RANGE ROVER

RANGE ROVER EVOQUE

MANUAL DEL CONDUCTOR

Publicación n.º LRL 15 02 60 121

Introducción

INFORMACIÓN IMPORTANTE

La información contenida en este manual abarca todas las versiones del vehículo y todo el equipamiento opcional que, según los casos, es posible que no esté instalado en su vehículo. Debido a los ciclos de impresión, es posible que este manual contenga la descripción de algunas opciones antes de que estas se comercialicen.

Las opciones, los equipos y el software están diseñados para el país de destino original del vehículo. Si el vehículo se registra o utiliza en otro país, es posible que se deban realizar modificaciones para adaptarlo a los requisitos locales. Land Rover no se hace responsable del coste que pudieran suponer dichas modificaciones. Además, las condiciones de la garantía se pueden ver afectadas.

La información incluida en esta publicación era correcta en el momento de la impresión. En el caso de que, posteriormente, se introduzcan cambios en el diseño del vehículo, se podrá añadir un suplemento a la documentación. Las actualizaciones pueden asimismo consultarse en el sitio web de Land Rover: **www.ownerinfo.landrover.com**.

Como parte de nuestra política de desarrollo continuo, nos reservamos el derecho de modificar las especificaciones, diseño o equipamiento del vehículo en cualquier momento y sin previo aviso, sin que por ello incurramos en ningún tipo de responsabilidad complementaria. Queda estrictamente prohibida la reproducción o traducción total o parcial de esta publicación sin nuestro expreso consentimiento. Se exceptúan los errores y las omisiones que pudieran haberse cometido.

Símbolos utilizados en este manual

Los avisos de seguridad indican un procedimiento que debe seguirse con precisión o información a la que debe prestarse la máxima atención para evitar posibles daños personales.

Los avisos de precaución indican un procedimiento que debe seguirse con precisión o información a la que debe prestarse la máxima atención para evitar posibles daños en el vehículo.

Este símbolo identifica aquellos elementos que deben desecharse de manera segura para evitar daños innecesarios al medio ambiente.

Este símbolo identifica aquellas funciones que pueden ajustarse, desactivarse o activarse en un concesionario Land Rover/reparador autorizado.

© Land Rover 2011.

Reservados todos los derechos.

Publicado por **Land Rover Technical Communications**.

Índice

Introducción 2
Entrada al vehículo 4
Salida del vehículo 13
Asientos delanteros 18
Asientos traseros 25
Volante 27
Seguridad de los ocupantes 28
Alumbrado exterior 44
Luces interiores 48
Limpia/lavacristales 50
Ventanillas 53
Retrovisores 55
Control de ángulos muertos 58
Mando de garaje 60
Panel de instrumentos 63
Centro de mensajes 65
Testigos 67
Calefacción y ventilación 71
Compartimentos portaobjetos 77
Transporte de cargas 79
Remolque 81
Arranque del motor 86
Caja de cambios 91
Frenos 94
Sistema de control de velocidad 98
Control de estabilidad 100
Terrain Response 102
Control de descenso de pendientes 105
Sistemas de ayuda al estacionamiento 108
Estacionamiento asistido 111
Pantalla táctil 114
Sistemas de cámaras 119
Descripción general del sistema de Audio/vídeo 121
Radio 128
Radio DAB 130
Soportes portátiles 133
Televisión 140
Reproductor de medios de vídeo 142
Modo de pantalla doble 144
Sistema multimedia trasero 147
Control por voz 151
Teléfono 154
Sistema de navegación 160
Combustible y repostaje 174
Mantenimiento 180
Comprobación de los niveles de líquidos 193
Batería del vehículo 201
Fusibles 205
Especificaciones técnicas 212
Sistema de monitorización de la presión de los neumáticos 218
Kit de reparación de neumáticos 221
Cambio de ruedas 226
Neumáticos 231
Rescate del vehículo 236
Después de una colisión 240
Etiquetas del vehículo 241
Homologación 242
Índice alfabético 255
Descripción general de los mandos 266

DESBLOQUEO DEL VEHÍCULO

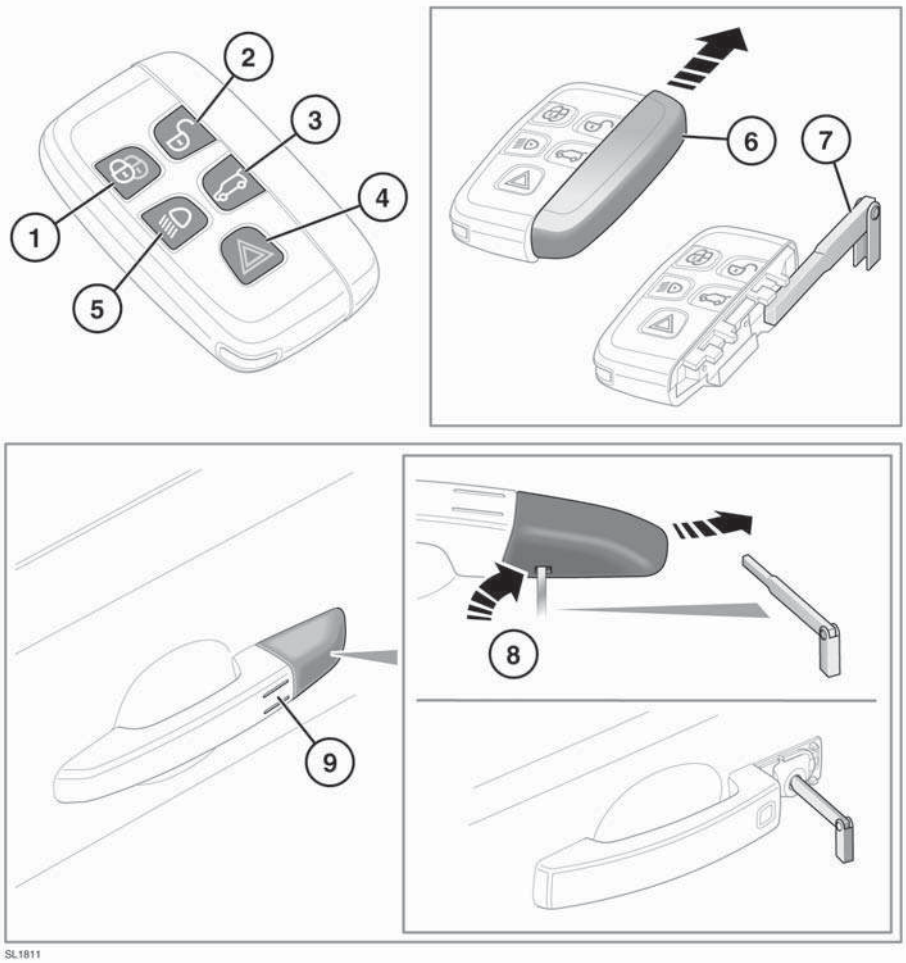

Para evitar un accionamiento accidental, no deje nunca la llave inteligente en el vehículo si en su interior permanecen niños o animales.

Nota: *El radio de acción de la llave inteligente variará considerablemente según las condiciones atmosféricas y las posibles interferencias de otros dispositivos de transmisión.*

Nota: *Si se desbloquea una puerta o el portón trasero 10 veces en un breve espacio de tiempo, el pestillo se desactivará durante aproximadamente un minuto.*

El vehículo se entrega con dos llaves inteligentes. Las llaves inteligentes funcionan como mando a distancia del sistema de bloqueo y alarma; con ellas se puede bloquear, desbloquear y utilizar el vehículo sin necesidad de una llave convencional. Véase **7, ACCESO SIN LLAVE**, **15, BLOQUEO SIN LLAVE** y **86, ARRANQUE DEL MOTOR**. Cada llave inteligente está provista asimismo de una llave de emergencia alojada en un compartimento extraíble.

1. Bloqueo:

- Pulsar para bloquear el vehículo. El vehículo puede bloquearse con enclavamiento simple o doble. Véase **13, CIERRE SENCILLO**. Véase **14, CIERRE CON ENCLAVAMIENTO**.

  Véase también **14, CIERRE TOTAL**.

2. Desbloqueo:

- Pulse este botón momentáneamente para desbloquear el vehículo y desactivar la alarma. Véase **6, PUNTO DE ACCESO ÚNICO/ PUNTO DE ACCESO MÚLTIPLE**. Los intermitentes de emergencia parpadearán dos veces para indicar que el vehículo se ha desbloqueado y la alarma se ha desactivado. Las luces interiores y las luces de acceso exteriores se encenderán para facilitarle la entrada al vehículo.

  Véase también **6, APERTURA TOTAL**.

  Los retrovisores exteriores eléctricos se desplegarán (si la función está habilitada).

3. Apertura del portón trasero:

- Pulsar brevemente para abrir el portón trasero. Si el vehículo está bloqueado y la alarma conectada, el sistema de seguridad permanece activo mientras está abierto el portón trasero, pero los sistemas de detección volumétrica y de inclinación se desactivan.

  Cuando vuelva a cerrar el portón trasero, si el vehículo ya está bloqueado y la alarma conectada, los intermitentes de emergencia parpadean después de unos segundos para confirmar que se ha reactivado el sistema de alarma. Si el vehículo estaba bloqueado con doble enclavamiento, el sistema emite también un aviso acústico. Véase **9, FUNCIONAMIENTO DEL PORTÓN TRASERO**.

  Antes de cerrar, verifique que la llave inteligente no se haya quedado en el interior del vehículo. Si en el lugar donde se encuentra el vehículo hay interferencias de radiofrecuencia o la llave inteligente está detrás de objetos de metal, es posible que el vehículo se cierre y se bloquee sin posibilidad de volver a abrirlo.

4. Alarma de pánico:

- Mantenga pulsado el botón durante 3 segundos (o púlselo 3 veces en 3 segundos) para activar la bocina y los intermitentes de emergencia.
- Cuando ha estado activada durante más de 5 segundos, la alarma se desactiva manteniendo pulsado el botón durante 3 segundos (o pulsándolo 3 veces en 3 segundos).
- La alarma de emergencia se desactiva asimismo si el sistema detecta la presencia de una llave inteligente válida cuando se pulsa el botón START/STOP (arranque/ parada).

5. Luces de aproximación:
   - Cuando se aproxime al vehículo en la oscuridad, pulse este botón para encender las luces de aproximación. Pulse de nuevo el botón para apagarlas.
   - El tiempo que permanecen encendidas las luces de aproximación se ajusta en fábrica a 30 segundos. Este tiempo se puede reajustar a entre 0 y 240 segundos. Véase **64, MENÚ DE INFORMACIÓN Y DE CONFIGURACIÓN DEL VEHÍCULO**.

   Nota: *En algunos mercados, si se pulsa por segunda vez el botón, se encenderán los faros y las luces de marcha atrás. Será necesario pulsar el botón por tercera vez para apagar los faros.*
6. Acceso con la llave de emergencia:

   Abra la tapa lateral deslizándola.
7. Extraiga la llave metálica de emergencia y despliéguela.
8. Si no se abre el vehículo con la llave inteligente, introduzca la llave metálica en la ranura situada en la base de la tapa de la cerradura de la puerta y, con suavidad, haga palanca hacia arriba. Con cuidado, gire la llave metálica para liberar la tapa de sus grapas de sujeción. Introduzca la llave metálica en la cerradura que ha quedado expuesta y gírela para accionar la cerradura. La alarma suena.

   Nota: *Cuando se desbloquea la puerta delantera izquierda con la llave metálica, la alarma suena hasta que se sitúa la llave inteligente correctamente.*

   Nota: *Solamente podrá obtener una llave inteligente de repuesto en su concesionario Land Rover. El concesionario le pedirá que se identifique y que aporte pruebas de la propiedad del vehículo.*

   Informe inmediatamente a su concesionario en caso de pérdida o robo de una llave inteligente.
9. Acceso/salida sin llave:
   - Manecillas de las puertas con sensores de bloqueo.

REBLOQUEO AUTOMÁTICO

Si no se abre una puerta, el portón trasero o el capó a los 40 segundos de haber desbloqueado el vehículo con la llave inteligente, todas las puertas se vuelven a bloquear automáticamente en su estado anterior y la alarma se vuelve a conectar.

PUNTO DE ACCESO ÚNICO/ PUNTO DE ACCESO MÚLTIPLE

Cuando pulsa el botón de desbloqueo, el vehículo se desbloquea de una de las dos maneras siguientes:

1. Punto de acceso único: Se desbloquean únicamente la puerta del conductor y la tapa del depósito de combustible. Será necesario presionar el botón una segunda vez para desbloquear las puertas restantes y el portón trasero.
2. Punto de acceso múltiple: Con la primera pulsación se desbloquean todas las puertas, la tapa del depósito y el portón trasero.

Para alternar entre las funciones de punto de acceso único y múltiple, mantenga pulsados simultáneamente los botones de bloqueo y desbloqueo durante 3 segundos. Los intermitentes de emergencia parpadean dos veces para confirmar el cambio.

Esta función se puede ajustar también a través del menú de configuración. Véase **64, MENÚ DE INFORMACIÓN Y DE CONFIGURACIÓN DEL VEHÍCULO**.

Nota: *Si, cuando se desbloquea el vehículo, el sistema emite un aviso acústico, se trata de un error por Cierre incorrecto. Es posible que alguno de los sensores de alarma esté averiado. Consulte a su concesionario/reparador autorizado lo antes posible.*

APERTURA TOTAL

Mantenga pulsado el botón de desbloqueo en la llave inteligente durante 3 segundos para desbloquear el vehículo y abrir todas las ventanillas.

Pulse cualquier botón de la llave inteligente para cancelar la operación.

ACCESO SIN LLAVE

Con el acceso sin llave se puede abrir el vehículo siempre que la llave inteligente se encuentre dentro del radio de 1,0 m (3 pies) de la manecilla de la puerta o del interruptor exterior del portón trasero.

Es posible que el sistema no detecte la llave inteligente si esta se encuentra en el interior de un recipiente metálico o detrás de un dispositivo con pantalla LCD retroiluminada, como por ejemplo, un teléfono inteligente, un ordenador portátil (incluida una bolsa para ordenador portátil), una consola de juegos, etc. Mantenga la llave inteligente alejada de tales dispositivos cuando vaya a utilizar las funciones de acceso sin llave o arranque sin llave.

Nota: *Bastará con que el conductor lleve la llave inteligente en un bolsillo o en un maletín o bolso no metálico. No será necesario exponerla ni llevarla en la mano.*

Cuando el acceso sin llave actúa, la alarma se desconecta y las puertas se desbloquean conforme a los parámetros de desbloqueo/acceso configurados (punto de acceso único o múltiple). Los intermitentes de emergencia parpadean dos veces para confirmar el desbloqueo. Los retrovisores exteriores eléctricos se despliegan (si está habilitada la función).

Nota: *Si el ajuste de seguridad fijado en ese momento es de punto de acceso único y se abre primero una puerta que no es la del conductor, entonces se desbloquean todas las puertas.*

COMPROBACIÓN DE LA LLAVE INTELIGENTE

Si el contacto está dado o el motor está en marcha y la llave inteligente no se encuentra en el interior del vehículo cuando se cierra la última puerta, el centro de mensajes muestra el mensaje **Llave inteligente no detectada Consultar el manual**.

Verifique que la llave inteligente se encuentre en el vehículo antes de utilizarlo. Sin la llave inteligente, si se quita el contacto, no se podrá volver a dar.

Si solamente está dado el contacto y la llave inteligente se retira del vehículo y la puerta del conductor es la última en cerrarse, el contacto se desconecta automáticamente.

Nota: *No se puede arrancar el motor si la llave inteligente no se encuentra en el vehículo.*

DESACTIVACIÓN DE LA ALARMA CUANDO LA LLAVE INTELIGENTE Y EL ACCESO SIN LLAVE NO FUNCIONAN

Es posible desbloquear el vehículo y desconectar la alarma. Para desbloquear el vehículo, haga lo siguiente:

1. Desbloquee la puerta delantera izquierda con la llave metálica de emergencia. La alarma se dispara.
2. Coloque la llave inteligente de manera que haga contacto con la parte inferior de la tapa de la columna de la dirección, asegurándose de que los botones de la llave estén orientados hacia abajo.

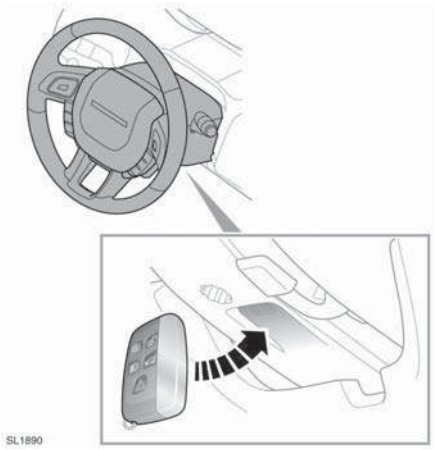

3. A continuación pulse el botón START/STOP (arranque/parada).

DESACTIVACIÓN DE LA ALARMA TRAS SU DISPARO

Si se dispara la alarma, esta puede desactivarse de cualquiera de las siguientes formas:

- Pulsando el botón de desbloqueo en la llave inteligente.
- Abriendo una puerta mediante el acceso sin llave.
- Situando una llave inteligente válida debajo de la columna de la dirección y pulsando el botón START/STOP. Véase el gráfico anterior.

TRANSMISORES DEL SISTEMA DE LA LLAVE INTELIGENTE

Aquellas personas que tengan dispositivos médicos implantados deberán permanecer a una distancia de al menos 22 cm (8,7 pulgadas) de cualquier transmisor instalado en el vehículo. De este modo se evitará la posibilidad de que se produzcan interferencias entre el sistema y el dispositivo. Véase 217, TRANSMISORES DEL SISTEMA DE LA LLAVE INTELIGENTE.

ENCLAVAMIENTO DE LA COLUMNA DE LA DIRECCIÓN

En caso de que haya que rescatar el vehículo en carretera, la llave inteligente deberá permanecer en el interior del vehículo de manera que la columna de la dirección permanezca desbloqueada. Véase **236, RESCATE**.

El vehículo está equipado con un sistema de enclavamiento electrónico de la columna de la dirección que se bloquea y desbloquea conjuntamente con el sistema de bloqueo del vehículo. Asimismo se bloquea automáticamente, después de un tiempo programado, si se desconecta el encendido y se retira la llave inteligente del vehículo.

Si se produce un fallo en el sistema de enclavamiento de la columna de la dirección, el centro de mensajes muestra el mensaje **Columna de la dirección bloqueada**. Si ocurre esto, haga lo siguiente:

1. Bloquee y desbloquee el vehículo utilizando la llave inteligente.
2. Intente de nuevo desenclavar la columna de la dirección girando el volante ligeramente de izquierda a derecha.
3. Si el problema persiste, solicite de inmediato asistencia profesional.

CANCELACIÓN DEL MODO PROTECCIÓN DEL MALETERO

Si el modo protección del maletero está activado cuando accede al vehículo, toque el botón **Protección del maletero** para abrir la pantalla del modo protección del maletero.

Introduzca su PIN de cuatro cifras y toque el botón **OK**.

Se muestra el mensaje **Modo protec. malet. desact**.

- El portón trasero vuelve al estado de seguridad seleccionado anteriormente.
- Todas las funciones de la pantalla táctil quedan habilitadas.

Véase **16, SELECCIÓN DEL MODO PROTECCIÓN DEL MALETERO**.

Nota: *Si ha perdido u olvidado el PIN, el modo protección del maletero solamente se podrá desactivar en su concesionario/reparador autorizado.*

FUNCIONAMIENTO DEL PORTÓN TRASERO

Antes de abrir el portón trasero, verifique que haya un espacio de 1,0 m (39 in) como mínimo por encima de la parte posterior del vehículo. Si el espacio es insuficiente, el vehículo puede resultar dañado.

No accione el portón trasero si este tiene montado un portabicicletas. Retire las bicicletas y/o el portabicicletas antes de accionar el portón trasero.

Hay dos tipos de portón trasero: eléctrico y manual.

Los dos tipos de portón trasero se puede abrir mediante:

- El botón correspondiente en la llave inteligente.
- El interruptor interior.

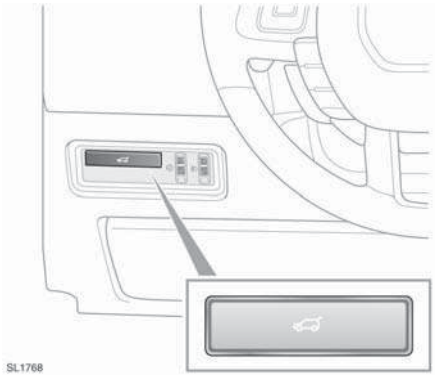

- El interruptor exterior situado en el portón trasero.

Nota: *El portón trasero no se abre si el vehículo se está desplazando a aproximadamente 5 km/h (3,1 millas/h) o más.*

Nota: *Para utilizar el interruptor exterior todas las puertas deben estar desbloqueadas y la palanca de cambios en la posición de estacionamiento (**P**).*

Nota: *Si, de manera accidental, se deja la llave inteligente dentro del maletero y el vehículo está bloqueado y con la alarma conectada, suena un aviso acústico y el portón trasero vuelve a abrirse por sí solo al cabo de tres segundos.*

FUNCIONAMIENTO DEL PORTÓN TRASERO ELÉCTRICO

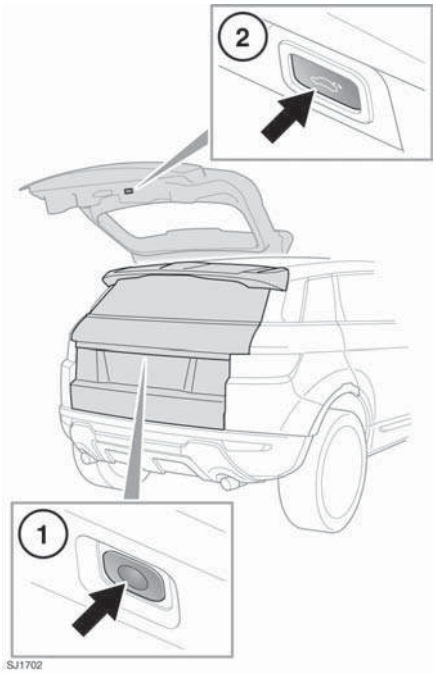

1. Pulsar para abrir el portón trasero eléctrico.
2. Pulsar y soltar para cerrar el portón trasero eléctrico.

Cuando el portón trasero se ha abierto hasta la altura programada, se puede subir o bajar a mano. Si el portón trasero no se abre o cierra correctamente, ciérrelo a mano y luego vuelva a pulsar el interruptor de apertura del portón trasero.

Cuando al cerrarlo el portón trasero llega a su posición más baja, se cierra de forma automática y suave por completo. Si, anteriormente, el vehículo estaba bloqueado, todas las puertas se vuelven a bloquear automáticamente a su estado anterior y la alarma se vuelve a conectar. Los intermitentes de emergencia parpadean para confirmar el bloqueo. También puede sonar un aviso acústico de confirmación.

Nota: *Si se pulsa uno de los interruptores del portón trasero mientras este se está abriendo o cerrando, el movimiento se interrumpe. No obstante, si se pulsa uno de los interruptores durante la etapa del cierre automático suave, la orden de apertura es ignorada.*

Antes de accionar el portón trasero, compruebe que no haya nadie en las proximidades que pueda quedar atrapado. Tenga en cuenta que la operación de cierre automático suave no dispone de función de detección de objetos. Incluso con un sistema de detección de objetos, se podrían producir lesiones graves o un accidente mortal.

Detección de objetos durante la apertura: Si el sistema detecta un objeto que va a interferir en la apertura del portón trasero, el movimiento de este se interrumpe. Elimine los obstáculos y vuelva a pulsar el interruptor del portón trasero para abrirlo.

Detección de objetos durante el cierre: Si el sistema detecta un objeto que va a interferir en el cierre del portón trasero, el movimiento de este se interrumpe y retrocede ligeramente. Suena un aviso acústico para indicar el cierre incorrecto. Elimine los obstáculos y vuelva a pulsar el interruptor del portón trasero para cerrarlo.

Cuando el portón trasero está abierto, la plataforma de bloqueo y el pestillo están a la vista. No cierre el pestillo a mano, ya que se podría accionar también el cierre automático suave y atrapar objetos o personas.

ALTURA DE APERTURA DEL PORTÓN TRASERO ELÉCTRICO

La altura de apertura máxima se puede programar según sea necesario. Esto resulta útil en garajes con techos bajos o, sencillamente, por comodidad.

1. Abra el portón trasero hasta la posición que desee programar como altura máxima. Pulse cualquiera de los interruptores del portón trasero para detener el movimiento en la posición deseada. La posición final puede ajustarse a mano si es preciso.
2. Verifique que el portón trasero no se mueva durante al menos tres segundos.
3. Mantenga pulsado el interruptor de cierre del portón trasero durante diez segundos para programar la altura de apertura máxima.
4. Cierre el portón trasero y, a continuación, vuelva a abrirlo para comprobar si se abre a la altura programada.

Nota: *Si después de efectuar la parte* ***3*** *del proceso, el portón trasero se cierra automáticamente, la altura no ha quedado programada. Repita el proceso sin omitir ningún paso.*

Para anular la altura de apertura máxima, repita el proceso pero, cuando el portón trasero llegue a la altura programada, muévalo a mano hasta la posición completamente abierta antes de pulsar y mantener pulsado el botón.

PÉRDIDA DE LA POSICIÓN PROGRAMADA

La posición memorizada del portón trasero se puede perder si el sistema ha detectado varios objetos o si la batería está baja. La función eléctrica puede quedar inhibida. Para restablecer la función del portón trasero:

1. Cierre el portón trasero a mano.
2. Pulse un interruptor de apertura.
3. Deje que el portón trasero se abra por sí mismo por completo o hasta la posición anteriormente programada.
4. Pulse y suelte el interruptor de cierre.
5. Deje que el portón trasero se cierre por completo por sí mismo.

La posición memorizada programada del portón trasero queda restablecida.

SUSTITUCIÓN DE LA PILA DE LA LLAVE INTELIGENTE

Cuando sea necesario sustituir la pila, se observará una disminución considerable en el radio de alcance y el centro de mensajes mostrará la indicación **PILA DE LA LLAVE INTELIGENTE BAJA DE CARGA**.

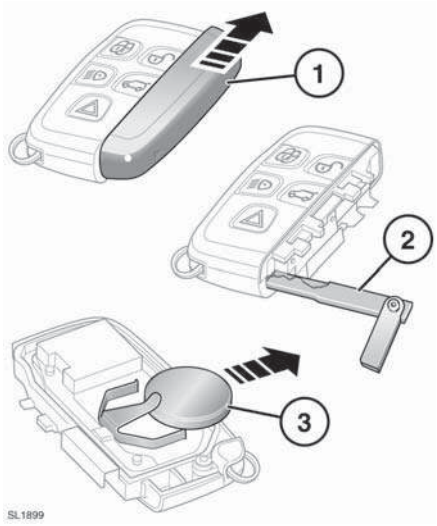

Para sustituir la pila, haga lo siguiente:

1. Abra la tapa lateral deslizándola.
2. Extraiga la llave de emergencia y colóquela en el receptor.
3. Con la llave desplegada, gírela para abrir la caja de la llave inteligente.
4. Extraiga la pila vieja y coloque una nueva del tipo CR2032 (puede adquirirla en su concesionario), con la cara positiva (+) hacia arriba.

Nota: *Evite tocar la pila nueva, ya que la humedad/ grasa de los dedos pueden reducir su vida útil y corroer los contactos.*

Vuelva a colocar las piezas en el orden inverso, asegurándose de que queden bien encajadas en su sitio.

Desecho de las pilas: Las pilas usadas deben desecharse de manera apropiada, ya que contienen sustancias tóxicas. Solicite a su concesionario y/o a las autoridades locales asesoramiento sobre la manera más adecuada de desechar las pilas.

BLOQUEO DEL VEHÍCULO Y ACTIVACIÓN DE LA ALARMA

No se debe modificar el sistema antirrobo ni añadirle ningún elemento. Tales alteraciones podrían provocar fallos del sistema.

El vehículo dispone de dos niveles de seguridad:

- Cierre sencillo. Con todas las puertas y el portón trasero cerrados, pulse una vez el botón de bloqueo en la llave inteligente para aplicar el cierre sencillo y conectar la alarma perimétrica. El LED de la alarma en el panel de instrumentos comienza a parpadear y los intermitentes de emergencia parpadean una vez para confirmar el bloqueo. Los retrovisores exteriores eléctricos se pliegan (si está habilitada la función).
- Cierre con enclavamiento. Si vuelve a pulsar el botón en tres segundos, se aplica el cierre con enclavamiento y se conecta el sistema de alarma completo. Los intermitentes de emergencia vuelven a parpadear para confirmar el cierre con enclavamiento. También puede sonar un aviso acústico de confirmación. El aviso acústico se puede habilitar/deshabilitar en la opción Aviso acústico de bloqueo del menú de configuración del vehículo. Véase **64, MENÚ DE INFORMACIÓN Y DE CONFIGURACIÓN DEL VEHÍCULO**.

El vehículo no se bloquea si una puerta, el portón trasero o el capó están abiertos o si el contacto está dado. Ninguna de las luces parpadea y, si la orden de bloqueo se ha dado mediante la llave inteligente, el sistema emite un aviso acústico de cierre incorrecto.

Antes de cerrar, verifique que la llave inteligente no se haya quedado en el interior del vehículo. Si en el lugar donde se encuentra el vehículo hay interferencias de radiofrecuencia o la llave inteligente está detrás de objetos de metal, es posible que el vehículo se cierre y se bloquee sin posibilidad de volver a abrirlo.

Retire cualquier otra llave inteligente del vehículo antes de bloquearlo.

Nota: *La tapa del depósito solamente se puede abrir cuando la alarma está desconectada.*

CONFIRMACIÓN DE BLOQUEO

Si no está seguro de si el vehículo está bloqueado y la alarma conectada (ya sea cierre sencillo o cierre con enclavamiento), pulse el botón de bloqueo en la llave inteligente o, si está instalada la función de acceso sin llave, toque el sensor de bloqueo de la manecilla exterior de una puerta. Los intermitentes de emergencia parpadean una vez para indicar y confirmar que el vehículo está bloqueado.

Nota: *Si el vehículo* ***no*** *está ya bloqueado y con la alarma conectada, al pulsar el botón de bloqueo se aplica el cierre sencillo. Si lo desea, vuelva a pulsar el botón para aplicar el cierre con enclavamiento.*

CIERRE SENCILLO

El cierre sencillo bloquea el vehículo e impide la apertura de las puertas desde el exterior. Las puertas se pueden desbloquear y abrir con las cerraduras interiores y los tiradores de apertura. En ese estado solo se conecta la alarma perimétrica (exterior). Cuando se ha aplicado el cierre sencillo y la alarma está conectada, la alarma suena cuando:

- se abre el capó, el portón trasero o una puerta.

En algunos países en los que se instala una sirena autoalimentada, la alarma suena también en los casos siguientes:

- se desconecta la batería del vehículo;
- se intenta desconectar la sirena de la alarma.

Nota: *El cierre sencillo se debe utilizar, por ejemplo, cuando se viaja en un trasbordador, cuando se dejan mascotas en el interior del vehículo o si se debe dejar una ventanilla abierta.*

CIERRE CON ENCLAVAMIENTO

Nunca cierre con enclavamiento el vehículo si hay adultos, niños o mascotas en su interior. En caso de emergencia, no podrían salir del vehículo y los servicios de urgencia no podrían rescatarlos con rapidez.

El cierre con enclavamiento bloquea el vehículo e impide la apertura de las puertas tanto desde el exterior como el interior de este. Las puertas no se pueden desbloquear ni abrir desde el interior del vehículo cuando está enclavado.

Este tipo de cierre ofrece un nivel de seguridad adicional cuando el vehículo se deja desatendido. El vehículo no se puede abrir rompiendo una ventanilla y accionando las cerraduras interiores y los tiradores de apertura.

Asimismo, el cierre con enclavamiento conecta también el sistema de alarma completo con detección volumétrica (según el mercado) y detección de inclinación. Cuando está aplicado el cierre con enclavamiento, la alarma suena cuando:

- se abre el capó, el portón trasero o una puerta;
- se detecta movimiento en el interior del vehículo;
- se rompe una ventanilla, el parabrisas, la luneta trasera o el techo solar panorámico;
- el vehículo se eleva o inclina.

En algunos países en los que se instala una sirena autoalimentada, la alarma suena también en los casos siguientes:

- se desconecta la batería del vehículo;
- se intenta desconectar la sirena de la alarma.

Nota: *En ese estado, si está abierta una ventanilla las corrientes de aire harán sonar la alarma. Por tanto, debe verificar que todas las ventanillas estén completamente cerradas antes de aplicar el cierre con enclavamiento.*

CIERRE INCORRECTO

Cuando se bloquee el vehículo con la llave inteligente, si una o varias puertas, el capó o el portón trasero no están completamente cerrados o el contacto está dado, el vehículo NO se bloquea y el sistema emite un aviso acústico de cierre incorrecto. Los intermitentes de emergencia NO parpadean y los retrovisores exteriores (si está habilitada la función) NO se pliegan. Compruebe que todas las puertas, el capó y el portón trasero estén bien cerrados. Verifique que el contacto esté quitado y vuelva a bloquear el vehículo. Si el cierre incorrecto persiste, consulte a un concesionario Land Rover/reparador autorizado.

CIERRE TOTAL

Asegúrese de que no haya niños, mascotas ni obstáculos en ninguna de las aperturas antes de llevar a cabo el cierre total.

Compruebe que todas las puertas estén cerradas. Mantenga pulsado el botón de bloqueo de la llave inteligente durante 3 segundos. Se aplica el cierre sencillo y se conecta la alarma de forma inmediata. Después de 3 segundos se cierran las ventanillas que estén abiertas.

BLOQUEO SIN LLAVE

Nunca cierre con enclavamiento el vehículo si hay adultos, niños o mascotas en su interior. En caso de emergencia, no podrían salir del vehículo y los servicios de urgencia no podrían rescatarlos con rapidez.

Es posible que el sistema no detecte la llave inteligente si esta se encuentra en el interior de un recipiente metálico o detrás de un dispositivo con pantalla LCD retroiluminada, como por ejemplo, un teléfono inteligente, un ordenador portátil (incluida una bolsa para ordenador portátil), una consola de juegos, etc.

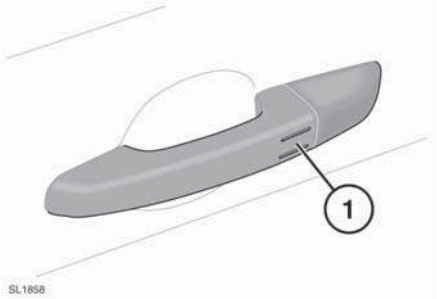

El vehículo no se bloqueará de forma automática.

Nota: *La función de bloqueo sin llave solo se activa cuando el sistema detecta que la llave inteligente se encuentra fuera del vehículo. Si el sistema no detecta la llave inteligente, el vehículo no se bloquea.*

- Para aplicar el cierre sencillo, toque una vez el sensor de bloqueo (**1**) de la manecilla de una puerta. Los intermitentes de emergencia parpadean una vez para confirmar el bloqueo. Los retrovisores exteriores eléctricos se pliegan (si está habilitada la función).
- Para aplicar el cierre con enclavamiento, toque dos veces (**1**) en un plazo de 3 segundos. Los intermitentes de emergencia parpadean dos veces para confirmar (segundo parpadeo más largo). Los retrovisores exteriores eléctricos se pliegan (si está habilitada la función). También puede sonar un aviso acústico de confirmación (si está habilitada la función).

Nota: *Con la función de bloqueo sin llave, si una o varias puertas, el capó o el portón trasero no están completamente cerrados o si el contacto está dado, el vehículo NO se bloquea. El sistema NO emite un aviso acústico de cierre incorrecto. Los intermitentes de emergencia NO parpadean y los retrovisores exteriores (si está habilitada la función) NO se pliegan. Compruebe que todas las puertas, el capó y el portón trasero estén bien cerrados. Verifique que el contacto esté quitado y vuelva a bloquear el vehículo. Si el cierre incorrecto persiste, consulte a un concesionario Land Rover/reparador autorizado.*

CIERRE TOTAL SIN LLAVE

Para iniciar el cierre total de ventanillas (si está habilitada la función), mantenga la mano en el sensor de bloqueo (**1**) durante 3 segundos. De este modo, además, se aplica el cierre sencillo y se conecta la alarma.

Nota: *Las ventanillas se cierran únicamente mientras se mantiene la mano en el sensor (**1**). Para cerrar el vehículo por completo, siga tocando el sensor hasta que se hayan cerrado todas las ventanillas.*

CIERRE AUTOMÁTICO EN MARCHA

Con el cierre automático en marcha todas las puertas se bloquean automáticamente a una velocidad programada cuando el vehículo se desplaza. Esta función se puede habilitar/deshabilitar a través de la opción Cierre automático en marcha del menú de configuración del vehículo. Véase **64, MENÚ DE INFORMACIÓN Y DE CONFIGURACIÓN DEL VEHÍCULO**.

SELECCIÓN DEL MODO PROTECCIÓN DEL MALETERO

Con el modo protección del maletero, el vehículo funciona, por ejemplo, para que lo estacione un aparcacoches, pero el portón trasero queda bloqueado y la pantalla táctil no se puede utilizar. De este modo se impide el acceso a los números de teléfono, las direcciones de navegación y la configuración del sistema de audio.

En el menú **Inicio**, seleccione **Prot.mal**.

Introduzca un número de identificación personal (PIN) de cuatro dígitos (elegido por usted). Cuando haya terminado, toque la tecla **OK**.

Si desea anular el PIN, seleccione **Borrar**.

Después de introducir el PIN, la pantalla le pedirá que lo vuelva a introducir. Introduzca el mismo PIN y pulse **OK** para confirmar el número introducido.

Se presenta una pantalla desplegable para confirmar que se ha activado el modo protección del maletero.

PROTECCIÓN INTERIOR

La función de protección interior del sistema de alarma general se puede deshabilitar provisionalmente a través de la opción Sensores de alarma del menú Configuración del vehículo. Véase **64, MENÚ DE INFORMACIÓN Y DE CONFIGURACIÓN DEL VEHÍCULO**.

Nota: *Si se deshabilita provisionalmente la protección interior, esta se habilita de nuevo de forma automática cuando se vuelve a aplicar el cierre con enclavamiento con la llave inteligente.*

SIRENA AUTOALIMENTADA

En algunos mercados el vehículo lleva instalada una sirena autoalimentada. Este dispositivo suena si se desconecta la batería del vehículo o el propio dispositivo mientras el sistema de seguridad está conectado.

SENSOR DE INCLINACIÓN

El sensor de inclinación detecta cualquier variación del ángulo del vehículo con respecto al suelo. Cuando la alarma está conectada y el vehículo está cerrado con enclavamiento, cualquier variación de la inclinación del vehículo activará la alarma de inclinación.

Nota: *Los sensores de inclinación se pueden deshabilitar provisionalmente para la próxima vez que se bloquee el vehículo. Véase Sensores de alarma en* ***64, MENÚ DE INFORMACIÓN Y DE CONFIGURACIÓN DEL VEHÍCULO****. Los sensores se habilitan automáticamente cuando se aplica el cierre con enclavamiento con la llave inteligente.*

CERRADURA DE LA PUERTA Y TIRADORES DE APERTURA

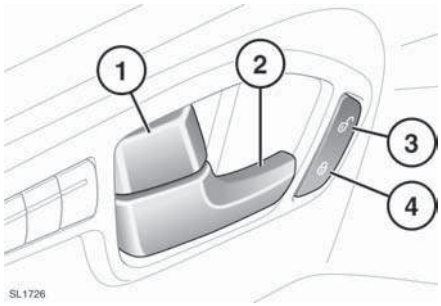

1. Empuje el tirador de bloqueo para bloquear la puerta. Tire del tirador hacia atrás para desbloquearla. Con el tirador de cualquiera de las puertas delanteras se bloquean o desbloquean todas las puertas.
2. Tire del tirador de apertura para abrir una puerta delantera.

   Para desbloquear y abrir una puerta trasera, accione primero el tirador de bloqueo y luego tire del tirador de apertura.
3. Pulse el botón de desbloqueo general para desbloquear todas las puertas y el portón trasero.
4. Con todas las puertas cerradas, pulse el botón de bloqueo general para bloquear todas las puertas y el portón trasero.

Nota: *Si el vehículo se había bloqueado con la llave inteligente, al accionar el tirador de apertura interior de una puerta se desbloquea solo esa puerta. Si se abre la puerta, sonará la alarma.*

Nota: *Si el vehículo se ha cerrado con enclavamiento, no funcionarán las palancas de apertura interiores de las puertas. En dicho caso, será necesario desbloquear el vehículo utilizando la llave inteligente.*

Asientos delanteros

ASIENTOS DE AJUSTE MANUAL

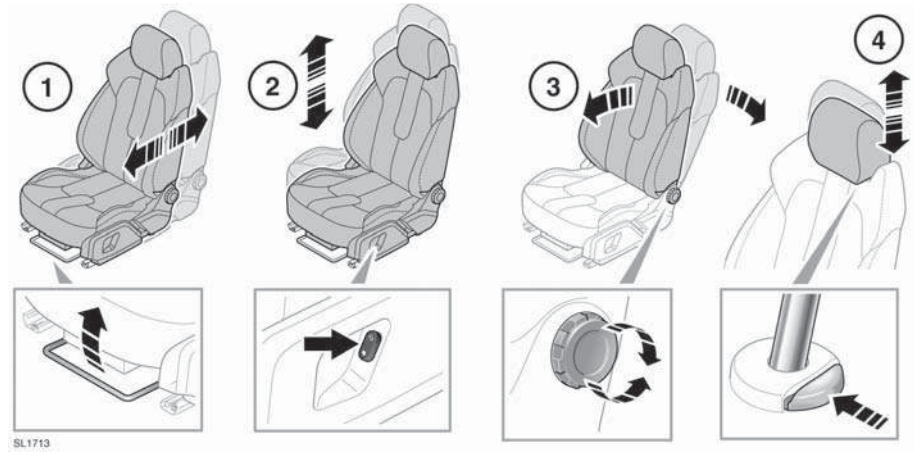

No ajuste el asiento con el vehículo en marcha. Podría perder el control del vehículo y sufrir un accidente.

1. Ajuste hacia delante y hacia atrás
2. Ajuste de la altura
3. Ajuste del respaldo
4. Ajuste del reposacabezas

ASIENTOS DE AJUSTE ELÉCTRICO

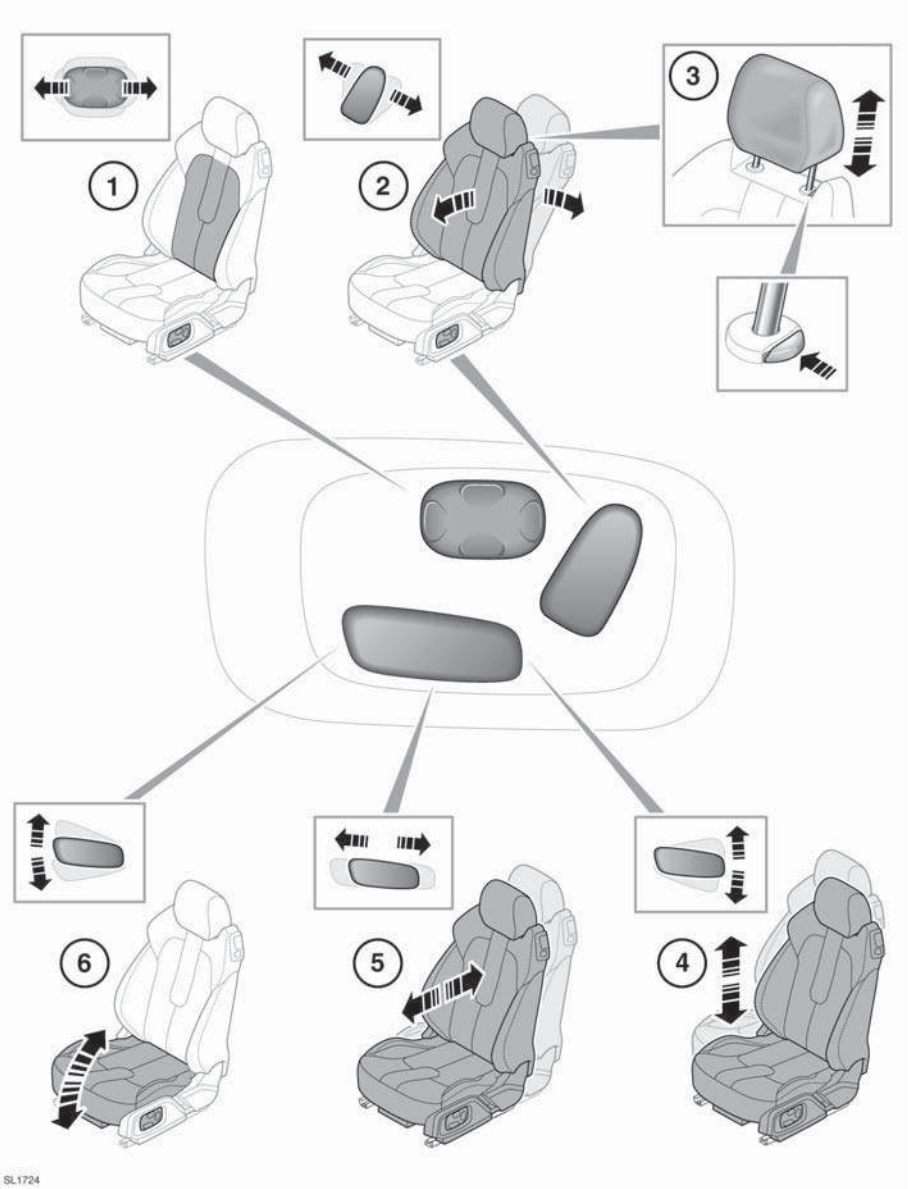

1. Ajuste del apoyo lumbar
2. Ajuste del respaldo
3. Ajuste del reposacabezas
4. Ajuste de la altura
5. Ajuste hacia delante y hacia atrás
6. Ajuste del ángulo de la banqueta

Para ajustar los asientos, la llave inteligente debe estar en el interior del vehículo.

No ajuste el asiento con el vehículo en marcha. Podría perder el control del vehículo y sufrir un accidente.

ATASCO DEL AJUSTE

Si el movimiento del asiento se interrumpe de forma imprevista durante el ajuste, compruebe si hay algún obstáculo y retírelo.

Cuando haya eliminado los obstáculos, podrá restablecer el mecanismo de ajuste del asiento del modo siguiente:

Vuelva a pulsar el botón para proseguir con el ajuste interrumpido. Cuando se reanude el movimiento del asiento, mantenga pulsado el botón hasta el final del recorrido en esa dirección. A partir de ese momento ya puede efectuar el ajuste normal del asiento.

Nota: *Si no observa ningún obstáculo pero no puede efectuar el ajuste normal sin que se atasque, consulte a su concesionario Land Rover/reparador autorizado.*

POSICIÓN CORRECTA PARA SENTARSE

Durante la marcha, los asientos del conductor y del acompañante no deben ir completamente reclinados.

No ajuste el asiento con el vehículo en marcha.

El asiento, el reposacabezas, el cinturón de seguridad y los airbags contribuyen a garantizar la protección del usuario. El uso correcto de estos componentes le proporcionará una protección mayor. Por tanto, observe siempre lo siguiente:

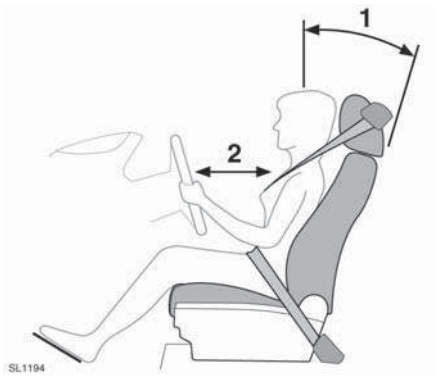

1. Siéntese en posición recta con la base de la columna vertebral lo más hacia atrás posible y el respaldo del asiento reclinado como máximo 30 grados.
2. No sitúe el asiento del conductor demasiado cerca del volante. Se recomienda una distancia mínima de 254 mm (10 in) entre el esternón y la cubierta del airbag del volante. Sujete el volante en la postura correcta, con los brazos ligeramente doblados.

- Ajuste el reposacabezas de modo que la parte superior de este quede por encima de la línea central de la cabeza.
- Colóquese el cinturón de seguridad a medio camino entre el cuello y el hombro. Cíñase el cinturón a la altura de las caderas, no del estómago.
- Asegúrese de que la posición de conducción es cómoda y le permite controlar el vehículo en todo momento.

MEMORIZACIÓN DE LA POSICIÓN DE LOS ASIENTOS

Las posiciones de los asientos delanteros se pueden memorizar.

Una vez haya ajustado las posiciones del asiento eléctrico del conductor y los retrovisores exteriores, puede memorizar estas posiciones para su uso posterior. Véase **55, RETROVISORES EXTERIORES**.

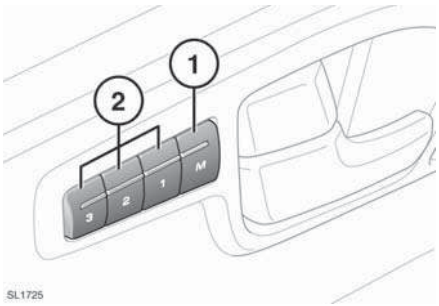

1. En el asiento del conductor, pulse el botón de memorización para activar dicha función. El testigo del interruptor se ilumina.
2. Pulse uno de los botones de memorización dentro de un intervalo de 5 segundos para memorizar los ajustes realizados. El centro de mensajes muestra el mensaje **Valores de la memoria (1, 2 o 3) guardados**, acompañado de un aviso acústico para confirmar que se han memorizado los ajustes.

   Nota: *La posición del asiento se memoriza únicamente durante el periodo activo de 5 segundos.*

   Nota: *Cuando se memoriza una nueva posición, las posiciones anteriormente memorizadas se sobreescriben.*

   Para seleccionar una posición memorizada, pulse el botón de memoria correspondiente (**2**). El centro de mensajes muestra el mensaje **Valores de la memoria (1, 2 o 3) solicitados**.

   En el asiento del acompañante del modelo Coupé, pulse el botón de memoria para memorizar la posición actual. Si posteriormente se modifica la posición del asiento, pulse el botón de memoria para restablecer la posición original.

POSICIÓN DE ENTRADA/SALIDA

Si se ha configurado la posición de entrada/salida, el asiento del conductor baja automáticamente cuando se quita el contacto y se acciona el tirador de apertura de la puerta. Al volver al vehículo, cuando el conductor cierra su puerta y se abrocha el cinturón de seguridad, el asiento se vuelve a situar en la posición anteriormente seleccionada.

Nota: *Según las especificaciones del vehículo, puede ser necesario dar el contacto.*

Véase **64, MENÚ DE INFORMACIÓN Y DE CONFIGURACIÓN DEL VEHÍCULO**.

REPOSACABEZAS

Ajuste el reposacabezas de modo que la parte superior de este quede por encima de la línea central de la cabeza. Si el reposacabezas no está ajustado correctamente, el riesgo de muerte o lesión grave en caso de colisión será mayor.

No conduzca ni lleve pasajeros si están desmontados los reposacabezas de los asientos ocupados. Si el reposacabezas no está ajustado correctamente, el riesgo de lesiones cervicales en caso de colisión será mayor.

No ajuste nunca los reposacabezas con el vehículo en marcha.

Si desmonta un reposacabezas, guárdelo siempre bien sujeto.

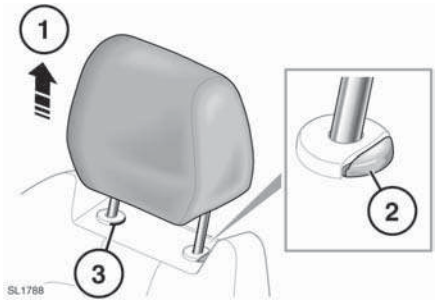

1. Desplace el reposacabezas hacia arriba o hacia abajo hasta la posición deseada.
2. Presione el anillo de bloqueo para bajar el reposacabezas.

Los reposacabezas de ajuste manual se pueden desmontar si es preciso. Levante el reposacabezas hasta su posición más elevada y presione el anillo de bloqueo (**3**). Levante el reposacabezas para extraerlo del respaldo.

Nota: *Los reposacabezas provistos de pantallas para el sistema multimedia trasero NO se deben extraer.*

No olvide volver a colocar el reposacabezas antes de que un pasajero utilice el asiento.

Para instalar el reposacabezas, compruebe que esté orientado en el sentido correcto, introduzca las varillas en los receptáculos y empuje hacia abajo hasta que se oiga un chasquido.

REPOSACABEZAS INTEGRADOS

Los reposacabezas en los modelos con asientos Sport no se pueden ajustar ni extraer.

ACCESO A LAS PLAZAS TRASERAS (MODELOS COUPÉ)

Los asientos delanteros se inclinan y se desplazan hacia delante para facilitar el acceso a las plazas traseras y la salida desde estas. El funcionamiento se controla mediante una palanca y un interruptor.

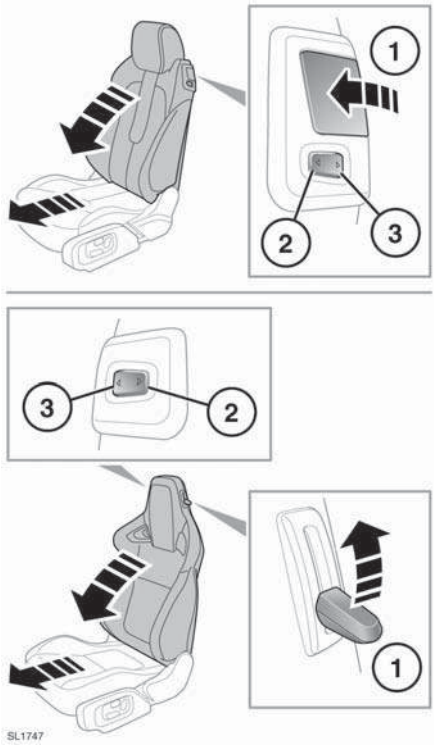

1. Levante la palanca de bloqueo e incline el respaldo hacia delante.
2. Pulse la parte delantera del interruptor para que el asiento se desplace automáticamente hacia delante.
3. Para restablecer la posición del asiento, incline el respaldo hasta su posición original y luego mantenga pulsada la parte posterior del interruptor para que el asiento se desplace automáticamente hacia atrás hasta su posición.

PLEGADO Y DESPLEGADO DE LOS ASIENTOS TRASEROS

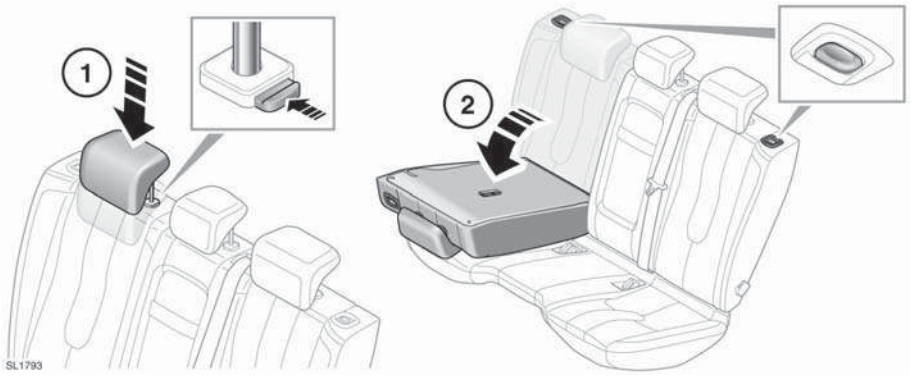

El asiento trasero divisible en los modelos de 5 puertas se puede plegar por completo o de manera parcial al 60/40 para acomodar cargas al tiempo que se deja sitio para pasajeros.

Plegado de una parte o de todo el asiento:

1. Baje completamente los reposacabezas.
2. Pulse el botón de desbloqueo del respaldo de cualquiera de los asientos y, a continuación, pliegue el respaldo completamente hacia delante.

Para desplegar el asiento, proceda en el orden inverso.

Cuando el respaldo está completamente desplegado y bloqueado en su posición, el botón de desbloqueo/bloqueo sale.

En los modelos Coupé de 3 puertas, se debe plegar primero la parte más pequeña. A continuación se puede plegar la parte más grande.

Para desplegar el asiento en el modelo Coupé, proceda en el orden inverso. Verifique que el botón de desbloqueo/bloqueo se vuelva a situar en la posición correcta.

⚠ **Cuando suba el respaldo del asiento, verifique que el mecanismo de bloqueo quede bien acoplado. Si el respaldo no está bien bloqueado, quedan visibles los marcadores rojos en torno a los botones del respaldo.**

REPOSACABEZAS DE LOS ASIENTOS TRASEROS

Ajuste el reposacabezas de modo que la parte superior de este quede por encima de la línea central de la cabeza.
Si el reposacabezas no está ajustado correctamente, el riesgo de muerte o lesión grave en caso de colisión será mayor.

No conduzca ni lleve pasajeros si están desmontados los reposacabezas de los asientos ocupados. Si el reposacabezas no está ajustado correctamente, el riesgo de lesiones cervicales en caso de colisión será mayor.

Si desmonta un reposacabezas, guárdelo siempre bien sujeto.

Los reposacabezas se pueden desmontar en caso necesario (por ejemplo, para instalar asientos infantiles de mayor tamaño). Levante el reposacabezas hasta su posición más elevada y presione el anillo de bloqueo. Levante el reposacabezas para extraerlo del respaldo.

Para volver a colocar el reposacabezas, compruebe que esté orientado en el sentido correcto, introduzca las varillas en los receptáculos y empuje hacia abajo hasta que se oiga un chasquido.

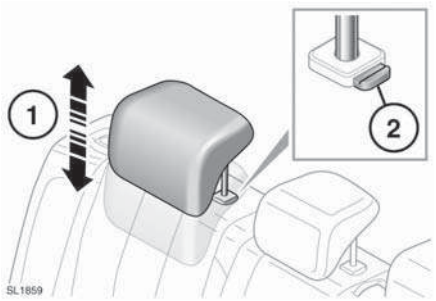

1. Para levantar el reposacabezas, tire de este hacia arriba.
2. Para bajarlo, presione el anillo de bloqueo y empuje el reposacabezas hacia abajo.

COLUMNA DE LA DIRECCIÓN

⚠ **No ajuste nunca la columna de la dirección con el vehículo en marcha.**

1. Baje completamente la palanca para desbloquear la columna. Levante la palanca al máximo para volver a bloquear la columna.
2. Mueva la columna de la dirección arriba, abajo, adentro o afuera, hasta la posición deseada.
3. Pulse para activar la calefacción del volante. La temperatura se controla mediante un termostato.

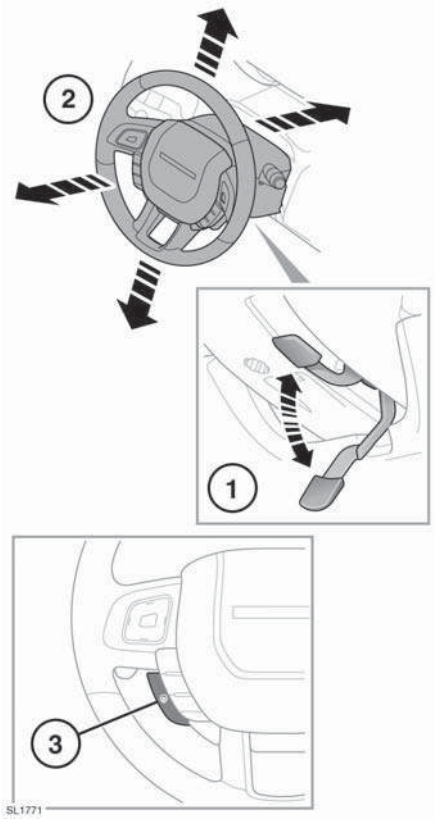

UTILIZACIÓN DE LOS CINTURONES DE SEGURIDAD

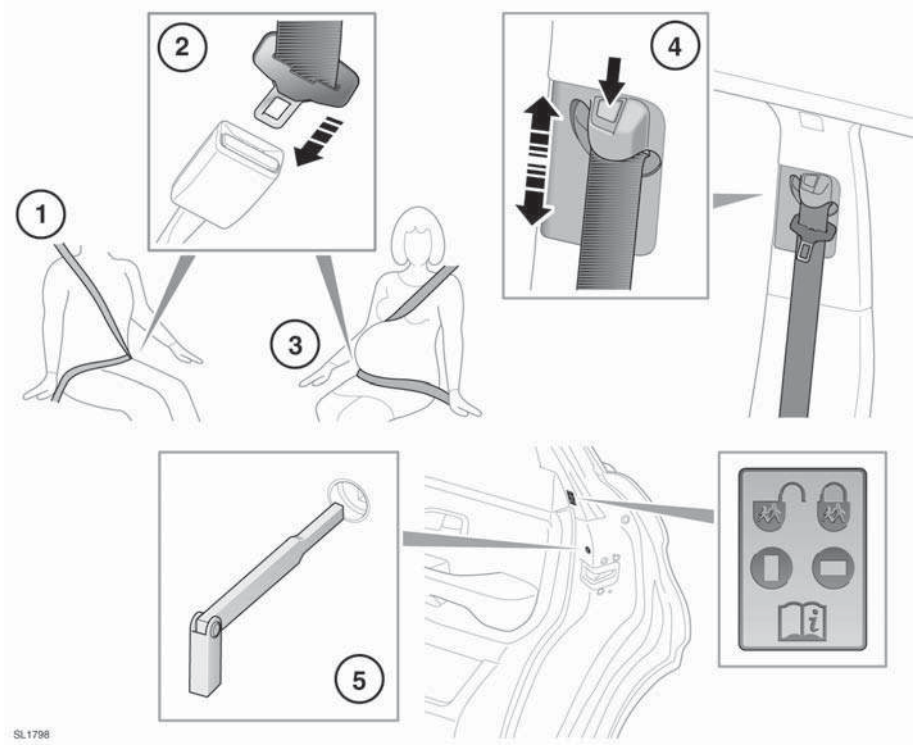

1. **Cómo colocarse el cinturón de seguridad:**

   Extraiga el cinturón con suavidad; verifique que la altura del cinturón, la posición del asiento y su postura en el asiento sean correctos.

   Los cinturones de seguridad están diseñados para sujetar la estructura ósea del cuerpo y deben llevarse bajos por delante de la pelvis, el pecho y los hombros, según proceda; debe evitarse colocar la parte baja del cinturón sobre la zona abdominal.

   No debe hacerse ninguna modificación ni incorporación que impida que los dispositivos de ajuste del cinturón de seguridad actúen para eliminar la holgura o que impida que este se ciña para eliminar la holgura.

   Los cinturones de seguridad se deben ajustar de la forma más firme posible, sin que perjudique la comodidad, a fin de brindar la protección para la cual fueron concebidos. Un cinturón holgado reduce notablemente la protección que brinda al usuario.

   Los cinturones no deben usarse con sus correas retorcidas.

   Cada cinturón debe ser utilizado por un solo ocupante; es peligroso sujetar con el cinturón a un niño que se lleve sentado en el regazo.

   Los ocupantes de los asientos delanteros no deben viajar con el asiento inclinado más de 30 grados de la posición vertical. Si lo hacen, se reducirá la protección ofrecida por el cinturón de seguridad.

   No coloque nunca ningún objeto entre usted y el cinturón de seguridad. Podría ser peligroso y reducir la eficacia del cinturón de seguridad a la hora de evitar que se produzcan lesiones.

2. **Cómo abrocharse el cinturón de seguridad:**

   Abroche el cinturón de seguridad de manera correcta y coloque la lengüeta metálica en la hebilla próxima a usted. Presiónela hasta oír un chasquido.

   Para soltar el cinturón de seguridad, pulse el botón rojo.

   Nota: *Cuando vaya a quitarse el cinturón de seguridad, se recomienda sujetarlo antes de pulsar el botón de desenganche. De este modo evitará que se retraiga con excesiva velocidad.*

3. **Utilización del cinturón de seguridad durante el embarazo:**

   Coloque la banda ventral cómodamente sobre las caderas, por debajo del abdomen. La parte diagonal del cinturón deberá situarse entre ambos senos y hacia el lateral del abdomen.

   Coloque correctamente el cinturón de seguridad para garantizar la seguridad de la madre y su futuro bebé. No lleve solo la banda para el regazo y no se siente nunca sobre ella llevando puesta solo la banda para el hombro. Ambas situaciones son sumamente peligrosas y pueden aumentar el riesgo de sufrir graves lesiones en caso de accidente o frenazo brusco.

   No coloque nunca nada entre el cuerpo y el cinturón de seguridad con el propósito de amortiguar el impacto en caso de accidente. Puede ser peligroso y reducirá la eficacia del cinturón a la hora de evitar que se produzcan lesiones.

   Cerciórese de que las bandas de los cinturones no queden retorcidas ni holgadas.

4. **Ajuste de la altura del cinturón de seguridad:**

   Presione el enganche para desbloquearlo.

   Estando presionado este, mueva el mecanismo hacia arriba o abajo según la altura deseada. Asegúrese de que se ha acoplado el mecanismo de bloqueo.

   La correcta colocación del cinturón de seguridad es por encima de la clavícula, a medio camino entre el cuello y el extremo del hombro.

   Siempre que sea posible, los pasajeros de los asientos traseros deberán ajustar la posición de sus asientos según la posición del cinturón de seguridad.

   Antes de iniciar la marcha, compruebe que la altura esté ajustada correctamente y que el mecanismo se haya bloqueado.

   No se recomienda el uso de pinzas u otros dispositivos para crear holgura en el cinturón de seguridad.

5. **Cierres de seguridad para niños:**

   Si van a viajar niños en las plazas traseras, se recomienda desactivar las manecillas interiores de las puertas traseras.

   Para cambiar el ajuste de las cerraduras de seguridad infantil:

   - Abra la puerta para acceder a la cerradura de seguridad para niños.
   - Introduzca la llave metálica en la ranura y gírela un cuarto de vuelta para habilitar o deshabilitar la manecilla interior de la puerta, según sea necesario.

PRETENSORES DE LOS CINTURONES DE SEGURIDAD

Los pretensores de los cinturones de seguridad se activan junto con el SRS y ofrecen una protección adicional en caso de que se produzca un impacto frontal fuerte. De este modo se elimina automáticamente la holgura del cinturón para reducir el movimiento hacia delante del ocupante de una plaza delantera.

Los pretensores de los cinturones de seguridad se activan solo una vez, tras lo cual deben cambiarse. Si no se cambian, se reducirá la funcionalidad del sistema SRS para reducir el riesgo de lesiones graves o mortales en caso de accidente.

Después de un impacto, haga revisar y, si es preciso, cambiar los cinturones de seguridad y los pretensores en un concesionario Land Rover/ reparador autorizado.

SEGURIDAD DEL CINTURÓN DEL ASIENTO

Evite que el tejido de los cinturones se manche con cera, aceite y productos químicos, especialmente ácido de la batería. Se pueden limpiar de manera segura con jabón suave y agua.

Si la banda del cinturón está deshilachada, manchada o dañada, debe cambiar el cinturón.

Es imprescindible sustituir el cinturón completo después de haberlo usado en un fuerte choque aunque no parezca estropeado.

Si observa daños, desgaste, cortes, desperfectos o un funcionamiento deficiente en los cinturones de seguridad, debe llevar el vehículo a un concesionario Land Rover/reparador autorizado para que lo reparen inmediatamente. El vehículo no debe utilizarse si los cinturones de seguridad no funcionan correctamente.

No transporte ningún objeto duro, frágil o punzante entre su cuerpo y el cinturón de seguridad.

Todos los ocupantes del vehículo deben llevar puesto el cinturón de seguridad en cualquier trayecto, independientemente de su duración.

Nunca lleve puesta únicamente la banda ventral o superior de un cinturón de seguridad de tipo diagonal diseñado para pasar simultáneamente sobre el hombro y la cadera. En ambos casos resulta muy peligroso y puede aumentar el riesgo de lesiones.

Cuando utilice los cinturones de seguridad para sujetar objetos en lugar de personas, asegúrese bien de que los cinturones no sufran ningún daño o estén en contacto con bordes afilados.

COMPROBACIONES DE LOS CINTURONES DE SEGURIDAD

Nota: *Si se estaciona el vehículo en suelo desnivelado, puede que se bloquee el mecanismo del cinturón. No se trata de un fallo; se debe soltar con suavidad el cinturón del anclaje superior.*

Los cinturones de seguridad deben inspeccionarse regularmente para comprobar si se han deshilachado, cortado o desgastado; también deberá garantizarse la seguridad del mecanismo, las hebillas, los reguladores y los puntos de montaje.

- Con el cinturón abrochado, dé un tirón hacia arriba de la banda por la hebilla. La hebilla debe permanecer bien trabada.
- Con el cinturón de seguridad desabrochado, estire el cinturón lo máximo posible. Compruebe si se desenrolla con suavidad, sin dar tirones ni atascarse. Deje que el cinturón se retraiga por completo y compruebe si lo hace con suavidad.
- Estire un poco el cinturón de seguridad y, a continuación, sujete la hebilla y dé un tirón de ella hacia delante. El mecanismo debe bloquearse y evitar que el cinturón siga desenrollándose.

Si alguno de los cinturones de seguridad no cumple estos criterios, póngase en contacto inmediatamente con su concesionario Land Rover/reparador autorizado.

AVISO DE CINTURÓN DE SEGURIDAD

Si el cinturón de seguridad de una de las plazas delanteras no está abrochado cuando el vehículo está en movimiento, suena un aviso acústico y se enciende el testigo de los cinturones de seguridad.

Nota: *La presencia de algún objeto en el asiento del acompañante puede activar el aviso de cinturón de seguridad. Si se coloca algún objeto en el asiento del acompañante, se recomienda sujetarlo con ayuda del cinturón de seguridad.*

Asegúrese de que los objetos que transporte en el vehículo vayan bien sujetos.

BELTMINDER

Un sistema Beltminder instalado en los asientos delanteros y traseros avisa al conductor si el cinturón de seguridad de un asiento ocupado no está abrochado o se desabrocha durante el viaje.

Un gráfico y un mensaje de texto en el centro de mensajes indican qué cinturones están abrochados al iniciar la marcha y si algún cinturón se abrocha o se desabrocha durante el viaje.

Cada posición de asiento se representa con el icono de un pasajero, cuyo color indica el estado del cinturón de seguridad:

- Verde: el cinturón de seguridad de la posición indicada está abrochado.
- Rojo: el cinturón de seguridad de la posición indicada se ha desabrochado mientras el contacto está dado. Este testigo se vuelve gris después de 30 segundos.
- Gris: cinturón de seguridad no abrochado.

Nota: *Los testigos se muestran durante 30 segundos cada vez que se produce un cambio de estado, por ejemplo, cuando se desabrocha o abrocha un cinturón o se abre y luego se cierra una puerta.*

Asimismo, suena un aviso acústico si se dan las circunstancias siguientes:

- El cinturón de seguridad de una plaza delantera ocupada no está abrochado o se desabrocha durante la marcha.
- Uno de los cinturones de seguridad traseros se desabrocha.

Nota: *Si se coloca un objeto pesado sobre el asiento del acompañante, es posible que se active la función Beltminder. Si se coloca algún objeto en el asiento del acompañante, se recomienda sujetarlo con ayuda del cinturón de seguridad.*

ASIENTOS INFANTILES

Para incrementar al máximo su seguridad, los niños deben viajar siempre en la parte trasera del vehículo; no se recomienda que lo hagan en el asiento del acompañante. No obstante, si el niño debe necesariamente viajar delante (no permitido en Australia), retrase el asiento del vehículo al máximo y siente al niño en un asiento infantil homologado para instalarse orientado hacia delante. No utilice un asiento infantil orientado hacia atrás: si se infla el airbag, este puede golpear el asiento y provocar lesiones graves.

No utilice un asiento en el que el niño vaya sentado de frente hasta que pese al menos 9 kg y pueda mantenerse erguido sin ayuda. Hasta la edad de dos años, la columna vertebral y el cuello del niño no están lo suficientemente desarrollados como para evitar una lesión en caso de impacto frontal.

No permita que niños o bebés viajen en el regazo de un adulto. El impacto de una colisión puede incrementar hasta treinta veces el peso efectivo del cuerpo, lo que impediría por completo sujetar al niño.

Los niños deben ir sentados en un cojín de seguridad apropiado para su edad y peso, que permita el ajuste adecuado de los cinturones de seguridad y reduzca, por tanto, el riesgo de lesiones en caso de colisión. En caso de accidente, la vida del niño puede peligrar si el asiento infantil no se ha fijado adecuadamente al vehículo.

No utilice un asiento infantil de los que se enganchan al respaldo del asiento. Este tipo de asiento no se puede fijar adecuadamente y no garantiza la seguridad del niño.

Los cinturones de seguridad que incorpora su vehículo están diseñados para adultos y niños mayores. Por su seguridad, es muy importante que todos los menores de 12 años ocupen un asiento infantil adecuado a su edad y estatura.

Si el niño debe necesariamente viajar en el asiento del acompañante (y la legislación nacional lo permite), Land Rover recomienda llevar a cabo los siguientes preparativos antes de instalar el asiento infantil.

- Desactive el airbag del acompañante. Véase **64, MENÚ DE INFORMACIÓN Y DE CONFIGURACIÓN DEL VEHÍCULO**.
- Eche el asiento del acompañante totalmente hacia atrás.
- Ajuste el refuerzo lumbar hasta su mínima posición de refuerzo.
- Ajuste el cojín del asiento a la altura máxima. Si se puede ajustar la inclinación del cojín, ajústela a su posición más baja.
- Sitúe el respaldo en su posición más vertical.
- Ajuste el anclaje superior ajustable del cinturón de seguridad a su posición más baja.

¡Peligro grave! No use nunca un asiento infantil de los que se instalan en el sentido contrario a la marcha en un asiento con airbag frontal.

Este símbolo en el extremo del tablero del lado del acompañante advierte sobre el uso de asientos infantiles orientados hacia atrás en el asiento del acompañante cuando el airbag del acompañante está instalado y operativo.

COLOCACIÓN DE LOS ASIENTOS INFANTILES

Las estadísticas de accidentes muestran que los niños van más seguros cuando ocupan un asiento infantil instalado en una plaza trasera del vehículo.

La información contenida en la tabla es correcta en el momento de su impresión. No obstante, es posible que varíe la disponibilidad de los asientos infantiles. Consulte a su concesionario/reparador autorizado para obtener las últimas recomendaciones.

Nota: *Es posible que la información contenida en la siguiente tabla no sea aplicable en todos los países. Si tiene dudas sobre el montaje y tipo de asientos infantiles, solicite asistencia en su concesionario/ reparador autorizado.*

Nota: *Las edades indicadas son aproximadas. En caso de duda, deberá considerarse el peso del niño en lugar de la edad a la hora de seleccionar un asiento infantil adecuado.*

Nota: *La legislación que regula cómo y dónde deben ir los niños en el vehículo está sujeta a cambios. Es responsabilidad del conductor cumplir con toda reglamentación en vigor.*

Grupo de peso	**0 = Hasta 10 kg 0 - 9 meses**	**0+ = Hasta 13 kg 0 - 18 meses**	**I = 9 - 18 kg 9 meses a 4 años**	**II = 15 - 25 kg 4 - 9 años**	**III = 25 - 36 kg 8 - 12 años**
Ubicación de los asientos					
Acompañante*	U*	U*	U*	U*	U*
Trasero exterior	U	U	U	U	U
Trasero central	U	U	U	U	U

U = Adecuado para sistemas de retención de la categoría universal homologados para este grupo de peso.

* Asegúrese siempre de que se ha desactivado el airbag del acompañante antes de utilizar un asiento infantil en este asiento. Véase **41, DESACTIVACIÓN DEL AIRBAG DEL ACOMPAÑANTE (excepto Australia)**. El respaldo del asiento debe ajustarse hasta su posición más vertical.

ASIENTOS INFANTILES RECOMENDADOS

Tamaño/edad del niño	**Asiento recomendado**
Grupos 0 y 0+	Britax/Römer Baby Safe Plus
Grupo I	Britax/Römer Duo Plus
Grupos II y III	Britax Kid Plus

LISTA DE COMPROBACIONES DEL ASIENTO INFANTIL

Siempre que un niño viaje en el vehículo, tenga en cuenta lo siguiente:

- Utilice un asiento infantil apropiado.
- Siga detalladamente las instrucciones del fabricante del asiento infantil.
- Ajuste el arnés para cada niño y en cada viaje.
- Asegúrese de haber eliminado toda la holgura del cinturón de seguridad para adultos.
- Enganche siempre la correa de fijación superior cuando instale un asiento ISOFIX.
- Compruebe siempre la sujeción del asiento infantil.
- No vista al niño con prendas abultadas ni coloque ningún objeto/almohadillado entre el niño y el asiento infantil.
- Revise periódicamente la instalación y el estado del asiento infantil. Si la instalación es deficiente o el asiento infantil está dañado o desgastado, cámbielo inmediatamente.
- Sírvale de ejemplo al niño, abróchese siempre su propio cinturón de seguridad.

Los anclajes de los asientos infantiles están diseñados para resistir las cargas impuestas únicamente cuando están instalados correctamente. No deben utilizarse en ningún caso para cinturones destinados a adultos ni para arneses, ni para sujetar otros objetos o aparatos.

PUNTOS DE ANCLAJE ISOFIX (excepto Australia)

No trate de instalar el asiento ISOFIX en el asiento trasero central. Las barras de anclaje no han sido diseñadas para sujetar un asiento ISOFIX en esta posición.

Si el asiento no se ha encajado correctamente, hay un alto riesgo de lesión para el niño en caso de colisión o frenazo brusco.

Ambas posiciones exteriores del asiento trasero están equipadas para acoplar un asiento infantil ISOFIX.

Este símbolo se muestra en una etiqueta cosida a los asientos para señalar la posición de los anclajes inferiores ISOFIX.

POSICIONES DE LOS ASIENTOS INFANTILES ISOFIX

Grupo de peso indicado en el asiento infantil	Clases de tamaño	Fijaciones	Posiciones ISOFIX del vehículo
Carry-cot	F/G	ISO L1/L2	X
0 = Hasta 10 kg; 0 - 9 meses	E	ISO R1	IL*
0+ = Hasta 13 kg; 0 - 18 meses	C/D/E	ISO R1/R2/R3	IL*
I = 9 a 18 kg; 9 meses - 4 años	C/D	ISO R2/R3	X
	A/B1/B	ISO F2/F2X/F3	IUF
II = 15 a 25 kg; 4 - 9 años	No procede	No procede	No procede
III = 22 a 36 kg; 8 - 12 años	No procede	No procede	No procede

- IUF = Adecuado para asientos ISOFIX en los que el niño vaya sentado de frente, de la categoría universal, homologados para ese grupo de peso.
- IL = Estos asientos infantiles ISOFIX pertenecen a las categorías específicas para el vehículo, restringida o semiuniversal.
- X = No adecuado para asiento infantil ISOFIX en este grupo de peso.
- * = Un asiento infantil adecuado para estas ubicaciones es el Britax/Römer Baby Safe Plus

Nota: *Las edades indicadas son aproximadas. En caso de duda se debe utilizar el peso del niño en lugar de la edad a la hora de seleccionar un asiento infantil adecuado.*

Nota: *Es posible que la información contenida en la tabla no sea válida para todos los países. Si tiene dudas sobre el montaje y tipo de asientos infantiles, solicite asistencia en su concesionario/reparador autorizado.*

Nota: *Se proporcionan anclajes ISOFIX instalados en las plazas exteriores de la segunda fila de asientos. Los asientos infantiles ISOFIX deben acoplarse con firmeza solo en estas posiciones, siguiendo las instrucciones del fabricante.*

COJINES DE SEGURIDAD

Si el niño es demasiado grande para un asiento infantil, pero es aún pequeño para utilizar el sistema de anclaje de tres puntos de manera apropiada, se recomienda utilizar un cojín elevador homologado para garantizar la máxima seguridad. Siga las instrucciones del fabricante para llevar a cabo la instalación del cojín y para informarse sobre su uso; a continuación, ajuste el cinturón de seguridad.

INSTALACIÓN DE UN ASIENTO INFANTIL ISOFIX

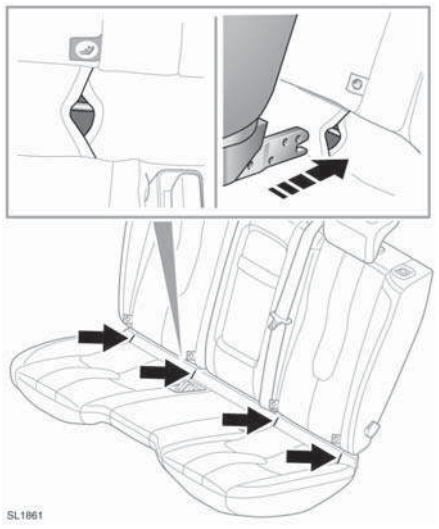

Para instalar un asiento infantil ISOFIX, haga lo siguiente:

1. Localice el mecanismo de bloqueo ISOFIX.
2. Deslice el asiento del niño en el mecanismo de bloqueo.
3. Si el asiento infantil tiene instalada una correa superior, asegúrese de que esté correctamente sujeta a los anclajes correspondientes situados en la parte posterior de los asientos.

Compruebe el nivel de seguridad del asiento infantil. Para ello, trate de separar el asiento infantil del asiento del vehículo y moverlo de un lado a otro. Aunque parezca que está bien sujeto, deberá comprobar visualmente los puntos de anclaje para garantizar que el asiento ha quedado correctamente acoplado.

Nota: *Asegúrese siempre de que, si el asiento incluye una correa de fijación superior, esta se haya sujetado y ajustado correctamente.*

PUNTOS DE ANCLAJE PARA CORREAS (solo Australia)

Los anclajes de los asientos infantiles están diseñados para resistir las cargas impuestas únicamente cuando están instalados correctamente. No deben utilizarse en ningún caso para cinturones destinados a adultos ni para arneses, ni para sujetar otros objetos o aparatos.

A la hora de instalar las correas de fijación, siga siempre las instrucciones del fabricante suministradas con el asiento infantil o con el sistema de retención.

Cuando coloque un asiento infantil o sistema de retención, pase la correa de fijación sobre la parte superior del respaldo y por debajo del reposacabezas.

Si se va a instalar un asiento infantil o sistema de retención en el asiento central, el reposabrazos central debe estar en su posición recogida (plegado en el asiento).

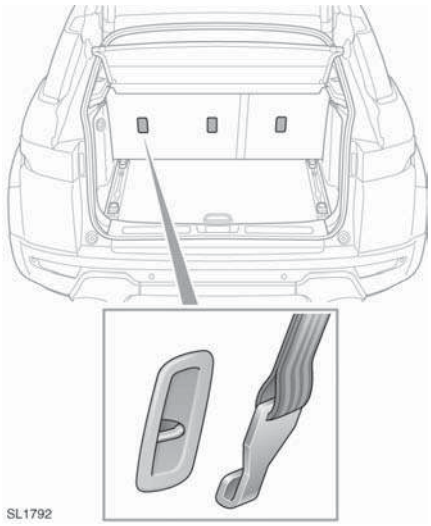

Su vehículo se encuentra equipado con puntos de anclaje en la parte posterior del bastidor de los asientos de la segunda fila. Estos deben utilizarse para acoplar las correas de fijación de los asientos infantiles o los sistemas de retención.

Nota: *En el asiento central hay un anclaje para correas. No utilice esta posición de anclaje para un asiento infantil ISOFIX.*

FIJACIÓN DE LAS CORREAS

1. Instale el sistema de retención infantil de manera segura en uno de los asientos traseros.
2. Pase la correa de fijación sobre el respaldo y por debajo del reposacabezas.
3. Fije el gancho de la cinta de fijación en el punto de anclaje, situado en la parte trasera del asiento. Asegúrese de que el gancho de anclaje esté orientado correctamente.
4. Apriete la correa conforme a las instrucciones del fabricante.

SISTEMA DE PROTECCIÓN SUPLEMENTARIA (SRS) DEL AIRBAG

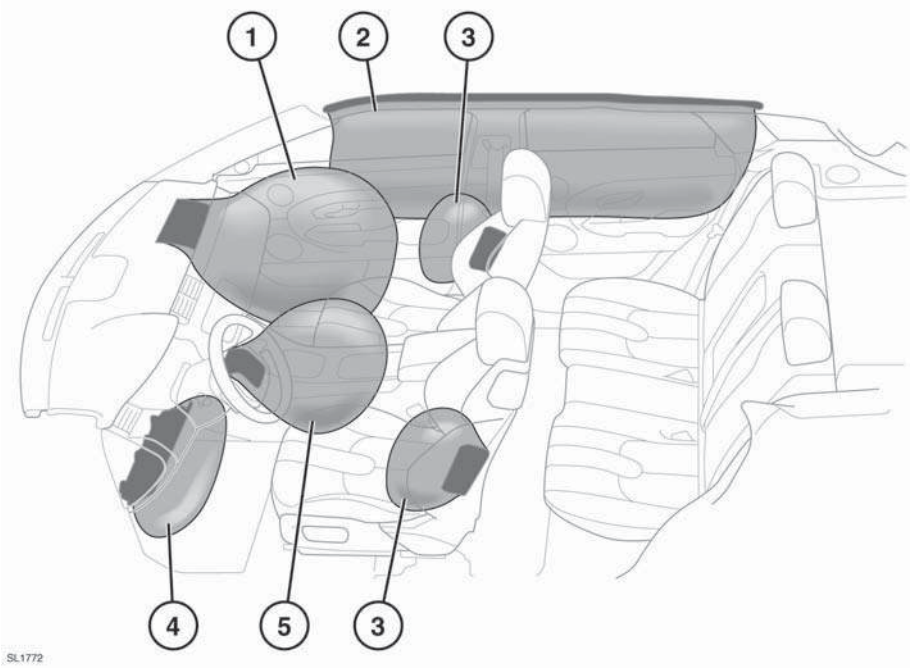

1. Airbag del acompañante
2. Airbags de cortina
3. Airbags laterales
4. Airbag salvarrodillas
5. Airbag del conductor

Nota: *La ubicación general de los airbags instalados en el vehículo viene indicada por la palabra AIRBAG.*

Póngase en contacto con su concesionario/ reparador autorizado en los casos siguientes:

- Cuando se active un airbag.
- Cuando se produzcan daños en la parte delantera del vehículo o en los laterales.
- Cuando cualquiera de los componentes del sistema de protección suplementaria del airbag (SRS) presente grietas o daños, incluido el guarnecido que cubre los airbags.
- Se enciende el testigo ámbar de los airbag.

FUNCIONAMIENTO DE LOS AIRBAGS

Para que los airbags funcionen correctamente, el revestimiento del techo y el guarnecido de los montantes de las puertas deben estar en buenas condiciones, correctamente colocados y sin obstáculos. Si observa daños, desgaste o instalación incorrecta, informe lo antes posible a su concesionario/ reparador autorizado para su comprobación y reparación.

Para garantizar el funcionamiento correcto de los airbags, asegúrese de que los pasajeros no se sitúen cerca de los módulos de los airbags o coloquen objetos pegados o próximos a estos. Utilice únicamente accesorios aprobados (p. ej. fundas de asientos).

Asegúrese de que quede un espacio entre el lateral del vehículo y la cabeza y el torso. De esta forma, los airbags laterales instalados en el asiento y los airbags de cortina podrán inflarse sin obstáculos.

Los airbags se inflan a gran velocidad. Para minimizar el riesgo de lesiones, asegúrese de que todos los ocupantes del vehículo lleven el cinturón de seguridad puesto y estén correctamente sentados en sus asientos, los cuales se deben colocar lo más hacia atrás posible.

Los airbags se inflan de forma instantánea y no ofrecen protección frente a los efectos de otros impactos secundarios. En estos casos, la única protección existente es el uso correcto del cinturón de seguridad.

Los sistemas de telefonía solo deben ser instalados por personas cualificadas y familiarizadas con los requisitos y la manipulación de vehículos equipados con SRS. En caso de duda, consulte a su concesionario/reparador autorizado.

El inflado de los airbags depende de la rapidez con la que varíe la velocidad del habitáculo tras la colisión. Las circunstancias que influyen en los diferentes tipos de colisión (velocidad del vehículo, ángulo del impacto, tipo y tamaño del objeto golpeado, etc.) varían considerablemente y afectan consecuentemente a la velocidad de desaceleración.

Los componentes del sistema de protección suplementaria son los siguientes:

- Indicador de aviso del SRS
- Acoplador giratorio
- Módulos de airbag
- Pretensores de los cinturones de seguridad (asientos delanteros)
- Unidad de control de diagnóstico de los airbags
- Sensores de impacto
- Mazo de cables de los airbags

Si existe alguna obstrucción, los airbags no podrán activarse correctamente. Algunas de las obstrucciones se detallan seguidamente:

- Cualquier parte del cuerpo de los ocupantes que esté en contacto o cerca de la tapa del airbag.
- Objetos colocados en la tapa del airbag o próximos a ella.
- Ropa, pantallas solares y otro tipo de materiales que cuelguen de los asideros.
- Ropa, cojines u otros materiales que cubran los airbags instalados en el asiento.
- Fundas de asientos no autorizadas por Land Rover o que no se hayan diseñado específicamente para su uso en asientos con airbags instalados.

Esta lista no es completa: es responsabilidad del conductor y los pasajeros retirar cualquier objeto que pueda obstaculizar los airbags.

Nota: *Los airbags y el SRS no están diseñados para activarse en los siguientes casos:*

- *Impactos traseros*
- *Impactos frontales leves*
- *Impactos laterales leves*
- *Frenazos bruscos*
- *Conducción por zonas con baches y obstáculos.*

Los impactos producidos a alta velocidad pueden causar lesiones graves o incluso la muerte, independientemente de los sistemas de seguridad con los que cuente el vehículo.

El SRS del airbag no proporciona protección en algunos tipos de impacto. En estos casos, la única protección existente es el uso correcto del cinturón de seguridad.

DESACTIVACIÓN DEL AIRBAG DEL ACOMPAÑANTE (excepto Australia)

Las estadísticas y datos de prueba de colisiones muestran que el lugar más seguro para un niño es el asiento trasero del vehículo, siempre que vaya sujeto en un asiento infantil correctamente instalado.

No use nunca un asiento infantil en un asiento con airbag frontal operativo. Si lo hace, el niño corre el riesgo de morir o sufrir graves lesiones en caso de accidente.

No instale un asiento infantil en el asiento del acompañante si el testigo del SRS permanece encendido con el contacto dado.

Nota: *El airbag del acompañante debe desactivarse cuando se instala un asiento infantil orientado hacia atrás en el asiento del acompañante.*

La desactivación/activación del airbag se realiza mediante el menú de configuración del volante. Véase **64, MENÚ DE INFORMACIÓN Y DE CONFIGURACIÓN DEL VEHÍCULO**.

Vuelva a activar el airbag del acompañante tan pronto desmonte el asiento infantil. De lo contrario, las personas que ocupen esa plaza estarán expuestas a un riesgo mayor de muerte o lesiones graves en caso de accidente.

Cuando compruebe el estado de funcionamiento del airbag del acompañante, asegúrese de que está dado el contacto.

AIRBAGS DELANTEROS

Los airbags del conductor y del acompañante se pueden desplegar en dos fases según la fuerza del impacto frontal. En caso de impacto fuerte, los airbags se inflan por completo hasta la fase dos para ofrecer la máxima protección. En caso de impacto menos fuerte no es necesario el inflado completo y, por tanto, los airbags se inflan solamente hasta la fase uno. El airbag salvarrodillas se infla siempre al máximo.

AIRBAGS LATERALES

Están diseñados para proteger la región torácica del torso y únicamente se inflarán en caso de que el vehículo sufra un impacto lateral y solo en el lado que sufra el impacto.

AIRBAGS DE CORTINA

Los airbags de cortina se despliegan en caso de impacto lateral y vuelco y ofrecen una mayor protección contra lesiones craneoencefálicas graves. Se desinflan más despacio que los airbags delanteros o laterales.

EFECTOS DEL DESPLIEGUE DE LOS AIRBAGS

Al inflarse el airbag, se libera un polvillo fino. Esto es normal y no indica ningún tipo de avería. Este polvillo puede provocar irritación de la piel y debe eliminarse por completo de los ojos y de cualquier corte o rozadura, lavándolos con agua. Si tiene problemas al respirar, abandone el vehículo de ser posible o abra las ventanillas o puertas para que entre aire fresco.

Los airbags se activan a alta velocidad y pueden causar lesiones. Para minimizar el riesgo de lesiones, asegúrese de que todos los ocupantes del vehículo lleven el cinturón de seguridad puesto y que estén correctamente sentados en sus asientos, los cuales se deben colocar lo más hacia atrás posible.

El despliegue de los airbag se acompaña de un ruido muy fuerte que puede producir malestar y sordera temporal.

Tras el inflado, algunos componentes del airbag alcanzan temperaturas muy elevadas. No los toque hasta que se hayan enfriado lo suficiente.

TESTIGO DE LOS AIRBAGS

El testigo de los airbags está situado en el cuadro de instrumentos y se enciende al dar el contacto para confirmar que la bombilla funciona.

Si el testigo indica algún fallo del sistema, no utilice un asiento infantil en el asiento del acompañante.

Si el testigo presenta alguna de las averías siguientes, debe llevar inmediatamente el vehículo a su concesionario/reparador autorizado para que lo comprueben.

- El testigo se enciende al dar el contacto.
- El testigo no se apaga a los 6 segundos de haber dado el contacto.
- El testigo se enciende en cualquier momento con el contacto dado, aparte de durante la comprobación de la bombilla.

INFORMACIÓN DE SERVICIO RELACIONADA CON LOS AIRBAGS

No trate de realizar el mantenimiento de ninguna pieza del SRS ni tampoco de repararla, sustituirla, modificarla o manipularla. Entre estas piezas se incluyen los cables o componentes próximos a los componentes del SRS. El sistema se podría desplegar o bien quedar inoperativo.

No utilice ningún equipamiento de pruebas o dispositivo eléctricos cerca de los componentes o cableado del SRS. El sistema se podría desplegar o bien quedar inoperativo.

Las operaciones siguientes debe realizarlas únicamente un concesionario/reparador autorizado o una persona debidamente cualificada:

- Desmontaje o reparación de cables o componentes próximos a los componentes del SRS
- Instalación de equipamiento y accesorios eléctricos o electrónicos
- Modificación de la parte delantera o lateral del exterior del vehículo
- Montaje de accesorios en la parte delantera o lateral del vehículo.

MODIFICACIÓN PARA ADAPTAR EL VEHÍCULO A PERSONAS CON DISCAPACIDAD

Los ocupantes con discapacidad que necesiten modificar su vehículo deberán ponerse en contacto con un concesionario/reparador autorizado antes de llevar a cabo cualquier modificación.

MANDO DE CONTROL DEL ALUMBRADO

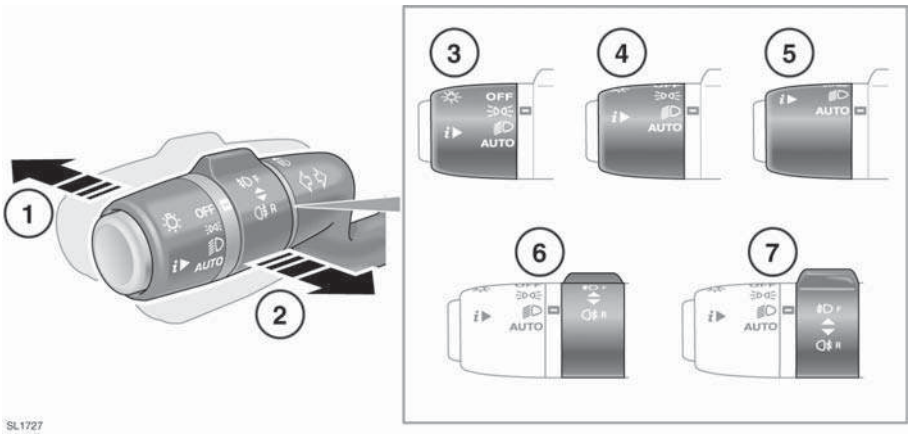

1. Con los faros encendidos, empuje el mando alejándolo del volante para encender la luz larga. Se enciende el testigo en el cuadro de instrumentos.

   Nota: *No utilice la luz larga cuando esta pueda distraer a otros conductores.*

2. Tire del mando hacia el volante y suéltelo para hacer ráfagas. La luz larga permanecerá activada mientras se sujeta el mando.
3. Luces de posición.
4. Faros.
5. **AUTO**. Con los faros automáticos seleccionados, cuando la luz ambiental disminuye y el contacto está dado, las luces de posición, los pilotos traseros, la luz larga y las luces de la matrícula se encienden automáticamente. También se pueden activar el retardo de cortesía de los faros, la selección automática de la luz larga y la detección de los limpiaparabrisas.

   Nota: *El sistema de faros automáticos puede activarse asimismo cuando los niveles de luz ambiental disminuyen a causa de condiciones meteorológicas adversas.*

6. Pilotos antiniebla. Funcionan solamente cuando están seleccionadas las luces de posición, los faros o los faros automáticos. Gire el manguito hacia el volante y suéltelo. Se enciende el testigo en el cuadro de instrumentos.
7. Faros antiniebla. Funcionan solamente cuando están seleccionadas las luces de posición, los faros o los faros automáticos. Gire el manguito alejándolo del volante y suéltelo. Se enciende el testigo en el cuadro de instrumentos.

LUCES DE CONDUCCIÓN DIURNA

Las luces de conducción diurna son luces LED.

Con el mando del alumbrado en posición apagada o en posición AUTO, cuando las condiciones de luz no hacen necesario encender los faros, las luces de conducción diurna se encienden automáticamente en las condiciones siguientes:

- El motor está en marcha.
- La palanca de cambios (cambio automático) no se encuentra en **P** (estacionamiento).
- El freno de estacionamiento no está puesto (según el mercado).

Salvo que la ley obligue a ello o lo prohiba, el concesionario/reparador autorizado puede habilitar o deshabilitar las luces de conducción diurna.

RETARDO DE CORTESÍA DE LOS FAROS

Esta función está operativa cuando el interruptor general del alumbrado se deja en la posición AUTO (**5**) y se quita el contacto. Los faros permanecerán encendidos durante un periodo máximo de 240 segundos.

Nota: *El tiempo de retardo puede modificarse a través del menú de configuración del vehículo. Véase* ***64, MENÚ DE INFORMACIÓN Y DE CONFIGURACIÓN DEL VEHÍCULO****.*

Las luces de cortesía se pueden apagar en todo momento pulsando el botón de los faros en la llave inteligente.

SELECCIÓN AUTOMÁTICA DE LUZ LARGA

Con esta función, la luz larga de los faros de xenón se enciende y apaga automáticamente en condiciones específicas de iluminación de la carretera y en ausencia de luces de otros vehículos. El sistema solamente se activa cuando la luz ambiental disminuye por debajo de un nivel predeterminado.

Nota: *No se recomienda utilizar la función de selección automática de luz larga en terrenos no asfaltados.*

Para que la función de selección automática de luz larga esté operativa, el interruptor principal de alumbrado debe encontrarse en la posición AUTO (**5**) y la luz de cruce debe estar encendida.

La selección automática de luz larga se activa únicamente cuando la velocidad del vehículo es superior a 40 km/h (25 millas/h). El sistema se desactiva cuando la velocidad del vehículo disminuye a menos de 24 km/h (15 millas/h).

Para seleccionar la luz larga de forma manual, mueva la palanca a la posición de luz larga del modo habitual. Para restablecer la función de selección automática de luz larga, vuelva a situar la palanca en la posición central.

Para pasar de forma manual de luz larga a luz de cruce, mueva la palanca a la posición de ráfagas (**2**); la selección automática de luz larga se desactiva. Para restablecer la función de selección automática de luz larga, mueva la palanca a la posición de luz larga (**1**) y vuelva a situarla en la posición central.

Cuando está seleccionada la función de selección automática de luz larga, se ilumina un testigo verde en el cuadro de instrumentos.

Para desactivar la función de selección automática de luz larga, gire el mando de alumbrado principal de la posición automática a la posición de faros.

Esta función se puede deshabilitar/habilitar a través del menú de configuración del vehículo. Véase **64, MENÚ DE INFORMACIÓN Y DE CONFIGURACIÓN DEL VEHÍCULO**.

Nota: *Las condiciones siguientes pueden afectar al funcionamiento de la función de selección automática de luz larga:*

- *Señales de tráfico altamente reflectantes*
- *Vehículos con faros de baja intensidad*
- *Condiciones meteorológicas adversas*
- *Suciedad en el sensor*
- *Parabrisas sucio, dañado o empañado.*

Nota: *No se puede confiar en que el sistema encenderá o apagará la luz larga en todas las circunstancias posibles. Seguirá siendo responsabilidad del conductor asegurarse en todo momento de la utilización correcta de los faros.*

Nota: *Verifique que los sensores orientados hacia delante en el dorso del retrovisor no estén bloqueados ni obstruidos.*

FAROS AUTOMÁTICOS CON DETECCIÓN DE LOS LIMPIAPARABRISAS

Si está seleccionada la función de faros automáticos y se activan los limpiaparabrisas durante 20 segundos o más, las luces de posición, los pilotos traseros y los faros se encienden automáticamente. Cuando se desactivan los limpiaparabrisas, las luces se apagan automáticamente 2 minutos después.

CONDENSACIÓN

Las ópticas de los faros se pueden empañar en determinadas condiciones atmosféricas. La condensación no afectará al funcionamiento de los faros y desaparecerá durante su utilización normal.

FAROS: CONDUCCIÓN EN OTROS PAÍSES

El haz de los faros es adecuado para la conducción a uno u otro lado de la carretera.

NIVELACIÓN DE FAROS (solo halógenos)

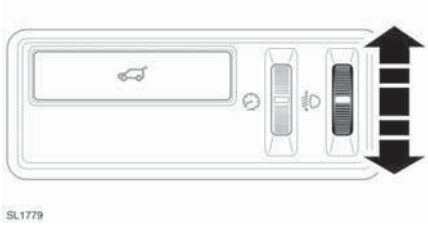

Utilice el control de nivelación de los faros para adaptarse a los posibles cambios de carga del vehículo.

Carga del vehículo	**Posición del interruptor**
Solo conductor	0
Conductor y acompañante	0
Conductor y pasajeros de todos los asientos	Girar hacia abajo una muesca.
Peso bruto autorizado máximo del vehículo	Girar hacia abajo dos muescas.
Carga máxima sobre el eje trasero	Girar hacia abajo tres muescas.

SISTEMA DE ALUMBRADO DELANTERO ADAPTATIVO (AFS)

Con los faros encendidos, el sistema AFS ajusta los faros en las curvas para mejorar la iluminación en la dirección de la marcha.

Cuando se encienden los intermitentes a más de 40 km/h (25 millas/h), se enciende una lámpara adicional a 45° en la dirección del viraje. De este modo se amplía el haz de los faros y se aumenta la visibilidad al girar.

El AFS se desactiva cuando

- se selecciona la marcha atrás;
- el vehículo está parado;

Si se produce un fallo del sistema, los faros tratan de moverse a la posición central y quedan inmóviles. El testigo del AFS se encenderá para indicar que hay una avería.

Si se enciende el testigo, póngase en contacto con su concesionario/ reparador autorizado lo antes posible.

INTERMITENTES DE EMERGENCIA

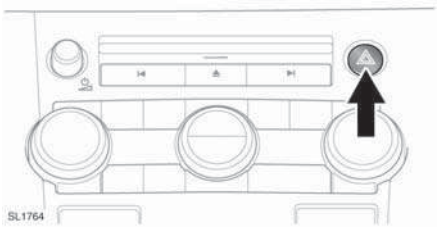

Pulse el interruptor para encender los intermitentes de emergencia. Vuelva a pulsarlo para apagarlos. Cuando están encendidos los intermitentes de emergencia, los intermitentes parpadean a la vez que los intermitentes de emergencia.

Nota: *Los intermitentes de emergencia pueden utilizarse con el contacto dado o quitado.*

Luces interiores

UBICACIONES

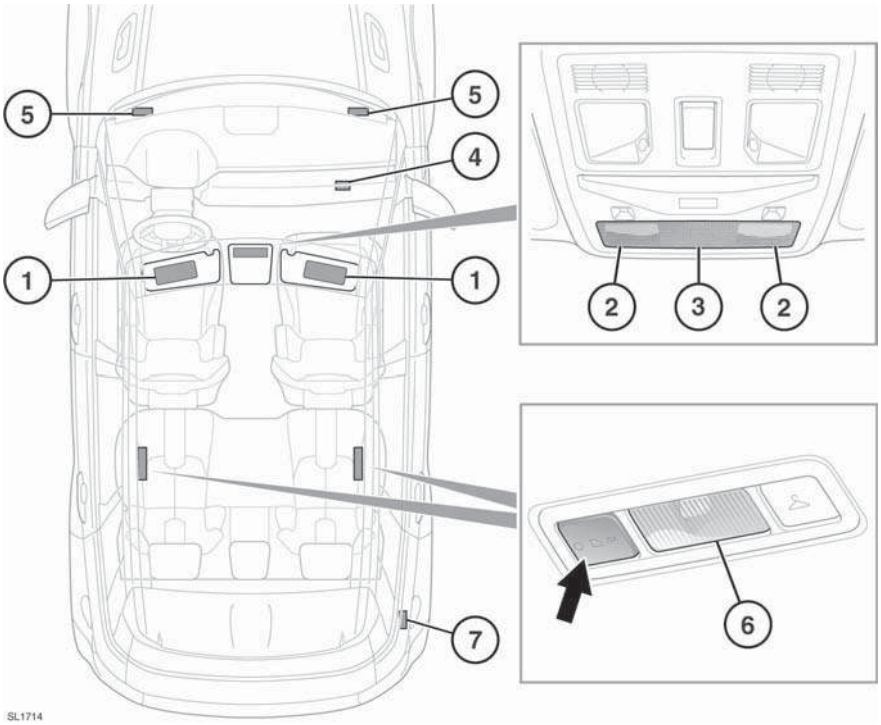

1. Luces de los parasoles. Se encienden cuando se abre el espejo de cortesía.
2. Luces de lectura. Pase un dedo cerca de la óptica correspondiente (o toque la óptica) para encender/apagar la luz.

   Nota: *Si lleva guantes, puede que tenga que tocar la óptica para encender la luz.*
3. Luz interior delantera. Se enciende cuando se desbloquean las puertas y se apaga 60 segundos después de haberse cerrado todas las puertas o cuando se bloquea el vehículo. Mueva un dedo cerca de la óptica (o toque la óptica) para encender y apagar la luz de forma manual. Toque la óptica durante dos segundos para desactivar/activar la iluminación automática.
4. Luz de la guantera. Se enciende cuando se abre la guantera.
5. Luces del hueco para pies. Se enciende cuando se desbloquean las puertas y se apaga 60 segundos después de haberse cerrado todas las puertas o cuando se bloquea el vehículo.
6. Luces interiores/de lectura traseras. Se encienden cuando se desbloquean las puertas y se apaga 60 segundos después de haberse cerrado todas las puertas o cuando se bloquea el vehículo. Pulse el interruptor para encenderla y apagarla de forma manual. Toque la óptica de la luz de cortesía delantera durante dos segundos aproximadamente para desactivar/activar la iluminación automática de las luces interiores traseras.
7. Luz del maletero. Se enciende cuando se abre el portón trasero.

INTENSIDAD DEL ALUMBRADO INTERIOR

Cuando están encendidas las luces exteriores, se puede ajustar la intensidad de las luces interiores. Véase **266, MANDOS**, Mando de las luces del habitáculo.

ILUMINACIÓN AMBIENTAL

Se puede ajustar el color y la intensidad de las luces LED ambientales a través de la pantalla táctil. Para poder efectuar ajustes a través de la pantalla táctil, las luces exteriores deben estar encendidas.
Véase **114, DESCRIPCIÓN GENERAL DE LA PANTALLA TÁCTIL**, Funciones adicionales.

LIMPIAPARABRISAS

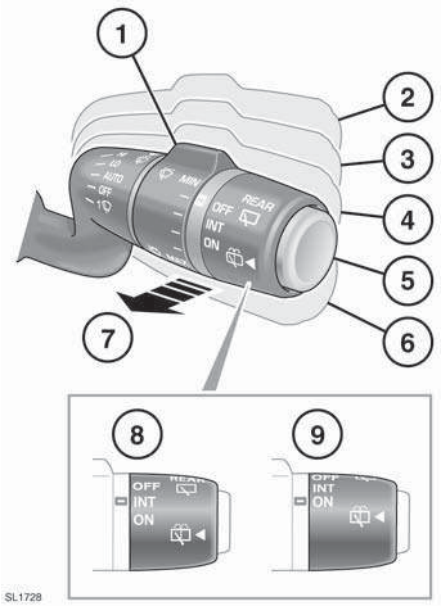

1. Gire el manguito para ajustar el periodo de intermitencia. El periodo de retardo intermitente varía según la velocidad del vehículo o el sensor de lluvia. El mando debe encontrarse en la posición (**4**) para que funcione. Esta opción se configura en el concesionario.
2. Barrido a alta velocidad.
3. Barrido a baja velocidad.
4. Barrido automático o intermitente. Se controla por el sensor de lluvia o la velocidad del vehículo. En esta posición el sensor de lluvia se activa y determina el funcionamiento del limpiaparabrisas. Si el sensor de lluvia no ha sido configurado por el concesionario, el barrido intermitente funcionará conjuntamente con la posición (**1**) del mando.
5. Lavado/limpiado de la luneta:
   - Mantener pulsado para accionar el lavaluneta y limpialuneta. Al soltar el botón, el limpialuneta efectúa dos barridos adicionales. Después de unos segundos un barrido en seco elimina los restos de agua.
6. Barrido único, o mantener pulsado para efectuar más barridos continuos.
7. Limpia/lavaparabrisas:
   - Mantener pulsado para accionar el limpia/lavaparabrisas delantero. Al soltar la palanca, los limpiaparabrisas efectúan tres barridos adicionales. Después de unos segundos un barrido en seco elimina los restos de agua.
8. **INT**: limpialuneta, funcionamiento intermitente. El periodo de intermitencia se controla ajustando el manguito (**1**). El periodo de intermitencia y el número de barridos se ajusta entonces automáticamente según la velocidad del vehículo. Esta opción se configura en el concesionario.
9. **ON** (activado): limpialuneta, funcionamiento continuo.

No accione los limpiaparabrisas en seco.

En condiciones de helada o mucho calor, verifique que las escobillas no se hayan quedado pegadas al cristal.

Antes de accionar los limpiaparabrisas, retire la nieve, el hielo o la escarcha del cristal, de los brazos y de las escobillas, así como de la trampilla del parabrisas.

Nota: *Si se obstruyen o atascan las escobillas de los limpiaparabrisas, la electrónica interrumpe temporalmente su funcionamiento. Si ocurre esto, desactive los limpiaparabrisas y quite el contacto. Elimine los posibles obstáculos y libere las escobillas antes de dar el contacto.*

Nota: *Los limpiaparabrisas no funcionan cuando el capó está abierto y la velocidad del vehículo es inferior a 3 km/h (1,9 millas/h).*

SENSOR DE LLUVIA/CONTROL DEL LIMPIAPARABRISAS EN FUNCIÓN DE LA VELOCIDAD

El funcionamiento intermitente del limpiaparabrisas se controla inicialmente mediante la velocidad del vehículo o el sensor de lluvia situado en el borde superior del parabrisas. Con ambos métodos de control los cristales se limpian adecuadamente. El control por la velocidad del vehículo lo ajusta el usuario y el control por el sensor de lluvia es automático.

Esta función se puede habilitar/deshabilitar en el concesionario/reparador autorizado.

SENSOR DE LLUVIA

Compruebe que los limpiaparabrisas estén desactivados antes de entrar en un túnel de lavado. Si los limpiaparabrisas con activación por sensor de lluvia se activan durante el lavado, el mecanismo del limpiaparabrisas podría resultar dañado.

El sensor de lluvia detecta la presencia y la cantidad de lluvia/barro/nieve en el parabrisas y activa automáticamente los limpiaparabrisas. Es posible que el sensor no detecte las pequeñas gotas estáticas al principio; en tal caso, utilice el barrido único para limpiar el parabrisas.

Para activar los limpiaparabrisas sensibles a la lluvia, mueva la palanca a la posición de sensor de lluvia (**4**). El sistema efectúa un barrido único.

Ajuste el manguito de sensibilidad a la lluvia (**1**) según sea necesario. Cuando se incrementa la sensibilidad mientras está seleccionada la posición (**4**) el sistema efectúa un barrido único.

Si se abre una puerta delantera mientras los limpiaparabrisas están funcionando, el funcionamiento se interrumpe. El funcionamiento se reanuda cuando se vuelven a cerrar las puertas.

LIMPIAPARABRISAS SENSIBLES A LA VELOCIDAD

Si la velocidad del vehículo disminuye a 6 km/h (3,7 millas/h) cuando los limpiaparabrisas están funcionando en las posiciones (**2**) o (**3**), los limpiaparabrisas se pasan a la siguiente velocidad más baja. Cuando la velocidad del vehículo aumenta a más de 6 km/h (3,7 millas/h), se restablece automáticamente la velocidad de barrido original.

BARRIDO EN SECO

Si está configurada la función de barrido en seco, los limpiaparabrisas funcionan durante cuatro segundos después de que haya finalizado un ciclo de barrido/lavado para eliminar las gotas que hayan podido quedar en el parabrisas.

Esta función se puede habilitar/deshabilitar en el concesionario/reparador autorizado.

POSICIÓN DE REPOSO EN INVIERNO

Los limpiaparabrisas se puede dejar en reposo en una posición más alta que la normal. De este modo las escobillas se pueden levantar del cristal para evitar la congelación. La función “Limpiaparabrisas reposo invierno” se puede seleccionar en el menú de configuración. Véase **64, MENÚ DE INFORMACIÓN Y DE CONFIGURACIÓN DEL VEHÍCULO**.

LAVAFAROS

El lavafaros opcional funciona automáticamente con el lavaparabrisas; solo se acciona si están encendidos los faros y hay suficiente líquido de lavado en el depósito.

El lavafaros actúa cada cuatro accionamientos del lavaparabrisas siempre que los faros estén encendidos y hayan transcurrido aproximadamente diez minutos desde el último lavado de los faros.

Si se apagan y se vuelven a encender los faros o se quita el contacto y se vuelve a dar, el ciclo se reinicia.

Véase **200, REPOSICIÓN DEL NIVEL DEL LÍQUIDO LAVACRISTALES**.

Nota: *Los faros se lavan de manera alternativa para evitar que el líquido reduzca la intensidad de la luz de ambos faros a la vez.*

LIMPIALUNETA

Si se selecciona la marcha atrás mientras estén activos los limpiaparabrisas, el limpialuneta comenzará a funcionar automáticamente y continuará siempre que la marcha atrás esté seleccionada. El intervalo de barrido depende del ajuste de los limpiaparabrisas.

Si se selecciona la marcha atrás cuando el mando del limpialuneta se encuentra en la posición INT, el limpialuneta efectúa un barrido único.

Cuando el vehículo está parado, si se abre el portón trasero mientras el limpialuneta está funcionando, este se detiene. Cuando se cierra el portón trasero, el limpialuneta vuelve a funcionar transcurridos tres 3 segundos.

Si se abre el portón trasero cuando la velocidad del vehículo es superior a 3 km/h (2 millas/h), el limpialuneta funciona con normalidad.

SUSTITUCIÓN DE LAS ESCOBILLAS DEL LIMPIAPARABRISAS

Este tema se explica en la sección Mantenimiento.
Véase **192, SUSTITUCIÓN DE LAS ESCOBILLAS DEL LIMPIAPARABRISAS**.

ELEVALUNAS ELÉCTRICOS Y CORTINA DEL TECHO PANORÁMICO

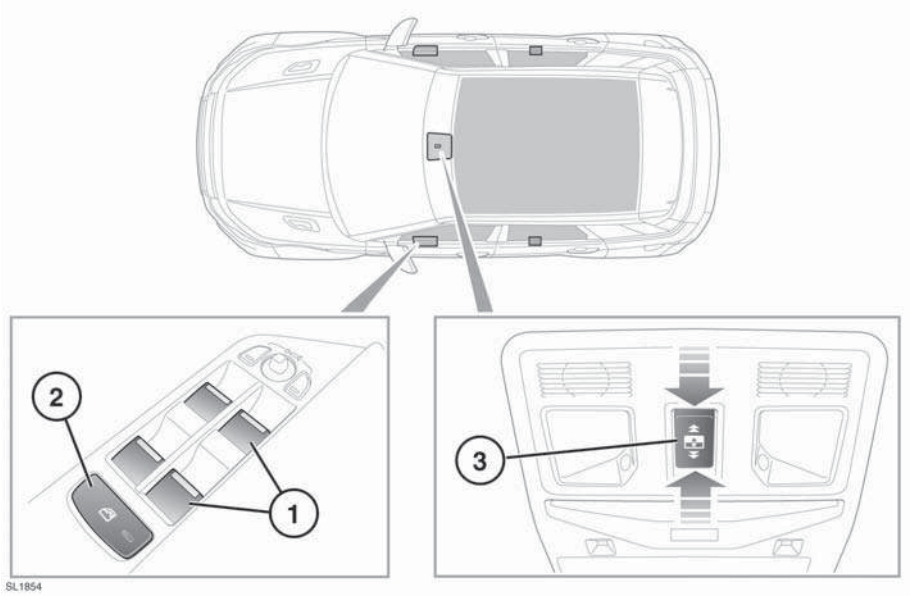

1. Levante brevemente el interruptor al máximo y suéltelo: la ventanilla sigue subiendo hasta cerrarse por completo. Baje brevemente el interruptor al máximo y suéltelo: la ventanilla seguirá bajando hasta abrirse por completo. Si pulsa de nuevo el interruptor hacia arriba o hacia abajo, la ventanilla se detiene.

Las ventanillas pueden seguir funcionando hasta 5 minutos después de haber quitado el contacto, siempre y cuando no se abra ninguna puerta.

Las ventanillas traseras cuentan con una función de apertura mínima para mayor comodidad de los ocupantes. Cuando se pulsa por primera vez el interruptor, la ventanilla se abre ligeramente para que entre un poco de aire. Cuando se pulsa por segunda vez, la ventanilla se abre por completo.

Nota: *Los modelos Coupé disponen de ventanillas traseras fijas y un conjunto diferente de interruptores.*

2. Interruptor de aislamiento de las ventanillas traseras.

Las ventanillas traseras están aisladas cuando el testigo del interruptor está iluminado.

⚠ **Si los asientos traseros van ocupados por niños, debe utilizarse el interruptor de aislamiento para evitar el accionamiento de las ventanillas. Si las ventanillas fueran accionadas por niños, existiría el riesgo de lesiones graves o muerte.**

3. Interruptor de apertura/cierre de la cortina del techo:

   Para abrir la cortina: Pulsar la parte posterior del interruptor y soltar. La cortina se abre al máximo.

   Para cerrar la cortina: Pulsar la parte delantera del interruptor hasta la primera posición y soltar. La cortina se cierra por completo.

   Si se vuelve a pulsar el interruptor, el movimiento de la cortina se detiene.

   Alternativamente, pulse la parte delantera del interruptor hasta la segunda posición y manténgala pulsada hasta que la cortina se sitúe en la posición deseada y, a continuación, suéltela.

REAJUSTE DE LAS VENTANILLAS

Si se desconecta la batería o se interrumpe el suministro eléctrico, se deben reajustar las ventanillas.

Cuando se restablezca el suministro eléctrico, reajuste las ventanillas del modo siguiente:

1. Cierre la ventanilla por completo.
2. Suelte el interruptor, levántelo hasta la posición de cierre y manténgalo así durante 1 segundo.
3. Repita el procedimiento con cada una de las ventanillas.

MECANISMO RETRÁCTIL

Si al cerrar una ventanilla o la cortina del techo alguna parte del cuerpo queda atrapada, pueden producirse lesiones graves.

Antes de cerrar una ventanilla o la cortina del techo, verifique que ninguno de los ocupantes tenga alguna parte del cuerpo en una posición en la que pueda quedar atrapada. A pesar de disponer de un mecanismo retráctil, siempre se corre el riesgo de sufrir lesiones o la muerte.

El mecanismo retráctil interrumpe el movimiento de la ventanilla o de la cortina del techo si detecta alguna obstrucción o resistencia. Compruebe la ventanilla o la cortina del techo y su abertura y retire cualquier obstáculo (hielo, etc.).

Si necesita subir la ventanilla, el procedimiento de anulación es el siguiente:

1. Intente cerrar la ventanilla; el mecanismo retráctil impide que se cierre y baja la ventanilla ligeramente.
2. En un plazo de diez segundos, intente subir la ventanilla de nuevo; el mecanismo retráctil impide que se cierre y baja la ventanilla ligeramente.
3. Trate de cerrar la ventanilla una tercera vez; esta vez mantenga el interruptor en la posición de cierre. Manténgalo pulsado hasta que se cierre.

Nota: *Si este procedimiento no logra eliminar el bloqueo, es posible que sea necesario reajustar el sistema de accionamiento de las ventanillas.*

RESONANCIA CON LAS VENTANILLAS BAJADAS

Si se produce resonancia o retumbo cuando una ventanilla trasera está abierta, baje la ventanilla delantera adyacente unos 25 mm (1 in) para eliminar dicho efecto.

RETROVISORES EXTERIORES

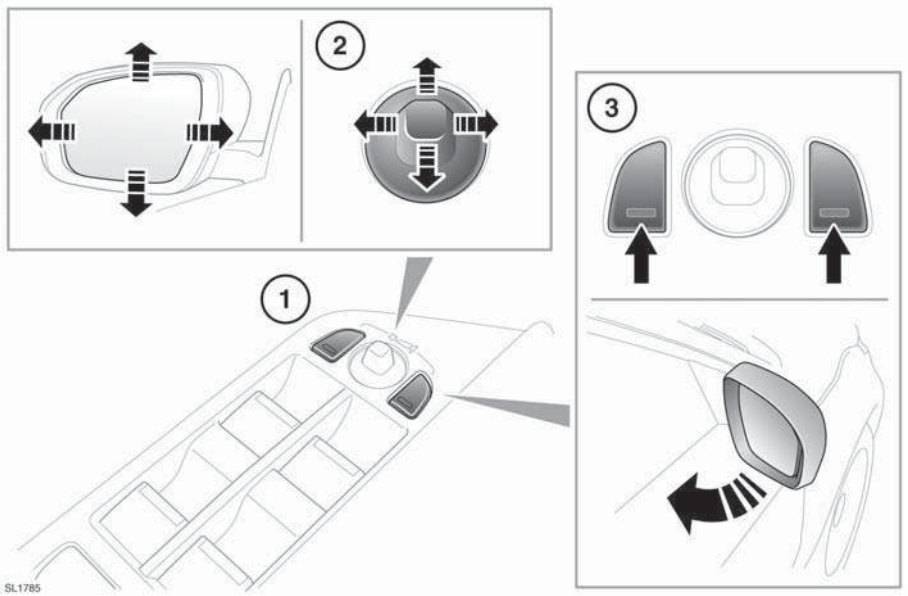

1. Selector de retrovisor. Púlselo para seleccionar el retrovisor izquierdo o derecho.
2. Mando de ajuste del retrovisor. Muévalo hacia arriba/abajo/izquierda o derecha para ajustar el cristal del retrovisor.
3. Pulse los dos selectores al mismo tiempo para plegar/desplegar los retrovisores (opción de plegado eléctrico).

Los retrovisores exteriores se pueden ajustar y plegar mientras el contacto está activado y hasta 5 minutos después de haber quitado el contacto, siempre que no se abra la puerta del conductor.

Nota: *El plegado eléctrico funciona solamente cuando la velocidad del vehículo es inferior a 113 km/h (70 millas/h).*

Nota: *Los calefactores de los retrovisores exteriores funcionan automáticamente según la temperatura exterior y el funcionamiento del limpiaparabrisas.*

Nota: *Los retrovisores exteriores cuentan con un cierto grado de protección contra impactos. Si se golpea accidentalmente un retrovisor hacia dentro o se pliega de forma manual, el cabezal del retrovisor se desacopla del mecanismo de plegado. Para volver a acoplar el mecanismo, pliegue y despliegue los retrovisores mediante el interruptor.*

Nota: *Un corte térmico desactiva temporalmente la función de plegado eléctrico si los interruptores se accionan repetidamente.*

RETROVISORES CON PLEGADO AUTOMÁTICO

Los retrovisores eléctricos se pueden configurar para que se plieguen automáticamente cuando se bloquea el vehículo y se desplieguen cuando se desbloquea.

Esta función se puede habilitar/ deshabilitar en el concesionario/ reparador autorizado.

Nota: *Si los retrovisores se han plegado por medio de los interruptores, al desbloquear el vehículo no se desplegarán.*

INCLINACIÓN DE LOS RETROVISORES EN MARCHA ATRÁS

Si el vehículo está equipado con la función de memorización de la posición de los asientos, el sistema se puede configurar para que, cuando se selecciona la marcha atrás, los retrovisores exteriores se ajusten automáticamente a fin de incrementar el ángulo de visión del bordillo en la marcha atrás. La función **Inclinación automática de los retrovisores en marcha atrás** debe estar activada. Véase **64, MENÚ DE INFORMACIÓN Y DE CONFIGURACIÓN DEL VEHÍCULO**.

La posición exacta de inclinación puede ajustarse cuando los retrovisores están inclinados:

1. Con el contacto dado, seleccione la marcha atrás.
2. Con los mandos de ajuste de los retrovisores, ajuste la inclinación al grado que desee.
3. Seleccione punto muerto (**N**). De este modo el ajuste queda memorizado.

La próxima vez que se seleccione la marcha atrás, se seleccionará la nueva posición ajustada.

Cuando se saque la palanca de cambios de la posición de marcha atrás, los retrovisores recuperarán su posición anterior.

Nota: *Si la velocidad del vehículo es superior a 7 km/h (4 millas/h) en marcha atrás, los retrovisores vuelven a su posición normal para incrementar la visión.*

RETROVISOR INTERIOR

Retrovisor interior con atenuación automática de la luminosidad

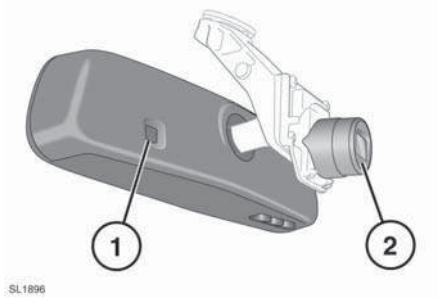

1. Sensor de luz ambiental.

2. Sensor de selección automática de luz larga.

La atenuación de la luminosidad del retrovisor interior se ajusta automáticamente según la luz ambiental cuando el contacto está dado. Si se selecciona la marcha atrás, la función de atenuación automática se desactiva para garantizar la máxima visibilidad al dar marcha atrás.

Nota: *Verifique que los sensores orientados hacia delante (**1**) y (**2**) en el dorso del retrovisor no estén bloqueados ni obstruidos.*

Nota: *Si el retrovisor se desprende del parabrisas, lo debe volver a instalar un concesionario Land Rover/ reparador autorizado.*

Nota: *Si se oscurece la luneta trasera o se reduce la luz que incide sobre el retrovisor debido a una obstrucción, es posible que la función de atenuación automática no funcione correctamente.*

Retrovisor interior con atenuación manual de la luminosidad

Para atenuar el nivel de luz reflejado por el retrovisor, empuje la palanca hacia delante. Para restablecer el nivel normal de luz, tire de la palanca hacia atrás.

CONTROL DE ÁNGULOS MUERTOS

⚠ **El sistema de control de ángulos muertos (BSM) es un complemento (no un sustituto) de un estilo de conducción y uso seguro de los retrovisores exteriores y retrovisor interior.**

⚠ **Tenga en cuenta que es posible que el BSM no sea capaz de avisar con tiempo al conductor de posibles vehículos que se aproximen por detrás muy rápidamente o de vehículos que se estén adelantando rápidamente.**

⚠ **Es posible que el BSM no sea capaz de detectar todos los vehículos, pero sí pueda detectar objetos tales como barreras en la carretera, etc.**

⚠ **El funcionamiento de los sensores del radar puede verse afectado por la lluvia, la nieve o salpicaduras en la carretera. Esto puede perjudicar la capacidad del sistema para detectar, con fiabilidad, un vehículo/objeto existente en el ángulo muerto.**

Asegúrese de que los indicadores de los retrovisores exteriores no quedan ocultos tras pegatinas u otros objetos.

No coloque pegatinas ni objetos en el parachoques trasero, ya que estos podrían interferir en el funcionamiento de los sensores del radar.

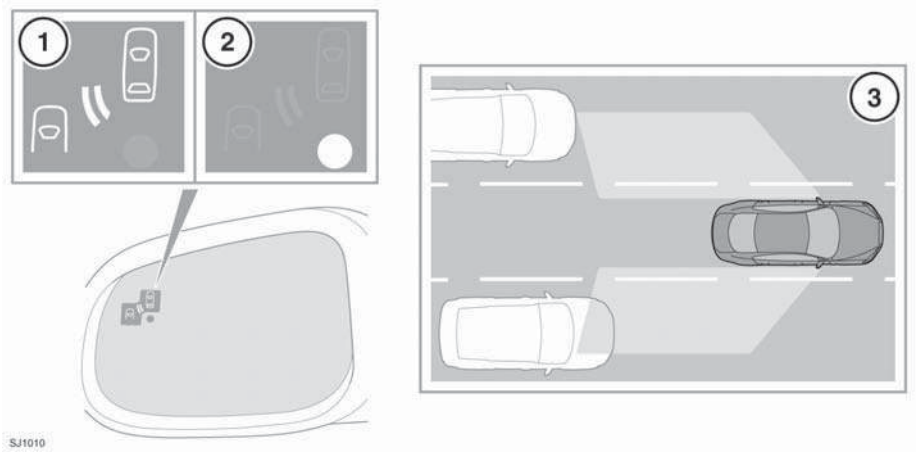

El sistema de control de ángulos muertos (BSM) supervisa una zona que abarca la zona adyacente del vehículo que el conductor no puede ver con facilidad y está diseñado para identificar cualquier objeto que adelante al vehículo (**3**). El sistema utiliza un radar en cada lado del vehículo para identificar cualquier vehículo/objeto que vaya a adelantar a su vehículo y que se encuentre en la zona de ángulo muerto de este, mientras que, por otro lado, hace caso omiso de otros objetos estacionarios o que se desplacen en dirección contraria, etc.

Si el sistema identifica un objeto como vehículo/objeto que está adelantando, se ilumina un icono de aviso de color ámbar (**1**) en el retrovisor exterior correspondiente para alertar al conductor de que hay un posible peligro en el ángulo muerto del vehículo y de que, por lo tanto, un cambio de carril podría ser peligroso.

El radar supervisa la zona comprendida desde el retrovisor exterior hacia atrás, hasta unos 6 metros (20 pies) aproximadamente por detrás de las ruedas traseras y hasta 2,5 metros (8,2 pies) desde el lateral del vehículo (el ancho de un carril normal).

Nota: *Este sensor radar cumple las directivas en materia de RTTE (equipos de terminales de radio y telecomunicaciones) de todos los países.*

Nota: *El sistema abarca una zona de un ancho de carril fijo. Si los carriles son más estrechos de lo normal, es posible que se detecten los objetos que se desplacen por carriles no adyacentes.*

El sistema BSM se activa cuando se da el contacto y efectúa una autocomprobación, durante la cual los iconos de aviso en los retrovisores exteriores se iluminan brevemente. El sistema efectúa un control activo cuando la velocidad de avance del vehículo es superior a 16 km/h (10 millas/h).

El testigo de color ámbar (**2**) permanece iluminado hasta que la velocidad del vehículo sobrepasa los 16 km/h (10 millas/h).

El BSM ha sido diseñado principalmente para ofrecer un uso eficaz mientras se conduce por autopistas de varios carriles. Véase **64, MENÚ DE INFORMACIÓN Y DE CONFIGURACIÓN DEL VEHÍCULO**.

Nota: *Si se detectan vehículos adelantando en ambos lados del vehículo al mismo tiempo, se encenderán los iconos de aviso de ambos retrovisores.*

Nota: *El BSM se desactiva automáticamente cuando se selecciona la marcha atrás (**R**) o la posición de estacionamiento (**P**) y cuando el vehículo se desplaza a menos de 16 km/h (10 millas/h). En esas condiciones se ilumina el testigo de aviso en los retrovisores exteriores.*

BLOQUEO DEL SENSOR

Si uno de los sensores queda oscurecido por completo, el sistema BSM se desactiva automáticamente, se ilumina el testigo en el retrovisor exterior y el centro de mensajes muestra el mensaje **Sensor del sistema avanzado de control de ángulos muert. obstruido**.

Nota: *La comprobación de obstrucción solo se inicia cuando la velocidad del vehículo es superior a 32 km/h (20 millas/h) y necesita al menos dos minutos de tiempo acumulado viajando por encima de esta velocidad para determinar si el sensor está obstruido.*

Si los sensores se obstruyen, compruebe que no haya nada que obstruya el parachoques trasero y que no haya hielo, escarcha ni suciedad.

Nota: *El sistema BSM no funciona cuando hay enganchado un remolque y se está utilizando la toma eléctrica para remolque.*

FALLO DEL SISTEMA

Si se detecta una avería en uno de los sensores del radar, se mostrará un punto de aviso de color ámbar en el espejo del retrovisor exterior y aparecerá el mensaje **Sistema avanzado de control de ángulos muertos no disponible** en el centro de mensajes.

Nota: *Aun cuando la avería detectada solo afecte al sensor del radar de un lado del vehículo, el sistema se desactivará por completo. Si la avería es temporal, el sistema funcionará correctamente una vez que se apague y se vuelva a encender el motor.*

Si se produce un fallo en el sistema, consulte a su concesionario/reparador autorizado.

TRANSCEPTOR DE PUERTA DE GARAJE

No utilice el transceptor con un mando de garaje que carezca de función de parada de seguridad y cambio a sentido inverso conforme a las normas de seguridad.

Cuando vaya a programar el transceptor para un mando de garaje o puerta de acceso, verifique que el lugar esté despejado. De este modo evitará posibles daños personales o materiales cuando la puerta del garaje o de acceso se active durante la progamación.

Este dispositivo puede verse afectado por las interferencias si se utiliza en proximidad de una emisora de radio móvil o fija. Es probable que estas interferencias afecten al transmisor, así como al transceptor del vehículo.

Esta función se denomina también transceptor universal HomeLink®. Véase **62, INFORMACIÓN Y ASISTENCIA**.

El transceptor HomeLink® está situado en el retrovisor interior. Se puede programar para transmitir las frecuencias de radio de un máximo de tres transmisores distintos que se pueden utilizar para accionar puertas de garaje, puertas de acceso, alumbrado de la casa, sistemas de seguridad u otros dispositivos que funcionen con radiofrecuencia.

Aunque en este apartado se describen principalmente los procedimientos de utilización de un mando de garaje, las explicaciones sirven igualmente para los dispositivos anteriormente mencionados.

ANTES DE PROCEDER A LA PROGRAMACIÓN

Cuando vaya a programar un dispositivo para el que sea necesario pulsar y volver a pulsar (ciclo) el transmisor, desenchufe el dispositivo durante el ciclo para evitar que se averíe el motor eléctrico.

Para obtener un resultado óptimo, instale una pila nueva en el transmisor del mando de garaje (u otro dispositivo) antes de programarlo. Si el receptor del mando de garaje (situado en el garaje) está provisto de antena, compruebe que la antena esté suspendida en línea recta hacia abajo.

PROGRAMACIÓN

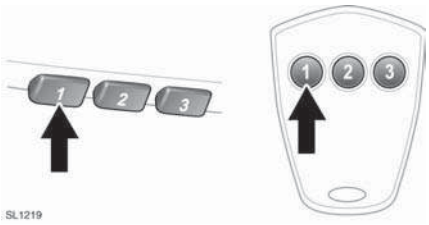

Con el motor parado, haga lo siguiente:

1. Verifique que el contacto esté dado.
2. Sujete el mando original del garaje por el extremo desde el que se transmite la señal a una distancia de entre 50 y 150 mm (2 y 6 pulgadas) del transceptor HomeLink® situado en el retrovisor interior, manteniendo a la vista la luz indicadora.
3. Mantenga pulsados los dos botones del HomeLink® simultáneamente, como se muestra más arriba, y el botón del transmisor manual. Mantenga pulsados los dos botones. El testigo parpadeará lentamente al principio y luego parpadeará más rápido. Cuando el testigo parpadee rápidamente, suelte los dos botones. El parpadeo rápido del testigo indica que la programación se ha realizado con éxito.
4. Si a los 60 segundos el testigo no parpadea rápidamente, suelte los dos botones del HomeLink® y el botón del transmisor manual y repita la operación comenzando por el paso **2**. Sitúe el transmisor a un ángulo y/o distancia diferentes.
5. Mantenga pulsado el botón de apertura del HomeLink® y observe el testigo.
   - Si el testigo está encendido de forma continua, significa que se ha concluido la programación y el dispositivo funcionará cuando mantenga pulsado el botón de apertura del HomeLink® durante aproximadamente 1 - 2 segundos y lo suelte.
   - Si el testigo parpadea rápido durante dos segundos y luego se ilumina de forma continua, proceda con las instrucciones de programación siguientes del dispositivo de código variable.

PROGRAMACIÓN DEL DISPOSITIVO DE CÓDIGO VARIABLE

Nota: *Las operaciones siguientes se realizarán de manera más rápida y fácil con la ayuda de otra persona. Desde el momento que ha pulsado el botón, solo dispone de 30 segundos para completar el paso **3**.*

1. En el receptor del mando de garaje (cabezal del motor eléctrico) situado en el garaje, busque el botón/interruptor inteligente o de aprendizaje.
   - La denominación del botón o interruptor puede variar según el fabricante.
2. Pulse y suelte el botón inteligente.
3. En su vehículo, pulse firmemente dos veces el botón de apertura anteriormente programado del HomeLink® y suéltelo.
4. Manténgalo pulsado brevemente para finalizar el proceso de programación.

En ese momento el sistema HomeLink® activa el dispositivo de código variable.

REPROGRAMACIÓN DE UN BOTÓN DE MANDO DE GARAJE ÚNICO

Para programar un dispositivo para un botón programado anteriormente:

1. Mantenga pulsado el botón preprogramado deseado del HomeLink® durante al menos 20 segundos, pero no más de 30 segundos, hasta que el testigo empiece a parpadear.
2. Sin soltar el botón, sitúe el transmisor manual a una distancia aproximada de entre 50 y 150 mm (2 y 6 pulgadas) del transceptor HomeLink®, manteniendo el testigo a la vista.
3. Ejecute el paso **3** de la **Programación**.

BORRADO DE TODA LA PROGRAMACIÓN

Para la primera programación, compruebe que el motor esté parado:

1. Verifique que el contacto esté dado (pero con el motor parado).
2. Mantenga pulsados los dos botones exteriores del HomeLink®. Mantenga pulsados los botones hasta que el testigo comience a parpadear (tardará unos 20 segundos) y suelte los botones.

Todas las memorias del HomeLink® se borran.

Nota: *No ejecute este procedimiento cuando vaya a programar los botones de mando de garaje adicionales.*

PROGRAMACIÓN DE PUERTA DE ACCESO

Debido a su tecnología, para algunas puertas de acceso es necesario pulsar y volver a pulsar (ciclo) el botón del transmisor cada dos segundos durante el proceso de programación.

Siga manteniendo pulsado el botón deseado del HomeLink® mientras pulsa reiteradas veces el botón del transmisor manual hasta que el testigo parpadee rápidamente.

INFORMACIÓN Y ASISTENCIA

Por razones de seguridad se recomienda que, a la hora de vender o desprenderse del vehículo, desprograme los botones del HomeLink®.

Si desea información sobre productos o accesorios compatibles o necesita asistencia, póngase en contacto con su concesionario/reparador autorizado.

Asimismo, puede llamar al servicio de asistencia del proveedor, al número **0 0800 0466 354 65**. Puede llamar a esta línea gratuita desde cualquier lugar de Europa. No es necesario marcar un código de país (el primer cero no es necesario si llama desde Alemania).

También puede contactar por internet.
La dirección es www.eurohomelink.com.
La dirección de correo electrónico es:
info@eurohomelink.com.

Nota: *Guarde el transmisor original para utilizarlo en el futuro o para operaciones de programación si, por ejemplo, compra un nuevo vehículo.*

Nota: *El fabricante no se hace responsable de las posibles interferencias de radio o televisión provocadas por modificaciones no autorizadas de este dispositivo. Dichas modificaciones pueden anular el permiso del usuario para utilizar el dispositivo.*

PANEL DE INSTRUMENTOS

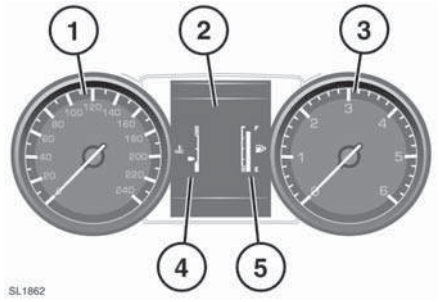

1. Velocímetro.
2. Centro de información para el conductor (centro de mensajes).
3. Tacómetro.
4. Indicador de temperatura

   La utilización del vehículo con el motor recalentado puede ocasionar averías graves en el motor.

   Si el indicador se mueve hasta la línea roja, el motor se está recalentando. Detenga el vehículo en cuanto pueda hacerlo con total seguridad y deje el motor al ralentí hasta que baje la temperatura. Si, después de unos minutos, la temperatura no baja, pare el motor y deje que se enfríe. Si el problema persiste, solicite de inmediato asistencia profesional.

   Nota: *Si el motor se recalienta, se puede percibir una reducción en la potencia y es posible que el aire acondicionado deje de funcionar. Se trata de una estrategia normal de funcionamiento para reducir la carga del motor y facilitar la refrigeración.*
5. Indicador del nivel de combustible.

   No deje nunca que el motor se quede sin combustible. El fallo del encendido resultante puede provocar daños graves en el catalizador.

   Si el testigo ámbar de nivel bajo de combustible se ilumina, debe repostar lo antes posible. La distancia aproximada que se puede recorrer con el combustible que queda puede consultarse mediante la función de distancia en el ordenador de viaje.

   Para recordarle la ubicación de la tapa del depósito, hay una flecha junto al símbolo del surtidor de combustible que señala el lado correspondiente del vehículo.

MENÚ DE INFORMACIÓN Y DE CONFIGURACIÓN DEL VEHÍCULO

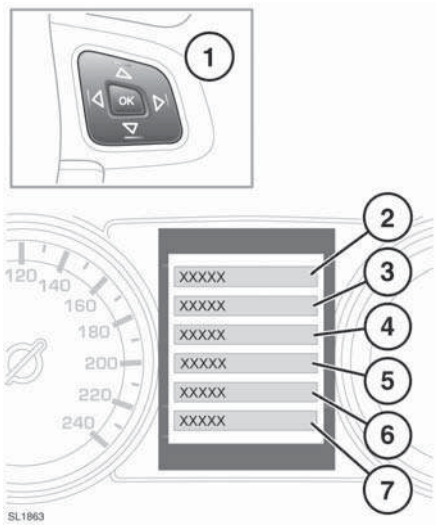

Hay una serie de funciones del vehículo y parámetros de visualización que se pueden configurar a través del menú de información y de configuración del vehículo.

Para visualizar y desplazarse por el menú de información y de configuración del vehículo, accione el mando de menú en el volante.

1. Mando de menú del volante.
   - Pulse las flechas de arriba/abajo para desplazarse por la lista. Se resaltará la selección actual.
   - Pulse la flecha derecha para visualizar una sublista.
   - Pulse la flecha izquierda para volver al menú anterior.
   - Pulse el botón **OK** para seleccionar el elemento resaltado.
2. Seleccione esta opción para cerrar o para volver al menú principal.
3. Seleccione esta opción para visualizar todos los mensajes de aviso activos.
4. Seleccione esta opción para acceder al menú **Config del vehículo**. Se pueden personalizar las siguientes funciones:

   Antes de realizar cualquier cambio en la configuración del vehículo debe leer y entender bien las correspondientes secciones del manual. De lo contrario podrían producirse lesiones graves o un accidente mortal.

   - Monitor áng muertos.
   - Aviso de velocidad.
   - Selecc auto luz larga.
   - Airbag del acompañante.
   - Sensores de alarma.
   - Datos eco v.cruc.
   - Incl retrov march atr.
   - Mod entr-salid auto.
   - Desbloq en 2 fases.
   - Aviso sonor. bloqueo.
   - Escobillas inv pos ini.
   - Bloq puert arranc.
   - Retardo auto faros.
5. Seleccione esta opción para acceder al menú **Ordenador de viaje**.
6. Seleccione esta opción para acceder al menú **Config visualizac**. Se pueden personalizar las siguientes funciones:
   - Idioma que mostrará el centro de mensajes
   - Unidades de temperatura
   - Aspecto del panel de instrumentos
7. Seleccione esta opción para acceder al **Menú de revisión** del vehículo. Solo se puede acceder a este menú cuando el motor no está en marcha.

Nota: *Es posible que algunas opciones de personalización no se encuentren disponibles en todos los mercados.*

MENSAJES DE AVISO Y DE INFORMACIÓN

No ignore ningún mensaje de aviso. Tome las medidas oportunas y, de ser necesario, solicite asistencia especializada antes de conducir el vehículo.

Si hay activado más de un mensaje, estos se visualizan uno por uno durante 2 segundos por orden de prioridad.

Nota: *Los mensajes del centro de mensajes y su significado se detallan, según vaya siendo necesario, en las secciones de los temas específicos.*

ORDENADOR DE VIAJE

La memoria del ordenador guarda los datos de un viaje o una serie de viajes hasta que se vuelve a poner a cero.

La información presentada es solo orientativa, ya que puede verse afectada por las condiciones meteorológicas, el tráfico y el estado de la calzada.

El sistema dispone de tres memorias independientes: A, B y Auto. Las memorias A y B se pueden poner a cero independientemente, mientras que la memoria de viaje Auto se pone a cero cada vez que el vehículo inicia la marcha después de dar el contacto.

La información del ordenador de viaje se muestra en el panel de instrumentos.

CAMBIO DE LA PANTALLA

Pulse repetidamente el botón **TRIP** (viaje) en el extremo de la palanca izquierda de la columna para mostrar los datos en el orden siguiente:

- Fecha y cuentakilómetros
- Cuentakilómetros parcial
- Velocidad media
- Consumo de combustible medio
- Consumo de combustible instantáneo
- Distancia
- En blanco.

Para poner a cero los datos de viaje, mantenga pulsado el botón **TRIP**.

CUENTAKILÓMETROS PARCIAL

Distancia recorrida desde la última puesta a cero de la memoria. El recorrido parcial máximo es de 9999,9 (kilómetros o millas). El ordenador se pone automáticamente a cero si se sobrepasa esta distancia.

DISTANCIA

Muestra la distancia prevista (en kilómetros o millas) que puede recorrer el vehículo con el combustible que queda, suponiendo que el consumo de combustible permanezca constante.

UNIDADES

La visualización de unidades inglesas, métricas o una combinación de ambas se selecciona en el menú del panel de instrumentos.

INDICADOR DE REVISIÓN

El mensaje de revisión solo se muestra cuando faltan menos de 3200 km (2000 millas) para la revisión.

Cuando el contacto está dado y el vehículo ha iniciado la cuenta atrás para la revisión, el centro de mensajes muestra el mensaje **LLEVAR A REVISIÓN A LOS 999999 km o 999999 DÍAS**.

Una vez recorrida esa distancia, el centro de mensajes muestra el mensaje **LLEVAR A REVISIÓN**.

Si no aparece ningún indicador de revisión durante el intervalo, asegúrese de que su vehículo sea revisado conforme a los intervalos indicados en la cédula de servicio.

TESTIGOS

Los testigos **ROJOS** identifican avisos principales. Un aviso principal debe investigarse inmediatamente.

Solicite asistencia profesional antes de continuar.

Los testigos de color **ÁMBAR** y **AMARILLOS** indican avisos secundarios. Unos indican que algún sistema del vehículo está en funcionamiento, otros indican que el conductor debe emprender una acción y solicitar asistencia profesional lo antes posible.

Los testigos **VERDES** y **AZULES** del panel de instrumentos indican estados de sistemas, como verde para los intermitentes en funcionamiento y azul para la luz larga.

COMPROBACIÓN DE BOMBILLAS

Cuando se da el contacto, se inicia una comprobación de las bombillas de los testigos que dura 3 segundos (excepto para el testigo de los airbags, que se mantendrá encendido 6 segundos). En caso de que algún testigo siga encendido tras este intervalo, investigue la causa antes de iniciar la marcha.

Algunos testigos tienen mensajes asociados que se muestran en el centro de mensajes.

Nota: *La comprobación no incluye todos los testigos (p. ej.: faros de luz larga e intermitentes).*

MENSAJE DE AVISO CRÍTICO (ROJO)

Se ilumina cuando hay disponible un mensaje de aviso crítico en el centro de mensajes.

PRESIÓN DE ACEITE BAJA (ROJO)

Se ilumina brevemente cuando se da el contacto y se apaga cuando se pone en marcha el motor. Si el testigo permanece encendido, parpadea o se ilumina durante la marcha, detenga el vehículo en cuanto pueda hacerlo con toda seguridad y pare inmediatamente el motor. Compruebe el nivel de aceite.

Solicite asistencia profesional antes de arrancar el motor.

SISTEMAS DE FRENADO (ROJO)

Se ilumina brevemente cuando se da el contacto. Si la luz se enciende durante la marcha, es posible que el nivel del líquido de frenos esté bajo o que haya un fallo en el sistema de distribución electrónica de la fuerza de frenado (EBD). Detenga el vehículo en cuanto pueda hacerlo con total seguridad.

Si se muestra el mensaje **NIVEL DEL LÍQUIDO DE FRENOS BAJO**, compruebe el nivel del líquido de frenos y rellene el depósito si fuera necesario.

Si el testigo permanece iluminado, solicite asistencia profesional antes de continuar.

FRENO DE ESTACIONAMIENTO (ROJO)

Se ilumina cuando se pone el freno de estacionamiento. Si el testigo se ilumina y aparece el mensaje **¡Atención! Freno de estacion activado**, el vehículo se está moviendo con el freno de estacionamiento puesto. Suelte el freno de estacionamiento o detenga el vehículo.

Si el testigo parpadea, existe una avería y el freno de estacionamiento no puede activarse. Solicite asistencia técnica.

CARGA DE LA BATERÍA (ROJO)

Se ilumina brevemente cuando se da el contacto y se apaga cuando se pone en marcha el motor. Si la luz permanece encendida o se enciende durante la marcha, hay un fallo en el sistema de carga de la batería.

Solicite urgentemente asistencia técnica.

CINTURÓN DE SEGURIDAD (ROJO)

Se enciende cuando el contacto está dado y el cinturón de un asiento delantero ocupado está sin abrochar. La luz se apaga después de sesenta segundos o cuando se abrocha el cinturón de seguridad. En algunos mercados, se escuchará un aviso acústico mientras el testigo esté encendido.

Nota: *En algunos mercados, el testigo permanece encendido hasta que se abrochan correctamente los cinturones de seguridad de las plazas delanteras ocupadas.*

AVERÍA DEL MOTOR (ÁMBAR)

Se ilumina brevemente cuando se da el contacto. Si la luz parpadea o se enciende en cualquier otro momento, hay un fallo en el motor.

Evite circular a velocidad alta y solicite asistencia técnica urgentemente.

MENSAJE DE AVISO/INFORMACIÓN GENERAL (ÁMBAR)

Se ilumina cuando hay disponible un mensaje de aviso o información no crítico en el centro de mensajes.

SISTEMAS DE FRENADO (ÁMBAR)

Se ilumina brevemente cuando se da el contacto. Si la luz se enciende después de arrancar el motor o durante la marcha, es posible que las pastillas de freno estén gastadas o que haya un fallo en el sistema de frenado de emergencia (EBA). Se puede conducir el vehículo con precaución, pero evitando los frenazos bruscos.

Solicite urgentemente asistencia técnica.

CONTROL DINÁMICO DE ESTABILIDAD (ÁMBAR)

Se ilumina brevemente cuando se da el contacto y se apaga cuando se pone en marcha el motor. Si la luz parpadea durante la marcha, indica que el sistema DSC está funcionando. Si la luz permanece encendida durante la marcha, indica que hay un fallo en el sistema DSC. Puede seguir utilizando el vehículo, pero el sistema DSC no se activará cuando las ruedas patinen o el firme sea resbaladizo.

Solicite ayuda profesional lo antes posible.

CONTROL DINÁMICO DE ESTABILIDAD DESACTIVADO (ÁMBAR)

Se enciende cuando el DSC está desactivado.

Si se desactiva el DSC se reducirá también la capacidad de intervención del sistema de control electrónico de tracción, lo cual podría aumentar la probabilidad de que las ruedas patinen.

SISTEMA ANTIBLOQUEO DE FRENOS (ÁMBAR)

Se ilumina brevemente cuando se da el contacto. Si la luz permanece encendida o se enciende durante la marcha, indica que hay un fallo en el sistema ABS. Conduzca con precaución y evite los frenazos bruscos.

Solicite urgentemente asistencia técnica.

SRS DEL AIRBAG (ÁMBAR)

Se ilumina brevemente cuando se da el contacto y se apaga cuando se pone en marcha el motor. Si la luz se enciende durante la marcha, indica que hay un fallo en el sistema de airbags.

Solicite ayuda profesional lo antes posible.

ALUMBRADO DELANTERO ADAPTATIVO (ÁMBAR)

Se enciende cuando hay un fallo. Los faros siguen funcionando, pero sin que este sistema funcione correctamente.

Solicite ayuda profesional lo antes posible.

PILOTOS ANTINIEBLA (ÁMBAR)

Se ilumina al encender los pilotos antiniebla.

BUJÍAS DE PRECALENTAMIENTO DIÉSEL (ÁMBAR)

Se ilumina cuando se da el contacto para indicar que las bujías de precalentamiento están activadas. Espere a que se apague la luz antes de arrancar el motor.

TEMPERATURA EXTERIOR (ÁMBAR)

Se enciende cuando la temperatura exterior es suficientemente baja como para que pueda haber hielo en la carretera.

MONITORIZACIÓN DE LA PRESIÓN DE LOS NEUMÁTICOS (AMARILLO)

Se ilumina brevemente cuando se da el contacto. Si el testigo permanece encendido o se ilumina durante la conducción, indica que uno o varios de los neumáticos están demasiado desinflados. Pare el vehículo lo antes posible, compruebe la presión de los neumáticos e ínflelos a la presión recomendada.

CONTROL DE DESCENSO DE PENDIENTES (VERDE)

Se ilumina cuando se selecciona el sistema HDC y se cumplen las condiciones de funcionamiento de este. Si la luz parpadea, el HDC está seleccionado pero no se cumplen las condiciones de utilización (p. ej., la velocidad del vehículo es demasiado alta) o se está atenuando el HDC.

SISTEMA DE CONTROL DE VELOCIDAD ACTIVO (VERDE)

Se ilumina cuando está activado el control de velocidad.

LUCES DE POSICIÓN (VERDE)

Se ilumina cuando se encienden las luces de posición.

FAROS ANTINIEBLA (VERDE)

Se ilumina al encender los faros antiniebla.

INTERMITENTES (VERDE)

El testigo correspondiente parpadea cuando se accionan los intermitentes.

INTERMITENTES DEL REMOLQUE (VERDE)

Se ilumina brevemente cuando se da el contacto y se apaga cuando se pone en marcha el motor.

Si se ha enganchado un remolque, el testigo parpadea junto con el testigo de los intermitentes. Si el testigo no parpadea, puede estar fundida la bombilla del intermitente del remolque.

SELECCIÓN AUTOMÁTICA DE LUZ LARGA (VERDE)

Se ilumina cuando está habilitada la función de selección automática de luz larga.

LUZ LARGA (AZUL)

Se ilumina cuando se enciende la luz larga o se hacen ráfagas.

ECO ACTIVO (VERDE)

Se ilumina cuando se activa el sistema Stop/Start. El motor se apaga automáticamente cuando el vehículo se para, se selecciona punto muerto y se suelta completamente el embrague.

MANDOS

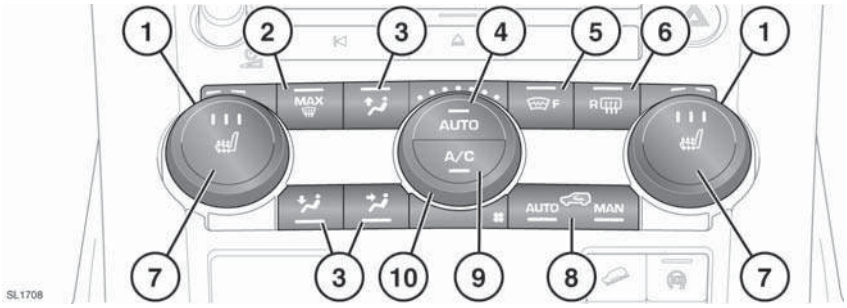

1. Mandos de la temperatura para ajustes individuales para el conductor/acompañante
2. Programa de deshielo máximo
3. Distribución del aire

   Nota: *Se puede seleccionar más de un ajuste a la vez para obtener la distribución deseada.*
4. Modo **AUTO**. Funcionamiento totalmente automático.
5. Parabrisas térmico
6. Luneta térmica
7. Calefacción de los asientos delanteros
8. Recirculación. Pulsar repetidamente para desplazarse por las diferentes opciones.
9. Aire acondicionado
10. Mando de la velocidad del ventilador. En el modo manual, la selección de la velocidad actual se indica mediante los LED iluminados.

Nota: *Los testigos de los interruptores se iluminan cuando se selecciona la función.*

Nota: *A bajas temperaturas, se recomienda cerrar la salida central al nivel de la cara y dirigir el caudal de aire desde las salidas exteriores al nivel de la cara hacia las ventanillas. Esto contribuirá a que no se acumule hielo en las ventanillas.*

La climatización temporizada controla la calefacción auxiliar opcional y se puede programar en la pantalla táctil. Véase **73, CLIMATIZACIÓN TEMPORIZADA**.

MODO AUTOMÁTICO

El modo AUTO debe utilizarse como modo de funcionamiento normal. Los controles del aire acondicionado, la calefacción y la ventilación proporcionan automáticamente un entorno óptimo a la temperatura seleccionada.

Para restablecer el funcionamiento completamente automático en cualquier momento, pulse el botón **AUTO**.

MANDOS DE AJUSTE DE TEMPERATURA

Gire los mandos para ajustar la temperatura.

Nota: *La diferencia de temperatura máxima posible entre los ajustes para el lado del conductor y del pasajero es de 4 °C (7 °F).*

DESHIELO MÁXIMO

Pulse el botón para eliminar el hielo o desempañar el parabrisas. El sistema ajusta la potencia del ventilador delantero al máximo. Asimismo, se activa la luneta térmica y los calefactores opcionales del parabrisas.

Púlselo de nuevo para desactivar el modo deshielo. La calefacción de los cristales permanecerá activa.

MANDO DE DISTRIBUCIÓN DEL AIRE

Se encenderá un LED en los interruptores seleccionados.

PARABRISAS Y LUNETA TÉRMICOS

Pulse el botón que corresponda para accionar la calefacción de los cristales que desee. La calefacción del parabrisas o luneta funciona durante un intervalo predeterminado antes de apagarse de forma automática.

No coloque adhesivos en la luneta trasera. No utilice una rasqueta o materiales abrasivos para limpiar la parte interior de la luneta.

CALEFACCIÓN DE LOS ASIENTOS DELANTEROS

Pulse el botón pertinente para activar la calefacción del asiento deseado a un nivel alto. Se iluminan tres indicadores.

Pulse el botón una segunda vez para ajustar la calefacción del asiento a un nivel medio. Se iluminan dos indicadores.

Pulse el botón una tercera vez para ajustar la calefacción del asiento al nivel mínimo. Se ilumina un indicador.

Púlselo una cuarta vez para apagarla.

Nota: *La calefacción de los asientos consume una gran cantidad de corriente de la batería. Solo funcionan cuando el motor está en marcha.*

RECIRCULACIÓN

- Presione brevemente para activar la recirculación temporizada. El testigo del botón se ilumina cuando la recirculación está activada.
- Mantenga presionado el botón para activar la recirculación continua. El testigo del botón parpadeará y, a continuación, se iluminará de forma permanente.
- Para cancelar la recirculación, pulse brevemente el botón.

Nota: *El uso prolongado a baja temperatura puede hacer que las ventanillas se empañen.*

RECIRCULACIÓN CON DETECCIÓN DE CONTAMINACIÓN Y HUMEDAD

- Pulse brevemente el botón AUTO para activar la recirculación temporizada. El LED AUTO se ilumina. El sistema selecciona automáticamente el aire fresco y recirculado en función de la contaminación y la humedad del habitáculo.
- Mantenga presionado el botón AUTO para activar la recirculación continua. El botón LED AUTO parpadea y, a continuación, se ilumina de forma permanente.
- Pulse brevemente el botón MAN. El LED MAN se ilumina. El modo de recirculación se selecciona de manera permanente.
- Para cancelar la recirculación, pulse brevemente el botón.

ACUMULACIÓN DE AGUA

El sistema de climatización elimina la humedad del aire y drena el exceso de agua por la parte inferior del vehículo. Es posible que se formen charcos debajo del vehículo.Esto es algo normal y no debe considerarse como una avería.

RETROVISORES TÉRMICOS

Los calefactores de los retrovisores exteriores funcionan automáticamente según la temperatura exterior y el funcionamiento del limpiaparabrisas.

CLIMATIZACIÓN TEMPORIZADA

La climatización temporizada se puede utilizar para que, cuando el conductor y los pasajeros entren al vehículo, la temperatura del habitáculo ya se encuentre en un nivel confortable. Según la temperatura exterior, el sistema introduce aire fresco para enfriar el habitáculo o activa la calefacción auxiliar para calentarlo. La climatización temporizada se controla a través de la pantalla táctil o con un mando a distancia.

CALEFACTOR AUXILIAR

El vehículo puede equiparse con un calefactor auxiliar que se alimenta con el combustible del depósito. El calefactor funciona solamente con temperatura ambiente baja y se controla mediante el sistema de control de climatización temporizada o con el correspondiente mando a distancia.

Cuando el calefactor está en funcionamiento, pueden salir gases de escape por los bajos de la parte delantera del vehículo. Esto es normal y no es motivo de preocupación.

El calefactor auxiliar se activa también para calentar el motor y facilitar el arranque con tiempo muy frío.

No active el calefactor auxiliar cuando vaya a repostar. De hacerlo, los vapores de combustible podrían entrar en combustión y provocar un incendio o una explosión.

No active el calefactor auxiliar mientras el vehículo se encuentre en un espacio cerrado. De hacerlo, podría producirse una acumulación de gases altamente tóxicos que pueden provocar la pérdida del conocimiento o la muerte.

CONTROL DE LA CLIMATIZACIÓN TEMPORIZADA A TRAVÉS DE LA PANTALLA TÁCTIL

Puede utilizar la pantalla táctil para programar horas de activación automática o para controlar el sistema de forma manual.

El sistema se puede programar con un máximo de siete días de antelación y para funcionar una o dos veces en un periodo de 24 horas. Si se utiliza el vehículo cada día, el sistema seguirá funcionando cada día hasta que se anule la programación. Si no se utiliza el vehículo durante 24 horas, el ciclo se anula.

Cuando el sistema está funcionando, el LED del botón **AUTO** del sistema de climatización parpadea.

Nota: *El sistema deja de funcionar si se pone en marcha el motor.*

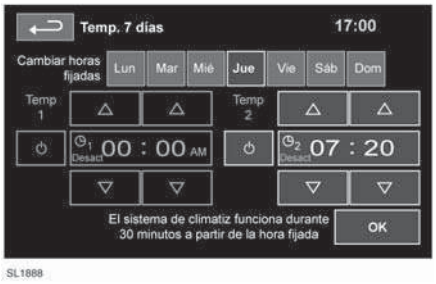

Para configurar un programa de climatización temporizada:

1. Pulse el botón **HOME MENU** (menú Inicio).
2. Toque la tecla táctil **Climatiz. temporiz.** Esta tecla táctil puede asignarse a un acceso directo personal o se puede acceder a ella con la tecla táctil **Prestaciones adicionales**. Seleccione el día para el que desee programar el sistema o seleccione **Toda la semana** para seleccionar la misma hora de activación para todos los días.
3. Toque el icono Temporizador 1 o Temporizador 2. Los temporizadores se pueden activar y desactivar con la tecla táctil de encendido.
4. Pulse las flechas de arriba o abajo para ajustar la hora de inicio. Las horas y los minutos se ajustan por separado.
5. Seleccione **OK**.

La pantalla mostrará la hora de activación. Si lo desea, configure la hora del otro temporizador utilizando el mismo método.

Nota: *Los ajustes de hora actualmente seleccionados en el menú* ***Configuración sistema*** *determinan el formato de 12/24 horas. Véase* ***64, MENÚ DE INFORMACIÓN Y DE CONFIGURACIÓN DEL VEHÍCULO****.*

El ciclo de calefacción actual se anula si se pone el motor en marcha. Todo ciclo de calefacción programada se puede anular tocando la tecla táctil de encendido correspondiente en el menú de configuración del temporizador o la tecla táctil **Encendido** en el menú principal de información de la **Climatiz. temporiz**.

MANDO A DISTANCIA DE LA CLIMATIZACIÓN TEMPORIZADA

El mando a distancia específico tiene una cobertura de aproximadamente 100 m (328 pies). Mantenga pulsado el botón **ON** (encendido) durante dos segundos.

Nota: *Evite tocar la antena cuando pulse el botón* ***ON*** *u* ***OFF*** *(apagado).*

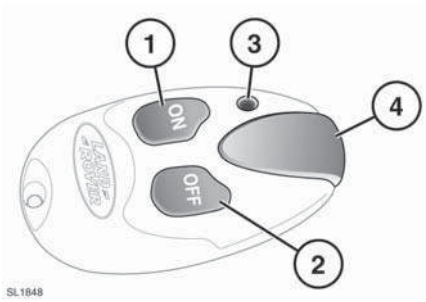

1. Botón **ON**
2. Botón **OFF**
3. LED (indicador de funcionamiento)
4. Antena

Mantenga pulsado el botón **ON** durante, aproximadamente, dos segundos. El LED verde se ilumina durante 2 segundos para confirmar que se ha iniciado un programa. El LED parpadea una vez cada 2 segundos para indicar que el programa está activado.

El programa de climatización temporizada sigue activado durante 30 minutos y, a continuación, se desactiva automáticamente para evitar que se descargue la batería del vehículo. Asimismo, se desactiva automáticamente cuando se pone en marcha el motor.

Es posible que el sistema no funcione o que se desactive automáticamente si se da alguna de las siguientes circunstancias:

- El nivel de combustible es bajo.
- El nivel de carga de la batería del vehículo es bajo.
- El refrigerante del motor se encuentra a la temperatura requerida o por encima de ella.
- El motor no se ha puesto en marcha desde el último ciclo programado.

El testigo LED del mando a distancia señala otros estados y condiciones para la climatización temporizada, del modo siguiente:

- Se ilumina en rojo durante 2 segundos cuando se pulsa el botón **OFF**, para indicar que el programa se ha desactivado.
- Parpadea en verde o rojo durante 2 segundos y luego deja de parpadear cuando se pulsan los botones **ON** u **OFF**, para indicar que no se ha realizado ninguna acción.
- Se ilumina de color naranja durante 2 segundos antes de iluminarse de verde o rojo, para indicar que la carga de la pila del mando a distancia es baja.
- Parpadea de color naranja durante 5 segundos para indicar que no se ha realizado ninguna acción y que se debe cambiar la pila del mando a distancia.

SUSTITUCIÓN DE LAS PILAS DEL MANDO A DISTANCIA

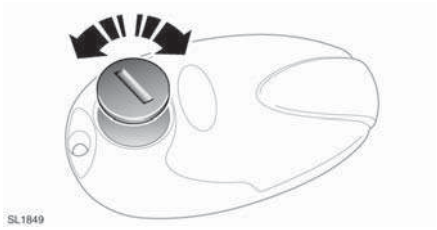

Coloque la parte posterior del mando a distancia hacia arriba y utilice una moneda o un objeto similar para girar la tapa de la pila. Levante la tapa para dejar a la vista el compartimento de la pila. Retire la pila usada y, con la polaridad correcta, introduzca una pila de repuesto de 3,3 voltios CR1/3N. Vuelva a colocar la tapa y gírela para bloquearla en la posición de cierre.

MANDOS A DISTANCIA ADICIONALES

Se puede programar un máximo de tres mandos a distancia para cada vehículo. Póngase en contacto con su concesionario Land Rover para adquirir unidades adicionales y programarlas para su vehículo.

PORTAVASOS Y PORTAOBJETOS

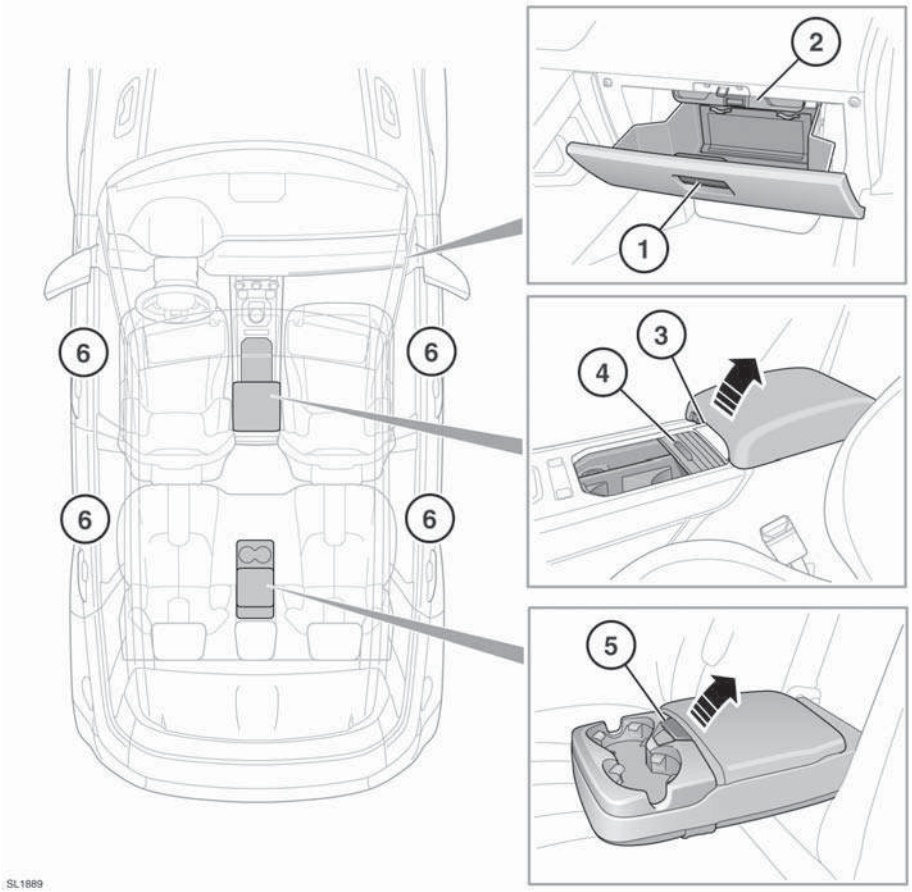

1. Guantera.
2. En el interior de la guantera hay un compartimento portaobjetos desplegable para guardar el manual.
3. Compartimento portaobjetos.
4. Tapa superior deslizante para dejar a la vista los portavasos.

   No beba ni utilice los portavasos cuando conduzca.

5. Portaobjetos y portavasos en el reposabrazos trasero.
6. Compartimentos portaobjetos.

Verifique que los objetos guardados en el vehículo estén sujetos y no puedan moverse. En caso de accidente o en caso de frenazo o maniobra brusca, los objetos sueltos pueden ocasionar lesiones graves.

TOMAS DE CORRIENTE AUXILIARES

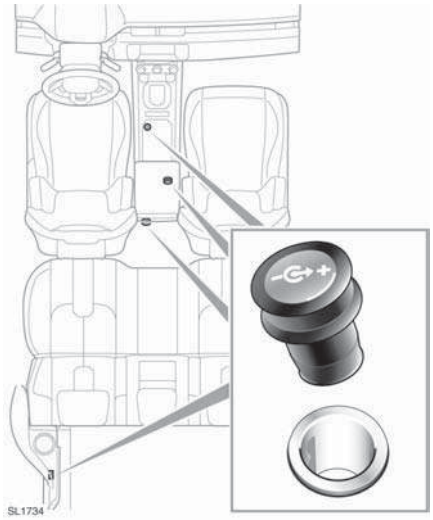

Utilice únicamente accesorios Land Rover aprobados. La utilización de cualquier otro equipo puede ocasionar averías del sistema eléctrico del vehículo y/o la descarga de la batería. Si tiene alguna duda, póngase en contacto con un concesionario Land Rover/ reparador autorizado.

El motor debe estar en marcha cuando utilice los accesorios durante largos periodos de tiempo. De lo contrario, se descargará la batería.

Nota: *Las tomas de corriente pueden utilizarse para suministrar alimentación a accesorios aprobados que consuman un máximo de 120 vatios.*

ESPACIO DE CARGA TRASERO

En ningún caso debe permitir que viajen pasajeros en el espacio de carga. Todos los ocupantes del vehículo deben ir correctamente sentados y llevar puesto el cinturón de seguridad en todo momento cuando el vehículo esté en marcha.

Asegúrese de que los objetos que transporte en el vehículo vayan bien sujetos.

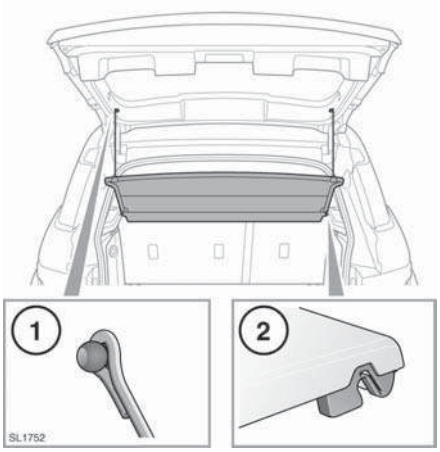

Desmontaje de la cubierta del espacio de carga:

1. Suelte las dos correas de los pasadores del portón trasero.
2. Tire de la cubierta hacia atrás para soltar de los pasadores situados en el guarnecido lateral del espacio de carga los soportes de los bordes de la cubierta.

No coloque nunca objetos encima de la cubierta del espacio de carga. En caso de accidente o maniobra brusca, los objetos sueltos pueden provocar lesiones graves o mortales.

Para montar la cubierta, proceda en el orden inverso.

Para guardar la cubierta:

Una vez desmontada, no guarde la cubierta del espacio de carga en el interior del vehículo sin haberla asegurado.

1. Desmonte la cubierta del espacio de carga.
2. Pliegue los asientos traseros hacia delante.
3. Sitúe la cubierta en posición vertical aproximadamente en el lugar correspondiente a los respaldos cuando estos se encuentran en su posición vertical normal. La superficie superior de la cubierta debe quedar hacia delante, con los soportes en la parte superior.
4. Sitúe los soportes en los pasadores del guarnecido lateral.
5. Vuelva a situar los asientos traseros encajados en posición vertical.

BACAS

Una baca cargada puede reducir la estabilidad del vehículo, en particular, al tomar curvas o al circular con viento lateral.

No se recomienda la conducción sobre terreno con una baca cargada.

Instale solamente sistemas de baca que estén diseñados para ser utilizados en su vehículo. Para obtener más información, póngase en contacto con su concesionario Land Rover/reparador autorizado.

La carga máxima en una baca homologada para Land Rover es de 75 kg (165 lb) en carretera. En terreno no asfaltado el límite se reduce a 50 kg (110 lb). El peso del sistema de baca aprobado no se incluye en el cálculo de la carga.

Si se utiliza un sistema de baca diferente, el peso del sistema deberá incluirse como parte del peso de la carga.

La carga debe estar distribuida de manera uniforme dentro del espacio periférico de la baca. Después de viajar 50 km (30 millas) compruebe que la baca y su carga estén bien aseguradas.

PUNTOS DE ANCLAJE PARA EL EQUIPAJE

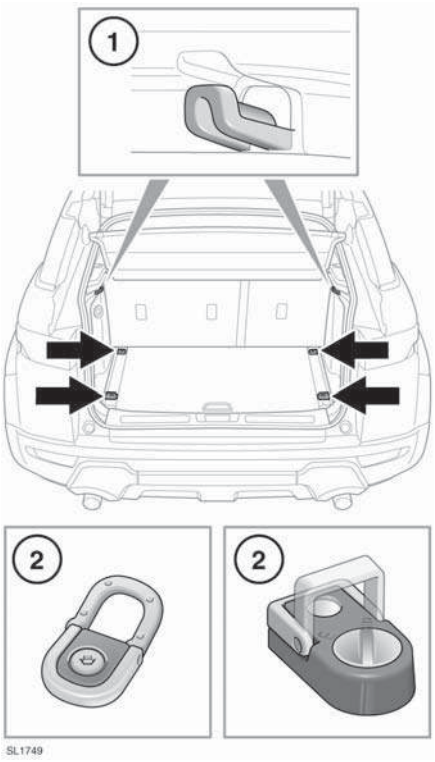

Todos los objetos transportados en el maletero/área de carga deben sujetarse de la manera apropiada.

1. Gancho para bolsas.
   - Los ganchos para bolsas se deben utilizar solamente para sujetar objetos ligeros, como bolsas de la compra.
2. Argollas de sujeción de carga.
   - En el piso del espacio de carga trasero hay cuatro argollas de sujeción que le permitirán sujetar, de manera segura, los bultos grandes de equipaje.

     Si hay instaladas argollas de sujeción ajustables, levante la palanca de bloqueo, sitúela en la posición deseada y vuelva a bajarla a la posición de bloqueo.

Nota: *En su concesionario Land Rover/reparador autorizado encontrará una amplia gama de accesorios de sujeción de equipaje homologados.*

PESOS DE REMOLQUE RECOMENDADOS

Pesos de remolque máximos permitidos	En carretera	Sobre terreno
Remolques sin frenos	750 kg (1650 lb)	750 kg (1650 lb)
Remolques con frenos accionados por inercia/eléctricos	1800 kg (3968 lb)	750 kg (1650 lb)
Carga vertical máxima	150 kg (330 lb)	–

Véase **214, PESOS** para obtener más información sobre el peso bruto autorizado (PBA), el peso máximo total (PMT), los pesos sobre los ejes y la carga útil máxima.

Solo para Europa:

Cuando se arrastra un remolque, será posible aumentar el peso bruto máximo autorizado del vehículo en 100 kg (220 lb) como máximo, siempre y cuando la velocidad se limite a 97 km/h (60 millas/h).

Nota: *Cuando calcule la carga sobre el eje trasero, recuerde que debe sumar el peso del extremo del remolque, la carga del maletero del vehículo, el peso en la baca y el peso de los pasajeros de los asientos traseros.*

UTILIZACIÓN DE UN REMOLQUE

No sobrepase nunca el peso máximo especificado tanto para el vehículo o para el remolque. Puede provocar averías y un desgaste prematuro del vehículo. Asimismo, puede afectar negativamente a la estabilidad y la frenada, lo que a su vez puede ocasionar la pérdida de control del vehículo y una mayor distancia de frenada, con el consiguiente riesgo de vuelco o colisión.

Para preservar la maniobrabilidad y la estabilidad del vehículo, se recomienda utilizar solamente accesorios de remolque Land Rover homologados.

No utilice nunca argollas de remolque ni puntos de amarre para arrastrar un remolque. No han sido diseñados para tal fin y si los utiliza pueden fallar y ocasionar lesiones o un accidente mortal.

NIVELACIÓN DEL REMOLQUE

Para mantener la estabilidad del vehículo, es fundamental que la carga del remolque no impida que este vaya paralelo al suelo. Esto cobra especial importancia cuando se arrastran remolques de dos ejes.

COMPROBACIONES ESENCIALES ANTES DE UTILIZAR UN REMOLQUE

No enrolle el cable de seguridad sobre la bola de remolque, ya que podría soltarse.

No supere el peso bruto autorizado del vehículo, el peso máximo admitido en el eje trasero, el peso máximo del remolque ni la carga vertical máxima. Si supera cualquiera de estos límites, el vehículo se puede volver inestable y quedar fuera de control.

- Para calcular el peso del remolque cargado, recuerde que debe incluir el peso del remolque además del peso de la carga.
- Si puede dividir la carga entre el vehículo y el remolque, cargar más peso en el vehículo incrementará la estabilidad. No sobrepase los límites de peso del vehículo.
- Verifique que la presión de los neumáticos del remolque sea la recomendada por el fabricante del remolque.
- Si el vehículo va cargado hasta su máximo peso bruto autorizado, la carga vertical máxima no debe superar los 150 kg (330 lb). Véase **214, PESOS**.
- Asegúrese de utilizar un cable de seguridad o un acoplamiento secundario. Consulte las instrucciones del fabricante del remolque para obtener más información.
- Compruebe que la bola de remolque esté bien sujeta.
- Compruebe el funcionamiento de todas las luces del remolque.

Solo Australia:

- **Peso sobre bola:** debe ser equivalente como mínimo al 7% del peso bruto de la caravana/ remolque, hasta un máximo de 150 kg (330 lb).

CONEXIÓN ELÉCTRICA DEL REMOLQUE

Solamente conecte al conector del remolque circuitos eléctricos aprobados y en buen estado.

El conector del vehículo suministra 5 amperios; no se debe sobrepasar dicho valor. Puede adquirir un mazo de cables opcional para incrementar la intensidad a 15 amperios en su concesionario Land Rover.

Cuando se realiza una conexión eléctrica del remolque y se utilizan los intermitentes del vehículo, el testigo del remolque parpadea a la vez que los intermitentes del vehículo.

PORTÓN TRASERO ELÉCTRICO

Cuando enganche un remolque, compruebe que haya suficiente espacio para abrir o cerrar el portón trasero.

SISTEMAS DE AYUDA AL ESTACIONAMIENTO

Los sensores traseros del sistema de ayuda al estacionamiento se desactivan automáticamente cuando se engancha un remolque con un conector eléctrico homologado.

Nota: *Los remolques provistos de luces LED no desactivan los sensores traseros del sistema de ayuda al estacionamiento. Cuando se selecciona la marcha atrás, el sistema detecta el remolque como un obstáculo.*

SISTEMA DE COMPENSACIÓN DE ESTABILIDAD PARA REMOLQUES (TSA)

Cuando está enganchado un remolque y este desarrolla un movimiento de vaivén, el sistema TSA lo detecta automáticamente. En ese momento se reduce la velocidad del vehículo de forma gradual limitando la potencia del motor y aplicando los frenos para facilitar la recuperación del control.

ENGANCHE ASISTIDO

La función de enganche asistido se selecciona a través de la pantalla táctil y facilita la operación de guiado del vehículo hasta el gancho del remolque. Véase **119, SISTEMA DE CÁMARAS PERIFÉRICAS**.

BOLA DE REMOLQUE DESMONTABLE

Este accesorio se suministra con instrucciones de montaje y desmontaje. Guarde las instrucciones en un lugar seguro.

OPCIONES DE BOLA DE REMOLQUE

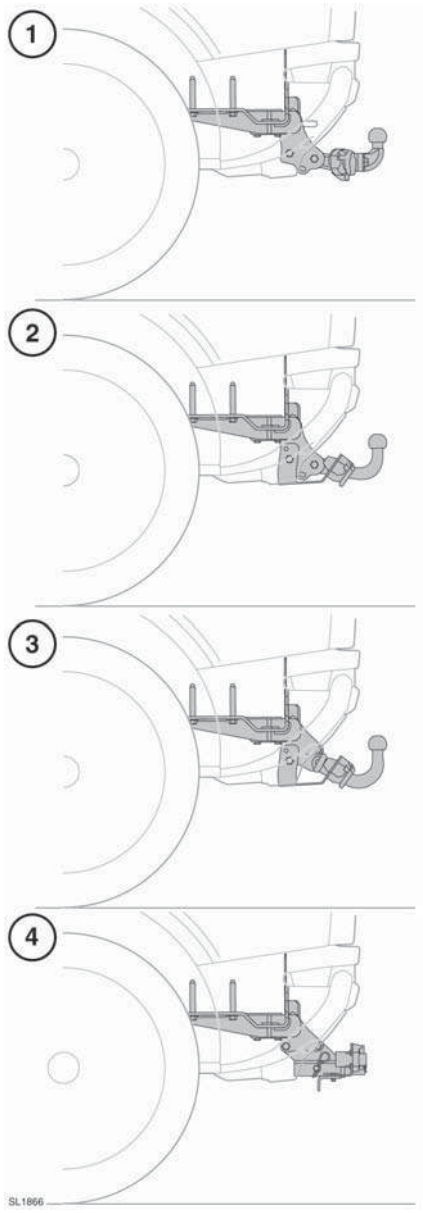

1. Bola de remolque atornillada a la brida.
2. Bola de remolque curva fija.
3. Bola de remolque desmontable.
4. Receptor de enganche (barra de remolque). Solo para el mercado australiano.

GANCHO DE REMOLQUE (solo Australia)

Cuando seleccione una barra de remolque para el receptor, debe respetar las dimensiones siguientes:

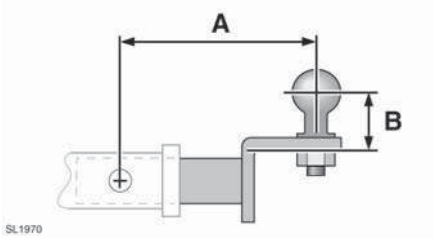

A. La longitud máxima recomendada de la barra de remolque es de 178 mm (7 in).

B. Para obtener la altura máxima de la bola, se recomienda una barra de remolque con una alzada de 68 mm (2,7 in).

Consulte a su concesionario Land Rover/reparador autorizado para obtener los datos actualizados.

DIMENSIONES DE LA BARRA DE REMOLQUE

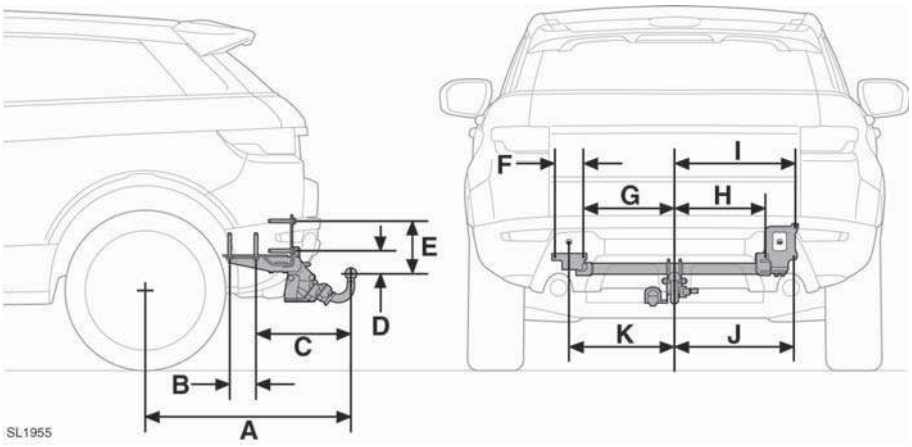

Ref.	Dimensión	mm	Pulgadas
A	Distancia entre el centro de la rueda y el centro de la bola de remolque	871 mm	34,3 pulgadas
B	Puntos de fijación	110 mm	4,3 pulgadas
C	Punto de fijación al centro de la bola de remolque	405,5 mm	16,0 pulgadas
D	Distancia entre el centro de la bola de remolque y el acoplamiento de la barra de remolque	83 mm	3,3 pulgadas
E	Centro de la bola de remolque al punto de fijación	220 mm	8,7 pulgadas
F	Centro de la bola de remolque al punto de fijación	130 mm	5,1 pulgadas
G	Centro de la bola de remolque al punto de fijación	415 mm	16,3 pulgadas
H	Centro de la bola de remolque al punto de fijación	415 mm	16,3 pulgadas
I	Centro de la bola de remolque al punto de fijación	550 mm	21,7 pulgadas
J	Centro de la bola de remolque al punto de fijación	544 mm	21,4 pulgadas
K	Centro de la bola de remolque al punto de fijación	480 mm	18,9 pulgadas

Nota: *Las dimensiones hacen referencia a los equipos de remolque distribuidos oficialmente por Land Rover.*

ACTIVACIÓN DEL ENCENDIDO

Para activar el encendido sin arrancar el motor, proceda del modo siguiente:

- No pise el pedal de freno/embrague.
- Pulse el botón START/STOP (arranque/parada), manténgalo pulsado hasta que los testigos se iluminen, y entonces, suéltelo.

Si pisa el pedal de freno/embrague mientras pulsa el botón start/stop, el motor arranca.

ARRANQUE DEL MOTOR

No arranque nunca el motor ni lo deje en marcha cuando el vehículo se encuentre en un espacio cerrado. Los gases de escape son tóxicos y, si se inhalan, pueden provocar una pérdida de conocimiento y la muerte.

Si el motor no se pone en marcha, no siga accionando el arranque, pues se descargará la batería. Es posible que también se dañe el convertidor catalítico debido al paso de combustible no quemado a través del tubo de escape.

Nota: *En los vehículos con motor diésel, el periodo de retardo antes de que comience el arranque dura más a temperatura ambiente baja debido al funcionamiento prolongado de la bujía de precalentamiento. Durante este retardo ampliado, debe mantenerse pisado el pedal del embrague (cambios manuales) o el pedal de freno (cambios automáticos).*

El testigo de las bujías de precalentamiento del motor diésel permanece encendido mientras las bujías están funcionando.

ARRANQUE DEL MOTOR: CAMBIO AUTOMÁTICO

1. Debe haber una llave inteligente válida en el interior del vehículo.
2. Compruebe que la palanca de cambios se encuentre en **P** (estacionamento) o **N** (punto muerto).
3. Pise firmemente el pedal de freno.
4. Pulse y suelte el botón de arranque. El motor gira automáticamente hasta ponerse en marcha. En los vehículos con motor diésel es posible que se produzca un breve retardo mientras se calientan las bujías de precalentamiento; a continuación, el motor girará automáticamente hasta ponerse en marcha.

ARRANQUE DEL MOTOR: CAMBIO MANUAL

Nota: *No pise el pedal acelerador cuando arranque el motor.*

1. Debe haber una llave inteligente válida en el interior del vehículo.
2. Pise el embrague a fondo.
3. Pulse y suelte el botón de arranque. En los vehículos con motor diésel es posible que se produzca un breve retardo mientras se calientan las bujías de precalentamiento; a continuación, el motor girará automáticamente hasta ponerse en marcha.

EN CASO DE QUE EL MOTOR NO ARRANQUE

Nota: *Si el motor no arranca cuando se pulsa el botón START/STOP (arranque/parada) y el vehículo ha sufrido una colisión recientemente, solicite asistencia profesional.*

Si el motor no gira o no arranca, consulte a su concesionario/reparador autorizado.

Motores Diésel:

Si el motor no arranca, compruebe que la palanca de cambios se encuentre en la posición **P** (estacionamento) o **N** (punto muerto) (punto muerto en el caso de vehículos con cambio manual) y pulse el botón START/STOP (con el pedal de freno pisado). Mantenga pulsado el botón START/STOP y el pedal de freno pisado hasta que el motor arranque y, a continuación, suéltelos.

Si el motor sigue sin girar o sin arrancar, consulte a su concesionario/reparador autorizado.

CÓMO APAGAR EL MOTOR

Antes de apagar el motor, estacione el vehículo de manera segura y ponga el freno de estacionamiento.

1. Seleccione **P** en el caso de cambio automático o punto muerto en el caso de cambio manual.

   Nota: *Si al apagar el motor está seleccionada cualquier otra marcha, el selector se desplaza automáticamente a la posición **P** antes de quedar retraído en la consola central.*

2. Pulse el botón START/STOP.

   Nota: *El freno de estacionamiento se aplica automáticamente si no estaba puesto.*

APAGADO DEL MOTOR CON EL VEHÍCULO EN MOVIMIENTO

No se recomienda parar el motor mientras el vehículo esté en movimiento. No obstante, de producirse esta situación, siga este procedimiento:

- Mantenga pulsado el botón START/STOP durante 2 segundos, o;
- Pulse el botón START/STOP dos veces en el plazo de 2 segundos.

En cualquiera de los casos, el centro de mensajes muestra el mensaje **Se ha pulsado el botón de parada del motor**.

REARRANQUE EN MOVIMIENTO

Si el motor se apaga con el vehículo en marcha, se puede iniciar un rearranque en movimiento.

Cambio automático: seleccione punto muerto (**N**) y pulse el botón START/STOP. Cuando el motor arranque, seleccione la posición **D** (conducción).

Cambio manual: pise el embrague y, a continuación, pulse el botón START/STOP. Cuando el motor arranque, seleccione la marcha hacia adelante apropiada.

PROCEDIMIENTO DE EMERGENCIA PARA LA FUNCIÓN DE ARRANQUE SIN LLAVE

En caso de que el vehículo haya sido desbloqueado utilizando la llave metálica de emergencia, o bien el vehículo no consiga detectar la llave inteligente, será necesario utilizar el procedimiento de emergencia para la función de arranque sin llave a fin de poder deshabilitar la alarma y arrancar el motor.

El procedimiento de emergencia para la función de arranque sin llave solo podrá utilizarse cuando el centro de mensajes muestre el mensaje Llave inteligente no detectada Consultar el manual.

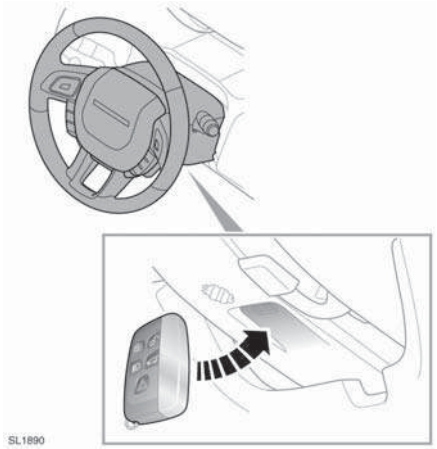

Coloque la llave inteligente de manera que haga contacto con la parte inferior de la tapa de la columna de la dirección, asegurándose de que los botones de la llave estén orientados hacia abajo.

Con el freno (cambio automático) o el embrague (cambio manual) pisado, pulse y suelte el botón START/STOP para arrancar el motor.

Cuando el motor arranque ya no será necesario mantener la llave inteligente debajo de la columna de la dirección.

Nota: *Si el sistema no reconoce la llave inteligente o el motor sigue sin arrancar, consulte a su concesionario/reparador autorizado.*

Nota: *Si aparece el mensaje* ***Llave inteligente no detectada****, asegúrese de mantener la llave en la posición correcta y vuelva a intentarlo.*

SISTEMA STOP/START (SOLO MODELOS CON CAMBIO MANUAL)

El sistema Stop/Start ha sido diseñado para mejorar el consumo de combustible. El sistema se activa de forma automática cada vez que se da el contacto.

Cuando el motor se ha parado por acción del sistema stop/start, se ilumina el icono **ECO**.

Cuando el vehículo se ha detenido por completo, se ha seleccionado punto muerto y soltado totalmente el pedal de embrague, el motor se apaga de forma automática.

Al volver a pisar el embrague antes de seleccionar una marcha, el motor vuelve a arrancar automáticamente.

CONDICIONES QUE IMPIDEN LA PARADA AUTOMÁTICA DEL MOTOR

El motor no se apaga de forma automática si se da alguna de las siguientes circunstancias:

- La temperatura exterior es inferior a aproximadamente 0 °C (32 °F).
- La temperatura exterior es superior a aproximadamente 40 °C (104 °F).
- El motor no ha alcanzado su temperatura normal de funcionamiento.
- El cinturón de seguridad del conductor no está abrochado.
- La puerta del conductor no está bien cerrada.
- El pie del conductor está apoyado sobre el embrague o el acelerador.
- La demanda del sistema de climatización es demasiado alta.
- El nivel de carga de la batería es bajo.
- El DPF está regenerando.
- Se ha seleccionado la función HDC o un programa especial de Terrain Response.

Nota: *El sistema stop/start queda inhabilitado cuando se lleva a cabo la conexión eléctrica de un remolque.*

CONDICIONES QUE PROVOCAN EL ARRANQUE AUTOMÁTICO DEL MOTOR

El motor volverá a arrancar de forma automática si se da alguna de las siguientes circunstancias:

- La demanda del sistema de climatización aumenta.
- La velocidad del vehículo es de 4 km/h (2,5 millas/h) aproximadamente.
- Se ha seleccionado la función HDC o un programa especial de Terrain Response.
- El nivel de carga de la batería es bajo.
- Se ha reducido la presión de vacío de los frenos (por ejemplo, al accionar repetidamente el pedal de freno con el motor parado).

INHABILITACIÓN DEL SISTEMA STOP/START

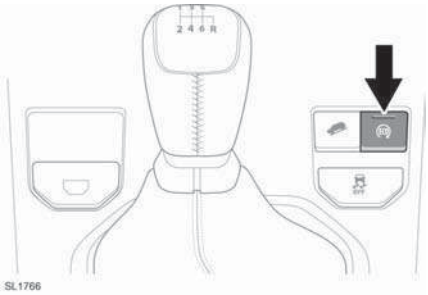

Para desactivar el sistema (evitar la función automática stop/start), pulse el interruptor **ECO**. El indicador LED se apaga para confirmar que el sistema está desactivado.

Nota: *El motor vuelve a arrancar de forma automática si se pulsa el interruptor para desactivar el sistema mientras la parada automática del motor está en curso.*

Si el indicador LED no se ilumina durante el arranque, será indicativo de la existencia de un fallo en el sistema. Póngase en contacto con su concesionario Land Rover para recibir asistencia.

REARRANQUE EN MODO ECO DEL MOTOR CALADO

Si el motor se cala, se puede volver a arrancar pisando a fondo el pedal de embrague.

Nota: *El sistema automático de rearranque solo funciona una vez. Si el motor se cala por segunda vez, se debe arrancar con el procedimiento normal.*

SISTEMA DE CONTROL DE EMISIONES

Los vehículos Land Rover están equipados con sistemas de control de emisiones y vapores. En muchos países es ilegal manipular, modificar o sustituir estos equipos, y se aplican sanciones legales en caso de quebrantar las leyes.

Los concesionarios Land Rover/reparadores autorizados disponen de los equipos adecuados para realizar las reparaciones y el mantenimiento de estos sistemas.

Los gases de escape contienen sustancias tóxicas que pueden dar lugar a una pérdida de la consciencia y que podrían resultar mortales.

- No inhale los gases de escape.
- No arranque ni deje el motor en marcha en un área cerrada y sin ventilación.
- No conduzca el vehículo con el portón trasero abierto.
- No modifique el sistema de escape.
- Las fugas del sistema de escape deben repararse inmediatamente.
- Si sospecha que están penetrando gases de escape en el vehículo, llévelo a investigar inmediatamente.

Nota: *Quedarse sin combustible puede producir un fallo del encendido. Esto podría provocar daños en el sistema de control de emisiones.*

FILTRO DE PARTÍCULAS DIÉSEL (DPF)

En los vehículos diésel equipados con filtro de partículas, el control de emisiones resulta más eficaz. Las partículas contenidas en los gases de escape se recogen en el filtro durante la conducción normal.

Cuando se muestra un mensaje DPF, el filtro necesita un ciclo de regeneración para limpiarse. Para ello es necesario que el motor haya alcanzado la temperatura normal de funcionamiento. La regeneración se efectúa automáticamente a intervalos aproximados de 300 - 900 km (190 - 560 millas) según las condiciones de conducción.

Procedimiento de regeneración

El procedimiento de regeneración produce temperaturas elevadas en el DPF. Es normal que se emita calor desde los bajos del vehículo. El calor generado podría bastar para que se produjese un incendio en caso de entrar en contacto con material combustible, como p. ej., hierba seca, papel, etc.

La regeneración tarda normalmente 10 - 20 minutos y se realiza en condiciones óptimas si el vehículo circula a una velocidad constante de entre 60 km/h (40 millas/h) y 112 km/h (70 millas/h).

La regeneración puede tardar más si la velocidad media se reduce a 50 km/h (30 millas/h).

Distancias cortas o con tiempo frío

En estas condiciones es posible que el motor no alcance la temperatura normal de funcionamiento. La regeneración del filtro de partículas diésel no se produce y el filtro no se limpia. Si el filtro debe regenerarse pero el estilo de conducción en ese momento no es el adecuado, se ilumina un triángulo de peligro en el panel de instrumentos y se muestra el mensaje **Filtro de partíc. diesel lleno. Consultar el manual.** No se trata de una avería. Inicie la regeneración del filtro circulando con el vehículo, preferiblemente en una carretera general o una autopista. El vehículo debe circular durante aproximadamente otros 20 minutos.

Cuando la regeneración del filtro ha terminado, los avisos desaparecen.

CAMBIO AUTOMÁTICO

El selector de marchas giratorio gira en ambos sentidos. Al poner en marcha el motor, el selector sube desde su posición de reposo.

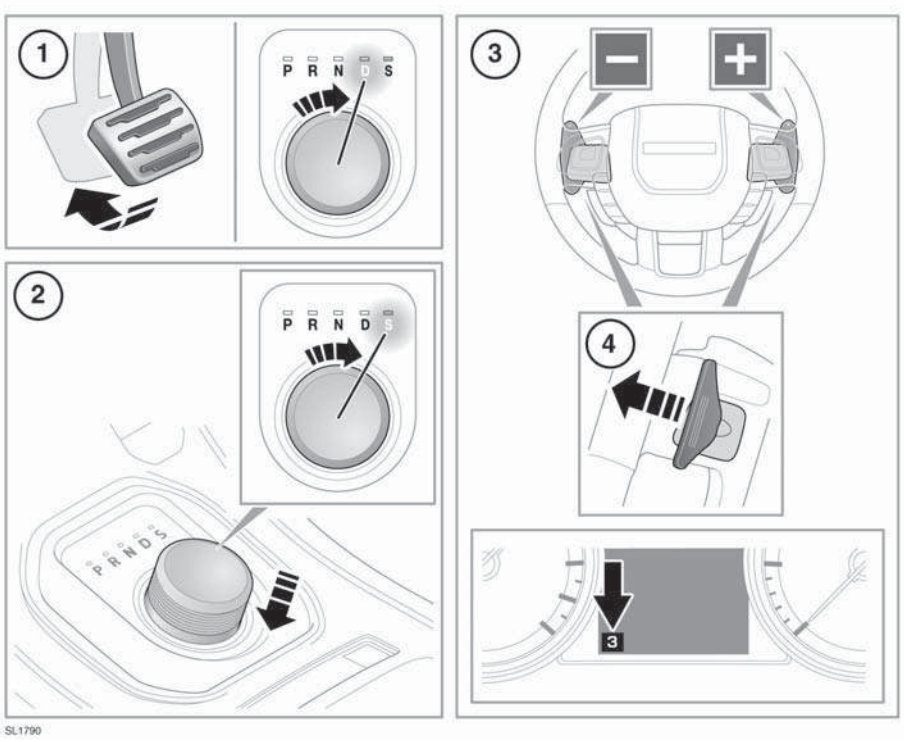

1. Para seleccionar **D** (conducción) o **R** (marcha atrás), pise el pedal de freno y gire el selector de marchas. Se ilumina el LED correspondiente junto al selector.

   Nota: *Si se intenta empujar el selector antes de pisar el pedal de freno, es posible que no se seleccione la marcha. En tal caso, deje de presionar el selector, pise el pedal de freno y seleccione la marcha deseada del modo descrito.*

2. Para seleccionar el modo **S** (Sport) desde **D**, presione el selector de marchas hacia abajo y gírela a **S**. Se ilumina el LED correspondiente junto al selector.

3. Levas de cambio CommandShift™ (leva izquierda para los cambios descendentes y leva derecha para los cambios ascendentes).

4. Accione brevemente una leva para cambiar de marcha.

   Para salir del modo CommandShift™ y volver al modo Sport mantenga accionada la leva ascendente (+) durante aproximadamente un segundo. Para volver al modo de conducción, sitúe de nuevo el selector en la posición **D**.

5. La marcha seleccionada se muestra en el centro de mensajes.

Evite que el vehículo permanezca parado con un marcha seleccionada y el motor en marcha.

Este vehículo no debe arrancarse mediante remolque ni empujándolo.

ESTACIONAMIENTO

Se utiliza cuando el vehículo está estacionado. Bloquea la transmisión.

Debe seleccionar la posición de estacionamiento (P) o punto muerto (N) y poner el freno de estacionamiento cuando el vehículo esté parado.

Seleccione siempre P y quite el contacto antes de salir del vehículo.

No seleccione nunca la posición de estacionamiento (**P**) con el vehículo en movimiento.

MARCHA ATRÁS

No seleccione nunca la marcha atrás (**R**) cuando el vehículo esté avanzando.

Antes de seleccionar la marcha atrás, asegúrese de que el vehículo esté parado y de que se hayan aplicado los frenos.

Gire a **R**.

PUNTO MUERTO

Desconecta el motor de las ruedas. Utilice el freno de estacionamiento mientras **N** está seleccionado.

No lo utilice para rescatar el vehículo en carretera.

CONDUCCIÓN

No seleccione nunca una marcha hacia delante mientras el vehículo esté desplazándose hacia atrás.

Los cambios de marcha son completamente automáticos. La posición del pedal acelerador y la velocidad actual del vehículo determinan los puntos de cambio.

MODO SPORT

La transmisión permanece en las marchas más cortas durante intervalos más prolongados, mejorando las prestaciones del motor en su gama media de revoluciones. Para desactivar el modo Sport, mueva el selector de nuevo a la posición **D** (conducción).

COMMANDSHIFT™

Para volver al modo Sport después de seleccionar CommandShift™, mueva el selector de nuevo a **D** y a continuación a modo Sport. **Transmisión CommandShift seleccionado** aparece en el centro de mensajes cuando está seleccionado el modo CommandShift™.

Nota: *Para proteger el motor, la caja de cambios seleccionará automáticamente una marcha superior para evitar que el vehículo se pase de revoluciones o una marcha inferior si el motor se está ahogando.*

KICKDOWN

Pise el pedal acelerador a fondo para obtener una aceleración rápida en modo automático. Cuando se suelta el pedal, se retomarán los cambios de marcha normales.

SELECTOR DE MARCHAS

Normalmente, **P** (estacionamiento) debe estar seleccionada antes de apagar el motor. Si al apagar el motor está seleccionada cualquier otra marcha, el selector se moverá a **P** antes de quedar retraído en la consola central.

Si se apaga el motor con **N** (punto muerto) seleccionada, el sistema esperará 10 minutos antes de seleccionar **P**. Este tiempo es suficiente para que el vehículo atraviese un tren de lavado. No lo utilice para rescatar el vehículo en carretera.

Si es necesario remolcar el vehículo, la operación debe realizarla personal cualificado. Véase **236, RESCATE**.

EL SELECTOR DE MARCHAS NO SE ELEVA

Si el selector está obstruido, elimine la obstrucción y arranque el motor. El selector debería elevarse de manera normal.

Si el selector continúa sin elevarse, incluso cuando no hay obstrucciones, significa que hay un fallo en el sistema. El selector se podrá utilizar en la posición bajada. Asegúrese de que **P** esté seleccionada antes de apagar el motor. Solicite la reparación del fallo a la primera oportunidad.

FALLO DE LA TRANSMISIÓN

En caso de fallo de la transmisión, el centro de mensajes muestra un mensaje de aviso y es posible que el funcionamiento del cambio quede limitado. Solicite asistencia técnica inmediatamente.

TRANSMISIÓN MANUAL

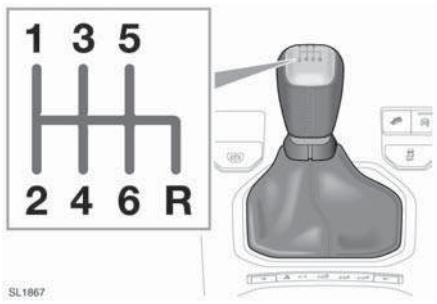

Cuando la velocidad del vehículo es superior a 24 km/h (15 millas/h), no se puede seleccionar la marcha atrás. No cambie nunca a marcha atrás mientras el vehículo esté avanzando. Puede provocar daños graves en la transmisión y reparaciones costosas.

INDICADOR DE CAMBIO DE MARCHA

El indicador de cambio de marcha se iluminará brevemente cuando se alcance el punto de cambio de marcha recomendado (en cambios ascendentes).

El indicador de cambio de marcha no se iluminará mientras el sistema de control de velocidad esté activado y no se haya cancelado pisando el acelerador.

Nota: *Este testigo de aviso es únicamente orientativo. El conductor sigue siendo responsable de conducir el vehículo de la manera correcta en función de las condiciones viales existentes.*

PEDAL DE FRENO

No deje apoyado el pie sobre el pedal de freno mientras el vehículo esté en movimiento.

No circule nunca con el vehículo desembragado (ruedas libres) y el motor apagado. El motor debe estar en marcha para aportar todo su efecto de freno. Los frenos funcionan con el motor apagado, pero se necesita ejercer mucha más fuerza para accionarlos.

Si se enciende el testigo rojo de los frenos, pare el vehículo de manera segura lo antes posible y solicite asistencia técnica.

No instale nunca un revestimiento de piso no aprobado ni ninguna otra posible obstrucción debajo del pedal de freno. Esto limitaría el recorrido del pedal y la eficacia de los frenos.

Si se conduce con mucha lluvia o agua en la carretera, la eficacia de los frenos podría verse negativamente afectada. En estas circunstancias, se recomienda aplicar ligeramente el freno de manera intermitente para secar los frenos.

TESTIGO DEL ABS

El testigo del ABS se ilumina brevemente cuando se da el contacto.

Si se ilumina el testigo en color ámbar durante la marcha (y se presenta un mensaje de aviso), conduzca con mayor precaución, evite los frenazos bruscos siempre que pueda y solicite asistencia profesional lo antes posible.

El ABS no puede superar las limitaciones físicas de detener el vehículo en distancias cortas, tomar curvas a alta velocidad o los peligros del "aquaplaning".

No corra riesgos que pudieran afectar a su seguridad, la de sus pasajeros y la de otros usuarios de la carretera. El conductor es responsable de conducir dentro de los márgenes normales de seguridad, teniendo en cuenta las condiciones meteorológicas y de tráfico.

PENDIENTES PRONUNCIADAS

Si el vehículo está parado en una pendiente pronunciada y resbaladiza, es posible que comience a resbalar aunque se utilicen los frenos. Esto se debe a que, al no girar las ruedas, el ABS no puede determinar el movimiento del vehículo.

Para compensarlo, suelte momentáneamente los frenos para que las ruedas puedan girar un poco. A continuación, vuelva a frenar para que actúe el ABS.

SISTEMA DE FRENADO DE EMERGENCIA (EBA)

Si el conductor aplica rápidamente los frenos, el EBA refuerza automáticamente la fuerza de frenado al máximo para detener el vehículo lo antes posible. Si el conductor aplica los frenos lentamente, pero debido a las condiciones se activa el ABS en las ruedas delanteras, el EBA aumenta la fuerza de frenado para aplicar el control ABS a las ruedas traseras.

El EBA deja de funcionar en cuanto se suelta el pedal de freno.

El testigo del ABS de color ámbar se ilumina brevemente cuando se da el contacto.

Si se produce un fallo del sistema EBA, el testigo ámbar de los frenos se ilumina, acompañado de un mensaje de aviso. Pare el vehículo con suavidad y de manera segura y solicite asistencia técnica.

DISTRIBUCIÓN ELECTRÓNICA DE LA FUERZA DE FRENADO (EBD)

El EBD controla el equilibrio de las fuerzas de frenado suministradas a las ruedas traseras y delanteras para mantener la máxima eficacia de frenado.

Si el vehículo va poco cargado (cuando solo viaja el conductor en el vehículo, por ejemplo), el EBD reducirá la fuerza de frenado aplicada a las ruedas traseras. Si el vehículo va muy cargado, el EBD aumentará la fuerza de frenado en las ruedas traseras.

El testigo rojo se ilumina brevemente cuando se da el contacto.

Si se produce un fallo del sistema EBD, el testigo rojo de los frenos se ilumina, acompañado de un mensaje de aviso. Pare el vehículo con suavidad y de manera segura y solicite asistencia técnica.

FRENO DE ESTACIONAMIENTO ELÉCTRICO (EPB)

El freno de estacionamiento se aplica a las ruedas traseras. Por tanto, la seguridad del estacionamiento del vehículo depende de que la superficie sea dura y estable.

No confíe en que el freno de estacionamiento vaya a funcionar de manera eficaz si las ruedas están sumergidas en agua y barro.

Nota: *Si utiliza el vehículo en condiciones todoterreno extremas (vadeo, mucho barro, etc.) deberá realizarse un ajuste y mantenimiento adicional del freno de estacionamiento. Póngase en contacto con su concesionario Land Rover/ reparador autorizado.*

UTILIZACIÓN MANUAL DEL EPB

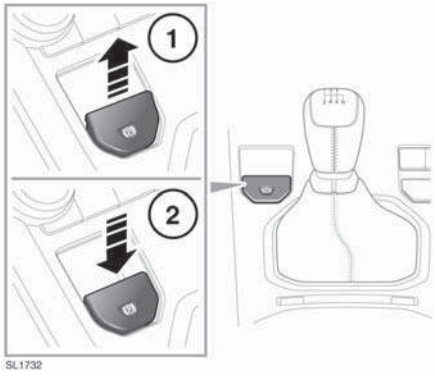

1. Para poner el freno de estacionamiento, con el vehículo parado, levante la palanca y suéltela.

   Se ilumina el testigo del freno de estacionamiento. Es importante verificar que el testigo se ilumine de forma continua (sin parpadear), ya que esto indica que el freno está aplicado correctamente.

   Si se acciona la palanca circulando a una velocidad inferior a 3 km/h (2 millas/h), el vehículo se detendrá de manera brusca. Las luces de freno no se iluminan.

   Si se detecta una avería, el testigo parpadeará y aparecerá un mensaje de **AVERÍA DEL FRENO DE ESTACIONAMIENTO** en el centro de mensajes.

   Nota: *El testigo rojo de los frenos permanecerá encendido durante al menos diez segundos después de haberse desactivado el encendido.*

2. Pata quitar el freno de estacionamiento, pise el pedal de freno y baje la palanca del EPB.

   La conducción del vehículo con el freno de estacionamiento echado o el uso repetido del freno de estacionamiento para desacelerar el vehículo puede ocasionar graves daños en el sistema de frenos.

En caso de emergencia, a una velocidad superior a 3 km/h (2 millas/h), si levanta la palanca del EPB y la sostiene, se producirá una reducción progresiva de la velocidad. El testigo de los frenos se encenderá, se oirá un tono de aviso y aparecerá el mensaje **AVERÍA DEL FRENO DE ESTACIONAMIENTO** en el centro de mensajes. Se encenderán las luces de freno.

UTILIZACIÓN AUTOMÁTICA DEL EPB

El EPB se aplica de forma automática si el encendido está desactivado y el vehículo circula a una velocidad inferior a 3 km/h (2 millas/h).

Para evitar que se aplique de forma automática, cuando el vehículo esté parado mantenga pulsado el interruptor del EPB en su posición de desactivación. En 5 segundos, quite el contacto y mantenga pulsado el interruptor del EPB otros 2 segundos.

Desactivación del EPB, transmisión manual:

Si el vehículo está parado con el EPB activado, al pisar el acelerador y soltar el pedal del embrague se desactivará el EPB y será posible conducir el vehículo.

La desactivación automática funciona en primera, segunda y marcha atrás.

Para retrasar la desactivación automática, sujete la palanca del EPB en la posición de activación y suéltela cuando así lo necesite.

El sistema del freno de estacionamiento reduce gradualmente la presión en el sistema para facilitar un inicio suave de la marcha. Si la reducción de presión en el sistema hace que el vehículo se mueva después de seleccionar una marcha válida, se volverá a aplicar automáticamente la máxima presión al freno de estacionamiento.

Para cancelar la función de reducción de presión en el EPB, active manualmente el freno de estacionamiento después de haber seleccionado una marcha.

En caso de avería, aparecerá un mensaje de **AVERÍA DEL FRENO DE ESTACIONAMIENTO** en el centro de mensajes.

Desactivación del EPB, cambio automático:

Si el vehículo está parado con el EPB activado y el cambio en **D** (conducción) o **R** (marcha atrás), al pulsar el acelerador el EPB se desactiva, lo que permite mover el vehículo.

Nota: *La desactivación automática del EPB solamente puede producirse cuando la puerta del conductor está cerrada y este tiene el cinturón de seguridad abrochado.*

Para retrasar la desactivación automática, sujete la palanca del EPB en la posición de activación y suéltela en el momento deseado.

El sistema del freno de estacionamiento reduce gradualmente la presión en el sistema para facilitar un inicio suave de la marcha. Si la reducción de presión en el sistema hace que el vehículo se mueva después de seleccionar una marcha válida, se volverá a aplicar automáticamente la máxima presión al freno de estacionamiento.

Para cancelar la función de reducción de presión en el EPB, active manualmente el freno de estacionamiento después de haber seleccionado una marcha.

En caso de avería, aparecerá un mensaje de **AVERÍA DEL FRENO DE ESTACIONAMIENTO** en el centro de mensajes.

Al comienzo de un viaje, los intervalos de desactivación del EPB podrán prolongarse al cambiar de **P** (estacionamiento) o **N** (punto muerto). Esto ocurre para permitir más tiempo a la hora de que se engrane la marcha.

TESTIGOS DEL EPB

Si el sistema detecta un fallo en el sistema EPB, el testigo ámbar de los frenos se enciende y se muestra el correspondiente mensaje de aviso en el centro de mensajes.

Si el sistema detecta un fallo en el sistema EPB mientras está activado, el testigo rojo de los frenos parpadea y se muestra el mensaje **AVERÍA DEL FRENO DE ESTACIONAMIENTO** en el centro de mensajes.

Nota: *El testigo rojo de los frenos permanecerá encendido durante al menos diez segundos después de haberse desactivado el encendido.*

UTILIZACIÓN DEL SISTEMA DE CONTROL DE VELOCIDAD

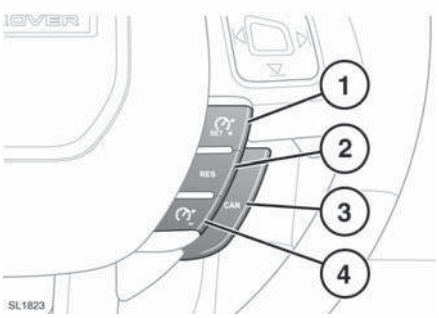

1. Ajusta la velocidad objetivo o aumenta la velocidad.
2. **RES** (reanudar). Reanuda la velocidad programada.
3. **CAN** (anular). Anula el funcionamiento del sistema de control de velocidad sin borrar la velocidad memorizada.
4. Reduce la velocidad programada.

Nota: *El sistema de control de velocidad no funciona cuando se utiliza el control de descenso de pendientes o cuando se ha seleccionado un programa especial de Terrain Response.*

Nota: *No utilice el sistema de control de velocidad cuando conduzca por terrenos no asfaltados.*

CÓMO PROGRAMAR O AUMENTAR LA VELOCIDAD

Cuando ajuste el sistema de control de velocidad en el límite de velocidad, es importante recordar que es posible que aumente la velocidad del vehículo cuando descienda por una pendiente. Esto puede hacer que la velocidad del vehículo sobrepase el límite de velocidad establecido.

Nota: *El sistema de control de velocidad solo se activa a velocidades superiores a 30 km/h (18 millas/h).*

Acelere hasta alcanzar la velocidad deseada y seguidamente, pulse el mando (**1**). La velocidad del vehículo queda memorizada en el sistema. El sistema de control de velocidad mantendrá esa velocidad.

El testigo del sistema de control de velocidad se ilumina para confirmar que el sistema está funcionando.

La velocidad también puede aumentarse pisando el acelerador. Cuando suelte el pedal acelerador, la velocidad del vehículo disminuirá hasta la velocidad programada.

Nota: *Si pisa el acelerador durante más de 60 segundos, se cancelará el sistema de control de velocidad.*

Para aumentar la velocidad programada, mantenga pulsado el mando (**1**). Suelte el interruptor cuando alcance la velocidad deseada; la nueva velocidad queda programada y se mantiene.

La velocidad programada puede incrementarse en intervalos de 2 km/h (1 milla/h) pulsando brevemente el mando (**1**).

La velocidad también puede aumentarse pisando el acelerador. Cuando alcance la velocidad deseada, pulse el mando (**1**) para programar y mantener la nueva velocidad.

Nota: *La velocidad programada solo puede borrarse quitando el contacto.*

REDUCCIÓN DE LA VELOCIDAD PROGRAMADA

Para reducir la velocidad del sistema de control de velocidad, pulse y mantenga pulsado el mando (**4**). Suelte el interruptor cuando alcance la velocidad deseada; la nueva velocidad queda programada y se mantiene.

La velocidad programada puede reducirse en intervalos de 2 km/h (1 milla/h) pulsando brevemente el mando (**4**).

DESACTIVACIÓN Y REANUDACIÓN DEL SISTEMA DE CONTROL DE VELOCIDAD

El sistema de control de velocidad se desactiva pulsando una vez el mando (**3**).

Para reanudar el sistema de control de velocidad a la velocidad previamente programada, pulse el mando (**2**).

RES (reanudar) (**2**) solo debe utilizarse si el conductor conoce la velocidad que se había programado y desea volver a ella.

No se recomienda reanudar la velocidad programada cuando está seleccionada una marcha corta, ya que se producirá un aumento excesivo de las revoluciones del motor.

DESACTIVACIÓN AUTOMÁTICA

El control de velocidad se desactiva pero la velocidad programada permanece memorizada cuando:

- Se pulsa el botón **CAN** (anular) (**3**).
- Se pisa el pedal de freno.
- La velocidad desciende a menos de 30 km/h (18 millas/h).
- En los vehículos con cambio automático, se selecciona punto muerto, estacionamiento o marcha atrás.
- Está funcionando el control dinámico de estabilidad.
- La diferencia entre la velocidad real y la programada es demasiado grande.
- El vehículo alcanza una velocidad de 170 km/h (105,6 millas/h).
- Se utiliza el pedal acelerador para acelerar por encima de la velocidad programada durante demasiado tiempo.

El control de velocidad se desactiva y borra la memoria cuando:

- Se quita el contacto.
- Se produce un fallo. El sistema de control de velocidad se desconecta y no puede volver a utilizarse hasta que se ha reparado la avería.

DATOS DE VELOCIDAD DE CRUCERO ECO

Solo diésel

Cuando está habilitada la función, el centro de mensajes muestra un indicador de emisiones de CO_2. Cuanto mayor es la cifra indicada, más CO_2 está emitiendo el motor y más combustible está consumiendo. Véase **64, MENÚ DE INFORMACIÓN Y DE CONFIGURACIÓN DEL VEHÍCULO**.

CONTROL DINÁMICO DE ESTABILIDAD (DSC)

El DSC se activa automáticamente cada vez que se arranca el motor. Además, algunos de los programas especiales de Terrain Response también lo seleccionan automáticamente.

El vehículo no ha sido diseñado para tomar curvas a la misma velocidad que los turismos convencionales, del mismo modo que un coche de carreras de baja altura no está diseñado para responder de manera satisfactoria en calzadas no asfaltadas. Evite, en la medida de lo posible, los giros repentinos o las maniobras bruscas. Al igual que sucede con otros vehículos del mismo tipo, el uso incorrecto del vehículo puede provocar la pérdida de control o el vuelco de este.

TESTIGO DEL DSC

El testigo de color ámbar del DSC en el panel de instrumentos se ilumina brevemente cuando se da el contacto y se apaga cuando se pone en marcha el motor.

Si la luz parpadea durante la marcha, indica que el sistema DSC está funcionando. Si la luz permanece encendida durante la marcha, indica que hay un fallo en el sistema DSC. Puede seguir utilizando el vehículo, pero el sistema DSC no se activará cuando las ruedas patinen o el firme sea resbaladizo.

Solicite ayuda profesional lo antes posible.

DESACTIVACIÓN DEL DSC

Si se desactiva inadecuadamente el DSC, se puede reducir la seguridad. En la mayoría de las situaciones de conducción y, especialmente, en la conducción por carretera, se recomienda no desactivar el DSC.

En algunas condiciones puede resultar adecuado desactivar el DSC para incrementar la tracción. Entre estas condiciones se incluyen las siguientes:

- Salir de un agujero o rodera profunda.
- Salir de una carretera con mucha nieve o superficie irregular.
- Pasar por terrenos con mucha arena o barro.
- Conducir en pistas con profundas roderas longitudinales.

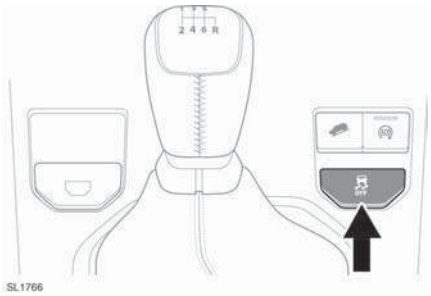

Para desactivar el DSC, mantenga pulsado brevemente el interruptor de desactivación del DSC. El testigo DSC OFF (desactivado) se ilumina de forma continua. También se ilumina el testigo de color ámbar de desactivación del DSC en el panel de instrumentos. Si se desactiva el DSC se reducirá también la capacidad de intervención del sistema de control electrónico de tracción, lo cual podría aumentar la probabilidad de que las ruedas patinen.

REACTIVACIÓN DEL DSC

El DSC se reactiva de una de las siguientes maneras:

- Mantenga pulsado brevemente el interruptor de desactivación del DSC.
- Pare el motor y vuelva a arrancarlo.
- Seleccionando un programa especial de Terrain Response diferente.

CONTROL ELECTRÓNICO DE TRACCIÓN (ETC)

El ETC se activa junto con el control dinámico de estabilidad (DSC) y ha sido diseñado para prestar su apoyo cuando una o más ruedas pierden tracción.

Si una rueda pierde tracción, el ETC activará el freno en aquella rueda hasta que recupere la tracción. El testigo parpadeará para informar al conductor de que el ETC está activo.

DINÁMICA ADAPTATIVA

La dinámica adaptativa controla continuamente la carretera y las acciones del conductor. Detecta las irregularidades de la calzada y las condiciones todoterreno, optimiza los parámetros de la suspensión para adaptarlos a cada tipo de superficie y ajusta el control para incrementar la comodidad en la conducción.

Asimismo, la dinámica adaptativa está vinculada al programa Dynamic de Terrain Response que modifica los parámetros de la suspensión para conferirle un carácter más deportivo.

Si el centro de mensajes muestra el mensaje **FALLOS EN LA FUNCIÓN DINÁMICA ADAPTATIVA**, puede seguir utilizando el vehículo. El fallo puede ser temporal. Si el fallo persiste, solicite asistencia profesional lo antes posible.

ANTES DE CONDUCIR SOBRE TERREROS NO ASFALTADOS

Antes de aventurarse a conducir por terrenos no asfaltados, es imprescindible que los conductores no experimentados se familiaricen por completo con los mandos del vehículo. Especialmente el control de descenso de pendientes (HDC) y el sistema Terrain Response.

El manual de conducción sobre terrenos no asfaltados de Land Rover contiene información básica sobre la conducción sobre terrenos no asfaltados. Se puede descargar de manera gratuita en: **www.ownerinfo.landrover.com**.

También se puede obtener formación para la conducción sobre terrenos no asfaltados en los centros Land Rover Experience.
Si desea obtener más información, consulte: **www.landroverexperience.com**.

FUNCIONAMIENTO DE TERRAIN RESPONSE

La selección de Terrain Response se realiza mediante uno de los dos interruptores de la consola central. Según las especificaciones del vehículo, los interruptores de control pueden incluir la selección de un programa Dynamic. Utilice los interruptores para desplazarse por las cinco opciones de programa. El icono del programa seleccionado se muestra en el centro de mensajes.

Nota: *El cambio entre programas especiales altera diferentes parámetros del vehículo, como las revoluciones del motor en la posición actual del pedal acelerador o el tacto de la dirección. Estos cambios no son espectaculares, pero sí perceptibles.*

Se recomienda experimentar con los parámetros disponibles en un lugar en que otros conductores no se vean afectados.

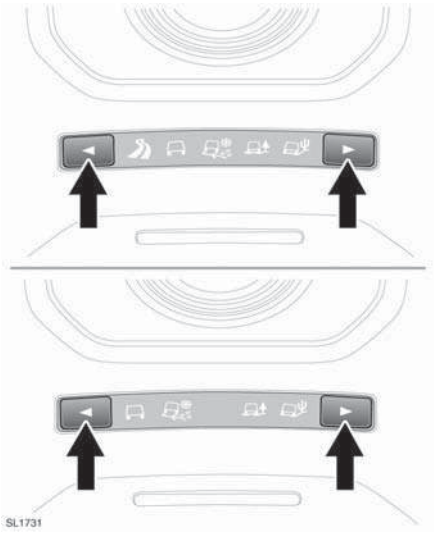

DYNAMIC

Este programa especial está asociado a un estilo de conducción y no a un tipo de terreno determinado. Seleccione este programa para aprovechar al máximo las prestaciones en carretera del vehículo y disfrutar de una experiencia de conducción más centrada y activa.

Este programa optimiza las características de conducción y maniobrabilidad del vehículo y proporciona una mayor respuesta y sensibilidad a las acciones del conductor.

PROGRAMA GENERAL (PROGRAMAS ESPECIALES DESACTIVADOS)

Este programa es compatible con todas las condiciones de conducción sobre terrenos asfaltados y no asfaltados. Si aún no está activo, debería seleccionarse antes de conducir sobre superficies que sean similares a una superficie de carretera dura. Los adoquines secos, el asfalto, las planchas de madera seca, etc., entrarían en esta categoría.

Este programa debe seleccionarse cuando ya no sea necesario un programa especial. Una vez que se desactiva el programa especial, todos los sistemas del vehículo volverán a establecerse en sus ajustes normales, a excepción del HDC. El HDC permanecerá activo si se seleccionó manualmente.

HIERBA-GRAVILLA-NIEVE

Este programa debe utilizarse en superficies firmes cubiertas de material suelto o resbaladizo.

Nota: *Para nieve profunda se recomienda seleccionar el programa Arena.*

Nota: *Si el vehículo no logra tener tracción en carreteras con mucha nieve, puede resultar útil desactivar el DSC. El DSC se debe volver a activar en cuanto se haya superado la dificultad.*

BARRO-RODERAS

Este programa se debe utilizar para cruzar terrenos en los que hay barro, roderas o en terrenos blandos o irregulares. Con este programa se selecciona el HDC automáticamente.

ARENA

Este programa se debe utilizar para terrenos con predominio de arena seca blanda o gravilla profunda.

Nota: *Si el vehículo no logra tener tracción en carreteras con arena seca muy suave, la desactivación del DSC puede resultar útil. El DSC deberá volver a activarse en cuanto se supere la dificultad.*

Si la arena que se va a atravesar está húmeda/mojada, y es lo suficientemente profunda como para hacer que se hundan las ruedas en la superficie, deberá utilizarse el programa Barro-Roderas.

VADEO

La profundidad de vadeo máxima recomendada es de 500 mm (19,7 pulgadas). Si el vehículo permanece parado en el agua y esta llega a la altura de los estribos, es posible que se produzcan graves daños eléctricos.

No apague el motor durante el vadeo y evite detenerse. Si se cala el motor, vuelva a arrancarlo de inmediato.

Si entra agua en la toma de aire del motor, desactive inmediatamente el encendido. El vehículo **deberá** rescatarse del agua y llevarse a un concesionario Land Rover/reparador autorizado.

OPCIONES DE CANCELACIÓN

Aunque el control dinámico de estabilidad se activa de manera automática al seleccionar un programa especial, también se podrá desactivar si fuera necesario. Véase **100, DESACTIVACIÓN DEL DSC**.

El control de descenso de pendientes (HDC) se activa automáticamente con algunos programas Terrain Response. En caso necesario, se pueden desactivar o activar independientemente de Terrain Response. Véase **105, MANDOS DEL CONTROL DE DESCENSO DE PENDIENTES**.

El estado del HDC se muestra en el centro de mensajes independientemente de si lo ha activado o desactivado el sistema o el conductor.

DIFICULTADES DEL SISTEMA

El uso de un programa incorrecto mermará la respuesta del vehículo al terreno y puede reducir la vida útil de los sistemas de suspensión y transmisión.

Si el sistema deja de funcionar parcialmente por cualquier motivo, puede que no sea posible seleccionar ningún programa especial. El conductor recibe un aviso cuando selecciona un programa especial.

Si un sistema del vehículo deja de funcionar temporalmente, el programa general se selecciona automáticamente. Cuando el sistema vuelva a funcionar con normalidad, el programa previamente activo se volverá a activar, a menos que se hubiera quitado el contacto.

Si el sistema deja de funcionar por completo, los indicadores de todos los programas especiales se apagarán y el centro de mensajes mostrará el mensaje correspondiente.

MENSAJES DEL SISTEMA TERRAIN RESPONSE

Los mensajes relacionados con el sistema Terrain Response se muestran en el centro de mensajes. Véase **63, PANEL DE INSTRUMENTOS**.

La mayor parte de los mensajes son informativos y el conductor no necesita intervenir.

MANDOS DEL CONTROL DE DESCENSO DE PENDIENTES

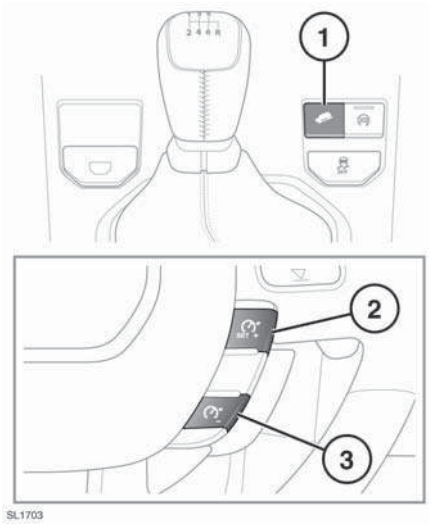

1. Pulse para activar y desactivar el HDC.
2. Pulse para aumentar la velocidad programada.
3. Pulse para reducir la velocidad programada.

Transmisión manual: el HDC se puede utilizar en 1ª, 2ª o marcha atrás.

Cambio automático: el HDC se puede utilizar en **D**, **R** y CommandShift™ **1**, **2** o **3**.

Nota: *Algunos programas especiales de Terrain Response seleccionan el HDC automáticamente.*

El HDC se puede seleccionar cuando la velocidad es superior a 80 km/h (50 millas/h) pero no se activa hasta que la velocidad desciende a menos de 50 km/h (30 millas/h). El testigo de HDC parpadea mientras la velocidad del vehículo es superior a 50 km/h (30 millas/h).

El testigo verde del centro de mensajes se encenderá mientras el HDC esté activo.

Asimismo, el centro de mensajes muestra la velocidad prevista por el sistema HDC mediante un gráfico de color verde. Cuando el HDC no funciona, la indicación es de color gris. El gráfico indica el margen de velocidades previstas disponibles en la marcha que está seleccionada en ese momento. La velocidad prevista se ajusta mediante los interruptores del sistema de control de velocidad.

Si se desactiva el HDC durante el funcionamiento, el testigo verde parpadea y el sistema deja de funcionar de manera progresiva para que la velocidad del vehículo aumente de forma gradual.

Nota: *El HDC se desactiva automáticamente si se quita el contacto durante más de 6 horas.*

FUNCIONAMIENTO DEL HDC

Con el HDC activado, la velocidad normal de descenso no superará los 20 km/h (12,4 millas/h).

Mientras el testigo verde se encuentre iluminado de forma continua, la velocidad prevista con HDC se puede modificar con los interruptores del sistema de control de velocidad montados en el volante, del modo siguiente:

- Para aumentar la velocidad, mantenga pulsado el interruptor (**2**) hasta que la señal verde en la indicación de la velocidad prevista se sitúe en la velocidad deseada.
- Para reducir la velocidad, mantenga pulsado el interruptor (**3**) hasta que la señal verde en la indicación de la velocidad prevista se sitúe en la velocidad deseada.

Suelte el interruptor para que quede seleccionada la velocidad prevista.

Nota: *La aguja blanca indica la velocidad actual del vehículo.*

Para aumentar o reducir la velocidad de forma gradual, pulse brevemente los interruptores (**2**) y (**3**) según sea necesario. Cada vez que pulse el interruptor, aumentará/disminuirá la velocidad en incrementos/decrementos de 1 km/h (0,6 millas/h).

Nota: *Si selecciona una nueva velocidad prevista y luego selecciona la marcha atrás, la velocidad prevista cambia a la velocidad predeterminada para la marcha atrás. Cuando, posteriormente, selecciona una marcha adelante, se restablece la nueva velocidad prevista.*

Nota: *Cada marcha tiene una velocidad mínima predeterminada.*

La velocidad de descenso aumenta únicamente cuando la pendiente es lo suficientemente pronunciada como para incrementar el impulso. Por tanto, en una pendiente poco pronunciada es posible que con el uso del interruptor (**2**) no aumente la velocidad.

Si se pisa el pedal de freno, se cancelará el HDC y los frenos funcionarán de manera habitual. Cuando se suelte el pedal de freno, el HDC reanudará el control del descenso.

Si se desactiva el HDC durante un descenso, el HDC deja de funcionar de manera progresiva. De esta manera se evitará la pérdida de control si se desconecta el HDC de manera accidental.

Cuando se vuelve a activar, el HDC vuelve a tomar el control a la velocidad normal predeterminada.

No trate de descender por una pendiente pronunciada si el HDC no funciona o se muestran mensajes de aviso.

CONTROL DE LIBERACIÓN DE LOS FRENOS EN PENDIENTES (GRC)

Cuando el HDC está activado, si se detiene el vehículo en una pendiente utilizando el pedal de freno, se activa el sistema GRC (excepto en el programa para conducción por arena de Terrain Response). Funciona en todas las marchas y en punto muerto.

Durante el descenso de una pendiente pronunciada, cuando el conductor deja de pisar el freno, el GRC mantiene automáticamente la frenada durante un breve periodo y, a continuación, la va retirando de forma gradual, lo que permite conservar el máximo control.

Al iniciar la marcha en una cuesta arriba, el sistema aplica el mismo proceso de mantenimiento y retirada gradual de la frenada. De este modo el conductor dispone de tiempo para acelerar e iniciar la marcha con suavidad.

TEMPERATURA DE LOS FRENOS

En circunstancias extremas, el sistema HDC puede hacer que las temperaturas de los frenos excedan los límites predefinidos. El centro de mensajes muestra un **aviso del HDC**. El HDC se desconectará de manera progresiva y se desactivará temporalmente.

Cuando los frenos hayan alcanzado una temperatura aceptable, el mensaje desaparecerá (o se apagará el testigo) y el HDC, si sigue necesitándose, se reanudará.

FALLO DEL SISTEMA

Si se produce un fallo del sistema HDC, el centro de mensajes muestra un aviso del **HDC**.

Si el fallo se detecta mientras el sistema está funcionando, el HDC se desactiva de forma gradual.

Si se detecta un fallo, póngase en contacto con su concesionario Land Rover/reparador autorizado lo antes posible.

SISTEMAS AUTOMÁTICOS

El control de aceleración en pendientes (GAC) y el **arranque asistido en pendientes** no funcionan cuando está actuando el HDC.

El GAC limita la aceleración en pendientes pronunciadas de modo que el conductor dispone de un mayor control del vehículo.

El arranque asistido en pendientes se activa cuando, con el vehículo parado, se inicia la marcha en una cuesta arriba. Cuando el conductor suelta el pedal de freno, el arranque asistido en pendientes elimina gradualmente la presión de frenada para que el vehículo inicie la marcha sin irse hacia atrás.

Si se produce cualquier fallo en el GAC o en el arranque asistido en pendientes, el testigo del DSC se ilumina y se muestra un mensaje en el centro de mensajes.

SISTEMAS DE AYUDA AL ESTACIONAMIENTO

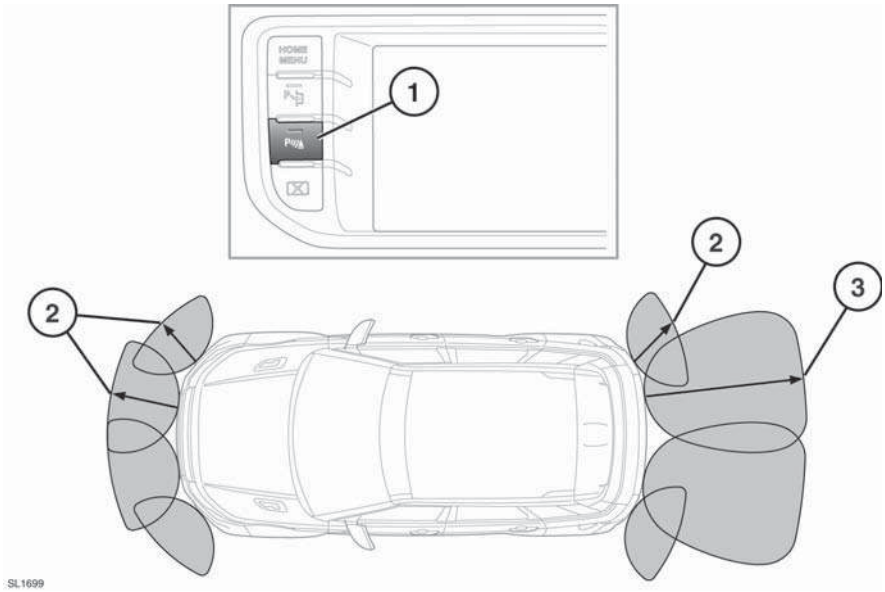

1. Interruptor de activación/desactivación del sistema de ayuda al estacionamiento. El testigo del interruptor se ilumina.

   Cuando se selecciona la marcha atrás, se activan automáticamente los sensores traseros y delanteros.

   Para desactivar el sistema, pulse el botón. El testigo se apaga.
2. Alcance aproximado de los sensores: 600 mm (24 in).
3. Alcance aproximado de los sensores: 1500 mm (60 in).

Es responsabilidad del conductor detectar obstáculos y estimar a qué distancia de ellos se encuentra el vehículo. Es posible que el sistema no detecte algunos objetos suspendidos, barreras, vallas de alambrada, niños pequeños, animales, obstáculos finos o superficies pintadas.

Los sistemas que utilizan la misma banda de frecuencia que los sensores delanteros de ayuda al estacionamiento pueden causar la emisión de tonos irregulares.

Los sensores delanteros permanecen activos mientras la velocidad del vehículo no sobrepasa los 16 km/h (10 millas/h).

En los vehículos con cambio automático, si se selecciona **N** (punto muerto) desde **R** (marcha atrás) los sensores delanteros y traseros se mantienen activos.

Cuando detecta objetos, el sistema emite un tono de aviso cuya frecuencia aumenta a medida que el vehículo se aproxima al objeto, hasta que el tono se hace continuo cuando la distancia es inferior o igual a 300 mm (12 in).

Nota: *El sistema delantero de ayuda al estacionamiento emite un aviso acústico de proximidad al avanzar y retroceder.*

REMOLQUE

Los sensores traseros se desactivan automáticamente cuando se engancha un remolque con un conector eléctrico homologado.

Nota: *Los remolques provistos de luces LED no desactivan los sensores traseros del sistema de ayuda al estacionamiento. Cuando se selecciona la marcha atrás, el sistema detecta el remolque como un obstáculo.*

LIMPIEZA DE LOS SENSORES

Cuando lave el vehículo, no dirija chorros de agua a alta presión directamente a los sensores. No utilice materiales abrasivos ni objetos duros/punzantes para limpiar los sensores. Utilice solamente champú autorizado para vehículos.

Los sensores deben estar siempre limpios para garantizar su precisión y correcto funcionamiento.

FALLO DEL SISTEMA

Si se produce un fallo en el sistema, suena un tono largo y agudo y parpadea el testigo del interruptor. En el centro de mensajes se mostrará un mensaje. Póngase en contacto con su concesionario/ reparador autorizado lo antes posible.

CÁMARA DE VISIÓN TRASERA

El conductor seguirá siendo responsable de detectar posibles obstáculos, así como de calcular la distancia que separa el vehículo de los mismos al dar marcha atrás.

Cuando se selecciona marcha atrás (**R**) la cámara transmite a la pantalla táctil una imagen gran angular y en color del área posterior al vehículo.

La imagen de la cámara tiene prioridad sobre la imagen del sistema de ayuda al estacionamiento. Toque brevemente la pantalla en cualquier momento para ver la imagen del sistema de ayuda al estacionamiento o para cancelar la imagen de la cámara.

Para ajustar los parámetros de la cámara, toque prolongadamente cualquier parte de la pantalla táctil para acceder a la pantalla de opciones.

La imagen incorpora gráficos superpuestos que indican la dirección y anchura del vehículo y su proximidad a objetos circundantes.

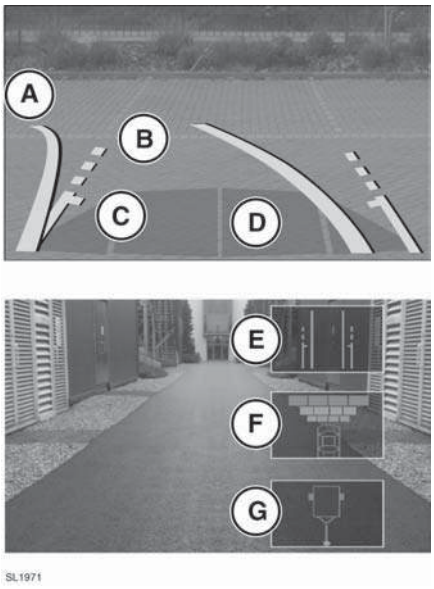

A. Línea continua: Proyección del recorrido en función de la posición actual del volante.

B. Línea discontinua: Anchura de seguridad del vehículo (incluidos los retrovisores exteriores).

C. Línea de guía del portón trasero: No retroceda más allá de este punto si necesita acceder al portón trasero.

D. Activación de los sensores de estacionamiento: Aparece una zona coloreada para indicar qué sensores traseros están activados.

E. Opción del usuario. Tocar para habilitar/deshabilitar **A**, **B** y **C**.

F. Opción del usuario. Tocar para habilitar/deshabilitar **D**.

G. Opción del usuario. Tocar para habilitar/deshabilitar las líneas de guía de enganche asistido.

Es posible que la cámara no detecte algunos obstáculos suspendidos o barreras que podrían causar daños al vehículo.

ESTACIONAMIENTO ASISTIDO

El estacionamiento asistido es únicamente una ayuda a la conducción. Sigue siendo responsabilidad del conductor actuar con el cuidado y la atención debidos durante las maniobras de estacionamiento.

Es posible que el sistema de estacionamiento asistido no detecte objetos en movimiento, como niños o animales, hasta que se encuentren peligrosamente cerca. Maniobre siempre con mucha precaución.

Es posible que los sensores del sistema de estacionamiento asistido no detecten algunos obstáculos (postes finos, objetos pequeños cerca del suelo y algunos objetos con superficie oscura y no reflectante).

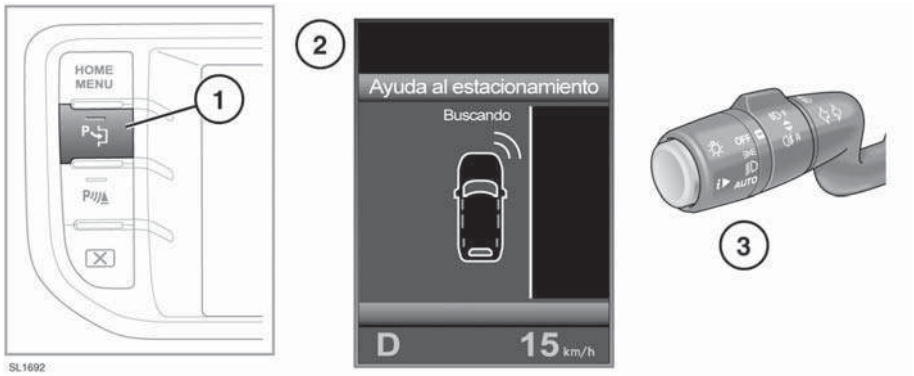

1. Para activar el sistema, pulse el botón de estacionamiento asistido mientras avanza a menos de 30 km/h (19 millas/h). El testigo del botón parpadea.

   Nota: *Para que el sistema funcione de manera eficaz, mantenga una distancia de entre 0,5 y 1,5 metros (1,6 y 4,9 pies) entre el vehículo y la línea de vehículos estacionados/ obstáculos donde desee aparcar.*

2. El centro de mensajes muestra la indicación **Ayuda al estacionamiento**, así como el mensaje **Buscando** y el gráfico.

   Nota: *Si el vehículo sobrepasa los 30 km/h (19 millas/h), se muestra el mensaje* ***¡Reduzca la velocidad!*** *hasta que la velocidad disminuye a menos de 30 km/h (19 millas/h). Si no se reduce la velocidad del vehículo, el sistema de estacionamiento asistido se desactiva y el testigo del botón se apaga.*

3. Cuando se activa, el estacionamiento asistido busca un espacio en el lado del acompañante. Para buscar un espacio en el lado del conductor, señale a ese lado con los intermitentes.

SL1693

SL1694

4. A medida que el vehículo avanza, el sistema evalúa el tamaño de los posibles espacios de estacionamiento y muestra los resultados en la pantalla de estacionamiento asistido. Cuando el sistema encuentra un espacio, emite un tono breve de confirmación.
5. La pantalla muestra un mensaje para parar o avanzar hacia delante hasta un punto de partida, según la posición actual del vehículo.
6. La pantalla le indicará cuándo debe seleccionar la marcha atrás. El sistema de estacionamiento asistido toma entonces el control de la dirección del vehículo, por lo que debe soltar el volante. Acelere con cuidado para llevar el vehículo lentamente al espacio de estacionamiento. Utilice el freno para parar cuando se lo indique la pantalla de estacionamiento asistido.

7. Si son necesarias más maniobras para estacionar en el espacio escogido, seleccione marcha adelante/marcha atrás y siga las instrucciones que aparecen en la pantalla de estacionamiento asistido.
8. Cuando la maniobra de estacionamiento ha terminado, la pantalla muestra el mensaje PARE.

Nota: *Una maniobra de estacionamiento se puede anular en cualquier momento manteniendo/girando el volante o pulsando el botón de estacionamiento asistido.*

Nota: *Si la velocidad del vehículo sobrepasa los 16 km/h (10 millas/h), el sistema de estacionamiento asistido muestra el mensaje* ***¡REDUZCA LA VELOCIDAD!*** *hasta que la velocidad disminuye a menos de 10 km/h (6 millas/h). Si la velocidad del vehículo no se reduce, el sistema se desactiva y el testigo del botón de estacionamiento asistido se apaga.*

Nota: *El sistema de ayuda al estacionamiento queda activado en el modo normal y emite avisos acústicos cuando detecta objetos cerca del vehículo.*

FALLO DEL SISTEMA

Si se produce un fallo del sistema, suena una señal acústica continua y aparece un mensaje en el centro de mensajes. Póngase en contacto con su concesionario/reparador autorizado lo antes posible.

CUIDADO DE LOS SENSORES

Cuando lave el vehículo, no dirija chorros de agua a alta presión directamente a los sensores. No utilice materiales abrasivos ni objetos duros/punzantes para limpiar los sensores. Utilice solamente champú autorizado para vehículos.

Los sensores deben estar siempre limpios para garantizar su precisión y correcto funcionamiento.

DESCRIPCIÓN GENERAL DE LA PANTALLA TÁCTIL

Nota: *A los botones físicos se les denomina botones. Los botones virtuales de la pantalla táctil se llaman teclas táctiles.*

Las opciones de la pantalla varían según las especificaciones del vehículo y la configuración.

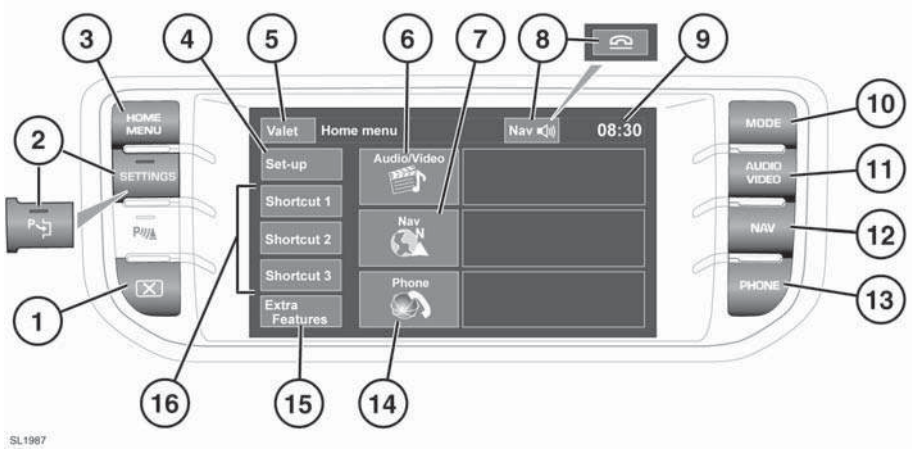

1. Encendido/apagado de la pantalla. Lo primero que muestra la pantalla después de dar el contacto es el **Menú inicio**. La siguiente vez que se enciende muestra el último menú o pantalla utilizado.
2. **SETTINGS** (configuración). Pulse para acceder directamente al menú de configuración. Cuando está especificado el estacionamiento asistido, el icono cambia y el botón sirve para activar y desactivar el estacionamiento asistido. En tal caso, se accede al menú de configuración a través de la pantalla táctil.
3. **HOME MENU** (menú Inicio). Pulse para acceder directamente al **Menú inicio**. El contenido depende de las especificaciones del vehículo y de las opciones seleccionadas.
4. Pulse para seleccionar el menú **Configuración**.
5. Toque para seleccionar el modo **Protección del maletero**.
6. Toque para seleccionar el menú **Audio/Vídeo**. Se muestra una vista general de la información actual de audio/vídeo.
7. Toque para seleccionar el menú de **Navegación en carretera**. Se muestra el destino actualmente programado.
8. Cuando el sistema de navegación esté funcionando, toque para repetir la última instrucción de navegación que se había dado. Durante una llamada de teléfono, el icono cambia provisionalmente. Toque para finalizar la llamada.
9. Indicación de la hora. Toque para seleccionar el ajuste de la hora o la fecha.
10. **MODE** (modo). Pulse repetidamente para desplazarse por todas las fuentes de audio/vídeo. Cuando está instalada la función de pantalla doble, el icono del botón cambia.
11. **AUDIO VIDEO**. Pulse para acceder directamente al menú **Audio/Vídeo**.
12. **NAV**. Pulse para acceder directamente al menú **Navegación**.
13. **PHONE** (teléfono). Pulse para acceder directamente al menú **Teléfono**.
14. Toque para seleccionar **Teléfono**.

15. **Prestaciones adicionales**. Toque para mostrar la lista.
16. Teclas de acceso directo. Utilícelas para crear accesos directos personales a cualquier parte del sistema. Los accesos directos se pueden crear en el menú **Configuración**.

UTILIZACIÓN DE LA PANTALLA TÁCTIL

Mantenga siempre el motor en marcha si utiliza la pantalla táctil de forma prolongada. De no hacerlo, la batería del vehículo podría descargarse, lo que impediría arrancar el motor.

Evite los derrames o las salpicaduras de líquido sobre la pantalla táctil.

Encendido

- Dé el contacto.
- Encienda la pantalla táctil.

  Aparecerán los mandos de la fuente de audio utilizada más recientemente (p. ej. radio, CD, etc.).
- Seleccione **MENÚ INICIO**.
- Seleccione una fuente.

Nota: *La disponibilidad de fuentes depende de las opciones seleccionadas en el momento de la compra.*

ICONOS DE LA PANTALLA TÁCTIL

Algunos iconos de la pantalla táctil se muestran en pantallas subsiguientes y es posible que no todos se muestren al mismo tiempo, por ejemplo:

Tecla atrás: Pulse para volver a la pantalla anterior.

VENTANAS EMERGENTES

Algunos menús y pantallas de control aparecen en forma de ventanas emergentes, superpuestas a la pantalla actual.

En la pantalla también pueden aparecer ventanas emergentes de aviso e información. Preste atención a los avisos y siga las instrucciones que aparecen en pantalla.

HOME MENU (Menú Inicio)

Pulse el botón en cualquier momento para ir de la pantalla actual al **Menú inicio**.

CONFIGURACIÓN

Seleccione **Configuración** en el **Menú inicio**.

Configuración se divide en categorías:

- Pantalla
- Sistema
- Voz

PANTALLA

- **Protect. pant.:** Seleccione para cambiar el protector de pantalla. Toque una opción para seleccionarla.
- **Animaciones de pantalla:** Seleccione para activar o desactivar transiciones animadas entre pantallas.

  Nota: *Con las animaciones de pantalla activadas, el tiempo de respuesta del sistema es superior al normal.*
- **Cuenta atr para menú pral:** Las pantallas de selección de submenús se pueden configurar para volver al **Menú inicio** después de un tiempo predeterminado.
- **Tema:** Cambia el aspecto de las teclas táctiles.

SISTEMA

- **Botón fuente:** Activación o desactivación del tono de confirmación de las teclas táctiles.
- **Ajustar reloj:** Seleccione el formato de 12 o 24 horas. Poner el reloj en hora. Seleccione **Fecha** para cambiar la fecha o cambiar el formato de la fecha.

  Seleccione **Config.** para guardar la nueva configuración.

  Nota: *El reloj se puede ajustar también desde la indicación de la hora en la pantalla táctil.*
- **Menú pral. ataj.:** Seleccione un máximo de tres elementos de la lista para que se muestren como accesos directos en el **Menú inicio**.

  Seleccione **Borrar** para desmarcar los elementos marcados.
- **Idioma:** Seleccione el idioma que desee. Seleccione voz **Masculina** o **Femenina**. Toque **Cambiar** para seleccionar alternativas de voz y texto. Siga las instrucciones que aparecen en pantalla para confirmar.

  Nota: *Algunos idiomas todavía no están disponibles para texto del sistema y control por voz. En tal caso, es necesario seleccionar un idioma distinto para el control por voz.*
- **Niv predet vol:** Ajuste del volumen para los sistemas disponibles (avisos, sistema de ayuda al estacionamiento, teléfono, voz etc.).

VOZ

- **Lista órdenes:** Ver las categorías y las instrucciones de voz aceptables.

  Seleccione un botón de **Información** para ver instrucciones de funciones alternativas.
- **Etiquetas voz:** Ver las categorías. Seleccione una categoría para gestionar las etiquetas de voz del sistema escogido. Véase **153, ETIQUETAS DE VOZ**.
- **Guía función:** Ver instrucciones breves del sistema de voz. Seleccione **Tutorial de voz** para obtener instrucciones más detalladas (cancelar mediante el cuadro emergente o manteniendo pulsado el botón de voz).
- **Preferencias:** Seleccionar para cambiar los parámetros siguientes:
  - **Perfil de voz:** El sistema de voz se puede entrenar para que reconozca mejor una voz o acento concretos. La configuración predeterminada es **Estánd**. Para crear un perfil de voz de **Usuario 1** o **2** es necesario completar primero un programa de entrenamiento.

    Para efectuar el entrenamiento por primera vez, seleccione **Usuario 1** o **Usuario 2** y siga las instrucciones en pantalla y habladas.
  - **Respuest. voz:** Seleccione **Act** o **Des**.
  - **Respuest. volumen:** Ajustar con los botones **+/–**. No se puede reducir el volumen a cero.
- **Entrenam. voz:** Seleccione para acceder al programa de entrenamiento de voz; dicho programa está diseñado para que el sistema pueda reconocer mejor las características vocales de un usuario.

  Seleccione **Usuario 1** o **Usuario 2** y siga las instrucciones en pantalla o habladas. Véase **152, ENTRENAMIENTO DE VOZ**.

La sesión de entrenamiento se puede cancelar en cualquier momento tocando la ventana emergente de la pantalla o manteniendo pulsado el botón de voz en el volante. Véase **151, FUNCIONAMIENTO**.

PROTECCIÓN DEL MALETERO

Selección:

El modo protección del maletero permitirá que un aparcacoches pueda conducir y bloquear el vehículo, sin poder tener acceso al maletero. El modo protección del maletero impide también el funcionamiento de la pantalla táctil, para así evitar cualquier acceso no autorizado a los números de teléfono o direcciones introducidas en el sistema de navegación.

En el **Menú inicio**, seleccione **Prot.mal**.

Introduzca un número de identificación personal (PIN) de cuatro dígitos y fácil de memorizar. Cuando haya terminado, toque la tecla **OK**.

Si desea anular el PIN, seleccione **Borrar**.

Si cancela el PIN o introduce un PIN incorrecto, se le pedirá que vuelva a introducirlo.

Se muestra el aviso **Modo protec. malet. activ.** para indicar que el PIN se ha aceptado.

El maletero queda bloqueado en modo protección del maletero y se muestra la pantalla de modo protección del maletero.

Desactivación:

Cuando vuelva al vehículo, toque el botón **Prot.mal** para ver la pantalla del modo protección del maletero.

Introduzca su PIN de cuatro cifras y toque el botón **OK**.

Se muestra el aviso **Modo protec. malet. desact.** para indicar que el PIN se ha aceptado.

- El maletero vuelve al estado de seguridad seleccionado anteriormente.
- La pantalla táctil se activa.

Nota: *Si olvida el PIN, el modo protección del maletero solamente puede ser desactivado por su concesionario/reparador autorizado.*

PRESTACIONES ADICIONALES

Las prestaciones disponibles son más de las que se pueden ver al mismo tiempo. Este menú permite mostrar las prestaciones seleccionadas, por ejemplo:

- **Iluminación ambiental:** Con los faros encendidos, seleccione esta función para encender o apagar la iluminación ambiental. Ajuste el nivel de luz según sus preferencias. Con el nivel mínimo, la iluminación ambiental se apaga. Con la opción Auto, el vehículo controla automáticamente cuándo y cómo se utiliza la iluminación ambiental.

Las prestaciones adicionales se muestran por orden alfabético. Utilice las teclas táctiles adelante o atrás para ir a la pantalla siguiente.

CUIDADO DE LA PANTALLA TÁCTIL

No utilice productos abrasivos sobre la pantalla táctil. Para obtener información sobre productos de limpieza homologados, contacte con su concesionario/reparador autorizado.

La pantalla táctil y el borde biselado interior deben estar siempre limpios para garantizar su óptimo funcionamiento. Limpie las marcas de dedos con un paño suave y un producto de limpieza aprobado por Land Rover. Póngase en contacto con su concesionario para solicitar más detalles.

Evite exponer la pantalla a la luz solar directa durante periodos prolongados.

Pulse las teclas táctiles de la pantalla táctil con un solo dedo. Si utiliza más de un dedo a la vez, se podrían generar entradas falsas.

SISTEMA DE CÁMARAS PERIFÉRICAS

Se accede a la página inicial de la cámara desde el **Menú inicio**. Si no ha creado un acceso directo a **Cámaras**, toque **Prestaciones adicionales** para ver la lista.

Con el motor en marcha, el sistema de cámaras periféricas utiliza 5 cámaras discretamente ubicadas para ayudar en las maniobras.

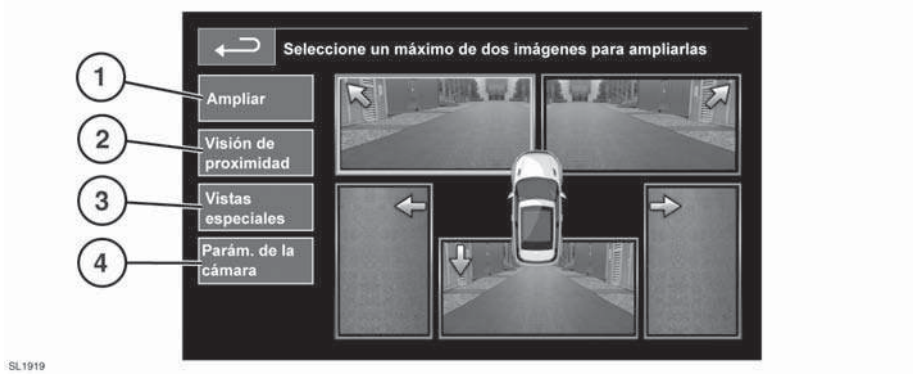

1. **Ampliar:**

   Para ampliar la vista de la cámara, toque la imagen y luego la tecla **Ampliar**. Se pueden seleccionar 2 imágenes para ampliarlas y verlas lado a lado en la pantalla.

   Cuando se visualizan las dos imágenes, es posible seleccionar cualquiera de ellas para visualizarla a pantalla completa. Asimismo, será posible ampliar y mostrar panorámicas de algunas secciones de la misma utilizando la lupa y los iconos de las flechas.

2. **Visión de proximidad:**

   Si se selecciona **Visión de proximidad**, se mostrará una combinación de tres imágenes proporcionadas por las cámaras situadas en la parte delantera y en el lado del acompañante del vehículo.

   Visión de proximidad automática (solo Japón).

   Cuando se selecciona **D** (conducción) o **R** (marcha atrás) se muestra la vista delantera o la vista trasera. En cuanto la velocidad del vehículo supere los 18 km/h (11 millas/h) o se pulse el icono de retorno, la pantalla de las cámaras dejará de mostrarse.

   Nota: *Se puede acceder a la visión de proximidad en cualquier momento pulsando* ***Visión de proximidad*** *en la página principal de* ***Cámara****.*

3. **Vistas especiales:**

   Podrá seleccionarse un conjunto de ángulos de visión preseleccionados seleccionando la función **Vistas especiales**. Estos se proporcionan para asistir al conductor durante la ejecución de maniobras difíciles y son los siguientes:

   - **Visión de la acera:** Muestra vistas de las 2 cámaras delanteras.
   - **Visión del cruce:** Muestra vistas de las dos cámaras laterales.

4. **Parámetros de las cámaras**, solo Japón:

   Pulse la tecla **Parám. de la cámara** para acceder a la página de opciones de la cámara. Para desactivar la función de cámara semiautomática seleccione la opción **Desactivado**. La visión de proximidad solo podrá accederse ahora mediante su activación manual utilizando la tecla táctil **Visión de proximidad**.

Enganche asistido

La función de enganche asistido se selecciona a través de la pantalla táctil y facilita la operación de guiado del vehículo hasta el gancho del remolque. Utilice la función de enganche asistido cuando conduzca el vehículo marcha atrás hasta el gancho del remolque.

Proceda del modo siguiente:

1. Ponga la marcha atrás y toque la pantalla.
2. Seleccione Enganche asistido. La imagen de la visión trasera muestra una línea proyectada hasta el gancho.
3. Dé marcha atrás hacia el remolque.
4. Cuando el vehículo se encuentra a 0,6 m (23,5 in) del gancho del remolque, se activa un zoom automático para ampliar la visión.
5. Prosiga con la maniobra con cuidado hasta que el vehículo y el remolque se encuentren tan próximos como sea necesario.

MANDOS DE AUDIO/VÍDEO

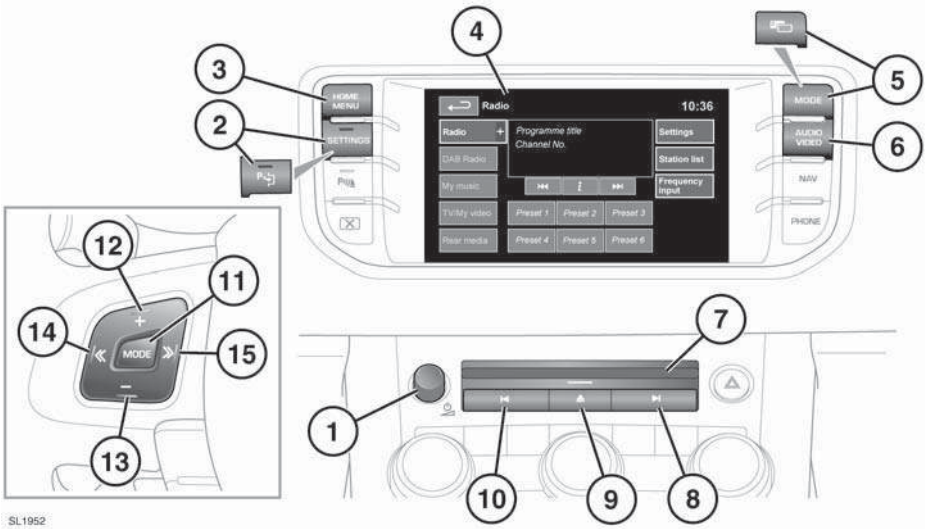

La pantalla táctil ofrece dos niveles de información y entretenimiento. El sistema completo dispone de las funciones adicionales de CD y DVD guardado, TV/Mi vídeo y medios de las plazas traseras. En las ilustraciones se muestra el sistema completo.

Una exposición continuada a niveles elevados de sonido (más de 85 decibelios) puede provocar lesiones en los oídos.

1. Pulse el interruptor para encender/apagar el sistema de audio.

   Nota: *El sistema de audio funciona con el contacto activado o desactivado, pero se apaga si se desactiva el contacto. Vuelva a encender el sistema de audio si es necesario. El sistema permanece encendido durante aproximadamente 10 minutos.*

   Gírelo para ajustar el nivel del volumen.

   Nota: *Si se sitúa el volumen a cero mientras se está reproduciendo un CD, la reproducción queda en pausa. La reproducción se reanuda cuando se sube el volumen.*

2. **SETTINGS** (configuración). Pulse para acceder directamente al menú de configuración. Cuando está especificado el estacionamiento asistido, el icono cambia y el botón sirve para activar y desactivar el estacionamiento asistido. En tal caso, se accede al menú de configuración a través de la pantalla táctil.
3. **HOME MENU** (menú Inicio). Pulse para acceder directamente al **Menú inicio**.
4. Pantalla táctil.

5. **MODE** (modo). Pulse repetidamente para desplazarse por todas las fuentes de audio/vídeo. Cuando está instalada la función de pantalla doble, el icono del botón cambia.
5. Pantalla doble. Pulse para seleccionar la visualización en pantalla doble.
6. **AUDIO VIDEO**. Pulse para acceder directamente al menú **Audio/Vídeo**.

   Las opciones **Audio/Vídeo** pueden incluir Radio, radio DAB, Mi música, Mi vídeo y plazas traseras.

   Mi música comprende CD, CD grabado, MP3, USB, iPod® y AUX.

   Mi vídeo incluye CD/DVD, USB, iPod® y TV.
7. Ranura de carga de CD/DVD.

   El reproductor admite un solo disco a la vez. Con el reproductor de CD grabados se pueden cargar hasta 10 CD en la memoria de CD.

   En la memoria de CD solo se pueden cargar discos CDDA.
8. Búsqueda ascendente:
   - Pulse brevemente para:
     – efectuar una búsqueda ascendente de frecuencias hasta la siguiente emisora de radio,
     – seleccionar la siguiente pista en la fuente de audio escogida (CD, MP3, etc.) o,
     – seleccionar el siguiente canal de TV en la lista de canales o el siguiente capítulo de un DVD.
   - Pulse prolongadamente para:
     – activar la búsqueda manual en la radio o,
     – explorar hacia delante en la pista actual de la fuente de audio.

   Con la búsqueda manual de radio activada, con otras pulsaciones breves se cambia de frecuencia de una en una en orden ascendente. Con otra pulsación larga se explora hacia delante la banda actual hasta que se suelta el botón
9. Botón de expulsión de CD/DVD.

10. Búsqueda descendente:
- Pulse brevemente para:
  – efectuar una búsqueda descendente de frecuencias hasta la siguiente emisora de radio,
  – seleccionar la pista anterior o iniciar la pista actual en la fuente de audio escogida (CD, MP3, etc.) o,
  – seleccionar el canal de TV anterior en la lista de canales o el capítulo anterior de un DVD.
- Pulse prolongadamente para:
  – activar la búsqueda manual en la radio o,
  – saltar hacia atrás en la pista de la fuente de audio actual.

Con la búsqueda manual de radio activada, con otras pulsaciones breves se cambia de frecuencia de una en una en orden descendente. Con otra pulsación larga se explora hacia atrás la banda actual hasta que se suelta el botón.

11. **MODE** (modo). Pulse repetidamente para desplazarse por todas las fuentes de audio/vídeo.

12. Púlselo para subir el volumen.

13. Púlselo para bajar el volumen.

14. Búsqueda descendente:
- Pulse brevemente para:
  – seleccionar la emisora de radio presintonizada anterior o,
  – seleccionar la pista anterior o iniciar la pista actual en la fuente de audio escogida (CD, MP3, etc.)
- Pulse prolongadamente para:
  – efectuar una búsqueda descendente de frecuencias hasta la siguiente emisora de radio o,
  – saltar hacia atrás en la pista de la fuente de audio actual.

15. Búsqueda ascendente:
- Pulse brevemente para:
  – seleccionar la emisora de radio presintonizada siguiente o,
  – seleccionar la siguiente pista en la fuente de audio escogida (CD, MP3, etc.)
- Pulse prolongadamente para:
  – efectuar una búsqueda ascendente de frecuencias hasta la siguiente emisora de radio o,
  – avanzar en una pista.

CONFIGURACIÓN

Para ver el menú de configuración, pulse el botón **CONFIGURACIÓN** (**2**). Cuando está especificado el estacionamiento asistido, el icono cambia y el botón sirve para activar y desactivar el estacionamiento asistido. En tal caso, se accede al menú de configuración a través de la pantalla táctil

Cada una de las pantallas de menús de audio/vídeo muestra una tecla táctil de **Configuración**.

Para ajustar los parámetros de sonido:

- Toque las teclas táctiles **+** o **–** para ajustar los graves, agudos y subwoofer.
- Si el sistema esté equipado con función de sonido envolvente, toque **DPLIIx**, **DTS Neo:6**, **Meridian**, **Meridian Trifield Surround Sound** o seleccione **Desactivado** para desactivar el sonido envolvente.

Para ajustar el balance y la intensidad del sonido:

- En el menú **Parám. sonido**, seleccione **Balance/ Fader**.

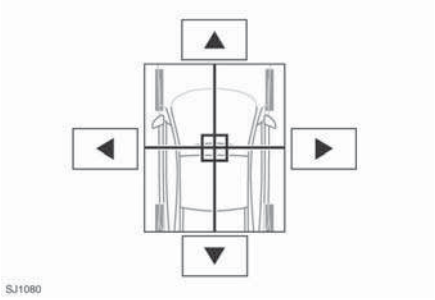

- Toque las flechas para desplazar el punto focal del sonido a la zona del vehículo deseada. Alternativamente, arrastre la mira del punto focal a una nueva posición.

CARGA DE DISCOS

No fuerce el disco en la ranura de carga de CD/DVD.

No utilice discos con forma irregular, con película de protección contra rayaduras o con etiquetas adhesivas.

Los discos de formato dual o de doble cara (formato DVD Plus, CD-DVD) son más gruesos que los discos normales y, por lo tanto, no se puede garantizar su reproducción, ya que pueden atascarse.

El formato Blue Ray y otros formatos de DVD de alta definición no funcionan en este reproductor.

El sistema no admite el formato DivX Media (DMF).

La unidad reproducirá los CD que cumplan la norma internacional de especificaciones de audio Red Book.

La unidad puede reproducir discos compactos de audio digital (CDDA), así como archivos MP3, WMA, WAV y AAC. El sistema de información y entretenimiento completo puede reproducir también discos DVD.

La unidad puede reproducir archivos de vídeo grabados en los formatos MPEG4 DivX o MPEG4 XVid.

La unidad puede reproducir archivos DivX 3, 4, 5 y 5.2. La versión 6 también se puede reproducir, pero depende de los parámetros de grabación.

Discos de vídeo grabables que admite el sistema: DVD-R, DVD+R, DVD+RW, CD-R, CD+R y CD+RW.

Se recomienda utilizar únicamente discos circulares de buena calidad de 12 cm (4,7 pulgadas).

VÍDEO USB

El sistema del vehículo reproduce los archivos de vídeo guardados en dispositivos USB 2.0 grabados únicamente en MPEG4 DivX 3, 4, 5, 5.2, 6.0 o MPEG4 XVid.

LICENCIAS

SJ1580

SJ1534

Fabricado bajo licencia de Dolby Laboratories.

Dolby, Pro Logic y el símbolo de la doble D son marcas registradas de Dolby Laboratories.

SJ1533

Fabricado bajo licencia de patentes estadounidenses: 5.451.942; 5.956.674; 5.974.380; 5.978.762; 6.487.535; 7.003.467 y otras patentes estadounidenses e internacionales registradas y en trámite. DTS, el símbolo y Neo:6 son marcas comerciales registradas. Asimismo, DTS Digital Surround y los logotipos de DTS son marcas comerciales propiedad de DTS, Inc. El producto incluye software. © DTS, Inc.
Todos los derechos reservados.

SJ1550

SJ1551

Fabricado bajo licencia de patentes estadounidenses: 5.451.942; 5.956.674; 5.974.380; 5.978.762; 6.487.535 y otras patentes estadounidenses e internacionales registradas y en trámite. DTS y el símbolo son marcas comerciales registradas. DTS 2.0+ Digital Out y los logotipos DTS son marcas comerciales de DTS, Inc. El producto incluye software. © DTS, Inc. Todos los derechos reservados.

Descripción general del sistema de Audio/vídeo

SJ1553

Homologado DivX® para reproducir vídeo DivX®.

DivX®, DivX Certified® y sus correspondientes logotipos son marcas comerciales registradas propiedad de DivX, Inc. y se utilizan bajo licencia.

ACERCA DE DIVX VIDEO: DivX® es un formato de vídeo digital creado por DivX, Inc. Este es un dispositivo DivX Certified® que reproduce vídeo DivX. Para obtener más información y herramientas de software para convertir archivos a vídeo DivX, visite **www.divx.com**.

ACERCA DE DIVX VIDEO A LA CARTA: Este dispositivo DivX Certified® debe estar registrado para poder reproducir contenido DivX Video a la carta (VOD). Para generar el código de registro, busque la sección DivX VOD en el menú de configuración del dispositivo.

1. Vaya al menú Inicio – Audio Vídeo – TV/Mi vídeo – Configuración – VOD.
2. Se muestra un código de ocho dígitos. Este es su código DivX personal. Anote el código y guárdelo para poder consultarlo en el futuro.

Vaya a **http://vod.divx.com** con este código para completar el proceso de registro y saber más acerca de DivX VOD.

Este producto está amparado por una o varias de las siguientes patentes estadounidenses: 7.295.673; 7.460.668; 7.515.710; 7.519.274.

SJ1530

La tecnología de reconocimiento de música y vídeo, así como los datos relacionados han sido proporcionados por Gracenote®. Gracenote es el estándar de la industria en lo referente a tecnología de reconocimiento de música y distribución de contenido relacionado. Si desea obtener información complementaria al respecto, visite la página www.gracenote.com.

CD, DVD, Blue-Ray Disc y los datos de música y vídeo relacionados proporcionados por Gracenote, Inc., copyright © 2000 hasta la fecha, Gracenote. Software Gracenote, copyright © 2000 hasta la fecha, Gracenote. Este producto y servicio están amparados por una o varias patentes propiedad de Gracenote. Consulte en la web de Gracenote un listado no exhaustivo de las patentes de Gracenote. Gracenote, CDDB, MusicID, MediaVOCS, el logotipo y el símbolo de Gracenote, así como el logotipo “Powered by Gracenote son marcas comerciales registradas o marcas comerciales registradas o marcas comerciales de Gracenote legalmente depositadas en los Estados Unidos y/o en otros países.

CONTRATO DE LICENCIA DE USUARIO FINAL GRACENOTE®

Esta aplicación o dispositivo contiene software suministrado por Gracenote, Inc. con sede social en Emeryville, California (Gracenote). El software de Gracenote (el Software Gracenote) permite que esta aplicación identifique discos y/o archivos y obtenga información relacionada con la música, incluidos datos como nombre, artista, pista y título (Datos Gracenote) procedentes de servidores en línea o bases de datos agregadas (colectivamente Servidores Gracenote), además de realizar otras funciones. Puede utilizar los Datos Gracenote únicamente mediante las funciones destinadas al usuario final en esta aplicación o dispositivo.

Por la presente, acepta utilizar los Datos Gracenote, el Software Gracenote y los Servidores Gracenote exclusivamente para su uso personal y no comercial. Asimismo, se compromete a no ceder, copiar, transferir ni transmitir el Software Gracenote ni ninguno de los Datos Gracenote a terceros. ACEPTA NO UTILIZAR NI EXPLOTAR LOS DATOS GRACENOTE, EL SOFTWARE GRACENOTE NI LOS SERVIDORES GRACENOTE, EXCEPTO TAL COMO SE PERMITE EXPRESAMENTE EN EL PRESENTE DOCUMENTO.

Acepta que su licencia no exclusiva para utilizar los Datos Gracenote, el Software Gracenote y los Servidores Gracenote quedará rescindida si infringe dichas restricciones. De rescindirse su licencia, se compromete a suspender todo uso de los Datos Gracenote, el Software Gracenote y los Servidores Gracenote. Gracenote se reserva todos los derechos sobre los Datos Gracenote, el Software Gracenote y los Servidores Gracenote, incluidos todos los derechos de propiedad. Gracenote no se verá comprometida bajo ninguna circunstancia a efectuar pago alguno por cualquier información que usted le proporcione. Acepta que Gracenote, Inc. pueda hacer uso de los derechos que le asisten conforme al presente contrato para iniciar cualquier acción legal directamente contra usted en el propio nombre de la empresa.

El servicio Gracenote utiliza un identificador exclusivo para realizar el seguimiento de las consultas con propósitos estadísticos. La finalidad de un identificador numérico asignado al azar es facilitar la labor del servicio de Gracenote para efectuar un recuento de las consultas recibidas sin revelar detalles de su identidad. Si desea obtener información complementaria al respecto, visite la página web del servicio Gracenote correspondiente a la Política de privacidad de Gracenote.

La licencia sobre el Software Gracenote y cada uno de los elementos de los datos de Gracenote se le concede TAL CUAL. Gracenote no ofrece ninguna declaración o garantía, ya sea expresa o implícita, en relación con la exactitud de los Datos Gracenote obtenidos a partir de los Servidores Gracenote. Gracenote se reserva el derecho a eliminar datos y contenidos de los respectivos Servidores Gracenote, o bien a modificar las categorías de los datos por los motivos que Gracenote considere suficientes. No se otorga garantía alguna de que el Software Gracenote o los Servidores Gracenote no presenten errores ni de que el funcionamiento del Software Gracenote o los Servidores Gracenote sea ininterrumpido. Gracenote no está obligado a proporcionarle tipos o categorías de datos mejorados o adicionales que Gracenote pueda decidir suministrar en el futuro y tiene libertad para interrumpir sus servicios en línea en cualquier momento.

GRACENOTE SE EXIME DE LA RESPONSABILIDAD DE OFRECER CUALQUIER TIPO DE GARANTÍA, YA SEA EXPRESA O IMPLÍCITA, INCLUIDA PERO SIN ESTAR LIMITADA A AQUELLAS GARANTÍAS DE COMERCIALIZACIÓN, IDONEIDAD PARA UN PROPÓSITO CONCRETO, TITULARIDAD Y AUSENCIA DE INFRACCIÓN. GRACENOTE NO GARANTIZA LOS RESULTADOS OBTENIDOS AL UTILIZAR EL SOFTWARE GRACENOTE O CUALQUIER SERVIDOR GRACENOTE. EN NINGÚN CASO, GRACENOTE ACEPTARÁ RESPONSABILIDAD ALGUNA POR DAÑOS CONSECUENTES O INCIDENTALES, NI POR NINGÚN TIPO DE PÉRDIDA DE BENEFICIOS O GANANCIAS SEA CUAL SEA SU CAUSA.

© Gracenote, Inc. 2009.

MANDOS DE LA RADIO

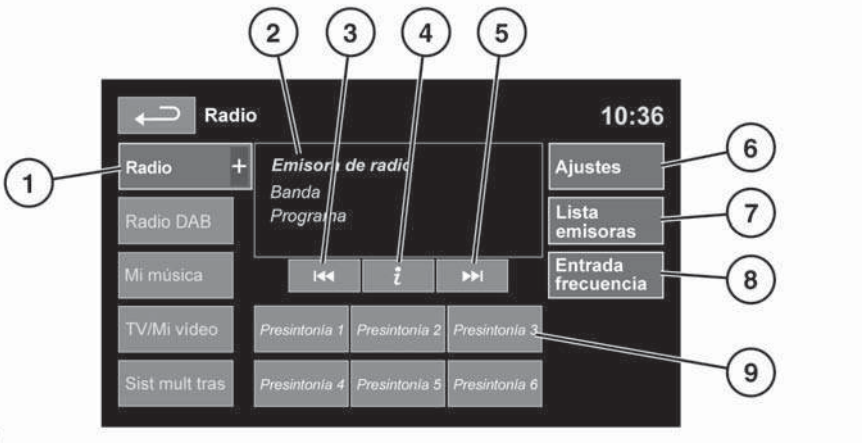

Véase **114, DESCRIPCIÓN GENERAL DE LA PANTALLA TÁCTIL**.

1. **Radio:** Selección de banda. Toque para ver y seleccionar una banda. La radio sintonizará la última emisora seleccionada en esa banda. Vuelva a tocar para cerrar.

   El cuadro de selección de banda se cierra automáticamente después de 5 segundos sin utilizarlo.

2. Muestra información sobre la emisora sintonizada en ese momento. Parte de esta información también se muestra en el panel de instrumentos.

3. Búsqueda descendente:
   - Toque brevemente para realizar una búsqueda descendente de la siguiente emisora de radio.
   - Toque durante unos instantes para activar el modo de búsqueda manual. Si realiza más pulsaciones cortas, la frecuencia cambiará en pasos descendentes individuales. Si realiza una pulsación más larga, el sistema irá buscando hacia atrás en la banda actual hasta que suelte la tecla.

4. Información. Información adicional emitida por la emisora.

5. Búsqueda ascendente:
   - Toque brevemente para realizar una búsqueda ascendente de la siguiente emisora de radio.
   - Toque durante unos instantes para activar el modo de búsqueda manual. Si realiza más pulsaciones cortas, la frecuencia cambiará en pasos ascendentes individuales. Si realiza una pulsación más larga, el sistema irá buscando hacia delante en la banda actual hasta que suelte la tecla.

6. **Ajustes:** Toque para ver y activar/desactivar las funciones siguientes: **RDS**, **Tráfico**, **Noticias**, **AF** y **REG**. Véase **129, SISTEMA DE INFORMACIÓN POR RADIO (RDS)**.

7. **Lista emisoras** (solo FM): Seleccione para ver una lista de las emisoras disponibles en la banda. La lista se puede ordenar por **Frecuencia**, **Nombre** o **PTY** (pop, noticias, deportes, etc.) seleccionando la tecla táctil correspondiente. Toque para seleccionar la emisora deseada.

   Si las emisoras se ordenan por categoría, toque la categoría elegida para ver y seleccionar una emisora.

8. **Entrada frecuencia:** Seleccione para introducir la frecuencia de una emisora de la banda actual, utilizando el teclado numérico que aparece. Seleccione **OK** o espere 2 segundos para sintonizar la frecuencia introducida.
9. Presintonías de emisoras: Cada banda dispone de 6 posiciones de presintonía.
   - Pulse brevemente para seleccionar la emisora memorizada en esa posición de presintonía.
   - Mantenga pulsado para memorizar la emisora actual en esa presintonía (la radio se silencia mientras se memoriza la emisora y luego emite un pitido).
   - Utilice los botones de búsqueda situados en el volante para seleccionar la emisora presintonizada anterior o siguiente.

SISTEMA DE INFORMACIÓN POR RADIO (RDS)

Su radio está equipada con la función RDS, que permite al equipo de sonido recibir informaciones adicionales utilizando señales de radio FM normales.

Nota: *No todas las emisoras de radio FM emiten información con RDS.*

Seleccione la opción **Ajustes** (**6**) para ver o modificar la configuración de los ajustes de RDS.

- **Tráf/Notic:** Proporciona información local sobre el tráfico o noticias.
- **Regionalización (REG):** Seleccione para evitar que la radio sintonice una emisora local alternativa con una señal más potente.
- **Frecuencia alternativa (AF):** Seleccione para que la radio resintonice automáticamente una frecuencia alternativa más potente para la emisora actual. Esta función resulta particularmente útil cuando el vehículo pasa por distintas áreas de transmisión.

MANDOS DE LA RADIO DAB

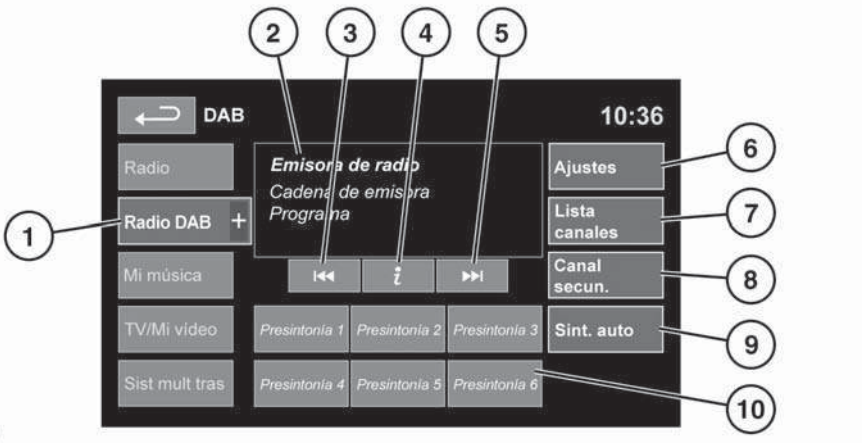

Véase **114, DESCRIPCIÓN GENERAL DE LA PANTALLA TÁCTIL**.

1. **Radio DAB:** Selección de banda. Toque para ver y seleccionar una banda DAB (**DAB 1**, **2** o **3**). La radio sintonizará el último canal sintonizado en esa banda. Vuelva a tocar para cerrar.

   El cuadro de selección de banda DAB se cierra automáticamente después de 5 segundos sin utilizarlo.

2. Pantalla en la que se muestra el canal actual, el grupo asociado y el texto de radio DAB pertinente.

3. Búsqueda descendente:
   - Pulse brevemente para buscar el canal anterior disponible.
   - Pulse durante unos instantes para buscar el grupo anterior disponible. Se seleccionará el primer canal del nuevo grupo.

4. Información de canales: Toque para ver el texto DAB e información de canales.

5. Búsqueda ascendente:
   - Pulse brevemente para buscar el siguiente canal disponible.
   - Pulse durante unos instantes para buscar el siguiente grupo disponible. Se seleccionará el primer canal del nuevo grupo.

6. **Ajustes:** Seleccione para ver el menú de configuración DAB:
   - **Opciones:** Para activar/desactivar A. tráf. FM y Enla. DAB y para cambiar País DAB y Form. DAB (con el vehículo parado).
   - **Aviso:** Seleccione un aviso de alarma y hasta otros 3 tipos de avisos (tráfico, noticias, etc.) en la lista. Los avisos seleccionados interrumpirán el programa que esté escuchando.

7. **Lista de canales:** Toque para ver una lista de grupos y canales disponibles. La lista se puede ordenar por **Grupo**, **Canal**, **Canal secun.** o **Categoría**.
   - Si selecciona un **Grupo** de la lista, se muestran todos los canales disponibles de ese grupo.
   - La clasificación por **Canal secun.** solo es posible si el canal actual retransmite canales secundarios.
   - Si selecciona **Categoría**, toque la categoría escogida para ver los canales correspondientes antes de realizar su selección en la lista.

   Una vez realizada la selección deseada, seleccione la tecla Atrás para volver al menú DAB principal.
8. **Canal secun.:** Si la emisora actual retransmite canales secundarios, esta tecla táctil está activa. Seleccione para permitir los canales secundarios y, a continuación, seleccione el canal secundario deseado con las teclas táctiles de búsqueda descendente (**3**) o búsqueda ascendente (**5**).
9. **Sint.auto:** Seleccione para buscar todos los grupos/canales DAB disponibles. Debe realizar esta acción antes de utilizar la radio DAB por primera vez.

   La función de sintonización automática también resulta muy útil cuando se recorren largas distancias, para poder sintonizar grupos regionales.

   Durante la sintonización automática, aparece una ventana emergente indicando el progreso de la sintonización.

   El proceso de sintonización automática no afectará a las presintonías actuales, pero es posible que algunas presintonías no funcionen si la emisora a la que están asociadas deja de estar disponible (se muestra el mensaje **No hay señal**).
10. Presintonías de emisoras: Cada banda DAB cuenta con 6 posiciones presintonizadas.
    - Toque brevemente para sintonizar la emisora memorizada en esa presintonía.
    - Mantenga pulsada para memorizar la emisora actual en esa posición de presintonía (la radio se silencia mientras se memoriza la emisora).
    - Utilice los botones de búsqueda del volante para seleccionar la emisora presintonizada anterior o siguiente.

    Nota: *Si intenta seleccionar un canal presintonizado que en ese momento no está disponible o no es válido, se muestra el mensaje* ***No hay señal****.*

AJUSTES, OPCIONES

- Si se activa el ajuste **Enla. DAB** y la fuerza de la señal de un canal se reduce por debajo de un nivel aceptable, el sistema de audio realizará búsquedas automáticas de otros conjuntos disponibles, con el fin de encontrar un canal con el mismo nombre.

  Si encuentra un canal alternativo, el nuevo canal se reproduce automáticamente después de unos segundos. Si no encuentra el canal transcurridos unos segundos, se muestra el mensaje **No hay señal**.

  La palabra **Enl.** se muestra en la parte superior de la pantalla táctil cuando **Enla. DAB** está habilitado.
- Seleccione **País DAB** si viaja a otro país. Desplácese por las opciones de país para elegir la correcta.

  De este modo se iniciará una sintonización automática.

  Nota: *Esta opción se desactiva mientras el vehículo está en movimiento.*
- Elija **Form. DAB** si viaja a una región que utiliza una banda digital diferente. Los formatos disponibles son los siguientes:
  - Banda L
  - Banda III
  - Banda III y Banda L
  - Banda L Canadá
  - Banda L Canadá y Banda III.

  De este modo se iniciará una sintonización automática.

  Nota: *Esta opción se desactiva mientras el vehículo está en movimiento.*

RECEPCIÓN DE RADIO DIGITAL

La radio DAB puede contribuir a aumentar de manera significativa el número de canales/emisoras de radio disponibles. Las señales DAB se transmiten en la mayoría de las principales ciudades, poblaciones y redes viarias.

La radio digital se transmite desde transmisores regionales. Algunos canales locales no están disponibles fuera del alcance de sus transmisores. Si desea escuchar canales locales según vaya desplazándose por el país, utilice la función de sintonización automática (AUTO) para crear nuevas listas de canales.

Nota: *Si se ha conectado al vehículo cualquier tipo de equipo eléctrico auxiliar, es posible que la calidad del sonido de la radio DAB se vea reducida.*

CONJUNTOS

A diferencia de la radio AM/FM, el sistema DAB transmite varias emisoras/canales en una única frecuencia. Un grupo de canales se muestra como un conjunto. Algunos canales del grupo pueden tener canales secundarios que ofrecen diversas opciones.

La pérdida de recepción con el vehículo en movimiento puede deberse a que el vehículo se halla fuera del alcance del grupo. Para crear una nueva lista de grupos, seleccione la opción **Sint.auto**.

MANDOS DE MI MÚSICA

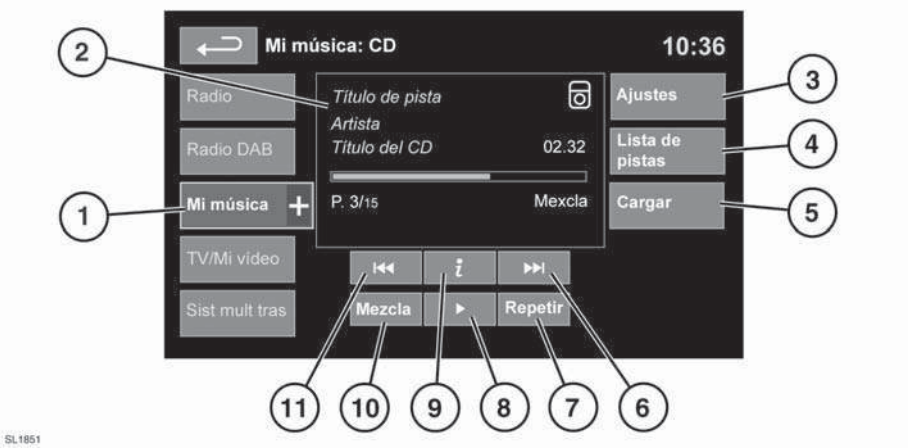

Véase **114, DESCRIPCIÓN GENERAL DE LA PANTALLA TÁCTIL**.

Mi música incluye CD, iPod®, USB, AUX y dispositivos Bluetooth®. El sistema de infoentretenimiento completo incluye asimismo los CD almacenados.

1. Toque el icono **Mi música +** para mostrar todas las opciones. Seleccione una opción.

   Nota: *La calidad del sonido y el volumen de los dispositivos conectados a la toma auxiliar puede variar ampliamente.*

2. Muestra información sobre la pista actual, incluyendo el tiempo de reproducción transcurrido. Parte de esta información también se muestra en el panel de instrumentos.

3. **Configuración**. Seleccione para activar o desactivar avisos de tráfico y noticias. Adicionalmente, para los soportes MP3 grabados, puede seleccionar el número de los elementos de la lista que se omiten cuando se utilizan las flechas de página arriba/abajo para la búsqueda en la lista.

4. Según el modo seleccionado, esta tecla táctil sirve para **Lista de pistas** o **Buscar**. En el modo CD almacenados, se muestran las dos teclas táctiles.

   Lista de pistas. Seleccione para ver el CD actual o la lista de pistas de los CD almacenados. Seleccione una pista para iniciar la reproducción.

   Buscar. (Solo iPod®, USB y CD almacenados).

   - Seleccione para ver los contenidos del dispositivo conectado mostrados siguiendo la estructura de archivos.
   - Seleccione un archivo para iniciar la reproducción (la vista de búsqueda se mantiene). Seleccione una carpeta o subcarpeta para ver el contenido.
   - Para volver al menú Mandos, pulse la tecla táctil Atrás.

5. **Cargar**. Válido solamente para el menú CD almacenados.

   Seleccione para ver y gestionar los CD guardados en la memoria de CD.

   - Seleccione **Cargar** junto a una ranura vacía para cargar el CD actual. Hay 10 ranuras disponibles.
   - Si la memoria de CD está llena, seleccione **Sustituir** para sobreescribir un CD existente.

   En ambos casos aparece una ventana emergente de confirmación. Seleccione **Sí** para continuar.

   Nota: *El tiempo de carga depende del tipo de contenido. Se pueden seleccionar otras funciones mientras se efectúa la carga.*

6. Omitir/Explorar hacia delante:
   - Toque brevemente para saltar a la pista siguiente.
   - Toque prolongadamente para explorar hacia delante en la pista actual. La reproducción se reanuda cuando se suelta la tecla táctil.

7. **Repetir**:

   En modo **CD**

   - Toque y suelte para repetir la pista actual de forma continuada hasta que se cancele el modo Repetir. Se muestra el mensaje **Repetir pista**.
   - Toque y suelte de nuevo para repetir el CD almacenado actual (o carpeta de discos MP3) de forma continuada hasta que se cancele el modo Repetir. Se muestra **Repetir disco** o **Repet. carp**. Esta función no está disponible cuando se está reproduciendo una pista CCDA.
   - Toque brevemente una tercera vez para cancelar el modo Repetir.

   Nota: *Si selecciona **Mezcla** (**10**) se cancela el modo Repetir, pero puede seleccionar la opción **Repetir pista** con el modo Mezcla activado (se cancela el modo Mezcla previamente seleccionado).*

   En modo **USB** o **iPod**

   - Seleccione para repetir la pista actual.
   - Seleccione de nuevo para repetir la carpeta actual (USB) o para cancelar el modo Repetir (iPod®). Vuelva a seleccionar para cancelar el modo Repetir en USB.

     Nota: *El modo Repetir no está disponible para dispositivos Bluetooth®.*

     Nota: *Seleccionando **Mezcla** (**10**) se cancela el modo Repetir.*

8. Pausa/Reproducción: Seleccione para hacer una pausa en la reproducción. Vuelva a seleccionar para reanudar la reproducción.
9. Información. Más información acerca de la pista actual.

10. **Mezcla**:
    - Toque y suelte una vez para reproducir de forma aleatoria las pistas del CD actual, carpeta MP3, carpeta USB o lista de reproducción de iPod®. Se muestra el mensaje **Mezcla**.
    - Toque y suelte de nuevo para reproducir pistas aleatorias de CD, disco MP3, carpetas USB o pistas del dispositivo o cargadas en la memoria virtual. Se muestra el mensaje **Mezclar todo**.
    - Toque y suelte de nuevo para cancelar el modo Mezcla.

    Nota: *El modo Mezcla no está disponible para dispositivos Bluetooth®.*
11. Omitir/Explorar hacia atrás:
    - Toque y suelte en 3 segundos de reproducción de la pista para saltar a la pista anterior.
    - Toque y suelte después de 3 segundos de reproducción de la pista para saltar al inicio de la pista actual.
    - Toque prolongadamente para saltar hacia atrás en la pista actual. La reproducción se reanudará cuando suelte la tecla.

REPRODUCCIÓN DE ARCHIVOS MP3

Cuando se utiliza un CD MP3, cada sesión se debe cerrar correctamente tras la grabación, sin que la totalidad del disco esté finalizada.

Al seleccionar la opción Buscar, se mostrará la lista de carpetas y archivos MP3. Seleccione una carpeta para ver y seleccionar las pistas que contiene.

- La mayor tasa de compresión admitida es de 320 kbits por segundo (kbps). Si se utiliza una tasa inferior a los 128 kbps, es posible que se pierda la función de Procesamiento digital de señales (DSP).
- El reproductor de CD puede tardar más en cargar un disco MP3 si este contiene más pistas que un CD normal. Para reducir el tiempo de carga se recomienda una estructura de carpetas rígida.
- Si un CD contiene una mezcla de pistas MP3 y CCDA, las pistas MP3 se omitirán.

CONEXIÓN DE SOPORTES PORTÁTILES

Los dispositivos portátiles se pueden conectar al concentrador de soportes situado en el compartimento portaobjetos. Dispositivos portátiles que se pueden conectar al sistema:

- Dispositivos USB de almacenamiento masivo (p. ej. una memoria USB). Los dispositivos deben utilizar el formato de archivos FAT o FAT32.
- El sistema admite iPod® (iPod Classic®, iTouch®, iPhone® y Nano®; no se garantiza la plena funcionalidad de los dispositivos más antiguos). No se garantiza la funcionalidad del iPod Shuffle®.
- Dispositivo auxiliar (audio personal, reproductores MP3, todos los iPod®).

  Nota: *Los dispositivos auxiliares no se pueden controlar a través de la pantalla táctil.*

Si conecta un iPod® o un dispositivo de almacenamiento masivo, utilice la pantalla táctil para controlarlo y buscar en él. Muchos de los mandos de control son similares a los disponibles para la reproducción de CD.

Desconecte el iPod® cuando salga del vehículo. De lo contrario, se puede descargar la batería del iPod®.

Nota: *El sistema de audio reproduce los archivos MP3, WMA y AAC.*

Para optimizar la calidad de la reproducción, se recomienda utilizar la compresión sin pérdidas para todos los archivos en soporte USB o iPod®. En su defecto, se recomienda una tasa de bits de 192 kb/s como mínimo para los archivos comprimidos (es muy aconsejable una tasa de bits superior).

Nota: *iPod® es una marca comercial de Apple Computer Inc. registrada en EE. UU. y otros países.*

Nota: *Algunos reproductores de MP3 pueden contar con su propio sistema de archivos no compatible con este sistema. Para utilizar un reproductor MP3 debe configurarlo en modo de dispositivo USB extraíble o dispositivo de almacenamiento masivo. Solamente se podrá reproducir la música que se haya añadido al dispositivo en ese modo.*

REPRODUCCIÓN DE UN DISPOSITIVO PORTÁTIL

Si utiliza un dispositivo de almacenamiento USB o un iPod®, podrá controlar la reproducción con los mandos de la pantalla táctil.

Si está utilizando un dispositivo Bluetooth®, puede controlar la reproducción desde la pantalla táctil, aunque algunos mandos no estarán disponibles.

Si utiliza cualquier dispositivo portátil conectado a la toma AUX, deberá controlar la reproducción desde el propio dispositivo.

Land Rover no recomienda utilizar un disco duro USB con el vehículo en marcha. Estos dispositivos no están diseñados para vehículos y pueden resultar dañados.

CONEXIÓN DE UN DISPOSITIVO

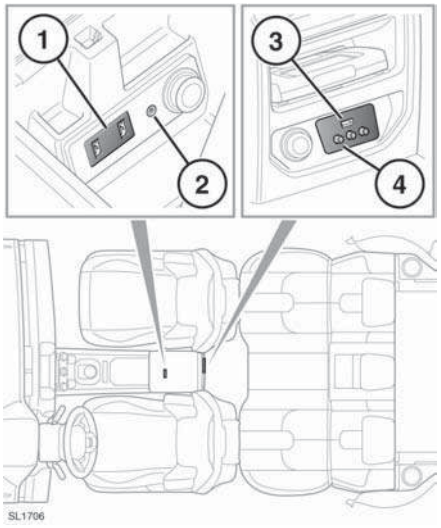

1. Tomas USB/iPod®.
2. Toma AUX de 3,5 mm.
3. Toma USB/iPod® en plazas traseras.
4. Tomas AV en plazas traseras.

Conecte el dispositivo a la toma correspondiente.

Nota: *Utilice el cable incluido con el dispositivo para conectarlo a la toma USB.*

Cuando se conecta un iPod®, la reproducción continúa desde el punto en que se encontraba la última vez, siempre que la batería del iPod® esté cargada.

Cuando se conecta un dispositivo USB o Bluetooth® la reproducción continúa desde el punto en que se interrumpió la última vez. Si ya hay un dispositivo conectado cuando se selecciona **AUX**, la reproducción continúa desde el punto en que se interrumpió la última vez.

Consulte en la sección Propietarios de la web de Land Rover en **www.landrover.com** un listado de dispositivos compatibles.

Nota: *La compatibilidad de los dispositivos Bluetooth® que figuran en la lista de Landrover.com ha sido comprobada en vehículos Land Rover. Las prestaciones varían según la versión del software del teléfono y el estado de la batería. Los dispositivos están cubiertos por la garantía del fabricante, no de Land Rover.*

No enchufe dispositivos que no sean de audio a la toma USB.

Nota: *No se puede utilizar un concentrador USB para conectar más de un dispositivo USB al sistema de audio.*

Nota: *Los dispositivos conectados a las tomas USB se cargan, pero los dispositivos que están totalmente descargados no funcionan.*

Nota: *Algunas opciones tales como* ***Repetir*** *y* ***Mezcla*** *se asociarán al dispositivo que se está reproduciendo en ese momento y no al resto de los dispositivos que se conecten en lo sucesivo.*

TOMA DE ENTRADA AUXILIAR

La toma AUX de 3,5 mm permite conectar equipos adicionales (equipo estereofónico personal, reproductor MP3, GPS de mano, etc.) al sistema de audio.

La toma de corriente auxiliar, situada junto a la toma auxiliar, se puede utilizar para alimentar o cargar cualquier dispositivo adecuado.

Nota: *iPod Shuffle® se puede conectar mediante la toma de entrada auxiliar.*

Nota: *En los vehículos equipados con sistema multimedia trasero se incluyen tomas de audio/vídeo. De este modo se pueden conectar equipos auxiliares (tales como consolas de videojuegos) a las pantallas de DVD traseras. Consulte los datos de instalación en las instrucciones del fabricante.*

SINCRONIZACIÓN Y CONEXIÓN DE UN DISPOSITIVO BLUETOOTH®

Si desea obtener información complementaria sobre Bluetooth® y la compatibilidad de dispositivos, consulte **154, INFORMACIÓN SOBRE BLUETOOTH®**.

Utilización de un dispositivo

Nota: *El proceso de sincronización y conexión del dispositivo al vehículo utilizando el dispositivo varía según el tipo de dispositivo.*

1. Dé el contacto y compruebe que la pantalla táctil esté activada.
2. En el menú inicio, seleccione **Audio/Vídeo** y, a continuación, **Mi música**.
3. Aparece un menú. Seleccione **Nueva búsq**.
4. Seleccione la opción **Dispositivo a vehículo**.

   Nota: *El sistema Bluetooth® del vehículo se puede detectar únicamente durante 3 minutos.*
5. Con el dispositivo, busque los dispositivos Bluetooth®.

   En algunos dispositivos esto se denomina nuevo dispositivo sincronizado. Consulte las instrucciones para obtener información complementaria.
6. Cuando el sistema Bluetooth® del vehículo sea detectado, siga las instrucciones que aparecen en la pantalla. Seleccione **Sí** cuando se le indique para confirmar la sincronización.

   El dispositivo o el sistema del vehículo le solicitará un PIN (número de identificación personal). Cuando así sea, introduzca un PIN de su elección y seleccione **OK** para confirmar.
7. Asegúrese de introducir el mismo PIN en el otro dispositivo.
8. Cuando el dispositivo está sincronizado y conectado al sistema, se muestra un mensaje de confirmación antes de pasar a **Mi música**, Bluetooth®.

   Nota: *Algunos reproductores de medios no realizan la conexión automáticamente y deben conectarse de forma manual, a través del dispositivo o utilizando la opción* ***Camb. dispos****.*

Utilización de la pantalla táctil

1. Active la conexión del dispositivo Bluetooth®. Verifique que se encuentre en modo Bluetooth® detectable, a veces denominado modo búsqueda (consulte las instrucciones del dispositivo para obtener más información).
2. Dé el contacto y compruebe que la pantalla táctil esté activada.
3. En el menú inicio, seleccione **Audio/Vídeo** y, a continuación, **Mi música**.
4. Aparece un menú. Seleccione **Nueva búsq**.
5. Seleccione la opción **Vehículo a dispositivo**.
6. Identifique el dispositivo en la lista y seleccione la correspondiente opción **Sincronizar y conectar**.

   Nota: *Si el sistema detecta más de 5 dispositivos puede que tenga que utilizar la barra de desplazamiento para ver la lista completa.*
7. Cuando se le pida, introduzca el PIN en su dispositivo. Consulte las instrucciones para obtener información complementaria.
8. Cuando el dispositivo está sincronizado y conectado al sistema, se muestra un mensaje de confirmación antes de pasar a Mi música, Bluetooth®.

Nota: *Se recomienda desactivar la función de cambio a pantalla principal para llevar a cabo el proceso de búsqueda de dispositivos Bluetooth®, debido al tiempo de búsqueda de un dispositivo Bluetooth®. Este ajuste se puede modificar en* ***Config.****,* ***Pantalla****,* ***Cuent atr para menú pral****.*

RECONEXIÓN AUTOMÁTICA

Si ya hay dispositivos sincronizados y conectados, al seleccionar la opción Bluetooth® en el menú Mi música, el sistema se conectará automáticamente al último dispositivo utilizado (aparece una ventana emergente de confirmación). Si el último dispositivo utilizado no está presente, el sistema buscará otros dispositivos conectados anteriormente y se conectará automáticamente si encuentra uno.

Si no se encuentra ningún dispositivo anteriormente conectado, se muestra el mensaje **Conecte dispositivo** y se presenta la opción **Camb. dispos**.

PÉRDIDA DE CONEXIÓN

Si se produce una pérdida de conexión entre el vehículo y el dispositivo Bluetooth®, aparece una ventana emergente. Seleccione la opción **Reconex.** para restablecer automáticamente la conexión. Antes de que la pantalla táctil vuelva al modo anterior, aparecerá una ventana emergente de confirmación.

SUSTITUCIÓN/DESCONEXIÓN DE UN DISPOSITIVO

- En el menú, seleccione **Camb. dispos**.
- Seleccione **Desconec**. Se muestra un cuadro emergente de confirmación y, a continuación, podrá seleccionar **Nueva búsq.** o seleccionar un dispositivo distinto en la lista de dispositivos sincronizados.

MANDOS DE TV

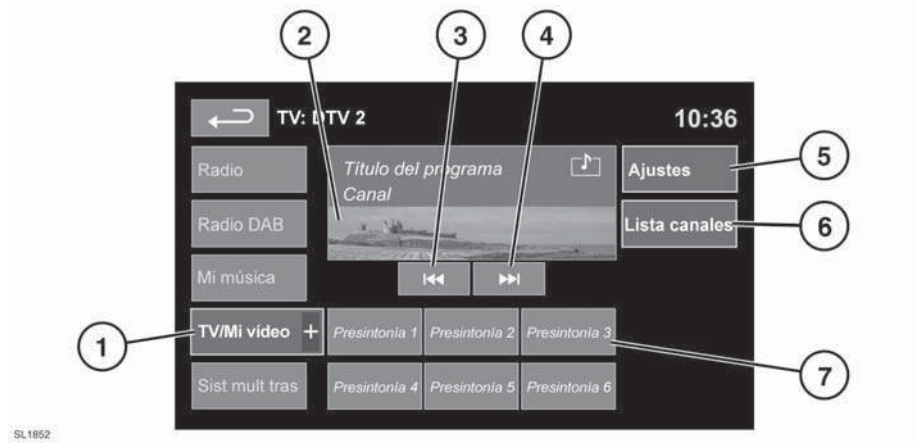

Véase **114, DESCRIPCIÓN GENERAL DE LA PANTALLA TÁCTIL**.

1. **TV/Mi vídeo**. Selección de banda de TV/entrada de vídeo:
   - Toque el icono **+** para ver y seleccionar recepción de televisión digital (**DTV 1** o **DTV 2 – Digital**) o analógica (**TV – Analógica**), CD/DVD, USB o iPod®.

     Al alternar entre las bandas analógica y digital, aparecerá el último canal sintonizado en la nueva banda. Al alternar entre bandas digitales, aparecerá el canal actual.

   Nota: *Después de 5 segundos inactivo, el menú TV/Mi vídeo se cierra.*
2. Pantalla de previsualización de un programa de TV: Pulse para seleccionar pantalla completa.

   Vuelva a tocar brevemente la pantalla para ver los mandos y la información de la Guía Electrónica de Programas (EPG) en cualquier momento.

   Para volver al modo de previsualización, mantenga pulsada la tecla de visualización en pantalla completa.
3. Búsqueda descendente: Seleccione para ver el canal anterior en la lista de canales de TV.
4. Búsqueda ascendente: Seleccione para ver el canal siguiente en la lista de canales de TV.
5. **Ajustes**. Seleccione para activar o desactivar avisos de tráfico y noticias, seleccione TV analógica o un formato de TV analógica de un país distinto, si es necesario, en el extranjero.

   Nota: *La TV digital no se ve afectada por el cambio de país.*

6. **Lista canales**. Seleccione para ver una lista por orden alfabético de todos los canales de TV disponibles.
   - También aparecerá una pequeña previsualización del canal actual y el título del programa.
   - Toque un canal de la lista para cambiar la previsualización y el título al nuevo canal.
   - Toque la previsualización para ver ese canal.

   Nota: *Como el sistema de TV está continuamente comprobando la disponibilidad de canales, es posible que un canal que esté en la lista no esté disponible en ese momento (por ejemplo, al circular a través de distintas regiones de transmisores).*

   Nota: *Tras un cambio de formato nacional, la lista de canales permanecerá vacía hasta que el sistema haya explorado todos los canales por lo menos una vez.*
7. Canal de TV presintonizado:
   - Toque prolongadamente para memorizar el canal actual. El nombre del canal se mostrará en la tecla táctil.
   - Toque brevemente para seleccionar el canal memorizado en esa posición.

   Nota: *Las presintonías memorizadas contienen información que identifica el país en el que se memorizaron. Al seleccionar una presintonía, se adoptará el formato de TV del país en el que esta se memorizó. Dado que los formatos de TV analógica varían en función del país, es posible que en algunas ocasiones la lista de canales analógicos esté vacía.*

Para obtener información sobre el uso de los mandos de audio/vídeo en la unidad y en el volante, consulte **121, MANDOS DE AUDIO/VÍDEO**.

MANDOS DE PANTALLA COMPLETA

Cuando se selecciona el modo de pantalla completa, los mandos de búsqueda funcionan de la misma manera que en modo de previsualización.

Formato de visualización: Utilice la tecla táctil correspondiente para seleccionar la opción **16:9**, **Zoom** o **4:3**.

Formato de pantalla de TV digital: La imagen se puede mostrar en el formato correcto transmitido por el emisor (en **4:3** o **16:9**) o se puede seleccionar **Zoom** para ampliar la imagen.

TV/MI VÍDEO, INHIBICIÓN CON EL VEHÍCULO EN MOVIMIENTO

Cuando el vehículo se mueve la imagen de vídeo se inhibe automáticamente. La pantalla táctil muestra la pantalla **TV/Mi vídeo** y se muestra el correspondiente mensaje de seguridad. Si el sistema está equipado con pantalla doble, aparece un aviso para que el acompañante active la pantalla doble. Véase **144, PANTALLA TÁCTIL DOBLE**.

DVD/MANDOS DE MEDIOS DE VÍDEO

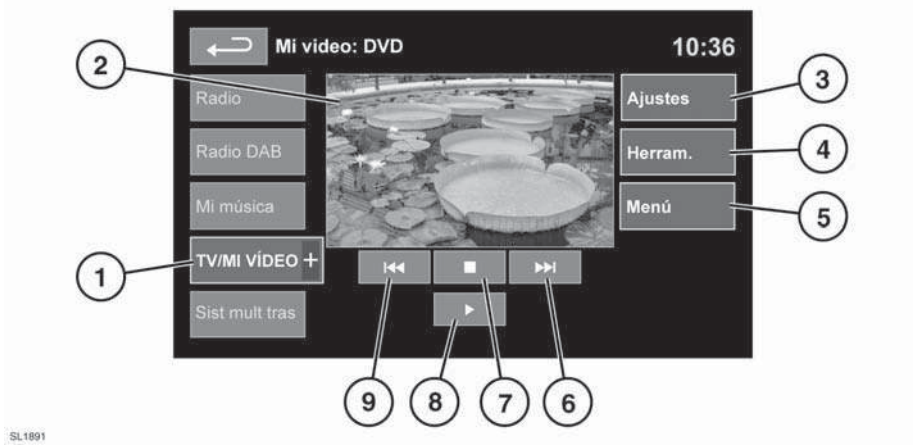

Véase **114, DESCRIPCIÓN GENERAL DE LA PANTALLA TÁCTIL**.

1. **TV/Mi vídeo**. Selección de banda de TV/entrada de vídeo:
   - Toque el icono **+** para ver y seleccionar DVD u otras formas de medios de vídeo (**CD/USB**), siempre que estén disponibles los medios correspondientes. Aparecerá la opción seleccionada.

     Nota: *Después de 5 segundos inactivo, el menú TV/Mi vídeo se cierra.*
2. Pantalla de previsualización de información de medios de vídeo: Pulse para seleccionar pantalla completa.

   Vuelva a tocar brevemente la pantalla para ver los mandos en cualquier momento.

   Para volver al modo de previsualización, mantenga pulsada la tecla de visualización en pantalla completa.
3. **Ajustes**. Según las especificaciones de los medios de vídeo, hay 2 submenús en Configuración: **Opciones** y **Víd a la carta**.

   Víd a la carta permite reproducir contenido de DivX VOD en un medio de vídeo. Al tocar la tecla táctil VOD se muestra el código de registro de ocho dígitos.

   El reproductor también tiene que estar registrado con DivX. Consulte Información sobre DivX en la página **125, LICENCIAS**.
4. **Herram**. Se pueden seleccionar las opciones siguientes:
   - IR A.

     El menú IR A permite acceder a partes específicas del vídeo, por **Capítulo** o por **Título**.
   - Subt.
   - Ángulo.
   - Audio.
5. **Menú**. Seleccione para ver el menú de medios de vídeo. En algunas pantallas esto se puede sustituir por una tecla táctil **Buscar**.

6. Búsqueda ascendente: Seleccione para ver el capítulo siguiente del DVD o el capítulo siguiente del medio de vídeo.
7. Seleccione para realizar una parada preliminar de la reproducción. Si toca por segunda vez, la reproducción se detendrá y el DVD se restablecerá.
8. Seleccione para iniciar/reiniciar la reproducción.
9. Búsqueda descendente: Seleccione para ver el capítulo anterior del DVD o el capítulo anterior del medio de vídeo.

Para obtener más información sobre la ranura de carga de CD/DVD y el botón de expulsión, así como del uso de los mandos de audio/vídeo en la unidad de audio y el volante, véase **121, MANDOS DE AUDIO/ VÍDEO**.

VÍDEO A LA CARTA DivX

El contenido DivX está cifrado para asegurar la protección del copyright. El contenido se reproduce únicamente en dispositivos registrados. Consulte Información sobre DivX en la página **125, LICENCIAS**.

Cuando se ha realizado el proceso de registro se puede reproducir un DVD con contenido DivX a la carta.

Después de reproducir por primera vez contenido DivX a la carta, se muestra un nuevo código de registro. NO utilice este código para comprar contenido DivX a la carta. Utilice únicamente el código de registro original.

Si un DVD con contenido DivX a la carta tiene un código de registro distinto a su código personal, no se podrá reproducir. La pantalla muestra el mensaje **Error de autorización**.

MANDOS DE PANTALLA COMPLETA

Cuando se selecciona el modo de pantalla completa, los mandos de búsqueda funcionan de la misma manera que en modo de previsualización.

Formato de visualización: Utilice la tecla táctil correspondiente para seleccionar la opción **4:3**, **16:9** o **Zoom**.

Formato de pantalla de TV digital: La imagen se puede mostrar en el formato correcto transmitido por el emisor (en **4:3** o **16:9**) o se puede seleccionar **Zoom** para ampliar la imagen.

TV/MI VÍDEO, INHIBICIÓN CON EL VEHÍCULO EN MOVIMIENTO

Cuando el vehículo se mueve la imagen de vídeo se inhibe automáticamente. La pantalla táctil muestra la pantalla **TV/Mi vídeo** y se muestra el correspondiente mensaje de seguridad. Si el sistema está equipado con pantalla doble, aparece un aviso para que el acompañante active la pantalla doble. Véase **144, PANTALLA TÁCTIL DOBLE**.

Modo de pantalla doble

PANTALLA TÁCTIL DOBLE

La opción de pantalla táctil doble es una evolución de la pantalla LCD que permite que el conductor y el acompañante vean dos modos de visualización independientes.

Es posible que, por limitaciones legales, el conductor no pueda ver imágenes en movimiento de TV y vídeo con el vehículo en marcha.

CÓMO FUNCIONA

Los ángulos de visión para el conductor y el acompañante son tales que ninguno puede visualizar la pantalla completa que está viendo el otro. No obstante, existe un ángulo de visión óptimo de 30 grados, en el que no se puede percibir ningún cruce de imágenes. A partir de este punto, cuanto más se acerque el observador al centro o los bordes laterales de la pantalla, más probabilidad hay de que se crucen las imágenes. Durante el uso normal de la pantalla doble, el cruce de imágenes es poco probable.

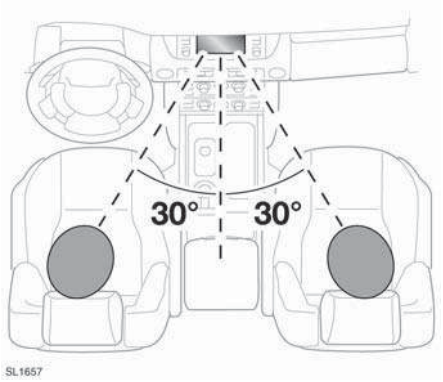

Los pasajeros de los asientos traseros pueden ver ambas pantallas cuando este modo está activado.

SELECCIÓN DE PANTALLA DOBLE

Cuando se da el contacto o se enciende el sistema de audio después de haberse apagado, la vista predeterminada es en visión simple.

Para seleccionar pantalla doble, pulse el botón de pantalla doble en el tablero de instrumentos. Véase **121, MANDOS DE AUDIO/VÍDEO**.

Vuelva a pulsarlo para mostrar el menú **Opciones** de pantalla doble. Desde ahí puede efectuar cambios en la fuente de visualización o cancelar la pantalla doble.

Si previamente estaba viendo una fuente de TV o un formato de vídeo, se muestra la misma fuente.

MENÚ DE CONTROL DE PANTALLA DOBLE

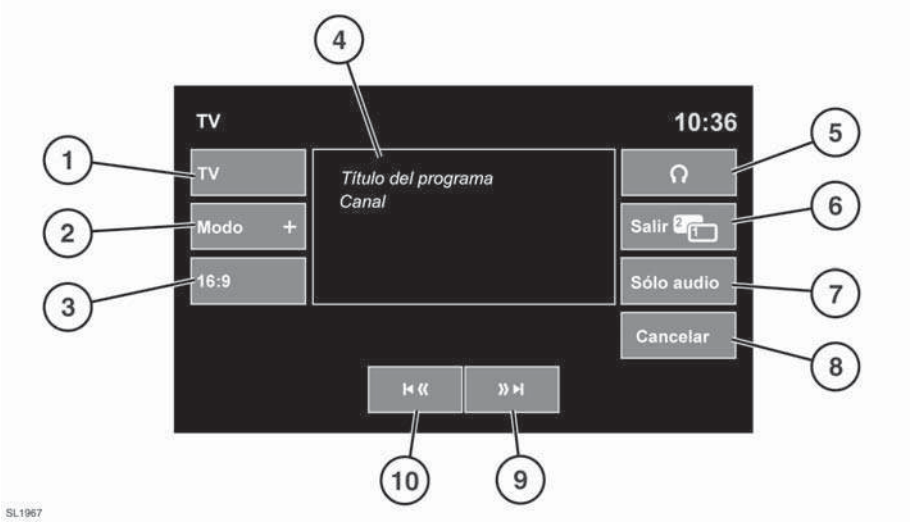

1. Seleccione para cancelar el modo de pantalla doble y volver al menú de la fuente de vídeo actual (TV, DVD).

   Nota: *La pantalla de previsualización se desactivará si el vehículo está en movimiento.*

2. Seleccione para ver una lista de todas las fuentes de vídeo disponibles. Toque la tecla correspondiente para seleccionar una fuente alternativa. El menú de mandos de dicha fuente se mostrará a continuación.
3. Seleccione para cambiar el formato de la imagen (4:3, Zoom, 16:9). El siguiente formato disponible se muestra en la tecla.
4. Información sobre la fuente de vídeo actual (por ejemplo, nombre del programa y canal).
5. Seleccione para activar o desactivar los auriculares sin hilos de las plazas delanteras.
6. Seleccione para cancelar el modo de pantalla doble: La pantalla táctil vuelve al menú que esté utilizando el conductor en ese momento.
7. Seleccione para mantener el audio de la fuente de vídeo mientras la pantalla vuelve al menú que esté utilizando el conductor en ese momento.
8. Seleccione para cerrar la ventana emergente de los mandos del modo de pantalla doble.
9. Búsqueda ascendente: Seleccione para ver el siguiente canal de la lista de canales o la siguiente pista del CD o DVD.
10. Búsqueda descendente: Seleccione para ver el canal anterior de la lista de canales o la pista anterior del CD o DVD.

Modo de pantalla doble

FUNCIONAMIENTO DE TV EN MODO DE PANTALLA DOBLE

Si desea cambiar el programa de TV mientras el vehículo está en marcha, puede hacerlo de dos maneras:

1. Pulse el botón de pantalla doble para mostrar el menú de control.

   Seleccione otro canal con las teclas táctiles (**9**) o (**10**) y luego toque la vista preliminar en (**4**) para volver a la pantalla de visión completa.

2. Pulse el botón **MODE** (modo) situado en el volante reiteradamente para seleccionar TV. Pulse los botones de avance o retroceso para desplazarse por los canales presintonizados. Se muestra el número de canal y tras una breve pausa se mostrará el programa de TV.

Nota: *No en todos los canales hay un programa de TV. Algunos canales solo emiten con un horario predeterminado, mientras que otros emiten continuamente durante día y noche.*

FUNCIONAMIENTO DEL VÍDEO EN PANTALLA DOBLE

Cuando comienza a reproducirse el programa de vídeo, aparece en la pantalla un menú con información sobre el programa de vídeo y su contenido.

Nota: *La información y el estilo pueden variar según los diferentes formatos de vídeo.*

Nota: *Si el medio de vídeo escogido es CD o DVD, se muestra una tecla táctil de reproducción/pausa entre las teclas táctiles de búsqueda (**9**) y (**10**).*

MANDOS DE LA PANTALLA SUPERVISORA

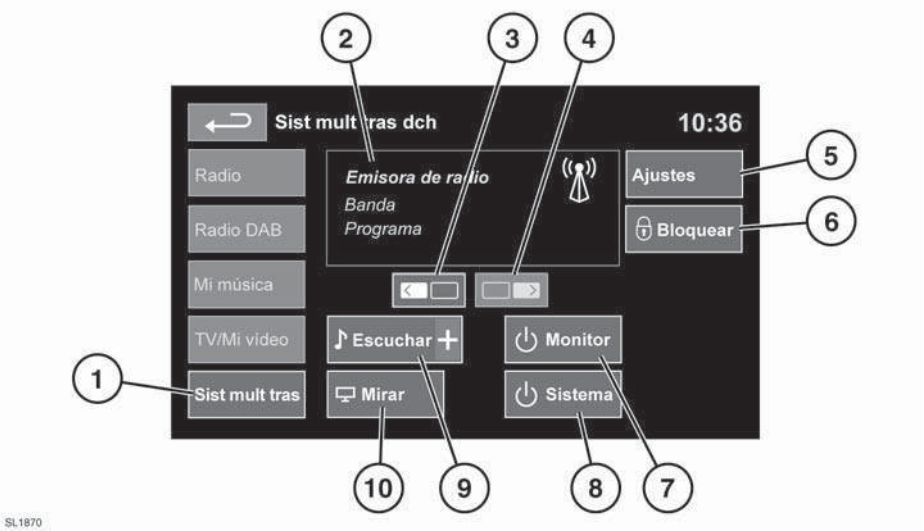

Véase **114, DESCRIPCIÓN GENERAL DE LA PANTALLA TÁCTIL**.

1. Seleccione **Sist mult tras**.
2. Visualización de los medios traseros actuales.
3. Selección de la pantalla izquierda.
4. Selección de la pantalla derecha.
5. Pantalla **Ajustes**.
6. Bloqueo del mando a distancia.
7. Apaga la pantalla seleccionada.
8. Apaga el sistema seleccionado.
9. Selección de la fuente de audio.
10. Selección de la fuente de vídeo.

INTRODUCCIÓN AL SISTEMA MULTIMEDIA TRASERO (RSE)

El sistema RSE consiste en dos pantallas. Los ocupantes de los asientos traseros pueden ver u oír programas distintos. La supervisión se efectúa desde los asientos delanteros. Desde la pantalla supervisora se pueden seleccionar los programas de audio y vídeo de cada lado del RSE. El mando a distancia se puede bloquear.

Mientras se muestra la pantalla supervisora, el mando a distancia se bloquea.

El sistema multimedia del acompañante solo debe utilizarse cuando sea seguro hacerlo. No lo utilice si es probable que distraiga al conductor. La distracción del conductor podría provocar un accidente, y causar lesiones graves o mortales.

Mantenga siempre en marcha el motor durante el uso prolongado del sistema RSE; de lo contrario, la batería del vehículo podría descargarse.

CONFIGURACIÓN

En la pantalla de configuración del sistema multimedia trasero se puede activar o desactivar el **Modo limusina** y el **Control parental**.

Cuando está seleccionado el **Modo limusina**, los pasajeros de las plazas traseras pueden controlar la totalidad del sistema de audio del habitáculo mediante el mando a distancia.

Control parental permite fijar un límite de edad. Si el contenido de un programa de TV es inadecuado, el sistema envía un mensaje a la pantalla trasera.

Nota: *Cuando la función de control parental de TV está desactivada, la banda de ajuste del límite de edad está oculta.*

Nota: *El control parental de TV no está disponible en todos los países.*

MANDO A DISTANCIA CON PANTALLA TÁCTIL

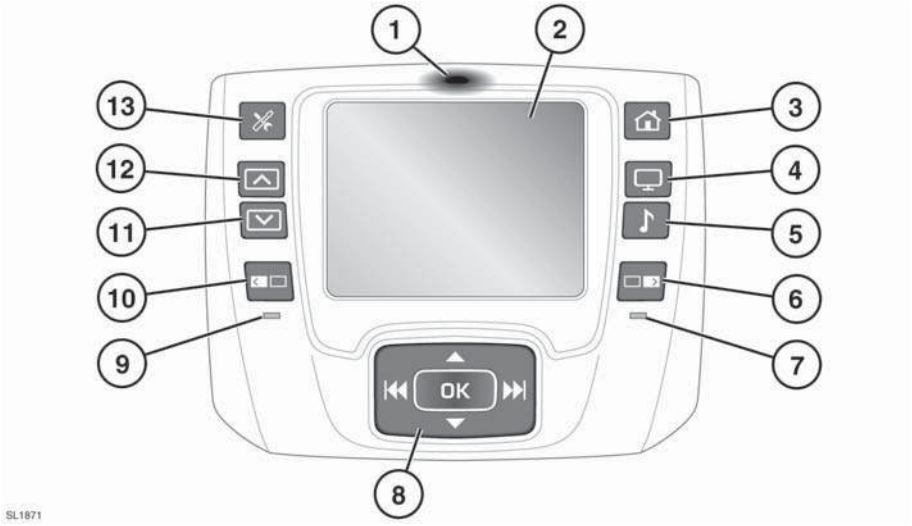

1. Pulse para desacoplar el mando a distancia.

   No presione la pantalla táctil para desacoplar el mando a distancia.
2. Pantalla táctil.
3. Pantalla del menú principal.
4. Selección de la fuente de vídeo.
5. Selección de la fuente de audio.
6. Selección de la pantalla derecha.
7. Testigo de la pantalla derecha (se ilumina cuando se ha seleccionado la pantalla derecha).
8. Botones de desplazamiento del cursor y de selección de opciones.
9. Testigo de la pantalla izquierda (se ilumina cuando se ha seleccionado la pantalla izquierda).
10. Selección de la pantalla izquierda.
11. Brillo de la pantalla, reducción.
12. Brillo de la pantalla, aumento.
13. Parámetros RSE.

UTILIZACIÓN DEL SISTEMA

El sistema funciona con el mando a distancia.

Para soltar el mando de la posición acoplada, presione la parte superior del mando (**1**).

No intente tirar directamente del mando a distancia para extraerlo de su acople.

Utilice el botón apropiado (**6**) o (**10**) o bien las correspondientes teclas táctiles de la pantalla (desplazamiento a derecha o izquierda) para seleccionar la pantalla deseada. De esta manera podrá seleccionar y configurar las diferentes opciones.

Nota: *Hay disponible una pantalla de ayuda en cada pantalla/menú. Para visualizar la pantalla de ayuda en caso de precisar ayuda con respecto a las diferentes funciones y opciones disponibles, toque el icono del signo de interrogación (**?**).*

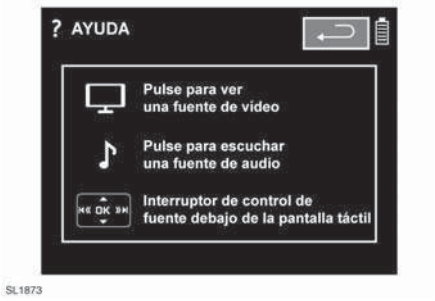

AURICULARES

El mando de volumen para cada uno de los auriculares está incorporado en los mismos.

Pulse el botón selector de canales para ver los canales disponibles. Seleccione el canal apropiado para la pantalla deseada.

Nota: *Estos auriculares no pueden ser utilizados por el conductor ni fuera del vehículo.*

Nota: *La parte exterior de los auriculares debe mantenerse expuesta al transmisor de infrarrojos situado en la consola del techo. Cualquier barrera impedirá que funcionen correctamente.*

Cuando no se utilicen, los auriculares deben apagarse.

PILA DEL MANDO A DISTANCIA

La pila del mando a distancia se carga de forma automática cuando el mando se encuentra acoplado en su base. El tipo de pila instalado no se puede reparar, por lo que el usuario no deberá intentar sustituirla ni retirarla.

FUNCIONAMIENTO

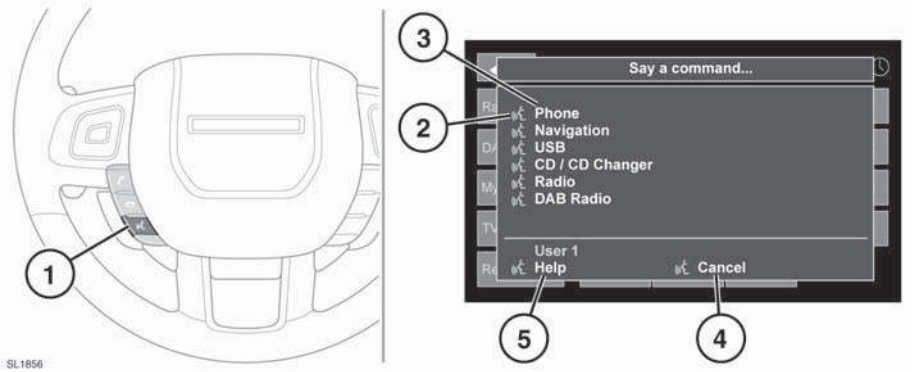

1. Botón de voz: Púlselo brevemente para iniciar una sesión de voz. Aparece un cuadro emergente en la pantalla táctil. Manténgalo pulsado para cancelar una sesión de voz.

   Nota: *Pulse brevemente el botón de voz durante cualquier sesión de voz para interrumpir el tono de confirmación. Espere a que suene el tono antes de enunciar una instrucción.*

2. Símbolo de voz: Indica que hay una instrucción de voz disponible. Espere a que el símbolo aparezca y suene un tono antes de utilizar la instrucción.

3. Lista de instrucciones: Aparece en el cuadro emergente, y proporciona confirmación e instrucciones disponibles en cada etapa de la sesión de voz. Enuncie una de las instrucciones disponibles.

   Nota: *Debido a que la lista de instrucciones aparece en la pantalla antes de que el sistema esté listo para escuchar las instrucciones proporcionadas, es importante esperar a que aparezca el símbolo de voz junto a la instrucción correspondiente antes de proceder a enunciarla.*

4. Cuando se muestre esta indicación, diga **Cancelar** para cancelar la sesión de voz en curso.

5. Cuando se muestre esta indicación, diga **Ayuda** para obtener asistencia durante una sesión de voz.

Nota: *El usuario seleccionado en ese momento (Usuario 1 o Usuario 2) se identifica en la parte inferior de la lista de instrucciones.*

Nota: *Si un elemento de la lista sobrepasa el espacio disponible en el menú, se muestra **...>**. Utilice los mandos de búsqueda en el volante para ver todo el elemento. Véase **121, MANDOS DE AUDIO/VÍDEO** elementos **13** y **14**.*

TUTORIAL DE VOZ

Para escuchar un tutorial en el que se detalla el funcionamiento del sistema de voz:

- Pulse brevemente el botón de voz para iniciar una sesión de voz.
- Espera a que suene el tono y luego diga **Tutorial de voz**.

De manera alternativa, podrá seleccionar el tutorial a través de la pantalla táctil procediendo de la manera siguiente.

- Seleccione **Config.** en el menú inicio de la pantalla táctil.
- Seleccione **Voz** en el menú de configuración.
- Seleccione **Guía funcion** en el menú Parámetros de voz.
- Seleccione **Tutorial de voz**.

El tutorial de voz se puede cancelar en cualquier momento tocando la ventana emergente de la pantalla o manteniendo pulsado el botón de voz.

ENTRENAMIENTO DE VOZ

El propósito de esta función es permitir al sistema reconocer mejor las características de voz de un determinado usuario una vez completada la sesión de aprendizaje. Para llevar a cabo el aprendizaje de voz, proceda como sigue:

- Seleccione **Config.** en el menú inicio.
- Seleccione **Voz** en el menú de configuración.
- Seleccione **Entrenam. voz** en el menú Parámetros de voz.
- Seleccione **Usuario 1** o **Usuario 2**, para iniciar el entrenamiento.
- Siga las instrucciones que se muestran en la pantalla y las instrucciones habladas.

El entrenamiento se puede cancelar en cualquier momento tocando la ventana emergente de la pantalla o manteniendo pulsado el botón de voz.

ETIQUETAS DE VOZ

Las etiquetas de voz permiten al usuario personalizar el sistema de voz de manera que sea posible utilizar una sola palabra para seleccionar un destino de navegación, número de teléfono o canal de radio.

Cómo añadir una etiqueta de voz:

1. Pulse brevemente el botón de voz para iniciar una sesión de voz.
2. Espere a que suene el tono y, a continuación, diga **Teléfono**, **Navegación** o **Radio**.
3. Diga **Guardar etiqueta de voz**.

Alternativamente, las etiquetas de voz se pueden gestionar a través de la pantalla táctil del modo siguiente.

1. Seleccione **Config.** en el menú inicio.
2. Seleccione **Voz** en el menú de configuración.
3. Seleccione **Etiquetas voz** en el menú Parámetros de voz.
4. Seleccione el sistema que debe ser activado por la etiqueta de voz (**Teléfono**, **Navegación** o **Radio**).

Siga las instrucciones que se muestran en la pantalla y las instrucciones habladas.

INSTRUCCIONES DE VOZ PARA PDI DEL SISTEMA DE NAVEGACIÓN

Para ver los identificadores de PDI (punto de interés) en la pantalla de navegación:

- Diga **Navegación** y el nombre de la categoría de PDI en la lista siguiente:
  - Aparcamiento/Garaje.
  - Campo de golf.
  - Centro comercial.
  - Centro urbano.
  - Concesionario Land Rover.
  - Gasolinera/Gasolina.
  - Hospital.
  - Hotel.
  - Información turística.
  - Restaurante/Tengo hambre.
  - Servicio de autopista.

En la pantalla de navegación se mostrarán algunos iconos que indican las ubicaciones de los PDI seleccionados. Si desea obtener información complementaria sobre los PDI, consulte **167, CATEGORÍAS Y SUBCATEGORÍAS DE PDI**.

INFORMACIÓN SOBRE BLUETOOTH®

Bluetooth® es el nombre de la tecnología de radiofrecuencia (RF) de corto alcance para la comunicación sin cables entre dispositivos electrónicos.

El sistema Land Rover Bluetooth® es compatible con Bluetooth® Hands-Free Profile (HFP), Advanced Audio Distribution Profile (A2DP) y Audio Video Remote Control Profile (AVRCP).

Nota: *Los perfiles HFP y A2DP/AVRCP pueden conectarse de forma independiente, de forma que el teléfono puede conectarse a través de uno, mientras que el dispositivo de medios se puede conectar a través del otro de manera simultánea.*

Antes de utilizar el sistema de teléfono Bluetooth® del vehículo, debe sincronizar y conectar el teléfono Bluetooth® al sistema del vehículo. Se pueden utilizar dos métodos; desde su teléfono al vehículo o desde la pantalla táctil a su teléfono. Si no funciona uno de estos métodos, pruebe con el otro.

Cada vez que se da el contacto, el sistema intenta conectarse con el último teléfono conectado.

Dado que los teléfonos móviles tienen un amplio margen de audio y características de eco, el sistema del vehículo puede tardar unos segundos en adaptarse y ofrecer un sonido óptimo. Para ello, puede ser necesario reducir ligeramente el volumen del sistema del vehículo y la velocidad del ventilador.

COMPATIBILIDAD DEL TELÉFONO

Consulte en la sección Propietarios de la web de Land Rover en **www.landrover.com** un listado de teléfonos compatibles.

Nota: *La compatibilidad de los teléfonos Bluetooth® que se relacionan en Landrover.com ha sido comprobada en vehículos Land Rover. Las prestaciones varían según la versión del software del teléfono, el estado de la batería, la cobertura y el proveedor de red. Los teléfonos están cubiertos por la garantía del fabricante, no de Land Rover.*

Si el teléfono móvil admite Bluetooth® Hands Free Profile 1.5 (HFP 1.5), se mostrarán opciones adicionales en la pantalla táctil del vehículo, tales como medidor de batería, intensidad de la señal y operador de red.

SEGURIDAD CON EL TELÉFONO

Desconecte el teléfono en zonas con alto riesgo de explosión. Por ejemplo, gasolineras, lugares de almacenamiento de combustible o plantas químicas, así como lugares en los que el aire contenga vapores de combustible, agentes químicos o polvo metálico.

Guarde siempre su teléfono móvil en un lugar seguro.

El funcionamiento de marcapasos o audífonos puede verse afectado cuando se utilice el teléfono. Consulte a un médico o al fabricante si los dispositivos que utilizan usted o los pasajeros están lo suficientemente protegidos contra energía de alta frecuencia.

La Health Industry Manufacturers' Association (asociación de fabricantes para la industria sanitaria) recomienda mantener una separación mínima de 15 centímetros (6 pulgadas) entre la antena de un teléfono inalámbrico y un marcapasos a fin de evitar posibles interferencias con este. Estas recomendaciones coinciden con las investigaciones independientes y las recomendaciones de Wireless Technology Research.

MANDOS DEL SISTEMA DE TELÉFONO

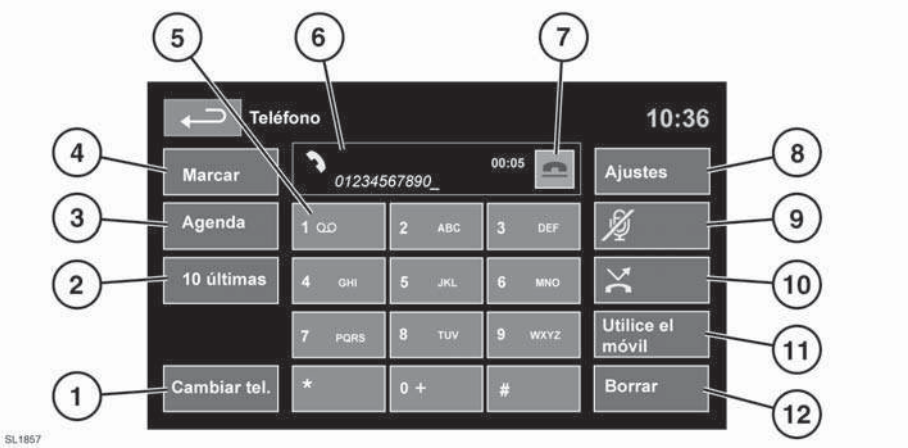

1. **Cambiar tel**. Toque para buscar un teléfono sincronizado nuevo o cambiar a otro.
2. **10 últimas**. Seleccione para acceder a las 10 últimas llamadas realizadas, recibidas o perdidas.
3. **Agenda**. Seleccione para acceder a la agenda descargada.
4. **Marcar**. Seleccione para acceder al modo de marcación.
5. Toque prolongadamente la tecla táctil 1 para consultar el contestador.
6. Pantalla de estado. Muestra el nombre y/o el número marcado y la duración de la llamada.
7. Icono Conectar/Desconectar llamada. Toque para realizar/aceptar o terminar/rechazar una llamada.
8. **Ajustes**. Seleccione para acceder al Contestador, Opciones de respuesta y Opciones del teléfono.
9. Silenciar micrófono. Seleccione para iniciar el Modo privado. Mientras está seleccionado, la persona que llama no le oye.
10. Toque para activar/desactivar el rechazo automático. Al activarlo, las llamadas entrantes serán rechazadas o desviadas al contestador (dependiendo de los ajustes del teléfono móvil).
11. **Utilice el móvil**. Seleccione para pasar la llamada al teléfono móvil.
12. **Borrar**. Toque brevemente para borrar el último dígito introducido. Toque durante unos instantes para borrar todo el número.

SINCRONIZACIÓN Y CONEXIÓN UTILIZANDO EL TELÉFONO MÓVIL

Nota: *El proceso de sincronización y conexión de su teléfono con el vehículo a través del teléfono móvil variará según el tipo de móvil utilizado.*

1. Dé el contacto y compruebe que la pantalla táctil esté activada.
2. Desde el menú inicio, seleccione **Teléfono**.
3. Aparece un menú. Seleccione **Nueva búsq**.
4. Seleccione la opción **Dispositivo a vehículo**.

   Nota: *El sistema Bluetooth® del vehículo se puede detectar únicamente durante 3 minutos.*
5. Con el teléfono móvil, busque los dispositivos Bluetooth®.

   En algunos teléfonos esta función se denomina dispositivo sincronizado nuevo. Consulte las instrucciones de funcionamiento del teléfono para obtener información adicional.
6. Cuando el sistema Bluetooth® del vehículo sea detectado, siga las instrucciones que aparecen en la pantalla. Seleccione **Sí** cuando se le indique para confirmar la sincronización.

   El teléfono o el sistema del vehículo le solicitará un PIN (número de identificación personal). Cuando así sea, introduzca un PIN de su elección y seleccione **OK** para confirmar.
7. Asegúrese de introducir el mismo PIN en el otro dispositivo.
8. Cuando el teléfono está sincronizado y conectado al sistema, se muestra un mensaje de confirmación antes de pasar a la pantalla Marcar.

   Nota: *Algunos teléfonos móviles requieren que la función de sincronización de Bluetooth® esté configurada en modo autorizado o fiable para que sea posible establecer la conexión automática. Consulte las instrucciones de funcionamiento del teléfono para obtener información adicional.*

SINCRONIZACIÓN Y CONEXIÓN UTILIZANDO LA PANTALLA TÁCTIL

1. Active la conexión Bluetooth® de su teléfono móvil. Verifique que su teléfono móvil se encuentre en modo Bluetooth® detectable, a veces denominado modo búsqueda (consulte el manual de instrucciones del teléfono móvil para obtener más información).
2. Dé el contacto y compruebe que la pantalla táctil esté activada.
3. Desde el menú inicio, seleccione **Teléfono**.
4. Aparece un menú. Seleccione **Nueva búsq**.
5. Seleccione la opción **Vehículo a dispositivo**.
6. Identifique su teléfono en la lista y seleccione la opción **Sincronizar y conectar** correspondiente.

   Nota: *Si el sistema detecta más de 5 dispositivos puede que tenga que utilizar la barra de desplazamiento para ver la lista completa.*
7. Cuando se le pida, introduzca el PIN en su teléfono. Consulte las instrucciones de funcionamiento del teléfono para obtener información adicional.
8. Cuando el teléfono está sincronizado y conectado al sistema, se muestra un mensaje de confirmación antes de pasar a la pantalla Marcar.

Nota: *Se recomienda desactivar la función de cambio a pantalla principal para llevar a cabo el proceso de búsqueda de dispositivos Bluetooth®, debido al tiempo de búsqueda de un dispositivo Bluetooth®. Este ajuste se puede se modificar en* ***Config.***, ***Pantalla***, ***Cuent atr para menú pral****.*

CAMBIO DEL TELÉFONO CONECTADO

Se pueden sincronizar hasta 10 teléfonos móviles con el vehículo del mismo modo. No obstante, solo se puede conectar y tener listo para utilizar un teléfono a la vez.

Para conectar un teléfono sincronizado distinto, siga el procedimiento siguiente:

1. Desde el menú inicio, seleccione **Teléfono**.
2. Aparece un menú. Seleccione **Cambiar tel**.
3. Identifique y seleccione su teléfono en la lista que se muestra.
4. Cuando el teléfono esté conectado al sistema, aparecerá un mensaje de confirmación antes de pasar a la pantalla Marcar.

ICONOS DE LA PANTALLA TÁCTIL

Conectar. Se utiliza para realizar o aceptar una llamada y acceder a los 10 últimos números marcados.

Desconec. Se utiliza para finalizar o rechazar una llamada.

No hay ningún teléfono conectado.

Indicador de la potencia de la señal del teléfono.

Indicador de nivel de batería del teléfono.

Bluetooth®. Indica que hay conectado un dispositivo Bluetooth®.

Marca de selección. Indica que hay sincronizado un dispositivo Bluetooth®.

Contest. Manténgalo pulsado para marcar el número de contestador guardado.

Flechas de la barra de desplazamiento. Se utilizan para desplazarse hacia arriba y hacia abajo por las listas de teléfonos detectados, llamadas o entradas de la agenda.

ICONOS DEL VOLANTE

Conectar. Pulse y suelte para realizar o aceptar una llamada o para acceder a la lista de las 10 últimas llamadas realizadas. Pulse durante unos instantes para acceder a la agenda.

Desconec. Se utiliza para finalizar o rechazar una llamada.

Botón de conversación con control por voz.

Pulse para aumentar el volumen de la llamada.

Pulse para reducir el volumen de la llamada.

Utilícelas para desplazarse hacia arriba y hacia abajo por las listas de llamadas o las entradas de la agenda.

VOLUMEN DE LLAMADA

El volumen de llamada del teléfono se controla mediante el mando de volumen del sistema de audio.

Si el equipo de sonido está funcionando cuando la llamada está en curso, la fuente de audio que estuviese funcionando se silenciará mientras dure la llamada.

MARCAR

Cuando su teléfono esté conectado al sistema del vehículo, la opción Marcar aparece en la pantalla predeterminada en el modo teléfono.

Con el teclado de la pantalla, introduzca el número al que desea llamar y toque el icono Conectar para enviar la llamada.

Nota: *Mientras introduce un número, podrá cambiar el número de teléfono que aparece en la pantalla táctil utilizando la tecla* ***Borrar****. Si lo pulsa brevemente se borra un solo dígito; si lo mantiene pulsado se borra todo el número.*

AGENDA TELEFÓNICA

Los contactos almacenados en la memoria de un teléfono sincronizado se pueden descargar automáticamente a la agenda del vehículo cada vez que el teléfono se conecta al sistema. Véase **154, COMPATIBILIDAD DEL TELÉFONO**.

En algunos móviles se guardan los datos de la agenda en dos lugares diferentes: la tarjeta SIM y la memoria del móvil. El sistema del vehículo accede solamente a los números guardados en la memoria del teléfono.

Para acceder a los contactos desde la agenda:

1. En el menú Teléfono, seleccione **Agenda**.
2. Utilizando las teclas alfabéticas, seleccione la letra por la que desea buscar. Seleccione reiteradamente la misma tecla para desplazarse por las letras mostradas en las teclas.
3. Seleccione **Lista** para ver la agenda.
4. Localice el contacto deseado de la lista mostrada y toque para llamar. Si el contacto tiene más de un número almacenado, seleccione el número deseado de la lista.

   Nota: *Puede que tenga que utilizar la barra de desplazamiento para ver la lista completa.*

   Asimismo, podrá consultar información adicional sobre el contacto seleccionando la tecla **i** correspondiente.

Si su teléfono admite datos de contactos, podrá ver un icono del tipo contacto en la agenda del vehículo. Estos se pueden ver a la derecha de cada contacto de la agenda e indicarán uno de los siguientes tipos:

Predeterminado.

Móvil.

Coordenadas.

Trabajo.

10 ÚLTIMAS

Permite ver las 10 últimas llamadas efectuadas, recibidas o perdidas.

Nota: *El vehículo mostrará la lista en el orden en que se registraron las llamadas. Si esta información no está disponible, se mostrarán en el orden en que fueron enviadas desde el teléfono móvil. Algunos teléfonos pueden mostrar la lista en orden inverso o distinto.*

SISTEMA DE NAVEGACIÓN

Las instrucciones del sistema de navegación se proporcionan a través de mapas e información sobre giros en la pantalla táctil y puede complementarse con guía hablanda si se desea. El sistema utiliza señales de los satélites del sistema de posicionamiento global (GPS) combinadas con información procedente de los sensores del vehículo y de los datos almacenados en el disco duro para determinar la posición real del vehículo.

Nota: *Los datos cartográficos almacenados en el disco duro se corresponden al mercado en el que el vehículo se vendió por primera vez y proporcionarán orientación e información solo para dicha zona. Su concesionario local podrá facilitarle información sobre las actualizaciones del software.*

Utilizando esta combinación de fuentes de datos, el ordenador de navegación del vehículo le permite planificar y seguir una ruta hasta el destino deseado.

La pantalla táctil se utiliza para controlar la navegación a través de menús, pantallas de texto y mapas.

COSAS QUE DEBE SABER

Utilice el sistema solo cuando sea seguro hacerlo.

Se aplicarán siempre los requisitos de las normas de tráfico nacionales.

El respeto a las señales de tráfico y a las normas de tráfico locales siempre tiene prioridad.

El sistema de navegación sirve exclusivamente como una ayuda a la navegación. Sobre todo, el sistema de navegación no puede utilizarse como una ayuda a la orientación cuando hay poca visibilidad.

Las señales de GPS pueden verse interrumpidas ocasionalmente debido a barreras físicas, como túneles y carreteras bajo autopistas elevadas.

No obstante, los sensores de dirección y velocidad del vehículo minimizan los posibles efectos negativos sobre el sistema de navegación. Una vez que se deje atrás la obstrucción, se reanudará el funcionamiento normal.

ACCESO AL SISTEMA DE NAVEGACIÓN

Desde el **menú Inicio** toque la tecla táctil **Navegación en carretera**. O bien pulse el botón **NAV** en el tablero de instrumentos. Se muestra una pantalla de advertencia.

Si el idioma de la pantalla del sistema de navegación no se ha configurado, ahora es el momento de hacerlo. Seleccione **Idioma**, realice su selección y confírmela pulsando la tecla táctil **OK**. Volverá a la pantalla de **ATENCIÓN**.

Después de tocar la tecla táctil **Acepto**, la pantalla táctil muestra el **MENÚ** o la pantalla que se estaba utilizando cuando se desactivó el sistema la última vez.

Nota: *Después de aproximadamente 12 segundos, las teclas táctiles del menú desaparecen y se muestra únicamente el mapa. En él aparece la ubicación actual del vehículo. Toque la tecla táctil* ***Menú Nav*** *para mostrar la pantalla* ***MENÚ*** *completa.*

En este momento, si es la primera vez que utiliza el sistema, debe configurar sus preferencias personales en el área **Config. nav**. Esta configuración se aplica siempre que se utiliza el sistema de navegación.

ERROR EN LA UBICACIÓN DEL VEHÍCULO

En ciertas condiciones es posible que la ubicación del vehículo mostrada en la pantalla sea incorrecta. Esto se puede producir en las siguientes situaciones:

- Al conducir sobre una rampa en espiral en el interior de un edificio.
- Al conducir sobre o bajo carreteras elevadas.
- Cuando hay dos carreteras paralelas y cercanas.
- Cuando el vehículo se transporta a otro destino.
- Después de que se gire el vehículo sobre una plataforma giratoria.
- Después de desconectar la batería del vehículo.

MANDOS DE NAVEGACIÓN

Consiste en dos pantallas de menú. Los iconos del segundo menú se muestran individualmente.

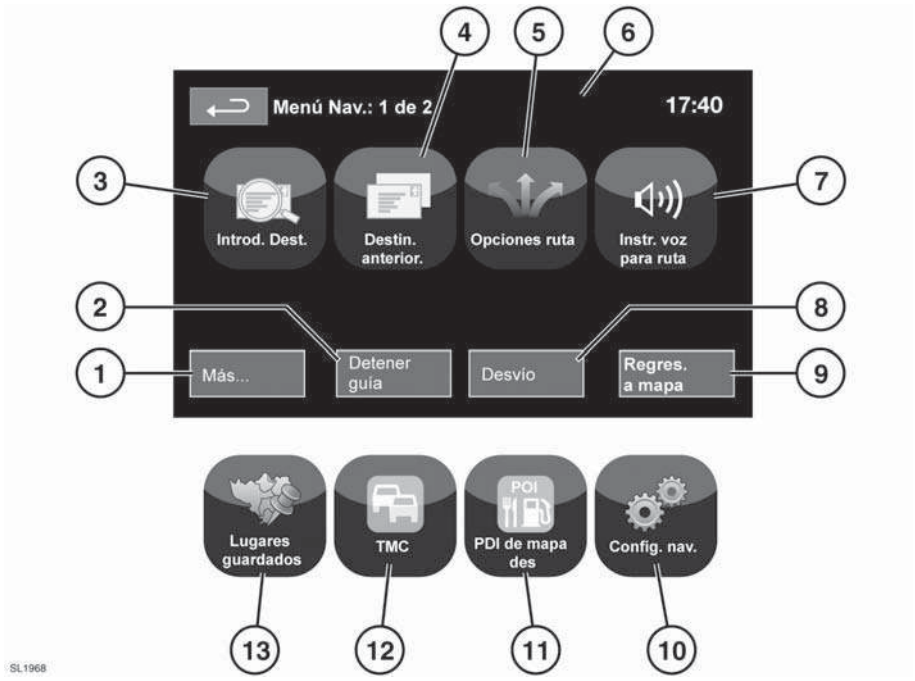

Véase **114, DESCRIPCIÓN GENERAL DE LA PANTALLA TÁCTIL**.

1. Vaya a otro Menú de navegación.
2. Cancela la guía de ruta actual.
3. Este menú ofrece diferentes opciones para introducir un destino.
4. Muestra los destinos anteriores introducidos.
5. Permite seleccionar entre diferentes opciones para la ruta elegida.
6. Cuando se introduce un destino, el logotipo Range Rover es sustituido por una tecla táctil que permite repetir la última instrucción de voz.
7. La guía hablada se puede desactivar para el viaje actual. La tecla táctil aparece resaltada mientras la guía hablada está activada.
8. Permite al usuario desviarse de la ruta actual.
9. Pasa a la pantalla del mapa principal.
10. Configuración del sistema de navegación.
11. Permite al usuario activar o desactivar los iconos de PDI.
12. **TMC** (canal de mensajes de tráfico). Esta función no se utiliza para introducir un destino. No obstante, cuando está habilitada, proporciona información acerca del estado de las carreteras y de cualquier evento en la carretera que pudiera afectar su viaje.
13. Gestión de las ubicaciones guardadas.

PANTALLA DIVIDIDA DEL MAPA

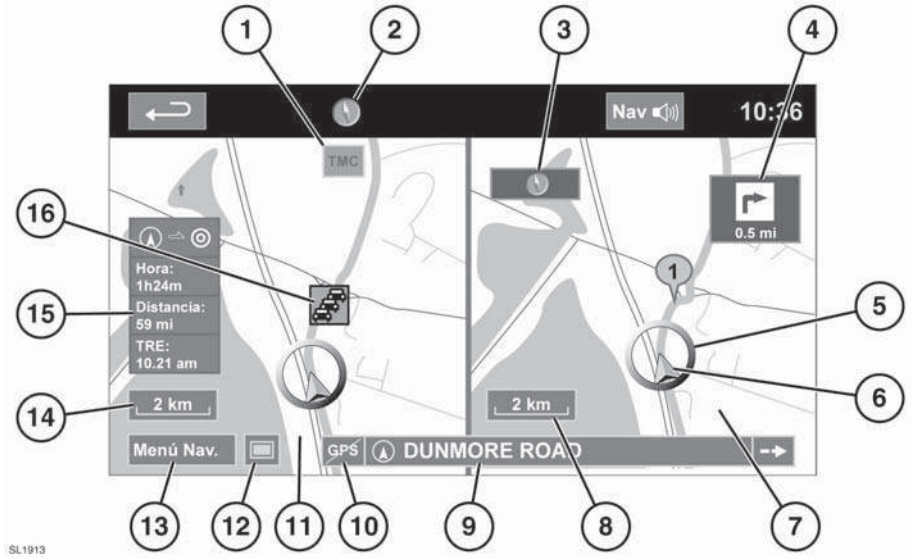

1. Información **TMC** (canal de mensajes de tráfico).
2. El Norte está indicado hacia arriba.
3. Una pequeña brújula de navegación siempre le indicará la posición Norte.
4. Indicación de la próxima dirección que debe tomar.
5. Posición actual del vehículo.
6. Flecha de dirección del vehículo.
7. Pantalla dividida.
8. Ajuste del nivel de ampliación/escala de la pantalla dividida.
9. Ubicación de la calle actual.
10. No hay señal **GPS**.
11. Pantalla de visualización normal.
12. Selección del modo de pantalla.
13. Menú de navegación.
14. Ajuste de ampliación/escala de la pantalla normal.
15. Distancia/tiempo hasta destino.
16. Evento de TMC (embotellamientos).

MODOS DE PANTALLA

Toque el botón de selección de modos de pantalla (**12**) para visualizar una serie de iconos; cada uno de los cuales muestra un modo diferente de pantalla (tal como se describe a continuación). Toque el icono que corresponda para seleccionar el modo de pantalla deseado.

Visualización en pantalla completa.

Visualización en pantalla dividida. En la parte derecha de la pantalla se muestra una vista más detallada de la zona y del sistema de carreteras.

Muestra la siguiente intersección en la pantalla de la derecha.

Esta vista solo está disponible cuando se viaja por autopistas. Se muestra automáticamente para mostrar las salidas restantes dentro de su ruta.

Muestra en la pantalla de la derecha una lista de las intersecciones y giros que se encontrarán más adelante.

ZONA DE BÚSQUEDA

La base de datos de mapas del sistema de navegación está dividida en países o áreas de países geográficamente definidas en los países, denominadas zonas de búsqueda. Al establecer una ruta, el destino (o punto de paso) introducido debe estar en la zona de búsqueda seleccionada actualmente.

Antes de intentar establecer un destino o punto de paso, configure la zona de búsqueda correcta de la manera siguiente:

- Seleccione **Introd. Dest.** en el menú principal de navegación.
- Seleccione la página 2 de **Introd. Dest.** y luego seleccione **Zona de búsqueda**.
- Desplácese por la lista y seleccione el código de 3 letras que corresponde a la zona de destino deseada.
- Seleccione **OK**. La pantalla mostrará el menú de introducción de destino y la ventana de información indicará la zona de búsqueda actualmente seleccionada.

CONFIGURACIÓN DE UN DESTINO

Después de tocar **Aceptar** se muestra la pantalla inicial del mapa; a continuación, seleccione **Menú Nav**.

En el menú Navegación, seleccione **Introd.Dest**.

Seleccione **Dirección** en la pantalla **Destino** e introduzca el nombre de la ciudad.

Cuando haya introducido un número suficiente de letras, toque **Lista** para que se muestren todas las ciudades posibles.

Si es necesario, desplácese por la lista utilizando las flechas de desplazamiento hacia arriba/abajo situadas a la izquierda de la lista. Seleccione la ciudad que desee.

A continuación, introduzca el nombre de la calle. Cuando haya introducido un número suficiente de letras, toque **Lista** para que se muestren todas las calles posibles.

Seleccione la calle que desee.

Introduzca el número de la dirección (si lo sabe) y, a continuación, toque **OK** para confirmar.

Si desconoce el número, pulse **OK**; el sistema utilizará como destino el punto medio de la calle.

A continuación aparecerá la pantalla del mapa con la información de destino y la configuración de ruta.

INICIAR GUÍA

Después de tocar **Destino**, el sistema calcula la ruta.

Ahora puede escoger entre seleccionar **3 rutas**, **Cambiar ruta** o **Start** la guía de navegación.

Toque **3 rutas** para mostrar las tres rutas distintas que puede escoger en el mapa.

Las carreteras mostradas en el mapa se indican en tres colores distintos para resaltar cada ruta. Eco Ruta le ayuda a encontrar la ruta de menor consumo de combustible. Un dibujo de tres hojas indica la ruta de menor consumo.

Seleccione la ruta **1**, **2** o **3** tocando la casilla correspondiente en la parte derecha del mapa.

Toque **Cambiar ruta** y después **Prefer. ruta** para cambiar la configuración de la ruta. Si ya hay un destino configurado, toque **Punto de paso** para añadir un punto de paso al trayecto si lo desea.

Una vez realizada la selección, toque **Ir**.

Nota: *Cuando se aproxime a un cruce, además de la guía hablada, en el mapa también se mostrará un recuadro con una ampliación del cruce.*

RUTA FÁCIL

En **Opciones de ruta**, **Ruta fácil** se puede **Activar** o **Desactivar**.

Cuando se selecciona **Activar**, **Ruta fácil** cambia el cálculo de parámetros de **Ruta 3** para reducir:

- Cruces.
- Curvas.
- Curvas que cruzan tráfico.
- La prioridad de vías menores.
- Cruces y maniobras complicados.

APRENDER RUTA

En **Opciones de ruta**, se puede **Activar** o **Desactivar Aprender ruta**.

Cuando selecciona **Activar**, si hace tres veces la misma desviación de la ruta propuesta, el sistema memoriza la desviación y la propone como ruta normal a partir de entonces. Seleccione **Borrar todo** para borrar todas las rutas aprendidas y volver a los parámetros predeterminados.

GUÍA HABLADA

Para activar o desactivar la guía hablada y mantener las indicaciones visuales de la ruta, proceda como sigue:

1. Toque menú Nav en la pantalla del menú del mapa.
2. Toque la tecla táctil **Instr. voz para ruta**. La tecla aparecerá resaltada cuando la función de mensajes de la guía hablada esté habilitada.

DETENER LA GUÍA DE RUTA

Para detener la guía de ruta, proceda del modo siguiente:

1. Toque menú Nav en la pantalla del menú del mapa.
2. Toque la tecla táctil **Detener guía**.

SELECCIÓN DE PDI RÁPIDO

Toque el mapa para mostrar el botón PDI. Toque el botón **PDI** (punto de interés). La pantalla muestra las seis categorías de puntos de interés recomendados, cinco de las cuales podrán seleccionarse como puntos de interés de referencia rápida.

Nota: *Los iconos de PDI no estarán activados si el nivel de ampliación es superior a 1 km (½ milla).*

Seleccione una categoría de PDI rápido o seleccione **Más** para ver más PDI. Toque **OK** para confirmar la selección.

Aparecerá la pantalla del mapa con el icono o iconos de PDI. Seleccione los cinco PDI que desee ver cuando aparezcan los PDI rápidos.

RESTAURACIÓN DE LOS VALORES PREDETERMINADOS DEL SISTEMA

Si ha modificado algunos de los valores predeterminados del sistema, utilice este menú para restablecer su configuración original.

PUNTOS MEMORIZADOS

En el menú de navegación, seleccione **Lugares guardados**. De este modo puede gestionar destinos como, por ejemplo, el lugar de trabajo, su casa, su restaurante favorito o zonas que se deben evitar.

En el menú **Lugares guardados** puede guardar un máximo de 400 puntos de memoria o añadir la dirección de su casa.

Seleccione **Favoritos** para añadir un lugar guardado.

Si toca cualquiera de los submenús de **Lugares guardados** podrá **Añadir**, **Editar** o **Borrar**.

Seleccione **Añadir** para guardar un punto memorizado.

INFORMACIÓN DEL PUNTO MEMORIZADO

- Toque **Info.** para que se muestren los detalles del punto de memoria seleccionado.

Los datos incluyen Icono, Nombre, Posición y Teléfono.

El número de teléfono se puede marcar tocando el botón de teléfono si hay un terminal conectado.

Los detalles del punto memorizado se pueden modificar en la pantalla **Lugares guardados**.

CÓDIGO POSTAL

Esta función no está disponible para todos los países. Utilice el teclado para introducir el código postal de su punto de paso o destino. El código postal deberá escribirse correctamente, con los espacios o signos de puntuación necesarios.

Cuando haya introducido el código postal, toque **OK**.

EMERGENCIA

Esta función no está disponible para todos los países. Toque **Emergencia** en la pantalla **Introd. Dest.** para mostrar una lista de comisarías, hospitales o concesionarios Land Rover.

Toque **Nombre** para mostrar la lista en orden alfabético, o bien toque **Distancia** para que la lista se muestre por orden de proximidad a la ubicación actual del vehículo.

Toque el nombre del centro para configurarlo como destino o como punto de paso.

MAPA

Tras seleccionar la función mapa, aparece en la pantalla el mapa del área local. Arrastre con el dedo el círculo hasta el área en la que se encuentra su destino o punto de paso. Amplíe la zona de ser necesario.

Este lugar podrá guardarse como destino o como punto de paso.

COORDENADAS

Si conoce las coordenadas geográficas de su destino, podrá introducirlas en esta pantalla. Debe introducir primero la latitud completa para poder introducir la longitud.

Cuando haya introducido las coordenadas, toque **OK**.

Si las coordenadas introducidas no están incluidas en la zona cubierta por los mapas disponibles, aparecerá un mensaje de aviso. Esto puede ocurrir asimismo si se introducen coordenadas incorrectas.

ANTERIOR

Tras seleccionar **Ant.** en el menú, en la pantalla aparece la lista de destinos anteriores guardados. Toque la barra para seleccionar su destino. Se mostrarán los detalles a modo de confirmación.

Nota: *En algunos mercados, la función de desplazamiento de la lista no está activa durante la marcha por motivos legales. Por lo tanto, tan solo podrán seleccionarse los elementos mostrados en la parte superior de la lista.*

AUTOPISTA

Después de seleccionar **Autovía** en el menú, introduzca el nombre o número de la autopista y luego seleccione un acceso o una salida. Se muestran todas las intersecciones de acceso o salida de la autopista seleccionada.

El mapa que muestra la autopista y la intersección de salida seleccionada aparecerá en la pantalla.

De esta manera se habrá configurado el destino y el sistema procederá a calcular la ruta.

PUNTOS DE INTERÉS (PDI)

Después de seleccionar **PDI** en el menú, toque **Nombre** para introducir el nombre del PDI, por ejemplo, **Gasolina** y mostrar las gasolineras en el mapa, o toque **Lista** para ver una lista de PDI.

Alternativamente, escoja **Categoría** para ver todas las categorías de PDI y efectuar la selección.

Utilice las flechas de desplazamiento para pasar las páginas.

Algunos PDI están divididos en subcategorías, por ejemplo, si selecciona **Comunidad** aparecen las siguientes subcategorías:

- Ayuntamiento
- Centro comunitario
- Centro de exposiciones
- Hospital
- Parque y ocio

Nota: *Si al introducir un nombre obtiene una lista con demasiadas coincidencias, pruebe a introducir primero el nombre de la ciudad. Si no conoce el nombre del PDI que desea, pruebe a seleccionar una categoría de PDI.*

Nota: *Los iconos de PDI solamente pueden mostrarse hasta un nivel de ampliación de 1 km (½ milla).*

Una vez que se ha seleccionado el PDI, la ruta habrá quedado definida. Toque **Cambiar ruta** para cambiar la configuración de la ruta o toque **OK** para iniciar el cálculo de ruta.

UBICACIÓN DE CONCESIONARIOS

Los datos de los concesionarios Land Rover están almacenados en el disco duro del sistema de navegación como una categoría de puntos de interés (PDI). Algunos concesionarios pueden estar situados en zonas que no están localizadas con precisión en el mapa del disco duro. Si se programa una ruta hacia uno de estos concesionarios, es posible que solo se pueda contar con las instrucciones de guía hasta el centro de la ciudad más próxima; de ser así, aparecerá un mensaje de aviso al respecto.

Nota: *Si selecciona concesionarios Land Rover (o algunas otras categorías, como aeropuertos), se mostrarán en todas las áreas de búsqueda.*

ENTRADA POR CIUDAD

Si se introduce primero el nombre de la ciudad, los puntos de interés que se enumeren se limitarán a los de esa ciudad.

- En la pantalla de introducción de nombre de PDI, toque **Ciudad**.
- Introduzca el nombre de la ciudad.
- Toque **Lista** para mostrar la lista de posibles ciudades.
- Seleccione la ciudad que desee.

Se vuelve a mostrar la pantalla de introducción de PDI.

- Introduzca el nombre del PDI que desee.

CATEGORÍAS Y SUBCATEGORÍAS DE PDI

La base de datos de PDI se divide en varias categorías. Cada categoría principal se divide a su vez en varias subcategorías.

La primera entrada de la lista de subcategorías de Restaurante es **TODAS CATEGOR**. Con esta opción se seleccionan todas las subcategorías de Restaurante.

Para afinar la búsqueda, pulse el botón **Ciudad**. Se mostrará el teclado alfabético para que pueda introducir el nombre de ciudad deseado.

ZONA DE BÚSQUEDA

Cuando realice búsquedas en la base de datos, solo se incluirán puntos de interés en la zona de búsqueda actual, a excepción de las subcategorías marcadas como **Todas las zonas de búsqueda** en la lista de categorías de PDI.

TECLA TÁCTIL LISTA

El botón **Lista** se puede utilizar cuando los caracteres introducidos reducen las posibles entradas a un número reducido adecuado.

Asimismo, puede seleccionar **Lista** (cuando está activo) sin introducir un nombre de PDI. Todos los puntos de interés pertinentes se mostrarán, por ejemplo, en una ciudad o categoría seleccionada.

TECLA TÁCTIL TODAS CATEGOR.

El botón **Todas categor.** muestra una lista de todas las categorías de PDI.

BÚSQUEDA DE PDI LOCAL

Con esta opción se seleccionan los puntos de interés de todas las categorías en un radio de 32 kilómetros (20 millas) del vehículo.

- Toque el botón **Lista PDI local**.

DESCRIPCIÓN GENERAL DE RDS-TMC

El sistema de información por radio-canal de mensajes de tráfico (RDS-TMC) es una función que le notifica posibles retenciones de tráfico en su ruta. Dicha información es difundida por emisoras de radio que transmiten mensajes de tráfico.

Toque el botón **TMC** del menú Navegación para acceder al menú de TMC.

Las incidencias TMC en la ruta se pueden mostrar con la tecla táctil **Event rut rest**. TMC se puede configurar para que se muestren en el mapa todos los incidentes, o se puede desactivar. Durante el cálculo de la ruta, se puede configurar para evitar las incidencias TMC a lo largo de la ruta.

VISUALIZACIÓN RDS-TMC

Cuando se recibe una señal TMC, el icono de la parte superior izquierda de la pantalla se mostrará en verde. Si no se recibe una señal TMC, el icono aparece tachado.

El sistema informa al conductor de las notificaciones de obras, estrechamientos, circulación en sentido contrario, accidentes, firme resbaladizo, desvío, información, información de estacionamiento, congestión u otros peligros.

El conductor recibe información sobre un evento del tráfico de la siguiente manera:

- Un icono de incidencia TMC en el mapa, en la ubicación de la incidencia.
- Es posible que se muestre texto con información sobre cada evento seleccionado al tocar el icono de la pantalla o al seleccionarlo de la lista de información del tráfico.
- El sistema dinámico de guía de ruta calcula una ruta alternativa cuando recibe el aviso de un evento de tráfico del sistema que afecta a la ruta actualmente configurada en el sistema de navegación.
- La lista de incidencias de tráfico muestra todas las incidencias ordenadas por nombre de carretera/distancia en la ruta seleccionada en línea recta o a lo largo de la ruta actual.

La información relativa a atascos se mantiene y actualiza aunque el vehículo viaje a otro país.

ICONOS DE RDS-TMC

Cualquier evento de tráfico (difundido por TMC) existente en su área se indicará mediante un icono de aviso en el mapa, y podrá aparecer un mensaje de alerta con el número o los números de las carreteras y el lugar exacto de las intersecciones entre las que se ha producido la retención o el evento.

Estos datos quedarán almacenados en la memoria del sistema durante un tiempo máximo de 30 minutos.

El color del icono TMC cambia para identificar el tipo y el nivel de prioridad de la incidencia TMC. El color de fondo del icono vuelve a la normalidad cuando ya no hay una incidencia o retención, o si se calculan instrucciones de una nueva ruta.

Los iconos de incidencia TMC se muestran en el mapa de navegación para indicar la ubicación y la naturaleza de la incidencia TMC.

Los iconos de incidencia TMC se muestran en el mapa, aunque la incidencia no se haya producido en la ruta actual.

ICONOS DE INCIDENCIA TMC DE NIVEL 1

	Aproximación a tráfico parado (flecha roja, apuntando hacia una línea)
	Aproximación a una retención con movimiento de tráfico (flecha roja)
	Incidente (estrella roja)
	Retención con movimiento de tráfico en ambos carriles (doble flecha roja)
	Tráfico parado en ambos carriles (doble flecha roja, apuntando hacia una línea)
	Aproximación a tráfico lento (flecha amarilla)
	Incidente (estrella amarilla)
	Información (círculo amarillo)
	Tráfico lento en ambos carriles (doble flecha amarilla)

Nota: *Los iconos de flecha sencilla indican que los eventos de tráfico afectan a aquellos vehículos que circulan en la dirección señalada por la flecha. Los iconos de doble flecha indican que la circulación está afectada en ambos sentidos.*

ICONOS DE INCIDENCIA TMC DE NIVEL 2

	Congestión (rojo)
	Accidentes (rosa)
	Carretera estrecha (rosa)
	Circulación en sentido contrario (rosa)
	Obras (rosa)
	Calzada resbaladiza (amarillo)
	Desvío (amarillo)
	Otro peligro (amarillo)
	Información de estacionamiento (gris)
	Información general (gris)

UTILIZACIÓN DE TMC

El sistema dinámico de guía de ruta calculará una ruta alternativa para evitar cualquier evento de tráfico cuando el sistema reciba un aviso al respecto.
El sistema calcula una nueva ruta para todas las secciones. Sin embargo, si se han establecido puntos de paso, el sistema calcula la ruta hasta el siguiente punto de paso. Si el incidente en la ruta es grave (carretera cortada) o si la nueva ruta es más corta que la ruta actual y esta última no se recalculó en los últimos 5 minutos, se muestra un mensaje para confirmar la nueva ruta. Este mensaje desplegable se muestra durante 10 minutos y, si no se descarta la nueva ruta, la guía adopta esta nueva ruta.

DATOS DE ORDNANCE SURVEY

Lea este acuerdo con atención antes de utilizar el sistema de navegación.

Este es un contrato de licencia para el uso de los datos Code-Point de la empresa Ordnance Survey (OS) incorporados en el sistema de navegación. El uso de los datos Code-Point implica su aceptación y compromiso de cumplimiento de todos los términos y condiciones que se citan a continuación.

PROPIEDAD

El uso de los datos OS Code-Point se concede bajo licencia de Ordnance Survey con la autorización de Her Majesty's Stationery Office. © Crown Copyright. Todos los derechos reservados.

CONCESIÓN DE LICENCIA

OS le otorga una licencia no exclusiva para el uso personal de su copia de datos Code-Point de OS como parte integrante del sistema de navegación. Está autorizado a transferir la licencia a un tercer comprador del vehículo que esté equipado con sistema de navegación, siempre y cuando el comprador se comprometa a cumplir todos y cada uno de los términos de esta licencia.

CLÁUSULAS Y CONDICIONES DE LA LICENCIA

Los términos de este contrato se rigen por la ley británica y están sujetos a la jurisdicción exclusiva de las cortes británicas.

LIMITACIONES DE USO

El uso de los datos Code-Point de OS se limita al sistema específico para el que fueron creados. Con la excepción de aquello permitido explícitamente por las leyes aplicables en vigor, se prohibe la extracción o reutilización de cualquier parte del contenido de los datos de Code-Point de OS, así como la reproducción, copia, modificación, adaptación, traducción, desensamblaje, descompilación o ingeniería inversa de ninguna parte de los datos de Code-Point de OS.

LIMITACIÓN DE RESPONSABILIDAD

Ordnance Survey no garantiza que todos los datos de Code-Point sean precisos, no presenten ningún error o sean adecuados para sus propósitos. En ningún caso, OS o el proveedor del sistema de navegación que utiliza los datos de Code-Point de OS se responsabilizan de ningún daño indirecto, incidental, especial o derivado de la pérdida directa o indirecta de ingresos, beneficios, negocios, datos o uso incurridos por usted, o cualquier tercero, que proceda del uso de los datos de Code-Point de OS, de manera contractual o extracontractual (incluidas las negligencias e incumplimientos de las normativas estatutarias), aun cuando OS o el proveedor del sistema de navegación hayan sido notificados de la posibilidad de que ocurrieran dichos daños. En cualquier caso, la responsabilidad de OS relativa a daños directos se limita al precio de la copia de los datos de Code-Point de OS. Nada de lo contenido en estos términos del contrato excluirá o limitará nuestra responsabilidad sobre hechos que no puedan excluirse o limitarse por ley.

LA RENUNCIA DE GARANTÍA Y LA LIMITACIÓN DE LA RESPONSABILIDAD ESTABLECIDAS EN ESTE CONTRATO NO AFECTAN NI PERJUDICAN SUS DERECHOS LEGALES CUANDO HA ADQUIRIDO LA BASE DE DATOS DE OTRA MANERA QUE EN EL CURSO DE UN NEGOCIO.

NAVTEQ CORPORATION

Lea este acuerdo con atención antes de utilizar el sistema de navegación.

Este es un acuerdo de licencia para su copia de la base de datos de mapas navegable (la “BASE DE DATOS” formulada inicialmente por NAVTEQ Corporation), que se utiliza en el sistema de navegación. Al utilizar esta BASE DE DATOS acepta y está de acuerdo con todos los términos y condiciones siguientes.

PROPIEDAD

La BASE DE DATOS y los derechos de autor y de propiedad intelectual o los derechos conexos a ella son propiedad de NAVTEQ Corporation o de sus licenciatarios.

CONCESIÓN DE LICENCIA

NAVTEQ Corporation le otorga una licencia no exclusiva para utilizar la copia de la BASE DE DATOS para su uso personal o para uso en las operaciones internas de su negocio. Esta licencia no incluye el derecho de conceder sublicencias.

LIMITACIONES DE USO

El uso de la BASE DE DATOS se limita al sistema específico para el que se creó. Excepto en el grado explícitamente permitido por las leyes vigentes de obligado cumplimiento, no podrá extraer ni reutilizar partes significativas de los contenidos de la BASE DE DATOS, ni tampoco reproducir, copiar, modificar, adaptar, traducir, desmontar ni descompilar ninguna parte de la BASE DE DATOS, ni tampoco efectuar ingeniería inversa de esta.

TRANSFERENCIA

El usuario no puede transferir la BASE DE DATOS a terceros, excepto junto con el sistema para el cual fue creada, siempre y cuando no conserve ninguna copia de la BASE DE DATOS, y siempre que el cesionario acepte todos los términos y condiciones de este acuerdo.

RENUNCIA DE GARANTÍA

NAVTEQ Corporation no garantiza ni hace ninguna declaración, ya sea expresa o implícita, con respecto al uso o a los resultados de la utilización de la BASE DE DATOS en cuanto a su corrección, exactitud, fiabilidad, o de otro tipo y expresamente renuncia a cualquier garantía implícita de calidad, rendimiento, comercialización, idoneidad para un propósito concreto o no infracción.

NAVTEQ Corporation no garantiza que la BASE DE DATOS esté libre de errores. Ninguna información oral o escrita ni ningún asesoramiento proporcionado por NAVTEQ Corporation, el proveedor o cualquier otra persona constituirán una garantía.

LIMITACIÓN DE RESPONSABILIDAD

El precio de la BASE DE DATOS no incluye ninguna consideración para la asunción de riesgo de daño emergente, directo, indirecto o ilimitado que pueda surgir en relación con el uso de la BASE DE DATOS.

En consecuencia, en ningún caso NAVTEQ Corporation o el proveedor del sistema de navegación en que se utiliza la BASE DE DATOS ("Proveedor") será responsable de daños emergentes, especiales, incidentales o indirectos, incluyendo, sin limitación, la pérdida de ingresos, datos o uso, incurridos por usted o un tercero, derivados de su uso de la BASE DE DATOS, ya sea en una acción contractual o extracontractual o basada en una garantía, incluso si NAVTEQ Corporation o el proveedor ha sido advertido de la posibilidad de tales daños. En cualquier caso, la responsabilidad de NAVTEQ Corporation por los daños directos se limita al precio de la copia de la BASE DE DATOS.

LA RENUNCIA DE GARANTÍA Y LA LIMITACIÓN DE LA RESPONSABILIDAD ESTABLECIDAS EN ESTE CONTRATO NO AFECTAN NI PERJUDICAN SUS DERECHOS LEGALES CUANDO HA ADQUIRIDO LA BASE DE DATOS DE OTRA MANERA QUE EN EL CURSO DE UN NEGOCIO. Algunos estados y leyes no permiten la exclusión de garantías implícitas, por lo que es posible que esta limitación no se aplique en su caso.

La BASE DE DATOS refleja la realidad existente antes de que el usuario la recibiera y contiene datos e información procedentes del gobierno y de otras fuentes que pueden contener errores y omisiones. En consecuencia, la BASE DE DATOS puede contener información inexacta o incompleta debido al paso del tiempo, las circunstancias cambiantes y debido a la naturaleza de las fuentes utilizadas. La BASE DE DATOS no incluye ni refleja información sobre, entre otros, la seguridad de la zona concreta, la aplicación de la ley, la asistencia en caso de emergencia, obras, carreteras cortadas o carriles cerrados, restricciones de vehículos o de velocidad, inclinación o pendiente de la carretera, altura de puentes, limitaciones de peso u otras, condiciones de la carretera o del tránsito, acontecimientos especiales, embotellamientos o tiempo del viaje.

USUARIOS DEL GOBIERNO

Si la BASE DE DATOS es para una región de Norteamérica y es adquirida por o en nombre del Gobierno de los Estados Unidos o cualquier otra entidad que exija o aplique derechos similares a aquellos normalmente exigidos por el Gobierno de los Estados Unidos, la BASE DE DATOS se licencia con derechos limitados.

La utilización de la BASE DE DATOS está sujeta a las restricciones especificadas en la cláusula sobre derechos en datos técnicos y base de datos electrónica de DFARS 252.227–7013, o la cláusula equivalente para agencias no relacionadas con la defensa. El fabricante de la BASE DE DATOS de Norteamérica es NAVTEQ Corporation, 10400 W. Higgins Road, Suite 400, Rosemont, Illinois 60018, EE. UU.

DECLARACIÓN DE CONFORMIDAD EUROPEA

CE

Por la presente, DENSO CORPORATION declara que este DN–NS–019 cumple con los requisitos esenciales y otras disposiciones pertinentes de la Directiva 1999/5/CE.

PRECAUCIONES DE SEGURIDAD

Evite exponer los gases de combustible a cualquier posible fuente de ignición, ya que el incendio o explosión ocasionados podrían causar lesiones graves y/o un accidente mortal.

Apague siempre el motor para repostar, ya que constituye una fuente de temperaturas extremas y chispas eléctricas.

Desconecte todos los dispositivos electrónicos personales tales como teléfonos móviles o reproductores de música.

VEHÍCULOS CON MOTOR DE GASOLINA

No utilice combustibles con plomo, sustitutos de plomo o aditivos.

No deben utilizarse limpiadores del sistema de combustible, a menos que hayan sido aprobados por Land Rover.

ÍNDICE DE OCTANO

El índice de octano mínimo del combustible utilizado es 95 RON. El vehículo funcionará con índices más bajos, pero puede que provoque un picado o una detonación del motor acusados. Si la detonación fuera muy fuerte, podrían dañarse los sistemas de control del motor, de combustible y de emisiones.

Nota: *No se tratará de una avería si se experimenta una detonación del motor ligera y ocasional al acelerar o al subir pendientes.*

Como alternativa, puede utilizar gasolina sin plomo Super Green Plus de 98 octanos (si la encuentra) en lugar de gasolina sin plomo normal de 95 octanos.

En algunos países solo se puede obtener gasolina de 91 octanos. Los vehículos vendidos en estos países están especialmente calibrados para usar esta gasolina.

ETANOL

En este vehículo no se pueden utilizar combustibles que contengan más de un 10% de etanol.

No utilice combustibles E85 (con un 85% de etanol). Este vehículo no está equipado con los elementos necesarios para que se puedan utilizar combustibles con más de un 10% de etanol. Si se utilizan combustibles de la categoría E85, se provocarán daños importantes tanto en el motor como en el sistema de combustible.

Se pueden usar combustibles con un contenido de etanol (alcohol etílico) de hasta un 10%. Cerciórese de que el índice de octano del combustible no sea inferior al que se recomienda para la gasolina sin plomo. La mayoría de los conductores no notará ninguna diferencia en el funcionamiento del vehículo al utilizar combustibles con etanol. En caso de detectar una diferencia, vuelva a usar combustible sin plomo convencional.

METANOL

Siempre que sea posible, evite el uso de combustible que contenga metanol.

Algunos combustibles contienen metanol (alcohol metílico). Si usa combustibles con metanol, estos deberán contener también codisolventes y anticorrosivos para metanol. Asimismo, no use combustibles que contengan más del 3% de metanol, aunque contengan codisolventes y anticorrosivos. Land Rover no se hará responsable de los daños ocasionados en el sistema de combustible ni problemas relacionados con las prestaciones del vehículo que se produzcan a raíz del uso de tales combustibles; es posible que dichos daños no estén cubiertos por la garantía.

METIL TERBUTILÉTER (MTBE)

Se podrá utilizar gasolina sin plomo que contenga un aditivo oxigenado denominado MTBE, siempre y cuando la proporción de MTBE en la gasolina convencional no exceda el 15%. El MTBE es un compuesto a base de éter, derivado del petróleo, especificado por varios refinadores como la sustancia que debe emplearse para aumentar el índice de octano del combustible.

GASOLINA REFORMULADA

Varias empresas petroleras han anunciado la disponibilidad de combustibles reformulados. Dichos combustibles están especialmente formulados para reducir aún más la emisión de contaminantes. Land Rover apoya plenamente todo esfuerzo para proteger y conservar la calidad del aire ambiente y recomienda usar gasolina reformulada, donde se pueda conseguir.

VEHÍCULOS CON MOTOR DIÉSEL

No utilice biodiésel (RME, éster metílico de colza) salvo en el caso de aquellos gasóleos de marca que contengan una mezcla de hasta el 7%. Land Rover declina toda responsabilidad por las averías que puedan resultar del uso de RME con concentraciones superiores al 7%.

Use únicamente gasóleo de alta calidad en conformidad con la especificación EN590 o una equivalente.

La calidad del gasóleo varía según la ubicación geográfica. Utilice siempre combustible estándar o de la más alta calidad disponible en su localidad. La utilización de combustibles de alta calidad garantiza una mayor vida útil de los componentes de su motor. Los combustibles de menor calidad contienen mayores niveles de azufre, lo cual resulta perjudicial para los componentes del motor. En caso de utilizarse combustible de baja calidad, podrán apreciarse humos de color claro procedentes del sistema de escape.

No se recomienda el uso prolongado de aditivos. No añada queroseno ni gasolina al gasóleo.

Si por error llena el depósito con gasolina en lugar de gasóleo, no intente poner el motor en marcha. Póngase en contacto inmediatamente con su concesionario/ reparador autorizado.

Land Rover declina toda responsabilidad por las averías que puedan resultar del uso de gasolina o combustibles vegetales en el vehículo.

CONTENIDO EN AZUFRE

Si su vehículo está equipado con un filtro de partículas Diésel (DPF), el contenido máximo de azufre no deberá exceder el 0,005%. Si se utiliza un combustible incorrecto, se producirán daños importantes en el DPF.

El contenido en azufre del gasóleo utilizado en los vehículos Land Rover no debe sobrepasar el 0,3% (3000 partes por millón).

En algunos países, el gasóleo contiene mayores niveles de azufre, por lo que será necesario acortar las revisiones periódicas para reducir los efectos sobre los componentes del motor. En caso de duda, póngase en contacto con un concesionario/ reparador autorizado local para recibir asistencia.

AGOTAMIENTO DEL COMBUSTIBLE

Evite quedarse sin combustible.

Si el vehículo se queda sin combustible, serán necesarios 4 litros (0,9 galones), como mínimo, para volver a arrancar el motor. El vehículo deberá conducirse de 1,6 a 5 km (de 1 a 3 millas) para volver a ajustar los sistemas de gestión y supervisión del motor.

Nota: *Si el vehículo se queda sin combustible, se recomienda solicitar asistencia técnica.*

TAPA DEL DEPÓSITO DE COMBUSTIBLE

Tenga en cuenta todos los avisos e instrucciones indicados en la etiqueta del interior de la tapa del depósito.

La tapa del depósito de combustible está situada en la parte trasera del lado derecho del vehículo.

1. Si el vehículo está provisto de tapa del depósito con bloqueo, compruebe que el sistema de alarma esté desconectado.

   Nota: *La tapa del depósito solamente se puede abrir cuando la alarma del vehículo está desconectada.*

2. Presione la tapa para soltarla. Abra la tapa hasta que el cierre de la bisagra se acople por completo.

   Después de repostar, coloque el tapón de llenado y apriételo hasta que haga clic tres veces.

3. Para cerrar la tapa del depósito, presiónela hasta que quede completamente bloqueada en posición cerrada.

Nota: *La tapa del depósito solo quedará bloqueada en posición cerrada cuando el vehículo esté bloqueado con el cierre centralizado.*

LLENADO DE COMBUSTIBLE

Cuando vaya a repostar, verifique que todas las ventanillas, puertas y el techo solar estén bien cerrados, especialmente si en el interior del vehículo hay niños o animales.

No intente llenar el depósito de combustible al máximo. Si estaciona el vehículo en una pendiente y expuesto directamente a la luz solar o a altas temperaturas ambiente, puede derramarse combustible por expansión.

No active el calefactor auxiliar cuando vaya a repostar. De hacerlo, los vapores de combustible podrían entrar en combustión y provocar un incendio o una explosión.

Asegúrese de comprobar bien la información del surtidor de combustible para garantizar que llena el depósito con el combustible correcto.

Si llena el depósito con combustible incorrecto, debe solicitar asistencia técnica antes de arrancar el motor.

Los surtidores de las estaciones de servicio están equipados con sistemas de corte automático para evitar derrames de combustible. Llene el depósito lentamente hasta que la pistola del surtidor corte el suministro de manera automática. No trate de seguir llenando el depósito a partir de ese momento.

Nota: *Las bombas de las gasolineras para vehículos comerciales Diésel suministran combustible más rápido de lo habitual. Esta mayor rapidez de llenado puede provocar el corte prematuro y con ello podría derramarse combustible. Por lo tanto, solo se recomienda utilizar bombas de vehículo ligeras estándares.*

DISPOSITIVO DE PROTECCIÓN CONTRA EL LLENADO CON COMBUSTIBLE INCORRECTO EN VEHÍCULOS CON MOTOR DIESEL

Cuando se activa el dispositivo de protección contra el llenado con combustible incorrecto, puede salir combustible por la boca de llenado.

Nota: *Será responsabilidad del conductor repostar el vehículo utilizando el combustible correcto. El dispositivo de protección contra el llenado con combustible incorrecto en vehículos con motor diésel solo ayuda a reducir el riesgo de que se llene el vehículo con el combustible incorrecto.*

En algunos mercados, los vehículos Diésel están equipados con un sistema de protección de combustible incorporado en la boca de llenado del depósito.

Si la pistola del surtidor de tipo estrecho con la que están equipados los surtidores que suministran gasolina sin plomo se introduce por completo por la boca de llenado, se activará el dispositivo de protección contra el llenado con combustible incorrecto.

Nota: *La espita de algunas latas de combustible y los surtidores de combustible antiguos pueden activar el dispositivo de protección contra el llenado con combustible incorrecto.*

Cuando se ha activado, el dispositivo amarillo de protección contra el llenado con combustible incorrecto estará visible en el interior de la boca de llenado. Impedirá que se introduzca combustible en el depósito. Para que se pueda seguir repostando con el combustible correcto es necesario reajustar el dispositivo.

La herramienta de reajuste se encuentra en el maletero.

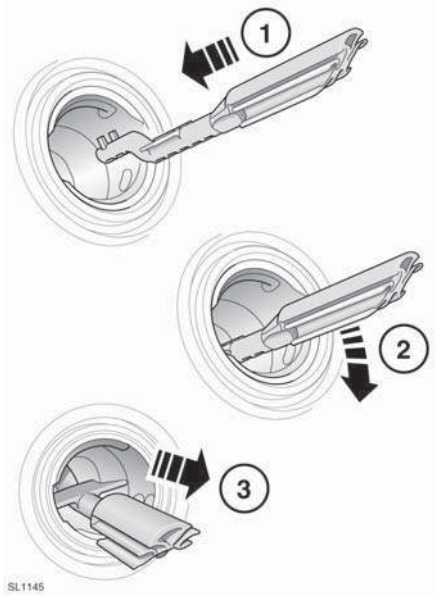

Para reajustar el dispositivo de protección de combustible, proceda como sigue:

1. Introduzca la herramienta de reajuste con los dientes orientados hacia arriba a la máxima profundidad posible en la boca de llenado.
2. Sitúe los dientes empujando hacia abajo la parte superior de la herramienta de reajuste.
3. Con la parte superior de la herramienta presionada hacia abajo y los dientes acoplados, extraiga lentamente la herramienta de la boca de llenado para reajustar el dispositivo.

No gire el dispositivo cuando los dientes estén acoplados.

Nota: *La parte amarilla del dispositivo de protección ya no tiene que estar visible en la boca de llenado.*

Vuelva a guardar la herramienta de reajuste en el maletero.

CAPACIDAD DEL DEPÓSITO DE COMBUSTIBLE

Evite el riesgo de quedarse sin combustible y no circule nunca intencionadamente cuando el indicador de nivel indique que el depósito está vacío. Al repostar cuando el indicador del nivel de combustible indique que el depósito está vacío, es posible que no pueda añadir la cantidad de combustible que se muestra a continuación, ya que quedará una pequeña reserva en el depósito. Véase **213, CAPACIDADES**.

ESPECIFICACIONES DEL COMBUSTIBLE

Gasolina	Diésel
91 - 98 RON	EN590

Los vehículos Diésel en Argelia, Egipto, India, Libia, Marruecos, Pakistán y Túnez solo deben utilizar combustible Diésel de primera calidad.

CONSUMO DE COMBUSTIBLE

Las cifras sobre el consumo de combustible que se muestran a continuación se han calculado utilizando el procedimiento de pruebas estándar (el nuevo procedimiento de pruebas CE de la Directiva 99/100/CE) y se han generado de acuerdo con la Ley (de enmienda) sobre el consumo de combustible en turismos de 1996.

En condiciones normales de uso, las cifras de consumo de combustible reales de un vehículo pueden variar de las obtenidas en las pruebas, en función de la técnica de conducción, las condiciones del tráfico y la carretera, los factores medioambientales, la carga del vehículo y el estado de este.

Versión	Urbano	En carretera	Ciclo combinado	Emisiones de CO_2
	l/100 km (millas/galón)	l/100 km (millas/galón)	l/100 km (millas/galón)	g/km
Diésel (manual)	Ver suplemento	Ver suplemento	Ver suplemento	Ver suplemento
Diésel (automático)	Ver suplemento	Ver suplemento	Ver suplemento	Ver suplemento
Gasolina	Ver suplemento	Ver suplemento	Ver suplemento	Ver suplemento

CICLO URBANO

La prueba de ciclo urbano se realiza partiendo de un arranque en frío y se compone de una serie de aceleraciones, desaceleraciones y periodos de conducción a velocidad constante y funcionamiento del motor al ralentí. La velocidad máxima durante la prueba es de 50 km/h (30 millas/h) a una velocidad media de 19 km/h (12 millas/h).

CICLO EN CARRETERA

La prueba de ciclo en carretera se realiza inmediatamente después de la prueba de ciclo urbano. Aproximadamente la mitad de la prueba se compone de conducción a velocidad constante, mientras que el resto es una serie de aceleraciones, desaceleraciones y funcionamiento del motor al ralentí. La velocidad máxima de la prueba es de 120 km/h (75 millas/h) y la velocidad media es de 63 km/h (39 millas/h). La prueba se efectúa sobre una distancia de 7 km (4,3 millas).

CICLO COMBINADO

La cifra combinada es una media de los resultados de las pruebas de ciclo urbano y en carretera, ponderados para tener en cuenta las diferentes distancias recorridas durante las dos pruebas.

Si desea obtener más información sobre las cifras de consumo de combustible y el nivel de emisiones de escape, visite el sitio web de la Vehicle Certification Agency (VCA) en **http://www.vcacarfueldata.org.uk/**.

REVISIONES PERIÓDICAS

El indicador de revisión en el centro de mensajes avisa al conductor de la proximidad de una revisión. Si se supera la distancia o el tiempo, la pantalla muestra un valor negativo (–) para indicar que hay una revisión pendiente. Véase **66, INDICADOR DE REVISIÓN**.

CÉDULA DE SERVICIO

El concesionario vendedor anota la identificación del vehículo en la cédula de servicio. La cédula incluye asimismo información importante sobre cuidados, problemas, mantenimiento rutinario, sustitución de piezas y reparaciones.

Asegúrese de que el proveedor del servicio firma y sella el libro después de cada servicio e inspección.

MANTENIMIENTO POR PARTE DEL PROPIETARIO

Cualquier disminución repentina o importante en los niveles de los líquidos o cualquier desgaste irregular de los neumáticos debe notificarse de inmediato a un técnico cualificado.

Además de las tareas de mantenimiento programadas, deben llevarse a cabo una serie de comprobaciones sencillas de manera más frecuente.

COMPROBACIONES DIARIAS

- Funcionamiento de las luces, la bocina, los intermitentes, los limpiaparabrisas, los lavacristales y los testigos.
- Funcionamiento de los cinturones de seguridad y frenos.
- Observe si hay manchas de líquido debajo del vehículo que puedan indicar una fuga. Las gotas de condensación del aire acondicionado son normales.

COMPROBACIONES SEMANALES

- Nivel de aceite del motor
- Nivel del refrigerante del motor
- Nivel del líquido de frenos/embrague
- Nivel del líquido de la dirección asistida
- Nivel del líquido lavacristales
- Presión y estado de los neumáticos
- Funcionamiento del aire acondicionado

Nota: *El nivel del aceite del motor debe comprobarse con mayor frecuencia si se utiliza el vehículo a velocidad alta durante periodos prolongados.*

UTILIZACIÓN EN CONDICIONES EXTREMAS

Cuando se utiliza el vehículo en condiciones extremas, deben atenderse con más frecuencia las necesidades de mantenimiento.

Se entiende por condiciones de utilización extremas, por ejemplo:

- Conducción en terrenos polvorientos y/o arenosos.
- Conducción en terrenos irregulares y/o fangosos.
- Vadeo frecuente.
- Conducción frecuente a altas velocidades con temperatura ambiente excesivamente elevada (por encima de los 50 °C).
- Conducción frecuente en tiempo extremadamente frío (por debajo de los –40 °C).
- Conducción frecuente por terrenos montañosos.
- Arrastre frecuente de un remolque.
- Conducción en zonas donde se utiliza sal y otros materiales corrosivos para tratar la superficie de la calzada.

Consulte con su concesionario/reparador autorizado.

SISTEMA ANTIRROBO

No se debe modificar el sistema antirrobo ni añadirle ningún elemento. Tales alteraciones podrían provocar fallos del sistema.

SISTEMA DE AIRBAGS

Los componentes que constituyen el sistema de airbags pueden verse afectados por interferencias físicas o eléctricas, que podrían dañarlo fácilmente y causar un funcionamiento incorrecto o involuntario del módulo de airbags.

Para evitar el funcionamiento incorrecto del sistema de airbags, consulte a su concesionario/reparador autorizado antes de instalar cualquiera de los siguientes componentes:

- Equipos electrónicos como un teléfono móvil, una radio de dos salidas o cualquier sistema de audio.
- Accesorios conectados a la parte delantera del vehículo.
- Cualquier modificación realizada en la parte delantera del vehículo.
- Cualquier modificación que implique el desmontaje o reparación de cables o componentes situados cerca de los componentes del sistema de airbags, incluido el volante, la columna de la dirección y el tablero o cuadro de instrumentos.
- Cualquier modificación realizada en el tablero o el volante.

MODIFICACIÓN PARA ADAPTAR EL VEHÍCULO A PERSONAS CON DISCAPACIDAD

Los ocupantes con discapacidad que necesiten modificar su vehículo deberán ponerse en contacto con un concesionario/reparador autorizado antes de llevar a cabo cualquier modificación.

PIEZAS Y ACCESORIOS

El montaje de piezas y accesorios no aprobados o la realización de alteraciones o modificaciones no autorizadas podría resultar peligroso y afectar a la seguridad del vehículo y de sus ocupantes, además de anular las cláusulas y condiciones estipuladas por la garantía del vehículo.

Land Rover no se hace responsable de las muertes, lesiones personales o daños materiales que se puedan producir como consecuencia directa de la instalación de accesorios no aprobados o la realización de modificaciones no autorizadas en los vehículos Land Rover.

DINAMÓMETROS DE PRUEBAS (PISTAS DE RODILLOS)

Las pruebas dinamométricas debe realizarlas exclusivamente personal cualificado que conozca los métodos de prueba y procedimientos de seguridad utilizados por los concesionarios/reparadores autorizados.

SEGURIDAD EN EL GARAJE

Si ha conducido el vehículo recientemente, no toque los componentes de los sistemas de escape y refrigeración hasta que no se enfríe el motor.

No deje nunca el motor en marcha en un espacio sin ventilación:los gases de escape son tóxicos y muy peligrosos.

Nadie debe trabajar ni situar parte alguna del cuerpo debajo del vehículo cuando este esté elevado con un gato.

Mantenga las manos y la ropa apartadas de correas, poleas y ventiladores. Es posible que algunos ventiladores sigan funcionando después de parar el motor. También es posible que comiencen a funcionar después de que se apague el motor, y que continúen funcionando durante hasta 10 minutos.

Quítese las pulseras metálicas y las joyas antes de llevar a cabo trabajos en el vano motor.

No toque los cables o componentes eléctricos con el motor en marcha o el contacto dado.

Procure que las herramientas o partes metálicas del vehículo no estén en contacto con los cables o terminales de la batería.

SISTEMA DE COMBUSTIBLE

Bajo ningún concepto se debe desmontar o cambiar una pieza del sistema de combustible, salvo que lo haga un mecánico cualificado.

Mantenga chispas y llamas vivas alejadas del vano motor.

Utilice ropa de protección, incluidos, siempre que sea posible, guantes impermeables.

REGISTRO DE DATOS DE SERVICIO

Los dispositivos de registro de datos de servicio instalados en su vehículo son capaces de recoger y almacenar información de diagnóstico sobre su vehículo. Entre los datos recopilados se incluye información sobre el rendimiento y el estado de los distintos sistemas y módulos de su vehículo, tales como el motor, el acelerador, la dirección o los frenos.

Para realizar una diagnosis y reparación adecuadas del vehículo, Land Rover y los centros de reparaciones pueden acceder a información de diagnosis del vehículo mediante una conexión directa a su vehículo.

SUSTITUCIÓN DE BOMBILLAS

Si se acaban de apagar las luces, deje que se enfríen las bombillas. Si se manipulan mientras aún están calientes podrían producirse lesiones físicas.

Sustituya siempre las bombillas por otras del tipo y especificaciones correctos. En caso de duda, solicite consejo a su concesionario Land Rover/reparador autorizado. Véase **216, TABLA DE ESPECIFICACIONES DE LAS BOMBILLAS**.

Antes de cambiar una bombilla, compruebe que el contacto esté quitado y la luz afectada esté apagada. Si el circuito permanece activado, puede producirse un cortocircuito, con el consiguiente riesgo de que se averíe el sistema eléctrico del vehículo.

No todas las bombillas se pueden cambiar. Las bombillas siguientes se pueden cambiar:

- Faros
- Intermitentes
- Luces de posición
- Luz de marcha atrás
- Piloto antiniebla
- Algunas luces interiores

El resto de las luces exteriores y algunas interiores son LED (diodo emisor de luz) y solo se pueden cambiar en un concesionario Land Rover/reparador autorizado.

En todas las operaciones de sustitución es necesario desmontar componentes para poder acceder a las bombillas.

Solamente un técnico cualificado puede desmontar un faro. Si tiene alguna duda, póngase en contacto con su concesionario Land Rover.

Nota: *Para cambiar cualquiera de las bombillas de un faro se necesita un destornillador de estrella y una llave de 10 mm.*

FAROS DE XENÓN

Es necesario utilizar un alto voltaje para encender el vapor de gas y metal que se utiliza para encender los faros de xenón. El contacto con este voltaje puede causar lesiones graves. La sustitución o el mantenimiento de los faros de xenón debe ser llevado a cabo por personal cualificado.

Las bombillas de los faros tipo xenón funcionan a una temperatura muy elevada. Asegúrese de que las bombillas se han enfriado lo suficiente antes de tocarlas.

Las bombillas de los faros de xenón contienen mercurio, un material muy tóxico y nocivo.

Solicite consejo a un concesionario Land Rover o a las autoridades locales para desechar las bombillas de los faros de xenón de manera apropiada.

FAROS

Desplazamiento de la parte lateral del faro para acceder a las bombillas

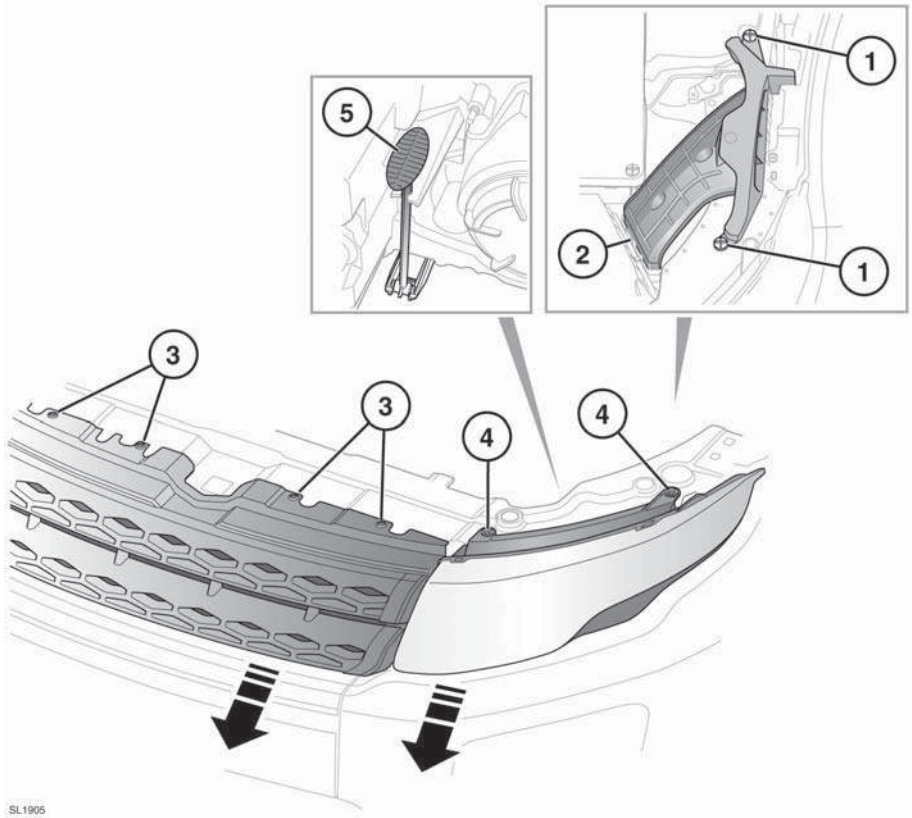

1. Extraiga las dos fijaciones de plástico.
2. Levante el tubo para soltarlo de la caja del filtro de aire. De este modo dispondrá de más espacio para trabajar.
3. Extraiga las cuatro fijaciones de la rejilla.
4. Extraiga los dos tornillos de sujeción.
5. En la parte posterior del faro, levante el tirador del mecanismo de desenganche y sujételo mientras desplaza el faro hacia delante 40 mm.

Desplazamiento de la parte frontal del faro para acceder a las bombillas

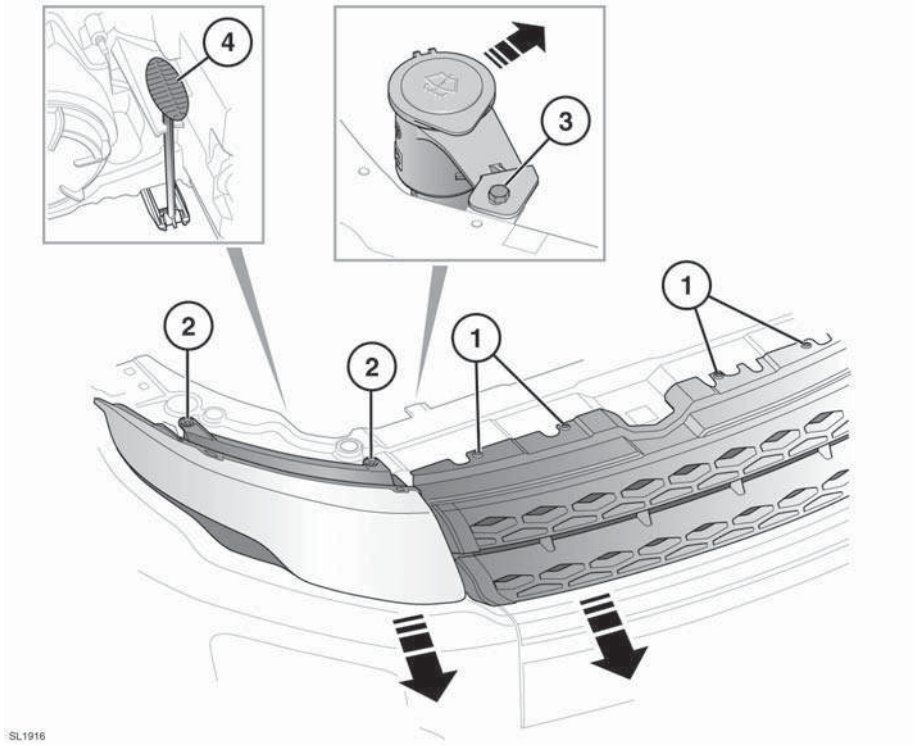

1. Extraiga las cuatro fijaciones de la rejilla.
2. Extraiga los dos tornillos de sujeción.
3. Extraiga la fijación y desplace el tubo de llenado hacia atrás. De este modo dispondrá de más espacio para acceder a los portabombillas.
4. En la parte posterior del faro, levante el tirador del mecanismo de desenganche y sujételo mientras desplaza el faro hacia delante 40 mm.

Cómo extraer la bombilla de un faro

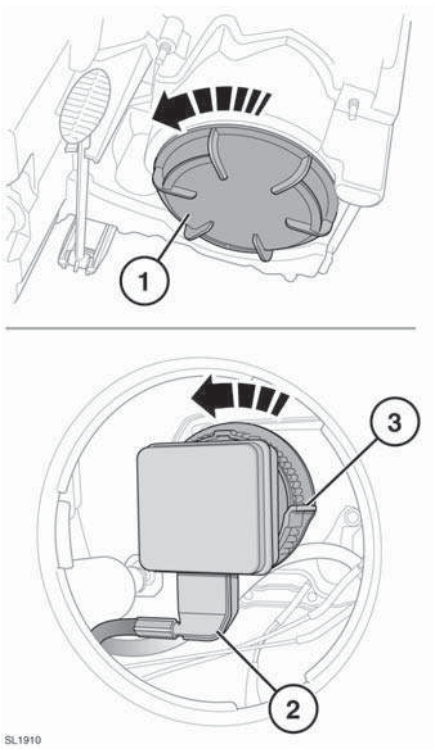

1. Retire la tapa situada en la parte posterior del faro. Gírelo en el sentido contrario al de las agujas del reloj para desencajarlo.
2. De este modo queda expuesta la parte posterior de la bombilla. Tire hacia abajo del conector eléctrico para desconectarlo de la bombilla.
3. Gire el manguito de sujeción en el sentido contrario al de las agujas del reloj para soltar la bombilla. Extraiga la bombilla del casquillo.

BOMBILLAS DE LOS INTERMITENTES Y LUCES DE POSICIÓN

Cómo extraer las bombillas laterales

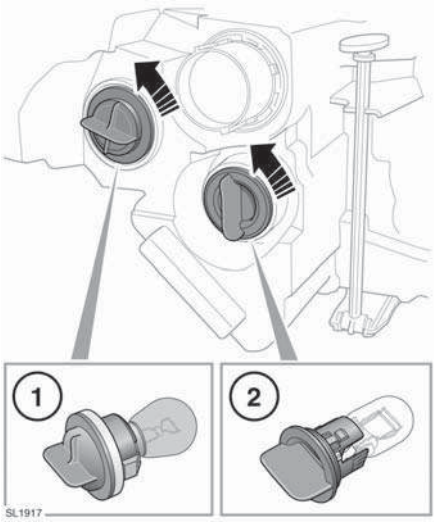

Para disponer de más espacio y poder acceder a las bombillas, siga los pasos **1** y **2** para desplazar la parte lateral del faro.

1. Extraiga el casquillo de la bombilla del intermitente situado en la parte posterior del faro. Gírelo en el sentido contrario al de las agujas del reloj para desencajarlo.
2. Cómo extraer el casquillo de la bombilla de la luz de posición. Gírelo en el sentido contrario al de las agujas del reloj para desencajarlo.

Cómo extraer las bombillas frontales

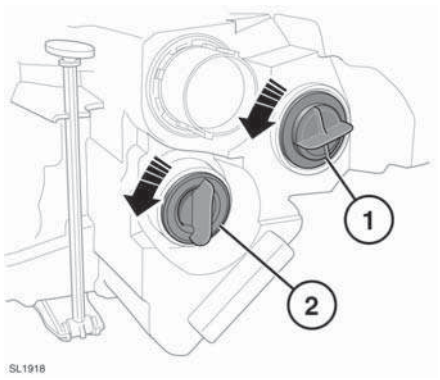

Para obtener más espacio y poder acceder a las bombillas, siga el proceso de desplazamiento de la parte frontal del faro.

1. Extraiga el casquillo de la bombilla del intermitente situado en la parte posterior del faro. Gírelo en el sentido contrario al de las agujas del reloj para desencajarlo.
2. Cómo extraer el casquillo de la bombilla de la luz de posición. Gírelo en el sentido contrario al de las agujas del reloj para desencajarlo.

BOMBILLAS DE LOS PILOTOS TRASEROS

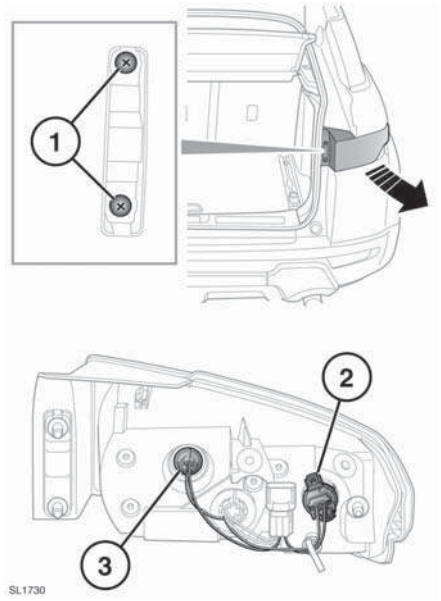

1. Extraiga las dos fijaciones
2. Intermitente
3. Luz de marcha atrás

Gire el portabombillas correspondiente en el sentido contrario al de las agujas del reloj y tire de él para extraerlo del faro. Sujete el portabombillas, presione la bombilla hacia dentro del portabombillas, y gírela en el sentido contrario al de las agujas del reloj para desencajarla. Tire de la bombilla hacia arriba para extraerla.

PILOTO ANTINIEBLA

Para acceder al piloto antiniebla se necesitan herramientas especiales, por lo que la operación solo puede realizarla un técnico cualificado. Si tiene alguna duda al respecto, póngase en contacto con su concesionario Land Rover/reparador autorizado.

LIMPIEZA DEL EXTERIOR DEL VEHÍCULO

- Elimine las manchas gruesas de barro y suciedad con una manguera antes de lavar el vehículo.
- No dirija nunca el chorro de agua directamente hacia la toma de aire del motor, las tomas de aire de la calefacción, los burletes de la carrocería o cualquier otro componente que pueda resultar dañado.
- No utilice equipos de lavado a alta presión o de vapor en el vano motor.
- Después de lavar el exterior del vehículo (especialmente con chorro a presión), se recomienda circular unos minutos para que se sequen los frenos.
- Las sustancias corrosivas, como los excrementos de pájaros y la resina de árboles, pueden dañar la pintura y deben eliminarse lo antes posible.
- Utilice únicamente productos de limpieza aprobados para uso en vehículos.
- Las lentes de las cámaras deben tratarse con cuidado. Límpielas con una manguera a baja presión y un paño húmedo.

Nota: *No aplique abrillantador a las superficies no pintadas de la moldura del parachoques. Quedará incrustado en la textura del acabado.*

USO DE AGUARRÁS

Las manchas persistentes, como las de alquitrán o grasa, pueden requerir el uso de aguarrás. Después de usarlo, asegúrese de limpiar inmediatamente el área con agua jabonosa templada para eliminar todos los restos de aguarrás.

MANTENIMIENTO DE LOS BAJOS

Enjuague de manera periódica los bajos del vehículo con agua y preste especial atención a las zonas en las que se acumula el lodo y la suciedad.

Si detecta algún tipo de daño o corrosión, lleve el vehículo a su concesionario/reparador autorizado para que lo inspeccionen lo antes posible.

LIMPIEZA DESPUÉS DE CONDUCCIÓN SOBRE TERRENOS NO ASFALTADOS

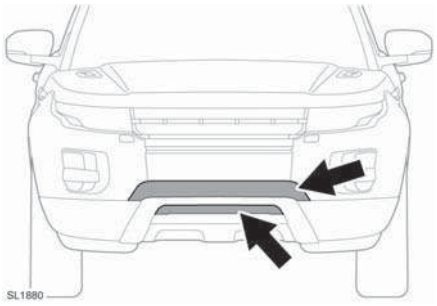

- Verifique que las zonas próximas a las tomas de aire y la rejilla frontal queden limpias y no haya residuos. Preste especial atención a la rejilla inferior y al radiador. De lo contrario el motor puede recalentarse, con el consiguiente riesgo de averías graves.

Asegúrese de limpiar la parte inferior del vehículo lo antes posible después de conducir sobre terrenos no asfaltados.

LIMPIEZA DE LAS LLANTAS DE ALEACIÓN

- Utilice únicamente productos de limpieza homologados para llantas.

CRISTALES

Limpie la luneta trasera con un paño suave para no dañar las resistencias térmicas. No rasque el cristal ni utilice un limpiador líquido abrasivo.

El cristal de los espejos es muy susceptible de sufrir daños. Lávelo con agua jabonosa. No utilice limpiadores abrasivos ni rascadores de metal para eliminar el hielo.

Para evitar daños en el revestimiento protector, limpie la parte interior del cristal del techo solar únicamente con un paño suave. No rasque el cristal ni utilice limpiadores líquidos abrasivos.

LIMPIEZA DE LUNETA TRASERA

Para no dañar las resistencias térmicas al limpiar la parte interior de la luneta, utilice únicamente un paño o gamuza suaves y húmedos. No utilice nunca disolventes ni objetos punzantes para limpiar el cristal.

REPARACIÓN DE PEQUEÑOS DAÑOS EN LA PINTURA

Compruebe periódicamente si la pintura está dañada. Las desconchaduras por acción de la gravilla, las grietas o las rayaduras profundas en la pintura/carrocería deben repararse de inmediato. El metal expuesto se oxida rápidamente y, si no se trata, puede ocasionar reparaciones costosas.

LIMPIEZA DEL INTERIOR DEL VEHÍCULO

Algunos productos de limpieza contienen sustancias tóxicas que pueden provocar problemas de salud si se utilizan de forma incorrecta. Asimismo, pueden dañar el interior del vehículo. Asegúrese de leer atentamente las instrucciones del fabricante.

TAPICERÍA

No utilice nunca jabón, amoníaco, lejía u otros productos de limpieza para superficies duras.

La tapicería de ante Dynamica se debe limpiar con regularidad. No la cepille con fuerza ni utilice un limpiador a vapor. Es suficiente eliminar el polvo con un cepillo blando, un paño seco o una aspiradora.

No utilice paños o papeles absorbentes de colores, ya que los tintes se pueden traspasar a la tapicería.

CUERO

Utilice solo productos especialmente diseñados para uso en cuero. No utilice disolventes. No utilice productos químicos, alcohol o materiales abrasivos, ya que pueden provocar un rápido deterioro del cuero. El uso de productos no aprobados anulará la garantía.

Si tiene alguna duda sobre los productos que se pueden utilizar, consulte a su concesionario Land Rover/reparador autorizado.

El cuero se debe limpiar y proteger con el limpiador de cuero Land Rover BAC500490.

Para prevenir las manchas y la incrustación de suciedad, revise regularmente la tapicería de los asientos y límpiela cada uno o dos meses del modo siguiente:

1. Elimine el polvo fino de la superficie de los asientos con un paño limpio, húmedo y no coloreado. Cambie con frecuencia a una zona limpia del paño para evitar la abrasión de la superficie de cuero. Evite humedecer excesivamente el cuero.
2. Si esto no es suficiente, utilice un paño previamente mojado con agua jabonosa templada y escurrido. Utilice únicamente un jabón suave no cáustico.
3. Utilice el limpiador de cuero Land Rover para las zonas muy sucias. Seque el cuero y frótelo con un paño suave y limpio, cambiando con regularidad la superficie del paño.

Utilice el limpiador de cuero Land Rover varias veces al año para mantener la suavidad y el aspecto del cuero. El limpiador acondiciona, hidrata y mantiene una película superficial que protege contra el polvo y otras sustancias.

- La ropa oscura puede manchar los asientos de cuero, al igual que otros productos de tapicería.
- Los objetos punzantes, como cinturones, cremalleras, remaches, etc., pueden producir rasgaduras y marcas permanentes en la superficie del cuero.
- Las manchas de líquidos como té, café o tinta serán permanentes si no se eliminan de inmediato.
- No utilice productos de limpieza que no sean para uso específico en vehículos. Aunque al principio estos productos puedan presentar unos resultados iniciales sorprendentes, su uso puede deteriorar rápidamente el cuero y anular la garantía.

Si recurre a un servicio de limpieza, verifique que los especialistas en cuestión conozcan y observen con precisión estas instrucciones.

Nota: *Algunos materiales/tejidos destiñen, lo que puede provocar una antiestética decoloración de los cueros más claros. Limpie y vuelva a proteger las zonas afectadas lo antes posible.*

CINTURONES DE SEGURIDAD

Procure que no entren agua, productos de limpieza ni pelusas procedentes de bayetas en el mecanismo de los cinturones de seguridad. Cualquier sustancia que se introduzca en dicho mecanismo podría afectar al correcto funcionamiento del cinturón de seguridad en caso de colisión.

Extienda los cinturones de seguridad por completo y utilice agua templada y jabón sin detergente para limpiarlos. Deje que los cinturones de seguridad, completamente extendidos, se sequen al aire.

Nota: *Cuando limpie los cinturones de seguridad, aproveche para comprobar si la banda presenta algún daño/desgaste. Cualquier posible desgaste o daño deberá notificarse a su concesionario Land Rover/reparador autorizado, el cual se encargará de efectuar la reparación que corresponda.*

CUBIERTAS DE LOS MÓDULOS DE LOS AIRBAGS

Las cubiertas de los airbags solo deben limpiarse con un paño ligeramente humedecido y una pequeña cantidad de producto de limpieza para tapicerías.

Cualquier sustancia que se introduzca en el mecanismo puede impedir el correcto despliegue de un airbag en caso de colisión.

ALFOMBRAS Y ESTERILLAS

Las marcas o manchas se pueden eliminar frotando suavemente con una solución no muy concentrada de jabón y agua tibia.

Para las manchas más persistentes, utilice un producto para la limpieza de alfombras, que puede adquirir en tiendas.

PANEL DE INSTRUMENTOS, PANTALLA TÁCTIL Y SISTEMA DE AUDIO

No utilice productos de limpieza para tapicerías en equipos eléctricos, como en los interruptores del tablero.

Al limpiar cerca de componentes eléctricos, como cerca de interruptores, evite que entren líquidos por las separaciones alrededor de los componentes y entre paneles o guarnecidos.

- Límpiela con un paño ligeramente humedecido.
- No utilice productos químicos o limpiadores domésticos.
- Evite el contacto de objetos afilados, duros o abrasivos con las pantallas.
- Evite exponer las pantallas a la luz solar directa durante periodos prolongados.
- Para evitar que se produzcan errores, solo se debe tocar la pantalla táctil con un dedo a la vez.
- No ejerza una presión excesiva.

SUSTITUCIÓN DE LAS ESCOBILLAS DEL LIMPIAPARABRISAS

Instale únicamente escobillas de limpiaparabrisas que tengan la misma especificación que las originales.

Antes de cambiar una escobilla el mecanismo debe situarse en posición de "mantenimiento" del modo siguiente:

Nota: *La llave inteligente debe encontrarse en el interior del vehículo mientras se cambian las escobillas.*

1. Compruebe que el contacto esté quitado.
2. Dé el contacto y vuelva a quitarlo.
3. Inmediatamente, mueva el mando del limpiacristales hacia abajo para iniciar un barrido único y vuelva a dar el contacto.

   Los limpiacristales se mueven a la posición de mantenimiento.
4. Cuando haya instalado las piezas nuevas, quite el contacto. De este modo los limpiacristales vuelven a la posición de reposo.

Escobillas del limpiaparabrisas: Levante la escobilla para separarla del cristal.

1. Mantenga pulsado el botón.
2. Separe la escobilla del botón.

Cuando empuje la escobilla nueva al interior del receptáculo, el botón encajará en su sitio cuando se escuche un chasquido.

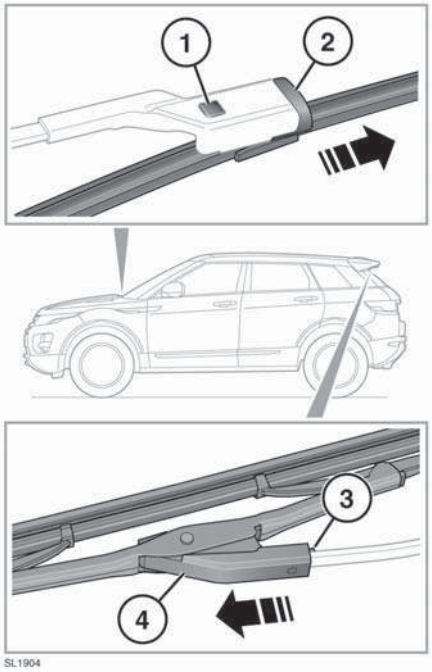

Escobilla de la luneta: Levante la escobilla para separarla del cristal.

3. Mantenga separada la pestaña.
4. Deslice la escobilla hacia abajo en el brazo para dejarlo libre.

   Cuando empuje la escobilla nueva en el brazo, la pestaña encajará en su sitio cuando se escuche un chasquido.

APERTURA Y CIERRE DEL CAPÓ

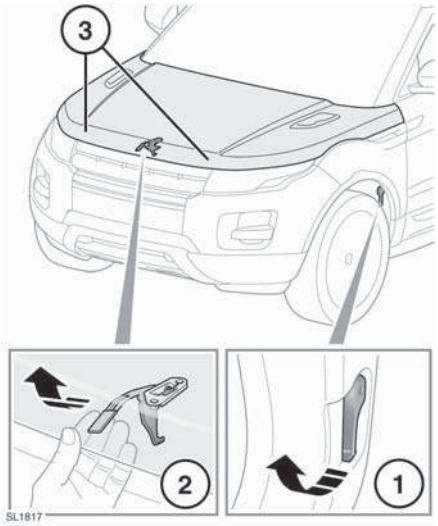

Apertura

1. Tire de la palanca de apertura del capó situada en el hueco para pies delantero izquierdo.
2. Levante la palanca del gancho de seguridad del capó situada debajo del punto central del capó y levante el capó.

Cierre

No conduzca con el capó sujeto solamente por el gancho de seguridad.

3. Baje el capó hasta que encaje el gancho de seguridad. Con ambas manos, presione el capó hasta que los ganchos hagan clic. Compruebe que ambos ganchos han encajado por completo; para ello, trate de levantar el borde delantero del capó.

LÍQUIDOS TÓXICOS

Los líquidos utilizados en los vehículos de motor son tóxicos y no deben consumirse ni entrar en contacto con heridas abiertas.

Por su propia seguridad, lea y respete siempre todas las instrucciones impresas en etiquetas y recipientes.

ACEITE USADO DEL MOTOR

El contacto prolongado con aceite de motor puede provocar graves afecciones de la piel, entre las que se incluyen la dermatitis y el cáncer de piel. Lávese bien la zona que haya entrado en contacto con el aceite.

Es ilegal contaminar desagües, cauces de agua y tierras. Utilice instalaciones autorizadas para el desecho de aceites usados y productos químicos tóxicos.

Comprobación de los niveles de líquidos

DESCRIPCIÓN GENERAL DEL VANO MOTOR

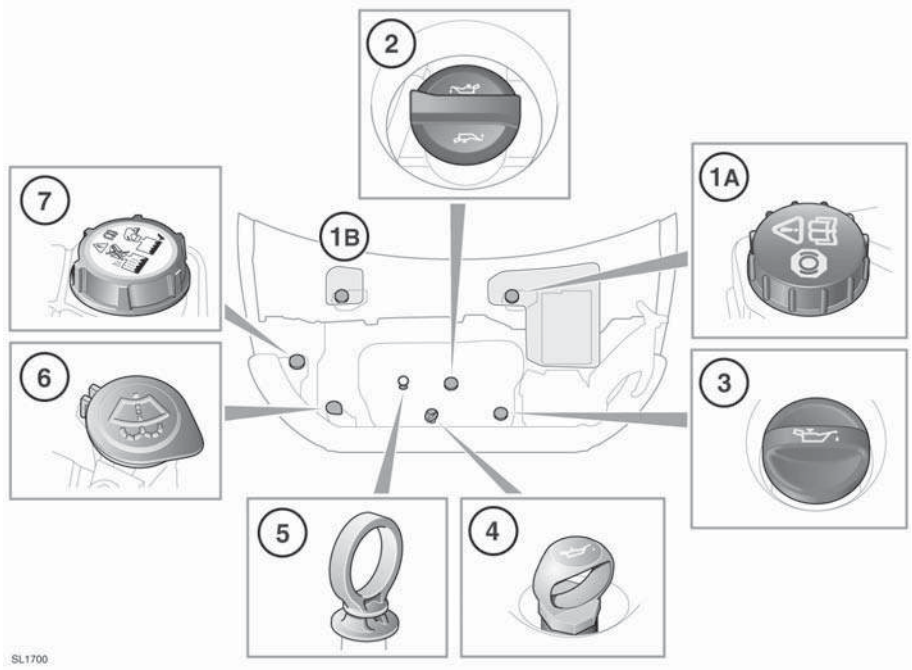

2.0L gasolina

1. Tapones del depósito del líquido de frenos/ embrague (debajo de las tapas):
   - **A.** Vehículos con volante a la izquierda
   - **B.** Vehículos con volante a la derecha
2. Tapón de llenado de aceite del motor
5. Varilla medidora del nivel de aceite
6. Tapón del depósito del líquido lavacristales
7. Tapón de llenado del refrigerante del motor

⚠ **No utilice el vehículo si cabe la posibilidad de que el líquido derramado entre en contacto con una superficie caliente como, por ejemplo, el tubo de escape.**

2.2L diésel

1. Tapón del depósito del líquido de frenos/ embrague (debajo de las tapas):
   - **A.** Vehículos con volante a la izquierda
   - **B.** Vehículos con volante a la derecha
3. Tapón de llenado de aceite del motor
4. Varilla medidora del nivel de aceite
6. Tapón del depósito del líquido lavacristales
7. Tapón de llenado del refrigerante del motor

COMPROBACIÓN DEL ACEITE DEL MOTOR

Compruebe el nivel de aceite del motor cada semana. Si observa un descenso importante o súbito del nivel de aceite, solicite asistencia profesional.

Procure que el nivel de aceite no descienda por debajo de la marca o muesca inferior de la varilla.

Si aparece el mensaje **NIVEL DEL ACEITE DEL MOTOR BAJO**, pare el motor en cuanto pueda hacerlo con total seguridad y solicite asistencia profesional. No arranque el motor hasta que se haya rectificado la causa.

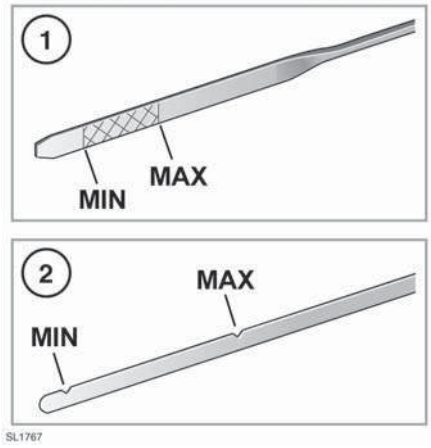

1. 2.0L gasolina

2. 2.2L diésel, varilla medidora

PREPARACIÓN PARA LA COMPROBACIÓN DEL ACEITE

Antes de comprobar el nivel de aceite verifique lo siguiente:

- El vehículo esté horizontal.
- El aceite del motor está frío.

Nota: *Si necesita comprobar el nivel de aceite con el motor caliente, pare el motor y deje reposar el vehículo durante 5 minutos para que el aceite vuelva al cárter. No arranque el motor.*

El nivel de aceite se puede comprobar del modo siguiente:

1. Retire la varilla medidora y limpie la parte plana con un paño que no deje pelusa.

2. Vuelva a introducir por completo la varilla y sáquela para comprobar el nivel de aceite.

Como norma general, si el nivel de aceite en la varilla:

- Está más cerca de la marca o muesca superior que de la inferior, no añada aceite.
- Está más cerca de la marca o muesca inferior que de la superior, añada 0,5 litros (1 pinta) de aceite.
- Está por debajo de la marca o muesca inferior, añada 1,5 litros (2,6 pintas) de aceite para motores diésel o 0,8 litros (1,4 pintas) de aceite para motores de gasolina. Vuelva a comprobar el nivel pasados otros 5 minutos.

REPOSICIÓN DEL NIVEL DE ACEITE DEL MOTOR

La garantía de su vehículo puede quedar anulada si se ocasionan daños debido al uso de un tipo de aceite que no cumpla con la especificación requerida.

Si no utiliza un aceite que cumpla con la especificación requerida, podría causarse un desgaste excesivo del motor, una acumulación de sedimentos y depósitos y aumentar la contaminación. También podría producirse una avería del motor.

Si se llena demasiado el depósito de aceite, podrían producirse daños graves en el motor. Debe añadirse aceite en pequeñas cantidades y comprobar el nivel de nuevo para asegurarse de que no se ha llenado en exceso el motor.

1. Retire el tapón de llenado de aceite.
2. Añada aceite para mantener el nivel entre las marcas o muescas **MIN** y **MAX** de la varilla de nivel.
3. Limpie cualquier resto de aceite que se haya derramado al rellenar el nivel.
4. Compruebe el nivel de aceite de nuevo tras 5 minutos.

Debe utilizar aceite de la especificación correcta y asegurarse de que es adecuado para las condiciones meteorológicas en las que se va a utilizar el vehículo.

Nota: *La cantidad aproximada de aceite necesaria para elevar el nivel de* ***MIN*** *a* ***MAX*** *en la varilla del motor de gasolina es 0,85 litros (1,5 pintas) y, en el caso de motores diésel, 1,5 litros (2,6 pintas).*

ESPECIFICACIÓN DEL ACEITE DEL MOTOR

Es importante utilizar un aceite con la especificación correcta. Los vehículos equipados con filtro de partículas Diésel (DPF) deben utilizar los aceites especificados.De lo contrario, se podrían producir daños importantes en el motor. Los aceites especificados garantizan la máxima vida útil del DPF.

Cuando un vehículo nuevo se vende en mercados en los que el gasóleo contiene niveles elevados de azufre, no se equipa con un DPF y se especifican aceite alternativos. Véase **176, CONTENIDO EN AZUFRE**. El uso de aceites incorrectos provocará daños graves en el motor.

Land Rover recomienda aceites Castrol. Véase **212, LUBRICANTES Y LÍQUIDOS**.

COMPROBACIÓN DEL NIVEL DE REFRIGERANTE

Si el motor funciona sin refrigerante, se producirán daños importantes.

El nivel de refrigerante del depósito de expansión debe comprobarse al menos una vez a la semana (más frecuentemente después de haberse recorrido mucha distancia o en condiciones difíciles de conducción). Compruebe siempre el nivel cuando el sistema esté frío.

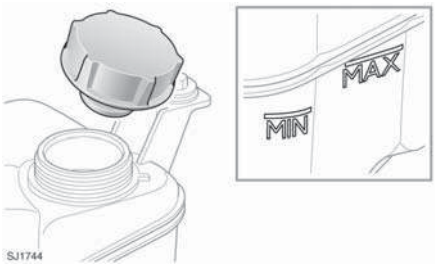

El nivel de refrigerante debe mantenerse entre las marcas **MIN** y **MAX** del lateral del depósito de expansión.

Si el nivel ha bajado de forma repentina o en una cantidad importante, lleve el vehículo a un taller para que lo examine un técnico cualificado lo antes posible.

REPOSICIÓN DEL NIVEL DE REFRIGERANTE

Nunca retire el tapón de llenado cuando el motor esté caliente; el vapor o el agua a alta temperatura que se escapa podría causarle lesiones graves.

El anticongelante es muy inflamable. Evite el contacto del anticongelante con llamas vivas u otras fuentes de calor (p. ej. un motor caliente), ya que podría producirse un incendio.

Desenrosque el tapón de llenado lentamente, para que la presión del vapor vaya saliendo antes de retirar por completo el tapón.

Cuando viaje por zonas en las que el agua corriente contenga sal, asegúrese de llevar consigo agua fresca (destilada o de lluvia). Si llena el depósito con agua salada, el motor puede resultar gravemente dañado.

Reponga el nivel del depósito hasta la marca **MAX** del lateral del depósito de expansión. Utilice únicamente una mezcla del 50% de agua y anticongelante Texaco XLC.

Nota: *En caso de emergencia, y solo si no dispone de un anticongelante aprobado, rellene el sistema de refrigeración con agua limpia, pero tenga en cuenta la consiguiente reducción de protección contra heladas. No llene o rellene el depósito con formulaciones tradicionales de anticongelante. Si tiene alguna duda, consulte a un técnico especializado.*

Asegúrese de que el tapón está bien apretado después de rellenar el depósito: gire el tapón hasta que se oiga un clic.

REFRIGERANTE ANTICONGELANTE

El anticongelante es tóxico y si se ingiere podría traer consigo consecuencias fatales; mantenga los recipientes sellados y fuera del alcance de los niños. Si sospecha de una ingestión accidental, solicite atención médica de inmediato.

Si el líquido entra en contacto con los ojos o la piel, lávese inmediatamente con abundante agua.

La utilización de refrigerantes no homologados afecta negativamente al sistema de refrigeración del motor y, por tanto, a la durabilidad del motor.

El anticongelante daña las superficies pintadas; seque cualquier líquido derramado con un paño absorbente inmediatamente y lave la zona con una mezcla de champú para vehículos y agua.

El anticongelante contiene importantes anticorrosivos. El contenido de anticongelante del refrigerante debe mantenerse a concentraciones del 50% ± 5% durante todo el año (no solo en épocas frías). Para garantizar que se preservan las propiedades anticorrosivas del refrigerante, debe comprobarse el contenido de anticongelante una vez al año y sustituirse por completo cada diez años, independientemente de la distancia recorrida. De lo contrario, podría producirse corrosión en el radiador y demás componentes del motor.

La densidad específica de una solución de anticongelante al 50% a 20 °C (68 °F) es de 1,068 y protege contra heladas de hasta –40 °C (–40 °F).

COMPROBACIÓN DEL LÍQUIDO DE FRENOS/EMBRAGUE

Solicite asistencia profesional inmediatamente si el recorrido del pedal de freno es demasiado largo o si hay una pérdida considerable de líquido de frenos. Si sigue conduciendo en dichas circunstancias, podrían aumentar las distancias de parada o fallar por completo los frenos.

El líquido de frenos es muy tóxico; mantenga los recipientes sellados y fuera del alcance de los niños. Si se sospecha de una ingestión accidental del líquido, solicite atención médica de inmediato.

Si el líquido entra en contacto con los ojos o la piel, lávese inmediatamente con abundante agua.

El líquido de frenos es muy inflamable. Evite el contacto del líquido de frenos con llamas vivas u otras fuentes de calor (p. ej. un motor caliente).

No utilice el vehículo si el nivel del líquido se encuentra por debajo de la marca MIN.

Si la cantidad de líquido de frenos en el depósito desciende por debajo del nivel recomendado, se enciende un testigo de color rojo en el panel de instrumentos.

Nota: *Si se enciende el testigo con el vehículo en marcha, deténgase de manera segura lo antes posible pisando suavemente el freno. Compruebe el nivel de líquido y repóngalo según sea necesario.*

Con el vehículo sobre una superficie nivelada, compruebe el nivel del líquido al menos una vez a la semana (más frecuentemente después de haberse recorrido mucha distancia o en condiciones difíciles de conducción).

Volante a la derecha:

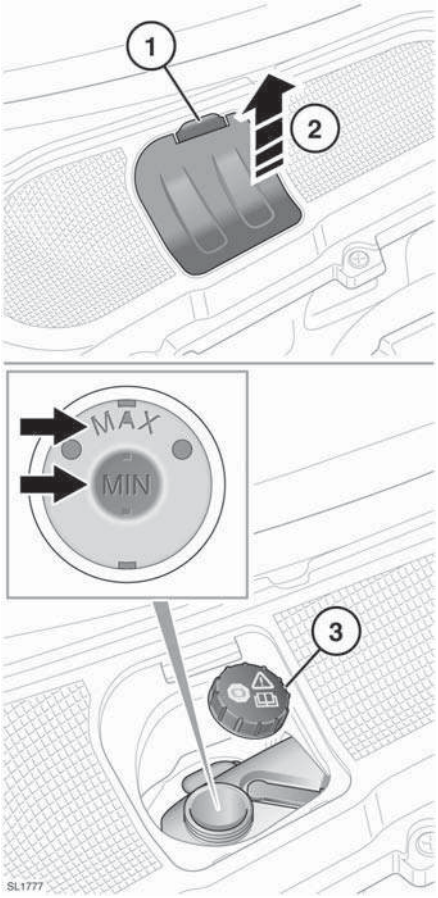

1. Suelte el enganche y tire hacia delante.
2. Tire hacia arriba para soltar y levante la tapa.
3. Limpie el tapón de llenado antes de quitarlo para evitar que entre suciedad en el depósito. Extraiga el tapón.

   El nivel del líquido debe estar entre las marcas **MIN** y **MAX**.

Volante a la izquierda:

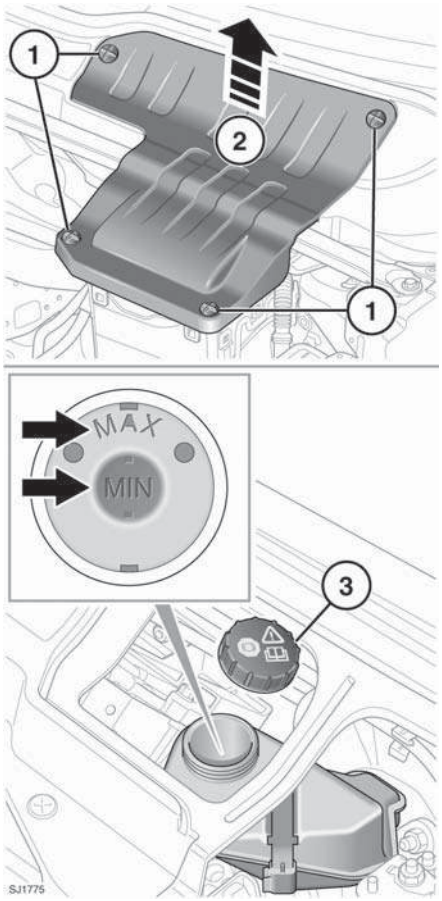

1. Retire la tapa de la batería. Gire las cuatro fijaciones 90 grados en el sentido contrario al de las agujas del reloj para soltarlas.
2. Levante la tapa.
3. Limpie el tapón de llenado antes de quitarlo para evitar que entre suciedad en el depósito. Extraiga el tapón.

   El nivel del líquido debe estar entre las marcas **MIN** y **MAX**.

Nota: *El nivel de líquido puede descender ligeramente durante el uso normal del vehículo como consecuencia del desgaste de las pastillas de freno; no obstante, no deberá nunca bajar de la marca* ***MIN****.*

REPOSICIÓN DEL NIVEL DEL LÍQUIDO DE FRENOS/EMBRAGUE

El líquido de frenos dañará las superficies pintadas. Seque inmediatamente con un paño absorbente todo líquido que se haya derramado y lave la zona con una mezcla de champú para coches y agua.

Utilice solamente líquido nuevo de un recipiente hermético (el líquido de recipientes abiertos o un líquido anteriormente purgado del sistema habrá absorbido humedad, lo que afectaría negativamente al rendimiento de los frenos, y no debe utilizarse).

Reponga el nivel del líquido de frenos con líquido de frenos Shell DOT4 ESL. Si no está disponible, se puede utilizar un líquido de frenos sintético de baja viscosidad, compatible con DOT4 y que cumpla las normas ISO 4925 clase 6 y Land Rover LRES22BF03. Solo se debe emplear un líquido de frenos de este tipo y que cumpla con esta norma.

No reponga el nivel del líquido de frenos hasta la marca de nivel máximo salvo que se hayan sustituido las pastillas de freno. Si tiene dudas, solicite asistencia profesional.

1. Reponga el nivel del depósito al menos hasta la marca de nivel mínimo.
2. Vuelva a colocar el tapón del depósito.
3. Vuelva a colocar la tapa del depósito.

COMPROBACIÓN DEL LÍQUIDO LAVACRISTALES

Procure que el líquido lavacristales no entre en contacto con llamas vivas o fuentes de ignición.

Si se conduce el vehículo cuando la temperatura ambiente es inferior a los 4 °C (40 °F), utilice un líquido lavacristales con protección contra la congelación.

Utilice únicamente líquido lavacristales homologado.

Procure no derramar ningún líquido, especialmente si se está utilizando una concentración de producto elevada o sin diluir. Si se derrama algún líquido, lave inmediatamente con agua la zona afectada.

REPOSICIÓN DEL NIVEL DEL LÍQUIDO LAVACRISTALES

El depósito del lavacristales ofrece suministro tanto a los surtidores del parabrisas y de la luneta, como a los lavafaros.

Compruebe el nivel del depósito y rellénelo al menos una vez por semana. Rellene el depósito con líquido lavacristales para evitar la congelación.

Accione los interruptores del lavacristales de manera periódica para comprobar que no se han obstruido los surtidores y que están correctamente orientados.

1. Limpie el tapón de llenado antes de quitarlo para evitar que entre suciedad en el depósito.
2. Retire el tapón de llenado.
3. Rellene el depósito hasta que se vea el líquido en la boca de llenado.
4. Vuelva a colocar el tapón de llenado.

SURTIDORES DE LOS LAVACRISTALES OBSTRUIDOS

No accione los surtidores de los lavacristales mientras los desobstruye o los ajusta. El líquido limpiacristales puede causar irritaciones en los ojos y la piel. Lea siempre y respete las instrucciones de los fabricantes de líquidos lavacristales.

Si se obstruye el surtidor de lavado, introduzca un hilo de alambre para desbloquearlo. Asegúrese de retirar el alambre por completo después de desbloquear el surtidor.

SÍMBOLOS DE AVISO DE LA BATERÍA

No acerque llamas vivas u otras fuentes de ignición a la batería, ya que esta podría emitir gases explosivos.

Asegúrese de utilizar una protección adecuada para los ojos cuando manipule la batería o trabaje cerca de ella. De esta manera se reducirá el riesgo de daños oculares causados por salpicaduras de ácido.

Para evitar el riesgo de lesiones, mantenga la batería fuera del alcance de los niños.

Tenga en cuenta que la batería puede emitir gases explosivos.

La batería contiene un ácido que, además de ser muy corrosivo, también es tóxico.

CUIDADO DE LA BATERÍA

En caso de contacto del electrolito de la batería con los ojos, la piel o la ropa, quítese la ropa afectada y lávese la piel/ los ojos con agua abundante. Solicite inmediatamente atención médica.

La ingestión de electrolito de la batería puede resultar letal, solicite inmediatamente atención médica.

No conecte ningún aparato de 12 voltios directamente a los bornes de la batería. Si lo hace, se podría producir una chispa y, como consecuencia, una explosión.

Los tapones de los vasos y el tubo de ventilación deberán estar colocados en su sitio en todo momento mientras la batería esté conectada al vehículo. Verifique que el tubo de ventilación no esté doblado ni obstruido. De lo contrario, se podría producir una acumulación de presión en la batería, lo que originaría una explosión.

No exponga la batería a llamas vivas ni a chispas:la batería produce gases inflamables y explosivos.

No intente arrancar con cables de emergencia (o con un sistema de arranque de emergencia), cargar la batería o intentar arrancar un vehículo con una batería congelada. De lo contrario, podría producirse una explosión.

Quítese todas las joyas metálicas antes de empezar a trabajar en la batería o en las inmediaciones y procure que ningún objeto metálico o componente del vehículo entre en contacto con los bornes de la batería.

Procure que los bornes o terminales de la batería no entren en contacto con la piel. Estos contienen plomo y componentes del plomo que son tóxicos. Lávese bien las manos después de manipular la batería.

El vehículo está equipado con una batería de bajo mantenimiento de 80 amp h o una batería de malla de fibra de vidrio absorbente (AGM) de 80 amp h. Las baterías AGM están precintadas de por vida y no requieren mantenimiento.

No intente abrir o retirar la parte superior de una batería AGM.

En climas cálidos, se deberá comprobar con más frecuencia el estado y el nivel del electrolito de la batería de bajo mantenimiento. Si es preciso, pueden rellenarse los vasos de la batería con agua destilada.

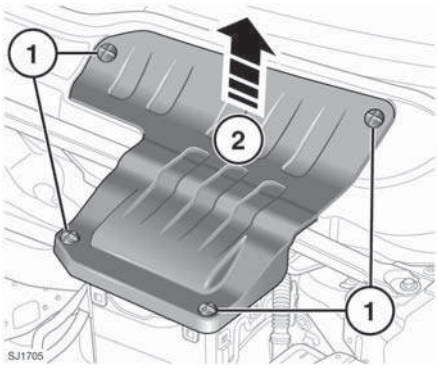

1. Gire las cuatro fijaciones 90 grados en el sentido contrario al de las agujas del reloj para soltarlas.
2. Retire la tapa de la batería.

Desenrosque con cuidado los seis tapones de los vasos de la batería y consérvelos en un lugar seguro.

Compruebe que la superficie del líquido (electrolito) esté nivelada con el indicador de nivel de plástico. De ser necesario, rellene el nivel utilizando agua destilada, teniendo cuidado de que no rebose. Vuelva a colocar los seis tapones de los vasos de la batería.

La tapa de la batería se debe volver a colocar lo antes posible para que el borne positivo quede aislado.

ARRANQUE DE UN VEHÍCULO AVERIADO CON CABLES DE ARRANQUE DE EMERGENCIA

Las piezas giratorias del motor pueden ocasionar lesiones graves. Extreme las precauciones cuando trabaje cerca de piezas giratorias del motor.

Antes de intentar arrancar el vehículo, compruebe que el freno de estacionamiento esté puesto o calce las ruedas. Verifique que esté seleccionada la posición P (estacionamiento) en el cambio automático o que el cambio manual se encuentre en punto muerto.

Utilice siempre protección ocular adecuada cuando trabaje con baterías.

No intente arrancar con cables de emergencia (o con un sistema de arranque de emergencia), cargar la batería o intentar arrancar un vehículo con una batería congelada. De lo contrario, podría producirse una explosión.

Durante el uso normal, las baterías emiten una cantidad de gases explosivos suficiente para provocar una gran explosión y ocasionar lesiones graves; mantenga chispas y llamas vivas alejadas del vano motor.

Verifique que no haya contacto físico entre el vehículo auxiliar y el vehículo averiado, aparte de los cables de emergencia.

Verifique que la batería auxiliar o el dispositivo de arranque sean de 12 voltios.

Desconecte los cables de arranque de emergencia antes de utilizar cualquier equipo eléctrico.

Nota: *Antes de conectar los cables de emergencia, asegúrese de que se han realizado correctamente las conexiones de la batería del vehículo averiado y de que se han desconectado todos los equipos eléctricos.*

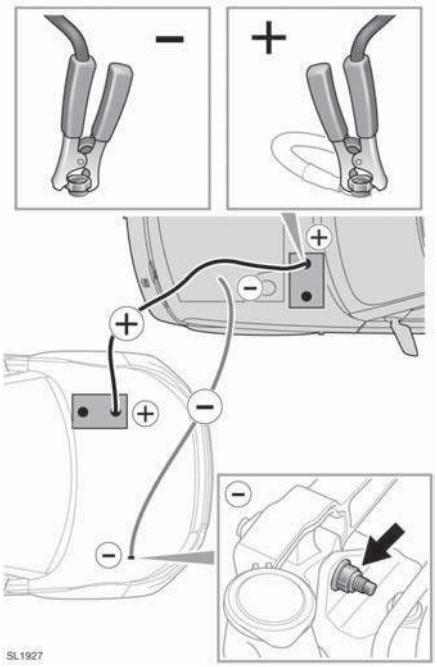

1. Conecte el cable de arranque de emergencia positivo (rojo) al borne positivo (+) de la batería del vehículo donante.
2. Conecte el otro extremo del cable de arranque de emergencia positivo al borne positivo (+) de la batería descargada.
3. Conecte el cable de arranque de emergencia negativo (negro) a la toma de masa del vehículo donante recomendada para el arranque con cables de emergencia.
4. Conecte el otro extremo del cable de arranque de emergencia negativo a la toma de masa indicada.

   Nota: *Compruebe que ningún cable entre en contacto con los componentes móviles y que se hayan fijado bien las cuatro conexiones.*
5. Arranque el motor del vehículo donante y déjelo al ralentí durante unos minutos.
6. Arranque el motor del vehículo averiado.

   Nota: *No active ningún circuito eléctrico en el vehículo auxiliado hasta que se hayan retirado todos los cables de arranque de emergencia.*
7. Deje ambos vehículos al ralentí durante dos minutos.
8. Pare el motor del vehículo auxiliar.
9. Desconecte el cable de arranque de emergencia negativo (negro) del vehículo averiado.
10. Desconecte el cable de arranque de emergencia negativo (negro) del vehículo donante.
11. Desconecte el cable de arranque de emergencia positivo (rojo) de la batería descargada.
12. Desconecte el cable de arranque de emergencia positivo (rojo) del vehículo auxiliar.

ARRANQUE DE UN VEHÍCULO AVERIADO CON UN DISPOSITIVO DE ARRANQUE AUXILIAR

Para arrancar el vehículo con un dispositivo de arranque o batería auxiliar, siga las instrucciones en la secuencia indicada.

1. Conecte el cable de arranque de emergencia positivo (rojo) al borne positivo (+) de la batería descargada.
2. Conecte el cable de arranque de emergencia negativo (negro) a la toma de masa del vehículo.
3. Arranque el motor y déjelo al ralentí.
4. Desconecte el cable de arranque de emergencia negativo (negro) del borne de la batería del vehículo.
5. Desconecte el cable de arranque de emergencia positivo (rojo) del borne de la batería del vehículo.

DESMONTAJE DE LA BATERÍA DEL VEHÍCULO

Para volver a montar la batería después de desmontarla se necesitan herramientas especiales y, por tanto, ambas operaciones debe realizarlas únicamente personal cualificado. Consulte a su concesionario/reparador autorizado.

CARGA O SUSTITUCIÓN DE LA BATERÍA DEL VEHÍCULO

Para cargar la batería es necesario desmontarla del vehículo. Consulte a su concesionario/reparador autorizado.

La desconexión, desmontaje y sustitución de la batería deben ser llevadas a cabo únicamente por personal cualificado. Consulte a su concesionario/reparador autorizado.

Las baterías usadas deben desecharse de manera apropiada, ya que contienen una serie de sustancias nocivas para la salud. Solicite asesoramiento sobre la manera más adecuada de desechar las baterías a su concesionario/reparador autorizado y/o autoridad local.

EFECTOS DE LA DESCONEXIÓN DE LA BATERÍA

Al desconectar la batería pueden verse afectados varios sistemas del vehículo, especialmente si la batería no estaba suficientemente cargada antes de su desconexión. Por ejemplo, la alarma podría activarse según cuál fuera su estado antes de desconectar la batería. Si suena la alarma, utilice la llave inteligente de manera habitual para desactivar el sistema de seguridad. Es posible que sea necesario recalibrar las ventanillas para que funcionen correctamente.

UBICACIÓN DE LAS CAJAS DE FUSIBLES

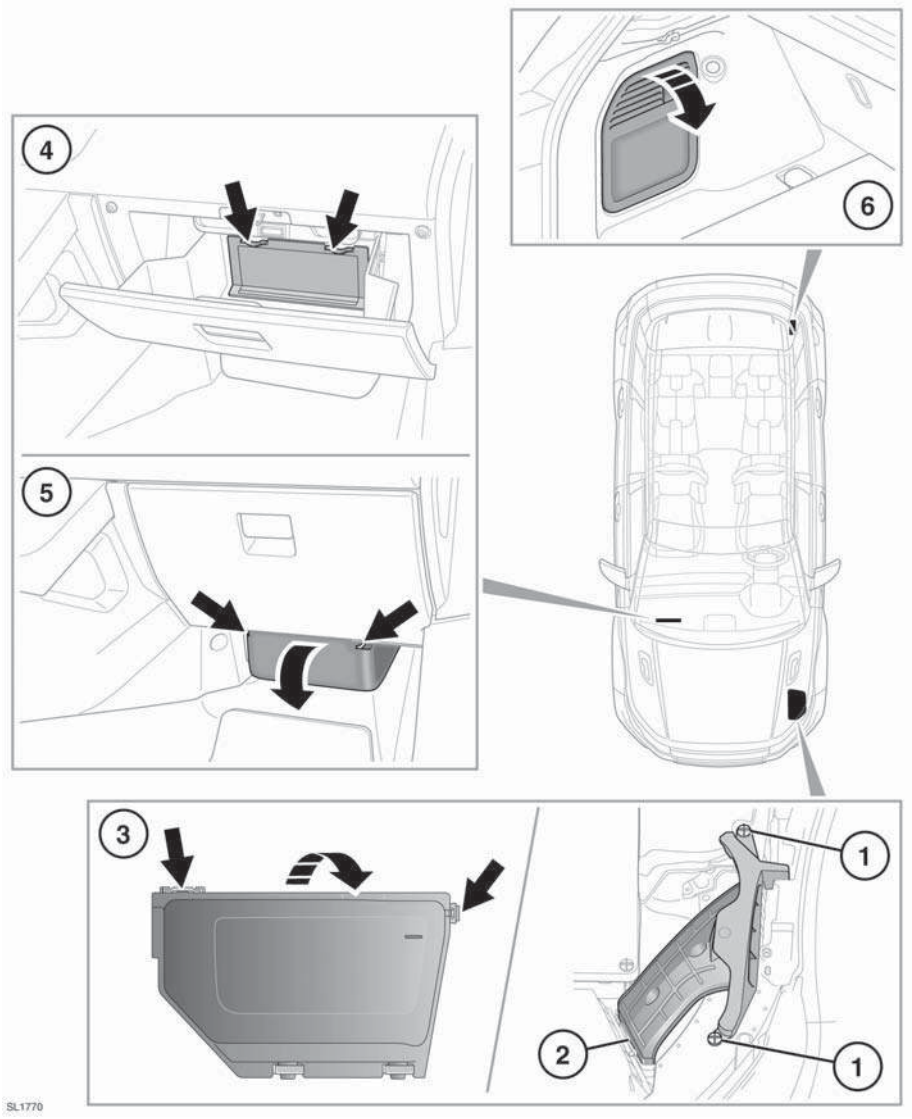

Si retira la tapa de una caja de fusibles, proteja la caja de la humedad y vuelva a poner la tapa lo antes posible.

Vano motor, acceso a la caja de fusibles:

1. Extraiga las dos fijaciones de plástico.
2. Levante el tubo para soltarlo de la caja del filtro de aire.
3. Suelte las pestañas. Ya se puede abrir la caja de fusibles.

Los números y las posiciones de los fusibles del vano motor se muestran en el interior de la tapa de la caja de fusibles.

Habitáculo, acceso a la caja de fusibles. Hay dos tapas.

4. Para acceder a la parte superior, abra la guantera y retire el panel del forro de la guantera. Una etiqueta en el panel indica los circuitos protegidos y las ubicaciones de los fusibles.
5. Para acceder a la parte inferior, retire el panel de acceso inferior.

Maletero, acceso a la caja de fusibles:

6. Retire el panel del guarnecido izquierdo del maletero.

SUSTITUCIÓN DE UN FUSIBLE

Quite siempre el contacto y desactive el circuito eléctrico afectado antes de sustituir un fusible.

Utilice solamente fusibles de recambio aprobados por Land Rover del mismo amperaje y tipo, o fusibles con las mismas especificaciones. El uso de un fusible incorrecto puede ocasionar daños en el sistema eléctrico del vehículo y provocar un incendio.

Si se funde un fusible de recambio después de su instalación, debe llevar el vehículo a que lo inspeccionen en un concesionario/ reparador autorizado.

Nota: *Land Rover recomienda que la instalación de relés sea llevada a cabo solamente por personas cualificadas.*

La pinza de extracción de fusibles se encuentra situada en la caja de fusibles del habitáculo. Empuje la pinza para encajarla en la cabeza del fusible y tire de este para extraerlo. Si se observa alguna rotura en el filamento interior del fusible, será indicativo de que está fundido y deberá sustituirse.

La caja de fusibles del habitáculo incluye algunos fusibles de recambio adicionales. Consulte los detalles en la etiqueta de la caja de fusibles.

CAJA DE FUSIBLES DEL VANO MOTOR

N.º de fusible	Intensidad (amperios)	Color del fusible	Circuitos protegidos
1	Diodo	–	Alimentación del sistema de gestión del motor
2	5	Café	Alimentación del módulo de voltaje
3	80	–	Ventiladores de refrigeración
4	60	–	Diésel, bujías de precalentamiento
5	80	–	Dirección asistida eléctrica
6	15	Azul	Sensores de oxígeno
7	5	Café	Gestión del motor, embrague del A/A
8	20	Amarillo	Diésel y gasolina, ECU de gestión del motor
9	10	Rojo	Diésel, sensores del motor
10	20	Amarillo	Cambio automático
11	10	Rojo	Diésel y gasolina, sensores del motor
12	15	Azul	Diésel, derivación de EGR
			Gasolina, bobinas de encendido
13	10	Rojo	Embrague del A/A
14	15	Azul	Diésel, sensores del motor
15	40	Verde	Motor de arranque
16	100	–	Calefactor PTC
17	60	–	Caja de fusibles del habitáculo
18	60	–	Caja de fusibles del habitáculo
19	60	–	Caja de fusibles del maletero
20	60	–	Caja de fusibles del maletero
21	60	–	Alimentación del módulo de voltaje
22	30	Rosa	Limpiaparabrisas
23	40	Verde	Caja de fusibles del habitáculo
24	–	–	No se utiliza
25	30	Rosa	Sistema antibloqueo de frenos
26	40	Verde	Sistema antibloqueo de frenos
27	40	Verde	Caja de fusibles del habitáculo
28	40	Verde	Ventilador de calefacción
29	30	Rosa	Freno eléctrico de remolque, Australia
30	15	Azul	Lavafaros
31	15	Azul	Bocinas
32	20	Amarillo	Calefactor auxiliar

Fusibles

N.º de fusible	Intensidad (amperios)	Color del fusible	Circuitos protegidos
33	5	Café	Bobinas de relé, bocina, parabrisas térmico, bomba de combustible
34	40	Verde	Parabrisas térmico, izquierda
35	40	Verde	Parabrisas térmico, derecha
36	5	Café	Bomba de agua auxiliar
37	20	Amarillo	Bomba de combustible
38	–	–	No se utiliza
39	–	–	No se utiliza
40	5	Café	Faro AFS (derecha)
41	5	Café	Faro AFS (izquierda)
42	5	Café	Control de los faros, unidad de control dinámico de nivelación de los faros
43	5	Café	Luz larga automática, cámara de visión trasera
44	10	Rojo	Calefacción del volante
45	5	Café	Diésel, bomba auxiliar de agua, sensor de agua en el combustible

CAJA DE FUSIBLES DEL HABITÁCULO

N.º de fusible	Intensidad (amperios)	Color del fusible	Circuitos protegidos
1	5	Café	Receptor de llave inteligente, sensor de alarma, TPM
2	–	–	No se utiliza
3	10	Rojo	Faros antiniebla
4	–	–	No se utiliza
5	5	Café	Sistema antibloqueo de frenos
6	5	Café	Caja de fusibles del motor/maletero
7	–	–	No se utiliza
8	25	Claro	Módulo de la puerta del acompañante
9	5	Café	Freno de estacionamiento eléctrico
10	5	Café	Surtidores del lavaparabrisas térmicos
11	10	Rojo	Luz de marcha atrás del remolque
12	5	Café	Luces de marcha atrás
13	–	–	No se utiliza
14	5	Café	Interruptor del pedal de freno
15	30	Verde	Luneta térmica
16	5	Café	Dirección asistida eléctrica
17	5	Café	Unidad de control de acceso sin llave
18	–	–	No se utiliza
19	5	Café	Unidad de control de gestión del motor
20	5	Café	Pedal acelerador
21	5	Café	Unidad de control del calefactor PTC, interruptor de la consola central, interruptor exterior del tablero de instrumentos
22	5	Café	Cambio automático
23	–	–	No se utiliza
24	5	Café	Piloto antiniebla derecho
25	5	Café	Piloto antiniebla izquierdo
26	–	–	No se utiliza
27	10	Rojo	Luces de posición del remolque
28	–	–	No se utiliza
29	–	–	No se utiliza
30	–	–	No se utiliza
31	5	Café	Sensor de lluvia, interruptor de los faros auxiliares, módulo de voltaje, sensor de humedad, luz de inhabilitación del airbag del acompañante

Fusibles

N.º de fusible	Intensidad (amperios)	Color del fusible	Circuitos protegidos
32	25	Claro	Módulo de la puerta del conductor
33	–	–	No se utiliza
34	10	Rojo	Bloqueo de la tapa del depósito de combustible/desbloqueo de la tapa del depósito de combustible
35	–	–	No se utiliza
36	5	Café	Sirena autoalimentada
37	20	Amarillo	Módulo sin llaves del vehículo
38	15	Azul	Lavaparabrisas
39	25	Claro	Módulo de la puerta trasera izquierda
40	5	Café	Interruptor del elevalunas del conductor, reloj, apoyo lumbar del asiento del acompañante
41	–	–	No se utiliza
42	30	Verde	Asiento del conductor
43	15	Azul	Lavaluneta
44	25	Claro	Módulo de la puerta trasera derecha
45	30	Verde	Asiento del acompañante
46	–	–	No se utiliza
47	20	Amarillo	Unidad de control de la cortina
48	15	Azul	Conector del remolque
49	–	–	No se utiliza
50	–	–	No se utiliza
51	5	Café	Interruptores montados en el volante
52	20	Amarillo	Encendedor delantero
53	20	Amarillo	Enchufe para accesorios, compartimento portaobjetos
54	–	–	No se utiliza
55	20	Amarillo	Enchufe para accesorios, consola trasera
56	10	Rojo	Sistema SRS
57	10	Rojo	Luces interiores
58	–	–	No se utiliza
59	–	–	No se utiliza
60	–	–	No se utiliza
61	5	Café	Unidad de control de arranque
62	10	Rojo	Sistema de climatización
63	20	Amarillo	Enchufe para accesorios, maletero
64	–	–	No se utiliza

N.º de fusible	Intensidad (amperios)	Color del fusible	Circuitos protegidos
65	–	–	No se utiliza
66	5	Café	Diagnóstico
67	15	Azul	Remolque
68	–	–	No se utiliza
69	15	Azul	Cambio automático

CAJA DE FUSIBLES DEL MALETERO

N.º de fusible	Intensidad (amperios)	Color del fusible	Circuitos protegidos
1 RA	10	Rojo	Pantalla táctil
2 RA	15	Azul	Módulo de la radio
3 RA	10	Rojo	Radio digital/módulo TV
4 RA	15	Azul	Sistema multimedia trasero
5 RA	5	Café	Interruptores de los asientos
6 RA	30	Verde	Freno de estacionamiento eléctrico
7 RA	15	Azul	Limpialuneta
8 RA	30	Verde	Freno de estacionamiento eléctrico
9 RA	–	–	No se utiliza
10 RA	5	Café	Amplificador
11 RA	40	Verde	Amplificador
12 RA	–	–	No se utiliza
1 RB	5	Café	Dinámica adaptativa
2 RB	15	Azul	E módulo del diferencial
3 RB	15	Azul	Calefacción del asiento del conductor
4 RB	15	Azul	Calefacción del asiento del acompañante
5 RB	30	Verde	Dinámica adaptativa
6 RB	25	Claro	Portón trasero eléctrico
7 RB	5	Café	Receptor RF de la calefacción por quemado de combustible
8 RB	10	Rojo	Cuadro de instrumentos
9 RB	5	Café	Cámara de proximidad
10 RB	5	Café	Control de ángulos muertos
11 RB	–	–	No se utiliza
12 RB	–	–	No se utiliza

ESPECIFICACIONES DEL MOTOR

Descripción	Diésel	Gasolina
Número de cilindros	4	4
Cilindrada	2179 cc	1999 cc
Orden de encendido	1 - 3 - 4 - 2	1 - 3 - 4 - 2
Relación de compresión	15,8:1	10:1

LUBRICANTES Y LÍQUIDOS

Descripción	Versión	Especificaciones
Aceite del motor	Motor diésel con filtro de partículas Diésel (DPF)	5W/30 – Ford especificaciones 934–B o Castrol SLX Professional Powerflow C1
	Motor diésel sin filtro de partículas Diésel (DPF)	5W/30 – Ford especificaciones 913–B o Castrol SLX Professional A5
	Gasolina	5W/30 – Ford especificaciones 913–B
Aceite de la transmisión	Manual	Castrol BOT350 M3
	Automática	Nippon AW–1 ATF
Unidad de transferencia de potencia	Todos los vehículos	Castrol BOT118+
Acoplamiento Haldex	Todos los vehículos	STAT OIL SL01–301
Aceite del diferencial trasero	Todos los vehículos	Castrol EPX
Líquido de frenos/embrague	Todos los vehículos	Shell DOT4 ESL. Si no está disponible, se puede utilizar un líquido de frenos sintético de baja viscosidad compatible con DOT4 que cumpla las normas ISO 4925 clase 6 y Land Rover LRES22BF03.
Lavacristales	Todos los vehículos	Líquido lavacristales con protección contra la congelación
Refrigerante	Todos los vehículos	50% de mezcla de anticongelante Texaco XLC y agua

Land Rover recomienda aceites Castrol.

CAPACIDADES

Elemento	Versión	Cantidad
Depósito de combustible	Diésel	60 litros (13,2 galones)
	Gasolina	70 litros (15,4 galones)
Llenado de aceite del motor y cambio del filtro	Diésel	5,9 litros (10,4 pintas)
	Gasolina	5,6 litros (9,9 pintas)
Caja de cambios	Manual	2,0 litros (3,5 pintas)
	Automática	7 litros (12,3 pintas)
Unidad de transferencia de potencia	Todos los vehículos	0,75 litros (1,3 pintas)
Acoplamiento Haldex	Todos los vehículos	0,65 litros (1,1 pintas)
Diferencial trasero	Todos los vehículos	0,7 litros (1,2 pintas)
Depósito del lavacristales	Con lavafaros	4,2 litros (7,4 pintas)
	Sin lavafaros	3,1 litros (5,5 pintas)
Sistema de refrigeración (llenado)	Diésel:	
	Manual, con calefactor auxiliar	5,6 litros (9,9 pintas)
	Manual, sin calefactor auxiliar	5,4 litros (9,5 pintas)
	Automático, con calefactor auxiliar	5,9 litros (10,4 pintas)
	Automático, sin calefactor auxiliar	5,7 litros (10,0 pintas)
	Gasolina:	
	con calefactor auxiliar	4,6 litros (8,1 pintas)
	sin calefactor auxiliar	4,4 litros (7,7 pintas)

Las cantidades indicadas son aproximadas y únicamente orientativas. Todos los niveles se deben comprobar con las marcas de nivel, los tapones de nivel o el módulo de información para el conductor, según corresponda.

PESOS

Peso del vehículo a partir de	Peso bruto autorizado [1]	Peso máximo total [2]
1640 kg (3615 lb)	2350 kg (5180 lb)	4150 kg (9150 lb)

[1] Peso máximo autorizado del vehículo, incluidos pasajeros y carga.

[2] Peso máximo autorizado del vehículo y el remolque con frenos, incluidas sus respectivas cargas.

Nota: *Por cada 1000 m de incremento de altitud sobre el nivel del mar, el PMT debe reducirse un 10%.*

Carga máxima sobre el eje delantero [1]	Carga máxima sobre el eje trasero [1]	Carga máxima sobre la baca [2]	Carga útil máxima [3]
1300 kg (2865 lb)	1145 kg (2525 lb)	75 kg (165 lb)	500 kg (1100 lb)

[1] Las cargas máximas sobre el eje trasero y delantero no pueden alcanzarse simultáneamente ya que se excedería el límite del peso bruto.

[2] Esta cifra incluye el peso de la baca.

[3] Los equipos opcionales instalados en el vehículo afectan a la carga útil máxima.

DATOS DE ALINEACIÓN DE LAS RUEDAS (CHINA)

Alineación de las ruedas, convergencia delantera	+0,22°
Alineación de las ruedas, convergencia trasera	+0,18°
Caída, delantera	–0,51°
Caída, trasera	–1,25°

RECORRIDO DEL PEDAL (CHINA)

El recorrido del pedal de freno y del pedal del embrague se establece en fábrica y no se puede ajustar.

DIMENSIONES, COUPÉ Y 5 PUERTAS

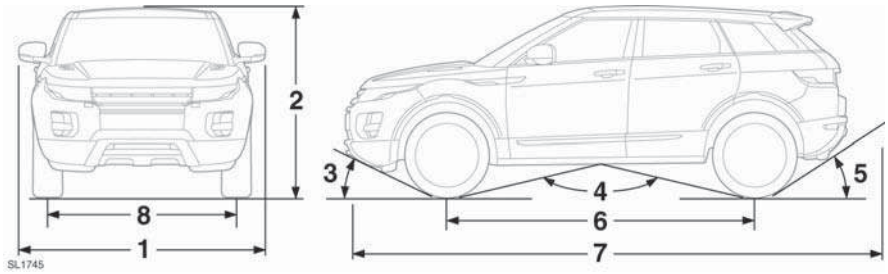

Elemento	Descripción	mm (pulgadas)	Grados
1	Ancho (retrovisores desplegados)	2125 (83,7)	–
	Ancho (retrovisores plegados)	1965 (77,4)	–
2	Altura, Coupé / 5 puertas	1605/1635 (63,2/64,4)	
	Altura con los raíles de techo, Coupé / 5 puertas	1610/1640 (63,4/64,6)	–
	Altura con los raíles de techo y barras transversales, Coupé / 5 puertas	1690/1720 (66,5/67,7)	
3	Ángulo de acercamiento, Pure/Dynamic	–	25°/19°
4	Ángulo ventral	–	22°
5	Ángulo de salida, Pure/Dynamic	–	33°/30°
	Ángulo de salida con bola de remolque desmontable	–	22°
6	Distancia entre ejes	2660 (104,8)	–
7	Longitud (soporte de placa de matrícula no incluido), Pure/Dynamic	4355/4365 (171,5/171,9)	–
8	Acoplamiento delantero	1625 (63,9)	–
	Acoplamiento trasero	1630 (64,2)	–
–	Profundidad de vadeo máxima	500 (19,7)	–
–	Altura libre sobre el suelo mínima	212 (8,3)	–
–	Círculo de giro (entre bordillos)	11,3 m (37,1 pies)	–

TABLA DE ESPECIFICACIONES DE LAS BOMBILLAS

Antes de cambiar una bombilla, verifique que tanto la luz en cuestión como el contacto del vehículo estén apagados. Si el circuito permanece activado, podría producirse un cortocircuito que terminaría dañando el sistema eléctrico del vehículo.

Nota: *Solo un concesionario Land Rover/reparador autorizado puede sustituir las bombillas LED.*

Luz	Especificaciones	Alimentación (vatios)
Faros halógenos (luz corta y luz larga)	HB3	60
Faros de xenón (luz corta y luz larga)	D3S	35
Intermitentes delanteros	PS24WSV	24
Faros de los intermitentes laterales delanteros	W5W	5
Intermitentes traseros	PS24WSV	24
Luces de marcha atrás	PS16W	16

LLANTAS Y NEUMÁTICOS

Tamaño de llantas	Tamaño de los neumáticos	Clasificación de velocidad
7.0J x 17	225/65 R17	V
8.0J x 18	235/60 R18	V
8.0J x 19	235/55 R19	V
8.0J x 20	245/45 R20	V
4.0J x 18	155/85 R18 rueda de repuesto provisional	M

TRANSMISORES DEL SISTEMA DE LA LLAVE INTELIGENTE

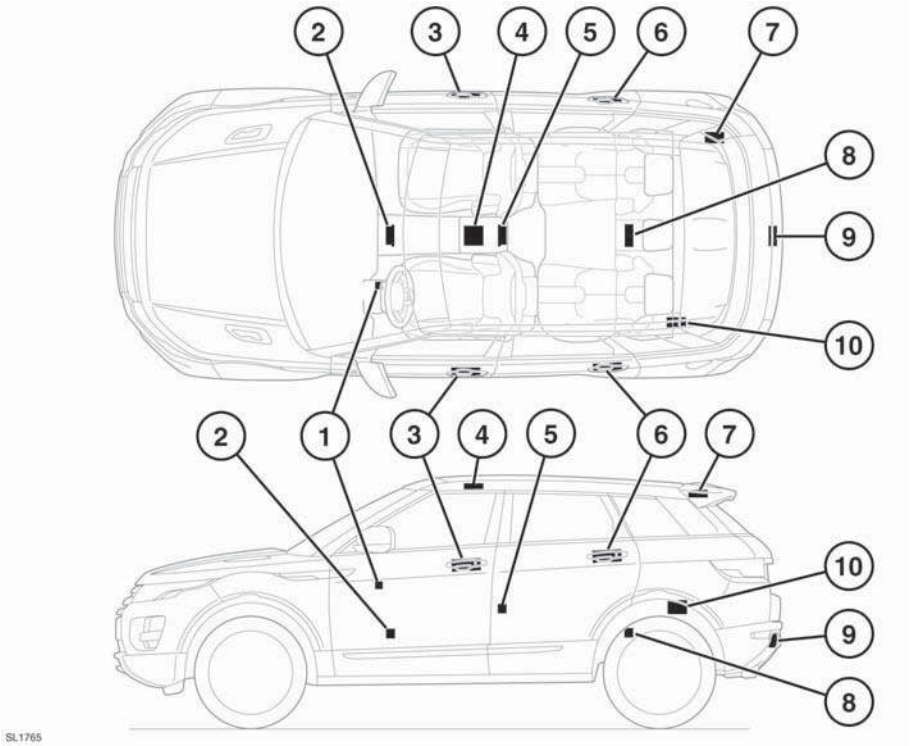

1. Transmisor auxiliar de la columna de la dirección.
2. Transmisores delanteros.
3. Transmisores de las manecillas exteriores de las puertas delanteras.
4. Receptor de acceso sin llave del techo.
5. Transmisor delantero de la consola inferior.
6. Transmisores de las manecillas exteriores de las puertas traseras.
7. Transmisor del espacio de carga.
8. Transmisor trasero de la consola inferior.
9. Receptor de acceso pasivo del portón trasero.
10. Módulo de arranque sin llave.

Las personas que tengan dispositivos médicos implantados deberán permanecer a una distancia de al menos 22 cm (8,7 pulgadas) de cualquier transmisor instalado en el vehículo. De este modo se evitará la posibilidad de que se produzcan interferencias entre el sistema y el dispositivo.

SISTEMA DE MONITORIZACIÓN DE LA PRESIÓN DE LOS NEUMÁTICOS (TPM)

El sistema TPM avisa cuando la presión de algún neumático está baja, pero no infla los neumáticos. La presión de los neumáticos se debe comprobar regularmente con los neumáticos en frío y utilizando un manómetro adecuado.

El sistema TPM NO detecta daños en los neumáticos. Compruebe periódicamente el estado de los neumáticos, en particular, si se conduce el vehículo por terrenos no asfaltados.

Al inflar los neumáticos, procure no dañar ni doblar las válvulas del sistema TPM. Asegúrese siempre de alinear correctamente el conector del dispositivo de inflado con el sistema de válvulas.

Nota: *La instalación de diferentes tipos de neumáticos puede influir en el funcionamiento del sistema TPM. Sustituya siempre los neumáticos según las recomendaciones que se indican.*

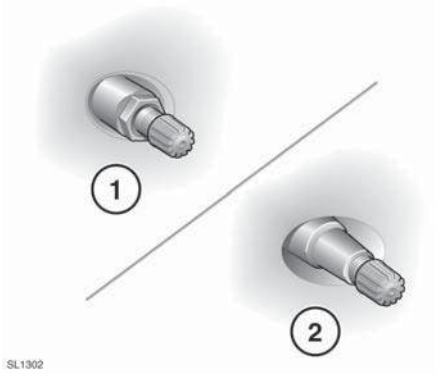

1. Contratuerca metálica externa y válvula del sistema TPM
2. Válvula de goma (sin sistema TPM)

El sistema TPM controla constantemente la presión de los neumáticos de todas las ruedas. No controla la presión de las ruedas de repuesto provisionales (si se llevan).

El testigo de la presión de los neumáticos se enciende cuando uno o varios neumáticos están desinflados de manera significativa o cuando se están utilizando llantas y neumáticos sin sistema TPM.

Asimismo, el centro de mensajes muestra un gráfico y un mensaje. El gráfico y el mensaje indican los neumáticos con sistema TPM que requieren atención.

Debe detener el vehículo lo antes posible y comprobar e inflar los neumáticos a la presión recomendada. Véase **232, COMPROBACIÓN DE LA PRESIÓN DE LOS NEUMÁTICOS**.

MENSAJES DEL SISTEMA TPM

Si se detecta un problema, se encenderá o parpadeará el testigo. Se mostrará un mensaje de texto. Los avisos se repetirán cada vez que se dé el contacto, hasta que se rectifique el fallo.

Conducir en condiciones climáticas variables puede afectar a la presión de los neumáticos. A su vez, esto puede provocar avisos intermitentes del sistema TPM.

Si cambia todas las llantas y neumáticos por ruedas sin sistema TPM, p. ej. un juego de ruedas de invierno, se muestra el mensaje **SISTEMA DE MONITORIZACIÓN DE LA PRESIÓN DE LOS NEUMÁTICOS NO DISPONIBLE**. Cuando se vuelven a instalar las ruedas originales, el vehículo deberá desplazarse una corta distancia para que el sistema TPM reconozca los sensores de las ruedas. En ese momento se muestra el mensaje **SISTEMA DE MONITORIZACIÓN DE LA PRESIÓN DE LOS NEUMÁTICOS DISPONIBLE**.

El sistema reconocerá automáticamente cualquier cambio efectuado en la posición de las ruedas. El vehículo deberá permanecer parado durante 15 minutos mientras se sustituye una rueda para permitir que el sistema pueda detectar el cambio. Véase **226, SUSTITUCIÓN DE UNA RUEDA**. Después de haber circulado a una velocidad superior a 25 km/h (18 millas/h), todo aviso relacionado con la presión de los neumáticos desaparecerá al cabo de unos minutos.

Cuando se monte una rueda de repuesto provisional sin sistema TMP, el sistema reconocerá automáticamente el cambio de posición de rueda. Después de aproximadamente 10 minutos circulando a más de 25 km/h (18 millas/h), se mostrará el mensaje **PRESIÓN NEUM DEL (TRAS.) DCHO (IZDO) NO MONITORIZADA** y se iluminará el testigo.

El testigo parpadeará al principio y permanecerá después iluminado de forma continua. El uso prolongado de la rueda de repuesto provisional generará el mensaje **FALLO SISTEMA MONITORIZACIÓN PRESIÓN NEUMÁTICOS**.

Esta secuencia de indicaciones del sistema TPM se activará en cada ciclo de encendido hasta que se sustituya la rueda de repuesto provisional por una rueda convencional con sistema TPM.

Nota: *De estar utilizándose, sustituya siempre la rueda de repuesto provisional antes de investigar cualquier fallo en el sistema TPM.*

Si algún mensaje no se elimina después de haber rectificado el fallo, consulte a su concesionario/reparador autorizado.

CAMBIO DE NEUMÁTICO

Cada vez que se sustituya un neumático, deberán cambiarse también el retén del vástago de la válvula, la arandela, tuerca, el cuerpo de la válvula y el tapón. Si se afloja la tuerca de retención de la válvula, deberá sustituirse el retén del vástago de la válvula, así como la arandela y la tuerca. Los sensores y las tuercas deberán apretarse al par de apriete correcto. Podrían producirse daños en el vehículo si se ignoran estas precauciones.

Los cambios de neumáticos deben ser realizados por técnicos cualificados. Deben extremarse las precauciones durante el desmontaje y la reinstalación de los neumáticos para evitar que se dañe el sensor.

SENSOR DE REPUESTO

La sustitución de los sensores debe ser realizada por un concesionario/reparador autorizado.

Para que el sistema sea capaz de reconocer una rueda instalada en el vehículo, será necesario que esta incorpore el sensor correspondiente. El vehículo debe estar parado durante 15 minutos mientras se instala el sensor antes de que el sistema esté listo para detectar el nuevo sensor. Tras haber sustituido el sensor, deberá conducirse el vehículo durante un mínimo de quince minutos y, a continuación, dejarlo estacionario durante otros quince minutos para que se active por completo el funcionamiento del sistema TPM.

En caso de que cualquier aviso del sistema TPM no desaparezca, incluso después de haber inflado los neumáticos a la presión correcta y de haber conducido el vehículo durante más de diez minutos a una velocidad superior a los 25 km/h (18 millas/h), solicite asistencia cualificada lo antes posible.

KIT DE REPARACIÓN DE NEUMÁTICOS

Si duda de su capacidad para llevar a cabo los procedimientos descritos en estas instrucciones, póngase en contacto con su concesionario/reparador autorizado antes de proceder a la reparación.

Es posible que el vehículo no esté equipado con un neumático de repuesto. En tal caso, el vehículo estará provisto de un kit de reparación de neumáticos Land Rover que sirve para reparar un neumático. Resulta esencial que lea la guía siguiente antes de proceder a la reparación de un neumático.

El kit de reparación de neumáticos sirve para reparar pinchazos con un diámetro máximo de 6 mm (¼ de pulgada).

El kit de reparación de neumáticos se encuentra en el compartimento portaobjetos, situado debajo del piso.

Nota: *El sellador empleado en el kit de reparación tiene un periodo de vida útil y la fecha de caducidad se indica en la parte superior del envase. Asegúrese de sustituir la botella antes de la fecha de caducidad.*

INFORMACIÓN DE SEGURIDAD

En algunos casos el neumático solamente se puede reparar de manera parcial o no se puede reparar, según el tipo y la magnitud del daño sufrido. Cualquier pérdida de presión del neumático puede afectar gravemente a la seguridad del vehículo.

No utilice el kit de reparación cuando el daño se haya producido al circular con el neumático insuficientemente inflado.

Solo debe utilizar el kit de reparación para reparar daños en la banda de rodadura del neumático.

No utilice el kit de reparación para sellar los daños ocasionados en el flanco del neumático.

No sobrepase los 80 km/h (50 millas/h) con un neumático reparado.

La distancia máxima que se puede recorrer con un neumático reparado es de 200 km (125 millas).

Si circula con un neumático reparado, conduzca con precaución y evite los frenazos y las maniobras bruscas.

Utilice únicamente el kit de reparación para el vehículo con el que se ha suministrado.

No utilice el kit de reparación de neumáticos para otros fines.

Tenga siempre a la vista el kit de reparación de neumáticos durante su utilización.

Solo debe utilizar el kit de reparación de neumáticos con temperaturas de entre –30 °C y +70 °C.

Mantenga el kit de reparación de neumáticos fuera del alcance de niños y animales durante su utilización.

No permanezca junto al compresor mientras está en funcionamiento.

Compruebe el flanco del neumático antes de inflarlo. Si presenta alguna grieta, daño o deformación, no lo infle.

Observe el flanco del neumático durante el proceso de inflado. Si observa alguna grieta, daño o deformidad, apague el compresor y desinfle el neumático.

KIT DE REPARACIÓN DE NEUMÁTICOS DE LAND ROVER

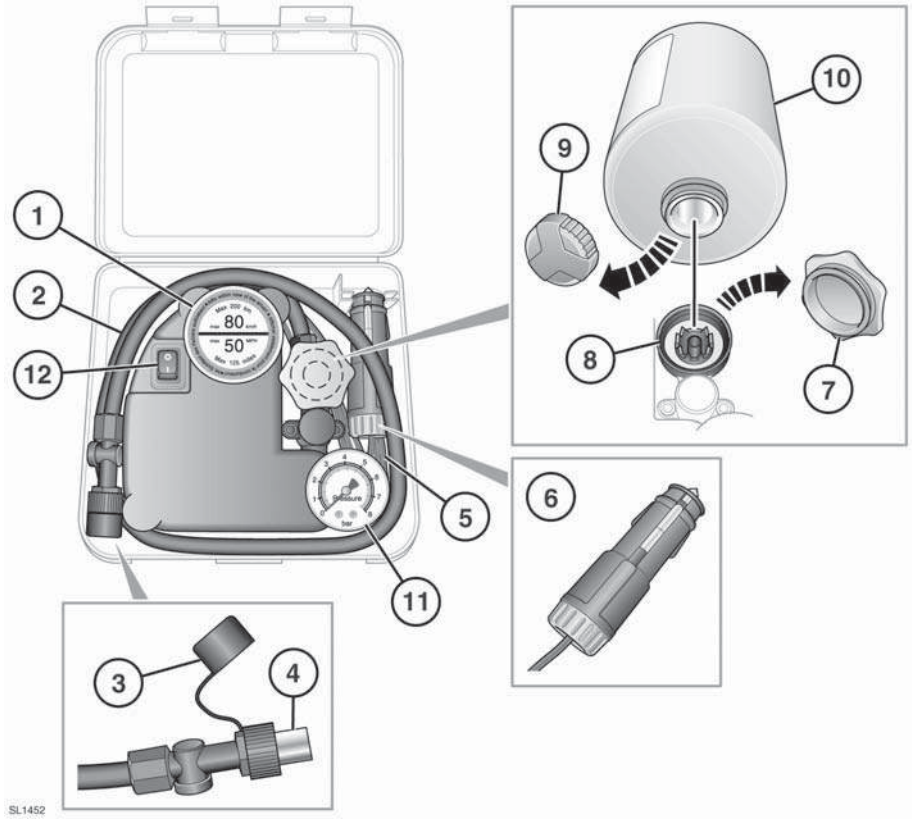

1. Etiqueta de velocidad máxima: 80 km/h (50 millas/h)
2. Manguera de inflado de neumáticos
3. Tapón protector de la manguera de inflado
4. Conector de la manguera de inflado
5. Cable de alimentación del compresor
6. Conector del cable de alimentación
7. Tapón del depósito de la botella de sellador (naranja)
8. Depósito de la botella de sellador
9. Tapón de la botella de sellador
10. Botella de sellador
11. Manómetro
12. Interruptor de encendido/apagado del compresor (**I** = encendido, **0** = apagado)

UTILIZACIÓN DEL KIT DE REPARACIÓN

Evite que el sellador entre en contacto con la piel, ya que contiene látex de caucho natural.

No desenrosque la botella de sellador del depósito hasta que esté vacía, ya que podría derramarse el contenido.

Si la presión de los neumáticos no llega a 1,8 bar (26 lbf/in²) en siete minutos, es posible que el neumático esté excesivamente dañado. No será posible realizar una reparación provisional y no se podrá conducir el vehículo hasta que el neumático sea sustituido.

Antes de iniciar la reparación de un neumático, asegúrese de estacionar el vehículo en un lugar seguro y tan alejado del tráfico como sea posible.

Compruebe que el freno de estacionamiento está echado y que la palanca de cambios se encuentre en **P** (estacionamiento) si el cambio es automático.

No trate de extraer objetos extraños, como clavos, tornillos, etc. del neumático.

Mantenga el motor arrancado durante el uso del compresor, a no ser que el vehículo se encuentre en una zona cerrada o con poca ventilación.

Para evitar el sobrecalentamiento, el compresor no debe funcionar durante más de diez minutos.

Nota: *Se debe advertir a todos los posibles conductores y ocupantes del vehículo de que el neumático se ha reparado de manera provisional. También se les debe informar de las condiciones de conducción especiales cuando se circula con un neumático reparado.*

PROCEDIMIENTO DE REPARACIÓN

Compruebe el flanco del neumático antes de inflarlo. Si el neumático presenta grietas, protuberancias o daños similares, no lo infle. No permanezca junto al neumático mientras esté funcionando el compresor. Observe el flanco del neumático: Si presenta grietas, protuberancias o daños similares, apague el compresor y deje salir el aire por la válvula de descarga. No siga utilizando el neumático.

1. Abra el kit de reparación de neumáticos y quite el adhesivo de la etiqueta de velocidad máxima. Pegue la etiqueta en el tablero, dentro del campo de visión del conductor. Procure no tapar ningún instrumento ni testigo.
2. Desenrosque el cable de alimentación del compresor y la manguera de inflado.
3. Desenrosque el tapón naranja del depósito de la botella de sellador y el tapón de la botella.
4. Enrosque la botella de sellador en el depósito (en el sentido de las agujas del reloj) hasta que quede bien sujeta.
   - Si se atornilla la botella al depósito, se perforará la junta de la botella.
5. Extraiga el tapón de la válvula del neumático dañado.
6. Retire el tapón de protección de la manguera de inflado y conecte la manguera a la válvula del neumático. Compruebe que la manguera esté bien enroscada.
7. Compruebe que el compresor esté apagado (interruptor en la posición **0**).
8. Introduzca el conector del cable de alimentación en una toma de corriente auxiliar. Véase **78, TOMAS DE CORRIENTE AUXILIARES**.
9. Arranque el motor, salvo que el vehículo se encuentre en un espacio cerrado.

10. Coloque el interruptor del compresor en la posición de encendido (**I**).

11. Infle el neumático a 1,8 bar (26 lbf/in²) como mínimo y 3,5 bar (51 lbf/in²) como máximo.

- Al bombear el sellador a través de la válvula del neumático, la presión puede aumentar hasta 6 bar (87 lbf/in²). La presión bajará de nuevo transcurridos 30 segundos.

12. Durante el inflado, apague el compresor unos instantes para comprobar la presión del neumático usando el manómetro instalado en el compresor.

- El proceso de inflado no debería durar más de siete minutos. Si transcurridos siete minutos el neumático no ha alcanzado la presión mínima, no utilice el neumático.

13. Una vez inflado el neumático, apague el compresor. Si lo desea, puede parar el motor después de apagar el compresor.

14. Retire el conector de alimentación de la toma de corriente auxiliar.

15. Retire la manguera de inflado de la válvula del neumático desenroscándola lo más rápidamente posible (en el sentido contrario al de las agujas del reloj).

16. Vuelva a colocar el tapón protector de la manguera de inflado y el tapón de la válvula del neumático.

17. No retire la botella de sellador del depósito.

18. Asegúrese de que el kit de reparación de neumáticos (incluidos los tapones de la botella y el depósito) está colocado de forma segura en el vehículo. Tendrá que volver a utilizar el kit para comprobar la presión del neumático tras recorrer 3 km (2 millas), así que colóquelo en un lugar de fácil acceso.

19. Inmediatamente después, conduzca el vehículo durante 3 km (2 millas) para permitir que el sellador recubra la superficie interior del neumático y selle el pinchazo.

COMPROBACIÓN DE LA PRESIÓN DESPUÉS DE REPARAR EL NEUMÁTICO

Durante la conducción, si experimenta vibraciones, anomalías en la dirección o ruidos extraños, reduzca la velocidad inmediatamente. Conduzca con extrema precaución y a baja velocidad y detenga el vehículo en el primer lugar seguro que encuentre. Examine el neumático y compruebe la presión. Si el neumático presenta algún signo de rotura o deformidad o la presión es inferior a 1,3 bar (19 lbf/in²) no siga conduciendo.

Consulte a un establecimiento de reparación de neumáticos o a su concesionario/reparador autorizado para que le indiquen cómo sustituir un neumático después de utilizar el kit de reparación.

1. Conduzca el vehículo durante 3 km (2 millas) y deténgase en un lugar seguro. Examine el estado del neumático.
2. Retire el tapón protector de la manguera de inflado.
3. Enrosque firmemente el conector de la manguera de inflado en la válvula del neumático.
4. Compruebe la presión del neumático en el manómetro.
5. Si la presión del neumático que se ha reparado es superior a 1,3 bar (19 lbf/in²), ajuste la presión hasta el valor adecuado.
6. Asegúrese de que el interruptor del compresor está en la posición de apagado (**O**) y enchufe el conector del cable de alimentación en una toma de corriente auxiliar.
7. Si el vehículo se encuentra en una zona bien ventilada, arranque el motor.
8. Encienda el compresor (**I**) e infle el neumático hasta la presión correcta.
9. Para comprobar la presión del neumático, apague el compresor y lea el valor de presión en el manómetro.
10. Una vez desconectado el compresor, si la presión es demasiado elevada, libere la cantidad de presión necesaria mediante la válvula de descarga de presión.
11. Cuando termine de inflar el neumático a la presión correcta, apague el compresor y desenchufe la clavija de la toma de corriente auxiliar.
12. Desenrosque el conector de la manguera de inflado de la válvula del neumático y vuelva a colocar el tapón de la válvula y el tapón protector de la manguera de inflado.
13. No retire la botella de sellador del depósito.
14. Asegúrese de que el kit de reparación de neumáticos (incluidos los tapones de la botella y el depósito) está colocado de forma segura en el vehículo.
15. Conduzca hasta el establecimiento de reparación de neumáticos más cercano o hasta un concesionario Land Rover/reparador autorizado para cambiar el neumático. Antes de que sustituyan el neumático, asegúrese de informar al centro de reparación de que ha utilizado el kit de reparación.
16. Tanto la manguera de inflado como la botella de sellador deberán sustituirse por unas nuevas en cuando se monte el neumático nuevo.

Solo se pueden desechar con el resto de residuos caseros las botellas de sellador que estén completamente vacías. Los botes con restos de sellador y la manguera de inflado deben ser desechados por un especialista en neumáticos o por el concesionario Land Rover/reparador autorizado, conforme a la legislación local sobre eliminación de desechos.

SUSTITUCIÓN DE UNA RUEDA

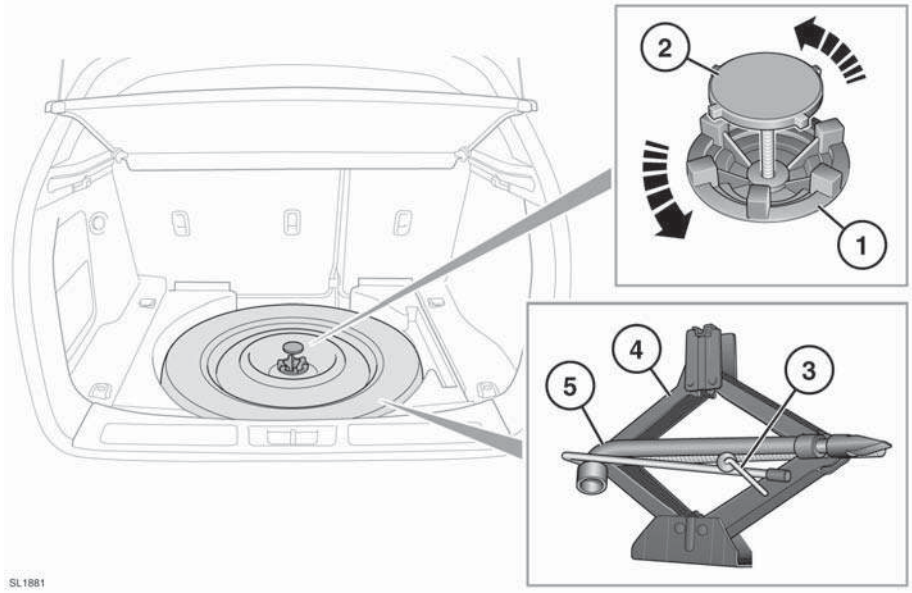

1. Anillo de seguridad de la rueda de repuesto provisional.
2. Tornillo de sujeción de la rueda de repuesto provisional.
3. Tornillo de sujeción del kit de herramientas.
4. Gato.
5. Anclaje de rueda.

⚠ **Tras utilizar el kit de herramientas, guárdelo correctamente en el compartimento portaobjetos situado debajo del suelo.**

⚠ **Debe manipular la rueda de repuesto con cuidado, ya que es una pieza pesada y podría causar daños. Extreme las precauciones cuando vaya a levantar o manipular una rueda.**

⚠ **Debe sujetar siempre la rueda de repuesto, o la rueda desmontada, en la posición correcta mediante el tornillo de fijación.**

Extraiga siempre la rueda de repuesto provisional antes de elevar el vehículo.

Nota: *Inspeccione el gato de vez en cuando. Limpie y engrase las partes móviles, en particular, la rosca del tornillo, para evitar la corrosión.*

DESMONTAJE DE LA RUEDA DE REPUESTO

Antes de usar el gato, desmonte la rueda de repuesto para no desestabilizar el vehículo al elevarlo.

No utilice herramientas eléctricas o neumáticas para soltar la rueda de repuesto. De lo contrario, podría dañar el mecanismo.

1. Para acceder a la rueda de repuesto provisional, pliegue hacia delante la parte posterior de la tapa y extráigala.
2. Gire el anillo de seguridad de la rueda de repuesto provisional en el sentido contrario al de las agujas del reloj para acceder al tornillo de sujeción.
3. Gire el tornillo de sujeción en el sentido contrario al de las agujas del reloj hasta soltarlo.
4. Extraiga la rueda de repuesto provisional.

RUEDA DE REPUESTO PROVISIONAL

Siga las instrucciones indicadas en la etiqueta de aviso de la rueda de repuesto provisional. El incumplimiento de estas instrucciones puede ser peligroso.

Cuando tenga montada una rueda de repuesto provisional, conduzca con precaución y cámbiela por la llanta y el neumático especificados en cuanto le sea posible.

No monte más de una rueda de repuesto provisional a la vez.

La rueda de repuesto provisional debe inflarse a 4,2 bar (60 psi, 420 kPa) y no se puede reparar.

La velocidad máxima con una rueda de repuesto provisional es de 80 km/h (50 millas/h).

Debe activarse el sistema DSC cuando se esté utilizando la rueda de repuesto provisional.

Los dispositivos de tracción, tales como cadenas para nieve, no se pueden utilizar con una rueda de repuesto provisional.

USO DE LOS CALZOS

Nota: *El kit de herramientas no incluye calzos para las ruedas.*

Los calzos son un complemento útil del kit de herramientas del vehículo. Tenga en cuenta los consejos siguientes para la utilización de los calzos.

Antes de elevar el vehículo, deberán colocarse correctamente calzos en la rueda diagonalmente opuesta a la que se vaya a sustituir.

Bloquee siempre las ruedas con unos calzos adecuados. Coloque los calzos en ambos lados de la rueda diagonalmente opuesta a la rueda que va a cambiar.

Si le resulta imprescindible elevar el vehículo en una pendiente ligera, coloque los calzos en el lado pendiente abajo de las dos ruedas del eje que no va a elevar.

SEGURIDAD DURANTE EL CAMBIO DE RUEDAS

Antes de elevar el vehículo o cambiar la rueda, asegúrese de leer y cumplir las siguientes indicaciones:

- **Busque un lugar seguro para detener el vehículo, alejado de la carretera principal y del tráfico.**
- **Verifique que tanto el vehículo como el gato se encuentren sobre una superficie firme y horizontal.**
- **Aplique el freno de estacionamiento. Seleccione la posición de estacionamiento (P) en los vehículos con cambio automático; en los vehículos con cambio manual, ponga la 1ª o la marcha atrás.**
- **Encienda los intermitentes de emergencia.**
- **Compruebe que las ruedas delanteras estén rectas y bloquee el volante.**
- **Desenganche el remolque/caravana del vehículo.**
- **Verifique que todos los pasajeros y animales estén fuera del vehículo, en un lugar seguro y alejado de la carretera.**
- **Coloque un triángulo de peligro detrás del vehículo a una distancia adecuada y orientado hacia el tráfico que viene en dirección al vehículo.**
- **No coloque nunca ningún objeto entre el gato y el suelo o entre el gato y el vehículo.**
- **No levante el vehículo sin que la cabeza del gato esté bien encajada en el punto de apoyo. Levante el vehículo con el gato utilizando los puntos de apoyo homologados.**
- **Afloje las tuercas de la rueda con cuidado. El anclaje de rueda podría resbalar si no se ha fijado correctamente y las tuercas podrían ceder bruscamente. Cualquier movimiento inesperado puede ocasionar daños.**
- **Tenga cuidado al levantar la rueda de repuesto y al desmontar la rueda pinchada. Las ruedas son pesadas y pueden provocar daños si no se manipulan correctamente.**
- **No arranque el motor ni lo deje en marcha mientras el vehículo esté sostenido únicamente por un gato.**

TUERCAS DE BLOQUEO DE LAS RUEDAS

Las tuercas de bloqueo de las ruedas solamente se pueden extraer con el adaptador especial que se incluye en el kit de herramientas.

Nota: *Al adquirir el vehículo, es posible que se haya guardado el adaptador en la guantera. Debe sacarlo y guardarlo en el kit de herramientas lo antes posible.*

Nota: *En la cara inferior del adaptador hay un código grabado. Cuando necesite un adaptador de repuesto, deberá indicar este número. Anote el número y guárdelo en un lugar seguro, pero no lo deje en el interior del vehículo.*

EXTRACCIÓN DE LAS TUERCAS DE BLOQUEO DE LAS RUEDAS

1. Introduzca el adaptador en la tuerca de bloqueo de la rueda y verifique que se haya fijado bien.
2. Sitúe la llave de rueda sobre el adaptador y gire la tuerca de la rueda media vuelta en el sentido contrario al de las agujas del reloj.
3. Después de elevar el vehículo sobre el gato, retire la tuerca de bloqueo de la rueda.

Nota: *Cuando termine de usarlo, guarde el adaptador para tuercas de rueda en el kit de herramientas.*

CAMBIO DE RUEDAS

ATENCIÓN: NADIE DEBE SITUAR NINGUNA PARTE DE SU CUERPO DEBAJO DE UN VEHÍCULO QUE ESTÉ SOSTENIDO ÚNICAMENTE POR UN GATO.

Coloque el gato en el lateral del vehículo, correctamente alineado con el punto de apoyo apropiado para el gato.

Eleve el vehículo utilizando únicamente los puntos de apoyo para el gato descritos.De lo contrario, podrían producirse daños en el vehículo.

Nota: *Su vehículo podrá estar equipado con un sensor de inclinación que activa la alarma si el vehículo se inclina en cualquier dirección después de haberse bloqueado. Para bloquear las puertas mientras cambia la rueda y evitar que se active la alarma, puede desconectar provisionalmente el sensor de inclinación. Véase* ***64, MENÚ DE INFORMACIÓN Y DE CONFIGURACIÓN DEL VEHÍCULO****.*

Antes de elevar el vehículo, utilice el anclaje de la tuerca de la rueda para aflojar las tuercas de las ruedas media vuelta en el sentido contrario al de las agujas del reloj.

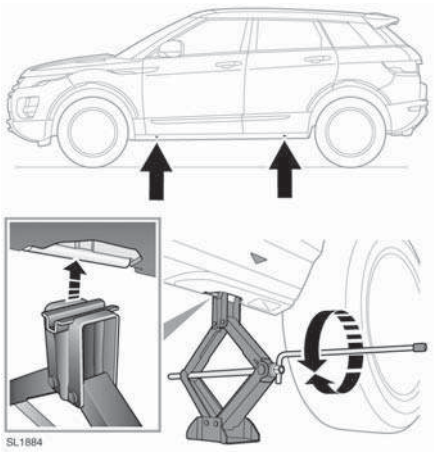

1. Coloque el gato debajo del punto de apoyo pertinente.

   Nota: *Evite que el gato toque el estribo en cualquier otro punto, ya que se podrían producir daños.*

   Nota: *Los estribos Sports llevan flechas para identificar los puntos de apoyo del gato.*
2. Acople la palanca de accionamiento al gato con el adaptador. Coloque el anclaje de las tuercas de la rueda sobre el extremo de la palanca de acoplamiento.
3. Gire en el sentido de las agujas del reloj para elevar hasta que el pasador del gato se sitúe en el punto de apoyo para el gato.
4. Continúe elevando el vehículo hasta que la rueda se separe del suelo.
5. Extraiga las tuercas de la rueda y reúnalas en un lugar donde no puedan rodar.
6. Desmonte la rueda y déjela a un lado. No apoye la rueda sobre su cara exterior, ya que podría dañarse el acabado.
7. Acople la rueda de repuesto provisional al cubo.
8. Vuelva a colocar las tuercas de la rueda y apriételas ligeramente. Compruebe que la rueda toca el cubo de manera uniforme.
9. Asegúrese de que no haya ningún obstáculo en el espacio que hay debajo del vehículo; baje el vehículo de modo lento y suave.
10. Cuando las ruedas estén en el suelo y haya retirado el gato, apriete las tuercas al máximo. Las tuercas de la rueda deben apretarse de forma secuencial (véase la ilustración) con el par correcto de 133 Nm (98 lb.ft).

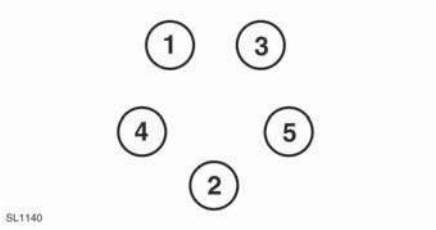

Nota: *Si no puede apretar las tuercas de la rueda de repuesto hasta el par especificado en el momento de cambiar la rueda, deberá hacerlo lo antes posible.*

Compruebe y ajuste la presión de los neumáticos lo antes posible.

CUIDADO DE LOS NEUMÁTICOS

No conduzca el vehículo con un neumático dañado, muy desgastado o inflado de manera incorrecta.

Procure que los líquidos del vehículo no entren en contacto con los neumáticos, ya que podrían dañarlos.

Evite hacer que las ruedas patinen. Las fuerzas aplicadas podrían dañar la estructura del neumático y hacerlo reventar.

Si no puede evitar que las ruedas patinen debido a una pérdida de tracción (por ejemplo, en una capa espesa de nieve), no sobrepase la marca de 50 km/h (30 millas/h) del velocímetro.

Nota: *Debe revisar el estado de los neumáticos después de utilizar el vehículo en condiciones todoterreno. Tan pronto como regrese a una superficie asfaltada, detenga el vehículo y compruebe si los neumáticos están dañados.*

Debe revisar regularmente todos los neumáticos del vehículo (incluido el de repuesto) para comprobar si están dañados, desgastados o deformados. En caso de duda sobre el estado de un neumático, lleve el vehículo inmediatamente a un taller de reparación de neumáticos o a su concesionario Land Rover/ reparador autorizado.

PRESIÓN DE LOS NEUMÁTICOS

Nunca se debe utilizar el vehículo cuando la presión de los neumáticos sea incorrecta.

Debe revisar la presión cuando los neumáticos estén fríos, como mínimo tres horas después de haber estacionado el vehículo. Un neumático caliente inflado a la presión recomendada o por debajo de esta supone un peligro, ya que la presión será muy baja.

Si el vehículo ha estado estacionado a pleno sol o se ha utilizado a una temperatura ambiente muy alta, no reduzca la presión de los neumáticos. Mueva el vehículo a la sombra y deje que los neumáticos se enfríen antes de volver a comprobar las presiones.

COMPROBACIÓN DE LA PRESIÓN DE LOS NEUMÁTICOS

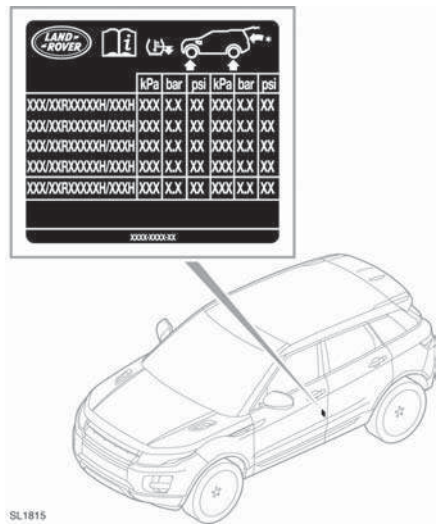

Ubicación de la etiqueta de información de los neumáticos.

Las presiones de los neumáticos se deben comprobar regularmente en frío, con un manómetro adecuado.

Para comprobar y ajustar las presiones de los neumáticos debe seguir el procedimiento que se describe a continuación:

1. Retire el tapón de la válvula.
2. Acople firmemente un manómetro/inflador de neumáticos a la válvula.
3. Observe la presión en el manómetro y añada aire si es necesario.
4. Tras añadir aire, retire el manómetro y vuelva a colocarlo antes de leer la presión. Si no lo hace, la lectura podría ser inexacta.
5. Si la presión del neumático es demasiado alta, retire el manómetro y presione el centro de la válvula para dejar salir aire. Vuelva a colocar el manómetro en la válvula y compruebe la presión.
6. Repita la operación para añadir o extraer aire según sea necesario hasta que el neumático alcance la presión correcta.
7. Vuelva a colocar el tapón de la válvula.

VÁLVULAS DE LOS NEUMÁTICOS

Enrosque con firmeza los tapones de las válvulas para evitar que se introduzca agua o suciedad. Cuando compruebe la presión, verifique que los neumáticos no pierdan aire por las válvulas.

NEUMÁTICOS PINCHADOS

No conduzca el vehículo con un neumático pinchado. Aunque el neumático pinchado no se haya desinflado, es peligroso utilizarlo, ya que podría desinflarse repentinamente en cualquier momento.

NEUMÁTICOS DE REPUESTO

No utilice neumáticos diagonales.

No utilice neumáticos con cámara.

No permute los neumáticos del vehículo.

Si, inevitablemente, necesita utilizar neumáticos no recomendados por Land Rover, asegúrese de leer y observar las instrucciones del fabricante.

Lo mejor es cambiar los neumáticos en juegos de 4. Si ello no es posible, cámbielos por parejas (los dos delanteros o los dos traseros). Tras una sustitución de neumáticos, deberán volver a equilibrarse las ruedas y comprobarse la alineación de la dirección.

COMPENSACIÓN DE LA PRESIÓN DE LOS NEUMÁTICOS POR VARIACIONES DE LA TEMPERATURA AMBIENTE

Una temperatura ambiente más baja reducirá la presión del neumático. Entre otros efectos, disminuirá la altura del flanco y aumentará el desgaste del reborde del neumático, con el consiguiente riesgo de reventón. Asimismo, puede verse afectada negativamente la dinámica del vehículo.

La presión de los neumáticos se puede ajustar para compensar estas variaciones antes de iniciar el viaje. O bien se puede ajustar al llegar a la región en que la temperatura es más baja.

En tal caso, se debe dejar el vehículo en reposo a la temperatura ambiente local durante al menos una hora antes de ajustar la presión.

Para compensar una temperatura ambiente más baja, se debe incrementar la presión de los neumáticos 0,14 bar (2 psi, 14 kPa) por cada 10 °C (20 °F) de disminución de la temperatura.

Nota: *Preocúpese de mantener la presión correcta de los neumáticos cuando viaje por lugares con temperatura ambiente distinta.*

COMPENSACIÓN DE LA PRESIÓN DE LOS NEUMÁTICOS CON TEMPERATURA AMBIENTE ALTA

Compensación de presión de los neumáticos por temperatura	
Temperatura ambiente °C (°F)	**Compensación de presión bar (psi, kPa)**
20 (68)	Ver etiqueta
30 (86)	+0,14 (2, 14)
40 (104)	+0,28 (4, 28)
50 (122)	+0,41 (6, 41)

APLANAMIENTOS LOCALIZADOS POR ESTACIONAMIENTO PROLONGADO

Para reducir al mínimo el aplanamiento localizado, se puede incrementar la presión de los neumáticos hasta el máximo indicado en el flanco del neumático, durante el tiempo en que el vehículo permanezca estacionado. Antes de utilizar el vehículo se debe restablecer la presión especificada para la marcha.

DEGRADACIÓN POR ENVEJECIMIENTO

Los neumáticos se degradan con el paso del tiempo debido a los efectos de la luz ultravioleta, las temperaturas extremas, las cargas excesivas y las condiciones medioambientales. Se recomienda sustituir los neumáticos como mínimo cada seis años, aunque es probable que sea necesario sustituirlos con mayor frecuencia.

NEUMÁTICOS DE INVIERNO

En muchos países es obligatorio utilizar neumáticos de invierno durante determinados periodos del año.

Los neumáticos M+S presentan un reconocido nivel de prestaciones en invierno y no es necesario cambiarlos.

En caso de montar neumáticos de invierno, se deben montar en todas las ruedas.

Si el vehículo está provisto de sistema TPM, pero las ruedas de invierno llevan válvulas de goma normales, el sistema TPM buscará una señal. Si no obtiene respuesta, el centro de mensajes muestra el mensaje **SISTEMA DE MONITORIZACIÓN DE LA PRESIÓN DE LOS NEUMÁTICOS NO DISPONIBLE**.

Cuando se vuelven a instalar las ruedas originales, el vehículo deberá desplazarse una corta distancia para que el sistema TPM reconozca los sensores de las ruedas. En ese momento se mostrará el mensaje **SISTEMA DE MONITORIZACIÓN DE LA PRESIÓN DE LOS NEUMÁTICOS DISPONIBLE**.

UTILIZACIÓN DE DISPOSITIVOS DE TRACCIÓN

Utilice dispositivos de tracción solo sobre superficies de carretera firme cuando haya mucha nieve.

Cuando se utilicen dispositivos de tracción, es imprescindible desactivar el control dinámico de estabilidad (DSC).

No sobrepase nunca los 50 km/h (30 millas/h) cuando lleve instalados dispositivos de tracción.

No instale los dispositivos de tracción en una rueda de repuesto provisional.

Es posible utilizar dispositivos de tracción aprobados por Land Rover para mejorar la tracción en superficies con mucha nieve. No deben utilizarse nunca en terrenos no asfaltados.

Si necesita instalar los dispositivos de tracción, debe tener en cuenta los siguientes puntos:

- Solo deben utilizarse en el vehículo dispositivos de tracción aprobados por Land Rover. Solamente los dispositivos de tracción aprobados por Land Rover han sido probados para garantizar que su uso no cause daños en el vehículo. Consulte a su concesionario Land Rover/reparador autorizado para obtener más información al respecto.
- Las ruedas y los neumáticos instalados deben cumplir las especificaciones del equipo original.
- **No** instale dispositivos de tracción en ruedas con un diámetro de 18, 19 o 20 pulgadas.
- Los dispositivos de tracción Spike-Spyder o las cadenas para nieve solo se pueden montar en las ruedas delanteras en los vehículos con ruedas de 17 pulgadas de diámetro.
- Lea, comprenda y respete en todo momento las instrucciones del fabricante del dispositivo de tracción.
- Evite daños en los neumáticos/vehículo desinstalando los dispositivos de tracción tan pronto como lo permitan las circunstancias.

COMPENSACIÓN DE LA PRESIÓN CON TPM

Si el vehículo lleva ruedas de 18, 19 o 20 pulgadas con TPM, se pueden cambiar por ruedas de 17 pulgadas con TPM para poder utilizar cadenas para nieve o dispositivos de tracción.

Esto no afecta a la presión de los neumáticos en los vehículos con ruedas de 17 pulgadas con TPM de serie. La presión de los neumáticos para ruedas de otras medidas debe ajustarse como se muestra en la tabla.

Presión (bar) con cadenas para nieve		
Medida de las llantas originales	Delanteras	Traseras
18 pulgadas	2,4	2,1
19 pulgadas	2,5	2,2
20 pulgadas	2,5	2,2

Rescate del vehículo

RESCATE

El método recomendado para la recuperación/ transporte del vehículo es un camión-grúa o un remolque diseñado para tal propósito.

Asegúrese de que se encarguen del transporte del vehículo personas cualificadas y de que el vehículo se sujete correctamente.

ARGOLLAS DE REMOLQUE

Las argollas de remolque situadas en la parte delantera y trasera del vehículo están diseñadas únicamente para el rescate del vehículo en carretera. Si se utilizan para cualquier otra finalidad, podrían producirse daños en el vehículo y lesiones graves.

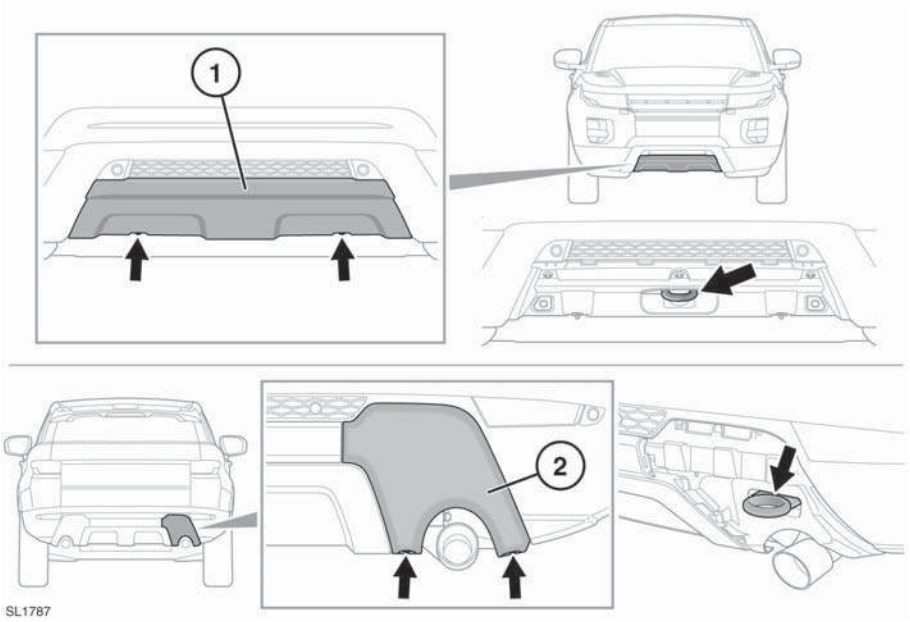

Las argollas de remolque se encuentran detrás de los paneles de los parachoques. La forma del panel varía según las especificaciones del vehículo. Utilización de las argollas de remolque:

1. Parachoques delantero: gire las dos fijaciones 90 grados en el sentido contrario al de las agujas del reloj. Separe el panel del parachoques delantero.
2. Parachoques trasero: gire las dos fijaciones 90 grados en el sentido contrario al de las agujas del reloj. Separe el panel del parachoques trasero.
3. Si está instalado el paquete Dynamic, también se debe desmontar el acabado del tubo de escape para poder utilizar la argolla de remolque.

Para montar los paneles, proceda en el orden inverso.

Antes de conducir por terreno no asfaltado, retire las tapas de las argollas de remolque para evitar que se pierdan o resulten dañadas.

RESCATE DEL VEHÍCULO EN TERRENOS NO ASFALTADOS

Si debe utilizar las argollas de remolque para recuperar el vehículo en terrenos no asfaltados, es esencial que reciba formación específica sobre técnicas de rescate todoterreno.

Puede encontrar información complementaria sobre la formación para conducción sobre terrenos no asfaltados en **http://www.landroverexperience.com**.

REMOLQUE DEL VEHÍCULO SOBRE SUS CUATRO RUEDAS

Si la batería del vehículo está desconectada o fuera de uso, NO remolque el vehículo. La transmisión podría resultar gravemente dañada.

El vehículo **NO** debe remolcarse sobre sus cuatro ruedas. No obstante, si no es posible recuperar el vehículo con el método correcto, observe las directrices siguientes.

No retire la llave inteligente del vehículo ya que, si la retira, la columna de la dirección se bloqueará después de un tiempo programado.

Si no se puede utilizar el motor durante la operación de remolque, no habrá fuerza para el sistema de frenos. En consecuencia, se necesitará un esfuerzo mucho mayor para parar el vehículo y la distancia de frenada se incrementará considerablemente.

Si se remolca hacia atrás sobre dos ruedas, la caja de cambios sufrirá daños importantes.

No remolque el vehículo si no se puede seleccionar punto muerto.

La información siguiente **NO** es una práctica recomendada. Con las ruedas delanteras suspendidas, el vehículo se puede remolcar un máximo de 50 km (30 millas), a una velocidad máxima de 50 km/h (30 millas/h). Si se remolca una distancia o a una velocidad superiores a las indicadas, la caja de cambios puede sufrir daños importantes.

En caso de emergencia, el vehículo se puede remolcar sobre sus cuatro ruedas una distancia muy corta, pero se recomienda revisar la caja de cambios en el concesionario Land Rover/reparador autorizado.

Si para el motor con el cambio en N (punto muerto), la caja de cambios tarda 10 minutos en seleccionar P (estacionamento). Durante ese periodo, si se está remolcando el vehículo, la caja de cambios puede sufrir averías graves. También hay riesgo para la seguridad personal.

Se debe llevar a cabo el procedimiento siguiente:

1. Sujete el enganche de remolque del vehículo de rescate al punto de remolque delantero del vehículo averiado.
2. Con el pedal de freno pisado, dé el contacto para que se desbloquee la dirección.
3. Verifique que la palanca de cambios se encuentre en punto muerto (**N**).
4. Deje la llave inteligente en un lugar seguro en el interior del vehículo.
5. Desactive el freno de estacionamiento antes de remolcar el vehículo.

Si deja el contacto puesto durante periodos prolongados, se descargará la batería.

DESPUÉS DE REMOLCAR EL VEHÍCULO SOBRE SUS CUATRO RUEDAS

1. Aplique el freno de estacionamiento. En los vehículos con transmisión automática, pise el pedal de freno y, a continuación, seleccione la posición de estacionamiento.
2. Desactive el encendido y retire la llave inteligente del vehículo.
3. Retire el dispositivo de remolque y vuelva a colocar el panel en el parachoques delantero.

Retire el equipo de remolque con la máxima precaución. Si se moviera el vehículo, podría sufrir graves lesiones.

ANTES DE ARRANCAR EL VEHÍCULO O INICIAR LA MARCHA

Si el vehículo se ha visto implicado en una colisión, deberá ser revisado en un concesionario/reparador autorizado, o por personas cualificadas, antes de arrancarlo o iniciar la marcha.

REGISTRO DE DATOS DE ACCIDENTES

Los dispositivos de registro de datos de accidentes pueden recoger y guardar pequeñas secuencias de datos durante un accidente o en condiciones próximas a un accidente. La información registrada puede ayudar a investigar el accidente. El EDR puede registrar datos de la dinámica del vehículo y los sistemas de seguridad, como por ejemplo:

- Estado de funcionamiento de los diferentes sistemas del vehículo.
- Si el conductor y los pasajeros tenían abrochado o no el cinturón de seguridad.
- Hasta qué punto estaba el conductor pisando el acelerador y/o el freno, o si los estaba pisando o no.
- A qué velocidad circulaba el vehículo.

Para acceder a esta información se debe conectar un equipo especial directamente a los módulos de registro. Land Rover no accede a la información grabada en el EDR sin autorización, salvo en respuesta a una orden judicial o en aplicación de una ley, una solicitud de autoridades gubernamentales o terceros que actúen en nombre de la ley.

Es posible que terceros soliciten acceso a esta información de manera independiente a Land Rover.

Nota: *No se registran datos personales (como nombre, sexo, edad y lugar del accidente).*

UBICACIONES DE LAS ETIQUETAS

Las etiquetas de aviso pegadas en el vehículo que incluyan este símbolo indican lo siguiente: no debe tocar ni ajustar los componentes hasta no haber leído las instrucciones correspondientes del manual.

Las etiquetas que muestren este símbolo indican que el sistema de encendido utiliza voltajes muy altos. No toque ningún componente del sistema de encendido mientras esté dado el contacto.

Es posible que en estos lugares también se encuentren etiquetas con información adicional:

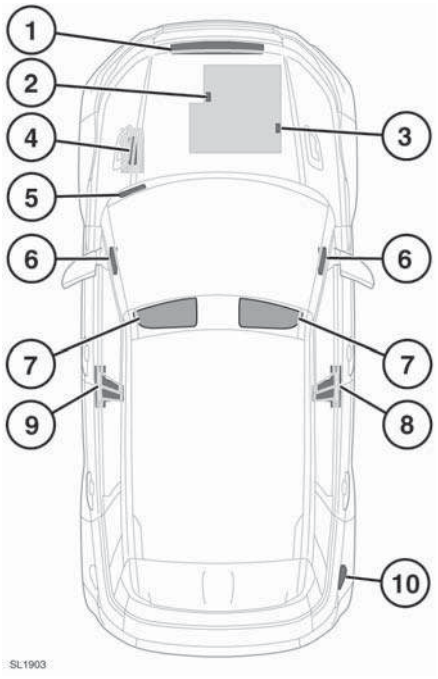

1. Bastidor de cierre del capó: etiqueta del aire acondicionado.
2. Datos de identificación del motor. Grabados en la brida de sujeción del motor.
3. Etiqueta de datos del motor. Parte superior derecha de la tapa del motor.
4. Parte superior de la batería: símbolos de aviso de la batería.
5. El VIN (número de identificación del vehículo) está grabado en una placa que se puede ver a través de la parte inferior del lado izquierdo del parabrisas.

   Nota: *Si se pone en contacto con un concesionario/reparador autorizado, es posible que le pidan el número VIN.*
6. Extremo del tablero (lado del acompañante): etiqueta del airbag del acompañante.
7. Parasol: etiqueta del airbag, etiqueta de manejabilidad del vehículo.
8. Base del montante B derecho: etiqueta de la presión de los neumáticos, etiqueta de aviso de los airbag, placa del número de identificación del vehículo (China).
9. Montante B izquierdo: etiqueta de aviso de los airbag, número de identificación del vehículo (excepto China).
10. Interior de la tapa del depósito: etiqueta de especificaciones del combustible.

Es importante que se familiarice con estos temas para garantizar el uso seguro del vehículo y sus funciones.

PLACA DE FECHA DE FABRICACIÓN DEL VEHÍCULO (Australia solamente)

Esta placa incluye información sobre el mes y año en que la carrocería y el grupo motor y transmisión fueron ensamblados y en que el vehículo salió de la cadena de montaje.

La fecha de fabricación del vehículo figura en la etiqueta de la presión de los neumáticos (**8**).

SL1530

SIEMENS VDO
Automotive

SiemensVDO Automotive AG ,P.O. Box 10 09 43 ,D-93009 Regensburg

Name	Dagmar Kolar
Department	SV C TS RBG EMC-Laboratory
Tel.	+49(0)941/790-6699
Fax	+49(0)941/790-136699
E-Mail	dagmar.kolar@siemens.com
Internet	www.siemensvdo.de
Our Ref.	Doc_5WK49096.doc
Date.	03/08/2005

Declaration of Conformity in accordance with Directive 1999/5/EC (R&TTE Directive)

Manufacturer:	Siemens VDO Automotive AG Body & Chassis Electronics
Address:	Dep. SV C BC P2 RF TG Siemenstrasse 12 D-93049 Regensburg Germany
Product type designation:	5WK4 9096
Intended use:	Radio frequency receiver used in vehicle locking/unlocking systems

The product mentioned above complies with the essential requirements and other relevant provisions of Directive 1999/5/EC, when used for its intended purpose:

Health and safety pursuant to §3.1.a:	*Applied standard(s):* EN 60950:2000
Electromagnetic compatibility pursuant to § 3.1.b:	*Applied standard(s):* EN 301 489-1,-3: V1.4.1 (2002-08)
Efficient use of spectrum pursuant to § 3.2:	*Applied standard(s):* EN 300 220-1: V1.3.1 (2000-09)

The following marking applies to the above mentioned product:

CE

Siemens VDO Automotive AG

Regensburg, 2005-08-03

i. V.
Jean-Francois Tarabbia
Executive Vice President
Body and Chassis Electronics Operations

i.V.
Dr. Martin Fischer
Vice President
Wireless Products and Modules

SiemensVDO Automotive AG

Body & Chassis Electronics
Helmut Matschi
Klaus Müller

Postal Address:
SiemensVDO Automotive AG
P.O. Box 10 09 43
D-93009 Regensburg

Office Address:
Siemenstrasse 12
D-93055 Regensburg
Tel. +49(0)941/790-0

SiemensVDO Automotive AG »Chairman of the Supervisory Board: Edward G. Krubasik »Managing Board: Franz Wressnig, Chairman »Members: Klaus Eppler, Günter Hauptmann, Johann Löbner »Registered Office: München »Commercial Registry: München, HRB 132637

SIEMENS VDO
Automotive

SiemensVDO Automotive AG ,P.O. Box 10 09 43 ,D-93009 Regensburg

Name	Dagmar Kolar
Department	SV C TS RBG EMC Laboratory
Tel.	+49(0)941/790-6699
Fax	+49(0)941/790-1366999
E-Mail	dagmar.kolar@siemens.com
Internet	www.siemensvdo.de
Our Ref.	Doc_S122780002.doc
Date.	09/11/2005

Declaration of Conformity in accordance with Directive 1999/5/EC (R&TTE Directive)

Manufacturer:	Siemens VDO Automotive AG Body & Chassis Electronics
Address:	Siemensstrasse 12 D-93055 Regensburg Germany
Product type designation:	S122780002
Intended use:	Radio frequency transmitter used Tire Pressure Monitoring system

The product mentioned above complies with the essential requirements and other relevant provisions of Directive 1999/5/EC, when used for its intended purpose:

Health and safety pursuant to §3.1.a:	*Applied standard(s):* EN 60950: 2000
Electromagnetic compatibility pursuant to § 3.1.b:	*Applied standard(s):* EN 301 489 -1,-3: V1.4.1 (2002-08)
Efficient use of spectrum pursuant to § 3.2:	*Applied standard(s):* EN 300 220 -1: V1.3.1 (2000-09)

The following marking applies to the above mentioned product:

CE

Siemens VDO Automotive AG

Regensburg, 2005-11-09

i.V.
Jean-Francois Tarabbia
Executive Vice President
Body and Chassis Electronics Operations

i.V.
Dr. Martin Fischer
Vice President
Wireless Products and Modules

SiemensVDO Automotive AG

Body & Chassis Electronics
Helmut Matschi
Klaus Müller

Postal Address:
SiemensVDO Automotive AG
P.O. Box 10 09 43
D-93009 Regensburg

Office Address:
Siemensstraße 12
D-93055 Regensburg
Tel. +49(0)941/790-0

SiemensVDO Automotive AG »Chairman of the Supervisory Board: Edward G. Krubasik »Managing Board: Franz Wressnig, Chairman »Members: Klaus Eppler, Günter Hauptmann, Johann Löbner »Registered Office: München »Commercial Registry: München, HRB 132637

SL1531

Lear Corporation
Electronics Systems Division
21557 Telegraph Road
Southfield, MI 48033-4248
USA
Phone (248) 447 1500

Date: February 6, 2009

INFORMATION TO BE INCLUDED IN THE END USER'S MANUAL

The following information must be included in the end product user's manual to ensure continued FCC and Industry Canada regulatory compliance. The ID numbers must be included in the manual if the device label is not readily accessible to the end user. The compliance paragraphs below must be included in the user's manual.

The following user's manual statements are provided by Lear Corporation to Jaguar Land Rover electronically after certification.

Key fobs

Land Rover, Range Rover,

FCC ID: KOBJTF10A (Range Rover, Land Rover)
FCC ID: KOBJTF10B (Jaguar)
IC: 3521A-JTF10A (Range Rover, Land Rover)
IC: 3521A-JTF10B (Jaguar)
Model #: AH42-15K601A (Range Rover)
Model #: AH22-15K601A (Land Rover)
Model #: AW93-15K601A (Jaguar)

This device complies with Part 15 of the FCC Rules and with RSS-210 of Industry Canada.
Operation is subject to the following two conditions:
(1) This device may not cause harmful interference, and
(2) This device must accept any interference received, including interference that may cause undesired operation.
WARNING: Changes or modifications not expressively approved by the party responsible for compliance could void the user's authority to operate the equipment.
The term "IC:" before the radio certification number only signifies that Industry Canada technical specifications were met.

Lear Corporation
Electronics Systems Division
21557 Telegraph Road
Southfield, MI 48033-4248
USA
Phone (248) 447 1500

RKE Receiver

Land Rover, Range Rover, Jaguar

FCC ID: KOBJLR09A
IC: 3521-JLR09A
Model #: AH42-15K602-A

This device complies with Part 15 of the FCC Rules and with RSS-210 of Industry Canada.
Operation is subject to the following two conditions:
(1) This device may not cause harmful interference, and
(2) This device must accept any interference received, including interference that may cause undesired operation.
WARNING: Changes or modifications not expressively approved by the party responsible for compliance could void the user's authority to operate the equipment.
The term "IC:" before the radio certification number only signifies that Industry Canada technical specifications were met.

Passive Entry / Passive Start Module

Land Rover, Range Rover, Jaguar

FCC ID: KOBJBG10A
IC: 3521-JBG10A
Model #: AH22-19H440 (PEPS)
Model #: AH42-19H440 (Passive Start ONLY)

FCC ID: KOBJBG10B
IC: 3521-JBG10B
Model #: AH22-19H440 (PEPS)
Model #: AH42-19H440 (Passive Start ONLY)

This device complies with Part 15 of the FCC Rules and with RSS-210 of Industry Canada.
Operation is subject to the following two conditions:
(1) This device may not cause harmful interference, and
(2) This device must accept any interference received, including interference that may cause undesired operation.
WARNING: Changes or modifications not expressively approved by the party responsible for compliance could void the user's authority to operate the equipment.
The term "IC:" before the radio certification number only signifies that Industry Canada technical specifications were met.

SL1532

EC Declaration of Conformity

EC Directive:	**1999/5/EC**
Manufacturer:	**Lear Corporation**
Type Designation / FCC ID:	**KOBJBG10B**
Model Numbers:	**5E0770257, 5E0770357, 19H440, AH22-19H440, AH42-19H440, AH22-19H440-AD, AH42-19H440-AE**
Description / Intended Use:	**Remote Function Actuator (RFA), passive keyless entry and start system low frequency initiator**
Trademarks:	**Land Rover / Range Rover / Jaguar**
Applied Standards:	**European Commission Directive 2006/28/EC ETSI EN 60950 ETSI EN 300 330 CEPT/ERC/REC 70-03 AS/NZS 4268 FCC Regulations 47 CFR Part 15**
Responsible Person:	**Kevin Cotton Lear Corporation 21557 Telegraph Road Southfield, Michigan 48033 United States of America**

Hereby, **Lear Corporation** declares that the product referenced above is in compliance with the essential requirements of **Directive 1999/5/EC**, on the approximation of the laws of the member states relating to **Directive 1999/5/EC**

Signed. Kevin Cotton
Kevin Cotton, Lear Corporation

Date. **27 March 2009**

EC Declaration of Conformity

EC Directive:	**1999/5/EC**
Manufacturer:	**Lear Corporation**
Type Designation / FCC ID:	**KOBJBG10A**
Model Numbers:	**5E0770237, 5E0770337, 19H440, AH22-19H440-AC, AH42-19H440-AD, AH22-19H440, AH42-19H440**
Description / Intended Use:	**Remote Function Actuator (RFA), passive keyless entry and start system low frequency initiator**
Trademarks:	**Land Rover / Range Rover / Jaguar**
Applied Standards:	**European Commission Directive 2006/28/EC ETSI EN 60950 ETSI EN 300 330 CEPT/ERC/REC 70-03 AS/NZS 4268 FCC Regulations 47 CFR Part 15**
Responsible Person:	**Kevin Cotton Lear Corporation 21557 Telegraph Road Southfield, Michigan 48033 United States of America**

Hereby, **Lear Corporation** declares that the product referenced above is in compliance with the essential requirements of **Directive 1999/5/EC**, on the approximation of the laws of the member states relating to **Directive 1999/5/EC**

Signed. Kevin Cotton
Kevin Cotton, Lear Corporation

Date. **27 March 2009**

SL1533

EC Declaration of Conformity

EC Directive:	**1999/5/EC**
Manufacturer.	**Lear Corporation**
Type Designation.	**5E0760127**
Model Numbers:	**5E0760127, 15K602, AH42-15K602-B, AH42-15K602-BC**
Description / Intended Use:	**RF Receiver (RFR), used in passive entry and passive start, remote keyless entry, and tire pressure monitoring systems**
Trademarks.	**Land Rover / Range Rover / Jaguar**
Applied Standards.	**European Commission Directive 2006/28/EC** **ETSI EN 60950** **ETSI EN 300 220** **CEPT/ERC/REC 70-03** **AS/NZS 4268**
Responsible Person.	**Kevin Cotton** **Lear Corporation** **21557 Telegraph Road** **Southfield, Michigan 48033** **United States of America**

Hereby, **Lear Corporation** declares that the product referenced above is in compliance with the essential requirements of **Directive 1999/5/EC**, on the approximation of the laws of the member states relating to **Directive 1999/5/EC**.

Signed: Kevin Cotton
Kevin Cotton, Lear Corporation

Date. **27 March 2009**

EC Declaration of Conformity

EC Directive:	**1999/5/EC**
Manufacturer.	**Lear Corporation**
Type Designation.	**15K601**
Model Numbers.	**5E0B50127, 5E0B60127, 15K601-BB, AH42-15K601B, AH22-15K601B, AH42-15K601-BC, AH22-15K601-BC**
Description / Intended Use.	**Passive Key (PK) / Customer Identification Device (CID), passive keyless entry system keyfob**
Trademarks:	**Land Rover / Range Rover**
Applied Standards.	**CEPT/ERC/REC 70-03** **ETSI EN 60950** **ETSI EN 300 220** **ETSI EN 301 489** **IEC EN 60950** **AS/NZS 4268**
Responsible Person.	**Kevin Cotton** **Lear Corporation** **21557 Telegraph Road** **Southfield, Michigan 48033** **United States of America**

Hereby, **Lear Corporation** declares that the product referenced above is in compliance with the essential requirements of **Directive 1999/5/EC**, on the approximation of the laws of the member states relating to **Directive 1999/5/EC**.

Signed. Kevin Cotton
Kevin Cotton, Lear Corporation

Date: **26 March 2009**

SL1534

QuieTek

快特電波股份有限公司
低功率射頻電機型式認證證明

一、申 請 者： Lear Corporation
二、製造廠商： Lear Corporation
三、器材名稱： RFA (Passive Start)
四、廠牌/型號： LEAR / 5E0770337
五、發射功率（電場強度）: 125KHz ; 61.5dBuV/m(Average)
六、工作頻率： 125KHz

七、發證日期： 98 年 06 月 02 日
八、審驗合格標籤式樣：

CCAH09LP0570T1

說明：

1. 請依上列標籤式樣自製標籤，標貼或印鑄於器材本體明顯處，始得販賣或公開陳列。
2. 經型式認證合格之低功率射頻電機，其型號、設計、射頻性能如有變更，應重新申請型式認證。
3. 違反低功率電波輻射性電機管理辦法之規定，擅自使用或變更無線電頻率、電功率者，除依電信法規定處罰外，驗證機關(構)並得廢止其型式認證證明或型式認證標籤。
4. 送審廠商應保留送審樣品供日後核對。
5. 本型式認證證明及其合格標籤使用權專屬取得本證明者，本證明持有人檢附同意書報請國家通訊傳播委員會備查後，得授權他人於同廠牌同型號之器材，使用其合格標籤。

備註：

1、本器材符合低功率射頻電機技術規範 LP0002 2.8節之規定。
2、本驗證機構係經國家通訊傳播委員會委託，核發本型式認證證明。
3、本器材所使用固定式天線廠牌/型號如下：
Lear Corporation / N/A

QuieTek

快特電波股份有限公司
低功率射頻電機型式認證證明

一、申 請 者： Lear Corporation
二、製造廠商： Lear Corporation
三、器材名稱： Range Rover FOB
四、廠牌/型號： Range Rover / 5E0B60227
五、發射功率（電場強度）: 315MHz ; 84.195dBuV/m(Peak)
六、工作頻率： 315MHz

七、發證日期： 98 年 06 月 02 日
八、審驗合格標籤式樣：

CCAH09LP0550T5

說明：

1. 請依上列標籤式樣自製標籤，標貼或印鑄於器材本體明顯處，始得販賣或公開陳列。
2. 經型式認證合格之低功率射頻電機，其型號、設計、射頻性能如有變更，應重新申請型式認證。
3. 違反低功率電波輻射性電機管理辦法之規定，擅自使用或變更無線電頻率、電功率者，除依電信法規定處罰外，驗證機關(構)並得廢止其型式認證證明或型式認證標籤。
4. 送審廠商應保留送審樣品供日後核對。
5. 本型式認證證明及其合格標籤使用權專屬取得本證明者，本證明持有人檢附同意書報請國家通訊傳播委員會備查後，得授權他人於同廠牌同型號之器材，使用其合格標籤。

備註：

1、本器材符合低功率射頻電機技術規範 LP0002 3.4.2節之規定。
2、本驗證機構係經國家通訊傳播委員會委託，核發本型式認證證明。
3、本器材所使用固定式天線廠牌/型號如下：
Lear Corporation / N/A

SL1535

QuieTek

快特電波股份有限公司
低功率射頻電機型式認證證明

一、申 請 者： Lear Corporation
二、製造廠商： Lear Corporation
三、器材名稱： Range Rover FOB
四、廠牌/型號： Range Rover / 5E0B50227
五、發射功率（電場強度）: 315MHz ; 84.195dBuV/m(Peak)
六、工作頻率： 315MHz

七、發證日期： 98 年 06 月 02 日
八、審驗合格標籤式樣：

CCAH09LP0551T7

說明：
1. 請依上列標籤式樣自製標籤，標貼或印鑄於器材本體明顯處，始得販賣或公開陳列。
2. 經型式認證合格之低功率射頻電機，其型號、設計、射頻性能如有變更，應重新申請型式認證。
3. 違反低功率電波輻射性電機管理辦法之規定，擅自使用或變更無線電頻率、電功率者，除依電信法規定處罰外，驗證機關(構)並得廢止其型式認證證明或型式認證標籤。
4. 送審廠商應保留送審樣品供日後核對。
5. 本型式認證證明及其合格標籤使用權專屬取得本證明者，本證明持有人檢附同意書報請國家通訊傳播委員會備查後，得授權他人於同廠牌同型號之器材，使用其合格標籤。

備註：
1、本器材符合低功率射頻電機技術規範 LP0002 3.4.2節之規定。
2、本驗證機構係經國家通訊傳播委員會委託，核發本型式認證證明。
3、本器材所使用固定式天線廠牌/型號如下：
Lear Corporation / N/A

QuieTek

快特電波股份有限公司
低功率射頻電機型式認證證明

一、申 請 者： Lear Corporation
二、製造廠商： Lear Corporation
三、器材名稱： RFA (Passive Start & Start Module)
四、廠牌/型號： LEAR / 5E0770237
五、發射功率（電場強度）: 125KHz ; 63.3dBuV/m(Average)
六、工作頻率： 125KHz

七、發證日期： 98 年 06 月 02 日
八、審驗合格標籤式樣：

CCAH09LP0560T8

說明：
1. 請依上列標籤式樣自製標籤，標貼或印鑄於器材本體明顯處，始得販賣或公開陳列。
2. 經型式認證合格之低功率射頻電機，其型號、設計、射頻性能如有變更，應重新申請型式認證。
3. 違反低功率電波輻射性電機管理辦法之規定，擅自使用或變更無線電頻率、電功率者，除依電信法規定處罰外，驗證機關(構)並得廢止其型式認證證明或型式認證標籤。
4. 送審廠商應保留送審樣品供日後核對。
5. 本型式認證證明及其合格標籤使用權專屬取得本證明者，本證明持有人檢附同意書報請國家通訊傳播委員會備查後，得授權他人於同廠牌同型號之器材，使用其合格標籤。

備註：
1、本器材符合低功率射頻電機技術規範 LP0002 2.8節之規定。
2、本驗證機構係經國家通訊傳播委員會委託，核發本型式認證證明。
3、本器材所使用固定式天線廠牌/型號如下：
Lear Corporation / N/A

SL1536

QuieTek

快特電波股份有限公司
低功率射頻電機型式認證證明

一、申 請 者：Lear Corporation
二、製造廠商：Lear Corporation
三、器材名稱：Jaguar fob
四、廠牌/型號：JAGUAR / 5E0B4P217
五、發射功率（電場強度）：315MHz ; 83.225dBuV/m(Peak)
六、工作頻率：315MHz

七、審驗日期：98 年 07 月 01 日
八、審驗合格標籤式樣：CCAH09LP0830T1

說明：

1. 請依上列標籤式樣自製標籤，標貼或印錄於器材本體明顯處，始得販賣或公開陳列。
2. 經型式認證合格之低功率射頻電機，其型號、設計、射頻性能如有變更，應重新申請型式認證。
3. 違反低功率電波輻射性電機管理辦法之規定，擅自使用或變更無線電頻率、電功率者，除依電信法規定處罰外，驗證機關(構)並得廢止其型式認證證明或型式認證標籤。
4. 送審廠商應保留送審樣品供日後核對。
5. 本型式認證證明及其合格標籤使用權專屬取得本證明者。依電信管制射頻器材審驗辦法第15條規定，持有人得經由網際網路申請同意他人於同廠牌同型號之電信管制射頻器材使用型式認證標籤，並於次日起 30 天內，應檢具「電信管制射頻器材審驗合格標籤或符合性聲明標籤同意使用備查表」送本會備查。

備註：

1、本器材符合低功率射頻電機技術規範(LP0002 3.4.2節)之規定。
2、驗證機構係經國家通訊傳播委員會委託，核發本型式認證證明。
3、本器材使用固定式天線，廠牌/型號為:Lear Corporation / N/A。

Continental

Continental Automotive GmbH – Postfach 100 903 – 93009 Regensburg

Kolar Dagmar
AQL RBG 42
Phone +49 (941) 790-6699
Fax +49 (941) 790-136699
dagmar.kolar@continental-corporation.com

Date	Your message dated	Our Reference	Your reference
July 29, 2008			

Declaration of Conformity in accordance with Directive 1999/5/EC (R&TTE Directive)

Manufacturer:	Continental Automotive GmbH
Address:	Siemensstrasse 12 D-93055 Regensburg Germany
Product type designation:	S180 052 020 A
Intended use:	Tire Pressure System

The product mentioned above complies with the essential requirements and other relevant provisions of Directive 1999/5/EC, when used for its intended purpose:

Health and safety pursuant to §3.1.a:	*Applied standard(s):* EN 60950-1: 2006
Electromagnetic compatibility pursuant to § 3.1.b:	*Applied standard(s):* EN 301 489 -1: V1.6.1 (2005-09) EN 301 489 -3: V1.4.1 (2002-08)
Efficient use of spectrum pursuant to § 3.2:	*Applied standard(s):* EN 300 220 -1: V2.1.1 (2006-04) EN 300 220 -2: V2.1.1 (2006-04)

The following marking applies to the above mentioned product:

CE

Continental Automotive GmbH

Regensburg, 2008-07-29

Andreas Wolf
Executive Vice President
Body &Security

i.V.
Norbert Müller
Director Product Group 3
Body & Security

SL1537

전자문서확인번호 WHSW-31GL-Y7SG-YXVD

방송통신기기인증서

Certificate of Broadcasting and Communication Equipment

인증의 종류 *Certification Type*	형식등록(Type Registration)
상호 또는 성명 *Trade Name or Applicant*	LEAR CORPORATION
기기의 명칭 *Equipment Name*	특정소출력무선기기(데이터전송용 무선기기)
기본모델명 *Basic Model Number*	5E0B40
파생모델명 *Series Model Number*	
인증번호 *Certification No*	LER-5E0B40
제조자/제조국가 *Manufacturer/Country of Origin*	Lear Automotive Electronics and Electrical/중국
형식기호 *Type Identification*	LARN2-K03L433.92T.0.12SR0.003F1D1
인증연월일 *Date of Certification*	2009년(Year) 07월(Month) 15일(Date)
기타 *Others*	

위 기기는 「전기통신기본법」, 「전파법」에 따라 인증되었음을 증명합니다.
It is certified that foregoing equipment has been certificated under the Framework Act on Telecommunications and Radio Waves Act.

2009년(Year) 07월(Month) 15일(Date)

전파연구소장

Director General of Radio Research Laboratory

Korea Communications Commission Republic of Korea

전자문서확인번호 NC49-Y219-RT4V-UKBD

방송통신기기인증서

Certificate of Broadcasting and Communication Equipment

인증의 종류 *Certification Type*	형식등록(Type Registration)
상호 또는 성명 *Trade Name or Applicant*	LEAR CORPORATION
기기의 명칭 *Equipment Name*	데이터전송용 무선기기
기본모델명 *Basic Model Number*	5E0B5P127
파생모델명 *Series Model Number*	5E0B50,5E0B60
인증번호 *Certification No*	LER-5E0B5P127
제조자/제조국가 *Manufacturer/Country of Origin*	Lear Automotive Electronics and Electrical/중국
형식기호 *Type Identification*	LARN2-K03L433.92T.0.12SR0.003F1D1
인증연월일 *Date of Certification*	2009년(Year) 05월(Month) 22일(Date)
기타 *Others*	

위 기기는 「전기통신기본법」, 「전파법」에 따라 인증되었음을 증명합니다.
It is certified that foregoing equipment has been certificated under the Framework Act on Telecommunications and Radio Waves Act.

2009년(Year) 05월(Month) 28일(Date)

전파연구소장

Director General of Radio Research Laboratory

Korea Communications Commission Republic of Korea

SL1538

전자문서확인번호 7N7R-CFNJ-HMWI-SU1X

방송통신기기인증서

Certificate of Broadcasting and Communication Equipment

인증의 종류 *Certification Type*	형식등록(Type Registration)
상호 또는 성명 *Trade Name or Applicant*	LEAR CORPORATION
기기의 명칭 *Equipment Name*	비약 전계강도 무선기기
기본모델명 *Basic Model Number*	5E0770237
파생모델명 *Series Model Number*	
인증번호 *Certification No*	LER-5E0770237
제조자/제조국가 *Manufacturer/Country of Origin*	Lear Valls Automotive Electronics and Electrical/스페인
형식기호 *Type Identification*	LPD-103L0.125TA1D
인증연월일 *Date of Certification*	2009년(Year) 09월(Month) 04일(Date)
기타 *Others*	

위 기기는 「전기통신기본법」, 「전파법」에 따라 인증되었음을 증명합니다.
It is certified that foregoing equipment has been certificated under the Framework Act on Telecommunications and Radio Waves Act.

2009년(Year) 09월(Month) 04일(Date)

전파연구소장

Director General of Radio Research Laboratory

Korea Communications Commission Republic of Korea

전자문서확인번호 JVC5-A5YQ-BF4C-1D8T

방송통신기기인증서

Certificate of Broadcasting and Communication Equipment

인증의 종류 *Certification Type*	형식등록(Type Registration)
상호 또는 성명 *Trade Name or Applicant*	LEAR CORPORATION
기기의 명칭 *Equipment Name*	비약 전계강도 무선기기
기본모델명 *Basic Model Number*	5E0770237
파생모델명 *Series Model Number*	5E0770337
인증번호 *Certification No*	LER-5E0770237
제조자/제조국가 *Manufacturer/Country of Origin*	Lear Valls Automotive Electronics and Electrical/스페인
형식기호 *Type Identification*	LPD-103L0.125TA1D
인증연월일 *Date of Certification*	2009년(Year) 09월(Month) 04일(Date)
기타 *Others*	

위 기기는 「전기통신기본법」, 「전파법」에 따라 인증되었음을 증명합니다.
It is certified that foregoing equipment has been certificated under the Framework Act on Telecommunications and Radio Waves Act.

2009년(Year) 09월(Month) 18일(Date)

전파연구소장

Director General of Radio Research Laboratory

Korea Communications Commission Republic of Korea

SL1539

Independent Communications Authority of South Africa
Pinmill Farm, 164 Katherine Street, Sandton
Private Bag X10002, Sandton, 2146

Radio Equipment Type Approval Certificate

Radio Equipment Type Approval Number

TA-2009/302

The Authority, in the exercise of the powers conferred upon it by section 35 (1) of the Electronic Communications Act, 2005 (Act 36 of 2005), the applicable radio regulations which currently remain in force in terms of section 95 (2) of the Electronic Communications Act and subject to the terms and conditions set out in this document (see overleaf), hereby issues a radio equipment type approval certificate to the company whose name and particulars are listed below.

Company Particulars

Name	:	**Jaguar Land Rover SA**
Street Address	:	**Simon Vermooten Road, Silverton**
Telephone Number	:	**012 842 3274**
Facsimile Number	:	**012 845 1005**
Registration Number	:	**2001/027269/07**

Description of Apparatus

Category	:	**Remote Function Actuator (RFA)**
Model	:	**KOBJBG10B**
Frequency Range	:	**119 – 135 kHz**
ITU Emission Code	:	**12KG1D**
Modulation	:	**BPSK**
Power Output	:	**+37.7 DbµA/m @ 3m**
Channel Spacing	:	**-**
Features	:	**-**

Only the original or a certified copy of the radio equipment type approval certificate shall be considered valid.

Philemon Molefe
Senior Manager: Engineering & Technology

0 9 JUN 2009

P Moshilo (**Chairperson**), NA Buthi, TLV Makhakhe, R Nkuna, BB Ntombela, FK Sibande, Dr MM Sioukwa
Prof JCW van Rooyen SC, MM Zokwe (**Councillors**), **BK Motiana (CEO)**

Independent Communications Authority of South Africa
Pinmill Farm, 164 Katherine Street, Sandton
Private Bag X10002, Sandton, 2146

Radio Equipment Type Approval Certificate

Radio Equipment Type Approval Number

TA-2009/303

The Authority, in the exercise of the powers conferred upon it by section 35 (1) of the Electronic Communications Act, 2005 (Act 36 of 2005), the applicable radio regulations which currently remain in force in terms of section 95 (2) of the Electronic Communications Act and subject to the terms and conditions set out in this document (see overleaf), hereby issues a radio equipment type approval certificate to the company whose name and particulars are listed below.

Company Particulars

Name	:	**Jaguar Land Rover SA**
Street Address	:	**Simon Vermooten Road, Silverton**
Telephone Number	:	**012 842 3274**
Facsimile Number	:	**012 845 1005**
Registration Number	:	**2001/027269/07**

Description of Apparatus

Category	:	**Remote Function Actuator (RFA)**
Model	:	**KOBJBG10A**
Frequency Range	:	**119 – 135 kHz**
ITU Emission Code	:	**12KG1D**
Modulation	:	**BPSK**
Power Output	:	**+40.7 DbµA/m @ 3m**
Channel Spacing	:	**-**
Features	:	**-**

Only the original or a certified copy of the radio equipment type approval certificate shall be considered valid.

Philemon Molefe
Senior Manager: Engineering & Technology

0 9 JUN 2009

P Moshilo (**Chairperson**), NA Buthi, TLV Makhakhe, R Nkuna, BB Ntombela, FK Sibande, Dr MM Sioukwa
Prof JCW van Rooyen SC, MM Zokwe (**Councillors**), **BK Motiana (CEO)**

SL1540

ICASA

Independent Communications Authority of South Africa
Pinmill Farm, 164 Katherine Street, Sandton
Private Bag X10002, Sandton, 2146

Radio Equipment Type Approval Certificate

Radio Equipment Type Approval Number

TA-2009/304

The Authority, in the exercise of the powers conferred upon it by section 35 (1) of the Electronic Communications Act, 2005 (Act 36 of 2005), the applicable radio regulations which currently remain in force in terms of section 95 (2) of the Electronic Communications Act and subject to the terms and conditions set out in this document (see overleaf), hereby issues a radio equipment type approval certificate to the company whose name and particulars are listed below.

Company Particulars

Name	:	**Jaguar Land Rover SA**
Street Address	:	**Simon Vermooten Road, Silverton**
Telephone Number	:	**012 842 3274**
Facsimile Number	:	**012 845 1005**
Registration Number	:	**2001/027269/07**

Description of Apparatus

Category	:	**Low Frequency Initiator FET Receiver**
Model	:	**5E0760127**
Frequency Range	:	**433.05 – 434.79 MHz**
ITU Emission Code	:	**739KK1D**
Modulation	:	**ASK, FSK**
Power Output	:	-
Channel Spacing	:	-
Features	:	-

Only the original or a certified copy of the radio equipment type approval certificate shall be considered valid.

Philemon Molefe
Senior Manager: Engineering & Technology

0 9 JUN 2009

P Mashile (Chairperson), NA Batyi, TLV Makhukhe, R Nkuna, BB Nombela, FK Sibande, Dr MM Sooikwa

ICASA

Independent Communications Authority of South Africa
Pinmill Farm, 164 Katherine Street, Sandton
Private Bag X10002, Sandton, 2146

Radio Equipment Type Approval Certificate

Radio Equipment Type Approval Number

TA-2009/305

The Authority, in the exercise of the powers conferred upon it by section 35 (1) of the Electronic Communications Act, 2005 (Act 36 of 2005), the applicable radio regulations which currently remain in force in terms of section 95 (2) of the Electronic Communications Act and subject to the terms and conditions set out in this document (see overleaf), hereby issues a radio equipment type approval certificate to the company whose name and particulars are listed below.

Company Particulars

Name	:	**Jaguar Land Rover SA**
Street Address	:	**Simon Vermooten Road, Silverton**
Telephone Number	:	**012 842 3274**
Facsimile Number	:	**012 845 1005**
Registration Number	:	**2001/027269/07**

Description of Apparatus

Category	:	**Key Fob Transmitter**
Model	:	**15K601**
Frequency Range	:	**433.05 MHz**
ITU Emission Code	:	**739KK1D**
Modulation	:	**ASK, FSK**
Power Output	:	**-14.6 dBm**
Channel Spacing	:	-
Features	:	-

Only the original or a certified copy of the radio equipment type approval certificate shall be considered valid.

Philemon Molefe
Senior Manager: Engineering & Technology

0 9 JUN 2009

P Mashile (Chairperson), NA Batyi, TLV Makhukhe, R Nkuna, BB Nombela, FK Sibande, Dr MM Sooikwa, Prof JCW van Rooyen SC, MM Zrikwe (Councillors), BK Motlana (CEO)

SL1928

Label to be used on the following products only:

- *citizen band radio equipment*
- *cellular equipment*
- *trunk radio equipment*
- *spread spectrum devices*
- *leased channel radio equipment*
- *cordless telephone*
- *wireless security devices*
- *wireless microphone*
- *radio-control equipment*
- *medical & biology telemetry equipment*

ALPINE ELECTRONICS, INC.
20-1 Yoshima-Kogyodanchi Iwaki-City Fukushima 970-1152 Japan
Phone: (+81) 249-36-4111 Fax: (+81) 249-36-6050

DECLARATION of CONFORMITY

We, **Alpine Electronics, Inc.** of the above address, hereby declare, at our sole responsibility, that the following product conforms to the Essential Requirements of the Radio and Telecommunications Terminal Equipment Directive 1999/5/EC in accordance with the tests conducted to the appropriate requirements of the relevant standards, as listed herewith.

Product	:	**Bluetooth Module**
Model/ Type Number	:	**IAM 2.1 BT PWB EU**
Directive and Standards used	:	**Radio: EN 300 328 V1.7.1: 200610**
		EMC: EN 301 489-17 V1.3.2: 2008-04
		EN 301 489-1 V1.8.1: 2008-04
		ISO7637-2: 2004
		Safety: IEC 60065 Ed.7: 2001 + Amd.1: 2005
		EN 60065: 2002 + Amd.1: 2006
Year of affixing CE marking	:	**2009**

Signature : S. Asuke

Name : Shinichi Asuke

Date : November 12, 2009

CE

SL1963

REPÚBLICA FEDERATIVA DO BRASIL
AGÊNCIA NACIONAL DE TELECOMUNICAÇÕES

ANATEL

Certificado de Homologação

(Intransferível)

Nº 0818-10-6003

Validade: **Indeterminada**
Emissão: **19/05/2010**

Solicitante:
LEAR DO BRASIL IND COM INTERIORES AUTOMOTIVOS LTDA
AV. ADHEMAR PINTO SIQUEIRA S/N BAIRRO DO GRAMA
12280-000 - CACAPAVA - SP

Fabricante:
LEAR AUTOMOTIVE ELECTRONICS AND ELECTRICAL PRODUCT
RENQING ROAD NO. 500 5 BUILDING PU DONG NEW DISTRICT
SHANGHA - CHINA

Este documento homologa, nos termos do Regulamento para Certificação e Homologação de Produtos para Telecomunicações, aprovado pela Resolução Anatel nº 242, de 30 de novembro de 2000, o Certificado de Conformidade nº 04108/10 , emitido pelo **OCD - IBRACE - Instituto Brasileiro de Certificação**. Esta homologação é expedida em nome do solicitante aqui identificado e é válida somente para o produto a seguir discriminado, cuja utilização deve observar as condições estabelecidas na regulamentação do serviço ou aplicação a que se destina.

Tipo:
Dispositivo de Operação Periódica - Categoria **II**

Modelo(s):
KOBJTF10A

Serviço/Aplicação:
Radiocomunicação de Radiação Restrita

Características técnicas básicas:

Frequência Fundamental (MHz)	Intensidade de Campo (µV/m)	Distância da Medida (m)
314,95	5714,79	3,0

Modulação: ASK + FSK, Designação de Emissão: 274KW1D, Limitação de Operação: 0,86 s.

Ensaio de SAR não aplicável, pois o produto opera com potência média inferior a 20 mW.

Observações:

Na instalação do produto devem ser observadas as condições de uso conforme estabelecido no Regulamento sobre Equipamentos de Radiocomunicação de Radiação Restrita.

Constitui obrigação do fornecedor do produto no Brasil providenciar a identificação do produto homologado, nos termos do art. 39 do Regulamento anexo à Resolução Anatel nº 242, em todas as unidades comercializadas, antes de sua efetiva distribuição ao mercado, assim como observar e manter as características técnicas que fundamentaram a certificação original.

As informações constantes deste certificado de homologação podem ser confirmadas no SGCH - Sistema de Gestão de Certificação e Homologação, disponível no portal da Anatel. (www.anatel.gov.br).

Maximiliano Salvadori Martinhão
Gerente Geral de Certificação e
Engenharia do Espectro

CÓPIA

REPÚBLICA FEDERATIVA DO BRASIL
AGÊNCIA NACIONAL DE TELECOMUNICAÇÕES

ANATEL

Certificado de Homologação

(Intransferível)

Nº 0385-10-4767

Validade: **Indeterminada**
Emissão: **25/03/2010**

Solicitante:
LEAR DO BRASIL IND COM INTERIORES AUTOMOTIVOS LTDA
AV. ADHEMAR PINTO SIQUEIRA S/N BAIRRO DO GRAMA
12280-000 - CACAPAVA - SP

Fabricante:
LEAR CORPORATION HOLDING SPAIN S.L.U. - ELECTRICAL
EUROPEAN TECHNOLOGICAL CENTRE (LABORATORY), FUSTER
5A-9B POLIGON INDUSTRIAL
VALLS TARRAGONA - ESPANHA

Este documento homologa, nos termos do Regulamento para Certificação e Homologação de Produtos para Telecomunicações, aprovado pela Resolução Anatel nº 242, de 30 de novembro de 2000, o Certificado de Conformidade nº 03931/10 , emitido pelo **OCD - IBRACE - Instituto Brasileiro de Certificação**. Esta homologação é expedida em nome do solicitante aqui identificado e é válida somente para o produto a seguir discriminado, cuja utilização deve observar as condições estabelecidas na regulamentação do serviço ou aplicação a que se destina.

Tipo:
Sistemas de Identificação por Radiofrequências - Categoria **II**

Modelo(s):
KOBJBG10A

Serviço/Aplicação:
Radiocomunicação de Radiação Restrita

Características técnicas básicas:

Frequência de Operação (MHz)	Intensidade de Campo (µV/m)	Distância da Medida (m)	Tipo de Modulação
0,1252	2124,01	3,0	ASK

Observações:

Na instalação do produto devem ser observadas as condições de uso conforme estabelecido no Regulamento sobre Equipamentos de Radiocomunicação de Radiação Restrita.

Constitui obrigação do fornecedor do produto no Brasil providenciar a identificação do produto homologado, nos termos do art. 39 do Regulamento anexo à Resolução Anatel nº 242, em todas as unidades comercializadas, antes de sua efetiva distribuição ao mercado, assim como observar e manter as características técnicas que fundamentaram a certificação original.

As informações constantes deste certificado de homologação podem ser confirmadas no SGCH - Sistema de Gestão de Certificação e Homologação, disponível no portal da Anatel. (www.anatel.gov.br).

Maximiliano Salvadori Martinhão
Gerente Geral de Certificação e
Engenharia do Espectro

A

Airbags 39, 40
componentes 40
desactivación del airbag del acompañante 41
despliegue 42
información de servicio 43
limpieza de los módulos de los airbags 191
mantenimiento 181
testigo 43
ubicación de las etiquetas 241
Alarma 17
activación 13
desactivación 8
desconexión 8
sensor de inclinación 17
Apertura y cierre del capó 193
Archivos de vídeo USB 124
Arranque asistido en pendientes 107
Asientos
asientos delanteros
ajuste correcto 21
eléctrico 19
inclinación del respaldo 24
manual 18
memorización de la posición 22
reposacabezas 23
asientos infantiles 33
anclajes para correas 38
asientos recomendados 34
cojines de seguridad 37
colocación de los anclajes para correas 38
instalación de ISOFIX 37
lista de comprobaciones 35
puntos de anclaje 35
puntos de anclaje ISOFIX 35
puntos de anclaje para correas 38
seguridad 35
ubicación 34
asientos traseros
plegado 25
reposacabezas 26
memorización de la posición
posición de entrada y salida 22
posición de los asientos delanteros 22
Audio
audio portátil 136
balance 124
botón de modo 121
búsqueda ascendente/descendente 121
CD 124
carga 121
expulsión 121
configuración 124
funcionamiento de la pantalla táctil 115
intensidad del sonido 124
mando del volumen 121
mandos 121
mandos de la televisión 140
radio DAB 130
tono 124
Ayuda al estacionamiento 108
cámara de visión trasera 110
cuidado de los sensores 109
estacionamiento asistido 111
cuidado de los sensores 113
fallo del sistema 113
fallo del sistema 109
remolque 83, 109

B

Bacas 79
carga máxima 79
estabilidad del vehículo 79
Batería
arranque utilizando cables de emergencia 202
cables de emergencia 202
cambio 204
carga o sustitución 204
cuidados 201
desconexión 204
símbolos de aviso 201
Beltminder 32

Índice alfabético

Bloqueo y desbloqueo
- acceso sin llave 7
- bloqueo sin llave 15
- cerraduras de las puertas 17
  - apertura total 6
  - desbloqueo 4
  - punto de acceso múltiple 6
  - punto de acceso único 6
- cerraduras de seguridad para niños 28
- cierre automático en marcha 16
- cierre con enclavamiento 14
- cierre incorrecto 14
- cierre sencillo 13
- cierre total 14
- cierre total sin llave 16
- confirmación 13
- enclavamiento de la
  - columna de la dirección 8
- modo protección del maletero 118
  - cancelación 9
  - selección 16
- tiradores de apertura 17

Bluetooth® 154
- compatibilidad 154
- conexión de un teléfono 156
- dispositivos de audio 136
- predeterminado
  - conexión de un dispositivo 138
  - sincronización de un dispositivo 138
- sincronización de un teléfono 156

Bombillas
- cambio de un faro de xenón 183
- especificaciones 216
- sustitución 183

Botón ECO 89

C

Caja de cambios
- cambio automático 91
- estacionamiento 92
- fallo 93
- indicador de cambio de marcha 93
- kickdown 93
- marcha atrás 92
- modo CommandShift™ 93
- modo de conducción 92
- modo Sport 92
- punto muerto 92
- selector de marchas 93
- transmisión manual 93

Calefacción 71
- calefactor auxiliar 73
- retrovisores térmicos 73
- volante con calefacción 27

Cámara
- asistencia al remolque 119
- cámaras periféricas 119
- visión trasera 110

CD 124
- carga 121, 124
- expulsión 121
- formatos admitidos 124
- funcionamiento de la pantalla táctil 133
- lista de pistas 133
- mandos 133
- memoria virtual 133
- mezcla 133
- omitir/explorar 133
- repetir 133
- reproducción 133
- reproducción de MP3 135
- reproductor virtual 124

Centro de información para el conductor 63
- mensajes de aviso y de información 65

Centro de mensajes 63
- mensajes de aviso y de información 65

Cinturones de seguridad 28
ajuste de la altura. 28
aviso 31
Beltminder 32
cómo abrocharse
el cinturón de seguridad 28
cómo desabrocharse
el cinturón de seguridad 28
comprobaciones 31
seguridad. 31
testigo 31
utilización durante el embarazo 28
Climatización 71
acumulación de agua. 73
climatización temporizada 73
mando a distancia 75
Combustible y repostaje
agotamiento del combustible. 176
capacidad del depósito 178
consumo de combustible 179
contenido de azufre 176
especificaciones del combustible 178
etanol. 174
gasolina reformulada 175
indicador del combustible 63
índice de octano 174
llenado de combustible 177
metanol 174
motor de gasolina 174
motor diésel. 175
MTBE. 175
precauciones de seguridad 174
protección contra el llenado
con combustible incorrecto. 177
regeneración del filtro
de partículas diésel 90
sistema de control de emisiones 90
tapa del depósito 176
Compartimentos portaobjetos 77
Conducción sobre terrenos no asfaltados 102
vadeo. 103
Conexión iPod® 136
Configuración del sistema de
activación por voz. 117
entrenamiento del sistema 117
reconocimiento de un acento 117
reconocimiento de una voz. 117
Control de aceleración
en pendientes (GAC). 107
Control de ángulos muertos (BSM). 58
bloqueo del sensor 59
fallo del sistema 59
Control de descenso de pendientes (HDC)
funcionamiento. 106
mandos. 105
Control de estabilidad
control dinámico de estabilidad (DSC) 100
control electrónico de tracción (ETC) 101
dinámica adaptativa 101
Control de liberación de los frenos
en pendientes (GRC). 107
Control dinámico de estabilidad (DSC) 100
desactivación 100
reactivación. 101
testigo. 100
Control por voz 151
ayuda 151
botón de voz. 151
entrenamiento. 152
etiquetas de voz 153
guía de utilización 152
lista de instrucciones 151
puntos de interés (PDI). 153
reconocimiento de usuario 152
reconocimiento de voz 152
tutorial 152
Cortina del techo 53

D

Declaraciones de conformidad 242
Dispositivos USB 136
Distribución electrónica de
la fuerza de frenado (EBD) 95
DVD
discos 124
formatos admitidos. 124
mandos. 142
pantalla doble 146

Índice alfabético

E

Especificaciones técnicas
- alineación de las ruedas (solo China) 214
- capacidades 213
- consumo de combustible 179
- datos del motor 212
- dimensiones 215
- especificaciones de las bombillas 216
- especificaciones del combustible 178
- llantas y neumáticos 216
- lubricantes y líquidos 212
- pesos 214
- recorrido del pedal (solo China) 214
- registro de datos de accidentes 240
- registro de datos de servicio 182

F

Frenos
- freno de estacionamiento eléctrico (EPB)
  - activación 95
  - desactivación 95
- principio de funcionamiento 94
- recorrido del pedal (solo China) 214

Fusibles 205
- acceso 205
- cuadro de especificaciones
  - habitáculo 209
  - maletero 211
  - vano motor 207
- sustitución 206
- ubicaciones 205

H

HomeLink® 60
- antes de proceder a la programación 60
- borrar todo lo programado 62
- dispositivos de código variable 61
- información y asistencia 62
- programación 61
- programación de puerta de acceso 62
- reprogramación de un botón de mando de garaje único 62

I

Indicador de temperatura 63

Información sobre licencias
- DivX 125
- Dolby 125
- DTS 125
- Gracenote 125

ISOFIX
- asiento infantil 35
  - instalación 37
- puntos de anclaje 35

L

Lavacristales
- faros 52
- parabrisas
  - surtidores obstruidos 200

Lavado
- cristales 189
- llantas 188
- luneta trasera 189
- tren de lavado 188

Lavafaros 52

Limpiaparabrisas
- luneta trasera 52
  - sustitución de las escobillas 192
- parabrisas 50
  - barrido en seco 51
  - barrido único 50
  - faros automáticos con detección de los limpiaparabrisas 46
  - posición de reposo en invierno 51
  - sensibles a la velocidad 51
  - sensor de lluvia 51
  - sustitución de las escobillas 192

Limpieza
exterior 188
limpieza después de conducción sobre terrenos no asfaltados. 188
llantas 188
manchas persistentes 188
sensores de ayuda al estacionamiento 109
surtidores de los lavacristales 200
interior. 189
alfombras 191
cinturones de seguridad 191
cristales. 189
cubiertas de los módulos de los airbags 191
cuidado del cuero 190
esterillas 191
luneta trasera 189
panel de instrumentos. 191
pantalla táctil 191
sistema de audio 191
tapicería. 189
Líquidos
aceite del motor
comprobación 195
especificación 196
reposición 196
líquido de embrague
comprobación 198
reposición 200
líquido de frenos
comprobación 198
reposición 200
líquido lavacristales
comprobación 200
reposición 200
surtidores obstruidos 200
lubricantes. 212
refrigerante
comprobación 196
reposición 197
Llantas
especificaciones técnicas. 216
limpieza 188
Llave inteligente
bloqueo. 13
desbloqueo 4
sustitución de la pila 12
ubicaciones del transmisor 217
Luces
exteriores
faros 44
condensación en el interior de la óptica. 46
conducción en otros países 46
faros automáticos. 44
luces de conducción diurna 45
luz de cruce 44
nivelación (solo halógenos) 47
retardo al salir 44
retardo de cortesía 45
selección automática de luz larga. 45
sistema de alumbrado delantero adaptativo (AFS). 47
faros antiniebla 44
faros automáticos con detección de los limpiaparabrisas 46
intermitentes de emergencia. 47
luces de posición 44
interiores. 48
iluminación ambiental. 49, 118
luces LED 49

M

Maletero 79
argollas de sujeción 80
puntos de anclaje 80
Mando a distancia
bloqueo. 13
desbloqueo 4
sustitución de la pila 12
ubicaciones del transmisor 217
Mando de garaje 60
antes de programar el transceptor 60
borrar todo lo programado 62
dispositivos de código variable. 61
información y asistencia 62
programación 61
programación de puerta de acceso. 62
reprogramación de un botón de mando de garaje único 62

Modificación para adaptar el vehículo
a personas con discapacidad 43, 181
Modo protección del maletero
cancelación 9, 118
introducción del PIN 118
selección 16, 118
Motor
activación del encendido 86
apagar 87
con el vehículo en movimiento 87
arranque 86
cambio automático 86
cambio manual 86
el motor no arranca 87
especificaciones 212
procedimiento de emergencia para
la función de arranque sin llave 88
rearranque en modo ECO
del motor calado 90
rearranque en movimiento 87
Stop/Start 89
inhabilitación 89
vano 194
MP3 135

N

Navegación
activación 160
aprender ruta 165
búsqueda de emergencia 166
búsqueda por código postal 165
canal de mensajes de tráfico (TMC) 167
iconos 168
cancelar guía hablada 165
coordenadas 166
datos cartográficos 160
detener la guía de ruta 165
error en la ubicación del vehículo 160
iniciar guía 164
introducir destino 164
mandos 161
menú principal 161
modos de pantalla 163
pantalla dividida del mapa 162
puntos de interés (PDI)
instrucciones de voz 153
PDI rápido 165
puntos memorizados 165
ruta fácil 164
zona de búsqueda 163
zona digitalizada 160

Neumáticos
aplanamientos localizados 234
cadenas para nieve 235
cambio
válvula TPM 220
cuidado 231
degradación por envejecimiento 234
dispositivos de tracción 235
especificaciones técnicas 216
invierno 234
kit de reparación de
neumáticos Land Rover 221
información de seguridad 221
presión 225, 231, 232
compensación 233, 234
ubicación de la etiqueta 241
sistema de monitorización de la presión
de los neumáticos (TPM) 218
compensación de la presión
con cadenas para nieve 235
mensajes 219
sensor de repuesto 220
sustitución 233

O

Ordenador de viaje 65
cambio de la pantalla 65
consumo medio de combustible 65
cuentakilómetros parcial 66
distancia 66
indicador de revisión 66
ml-km (también millas-litros) 66
registro de la distancia recorrida 63
velocidad media 65

P

Panel de instrumentos 63
mensajes de aviso y de información 65
Pantalla táctil 114
cancelación del modo
protección del maletero 9, 118
conexión de un teléfono 156
configuración 116
configuración de la pantalla 116
configuración del idioma 116
configuración del sistema 116
configuración del sistema de
activación por voz 117
cuidado 118
iconos de la pantalla táctil 115
iconos de teléfono 157
luz ambiental 114
mandos de audio 115
mandos de CD 133
mandos de la radio 128
mandos de la radio DAB 130
mandos de la televisión 140
mandos de medios de vídeo 142
mandos del teléfono 155
menú inicio 114, 116
nivel predeterminado de volumen 116
pantalla doble 144
menú de control 145
selección 144
prestaciones adicionales 118
selección del modo
protección del maletero 16, 118
sincronización de un teléfono 156
utilización de la pantalla táctil 115
ventanas emergentes 115
Portavasos 77
Portón trasero 9, 10
altura de apertura 11
altura de apertura programada 11
eléctrico 9
manual 9
Pruebas dinamométricas 181

R

Radio
- ampliación a otras redes (EON) 129
- autoalmacenar 128
- avisos de noticias 129
- avisos de tráfico 128, 129
- canal arriba/abajo 128
- configuración 128
- emisoras presintonizadas 128
- frecuencias alternativas (AF) 129
- funcionamiento de la pantalla táctil 128
- lista de emisoras 128
- mandos 128
- radio DAB 130
  - avisos 130
  - canal arriba/abajo 130
  - configuración 130, 132
  - conjuntos 132
  - emisoras presintonizadas 130
  - funcionamiento de la pantalla táctil 130
  - información de canales 130
  - lista de canales 130
  - mandos 130
  - recepción 132
  - selección de banda 130
  - sintonización automática 130
  - subcanales 130
  - texto 130
- radio digital 130
- regionalización (REG) 129
- selección de banda 128
- sistema de información por radio (RDS) 129
- texto 128

Recorrido del pedal del embrague
- (solo China) 214

Reloj 116

Remolque 82
- comprobaciones esenciales 82
- conexiones eléctricas 83
- dimensiones de la barra de remolque 85
- enganche asistido 83
- gancho de remolque 84
- nivelación del remolque 82
- opciones de bola de remolque 84
- pesos 81
- portón trasero 83
- rescate del vehículo 238
  - argollas de remolque 237
- sistema de compensación de estabilidad para remolques (TSA) 83
- sistemas de ayuda al estacionamiento 83

Reparación de daños en la pintura 189

Reposacabezas
- asientos delanteros 23
- asientos traseros 26
- integrados 24

Reproductor de medios de vídeo
- ángulo 142
- configuración 142
- herramientas 142
- IR A 142
- mandos 142
- subtítulos 142

Rescate del vehículo
- en terrenos no asfaltados 238
- remolque 238
  - argollas de remolque 237
- rescate con camión-grúa 237

Retrovisores
- exteriores 55
  - con calefacción 73
  - control de ángulos muertos (BSM) 58
  - inclinación automática en marcha atrás 56
  - plegado automático 56
  - plegado eléctrico 55
  - visión trasera 55
- interior
  - atenuación automática de la luminosidad 57
  - atenuación manual de la luminosidad 57

Revisión 180
indicador de intervalo 66
Ruedas
calzos 227
datos de alineación (China solamente) 214
rueda de repuesto provisional 227
desmontaje 227
sustitución 226, 229
seguridad 228
tuercas de bloqueo de las ruedas 229
desbloqueo 229

S

Sensor de inclinación 17
Sistema de control de velocidad 98
activación 98
aumento de la velocidad 98
cancelación 98
datos de velocidad de crucero ECO 99
desactivación 99
desactivación automática 99
programación de la velocidad 98
reanudación de una velocidad programada 99
reducción de la velocidad 99
Sistema de frenado de emergencia (EBA) 95
Sistema de protección suplementaria (SRS) 39
Sistema multimedia trasero (RSE) 147
auriculares 150
configuración 148
mando a distancia 149
pila 150
pantalla supervisora 147
Soportes portátiles 136
Bluetooth® 138
conexión 138
sincronización 138
conexión 136
conexión de dispositivos auxiliares 138
conexión de un dispositivo 137
reproducción de un dispositivo 136

T

Tablero 266
Tacómetro 63
Teléfono 154
agenda telefónica 159
Bluetooth® 154
cambio de teléfono 157
compatibilidad 154
conexión 156
contestador 155
desvío de llamada 155
efectuar una llamada 155
estado 155
finalizar una llamada 155
funcionamiento de la pantalla táctil 155
iconos de la pantalla táctil 157
información general 154
mandos 155, 158
marcar 155, 158
opción 10 últimas 159
seguridad 154
sincronización 156
volumen de llamada 158
Televisión
búsqueda ascendente/descendente 140
canales presintonizados 140
funcionamiento de la pantalla táctil 140
lista de canales 140
mandos 140
mandos de pantalla completa 141, 143
pantalla doble 146
selección de canales 140
selección digital/analógica 140
Temperatura exterior 63
Terrain Response
antes de conducir por terrenos no asfaltados 102
mandos 102
opciones de cancelación 104

Testigos 67
ABS 94
airbag 43
avisos principales 67
avisos secundarios 67
cinturón de seguridad 31
comprobación de estado durante el encendido 67
control dinámico de estabilidad (DSC) 100
estado de los sistemas 67
Toma de entrada auxiliar 138
Tomas de corriente auxiliares 78
Transmisión
automática 91
estacionamiento 92
fallo 93
indicador de cambio de marcha 93
kickdown 93
marcha atrás 92
modo CommandShift™ 93
modo de conducción 92
modo Sport 92
punto muerto 92
selector de marchas 93
transmisión manual 93

U

Ubicación de la placa de la fecha de fabricación del vehículo 241
Ubicaciones de las etiquetas del VIN 241

V

Vadeo 103
Velocímetro 63
Ventanillas 53
aislamiento de ventanillas 53
cortina del techo 53
funcionamiento 53
mecanismo retráctil 54
reajuste de las ventanillas 54
resonancia 54
Ventilación 71
climatización temporizada 73
mando a distancia 75
Volante
ajuste de la posición 27
con calefacción 27
mandos del teléfono 158

Descripción general de los mandos

MANDOS

1. Interruptor de la cortina del techo.
2. Luz de cortesía interior delantera.
3. Luces de lectura delanteras.
4. Alumbrado exterior/mando del ordenador de viaje.
5. Mando del sistema de audio.
6. Cuadro de instrumentos y centro de mensajes.
7. Mando de menú del cuadro de instrumentos.
8. Mando del limpiaparabrisas y lavaparabrisas.
9. Botón START/STOP (arranque/parada).
10. Pantalla táctil.
11. Equipo de sonido.
12. Interruptor de los intermitentes de emergencia.
13. Calefacción/aire acondicionado.
14. Interruptor de control de descenso de pendientes (HDC).
15. Interruptor del sistema de control dinámico de estabilidad (DSC).
16. Palanca del cambio automático.
17. Terrain Response.
18. Palanca del cambio manual.
19. Interruptor ECO.
20. Freno de estacionamiento eléctrico.
21. Interruptor de encendido/apagado/volumen del sistema de sonido.
22. Leva del cambio secuencial ascendente.
23. Interruptor de anulación de sistema de control de velocidad.
24. Interruptores del sistema de control de velocidad.
25. Palanca de ajuste de la columna de la dirección.
26. Bocina.
27. Interruptores del teléfono y control por voz.
28. Mando de nivelación de los faros.
29. Mando de las luces del habitáculo.
30. Palanca de apertura del capó.
31. Botón de desbloqueo/apertura del portón trasero.
32. Interruptor de la calefacción del volante.
33. Leva del cambio secuencial descendente.
34. Interruptor de aislamiento de las ventanillas traseras.
35. Mandos de los elevalunas.
36. Mandos de ajuste/plegado de los retrovisores.
37. Interruptores del cierre centralizado/desbloqueo.
38. Interruptores de memorización de la posición de conducción.

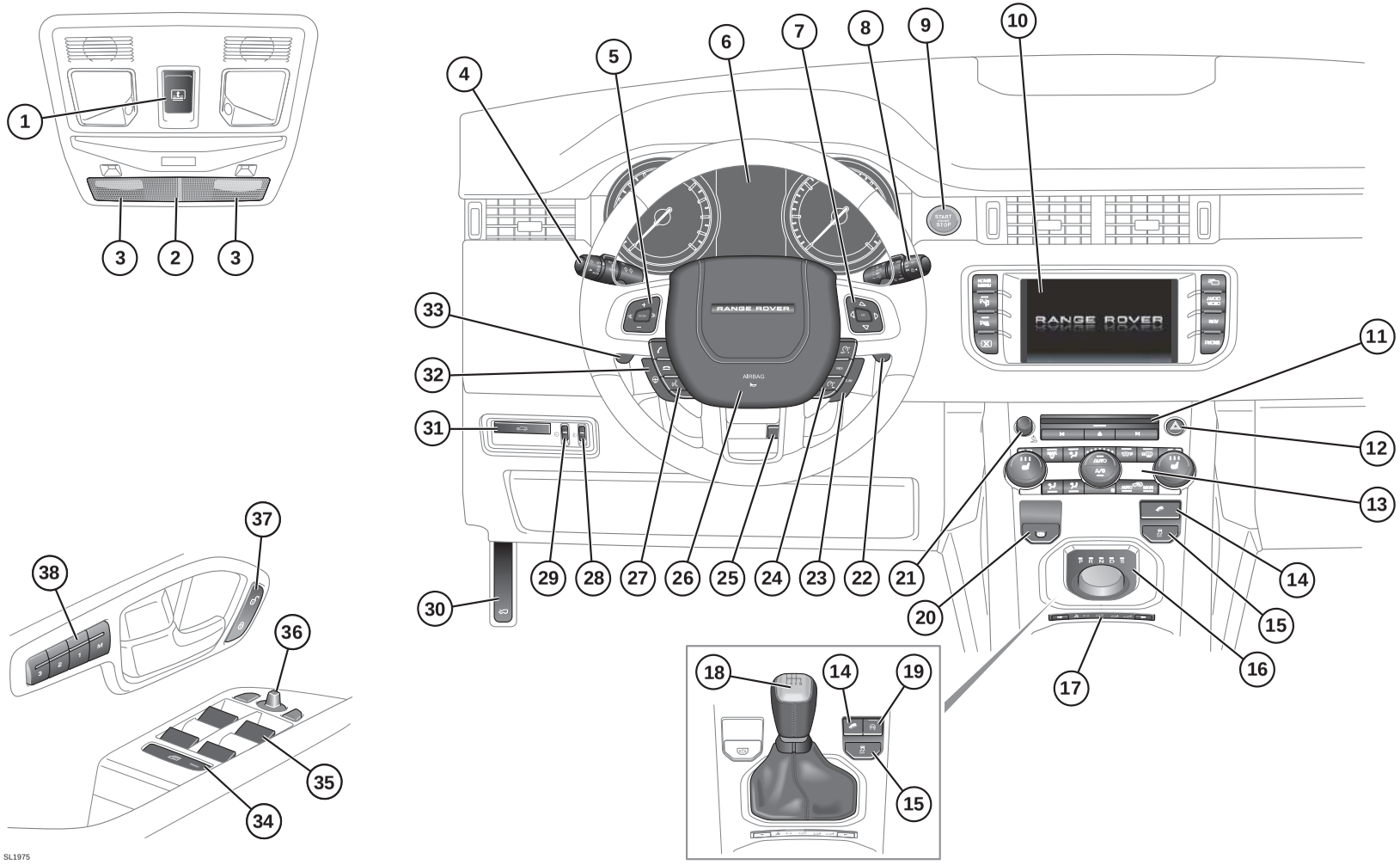
1
2
3
3
4
5
6
7
8
9
10
11
12
13
14
15
16
17
18
19
20
21
22
23
24
25
26
27
28
29
30
31
32
33
34
35
36
37
38
RANGE ROVER
AIRBAG
START STOP
SL1975