INDICE (CONDUCCIÓN A IZQUIERDAS)

MANUAL DE UTILIZACION DOCUMENTACION

LISTA APARATOS (CAPITULO 1)

LISTA APARATOS (CAPITULO 2)

LISTA APARATOS (CAPITULO 3)

LISTA SIMBOLOS MULTIGRUPO

LISTA SIMBOLOS GRUPO MOTOPROPULSOR

LISTA SIMBOLOS GRUPO SEÑALIZACION-ILUMINACION EXTERIOR

LISTA SIMBOLOS GRUPO DE ILUMINACION

LISTA SIMBOLOS GRUPO INFORMACION CONDUCTOR

LISTA SIMBOLOS GRUPO DE LAVADO-LIMPIADO

LISTA SIMBOLOS GRUPO ASISTENCIA MECANISMOS DIVERSOS

LISTA SIMBOLO GRUPO DE AYUDA A LA CONDUCCION

LISTA SIMBOLO GRUPO CONFORT EN LA CONDUCCION

LISTA HAZ DE CABLES

CAJA DE FUSIBLES COMPARTIMENTO MOTOR (BM34)

CAJA DE FUSIBLES HABITÁCULO (BH12)

CAJA DE FUSIBLES HABITÁCULO (BH28)

CAJETÍN DE SERVICIO INTELIGENTE (BSI) (BSI1)

ALIMENTACIÓN DEL CAJETÍN DE SERVICIO INTELIGENTE (BSI) (BSI1)

CAJETÍN CONMUTACIÓN PROTECCIÓN RELÉ (BCP3) (MOTOR DW10)

CABLES SUPLEMENTARIOS PARA LA REPARACIÓN (PR-HAB)

TOMA DE DIAGNOSIS (MOTORES GASOLINA) (C001)

TOMA DE DIAGNOSIS (MOTORES DIESEL) (C001.1)

COMBINADO

GRUPO MOTOPROPULSOR

11 INYECCIÓN HDI / PRECALENTAMIENTO / BOSCH EDC 15C2 / CUENTARREVOLUCIONES / CONTADOR ELÉCTRICO (MOTORES DW10TD - DW10ATED/L3)

11.1 INYECCIÓN HDI / PRECALENTAMIENTO / BOSCH EDC 15C2 / CUENTARREVOLUCIONES / CONTADOR ELÉCTRICO (MOTORES DW10TD - DW10ATED/L4)

12 INYECCIÓN / ENCENDIDO MAGNETI MARELLI MM8P / CUENTARREVOLUCIONES / CONTADOR ELÉCTRICO (MOTORES XU5JP/L3 - XU7JP/K)

12.1 INYECCIÓN / ENCENDIDO MAGNETI MARELLI MM1AP / CUENTARREVOLUCIONES / CONTADOR ELÉCTRICO (MOTOR XU7JB

12.2 INYECCIÓN / ENCENDIDO SAGEM SL 96 / CUENTARREVOLUCIONES / CONTADOR ELÉCTRICO (MOTOR XU7JP4/L3) (CAJA DE CAMBIOS MANUAL

12.3 INYECCIÓN / ENCENDIDO BOSCH MP7.3 / CUENTARREVOLUCIONES / CONTADOR ELÉCTRICO (MOTOR XU7JP4/L4) (CAJA DE CAMBIOS MANUAL)

12.4 INYECCIÓN / ENCENDIDO BOSCH MP7.3 / CUENTARREVOLUCIONES / CONTADOR ELÉCTRICO (MOTOR XU7JP4/L4) (CAJA DE CAMBIOS AUTOMÁTICA AUTOACTIVA)

12.5 INYECCIÓN / ENCENDIDO SAGEM SL 96 / CUENTARREVOLUCIONES / CONTADOR ELÉCTRICO (MOTOR XU7JP4 GPL (GAS DE PETRÓLEO LICUADO))

12.6 INYECCIÓN / ENCENDIDO BOSCH MP5.2 / CUENTARREVOLUCIONES / CONTADOR ELÉCTRICO (MOTOR XU7JP4/L3 BVA AL4) - (MOTOR XU10J4R/L3 BVM-BVA AL4)

12.7 INYECCIÓN/ENCENDIDO MAGNETI MARELLI MM4.8P / CUENTARREVOLUCIONES / CONTADOR ELÉCTRICO (MOTOR EW10J4/L3) (CAJA DE CAMBIOS MANUAL)

12.8 INYECCIÓN / ENCENDIDO MAGNETI MARELLI MM4.8P / CUENTARREVOLUCIONES / CONTADOR ELÉCTRICO (MOTOR EW10J4/L4) (CAJA DE CAMBIOS MANUAL)

12.9 INYECCIÓN / ENCENDIDO MAGNETI MARELLI MM4.8P / CUENTARREVOLUCIONES / CONTADOR ELÉCTRICO (MOTOR EW10J4/L4) (CAJA DE CAMBIOS AUTOMÁTICA AUTOACTIVA)

12.10 INYECCIÓN / ENCENDIDO MAGNETI MARELLI MM4MP / CUENTARREVOLUCIONES / CONTADOR ELÉCTRICO (MOTOR EW12J4/L3-L4)

12.11 INYECCIÓN / ENCENDIDO BOSCH ME 7.4.6 / CUENTARREVOLUCIONES / CONTADOR ELÉCTRICO (MOTOR ES9J4S/L4)

15 REFRIGERACIÓN MOTOR FRIC (GRUPO 1 MOTOVENTILADOR+ 1 RESISTENCIA(S) 2 VELOCIDAD(S)) (MOTOR DW SIN AIRE ACONDICIONADO)

15.1 REFRIGERACIÓN MOTOR FRIC (GRUPO 1 MOTOVENTILADOR+ 1 RESISTENCIA(S) 2 VELOCIDAD(S)) (MOTOR EW SIN AIRE ACONDICIONADO)

15.2 REFRIGERACIÓN MOTOR FRIC (GRUPO 1 MOTOVENTILADOR+ 2 RESISTENCIA(S) 3 VELOCIDAD(S)) (MOTOR DW CON AIRE ACONDICIONADO)

15.3 REFRIGERACIÓN MOTOR FRIC (GRUPO 1 MOTOVENTILADOR+ 2 RESISTENCIA(S) 3 VELOCIDAD(S)) (MOTOR EW CON AIRE ACONDICIONADO)

15.4 REFRIGERACIÓN MOTOR FRIC (GRUPO 1 MOTOVENTILADOR+ 2 RESISTENCIA(S) 3 VELOCIDAD(S)) (MOTOR ES9J4S /L4)

15.5 REFRIGERACIÓN MOTOR (2 GRUPOS MOTOVENTILADORES 2 VELOCIDADES) (SIN AIRE ACONDICIONADO) (MOTOR XU)

15.6 REFRIGERACIÓN MOTOR (2 GRUPOS MOTOVENTILADORES 2 VELOCIDADES) (CON AIRE ACONDICIONADO) (MOTOR XU)

16 CAJA DE CAMBIOS AUTOMÁTICA AUTOACTIVA (MOTOR XU7JP4/L4)

16.1 CAJA DE CAMBIOS AUTOMÁTICA AUTOACTIVA (MOTORES XU7JP4/L3 - XU10J4R/L3)

16.2 CAJA DE CAMBIOS AUTOMÁTICA AUTOACTIVA (MOTOR EW10J4/L4)

16.3 CAJA DE CAMBIOS AUTOMÁTICA 4HP20 (MOTOR ES9J4S/L4)

18 CALCULADOR GPL/NIVEL DE CARBURANTE (MOTOR XU7JP4/L3) (GPL (GAS DE PETRÓLEO LICUADO))

GRUPO DE SEÑALIZACIÓN - ILUMINACIÓN EXTERIOR

20 FAROS DE NIEBLA DELANTEROS (TODOS TIPOS) / LUCES DE NIEBLA TRASERAS (EXCEPTO BREAK)

21 LUCES DE STOP (TODOS TIPOS EXCEPTO BREAK)

22 LUCES DE RETROCESO (CAJA DE CAMBIOS MANUAL - CAJA DE CAMBIOS AUTOMÁTICA) (TODOS TIPOS EXCEPTO BREAK)

23 INDICADORES DE DIRECCIÓN / SEÑAL DE PELIGRO (TODOS TIPOS)

24 LUCES DIURNAS

26 LUCES DE POBLACIÓN / ALIMENTACIÓN ENGANCHE CARAVANA (TODOS TIPOS EXCEPTO BREAK) (SIN SHUNT LUCES DIURNAS)

26.1 LUCES DE POBLACIÓN / ALIMENTACIÓN ENGANCHE CARAVANA (TODOS TIPOS EXCEPTO BREAK) (CON SHUNT LUCES DIURNAS)

26.2 FAROS LUCES DE CRUCE / LUCES DE CARRETERA (SIN SHUNT LUCES DIURNAS)

26.3 FAROS LUCES DE CRUCE / LUCES DE CARRETERA (CON SHUNT LUCES DIURNAS)

26.4 LUCES DE POBLACIÓN / LUCES DE STOP / LUCES DE RETROCESO / LUCES DE NIEBLA TRASERAS / ALIMENTACIÓN ENGANCHE CARAVANA (BREAK) (SIN SHUNT LUCES DIURNAS)

26.5 LUCES DE POBLACIÓN / LUCES DE STOP / LUCES DE RETROCESO / LUCES DE NIEBLA TRASERAS / ALIMENTACIÓN ENGANCHE CARAVANA (BREAK) (CON SHUNT LUCES DIURNAS)

GRUPO DE ILUMINACIÓN

30 ILUMINACIÓN INTERIOR (BERLINA)

30.1 ILUMINACIÓN INTERIOR (BREAK)

GRUPO INFORMACIÓN CONDUCTOR

40 NIVEL, TEMPERATURA AGUA MOTOR / TESTIGO DE PRESENCIA DE AGUA EN EL GASOIL (MOTOR DW)

40.1 NIVEL, TEMPERATURA AGUA MOTOR (MOTOR XU)

40.2 NIVEL, TEMPERATURA AGUA MOTOR (MOTORES EW-ES9)

41 NIVEL, PRESIÓN, TEMPERATURA ACEITE MOTOR

41.1 NIVEL, PRESIÓN, TEMPERATURA ACEITE MOTOR (MOTOR ES9J4S/L4)

42 CUENTARREVOLUCIONES

43 AFORADOR CARBURANTE

44 LUZ TESTIGO LÍQUIDO DE FRENOS / LUZ TESTIGO DESGASTE DE FRENOS / TESTIGO DE FRENO DE ESTACIONAMIENTO

46 CONTADOR ELÉCTRICO

47 ALERTA VISUAL Y SONORA LUCES DEJADAS ENCENDIDAS

47.1 ALERTA SONORA Y VISUAL OLVIDO LLAVE DE CONTACTO

47.2 ALERTA SONORA Y VISUAL DEFECTO ANTIARRANQUE ELECTRÓNICO

47.3 ALERTA SONORA Y VISUAL SOBREVELOCIDAD

47.4 ALERTA SONORA Y VISUAL DESGASTE PILA TELEMANDO ALTA FRECUENCIA

47.5 ALERTA SONORA Y VISUAL DEFECTO CARGA BATERÍA / EXCITACIÓN ALTERNADOR

47.6 ALERTA SONORA Y VISUAL ABRIENTES

47.7 ALERTA SONORA Y VISUAL SEGURIDAD CAJA DE CAMBIOS AUTOMÁTICA

47.8 LUZ TESTIGO OLVIDO CINTURÓN (CONDUCTOR)

GRUPO DE ASISTENCIA MECANISMOS DIVERSOS

60 ELEVACRISTALES DELANTEROS / PLATINA BAJA GAMA (PLATINA ELEVACRISTALES DELANTEROS) (SIN RETROVISORES ELÉCTRICOS)

60.1 ELEVACRISTALES DELANTEROS / PLATINA MEDIA GAMA (PLATINA ELEVACRISTALES DELANTEROS) (CON RETROVISORES ELÉCTRICOS)

60.2 ELEVACRISTALES DELANTEROS - TRASERA (PLATINA ALTA GAMA) (PLATINA ELEVACRISTALES DELANTEROS+ TRASERA) (CON RETROVISORES ELÉCTRICOS + RETROVISOR ABATIBLE)

62 CONDENACIÓN DE PUERTAS CENTRALIZADA (BERLINA - BREAK)

63 ASIENTO CONDUCTOR CON MANDO ELÉCTRICO / ASIENTO ACOMPAÑANTE CON MANDO ELÉCTRICO (BERLINA - BREAK)

63.1 ASIENTO CONDUCTOR / RETROVISORES ELÉCTRICOS CON MEMORIA (BERLINA - BREAK)

64 RETROVISORES CON MANDO ELÉCTRICO (PLATINA MEDIA GAMA)

64.1 RETROVISORES CON MANDO ELÉCTRICO (PLATINA ALTA GAMA)

64.2 RETROVISORES ABATIBLES (BERLINA - BREAK)

65 AIRBAG CONDUTOR Y ACOMPAÑANTE / CINTURONES DE SEGURIDAD CON PRETENSORES PIROTÉCNICOS / AIRBAG LATERALES

68 TECHO CORREDIZO

GRUPO DE AYUDA A LA CONDUCCIÓN

70 ANTIBLOQUEO DE RUEDAS ABS

71 DIRECCIÓN ASISTIDA VARIABLE

72 PANTALLA MULTIFUNCIÓN A: RELOJ + PANTALLA SEÑALIZADORA TEMPERATURA EXTERIOR, AUTORRADIO

72.1 PANTALLA MULTIFUNCIÓN B: RELOJ + PANTALLA SEÑALIZADORA TEMPERATURA EXTERIOR, ORDENADOR DE A BORDO, AUTORRADIO

72.2 PANTALLA MULTIFUNCIÓN C: RELOJ + PANTALLA SEÑALIZADORA TEMPERATURA EXTERIOR, AYUDA A LA NAVEGACIÓN, ORDENADOR DE A BORDO, AUTORRADIO

73 REGULACIÓN DE VELOCIDADES (CAJA DE CAMBIOS MANUAL) (MOTOR DW10)

73.1 REGULACIÓN DE VELOCIDADES (CAJA DE CAMBIOS MANUAL) (MOTOR EW10J4)

73.2 REGULACIÓN DE VELOCIDADES (CAJA DE CAMBIOS AUTOMÁTICA AUTOACTIVA) (MOTOR EW10J4)

73.3 REGULACIÓN DE VELOCIDADES (MOTORES EW12J4 - ES9J4S)

77 SUSPENSIÓN CON AMORTIGUACIÓN VARIABLE (MOTOR ES9J4)

GRUPO CONPORT EN LA CONDUCCIÓN

81 LUNETA TRASERA TÉRMICA / RETROVISORES TÉRMICOS (BERLINA)

81.1 LUNETA TRASERA TÉRMICA / RETROVISORES TÉRMICOS (BREAK)

82 ANTIARRANQUE ELECTRÓNICO

83 ASIENTOS TÉRMICOS

84 AUTORRADIO CON COMANDO EN EL VOLANTE / CARGADOR DEL COMPACT DISC (BERLINA – BREAK)

84.1 AUTORRADIO CON COMANDO EN EL VOLANTE / CARGADOR DEL COMPACT DISC / AMPLICADOR AUTORRADIO JBL (BERLINA – BREAK)

84.2 AUTORRADIO CON COMANDO EN EL VOLANTE / CARGADOR DEL COMPACT DISC (COUPÉ)

84.3 AUTORRADIO CON COMANDO EN EL VOLANTE / CARGADOR DEL COMPACT DISC / AMPLIFICADOR AUTORRADIO JBL (COUPÉ)

INTERCONEXIONES

IC02 INTERCONEXIÓN HAZ DE CABLES PRINCIPAL CON HAZ DE CABLES MOTOR (10 PR – 20 MOT)

IC11 INTERCONEXIÓN HAZ DE CABLES PRINCIPAL CON HAZ DE CABLE HABITÁCULO (10 PR – 46 MOT)

IC72 INTERCONEXIÓN HAZ DE CABLES HABITÁCULO CON HAZ DE CABLE PUERTA TRASERA IZQUIERDA (46 HAB – 62 PR/G)

IC73 INTERCONEXIÓN HAZ DE CABLES HABITÁCULO CON HAZ DE CABLE PUERTA TRASERA DERECHA (46 HAB – 67 PR/D)

IC82 INTERCONEXIÓN HAZ DE CABLES HABITÁCULO CON HAZ DE CABLES PORTÓN TRASERO (46 HAB – 76G VL/G) – (46 HAB – 76D VL/D) (BREAK)

IC41 - IC86 – IC89 INTERCONEXIÓN HAZ DE CABLES HABITÁCULO CON HAZ DE CABLES AIRBAG – CINTURONES PIROTECNICOS (46 HAB – 53 SAC) – (46 HAB – 54 CEINT)

ESQUEMA DE IMPLANTACIÓN

HAZ DE CABLES 01 CBP – 02 CBN – 03 CB/AV (CABLE POSITIVO BATERÍA – CABLE NEGATIVO BATERÍA – CABLE UNIÓN BATERÍAS DELANTERAS)

HAZ DE CABLES 10 PR-1 (HAZ DE CABLE PRINCIPAL)

HAZ DE CABLES 10 PR-2 (HAZ DE CABLE PRINCIPAL)

HAZ DE CABLES 10 PR-3 (GPL) (HAZ DE CABLE PRINCIPAL) (GPL (GAS DE PETRÓLEO LICUADO))

HAZ DE CABLES 10 PR-4 (GPL) (HAZ DE CABLE PRINCIPAL) (GPL (GAS DE PETRÓLEO LICUADO))

HAZ DE CABLES 16 GMV (GMV)

HAZ DE CABLES 20 MOT (MOTOR DW10/L3)

HAZ DE CABLES 20 MOT (MOTOR DW10/L4)

HAZ DE CABLES 20 MOT (MOTORES XU5JP - XU7JP)

HAZ DE CABLES 20 MOT(MOTOR XU7JB)

HAZ DE CABLES 20 MOT (MOTOR XU7JP4/L3)

HAZ DE CABLES 20 MOT (MOTOR XU7JP4/L4)

HAZ DE CABLES 20 MOT (MOTOR XU7JP4) (GPL (GAS DE PETRÓLEO LICUADO))

HAZ DE CABLES 20 MOT (MOTOR XU10J4R)

HAZ DE CABLES 20 MOT (MOTOR EW10/L3/L4)

HAZ DE CABLES 20 MOT (MOTOR EW12/L3/L4)

HAZ DE CABLES 20 MOT – 22 MOT/C (HAZ DE CABLES MOTOR COMPLEMENTARIO) (MOTOR ES9J4S)

HAZ DE CABLES 46 HAB 1 (HAZ DE CABLE HABITÁCULO) (BERLINA)

HAZ DE CABLES 46 HAB 2 (HAZ DE CABLE HABITÁCULO) (BERLINA)

HAZ DE CABLES 46 HAB 3 (HAZ DE CABLE HABITÁCULO) (BERLINA)

HAZ DE CABLES 46 HAB 4 (HAZ DE CABLE HABITÁCULO) (BREAK)

HAZ DE CABLES 46 HAB 5 (HAZ DE CABLE HABITÁCULO) (BREAK)

HAZ DE CABLES 46 HAB 6 (HAZ DE CABLE HABITÁCULO) (BREAK)

HAZ DE CABLES 46 HAB 7 (HAZ DE CABLE HABITÁCULO) (COUPÉ)

HAZ DE CABLES 46 HAB 8 (HAZ DE CABLE HABITÁCULO) (COUPÉ)

HAZ DE CABLES 46 HAB 9 (HAZ DE CABLE HABITÁCULO) (COUPÉ)

HAZ DE CABLES 46 HAB 10 (HAZ DE CABLE HABITÁCULO) (COUPÉ)

HAZ DE CABLES 50 P/B (HAZ DE CABLES PANEL DE INSTRUMENTOS)

HAZ DE CABLES 53 SAC 54 CEINT (AIRBAG) (CINTURONES PIROTÉCNICOS)

HAZ DE CABLES 59 CLM (HAZ DE CABLES CLIMATIZADOR)

HAZ DE CABLES 60 P/C - 65 P/P (HAZ DE CABLES PUERTA DELANTERA LADO CONDUCTOR - HAZ DE CABLES PUERTA DELANTERA LADO ACOMPAÑANTE)

HAZ DE CABLES 62 PR/G - 67 PR/D (HAZ DE CABLE PUERTA TRASERA IZQUIERDA - HAZ DE CABLE PUERTA TRASERA DERECHA)

HAZ DE CABLES 73 ACD (HAZ DE CABLES AUTORRADIO - CARGADOR DEL COMPACT DISC)

HAZ DE CABLES 76 VL (HAZ DE CABLES PORTÓN TRASERO) (COUPÉ)

HAZ DE CABLES 76G VL/G - 76D VL/D (HAZ DE CABLES PORTÓN TRASERO IZQUIERDO - HAZ DE CABLES PORTÓN TRASERO DERECHO) (BREAK)

HAZ DE CABLES 85 ECL (HAZ DE CABLES ILUMINACIÓN MATRÍCULA)

IMPLANTACIÓN GENERAL DE LOS HACES DE CABLES (BERLINA)

IMPLANTACIÓN GENERAL DE LOS HACES DE CABLES (BREAK)

IMPLANTACIÓN GENERAL DE LOS HACES DE CABLES (COUPÉ)

MANUAL DE UTILIZACIÓN DOCUMENTACIÓN :

1 - CORTE DE LA FUNCIÓN EN TRES ESQUEMAS :

Un esquema de principio.

Un esquema de cableado.

Un esquema de implantación.

2 - CONSTITUCIÓN DE LOS ESQUEMAS :

Esquema de principio :

- alimentaciones (+ y -)
- aparatos (con marcas, símbolos de función y detalles internos electromecánicos, a parte electrónica)
- terminales de los conectores en lo aparatos
- tomas de masas
- líneas de los cables (con marca)

Esquema de cableado :

- alimentaciones (+ y -)
- aparatos (con marcas, símbolos de funciónes, sin detalle interno electromecánico)
- interconexiones (conectores con marcas)
- tomas de masas (con marca)
- empalmes (con marca)
- haz de cables (con marca)
- marcas de los cables

Esquema de implantación :

- representación fantasma total o de una parte del vehículo (en perspectiva)
- aparatos (posición, marca)
- interconexiones (posición, marca)
- empalmes (posición, marca)
- tomas de masas (posición, marca)
- haces de cables (marca, encaminamiento)
- pasos tabicos

3 - CODIFICACIÓN DE LAS FUNCIONES :

El principio de esta numeración está en relacionar el número del aparato a una función eléctrica.

Las funciones están reagrupadas en 8 familias.

Grupo motopropulsor :

- 10 - arranque, generación de corriente
- 11 - encendido, precalentamiento
- 12-13 - alimentación carburador, alimentación inyección
- 14 - diagnosis motor
- 15 - refrigeración
- 16 - caja de cambios, transmisiones
- 17 - alimentación motor eléctrico - acumulador

Grupo de señalización - iluminación exterior :

- 20 - luces de niebla traseras
- 21 - luces de stop
- 22 - luces de retroceso
- 23 - indicador de dirección, repetidores laterales, luces de emergencia
- 24 - luces diurnas, luces de iluminación atenuadas (DIM-DIPS)
- 25 - avisadores sonoros
- 26 - faros, pilotos traseros, luz matrícula, luces de población y gabarit

Grupo de iluminación :

- 30 - iluminación habitáculo
- 31 - iluminación compartimientos cerrados

Grupo información conductor :

- 40 - información agua motor y agua diversas, generación de corriente
- 41 - información aceite motor
- 42 - información velocidad motor y aire motor
- 43 - información carburantes y precalentamiento
- 44 - información frenos
- 45 - información suspensión
- 46 - información caja de cambios y transmisión
- 47 - información alerta sonora
- 48 - información control motor
- 49 - información de los elementos que abren

Grupo de lavado-limpiado :

- 50 - limpiaparabrisas
- 51 - lavaparabrisas
- 52 - limpialuneta trasera
- 53 - lavaluneta trasera
- 54-55 - limpiafaros, lavafaros

Grupo de asistencia mecanismos diversos :

- 60 - elevalunas eléctricos delanteros
- 61 - elevalunas eléctricos traseros
- 62 - condenación de puertas centralizada
- 63 - asientos con mando eléctrico
- 64 a 6469 - retrovisores con mando eléctrico
- 6470 a 6499 - columna de dirección
- 65 - cinturones de velocidad pasivos
- 66 - corrector altura platillo y faros
- 67 - asistencia caja de cambios y transmisión
- 68 - techo corredizo, custodias

Grupo de ayuda a la conducción :

- 70 - frenado
- 71 - dirección asistida variable
- 72 - ordinador de a bordo, reloj
- 73 - regulación de velocidades
- 74 - avisador de hielo
- 75 - detección de proximidad
- 76 - detección de sub-inflado
- 77 - suspensión

Grupo confort en la conducción :

- 80 - climatización, aire acondicionado
- 81 - equipamientos térmicos (luneta, luna y retrovisores térmicos, lunas, encendedor de cigarrillos)
- 82 - antiarranque codificado
- 83 - asientos térmicos
- 84 - autorradio, antena, radioteléfono
- 85 - avisador de hielo
- 86 - alarma antirrobo
- 87 - persiana con mando eléctrico

4 - CODIFICACIÓN DE LOS APARATOS :

Los aparatos están numerados con 4 cifras, ejemplo : 4310.

Las dos primeras cifras indican la función, las dos cifras siguientes indican el aparato.

La numeración de los testigos va precedida por la letra V, ejemplo : V2610.

Numeración específica de los aparatos que sirven para la alimentación eléctrica :

- BB00 : batería
- BB10 : cajetín más batería
- CA00 : contactor antirrobo
- BF00 : caja fusibles

Los conectores libres que tienen una función especial (ej. : test de una función) están numerados como los aparatos pero con la letra C delante, ejemplo : C1300.

Numeración tomas de masa :

- se utiliza la letra M seguida de un número de identificación
- ejemplos : M2A, M90C

Numeración de los empalmes :

- se utiliza la letra E seguida de un número de identificación
- ejemplos : E028, E002
- utilización de un indice alfabético si empalmes idénticas. Ejemplo : E005A, E005B

5 - NUMERACIÓN DE LAS INTERCONEXIONES :

Se utilizan las letras IC seguidas de un número de identificación de 2 cifras.

Utilización de un indice alfabético si interconexiones idénticas. Ejemplo : IC20, IC05A, IC05B.

6 - NUMERACIÓN DE LAS TOMAS EQUIPOTENCIALES :

Se utiliza la letra B seguida de un número con 3 cifras. Ejemplo : B001.

Utilización de un indice alfabético si bornes idénticas. Ejemplo : B003A, B003B.

7 - CODIFICACIÓN DE LOS CABLES :

Éste código permite de ligar el número de hilo al tipo de alimentación o al función eléctrica.

Las alimentaciones están reagrupadas de acuerdo al corte de abajo.

Alimentaciones antes de fusibles :

- BB : alimentación + batería
- AA : alimentación + accesorio
- CC : alimentación + después contacto
- VV : alimentación + luz población
- KK : alimentación + después contacto cortado

Ejemplo : BB2 (tipo de alimentación + número de identificación del hilo).

Alimentación después fusibles :

- B : alimentación + batería
- A : alimentación + accesorio
- C : alimentación + después contacto
- V : alimentación + luz población
- K : alimentación + después contacto cortado

Ejemplo : B02A (tipo de alimentación + número de fusible + número de identificación del hilo, cifra o letra).

Alimentación específicas :

- M : masa
- D : blindaje

Ejemplo : M262 (tipo de alimentación + número de identificación del hilo, cifra o letra).

Observación : cada vehículo tiene particularidades en la codificación de los hilos concerniente las alimentaciones (serán tratadas como variantes).

Otras conexiones entre aparatos :

- las cifras a la derecha indican el número de la función interesada (ver : codificación de las funciones)
- las cifras a la derecha dan el número de identificación en la función

Ejemplo : 2604 (número de la función + número de identificación del hilo).

8 - CODIFICACIÓN DE LAS ABREVIACIONES :

Estas abreviaciones están precisadas sobre los bornes de ciertos aparatos (ejemplo : contactor antirrobo).

+ BB : más permanente.

+ AA : más después accesorio.

+ CC : más después contacto.

+ KK : más después contacto cortado.

9 - CODIFICACIÓN DE LOS COLORES :

BA : blanco.

BE : azul.

BG : beige.

GR : gris.

JN : amarillo.

MR : marrón.

NR : negro.

OR : naranja.

RG : rojo.

RS : rosa.

VE : verde.

VI : violeta.

VJ : verde/amarillo.

10 - LECTURA DE LOS ESQUEMAS DE PRINCIPIO :

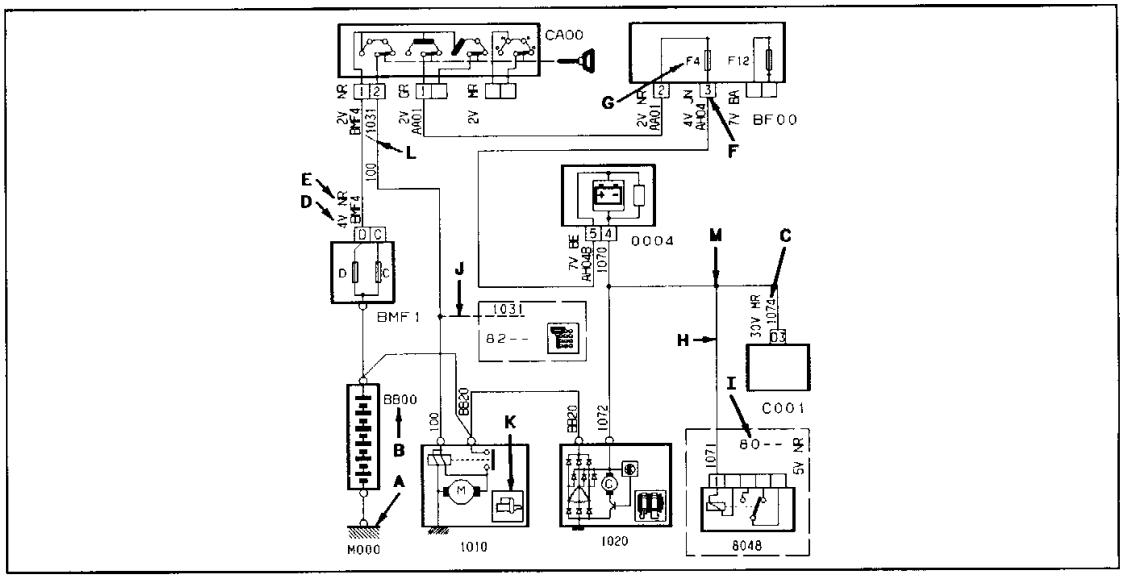

A : representación toma de masa.

B : número del aparato.

C : número del cable.

D : número de casilla del conector.

E : color del conector.

F : número de casilla del conector.

G : número de fusible.

H : representación de información que va hacia otra función.

I : número de la función afectada por el reporte.

J : representación cable existente según equipamiento del vehículo.

K : figurín representativo del aparato.

L : cables para casamiento.

M : representación de un empalme.

11 - LECTURA DE LOS ESQUEMAS DE CABLEADO :

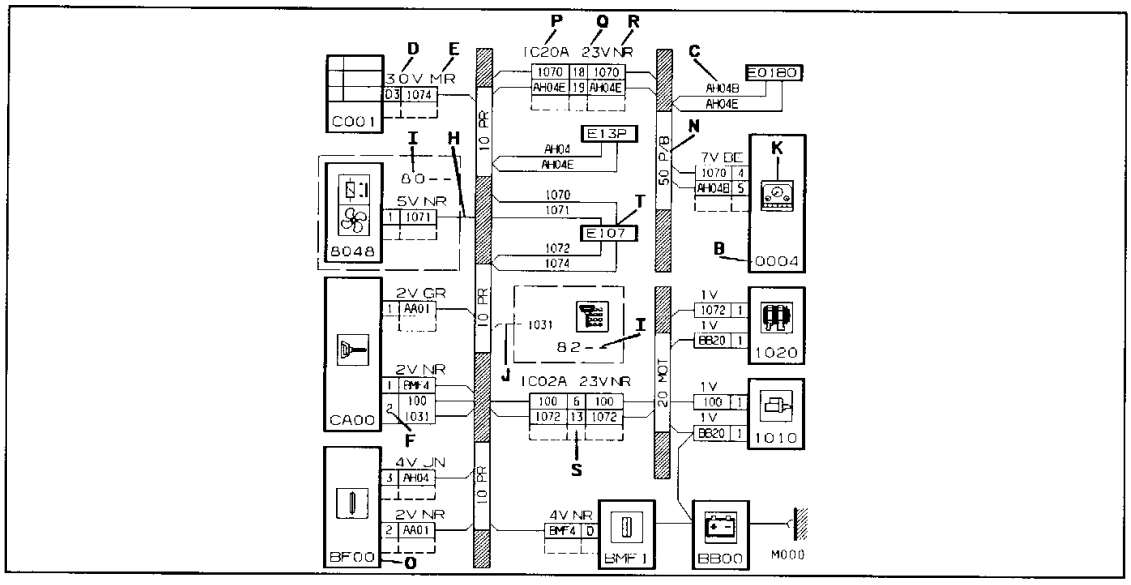

N : identificación del haz de cables.

O : representación de una caja de fusibles.

P : número de la interconexión.

Q : número de vías de la interconexión.

R : color de la interconexión.

S : representación de una interconexión parcial.

T : representación de un empalme.

12 - LECTURA DE LOS ESQUEMAS DE IMPLANTACIÓN :

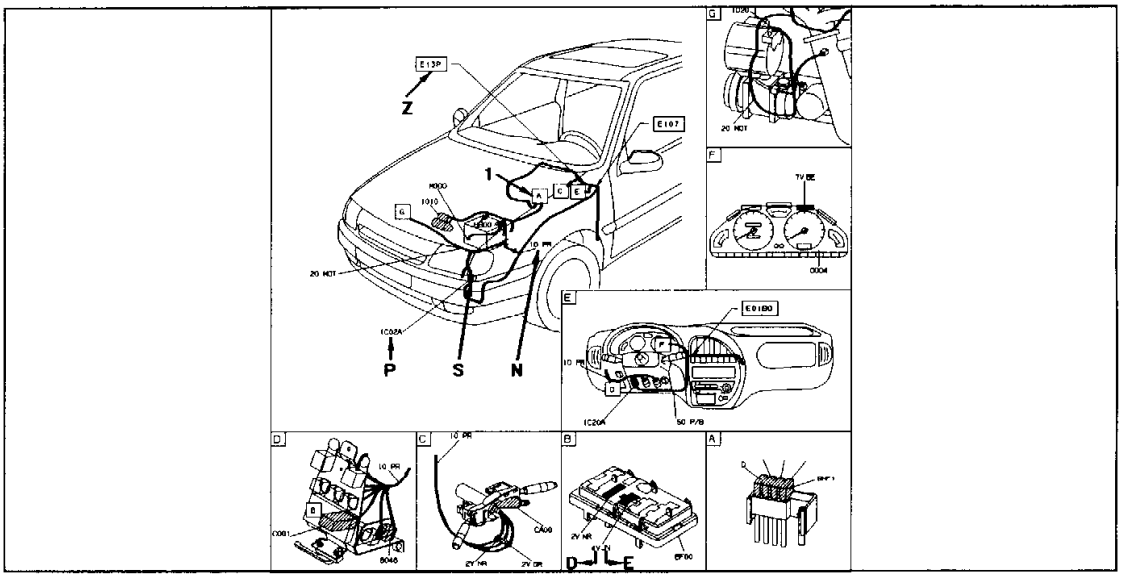

D : número de vías conector.

E : color del conector.

N : identificación del haz de cables.

P : número de la interconexión.

S : representación de una interconexión.

Z : representación de un empalme.

1 : ver detalle en el cuadro indicado.

LISTA APARATOS (CAPÍTULO 1) :

B001 : borne equipotencial mixto 1.

BB00 : batería.

BB01 : conjunto batería traseros.

BB02 : conjunto batería inferior delanteros.

BB03 : conjunto batería superior delanteros.

BB10 : cajetín de alimentación.

BF00 : caja fusibles (habitáculo).

BF01 : caja fusibles (compartimento motor).

BF02 : caja fusibles (maletero).

BH12 : caja 12 fusibles (habitáculo).

BH28 : caja 28 fusibles (habitáculo).

BMF1 : cajetín maxi-fusibles.

BMF2 : cajetín maxi-fusibles.

BMF3 : cajetín maxi-fusibles.

BMF4 : cajetín maxi-fusibles.

BM27 : cajetín de servicio motor 27 fusibles.

BM34 : cajetín de servicio motor 34 fusibles.

BSI1 : caja de servicio inteligente.

C001 : conector diagnosis.

C002 : conector para hilos de reparación.

C004 : conector diagnosis combinado.

C1030 : conector test información motor en marcha.

C1042 : conector opcional corta-circuitos general.

C1100 : conector test encendido.

C1105 : conector antiparasitario de encendido.

C1110 : conector reglaje encendido para ralentí.

C1200 : conector test inyección.

C1250 : conector reglaje antipolución.

C1260 : conector porta-fusible bomba de alimentación.

C1265 : conector porta-fusibles resistencia calentamiento carburator

C1270 : connector test EGR.

C1300 : conector test inyección-encendido.

C1310 : conector porta fusible calculador inyección encendido.

C1360 : conector porta-fusible calentamiento sonda de oxígeno.

C1400 : conector pms.

C1450 : conector desarrollo sistema.

C1500 : conector test funcionamiento GMV.

C1630 : conector test BVA.

C1700 : conector test gestión electrónica.

C200 : conector alimentación enchufe caravana.

C2310 : conector doble mando autoescuela.

C2600 : conector portafusible antiniebla delantero.

C310 : conector alimentación + permanente luz caravana.

C4640 : conector porta fusible alimentación cronotaquígrafo.

C6235 : conector test condenación.

C6301 : conector test memorizacion asiento.

C6540 : conector test cinturón pirotécnico.

C6560 : conector test cojín inflable.

C6570 : conector test cojines inflables + pretensores.

C6640 : conector purga circuito corrección altura platillo.

C6860 : conector test capota eléctrica.

C7000 : conector test antibloqueo de ruedas.

C7001 : conector porta-fusibles potencia ABR puissance ABR.

C7050 : conector test antipatinado.

C7100 : conector test dirección asistencia variable.

C7215 : conector diagnosis pantalla multifunción.

C7710 : conector test suspensión.

C8000 : conector test climatización.

C8201 : conector antiarranque codificado.

C8400 : conector alimentación + permanente autorradio.

C8600 : conector test alarma antirrobo.

C861 : conector alimentación alarma antirrobo.

C8630 : conector de diagnosis central de protección.

CA00 : contactor antirrobo.

CP00 : toma 12 V traseros.

CT00 : conector giratorio volante.

DRA0 : drenaje.

ECV0 : conjunto mando en el volante.

MF175 : maxi-fusible compartimento 175 A.

PS00 : platina de servicio.

PSF0 : platina servicio-caja fusible (habitáculo).

PSF1 : platina servicio-caja fusible (compartimento motor).

PSF2 : platina servicio-caja fusible (maletero).

V0004 : testigo de stop.

V1000 : testigo de carga.

V1001 : testigo de carga correcta de baterías de tracción.

V1002 : testigo de baterías de tracción descargadas.

V1017 : testigo de defecto del convertidor 12 V.

V1100 : testigo test encendido.

V1150 : luz testigo de precalentamiento.

V1200 : testigo test inyección.

V1203 : testigo corte de bomba.

V1300 : testigo diagnosis motor.

V1700 : testigo defecto temporal.

V1701 : testigo de marcha hacia adelante.

V1702 : testigo de marcha atrás.

V1703 : testigo de defecto de aislamiento.

V2000 : testigo antiniebla trasera.

V2010 : testigo antinieblas delanteros.

V2300 : testigo señal de peligro.

V2310 : testigo indicador intermitente izquierdo y derecho.

V2320 : testigo intermitente izquierdo.

V2330 : testigo intermitente derecho.

V2600 : testigo luces de población.

V2610 : testigo luces de cruce.

V2620 : testigo luces de carretera.

V2660 : testigo faros de niebla.

V4010 : testigo nivel agua motor.

V4017 : testigo de falta de agua batería.

V4020 : testigo de temperatura máxima de agua motor.

V4040 : testigo nivel mínimo agua lavaparabrisas.

V4050 : testigo de presencia de agua en el gasoil.

V4110 : testigo presión de aceite motor.

V4120 : testigo nivel aceite motor.

V4130 : testigo de temperatura aceite motor máximo.

V4200 : testigo estarter.

V4205 : testigo filtro de aire atascado.

V4300 : testigo de nivel mínimo gasolina.

V4400 : testigo de freno de estacionamiento.

V4410 : testigo de nivel líquido de frenos.

V4420 : testigo freno de estacionamiento/ nivel líquido de frenos.

V4430 : testigo de desgaste plaquetas de frenos.

V4440 : testigo de lámparas fundidas.

V4600 : testigo posición palanca de velocidades.

V4610 : testigo de temperatura máxima de aceite c.c..

V4700 : testigo de puerta abierta.

V4730 : testigo hebilla abrochada cinturón de seguridad.

V4800 : testigo sobrecalentamiento catalizador.

V6235 : testigo de supercondenación.

V6560 : testigo cojín inflable delanteros.

V6640 : testigo de nivel líquido corrección altura platillo suspensión.

V6700 : testigo test bloqueo diferencial.

V6709 : testigo de paso del reductor de velocidad.

V7000 : testigo diagnosis antibloqueo de ruedas.

V7001 : testigo antibloqueo de rueda activa.

V7050 : testigo diagnosis antipatinado de ruedas.

V7060 : testigo funcionamiento antipatinado de rueda.

V7310 : testigo regulador de velocidad.

V7700 : testigo diagnosis suspensión.

V8018 : testigo nivel mínimo de carburante calefacción adicional.

V8110 : testigo luneta trasera térmica.

1000 : contactor(es) de seguridad arranque.

1005 : relé de prohibición de arrancar.

1010 : motor de arranque.

1020 : alternador.

1030 : relé información motor en marcha.

1040 : relé de mantenimiento general.

1041 : conmutador parada de urgencia.

1042 : relé general.

1043 : empujador de rearme.

1044 : cajetín diodo.

1086 : relé corte arranque por alarma antirrobo.

1100 : distribuidor.

1101 : termistencia agua motor para módulo de avance.

1102 : módulo de avance.

1104 : electroválvula corrección de avance.

1105 : módulo amplificador de encendido.

1110 : distribuidor de encendido.

1115 : captador referencia cilindro.

1120 : captador de picado.

1125 : contactor pedal de acelerador.

1127 : relé alimentación encendido.

1130 : calculador de encendido.

1131 : bobina de encendido cilindro 1.

1132 : bobina de encendido cilindro 2.

1133 : bobina de encendido cilindro 3.

1134 : bobina de encendido cilindro 4.

1135 : bobina de encendido.

1136 : condensador de bobina de encendido.

1140 : módulo antipolución para carburador.

1145 : electroválvula apertura mariposa.

1150 : cajetín precalentamiento.

1155 : relé precalentamiento.

1156 : relé post-calentamiento.

1157 : termocontacto post-calentamiento.

1160 : bujías de precalentamiento.

1161 : bujías de precalentamiento cilindro 1.

1162 : bujías de precalentamiento cilindro 2.

1163 : bujías de precalentamiento cilindro 3.

1164 : bujías de precalentamiento cilindro 4.

1190 : recalentador circuito de agua.

1200 : relé bomba de carburante.

1201 : relé bomba de inyección.

1202 : relé taquimétrico.

1203 : contactor de inercia.

1204 : relé de seguridad de choque.

1205 : fusible bomba de carburante.

1206 : cajetín de mando de bomba de transvase.

1207 : bomba de transvase.

1208 : bomba de inyección diesel (corrector de avance, stop eléctrico, contacto de seguridad).

1209 : bomba de cebado.

1210 : bomba de carburante.

1211 : aforador de carburante.

1212 : electroválvula aire depósito.

1213 : relé bomba aire.

1214 : econoscopio.

1215 : electroválvula de purga cánister.

1216 : resistencia simulación cánister.

1217 : electroválvula corte purga cánister.

1218 : electroválvula corte de avance al encendido.

1219 : pontenciómetro mariposa inyección CCA.

1220 : captador temperatura agua motor.

1221 : termistencia gasoil.

1222 : acelerómetro.

1223 : electroválvula aire inyección.

1224 : electroválvula cierre absorbedor.

1225 : motor paso a paso regulación ralentí (MMBA).

1226 : motor regulación ralentí y contactor de ralentí.

1227 : captador de presión depósito de carburante.

1228 : motor regulación ralenti y contactor de ralenti + captador de efecto Hall.

1229 : electroválvula regulación turbo de geometría variable.

1230 : cajón aire adicional.

1231 : cajetín sujeción ralentí c.c.a..

1232 : electroválvula sostenimiento ralentí.

1233 : electrovalvula regulación de presión turbo-compresor.

1234 : electroválvula extrangulación carburador.

1235 : electroválvula de puesta al aire libre carburador.

1236 : electroválvula corte deceleración.

1237 : electroválvula pulsair.

1238 : electroválvula AFP.

1239 : electroválvula de regulación de ralentí.

1240 : captador temperatura aire admisión.

1241 : bomba ventilador expulsor aire.

1242 : relé ventilador expulsor aire.

1243 : electroválvula de distribución variable.

1244 : electroválvula proporcional egr.

1245 : contactor altimétrico.

1246 : relé alimentación función egr.

1247 : termocontacto agua motor egr.

1248 : resistencia calibración EGR.

1249 : potenciómetro palanca de carga (EGR).

1250 : calculador reciclaje gases de escape egr.

1251 : bomba de vacìo egr.

1252 : relé corrector de avance diesel.

1253 : electroválvula todo o nada (EGR).

1254 : contactor de palanca de carga EGR.

1255 : electroválvula de parada bomba.

1256 : electroválvula de avance (diesel).

1257 : electroválvula de caudal - (diesel).

1258 : electroválvula de caudal + (diesel).

1259 : electroválvula de caudal +/- (diesel).

1260 : captador elevación aguja inyector.

1261 : captador posición pedal acelerador.

1262 : mariposa motorizada.

1265 : termocontacto calentamiento carburador.

1266 : relé precalentamiento carburador.

1269 : relé resistencia calentamiento carburador.

1270 : resistencia recalentamiento carburador o cajetín mariposa.

1271 : electroválvula estrangulador.

1272 : conjunto electroválvula estrangulador, resistencia calentamiento carburador.

1273 : resistencia recalentamiento aceite.

1275 : carburador.

1280 : electroválvula AFP larga.

1281 : electroválvula AFP corta.

1301 : relé información cca (inyección).

1302 : relé alimentación inyección.

1303 : relé alimentación inyección y encendido.

1304 : relé doble multifunción control motor.

1305 : potenciómetro riqueza.

1306 : shunt relé CCA.

1307 : relé doble multifunción potencia.

1308 : captador presión aceite motor.

1309 : termistencia de aire turbo.

1310 : caudalímetro de aire.

1311 : captador presión turbo.

1312 : captador presión aire admisión.

1313 : captador régimen motor.

1314 : captador altimétrico.

1315 : resistencia inyección.

1316 : captador de posición mariposa.

1317 : captador posición palanca bomba diesel.

1318 : contactores mariposa.

1319 : resistencia codificación inyección.

1320 : calculador control motor.

1321 : captador alta presión diesel.

1322 : repartidor alta presión diesel.

1323 : captador de alta temperatura (gases de escape).

1324 : electroválvula proporcional dosificador.

1326 : fusible alimentación calculador inyección.

1327 : captador posición leva (bomba diesel).

1328 : captador posición rotor (bomba diesel).

1329 : captador posición corredera (bomba).

1330 : inyector.

1331 : inyector cilindro n°1.

1332 : inyector cilindro n°2.

1333 : inyector cilindro n°3.

1334 : inyector cilindro n°4.

1335 : inyector cilindro n°5.

1336 : inyector cilindro n°6.

1337 : inyector cilindro n°7.

1338 : inyector cilindro n°8.

1339 : inyector cilindro n°9.

1340 : inyector cilindro n°10.

1342 : calculator multifuncción motor.

1345 : relé calentamiento sonda de oxígeno.

1348 : fusible calèntamiento sonda de oxígeno.

1350 : sonda de oxígeno - delanteros.

1351 : sonda de oxígeno - traseros.

1400 : captador PMS.

1500 : relé motoventilador.

1501 : fusiblé motoventilador.

1502 : relé alimentación motoventilador izquierdo.

1503 : relé alimentación motoventilador derecho.

1504 : relé alimentación serie motoventiladores izquierdo y derecho.

1505 : termocontacto de puesta en funcionamiento ventilador.

1506 : resistencia bi-velocidad motoventilador.

1507 : termistencia mando motoventilador por cajetín electrónico (en líquido de refrigeración).

1508 : relé alimentación motoventilador pequeña velocidad.

1509 : relé alimentación motoventilador gran velocidad.

1510 : motoventilador.

1511 : motoventilador derecho.

1512 : motoventilador izquierdo.

1515 : filtro antiparasitaje izquierdo.

1516 : filtro antiparasitaje derecho.

1520 : termocontacto post-enfriamiento motor.

1525 : relé post-enfriamiento motor.

1526 : temporizador post-refrigeración motor.

1530 : resistencia en derivación post-refrigeración.

1550 : bomba de agua refrigeración turbo.

1551 : fusible bomba de agua refrigeración turbo.

1555 : relé mando bomba de agua de refrigeración turbo.

1600 : contactor posición palanca selección.

1601 : captador palanca de mando de impulsión.

1606 : relé alimentación avisador sonoro posición parking.

1607 : relé alimentación luz parrilla + selección.

1613 : captador régimen motor CCA.

1615 : captador de presión CCA.

1620 : captador velocidad vehículo.

1621 : captador velocidad vehículo CCA.

1625 : módulo interface velocidad vehículo.

1630 : calculador caja de cambio automático.

1632 : contactor posición pedal.

1635 : bloque électro-hidráulico caja de cambio automático.

1636 : captador posición CCA.

1637 : contactor retromando caja de cambio automático.

1638 : accionador bloqueo palanca CCA.

1639 : contactor pedal acelerador pie no pisado.

1640 : selector del programa CA.

1642 : relé de mando accionador bloqueo palanca velocidades.

1643 : relé de mando accionador bloqueo llave.

1644 : accionador bloqueo llave.

1700 : calculador gestión electrónica.

1701 : módulo de vigilancia de temperatura - tensión batería delantera inferior.

1702 : módulo de vigilancia de temperatura - tensión batería delantera superior.

1703 : módulo de vigilancia de temperatura - tensión batería trasera.

1704 : cajetín relés.

1705 : cofre electrónico.

1713 : potenciómetro acelerador.

1714 : señalizador de energía.

1718 : termistencia mando ventilador expulsor refrigeración motor eléctrico.

1722 : termistencia mando motoventilador refrigeración agua batería.

1725 : calefacción adicional.

1726 : bomba de carburante calefacción adicional.

1727 : bomba de agua de refrigeración de las baterías de tracción.

1732 : relé recalentamiento baterías.

1733 : resistencia recalentamiento baterías.

1740 : motor de tracción eléctrica.

1746 : ventilador expulsor refrigeración motor eléctrico.

1747 : toma de carga.

1748 : cajetín toma de carga baterías.

0002 : conmutador luz señalización.

2000 : conmutador luces traseras de niebla.

2001 : combinador luces/limpialunas.

2002 : avisador sonoro auto-escuela Alemania.

2003 : cajetín monitor auto-escuela.

2004 : toma jack auto-escuela Alemania.

2005 : relé luces de niebla traseras.

2006 : conmutador auto-escuela Alemania.

2007 : iluminación pie auto-escuela Alemania.

2010 : luces traseras de niebla (lado izquierdo).

2011 : luces traseras de niebla central.

2015 : luces traseras de niebla (lado derecho).

2016 : cajetín de mando luces de niebla traseras.

2100 : contactor de stop.

2110 : luces de stop suplementarios.

2111 : luces de stop suplementarios (lado izquierdo).

2112 : luces de stop suplementarios (lado derecho).

2200 : contactor luces de retroceso.

2202 : conmutador mando marcha atrás.

2210 : piloto de marcha atrás izquierdo.

2215 : piloto de marcha atrás derecho.

2300 : conmutador de señal de peligro.

2305 : central de intermitencia.

2310 : commutador luces de dirección.

2320 : intermitente delantero izquierdo.

LISTA APARATOS (CAPÍTULO 2) :

2325 : intermitente delantero derecho.

2330 : piloto indicador dirección trasero izquierdo (si separado).

2335 : piloto indicador dirección trasero derecho (si separado).

2340 : repetidor lateral izquierdo.

2345 : repetidor lateral derecho.

2400 : relé línea iluminación luces diurnas.

2401 : relé luces de cruce luces diurnas.

2402 : shunt relé luces diurnos.

2410 : relé luces de cruce.

2411 : relé códigos atenuados.

2415 : resistencia códigos atenuados.

2500 : conmutador bocina.

2501 : contactor de bocina en el volante.

2505 : relé compresor trompetas.

2510 : compresor trompetas.

2520 : avisadores sonoros.

2521 : bocina grave.

2522 : bocina aguda.

2523 : avisador sonoro peatones.

2525 : fusible compresor avisador.

2530 : cajetín sirena (policía).

2531 : conmutador sirena (policia).

2532 : conmutador sirena día/noche (policia).

2535 : altavoz sirena (policía).

2600 : rotador luz.

2605 : relé luces de cruce.

2606 : relé luces de carretera.

2610 : faro izquierdo.

2615 : faro derecho.

2620 : luces de posición delanteros (lado izquierdo).

2625 : luces de posición delanteros (lado derecho).

2630 : piloto trasero izquierdo.

2631 : pilotos trasero derecho en puerta maletero.

2632 : pilotos trasero izquierdo en puerta maletero.

2633 : luz matrícula derecha.

2634 : shunt toma jack.

2635 : piloto trasero derecho.

2636 : luz matrícula izquierda.

2637 : toma jack para girafaro.

2638 : girafaro.

2639 : conmutador girafaro.

2640 : luz de gabarit delantera izquierda.

2641 : side marke delantero derecho.

2642 : side marke delantero izquierdo.

2643 : side marke trasero derecho.

2644 : side marke trasero izquierdo.

2645 : luz de gabarit delantera derecha.

2650 : luz de gabarit trasera izquierda.

2651 : rampa policía en el techo.

2655 : luz de gabarit trasera derecha.

2656 : piloto redondo (luz trasera de techo).

2657 : central piloto redondo (luz trasera de techo).

2658 : conmutador luz rondo (luz trasera de techo).

2659 : commutador piloto naranja.

2660 : conmutador faros antiniebla.

2662 : relé de prohibición faros antiniebla delanteros.

2665 : relés faros antiniebla delanteros.

2670 : faro de niebla izquierdo.

2675 : faro de niebla derecho.

2680 : conmutador faros largo alcance.

2685 : relé faros largo alcance.

2690 : faro largo alcance izquierdo.

2695 : faro largo alcance derecho.

3000 : contactor de puerta-puerta delantera (lado izquierdo).

3001 : contactor de puerta-puerta delantera (lado derecho).

3002 : contactor de puerta-puerta trasera (lado izquierdo).

3003 : contactor de puerta-puerta trasera (lado derecho).

3004 : cajetín temporizador iluminación.

3005 : relé temporizador luces de techo.

3006 : conmutador de luces de techo.

3010 : luz de techo delantera.

3012 : luz de techo (delantero izquierdo).

3013 : luz de techo (delantero derecho).

3015 : consola techo + funciones integradas.

3019 : conmutador luz de techo trasera.

3020 : luz de techo trasera.

3022 : luz de techo (trasera izquierda).

3023 : luz de techo (trasera derecha).

3024 : luz de techo izquierdo.

3025 : luz de techo derecho.

3029 : conmutador luz de techo central.

3030 : luz de techo central.

3031 : lector delantero derecho.

3032 : lector delantero izquierdo.

3033 : lector trasero derecho.

3034 : lector trasero izquierdo.

3035 : luz cavidaz pies.

3040 : luz bajo de puerta del. izqda..

3042 : luz bajo de puerta tras. izqda..

3045 : luz bajo de puerta del. drcha..

3047 : luz bajo de puerta tras. drcha..

3050 : reostato iluminación.

3051 : luz de climatización (mando calefación).

3052 : luz consola.

3053 : luz encendidor de cigarrillos.

3054 : luz de cenicero.

3055 : luz mando trampilla autoradio.

3056 : luz mando trampilla cenicero.

3060 : luz espejo de cortesía (lado conductor).

3061 : luz espejo de cortesía (lado acompañante).

3065 : luz de mapa.

3070 : luz selector de velocidad.

3075 : luz contactor antirrobo.

3080 : luz parasol policía.

3085 : conmutador luz de techo central acompañante luz blanca.

3086 : conmutador luz de techo central acompañante luz azul.

3087 : conmutador luces de estacionamiento.

3088 : relé de luces de estacionamiento.

3100 : contactor de maletero.

3105 : luz maletero (o portón trasero).

3110 : contactor luz porta-objetos.

3115 : luz porta-objetos (guantera).

3120 : contactor motor.

3121 : luz compartimiento motor.

3125 : relé iluminación maletero.

3126 : relé temporizador iluminación cofre.

0004 : combinado.

4000 : módulo electrónico centralizado combinado.

4010 : contactor nivel de agua motor.

4015 : cajetín nivel agua motor.

4020 : termocontacto agua motor.

4025 : captador de temperatura - termocontacto agua motor (indicador).

4026 : indicador temperatura agua motor.

4030 : termistencia agua motor (indicador).

4035 : termocontacto alerta previa.

4050 : sonda presencia de agua (decantador carburante).

4060 : indicador carga de batería.

4100 : indicador temperatura + nivel aceite motor.

4101 : indicador tempertura aceite motor.

4102 : indicador nivel aceite motor.

4103 : captador de temperatura aceite motor.

4104 : captador presión accite motor.

4105 : indicador presión aceite motor.

4106 : captador de presión/manocontacto de aceite.

4110 : manocontacto de aceite.

4111 : captador de temperatura + termocontacto de aceite motor.

4120 : captador de nivel aceite motor.

4130 : termocontacto de aceite motor.

4200 : contactor de estarter.

4205 : manocontacto filtro de aire.

4210 : cuentarrevoluciones.

4240 : captador presión admisión.

4241 : indicador presión turbo.

4300 : contactor nivel mínimo carburante.

4310 : indicador nivel de carburante.

4311 : cajetín amortiguación electrónica bomba de carburante.

4315 : aforador de carburante (emisor).

4320 : contactor presencia tapón depósito.

4330 : caudalímetro carburante (ordenador).

4335 : cajetín intercara consumo.

4340 : calculador consumo.

4341 : indicador consumo instantáneo de carburante.

4400 : contactor de freno de mano.

4401 : diodo testigo freno de estacionamiento.

4402 : diodo avisador sonoro marcha atrás.

4405 : vacuo-contacto control de la depresión de asistencia de frenos.

4410 : contactor nivel líquido de freno.

4420 : relé testigo alerta antibloqueo de ruedas.

4430 : contacto desgaste plaquetas de freno delantero izquierdo.

4431 : contacto desgaste plaquetas de freno delantero derecho.

4432 : contacto desgaste plaquetas de freno trasero izquierdo.

4433 : contacto desgaste plaquetas de freno trasero derecho.

4440 : cajetín detección lámparas fundidas.

4445 : relé de lámparas fundidas (testigo).

4450 : relé testigo freno (australia).

4500 : contactor nivel líquido corrección altura platillo suspensión.

4605 : pantalla de selección o de programa.

4610 : termocontacto aceite c.c..

4630 : indicador de velocidad vehículo.

4635 : convertidor electrónico cronotaquígrafo.

4700 : contactor cerradura del. izqda. (detección puerta abierta) (si diferente 3000).

4701 : contactor cerradura del. drcha. (detección puerta abierta) (si diferente 3001).

4702 : contactor cerradura tras. izqda. (detección puerta abierta) (si diferente 3002).

4703 : contactor cerradura tras. drcha. (detección puerta abierta) (si diferente 3003).

4704 : contactor cierre capot (detección capot abierto).

4705 : contactor cerradura maletero (detección capot abierto).

4710 : relé de avisador luminoso.

4715 : avisador sonoro de puerta abierta.

4716 : avisador sonoro olvido posición parking.

4720 : relé avisador luces encendidas.

4725 : relé avisador luces encendidas + presencia de llave.

4730 : contactor de cinturón de seguridad.

4735 : relé avisador cinturón de seguridad.

4740 : boquillas ajustables.

4750 : relé avisador antibloqueo de ruedas.

4760 : contactor de presencia de la llave en el antirrobo (mando avisador sonoro).

4765 : relé avisador de presencia de la llave en el antirrobo.

4790 : avisador sonoro olvido motor eléctrico.

4800 : captador temperatura catalizador.

4805 : cajetín vigilancia temperatura catalizador.

4900 : viñeta indicadora detectora de anomalía.

4905 : matriz de puntos.

4990 : contactor de control apertura trampilla de carga.

0005 : conmutador limpiaparabrisas.

5000 : conmutador limpia-lavaparabrisas (si diferente 5).

5001 : captador de lluvia.

5002 : relé mando captador de lluvia.

5003 : relé de pilotado velocidad captador de lluvia.

5004 : calculador limpiaparabrisas automático.

5005 : relé limpiaparabrisas.

5006 : relé limpialunas delantero/trasero.

5010 : temporizador limpiaparabrisas.

5015 : motor limpiaparabrisas.

5016 : cajetín parada parking.

5020 : recalentador líquido de limpieza.

5021 : recalentador manguito.

5100 : bomba lavaparabrisas.

5105 : pulverizadores lavaparabrisas térmicos.

5110 : captador nivel líquido del limpiaparabrisas.

5115 : bomba lavalunas delantero/trasero.

5200 : conmutador limpia-lavalunas trasero (si diferente 5).

5202 : conmutador limpialunas trasero.

5203 : conmutador lavalunas trasero.

5205 : relé limpialunas trasero.

5210 : temporizador limpialunas trasero.

5211 : motor limpialunas trasero (lado izquierdo).

5212 : motor limpialunas trasero (lado derecho).

5215 : motor limpialunas trasero.

5300 : bomba lavalunas trasero.

5400 : relé temporizador lavafaros.

5405 : bomba lavafaros.

5406 : contactor lavafaros.

6000 : contactor elevalunas izquierdo puerta izquierda.

6001 : contactor delantero elevalunas izquierdo.

6002 : contactor delantero elevalunas derecho.

6005 : contactor elevalunas derecho de puerta derecha.

6010 : contactor elevalunas izquierdo de puerta derecha.

6015 : contactor elevalunas derecho de puerta izquierda.

6016 : diodo circuito levalunas + techo corredizo.

6020 : relé elevalunas delantero + techo corredizo.

6021 : relé levalunas.

6025 : relé realimentación elevalunas + techo corredizo.

6030 : cajetín elevalunas secuencial.

6031 : motor + cajetín elevalunas delantero secuencial acompañante.

6032 : motor + cajetín elevalunas delantero secuencial conductor.

6033 : cajetín antiacuñamiento.

6034 : captador antiacuñamiento.

6035 : motor elevalunas antipinzamiento (lado conductor).

6036 : platina mando elevalunas retrovisor (lado conductor).

6037 : platina mando elevalunas retrovisor (lado acompañante).

6038 : motor elevalunas antipinzamiento (lado acompañante).

6040 : motor elevalunas (delantero izquierdo).

6041 : captador empuñadura interior (lado conductor).

6042 : captador empuñadura exterior (lado conductor).

6043 : captador empuñadura interior (lado acompañante).

6044 : captador empuñadura exterior (lado acompañante).

6045 : motor elevalunas (delantero derecho).

6100 : contactor trasero elevalunas trasero izquierdo.

6101 : motor + cajetín elevalunas trasero derecho (secuencial).

6102 : motor + cajetín elevalunas trasero izquierdo (secuencial).

6105 : contactor trasero elevalunas trasero derecho.

6110 : contactor delantero elevalunas trasero izquierdo.

6115 : contactor delantero elevalunas trasero derecho.

6120 : conmutador condenación elevalunas trasero.

6121 : relé condenación funciónes trasero.

6122 : conmutador condenación elevalunas trasero + corte alarma.

6125 : relé elevalunas trasero.

6126 : relé elevalunas traseros en + aa.

6130 : motor elevalunas (trasera izquierda).

6131 : motor + cajetín elevalunas trasero derecho.

6132 : motor + cajetín elevalunas trasero izquierdo.

6133 : motor elevalunas antipinzamiento puerta trasera izquierda.

6134 : motor elevalunas antipinzamiento puerta trasera derecha.

6135 : motor elevalunas (trasera derecha).

6200 : contactor depuerta abierta delantera izquierda.

6202 : conjunto cerradura puerta delantera izquierda.

6203 : diodo aislamiento contactor puerta delantera/traseros.

6205 : contactor de puerta abierta delantera derecha.

6207 : conjunto cerradura puerta delantera derecha.

6210 : contactor de puerta abierta trasera izquierda.

6212 : conjunto cerradura puerta trasera izquierda.

6215 : contactor de puerta abierta trasera derecha.

6216 : contactor maletero abierto.

6217 : conjunto cerradura puerta trasera derecha.

6218 : conjunto cerradura-puerta batiente trasera derecha.

6219 : relé de seguridad de descondenación de puertas.

6220 : contactor de condenación puertas.

6221 : contactor de condenación puerta batiente trasera derecha.

6230 : receptor infrarrojo de condenación de puertas (plip).

6231 : receptor altas frecuencias de condenación salidas.

6235 : cajetín condenación de puertas.

6237 : contactor de condenación maletero.

6240 : motor condenación puerta delantera izquierda.

6242 : motor supercondenación puerta delantera izquierda.

6245 : motor condenación puerta delantera derecha.

6247 : motor supercondenación puerta delantera derecha.

6250 : motor condenación puerta trasera izquierda.

6252 : motor supercondenación puerta trasera izquierda.

6253 : motor de condenación puerta batiente trasera izquierda.

6255 : motor condenación puerta trasera derecha.

6256 : motor condenación puertas traseras.

6257 : motor supercondenación puerta trasera derecha.

6258 : motor de condenación puerta batiente trasera derecha.

6259 : motor de supercondenación de puerta batiente trasera derecha.

6260 : motor condenación maletero.

6261 : motor de condenación portón.

6265 : motor condenación trampilla carburante.

6266 : motor condenación trampilla de carga.

6300 : contactor avance asiento conductor.

6301 : cajetín memorización posición asiento + retrovisor.

6302 : conjunto reglaje asiento conductor.

6303 : conjunto reglaje asiento acompañante.

6304 : cajetín memorización posición asiento acompañante.

6305 : contactor avance asiento acompañante.

6307 : teclado de memorización posición asiento.

6308 : captador de presencia.

6310 : contactor realce asiento conductor.

6311 : contactor asiento delantero asiento conductor.

6312 : contactor asiento trasero asiento conductor.

6315 : contactor realce asiento acompañante.

6320 : motor corredera asiento conductor.

6321 : captador posición corredera (asiento conductor).

6322 : motor reglaje realce (asiento conductor).

6323 : motor reglaje realce (asiento acompañante).

6325 : motor corredera asiento acompañante.

6331 : captador posición realce asiento conductor.

6332 : motor cojín hacia adelante asiento conductor.

6333 : captador posición cojín asiento (asiento conductor).

6334 : motor reglaje cojín trasera asiento conductor.

6335 : captador posición cojín asiento traseros asiento conductor.

6337 : motor cojín hacia adelante asiento acompañante.

6339 : motor cojín hacia atrás asiento acompañante.

6340 : contactor respaldo asiento conductor.

6341 : captador posición respaldo asiento (asiento conductor).

6345 : contactor respaldo asiento acompañante.

6346 : contactor reposabrazos central.

6347 : motor de reposabrazos central.

6350 : motor inclinación respaldo asiento conductor.

6355 : motor inclinación respaldo asiento acompañante.

6360 : relé reglaje asiento conductor.

LISTA APARATOS (CAPÍTULO 3) :

6365 : relé reglaje asiento acompañante.

6366 : motor corredera gran velocidad - asiento acompañante.

6367 : motor corredera gran velocidad - asiento conductor.

6370 : conjunto bomba + electroválvula reglaje - asiento conductor.

6371 : contactor de inflado respaldo asiento acompañante.

6372 : contactor de inflado respaldo asiento conductor.

6373 : mini ruptor de posición tope delantero asiento conductor.

6374 : mini ruptor de posición respaldo bloqueado - asiento conductor.

6375 : conjunto bomba + electroválvula reglaje - asiento acompañante.

6376 : mini ruptor de posición tope hacia adelantre asiento acompañante.

6377 : mini ruptor de posición respaldo abatido - asiento acompañante.

6378 : mini ruptor de posición respaldo bloqueado - asiento acompañante.

6379 : mini ruptor de posición memorizada asiento acompañante.

6380 : contactor reglaje asiento trasero.

6381 : motor reglaje asiento trasero.

6382 : contactor reglaje asiento trasera derecha.

6383 : contactor reglaje asiento trasera izquierda.

6384 : motor reglaje asiento trasera derecha.

6385 : motor reglaje asiento trasera izquierda.

6386 : contactor escamoteable reposacabezas trasera derecha.

6387 : contactor escamoteable reposacabezas trasera izquierda.

6388 : motor reposacabezas trasera derecha.

6389 : motor reposacabezas trasera izquierda.

6390 : contactor escamoteable reposacabezas traseros.

6391 : conjunto reglaje asiento trasera derecha.

6392 : conjunto reglaje asiento trasera izquierda.

6400 : conmutador retrovisor izquierdo.

6405 : conmutador retrovisor derecho.

6406 : conmutador de los retrovisores.

6407 : cajetín retrovisor abatible.

6410 : motores retrovisor izquierdo (retrovisor eléctrico/retrovisor térmico).

6415 : motores retrovisor derecho (retrovisor eléctrico/retrovisor térmico).

6420 : commutador retrovisor abatible.

6421 : cajetín señalización marcha atrás.

6422 : conmutador indicación marcha atrás.

6430 : retrovisor interior eléctrico.

6435 : cajetín antideslumbramiento.

6440 : retrovisor interior de electrocromo.

6470 : conmutador reglaje volante.

6471 : motor reglaje altura volante.

6472 : motor reglaje profundidad volante.

6500 : contactor cinturón pasivo conductor.

6505 : contactor cinturón pasivo acompañante.

6510 : cajetín cinturón pasivo conductor.

6515 : cajetín cinturón pasivo acompañante.

6520 : relé temporizador del cinturón pasivo.

6530 : motor cinturón pasivo conductor.

6535 : motor cinturón pasivo acompañante.

6540 : cajetín cinturón pirotécnico conductor.

6541 : cajetín cinturón pirotécnica acompañante.

6542 : cajetín cinturón pirotécnico.

6543 : detector de presencia acompañante.

6544 : detector de presencia trasera derecha.

6545 : detector de presencia trasera izquierda.

6560 : calculador cojín inflable.

6561 : bobina de autoinducción antiparasitaje calculador air bag.

6562 : módulo cojín inflable lateral derecho.

6563 : módulo cojín inflable lateral izquierdo.

6564 : módulo cojín inflable acompañante.

6565 : módulo cojín inflable conductor.

6566 : relé testigo cojín inflable.

6567 : captador de choque derecho.

6568 : captador de choque izquierdo.

6570 : cajetín cojines hinchables y pretensores.

6571 : cajetín cojín inflable lateral derecho.

6572 : cajetín cojín inflable lateral izquierdo.

6575 : pretensor conductor.

6576 : cinturón pirotécnico acompañante.

6577 : pretensor trasera izquierda.

6578 : pretensor trasera derecha.

6579 : pretensor trasero central.

6600 : conmutador corrector faro.

6610 : motor corrector faro izquierdo.

6615 : motor corrector faro derecho.

6620 : fusible mando corrección altura vehículo.

6621 : fusible motor corrección altura vehículo.

6625 : conmutador posición altura vehículo.

6630 : relé info freno de estacionamiento (corrección altura vehículo).

6631 : relé info pedal de freno (corrección altura vehículo).

6632 : manocontacto líquido circuito hidráulico.

6635 : calculador-captador corrección altura vehículo.

6636 : relé motor corrección altura vehículo.

6637 : relé electroválvula corrección altura vehículo.

6640 : motor electrobomba corrección altura vehículo.

6645 : electroválvula corrección altura vehículo.

6646 : contactor nivel líquido corrección altura vehículo.

6700 : conmutador mando bloqueo diferenciales.

6701 : electroválvula de mando bloqueo diferencial traseros.

6702 : electroválvula de mandopaso en.

6703 : electroválvula de mando mantenimiento en.

6705 : fusible bloqueo diferencial.

6706 : relé de mando paso en.

6707 : commutador paso en.

6709 : contactto de cierre de paso reductor de velocidad.

6710 : contactor posición bloqueo diferencial delantero.

6711 : captador cierre paso en.

6712 : captador abertura bloqueo diferencial traseros.

6715 : contactor posición bloqueo diferencial trasero.

6720 : calculador bloqueo diferencial.

6730 : motor bloqueo diferencial delantero.

6735 : motor bloqueo diferencial trasero.

6740 : relé bloqueo diferencial.

6750 : calculador diferencial pilotado.

6755 : conmutador corte antipatinado.

6760 : electroválvula proporcional diferencial pilotada.

6800 : contactor de techo corredizo.

6801 : contactor de fin de recorrido de deslizamiento - techo corredizo.

6802 : contactor de fin de recorrido de semi-apertura - techo corredizo.

6803 : relé de mando deslizamiento techo corredizo.

6804 : relé de mando abatimiento techo corredizo.

6805 : relé techo corredizo.

6806 : contactor techo corredizo punto cero.

6807 : relé techo corredizo en conjunto techo corredizo.

6808 : contactor techo corredizo posición intermedia.

6810 : motor techo corredizo.

6820 : conjunto techo corredizo.

6821 : captador antiacuñamiento.

6825 : emisor infrarrojo techo corredizo.

6826 : receptor infrarrojo techo corredizo.

6830 : cajetín techo corredizo.

6840 : contactor custodia eléctrica izquierda.

6842 : contactor recuperación custodia eléctrica izquierda.

6845 : contactor custodia eléctrica derecha.

6847 : contactor recuperación custodia eléctrica derecha.

6850 : motor custodia eléctrica izquierdo.

6855 : motor custodia eléctrica derecho.

6860 : cajetín capota eléctrica.

6861 : contactor capota eléctrica.

6862 : motor electrobomba capota eléctrica.

6863 : electroválvula apertura parte trasera.

6864 : electroválvula cierre parte trasera.

6865 : electroválvula cierre capota eléctrica.

6866 : electroválvula apertura capota eléctrica.

6867 : electroválvula apertura tapa.

6868 : electroválvula cierre tapa.

6870 : relé motor electrobomba capota eléctrica.

6871 : contactor cilindro hidráulico parte trasera.

6872 : contactor cilindro hidráulico capota eléctrica.

6873 : contactor cilindro hidráulico tapa.

6874 : contactor capota eléctrica.

6875 : avisador sonoro capota eléctrica.

6876 : diodo avisador sonoro capota eléctrica.

6877 : diodo apertura maletero.

7000 : captador antibloqueo de rueda delantera izquierda.

7001 : manocontacto líquido asistencia de dirección.

7005 : captador antibloqueo de rueda delantera derecha.

7010 : captador antibloqueo de rueda trasera izquierda.

7013 : contactor palanca velocidades punto muerto.

7014 : captador girométrico antibloqueo de ruedas.

7015 : captador antibloqueo de rueda trasera derecha.

7016 : captador acelerómetro antibloqueo de ruedas.

7017 : fusible calculador antibloqueo de ruedas.

7018 : relé calculador antibloqueo de ruedas.

7019 : resistencia simulación sostenimiento ralenti.

7020 : calculador antibloqueo de rueda.

7025 : grupo hidráulico antibloqueo (GPF).

7026 : electrobomba asistencia de frenos.

7027 : fusible electroválvulas antibloqueo de ruedas.

7028 : shunt antibloqueo de ruedas.

7029 : fusible bomba antibloqueo de ruedas.

7030 : grupo electrobomba (GEP).

7040 : grupo de regulación adicional (GRA).

7041 : platina eléctrica del grupo de regulación adicional.

7045 : contactor información pedal de embrague.

7046 : potenciómetro de posición embrague.

7048 : amplificador de frenos pilotado.

7049 : calculador amplificador de frenos pilotado.

7050 : calculador antipatinado.

7055 : grupo hidráulico antipatinado.

7060 : accionador mariposa antipatinado.

7065 : potenciómetro mariposa antipatinado.

7075 : conmutador corte antipatinado.

7076 : relé testigo interruptor antipatinado.

7077 : conmutador corte hill holder.

7078 : avisador sonoro hill holder.

7080 : diodo información nivel líquido de frenos.

7090 : bomba de vacío asistencia frenos.

7100 : servoregulador asistencia de dirección.

7105 : calculador de dirección con asistencia variable.

7110 : servo dirección asistida.

7111 : electroválvula proporcional dirección asistencia variable.

7112 : captador de presión dirección asistida.

7115 : relé de mando dirección asistida.

7120 : convertidor corriente presiones.

7121 : diodo electrobomba dirección asistida.

7125 : relé de potencia de dirección asistida.

7200 : relé información ordenador-regulador.

7205 : contactor paso información ordenador.

7210 : ordinador de a bordo.

7215 : pantalla multifunción.

7216 : teclado pantalla multifunción.

7220 : reloj.

7222 : captador temperatura exterior.

7225 : reloj + pantalla temperatura.

7226 : pantalla señalización temperatura exterior.

7300 : conmutador regulador de velocidad.

7305 : contactor regulador de velocidad.

7306 : contactor de seguridad del regulador de velocidad (embrague).

7307 : relé de seguridad regulador de velocidad.

7308 : contactor de seguridad del regulador de velocidad (freno).

7309 : shunt circuito regulador de velocidad - control motor.

7310 : calculador regulador de velocidad.

7311 : fusible regulador de velocidad.

7312 : diodo circuito testigo interruptor regulador velocidad.

7315 : conjunto bomba de vacío-válvula puesta apresión atmosférica regulación de velocidad.

7320 : electroválvula de seguridad del regulador de velocidad.

7400 : pantalla señalización temperatura exterior.

7500 : calculador ayuda al estacionamiento.

7501 : telémetro laser.

7502 : contactor telémetro laser.

7503 : altavoz ayuda al estacionamiento.

7504 : altavoces traseros ayuda al estacionamiento.

7505 : contactor inhibición ayuda al estacionamiento.

7506 : captador de proximidad delantero izquierdo exterior.

7507 : captador de proximidad delantero izquierdo interior.

7508 : captador de proximidad delantero derecho exterior.

7509 : captador de proximidad delantero derecho interior.

7510 : captador de proximidad trasera izquierda exterior.

7511 : captador de proximidad trasera izquierda interior.

7512 : captador de proximidad trasera derecha exterior.

7513 : captador de proximidad trasera derecha interior.

7514 : avisador sonoro ayuda al estacionamiento.

7600 : calculador detector sub-inflado.

7605 : contactor de reiniciación detección sub-inflado.

7700 : captador ángulo volante.

7704 : potenciométro de altura carrocería.

7705 : captador de altura carrocería.

7706 : captador de presión de frenado.

7707 : captador posición pedal acelerador.

7708 : captador de recorrido vertical ruedas delanteras.

7709 : captador de recorrido vertical de ruedas traseras.

7710 : conmutador suspensión.

7711 : captador de recorrido vertical de rueda delantera derecha.

7712 : captador de recorrido vertical de rueda delantera izquierda.

7713 : captador de recorrido vertical de rueda trasera derecha.

7714 : captador de recorrido vertical de rueda trasera izquierda.

7715 : calculador suspensión.

7716 : electroválvula de suspensión (sola o delantera).

7717 : electroválvula de suspensión trasera.

7718 : electroválvula de corrección automática de balanceo.

7719 : bloque electrohidráulico ADAC.

7720 : accionador amortiguador delantero izquierdo.

7721 : self antiparasitario amortiguador - delantero izquierdo.

7722 : calculador ADAC (estabilizador activo).

7723 : acelerómetro ADAC (estabilizador activo).

7725 : accionador amortiguador delantero derecho.

7726 : self antiparásito amortiguador delantero derecho.

7730 : accionador amortiguador trasero izquierdo.

7731 : self antiparasitario amortiguador - trasera izquierda.

7735 : accionador amortiguador trasero derecho.

7736 : self antiparasitario amortiguador - trasera derecha.

7740 : bloque electrohidráulico suspensión.

7741 : bloque electroválvula suspensión hidráulica delantero derecho.

7742 : bloque electroválvula suspensión hidráulica delantero izquierdo.

7743 : bloque electroválvula suspensión hidráulica trasero derecho.

7744 : bloque electroválvula suspensión hidráulica trasero izquierdo.

7745 : selector de altura vehículo.

7746 : electroválvula calas tren trasero pilotadas.

7747 : electroválvula suspensión delantera.

7748 : electroválvula suspensión trasera.

7750 : platina de mando de suspensión.

7770 : avisador sonoro y/o presión líquido hidráulico.

8000 : conmutador arie acondicionado.

8001 : shunt relé compresor aire acondicionado.

8004 : cajetín corte refrigeración.

8005 : relé compresor aire acondicionado.

8006 : termistencia evaporador (si separado).

8007 : presostato.

8008 : termistencia temperatura agua motor aire acondicionado.

8010 : cajetín temperatura agua aire acondicionado.

8012 : manocontacto corte aire acondicionado.

8014 : electroválvula estabilidad ralentí.

8015 : relé corte compresor mandado por el cajetín de temperatura de agua.

8016 : rele corte compresor mandado por el calculador inyección.

8020 : compresor aire acondicionado.

8022 : termocontacto agua motor climatización.

8025 : frente climatizador (si separado).

8030 : termistencia aire habitáculo.

8031 : termistencia agua.

8032 : termistencia aire exterior.

8033 : termistencia de asoleo.

8034 : termistencia de aire a los pies.

8035 : termostato electrónico temperatura habitáculo (si separado).

8036 : reostato para pantalla temperatura (si separado).

8037 : termistencia de aire ventilador.

8040 : reostato velocidad ventilador (si separado).

8043 : módulo de mando ventilador expulsor derecho.

8044 : módulo de mando ventilador expulsor izquierdo.

8045 : modulo mando ventilador aire calefacción (si separado).

8046 : resistencia velocidad ventilador (si separado).

8047 : conmutador velocidad ventilador (si separado).

8048 : relé ventilador.

8050 : motor ventilador (si separado).

8051 : motor ventilador expulsor derecho.

8052 : motor ventilador expulsor izquierdo.

8060 : grupo calefección climatización.

8061 : relé grupo calefacción.

8065 : motorreductor de trampilla de mezcla.

8067 : mando trampilla entrada aire.

8068 : motorreductor trampilla entrada de aire izquierda.

8069 : motorreductor trampilla entrada aire lado derecho.

8070 : motorreductor trampillas entrada de aire.

8071 : motorreductor trampilla de distribución.

8072 : motorreductor trampilla de aireación.

8073 : motorreductor trampilla pies / desempañado.

8074 : válvula de corte.

8080 : calculador climatización.

8090 : diodo de protección compresor.

8096 : diodo info marcha calefacción adicional.

8097 : interruptor mando calefacción por carburante.

8098 : calefacción adicional.

8100 : encendedor de cigarrillos delantero.

8105 : encendedor de cigarrillos trasero.

8110 : conmutador luna trasera térmica.

8112 : captador desempañado luneta trasera.

8115 : relé luneta trasera térmica.

8116 : relé temporizador de luna trasera térmica.

8118 : luneta trasera térmica izquierda.

8119 : luneta trasera térmica derecha.

8120 : luneta trasera térmica.

8121 : motor desempañado luna trasera.

8125 : retrovisor térmico (lado conductor) (si separado eléctrico).

8130 : retrovisor térmico (lado acompañante) (si separado eléctrico).

8140 : parabrisas térmico.

8141 : conmutador parabrisas térmico.

8145 : relé parabrisas térmico.

8146 : cajetín temporizador parabrisas térmico.

8200 : teclado antiarranque codificado.

8201 : led antiarranque codificado.

8203 : diodo circuito relé alimentación calculador inyección.

8205 : diodo circuito testigo diagnóstico.

8206 : diodo circuito puerta antiarranque codificado.

8207 : relé antiarranque codificado para bomba diesel.

8208 : cajetín electrónico ADC.

8220 : transcriptor módulo analógico.

8221 : transcriptor módulo control.

8300 : conmutador asiento térmico conductor.

8301 : cajetín regulación asientos térmicos.

8302 : reostato asiento térmico conductor.

8303 : reostato asiento térmico pasajero.

8305 : conmutador asiento térmico acompañante.

8306 : conmutador asiento térmico trasero izquierdo.

8307 : conmutador asiento térmico trasero derecho.

8308 : relé asiento térmico.

8310 : asiento térmico (lado conductor).

8311 : termostato asiento térmico.

8315 : asiento térmico (lado acompañante).

8320 : asiento térmico trasero.

8402 : cable de antena.

8403 : filtro de antena.

8404 : antena.

8405 : antena eléctrica.

8406 : ampli antena eléctrica.

8407 : duplexor.

8408 : amplificador autorradio.

8410 : autorradio.

8411 : balance radio delantero izquierdo/derecho.

8412 : balance radio delantero/trasero.

8413 : mando autoradio.

8415 : cargador del compact disc.

8416 : interfase compact-disc.

8420 : altavoces en puertas delanteras (lado conductor).

8421 : altavoces delanteros.

8422 : altavoces en puertas delanteras izquierda.

8423 : altavoces en puertas delanteras derecha.

8425 : altavoces en puertas delanteras (lado acompañante).

8430 : altavoz (trasera izquierda).

8435 : altavoz (trasera derecha).

8440 : altavoz tweeter delantero izquierdo.

8442 : altavoz medio delantero izquierdo.

8443 : altavoz boomer delantero izquierdo.

8445 : altavoz tweeter delantero derecho.

8447 : altavoz medio delantero derecho.

8448 : altavoz boomer delantero derecho.

8450 : altavoz tweeter trasero izquierdo.

8452 : altavoz medio trasero izquierdo.

8453 : altavoz boomer trasera izquierda.

8455 : altavoz tweeter trasero derecho.

8457 : altavoz medio trasero derecho.

8458 : altavoz boomer trasera derecha.

8460 : toma de casco trasera izquierda..

8465 : toma de casco trasera derecha.

8470 : alimentación radio policía delanteros.

8471 : alimentación radio policía 1 traseros.

8472 : alimentación radio policía 2 traseros.

8475 : combinado radioteléfono.

8480 : emisor-receptor radioteléfono.

8481 : altavoz radioteléfono.

8482 : micro-radioteléfono.

8483 : olvido avisador acústico radioteléfono.

8484 : antena radio-teléfono.

8485 : teclado radioteléfono.

8500 : calcualdor de navegación.

8501 : antena GPS.

8502 : altavoz navegación.

8600 : cajetín alarma antirrobo.

8601 : contactor de llave alarma antirrobo.

8602 : cajetín volumétrico alarma antirrobo.

8603 : conmutador alarma antirrobo.

8604 : captador volumétrico.

8605 : sirena alarma antirrobo.

8606 : led alarma antirrobo.

8607 : emisor de ultrasonidos.

8608 : receptor de ultrasonidos.

8609 : emisor de ultrasonidos + led alarma antirrobo.

8610 : contactor alarma antirrobo portón trasero.

8611 : contactor capot motor alarma antirrobo.

8612 : contactor puerta batiente trasera derecha alarma anti-rotura.

8613 : contactor puerta trasera izquierda alarma antirrobbo.

8614 : contactor puerta trasera derecha alarma antirrobbo.

8615 : relé de alimentación luces de cruce para alarma.

8616 : relé alarma antirrobo.

8617 : relé avisador alarma antirrobo.

8618 : contactor antilevantamiento.

8630 : central de protección.

8700 : motor persiana eléctrica.

8701 : contactor cortina eléctrica.

8702 : contactor trasero persianas eléctricas.

9000 : unidad central.

9005 : estación Luz delantera izquierda.

9010 : estación Grupo motoventilador.

9015 : estación Luz delantera derecha.

9020 : estación Limpia/lavaparabrisas.

9025 : estación adquisición captadores.

9030 : estación Puerta delantera izquierda.

9031 : estación asiento.

9035 : estación Combinado.

9040 : estación Pantalla señalización.

9045 : estación Habitáculo.

9050 : estación Puerta delantera derecha.

9055 : estación Conmutación Señalización.

9060 : estación Conmutación Secado.

9065 : estación Consola.

9070 : estación Remolque.

9075 : estación Luz trasera izquierda.

9080 : estación Portón trasero.

9085 : estación Luz trasera derecha.

LISTA SÍMBOLO MULTIGRUPO :

Fig : 1

Esferas.

Fig : 2

Contactor manual.

Fig : 3

Contactor.

Fig : 4

Contactor de puerta.

Fig : 5

Relé.

Fig : 6

Calculador.

Fig : 7

Fusible.

Fig : 8

Llave.

Fig : 9

Resistencia.

Fig : 10

Resistencia variable sonda.

Fig : 11

Termistencia.

Fig : 12

Resistencia variable por la presión.

Fig : 13

Termocontacto.

Fig : 14

Manocontacto.

Fig : 15

Motor.

Fig : 16

Bomba.

Fig : 17

Compresor.

Fig : 18

Diodo.

Fig : 19

Electroválvula.

Fig : 20

Borne equipotencial.

Fig : 21

Señal de peligro.

Fig : 22

Combinado.

Fig : 23

Teclado.

Fig : 24

Mando eléctrico.

Fig : 25

Captador.

Fig : 26

Delanteros.

Fig : 27

Traseros.

Fig : 28

Delantero izquierdo.

Fig : 29

Delantero derecho.

Fig : 30

Trasera izquierda.

Fig : 31

Trasera derecha.

Fig : 32

Contactor giratorio.

Fig : 33

Enganche caravana.

Fig : 34

Intermitencia.

Fig : 35

Condensador.

Fig : 36

Inmovilización vehículo.

Fig : 37

Reostato.

Fig : 38

Potenciómetro.

Fig : 39

Shunt.

Fig : 40

Generador.

Fig : 41

Antiparasitado.

Fig : 42

Caja de bornes.

LISTA SÍMBOLO GRUPO MOTOPROPULSOR :

Fig : 1

Batería.

Fig : 2

Motor de arranque.

Fig : 3

Alternador.

Fig : 4

Corte arranque.

Fig : 5

Toma de carga.

Fig : 6

Batería.

Fig : 7

Batería descargada.

Fig : 8

Encendido.

Fig : 9

Carburador.

Fig : 10

Avance encendido.

Fig : 11

Diesel.

Fig : 12

Bobina.

Fig : 13

Acelerador (manual).

Fig : 14

Parada motor diesel.

Fig : 15

Agua en el gasoil.

Fig : 16

Agua en el gasoil.

Fig : 17

Bujía de precalentamiento.

Fig : 18

Inyector.

Fig : 19

Fallo motor.

Fig : 20

Captador PMS.

Fig : 21

Captador referencia cilindro.

Fig : 22

Captador de velocidad.

Fig : 23

Piezo-eléctrico.

Fig : 24

Sonda de oxígeno.

Fig : 25

Mando trampilla de arranque.

Fig : 26

Caudalímetro.

Fig : 27

Refrigeración.

Fig : 28

Motoventilador.

Fig : 29

Caja de cambios automática.

Fig : 30

Enganche de garras.

Fig : 31

Enganche de garras.

Fig : 32

Bloqueo diferencial.

Fig : 33

Palanca de velocidades
(caja de cambios automática).

Fig : 34

Incidente electrico.

Fig : 35

Marcha adelante.

Fig : 36

Marcha atrás.

LISTA SÍMBOLO GRUPO DE SEÑALIZACIÓN - ILUMINACIÓN EXTERIOR :

Fig : 1

Luces traseras de niebla.

Fig : 2

Luces de stop.

Fig : 3

Luces de stop suplementarios.

Fig : 4

Luces de stop trasera izquierda.

Fig : 5

Luces de stop trasera derecha.

Fig : 6

Luces de retroceso.

Fig : 7

Indicador de dirección.

Fig : 8

Indicador de dirección izquierdo.

Fig : 9

Indicador de dirección derecho.

Fig : 10

Luces de emergencia.

Fig : 11

Repetidor lateral izquierdo.

Fig : 12

Repetidor lateral derecho.

Fig : 13

Luces diurnas.

Fig : 14

Avisadores sonoros.

Fig : 15

Avisador sonoro peatones.

Fig : 16

Interruptor general de luces.

Fig : 17

Luces de cruce.

Fig : 18

Luces de carretera.

Fig : 19

Luces de población/piloto naranja.

Fig : 20

Luces de niebla traseras.

Fig : 21

Luz de población delantera izquierda.

Fig : 22

Luz de población delantera derecha.

Fig : 23

Piloto trasero izquierdo.

Fig : 24

Piloto trasero derecho.

Fig : 25

Piloto trasero izquierdo en portón.

Fig : 26

Piloto trasero derecho en portón.

Fig : 27

Luz matrícula izquierda.

Fig : 28

Luz matrícula derecha.

Fig : 29

Girafaro.

Fig : 30

Lámparas fundidas.

Fig : 31

Piloto redondo (luz trasera de techo).

Fig : 32

Piloto trasero izquierdo.

Fig : 33

Piloto trasero derecho.

Fig : 34

Corte luces de niebla delanteras.

Fig : 35

Día/noche.

Fig : 36

Puerta trasera batiente izquierda.

Fig : 37

Puerta trasera batiente derecha.

Fig : 38

Portón trasero.

LISTA SÍMBOLO GRUPO DE ILUMINACIÓN :

Fig : 1

Luz de techo central.

Fig : 2

Luz de techo delantero izquierdo.

Fig : 3

Luz de techo delantero derecho.

Fig : 4

Luz de techo trasera izquierda.

Fig : 5

Luz de techo trasera derecha.

Fig : 6

Luz de techo central izquierda.

Fig : 7

Luz de techo central derecha.

Fig : 8

Luz de techo delantera.

Fig : 9

Luz de techo trasera.

Fig : 10

Lector de mapas central.

Fig : 11

Lector de mapas delantero izquierdo.

Fig : 12

Lector de mapas delantero derecho.

Fig : 13

Lector de mapas trasera izquierda.

Fig : 14

Lector de mapas trasera derecha.

Fig : 15

Contactor de puerta delantero izquierdo.

Fig : 16

Contactor de puerta delantero derecho.

Fig : 17

Contactor de puerta trasera izquierda.

Fig : 18

Contactor de puerta trasera derecha.

Fig : 19

Luz espejo de cortesía.

Fig : 20

Lámpara.

LISTA SÍMBOLO GRUPO INFORMACIÓN CONDUCTOR :

Fig : 1

Temperatura de agua motor.

Fig : 2

Stop.

Fig : 3

Nivel agua lavalunas.

Fig : 4

Nivel de agua motor.

Fig : 5

Agua batería.

Fig : 6

Presión de aceite.

Fig : 7

Temperatura aceite motor.

Fig : 8

Nivel aceite motor.

Fig : 9

Nivel aceite motor.

Fig : 10

Nivel/presión de aceite motor.

Fig : 11

Indicador tempertura aceite motor.

Fig : 12

Indicador nivel aceite motor.

Fig : 13

Cuentarrevoluciones.

Fig : 14

Temperatura del aire.

Fig : 15

Obstruido filtro de aire.

Fig : 16

Obstruido filtro de aire.

Fig : 17

Turbocompresor.

Fig : 18

Indicador presión turbo.

Fig : 19

Reciclaje de los gases de escape.

Fig : 20

Nivel mini carburante.

Fig : 21

Aforador carburante.

Fig : 22

Bomba de carburante.

Fig : 23

Luz de estacionamiento.

Fig : 24

Freno de estacionamiento.

Fig : 25

Fallos sistema de frenos.

Fig : 26

Freno de estacionamiento /
nivel líquido de frenos.

Fig : 27

Desgaste de las plaquetas de frenos.

Fig : 28

Plaquetas de freno.

Fig : 29

Temperatura aceite caja de cambios.

Fig : 30

Avisador sonoro.

Fig : 31

Sobrecalentamiento del silencioso catalítico.

LISTA SÍMBOLO GRUPO DE LAVADO-LIMPIADO :

Fig : 1

Limpialunas delanteros.

Fig : 2

Temporizador limpiaparabrisas.

Fig : 3

Captador de lluvia.

Fig : 4

Lavalunas delanteros.

Fig : 5

Limpialunas/lavalunas delantero.

Fig : 6

Limpialunas trasero.

Fig : 7

Limpialunas trasera izquierda.

Fig : 8

Limpialunas trasera derecha.

Fig : 9

Lavalunas trasero.

Fig : 10

Limpialunas, lavalunas trasero.

Fig : 11

Limpiafaros/lavafaros.

LISTA SÍMBOLO GRUPO DE ASISTENCIA MECANISMOS DIVERSOS :

Fig : 1

Elevalunas eléctricos.

Fig : 2

Elevalunas.

Fig : 3

Elevalunas subida.

Fig : 4

Elevalunas bajada.

Fig : 5

Condenación elevalunas traseros.

Fig : 6

Condenación.

Fig : 7

Condenación de las puertas.

Fig : 8

Apertura de puertas.

Fig : 9

Apertura de puerta delantero izquierdo.

Fig : 10

Apertura de puerta delantero derecho.

Fig : 11

Apertura de puerta trasera izquierda.

Fig : 12

Apertura de puerta trasera derecha.

Fig : 13

Apertura de puertas delanteros.

Fig : 14

Apertura capó delantero.

Fig : 15

Aperturacapó trasero.

Fig : 16

Trampilla de carburante.

Fig : 17

Receptor altas frecuencias de condenación salidas.

Fig : 18

Receptor infrarrojo de condenación de puertas (plip).

Fig : 19

Apertura de puertas traseros.

Fig : 20

Emisor de infrarrojos.

Fig : 21

Asiento.

Fig : 22

Reglaje de las correderas (asiento).

Fig : 23

Reglaje asiento delantero (asiento).

Fig : 24

Reglaje asiento trasero (asiento).

Fig : 25

Reglaje respaldo asiento delantero.

Fig : 26

Reglaje altura asiento delantero.

Fig : 27

Reglaje reposabrazos.

Fig : 28

Reglaje sujeciones laterales.

Fig : 29

Reglaje lumbar alto.

Fig : 30

Reglaje lumbar bajo.

Fig : 31

Reposacabezas eléctrico.

Fig : 32

Retrovisor eléctrico.

Fig : 33

Retrovisor guiado.

Fig : 34

Retrovisor abatible.

Fig : 35

Retrovisor interior eléctrico.

Fig : 36

Volante.

Fig : 37

Columna de dirección.

Fig : 38

Columna de dirección reglaje horizontal.

Fig : 39

Columna de dirección reglaje vertical.

Fig : 40

Bloqueo cinturón de seguridad.

Fig : 41

Air bag lateral conductor.

Fig : 42

Air bag lateral acompañante.

Fig : 43

Cojín inflable.

Fig : 44

Corrector de faros.

Fig : 45

Captador de altura carrocería.

Fig : 46

Techo corredizo.

Fig : 47

Techo corredizo cierre.

Fig : 48

Techo corredizo abertura.

Fig : 49

Capota eléctrica.

LISTA SÍMBOLO GRUPO DE AYUDA A LA CONDUCCIÓN :

Fig : 1

Antibloqueo de ruedas.

Fig : 2

Captador de rueda delantera izquierda.

Fig : 3

Captador de rueda delantera derecha.

Fig : 4

Captador de rueda trasera izquierda.

Fig : 5

Captador de rueda trasera derecha.

Fig : 6

Captador de rueda trasera.

Fig : 7

Captadores de ruedas delanteras.

Fig : 8

Antipatinado.

Fig : 9

Autonomía.

Fig : 10

Reloj numérico.

Fig : 11

Reloj analógico.

Fig : 12

Regulación de velocidades.

Fig : 13

Pantalla señalización temperatura exterior.

Fig : 14

Captador desinflado de un neumático.

Fig : 15

Suspensión reforzada.

Fig : 16

Suspensión hidractiva.

Fig : 17

Pedal del acelerador.

Fig : 18

Amortiguadores.

LISTA SÍMBOLO GRUPO CONFORT EN LA CONDUCCIÓN :

Fig : 1

Aire acondicionado.

Fig : 2

Interruptor aire acondicionado.

Fig : 3

Reciclado de aire.

Fig : 4

Motorreductor trampillas entrada de aire.

Fig : 5

Reglaje temperatura.

Fig : 6

Ensolación.

Fig : 7

Ventilación pies.

Fig : 8

Calefacción adicional.

Fig : 9

Encendedor de cigarrillos.

Fig : 10

Luneta trasera térmica.

Fig : 11

Luna delantera térmica.

Fig : 12

Retrovisor térmico.

Fig : 13

Resistencia térmica.

Fig : 14

Luneta trasera térmica izquierda.

Fig : 15

Luneta trasera térmica derecha.

Fig : 16

Antiarranque codificado.

Fig : 17

Asiento térmico.

Fig : 18

Autorradio.

Fig : 19

Altavoz.

Fig : 20

Antena eléctrica.

Fig : 21

Fusible.

Fig : 22

Radioteléfono.

Fig : 23

Compact disc.

Fig : 24

Balance.

Fig : 25

Altavoz delantero izquierdo.

Fig : 26

Altavoz delantero derecho.

Fig : 27

Altavoz trasera izquierda.

Fig : 28

Altavoz trasera derecha.

Fig : 29

Casco.

Fig : 30

Toma.

Fig : 31

Mando en el volante.

Fig : 32

Micro.

Fig : 33

Cargador del compact disc.

Fig : 34

Navegación.

Fig : 35

Alarma.

Fig : 36

Supresión alarma.

Fig : 37

Emisor de ultrasonidos.

Fig : 38

Receptor de ultrasonidos.

Fig : 39

Toma jack.

LISTA HAZ DE CABLES :

01 CBP cable positivo batería.

02 CBN cable negativo batería.

03 CB/AV cable de unión baterías delanteras.

04 CB/CE cable de unión baterías de cofre electrónico.

05 CE/MOT cable de unión cafre electrónico a motor.

06 CB/AV/AR cable de unión baterías delanteras a traseras.

07 FMS cable de masa.

10 PR haz de cable principal.

12 US FR haz de cables desgaste plaquetas de freno.

13 AVERT/S haz de cables bocina.

14 RG/V haz de cables regulador de velocidad.

15 F/AV haz de cables cara delantera.

16 GMV haz de cables grupo motoventilador.

17 BR/AV haz de cables de faros de niebla delanteros.

17 BR/AV/C haz de cables complementario luces delanteras de niebla.

18 BVA haz de cables caja de cambios automática.

19 BT/EL hazde cables cajetín electrónico.

20 MOT haz de cables motor.

22 MOT/C haz de cables motor complementario.

23 BR/HY haz de cables avisador hidráulico.

24 BR/SV haz de cables avisador de sobrevelocidad.

26 GI haz de cables inyector térmico.

27 EV/AV haz de cables limpiaparabrisas.

28 CAPT/PL haz de cables captador de lluvia.

30 ABR haz de cables antiboqueo de ruedas.

32 SUSP haz de suspensión.

36 ALA/A haz de cable alarma antirrobo.

39 DA haz de cable dirección asistida.

43 A/E haz de cables auto-escuela.

44 CSL haz de cable consola.

45 CAPT/VOL haz de cables captador volumétrico.

46 HAB haz de cable habitáculo.

47 ECL V/P haz de cables luz guantera.

48 PLAF/C haz de cables luz de techo complementaria.

49 P/B/C haz de cables panel de instrumentos complementario.

50 P/B haz de cables panel de instrumentos.

51 J haz de indicador.

52 PLAF haz de cables luz de techo.

53 SAC haz de cables cojín inflable.

54 CEINT haz de cables cinturones pirotécnicos.

54G CEINT/G haz de cables cinturones pirotécnicos izquierda.

54D CEINT/D haz de cables cinturón pirotécnico derecho.

55 SGC haz de cables asiento conductor.

56 SGP haz de cables asiento acompañante.

57 SG/AR haz de cables asiento trasero.

57 SG/AR/G haz de cables asiento trasero izquierdo.

57 SG/AR/D haz de cables asiento trasero derecho.

59 CLM haz de cables climatizador.

60 P/C haz de cables puerta delantera lado conductor.

61 PARGB haz de cables puerta trasera izquierda batiente.

62 PR/G haz de cable puerta trasera izquierda.

63 PARDB haz de cables puerta trasera derecha batiente.

65 P/P haz de cables puerta delantera lado acompañante.

67 PR/D haz de cable puerta trasera derecha.

68 TO haz de cables techo corredizo.

71 AR haz de cables trasero.

71G AR/G haz trasero izquierdo.

71D AR/D haz trasero derecho.

72 F/STP haz de cables luces de stop.

73 HP/AR haz de cables altavoz trasero.

73G HP/AR/G haz de cables altavoz trasero izquierdo.

73D HP/AR/D haz de cables altavoz trasero derecho.

74 EV/VL haz de cables limpialunas trasero.

76 VL haz de cables portón trasero.

76G VL/G haz de cables portón trasero izquierdo.

76D VL/D haz de cables portón trasero derecho.

79 COF haz de cables maletero.

80 AR/SP haz de cable trasero bajo piso.

81 TAC haz de cables trampilla de carga.

84 CAP EL haz de cables capota eléctrica.

85 ECL haz de cables ilumación matrícula.

86 BR/CAP haz de cables avisador sonoro capota eléctrica.

90 CHR/MT haz de cables crono-taquígrafo motor.

91 CHR/PB haz de cables crono-taquígrafo panel de instrumentos.

CAJA DE FUSIBLES COMPARTIMENTO MOTOR (BM34) :

caja servicio motor 34 fusible(s) - BM34

fusibles	A	alimentación eléctrica	afectación
MF1	60A	+ batería	cajetín de servicio inteligente (BSI)
MF2	20A/40A/ 60A	+ batería	refrigeración motor
MF3	40A/60A	+ batería	refrigeración motor
MF4	30A	+ batería	relé motor en marcha, asientos térmicos, relé luces diurnos
MF8	50A	+ batería	caja de fusibles habitáculo BH28
MF9	60A	+ batería	cajetín de servicio inteligente (BSI)
MF10	30A	+ batería	alimentación del conmutador de luces - señalización, relé luces diurnos
MF11	50A	+ batería	calculador antibloqueo de rueda
MF12	50A	+ batería	alimentación contacto antirrobo
MF13	50A	+ batería	alimentación contacto antirrobo
MF15		+ batería	libre
MF16		+ batería	libre
MF17		+ batería	libre
F5	15A	+ batería	avisadores sonoros
F6	15A	+ batería	cajetín de servicio inteligente (BSI)
F7	10A	+ batería	caja de temperatura de agua motor - relé GMV
F14	10A	+ batería	lavafaros/toma de diagnosis
F18		fusible separaado	libre
F19		fusible separaado	libre
F20	15A	+ después contacto	conmutador en modo GPL, cajetín 3 relés (GPL), relé doble (GPL), calculador de dirección con asistencia variable, calculador de suspensión variable
F21	10A	+ batería	calculador GPL
F22		+ batería	libre
F23	10A	+ después contacto	calculador antibloqueo de rueda
F24	10A	+ después contacto	captador velocidad vehículo, relé doble inyección motor, calculador inyección, sonda presencia de agua en el gasoil
F25	10A	+ permanente después del relé doble	contactor de inercia, bomba de carburante (excepto motor ES9J4)
F25	15A	+ permanente después del relé doble	bomba de carburante (motor ES9J4)
F26	30A	+ batería	relé doble inyección motor, alimentación motor, fusibles 25 - 28 - 34 (BM34)
F27	30A	+ batería	relé doble inyección motor, alimentación motor, fusibles 25 - 28 - 34 (BM34)
F28	10A	+ permanente después del relé doble	libre
F29	30A	+ batería	relé ventilador expulsor aire
F30	10A	+ batería	luces antiniebla (delantero izquierdo), testigo antiniebla combinado
F31	10A	+ batería	luces antiniebla (delantero derecho)
F32	10A	+ después contacto	presostato, caja de temperatura de agua motor, sonda nivel agua motor, toma de diagnosis, luces de retroceso, relé GMVcajetín conmutación protección relé BCP3 (motor DW10)
F33	10A	+ después contacto	calculador CCA, contactor posición palanca selección (caja de cambios automática), relé shift-lock (caja de cambios automática)
F34	10A	+ permanente después del relé doble	resistencia calentamiento sonda de oxígeno, conmutador regulador de velocidad (motor XU)
F34	15A	+ permanente después del relé doble	alimentación motor, conmutador regulador de velocidad (motor DW)

BM34

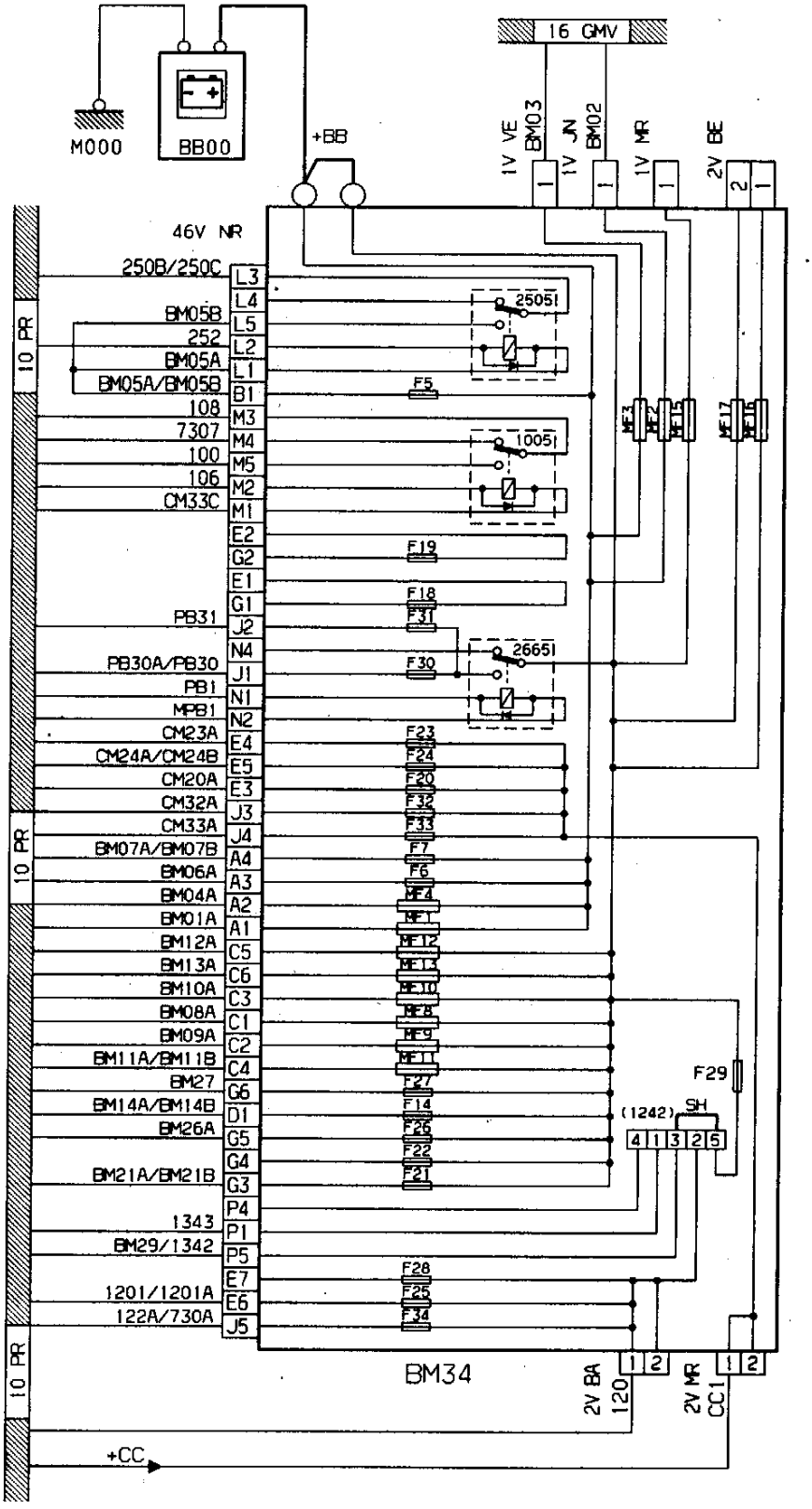
16 GMV
1V VE BM03
1V JN BM02
1V MR
2V BE
M000
BB00
+BB
46V NR
250B/250C
BM05B
252
BM05A
BM05A/BM05B
108
7307
100
106
CM33C
PB31
PB30A/PB30
PB1
MPB1
CM23A
CM24A/CM24B
CM20A
CM32A
CM33A
BM07A/BM07B
BM06A
BM04A
BM01A
BM12A
BM13A
BM10A
BM08A
BM09A
BM11A/BM11B
BM27
BM14A/BM14B
BM26A
BM21A/BM21B
1343
BM29/1342
1201/1201A
122A/730A
10 PR
25051
1005I
2665I
F5
F19
F18
F31
F30
F23
F24
F20
F32
F33
F7
F6
MF4
MF1
MF12
MF13
MF10
MF8
MF9
MF11
F27
F14
F26
F22
F21
F28
F25
F34
MF3
MF2
MF15
MF17
MF16
F29
(1242) SH
BM34
2V BA 120
2V MR CC1
+CC

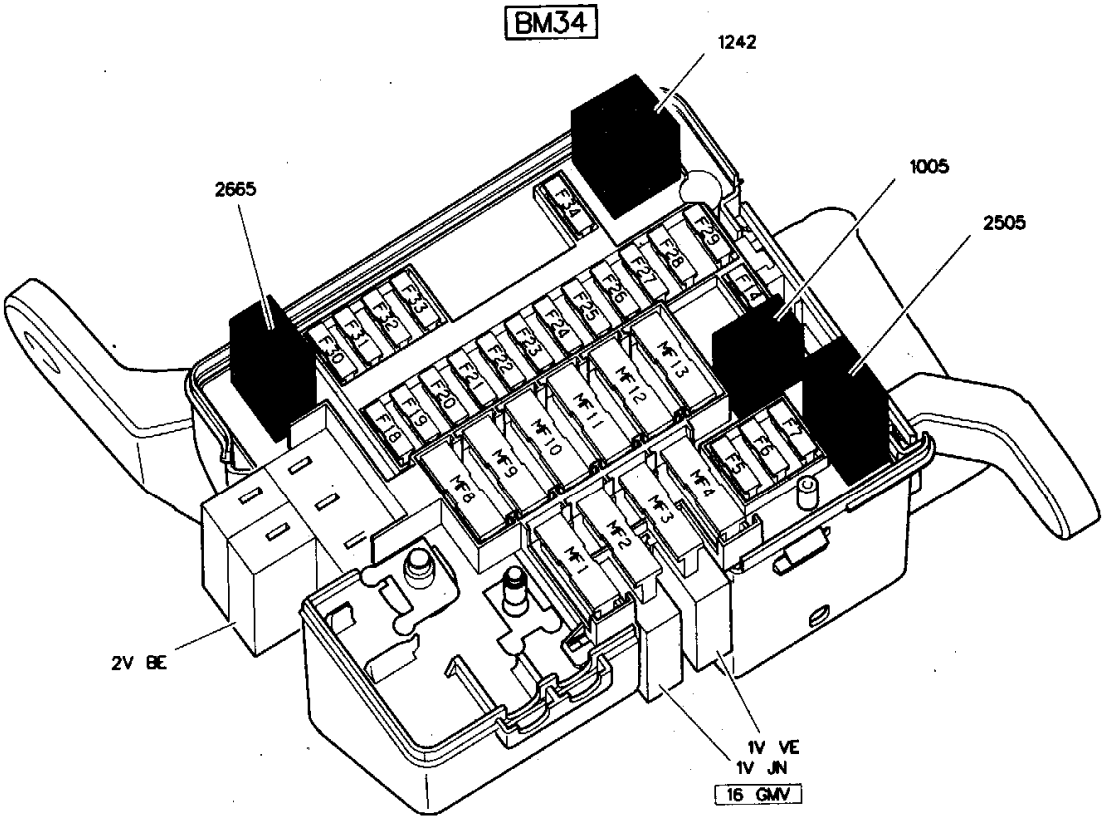
BM34
1242
1005
2505
2665
2V BE
1V VE
1V JN
16 GMV

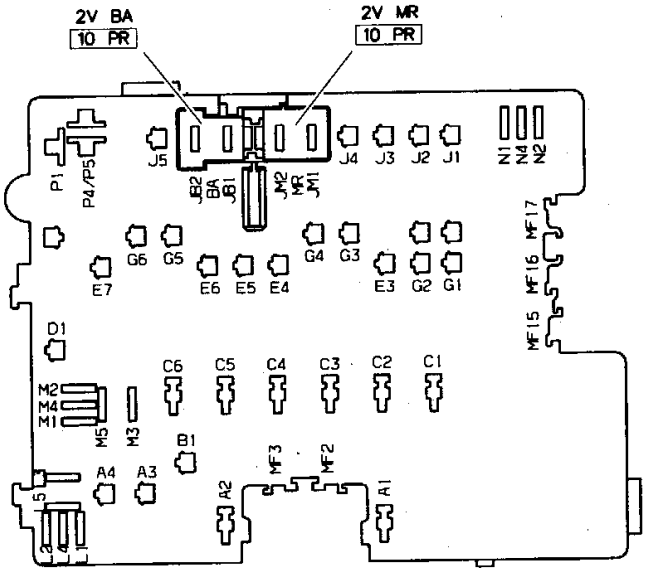
2V BA
10 PR
2V MR
10 PR

CAJA DE FUSIBLES HABITÁCULO (BH12) :

caja de fusibles habitáculo (BH12)

fusibles	A	alimentación eléctrica	afectación
F29	10A	conmutador de luces	luz de carretera lado izquierdo
F30	10A		luz de carretera lado derecho/testigo luces de carretera
F31	10A		luz de cruce lado izquierdo
F32	10A		luz de cruce lado derecho/testigo luces de cruce
F33		fusible separaado	libre
F34	10A	conmutador de luces	luz de posición delantera izquierda, luz de posición trasera derecha
F35	10A		luz de población delantero derecho, luz de población trasera izquierda, luz matrícula, iluminación del cajetín de mandos regulación de velocidades, conmutador corrección altura faros
F36		+ después contacto cortado	libre
F37			libre
F38			libre
F39			libre
F40	40A		modulo mando ventilador aire calefacción

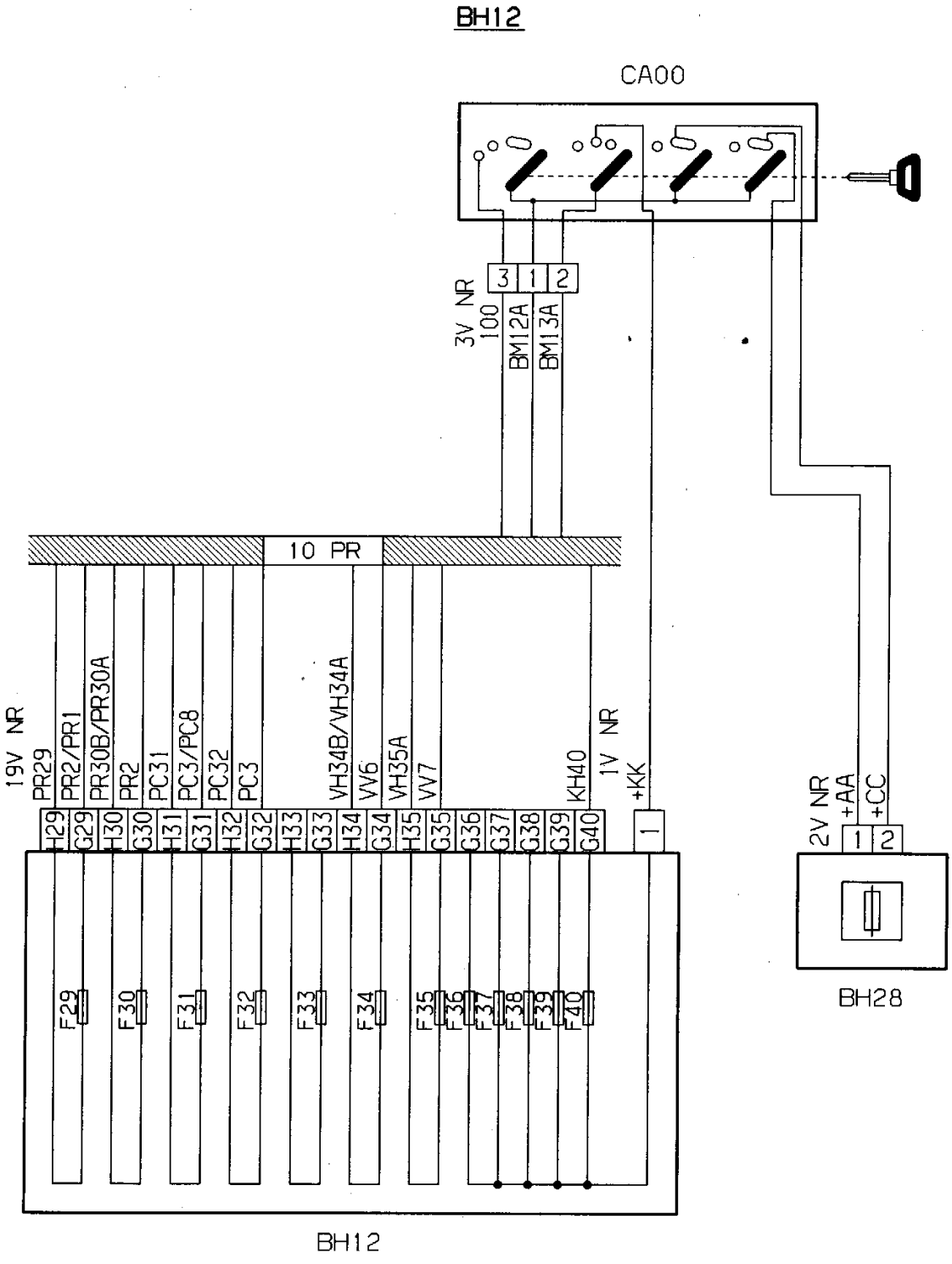
BH12
CA00
3V NR
100
BM12A
BM13A
3
1
2
10 PR
19V NR
PR29
PR2/PR1
PR30B/PR30A
PR2
PC31
PC3/PC8
PC32
PC3
VH34B/VH34A
VV6
VH35A
VV7
KH40
1V NR
+KK
H29
G29
H30
G30
H31
G31
H32
G32
H33
G33
H34
G34
H35
G35
G36
G37
G38
G39
G40
1
F29
F30
F31
F32
F33
F34
F35
F36
F37
F38
F39
F40
2V NR
+AA
+CC
1
2
BH28
BH12

BH12

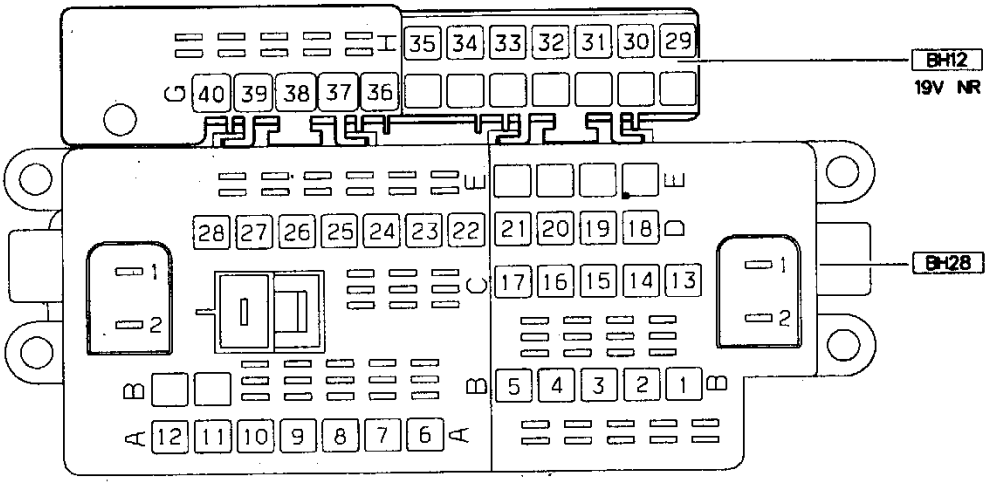
BH12
19V NR
BH28
H
G
E
D
C
B
A
35 34 33 32 31 30 29
40 39 38 37 36
28 27 26 25 24 23 22
21 20 19 18
17 16 15 14 13
5 4 3 2 1
12 11 10 9 8 7 6
1
2

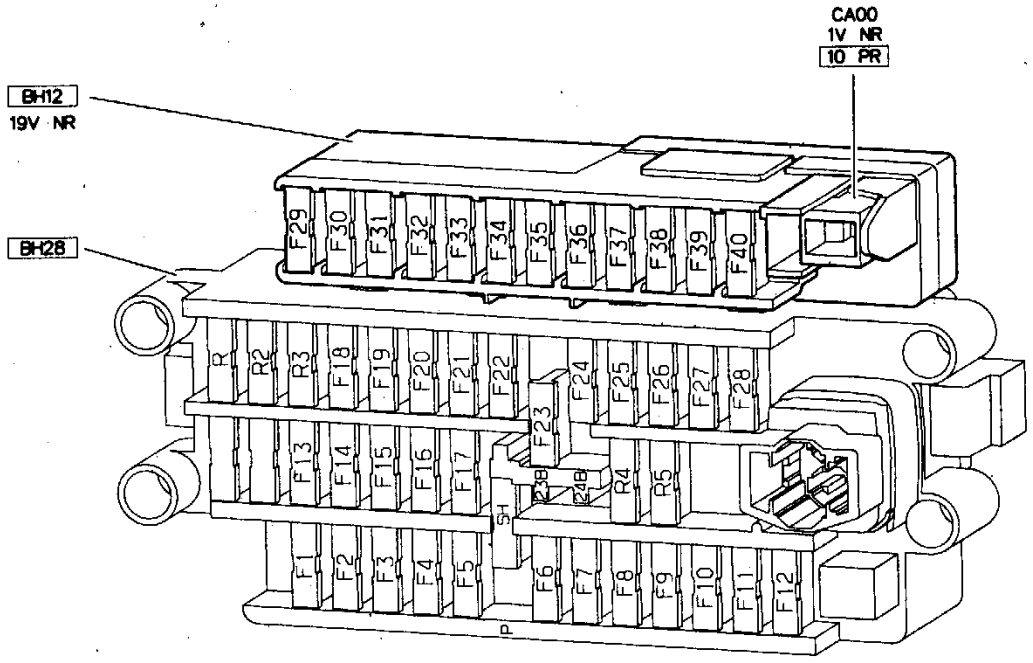
CA00
1V NR
10 PR
BH12
19V NR
BH28
F29 F30 F31 F32 F33 F34 F35 F36 F37 F38 F39 F40
R R2 R3 F18 F19 F20 F21 F22 F24 F25 F26 F27 F28
F23
F13 F14 F15 F16 F17
24B
R4 R5
SH
F1 F2 F3 F4 F5 F6 F7 F8 F9 F10 F11 F12
P

CAJA DE FUSIBLES HABITÁCULO (BH28) :

caja de fusibles habitáculo (BH28)

fusibles	A	alimentación eléctrica	afectación
F1	shunt	+ después contacto	cajetín cojines inflables, cajetín pretensores cinturones, cajetín de servicio inteligente (BSI)
F2	5A		sonda de temperatura del aire (habitáculo), fachada climatizador
F3	10A		combinado, contacto luces de stop, luces de stop, contactor de seguridad del regulador de velocidad (freno), contactor de seguridad del regulador de velocidad (embrague), conmutador regulador de velocidad
F4	5A		cajetín de servicio inteligente (BSI)
F5			libre
F6	10A	+ batería	calculador inyección
F7	15A		amplificador autorradio JBL
F8	10A		luces de techo, iluminación de cofre, pantalla multifunción, calculador del sistema de guiado embarcado, cajetín memorización posición asiento + retrovisor
F9	5A		cajetín de servicio inteligente (BSI)
F10	15A		autorradio
F11	10A	fusible separaado	luz de stop izquierda, 3 er piloto de stop
F12	10A		luz de stop derecha
F13	20A	+ batería	cajetín de elevalunas secuencial (conductor)
F14	30A		relé elevalunas trasero, cajetín elevalunas secuencial (acompañante) (coupé)
F15	20A		preacondicionamiento alimentación enganche-caravana
F16	20A		cajetín memorización posición asiento + retrovisor, asiento eléctrico (conductor)
F17	20A		asiento eléctrico (acompañante)
F18	10A	fusible separaado	iluminación interruptores, iluminación frontal climatizador, iluminación pantalla multifunciones, luz selector caja de cambios automática, cajetín de servicio inteligente (BSI)
F19	10A		luces de niebla traseras, testigo de luz trasera de niebla
F20			libre
F21			libre
F22	10A	+ accesorios	captador de lluvia, lector de mapas, luces de techo, conmutadores elevalunas, luz de la guantera, espejo de cortesía, platina mando retrovisores, retrovisor interior de electrocromo, cajetín memorización posición asiento + retrovisor
F23a	20A		libre
F23b	20A	+ batería	encendedor de cigarrillos
F24a		+ accesorios	libre
F24b		+ batería	libre
F25	20A	+ accesorios	conmutador limpiaparabrisas, relé lavafaros, autorradio
F26			libre
F27	5A		cajetín de servicio inteligente (BSI), relé elevalunas trasero/ key-lock (caja de cambios automática)
F28			libre

BH28

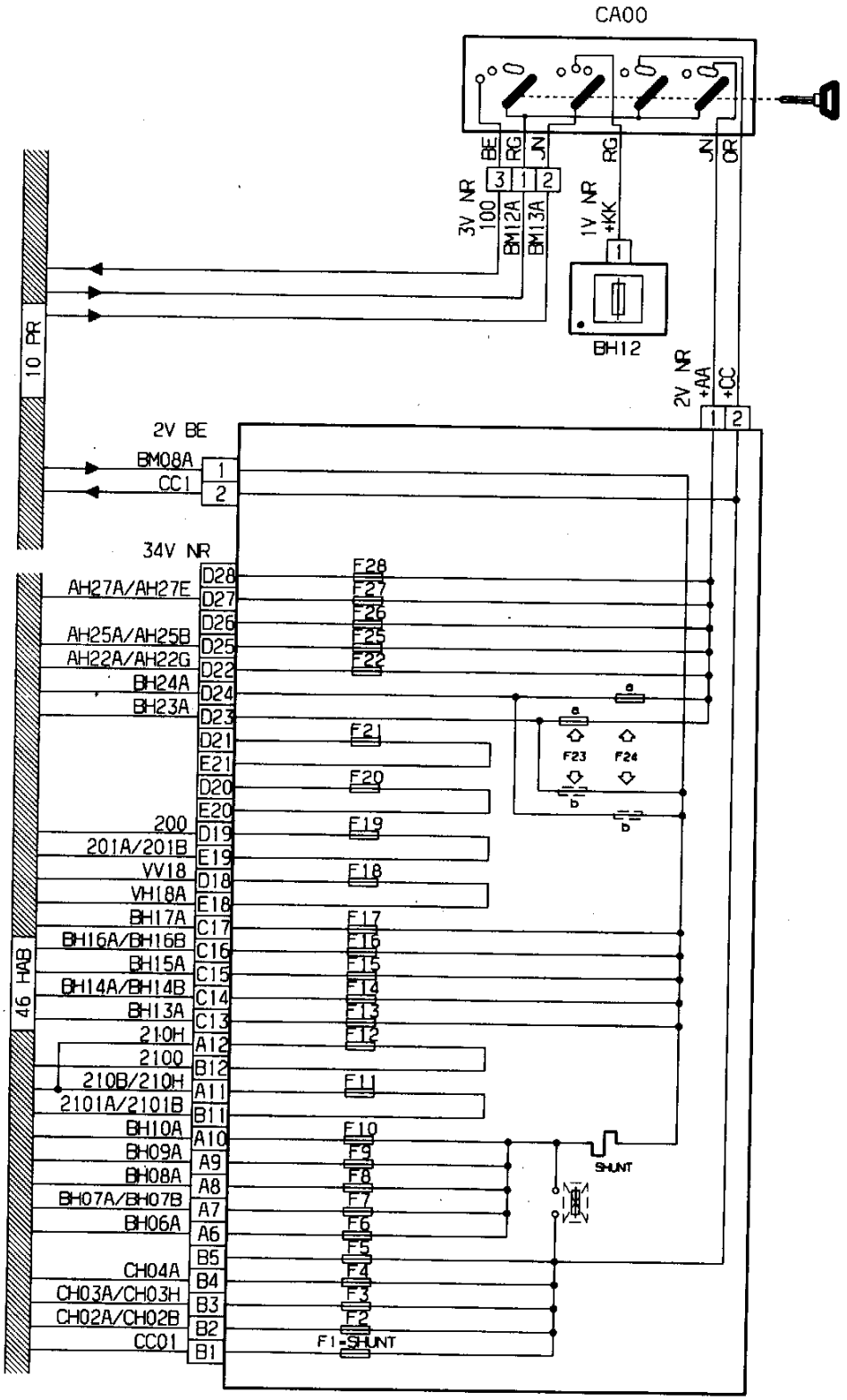
CA00
BE
RG
JN
RG
JN
OR
3V NR
100
BM12A
BM13A
1V NR
+KK
BH12
2V NR
+AA
+CC
10 PR
2V BE
BM08A
CC1
34V NR
AH27A/AH27E
AH25A/AH25B
AH22A/AH22G
BH24A
BH23A
200
201A/201B
VV18
VH18A
BH17A
BH16A/BH16B
BH15A
BH14A/BH14B
BH13A
210H
2100
210B/210H
2101A/2101B
BH10A
BH09A
BH08A
BH07A/BH07B
BH06A
CH04A
CH03A/CH03H
CH02A/CH02B
CC01
46 HAB
D28
D27
D26
D25
D22
D24
D23
D21
E21
D20
E20
D19
E19
D18
E18
C17
C16
C15
C14
C13
A12
B12
A11
B11
A10
A9
A8
A7
A6
B5
B4
B3
B2
B1
F28
F27
F26
F25
F22
F21
F20
F19
F18
F17
F16
F15
F14
F13
F12
F11
F10
F9
F8
F7
F6
F5
F4
F3
F2
F1-SHUNT
F23
F24
SHUNT

BH28

BH28

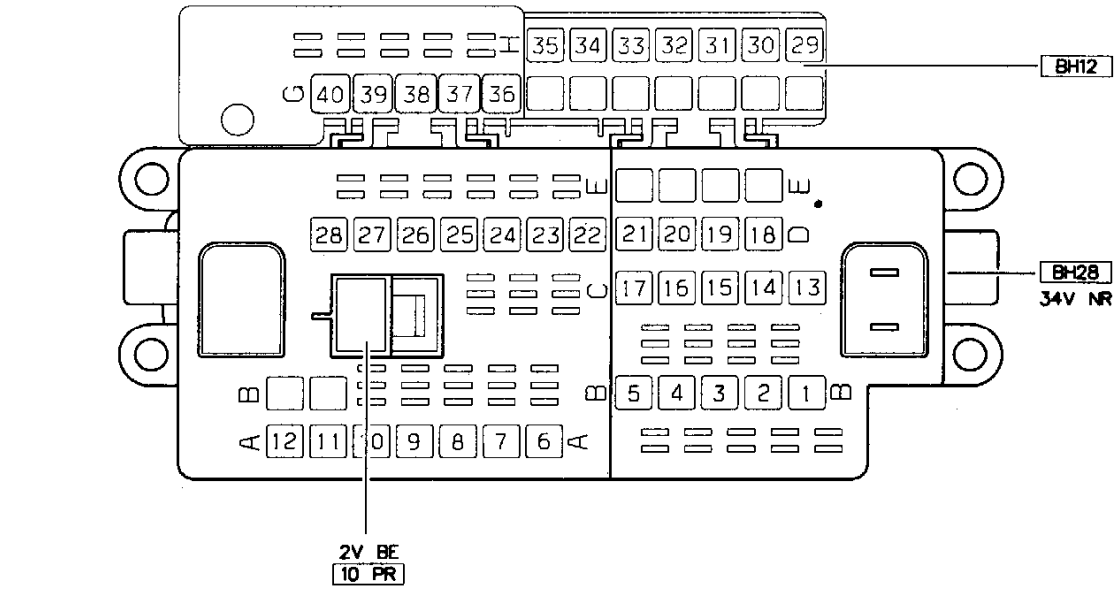
BH12
BH28
34V NR
2V BE
10 PR

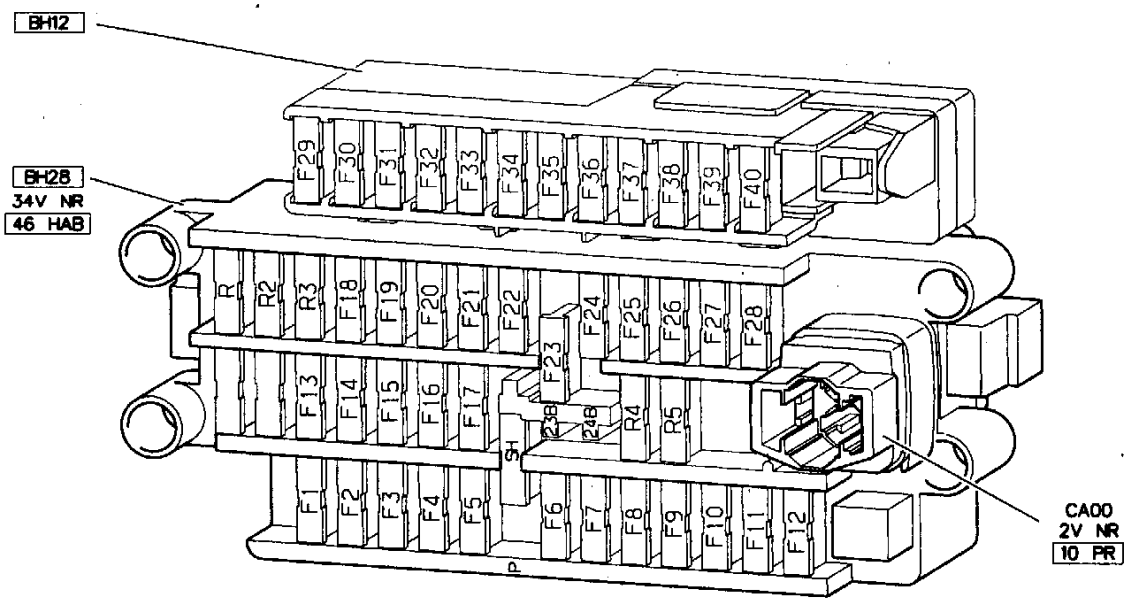
BH12
BH28
34V NR
46 HAB
CA00
2V NR
10 PR

CAJETÍN DE SERVICIO INTELIGENTE (BSI) (BSI1) :

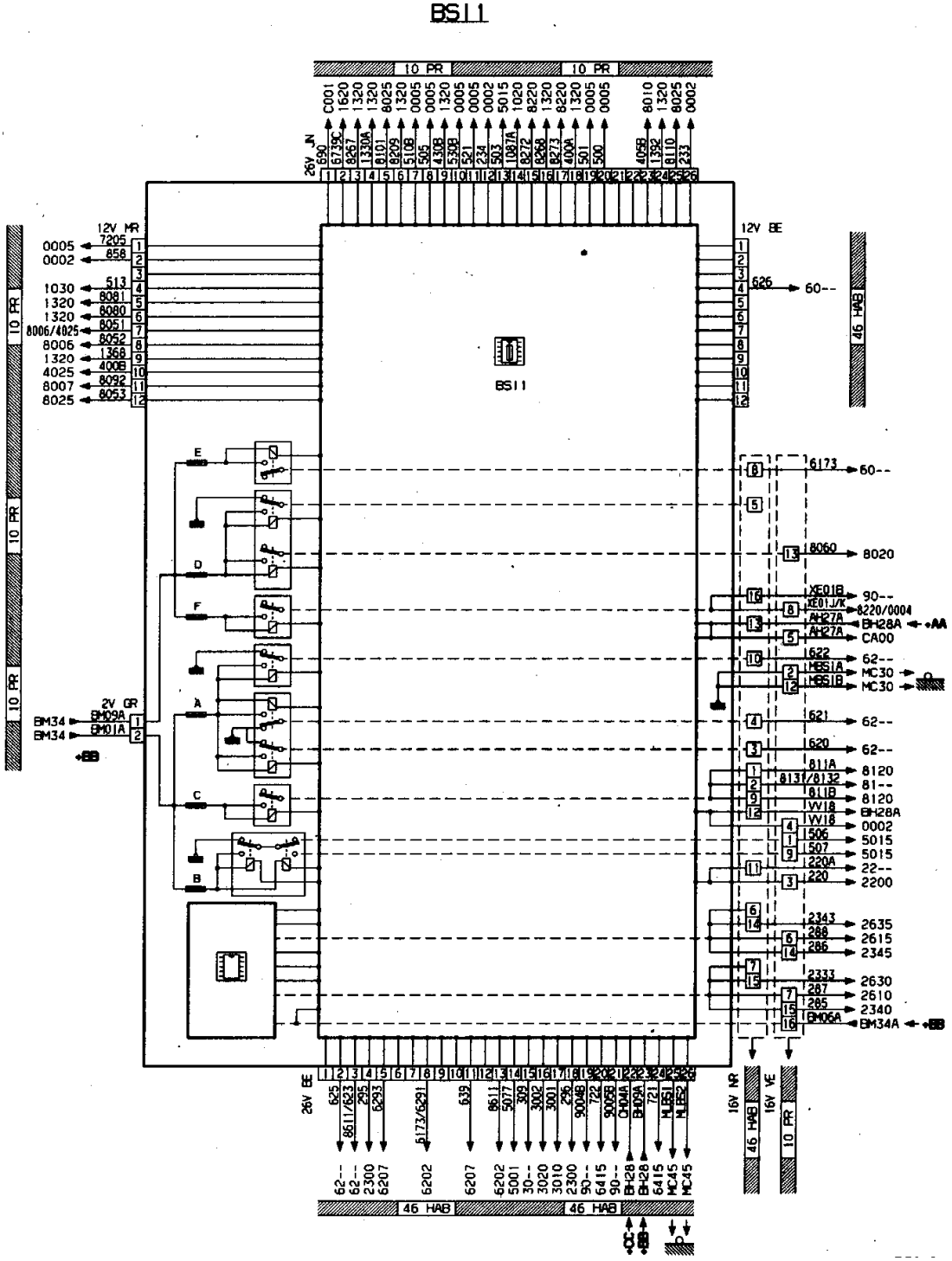

BSI1

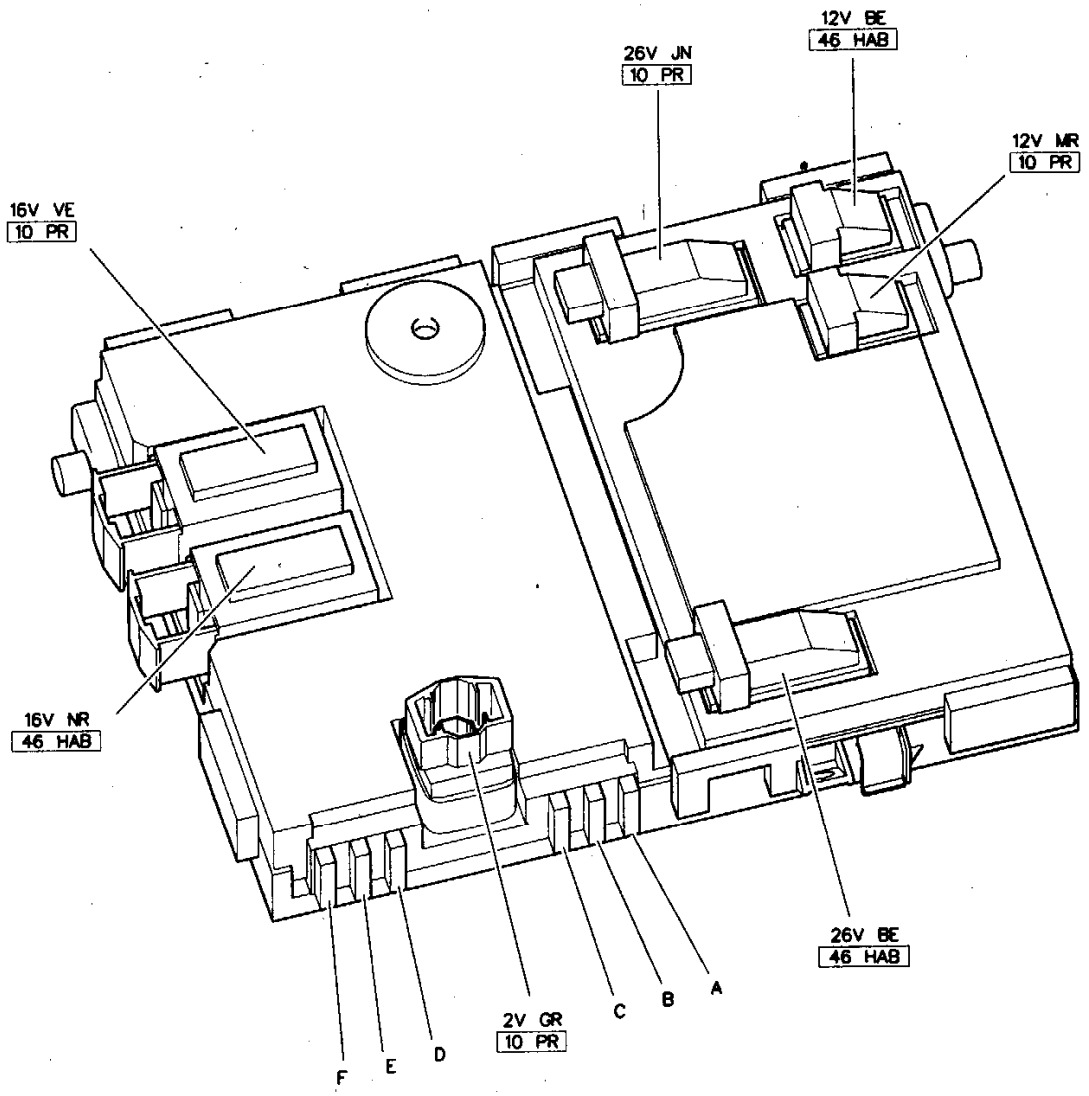
12V BE
46 HAB
26V JN
10 PR
12V MR
10 PR
16V VE
10 PR
16V NR
46 HAB
26V BE
46 HAB
2V GR
10 PR
A
B
C
D
E
F

ALIMENTACIÓN DEL CAJETÍN DE SERVICIO INTELIGENTE (BSI) (BSI1) :

cajetín de servicio inteligente (BSI)

fusibles	A	afectación
A	20A	condenación de puertas centralizada, supercondenación
B	25A	limpiaparabrisas
C	40A	luneta trasera térmica, retrovisores térmicos
D	15A	limpialunas trasero
E	30A	elevalunas delanteros, techo corredizo
F	15A	alimentación de la red VAN multiplexada

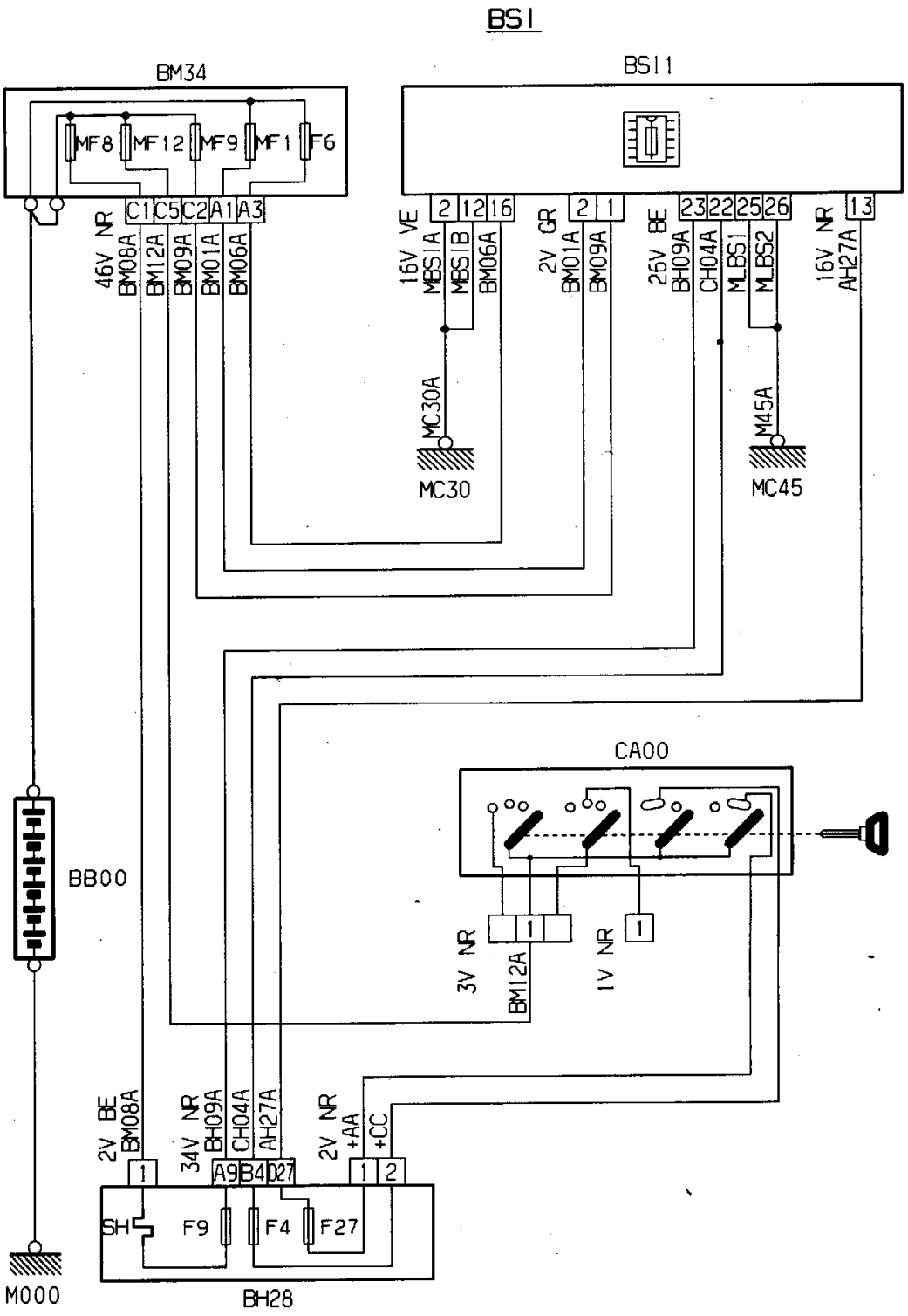
BSI
BM34
MF8
MF12
MF9
MF1
F6
C1
C5
C2
A1
A3
46V NR
BM08A
BM12A
BM09A
BM01A
BM06A
BS11
2
12
16
16V VE
MBS1A
MBS1B
BM06A
2
1
2V GR
BM01A
BM09A
23
22
25
26
26V BE
BH09A
CH04A
MLBS1
MLBS2
13
16V NR
AH27A
MC30A
MC30
M45A
MC45
CA00
BB00
3V NR
BM12A
1
1V NR
1
2V BE
BM08A
34V NR
BH09A
CH04A
AH27A
2V NR
+AA
+CC
1
A9
B4
D27
1
2
SH
F9
F4
F27
M000
BH28

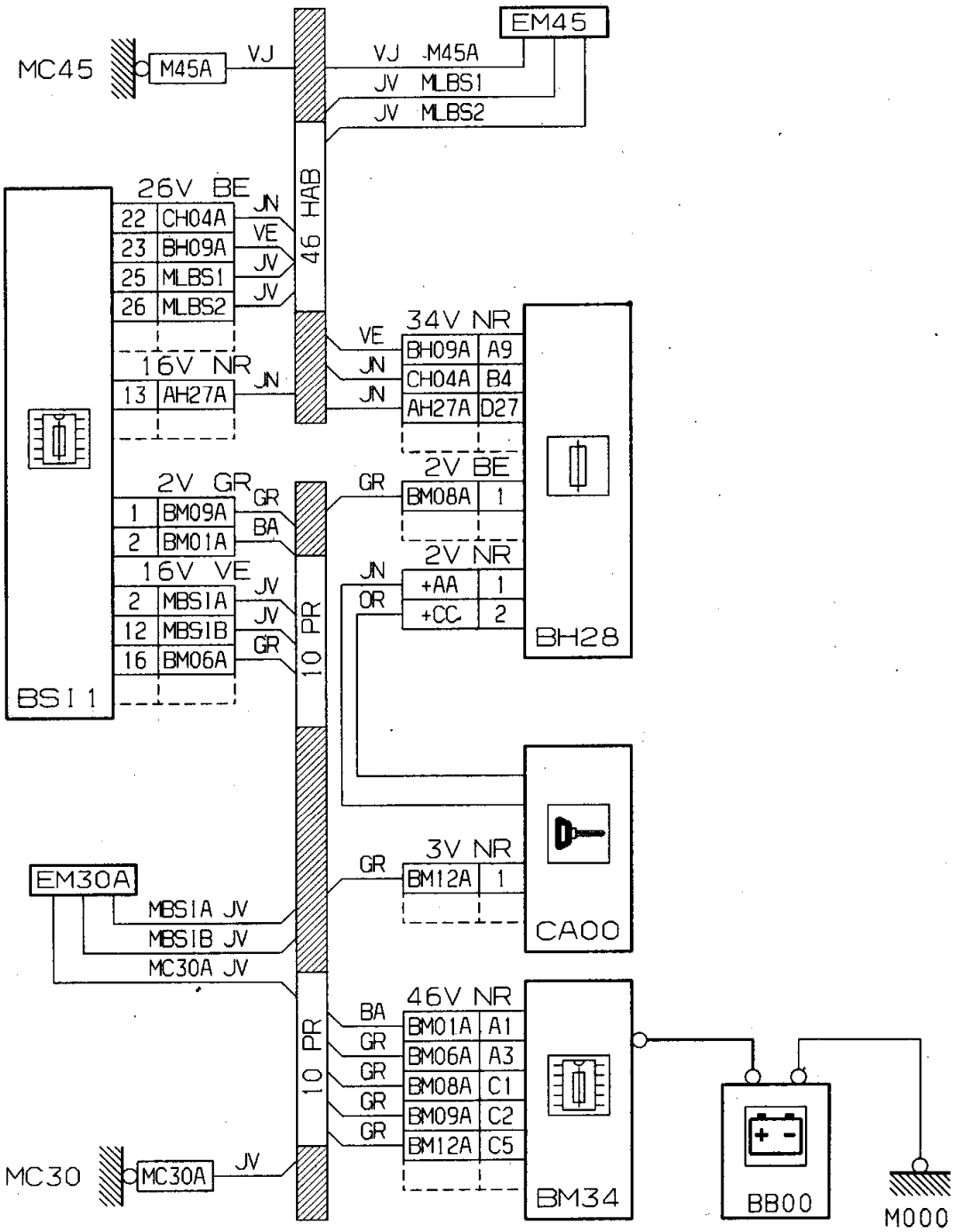
MC45
M45A
VJ
EM45
VJ M45A
JV MLBS1
JV MLBS2
46 HAB
26V BE
22 CH04A JN
23 BH09A VE
25 MLBS1 JV
26 MLBS2 JV
16V NR
13 AH27A JN
34V NR
VE BH09A A9
JN CH04A B4
JN AH27A D27
2V BE
GR BM08A 1
2V NR
JN +AA 1
OR +CC 2
BH28
2V GR
1 BM09A GR
2 BM01A BA
16V VE
2 MBS1A JV
12 MBS1B JV
16 BM06A GR
10 PR
BSI1
EM30A
MBS1A JV
MBS1B JV
MC30A JV
3V NR
GR BM12A 1
CA00
46V NR
BA BM01A A1
GR BM06A A3
GR BM08A C1
GR BM09A C2
GR BM12A C5
BM34
BB00
M000
MC30
MC30A
JV

CAJETÍN CONMUTACIÓN PROTECCIÓN RELÉ (BCP3) (MOTOR DW10) :

cajetín conmutación protección relé (BCP3)

fusibles	A	alimentación eléctrica	afectación
MF1	40A	+ batería	resistencia calentamiento aire interior habitáculo
MF2	40A		
MF3	40A		
MF4		fusible separaado	libre

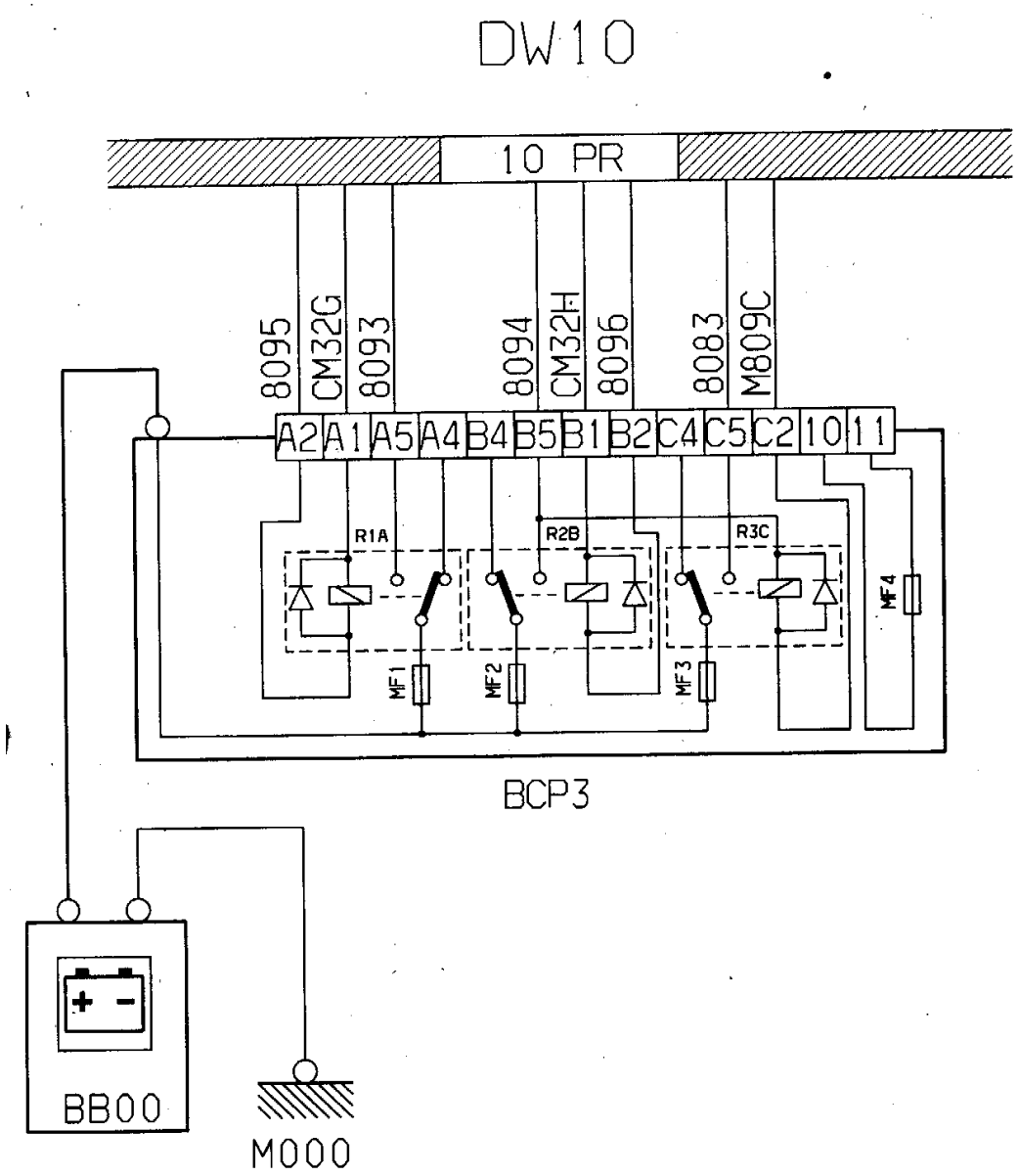

CABLES SUPLEMENTARIOS PARA LA REPARACIÓN (PR-HAB) :

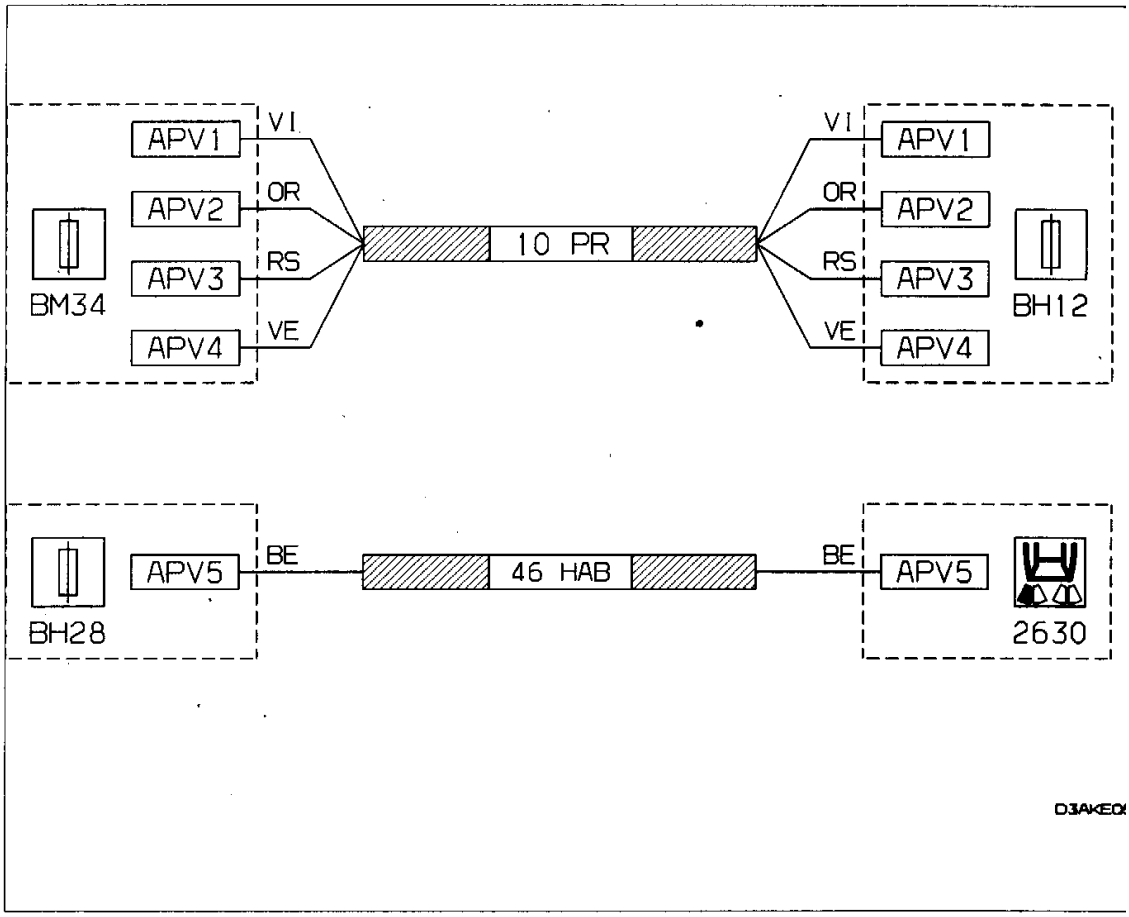

Cable disponible para sustituir un cable defectuoso entre el habitáculo y el compartimento motor :

- APV1 - APV2 (sección del cable 1 mm^2)
- APV3 - APV4 (sección del cable 2 mm^2)
- APV5 (sección del cable 0,35 mm^2)

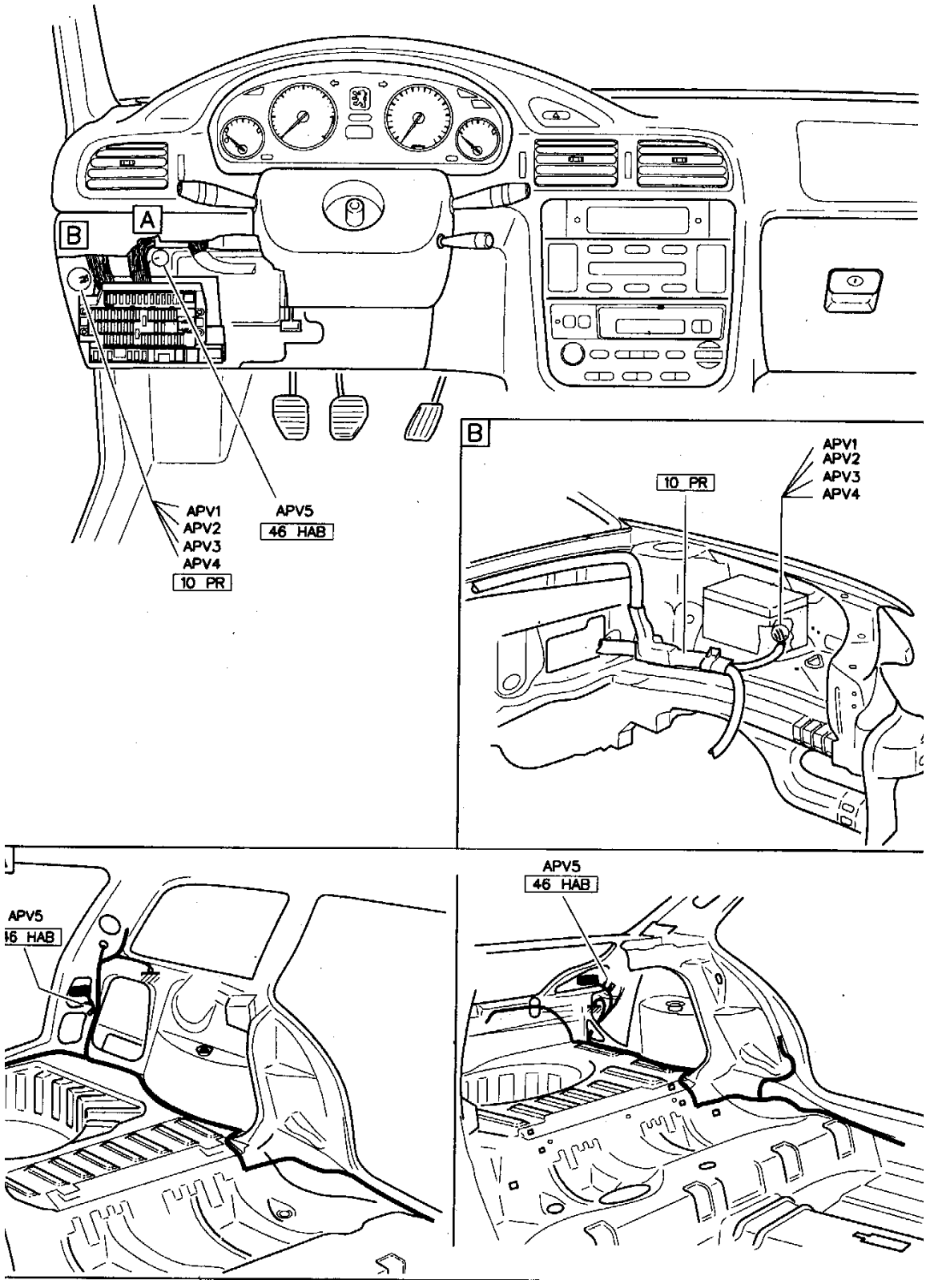
A
B
APV1
APV2
APV3
APV4
10 PR
APV5
46 HAB
B
10 PR
APV1
APV2
APV3
APV4
APV5
46 HAB
APV5
46 HAB

TOMA DE DIAGNOSIS (MOTORES GASOLINA) (C001) :

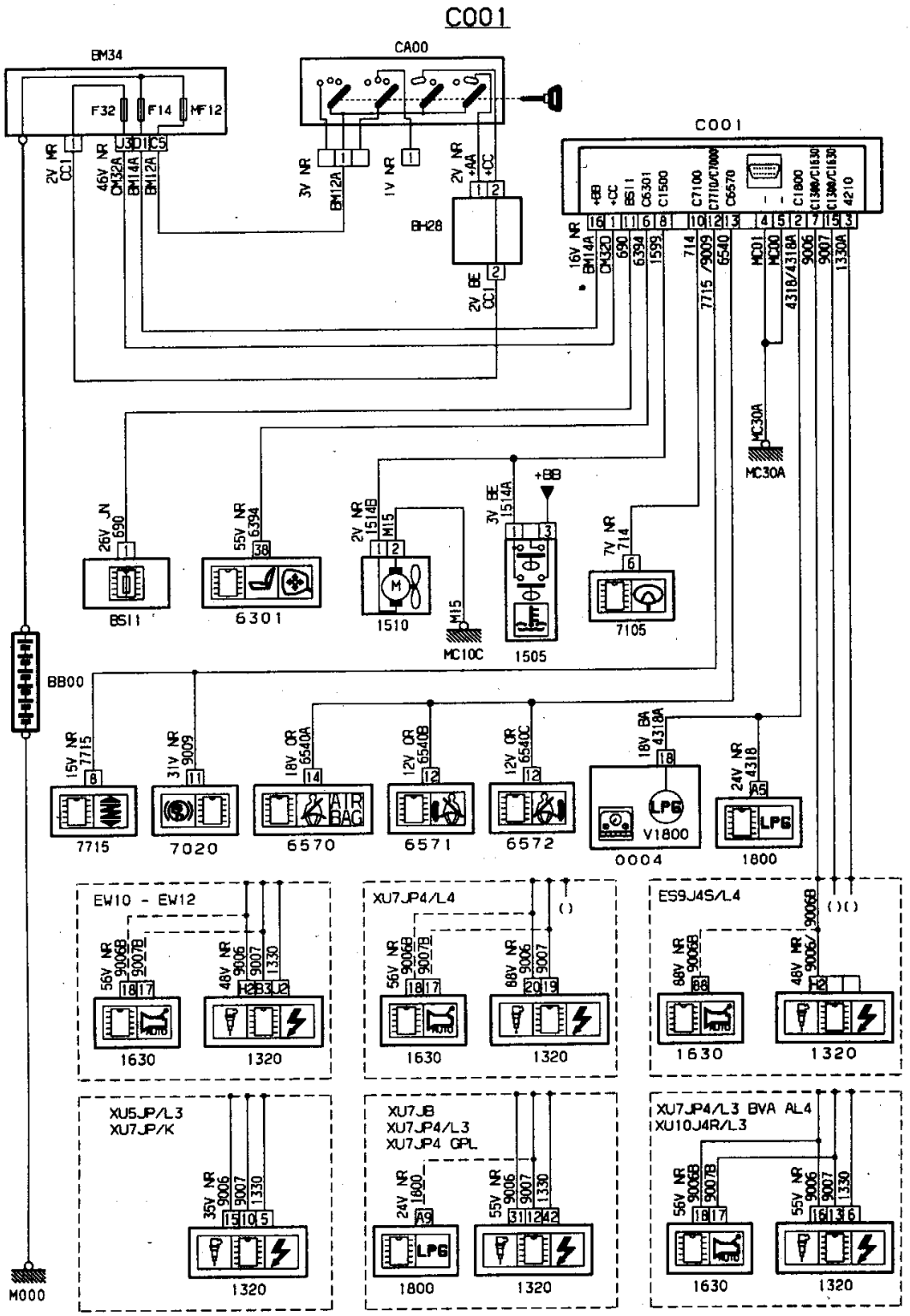

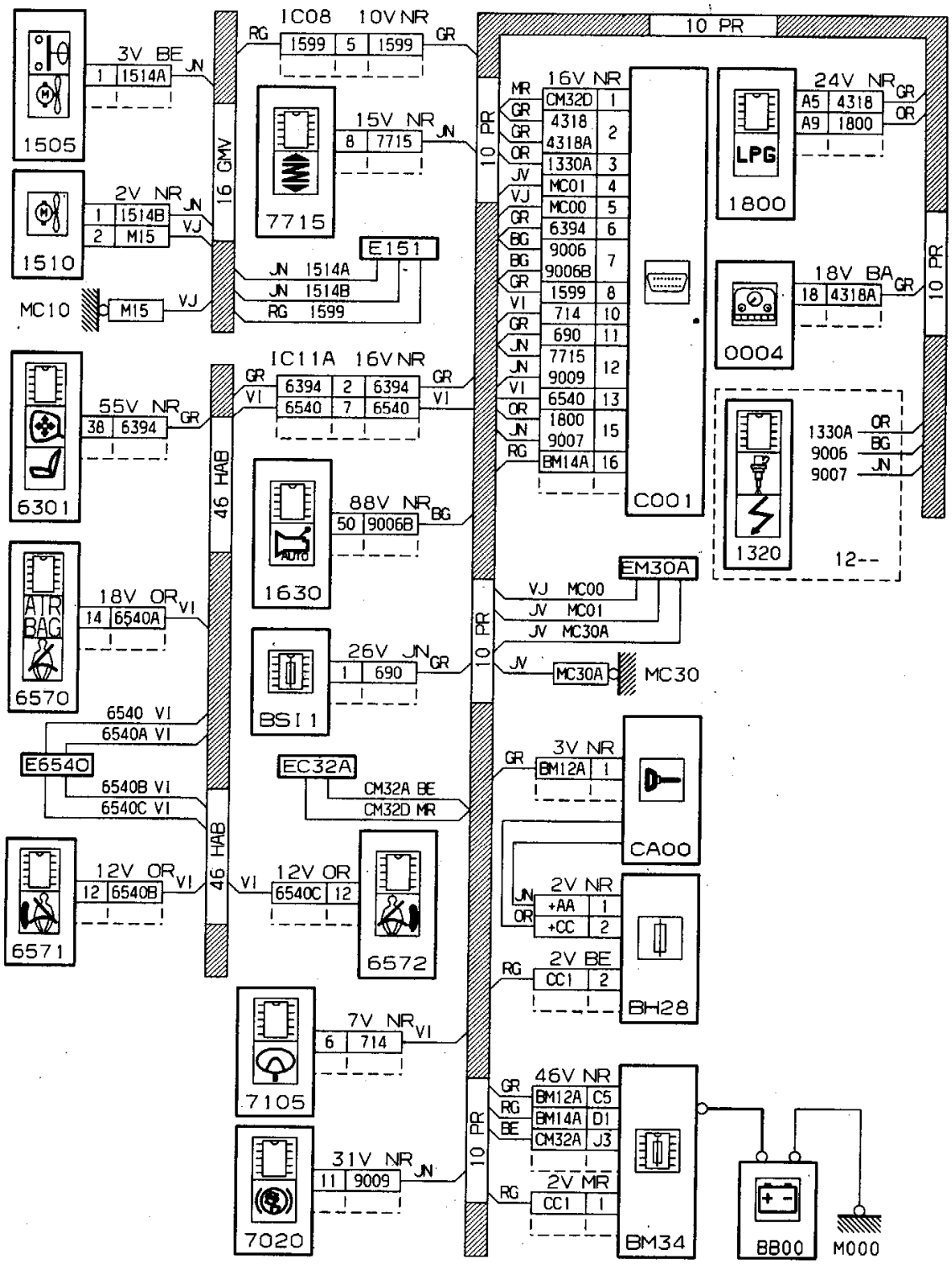
10 PR
1505
3V BE
1 1514A JN
16 GMV
IC08 10V NR
RG 1599 5 1599 GR
7715
15V NR JN
8 7715
10 PR
1510
2V NR JN
1 1514B
2 M15 VJ
E151
JN 1514A
JN 1514B
RG 1599
MC10
M15 VJ
16V NR
MR CM32D 1
GR 4318 2
GR 4318A
OR 1330A 3
JV MC01 4
VJ MC00 5
GR 6394 6
BG 9006 7
BG 9006B
GR 1599 8
VI 714 10
GR 690 11
JN 7715 12
JN 9009
VI 6540 13
OR 1800 15
JN 9007
RG BM14A 16
C001
LPG
1800
24V NR GR
A5 4318
A9 1800 OR
0004
18V BA GR
18 4318A
1320
1330A OR
9006 BG
9007 JN
12--
6301
55V NR GR
38 6394
IC11A 16V NR
GR VI 6394 2 6394 GR VI
6540 7 6540
46 HAB
1630
88V NR BG
50 9006B
EM30A
VJ MC00
JV MC01
JV MC30A
JV MC30A
MC30
6570
18V OR VI
14 6540A
BSI 1
26V JN GR
1 690
6540 VI
6540A VI
E6540
6540B VI
6540C VI
EC32A
CM32A BE
CM32D MR
3V NR
GR BM12A 1
CA00
2V NR
JN +AA 1
OR +CC 2
BH28
2V BE
RG CC1 2
6571
12V OR VI
12 6540B
VI 12V OR
6540C 12
6572
7105
7V NR VI
6 714
7020
31V NR JN
11 9009
46V NR
GR BM12A C5
RG BM14A D1
BE CM32A J3
2V MR
RG CC1 1
BM34
BB00
M000

C001

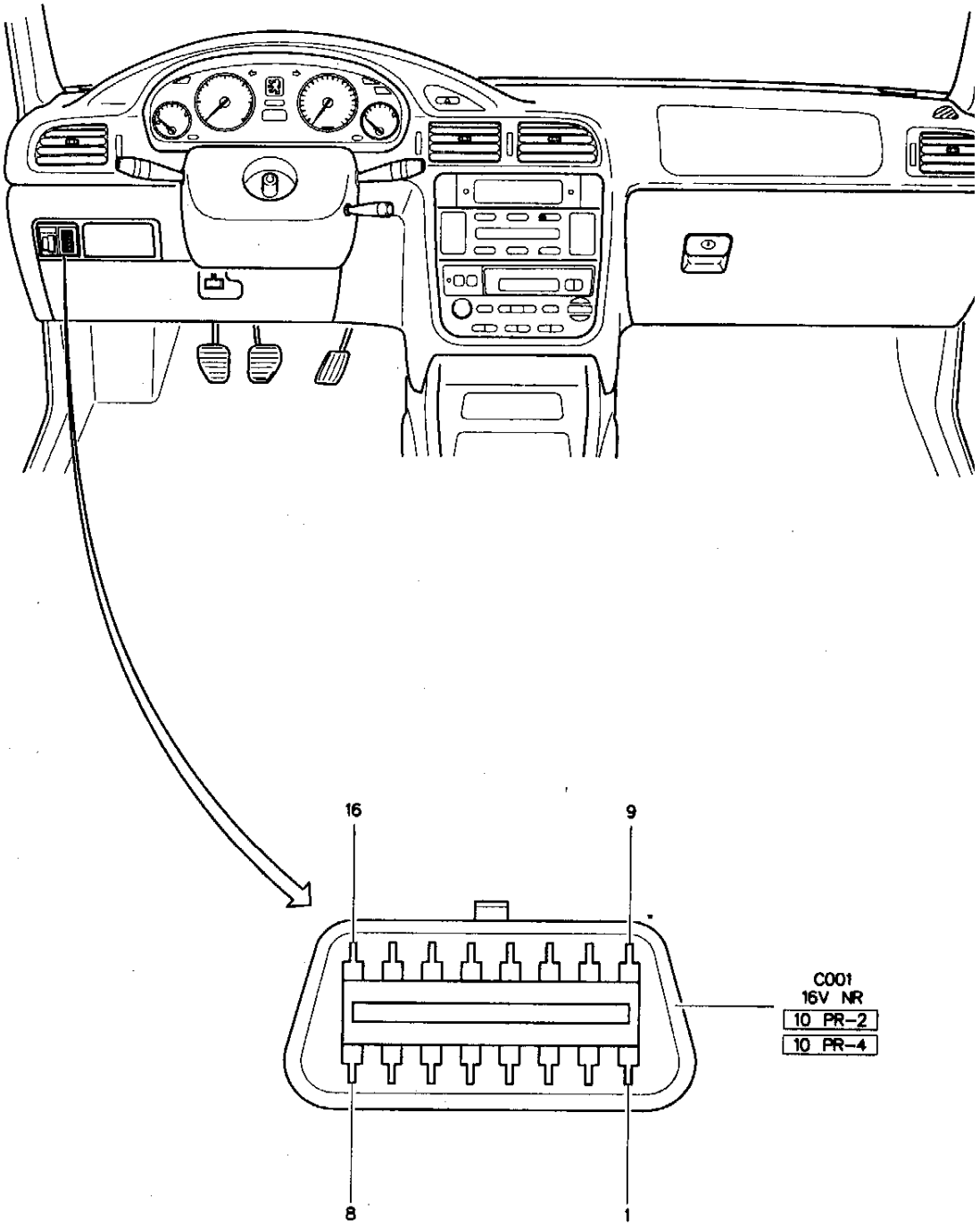

TOMA DE DIAGNOSIS (MOTORES DIESEL) (C001.1) :

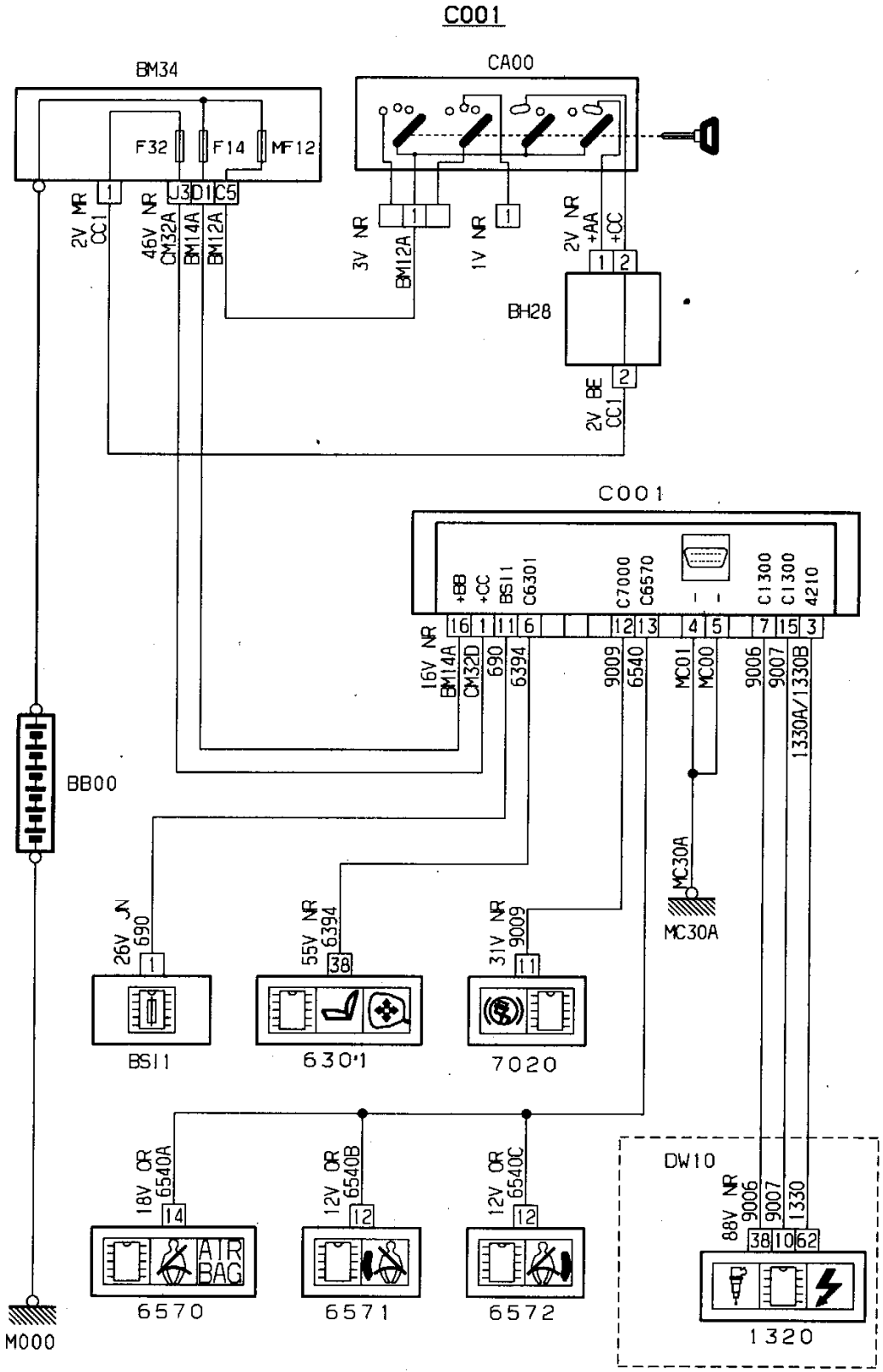

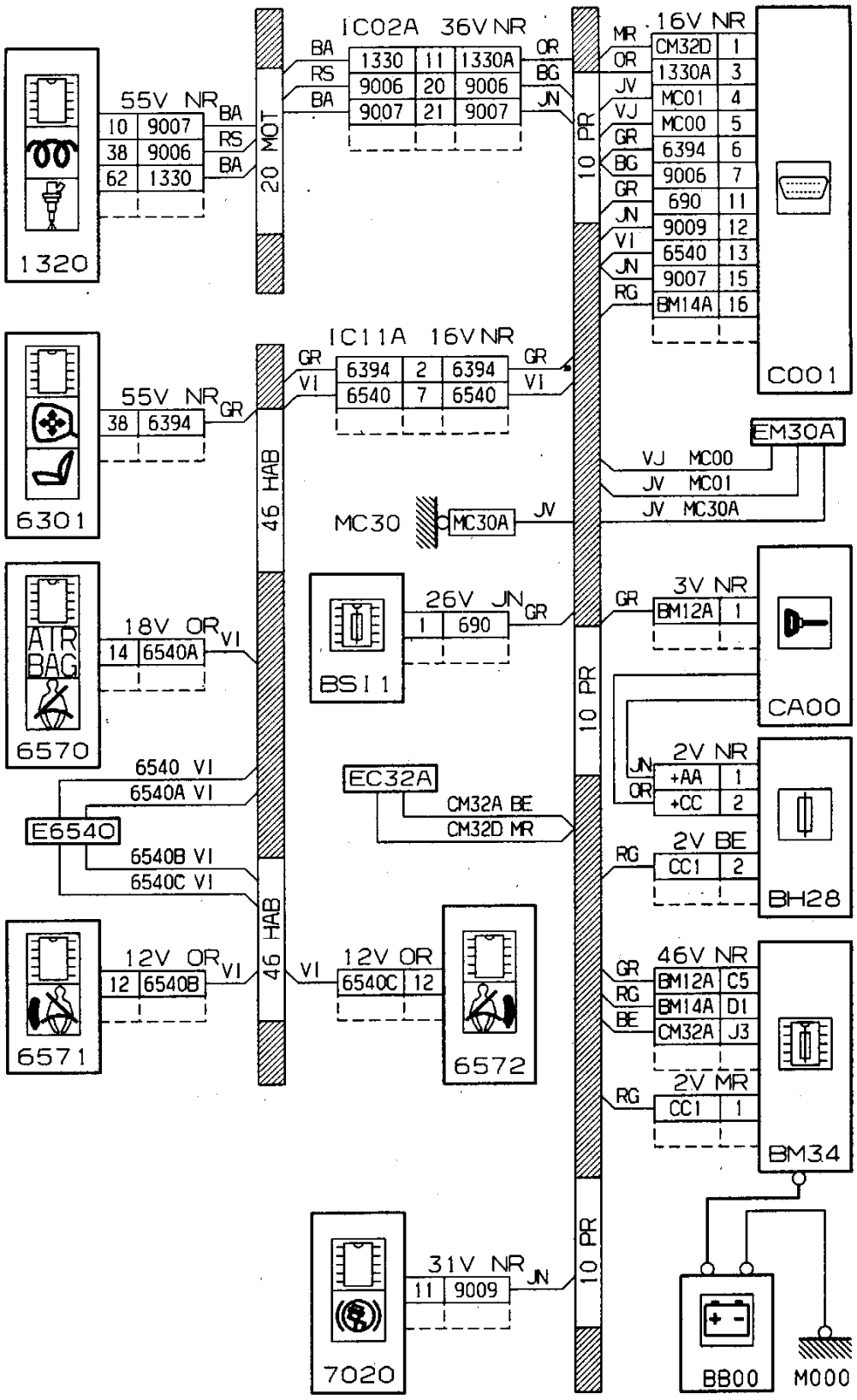
1320
55V NR BA
10 9007
38 9006
62 1330
BA
RS
BA
20 MOT
IC02A 36V NR
BA 1330 11 1330A OR
RS 9006 20 9006 BG
BA 9007 21 9007 JN
10 PR
MR
OR
JV
VJ
GR
BG
GR
JN
VI
JN
RG
16V NR
CM32D 1
1330A 3
MC01 4
MC00 5
6394 6
9006 7
690 11
9009 12
6540 13
9007 15
BM14A 16
C001
6301
55V NR GR
38 6394
GR
VI
46 HAB
IC11A 16V NR
GR 6394 2 6394 GR
VI 6540 7 6540 VI
EM30A
VJ MC00
JV MC01
JV MC30A
MC30
MC30A
JV
6570
AIR BAG
18V OR VI
14 6540A
VI
BSI1
26V JN GR
1 690
GR
3V NR
BM12A 1
CA00
6540 VI
6540A VI
E6540
6540B VI
6540C VI
EC32A
CM32A BE
CM32D MR
JN
OR
2V NR
+AA 1
+CC 2
BH28
RG
2V BE
CC1 2
6571
12V OR VI
12 6540B
VI
12V OR
6540C 12
6572
GR
RG
BE
46V NR
BM12A C5
BM14A D1
CM32A J3
RG
2V MR
CC1 1
BM34
7020
31V NR JN
11 9009
BB00
M000

COMBINADO :

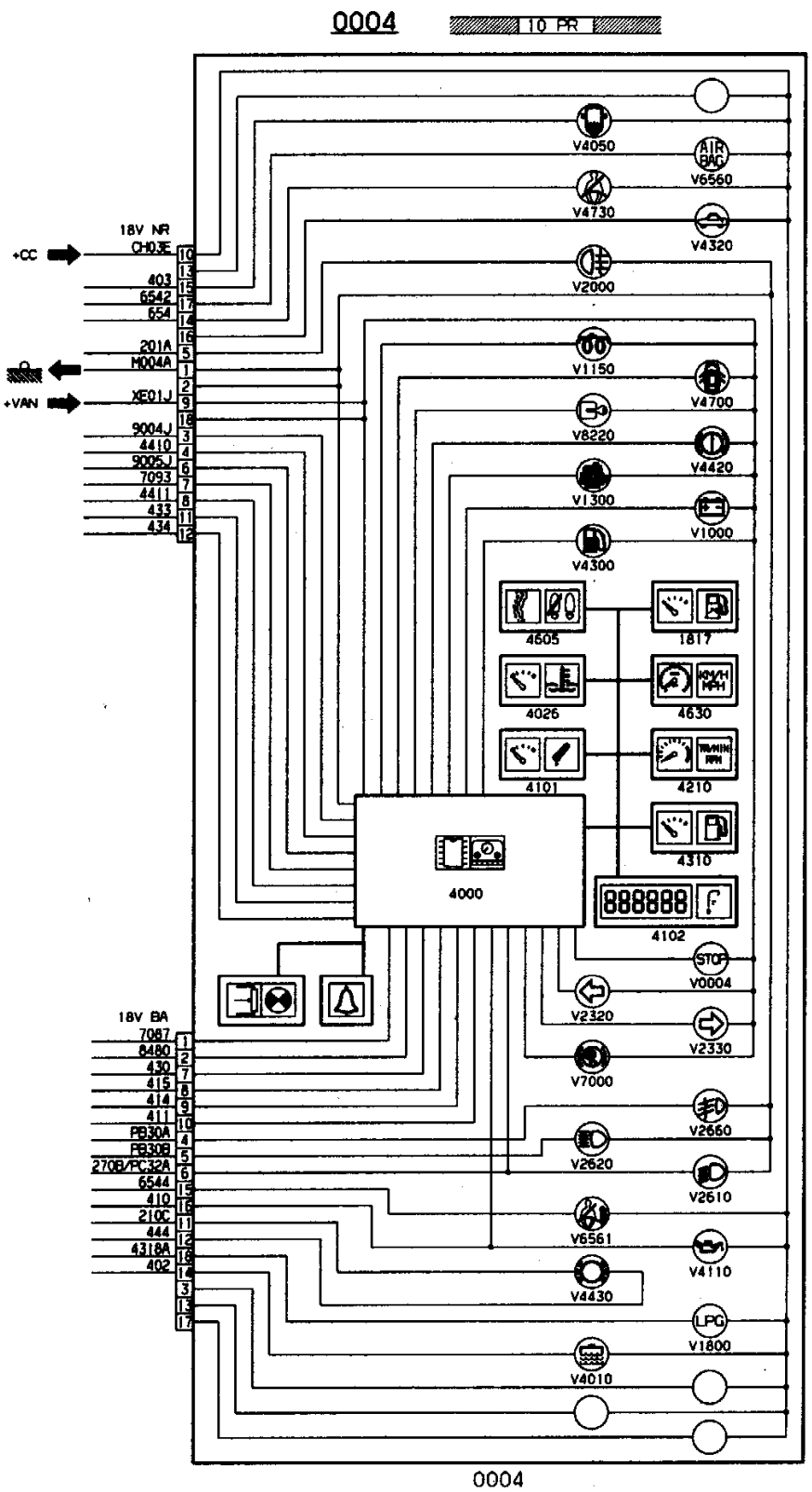
0004
10 PR
18V NR
+CC
CH03E
403
6542
654
201A
M004A
+VAN
XE01J
9004J
4410
9005J
7093
4411
433
434
V4050
V6560
V4730
V4320
V2000
V1150
V4700
V8220
V4420
V1300
V1000
V4300
4605
1817
4026
4630
4101
4210
4310
4000
4102
STOP
V0004
V2320
V2330
V7000
V2660
V2620
V2610
V6561
V4110
V4430
LPG
V1800
V4010
18V BA
7087
8480
430
415
414
411
PB30A
PB30B
270B/PC32A
6544
410
210C
444
4318A
402
0004

0004

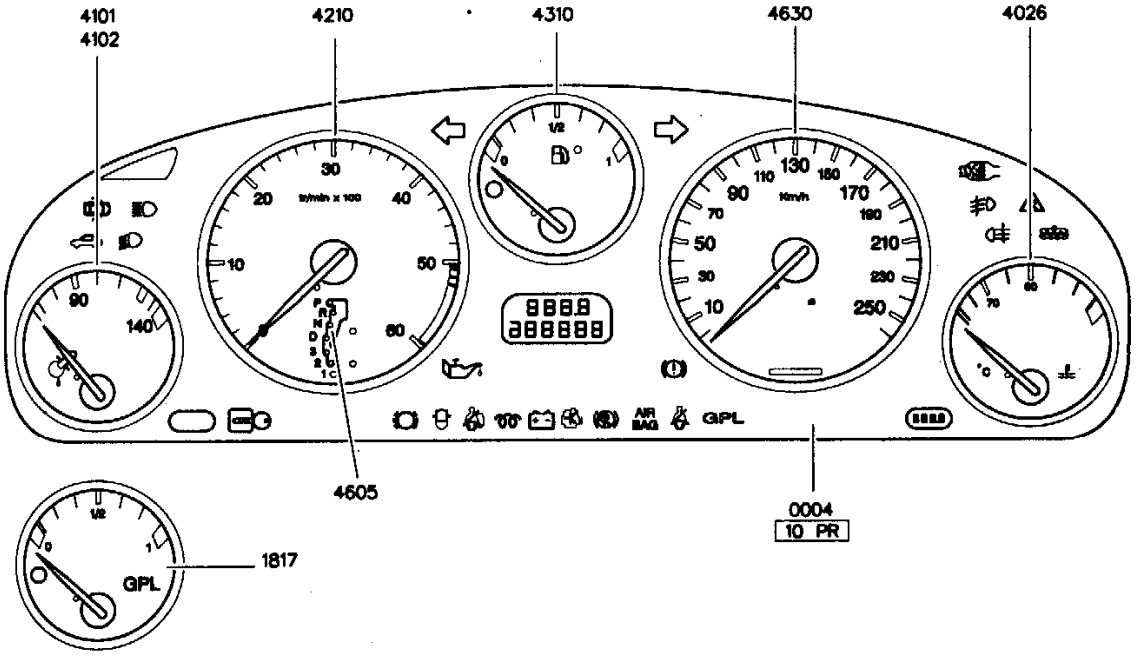
4101
4102
4210
4310
4630
4026
4605
0004
10 PR
1817
GPL

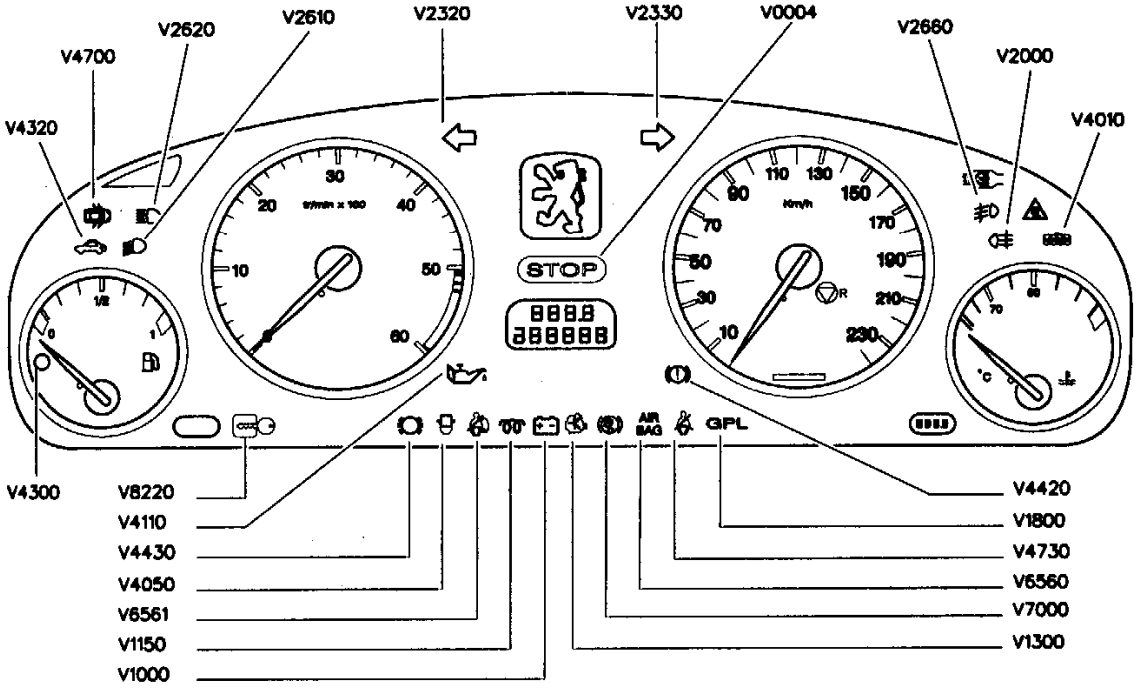
V2620
V2610
V2320
V2330
V0004
V2660
V2000
V4700
V4320
V4010
STOP
GPL
V4300
V8220
V4110
V4430
V4050
V6561
V1150
V1000
V4420
V1800
V4730
V6560
V7000
V1300

11.1

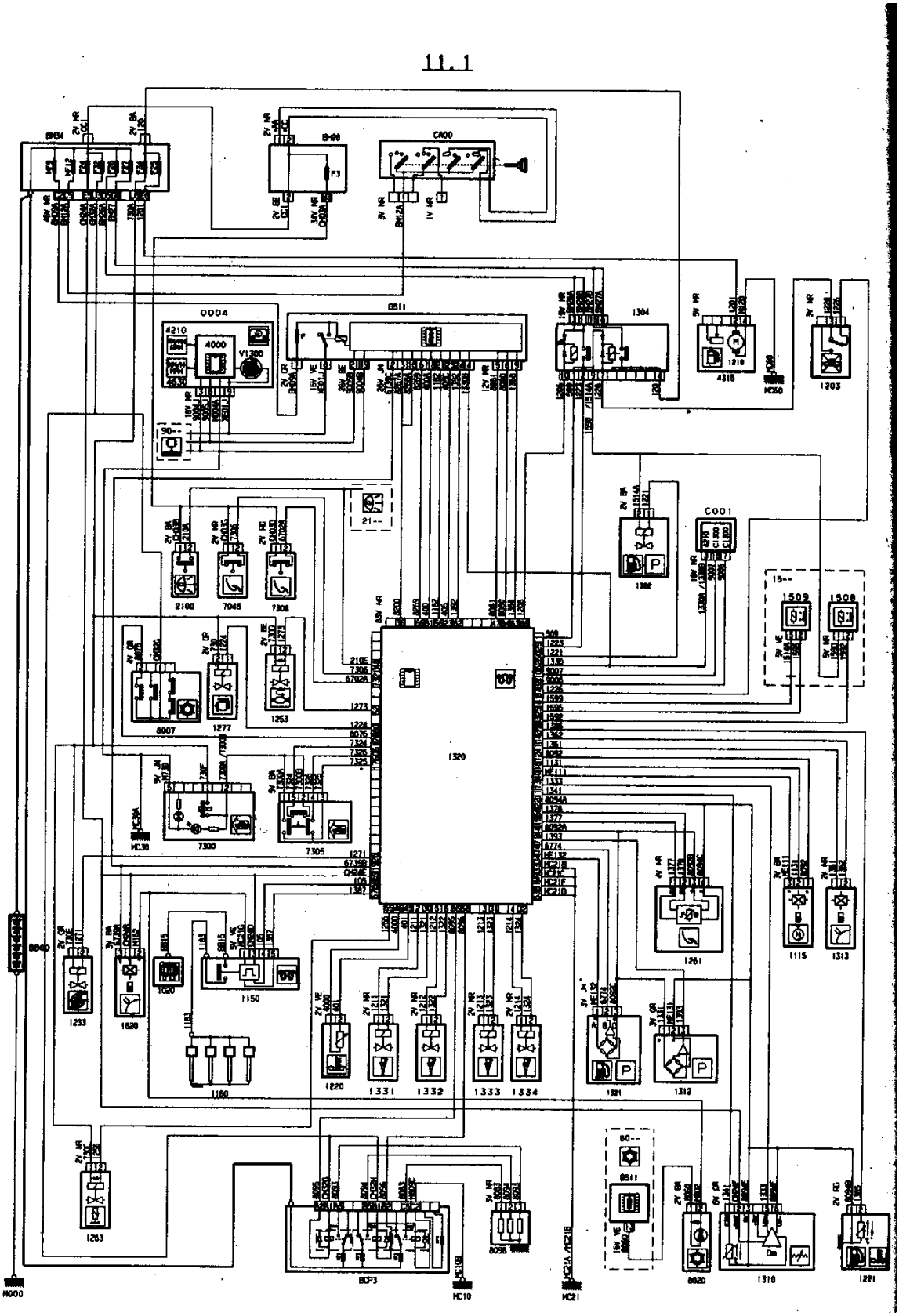

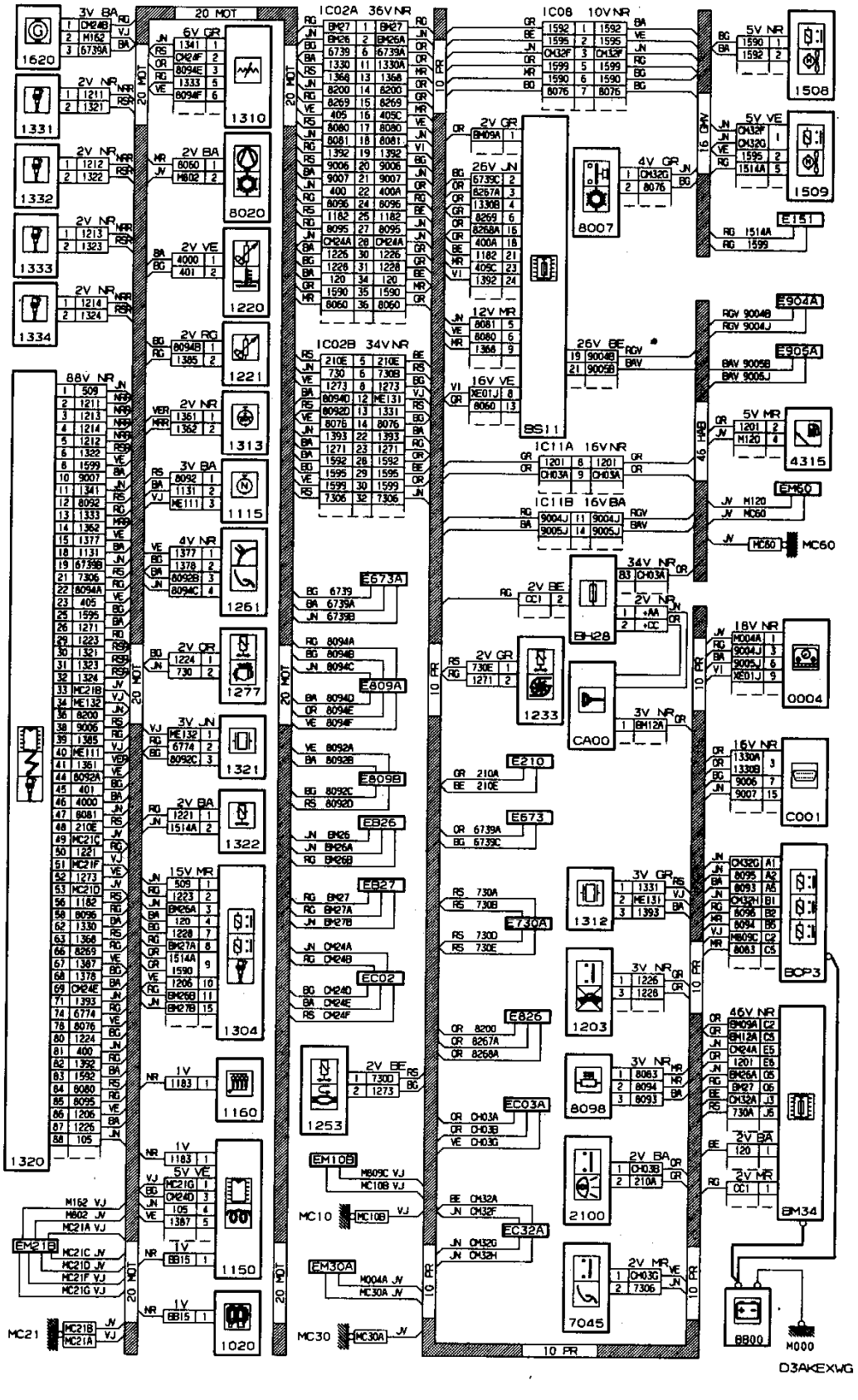
1620
1331
1332
1333
1334
1320
1310
8020
1220
1221
1313
1115
1261
1277
1321
1322
1304
1160
1150
1020
1508
1509
E151
8007
E904A
E905A
4315
EM50
MC60
BH28
0004
C001
BCP3
1312
1203
8098
2100
7045
BM34
8800
M000
1233
CA00
1253
BS11
E673A
E809A
E809B
EB25
EB27
EC02
E210
E673
E730A
E826
EC03A
EC32A
EM10B
MC10
EM30A
MC30
EM21B
MC21
IC02A 36V NR
IC02B 34V NR
IC08 10V NR
IC11A 16V NR
IC11B 16V BA
88V NR
20 MOT
10 PR
16 CAV
46 HAB
10 PR
D3AKEXWG

11.1

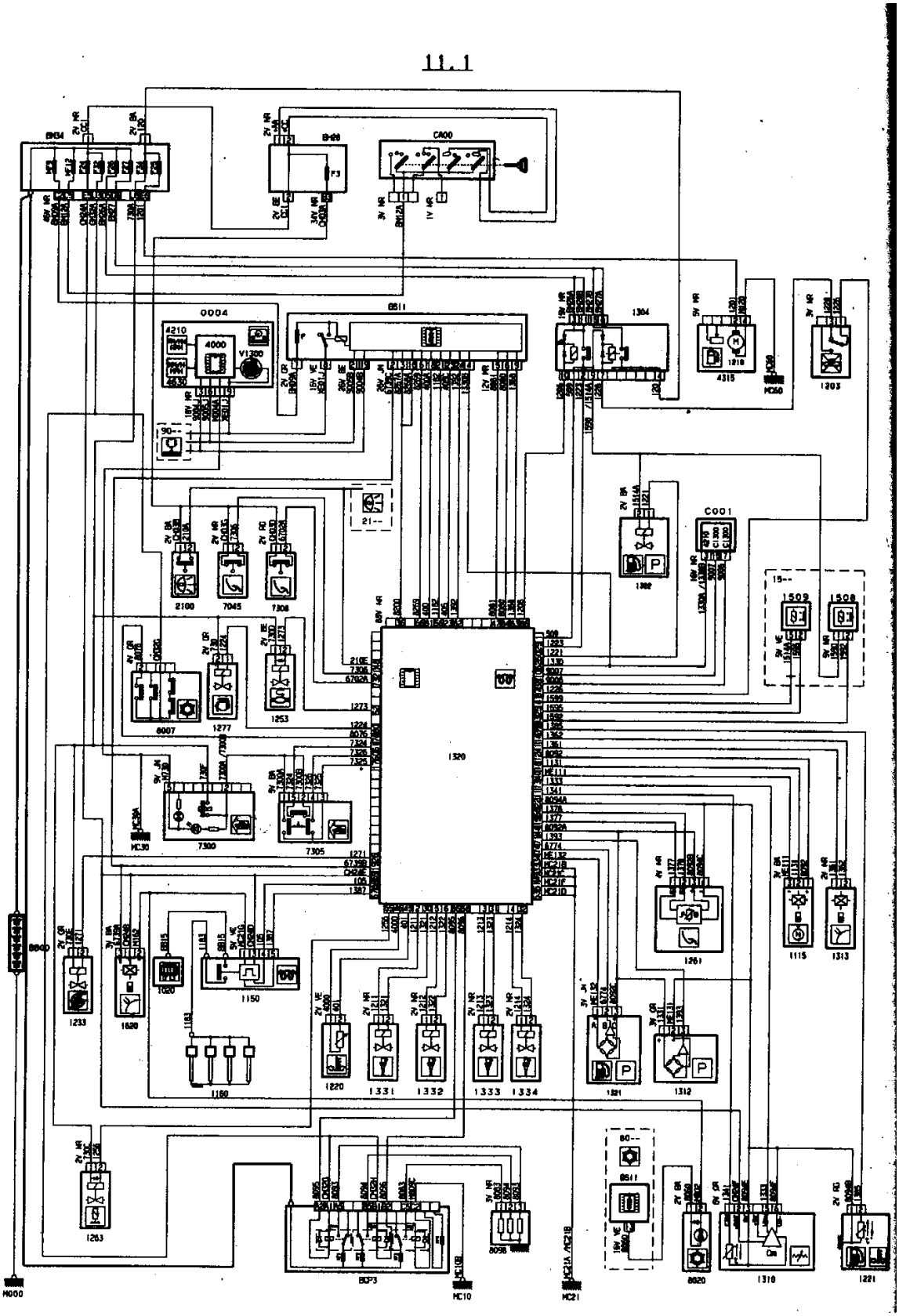

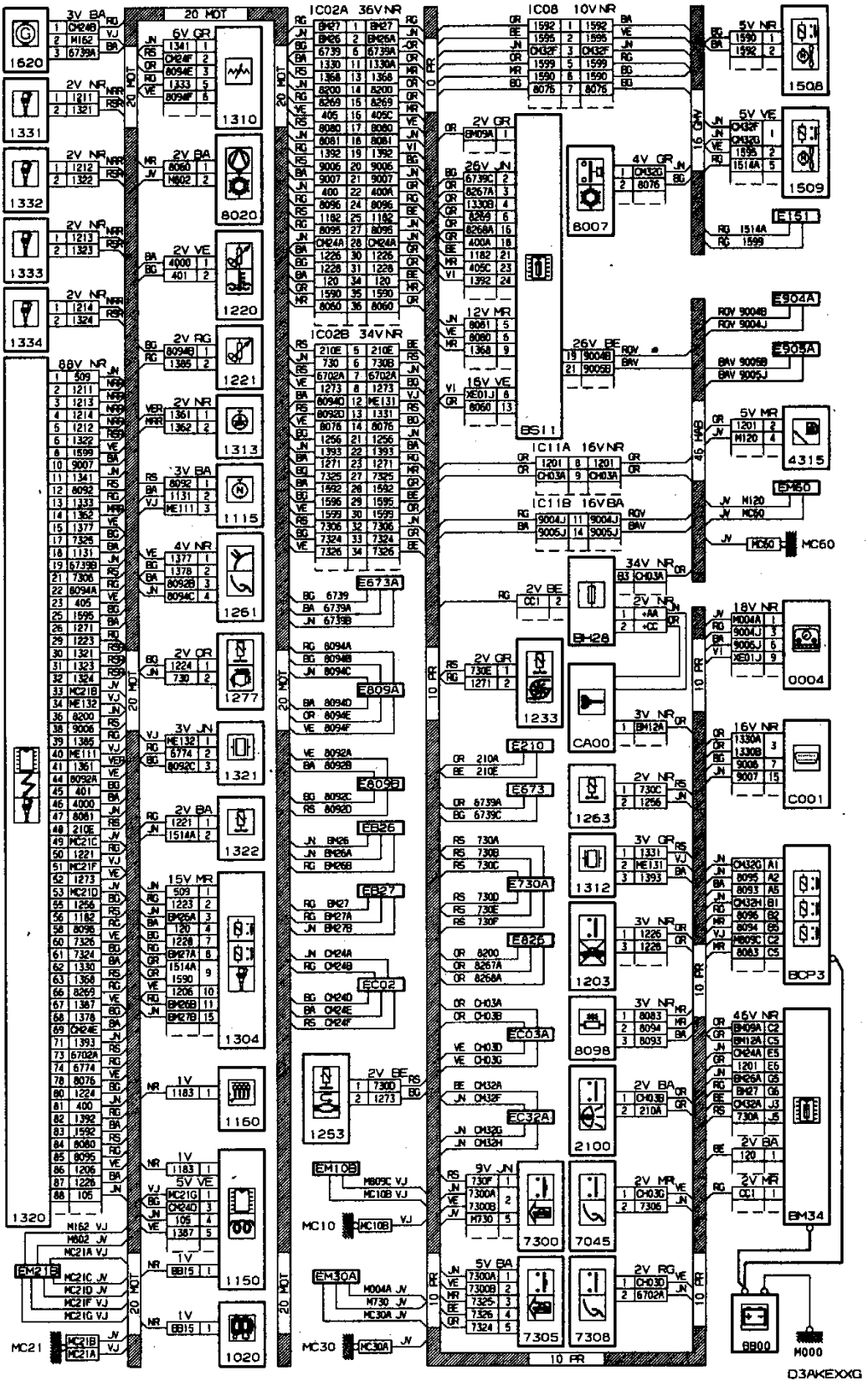
1620
1331
1332
1333
1334
1320
1310
8020
1220
1221
1313
1115
1261
1277
1321
1322
1304
1160
1150
1020
1253
1233
1263
1312
1203
8098
2100
7300
7045
7305
7308
8007
BS11
CA00
BH28
1508
1509
E151
E904A
E905A
4315
E950
MC60
0004
C001
BCP3
BM34
BB00
M000
EM21B
EM10B
EM30A
MC21
MC10
MC30
E673A
E809A
E809B
EB26
EB27
EC02
E210
E673
E730A
E826
EC03A
EC32A
20 MOT
10 PR
16 CAV
46 MAB
D3AKEXXG

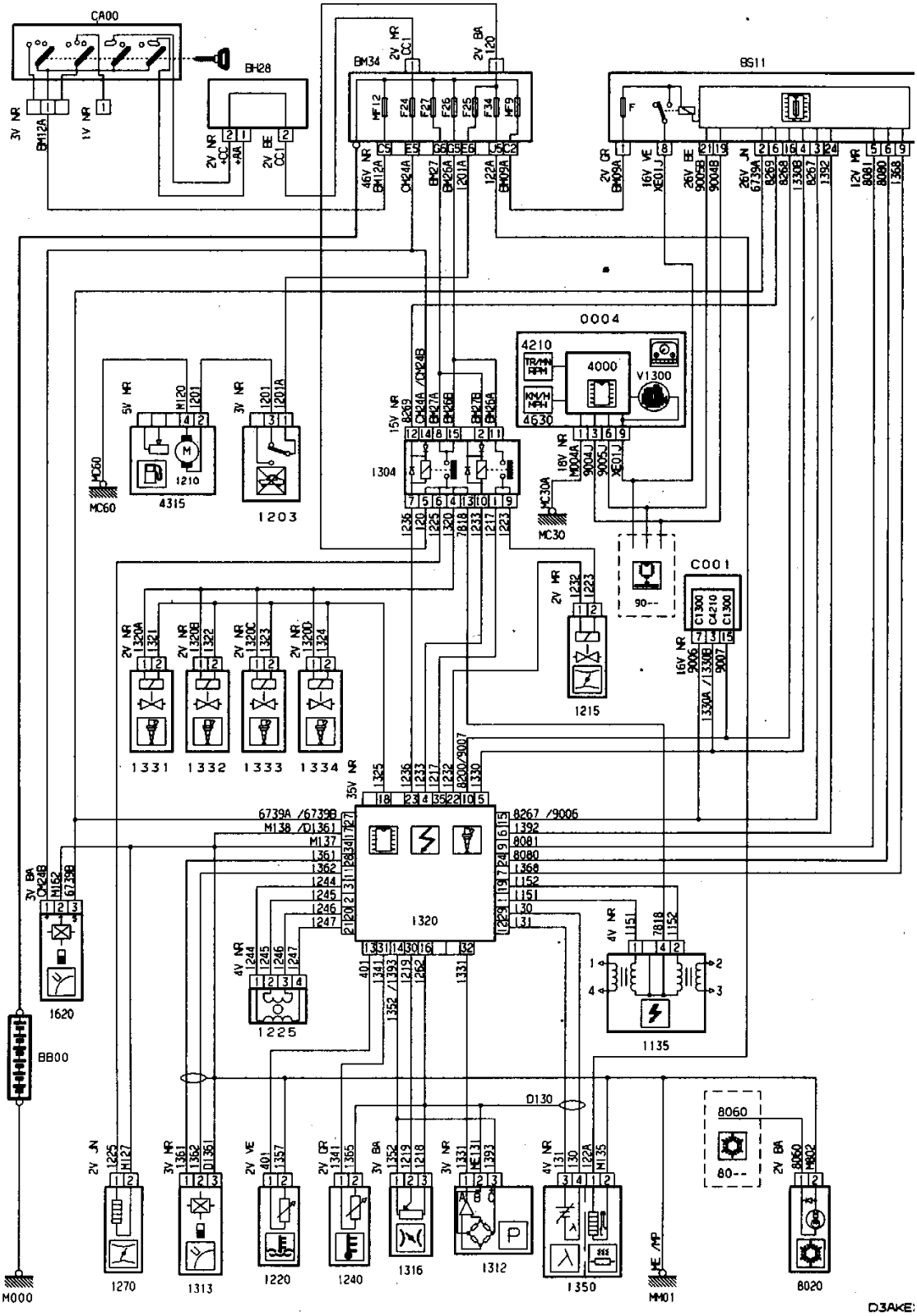
CA00
BH28
BM34
BS11
0004
4210
4000
V1300
4630
1210
4315
1203
1304
MC60
MC30
C001
90--
1215
1331
1332
1333
1334
1320
1620
1225
1135
BB00
D130
8060
80--
1270
1313
1220
1240
1316
1312
1350
8020
M000
MM01

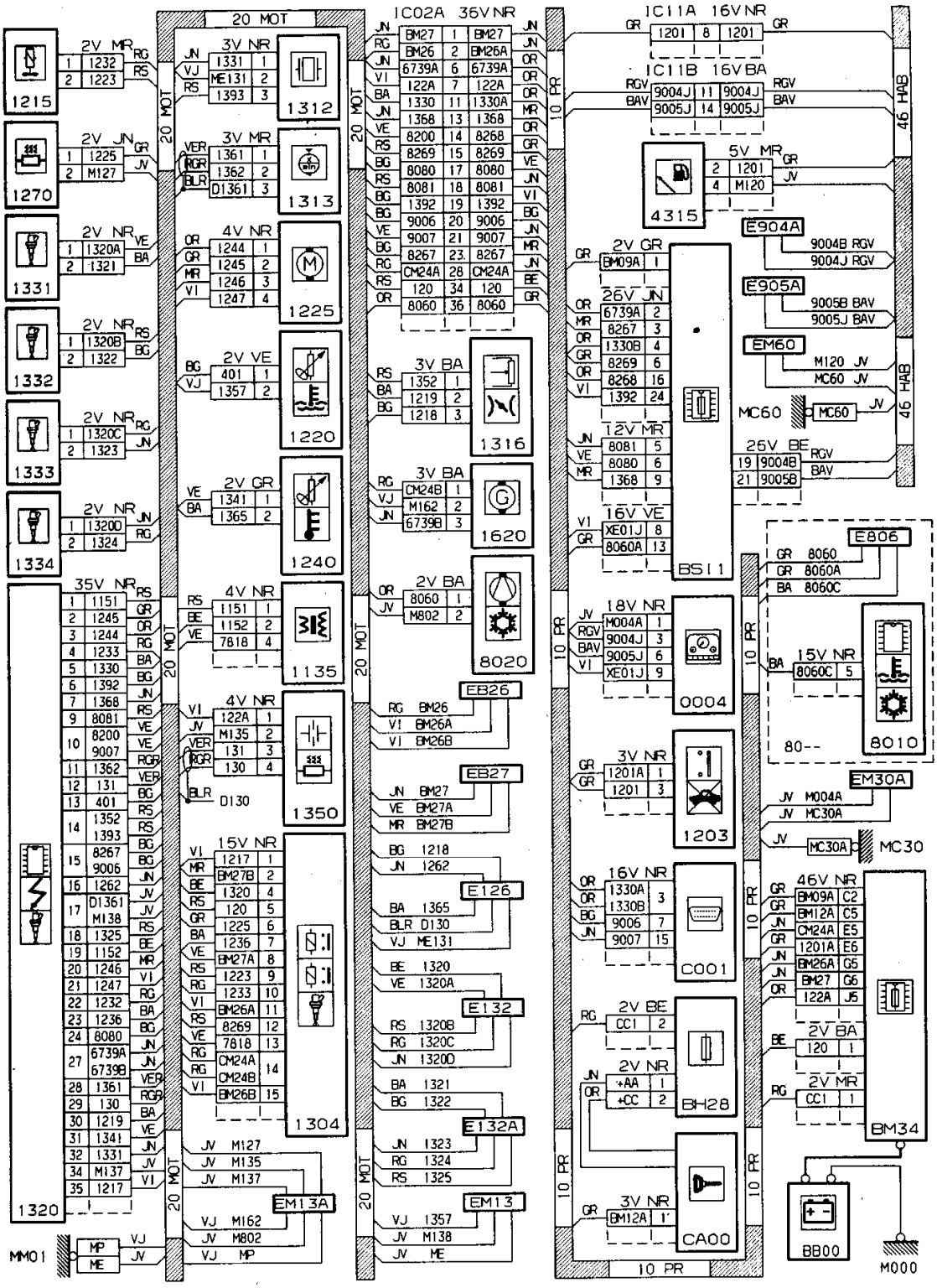
20 MOT
IC02A 36V NR
IC11A 16V NR
IC11B 16V BA
46 HAB
10 PR
1215
1270
1331
1332
1333
1334
1320
1312
1313
1225
1220
1240
1135
1350
1304
1316
1620
8020
EB26
EB27
E126
E132
E132A
EM13
EM13A
4315
E904A
E905A
EM60
MC60
BS11
0004
1203
C001
BH28
CA00
E806
8010
EM30A
MC30
BM34
BB00
MM01
M000

12.1

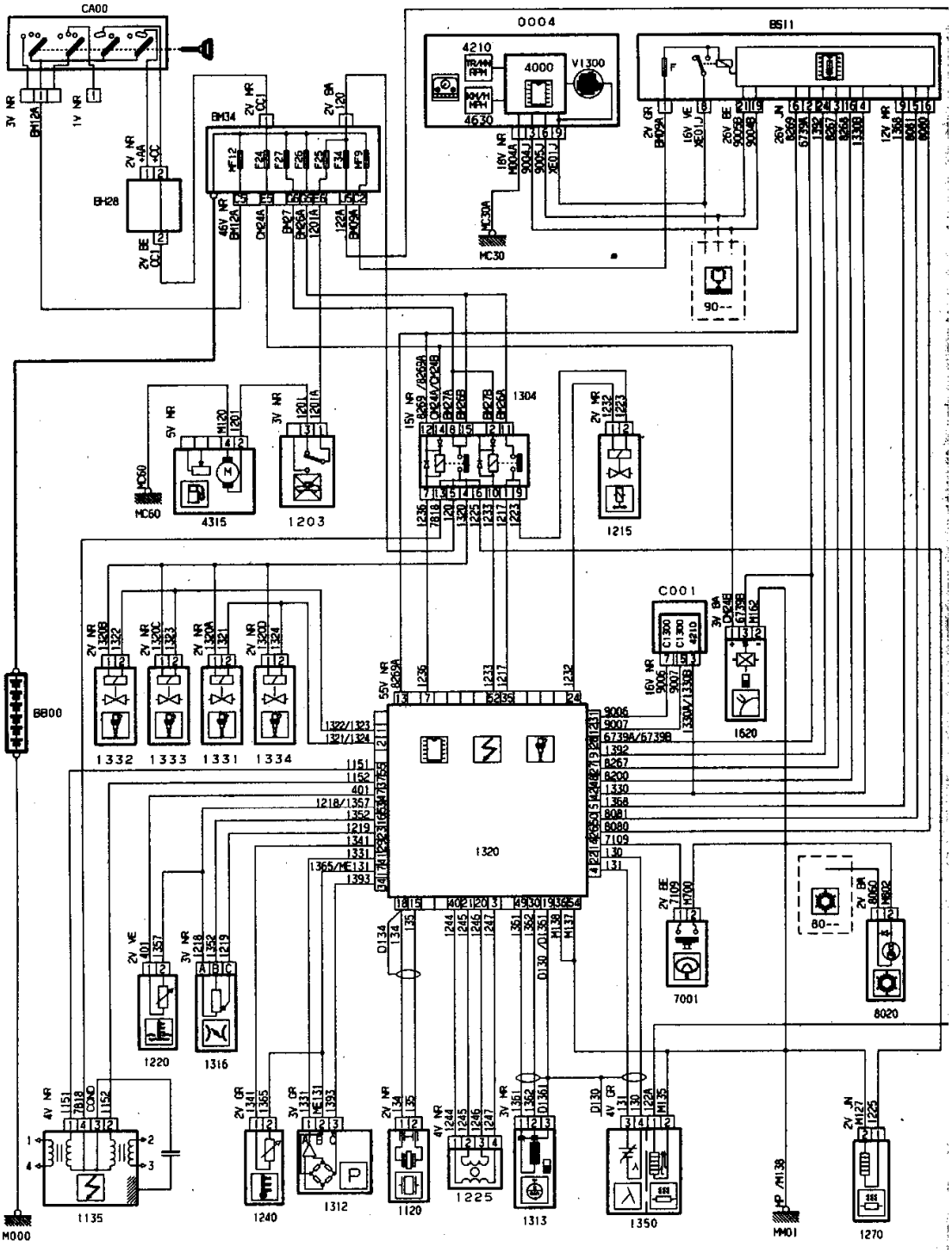
CA00
0004
BS11
4210
4000
V1300
4630
BM34
BH28
MC30
90--
1304
4315
1203
1215
C001
1620
BB00
1332
1333
1331
1334
1320
7001
8020
80--
1220
1316
1135
1240
1312
1120
1225
1313
1350
1270
M000
MM01

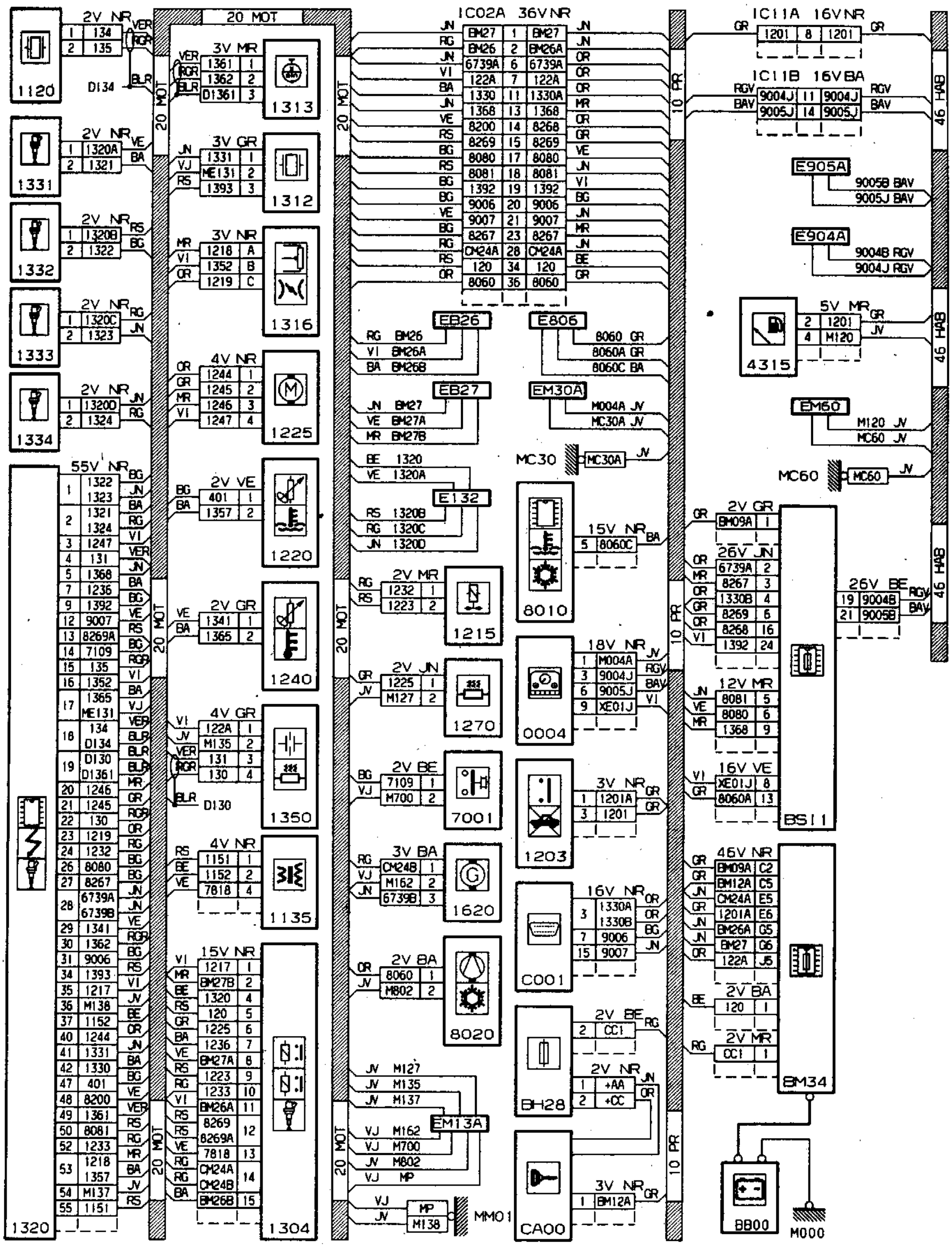

1120
1331
1332
1333
1334
1320
20 MOT
1313
1312
1316
1225
1220
1240
1350
1135
1304
IC02A 36V NR
EB26
E806
EB27
EM30A
E132
MC30
1215
1270
7001
1620
8020
EM13A
MM01
8010
0004
1203
C001
BH28
CA00
10 PR
IC11A 16V NR
IC11B 16V BA
E905A
E904A
4315
EM60
MC60
BSI1
BM34
BB00
M000
46 HAB
D134
D130

12.2

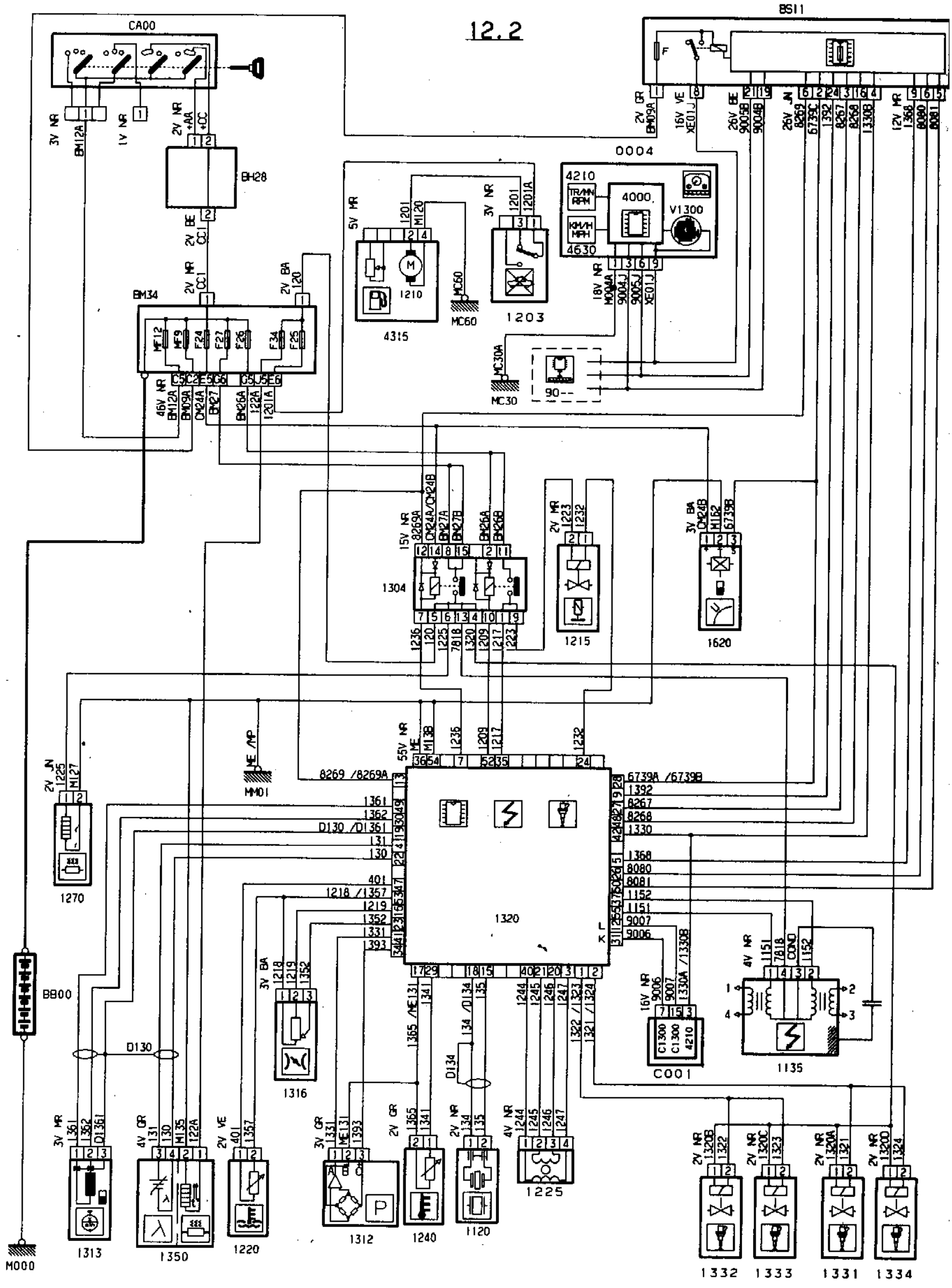

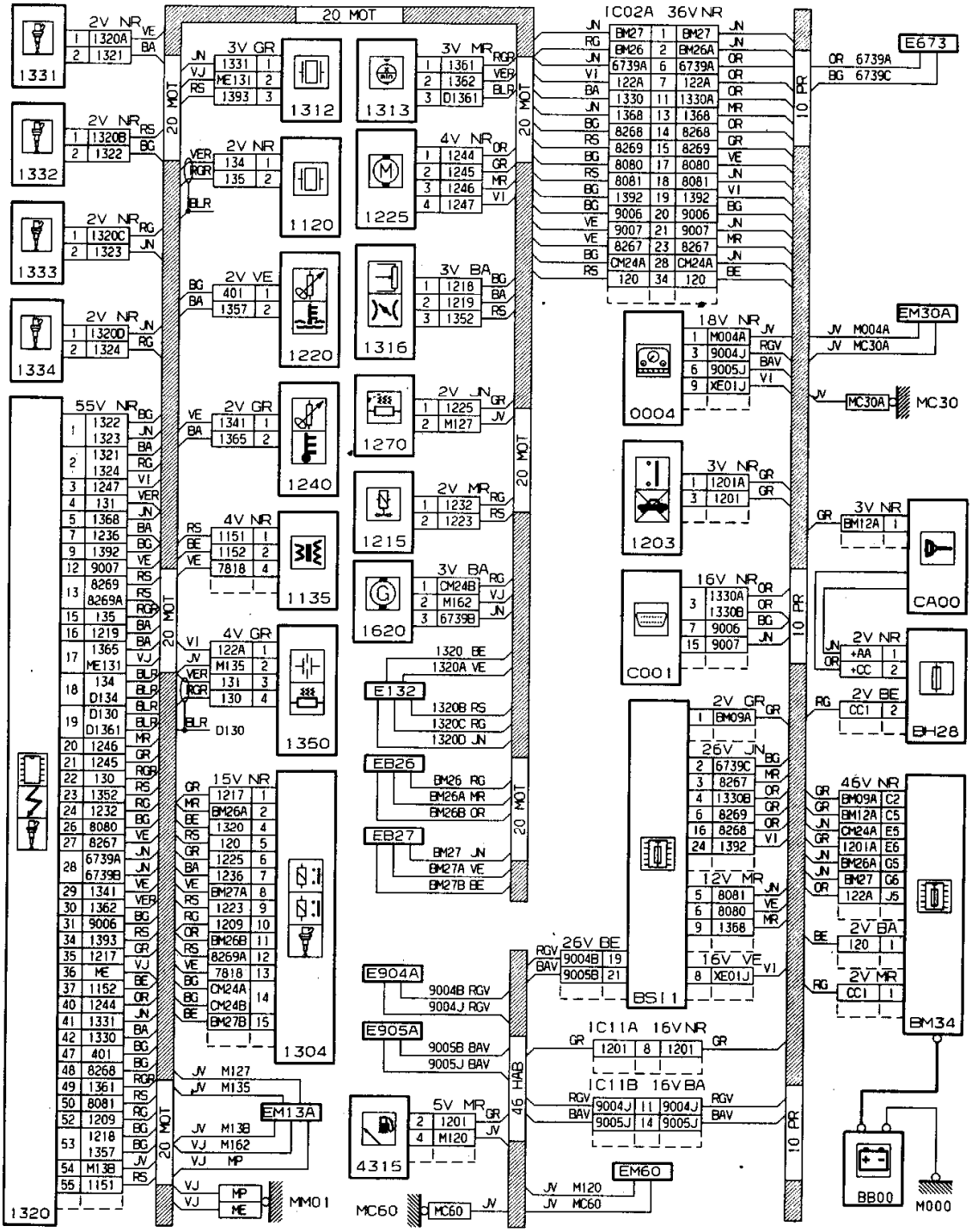

20 MOT
1331
1332
1333
1334
1320
1312
1120
1220
1240
1135
1350
1304
1313
1225
1316
1270
1215
1620
E132
EB26
EB27
E904A
E905A
4315
MM01
MC60
EM13A
IC02A 36V NR
0004
1203
C001
BS11
IC11A 16V NR
IC11B 16V BA
EM60
E673
EM30A
MC30
CA00
BH28
BM34
BB00
M000
10 PR
46 HAB

12.3

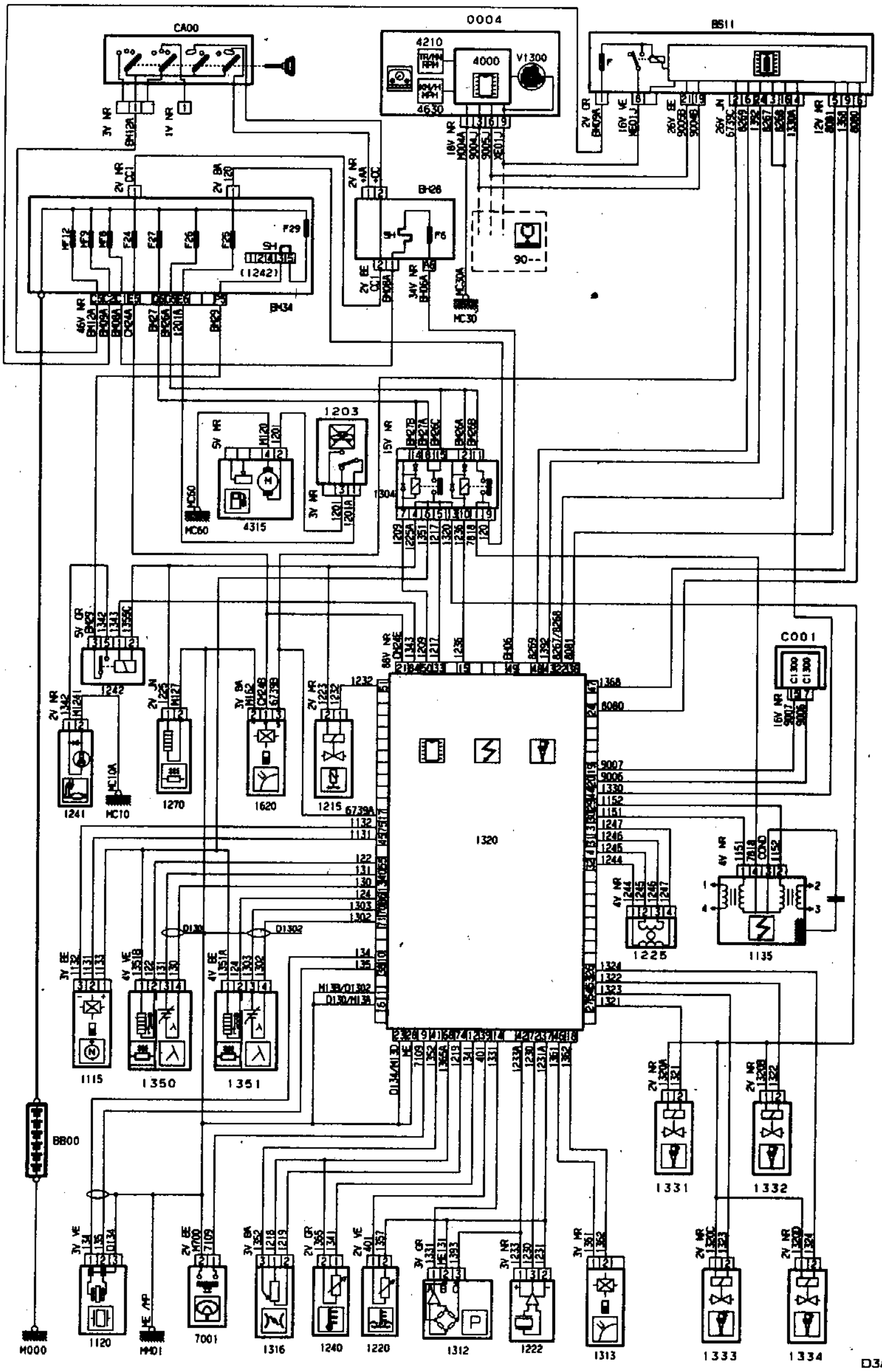
CA00
0004
BSI1
4210
4000
V1300
4630
BH28
BM34
F29
SH
(1242)
90
MC30
1203
4315
MC60
1304
C001
1320
1242
1241
MC10
1270
1620
1215
1225
1135
1115
1350
1351
BB00
1331
1332
1120
7001
1316
1240
1220
1312
1222
1313
1333
1334
M000
MM01

D3AKEY1

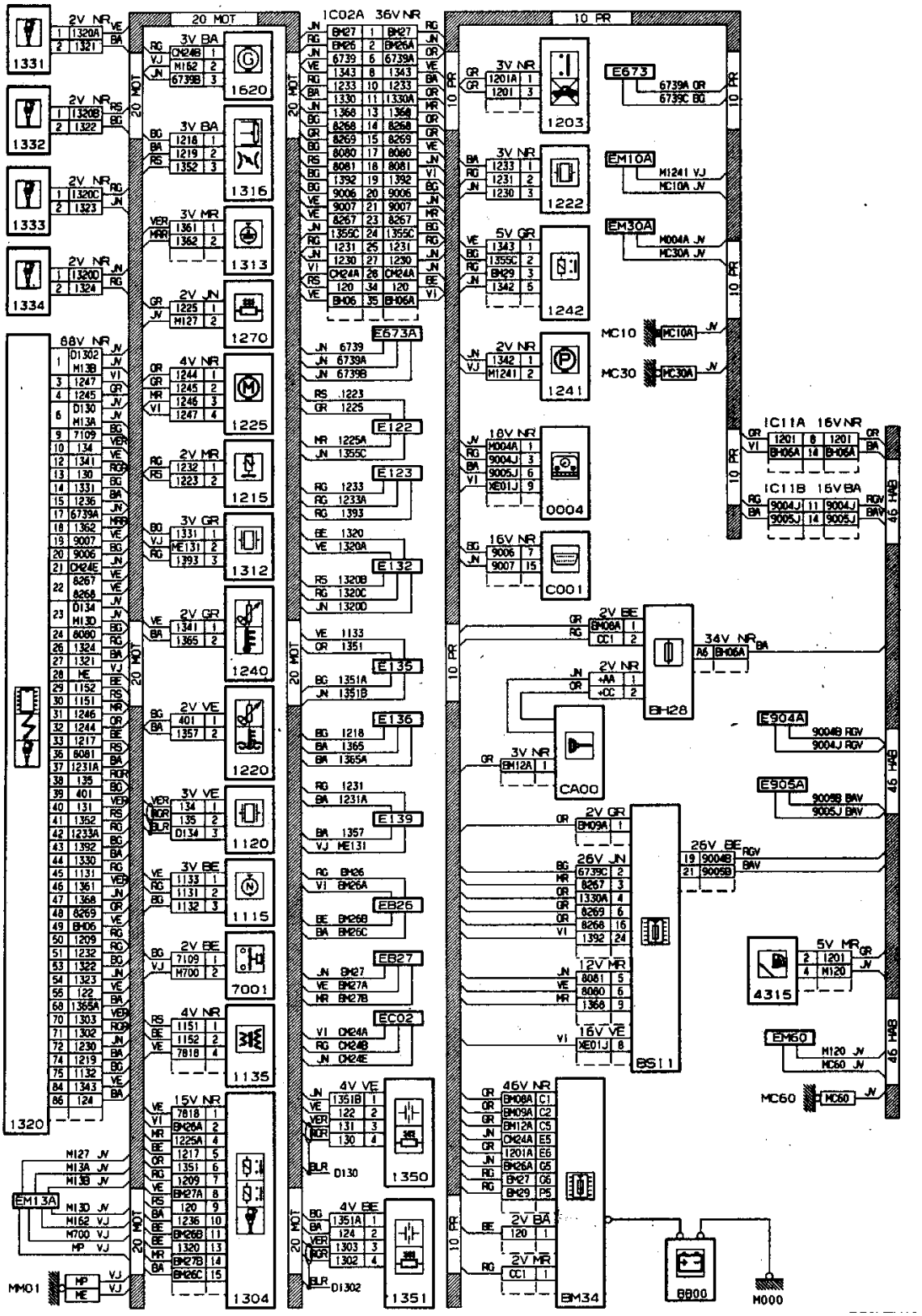
1331
1332
1333
1334
1320
1620
1316
1313
1270
1225
1215
1312
1240
1220
1120
1115
7001
1135
1304
1350
1351
E673A
E122
E123
E132
E135
E136
E139
EB26
EB27
EC02
1203
1222
1242
1241
0004
C001
E673
EM10A
EM30A
MC10
MC30
IC11A 16V NR
IC11B 16V BA
46 HAB
BH28
CA00
BS11
BM34
8800
M000
E904A
E905A
4315
EM60
MC60
EM13A
MM01

12.4

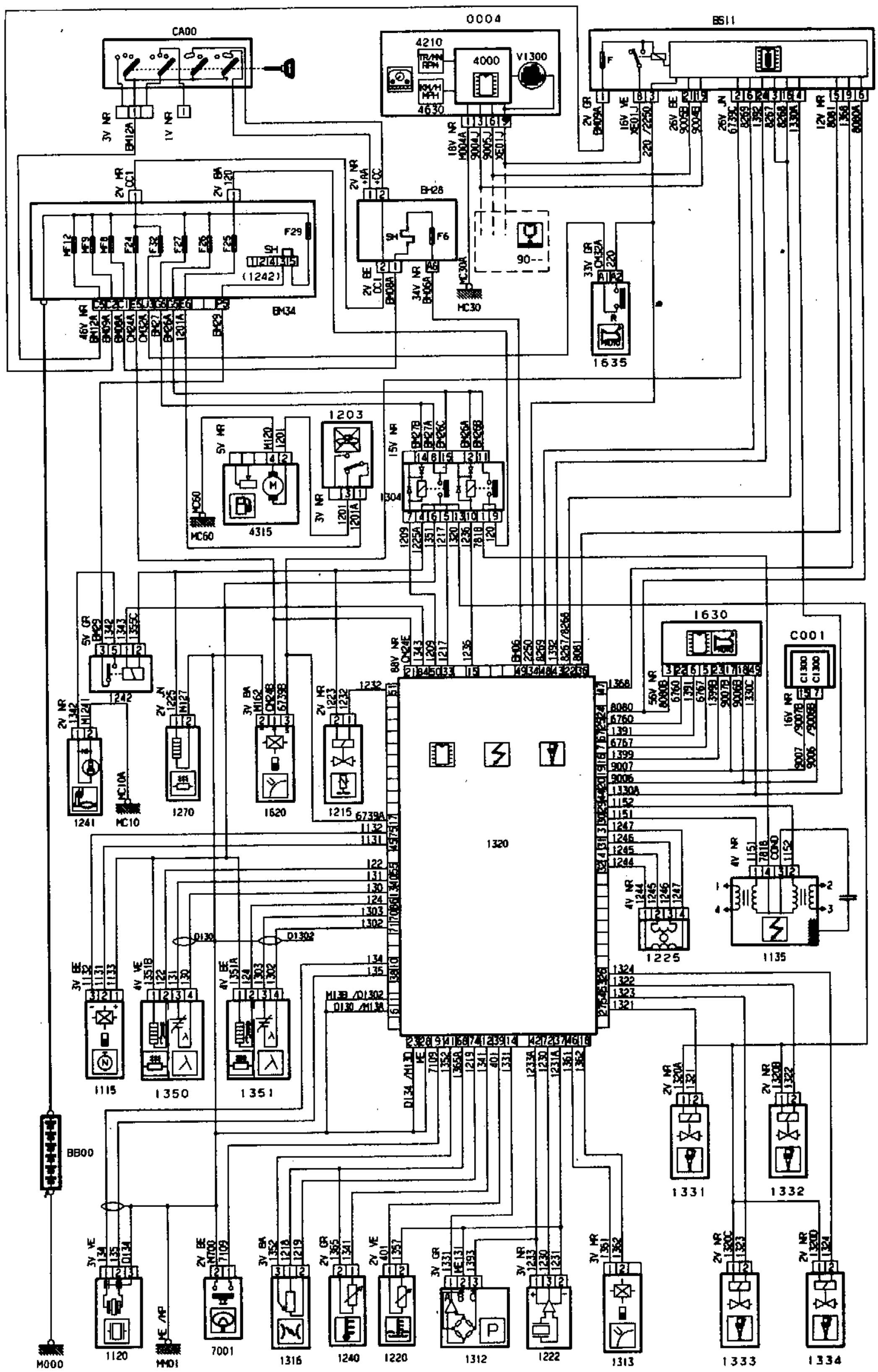
CA00
0004
BSI1
4210
4000
V1300
4630
BM34
BH28
1635
1203
4315
1304
1630
C001
1320
1241
1270
1620
1215
1225
1135
1115
1350
1351
BB00
1331
1332
1120
7001
1316
1240
1220
1312
1222
1313
1333
1334
M000
MM01
MC10
MC60
MC30

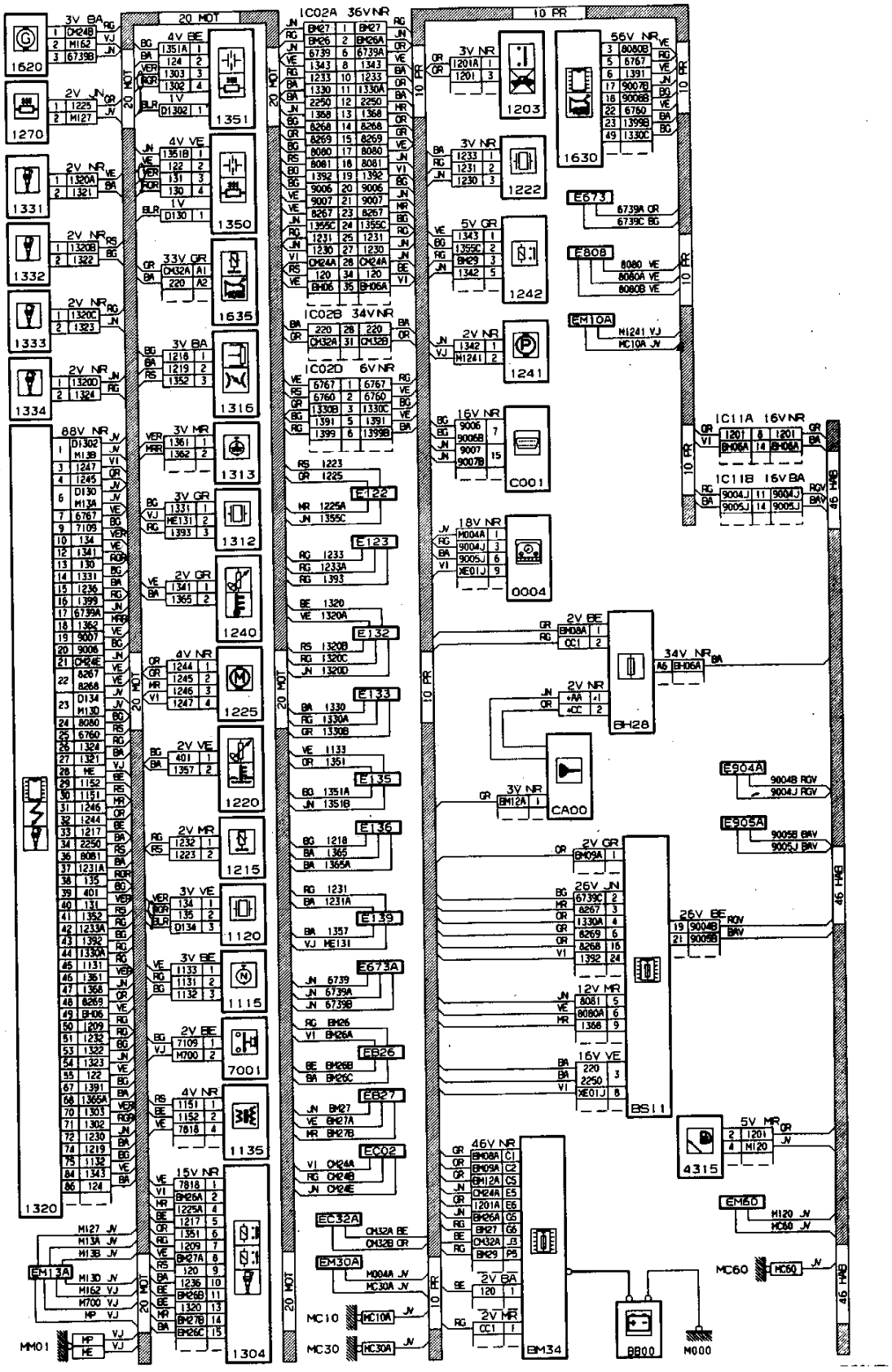

20 MOT
10 PR
46 HAB
IC02A 36V NR
IC02B 34V NR
IC02D 6V NR
IC11A 16V NR
IC11B 16V BA
1620
1270
1331
1332
1333
1334
1320
1351
1350
1635
1316
1313
1312
1240
1225
1220
1215
1120
1115
7001
1135
1304
1203
1630
1222
1242
1241
C001
0004
BH28
CA00
BS11
4315
BM34
BB00
M000
MM01
MC10
MC30
MC60
EM13A
EM10A
EM60
E673
E808
E904A
E905A
E122
E123
E132
E133
E135
E136
E139
E673A
EB26
EB27
EC02
EC32A
EM30A

12.5

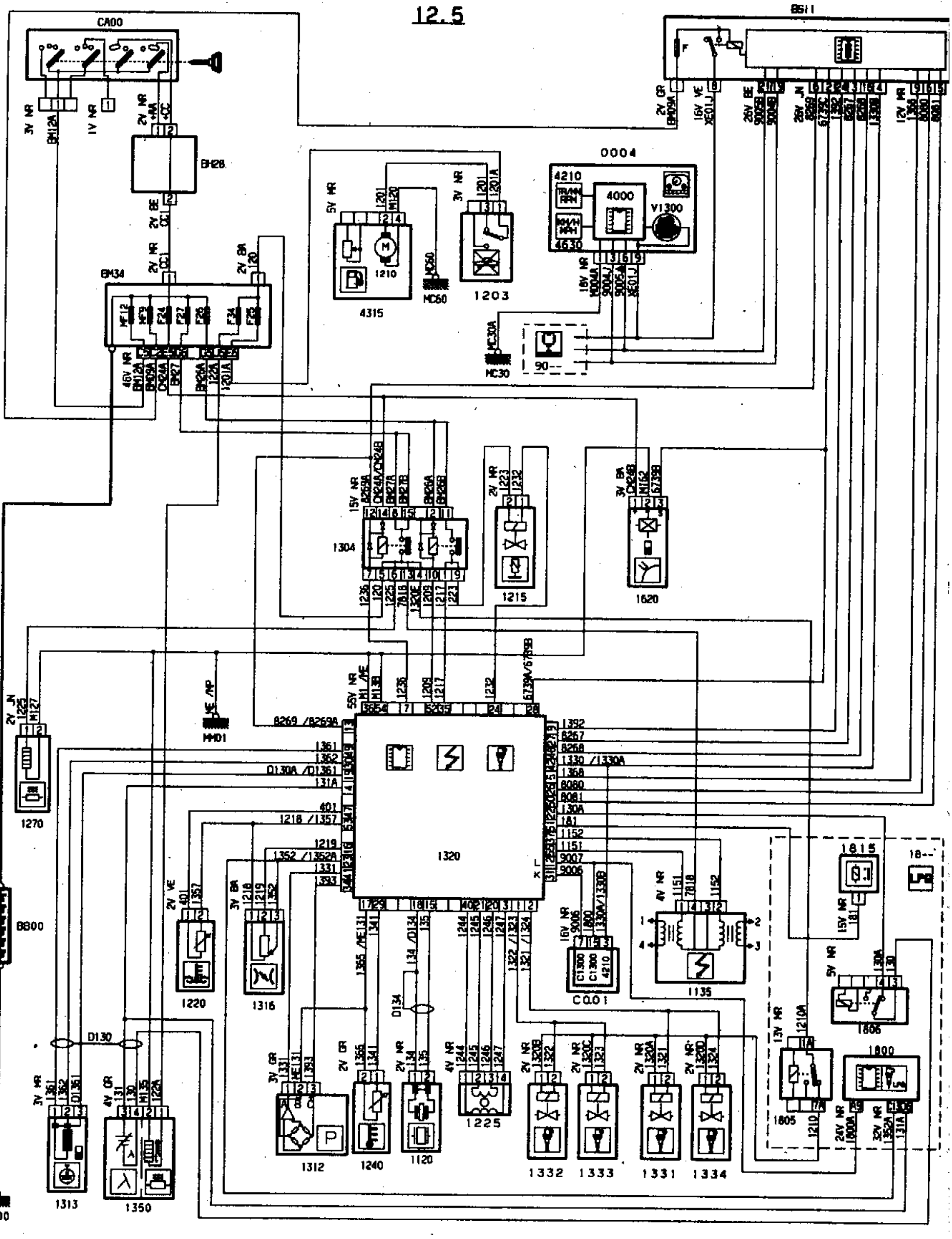

CA00
BH28
BM34
BSI1
0004
4210
4000
V1300
4630
4315
1210
1203
MC60
MC30
1304
1215
1620
1270
1320
MMD1
BB00
M000
1220
1316
C001
1135
1815
LPG
1806
1805
1800
1312
1240
1120
1225
1332
1333
1331
1334
1313
1350

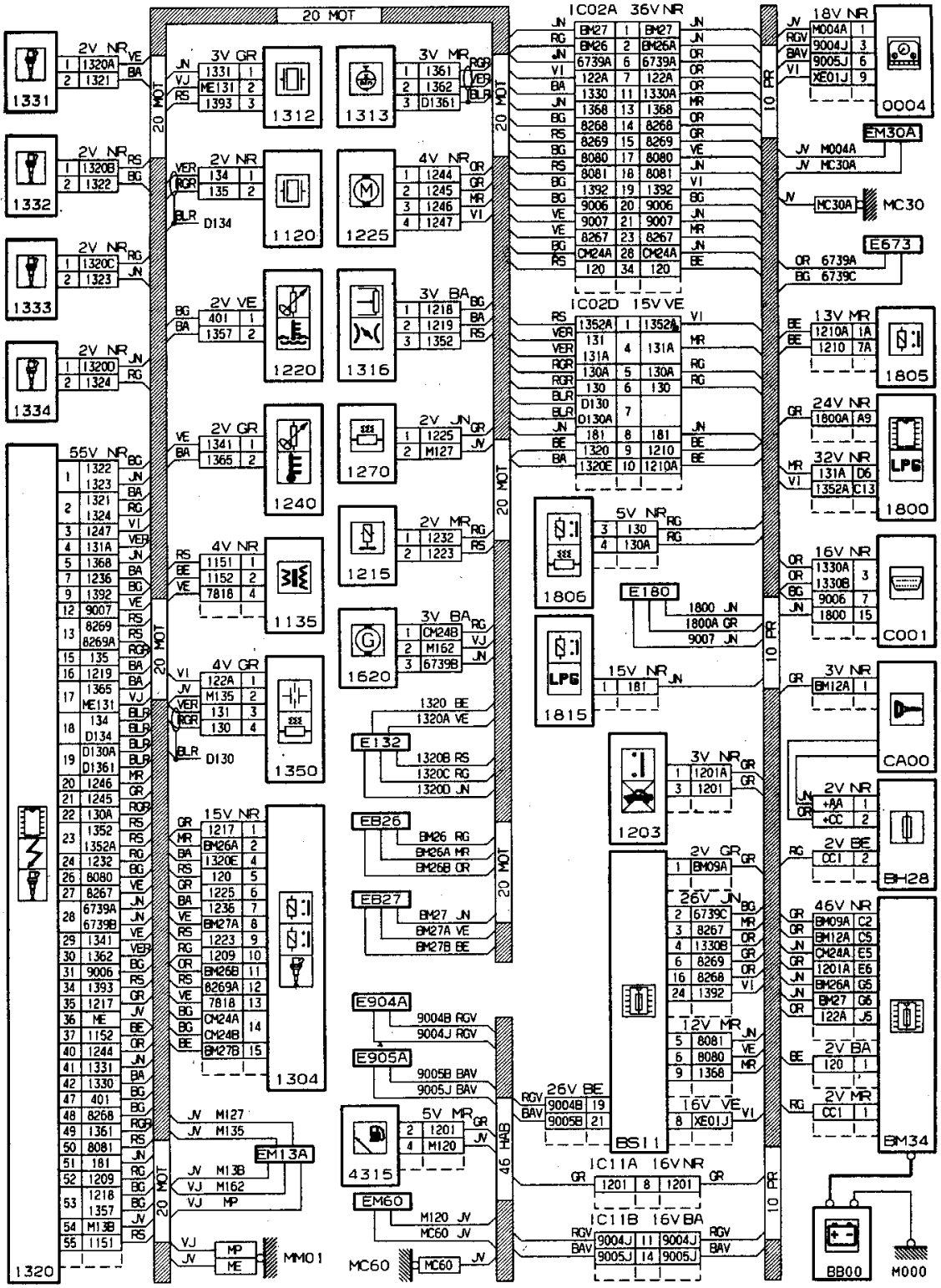

20 MOT
IC02A 36V NR
IC02D 15V VE
IC11A 16V NR
IC11B 16V BA
1331
1332
1333
1334
1320
1312
1313
1120
1225
1220
1316
1240
1270
1135
1215
1620
1350
1304
4315
1806
1815
1203
BS11
0004
1805
1800
C001
CA00
BH28
BM34
BB00
M000
MC30
EM30A
E673
E180
E132
EB26
EB27
E904A
E905A
EM60
EM13A
MM01
MC60
46 HAB
10 PR

12.6

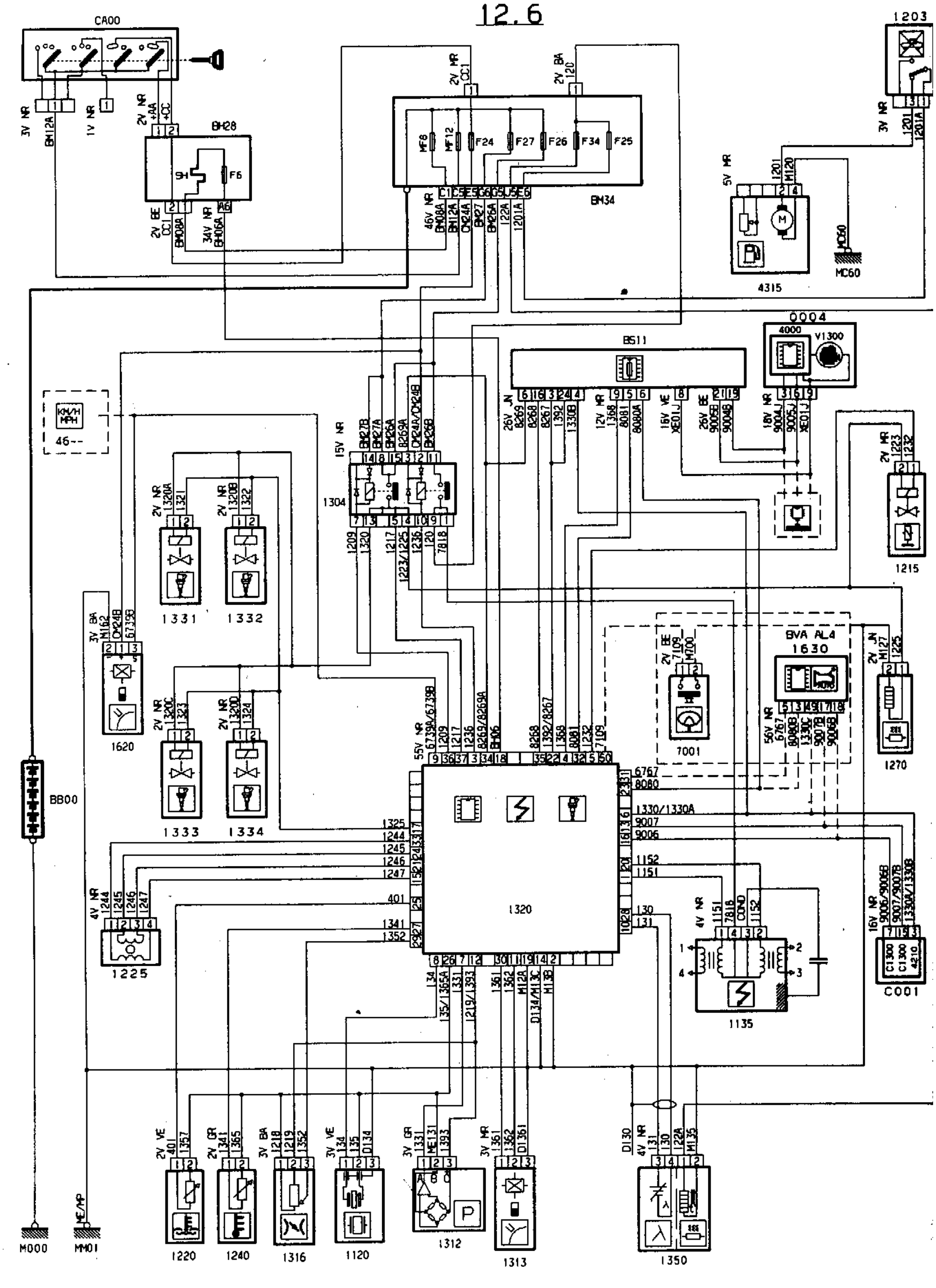
CA00
BH28
BM34
BSI1
1203
4315
MC60
0004
4000
V1300
46--
KM/H MPH
1304
1331
1332
1333
1334
1620
BB00
1225
1320
1215
BVA AL4
1630
7001
1270
1135
C001
1220
1240
1316
1120
1312
1313
1350
M000
MM01

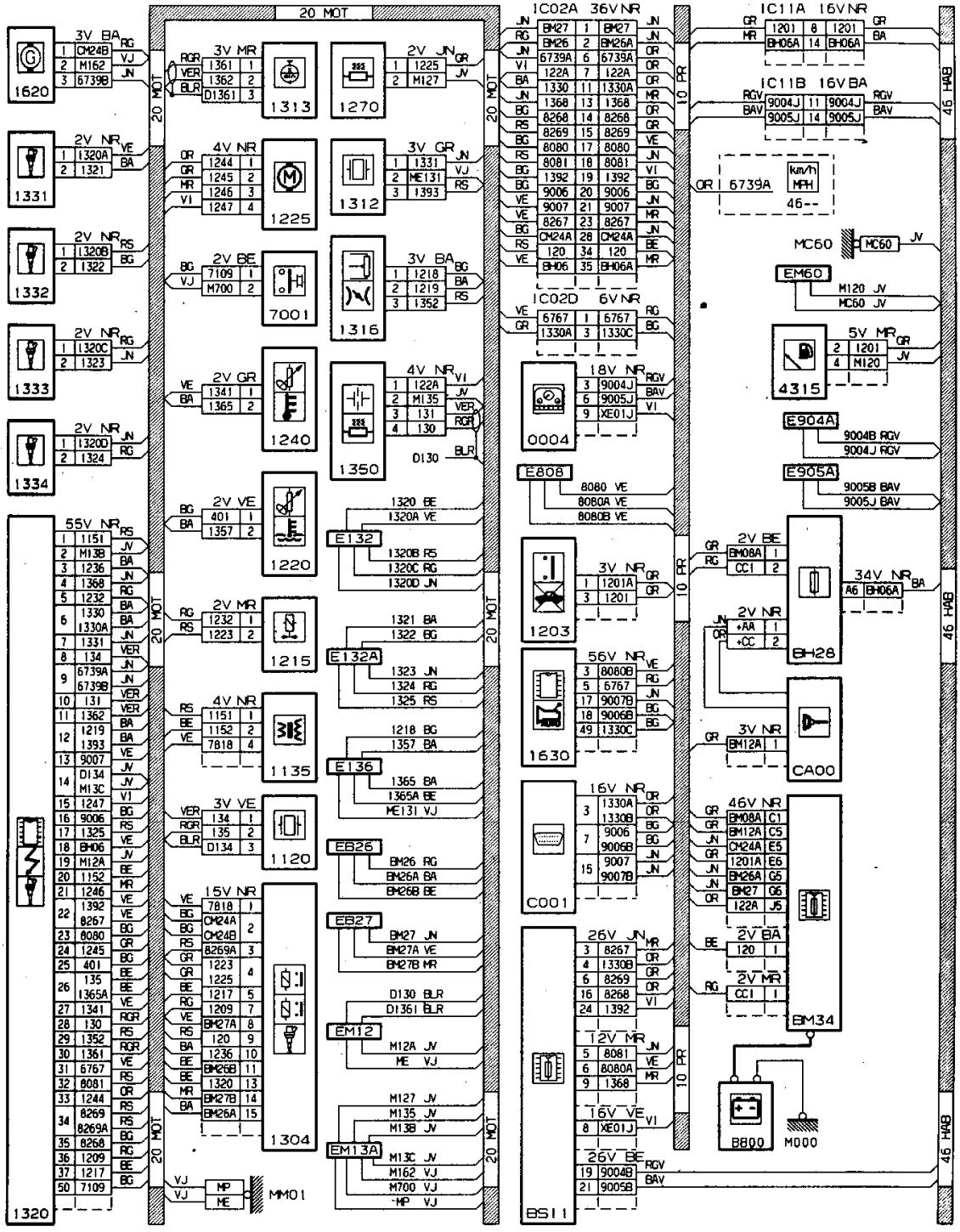
20 MOT
1620
1331
1332
1333
1334
1320
1313
1225
7001
1240
1220
1215
1135
1120
1304
MM01
1270
1312
1316
1350
E132
E132A
E136
EB26
EB27
EM12
EM13A
IC02A 36V NR
IC02D 6V NR
0004
1203
1630
C001
BS11
IC11A 16V NR
IC11B 16V BA
6739A
km/h
MPH
46--
MC60
EM60
4315
E904A
E905A
BH28
CA00
BM34
B800
M000
10 PR
46 HAB

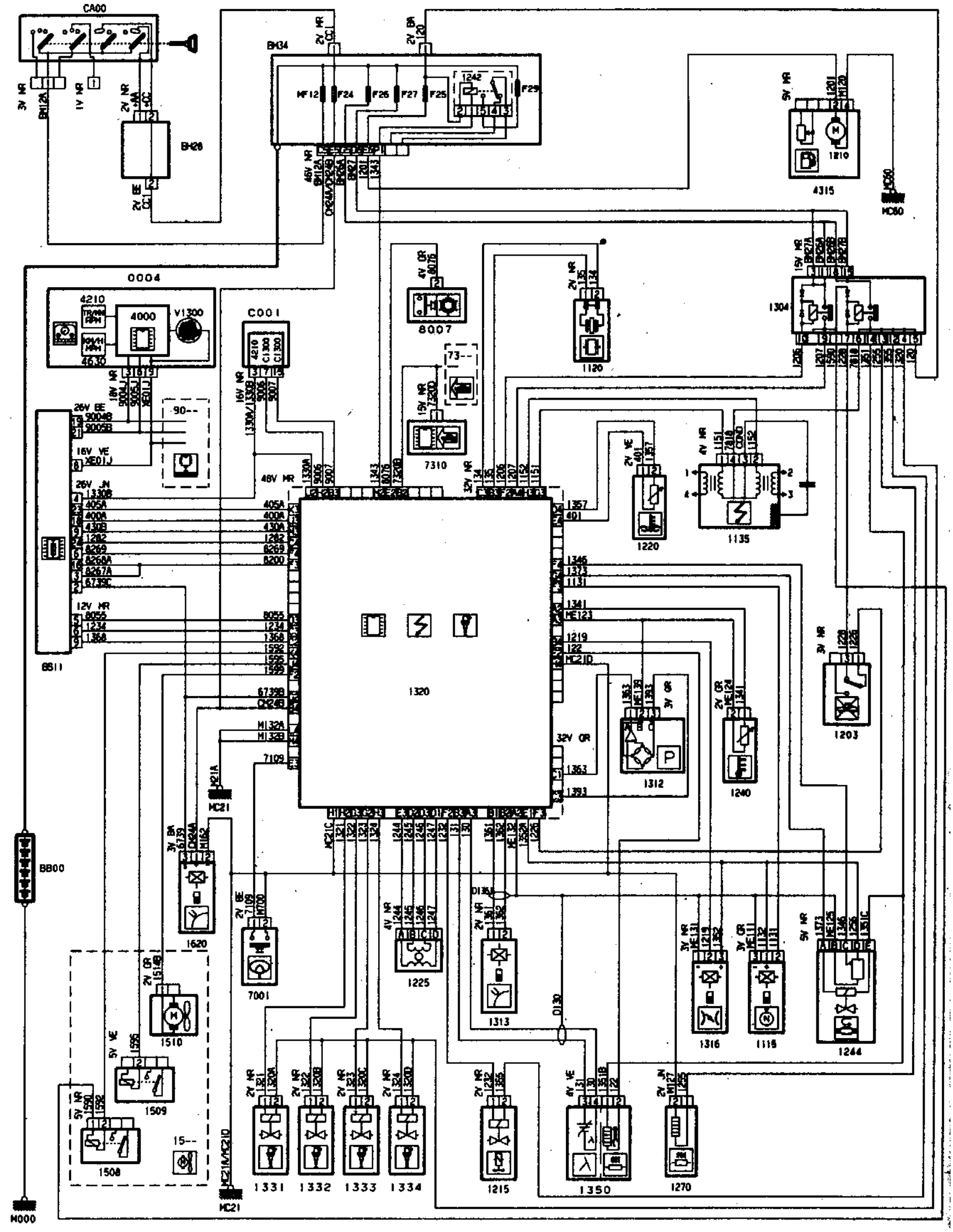

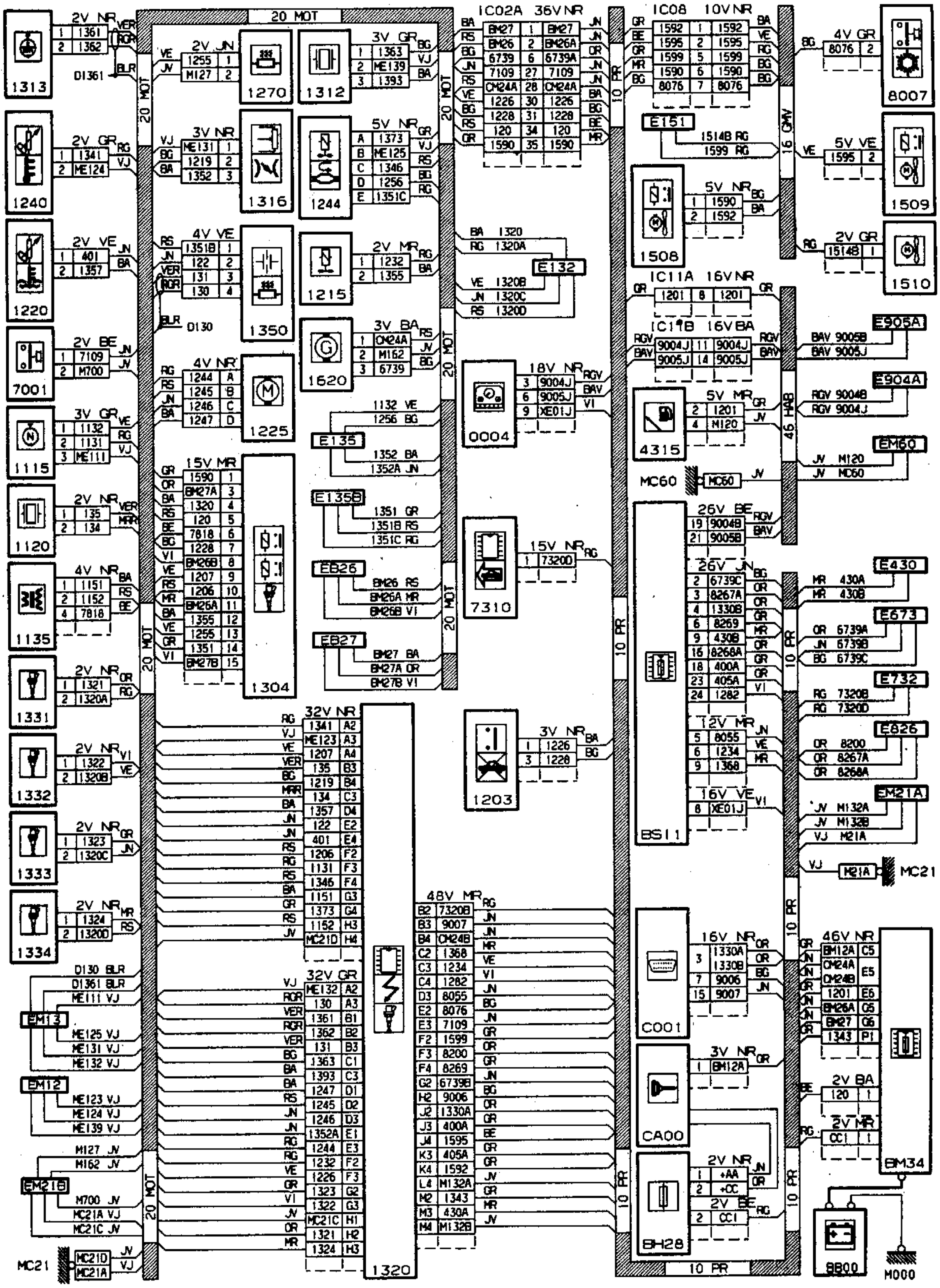

20 MOT
1C02A 36V NR
1C08 10V NR
1313
1240
1220
7001
1115
1120
1135
1331
1332
1333
1334
1270
1312
1316
1244
1350
1215
1225
1620
1304
1320
0004
7310
1203
E135
E135B
E826
E827
E132
E151
1508
1509
1510
8007
1C11A 16V NR
1C11B 16V BA
4315
MC60
BS11
C001
CA00
BH28
BM34
BB00
M000
E905A
E904A
EM60
E430
E673
E732
E826
EM21A
MC21
EM13
EM12
EM21B
D1361
D130
10 PR
16 GMV
46 HAB

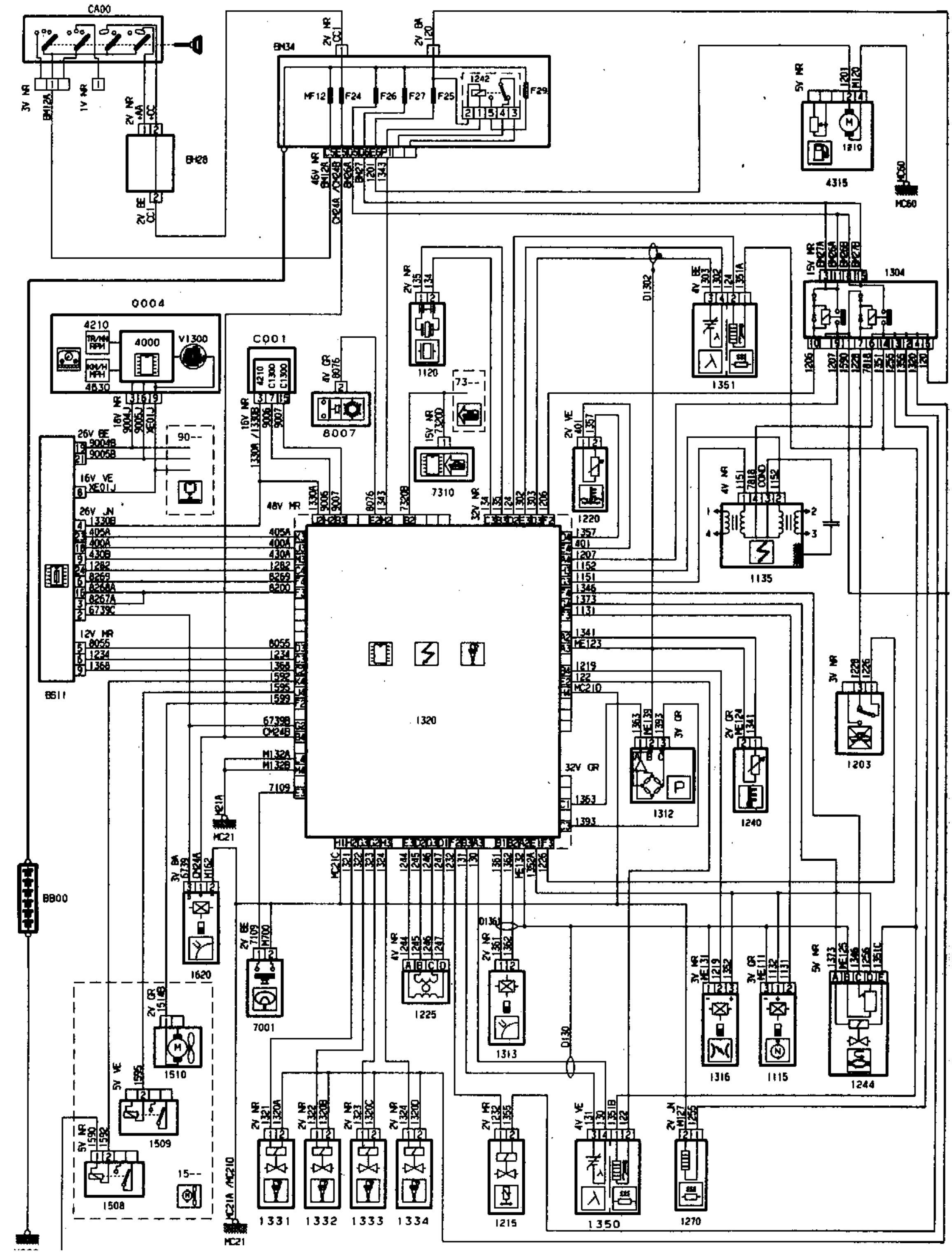
CA00
BH34
BH28
4315
1210
MC60
1304
0004
4210
4000
V1300
4830
C001
8007
1120
7310
1220
1351
1135
90--
73--
BB11
1320
1312
1240
1203
BB00
MC21
1620
7001
1225
1313
1316
1115
1244
1510
1509
1508
15--
1331
1332
1333
1334
1215
1350
1270

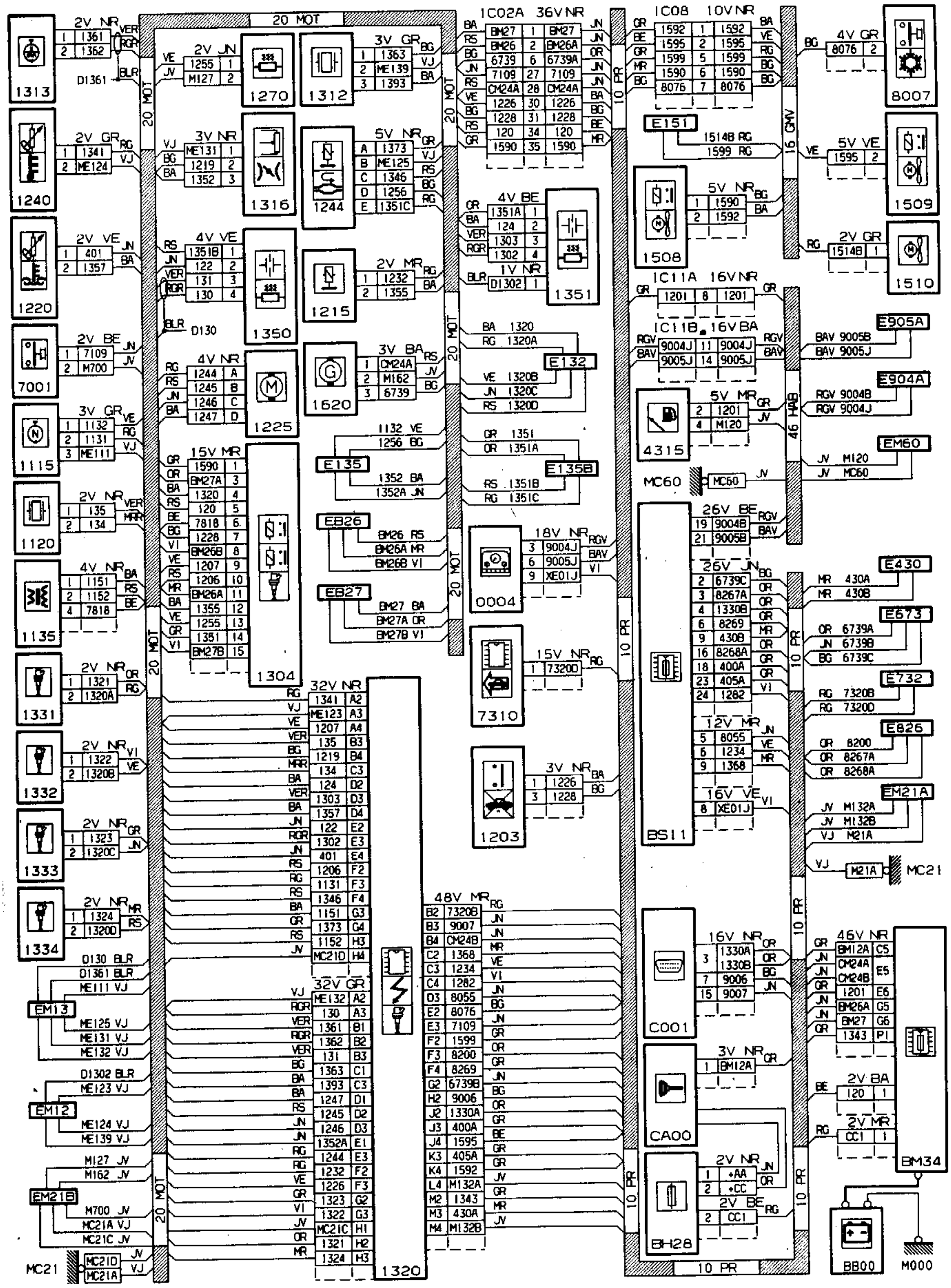

1313
1240
1220
7001
1115
1120
1135
1331
1332
1333
1334
EM13
EM12
EM21B
MC21
1270
1312
1316
1244
1350
1215
1225
1620
1304
1320
20 MOT
1C02A 36V NR
E132
E135
E135B
EB26
EB27
0004
7310
1203
1351
10 PR
1C08 10V NR
E151
1508
1C11A 16V NR
1C11B 16V BA
4315
MC60
BS11
C001
CA00
BH28
8007
1509
1510
16 GMV
46 HAB
E905A
E904A
EM60
E430
E673
E732
E826
EM21A
MC21
BM34
BB00
M000

12.9

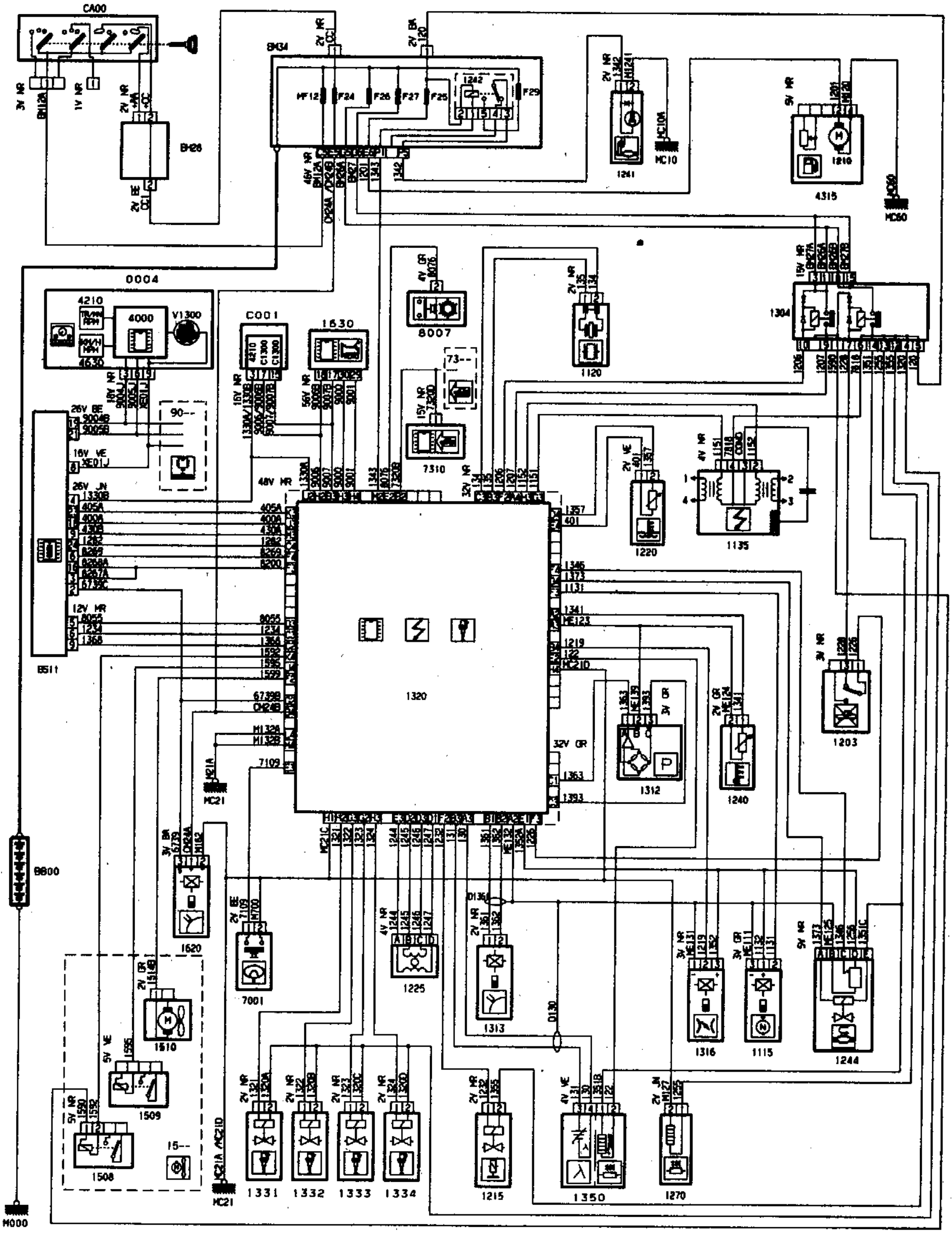

CA00
BH34
BH28
1241
MC10
4315
1210
MC60
0004
4210
4000
V1300
4630
C001
1630
8007
1120
1304
7310
73--
90--
BSI1
1320
1135
1220
1312
1240
1203
BB00
MC21
1520
7001
1225
1313
1316
1115
1244
1510
1509
1508
15--
1331
1332
1333
1334
1215
1350
1270
M000

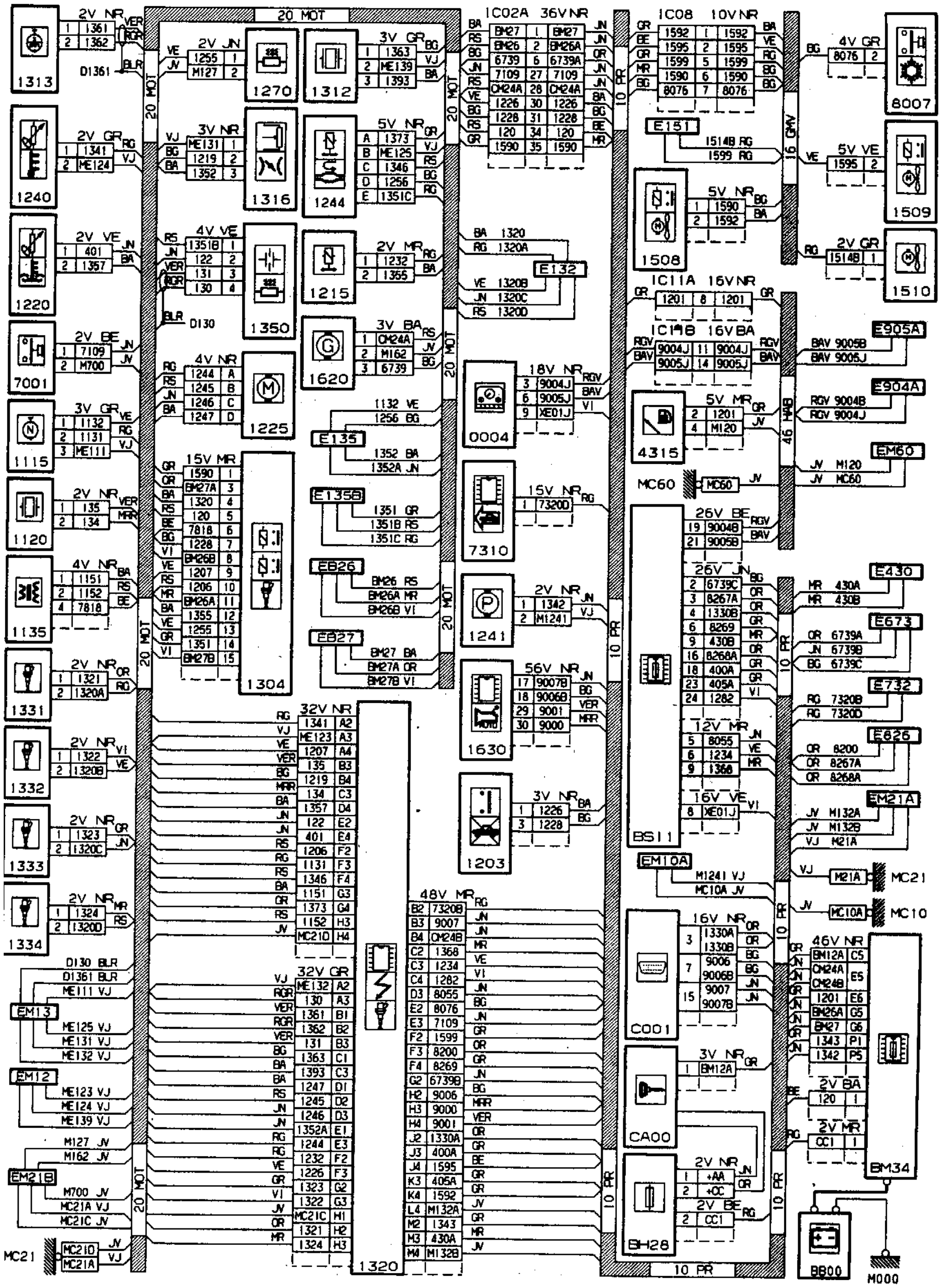

20 MOT
1C02A 36V NR
1C08 10V NR
10 PR
16 GMV
46 HAB
1313
1240
1220
7001
1115
1120
1135
1331
1332
1333
1334
1270
1312
1316
1244
1350
1215
1620
1225
1304
1320
0004
7310
1241
1630
1203
8007
1509
1508
1510
4315
BS11
C001
CA00
BH28
BM34
BB00
M000
MC21
MC10
MC60
D1361
D130
E132
E135
E135B
EB26
EB27
E151
E905A
E904A
EM60
E430
E673
E732
E826
EM21A
EM10A
EM13
EM12
EM21B
1C11A 16V NR
1C14B 16V BA
32V NR
32V GR
48V MR
46V NR

12.10

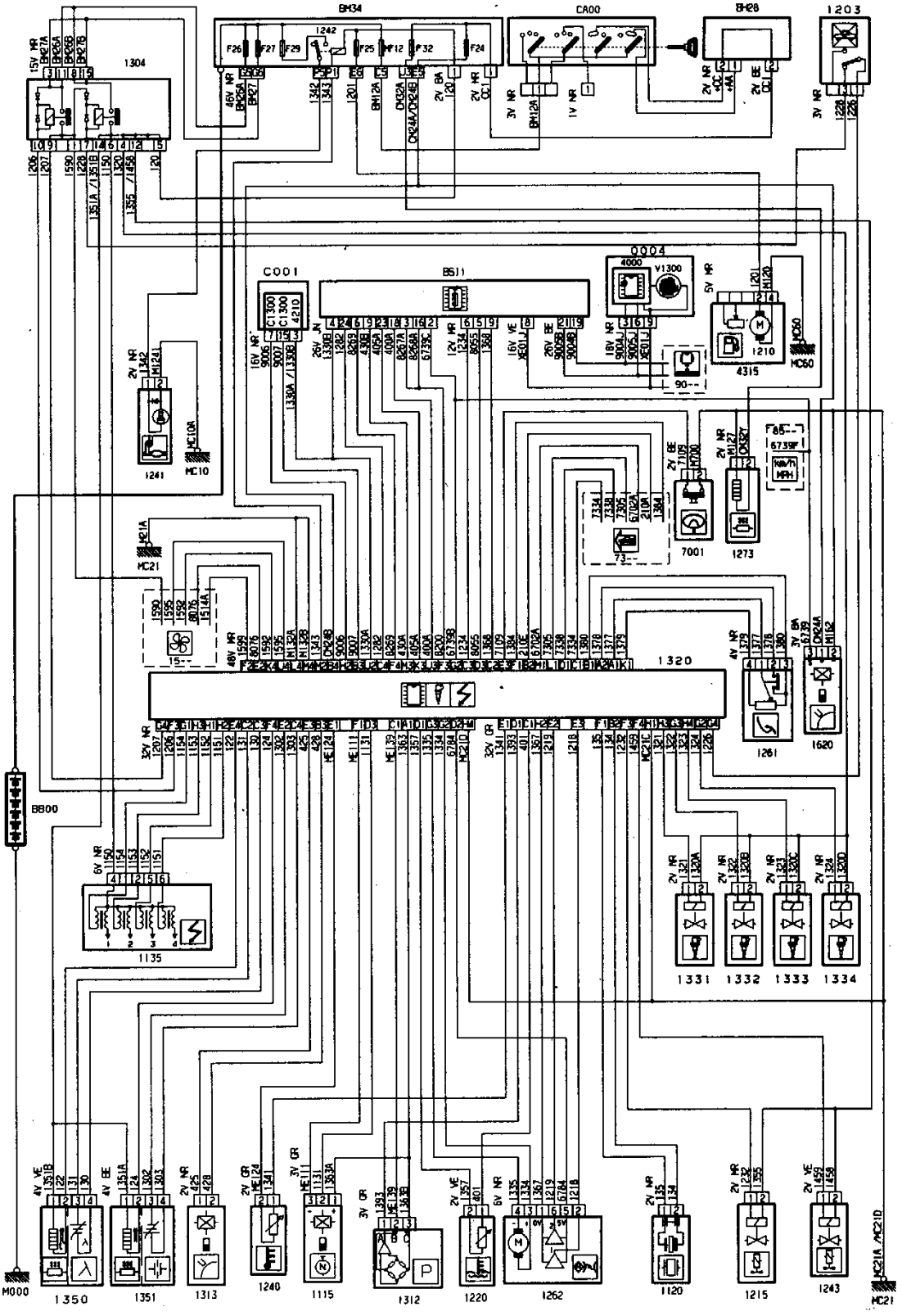
BH34
CA00
BH28
1203
1304
1242
F26
F27
F29
F25
F12
F32
F24
C001
BS11
0004
4000
V1300
1210
4315
MC80
1241
MC10
7001
1273
1320
1261
1620
B800
1135
1331
1332
1333
1334
M000
1350
1351
1313
1240
1115
1312
1220
1262
1120
1215
1243
MC21

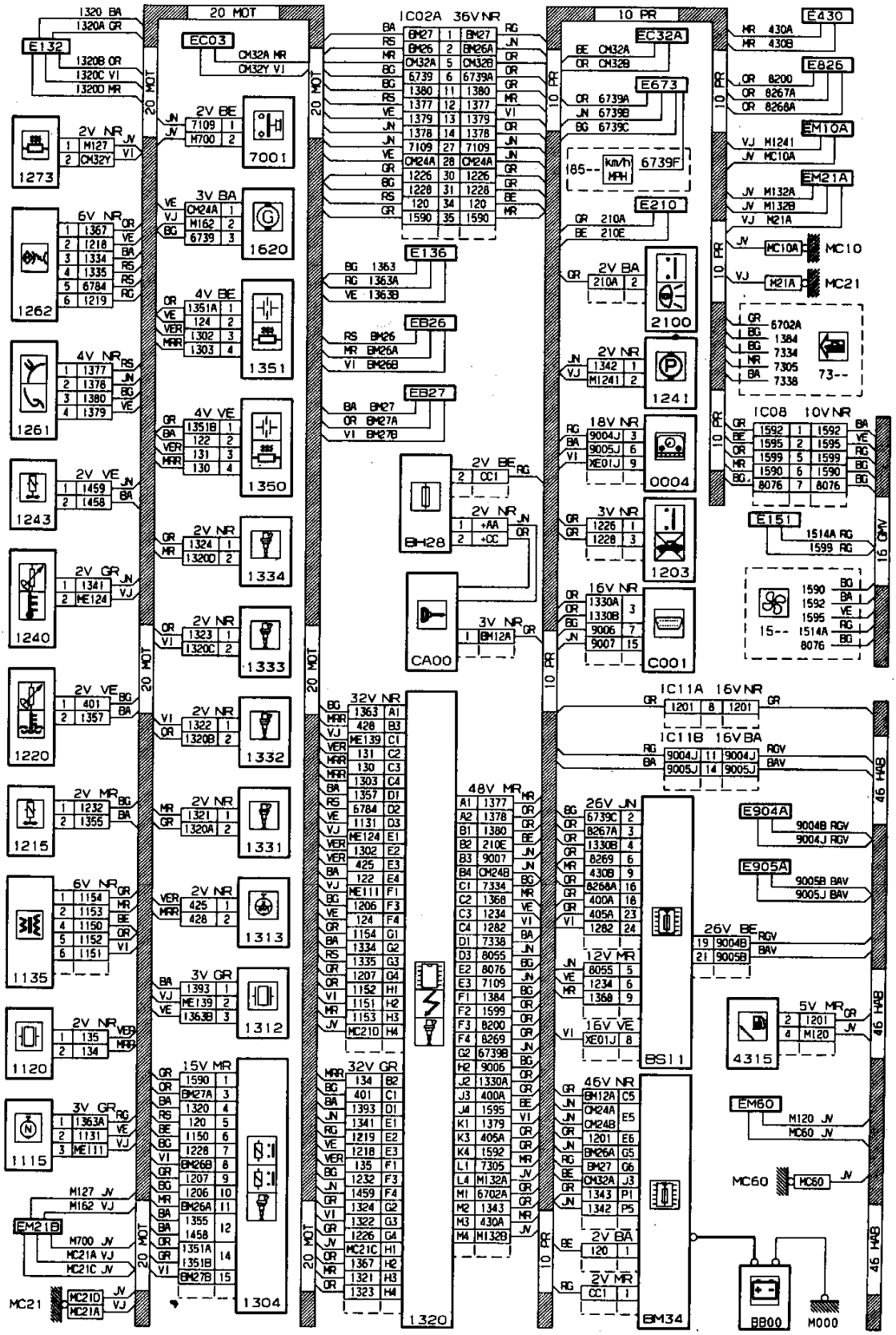

20 MOT
10 PR
IC02A 36V NR
IC08 10V NR
IC11A 16V NR
IC11B 16V BA
E132
EC03
EC32A
E673
E210
E430
E826
EM10A
EM21A
E136
EB26
EB27
BH28
CA00
E151
E904A
E905A
EM60
MC60
MC10
MC21
EM21B
1273
1262
1261
1243
1240
1220
1215
1135
1120
1115
7001
1620
1351
1350
1334
1333
1332
1331
1313
1312
1304
1320
2100
1241
0004
1203
C001
BS11
BM34
BB00
M000
4315

12.11

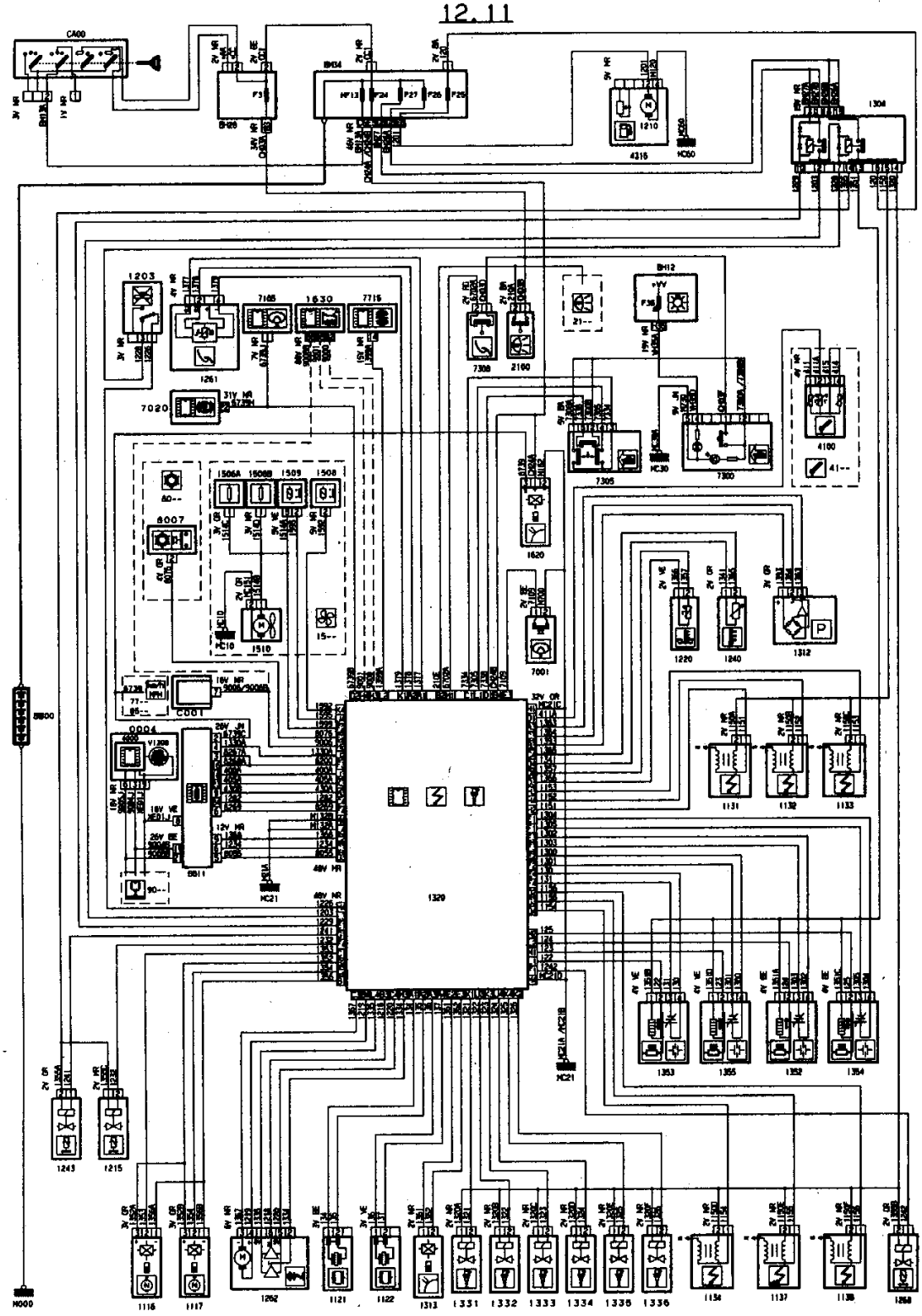

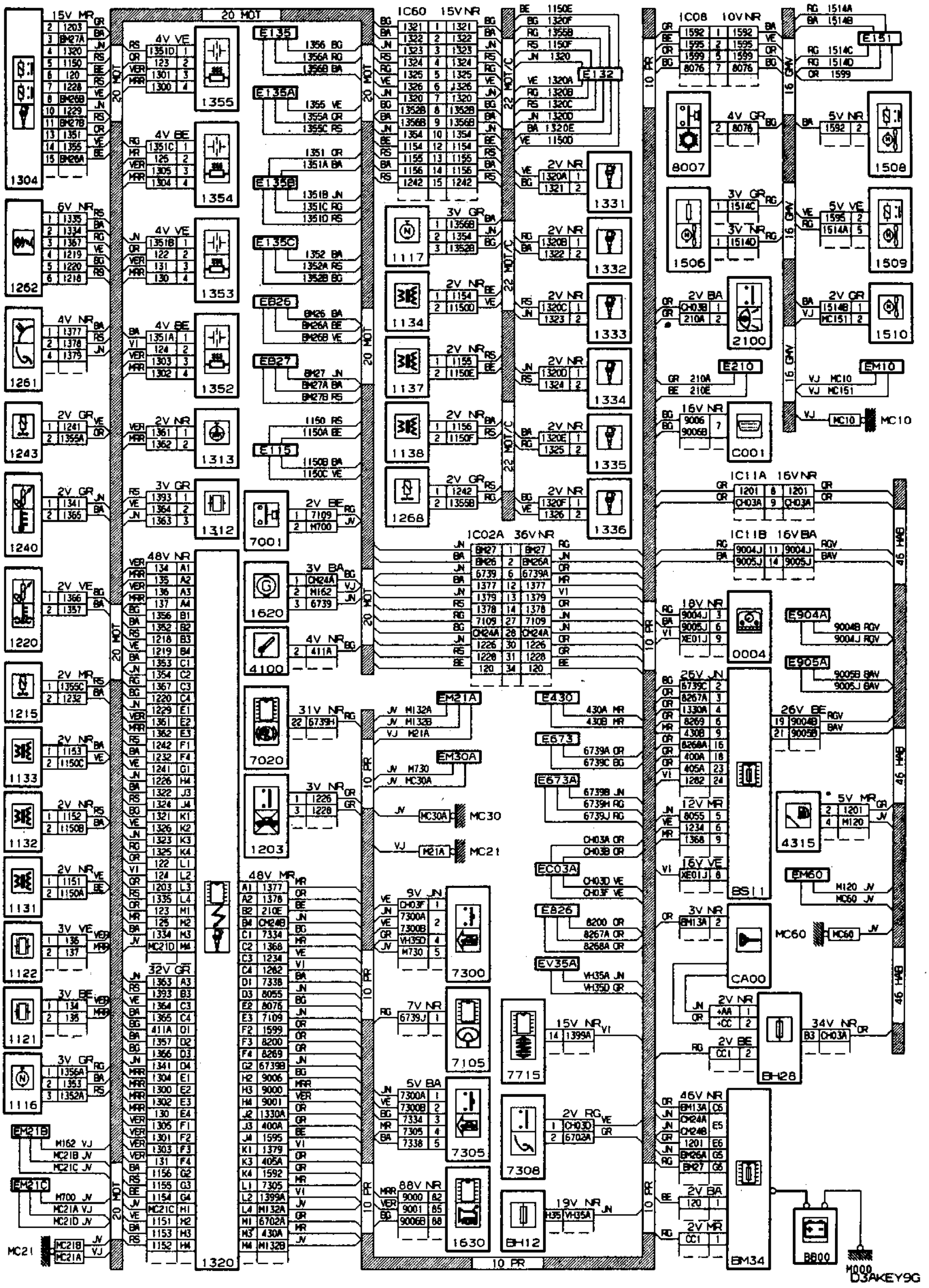

1304
1262
1261
1243
1240
1220
1215
1133
1132
1131
1122
1121
1116
EM21B
EM21C
MC21
1355
1354
1353
1352
1313
1312
1320
E135
E135A
E135B
E135C
EB26
EB27
E115
7001
1620
4100
7020
1203
IC60
1117
1134
1137
1138
1268
E132
1331
1332
1333
1334
1335
1336
IC02A 36V NR
EM21A
EM30A
MC30
MC21
7300
7105
7305
1630
7715
7308
BH12
E430
E673
E673A
EC03A
E826
EV35A
IC08 10V NR
E151
8007
1508
1506
1509
2100
1510
E210
EM10
C001
MC10
IC11A 16V NR
IC11B 16V BA
0004
E904A
E905A
BSI1
4315
EM60
CA00
MC60
BH28
BM34
B800
M000
20 MOT
10 PR
16 GMV
46 HAB
22 MOT/C
D3AKEY9G

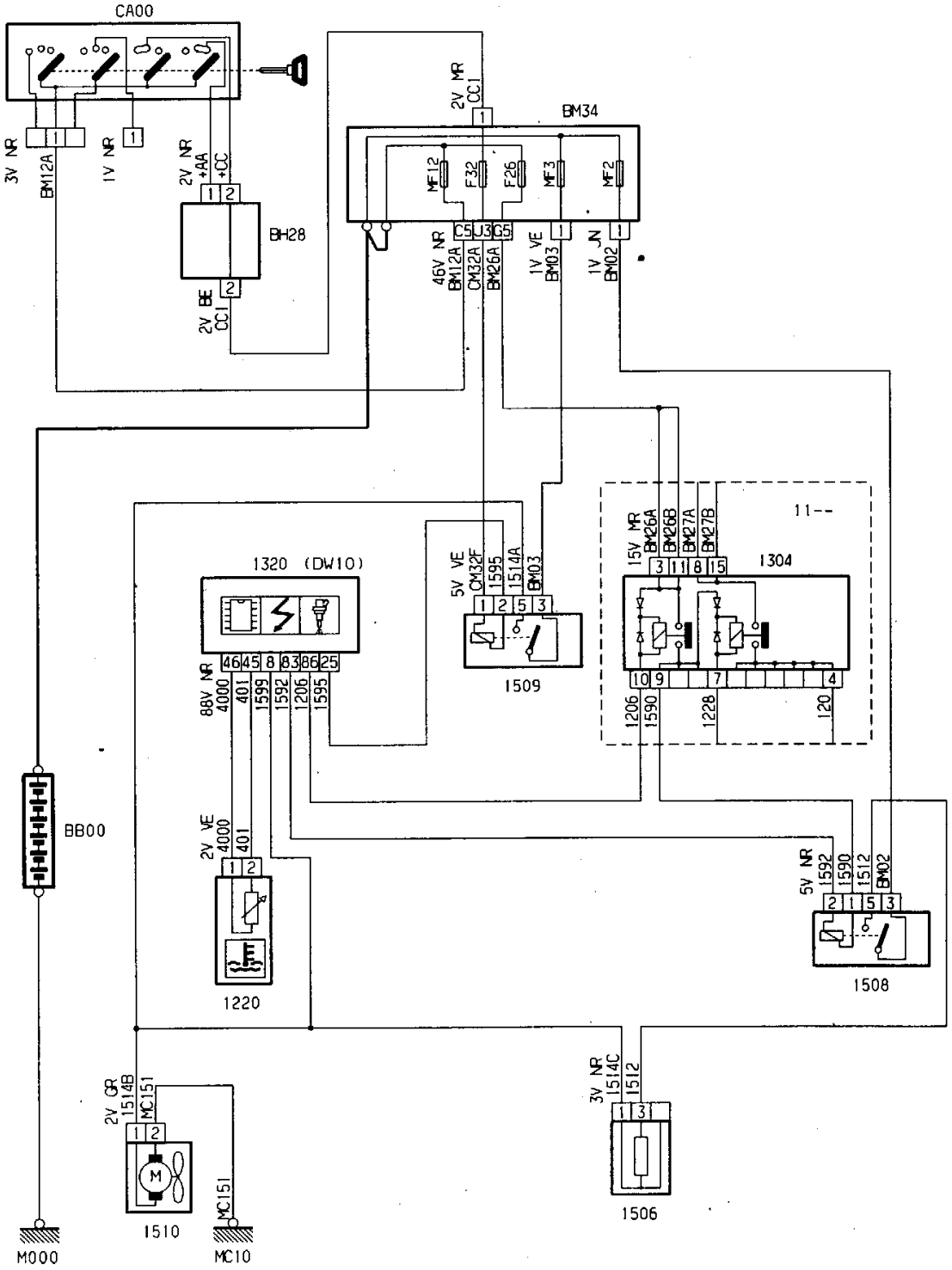
CA00
3V NR
BM12A
1V NR
2V NR
+AA
+CC
BH28
2V BE
CC1
2V MR
CC1
BM34
MF12
F32
F26
MF3
MF2
46V NR
BM12A
C5
CM32A
U3
BM26A
G5
1V VE
BM03
1V JN
BM02
1320 (DW10)
88V NR
4000
401
1599
1592
1206
1595
46
45
8
83
86
25
5V VE
CM32F
1595
1514A
BM03
1509
15V MR
BM26A
BM26B
BM27A
BM27B
1304
11--
1206
1590
1228
120
BB00
2V VE
4000
401
1220
5V NR
1592
1590
1512
BM02
1508
2V GR
1514B
MC151
1510
MC151
MC10
M000
3V NR
1514C
1512
1506

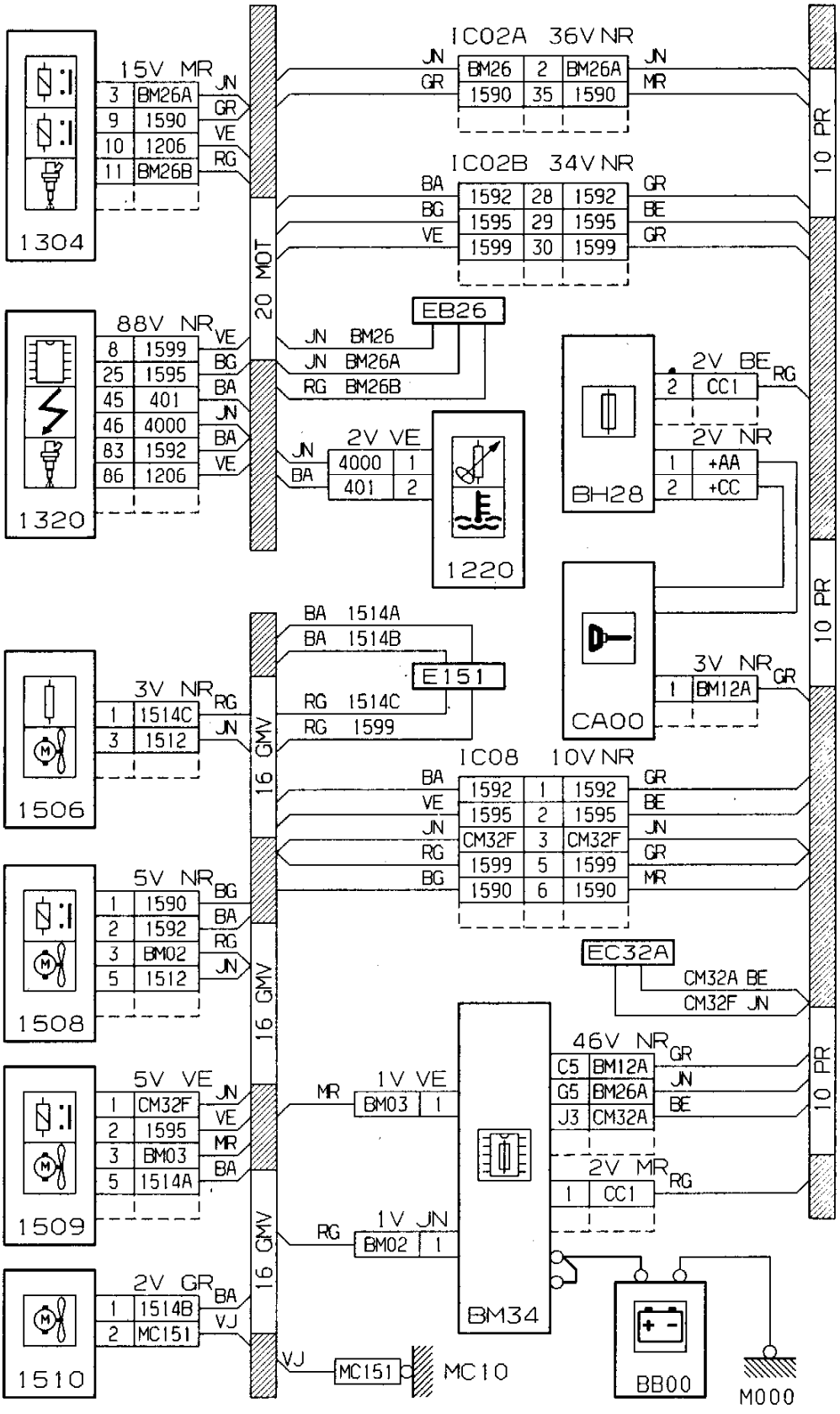
1304
15V MR
3 BM26A JN
9 1590 GR
10 1206 VE
11 BM26B RG
1320
88V NR
8 1599 VE
25 1595 BG
45 401 BA
46 4000 JN
83 1592 BA
86 1206 VE
20 MOT
IC02A 36V NR
JN BM26 2 BM26A JN
GR 1590 35 1590 MR
IC02B 34V NR
BA 1592 28 1592 GR
BG 1595 29 1595 BE
VE 1599 30 1599 GR
10 PR
EB26
JN BM26
JN BM26A
RG BM26B
2V VE
JN 4000 1
BA 401 2
1220
BH28
2V BE RG
2 CC1
2V NR
1 +AA
2 +CC
CA00
3V NR GR
1 BM12A
10 PR
BA 1514A
BA 1514B
E151
RG 1514C
RG 1599
1506
3V NR RG
1 1514C
3 1512 JN
16 GMV
IC08 10V NR
BA 1592 1 1592 GR
VE 1595 2 1595 BE
JN CM32F 3 CM32F JN
RG 1599 5 1599 GR
BG 1590 6 1590 MR
1508
5V NR BG
1 1590
2 1592 BA
3 BM02 RG
5 1512 JN
16 GMV
EC32A
CM32A BE
CM32F JN
1509
5V VE
1 CM32F JN
2 1595 VE
3 BM03 MR
5 1514A BA
MR 1V VE
BM03 1
16 GMV
46V NR GR
C5 BM12A JN
G5 BM26A BE
J3 CM32A
2V MR RG
1 CC1
10 PR
BM34
RG 1V JN
BM02 1
16 GMV
1510
2V GR BA
1 1514B VJ
2 MC151
VJ MC151 MC10
BB00
M000

15.1

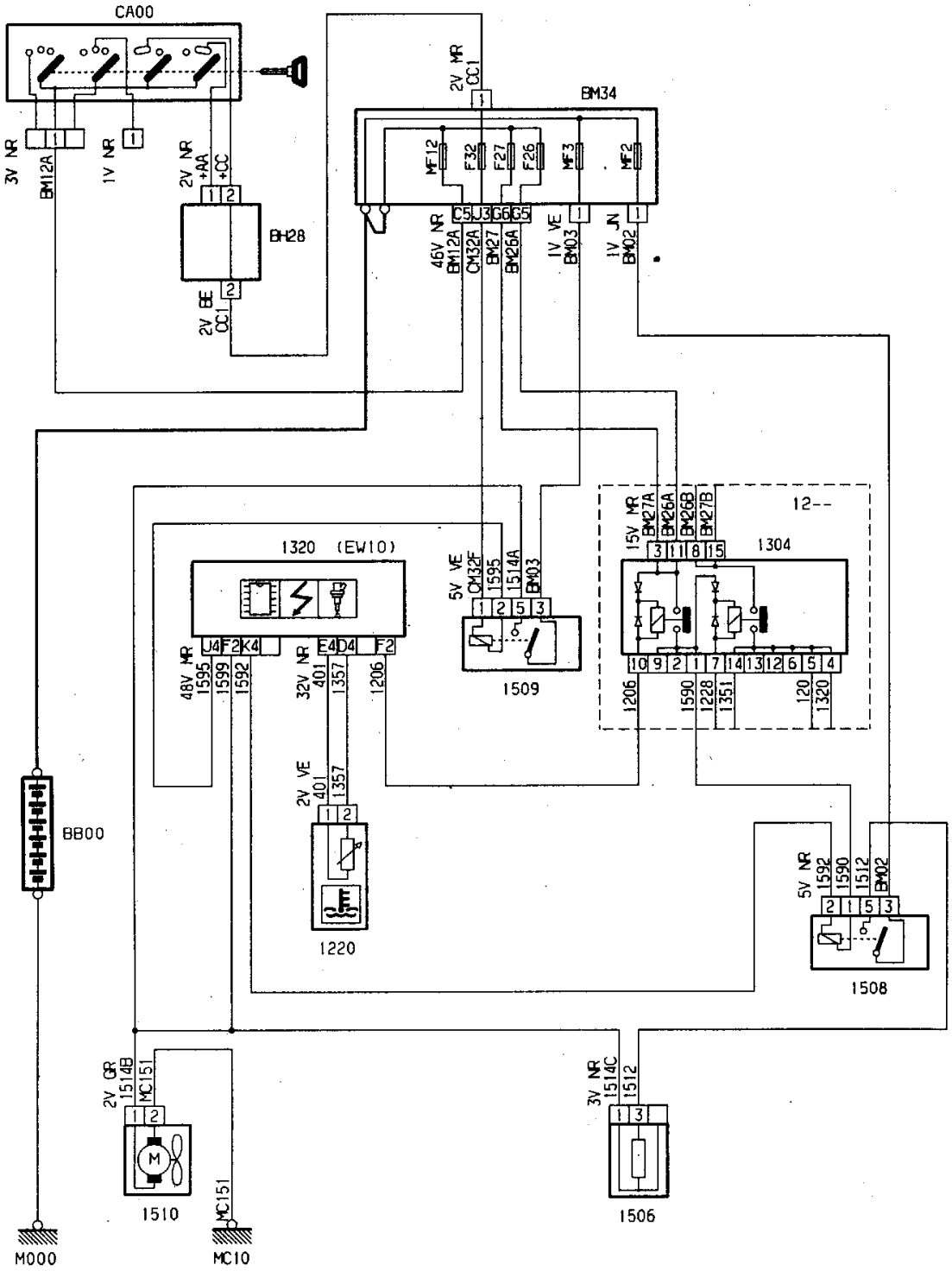

CA00
3V NR
BM12A
1V NR
2V NR
+AA
+CC
BH28
2V BE
CC1
2V MR
CC1
BM34
MF12
F32
F27
F26
MF3
MF2
46V NR
BM12A
CM32A
BM27
BM26A
1V VE
BM03
1V JN
BM02
1320 (EW10)
48V MR
1595
1599
1592
32V NR
401
1357
1206
5V VE
CM32F
1595
1514A
BM03
1509
15V MR
BM27A
BM26A
BM26B
BM27B
12--
1304
1206
1590
1228
1351
120
1320
2V VE
401
1357
1220
BB00
5V NR
1592
1590
1512
BM02
1508
2V GR
1514B
MC151
1510
MC151
3V NR
1514C
1512
1506
M000
MC10

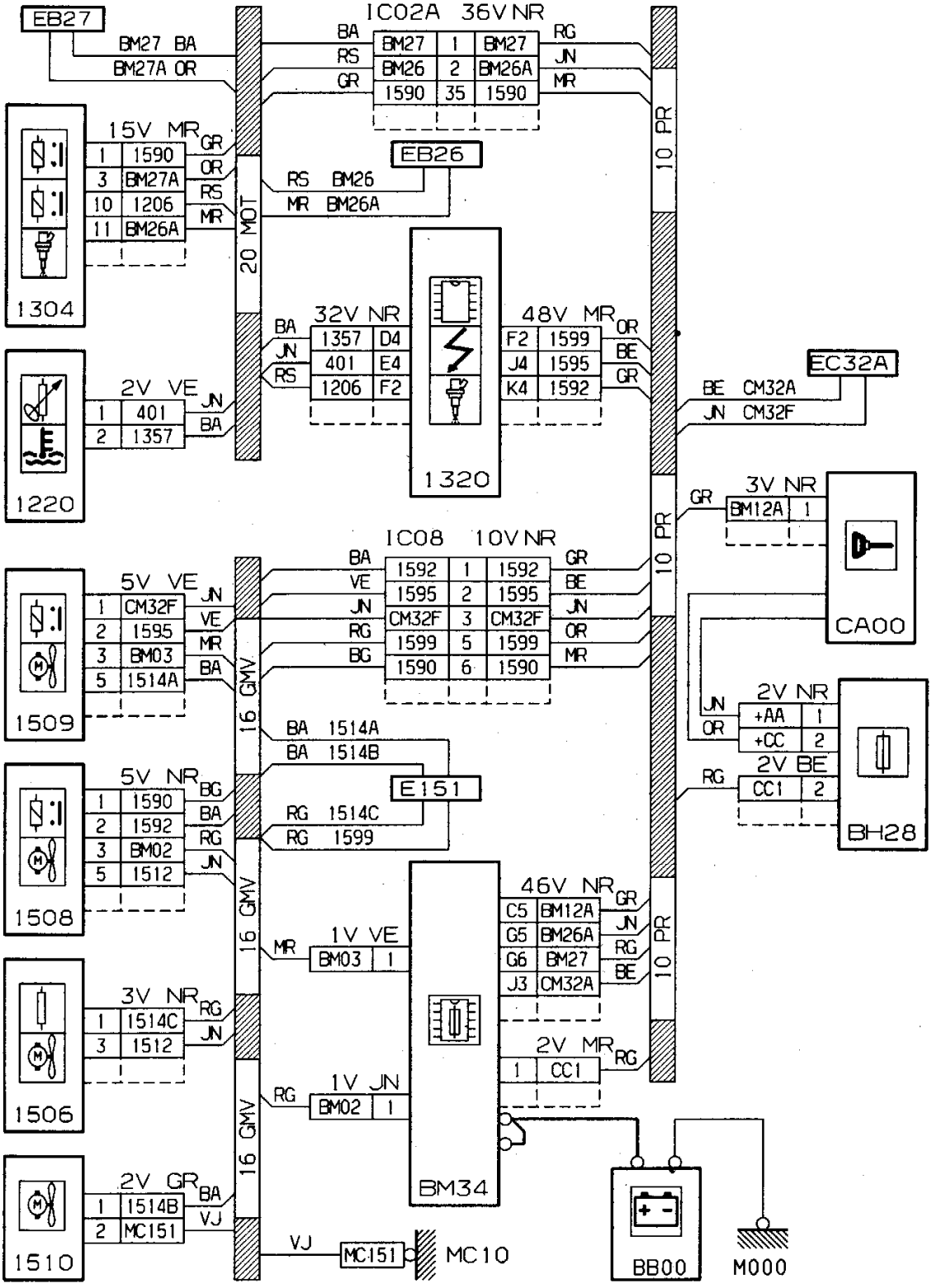
EB27
BM27 BA
BM27A OR
IC02A 36V NR
BA BM27 1 BM27 RG
RS BM26 2 BM26A JN
GR 1590 35 1590 MR
15V MR GR
1 1590
3 BM27A OR
10 1206 RS
11 BM26A MR
EB26
RS BM26
MR BM26A
20 MOT
1304
32V NR
BA 1357 D4
JN 401 E4
RS 1206 F2
48V MR OR
F2 1599 BE
J4 1595 GR
K4 1592
1320
EC32A
BE CM32A
JN CM32F
10 PR
2V VE JN
1 401
2 1357 BA
1220
3V NR
GR BM12A 1
CA00
IC08 10V NR
BA 1592 1 1592 GR
VE 1595 2 1595 BE
JN CM32F 3 CM32F JN
RG 1599 5 1599 OR
BG 1590 6 1590 MR
5V VE JN
1 CM32F
2 1595 VE
3 BM03 MR
5 1514A BA
16 GMV
1509
BA 1514A
BA 1514B
E151
RG 1514C
RG 1599
2V NR
JN +AA 1
OR +CC 2
2V BE
RG CC1 2
BH28
5V NR BG
1 1590
2 1592 BA
3 BM02 RG
5 1512 JN
1508
46V NR GR
C5 BM12A
G5 BM26A JN
G6 BM27 RG
J3 CM32A BE
1V VE
MR BM03 1
BM34
2V MR RG
1 CC1
3V NR RG
1 1514C
3 1512 JN
1506
1V JN
RG BM02 1
2V GR BA
1 1514B
2 MC151 VJ
1510
VJ MC151
MC10
BB00
M000

15.2

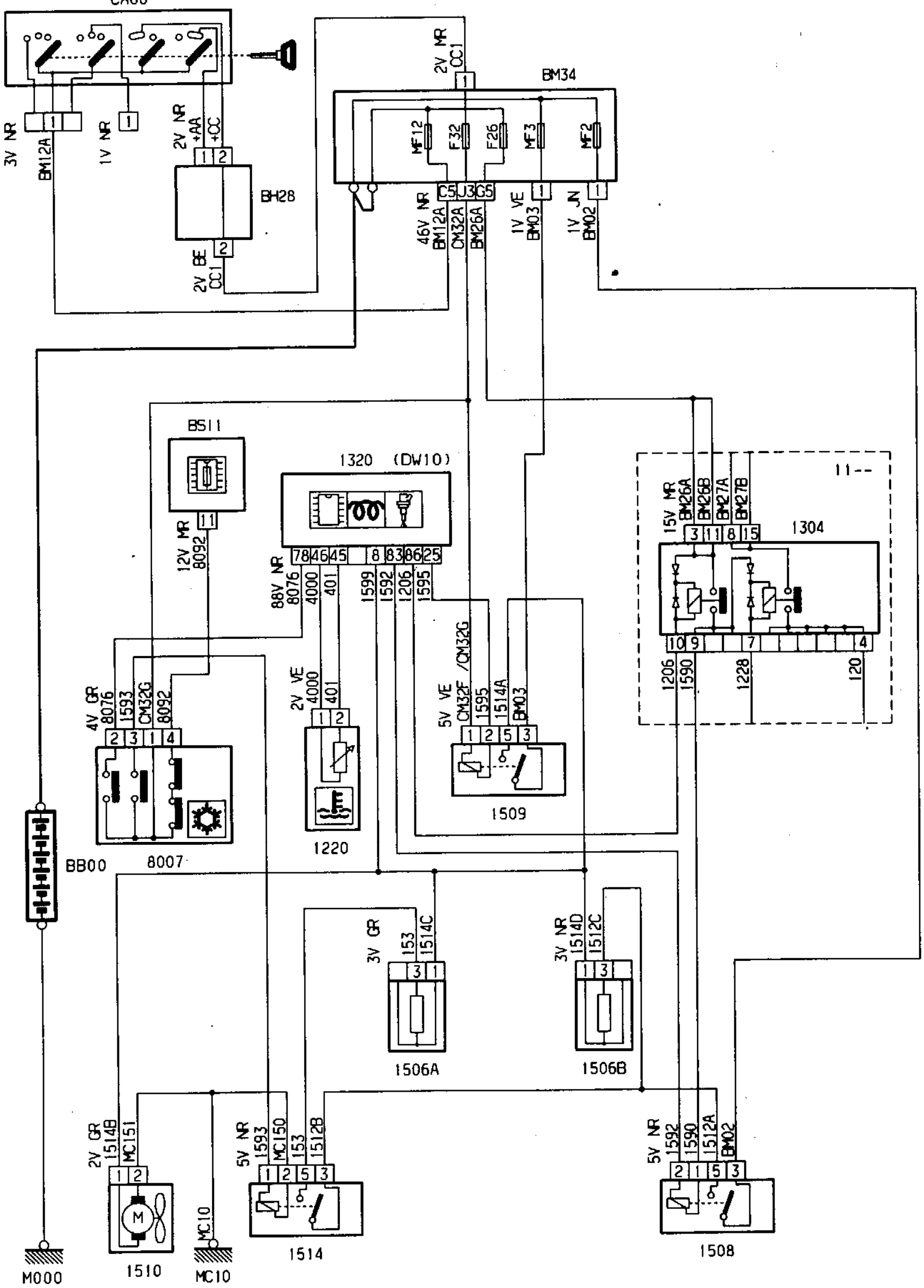
CA00
3V NR
BM12A
1V NR
2V NR
+AA
+CC
BH28
2V BE
CC1
2V MR
CC1
BM34
MF12
F32
F26
MF3
MF2
C5
J3
G5
46V NR
BM12A
CM32A
BM26A
1V VE
BM03
1V JN
BM02
BSI1
12V MR
8092
1320 (DW10)
88V NR
8076
4000
401
1599
1592
1206
1595
11--
15V MR
BM26A
BM26B
BM27A
BM27B
1304
1206
1590
1228
120
4V GR
8076
1593
CM32G
8092
8007
2V VE
4000
401
1220
5V VE
CM32F /CM32G
1595
1514A
BM03
1509
BB00
3V GR
153
1514C
1506A
3V NR
1514D
1512C
1506B
2V GR
1514B
MC151
1510
5V NR
1593
MC150
153
1512B
1514
MC10
5V NR
1592
1590
1512A
BM02
1508
M000
MC10

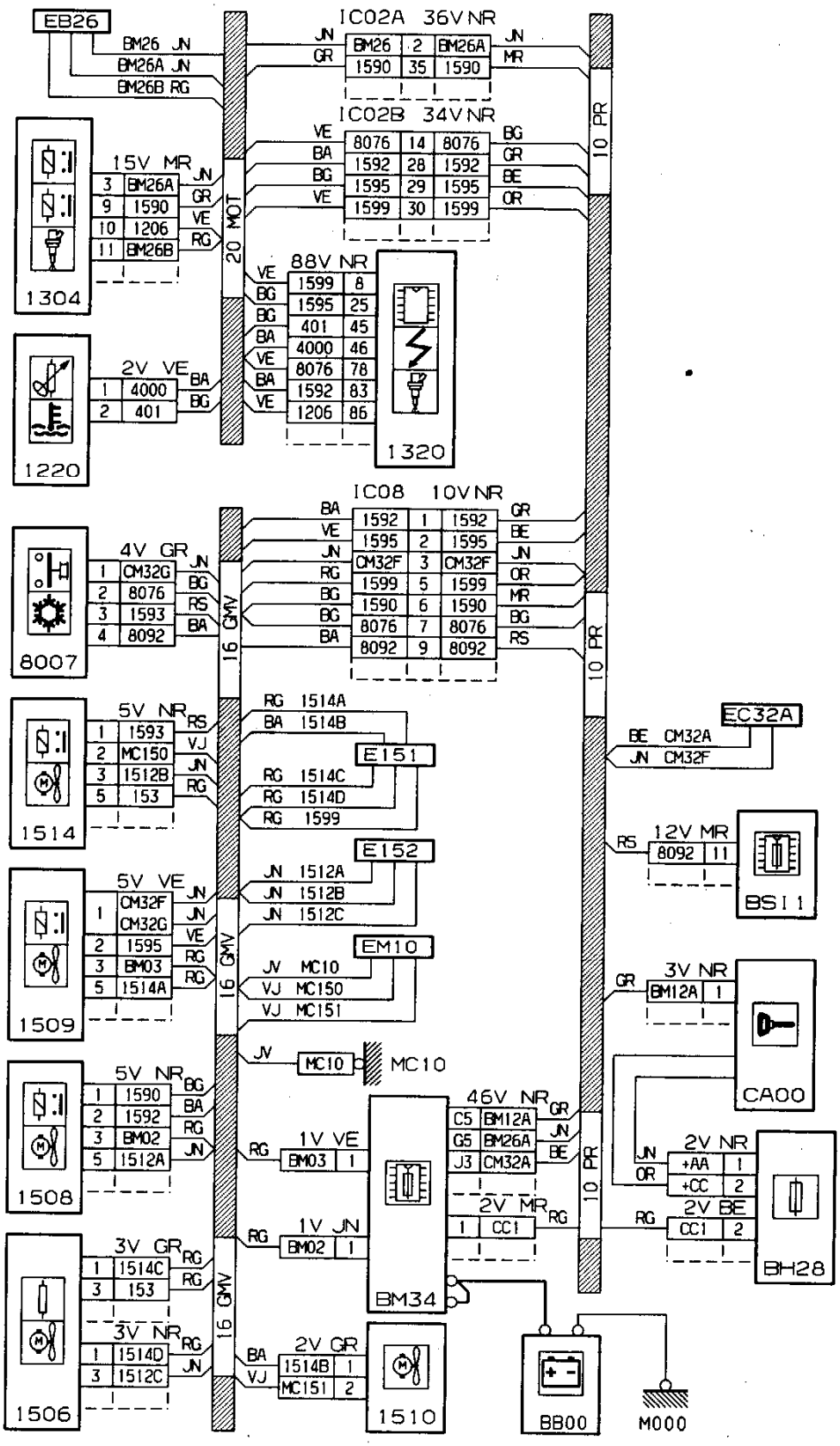
EB26
BM26 JN
BM26A JN
BM26B RG
IC02A 36V NR
JN BM26 2 BM26A JN
GR 1590 35 1590 MR
IC02B 34V NR
VE 8076 14 8076 BG
BA 1592 28 1592 GR
BG 1595 29 1595 BE
VE 1599 30 1599 OR
10 PR
20 MOT
15V MR
3 BM26A JN
9 1590 GR
10 1206 VE
11 BM26B RG
1304
88V NR
VE 1599 8
BG 1595 25
BG 401 45
BA 4000 46
VE 8076 78
BA 1592 83
VE 1206 86
1320
2V VE
1 4000 BA
2 401 BG
1220
IC08 10V NR
BA 1592 1 1592 GR
VE 1595 2 1595 BE
JN CM32F 3 CM32F JN
RG 1599 5 1599 OR
BG 1590 6 1590 MR
BG 8076 7 8076 BG
BA 8092 9 8092 RS
16 GMV
4V GR
1 CM32G JN
2 8076 BG
3 1593 RS
4 8092 BA
8007
5V NR
1 1593 RS
2 MC150 VJ
3 1512B JN
5 153 RG
1514
RG 1514A
BA 1514B
E151
RG 1514C
RG 1514D
RG 1599
E152
JN 1512A
JN 1512B
JN 1512C
EM10
JV MC10
VJ MC150
VJ MC151
5V VE
1 CM32F JN
CM32G JN
2 1595 VE
3 BM03 RG
5 1514A RG
1509
JV MC10
MC10
5V NR
1 1590 BG
2 1592 BA
3 BM02 RG
5 1512A JN
1508
1V VE
RG BM03 1
1V JN
RG BM02 1
BM34
46V NR
C5 BM12A GR
G5 BM26A JN
J3 CM32A BE
2V MR
1 CC1 RG
3V GR
1 1514C RG
3 153 RG
3V NR
1 1514D RG
3 1512C JN
1506
2V GR
BA 1514B 1
VJ MC151 2
1510
BB00
M000
EC32A
BE CM32A
JN CM32F
12V MR
RS 8092 11
BSI1
3V NR
GR BM12A 1
CA00
2V NR
JN +AA 1
OR +CC 2
2V BE
RG CC1 2
BH28

15.3

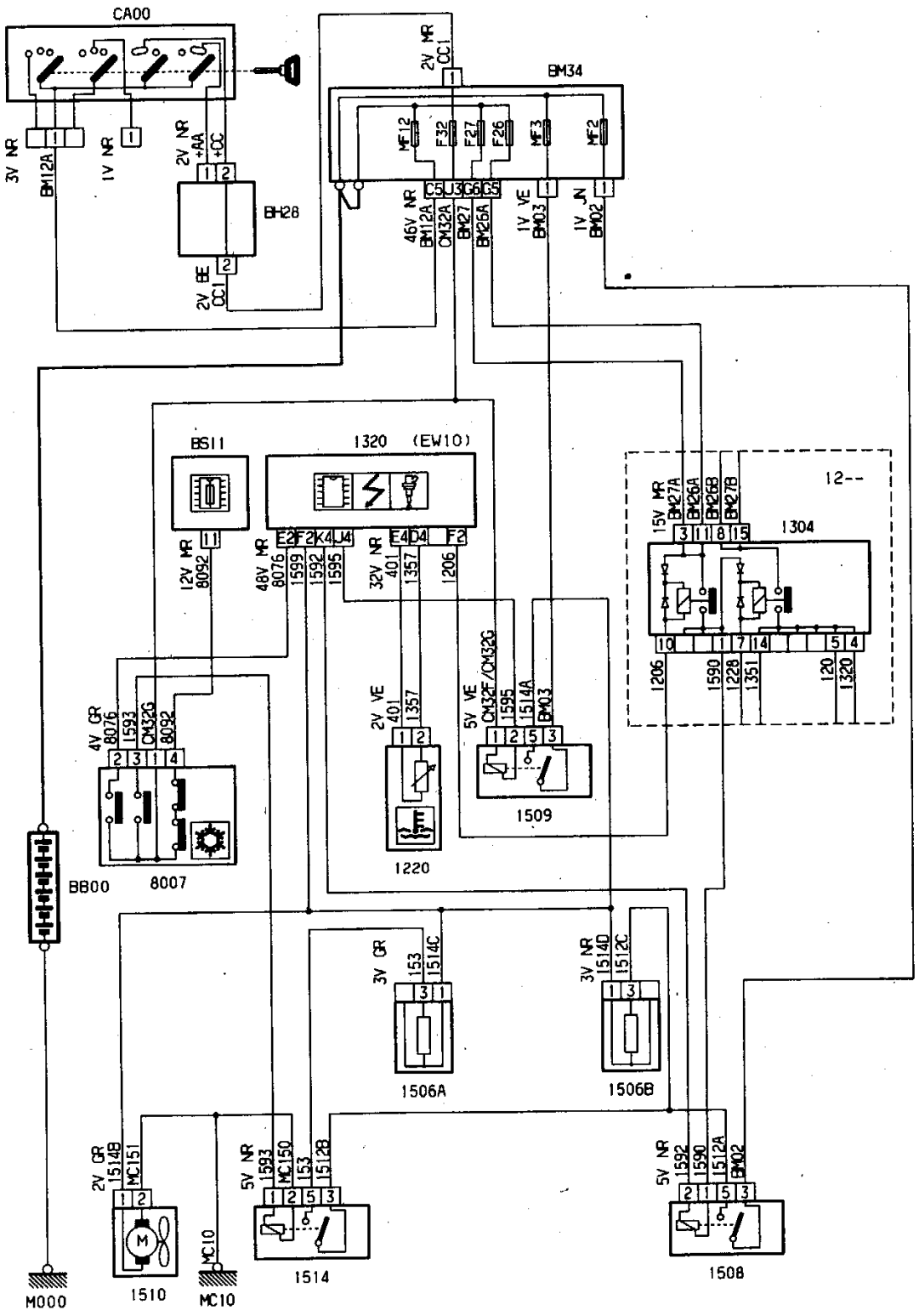
CA00
3V NR
BM12A
1V NR
2V NR
+AA
+OC
BM28
2V BE
CC1
2V NR
CC1
BM34
MF12
F32
F27
F26
MF3
MF2
46V NR
BM12A
CM32A
BM27
BM26A
1V VE
BM03
1V JN
BM02
BSI1
1320 (EW10)
12V NR
8092
48V NR
8076
1599
1592
1595
32V NR
401
1357
1206
E2
F2
K4
J4
E4
D4
F2
12--
15V NR
BM27A
BM26A
BM26B
BM27B
1304
1206
1590
1228
1351
120
1320
4V GR
8076
1593
CM32G
8092
BB00
8007
2V VE
401
1357
1220
5V VE
CM32F/CM32G
1595
1514A
BM03
1509
3V GR
153
1514C
1506A
3V NR
1514D
1512C
1506B
2V GR
1514B
MC151
1510
MC10
5V NR
1593
MC150
153
1512B
1514
5V NR
1592
1590
1512A
BM02
1508
M000
MC10

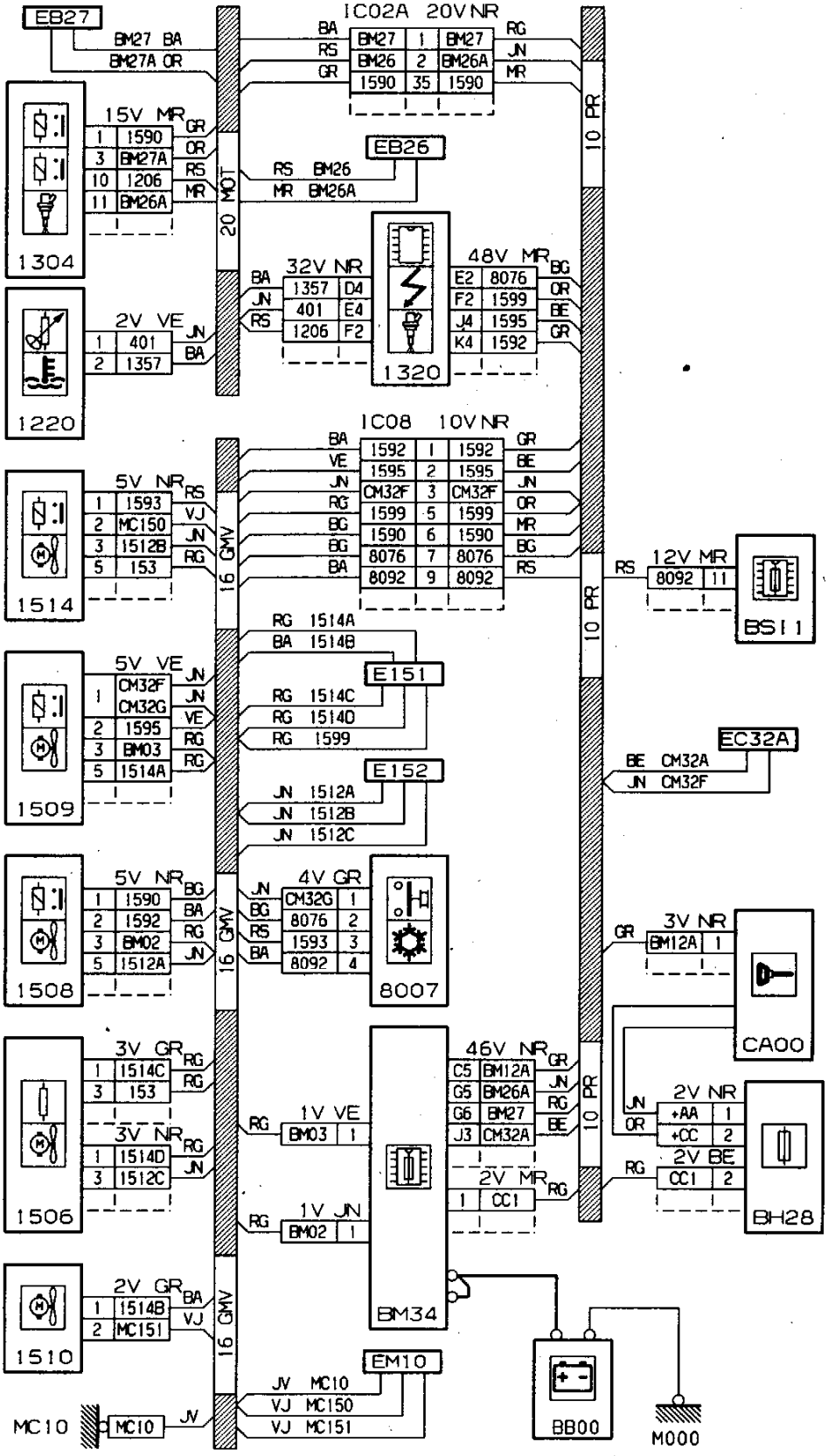
EB27
BM27 BA
BM27A OR
IC02A 20V NR
BA BM27 1 BM27 RG
RS BM26 2 BM26A JN
GR 1590 35 1590 MR
10 PR
15V MR
1 1590 GR
3 BM27A OR
10 1206 RS
11 BM26A MR
20 MOT
EB26
RS BM26
MR BM26A
1304
32V NR
BA 1357 D4
JN 401 E4
RS 1206 F2
48V MR
E2 8076 BG
F2 1599 OR
J4 1595 BE
K4 1592 GR
1320
2V VE
1 401 JN
2 1357 BA
1220
IC08 10V NR
BA 1592 1 1592 GR
VE 1595 2 1595 BE
JN CM32F 3 CM32F JN
RG 1599 5 1599 OR
BG 1590 6 1590 MR
BG 8076 7 8076 BG
BA 8092 9 8092 RS
5V NR
1 1593 RS
2 MC150 VJ
3 1512B JN
5 153 RG
16 GMV
1514
RG 1514A
BA 1514B
E151
RG 1514C
RG 1514D
RG 1599
RS 12V MR
8092 11
BSI1
5V VE
1 CM32F JN
CM32G JN
2 1595 VE
3 BM03 RG
5 1514A RG
1509
E152
JN 1512A
JN 1512B
JN 1512C
EC32A
BE CM32A
JN CM32F
5V NR
1 1590 BG
2 1592 BA
3 BM02 RG
5 1512A JN
1508
4V GR
JN CM32G 1
BG 8076 2
RS 1593 3
BA 8092 4
8007
GR 3V NR
BM12A 1
CA00
3V GR
1 1514C RG
3 153 RG
3V NR
1 1514D RG
3 1512C JN
1506
46V NR
C5 BM12A GR
G5 BM26A JN
G6 BM27 RG
J3 CM32A BE
2V MR
1 CC1 RG
JN 2V NR
OR +AA 1
+CC 2
RG 2V BE
CC1 2
BH28
1V VE
RG BM03 1
1V JN
RG BM02 1
BM34
2V GR
1 1514B BA
2 MC151 VJ
1510
EM10
JV MC10
VJ MC150
VJ MC151
BB00
M000
MC10
MC10 JV

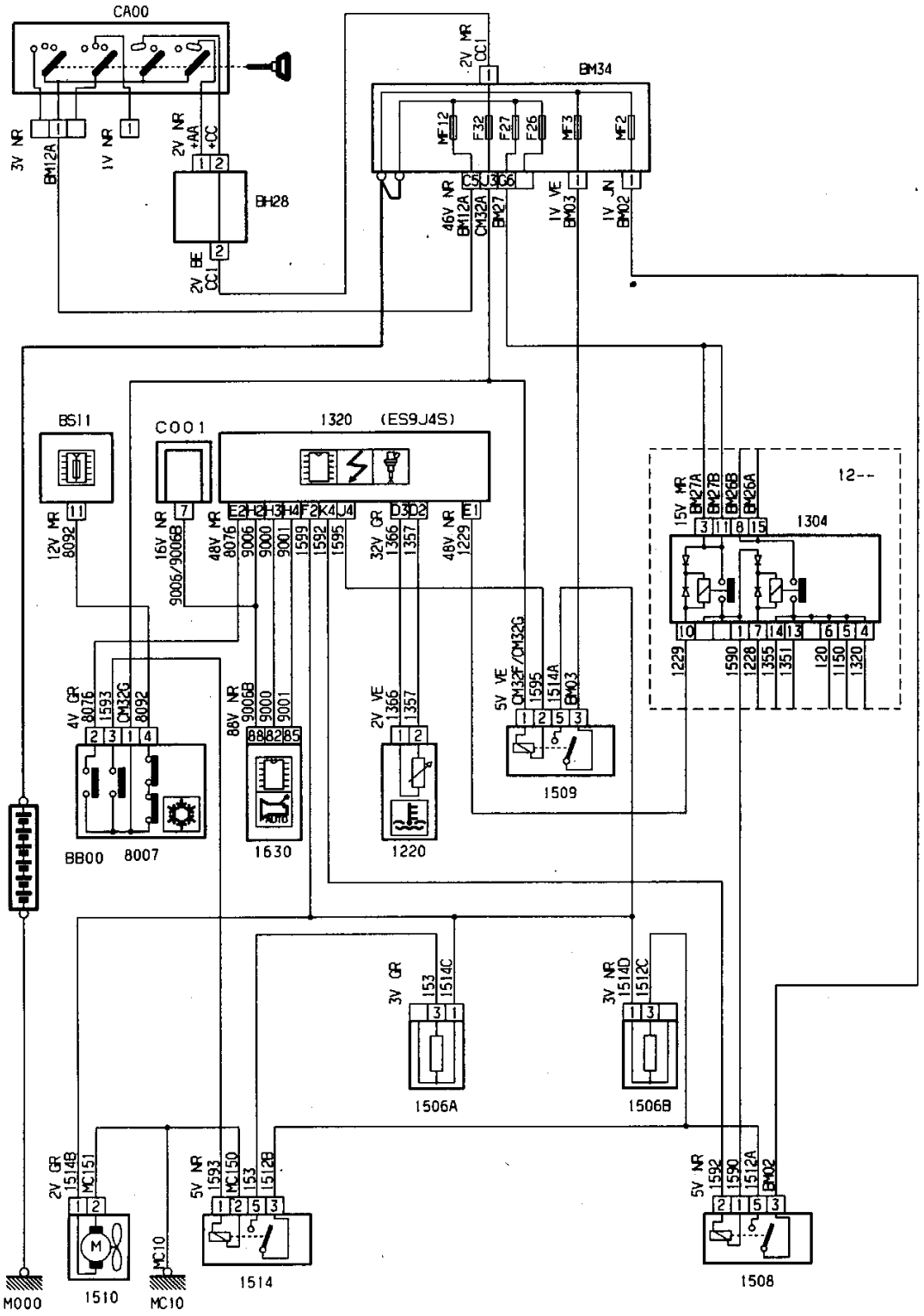
CA00
BM34
BH28
BS11
C001
1320 (ES9J4S)
1304
12--
BB00
8007
1630
1220
1509
1506A
1506B
1514
1510
1508
M000
MC10

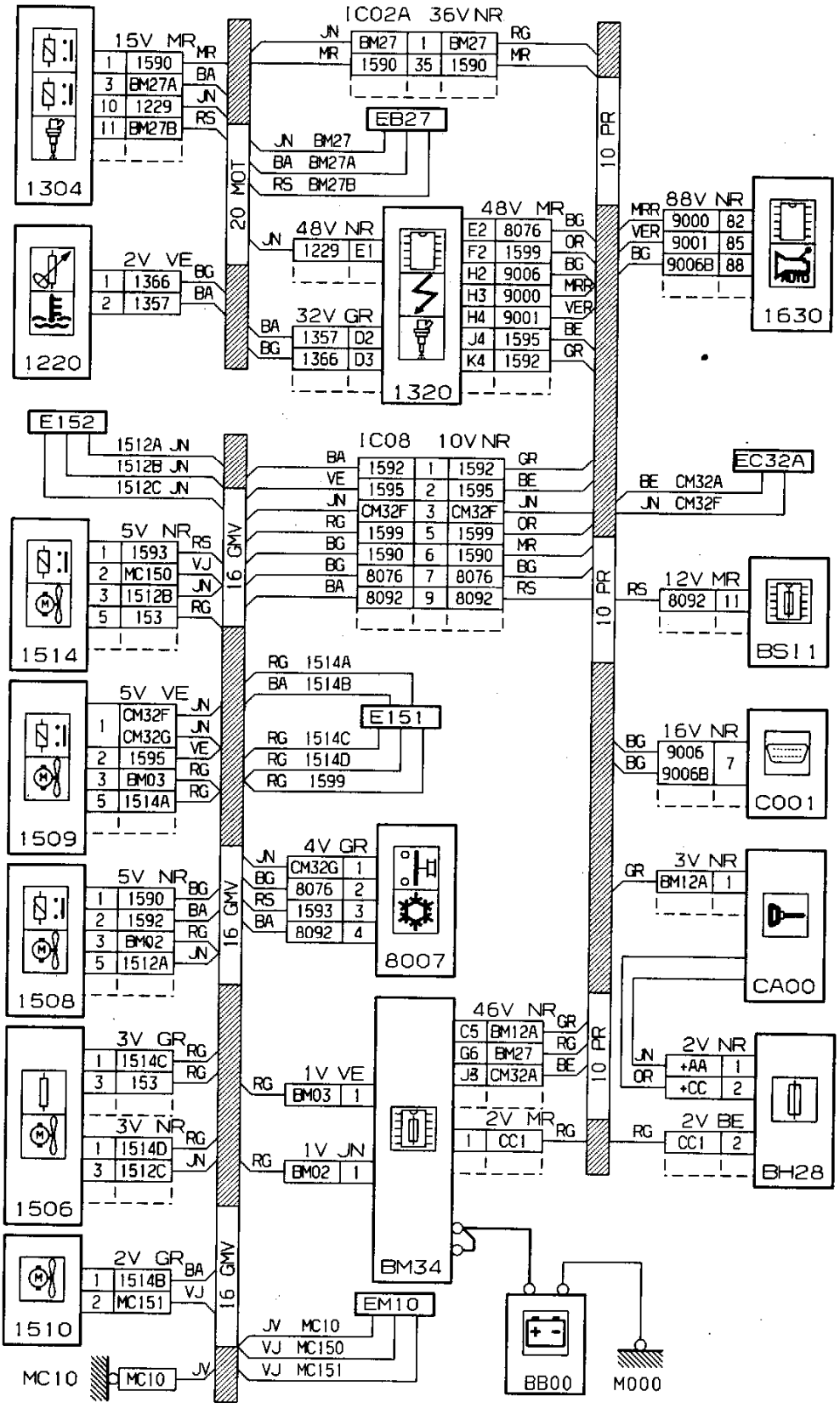
IC02A 36V NR
15V MR
EB27
48V MR
48V NR
2V VE
32V GR
88V NR
IC08 10V NR
E152
EC32A
5V NR
12V MR
5V VE
E151
16V NR
4V GR
3V NR
5V NR
46V NR
3V GR
1V VE
3V NR
1V JN
2V NR
2V GR
2V MR
2V BE
EM10
1304
1220
1320
1630
1514
BS11
1509
C001
8007
CA00
1508
1506
BH28
1510
BM34
BB00
M000
MC10
20 MOT
16 GMV
10 PR

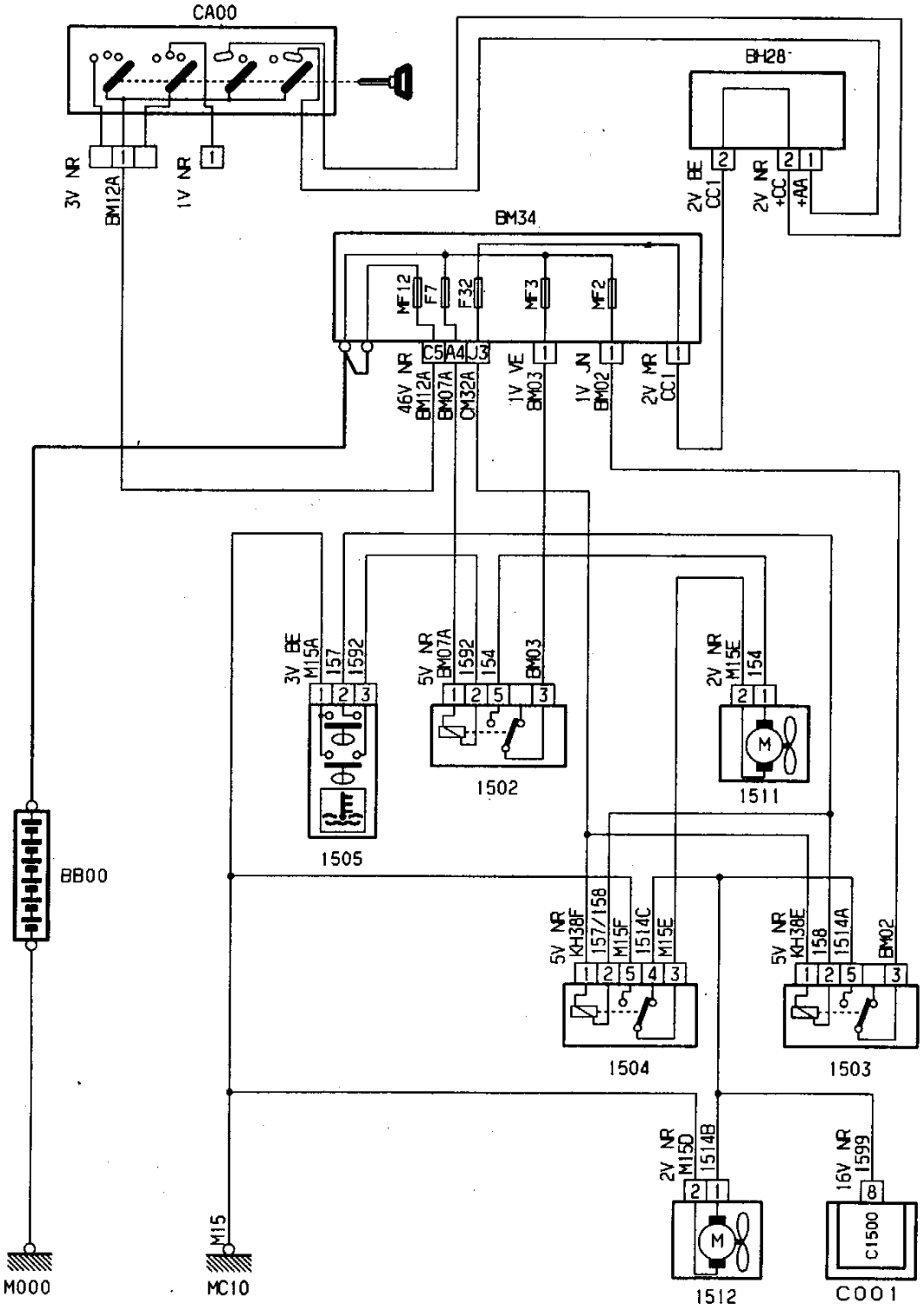
CA00
BH28
3V NR
BM12A
1V NR
2V BE
CC1
2V NR
+CC
+AA
BM34
MF12
F7
F32
MF3
MF2
C5
A4
U3
46V NR
BM12A
BM07A
CM32A
1V VE
BM03
1V JN
BM02
2V MR
CC1
3V BE
M15A
157
1592
5V NR
BM07A
1592
154
BM03
2V NR
M15E
154
1502
1511
1505
BB00
5V NR
KH38F
157/158
M15F
1514C
M15E
5V NR
KH38E
158
1514A
BM02
1504
1503
2V NR
M15D
1514B
16V NR
1599
C1500
1512
C001
M000
M15
MC10

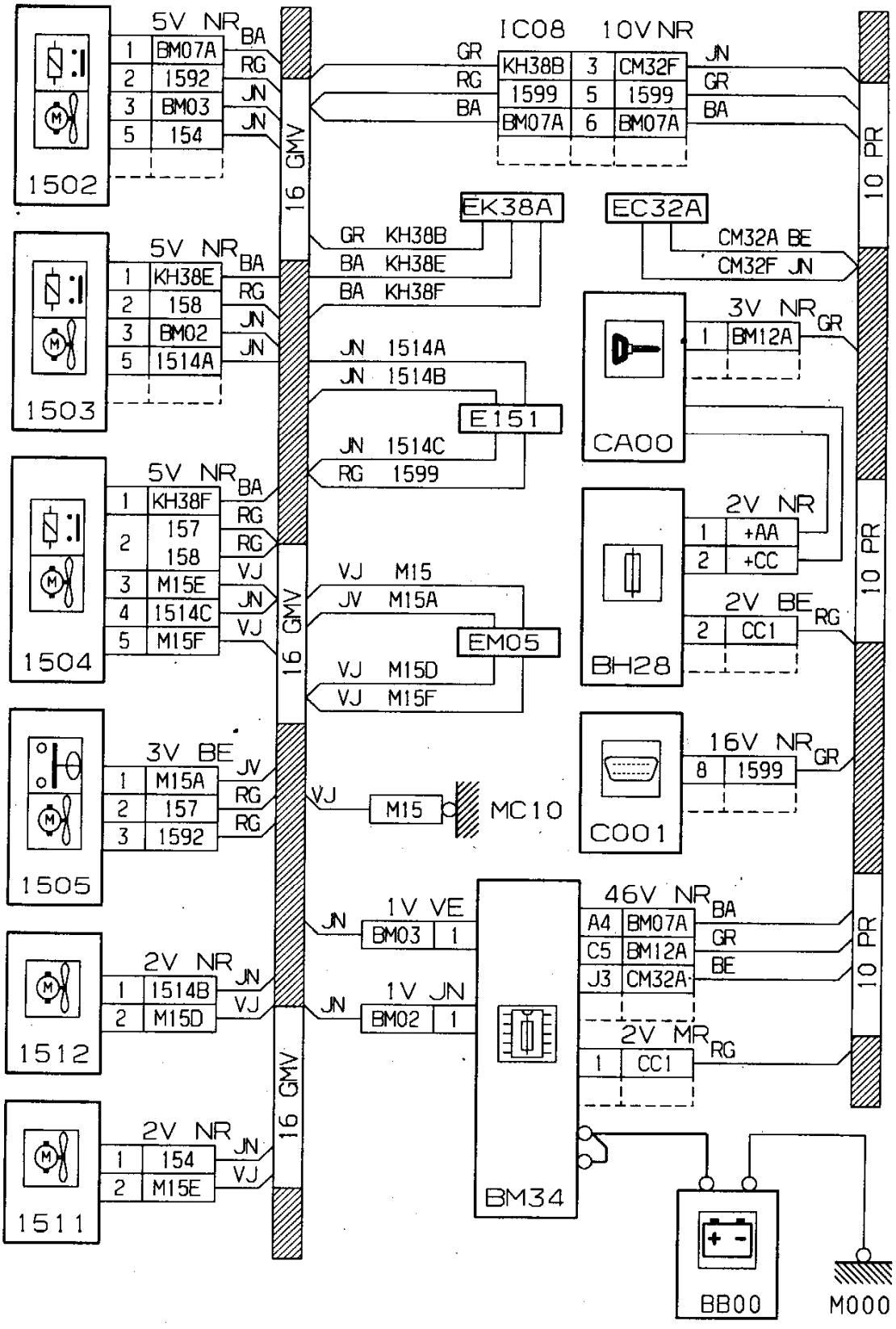
1502
5V NR BA
1 BM07A RG
2 1592 JN
3 BM03 JN
5 154
16 GMV
IC08 10V NR
GR KH38B 3 CM32F JN
RG 1599 5 1599 GR
BA BM07A 6 BM07A BA
10 PR
EK38A
EC32A
CM32A BE
CM32F JN
1503
5V NR BA
1 KH38E RG
2 158 JN
3 BM02 JN
5 1514A
GR KH38B
BA KH38E
BA KH38F
JN 1514A
JN 1514B
E151
JN 1514C
RG 1599
CA00
3V NR GR
1 BM12A
1504
5V NR BA
1 KH38F RG
2 157 RG
158 VJ
3 M15E JN
4 1514C VJ
5 M15F
VJ M15
JV M15A
EM05
VJ M15D
VJ M15F
BH28
2V NR
1 +AA
2 +CC
2V BE RG
2 CC1
1505
3V BE JV
1 M15A RG
2 157 RG
3 1592
VJ M15 MC10
C001
16V NR GR
8 1599
1512
2V NR JN
1 1514B VJ
2 M15D
JN 1V VE BM03 1
JN 1V JN BM02 1
BM34
46V NR BA
A4 BM07A GR
C5 BM12A BE
J3 CM32A
2V MR RG
1 CC1
1511
2V NR JN
1 154 VJ
2 M15E
BB00
M000

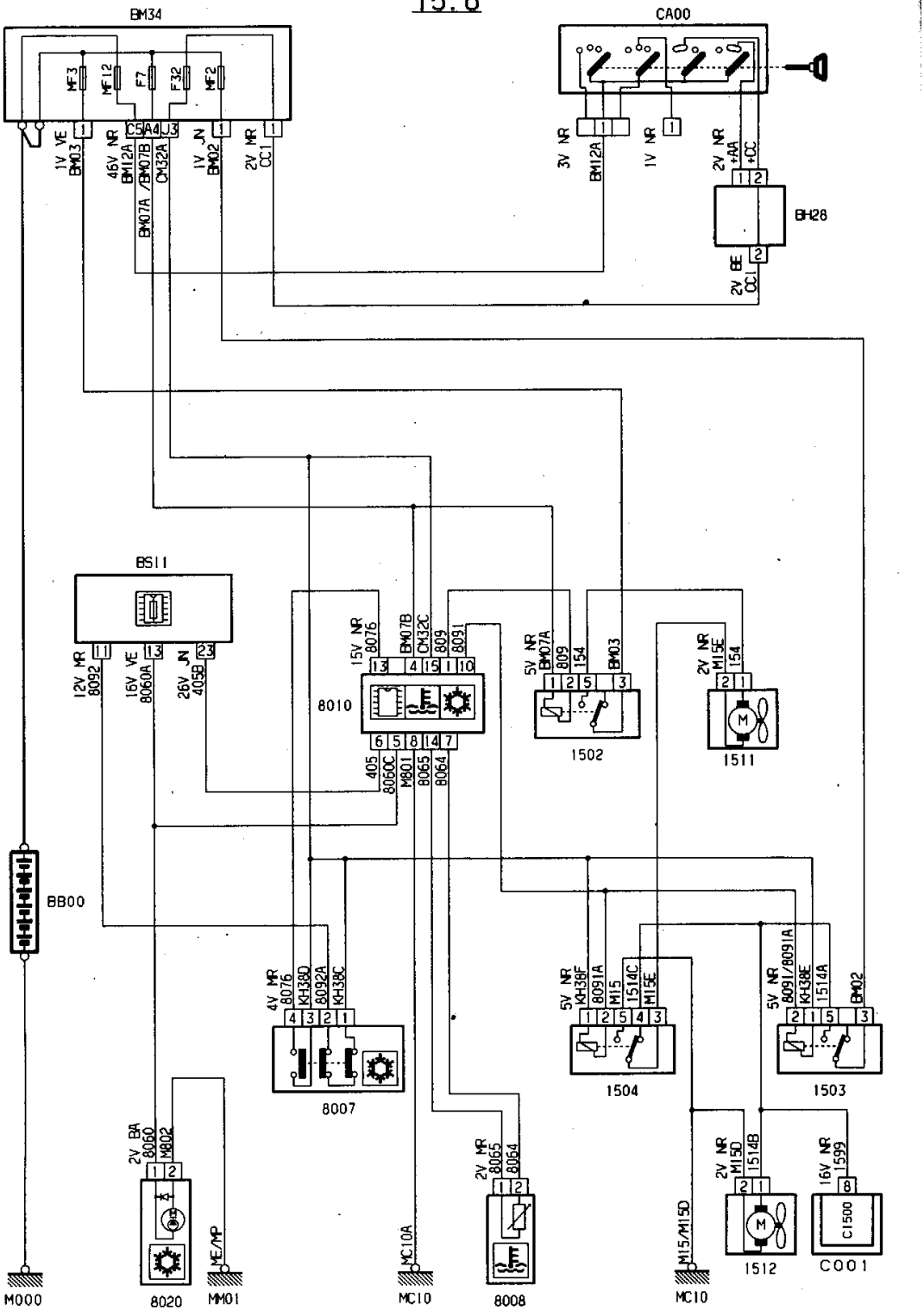
BM34
MF3
MF12
F7
F32
MF2
C5
A4
J3
1V VE BM03
46V NR BM12A /BM07A
BM07B CM32A
1V JN BM02
2V MR CC1
CA00
3V NR BM12A
1V NR
2V NR +AA
+CC
BH28
2V BE CC1
BS11
12V MR 8092
16V VE 8060A
26V JN 405B
15V NR 8076
BM07B CM32C
809
8091
8010
405 8060C
M801
8065
8064
5V NR BM07A
809
154
BM03
1502
2V NR M15E
154
1511
BB00
4V MR 8076
KH38D
8092A
KH38C
8007
5V NR KH38F
8091A
M15
1514C
M15E
1504
5V NR 8091/8091A
KH38E
1514A
BM02
1503
2V BA 8060
M802
8020
ME/MP
M000
MM01
MC10A
MC10
2V MR 8065
8064
8008
M15/M15D
2V NR M15D
1514B
1512
16V NR 1599
C1500
C001

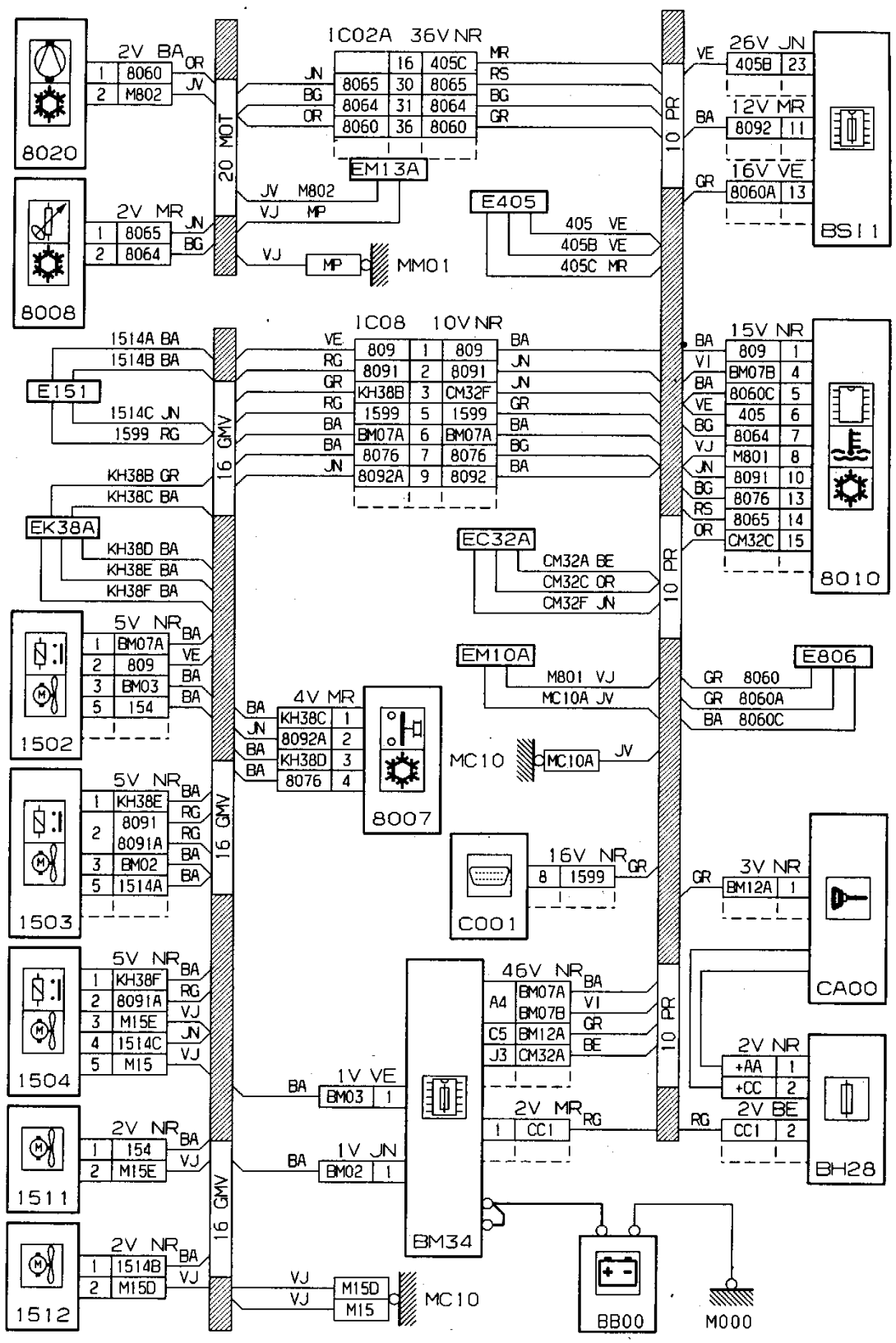
8020
2V BA OR
1 8060
2 M802
JV
20 MOT
1C02A 36V NR
16 405C MR
JN 8065 30 8065 RS
BG 8064 31 8064 BG
OR 8060 36 8060 GR
EM13A
JV M802
VJ MP
VJ MP MM01
10 PR
VE 26V JN
405B 23
BA 12V MR
8092 11
GR 16V VE
8060A 13
BS11
8008
2V MR JN
1 8065
2 8064
BG
E405
405 VE
405B VE
405C MR
1514A BA
1514B BA
E151
1514C JN
1599 RG
16 GMV
1C08 10V NR
VE 809 1 809 BA
RG 8091 2 8091 JN
GR KH38B 3 CM32F JN
RG 1599 5 1599 GR
BA BM07A 6 BM07A BA
BA 8076 7 8076 BG
JN 8092A 9 8092 BA
BA 15V NR
VI 809 1
BM07B 4
BA 8060C 5
VE 405 6
BG 8064 7
VJ M801 8
JN 8091 10
BG 8076 13
RS 8065 14
OR CM32C 15
8010
KH38B GR
KH38C BA
EK38A
KH38D BA
KH38E BA
KH38F BA
EC32A
CM32A BE
CM32C OR
CM32F JN
5V NR BA
1 BM07A VE
2 809 BA
3 BM03 BA
5 154
1502
EM10A
M801 VJ
MC10A JV
E806
GR 8060
GR 8060A
BA 8060C
4V MR
BA KH38C 1
JN 8092A 2
BA KH38D 3
BA 8076 4
8007
MC10
MC10A JV
5V NR BA
1 KH38E RG
2 8091 RG
8091A BA
3 BM02 BA
5 1514A
1503
16V NR GR
8 1599
C001
3V NR
GR BM12A 1
CA00
5V NR BA
1 KH38F RG
2 8091A VJ
3 M15E JN
4 1514C VJ
5 M15
1504
46V NR BA
A4 BM07A VI
BM07B GR
C5 BM12A BE
J3 CM32A
2V NR
+AA 1
+CC 2
2V BE
CC1 2
BH28
1V VE
BA BM03 1
2V MR RG
1 CC1
RG
BM34
2V NR BA
1 154 VJ
2 M15E
1511
1V JN
BA BM02 1
2V NR BA
1 1514B VJ
2 M15D
1512
VJ M15D
VJ M15
MC10
BB00
M000

16

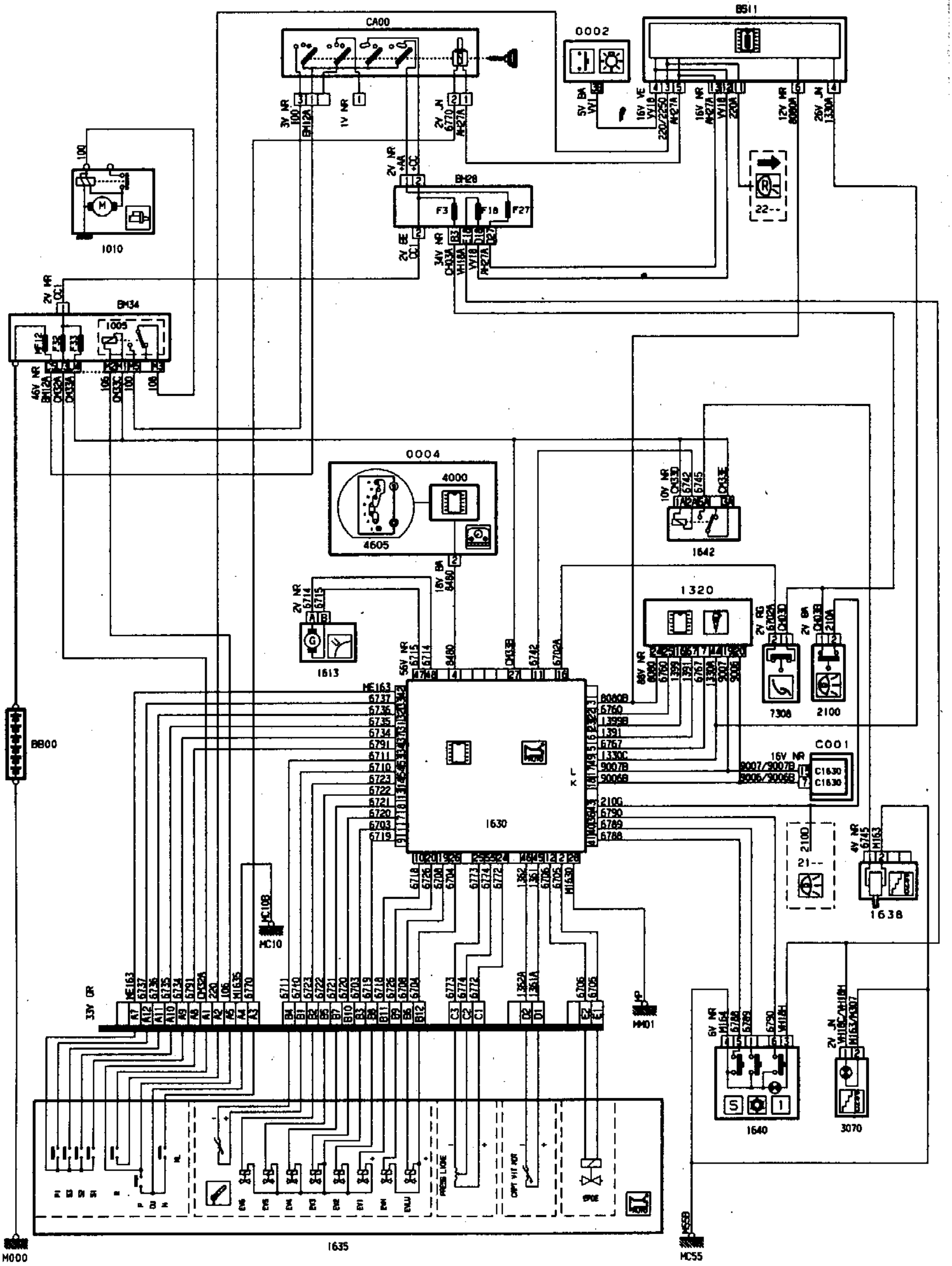

CA00
0002
BSI1
1010
BH28
F3
F18
F27
BM34
1005
0004
4000
4605
1642
1613
1320
7308
2100
C001
1630
BB00
1638
MC10
MM01
1640
3070
1635
M000
MC55

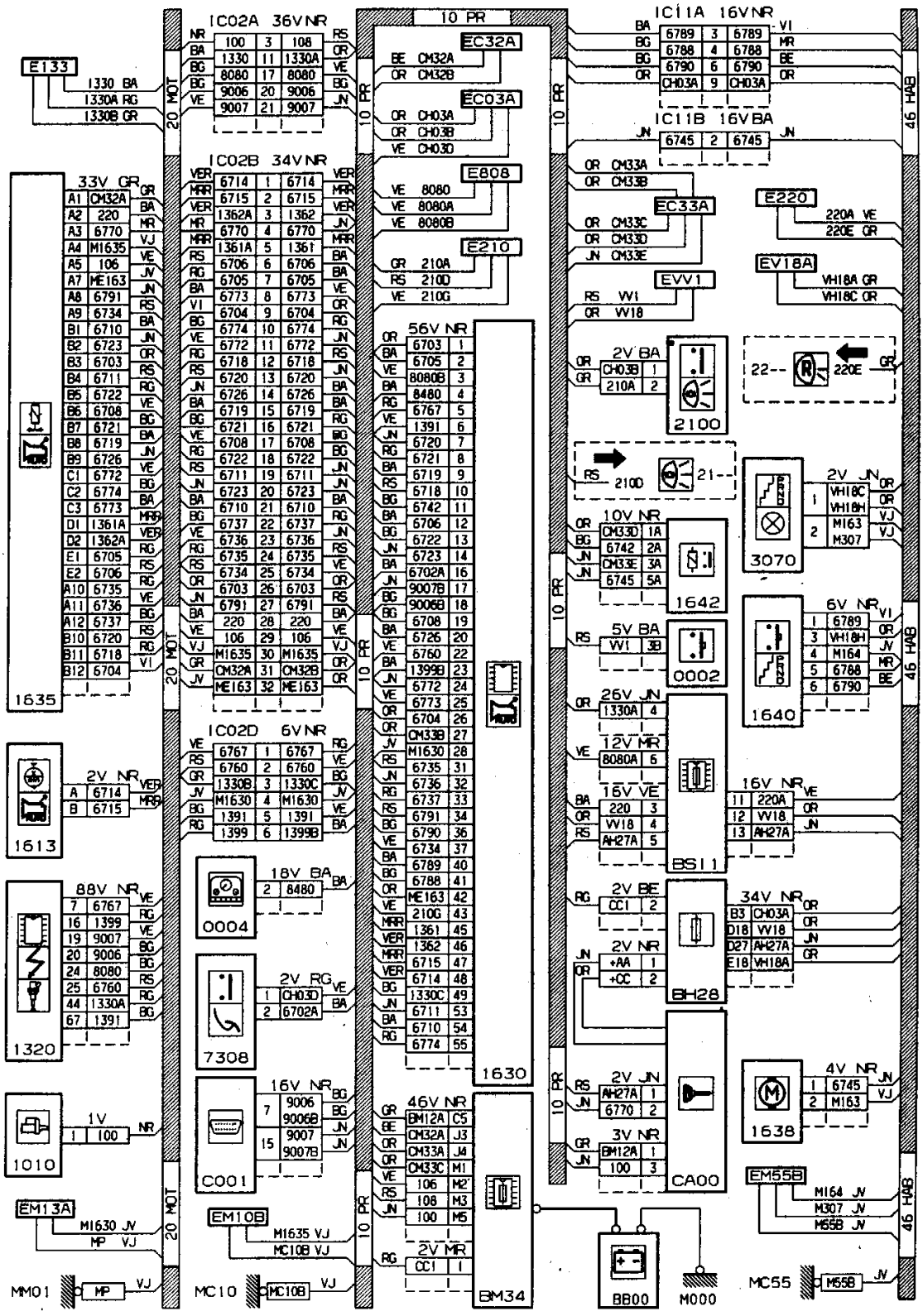
IC02A 36V NR
IC02B 34V NR
IC02D 6V NR
IC11A 16V NR
IC11B 16V BA
10 PR
20 MOT
46 HAB
E133
1330 BA
1330A RG
1330B GR
33V GR
1635
2V NR
1613
88V NR
1320
1V
1010
EM13A
M1630 JV
MP VJ
MM01
EM10B
M1635 VJ
MC10B VJ
MC10
EC32A
EC03A
E808
E210
56V NR
1630
46V NR
2V MR
BM34
18V BA
0004
2V RG
7308
16V NR
C001
EC33A
EVV1
E220
220A VE
220E GR
EV18A
VH18A GR
VH18C OR
2V BA
2100
10V NR
1642
5V BA
0002
26V JN
12V MR
16V VE
BSI1
2V BE
2V NR
BH28
2V JN
3V NR
CA00
BB00
M000
2V JN
3070
6V NR
1640
16V NR
34V NR
4V NR
1638
EM55B
M164 JV
M307 JV
M55B JV
MC55

16.1

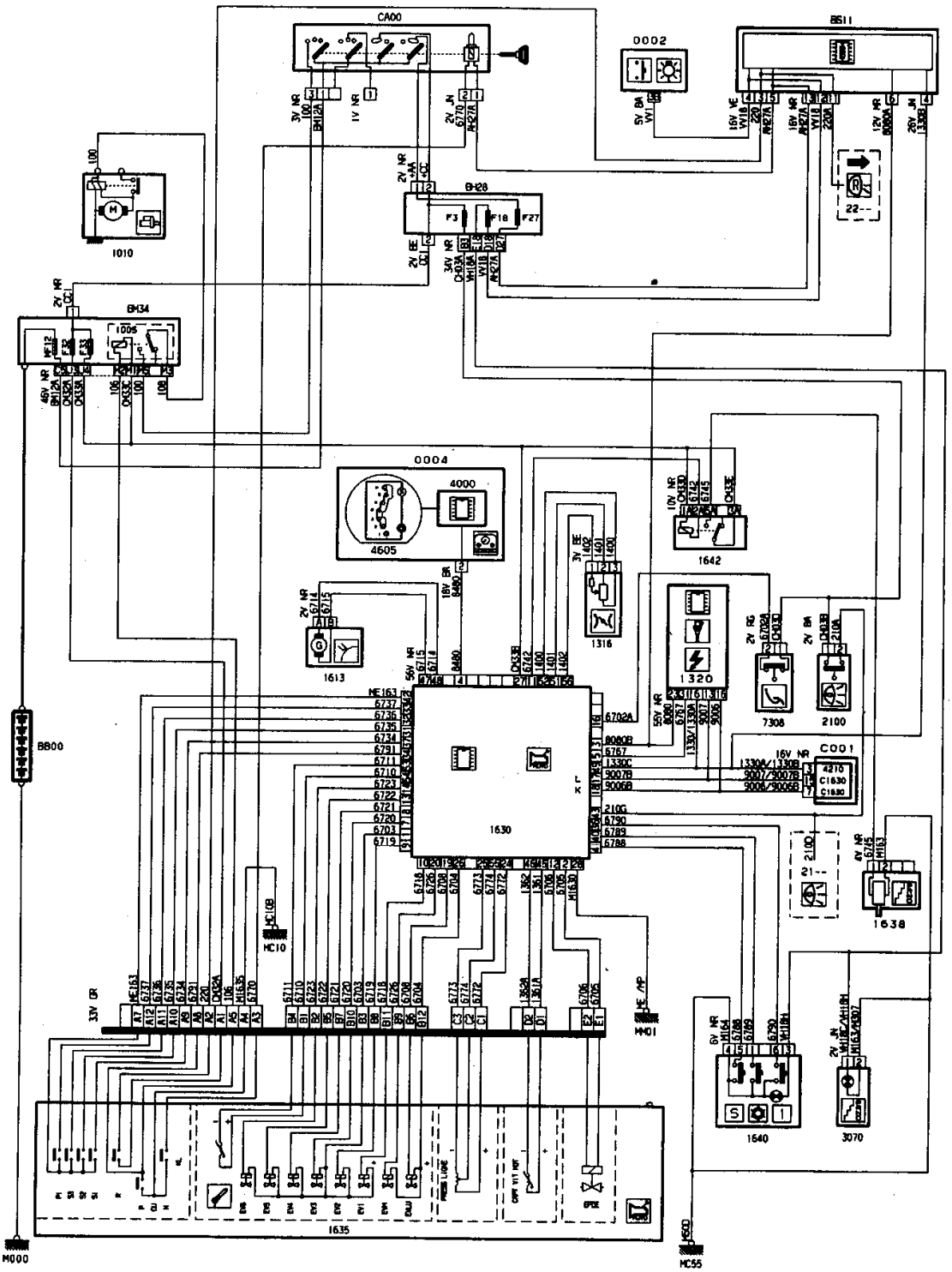
CA00
0002
BS11
1010
BH28
BH34
1005
0004
4000
4605
1642
1316
1613
1320
7308
2100
C001
1630
1638
1640
3070
1635
BB00
MC10
MM01
MC55
M000

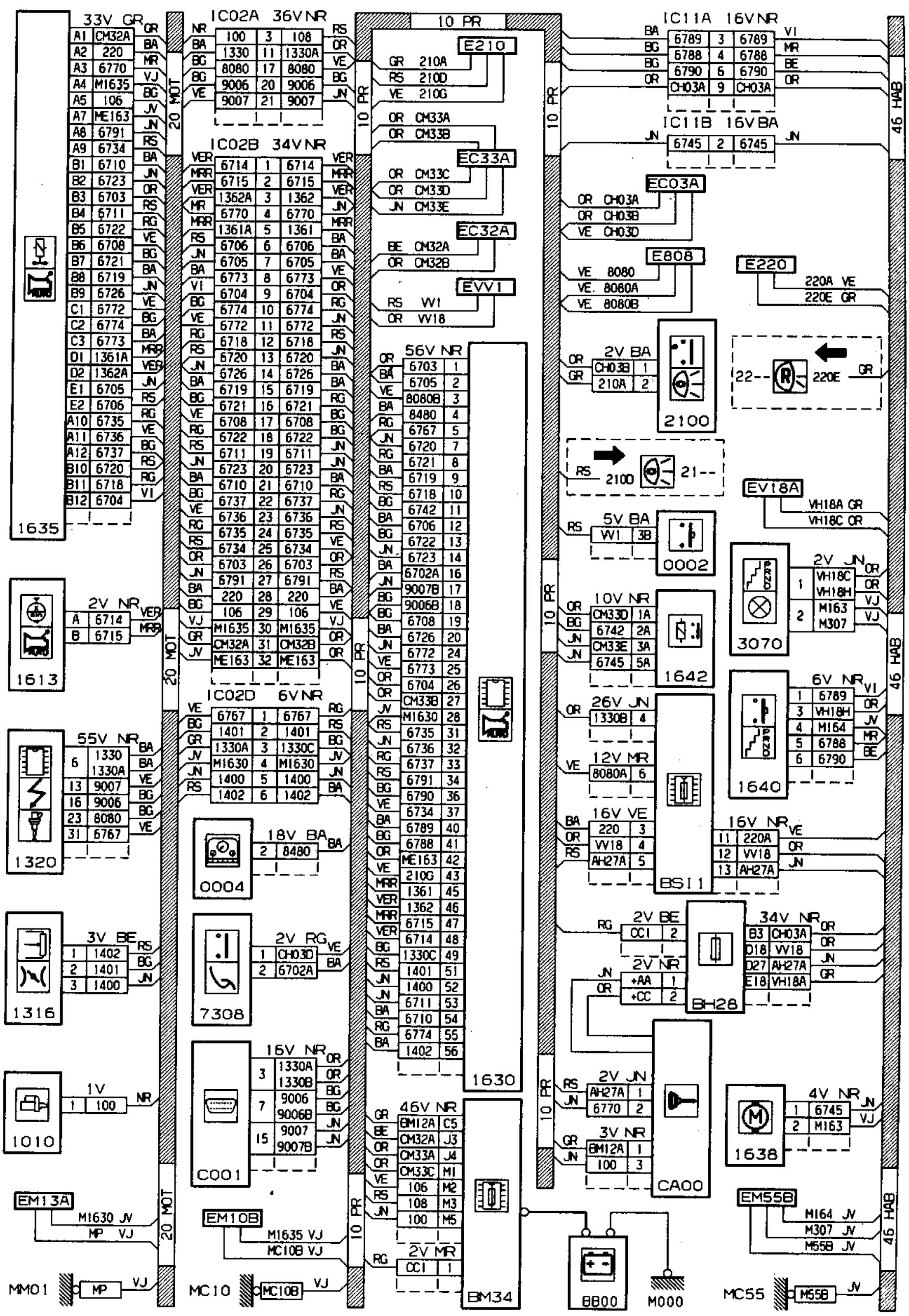

1635
33V GR
1613
2V NR
1320
55V NR
1316
3V BE
1010
1V
EM13A
MM01
20 MOT
IC02A 36V NR
IC02B 34V NR
IC02D 6V NR
0004
18V BA
7308
2V RG
C001
16V NR
EM10B
MC10
10 PR
E210
EC33A
EC32A
EVV1
1630
56V NR
BM34
46V NR
2V MR
BB00
M000
IC11A 16V NR
IC11B 16V BA
EC03A
E808
E220
2100
2V BA
EV18A
0002
5V BA
3070
2V JN
1642
10V NR
BSI1
26V JN
12V MR
16V VE
16V NR
1640
6V NR
BH28
2V BE
34V NR
2V NR
CA00
2V JN
3V NR
1638
4V NR
EM55B
MC55
46 HAB

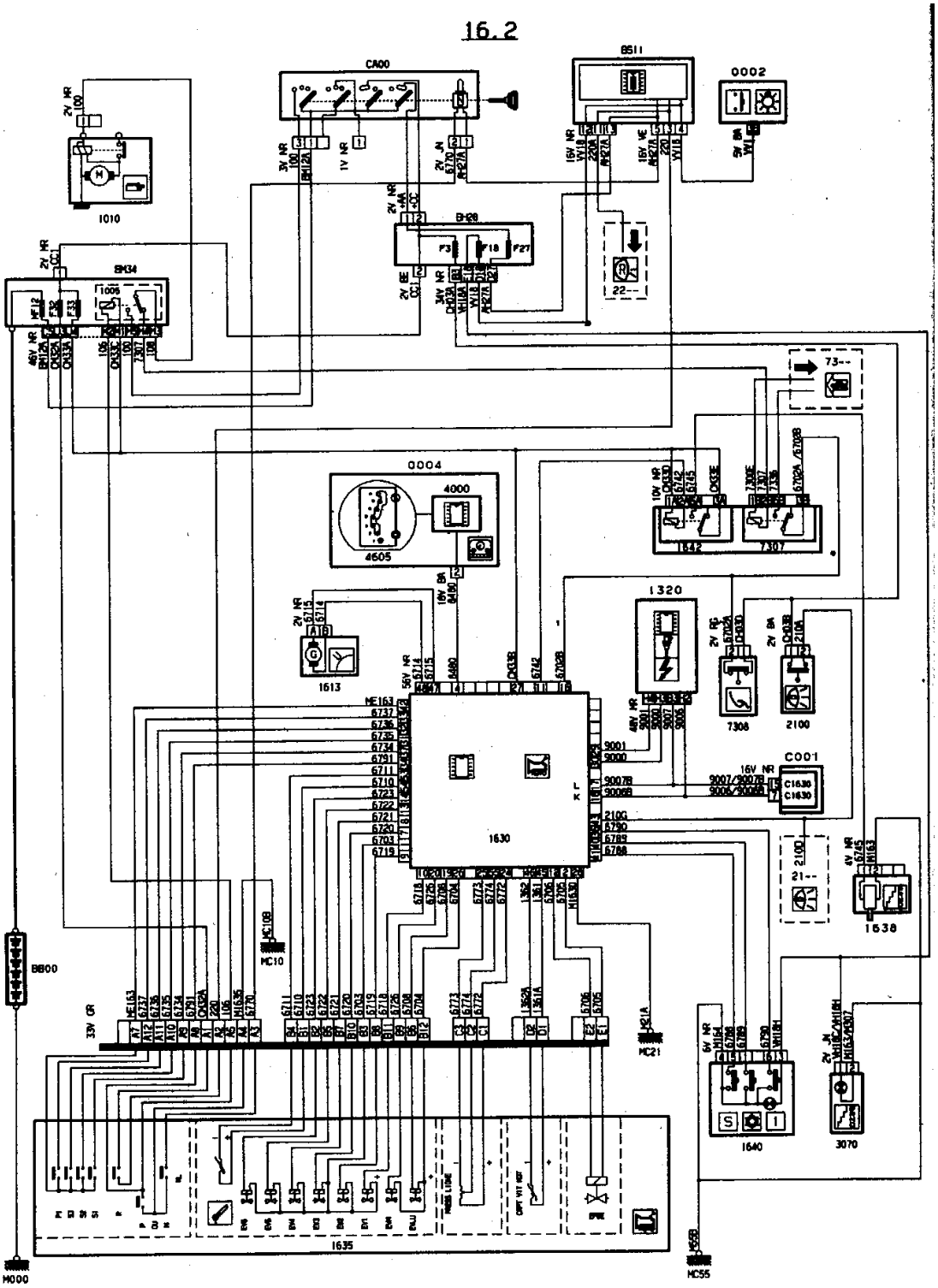
CA00
8611
0002
1010
BM34
BM28
0004
4000
4605
1842
7307
1320
1613
7308
2100
C001
1630
1538
1640
3070
1635
BB00
M000
MC10
MC21
MC55

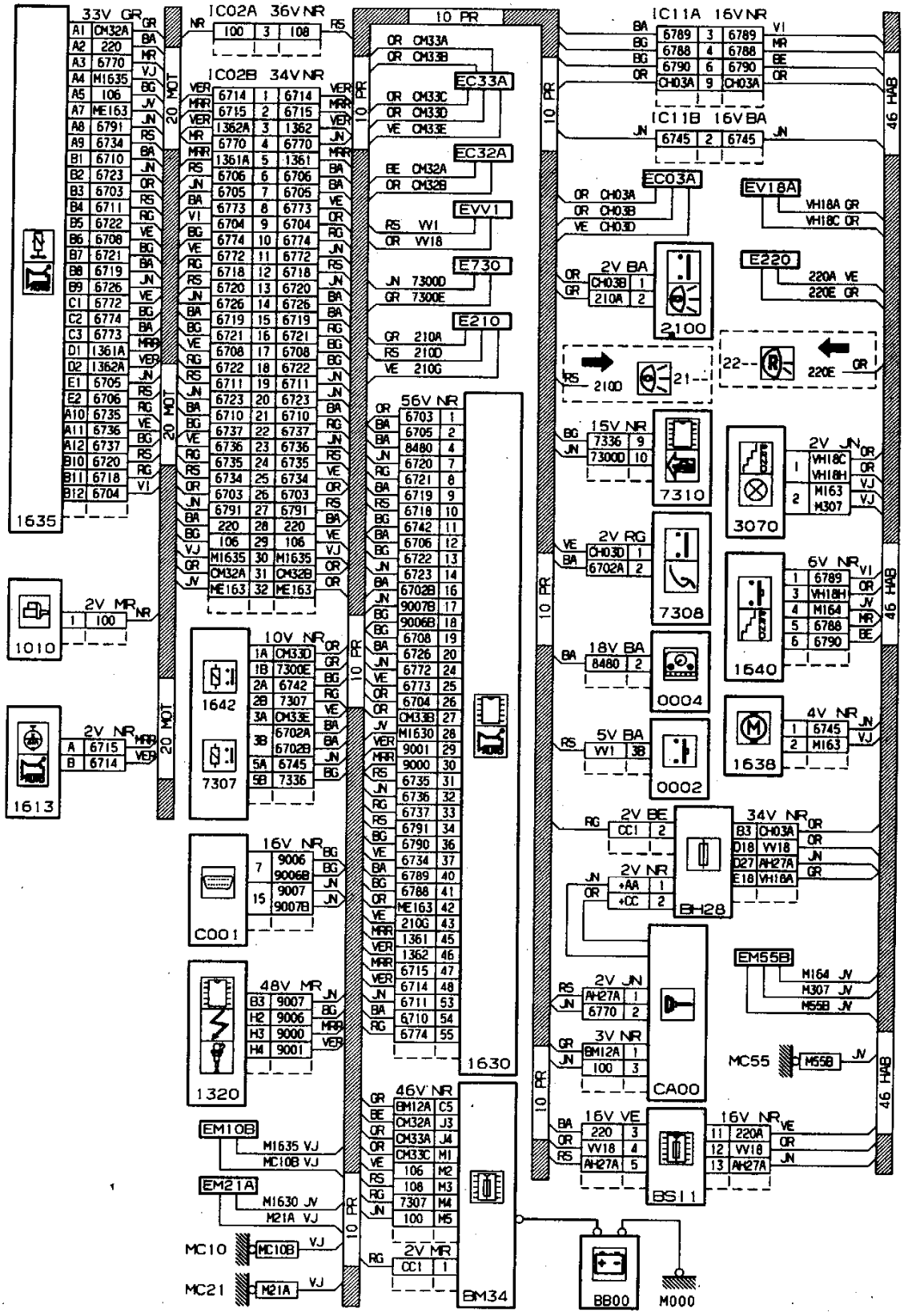
33V GR
IC02A 36V NR
IC02B 34V NR
10 PR
IC11A 16V NR
IC11B 16V BA
EC33A
EC32A
EVV1
E730
E210
EC03A
EV18A
E220
2V BA
2100
15V NR
7310
2V JN
3070
2V RG
7308
6V NR
1640
18V BA
0004
4V NR
1638
5V BA
0002
2V BE
34V NR
2V NR
BH28
2V JN
3V NR
CA00
EM55B
MC55
16V VE
16V NR
BS11
56V NR
1630
46V NR
BM34
BB00
M000
EM10B
EM21A
MC10
MC21
2V MR
1635
1010
1613
10V NR
1642
7307
16V NR
C001
48V MR
1320
20 MOT
46 HAB

16.3

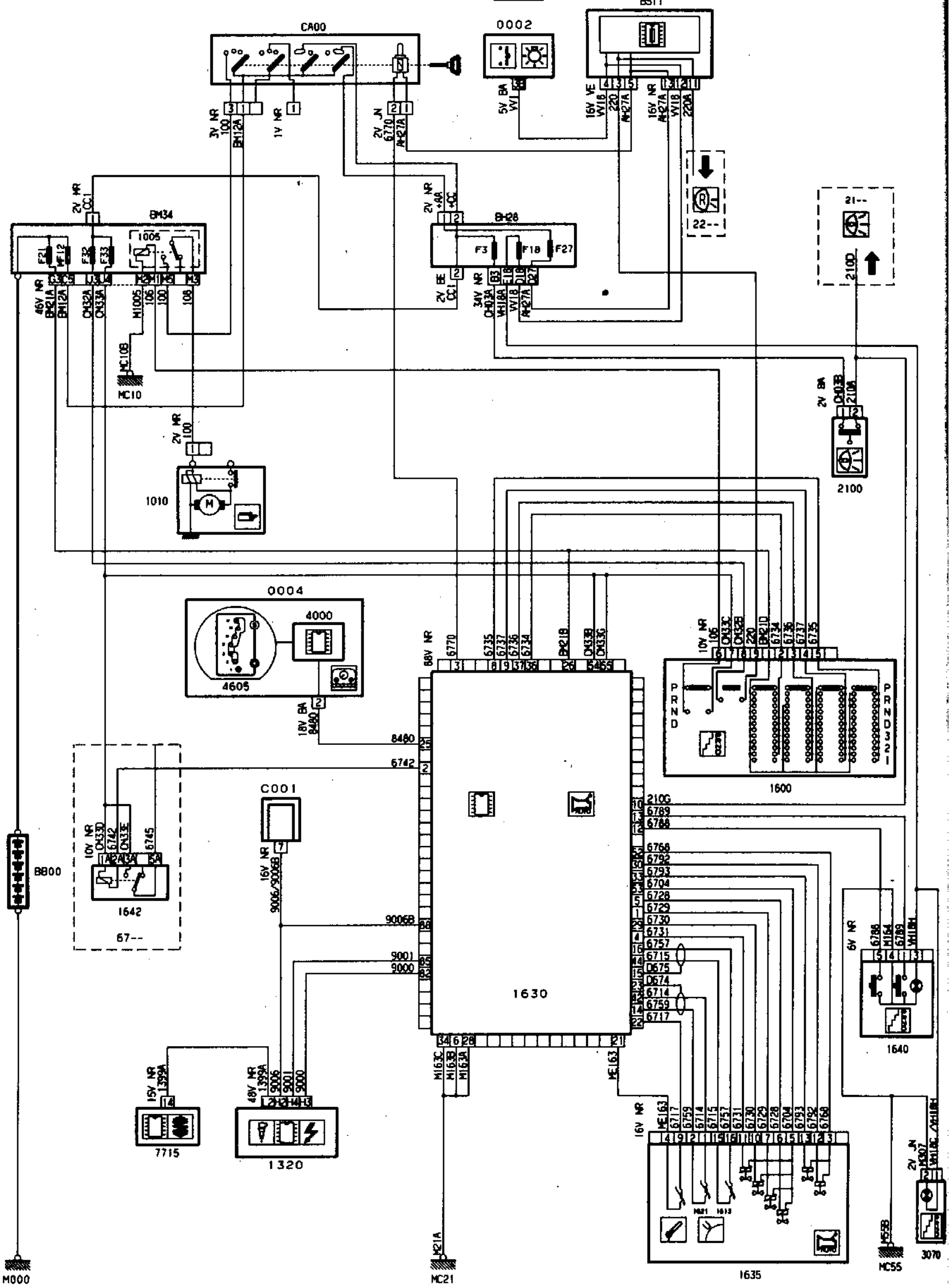
CA00
0002
BSI1
BM34
1005
BH28
F3
F18
F27
22--
21--
MC10
1010
2100
0004
4000
4605
1630
1600
1642
67--
C001
B800
1640
7715
1320
1635
3070
M000
MC21
MC55

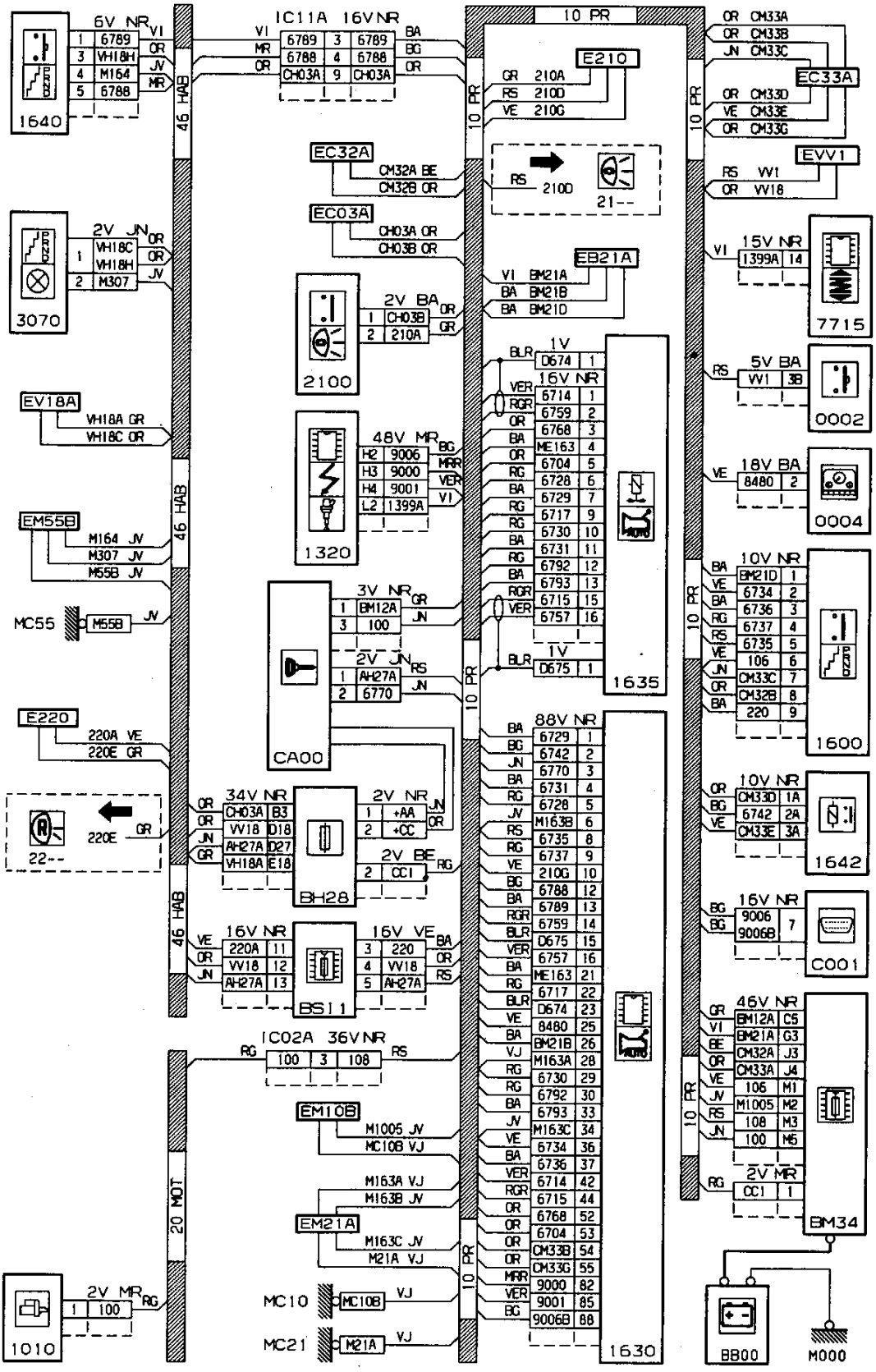
1640
6V NR
1 6789 VI
3 VH18H OR
4 M164 JV
5 6788 MR
46 HAB
IC11A 16V NR
VI 6789 3 6789 BA
MR 6788 4 6788 BG
OR CH03A 9 CH03A OR
10 PR
E210
GR 210A
RS 210D
VE 210G
RS 210D
21--
EC32A
CM32A BE
CM32B OR
EC03A
CH03A OR
CH03B OR
EB21A
VI BM21A
BA BM21B
BA BM21D
3070
2V JN
1 VH18C OR
VH18H OR
2 M307 JV
2100
2V BA
1 CH03B OR
2 210A GR
1320
48V MR
H2 9006 BG
H3 9000 MR
H4 9001 VER
L2 1399A VI
EV18A
VH18A GR
VH18C OR
EM55B
M164 JV
M307 JV
M55B JV
MC55
M55B JV
CA00
3V NR
1 BM12A GR
3 100 JN
2V JN
1 AH27A RS
2 6770 JN
1V
BLR D674 1
16V NR
VER 6714 1
RGR 6759 2
OR 6768 3
BA ME163 4
OR 6704 5
RG 6728 6
BA 6729 7
RG 6717 9
RG 6730 10
BA 6731 11
RG 6792 12
BA 6793 13
RGR 6715 15
VER 6757 16
1V
BLR D675 1
1635
E220
220A VE
220E GR
22--
220E GR
34V NR
OR CH03A B3
OR VV18 D18
JN AH27A D27
GR VH18A E18
BH28
2V NR
1 +AA JN
2 +CC OR
2V BE
2 CC1 RG
88V NR
BA 6729 1
BG 6742 2
JN 6770 3
BA 6731 4
RG 6728 5
JV M163B 6
RS 6735 8
RG 6737 9
VE 210G 10
BG 6788 12
BA 6789 13
RGR 6759 14
BLR D675 15
VER 6757 16
BA ME163 21
RG 6717 22
BLR D674 23
VE 8480 25
BA BM21B 26
VJ M163A 28
RG 6730 29
RG 6792 30
BA 6793 33
JV M163C 34
VE 6734 36
BA 6736 37
VER 6714 42
RGR 6715 44
OR 6768 52
OR 6704 53
OR CM33B 54
OR CM33G 55
MRR 9000 82
VER 9001 85
BG 9006B 88
1630
OR CM33A
OR CM33B
JN CM33C
EC33A
OR CM33D
VE CM33E
OR CM33G
EVV1
RS VV1
OR VV18
VI 15V NR
1399A 14
7715
RS 5V BA
VV1 3B
0002
VE 18V BA
8480 2
0004
10V NR
BA BM21D 1
VE 6734 2
BA 6736 3
RG 6737 4
RS 6735 5
VE 106 6
JN CM33C 7
OR CM32B 8
BA 220 9
1600
10V NR
OR CM33D 1A
BG 6742 2A
VE CM33E 3A
1642
16V NR
BG 9006 7
BG 9006B
C001
46V NR
GR BM12A C5
VI BM21A G3
BE CM32A J3
OR CM33A J4
VE 106 M1
JV M1005 M2
RS 108 M3
JN 100 M5
2V MR
RG CC1 1
BM34
BB00
M000
1010
2V MR
1 100 RG
20 MOT
IC02A 36V NR
RG 100 3 108 RS
EM10B
M1005 JV
MC10B VJ
M163A VJ
M163B JV
EM21A
M163C JV
M21A VJ
MC10
MC10B VJ
MC21
M21A VJ

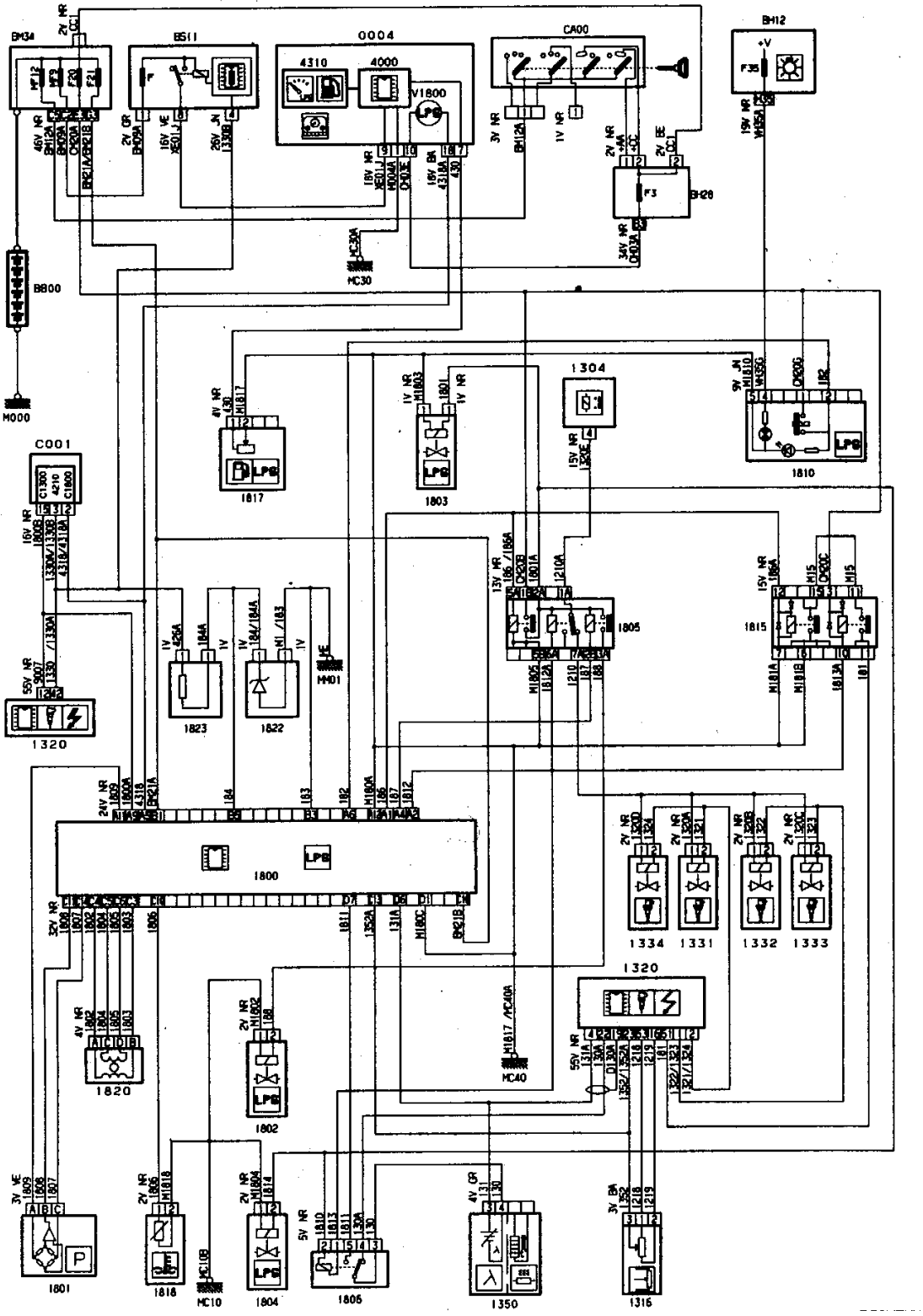
BM34
BS11
0004
4310
4000
V1800
CA00
BH12
BH28
B800
M000
MC30
1817
1803
1304
1810
C001
1320
1823
1822
MH01
1805
1815
1800
1334
1331
1332
1333
1820
1802
MC40
1801
1818
MC10
1804
1806
1350
1316

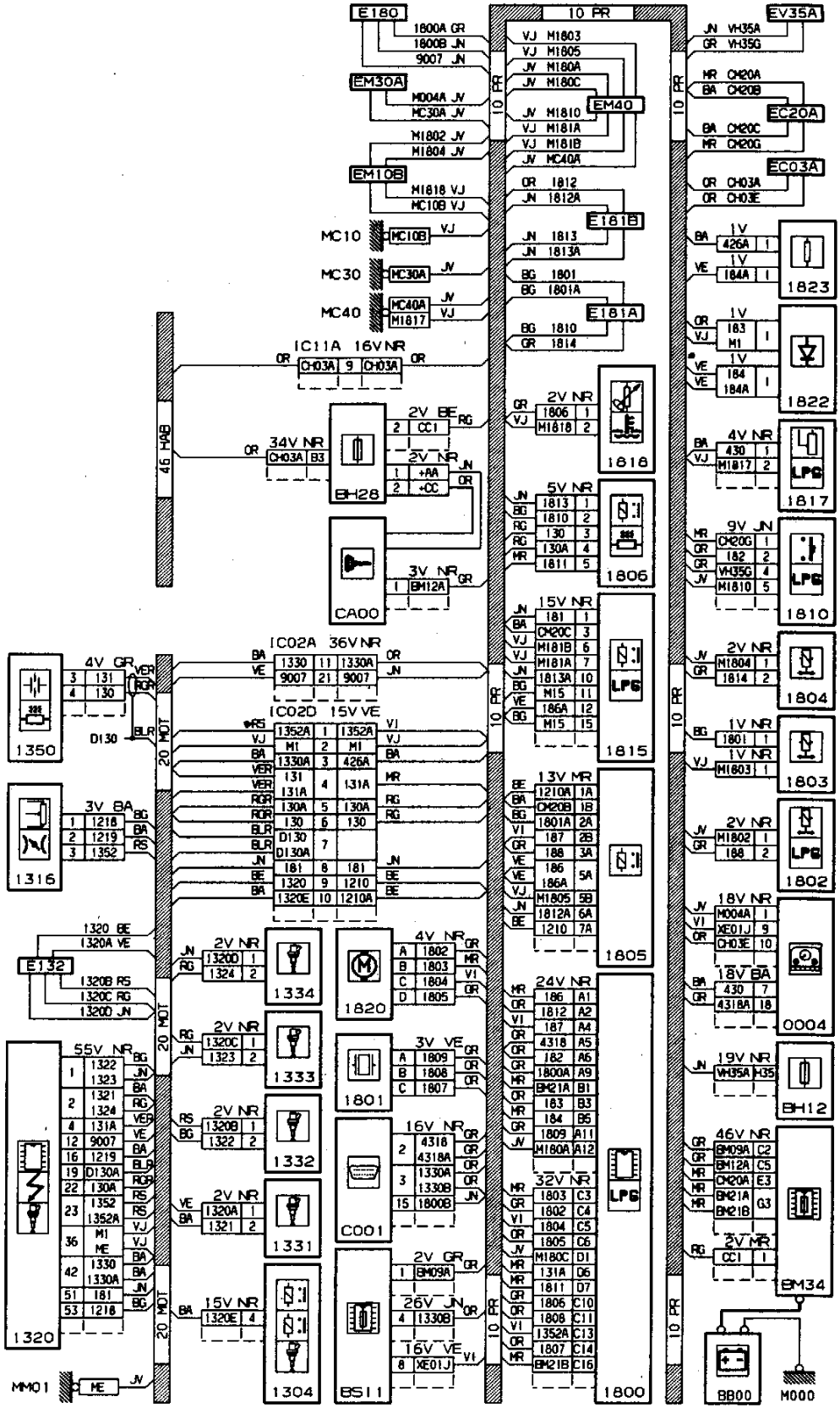
E180
1800A GR
1800B JN
9007 JN
EM30A
M004A JV
MC30A JV
M1802 JV
M1804 JV
EM10B
M1818 VJ
MC10B VJ
MC10
MC30
MC40
MC40A
M1817
IC11A 16V NR
CH03A 9 CH03A
2V BE
CC1
34V NR
CH03A B3
BH28
2V NR
+AA
+CC
CA00
3V NR
BM12A
46 HAB
10 PR
VJ M1803
VJ M1805
JV M180A
JV M180C
EM40
JV M1810
VJ M181A
VJ M181B
JV MC40A
OR 1812
JN 1812A
E181B
JN 1813
JN 1813A
BG 1801
BG 1801A
E181A
BG 1810
GR 1814
2V NR
1806
M1818
1818
5V NR
1813
1810
130
130A
1811
1806
15V NR
181
CH20C
M181B
M181A
1813A
M15
186A
M15
1815
13V MR
1210A
CH20B
1801A
187
188
186
186A
1812A
1210
1805
24V NR
186
1812
187
4318
182
1800A
BM21A
183
184
1809
M180A
32V NR
1803
1802
1804
1805
M180C
131A
1811
1806
1808
1352A
1807
BM21B
1800
EV35A
VH35A
VH35G
EC20A
CH20A
CH20B
CH20C
CH20G
EC03A
CH03A
CH03E
1V
426A
1823
184A
1822
4V NR
430
M1817
1817
9V JN
CH20G
182
VH35G
M1810
1810
2V NR
M1804
1814
1804
1V NR
1801
M1803
1803
M1802
188
1802
18V NR
M004A
XE01J
CH03E
18V BA
430
4318A
0004
19V NR
VH35A
BH12
46V NR
BM09A
BM12A
CH20A
BM21A
BM21B
2V MR
CC1
BM34
BB00
M000
1350
4V GR
131
130
D130
20 MOT
1316
3V BA
1218
1219
1352
1320 BE
1320A VE
E132
1320B RS
1320C RG
1320D JN
1320
55V NR
1322
1323
1321
1324
131A
9007
1219
D130A
130A
1352
1352A
M1
ME
1330
1330A
181
1218
MM01
ME
IC02A 36V NR
1330
9007
1330A
IC02D 15V VE
1352A
M1
1330A
426A
131
131A
130A
130
D130
D130A
181
1320
1320E
1210
1210A
1334
2V NR
1320D
1324
1333
1320C
1323
1332
1320B
1322
1331
1320A
1321
1304
15V NR
1320E
1820
4V NR
1802
1803
1804
1805
1801
3V VE
1809
1808
1807
C001
16V NR
4316
4318A
1330A
1330B
18008
BS11
2V GR
BM09A
26V JN
13308
16V VE
XE01J

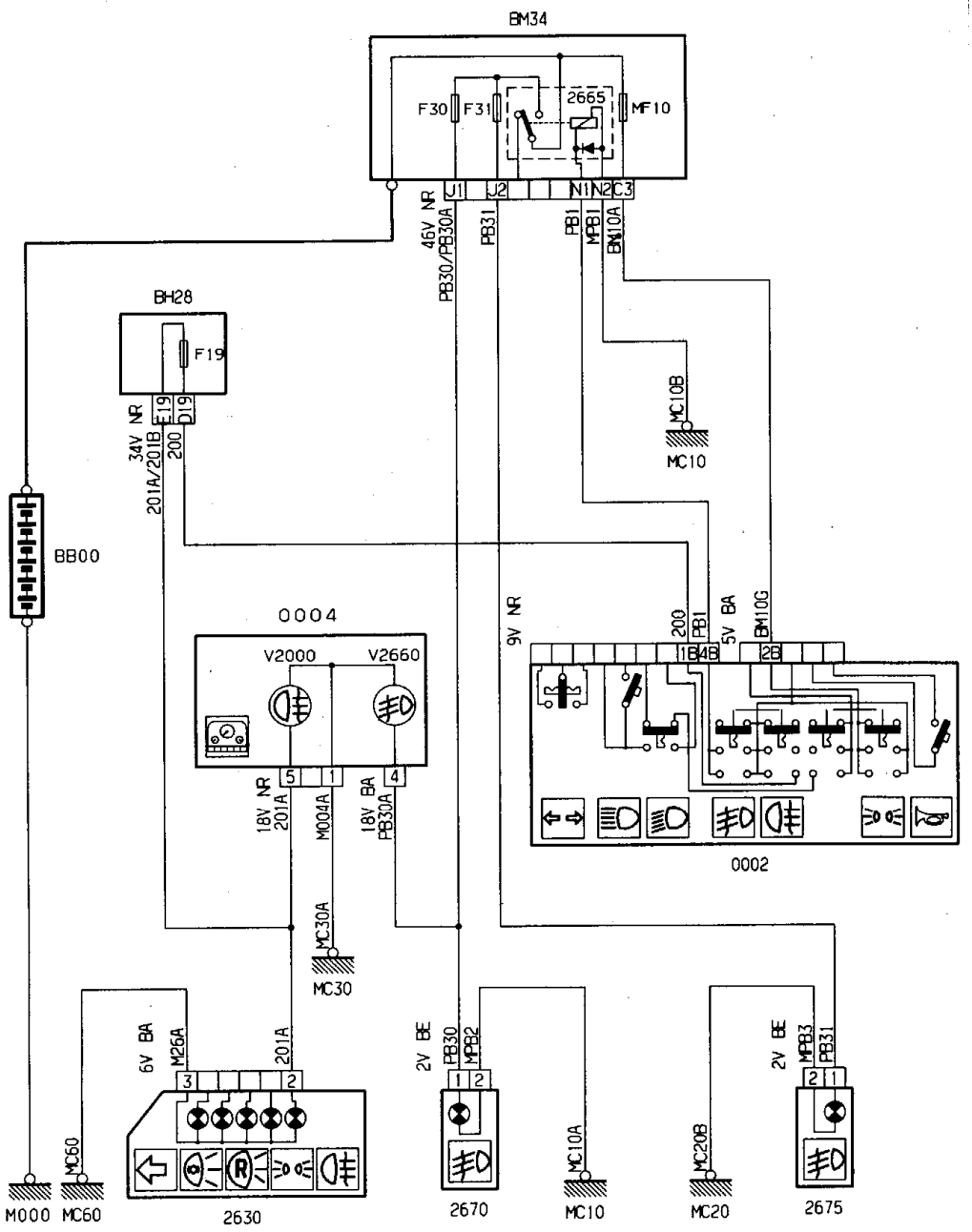
BM34
F30
F31
2665
MF10
46V NR
PB30/PB30A
PB31
PB1
MPB1
BM10A
BH28
F19
34V NR
201A/201B
E19
D19
200
MC10B
MC10
BB00
0004
V2000
V2660
18V NR
201A
M004A
18V BA
PB30A
MC30A
MC30
9V NR
200
PB1
5V BA
BM10G
0002
6V BA
M26A
201A
2630
M000
MC60
2V BE
PB30
MPB2
2670
MC10A
MC10
MC20B
MC20
2V BE
MPB3
PB31
2675

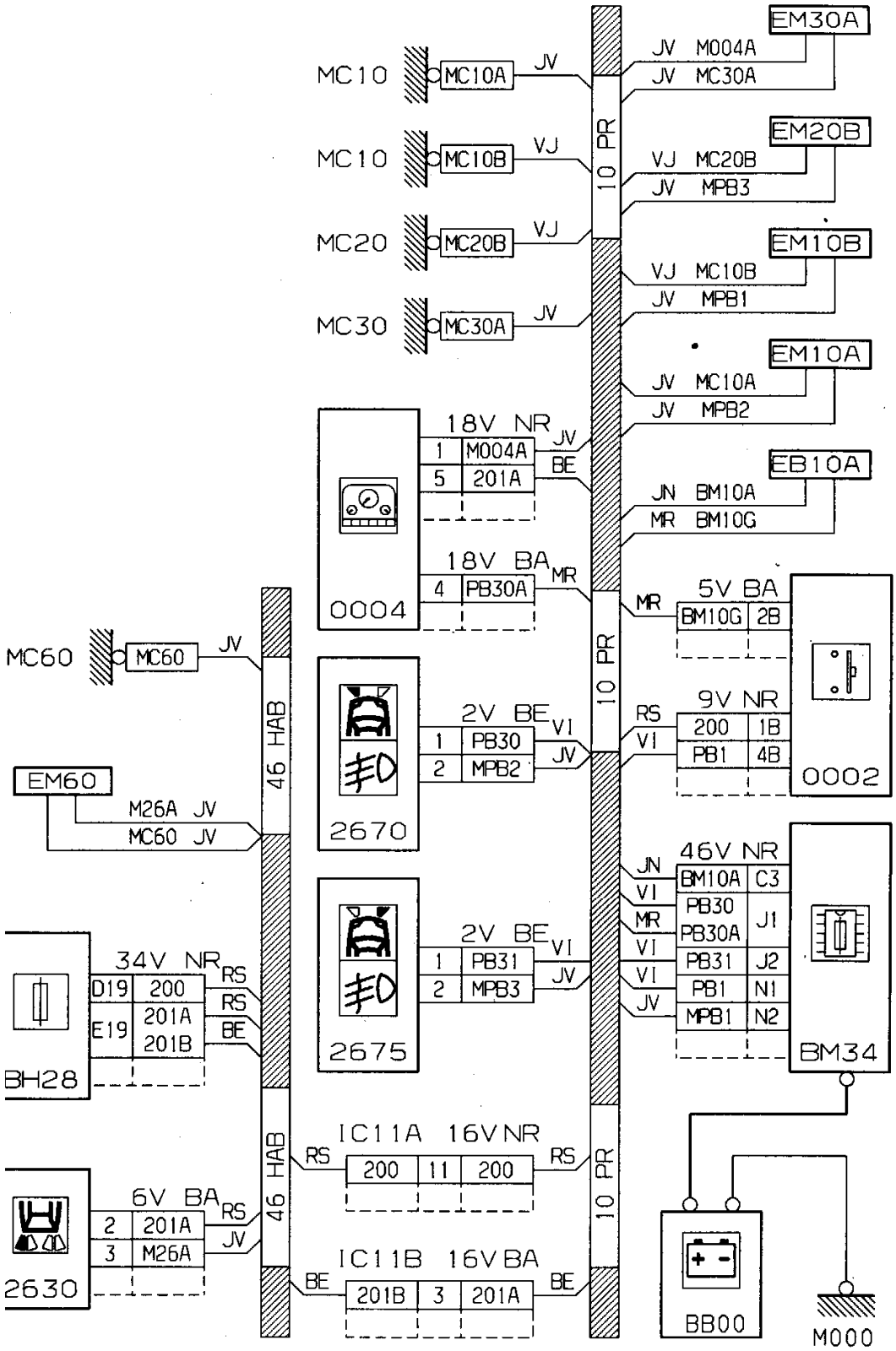
MC10
MC10A
JV
MC10
MC10B
VJ
MC20
MC20B
VJ
MC30
MC30A
JV
10 PR
JV M004A
JV MC30A
EM30A
VJ MC20B
JV MPB3
EM20B
VJ MC10B
JV MPB1
EM10B
JV MC10A
JV MPB2
EM10A
JN BM10A
MR BM10G
EB10A
0004
18V NR JV
1 M004A
BE
5 201A
18V BA MR
4 PB30A
MR
5V BA
BM10G 2B
0002
9V NR
RS 200 1B
VI PB1 4B
2670
2V BE VI
1 PB30
JV
2 MPB2
2675
2V BE VI
1 PB31
JV
2 MPB3
46V NR
JN BM10A C3
VI
MR PB30 PB30A J1
VI PB31 J2
VI PB1 N1
JV MPB1 N2
BM34
MC60
MC60
JV
46 HAB
EM60
M26A JV
MC60 JV
34V NR RS
D19 200
RS
E19 201A
201B
BE
BH28
6V BA RS
2 201A
JV
3 M26A
2630
IC11A 16V NR
RS 200 11 200 RS
IC11B 16V BA
BE 201B 3 201A BE
BB00
M000

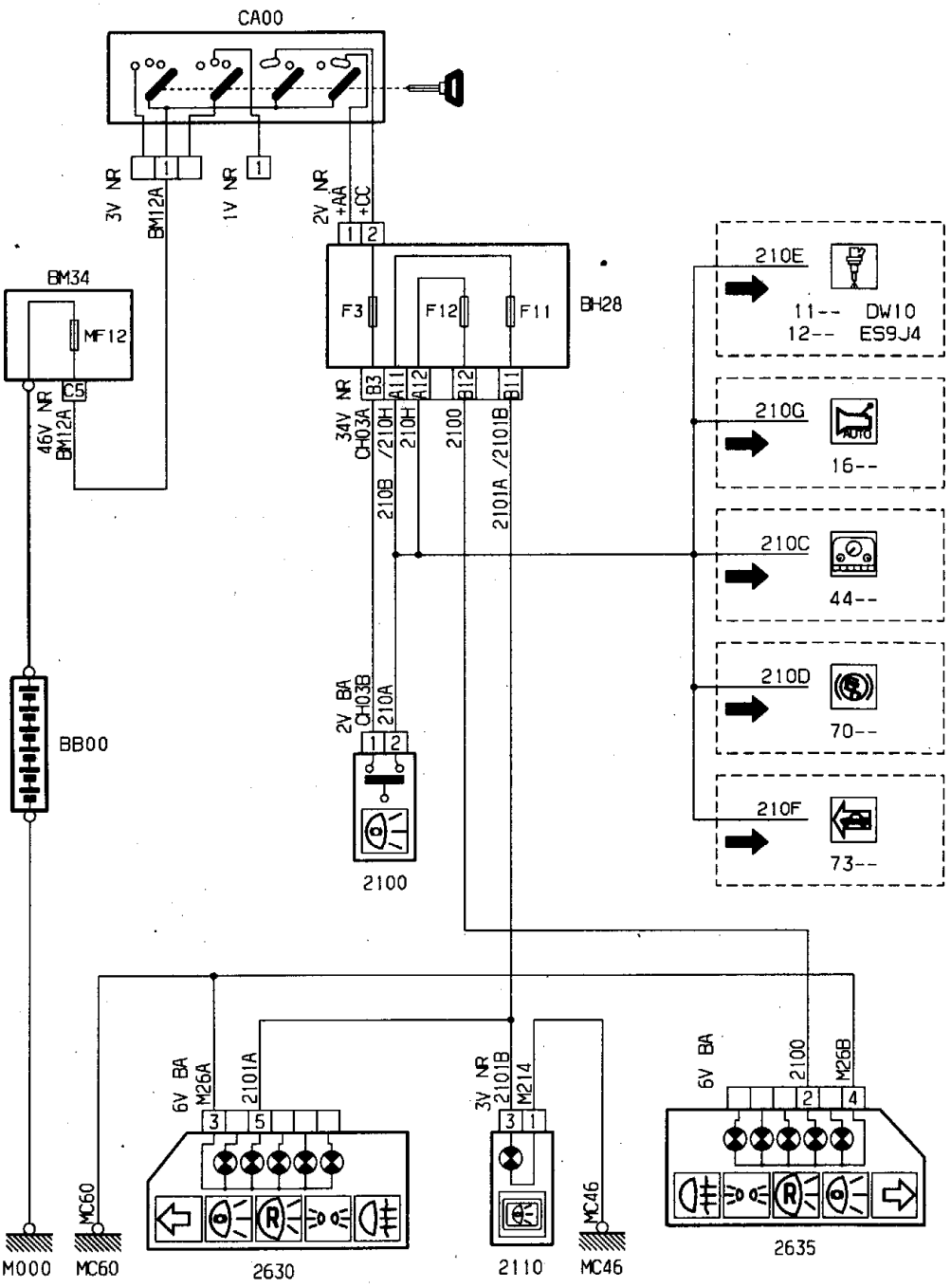
CA00
3V NR
BM12A
1
1V NR
1
2V NR
+AA
+CC
1
2
BM34
MF12
C5
46V NR
BM12A
F3
F12
F11
BH28
34V NR
CH03A
/210H
210H
2100
2101A /2101B
B3
A11
A12
B12
B11
210B
210E
11-- DW10
12-- ES9J4
210G
16--
210C
44--
210D
70--
210F
73--
2V BA
CH03B
210A
1
2
2100
BB00
6V BA
M26A
2101A
3
5
3V NR
2101B
M214
3
1
6V BA
2100
M26B
2
4
MC60
MC46
M000
MC60
2630
2110
MC46
2635

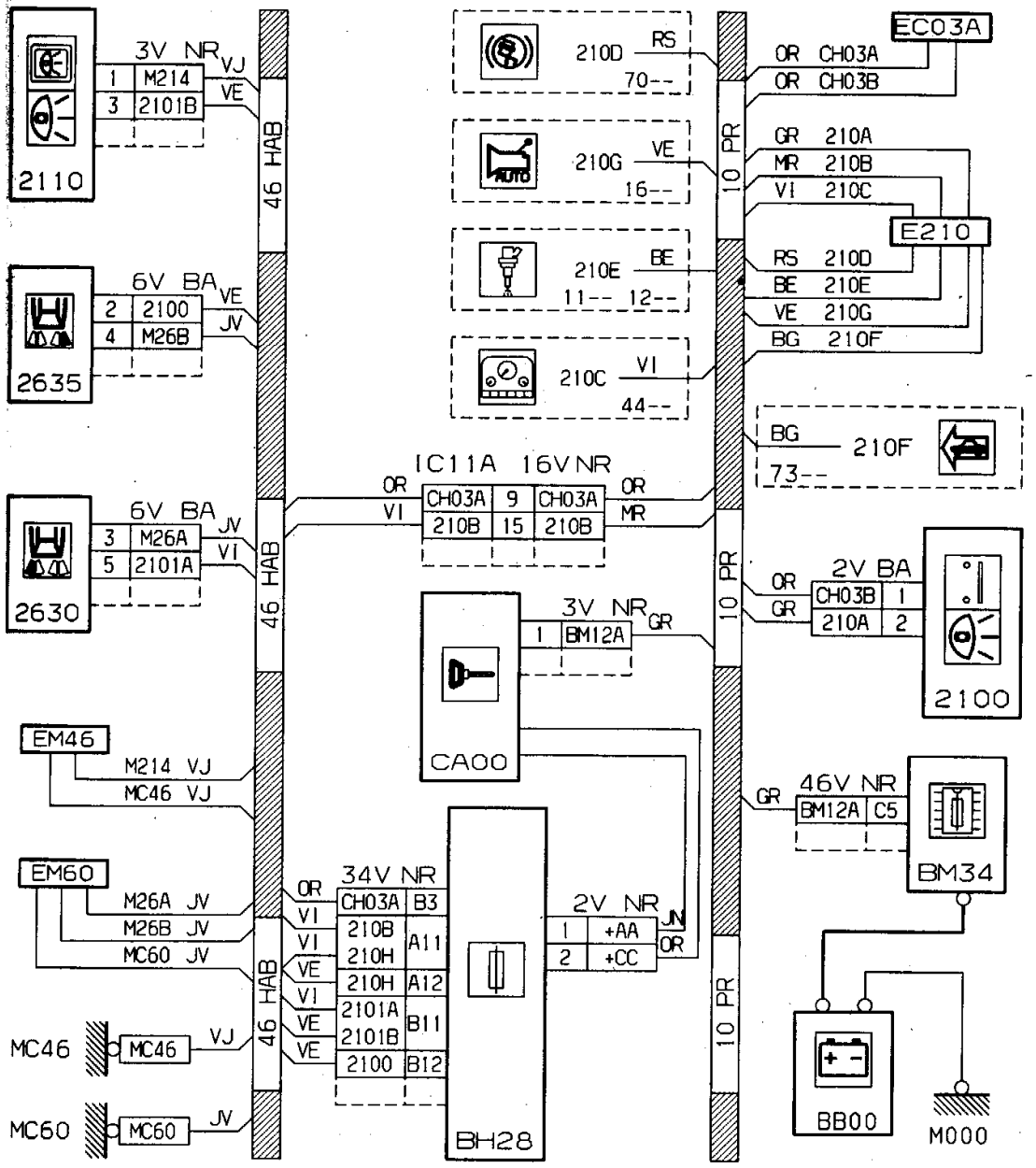
2110
3V NR
1 M214 VJ
3 2101B VE
46 HAB
2635
6V BA
2 2100 VE
4 M26B JV
2630
6V BA
3 M26A JV
5 2101A VI
IC11A 16V NR
OR CH03A 9 CH03A OR
VI 210B 15 210B MR
CA00
3V NR GR
1 BM12A
EM46
M214 VJ
MC46 VJ
EM60
M26A JV
M26B JV
MC60 JV
34V NR
OR CH03A B3
VI 210B A11
VI 210H
VE 210H A12
VI 2101A B11
VE 2101B
VE 2100 B12
2V NR JN
1 +AA OR
2 +CC
BH28
MC46 VJ
MC60 JV
10 PR
210D RS 70--
210G VE 16--
210E BE 11-- 12--
210C VI 44--
EC03A
OR CH03A
OR CH03B
GR 210A
MR 210B
VI 210C
E210
RS 210D
BE 210E
VE 210G
BG 210F
BG 210F 73--
2V BA
OR CH03B 1
GR 210A 2
2100
46V NR
GR BM12A C5
BM34
BB00
M000

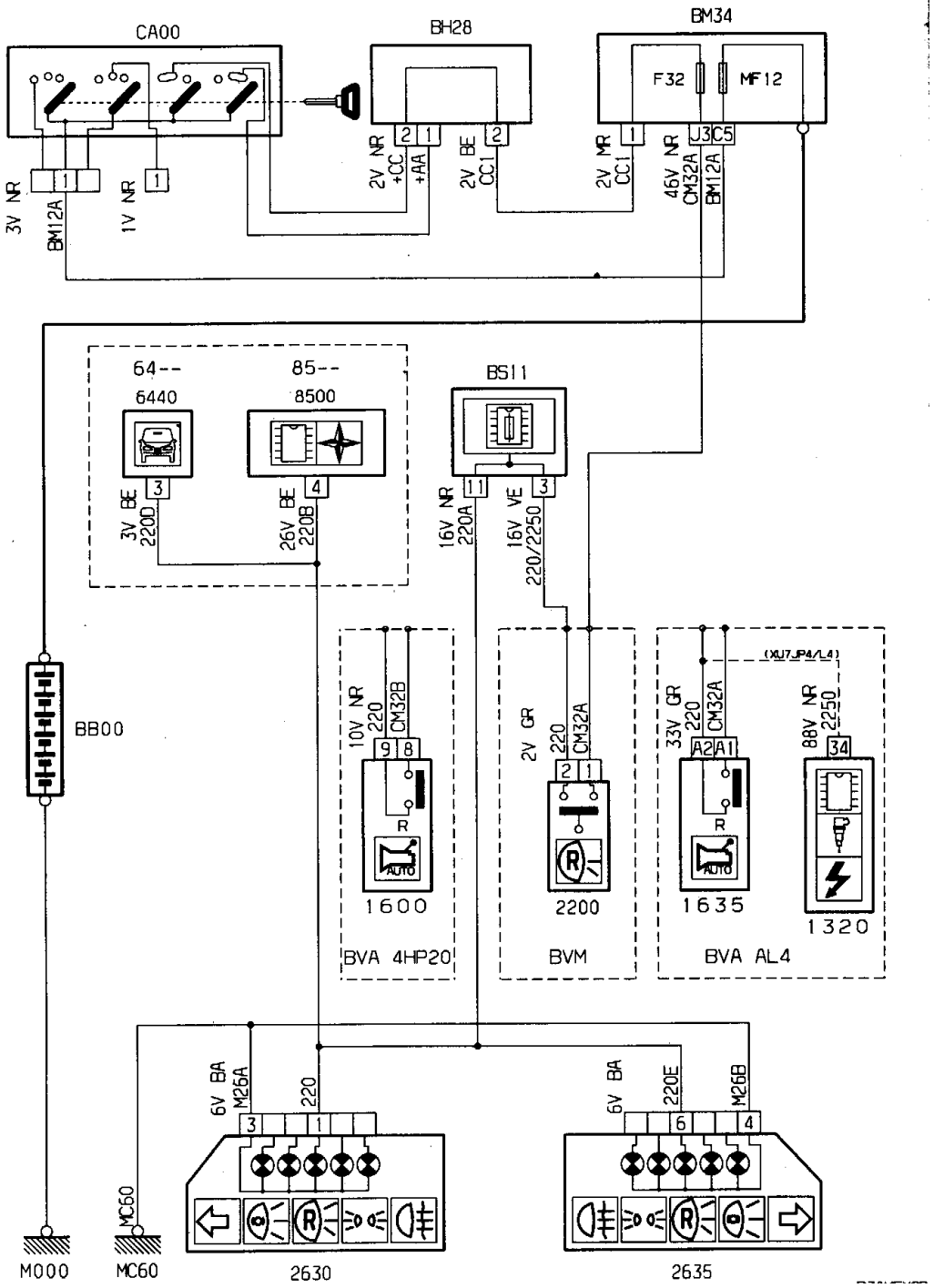
CA00
BH28
BM34
F32
MF12
3V NR
BM12A
1V NR
2V NR
+CC
+AA
2V BE
CC1
2V NR
CC1
46V NR
CM32A
BM12A
64--
6440
85--
8500
BS11
3V BE
220D
26V BE
220B
16V NR
220A
16V VE
220/2250
BB00
10V NR
220
CM32B
2V GR
220
CM32A
33V GR
220
CM32A
88V NR
2250
1600
2200
1635
1320
BVA 4HP20
BVM
BVA AL4
6V BA
M26A
220
6V BA
220E
M26B
MC60
M000
MC60
2630
2635

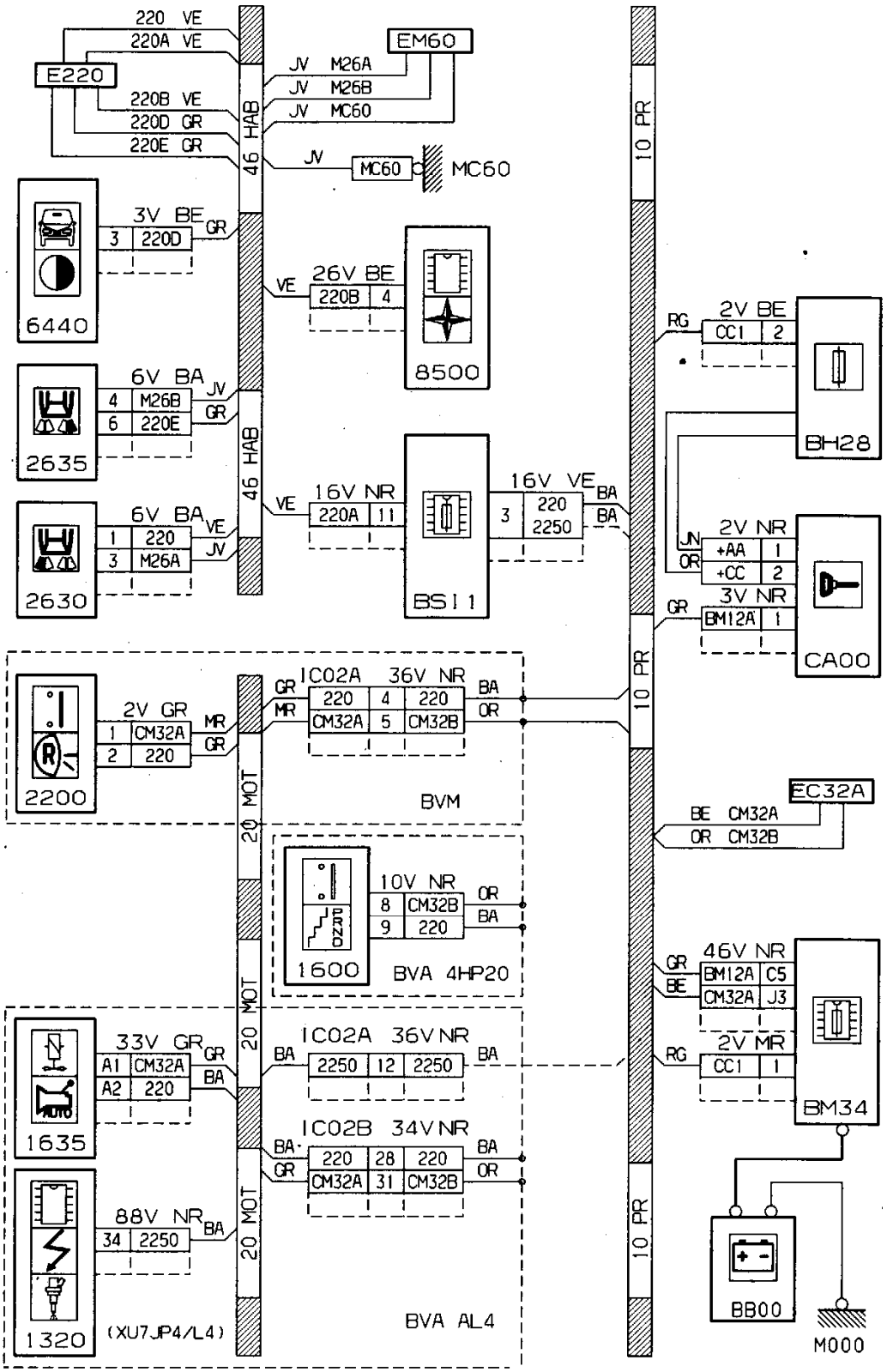
220 VE
220A VE
E220
220B VE
220D GR
220E GR
EM60
JV M26A
JV M26B
JV MC60
JV
MC60
MC60
46 HAB
46 HAB
10 PR
10 PR
10 PR
3V BE
3 220D
GR
6440
26V BE
VE
220B 4
8500
6V BA
4 M26B
6 220E
JV
GR
2635
16V NR
VE
220A 11
16V VE
3 220 2250
BA
BA
BSI1
6V BA
1 220
3 M26A
VE
JV
2630
RG
2V BE
CC1 2
BH28
JN
OR
2V NR
+AA 1
+CC 2
GR
3V NR
BM12A 1
CA00
IC02A 36V NR
GR
MR
220 4 220
CM32A 5 CM32B
BA
OR
2V GR
1 CM32A
2 220
MR
GR
2200
BVM
20 MOT
EC32A
BE CM32A
OR CM32B
10V NR
8 CM32B
9 220
OR
BA
1600
BVA 4HP20
20 MOT
GR
BE
46V NR
BM12A C5
CM32A J3
RG
2V MR
CC1 1
BM34
33V GR
A1 CM32A
A2 220
GR
BA
1635
IC02A 36V NR
BA
2250 12 2250
BA
IC02B 34V NR
BA
GR
220 28 220
CM32A 31 CM32B
BA
OR
20 MOT
88V NR
34 2250
BA
1320
(XU7JP4/L4)
BVA AL4
BB00
M000

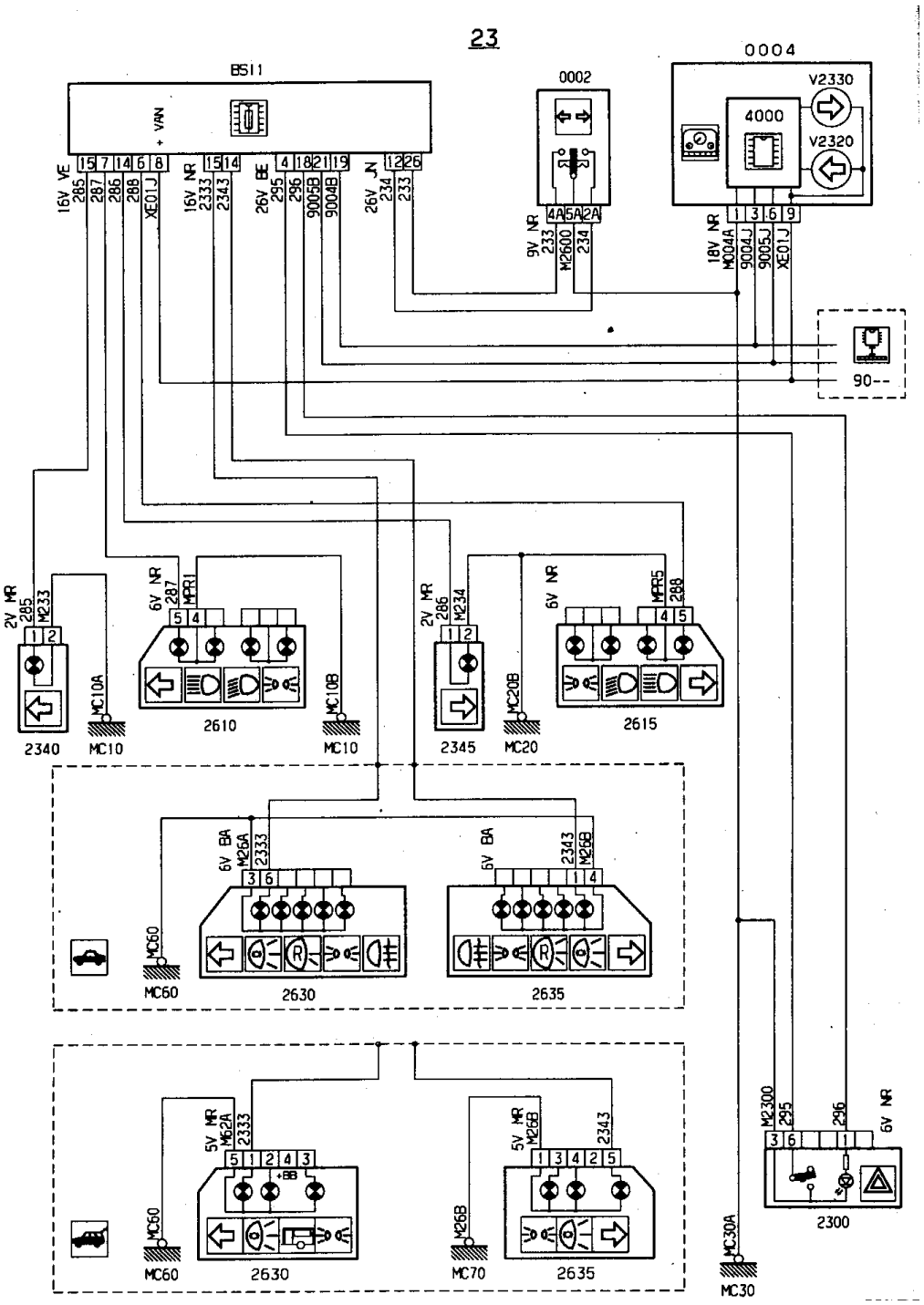
BS11
+ VAN
0002
0004
4000
V2330
V2320
16V VE 285
287
286
288
XE01J
16V NR 2333
2343
26V BE 295
296
9005B
9004B
26V JN 234
233
9V NR 233
M2600
234
18V NR M004A
9004J
9005J
XE01J
90--
2V MR 285
M233
6V NR 287
MRR1
2V MR 286
M234
6V NR
MRR5
288
2340
MC10A
MC10
2610
MC10B
MC10
2345
MC20B
MC20
2615
6V BA M26A 2333
6V BA 2343 M26B
MC60
MC60
2630
2635
5V MR M62A 2333
5V MR M26B 2343
MC60
MC60
2630
M26B
MC70
2635
M2300 295
296
6V NR
2300
MC30A
MC30

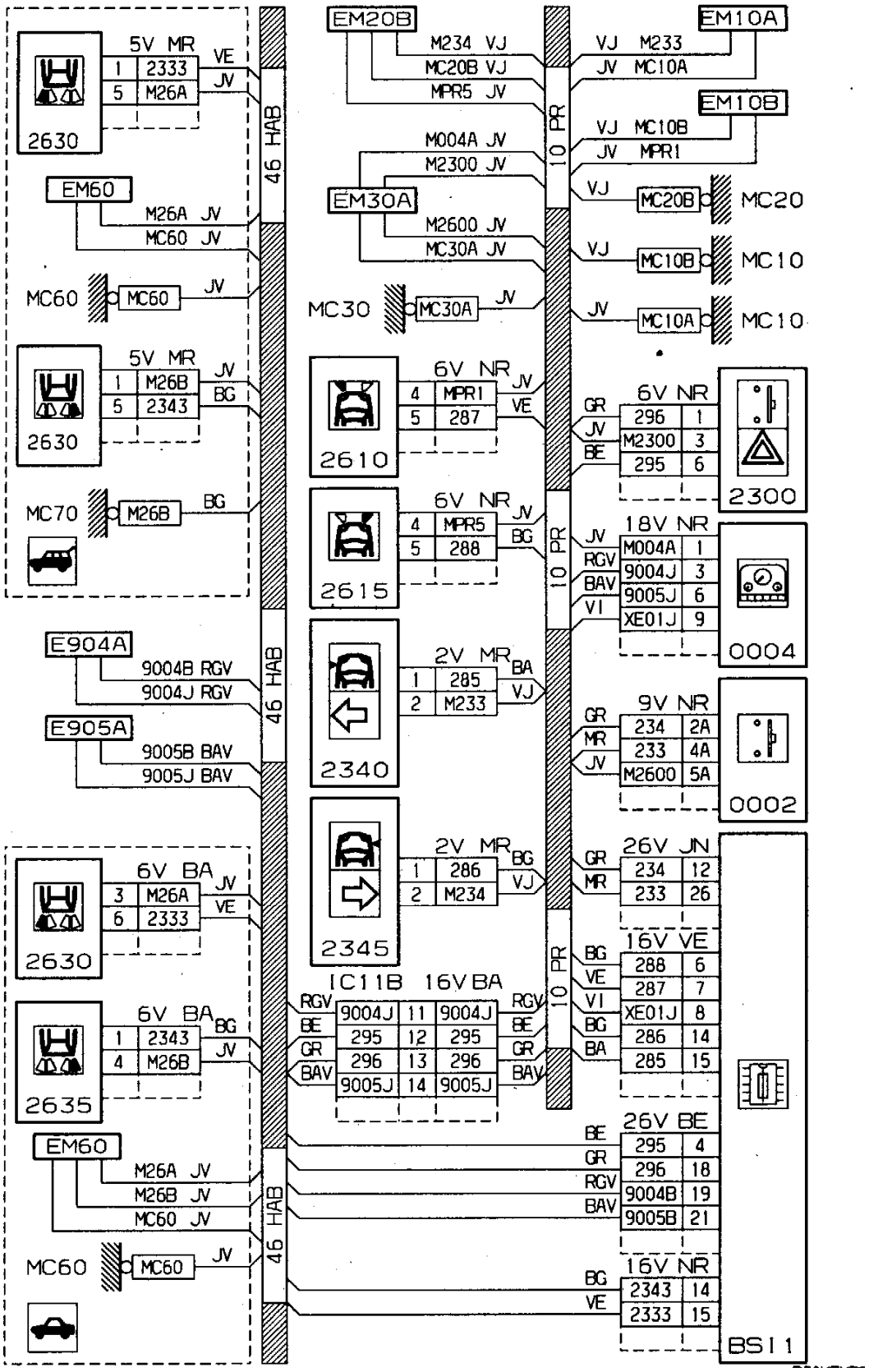

2630
5V MR
1 2333 VE
5 M26A JV
EM60
M26A JV
MC60 JV
MC60 MC60 JV
2630
5V MR
1 M26B JV
5 2343 BG
MC70 M26B BG
E904A
9004B RGV
9004J RGV
E905A
9005B BAV
9005J BAV
2630
6V BA
3 M26A JV
6 2333 VE
2635
6V BA
1 2343 BG
4 M26B JV
EM60
M26A JV
M26B JV
MC60 JV
MC60 MC60 JV
46 HAB
46 HAB
46 HAB
EM20B
M234 VJ
MC20B VJ
MPR5 JV
M004A JV
M2300 JV
EM30A
M2600 JV
MC30A JV
MC30 MC30A JV
2610
6V NR
4 MPR1 JV
5 287 VE
2615
6V NR
4 MPR5 JV
5 288 BG
2340
2V MR
1 285 BA
2 M233 VJ
2345
2V MR
1 286 BG
2 M234 VJ
IC11B 16V BA
RGV 9004J 11 9004J RGV
BE 295 12 295 BE
GR 296 13 296 GR
BAV 9005J 14 9005J BAV
10 PR
10 PR
10 PR
EM10A
VJ M233
JV MC10A
EM10B
VJ MC10B
JV MPR1
VJ MC20B MC20
VJ MC10B MC10
JV MC10A MC10
GR 6V NR
JV 296 1
BE M2300 3
295 6
2300
JV 18V NR
RGV M004A 1
BAV 9004J 3
VI 9005J 6
XE01J 9
0004
GR 9V NR
MR 234 2A
JV 233 4A
M2600 5A
0002
GR 26V JN
MR 234 12
233 26
BG 16V VE
VE 288 6
VI 287 7
BG XE01J 8
BA 286 14
285 15
BE 26V BE
GR 295 4
RGV 296 18
BAV 9004B 19
9005B 21
BG 16V NR
VE 2343 14
2333 15
BSI1

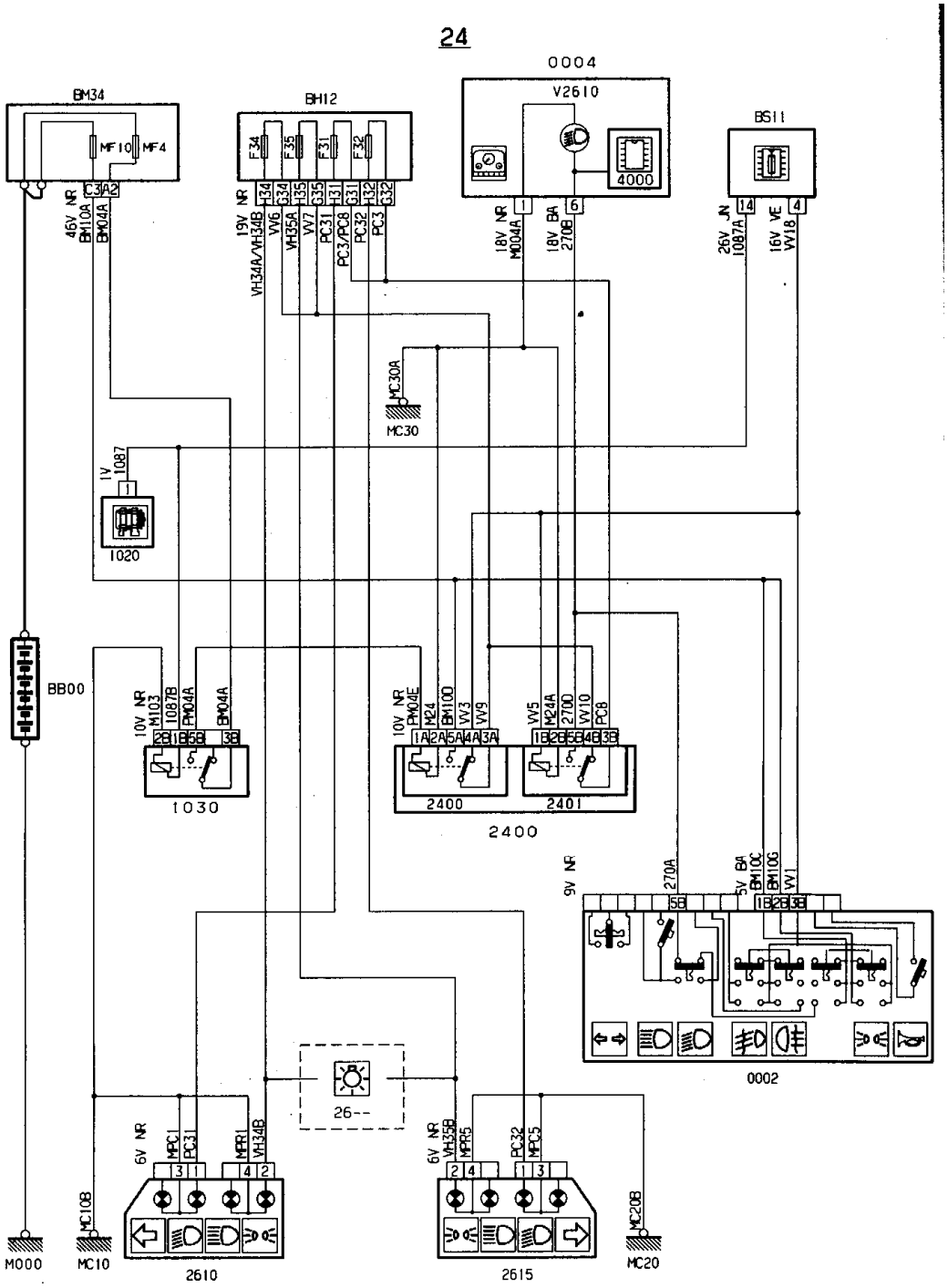
0004
V2610
4000
BM34
MF10
MF4
BH12
F34
F35
F31
F32
BS11
46V NR
BM10A
BM04A
19V NR
VH34A/VH34B
VV6
VH35A
VV7
PC31
PC3/PC8
PC32
PC3
18V NR
M004A
18V BA
270B
26V JN
1087A
16V VE
VV18
MC30A
MC30
1V
1087
1020
BB00
10V NR
M103
1087B
BM04A
1030
BM04E
M24
BM10D
VV3
VV9
2400
2401
VV5
M24A
270D
VV10
PC8
9V NR
270A
5V BA
BM10C
BM10G
VV1
0002
26--
6V NR
MPC1
PC31
MPR1
VH34B
2610
VH35B
MPR5
PC32
MPC5
2615
MC10B
MC20B
M000
MC10
MC20

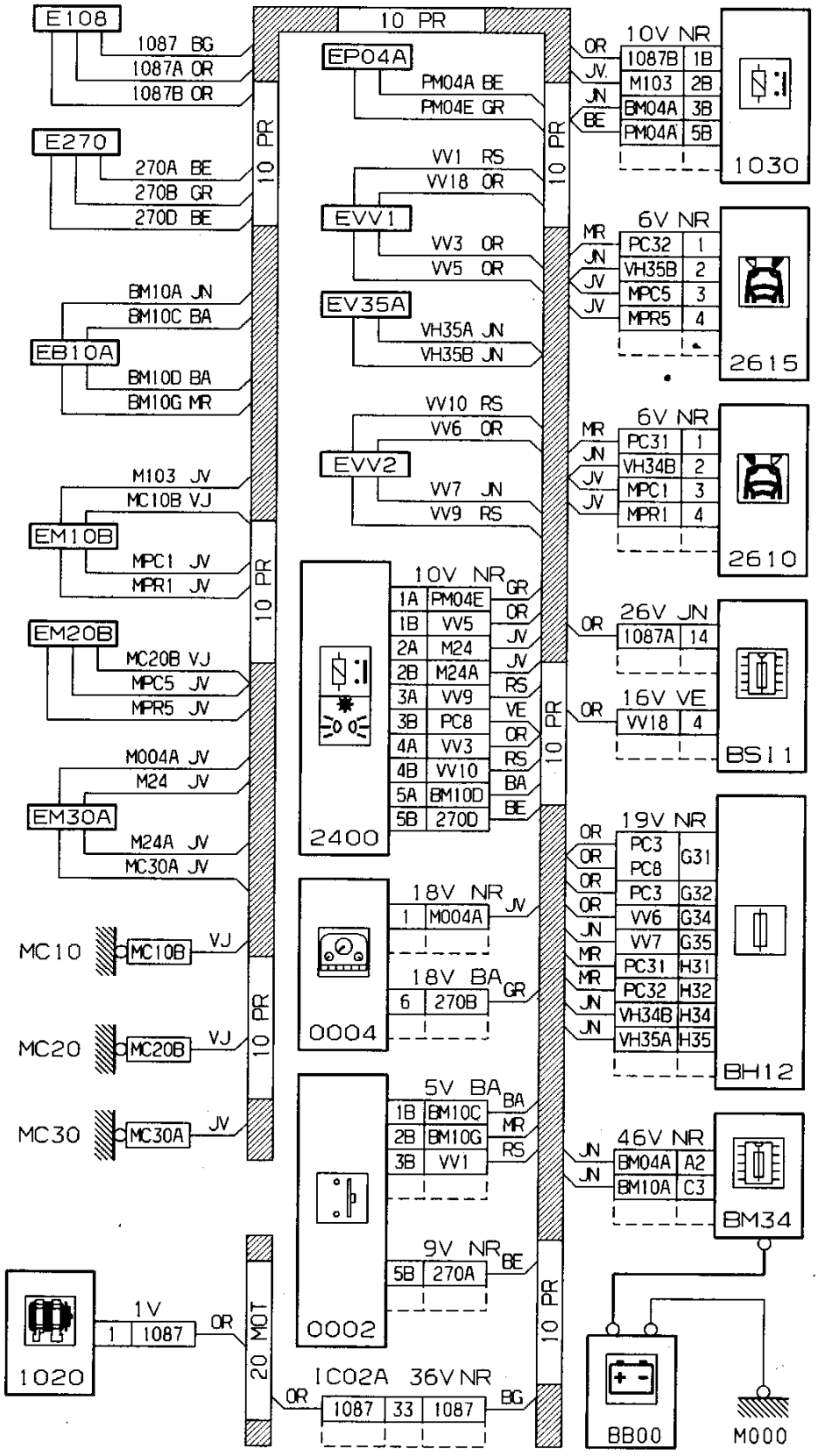
E108
1087 BG
1087A OR
1087B OR
E270
270A BE
270B GR
270D BE
BM10A JN
BM10C BA
EB10A
BM10D BA
BM10G MR
M103 JV
MC10B VJ
EM10B
MPC1 JV
MPR1 JV
EM20B
MC20B VJ
MPC5 JV
MPR5 JV
M004A JV
M24 JV
EM30A
M24A JV
MC30A JV
MC10
MC10B
VJ
MC20
MC20B
VJ
MC30
MC30A
JV
1020
1V
1
1087
OR
20 MOT
10 PR
EP04A
PM04A BE
PM04E GR
VV1 RS
VV18 OR
EVV1
VV3 OR
VV5 OR
EV35A
VH35A JN
VH35B JN
VV10 RS
VV6 OR
EVV2
VV7 JN
VV9 RS
2400
10V NR GR
1A PM04E OR
1B VV5 JV
2A M24 JV
2B M24A RS
3A VV9 VE
3B PC8 OR
4A VV3 RS
4B VV10 BA
5A BM10D BE
5B 270D
0004
18V NR JV
1 M004A
18V BA GR
6 270B
0002
5V BA BA
1B BM10C MR
2B BM10G RS
3B VV1
9V NR BE
5B 270A
IC02A 36V NR
OR 1087 33 1087 BG
10V NR
OR 1087B 1B
JV M103 2B
JN BM04A 3B
BE PM04A 5B
1030
6V NR
MR PC32 1
JN VH35B 2
JV MPC5 3
JV MPR5 4
2615
6V NR
MR PC31 1
JN VH34B 2
JV MPC1 3
JV MPR1 4
2610
26V JN
OR 1087A 14
16V VE
OR VV18 4
BS11
19V NR
OR PC3 PC8 G31
OR PC3 G32
OR VV6 G34
JN VV7 G35
MR PC31 H31
MR PC32 H32
JN VH34B H34
JN VH35A H35
BH12
46V NR
JN BM04A A2
JN BM10A C3
BM34
BB00
M000

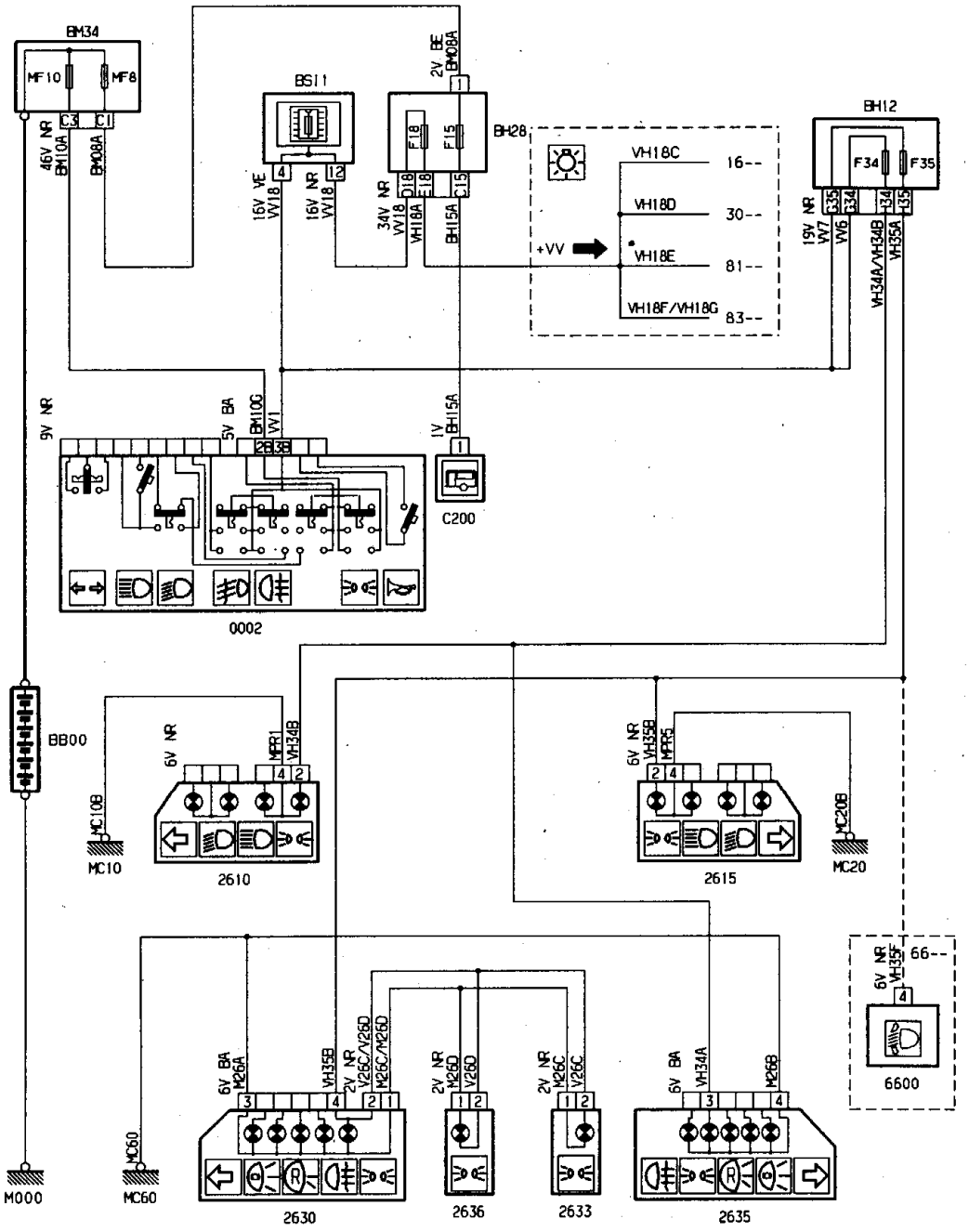
BM34
MF10
MF8
C3
C1
46V NR
BM10A
BM08A
BS11
2V BE
BM08A
F18
F15
BH28
VH18C
16--
VH18D
30--
+VV
VH18E
81--
VH18F/VH18G
83--
BH12
F34
F35
19V NR
VV7
VV6
VH34A/VH34B
VH35A
16V VE
VV18
16V NR
VV18
34V NR
VV18
VH18A
BH15A
9V NR
5V BA
BM10G
VV1
1V
BH15A
C200
0002
BB00
6V NR
MFR1
VH34B
MC10B
MC10
2610
6V NR
VH35B
MFR5
MC20B
MC20
2615
6V NR
VH35F
66--
6600
6V BA
M26A
VH35B
2V NR
V26C/V26D
M26C/M26D
2V NR
M26D
V26D
2V NR
M26C
V26C
6V BA
VH34A
M26B
MC60
M000
2630
2636
2633
2635

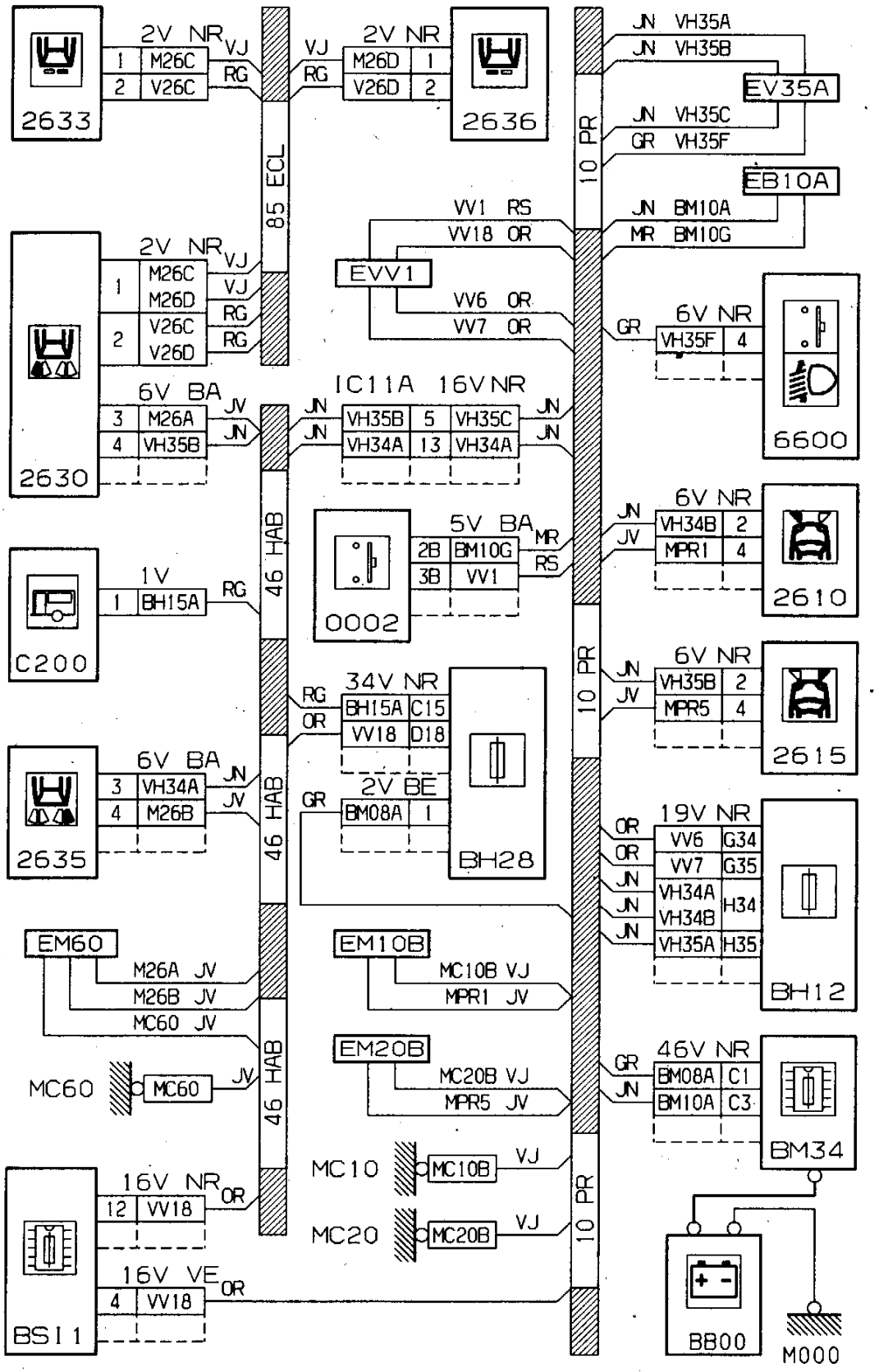
2633
2V NR
1 M26C VJ
2 V26C RG
85 ECL
VJ
RG
2V NR
M26D 1
V26D 2
2636
10 PR
JN VH35A
JN VH35B
EV35A
JN VH35C
GR VH35F
EB10A
JN BM10A
MR BM10G
VV1 RS
VV18 OR
EVV1
VV6 OR
VV7 OR
2630
2V NR
1 M26C VJ
M26D VJ
RG
2 V26C RG
V26D RG
6V BA
3 M26A JV
4 VH35B JN
IC11A 16V NR
JN VH35B 5 VH35C JN
JN VH34A 13 VH34A JN
GR
6V NR
VH35F 4
6600
0002
5V BA
2B BM10G MR
3B VV1 RS
46 HAB
JN
6V NR
VH34B 2
JV
MPR1 4
2610
C200
1V
1 BH15A RG
RG
34V NR
OR
BH15A C15
VV18 D18
6V NR
VH35B 2
MPR5 4
2615
2635
6V BA
3 VH34A JN
4 M26B JV
2V BE
GR
BM08A 1
BH28
19V NR
OR VV6 G34
OR VV7 G35
JN VH34A H34
JN VH34B
JN VH35A H35
BH12
EM60
M26A JV
M26B JV
MC60 JV
EM10B
MC10B VJ
MPR1 JV
EM20B
MC20B VJ
MPR5 JV
MC60
MC60
JV
MC10
MC10B
VJ
MC20
MC20B
VJ
46V NR
GR BM08A C1
JN BM10A C3
BM34
BS11
16V NR
12 VV18 OR
16V VE
4 VV18 OR
BB00
M000

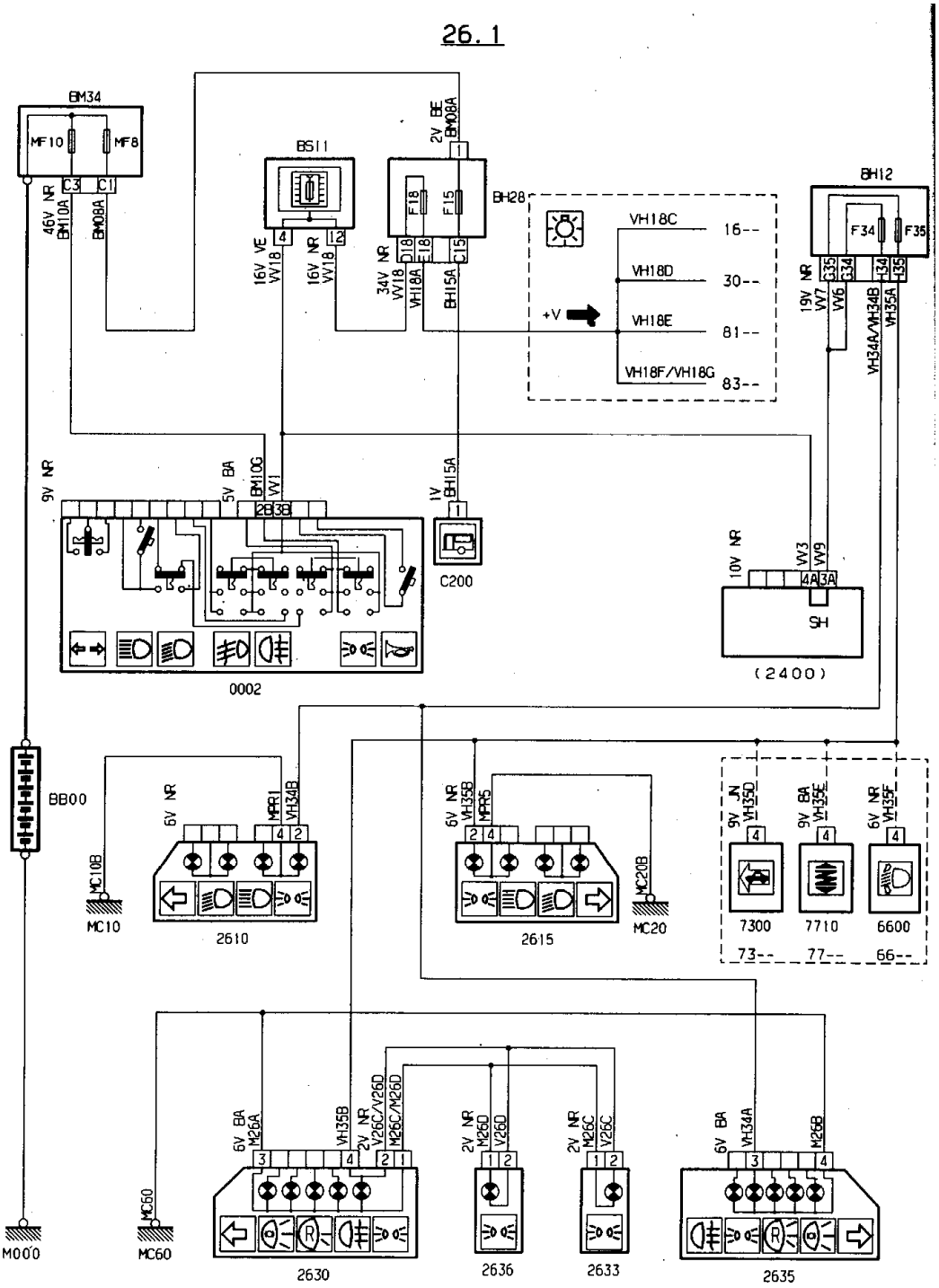
26.1
BM34
MF10
MF8
C3
C1
46V NR
BH10A
BM08A
BS11
4
12
16V VE
VV18
16V NR
VV18
2V BE
BM08A
F18
F15
BH28
34V NR
VV18
VH18A
D18
E18
C15
BH15A
VH18C
16--
VH18D
30--
+V
VH18E
81--
VH18F/VH18G
83--
BH12
F34
F35
19V NR
VV7
VV6
E35
E34
H34
H35
VH34A/VH34B
VH35A
9V NR
5V BA
BM10G
VV1
2B
3B
1V
BH15A
C200
0002
10V NR
VV3
VV9
4A
3A
SH
(2400)
BB00
6V NR
MPR1
VH34B
4
2
MC10B
MC10
2610
6V NR
VH35B
MPR5
2
4
MC20B
MC20
2615
9V JN
VH35D
9V BA
VH35E
6V NR
VH35F
7300
7710
6600
73--
77--
66--
6V BA
M26A
VH35B
2V NR
V26C/V26D
M26C/M26D
3
4
2
1
MC60
2630
2V NR
M26D
V26D
1
2
2636
2V NR
M26C
V26C
2633
6V BA
VH34A
M26B
2635
M000

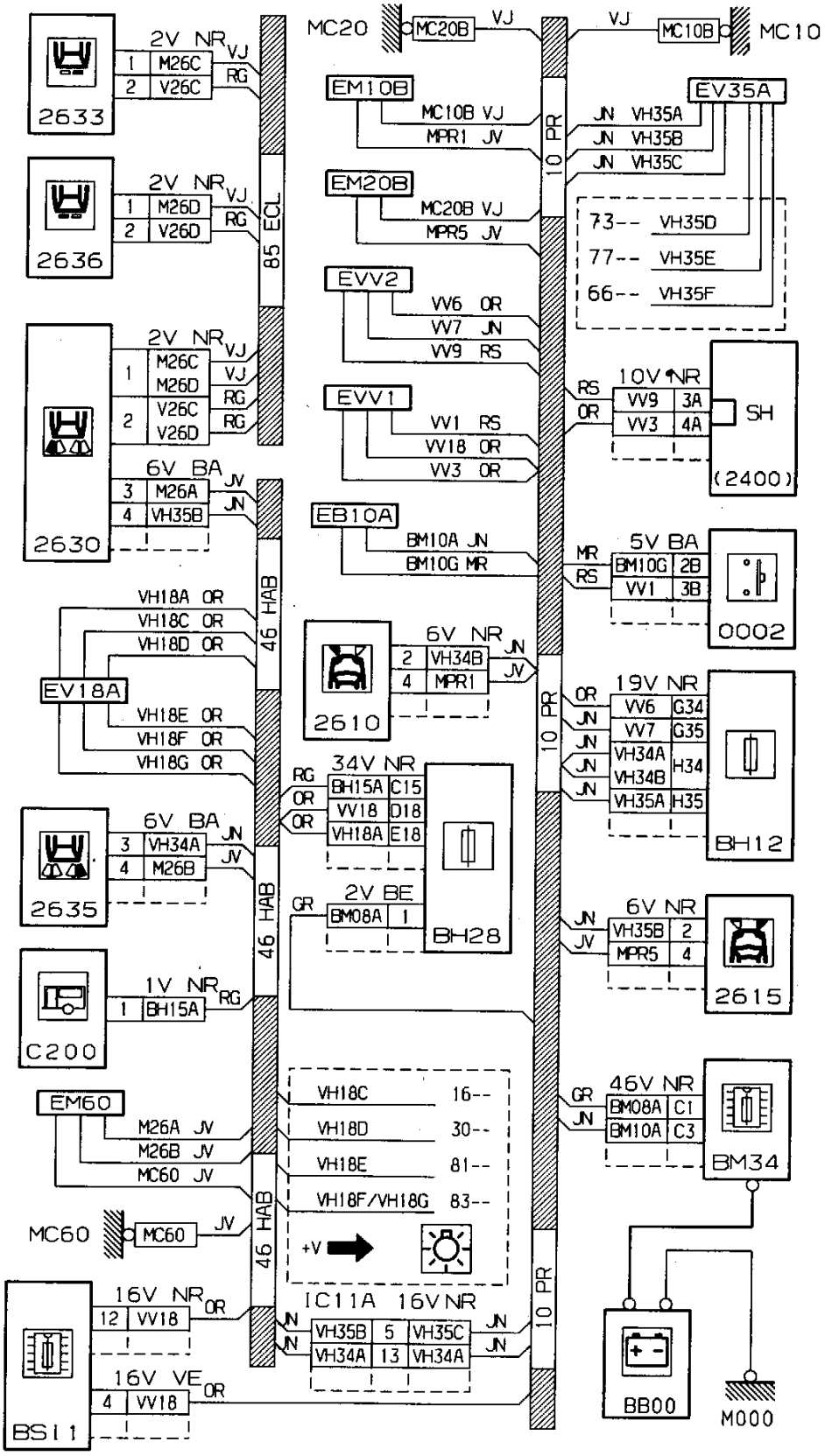
2633
2V NR VJ
1 M26C
2 V26C
RG
2636
2V NR VJ
1 M26D
2 V26D
RG
2630
2V NR VJ
1 M26C VJ
M26D RG
2 V26C RG
V26D
6V BA JV
3 M26A
4 VH35B JN
VH18A OR
VH18C OR
VH18D OR
EV18A
VH18E OR
VH18F OR
VH18G OR
2635
6V BA JN
3 VH34A
4 M26B JV
C200
1V NR RG
1 BH15A
EM60
M26A JV
M26B JV
MC60 JV
MC60
MC60 JV
BS11
16V NR OR
12 VV18
16V VE OR
4 VV18
46 HAB
46 HAB
46 HAB
85 ECL
MC20
MC20B VJ
EM10B
MC10B VJ
MPR1 JV
EM20B
MC20B VJ
MPR5 JV
EVV2
VV6 OR
VV7 JN
VV9 RS
EVV1
VV1 RS
VV18 OR
VV3 OR
EB10A
BM10A JN
BM10G MR
2610
6V NR JN
2 VH34B
4 MPR1 JV
34V NR
RG BH15A C15
OR VV18 D18
OR VH18A E18
BH28
2V BE
GR BM08A 1
VH18C 16--
VH18D 30--
VH18E 81--
VH18F/VH18G 83--
+V
IC11A 16V NR
JN VH35B 5 VH35C JN
JN VH34A 13 VH34A JN
10 PR
10 PR
10 PR
VJ
MC10B
MC10
EV35A
JN VH35A
JN VH35B
JN VH35C
73-- VH35D
77-- VH35E
66-- VH35F
10V NR
RS VV9 3A
OR VV3 4A
SH
(2400)
5V BA
MR BM10G 2B
RS VV1 3B
0002
19V NR
OR VV6 G34
JN VV7 G35
JN VH34A H34
JN VH34B
JN VH35A H35
BH12
6V NR
JN VH35B 2
JV MPR5 4
2615
46V NR
GR BM08A C1
JN BM10A C3
BM34
BB00
M000

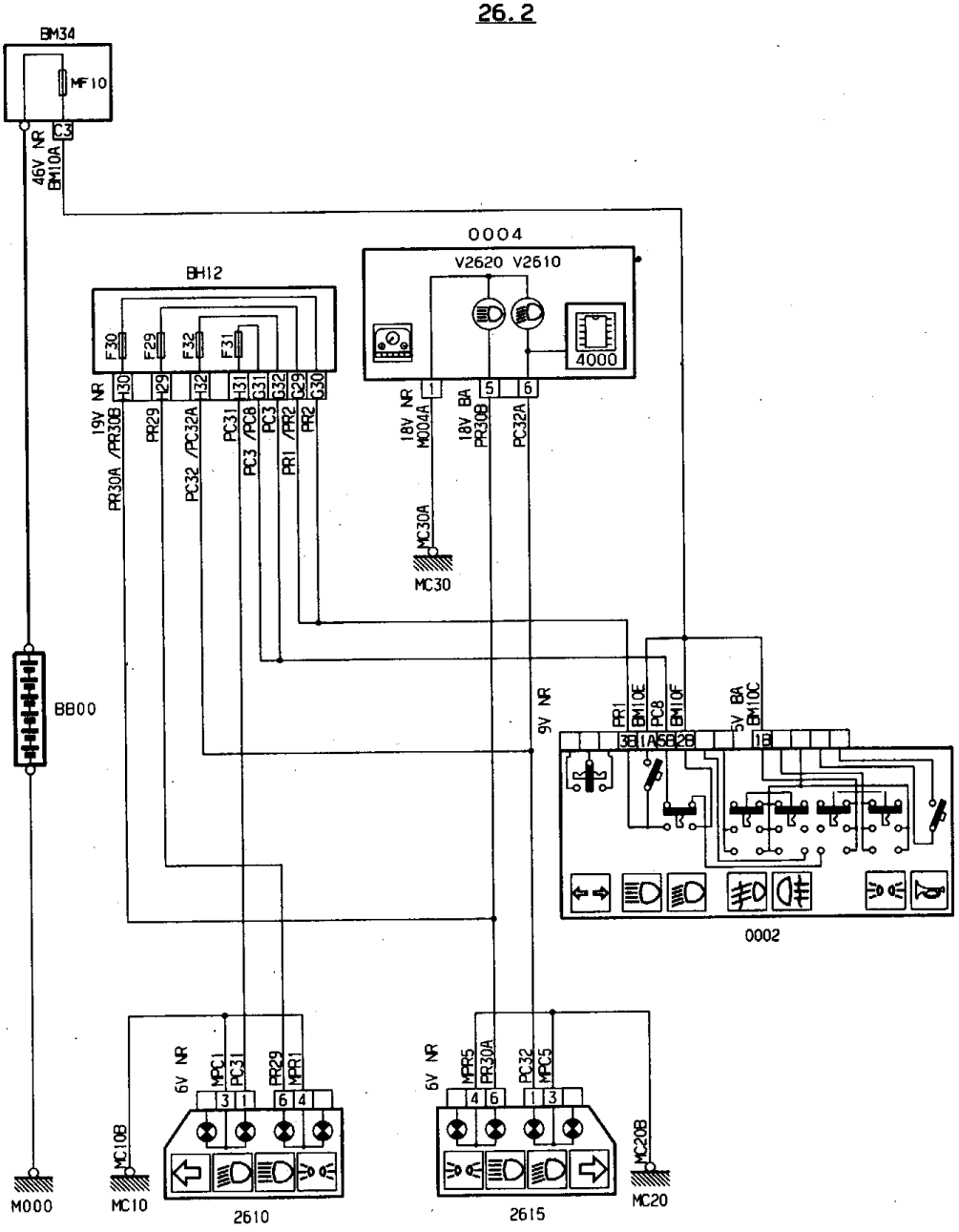
BM34
MF10
C3
46V NR
BM10A
0004
V2620 V2610
4000
BH12
F30
F29
F32
F31
C30
C29
C32
C31
19V NR
PR30A /PR30B
PR29
PC32 /PC32A
PC31
PC3 /PC8
PC3
PR1 /PR2
PR2
1
5
6
18V NR
M004A
18V BA
PR30B
PC32A
MC30A
MC30
BB00
9V NR
PR1
BM10E
PC8
BM10F
5V BA
BM10C
3B
1A
5B
2B
1B
0002
6V NR
MPC1
PC31
PR29
MPR1
3
1
6
4
MC10B
MC10
2610
6V NR
MPR5
PR30A
PC32
MPC5
4
6
1
3
MC20B
MC20
2615
M000

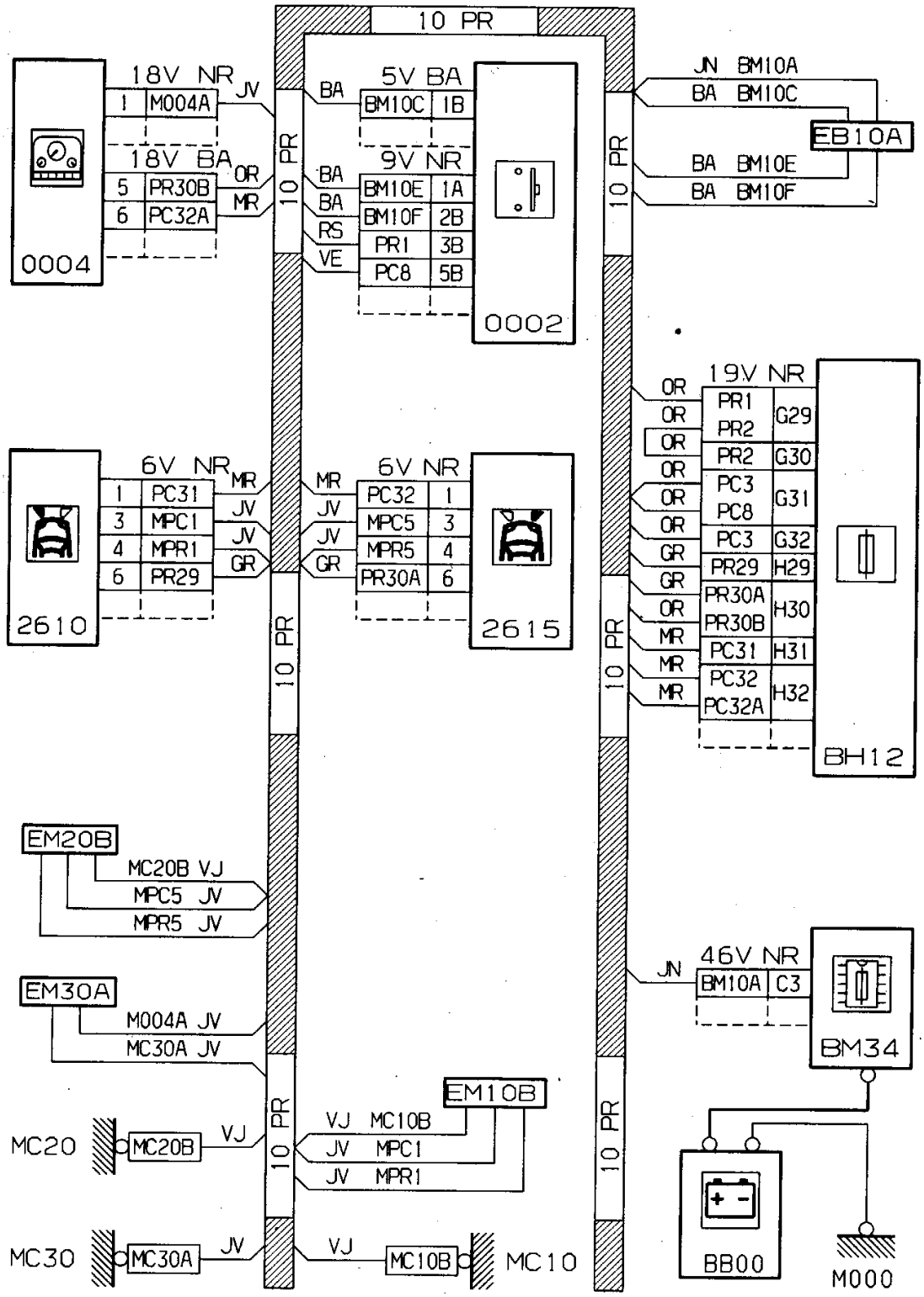
10 PR
0004
18V NR
1 M004A JV
18V BA
5 PR30B OR
6 PC32A MR
0002
5V BA
BA BM10C 1B
9V NR
BA BM10E 1A
BA BM10F 2B
RS PR1 3B
VE PC8 5B
JN BM10A
BA BM10C
EB10A
BA BM10E
BA BM10F
2610
6V NR
1 PC31 MR
3 MPC1 JV
4 MPR1 JV
6 PR29 GR
2615
6V NR
MR PC32 1
JV MPC5 3
JV MPR5 4
GR PR30A 6
BH12
19V NR
OR PR1 G29
OR PR2
OR PR2 G30
OR PC3 G31
OR PC8
OR PC3 G32
GR PR29 H29
GR PR30A H30
OR PR30B
MR PC31 H31
MR PC32 H32
MR PC32A
EM20B
MC20B VJ
MPC5 JV
MPR5 JV
EM30A
M004A JV
MC30A JV
EM10B
VJ MC10B
JV MPC1
JV MPR1
MC20
MC20B VJ
MC30
MC30A JV
VJ
MC10B
MC10
BM34
46V NR
JN BM10A C3
BB00
M000

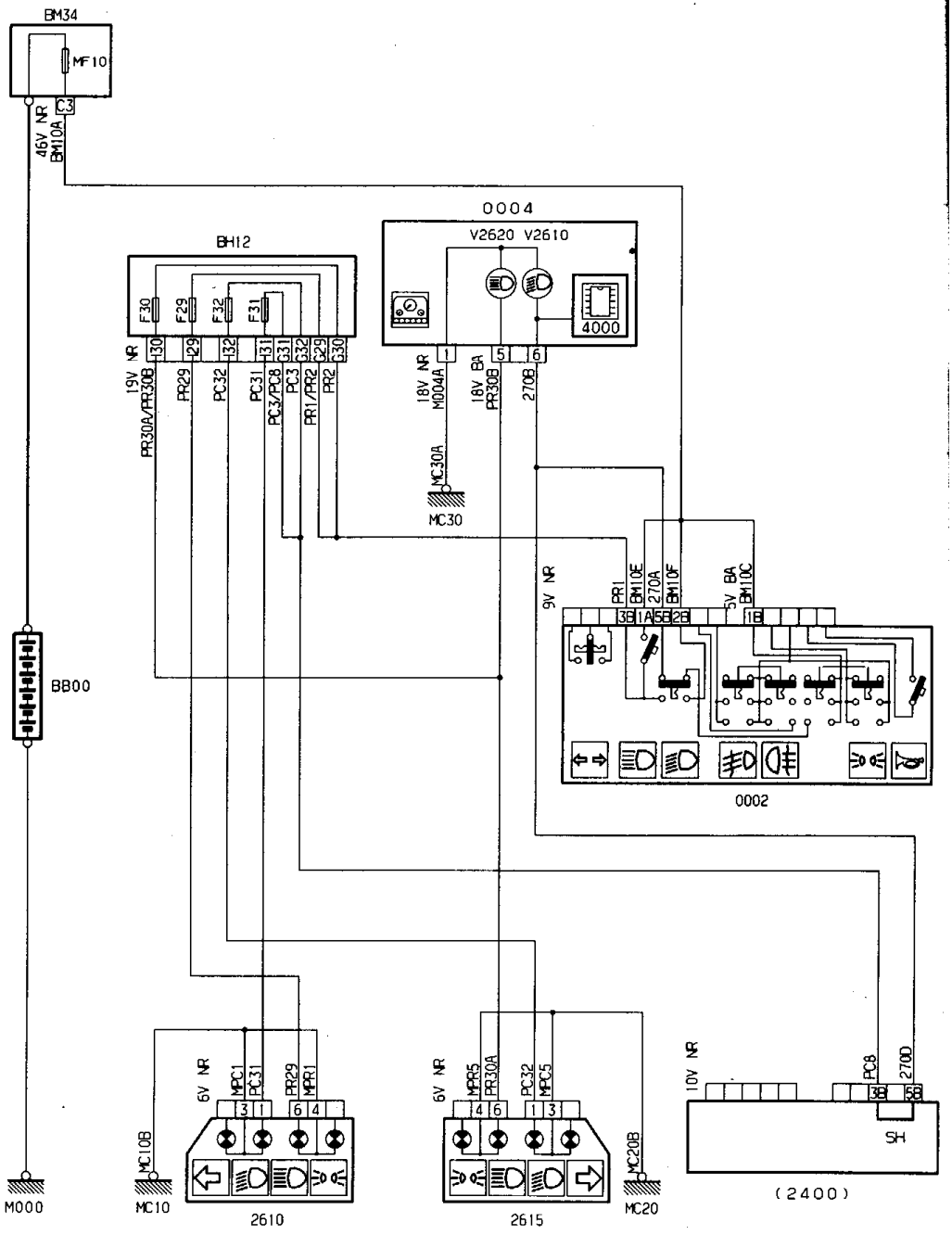
BM34
MF10
C3
46V NR
BM10A
BB00
M000
BH12
F30
F29
F32
F31
19V NR
PR30A/PR30B
PR29
PC32
PC31
PC3/PC8
PC3
PR1/PR2
PR2
0004
V2620 V2610
4000
18V NR
M004A
18V BA
PR30B
270B
MC30A
MC30
9V NR
PR1
BM10E
270A
BM10F
5V BA
BM10C
0002
6V NR
MPC1
PC31
PR29
MPR1
MC10B
MC10
2610
6V NR
MPR5
PR30A
PC32
MPC5
MC20B
MC20
2615
10V NR
PC8
270D
SH
(2400)

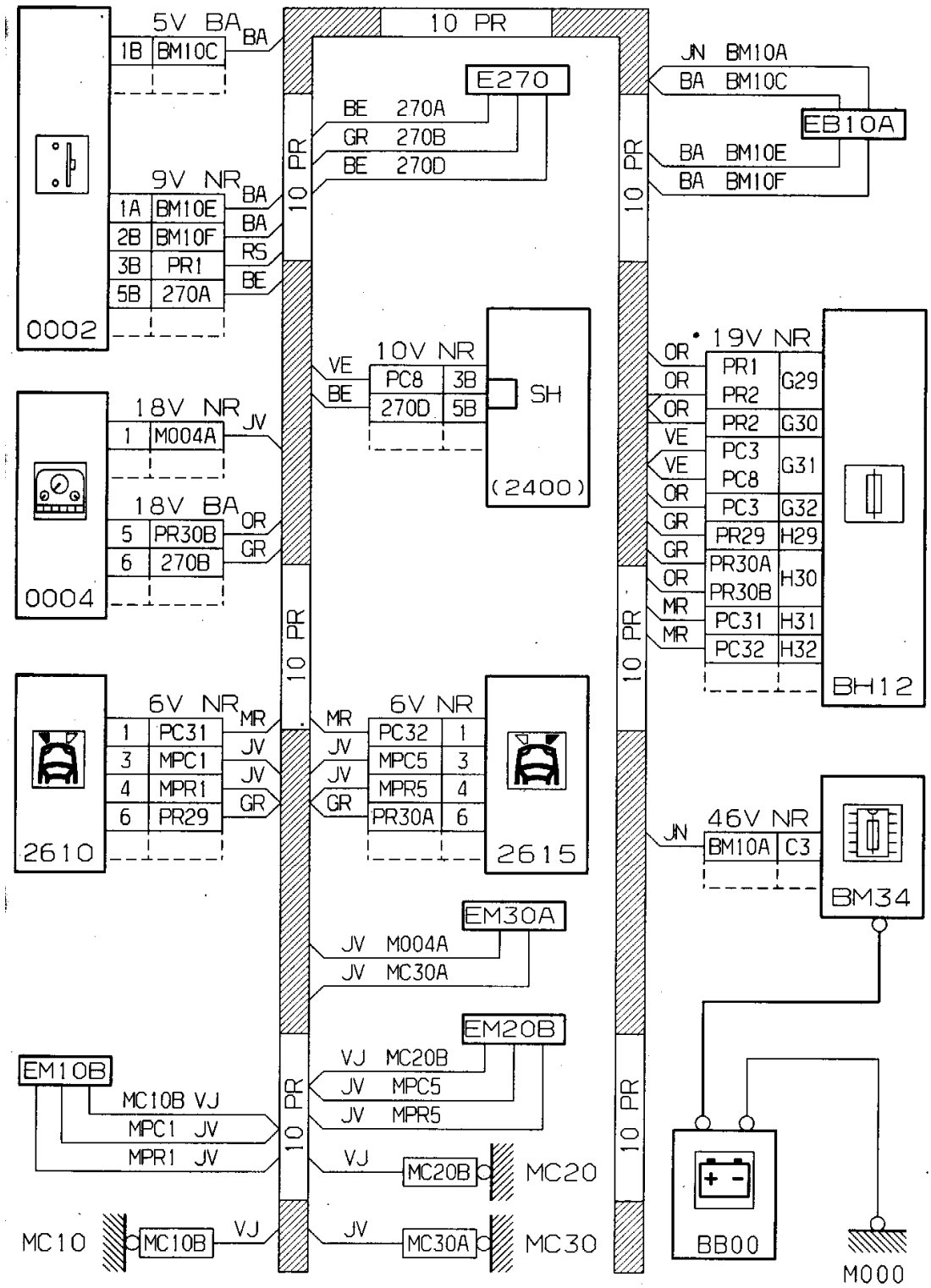
10 PR
E270
BE 270A
GR 270B
BE 270D
5V BA
1B BM10C
BA
9V NR
1A BM10E BA
2B BM10F BA
3B PR1 RS
5B 270A BE
0002
18V NR
1 M004A JV
18V BA
5 PR30B OR
6 270B GR
0004
10V NR
VE PC8 3B
BE 270D 5B
SH
(2400)
6V NR
1 PC31 MR
3 MPC1 JV
4 MPR1 JV
6 PR29 GR
2610
MR PC32 1
JV MPC5 3
JV MPR5 4
GR PR30A 6
2615
JN BM10A
BA BM10C
EB10A
BA BM10E
BA BM10F
19V NR
OR PR1 G29
OR PR2
OR PR2 G30
VE PC3 G31
VE PC8
OR PC3 G32
GR PR29 H29
GR PR30A H30
OR PR30B
MR PC31 H31
MR PC32 H32
BH12
46V NR
JN BM10A C3
BM34
EM30A
JV M004A
JV MC30A
EM20B
VJ MC20B
JV MPC5
JV MPR5
EM10B
MC10B VJ
MPC1 JV
MPR1 JV
VJ
MC20B
MC20
MC10
MC10B
VJ
JV
MC30A
MC30
BB00
M000

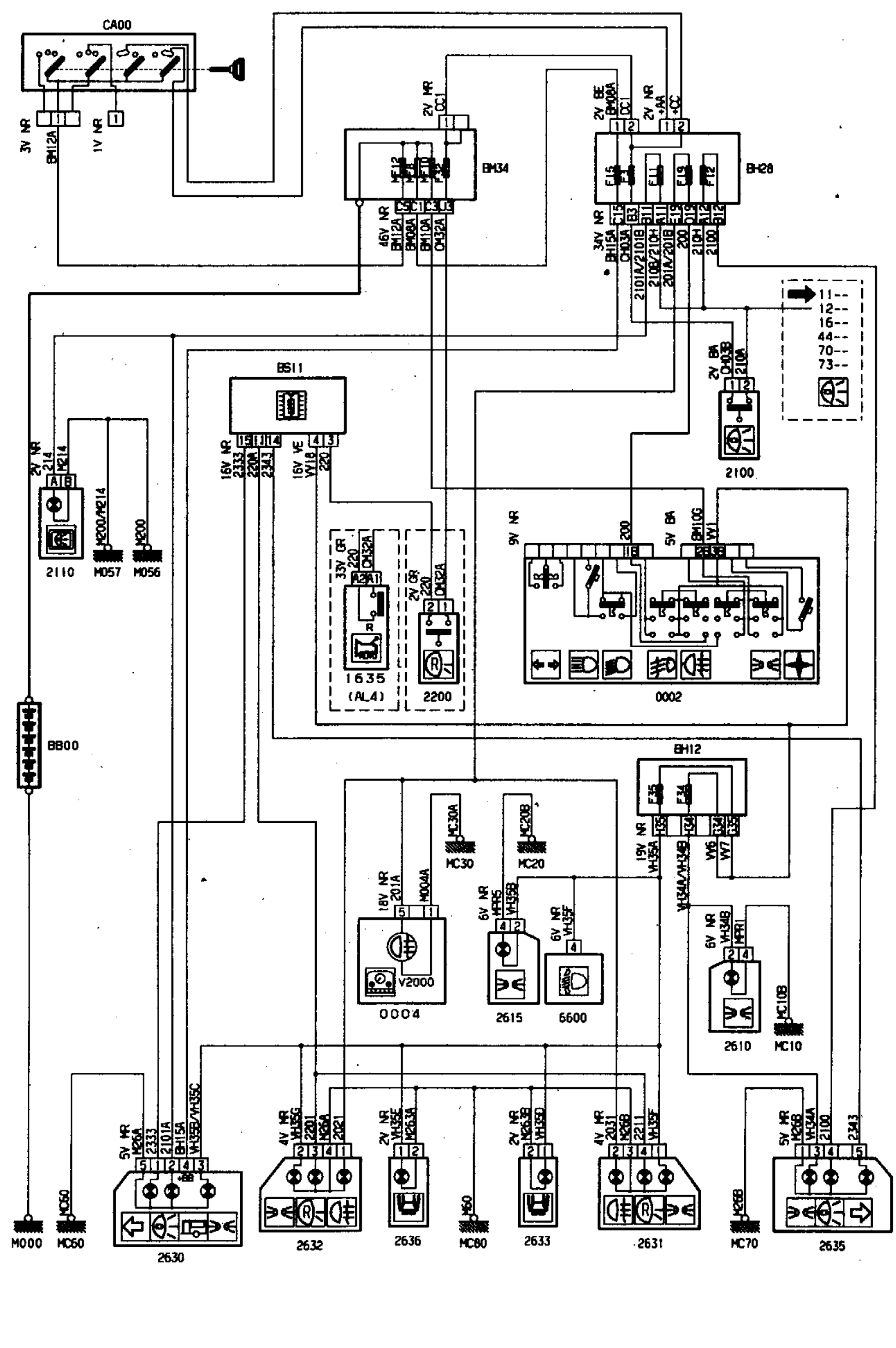

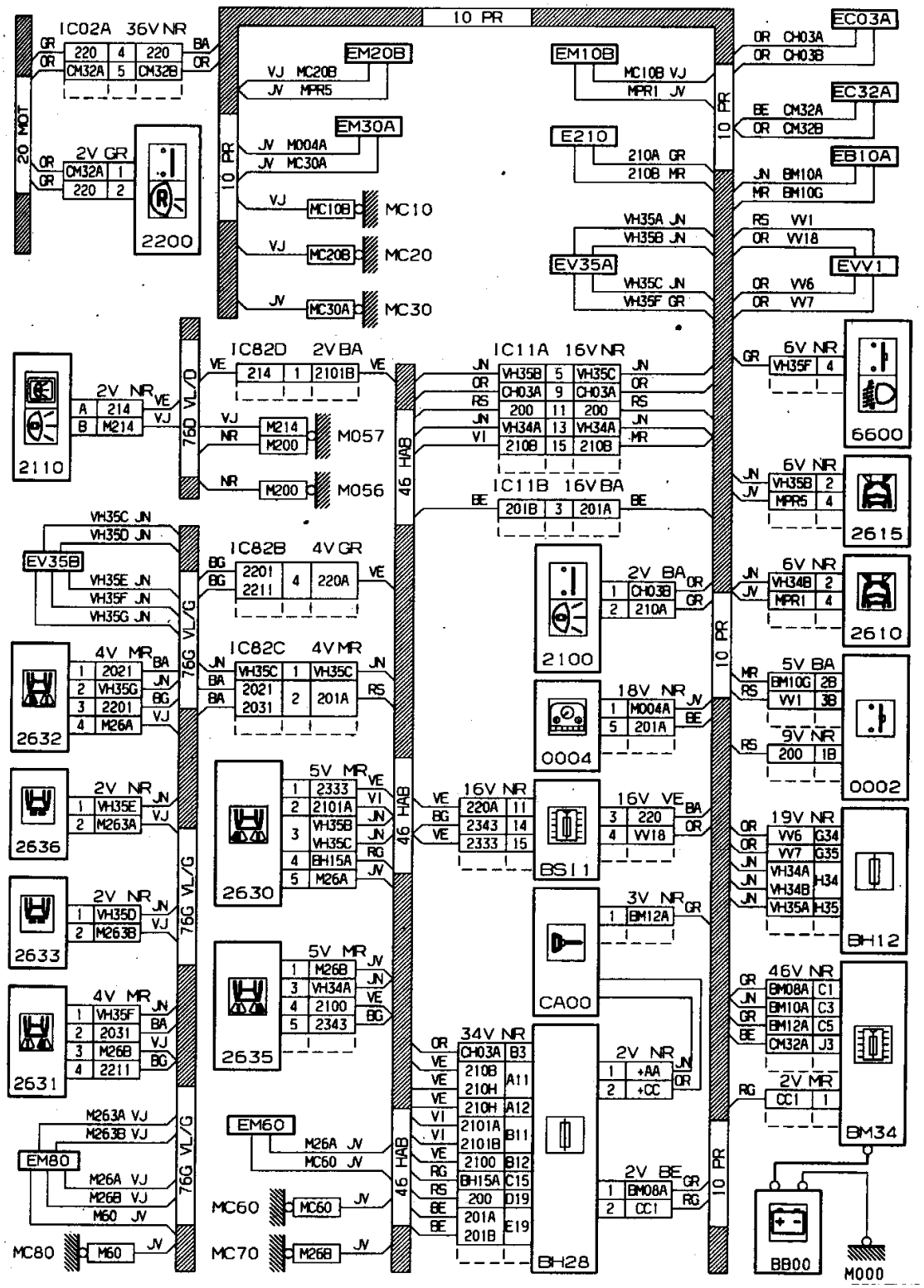
10 PR
IC02A 36V NR
220 4 220
CM32A 5 CM32B
20 MOT
2V GR
CM32A 1
220 2
2200
EM20B
VJ MC20B
JV MPR5
EM30A
JV M004A
JV MC30A
VJ MC10B
MC10
VJ MC20B
MC20
JV MC30A
MC30
EM10B
MC10B VJ
MPR1 JV
E210
210A GR
210B MR
EV35A
VH35A JN
VH35B JN
VH35C JN
VH35F GR
EC03A
OR CH03A
OR CH03B
EC32A
BE CM32A
OR CM32B
EB10A
JN BM10A
MR BM10G
RS VV1
OR VV18
EVV1
OR VV6
OR VV7
IC82D 2VBA
VE 214 1 2101B VE
2V NR VE
A 214
B M214 VJ
2110
76D VL/D
VJ M214
NR M200
M057
NR M200
M056
46 HAB
IC11A 16V NR
JN VH35B 5 VH35C JN
OR CH03A 9 CH03A OR
RS 200 11 200 RS
JN VH34A 13 VH34A JN
VI 210B 15 210B MR
IC11B 16V BA
BE 201B 3 201A BE
6V NR
GR VH35F 4
6600
6V NR
JN VH35B 2
JV MPR5 4
2615
6V NR
JN VH34B 2
JV MPR1 4
2610
5V BA
MR BM10G 2B
RS VV1 3B
9V NR
RS 200 1B
0002
VH35C JN
VH35D JN
EV35B
VH35E JN
VH35F JN
VH35G JN
IC82B 4V GR
BG 2201 4 220A VE
2211
76G VL/G
4V MR BA
1 2021
2 VH35G JN
3 2201 BG
4 M26A VJ
2632
IC82C 4V MR
JN VH35C 1 VH35C JN
BA 2021 2 201A RS
2031
2V BA OR
1 CH03B
2 210A GR
2100
18V NR JV
1 M004A
5 201A BE
0004
2V NR JN
1 VH35E
2 M263A VJ
2636
5V MR VE
1 2333
2 2101A VI
3 VH35B JN
VH35C JN
4 BH15A RG
5 M26A JV
2630
16V NR
VE 220A 11
BG 2343 14
VE 2333 15
BS11
16V VE BA
3 220
4 VV18 OR
19V NR
OR VV6 G34
OR VV7 G35
JN VH34A H34
JN VH34B
JN VH35A H35
BH12
2V NR JN
1 VH35D
2 M263B VJ
2633
5V MR JV
1 M26B
3 VH34A JN
4 2100 VE
5 2343 BG
2635
3V NR GR
1 BM12A
CA00
4V MR JN
1 VH35F
2 2031 BA
3 M26B VJ
4 2211 BG
2631
EM60
M26A JV
MC60 JV
MC60
MC60 JV
MC70
M26B JV
34V NR
OR CH03A B3
VE 210B A11
VE 210H
VE 210H A12
VI 2101A B11
VI 2101B
VE 2100 B12
RG BH15A C15
RS 200 D19
BE 201A E19
BE 201B
BH28
2V NR JN
1 +AA
2 +CC OR
2V BE GR
1 BM08A
2 CC1 RG
46V NR
GR BM08A C1
JN BM10A C3
GR BM12A C5
BE CM32A J3
2V MR
RG CC1 1
BM34
M263A VJ
M263B VJ
EM80
M26A VJ
M26B VJ
M60 JV
MC80
M60 JV
BB00
M000

26.5

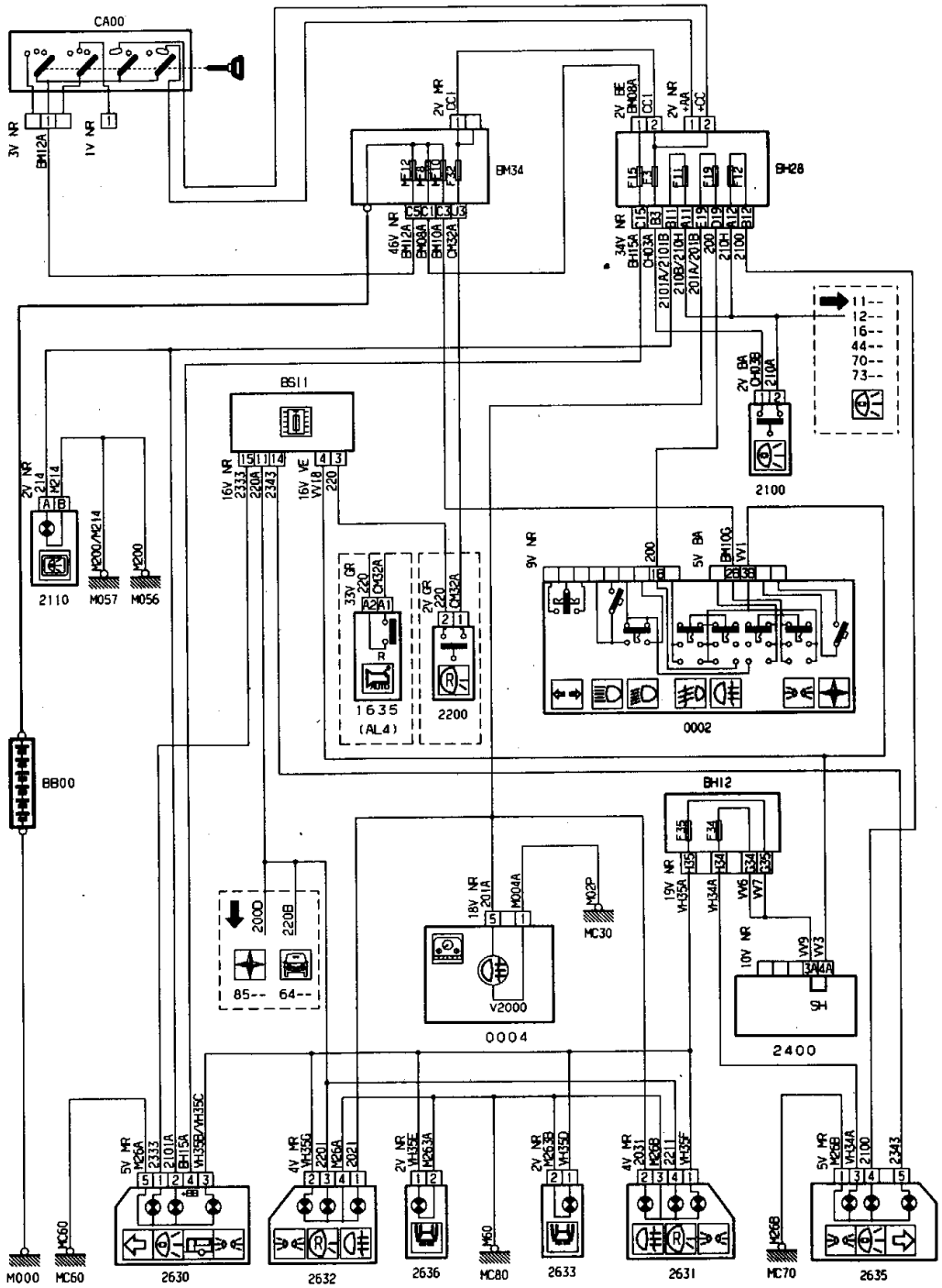
CA00
3V NR
BM12A
1V NR
2V NR
CC1
BM34
46V NR
BM12A
BM08A
BM10A
CM32A
2V BE
BM08A
CC1
2V NR
+AA
+CC
BH28
34V NR
BH15A
CH03A
2101A/2101B
210B/210H
201A/201B
200
210H
2100
11--
12--
16--
44--
70--
73--
2V BA
CH03B
210A
2100
BS11
16V NR
2333
220A
2343
16V VE
VV18
220
2V NR
214
M214
2110
M200/M214
M057
M200
M056
33V GR
220
CM32A
1635
(AL4)
2V GR
220
CM32A
2200
9V NR
200
5V BA
BM10G
VV1
0002
BB00
BH12
19V NR
VH35A
VH34A
VV6
VV7
10V NR
VV9
VV3
SH
2400
18V NR
201A
M004A
M02P
MC30
V2000
0004
200D
220B
85--
64--
5V MR
M26A
2333
2101A
BH15A
VH35B/VH35C
4V MR
VH35G
2201
M26A
2021
2V NR
VH35E
M263A
2V NR
M263B
VH35D
4V MR
2031
M26B
2211
VH35F
5V MR
M26B
VH34A
2100
2343
M000
MC60
MC60
2630
2632
2636
M60
MC80
2633
2631
M26B
MC70
2635

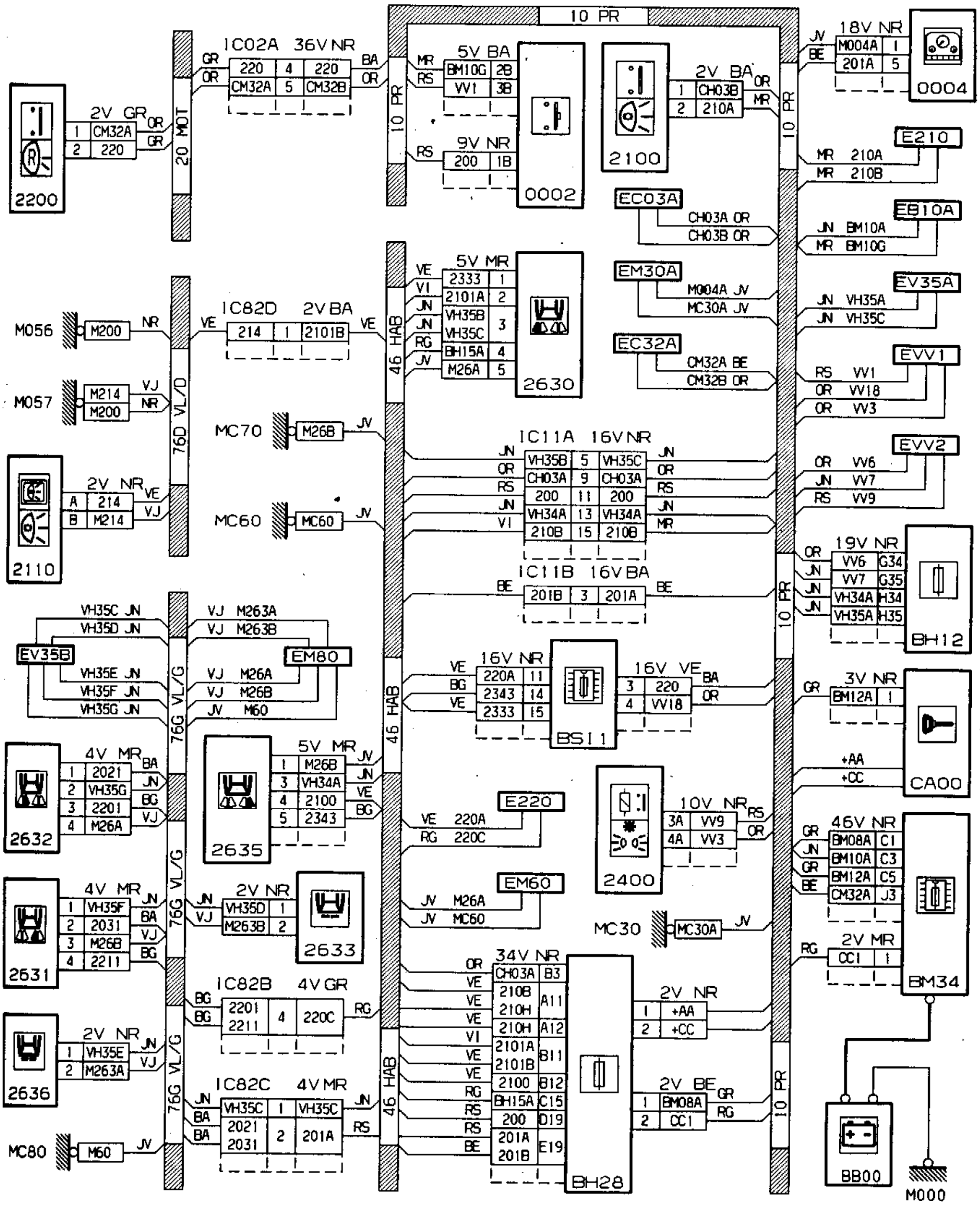

10 PR
2200
2V GR
1 CM32A
2 220
20 MOT
1C02A 36V NR
220 4 220
CM32A 5 CM32B
5V BA
BM10G 2B
VV1 3B
9V NR
200 1B
0002
2100
2V BA
1 CH03B
2 210A
18V NR
M004A 1
201A 5
0004
E210
MR 210A
MR 210B
EC03A
CH03A OR
CH03B OR
EB10A
JN BM10A
MR BM10G
EM30A
M004A JV
MC30A JV
EV35A
JN VH35A
JN VH35C
EC32A
CM32A BE
CM32B OR
EVV1
RS VV1
OR VV18
OR VV3
EVV2
OR VV6
JN VV7
RS VV9
M056
M200
M057
M214
M200
76D VL/D
1C82D 2V BA
214 1 2101B
5V MR
2333 1
2101A 2
VH35B
VH35C 3
BH15A 4
M26A 5
2630
46 HAB
MC70
M26B
MC60
MC60
2110
2V NR
A 214
B M214
1C11A 16V NR
VH35B 5 VH35C
CH03A 9 CH03A
200 11 200
VH34A 13 VH34A
210B 15 210B
1C11B 16V BA
201B 3 201A
19V NR
VV6 G34
VV7 G35
VH34A H34
VH35A H35
BH12
VH35C JN
VH35D JN
VJ M263A
VJ M263B
EV35B
EM80
VH35E JN
VH35F JN
VH35G JN
VJ M26A
VJ M26B
JV M60
76G VL/G
16V NR
220A 11
2343 14
2333 15
BSI 1
16V VE
3 220
4 VV18
3V NR
BM12A 1
CA00
+AA
+CC
2632
4V MR
1 2021
2 VH35G
3 2201
4 M26A
2635
5V MR
1 M26B
3 VH34A
4 2100
5 2343
E220
VE 220A
RG 220C
2400
10V NR
3A VV9
4A VV3
46V NR
BM08A C1
BM10A C3
BM12A C5
CM32A J3
BM34
2631
4V MR
1 VH35F
2 2031
3 M26B
4 2211
2V NR
VH35D 1
M263B 2
2633
EM60
JV M26A
JV MC60
MC30
MC30A
2V MR
CC1 1
1C82B 4V GR
2201
2211 4 220C
34V NR
CH03A B3
210B
210H A11
210H A12
2101A
2101B B11
2100 B12
BH15A C15
200 D19
201A
201B E19
BH28
2V NR
1 +AA
2 +CC
2V BE
1 BM08A
2 CC1
2636
2V NR
1 VH35E
2 M263A
1C82C 4V MR
VH35C 1 VH35C
2021
2031 2 201A
MC80
M60
BB00
M000

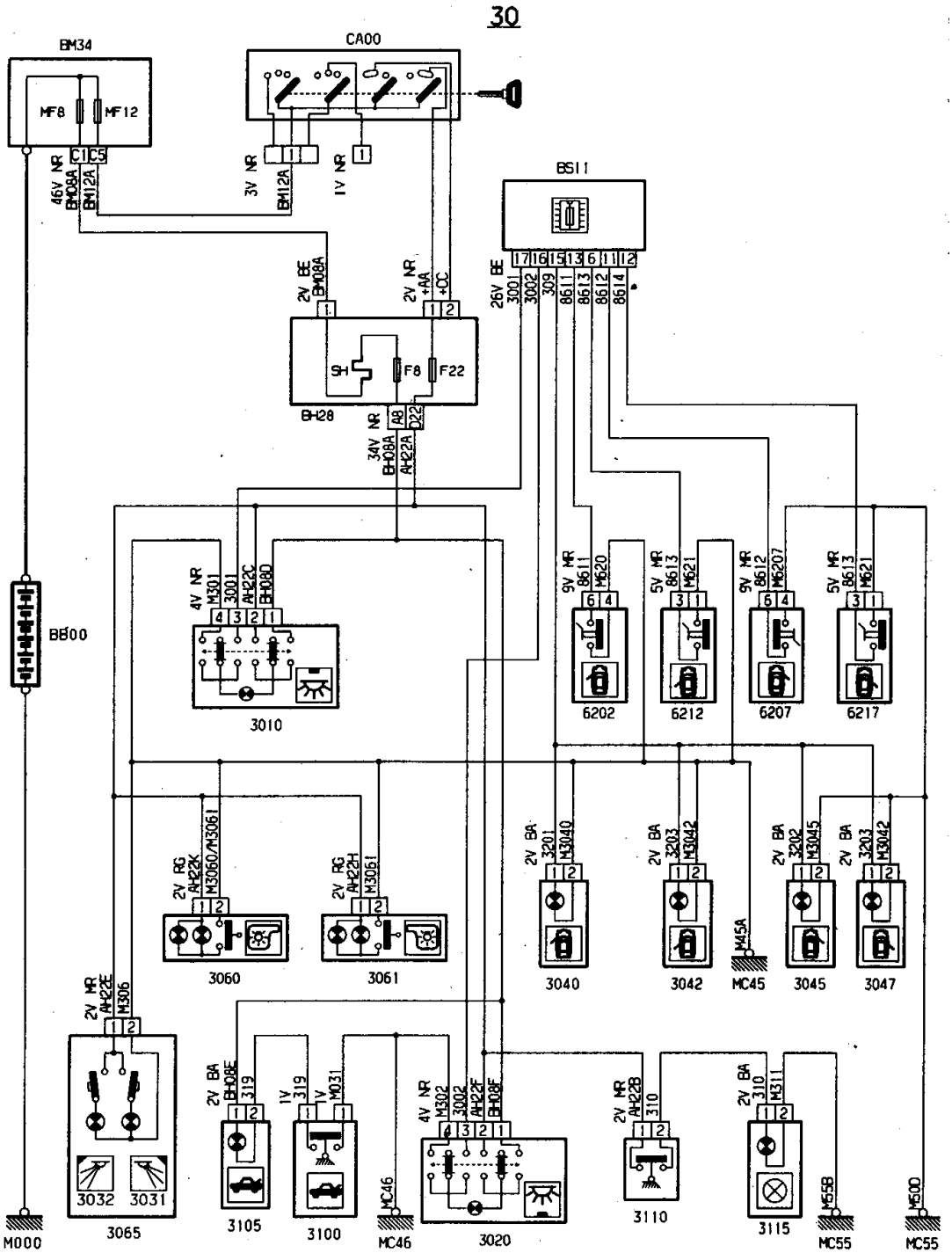
30
BM34
MF8
MF12
C1
C5
46V NR
BM08A
BM12A
CA00
3V NR
BM12A
1V NR
BS11
17
16
15
13
6
11
12
26V BE
3001
3002
309
8611
8613
8612
8614
2V BE
BM08A
2V NR
+AA
+OC
SH
F8
F22
BH28
A8
D22
34V NR
BM08A
A422A
BB00
4V NR
M301
3001
A422C
BM08D
3010
9V MR
8611
M620
6202
5V MR
8613
M621
6212
9V MR
8612
M6207
6207
5V MR
8613
M621
6217
2V RG
A422K
M3060/M3061
3060
2V RG
A422H
M3061
3061
2V BA
3201
M3040
3040
2V BA
3203
M3042
3042
M45A
2V BA
3202
M3045
3045
2V BA
3203
M3042
3047
2V MR
A422E
M306
3032
3031
3065
2V BA
BH08E
319
3105
1V
319
1V
M031
3100
MC46
4V NR
M302
3002
A422F
BH08F
3020
2V MR
A422B
310
3110
2V BA
310
M311
3115
M55B
MC55
M500
MC55
M000

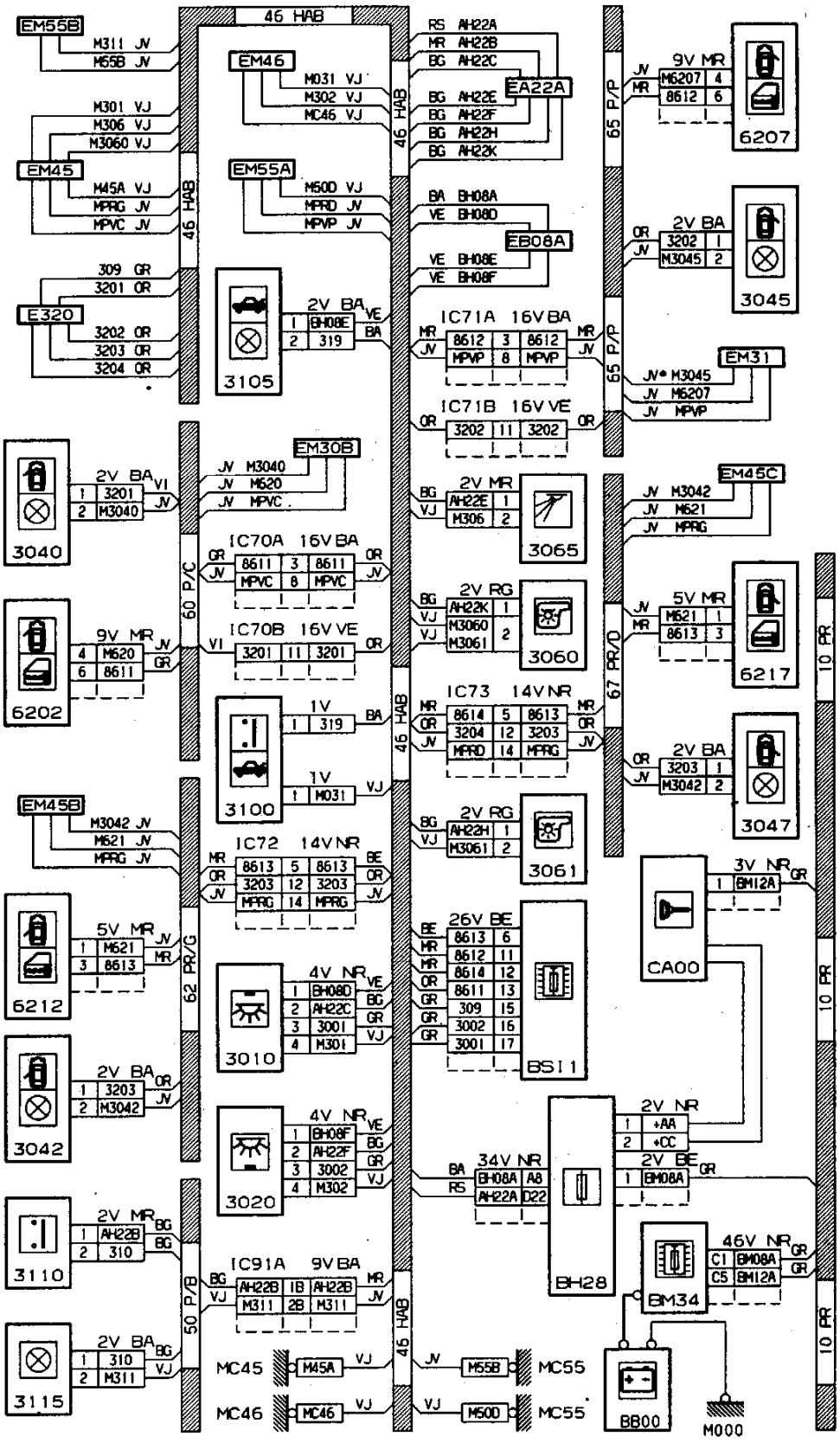
EM55B
M311 JV
M55B JV
M301 VJ
M306 VJ
M3060 VJ
EM45
M45A VJ
MPRG JV
MPVC JV
309 GR
3201 OR
E320
3202 OR
3203 OR
3204 OR
46 HAB
EM46
M031 VJ
M302 VJ
MC46 VJ
EM55A
M50D VJ
MPRD JV
MPVP JV
3105
2V BA
1 BH08E VE
2 319 BA
RS AH22A
MR AH22B
BG AH22C
EA22A
BG AH22E
BG AH22F
BG AH22H
BG AH22K
BA BH08A
VE BH08D
EB08A
VE BH08E
VE BH08F
IC71A 16V BA
MR 8612 3 8612 MR
JV MPVP 8 MPVP JV
IC71B 16V VE
OR 3202 11 3202 OR
65 P/P
9V MR
JV MR 6207 4 8612 6
6207
2V BA
OR JV 3202 1 M3045 2
3045
EM31
JV* M3045
JV M6207
JV MPVP
3040
2V BA
1 3201 VI
2 M3040 JV
EM30B
JV M3040
JV M620
JV MPVC
60 P/C
IC70A 16V BA
GR JV 8611 3 8611 OR JV
MPVC 8 MPVC
IC70B 16V VE
VI 3201 11 3201 OR
6202
9V MR
JV 4 M620
GR 6 8611
3100
1V
1 319 BA
1 M031 VJ
EM45B
M3042 JV
M621 JV
MPRG JV
62 PR/G
IC72 14V NR
MR 8613 5 8613 BE
OR 3203 12 3203 OR
JV MPRG 14 MPRG JV
6212
5V MR
1 M621 JV
3 8613 MR
3042
2V BA
1 3203 OR
2 M3042 JV
3010
4V NR
1 BH08D VE
2 AH22C BG
3 3001 GR
4 M301 VJ
3020
4V NR
1 BH08F VE
2 AH22F BG
3 3002 GR
4 M302 VJ
3110
2V MR
1 AH22B BG
2 310 BG
50 P/B
IC91A 9V BA
BG AH22B 1B AH22B MR
VJ M311 2B M311 JV
3115
2V BA
1 310 BG
2 M311 VJ
MC45
M45A VJ
MC46
MC46 VJ
46 HAB
JV M55B MC55
VJ M50D MC55
2V MR
BG AH22E 1
VJ M306 2
3065
2V RG
BG AH22K 1
VJ M3060 M3061 2
3060
IC73 14V NR
MR 8614 5 8613 MR
OR 3204 12 3203 OR
JV MPRD 14 MPRG JV
2V RG
BG AH22H 1
VJ M3061 2
3061
26V BE
BE 8613 6
MR 8612 11
MR 8614 12
OR 8611 13
GR 309 15
GR 3002 16
GR 3001 17
BSI1
34V NR
BA BH08A A8
RS AH22A D22
BH28
2V NR
1 +AA
2 +CC
2V BE GR
1 BM08A
BM34
46V NR GR
C1 BM08A
C5 BM12A GR
BB00
M000
67 PR/D
EM45C
JV M3042
JV M621
JV MPRG
5V MR
JV MR M621 1 8613 3
6217
2V BA
OR JV 3203 1 M3042 2
3047
CA00
3V NR GR
1 BM12A
10 PR
10 PR
10 PR

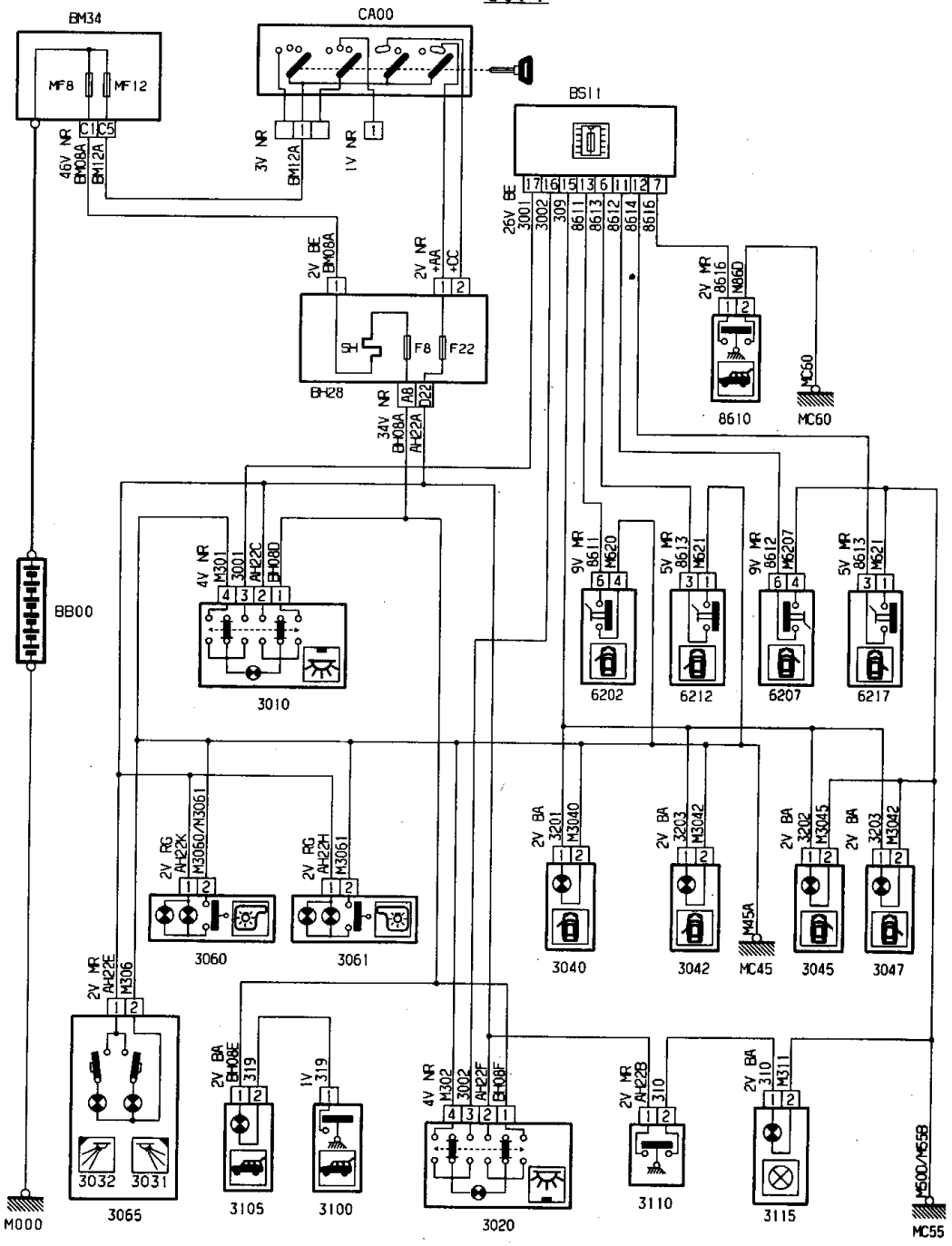
BM34
MF8
MF12
C1
C5
46V NR
BM08A
BM12A
CA00
3V NR
BM12A
1V NR
BS11
17 16 15 13 6 11 12 7
25V BE
3001
3002
309
8611
8613
8612
8614
8616
2V BE
BM08A
2V NR
+AA
+CC
SH
F8
F22
BH28
A8
D22
34V NR
BM08A
AH22A
2V MR
8616
M86D
8610
MC60
BB00
4V NR
M301
3001
AH22C
BH08D
3010
9V MR
8611
M620
6202
5V MR
8613
M621
6212
9V MR
8612
M6207
6207
5V MR
8613
M621
6217
2V RG
AH22K
M3060/M3061
3060
2V RG
AH22H
M3061
3061
2V BA
3201
M3040
3040
2V BA
3203
M3042
3042
M45A
MC45
2V BA
3202
M3045
3045
2V BA
3203
M3042
3047
2V MR
AH22E
M306
3032
3031
3065
2V BA
BH08E
319
3105
1V
319
3100
4V NR
M302
3002
AH22F
BH08F
3020
2V MR
AH22B
310
3110
2V BA
310
M311
3115
M500/M558
MC55
M000

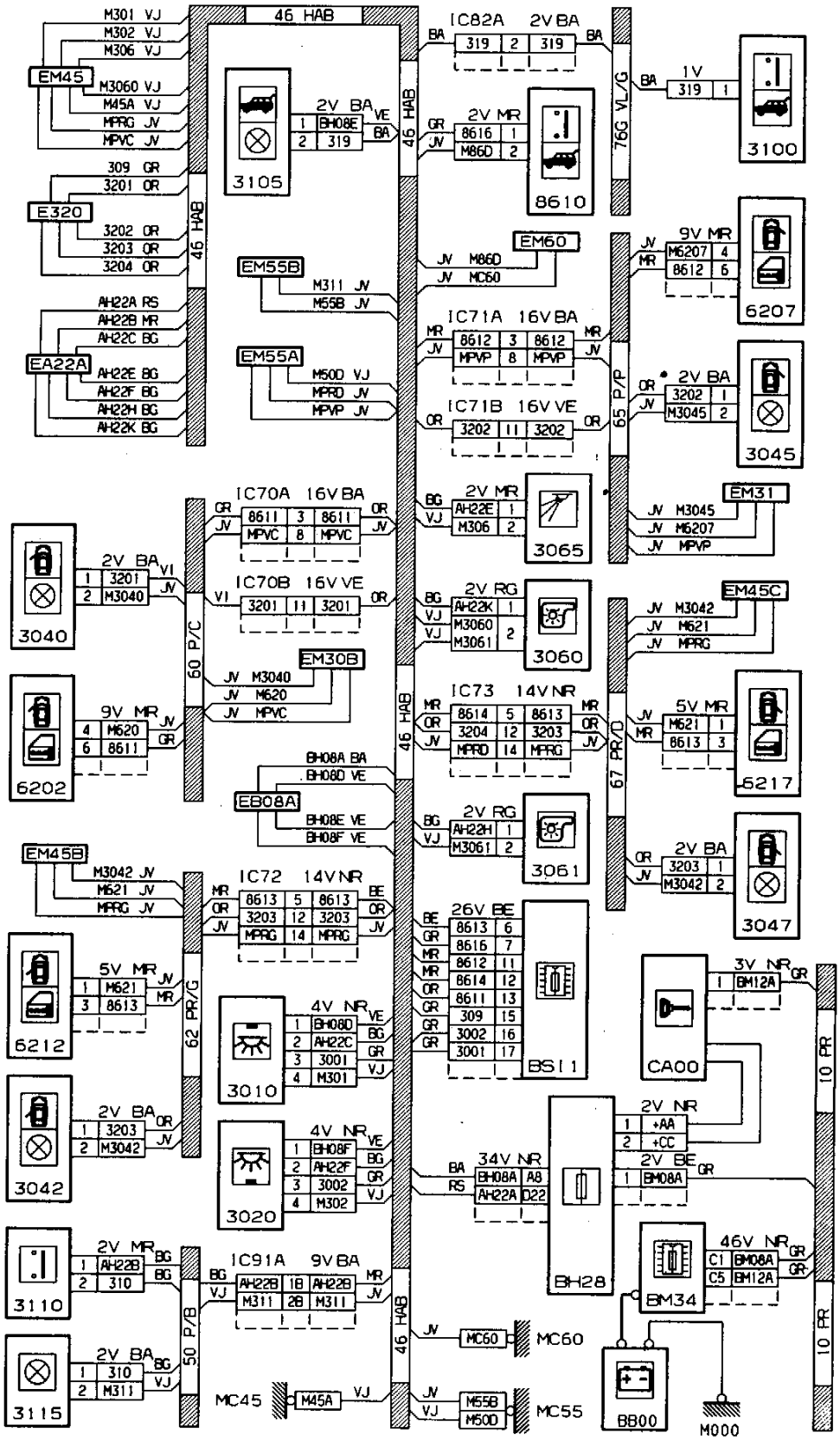
EM45
M301 VJ
M302 VJ
M306 VJ
M3060 VJ
M45A VJ
MPRG JV
MPVC JV
E320
309 GR
3201 OR
3202 OR
3203 OR
3204 OR
EA22A
AH22A RS
AH22B MR
AH22C BG
AH22E BG
AH22F BG
AH22H BG
AH22K BG
46 HAB
3105
2V BA VE
BH08E
319
EM55B
M311 JV
M55B JV
EM55A
M50D VJ
MPRD JV
MPVP JV
IC82A 2V BA
319
2V MR
8616
M86D
8610
EM60
M86D
MC60
IC71A 16V BA
8612
MPVP
IC71B 16V VE
3202
76G VL/G
1V
3100
9V MR
M6207
8612
6207
65 P/P
2V BA
3045
EM31
M3045
M6207
MPVP
3065
IC70A 16V BA
8611
MPVC
IC70B 16V VE
3201
3040
2V BA VI
M3040
60 P/C
EM30B
M620
6202
9V MR
2V RG
AH22K
M3060
M3061
3060
EM45C
M3042
M621
MPRG
IC73 14V NR
8614
3204
MPRD
67 PR/D
5V MR
6217
EB08A
BH08A BA
BH08D VE
BH08E VE
BH08F VE
2V RG
AH22H
3061
2V BA
3047
EM45B
IC72 14V NR
8613
3203
MPRG
62 PR/G
6212
5V MR
M621
3010
4V NR VE
BH08D
AH22C
3001
M301
3042
3020
BH08F
AH22F
3002
M302
26V BE
BS11
CA00
3V NR GR
BM12A
10 PR
2V NR
+AA
+CC
2V BE GR
BH08A
34V NR
BH08A A8
AH22A D22
BH28
BM34
46V NR GR
C1 BM08A
C5 BM12A
3110
2V MR BG
AH22B
310
IC91A 9V BA
AH22B 18
M311 28
50 P/B
3115
MC45
M45A VJ
MC55
M55B
M50D
BB00
M000

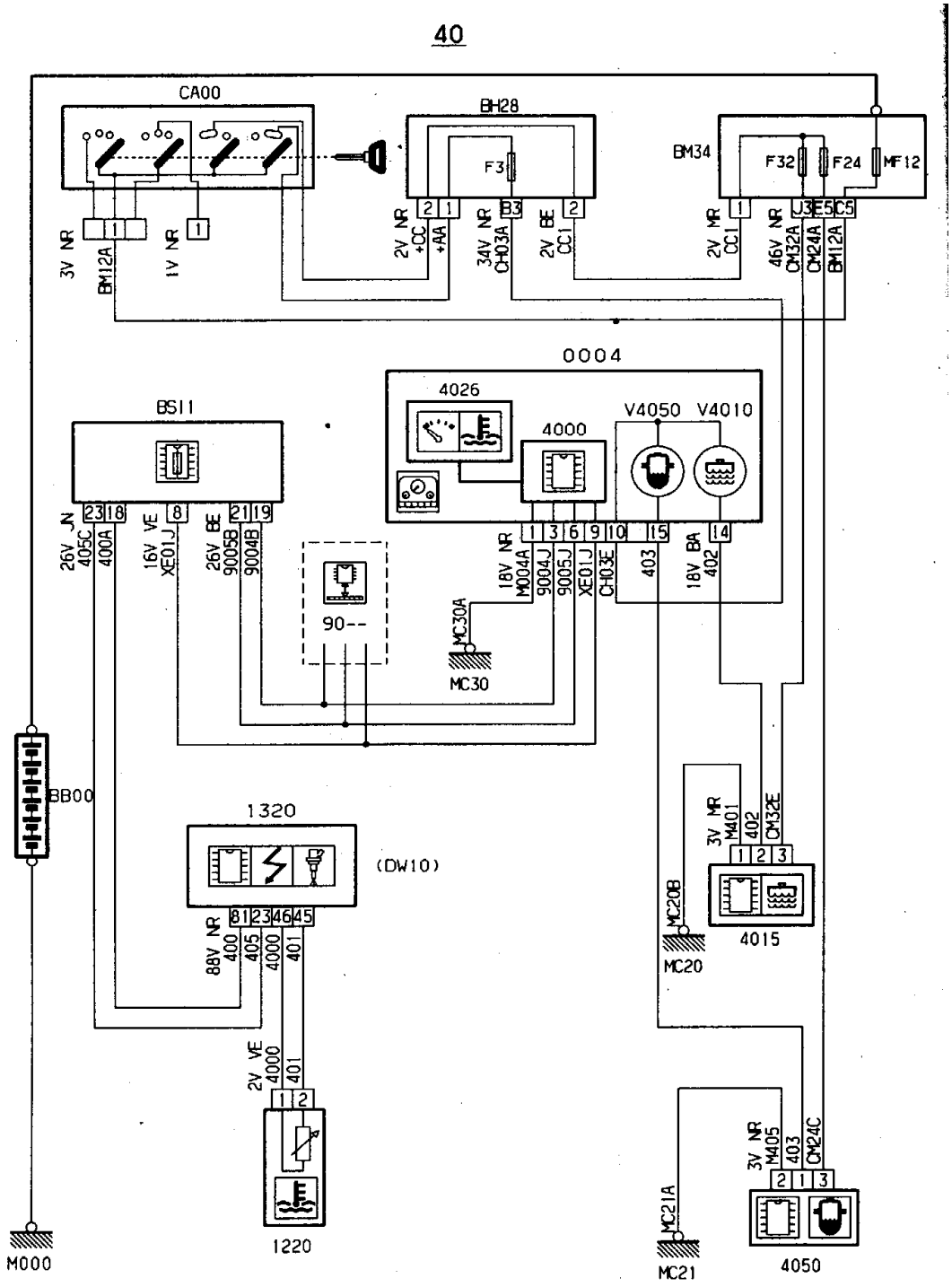
CA00
BH28
F3
BM34
F32
F24
MF12
3V NR
BM12A
1V NR
2V NR
+CC
+AA
34V NR
CH03A
2V BE
CC1
2V NR
CC1
46V NR
CM32A
CM24A
BM12A
0004
4026
4000
V4050
V4010
BS11
26V JN
405C
400A
16V VE
XE01J
26V BE
9005B
9004B
90--
18V NR
M004A
9004J
9005J
XE01J
CH03E
403
18V BA
402
MC30A
MC30
BB00
1320
(DW10)
88V NR
400
405
4000
401
2V VE
4000
401
1220
M000
3V NR
M401
402
CM32E
4015
MC20B
MC20
3V NR
M405
403
CM24C
4050
MC21A
MC21

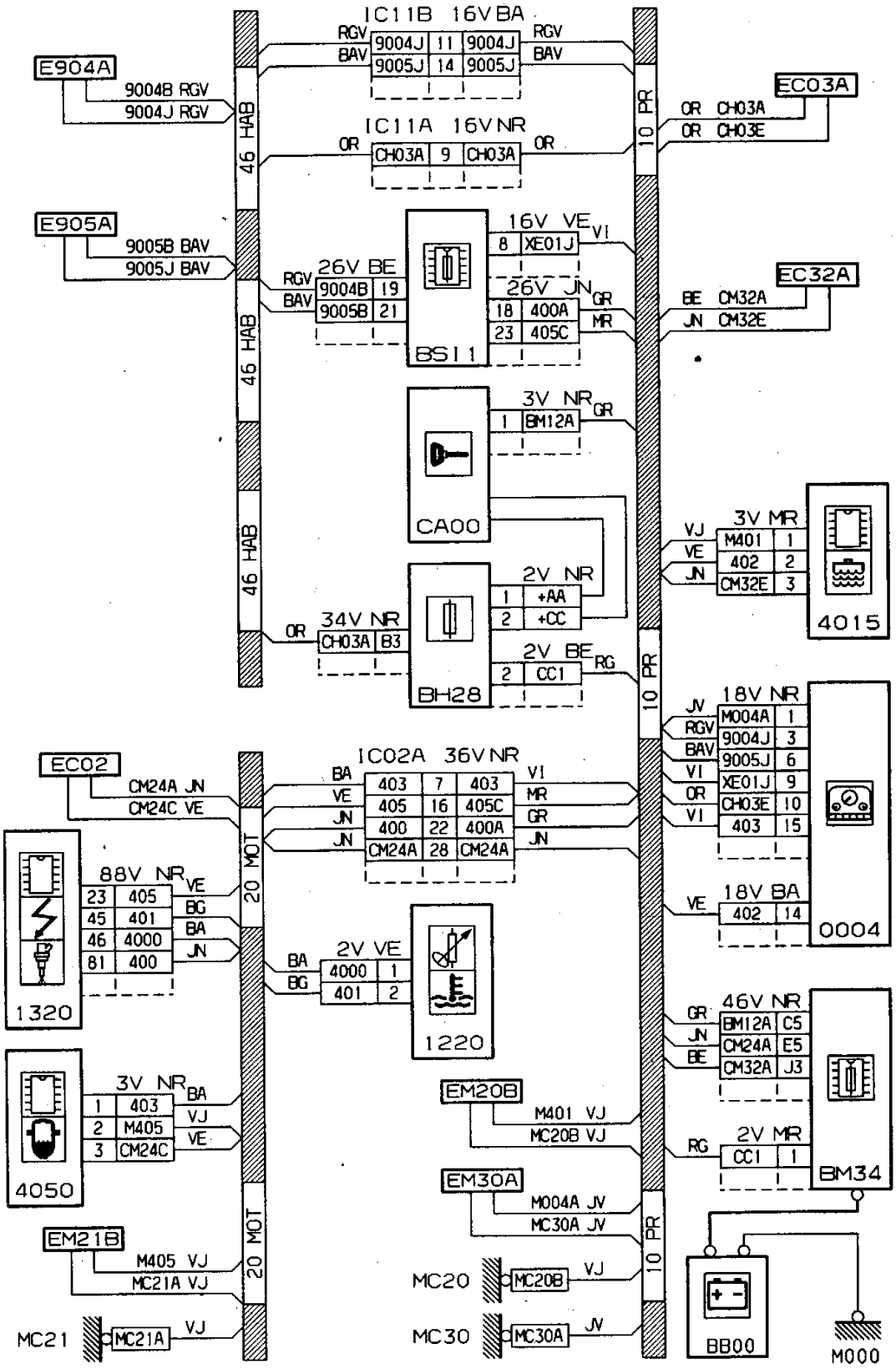
IC11B 16V BA
RGV 9004J 11 9004J RGV
BAV 9005J 14 9005J BAV
IC11A 16V NR
OR CH03A 9 CH03A OR
E904A
9004B RGV
9004J RGV
E905A
9005B BAV
9005J BAV
46 HAB
46 HAB
46 HAB
10 PR
EC03A
OR CH03A
OR CH03E
EC32A
BE CM32A
JN CM32E
16V VE VI
8 XE01J
26V BE
RGV 9004B 19
BAV 9005B 21
26V JN GR
18 400A MR
23 405C
BSI1
3V NR GR
1 BM12A
CA00
2V NR
1 +AA
2 +CC
34V NR
OR CH03A B3
2V BE RG
2 CC1
BH28
3V MR
VJ M401 1
VE 402 2
JN CM32E 3
4015
18V NR
JV M004A 1
RGV 9004J 3
BAV 9005J 6
VI XE01J 9
OR CH03E 10
VI 403 15
18V BA
VE 402 14
0004
EC02
CM24A JN
CM24C VE
IC02A 36V NR
BA 403 7 403 VI
VE 405 16 405C MR
JN 400 22 400A GR
JN CM24A 28 CM24A JN
20 MOT
20 MOT
88V NR VE
23 405 BG
45 401 BA
46 4000 JN
81 400
1320
2V VE
BA 4000 1
BG 401 2
1220
46V NR
GR BM12A C5
JN CM24A E5
BE CM32A J3
BM34
2V MR
RG CC1 1
3V NR BA
1 403 VJ
2 M405 VE
3 CM24C
4050
EM20B
M401 VJ
MC20B VJ
EM30A
M004A JV
MC30A JV
EM21B
M405 VJ
MC21A VJ
MC21
MC21A VJ
MC20
MC20B VJ
MC30
MC30A JV
BB00
M000

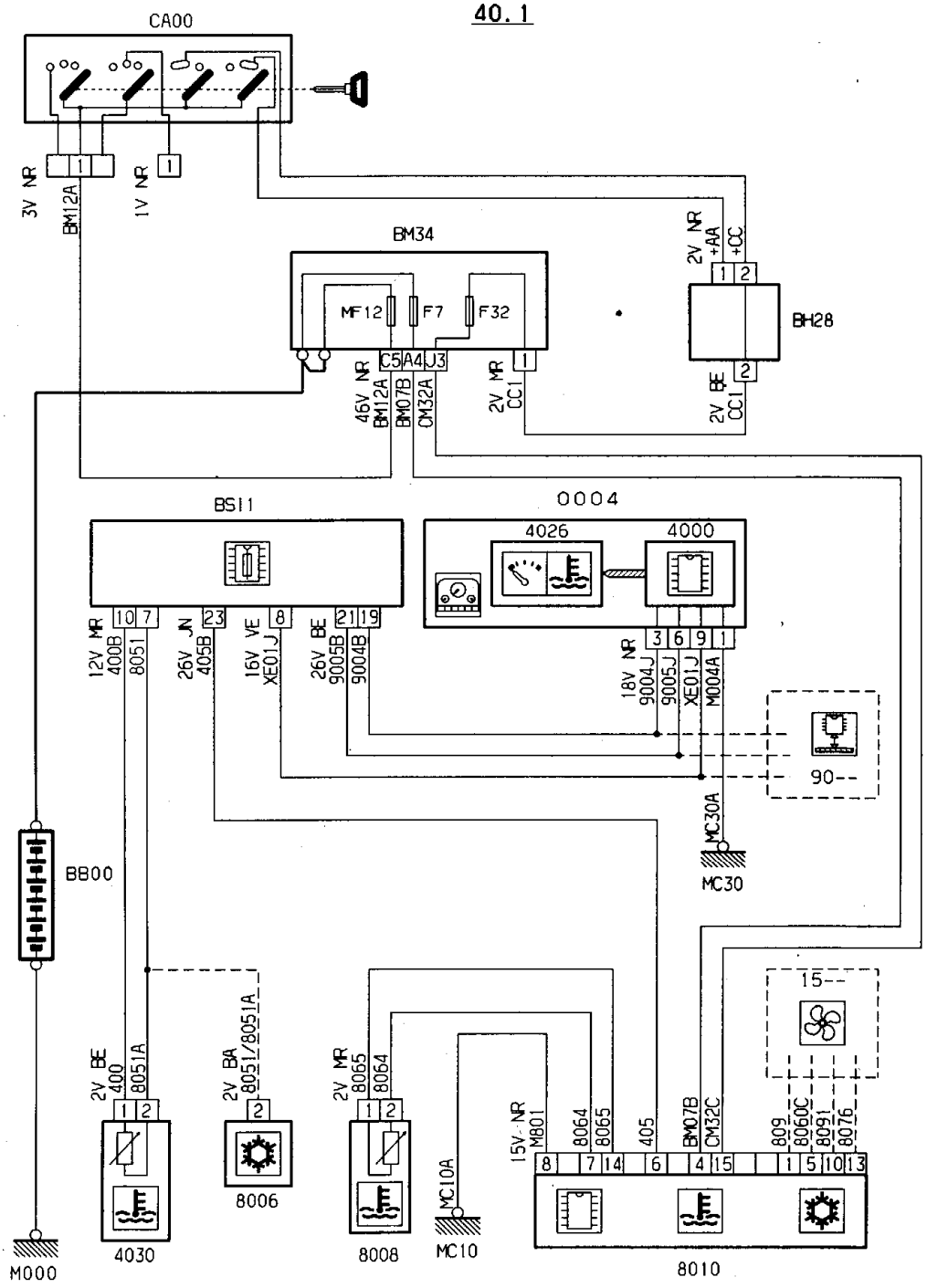
CA00
3V NR
BM12A
1V NR
BM34
MF12
F7
F32
C5
A4
J3
46V NR
BM12A
BM07B
CM32A
2V MR
CC1
2V NR
+AA
+CC
BH28
2V BE
CC1
BSI1
0004
4026
4000
12V MR
400B
8051
26V JN
405B
16V VE
XE01J
26V BE
9005B
9004B
18V NR
9004J
9005J
XE01J
M004A
90--
MC30A
MC30
BB00
2V BE
400
8051A
2V BA
8051/8051A
8006
2V MR
8065
8064
MC10A
MC10
8008
15V NR
M801
8064
8065
405
BM07B
CM32C
809
80060C
8091
8076
15--
8010
M000
4030

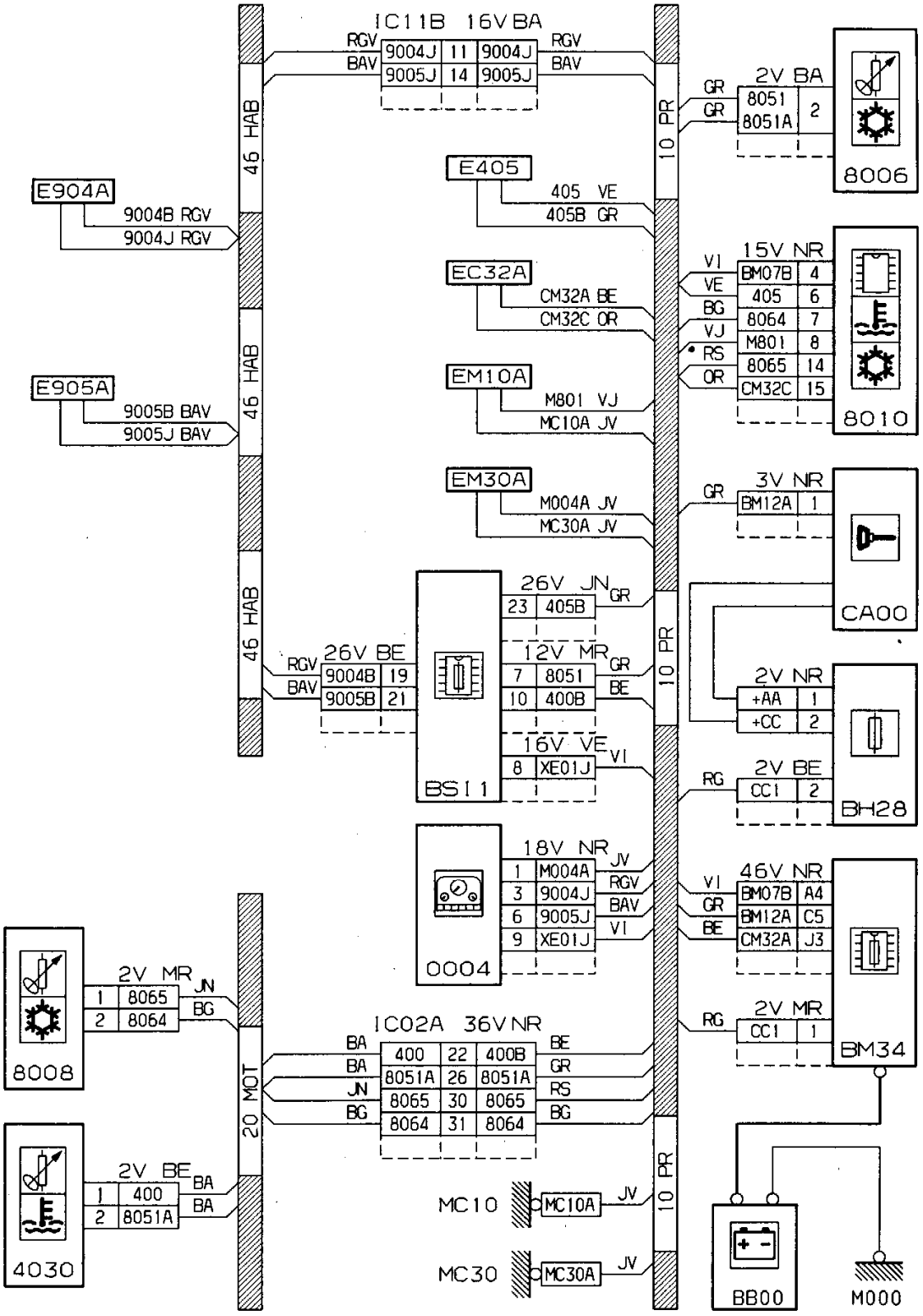
IC11B 16V BA
RGV 9004J 11 9004J RGV
BAV 9005J 14 9005J BAV
46 HAB
46 HAB
46 HAB
10 PR
10 PR
10 PR
E904A
9004B RGV
9004J RGV
E905A
9005B BAV
9005J BAV
E405
405 VE
405B GR
EC32A
CM32A BE
CM32C OR
EM10A
M801 VJ
MC10A JV
EM30A
M004A JV
MC30A JV
26V JN GR
23 405B
12V MR GR
7 8051
10 400B BE
16V VE VI
8 XE01J
26V BE
RGV 9004B 19
BAV 9005B 21
BS11
18V NR JV
1 M004A RGV
3 9004J BAV
6 9005J VI
9 XE01J
0004
2V BA
GR 8051 2
GR 8051A
8006
15V NR
VI BM07B 4
VE 405 6
BG 8064 7
VJ M801 8
RS 8065 14
OR CM32C 15
8010
3V NR
GR BM12A 1
CA00
2V NR
+AA 1
+CC 2
2V BE
RG CC1 2
BH28
46V NR
VI BM07B A4
GR BM12A C5
BE CM32A J3
2V MR
RG CC1 1
BM34
2V MR JN
1 8065
2 8064 BG
8008
IC02A 36V NR
BA 400 22 400B BE
BA 8051A 26 8051A GR
JN 8065 30 8065 RS
BG 8064 31 8064 BG
20 MOT
2V BE BA
1 400
2 8051A BA
4030
MC10 MC10A JV
MC30 MC30A JV
BB00
M000

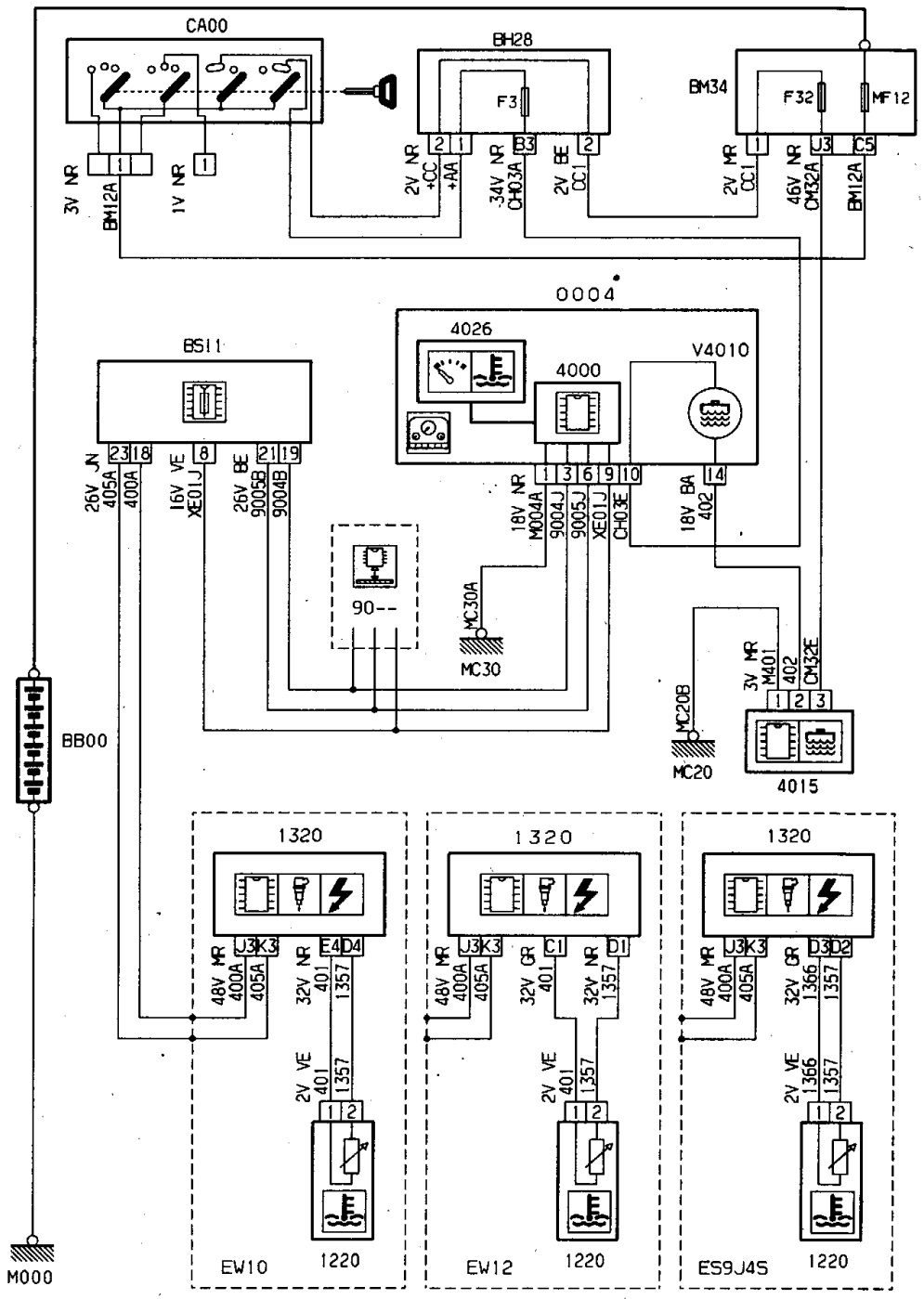
CA00
BH28
F3
BM34
F32
MF12
3V NR
BM12A
1V NR
2V NR
+CC
+AA
34V NR
CH03A
2V BE
CC1
2V MR
CC1
46V NR
CH32A
BM12A
0004
4026
4000
V4010
BSI1
26V JN
405A
400A
16V VE
XE01J
26V BE
9005B
9004B
18V NR
M004A
9004J
9005J
XE01J
CH03E
18V BA
402
90--
MC30A
MC30
3V MR
M401
402
CM32E
MC20B
MC20
4015
BB00
1320
48V MR
400A
405A
32V NR
401
1357
2V VE
401
1357
EW10
1220
1320
48V MR
400A
405A
32V GR
401
32V NR
1357
2V VE
401
1357
EW12
1220
1320
48V MR
400A
405A
32V GR
1366
1357
2V VE
1366
1357
ES9J4S
1220
M000

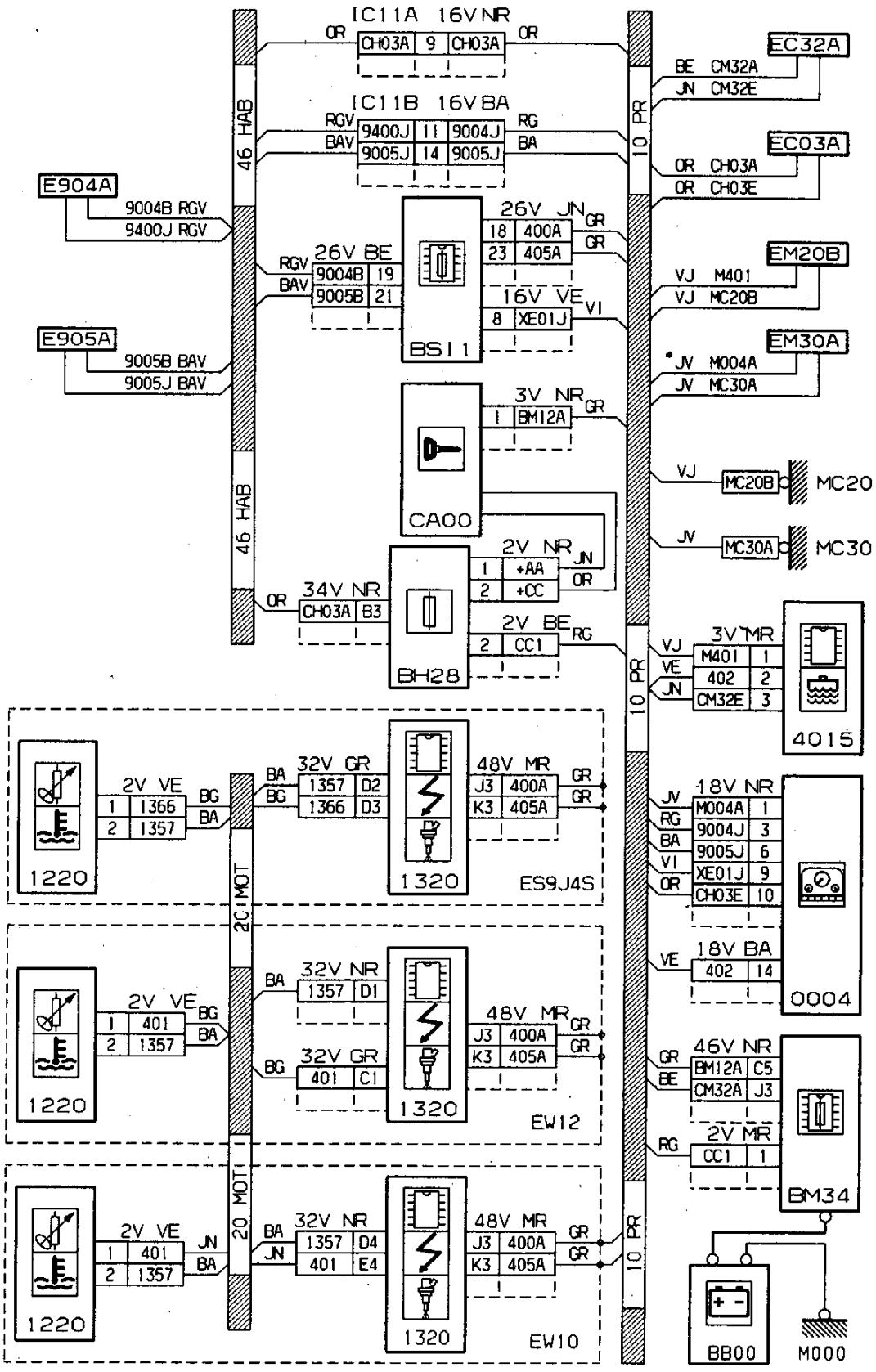
IC11A 16V NR
OR CH03A 9 CH03A OR
IC11B 16V BA
RGV BAV 9400J 11 9004J RG BA
9005J 14 9005J
46 HAB
10 PR
E904A
9004B RGV
9400J RGV
E905A
9005B BAV
9005J BAV
26V BE
RGV 9004B 19
BAV 9005B 21
BSI1
26V JN GR
18 400A GR
23 405A
16V VE VI
8 XE01J
CA00
3V NR GR
1 BM12A
2V NR JN
1 +AA OR
2 +CC
34V NR
OR CH03A B3
BH28
2V BE RG
2 CC1
EC32A
BE CM32A
JN CM32E
EC03A
OR CH03A
OR CH03E
EM20B
VJ M401
VJ MC20B
EM30A
JV M004A
JV MC30A
VJ MC20B MC20
JV MC30A MC30
3V MR
VJ M401 1
VE 402 2
JN CM32E 3
4015
18V NR
JV M004A 1
RG 9004J 3
BA 9005J 6
VI XE01J 9
OR CH03E 10
18V BA
VE 402 14
0004
46V NR
GR BM12A C5
BE CM32A J3
2V MR
RG CC1 1
BM34
BB00
M000
20 MOT
1220
2V VE
1 1366 BG
2 1357 BA
32V GR
BA 1357 D2
BG 1366 D3
1320
48V MR
J3 400A GR
K3 405A GR
ES9J4S
1220
2V VE
1 401 BG
2 1357 BA
32V NR
BA 1357 D1
32V GR
BG 401 C1
1320
48V MR
J3 400A GR
K3 405A GR
EW12
1220
2V VE
1 401 JN
2 1357 BA
32V NR
BA 1357 D4
JN 401 E4
1320
48V MR
J3 400A GR
K3 405A GR
EW10

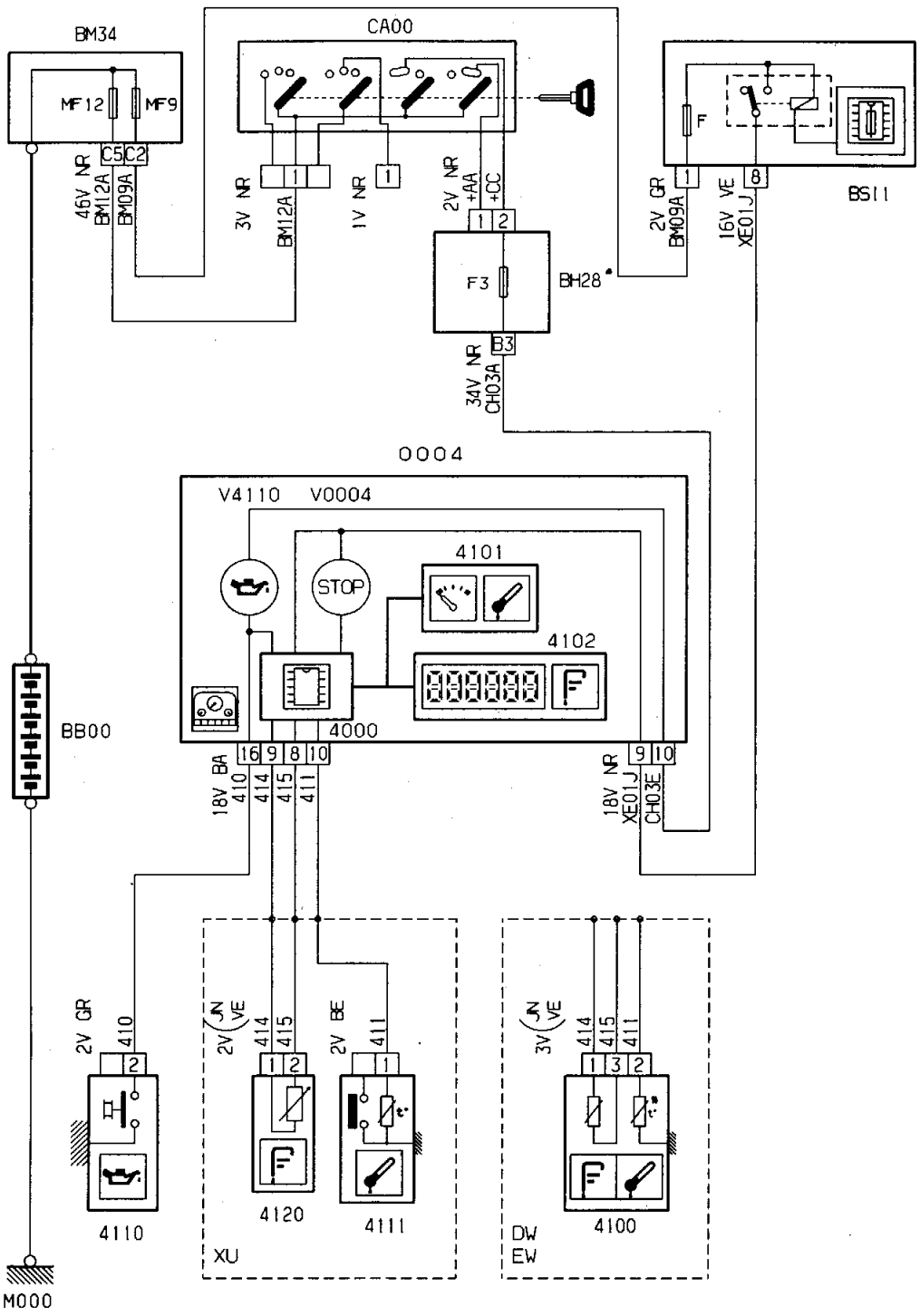
BM34
MF12
MF9
C5
C2
46V NR
BM12A
BM09A
CA00
3V NR
BM12A
1V NR
2V NR
+AA
+CC
F3
BH28*
B3
34V NR
CH03A
F
BS11
2V GR
BM09A
16V VE
XE01J
0004
V4110
V0004
STOP
4101
4102
4000
BB00
16
9
8
10
18V BA
410
414
415
411
9
10
18V NR
XE01J
CH03E
2V GR
410
4110
2V (JN VE)
414
415
4120
2V BE
411
4111
XU
3V (JN VE)
414
415
411
4100
DW
EW
M000

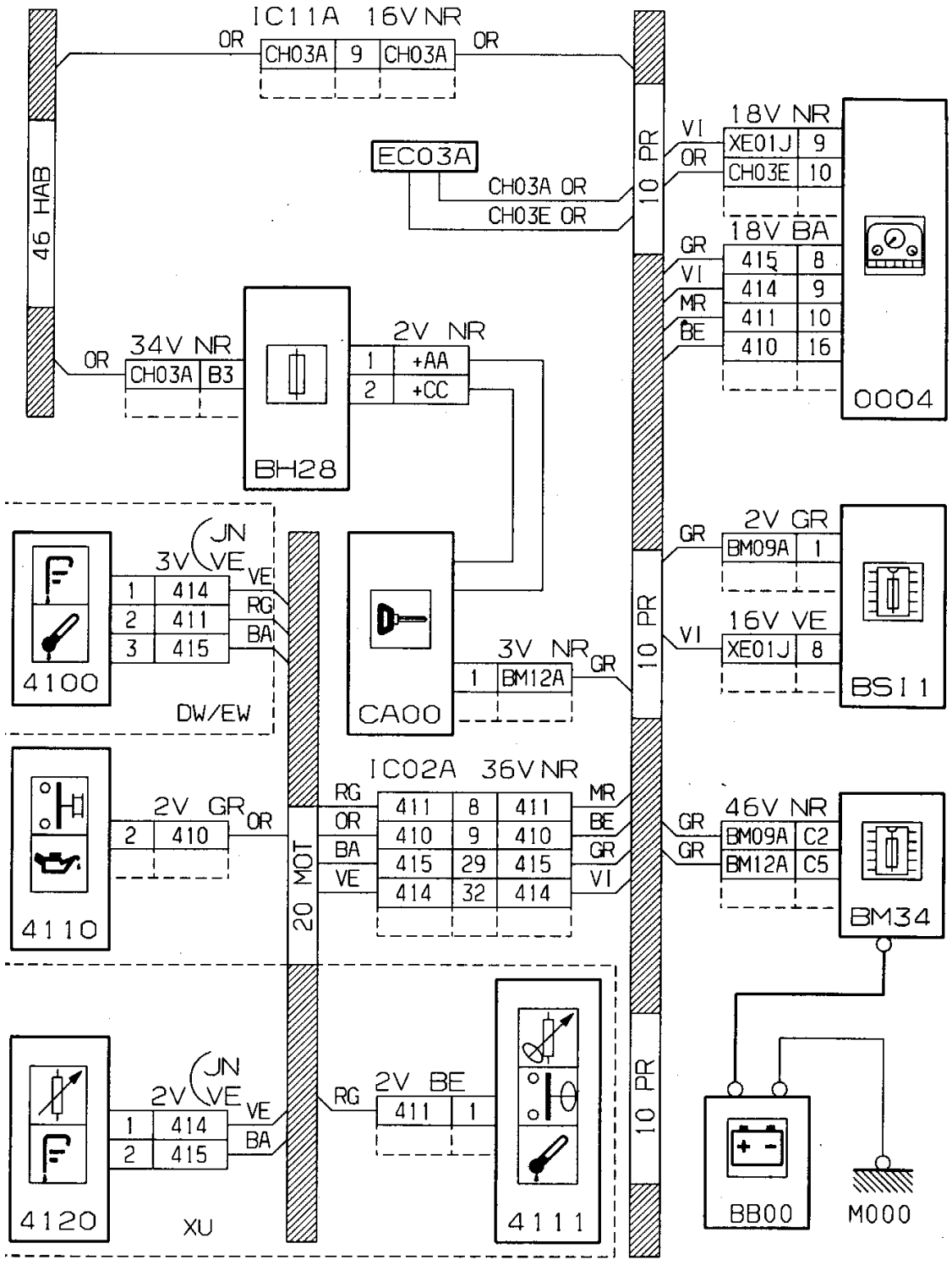
IC11A 16V NR
OR
CH03A 9 CH03A
OR
46 HAB
EC03A
CH03A OR
CH03E OR
10 PR
VI
OR
18V NR
XE01J 9
CH03E 10
18V BA
GR
VI
MR
BE
415 8
414 9
411 10
410 16
0004
OR
34V NR
CH03A B3
BH28
2V NR
1 +AA
2 +CC
4100
3V
JN
VE
1 414 VE
2 411 RG
3 415 BA
DW/EW
CA00
3V NR
1 BM12A
GR
2V GR
GR
BM09A 1
16V VE
VI
XE01J 8
BS11
4110
2V GR
OR
2 410
20 MOT
IC02A 36V NR
RG
OR
BA
VE
411 8 411
410 9 410
415 29 415
414 32 414
MR
BE
GR
VI
46V NR
GR
GR
BM09A C2
BM12A C5
BM34
4120
2V
JN
VE
1 414 VE
2 415 BA
XU
RG
2V BE
411 1
4111
BB00
M000

41.1

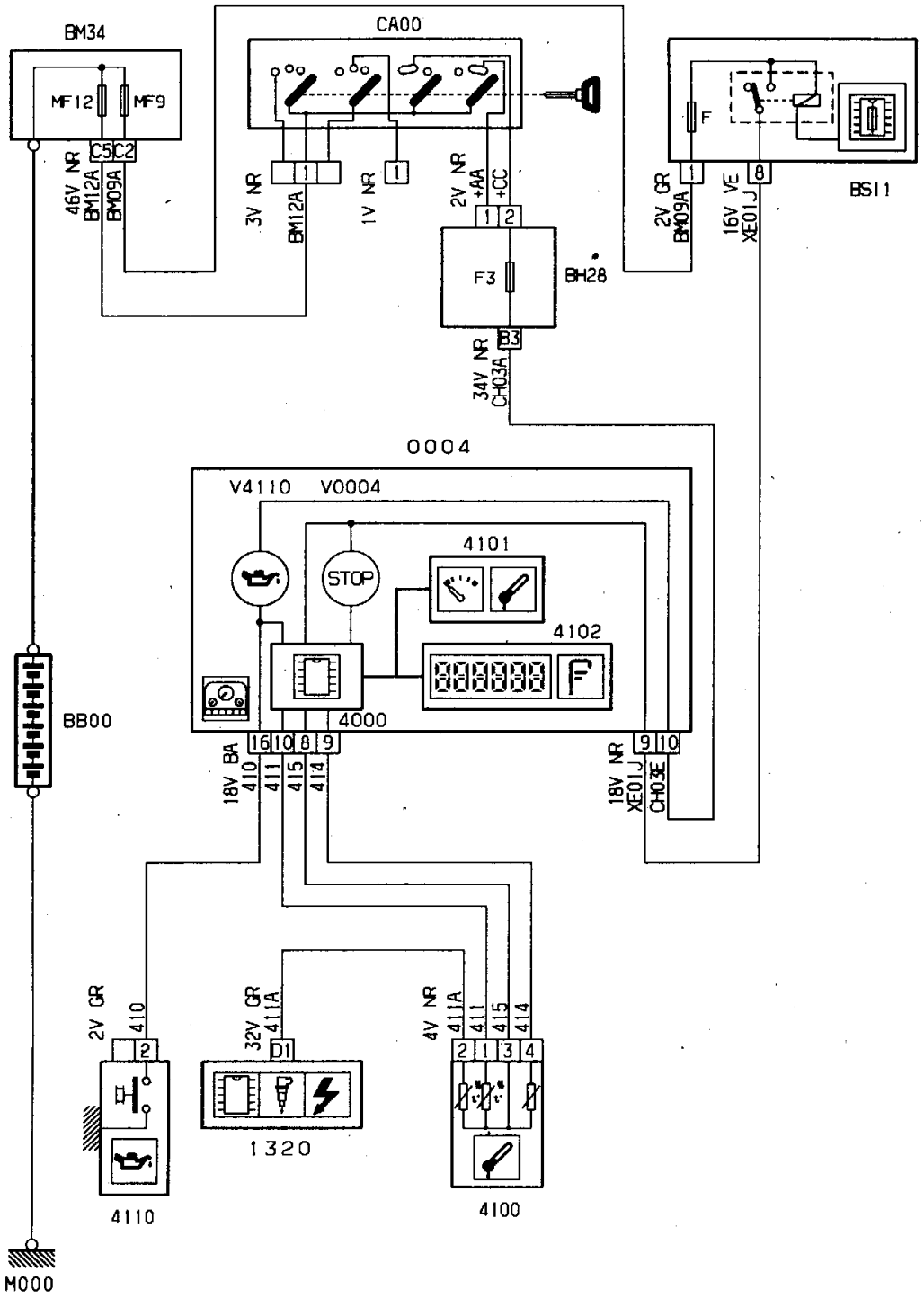
BM34
MF12
MF9
C5
C2
46V NR
BM12A
BM09A
CA00
3V NR
BM12A
1V NR
2V NR
+AA
+CC
F3
BH28
34V NR
CH03A
F
BSI1
2V GR
BM09A
16V VE
XE01J
0004
V4110
V0004
4101
4102
STOP
4000
BB00
16
10
8
9
18V BA
410
411
415
414
18V NR
XE01J
CH03E
2V GR
410
32V GR
411A
D1
1320
4V NR
411A
411
415
414
4110
4100
M000

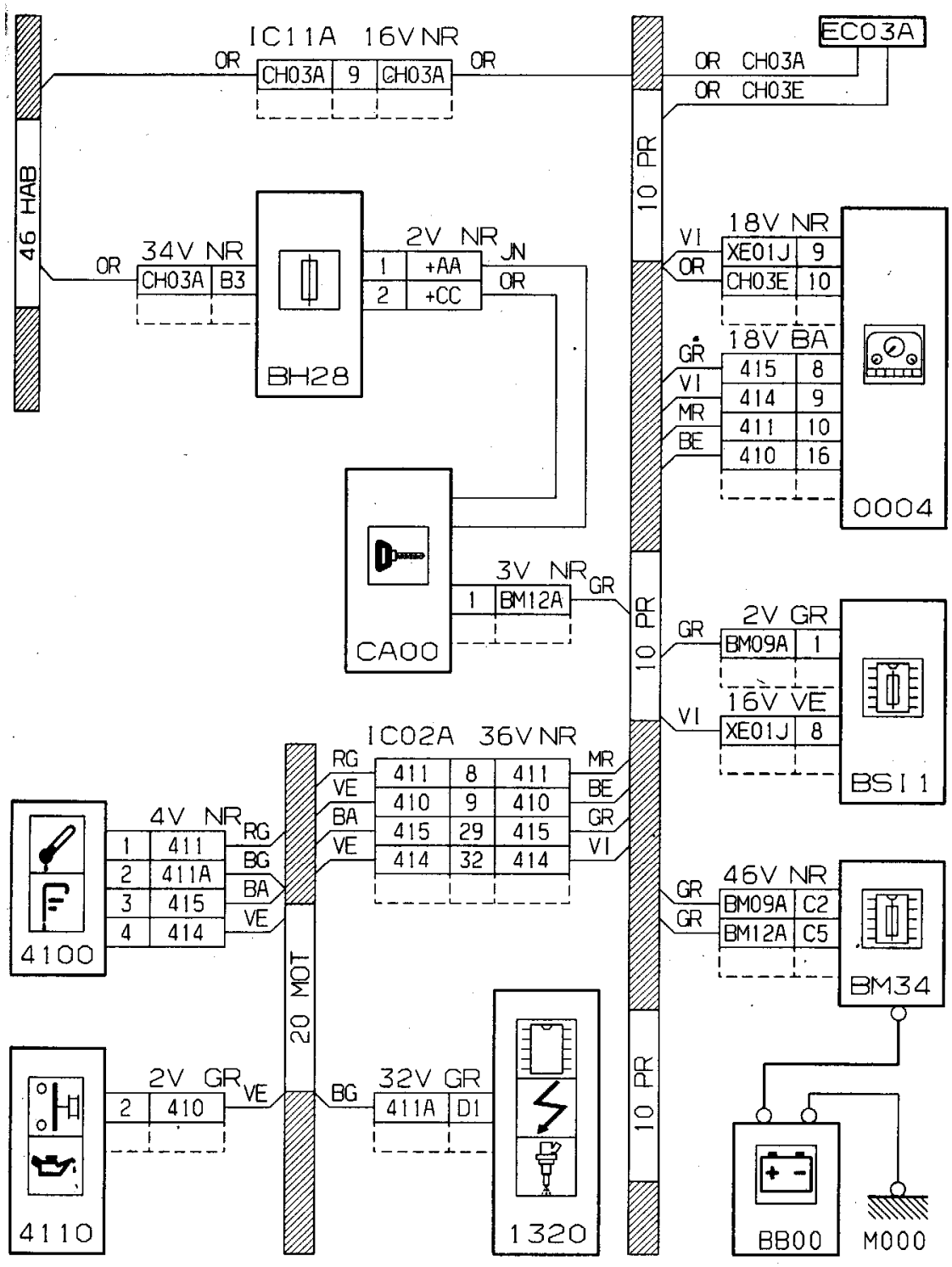
IC11A 16V NR
OR CH03A 9 CH03A OR
EC03A
OR CH03A
OR CH03E
46 HAB
10 PR
34V NR
OR CH03A B3
BH28
2V NR JN
1 +AA
2 +CC
OR
18V NR
VI OR XE01J 9 CH03E 10
18V BA
GR VI MR BE
415 8
414 9
411 10
410 16
0004
CA00
3V NR GR
1 BM12A
2V GR
GR BM09A 1
16V VE
VI XE01J 8
BSI1
IC02A 36V NR
RG VE BA VE
411 8 411
410 9 410
415 29 415
414 32 414
MR BE GR VI
4V NR
1 411 RG
2 411A BG
3 415 BA
4 414 VE
4100
20 MOT
46V NR
GR BM09A C2
GR BM12A C5
BM34
2V GR VE
2 410
BG
32V GR
411A D1
4110
1320
BB00
M000

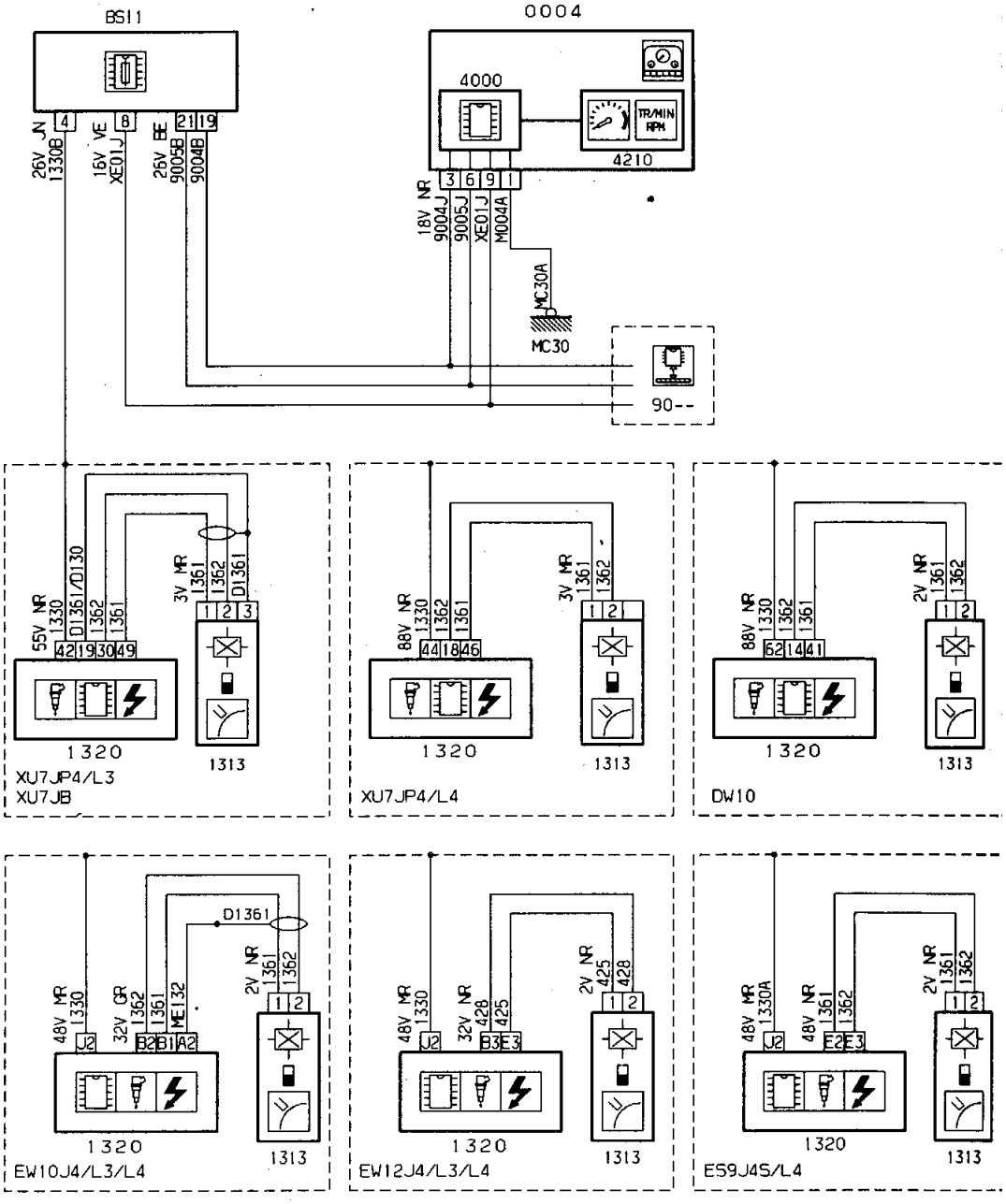
BSI1
0004
4000
4210
TR/MIN RPM
26V JN 1330B
16V VE XE01J
26V BE 9005B 9004B
18V NR 9004J 9005J XE01J M004A
MC30A
MC30
90--
55V NR 1330 D1361/D130 1362 1361
3V NR 1361 1362 D1361
1320
1313
XU7JP4/L3
XU7JB
88V NR 1330 1362 1361
3V NR 1361 1362
XU7JP4/L4
88V NR 1330 1362 1361
2V NR 1361 1362
DW10
48V NR 1330
32V GR 1362 1361 ME132
D1361
2V NR 1361 1362
EW10J4/L3/L4
48V NR 1330
32V NR 428 425
2V NR 425 428
EW12J4/L3/L4
48V NR 1330A
48V NR 1361 1362
2V NR 1361 1362
ES9J4S/L4

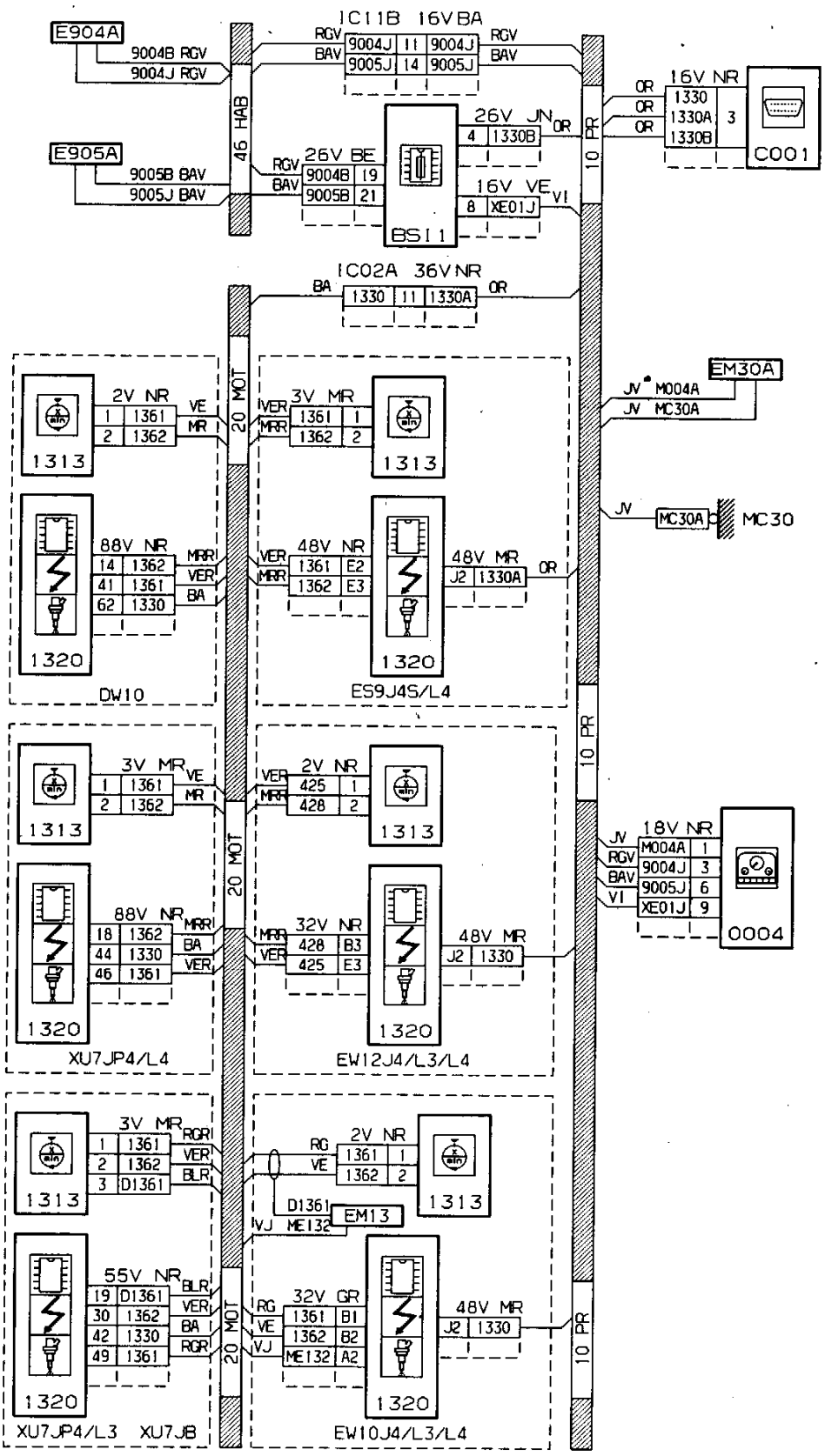
E904A
9004B RGV
9004J RGV
E905A
9005B BAV
9005J BAV
46 HAB
IC11B 16V BA
RGV 9004J 11 9004J RGV
BAV 9005J 14 9005J BAV
26V BE
RGV 9004B 19
BAV 9005B 21
26V JN OR
4 1330B
16V VE VI
8 XE01J
BSI1
10 PR
OR 16V NR
OR 1330
OR 1330A 3
OR 1330B
C001
IC02A 36V NR
BA 1330 11 1330A OR
20 MOT
2V NR VE
1 1361
2 1362 MR
1313
3V MR
VER 1361 1
MRR 1362 2
1313
88V NR MRR
14 1362
41 1361 VER
62 1330 BA
1320
DW10
48V NR
VER 1361 E2
MRR 1362 E3
48V MR
J2 1330A OR
1320
ES9J4S/L4
EM30A
JV M004A
JV MC30A
JV MC30A
MC30
3V MR VE
1 1361
2 1362 MR
1313
88V NR MRR
18 1362
44 1330 BA
46 1361 VER
1320
XU7JP4/L4
2V NR
VER 425 1
MRR 428 2
1313
32V NR
MRR 428 B3
VER 425 E3
48V MR
J2 1330
1320
EW12J4/L3/L4
JV 18V NR
RGV M004A 1
BAV 9004J 3
VI 9005J 6
XE01J 9
0004
3V MR RGR
1 1361
2 1362 VER
3 D1361 BLR
1313
55V NR BLR
19 D1361
30 1362 VER
42 1330 BA
49 1361 RGR
1320
XU7JP4/L3 XU7JB
RG
VE 2V NR
1361 1
1362 2
D1361 EM13
VJ ME132
1313
RG
VE 32V GR
1361 B1
1362 B2
VJ ME132 A2
48V MR
J2 1330
1320
EW10J4/L3/L4

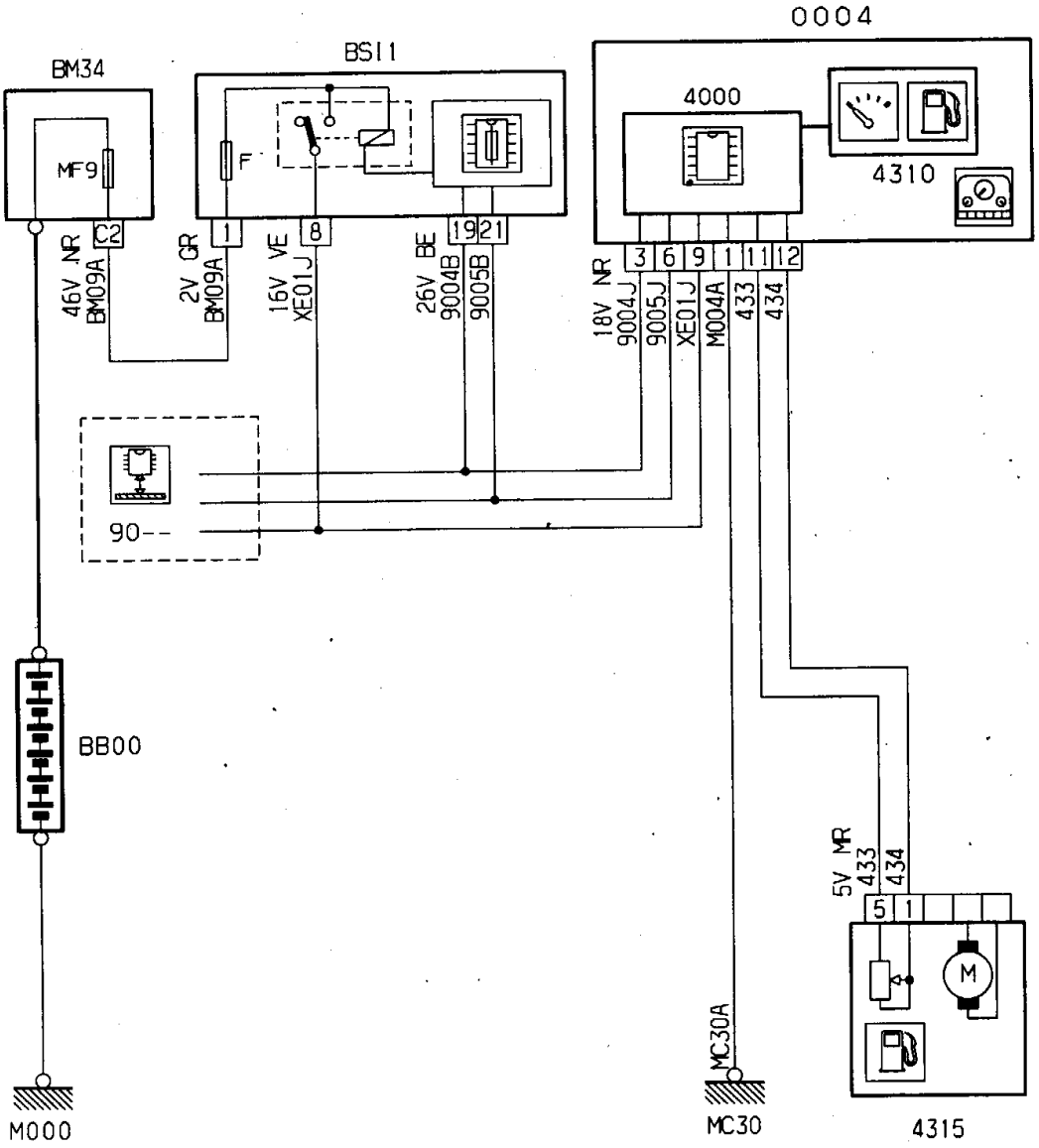
0004
BM34
BSI1
4000
4310
MF9
C2
1
8
19
21
3
6
9
1
11
12
46V NR
BM09A
2V GR
BM09A
16V VE
XE01J
26V BE
9004B
9005B
18V NR
9004J
9005J
XE01J
M004A
433
434
90--
BB00
5V MR
433
434
5
1
M
MC30A
M000
MC30
4315

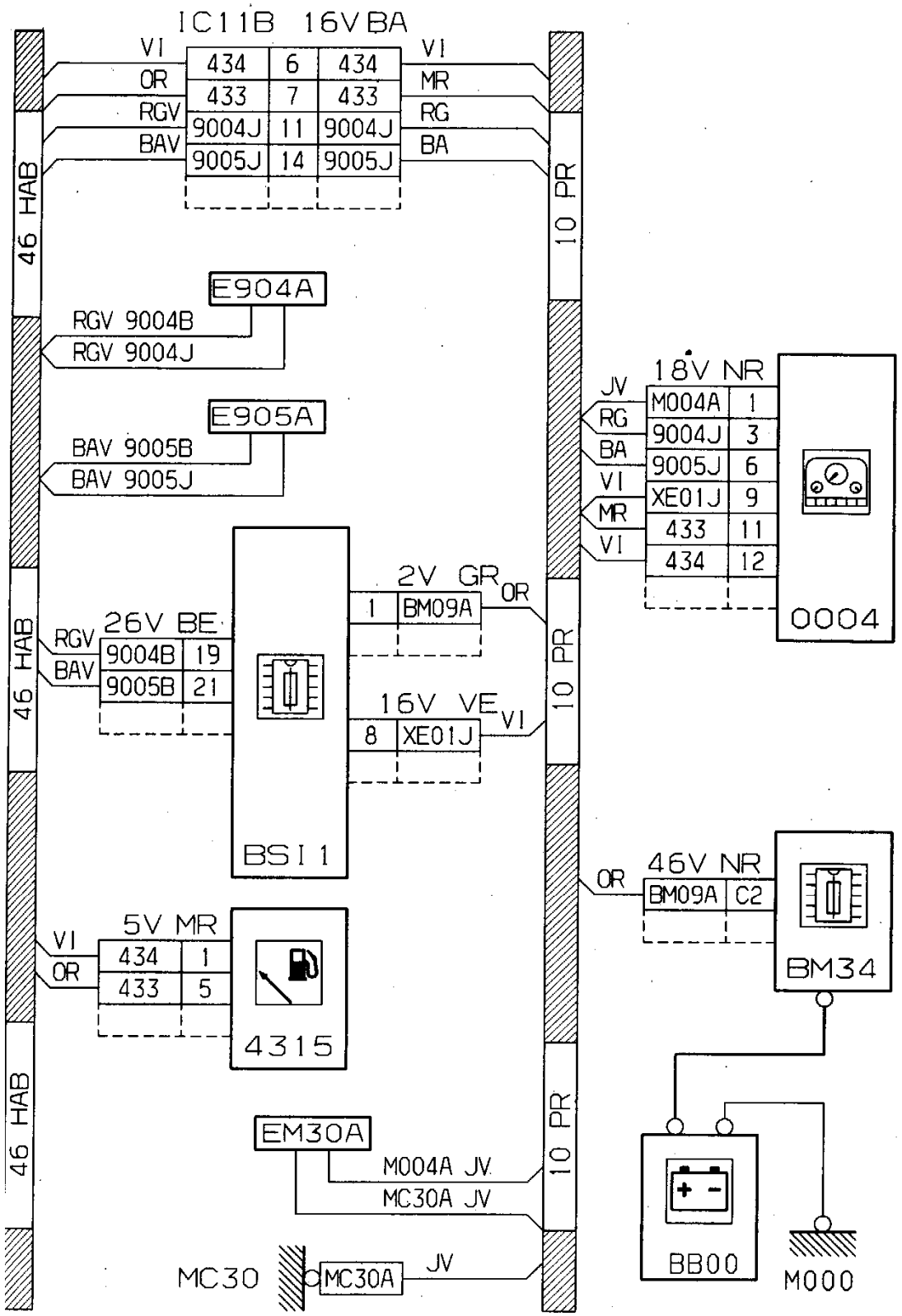
IC11B 16V BA
VI
OR
RGV
BAV
434 6 434
433 7 433
9004J 11 9004J
9005J 14 9005J
VI
MR
RG
BA
46 HAB
10 PR
E904A
RGV 9004B
RGV 9004J
E905A
BAV 9005B
BAV 9005J
18V NR
JV
RG
BA
VI
MR
VI
M004A 1
9004J 3
9005J 6
XE01J 9
433 11
434 12
0004
2V GR
OR
1 BM09A
26V BE
RGV
BAV
9004B 19
9005B 21
16V VE
VI
8 XE01J
BSI 1
OR
46V NR
BM09A C2
BM34
VI
OR
5V MR
434 1
433 5
4315
EM30A
M004A JV
MC30A JV
MC30
MC30A
JV
BB00
M000

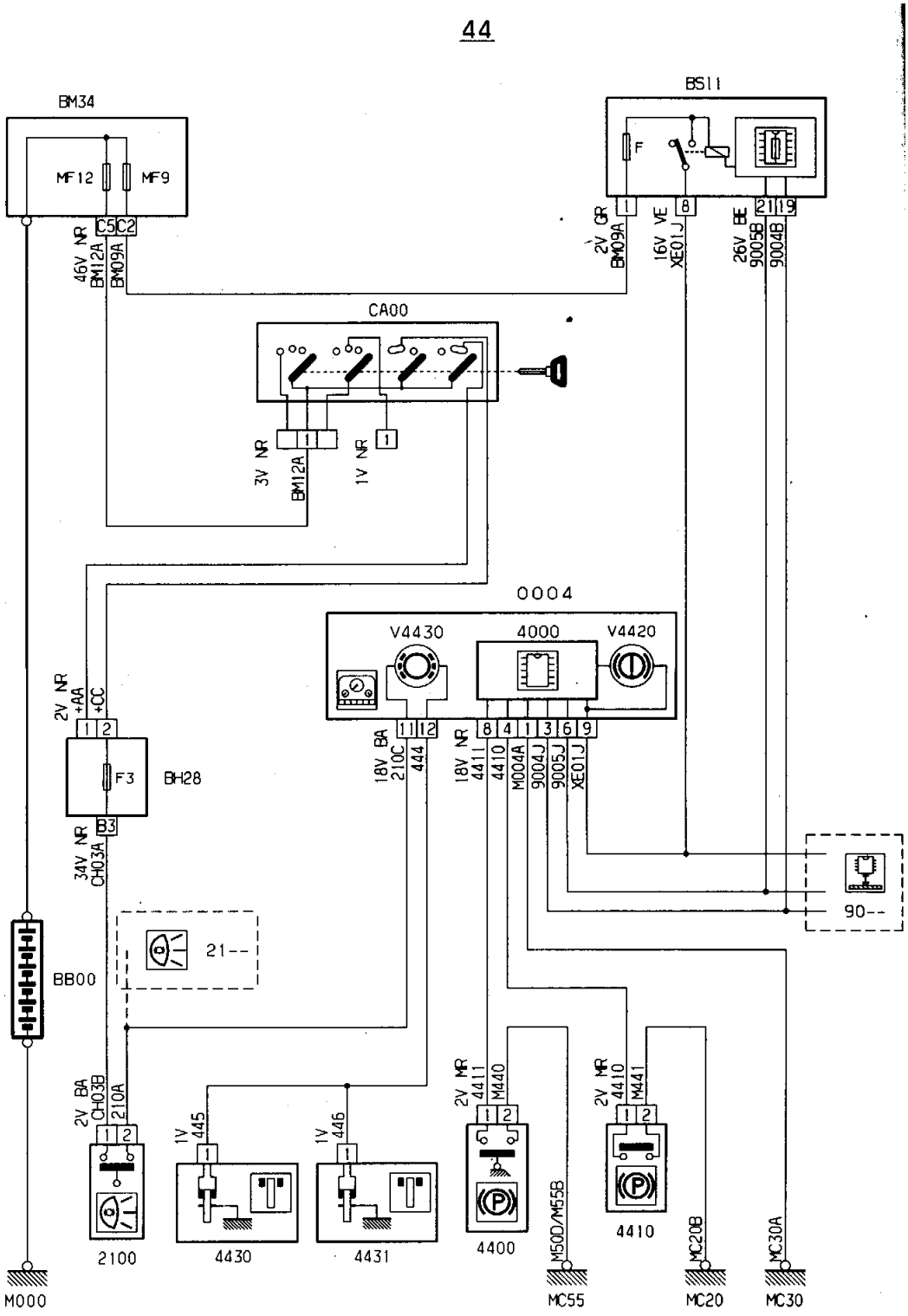
BM34
MF12
MF9
C5
C2
46V NR
BM12A
BM09A
BS11
F
1
8
21
19
2V GR
BM09A
16V VE
XE01J
26V BE
9005B
9004B
CA00
3V NR
BM12A
1V NR
0004
V4430
4000
V4420
2V NR
+AA
+CC
F3
BH28
B3
34V NR
CH03A
18V BA
210C
444
18V NR
4411
4410
M004A
9004J
9005J
XE01J
90--
21--
BB00
2V BA
CH03B
210A
1V
445
1V
446
2V MR
4411
M440
2V MR
4410
M441
2100
4430
4431
4400
4410
M500/M55B
MC20B
MC30A
M000
MC55
MC20
MC30

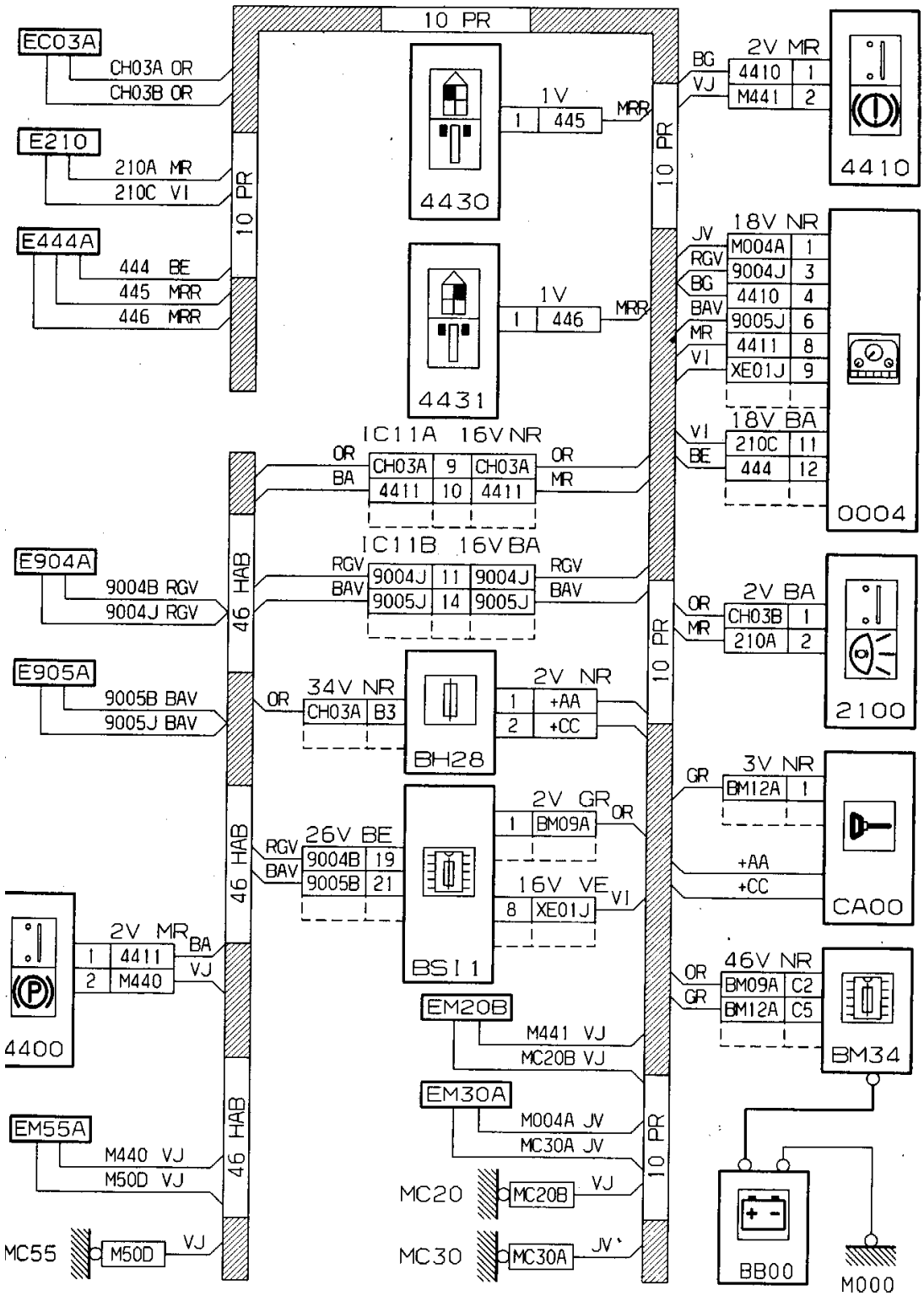
10 PR
EC03A
CH03A OR
CH03B OR
E210
210A MR
210C VI
E444A
444 BE
445 MRR
446 MRR
4430
1V
1
445
MRR
4431
1V
1
446
MRR
IC11A 16V NR
OR
BA
CH03A 9 CH03A
4411 10 4411
OR
MR
IC11B 16V BA
RGV
BAV
9004J 11 9004J
9005J 14 9005J
RGV
BAV
E904A
9004B RGV
9004J RGV
46 HAB
E905A
9005B BAV
9005J BAV
34V NR
OR
CH03A B3
BH28
2V NR
1 +AA
2 +CC
26V BE
RGV
BAV
9004B 19
9005B 21
BSI1
2V GR
OR
1 BM09A
16V VE
VI
8 XE01J
2V MR
1 4411 BA
2 M440 VJ
4400
EM55A
M440 VJ
M50D VJ
MC55
M50D
VJ
EM20B
M441 VJ
MC20B VJ
EM30A
M004A JV
MC30A JV
MC20
MC20B
VJ
MC30
MC30A
JV
BG
VJ
2V MR
4410 1
M441 2
4410
JV
RGV
BG
BAV
MR
VI
18V NR
M004A 1
9004J 3
4410 4
9005J 6
4411 8
XE01J 9
VI
BE
18V BA
210C 11
444 12
0004
OR
MR
2V BA
CH03B 1
210A 2
2100
GR
3V NR
BM12A 1
+AA
+CC
CA00
OR
GR
46V NR
BM09A C2
BM12A C5
BM34
BB00
M000

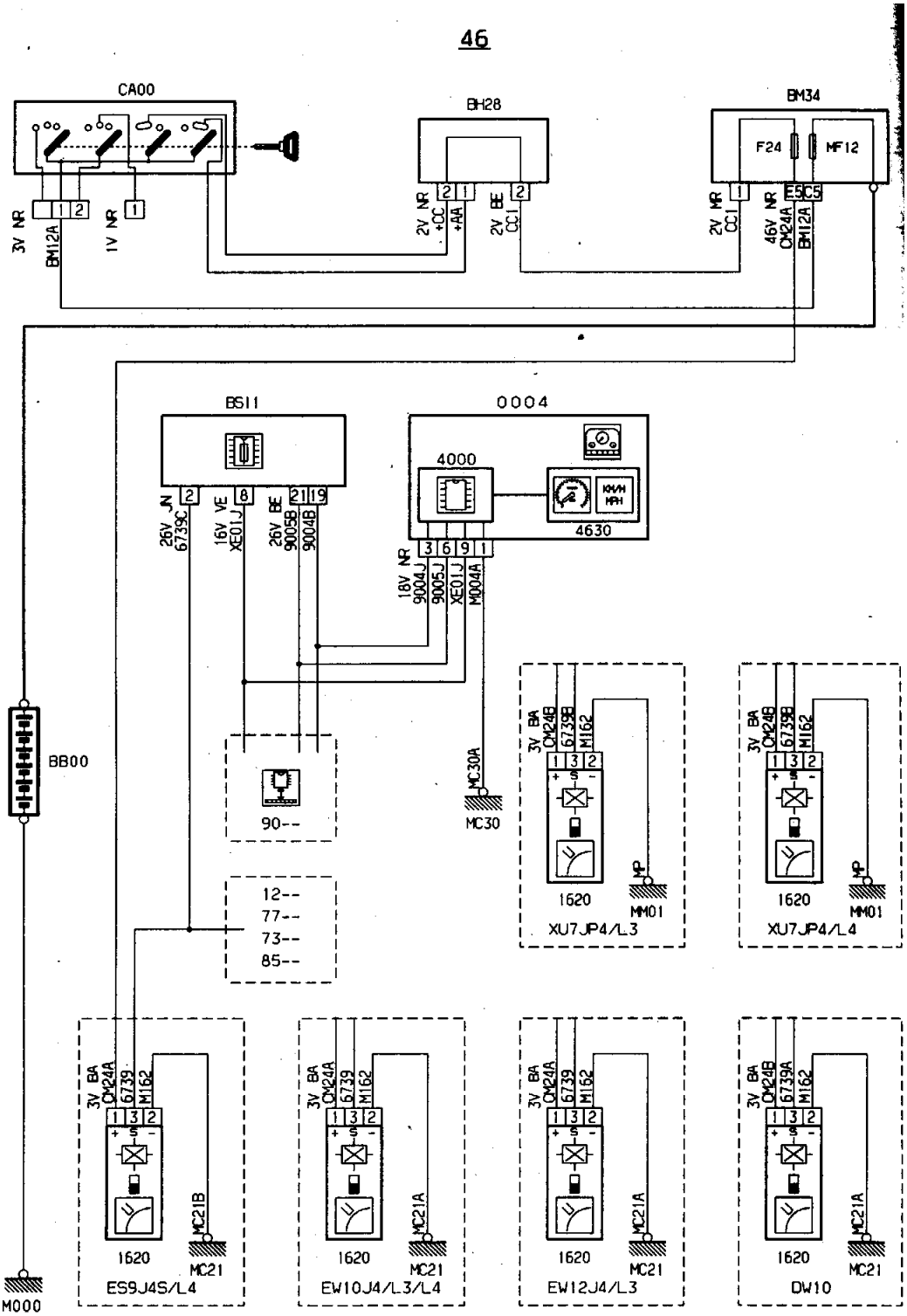
CA00
BH28
BM34
F24
MF12
3V NR
BM12A
1V NR
2V NR
+CC
+AA
2V BE
CC1
2V NR
CC1
46V NR
CM24A
BM12A
E5C5
BS11
0004
4000
4630
26V JN
6739C
16V VE
XE01J
26V BE
9005B
9004B
18V NR
9004J
9005J
XE01J
M004A
BB00
90--
MC30A
MC30
12--
77--
73--
85--
3V BA
CM24B
6739B
M162
1620
MP
MM01
XU7JP4/L3
XU7JP4/L4
3V BA
CM24A
6739
M162
MC21B
MC21
ES9J4S/L4
EW10J4/L3/L4
MC21A
EW12J4/L3
3V BA
CM24B
6739A
M162
DW10
M000

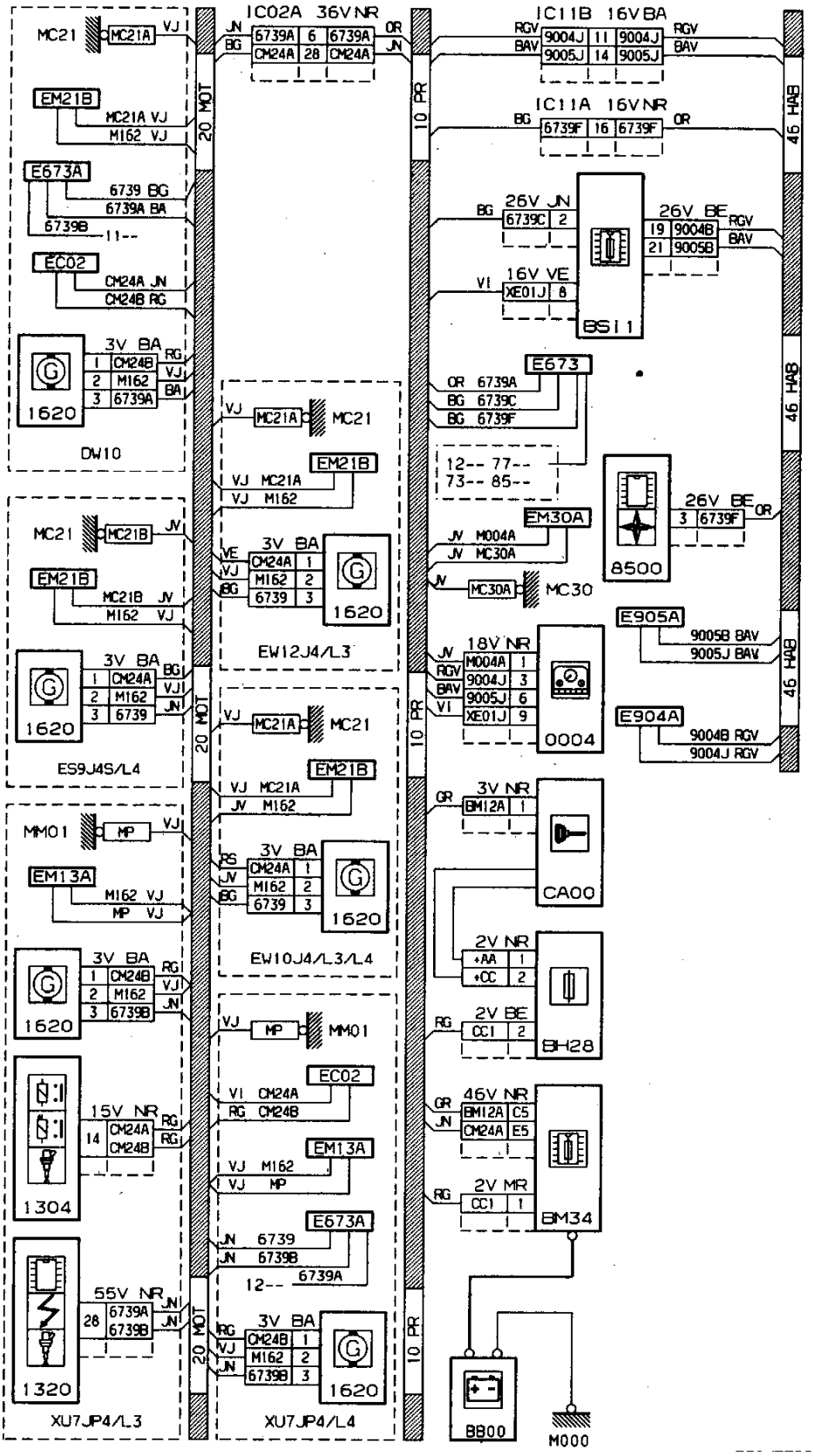
IC02A 36V NR
IC11B 16V BA
IC11A 16V NR
MC21
MC21A VJ
EM21B
MC21A VJ
M162 VJ
E673A
6739 BG
6739A BA
6739B
EC02
CM24A JN
CM24B RG
3V BA
1620
DW10
MC21B JV
ES9J4S/L4
MM01
MP VJ
EM13A
M162 VJ
MP VJ
EW10J4/L3/L4
15V NR
1304
55V NR
1320
XU7JP4/L3
XU7JP4/L4
EW12J4/L3
26V JN
26V BE
16V VE
BSI1
E673
12-- 77--
73-- 85--
8500
EM30A
JV M004A
JV MC30A
MC30
18V NR
0004
E905A
9005B BAV
9005J BAV
E904A
9004B RGV
9004J RGV
3V NR
CA00
2V NR
2V BE
BH28
46V NR
2V MR
BM34
BB00
M000
20 MOT
10 PR
46 HAB

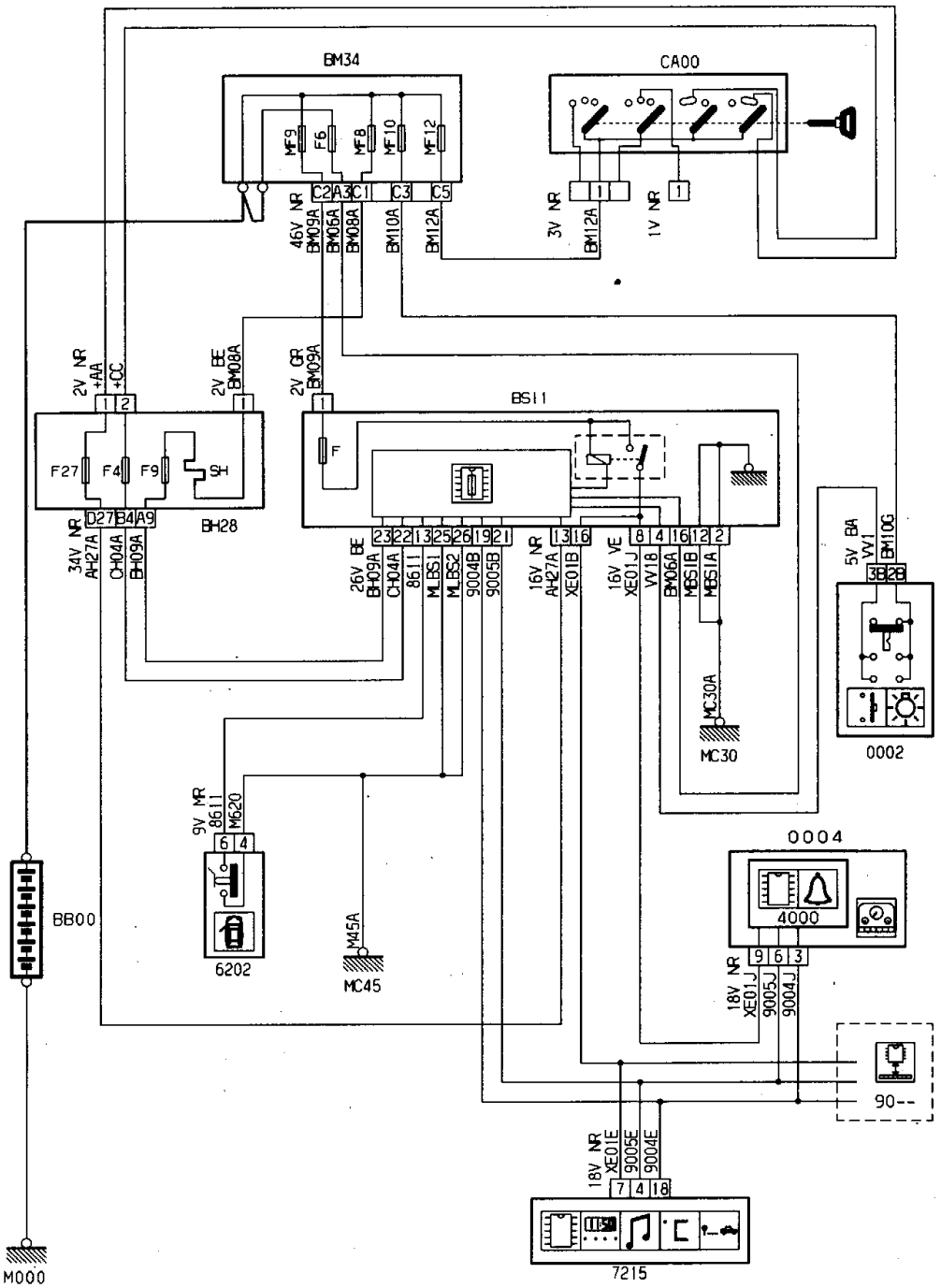
BM34
CA00
MF9
F6
MF8
MF10
MF12
C2 A3 C1 C3 C5
46V NR BM09A
BM06A
BM08A
BM10A
BM12A
3V NR BM12A
1V NR
2V NR +AA +CC
2V BE BM08A
2V GR BM09A
BS11
F27 F4 F9
BH28
D27 B4 A9
34V NR AH27A
CH04A
BH09A
F
23 22 13 25 26 19 21
26V BE BH09A
CH04A
8611
MLBS1
MLBS2
9004B
9005B
13 16
16V NR AH27A
XE01B
8 4 16 12 2
16V VE XE01J
VV18
BM06A
MBS1B
MBS1A
MC30A
MC30
5V BA VV1
BM10G
38 28
0002
0004
4000
9 6 3
18V NR XE01J
9005J
9004J
90--
9V NR 8611
M620
6 4
6202
BB00
M45A
MC45
18V NR XE01E
9005E
9004E
7 4 18
7215
M000

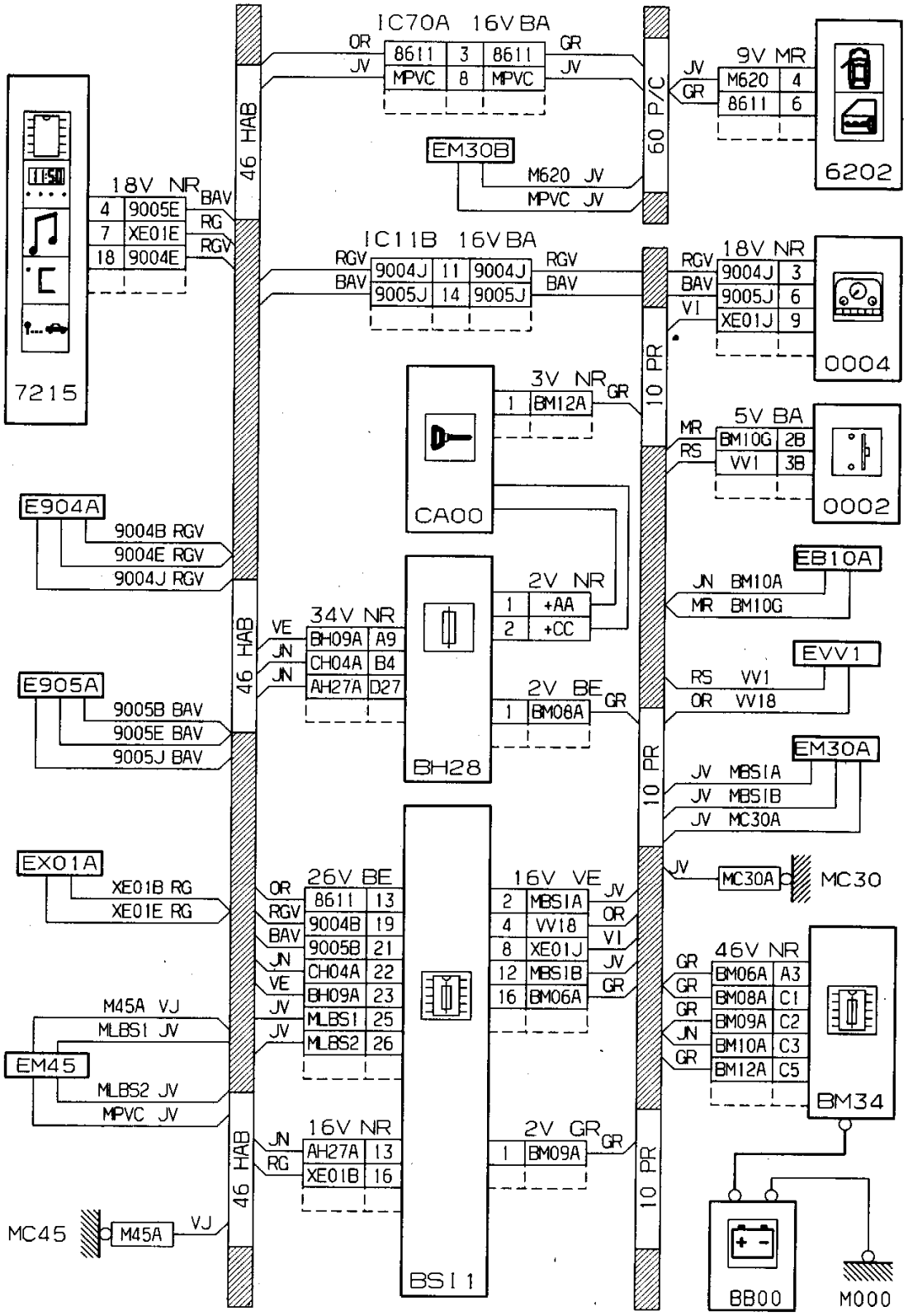
IC70A 16V BA
OR
JV
8611 3 8611
MPVC 8 MPVC
GR
JV
9V MR
JV
GR
M620 4
8611 6
6202
60 P/C
EM30B
M620 JV
MPVC JV
46 HAB
18V NR
4 9005E BAV
7 XE01E RG
18 9004E RGV
7215
IC11B 16V BA
RGV
BAV
9004J 11 9004J
9005J 14 9005J
RGV
BAV
18V NR
RGV
BAV
VI
9004J 3
9005J 6
XE01J 9
0004
10 PR
3V NR GR
1 BM12A
CA00
5V BA
MR
RS
BM10G 2B
VV1 3B
0002
E904A
9004B RGV
9004E RGV
9004J RGV
EB10A
JN BM10A
MR BM10G
2V NR
1 +AA
2 +CC
34V NR
VE
JN
JN
BH09A A9
CH04A B4
AH27A D27
BH28
2V BE GR
1 BM08A
E905A
9005B BAV
9005E BAV
9005J BAV
EVV1
RS VV1
OR VV18
EM30A
JV MBS1A
JV MBS1B
JV MC30A
EX01A
XE01B RG
XE01E RG
26V BE
OR 8611 13
RGV 9004B 19
BAV 9005B 21
JN CH04A 22
VE BH09A 23
JV MLBS1 25
JV MLBS2 26
16V VE JV
2 MBS1A OR
4 VV18 VI
8 XE01J JV
12 MBS1B GR
16 BM06A
JV
MC30A
MC30
M45A VJ
MLBS1 JV
EM45
MLBS2 JV
MPVC JV
46V NR
GR BM06A A3
GR BM08A C1
GR BM09A C2
JN BM10A C3
GR BM12A C5
BM34
16V NR
JN AH27A 13
RG XE01B 16
2V GR GR
1 BM09A
BSI1
MC45
M45A
VJ
BB00
M000

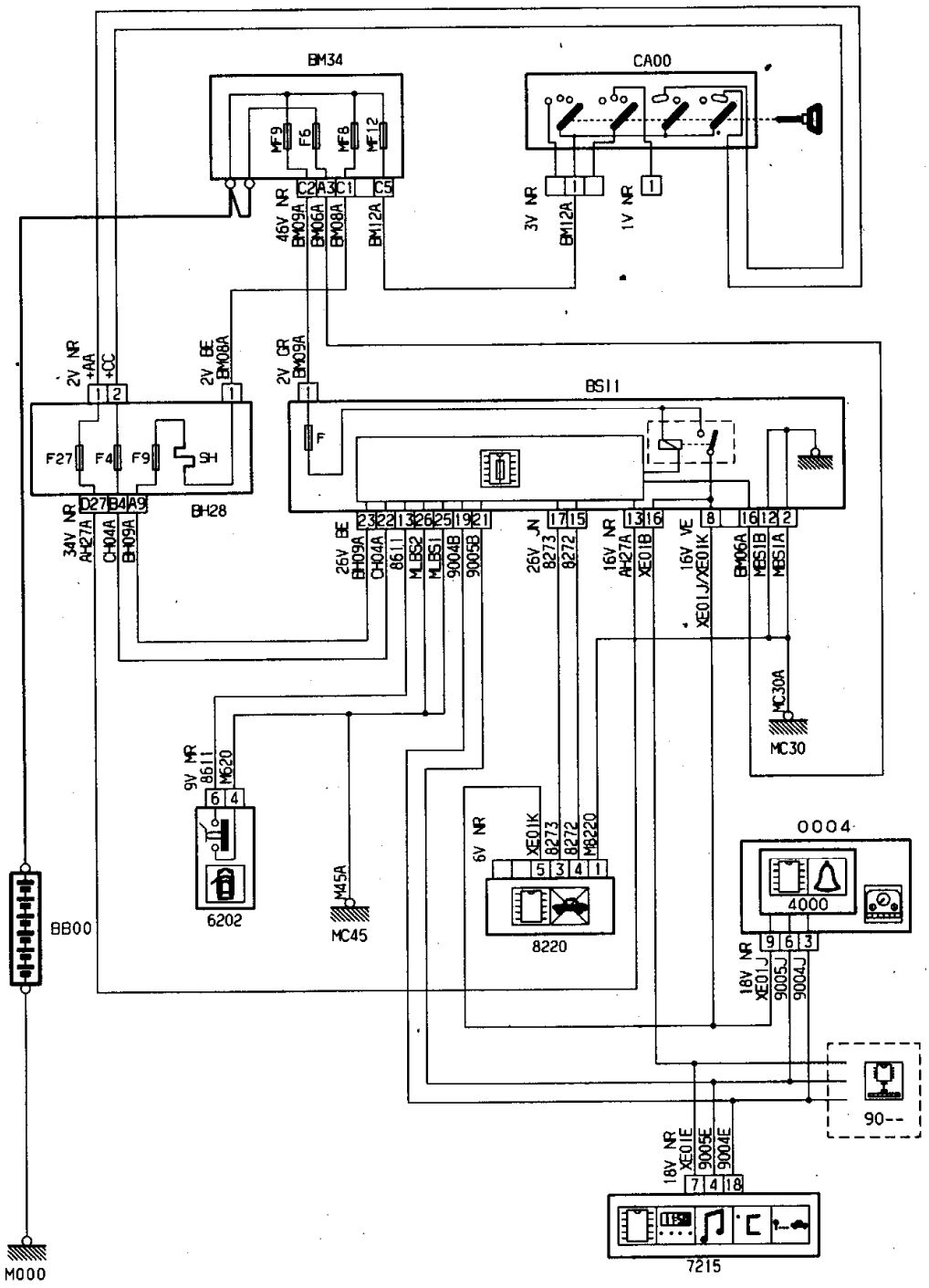
BM34
MF9
F6
MF8
MF12
C2A3C1
C5
46V NR
BM09A
BM06A
BM08A
BM12A
CA00
3V NR
BM12A
1V NR
2V NR
+AA
+CC
2V BE
BM08A
2V GR
BM09A
BSII
F27
F4
F9
SH
F
BH28
D27B4A9
34V NR
AH27A
CH04A
BM09A
26V BE
BM09A
CH04A
8611
MLBS2
MLBS1
9004B
9005B
26V JN
8273
8272
16V NR
AH27A
XE01B
16V VE
XE01J/XE01K
BM06A
MBS1B
MBS1A
MC30A
MC30
9V NR
8611
MC20
6202
M45A
MC45
6V NR
XE01K
8273
8272
MB220
8220
0004
4000
18V NR
XE01J
9005J
9004J
90--
18V NR
XE01E
9005E
9004E
7215
BB00
M000

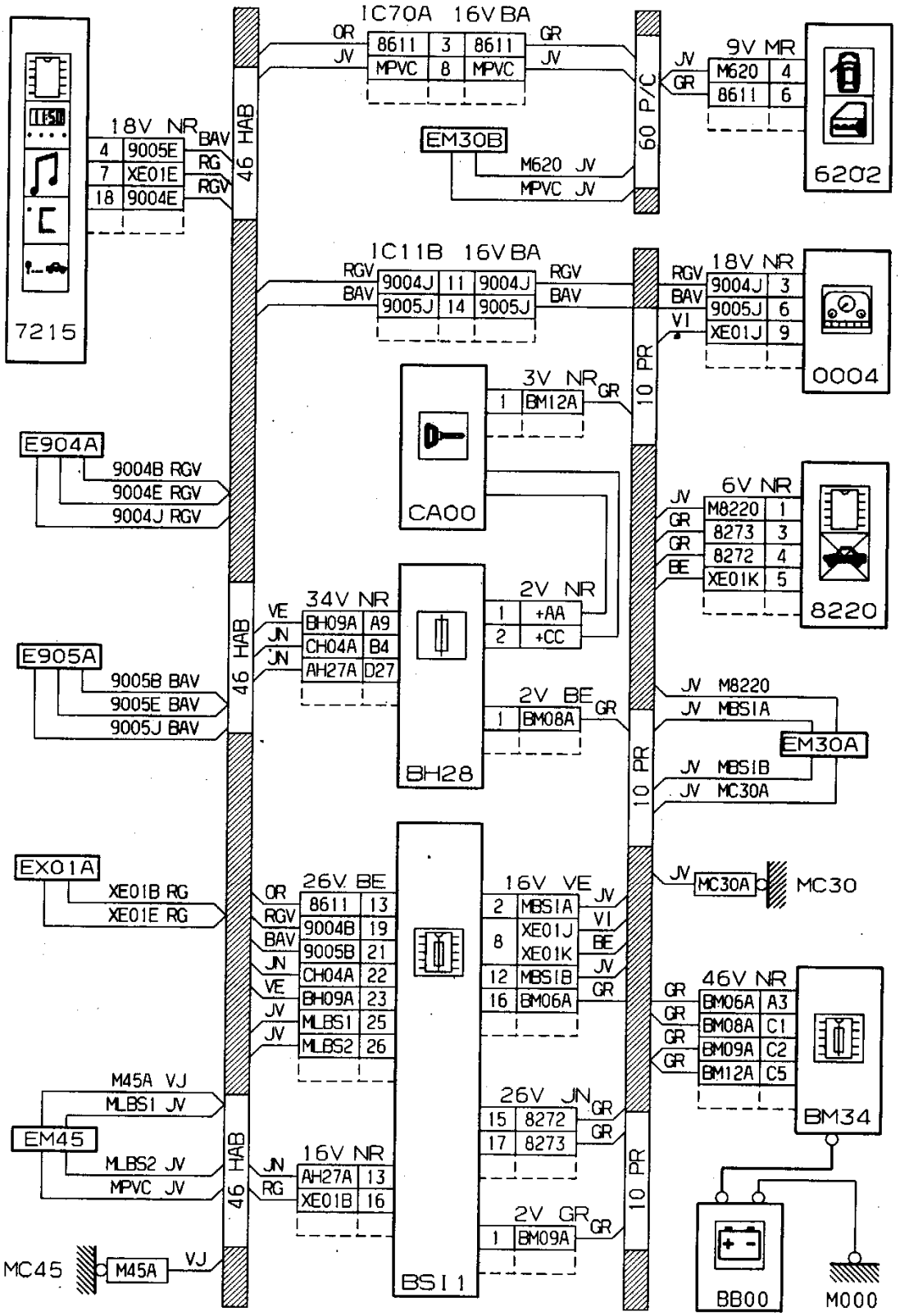
IC70A 16V BA
OR
JV
8611 3 8611
MPVC 8 MPVC
GR
JV
EM30B
M620 JV
MPVC JV
60 P/C
JV
GR
9V MR
M620 4
8611 6
6202
18V NR
4 9005E BAV
7 XE01E RG
18 9004E RGV
46 HAB
7215
IC11B 16V BA
RGV
BAV
9004J 11 9004J
9005J 14 9005J
RGV
BAV
RGV
BAV
VI
18V NR
9004J 3
9005J 6
XE01J 9
0004
10 PR
3V NR GR
1 BM12A
CA00
E904A
9004B RGV
9004E RGV
9004J RGV
JV
GR
GR
BE
6V NR
M8220 1
8273 3
8272 4
XE01K 5
8220
34V NR
VE
JN
JN
BH09A A9
CH04A B4
AH27A D27
2V NR
1 +AA
2 +CC
BH28
E905A
9005B BAV
9005E BAV
9005J BAV
2V BE GR
1 BM08A
JV M8220
JV MBS1A
EM30A
JV MBS1B
JV MC30A
EX01A
XE01B RG
XE01E RG
26V BE
OR 8611 13
RGV 9004B 19
BAV 9005B 21
JN CH04A 22
VE BH09A 23
JV MLBS1 25
JV MLBS2 26
16V VE JV
2 MBS1A VI
8 XE01J BE
XE01K JV
12 MBS1B GR
16 BM06A
JV
MC30A
MC30
BSI1
M45A VJ
MLBS1 JV
EM45
MLBS2 JV
MPVC JV
16V NR
JN AH27A 13
RG XE01B 16
26V JN GR
15 8272 GR
17 8273
2V GR GR
1 BM09A
GR
GR
GR
GR
46V NR
BM06A A3
BM08A C1
BM09A C2
BM12A C5
BM34
MC45
M45A
VJ
BB00
M000

47.2

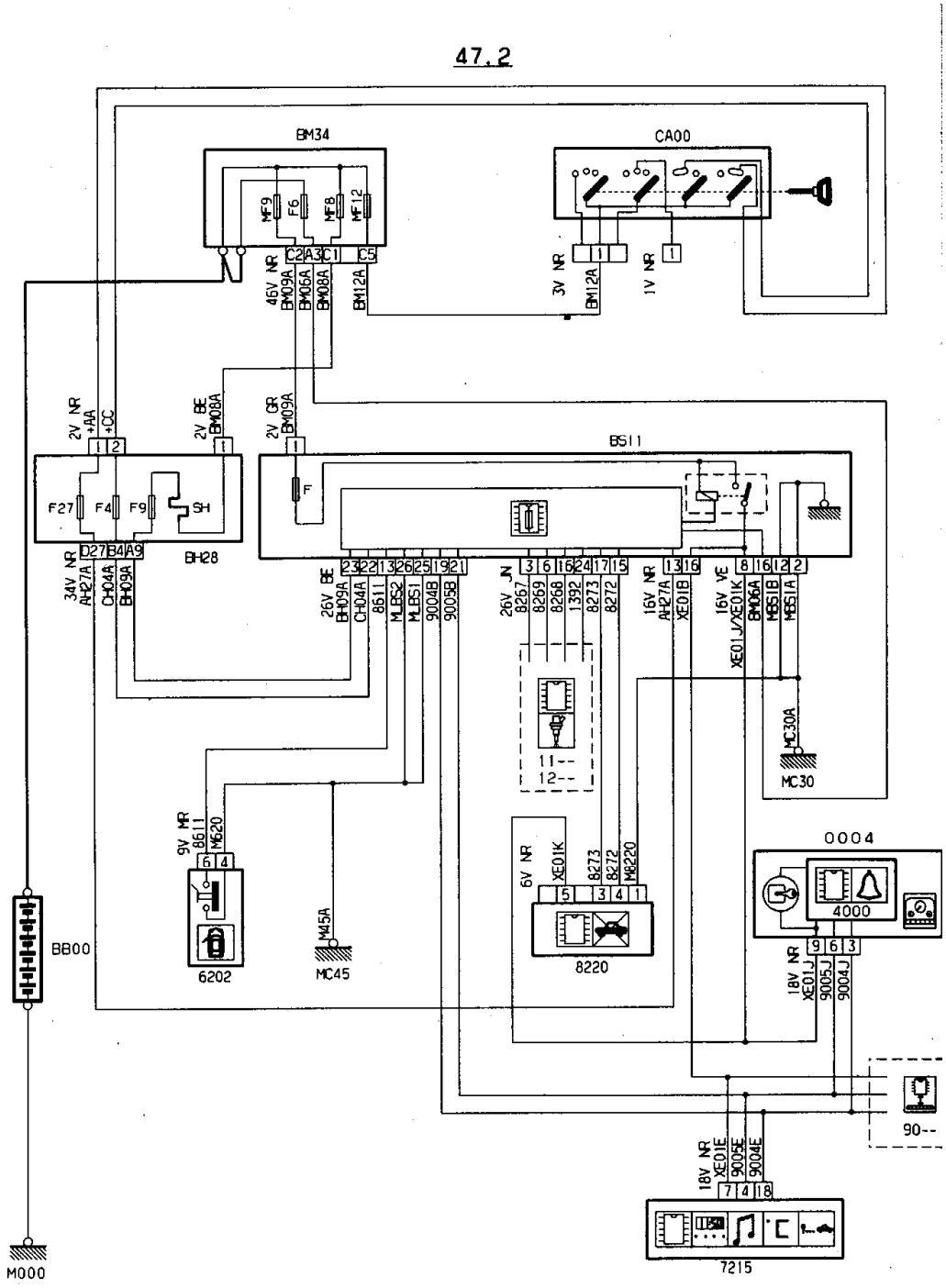
BM34
CA00
BS11
BH28
BB00
M000
6202
MC45
MC30
8220
4000
0004
7215
90--
11--
12--

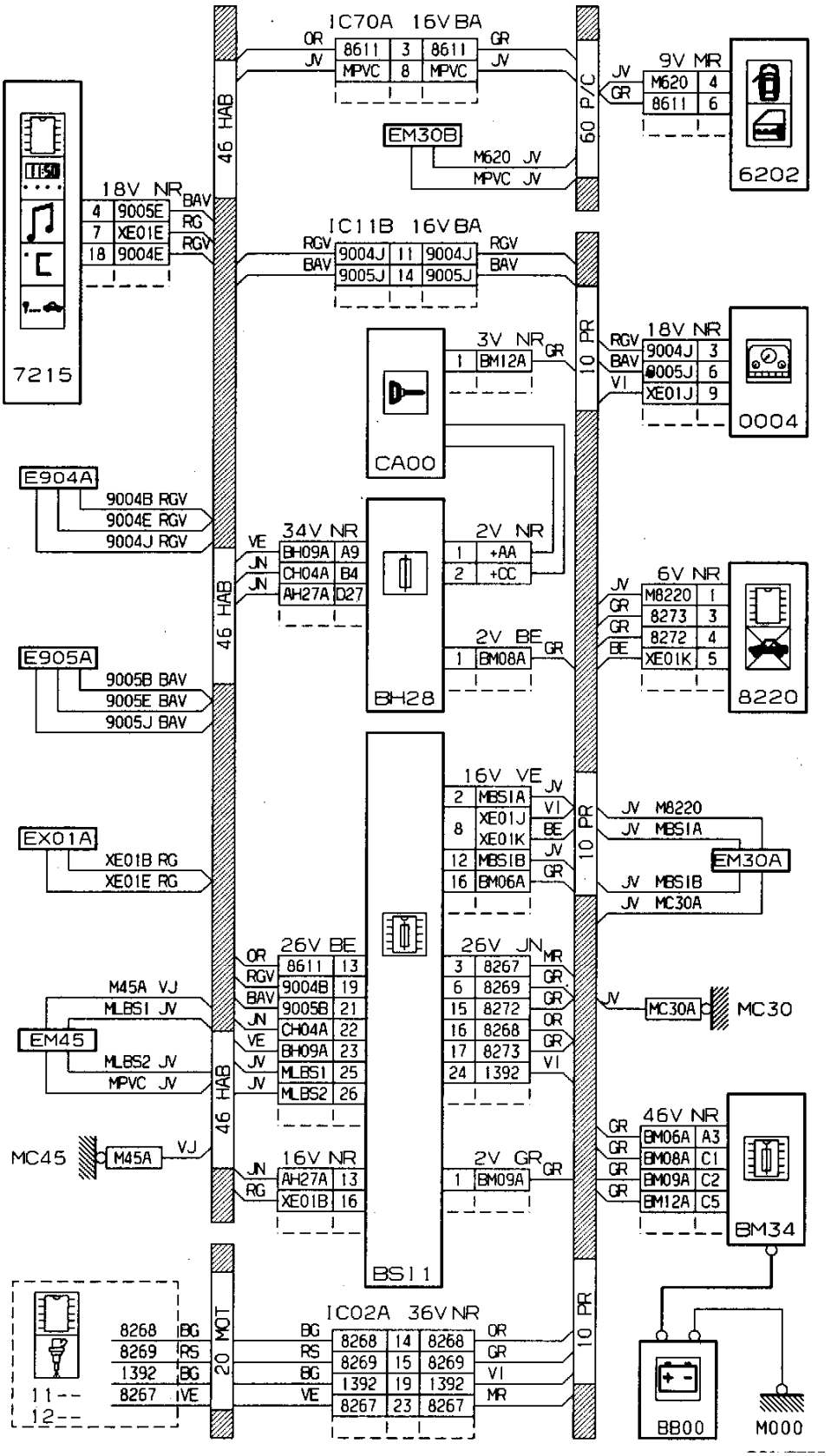
IC70A 16V BA
OR JV
8611 3 8611
MPVC 8 MPVC
GR JV
60 P/C
JV GR
9V MR
M620 4
8611 6
6202
EM30B
M620 JV
MPVC JV
46 HAB
18V NR
4 9005E BAV
7 XE01E RG
18 9004E RGV
7215
IC11B 16V BA
RGV BAV
9004J 11 9004J
9005J 14 9005J
RGV BAV
10 PR
3V NR
1 BM12A GR
CA00
18V NR
RGV 9004J 3
BAV 9005J 6
VI XE01J 9
0004
E904A
9004B RGV
9004E RGV
9004J RGV
34V NR
VE BH09A A9
JN CH04A B4
JN AH27A D27
2V NR
1 +AA
2 +CC
BH28
6V NR
JV M8220 1
GR 8273 3
GR 8272 4
BE XE01K 5
8220
E905A
9005B BAV
9005E BAV
9005J BAV
2V BE
1 BM08A GR
EX01A
XE01B RG
XE01E RG
16V VE
2 MBS1A JV
8 XE01J VI
XE01K BE
12 MBS1B JV
16 BM06A GR
JV M8220
JV MBS1A
EM30A
JV MBS1B
JV MC30A
BS11
26V BE
OR 8611 13
RGV 9004B 19
BAV 9005B 21
JN CH04A 22
VE BH09A 23
JV MLBS1 25
JV MLBS2 26
26V JN
3 8267 MR
6 8269 GR
15 8272 GR
16 8268 OR
17 8273 GR
24 1392 VI
M45A VJ
MLBS1 JV
EM45
MLBS2 JV
MPVC JV
JV MC30A
MC30
MC45
M45A VJ
16V NR
JN AH27A 13
RG XE01B 16
2V GR
1 BM09A GR
46V NR
GR BM06A A3
GR BM08A C1
GR BM09A C2
GR BM12A C5
BM34
20 MOT
11--
12--
8268 BG
8269 RS
1392 BG
8267 VE
IC02A 36V NR
BG 8268 14 8268 OR
RS 8269 15 8269 GR
BG 1392 19 1392 VI
VE 8267 23 8267 MR
BB00
M000

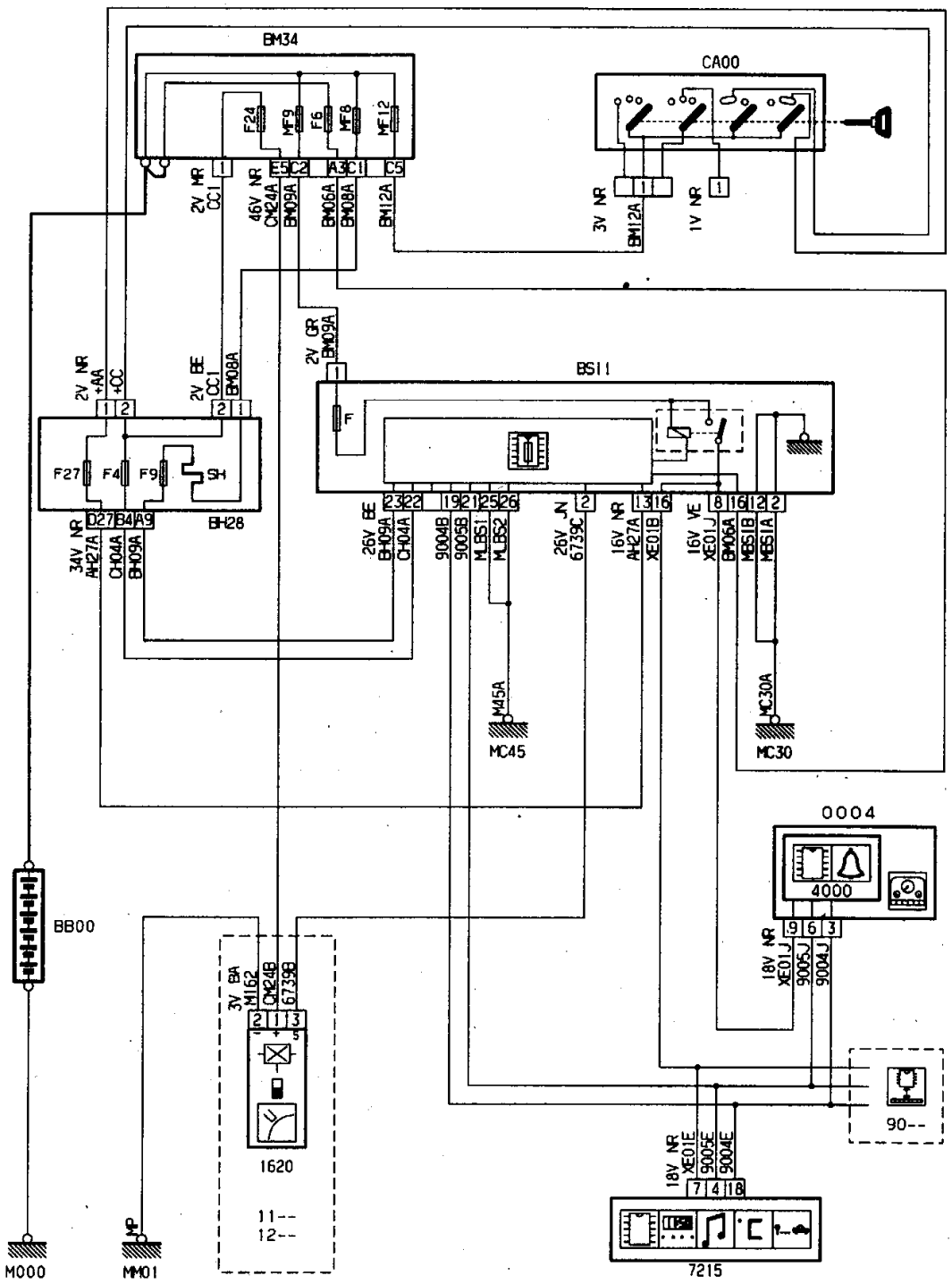
BM34
F24
MF9
F6
MF8
MF12
CA00
2V NR CC1
46V NR CH24A
BM09A
BM06A
BM08A
BM12A
3V NR BM12A
1V NR
2V GR BM09A
2V NR +AA +CC
2V BE CC1 BM08A
BSI1
F
F27
F4
F9
SH
BH28
34V NR AH27A CH04A BM09A
26V BE BM09A CH04A
9004B
9005B
MLBS1
MLBS2
26V JN 6739C
16V NR AH27A XE01B
16V VE XE01J BM06A MBS1B MBS1A
M45A
MC45
MC30A
MC30
0004
4000
18V NR XE01J 9005J 9004J
BB00
3V BA MI162 CH24B 6739B
1620
11--
12--
90--
18V NR XE01E 9005E 9004E
7215
M000
MM01

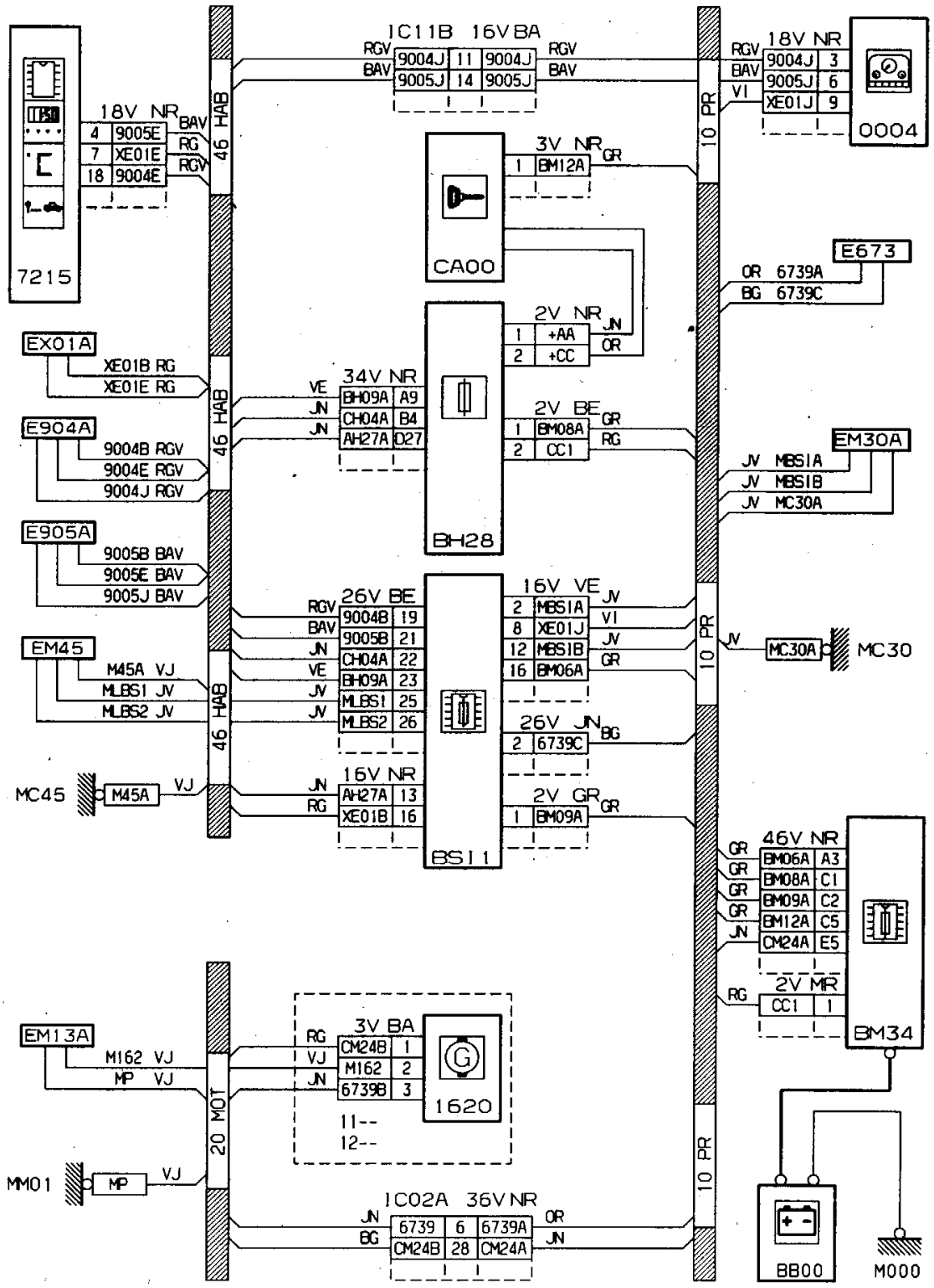
7215
18V NR
4 9005E BAV
7 XE01E RG
18 9004E RGV
46 HAB
IC11B 16V BA
RGV 9004J 11 9004J RGV
BAV 9005J 14 9005J BAV
10 PR
18V NR
RGV 9004J 3
BAV 9005J 6
VI XE01J 9
0004
3V NR GR
1 BM12A
CA00
E673
OR 6739A
BG 6739C
2V NR JN
1 +AA
2 +CC
OR
EX01A
XE01B RG
XE01E RG
34V NR
VE BH09A A9
JN CH04A B4
JN AH27A D27
2V BE GR
1 BM08A
2 CC1
RG
BH28
E904A
9004B RGV
9004E RGV
9004J RGV
EM30A
JV MBS1A
JV MBS1B
JV MC30A
E905A
9005B BAV
9005E BAV
9005J BAV
26V BE
RGV 9004B 19
BAV 9005B 21
JN CH04A 22
VE BH09A 23
JV MLBS1 25
JV MLBS2 26
16V VE JV
2 MBS1A
VI 8 XE01J
JV 12 MBS1B
GR 16 BM06A
EM45
M45A VJ
MLBS1 JV
MLBS2 JV
JV MC30A
MC30
26V JN BG
2 6739C
16V NR
JN AH27A 13
RG XE01B 16
2V GR GR
1 BM09A
BS11
MC45
M45A
VJ
46V NR
GR BM06A A3
GR BM08A C1
GR BM09A C2
GR BM12A C5
JN CM24A E5
2V MR
RG CC1 1
BM34
EM13A
M162 VJ
MP VJ
3V BA
RG CM24B 1
VJ M162 2
JN 6739B 3
1620
11--
12--
20 MOT
MM01
MP
VJ
IC02A 36V NR
JN 6739 6 6739A OR
BG CM24B 28 CM24A JN
BB00
M000

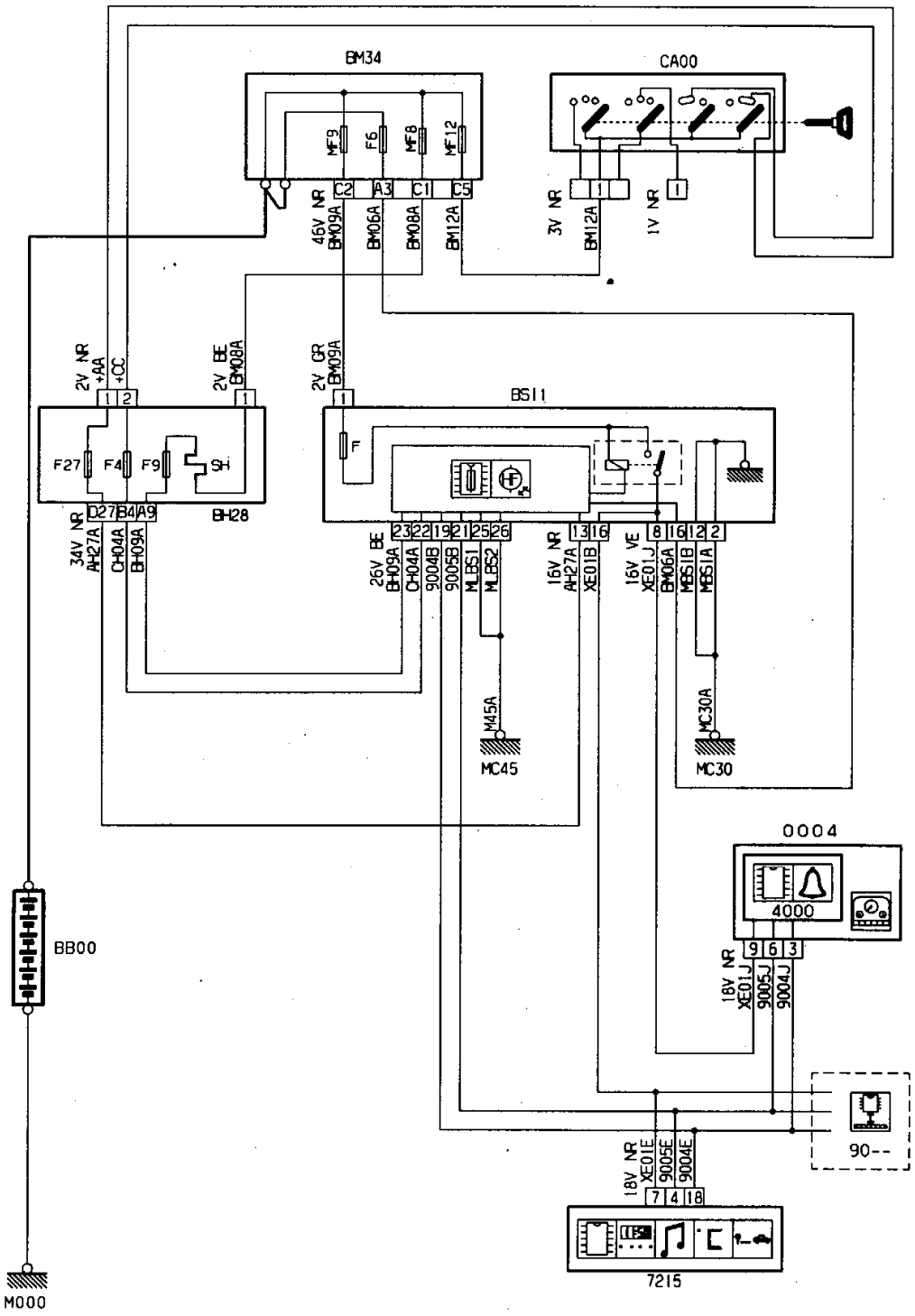
BM34
CA00
MF9
F6
MF8
MF12
C2
A3
C1
C5
46V NR
BM09A
BM06A
BM08A
BM12A
3V NR
BM12A
1V NR
2V NR
+AA
+CC
2V BE
BM08A
2V GR
BM09A
BS11
F27
F4
F9
SH
F
BH28
D27
B4
A9
34V NR
AH27A
CH04A
BH09A
26V BE
BH09A
CH04A
9004B
9005B
MLBS1
MLBS2
16V NR
AH27A
XE01B
16V VE
XE01J
BM06A
MBS1B
MBS1A
M45A
MC45
MC30A
MC30
0004
4000
BB00
18V NR
XE01J
9005J
9004J
90--
18V NR
XE01E
9005E
9004E
7215
M000

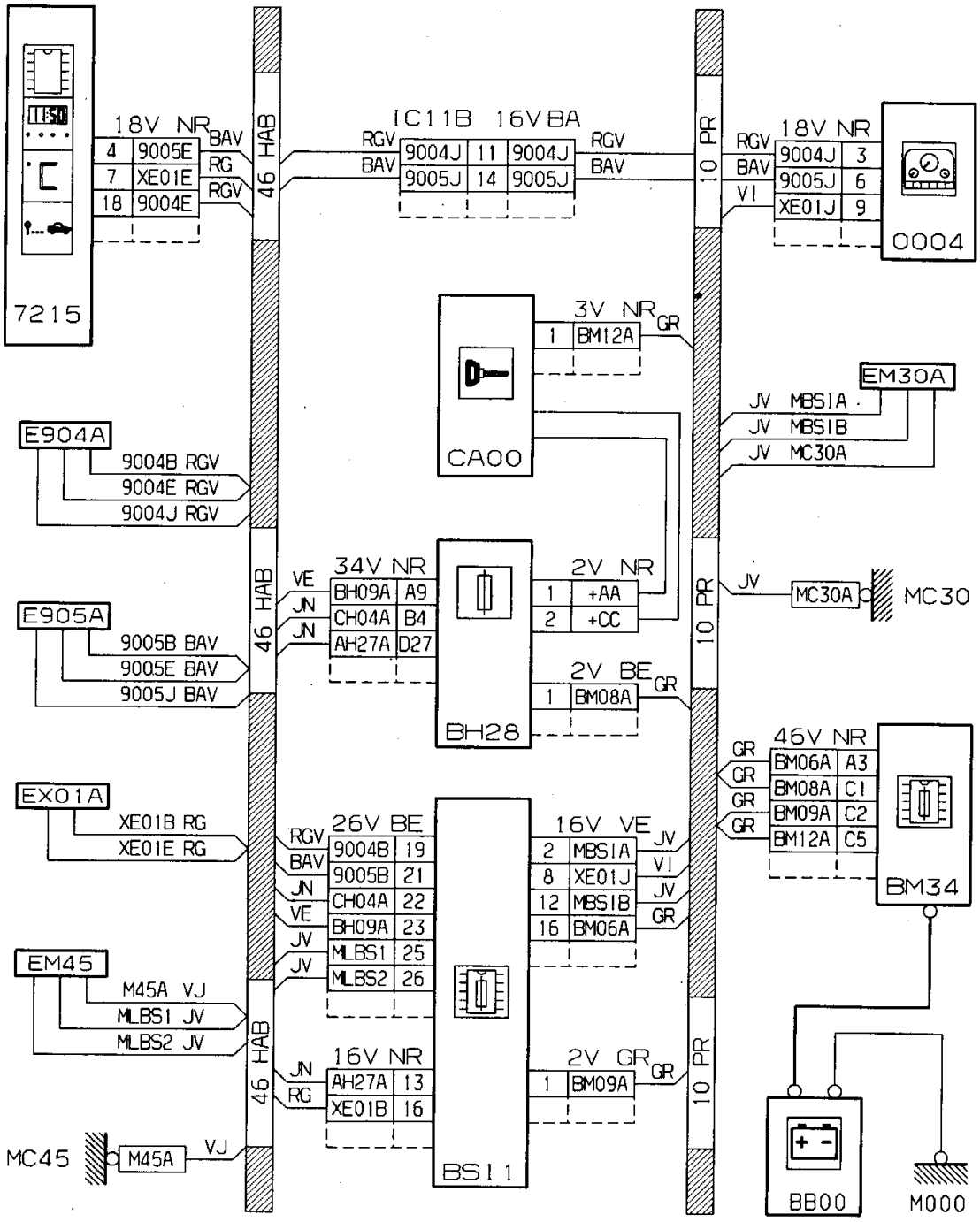
7215
18V NR
4 9005E BAV
7 XE01E RG
18 9004E RGV
46 HAB
IC11B 16V BA
RGV 9004J 11 9004J RGV
BAV 9005J 14 9005J BAV
10 PR
RGV 9004J 3
BAV 9005J 6
VI XE01J 9
0004
CA00
3V NR GR
1 BM12A
EM30A
JV MBS1A
JV MBS1B
JV MC30A
E904A
9004B RGV
9004E RGV
9004J RGV
34V NR
VE BH09A A9
JN CH04A B4
JN AH27A D27
BH28
2V NR
1 +AA
2 +CC
2V BE GR
1 BM08A
JV MC30A
MC30
E905A
9005B BAV
9005E BAV
9005J BAV
EX01A
XE01B RG
XE01E RG
26V BE
RGV 9004B 19
BAV 9005B 21
JN CH04A 22
VE BH09A 23
JV MLBS1 25
JV MLBS2 26
16V VE
2 MBS1A JV
8 XE01J VI
12 MBS1B JV
16 BM06A GR
46V NR
GR BM06A A3
GR BM08A C1
GR BM09A C2
GR BM12A C5
BM34
EM45
M45A VJ
MLBS1 JV
MLBS2 JV
16V NR
JN AH27A 13
RG XE01B 16
2V GR GR
1 BM09A
BS11
MC45
M45A VJ
BB00
M000

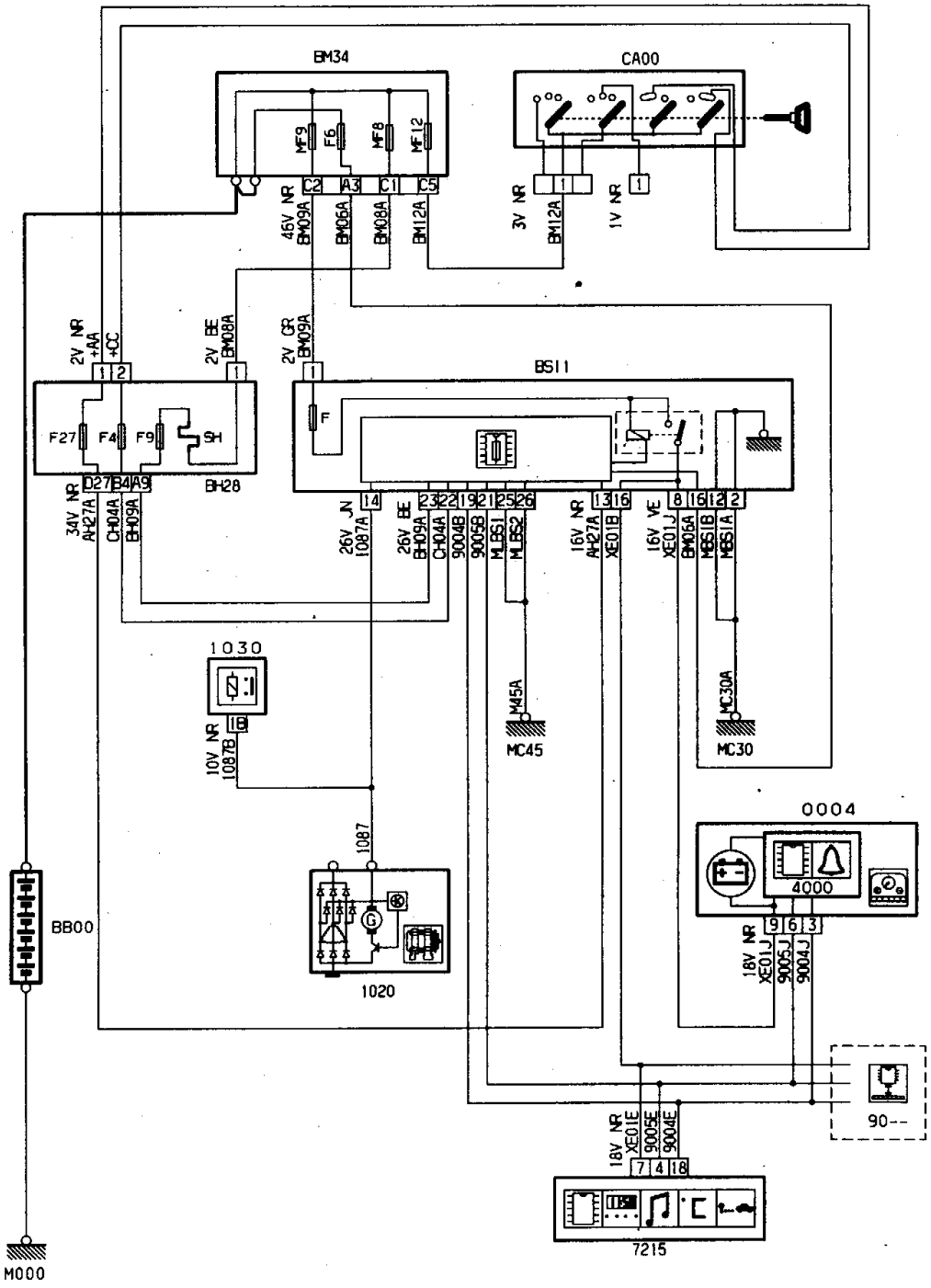
BM34
CA00
MF9
F6
MF8
MF12
C2
A3
C1
C5
46V NR
BM09A
BM06A
BM08A
BM12A
3V NR
BM12A
1V NR
2V NR
+AA
+CC
2V BE
BM08A
2V GR
BM09A
BS11
F27
F4
F9
9H
F
BH28
D27
B4
A9
34V NR
AH27A
CH04A
BM09A
26V JN
1087A
26V BE
BM09A
CH04A
9004B
9005B
MBS1
MBS2
16V NR
AH27A
XE01B
16V VE
XE01J
BM06A
MBS1B
MBS1A
1030
10V NR
1087B
M45A
MC45
MC30A
MC30
0004
4000
18V NR
XE01J
9005J
9004J
1087
BB00
1020
90--
18V NR
XE01E
9005E
9004E
7215
M000

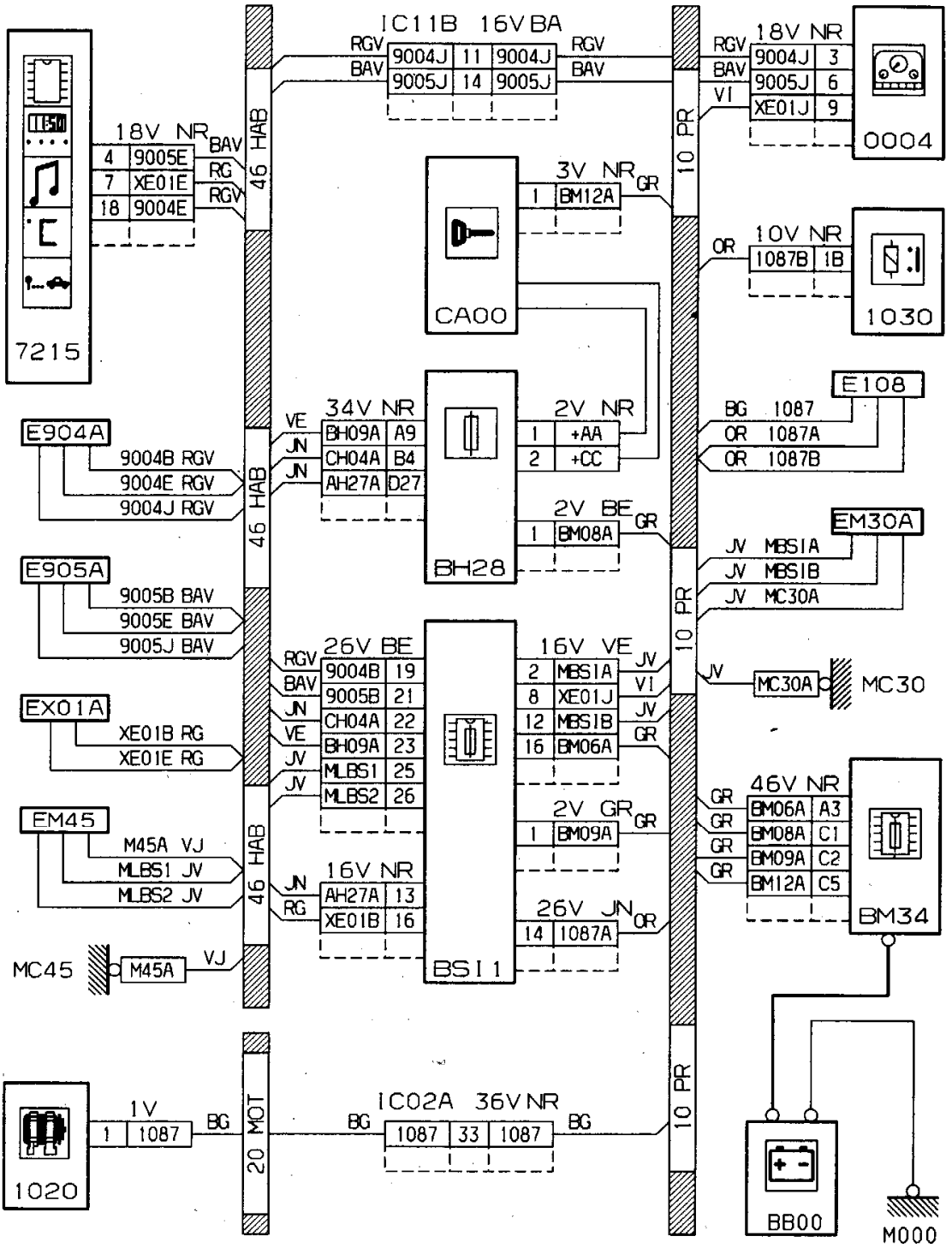
7215
18V NR
4 9005E BAV
7 XE01E RG
18 9004E RGV
46 HAB
IC11B 16V BA
RGV 9004J 11 9004J RGV
BAV 9005J 14 9005J BAV
10 PR
18V NR
RGV 9004J 3
BAV 9005J 6
VI XE01J 9
0004
CA00
3V NR GR
1 BM12A
10V NR
OR 1087B 1B
1030
E108
BG 1087
OR 1087A
OR 1087B
E904A
9004B RGV
9004E RGV
9004J RGV
34V NR
VE BH09A A9
JN CH04A B4
JN AH27A D27
BH28
2V NR
1 +AA
2 +CC
2V BE GR
1 BM08A
EM30A
JV MBS1A
JV MBS1B
JV MC30A
E905A
9005B BAV
9005E BAV
9005J BAV
26V BE
RGV 9004B 19
BAV 9005B 21
JN CH04A 22
VE BH09A 23
JV MLBS1 25
JV MLBS2 26
16V VE
2 MBS1A JV
8 XE01J VI
12 MBS1B JV
16 BM06A GR
JV MC30A
MC30
EX01A
XE01B RG
XE01E RG
EM45
M45A VJ
MLBS1 JV
MLBS2 JV
2V GR GR
1 BM09A
16V NR
JN AH27A 13
RG XE01B 16
26V JN OR
14 1087A
BS11
46V NR
GR BM06A A3
GR BM08A C1
GR BM09A C2
GR BM12A C5
BM34
MC45
M45A VJ
1020
1V
1 1087 BG
20 MOT
IC02A 36V NR
BG 1087 33 1087 BG
BB00
M000

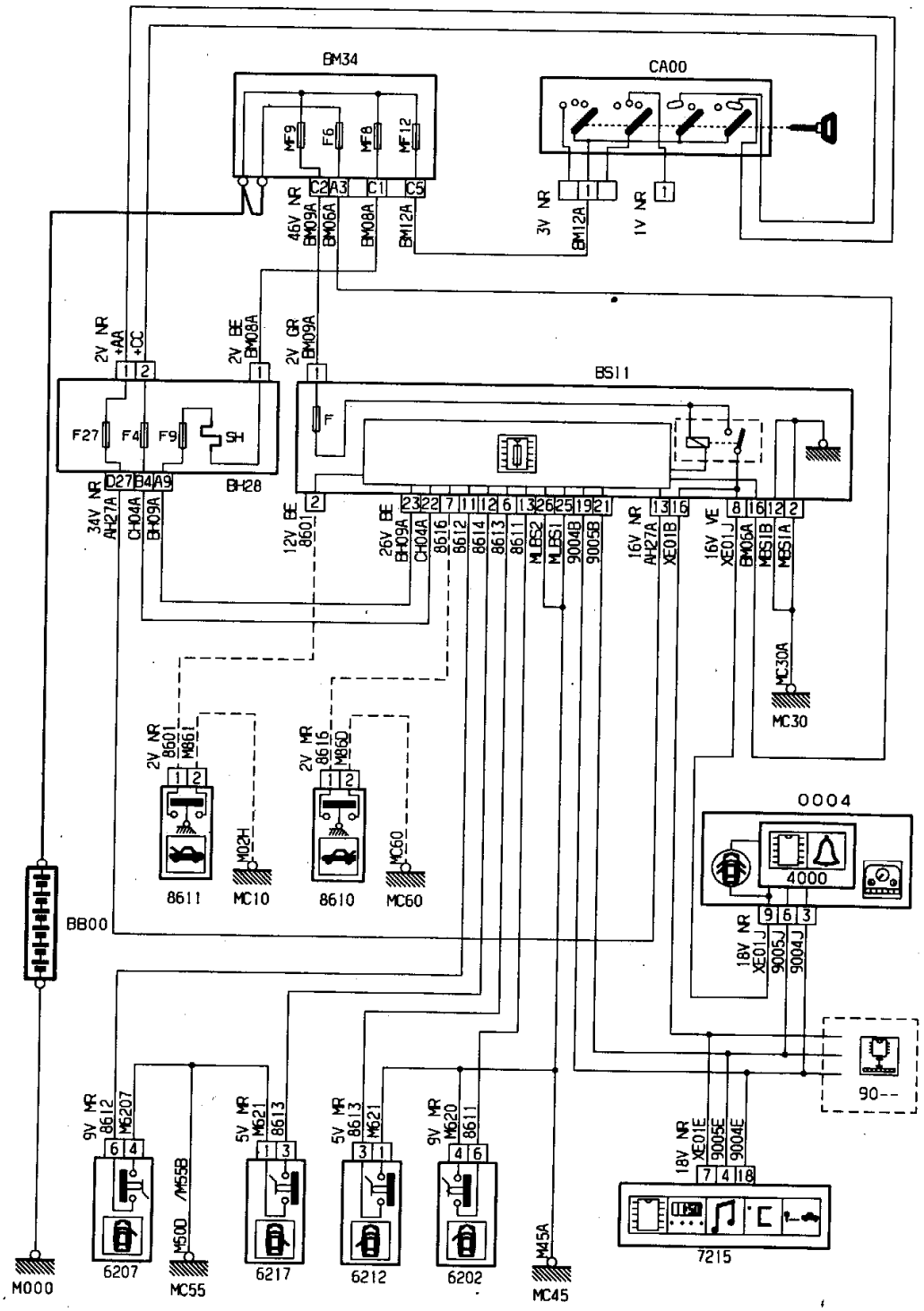
BM34
MF9
F6
MF8
MF12
C2 A3 C1 C5
46V NR
BM09A
BM06A
BM08A
BM12A
CA00
3V NR
BM12A
1V NR
2V NR
+AA
+CC
2V BE
BM08A
2V GR
BM09A
BS11
F27
F4
F9
SH
BH28
34V NR
AH27A
CH04A
BM09A
12V BE
8601
26V BE
BM09A
CH04A
8616
8612
8614
8613
8611
MUBS2
MUBS1
9004B
9005B
16V NR
AH27A
XE01B
16V VE
XE01J
BM06A
MBS1B
MBS1A
MC30A
MC30
2V NR
8601
M861
2V NR
8616
M860
8611
M02H
MC10
8610
MC60
0004
4000
BB00
18V NR
XE01J
9005J
9004J
90--
9V NR
8612
M6207
5V NR
M621
8613
5V NR
M6213
M621
9V NR
M6220
8611
18V NR
XE01E
9005E
9004E
M500
M55B
6207
MC55
6217
6212
6202
M45A
MC45
7215
M000

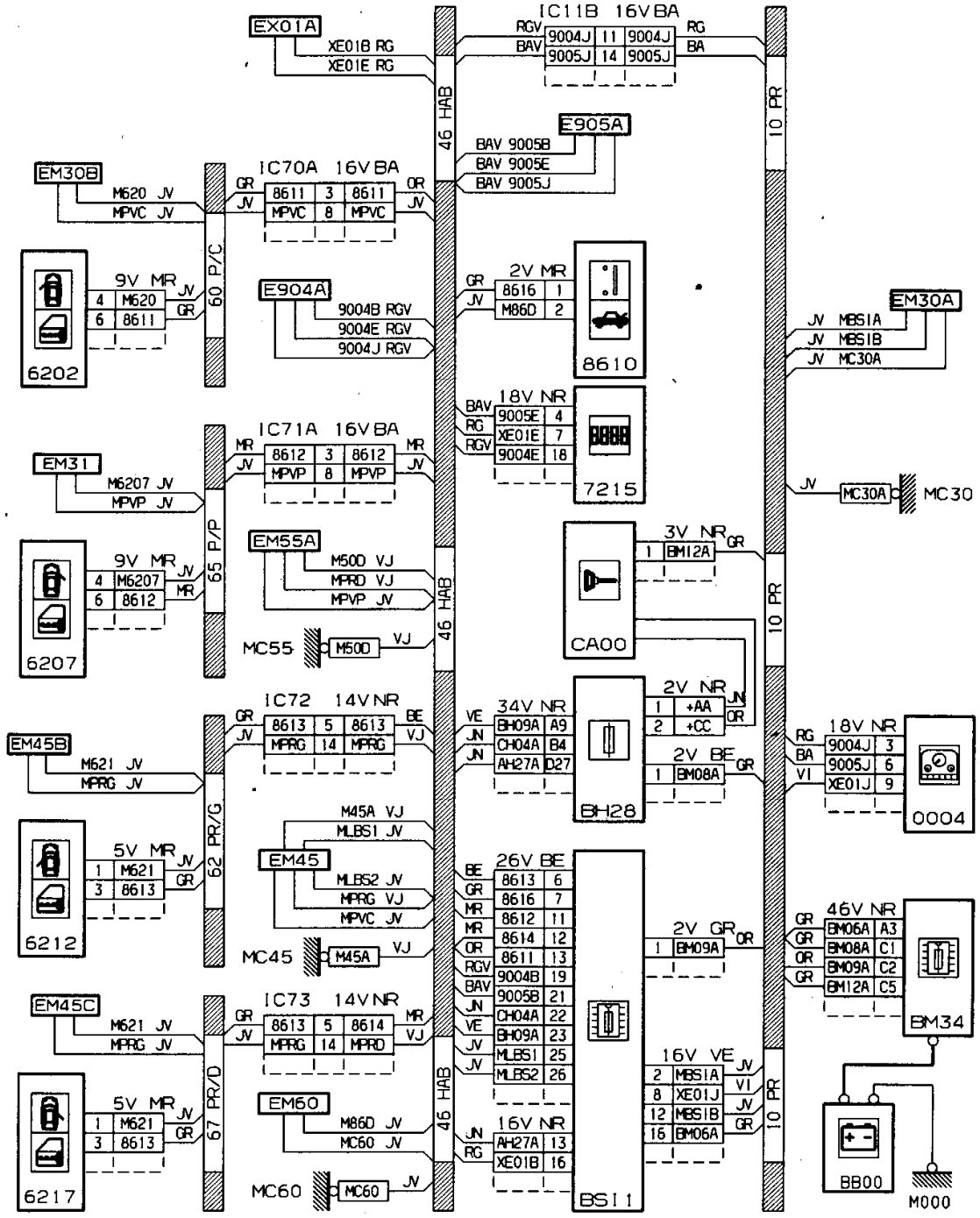
EX01A
XE01B RG
XE01E RG
46 HAB
IC11B 16V BA
RGV 9004J 11 9004J RG
BAV 9005J 14 9005J BA
10 PR
E905A
BAV 9005B
BAV 9005E
BAV 9005J
EM30B
M620 JV
MPVC JV
IC70A 16V BA
GR JV 8611 3 8611 OR JV
MPVC 8 MPVC
60 P/C
9V MR
4 M620 JV
6 8611 GR
6202
E904A
9004B RGV
9004E RGV
9004J RGV
2V MR
GR JV 8616 1
M86D 2
8610
EM30A
JV MBS1A
JV MBS1B
JV MC30A
18V NR
BAV 9005E 4
RG XE01E 7
RGV 9004E 18
7215
EM31
M6207 JV
MPVP JV
IC71A 16V BA
MR JV 8612 3 8612 MR JV
MPVP 8 MPVP
65 P/P
9V MR
4 M6207 JV
6 8612 MR
6207
EM55A
M50D VJ
MPRD VJ
MPVP JV
MC55
M50D VJ
JV MC30A
MC30
3V NR GR
1 BM12A
CA00
IC72 14V NR
GR JV 8613 5 8613 BE VJ
MPRG 14 MPRG
62 PR/G
34V NR
VE BH09A A9
JN CH04A B4
JN AH27A D27
2V NR JN
1 +AA
2 +CC OR
2V BE
1 BM08A GR
BH28
18V NR
RG 9004J 3
BA 9005J 6
VI XE01J 9
0004
EM45B
M621 JV
MPRG JV
M45A VJ
MLBS1 JV
EM45
MLBS2 JV
MPRG VJ
MPVC JV
5V MR
1 M621 JV
3 8613 GR
6212
MC45
M45A VJ
26V BE
BE 8613 6
GR 8616 7
MR 8612 11
MR 8614 12
OR 8611 13
RGV 9004B 19
BAV 9005B 21
JN CH04A 22
VE BH09A 23
JV MLBS1 25
JV MLBS2 26
2V GR OR
1 BM09A
46V NR
GR BM06A A3
GR BM08A C1
OR BM09A C2
GR BM12A C5
BM34
EM45C
M621 JV
MPRG JV
IC73 14V NR
GR JV 8613 5 8614 MR VJ
MPRG 14 MPRD
67 PR/D
16V VE
2 MBS1A JV
8 XE01J VI
12 MBS1B JV
16 BM06A GR
16V NR
JN AH27A 13
RG XE01B 16
BS11
5V MR
1 M621 JV
3 8613 GR
6217
EM60
M86D JV
MC60 JV
MC60
MC60 JV
BB00
M000

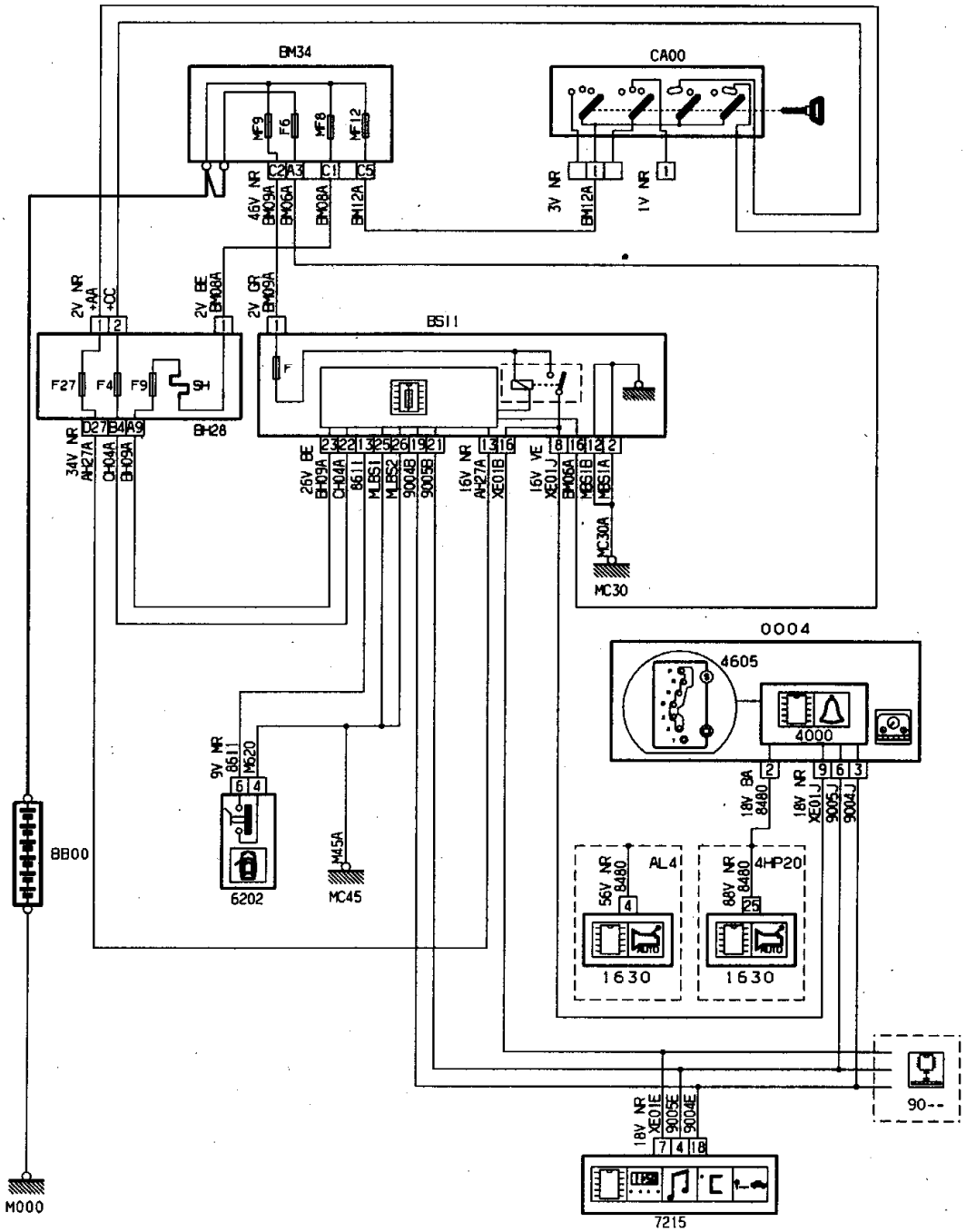
BM34
MF9
F6
MF8
MF12
C2
A3
C1
C5
46V NR
BM09A
BM06A
BM08A
BM12A
CA00
3V NR
BM12A
1V NR
2V NR
+AA
+CC
2V BE
BM08A
2V GR
BM09A
BS11
F27
F4
F9
BH28
D27
B4
A9
34V NR
AM27A
CH04A
BH09A
26V BE
BH09A
CH04A
8611
MLBS1
MLBS2
9004B
9005B
16V NR
AM27A
XE01B
16V VE
XE01J
BM06A
MC61B
MC61A
MC30A
MC30
0004
4605
4000
9V NR
8611
MC20
6202
M45A
MC45
18V BA
8480
18V NR
XE01J
9005J
9004J
56V NR
8480
AL4
1630
88V NR
8480
4HP20
1630
BB00
M000
90--
18V NR
XE01E
9005E
9004E
7215

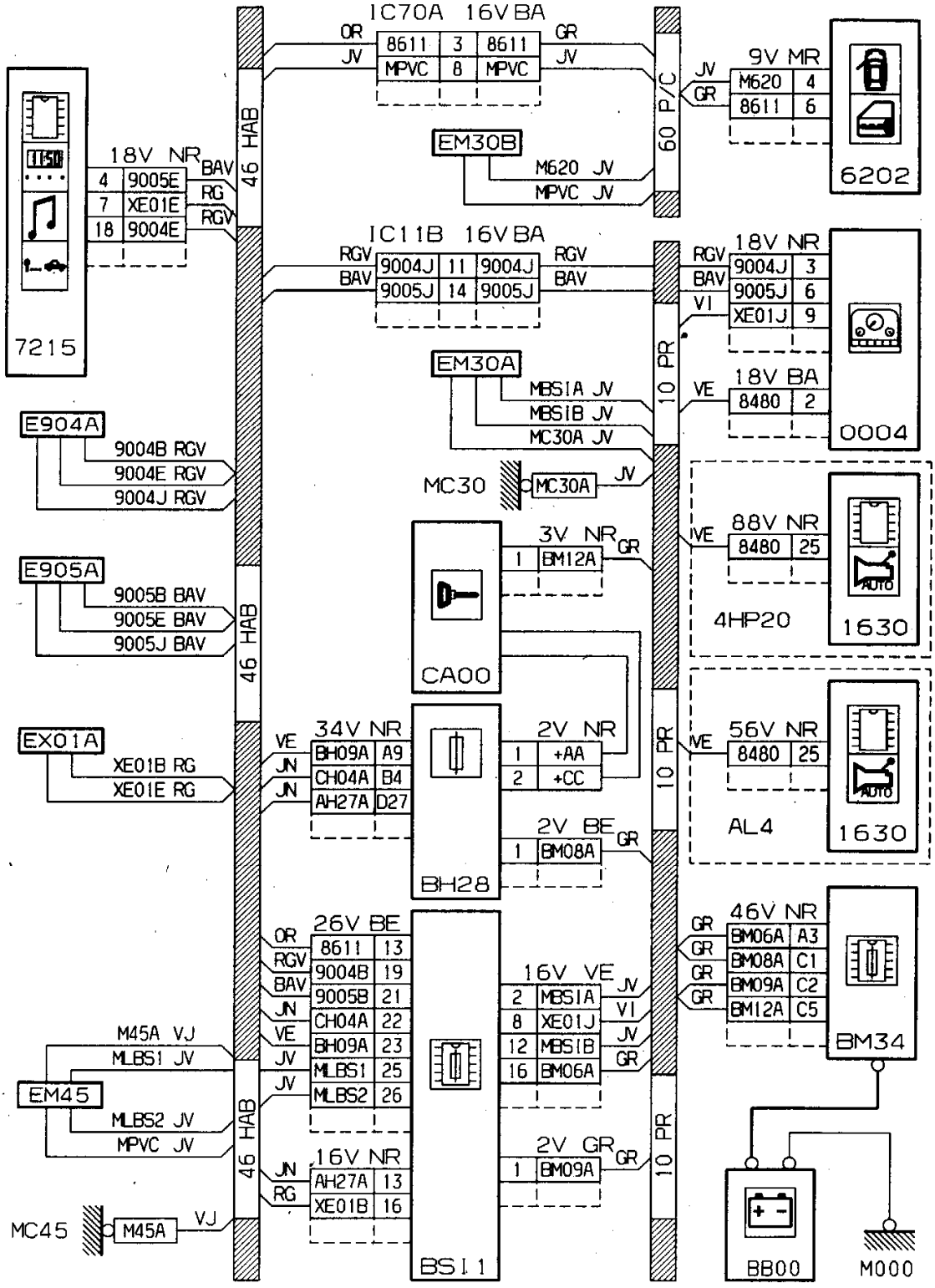
IC70A 16V BA
OR JV
8611 3 8611
MPVC 8 MPVC
GR JV
60 P/C
JV GR
9V MR
M620 4
8611 6
6202
EM30B
M620 JV
MPVC JV
IC11B 16V BA
RGV BAV
9004J 11 9004J
9005J 14 9005J
RGV BAV
10 PR
18V NR
RGV 9004J 3
BAV 9005J 6
VI XE01J 9
0004
EM30A
MBS1A JV
MBS1B JV
MC30A JV
VE 18V BA
8480 2
MC30
MC30A JV
7215
18V NR
4 9005E BAV
7 XE01E RG
18 9004E RGV
46 HAB
E904A
9004B RGV
9004E RGV
9004J RGV
E905A
9005B BAV
9005E BAV
9005J BAV
EX01A
XE01B RG
XE01E RG
3V NR GR
1 BM12A
CA00
VE 88V NR
8480 25
4HP20
1630
34V NR
VE BH09A A9
JN CH04A B4
JN AH27A D27
2V NR
1 +AA
2 +CC
2V BE GR
1 BM08A
BH28
VE 56V NR
8480 25
AL4
1630
26V BE
OR 8611 13
RGV 9004B 19
BAV 9005B 21
JN CH04A 22
VE BH09A 23
JV MLBS1 25
JV MLBS2 26
16V VE
2 MBS1A JV
8 XE01J VI
12 MBS1B JV
16 BM06A GR
46V NR
GR BM06A A3
GR BM08A C1
GR BM09A C2
GR BM12A C5
BM34
M45A VJ
MLBS1 JV
EM45
MLBS2 JV
MPVC JV
16V NR
JN AH27A 13
RG XE01B 16
2V GR GR
1 BM09A
BSI1
MC45
M45A VJ
BB00
M000

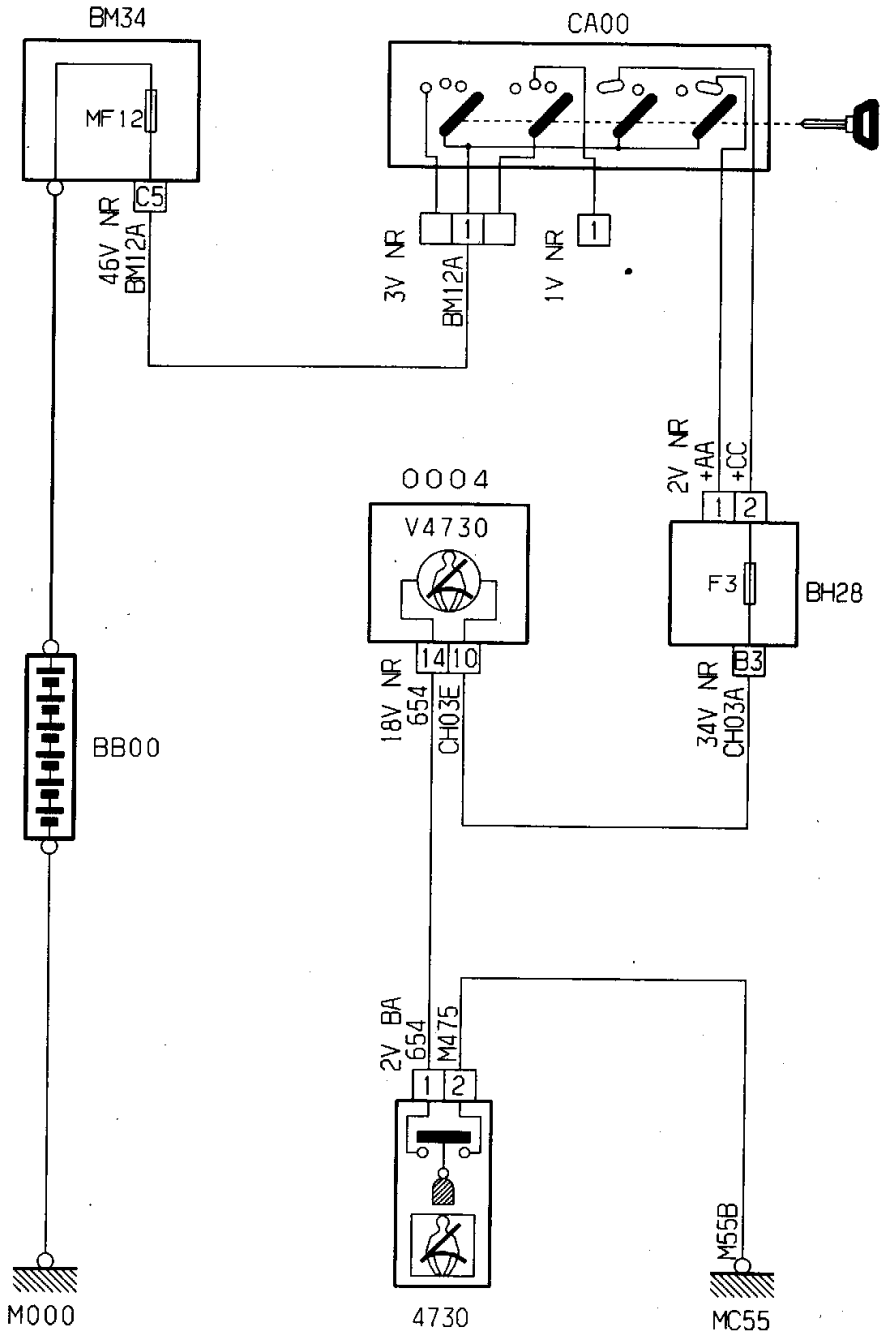
BM34
MF12
C5
46V NR
BM12A
CA00
3V NR
BM12A
1V NR
2V NR
+AA
+CC
0004
V4730
F3
BH28
14
10
B3
18V NR
654
CH03E
34V NR
CH03A
BB00
2V BA
654
M475
2
M55B
M000
4730
MC55

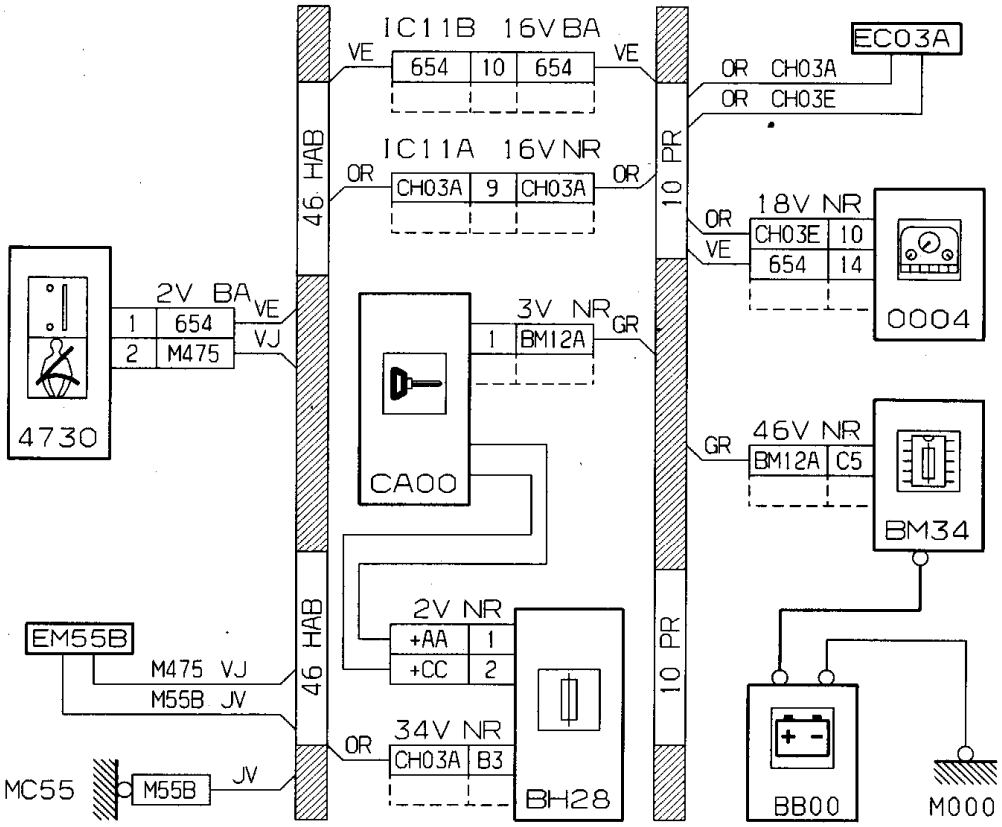
IC11B 16V BA
VE
654
10
654
VE
IC11A 16V NR
OR
CH03A
9
CH03A
OR
46 HAB
10 PR
EC03A
OR CH03A
OR CH03E
18V NR
OR
VE
CH03E
10
654
14
0004
2V BA
1
654
VE
2
M475
VJ
4730
3V NR
1
BM12A
GR
CA00
46V NR
GR
BM12A
C5
BM34
2V NR
+AA
1
+CC
2
EM55B
M475 VJ
M55B JV
34V NR
OR
CH03A
B3
BH28
MC55
M55B
JV
BB00
M000

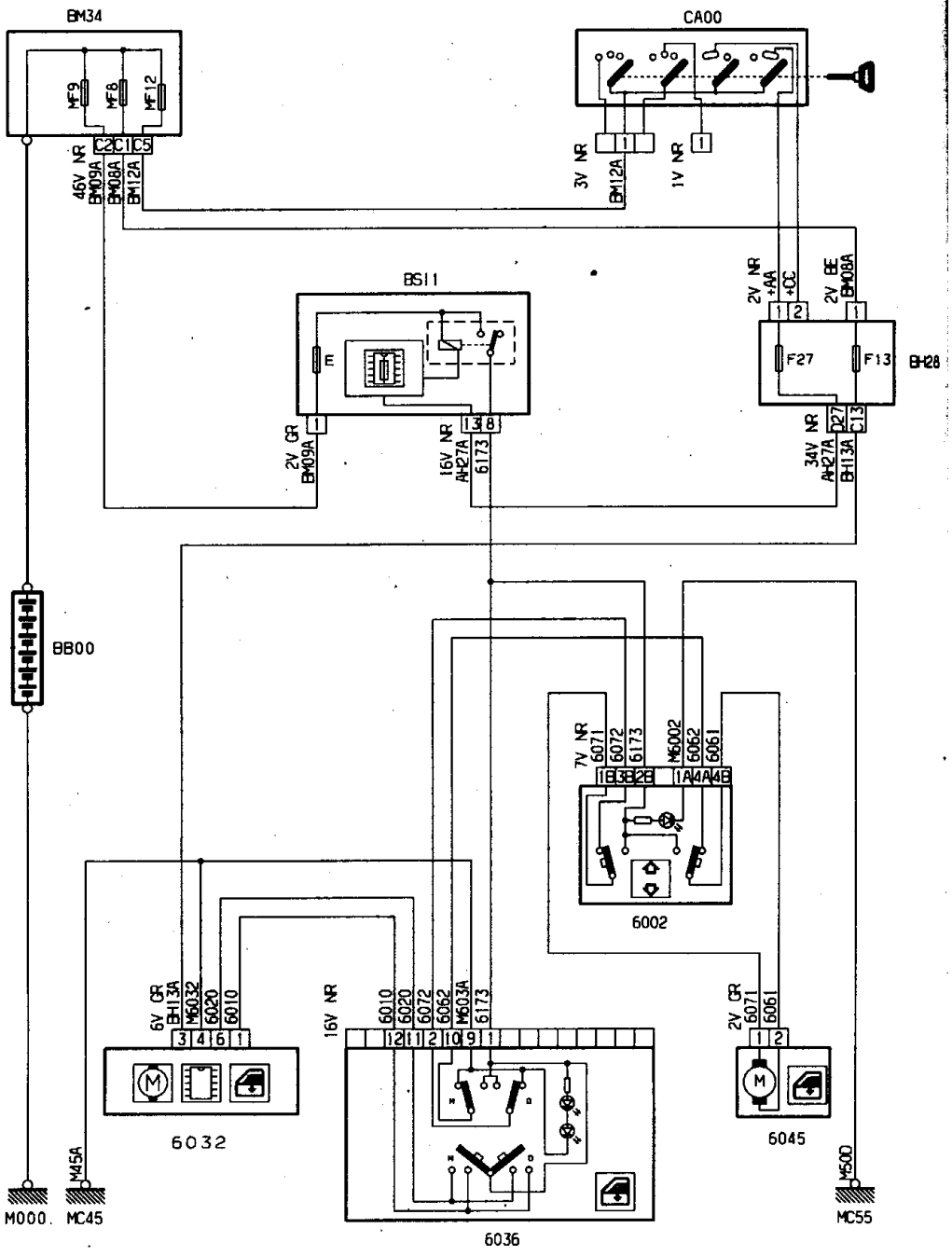
BM34
MF9
MF8
MF12
C2C1C5
46V NR
BM09A
BM08A
BM12A
CA00
3V NR
BM12A
1V NR
BS11
2V GR
BM09A
16V NR
AM27A
6173
2V NR
+AA
+OC
2V BE
BM08A
F27
F13
BM28
34V NR
AM27A
BH13A
BB00
7V NR
6071
6072
6173
M6002
6062
6061
6002
6V GR
BH13A
M6032
6020
6010
16V NR
6010
6020
6072
6062
M603A
6173
2V GR
6071
6061
6032
6045
6036
M45A
M000
MC45
M500
MC55

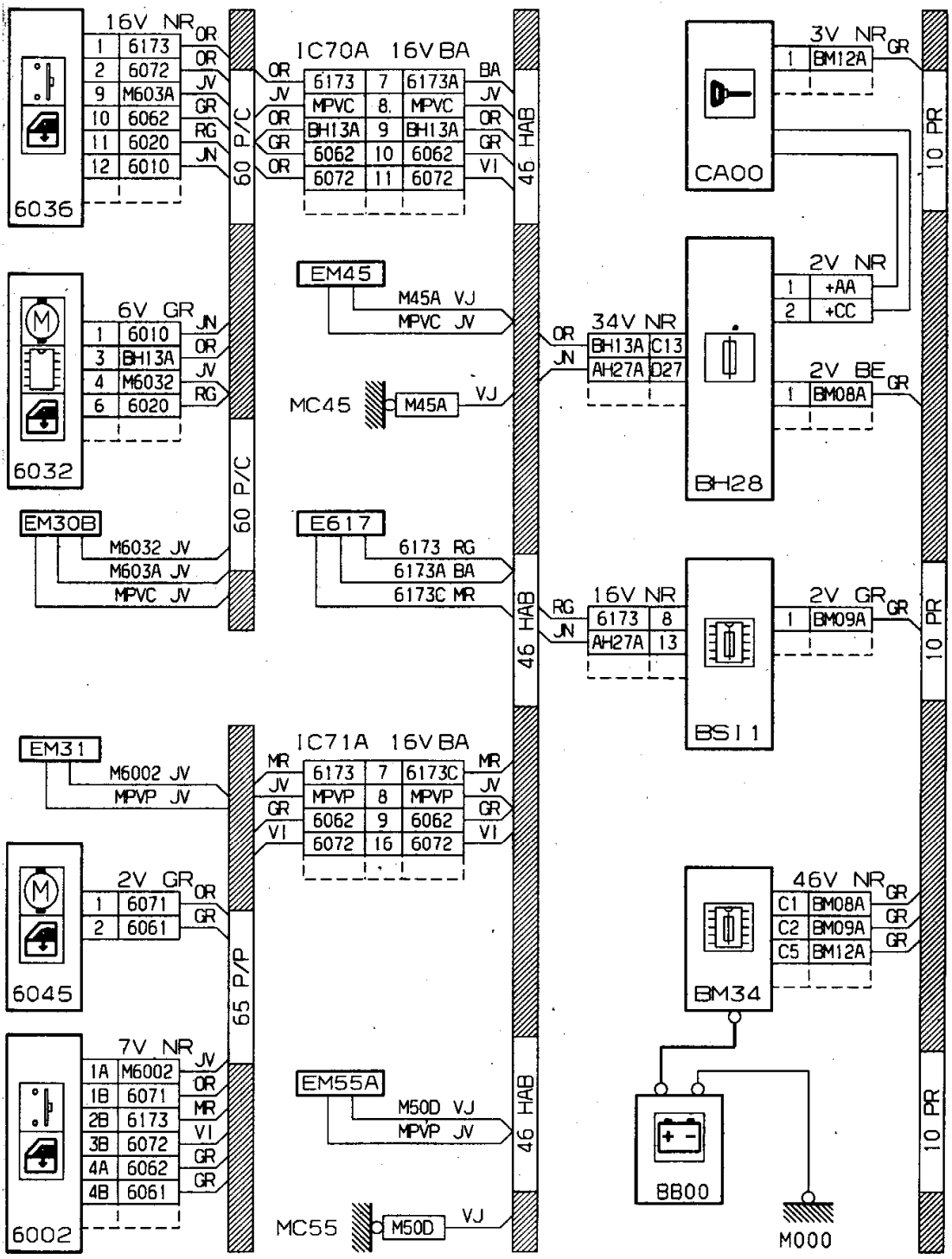
16V NR
1 6173 OR
2 6072 OR
9 M603A JV
10 6062 GR
11 6020 RG
12 6010 JN
6036
60 P/C
IC70A 16V BA
OR 6173 7 6173A BA
JV MPVC 8 MPVC JV
OR BH13A 9 BH13A OR
GR 6062 10 6062 GR
OR 6072 11 6072 VI
46 HAB
6V GR
1 6010 JN
3 BH13A OR
4 M6032 JV
6 6020 RG
6032
EM45
M45A VJ
MPVC JV
MC45
M45A VJ
34V NR
OR BH13A C13
JN AH27A D27
CA00
3V NR GR
1 BM12A
10 PR
2V NR
1 +AA
2 +CC
2V BE GR
1 BM08A
BH28
EM30B
M6032 JV
M603A JV
MPVC JV
E617
6173 RG
6173A BA
6173C MR
RG 16V NR 6173 8
JN AH27A 13
2V GR GR
1 BM09A
BSI1
EM31
M6002 JV
MPVP JV
IC71A 16V BA
MR 6173 7 6173C MR
JV MPVP 8 MPVP JV
GR 6062 9 6062 GR
VI 6072 16 6072 VI
2V GR
1 6071 OR
2 6061 GR
6045
65 P/P
46V NR GR
C1 BM08A GR
C2 BM09A GR
C5 BM12A GR
BM34
7V NR
1A M6002 JV
1B 6071 OR
2B 6173 MR
3B 6072 VI
4A 6062 GR
4B 6061 GR
6002
EM55A
M50D VJ
MPVP JV
MC55
M50D VJ
BB00
M000

60.1

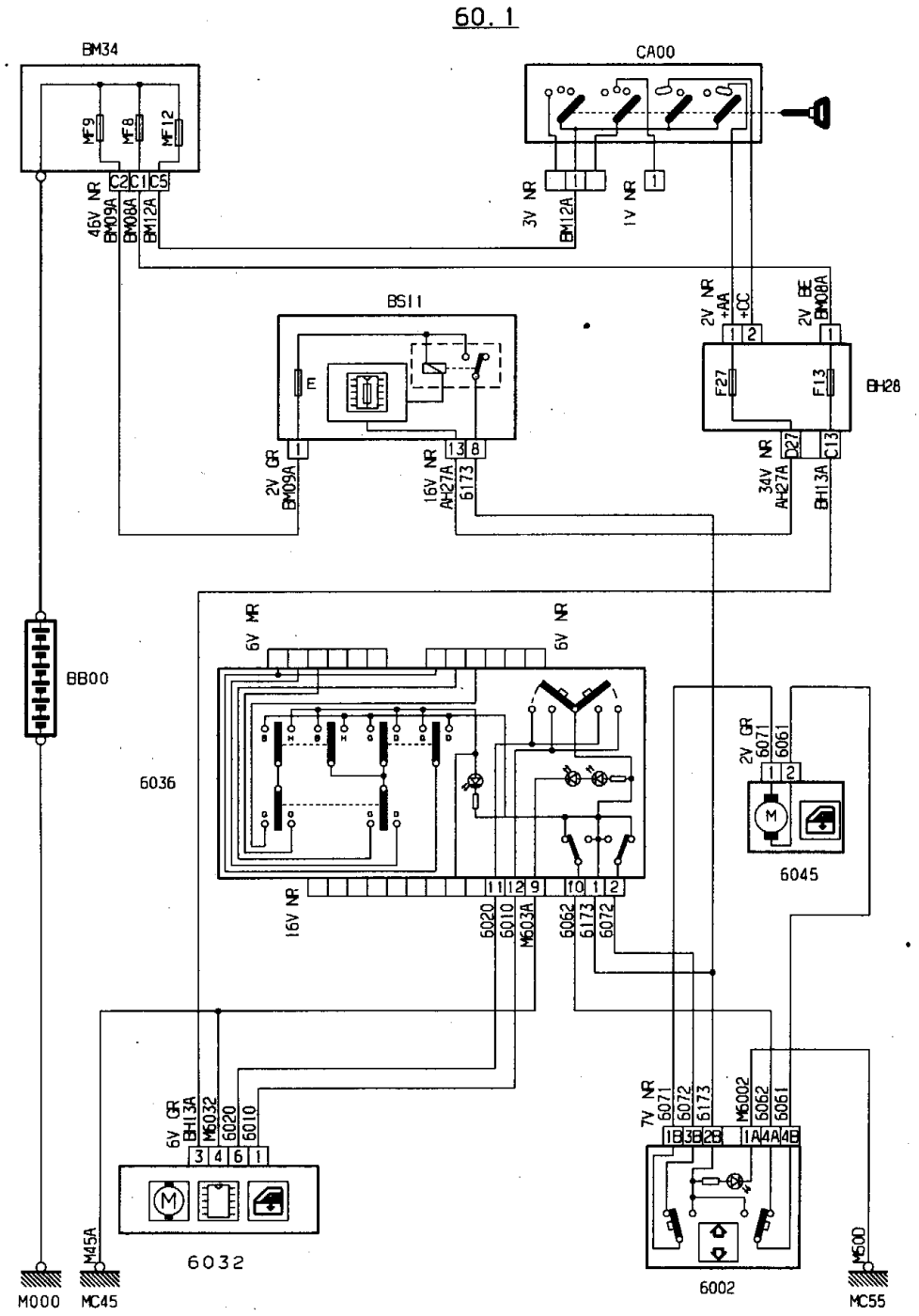
BM34
MF9
MF8
MF12
C2 C1 C5
46V NR
BM09A
BM08A
BM12A
CA00
3V NR
BM12A
1V NR
BS11
E
2V GR
BM09A
16V NR
AH27A
6173
2V NR
+AA
+CC
2V BE
BM08A
F27
F13
BH28
D27
C13
34V NR
AH27A
BH13A
BB00
6V MR
6V NR
6036
16V NR
6020
6010
M603A
6062
6173
6072
2V GR
6071
6061
6045
6V GR
BH13A
M6032
6020
6010
6032
7V NR
6071
6072
6173
M6002
6062
6061
6002
M45A
M500
M000
MC45
MC55

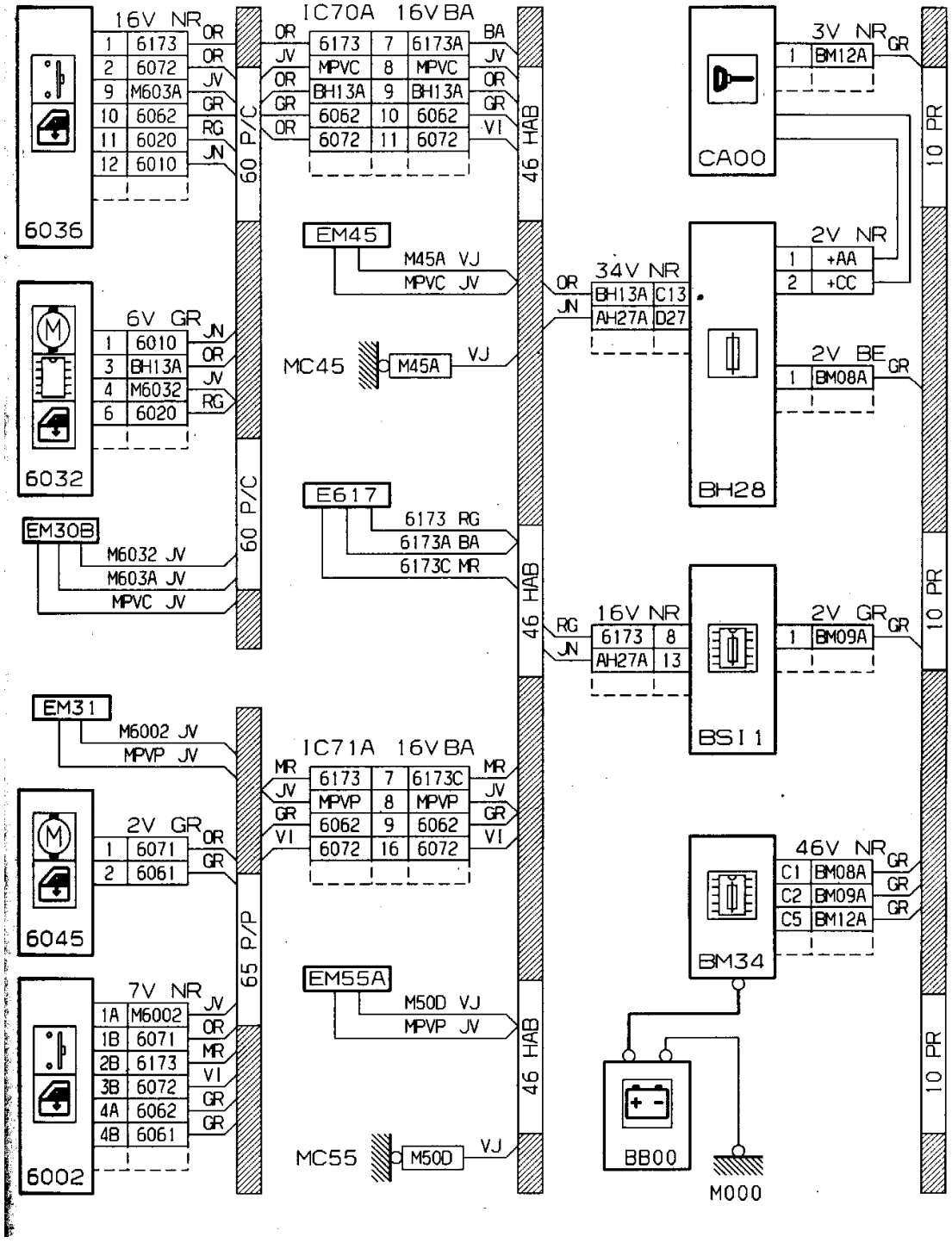
6036
16V NR
1 6173 OR
2 6072 OR
9 M603A JV
10 6062 GR
11 6020 RG
12 6010 JN
60 P/C
IC70A 16V BA
OR JV 6173 7 6173A BA
OR MPVC 8 MPVC JV
OR BH13A 9 BH13A OR
GR 6062 10 6062 GR
OR 6072 11 6072 VI
46 HAB
EM45
M45A VJ
MPVC JV
MC45
M45A VJ
6032
6V GR
1 6010 JN
3 BH13A OR
4 M6032 JV
6 6020 RG
EM30B
M6032 JV
M603A JV
MPVC JV
E617
6173 RG
6173A BA
6173C MR
34V NR
OR BH13A C13
JN AH27A D27
CA00
3V NR GR
1 BM12A
10 PR
2V NR
1 +AA
2 +CC
2V BE GR
1 BM08A
BH28
16V NR
RG 6173 8
JN AH27A 13
2V GR GR
1 BM09A
BSI1
EM31
M6002 JV
MPVP JV
IC71A 16V BA
MR JV 6173 7 6173C MR
JV GR MPVP 8 MPVP JV
GR 6062 9 6062 GR
VI 6072 16 6072 VI
6045
2V GR OR
1 6071 GR
2 6061
65 P/P
46V NR GR
C1 BM08A GR
C2 BM09A GR
C5 BM12A GR
BM34
EM55A
M50D VJ
MPVP JV
6002
7V NR
1A M6002 JV
1B 6071 OR
2B 6173 MR
3B 6072 VI
4A 6062 GR
4B 6061 GR
MC55
M50D VJ
BB00
M000

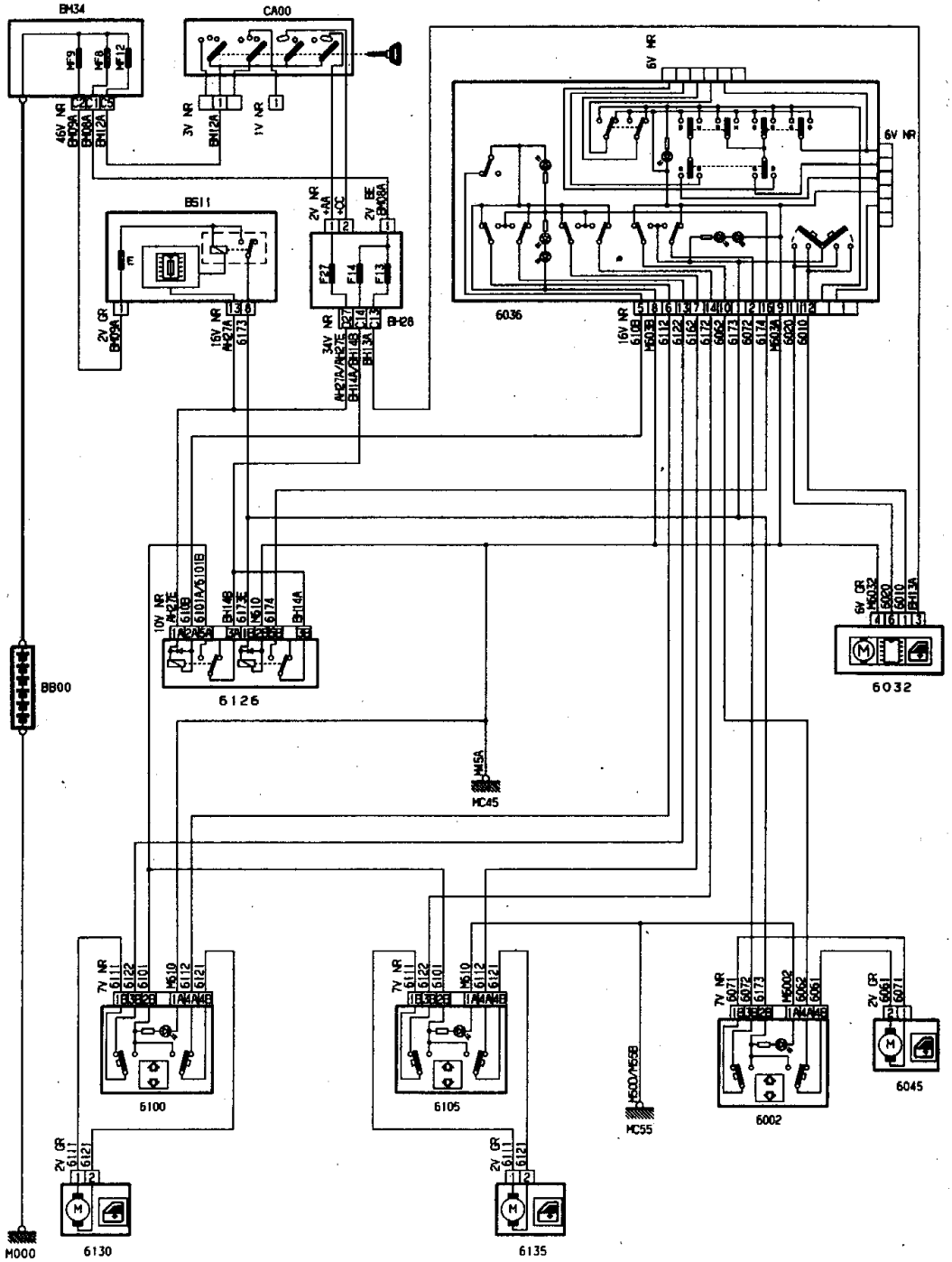
BM34
CA00
BS11
6036
6126
6032
6100
6105
6002
6045
6130
6135
BB00
M000
MC45
MC55

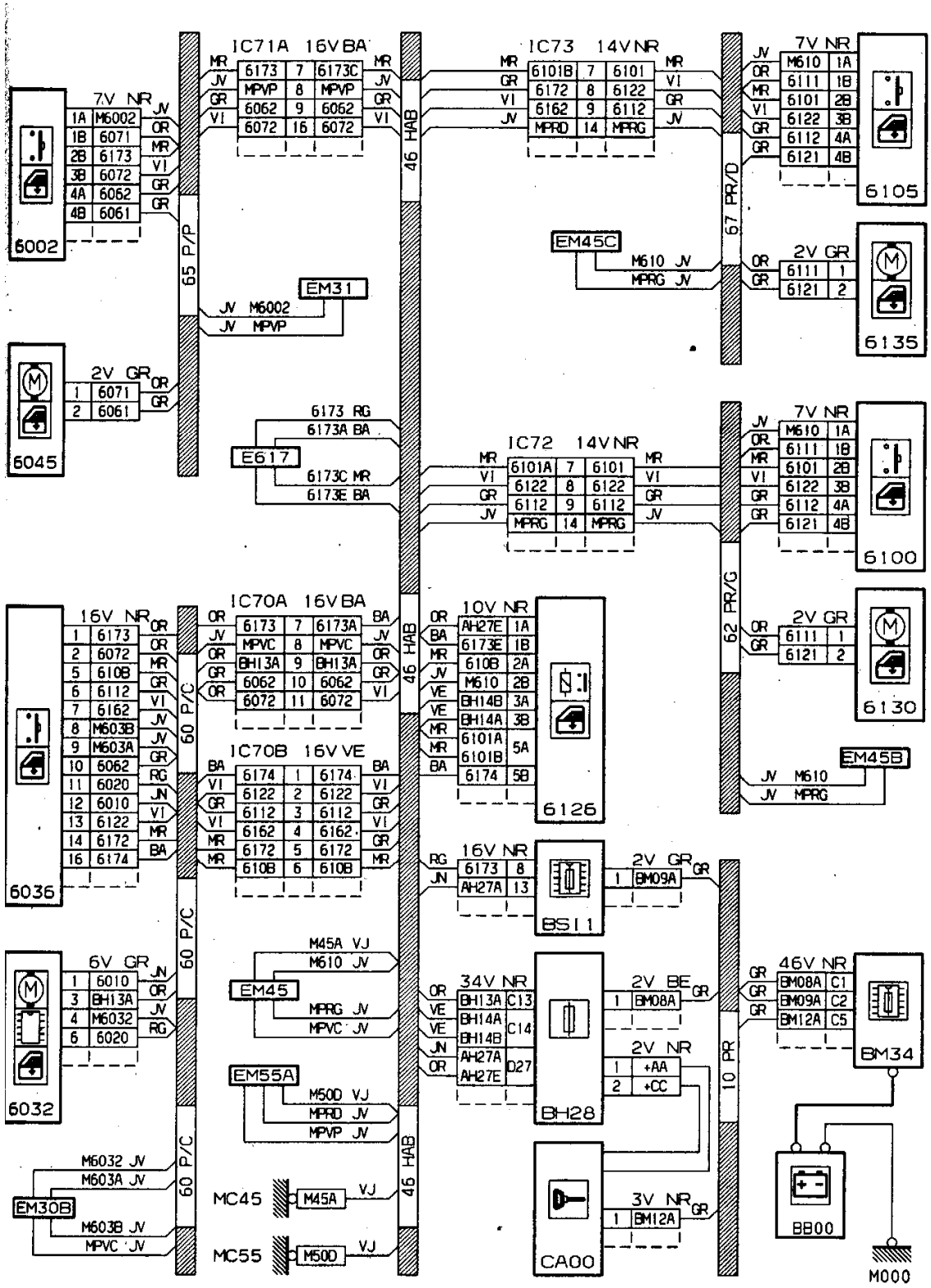
IC71A 16V BA
IC73 14V NR
IC72 14V NR
IC70A 16V BA
IC70B 16V VE
7V NR
2V GR
16V NR
10V NR
6V GR
34V NR
2V BE
2V NR
46V NR
3V NR
65 P/P
46 HAB
67 PR/D
62 PR/G
60 P/C
10 PR
6002
6105
6135
6045
6100
6130
6036
6126
BS11
6032
BH28
BM34
CA00
BB00
M000
EM31
EM45C
E617
EM45B
EM45
EM55A
EM30B
MC45
MC55

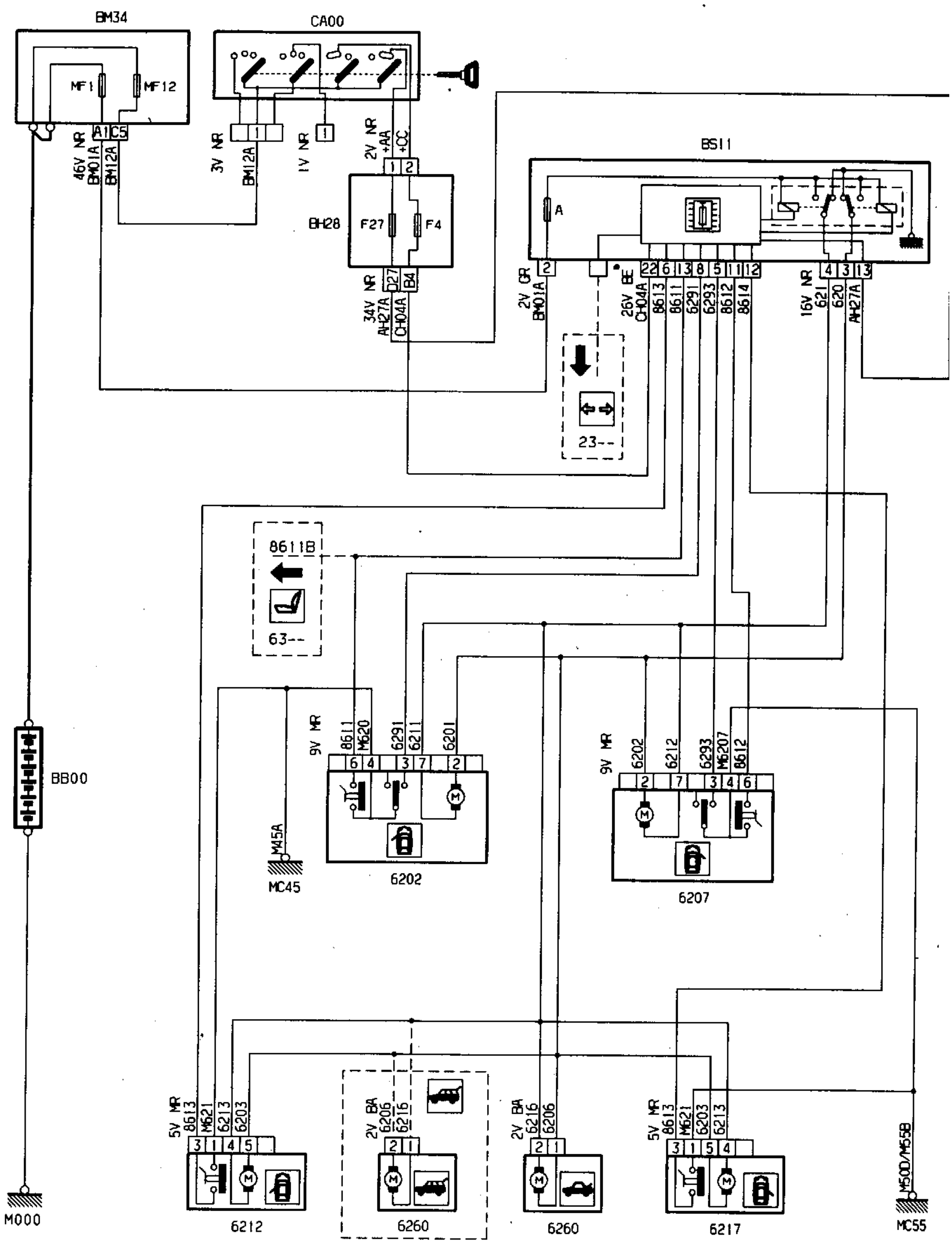
BM34
MF1
MF12
CA00
BSI1
BH28
F27
F4
BB00
M000
8611B
63--
23--
9V NR
M45A
MC45
6202
6207
6212
6260
6217
M500/M55B
MC55

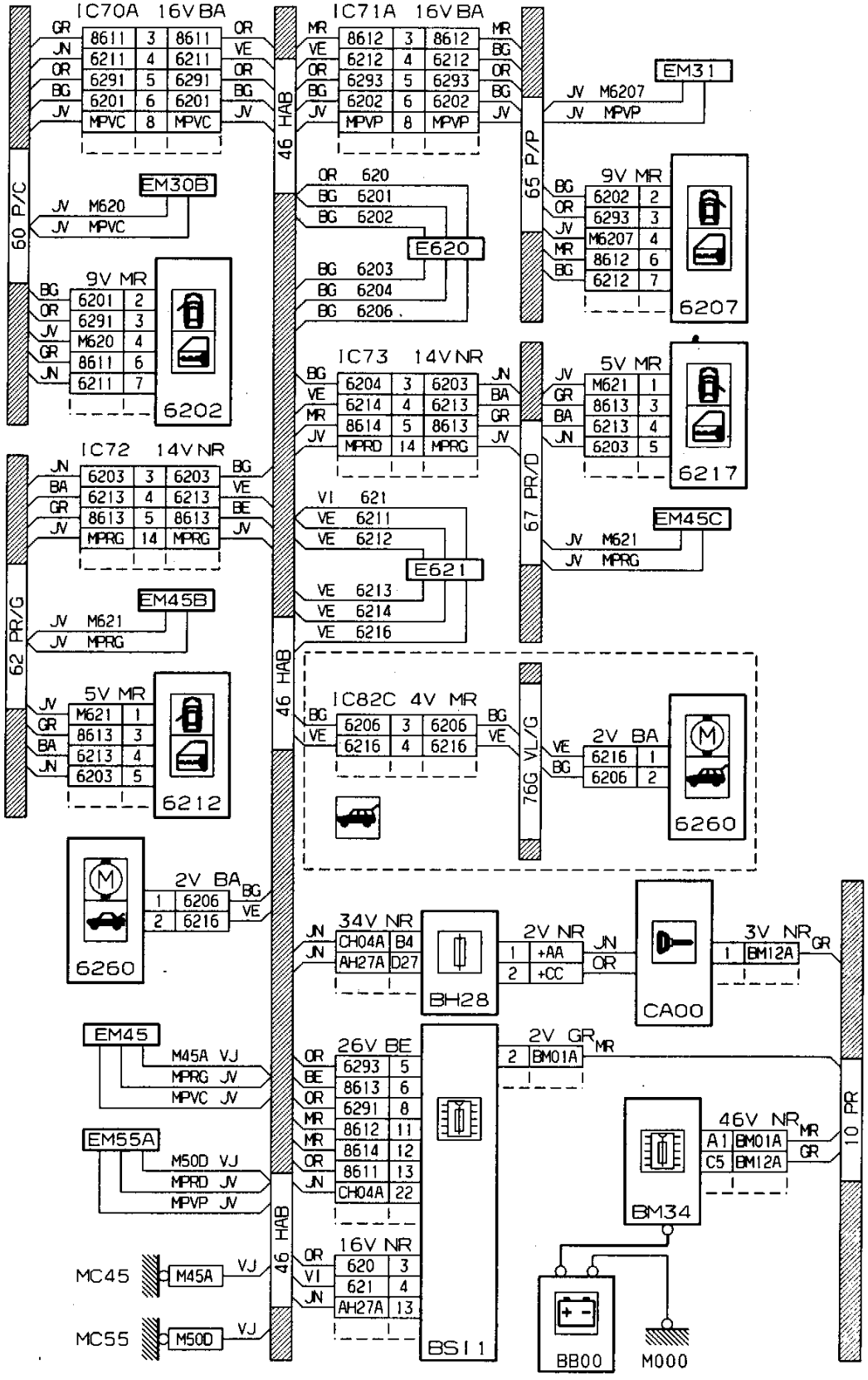
IC70A 16V BA
IC71A 16V BA
60 P/C
46 HAB
65 P/P
67 PR/D
62 PR/G
76G VL/G
10 PR
EM30B
EM31
E620
E621
EM45B
EM45C
EM45
EM55A
9V MR
5V MR
IC72 14V NR
IC73 14V NR
IC82C 4V MR
2V BA
34V NR
2V NR
3V NR
26V BE
2V GR
46V NR
16V NR
6202
6207
6212
6217
6260
BH28
CA00
BS11
BM34
BB00
M000
MC45
MC55

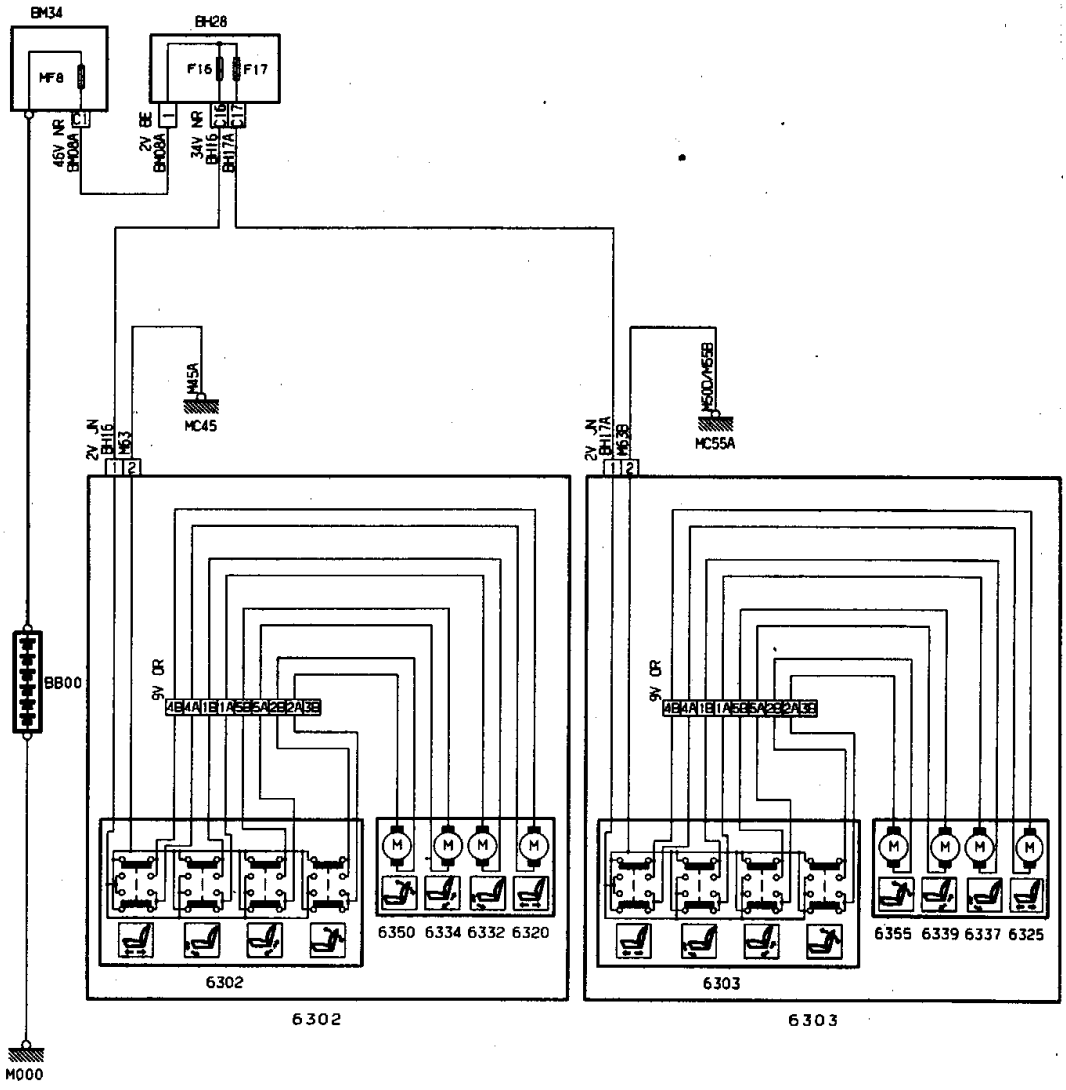
BM34
MF8
BH28
F16
F17
46V NR
BH08A
2V BE
BH08A
34V NR
BH16
BH17A
M45A
MC45
M50D/M65B
MC55A
2V JN
BH16
M63
2V JN
BH17A
M63B
9V OR
4B4A1B1A5B5A2B2A3B
6350 6334 6332 6320
6302
6355 6339 6337 6325
6303
BB00
M000

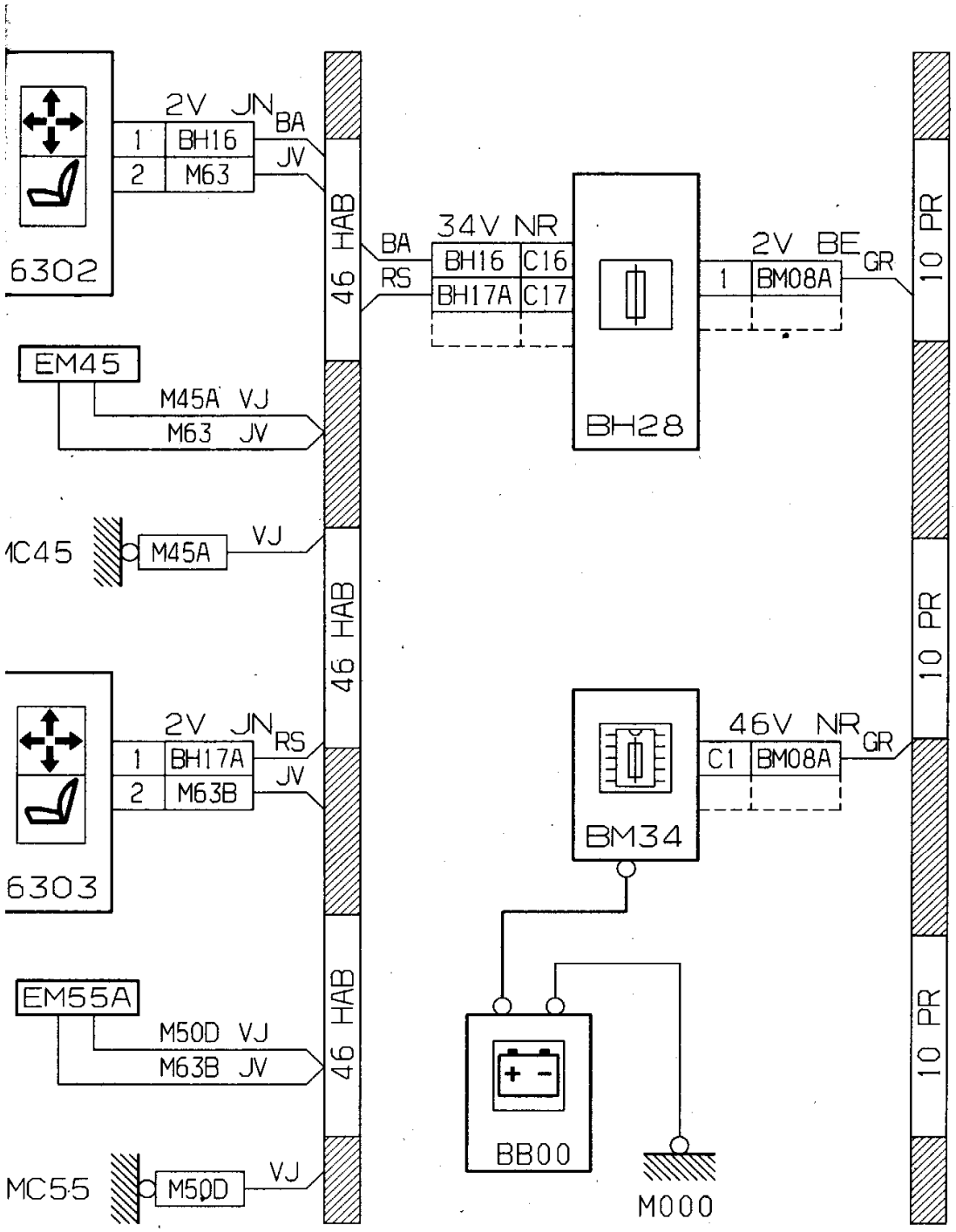
6302
2V JN BA
1 BH16
2 M63
JV
46 HAB
BA
RS
34V NR
BH16 C16
BH17A C17
BH28
2V BE GR
1 BM08A
10 PR
EM45
M45A VJ
M63 JV
1C45
M45A
VJ
6303
2V JN RS
1 BH17A
2 M63B
JV
BM34
46V NR GR
C1 BM08A
EM55A
M50D VJ
M63B JV
BB00
M000
MC55
M50D
VJ

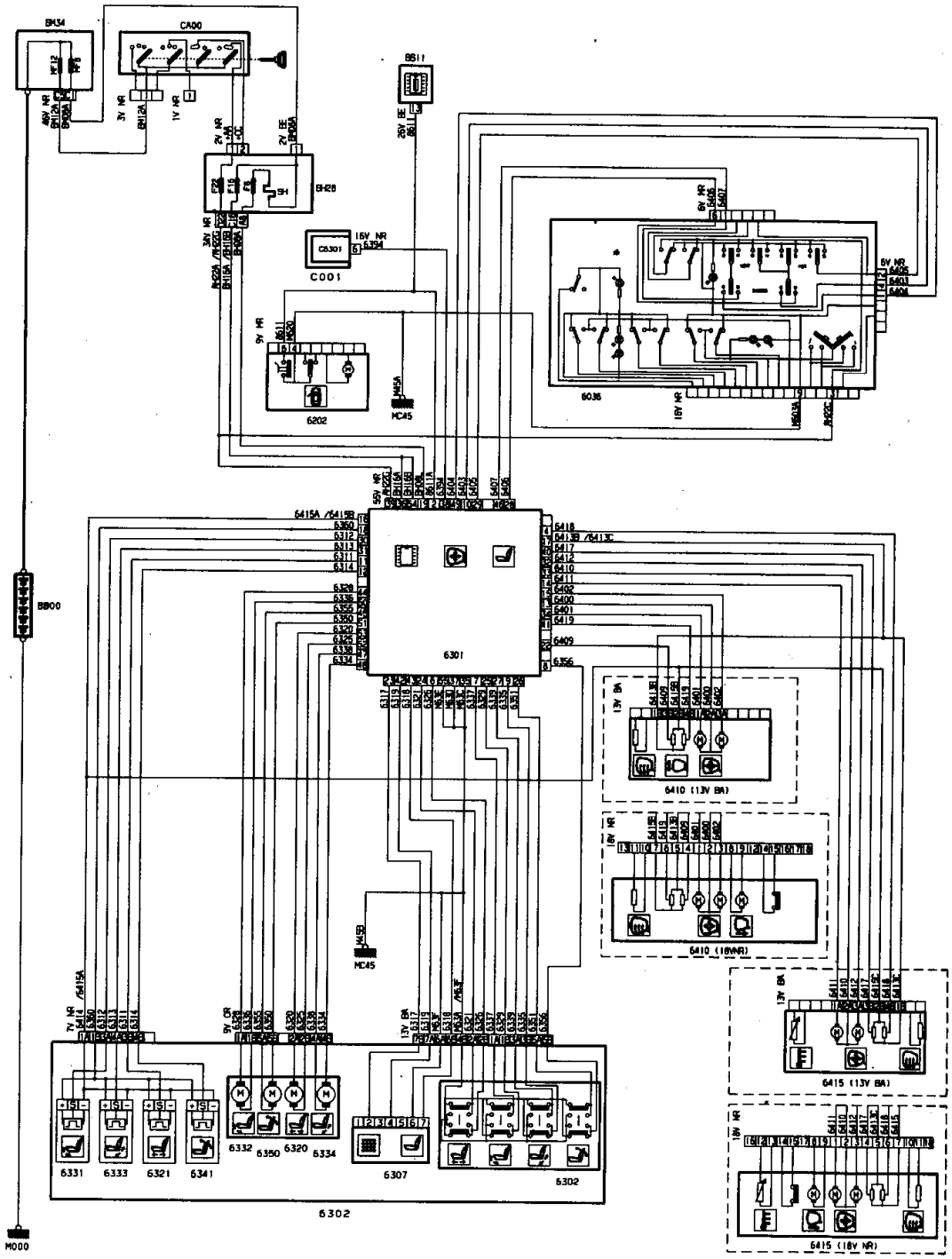
BM34
CA00
BB11
BH28
C0301
C001
6202
MC45
6036
6301
6410 (13V BA)
6410 (18VNR)
6415 (13V BA)
6415 (18V NR)
6331
6333
6321
6341
6332
6350
6320
6334
6307
6302
BB00
M000

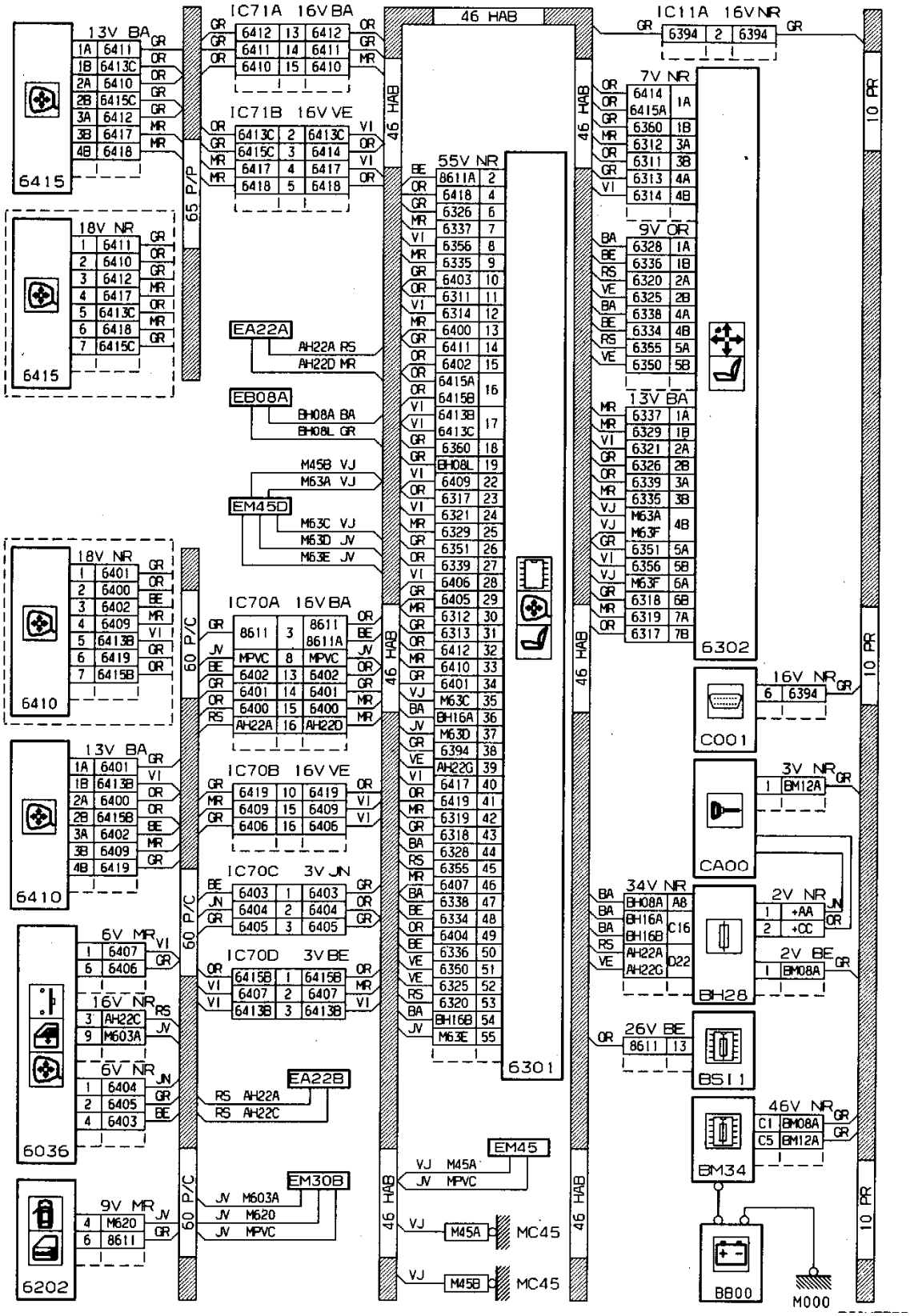
IC71A 16V BA
IC71B 16V VE
IC70A 16V BA
IC70B 16V VE
IC70C 3V JN
IC70D 3V BE
IC11A 16V NR
46 HAB
55V NR
7V NR
9V OR
13V BA
18V NR
16V NR
3V NR
2V NR
2V BE
34V NR
26V BE
46V NR
6415
6410
6036
6202
6301
6302
C001
CA00
BH28
BS11
BM34
BB00
M000
EA22A
EB08A
EM45D
EA22B
EM30B
EM45
MC45
65 P/P
60 P/C
10 PR

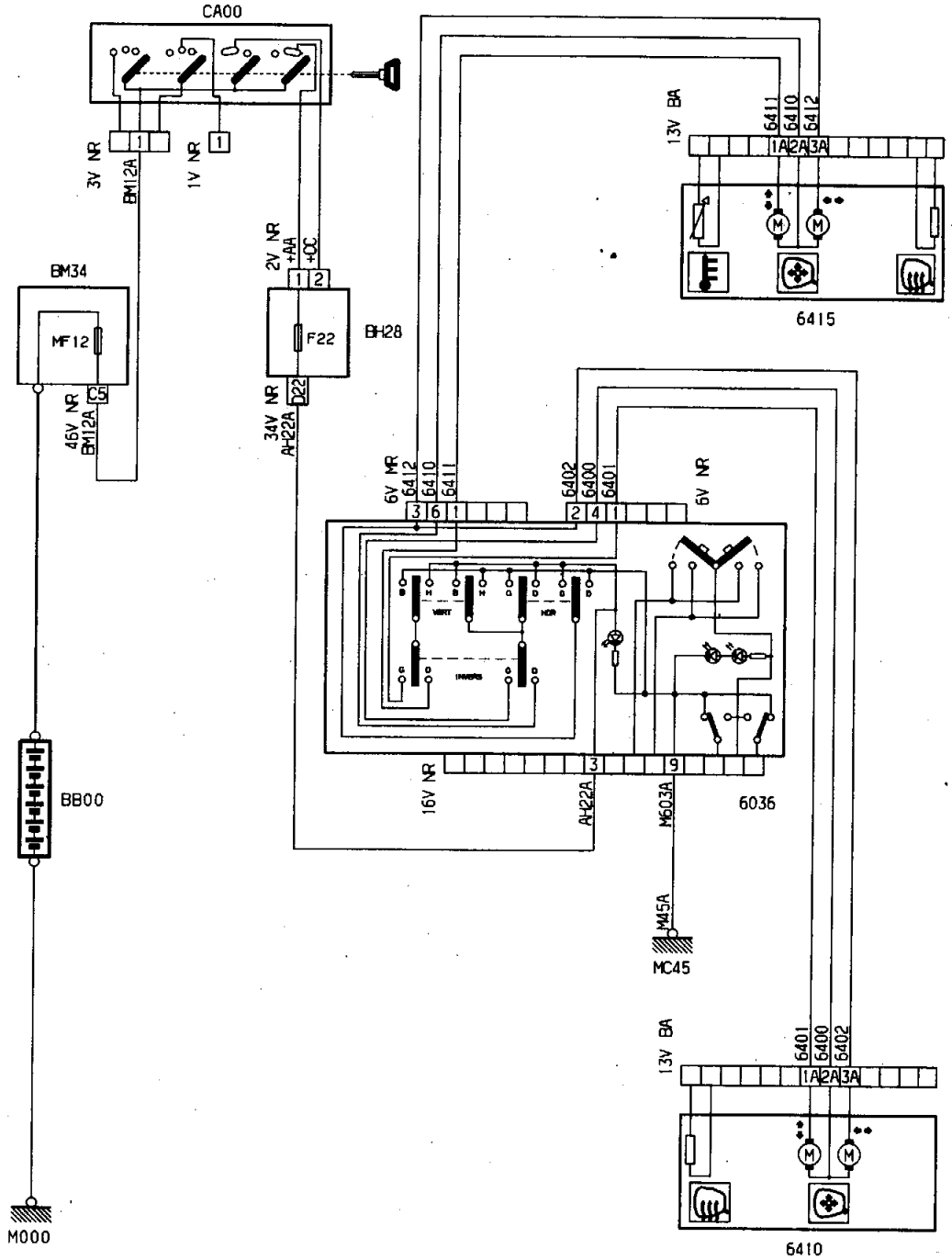
CA00
3V NR
BM12A
1V NR
BM34
MF12
C5
46V NR
BM12A
BB00
M000
2V NR
+AA
+OC
F22
BH28
D22
34V NR
AH22A
13V BA
6411
6410
6412
1A2A3A
6415
6V NR
6412
6410
6411
6402
6400
6401
6V NR
16V NR
AH22A
M603A
6036
M45A
MC45
13V BA
6401
6400
6402
1A2A3A
6410

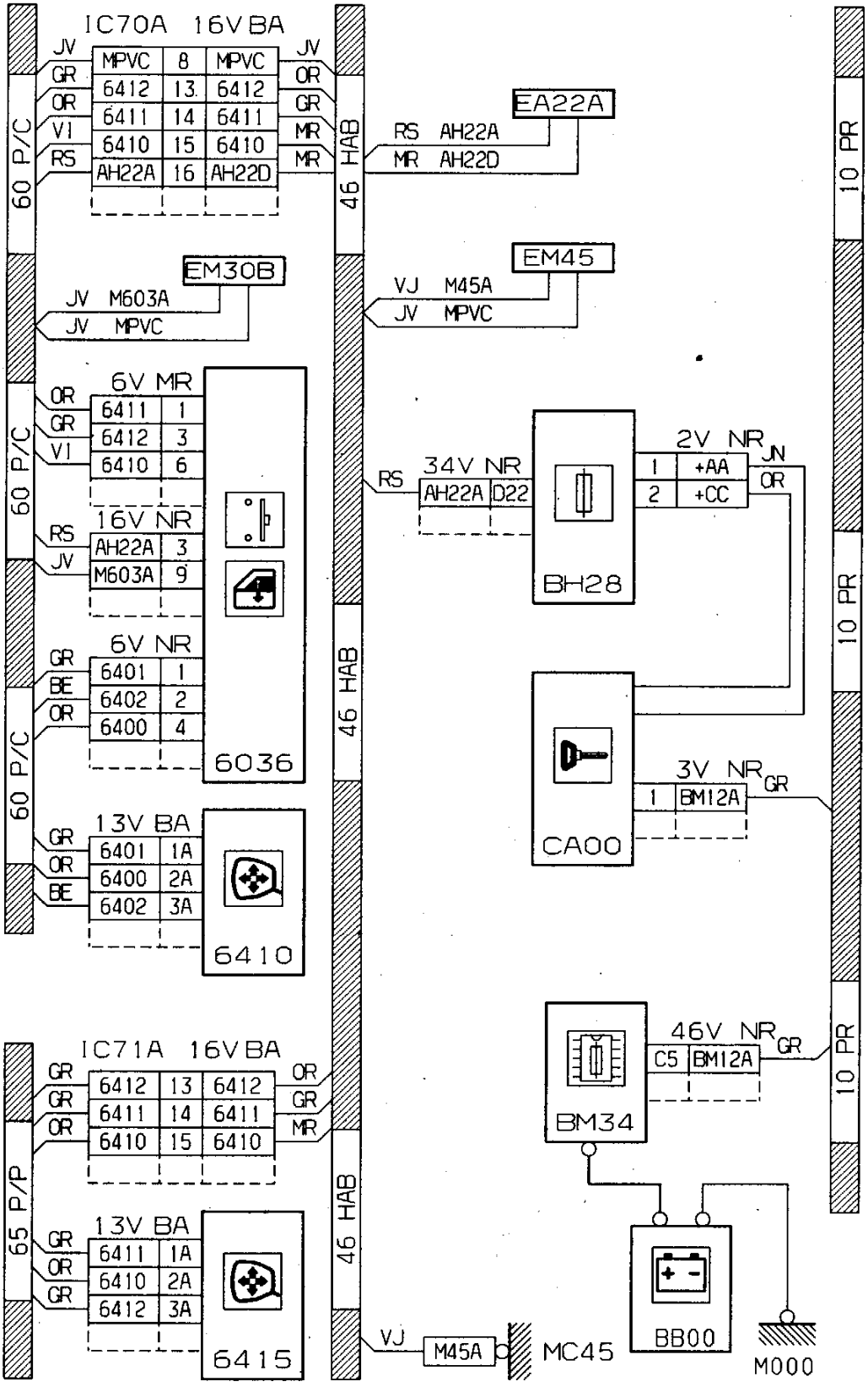
IC70A 16V BA
JV MPVC 8 MPVC JV
GR 6412 13 6412 OR
OR 6411 14 6411 GR
VI 6410 15 6410 MR
RS AH22A 16 AH22D MR
60 P/C
46 HAB
10 PR
EA22A
RS AH22A
MR AH22D
EM30B
JV M603A
JV MPVC
EM45
VJ M45A
JV MPVC
6V MR
OR 6411 1
GR 6412 3
VI 6410 6
16V NR
RS AH22A 3
JV M603A 9
6V NR
GR 6401 1
BE 6402 2
OR 6400 4
6036
13V BA
GR 6401 1A
OR 6400 2A
BE 6402 3A
6410
34V NR
RS AH22A D22
BH28
2V NR JN
1 +AA
2 +CC
OR
CA00
3V NR GR
1 BM12A
IC71A 16V BA
GR 6412 13 6412 OR
GR 6411 14 6411 GR
OR 6410 15 6410 MR
65 P/P
13V BA
GR 6411 1A
OR 6410 2A
GR 6412 3A
6415
BM34
46V NR GR
C5 BM12A
BB00
M000
VJ M45A
MC45

64.1

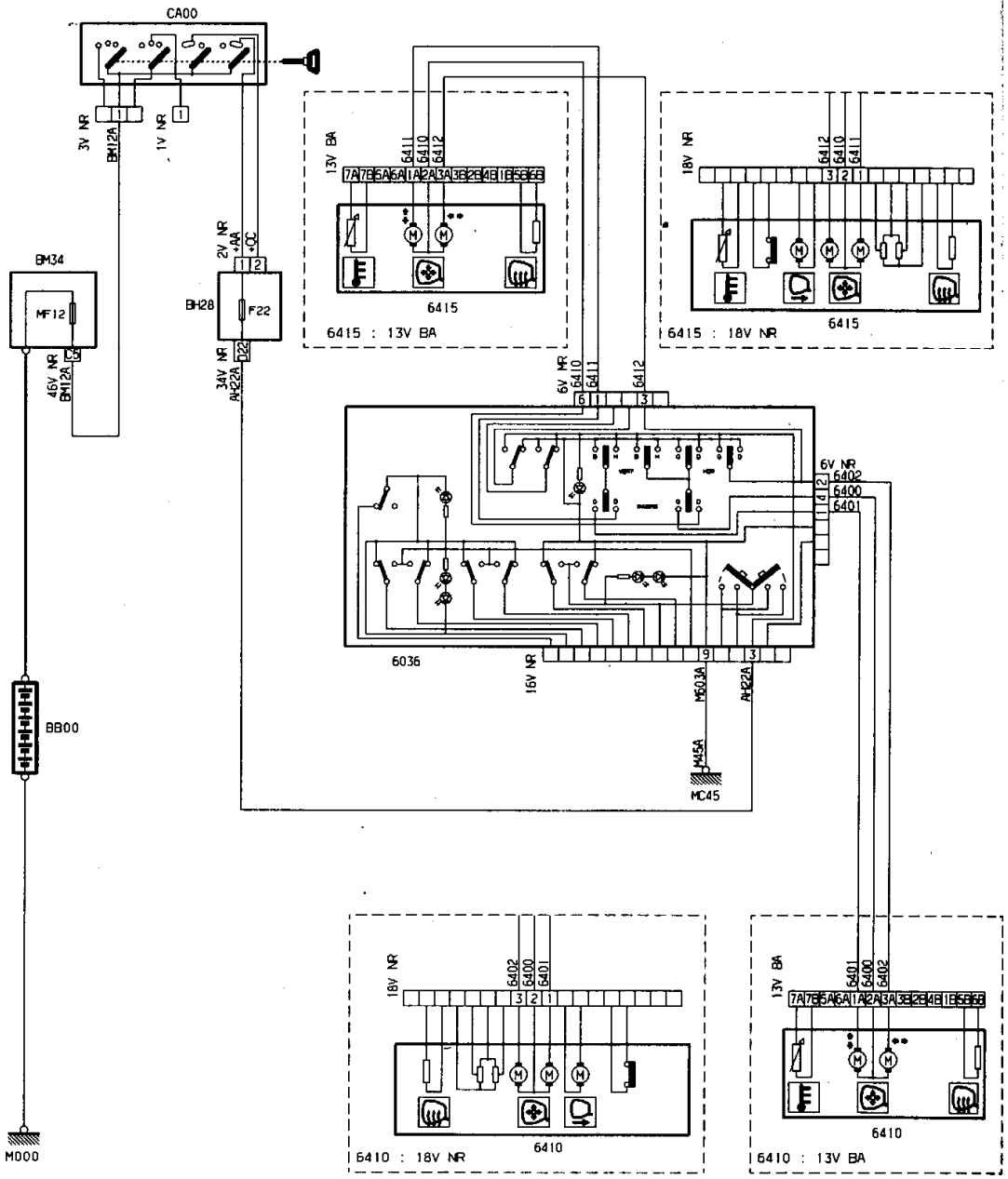
CA00
3V NR
BM12A
1V NR
BM34
MF12
46V NR
BM12A
2V NR
+AA
+QC
BH28
F22
34V NR
AH22A
BB00
M000
13V BA
6411
6410
6412
7A7B6A6A1A2A3A3B2B4B1B5B6B
6415
6415 : 13V BA
18V NR
6412
6410
6411
3 2 1
6415
6415 : 18V NR
6V NR
6410
6411
6412
6 1 3
6V NR
6402
6400
6401
6036
16V NR
9 3
M603A
AH22A
M45A
MC45
18V NR
6402
6400
6401
3 2 1
6410
6410 : 18V NR
13V BA
6401
6400
6402
7A7B6A6A1A2A3A3B2B4B1B5B6B
6410
6410 : 13V BA

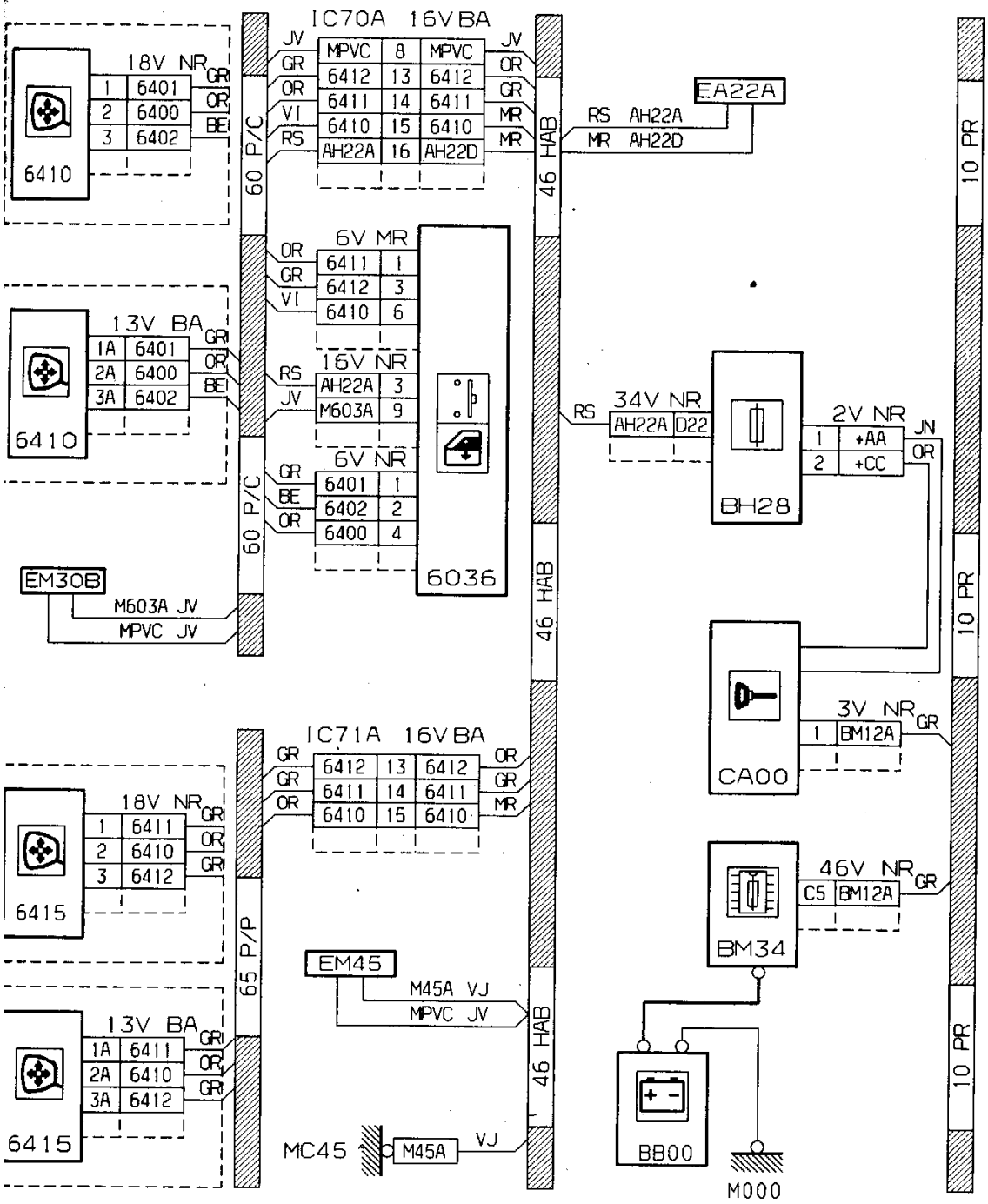
IC70A 16V BA
18V NR
6410
13V BA
6410
6V MR
16V NR
6V NR
6036
EM30B
M603A JV
MPVC JV
60 P/C
60 P/C
46 HAB
46 HAB
46 HAB
10 PR
10 PR
10 PR
EA22A
RS AH22A
MR AH22D
34V NR
BH28
2V NR
CA00
3V NR
BM34
46V NR
BB00
M000
IC71A 16V BA
18V NR
6415
13V BA
6415
65 P/P
EM45
M45A VJ
MPVC JV
MC45
M45A
VJ

64.2

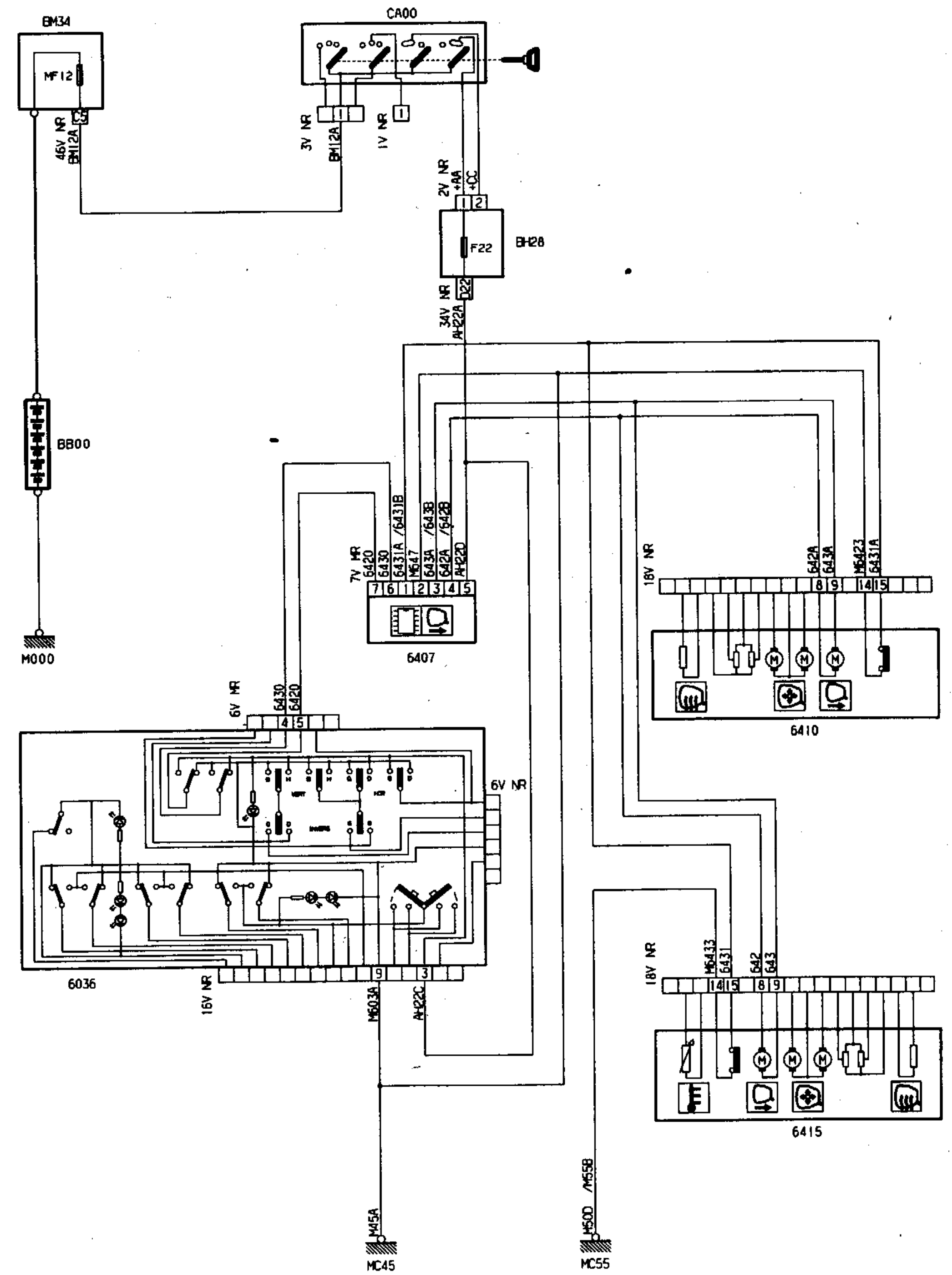
BM34
MF12
C5
46V NR
BM12A
CA00
3V NR
BM12A
1V NR
2V NR
+AA
+CC
F22
BH28
34V NR
AH22A
BB00
M000
7V NR
6420
6430
6431A /6431B
M647
643A /643B
642A /642B
AH22D
6407
18V NR
642A
643A
M6423
6431A
6410
6V NR
6430
6420
6V NR
6036
16V NR
M603A
AH22C
18V NR
M6433
6431
642
643
6415
M45A
MC45
M50D /M55B
MC55

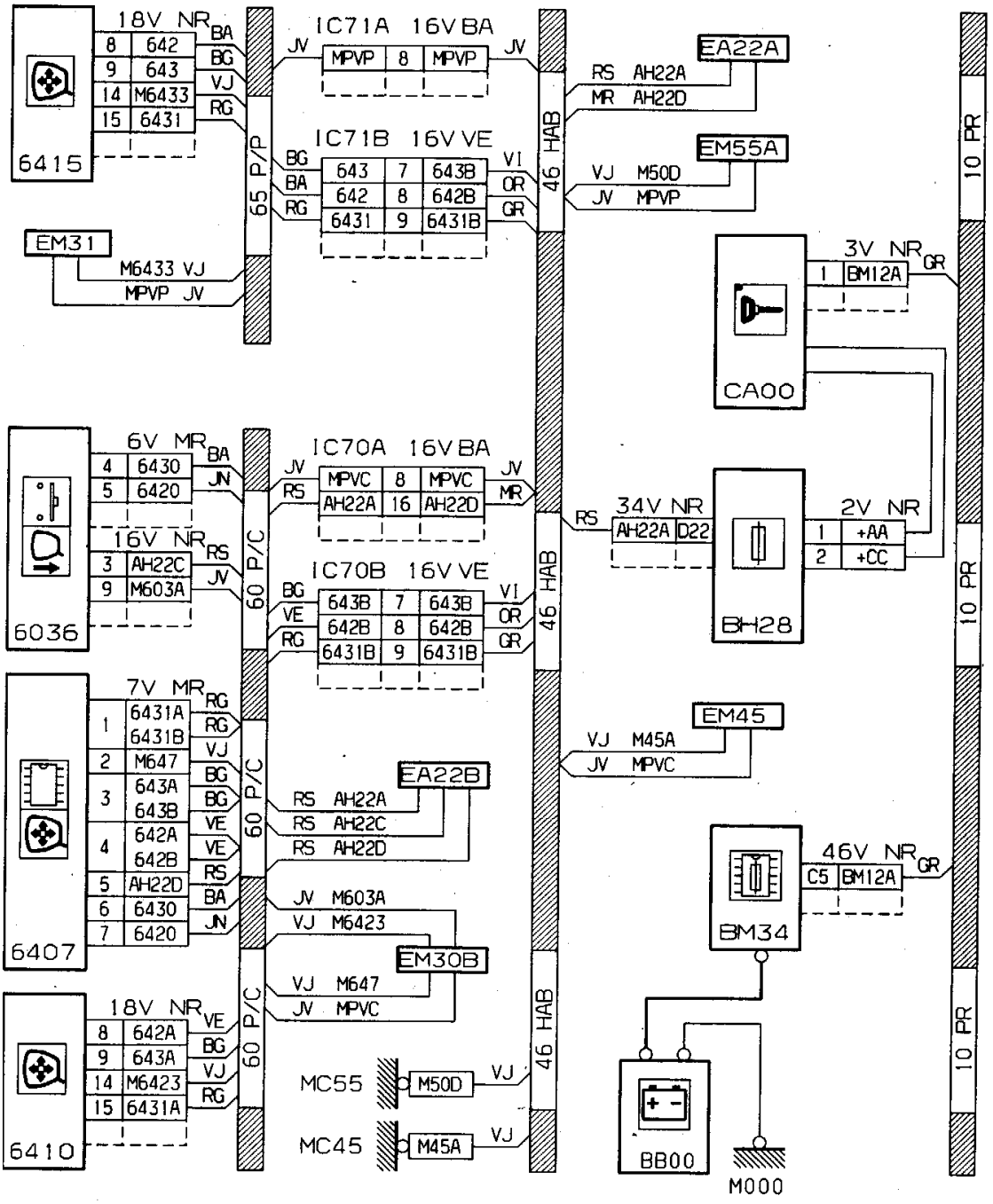
6415
18V NR BA
8 642 BG
9 643 VJ
14 M6433 RG
15 6431
EM31
M6433 VJ
MPVP JV
65 P/P
IC71A 16V BA
JV MPVP 8 MPVP JV
IC71B 16V VE
BG BA RG
643 7 643B VI
642 8 642B OR
6431 9 6431B GR
46 HAB
EA22A
RS AH22A
MR AH22D
EM55A
VJ M50D
JV MPVP
10 PR
CA00
3V NR GR
1 BM12A
6036
6V MR BA
4 6430 JN
5 6420
16V NR RS
3 AH22C JV
9 M603A
60 P/C
IC70A 16V BA
JV RS
MPVC 8 MPVC JV
AH22A 16 AH22D MR
IC70B 16V VE
BG VE RG
643B 7 643B VI
642B 8 642B OR
6431B 9 6431B GR
34V NR
RS AH22A D22
BH28
2V NR
1 +AA
2 +CC
6407
7V MR RG
1 6431A 6431B RG
2 M647 VJ
3 643A 643B BG BG
4 642A 642B VE VE
5 AH22D RS
6 6430 BA
7 6420 JN
EA22B
RS AH22A
RS AH22C
RS AH22D
JV M603A
VJ M6423
EM30B
VJ M647
JV MPVC
EM45
VJ M45A
JV MPVC
BM34
46V NR GR
C5 BM12A
6410
18V NR VE
8 642A BG
9 643A VJ
14 M6423 RG
15 6431A
MC55 M50D VJ
MC45 M45A VJ
BB00
M000

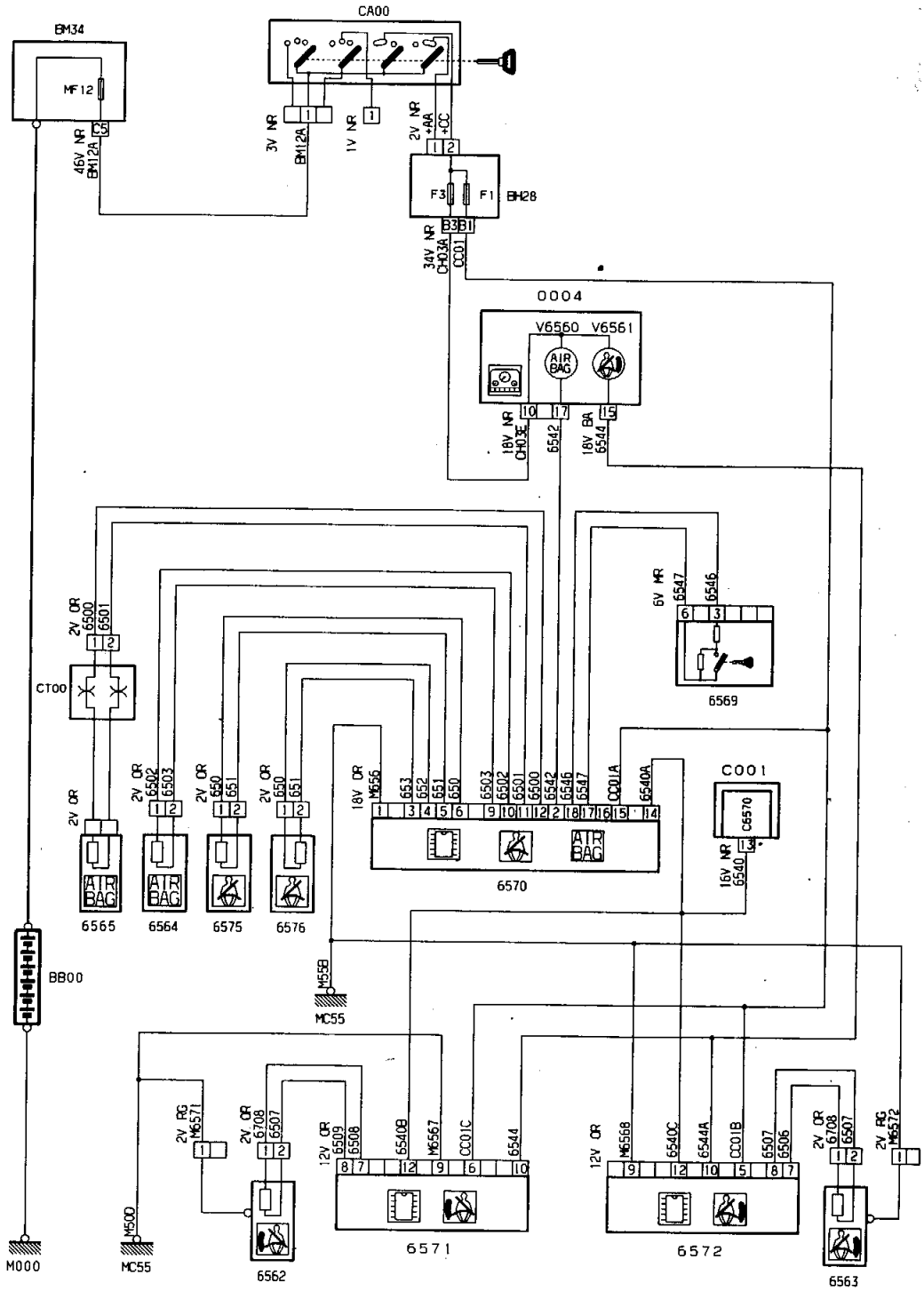
CA00
BM34
MF12
C5
46V NR
BM12A
3V NR
BM12A
1V NR
2V NR
+4A
+0C
F3
F1
BH28
B3
B1
34V NR
CH03A
CC01
0004
V6560
V6561
AIR BAG
10
17
15
18V NR
CH03E
6542
18V BA
6544
6V MR
6547
6546
6569
CT00
2V OR
6500
6501
2V OR
6502
6503
2V OR
650
651
2V OR
650
651
18V OR
M656
653
652
651
650
6503
6502
6501
6500
6542
6546
6547
CC01A
6540A
C001
C6570
16V NR
6540
6570
6565
6564
6575
6576
BB00
M55B
MC55
2V RG
M6571
2V OR
6708
6507
12V OR
6509
6508
6540B
M6567
CC01C
6544
12V OR
M6568
6540C
6544A
CC01B
6507
6506
2V OR
6708
6507
2V RG
M6572
M500
M000
MC55
6562
6571
6572
6563

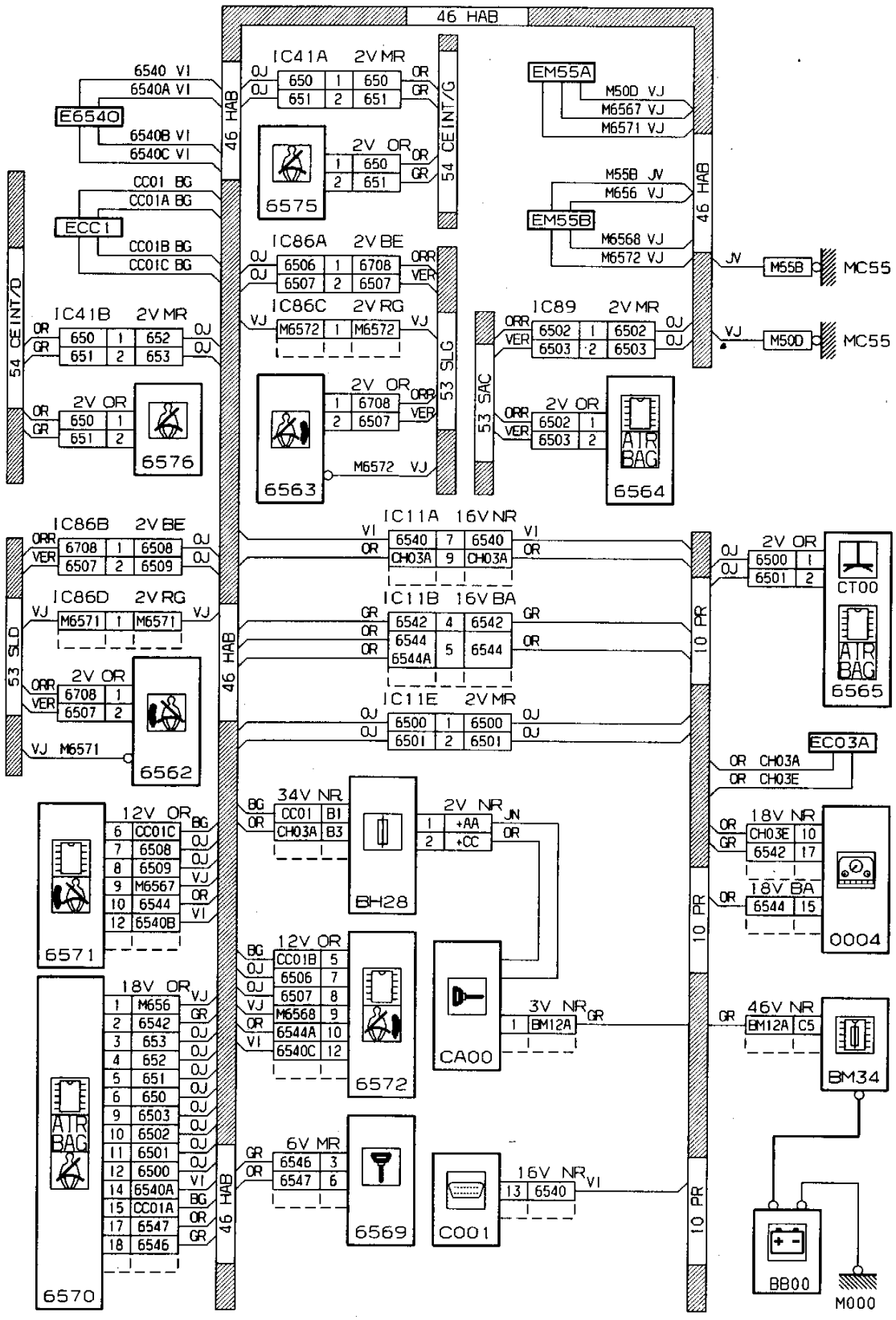
46 HAB
IC41A 2V MR
6540 VI
6540A VI
E6540
6540B VI
6540C VI
CC01 BG
CC01A BG
ECC1
CC01B BG
CC01C BG
54 CEINT/D
IC41B 2V MR
2V OR
6576
IC86A 2V BE
IC86C 2V RG
6575
6563
54 CEINT/G
53 SLG
EM55A
M50D VJ
M6567 VJ
M6571 VJ
M55B JV
M656 VJ
EM55B
M6568 VJ
M6572 VJ
M55B
MC55
M50D
IC89 2V MR
53 SAC
6564
IC86B 2V BE
IC86D 2V RG
53 SLD
6562
IC11A 16V NR
IC11B 16V BA
IC11E 2V MR
10 PR
CT00
6565
EC03A
CH03A
CH03E
34V NR
BH28
2V NR
12V OR
6571
18V OR
6570
6572
CA00
3V NR
BM12A
18V NR
18V BA
0004
46V NR
BM34
6V MR
6569
C001
16V NR
BB00
M000

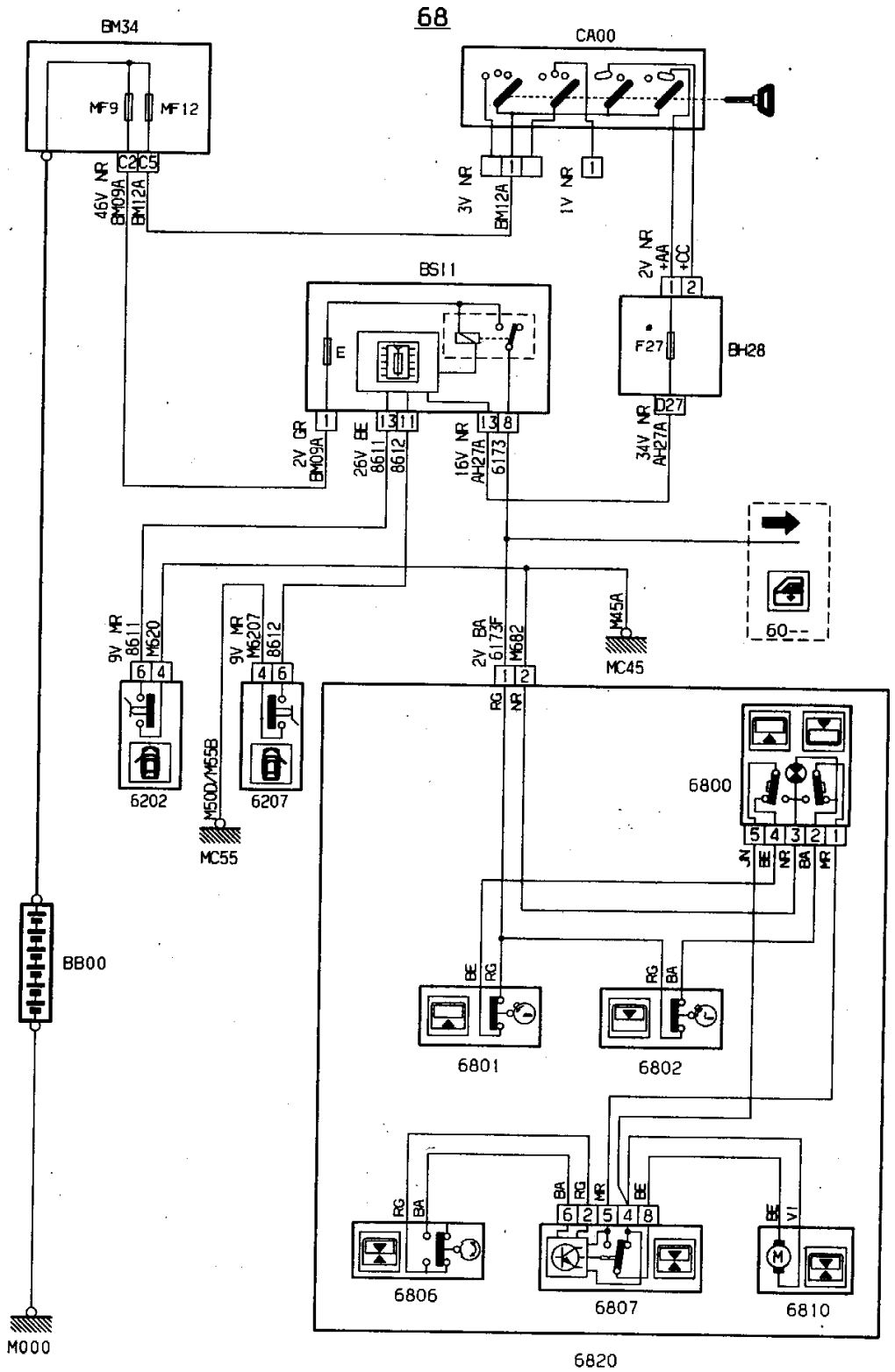
68
BM34
MF9
MF12
C2C5
46V NR
BM09A
BM12A
CA00
3V NR
BM12A
1V NR
2V NR
+AA
+CC
BS11
E
F27
BH28
D27
2V GR
BM09A
26V BE
8611
8612
16V NR
AH27A
6173
34V NR
AH27A
50
9V MR
8611
M620
9V MR
M6207
8612
2V BA
6173F
M682
M45A
MC45
6202
6207
M500/M55B
MC55
RG
NR
6800
JN
BE
NR
BA
MR
BB00
BE
RG
RG
BA
6801
6802
RG
BA
BA
RG
MR
BE
BE
VI
6806
6807
6810
M000
6820

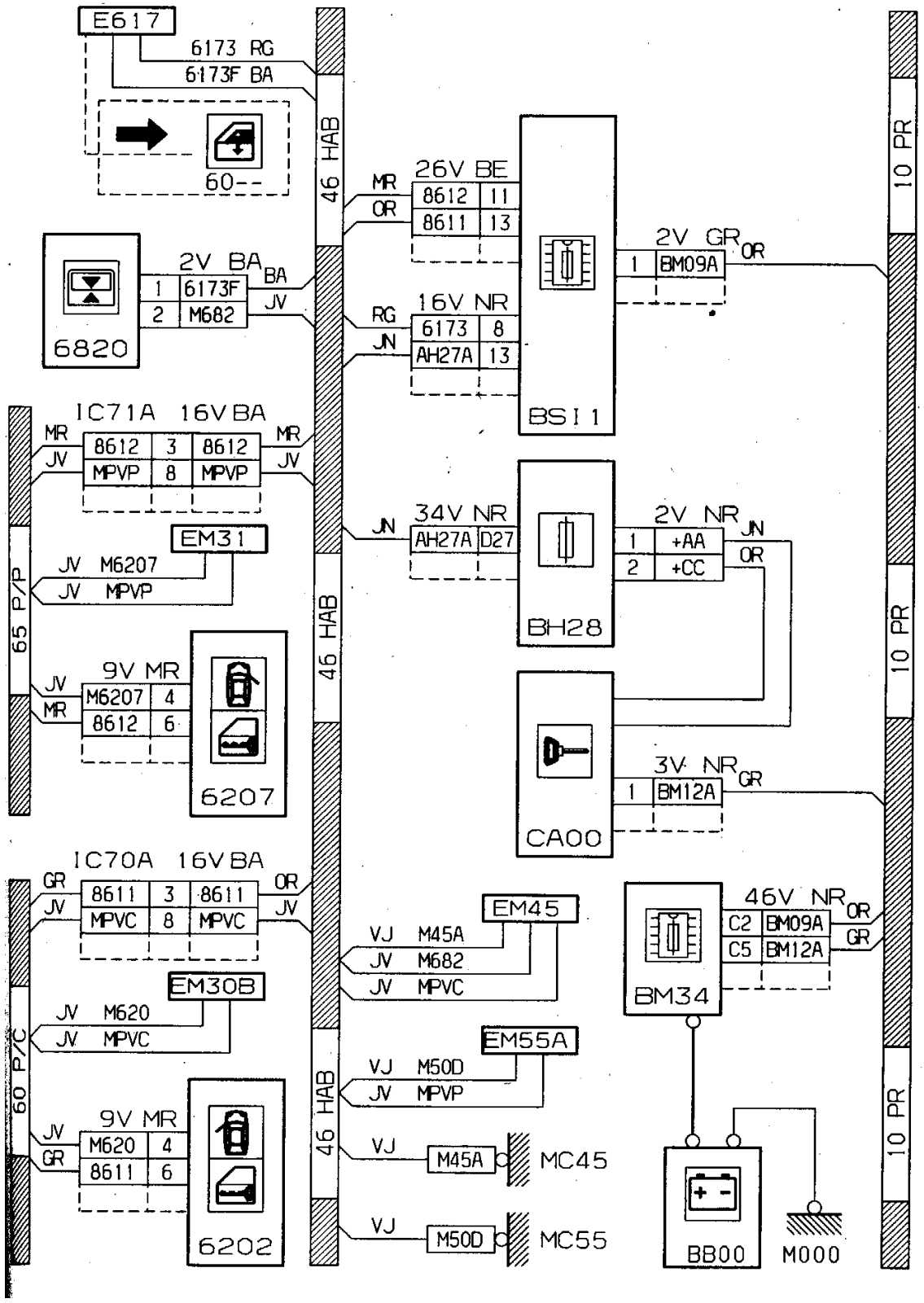
E617
6173 RG
6173F BA
60--
46 HAB
10 PR
26V BE
MR
OR
8612 11
8611 13
2V GR
OR
1 BM09A
2V BA
BA
1 6173F
JV
2 M682
6820
16V NR
RG
JN
6173 8
AH27A 13
BSI1
IC71A 16V BA
MR
JV
8612 3 8612
MPVP 8 MPVP
MR
JV
EM31
JV M6207
JV MPVP
65 P/P
34V NR
JN
AH27A D27
2V NR
JN
OR
1 +AA
2 +CC
BH28
9V MR
JV
MR
M6207 4
8612 6
6207
CA00
3V NR
GR
1 BM12A
IC70A 16V BA
GR
JV
8611 3 8611
MPVC 8 MPVC
OR
JV
EM45
VJ M45A
JV M682
JV MPVC
46V NR
OR
GR
C2 BM09A
C5 BM12A
BM34
EM30B
JV M620
JV MPVC
60 P/C
EM55A
VJ M50D
JV MPVP
9V MR
JV
GR
M620 4
8611 6
6202
VJ
M45A
MC45
VJ
M50D
MC55
BB00
M000

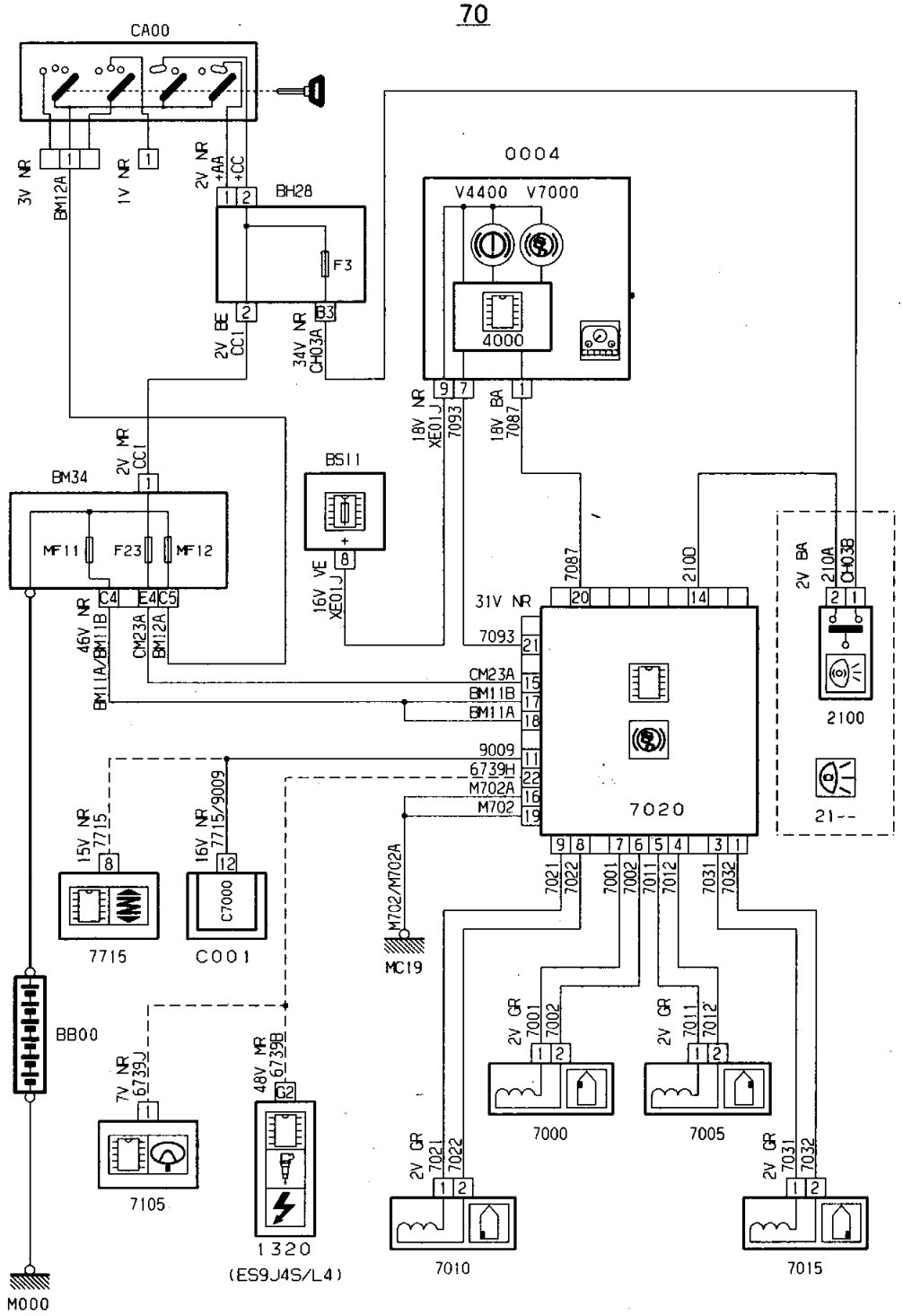
CA00
3V NR
BM12A
1V NR
2V NR
+AA
+CC
BH28
F3
2V BE
CC1
34V NR
CH03A
0004
V4400
V7000
4000
18V NR
XE01J
7093
18V BA
7087
BS11
16V VE
XE01J
BM34
2V NR
CC1
MF11
F23
MF12
C4
E4
C5
46V NR
BM11A/BM11B
CM23A
BM12A
31V NR
7087
7093
CM23A
BM11B
BM11A
9009
6739H
M702A
M702
7020
2100D
2V BA
210A
CH03B
2100
21--
15V NR
7715
16V NR
7715/9009
C7000
7715
C001
M702/M702A
MC19
BB00
7V NR
6739J
7105
48V MR
6739B
1320
(ES9J4S/L4)
M000
2V GR
7001
7002
7000
2V GR
7011
7012
7005
2V GR
7021
7022
7010
2V GR
7031
7032
7015

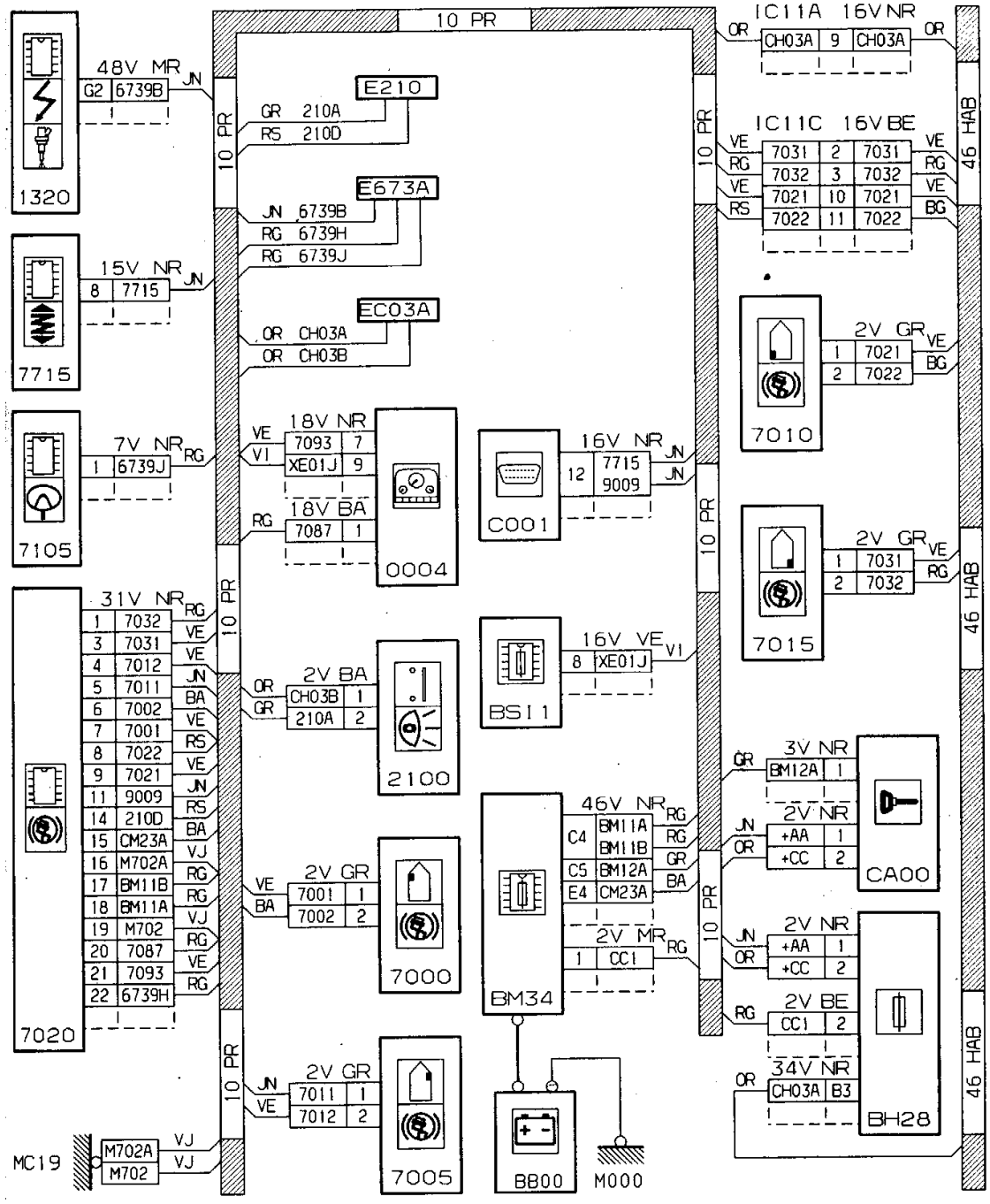
10 PR
46 HAB
1320
48V MR JN
G2 6739B
E210
GR 210A
RS 210D
E673A
JN 6739B
RG 6739H
RG 6739J
EC03A
OR CH03A
OR CH03B
7715
15V NR JN
8 7715
7105
7V NR RG
1 6739J
18V NR
VE 7093 7
VI XE01J 9
18V BA
RG 7087 1
0004
C001
16V NR JN
12 7715
9009
BS11
16V VE VI
8 XE01J
7020
31V NR
1 7032 RG
3 7031 VE
4 7012 VE
5 7011 JN
6 7002 BA
7 7001 VE
8 7022 RS
9 7021 VE
11 9009 JN
14 210D RS
15 CM23A BA
16 M702A VJ
17 BM11B RG
18 BM11A RG
19 M702 VJ
20 7087 RG
21 7093 VE
22 6739H RG
2V BA
OR CH03B 1
GR 210A 2
2100
2V GR
VE 7001 1
BA 7002 2
7000
2V GR
JN 7011 1
VE 7012 2
7005
MC19
M702A VJ
M702 VJ
BM34
46V NR
C4 BM11A RG
BM11B RG
C5 BM12A GR
E4 CM23A BA
2V MR RG
1 CC1
BB00
M000
IC11A 16V NR
OR CH03A 9 CH03A OR
IC11C 16V BE
VE 7031 2 7031 VE
RG 7032 3 7032 RG
VE 7021 10 7021 VE
RS 7022 11 7022 BG
7010
2V GR VE
1 7021
2 7022 BG
7015
2V GR VE
1 7031
2 7032 RG
3V NR
GR BM12A 1
2V NR
JN +AA 1
OR +CC 2
CA00
2V NR
JN +AA 1
OR +CC 2
2V BE
RG CC1 2
34V NR
OR CH03A B3
BH28

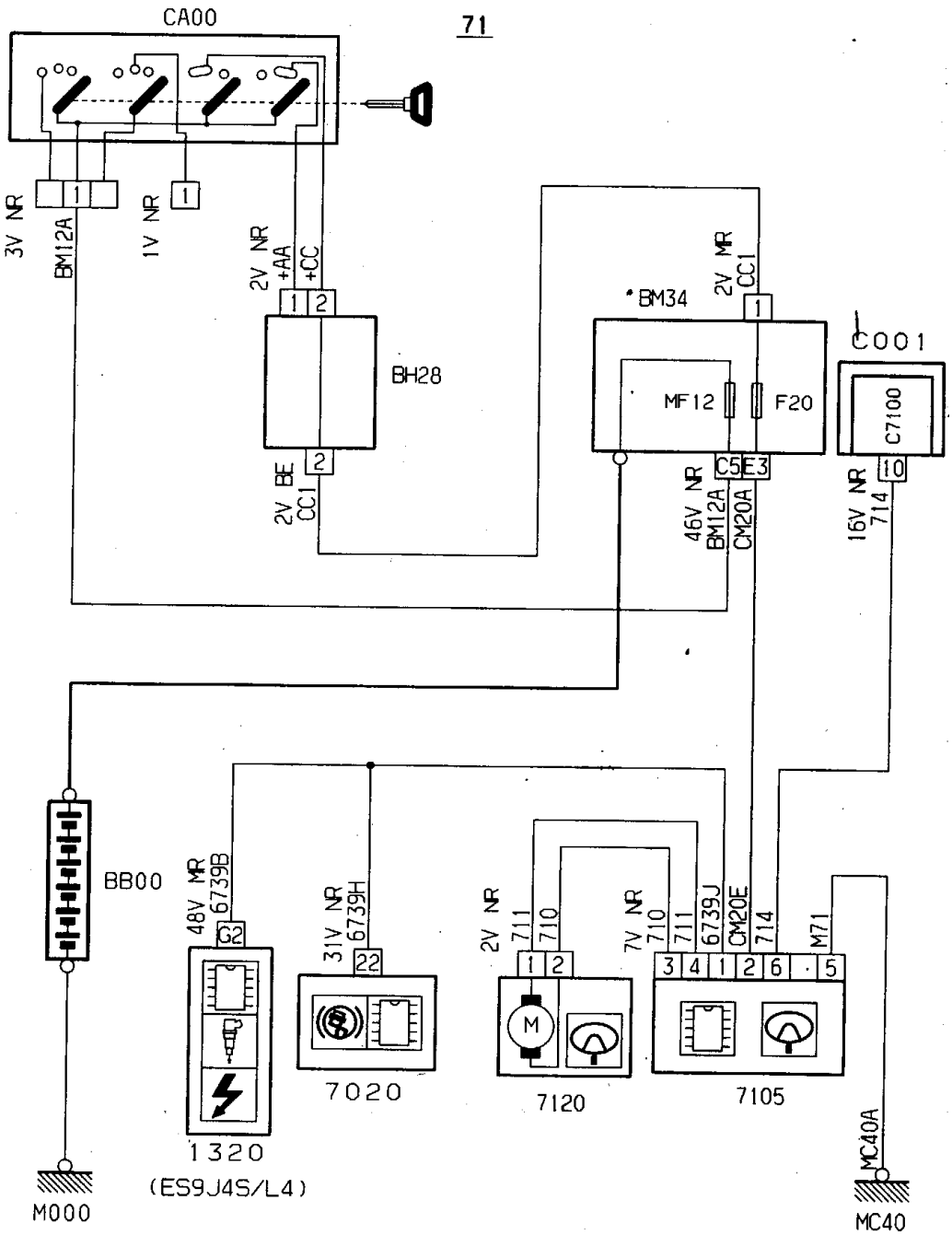
CA00
3V NR
BM12A
1V NR
2V NR
+AA
+CC
BH28
2V BE
CC1
*BM34
2V NR
CC1
MF12
F20
C001
C7100
46V NR
BM12A
CM20A
C5
E3
16V NR
714
10
BB00
48V NR
6739B
C2
31V NR
6739H
22
2V NR
711
710
7V NR
710
711
6739J
CM20E
714
M71
3
4
1
2
6
5
7020
7120
7105
1320
(ES9J4S/L4)
M000
MC40A
MC40

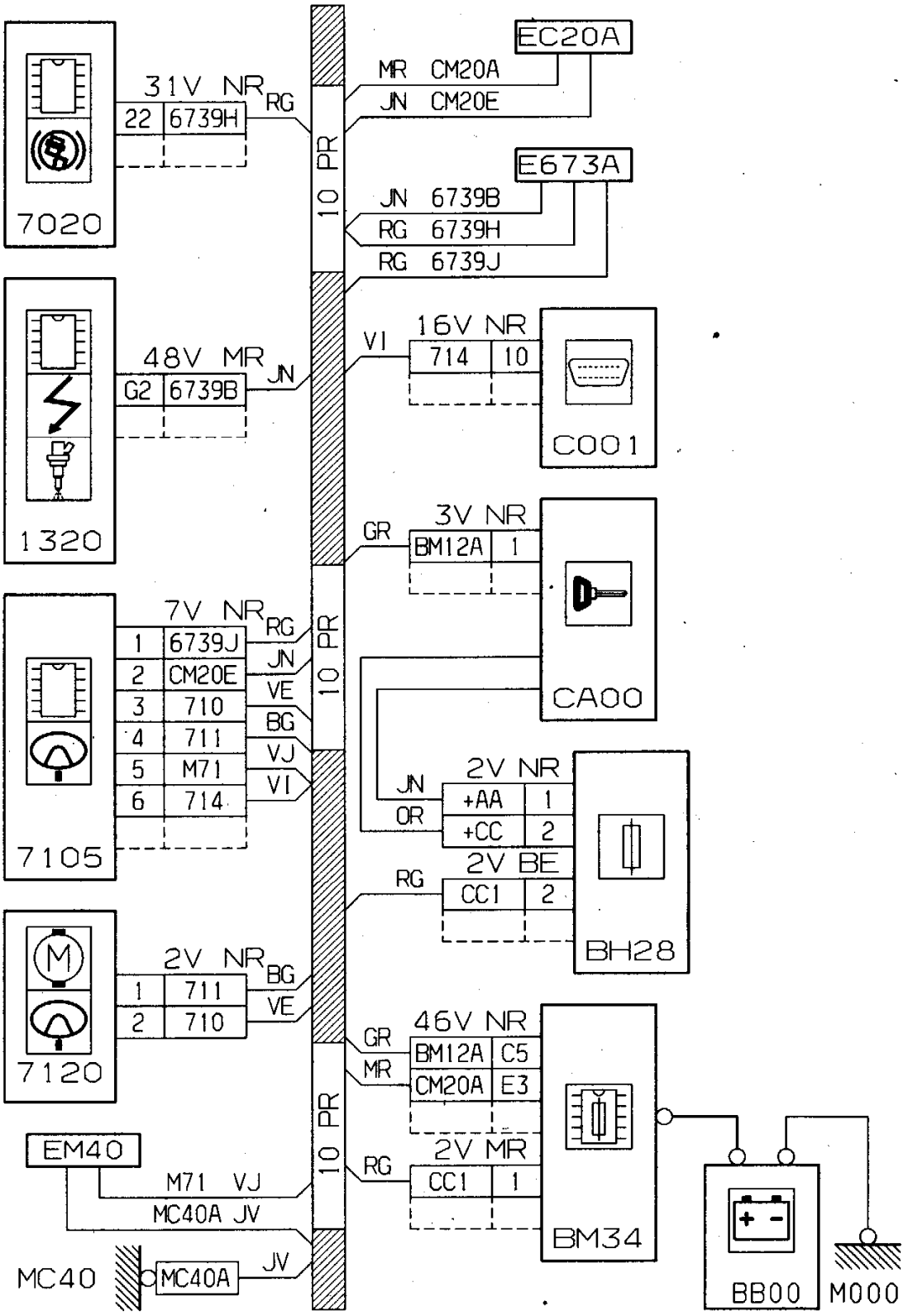
7020
31V NR
22 6739H
RG
1320
48V MR
G2 6739B
JN
7105
7V NR
1 6739J RG
2 CM20E JN
3 710 VE
4 711 BG
5 M71 VJ
6 714 VI
7120
2V NR
1 711 BG
2 710 VE
EM40
M71 VJ
MC40A JV
MC40
MC40A
JV
10 PR
10 PR
10 PR
10 PR
EC20A
MR CM20A
JN CM20E
E673A
JN 6739B
RG 6739H
RG 6739J
16V NR
VI 714 10
C001
3V NR
GR BM12A 1
CA00
2V NR
JN +AA 1
OR +CC 2
2V BE
RG CC1 2
BH28
46V NR
GR BM12A C5
MR CM20A E3
2V MR
RG CC1 1
BM34
BB00
M000

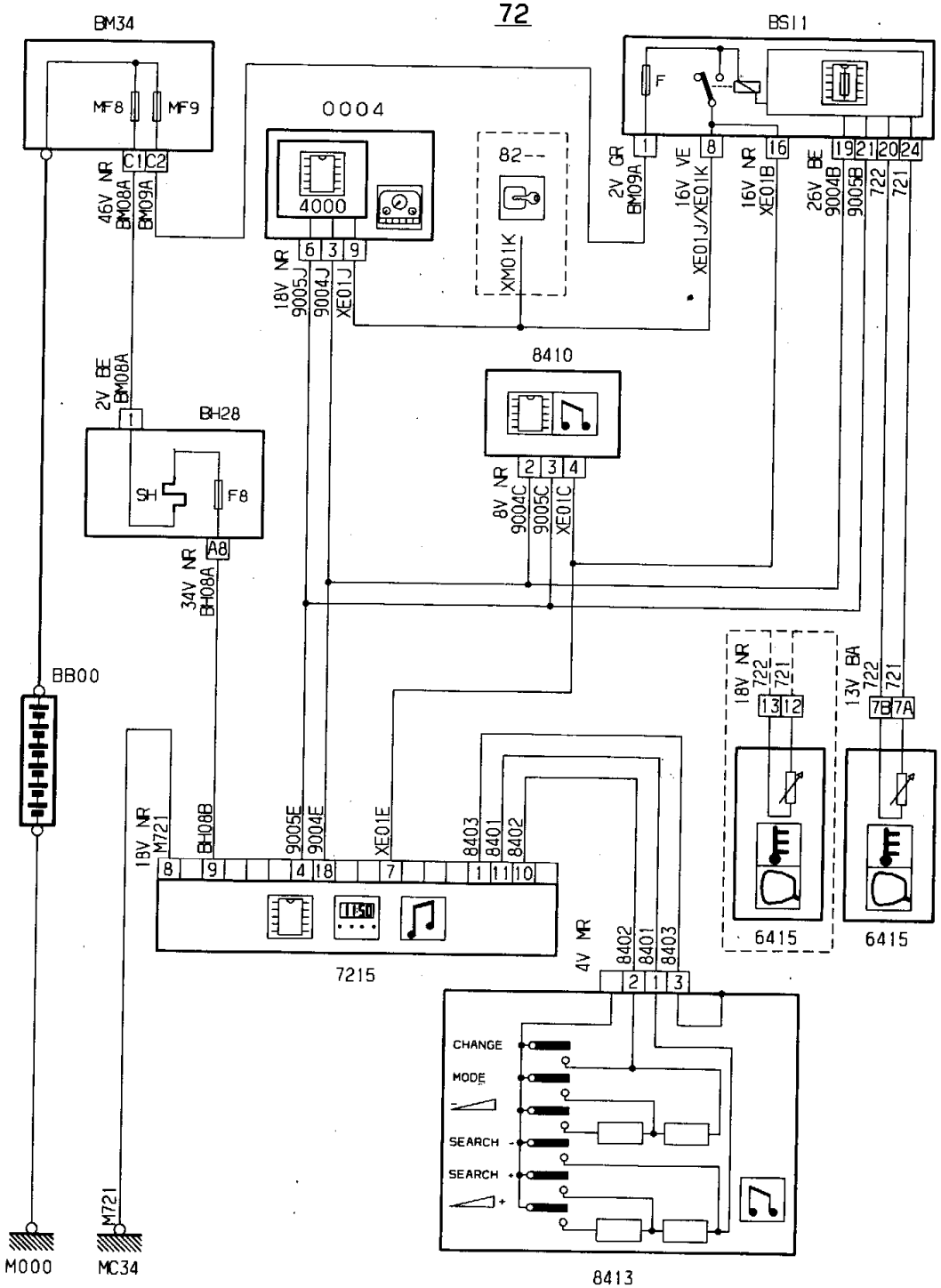
BM34
MF8
MF9
C1
C2
46V NR
BM08A
BM09A
0004
4000
6
3
9
18V NR
9005J
9004J
XE01J
82--
XM01K
BS11
F
1
8
16
19
21
20
24
2V GR
BM09A
16V VE
XE01J/XE01K
16V NR
XE01B
26V BE
9004B
9005B
722
721
8410
2
3
4
8V NR
9004C
9005C
XE01C
2V BE
BM08A
BH28
SH
F8
A8
34V NR
BH08A
BB00
M000
MC34
M721
18V NR
M721
BH08B
9005E
9004E
XE01E
8403
8401
8402
8
9
4
18
7
1
11
10
7215
4V NR
8402
8401
8403
2
1
3
CHANGE
MODE
SEARCH -
SEARCH +
8413
18V NR
722
721
13
12
6415
13V BA
722
721
7B
7A
6415

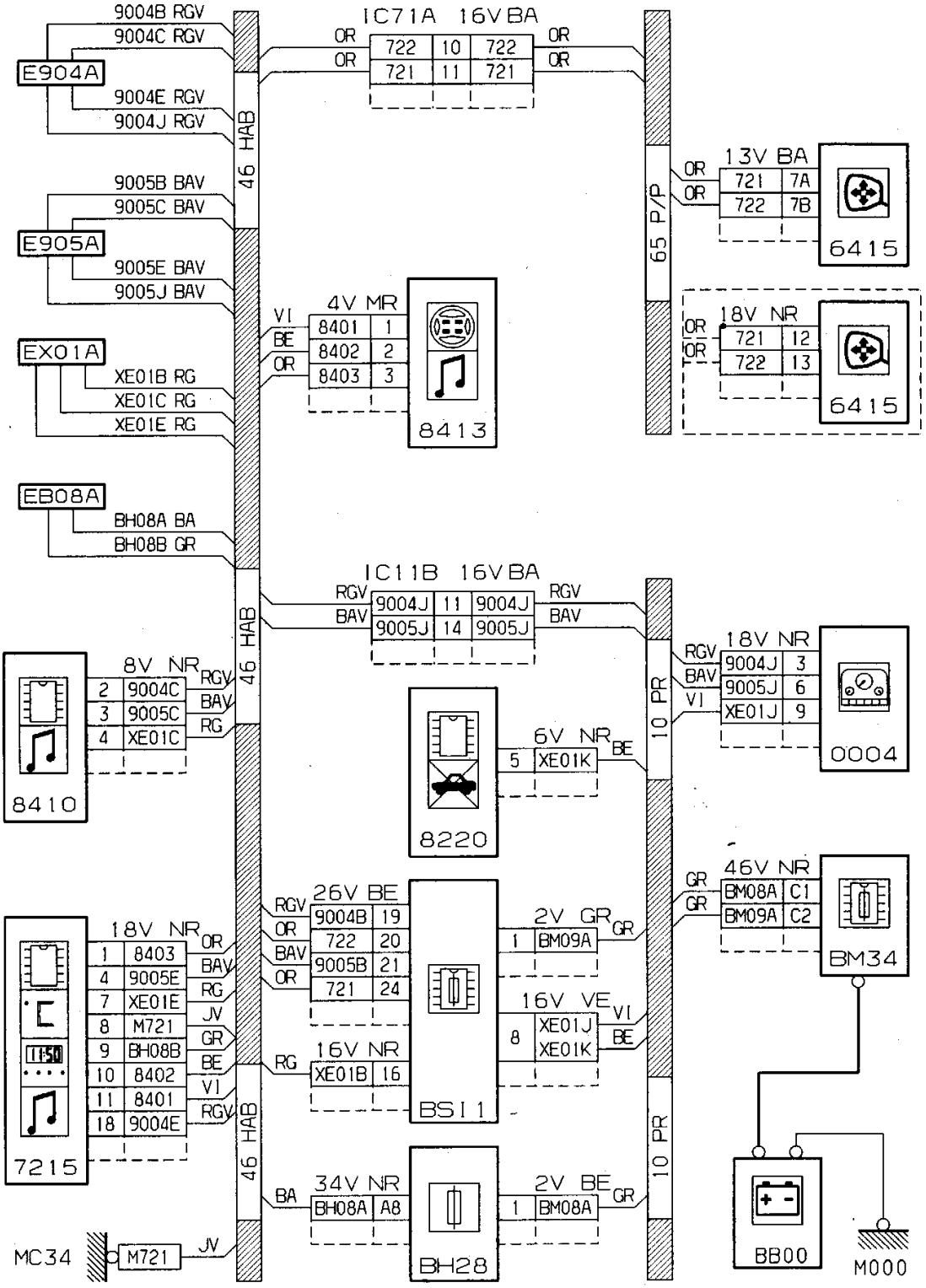
9004B RGV
9004C RGV
E904A
9004E RGV
9004J RGV
9005B BAV
9005C BAV
E905A
9005E BAV
9005J BAV
EX01A
XE01B RG
XE01C RG
XE01E RG
EB08A
BH08A BA
BH08B GR
46 HAB
IC71A 16V BA
OR 722 10 722 OR
OR 721 11 721 OR
65 P/P
13V BA
OR 721 7A
OR 722 7B
6415
18V NR
OR 721 12
OR 722 13
6415
4V MR
VI 8401 1
BE 8402 2
OR 8403 3
8413
IC11B 16V BA
RGV 9004J 11 9004J RGV
BAV 9005J 14 9005J BAV
10 PR
RGV 18V NR
BAV 9004J 3
VI 9005J 6
XE01J 9
0004
8V NR
2 9004C RGV
3 9005C BAV
4 XE01C RG
8410
6V NR
5 XE01K BE
8220
46V NR
GR BM08A C1
GR BM09A C2
BM34
26V BE
RGV 9004B 19
OR 722 20
BAV 9005B 21
OR 721 24
2V GR
1 BM09A GR
16V VE
8 XE01J VI
XE01K BE
16V NR
RG XE01B 16
BS11
18V NR
1 8403 OR
4 9005E BAV
7 XE01E RG
8 M721 JV
9 BH08B GR
10 8402 BE
11 8401 VI
18 9004E RGV
7215
34V NR
BA BH08A A8
2V BE
1 BM08A GR
BH28
MC34
M721 JV
BB00
M000

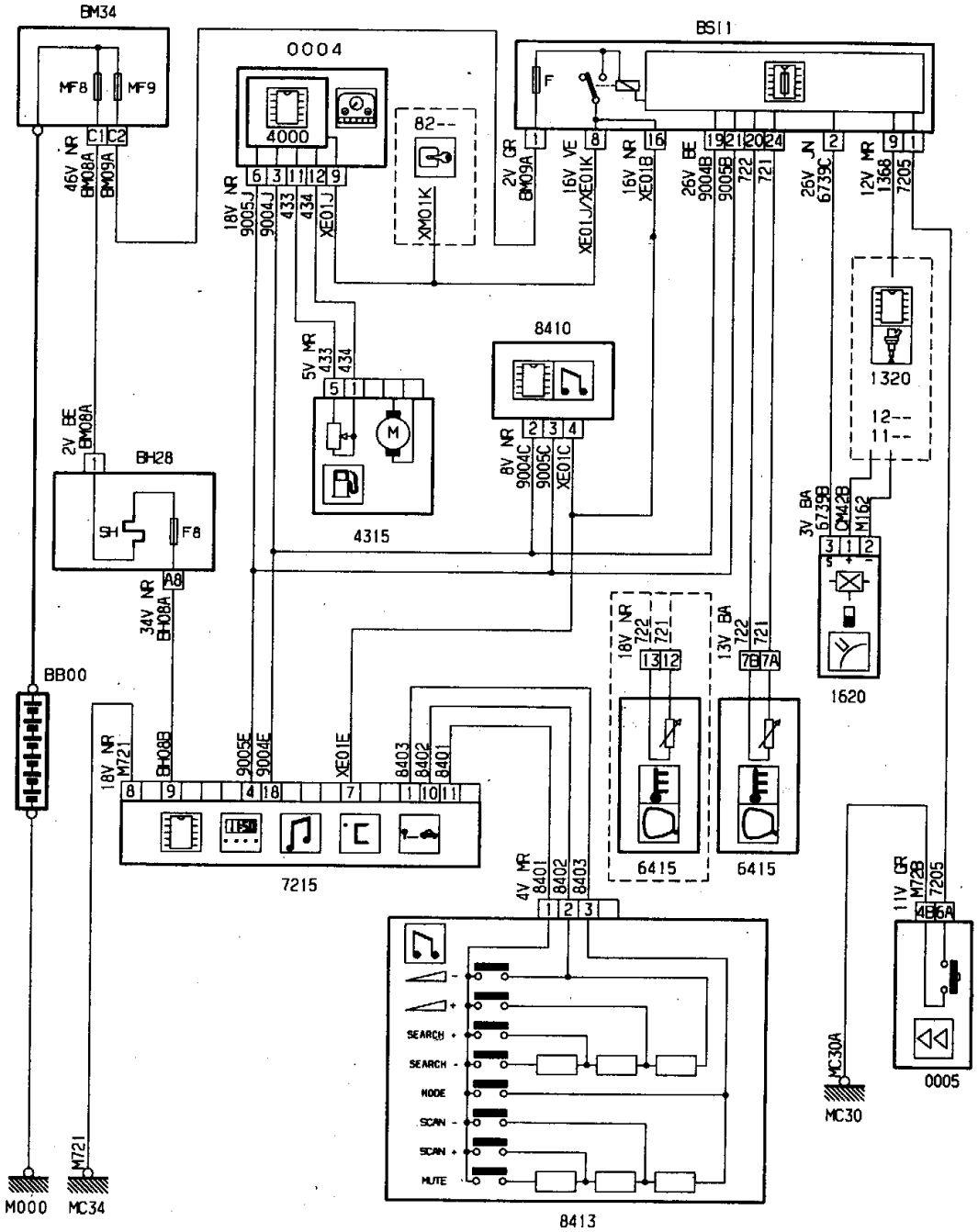
BM34
MF8
MF9
46V NR
BM08A
BM09A
0004
4000
82--
XM01K
18V NR
9005J
9004J
433
434
XE01J
BS11
2V GR
BM09A
16V VE
XE01J/XE01K
16V NR
XE01B
26V BE
9004B
9005B
722
721
26V JN
6739C
12V MR
1368
7205
1320
12--
11--
3V BA
6739B
CM42B
M162
1620
8410
8V NR
9004C
9005C
XE01C
5V MR
433
434
4315
2V BE
BM08A
BH28
SH
F8
34V NR
BM08A
A8
BB00
18V NR
M721
BM08B
9005E
9004E
XE01E
8403
8402
8401
7215
18V NR
722
721
6415
13V BA
722
721
6415
4V MR
8401
8402
8403
SEARCH +
SEARCH -
MODE
SCAN -
SCAN +
MUTE
8413
11V GR
M72B
7205
0005
MC30A
MC30
M000
MC34
M721

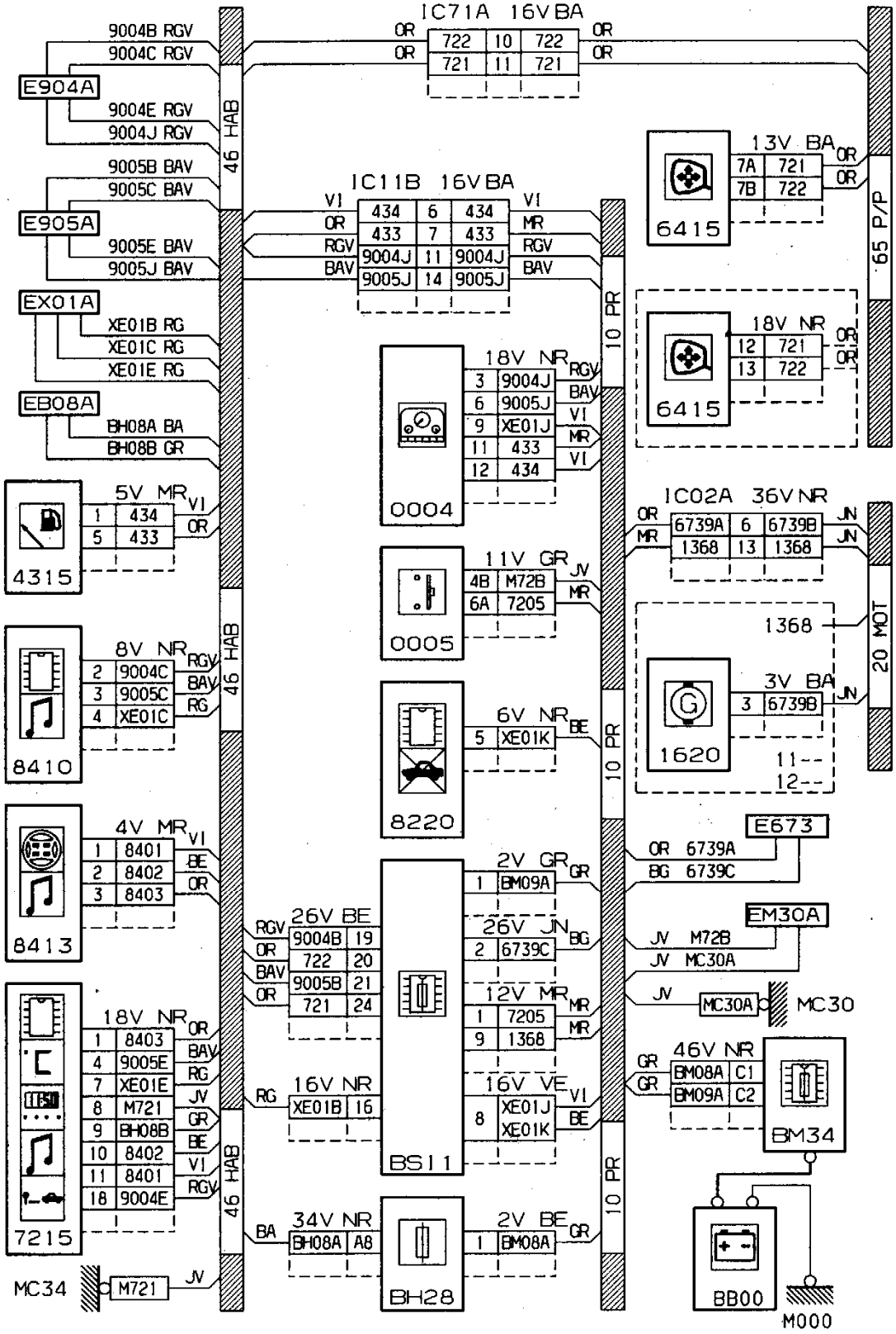
IC71A 16V BA
722 10 722
721 11 721
9004B RGV
9004C RGV
E904A
9004E RGV
9004J RGV
9005B BAV
9005C BAV
E905A
9005E BAV
9005J BAV
EX01A
XE01B RG
XE01C RG
XE01E RG
EB08A
BH08A BA
BH08B GR
46 HAB
IC11B 16V BA
434 6 434
433 7 433
9004J 11 9004J
9005J 14 9005J
10 PR
13V BA
7A 721
7B 722
6415
18V NR
12 721
13 722
65 P/P
0004
3 9004J
6 9005J
9 XE01J
11 433
12 434
0005
11V GR
4B M72B
6A 7205
8220
6V NR
5 XE01K
IC02A 36V NR
6739A 6 6739B
1368 13 1368
1368
1620
3V BA
3 6739B
20 MOT
E673
EM30A
MC30A
MC30
4315
5V MR
1 434
5 433
8410
8V NR
2 9004C
3 9005C
4 XE01C
8413
4V MR
1 8401
2 8402
3 8403
7215
18V NR
1 8403
4 9005E
7 XE01E
8 M721
9 BH08B
10 8402
11 8401
18 9004E
MC34
M721
BS11
2V GR
1 BM09A
26V JN
2 6739C
12V MR
1 7205
9 1368
16V VE
8 XE01J
XE01K
26V BE
9004B 19
722 20
9005B 21
721 24
16V NR
XE01B 16
BH28
34V NR
BH08A A8
2V BE
1 BM08A
46V NR
BM08A C1
BM09A C2
BM34
BB00
M000

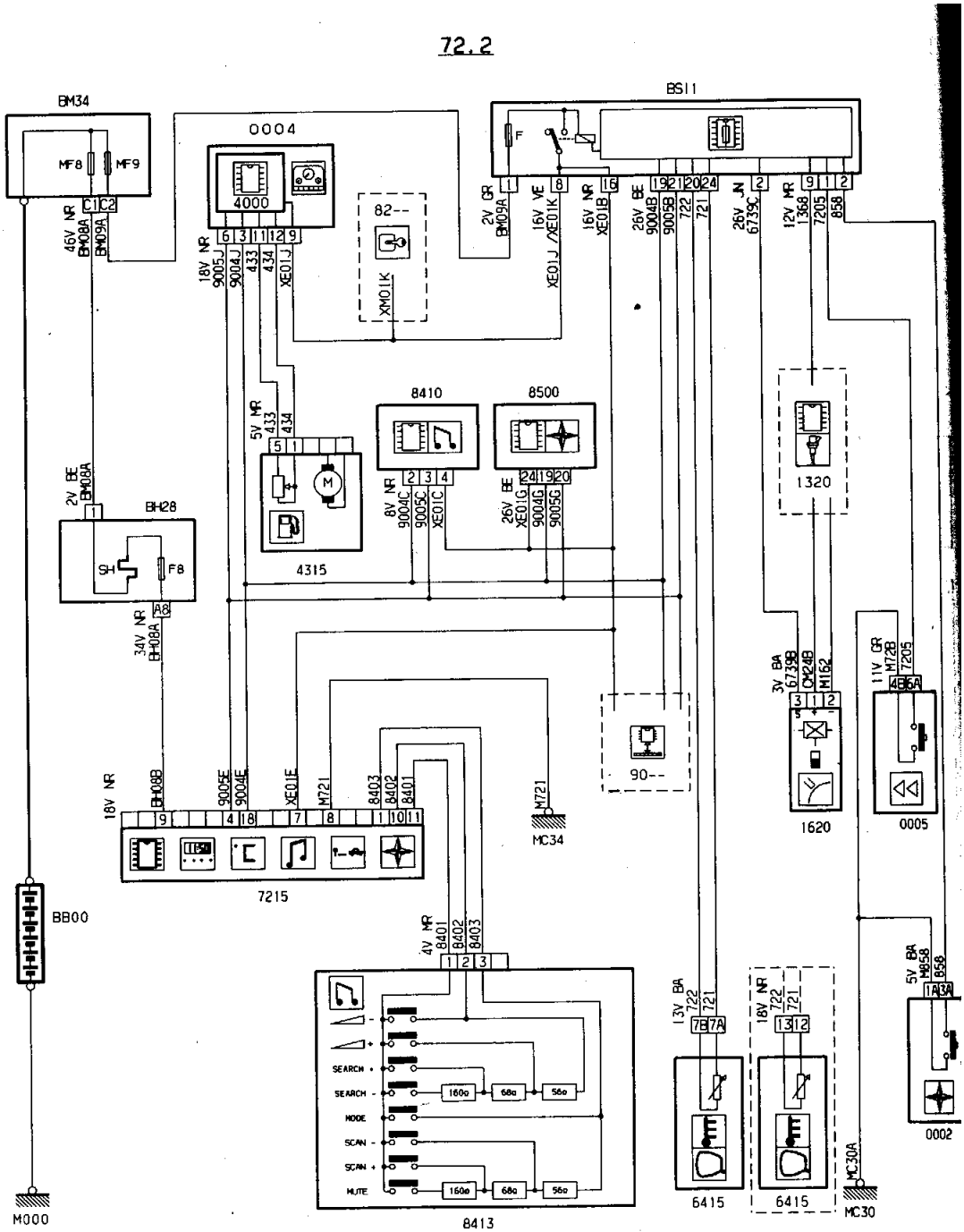
BM34
MF8
MF9
C1
C2
46V NR
BM08A
BM09A
0004
4000
6
3
11
12
9
18V NR
9005J
9004J
433
434
XE01J
82--
XM01K
BS11
F
1
8
16
19
21
20
24
2
9
1
2
2V GR
BM09A
16V VE
XE01J /XE01K
16V NR
XE01B
26V BE
9004B
9005B
722
721
26V JN
6739C
12V NR
1368
7205
858
8410
8500
5V NR
433
434
5
1
2
3
4
8V NR
9004C
9005C
XE01C
24
19
20
26V BE
XE01G
9004G
9005G
4315
1320
2V BE
BM08A
BH28
SH
F8
A8
34V NR
BH08A
3V BA
6739B
OK24B
M162
3
1
2
1620
11V GR
M728
7205
4
B6A
0005
18V NR
BH08B
9005E
9004E
XE01E
M721
8403
8402
8401
9
4
18
7
8
1
10
11
M721
MC34
90--
7215
BB00
4V NR
8401
8402
8403
1
2
3
SEARCH +
SEARCH -
MODE
SCAN -
SCAN +
MUTE
160Ω
68Ω
56Ω
8413
13V BA
722
721
7B
7A
6415
18V NR
722
721
13
12
6415
MC30A
5V BA
M658
858
1A
3A
0002
M000
MC30

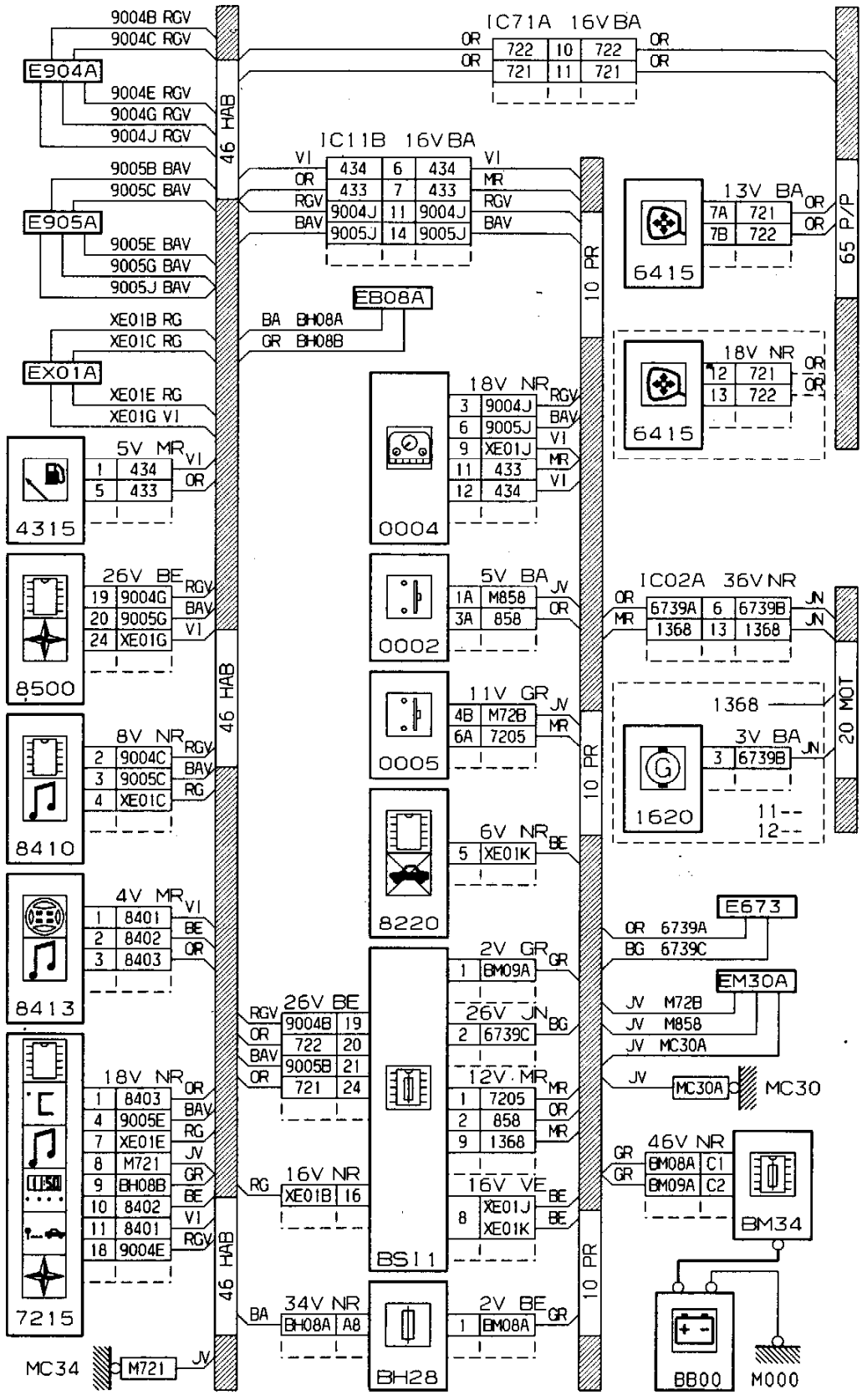
9004B RGV
9004C RGV
E904A
9004E RGV
9004G RGV
9004J RGV
9005B BAV
9005C BAV
E905A
9005E BAV
9005G BAV
9005J BAV
XE01B RG
XE01C RG
EX01A
XE01E RG
XE01G VI
46 HAB
IC71A 16VBA
OR 722 10 722 OR
OR 721 11 721 OR
IC11B 16VBA
VI 434 6 434 VI
OR 433 7 433 MR
RGV 9004J 11 9004J RGV
BAV 9005J 14 9005J BAV
EB08A
BA BH08A
GR BH08B
10 PR
65 P/P
6415
13V BA
7A 721 OR
7B 722 OR
18V NR
12 721 OR
13 722 OR
4315
5V MR VI
1 434
5 433 OR
0004
18V NR RGV
3 9004J BAV
6 9005J VI
9 XE01J MR
11 433 VI
12 434
8500
26V BE RGV
19 9004G BAV
20 9005G VI
24 XE01G
0002
5V BA JV
1A M858
3A 858 OR
IC02A 36VNR
OR 6739A 6 6739B JN
MR 1368 13 1368 JN
20 MOT
1368
3V BA JN
3 6739B
1620
11--
12--
8410
8V NR RGV
2 9004C BAV
3 9005C RG
4 XE01C
0005
11V GR JV
4B M72B
6A 7205 MR
8220
6V NR BE
5 XE01K
8413
4V MR VI
1 8401 BE
2 8402
3 8403 OR
E673
OR 6739A
BG 6739C
EM30A
JV M72B
JV M858
JV MC30A
MC30A
MC30
7215
18V NR OR
1 8403 BAV
4 9005E RG
7 XE01E JV
8 M721 GR
9 BH08B BE
10 8402 VI
11 8401 RGV
18 9004E
26V BE
RGV 9004B 19
OR 722 20
BAV 9005B 21
OR 721 24
BS11
2V GR GR
1 BM09A
26V JN BG
2 6739C
12V MR MR
1 7205 OR
2 858 MR
9 1368
16V NR
RG XE01B 16
16V VE BE
8 XE01J BE
XE01K
46V NR
GR BM08A C1
GR BM09A C2
BM34
34V NR
BA BH08A A8
2V BE GR
1 BM08A
BH28
MC34
M721 JV
BB00
M000

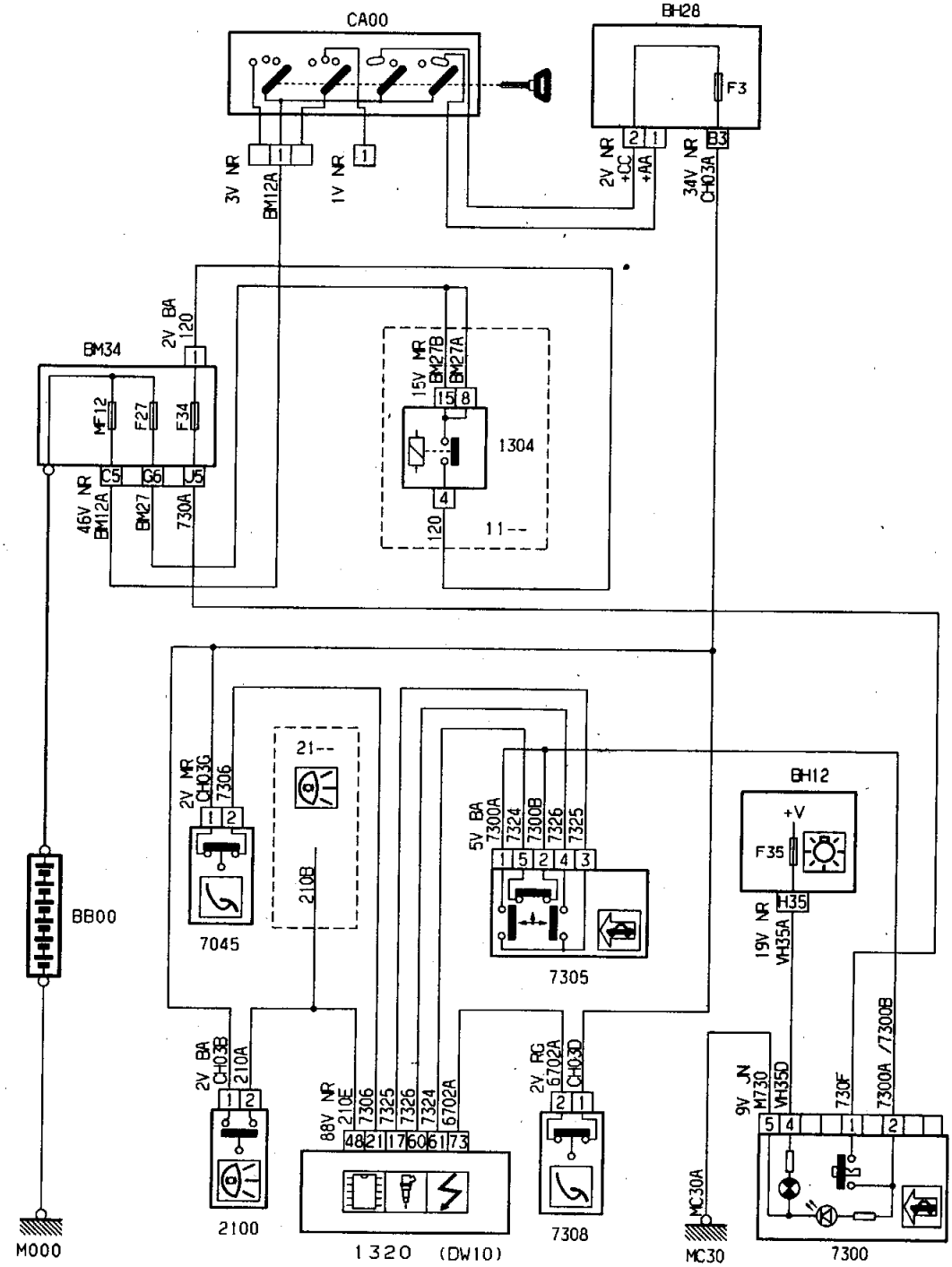
CA00
BH28
F3
3V NR
BM12A
1V NR
2V NR
+CC
+AA
34V NR
CH03A
BM34
2V BA
120
MF12
F27
F34
C5
G6
J5
46V NR
BM12A
BM27
730A
15V NR
BM27B
BM27A
15
8
1304
4
120
11--
21--
210B
2V NR
CH03G
7306
7045
5V BA
7300A
7324
7300B
7326
7325
5
2
4
3
7305
BH12
+V
F35
H35
19V NR
VH35A
BB00
2V BA
CH03B
210A
2100
88V NR
210E
7306
7325
7326
7324
6702A
48
21
17
60
61
73
1320 (DW10)
2V RG
6702A
CH03D
7308
9V JN
M730
VH35D
730F
7300A /7300B
5
4
1
2
7300
MC30A
MC30
M000

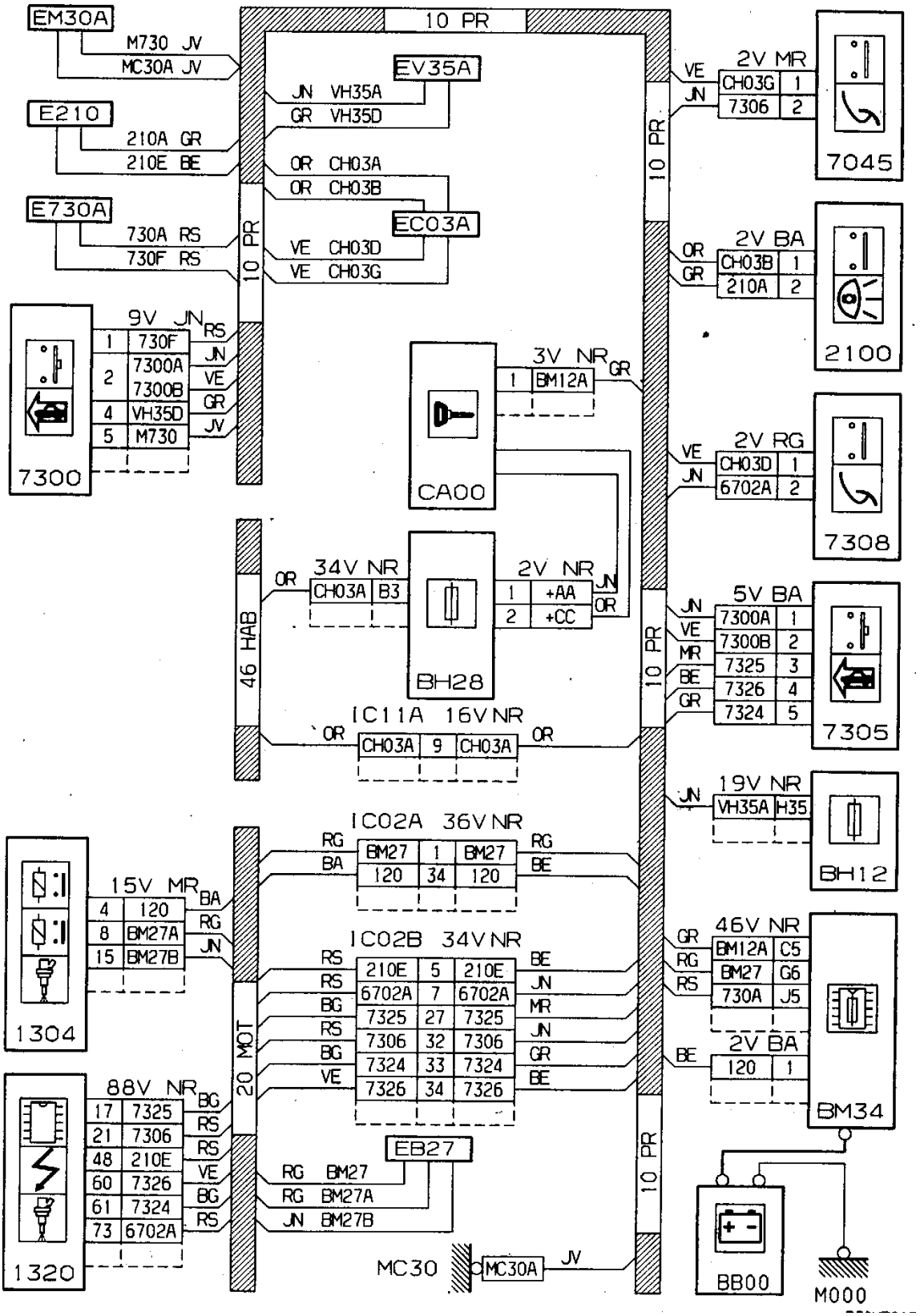
EM30A
M730 JV
MC30A JV
E210
210A GR
210E BE
E730A
730A RS
730F RS
10 PR
EV35A
JN VH35A
GR VH35D
OR CH03A
OR CH03B
EC03A
VE CH03D
VE CH03G
9V JN
1 730F RS
2 7300A JN
7300B VE
4 VH35D GR
5 M730 JV
7300
3V NR
1 BM12A GR
CA00
2V MR
VE
JN
CH03G 1
7306 2
7045
2V BA
OR
GR
CH03B 1
210A 2
2100
2V RG
VE
JN
CH03D 1
6702A 2
7308
46 HAB
34V NR
OR CH03A B3
BH28
2V NR
1 +AA JN
2 +CC OR
5V BA
JN 7300A 1
VE 7300B 2
MR 7325 3
BE 7326 4
GR 7324 5
7305
IC11A 16V NR
OR CH03A 9 CH03A OR
19V NR
JN VH35A H35
BH12
IC02A 36V NR
RG BM27 1 BM27 RG
BA 120 34 120 BE
15V MR
4 120 BA
8 BM27A RG
15 BM27B JN
1304
IC02B 34V NR
RS 210E 5 210E BE
RS 6702A 7 6702A JN
BG 7325 27 7325 MR
RS 7306 32 7306 JN
BG 7324 33 7324 GR
VE 7326 34 7326 BE
20 MOT
46V NR
GR BM12A C5
RG BM27 G6
RS 730A J5
2V BA
BE 120 1
BM34
88V NR
17 7325 BG
21 7306 RS
48 210E RS
60 7326 VE
61 7324 BG
73 6702A RS
1320
EB27
RG BM27
RG BM27A
JN BM27B
MC30
MC30A JV
BB00
M000

73.1

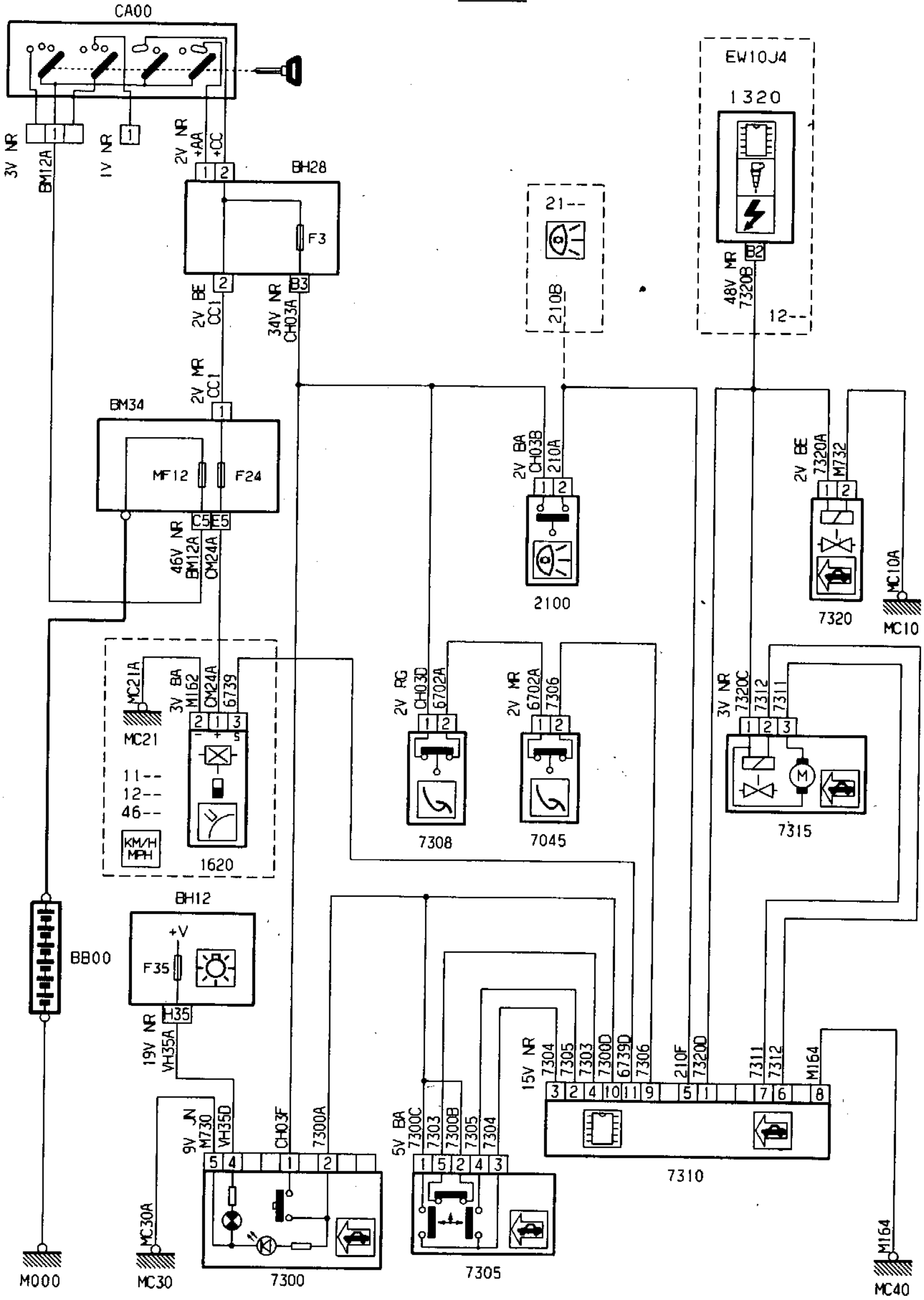

CA00
EW10J4
1320
BH28
F3
21--
12--
BM34
MF12
F24
2100
7320
MC10
MC21
11--
12--
46--
KM/H MPH
1620
7308
7045
7315
BH12
+V
F35
BB00
7310
M000
MC30
7300
7305
MC40

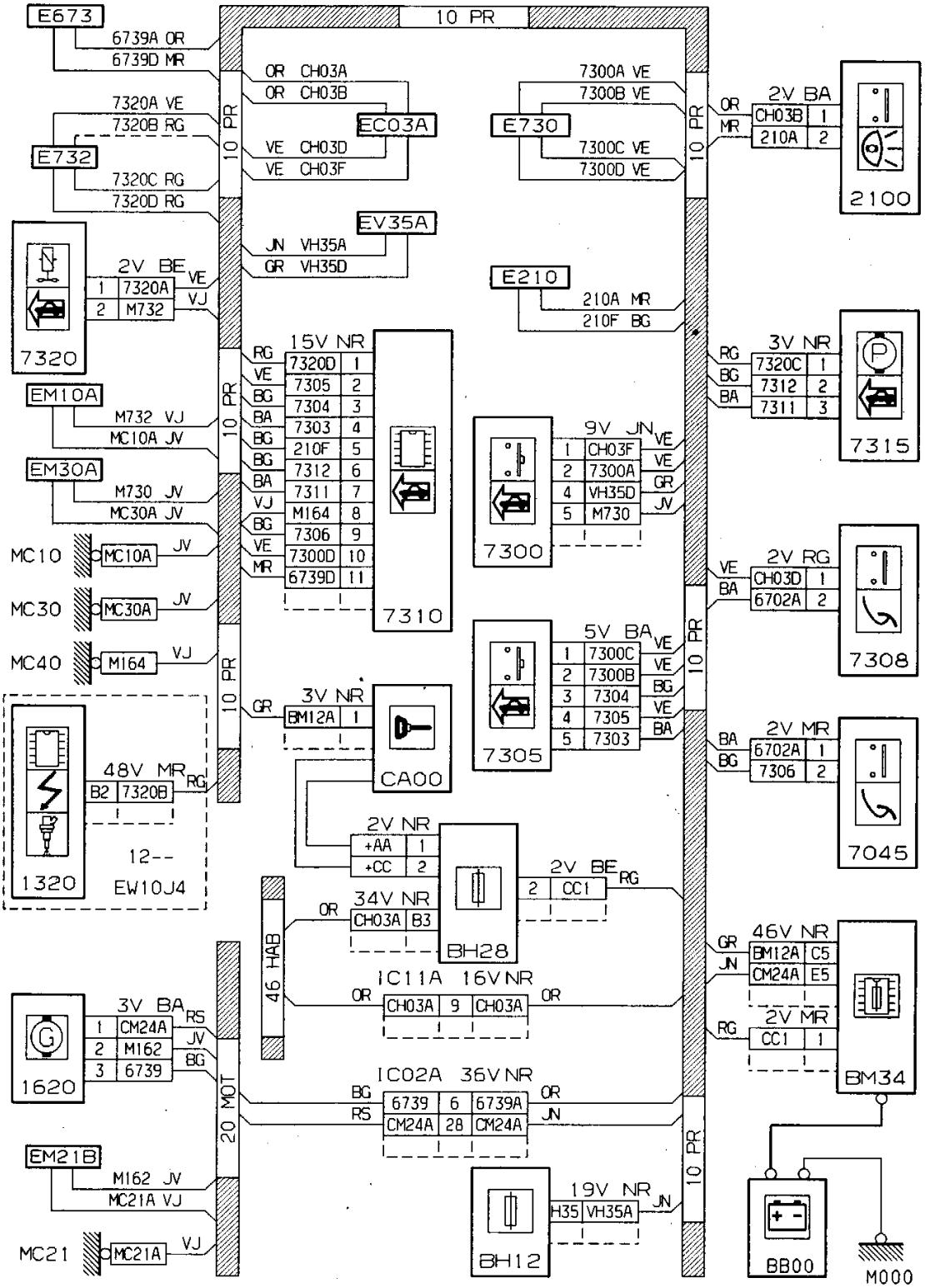
E673
6739A OR
6739D MR
7320A VE
7320B RG
E732
7320C RG
7320D RG
10 PR
OR CH03A
OR CH03B
EC03A
VE CH03D
VE CH03F
EV35A
JN VH35A
GR VH35D
7300A VE
7300B VE
E730
7300C VE
7300D VE
E210
210A MR
210F BG
2V BA
CH03B 1
210A 2
2100
2V BE
1 7320A VE
2 M732 VJ
7320
15V NR
RG 7320D 1
VE 7305 2
BG 7304 3
BA 7303 4
BG 210F 5
BG 7312 6
BA 7311 7
VJ M164 8
BG 7306 9
VE 7300D 10
MR 6739D 11
7310
3V NR
RG 7320C 1
BG 7312 2
BA 7311 3
7315
EM10A
M732 VJ
MC10A JV
EM30A
M730 JV
MC30A JV
MC10
MC10A JV
MC30
MC30A JV
MC40
M164 VJ
9V JN
1 CH03F VE
2 7300A VE
4 VH35D GR
5 M730 JV
7300
2V RG
CH03D 1
6702A 2
7308
5V BA
1 7300C VE
2 7300B VE
3 7304 BG
4 7305 VE
5 7303 BA
7305
2V MR
6702A 1
7306 2
7045
3V NR
GR BM12A 1
CA00
48V MR
B2 7320B RG
12--
EW10J4
1320
2V NR
+AA 1
+CC 2
2V BE
2 CC1 RG
34V NR
OR CH03A B3
BH28
46 HAB
IC11A 16V NR
OR CH03A 9 CH03A OR
46V NR
GR BM12A C5
JN CM24A E5
2V MR
RG CC1 1
BM34
3V BA
1 CM24A RS
2 M162 JV
3 6739 BG
1620
IC02A 36V NR
BG 6739 6 6739A OR
RS CM24A 28 CM24A JN
20 MOT
EM21B
M162 JV
MC21A VJ
MC21
MC21A VJ
19V NR
H35 VH35A JN
BH12
BB00
M000

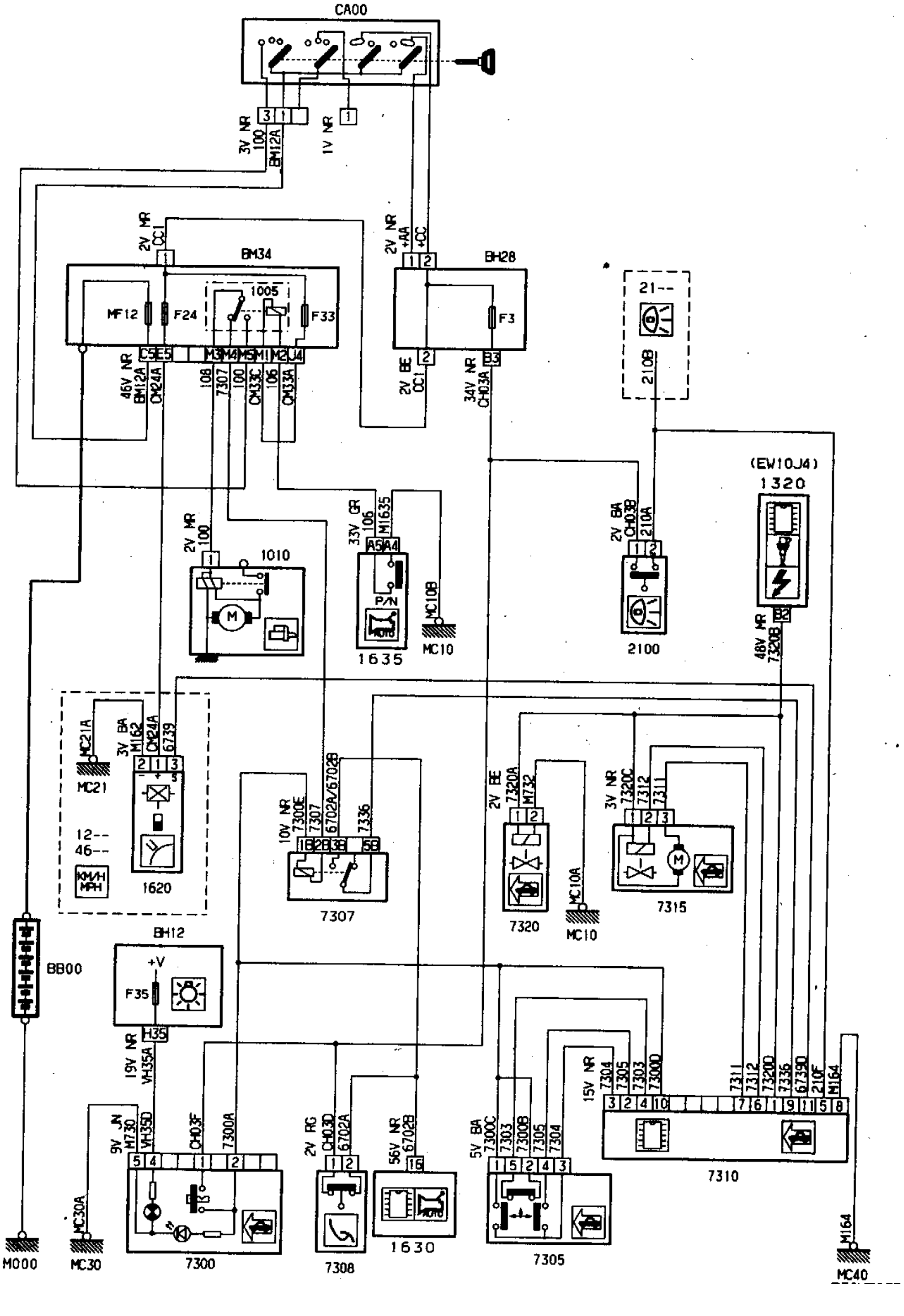

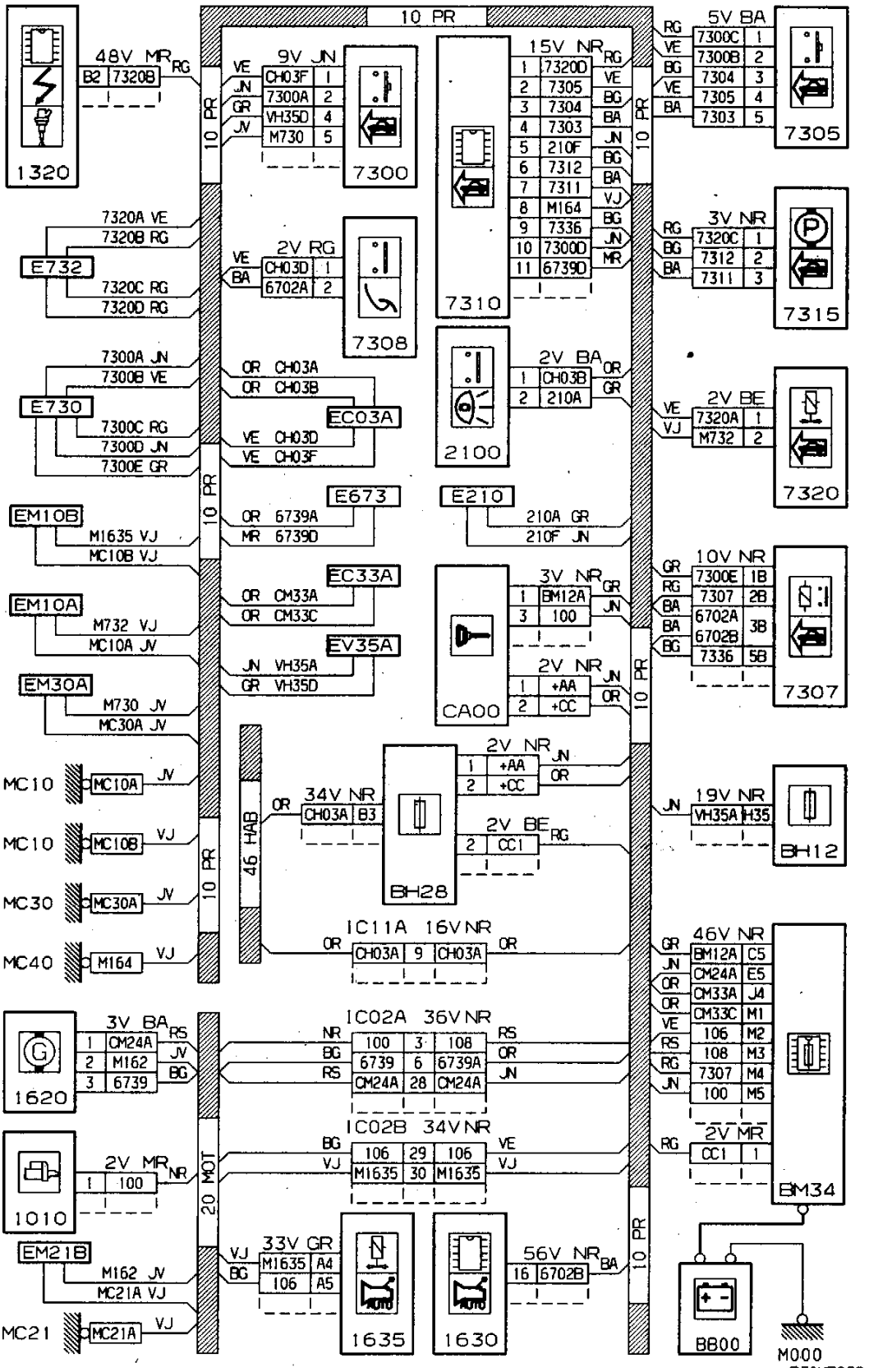
10 PR
1320
48V MR RG
B2 7320B
9V JN
CH03F 1
7300A 2
VH35D 4
M730 5
7300
15V NR
7320D
7305
7304
7303
210F
7312
7311
M164
7336
7300D
6739D
7310
5V BA
7300C 1
7300B 2
7304 3
7305 4
7303 5
7305
3V NR
7320C 1
7312 2
7311 3
7315
7320A VE
7320B RG
E732
7320C RG
7320D RG
2V RG
CH03D 1
6702A 2
7308
7300A JN
7300B VE
E730
7300C RG
7300D JN
7300E GR
OR CH03A
OR CH03B
EC03A
VE CH03D
VE CH03F
2100
2V BA
CH03B 1
210A 2
2V BE
7320A 1
M732 2
7320
EM10B
M1635 VJ
MC10B VJ
E673
OR 6739A
MR 6739D
E210
210A GR
210F JN
EM10A
M732 VJ
MC10A JV
EC33A
OR CM33A
OR CM33C
EV35A
JN VH35A
GR VH35D
CA00
3V NR
BM12A
100
2V NR
+AA
+CC
10V NR
7300E 1B
7307 2B
6702A 3B
6702B
7336 5B
7307
EM30A
M730 JV
MC30A JV
MC10 MC10A JV
MC10 MC10B VJ
MC30 MC30A JV
MC40 M164 VJ
46 HAB
34V NR
CH03A B3
BH28
2V NR
+AA
+CC
2V BE
CC1
19V NR
VH35A H35
BH12
IC11A 16V NR
CH03A 9 CH03A
1620
3V BA
CM24A
M162
6739
IC02A 36V NR
100 3 108
6739 6 6739A
CM24A 28 CM24A
46V NR
BM12A C5
CM24A E5
CM33A J4
CM33C M1
106 M2
108 M3
7307 M4
100 M5
2V MR
CC1 1
BM34
1010
2V MR NR
100
20 MOT
IC02B 34V NR
106 29 106
M1635 30 M1635
EM21B
M162 JV
MC21A VJ
MC21 MC21A VJ
33V GR
M1635 A4
106 A5
1635
1630
56V NR
6702B
BB00
M000

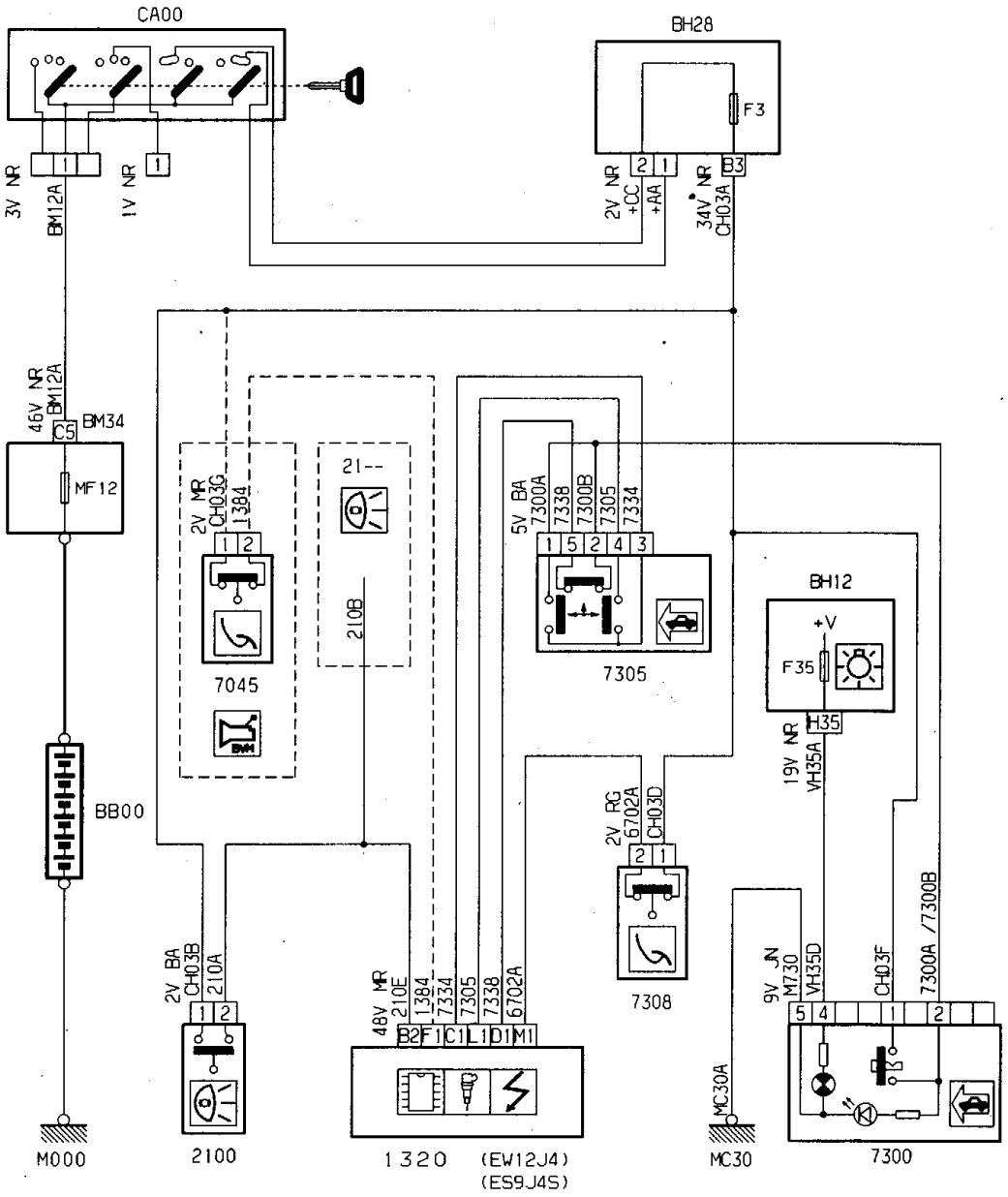
CA00
BH28
F3
3V NR
BM12A
1V NR
2V NR
+CC
+AA
34V NR
CH03A
45V NR
BM12A
C5
BM34
MF12
BB00
2V MR
CH03G
1384
7045
21--
210B
5V BA
7300A
7338
7300B
7305
7334
7305
BH12
+V
F35
H35
19V NR
VH35A
2V RG
6702A
CH03D
7308
2V BA
CH03B
210A
48V MR
210E
1384
7334
7305
7338
6702A
B2F1C1L1D1M1
9V JN
M730
VH35D
CH03F
7300A /7300B
MC30A
M000
2100
1320 (EW12J4)
(ES9J4S)
MC30
7300

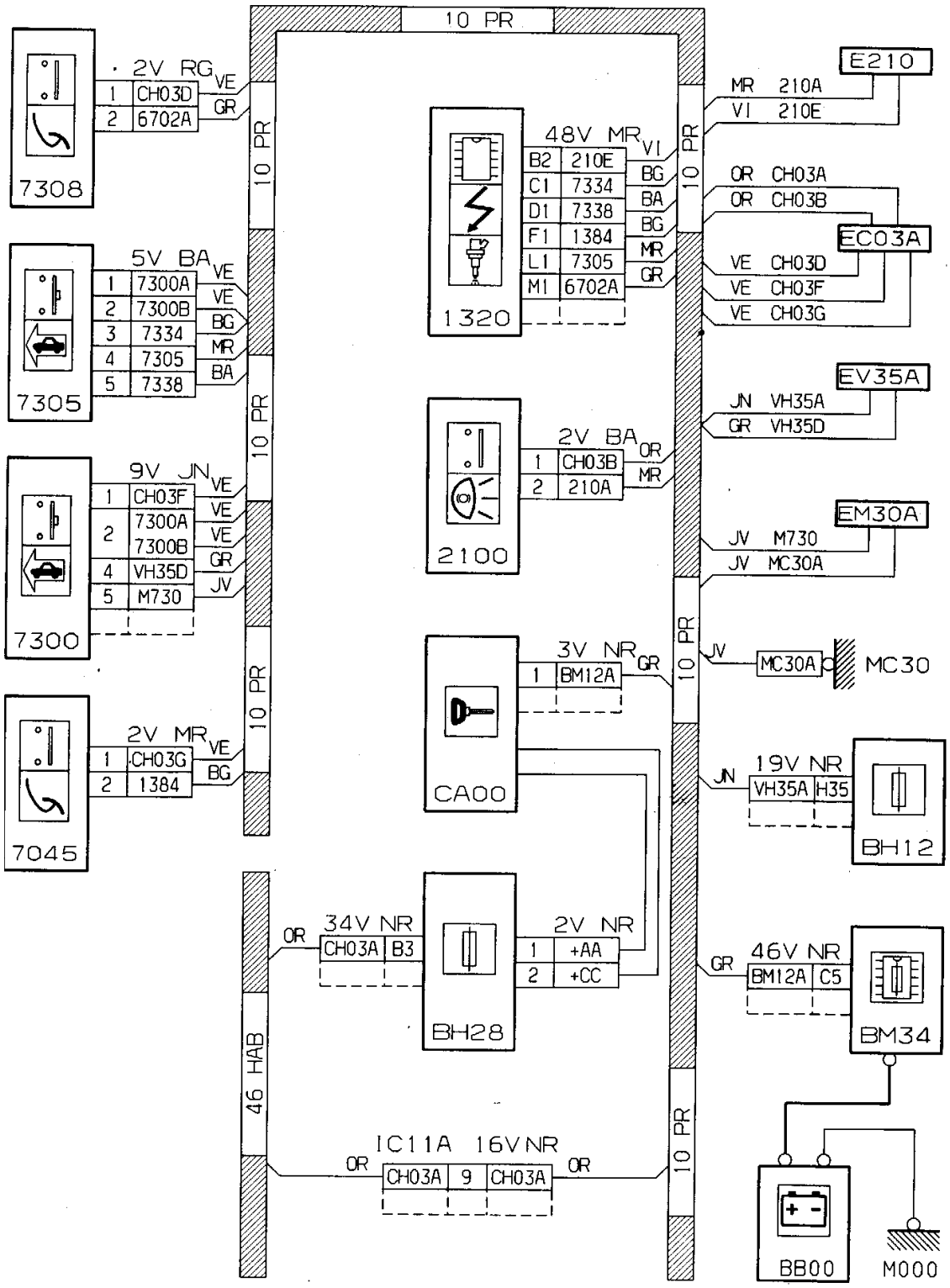
10 PR
7308
2V RG VE
1 CH03D
2 6702A
GR
7305
5V BA VE
1 7300A VE
2 7300B BG
3 7334 MR
4 7305 BA
5 7338
7300
9V JN VE
1 CH03F VE
2 7300A VE
7300B
4 VH35D GR
5 M730 JV
7045
2V MR VE
1 CH03G BG
2 1384
1320
48V MR VI
B2 210E BG
C1 7334 BA
D1 7338 BG
F1 1384 MR
L1 7305 GR
M1 6702A
2100
2V BA OR
1 CH03B MR
2 210A
CA00
3V NR GR
1 BM12A
BH28
34V NR
OR CH03A B3
2V NR
1 +AA
2 +CC
46 HAB
IC11A 16V NR
OR CH03A 9 CH03A OR
E210
MR 210A
VI 210E
EC03A
OR CH03A
OR CH03B
VE CH03D
VE CH03F
VE CH03G
EV35A
JN VH35A
GR VH35D
EM30A
JV M730
JV MC30A
JV MC30A MC30
19V NR
JN VH35A H35
BH12
46V NR
GR BM12A C5
BM34
BB00
M000

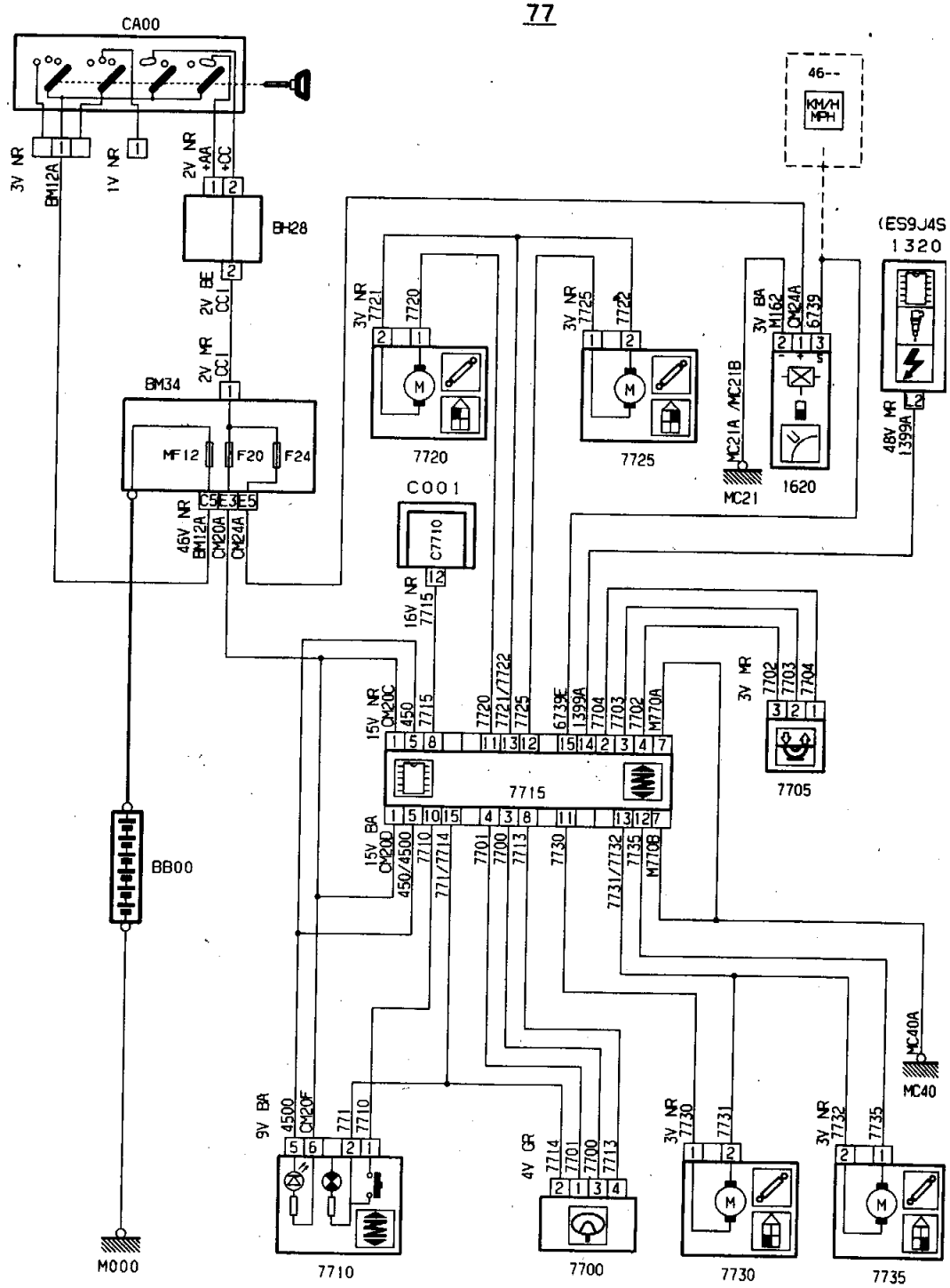
CA00
3V NR
BM12A
1V NR
2V NR
+AA
+CC
BH28
2V BE
CC1
2V NR
CC1
BM34
MF12
F20
F24
C5E3E5
46V NR
BM12A
CM20A
CM24A
BB00
M000
46--
(ES9J4S
1320
48V NR
1399A
3V NR
7721
7720
7720
3V NR
7725
7722
7725
3V BA
M162
CM24A
6739
MC21A /MC21B
MC21
1620
C001
C7710
16V NR
7715
15V NR
CM20C
450
7715
7720
7721/7722
7725
6739E
1399A
7704
7703
7702
M770A
3V NR
7702
7703
7704
7705
7715
15V BA
CM20D
450/4500
7710
771/7714
7701
7700
7713
7730
7731/7732
7735
M770B
MC40A
MC40
9V BA
4500
CM20F
771
7710
7710
4V GR
7714
7701
7700
7713
7700
3V NR
7730
7731
7730
3V NR
7732
7735
7735

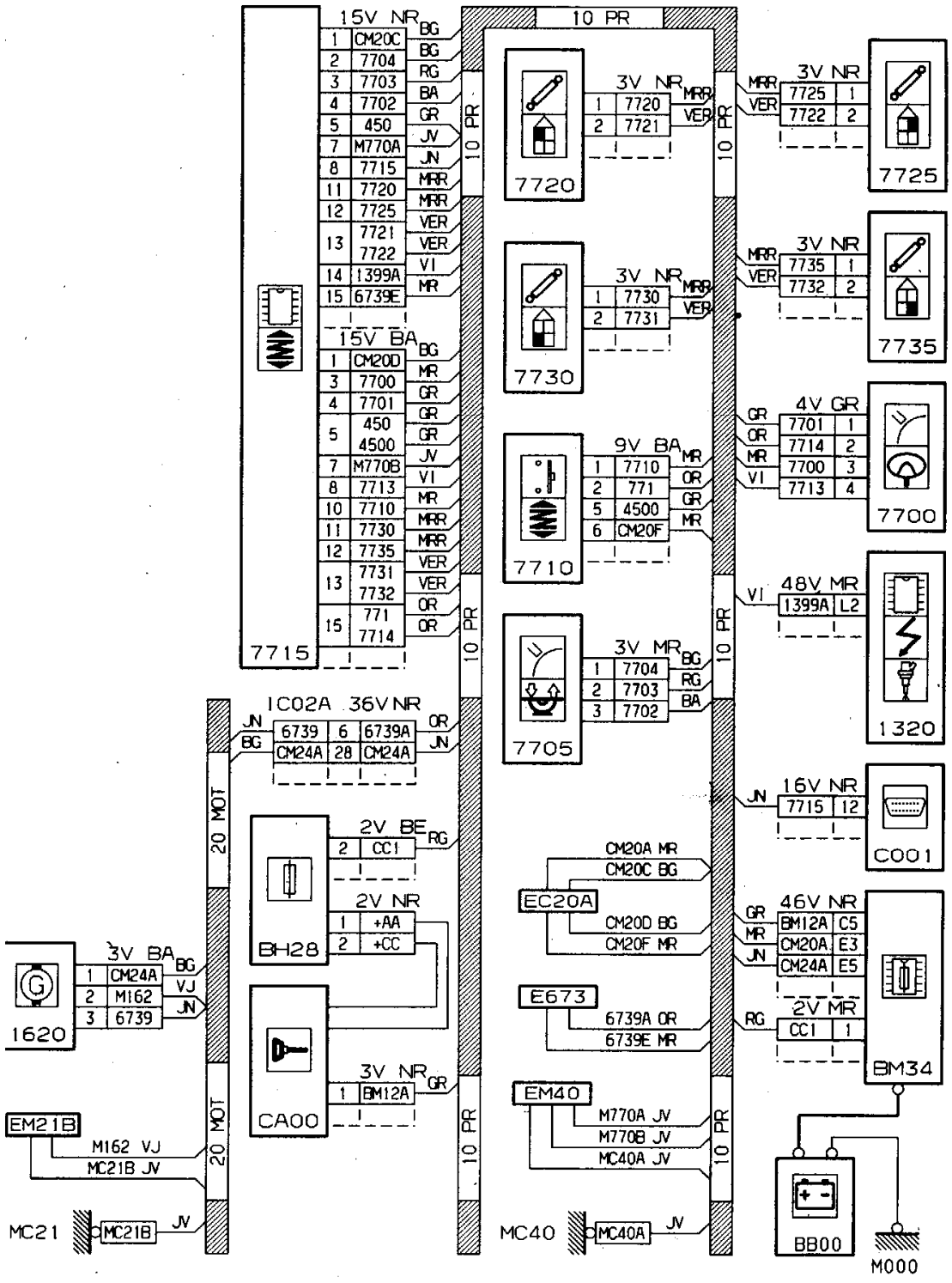
10 PR
15V NR BG
1 CM20C BG
2 7704 RG
3 7703 BA
4 7702 GR
5 450 JV
7 M770A JN
8 7715 MRR
11 7720 MRR
12 7725 VER
13 7721 7722 VER VI
14 1399A MR
15 6739E
7715
15V BA BG
1 CM20D MR
3 7700 GR
4 7701 GR
5 450 4500 GR JV
7 M770B VI
8 7713 MR
10 7710 MRR
11 7730 MRR
12 7735 VER
13 7731 7732 VER OR
15 771 7714 OR
20 MOT
IC02A 36V NR
JN BG 6739 6 6739A OR JN
CM24A 28 CM24A
2V BE RG
2 CC1
BH28
2V NR
1 +AA
2 +CC
3V BA BG
1 CM24A VJ
2 M162 JN
3 6739
1620
CA00
3V NR GR
1 BM12A
EM21B
M162 VJ
MC21B JV
MC21 MC21B JV
7720
3V NR MRR VER
1 7720
2 7721
7730
3V NR MRR VER
1 7730
2 7731
7710
9V BA MR
1 7710 MR
2 771 OR
5 4500 GR
6 CM20F MR
7705
3V MR BG
1 7704 BG
2 7703 RG
3 7702 BA
CM20A MR
CM20C BG
EC20A
CM20D BG
CM20F MR
E673
6739A OR
6739E MR
EM40
M770A JV
M770B JV
MC40A JV
MC40 MC40A JV
7725
3V NR MRR VER
7725 1
7722 2
7735
3V NR MRR VER
7735 1
7732 2
7700
4V GR GR OR MR VI
7701 1
7714 2
7700 3
7713 4
1320
48V MR VI
1399A L2
C001
16V NR JN
7715 12
BM34
46V NR GR MR JN
BM12A C5
CM20A E3
CM24A E5
2V MR RG
CC1 1
BB00
M000

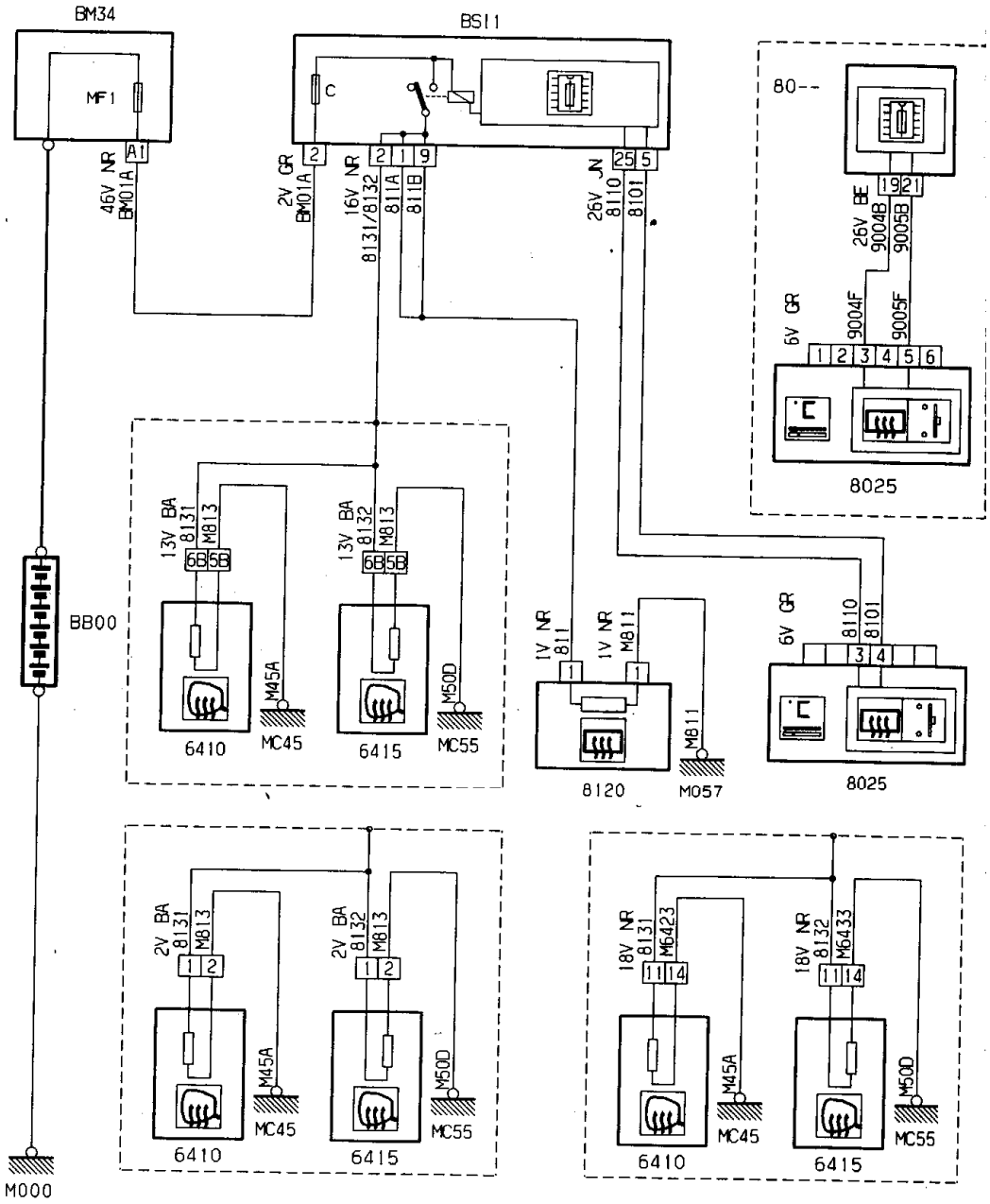
BM34
MF1
A1
46V NR
BM01A
BS11
C
2
2V GR
BM01A
2 1 9
16V NR
8131/8132
811A
811B
25 5
26V JN
8110
8101
80--
19 21
26V BE
9004B
9005B
6V GR
9004F
9005F
1 2 3 4 5 6
8025
BB00
13V BA
8131
M813
6B 5B
M45A
6410
MC45
13V BA
8132
M813
6B 5B
M50D
6415
MC55
1V NR
811
1V NR
M811
1
M811
8120
M057
6V GR
8110
8101
3 4
8025
M000
2V BA
8131
M813
1 2
M45A
6410
MC45
2V BA
8132
M813
1 2
M50D
6415
MC55
18V NR
8131
M6423
11 14
M45A
6410
MC45
18V NR
8132
M6433
11 14
M50D
6415
MC55

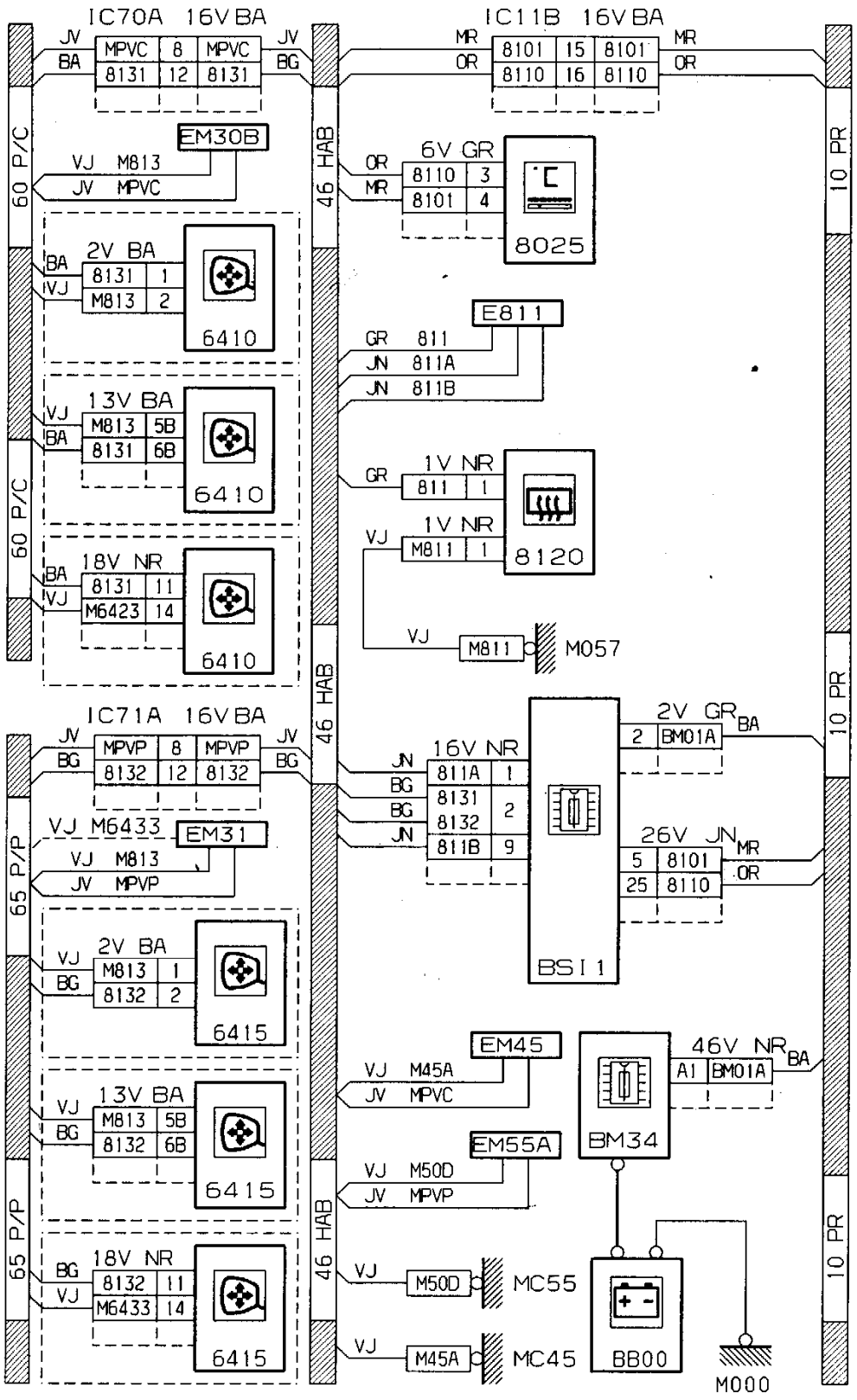
IC70A 16V BA
JV MPVC 8 MPVC JV
BA 8131 12 8131 BG
EM30B
VJ M813
JV MPVC
2V BA
BA 8131 1
VJ M813 2
6410
13V BA
VJ M813 5B
BA 8131 6B
6410
18V NR
BA 8131 11
VJ M6423 14
6410
IC71A 16V BA
JV MPVP 8 MPVP JV
BG 8132 12 8132 BG
VJ M6433 EM31
VJ M813
JV MPVP
2V BA
VJ M813 1
BG 8132 2
6415
13V BA
VJ M813 5B
BG 8132 6B
6415
18V NR
BG 8132 11
VJ M6433 14
6415
60 P/C
60 P/C
65 P/P
65 P/P
46 HAB
46 HAB
46 HAB
IC11B 16V BA
MR 8101 15 8101 MR
OR 8110 16 8110 OR
6V GR
OR 8110 3
MR 8101 4
8025
E811
GR 811
JN 811A
JN 811B
1V NR
GR 811 1
8120
1V NR
VJ M811 1
VJ M811 M057
16V NR
JN 811A 1
BG 8131 2
BG 8132
JN 811B 9
BSI1
2V GR BA
2 BM01A
26V JN MR
5 8101
25 8110 OR
EM45
VJ M45A
JV MPVC
EM55A
VJ M50D
JV MPVP
BM34
46V NR BA
A1 BM01A
VJ M50D MC55
VJ M45A MC45
BB00
M000
10 PR
10 PR
10 PR

03A

81.1

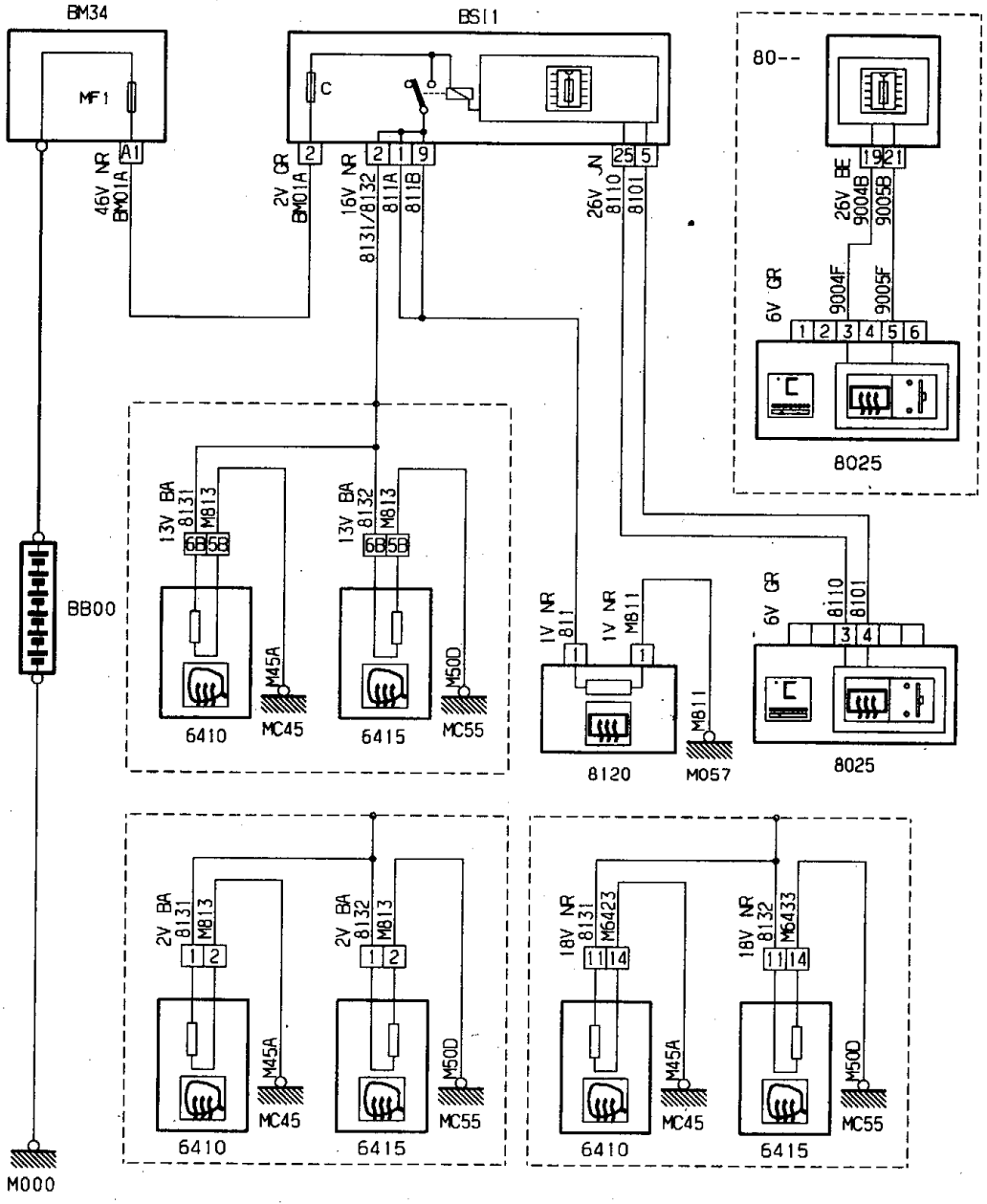
BM34
MF1
A1
46V NR
BM01A
BS11
C
2V GR
BM01A
16V NR
8131/8132
811A
811B
26V JN
8110
8101
80--
26V BE
9004B
9005B
6V GR
9004F
9005F
8025
BB00
13V BA
8131
M813
13V BA
8132
M813
M45A
M50D
6410
MC45
6415
MC55
1V NR
811
1V NR
M811
M811
8120
M057
6V GR
8110
8101
8025
2V BA
8131
M813
2V BA
8132
M813
M45A
M50D
6410
MC45
6415
MC55
18V NR
8131
M6423
18V NR
8132
M6433
M45A
M50D
6410
MC45
6415
MC55
M000

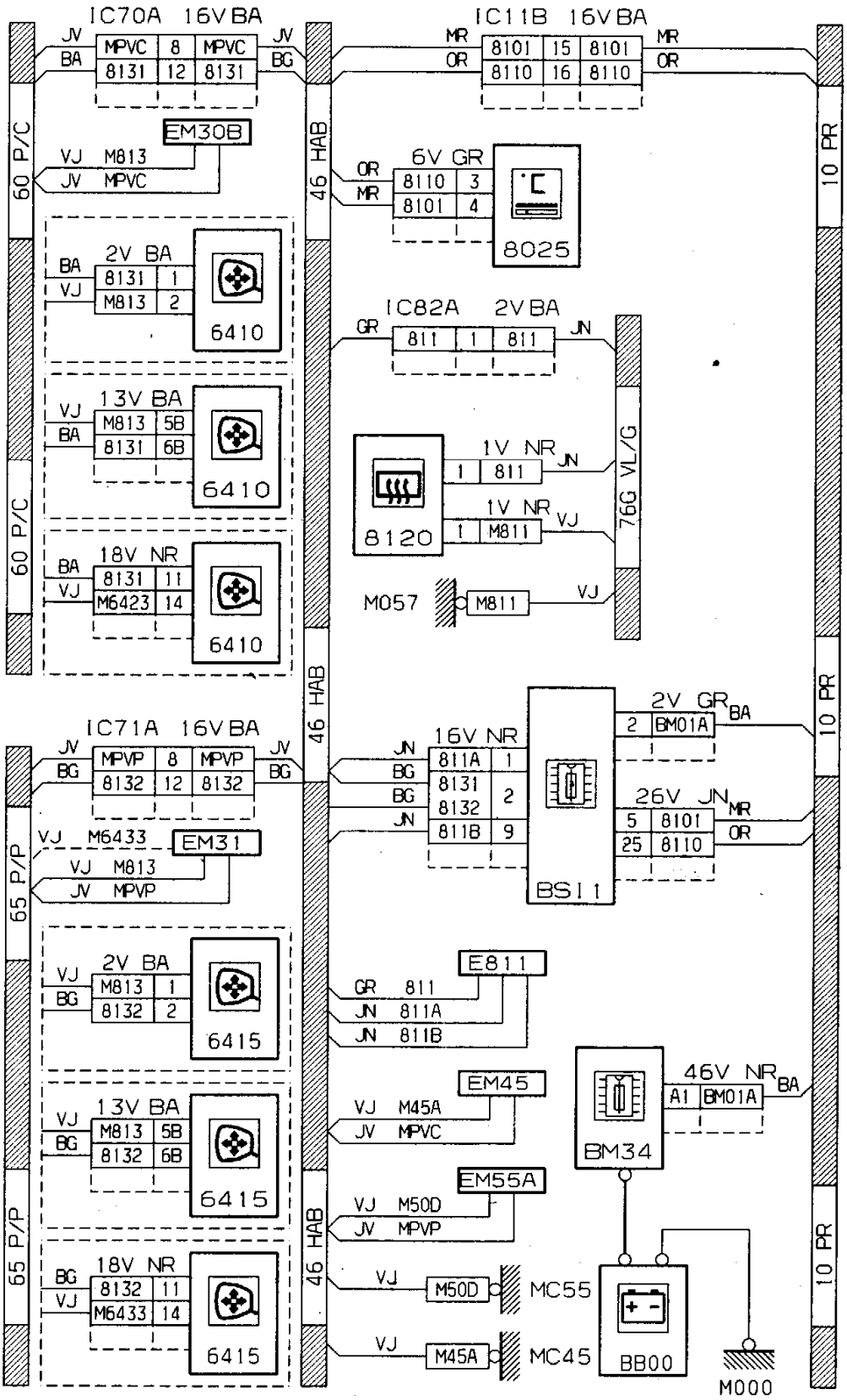
IC70A 16VBA
JV BA
MPVC 8 MPVC
8131 12 8131
JV BG
EM30B
VJ M813
JV MPVC
60 P/C
2V BA
BA 8131 1
VJ M813 2
6410
13V BA
VJ M813 5B
BA 8131 6B
6410
18V NR
BA 8131 11
VJ M6423 14
6410
60 P/C
IC71A 16VBA
JV BG
MPVP 8 MPVP
8132 12 8132
JV BG
VJ M6433
EM31
VJ M813
JV MPVP
65 P/P
2V BA
VJ M813 1
BG 8132 2
6415
13V BA
VJ M813 5B
BG 8132 6B
6415
18V NR
BG 8132 11
VJ M6433 14
6415
65 P/P
46 HAB
46 HAB
46 HAB
IC11B 16VBA
MR OR
8101 15 8101
8110 16 8110
MR OR
10 PR
10 PR
10 PR
6V GR
OR 8110 3
MR 8101 4
8025
IC82A 2VBA
GR 811 1 811 JN
76G VL/G
8120
1V NR JN
1 811
1V NR VJ
1 M811
M057
M811 VJ
16V NR
JN 811A 1
BG 8131 2
BG 8132
JN 811B 9
BSI1
2V GR BA
2 BM01A
26V JN MR
5 8101
25 8110
OR
E811
GR 811
JN 811A
JN 811B
EM45
VJ M45A
JV MPVC
EM55A
VJ M50D
JV MPVP
VJ M50D
MC55
VJ M45A
MC45
BM34
46V NR BA
A1 BM01A
BB00
M000

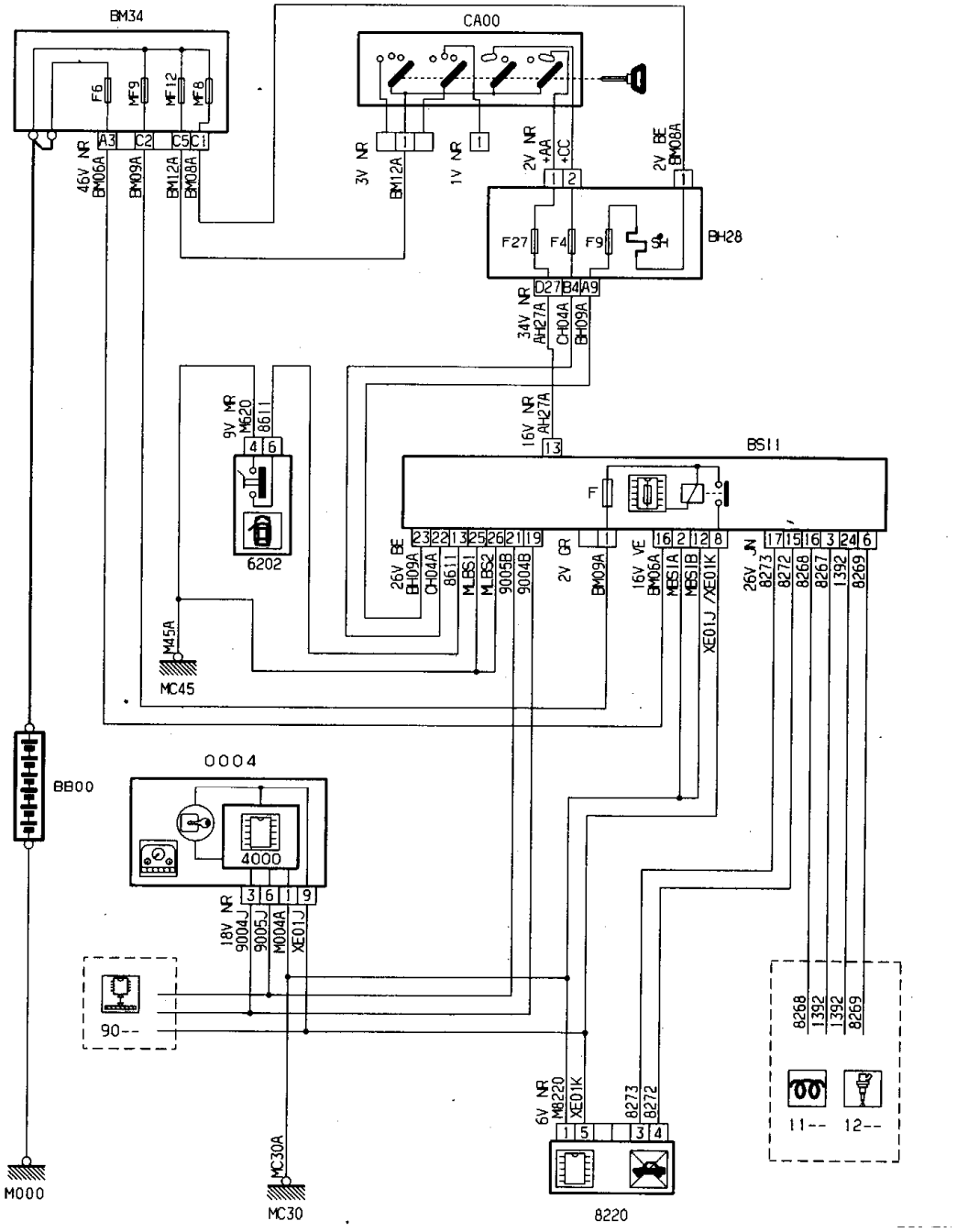
BM34
F6
MF9
MF12
MF8
A3
C2
C5
C1
46V NR
BM06A
BM09A
BM12A
BM08A
CA00
3V NR
BM12A
1V NR
2V NR
+AA
+CC
2V BE
BM08A
BH28
F27
F4
F9
D27
B4
A9
34V NR
AH27A
CH04A
BH09A
16V NR
AH27A
9V NR
M620
8611
6202
BS11
F
26V BE
BH09A
CH04A
8611
MLBS1
MLBS2
9005B
9004B
2V GR
BM09A
16V VE
BM06A
MBS1A
MBS1B
XE01J /XE01K
26V JN
8273
8272
8268
8267
1392
8269
M45A
MC45
BB00
0004
4000
18V NR
9004J
9005J
M004A
XE01J
90--
6V NR
M8220
XE01K
8273
8272
8220
8268
1392
1392
8269
11--
12--
M000
MC30A
MC30

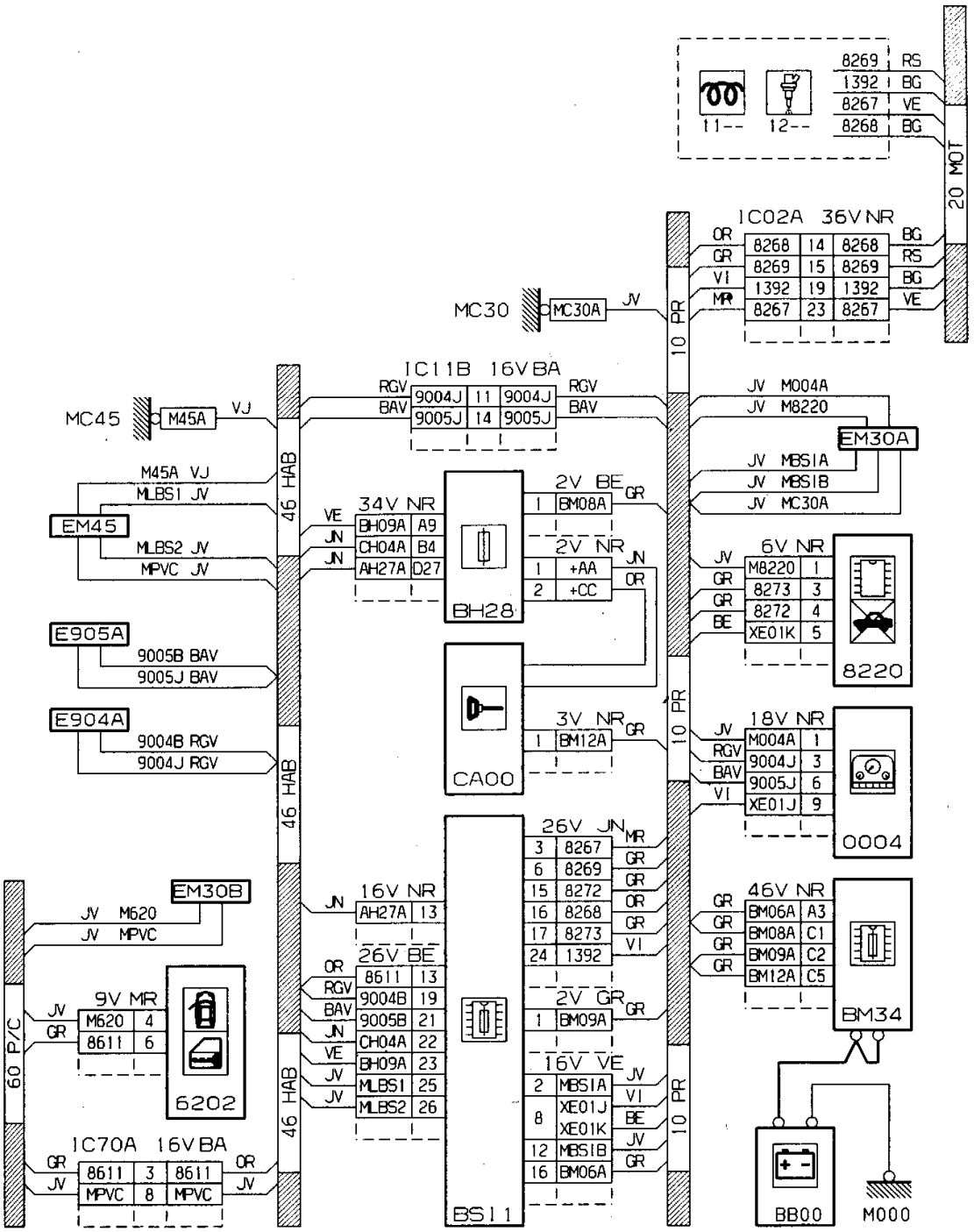
11-- 12--
8269 RS
1392 BG
8267 VE
8268 BG
20 MOT
IC02A 36V NR
OR 8268 14 8268 BG
GR 8269 15 8269 RS
VI 1392 19 1392 BG
MR 8267 23 8267 VE
MC30 MC30A JV
10 PR
IC11B 16V BA
RGV 9004J 11 9004J RGV
BAV 9005J 14 9005J BAV
MC45 M45A VJ
JV M004A
JV M8220
EM30A
JV MBS1A
JV MBS1B
JV MC30A
46 HAB
M45A VJ
MLBS1 JV
EM45
MLBS2 JV
MPVC JV
34V NR
VE BH09A A9
JN CH04A B4
JN AH27A D27
BH28
2V BE
1 BM08A GR
2V NR
1 +AA
2 +CC
JN
OR
6V NR
JV M8220 1
GR 8273 3
GR 8272 4
BE XE01K 5
8220
E905A
9005B BAV
9005J BAV
E904A
9004B RGV
9004J RGV
CA00
3V NR
1 BM12A GR
18V NR
JV M004A 1
RGV 9004J 3
BAV 9005J 6
VI XE01J 9
0004
26V JN
3 8267 MR
6 8269 GR
15 8272 GR
16 8268 OR
17 8273 GR
24 1392 VI
EM30B
JV M620
JV MPVC
16V NR
JN AH27A 13
46V NR
GR BM06A A3
GR BM08A C1
GR BM09A C2
GR BM12A C5
BM34
26V BE
OR 8611 13
RGV 9004B 19
BAV 9005B 21
JN CH04A 22
VE BH09A 23
JV MLBS1 25
JV MLBS2 26
2V GR
1 BM09A GR
60 P/C
9V MR
JV M620 4
GR 8611 6
6202
16V VE
2 MBS1A JV
8 XE01J VI
XE01K BE
12 MBS1B JV
16 BM06A GR
BS11
IC70A 16V BA
GR 8611 3 8611 OR
JV MPVC 8 MPVC JV
BB00
M000

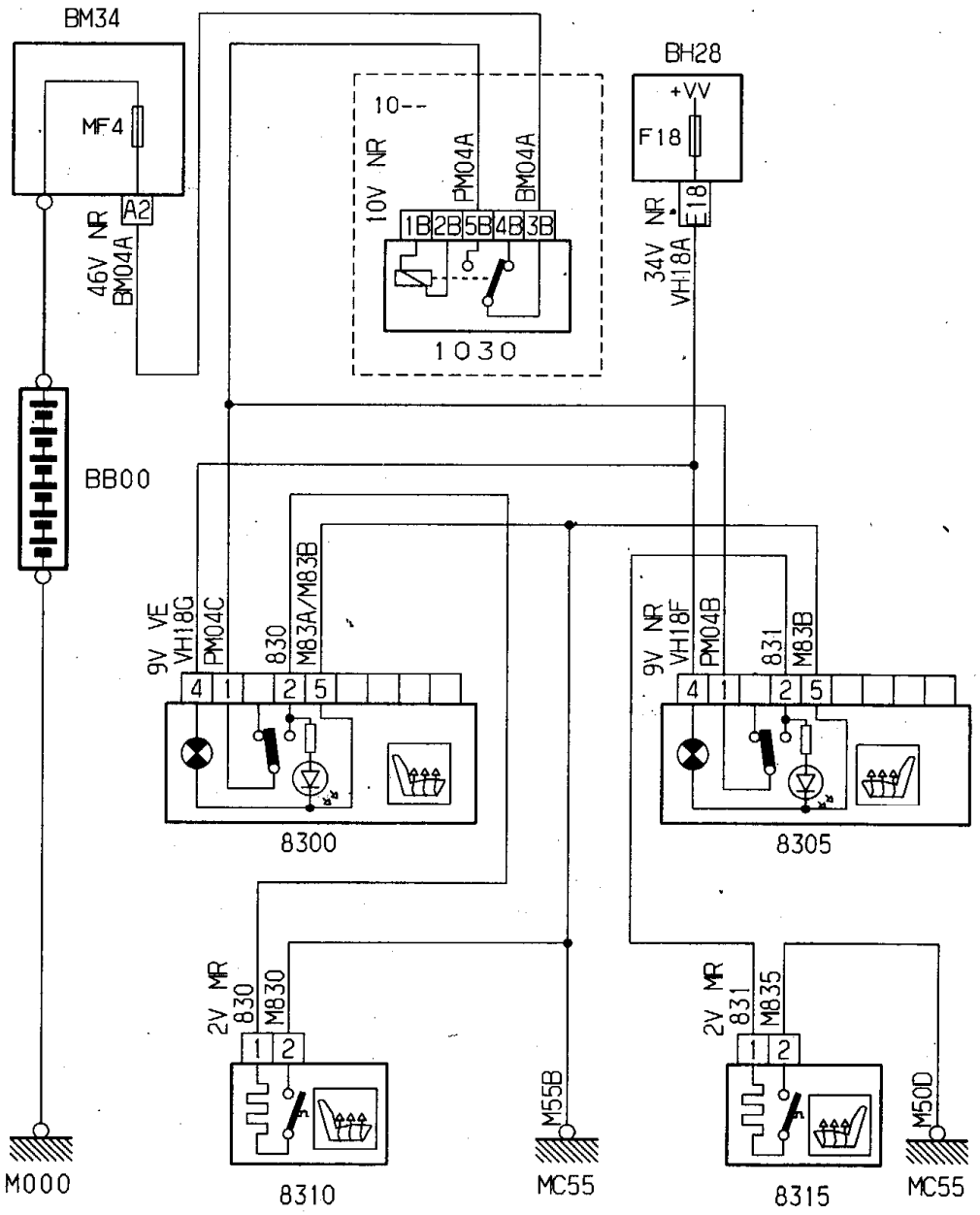
BM34
MF4
A2
46V NR
BM04A
10--
10V NR
PM04A
BM04A
1B 2B 5B 4B 3B
1030
BH28
+VV
F18
E18
34V NR
VH18A
BB00
9V VE
VH18G
PM04C
830
M83A/M83B
4 1 2 5
8300
9V NR
VH18F
PM04B
831
M83B
4 1 2 5
8305
2V MR
830
M830
1 2
8310
M55B
MC55
2V MR
831
M835
1 2
8315
M50D
MC55
M000

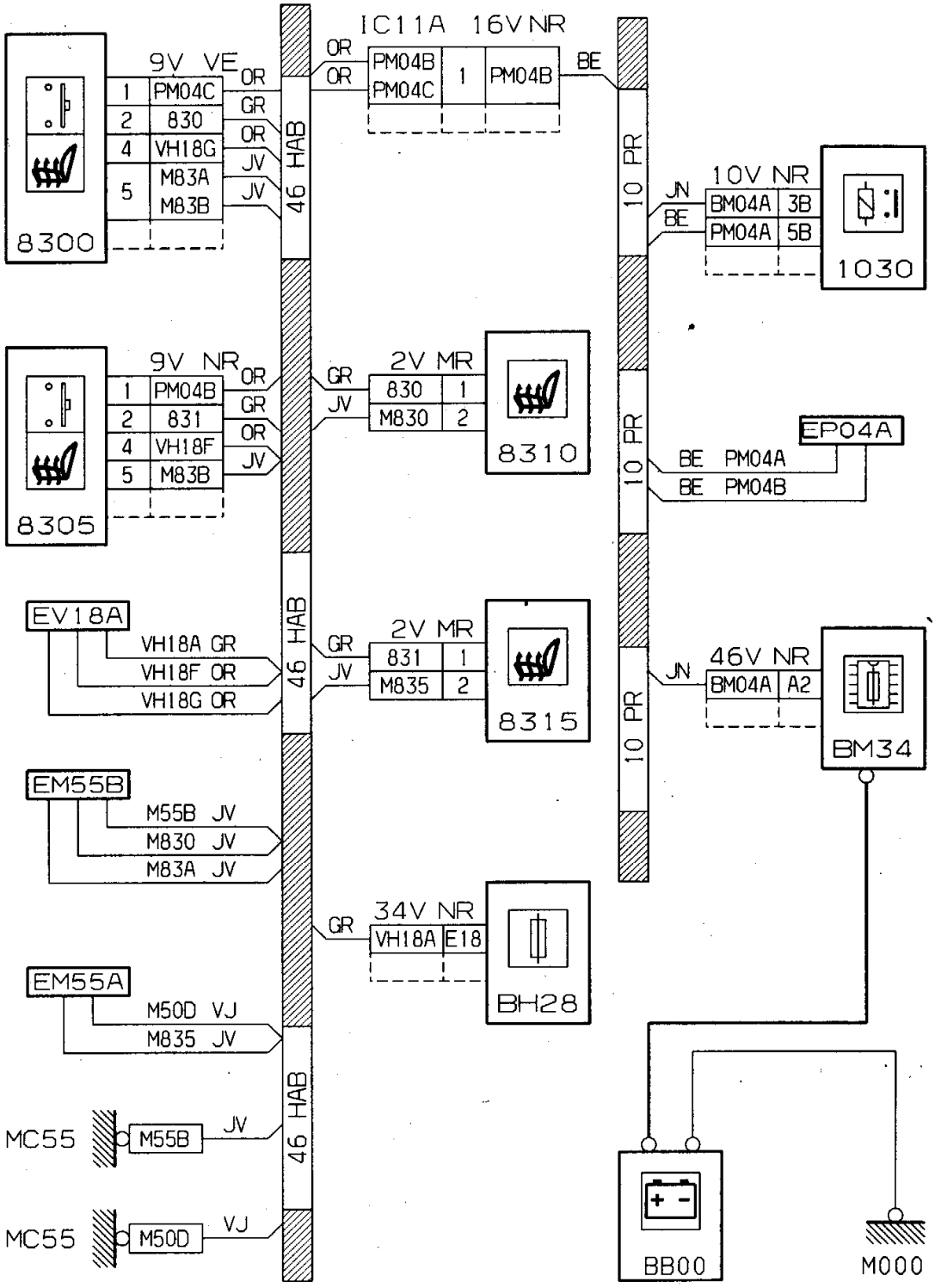
IC11A 16V NR
PM04B
PM04C
1
PM04B
OR
OR
BE
9V VE
1 PM04C OR
2 830 GR
4 VH18G OR
5 M83A JV
M83B JV
8300
9V NR
1 PM04B OR
2 831 GR
4 VH18F OR
5 M83B JV
8305
2V MR
830 1
M830 2
GR
JV
8310
2V MR
831 1
M835 2
GR
JV
8315
34V NR
VH18A E18
GR
BH28
46 HAB
46 HAB
46 HAB
10 PR
10 PR
10 PR
10V NR
BM04A 3B
PM04A 5B
JN
BE
1030
EP04A
BE PM04A
BE PM04B
46V NR
BM04A A2
JN
BM34
EV18A
VH18A GR
VH18F OR
VH18G OR
EM55B
M55B JV
M830 JV
M83A JV
EM55A
M50D VJ
M835 JV
MC55
M55B
JV
MC55
M50D
VJ
BB00
M000

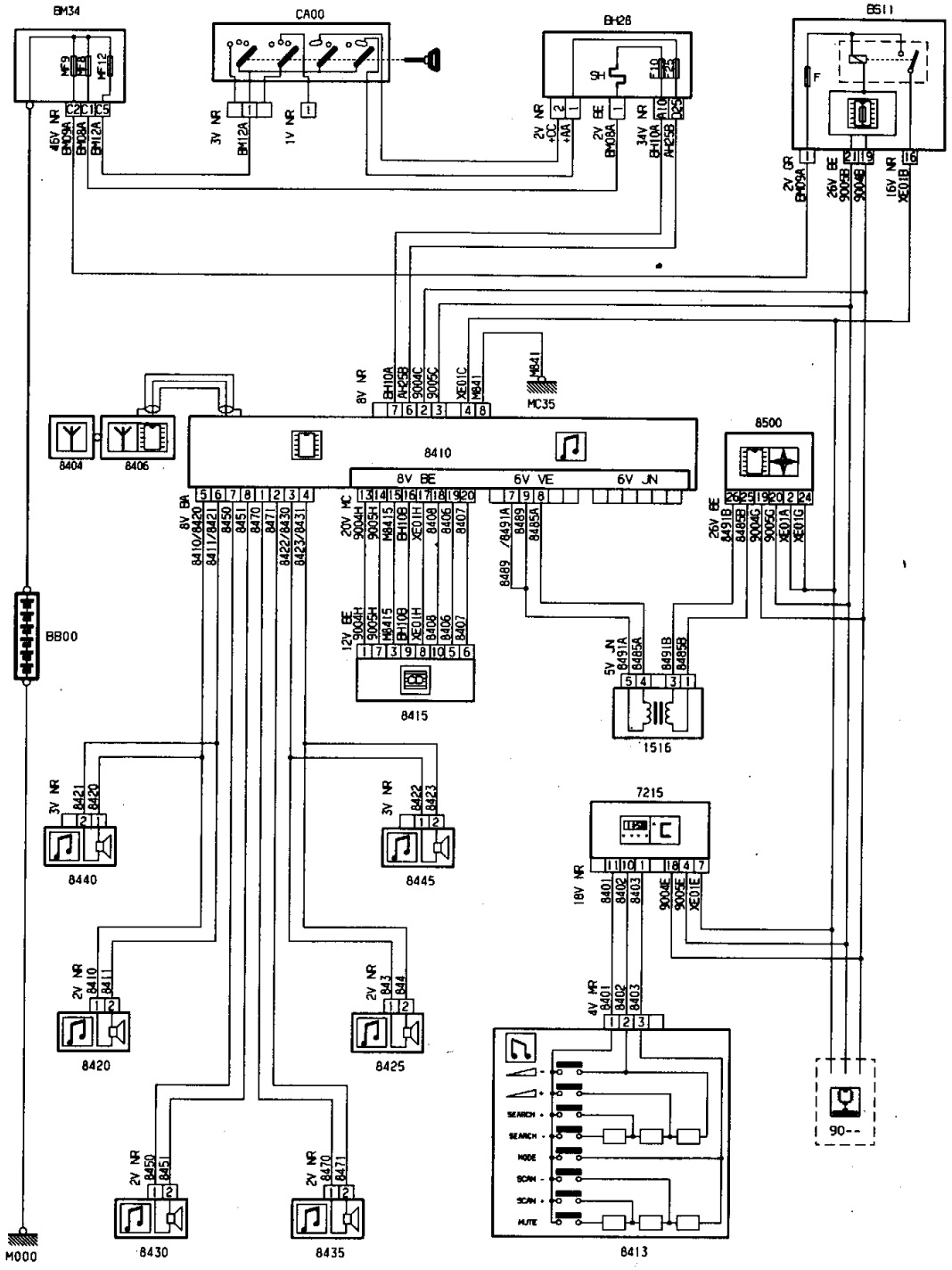
BM34
CA00
BH28
BS11
8410
8404
8406
MC35
8500
BB00
8415
1516
8440
8445
7215
8420
8425
8430
8435
8413
M000
90--

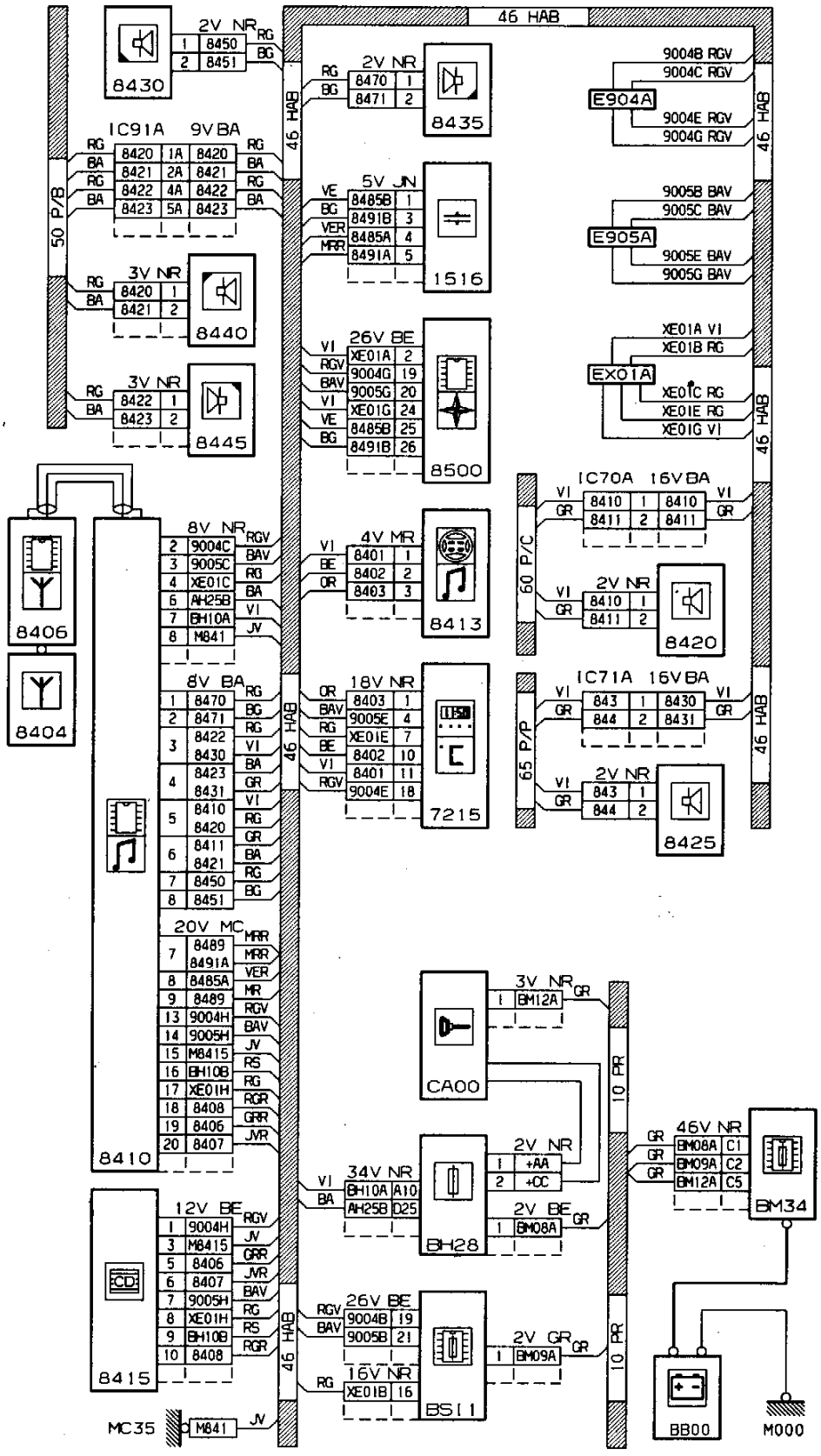
46 HAB
50 P/B
60 P/C
65 P/P
10 PR
8430
2V NR
8450
8451
IC91A 9VBA
8420 1A 8420
8421 2A 8421
8422 4A 8422
8423 5A 8423
3V NR
8440
3V NR
8445
8406
8404
8410
8V NR
8V BA
20V MC
8415
12V BE
MC35
M841
8435
2V NR
8470
8471
5V JN
8485B
8491B
8485A
8491A
1516
26V BE
XE01A
9004G
9005G
XE01G
8485B
8491B
8500
4V MR
8401
8402
8403
8413
18V NR
8403
9005E
XE01E
8402
8401
9004E
7215
E904A
9004B RGV
9004C RGV
9004E RGV
9004G RGV
E905A
9005B BAV
9005C BAV
9005E BAV
9005G BAV
EX01A
XE01A VI
XE01B RG
XE01C RG
XE01E RG
XE01G VI
IC70A 16VBA
8410 1 8410
8411 2 8411
2V NR
8420
IC71A 16VBA
843 1 8430
844 2 8431
2V NR
8425
CA00
3V NR
BM12A
BH28
2V NR
+AA
+CC
2V BE
BM08A
34V NR
BH10A A10
AH25B D25
BS11
26V BE
9004B 19
9005B 21
16V NR
XE01B 16
2V GR
BM09A
46V NR
BM08A C1
BM09A C2
BM12A C5
BM34
BB00
M000

84.1

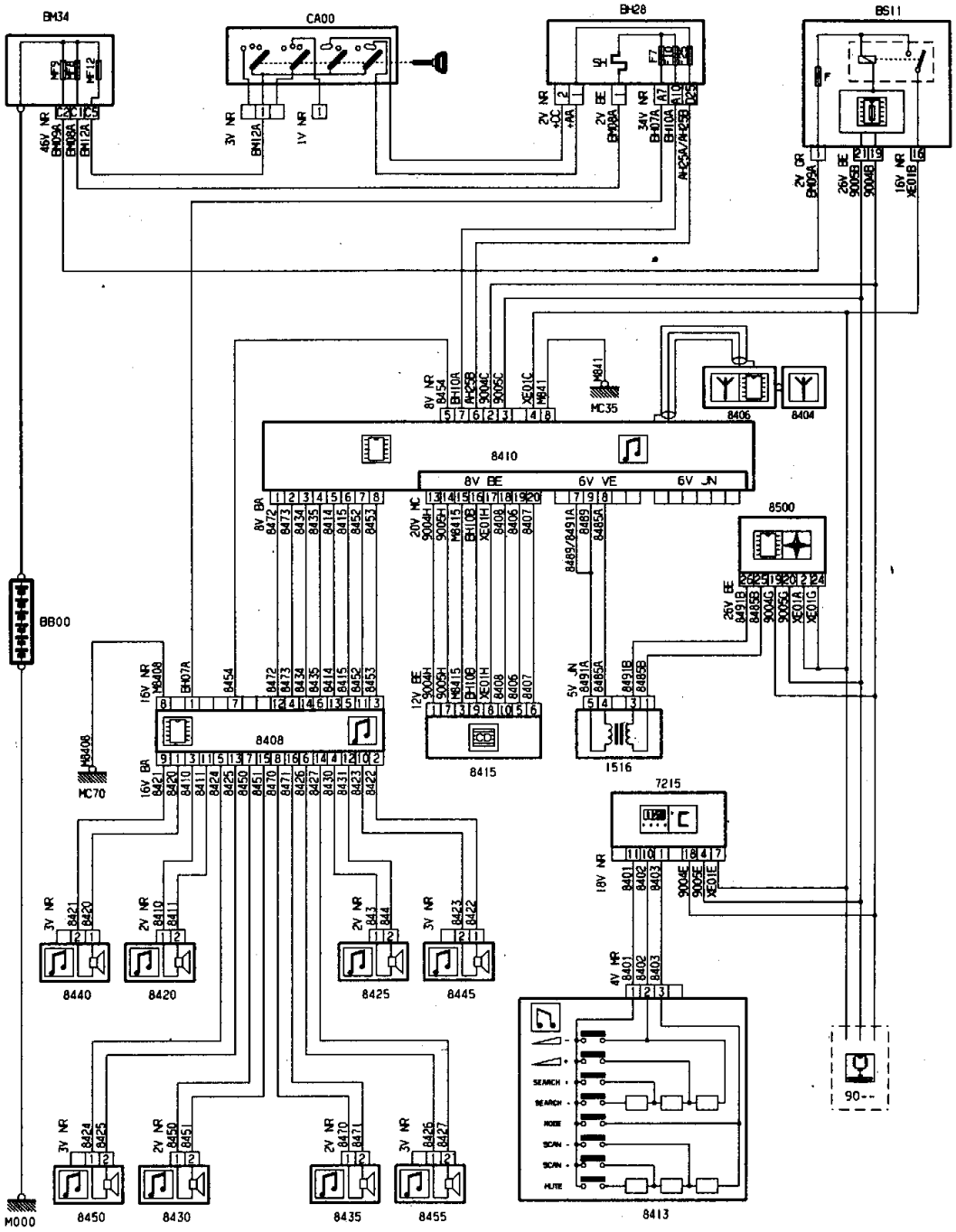

BM34
CA00
BH28
BS11
BB00
M000
8410
8408
8415
1516
7215
8413
8406
8404
8500
MC35
MC70
8440
8420
8425
8445
8450
8430
8435
8455
90--

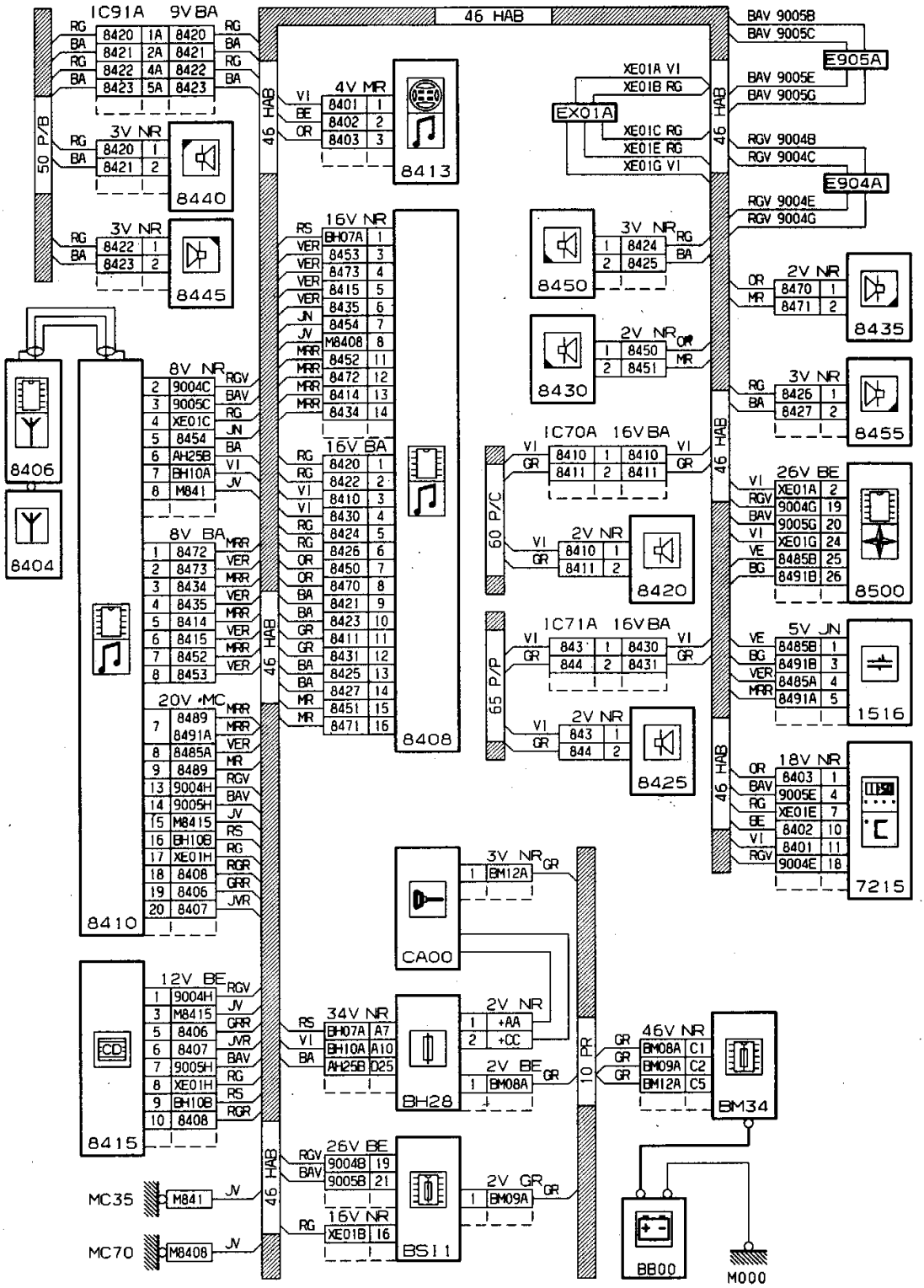
46 HAB
IC91A 9V BA
3V NR
8440
3V NR
8445
50 P/B
4V MR
8413
16V NR
16V BA
8408
8V NR
8V BA
20V MC
8410
8406
8404
8450
3V NR
8430
2V NR
IC70A 16V BA
60 P/C
8420
IC71A 16V BA
65 P/P
8425
EX01A
E905A
E904A
2V NR
8435
3V NR
8455
26V BE
8500
5V JN
1516
18V NR
7215
12V BE
8415
CD
CA00
3V NR
34V NR
BH28
2V NR
2V BE
10 PR
46V NR
BM34
26V BE
16V NR
BS11
2V GR
BB00
M000
MC35
MC70

84.2

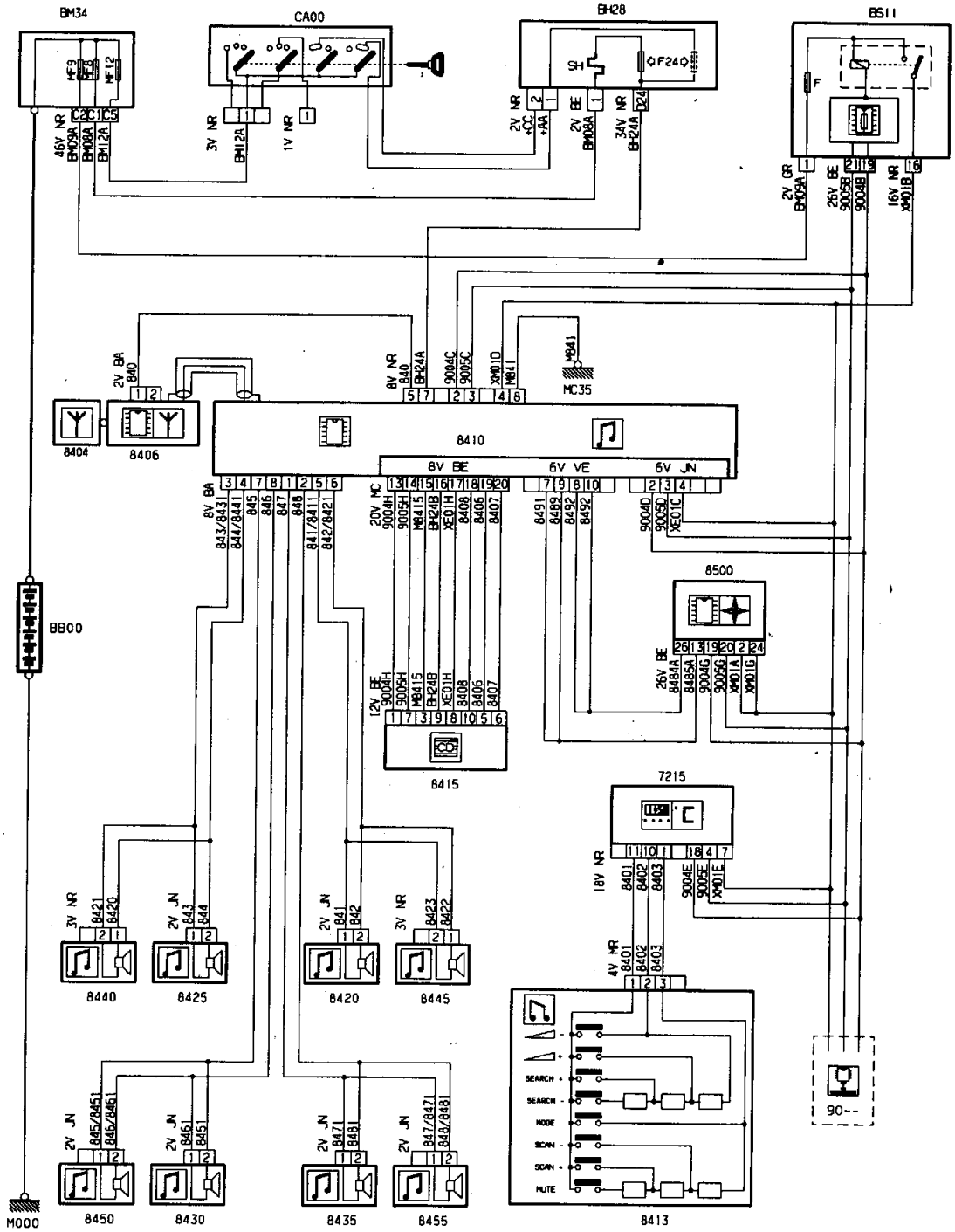

BM34
CA00
BH28
BS11
MF9
MF8
MF12
46V NR
BM09A
BM08A
BM12A
3V NR
BM12A
1V NR
2V NR
+CC
+AA
2V BE
BM08A
34V NR
BH24A
2V GR
BM09A
26V BE
9005B
9004B
16V NR
XM01B
2V BA
840
8V NR
840
BH24A
9004C
9005C
XM01D
M841
MC35
8404
8406
8410
8V BE
6V VE
6V JN
8V BA
843/8431
844/8441
845
846
847
848
841/8411
842/8421
20V MC
9004H
9005H
M8415
BH24B
XE01H
8408
8406
8407
8491
8489
8492
8492
9004D
9005D
XE01C
8500
26V BE
8484A
8485A
9004G
9005G
XM01A
XM01G
BB00
12V BE
9004H
9005H
M8415
BH24B
XE01H
8408
8406
8407
8415
7215
18V NR
8401
8402
8403
9004E
9005E
XM01E
3V NR
8421
8420
2V JN
843
844
2V JN
841
842
3V NR
8423
8422
8440
8425
8420
8445
4V NR
8401
8402
8403
SEARCH +
SEARCH -
MODE
SCAN -
SCAN +
MUTE
90--
2V JN
845/8451
846/8461
2V JN
8461
8451
2V JN
8471
8481
2V JN
847/8471
848/8481
M000
8450
8430
8435
8455
8413

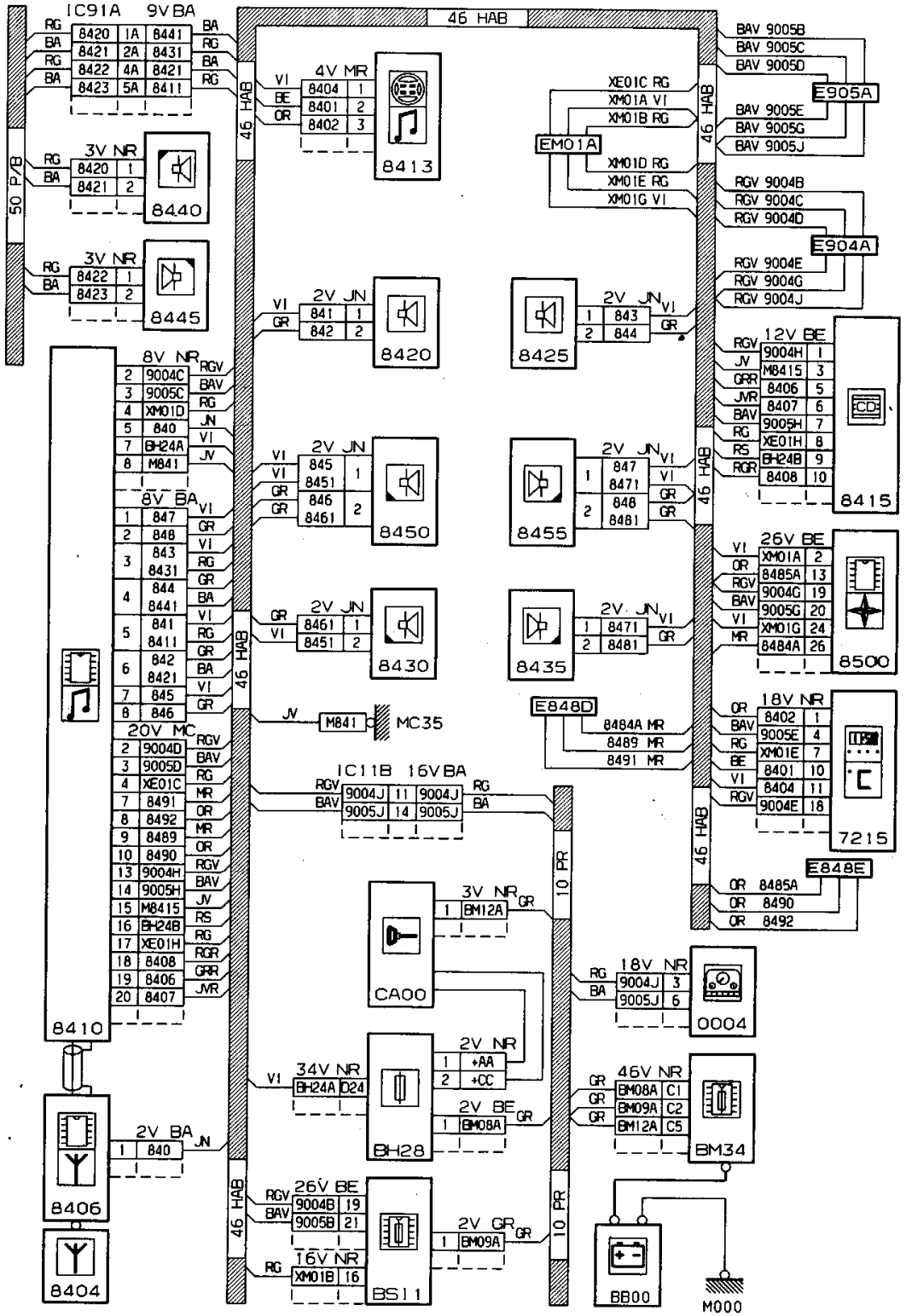
IC91A 9V BA
RG 8420 1A 8441 BA
BA 8421 2A 8431 RG
RG 8422 4A 8421 BA
BA 8423 5A 8411 RG
50 P/B
3V NR RG 8420 1 BA 8421 2 8440
3V NR RG 8422 1 BA 8423 2 8445
46 HAB
4V MR VI 8404 1 BE 8401 2 OR 8402 3 8413
2V JN VI 841 1 GR 842 2 8420
2V JN VI 845 8451 1 GR 846 8461 2 8450
2V JN GR 8461 1 VI 8451 2 8430
JV M841 MC35
8V NR RGV 2 9004C BAV 3 9005C RG 4 XM01D JN 5 840 VI 7 BH24A JV 8 M841
8V BA VI 1 847 GR 2 848 VI 3 843 8431 RG GR 4 844 8441 BA VI 5 841 8411 RG GR 6 842 8421 BA VI 7 845 GR 8 846
20V MC RGV 2 9004D BAV 3 9005D RG 4 XE01C MR 7 8491 OR 8 8492 MR 9 8489 OR 10 8490 RGV 13 9004H BAV 14 9005H JV 15 M8415 RS 16 BH24B RG 17 XE01H RGR 18 8408 GRR 19 8406 JVR 20 8407
8410
2V BA JN 1 840
8406
8404
IC11B 16V BA
RGV 9004J 11 9004J RG
BAV 9005J 14 9005J BA
10 PR
3V NR GR 1 BM12A
CA00
2V NR 1 +AA 2 +CC
34V NR VI BH24A D24
2V BE GR 1 BM08A
BH28
26V BE RGV 9004B 19 BAV 9005B 21
16V NR RG XM01B 16
BS11
2V GR GR 1 BM09A
18V NR RG 9004J 3 BA 9005J 6
0004
46V NR GR BM08A C1 GR BM09A C2 GR BM12A C5
BM34
BB00
M000
EM01A
XE01C RG
XM01A VI
XM01B RG
XM01D RG
XM01E RG
XM01G VI
2V JN VI 843 1 2 844 GR 8425
2V JN VI 847 8471 1 GR 848 8481 2 GR 8455
2V JN VI 8471 1 GR 8481 2 8435
E848D
8484A MR
8489 MR
8491 MR
BAV 9005B
BAV 9005C
BAV 9005D
E905A
BAV 9005E
BAV 9005G
BAV 9005J
RGV 9004B
RGV 9004C
RGV 9004D
E904A
RGV 9004E
RGV 9004G
RGV 9004J
12V BE RGV 9004H 1 JV M8415 3 GRR 8406 5 JVR 8407 6 BAV 9005H 7 RG XE01H 8 RS BH24B 9 RGR 8408 10
CD
8415
26V BE VI XM01A 2 OR 8485A 13 RGV 9004G 19 BAV 9005G 20 VI XM01G 24 MR 8484A 26
8500
18V NR OR 8402 1 BAV 9005E 4 RG XM01E 7 BE 8401 10 VI 8404 11 RGV 9004E 18
7215
E848E
OR 8485A
OR 8490
OR 8492

84.3

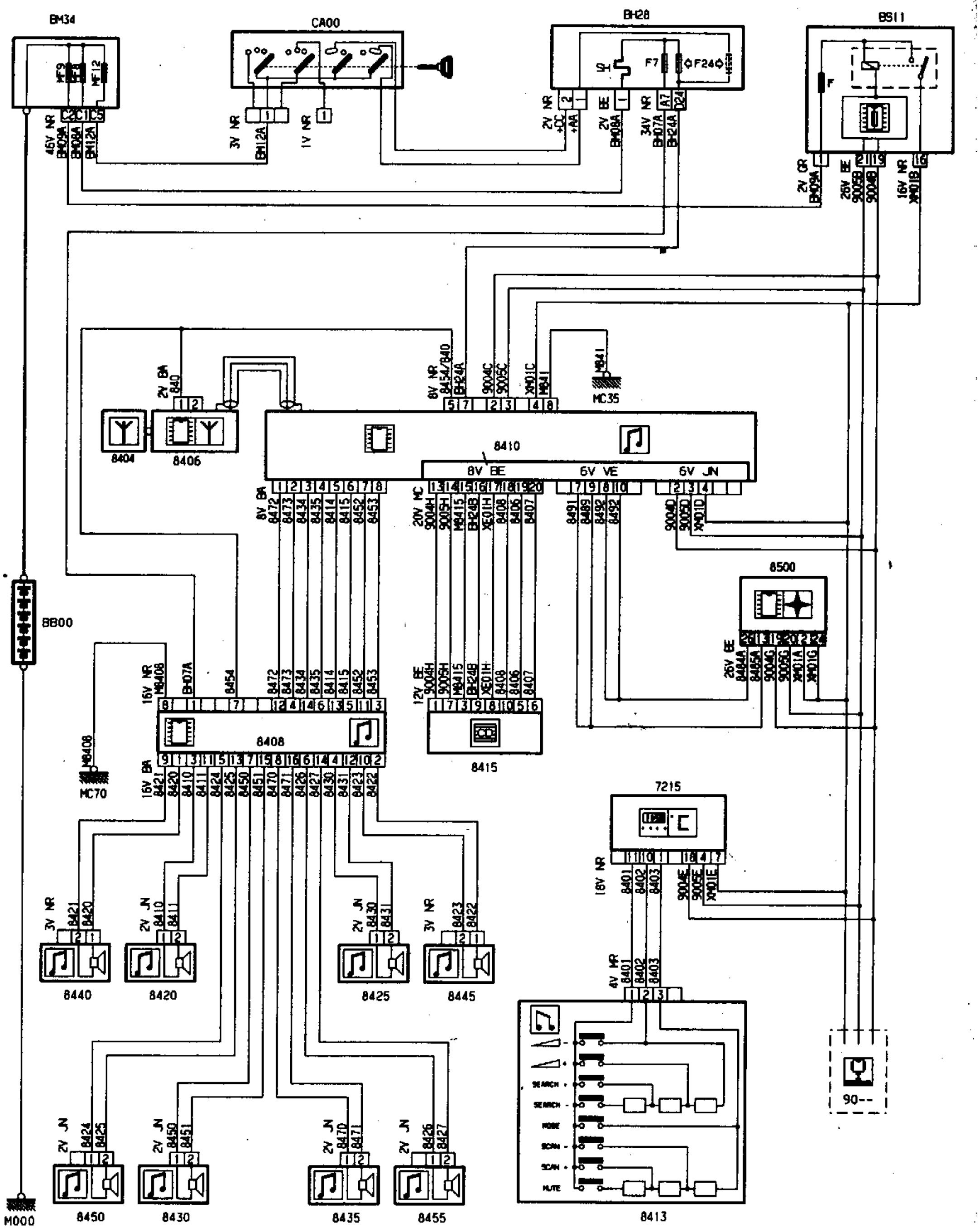
BM34
CA00
BH28
BS11
8404
8406
8410
MC35
8500
BB00
8408
8415
MC70
7215
8440
8420
8425
8445
8413
90--
8450
8430
8435
8455
M000
SEARCH +
SEARCH -
MODE
SCAN -
SCAN +
MUTE

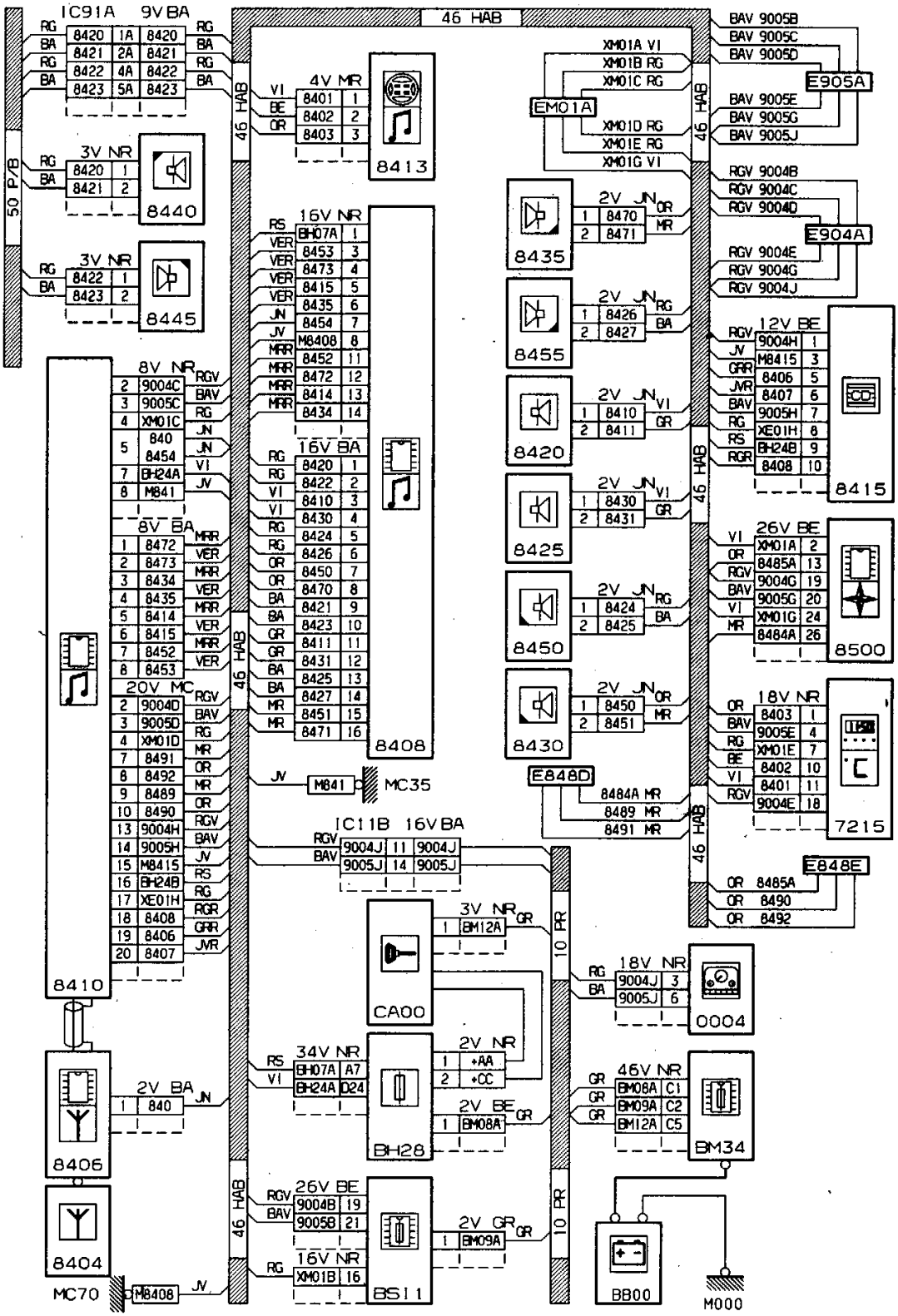
IC91A 9V BA
RG 8420 1A 8420 RG
BA 8421 2A 8421 BA
RG 8422 4A 8422 RG
BA 8423 5A 8423 BA
50 P/B
3V NR
RG 8420 1
BA 8421 2
8440
3V NR
RG 8422 1
BA 8423 2
8445
8V NR
2 9004C RGV
3 9005C BAV
4 XM01C RG
5 840 8454 JN
7 BH24A VI
8 M841 JV
8V BA
1 8472 MRR
2 8473 VER
3 8434 MRR
4 8435 VER
5 8414 MRR
6 8415 VER
7 8452 MRR
8 8453 VER
20V MC
2 9004D RGV
3 9005D BAV
4 XM01D RG
7 8491 MR
8 8492 OR
9 8489 MR
10 8490 OR
13 9004H RGV
14 9005H BAV
15 M8415 JV
16 BH24B RS
17 XE01H RG
18 8408 RGR
19 8406 GRR
20 8407 JVR
8410
2V BA
1 840 JN
8406
8404
MC70
M8408 JV
46 HAB
4V MR
VI 8401 1
BE 8402 2
GR 8403 3
8413
16V NR
RS BH07A 1
VER 8453 3
VER 8473 4
VER 8415 5
VER 8435 6
JN 8454 7
JV M8408 8
MRR 8452 11
MRR 8472 12
MRR 8414 13
MRR 8434 14
16V BA
RG 8420 1
RG 8422 2
VI 8410 3
VI 8430 4
RG 8424 5
RG 8426 6
OR 8450 7
OR 8470 8
BA 8421 9
BA 8423 10
GR 8411 11
GR 8431 12
BA 8425 13
BA 8427 14
MR 8451 15
MR 8471 16
8408
JV M841 MC35
IC11B 16V BA
RGV 9004J 11 9004J
BAV 9005J 14 9005J
3V NR GR
1 BM12A
CA00
34V NR
RS BH07A A7
VI BH24A D24
2V NR
1 +AA
2 +CC
2V BE GR
1 BM08A
BH28
26V BE
RGV 9004B 19
BAV 9005B 21
16V NR
RG XM01B 16
2V GR GR
1 BM09A
BS11
10 PR
XM01A VI
XM01B RG
XM01C RG
EM01A
XM01D RG
XM01E RG
XM01G VI
2V JN OR
1 8470
2 8471 MR
8435
2V JN RG
1 8426
2 8427 BA
8455
2V JN VI
1 8410
2 8411 GR
8420
2V JN VI
1 8430
2 8431 GR
8425
2V JN RG
1 8424
2 8425 BA
8450
2V JN OR
1 8450
2 8451 MR
8430
E848D
8484A MR
8489 MR
8491 MR
BAV 9005B
BAV 9005C
BAV 9005D
E905A
BAV 9005E
BAV 9005G
BAV 9005J
RGV 9004B
RGV 9004C
RGV 9004D
E904A
RGV 9004E
RGV 9004G
RGV 9004J
12V BE
RGV 9004H 1
JV M8415 3
GRR 8406 5
JVR 8407 6
BAV 9005H 7
RG XE01H 8
RS BH24B 9
RGR 8408 10
8415
26V BE
VI XM01A 2
OR 8485A 13
RGV 9004G 19
BAV 9005G 20
VI XM01G 24
MR 8484A 26
8500
18V NR
OR 8403 1
BAV 9005E 4
RG XM01E 7
BE 8402 10
VI 8401 11
RGV 9004E 18
7215
E848E
OR 8485A
OR 8490
OR 8492
18V NR
RG 9004J 3
BA 9005J 6
0004
46V NR
GR BM08A C1
GR BM09A C2
GR BM12A C5
BM34
BB00
M000

IC02A - IC02B

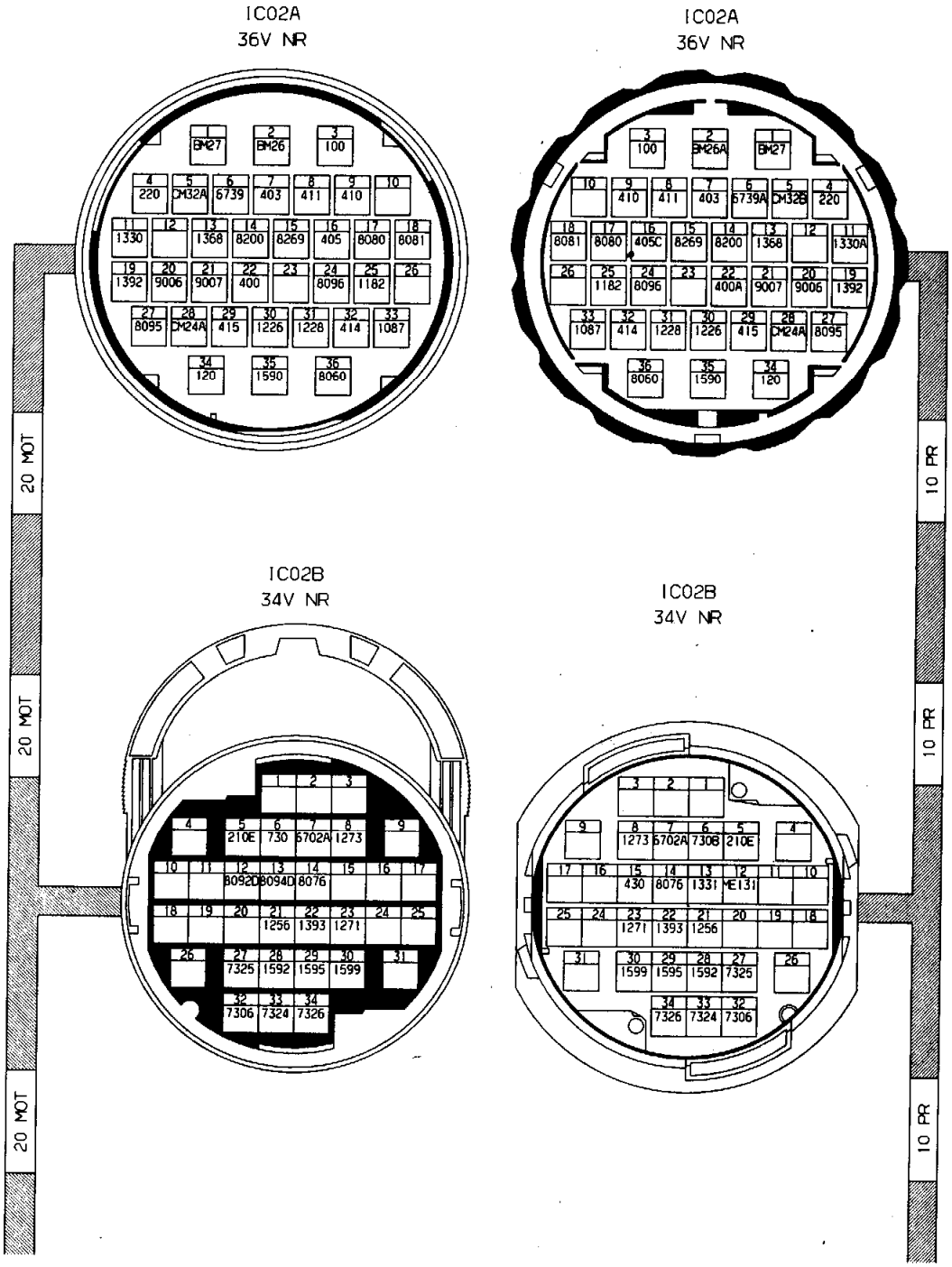
IC02A
36V NR
IC02A
36V NR
IC02B
34V NR
IC02B
34V NR
20 MOT
20 MOT
20 MOT
10 PR
10 PR
10 PR

IC11

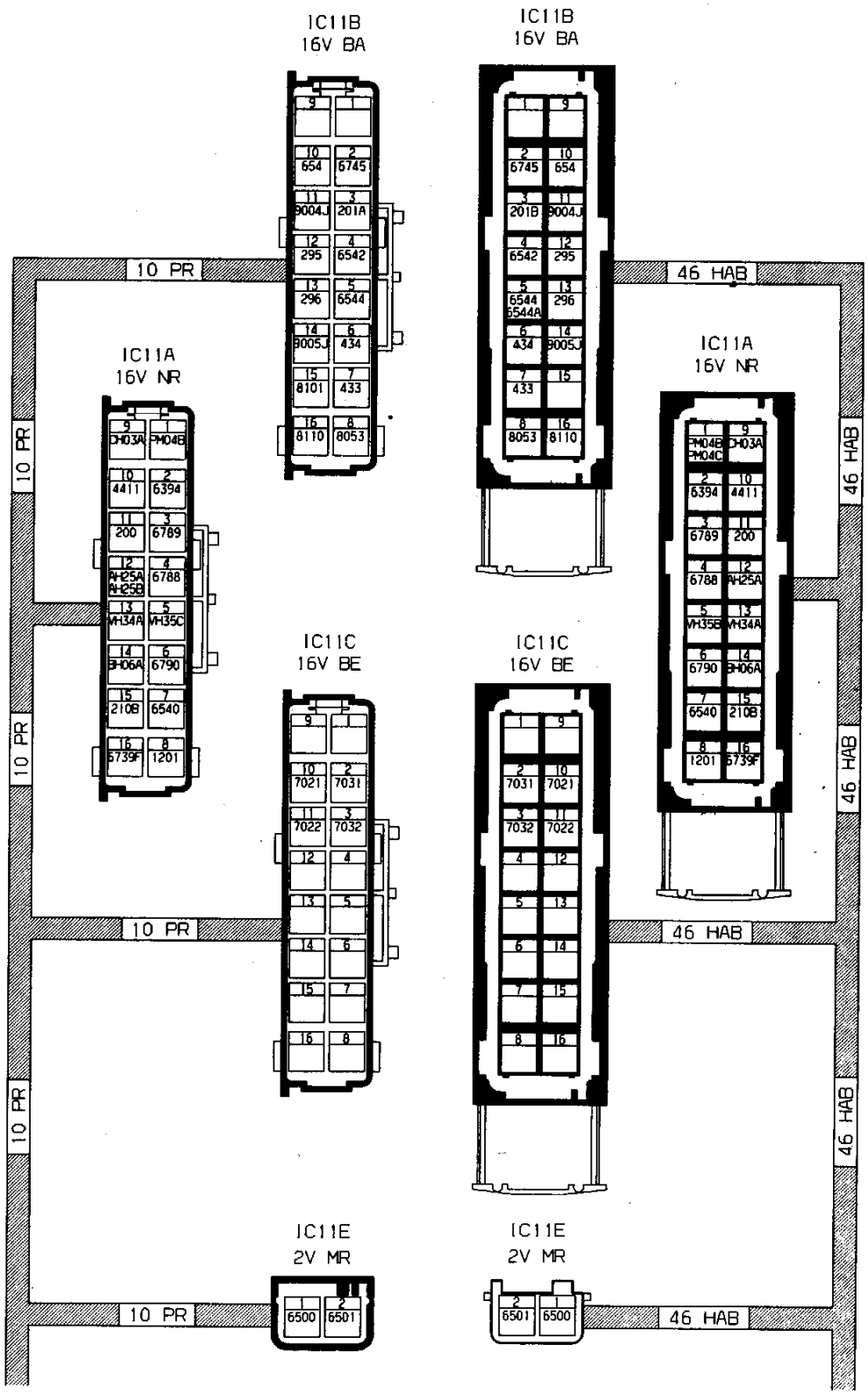
IC11B
16V BA
IC11B
16V BA
10 PR
46 HAB
IC11A
16V NR
IC11A
16V NR
10 PR
46 HAB
IC11C
16V BE
IC11C
16V BE
10 PR
46 HAB
10 PR
46 HAB
IC11E
2V MR
IC11E
2V MR
10 PR
46 HAB

IC72-IC73

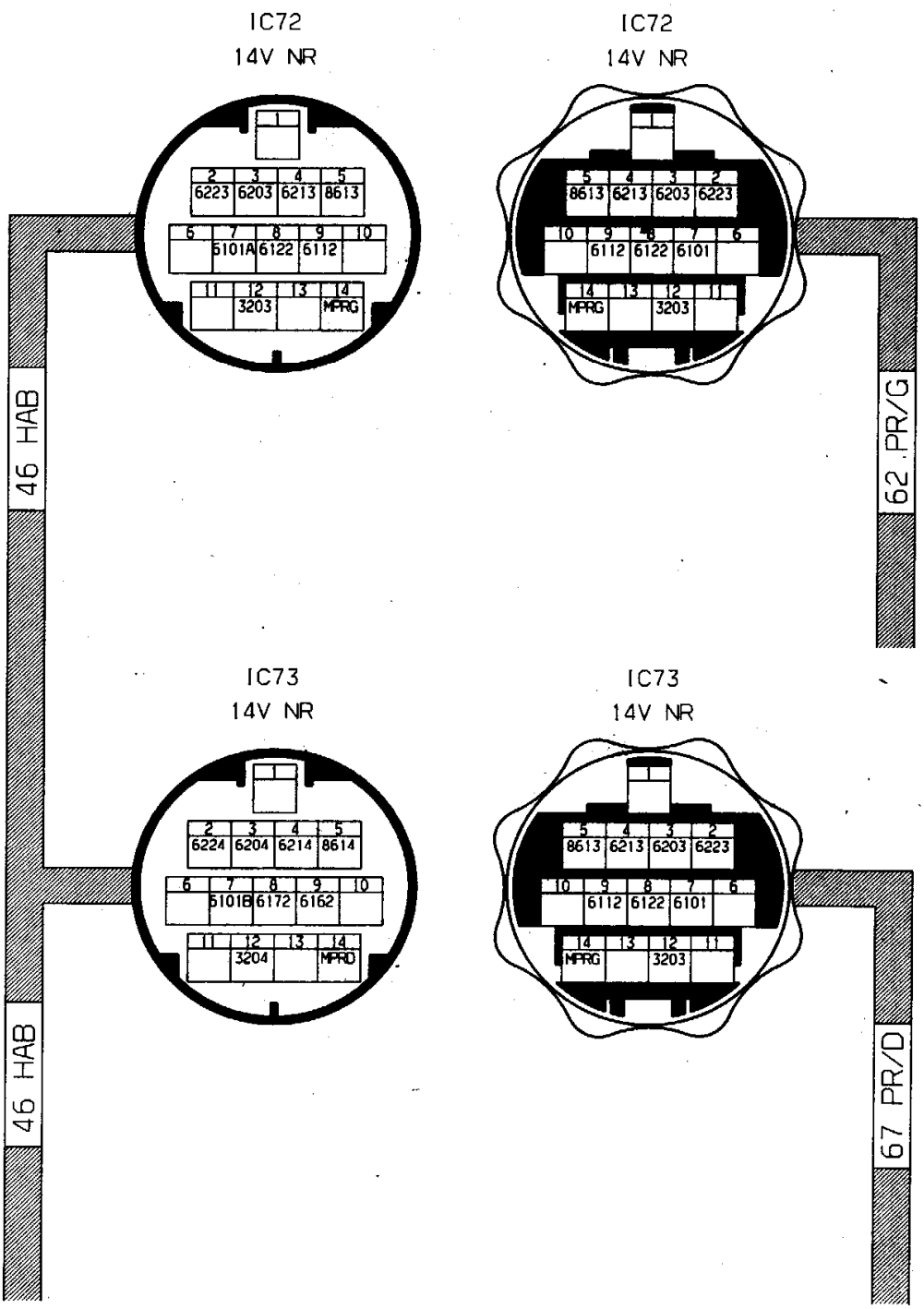
IC72
14V NR
2 3 4 5
6223 6203 6213 8613
6 7 8 9 10
5101A 6122 6112
11 12 13 14
3203 MPRG
IC72
14V NR
5 4 3 2
8613 6213 6203 6223
10 9 8 7 6
6112 6122 6101
14 13 12 11
MPRG 3203
46 HAB
62 PR/G
IC73
14V NR
2 3 4 5
6224 6204 6214 8614
6 7 8 9 10
5101B 6172 6162
11 12 13 14
3204 MPRD
IC73
14V NR
5 4 3 2
8613 6213 6203 6223
10 9 8 7 6
6112 6122 6101
14 13 12 11
MPRG 3203
46 HAB
67 PR/D

IC82

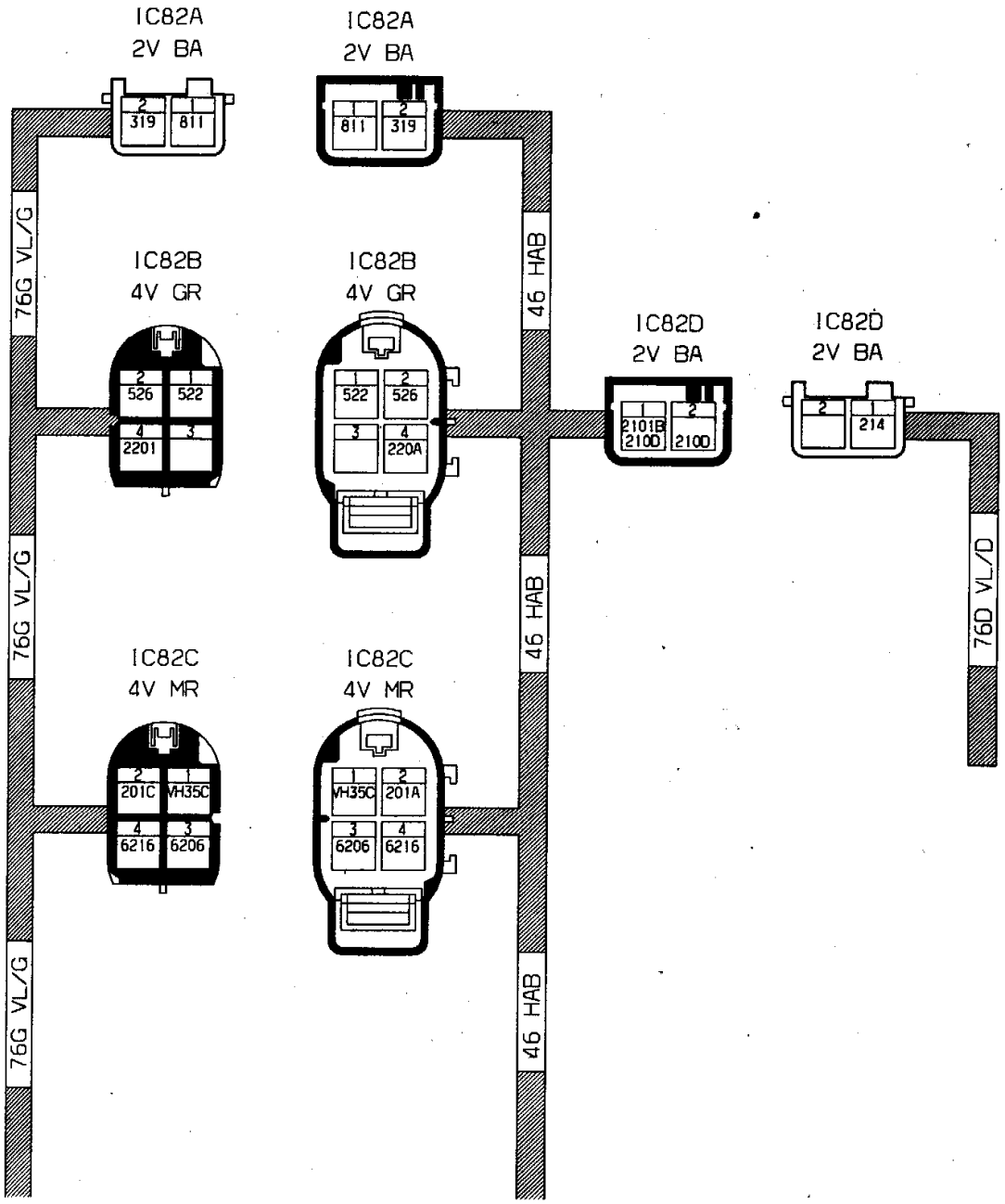
IC82A
2V BA
2 319
811
IC82A
2V BA
811
2 319
76G VL/G
IC82B
4V GR
2 526
1 522
4 2201
3
IC82B
4V GR
1 522
2 526
3
4 220A
46 HAB
IC82D
2V BA
1 2101B 2100
2 2100
IC82D
2V BA
2 214
76D VL/D
76G VL/G
IC82C
4V MR
2 201C
1 VH35C
4 6216
3 6206
IC82C
4V MR
1 VH35C
2 201A
3 6206
4 6216
46 HAB
76G VL/G
46 HAB

IC41 - IC86 - IC89

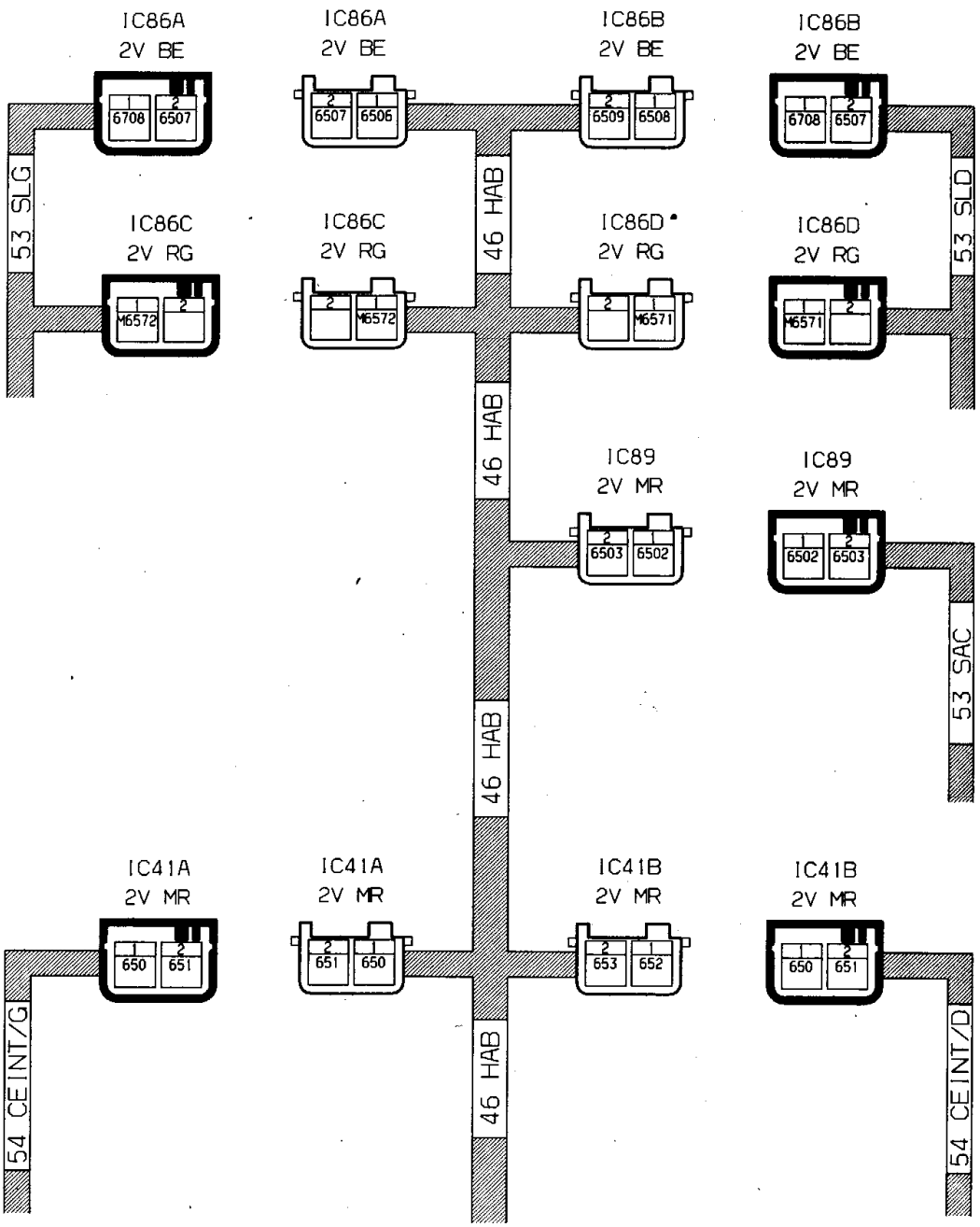

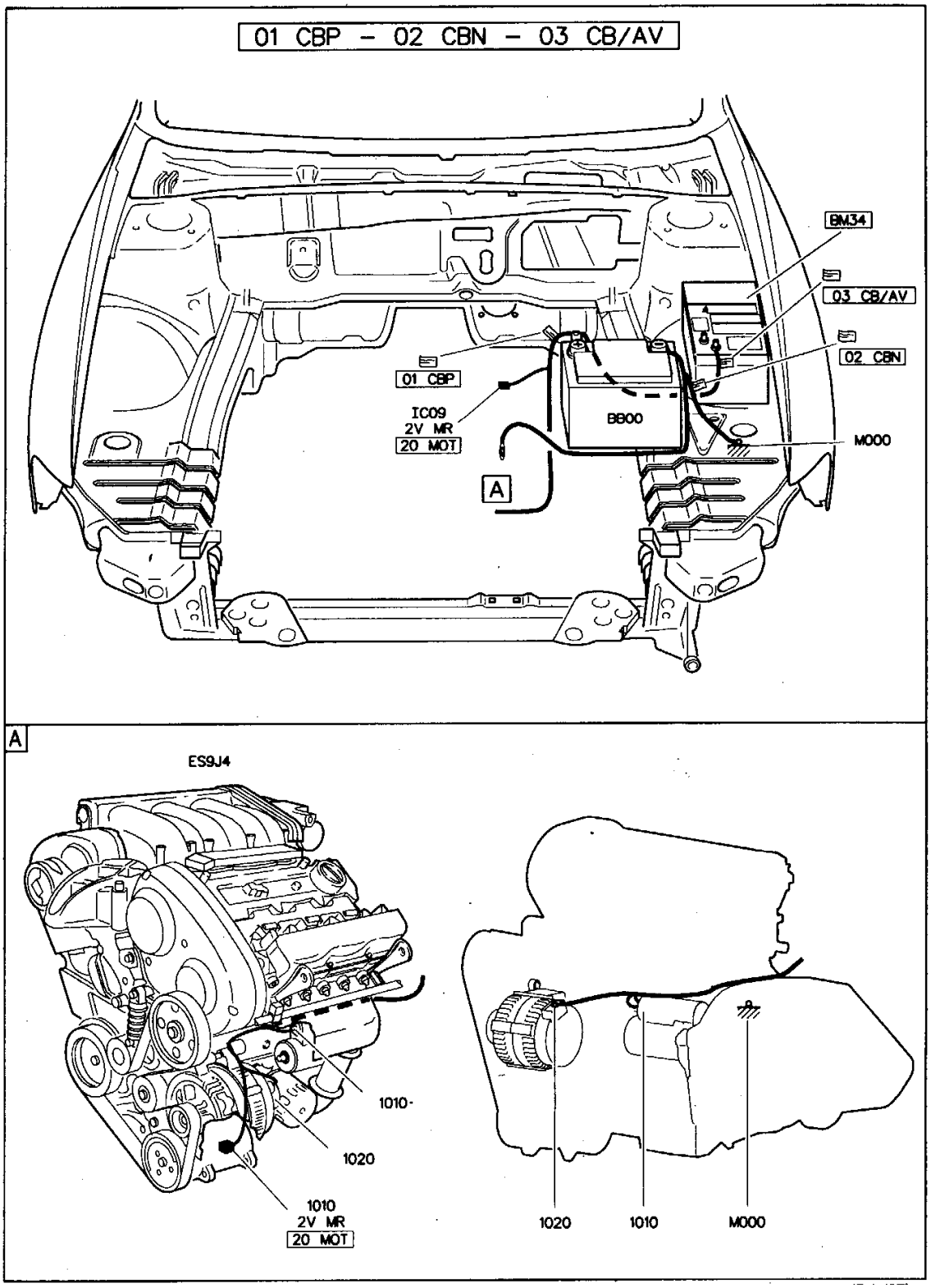
01 CBP - 02 CBN - 03 CB/AV
BM34
03 CB/AV
02 CBN
01 CBP
IC09
2V MR
20 MOT
B800
M000
A
A
ES9J4
1010
1020
1010
2V MR
20 MOT
1020
1010
M000

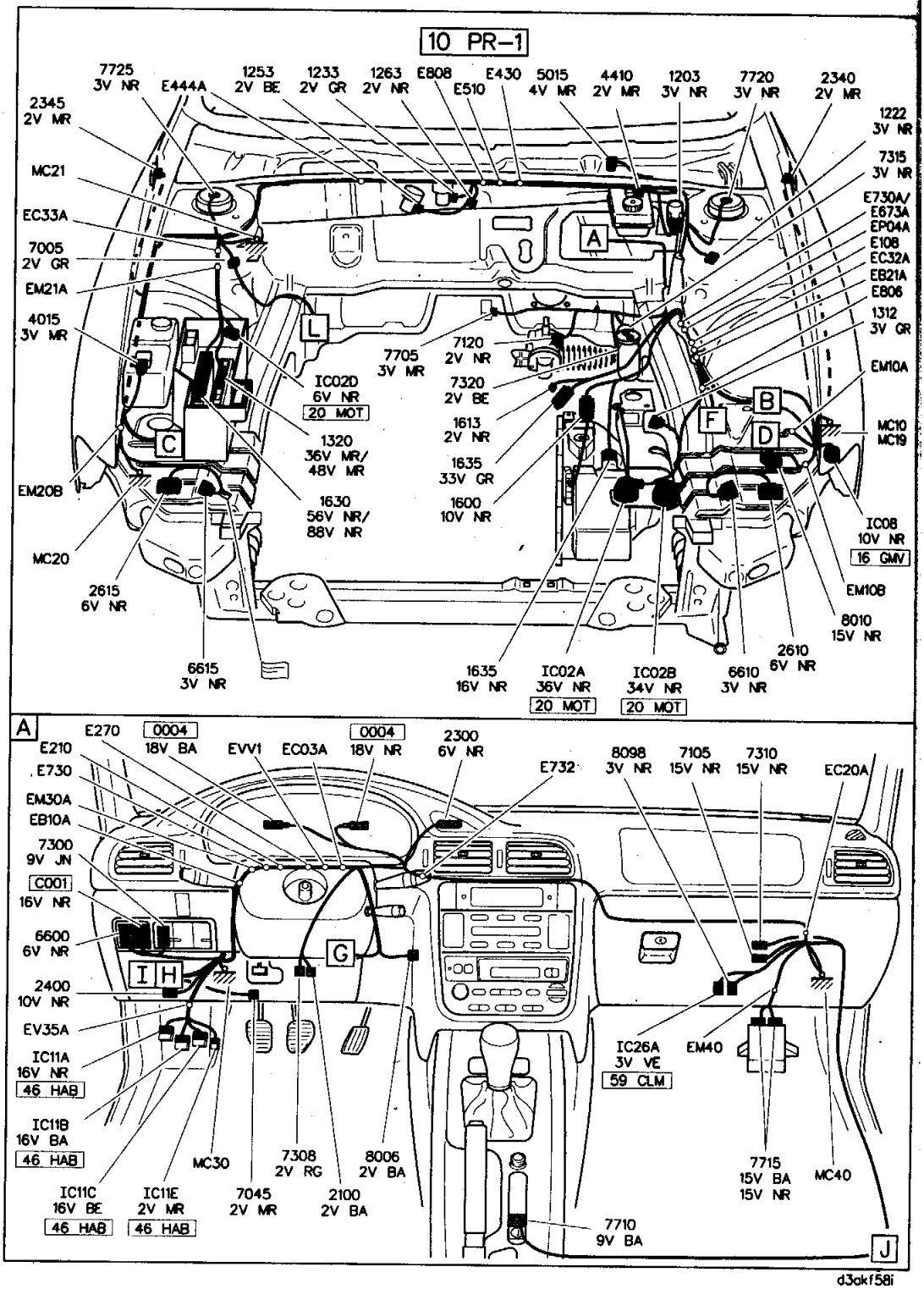
10 PR-1
7725 3V NR
E444A
1253 2V BE
1233 2V GR
1263 2V NR
E808
E510
E430
5015 4V MR
4410 2V MR
1203 3V NR
7720 3V NR
2340 2V MR
2345 2V MR
MC21
EC33A
7005 2V GR
EM21A
4015 3V MR
1222 3V NR
7315 3V NR
E730A/ E673A
EP04A
E108
EC32A
EB21A
E806
1312 3V GR
EM10A
MC10 MC19
IC02D 6V NR 20 MOT
1320 36V MR/ 48V MR
1630 56V NR/ 88V NR
7705 3V MR
7120 2V NR
7320 2V BE
1613 2V NR
1635 33V GR
1600 10V NR
EM20B
MC20
2615 6V NR
6615 3V NR
IC08 10V NR 16 GMV
EM10B
8010 15V NR
2610 6V NR
6610 3V NR
1635 16V NR
IC02A 36V NR 20 MOT
IC02B 34V NR 20 MOT
A
E270
0004 18V BA
EVV1
EC03A
0004 18V NR
2300 6V NR
E732
8098 3V NR
7105 15V NR
7310 15V NR
EC20A
E210
E730
EM30A
EB10A
7300 9V JN
C001 16V NR
6600 6V NR
2400 10V NR
EV35A
IC11A 16V NR 46 HAB
IC11B 16V BA 46 HAB
IC11C 16V BE 46 HAB
IC11E 2V MR 46 HAB
MC30
7045 2V MR
7308 2V RG
2100 2V BA
8006 2V BA
IC26A 3V VE 59 CLM
EM40
7715 15V BA 15V NR
MC40
7710 9V BA
d3akf58i

10 PR-2

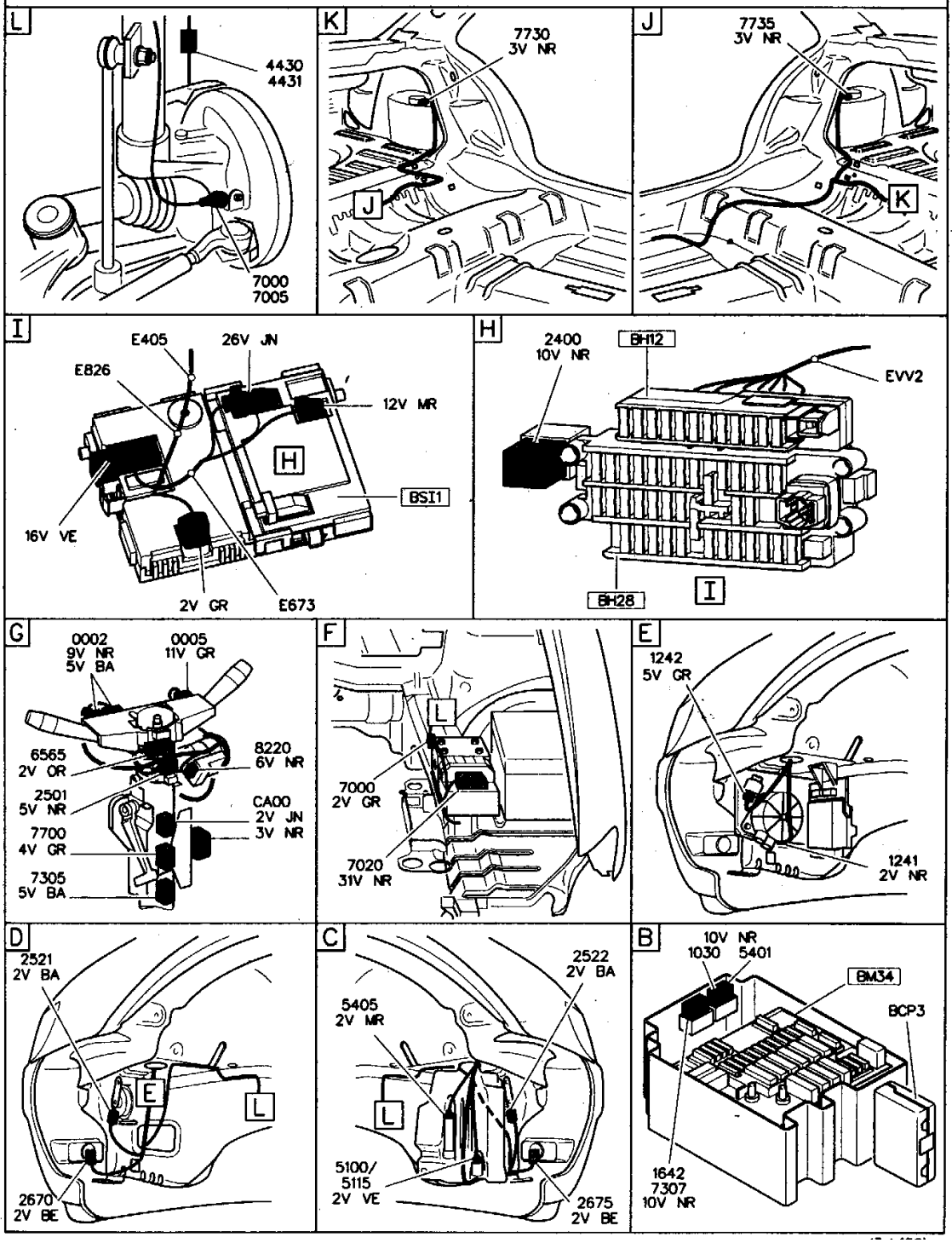
L
4430
4431
7000
7005
K
7730
3V NR
J
J
7735
3V NR
K
I
E405
26V JN
E826
12V MR
H
BSI1
16V VE
2V GR
E673
H
2400
10V NR
BH12
EVV2
BH28
I
G
0002
9V NR
5V BA
0005
11V GR
6565
2V OR
8220
6V NR
2501
5V NR
CA00
2V JN
3V NR
7700
4V GR
7305
5V BA
F
L
7000
2V GR
7020
31V NR
E
1242
5V GR
1241
2V NR
D
2521
2V BA
E
L
2670
2V BE
C
2522
2V BA
5405
2V MR
L
5100/
5115
2V VE
2675
2V BE
B
10V NR
1030
5401
BM34
BCP3
1642
7307
10V NR

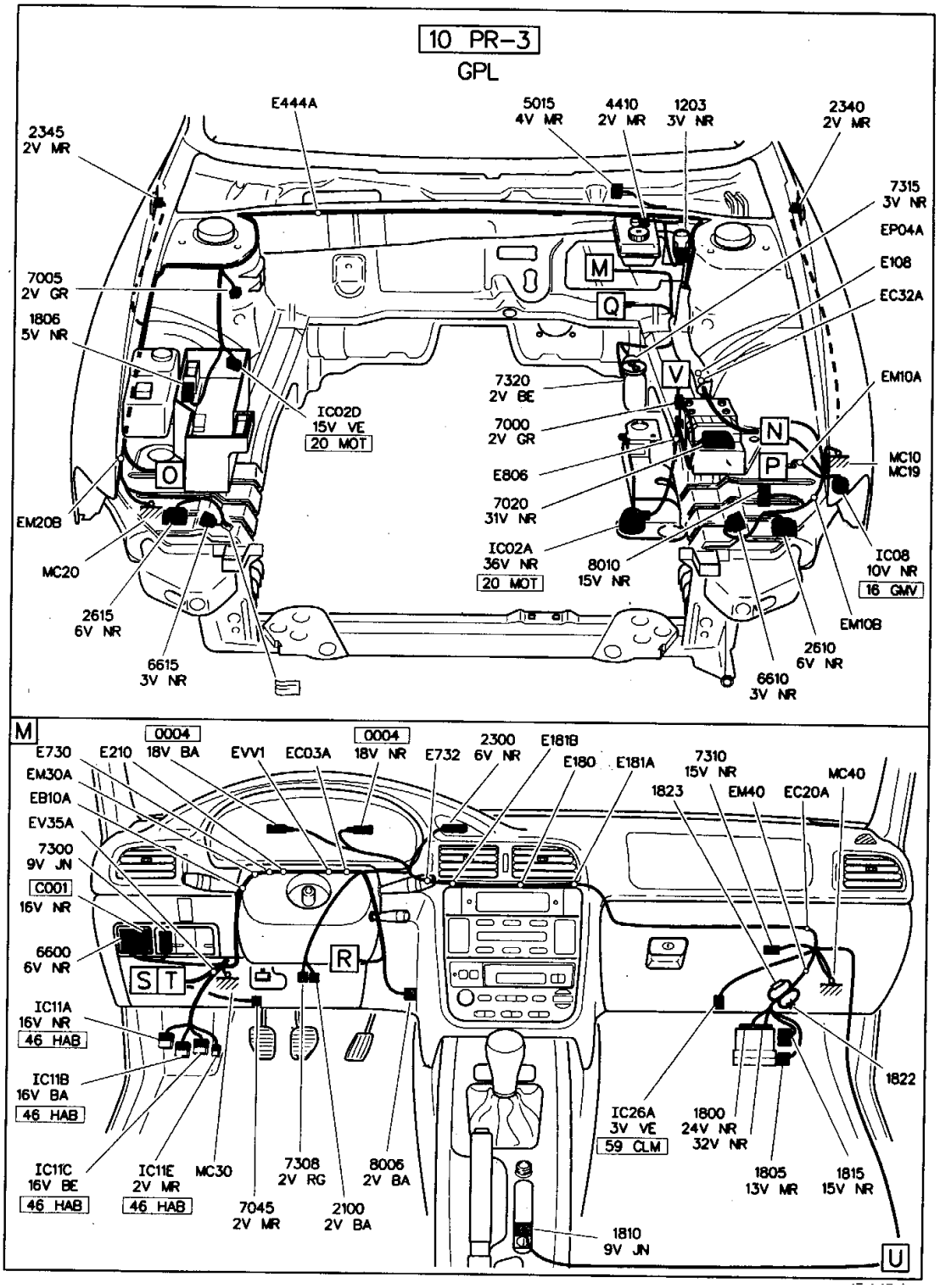
10 PR-3
GPL
E444A
5015
4V MR
4410
2V MR
1203
3V NR
2340
2V MR
2345
2V MR
7315
3V NR
EP04A
E108
EC32A
7005
2V GR
1806
5V NR
M
Q
V
N
P
O
7320
2V BE
7000
2V GR
E806
7020
31V NR
IC02A
36V NR
20 MOT
8010
15V NR
IC02D
15V VE
20 MOT
EM10A
MC10
MC19
EM20B
MC20
2615
6V NR
6615
3V NR
IC08
10V NR
16 GMV
EM10B
2610
6V NR
6610
3V NR
M
0004
18V BA
0004
18V NR
E730
E210
EVV1
EC03A
E732
2300
6V NR
E181B
E180
E181A
7310
15V NR
1823
EM40
EC20A
MC40
EM30A
EB10A
EV35A
7300
9V JN
C001
16V NR
6600
6V NR
S
T
R
IC11A
16V NR
46 HAB
IC11B
16V BA
46 HAB
IC11C
16V BE
46 HAB
IC11E
2V MR
46 HAB
MC30
7045
2V MR
7308
2V RG
2100
2V BA
8006
2V BA
IC26A
3V VE
59 CLM
1800
24V NR
32V NR
1822
1805
13V MR
1815
15V NR
1810
9V JN
U

10 PR-4

GPL

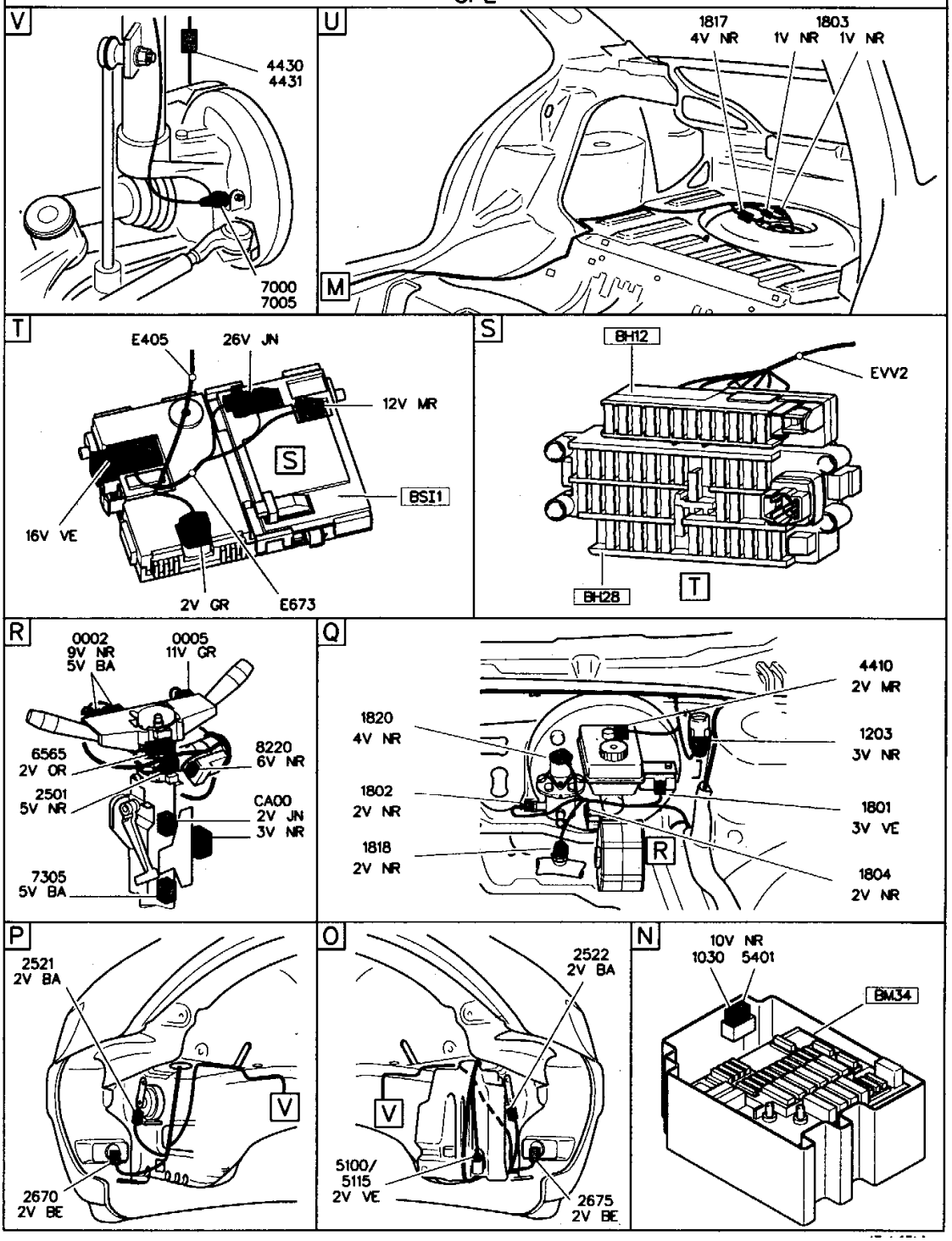
V
4430
4431
7000
7005
U
M
1817
4V NR
1803
1V NR
1V NR
T
E405
26V JN
12V MR
S
BSI1
16V VE
2V GR
E673
S
BH12
EVV2
BH28
T
R
0002
9V NR
5V BA
0005
11V GR
6565
2V OR
8220
6V NR
2501
5V NR
CA00
2V JN
3V NR
7305
5V BA
Q
4410
2V MR
1820
4V NR
1203
3V NR
1802
2V NR
1801
3V VE
1818
2V NR
R
1804
2V NR
P
2521
2V BA
V
2670
2V BE
O
2522
2V BA
V
5100/
5115
2V VE
2675
2V BE
N
10V NR
1030
5401
BM34

16 GMV

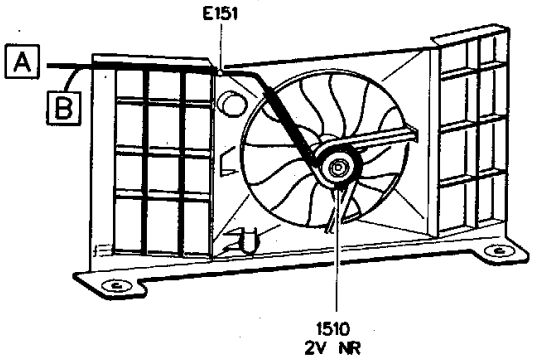
E151
A
B
1510
2V NR

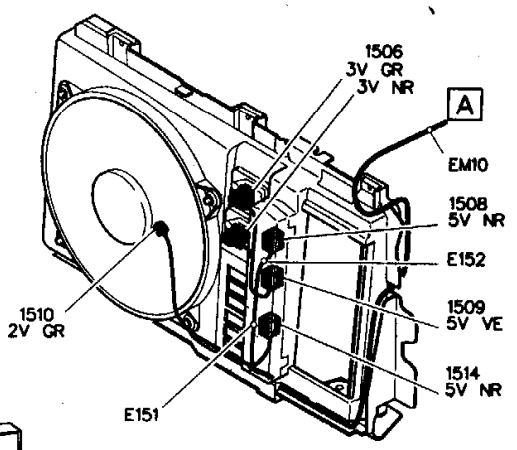
1506
3V GR
3V NR
A
EM10
1508
5V NR
E152
1509
5V VE
1514
5V NR
1510
2V GR
E151

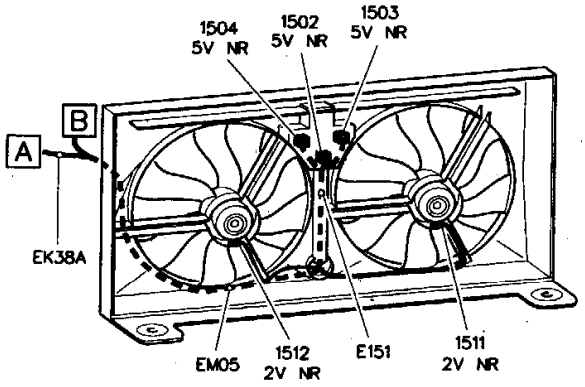
1504
5V NR
1502
5V NR
1503
5V NR
B
A
EK38A
EM05
1512
2V NR
E151
1511
2V NR

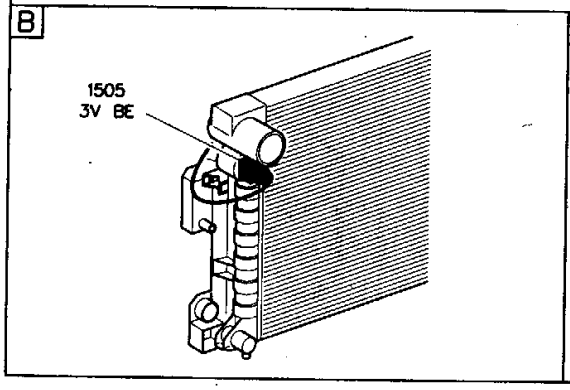
B
1505
3V BE

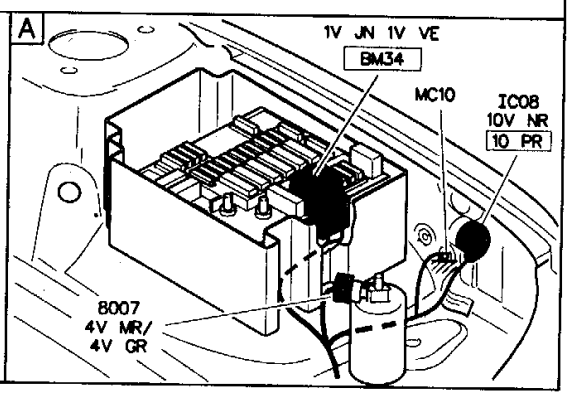
A
1V JN 1V VE
BM34
MC10
IC08
10V NR
10 PR
8007
4V MR/
4V GR

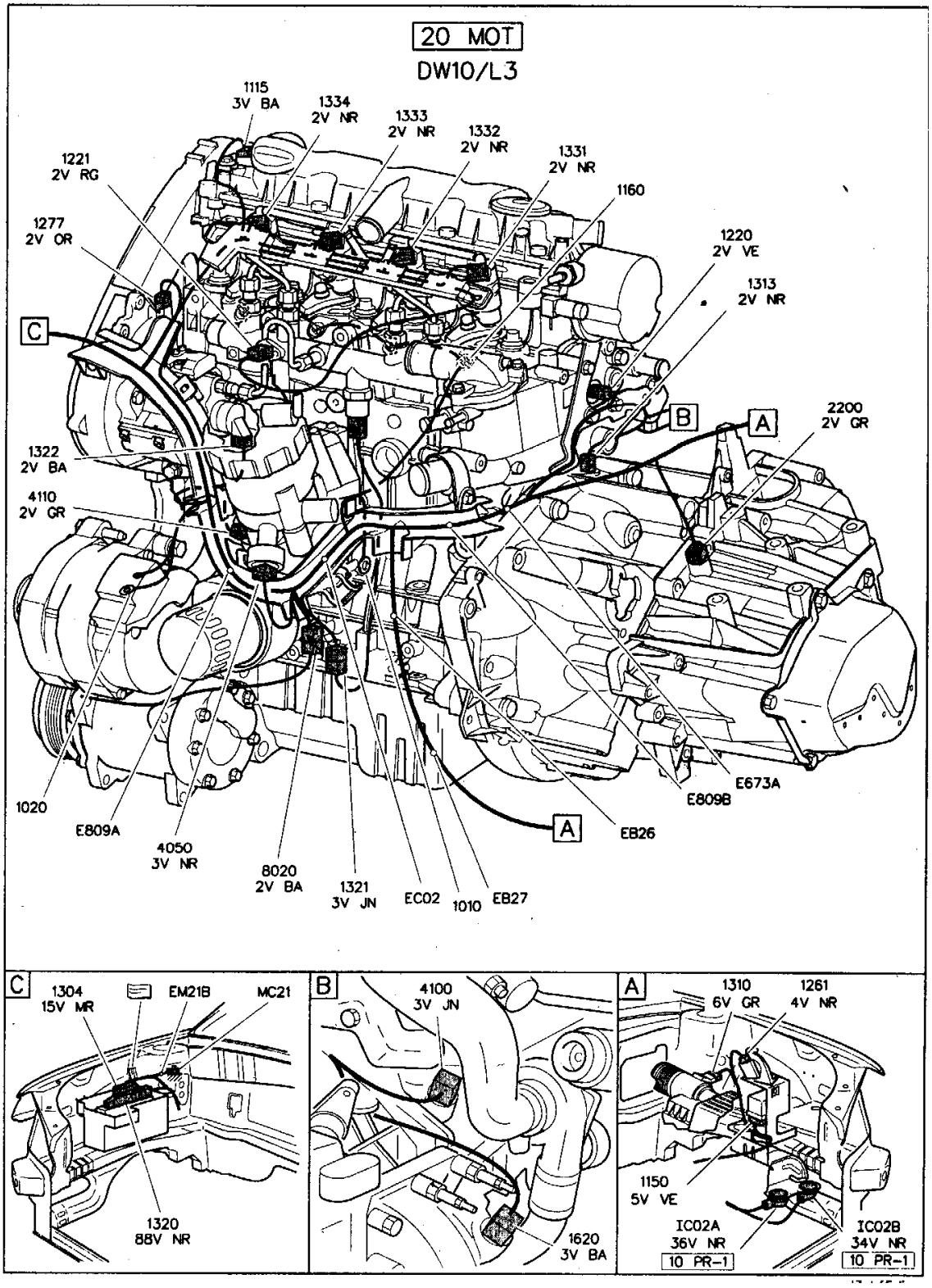
20 MOT
DW10/L3
1115
3V BA
1334
2V NR
1333
2V NR
1332
2V NR
1331
2V NR
1221
2V RG
1160
1277
2V OR
1220
2V VE
1313
2V NR
C
B
A
2200
2V GR
1322
2V BA
4110
2V GR
E673A
E809B
1020
E809A
4050
3V NR
8020
2V BA
1321
3V JN
EC02
1010
EB27
EB26
C
1304
15V MR
EM21B
MC21
1320
88V NR
B
4100
3V JN
1620
3V BA
A
1310
6V GR
1261
4V NR
1150
5V VE
IC02A
36V NR
10 PR-1
IC02B
34V NR
10 PR-1

20 MOT

DW10/L4

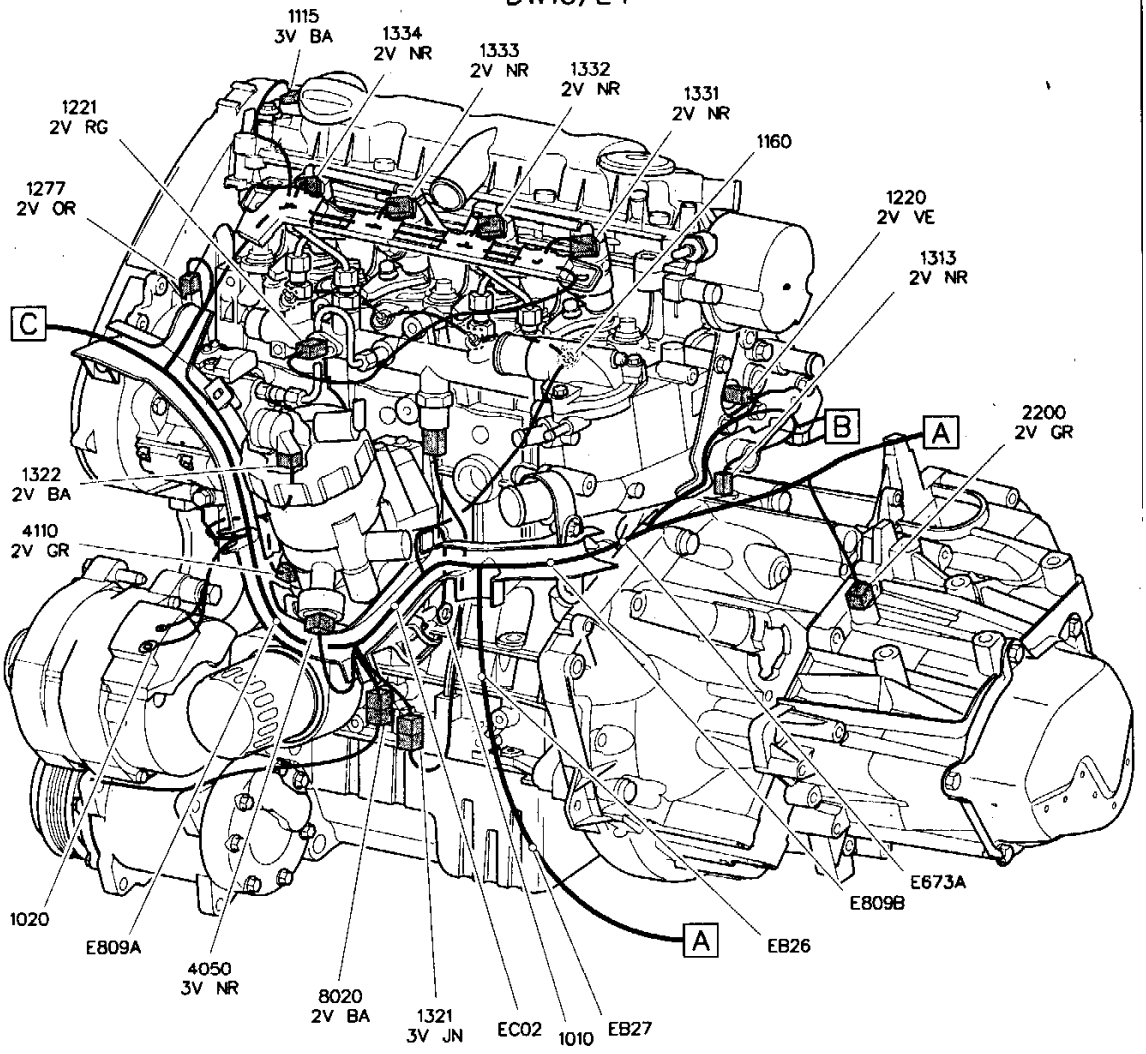

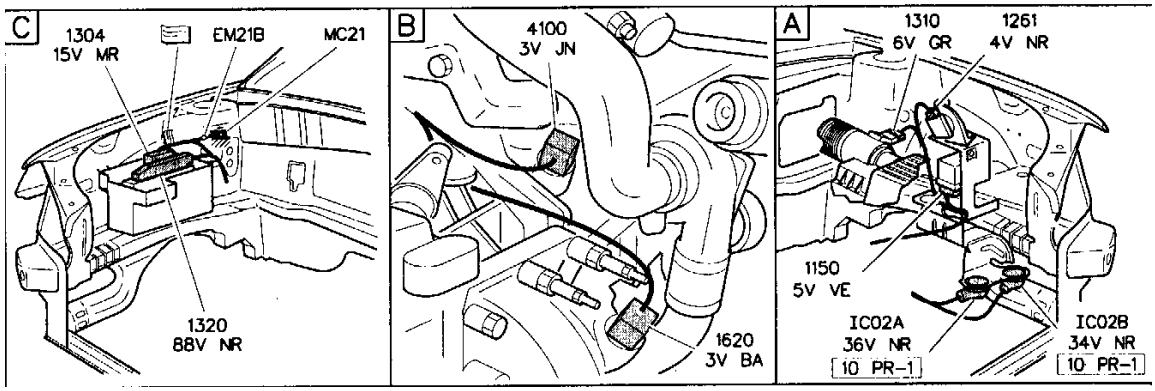

20 MOT

XU5JP – XU7JP

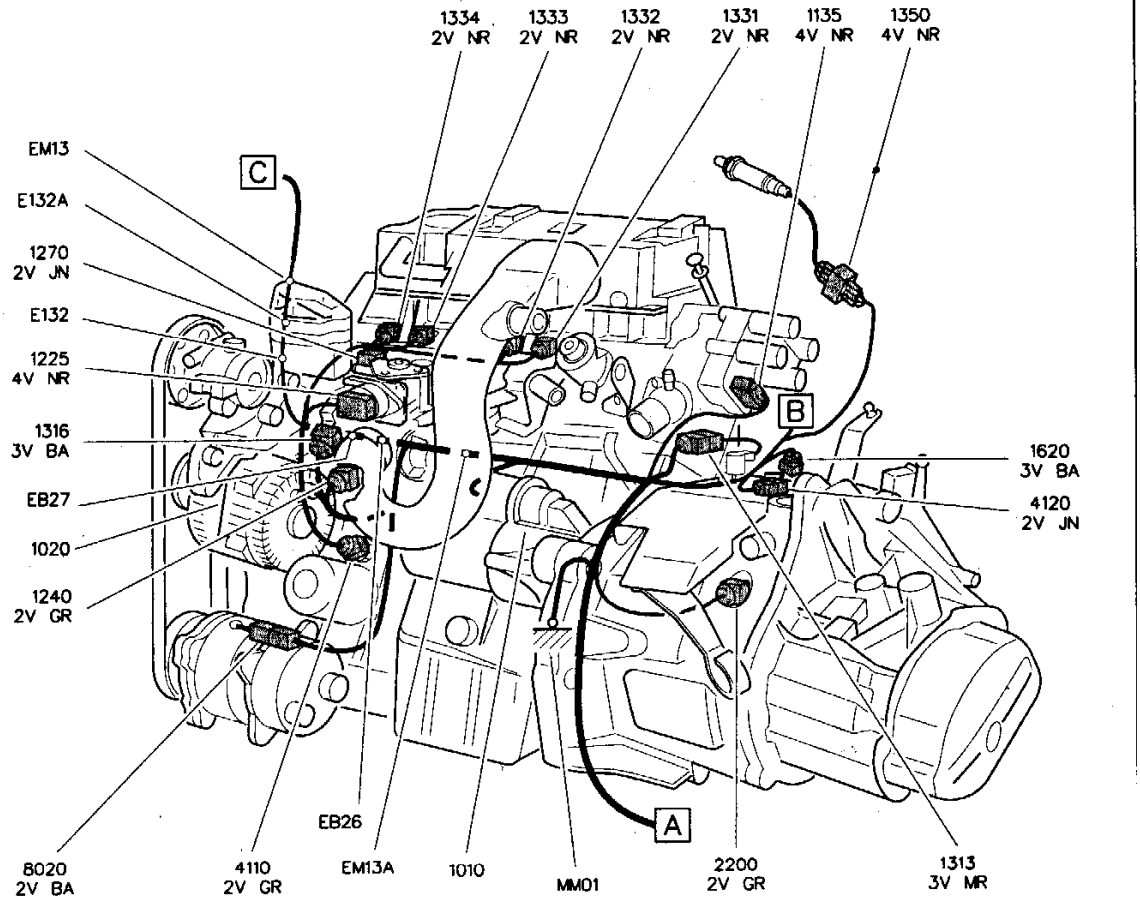

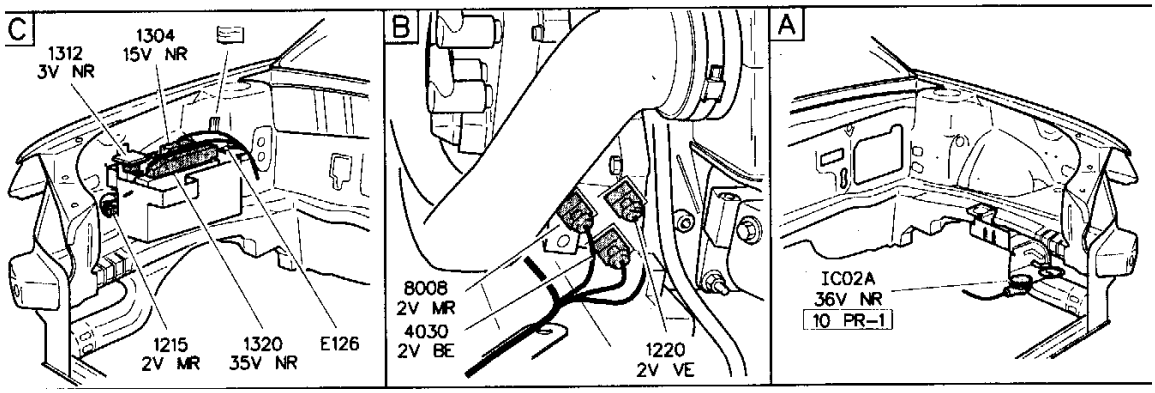

20 MOT

XU7JB

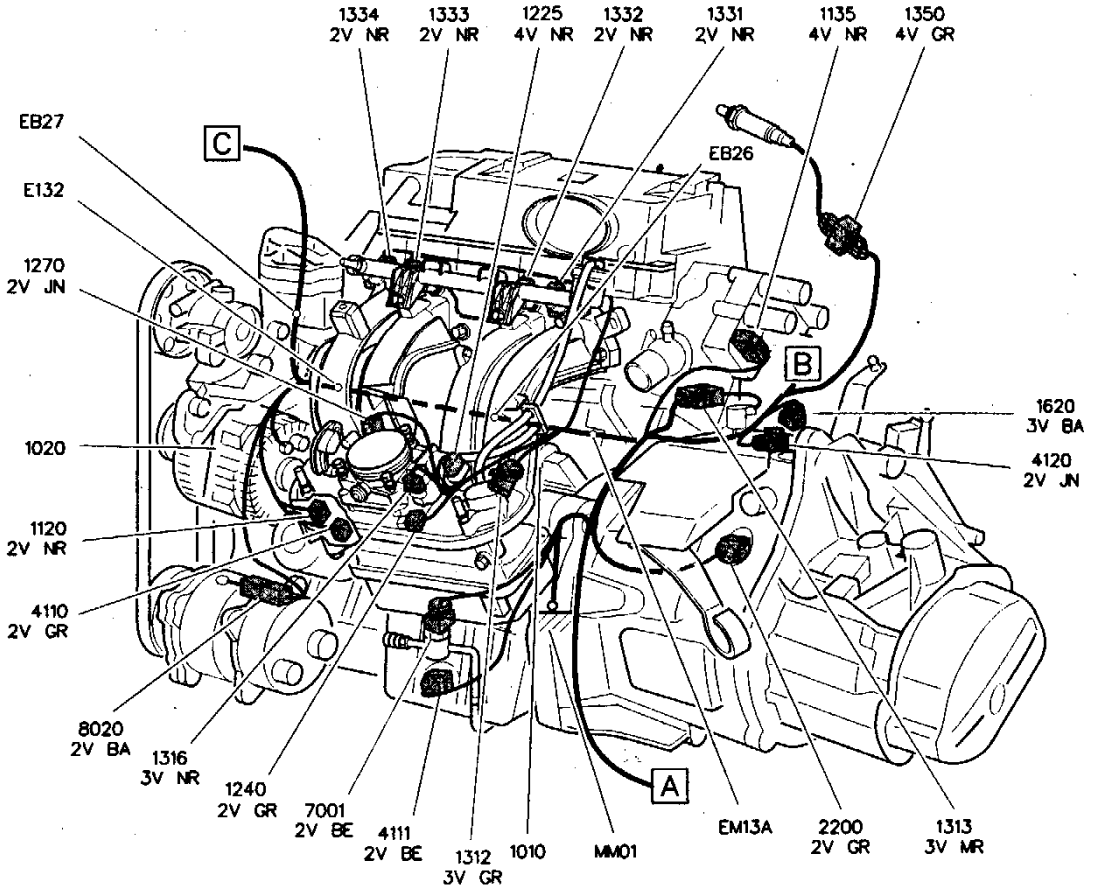
1334 2V NR
1333 2V NR
1225 4V NR
1332 2V NR
1331 2V NR
1135 4V NR
1350 4V GR
EB27
C
EB26
E132
1270 2V JN
B
1620 3V BA
1020
4120 2V JN
1120 2V NR
4110 2V GR
8020 2V BA
1316 3V NR
1240 2V GR
7001 2V BE
4111 2V BE
1312 3V GR
1010
MM01
A
EM13A
2200 2V GR
1313 3V MR

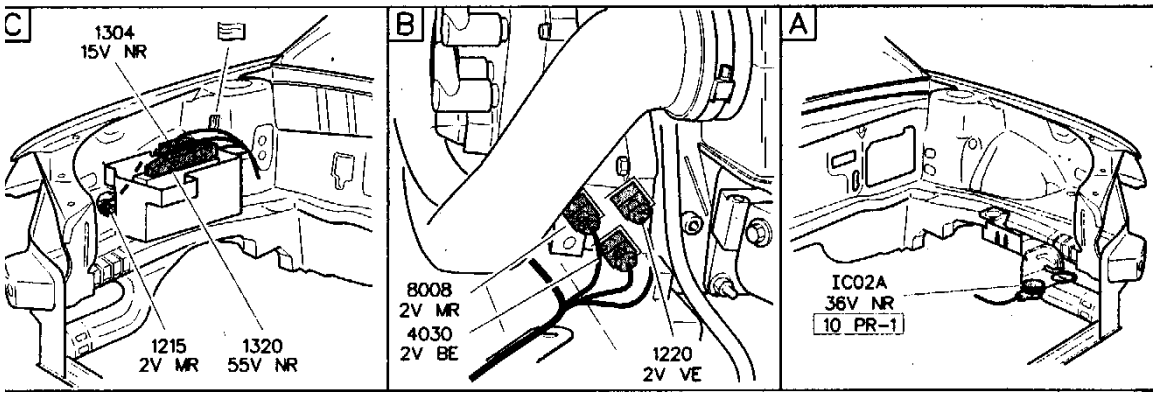
C
1304 15V NR
1215 2V MR
1320 55V NR
B
8008 2V MR
4030 2V BE
1220 2V VE
A
IC02A 36V NR
10 PR-1

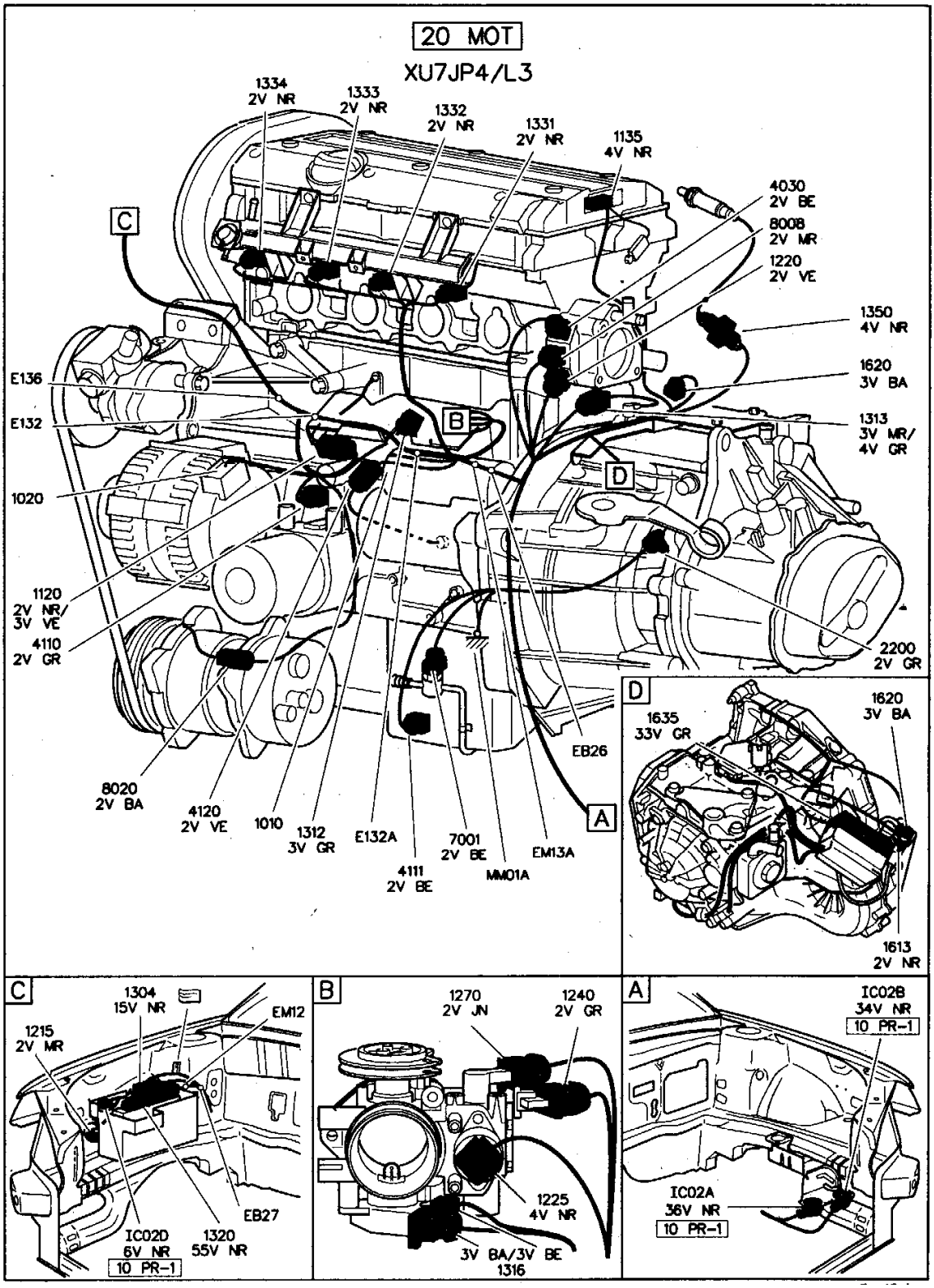
20 MOT
XU7JP4/L3
1334
2V NR
1333
2V NR
1332
2V NR
1331
2V NR
1135
4V NR
4030
2V BE
8008
2V MR
1220
2V VE
1350
4V NR
1620
3V BA
1313
3V MR/
4V GR
2200
2V GR
E136
E132
1020
1120
2V NR/
3V VE
4110
2V GR
8020
2V BA
4120
2V VE
1010
1312
3V GR
E132A
4111
2V BE
7001
2V BE
MM01A
EM13A
EB26
A
B
C
D
1635
33V GR
1613
2V NR
1304
15V NR
EM12
1215
2V MR
EB27
IC02D
6V NR
10 PR-1
1320
55V NR
1270
2V JN
1240
2V GR
1225
4V NR
3V BA/3V BE
1316
IC02B
34V NR
10 PR-1
IC02A
36V NR
10 PR-1

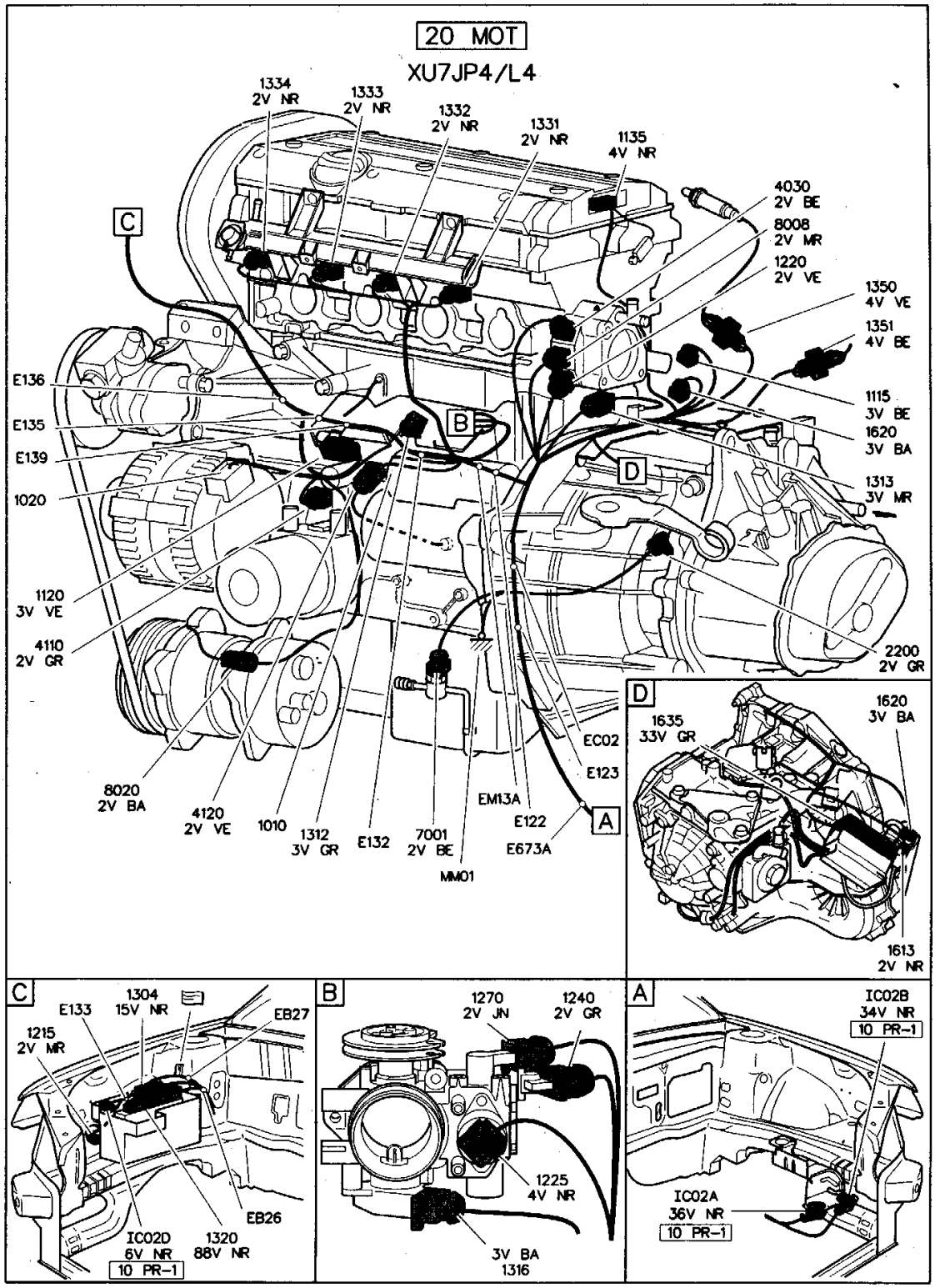
20 MOT
XU7JP4/L4
1334 2V NR
1333 2V NR
1332 2V NR
1331 2V NR
1135 4V NR
4030 2V BE
8008 2V MR
1220 2V VE
1350 4V VE
1351 4V BE
1115 3V BE
1620 3V BA
1313 3V MR
2200 2V GR
E136
E135
E139
1020
1120 3V VE
4110 2V GR
8020 2V BA
4120 2V VE
1010
1312 3V GR
E132
7001 2V BE
MM01
EM13A
E122
E673A
EC02
E123
A
B
C
D
1635 33V GR
1620 3V BA
1613 2V NR
E133
1304 15V NR
EB27
1215 2V MR
EB26
IC02D 6V NR
10 PR-1
1320 88V NR
1270 2V JN
1240 2V GR
1225 4V NR
3V BA 1316
IC02B 34V NR
10 PR-1
IC02A 36V NR
10 PR-1

20 MOT

XU7JP4 GPL

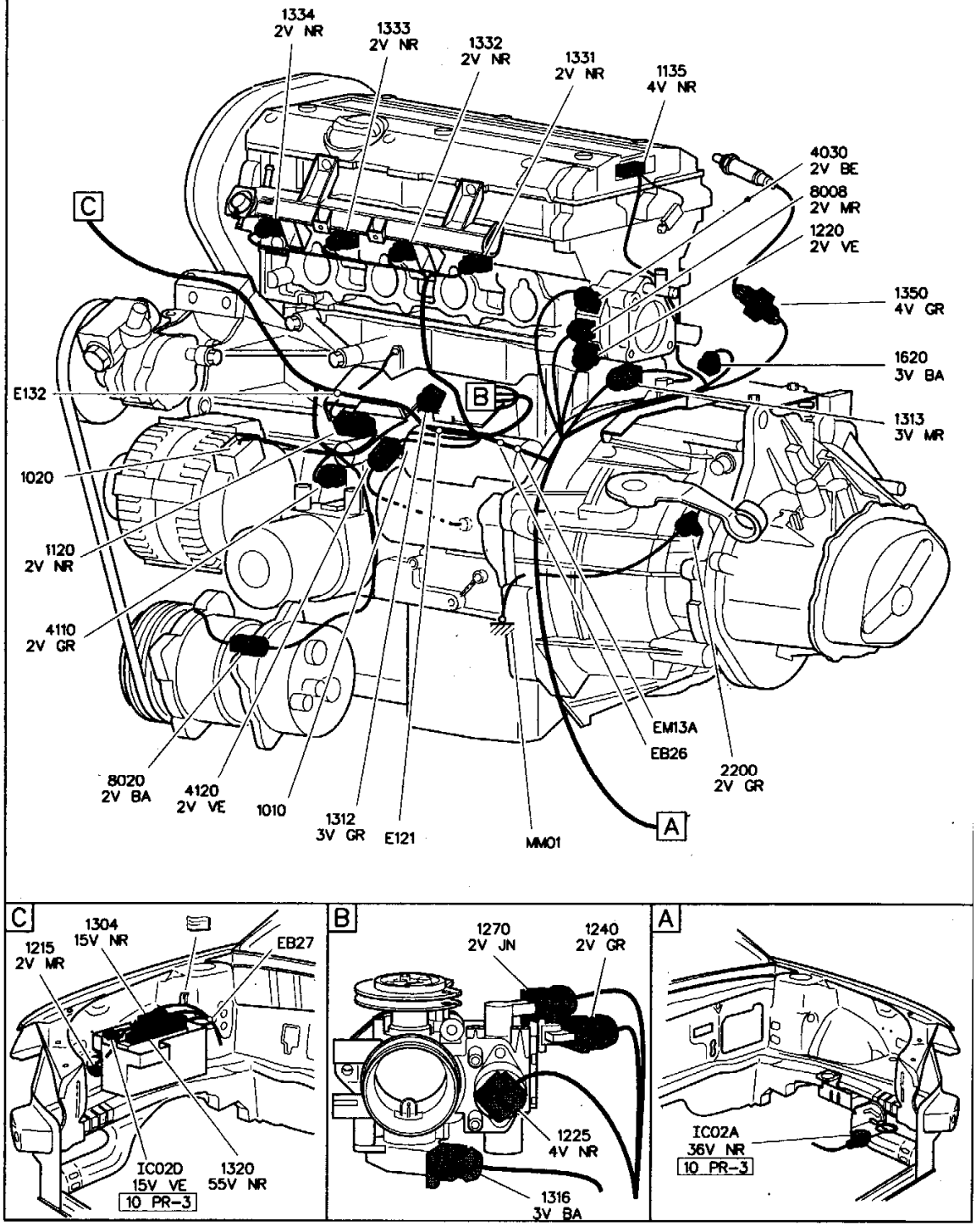

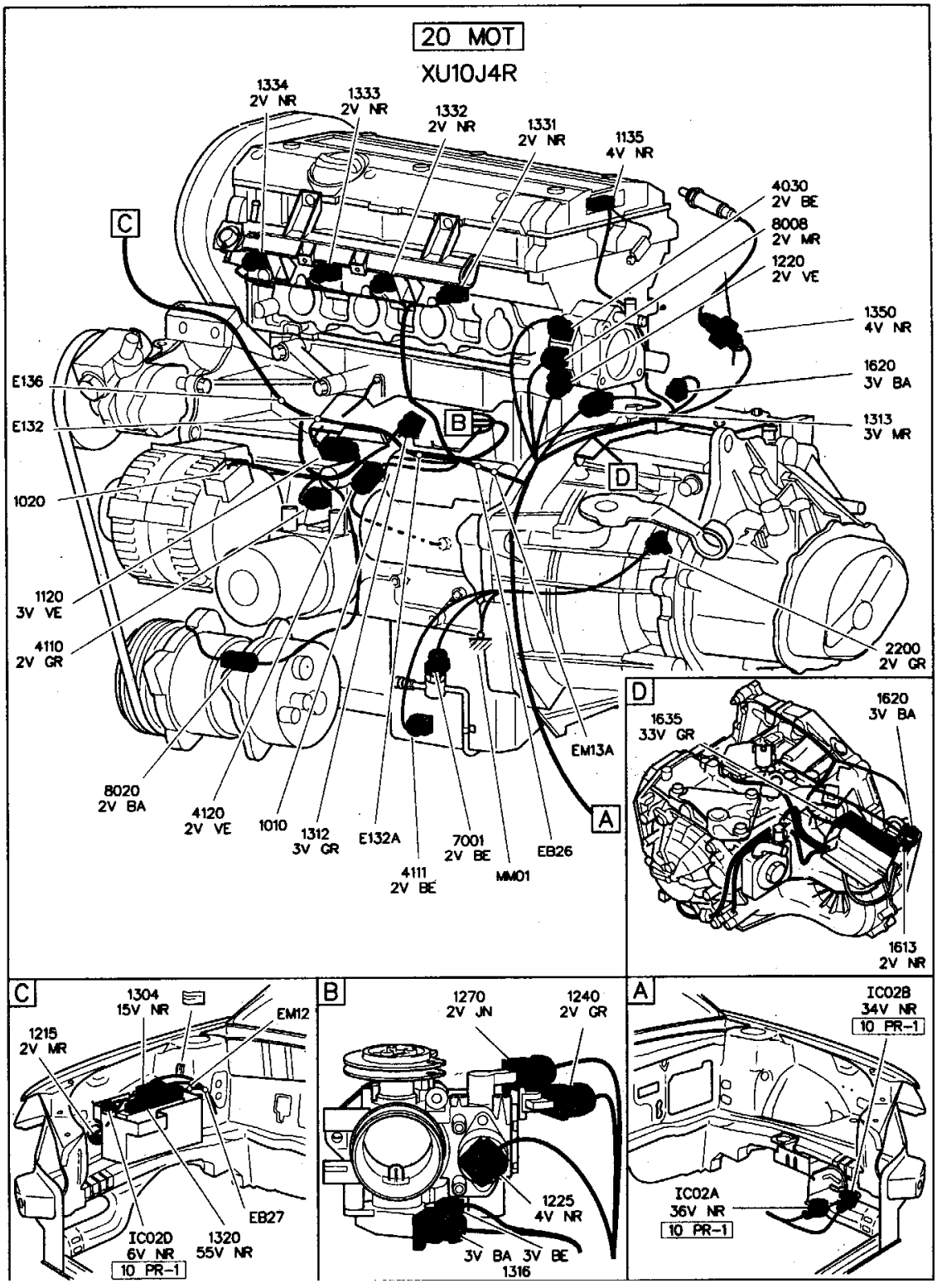
20 MOT
XU10J4R
1334 2V NR
1333 2V NR
1332 2V NR
1331 2V NR
1135 4V NR
4030 2V BE
8008 2V MR
1220 2V VE
1350 4V NR
1620 3V BA
1313 3V MR
2200 2V GR
E136
E132
1020
1120 3V VE
4110 2V GR
8020 2V BA
4120 2V VE
1010
1312 3V GR
E132A
4111 2V BE
7001 2V BE
MM01
EB26
EM13A
A
B
C
D
1635 33V GR
1620 3V BA
1613 2V NR
1304 15V NR
EM12
1215 2V MR
EB27
IC02D 6V NR
10 PR-1
1320 55V NR
1270 2V JN
1240 2V GR
1225 4V NR
3V BA 3V BE
1316
IC02B 34V NR
10 PR-1
IC02A 36V NR
10 PR-1

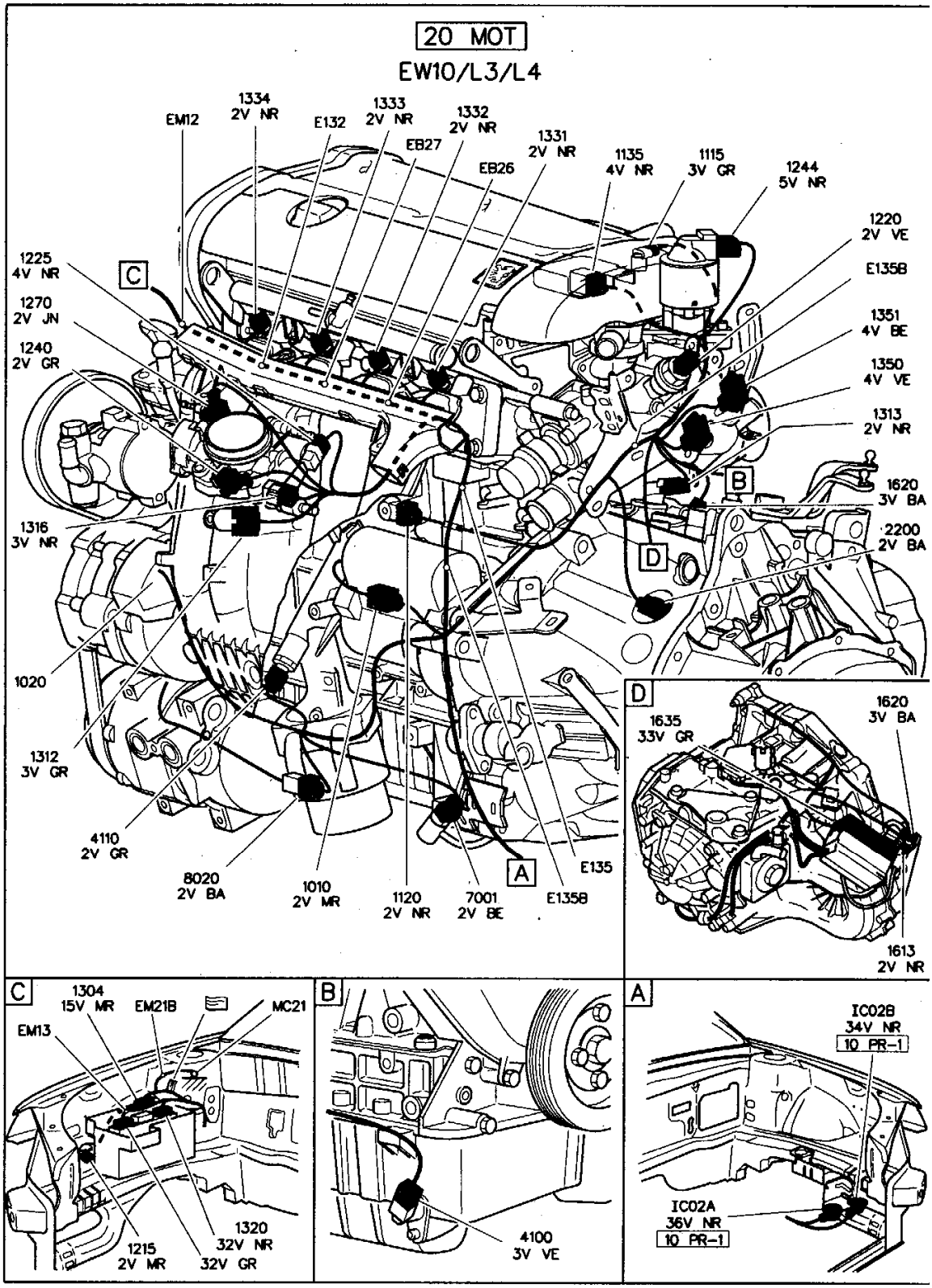
20 MOT
EW10/L3/L4
EM12
1334
2V NR
E132
1333
2V NR
1332
2V NR
EB27
EB26
1331
2V NR
1135
4V NR
1115
3V GR
1244
5V NR
1220
2V VE
E135B
1351
4V BE
1350
4V VE
1313
2V NR
1620
3V BA
2200
2V BA
1225
4V NR
1270
2V JN
1240
2V GR
1316
3V NR
1020
1312
3V GR
4110
2V GR
8020
2V BA
1010
2V MR
1120
2V NR
7001
2V BE
E135B
E135
A
B
C
D
1635
33V GR
1613
2V NR
1304
15V MR
EM21B
MC21
EM13
1320
32V NR
1215
2V MR
32V GR
4100
3V VE
IC02B
34V NR
10 PR-1
IC02A
36V NR
10 PR-1

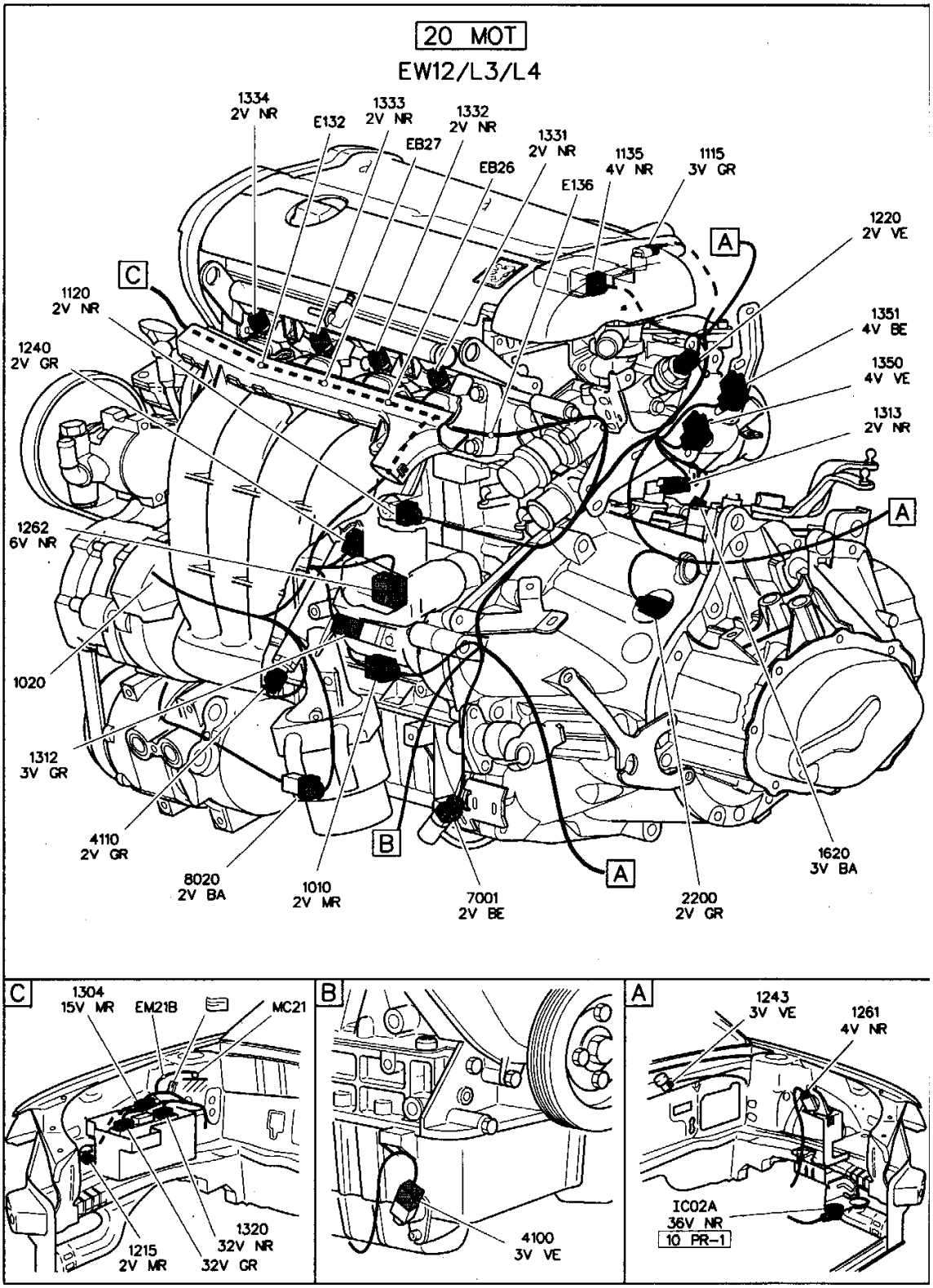
20 MOT
EW12/L3/L4
1334
2V NR
E132
1333
2V NR
1332
2V NR
EB27
1331
2V NR
EB26
E136
1135
4V NR
1115
3V GR
1220
2V VE
1351
4V BE
1350
4V VE
1313
2V NR
1120
2V NR
1240
2V GR
1262
6V NR
1020
1312
3V GR
4110
2V GR
8020
2V BA
1010
2V MR
7001
2V BE
2200
2V GR
1620
3V BA
A
B
C
1304
15V MR
EM21B
MC21
1215
2V MR
1320
32V NR
32V GR
4100
3V VE
1243
3V VE
1261
4V NR
IC02A
36V NR
10 PR-1

20 MOT - 22 MOT/C

ES9J4S/L4

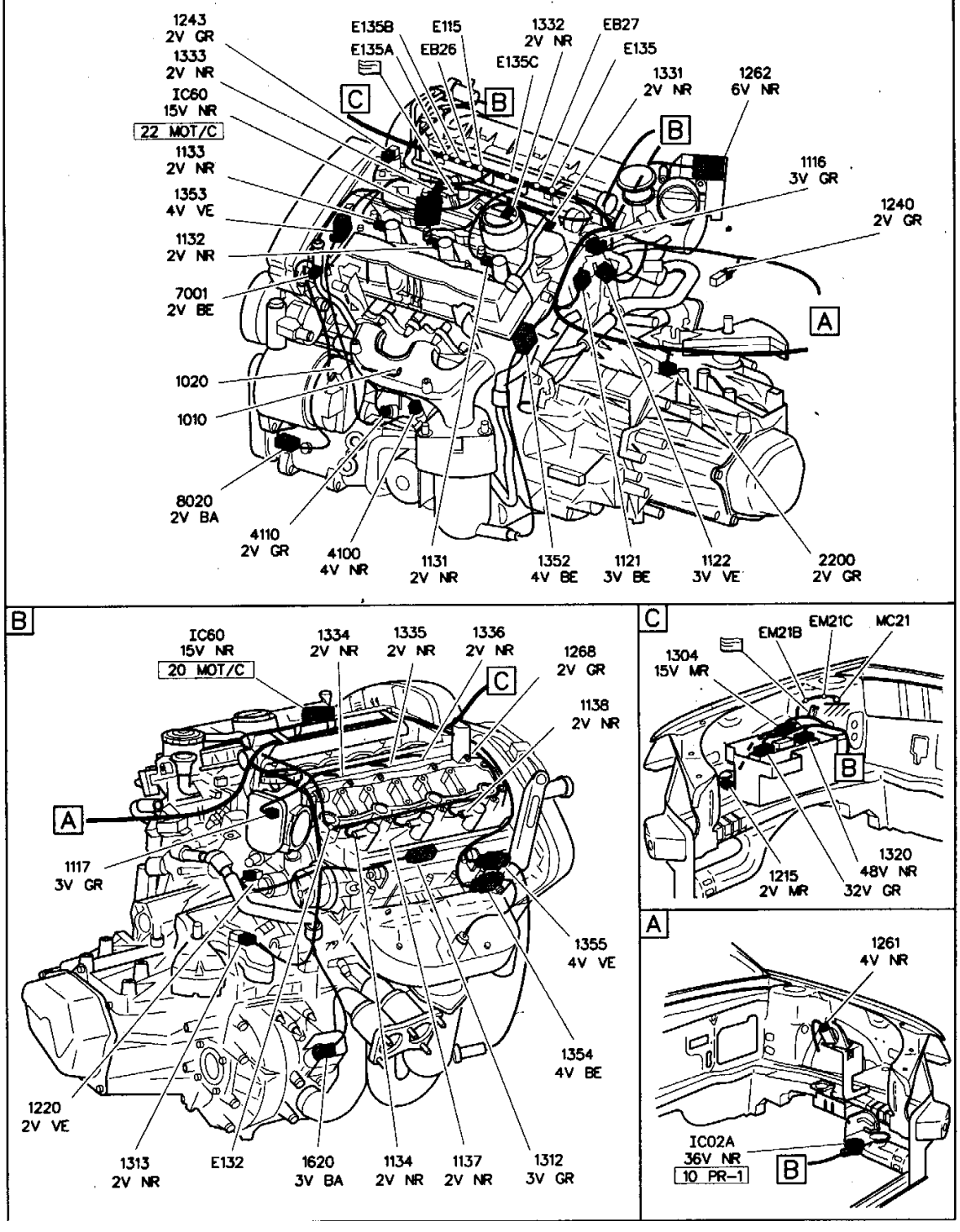

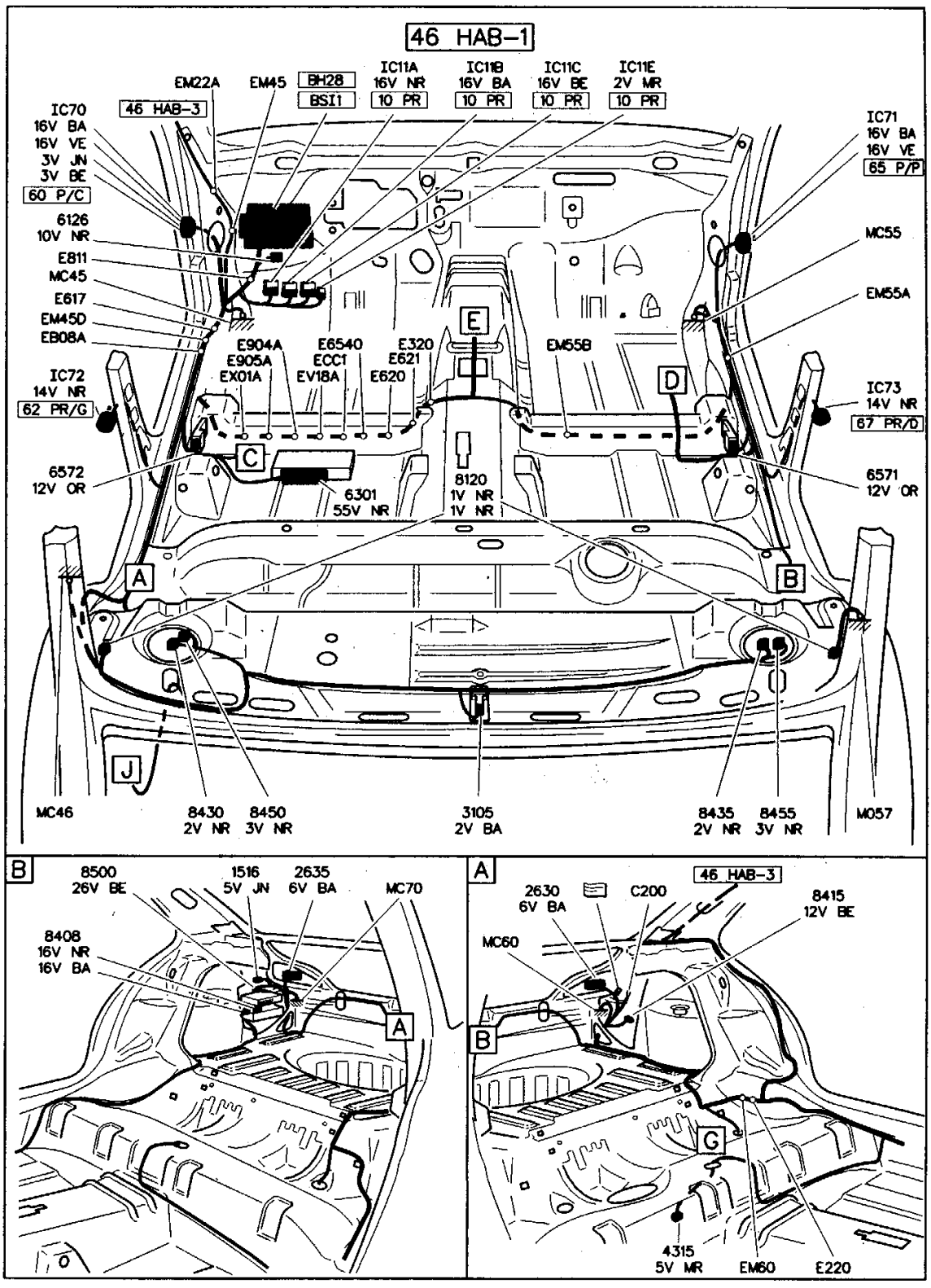
46 HAB-1
EM22A
EM45
BH28
BSI1
IC11A
16V NR
10 PR
IC11B
16V BA
10 PR
IC11C
16V BE
10 PR
IC11E
2V MR
10 PR
IC70
16V BA
16V VE
3V JN
3V BE
60 P/C
46 HAB-3
6126
10V NR
E811
MC45
E617
EM45D
EB08A
IC72
14V NR
62 PR/G
E904A
E905A
EX01A
E6540
ECC1
EV18A
E320
E621
E620
EM55B
IC71
16V BA
16V VE
65 P/P
MC55
EM55A
IC73
14V NR
67 PR/D
6572
12V OR
6301
55V NR
8120
1V NR
1V NR
6571
12V OR
MC46
8430
2V NR
8450
3V NR
3105
2V BA
8435
2V NR
8455
3V NR
M057
B
8500
26V BE
1516
5V JN
2635
6V BA
MC70
8408
16V NR
16V BA
A
2630
6V BA
C200
46 HAB-3
8415
12V BE
MC60
G
4315
5V MR
EM60
E220

46 HAB-2

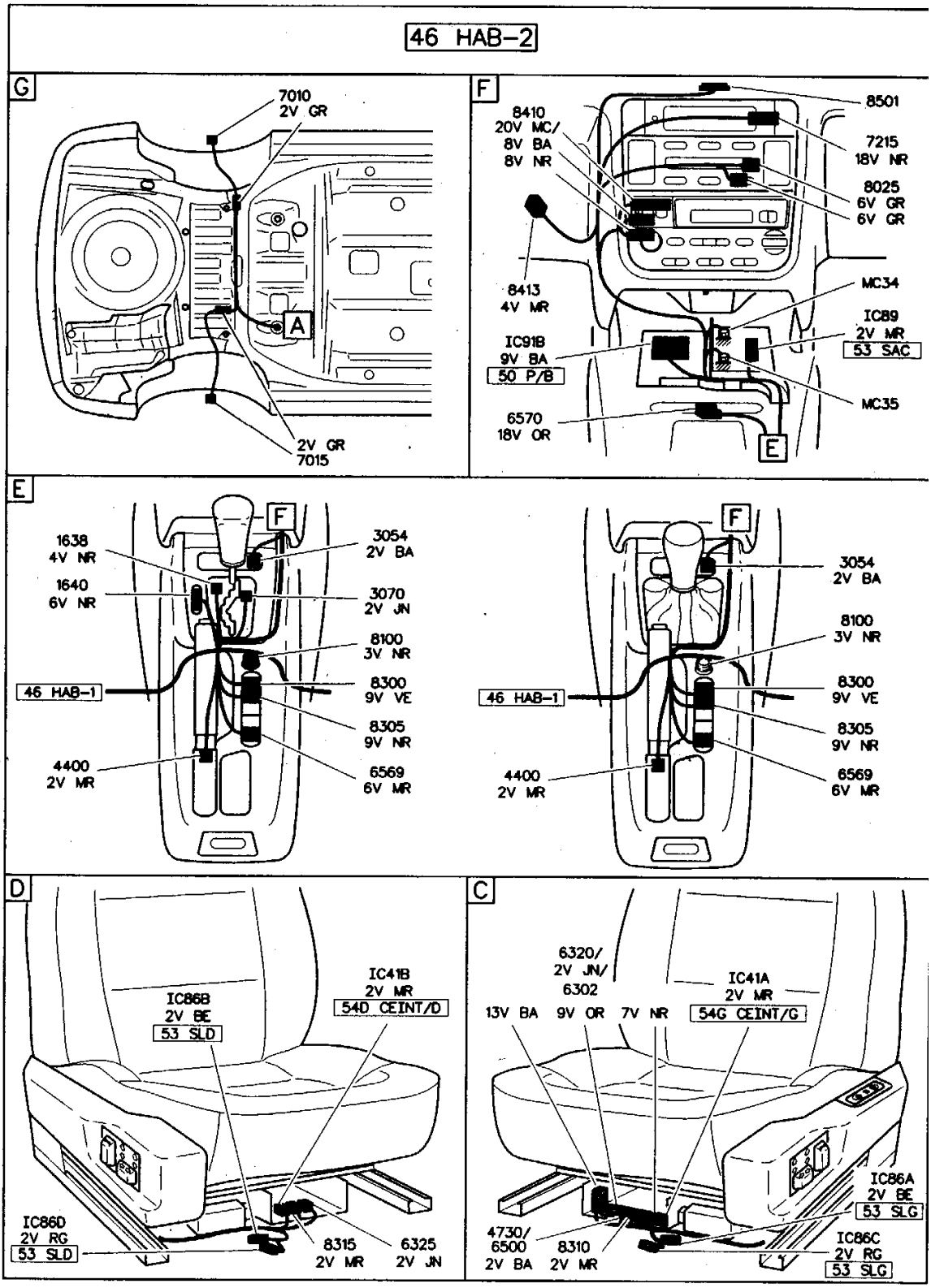
G
7010
2V GR
A
2V GR
7015
F
8501
8410
20V MC/
8V BA
8V NR
7215
18V NR
8025
6V GR
6V GR
8413
4V MR
MC34
IC89
2V MR
53 SAC
IC91B
9V BA
50 P/B
MC35
6570
18V OR
E
E
F
1638
4V NR
1640
6V NR
3054
2V BA
3070
2V JN
8100
3V NR
46 HAB-1
8300
9V VE
8305
9V NR
4400
2V MR
6569
6V MR
F
3054
2V BA
8100
3V NR
46 HAB-1
8300
9V VE
8305
9V NR
4400
2V MR
6569
6V MR
D
IC41B
2V MR
54D CEINT/D
IC86B
2V BE
53 SLD
IC86D
2V RG
53 SLD
8315
2V MR
6325
2V JN
C
6320/
2V JN/
6302
IC41A
2V MR
13V BA
9V OR
7V NR
54G CEINT/G
IC86A
2V BE
53 SLG
4730/
6500
2V BA
8310
2V MR
IC86C
2V RG
53 SLG

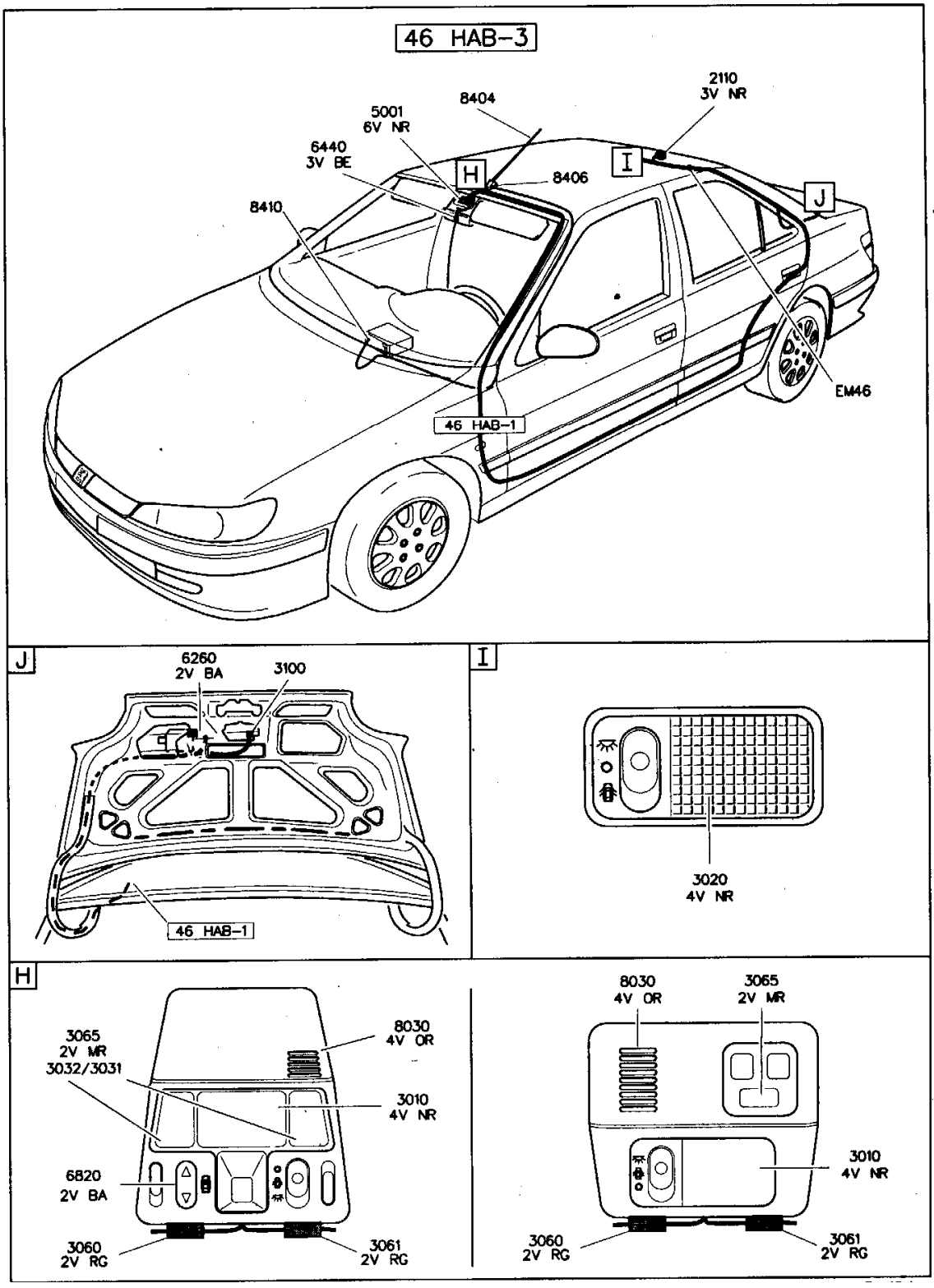
46 HAB-3
2110
3V NR
8404
5001
6V NR
6440
3V BE
H
I
8406
J
8410
EM46
46 HAB-1
J
6260
2V BA
3100
46 HAB-1
I
3020
4V NR
H
3065
2V MR
3032/3031
8030
4V OR
3010
4V NR
6820
2V BA
3060
2V RG
3061
2V RG
8030
4V OR
3065
2V MR
3010
4V NR
3060
2V RG
3061
2V RG

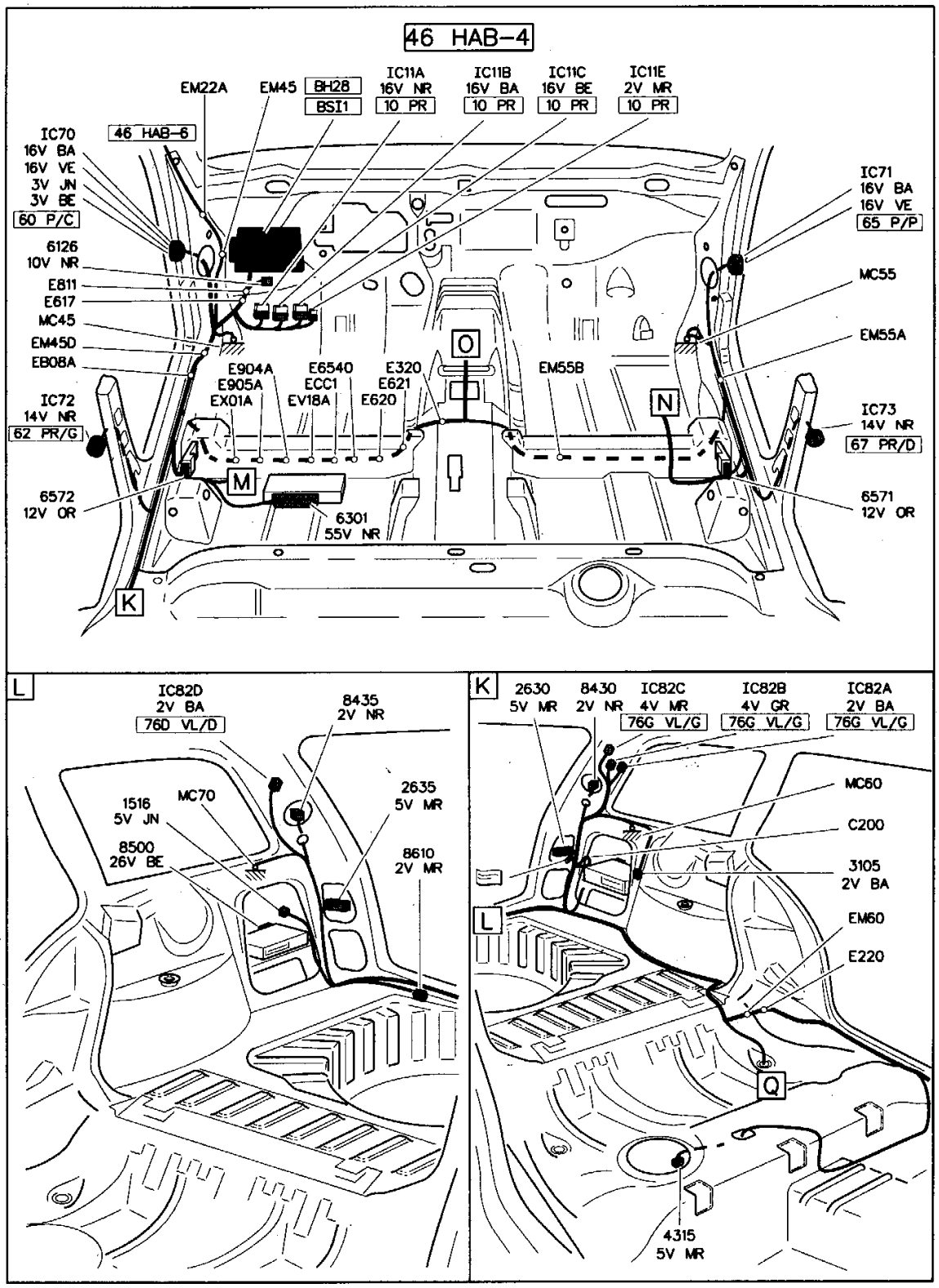
46 HAB-4
EM22A
EM45
BH28
BSI1
IC11A
16V NR
10 PR
IC11B
16V BA
10 PR
IC11C
16V BE
10 PR
IC11E
2V MR
10 PR
IC70
16V BA
16V VE
3V JN
3V BE
60 P/C
46 HAB-6
6126
10V NR
E811
E617
MC45
EM45D
EB08A
IC72
14V NR
62 PR/G
6572
12V OR
E904A
E905A
EX01A
E6540
ECC1
EV18A
E320
E621
E620
EM55B
O
M
N
6301
55V NR
IC71
16V BA
16V VE
65 P/P
MC55
EM55A
IC73
14V NR
67 PR/D
6571
12V OR
K
L
IC82D
2V BA
76D VL/D
8435
2V NR
1516
5V JN
MC70
8500
26V BE
2635
5V MR
8610
2V MR
K
2630
5V MR
8430
2V NR
IC82C
4V MR
76G VL/G
IC82B
4V GR
76G VL/G
IC82A
2V BA
76G VL/G
MC60
C200
3105
2V BA
EM60
E220
L
Q
4315
5V MR

46 HAB-5

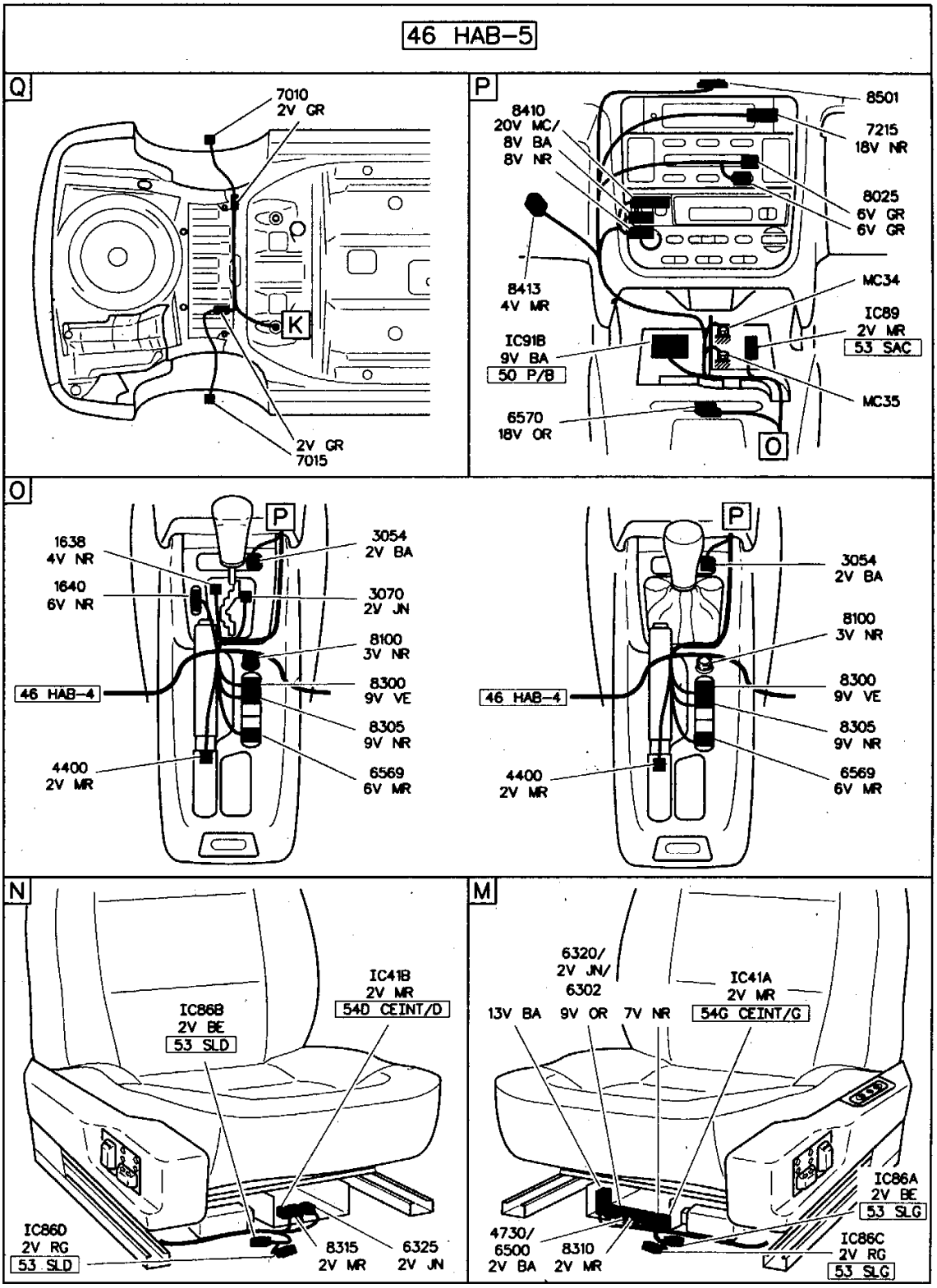
Q
7010
2V GR
K
2V GR
7015
P
8501
8410
20V MC/
8V BA
8V NR
7215
18V NR
8025
6V GR
6V GR
8413
4V MR
MC34
IC89
2V MR
53 SAC
IC91B
9V BA
50 P/B
MC35
6570
18V OR
O
O
P
1638
4V NR
1640
6V NR
3054
2V BA
3070
2V JN
8100
3V NR
46 HAB-4
8300
9V VE
8305
9V NR
4400
2V MR
6569
6V MR
P
3054
2V BA
8100
3V NR
46 HAB-4
8300
9V VE
8305
9V NR
4400
2V MR
6569
6V MR
N
IC41B
2V MR
54D CEINT/D
IC86B
2V BE
53 SLD
IC86D
2V RG
53 SLD
8315
2V MR
6325
2V JN
M
6320/
2V JN/
6302
IC41A
2V MR
13V BA
9V OR
7V NR
54G CEINT/G
IC86A
2V BE
53 SLG
4730/
6500
2V BA
8310
2V MR
IC86C
2V RG
53 SLG

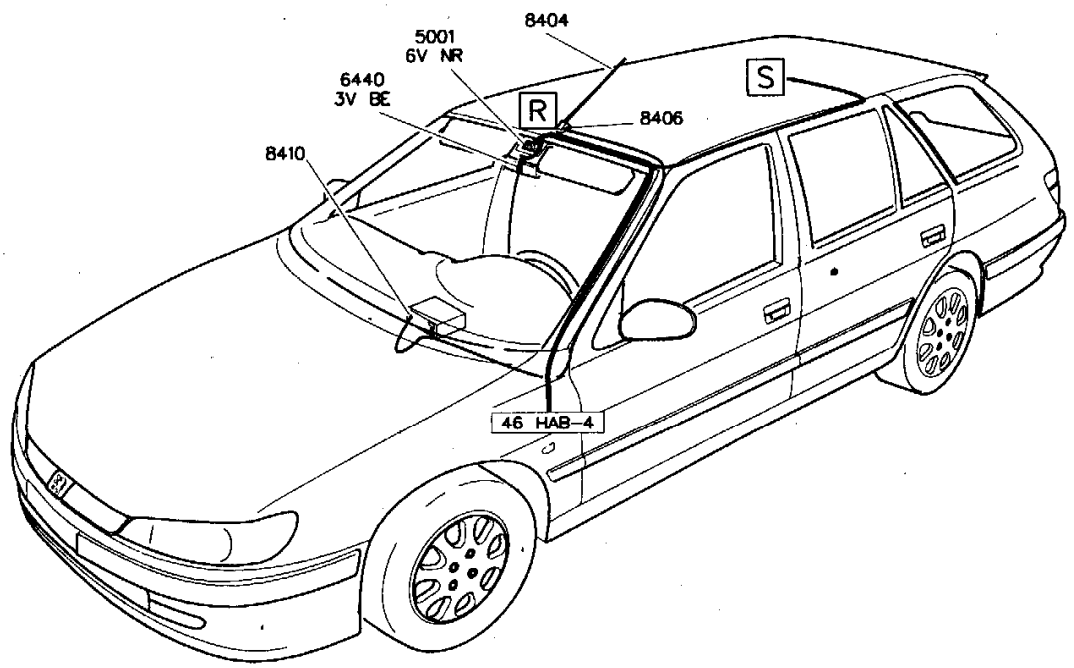
8404
5001
6V NR
6440
3V BE
R
S
8406
8410
46 HAB-4

S

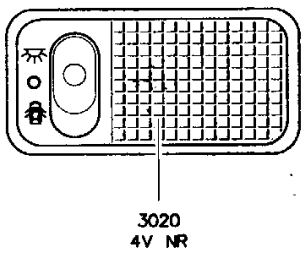
3020
4V NR

R

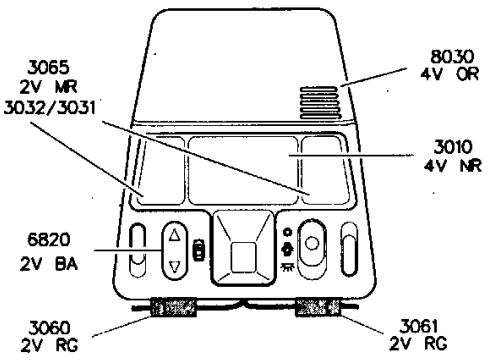
3065
2V MR
3032/3031
8030
4V OR
3010
4V NR
6820
2V BA
3060
2V RG
3061
2V RG

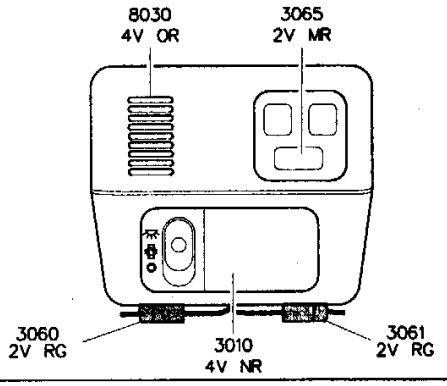
8030
4V OR
3065
2V MR
3060
2V RG
3010
4V NR
3061
2V RG

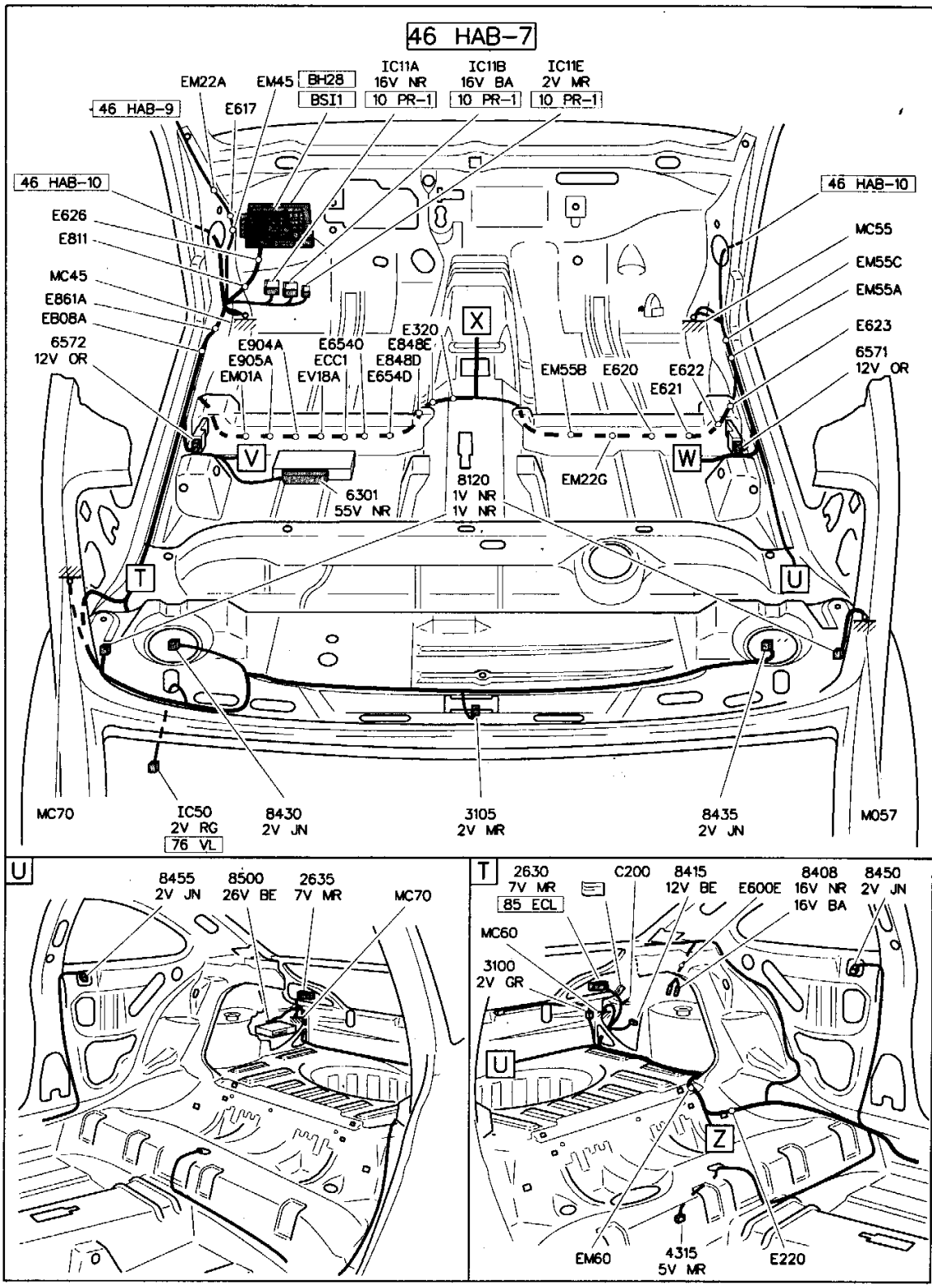
46 HAB-7
EM22A
EM45
BH28
BSI1
IC11A
16V NR
10 PR-1
IC11B
16V BA
10 PR-1
IC11E
2V MR
10 PR-1
46 HAB-9
E617
46 HAB-10
46 HAB-10
E626
E811
MC45
E861A
E808A
6572
12V OR
E904A
E905A
EM01A
E6540
ECC1
EV18A
E320
E848E
E848D
E654D
X
EM55B
E620
E622
E621
MC55
EM55C
EM55A
E623
6571
12V OR
V
W
6301
55V NR
8120
1V NR
1V NR
EM22G
T
U
MC70
IC50
2V RG
76 VL
8430
2V JN
3105
2V MR
8435
2V JN
M057
U
8455
2V JN
8500
26V BE
2635
7V MR
MC70
T
2630
7V MR
85 ECL
C200
8415
12V BE
E600E
8408
16V NR
16V BA
8450
2V JN
MC60
3100
2V GR
U
Z
EM60
4315
5V MR
E220

46 HAB-8

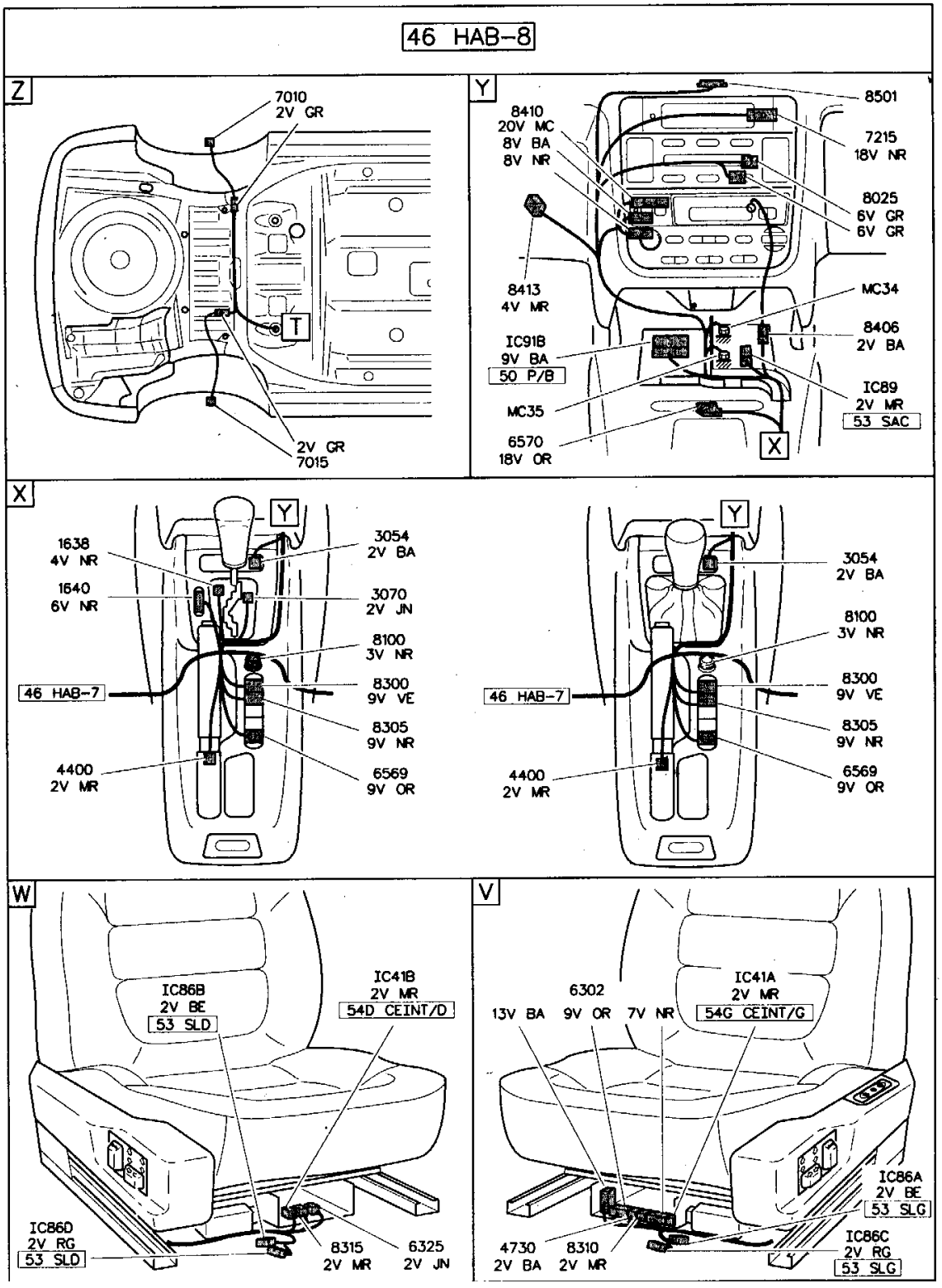
Z
7010
2V GR
T
2V GR
7015
Y
8501
8410
20V MC
8V BA
8V NR
7215
18V NR
8025
6V GR
6V GR
8413
4V MR
MC34
8406
2V BA
IC91B
9V BA
50 P/B
IC89
2V MR
53 SAC
MC35
6570
18V OR
X
X
Y
1638
4V NR
1640
6V NR
3054
2V BA
3070
2V JN
8100
3V NR
46 HAB-7
8300
9V VE
8305
9V NR
4400
2V MR
6569
9V OR
Y
3054
2V BA
8100
3V NR
46 HAB-7
8300
9V VE
8305
9V NR
4400
2V MR
6569
9V OR
W
IC86B
2V BE
53 SLD
IC41B
2V MR
54D CEINT/D
IC86D
2V RG
53 SLD
8315
2V MR
6325
2V JN
V
6302
13V BA
9V OR
7V NR
IC41A
2V MR
54G CEINT/G
IC86A
2V BE
53 SLG
4730
2V BA
8310
2V MR
IC86C
2V RG
53 SLG

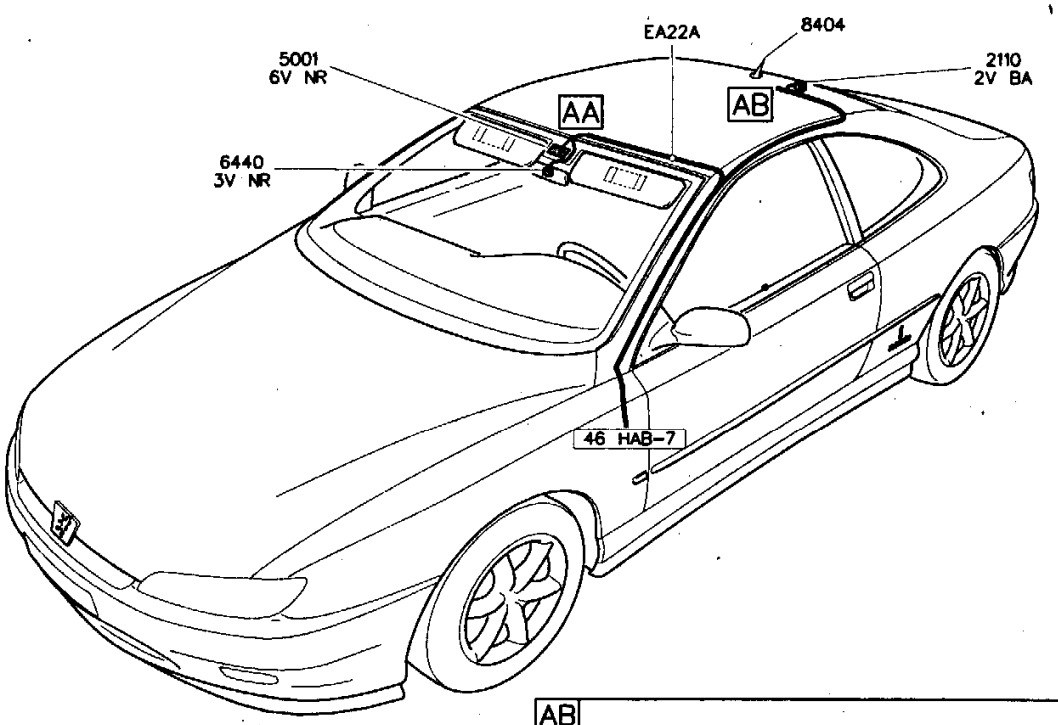
EA22A
8404
5001
6V NR
2110
2V BA
AA
AB
6440
3V NR
46 HAB-7

AB

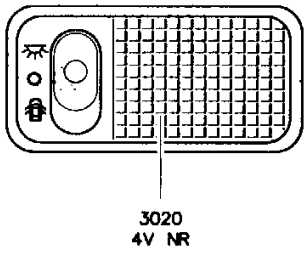
3020
4V NR

AA

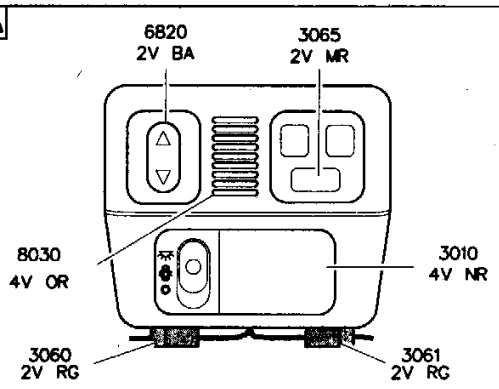
6820
2V BA
3065
2V MR
8030
4V OR
3010
4V NR
3060
2V RG
3061
2V RG

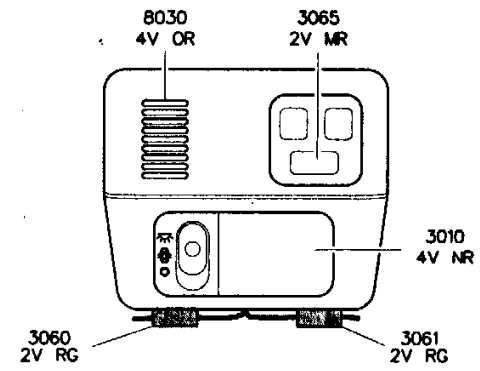
8030
4V OR
3065
2V MR
3010
4V NR
3060
2V RG
3061
2V RG

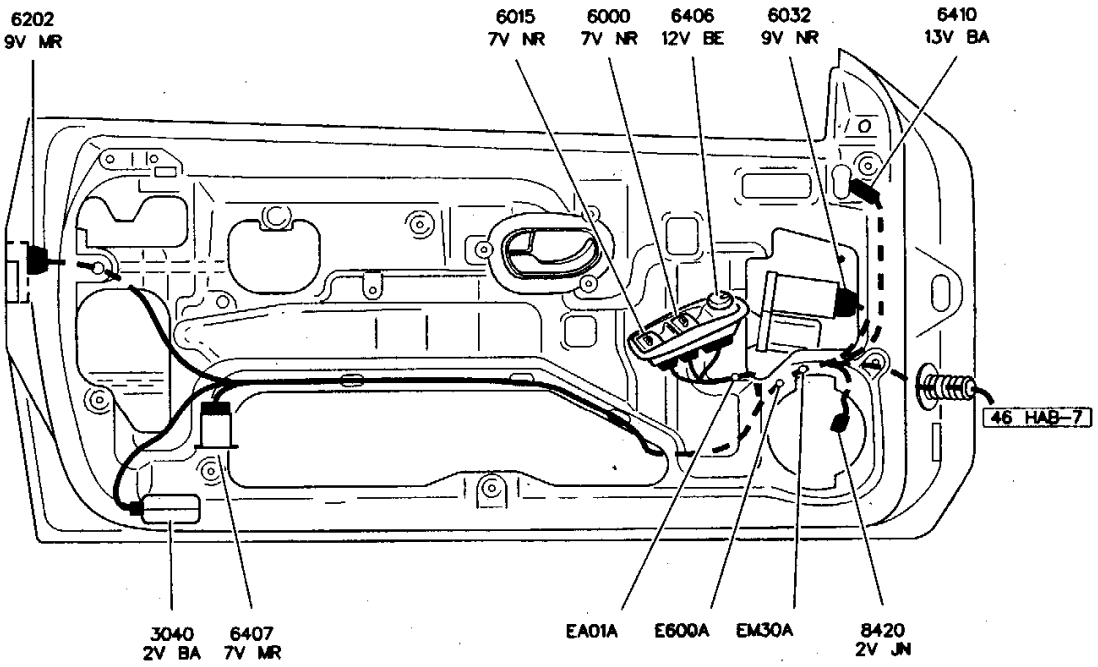
6202
9V MR
6015
7V NR
6000
7V NR
6406
12V BE
6032
9V NR
6410
13V BA
46 HAB-7
3040
2V BA
6407
7V MR
EA01A
E600A
EM30A
8420
2V JN

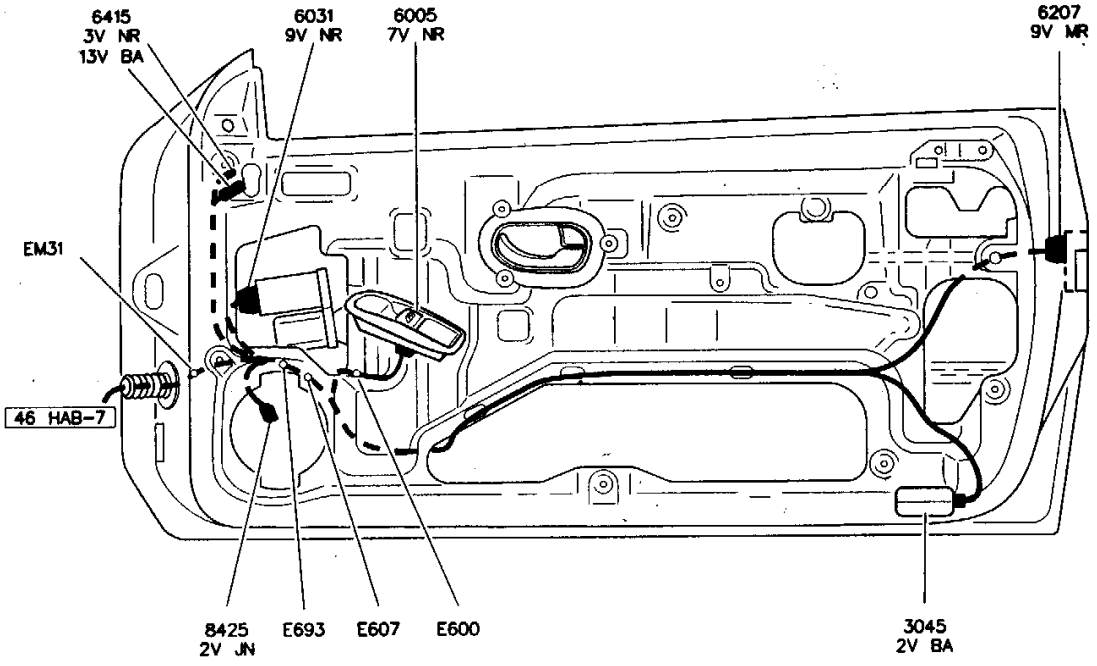
6415
3V NR
13V BA
6031
9V NR
6005
7V NR
6207
9V MR
EM31
46 HAB-7
8425
2V JN
E693
E607
E600
3045
2V BA

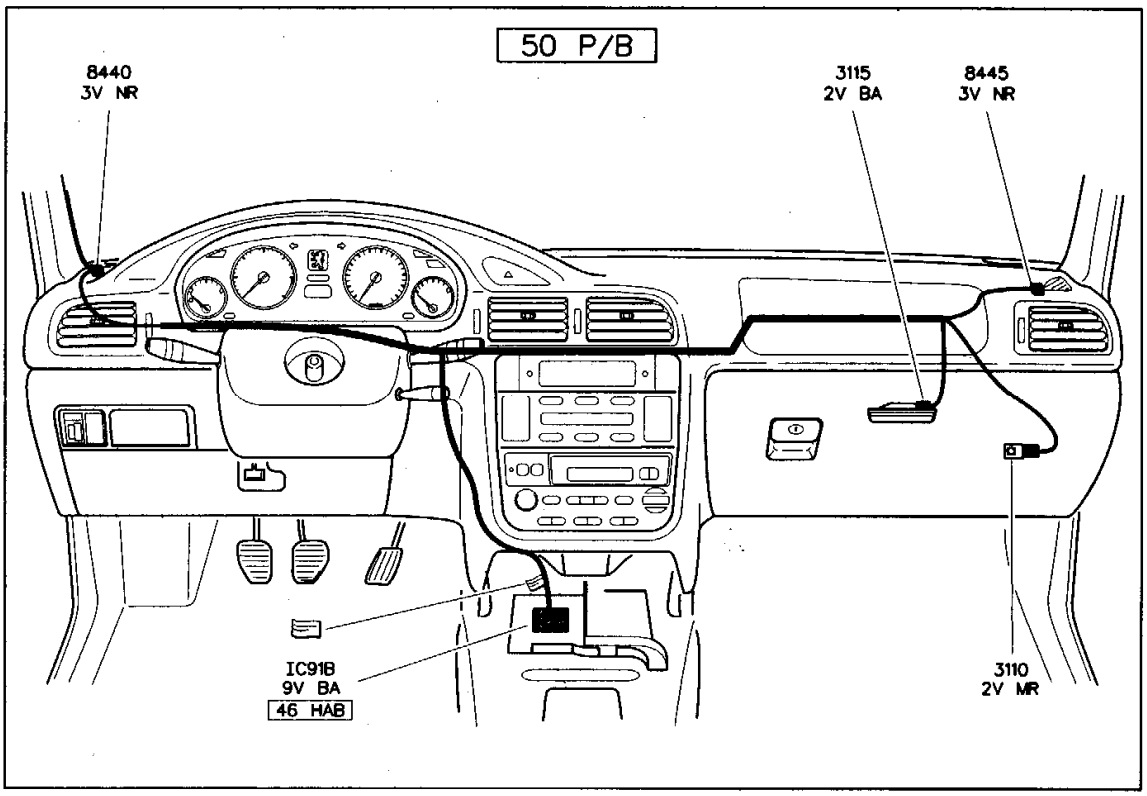
50 P/B
8440
3V NR
3115
2V BA
8445
3V NR
IC91B
9V BA
46 HAB
3110
2V MR

53 SAC – 54 CEINT

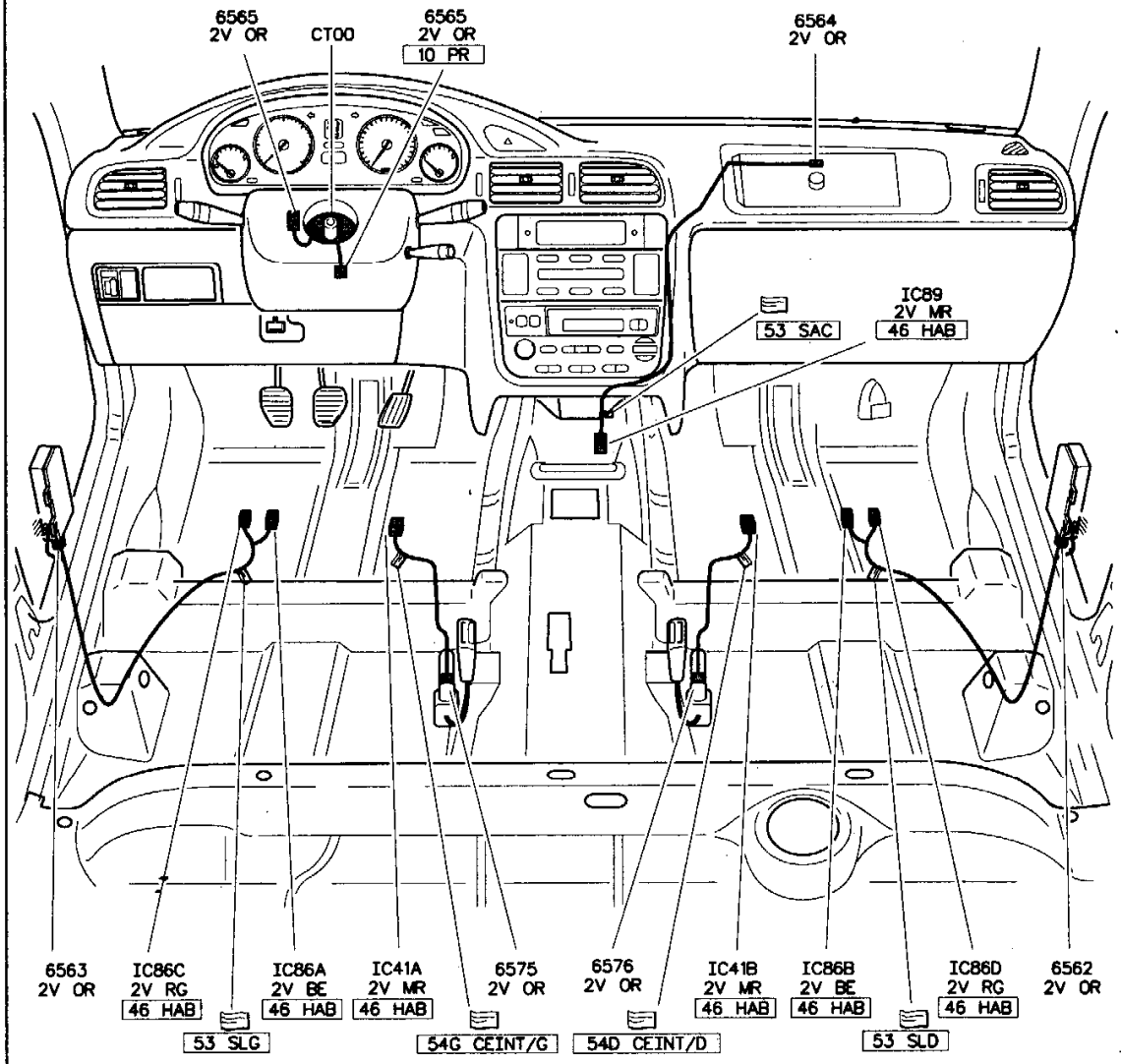

59 CLM

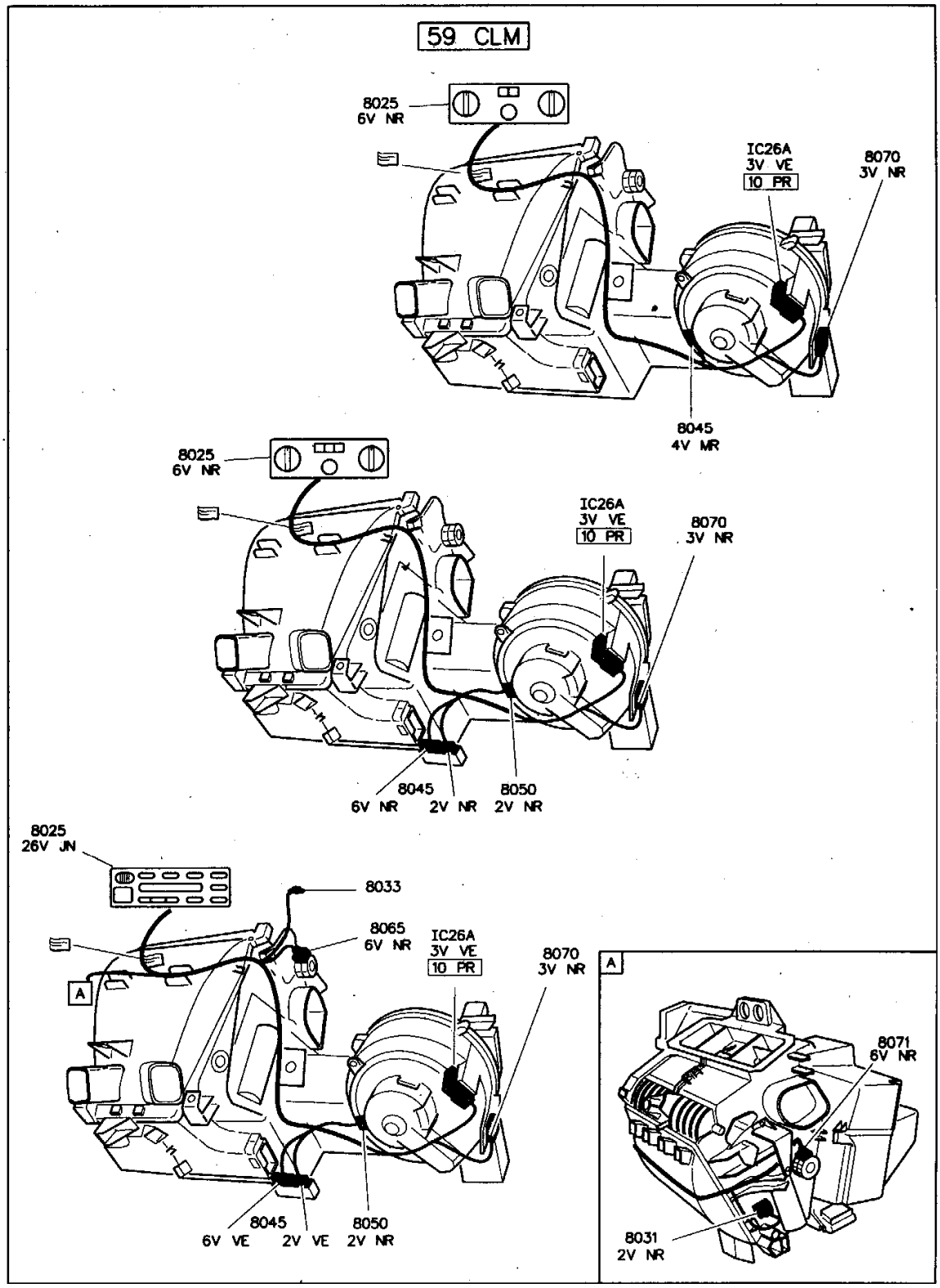
8025
6V NR
IC26A
3V VE
10 PR
8070
3V NR
8045
4V MR
8025
6V NR
IC26A
3V VE
10 PR
8070
3V NR
8045
6V NR
8045
2V NR
8050
2V NR
8025
26V JN
8033
8065
6V NR
IC26A
3V VE
10 PR
8070
3V NR
A
8045
6V VE
8045
2V VE
8050
2V NR
A
8071
6V NR
8031
2V NR

60 P/C

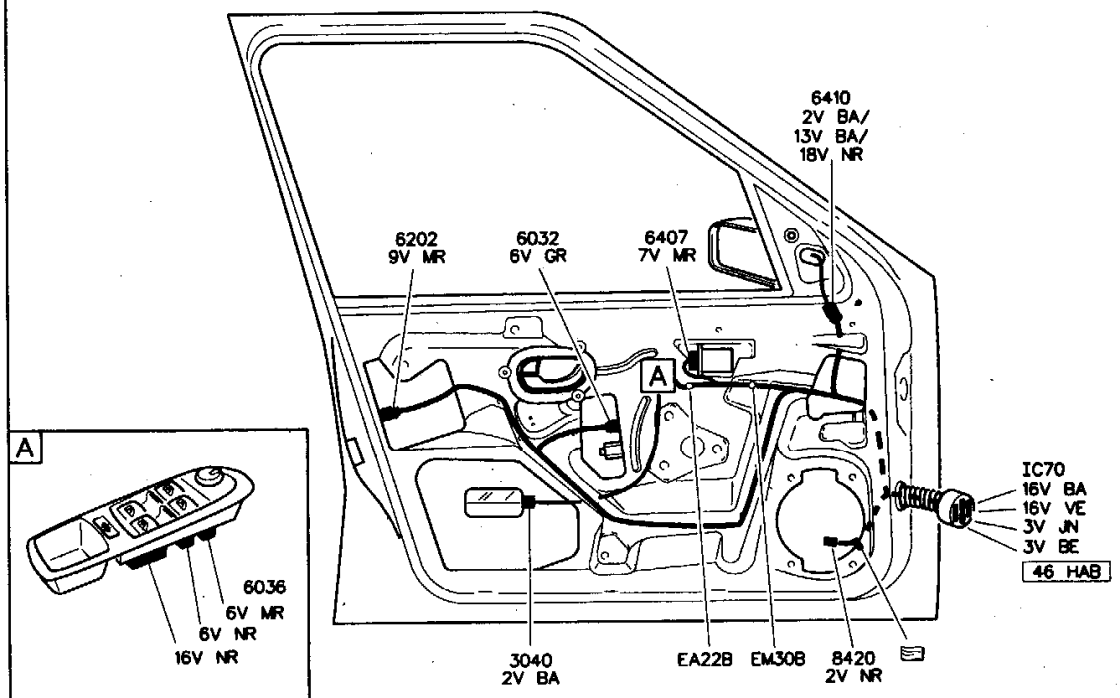
6410
2V BA/
13V BA/
18V NR
6202
9V MR
6032
6V GR
6407
7V MR
A
IC70
16V BA
16V VE
3V JN
3V BE
46 HAB
3040
2V BA
EA22B
EM30B
8420
2V NR
A
6036
6V MR
6V NR
16V NR

65 P/P

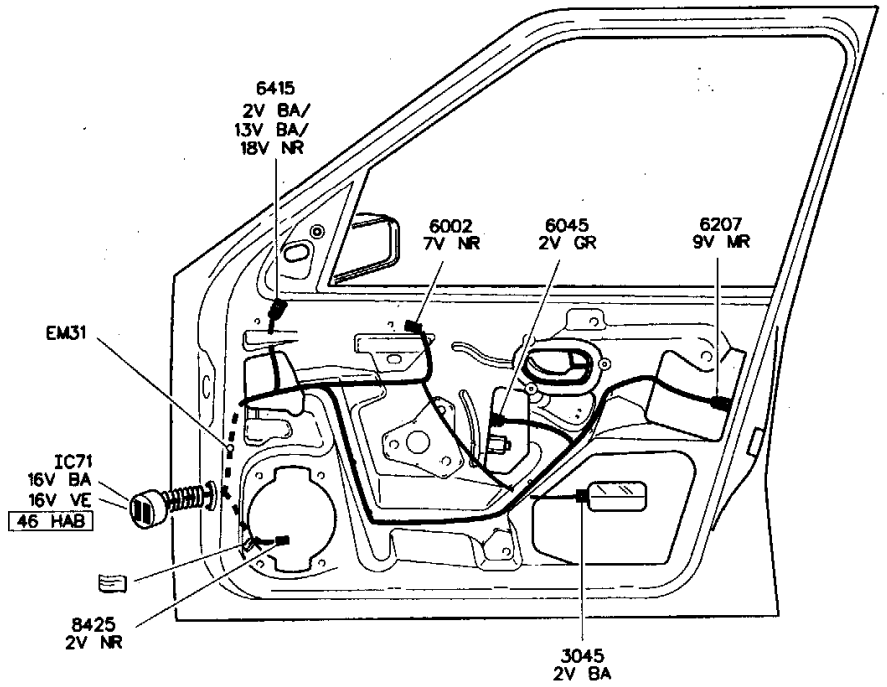
6415
2V BA/
13V BA/
18V NR
6002
7V NR
6045
2V GR
6207
9V MR
EM31
IC71
16V BA
16V VE
46 HAB
8425
2V NR
3045
2V BA

62 PR/G

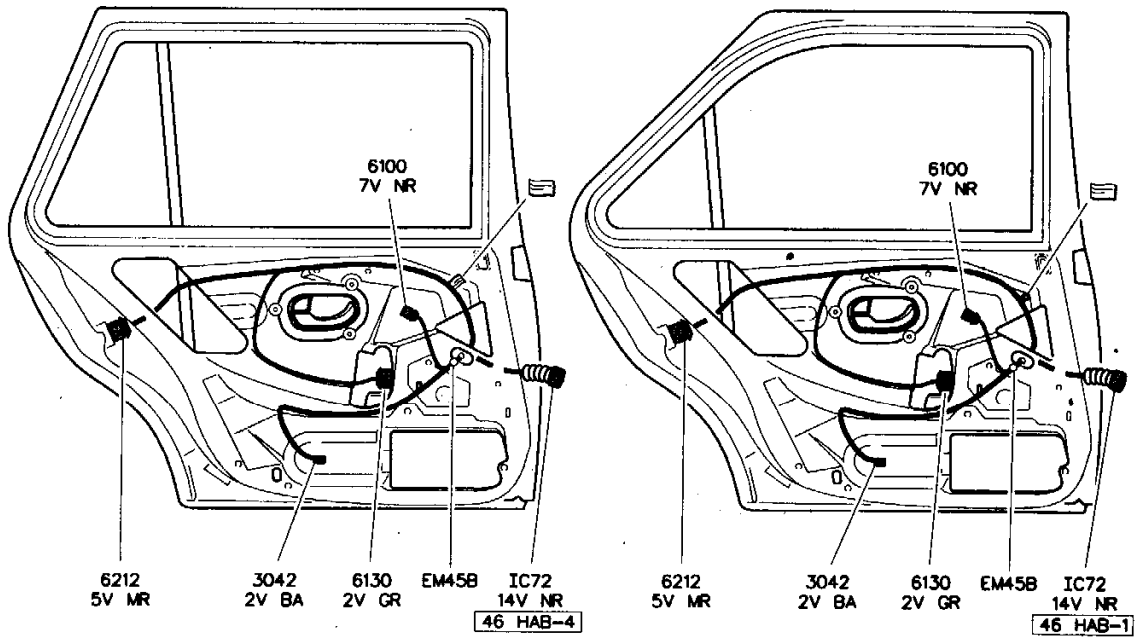
6100
7V NR
6212
5V MR
3042
2V BA
6130
2V GR
EM45B
IC72
14V NR
46 HAB-4
6100
7V NR
6212
5V MR
3042
2V BA
6130
2V GR
EM45B
IC72
14V NR
46 HAB-1

67 PR/D

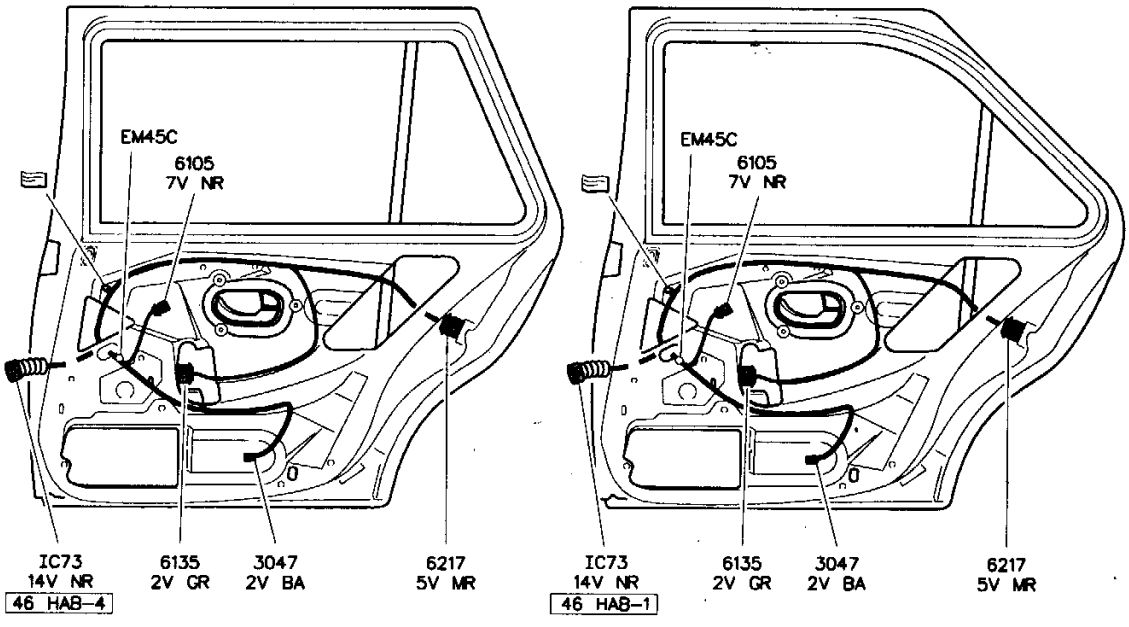
EM45C
6105
7V NR
IC73
14V NR
46 HAB-4
6135
2V GR
3047
2V BA
6217
5V MR
EM45C
6105
7V NR
IC73
14V NR
46 HAB-1
6135
2V GR
3047
2V BA
6217
5V MR

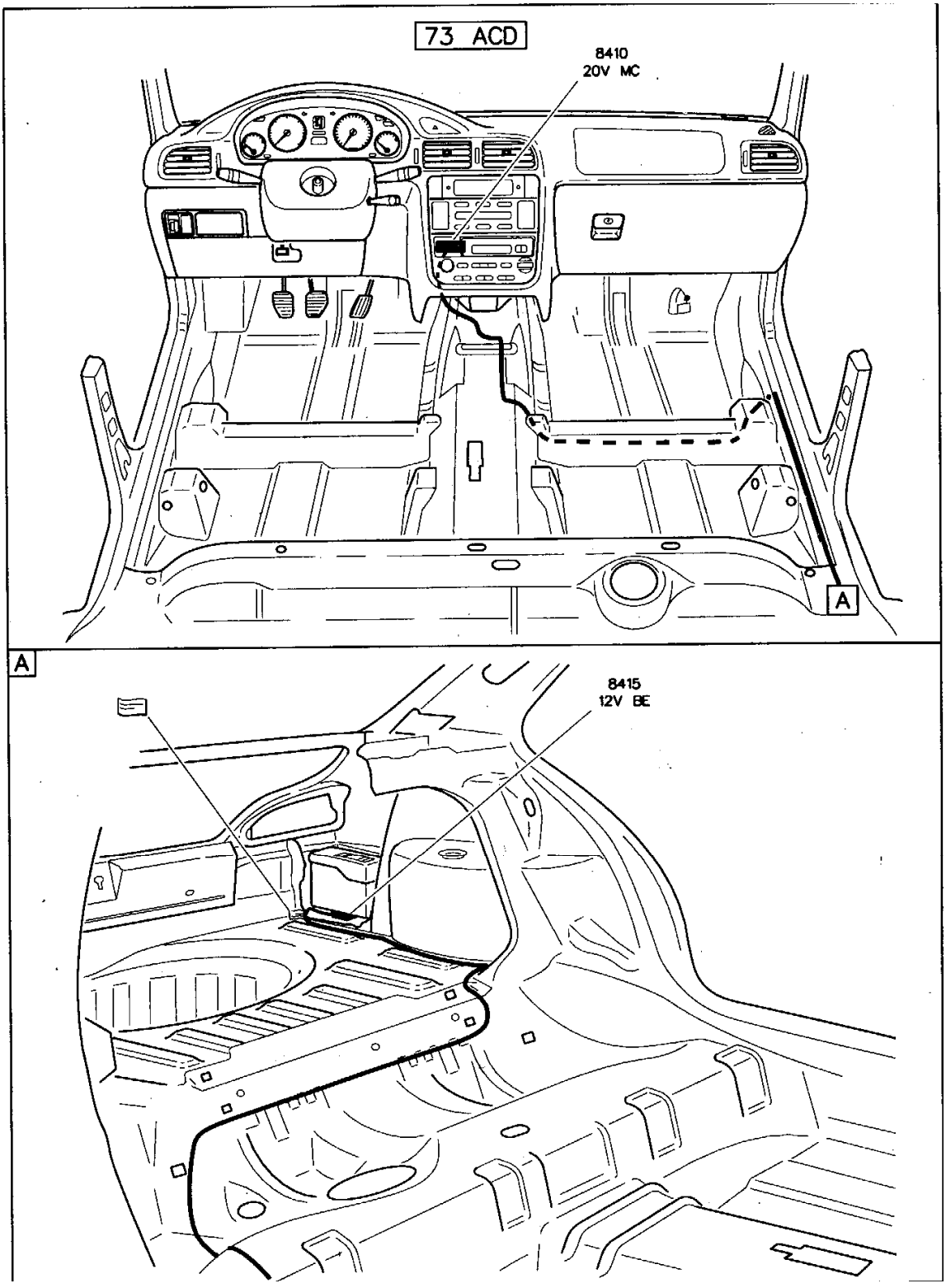
73 ACD
8410
20V MC
A
A
8415
12V BE

76 VL

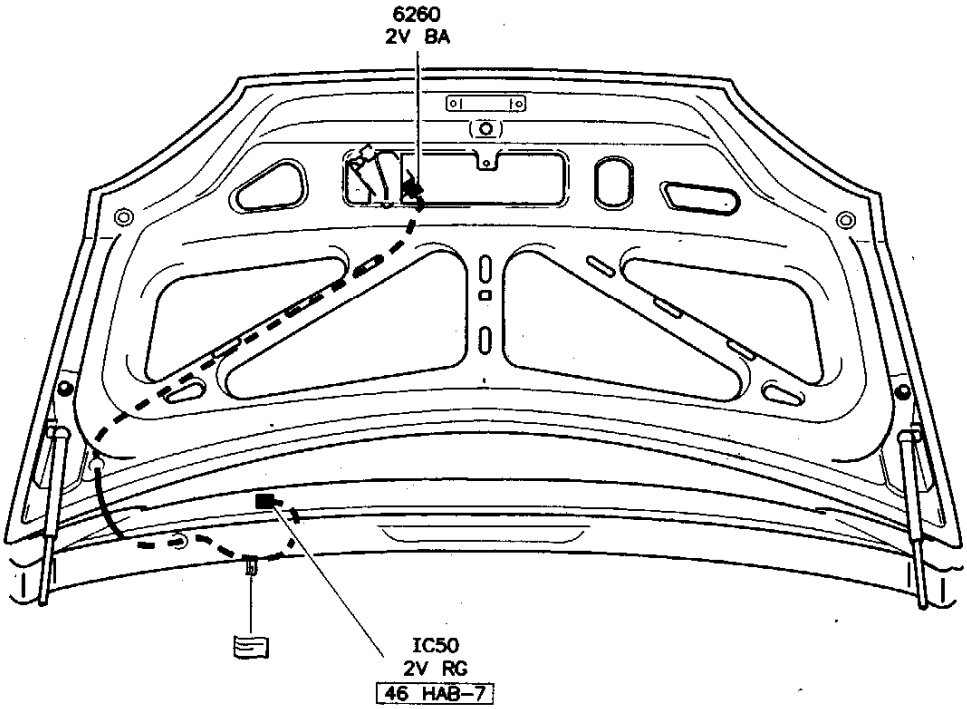

76G VL/G

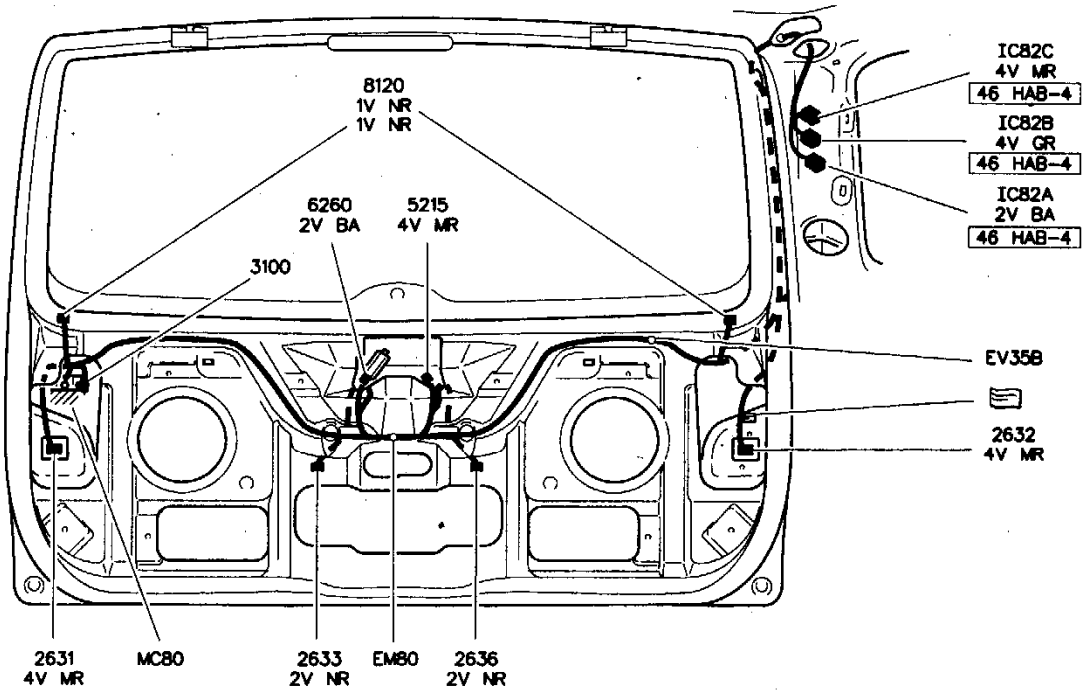

76D VL/D

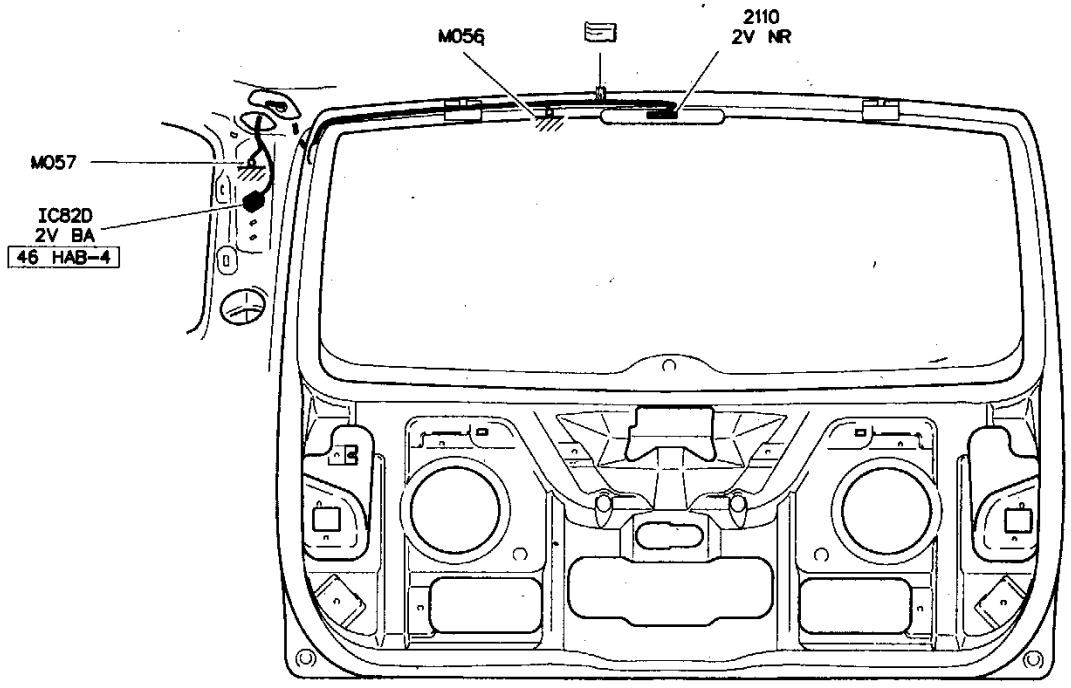

85 ECL

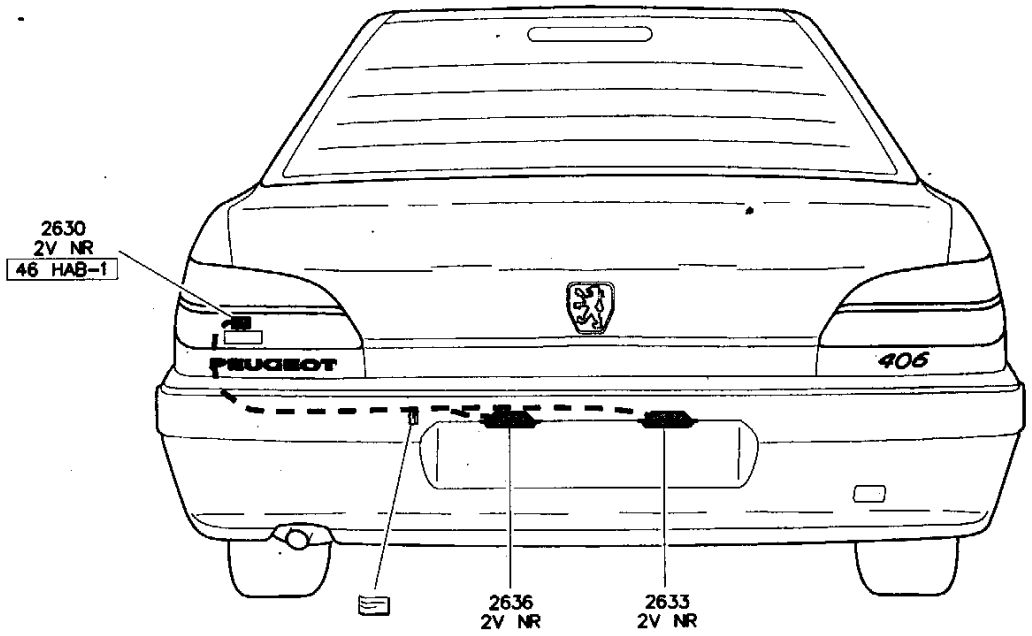
2630
2V NR
46 HAB-1
PEUGEOT
406
2636
2V NR
2633
2V NR

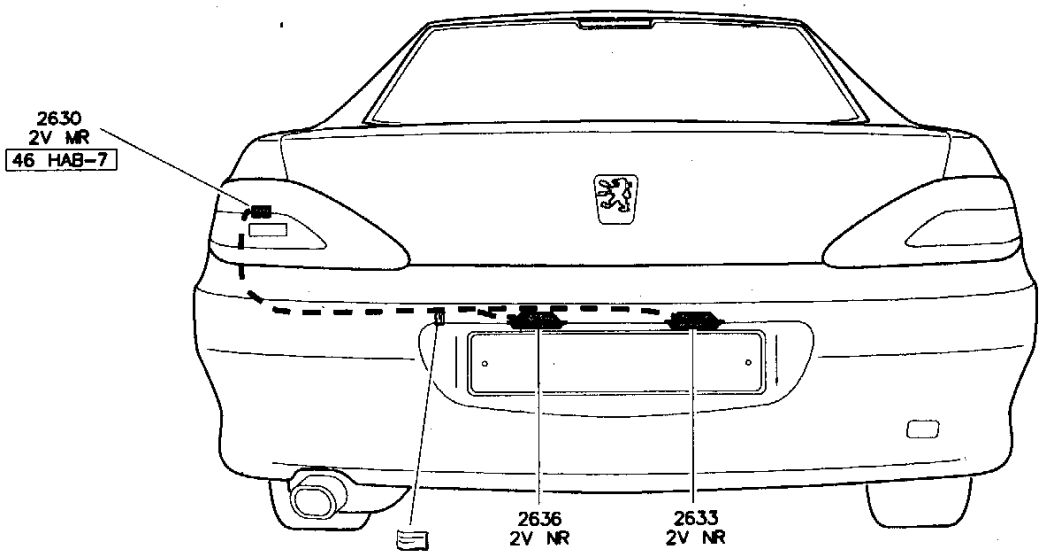
2630
2V MR
46 HAB-7
2636
2V NR
2633
2V NR

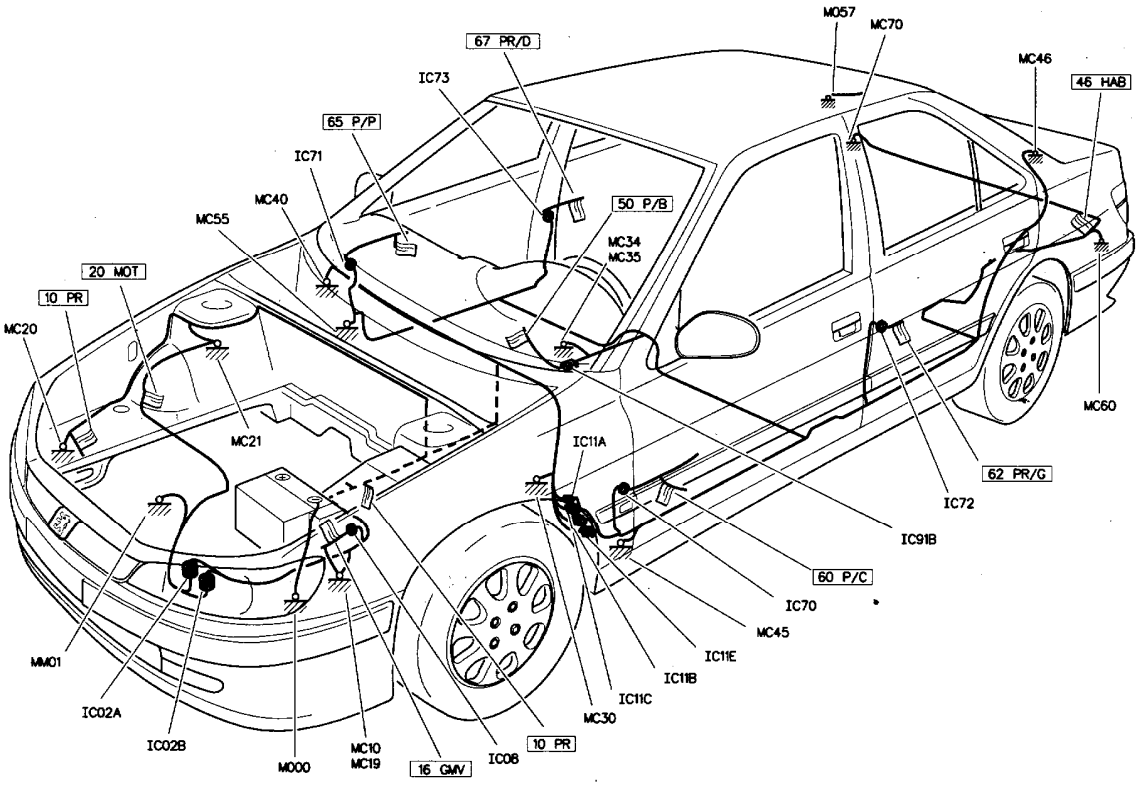
M057
MC70
67 PR/D
IC73
MC46
46 HAB
65 P/P
IC71
MC40
MC55
50 P/B
MC34
MC35
20 MOT
10 PR
MC20
MC21
MC60
IC11A
62 PR/G
IC72
IC91B
60 P/C
IC70
MC45
IC11E
IC11B
IC11C
MC30
MM01
IC02A
IC02B
M000
MC10
MC19
16 GMV
IC08
10 PR

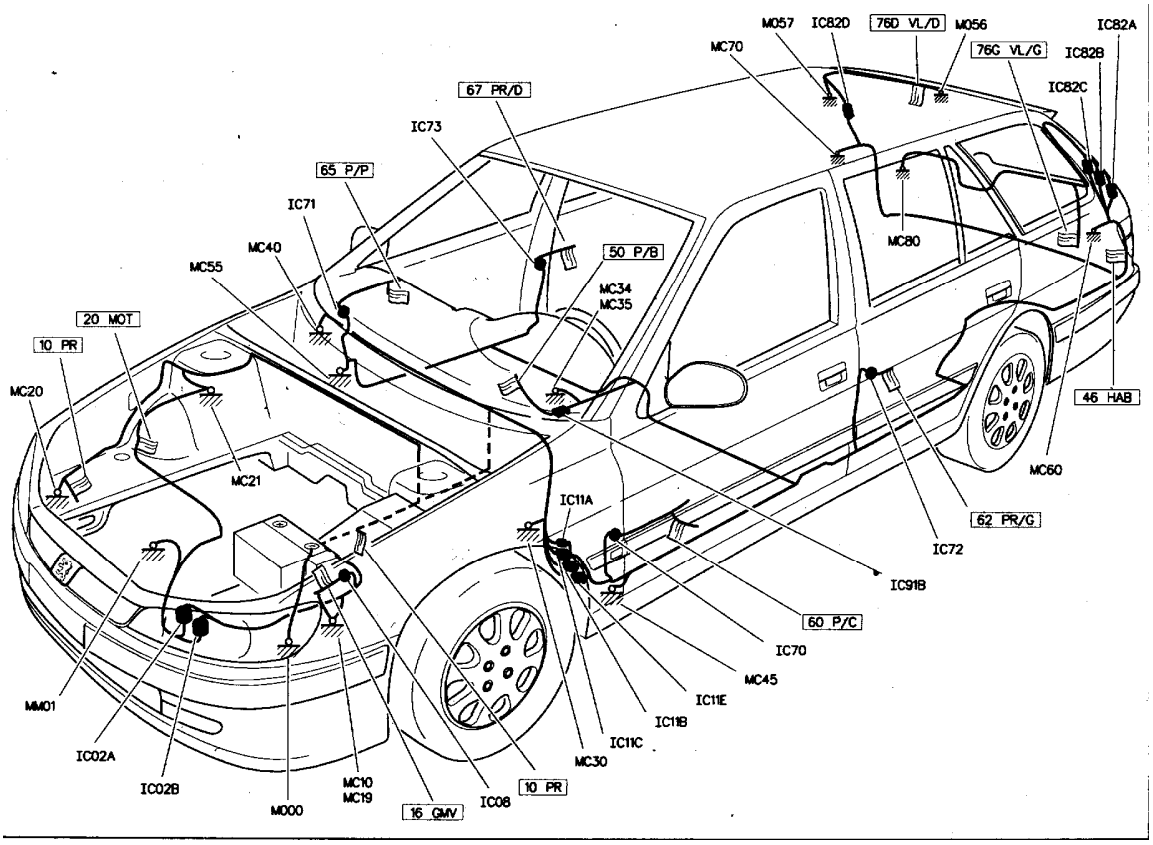
M057
IC82D
76D VL/D
M056
IC82A
MC70
76G VL/G
IC82B
IC82C
67 PR/D
IC73
65 P/P
IC71
MC40
MC55
50 P/B
MC34
MC35
MC80
20 MOT
10 PR
MC20
MC21
46 HAB
MC60
IC11A
62 PR/G
IC72
IC91B
60 P/C
IC70
MC45
IC11E
IC11B
IC11C
MC30
MM01
IC02A
IC02B
M000
MC10
MC19
16 GMV
IC08
10 PR

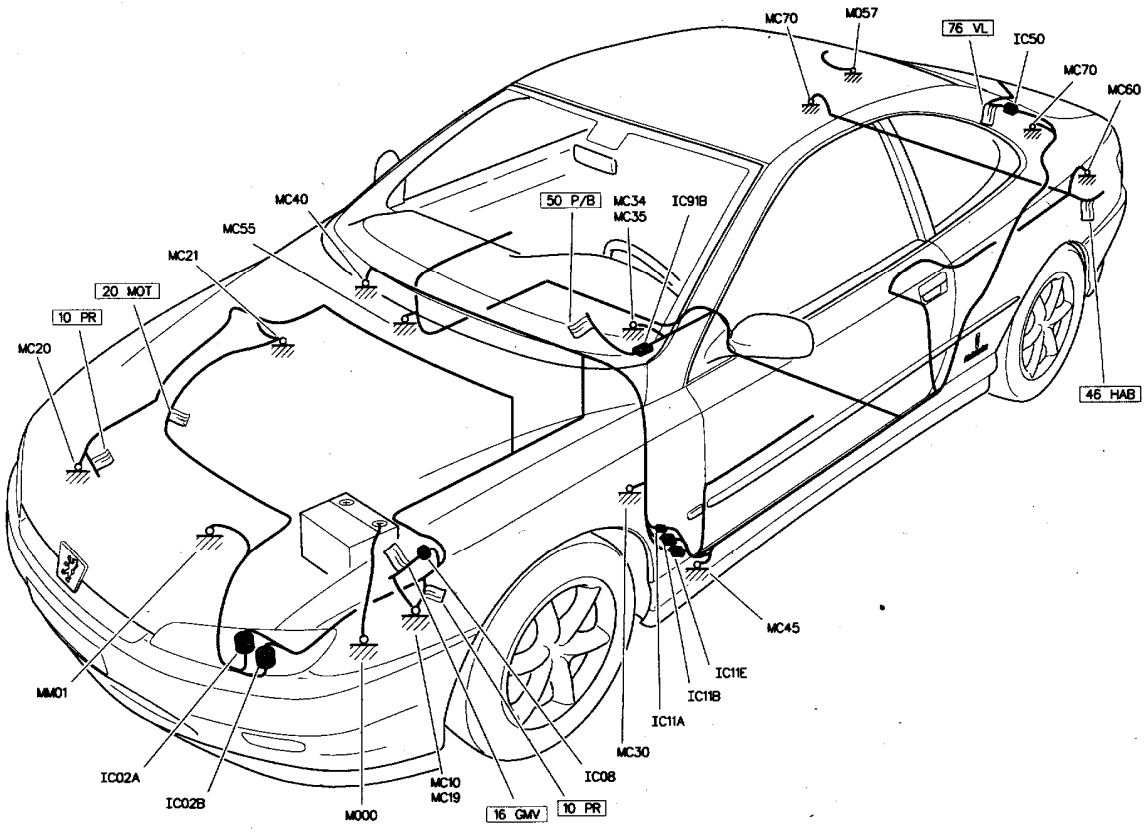
MC70
M057
76 VL
IC50
MC70
MC60
MC40
50 P/B
MC34
MC35
IC91B
MC55
MC21
20 MOT
10 PR
MC20
46 HAB
MC45
IC11E
IC11B
IC11A
MC30
IC08
MM01
IC02A
IC02B
M000
MC10
MC19
16 GMV
10 PR