Manual De Taller Mazda 6 (2012-2017)

Mazda6 - General Information

VEHICLE IDENTIFICATION NUMBER (VIN) CODE

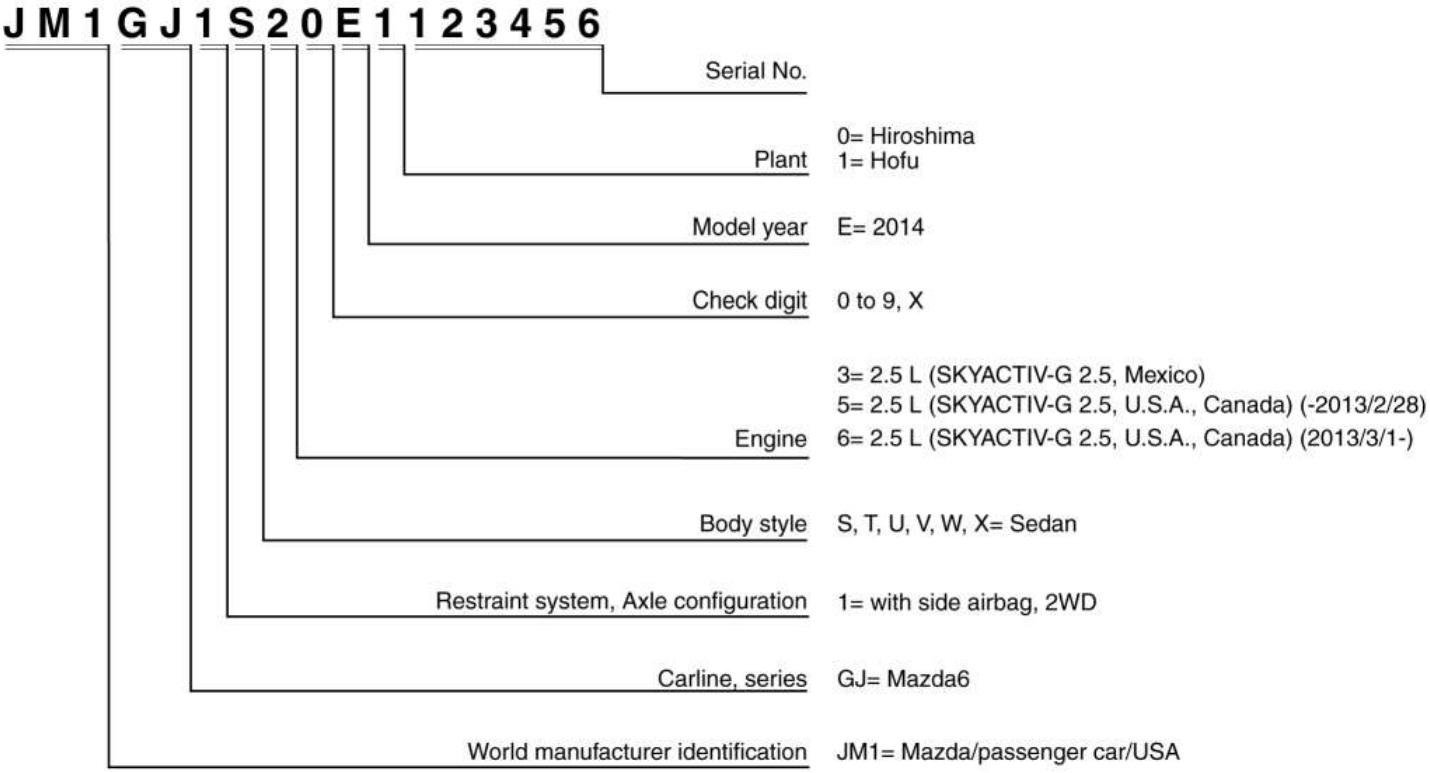

Mazda6 - General Information

VEHICLE IDENTIFICATION NUMBER (VIN)

JM1 GJ1S3*E# 100001—

JM1 GJ1S5*E# 100001—

JM1 GJ1S6*E# 100001—

JM1 GJ1T3*E# 100001—

JM1 GJ1T5*E# 100001—

JM1 GJ1T6*E# 100001—

JM1 GJ1U3*E# 100001—

JM1 GJ1U5*E# 100001—

JM1 GJ1U6*E# 100001—

JM1 GJ1V3*E# 100001—

JM1 GJ1V5*E# 100001—

JM1 GJ1V6*E# 100001—

JM1 GJ1W3*E# 100001—

JM1 GJ1W5*E# 100001—

JM1 GJ1W6*E# 100001—

JM1 GJ1X3*E# 100001—

JM1 GJ1X5*E# 100001—

JM1 GJ1X6*E# 100001—

Mazda6 - Información general

CÓMO USAR ESTE MANUAL

Rango de temas

- Este manual contiene procedimientos para realizar todas las operaciones de servicio requeridas. Los procedimientos se dividen en las siguientes cinco operaciones básicas:
    - Remoción / Instalación
    - Desmontaje / Montaje
    - Reemplazo
    - Inspección
    - Ajuste
- Se han omitido operaciones simples que pueden realizarse fácilmente simplemente mirando el vehículo (es decir, extracción / instalación de piezas, elevación, elevación del vehículo, limpieza de piezas e inspección visual).

Mensajes de asesoramiento

- Encontrará varias **Advertencias, Precauciones, Notas, Especificaciones** y **Límites superior e inferior** en este manual.

    Advertencia

    - Una advertencia indica una situación en la que se pueden producir lesiones graves o la muerte si se ignora la advertencia.

    Precaución

- Una precaución indica una situación en la que podría dañarse el vehículo o las piezas si se ignora la precaución.

Nota

- Una nota proporciona información adicional que lo ayudará a completar un procedimiento en particular.

Especificación

- Los valores indican el rango permitido al realizar inspecciones o ajustes.

Límites superior e inferior

- Los valores indican los límites superior e inferior que no deben excederse al realizar inspecciones o ajustes.

Símbolos

- Hay nueve símbolos que indican aceite, grasa, líquidos, sellador y el uso de **SST** o equivalente. Estos símbolos muestran los puntos de aplicación o el uso de estos materiales durante el servicio.

Símbolo	Sentido	Tipo
OIL	Aplicar aceite	Nuevo aceite de motor o aceite para engranajes apropiado
BRAKE FLUID	Aplicar líquido de frenos	Nuevo líquido de frenos apropiado
ATF	Aplicar transmisión automática / líquido transaxle	Nueva transmisión automática apropiada / líquido transaxle
CVT FLUID	Aplicar continuamente el fluido transeje variable	Nuevo fluido transaxle continuamente variable apropiado
GREASE	Aplicar grasa	Grasa apropiada
SEALANT	Aplicar sellador	Sellador apropiado
P	Aplique vaselina	Jalea de petróleo apropiada
R	Reemplazar parte	Junta tórica, junta
SST	Use SST o equivalente	Herramientas apropiadas

Procedimiento de servicio

Inspección, ajuste

- Los procedimientos de inspección y ajuste se dividen en pasos. Los puntos importantes con respecto a la ubicación y el contenido de los procedimientos se explican en detalle y se muestran en las ilustraciones.

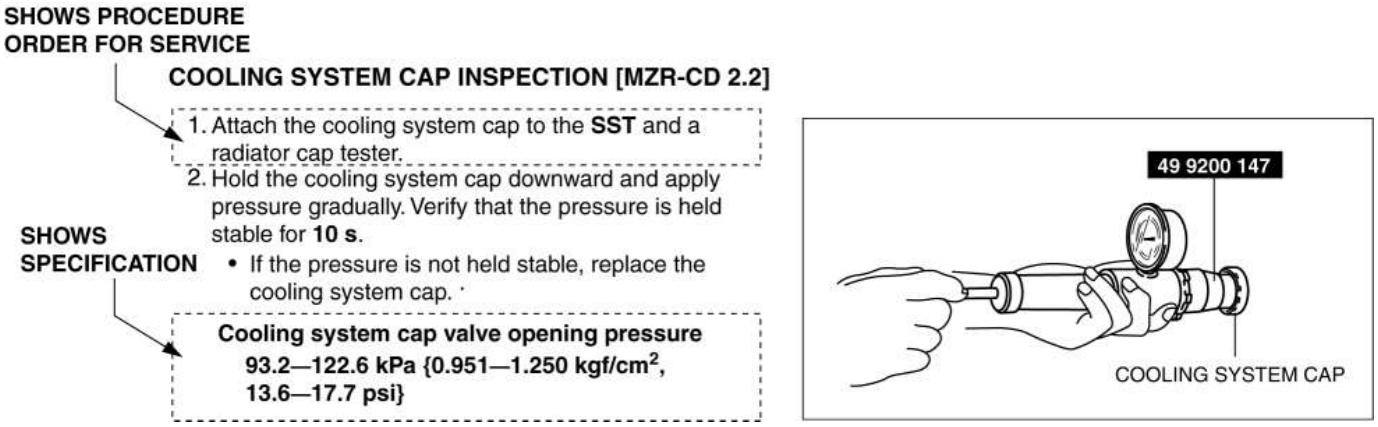

Procedimiento de reparación

1. La mayoría de las operaciones de reparación comienzan con una ilustración general. Identifica los componentes, muestra cómo se ajustan las partes y describe la inspección de la parte visual. Sin embargo, solo los procedimientos de extracción / instalación que deben realizarse de forma metódica tienen instrucciones escritas.

2. Las piezas consumibles, los pares de apriete y los símbolos de aceite, grasa y sellante se muestran en la ilustración general. Además, también se muestran símbolos que indican partes que requieren el uso de herramientas de servicio especial o equivalentes.

3. Los pasos del procedimiento están numerados y la parte que es el punto principal de ese procedimiento se muestra en la ilustración con el número correspondiente. Ocasionalmente, hay puntos importantes o información adicional sobre un procedimiento. Consulte esta información cuando realice el mantenimiento de la pieza relacionada.

Procedure

SHOWS SERVICE ITEM (S)

INDICATES RELEVANT REFERENCES THAT NEED TO BE FOLLOWED DURING INSTALLATION

"Removal/Installation" Portion

"Inspection After Installation" Portion

LOWER TRAILING LINK, UPPER TRAILING LINK REMOVAL/INSTALLATION

1. Jack up the rear of the vehicle and support it with safety stands.
2. Remove the undercover. (See 01-10-4 Undercover Removal)
3. Remove in the order indicated in the table.
4. Install in the reverse order of removal.
5. Inspect the rear wheel alignment and adjust it if necessary.

INSTALL THE PARTS BY PERFORMING STEPS 1—3 IN REVERSE ORDER

SHOWS SPECIAL SERVICE TOOL (SST) FOR SERVICE OPERATION

SHOWS PROCEDURE ORDER FOR SERVICE

SHOWS EXPENDABLE PARTS

SHOWS TIGHTENING TORQUE SPECIFICATIONS

SHOWS DETAILS

SHOWS APPLICATION POINTS OF GREASE

SHOWS TIGHTENING TORQUE UNITS

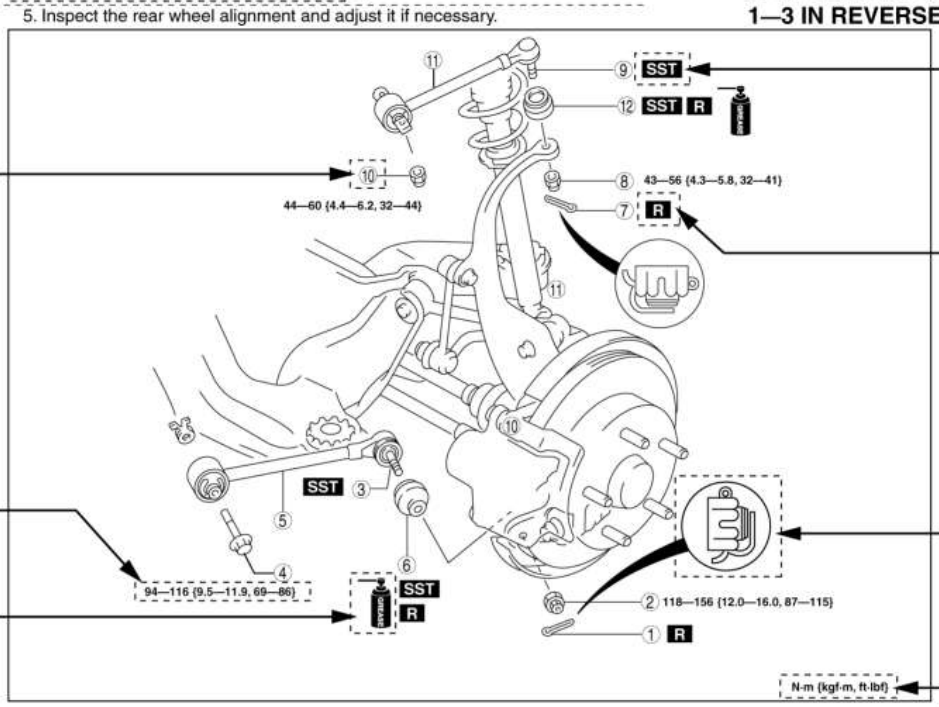

1	Split pin
2	Nut
3	Lower trailing link ball joint (See 02-14-5 Lower Trailing Link Ball Joint Removal Note)
4	Bolt
5	Lower trailing link
6	Dust boot (lower trailing link)

7	Split pin
8	Nut
9	Upper trailing link ball joint (See 02-14-5 Upper Trailing Link Ball Joint Removal Note)
10	Nut
11	Upper trailing link
12	Dust boot (upper trailing link)

SHOWS REFERRAL NOTES FOR SERVICE

Lower Trailing Link Ball Joint, Upper Trailing Link Ball Joint Removal Note

- Remove the ball joint using the **SSTs.**

SHOWS REFERRAL NOTES FOR SERVICE

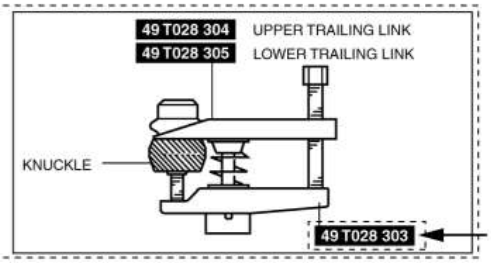

SHOWS SPECIAL SERVICE TOOL (SST) NO.

Procedimiento de solución de problemas

Flujo básico de solución de problemas

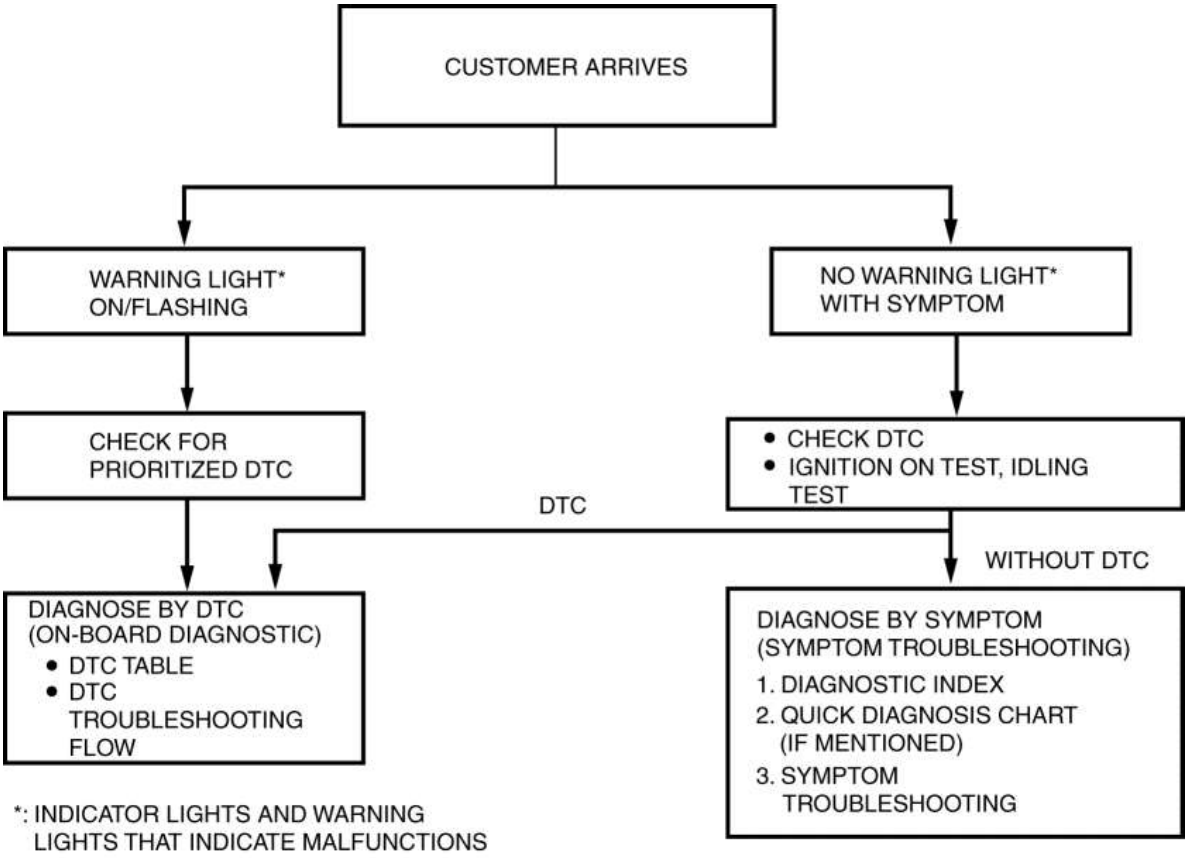

Flujo de solución de problemas de DTC (diagnóstico integrado)

- Los códigos de problemas de diagnóstico (DTC) son consejos importantes para reparar fallas que son difíciles de simular. Realice la inspección de diagnóstico DTC específica para diagnosticar de manera rápida y precisa el mal funcionamiento.
- La función de diagnóstico a bordo se usa durante la inspección. Cuando se muestra un DTC que especifica la causa de un mal funcionamiento, continúe la inspección de diagnóstico de acuerdo con los elementos indicados por la función de diagnóstico incorporada.

Índice de diagnóstico

- El índice de diagnóstico enumera los síntomas de disfunciones específicas. Seleccione los síntomas relacionados o más estrechamente relacionados con el mal funcionamiento.

Cuadro de diagnóstico rápido (si se menciona)

- El cuadro de diagnóstico rápido enumera los procedimientos de diagnóstico e inspección que se realizarán específicamente en relación con la causa del mal funcionamiento.

Solución de problemas de síntomas

- La solución de problemas de síntomas rápidamente determina la ubicación del mal funcionamiento según el tipo de síntoma.

Procedimientos de uso

Uso de la inspección básica (transmisión / transeje)

- Realice el procedimiento de inspección básico antes de solucionar los síntomas.
- Realice cada paso en el orden que se muestra.
- La columna de referencia enumera la ubicación del procedimiento detallado para cada inspección básica.
- Aunque las inspecciones y los ajustes se realizan de acuerdo con los procedimientos de la columna de referencia, si se descubre la causa del mal funcionamiento durante la inspección básica, continúe con los procedimientos como se indica en la columna de acción.

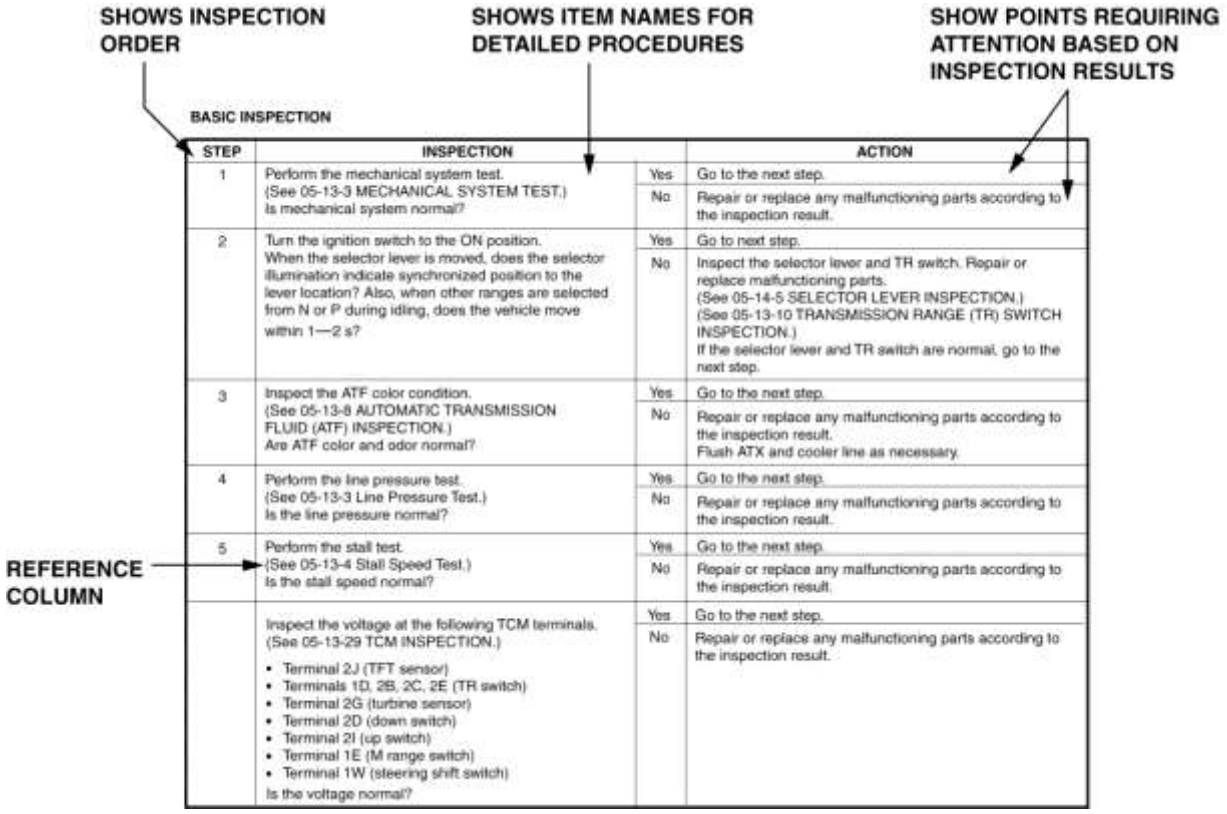

BASIC INSPECTION

STEP	INSPECTION		ACTION
1	Perform the mechanical system test. (See 05-13-3 MECHANICAL SYSTEM TEST.) Is mechanical system normal?	Yes	Go to the next step.
		No	Repair or replace any malfunctioning parts according to the inspection result.
2	Turn the ignition switch to the ON position. When the selector lever is moved, does the selector illumination indicate synchronized position to the lever location? Also, when other ranges are selected from N or P during idling, does the vehicle move within 1—2 s?	Yes	Go to next step.
		No	Inspect the selector lever and TR switch. Repair or replace malfunctioning parts. (See 05-14-5 SELECTOR LEVER INSPECTION.) (See 05-13-10 TRANSMISSION RANGE (TR) SWITCH INSPECTION.) If the selector lever and TR switch are normal, go to the next step.
3	Inspect the ATF color condition. (See 05-13-8 AUTOMATIC TRANSMISSION FLUID (ATF) INSPECTION.) Are ATF color and odor normal?	Yes	Go to the next step.
		No	Repair or replace any malfunctioning parts according to the inspection result. Flush ATX and cooler line as necessary.
4	Perform the line pressure test. (See 05-13-3 Line Pressure Test.) Is the line pressure normal?	Yes	Go to the next step.
		No	Repair or replace any malfunctioning parts according to the inspection result.
5	Perform the stall test. (See 05-13-4 Stall Speed Test.) Is the stall speed normal?	Yes	Go to the next step.
		No	Repair or replace any malfunctioning parts according to the inspection result.
	Inspect the voltage at the following TCM terminals. (See 05-13-29 TCM INSPECTION.) • Terminal 2J (TFT sensor) • Terminals 1D, 2B, 2C, 2E (TR switch) • Terminal 2G (turbine sensor) • Terminal 2D (down switch) • Terminal 2I (up switch) • Terminal 1E (M range switch) • Terminal 1W (steering shift switch) Is the voltage normal?	Yes	Go to the next step.
		No	Repair or replace any malfunctioning parts according to the inspection result.

Usar el flujo de solución de problemas de DTC

- El flujo de solución de problemas de DTC muestra los procedimientos de diagnóstico, los métodos de inspección y las medidas adecuadas que se deben tomar para cada DTC.

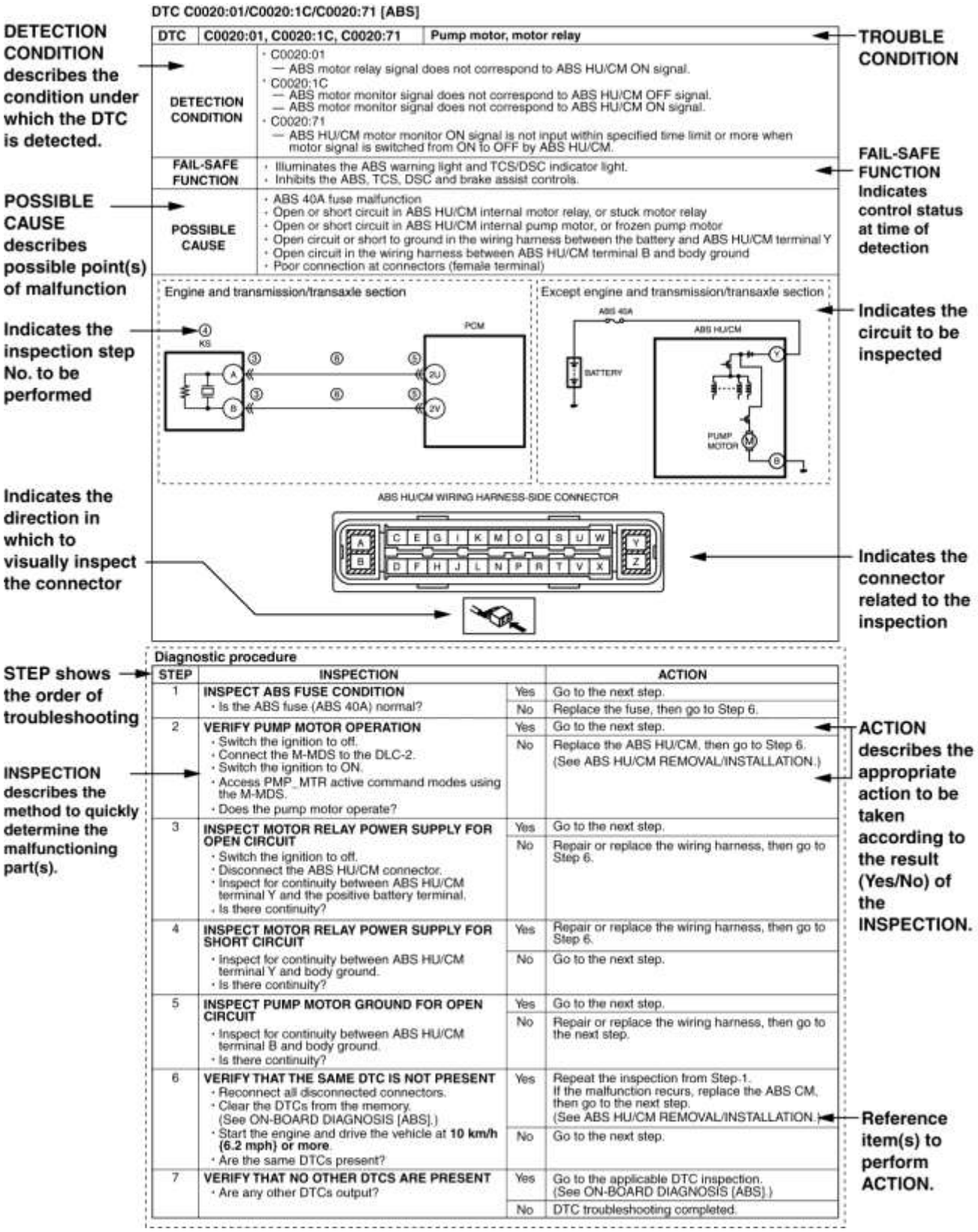

Usando el índice de diagnóstico

- Los síntomas de mal funcionamiento se enumeran en el índice de diagnóstico en la resolución de problemas de síntomas.
- Los síntomas exactos de mal funcionamiento pueden seleccionarse siguiendo el índice.
- Verifique correctamente el síntoma de mal funcionamiento de acuerdo con "DESCRIPCIÓN".

No.	TROUBLESHOOTING ITEM		DESCRIPTION	Page
1	Melting of main or other fuses		—	(See 01-03-6 MELT NO.1 MAIN OR OTHER FUSE)
2	MIL comes on		MIL is illuminated incorrectly.	(See 01-03-7 NO.2 MIL COMES ON)
3	Will not crank		Starter does not work.	(See 01-03-8 NO. 3 WILL NOT CRANK)
4	Hard start/long crank/erratic start/erratic crank		Starter cranks engine at normal speed but engine requires excessive cranking time before starting.	(See 01-03-9 NO. 4 HARD START/ LONG CRANK/ERRATIC CRANK)
5	Engine stalls.	After start/at idle	Engine stops unexpectedly at idle and/or after start.	(See 01-03-11 NO. 5 ENGINE-STALLS AFTER START/AT IDLE)
6	Cranks normally but will not start		Starter cranks engine at normal speed but engine will not run.	(See 01-03-15 NO.6 CRANKS NORMALLY BUT WILL NOT START)
7	Slow return to idle		Engine takes more time than normal to return to idle speed.	(See 01-03-19 NO. 7 SLOW RERUN TO IDLE)
8	Engine runs rough/rolling		Engine speed fluctuates between specified idle speed and lower speed and engine shakes excessively.	(See 01-03-20 NO. 8 ENGINE RUNS ROUGH/ROLLING IDLE)
9	Fast idle/runs on		Engine speed continues at fast idle after warm-up. Engine runs after ignition key is turned to OFF.	(See 01-03-23 NO. 9 FAST IDLE/RUNS ON)

Usando el cuadro de diagnóstico rápido

- La causa relacionada con el mal funcionamiento puede ser entendida.
- La relación entre el síntoma de mal funcionamiento y la causa está indicada.
- La relación entre el síntoma de mal funcionamiento y la causa se puede detectar rápidamente, y si se producen síntomas de mal funcionamiento múltiple, se puede especificar el área que es la causa común entre los múltiples fallos de funcionamiento.
- El procedimiento de inspección efectiva para la causa de mal funcionamiento especificada a partir de los síntomas de mal funcionamiento se puede seleccionar utilizando el cuadro de procedimientos de inspección.

MALFUNCTION CAUSE SPECIFIED BY MALFUNCTION SYMPTOM

SYMPTOM QUICK DIAGNOSTIC CHART

② **SPECIFY MALFUNCTIONING PART CORRESPONDING TO MALFUNCTION SYMPTOM**

① **SELECT MALFUNCTION SYMPTOM**

Troubleshooting item			Starter motor malfunction (Mechanical or electrical)	Starter circuit including ignition switch open	Improper engine oil level	Low or dead battery	Charging system malfunction	Improper engine compression	Improper valve timing	Hydrolocked engine	Improper engine oil viscosity	Improper dipstick	Base engine malfunction	Drive plate or flywheel seized	Improper tension or damaged drive belts	Improper engine coolant level	Water and anti-freeze mixture improperly	Cooling system malfunction (Radiator, hoses, overflow system, thermostat, etc.)	Cooling fan system malfunction	Engine or transaxle mounts improperly installed	Cooling fan or condenser fan seat improperly	Accelerator cable free play mis-adjustment	Fuel quality
1	Melts of main or other fuse																						
2	MIL comes on																						
3	Will not crank		x	x		x	x			x				x									
4	Hard to start/long crank/erratic start/erratic crank																						x
5	Engine stalls	After start/at idle						x	x	x													x
6	Cranks normally but will not start							x	x	x													x
7	Slow return to idle																		x				
8	Engine runs rough/rolling idle							x	x														x
9	Fast idle/runs on																					x	
10	Low idle/stalls during deceleration																						
11	Engine stalls/quits	Acceleration/cruise						x	x														x
	Engine runs rough	Acceleration/cruise						x	x														x
	Misses	Acceleration/cruise						x	x														x
	Buck/jerk	Acceleration/cruise/ deceleration						x	x														x
	Hesitation/stumble	Acceleration						x	x														x
	Surges	Acceleration/cruise						x	x														x
12	Lack/loss of power	Acceleration/cruise						x	x														x
13	Knocking/pinging	Acceleration/cruise						x										x					
14	Poor fuel economy							x	x							x		x	x				x
15	Emissions compliance							x	x				x					x					
16	High oil consumption/leakage										x	x	x										
17	Cooling system concerns	Overheating													x	x	x	x	x				
18	Cooling system concerns	Runs cold																x	x				
19	Exhaust smoke												x					x					
20	Fuel odor (in engine compartment)																						
21	Engine noise				x								x		x								
22	Vibration concerns (engine)														x					x	x		
23	A/C does not work sufficiently																						
24	A/C always on/ A/C compressor runs continuously																						
25	A/C does not cut off under wide open throttle conditions																						
26	Exhaust sulphur smell																						x
27	Fuel refill concerns																						
28	Fuel filling shut off issues																						
29	Intermittent concerns					x																	
30	Constant voltage																						
31	Spark plug condition							x			x		x				x						x
32	Automatic transaxle concerns	Upshift/downshift/ engagement	(See 05-01 AUTOMATIC TRANSAXLE SYMPTOM TROUBLESHOOTING)																				

Usando la resolución de problemas de síntomas

- Determine la pieza defectuosa de forma rápida y precisa en función de cada síntoma de mal funcionamiento.
- Después de la reparación, verifique que se elimine el síntoma de mal funcionamiento.
- Existen procedimientos y acciones de solución de problemas para cada pieza defectuosa.
- Estructurado como procedimientos para verificar los síntomas de mal funcionamiento de forma rápida y precisa.

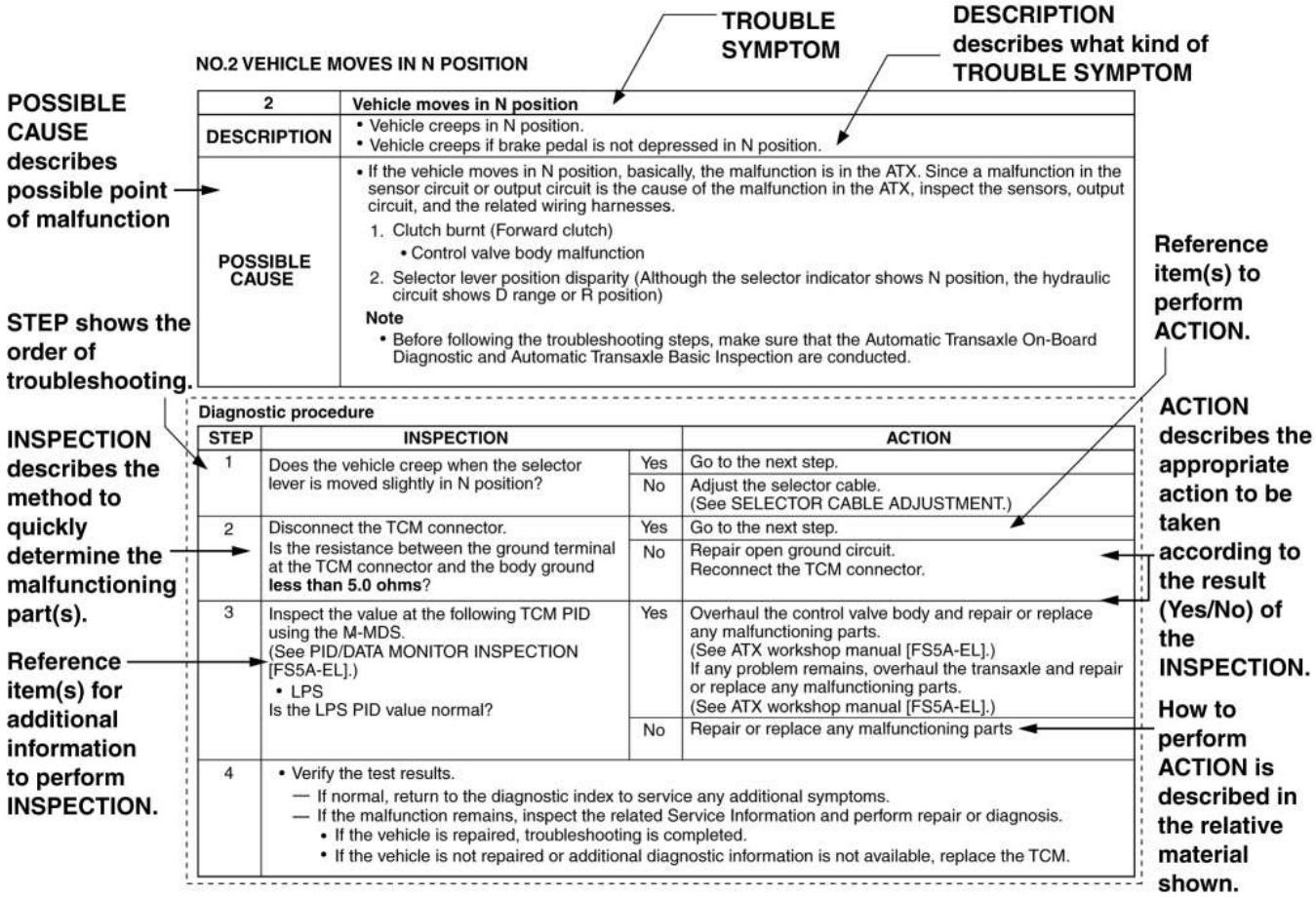

Mazda6 - Información general

UNIDADES

Corriente eléctrica	A (amperio)
Energia electrica	W (watt)
Resistencia electrica	ohm
Voltaje eléctrico	V (voltio)
Longitud	mm (milímetro)
	en (pulgada)
Presión negativa	kPa (kilo pascal)
	mmHg (milímetros de mercurio)
	inHg (pulgadas de mercurio)
Presión positiva	kPa (kilo pascal)
	kgf / cm ^{2} (fuerza del kilogramo por centímetro cuadrado)
	psi (libras por pulgada cuadrada)
Número de revoluciones	rpm (revoluciones por minuto)
Esfuerzo de torsión	N · m (metro de Newton)
	kgf · m (kilogramo de medidor de fuerza)

	kgf · cm (kilogramo de centímetro de fuerza)
	ft · lbf (fuerza de la libra)
	en · lbf (pulgada de fuerza)
Volumen	L (litro)
	US qt (US quart)
	Imp qt (Cuarto de galón imperial)
	ml (mililitro)
	cc (centímetro cúbico)
	cu in (pulgada cúbica)
	fl oz (onza fluida)
Peso	g (gramo)
	oz (onza)

Conversión de unidades SI

- Todos los valores numéricos en este manual se basan en unidades SI. Los números que se muestran en unidades convencionales se convierten a partir de estos valores.

Número de dígitos para valores convertidos

- Los dígitos numéricos para los valores convertidos son los mismos que los números significativos [*1] de la unidad SI.
- Para el valor de torsión, el número de cifras significativas es, en principio, de 2 dígitos, teniendo en cuenta los aspectos prácticos del mercado. Sin embargo, si el número de lugares decimales en los límites superior e inferior del valor convertido difiere, se utiliza el que tiene el menor número de decimales. Además, si la parte entera tiene 3 dígitos o más, la parte entera se convierte en el número significativo de figuras.

* 1

El número de cifras significativas es la cantidad de dígitos desde el dígito distinto de cero a la izquierda hasta el dígito más a la derecha, incluido 0. (Ejemplo: 0.12 es de 2 dígitos, 41.0 es de 3 dígitos)

Valor convertido Redondeo y redondeo Arriba / abajo

- Si no hay tolerancia en el valor de la unidad SI, después de la conversión, el redondeo es dentro del número de dígitos significativos.
- Si hay tolerancia en el valor de la unidad SI y la cifra después de la conversión indica el límite superior, el número de dígitos se redondea hacia abajo dentro del número de cifras significativas. Si indica el límite inferior, se redondean dentro del número de cifras significativas.
- Incluso si el valor de la unidad SI es el mismo, el valor convertido puede diferir dependiendo de si ese valor es el límite superior o inferior.

Mazda6 - Información general

PRECAUCIONES DE SERVICIO

Lesiones / daños Precauciones de prevención

- Dependiendo del vehículo, el ventilador de enfriamiento puede funcionar repentinamente incluso cuando el encendido está desconectado. Por lo tanto, mantenga las manos y herramientas alejadas del ventilador de enfriamiento, incluso si el ventilador de enfriamiento no está funcionando para evitar lesiones al personal o daños al ventilador de enfriamiento. Desconecte siempre el cable negativo de la batería cuando realice el mantenimiento del ventilador de refrigeración o de las piezas cerca del ventilador de refrigeración.

Protección del vehículo

- Siempre asegúrese de cubrir los guardabarros, los asientos y las áreas del piso antes de comenzar a trabajar.

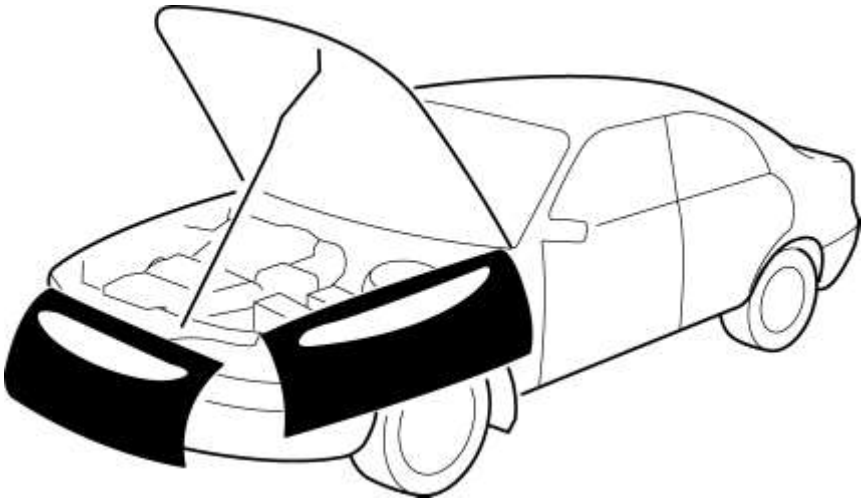

Preparación de herramientas y equipos de medición

- Asegúrese de que todas las herramientas necesarias y el equipo de medición estén disponibles antes de comenzar cualquier trabajo.

Herramientas de servicios especiales

- Use herramientas de servicio especiales o su equivalente cuando se requieran.

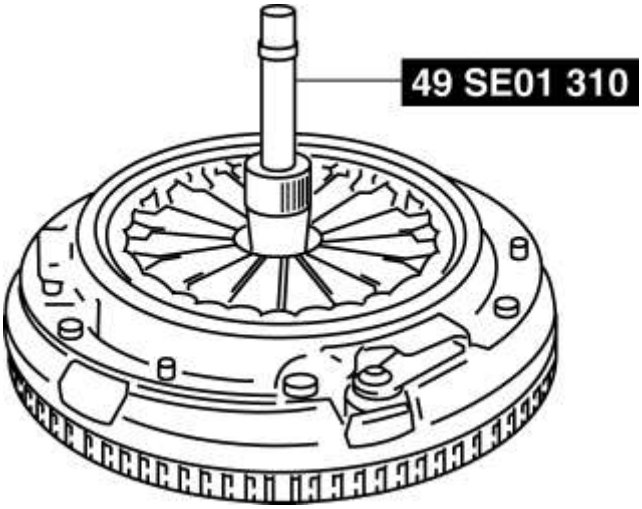

Sistema de diagnóstico de mal funcionamiento

- Utilice el Sistema de diagnóstico modular Mazda (M-MDS) para el diagnóstico de mal funcionamiento.

Conexión al sistema de diagnóstico de fallas

- Con el encendido desconectado, conecte el sistema de diagnóstico de fallas al conector DLC-2 que se muestra en la figura.

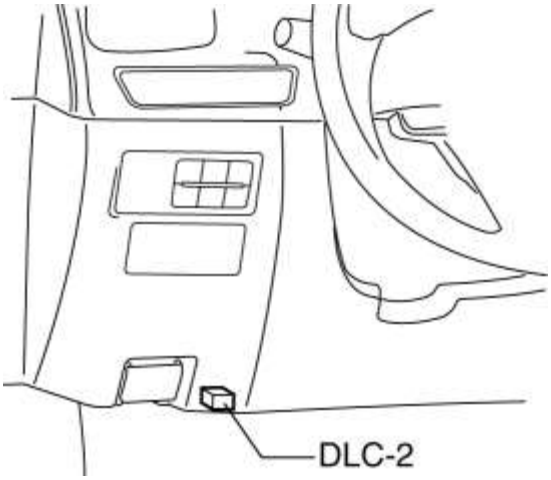

Inspección de fugas de aceite

- Use cualquiera de los siguientes procedimientos para identificar el tipo de aceite que se está escapando:

Usando luz UV (luz negra)

1. Retire el aceite del motor o la transmisión / transeje.

NOTA:

- Refiriéndonos al manual de instrucciones del colorante fluorescente, mezcle la cantidad especificada de colorante en el aceite del motor o aceite de transmisión / transmisión.

2. Vierta el tinte fluorescente en el aceite del motor o en el aceite de transmisión / transmisión.

3. Deje que el motor funcione durante **30 minutos** .

4. Inspeccione la fuga de tinte irradiando con luz UV (luz negra) e identifique el tipo de aceite que tiene fugas.

5. Si no se encuentra una fuga de tinta, deje que el motor funcione por otros **30 minutos** . o maneje el vehículo y luego reinspeccione.

6. Encuentra de dónde se escapa el aceite, luego haz las reparaciones necesarias.

NOTA:

- Para determinar si es necesario reemplazar el aceite después de agregar el colorante fluorescente, consulte el manual de instrucciones del colorante fluorescente.

No usa luz ultravioleta (luz negra)

1. Recoja la muestra del aceite que se escapa usando un tejido absorbente blanco.

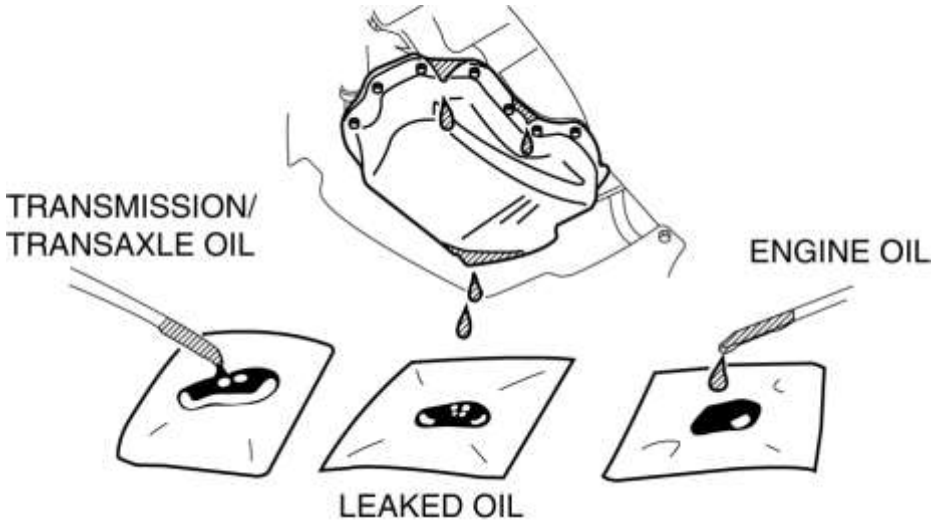

2. Luego, recoja algunas muestras del motor y del aceite de transmisión / transmisión en un paño blanco o en una hoja de papel.

- Vehículos de MT: aceite de transmisión / transeje
- Vehículos AT: ATF

3. Compare la apariencia y el olor, e identifique el tipo de aceite que se está filtrando.

4. Retire el aceite en el motor o la transmisión / transeje.

5. Deje que el motor funcione durante **30 minutos** .

6. Verifique el área donde el aceite tiene fugas, luego haga las reparaciones necesarias.

Desconexión / conexión del cable negativo de la batería

Advertencia

- Antes de retirar las piezas relacionadas con el sistema de bolsa de aire SRS, siempre desconecte el cable negativo de la batería y espere 1 minuto. o más para permitir que la fuente de alimentación de reserva reduzca su potencia almacenada. (Consulte ADVERTENCIAS DE SERVICIO DEL SISTEMA DE BOLSAS DE AIRE [SISTEMA DE CONTROL DE DESPLIEGUE DE DOS PASOS] .) (Consulte ADVERTENCIAS DE SERVICIO DEL SISTEMA DE AIR BAG [SISTEMA DE CONTROL DE DESPLIEGUE ESTÁNDAR]).

Procedimiento requerido después de la desconexión / conexión del cable de batería negativo

Nombre del sistema	Condiciones después de desconectar el cable negativo de la batería	Procedimiento requerido		Referencia
		Antes de desconectar el cable negativo de la batería	Después de conectar el cable negativo de la batería	
Sistema de ventana de poder	Restablecer a la configuración inicial y la función automática está deshabilitada.	-	Realice la configuración inicial del sistema de la ventana de encendido.	(Ver PROCEDIMIENTO DE INICIALIZACIÓN DEL SISTEMA DE LA VENTANA DE ALIMENTACIÓN).
Sistema de techo solar	Restablecer a la configuración inicial y la función está deshabilitada.	-	Realice la configuración inicial del sistema del techo solar.	(Ver PROCEDIMIENTO DE INICIALIZACIÓN DEL SISTEMA SOLAR).
Reloj y audio	La pantalla del reloj y la memoria del sistema de audio se reinician.	Verifica el contenido de configuración.	Establezca el contenido verificado antes de desconectar el cable negativo de la batería.	-
Sistema de monitoreo de presión de neumáticos (TPMS)	La precisión de detección del sistema de control de presión de neumáticos disminuye.	-	Realice la inicialización del sistema de monitoreo de presión de neumáticos.	(Ver PROCEDIMIENTO DE INICIALIZACIÓN DEL SISTEMA DE MONITOREO DE PRESIÓN DE LOS NEUMÁTICOS .)

Cambie la fuente de alimentación usando el botón de encendido y encienda el motor

- El interruptor de suministro de energía utilizando el botón de encendido se realiza presionando el pedal del embrague (MTX), presionando el pedal del freno (ATX), y luego presionando el botón de encendido.

MTX
PUSH BUTTON START PRESSED
WITHOUT DEPRESSING THE CLUTCH PEDAL

POWER SUPPLY	ENGINE STATE	SHIFT POSITION
		ALL
OFF	–	
ACC	–	
ON	ENGINE OFF	
	ENGINE ON	

ATX
PUSH BUTTON START PRESSED
WITHOUT DEPRESSING THE BRAKE

POWER SUPPLY	ENGINE STATE	
		P
OFF	–	
ACC	–	
ON	ENGINE OFF	
	ENGINE ON	

- Para el arranque del motor utilizando el botón de encendido, presione el pedal del embrague (MTX), presione el pedal del freno (ATX) y luego presione el botón de encendido.

MTX
PUSH BUTTON START PRESSED WITH
THE CLUTCH PEDAL DEPRESSED

POWER SUPPLY	ENGINE STATE	SHIFT POSITION
		ALL
OFF	–	
ACC	–	
ON	ENGINE OFF	
	ENGINE ON	

ATX
PUSH BUTTON START PRESSED WITH
THE BRAKE PEDAL DEPRESSED

POWER SUPPLY	ENGINE STATE	
		P
OFF	–	
ACC	–	
ON	ENGINE OFF	
	ENGINE ON	

Remoción de partes

- Mientras corrige un problema, también intente determinar su causa. Comience a trabajar solo después de aprender qué partes y subcomponentes deben extraerse y desmontarse

para su reemplazo o reparación. Después de quitar la pieza, tapone todos los orificios y puertos para evitar que ingresen materiales extraños.

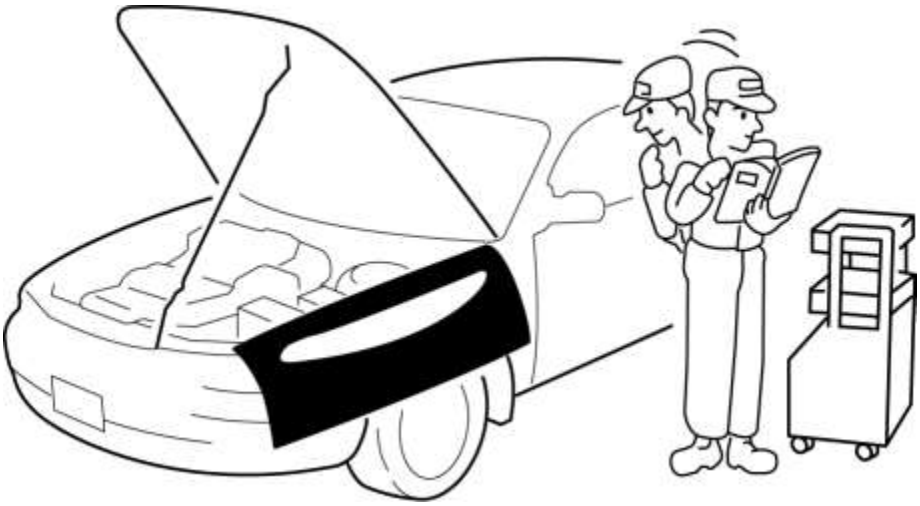

Configuración del módulo de control (configuración de inicialización)

PRECAUCIÓN:

- Si el procedimiento de configuración no se completa correctamente después de reemplazar un módulo de control en el que se requiere configuración, el sistema no funcionará normalmente. Por lo tanto, realice el trabajo de acuerdo con el procedimiento de reemplazo en el manual del taller.

- Si se reemplaza el módulo de control, y dependiendo del módulo de control, puede ser necesario escribir los datos de especificación del vehículo en el nuevo módulo de control utilizando el M-MDS. Este procedimiento es para realizar la configuración (configuración inicial).
- Existen los siguientes tres métodos del procedimiento de configuración para el módulo de control:
    - Configuración automática
        - El módulo de control principal (integrado en el grupo de instrumentos) realiza la configuración del nuevo módulo de control y utiliza automáticamente los datos de especificación del vehículo enviados a través de líneas CAN.
    - Configuración basada en datos de lectura / escritura de información del vehículo
        - Lee la información del vehículo del módulo de control antes del reemplazo y escribe la información del vehículo en un nuevo módulo de control.
    - Configuración por datos As-Built:
        - Obtiene los datos de especificación del vehículo cuando el vehículo se envía de fábrica y escribe los datos en un nuevo módulo de control.
        - La configuración que utiliza datos As-Built se usa si la información del vehículo no se puede leer debido a un módulo de control dañado que se debe reemplazar, o si se detecta un DTC, como un mal funcionamiento de la configuración.
        - Si un módulo de control que tiene funciones de personalización se configura utilizando datos As-Built, las configuraciones personalizadas por el cliente se inicializan (a las configuraciones de fábrica). En este caso, verifique los

valores de configuración realizados por el cliente y cambie los valores de configuración personalizados utilizando los "Parámetros programables" del menú M-MDS.

- Si se ejecuta el menú de programación del módulo del M-MDS (Instalación programable del módulo, Parámetros programables, tal como se construye), realice el procedimiento mientras el icono del monitor de la batería del M-MDS esté verde o gris.

Desmontaje

- Si el procedimiento de desmontaje es complejo y requiere desmontar muchas piezas, todas las partes deben marcarse en un lugar que no afecte a su rendimiento o aspecto externo, e identificarse para que el reensamblaje se pueda realizar de manera fácil y eficiente.

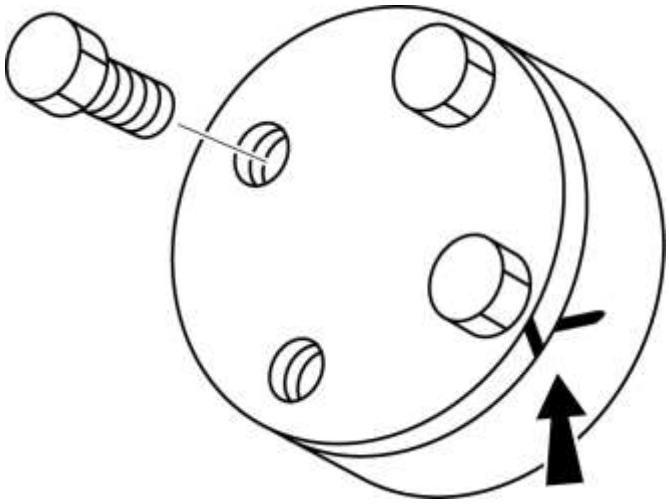

Inspección durante la extracción, desmontaje

- Cuando se retira, cada parte debe inspeccionarse cuidadosamente en busca de mal funcionamiento, deformación, daños y otros problemas.

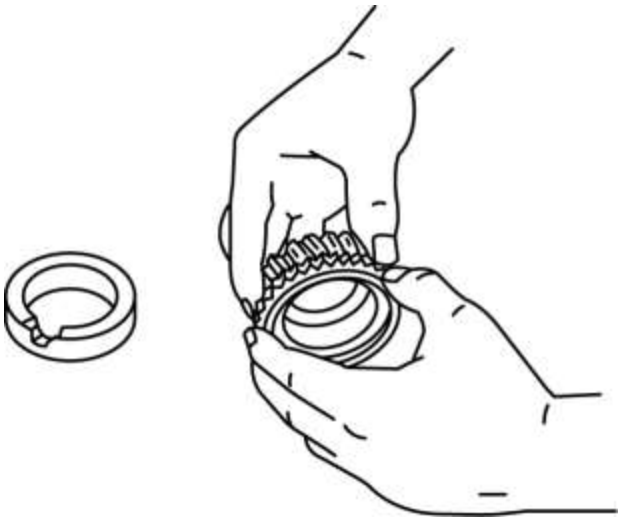

Arreglo de partes

- Todas las partes desmontadas deben ser cuidadosamente arregladas para volver a armar.

- Asegúrese de separar o identificar las partes a reemplazar de las que se reutilizarán.

Limpieza de partes

- Todas las partes que se reutilizarán deben limpiarse cuidadosa y minuciosamente con el método apropiado.

ADVERTENCIA:

- El uso de aire comprimido puede hacer que la suciedad y otras partículas salgan causando daños a los ojos. Use gafas protectoras cuando use aire comprimido.

Reensamblaje

- Los valores estándar, como los pares y ciertos ajustes, deben observarse estrictamente al volver a montar todas las piezas.

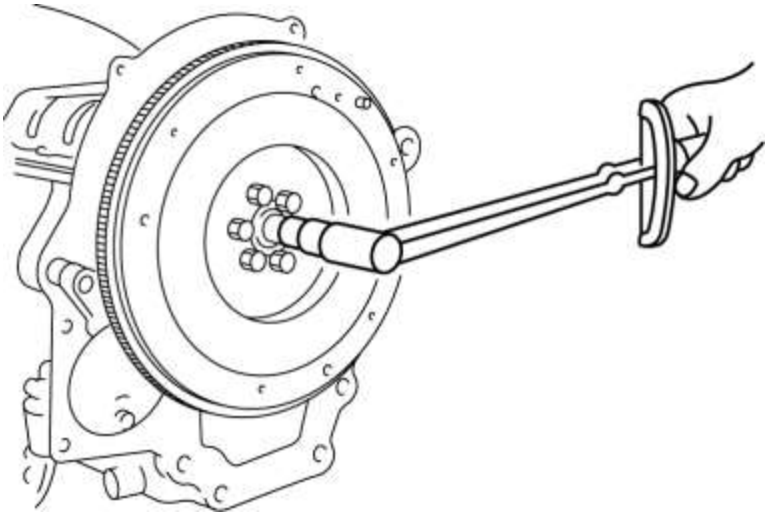

- Si se elimina, estas partes deben reemplazarse por otras nuevas:

Sellos de aceite	Pasadores de chaveta
Juntas	Contratuercas (tuercas de nylon)
O-rings	Pasadores de resorte
Arandelas de seguridad	-

- Dependiendo de la ubicación:
  - El sellador y las juntas, o ambos, se deben aplicar a lugares especificados. Cuando se aplica sellante, las piezas deben instalarse antes de que el sellador se endurezca para evitar fugas.
  - El aceite debe aplicarse a los componentes móviles de las piezas.
  - Se debe aplicar aceite o grasa especificada en las ubicaciones prescritas (como los sellos de aceite) antes de volver a armar.

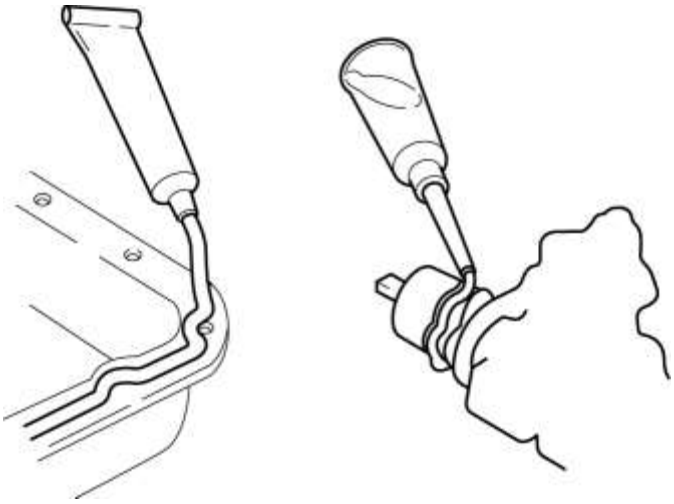

Ajuste

- Use indicadores y probadores adecuados al hacer ajustes.

Piezas de caucho y tubos

- Evite que la gasolina o el aceite penetren en las piezas de goma o en los tubos.

Abrazaderas

- Al volver a instalar, coloque la abrazadera de la manguera en la ubicación original en la manguera y apriete la abrazadera ligeramente con alicates grandes para asegurar un buen ajuste.

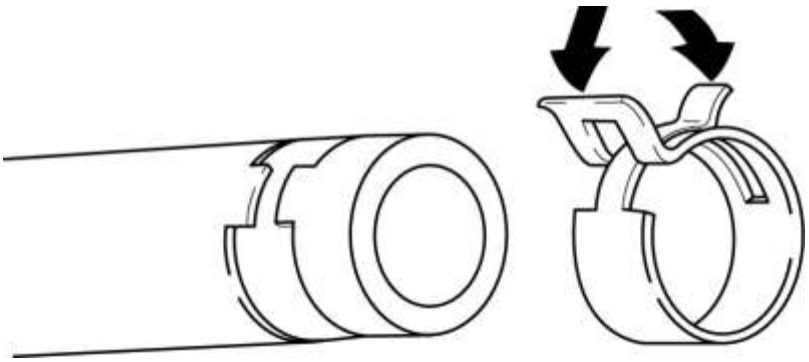

NOTA:

- Siga la descripción en cada sección porque las abrazaderas que se utilizan con el sistema relacionado con el combustible difieren de las indicadas anteriormente.

Fórmulas de par

- Cuando se usa una llave dinamométrica- **SST** o una combinación equivalente, el par especificado se debe recalcular debido a la longitud adicional que la **SST** o equivalente agrega a la llave dinamométrica. Vuelva a calcular el par utilizando las siguientes fórmulas. Elija la fórmula que se aplica a usted.

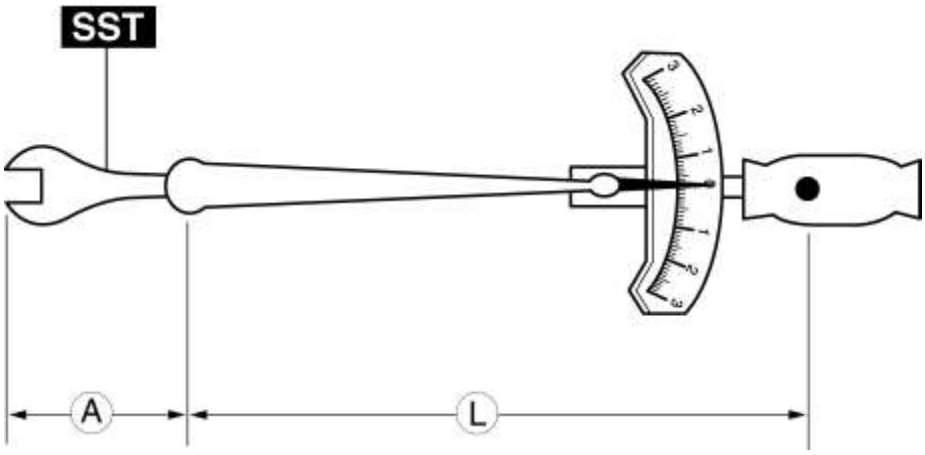

Unidad de par	Fórmula
Nuevo Méjico	N · m × [L / (L + A)]
kgf · m	kgf · m × [L / (L + A)]
kgf · cm	kgf · cm × [L / (L + A)]
ft · lbf	ft · lbf × [L / (L + A)]
en · lbf	en · lbf × [L / (L + A)]

UN

La longitud de la SST más allá de la unidad de llave dinamométrica.

L

La longitud de la llave dinamométrica.

Tornillo

- Cuando use un tornillo de banco, coloque placas protectoras en las mandíbulas del tornillo de banco para evitar dañar las piezas.

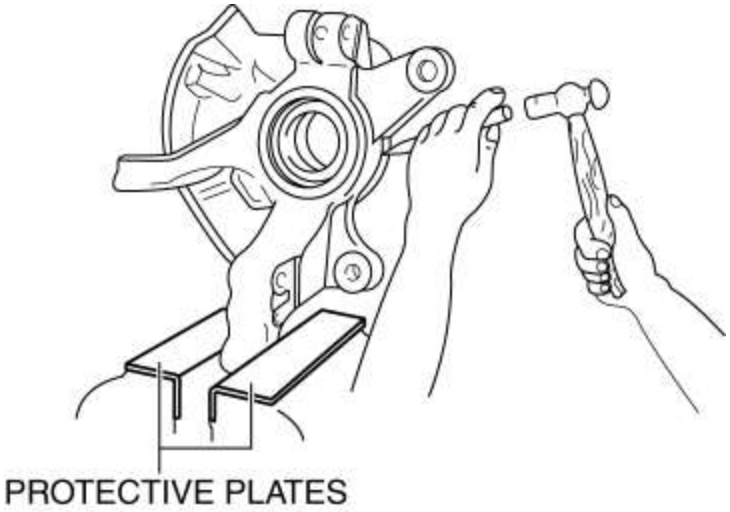

Dinamómetro

Precauciones sobre el uso del dinamómetro del chasis

- Al inspeccionar y dar servicio al tren de potencia en el dinamómetro o el comprobador del velocímetro, preste atención a lo siguiente:
  - Coloque un ventilador, preferentemente de tipo proporcional a la velocidad del vehículo, delante del vehículo.
  - Asegúrese de que el vehículo esté en una instalación con un sistema de ventilación de gases de escape.
  - Mantenga el parachoques frío al colocar un ventilador de refrigeración cerca del tubo de escape para que el parachoques trasero no se deforme por el calor del escape.
  - Mantenga despejada el área alrededor del vehículo para que el calor no se acumule.
  - Mire el indicador de temperatura del agua y no sobrecaliente el motor.
  - Evite la carga adicional al motor y mantenga las condiciones normales de conducción tanto como sea posible.

NOTA:

- Cuando solo se giran las ruedas delanteras o traseras en un dinamómetro de chasis o equivalente, el DSC HU / CM determina que hay un mal funcionamiento en el DSC e ilumina las siguientes luces:
  - Luz de advertencia del ABS
  - Luz de advertencia del sistema de frenos
  - Luz indicadora TCS / DSC
- Si las luces anteriores están iluminadas, desmonte el vehículo del dinamómetro del chasis y desconecte el encendido. Luego, encienda el encendido (motor encendido), haga funcionar el vehículo a **10 km / h (6.2 mph) o más**y verifique que las luces de advertencia se apagan. En este caso, un DTC se almacenará en la memoria. Borre el DTC de la memoria siguiendo el procedimiento de borrado de memoria [DSC] en el sistema de diagnóstico de a bordo. (Ver DIAGNÓSTICO A BORDO [CONTROL DE ESTABILIDAD DINÁMICA (DSC)] .)

Precauciones para vehículos con sistema de control de crucero Mazda Radar (MRCC) / Sistema de soporte de freno inteligente (SBS) / Sistema de soporte inteligente de freno de ciudad (SCBS) / Sistema de soporte de reconocimiento de distancia (DRSS)

PRECAUCIÓN:

- Si un vehículo con los siguientes sistemas se inspecciona con un dinamómetro de chasis, apague siempre cada sistema antes de realizar la inspección.
    - Sistema de control de crucero Mazda Radar (MRCC)
    - Sistema Smart Brake Support (SBS)
    - Sistema Smart City Brake Support (SCBS)
    - Sistema de soporte de reconocimiento de distancia (DRSS)
- Si se utiliza un dinamómetro de chasis sin apagar cada sistema, el frenado automático funcionará y la inspección no se puede realizar correctamente.
- En el caso de que se utilice un dinamómetro de chasis sin apagar cada sistema, tome las medidas apropiadas haciendo referencia a lo siguiente ya que cada una de las luces de advertencia del sistema puede iluminarse / parpadear y los DTC almacenados en la memoria.

Rotación solo de ruedas delanteras o traseras

- Si solo giran las ruedas delanteras o traseras, el DSC HU / CM determinará que el DSC no funciona correctamente. También determinará que el módulo de control del vehículo no funciona correctamente y las siguientes luces de advertencia se iluminarán o parpadearán.
    - La luz de advertencia del control de crucero por radar Mazda (MRCC) (ámbar) se enciende
    - La luz de advertencia principal está iluminada
    - Si la luz de advertencia se ilumina o parpadea, retire el vehículo del dinamómetro del chasis y desconecte el encendido.
    - Vuelva a encender el encendido y conduzca el vehículo a **10 km / h (6.2 mph) o más** para verificar que la luz de advertencia se apaga.
    - Debido a que los DTC están almacenados, borre los DTC de acuerdo con el procedimiento de borrado de memoria.

Girando las cuatro ruedas

- Si se rotan las cuatro ruedas, el módulo de control de crucero determina que hay un error en la información de ubicación del objeto que es detectado por el sensor de radar. Como resultado, el módulo de control del vehículo determina que se produjo un mal funcionamiento, enciende las siguientes luces de advertencia y muestra un mensaje en el grupo de instrumentos.
    - Luz de advertencia maestra
    - Muestra "Se requiere inspección del MRCC", "Se requiere inspección SCBS", "Se requiere inspección SBS" y "Se requiere inspección del DRSS"
    - Si se enciende una luz de advertencia y aparece un mensaje, retire el vehículo del dinamómetro del chasis y desconecte el encendido.
    - Vuelva a conectar el encendido y conduzca el vehículo a **10 km / h (6.2 mph) o más** para verificar que la luz de advertencia esté apagada y que el mensaje esté despejado.

- Debido a que los DTC están almacenados, borre los DTC de acuerdo con el procedimiento de borrado de memoria.

SST

- Algunos **SST** globales o equivalentes se utilizan como **SST** necesarios para la reparación de vehículos. Tenga en cuenta que estas **SST** están marcadas con números **SST** globales .
- Tenga en cuenta que un número de **SST** global se escribe junto con un número de **SST de** Mazda correspondiente, como se muestra a continuación.

Ejemplo (lista SST)

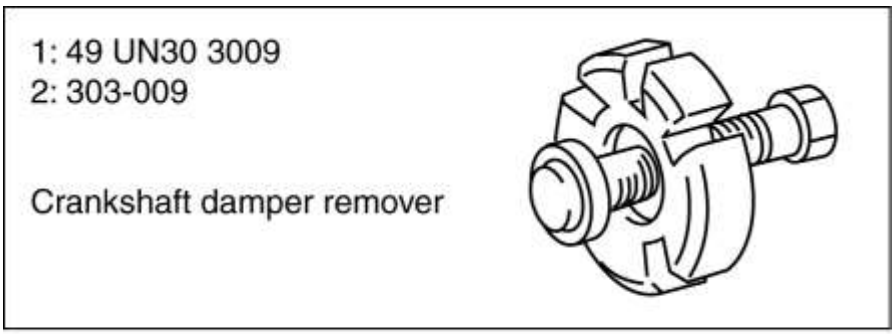

1: Mazda **SST** number
2: Global **SST** number

Ejemplo (en texto)

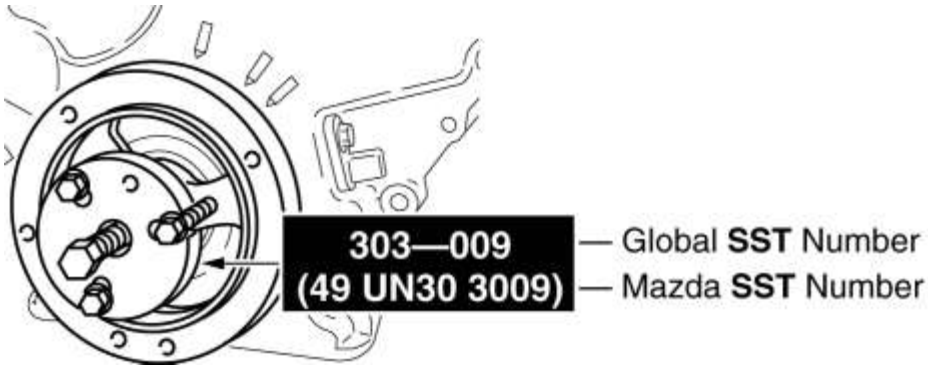

Mazda6 - Información general

INSTALACIÓN DEL SISTEMA DE RADIO

- Los módulos de control y la unidad de control se han diseñado con la atención suficiente a las perturbaciones de las ondas de radio desde el exterior. Sin embargo, tenga en cuenta las siguientes precauciones cuando instale el equipo de radio en el vehículo para evitar efectos adversos en los módulos de control y la unidad de control.
  - Instale el equipo de radio y su antena lo más lejos posible de los módulos de control y la unidad de control.
  - El alimentador de antena y el cable de alimentación generan ondas de radio, por lo tanto, manténgalas a **100 mm {3.94 in}** o más de los módulos de control, la unidad de control y el arnés de cableado. Si el alimentador de antena y el cable de

alimentación cruzan el arnés de cableado, colóquelos perpendiculares al arnés de cableado.

- No instale un equipo de radio de alto rendimiento.
- No use los módulos de control y la fuente de alimentación de la unidad de control para el equipo de radio. Además, no use el encendedor de cigarros y la fuente de alimentación del zócalo accesorio.
- No conecte el alimentador de antena o el arnés de cableado del equipo de radio al arnés de cableado, tubo de combustible o tubo de freno del vehículo.
- No instale ningún dispositivo relacionado con el conjunto de radio en el área donde se despliega el módulo de bolsa de aire para evitar un accidente secundario si se despliega el airbag.

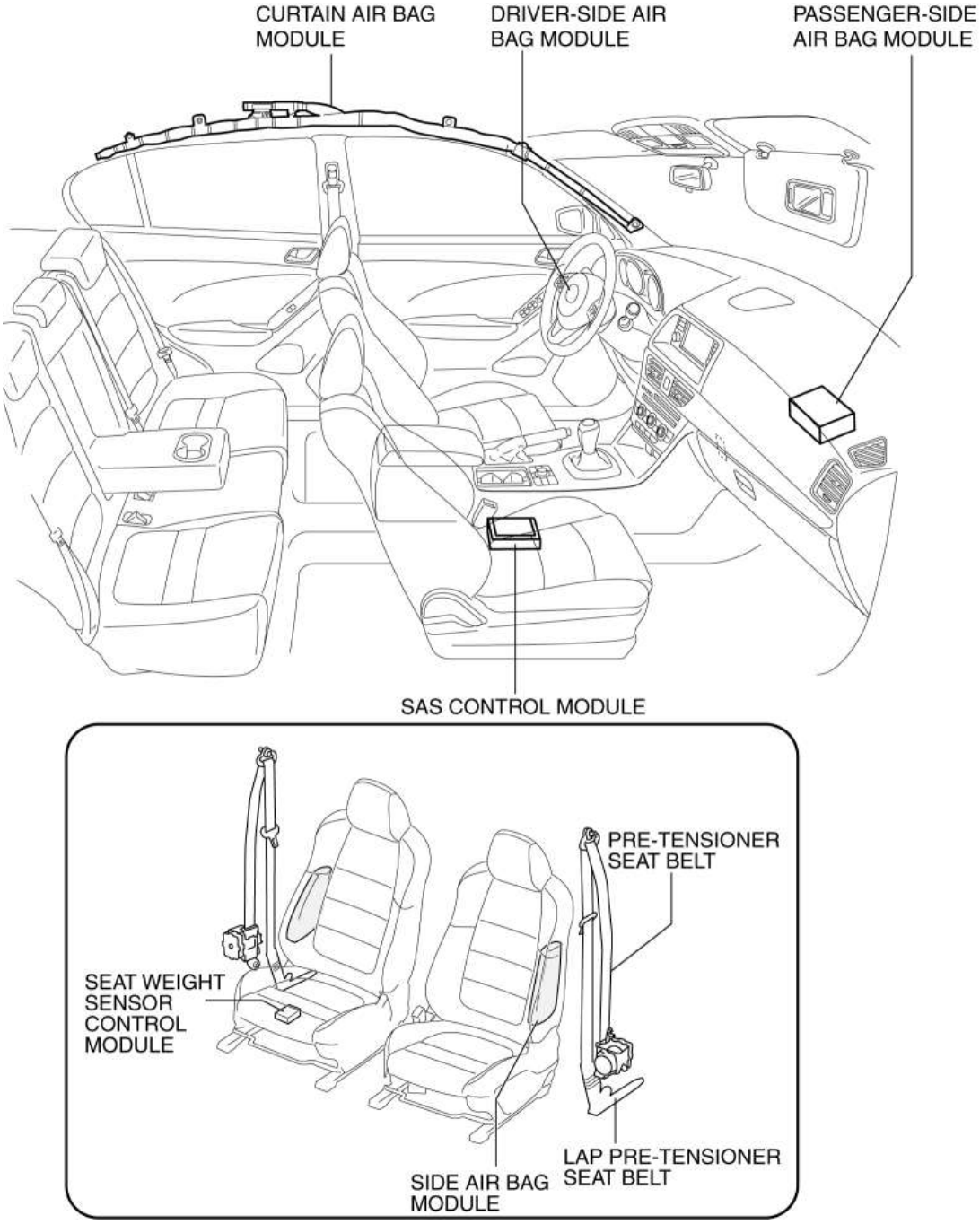

- Después de instalar el equipo de radio, realice una transmisión de prueba con el motor al ralentí para verificar que no afecte el control del motor.

Mazda6 - Información general

SISTEMA ELÉCTRICO

Partes eléctricas

Cable de la batería

- Antes de desconectar los conectores o quitar las piezas eléctricas, desconecte el cable negativo de la batería.

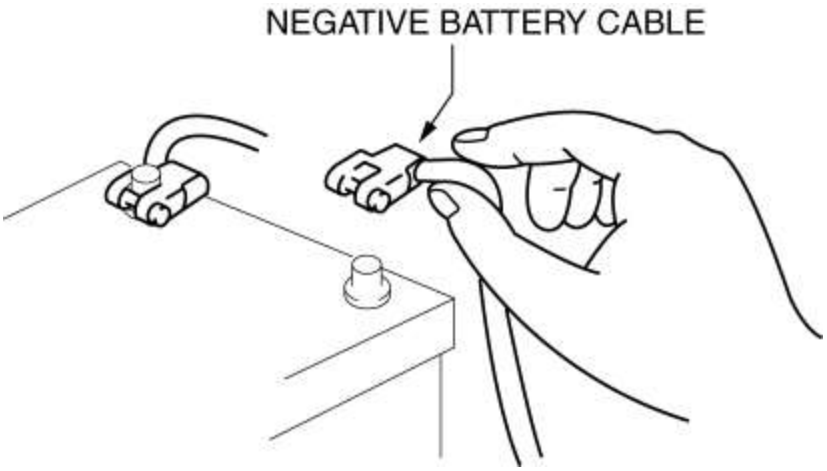

Arnés de cableado

- Para quitar el arnés de cableado del clip en la sala de máquinas, levante el gancho del clip con un destornillador de cabeza plana.

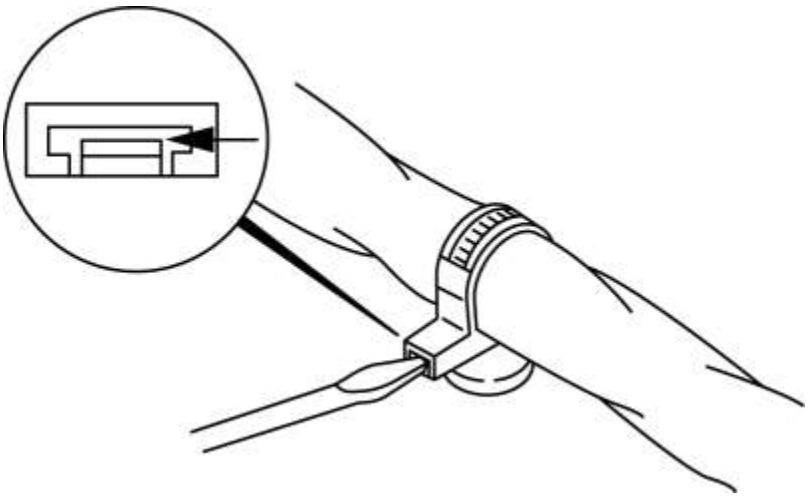

PRECAUCIÓN:

- No quite la cinta protectora del arnés de cableado. De lo contrario, los cables podrían rozar contra el cuerpo, lo que podría provocar la penetración del agua y el cortocircuito eléctrico.

Conectores

Desconexión de conectores

- Al desconectar un conector, sujete los conectores, no los cables.

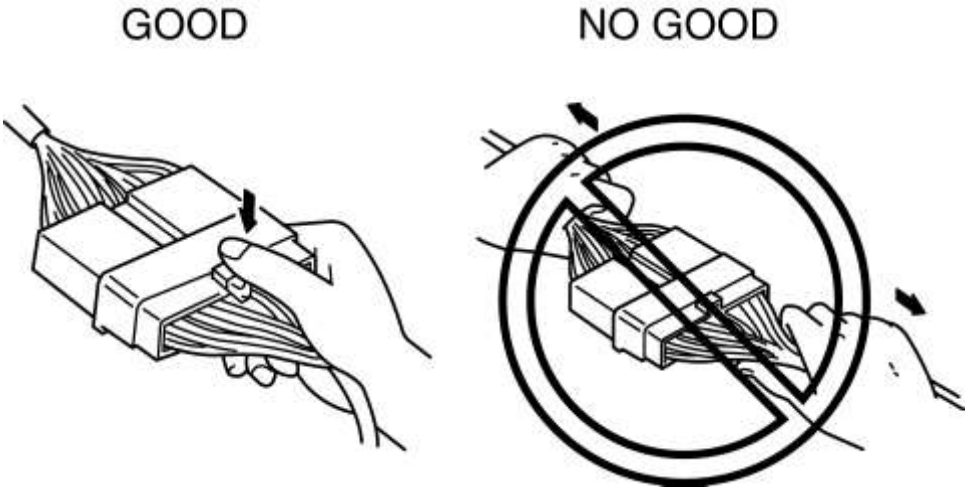

- Los conectores pueden desconectarse presionando o tirando de la palanca de bloqueo como se muestra.

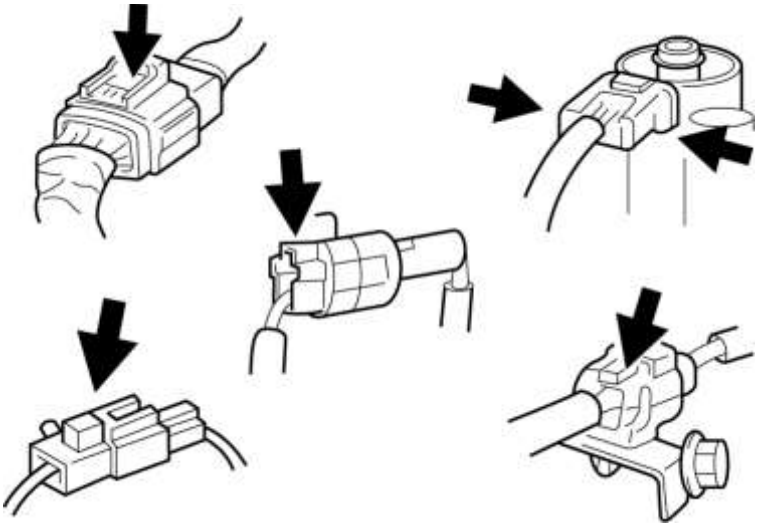

Conector de bloqueo

- Cuando bloquee los conectores, escuche un clic para indicar que están bloqueados de forma segura.

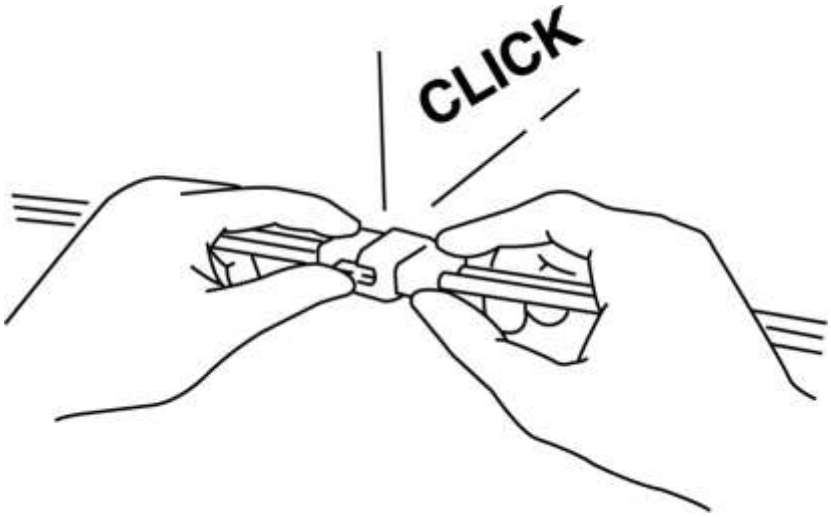

Inspección

PRECAUCIÓN:

- Para evitar daños al terminal, enrolle un cable delgado alrededor de la sonda del probador antes de insertarlo en el terminal.

- Cuando se usa un probador para inspeccionar la continuidad o medir el voltaje, inserte la sonda del probador desde el lado del arnés de cableado.

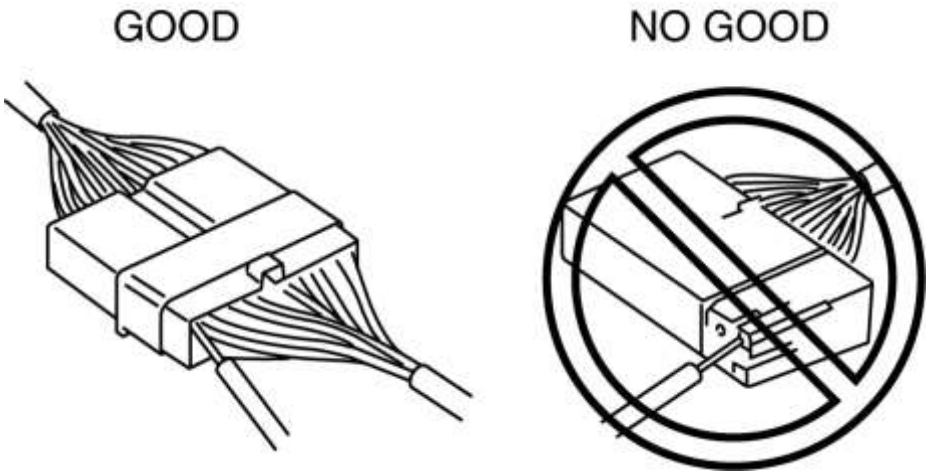

- Inspeccione los terminales de los conectores a prueba de agua desde el lado del conector ya que no se puede acceder desde el lado del mazo de cables.

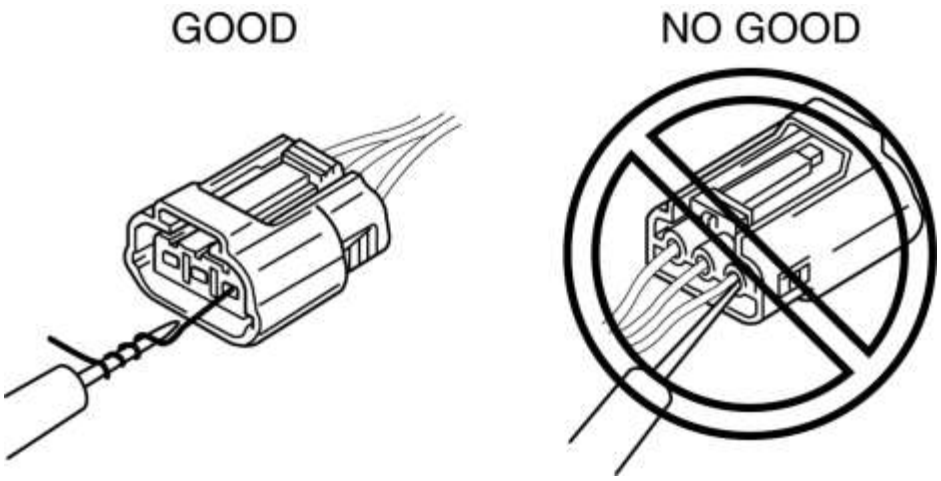

Terminales

Inspección

- Tire ligeramente de los cables individuales para verificar que estén asegurados en el terminal.

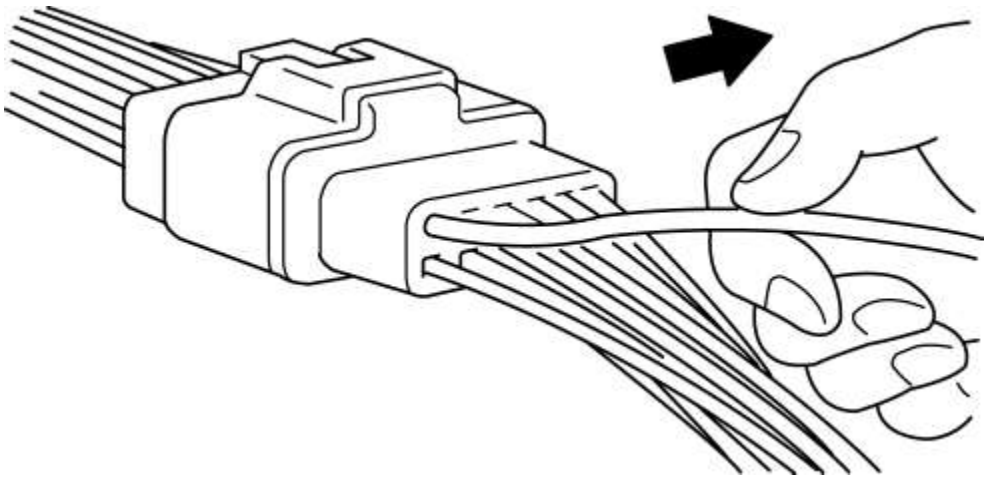

Reemplazo

- Use las herramientas apropiadas para quitar un terminal como se muestra. Al instalar un terminal, asegúrese de insertarlo hasta que se bloquee de forma segura.
- Inserte una pieza delgada de metal desde el lado del terminal del conector y con la lengüeta de bloqueo del terminal presionada hacia abajo, saque la terminal del conector.

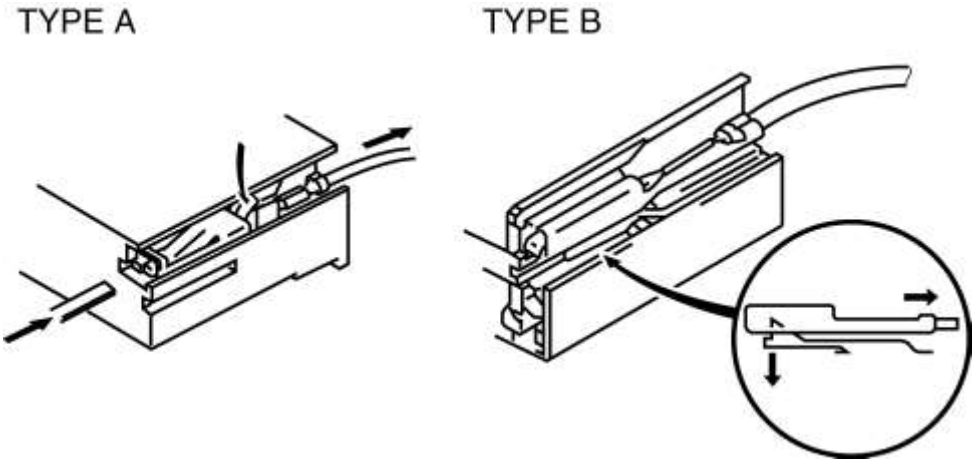

Sensores, interruptores y relés

- Maneje los sensores, interruptores y relés cuidadosamente. No los deje caer ni los golpee contra otros objetos.

Arnés de cableado

Códigos de color de cableado

- Los cables de dos colores están indicados por un símbolo de código de dos colores.
- La primera letra indica el color base del cable y la segunda es el color de la banda.

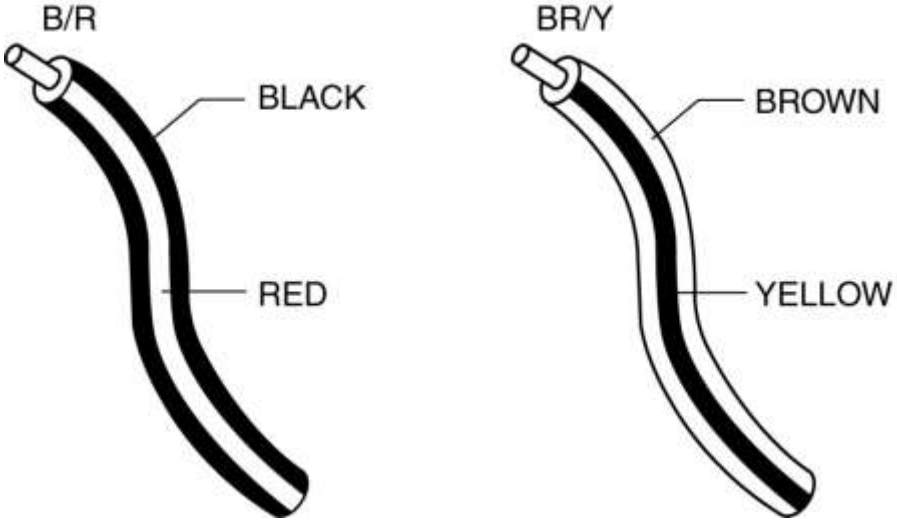

CÓDIGO	COLOR	CÓDIGO	COLOR
segundo	Negro	O	naranja
L	Azul	PAG	Rosado
BR	marrón	R	rojo
DL	Azul oscuro	SB	Cielo azul
DG	Verde oscuro	T	Broncearse
GY	gris	V	Violeta

GRAMO	Verde	W	Blanco
LB	Azul claro	Y	Amarillo
LG	Verde claro	-	-

Fusible

Reemplazo

- Cuando reemplace un fusible, asegúrese de reemplazarlo con uno de la misma capacidad. Si un fusible funciona mal de nuevo, el circuito probablemente tiene un cortocircuito y el cableado debe inspeccionarse.
- Asegúrese de que el terminal negativo de la batería esté desconectado antes de reemplazar un fusible principal.

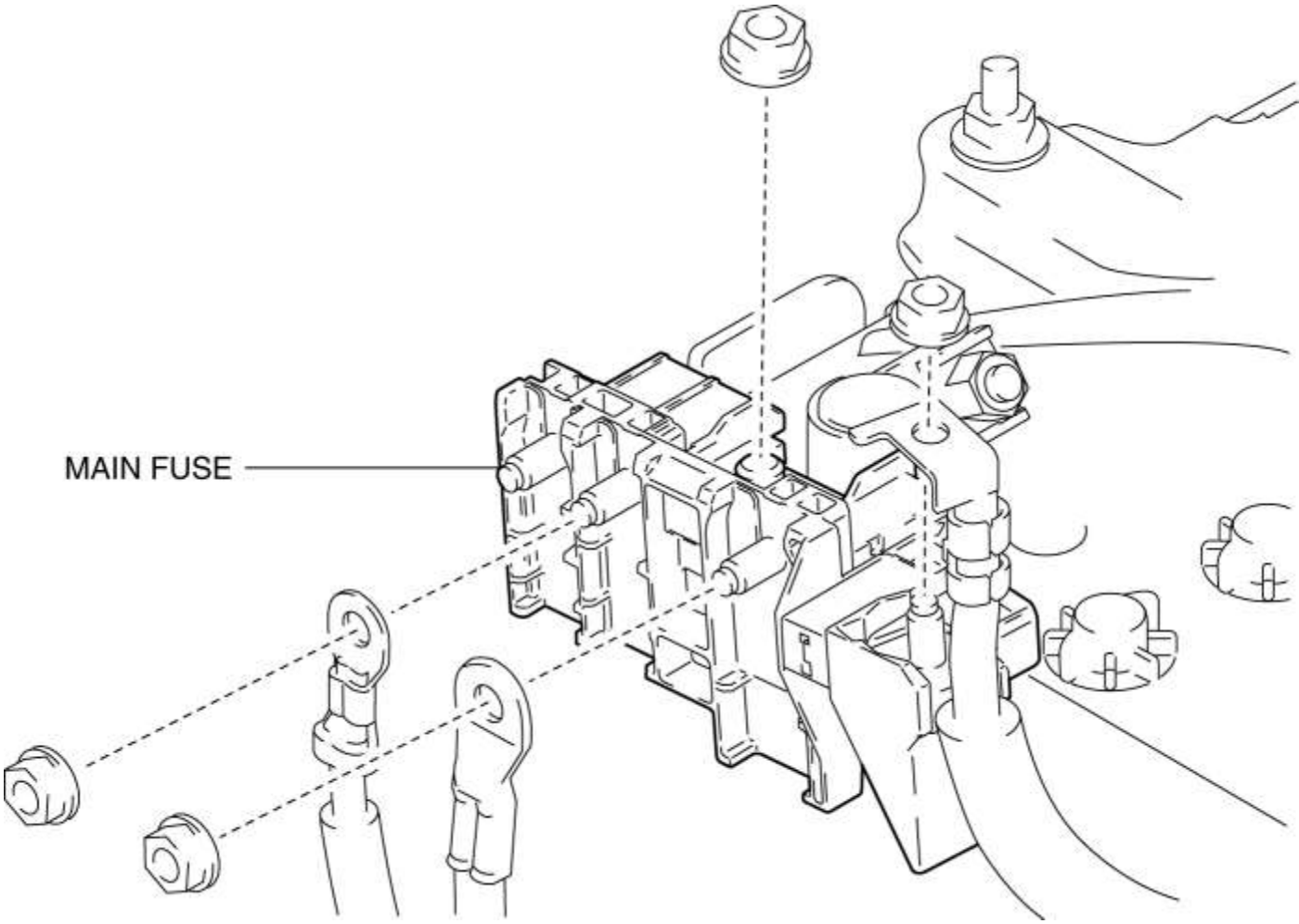

- Cuando reemplace un fusible extraíble, use el extractor de fusibles.

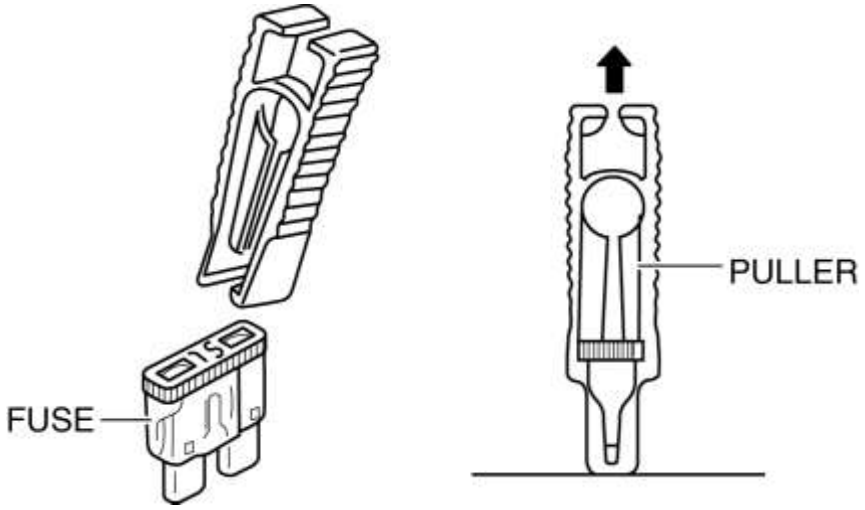

Orientación de visualización para conectores

- La orientación de visualización para los conectores se indica con un símbolo.
- Las figuras que muestran la orientación de visualización son las mismas que las utilizadas en los Diagramas de cableado.
- Las orientaciones de visualización se muestran de las siguientes tres maneras.

Conector del lado de la parte

- La orientación de visualización para los conectores de parte del lado es desde el lado del terminal.

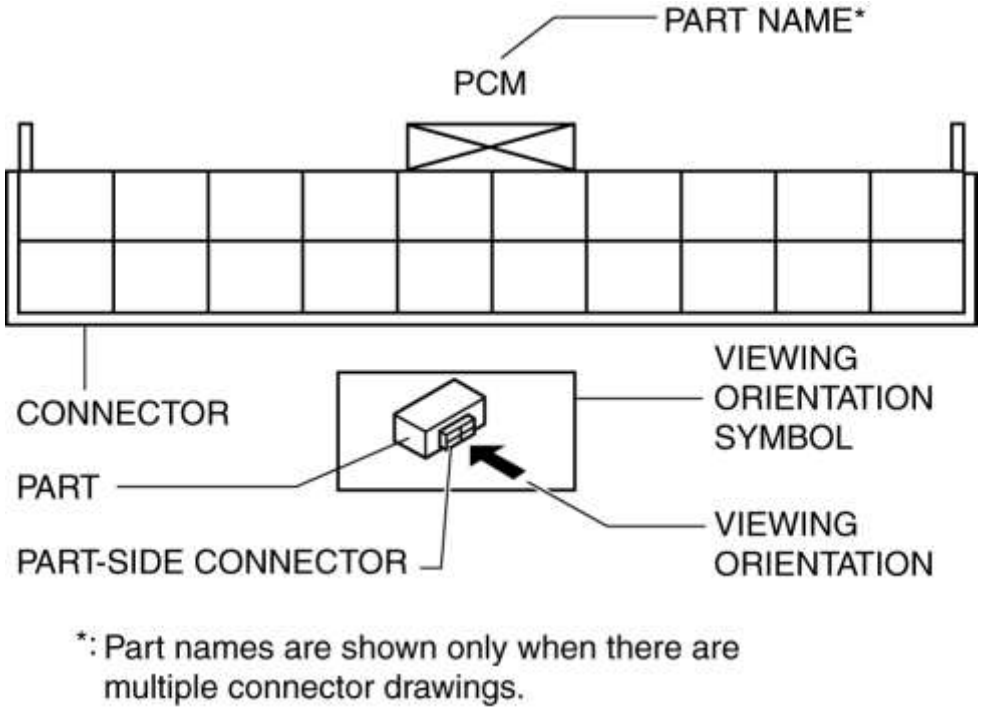

Conector del lado del arnés del vehículo

- La orientación de visualización para los conectores del lado del mazo de cables del vehículo es del lado del mazo de cables.

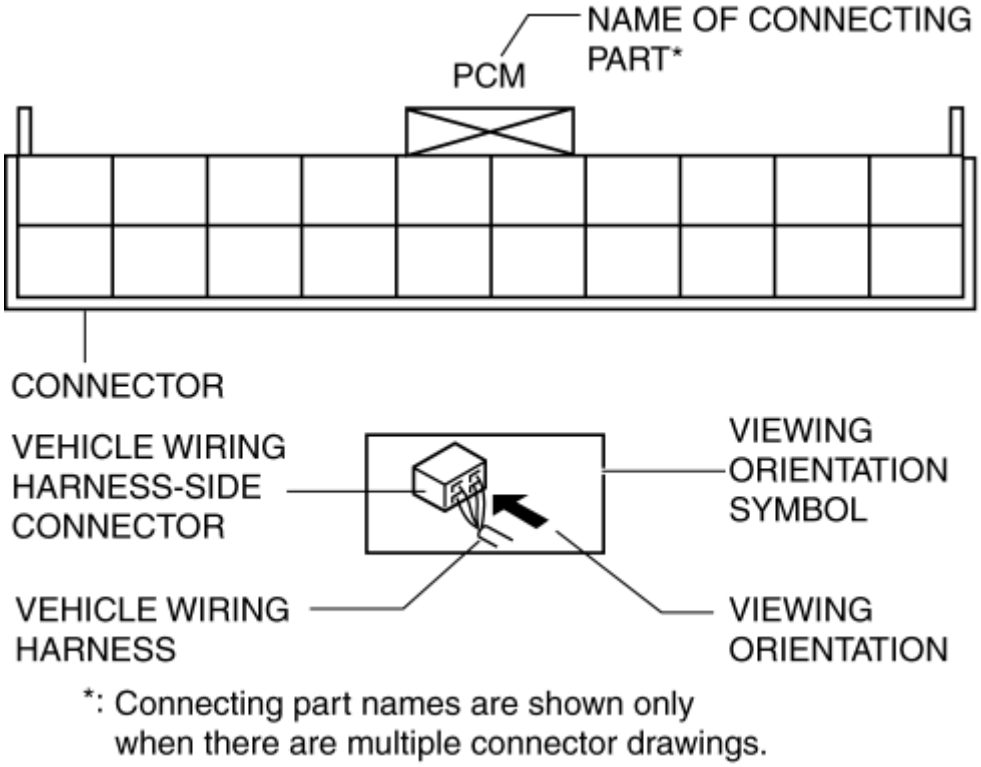

Otro

- Cuando es necesario mostrar el lado del terminal de los conectores del lado del mazo de cables del vehículo, como los siguientes conectores, la orientación de la vista es desde el lado del terminal.

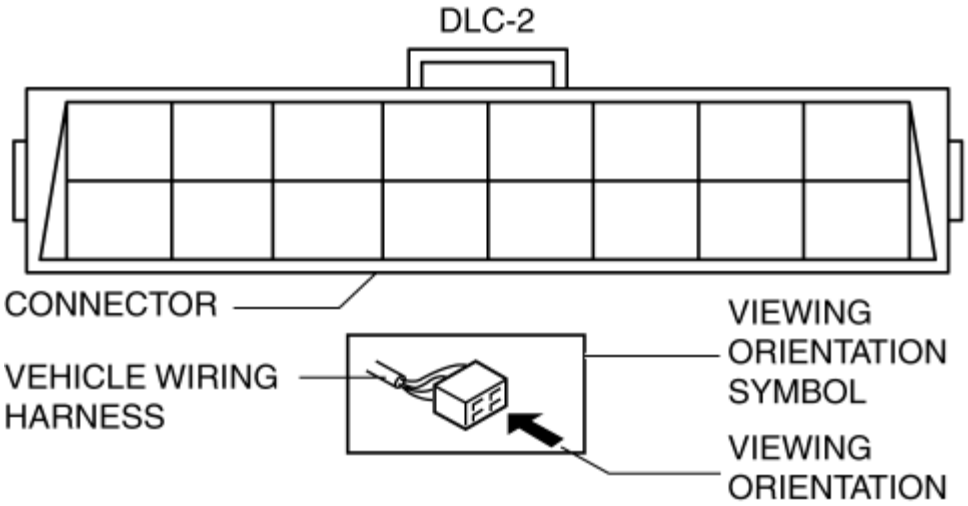

  - Bloque de fusibles principal y relés principales del bloque de fusibles
  - Conector de enlace de datos
  - Verificar conector
  - Caja de relés

Herramientas de solución de problemas eléctricos

Cable pasa corriente

PRECAUCIÓN:

- No conecte un cable de puente de la línea de fuente de alimentación a una masa de carrocería. Esto puede causar quemaduras u otros daños a los arneses de cableado o componentes electrónicos.

- Un cable de puente se usa para crear un circuito temporal. Conecte el cable de puente entre los terminales de un circuito para puentear un interruptor.

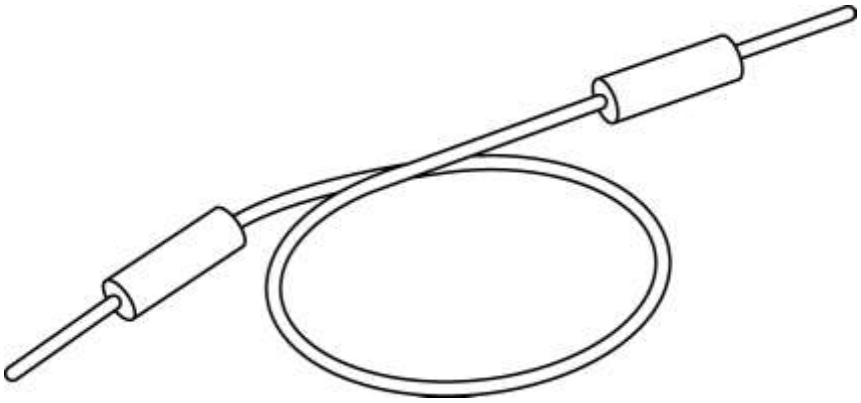

Voltímetro

- El voltímetro de corriente continua se usa para medir el voltaje del circuito. Se utiliza un voltímetro con un rango de **15 V o más** conectando la sonda positiva (+) (cable conductor rojo) al punto donde se medirá la tensión y la sonda negativa (-) (cable conductor negro) a una masa corporal.

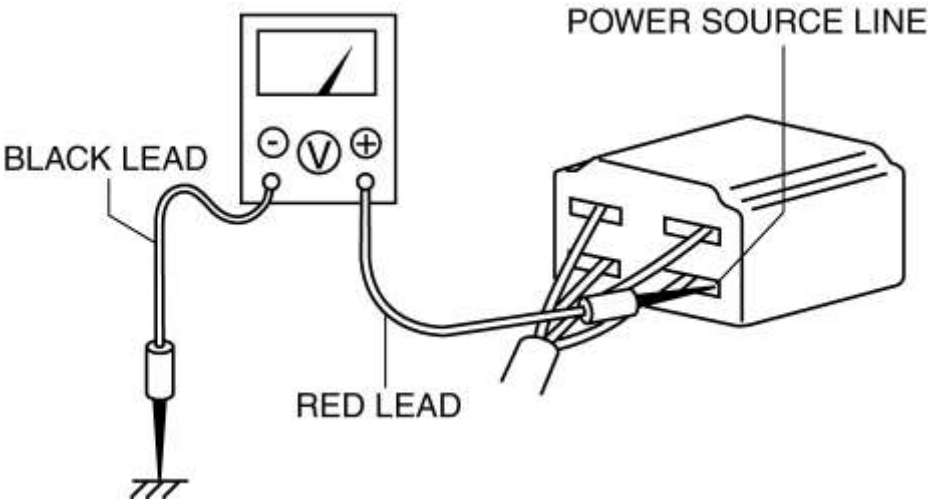

Ohmímetro

PRECAUCIÓN:

- No conecte el ohmímetro a ningún circuito donde se aplique voltaje. Esto dañará el ohmímetro.

- El ohmímetro se usa para medir la resistencia entre dos puntos en un circuito y para inspeccionar la continuidad y los cortocircuitos.

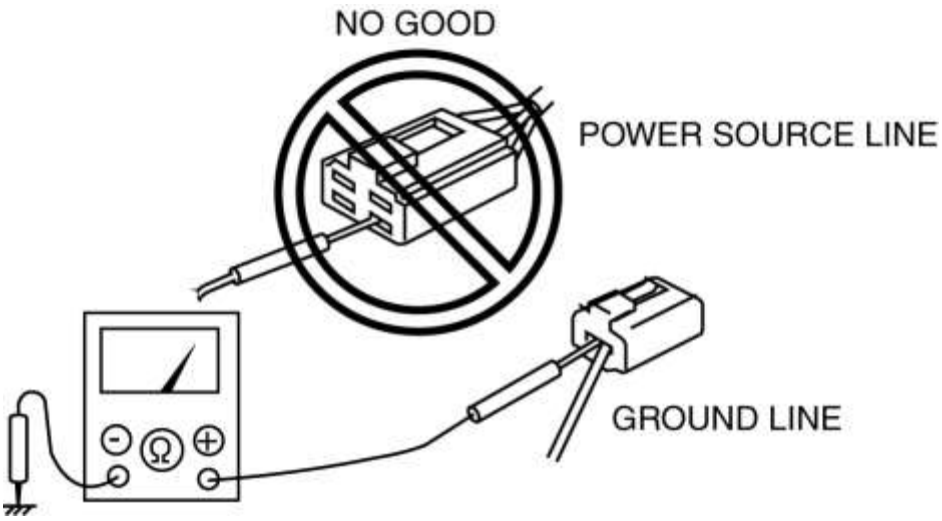

Precauciones antes de soldar

Un vehículo tiene varias partes eléctricas. Para proteger las piezas de la corriente excesiva generada al soldar, asegúrese de realizar el siguiente procedimiento.

1. Desconecte el encendido.

2. Desconecte los cables de la batería.

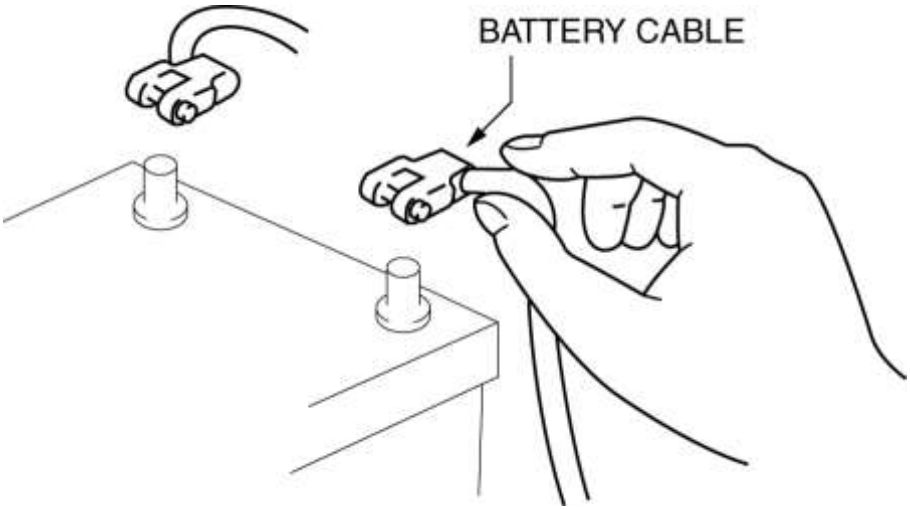

3. Conecte con seguridad la tierra de la máquina de soldadura cerca del área de soldadura.

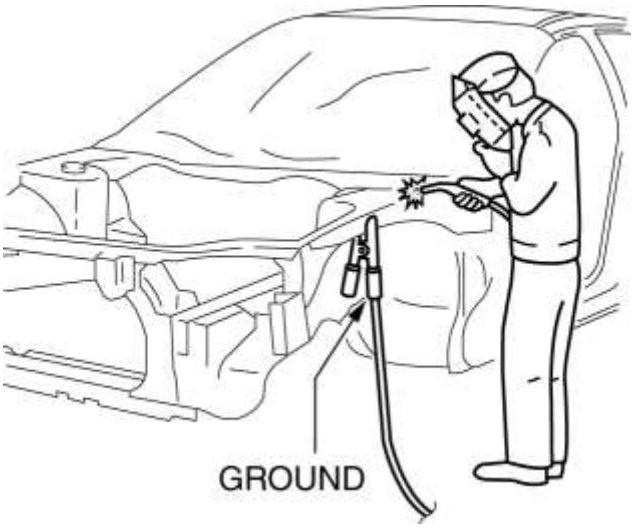

4. Cubra las partes periféricas del área de soldadura para protegerlas de salpicaduras de soldadura.

Inspección de tierra y desconexión / reconexión

- La conexión a tierra es extremadamente importante para el funcionamiento normal del circuito eléctrico, por lo tanto, inspeccionar, desconectar y volver a conectar la conexión a tierra de acuerdo con las siguientes pautas.
    - Retire el perno o tornillo del piso para inspeccionar si hay suciedad u óxido.
    - Si hay suciedad u óxido, límpielo.
    - Apriete firmemente el perno o tornillo al par de apriete especificado.
    - Verifique que las piezas no interfieran con el circuito de tierra.

PROCEDIMIENTO DE REEMPLAZO DEL CONECTOR DE USO DE REPARACIÓN

Corte del arnés de cables en el lado del vehículo

1. Si se usan tubos o cinta para proteger el arnés de cableado del conector, corte en él teniendo cuidado de no cortar o dañar el cableado, y exponer **aprox. 200 mm {7.84 in}** del cableado del conector.

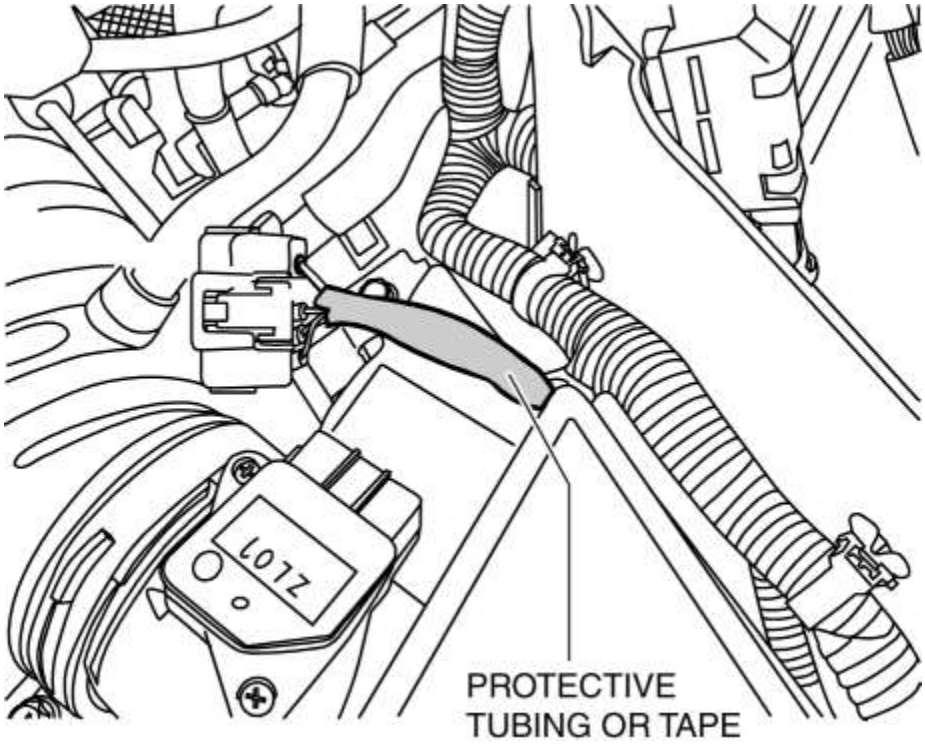

2. Corte el arnés de cableado una vez en la posición cerca del conector para dejar una longitud larga del arnés de cableado en el lado del vehículo, alinee la longitud con el arnés de cableado del conector de uso de reparación y luego vuelva a cortar en el arnés de cableado el lado del vehículo o el arnés de cableado del conector de uso de reparación en la posición adecuada.

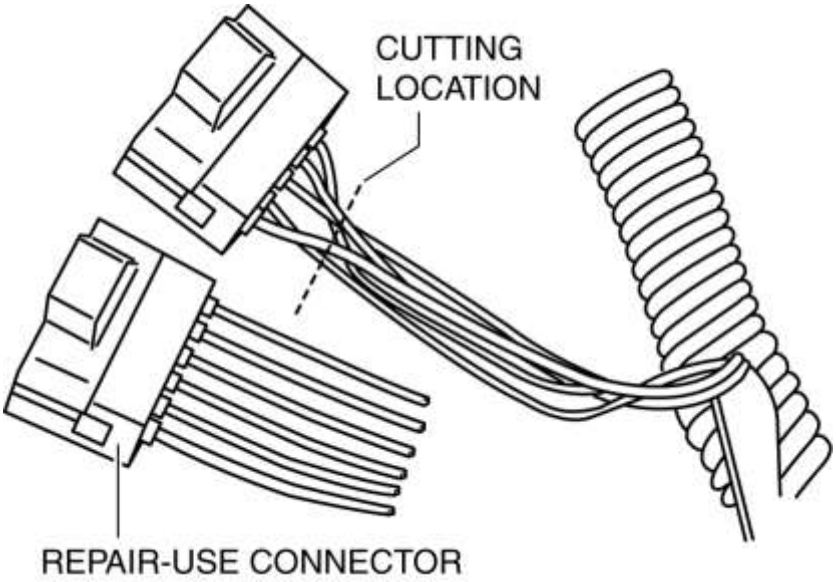

PRECAUCIÓN:

- Corte más largo teniendo en cuenta la cantidad de longitud del arnés de cableado que se soldará.
- Si la longitud del arnés de cableado cortado es diferente de la longitud del arnés de cableado de reparación-uso, pueden ocurrir los siguientes problemas.
    - Si es demasiado corto: se aplicará tensión al terminal, empalme o conector dando como resultado un circuito abierto.
    - Si es demasiado largo: puede producirse un cortocircuito debido a pellizcos y desgaste de la longitud adicional del arnés de cableado cerca del conector.

NOTA:

- Si hay varios arneses de cableado conectados al mismo conector, escalone las posiciones de corte para que las posiciones de reparación no se superpongan, como se muestra en la figura, para evitar el engrosamiento del arnés de cableado después de la reparación.

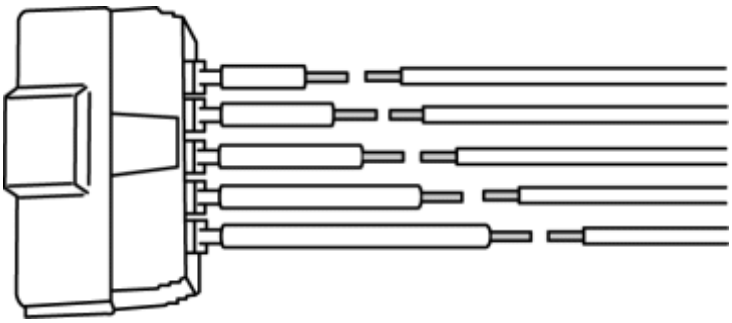

Corte el aislamiento del arnés de cableado en el lado del vehículo y el arnés de cableado del conector de reparación.

1. Corte **aprox. 10-20 mm {0.39-0.79 in}** desde los extremos del arnés de cableado en el lado del vehículo y el arnés de cableado del conector de reparación y uso. (Si el arnés de cableado de uso reparado es grueso, se puede facilitar la torsión del núcleo alargando la cantidad de corte de aislamiento)

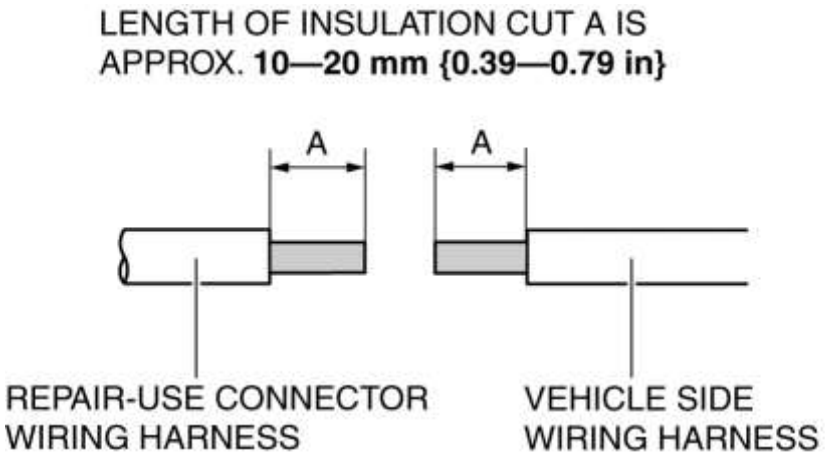

PRECAUCIÓN:

- No dañe ni corte los núcleos de los arneses de cableado. Después de terminar el trabajo, inspeccione los arneses de cableado para ver si están dañados o cortados, y vuelva a realizar el trabajo si es necesario.

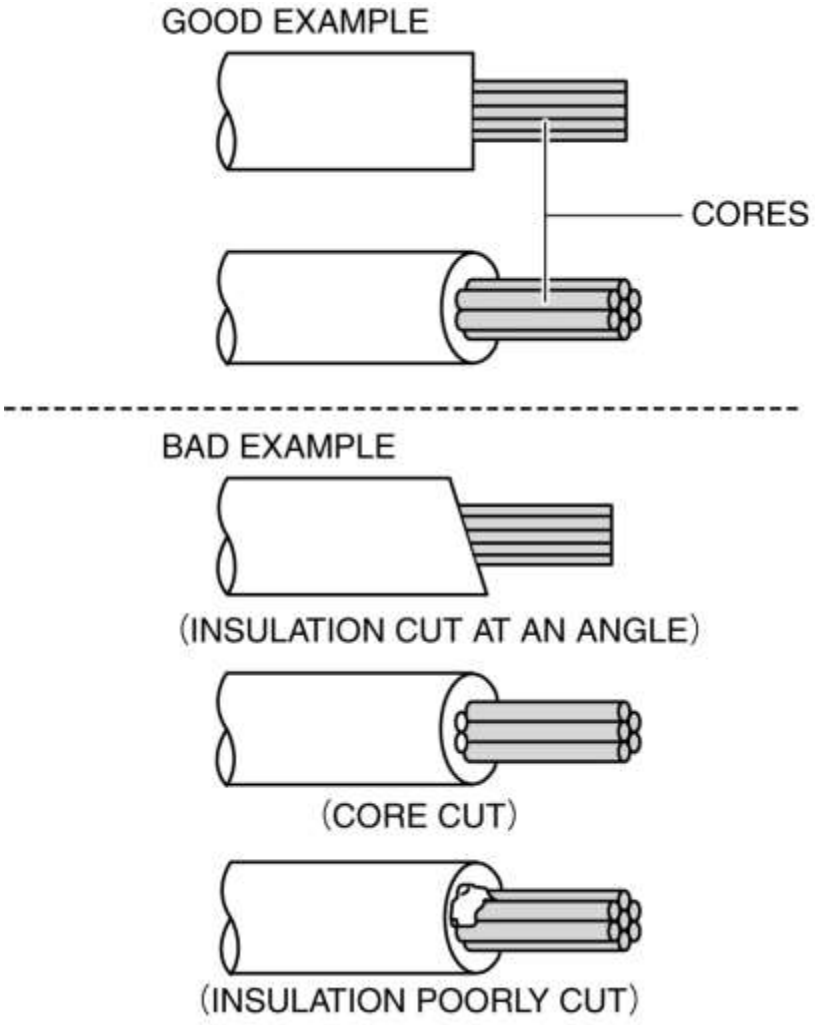

2. Dependiendo del grosor del arnés de cableado que se está reparando, seleccione un tubo termocontraíble adecuado, y antes de retorcer los núcleos, páselos a través del tubo termorretráctil.

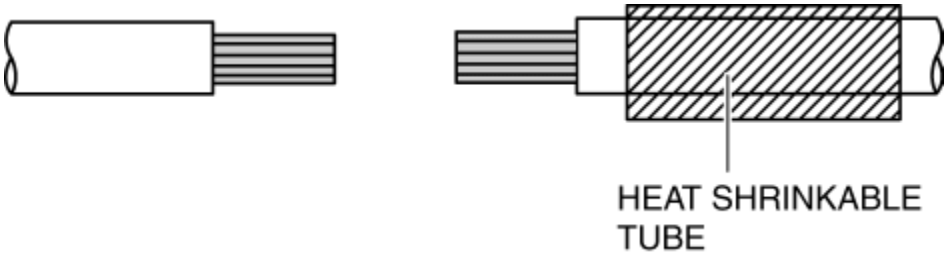

	Tubo termocontraíble		Tamaño del cableado (diámetro exterior)
	Antes de encoger	Después de encoger	
Pequeña	4 mm {0.2 in}	1 mm {0.04 in}	φ2 mm {0.08 in} o menos
Grande	8 mm {0.3 in}	2 mm {0.08 in}	φ2 mm {0.08 in} o más

NOTA:

- Si el área expuesta del núcleo en el que se aplica la soldadura es de **10 mm {0.39 in}** , la mitad de la **longitud (25 mm {0.98 in})** del tubo termorretráctil se puede cortar y usar porque la longitud total del termocontraíble la tubería es de **50 mm {2.0 in}** .

3. Alinee los núcleos de los arneses de cableado para conectarlos como se muestra en la figura.

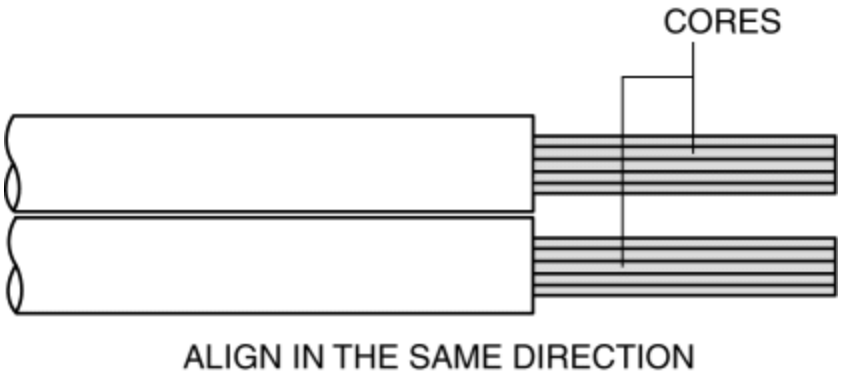

4. Gire juntos los dos núcleos.

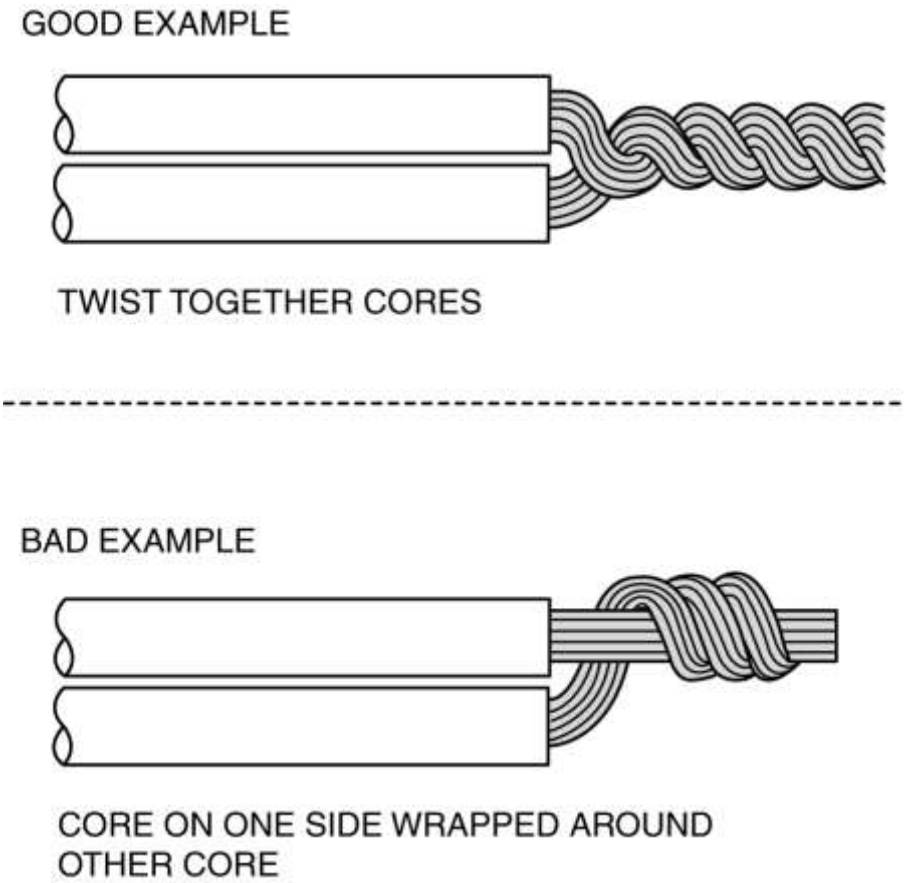

Soldadura

1. Gire juntos firmemente los núcleos de los arneses de cableado que se están conectando y aplique la soldadura en esa área.

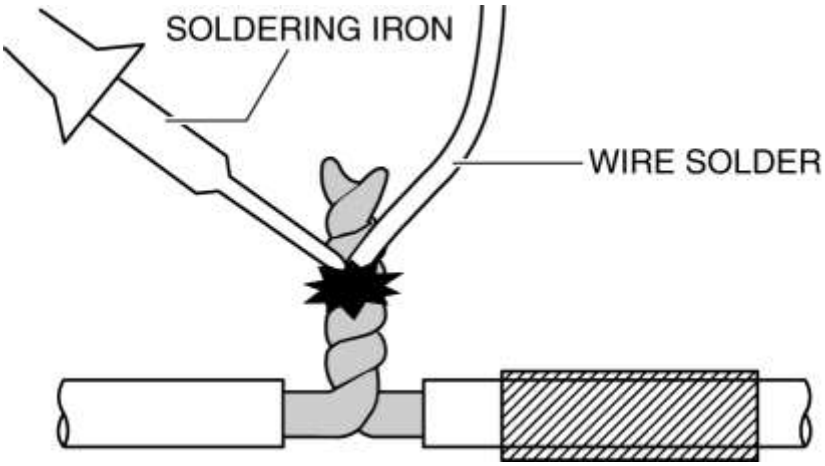

PRECAUCIÓN:

- La soldadura durante un largo período de tiempo podría afectar el circuito eléctrico circundante. Aplique soldadura durante un período de tiempo extremadamente corto.

2. Corte los extremos del área conectada y aplique la punta del soldador al arnés de cableado después de quitar cualquier deshilachado.

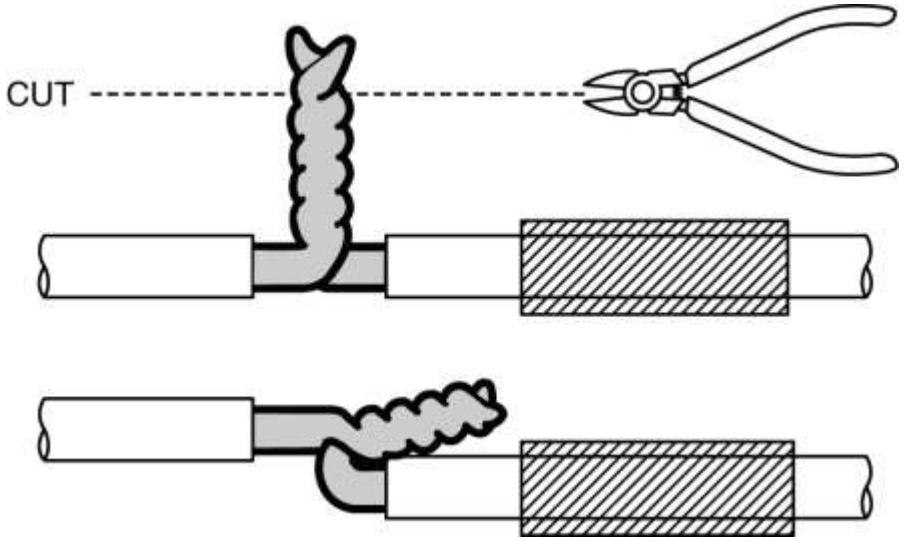

3. Coloque el tubo termorretráctil en el área soldada y encoja el tubo termorretráctil a una temperatura de **aprox. 100 ° C {212 ° F}** usando un secador.

PRECAUCIÓN:

- Contraiga completamente el tubo termocontraíble al mazo de cables sin dejar espacios.
- Realice el trabajo teniendo cuidado de no derretir el aislamiento del arnés de cableado por exceso de calor.

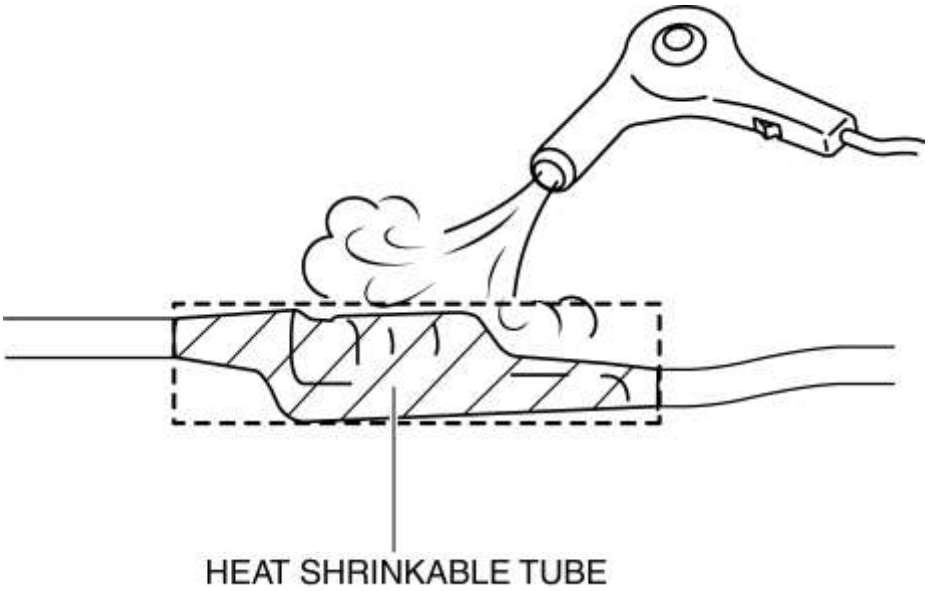

Taping trabajo

1. Tape la superficie del tubo termorretráctil.

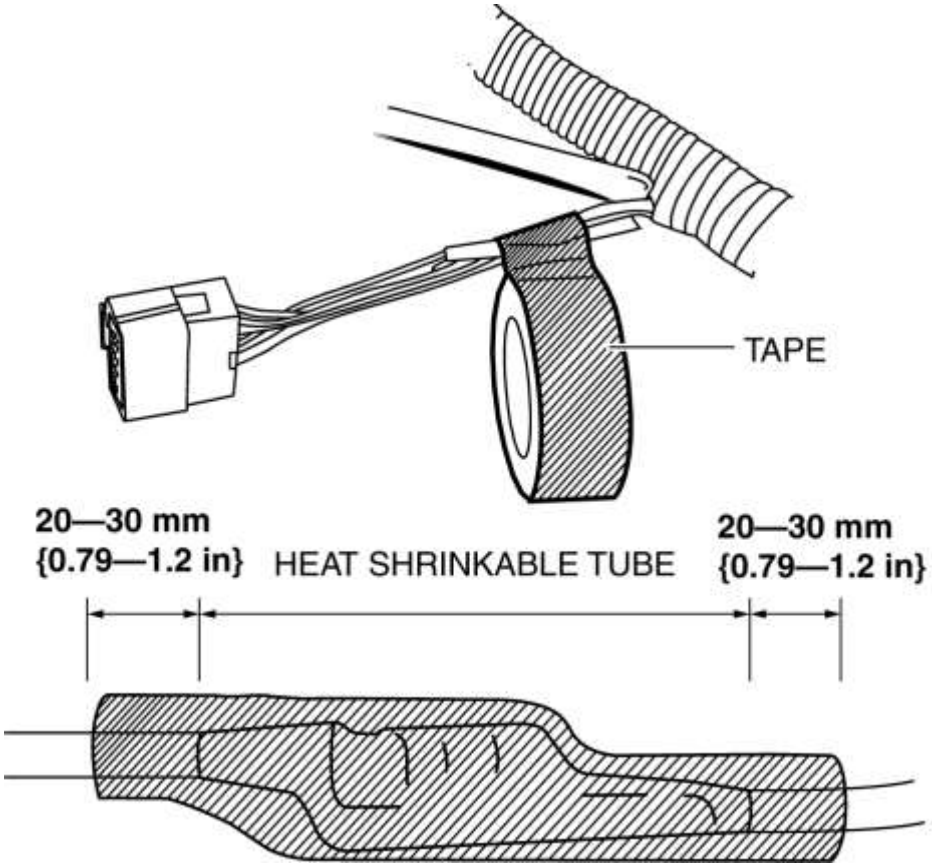

PRECAUCIÓN:

- Elimine la humedad, el aceite y el polvo del área que se va a sellar antes de realizar la grabación.
- Cinta firmemente los extremos para que no se despeguen.
- Siempre superponga la cinta mientras la envuelve.
- Envuelva la cinta aprox. 20-30 mm {0.79-1.2 in} más allá de ambos extremos del tubo termorretráctil.

NOTA:

- Si el arnés de cableado está empaquetado y pegado, agréguelo **aprox. 30 mm {1.2 in} de** distancia del conector.

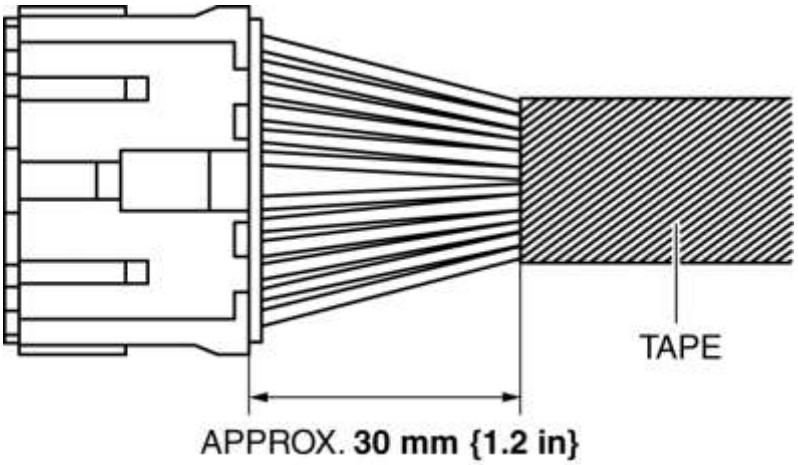

Mazda6 - Información general

POSICIONES DE APILAMIENTO, POSICIÓN DE ELEVACIÓN DE VEHÍCULO (2 SOPORTES) Y SOPORTE DE SEGURIDAD (ESTANTE RÍGIDO)

Jacking Positions

ADVERTENCIA:

- Levantar inapropiadamente un vehículo es peligroso. El vehículo puede salirse del gato y causar lesiones graves. Use solo los puntos de elevación delanteros y traseros correctos y bloquee las ruedas.

PRECAUCIÓN:

- Use soportes de seguridad para sostener el vehículo después de que se haya levantado.

NOTA:

- Para evitar la obstrucción entre el cuerpo del gato y el parachoques delantero cuando se inserta el cuerpo del gato, use un gato de piso bajo.

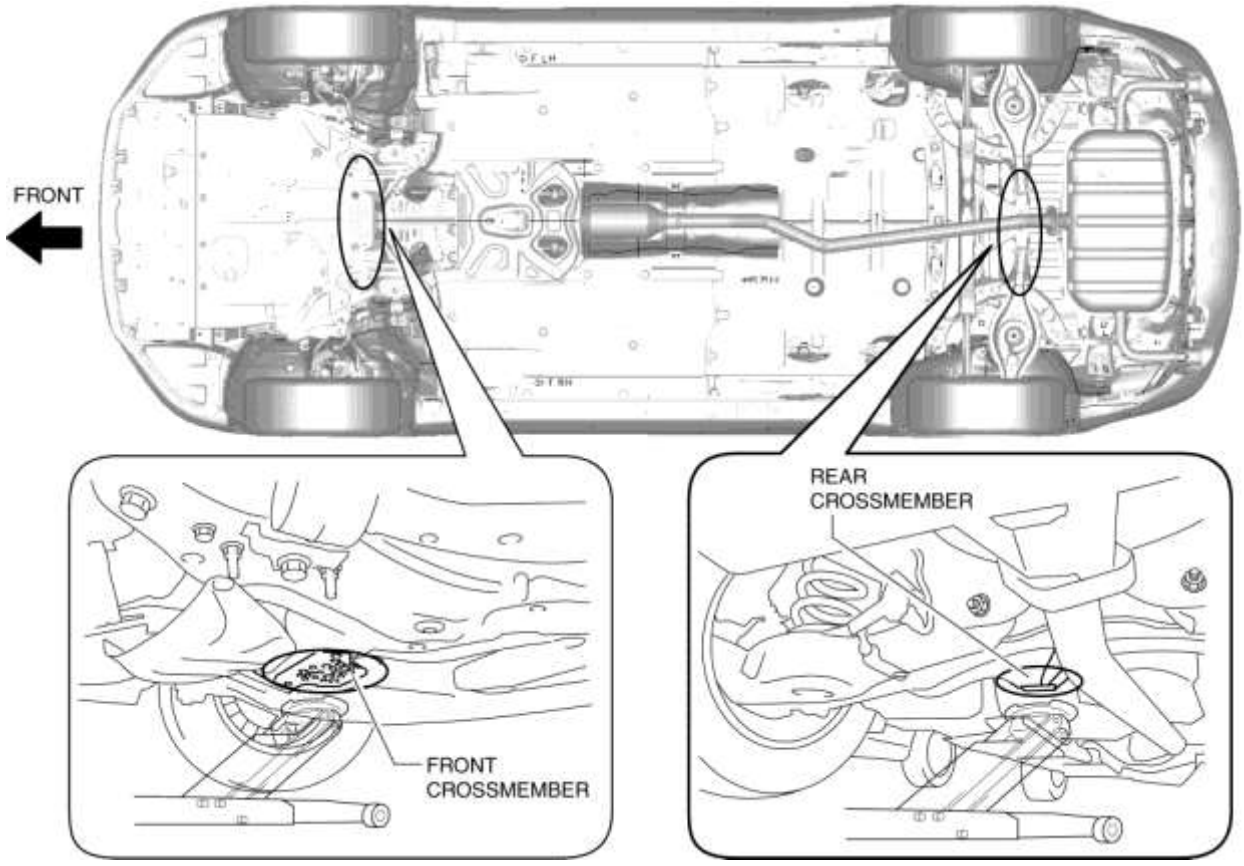

Posiciones de levantamiento del vehículo

ADVERTENCIA:

- Levantar un vehículo es peligroso. El vehículo puede resbalar del elevador y causar lesiones graves y / o daños al vehículo. Asegúrese de que el vehículo esté en el elevador horizontalmente ajustando la altura del soporte al final del brazo del elevador.

PRECAUCIÓN:

- Levante el vehículo utilizando la posición de levantamiento A (lado frontal) y la posición de levantamiento B (lado posterior) que se muestran en la figura en la medida de lo posible. Si la almohadilla del brazo de elevación no se puede ajustar en la posición de levantamiento B, se puede usar la posición de levantamiento C.
- No coloque la almohadilla del brazo elevador sobre la nervadura ni sobre un área irregular de la moldura lateral para evitar dañar o deformar la moldura lateral.

Parte delantera y trasera

- Ambos lados del vehículo, en alféizares laterales.

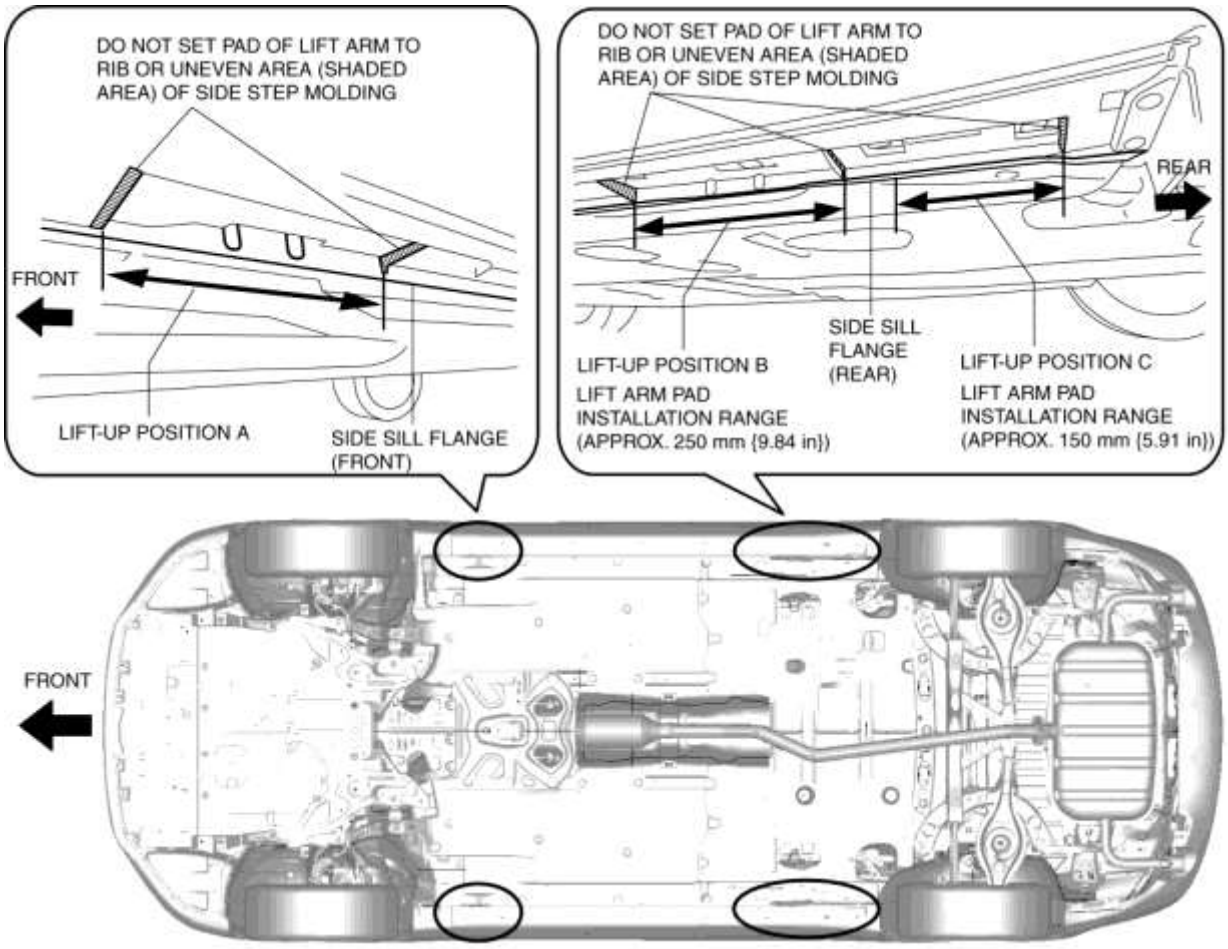

NOTA:

- Si la almohadilla del brazo elevador se coloca en la posición de levantamiento C, la moldura lateral se desvía creando un espacio en el área que se muestra en la figura. Sin embargo, la moldura de escalón lateral volverá a su estado original y la brecha se eliminará cuando el vehículo se descargue del elevador.

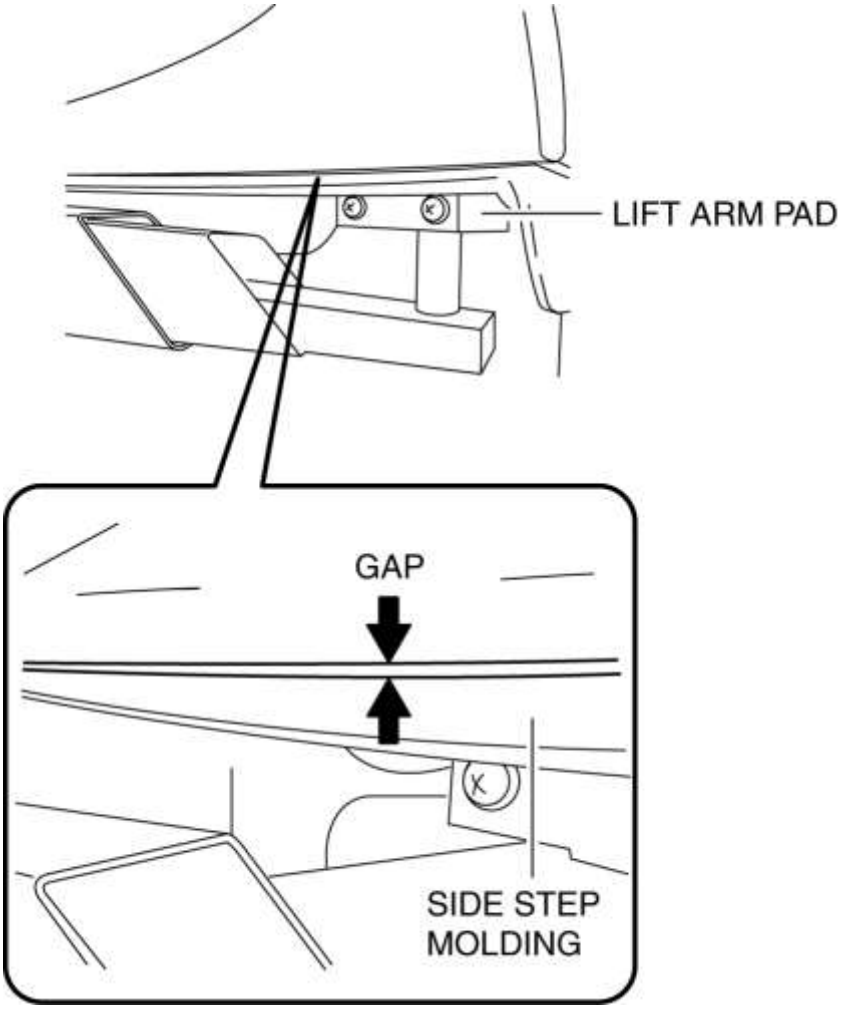

- Solo el tipo de almohadilla que se muestra en la figura, con ranuras en las direcciones longitudinal y lateral en la almohadilla del brazo de elevación para la posición de levantamiento C, se puede instalar con la almohadilla girada 90 grados. Enganche firmemente la brida del umbral lateral con las ranuras de la almohadilla en este momento.

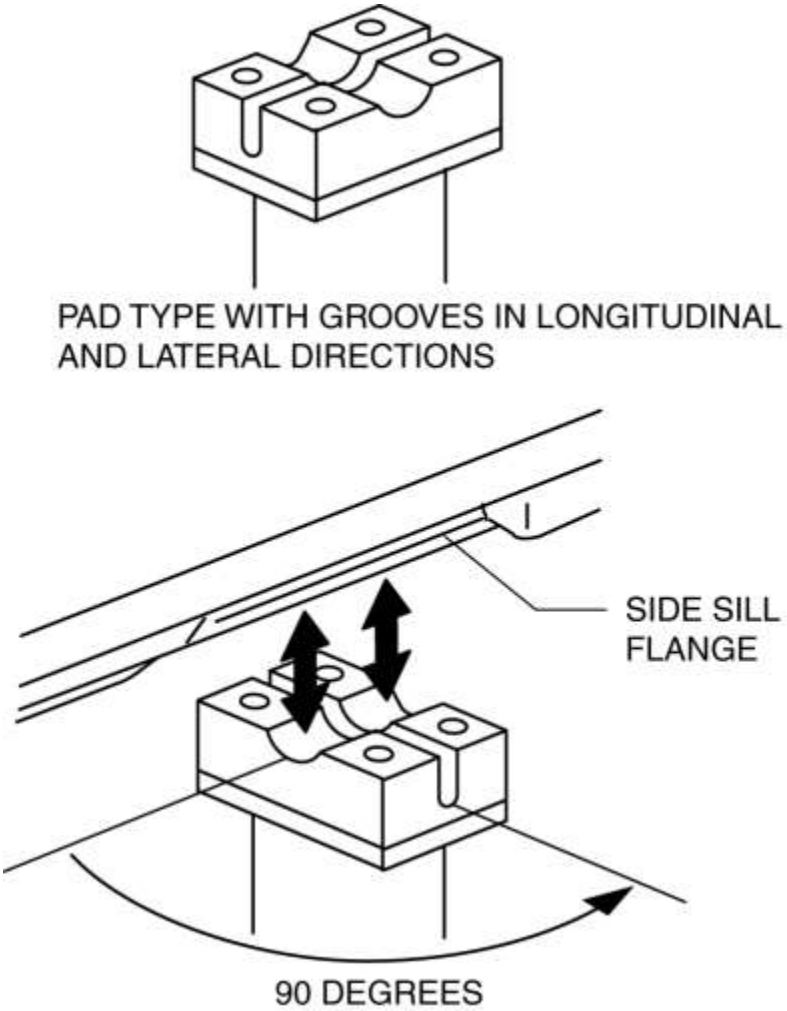

Mazda6 - Información general

REMOLQUE

Remolque Descripción

- La elevación y el remolque adecuados son necesarios para evitar daños al vehículo. Se deben seguir las leyes gubernamentales y locales.
- Un vehículo remolcado generalmente debe tener sus ruedas motrices (ruedas delanteras) despegadas del piso. Si el daño excesivo u otras condiciones lo impiden, use las ruedas rodantes.
- Al remolcar con las ruedas traseras en el suelo, suelte el freno de estacionamiento.

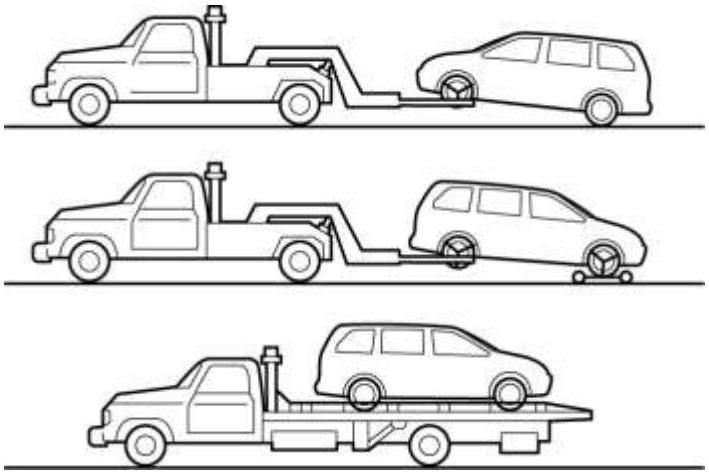

PRECAUCIÓN:

- No remolque el vehículo apuntando hacia atrás con ruedas motrices en el suelo. Esto puede causar daño interno al transeje.

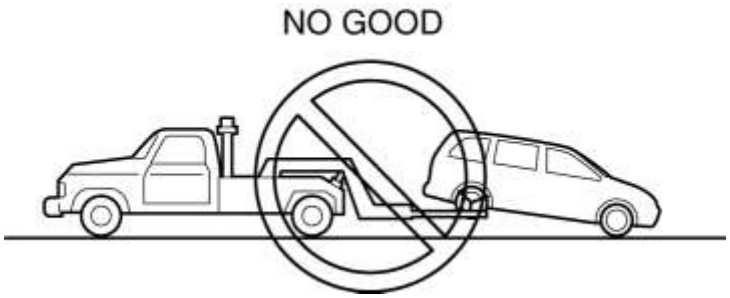

PRECAUCIÓN:

- No remolque con el equipo de tipo honda. Esto podría dañar el vehículo. Use un equipo de elevación de ruedas o plataforma.

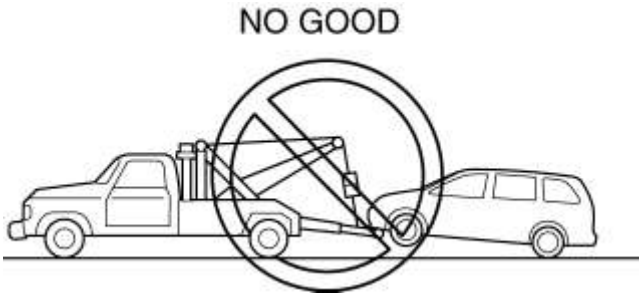

Posición de sujeción del vehículo

- Al transportar el vehículo con una grúa o remolque de plataforma plana, asegure el vehículo al remolque usando los orificios y el lazo de amarre izquierdo que se muestra en la figura.

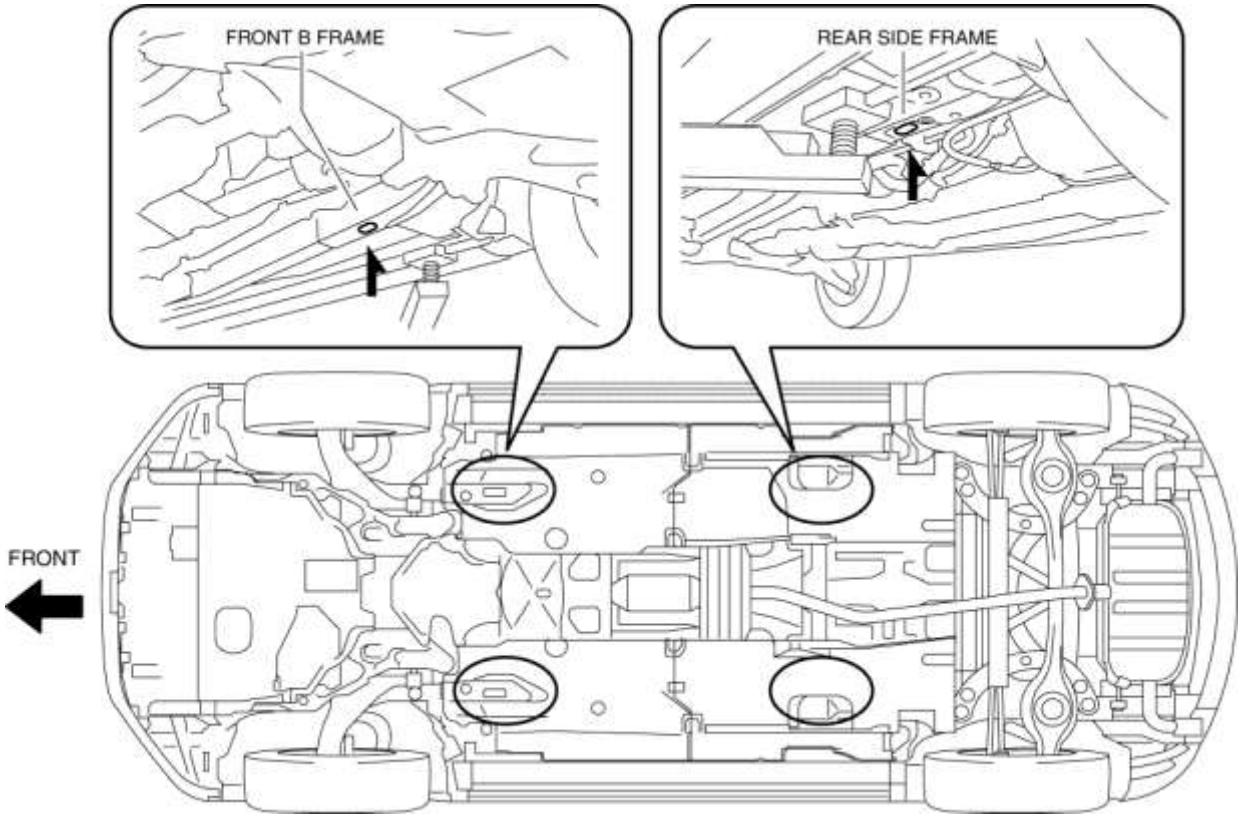

PRECAUCIÓN:

- No use el gancho de amarre en el extremo del parachoques trasero para remolcar o transportar el vehículo. El gancho de amarre se usa solo para transportar el vehículo por barco. Usar el gancho de amarre podría dañar el paragolpes y la carrocería del vehículo.

Mazda6 - Información general

UBICACIONES DEL NÚMERO DE IDENTIFICACIÓN

Número de identificación del vehículo (VIN)

- La posición de marcado VIN está ubicada en el piso del lado del pasajero delantero.

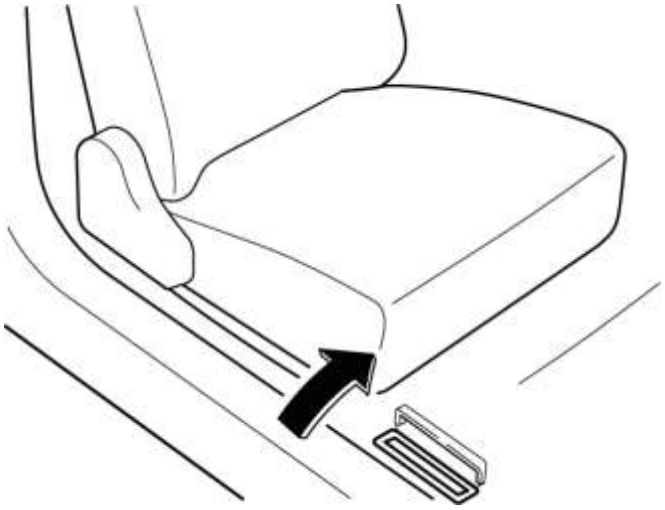

- Si la placa VIN está adherida al tablero, se encuentra en la posición que se muestra en la figura.

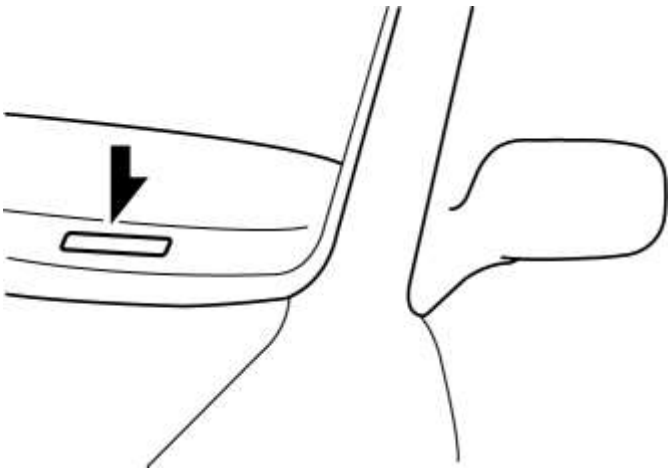

Tipo / Número de motor

SKYACTIV-G 2.5

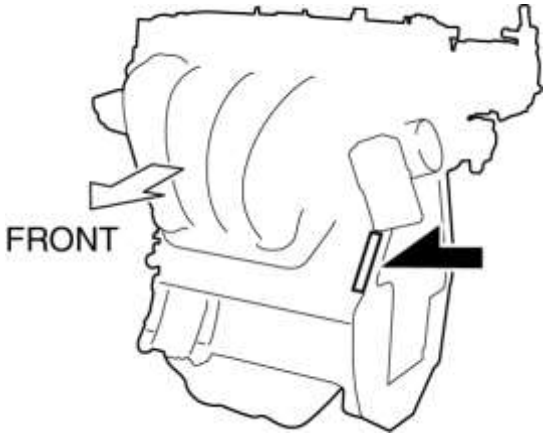

Mazda6 - Información general

ESTÁNDARES SAE

- De acuerdo con las nuevas regulaciones, los nombres y abreviaturas estándar de SAE (Sociedad de Ingenieros Automotrices) ahora se usan en este manual. La tabla a continuación enumera los nombres y abreviaturas que se han usado en los manuales de Mazda hasta ahora y sus equivalentes SAE.

Estándar SAE		Observación	Estándar SAE		Observación
Abreviatura	Nombre		Abreviatura	Nombre	
AP	Pedal acelerador		MIL	Luz indicadora de mal funcionamiento	
APP	Posición del pedal del acelerador		MAPA	Manifold Absolute Pressure	
ACL	Filtro de aire		Sensor MAF	Sensor de flujo de masa de aire	
C.A	Aire acondicionado		MFI	Inyección de combustible multipuerto	
Sensor A / F	Sensor de relación de combustible de aire		OBD	Sistema de diagnóstico a bordo	
BARO	Presión barométrica		OL	Bucle abierto	
B +	Voltaje positivo de la batería		jefe	Catalizador de oxidación	
Sensor CMP	Sensor de posición del árbol de levas		O2S	Sensor de oxigeno	
CAC	Enfriador de aire de carga		PNP	Posición de estacionamiento / neutral	
CLS	Sistema de circuito cerrado		PSP	Presión de la dirección asistida	
CTP	Posición cerrada del acelerador		PCM	Módulo de control del tren motriz	# 3
CPP	Posición del pedal del embrague		PAR	Inyección de aire secundario pulsado	Inyección pulsada
CIS	Sistema continuo de inyección de combustible				
Sensor CKP	Sensor de posición del cigüeñal		AIRE	Inyección de aire secundario	Inyección con bomba de aire
DLC	Conector de enlace de datos				

DTM	Modo de prueba de diagnóstico	# 1			
DTC	Código (s) de prueba de diagnóstico		SAPV	Válvula de pulso de aire secundario	
DI	Distribuidor de encendido		SFI	Inyección de combustible multipuerto secuencial	
DLI	Ignición sin distribuidor				
EI	Ignición electrónica	# 2	3GR	Tercer engranaje	
ECT	Temperatura de anticongelante		TWC	Catalizador de tres vías	
EM	Modificación del motor		tuberculosis	Cuerpo del acelerador	
EVAP	Emisión evaporativa		Sensor TP	Sensor de posición del acelerador	
EGR	De recirculación de gases de escape		TCC	Embrague convertidor de par	
FC	Control del ventilador		TCM	Módulo de control de transmisión (Transaxle)	
FF	Combustible flexible				
4GR	Cuarto engranaje		TR	Rango de transmisión (Transaxle)	
GEN	Generador		TC	Turbocompresor	
GND	Suelo		VSS	Sensor de velocidad del vehículo	
HO2S	Sensor de oxígeno calentado	Con calentador	VR	Regulador de voltaje	
			Sensor VAF	Sensor de flujo de aire por volumen	
IAC	Control de aire de ralentí		WU-TWC	Calentamiento convertidor catalítico de tres vías	# 4
YO EN	Temperatura en la toma de aire				
Kansas	Sensor de detonacion		WOT	Gran acelerador abierto	

- # 1: los códigos de problemas de diagnóstico dependen del modo de prueba de diagnóstico.
- # 2: Controlado por el PCM
- # 3: Dispositivo que controla el motor y el tren motriz

- # 4: conectado directamente al colector de escape

Mazda6 - Información general

ABREVIATURAS

AAS	Cambio adaptativo activo
abdominales	Sistema de anti bloqueo de frenos
ABDC	Después de Bottom Dead Center
ACC	Accesorios
AFS	Sistema de iluminación frontal adaptativa
ALC	Control de nivel automático
ALR	Retractor de bloqueo automático
ATX	Transaxle automático
ATDC	Después de Top Dead Center
ATF	Fluido Transaxle Automático
AWD	Todas las ruedas motrices
BBDC	Antes del centro muerto inferior
BDC	Centro muerto inferior
BSM	Monitoreo de punto ciego
BTDC	Antes del centro muerto superior
PODER	Controller Area Network
CCM	Monitor de componentes completo
CV	Recipiente de ventilación
CM	Módulo de control
UPC	Unidad Central de procesamiento
corriente continua	Ciclo de conducción
DRL	Luz diurna
DSC	Control Dinámico de Estabilidad
EBD	Distribución electrónica de Brakeforce
EEPROM	Eléctricamente programable y borrable memoria de sólo lectura
EHPAS	Dirección de asistencia de potencia electrohidráulica
EPS	Dirección asistida eléctrica
ELR	Retractor de bloqueo de emergencia

ESA	Electronic Spark Advance
FBCM	Módulo de control frontal del cuerpo
FET	Transistor de efecto de campo
FOW	Advertencia de obstrucción delantera
GPS	Sistema de Posicionamiento Global
HBC	Control de haz alto
HF / TEL	Teléfono manos libres
HOLA	Alto
HLA	Ajustador hidráulico de las pestañas
SA	Alta velocidad
HU	Unidad hidraulica
IDS	Software de diagnóstico integrado
YO G	Encendido
EN T	Intermitente
KOEO	Llave en el motor apagado
KOER	Llave en funcionamiento del motor
LCD	Pantalla de cristal líquido
LDWS	Sistema de advertencia de salida de carril
LED	Diodo emisor de luz
LF	Frente izquierdo
LH	Mano izquierda
LO	Bajo
LR	Izquierda trasera
METRO	Motor
MAX	Máximo
MIN	Mínimo
MOS	Metal Oxide Semiconductor
MRCC	Control de crucero Mazda Radar
SRA	Velocidad media
MTX	Transaxle manual
OCV	Válvula de control de aceite
APAGADO	Apagar
EN	Encender
ALMOHADILLA	Desactivación del airbag del pasajero
PCV	Ventilación positiva del cárter
PID	Identificación de parámetros
P / W CM	Módulo de control de la ventana eléctrica
PTC	Coeficiente de temperatura positiva
RBCM	Módulo de control del cuerpo trasero
RCTA	Alerta de tráfico de cruce trasero
REC	Recircular

RF	Frente derecho
RH	Mano derecha
RR	Trasera derecha
SAS	Sofisticado sensor de bolsa de aire
SST	Herramienta de servicio especial
SO	Cambiar
TCS	Sistema de control de tracción
TDC	Centro muerto superior
TFT	Temperatura del fluido del transeje
TNS	Luces laterales del número de cola
TPMS	Sistema de monitoreo de presion en llantas
USB	Universal Serial Bus
RESPIRADERO	Ventilación
1GR	Primera marcha
2GR	Segunda marcha
2WD	2 ruedas motrices
3GR	Tercer engranaje
4GR	Cuarto engranaje
5GR	Quinta velocidad
6GR	Sexto engranaje

Mazda6 - Información general

INSPECCIÓN DE PRE ENTREGA

Tabla de inspección previa a la entrega

Exterior

INSPECCIONE y **AJUSTE** , si es necesario, los siguientes elementos a la especificación:
□ Vidrio, metal brillante exterior y pintura por daños
□ Tuercas de rueda
□ Todos los burletes por daños o desprendimiento
□ Ajuste la presión de los neumáticos según las especificaciones

- Ajuste la presión de los neumáticos cuando los neumáticos estén fríos.
- La presión especificada se indica en la etiqueta de la puerta.

Registro de presión de neumáticos				
Frente izquierdo	Frente derecho	Izquierda trasera	Trasera derecha	De repuesto

□ Después de ajustar la presión de las llantas, encienda el motor (apague o encienda el motor) y presione prolongadamente el interruptor de ajuste del sistema de monitoreo de presión de las llantas hasta que la luz de advertencia de la presión de las llantas destelle dos veces y suene el timbre (con el interruptor del sistema de monitoreo de la presión de las llantas)

Indicó que se implementó el prensado prolongado del interruptor de configuración del sistema de monitoreo de presión de neumáticos
Si o no

□ Limpiador de faros y nivel de fluido (si está equipado)
□ Operación de desbloqueo y bloqueo de la campana
□ Operación del abridor de tapa de llenado de combustible □ Operación de la puerta y alineación incluyendo puerta lateral y puerta trasera
□ Apuntamiento de faros
INSTALE las siguientes partes:
□ Tapas o anillos de ruedas (Si está equipado)

Debajo del motor de la capucha apagado

INSPECCIONE y **AJUSTE** , si es necesario, los siguientes elementos según la especificación:
□ Líquido, refrigerante del motor y conductos hidráulicos, conexiones, conexiones y componentes con fugas
□ Nivel de aceite del motor
□ Nivel de líquido de frenos y embrague
□ Nivel de líquido del depósito de la arandela del parabrisas
□ Transmisión automática / Nivel del líquido del transeje
□ Nivel del líquido de la dirección asistida
□ Nivel del refrigerante del radiador y gravedad específica
□ Estanqueidad de las abrazaderas de la manguera de agua
□ Estanqueidad de los terminales de la batería, nivel de electrolito y gravedad específica

Interior

INSTALE los siguientes elementos:
□ Fusible de accesorios
INSPECCIONE las operaciones de los siguientes elementos:
□ Controles del asiento (deslizamiento y reclinación) y reposacabezas
□ Asiento trasero plegable
□ Cerraduras de las puertas, incluidas las cerraduras a prueba de niños
□ Cinturones de seguridad y sistema de advertencia
□ Cerradura del volante

□ Interruptor de rango de transmisión / transeje
□ Timbres de advertencia
□ Luces de advertencia
□ Sistema de bolsa de aire usando luz de advertencia
□ Sistema de control de crucero (si está equipado)
□ Cerradura de puerta eléctrica □ Sistema de bloqueo de
cambios (si está equipado)
□ Enclavamiento de arranque
□ Todas las luces incluyendo advertencia e indicador luces
□ bocina, limpiaparabrisas y arandelas
□ funcionamiento de las escobillas
Limpie las escobillas del limpiaparabrisas y el parabrisas, si es necesario
□ Antena
□ Sistema de audio
□ Encendedor y reloj
□ Ventanas eléctricas
□ Calentador, desempañador y acondicionador de aire en varias selecciones de modo (si está equipado)
INSPECCIONE los siguientes elementos:
□ Presencia de fusible de repuesto
□ Tapicería y acabado interior
INSPECCIONE y **AJUSTE** , si es necesario, los siguientes elementos:
□ Funcionamiento y ajuste de las ventanas
□ Altura del pedal y juego libre de los pedales de freno y embrague
□ Freno de estacionamiento

Bajo el motor del capó funcionando a la temperatura de funcionamiento

INSPECCIONE los siguientes elementos:
□ Transmisión automática / Nivel de líquido del transeje
□ Funcionamiento del sistema inactivo para carga eléctrica, aire acondicionado o dirección asistida (si está equipado)
□ Funcionamiento del sensor de posición del acelerador (al inspeccionar el mazo de cables y la mala conexión del conector)

En alzamiento

INSPECCIONE los siguientes elementos:
□ Transmisión manual / Nivel de aceite del transeje
□ Parte inferior de las líneas de combustible, refrigerante e hidráulico, accesorios, conexiones y componentes por fugas
□ Neumáticos por cortes o magulladuras
□ Varillaje de la dirección, suspensión, sistema de escape y todo el hardware inferior para

aflojamiento o daño
□ Nivel de aceite diferencial

Prueba en carretera

INSPECCIONE los siguientes elementos:
□ Operación de freno □ Operación del embrague
□ Control de la dirección
□ Rendimiento general del motor
□ Retractores de bloqueo de emergencia y retractores de bloqueo automático
□ Sistema de control de crucero (si está equipado)
□ Operación de medidores e indicadores, chirridos, sonajeros y ruidos anormales

Después de la prueba de carretera

INSPECCIONE los materiales necesarios de información del propietario, herramientas y llanta de repuesto en el vehículo

Los siguientes artículos deben completarse justo antes de la entrega a su cliente.

□ Cargue la batería de prueba y cárguela si es necesario (Cargue el resultado de la prueba: voltios)

□ Ajustar las presiones de los neumáticos según las especificaciones

- Ajuste la presión de los neumáticos cuando el neumático esté frío.
- La presión especificada se indica en la etiqueta de la puerta.

Registro de presión de neumáticos				
Frente izquierdo	Frente derecho	Izquierda trasera	Trasera derecha	De repuesto

□ Después de ajustar la presión de las llantas, encienda el motor (apague o encienda el motor) y presione prolongadamente el interruptor de ajuste del sistema de monitoreo de presión de las llantas hasta que la luz de advertencia de la presión de las llantas destelle dos veces y suene el timbre (con el interruptor del sistema de monitoreo de la presión de las llantas)

Indicó que se implementó el prensado prolongado del interruptor de configuración del sistema de monitoreo de presión de neumáticos
Si o no

□ Limpie fuera del vehículo

□ Retire las cubiertas protectoras de la alfombra del asiento y la cabina

□ Aspirar dentro del vehículo

Mazda6 - Información general

MANTENIMIENTO PROGRAMADO

Tabla de mantenimiento programado para EE. UU., CANADÁ y Puerto Rico

- Siga el Anexo 1 si el vehículo es operado principalmente donde no se aplica ninguna de las siguientes condiciones.
  - Repetición de conducción a corta distancia
  - Conducir en condiciones polvorientas
  - Conducción con uso extendido de frenos
  - Manejar en áreas donde se usa sal u otros materiales corrosivos
  - Conduciendo en caminos ásperos o embarrados
  - Períodos extendidos de funcionamiento en vacío o de baja velocidad
  - Conducir durante largos períodos de tiempo en temperaturas frías o climas extremadamente húmedos
  - Conducir en condiciones extremadamente calurosas
  - Conducir en condiciones montañosas continuamente
- Si aplica alguno, siga el Anexo 2 (los residentes de Canadá y Puerto Rico siguen el Anexo 2).

NOTA:

- Después del período prescrito, continúe siguiendo el mantenimiento descrito en los intervalos recomendados.

Horario 1: (Condiciones de conducción normales) para EE. UU.

- El vehículo se opera principalmente donde no se aplica ninguna de las "condiciones de manejo únicas".

Intervalo de mantenimiento	Número de meses o kilómetros (millas), lo que ocurra primero								
	Meses	6	12	18	24	30	36	42	48
	× 1000 km	12	24	36	48	60	72	84	96
	× 1000 millas	7.5	15	22.5	30	37.5	45	52.5	60
MOTOR									

Correas de transmisión						yo			
Aceite de motor		R	R	R	R	R	R	R	R
Filtro de aceite de motor		R	R	R	R	R	R	R	R
SISTEMA DE REFRIGERACIÓN									
Refrigerante del motor	Tipo FL22 * 1	Reemplace **primero 192,000 km {120,000 millas}** o **10 años** ; después de eso, **cada 96,000 km {60,000 millas}** o **5 años**							
	Otros	Reemplace **primero 96,000 km {60,000 millas}** o **4 años** ; después de eso, **cada 2 años**							
SISTEMA DE COMBUSTIBLE									
Filtro de aire						R			
Líneas de combustible y mangueras * 2					yo				yo
Mangueras y tubos para emisión * 2									yo
SISTEMA DE ENCENDIDO									
Bujías		Reemplazar **cada 120,000 km {75,000 millas}**							
CHASIS y CUERPO									
Líneas de freno, mangueras y conexiones					yo				yo
Frenos de disco			yo		yo		yo		yo
Rotación de llanta)		Gira **cada 12,000 km {7,500 millas}**							
Operación de dirección y enlaces					yo				yo
Suspensión delantera y trasera, juntas esféricas y juego axial de cojinete de rueda					yo				yo
Botas de polvo del eje motriz					yo				yo
Pernos y tuercas en chasis y cuerpo					T				T
Sistema de escape y escudos térmicos		Inspeccione **cada 72,000 km (45,000 millas)** o **5 años**							
Todos los bloqueos y bisagras		L	L	L	L	L	L	L	L
SISTEMA DE AIRE ACONDICIONADO									
Filtro de aire de cabina					R				R

Símbolos de carta

- **I** : Inspeccione: inspeccione y limpie, repare, ajuste, llene o reemplace si es necesario.
- **R** : Reemplazar
- **L** : Lubricar
- **T** : aprieta

Observaciones

- Consulte a continuación para obtener una descripción de los artículos marcados * en la tabla de mantenimiento.

- * 1: Utilice refrigerante de tipo FL22 en vehículos con la inscripción "FL22" en la tapa del radiador o en el área circundante. Use FL22 cuando reemplace el refrigerante.
- * 2: De acuerdo con las regulaciones estatales / provinciales y federales, la falta de mantenimiento en estos artículos no anulará sus garantías de emisiones. Sin embargo, Mazda recomienda que todos los servicios de mantenimiento se realicen en el tiempo recomendado o en el kilometraje / kilómetro para garantizar la fiabilidad a largo plazo.

Horario 2: CANADÁ, Puerto Rico y (condiciones únicas de conducción) para EE. UU.

Intervalo de mantenimiento		Número de meses o kilómetros (millas), lo que ocurra primero											
	Meses	4	8	12	dieciséis	20	24	28	32	36	40	44	48
	× 1000 km	8	dieciséis	24	32	40	48	56	64	72	80	88	96
	× 1000 millas	5	10	15	20	25	30	35	40	45	50	55	60
MOTOR													
Correas de transmisión								yo					
Aceite de motor	Puerto Rico	Reemplace **cada 5,000 km {3,000 millas}** o **3 meses**											
	Otros	R	R	R	R	R	R	R	R	R	R	R	R
Filtro de aceite de motor		R	R	R	R	R	R	R	R	R	R	R	R
SISTEMA DE REFRIGERACIÓN													
Refrigerante del motor	Tipo FL22 * 1	Reemplace **primero 192,000 km {120,000 millas}** o **10 años** ; después de eso, **cada 96,000 km {60,000 millas}** o **5 años**											
	Otros	Reemplace **primero 96,000 km {60,000 millas}** o **4 años** ; después de eso, **cada 2 años**											
Nivel de refrigerante del motor		yo	yo	yo	yo	yo	yo	yo	yo	yo	yo	yo	yo
SISTEMA DE COMBUSTIBLE													
Filtro de aire	Puerto Rico						R						R
	Otros							R					
Líneas de combustible y mangueras * 2							yo						yo
Mangueras y tubos para emisión * 2													yo
SISTEMA DE ENCENDIDO													
Bujías		Reemplazar **cada 120,000 km {75,000 millas}**											
SISTEMA ELÉCTRICO													
Función de todas las luces		yo	yo	yo	yo	yo	yo	yo	yo	yo	yo	yo	yo
CHASIS y CUERPO													

Líneas de freno, mangueras y conexiones						yo						yo
Nivel de líquido de freno y embrague	yo	yo	yo	yo	yo	yo	yo	yo	yo	yo	yo	yo
Frenos de disco			yo			yo			yo			yo
Rotación de llanta)	Gire **cada 8,000 km {5,000 millas}**											
Presión de inflado de neumáticos y desgaste de los neumáticos	yo	yo	yo	yo	yo	yo	yo	yo	yo	yo	yo	yo
Operación de dirección y enlaces						yo						yo
Suspensión delantera y trasera, juntas esféricas y juego axial de cojinete de rueda						yo						yo
Botas de polvo del eje motriz						yo						yo
Pernos y tuercas en chasis y cuerpo						T						T
Condición del cuerpo * 3 (para herrumbre, corrosión y perforación)			yo			yo			yo			yo
Sistema de escape y escudos térmicos	Inspeccione **cada 72,000 km (45,000 millas)** o **5 años**											
Todos los bloqueos y bisagras	L	L	L	L	L	L	L	L	L	L	L	L
Nivel de líquido lavador	yo	yo	yo	yo	yo	yo	yo	yo	yo	yo	yo	yo
SISTEMA DE AIRE ACONDICIONADO												
Filtro de aire de cabina	Reemplace **cada 40,000 km {25,000 millas}** o **2 años**											

Símbolos de carta

- **I** : Inspeccione: inspeccione y limpie, repare, ajuste, llene o reemplace si es necesario.
- **R** : Reemplazar
- **L** : Lubricar
- **T** : aprieta

Observaciones

- Consulte a continuación para obtener una descripción de los artículos marcados * en la tabla de mantenimiento.
    - * 1: Utilice refrigerante de tipo FL22 en vehículos con la inscripción "FL22" en la tapa del radiador o en el área circundante. Use FL22 cuando reemplace el refrigerante.
    - * 2: De acuerdo con las regulaciones estatales / provinciales y federales, la falta de mantenimiento en estos artículos no anulará sus garantías de emisiones. Sin embargo, Mazda recomienda que todos los servicios de mantenimiento se realicen en el tiempo recomendado o en el kilometraje / kilómetro para garantizar la fiabilidad a largo plazo.

- * 3: solo Canadá

Tabla de mantenimiento programado para México

- Siga el Anexo 1 si el vehículo es operado principalmente donde no se aplica ninguna de las siguientes condiciones.
  - Repetición de conducción a corta distancia
  - Conducir en condiciones polvorientas
  - Conducción con uso extendido de frenos
  - Manejar en áreas donde se usa sal u otros materiales corrosivos
  - Conduciendo en caminos ásperos o embarrados
  - Períodos extendidos de funcionamiento en vacío o de baja velocidad
  - Conducir durante largos períodos de tiempo en temperaturas frías o climas extremadamente húmedos
  - Conducir en condiciones extremadamente calurosas
  - Conducir en condiciones montañosas continuamente
- Si aplica alguno, siga el Anexo 2.

NOTA:

- Después del período prescrito, continúe siguiendo el mantenimiento descrito en los intervalos recomendados.

Anexo 1: (Condiciones normales de manejo) para México

- El vehículo se opera principalmente donde no se aplica ninguna de las "condiciones de manejo únicas".

Intervalo de mantenimiento		Número de meses o kilómetros, lo que ocurra primero											
	Meses	6	12	18	24	30	36	42	48	54	60	66	72
	× 1000 km	10	20	30	40	50	60	70	80	90	100	110	120
MOTOR													
Correas de transmisión					yo				yo				yo
Aceite de motor		R	R	R	R	R	R	R	R	R	R	R	R
Filtro de aceite de motor		R	R	R	R	R	R	R	R	R	R	R	R
SISTEMA DE REFRIGERACIÓN													
Sistema de refrigeración					yo				yo				yo
Refrigerante del motor	Tipo FL22 * 1	Reemplazar **primero 200,000 km** o **10 años** ; después de eso, **cada 100.000 km** o **5 años**											
	Otros	Reemplazar **cada 2 años**											
SISTEMA DE COMBUSTIBLE													
Filtro de aire			R		R		R		R		R		R
Líneas de combustible y mangueras					I * 2				I * 2				yo
Mangueras y tubos para emisión					I * 2				I * 2				yo

Filtro de combustible	Reemplazar **cada 60,000 km**											
SISTEMA DE ENCENDIDO												
Bujías	Reemplazar **cada 120,000 km**											
CHASIS y CUERPO												
Líneas de freno, mangueras y conexiones		yo		yo		yo		yo		yo		yo
Nivel de líquido de freno y embrague	yo	yo	yo		yo	yo	yo		yo	yo	yo	
Líquido de los frenos				R				R				R
Frenos de disco	yo	yo	yo	yo	yo	yo	yo	yo	yo	yo	yo	yo
Rotación de llanta)	Gira **cada 10,000 km**											
Presión de inflado de neumáticos y desgaste de los neumáticos	yo	yo	yo	yo	yo	yo	yo	yo	yo	yo	yo	yo
Operación de dirección y enlaces	yo	yo	yo	yo	yo	yo	yo	yo	yo	yo	yo	yo
Suspensión delantera y trasera, juntas esféricas y juego axial de cojinete de rueda		yo		yo		yo		yo		yo		yo
Botas de polvo del eje motriz		yo		yo		yo		yo		yo		yo
Pernos y tuercas en chasis y cuerpo		T		T		T		T		T		T
Sistema de escape y escudos térmicos		yo		yo		yo		yo		yo		yo
Todos los bloqueos y bisagras	L	L	L	L	L	L	L	L	L	L	L	L
Nivel de líquido lavador	yo	yo	yo	yo	yo	yo	yo	yo	yo	yo	yo	yo
SISTEMA DE AIRE ACONDICIONADO												
Filtro de aire de cabina				R				R				R

Símbolos cartográficos:

- **I** : Inspeccione: inspeccione y limpie, repare, ajuste, llene o reemplace si es necesario.
- **R** : Reemplazar
- **L** : Lubricar
- **T** : aprieta

Observaciones

- Consulte a continuación para obtener una descripción de los artículos marcados * en la tabla de mantenimiento.
    - * 1: Utilice refrigerante de tipo FL22 en vehículos con la inscripción "FL22" en la tapa del radiador o en el área circundante. Use FL22 cuando reemplace el refrigerante.
    - * 2: De acuerdo con las regulaciones estatales / provinciales y federales, la falta de mantenimiento en estos artículos no anulará sus garantías de emisiones. Sin embargo, Mazda recomienda que todos los servicios de mantenimiento se realicen en el tiempo o el período de tiempo recomendados para garantizar la fiabilidad a largo plazo.

Anexo 2: (Condiciones únicas de manejo) para México

Intervalo de mantenimiento		Número de meses o kilómetros, lo que ocurra primero											
	Meses	3	6	9	12	15	18	21	24	27	30	33	36
	× 1000 km	5	10	15	20	25	30	35	40	45	50	55	60
MOTOR													
Correas de transmisión									yo				
Aceite de motor		R	R	R	R	R	R	R	R	R	R	R	R
Filtro de aceite de motor		R	R	R	R	R	R	R	R	R	R	R	R
SISTEMA DE REFRIGERACIÓN													
Sistema de refrigeración									yo				
Refrigerante del motor	Tipo FL22 * 1	Reemplazar **primero 200,000 km** o **10 años** ; después de eso, **cada 100.000 km** o **5 años**											
	Otros	Reemplazar **cada 2 años**											
Nivel de refrigerante del motor		yo	yo	yo	yo	yo	yo	yo	yo	yo	yo	yo	yo
SISTEMA DE COMBUSTIBLE													
Filtro de aire			do		R		do		R		do		R
Líneas de combustible y mangueras									I * 2				
Mangueras y tubos para emisión									I * 2				
Filtro de combustible		Reemplazar **cada 60,000 km**											
SISTEMA DE ENCENDIDO													
Bujías		Reemplazar **cada 120,000 km**											
SISTEMA ELÉCTRICO													
Función de todas las luces		yo	yo	yo	yo	yo	yo	yo	yo	yo	yo	yo	yo
CHASIS y CUERPO													
Líneas de freno, mangueras y conexiones					yo				yo				yo
Nivel de líquido de freno y embrague			yo		yo		yo				yo		yo
Líquido de los frenos									R				
Frenos de disco			yo		yo		yo		yo		yo		yo
Rotación de llanta)		Gira **cada 10,000 km**											
Presión de inflado de neumáticos y desgaste de los neumáticos			yo		yo		yo		yo		yo		yo
Operación de dirección y enlaces			yo		yo		yo		yo		yo		yo
Suspensión delantera y trasera, juntas esféricas y juego axial de cojinete de rueda					yo				yo				yo
Botas de polvo del eje motriz					yo				yo				yo
Pernos y tuercas en chasis y cuerpo					T				T				T
Sistema de escape y escudos térmicos					yo				yo				yo
Todos los bloqueos y bisagras			L		L		L		L		L		L

Nivel de líquido lavador		yo		yo		yo		yo		yo		yo
SISTEMA DE AIRE ACONDICIONADO												
Filtro de aire de cabina				R				R				R

Cont.

Intervalo de mantenimiento		Número de meses o kilómetros, lo que ocurra primero											
	Meses	39	42	45	48	51	54	57	60	63	66	69	72
	× 1000 km	sesenta y cinco	70	75	80	85	90	95	100	105	110	115	120
MOTOR													
Correas de transmisión					yo								yo
Aceite de motor		R	R	R	R	R	R	R	R	R	R	R	R
Filtro de aceite de motor		R	R	R	R	R	R	R	R	R	R	R	R
SISTEMA DE REFRIGERACIÓN													
Sistema de refrigeración					yo								yo
Refrigerante del motor	Tipo FL22 *1	Reemplazar **primero 200,000 km** o **10 años** ; después de eso, **cada 100.000 km** o **5 años**											
	Otros	Reemplazar **cada 2 años**											
Nivel de refrigerante del motor		yo	yo	yo	yo	yo	yo	yo	yo	yo	yo	yo	yo
SISTEMA DE COMBUSTIBLE													
Filtro de aire			do		R		do		R		do		R
Líneas de combustible y mangueras					I *2								yo
Mangueras y tubos para emisión					I *2								yo
Filtro de combustible		Reemplazar **cada 60,000 km**											
SISTEMA DE ENCENDIDO													
Bujías		Reemplazar **cada 120,000 km**											
SISTEMA ELÉCTRICO													
Función de todas las luces		yo	yo	yo	yo	yo	yo	yo	yo	yo	yo	yo	yo
CHASIS y CUERPO													
Líneas de freno, mangueras y conexiones					yo				yo				yo
Nivel de líquido de freno y embrague			yo				yo		yo		yo		
Líquido de los frenos					R								R
Frenos de disco			yo		yo		yo		yo		yo		yo
Rotación de llanta)		Gira **cada 10,000 km**											
Presión de inflado de neumáticos y desgaste de los neumáticos			yo		yo		yo		yo		yo		yo
Operación de dirección y enlaces			yo		yo		yo		yo		yo		yo

Suspensión delantera y trasera, juntas esféricas y juego axial de cojinete de rueda				yo				yo				yo
Botas de polvo del eje motriz				yo				yo				yo
Pernos y tuercas en chasis y cuerpo				T				T				T
Sistema de escape y escudos térmicos				yo				yo				yo
Todos los bloqueos y bisagras		L		L		L		L		L		L
Nivel de líquido lavador		yo		yo		yo		yo		yo		yo
SISTEMA DE AIRE ACONDICIONADO												
Filtro de aire de cabina				R				R				R

Símbolos cartográficos:

- **I** : Inspeccione: inspeccione y limpie, repare, ajuste, llene o reemplace si es necesario.
- **R** : Reemplazar
- **L** : Lubricar
- **C** : limpio
- **T** : aprieta

Observaciones

- Consulte a continuación para obtener una descripción de los artículos marcados * en la tabla de mantenimiento.
    - * 1: Utilice refrigerante de tipo FL22 en vehículos con la inscripción "FL22" en la tapa del radiador o en el área circundante. Use FL22 cuando reemplace el refrigerante.
    - * 2: De acuerdo con las regulaciones estatales / provinciales y federales, la falta de mantenimiento en estos artículos no anulará sus garantías de emisiones. Sin embargo, Mazda recomienda que todos los servicios de mantenimiento se realicen en el tiempo o el período de tiempo recomendados para garantizar la fiabilidad a largo plazo.

Motor

Mazda6 - Motor

PREFACIO [SKYACTIV-G 2.5]

- Si hay un reclamo de mal funcionamiento del vehículo presentado por un cliente, realice un diagnóstico de mal funcionamiento de acuerdo con el procedimiento de solución de problemas.

Procedimiento de solución de problemas

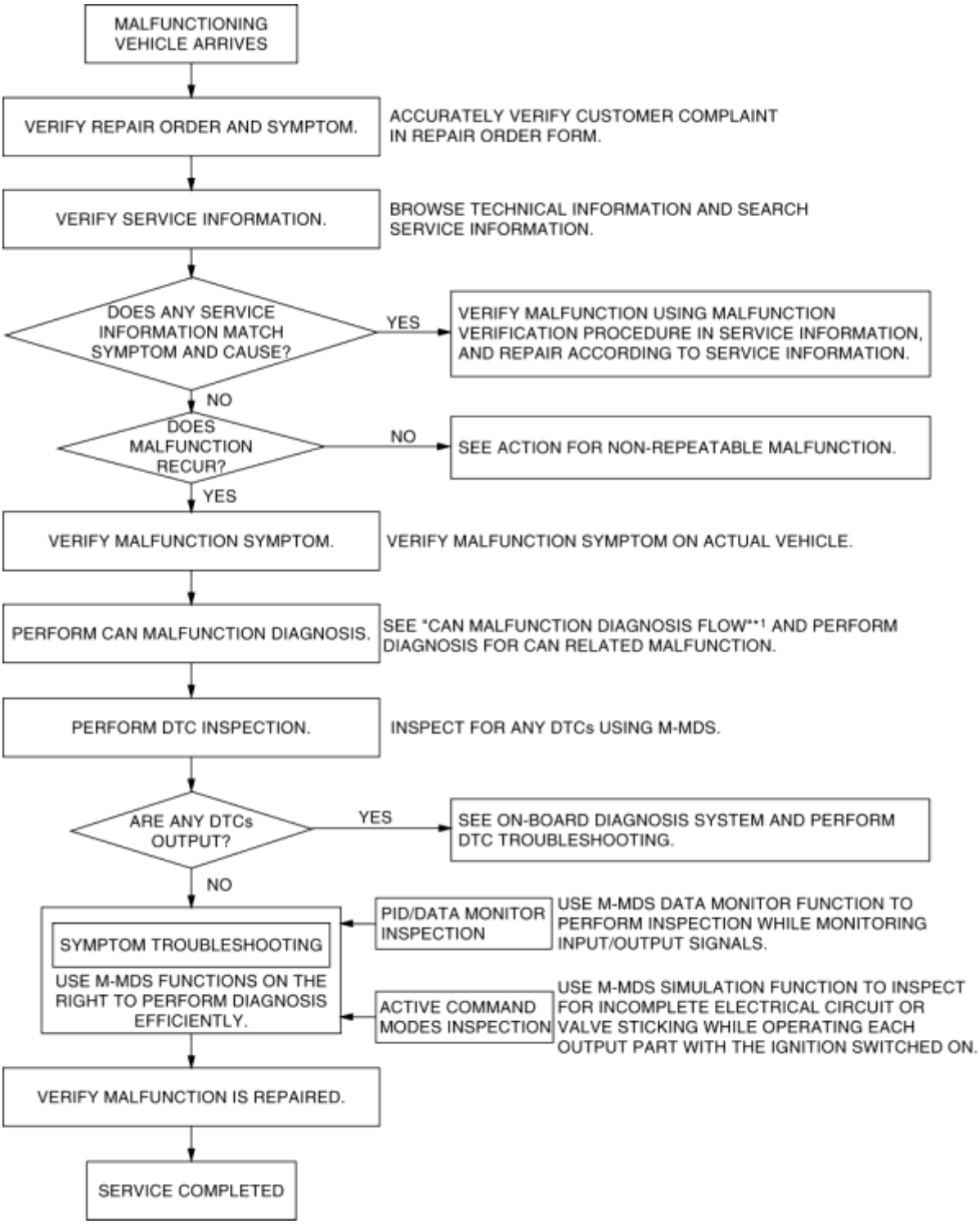

* 1

(Consulte [FLUJO DE DIAGNÓSTICO DE MAL FUNCIONAMIENTO DE LA RED DEL ÁREA DEL CONTROLADOR (CAN)]).

Formulario de pedido de reparación

rm and malfunction symptom check sheet

	Repair order	Check with customer	Diagnosis	Repair	Explanation to customer
Date/time					
In-charge					

nent (When? What? What time(s)? Where it occurs. Warning light illumination? Can anyone replicate problem?)

nber:	Registration date:	Date of malfunction occurrence:	Odometer reading km {mph}
OOHC/RE/DE) (Cab /EGI/ Turbo/ Miller cycle/ LPG/Direct injection)		Transmission (MT/HAT/EC-AT/CVT)	

Environmental conditions			Occurrence frequency	Driving conditions										
bient temp.	Drive scenario	Grade		Fuel	Warm-up condition	Driving operation	Driving posture	Load	Accelerator opening angle	Shift position		Eng RPM	Vehicle speed	Pattern of use
{14°F} or less °C {14—32°F} °C {32—50°F} °C {50—59°F} °C {59—58°F} °C {68—77°F} °C {77—86°F} °C {86—95°F} °C {95—104°F} C {104—113°F} 13°F} or more N/A Other	Depart/arrive Traffic jam (city) Standard city street Suburbs Highway Uneven road Dry road surface Wet road surface Snow bound road Icy road Other	Flat Upgrade Down grade N/A Other	Once/day 2-3 times/day 4-5 times/day Many times/day Once/week 2-3 times/week 4-5 times/week Once/month 2-3 times/month 4-5 times/month Other	Regular High Oct. Diesel LPG Other Fuel gauge F E	Cold Half-warmed Fully warmed N/A Other Water temp. gauge H C	When starting After starting Re-starting (min. after stopped) Idling Racing Accel. from stop Normal driving Deceleration Braking Soft braking Clutch disengage Sudden accel. Light accel. Shifting (km/h {mph} → km/h {mph}) Other	Vehicle stopped Straight-on driving Reversing Right turn Left turn Other	Headlights on Exterior lights on A/C on AUTO °C{°F} Blower: 1 step Blower: 2 steps Blower: 3 steps Blower: 4 steps Power steering lock to lock Rear defrost on Wipers on Audio on Other	0/8 1/8 2/8 3/8 4/8 5/8 6/8 7/8 8/8	MT AT	1 2 3 4 5 6 N R P R N D S L Hold M (km/h {mph})	Idle Less than 1,000 Less than 1,500 Less than 2,000 Less than 2,500 Less than 3,000 Less than 4,000 Less than 4,500 Less than 5,000 Less than 5,500 Less than 6,000 Less than 6,500 7,000 or more	5 km/h {3 mph} 10 km/h {6.2 mph} 20 km/h {12 mph} 30 km/h {19 mph} 40 km/h {25 mph} 50 km/h {31 mph} 60 km/h {37 mph} 70 km/h {43 mph} 80 km/h {50 mph} 90 km/h {56 mph} 100 km/h {62.1 mph} 110 km/h {68.4 mph} 120 km/h {74.6 mph} 130 km/h {80.8 mph} 140 km/h {87 mph} 150 km/h {93.2 mph} 160 km/h {99.4 mph}	Work_____% Minor use_____% Trips_____% Other_____% Between ENG. start→Stop: Distance, time Approx km {mile} Approx Hrs. No. of occupants: Load condition kg Other

(fuel pressure, intake manifold vacuum, throttle sensor electromotive force, air flow electromotive force, other), maintenance, repair, accident history, installation of commercial devices

Dealer name:	Vehicle body number:	Odometer reading:
Vehicle-in date:	Estimated repair completion date:	Person in-charge:
Subject (Content):		
Audio memory		

	1	2	3	4	5	6	Fuel level
FM1							E F
FM2							
AM							

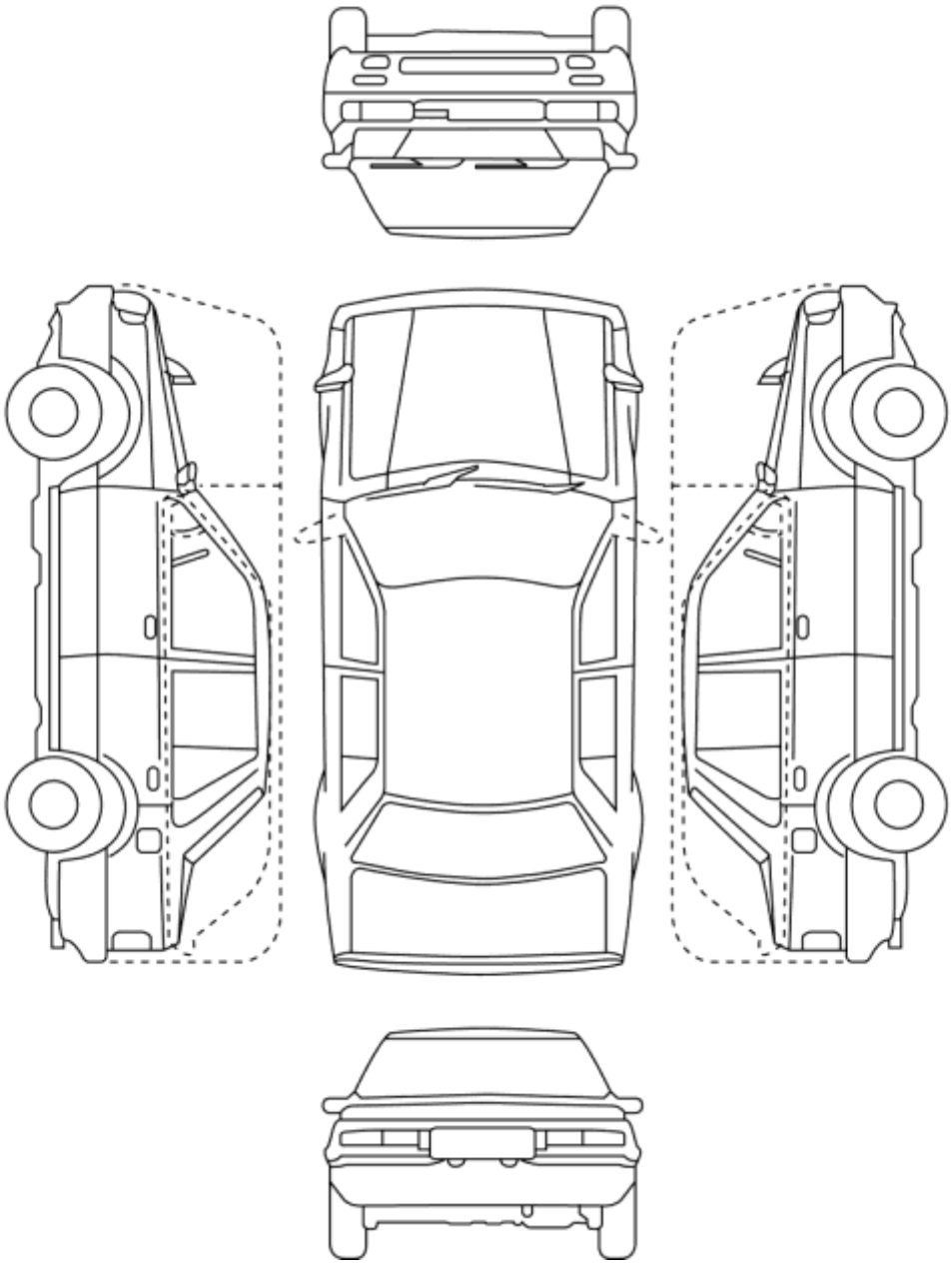

Acción para mal funcionamiento no repetible

- Si el mal funcionamiento no se repite, verifique la causa del mal funcionamiento realizando las siguientes acciones:

- Según el formulario de pedido de reparación, intente conducir el vehículo o realice pruebas para replicar el mal funcionamiento, registre los datos (como el voltaje del circuito PCM) en ese momento y detecte la causa del mal funcionamiento.
- Agite el mazo de cables o el conector del componente eléctrico que se sospecha que es la causa del mal funcionamiento, e inspeccione el mal funcionamiento o la ocurrencia de cualquier DTC.

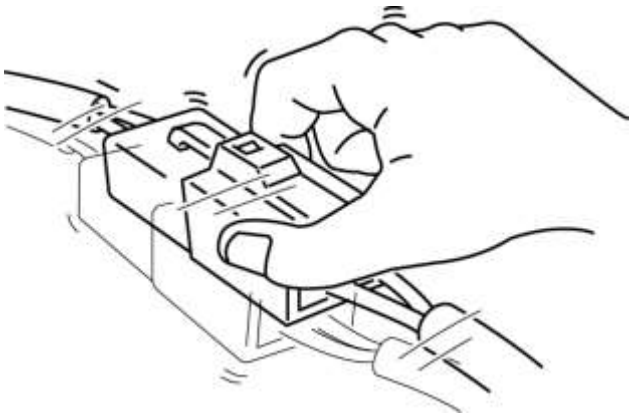

- Inspeccione los terminales hembra en el conector del componente eléctrico que se sospecha que es la causa del mal funcionamiento por mala conexión.

Mazda6 - Motor

PRUEBA DE DIAGNÓSTICO A BORDO [SKYACTIV-G 2.5]

Procedimiento de lectura de DTC

1. Conecte el M-MDS al DLC-2.

2. Después de identificar el vehículo, seleccione los siguientes elementos de la pantalla de inicialización del M-MDS.

a. Seleccione "Auto prueba".

segundo. Seleccione "Módulos".

do. Seleccione "PCM".

3. Luego, seleccione "Recuperar CMDTC" y realice los procedimientos según las instrucciones en la pantalla M-MDS.

4. Verifique el DTC de acuerdo con las instrucciones en la pantalla M-MDS.

- Si aparece algún DTC, realice la solución de problemas de acuerdo con la inspección de DTC correspondiente.

5. Después de la finalización de las reparaciones, borre todos los DTC almacenados en el PCM, mientras se refiere a "DESPUÉS DEL PROCEDIMIENTO DE REPARACIÓN". (Consulte PROCEDIMIENTO DE REPARACIÓN DESPUÉS [SKYACTIV-G 2.5] .)

Procedimiento de acceso al código de problema pendiente

1. Conecte el M-MDS al DLC-2.

2. Después de identificar el vehículo, seleccione los siguientes elementos de la pantalla de inicialización del M-MDS.

a. Seleccione "Auto prueba".

segundo. Seleccione "Módulos".

do. Seleccione "PCM".

3. Luego, seleccione "Recuperar CMDTC" y realice los procedimientos según las instrucciones en la pantalla M-MDS.

4. Recupere los códigos de problemas pendientes de acuerdo con las instrucciones en la pantalla M-MDS.

Procedimiento de acceso a datos de PID de cuadro congelado

1. Conecte el M-MDS al DLC-2.

2. Después de identificar el vehículo, seleccione los siguientes elementos de la pantalla de inicialización del M-MDS.

a. Seleccione "Auto prueba".

segundo. Seleccione "Módulos".

do. Seleccione "PCM".

3. Luego, seleccione "Recuperar CMDTC" y realice los procedimientos según las instrucciones en la pantalla M-MDS.

4. Recupere los datos PID del cuadro congelado según las instrucciones en la pantalla M-MDS.

NOTA:

- Los datos de la imagen congelada / instantánea aparecen en la parte superior de la pantalla de ayuda cuando se selecciona el DTC que se muestra.

Datos de cuadro congelado

- Los datos del cuadro congelado consisten en datos para las condiciones de funcionamiento del sistema de control del vehículo y del motor cuando se detectan y almacenan mal funcionamientos en el sistema de control del motor en el PCM.
- Los datos de cuadro congelado se almacenan en el instante en que se enciende la luz de control del motor y solo se almacena una parte de los datos del DTC.
- Para los datos de la imagen congelada, si hay varias fallas en el sistema de control del motor, se almacenan los datos de la falla que ocurrió inicialmente. A partir de entonces, si se produce un mal funcionamiento del control de inyección de combustible o fallo de encendido, los datos del fallo de funcionamiento de la inyección de combustible o de fallo de encendido se escriben sobre los datos almacenados inicialmente. Sin embargo, si los datos del cuadro de congelación almacenados inicialmente son un mal funcionamiento del control de inyección de combustible o falla, no se sobrescribe.

Datos de instantáneas

- Los datos de la instantánea almacenan los datos de DTC detectados actualmente.
- El tiempo de grabación para los datos de datos / instantáneas de imagen congelada varía según la cantidad de ciclos de unidad de DTC.
  - Para un DTC con un ciclo de conducción número 1, solo se registran los datos de determinación de mal funcionamiento.
  - Para un DTC con un ciclo de accionamiento número 2, se registran tanto la determinación de mal funcionamiento como los datos no determinados.

Tabla de datos de cuadro congelado

NOTA:

- Consulte la tabla del monitor PID para confirmar el estado de funcionamiento del sistema de control del motor cuando el PCM no almacena un DTC. (Consulte PCM INSPECTION [SKYACTIV-G 2.5] .)
- Los elementos de datos de cuadro congelado no se muestran según el DTC detectado.

-: No aplica

Elemento de datos de cuadro congelado	Unidad	Descripción	Elemento correspondiente del monitor de datos PID
FUELSYS1	OL / CL / OL-Drive / OL-Fault / CL-Fault	Estado del sistema de combustible	FUELSYS
CARGA	%	Carga calculada del motor	-
ECT	° C, ° F	Temperatura de anticongelante	ECT
SFT1	%	Ajuste de combustible a corto plazo	SHRTFT1

LFT1	%	Ajuste de combustible a largo plazo	LONGFT1
MAPA	KPa {MPa}, mBar {Bar}, psi, en H20	Presión absoluta del colector	MAPA
RPM	RPM	La velocidad del motor	RPM
VS	KPH, MPH	Velocidad del vehículo	VSS
SPARKADV	°	Tiempo de ignicion	SPARKADV
YO EN	° C, ° F	Temperatura en la toma de aire	YO EN
MAF	g / seg	Flujo de masa de aire	MAF
TP	%	Posición de la válvula de mariposa No.1	TP1
RUNTM	hh: mm: ss	Tiempo desde el arranque del motor	-
EVAPPCT	%	Valor controlado de la válvula de solenoide de purga	EVAPCP
FLI	%	Nivel de combustible en el tanque de combustible	FLI
CALENTAMIENTOS	-	Número de ciclo de calentamiento después de la eliminación del DTC	-
CLRDIST	km, ft {mi}	Kilometraje después de la eliminación del DTC	-
FTP	KPa {MPa}, mBar {Bar}, psi, en H20	Presión de vapor del sistema evaporativo (EVAP)	FTP
BARO	KPa {MPa}, mBar {Bar}, psi, en H20	Presión barométrica	BARO
CATTEMP11	° C, ° F	Temperatura estimada del convertidor catalítico	CATT11_DSD
VPWR	V	Voltaje de suministro del módulo	VPWR
ALV	%	Carga del motor	CARGA
EQ_RAT	-	Proporción de equivalencia objetivo (lambda)	EQ_RAT11_DSD
TP_REL	%	Posición relativa del acelerador	TP REL
AAT	° C, ° F	Temperatura ambiente	AAT
TP_B	%	Posición de la válvula de mariposa No.2	TP2

APP_D	%	Posición del pedal del acelerador No.1	APP1
APP_E	%	Posición del pedal del acelerador n. ° 2	APP2
TAC_PCT	%	Posición objetivo de la válvula de mariposa	ETC_DSD
FUEL_TYP	-	Tipo de combustible utilizado actualmente por el vehículo	-
STSO2FT1	%	Ajuste de combustible a corto plazo (HO2S)	-
LGSO2FT1	%	Ajuste de combustible a largo plazo (HO2S)	-
FRP	KPa {MPa}, mBar {Bar}, psi, en H20	Presión de combustible (absoluta)	FUEL_PRES
ECT1_SUP	-	Soporte de temperatura del refrigerante del motor No.1	-
ECT2_SUP	-	Soporte de temperatura del refrigerante del motor No.2	-
ECT1	° C, ° F	Temperatura del refrigerante del motor No.1	ECT
ECT2	° C, ° F	Temperatura del refrigerante del motor No.2	ECT2_V
IAT11_SUP	-	Soporte de temperatura del aire de admisión No.1	-
IAT12_SUP	-	Soporte de temperatura del aire de admisión No.2	-
IAT11	° C, ° F	Temperatura del aire de admisión No.1	YO EN
IAT12	° C, ° F	Temperatura del aire de admisión No.2	IAT2

Tabla de datos de instantáneas

NOTA:

- Consulte la tabla del monitor PID para confirmar el estado de funcionamiento del sistema de control del motor cuando el PCM no almacena un DTC. (Consulte PCM INSPECTION [SKYACTIV-G 2.5] .)
- Los elementos de datos de instantáneas no se muestran según el DTC detectado.

-: No aplica

Artículo de datos de instantáneas	Unidad	Definición	Método de lectura / uso de datos	Elemento correspondiente del monitor de datos PID
ALTT_V	V	Voltaje de salida del generador	-	-
APP1	V %	Posición del pedal del acelerador No.1	-	APP1
APP2	V %	Posición del pedal del acelerador n. ° 2	-	APP2
TP1	V %	Posición de la válvula de mariposa No.1	-	TP1
TP2	V %	Posición de la válvula de mariposa No.2	-	TP2
ALT_CUR_DSD	UN	Generador actual deseado	-	-
BATT_RES	ohm	Resistencia interna inferida de la batería	-	-
TIEMPO TOTAL	hh: mm: ss	Tiempo Total	El tiempo transcurrido desde que el PCM detectó un DTC puede calcularse realizando el siguiente procedimiento. • Verifique el elemento PID del clúster de instrumentos TOTAL_TIME. • Verifique el elemento de datos de instantánea TOTAL_TIME. • Reste 2 de 1.	-
TOTAL_DIST	km, ft {mi}	Distancia total	La distancia recorrida cuando el PCM detectó un DTC se puede calcular	-

			realizando el siguiente procedimiento. • Verifique el valor del odómetro en el grupo de instrumentos. • Verifique el elemento de datos de instantánea TOTAL_DIST. • Reste 2 de 1.	
FUELSYS	OL / CL / OL-Drive / OL-Fault / CL-Fault	Estado del sistema de combustible	-	FUELSYS
LOAD_C	%	Carga calculada del motor	-	-
ECT	° C, ° F	Temperatura de anticongelante	-	ECT
SHRTFT1	%	Ajuste de combustible a corto plazo	-	SHRTFT1
LONGFT1	%	Ajuste de combustible a largo plazo	-	LONGFT1
MAPA	KPa {MPa}, mBar {Bar}, psi, en H20	Presión absoluta del colector	-	MAPA
RPM	RPM	La velocidad del motor	-	RPM
VSS	KPH, MPH	Velocidad del vehículo	-	VSS
SPARKADV	°	Tiempo de ignicion	-	SPARKADV
YO EN	° C, ° F	Temperatura del aire de admisión No.1	-	YO EN
MAF	g / seg	Flujo de masa de aire	-	MAF
O2S12	V	HO2S	-	O2S12

EG_RUN_TIME	-	Tiempo desde el arranque del motor	-	-
FUEL_PRES	KPa {MPa}, mBar {Bar}, psi, en H20	Presion de combustible	-	FUEL_PRES
SEGRP_DSD	%	Posición de la válvula de EGR objetivo	-	-
EVAPCP	%	Valor controlado de la válvula de solenoide de purga	-	EVAPCP
FLI	%	Nivel de combustible en el tanque de combustible	-	FLI
CLR_CNT	-	Número de ciclo de calentamiento después de la eliminación del DTC	-	-
CLR_DIST	km, ft {mi}	Kilometraje después de la eliminación del DTC	-	-
FTP	KPa {MPa}, mBar {Bar}, psi, en H20	Presión del tanque de combustible	-	FTP
BARO	KPa {MPa}, mBar {Bar}, psi, en H20	Presión barométrica	-	BARO
CATT11_DSD	° C, ° F	Temperatura estimada del convertidor catalítico	-	CATT11_DSD

VPWR	V	Voltaje de suministro del módulo	-	VPWR
CARGA	%	Carga del motor	-	CARGA
EQ_RAT11_DSD	-	Proporción de equivalencia objetivo (lambda)	-	EQ_RAT11_DSD
TP_REL	%	Posición relativa del acelerador	-	TP REL
AAT	° C, ° F	Temperatura ambiente	-	AAT
ETC_DSD	%	Posición objetivo de la válvula de mariposa	-	ETC_DSD
SHRTFT12	%	Ajuste de combustible a corto plazo (HO2S)	-	-
LONGFT12	%	Ajuste de combustible a largo plazo (HO2S)	-	-
FRP	KPa {MPa}, mBar {Bar}, psi, en H20	Presión de combustible (absoluta)	-	FUEL_PRES
ECT2_SUP	-	Soporte de temperatura del refrigerante del motor No.2	-	-
ECT2	° C, ° F	Temperatura del refrigerante del motor No.2	-	ECT2_V
IAT12	° C, ° F	Temperatura del aire de admisión No.2	-	IAT2

Pruebas de disponibilidad del sistema a bordo Procedimiento de acceso

1. Conecte el M-MDS al DLC-2.

2. Después de identificar el vehículo, seleccione los siguientes elementos de la pantalla de inicialización del M-MDS.

a. Seleccione "Tren motriz".

segundo. Seleccione "Modos de prueba OBD".

do. Seleccione "Datos del tren motriz del modo 1".

re. Seleccione "PCM".

3. Luego, seleccione los PID "*** SUP" y "** EVAL" en la pantalla de selección de PID.

4. Supervise esos PID y verifique que el monitor del sistema esté completo.

NOTA:

- Si las pruebas de preparación del sistema a bordo no se completan, el PCM almacena el DTC P1000.

PID / DATA Monitor y procedimiento de registro

NOTA:

- La función de pantalla de datos PID se utiliza para controlar el valor calculado de las señales de entrada / salida en el módulo. Por lo tanto, si el valor monitoreado de las piezas de salida no está dentro de las especificaciones, es necesario inspeccionar el valor monitoreado de las partes de entrada correspondientes al control de parte de salida aplicable. Además, dado que el sistema no muestra un mal funcionamiento de la pieza de salida como una anomalía en el valor monitoreado, es necesario inspeccionar las piezas de salida individualmente.
- Al detectar los DTC, es posible que los PID relacionados con un sistema que no funciona bien no se muestren aunque el módulo sea normal. Por lo tanto, si no se visualiza un PID, es necesario verificar el DTC, realizar un diagnóstico de mal funcionamiento del DTC que se detectó y realizar reparaciones.

1. Conecte el M-MDS al DLC-2.

2. Después de identificar el vehículo, seleccione los siguientes elementos de la pantalla de inicialización del M-MDS.

a. Seleccione "DataLogger".

segundo. Seleccione "Módulos".

do. Seleccione "PCM".

3. Seleccione el PID aplicable de la tabla PID.

4. Verifique los datos PID de acuerdo con las detecciones en la pantalla.

Procedimiento de acceso a los resultados de la prueba de monitoreo de diagnóstico

1. Conecte el M-MDS al DLC-2.

2. Después de identificar el vehículo, seleccione los siguientes elementos de la pantalla de inicialización del M-MDS.

a. Seleccione "Tren motriz".

segundo. Seleccione "Modos de prueba OBD".

do. Seleccione "Resultados de prueba a bordo del modo 6".

3. Verifique el resultado de la prueba de monitoreo de diagnóstico según las instrucciones en la pantalla M-MDS.

Procedimiento de modos de comando activo

1. Conecte el M-MDS al DLC-2.

2. Después de identificar el vehículo, seleccione los siguientes elementos de la pantalla de inicialización del M-MDS.

a. Seleccione "DataLogger".

segundo. Seleccione "Módulos".

do. Seleccione "PCM".

3. Seleccione los elementos de simulación de la tabla PID.

4. Utilizando la función de modos de comando activos, inspeccione el funcionamiento de cada parte.

- Si la operación de las piezas de salida no se puede verificar después de que se realiza la inspección del modo de comando activo, esto podría indicar la posibilidad de un mal funcionamiento abierto o cortocircuito, pegado o funcionamiento en las piezas de salida.

Mazda6 - Motor

TRAS EL PROCEDIMIENTO DE REPARACIÓN [SKYACTIV-G 2.5]

1. Desconecte el encendido.

2. Conecte el M-MDS al DLC-2.

3. Encienda el encendido (motor apagado).

4. Verifique el DTC de acuerdo con las instrucciones en la pantalla M-MDS.

- Presione el botón borrar en la pantalla DTC para borrar el DTC.

5. Apague el encendido por **30 so más** .

PRECAUCIÓN:

- Siempre apague el encendido después de borrar el DTC.
- Si el motor se arranca accidentalmente, desconecte el cable negativo de la batería y vuelva a conectarlo. (Ver DESCONEXIÓN / CONEXIÓN DEL CABLE DE LA BATERÍA NEGATIVA [SKYACTIV-G 2.5] .)

6. Encienda el encendido (motor encendido).

7. Verifique que todas las cargas accesorias estén apagadas.

8. Arranque el motor y mantenga la velocidad del motor a **2.800-3.200 rpm** hasta que el ventilador de enfriamiento comience a funcionar (para el sensor de A / F y la activación de HO2S).

9. Cuando el ventilador de enfriamiento comience a funcionar, deje el motor en ralentí.

10. Mantener inactivo por **30 so más** después de que el ventilador de enfriamiento se haya parado (para aprender sobre el combustible).

11. Realice nuevamente la inspección DTC y verifique que no se almacenan DTC. (Ver PRUEBA DE DIAGNÓSTICO A BORDO [SKYACTIV-G 2.5] .)

12. Desconecte el encendido.

13. Desconecte el M-MDS al DLC-2.

Mazda6 - Motor

CLEARING DTC [SKYACTIV-G 2.5]

1. Conecte el M-MDS al DLC-2.

2. Después de identificar el vehículo, seleccione los siguientes elementos de la pantalla de inicialización del M-MDS.

a. Seleccione "Auto prueba".

segundo. Seleccione "Módulos".

do. Seleccione "PCM".

3. Luego, seleccione "Recuperar CMDTC" y realice los procedimientos de acuerdo con las instrucciones en la pantalla M-MDS.

4. Verifique el DTC de acuerdo con las instrucciones en la pantalla M-MDS.

5. Presione el botón borrar en la pantalla DTC para borrar el DTC.

6. Verifique que no se muestren DTC.

7. Apague el encendido.

Mazda6 - Motor

KOEO / KOER SELF TEST [SKYACTIV-G 2.5]

KOEO Self Test

1. Conecte el M-MDS al DLC-2.

2. Después de identificar el vehículo, seleccione los siguientes elementos de la pantalla de inicialización del M-MDS.

a. Seleccione "Auto prueba".

segundo. Seleccione "Módulos".

do. Seleccione "PCM".

3. Luego, seleccione "KOEO On Demand Self Test" y realice los procedimientos según las instrucciones en la pantalla M-MDS.

4. Verifique el DTC de acuerdo con las instrucciones en la pantalla M-MDS.

- Si aparece algún DTC, realice la solución de problemas de acuerdo con la inspección de DTC correspondiente.

5. Después de la finalización de las reparaciones, borre todos los DTC almacenados en el PCM, mientras se refiere a "DESPUÉS DEL PROCEDIMIENTO DE REPARACIÓN".

Autoprueba KOER

NOTA:

- Si se realiza una autoprueba KOER con la temperatura del refrigerante del motor a **menos de 60 ° C (140 ° F)** , se puede detectar un DTC para la sincronización variable de la válvula, incluso si la temporización variable de la válvula es normal.
- Para vehículos con el control variable de sincronización de válvulas, ejecute una autoprueba KOER después de que termine el aprendizaje de sincronización de válvulas variables.
    - Una autocomprobación KOER no puede ejecutarse si el aprendizaje variable de la válvula de temporización no está terminado.
    - El aprendizaje de temporización variable de la válvula se borra si se interrumpe el suministro de energía de respaldo del PCM (incluida la extracción de la batería) o después de la reprogramación.
    - Para realizar un aprendizaje de sincronización variable de la válvula, la velocidad del motor debe aumentarse momentáneamente a **aprox. 2000 rpm** .

1. Conecte el M-MDS al DLC-2.

2. Arranque el motor y hágalo funcionar en ralentí.

3. Después de identificar el vehículo, acceda al PID de ECT usando el M-MDS.

4. Verifique que el valor de ECT PID sea **superior a 60 ° C (140 ° F)** .

5. Seleccione los siguientes elementos de la pantalla de inicialización de M-MDS.

a. Seleccione "Auto prueba".

segundo. Seleccione "Módulos".

do. Seleccione "PCM".

6. Luego, seleccione "Autoprueba a petición KOER" y realice los procedimientos según las instrucciones en la pantalla M-MDS.

7. Verifique el DTC de acuerdo con las instrucciones en la pantalla M-MDS.

- Si aparece algún DTC, realice la solución de problemas de acuerdo con la inspección de DTC correspondiente.

8. Después de la finalización de las reparaciones, borre todos los DTC almacenados en el PCM, mientras se refiere a "DESPUÉS DEL PROCEDIMIENTO DE REPARACIÓN".

Mazda6 - Motor

MODO DE CONDUCCIÓN OBD-II [SKYACTIV-G 2.5]

- Usando el modo de manejo OBD-II, el elemento de monitoreo solicitado por las regulaciones OBD-II puede diagnosticarse fácilmente.
- Al realizar el Modo de manejo se inspecciona el sistema OBD-II para ver si funciona correctamente y se debe realizar para garantizar que no haya DTC adicionales.
- El modo de unidad OBD-II se divide en el modo de unidad específico y el modo de unidad individual.
- Para el modo de conducción específico, se han establecido modos de conducción específicos para cada elemento de supervisión individual solicitado por las normas OBD-II, y se pueden diagnosticar individualmente. Para el modo de accionamiento único, se puede diagnosticar todo el elemento de supervisión solicitado por las normas OBD-II.
- Los siguientes modos están en el modo de unidad específico. El sistema aplicable se diagnostica manejando en los siguientes modos de conducción.
    - Modo 03 (Temporización de válvula variable, Calentador de sensor de A / F, Calentador de HO2S, Sensor de A / F, modo de control de verificación de reparación HO2S y TWC)
    - Modo 06 (Modo de control de verificación de reparación del sistema EVAP)
- Los siguientes sistemas se diagnostican con el único Modo de accionamiento.
    - Sensor de oxígeno (sensor A / F, HO2S)
    - Calentador de sensor de oxígeno (calentador del sensor A / F, calentador HO2S)
    - Catalizador (TWC)
    - Sistema Evaporativo (EVAP)

PRECAUCIÓN:

- Mientras realiza el modo de manejo, siempre opere el vehículo de una manera segura y legal.
- Cuando el M-MDS se usa para observar el estado del sistema del monitor mientras conduce, asegúrese de tener a otro técnico con usted, o registre los datos en el M-MDS usando la función PID / MONITOR DE DATOS Y REGISTRO e inspeccione más tarde.

NOTA:

- La velocidad del vehículo y la velocidad del motor detectadas por el PCM pueden diferir de las indicadas por el velocímetro y el tacómetro. Use el M-MDS para monitorear la velocidad del vehículo.

- Si la inspección del sistema OBD-II no se completa durante el Modo de accionamiento, se consideran las siguientes causas:
    - El sistema OBD-II detecta el mal funcionamiento.
    - El procedimiento del modo de accionamiento no se completa correctamente.
- Desconectar la batería restablecerá la memoria. No desconecte la batería durante y después del modo de conducción.
- El M-MDS se puede usar en cualquier momento a lo largo del Modo de manejo para monitorear el estado de finalización. La supervisión se puede hacer al ver el menú PREPARACIÓN DEL SISTEMA A BORDO.
- El estado de monitoreo OBD se puede confirmar con la operación del interruptor de encendido. Durante KOEO, la luz del motor de comprobación se ilumina para una inspección de luz de falla durante **aprox. 17 s** . El estado de monitoreo OBD se confirma después de la inspección con luz de falla.
    - Si todo el diagnóstico se completa incluso una vez, la luz de comprobación del motor continuará encendiéndose.
    - Si no se completa todo el diagnóstico, la luz de control del motor parpadea durante **aprox. 7 s** , y luego se ilumina hasta que se enciende el motor.

Modo 03 (Temporización de válvula variable, Calentador de sensor de A / F, Calentador de HO2S, Sensor de A / F, modo de control de verificación de reparación HO2S y TWC)

1. Arranque el motor y caliente completamente.

2. Verifique que todas las cargas accesorias (A / C, faros, ventilador, desempañador de la ventana trasera) estén apagadas.

3. Conduzca el vehículo como se muestra en el gráfico. Las condiciones de conducción antes de conducir a velocidad constante no están especificadas.

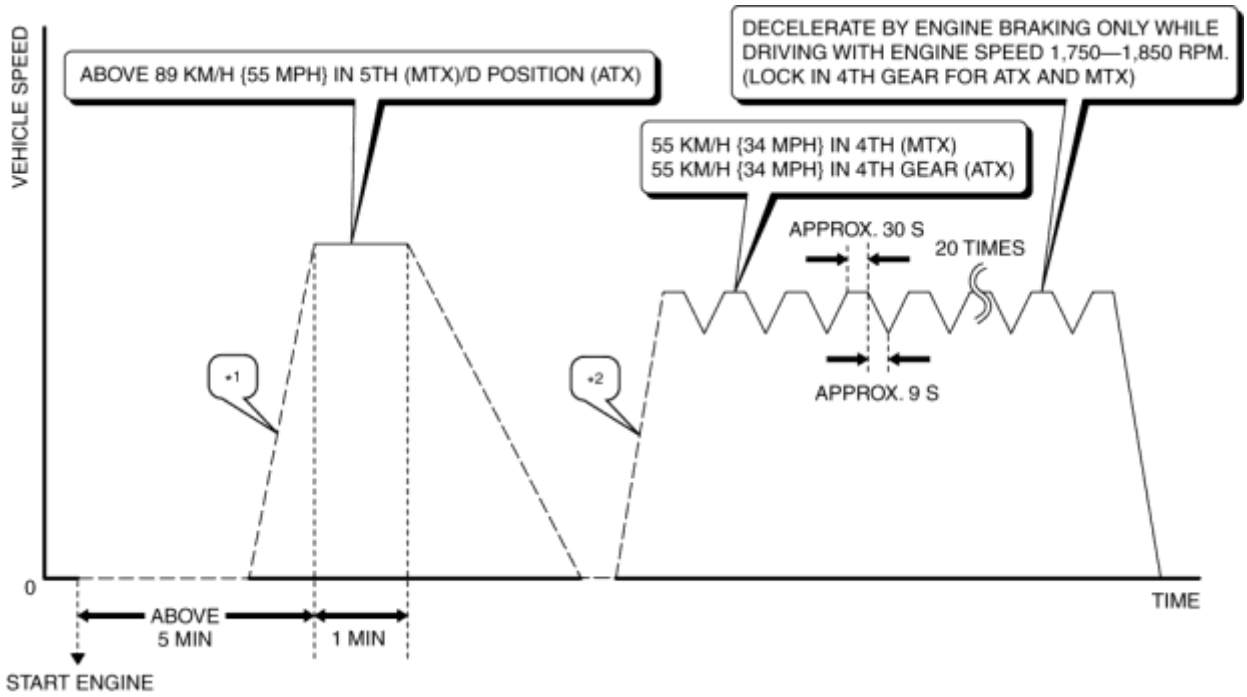

* 1

MTX: acelerar en 5ta. (acelere a 89 km / h [55 mph] en 20 s) / ATX: acelere en la posición D. (acelerar a 89 km / h [55 mph] en 20 s)

* 2

MTX: acelerar en 4to. (acelere a 45 km / h [28 mph] dentro de 15 s , y luego acelere a 55 km / h [34 mph] .) / ATX: acelere en 4ta velocidad. (acelere a 45 km / h [28 mph] dentro de 15 s , y luego acelere a 55 km / h [34 mph]) .

4. Detenga el vehículo y acceda al menú PREPARACIÓN DEL SISTEMA A BORDO de la FUNCIÓN OBD-II GENÉRICA para verificar el estado de monitoreo del OBD.

- Si se completa, los ítems de estado de monitoreo OBD cambian de no completado a completado.
- Si no se completa, apague el encendido y repita desde el paso 3.

5. Acceda al menú RESULTADOS DE LA PRUEBA DE SEGUIMIENTO DIAGNÓSTICO de las FUNCIONES GENÉRICAS OBD-II para verificar los resultados del monitor.

- Si los valores detectados no están dentro de las especificaciones, la reparación no se ha completado.

6. Verifique que no se muestren DTC.

Modo 06 (Modo de control de verificación de reparación del sistema EVAP)

NOTA:

- Si no se puede realizar el "Modo de accionamiento de verificación de reparación del sistema EVAP" (es imposible conducir el vehículo en esta condición de modo de conducción), realice el procedimiento de prueba del sistema de evaporación como alternativa. (Consulte INSPECCIÓN DE LA OPERACIÓN DEL SISTEMA DE CONTROL DEL MOTOR [SKYACTIV-G 2.5] .)

1. Verifique que todos los siguientes PID estén dentro de las siguientes especificaciones. Todos los PID deben estar dentro de las especificaciones antes de que el motor arranque para iniciar la prueba del sistema evaporativo.

- IAT: **5-35 ° C {41-95 ° F}**
- FLI: **15-85%**
- BARO: **72.2 kPa {0.736 kgf / cm ^{2} , 10.5 psi}**

2. Arranque el motor y caliente completamente.

3. Borre los DTC de la memoria PCM usando el M-MDS. (Consulte PROCEDIMIENTO DE REPARACIÓN DESPUÉS [SKYACTIV-G 2.5] .)

4. Conduzca el vehículo como se muestra en el gráfico.

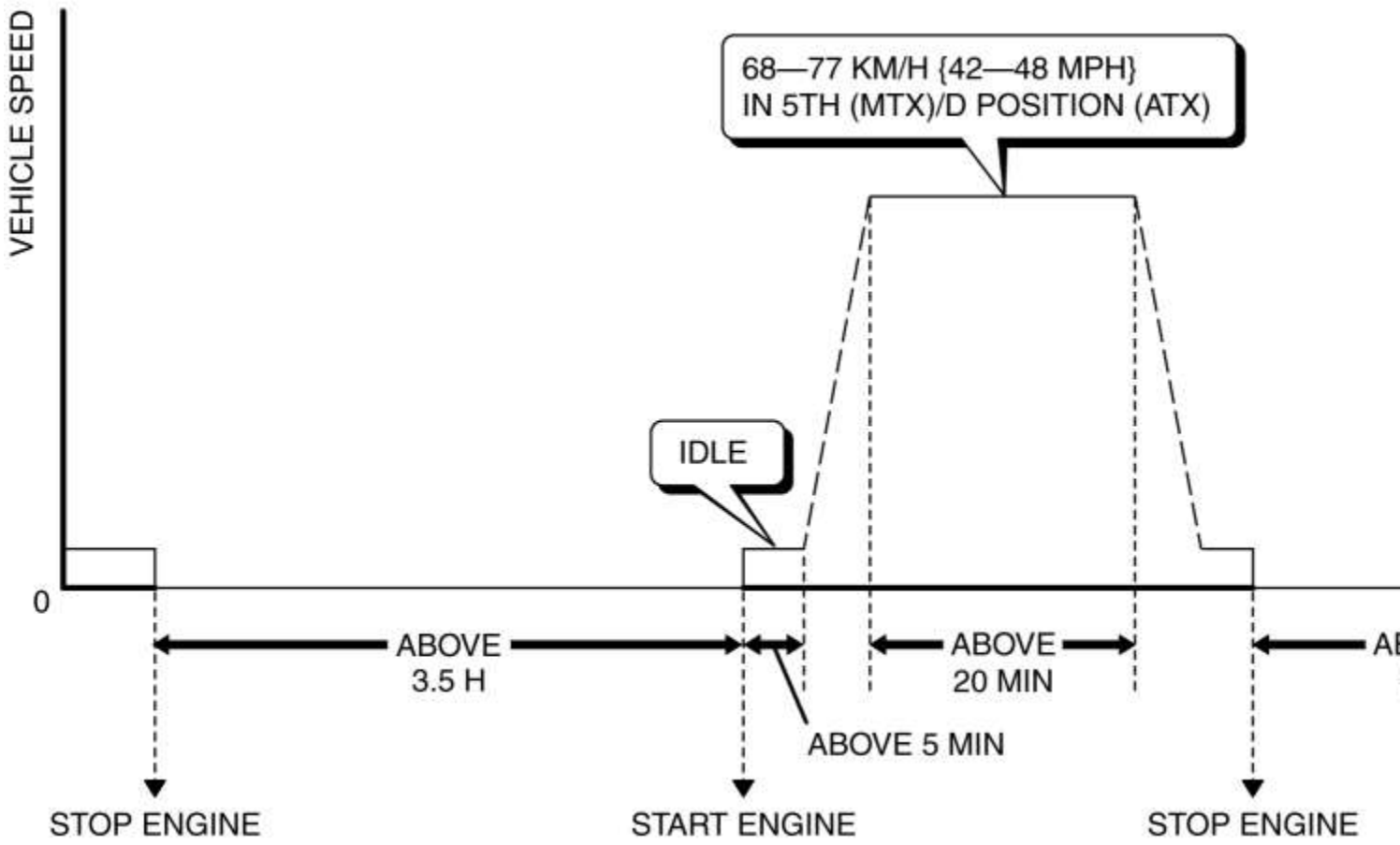

5. Acceda a la PREPARACIÓN DEL SISTEMA A BORDO para verificar el estado de supervisión del OBD.

- Si se completa, los ítems de estado de monitoreo OBD cambian de no completado a completado.
- Si no se completa, apague el encendido y luego vuelva al paso 1.

6. Acceda a los RESULTADOS DE LA PRUEBA DE MONITOREO DE DIAGNÓSTICO para verificar los resultados del monitor.

- Si los valores detectados no están dentro de las especificaciones, la reparación no se ha completado.

7. Verifique que no se muestren DTC.

Modo de unidad única

1. Verifique que todas las cargas accesorias (A / C, faros, ventilador, desempañador de la ventana trasera) estén apagadas.

2. Verifique que todos los siguientes PID estén dentro de las siguientes especificaciones. Todos los PID deben estar dentro de las especificaciones antes de que el motor arranque para iniciar la prueba del sistema evaporativo.

- IAT: **5-35 ° C {41-95 ° F}**
- FLI: **15-85%**
- BARO: **72.3 kPa {0.737 kgf / cm ^{2} , 10.5 psi}**

3. Arranque el motor y caliente completamente.

4. Borre los DTC de la memoria PCM utilizando el M-MDS. (Consulte PROCEDIMIENTO DE REPARACIÓN DESPUÉS [SKYACTIV-G 2.5] .)

5. Con el vehículo parado, haga funcionar el motor a la velocidad del motor indicada, y luego conduzca el vehículo como se muestra en el gráfico. Las condiciones de conducción antes de conducir a velocidad constante no están especificadas. Si es posible, controle el RPM PID para la velocidad del motor durante este procedimiento.

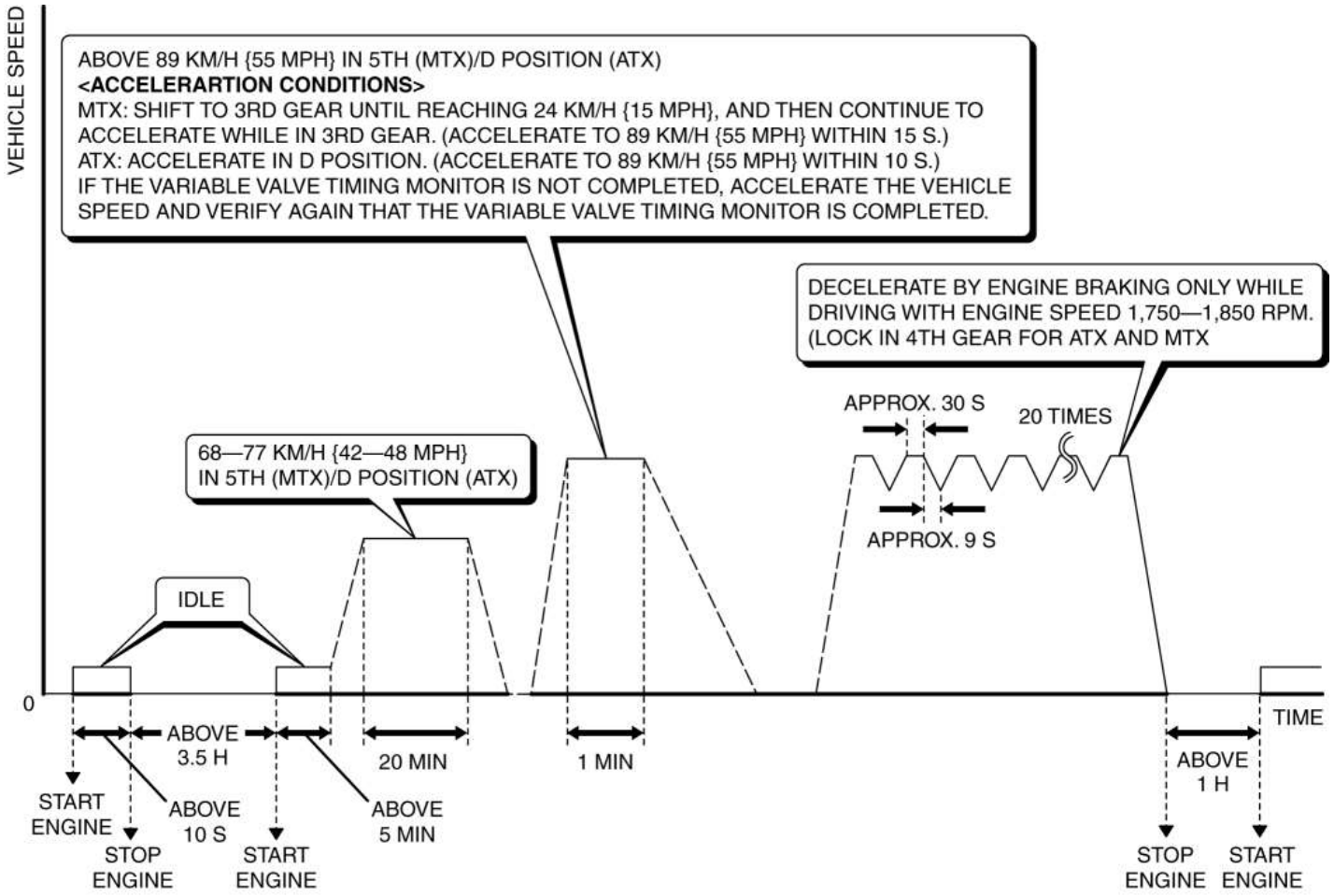

6. Acceda a la PREPARACIÓN DEL SISTEMA A BORDO para verificar el estado de supervisión del OBD.

- Si se completa, todos los elementos de estado de monitoreo OBD cambian de no completado a completado.
- Si no se completa, apague el encendido y luego realice el modo de funcionamiento específico correspondiente para cualquier elemento de monitoreo que no esté en la condición de detección.

7. Acceda a los RESULTADOS DE LA PRUEBA DE MONITOREO DE DIAGNÓSTICO para verificar los resultados del monitor.

- Si los valores detectados no están dentro de las especificaciones, la reparación no se ha completado.

Mazda6 - Motor

RESULTADOS DE LA PRUEBA DE MONITOREO DE DIAGNÓSTICO [SKYACTIV-G 2.5]

- El propósito de este modo de prueba es confirmar el resultado de los resultados de la prueba de diagnóstico del monitor OBD-II. Se muestran los valores de resultado almacenados cuando se completa un monitor en particular. Si el monitor no está completo, se muestra el valor inicial.

ID del monitor OBD	ID de prueba	Descripción	Sistema relacionado	Identificación de escala	Unidad
01	80	Tiempo de respuesta Lean-to-rich del sensor A / F (calculado)	Sensor A / F, HO2S	20	Proporción
01	81	Tiempo de respuesta de rico a delgado del sensor A / F (calculado)		20	Proporción
01	82	Tiempo de respuesta Lean-to-rich del sensor A / F (calculado)		20	Proporción
01	83	Tiempo de respuesta de rico a delgado del sensor A / F (calculado)		20	Proporción
02	03	Bajo voltaje HO2S para el cálculo del tiempo de conmutación (constante)		0A	voltaje
02	04	Tensión alta de HO2S para el cálculo del tiempo de conmutación (constante)		0A	voltaje
02	05	HO2S tiempo de respuesta entre rico y delgado (calculado)		10	Hora
02	06	HO2S tiempo de respuesta de lean a rico (calculado)		10	Hora
02	80	Tiempo de respuesta de HO2S (calculado)		10	Hora
21	80	Sensor A / F y relación de tiempo de conmutación HO2S	Catalizador	20	Proporción

35	80	Sobre retardado (sincronización variable de la válvula eléctrica)	Sincronización de válvulas variables	9C	deg.CA
35	81	Sobre-avanzado (sincronización variable de la válvula eléctrica)		9C	deg.CA
35	82	Sobre retardado (sincronización hidráulica de la válvula variable)		9C	deg.CA
35	83	Sobre-avanzado (sincronización hidráulica de la válvula variable)		9C	deg.CA
3A	80	Resultado de presión final de fase 0 y límites de prueba	Sistema EVAP	FE	Pensilvania
3A	81	Fase 4 de generación de vapor, cambio mínimo en presión y límites de prueba		FE	Pensilvania
3A	82	Resultado de presión final de fase 0 y límites de prueba		FE	Pensilvania
3B	80	Fase 2 Control de fuga de crucero de 0.040 ", purga de vacío y límites de prueba		FE	Pensilvania
3C	81	Resultado y límites de la prueba de presión positiva EONV		FE	Pensilvania
3C	82	Resultado y límites de la prueba de presión negativa (vacío) EONV		FE	Pensilvania
3C	83	Promedio normalizado de cuatro resultados de pruebas EONV y límites		03	Valor bruto
3D	80	Prueba de detección de líneas del sistema EVAP bloqueado		A9	Pa / s
3D	81	Prueba de confirmación de falla de línea del sistema EVAP bloqueado		FE	Pensilvania
41	80	Resultado y límites de la prueba del calentador del sensor A / F	Sensor A / F, HO2S	14	ohm
42	80	Resultado y límites de la prueba del calentador HO2S		14	ohm
A2	0B	El promedio de fallas de encendido del cilindro n. ° 1 cuenta para el último 10 ciclo de manejo	Fallar	24	Cuenta

A2	0C	La falla de encendido del cilindro n. ° 1 cuenta para el último / actual ciclo de manejo		24	Cuenta
A3	0B	El promedio de fallas de encendido del cilindro n. ° 2 cuenta para el último 10 ciclo de manejo		24	Cuenta
A3	0C	La falla de encendido del cilindro n. ° 2 cuenta para el último / actual ciclo de manejo		24	Cuenta
A4	0B	El promedio de fallas de encendido del cilindro n. ° 3 cuenta para el último 10 ciclo de manejo		24	Cuenta
A4	0C	La falla de encendido del cilindro n. ° 3 cuenta para el último / actual ciclo de manejo		24	Cuenta
A5	0B	El promedio de fallas de encendido del cilindro n. ° 4 cuenta para el último 10 ciclo de manejo		24	Cuenta
A5	0C	La falla de encendido del cilindro n. ° 4 cuenta para el ciclo de conducción último / actual		24	Cuenta

Mazda6 - Motor

TABLA DE DTC [SKYACTIV-G 2.5]

×: aplicable-: no aplicable

DTC No.	Revisar la luz del motor	Luz de advertencia maestra	Luz de advertencia del sistema de carga	Luz de advertencia del aceite del motor	Luz indicadora de llave	Verificar la luz de advertencia de la tapa de	Condición	Función a prueba de fallas	Ciclo de conducción	Monitorear elemento	Tipo de autoprueba * 1	Función de memoria	Página

						combustible							
B10A2:00	APAGADO	APAGADO	APAGADO	APAGADO	APAGADO	APAGADO	Colisión del vehículo	×	1	Otro	do	×	(Ver DTC B10A2: 00 [SKYACTIV-G 2.5] .)
P0010:00	EN	APAGADO	APAGADO	APAGADO	APAGADO	APAGADO	Problema de rango / rendimiento del circuito de control de temporización de válvula variable eléctrica	×	1	CCM	C, R	×	(Consulte el DTC P0010:00 [SKYACTIV-G 2.5] .)
P0011:00	EN	APAGADO	APAGADO	APAGADO	APAGADO	APAGADO	Sistema de control de sincronización de válvulas eléctricas variables: sobre-avanzado	-	1	CCM	do	×	(Consulte DTC P0011:00, P0012:00 [SKYACTIV-G 2.5] .)
P0012:00	EN	APAGADO	APAGADO	APAGADO	APAGADO	APAGADO	Sistema de control de	-	1	CCM	do	×	

							temporización de válvula variable eléctrica: retardado excesivo						
P0014:00	EN	APAGADO	APAGADO	APAGADO	APAGADO	APAGADO	Sistema hidráulico de control de sincronización de válvulas variables: sobre-avanzado	-	2	CCM	do	×	(Ver DTC P0014:00 [SKYACTIV-G 2.5] .)
P0015:00	EN	APAGADO	APAGADO	APAGADO	APAGADO	APAGADO	Sistema hidráulico de control de sincronización de válvulas variables: sobre retardado	-	2	CCM	do	×	(Ver DTC P0015:00 [SKYACTIV-G 2.5] .)
P0016:00 *10	EN	APAGADO	APAGADO	APAGADO	APAGADO	APAGADO	Problema de correlación CKP-CMP	-	2	CCM	do	×	(Ver DTC P0016:00 [SKYACTI

							(lado de entrada)						V-G 2.5] .)
P0017:00 *10	EN	APAGADO	APAGADO	APAGADO	APAGADO	APAGADO	Problema de correlación CKP-CMP (lado de escape)	-	2	CCM	do	×	(Ver DTC P0017:00 [SKYACTIV-G 2.5] .)
P0031:00	EN	APAGADO	APAGADO	APAGADO	APAGADO	APAGADO	Entrada baja del circuito de control del calentador del sensor A / F	×	2	Calentador del sensor A / F, calentador HO2S	C, R	×	(Ver DTC P0031:00 [SKYACTIV-G 2.5] .)
P0032:00	EN	APAGADO	APAGADO	APAGADO	APAGADO	APAGADO	Entrada alta del circuito de control del calentador del sensor A / F	×	2	Calentador del sensor A / F, calentador HO2S	C, R	×	(Ver DTC P0032:00 [SKYACTIV-G 2.5] .)
P0037:00	EN	APAGADO	APAGADO	APAGADO	APAGADO	APAGADO	Entrada baja del circuito de control del calefactor HO2S	×	2	Calentador del sensor A / F, calentador HO2S	C, R	×	(Ver DTC P0037:00 [SKYACTIV-G 2.5] .)
P0038:00	EN	APAGADO	APAGADO	APAGADO	APAGADO	APAGADO	Entrada alta del circuito de control	×	2	Calentador del sensor A /	C, R	×	(Consulte el DTC P0038:00

							del calentador HO2S			F, calentador HO2S			[SKYACTIV-G 2.5] .)
P0053:00 *10	EN	APAGADO	APAGADO	APAGADO	APAGADO	APAGADO	Resistencia del calentador del sensor A / F	×	2	Calentador del sensor A / F, calentador HO2S	C, R	×	(Ver DTC P0053:00 [SKYACTIV-G 2.5] .)
P0054:00 *10	EN	APAGADO	APAGADO	APAGADO	APAGADO	APAGADO	Resistencia del calentador HO2S	×	2	Calentador del sensor A / F, calentador HO2S	C, R	×	(Ver DTC P0054:00 [SKYACTIV-G 2.5] .)
P0069:00	EN	APAGADO	APAGADO	APAGADO	APAGADO	APAGADO	Problema de correlación de presión absoluta / presión atmosférica del colector	-	2	CCM	do	×	(Ver DTC P0069:00 [SKYACTIV-G 2.5] .)
P0072:00	APAGADO	APAGADO	APAGADO	APAGADO	APAGADO	APAGADO	Entrada baja del circuito del sensor de temperatura ambiente	-	1	Otro	C, O, R	×	(Ver DTC P0072:00 [SKYACTIV-G 2.5] .)

P0073:00	APAGADO	APAGADO	APAGADO	APAGADO	APAGADO	APAGADO	Entrada alta del circuito del sensor de temperatura ambiente	-	1	Otro	C, O, R	×	(Ver DTC P0073:00 [SKYACTIV-G 2.5] .)
P0089:00	EN	APAGADO	APAGADO	APAGADO	APAGADO	APAGADO	Problema en el rango / rendimiento del circuito de control de la válvula de solenoide de control de la válvula de derrame	×	1	CCM	C, R	×	(Ver DTC P0089:00 [SKYACTIV-G 2.5] .)
P0091:00	EN	APAGADO	APAGADO	APAGADO	APAGADO	APAGADO	Entrada baja del circuito de control del regulador de presión de combustible	×	1	CCM	C, O, R	×	(Ver DTC P0091:00 [SKYACTIV-G 2.5] .)
P0092:00	EN	APAGADO	APAGADO	APAGADO	APAGADO	APAGADO	Entrada alta del circuito de control del	×	1	CCM	C, O, R	×	(Ver DTC P0092:00 [SKYACTI

							regulador de presión de combustible						V-G 2.5] .)
P0097:00	EN	APAGADO	APAGADO	APAGADO	APAGADO	APAGADO	IAT sensor No.2 circuito de entrada baja	-	1	CCM	C, O, R	×	(Ver DTC P0097:00 [SKYACTIV-G 2.5] .)
P0098:00	EN	APAGADO	APAGADO	APAGADO	APAGADO	APAGADO	IAT sensor No.2 circuito de entrada alta	-	1	CCM	C, O, R	×	(Consulte DTC P0098:00 [SKYACTIV-G 2.5] .)
P0101:00	EN	APAGADO	APAGADO	APAGADO	APAGADO	APAGADO	Problema de rango / rendimiento del circuito del sensor MAF	-	2	CCM	do	×	(Ver DTC P0101:00 [SKYACTIV-G 2.5] .)
P0102:00	EN	APAGADO	APAGADO	APAGADO	APAGADO	APAGADO	Entrada baja del circuito del sensor MAF	×	1	CCM	C, O, R	×	(Consulte el DTC P0102:00 [SKYACTIV-G 2.5] .)
P0103:00	EN	APAGADO	APAGADO	APAGADO	APAGADO	APAGADO	Entrada de circuito de sensor MAF alta	×	1	CCM	C, O, R	×	(Ver DTC P0103:00 [SKYACTI

													V-G 2.5] .)
P0107: 00	EN	APAGADO	APAGADO	APAGADO	APAGADO	APAGADO	Entrada baja del circuito del sensor de MAP	×	1	CCM	C, O, R	×	(Ver DTC P0107: 00 [SKYACTIV-G 2.5] .)
P0108: 00	EN	APAGADO	APAGADO	APAGADO	APAGADO	APAGADO	Entrada alta del circuito del sensor de MAP	×	1	CCM	C, O, R	×	(Ver DTC P0108: 00 [SKYACTIV-G 2.5] .)
P0112: 00	EN	APAGADO	APAGADO	APAGADO	APAGADO	APAGADO	IAT sensor No.1 entrada baja del circuito	×	1	CCM	C, O, R	×	(Consulte el DTC P0112: 00 [SKYACTIV-G 2.5] .)
P0113: 00	EN	APAGADO	APAGADO	APAGADO	APAGADO	APAGADO	IAT sensor No.1 circuito de entrada alta	×	1	CCM	C, O, R	×	(Ver DTC P0113: 00 [SKYACTIV-G 2.5] .)
P0116: 00	EN	APAGADO	APAGADO	APAGADO	APAGADO	APAGADO	Problema de rango / funcionamiento del circuito del sensor ECT n.° 1	-	1	Sistema de enfriamiento del motor	do	×	(Consulte el DTC P0116: 00 [SKYACTIV-G 2.5] .)

P0117: 00	EN	APAGADO	APAGADO	APAGADO	APAGADO	APAGADO	Entrada baja del circuito ECT sensor N ° 1	×	1	Sistema de enfriamiento del motor	C, O, R	×	(Consulte el DTC P0117: 00 [SKYACTIV-G 2.5] .)
P0118: 00	EN	APAGADO	APAGADO	APAGADO	APAGADO	APAGADO	Sensor ECT No.1 entrada alta del circuito	×	1	Sistema de enfriamiento del motor	C, O, R	×	(Consulte el DTC P0118: 00 [SKYACTIV-G 2.5] .)
P011A: 00 * 10	EN	APAGADO	APAGADO	APAGADO	APAGADO	APAGADO	Problema de rendimiento del sensor ECT No.1 / No.2	-	2	Sistema de enfriamiento del motor	do	×	(Consulte el DTC P011A: 00 [SKYACTIV-G 2.5] .)
P0122: 00	EN	APAGADO	APAGADO	APAGADO	APAGADO	APAGADO	TP sensor No.1 entrada baja del circuito	×	1	CCM	C, O, R	×	(Ver DTC P0122: 00 [SKYACTIV-G 2.5] .)
P0123: 00	EN	APAGADO	APAGADO	APAGADO	APAGADO	APAGADO	TP sensor No.1 circuito de entrada alta	×	1	CCM	C, O, R	×	(Consulte el DTC P0123: 00 [SKYACTIV-G 2.5] .)
P0126: 00 * 10	EN	APAGADO	APAGADO	APAGADO	APAGADO	APAGADO	Termostato abierto	-	2	Sistema de enfriamient	do	×	(Ver DTC P0126: 00

										o del motor			[SKY ACTIV-G 2.5] .)
P0130: 00	EN	APAGADO	APAGADO	APAGADO	APAGADO	APAGADO	Problema de voltaje entre el terminal PCM 1AB y el terminal PCM 1AG	×	2	Sensor A / F, HO2S	C, R	×	(Consulte el DTC P0130: 00 [SKY ACTIV-G 2.5] .)
P0131: 00	EN	APAGADO	APAGADO	APAGADO	APAGADO	APAGADO	Entrada baja del circuito del sensor A / F	×	2	Sensor A / F, HO2S	C, R	×	(Consulte el DTC P0131: 00 [SKY ACTIV-G 2.5] .)
P0132: 00	EN	APAGADO	APAGADO	APAGADO	APAGADO	APAGADO	Entrada alta del circuito del sensor A / F	×	2	Sensor A / F, HO2S	C, R	×	(Ver DTC P0132: 00 [SKY ACTIV-G 2.5] .)
P0133: 00	EN	APAGADO	APAGADO	APAGADO	APAGADO	APAGADO	Respuesta lenta del circuito del sensor A / F	-	2	Sensor A / F, HO2S	do	×	(Consulte el DTC P0133: 00 [SKY ACTIV-G 2.5] .)
P0134: 00	EN	APAGADO	APAGADO	APAGADO	APAGADO	APAGADO	Circuito del sensor A / F sin actividad	×	2	Sensor A / F, HO2S	do	×	(Consulte el DTC P0134: 00 [SKY ACTI

							detectada						V-G 2.5] .)
P0137:00 *10	EN	APAGADO	APAGADO	APAGADO	APAGADO	APAGADO	Entrada baja del circuito HO2S	-	2	Sensor A / F, HO2S	do	×	(Ver DTC P0137:00 [SKYACTIV-G 2.5] .)
P0138:00	EN	APAGADO	APAGADO	APAGADO	APAGADO	APAGADO	Entrada alta del circuito HO2S	-	2	Sensor A / F, HO2S	C, O, R	×	(Consulte el DTC P0138:00 [SKYACTIV-G 2.5] .)
P013A:00 *10	EN	APAGADO	APAGADO	APAGADO	APAGADO	APAGADO	HO2S: respuesta lenta (durante la transición de rico a magro)	-	2	Sensor A / F, HO2S	do	×	(Consulte el DTC P013A: 00, P013B: 00 [SKYACTIV-G 2.5] .)
P013B:00 *10	EN	APAGADO	APAGADO	APAGADO	APAGADO	APAGADO	HO2S: respuesta lenta (durante la transición de pobre a rico)	-	2	Sensor A / F, HO2S	do	×	
P0140:00	EN	APAGADO	APAGADO	APAGADO	APAGADO	APAGADO	Circuito HO2S sin actividad detectada	-	2	Sensor A / F, HO2S	do	×	(Consulte el DTC P0140:00 [SKYACTIV-G 2.5] .)

P0171:00	EN	APAGADO	APAGADO	APAGADO	APAGADO	APAGADO	Sistema de compensación de combustible demasiado delgado	-	2	Sistema de combustible	do	×	(Consulte el DTC P0171:00 [SKYACTIV-G 2.5] .)
P0172:00	EN	APAGADO	APAGADO	APAGADO	APAGADO	APAGADO	Sistema de compensación de combustible demasiado rico	-	2	Sistema de combustible	do	×	(Consulte el DTC P0172:00 [SKYACTIV-G 2.5] .)
P0191:00	EN	APAGADO	APAGADO	APAGADO	APAGADO	APAGADO	Problema de rango / rendimiento del circuito del sensor de presión de combustible	×	1	CCM	do	×	(Ver DTC P0191:00 [SKYACTIV-G 2.5] .)
P0192:00	EN	APAGADO	APAGADO	APAGADO	APAGADO	APAGADO	Entrada baja del circuito del sensor de presión de combustible	×	1	CCM	C, O, R	×	(Ver DTC P0192:00 [SKYACTIV-G 2.5] .)
P0193:00	EN	APAGADO	APAGADO	APAGADO	APAGADO	APAGADO	Entrada alta del circuito del sensor	×	1	CCM	C, O, R	×	(Consulte el DTC P0193:00

							de presión de combustible						[SKYACTIV-G 2.5] .)
P0201:00	EN	APAGADO	APAGADO	APAGADO	APAGADO	APAGADO	Circuito inyector de combustible / cilindro abierto No.1	-	1	CCM	C, O, R	×	(Ver DTC P0201:00 [SKYACTIV-G 2.5] .)
P0202:00	EN	APAGADO	APAGADO	APAGADO	APAGADO	APAGADO	Circuito inyector de combustible / cilindro abierto No.2	-	1	CCM	C, O, R	×	(Ver DTC P0202:00 [SKYACTIV-G 2.5] .)
P0203:00	EN	APAGADO	APAGADO	APAGADO	APAGADO	APAGADO	Circuito inyector de combustible / cilindro abierto n. ° 3	-	1	CCM	C, O, R	×	(Ver DTC P0203:00 [SKYACTIV-G 2.5] .)
P0204:00	EN	APAGADO	APAGADO	APAGADO	APAGADO	APAGADO	Circuito inyector de combustible / cilindro abierto No.4	-	1	CCM	C, O, R	×	(Consulte el DTC P0204:00 [SKYACTIV-G 2.5] .)
P0222:00	EN	APAGADO	APAGADO	APAGADO	APAGADO	APAGADO	Entrada baja del circuito TP sensor No.2	×	1	CCM	C, O, R	×	(Ver DTC P0222:00 [SKYACTI

													V-G 2.5] .)
P0223: 00	EN	APAGADO	APAGADO	APAGADO	APAGADO	APAGADO	TP sensor No.2 circuito de entrada alta	×	1	CCM	C, O, R	×	(Consulte el DTC P0223: 00 [SKYACTIV-G 2.5] .)
P025B: 00	APAGADO	APAGADO	APAGADO	APAGADO	APAGADO	APAGADO	Problema de rango / rendimiento del circuito del módulo de control de la bomba de combustible	×	1	CCM	C, O, R	×	(Consulte el DTC P025B: 00 [SKYACTIV-G 2.5] .)
P025C: 00	APAGADO	APAGADO	APAGADO	APAGADO	APAGADO	APAGADO	Resultado del módulo de control de la bomba de combustible de baja entrada de la prueba de diagnóstico a bordo	-	1	CCM	C, O, R	×	(Consulte el DTC P025C: 00 [SKYACTIV-G 2.5] .)
P025D: 00	APAGADO	APAGADO	APAGADO	APAGADO	APAGADO	APAGADO	Resultado del módulo de	-	1	CCM	C, O, R	×	(Ver DTC P025D: 00

							control de la bomba de combustible de alta entrada de prueba de diagnóstico a bordo						[SKYACTIV-G 2.5] .)
P0300: 00	Parpadeará en	APAGADO	APAGADO	APAGADO	APAGADO	APAGADO	Fallo de encendido aleatorio detectado	×	2	Fallar	do	×	(Consulte el DTC P0300: 00 [SKYACTIV-G 2.5] .)
P0301: 00	Parpadeará en	APAGADO	APAGADO	APAGADO	APAGADO	APAGADO	Fallo de encendido del cilindro n. ° 1 detectado	×	2	Fallar	do	×	(Consulte DTC P0301: 00, P0302: 00, P0303: 00, P0304: 00 [SKYACTIV-G 2.5] .)
P0302: 00	Parpadeará en	APAGADO	APAGADO	APAGADO	APAGADO	APAGADO	Fallo de encendido del cilindro n. ° 2 detectado	×	2	Fallar	do	×	
P0303: 00	Parpadeará en	APAGADO	APAGADO	APAGADO	APAGADO	APAGADO	Fallo de encendido del cilindro n. ° 3 detectado	×	2	Fallar	do	×	

P0304:00	Parpadeará en	APAGADO	APAGADO	APAGADO	APAGADO	APAGADO	Fallo de encendido del cilindro n. ° 4 detectado	×	2	Fallar	do	×	
P0327:00	EN	APAGADO	APAGADO	APAGADO	APAGADO	APAGADO	Entrada baja del circuito KS	×	1	CCM	C, O, R	×	(Ver DTC P0327:00 [SKYACTIV-G 2.5] .)
P0328:00	EN	APAGADO	APAGADO	APAGADO	APAGADO	APAGADO	Entrada alta del circuito KS	×	1	CCM	C, O, R	×	(Ver DTC P0328:00 [SKYACTIV-G 2.5] .)
P0335:00	EN	APAGADO	APAGADO	APAGADO	APAGADO	APAGADO	Problema del circuito del sensor CKP	×	1	CCM	C, R	×	(Consulte el DTC P0335:00 [SKYACTIV-G 2.5] .)
P0340:00	EN	APAGADO	APAGADO	APAGADO	APAGADO	APAGADO	Problema del circuito del sensor de admisión CMP	×	1	CCM	C, R	×	(Ver DTC P0340:00 [SKYACTIV-G 2.5] .)
P0365:00	EN	APAGADO	APAGADO	APAGADO	APAGADO	APAGADO	Problema del circuito del sensor de	×	1	CCM	C, R	×	(Ver DTC P0365:00 [SKYACTI

							escape CMP						V-G 2.5] .)
P0421: 00	EN	APAGADO	APAGADO	APAGADO	APAGADO	APAGADO	Sistema de convertidor catalítico	-	2	Catalizador	do	×	(Consulte el DTC P0421: 00 [SKYACTIV-G 2.5] .)
P0442: 00 * 10	EN	APAGADO	APAGADO	APAGADO	APAGADO	APAGADO	Fuga de gas evaporativo (cantidad de fuga: baja)	-	1	Sistema EVAP	do	×	(Consulte DTC P0442: 00, P0455: 00, P0456: 00 [SKYACTIV-G 2.5] .)
P0443: 00	EN	APAGADO	APAGADO	APAGADO	APAGADO	APAGADO	Problema del circuito de la válvula de solenoide de purga	-	2	CCM	C, R	×	(Ver DTC P0443: 00 [SKYACTIV-G 2.5] .)
P0446: 00 * 10	EN	APAGADO	APAGADO	APAGADO	APAGADO	APAGADO	Problema del circuito de control de la válvula de solenoide CV	-	1	CCM	C, R	×	(Ver DTC P0446: 00 [SKYACTIV-G 2.5] .)
P0451: 00 * 10	EN	APAGADO	APAGADO	APAGADO	APAGADO	APAGADO	Sensor de presión del depósit	-	1	CCM	do	×	(Ver DTC P0451: 00 [SKY

							o de combustible: mal funcionamiento o característico del sensor						ACTIV-G 2.5] .)
P0452: 00 * 10	EN	APAGADO	APAGADO	APAGADO	APAGADO	APAGADO	Entrada baja del sensor de presión del tanque de combustible	-	1	CCM	C, O, R	×	(Consulte el DTC P0452: 00 [SKYACTIV-G 2.5] .)
P0453: 00 * 10	EN	APAGADO	APAGADO	APAGADO	APAGADO	APAGADO	Entrada alta del sensor de presión del tanque de combustible	-	1	CCM	C, O, R	×	(Ver DTC P0453: 00 [SKYACTIV-G 2.5] .)
P0454: 00 * 10	EN	APAGADO	APAGADO	APAGADO	APAGADO	APAGADO	Mal funcionamiento intermitente del sensor de presión del depósito de combustible	-	1	CCM	C, R	×	(Consulte el DTC P0454: 00 [SKYACTIV-G 2.5] .)
P0455:	EN	APAGADO	APAGADO	APAGADO	APAGADO	APAGADO	Fuga de gas evapora	-	1	Sistema	do	×	(Consulte DTC

00 *10							tivo (cantidad de fuga: grande)			EVAP			P0442:00, P0455:00, P0456:00 [SKYACTIV-G 2.5] .)
P0456:00 *11	EN	APAGADO	APAGADO	APAGADO	APAGADO	APAGADO	Fuga de gas evaporativo (cantidad de fuga: extremadamente baja)	-	1	Sistema EVAP	do	×	
P0457:00 *10	ENCENDIDO *9	APAGADO	APAGADO	APAGADO	APAGADO	EN	Mal funcionamiento de la tapa de llenado de combustible	-	1	Sistema EVAP	do	×	(Ver DTC P0457:00 [SKYACTIV-G 2.5] .)
P0460:00 *10	EN	APAGADO	APAGADO	APAGADO	APAGADO	APAGADO	Mal funcionamiento del circuito del sensor de nivel de combustible	-	2	CCM	C, R	×	(Ver DTC P0460:00 [SKYACTIV-G 2.5] .)
P0461:00	ENCENDIDO *12	APAGADO	APAGADO	APAGADO	APAGADO	APAGADO	Problema de rango / rendimiento del circuito de la unidad emisora del indicador de	-	2	CCM	do	×	(Ver DTC P0461:00 [SKYACTIV-G 2.5] .)

							combustible						
P0462:00	ENCENDIDO * 12	APAGADO	APAGADO	APAGADO	APAGADO	APAGADO	Entrada baja del circuito de la unidad emisora del indicador de combustible	-	2	CCM	C, O, R	×	(Ver DTC P0462:00 [SKYACTIV-G 2.5] .)
P0463:00	ENCENDIDO * 12	APAGADO	APAGADO	APAGADO	APAGADO	APAGADO	Entrada alta del circuito de la unidad emisora del indicador de combustible	-	2	CCM	C, O, R	×	(Ver DTC P0463:00 [SKYACTIV-G 2.5] .)
P0480:00	APAGADO	APAGADO	APAGADO	APAGADO	APAGADO	APAGADO	Fallo del circuito de control No.1 del relé del ventilador de refrigeración	-	1	Otro	C, O, R	×	(Ver DTC P0480:00 [SKYACTIV-G 2.5] .)
P0482:00	APAGADO	APAGADO	APAGADO	APAGADO	APAGADO	APAGADO	Fallo del circuito de control No.2 y No.3 del ventilador de refrigeración	-	1	Otro	C, O, R	×	(Consulte el DTC P0482:00 [SKYACTIV-G 2.5] .)

P0500:00	EN	APAGADO	APAGADO	APAGADO	APAGADO	APAGADO	Problema del circuito VSS	×	2	CCM	do	×	(Consulte el DTC P0500:00 [SKYACTIV-G 2.5] .)
P0506:00	EN	APAGADO	APAGADO	APAGADO	APAGADO	APAGADO	RPM del sistema IAC inferior a lo esperado	-	2	CCM	do	×	(Ver DTC P0506:00, P151B: 00 [SKYACTIV-G 2.5] .)
P0507:00	EN	APAGADO	APAGADO	APAGADO	APAGADO	APAGADO	RPM del sistema IAC superior a lo esperado	-	2	CCM	do	×	(Ver DTC P0507:00 [SKYACTIV-G 2.5] .)
P050A:00 *10	EN	APAGADO	APAGADO	APAGADO	APAGADO	APAGADO	Problema de funcionamiento del sistema IAC de arranque en frío	-	2	Monitoreo de la estrategia de reducción de emisiones de arranque	do	×	(Ver DTC P050A: 00 [SKYACTIV-G 2.5] .)
P050B:00 *10	EN	APAGADO	APAGADO	APAGADO	APAGADO	APAGADO	Problema de funcionamiento de sincronización	-	2	Monitoreo de la estrategia de reduc	do	×	(Ver DTC P050B: 00 [SKYACTI

							de encendido en frío			ción de emisiones de arranque			V-G 2.5] .)
P0520:00	APAGADO	APAGADO	APAGADO	APAGADO	APAGADO	APAGADO	Problema del circuito del interruptor de presión de aceite	-	1	Otro	C, O	×	(Ver DTC P0520:00 [SKYACTIV-G 2.5] .)
P0524:00	APAGADO	EN	APAGADO	ENCENDIDO *6	APAGADO	APAGADO	Presión del aceite del motor demasiado baja	-	1	Otro	do	×	(Ver DTC P0524:00 [SKYACTIV-G 2.5] .)
P0532:00	APAGADO	APAGADO	APAGADO	APAGADO	APAGADO	APAGADO	Entrada baja del circuito del sensor de presión de refrigerante	-	1	Otro	C, O, R	×	(Ver DTC P0532:00 [SKYACTIV-G 2.5] .)
P0533:00	APAGADO	APAGADO	APAGADO	APAGADO	APAGADO	APAGADO	Entrada alta del circuito del sensor de presión de refrigerante	-	1	Otro	C, O, R	×	(Ver DTC P0533:00 [SKYACTIV-G 2.5] .)
P0571:00	EN	EN	APAGADO	APAGADO	APAGADO	APAGADO	Problema del circuito del	-	1	Otro	do	×	(Ver DTC P0571:00

							interruptor de freno						[SKYACTIV-G 2.5] .)
P057F:00 * 13	APAGADO	EN	APAGADO	APAGADO	APAGADO	APAGADO	Sistema de alimentación: deterioro de la batería	×	2	Otro	do	×	(Ver DTC P057F:00 [SKYACTIV-G 2.5])
P058A:00 * 13	APAGADO	EN	APAGADO	APAGADO	APAGADO	APAGADO	Sensor de corriente: mal funcionamiento de la función	×	2	Otro	do	×	(Ver DTC P058A: 00 [SKYACTIV-G 2.5])
P05A0:00 * 13	APAGADO	APAGADO	APAGADO	APAGADO	APAGADO	APAGADO	Obturador de aire activo: anormalidad de ángulo de apertura (adherencia)	×	2	Otro	do	×	(Ver DTC P05A0: 00 [SKYACTIV-G 2.5])
P059F:00 * 13	APAGADO	APAGADO	APAGADO	APAGADO	APAGADO	APAGADO	Obturador de aire activo: anormalidad del ángulo de apertura (sin giro)	×	2	Otro	do	×	(Ver DTC P059F:00 [SKYACTIV-G 2.5])
P05C0:00 * 13	APAGADO	EN	APAGADO	APAGADO	APAGADO	APAGADO	Obturador de aire activo:	×	1	Otro	do	×	(Ver DTC P05C0: 00

							anormalidad de la temperatura del actuador						[SKYACTIV-G 2.5])
P05A3:00 * 13	APAGADO	EN	APAGADO	APAGADO	APAGADO	APAGADO	Obturador de aire activo: mal funcionamiento interno del actuador	×	1 o 2	Otro	do	×	(Ver DTC P05A3: 00 [SKYACTIV-G 2.5])
P0600:00	EN	APAGADO	APAGADO	APAGADO	APAGADO	APAGADO	Enlace de comunicación serie	-	1	CCM	C, O, R	×	(Ver DTC P0600: 00 [SKYACTIV-G 2.5] .)
P0601:00	EN	APAGADO	APAGADO	APAGADO	APAGADO	APAGADO	Error de suma de comprobación de la memoria PCM	×	1	CCM	C, O, R	×	(Ver DTC P0601: 00 [SKYACTIV-G 2.5] .)
P0602:00	EN	APAGADO	APAGADO	APAGADO	APAGADO	APAGADO	Error de programación de PCM	-	1	CCM	C, O, R	×	(Ver DTC P0602: 00 [SKYACTIV-G 2.5] .)
P0604:00	EN	APAGADO	APAGADO	APAGADO	APAGADO	APAGADO	Error de	×	1	CCM	C, O, R	×	(Consulte el DTC

							PCM RAM						P0604: 00 [SKY ACTIV-G 2.5] .)
P0606: 00	EN	APAGADO	APAGADO	APAGADO	APAGADO	APAGADO	Error del procesador PCM	×	1	CCM	C, O, R	×	(Ver DTC P0606: 00 [SKY ACTIV-G 2.5] .)
P0607: 00	EN	APAGADO	APAGADO	APAGADO	APAGADO	APAGADO	Problema de rendimiento del módulo de control	-	1	CCM	C, O, R	×	(Consulte el DTC P0607: 00 [SKY ACTIV-G 2.5] .)
P0610: 00	EN	APAGADO	APAGADO	APAGADO	APAGADO	APAGADO	Error de configuración del vehículo PCM	-	1	CCM	C, O, R	×	(Ver DTC P0610: 00 [SKY ACTIV-G 2.5] .)
P061B: 00	EN	APAGADO	APAGADO	APAGADO	APAGADO	APAGADO	Problema de rendimiento de cálculo del par motor del módulo de control interno	×	1	CCM	C, O, R	×	(Ver DTC P061B: 00 [SKY ACTIV-G 2.5] .)
P061D: 00	EN	APAGADO	APAGADO	APAGADO	APAGADO	APAGADO	Problema de rendimiento de la masa	×	1	CCM	C, O, R	×	(Ver DTC P061D: 00 [SKY

							de aire del motor del módulo de control interno						ACTIV-G 2.5] .)
P061F:00	APAGADO	APAGADO	APAGADO	APAGADO	APAGADO	APAGADO	Problema de rendimiento del controlador del actuador de la válvula de mariposa del módulo de control interno	-	1	Otro	C, O, R	×	(Ver DTC P061F:00 [SKYACTIV-G 2.5] .)
P0628:00	APAGADO	APAGADO	APAGADO	APAGADO	APAGADO	APAGADO	Entrada baja del circuito del módulo de control de la bomba de combustible	-	1	CCM	C, O, R	×	(Ver DTC P0628:00 [SKYACTIV-G 2.5] .)
P0629:00	APAGADO	APAGADO	APAGADO	APAGADO	APAGADO	APAGADO	Entrada alta del circuito del módulo de control de la bomba de	×	1	CCM	C, O, R	×	(Consulte el DTC P0629:00 [SKYACTIV-G 2.5] .)

							combustible						
P0638:00	EN	APAGADO	APAGADO	APAGADO	APAGADO	APAGADO	Problema de rango / rendimiento de control del actuador de la válvula de mariposa	×	1	CCM	C, O, R	×	(Consulte el DTC P0638:00 [SKYACTIV-G 2.5] .)
P064D:00	EN	APAGADO	APAGADO	APAGADO	APAGADO	APAGADO	Problema de rendimiento del procesador del sensor A / F del módulo de control interno	-	1	Sensor A / F, HO2S	C, R	×	(Ver DTC P064D: 00 [SKYACTIV-G 2.5] .)
P0685:00	EN	APAGADO	APAGADO	APAGADO	APAGADO	APAGADO	Circuito principal de control de relé abierto	-	2	CCM	do	×	(Ver DTC P0685:00 [SKYACTIV-G 2.5] .)
P06B8:00	EN	APAGADO	APAGADO	APAGADO	APAGADO	APAGADO	Error de RAM no volátil del módulo de control interno	-	1	Otro	C, O, R	×	(Ver DTC P06B8: 00 [SKYACTIV-G 2.5] .)

P06DA: 00	APAGADO	EN	APAGADO	APAGADO	APAGADO	APAGADO	Problema del circuito de la válvula de solenoide del aceite del motor	×	1	Otro	C, R	×	(Ver DTC P06DA: 00 [SKYACTIV-G 2.5] .)
P0703: 00	EN	EN	APAGADO	APAGADO	APAGADO	APAGADO	Problema del circuito de entrada del interruptor de freno	-	2	CCM	do	×	(Ver DTC P0703: 00 [SKYACTIV-G 2.5] .)
P0704: 00 *3	EN	APAGADO	APAGADO	APAGADO	APAGADO	APAGADO	Problema del circuito de entrada del interruptor CPP	-	2	CCM	do	×	(Consulte el DTC P0704: 00 [SKYACTIV-G 2.5] .)
P0850: 00 *3	EN	APAGADO	APAGADO	APAGADO	APAGADO	APAGADO	Problema de circuito de entrada de interruptor neutral	-	2	CCM	do	×	(Ver DTC P0850: 00 [SKYACTIV-G 2.5] .)
P0A12: 00 *13	APAGADO	APAGADO	EN	APAGADO	APAGADO	APAGADO	Convertidor DC-DC: baja entrada / salida	×	1	Otro	do	×	(Ver DTC P0A12: 00 [SKYACTIV-G 2.5])

P0A8D: 00 *13	APAGADO	EN	APAGADO	APAGADO	APAGADO	APAGADO	Entrada baja del circuito del sistema de suministro de energía	×	1	Otro	do	×	(Ver DTC P0A8D: 00 [SKYACTIV-G 2.5])
P0A8F: 00 *13	APAGADO	EN	APAGADO	APAGADO	APAGADO	APAGADO	Sistema de alimentación: entrada baja	×	2	Otro	do	×	(Ver DTC P0A8F: 00 [SKYACTIV-G 2.5])
P0A94: 00 *13	APAGADO	ENCENDIDO *5 / APAGADO *13	ENCENDIDO *5 / APAGADO *13	APAGADO	APAGADO	APAGADO	Convertidor DC-DC: error de la señal del circuito de control	×	1	Otro	do	×	(Ver DTC P0A94: 00 [SKYACTIV-G 2.5])
P111A: 00	APAGADO	APAGADO	APAGADO	APAGADO	APAGADO	APAGADO	La temperatura del refrigerante del motor es alta	×	1	Otro	do	×	(Consulte el DTC P111A: 00 [SKYACTIV-G 2.5] .)
P117A: 00	APAGADO	APAGADO	APAGADO	APAGADO	APAGADO	APAGADO	La temperatura del aceite del motor es alta	×	1	Otro	do	×	(Ver DTC P117A: 00 [SKYACTIV-G 2.5] .)
P1260: 00	APAGADO	APAGADO	APAGADO	APAGADO	APAGADO	APAGADO	Problema del sistema	-	-	Otro	C, O	-	(Consulte el DTC P1260:

							inmovilizador						00 [SKYACTIV-G 2.5] .)
P130C:00 *10	EN	APAGADO	APAGADO	APAGADO	APAGADO	APAGADO	Preencendido detectado	-	1	Otro	C, R	×	(Ver DTC P130C: 00 [SKYACTIV-G 2.5] .)
P1380:00	APAGADO	APAGADO	APAGADO	APAGADO	APAGADO	APAGADO	Problema de circuito de control de temporización de válvula variable eléctrica	×	1	CCM	C, R	×	(Consulte el DTC P1380: 00 [SKYACTIV-G 2.5] .)
P144A:00 *10	EN	APAGADO	APAGADO	APAGADO	APAGADO	APAGADO	Sistema de evaporador: obstrucción entre el tanque de combustible y el sensor de presión del tanque de combustible	-	1	Sistema EVAP	do	×	(Consulte el DTC P144A: 00 [SKYACTIV-G 2.5] .)

P1450:00 *10	EN	APAGADO	APAGADO	APAGADO	APAGADO	APAGADO	Sistema del evaporador: presión negativa anormal en el tanque de combustible	-	1	Sistema EVAP	do	×	(Consulte el DTC P1450:00 [SKYACTIV-G 2.5] .)
P151B:00 *2	APAGADO	APAGADO	APAGADO	APAGADO	APAGADO	APAGADO	Problema del sistema IAC	-	-	Otro	R	×	(Ver DTC P0506:00, P151B: 00 [SKYACTIV-G 2.5] .)
P1794:00	APAGADO	EN	EN	APAGADO	APAGADO	APAGADO	Sistema de condensador (i-ELOOP): mal funcionamiento del condensador (i-ELOOP)	×	1	Otro	do	×	(Ver DTC P1794:00 [SKYACTIV-G 2.5])
P2090:00	EN	APAGADO	APAGADO	APAGADO	APAGADO	APAGADO	Entrada baja del circuito OCV	×	1	CCM	C, R	×	(Consulte el DTC P2090:00 [SKYACTIV-G 2.5] .)

P2091:00	EN	APAGADO	APAGADO	APAGADO	APAGADO	APAGADO	Entrada alta del circuito OCV	×	1	CCM	C, R	×	(Ver DTC P2091:00 [SKYACTIV-G 2.5] .)
P2096:00	EN	APAGADO	APAGADO	APAGADO	APAGADO	APAGADO	Sistema de control de inyección de combustible HO2S: combustible de aire demasiado pobre	-	2	Sistema de combustible	do	×	(Consulte el DTC P2096:00, P2097:00 [SKYACTIV-G 2.5] .)
P2097:00	EN	APAGADO	APAGADO	APAGADO	APAGADO	APAGADO	Sistema de control de inyección de combustible HO2S: Combustible aéreo demasiado rico	-	2	Sistema de combustible	do	×	
P2101:00	EN	APAGADO	APAGADO	APAGADO	APAGADO	APAGADO	Problema de rango / rendimiento del circuito del motor de control	×	1	CCM	C, O	×	(Ver DTC P2101:00 [SKYACTIV-G 2.5] .)

							de la válvula de mariposa						
P2107:00	EN	APAGADO	APAGADO	APAGADO	APAGADO	APAGADO	Error del procesador del módulo de control del actuador de la válvula de mariposa	×	1	CCM	C, O, R	×	(Ver DTC P2107:00 [SKYACTIV-G 2.5] .)
P2109:00	EN	APAGADO	APAGADO	APAGADO	APAGADO	APAGADO	Problema de rango de parada mínima / problema de rendimiento del sensor de TP	×	1	CCM	C, O, R	×	(Ver DTC P2109:00 [SKYACTIV-G 2.5] .)
P2110:00	EN	APAGADO	APAGADO	APAGADO	APAGADO	APAGADO	Sistema de control del actuador de la válvula de mariposa: RPM limitadas forzadas	×	1	CCM	C, R	×	(Ver DTC P2110:00 [SKYACTIV-G 2.5] .)

P2112:00	EN	APAGADO	APAGADO	APAGADO	APAGADO	APAGADO	Problema de rango / rendimiento de corriente del motor del actuador de la válvula de mariposa	×	1	CCM	C, R	×	(Consulte el DTC P2112:00 [SKYACTIV-G 2.5] .)
P2119:00	EN	APAGADO	APAGADO	APAGADO	APAGADO	APAGADO	Problema de rango / rendimiento del cuerpo del acelerador de control de la válvula de mariposa	×	1	CCM	C, R	×	(Consulte el DTC P2119:00 [SKYACTIV-G 2.5] .)
P2122:00	EN	APAGADO	APAGADO	APAGADO	APAGADO	APAGADO	APP sensor No.1 entrada baja del circuito	×	1	CCM	C, O, R	×	(Consulte el DTC P2122:00 [SKYACTIV-G 2.5] .)
P2123:00	EN	APAGADO	APAGADO	APAGADO	APAGADO	APAGADO	APP sensor No.1 circuito de entrada alta	×	1	CCM	C, O, R	×	(Ver DTC P2123:00 [SKYACTIV-G 2.5] .)

P2127: 00	EN	APAGADO	APAGADO	APAGADO	APAGADO	APAGADO	Entrada baja del circuito APP sensor N ° 2	×	1	CCM	C, O, R	×	(Consulte el DTC P2127: 00 [SKYACTIV-G 2.5] .)
P2128: 00	EN	APAGADO	APAGADO	APAGADO	APAGADO	APAGADO	APP sensor No.2 circuito de entrada alta	×	1	CCM	C, O, R	×	(Consulte el DTC P2128: 00 [SKYACTIV-G 2.5] .)
P2135: 00	EN	APAGADO	APAGADO	APAGADO	APAGADO	APAGADO	Problema de correlación de voltaje del sensor TP No.1 / No.2	×	1	CCM	C, O, R	×	(Ver DTC P2135: 00 [SKYACTIV-G 2.5] .)
P2138: 00	EN	APAGADO	APAGADO	APAGADO	APAGADO	APAGADO	Problema de correlación de voltaje del sensor APP No.1 / No.2	×	1	CCM	C, O, R	×	(Consulte el DTC P2138: 00 [SKYACTIV-G 2.5] .)
P2183: 00 * 10	EN	APAGADO	APAGADO	APAGADO	APAGADO	APAGADO	Problema de rango / rendimiento del circuito del sensor ECT No.2	-	2	Sistema de enfriamiento del motor	do	×	(Consulte el DTC P2183: 00 [SKYACTIV-G 2.5] .)

P2184:00 *10	EN	APAGADO	APAGADO	APAGADO	APAGADO	APAGADO	Entrada baja del circuito del sensor ECT No.2	-	2	Sistema de enfriamiento del motor	C, O, R	×	(Ver DTC P2184:00 [SKYACTIV-G 2.5] .)
P2185:00 *10	EN	APAGADO	APAGADO	APAGADO	APAGADO	APAGADO	Sensor ECT No.2 circuito de entrada alta	-	2	Sistema de enfriamiento del motor	C, O, R	×	(Consulte el DTC P2185:00 [SKYACTIV-G 2.5] .)
P2199:00	EN	APAGADO	APAGADO	APAGADO	APAGADO	APAGADO	Problema de correlación del sensor IAT No.2	-	2	CCM	do	×	(Consulte el DTC P2199:00 [SKYACTIV-G 2.5] .)
P2228:00	EN	APAGADO	APAGADO	APAGADO	APAGADO	APAGADO	Entrada baja del circuito del sensor BARO	×	1	CCM	C, O, R	×	(Ver DTC P2228:00 [SKYACTIV-G 2.5] .)
P2229:00	EN	APAGADO	APAGADO	APAGADO	APAGADO	APAGADO	Entrada alta del circuito del sensor BARO	×	1	CCM	C, O, R	×	(Ver DTC P2229:00 [SKYACTIV-G 2.5] .)
P2237:00	EN	APAGADO	APAGADO	APAGADO	APAGADO	APAGADO	Circuito abierto entre el terminal B del	×	2	Sensor A / F, HO2S	C, R	×	(Ver DTC P2237:00 [SKYACTI

							sensor A / F y el terminal PCM 1AG						V-G 2.5] .)
P2243: 00	EN	APAGADO	APAGADO	APAGADO	APAGADO	APAGADO	Circuito de voltaje de referencia del sensor A / F abierto	-	2	Sensor A / F, HO2S	C, R	×	(Ver DTC P2243: 00 [SKYACTIV-G 2.5] .)
P2251: 00	EN	APAGADO	APAGADO	APAGADO	APAGADO	APAGADO	Circuito abierto entre el terminal del sensor A / F D y el terminal PCM 1AB	×	2	Sensor A / F, HO2S	C, R	×	(Consulte el DTC P2251: 00 [SKYACTIV-G 2.5] .)
P2299: 00	APAGADO	APAGADO	APAGADO	APAGADO	APAGADO	APAGADO	Pedal acelerador: mal funcionamiento de la primavera	×	1	Otro	C, R	×	(Ver DTC P2299: 00 [SKYACTIV-G 2.5] .)
P2302: 00	APAGADO	APAGADO	APAGADO	APAGADO	APAGADO	APAGADO	Problema del circuito del sensor de iones No.1	-	1	Otro	C, R	×	(Ver DTC P2302: 00 [SKYACTIV-G 2.5] .)
P2305: 00	APAGADO	APAGADO	APAGADO	APAGADO	APAGADO	APAGADO	Problema del circuito del	-	1	Otro	C, R	×	(Ver DTC P2305: 00

							sensor de iones No.2						[SKYACTIV-G 2.5] .)
P2308:00	APAGADO	APAGADO	APAGADO	APAGADO	APAGADO	APAGADO	Problema del circuito del sensor de iones No.3	-	1	Otro	C, R	×	(Ver DTC P2308:00 [SKYACTIV-G 2.5] .)
P2311:00	APAGADO	APAGADO	APAGADO	APAGADO	APAGADO	APAGADO	Problema del circuito del sensor de iones No.4	-	1	Otro	C, R	×	(Consulte el DTC P2311:00 [SKYACTIV-G 2.5] .)
P2502:00	APAGADO	APAGADO	ENCENDIDO *7	APAGADO	APAGADO	APAGADO	Sistema de generador: Mal funcionamiento de la tensión generada por el generador	×	1	Otro	do	×	(Ver DTC P2502:00 [SKYACTIV-G 2.5] .)
P2503:00	APAGADO	APAGADO	ENCENDIDO *7	APAGADO	APAGADO	APAGADO	Sistema de generador: el voltaje generado por el generador es bajo	×	1	Otro	do	×	(Ver DTC P2503:00 [SKYACTIV-G 2.5] .)
P2504:00	APAGADO	APAGADO	ENCENDIDO *7	APAGADO	APAGADO	APAGADO	Sistema generador: el voltaje generad	×	1	Otro	do	×	(Ver DTC P2504:00 [SKY

							o por el generador es alto						ACTIV-G 2.5] .)
P2507:00	EN	APAGADO	APAGADO	APAGADO	APAGADO	APAGADO	Baja entrada de tensión de batería PCM	-	1	CCM	C, O, R	×	(Ver DTC P2507:00 [SKYACTIV-G 2.5] .)
P253F:00	APAGADO	APAGADO	APAGADO	APAGADO	EN	APAGADO	Mal funcionamiento del aceite del motor	-	1	Otro	do	×	(Ver DTC P253F:00 [SKYACTIV-G 2.5] .)
P2610:00	EN	APAGADO	APAGADO	APAGADO	APAGADO	APAGADO	Mal funcionamiento en el grupo de instrumentos	×	2	CCM	C, R	×	(Consulte el DTC P2610:00 [SKYACTIV-G 2.5] .)
U0073: 00	APAGADO	APAGADO	APAGADO	APAGADO	APAGADO	APAGADO	Error de comunicación del sistema CAN (HS CAN)	-	1	Otro	C, O, R	×	(Consulte DTC U0073: 00, U0101: 00, U0104: 00, U0121: 00, U0131: 00, U0140: 00, U0151: 00, U0155: 00,

													U0214: 00, U0235: 00 [SKYACTIV-G 2.5] .)
U0074: 00 *4	APAGADO	APAGADO	APAGADO	APAGADO	APAGADO	APAGADO	Error de comunicación del sistema CAN (CAN local entre PCM y TCM)	-	1	Otro	C, O, R	×	(Ver DTC U0074: 00 [SKYACTIV-G 2.5] .)
U0101: 00 *4	EN	APAGADO	APAGADO	APAGADO	APAGADO	APAGADO	Comunicación CAN: error de comunicación a TCM	×	1	Otro	C, O, R	×	(Consulte DTC U0073: 00, U0101: 00, U0104: 00, U0121: 00, U0131: 00, U0140: 00, U0151: 00, U0155: 00, U0214: 00, U0235: 00 [SKYACTIV-G 2.5] .)
U0104: 00 *5	APAGADO	APAGADO	APAGADO	APAGADO	APAGADO	APAGADO	Comunicación CAN: error de comunicación al módulo de control del vehículo (módulo V / C)	×	1	Otro	C, O, R	×	
U0121: 00	EN	APAGADO	APAGADO	APAGADO	APAGADO	APAGADO	Comunicación CAN: error de comuni	×	1	Otro	C, O, R	×	

							cación a DSC HU / CM						
U0131: 00	APAGADO	APAGADO	APAGADO	APAGADO	APAGADO	APAGADO	Comunicación CAN: error de comunicación al módulo de control de EPS	-	1	Otro	C, O, R	×	
U0140: 00	APAGADO	APAGADO	APAGADO	APAGADO	APAGADO	APAGADO	Comunicación CAN: error de comunicación al módulo de control del cuerpo delantero (FBCM)	-	1	Otro	C, O, R	×	
U0151: 00	APAGADO	APAGADO	APAGADO	APAGADO	APAGADO	APAGADO	Comunicación CAN: error de comunicación al módulo de control SAS	-	1	Otro	C, O, R	×	
U0155: 00	ENCENDIDO * 12	APAGADO	APAGADO	APAGADO	APAGADO	APAGADO	Comunicación CAN: error de comunicación	-	1	Otro	C, O, R	×	

							al grupo de instrumentos						
U0214: 00	APAGADO	APAGADO	APAGADO	APAGADO	APAGADO	APAGADO	Comunicación CAN: error de comunicación para iniciar la unidad de parada	-	1	Otro	C, O, R	×	
U0235: 00	APAGADO	APAGADO	APAGADO	APAGADO	APAGADO	APAGADO	Comunicación CAN: error de comunicación al sensor láser	×	1	Otro	C, O, R	×	
U0284: 00 *13	APAGADO	EN	APAGADO	APAGADO	APAGADO	APAGADO	Sistema de comunicación LIN: error de comunicación entre el obturador de aire activo y el PCM	×	1	Otro	do	×	(Ver DTC U0284: 00 [SKYACTIV-G 2.5])
U0298: 00 *13	APAGADO	APAGADO	ENCENDIDO *5	APAGADO	APAGADO	APAGADO	Comunicación CAN: error de comunicación al convert	×	1	Otro	C, O, R	×	(Ver DTC U0298: 00 [SKYACTIV-G 2.5])

							idor CC-CC						
U0302: 00 *4	EN	APAGADO	APAGADO	APAGADO	APAGADO	APAGADO	Error del procesador TCM	-	1	Otro	C, O, R	×	(Ver DTC U0302: 00 [SKYACTIV-G 2.5] .)
U0305: 00 *5	APAGADO	APAGADO	APAGADO	APAGADO	APAGADO	APAGADO	Error del módulo de control del vehículo (módulo V / C)	-	1	Otro	do	×	(Ver DTC U0305: 00 [SKYACTIV-G 2.5] .)
U0315: 00	APAGADO	APAGADO	APAGADO	APAGADO	APAGADO	APAGADO	DSC HU / CM error	-	1	Otro	C, O, R	×	(Ver DTC U0315: 00 [SKYACTIV-G 2.5] .)
U0320: 00	APAGADO	APAGADO	APAGADO	APAGADO	APAGADO	APAGADO	Error del módulo de control de EPS	-	1	Otro	C, O, R	×	(Ver DTC U0320: 00 [SKYACTIV-G 2.5] .)
U0323: 00	APAGADO	APAGADO	APAGADO	APAGADO	APAGADO	APAGADO	Error del grupo de instrumentos	-	1	Otro	C, O, R	×	(Ver DTC U0323: 00 [SKYACTIV-G 2.5] .)
U0336: 00	APAGADO	APAGADO	APAGADO	APAGADO	APAGADO	APAGADO	Error del módulo	-	1	Otro	C, O, R	×	(Ver DTC U0336

							de control SAS						: 00 [SKYACTIV-G 2.5] .)
U0338: 00	APAGADO	APAGADO	APAGADO	APAGADO	APAGADO	APAGADO	Error de inicio de la unidad de paro	-	1	Otro	C, O, R	×	(Ver DTC U0338: 00 [SKYACTIV-G 2.5] .)
U0433: 00	APAGADO	APAGADO	APAGADO	APAGADO	APAGADO	APAGADO	Mensaje anormal del módulo de control del cuerpo posterior (RBCM)	×	1	Otro	C, O, R	×	(Ver DTC U0433: 00 [SKYACTIV-G 2.5] .)
U1007: 00 * 13	APAGADO	EN	ENCENDIDO * 11	APAGADO	APAGADO	APAGADO	Sistema de comunicación CAN / LIN: error de comunicación de la información del sensor de corriente con el módulo de control del cuerpo frontal	×	1	Otro	C, O, R	×	(Ver DTC U1007: 00 [SKYACTIV-G 2.5])

							(FBCM)						
U2300: 00	APAGADO	ENCENDIDO * 8	APAGADO	APAGADO	APAGADO	APAGADO	Error de configuración central global	×	1	Otro	C, R	×	(Consulte el DTC U2300: 00 [SKYACTIV-G 2.5] .)
U3000: 41	APAGADO	APAGADO	APAGADO	APAGADO	APAGADO	APAGADO	Error del procesador PCM	-	-	Otro	C, O	-	(Ver DTC U3000: 41 [SKYACTIV-G 2.5] .)

* 1

C: Autoprueba de CMDTC, O: Autoprueba de KOEO, autoprueba de R: KOER

* 2

Solo autoprueba KOER

* 3

MTX

* 4

ATX

* 5

Con el sistema Mazda Radar Cruise Control (MRCC)

* 6

El mensaje "Inspección de presión de aceite del motor requerida" se indica con frecuencia en la pantalla LCD. (Tipo A grupo de instrumentos)

* 7

El mensaje "Inspección del sistema de carga requerida" se indica con frecuencia en la pantalla LCD. (Tipo A grupo de instrumentos)

* 8

El mensaje "Inspección del sistema del vehículo requerida" se indica con frecuencia en la pantalla LCD. (Tipo A grupo de instrumentos)

* 9

Después de dos ciclos de conducción desde que se detectó DTC

* 10

EE.UU. y CANADÁ

* 11

CALIFORNIA

* 12

La luz del motor de comprobación se puede iluminar dependiendo de la condición.

* 13

Con i-ELOOP

Mazda6 - Motor

DIAGRAMA DE CABLEADO DE DIAGNÓSTICO A BORDO [MÓDULO DE CONTROL DEL VEHÍCULO (MÓDULO V / C)]

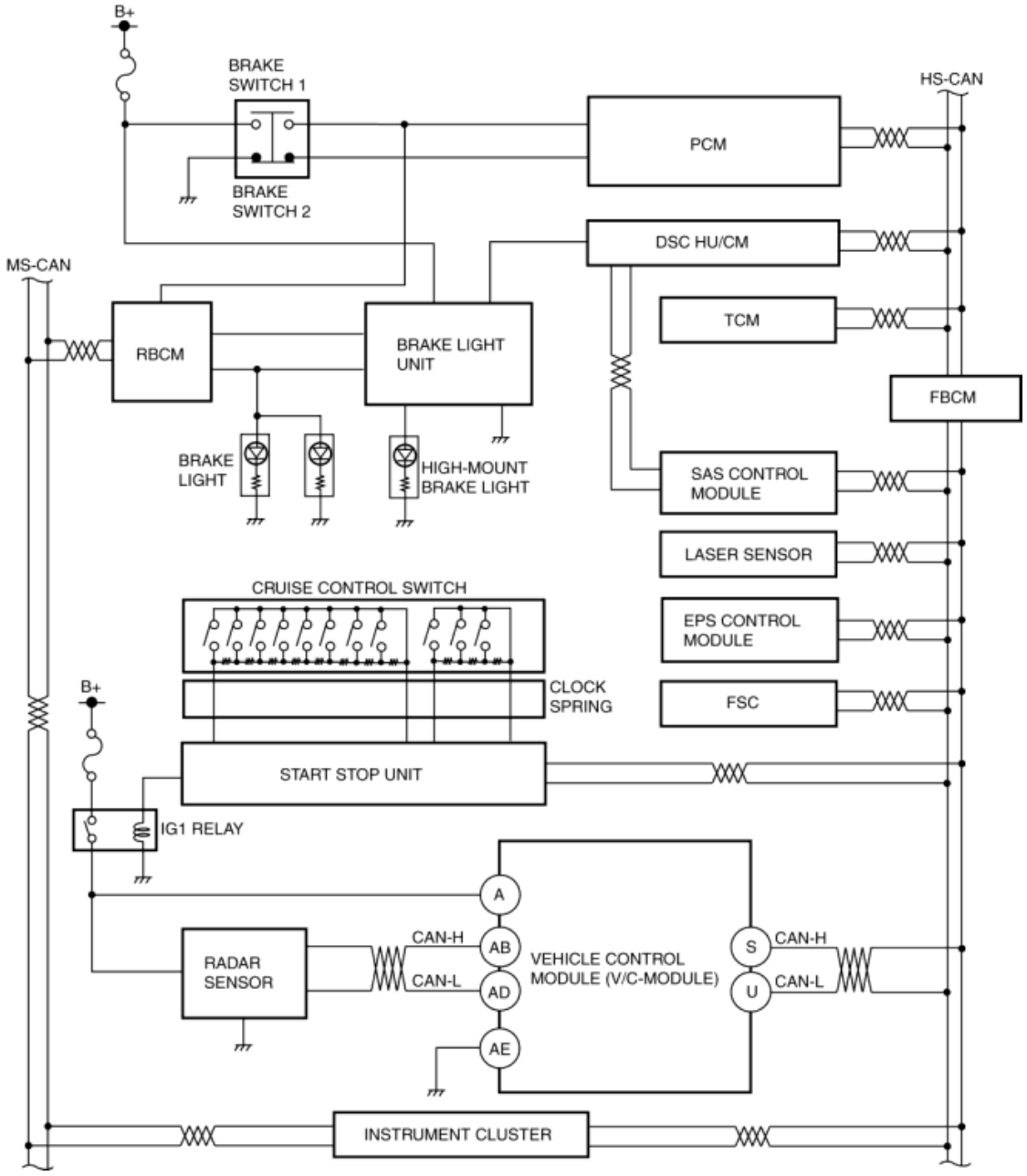

Mazda6 - Motor

PREFACIO [MÓDULO DE CONTROL DEL VEHÍCULO (MÓDULO V / C)]

- Cuando las partes componentes del sistema se reemplazan / eliminan / instalan, se debe realizar el ajuste del objetivo del sensor de radar y los ajustes de inicialización para el sensor y el módulo. Realice el servicio de ajuste inicial pertinente consultando el procedimiento de extracción / instalación correspondiente.
- El módulo de control del vehículo es un dispositivo de control que supervisa el vehículo que se encuentra delante utilizando ondas de radio emitidas por el sensor del radar que se reflejan en el vehículo que se encuentra delante y regresan a la parte del sensor de radio

del módulo de control. El módulo de control del vehículo puede no funcionar normalmente en las siguientes condiciones:

Efectos de las condiciones del tráfico

- Cambio repentino en la distancia con el vehículo por delante, como otro vehículo que se corta en el carril de la unidad
- Malos caminos, curvas, cambios en la pendiente (detección de distancia diferente de la distancia real del vehículo debido a que el vehículo que se encuentra delante está temporalmente fuera del área de detección)

Efectos de las condiciones climáticas

- Lluvia, nieve o niebla (gotas de agua, distorsión de la recepción de radio debido a la descarga del vehículo)

Efectos de las condiciones de manejo

- Condiciones de carga (el vehículo que se encuentra delante está fuera del área de detección del sensor del radar debido a un gran cambio en la postura del vehículo)

Efectos del estado de mantenimiento del vehículo

- Suciedad en el ornamento de la parrilla del radiador, modificaciones, aplicación de pegatinas (incluidos los tipos transparentes), arañazos o daños

Efectos del vehículo por delante

- Vehículo excesivamente sucio, tipo especial de vehículo (como un remolque descargado) (la recepción de ondas de radio reflejadas es débil)

- Si hay un reclamo de mal funcionamiento del vehículo presentado por un cliente, realice un diagnóstico de mal funcionamiento de acuerdo con el procedimiento de solución de problemas.

Procedimiento de solución de problemas

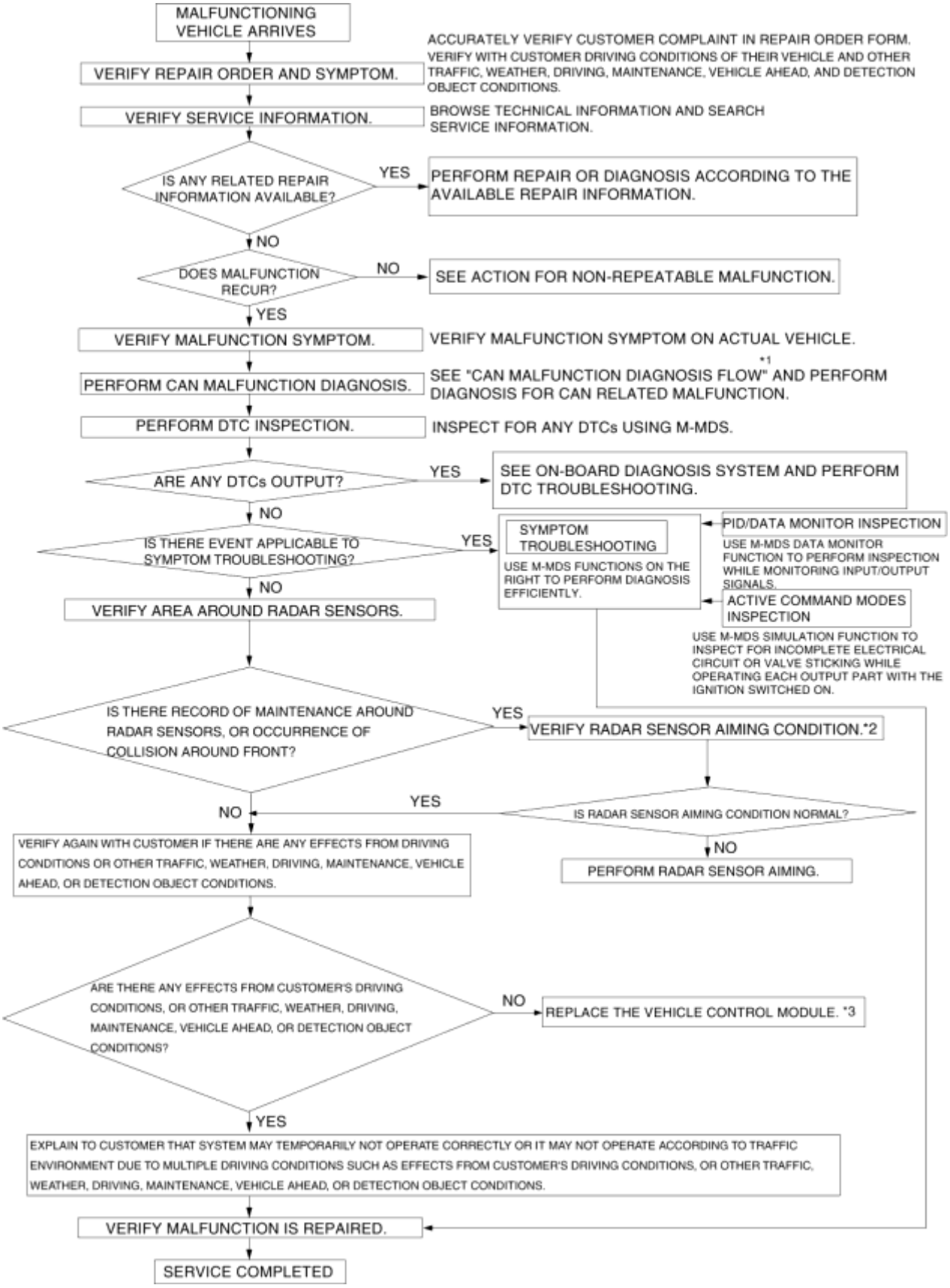

* 1

FLUJO DE DIAGNOSTICO DE MAL FUNCIONAMIENTO DE LA RED DEL AREA DEL CONTROLADOR (CAN)

Acción por mal funcionamiento no repetible

- Si el mal funcionamiento no se repite, verifique la causa del mal funcionamiento realizando las siguientes acciones:
  - Según el formulario de pedido de reparación, intente conducir el vehículo o realice pruebas para replicar el mal funcionamiento, registre los datos en ese momento y detecte la causa del mal funcionamiento.
  - Agite el mazo de cables o el conector del componente eléctrico que se sospecha que es la causa del mal funcionamiento, e inspeccione el mal funcionamiento o la ocurrencia de cualquier DTC.

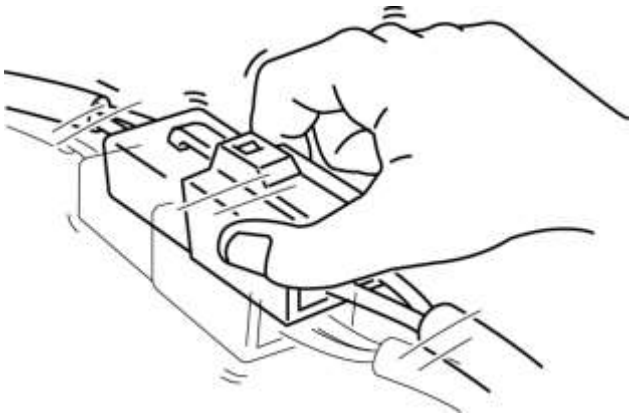

  - Inspeccione los terminales hembra en el conector del componente eléctrico que se sospecha que es la causa del mal funcionamiento por mala conexión.

Mazda6 - Motor

INSPECCIÓN DE DTC [MÓDULO DE CONTROL DEL VEHÍCULO (MÓDULO V / C)]

Autodiagnóstico CMDTC

1. Conecte el M-MDS al DLC-2.

2. Después de identificar el vehículo, seleccione los siguientes elementos de la pantalla de inicialización del M-MDS.

a. Seleccione "Auto prueba".

segundo. Seleccione "Todos los CMDTC".

3. Verifique el DTC de acuerdo con las instrucciones en la pantalla.

- Si aparece algún DTC, realice la solución de problemas según la inspección DTC correspondiente después de grabar los datos de la instantánea.

4. Después de la finalización de las reparaciones, borre todos los DTC almacenados en el módulo de control del vehículo (módulo V / C). (Consulte ELIMINACIÓN DE DTC [MÓDULO DE CONTROL DEL VEHÍCULO (MÓDULO V / C)]).

Autodiagnóstico ODDTC

1. Conecte el M-MDS al DLC-2.

2. Después de identificar el vehículo, seleccione los siguientes elementos de la pantalla de inicialización del M-MDS.

a. Seleccione "Auto prueba".

segundo. Seleccione "Módulos".

do. Seleccione "SBS / MRCC".

3. Verifique el DTC de acuerdo con las instrucciones en la pantalla.

- Si aparece algún DTC, realice la solución de problemas según la inspección DTC correspondiente después de grabar los datos de la instantánea.

4. Después de la finalización de las reparaciones, borre todos los DTC almacenados en el módulo de control del vehículo (módulo V / C). (Consulte ELIMINACIÓN DE DTC [MÓDULO DE CONTROL DEL VEHÍCULO (MÓDULO V / C)]).

Tabla de datos de instantáneas

NOTA:

- El módulo de control del vehículo (módulo V / C) almacena los siguientes dos tipos de información cuando se detecta un DTC y muestra datos de instantáneas en el M-MDS.
  - Información del vehículo detectada por el módulo de control del vehículo (módulo V / C)
  - Información del vehículo detectada por el grupo de instrumentos y recibida por el módulo de control del vehículo (módulo V / C) a través de la señal CAN

- Se almacenan los datos para todos los DTC detectados actualmente.

-: No aplica

Artículo de datos de instantáneas	Unidad		Definición	Método de lectura / uso de datos	Elemento correspondiente del monitor de datos PID
AAT	DO	F	Temperatura ambiente	-	-
APP_STATUS	Pedal acelerador apagado / menos del 20% / más del 20% / FALLO		Estado de posición del pedal del acelerador	-	-
CFG_STATUS	Config Complete / Not Configured / Config Error		Estado de configuración del clúster de instrumentos	-	-
ECT_STATUS	Menos de 0 grados C / 0 - Menos de 80 grados C / Más de 80 grados C / FALLA		Estado de temperatura del refrigerante del motor	-	-
IC_VPWR	V		Tensión de la fuente de alimentación del grupo de instrumentos	• El módulo de control del vehículo (módulo V / C) recibe constantemente el valor de voltaje de la fuente de alimentación del grupo de instrumentos enviado a través de la señal CAN desde el grupo de instrumentos. • Si se detecta un DTC, el módulo de control del vehículo (módulo V /	VPWR * 1

			C) registra el voltaje de la fuente de alimentación del cuadro de instrumentos cuando se detectó el DTC, y se muestra en el M-MDS.	
IG-ON_TIMER	hh: mm: ss *2	Tiempo transcurrido desde que se conectó el encendido (motor apagado o encendido) **NOTA:** • El grupo de instrumentos registra el tiempo transcurrido desde que se encendió el encendido (motor apagado o conectado).	• El módulo de control del vehículo (módulo V / C) recibe constantemente el tiempo transcurrido desde que se conectó el encendido (motor apagado o conectado) enviado a través de la señal CAN desde el grupo de instrumentos. • Si se detecta un DTC, el módulo de control del vehículo (módulo V / C) registra el tiempo transcurrido desde que se encendió el encendido (motor apagado o encendido) cuando se detectó el	-

			DTC, y se muestra en el M-MDS.	
PWR_MODE_KEY	Llave fuera / Llave recientemente hacia fuera (Posición 0) / Accesorio (Posición 1) / Encendido en el poste (Posición 2) / Encendido en posición (Posición 2) / En marcha (Posición 2) / En marcha - Inicio	• Key Out: encendido desconectado • Tecla recién salido (posición 0): tiempo transcurrido **dentro de los 3 segundos**desde que se desconectó el encendido • Accesorio (Posición 1): La ignición se cambia a ACC • Post ignición (posición 2): tiempo transcurrido **dentro de los 3 segundos**desde que se encendió el encendido • Encendido Encendido (Posición 2): Encendido conectado (motor apagado) • En marcha (Posición 2): Encendido conectado (motor encendido) • Running - Starting: condición de arranque	• El módulo de control del vehículo (módulo V / C) recibe constantemente el estado del interruptor de encendido enviado a través de la señal CAN desde el grupo de instrumentos. • Si se detecta un DTC, el módulo de control del vehículo (módulo V / C) registra el estado del interruptor de encendido cuando se detectó el DTC, y se muestra en el M-MDS.	-
RPM_STATUS	Engine Stop / Under1500rpm / Over1500rpm / FAIL	Estado de velocidad del motor	• El módulo de control del vehículo (módulo V / C) recibe	TACHOMTR [*1]

			constantemente la velocidad del motor enviada a través de la señal CAN desde el grupo de instrumentos. • Si se detecta un DTC, el módulo de control del vehículo (módulo V / C) registra la velocidad del motor cuando se detectó el DTC, y se muestra en el M-MDS.	
SHIFT_STATUS	P / N / D / R / FAIL	Estado de posición de la palanca selectora	• El módulo de control del vehículo (módulo V / C) recibe constantemente la posición de la palanca selectora enviada a través de la señal CAN desde el grupo de instrumentos. • Si se detecta un DTC, el módulo de control del vehículo (módulo V / C) registra la posición de la palanca selectora	-

				cuando se detectó el DTC, y se muestra en el M-MDS.	
TOTAL_DIST	km	millas	Distancia total recorrida desde la finalización del vehículo hasta que el módulo de control del vehículo (módulo V / C) detecta DTC (valor del cuentamillas en el grupo de instrumentos)	La distancia total recorrida desde la cual el módulo de control del vehículo (módulo V / C) detecta los DTC hasta el presente se puede calcular realizando el siguiente procedimiento. • Verifique el valor del odómetro en el grupo de instrumentos. • Verifique el elemento de datos de instantánea TOTAL_DIST. • Reste 2 de 1.	-
TIEMPO TOTAL	hh: mm: ss *2		Tiempo transcurrido total acumulado desde la finalización del vehículo hasta que el módulo de control del vehículo (módulo V / C) detecta un DTC **NOTA:** • Cuando se retira el fusible ROOM y se desconecta el encendido, el tiempo no se incluye en el	El tiempo transcurrido desde que el módulo de control del vehículo (módulo V / C) detecta los DTC hasta el presente se puede calcular realizando el siguiente procedimiento. • Verifique el elemento PID del clúster de instrumentos TOTAL_TIME.	TOTAL_TIME *1

		tiempo transcurrido.	• Verifique el elemento de datos de instantánea TOTAL_TIME. • Reste 2 de 1.	
VPWR	V	Voltaje de la fuente de alimentación del módulo de control del vehículo (módulo V / C)	-	VPWR
VSPD_STATUS	Detener/ 0-10 km / h / Over10km / h / FALLAR	Estado de velocidad del vehículo	• El módulo de control del vehículo (módulo V / C) recibe constantemente la velocidad del vehículo enviada a través de la señal CAN desde el grupo de instrumentos. • Si se detecta un DTC, el módulo de control del vehículo (módulo V / C) registra la velocidad del vehículo cuando se detectó el DTC, y se muestra en el M-MDS.	SPEEDOMTR * 1

* 1

PID del clúster de instrumentos (ver PAD / MONITOR DE DATOS [GRUPO DE INSTRUMENTOS]).

* 2

Los segundos pueden estar indicados después del punto decimal.

Mazda6 - Motor

CLEARING DTC [MÓDULO DE CONTROL DEL VEHÍCULO (MÓDULO V / C)]

Autodiagnóstico CMDTC

1. Conecte el M-MDS al DLC-2.

2. Después de identificar el vehículo, seleccione los siguientes elementos de la pantalla de inicialización del M-MDS.

a. Seleccione "Auto prueba".

segundo. Seleccione "Todos los CMDTC".

3. Verifique el DTC de acuerdo con las instrucciones en la pantalla.

4. Presione el botón borrar en la pantalla del DTC para borrar el DTC.

5. Desconecte el encendido (LOCK).

6. Encienda el encendido (motor apagado o encendido) y espere **5 segundos o más** .

7. Realice la inspección DTC. (Consulte DTC INSPECTION [MÓDULO DE CONTROL DEL VEHÍCULO (MÓDULO V / C)] .)

8. Verifique que no se muestren DTC.

Autodiagnóstico ODDTC

1. Conecte el M-MDS al DLC-2.

2. Después de identificar el vehículo, seleccione los siguientes elementos de la pantalla de inicialización del M-MDS.

a. Seleccione "Auto prueba".

segundo. Seleccione "Módulos".

do. Seleccione "SBS / MRCC".

3. Verifique el DTC de acuerdo con las instrucciones en la pantalla.

4. Presione el botón borrar en la pantalla del DTC para borrar el DTC.

5. Desconecte el encendido (LOCK).

6. Encienda el encendido (motor apagado o encendido) y espere **5 segundos o más** .

7. Realice la inspección DTC. (Consulte DTC INSPECTION [MÓDULO DE CONTROL DEL VEHÍCULO (MÓDULO V / C)] .)

8. Verifique que no se muestren DTC.

Mazda6 - Motor

TABLA DE DTC [MÓDULO DE CONTROL DEL VEHÍCULO (MÓDULO V / C)]

X: aplicable-: no aplicable

DTC	Luz de advertencia MRCC (ámbar) * 2	Luz de advertencia principal * 3	Descripción	Función a prueba de fallas		Ciclo de conducción	Tipo de autoprueba * 1	Función de memoria	Página
				MRCC	FOW				
C0049: 85	Destello	Iluminado	Error de señal de nivel de líquido de frenos	X	X	-	DISCOS COMPACTOS	X	(Ver DTC C0049: 85 [MÓDULO DE CONTROL DEL VEHÍCULO (MÓDULO V / C)] .)
C0063: 54	Destello	Iluminado	La inicialización del sistema MRCC no se implementó	X	X	-	DISCOS COMPACTOS	X	(Ver DTC C0063: 54 [MÓDULO DE CONTROL DEL VEHÍCULO (MÓDULO V / C)] .)
C1105: 62	Destello	Iluminado	Mal funcionamiento de la señal de luz de freno	X	X	-	DISCOS COMPACTOS	X	(Ver DTC C1105: 62 [MÓDULO DE CONTROL DEL VEHÍCULO (MÓDULO V / C)] .)
C1A67: 04	Destello	Iluminado	Mal funcionamiento del circuito	X	X	-	DISCOS COMPACTOS	X	(Ver DTC C1A67: 04 [MÓDULO DE

			interno del sensor de radar						CONTROL DEL VEHÍCULO (MÓDULO V / C)] .)
C1A67: 4B	Destello	Iluminado	El sensor de radar está fuera del rango de operación (suministro de energía de encendido, temperatura interna)	X	X	-	DISCOS COMPACTOS	X	(Ver DTC C1A67: 4B [MÓDULO DE CONTROL DEL VEHÍCULO (MÓDULO V / C)] .)
C1A67: 54 *4	Destello	Iluminado	Sensor de radar con el objetivo de ajuste no implementado	X	X	-	DISCOS COMPACTOS	X	(Ver DTC C1A67: 54 [MÓDULO DE CONTROL DEL VEHÍCULO (MÓDULO V / C)] .)
C1A67: 56	Destello	Iluminado	Error de información de configuración del sensor de radar	X	X	-	DISCOS COMPACTOS	X	(Ver DTC C1A67: 56 [MÓDULO DE CONTROL DEL VEHÍCULO (MÓDULO V / C)] .)
C1A67: 78	Destello	Iluminado	El eje del sensor de radar se desvía	X	X	-	DISCOS COMPACTOS	X	(Ver DTC C1A67: 78 [MÓDULO DE CONTROL DEL VEHÍCULO (MÓDULO V / C)] .)

C1A67: 92	-	Iluminado	La sensibilidad del sensor de radar bajó	X	X	-	DISCOS COMPACTOS	X	(Ver DTC C1A67: 92 [MÓDULO DE CONTROL DEL VEHÍCULO (MÓDULO V / C)] .)
C1A67: 95	Destello	Iluminado	Mal funcionamiento de la especificación del sensor de radar	X	X	-	DISCOS COMPACTOS	X	(Ver DTC C1A67: 95 [MÓDULO DE CONTROL DEL VEHÍCULO (MÓDULO V / C)] .)
C1A96: 62	Destello	Iluminado	Mal funcionamiento del interruptor de freno	X	X	-	DISCOS COMPACTOS	X	(Ver DTC C1A96: 62 [MÓDULO DE CONTROL DEL VEHÍCULO (MÓDULO V / C)] .)
P1697: 86	Destello	-	Interruptor de control de crucero (interruptor de DISTANCIA) recepción de señal de falla de funcionamiento	X	-	-	DISCOS COMPACTOS	X	(Ver DTC P1697: 86 [MÓDULO DE CONTROL DEL VEHÍCULO (MÓDULO V / C)] .)
U0001: 88	Destello	Iluminado	Error de comunicación del módulo (HS-CAN)	X	X	-	DISCOS COMPACTOS	X	(Consulte DTC U0001: 88, U0100: 00, U0101: 00, U0121: 00, U0131: 00, U0140:
U0100: 00	Destello	-	Error de comunicación con PCM	X	-	-	DISCOS COMPACTOS	X	

U0101: 00	Destello	Iluminado	Error de comunicación con TCM	X	X	-	DISCOS COMPACTOS	X	00, U0151: 00, U0155: 00, U0214: 00, U0235: 68, U023A: 00 [MÓDULO DE CONTROL DEL VEHÍCULO] (MÓDULO V / C)] .)
U0121: 00	Destello	Iluminado	Error de comunicación con DSC HU / CM	X	X	-	DISCOS COMPACTOS	X	
U0131: 00	Destello	Iluminado	Error de comunicación con el módulo de control de EPS	X	X	-	DISCOS COMPACTOS	X	
U0140: 00	Destello	Iluminado	Error de comunicación con el módulo de control del cuerpo frontal (FBCM)	X	X	-	DISCOS COMPACTOS	X	
U0151: 00	Destello	Iluminado	Error de comunicación con el módulo de control SAS	X	X	-	DISCOS COMPACTOS	X	
U0155: 00	Destello	Iluminado	Error de comunicación con el grupo de instrumentos	X	X	-	DISCOS COMPACTOS	X	
U0214: 00	Destello	Iluminado	Error de comunicación con la unidad de detención de arranque	X	X	-	DISCOS COMPACTOS	X	
U0235: 68	-	-	Error de comunicación con sensor láser	-	-	-	DISCOS COMPACTOS	X	
U023A: 00	-	Iluminado	Error de comunicación con cámara de detección directa (FSC)	-	-	-	DISCOS COMPACTOS	X	
U0301: 09	Destello	Iluminado	Señal de error recibida de PCM	X	X	-	DISCOS COMPACTOS	X	(Ver DTC U0301: 09 [MÓDULO DE CONTROL DEL VEHÍCUL

									O (MÓDULO V / C)] .)
U0316: 09 * 5	Destello	Iluminado	Señal de error recibida de DSC HU / CM	X	X	-	DISCOS COMPACTOS	X	(Consulte el DTC U0316: 09 [MÓDULO DE CONTROL DEL VEHÍCULO (MÓDULO V / C)]).
U0320: 09	Destello	Iluminado	Mal funcionamiento de la señal del ángulo de dirección	X	X	-	DISCOS COMPACTOS	X	(Consulte el DTC U0320: 09 [MÓDULO DE CONTROL DEL VEHÍCULO (MÓDULO V / C)]).
U0323: 00	Destello	Iluminado	Error de señal de advertencia / indicación relacionada con FOW / MRCC	X	X	-	DISCOS COMPACTOS	X	(Ver DTC U0323: 00 [MÓDULO DE CONTROL DEL VEHÍCULO (MÓDULO V / C)] .)
U0401: 00	Destello	-	Señal de error recibida de PCM	X	-	-	DISCOS COMPACTOS	X	(Ver DTC U0401: 00 [MÓDULO DE CONTROL DEL VEHÍCULO (MÓDULO V / C)] .)
U0402: 00	Destello	Iluminado	Señal de error recibida de TCM	X	X	-	DISCOS COMPACTOS	X	(Ver DTC U0402: 00 [MÓDULO

									DE CONTROL DEL VEHÍCULO (MÓDULO V / C)] .)
U0415: 00	Destello	Iluminado	Señal de error recibida de DSC HU / CM	X	X	-	DISCOS COMPACTOS	X	(Ver DTC U0415: 00 [MÓDULO DE CONTROL DEL VEHÍCULO (MÓDULO V / C)] .)
U0420: 00	Destello	Iluminado	Señal de error recibida del módulo de control de EPS	X	X	-	DISCOS COMPACTOS	X	(Ver DTC U0420: 00 [MÓDULO DE CONTROL DEL VEHÍCULO (MÓDULO V / C)] .)
U0422: 00	Destello	Iluminado	Señal de error recibida del módulo de control del cuerpo frontal (FBCM)	X	X	-	DISCOS COMPACTOS	X	(Ver DTC U0422: 00 [MÓDULO DE CONTROL DEL VEHÍCULO (MÓDULO V / C)] .)
U0423: 00	Destello	Iluminado	Señal de error recibida del grupo de instrumentos	X	X	-	DISCOS COMPACTOS	X	(Ver DTC U0423: 00 [MÓDULO DE CONTROL DEL VEHÍCULO (MÓDULO V / C)] .)

U0433: 68	-	-	Señal de error recibida del sensor láser	-	-	-	DISCOS COMPACTOS	X	(Ver DTC U0433: 68 [MÓDULO DE CONTROL DEL VEHÍCULO (MÓDULO V / C)] .)
U0443: 00	Destello	Iluminado	Señal de error recibida del módulo de control del cuerpo trasero (RBCM)	X	X	-	DISCOS COMPACTOS	X	(Ver DTC U0443: 00 [MÓDULO DE CONTROL DEL VEHÍCULO (MÓDULO V / C)] .)
U0452: 86	Destello	Iluminado	Señal de error recibida del módulo de control SAS	X	X	-	DISCOS COMPACTOS	X	(Ver DTC U0452: 86 [MÓDULO DE CONTROL DEL VEHÍCULO (MÓDULO V / C)] .)
U0515: 00	Destello	Iluminado	Señal de error recibida de la unidad de parada de inicio	X	X	-	DISCOS COMPACTOS	X	(Ver DTC U0515: 00 [MÓDULO DE CONTROL DEL VEHÍCULO (MÓDULO V / C)] .)
U053B: 68	-	Iluminado	Señal de error recibida de la cámara de detección directa (FSC)	-	-	-	DISCOS COMPACTOS	X	(Ver DTC U053B: 68 [MÓDULO DE CONTROL DEL VEHÍCULO

									(MÓDULO V / C)] .)
U101C: 00	Destello	Iluminado	Error de comunicación del sensor de radar	X	X	-	DISCOS COMPACTOS	X	(Consulte DTC U101C: 00, U101D: 00, U1A00: 88 [MÓDULO DE CONTROL DEL VEHÍCULO (MÓDULO V / C)] .)
U101D: 00	Destello	Iluminado	Señal de error recibida del sensor de radar	X	X	-	DISCOS COMPACTOS	X	
U1A00: 88	Destello	Iluminado	Error de comunicación CAN (Bus apagado)	X	X	-	DISCOS COMPACTOS	X	
U2300: 54	Destello	Iluminado	Error de configuración (datos no recibidos)	X	X	-	DISCOS COMPACTOS	X	(Consulte DTC U2300: 54, U2300: 55, U2300: 56, U2300: 64 [MÓDULO DE CONTROL DEL VEHÍCULO (MÓDULO V / C)]).
U2300: 55	Destello	Iluminado	Error de configuración (sin configuración)	X	X	-	DISCOS COMPACTOS	X	
U2300: 56	Destello	Iluminado	Error de configuración (lectura de datos ineficaz / no intercambiable)	X	X	-	DISCOS COMPACTOS	X	
U2300: 64	Destello	Iluminado	Error de configuración (valor de error leído)	X	X	-	DISCOS COMPACTOS	X	
U3000: 04	Destello	Iluminado	Mal funcionamiento de la operación del sistema de control de radar de Mazda (MRCC)	X	-	-	DISCOS COMPACTOS	X	(Ver DTC U3000: 04 [MÓDULO DE CONTROL DEL VEHÍCULO (MÓDULO V / C)] .)
U3000: 44	Destello	Iluminado	Error de información de configuración	X	X	-	DISCOS COMPACTOS	X	(Ver DTC U3000: 44 [MÓDULO

			del módulo de configuración del vehículo						DE CONTROL DEL VEHÍCULO (MÓDULO V / C)] .)
U3000: 49	Destello	Iluminado	Malfuncionamiento interno del módulo de control del vehículo (módulo V / C)	X	X	-	DISCOS COMPACTOS	X	(Ver DTC U3000: 49 [MÓDULO DE CONTROL DEL VEHÍCULO (MÓDULO V / C)] .)
U3003: 16	Destello	Iluminado	El voltaje de la fuente de alimentación del módulo de control del vehículo (módulo V / C) disminuye	X	X	-	DISCOS COMPACTOS	X	(Consulte DTC U3003: 16, U3003: 17 [MÓDULO DE CONTROL DEL VEHÍCULO (MÓDULO V / C)] .)
U3003: 17	Destello	Iluminado	El voltaje del suministro de energía del módulo de control del vehículo (módulo V / C) aumenta	X	X	-	DISCOS COMPACTOS	X	

* 1

C: Autodiagnóstico de CMDTC, D: Autodiagnóstico de ODDTC

* 2

La luz de advertencia de MRCC (ámbar) parpadea solo cuando el interruptor MRCC ON está encendido.

* 3

La luz de advertencia principal se ilumina solo cuando el FOW está encendido.

* 4

Si las dos ruedas delanteras y traseras giran con un dinamómetro de chasis de 4 ruedas, el módulo de control del vehículo (módulo V / C) determina que hay un error en la información de ubicación del objeto que detecta el sensor de radar. Como resultado, el módulo de control del vehículo (módulo V / C) ilumina la luz de advertencia principal, muestra "FOW, MRCC Inspection Required" en la pantalla LCD y almacena el DTC C1A67: 54. La luz de advertencia maestra y la indicación de "FOW, MRCC Inspection Required" se pueden apagar desconectando el encendido (LOCK) después de sacar el vehículo del dinamómetro del chasis de 4 ruedas. El DTC C1A67: 54 almacenado se puede borrar usando el M-MDS.

* 5

Si las ruedas delanteras o traseras se giran utilizando un dinamómetro de chasis de dos ruedas, el DSC HU / CM determina que el DSC no funciona correctamente. Como resultado, determina que el módulo de control del vehículo (módulo V / C) también está fallando, luego enciende la luz de advertencia de MRCC (ámbar), ilumina la luz de advertencia principal y almacena el DTC U0316: 09. Después de sacar el vehículo del dinamómetro de 2 ruedas, el encendido se desconectó (LOCK), y luego se volvió a conectar (motor ENCENDIDO), el testigo de advertencia MRCC (ámbar) y el testigo principal se apagan cuando el vehículo se conduce a 10 km / h {6.2 mph} o más. Borre el DTC U0316: 09 de la memoria con el M-MDS.

Mazda6 - Motor

PANTALLA DEL MONITOR DE PID / DATOS [MÓDULO DE CONTROL DEL VEHÍCULO (MÓDULO V / C)]

1. Conecte el M-MDS al DLC-2.

2. Después de identificar el vehículo, seleccione los siguientes elementos de la pantalla de inicialización del M-MDS.

a. Seleccione "DataLogger".

segundo. Seleccione "Módulos".

do. Seleccione "SBS / MRCC".

3. Seleccione el PID aplicable de la tabla PID.

4. Verifique los datos PID de acuerdo con las instrucciones en la pantalla.

NOTA:

- La función de pantalla de datos PID se utiliza para controlar el valor calculado de las señales de entrada / salida en el módulo. Por lo tanto, si el valor monitoreado de las partes de salida no está dentro de la especificación, es necesario inspeccionar el valor monitoreado de las partes de entrada correspondientes al control de parte de salida aplicable. Además, dado que el sistema no muestra un mal funcionamiento de la pieza de salida como una anomalía en el valor monitoreado, es necesario inspeccionar las piezas de salida individualmente.

Mazda6 - Motor

MESA DE MONITOR PID / DATOS [MÓDULO DE CONTROL DEL VEHÍCULO (MÓDULO V / C)]

Nombre PID (definición)	Unidad de operación	Estado de la operación (referencia)	Artículos de inspección)
TGT_ANGL_COL (Ángulo horizontal con el objetivo (valor de corrección))	°	Valor normal: -0.1-0.1	Sensor de radar
TGT_ANGL_RAW (Ángulo horizontal con el objetivo (sin corrección))	°	Valor normal: -0.3-0.3	Sensor de radar
TGT_DIST (Distancia al objetivo)	metro	Valor normal: 4.9-5.1	Sensor de radar
TGT_VEL (Velocidad relativa del objetivo)	KPH	Valor normal: -0.01-0.01	Sensor de radar
VPWR (Voltaje de suministro del módulo de control del vehículo (módulo V / C))	V	Valor normal: 9-16.3	• Batería • Relé IG1 • Módulo de control del vehículo (módulo V / C)

Mazda6 - Motor

DISPOSITIVO DEL SISTEMA DE CONTROL Y CUADRO DE RELACIÓN DE CONTROL [SKYACTIV-G 2.5]

×: aplicable

ít.	MAIN RELAY CONTROL	DRIVE-BY-WIRE CONTROL	HYDRAULIC VARIABLE VALVE TIMING CONTROL	ELECTRIC VARIABLE VALVE TIMING CONTROL	FUEL INJECTION CONTROL	FUEL PUMP CONTROL	HIGH PRESSURE FUEL PUMP CONTROL	ELECTRONIC SPARK ADVANCE CONTROL	PURGE CONTROL	A/F SENSOR HEATER CONTROL HO2S HEATER CONTROL	A/C CUT-OFF CONTROL	ELECTRICAL FAN CONTROL	STARTER CUT-OFF CONTROL	GENERATOR CONTROL	ENGINE OIL CONTROL

Dispositivo de entrada															
Sensor de APP No.1, No.2		×	×		×			×	×		×	×			
Sensor TP No.1, No.2		×			×						×				
Sensor MAF		×	×	×	×		×	×	×	×		×			×
IAT sensor No.1		×		×	×			×	×			×		×	
IAT sensor No.2		×		×	×			×							
Sensor de mapa		×		×	×			×	×						×
Sensor CKP		×	×	×	×	×	×	×	×	×	×	×	×	×	×
Sensor de consumo CMP		×		×	×			×							
Sensor de escape CMP		×	×		×		×	×							
Sensor ECT No.1		×	×	×	×		×	×	×	×	×	×	×	×	×
Sensor de presión de combustible		×			×	×	×								
Sensor BARO		×		×	×	×			×			×			
Sensor de iones No.1-No.4				×	×										
Kansas								×							
Sensor A / F					×				×						
HO2S					×										
Sensor de presión de refrigerante											×	×			
Relé IG1	×		×		×	×		×		×		×	×		
Interruptor de freno (señal No.1)		×													
Interruptor de freno (señal No.2)		×													
Sensor de rango de Transaxle (ATX)		×			×								×		
Conmutador neutral (MTX)		×			×			×			×				
Interruptor CPP (MTX)		×			×			×			×				
Interruptor de enclavamiento de arranque (MTX)													×		
Motor / controlador eléctrico de sincronización de válvulas variables				×											
Batería			×			×	×	×	×					×	
Generador (bobina del estator)		×													
CAN *1		×			×			×			×	×	×		
Sensor ECT No.2	Solo se usa para OBD.														
Sensor de presión del tanque de combustible	Solo se usa para OBD.														
Dispositivo de salida															
Relé principal	×														
Actuador de válvula de mariposa		×													
Motor / controlador eléctrico de sincronización de válvulas variables				×	×										

Relé de sincronización de válvula variable eléctrica				×											
OCV			×												
Inyector de combustible No.1-No.4					×										
Relé de inyector de combustible					×										
Módulo de control de la bomba de combustible						×									
Relé de la bomba de combustible						×									
Válvula de solenoide de control de la válvula de derrame (bomba de combustible de alta presión)							×								
Bobina de encendido No.1-No.4								×							
Válvula de solenoide de purga									×						
Calentador de sensor de A / F										×					
Calentador HO2S										×					
Relé de A / C											×				
Relé ventilador de refrigeración No.1, No.2, No.3												×			
Relé de arranque													×		
Generador (bobina de campo)														×	
Válvula de solenoide de aceite del motor															×
Válvula de solenoide CV	Solo se usa para OBD.														

* 1

TCM (ATX), DSC HU / CM, grupo de instrumentos, unidad de parada de inicio

Mazda6 - Engine

QUICK DIAGNOSTIC CHART [SKYACTIV-G 2.5]

X: Applied

	Possible factor / Troubleshooting item		Starter motor malfunction (mechanical or electrical)	Starter circuit including ignition switch is open	Improper engine oil level	Low or dead battery	Charging system malfunction	Improper engine compression	Improper dipstick	Base engine malfunction	Drive plate (ATX) or flywheel (MTX) is seized	Improper tension or damaged drive belts	Improper engine coolant level	Water and anti-freeze mixture is improper	Cooling system malfunction (radiator, hoses,overflow system, thermostat, etc.)	Cooling fan system malfunction
1	Blown fuses															
2	Check engine light illuminates															
3	Will not crank		X	X		X	X			X	X					
4	Hard to start/long crank/erratic start/erratic crank		X					X		X						
5	Engine stalls	After start/at idle						X								
6	Cranks normally but will not start							X								
7	Engine oil warning light illuminates/ message "Engine Oil Pressure Inspection Required" is indicated in LCD				X				X	X						
8	Engine runs rough/rolling idle							X								
9	Fast idle/runs on															
10	Low idle/stalls during deceleration							X								
11	Engine stalls/quits	Acceleration/cruise						X								
	Engine runs rough	Acceleration/cruise						X								
	Misses	Acceleration/cruise						X								
	Buck/jerk	Acceleration/cruise/deceleration						X								
	Hesitation/stumble	Acceleration						X								
	Surges	Acceleration/cruise						X								
12	Lack/loss of power	Acceleration/cruise						X								
13	Knocking/pinging	Acceleration/cruise						X								X
14	Poor fuel economy							X					X		X	X
15	Emission compliance							X		X					X	
16	High oil consumption/leakage								X	X						
17	Cooling system concerns	Overheating										X	X	X	X	X
18	Cooling system concerns	Runs cold													X	X
19	Exhaust smoke							X		X					X	
20	Fuel odor (in engine compartment)															
21	Engine noise											X				
22	Vibration concerns (engine)															
23	A/C does not work sufficiently															
24	A/C is always on or A/C compressor runs continuously															
25	Exhaust sulphur smell															
26	Fuel refill concerns															
27	Fuel filling shut off concerns															
28	Spark plug condition							X								
29	ATX concerns	Upshift/downshift/engagement	See Section 05-03 TRANSMISSION/TRANSAXLE, SYMPTOM TROUBLESHOOTING [FW6A-EL]													

X: Applied

	Troubleshooting item		Possible factor	Engine or transaxle mounts are improperly installed	Cooling fan or condenser fan seats improper	Fuel quality	Improper engine oil viscosity	Improper valve timing	Oil leakage (internal, turbocharger, external)	Improper oil or fluid level	Coolant leakage (internal, turbocharger, external)	Electric variable valve timing system malfunction	Hydraulic variable valve timing system malfunction	Engine overheating	Air cleaner element clogged or restricted	Air leakage from intake-air system (loose tubes, cracks, gaskets breakage)	Air suction in intake-air system	Intake-air system restriction
1	Blown fuses																	
2	Check engine light illuminates											X	X					
3	Will not crank																	
4	Hard to start/long crank/erratic start/erratic crank					X		X							X	X		X
5	Engine stalls	After start/at idle				X						X	X	X		X		X
6	Cranks normally but will not start					X		X						X	X	X		X
7	Engine oil warning light illuminates/ message "Engine Oil Pressure Inspection Required" is indicated in LCD						X		X	X								
8	Engine runs rough/rolling idle					X		X						X		X		X
9	Fast idle/runs on											X	X			X		
10	Low idle/stalls during deceleration							X								X		X
11	Engine stalls/quits	Acceleration/cruise				X		X						X	X			X
	Engine runs rough	Acceleration/cruise				X		X						X	X			X
	Misses	Acceleration/cruise				X		X						X	X			X
	Buck/jerk	Acceleration/cruise/deceleration				X		X						X	X			X
	Hesitation/stumble	Acceleration				X		X						X	X			X
	Surges	Acceleration/cruise				X		X						X	X			X
12	Lack/loss of power	Acceleration/cruise				X		X				X	X	X	X	X		X
13	Knocking/pinging	Acceleration/cruise				X								X		X		
14	Poor fuel economy					X		X							X			
15	Emission compliance					X		X						X	X	X		
16	High oil consumption/leakage						X		X									
17	Cooling system concerns		Overheating								X							
18	Cooling system concerns		Runs cold															
19	Exhaust smoke								X		X				X	X		
20	Fuel odor (in engine compartment)																	
21	Engine noise									X								
22	Vibration concerns (engine)			X	X													
23	A/C does not work sufficiently																	
24	A/C is always on or A/C compressor runs continuously																	
25	Exhaust sulphur smell					X												
26	Fuel refill concerns																	
27	Fuel filling shut off concerns																	
28	Spark plug condition																	
29	ATX concerns	Upshift/downshift/engagement		See Section 05-03 TRANSMISSION/TRANSAXLE, SYMPTOM TROUBLESHOOTING [FW6A-EL]														

X: Applied

Troubleshooting item			Possible factor: Drive-by-wire control system improper operation	Drive-by-wire control system operates with brake override system	Throttle body malfunction	Vacuum leakage (vacuum hose damage, misrouting)	Ignition coil malfunction (e.g. open, short or cracks)	Initial ignition timing misadjustment (CKP and pulse wheel misadjustment)	Spark plug malfunction	Fuel pump (low-pressure side) malfunction (mechanically or electrically)	Pressure regulator (built-into fuel pump unit at fuel tank)	Inadequate fuel pressure (high-pressure side)	Inadequate fuel pressure (low-pressure side)	Fuel line restricted or clogged
1	Blown fuses													
2	Check engine light illuminates		X											
3	Will not crank													
4	Hard to start/long crank/erratic start/erratic crank		X		X	X	X	X	X	X		X	X	X
5	Engine stalls	After start/at idle	X			X	X			X		X	X	X
6	Cranks normally but will not start		X			X	X		X	X		X	X	X
7	Engine oil warning light illuminates/ message "Engine Oil Pressure Inspection Required" is indicated in LCD													
8	Engine runs rough/rolling idle		X			X	X		X	X		X	X	
9	Fast idle/runs on		X		X									
10	Low idle/stalls during deceleration		X			X						X	X	X
11	Engine stalls/quits	Acceleration/cruise	X		X	X			X	X		X	X	X
	Engine runs rough	Acceleration/cruise	X		X	X			X	X		X	X	X
	Misses	Acceleration/cruise	X		X	X			X	X		X	X	X
	Buck/jerk	Acceleration/cruise/deceleration	X	X	X	X			X	X		X	X	X
	Hesitation/stumble	Acceleration	X	X	X	X			X	X		X	X	X
	Surges	Acceleration/cruise	X	X	X	X			X	X		X	X	X
12	Lack/loss of power	Acceleration/cruise	X	X	X	X	X		X	X		X	X	X
13	Knocking/pinging	Acceleration/cruise	X				X					X	X	
14	Poor fuel economy					X	X		X			X	X	X
15	Emission compliance		X		X	X			X			X	X	
16	High oil consumption/leakage													
17	Cooling system concerns	Overheating												
18	Cooling system concerns	Runs cold												
19	Exhaust smoke						X		X			X	X	
20	Fuel odor (in engine compartment)											X	X	
21	Engine noise					X								
22	Vibration concerns (engine)													
23	A/C does not work sufficiently													
24	A/C is always on or A/C compressor runs continuously													
25	Exhaust sulphur smell					X						X	X	
26	Fuel refill concerns													
27	Fuel filling shut off concerns													
28	Spark plug condition													
29	ATX concerns	Upshift/downshift/engagement	See Section 05-03 TRANSMISSION/TRANSAXLE, SYMPTOM TROUBLESHOOTING [FW6A-EL]											

X: Applied

	Troubleshooting item		Possible factor: Fuel injector malfunction (inoperative)	Fuel filters restricted or clogged	Fuel pressure limiter malfunction (built-into common rail)	Spill valve control solenoid valve malfunction (built-into high pressure fuel pump)	Fuel leakage at fuel line	High pressure fuel pump malfunction	Incorrect fuel injection timing or amount	Improper air/fuel ratio mixture control	Exhaust system or catalytic converter restriction	Exhaust gas leakage	Catalytic converter malfunction	PCV valve malfunction
1	Blown fuses													
2	Check engine light illuminates		X							X			X	
3	Will not crank													
4	Hard to start/long crank/erratic start/erratic crank		X	X	X	X	X	X	X	X	X			X
5	Engine stalls	After start/at idle	X		X	X	X	X	X	X	X			X
6	Cranks normally but will not start		X		X	X	X	X	X	X	X			X
7	Engine oil warning light illuminates/ message "Engine Oil Pressure Inspection Required" is indicated in LCD													X
8	Engine runs rough/rolling idle		X	X	X	X	X	X			X			X
9	Fast idle/runs on		X			X								
10	Low idle/stalls during deceleration		X		X	X	X	X	X					
11	Engine stalls/quits	Acceleration/cruise	X		X	X		X	X	X	X			X
	Engine runs rough	Acceleration/cruise	X		X	X		X	X	X	X			X
	Misses	Acceleration/cruise	X		X	X		X	X	X	X			X
	Buck/jerk	Acceleration/cruise/deceleration	X		X	X		X	X	X	X			X
	Hesitation/stumble	Acceleration	X		X	X		X	X	X	X			X
	Surges	Acceleration/cruise	X		X	X		X	X	X	X			X
12	Lack/loss of power	Acceleration/cruise			X	X		X	X		X	X		X
13	Knocking/pinging	Acceleration/cruise	X			X			X		X			
14	Poor fuel economy		X	X			X	X	X		X			X
15	Emission compliance		X		X	X		X	X	X	X		X	X
16	High oil consumption/leakage													X
17	Cooling system concerns	Overheating												
18	Cooling system concerns	Runs cold												
19	Exhaust smoke		X						X			X		X
20	Fuel odor (in engine compartment)		X				X							
21	Engine noise													
22	Vibration concerns (engine)													
23	A/C does not work sufficiently													
24	A/C is always on or A/C compressor runs continuously													
25	Exhaust sulphur smell													X
26	Fuel refill concerns													
27	Fuel filling shut off concerns													
28	Spark plug condition													
29	ATX concerns	Upshift/downshift/engagement	See Section 05-03 TRANSMISSION/TRANSAXLE, SYMPTOM TROUBLESHOOTING [FW6A-EL]											

X: Applied

	Possible factor / Troubleshooting item		Constant voltage supply circuit malfunction	Main relay malfunction (mechanically or electrically)	No battery power supply to PCM	Poor PCM ground or vehicle ground (open)	Electrical connector disconnection	ECT sensor or related circuit malfunction	Transaxle range sensor malfunction (ATX)	Brake switch or related circuit malfunction	A/F sensor or HO2S or related circuit malfunction	IAT sensor No.1 (integrated in MAF sensor/ IAT sensor No.1) or related circuit malfunction	Fuel pressure sensor or related circuit malfunction	MAP sensor or related circuit malfunction
1	Blown fuses													
2	Check engine light illuminates						X	X		X	X	X	X	X
3	Will not crank			X										
4	Hard to start/long crank/erratic start/erratic crank							X			X		X	
5	Engine stalls	After start/at idle			X	X		X			X		X	
6	Cranks normally but will not start						X	X			X		X	
7	Engine oil warning light illuminates/ message "Engine Oil Pressure Inspection Required" is indicated in LCD													
8	Engine runs rough/rolling idle						X	X					X	X
9	Fast idle/runs on							X						
10	Low idle/stalls during deceleration							X		X	X		X	
11	Engine stalls/quits	Acceleration/cruise		X				X				X	X	X
	Engine runs rough	Acceleration/cruise		X				X				X	X	X
	Misses	Acceleration/cruise		X				X				X	X	X
	Buck/jerk	Acceleration/cruise/deceleration		X				X				X	X	X
	Hesitation/stumble	Acceleration		X				X				X	X	X
	Surges	Acceleration/cruise		X				X				X	X	X
12	Lack/loss of power	Acceleration/cruise						X				X	X	X
13	Knocking/pinging	Acceleration/cruise										X	X	X
14	Poor fuel economy							X				X	X	X
15	Emission compliance							X			X	X	X	X
16	High oil consumption/leakage													
17	Cooling system concerns	Overheating												
18	Cooling system concerns	Runs cold												
19	Exhaust smoke							X			X	X		X
20	Fuel odor (in engine compartment)													
21	Engine noise													
22	Vibration concerns (engine)													
23	A/C does not work sufficiently													
24	A/C is always on or A/C compressor runs continuously													
25	Exhaust sulphur smell						X							
26	Fuel refill concerns													
27	Fuel filling shut off concerns													
28	Spark plug condition													
29	ATX concerns	Upshift/downshift/engagement	See Section 05-03 TRANSMISSION/TRANSAXLE, SYMPTOM TROUBLESHOOTING [FW6A-EL]											

X: Applied

	Possible factor / Troubleshooting item		Intake CMP sensor damaged (e.g.open or short circuit)	Intake CMP sensor pulse wheel (intake camshaft) damaged	Exhaust CMP sensor damaged (e.g.open or short circuit)	Exhaust CMP sensor pulse wheel (exhaust camshaft) damaged	Improper gap between CKP sensor and pulse wheel	CKP sensor damaged (e.g.open or short circuit)	CKP sensor pulse wheel damaged	CPP switch or related circuit malfunction (MTX)	Neutral switch or related circuit malfunction (MTX)	MAF sensor or related circuit malfunction	KS or related circuit malfunction	TP sensor or related circuit malfunction	APP sensor or related circuit malfunction	Improper vehicle speed signal	Cruise control system operation improper
1	Blown fuses																
2	Check engine light illuminates		X		X		X					X	X	X	X	X	
3	Will not crank											X					
4	Hard to start/long crank/erratic start/erratic crank		X	X	X	X	X	X	X			X					
5	Engine stalls	After start/at idle	X	X	X	X	X	X	X			X			X		
6	Cranks normally but will not start		X	X	X	X	X	X	X			X			X		
7	Engine oil warning light illuminates/ message "Engine Oil Pressure Inspection Required" is indicated in LCD																
8	Engine runs rough/rolling idle		X	X	X	X	X	X	X			X			X		
9	Fast idle/runs on									X	X				X		X
10	Low idle/stalls during deceleration		X	X	X	X	X	X	X	X	X	X		X	X		
11	Engine stalls/quits	Acceleration/cruise	X	X	X	X	X	X	X	X	X	X		X	X	X	
	Engine runs rough	Acceleration/cruise	X	X	X	X	X	X	X	X	X	X		X	X	X	
	Misses	Acceleration/cruise	X	X	X	X	X	X	X	X	X	X		X	X	X	
	Buck/jerk	Acceleration/cruise/deceleration	X	X	X	X	X	X	X	X	X	X		X	X	X	
	Hesitation/stumble	Acceleration	X	X	X	X	X	X	X	X	X	X		X	X	X	
	Surges	Acceleration/cruise	X	X	X	X	X	X	X	X	X	X		X	X	X	
12	Lack/loss of power	Acceleration/cruise	X	X	X	X	X	X	X	X	X	X			X	X	
13	Knocking/pinging	Acceleration/cruise	X	X	X	X						X	X		X		
14	Poor fuel economy		X	X	X	X	X	X	X			X			X	X	
15	Emission compliance		X	X	X	X	X	X	X			X		X	X	X	
16	High oil consumption/leakage																
17	Cooling system concerns	Overheating															
18	Cooling system concerns	Runs cold															
19	Exhaust smoke						X					X		X	X	X	
20	Fuel odor (in engine compartment)																
21	Engine noise																
22	Vibration concerns (engine)																
23	A/C does not work sufficiently																
24	A/C is always on or A/C compressor runs continuously																
25	Exhaust sulphur smell																
26	Fuel refill concerns																
27	Fuel filling shut off concerns																
28	Spark plug condition																
29	ATX concerns	Upshift/downshift/engagement	See Section 05-03 TRANSMISSION/TRANSAXLE, SYMPTOM TROUBLESHOOTING [FW6A-EL]														

X: Applied

Troubleshooting item			Possible factor: A/C system improper operation	Improper refrigerant charging amount	A/C relay (A/C control signal circuit) malfunction	A/C compressor magnetic clutch malfunction	Clutch slippage (MTX)	ATX related parts malfunction (ATX)	Improper ATF level (ATX)	Brake dragging	Loose parts	Improper balance of wheels and tires	Drive line malfunction	Suspension malfunction	Immobilizer system operating properly	Immobilizer system or related circuit malfunction	Advanced keyless entry system malfunction
1	Blown fuses																
2	Check engine light illuminates																
3	Will not crank														X	X	X
4	Hard to start/long crank/erratic start/erratic crank																
5	Engine stalls	After start/at idle	X	X	X												
6	Cranks normally but will not start																
7	Engine oil warning light illuminates/ message "Engine Oil Pressure Inspection Required" is indicated in LCD																
8	Engine runs rough/rolling idle		X	X	X												
9	Fast idle/runs on				X												
10	Low idle/stalls during deceleration		X			X					X						
11	Engine stalls/quits	Acceleration/cruise	X				X	X			X						
	Engine runs rough	Acceleration/cruise	X				X	X			X						
	Misses	Acceleration/cruise	X				X	X			X						
	Buck/jerk	Acceleration/cruise/deceleration	X				X	X			X						
	Hesitation/stumble	Acceleration	X				X	X			X						
	Surges	Acceleration/cruise	X				X	X			X						
12	Lack/loss of power	Acceleration/cruise	X		X		X			X							
13	Knocking/pinging	Acceleration/cruise															
14	Poor fuel economy		X				X		X	X							
15	Emission compliance																
16	High oil consumption/leakage																
17	Cooling system concerns	Overheating	X	X													
18	Cooling system concerns	Runs cold															
19	Exhaust smoke																
20	Fuel odor (in engine compartment)																
21	Engine noise										X						
22	Vibration concerns (engine)										X	X	X	X			
23	A/C does not work sufficiently		X	X	X	X											
24	A/C is always on or A/C compressor runs continuously		X		X	X											
25	Exhaust sulphur smell																
26	Fuel refill concerns																
27	Fuel filling shut off concerns																
28	Spark plug condition																
29	ATX concerns	Upshift/downshift/engagement	See Section 05-03 TRANSMISSION/TRANSAXLE, SYMPTOM TROUBLESHOOTING [FW6A-EL]														

X: Applied

Troubleshooting item			Possible factor: Instrument cluster malfunction	Driver-side buckle switch malfunction	Door latch switch or trunk lid latch switch malfunction	Hood latch switch malfunction	Battery malfunction (deterioration)	Ambient temperature sensor malfunction	ABS wheel-speed sensor malfunction	Steering angle sensor malfunction	Driver-side air mix actuator malfunction	Climate control unit malfunction	Battery fluid temperature sensor malfunction	Keyless antenna malfunction
1	Blown fuses													
2	Check engine light illuminates													
3	Will not crank													
4	Hard to start/long crank/erratic start/erratic crank													
5	Engine stalls	After start/at idle												
6	Cranks normally but will not start													
7	Engine oil warning light illuminates/ message "Engine Oil Pressure Inspection Required" is indicated in LCD		X											
8	Engine runs rough/rolling idle													
9	Fast idle/runs on													
10	Low idle/stalls during deceleration													
11	Engine stalls/quits	Acceleration/cruise												
	Engine runs rough	Acceleration/cruise												
	Misses	Acceleration/cruise												
	Buck/jerk	Acceleration/cruise/deceleration												
	Hesitation/stumble	Acceleration												
	Surges	Acceleration/cruise												
12	Lack/loss of power	Acceleration/cruise												
13	Knocking/pinging	Acceleration/cruise												
14	Poor fuel economy													
15	Emission compliance													
16	High oil consumption/leakage													
17	Cooling system concerns	Overheating												
18	Cooling system concerns	Runs cold												
19	Exhaust smoke													
20	Fuel odor (in engine compartment)													
21	Engine noise													
22	Vibration concerns (engine)													
23	A/C does not work sufficiently													
24	A/C is always on or A/C compressor runs continuously													
25	Exhaust sulphur smell													
26	Fuel refill concerns													
27	Fuel filling shut off concerns													
28	Spark plug condition													
29	ATX concerns	Upshift/downshift/engagement	See Section 05-03 TRANSMISSION/TRANSAXLE, SYMPTOM TROUBLESHOOTING [FW6A-EL]											

Mazda6 - Motor

FUSIBLES SOPLADOS Nº1 [SKYACTIV-G 2.5]

1	FUSIBLES SOPLADOS

[CONSEJOS PARA SOLUCIONAR PROBLEMAS]

- Inspeccione la condición del fusible.

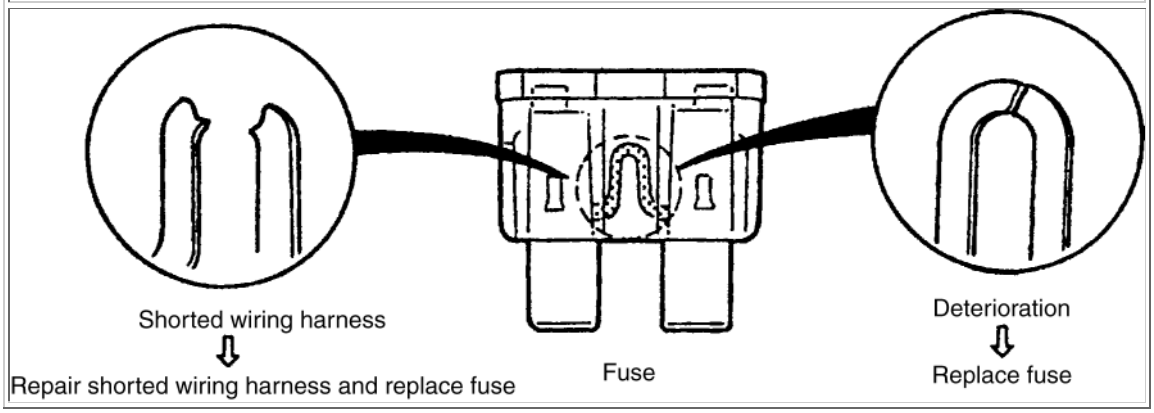

Fusible dañado	Mazo de cables relacionado
PRINCIPAL	• FAN GE Fusible • AGREGAR FAN GE fusible • FUSIBLE BOMBA DE COMBUSTIBLE • Fusible IG2 • ENG. + B fusible • ENG.MAIN fusible • Fusible INYECTOR • Fusible EVVT • Fusible DCDC REG * 2
FAN GE	• Relé del ventilador de refrigeración n. ° 1
AGREGAR FAN GE	• Relé del ventilador de refrigeración n. ° 3
ENGINE.IG1	• Relé de la bomba de combustible • PCM
BOMBA DE COMBUSTIBLE	• Relé de la bomba de combustible
MOTOR DE ARRANQUE	• Generador * 1

	• Motor de arranque • Fusible DCDC REG * 2
DCDC REG * 2	• Convertidor DC-DC
IG2	• Relé ACC • Relé de arranque
ENG. + B	• PCM • Sensor actual
ENG.MAIN	• Relé principal
INYECTOR	• Relé de inyector de combustible
EVVT	• Relé de sincronización de válvula variable eléctrica
ENGINE1	• Relé de sincronización de válvula variable eléctrica • Sensor A / F • HO2S • Sensor MAF / sensor IAT No.1 • Sensor de consumo CMP • Válvula de solenoide CV
ENGINE2	• Relé de inyector de combustible • Válvula de solenoide de purga • OCV • PCM • Válvula de solenoide de aceite del motor • Sensor de escape CMP • Bobina de encendido / sensor de iones No.1 • Bobina de encendido / sensor de iones No.2 • Bobina de encendido / sensor de iones 3 • Bobina de encendido / sensor de iones No.4
ENGINE3	• Relé del ventilador de refrigeración n. ° 1 • Relé del ventilador de refrigeración n. ° 2 • Relé del ventilador de refrigeración n. ° 3

* 1

Sin i-ELOOP

* 2

Con i-ELOOP

Mazda6 - Motor

DIAGRAMA DE CABLEADO DEL SISTEMA [MÓDULO DE CONTROL DEL VEHÍCULO (MÓDULO V / C)]

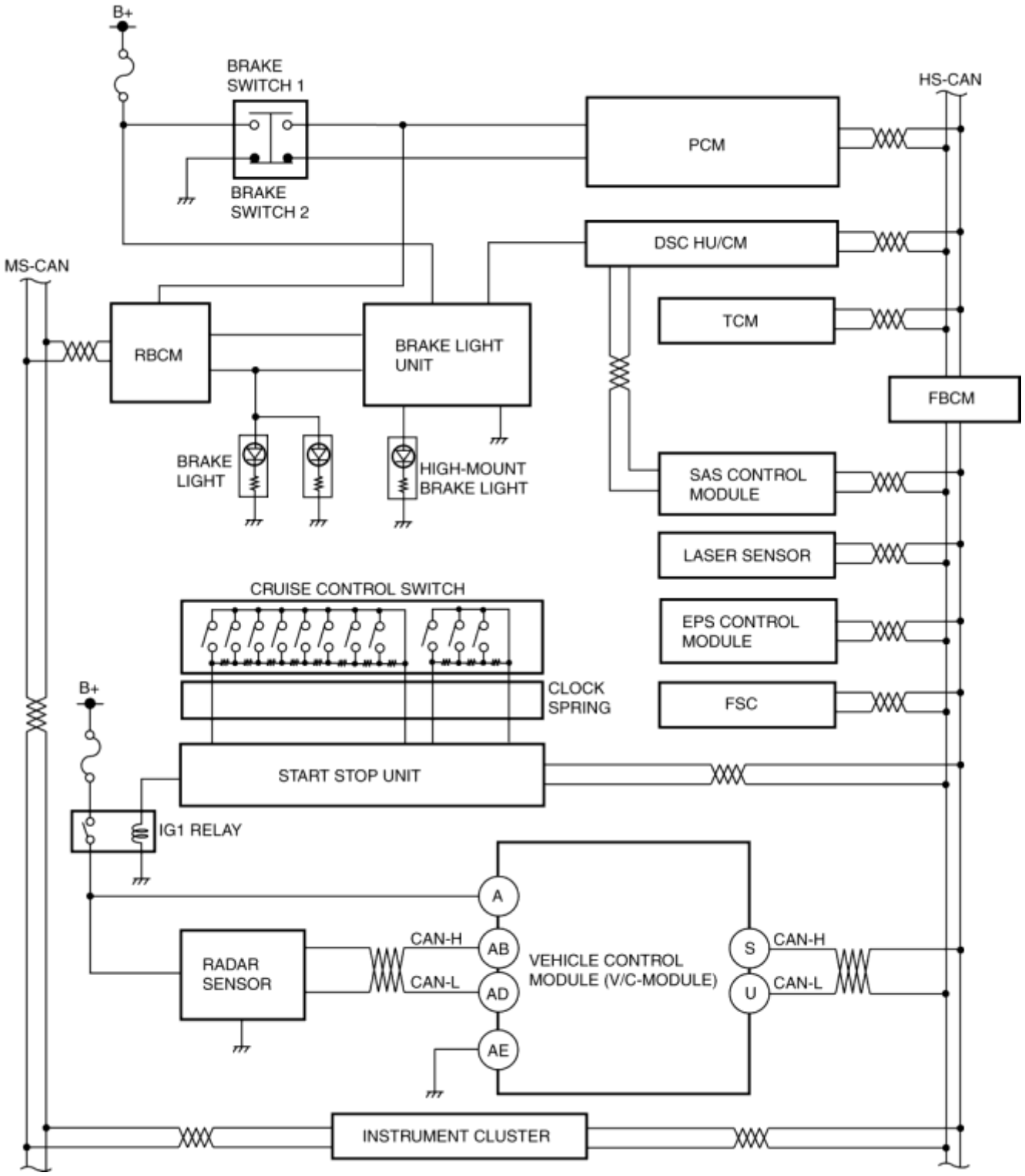

Mazda6 - Motor

ÍNDICE DE RESOLUCIÓN DE PROBLEMAS [MÓDULO DE CONTROL DEL VEHÍCULO (MÓDULO V / C)]

Elemento de solución de problemas	Descripción
LA LUZ DE ADVERTENCIA DEL MRCC (AMBAR) NO ESTÁ ILUMINADA [MÓDULO DE CONTROL DEL VEHÍCULO (MÓDULO V / C)]	• La luz de advertencia del MRCC (ámbar) no se ilumina cuando se conecta el encendido (motor apagado o encendido).
LA LUZ DE ADVERTENCIA DEL MRCC (AMBAR) PERMANECE ILUMINADA [MÓDULO DE CONTROL DEL VEHÍCULO (MÓDULO V / C)]	• La luz de advertencia de MRCC (ámbar) permanece iluminada después de encender el encendido (motor apagado o conectado).
LA LUZ INDICADORA DEL MRCC (VERDE) NO ESTÁ ILUMINADA DURANTE EL FUNCIONAMIENTO DEL MRCC [MÓDULO DE CONTROL DEL VEHÍCULO (MÓDULO V / C)]	• La luz indicadora de MRCC (verde) no se enciende incluso si se usa el MRCC.
LA PANTALLA DEL SISTEMA NO SE MUESTRA EN LA PANTALLA LCD / LCD NO ESTÁ COMPROMETIDA [MÓDULO DE CONTROL DEL VEHÍCULO (MÓDULO V / C)]	• La pantalla del sistema se muestra en la pantalla LCD incluso si el sistema está en funcionamiento. • La pantalla en la pantalla LCD no tiene comparación con la operación del sistema.
MRCC / FOW MIS-OPERATION [MÓDULO DE CONTROL DEL VEHÍCULO (MÓDULO V / C)]	• El sistema funciona en un vehículo que viaja en el carril de conducción adyacente. • El sistema funciona con objetos que no están dentro del rango de emisión de ondas milimétricas de los sensores de radar.

LA LUZ DE ADVERTENCIA DEL MRCC (AMBAR) NO ESTÁ ILUMINADA [MÓDULO DE CONTROL DEL VEHÍCULO (MÓDULO V / C)]

Descripción

- La luz de advertencia del MRCC (ámbar) no se ilumina cuando se conecta el encendido (motor apagado o encendido).

Posible mal funcionamiento

- El grupo de instrumentos no puede iluminar la luz de advertencia MRCC (ámbar).
  - Mal funcionamiento del grupo de instrumentos (mal funcionamiento en el circuito de iluminación de la luz de advertencia MRCC (ámbar))

- Mal funcionamiento de la conexión del conector

- El módulo de control del vehículo (módulo V / C) no puede iluminar la luz de advertencia MRCC (ámbar).
  - Mal funcionamiento de la conexión del conector
  - mal funcionamiento del módulo de control del vehículo (módulo V / C)

Procedimiento de diagnóstico

Paso	Inspección		Acción
1	**INSPECCIONE EL GRUPO DE INSTRUMENTOS** • Apague la luz de advertencia de MRCC (ámbar) utilizando los modos de comando activo del grupo de instrumentos M-MDS WL + IL. (Consulte INSPECCIÓN DE MODOS DE COMANDO ACTIVO [GRUPO DE INSTRUMENTOS]). • ¿Están todas las luces de advertencia encendidas / apagadas?	Sí	Vaya al siguiente paso.
		No	Reemplace el grupo de instrumentos. (Consulte REMOCION / INSTALACION DEL GRUPO DE INSTRUMENTOS).
2	**VERIFICAR LA CONDICIÓN DEL CONECTOR DEL GRUPO DE INSTRUMENTOS** • Desconecte el cable negativo de la batería. (Ver DESCONEXIÓN / CONEXIÓN DEL CABLE DE LA BATERÍA NEGATIVA [SKYACTIV-G 2.5] .) • Desconecte el conector del grupo de instrumentos. • Inspeccione el acoplamiento del conector y las condiciones de conexión, e inspeccione las terminales en busca de daños, deformación, corrosión o desconexión. • ¿El conector es normal?	Sí	Vaya al siguiente paso.
		No	Reparar o reemplazar el conector.
3		Sí	Vaya al siguiente paso.

	VERIFIQUE LA CONDICIÓN DEL CONECTOR DEL MÓDULO DE CONTROL DEL VEHÍCULO (MODULO V / C) • Desconecte el conector del módulo de control del vehículo (módulo V / C). • Inspeccione el acoplamiento del conector y las condiciones de conexión, e inspeccione las terminales en busca de daños, deformación, corrosión o desconexión. • ¿El conector es normal?	No	Reparar o reemplazar el conector.
4	**CONTROLAR EL MÓDULO DE CONTROL DEL VEHÍCULO (MÓDULO V / C)** • Inspeccione el módulo de control del vehículo (módulo V / C). (Consulte INSPECCIÓN DEL MÓDULO DE CONTROL DEL VEHÍCULO (MÓDULO V / C) [SISTEMA DE CONTROL DE CRUCERO RADAR MAZDA (MRCC)]). • ¿El módulo de control del vehículo (módulo V / C) es normal?	Sí	La solución de problemas de síntomas se completó.
		No	Reemplace el módulo de control del vehículo (módulo V / C). (Ver MÓDULO DE CONTROL DEL VEHÍCULO (MÓDULO V / C) DESMONTAJE / INSTALACIÓN [SISTEMA DE CONTROL DE CRUCERO RADAR MAZDA (MRCC)] .

Mazda6 - Motor

LA LUZ DE ADVERTENCIA DEL MRCC (AMBAR) PERMANECE ILUMINADA [MÓDULO DE CONTROL DEL VEHÍCULO (MÓDULO V / C)]

Descripción

- La luz de advertencia de MRCC (ámbar) permanece iluminada después de encender el encendido (motor apagado o conectado).

Posible mal funcionamiento

- El grupo de instrumentos no puede apagar la luz de advertencia MRCC (ámbar).
  - Mal funcionamiento del grupo de instrumentos (mal funcionamiento en el circuito de iluminación de la luz de advertencia MRCC (ámbar))

- El módulo de control del vehículo (módulo V / C) no puede apagar la luz de advertencia MRCC (ámbar).
    - módulo de control del vehículo (módulo V / C) detecta el mal funcionamiento del sistema
    - mal funcionamiento del módulo de control del vehículo (módulo V / C) (envío falso de luz de advertencia MRCC (ámbar) solicitud de iluminación)

Procedimiento de diagnóstico

Paso	Inspección		Acción
1	**INSPECCIONE EL GRUPO DE INSTRUMENTOS** • Apague la luz de advertencia de MRCC (ámbar) utilizando los modos de comando activo del grupo de instrumentos M-MDS WL + IL. (Consulte INSPECCIÓN DE MODOS DE COMANDO ACTIVO [GRUPO DE INSTRUMENTOS]). • ¿Están todas las luces de advertencia encendidas / apagadas?	Sí	Vaya al siguiente paso.
		No	Reemplace el grupo de instrumentos. (Consulte REMOCION / INSTALACION DEL GRUPO DE INSTRUMENTOS).
2	**CONTROLAR EL MÓDULO DE CONTROL DEL VEHÍCULO (MÓDULO V / C)** • Inspeccione el módulo de control del vehículo (módulo V / C). (Consulte INSPECCIÓN DEL MÓDULO DE CONTROL DEL VEHÍCULO (MÓDULO V / C) [SISTEMA DE CONTROL DE CRUCERO RADAR MAZDA (MRCC)]). • ¿El módulo de control del vehículo (módulo V / C) es normal?	Sí	Vaya al siguiente paso.
		No	Reemplace el módulo de control del vehículo (módulo V / C). (Ver MÓDULO DE CONTROL DEL VEHÍCULO (MÓDULO V / C) DESMONTAJE / INSTALACIÓN [SISTEMA DE CONTROL DE CRUCERO RADAR MAZDA (MRCC)] .
3	**VERIFIQUE LA CONDICIÓN DE ILUMINACIÓN DE LA LUZ DE ADVERTENCIA DEL MRCC (AMBER)**	Sí	Reemplace el módulo de control del vehículo (módulo V / C). (Ver MÓDULO DE CONTROL DEL VEHÍCULO (MÓDULO V / C) DESMONTAJE / INSTALACIÓN

	• Encienda el encendido (motor apagado o conectado). • Después de encender el encendido (apagar o encender el motor), ¿la luz de advertencia de MRCC (ámbar) permanece encendida incluso después de que hayan transcurrido 5 so más? **NOTA:** • Después de encender el encendido (apagar o encender el motor), la luz de advertencia de MRCC (ámbar) se ilumina durante aprox. 3 s para la luz de advertencia MRCC (ámbar) de verificación de iluminación.		[SISTEMA DE CONTROL DE CRUCERO RADAR MAZDA (MRCC)] .
		No	La solución de problemas de síntomas se completó

Mazda6 - Motor

LA LUZ INDICADORA DEL MRCC (VERDE) NO ESTÁ ILUMINADA DURANTE EL FUNCIONAMIENTO DEL MRCC [MÓDULO DE CONTROL DEL VEHÍCULO (MÓDULO V / C)]

Descripción

- La luz indicadora de MRCC (verde) no se enciende incluso si se usa el MRCC.

Posible mal funcionamiento

- El cuadro de instrumentos no puede iluminar la luz indicadora de MRCC (verde).
  - Mal funcionamiento del grupo de instrumentos (mal funcionamiento en el circuito de iluminación de la luz indicadora MRCC (verde))
  - Mal funcionamiento de la conexión del conector

- El módulo de control del vehículo (módulo V / C) no puede iluminar la luz indicadora de MRCC (verde).
  - Mal funcionamiento de la conexión del conector
  - Entrada de señal falsa desde el interruptor de control de crucero
  - mal funcionamiento del módulo de control del vehículo (módulo V / C)

Procedimiento de diagnóstico

Paso	Inspección		Acción
1		Sí	Vaya al siguiente paso.

	INSPECCIONE EL GRUPO DE INSTRUMENTOS • Apague la luz de advertencia de MRCC (ámbar) utilizando los modos de comando activo del grupo de instrumentos M-MDS WL + IL. (Consulte INSPECCIÓN DE MODOS DE COMANDO ACTIVO [GRUPO DE INSTRUMENTOS]). • ¿Están todas las luces de advertencia encendidas / apagadas?	No	Reemplace el grupo de instrumentos. (Consulte REMOCION / INSTALACION DEL GRUPO DE INSTRUMENTOS).
2	**VERIFICAR LA CONDICIÓN DEL CONECTOR DEL GRUPO DE INSTRUMENTOS** • Desconecte el cable negativo de la batería. (Ver DESCONEXIÓN / CONEXIÓN DEL CABLE DE LA BATERÍA NEGATIVA [SKYACTIV-G 2.5] .) • Desconecte el conector del grupo de instrumentos. • Inspeccione el acoplamiento del conector y las condiciones de conexión, e inspeccione las terminales en busca de daños, deformación, corrosión o desconexión. • ¿El conector es normal?	Sí	Vaya al siguiente paso.
		No	Reparar o reemplazar el conector.
3	**VERIFIQUE LA CONDICIÓN DEL CONECTOR DEL MÓDULO DE CONTROL DEL VEHÍCULO (MODULO V / C)** • Desconecte el conector del módulo de control del vehículo (módulo V / C). • Inspeccione el acoplamiento del conector y las condiciones de conexión, e inspeccione las terminales en busca de daños, deformación, corrosión o desconexión.	Sí	Vaya al siguiente paso.
		No	Reparar o reemplazar el conector.

	• ¿El conector es normal?		
4	**CONTROLAR EL CONMUTADOR DE CONTROL DE CRUCERO** • Inspeccione el interruptor de control de crucero. (Consulte INSPECCIÓN DEL INTERRUPTOR DE CONTROL DE CRUCERO [SISTEMA DE CONTROL DE CRUCERO RADAR MAZDA (MRCC)]). • ¿El interruptor de control de crucero es normal?	Sí	Vaya al siguiente paso.
		No	Reemplace el interruptor de control de crucero. (Consulte REMOCION / INSTALACION DEL INTERRUPTOR DE CONTROL DE CRUCERO [SISTEMA DE CONTROL DE CRUCERO RADAR MAZDA (MRCC)]).
5	**CONTROLAR EL MÓDULO DE CONTROL DEL VEHÍCULO (MÓDULO V / C)** • Inspeccione el módulo de control del vehículo (módulo V / C). (Consulte INSPECCIÓN DEL MÓDULO DE CONTROL DEL VEHÍCULO (MÓDULO V / C) [SISTEMA DE CONTROL DE CRUCERO RADAR MAZDA (MRCC)]). • ¿El módulo de control del vehículo (módulo V / C) es normal?	Sí	La solución de problemas de síntomas se completó.
		No	Reemplace el módulo de control del vehículo (módulo V / C). (Ver MÓDULO DE CONTROL DEL VEHÍCULO (MÓDULO V / C) DESMONTAJE / INSTALACIÓN [SISTEMA DE CONTROL DE CRUCERO RADAR MAZDA (MRCC)] .

Mazda6 - Motor

LA PANTALLA DEL SISTEMA NO SE MUESTRA EN LA PANTALLA LCD / LCD NO ESTÁ COMPROMETIDA [MÓDULO DE CONTROL DEL VEHÍCULO (MÓDULO V / C)]

Descripción

- La pantalla del sistema se muestra en la pantalla LCD incluso si el sistema está en funcionamiento.
- La pantalla en la pantalla LCD no tiene comparación con la operación del sistema.

Posible mal funcionamiento

- No se puede mostrar todo o parte del LCD
  - Funcionamiento incorrecto del grupo de instrumentos (mal funcionamiento de la pantalla)
  - Mal funcionamiento de la conexión del conector

- módulo de control del vehículo (módulo V / C) señal falsa de salida
  - Falsa entrada de señal desde el interruptor de dirección / interruptor de control de crucero
  - mal funcionamiento del módulo de control del vehículo (módulo V / C)

Procedimiento de diagnóstico

Paso	Inspección		Acción
1	**INSPECCIONE EL GRUPO DE INSTRUMENTOS** • Inspeccione la pantalla LCD utilizando los modos de comando activo del panel de instrumentos M-MDS LCD_SEG. (Consulte INSPECCIÓN DE MODOS DE COMANDO ACTIVO [GRUPO DE INSTRUMENTOS]). • ¿La pantalla LCD se muestra normalmente?	Sí	Vaya al siguiente paso.
		No	Reemplace el grupo de instrumentos. (Consulte REMOCION / INSTALACION DEL GRUPO DE INSTRUMENTOS).
2	**VERIFICAR LA CONDICIÓN DEL CONECTOR DEL GRUPO DE INSTRUMENTOS** • Desconecte el cable negativo de la batería. (Ver DESCONEXIÓN / CONEXIÓN DEL CABLE DE LA BATERÍA NEGATIVA [SKYACTIV-G 2.5] .) • Desconecte el conector del grupo de instrumentos. • Inspeccione el acoplamiento del conector y las condiciones de conexión, e inspeccione las terminales en busca	Sí	Vaya al siguiente paso.
		No	Reparar o reemplazar el conector.

	de daños, deformación, corrosión o desconexión. • ¿El conector es normal?		
3	**CONTROLAR EL CONMUTADOR DE DIRECCIÓN / CONTROL DE CRUCERO** • Inspeccione el interruptor de dirección / interruptor de control de crucero. (Consulte INSPECCIÓN DEL INTERRUPTOR DE CONTROL DE CRUCERO [SISTEMA DE CONTROL DE CRUCERO RADAR MAZDA (MRCC)]). • ¿El interruptor de dirección / interruptor de control de crucero es normal?	Sí	Vaya al siguiente paso.
		No	Reemplace el interruptor de dirección / interruptor de control de crucero. (Consulte REMOCION / INSTALACION DEL INTERRUPTOR DE CONTROL DE CRUCERO [SISTEMA DE CONTROL DE CRUCERO RADAR MAZDA (MRCC)]).
4	**CONTROLAR EL MÓDULO DE CONTROL DEL VEHÍCULO (MÓDULO V / C)** • Inspeccione el módulo de control del vehículo (módulo V / C). (Consulte INSPECCIÓN DEL MÓDULO DE CONTROL DEL VEHÍCULO (MÓDULO V / C) [SISTEMA DE CONTROL DE CRUCERO RADAR MAZDA (MRCC)]). • ¿El módulo de control del vehículo (módulo V / C) es normal?	Sí	La solución de problemas de síntomas se completó.
		No	Reemplace el módulo de control del vehículo (módulo V / C). (Ver MÓDULO DE CONTROL DEL VEHÍCULO (MÓDULO V / C) DESMONTAJE / INSTALACIÓN [SISTEMA DE CONTROL DE CRUCERO RADAR MAZDA (MRCC)]

Mazda6 - Motor

MRCC / FOW MIS-OPERATION [MÓDULO DE CONTROL DEL VEHÍCULO (MÓDULO V / C)]

Descripción

- El sistema funciona en un vehículo que viaja en el carril de conducción adyacente.
- El sistema funciona con objetos que no están dentro del rango de emisión de ondas milimétricas de los sensores de radar.

Posible mal funcionamiento

- El sensor de radar y la parrilla del radiador adornan la suciedad, los arañazos o la pérdida
- Desviación del eje del radar debido al impacto alrededor del sensor del radar
- Desviación del eje del radar debido a la pobre instalación del sensor de radar
- Apuntando el ajuste no implementado
- Pobre sensor de radar
- DSC HU / CM mal funcionamiento
- Mal funcionamiento del módulo de control SAS
- mal funcionamiento del módulo de control del vehículo (módulo V / C)
- Explique que el sistema puede funcionar incorrectamente temporalmente debido a las siguientes causas.
    - Efectos de las condiciones del tráfico
        - Manejar en una carretera continuamente curvada, entrada y salida de una curva, o vías de carril estrechas debido a la construcción de carreteras o cierres de carriles
        - Conducir en condiciones erráticas en las que hay un accidente o una avería del vehículo dentro de la posición de las líneas de carril del vehículo
    - Efectos de las condiciones de manejo
        - La postura del vehículo cambia en gran medida debido a las condiciones de carga
    - Efectos del estado de mantenimiento del vehículo
        - Suciedad en el ornamento de la parrilla del radiador, modificaciones, aplicación de pegatinas (incluidos los tipos transparentes), arañazos o daños
    - Efectos de objetos detectados (conducir en condiciones en las que las siguientes condiciones se repiten repetidamente)
        - Hay una estructura de carretera en la entrada a una curva
        - Hay un vehículo en camino al girar a la derecha o tomar una curva
        - Cruzando el estrecho puente de hierro
        - Pasando por una puerta baja o estrecha
        - Hay objeto de metal, diferencia de altura o proyección en la superficie de la carretera
        - Acercarse al vehículo rápidamente
        - Pasando por la puerta de peaje electrónico

Procedimiento de diagnóstico

Paso	Inspección		Acción
1	**VERIFIQUE LA INDICACIÓN EN EL GRUPO DE INSTRUMENTOS LCD** • ¿Aparece el mensaje que indica "FOW, MRCC Radar bloqueado" en la pantalla LCD en el grupo de instrumentos?	Sí	Vaya al siguiente paso.
		No	Ve al Paso 3.

2	**VERIFICAR EL ÁREA ALREDEDOR DEL SENSOR DE RADAR** • Inspeccione visualmente la superficie del sensor de radar o del parachoques delantero para detectar cualquiera de las siguientes condiciones: ▪ La suciedad se adhiere a la superficie del sensor del radar ▪ La suciedad se adhiere a la superficie del parachoques delantero ▪ Materia extraña (objeto reflector) se adhiere al sensor de radar ▪ Materia extraña (objeto reflectante) se adhiere al parachoques delantero	Sí	• Limpie y elimine la materia extraña de los sensores del radar y la superficie del parachoques delantero (objeto reflector), y verifique la indicación en la pantalla LCD. **"FOW, MRCC Radar bloqueado" no se muestra** • El sistema es normal. (Mala operación debido a suciedad o materia extraña (objeto reflector) en los sensores del radar o la superficie del parachoques delantero.) **Se muestra "FOW, MRCC Radar bloqueado"** • Reemplace el sensor de radar. (Consulte REMOCION / INSTALACION DEL SENSOR DE RADAR [SISTEMA DE CONTROL DE CRUCERO RADAR MAZDA (MRCC)]).
		No	Vaya al siguiente paso.
3	**VERIFIQUE EL SOPORTE DEL SENSOR RADAR** • Verifique que no haya dobleces ni daños en el soporte del sensor del radar. • ¿Hay flexión o daño en el soporte del sensor de radar?	Sí	Reemplace el soporte del sensor de radar y realice el ajuste de orientación. (Ver DESENSAMBLAJE / MONTAJE DEL SENSOR DE RADAR [SISTEMA DE CONTROL DE CRUCERO RADAR MAZDA (MRCC)] .) (Consulte SISTEMA DE CONTROL DEL SENSOR DE RADARES [MAZDA RADAR CRUISE CONTROL (MRCC)] .)
		No	Vaya al siguiente paso.
4	**REALIZAR EL AJUSTE DEL OBJETIVO DEL SENSOR RADAR** • Realice el ajuste de apunte del sensor de radar. (Consulte SISTEMA DE CONTROL DEL SENSOR DE	Sí	Realizar la inspección para DTC C1A67: 54 (Ver DTC C1A67: 54 [MÓDULO DE CONTROL DEL VEHÍCULO (MÓDULO V / C)] .)
		No	• Se puede considerar un mal funcionamiento temporal del sistema.

	RADARES [MAZDA RADAR CRUISE CONTROL (MRCC)] .) • Realice la inspección de DTC usando el M-MDS. (Consulte DTC INSPECTION [MÓDULO DE CONTROL DEL VEHÍCULO (MÓDULO V / C)] .) • ¿Se muestra DTC C1A67: 54?		• Consulte los posibles fallos de funcionamiento y explique al cliente que no hay un mal funcionamiento. • Si el mal funcionamiento se repite, reemplace el sensor del radar. (Consulte REMOCION / INSTALACION DEL SENSOR DE RADAR [SISTEMA DE CONTROL DE CRUCERO RADAR MAZDA (MRCC)]).

Mazda6 - Motor

ÍNDICE DE UBICACIÓN DEL MOTOR [SKYACTIV-G 2.5]

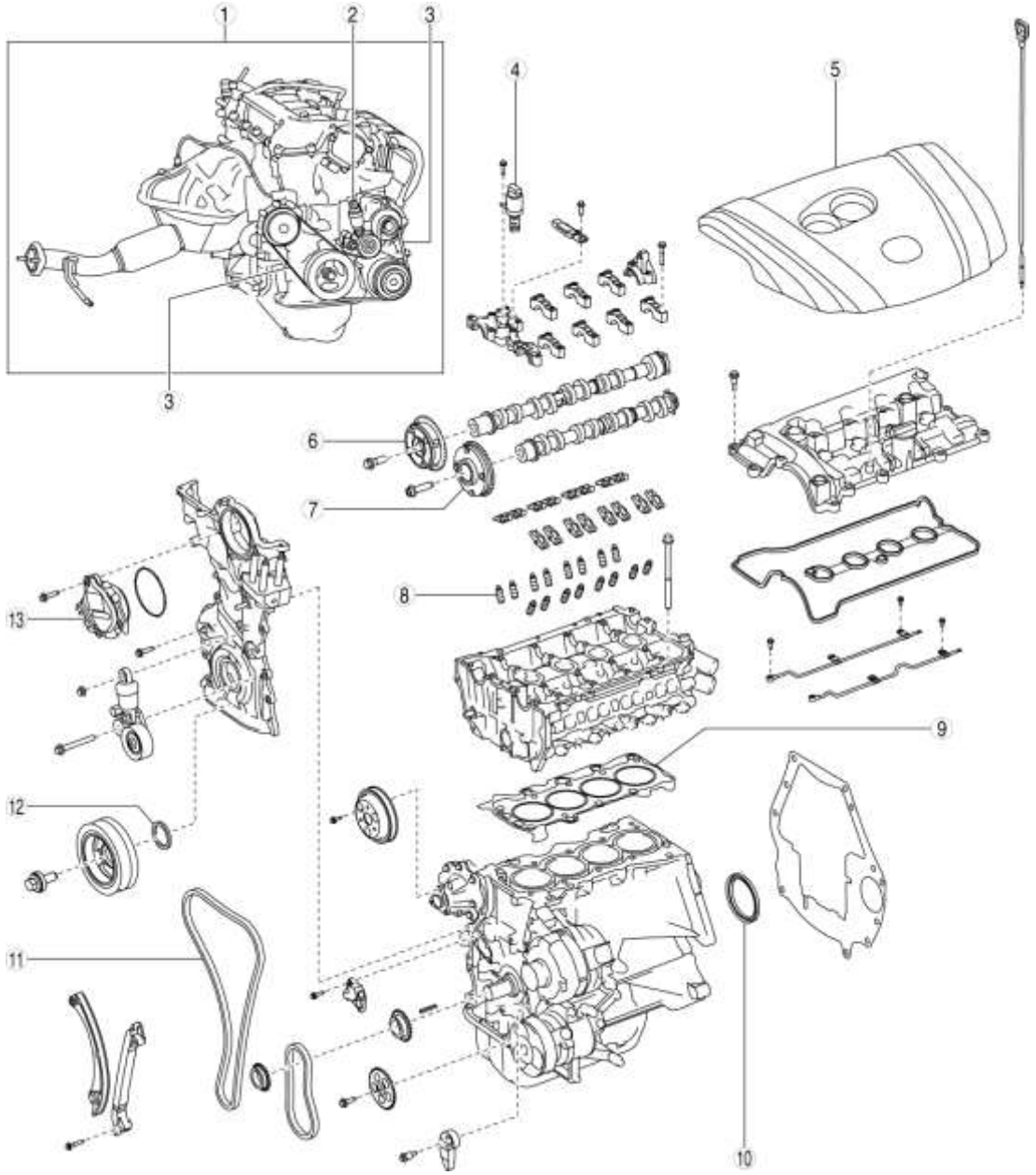

1	Motor (Consulte ENGINE TUNE-UP [SKYACTIV-G 2.5] .) (Consulte COMPRESSION INSPECTION [SKYACTIV-G 2.5] .) (Consulte DESMONTAJE / MONTAJE DEL MONTAJE DEL MOTOR [SKYACTIV-G 2.5] .) (Consulte REMOCION / INSTALACION DEL MOTOR [SKYACTIV-G 2.5] .) (Ver DESMONTAJE / MONTAJE DEL MOTOR [SKYACTIV-G 2.5] .)
2	Correa de transmisión auto tensor (Consulte INSPECCIÓN DEL TENSOR AUTOMÁTICO DE LA CORREA DE TRANSMISIÓN [SKYACTIV-G 2.5] .) (Consulte REMOCION / INSTALACION DEL TENSOR AUTOMATICO DE LA CORREA DE TRANSMISION [SKYACTIV-G 2.5] .)
3	Correa de transmisión (Consulte INSPECCIÓN DE LA CORREA DE TRANSMISIÓN [SKYACTIV-G 2.5] .) (Consulte REMOCION / INSTALACION DE LA CORREA DE TRANSMISION [SKYACTIV-G 2.5] .)
4	OCV (Consulte INSPECCIÓN DE LA VÁLVULA DE CONTROL DEL ACEITE (OCV) [SKYACTIV-G 2.5] .) (Consulte REMOCION / INSTALACION DE LA VALVULA DE CONTROL DEL ACEITE (OCV) [SKYACTIV-G 2.5] .)
5	Placa de tapón (Consulte REMOCION / INSTALACION DE LA PLACA DEL ORIFICIO DE ENCHUFE [SKYACTIV-G 2.5] .)
6	Actuador hidráulico de sincronización de válvulas variables (Consulte INSPECCIÓN DEL ACCIONADOR DE SINCRONIZACIÓN DE VÁLVULA VARIABLE HIDRÁULICA [SKYACTIV-G 2.5] .) (Véase ACTUADOR DE SINCRONIZACIÓN DE VÁLVULA VARIABLE ELÉCTRICA, DESMONTAJE / INSTALACIÓN DEL ACTUADOR DE VELOCIDAD VARIABLE HIDRÁULICA [SKYACTIV-G 2.5]).
7	Actuador de sincronización de válvula variable eléctrica

	(Consulte INSPECCIÓN DEL ACTUADOR DE VELOCIDAD VARIABLE DE LA VÁLVULA ELÉCTRICA [SKYACTIV-G 2.5] .) (Véase ACTUADOR DE SINCRONIZACIÓN DE VÁLVULA VARIABLE ELÉCTRICA, DESMONTAJE / INSTALACIÓN DEL ACTUADOR DE VELOCIDAD VARIABLE HIDRÁULICA [SKYACTIV-G 2.5]).
8	Ajustador hidráulico de las pestañas (HLA) (Consulte INSPECCIÓN DEL AJUSTADOR DE PESTAA HIDRÁULICO (HLA) [SKYACTIV-G 2.5] .) (Consulte REMOCION / INSTALACION DEL AJUSTADOR DE PESTAA HIDRAULICO (HLA) [SKYACTIV-G 2.5] .)
9	Junta de culata (Ver REEMPLAZO DE LA JUNTA DE LA CABEZA DEL CILINDRO [SKYACTIV-G 2.5] .)
10	Sello de aceite trasero (Ver REEMPLAZO DEL SELLO DE ACEITE TRASERO [SKYACTIV-G 2.5] .)
11	Cadena de distribución (Consulte REMOCION / INSTALACION DE LA CADENA DE DISTRIBUCION [SKYACTIV-G 2.5]).
12	Sello de aceite delantero (Ver REEMPLAZO DEL SELLO DE ACEITE DELANTERO [SKYACTIV-G 2.5] .)
13	Motor / controlador eléctrico de sincronización de válvulas variables (Consulte INSPECCIÓN DEL MOTOR / CONTROLADOR DE VELOCIDAD VARIABLE DE VÁLVULAS [SKYACTIV-G 2.5] .) (Consulte REMOCION / INSTALACION DEL MOTOR DE SINCRONIZACION VARIABLE DE VELOCIDAD VARIABLE / CONTROLADOR [SKYACTIV-G 2.5]).

Mazda6 - Motor

SINTONIZACIÓN DEL MOTOR [SKYACTIV-G 2.5]

Preparación de puesta a punto del motor

NOTA:

- Si el pedal del acelerador se presiona continuamente durante un tiempo específico, la velocidad del motor puede disminuir a la velocidad de ralentí. Esto se debe a la operación de control de corte de combustible, que evita el sobrecalentamiento, y no indica un mal

funcionamiento. La velocidad del motor vuelve al control normal cuando se suelta el pedal del acelerador.

1. Conecte el M-MDS al DLC-2.

2. Mueva la palanca selectora (ATX) o la palanca de cambio (MTX) a la siguiente posición:

- MTX: la palanca de cambios está en posición neutral.
- ATX: la palanca selectora está en posición P o N.

NOTA:

- La temperatura del refrigerante del motor y la temperatura del aceite pueden verificarse con M-MDS PID "ECT" y "OIL_TEMP".

3. Haga funcionar la velocidad del motor a una velocidad constante de **2.500 a 3.000 rpm** y caliente el motor (temperatura del refrigerante del motor: **80 ° C [176 ° F]** o más, temperatura del aceite: **60 ° C [140 ° F]** o más).

4. Desconecte todas las cargas eléctricas con el motor al ralentí.

5. Si el ventilador de enfriamiento está funcionando, espere hasta que se detenga.

Inspección de velocidad de ralentí

NOTA:

- La velocidad de ralentí no se puede ajustar.
- El M-MDS es necesario para verificar la velocidad de ralentí.

1. Complete la preparación de puesta a punto del motor. (Consulte Preparación de puesta a punto del motor).

2. Verifique que la velocidad de ralentí (M-MDS PID: RPM) esté dentro de la especificación usando la función PID / monitor de datos del M-MDS. (Consulte PCM INSPECTION [SKYACTIV-G 2.5] .)

- Si hay un mal funcionamiento, consulte "SOLUCIÓN DE PROBLEMAS DEL SÍNTOMA DEL MOTOR". (Consulte el ÍNDICE DE DIAGNÓSTICO SINTOMÁTICO [SKYACTIV-G 2.5] .)

Velocidad de ralentí (MTX: posición neutral, ATX: posición P, N)

- MTX: 560-660 rpm
- ATX: 550-650 rpm

Inspección de tiempo de encendido

NOTA:

- El tiempo de encendido no se puede ajustar.

- El M-MDS es requerido para verificar el tiempo de ignición.

1. Complete la preparación de puesta a punto del motor. (Consulte Preparación de puesta a punto del motor).

2. Verifique el tiempo de encendido (M-MDS PID: SPARKADV) usando la función PID / monitor de datos del M-MDS. (Consulte PCM INSPECTION [SKYACTIV-G 2.5] .)

Tiempo de ignicion

- Aprox. BTDC 12 °

3. Verifique que el tiempo de encendido avanza cuando la velocidad del motor aumenta gradualmente.

- Si hay un mal funcionamiento, consulte "SOLUCIÓN DE PROBLEMAS DEL SÍNTOMA DEL MOTOR". (Consulte el ÍNDICE DE DIAGNÓSTICO SINTOMÁTICO [SKYACTIV-G 2.5] .)

Inspección de mezcla inactiva

1. Verifique que la velocidad de ralentí y el tiempo de encendido estén dentro de las especificaciones. (Consulte Inspección de la velocidad de ralentí). (Consulte Inspección de la sincronización de encendido).

2. Inserte un analizador de gases de escape en el tubo de escape.

3. Verifique que las concentraciones de CO y HC estén dentro de la regulación.

- Si hay un mal funcionamiento, consulte "SOLUCIÓN DE PROBLEMAS DEL SÍNTOMA DEL MOTOR". (Consulte el ÍNDICE DE DIAGNÓSTICO SINTOMÁTICO [SKYACTIV-G 2.5] .)
  - Si no se detecta un mal funcionamiento, reemplace el convertidor catalítico. (Consulte REMOCION / INSTALACION DEL SISTEMA DE ESCAPE [SKYACTIV-G 2.5] .)

Concentración de CO

- Dentro de la regulación

Concentración de HC

- Dentro de la regulación

Inspección de control de velocidad de marcha lenta

NOTA:

- La velocidad de ralentí no se puede ajustar.
- El M-MDS es necesario para verificar la velocidad de ralentí.

1. Complete la preparación de puesta a punto del motor. (Consulte Preparación de puesta a punto del motor).

2. Verifique que la velocidad de ralentí de acuerdo con cada carga (M-MDS PID: RPM) esté dentro de la especificación usando la función PID / monitor de datos del M-MDS (excepto la disminución de la velocidad de ralentí después de aplicar la carga). (Consulte PCM INSPECTION [SKYACTIV-G 2.5] .)

- Si la velocidad del motor no está dentro de las especificaciones cuando se aplica una carga específica, inspeccione las piezas de entrada relacionadas, los arneses de cableado y los conectores.

  Velocidad de ralentí (MTX: posición neutral, ATX: posición P, N)

- A / C encendido: 650-800 rpm
- Carga eléctrica en: 600-750 rpm

Mazda6 - Motor

DESMONTAJE / INSTALACIÓN DE LA PLACA DE AGUJERO DE ENCHUFE [SKYACTIV-G 2.5]

PRECAUCIÓN:

- Si la goma en un solo lado del frente de la placa del orificio del tapón se levanta, podría dañar el adaptador en la ubicación que se muestra en la figura. Al retirar la placa del orificio del tapón, levante las gomas al mismo tiempo.

NO GOOD

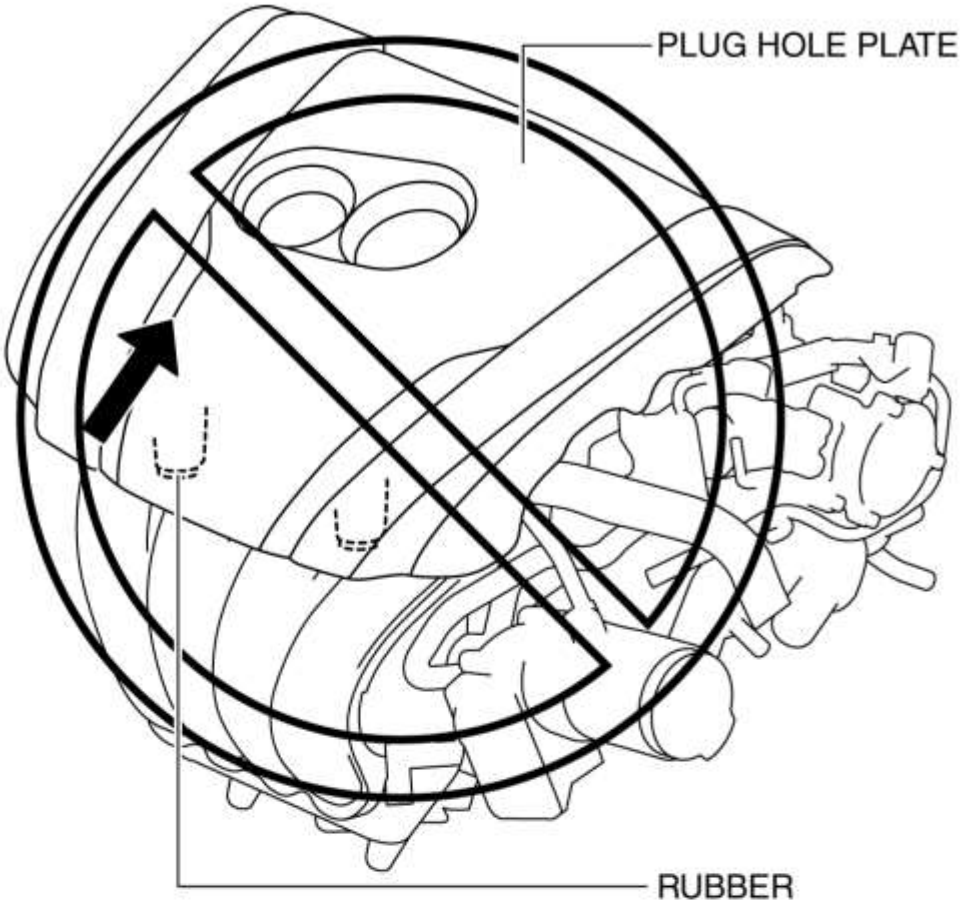

GOOD

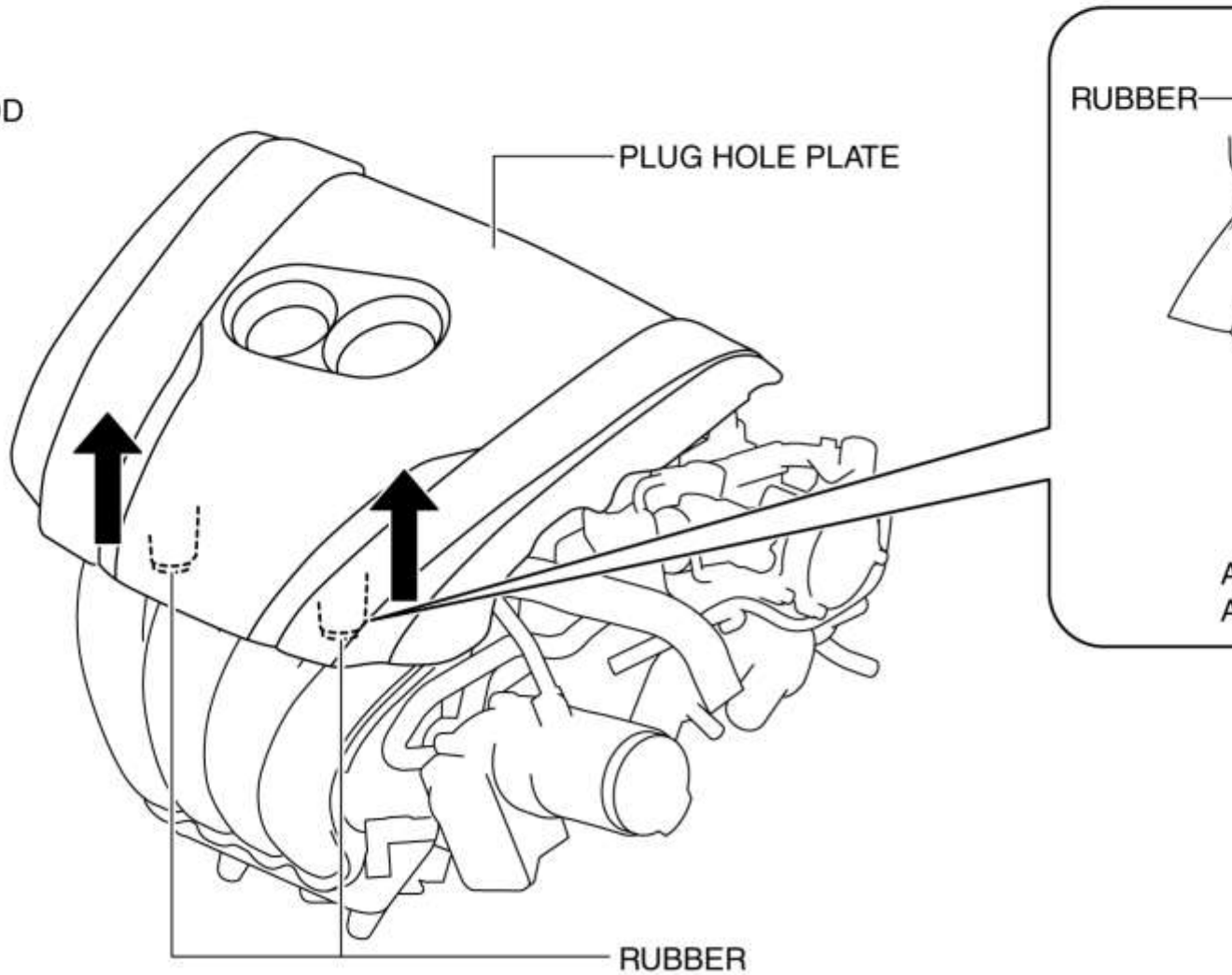

Eliminación

1. Levante la parte delantera de la placa del orificio del tapón al mismo tiempo y retire la goma del adaptador en el lado del motor.

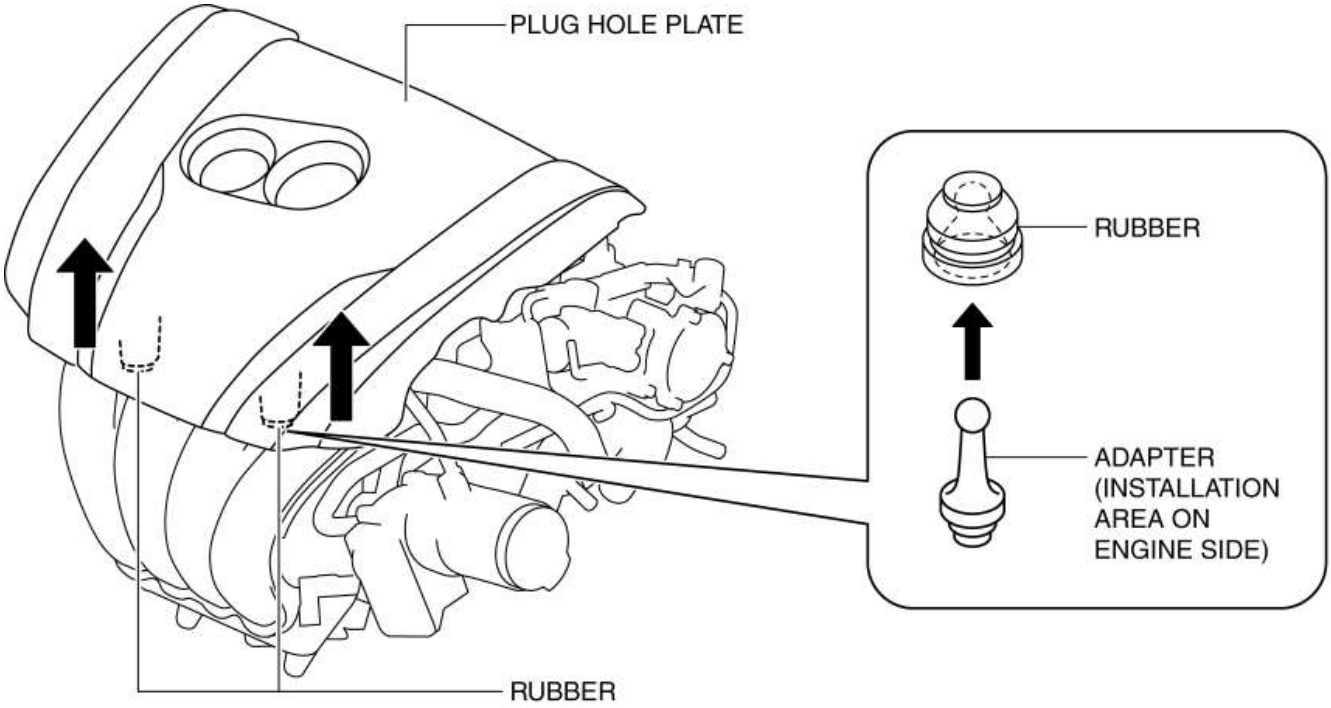

2. Levante la placa del orificio del tapón en el orden que se muestra en la figura y retire el adaptador de la goma en el lado del motor.

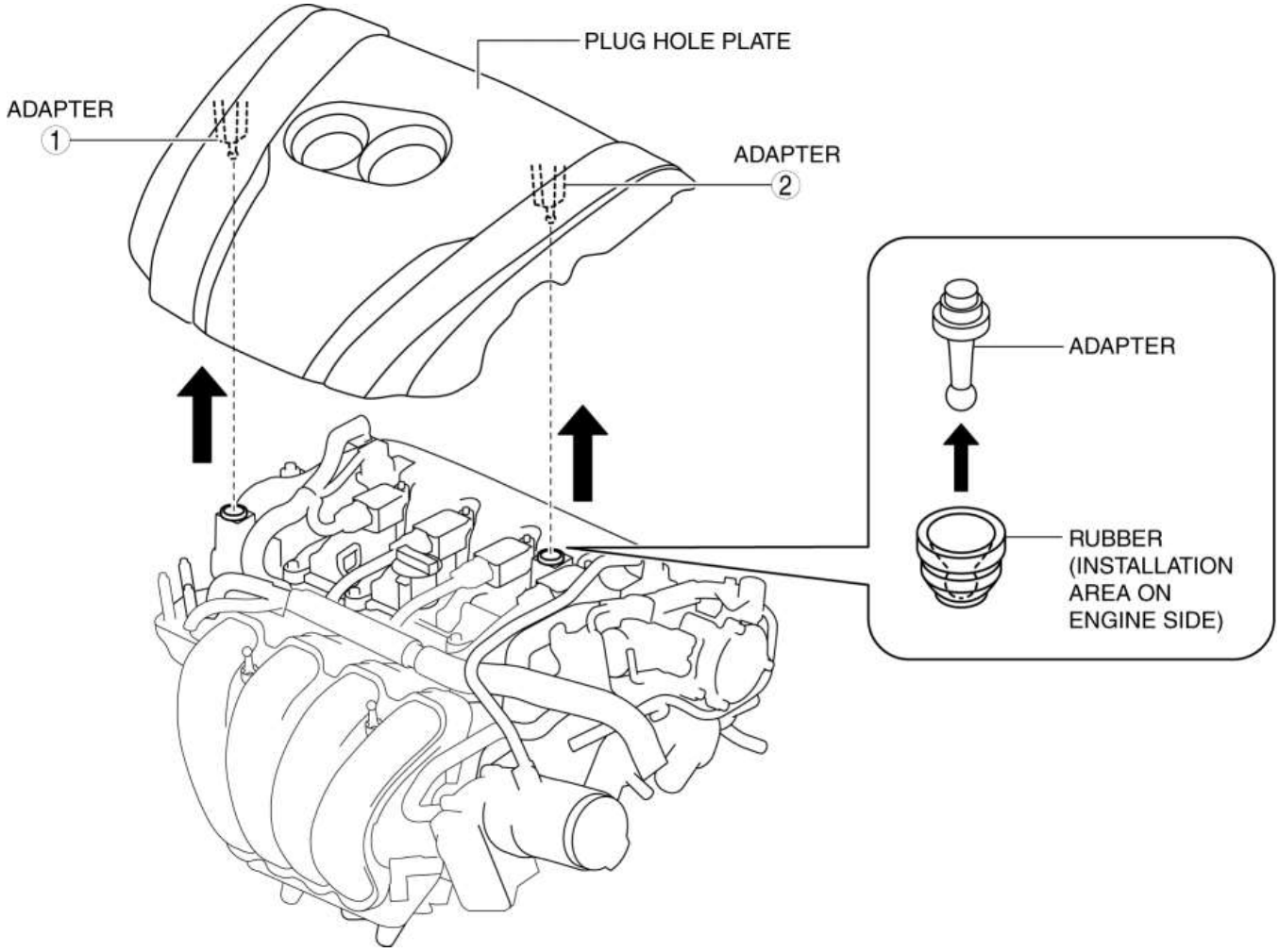

Instalación

1. Presione la placa del orificio del tapón en el orden que se muestra en la figura para insertar el adaptador en la goma en el lado del motor.

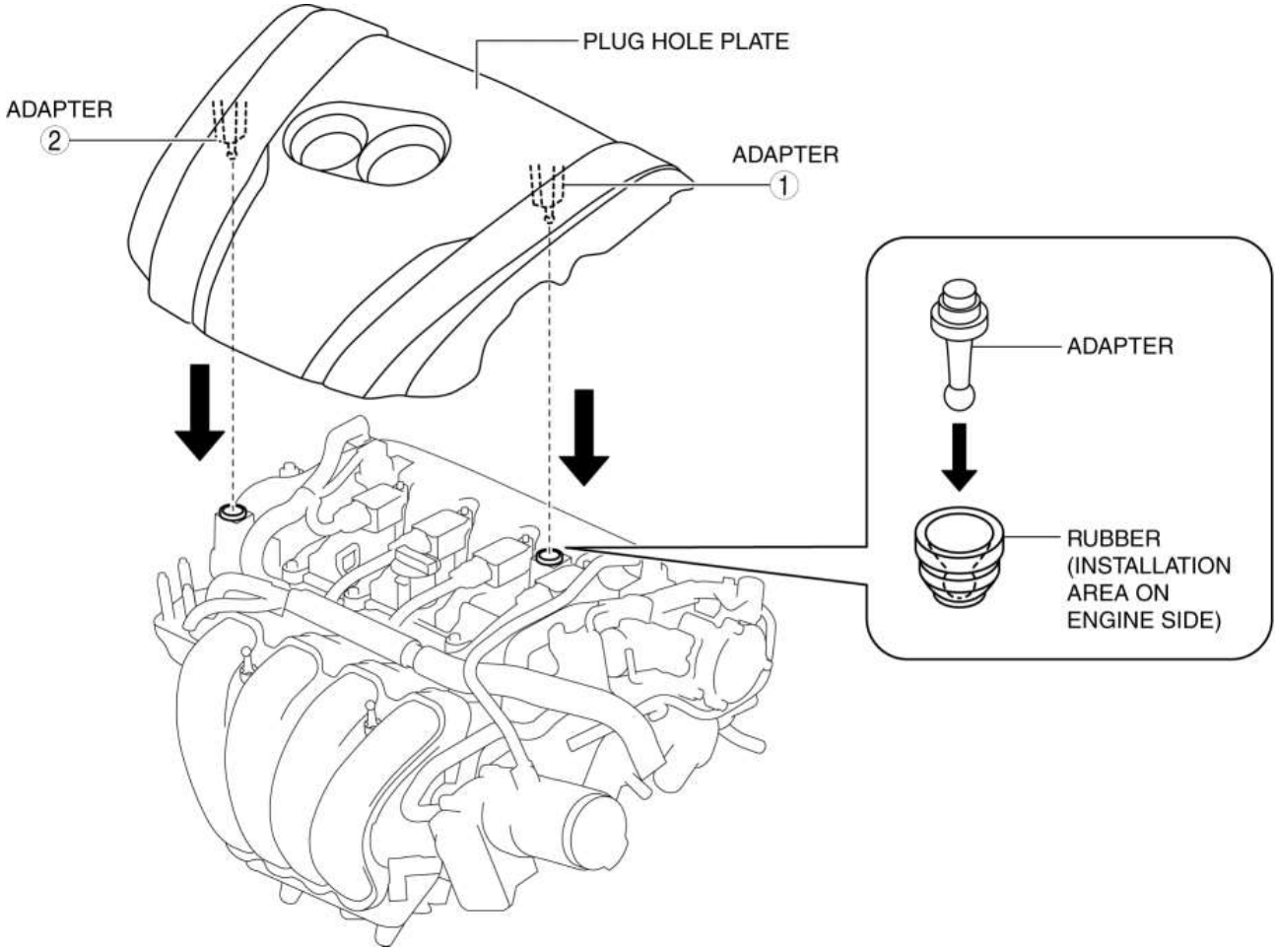

2. Presione la parte frontal de la placa del orificio del tapón al mismo tiempo para insertar la goma en el adaptador en el lado del motor.

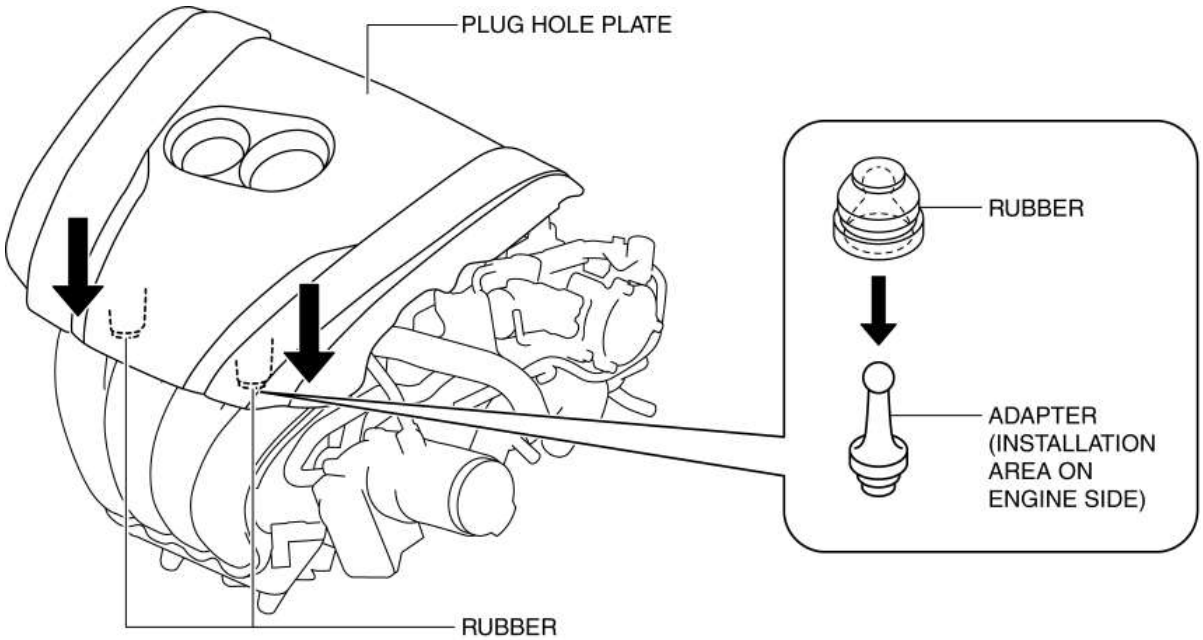

Mazda6 - Motor

INSPECCIÓN DE LA CORREA DE TRANSMISIÓN [SKYACTIV-G 2.5]

Correa de transmisión del generador

NOTA:

- La flexión de la correa de transmisión del generador / inspección de tensión no es necesaria con la adopción del tensor automático de la correa de transmisión.

1. Verifique que la parte indicadora del hexágono moldeado en el tensor automático de la correa de transmisión se encuentre dentro del rango normal.

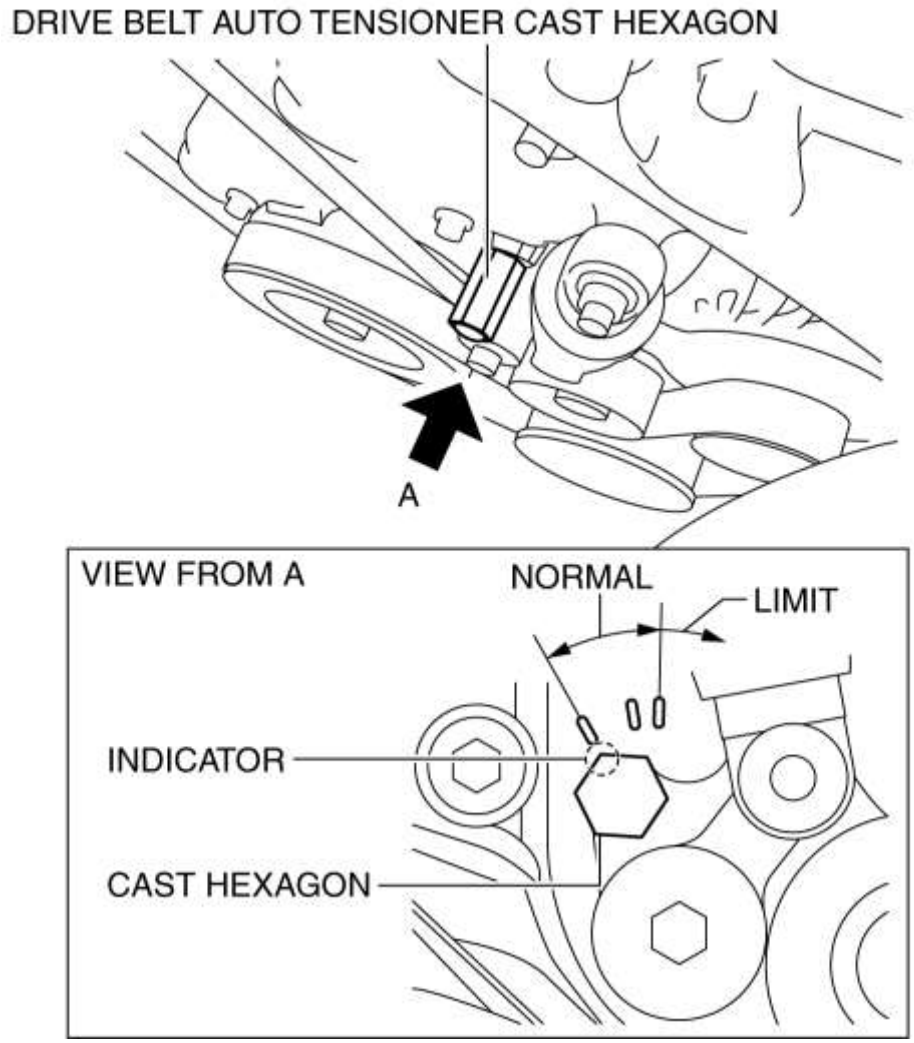

- Si excede el límite, reemplace la correa de transmisión. (Consulte REMOCION / INSTALACION DE LA CORREA DE TRANSMISION [SKYACTIV-G 2.5] .)

Correa de transmisión de la bomba de agua

NOTA:

- La inspección de la deformación / tensión de la correa de transmisión de la bomba de agua no es necesaria con la adopción de la correa de transmisión de la bomba de agua de tipo elástico.

1. Inspeccione visualmente o sienta que no hay desgaste, daño o agrietamiento en el interior y los lados de la correa completa.

- Incluso si hay un poco de desgaste, daño o agrietamiento, reemplace la correa de transmisión de la bomba de agua. (Consulte REMOCION / INSTALACION DE LA CORREA DE TRANSMISION [SKYACTIV-G 2.5] .)

2. Arranque el motor para verificar que no haya ruido anormal.

- Si se produce un ruido anormal, reemplace la correa de transmisión de la bomba de agua. (Consulte REMOCION / INSTALACION DE LA CORREA DE TRANSMISION [SKYACTIV-G 2.5] .)

Mazda6 - Motor

DESMONTAJE / INSTALACIÓN DE LA CORREA DE TRANSMISIÓN [SKYACTIV-G 2.5]

ADVERTENCIA:

- Un motor caliente puede causar quemaduras severas. Apague el motor y espere hasta que esté frío antes de darle servicio.

NOTA:

- Retire / instale la correa de transmisión desde la parte inferior del vehículo.

Desmontaje / instalación de la correa de transmisión del generador

PRECAUCIÓN:

- Para evitar daños al tensor automático de la correa de transmisión, no aplique un par excesivo después de que el tensor se mueva a carrera completa.

1. Retire el escudo contra salpicaduras. (Ver REMOCION / INSTALACION DE ESCUDO DE CHAPOTEO .)

2. Inserte una llave en el hexágono moldeado en el tensor automático de la correa de transmisión y libere la tensión girando lentamente en la dirección que se muestra en la figura.

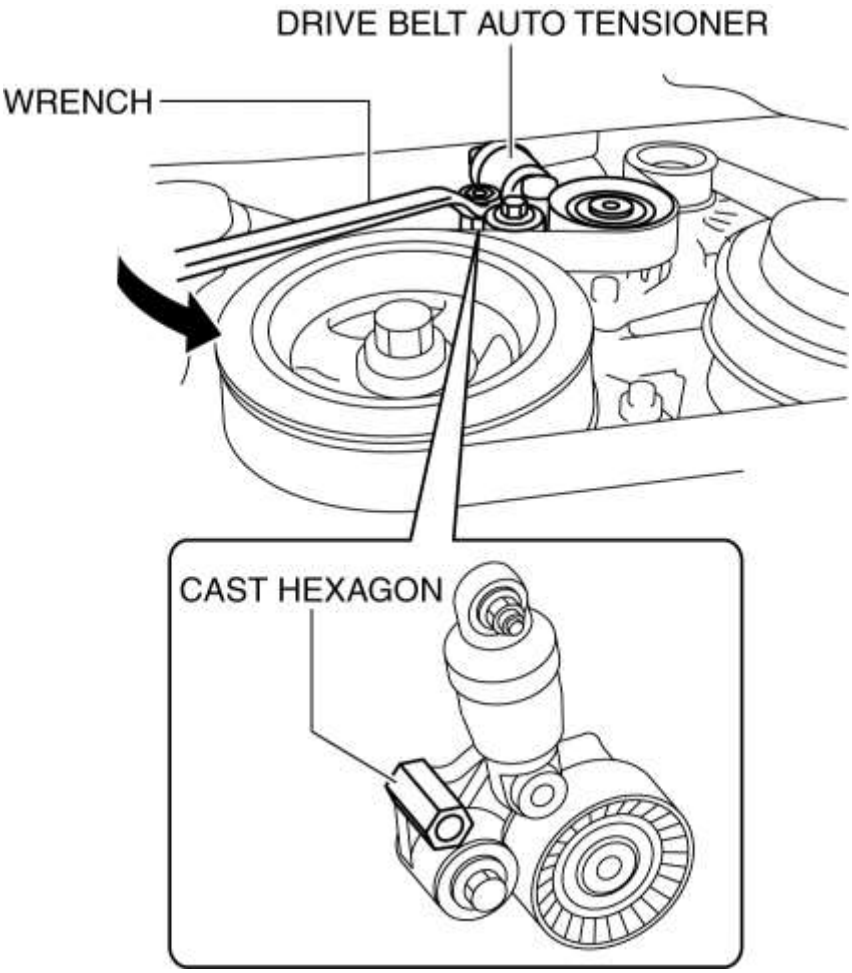

3. Retire la correa de transmisión del generador.

4. Instale la correa de transmisión del generador.

5. Gire la polea del cigüeñal en el sentido de las agujas del reloj aprox. media vuelta y verifique que la correa de transmisión del generador esté instalada correctamente.

- Si la costilla de la correa de transmisión y la ranura de cada polea no están alineadas, retire la correa de transmisión y vuelva a instalarla.

6. Verifique que la parte indicadora del hexágono moldeado en el tensor automático de la correa de transmisión esté dentro del rango normal. (Consulte INSPECCIÓN DE LA CORREA DE MANEJO [SKYACTIV-G 2.5] .)

7. Instale el protector contra salpicaduras. (Ver REMOCION / INSTALACION DE ESCUDO DE CHAPOTEO .)

Correa de transmisión de la bomba de agua

Eliminación

1. Retire la correa de transmisión del generador. (Consulte Desmontaje / instalación de la correa de transmisión del generador).

2. Aplique un paño limpio a la correa de transmisión de la bomba de agua como se muestra en la figura.

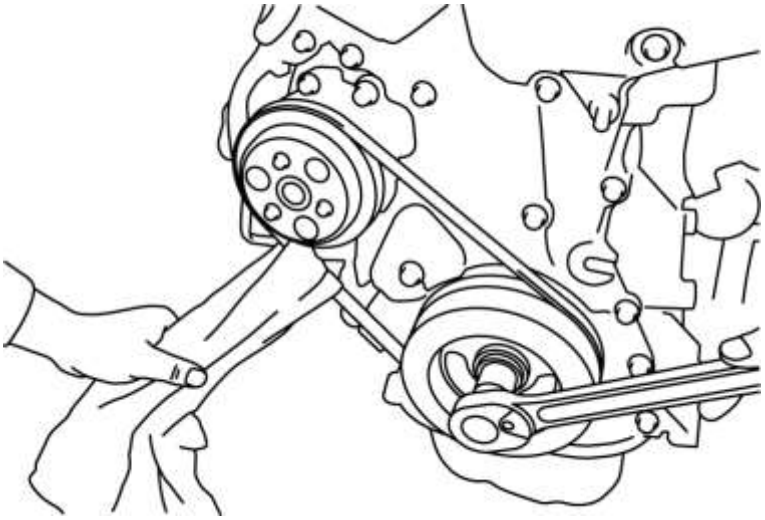

3. Tire del paño en la dirección de la flecha y gire la polea del cigüeñal en el sentido de las agujas del reloj.

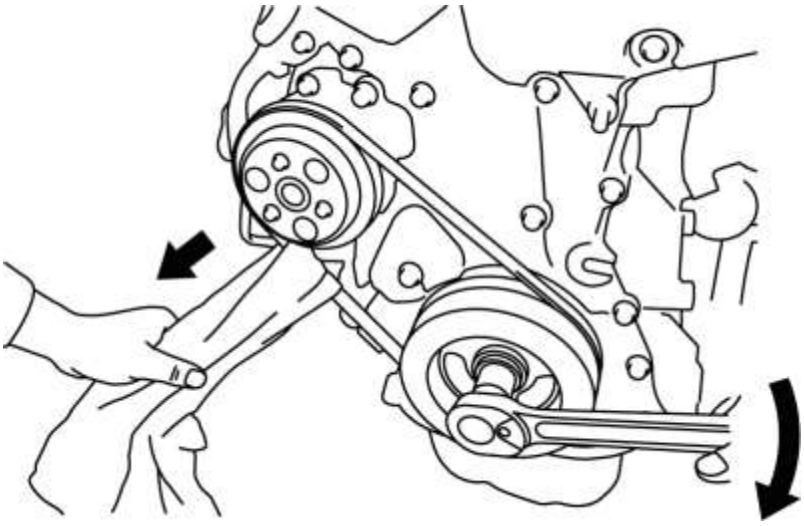

PRECAUCIÓN:

- Para evitar dañar la correa de transmisión, no deje de girar la polea del cigüeñal mientras realiza el procedimiento de extracción (con un paño insertado entre la correa de transmisión y la polea de la bomba de agua).

NOTA:

- La nervadura de la correa de transmisión puede deslizarse desde la ranura de la polea de la bomba de agua girando la polea del cigüeñal mientras tira de la tela en la dirección de la flecha.

4. Retire la correa de transmisión de la bomba de agua.

Instalación

1. Coloque un lado de la correa de transmisión de la bomba de agua en la ranura de la polea del cigüeñal.

2. Coloque el otro lado de la correa de transmisión de la bomba de agua en la ranura de la polea de la bomba de agua con la circunferencia más pequeña.

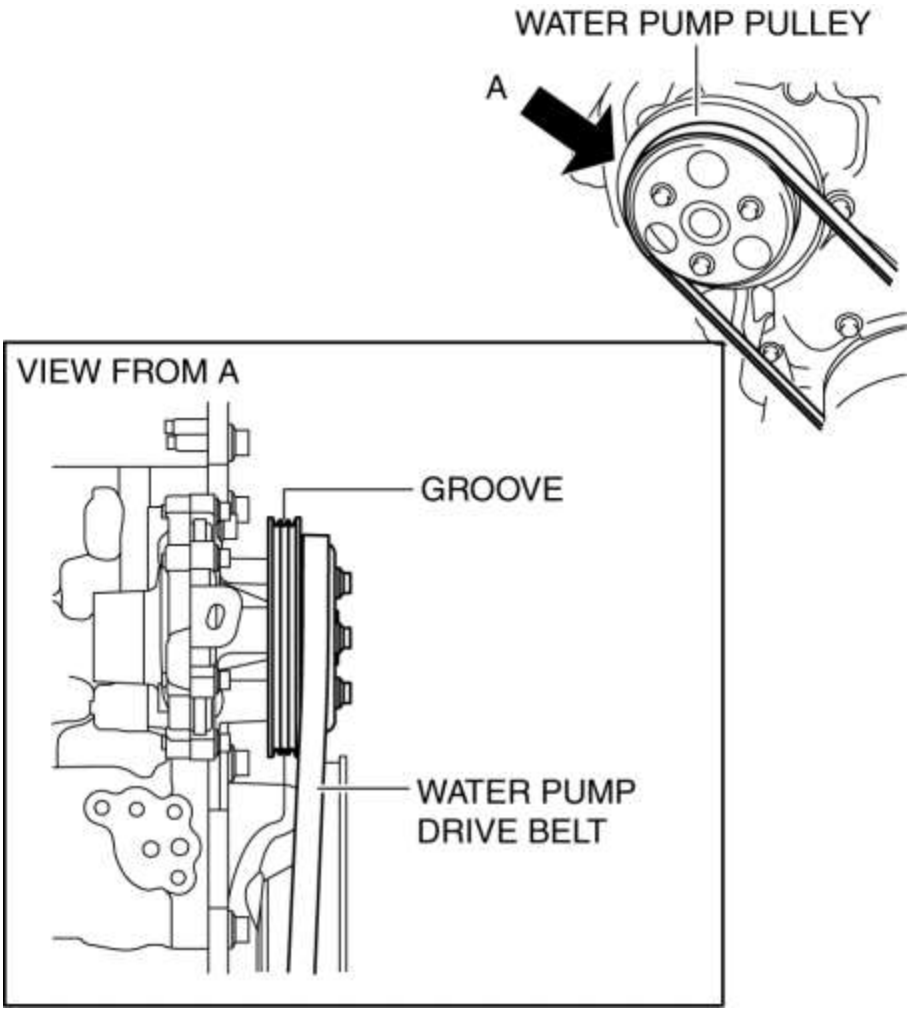

PRECAUCIÓN:

- Tenga cuidado de no pillarse un dedo entre la correa de transmisión y la polea cuando realice el siguiente procedimiento.
- El uso de guantes podría provocar que los dedos queden atrapados entre la correa de transmisión y la polea. No use guantes de algodón cuando realice el procedimiento.

3. Presione la correa de transmisión hacia arriba desde la polea circunferencial más pequeña hacia la ranura de la polea circunferencial más grande, y gire la polea del cigüeñal en el sentido de las agujas del reloj.

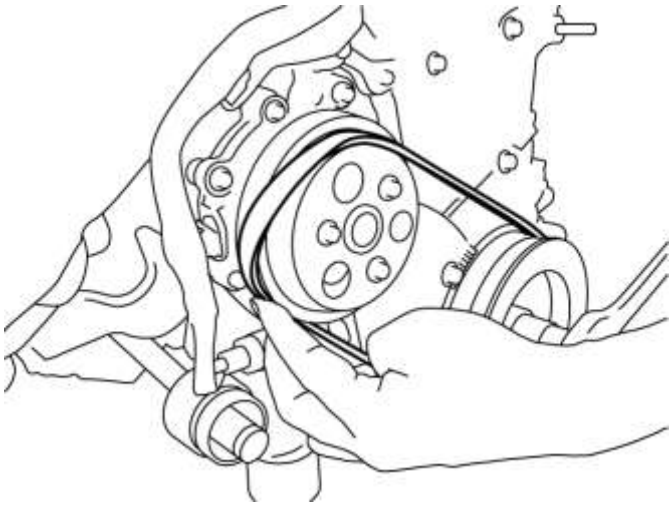

PRECAUCIÓN:

- Para evitar dañar la correa de transmisión, no detenga la rotación de la polea del cigüeñal mientras presiona la correa de transmisión hacia arriba desde la diferencia de altura de la polea de la bomba de agua hasta la ranura de la polea.

4. Después de la instalación de la correa de transmisión, gire la polea del cigüeñal en el sentido de las agujas del reloj aprox. media vuelta y verifique que la correa de transmisión de la bomba de agua esté instalada correctamente.

- Si la costilla de la correa de transmisión y la ranura de la polea no están alineadas, retire la correa de transmisión y vuelva a instalarla.

5. Instale la correa de transmisión del generador. (Consulte Desmontaje / instalación de la correa de transmisión del generador).

Mazda6 - Motor

INSPECCIÓN DEL TENSOR AUTOMÁTICO DE LA CORREA DE TRANSMISIÓN [SKYACTIV-G 2.5]

ADVERTENCIA:

- Un motor caliente puede causar quemaduras severas. Apague el motor y espere hasta que esté frío antes de darle servicio.

PRECAUCIÓN:

- Si la parte de goma del auto tensor de la correa de transmisión se daña con un destornillador u otra herramienta, el aceite en la unidad de presión hidráulica podría tener fugas y el tensor podría no funcionar normalmente. Tenga cuidado de no dañar la parte de goma del tensor automático de la correa de transmisión.

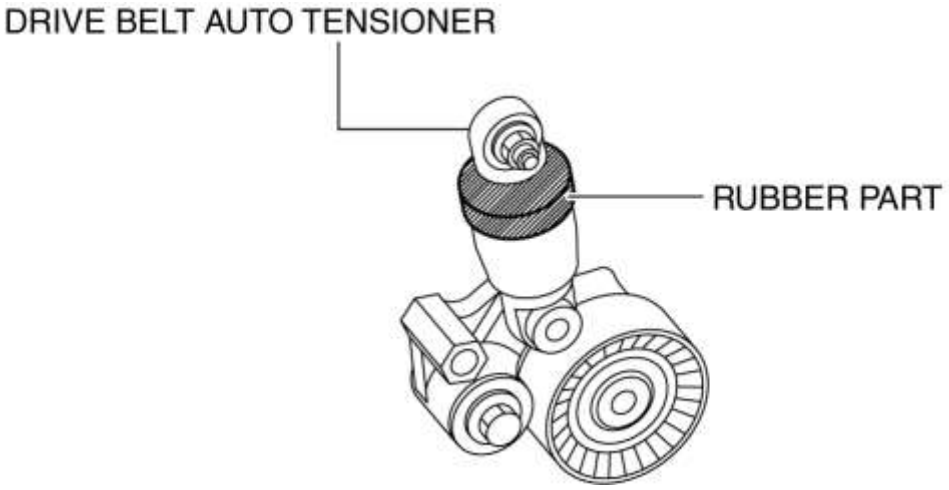

1. Retire la correa de transmisión del generador. (Consulte REMOCION / INSTALACION DE LA CORREA DE TRANSMISION [SKYACTIV-G 2.5] .)

PRECAUCIÓN:

- Para evitar daños al tensor automático de la correa de transmisión, no aplique un par excesivo después de que el tensor se mueva a carrera completa.

2. Inserte la llave inglesa en el hexágono moldeado en el tensor automático de la correa de transmisión, gírela lentamente en la dirección de la flecha que se muestra en la figura y presione por completo.

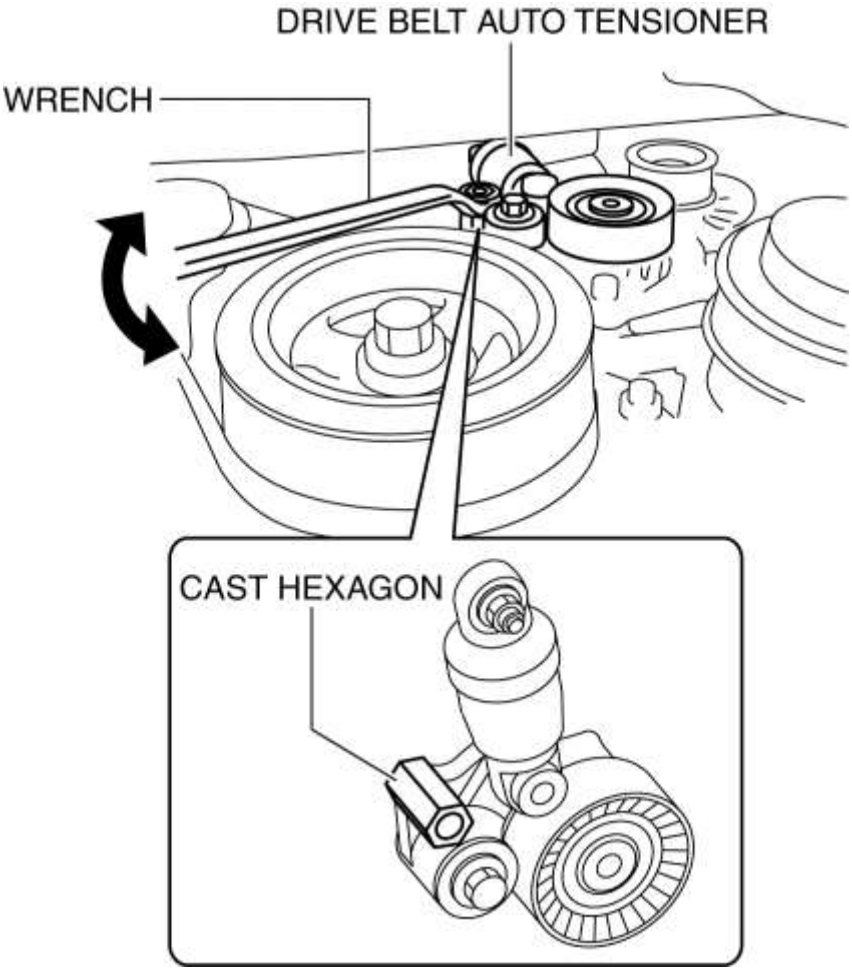

NOTA:

- El tensor automático de la correa de transmisión se opera en la dirección de la flecha girando la llave.

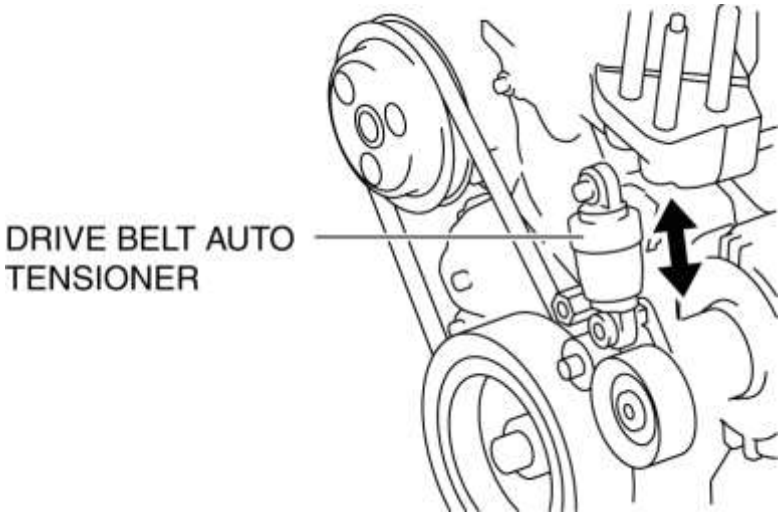

3. Verifique que el tensor automático de la correa de transmisión se mueva suavemente en la dirección operativa.

- Si no se mueve suavemente, se puede considerar la infiltración de aire en la unidad de presión hidráulica interna. Mueva el tensor automático de la correa de transmisión hacia arriba y hacia abajo con una carrera completa tres veces para purgar el aire.

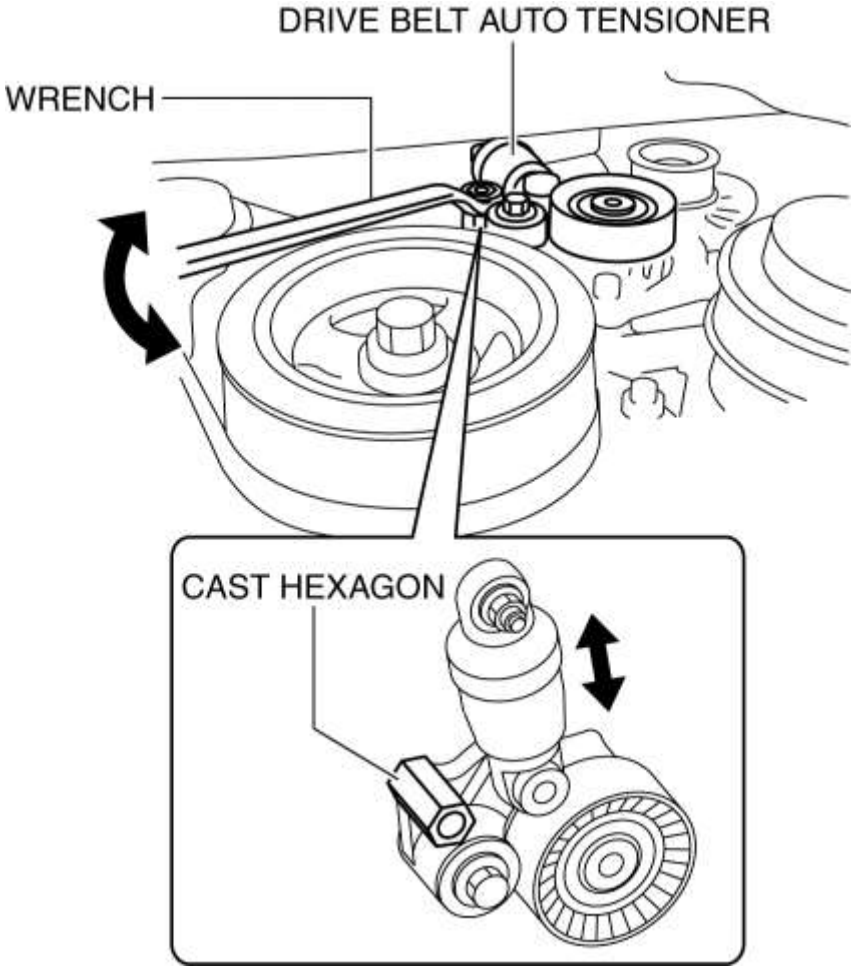

  - Después de purgar el aire, si el tensor automático de la correa de transmisión todavía no se mueve suavemente al volver a inspeccionar, reemplace el tensor automático de la correa de transmisión. (Consulte REMOCION / INSTALACION DEL TENSOR AUTOMATICO DE LA CORREA DE TRANSMISION [SKYACTIV-G 2.5]).

NOTA:

- Al mover el tensor automático de la correa de transmisión hacia arriba y hacia abajo con una carrera completa tres veces, el pistón dentro del tensor se mueve para purgar el aire.

4. Gire la polea del tensor automático de la correa de transmisión con la mano y verifique que gire suavemente.

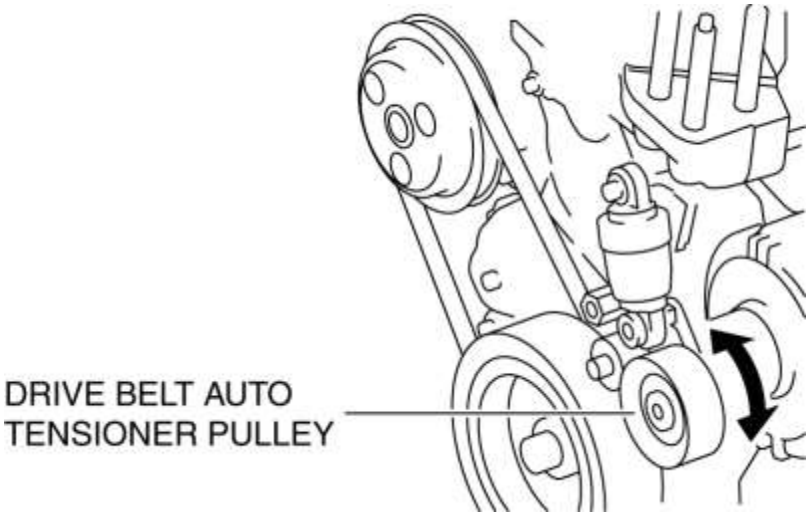

- Si no se mueve suavemente, reemplace el tensor automático de la correa de transmisión. (Consulte REMOCION / INSTALACION DEL TENSOR AUTOMATICO DE LA CORREA DE TRANSMISION [SKYACTIV-G 2.5] .)

5. Instale la correa de transmisión del generador. (Consulte REMOCION / INSTALACION DE LA CORREA DE TRANSMISION [SKYACTIV-G 2.5] .)

Mazda6 - Motor

DESMONTAJE / INSTALACIÓN DEL TENSOR AUTOMÁTICO DE LA CORREA DE TRANSMISIÓN [SKYACTIV-G 2.5]

ADVERTENCIA:

- Un motor caliente puede causar quemaduras severas. Apague el motor y espere hasta que esté frío antes de darle servicio.

PRECAUCIÓN:

- Si la parte de goma del auto tensor de la correa de transmisión se daña con un destornillador u otra herramienta, el aceite en la unidad de presión hidráulica podría tener fugas y el tensor podría no funcionar normalmente. Tenga cuidado de no dañar la parte de goma del tensor automático de la correa de transmisión.

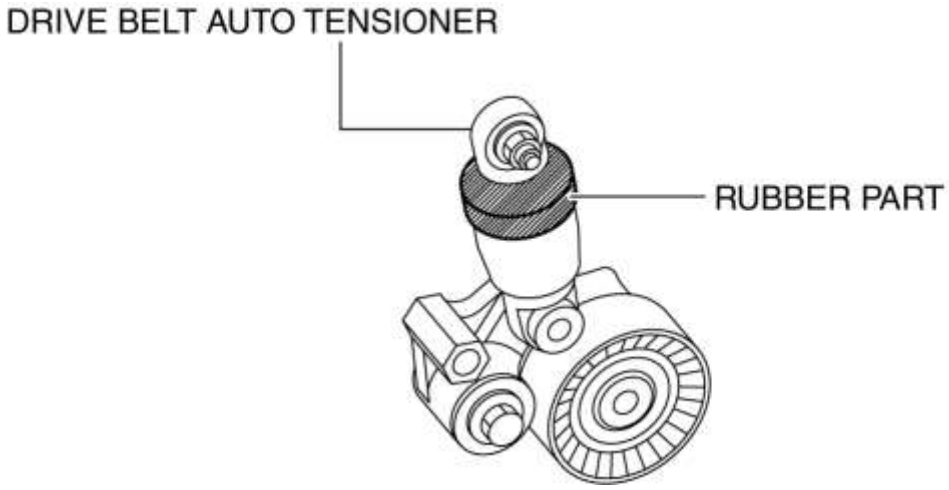

1. Retire la placa del orificio del tapón. (Consulte REMOCION / INSTALACION DE LA PLACA DEL ORIFICIO DE ENCHUFE [SKYACTIV-G 2.5] .)

2. Retire la correa de transmisión del generador. (Consulte REMOCION / INSTALACION DE LA CORREA DE TRANSMISION [SKYACTIV-G 2.5] .)

3. Eliminar en el orden indicado en la tabla.

4. Instalar en el orden inverso de eliminación.

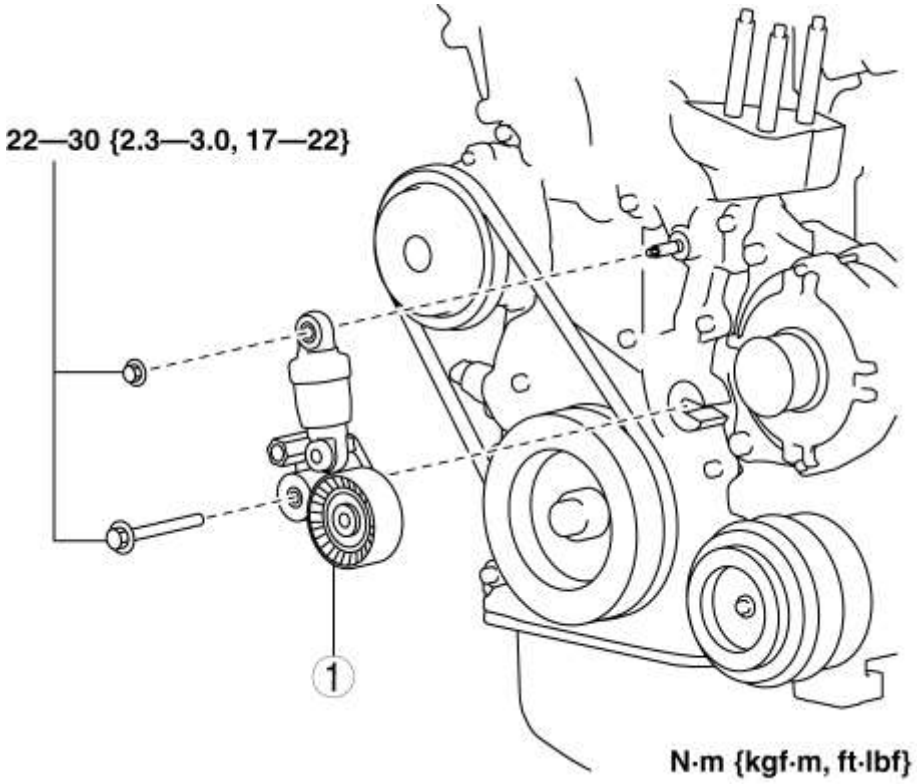

1	Correa de transmisión auto tensor (Consulte la Nota de instalación del tensor automático de la correa de transmisión).

Nota de instalación del tensor automático de la correa de transmisión

PRECAUCIÓN:

- Para permitir que el tensor automático de la correa de transmisión funcione correctamente, purgue siempre el aire del tensor automático de la correa de transmisión siguiendo el siguiente procedimiento después de ensamblar el tensor automático de la correa de transmisión.

1. Instale el tensor automático de la correa de transmisión en el motor.

Par de apriete

- 22-30 N · m {2.3-3.0 kgf · m, 17-22 ft · lbf}

PRECAUCIÓN:

- Para evitar daños al tensor automático de la correa de transmisión, no aplique un par excesivo después de que el tensor se mueva a carrera completa.

2. Inserte la llave de tuercas en el hexágono moldeado del tensor automático de la correa de transmisión, mueva el tensor automático de la correa de transmisión hacia arriba y hacia abajo con una carrera completa tres veces para purgar el aire.

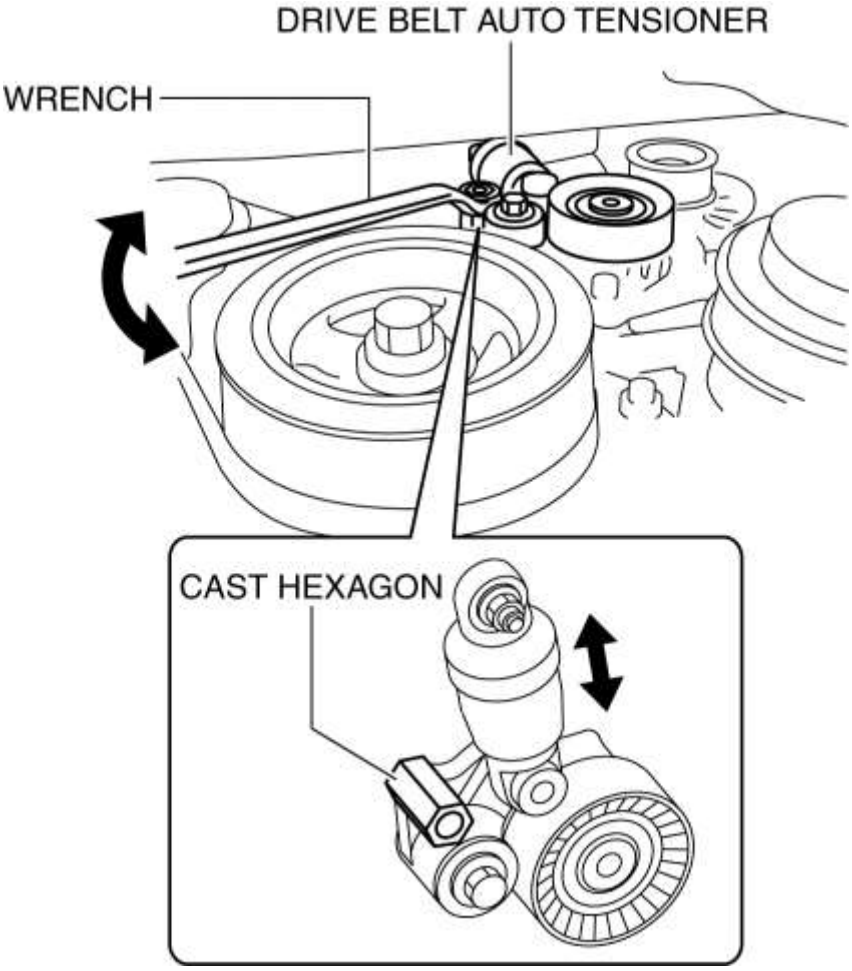

NOTA:

- Al mover el tensor automático de la correa de transmisión hacia arriba y hacia abajo con una carrera completa tres veces, el pistón dentro del tensor se mueve para purgar el aire.

Mazda6 - Motor

INSPECCIÓN DE COMPRESIÓN [SKYACTIV-G 2.5]

ADVERTENCIA:

- Los motores calientes y el aceite pueden causar quemaduras graves. Tenga cuidado de no quemarse durante la extracción / instalación de cada componente.

- El vapor de combustible es peligroso. Puede encenderse muy fácilmente, causando lesiones y daños graves. Mantenga siempre las chispas y las llamas alejadas del combustible.
- Los derrames y fugas de la línea de combustible son peligrosos. El combustible puede encenderse y causar lesiones graves o la muerte y el daño. El combustible también puede irritar la piel y los ojos. Para evitar esto, complete siempre el "Procedimiento de seguridad de la línea de combustible". (Consulte ANTES DEL SERVICIO PRECAUCION [SKYACTIV-G 2.5] .)

1. Verifique que la batería esté completamente cargada. (Consulte INSPECCIÓN DE BATERÍA [SKYACTIV-G 2.5] .)

- Recarguelo si es necesario. (Consulte RECARGA DE LA BATERÍA [SKYACTIV-G 2.5] .)

2. Caliente el motor a la temperatura de funcionamiento normal.

3. Realice los "Procedimientos de seguridad de la línea de combustible". (Consulte ANTES DEL SERVICIO PRECAUCION [SKYACTIV-G 2.5] .)

4. Retire las siguientes partes.

a. Tapa de tapón. (Consulte REMOCION / INSTALACION DE LA PLACA DEL ORIFICIO DE ENCHUFE [SKYACTIV-G 2.5] .)

segundo. Sensores de bobina de encendido / iones. (Consulte DESMONTAJE / INSTALACIÓN DEL SENSOR DE BOBINA DE IGNICIÓN / IÓN [SKYACTIV-G 2.5]).

do. Bujías. (Consulte REMOCION / INSTALACION DEL ENCHUFE DE CHISPAS [SKYACTIV-G 2.5] .)

re. Relé de la bomba de combustible

mi. Relé de inyector de combustible

5. Mida la presión de compresión usando el siguiente procedimiento.

a. Presione un medidor de compresión en el orificio de la bujía.

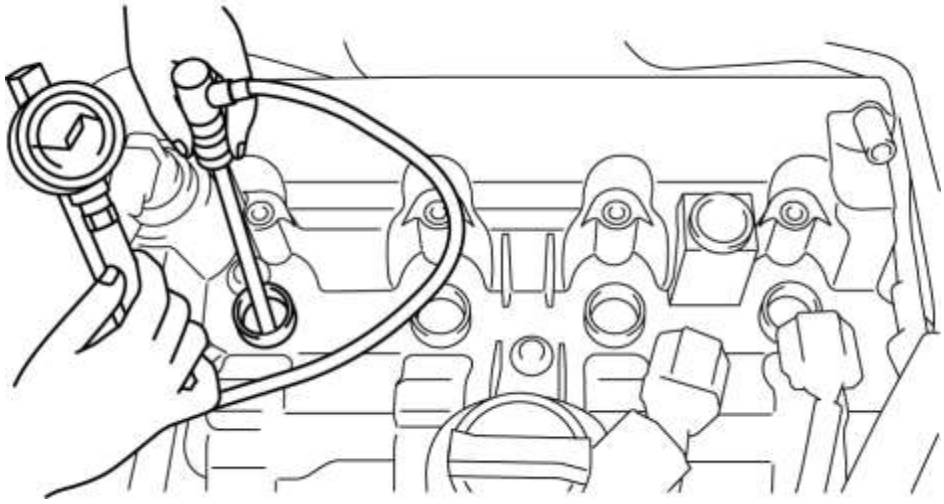

segundo. Presione completamente el pedal del acelerador.

do. Arranque el motor y mida la presión de compresión.

Compresión

- Estándar: 954 kPa {9.73 kgf / cm ^{2} , 138 psi} [300 rpm]
- Mínimo: 763 kPa {7.78 kgf / cm ^{2} , 111 psi} [300 rpm]
- Diferencia máxima entre cilindros: 161 kPa {1.64 kgf / cm ^{2} , 23.4 psi} [300 rpm]

NOTA:

- Debido a que el SKYACTIV-G 2.5 retarda el tiempo de cierre de la válvula de admisión, la presión de compresión es baja.

re. Realice los pasos (1) a (3) para todos los cilindros.

mi. Si el valor medido es el umbral o menos, o si hay un cilindro que excede la diferencia máxima especificada entre los cilindros, agregue una pequeña cantidad de aceite de motor a través del orificio de la bujía y realice los pasos (1) a (3).

- Si la presión aumenta al agregar el aceite del motor, el anillo del pistón o la superficie del cilindro están desgastados o dañados. Realice el servicio de revisión.

- Si la presión no aumenta, pueden producirse ataques de válvula, mal funcionamiento de la conexión de la válvula o fugas de presión de la junta de la culata. Realice el servicio de revisión.

F. Si el valor medido es alto, es posible que haya un error en el sistema de temporización de la válvula eléctrica variable.

6. Retire el medidor de compresión.

7. Instale las siguientes partes.

a. Relé de inyector de combustible

segundo. Relé de la bomba de combustible

do. Bujías. (Consulte REMOCION / INSTALACION DEL ENCHUFE DE CHISPAS [SKYACTIV-G 2.5] .)

re. Sensores de bobina de encendido / iones. (Consulte DESMONTAJE / INSTALACIÓN DEL SENSOR DE BOBINA DE IGNICIÓN / IÓN [SKYACTIV-G 2.5]).

mi. Tapa de tapón. (Consulte REMOCION / INSTALACION DE LA PLACA DEL ORIFICIO DE ENCHUFE [SKYACTIV-G 2.5] .)

Mazda6 - Motor

CONTROL DEL TIEMPO DE VÁLVULA VARIABLE ELÉCTRICA / INSPECCIÓN DEL CONDUCTOR [SKYACTIV-G 2.5]

ADVERTENCIA:

- Un motor caliente puede causar quemaduras severas. Apague el motor y espere hasta que esté frío antes de darle servicio.

PRECAUCIÓN:

- No desarme el motor / impulsor de tiempo de la válvula variable eléctrica porque es una unidad de precisión.
- No aplique una fuerza excesiva al girar la articulación del motor de tiempo de la válvula variable eléctrica. Si se gira con fuerza excesiva, el motor eléctrico de distribución de la válvula variable podría dañarse.

1. Desconecte el cable negativo de la batería. (Ver DESCONEXIÓN / CONEXIÓN DEL CABLE DE LA BATERÍA NEGATIVA [SKYACTIV-G 2.5] .)

2. Retire la placa del orificio del tapón. (Consulte REMOCION / INSTALACION DE LA PLACA DEL ORIFICIO DE ENCHUFE [SKYACTIV-G 2.5] .)

3. Retire el motor / impulsor de tiempo de la válvula variable eléctrica. (Consulte REMOCION / INSTALACION DEL MOTOR DE SINCRONIZACION VARIABLE DE VELOCIDAD VARIABLE / CONTROLADOR [SKYACTIV-G 2.5]).

4. Gire la articulación del motor de temporización de la válvula variable eléctrica hacia la izquierda y la derecha con los dedos y verifique que gire suavemente en incrementos de **15 °** .

NOTA:

- Gire el área de la articulación suavemente utilizando solo las puntas de los dedos.
- La articulación del motor de tiempo de la válvula variable eléctrica se mueve en incrementos de **15 °** , y si la junta se mueve **24** veces, gira una rotación completa.

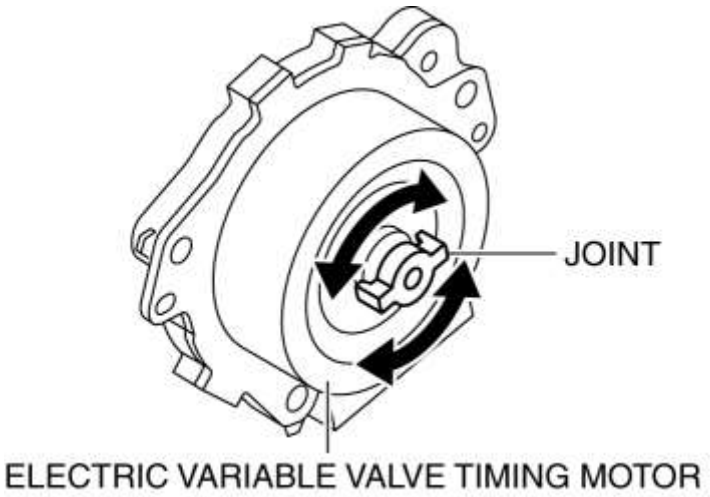

- Si no gira suavemente, reemplace el motor / impulsor de sincronización de la válvula eléctrica variable. (Véase REMOCION / INSTALACION DEL MOTOR DE SINCRONIZACION VARIABLE ELÉCTRICA / CONDUCTOR [SKYACTIV-G 2.5]).

5. Instalar en el orden inverso de eliminación.

Mazda6 - Motor

ADVERTENCIA:

- Un motor caliente puede causar quemaduras severas. Apague el motor y espere hasta que esté frío antes de darle servicio.

PRECAUCIÓN:

- La aplicación de una fuerza excesiva (fuerza de 100 N {10.2 kgf, 22.5 lbf} o más) al motor / impulsor de tiempo de la válvula variable eléctrica puede causar un mal funcionamiento. Al realizar el mantenimiento, tenga cuidado de no aplicar una fuerza excesiva al motor / impulsor de tiempo de la válvula variable eléctrica usando otras piezas o herramientas.
- No desarme el motor / impulsor de tiempo de la válvula variable eléctrica porque es una unidad de precisión.

1. Desconecte el cable negativo de la batería. (Ver DESCONEXIÓN / CONEXIÓN DEL CABLE DE LA BATERÍA NEGATIVA [SKYACTIV-G 2.5] .)

2. Retire la placa del orificio del tapón. (Consulte REMOCION / INSTALACION DE LA PLACA DEL ORIFICIO DE ENCHUFE [SKYACTIV-G 2.5] .)

3. Eliminar en el orden indicado en la tabla.

4. Instalar en el orden inverso de eliminación.

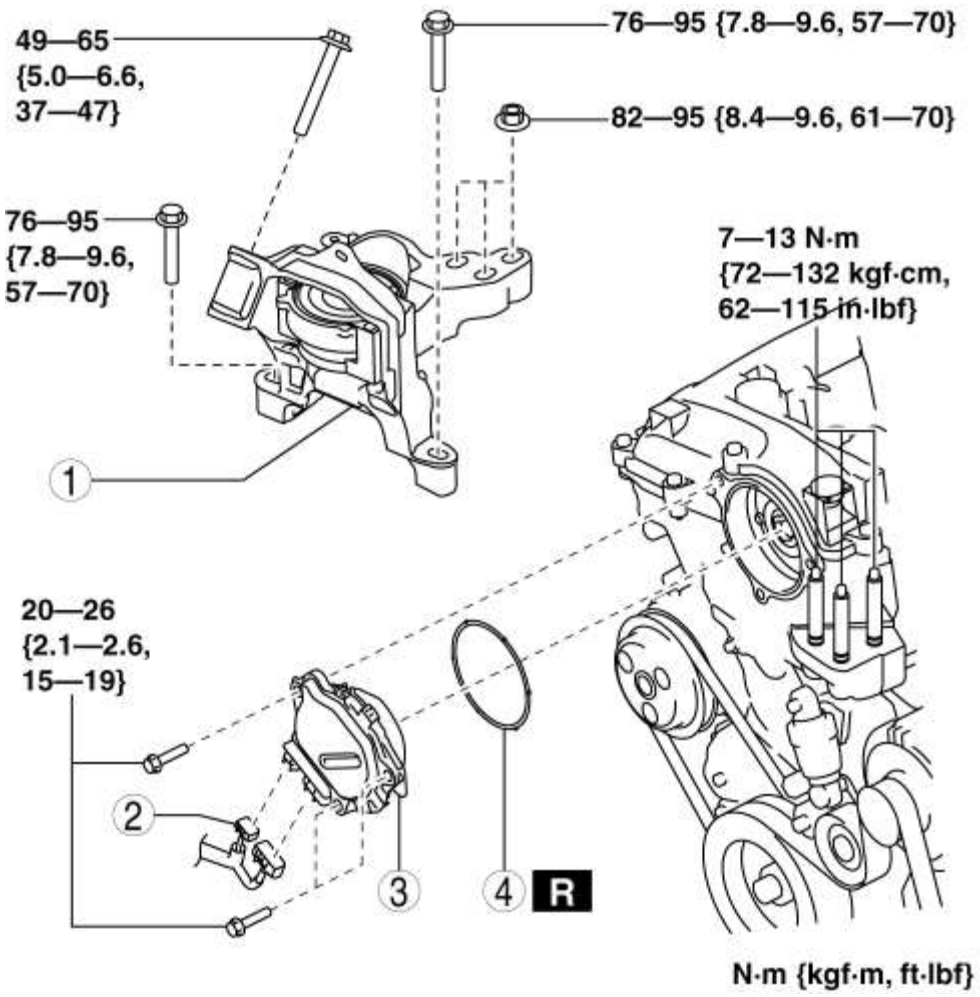

1	Soporte de motor No. 3 (Consulte la Nota de eliminación del montaje del motor n . ° 3). (Consulte la Nota de instalación del montaje del motor n . ° 3).
2	Electroválvula de sincronización eléctrica variable / conector del controlador
3	Motor / controlador eléctrico de sincronización de válvulas variables (Consulte la Nota de instalación del motor / controlador de la válvula variable eléctrica).
4	Junta tórica

No.3 Nota de eliminación del montaje del motor

1. Retire los clips que se muestran en la figura y coloque el cable de tierra a un lado.

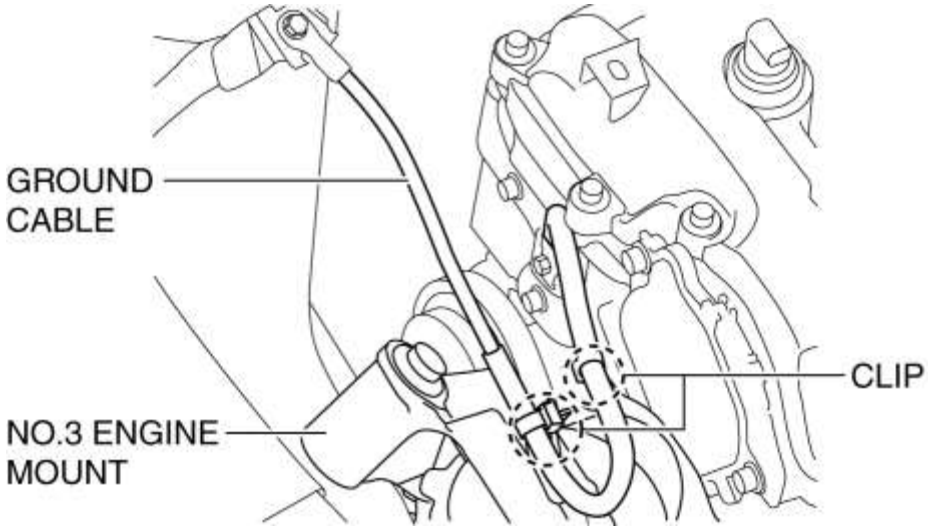

2. Retire el frente debajo de la cubierta No.2. (Véase FRENTE BAJO CUBIERTA N ° 2 EXTRACCIÓN / INSTALACIÓN).

PRECAUCIÓN:

- Para evitar la deformación del cárter de aceite, sostenga el motor utilizando los siguientes métodos.
  - Cuando use un elevador de motor, inserte un trozo de goma del tamaño adecuado (aproximadamente 20 mm [0.79 in} de grosor) entre el elevador del motor y el cárter de aceite para sostener el cárter de aceite.
  - Cuando use un gato de garaje, coloque un caucho del tamaño apropiado (aproximadamente 20 mm [0.79 in} de grosor) en un listón que sea lo suficientemente grande como para cubrir el cárter de aceite para sostener el cárter de aceite.

3. Antes de retirar el soporte del motor n. ° 3, sostenga el motor (bandeja de aceite) utilizando un elevador de motor disponible en el mercado o un gato de garaje.

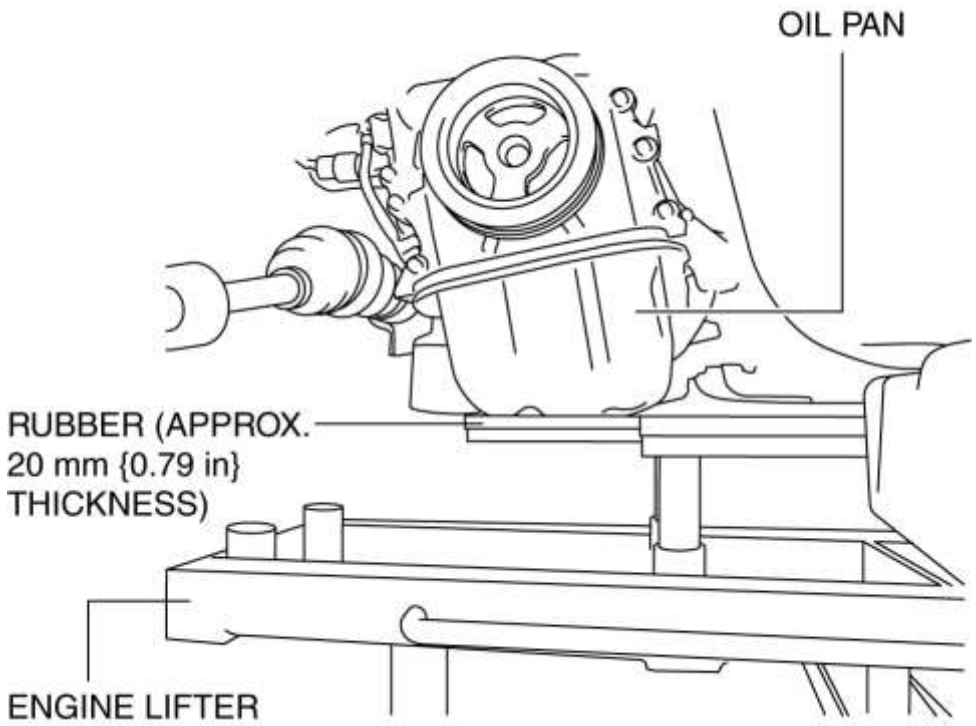

PRECAUCIÓN:

- Las ranuras han sido adoptadas para los agujeros de instalación del motor N ° 3. Si la montura del motor n. ° 3 se desvía de la posición original al instalar la montura del motor n. ° 3, podría aumentar el ruido o la vibración del motor. Antes de retirar el soporte del motor n. ° 3, coloque las marcas de alineación en el soporte del motor n. ° 3 y en el cuerpo para que puedan montarse en las mismas posiciones que antes de la extracción.

4. Coloque marcas de alineación en las ubicaciones que se muestran en la figura para que se puedan ensamblar en las mismas posiciones que antes de la extracción.

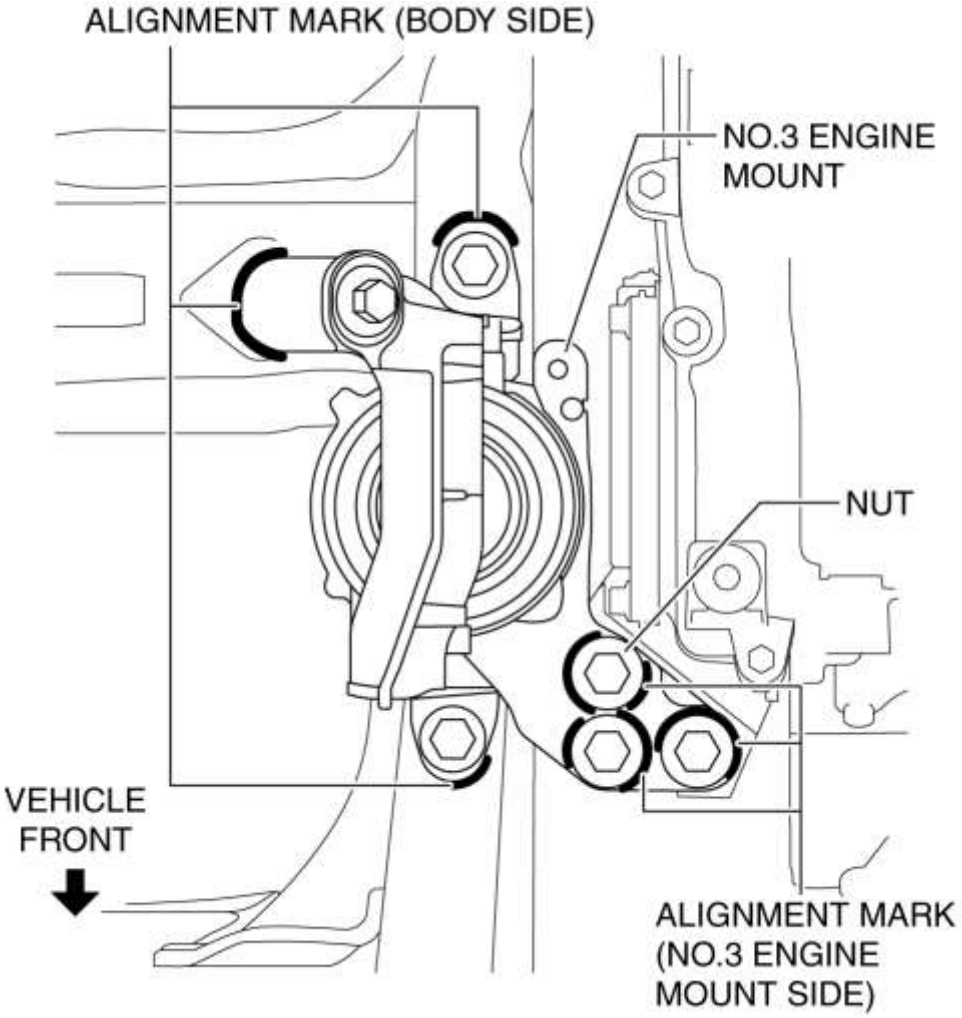

NOTA:

- Pinte de manera que el soporte del motor n. ° 3 esté enmarcado en el lado del cuerpo y el contorno de la tuerca enmarcado en el lado del montaje del motor n. ° 3.

5. Retire el soporte del motor n. ° 3.

Nota de instalación eléctrica del motor de la válvula variable variable / del conductor

1. Instale una junta tórica nueva en la ranura de instalación de la junta tórica de la cubierta frontal del motor.

PRECAUCIÓN:

- Para evitar daños en el motor / impulsor de sincronización de la válvula eléctrica variable, no aplique una fuerza excesiva (fuerza de 100 N {10.2 kgf, 22.5 lbf} o más) a las áreas sombreadas que se muestran en la figura.

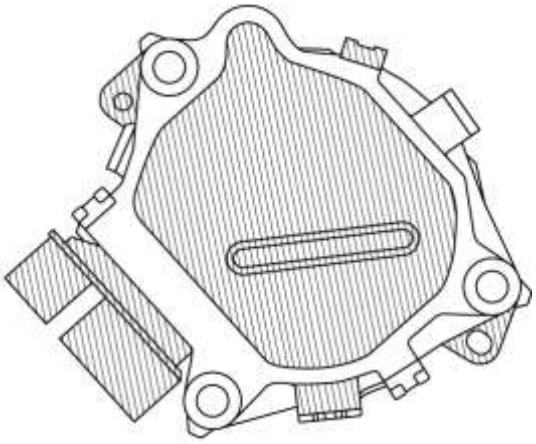

2. Instale el motor / impulsor de tiempo de la válvula variable eléctrica usando los siguientes procedimientos.

NOTA:

- El eje excéntrico en el lado del actuador de sincronización de la válvula eléctrica eléctrica se puede girar hacia la izquierda y hacia la derecha.

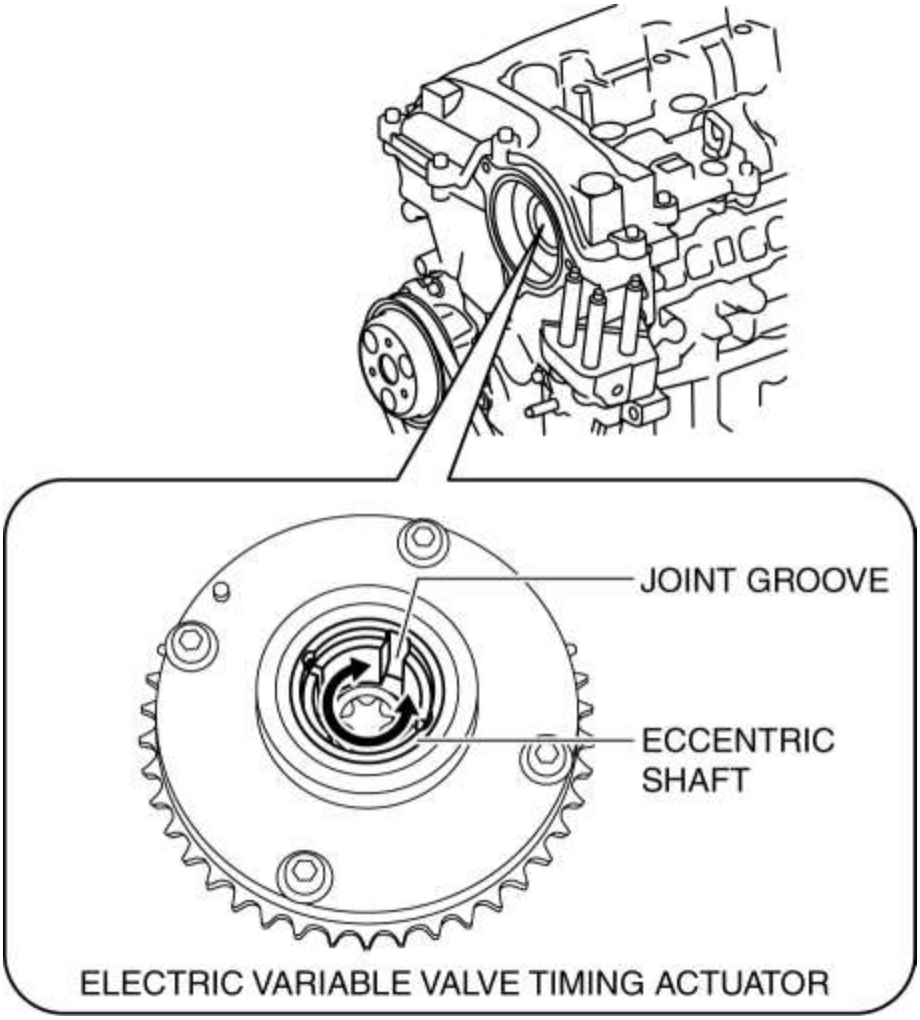

- El motor / impulsor eléctrico de distribución de la válvula variable se puede ensamblar con la ranura de la junta del eje excéntrico en cualquier posición, y no provocará daños al vehículo ni reducirá el rendimiento.

a. Antes de la instalación, gire la junta en el extremo del motor eléctrico de distribución de la válvula variable de modo que esté alineada con la ranura de la junta en el lado del actuador eléctrico de sincronización de la válvula variable.

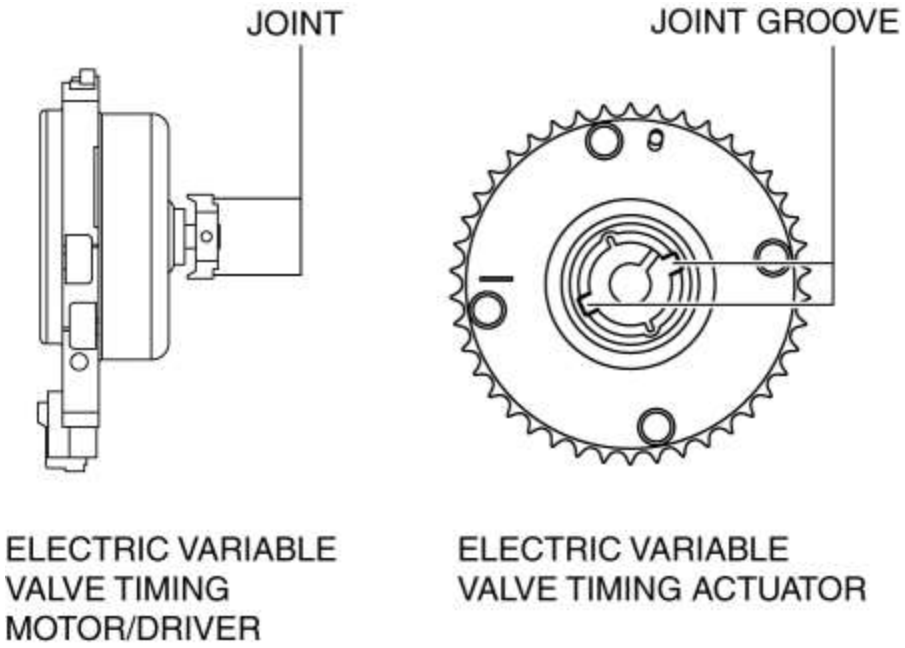

segundo. Enganche la unión en el extremo del motor de sincronización de la válvula eléctrica variable con la ranura de la junta en el lado del actuador de sincronización de la válvula eléctrica eléctrica.

do. Coloque la superficie del sello.

re. Apriete los pernos de instalación del motor / motor de la válvula variable eléctrica.

Par de apriete

- 20-26 N · m {2.1-2.6 kgf · m, 15-19 ft · lbf}

No.3 Nota de instalación de montaje del motor

PRECAUCIÓN:

- Si la montura del motor n. ° 3 se desvía de la posición original al instalar la montura del motor n. ° 3, podría aumentar el ruido o la vibración del motor. Al instalar el soporte del motor No.3, alinee la marca de alineación colocada durante la extracción e instálela en la posición original.

NOTA:

- Cuando reemplace la montura del motor N ° 3, coloque una marca en la misma posición que la que se colocó antes de retirarla.

- Si la tuerca de montaje del motor Nº 3 se afloja, apriete los pernos prisioneros de la cubierta frontal del motor porque pueden haberse aflojado.

1. Apriete los pernos prisioneros de la cubierta frontal del motor.

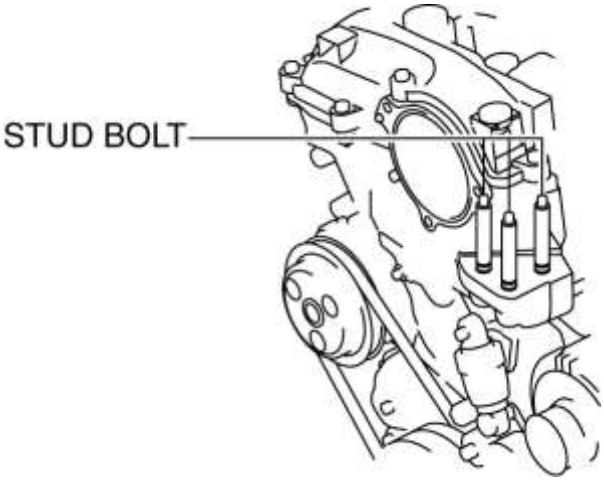

Par de apriete

- 7-13 N · m {72-132 kgf · cm, 62-115 in · lbf}

2. Apriete temporalmente los pernos y tuercas de instalación del soporte del motor N ° 3 usando el siguiente procedimiento:

a. Alinee las marcas de alineación en el lado del cuerpo y la montura del motor N ° 3, y apriete temporalmente los pernos que se muestran en la figura.

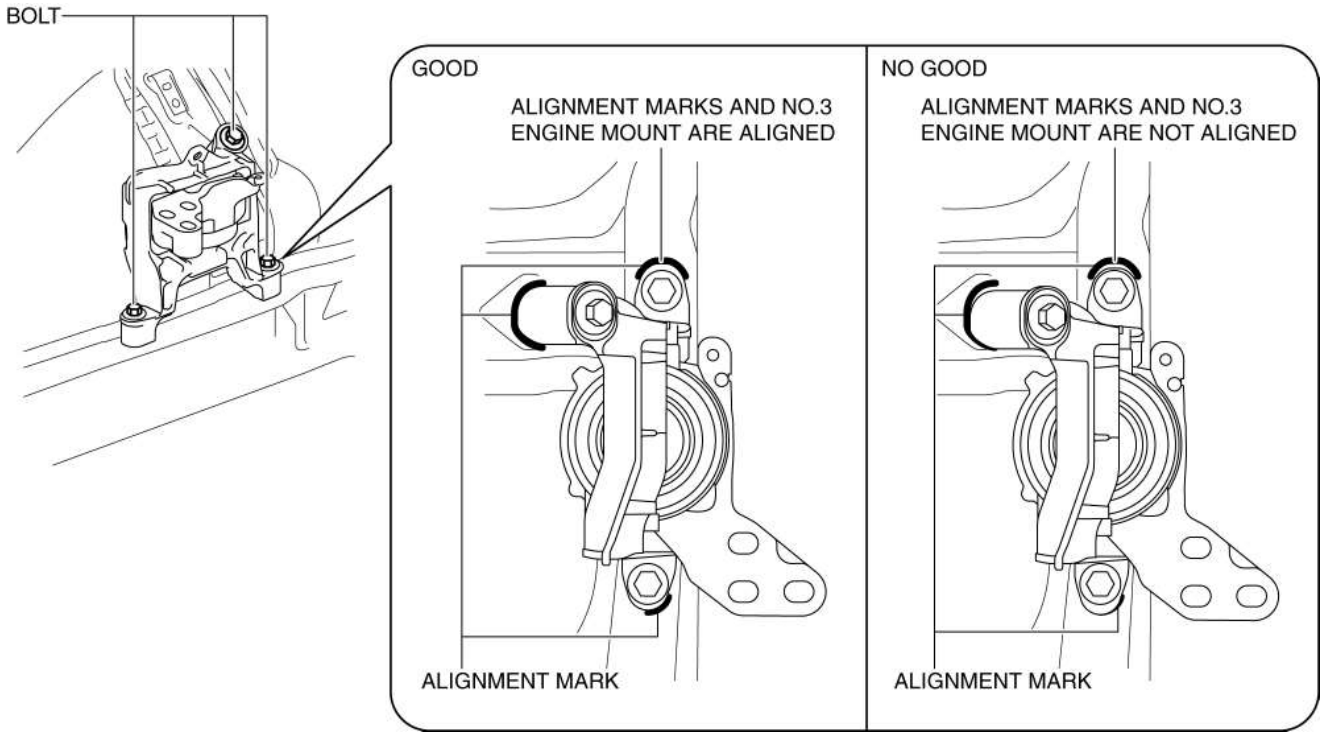

segundo. Apriete temporalmente las tuercas que se muestran en la figura mientras alinea las marcas de alineación del montaje del motor Nº 3 y las tuercas.

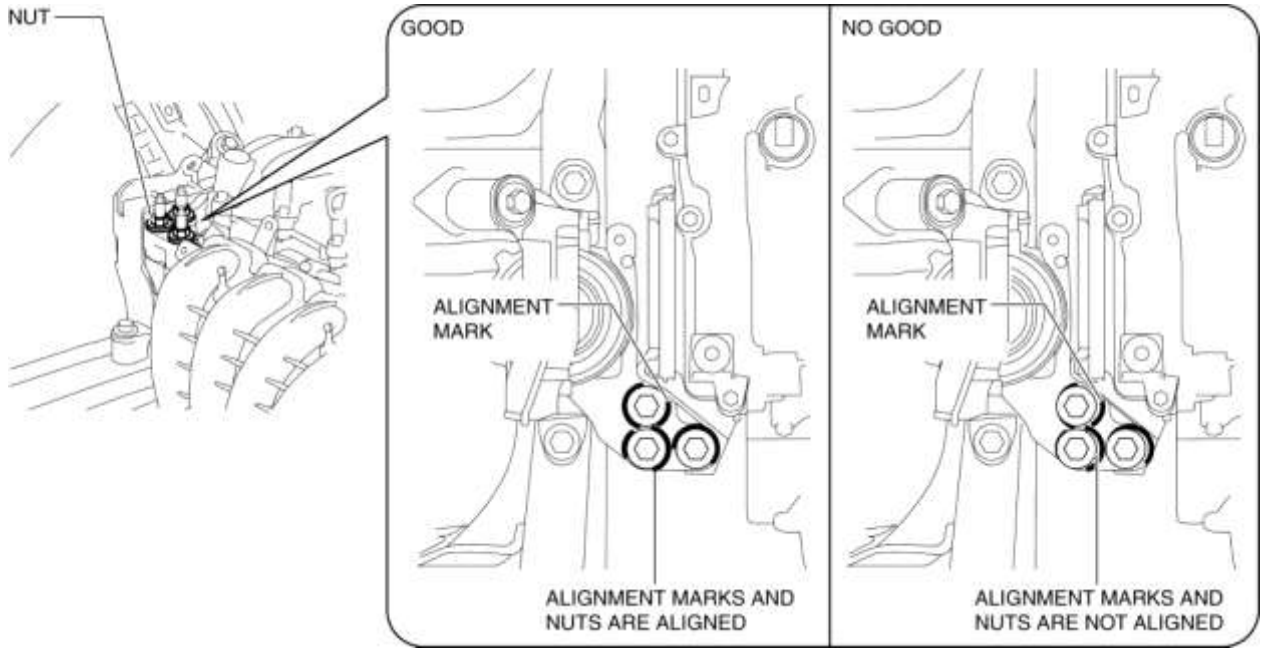

NOTA:

- Si las marcas de alineación no están alineadas, alinee las marcas de alineación mientras mueve ligeramente el motor y apriete temporalmente las tuercas.

3. Apriete los pernos y tuercas de instalación del soporte del motor Nº 3 en el orden que se muestra en la figura.

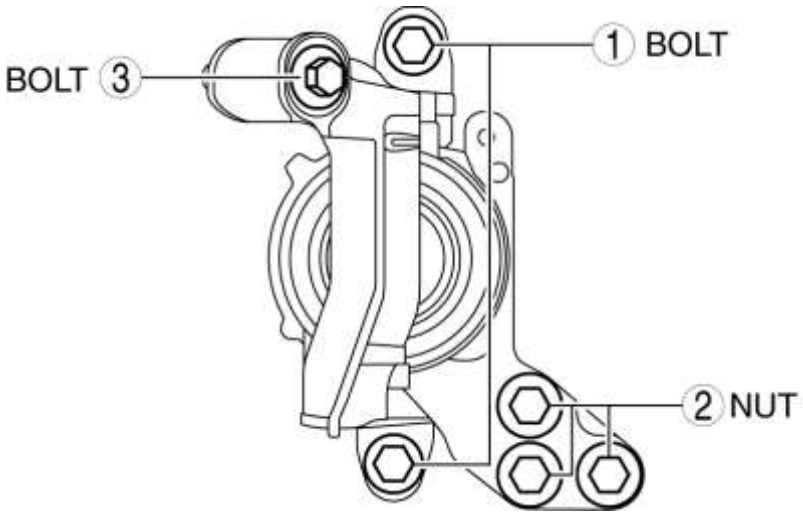

Par de apriete

Posición de instalación	Par de apriete
1	76-95 N · m {7.8-9.6 kgf · m, 57-70 ft · lbf}
2	82-95 N · m {8.4-9.6 kgf · m, 61-70 ft · lbf}
3	49-65 N · m {5.0-6.6 kgf · m, 37-47 ft · lbf}

4. Retire el elevador del motor o el gato del garaje.

5. Instalar en el orden inverso de eliminación.

Mazda6 - Motor

INSPECCIÓN HIDRÁULICA DEL ACCIONADOR DE SINCRONIZACIÓN DE VÁLVULA VARIABLE [SKYACTIV-G 2.5]

ADVERTENCIA:

- Un motor caliente puede causar quemaduras severas. Apague el motor y espere hasta que esté frío antes de darle servicio.

PRECAUCIÓN:

- No desarme el actuador hidráulico de sincronización de la válvula variable porque es una unidad de precisión.

1. Desconecte el cable negativo de la batería. (Ver DESCONEXIÓN / CONEXIÓN DEL CABLE DE LA BATERÍA NEGATIVA [SKYACTIV-G 2.5] .)

2. Retire la placa del orificio del tapón. (Consulte REMOCION / INSTALACION DE LA PLACA DEL ORIFICIO DE ENCHUFE [SKYACTIV-G 2.5] .)

3. Retire la bobina de encendido / sensores de iones. (Consulte DESMONTAJE / INSTALACIÓN DEL SENSOR DE BOBINA DE IGNICIÓN / IÓN [SKYACTIV-G 2.5]).

4. Retire la tapa de la culata. (Consulte REMOCION / INSTALACION DE LA CADENA DE DISTRIBUCION [SKYACTIV-G 2.5]).

5. Verifique que la muesca del rotor y la proyección de la cubierta en el actuador hidráulico de sincronización de la válvula variable estén alineados y colocados.

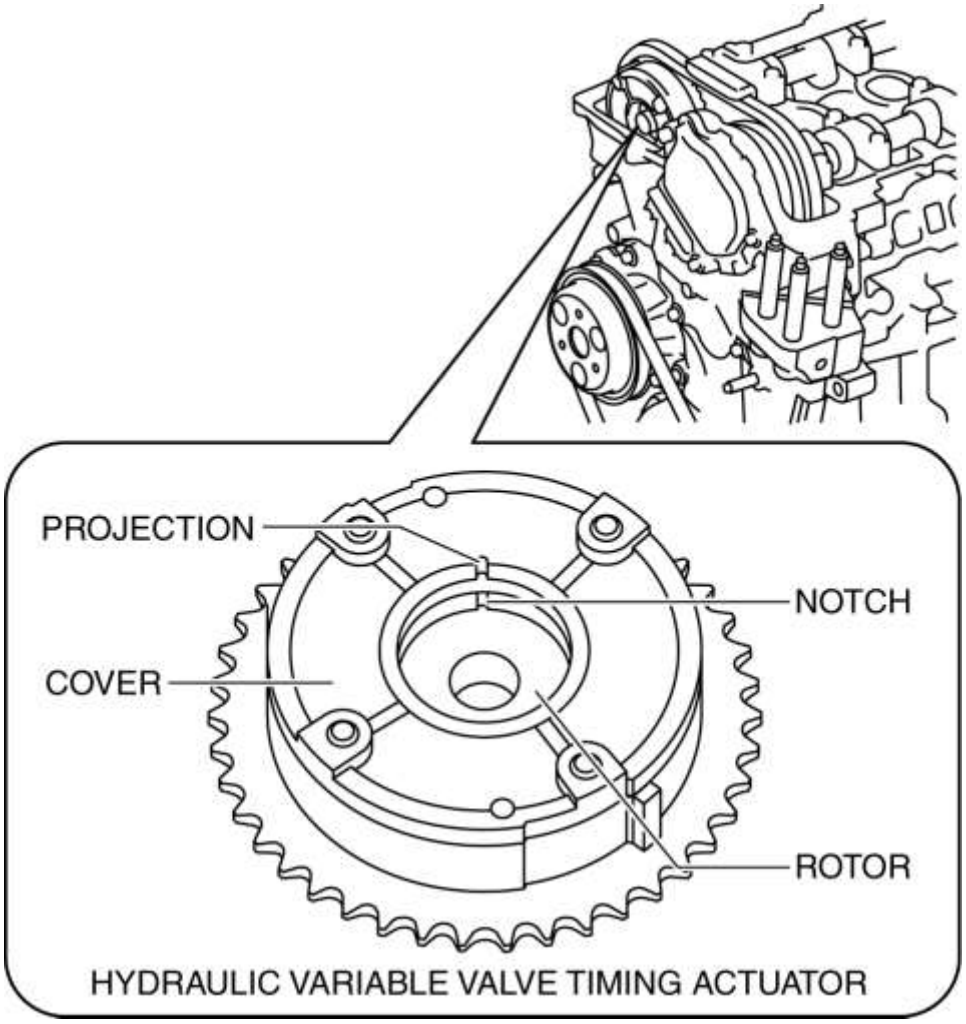

- Si la muesca del rotor y la proyección de la cubierta no están alineadas, gire el cigüeñal en la dirección en que gira el motor dos vueltas y verifique que estén alineadas.
  - Si la muesca del rotor y la proyección de la tapa aún no están alineadas, reemplace el actuador hidráulico de sincronización de la válvula variable. (Véase ACTUADOR DE SINCRONIZACIÓN DE VÁLVULA VARIABLE ELÉCTRICA, DESMONTAJE / INSTALACIÓN DEL ACTUADOR DE VELOCIDAD VARIABLE HIDRÁULICA [SKYACTIV-G 2.5]).

- Si, al girar el cigüeñal, hay un ruido de bofetadas desde el actuador de sincronización de la válvula hidráulica variable cada vez antes de que la leva alcance su elevación máxima, significa que el actuador no está asegurado. Reemplace el actuador hidráulico de sincronización de la válvula variable. (Véase ACTUADOR DE SINCRONIZACIÓN DE VÁLVULA VARIABLE ELÉCTRICA, DESMONTAJE / INSTALACIÓN DEL ACTUADOR DE VELOCIDAD VARIABLE HIDRÁULICA [SKYACTIV-G 2.5]).

6. Instalar en el orden inverso al de eliminación.

Mazda6 - Motor

INSPECCIÓN DEL ACTUADOR DE VELOCIDAD VARIABLE ELÉCTRICA [SKYACTIV-G 2.5]

ADVERTENCIA:

- Un motor caliente puede causar quemaduras severas. Apague el motor y espere hasta que esté frío antes de darle servicio.

PRECAUCIÓN:

- No desarme el actuador eléctrico de sincronización de la válvula variable porque es una unidad de precisión.

1. Desconecte el cable negativo de la batería. (Ver DESCONEXIÓN / CONEXIÓN DEL CABLE DE LA BATERÍA NEGATIVA [SKYACTIV-G 2.5] .)

2. Retire la placa del orificio del tapón. (Consulte REMOCION / INSTALACION DE LA PLACA DEL ORIFICIO DE ENCHUFE [SKYACTIV-G 2.5] .)

3. Retire el motor / impulsor de tiempo de la válvula variable eléctrica. (Consulte REMOCION / INSTALACION DEL MOTOR DE SINCRONIZACION VARIABLE DE VELOCIDAD VARIABLE / CONTROLADOR [SKYACTIV-G 2.5]).

4. Gire a mano el eje excéntrico del accionador eléctrico de distribución de la válvula variable y verifique que gire suavemente.

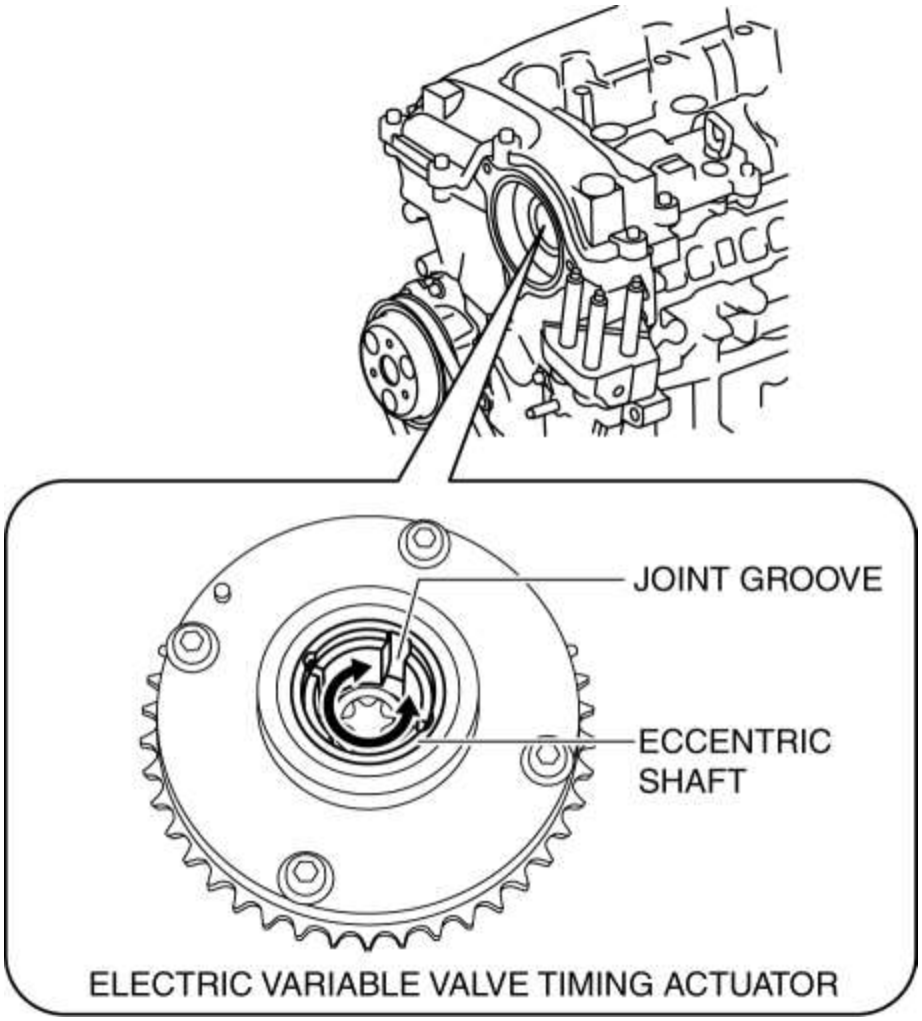

- Si no gira suavemente, reemplace el actuador eléctrico de sincronización de la válvula variable. (Véase ACTUADOR DE SINCRONIZACIÓN DE VÁLVULA VARIABLE

ELÉCTRICA, DESMONTAJE / INSTALACIÓN DEL ACTUADOR DE VELOCIDAD VARIABLE HIDRÁULICA [SKYACTIV-G 2.5]).

NOTA:

- Enganche un dedo en la ranura de la junta del eje excéntrico para girar el eje con facilidad.
- El eje excéntrico deja de girar en la posición de retardo máximo cuando se gira en sentido antihorario según se ve desde la parte delantera, y en la posición de avance máximo cuando se gira en el sentido de las agujas del reloj.
- El eje excéntrico rota 15.8 vueltas desde la posición máxima de retardo hasta la posición máxima de avance.

5. Instalar en el orden inverso de eliminación.

Mazda6 - Motor

ACTUADOR DE TIEMPO DE VÁLVULA VARIABLE ELÉCTRICA, ACTUADOR DEL TIEMPO DE VÁLVULA VARIABLE HIDRÁULICA DESMONTAJE / INSTALACIÓN [SKYACTIV-G 2.5]

ADVERTENCIA:

- Un motor caliente puede causar quemaduras severas. Apague el motor y espere hasta que esté frío antes de darle servicio.

PRECAUCIÓN:

- No desarme el actuador eléctrico de sincronización de la válvula variable y el actuador hidráulico de sincronización de la válvula variable porque son unidades de precisión.
- Si el árbol de levas se gira con la cadena de distribución eliminada y el pistón en la posición superior del punto muerto, la válvula puede entrar en contacto con el pistón y el motor podría dañarse. Al girar el árbol de levas sin la cadena de distribución, gírelo después de bajar el pistón desde la posición superior del punto muerto.
- Al girar el árbol de levas con una llave inglesa en el hexágono fundido, la llave puede entrar en contacto con el balancín y dañar el balancín. Para evitar daños en el balancín al sostener el árbol de levas en el hexágono moldeado, use una llave inglesa en el lado posterior del motor como se muestra en la figura para asegurar un espacio libre entre la leva.

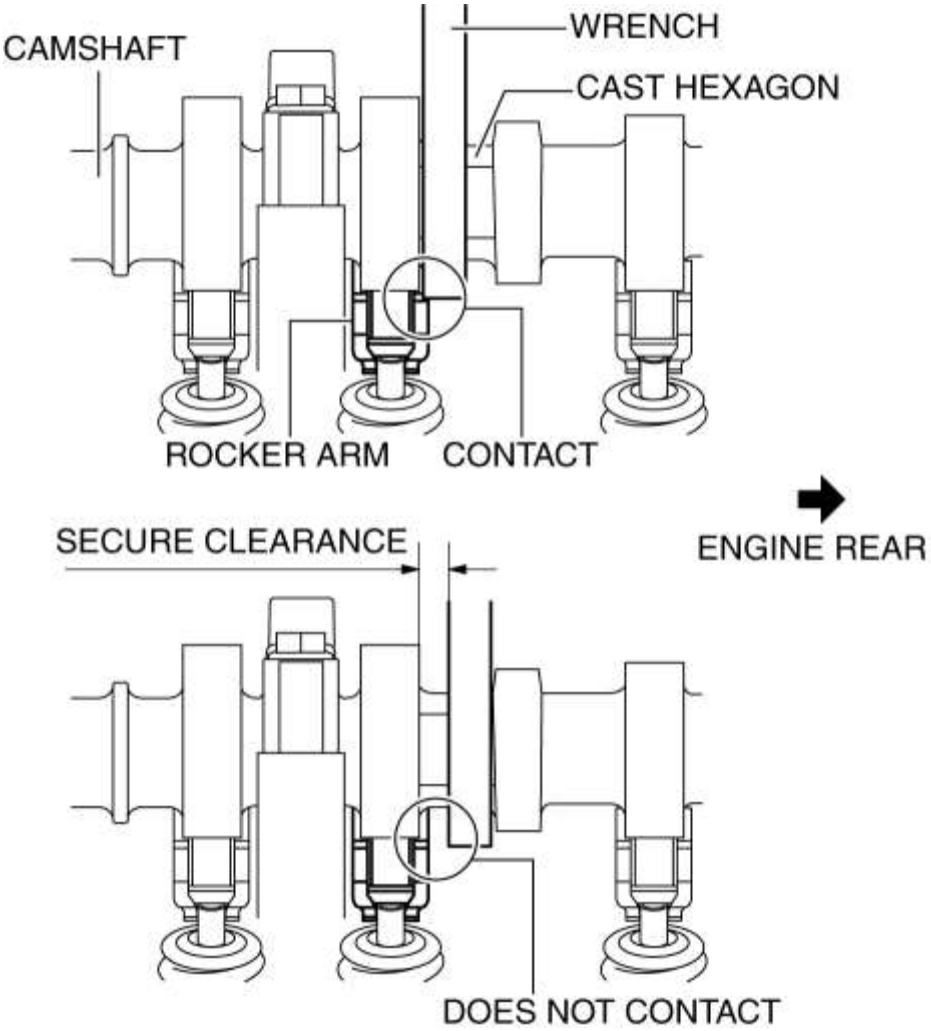

NOTA:

- El ancho en el hexágono moldeado del árbol de levas es de 22-24 mm {0.87-0.94 in}.

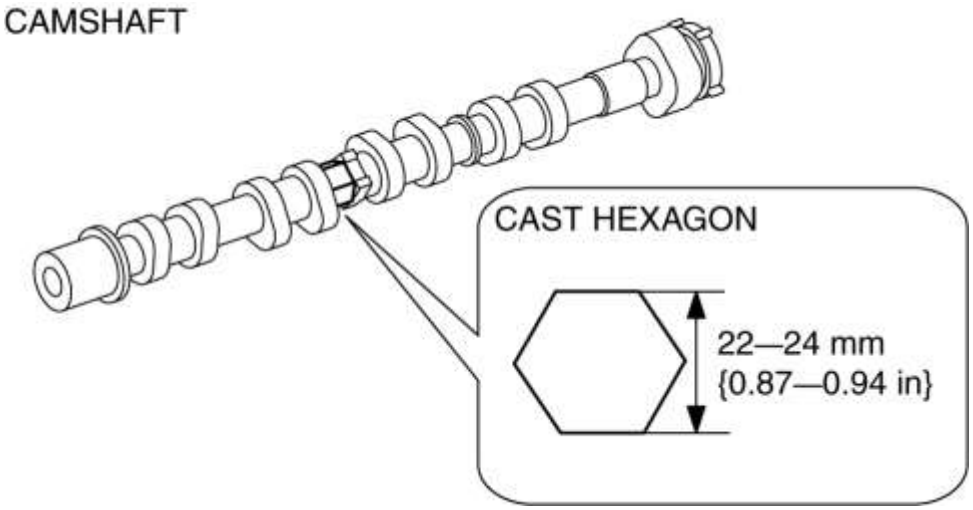

1. Desconecte el cable negativo de la batería. (Ver DESCONEXIÓN / CONEXIÓN DEL CABLE DE LA BATERÍA NEGATIVA [SKYACTIV-G 2.5] .)

2. Retire la placa del orificio del tapón. (Consulte REMOCION / INSTALACION DE LA PLACA DEL ORIFICIO DE ENCHUFE [SKYACTIV-G 2.5] .)

3. Retire la bobina de encendido / sensores de iones. (Consulte DESMONTAJE / INSTALACIÓN DEL SENSOR DE BOBINA DE IGNICIÓN / IÓN [SKYACTIV-G 2.5]).

4. Retire la tapa de la culata. (Consulte REMOCION / INSTALACION DE LA CADENA DE DISTRIBUCION [SKYACTIV-G 2.5]).

5. Retire el frente debajo de la tapa No.2. (Véase FRENTE BAJO CUBIERTA N ° 2 EXTRACCIÓN / INSTALACIÓN).

6. Retire el motor / impulsor de tiempo de la válvula variable eléctrica. (Consulte REMOCION / INSTALACION DEL MOTOR DE SINCRONIZACION VARIABLE DE VELOCIDAD VARIABLE / CONTROLADOR [SKYACTIV-G 2.5]).

7. Retire la bomba de vacío. (Solo cuando se retira el actuador de sincronización de la válvula hidráulica variable). (Consulte REMOCION / INSTALACION DE LA BOMBA DE VACÍO).

8. Retire la bomba de combustible de alta presión y la carcasa trasera. (Solo cuando se retira el actuador de sincronización variable de la válvula hidráulica) (Consulte REMOCION / INSTALACION DE LA BOMBA DE COMBUSTIBLE A ALTA PRESION [SKYACTIV-G 2.5]).

9. Eliminar en el orden indicado en la tabla.

10. Instalar en el orden inverso de eliminación.

11. Arranque el motor e inspeccione lo siguiente:

- Tiempo de encendido, velocidad de ralentí y mezcla inactiva. (Consulte ENGINE TUNE-UP [SKYACTIV-G 2.5] .)

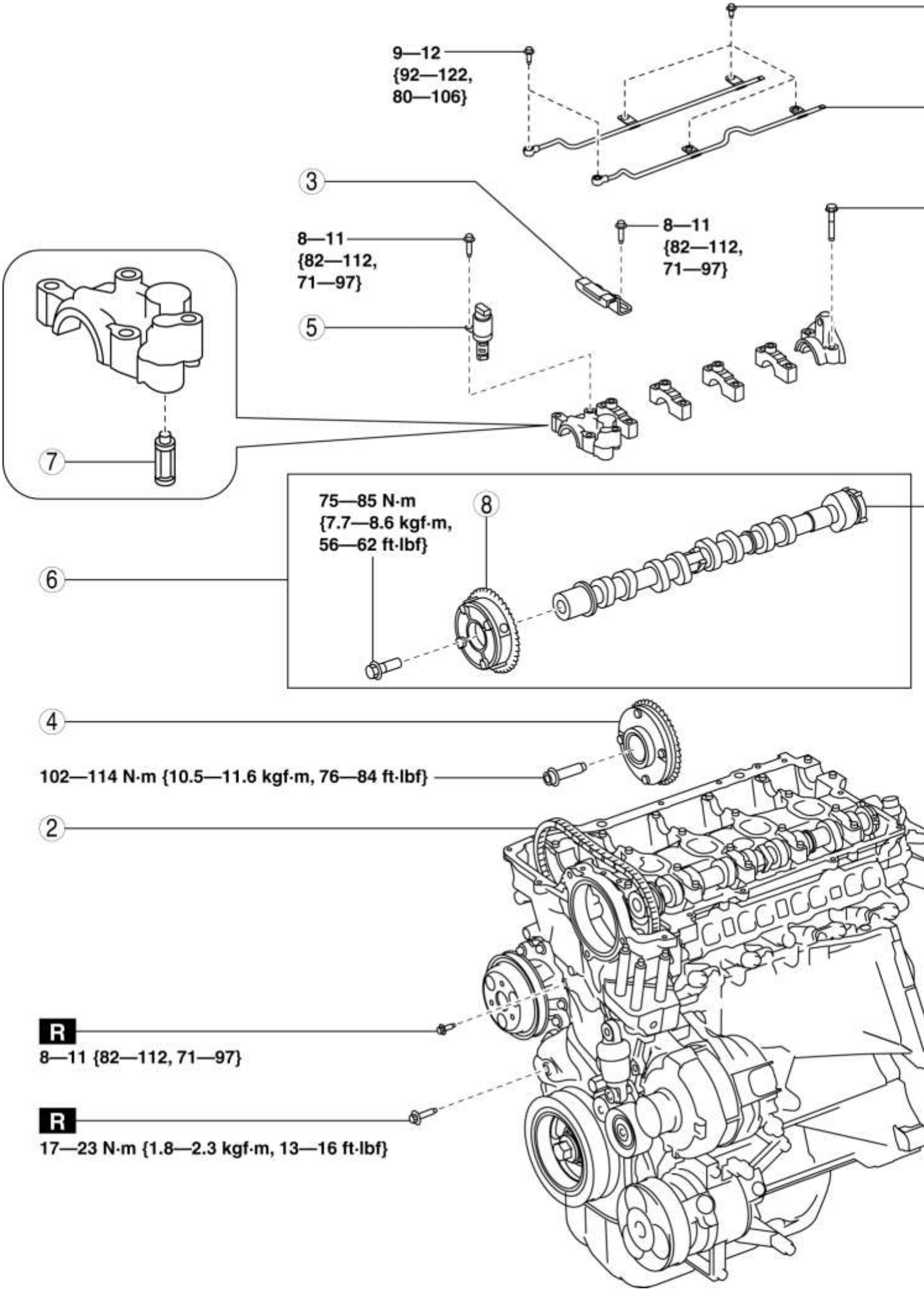
9—12
{92—122,
80—106}
3
8—11
{82—112,
71—97}
8—11
{82—112,
71—97}
5
7
75—85 N·m
{7.7—8.6 kgf·m,
56—62 ft·lbf}
8
6
4
102—114 N·m {10.5—11.6 kgf·m, 76—84 ft·lbf}
2
R
8—11 {82—112, 71—97}
R
17—23 N·m {1.8—2.3 kgf·m, 13—16 ft·lbf}

1	Tubo de ducha de aceite (Consulte la Nota de instalación de la tubería de ducha de aceite).
2	Cadena de distribución (Consulte la Nota de eliminación de la cadena de tiempo). (Consulte la Nota de instalación de la cadena de distribución).
3	Guía de cadenas (No.1)
4	Actuador de sincronización de válvula variable eléctrica (Consulte la Nota de eliminación del actuador de temporización de la válvula variable eléctrica). (Consulte la Nota de instalación del actuador de temporización de la válvula variable eléctrica).
5	OCV
6	Actuador hidráulico de sincronización de válvulas variables y componente del árbol de levas de escape (Consulte el Actuador de sincronización de la válvula hidráulica variable y la Nota de extracción del componente del árbol de levas de escape). (Consulte la Nota de instalación del componente del árbol de levas de la válvula variable hidráulica y la Nota de instalación del componente del árbol de levas de escape).
7	Filtro de aceite OCV
8	Actuador hidráulico de sincronización de válvulas variables (Consulte la Nota de extracción del actuador de la sincronización de la válvula hidráulica variable). (Consulte la Nota de instalación del actuador de sincronización de la válvula hidráulica variable).

Nota de eliminación de la cadena de tiempo

1. Libere la tensión en la cadena de distribución usando el siguiente procedimiento:

NOTA:

- Libere la tensión en la cadena de distribución asegurando el brazo tensor de la cadena de distribución a través del orificio de servicio en la cubierta delantera del motor.

a. Retire los tapones ciegos (superior e inferior) en los orificios de servicio de la cubierta frontal del motor.

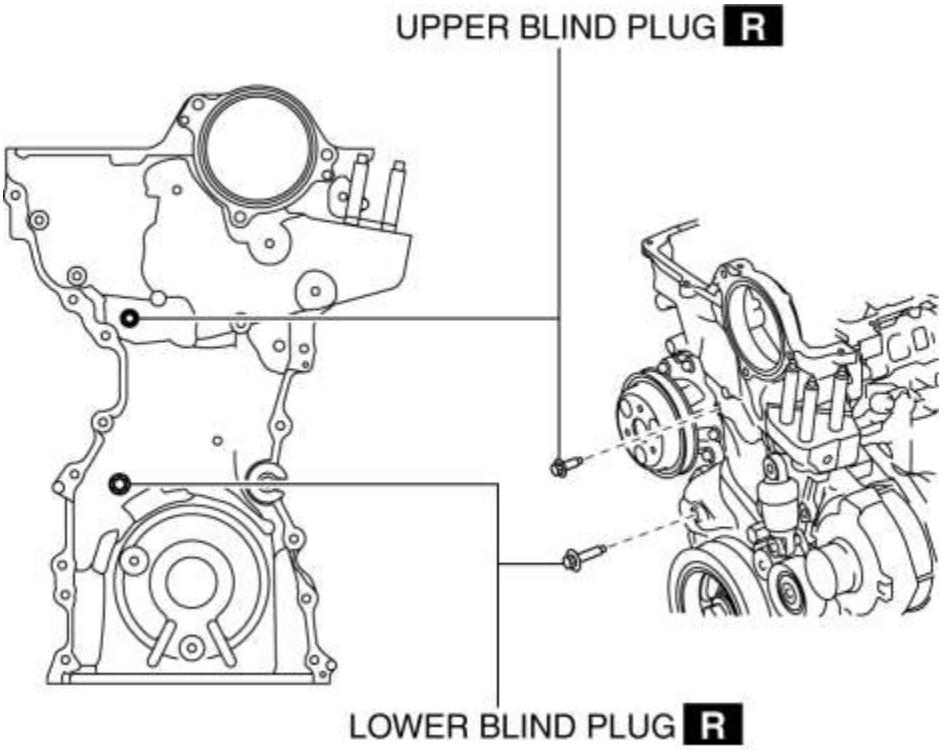

segundo. Inserte un perno M6 (**35-60 mm [1.4-2.3 in} de** longitud con hilo hasta el final) en el orificio de servicio superior y apriételo hasta que **haga** contacto con el brazo tensor, luego aflójelo **aprox. 180 grados**(coloque el perno de modo que quede ligeramente delante del brazo del tensor).

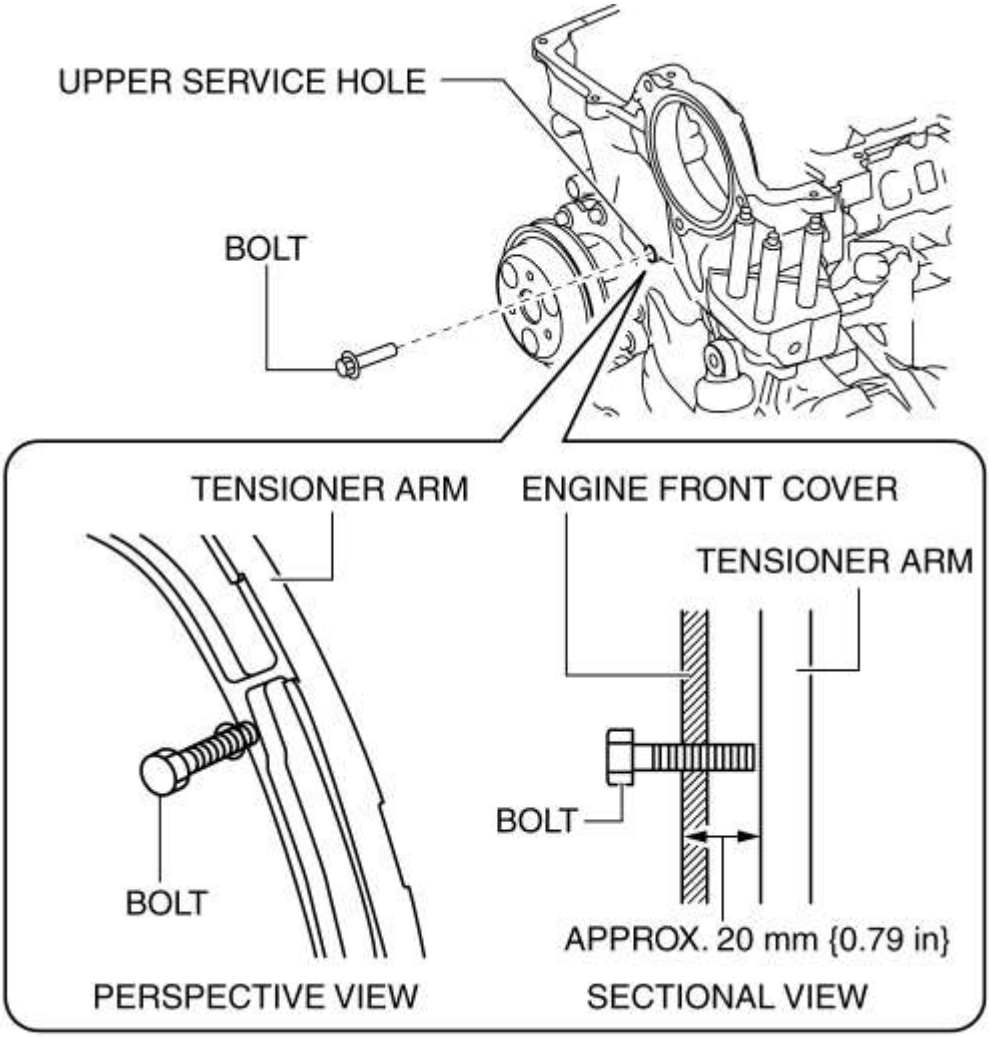

NOTA:

- El perno entra en contacto con el brazo tensor cuando se inserta **aprox. 20 mm {0.79 in}** .
- Sostenga el árbol de levas de escape con una llave inglesa en el hexágono moldeado y muévalo varias veces como se muestra en la figura. Esto drenará el aceite del tensor de la cadena y facilitará el siguiente servicio.

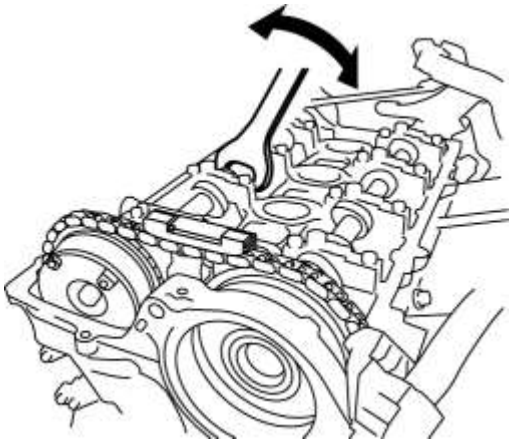

do. Inserte un destornillador de precisión en el orificio de servicio inferior.

re. Mientras mueve el árbol de levas de escape hacia adelante y hacia atrás en la dirección de la flecha con una llave inglesa en el hexágono moldeado, presione hacia abajo la placa de enlace del tensor de la cadena de distribución con un destornillador de precisión y suelte el bloqueo del émbolo.

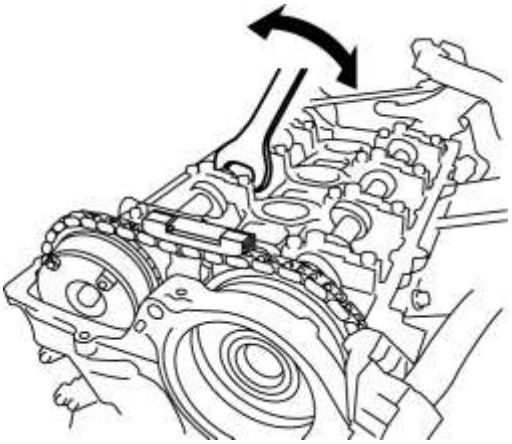

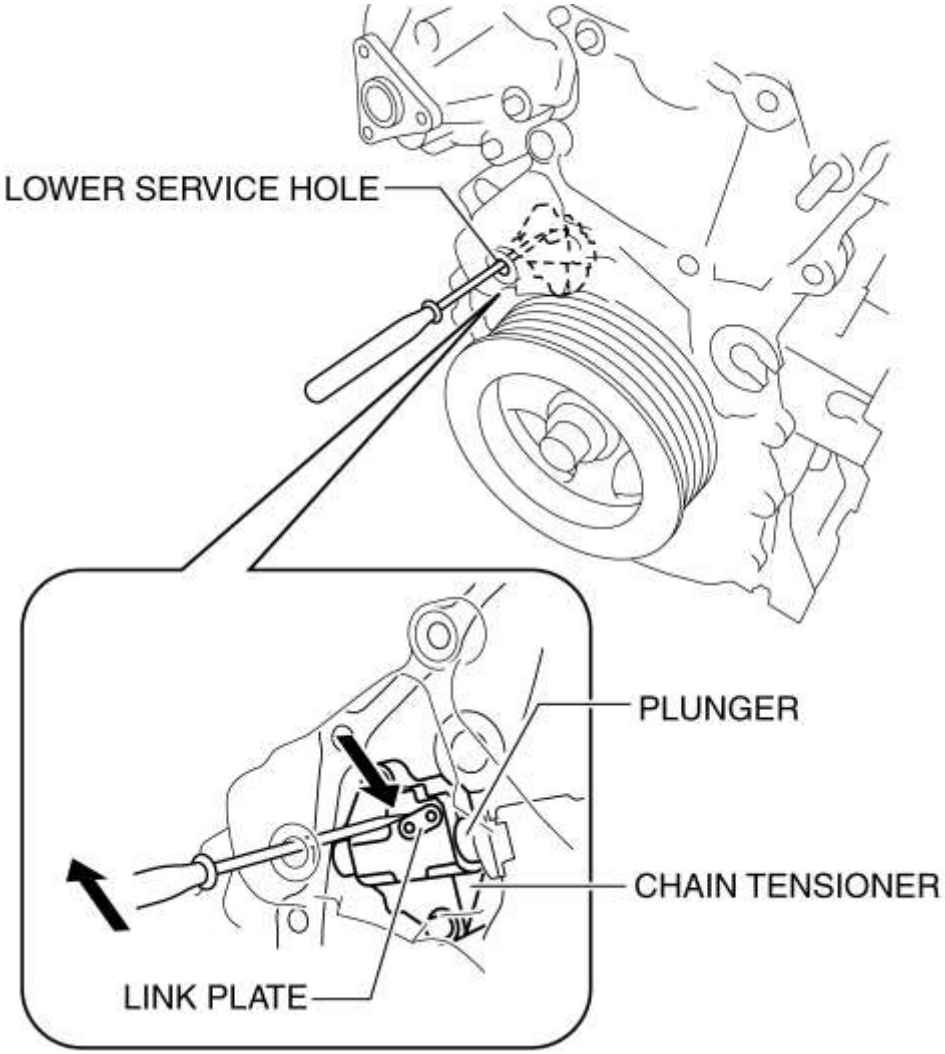

NOTA:

- Al mover el árbol de levas de escape hacia adelante y hacia atrás, la cadena de distribución empuja el émbolo en el tensor de la cadena, facilitando el funcionamiento de la placa de enlace.

mi. Con el bloqueo del émbolo liberado, gire el árbol de levas de escape en el sentido de las agujas del reloj hasta que la cadena de distribución se afloje.

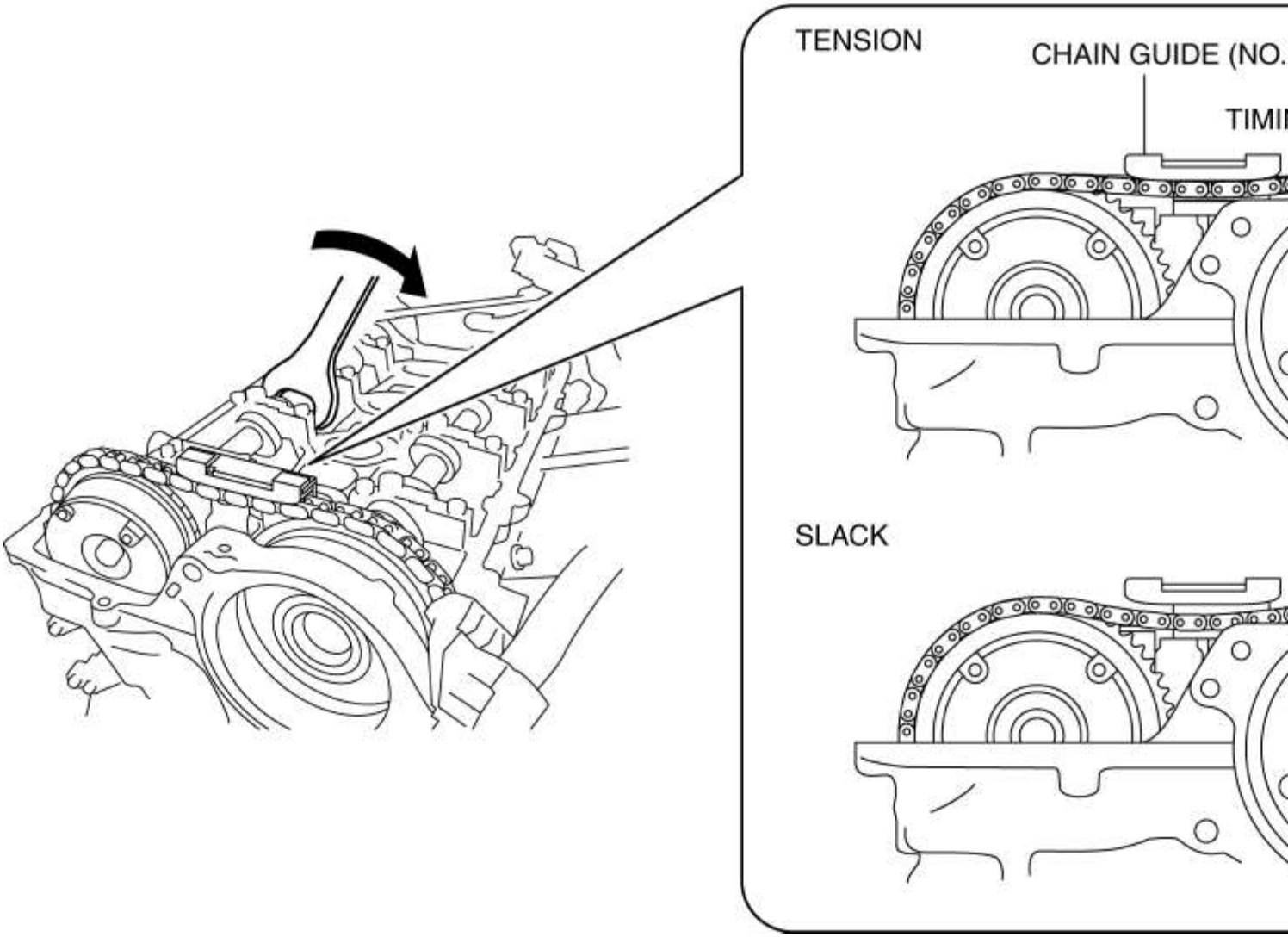

F. Con la cadena aflojada, apriete el perno M6 en el orificio de servicio superior para que el perno se inserte **aprox. 5 mm {0.2 in}** adicionalmente para asegurar el brazo del tensor.

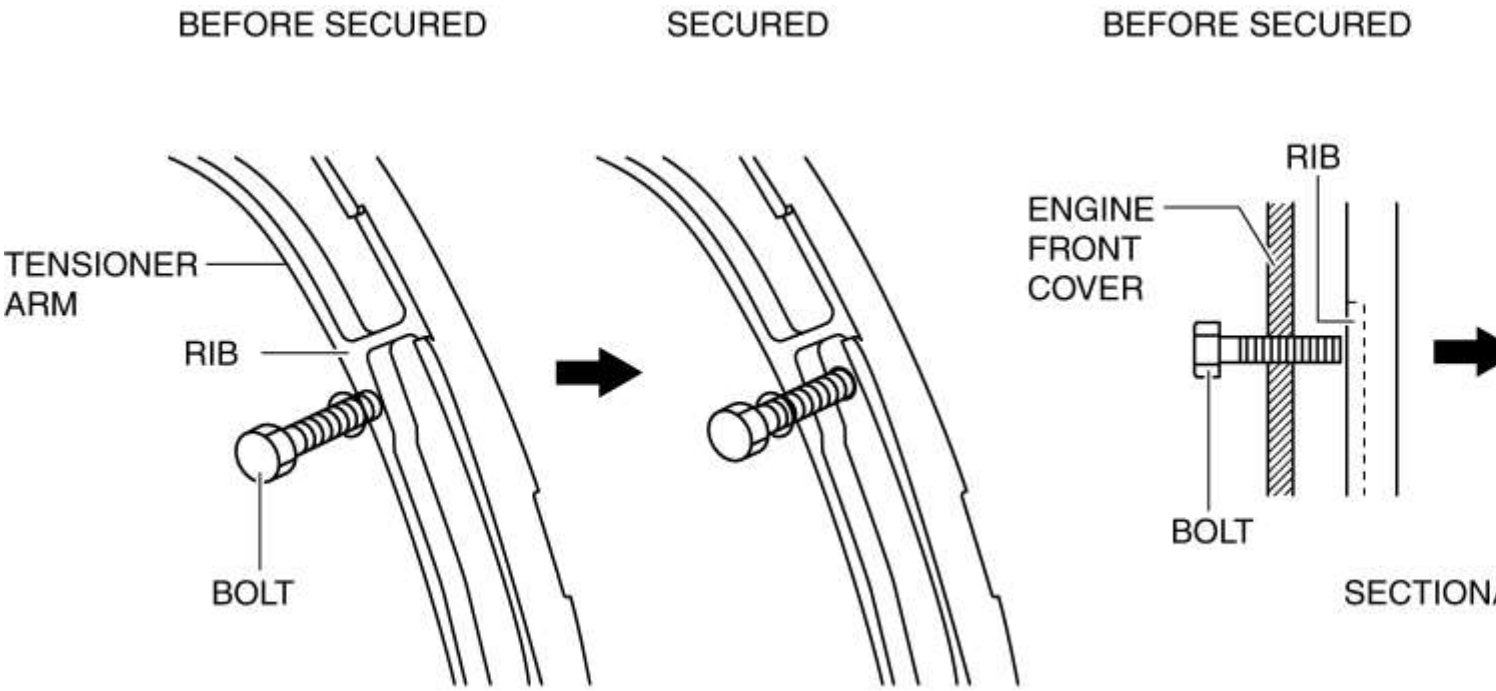

- Si el perno no se puede insertar **aprox. 5 mm {0.2 in}** , es posible que la traba del émbolo del tensor de la cadena no se suelte o que la cadena no se afloje lo suficiente. Regrese el perno a la posición original y reinicie el procedimiento desde el Paso (3).

NOTA:

- Al girar el árbol de levas de escape en el sentido de las agujas del reloj, la cadena de distribución empuja el brazo del tensor y la posición de las costillas se desvía. Todo el brazo del tensor se puede asegurar al enganchar el perno en la costilla desviada.

gramo. Después de asegurar el brazo del tensor, retire la guía de la cadena (No.1).

Nota de eliminación del actuador de temporización de la válvula variable eléctrica

PRECAUCIÓN:

- Mantenga la cadena de distribución levantada durante y después del trabajo en el que se ha apartado del piñón. Si la cadena se cae, puede desacoplarse de la rueda dentada en el lado del cigüeñal y desviarse, provocando desviación de la distribución de la válvula.
- Después del servicio, siempre verifique el tiempo de la válvula.

1. Gire el cigüeñal en el sentido de las agujas del reloj para que el cilindro Nº 1 esté colocado antes del punto muerto superior (PMS), tal como se muestra en la figura.

CAMSHAFT SIDE

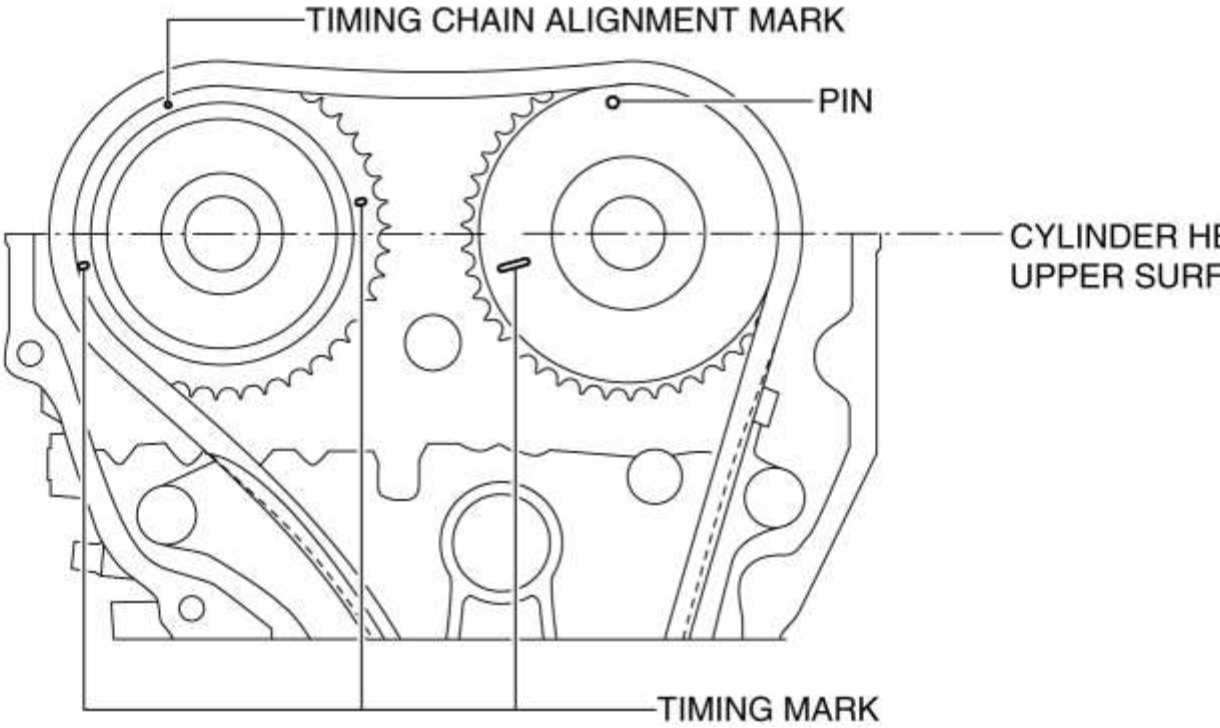

CRANKSHAFT SIDE

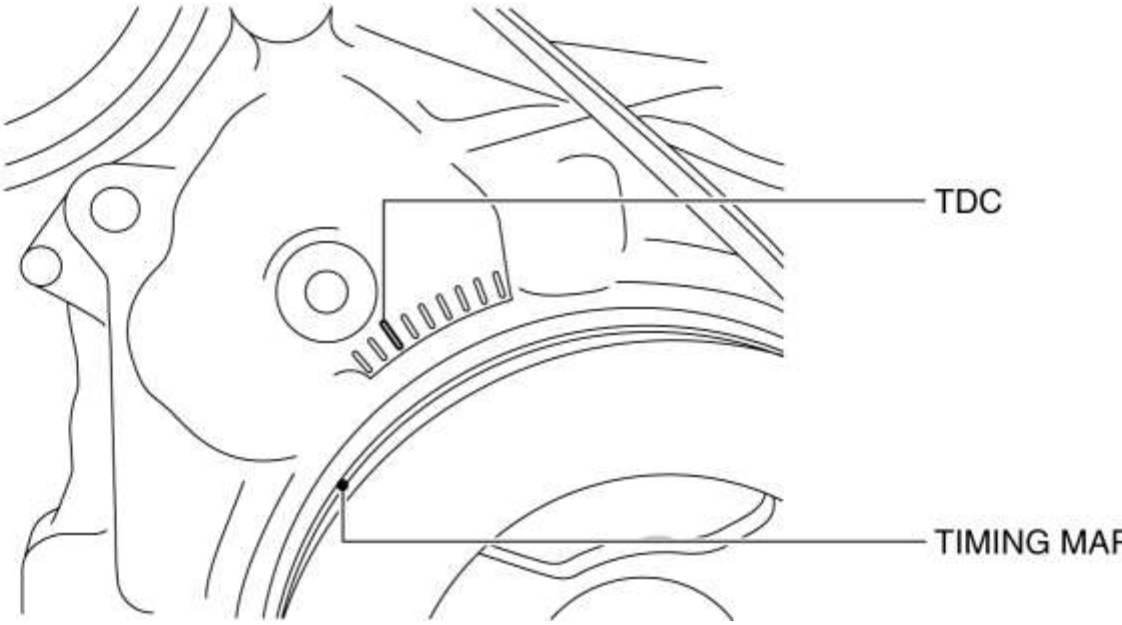

NOTA:

- Con el cilindro Nº 1 colocado antes del punto muerto superior (PMS), no hay un gran movimiento (rotación) del árbol de levas de escape cuando se retira la cadena de distribución. Por lo tanto, la instalación del actuador eléctrico de sincronización de la válvula variable en el árbol de levas será más fácil. (Si hay un gran movimiento del árbol de levas de escape, la instalación del actuador eléctrico de sincronización de la válvula variable en el árbol de levas se debe realizar mientras se afloja la cadena girando el árbol de levas de escape).

2. Marque la cadena de distribución y cada actuador para que puedan volver a montarse en las mismas condiciones que antes de la extracción.

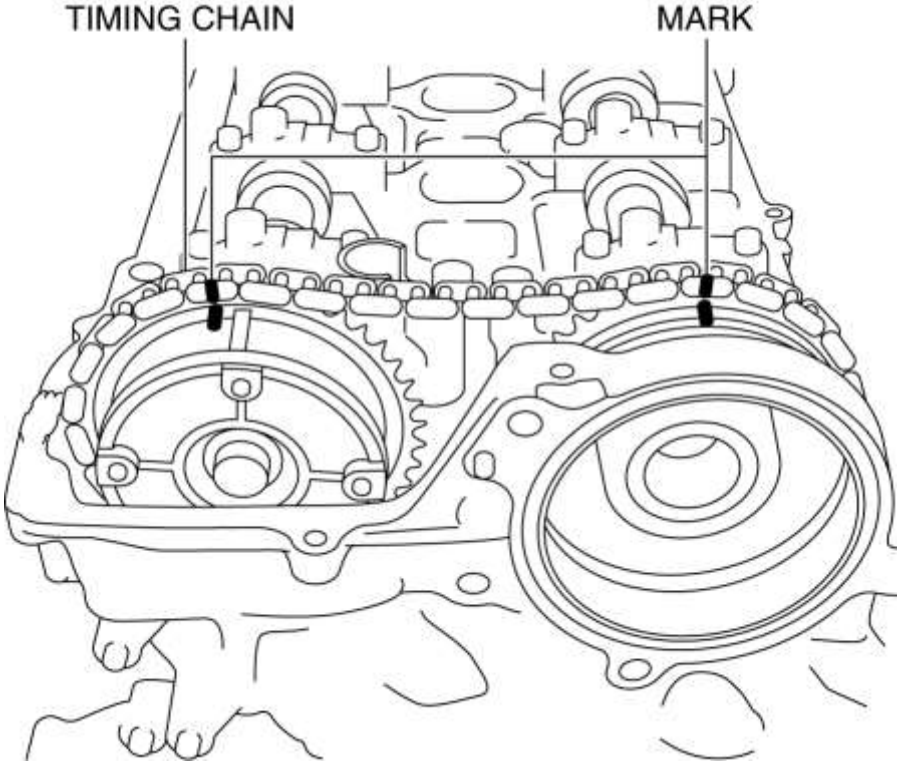

3. Sostenga el árbol de levas de admisión con una llave inglesa en el hexágono fundido y retire el perno de instalación del actuador de temporización de la válvula variable eléctrica.

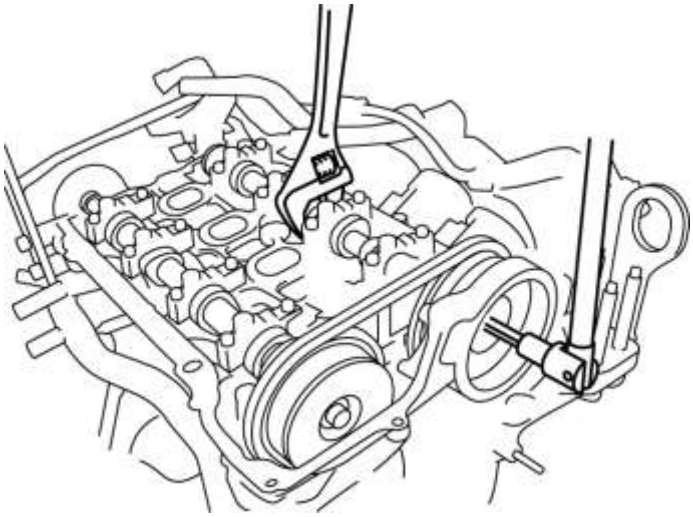

4. Con un destornillador envuelto en un paño limpio, presione ligeramente el actuador eléctrico de sincronización de la válvula variable hacia el frente y separe el árbol de levas de admisión y el actuador.

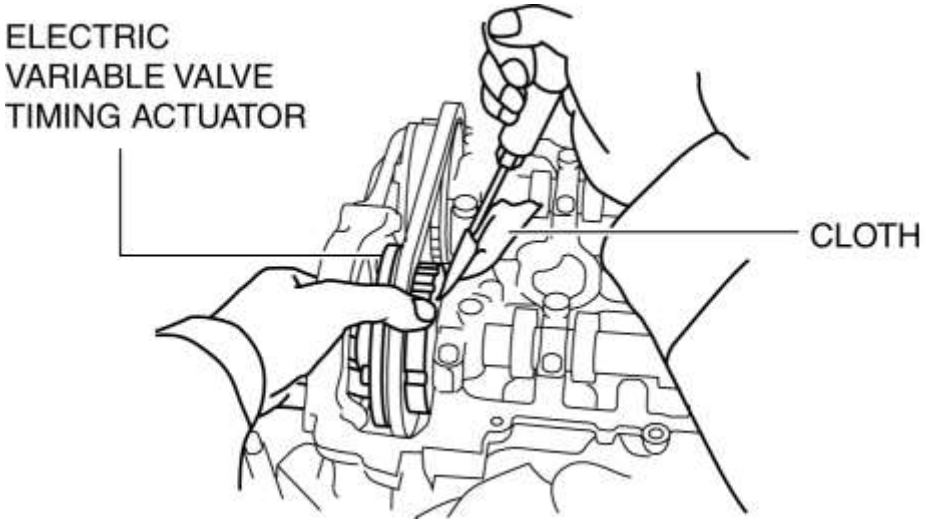

5. Retire la cadena de distribución de los piñones del escape y del árbol de levas de admisión y déjelos a un lado, y retire el actuador eléctrico de sincronización de la válvula variable.

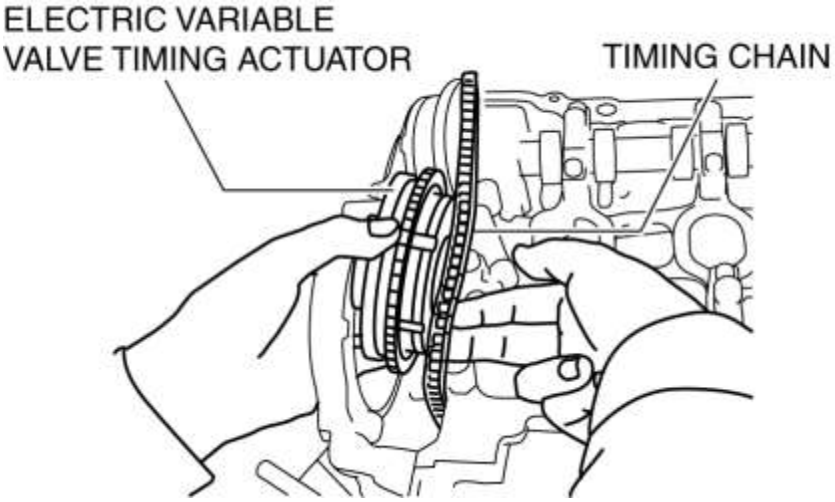

6. Regrese la cadena de distribución al piñón del árbol de levas de escape, y tire de la cadena de distribución hacia arriba y colóquela con una cuerda como se muestra en la figura.

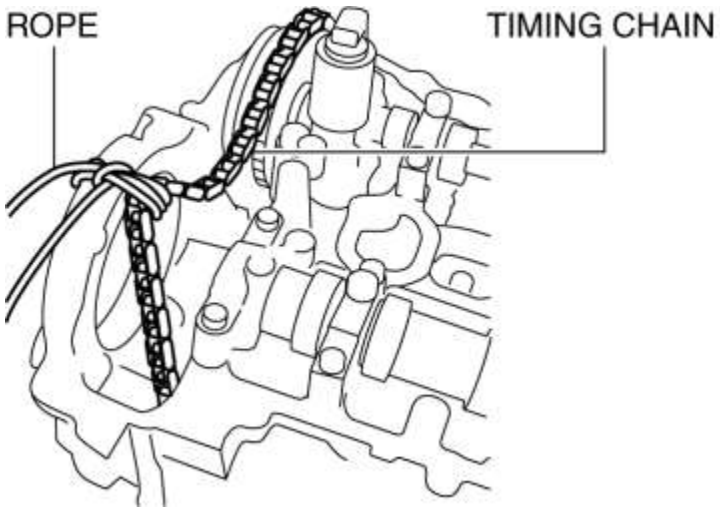

Actuador de sincronización de la válvula variable hidráulica y nota de extracción del componente del árbol de levas de escape

PRECAUCIÓN:

- Mantenga la cadena de distribución levantada durante y después del trabajo en el que se ha apartado del piñón. Si la cadena se cae, puede desacoplarse de la rueda dentada en el lado del cigüeñal y desviarse, provocando desviación de la distribución de la válvula.
- Después del servicio, siempre verifique el tiempo de la válvula.

1. Deje la cadena de distribución tal como está, que se suspendió después de la extracción del actuador de temporización de la válvula eléctrica variable.

2. Instale temporalmente el perno de la tapa de la culata en la posición que se muestra en la figura para usarlo para suspender la cadena de distribución.

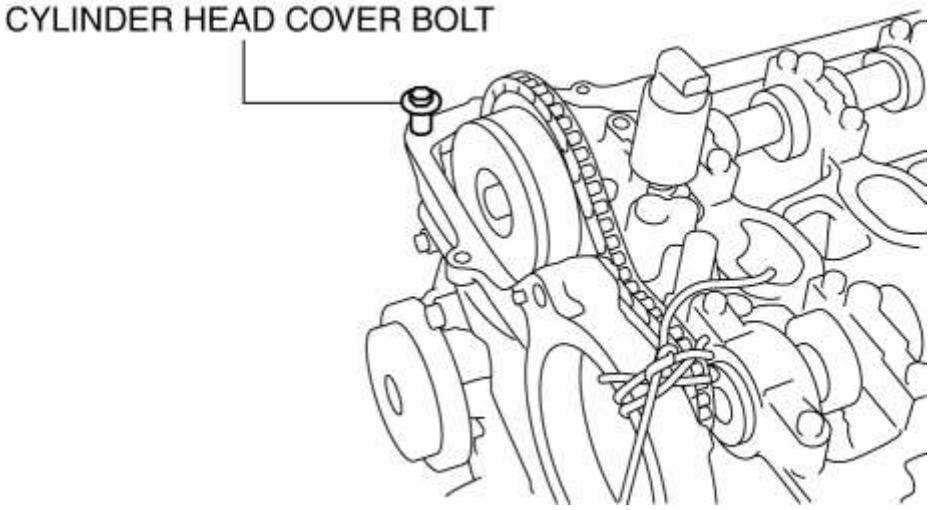

3. Afloje los pernos de la tapa del árbol de levas del lado de escape en dos o tres pasadas en el orden que se muestra en la figura, y quite las tapas del árbol de levas.

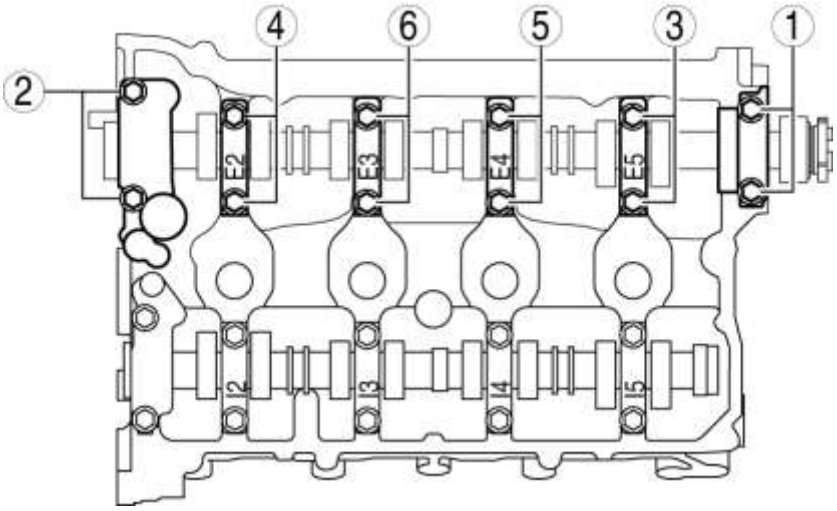

4. Mientras coloca la cadena de distribución a un lado, retire el actuador hidráulico de sincronización de la válvula variable y el árbol de levas de escape como una sola unidad.

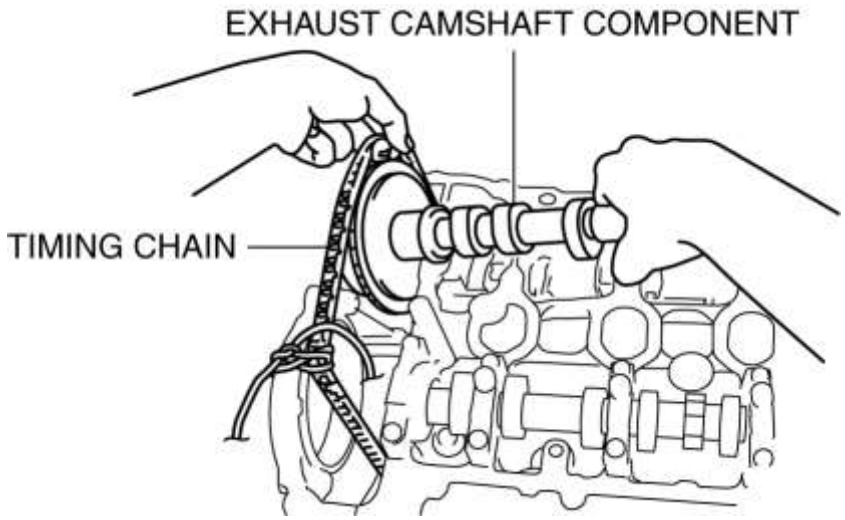

5. Levante la cadena de distribución y suéltela con una cuerda como se muestra en la figura.

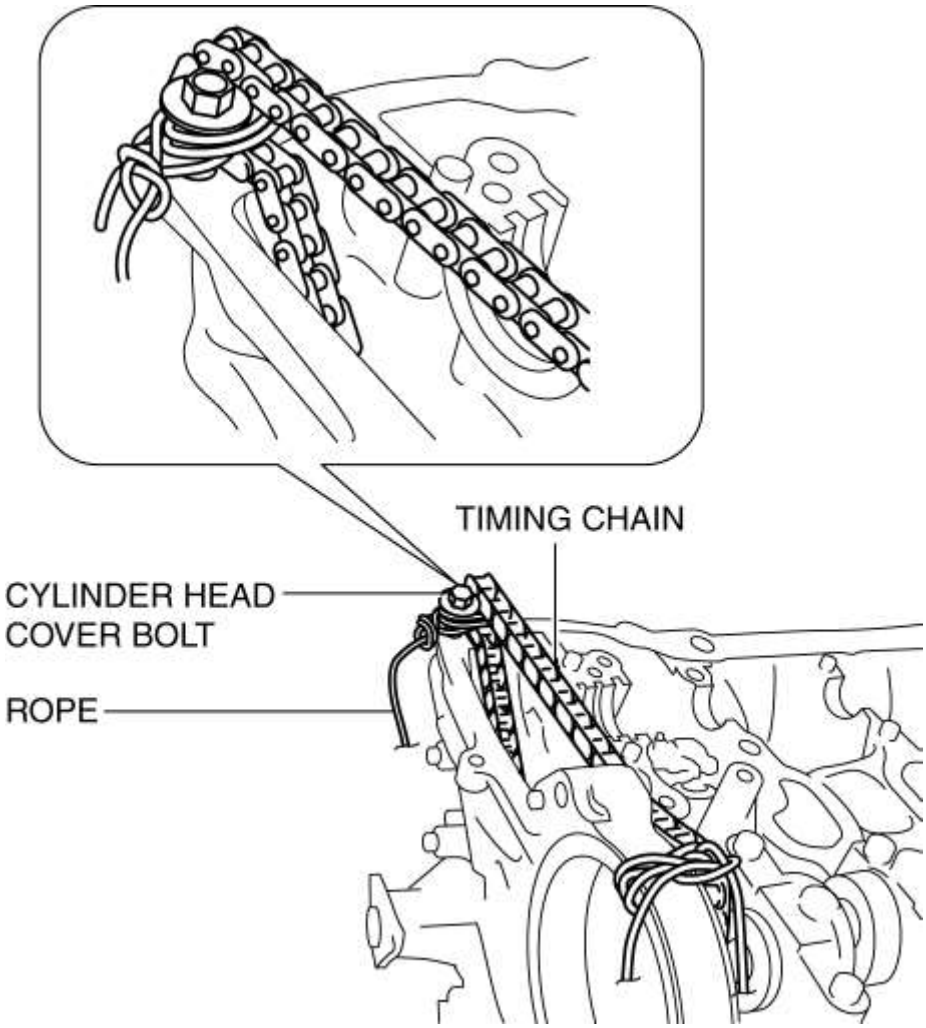

Nota de remoción del actuador de la sincronización de la válvula hidráulica variable

1. Bloquee el árbol de levas de escape contra la rotación sujetando el árbol de levas de escape con un tornillo de banco y asegurando el hexágono fundido con una llave.

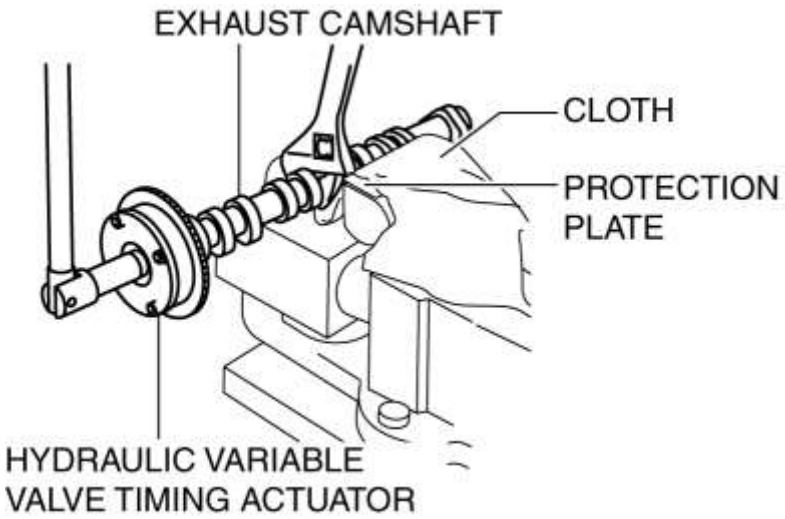

2. Afloje el perno de instalación del actuador de sincronización de la válvula hidráulica variable y retire el actuador.

Nota de instalación del actuador de sincronización de la válvula hidráulica variable

1. Cuando reemplace el actuador hidráulico de sincronización de la válvula variable, coloque una marca en la misma posición que la colocada antes de retirarla.

2. Alinee el pasador de golpe en el extremo del árbol de levas de escape con el orificio de instalación del pasador de golpe en el lado del actuador, y monte temporalmente el perno.

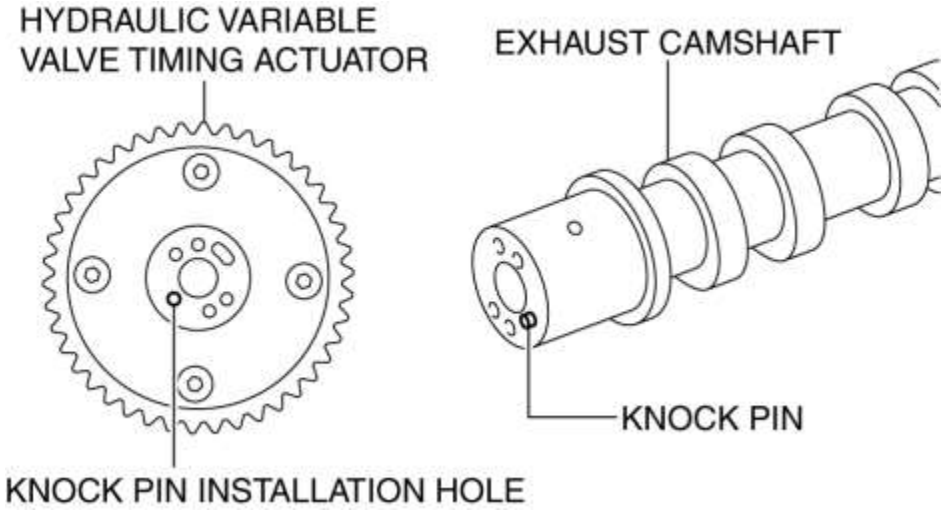

3. Bloquee el árbol de levas de escape contra la rotación sujetando el árbol de levas de escape con un tornillo de banco y asegurando el hexágono fundido con una llave.

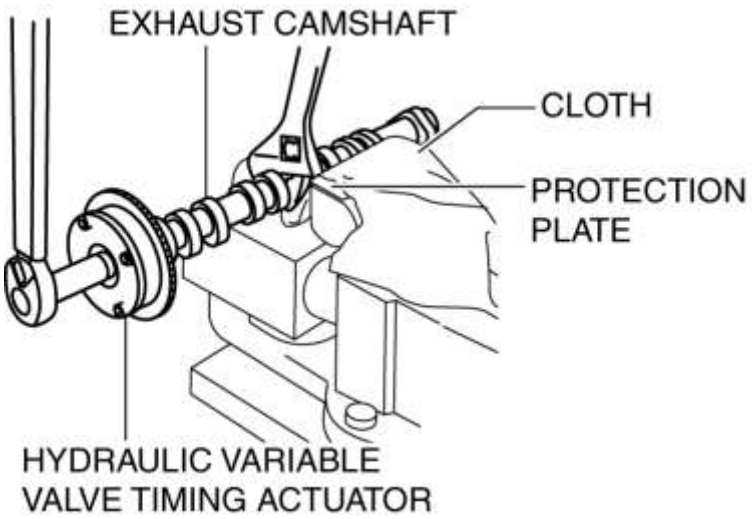

4. Apriete el perno de instalación del actuador de sincronización de la válvula variable hidráulica.

Par de apriete

- 75-85 N · m {7.7-8.6 kgf · m, 56-62 ft · lbf}

Actuador de sincronización de la válvula variable hidráulica y nota de instalación del componente del árbol de levas de escape

1. Como se muestra en la figura, aplique aceite para engranajes (SAE No. 90 o equivalente) o aceite de motor en el área central (lado de escape) de cada muñón de la culata.

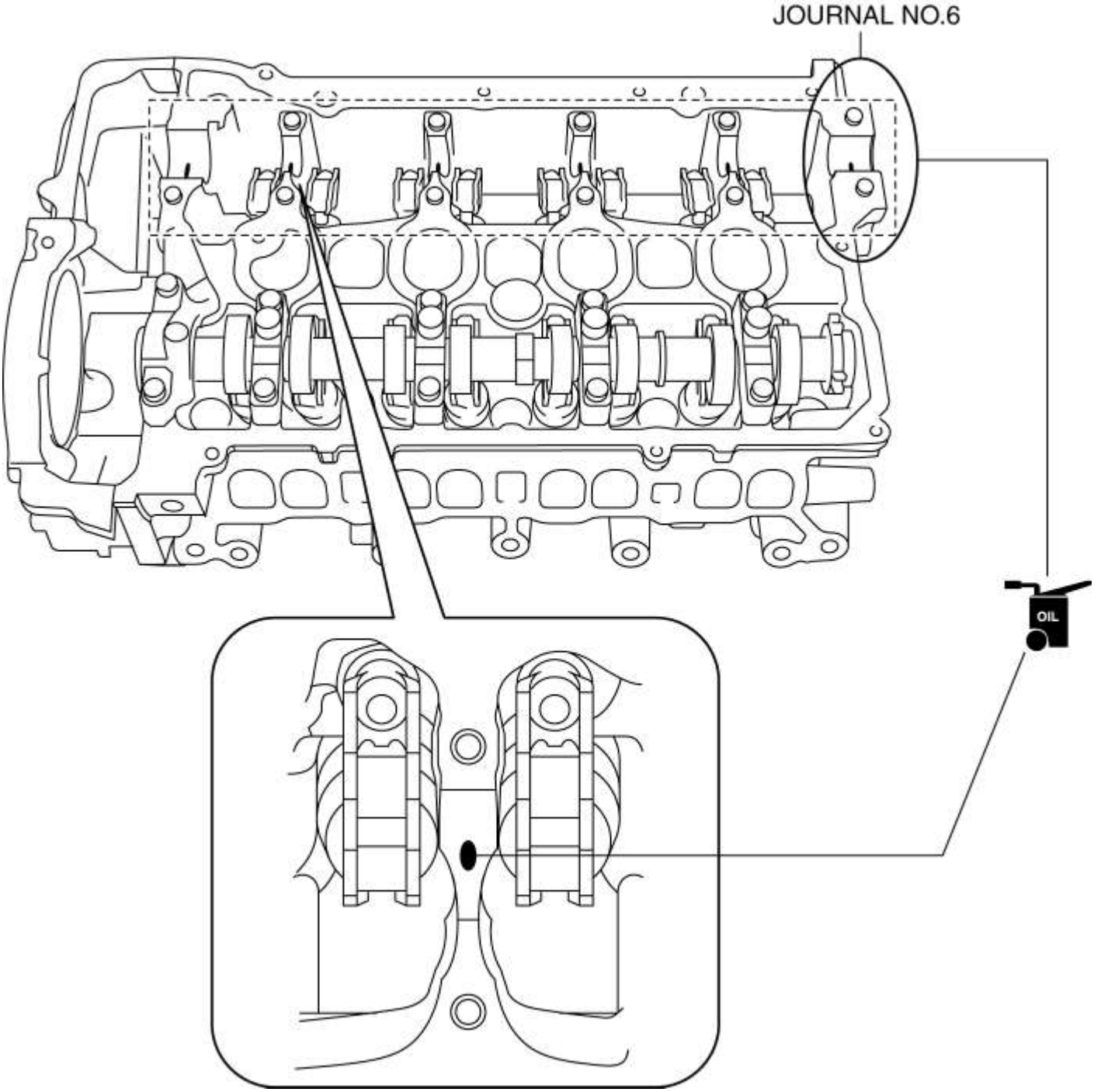

PRECAUCIÓN:

- Aplique 0.05 ml (0.05 cc, 0.003 en ^{3}) o menos de aceite al diario No.6.

2. Aplique aceite para engranajes (SAE No. 90 o equivalente) o aceite de motor a las siguientes ubicaciones del árbol de levas de escape.

- Superficie de empuje del frente del diario

3. Retire la cuerda que suspende la cadena de distribución en el lado del escape.

4. Mientras alinea la marca en la cadena de distribución colocada durante la remoción con la que está en el actuador de sincronización de la válvula hidráulica variable, coloque el componente del árbol de levas de escape en la culata.

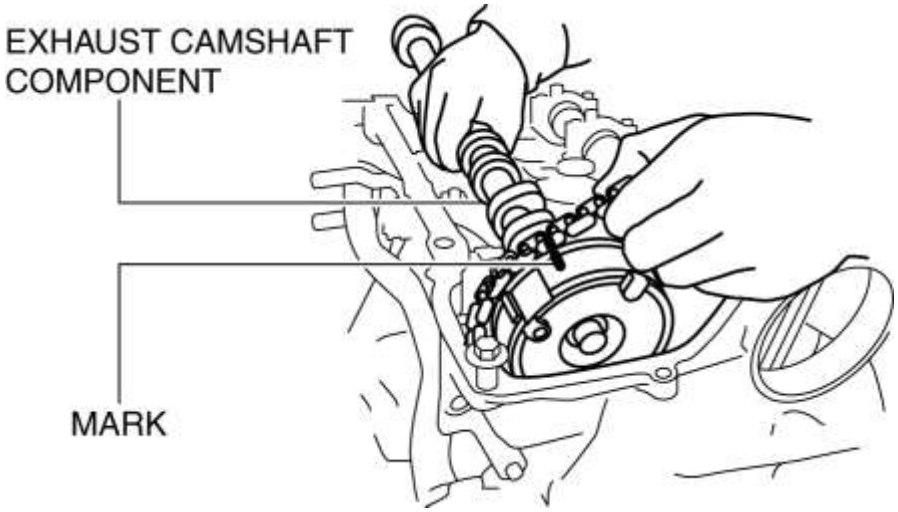

5. Como se muestra en la figura, aplique aceite para engranajes (SAE No. 90 o equivalente) o aceite de motor en el área central de cada muñón del árbol de levas de escape.

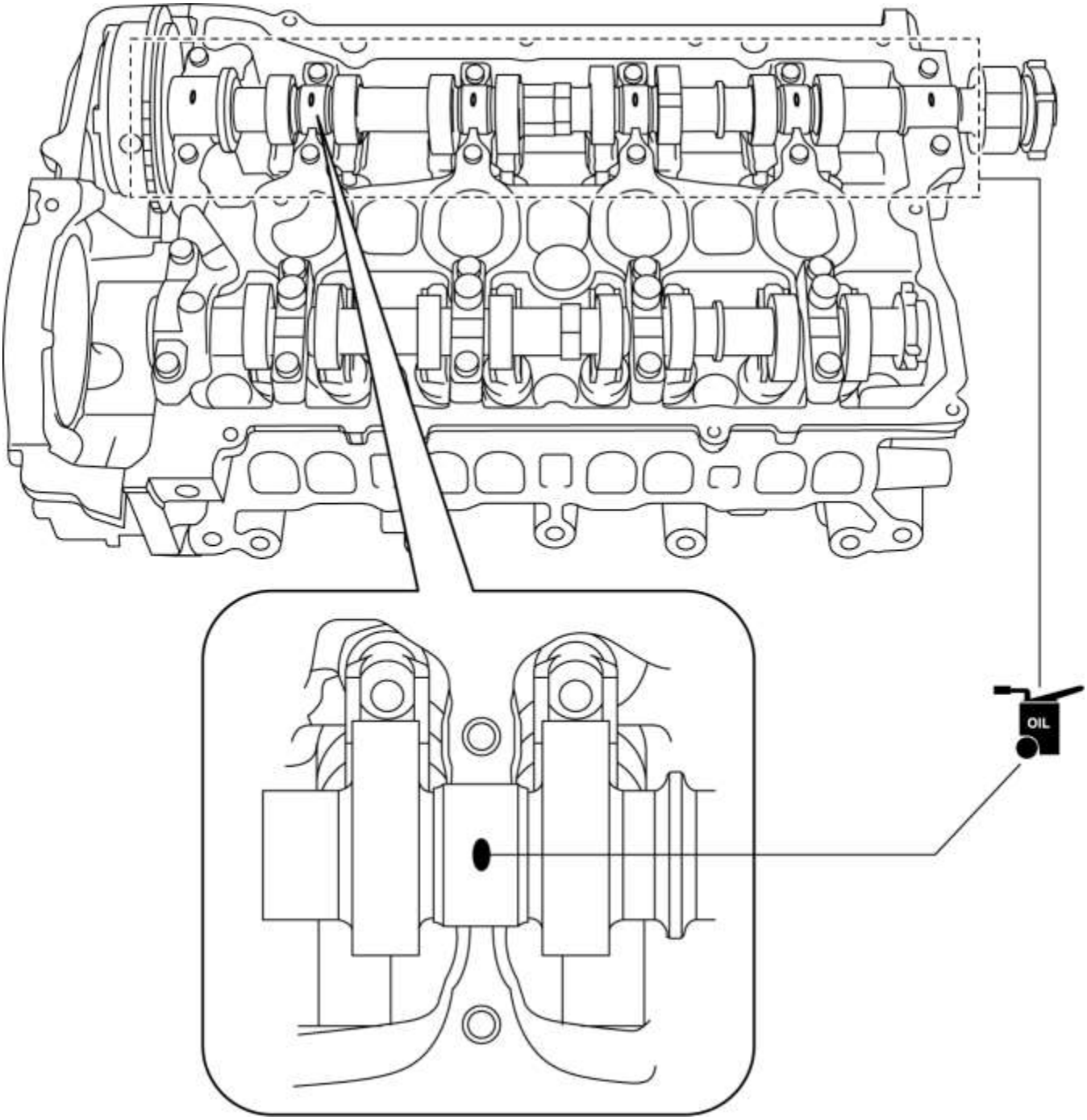

6. Aplique agente adhesivo (Loctite 962T) alrededor del muñón N ° 6 de la culata o la tapa del árbol de levas trasero del lado de escape.

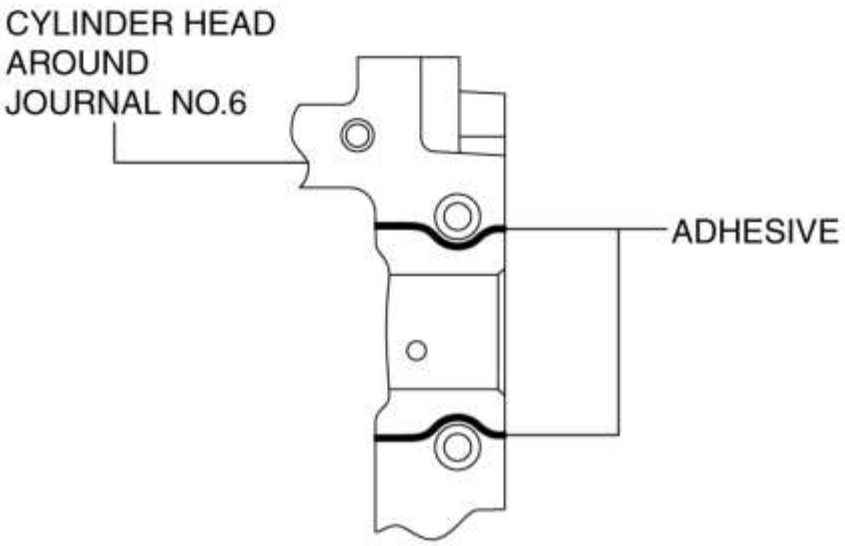

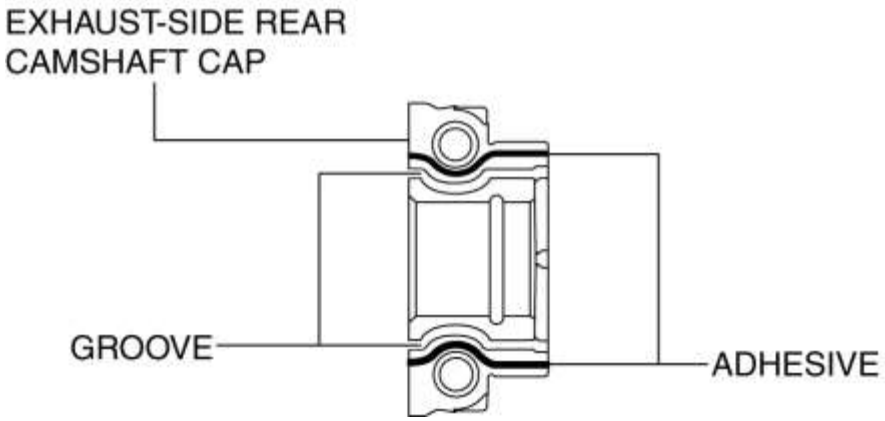

PRECAUCIÓN:

- Verifique que no haya agente adhesivo en el diario.

  Ancho del cordón del agente adhesivo

- 0.5-1.5 mm {0.02-0.05 in}

7. Instale las tapas del árbol de levas en el orden numérico marcado, y apriete temporalmente los pernos de instalación de la tapa del árbol de levas en dos o tres pasadas de manera uniforme.

8. Apriete los pernos de instalación de la tapa del árbol de levas en dos pasos en el orden que se muestra en la figura.

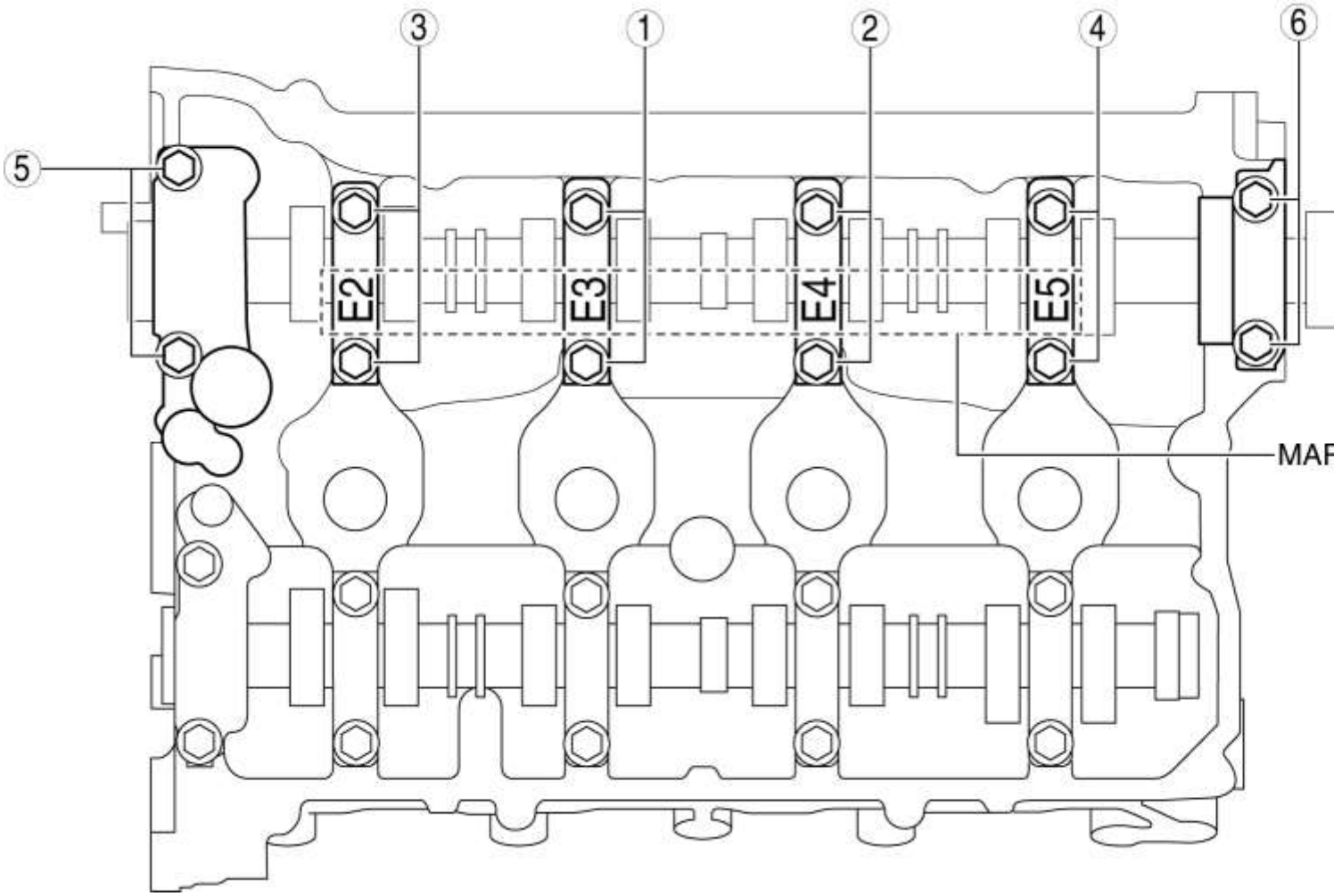

Par de apriete

- Primer paso: 3.0-6.0 N · m {31-61 kgf · cm, 27-53 in · lbf}
- Segundo paso: 8-11 N · m {82-112 kgf · cm, 71-97 in · lbf}

Nota de instalación del actuador de temporización de la válvula variable eléctrica

1. Cuando reemplace el actuador eléctrico de distribución de la válvula variable por uno nuevo, coloque una marca en la misma posición que la que se colocó antes de retirarla.

2. Retire la cuerda que suspende la cadena de distribución en el lado de admisión.

3. Retire la cadena de distribución de los piñones de escape y del árbol de levas de admisión y colóquela a un lado en la parte posterior, luego inserte el accionador eléctrico de distribución de la válvula variable entre la cubierta delantera del motor y la culata.

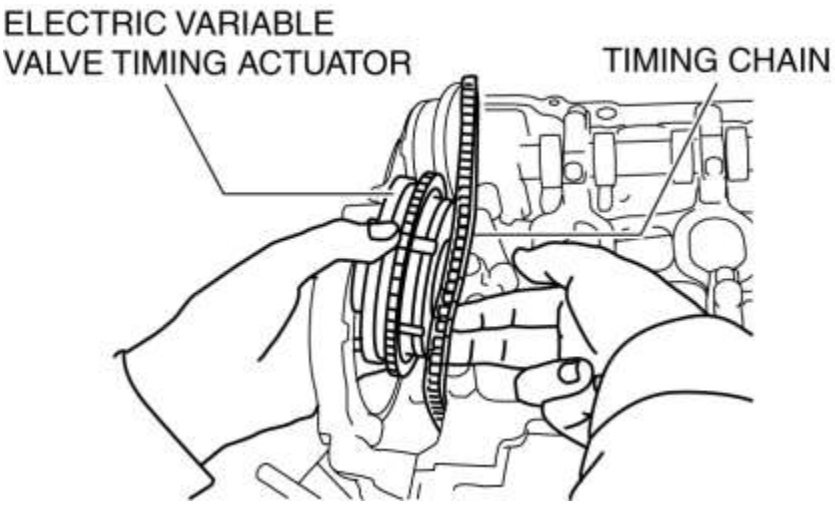

4. Regrese la cadena de distribución a la rueda dentada del árbol de levas de escape.

5. Mientras alinea la marca en la cadena de distribución colocada durante la extracción con la que está en el actuador eléctrico de sincronización de la válvula variable, engrane la cadena con la rueda dentada.

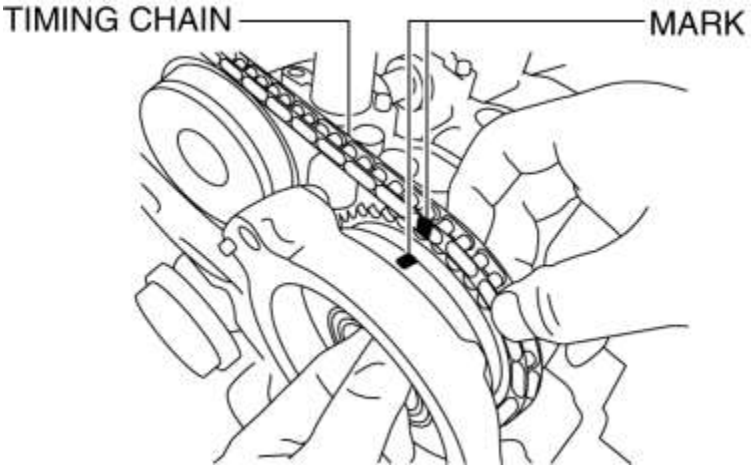

6. Alinee el pasador de golpe en el extremo del árbol de levas de admisión con la muesca en el lado del actuador, luego monte el actuador.

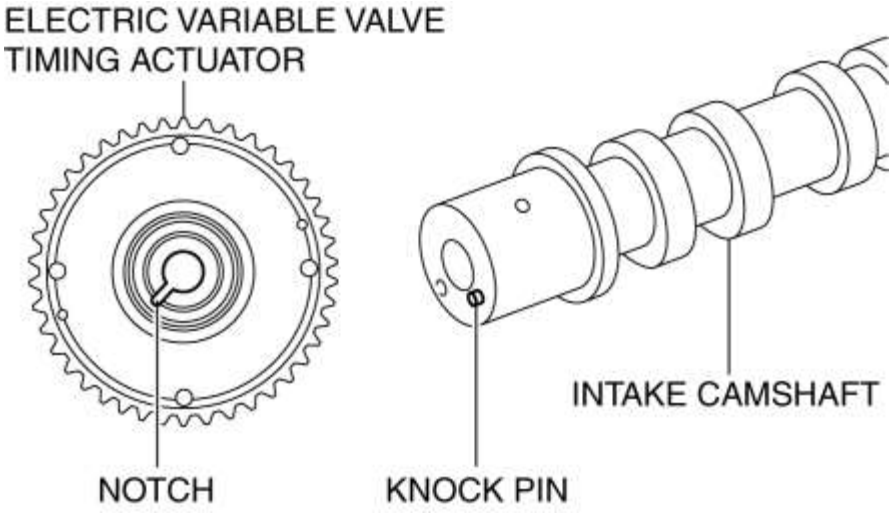

NOTA:

- Ajuste el pasador de golpe con la muesca mientras ajusta la posición del pasador de golpe girando el árbol de levas.

7. Sujete el árbol de levas de admisión con una llave inglesa en el hexágono fundido y apriete el perno de instalación del actuador de temporización de la válvula variable eléctrica.

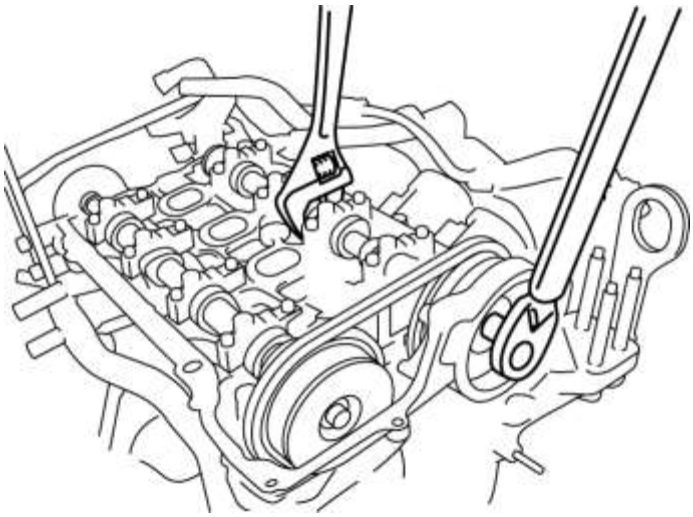

Par de apriete

- 102-114 N · m {10.5-11.6 kgf · m, 76-84 ft · lbf}

Nota de instalación de la cadena de tiempo

1. Instale la guía de cadena (No.1).

2. Retire el perno que asegura el brazo del tensor y aplique tensión a la cadena de distribución.

3. Gire el cigüeñal en el sentido de las agujas del reloj dos vueltas y verifique que el tiempo de la válvula sea el correcto.

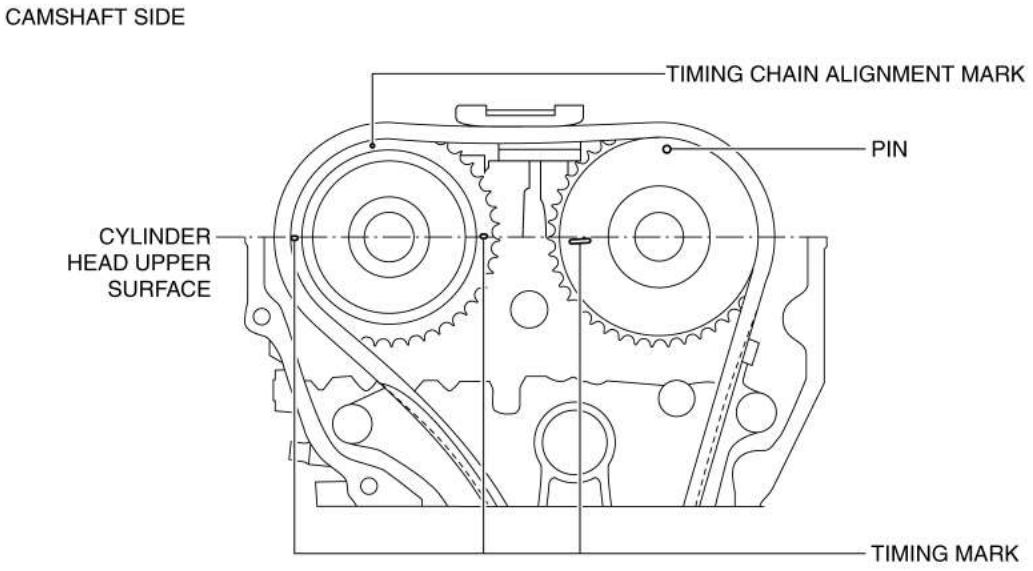

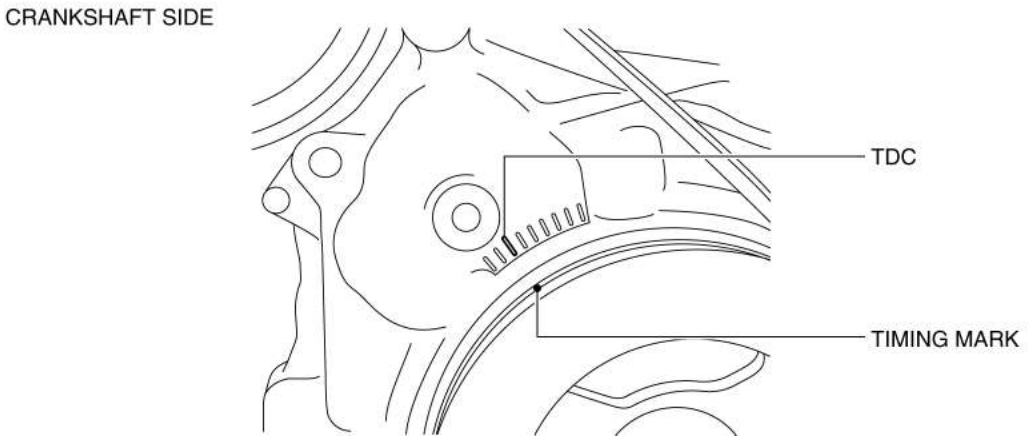

NOTA:

- La marca de sincronización de SKYACTIV-G 2.5 no es completamente paralela a la superficie superior de la culata.
- Si la sincronización de la válvula no es correcta, retire la cubierta frontal del motor y vuelva a montar la cadena de distribución en cada rueda dentada. (Consulte REMOCION / INSTALACION DE LA CADENA DE DISTRIBUCION [SKYACTIV-G 2.5]).

4. Instale los tapones ciegos (superior e inferior) para los orificios de servicio de la cubierta frontal del motor.

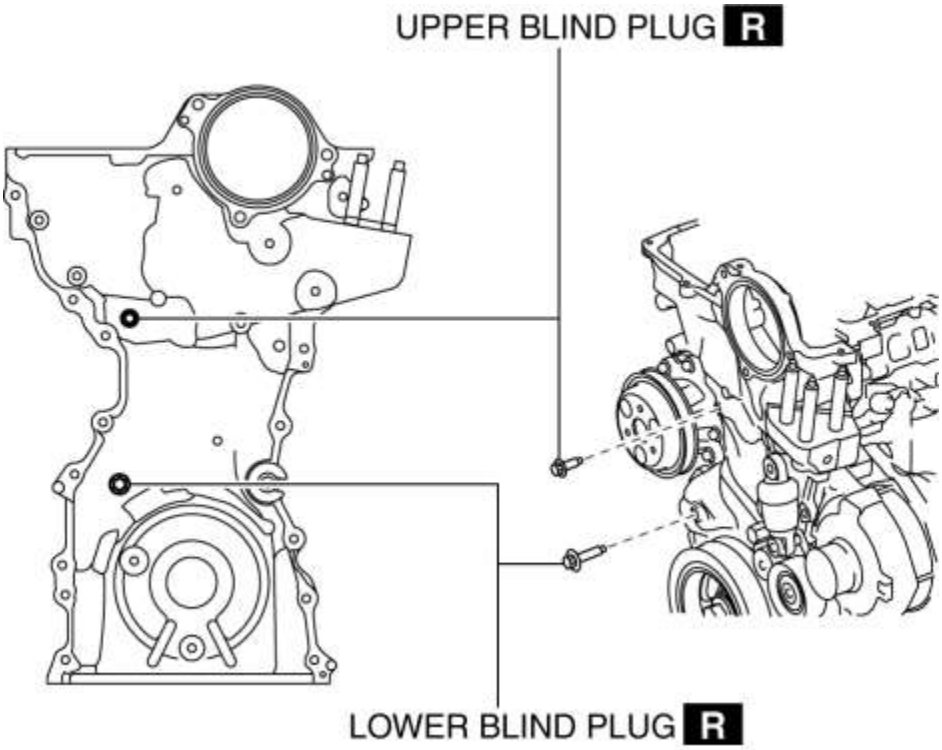

Par de apriete

- Superior: 8-11 N · m {82-112 kgf · cm, 71-97 in · lbf}
- Inferior: 17-23 N · m {1.8-2.3 kgf · m, 13-16 ft · lbf}

Nota de instalación de la tubería de ducha de aceite

1. Instale el tubo de ducha de aceite en el orden que se muestra en la figura.

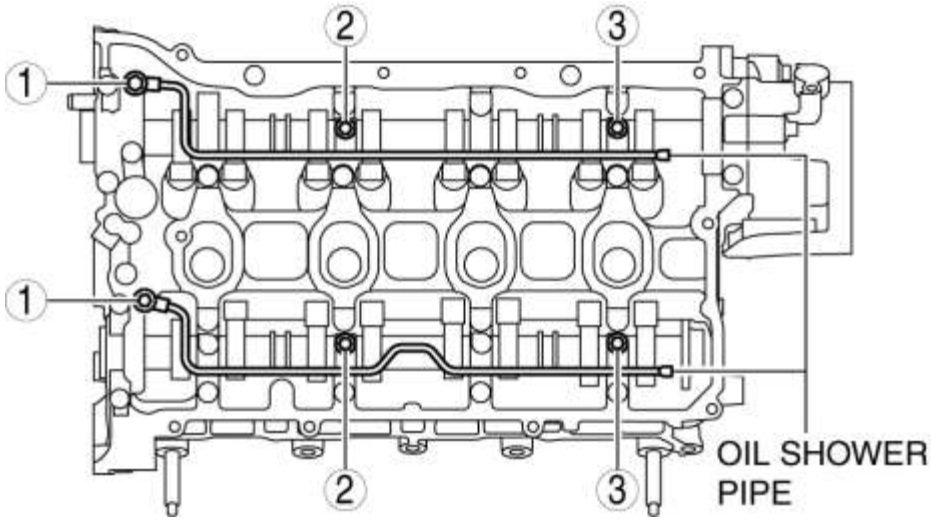

Par de apriete

Posición de instalación	Par de apriete
1	9-12 N · m {92-122 kgf · cm, 80-106 in · lbf}
2, 3	8.0-9.0 N · m {82-91 kgf · cm, 71-79 in · lbf}

Mazda6 - Motor

VÁLVULA DE CONTROL DE ACEITE (OCV) INSPECCIÓN [SKYACTIV-G 2.5]

Inspección de resistencia de la bobina

1. Desconecte el cable negativo de la batería. (Ver DESCONEXIÓN / CONEXIÓN DEL CABLE DE LA BATERÍA NEGATIVA [SKYACTIV-G 2.5] .)

2. Retire la placa del orificio del tapón. (Consulte REMOCION / INSTALACION DE LA PLACA DEL ORIFICIO DE ENCHUFE [SKYACTIV-G 2.5] .)

3. Desconecte el conector OCV.

4. Mida la resistencia entre los terminales A y B usando un ohmímetro.

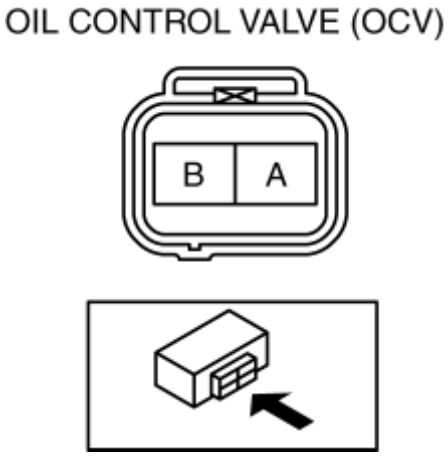

Resistencia de la bobina OCV

- 6.9-7.5 ohmios [20 ° C {68 ° F}]
- Si no es como se especifica, reemplace el OCV. (Consulte REMOCION / INSTALACION DE LA VALVULA DE CONTROL DEL ACEITE (OCV) [SKYACTIV-G 2.5] .)

5. Instalar en el orden inverso de eliminación.

Inspección de la operación de la válvula de carrete

1. Desconecte el cable negativo de la batería. (Ver DESCONEXIÓN / CONEXIÓN DEL CABLE DE LA BATERÍA NEGATIVA [SKYACTIV-G 2.5] .)

2. Retire el OCV. (Consulte REMOCION / INSTALACION DE LA VALVULA DE CONTROL DEL ACEITE (OCV) [SKYACTIV-G 2.5] .)

3. Verifique que la válvula de carrete en el OCV esté en la posición de avance máximo de sincronización de la válvula como se indica en la figura.

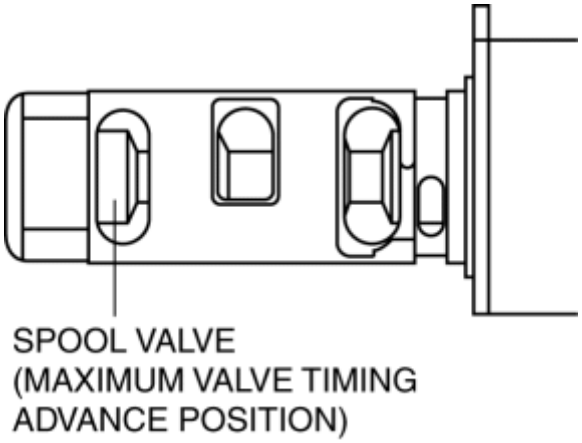

- Si no es como se especifica, reemplace el OCV. (Consulte REMOCION / INSTALACION DE LA VALVULA DE CONTROL DEL ACEITE (OCV) [SKYACTIV-G 2.5] .)

4. Verifique que la batería esté completamente cargada. (Consulte INSPECCIÓN DE BATERÍA [SKYACTIV-G 2.5] .)

- Si no es como se especifica, recargue la batería. (Consulte RECARGA DE LA BATERÍA [SKYACTIV-G 2.5] .)

NOTA:

- Al aplicar voltaje positivo de la batería entre los terminales OCV, la conexión puede ser de las siguientes:
  - Cable de batería positivo al terminal A, cable de batería negativo al terminal B
  - Cable de batería positivo al terminal B, cable de batería negativo al terminal A

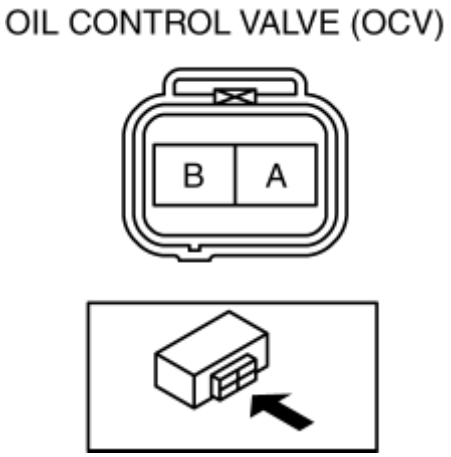

5. Aplique voltaje positivo a la batería entre los terminales OCV y verifique que la válvula de carrete funcione y se mueva a la posición máxima de retardo de tiempo de la válvula.

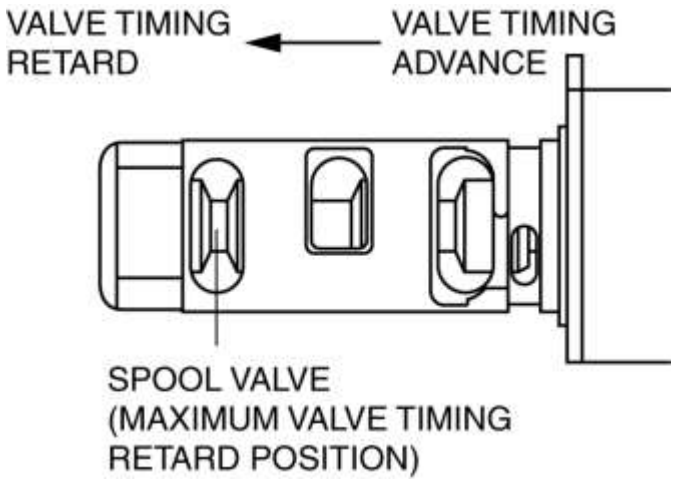

- Si no es como se especifica, reemplace el OCV. (Consulte REMOCION / INSTALACION DE LA VALVULA DE CONTROL DEL ACEITE (OCV) [SKYACTIV-G 2.5] .)

6. Deje de aplicar tensión positiva a la batería y verifique que la válvula de carrete vuelva a la posición de avance máximo de sincronización de la válvula.

- Si no es como se especifica, reemplace el OCV. (Consulte REMOCION / INSTALACION DE LA VALVULA DE CONTROL DEL ACEITE (OCV) [SKYACTIV-G 2.5] .)

7. Instale el OCV. (Consulte REMOCION / INSTALACION DE LA VALVULA DE CONTROL DEL ACEITE (OCV) [SKYACTIV-G 2.5] .)

Mazda6 - Motor

VÁLVULA DE CONTROL DE ACEITE (OCV) DESMONTAJE / INSTALACIÓN [SKYACTIV-G 2.5]

ADVERTENCIA:

- Un motor caliente puede causar quemaduras severas. Apague el motor y espere hasta que esté frío antes de darle servicio.

1. Desconecte el cable negativo de la batería. (Ver DESCONEXIÓN / CONEXIÓN DEL CABLE DE LA BATERÍA NEGATIVA [SKYACTIV-G 2.5] .)

2. Retire la placa del orificio del tapón. (Consulte REMOCION / INSTALACION DE LA PLACA DEL ORIFICIO DE ENCHUFE [SKYACTIV-G 2.5] .)

3. Retire la bobina de encendido / sensores de iones. (Consulte DESMONTAJE / INSTALACIÓN DEL SENSOR DE BOBINA DE IGNICIÓN / IÓN [SKYACTIV-G 2.5]).

4. Retire la tapa de la culata. (Consulte REMOCION / INSTALACION DE LA CADENA DE DISTRIBUCION [SKYACTIV-G 2.5]).

5. Eliminar en el orden indicado en la tabla.

6. Instalar en el orden inverso al de eliminación.

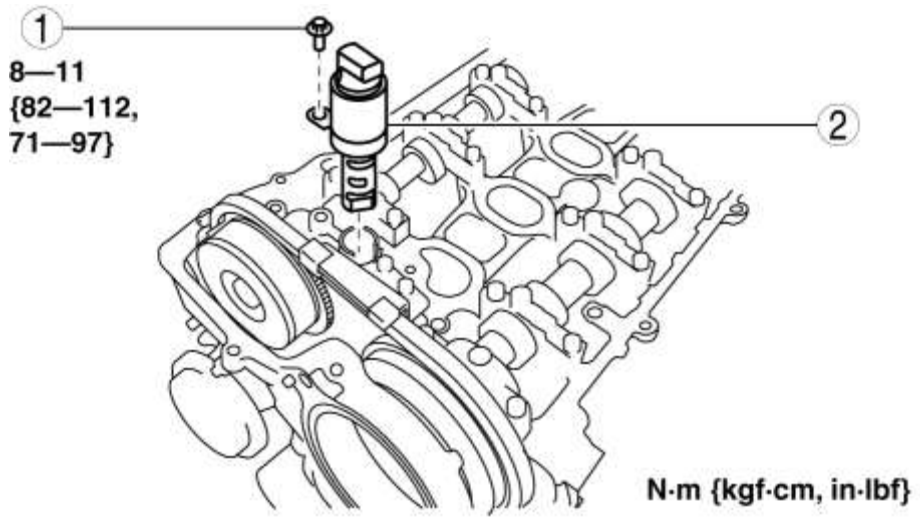

1	Perno de instalación OCV
2	OCV

Mazda6 - Motor

DESMONTAJE / INSTALACIÓN DE LA CADENA DE DISTRIBUCIÓN [SKYACTIV-G 2.5]

ADVERTENCIA:

- Un motor caliente puede causar quemaduras severas. Apague el motor y espere hasta que esté frío antes de darle servicio.

PRECAUCIÓN:

- Si el árbol de levas se gira con la cadena de distribución eliminada y el pistón en la posición superior del punto muerto, la válvula puede entrar en contacto con el pistón y el motor podría dañarse. Al girar el árbol de levas sin la cadena de distribución, gírelo después de bajar el pistón desde la posición superior del punto muerto.
- Al girar el árbol de levas con una llave inglesa en el hexágono fundido, la llave puede entrar en contacto con el balancín y dañar el balancín. Para evitar daños en el balancín al sostener el árbol de levas en el hexágono moldeado, use una llave inglesa en el lado posterior del motor como se muestra en la figura para asegurar un espacio libre entre la leva.

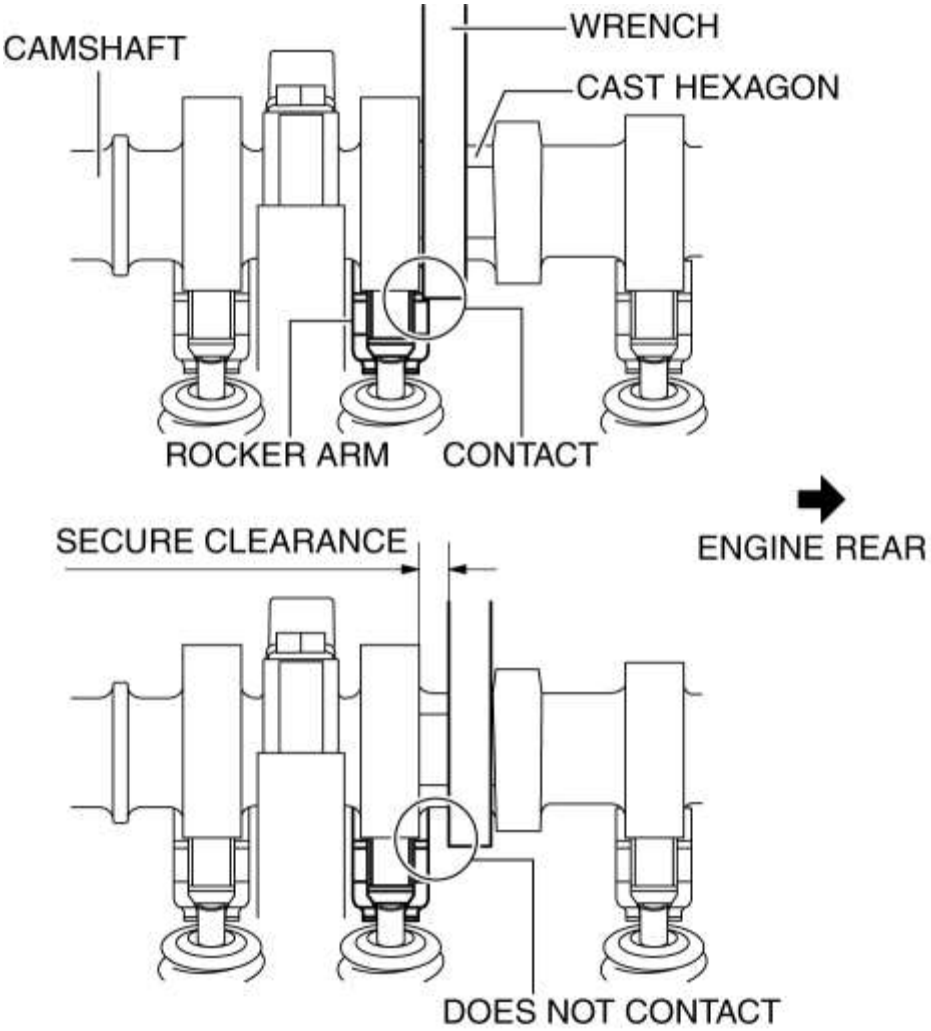

NOTA:

- El ancho en el hexágono moldeado del árbol de levas es de 22-24 mm {0.87-0.94 in}.

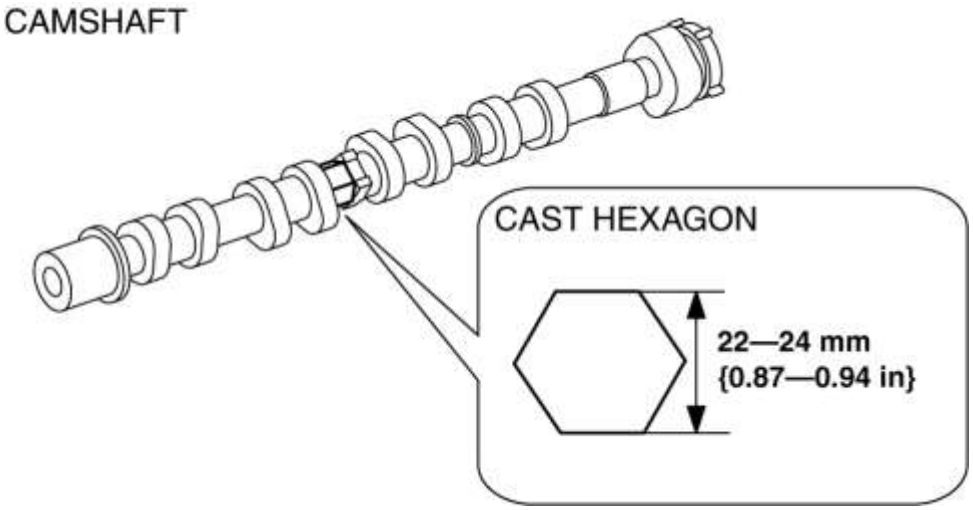

1. Desconecte el cable negativo de la batería. (Ver DESCONEXIÓN / CONEXIÓN DEL CABLE DE LA BATERÍA NEGATIVA [SKYACTIV-G 2.5] .)

2. Retire la placa del orificio del tapón. (Consulte REMOCION / INSTALACION DE LA PLACA DEL ORIFICIO DE ENCHUFE [SKYACTIV-G 2.5] .)

3. Retire la bobina de encendido / sensores de iones. (Consulte DESMONTAJE / INSTALACIÓN DEL SENSOR DE BOBINA DE IGNICIÓN / IÓN [SKYACTIV-G 2.5]).

4. Retire el frente debajo de la tapa No.2. (Véase FRENTE BAJO CUBIERTA N ° 2 EXTRACCIÓN / INSTALACIÓN).

5. Retire el escudo contra salpicaduras. (Ver REMOCION / INSTALACION DE ESCUDO DE CHAPOTEO .)

6. Retire la correa de transmisión. (Consulte REMOCION / INSTALACION DE LA CORREA DE TRANSMISION [SKYACTIV-G 2.5] .)

7. Drene el aceite del motor. (Ver REEMPLAZO DEL ACEITE DEL MOTOR [SKYACTIV-G 2.5] .)

8. Retire la bandeja de aceite. (Consulte REMOCION / INSTALACION DEL PANEL DE ACEITE [SKYACTIV-G 2.5] .)

9. Eliminar en el orden indicado en la tabla.

10. Instalar en el orden inverso de eliminación.

11. Rellene con el tipo especificado y la cantidad de aceite del motor. (Ver REEMPLAZO DEL ACEITE DEL MOTOR [SKYACTIV-G 2.5] .)

12. Arranque el motor e inspeccione lo siguiente:

- Fuga de aceite de motor.
- Desplazamiento y contacto de la polea y el cinturón.
- Tiempo de encendido, velocidad de ralentí y mezcla inactiva. (Consulte ENGINE TUNE-UP [SKYACTIV-G 2.5] .)

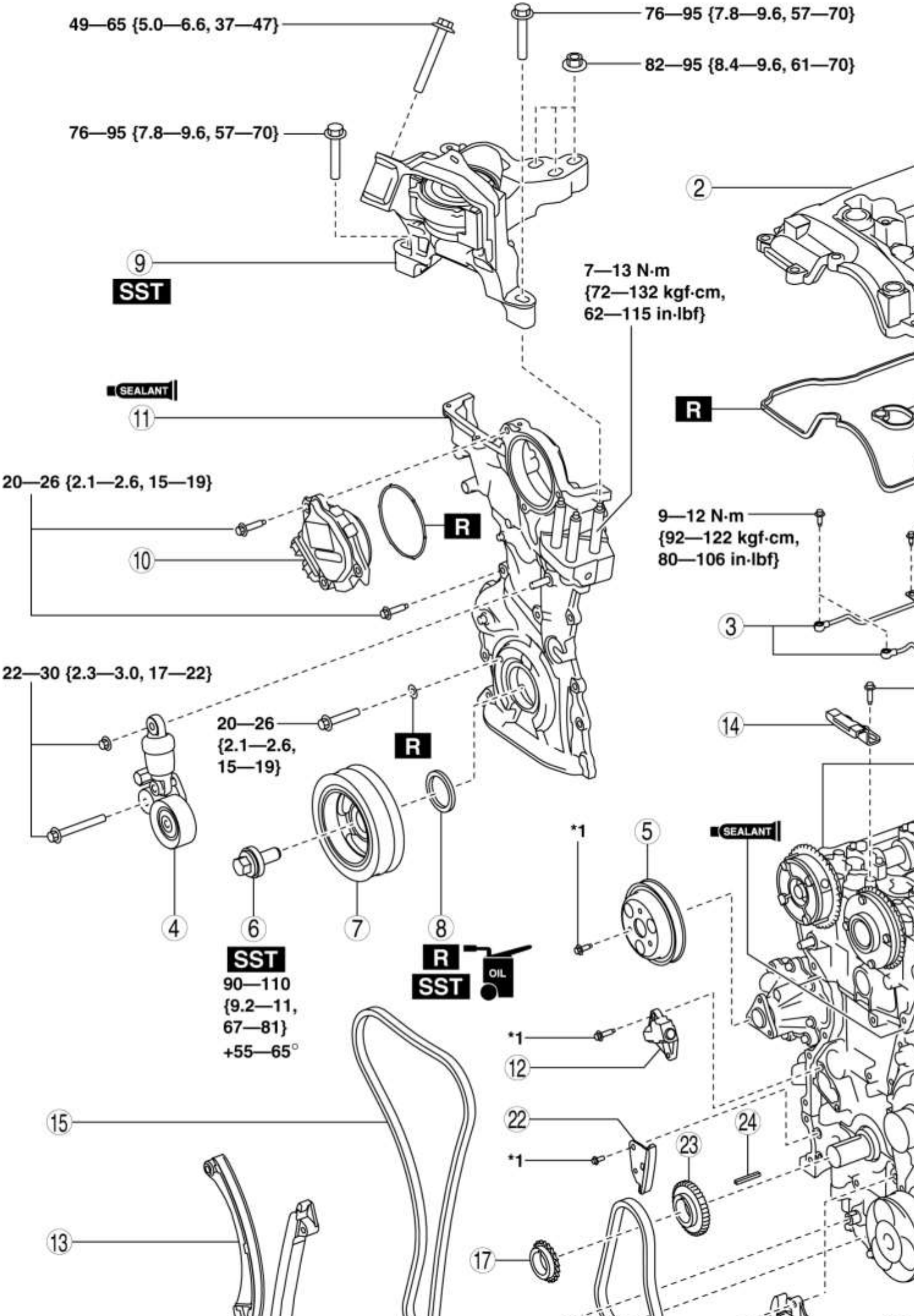
49—65 {5.0—6.6, 37—47}
76—95 {7.8—9.6, 57—70}
82—95 {8.4—9.6, 61—70}
76—95 {7.8—9.6, 57—70}
2
9
SST
7—13 N·m
{72—132 kgf·cm,
62—115 in·lbf}
SEALANT
11
R
20—26 {2.1—2.6, 15—19}
R
10
9—12 N·m
{92—122 kgf·cm,
80—106 in·lbf}
3
22—30 {2.3—3.0, 17—22}
20—26
{2.1—2.6,
15—19}
R
14
*1
5
SEALANT
4
6
7
8
SST
90—110
{9.2—11,
67—81}
+55—65°
R
SST
OIL
*1
12
15
22
24
*1
23
13
17

1	Varilla graduada
2	Cubierta de tapa de cilindro (Consulte la Nota de extracción de la cubierta de la culata del cilindro). (Consulte la Nota de instalación de la cubierta del cabezal del cilindro).
3	Tubo de ducha de aceite (Consulte la Nota de instalación de la tubería de ducha de aceite).
4	Correa de transmisión auto tensor (Consulte REMOCION / INSTALACION DEL TENSOR AUTOMATICO DE LA CORREA DE TRANSMISION [SKYACTIV-G 2.5] .)
5	Polea de la bomba de agua (Consulte la Nota sobre la eliminación de la polea de la bomba de agua). (Consulte la Nota de instalación de la polea de la bomba de agua).
6	Perno de bloqueo de la polea del cigüeñal (Consulte la Nota de extracción del perno de bloqueo de la polea del cigüeñal). (Consulte la Nota de instalación del perno de bloqueo de la polea del cigüeñal).
7	Polea del cigüeñal
8	Sello de aceite delantero (Ver REEMPLAZO DEL SELLO DE ACEITE DELANTERO [SKYACTIV-G 2.5] .)
9	Montaje del motor n. ° 3 (Consulte la Nota de eliminación del montaje del motor n . ° 3). (Consulte la Nota de instalación del montaje del motor n . ° 3).
10	Motor / controlador eléctrico de sincronización de válvulas variables (Consulte la Nota de instalación del motor / controlador de la válvula variable eléctrica).
11	Cubierta frontal del motor (Consulte Nota de extracción de la cubierta frontal del motor). (Consulte la Nota de instalación de la cubierta frontal del motor).
12	Tensor de cadena (Consulte la Nota de eliminación de la cadena de tiempo). (Consulte la Nota de instalación de la cadena de distribución).

13	Brazo tensor (Consulte la Nota de eliminación de la cadena de tiempo). (Consulte la Nota de instalación de la cadena de distribución).
14	Guía de cadenas (No.1) (Consulte la Nota de eliminación de la cadena de tiempo). (Consulte la Nota de instalación de la cadena de distribución).
15	Cadena de distribución (Consulte la Nota de eliminación de la cadena de tiempo). (Consulte la Nota de instalación de la cadena de distribución).
dieciséis	Guía de cadena (No.2)
17	Piñón del cigüeñal
18	Tensor de la cadena de la bomba de aceite (Consulte la Nota de eliminación de la cadena de la bomba de aceite). (Consulte la Nota de instalación de la cadena de la bomba de aceite).
19	Piñón del eje del equilibrador (Consulte la Nota de eliminación de la cadena de la bomba de aceite). (Consulte la Nota de instalación de la cadena de la bomba de aceite).
20	Cadena de la bomba de aceite (Consulte la Nota de eliminación de la cadena de la bomba de aceite). (Consulte la Nota de instalación de la cadena de la bomba de aceite).
21	Piñón accionado por bomba de aceite (Consulte la Nota de eliminación de la cadena de la bomba de aceite). (Consulte la Nota de instalación de la cadena de la bomba de aceite).
22	Guía de cadena de la bomba de aceite
23	Piñón impulsor de la bomba de aceite
24	Llave

Nota sobre la eliminación de la tapa de la culata del cilindro

1. Desconecte el conector OCV.

2. Retire los clips del arnés de cableado asegurados a la cubierta de la culata.

3. Retire el clip del arnés de cableado fijado al colector de admisión como se muestra en la figura, y coloque el arnés de cableado a un lado.

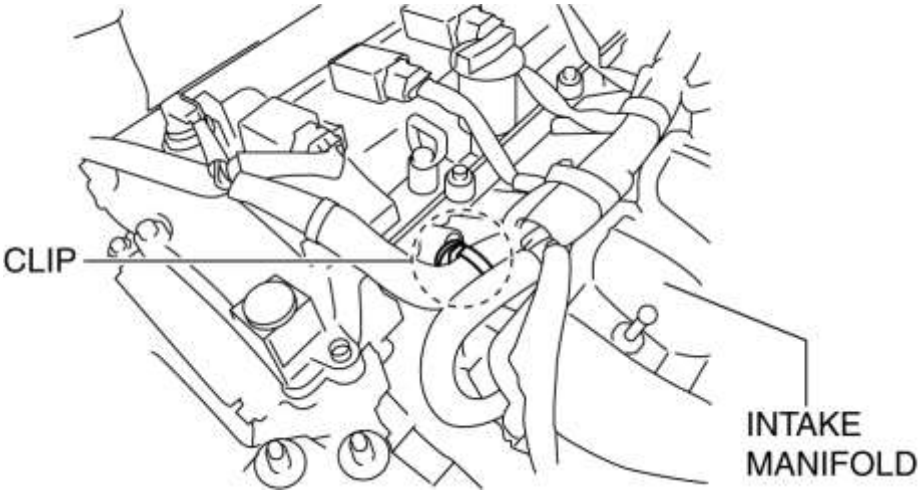

4. Desconecte la manguera de ventilación.

5. Desconecte la manguera de vacío del freno del colector de admisión y déjelo a un lado.

6. Retire el tanque de recogida con la manguera de evaporación todavía conectada y déjela a un lado. (Ver REMOCION / INSTALACION DE LA VALVULA SOLENOIDE DE PURGA [SKYACTIV-G 2.5] .)

7. Retire la tapa de la culata.

Nota sobre la eliminación de la polea de la bomba de agua

PRECAUCIÓN:

- Tenga cuidado de no dañar la ranura de la correa y la superficie de la polea de la bomba de agua cuando utilice herramientas; de lo contrario, provocará desgaste, roturas, ruido anormal en la correa de transmisión (correa elástica), daños en la polea y óxido.

1. Alinee el orificio de la polea de la bomba de agua con el orificio de la bomba de agua como se muestra en la figura.

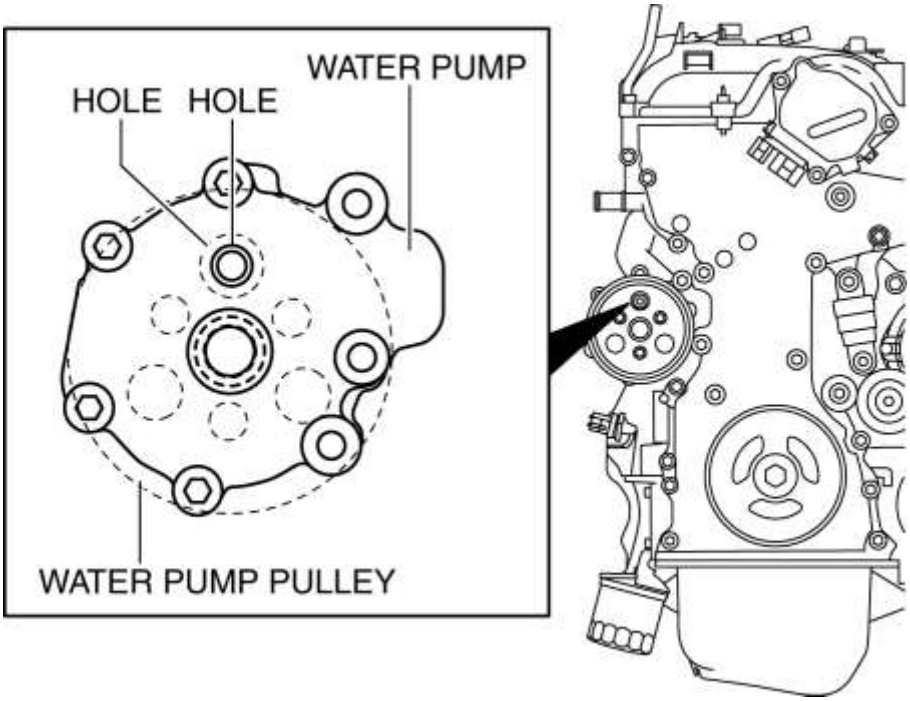

2. Inserte un perno apropiado (longitud **aproximadamente 70 mm {2,8 in}**) en el orificio de la bomba de agua como se muestra en la figura, y bloquee la polea de la bomba de agua contra rotación.

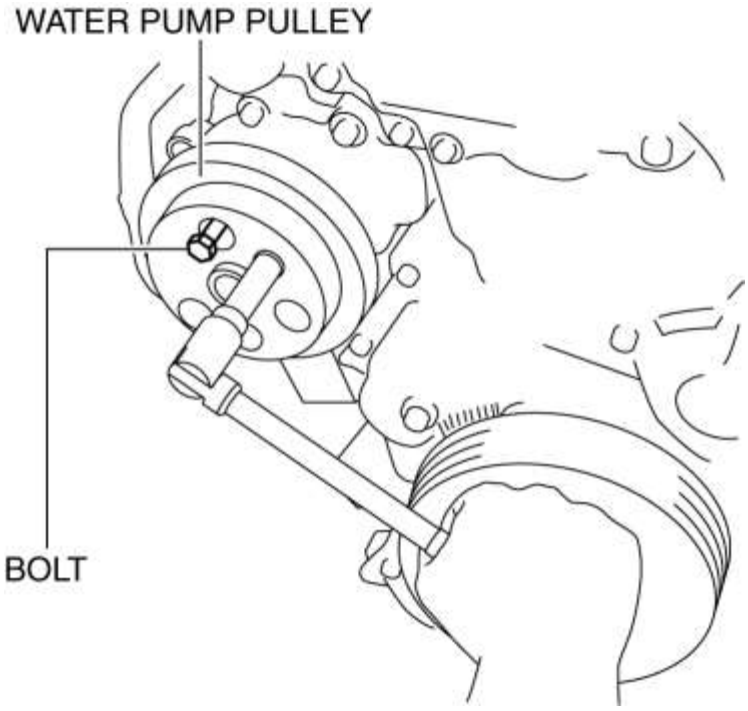

3. Retire la polea de la bomba de agua.

4. Retire el perno utilizado para bloquear la polea de la bomba de agua contra la rotación.

Nota de extracción del perno de bloqueo de la polea del cigüeñal

PRECAUCIÓN:

- Para evitar daños en la polea del cigüeñal, proteja la polea del cigüeñal con un paño limpio para que la parte de la barra (205-072) del **SST** no entre en contacto con la polea del cigüeñal.

- Para evitar daños a la cubierta frontal del motor, tenga cuidado de no dejar que la parte de lengüeta (49 B011 105) del **SST** quede atrapada entre la polea del cigüeñal y la cubierta delantera del motor.

1. Instale el **SST** en la polea del cigüeñal y bloquee el cigüeñal contra la rotación.

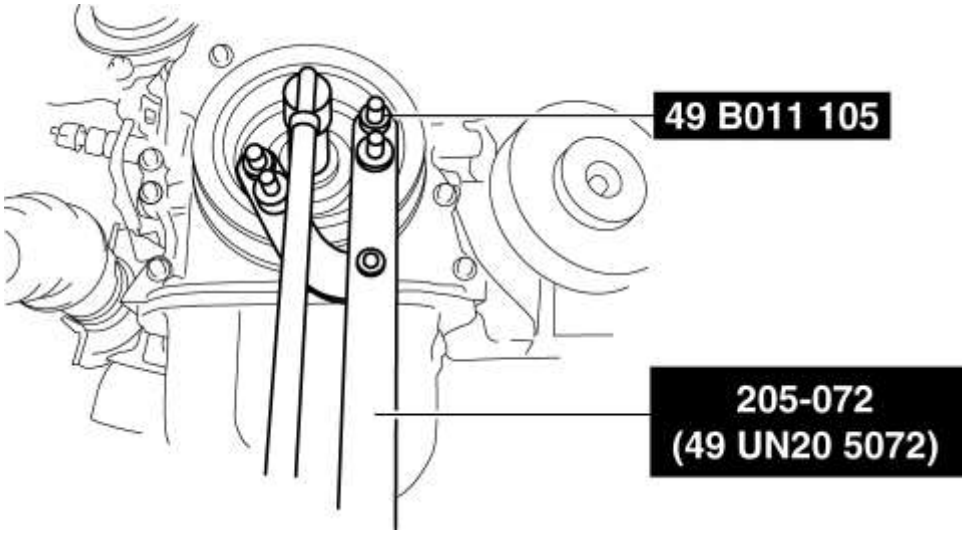

2. Retire el perno de bloqueo de la polea del cigüeñal.

No.3 Nota de eliminación del montaje del motor

1. Retire los clips que se muestran en la figura y coloque el cable de tierra a un lado.

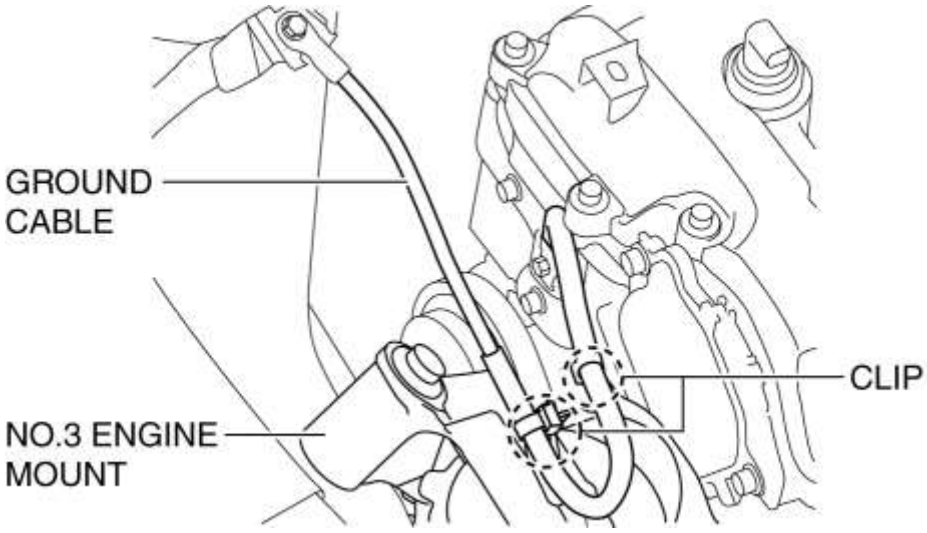

2. Instale la **SST** usando el **número de pieza 99794 1025** o un **perno de M10 x 1.25** , de longitud **25 mm (0.98 in)** como se muestra en la figura.

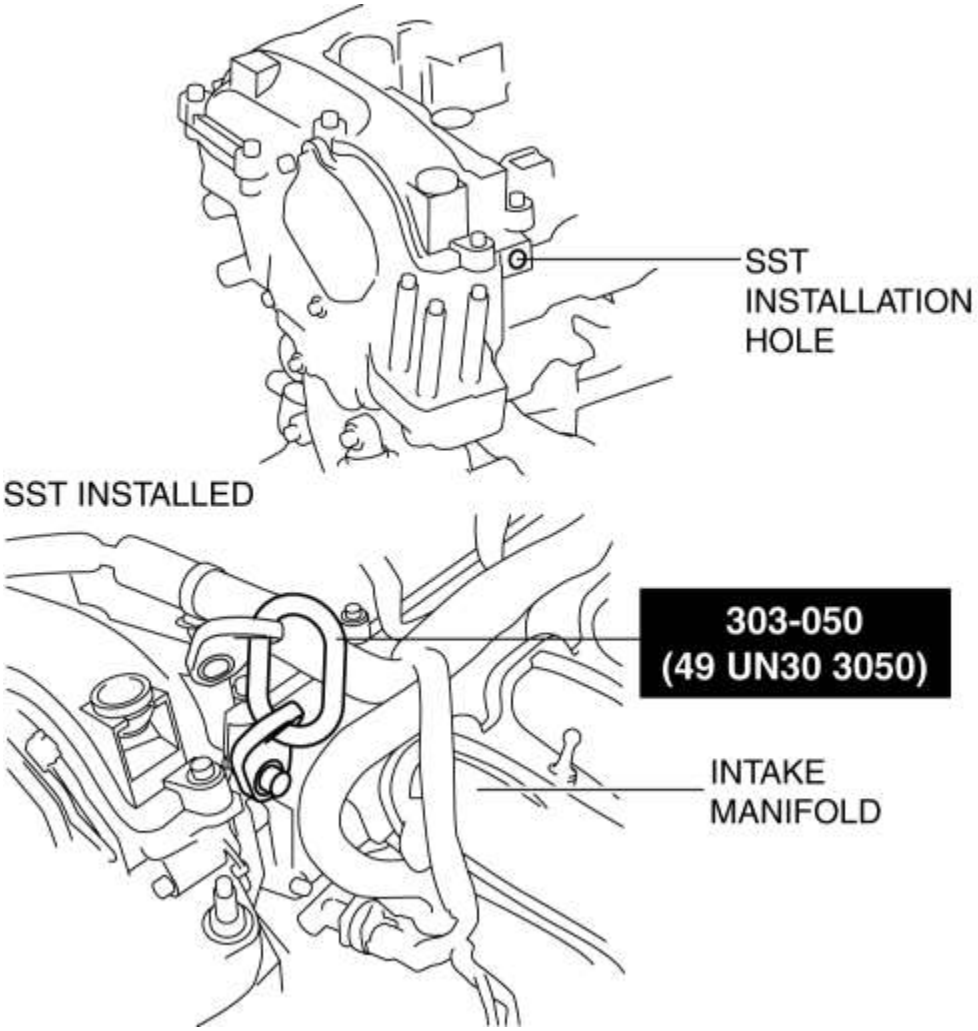

PRECAUCIÓN:

- Las ranuras han sido adoptadas para los agujeros de instalación del motor N ° 3. Si la montura del motor n. ° 3 se desvía de la posición original al instalar la montura del motor n. ° 3, podría aumentar el ruido o la vibración del motor. Antes de retirar el soporte del motor n. ° 3, coloque las marcas de alineación en el soporte del motor n. ° 3 y en el cuerpo para que puedan montarse en las mismas posiciones que antes de la extracción.

3. Coloque marcas de alineación en las ubicaciones que se muestran en la figura para que se puedan ensamblar en las mismas posiciones que antes de la extracción.

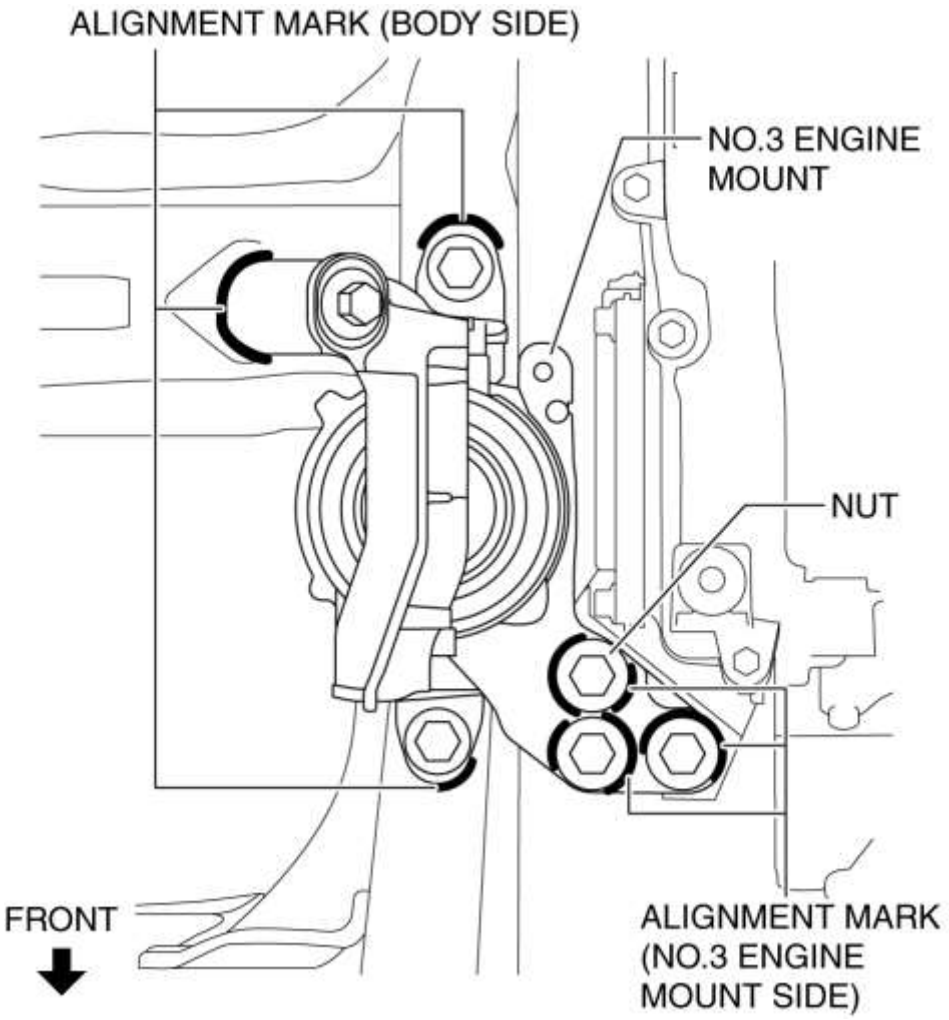

NOTA:

- Pinte de manera que el soporte del motor n. ° 3 esté enmarcado en el lado del cuerpo y el contorno de la tuerca enmarcado en el lado del montaje del motor n. ° 3.

4. Instale el **SST** usando los siguientes procedimientos.

PRECAUCIÓN:

- Consulte el manual de instrucciones de SST para conocer el procedimiento básico de manejo.

NOTA:

- Instale el pie delantero n. ° 2 en los ejes delanteros izquierdo y derecho de la **SST** .

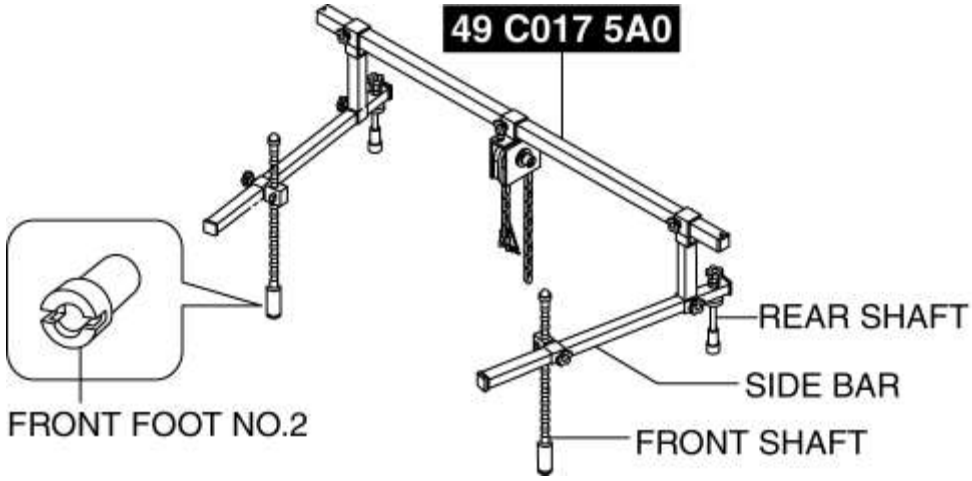

a. Proteja las posiciones que se muestran en la figura con cinta.

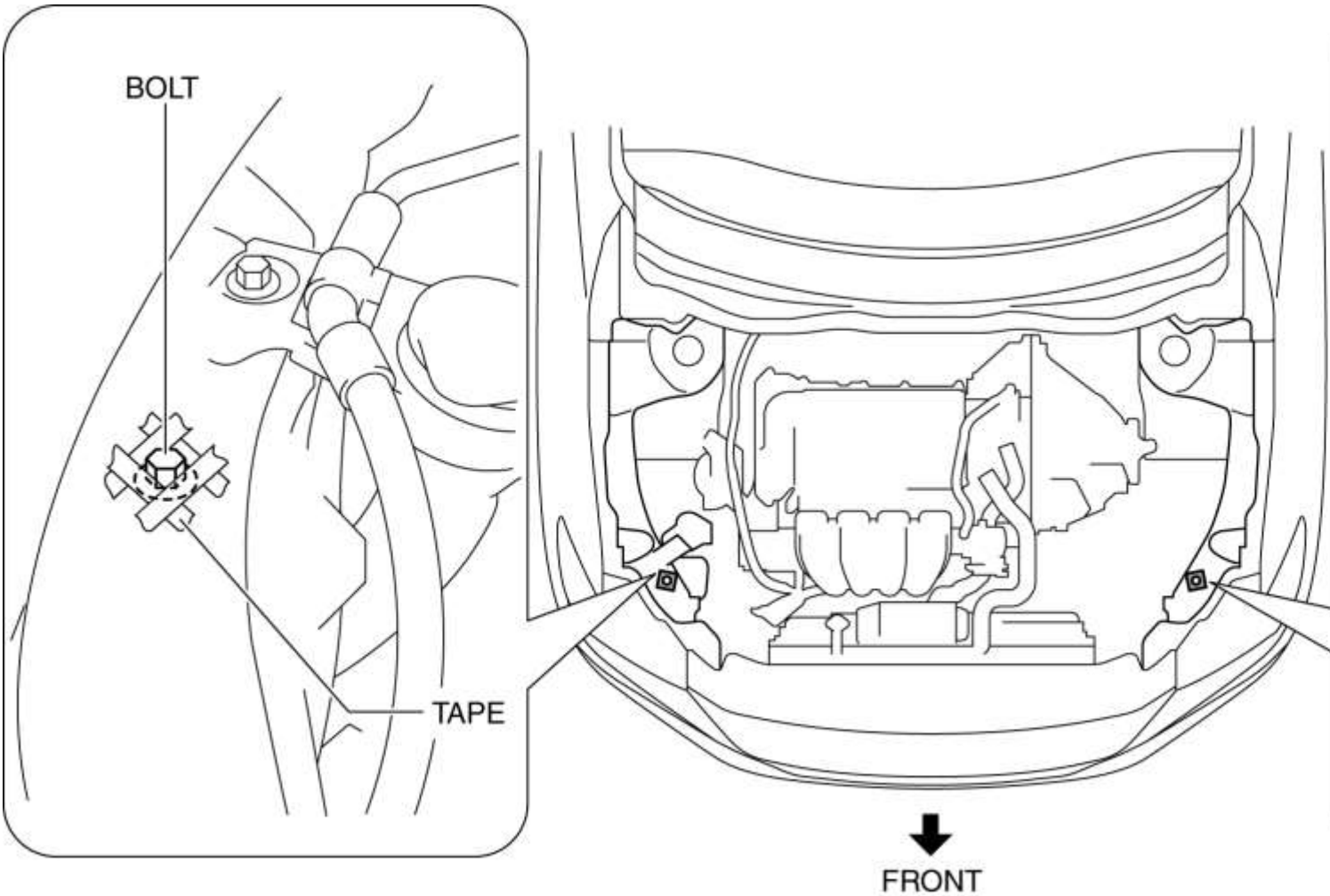

segundo. Como se muestra en la figura, coloque los ejes traseros del **SST** en las tuercas del amortiguador izquierdo y derecho.

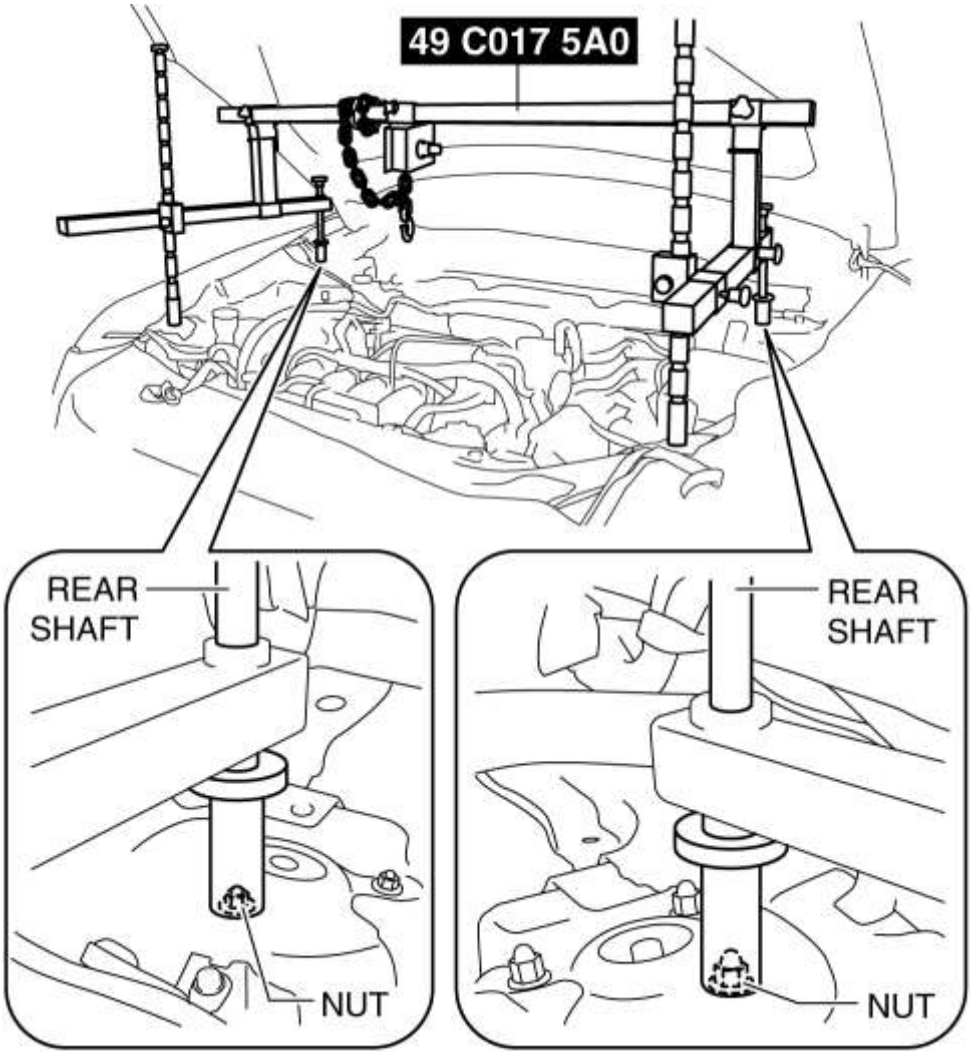

do. Como se muestra en la figura, ajuste los ejes frontales de la SST a los pernos izquierdo y derecho.

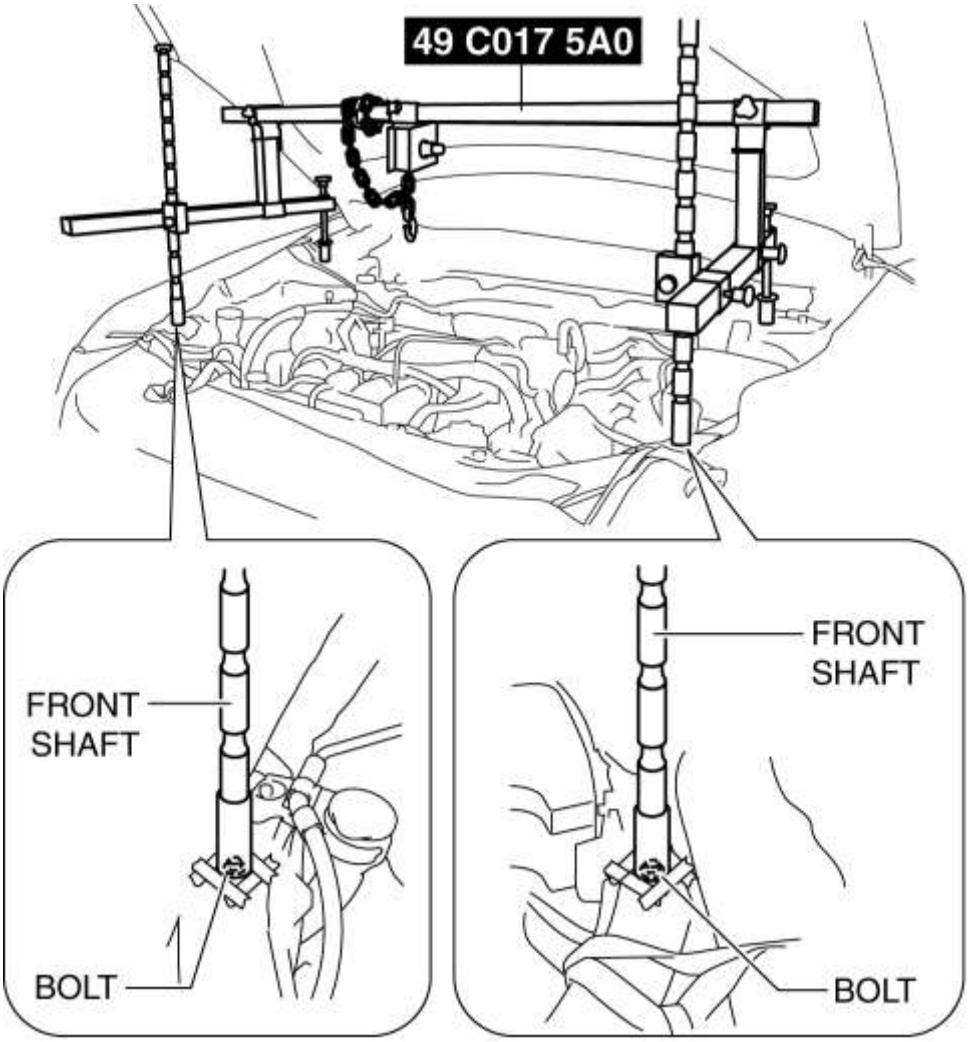

re. Ajuste la altura de las barras laterales izquierda y derecha de la **SST** para que estén niveladas, luego apriete cada parte.

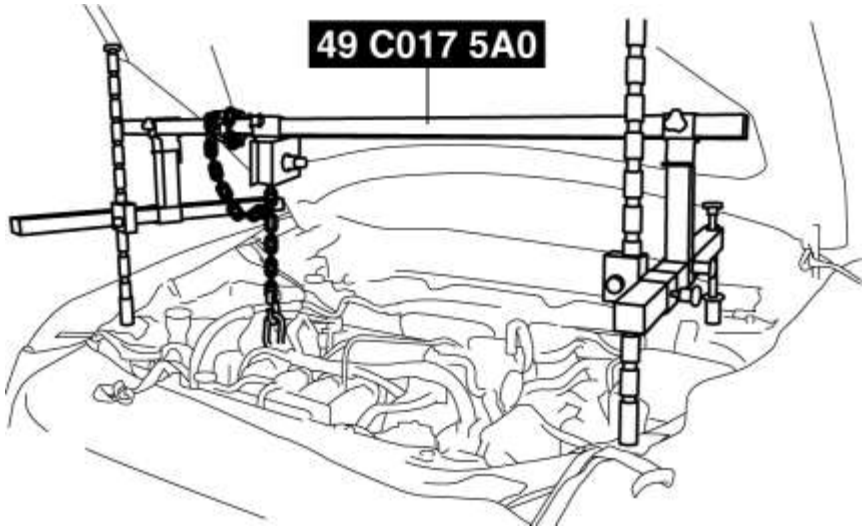

mi. Aplique tensión a la cadena para sostener el motor.

5. Retire el soporte del motor N ° 3.

Nota de eliminación de la cubierta frontal del motor

1. Retire la tuerca que se muestra en la figura y coloque la manguera del enfriador (LO) a un lado.

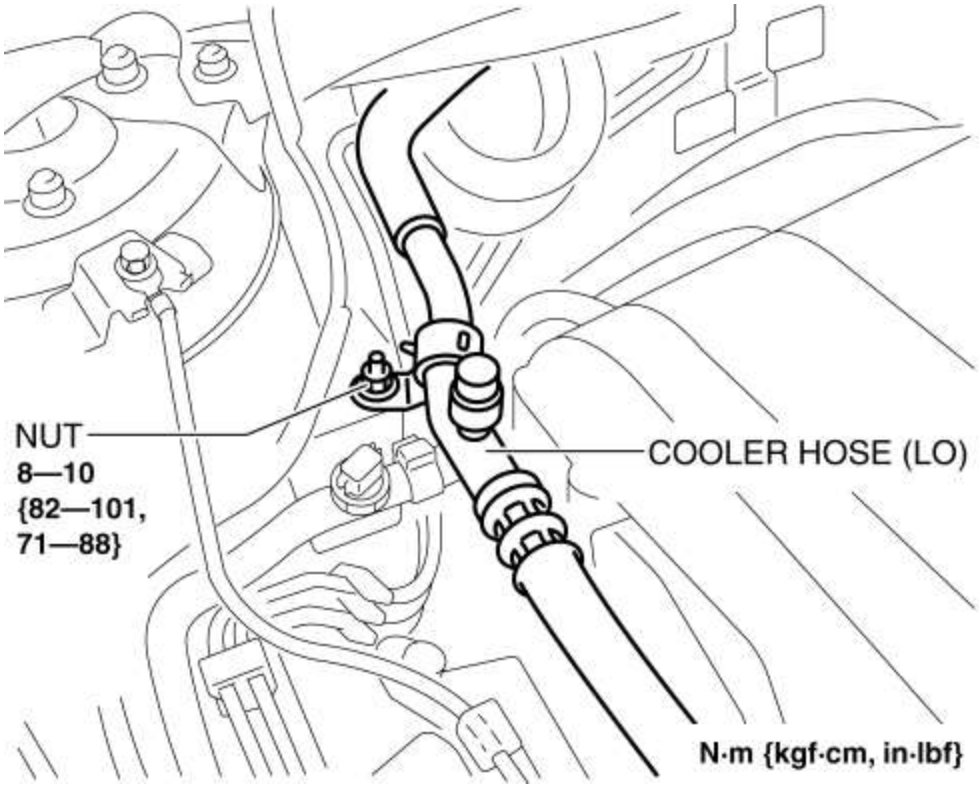

2. Retire el aislador que se muestra en la figura.

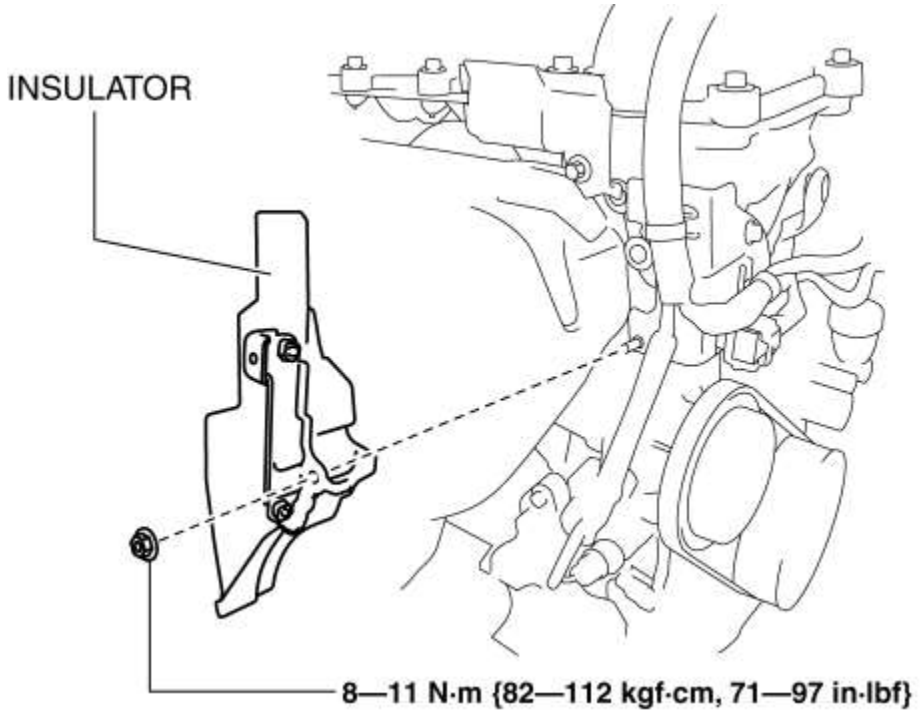

3. Coloque a un lado el cable de tierra y el soporte del arnés de cableado que se muestran en la figura.

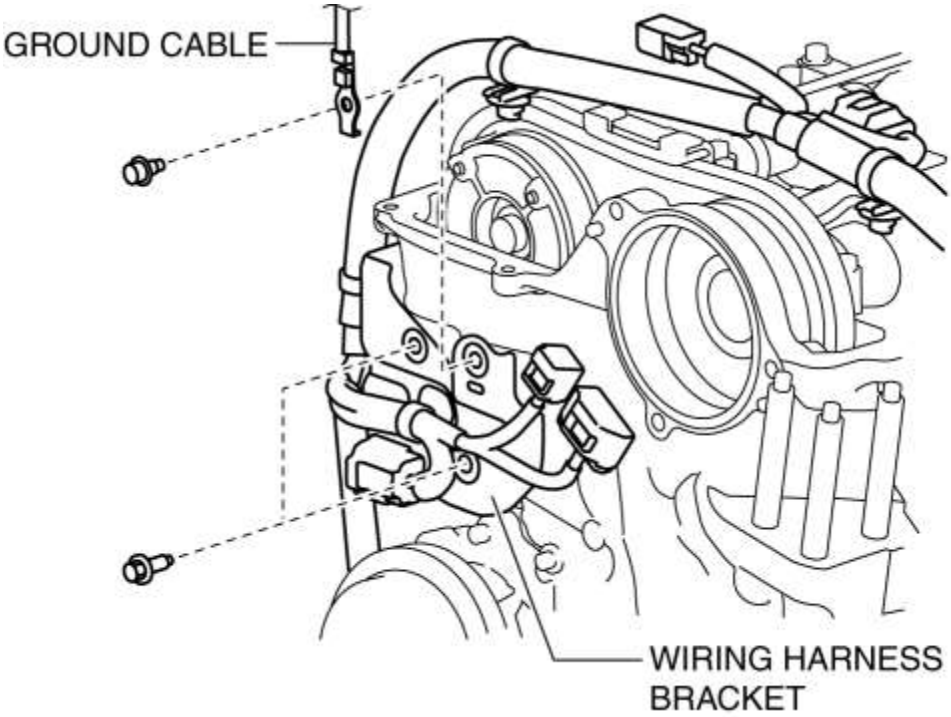

4. Retire los pernos de instalación de la cubierta frontal del motor.

5. Con un destornillador envuelto en un paño, retire el sellador poco a poco y retire la cubierta frontal del motor.

PRECAUCIÓN:

- No aplique demasiada fuerza al destornillador. De lo contrario, la tapa frontal del motor podría dañarse.
- Tenga cuidado de no rayar ni dañar la superficie del sello. De lo contrario, podría causar fugas de aceite.

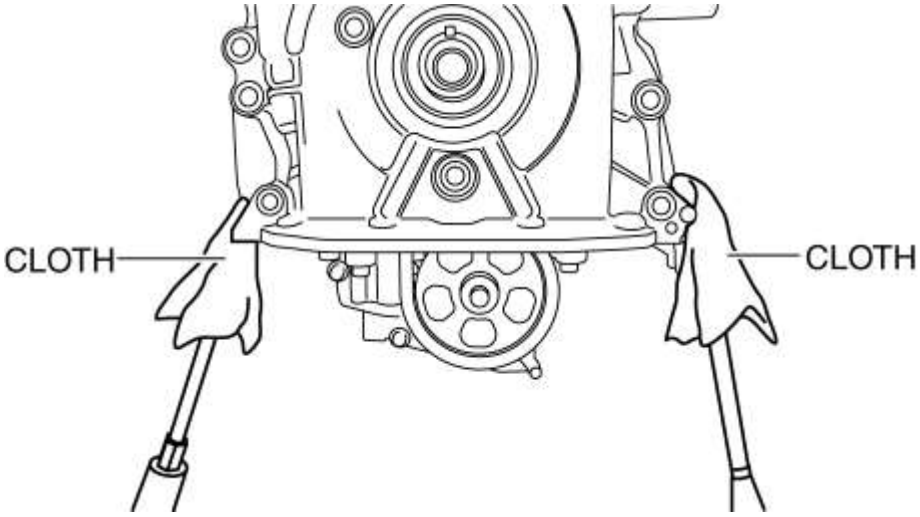

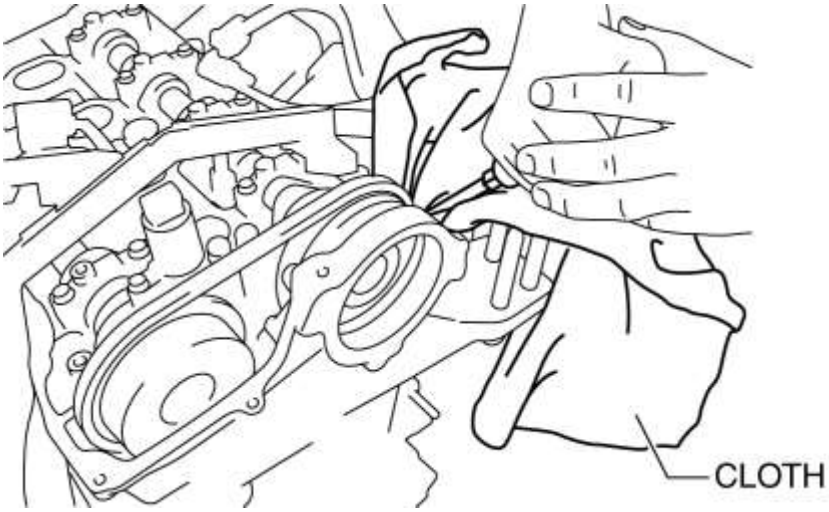

Nota de eliminación de la cadena de tiempo

1. Gire el cigüeñal en el sentido de las agujas del reloj para alinear las marcas de sincronización y la posición de la llave como se muestra en la figura, y configure el cilindro Nº 1 en el punto muerto superior (TDC).

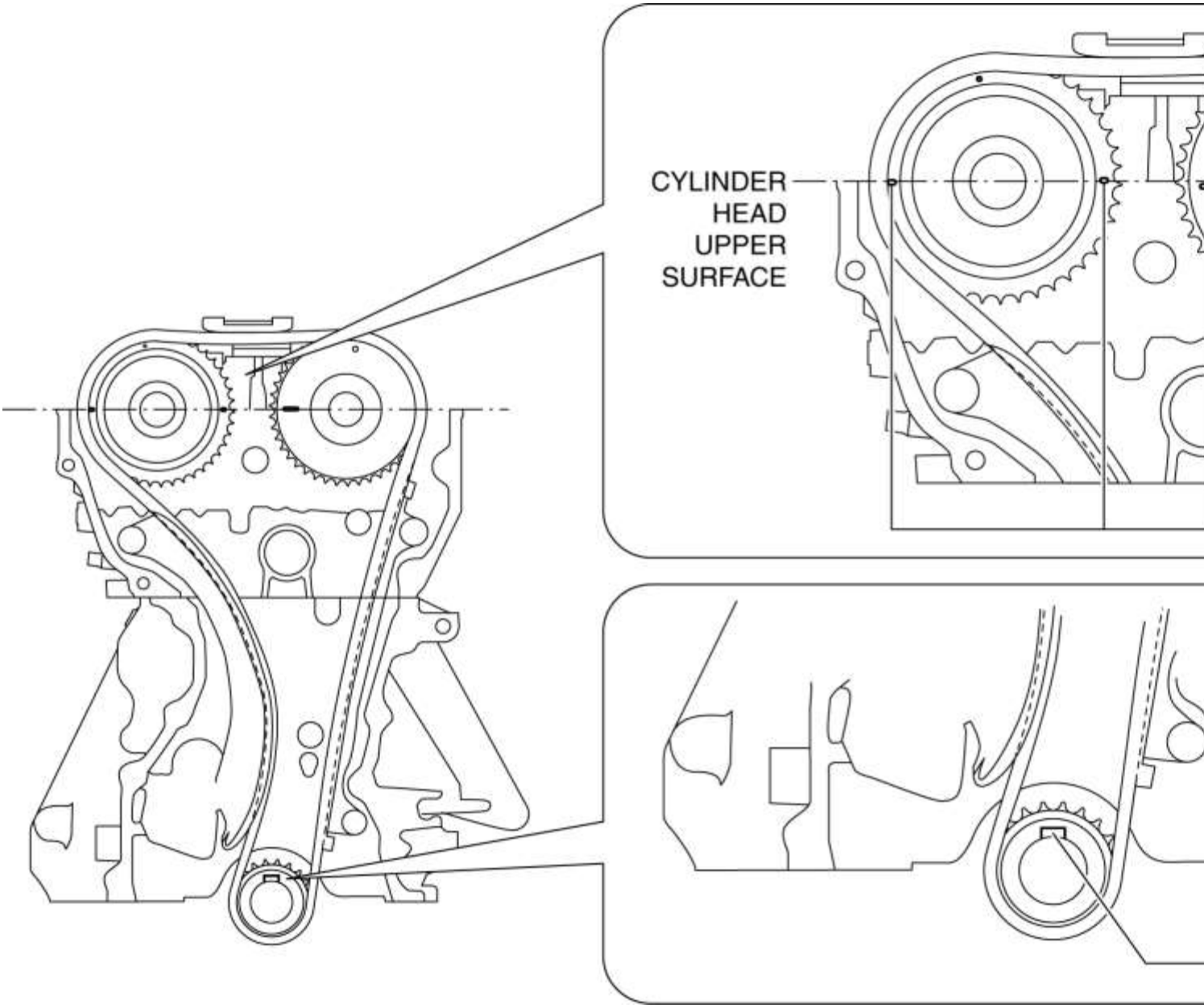

NOTA:

- La marca de sincronización de SKYACTIV-G 2.5 no es completamente paralela a la superficie superior de la culata.

2. Mientras mueve el árbol de levas de escape hacia atrás y adelante en la dirección de la flecha con una llave inglesa en el hexágono moldeado, presione hacia abajo la placa de enlace del tensor de la cadena de distribución con un destornillador de precisión y suelte el bloqueo del émbolo.

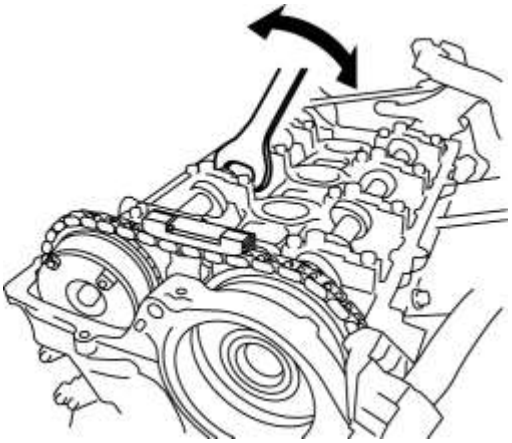

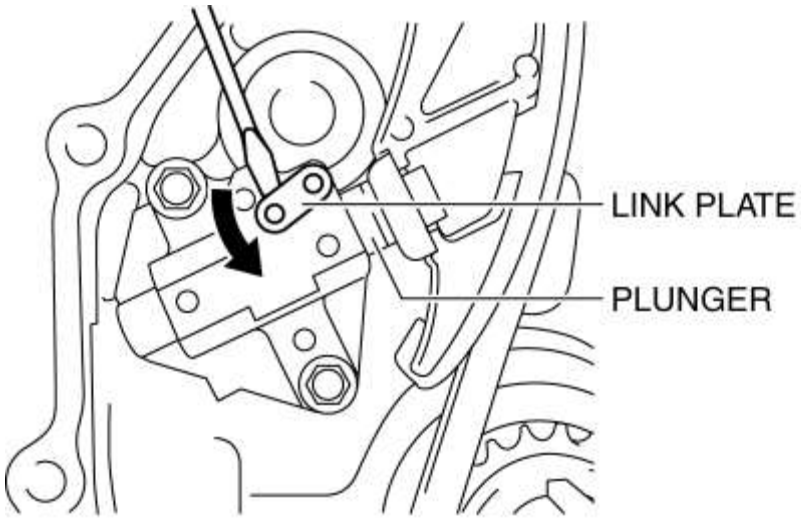

NOTA:

- Al mover el árbol de levas de escape hacia adelante y hacia atrás, la cadena de distribución empuja el émbolo en el tensor de la cadena, facilitando el funcionamiento de la placa de enlace.

3. Empuje hacia atrás el émbolo lentamente en la dirección que se muestra en la figura con la placa de enlace aún presionada hacia abajo.

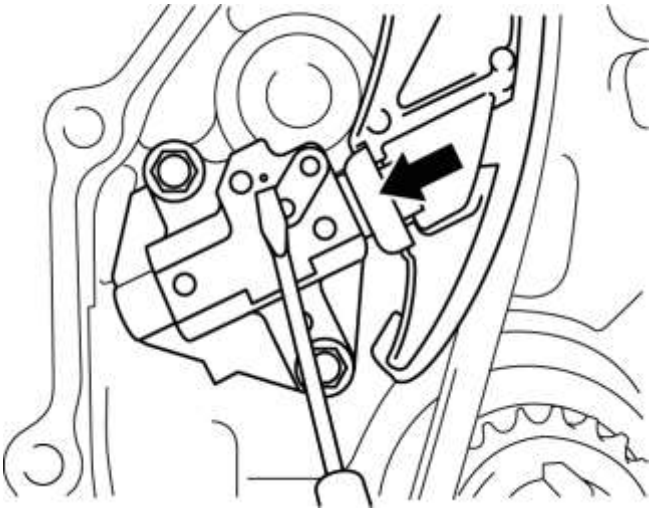

4. Retire el destornillador de la placa de enlace con el émbolo aún empujado hacia abajo.

5. Libere la fuerza ligeramente del émbolo, y muévala hacia adelante y hacia atrás **2-3 mm {0.08-0.11 in}** .

6. Inserta un cable con una **aprox. diámetro de 1.5 mm {0.059 in}** o un clip donde el agujero de la placa de enlace y el orificio del cuerpo del tensor se superponen para asegurar la placa de enlace y bloquear el émbolo.

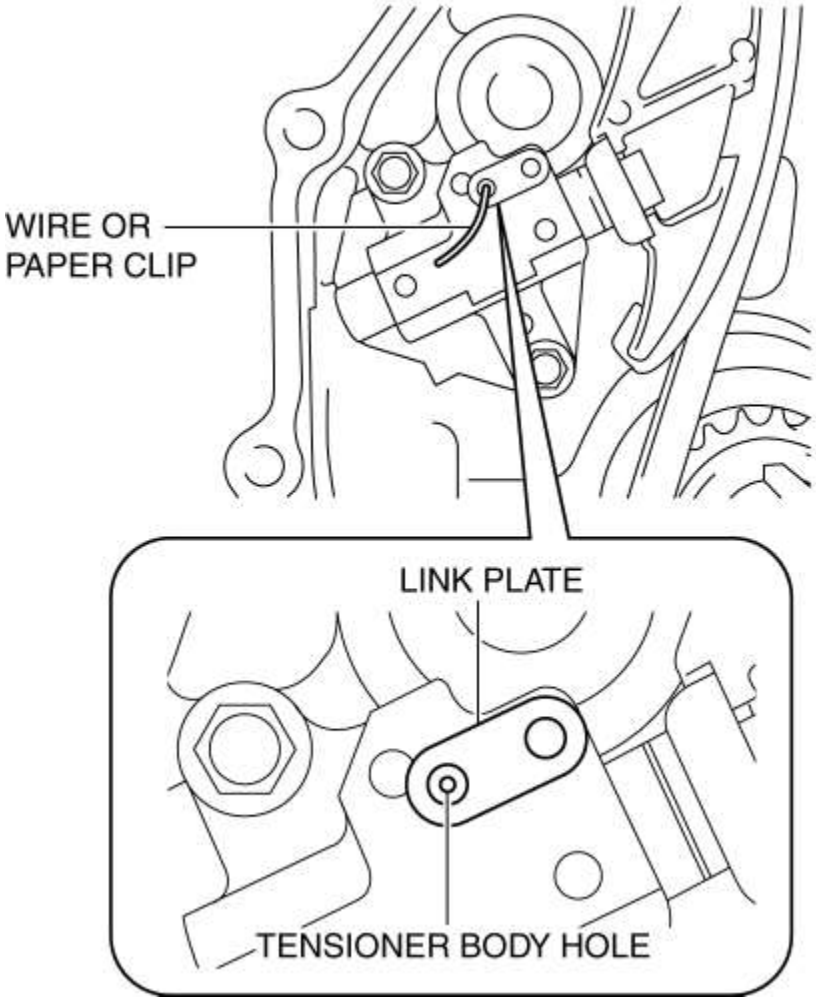

7. Retire el tensor de la cadena, el brazo del tensor y la guía de la cadena (n. ° 1).

8. Retire la cadena de distribución.

Nota sobre la eliminación de la cadena de la bomba de aceite

1. Verifique que la marca y la clave de alineación del piñón del eje del compensador estén alineadas con las posiciones que se muestran en la figura.

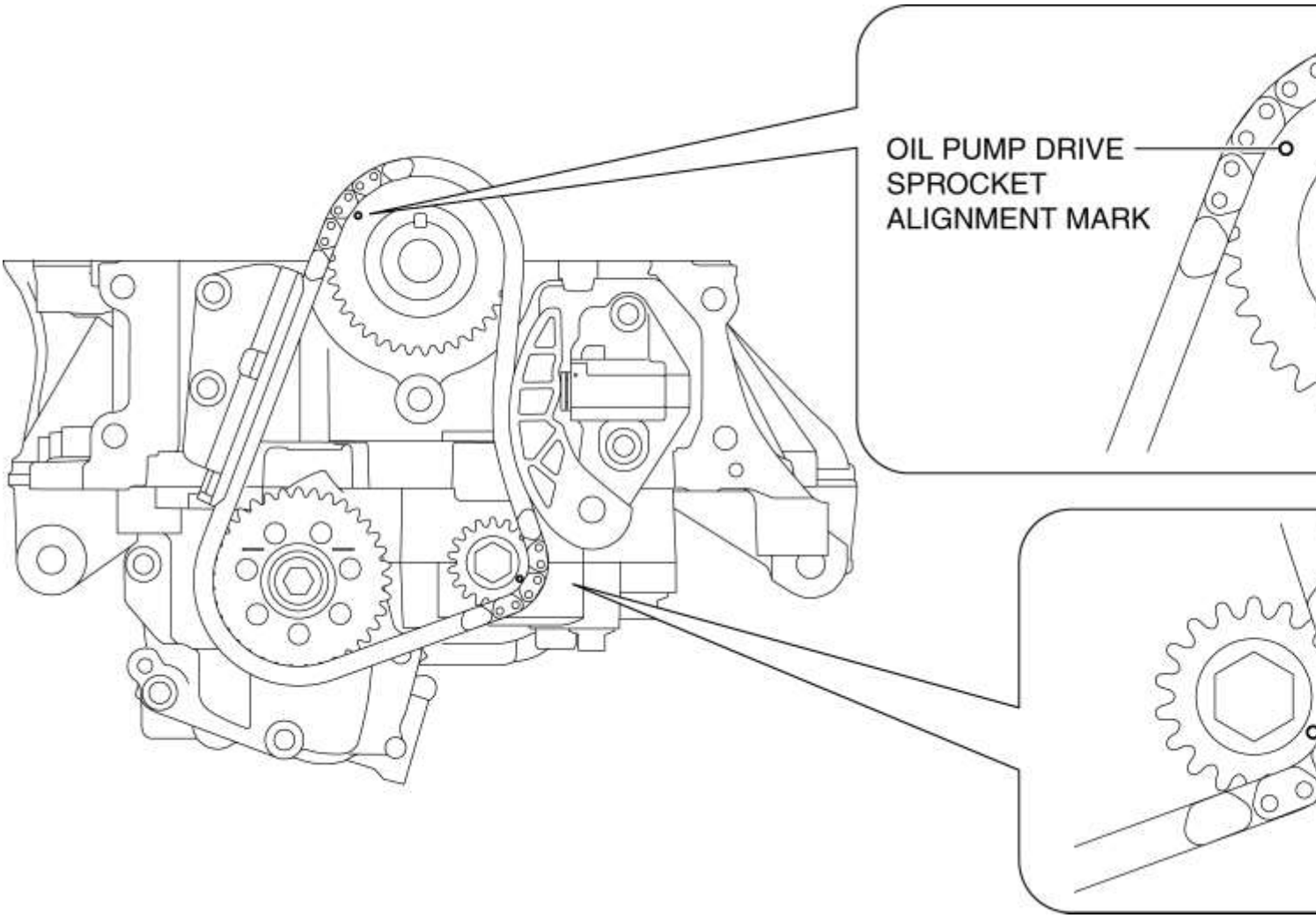

NOTA:

- Si no se encuentran en las posiciones que se muestran en la figura, gire el cigüeñal para colocar el cilindro n. ° 1 en el punto muerto superior (TDC).

2. Afloje ligeramente los pernos de instalación del piñón accionado por el piñón del eje compensador y la bomba de aceite usando el siguiente procedimiento:

NOTA:

- En esta etapa, solo afloje los pernos de instalación, no los quite. Quite los pernos después de quitar el tensor de la cadena de la bomba de aceite.

a. Montar temporalmente el piñón del cigüeñal, la polea del cigüeñal y el perno de bloqueo de la polea del cigüeñal.

PRECAUCIÓN:

- Para evitar daños en la polea del cigüeñal, proteja la polea del cigüeñal con un paño limpio para que la parte de la barra (205-072) del SST no entre en contacto con la polea del cigüeñal.

segundo. Instale las **SST** y bloquee la bomba de aceite y la unidad equilibradora contra rotaciones como se muestra en la figura.

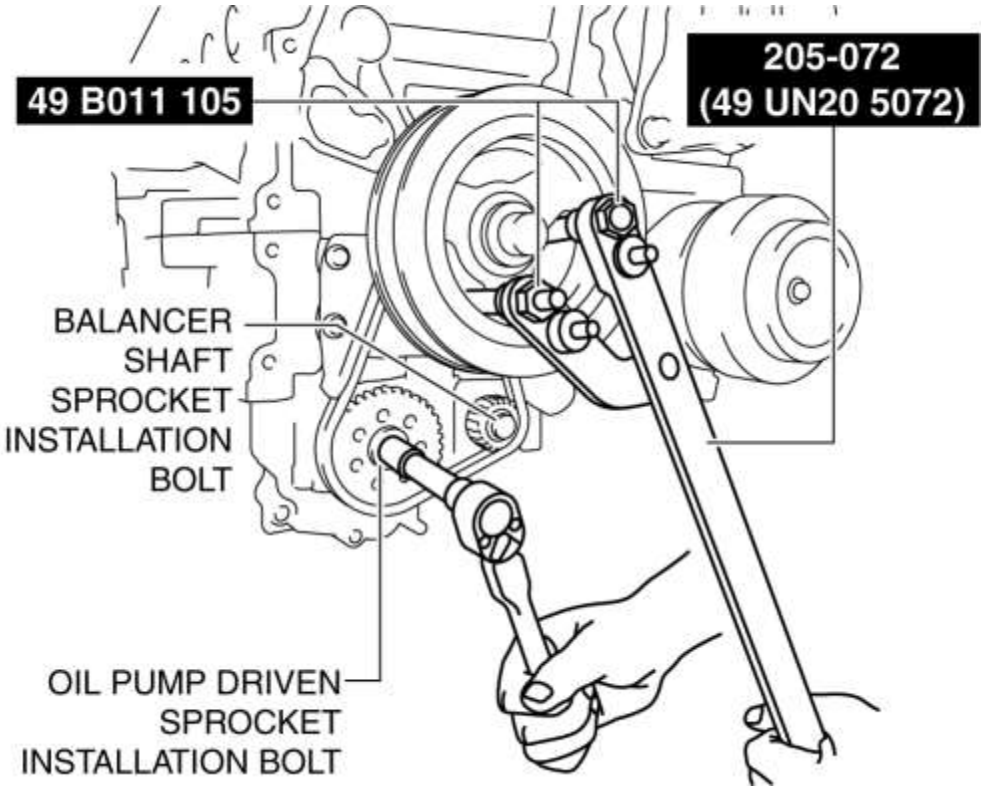

do. Afloje ligeramente los pernos de instalación del piñón accionado por la rueda dentada y el piñón del eje compensador.

3. Retire las **SST** .

4. Retire el piñón del cigüeñal ensamblado temporalmente, la polea del cigüeñal y el perno de bloqueo de la polea del cigüeñal.

5. Coloque un destornillador de cabeza plana envuelto en tela en el espacio entre el piñón de accionamiento de la bomba de aceite y la cadena de la bomba de aceite como se muestra en la figura.

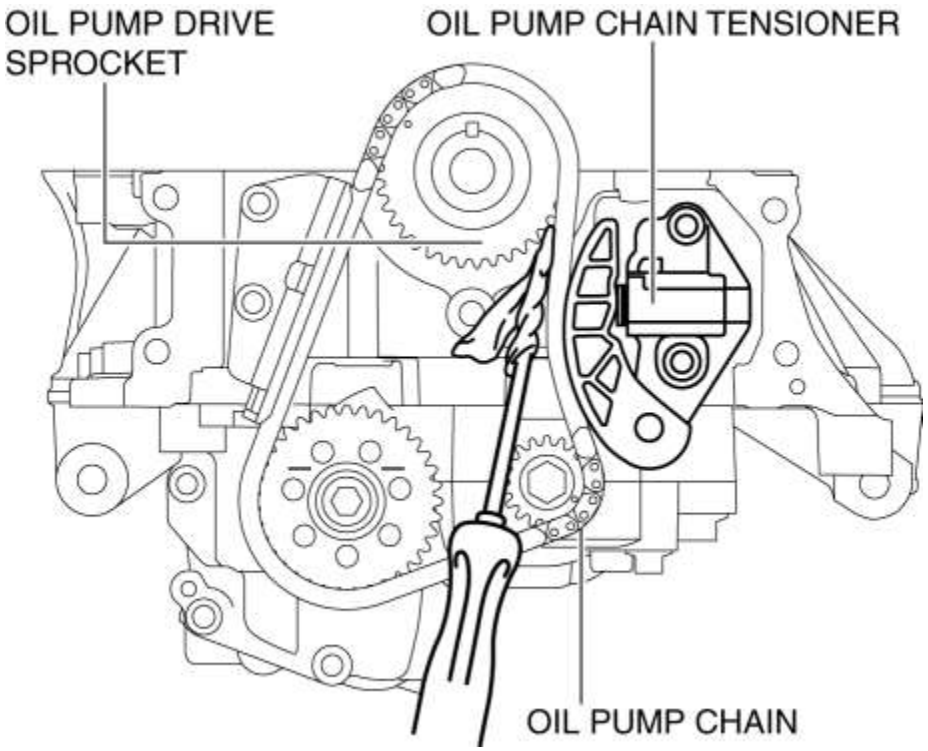

6. Mueva el destornillador en la dirección de la flecha y presione la cadena de la bomba de aceite, y luego presione el émbolo del tensor de la cadena de la bomba de aceite.

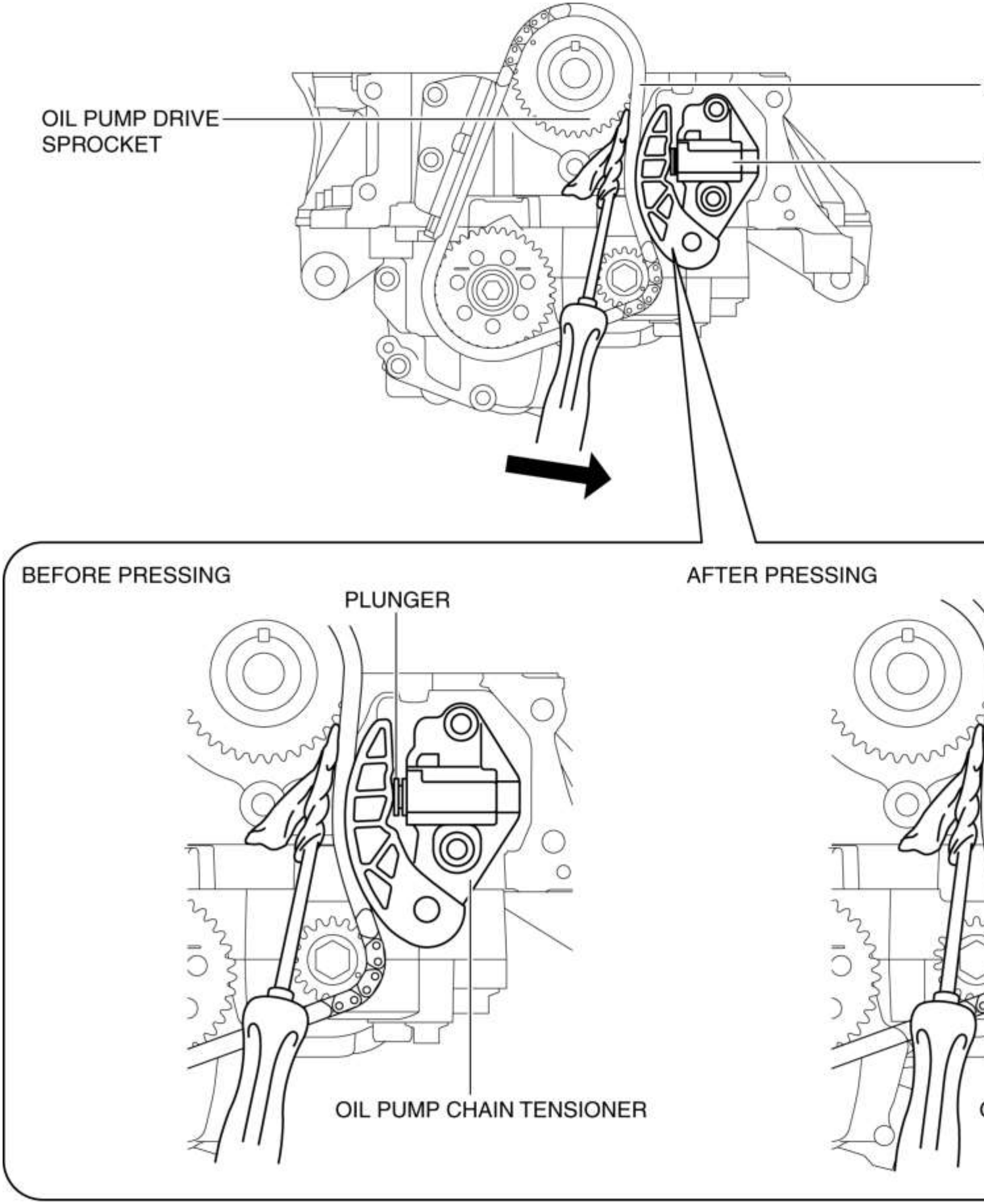

7. Inserta un cable con una aprox. diámetro de 1.4 mm {0.055 in} o un clip para papel en el orificio del cuerpo del tensor de la cadena de la bomba de aceite con el émbolo presionado.

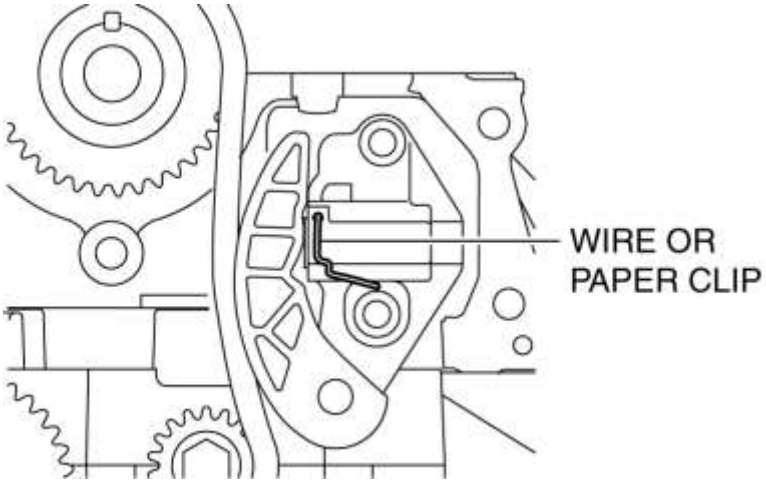

NOTA:

- El cable o clip sujeta el émbolo y la tensión puede liberarse.

8. Retire el tensor de la cadena de la bomba de aceite.

9. Retire la cadena de la bomba de aceite y el piñón del eje compensador como una sola unidad.

10. Retire la rueda dentada accionada por la bomba de aceite.

Nota de instalación de cadena de bomba de aceite

1. Verifique que la llave y el percutor estén alineados con las posiciones que se muestran en la figura.

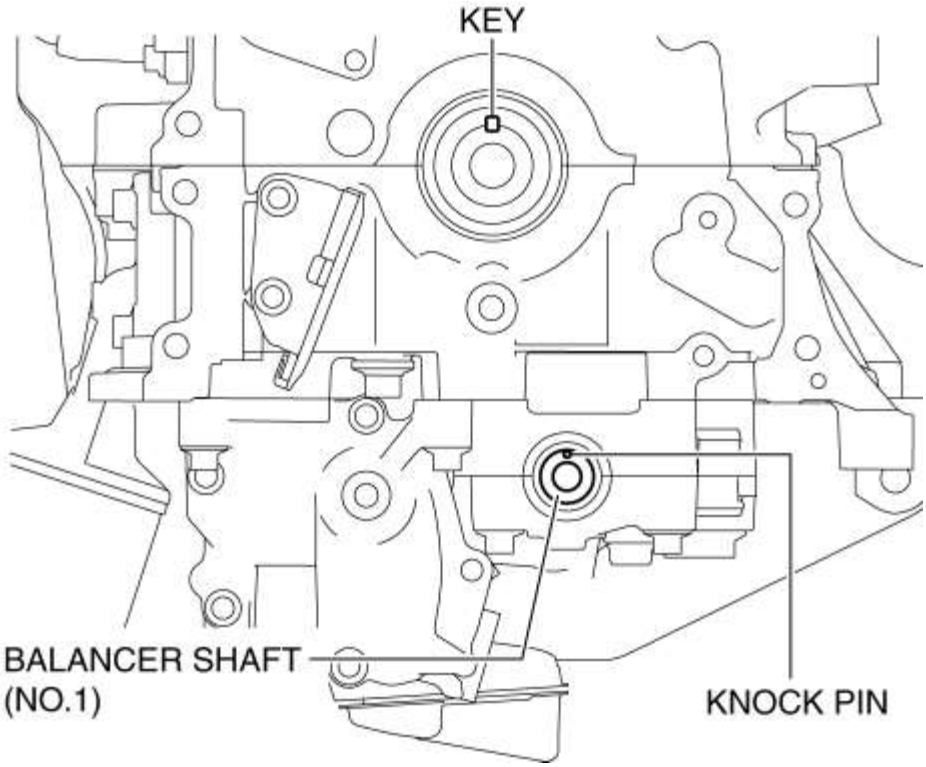

- Si no se encuentran en las posiciones que se muestran en la figura, gire el cigüeñal y el eje del compensador (n. ° 1) para ajustar el cilindro n. ° 1 al punto muerto superior (PMS).

2. Monte temporalmente la rueda dentada accionada por la bomba de aceite.

3. Apriete temporalmente el perno de instalación del piñón accionado por la bomba de aceite.

4. Alinee la marca de alineación de la cadena de la bomba de aceite con la marca de alineación del piñón del eje del compensador.

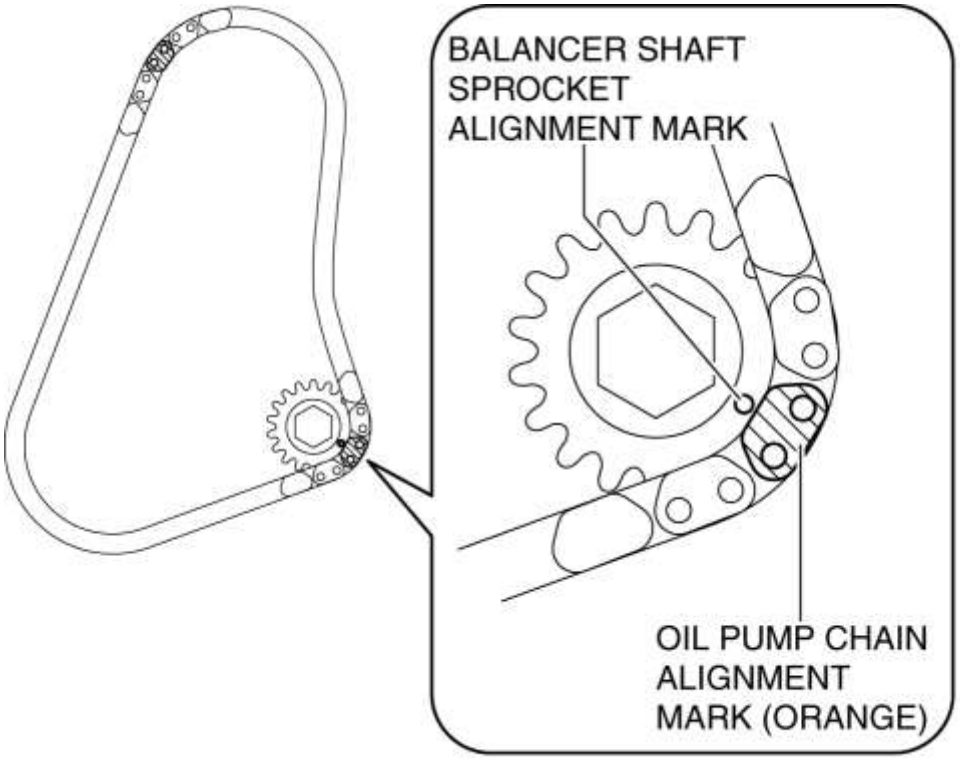

5. Instale la cadena de la bomba de aceite y el piñón del eje compensador como una única unidad mientras alinea las marcas de alineación en cada cadena de la rueda dentada y de la rueda dentada como se muestra en la figura.

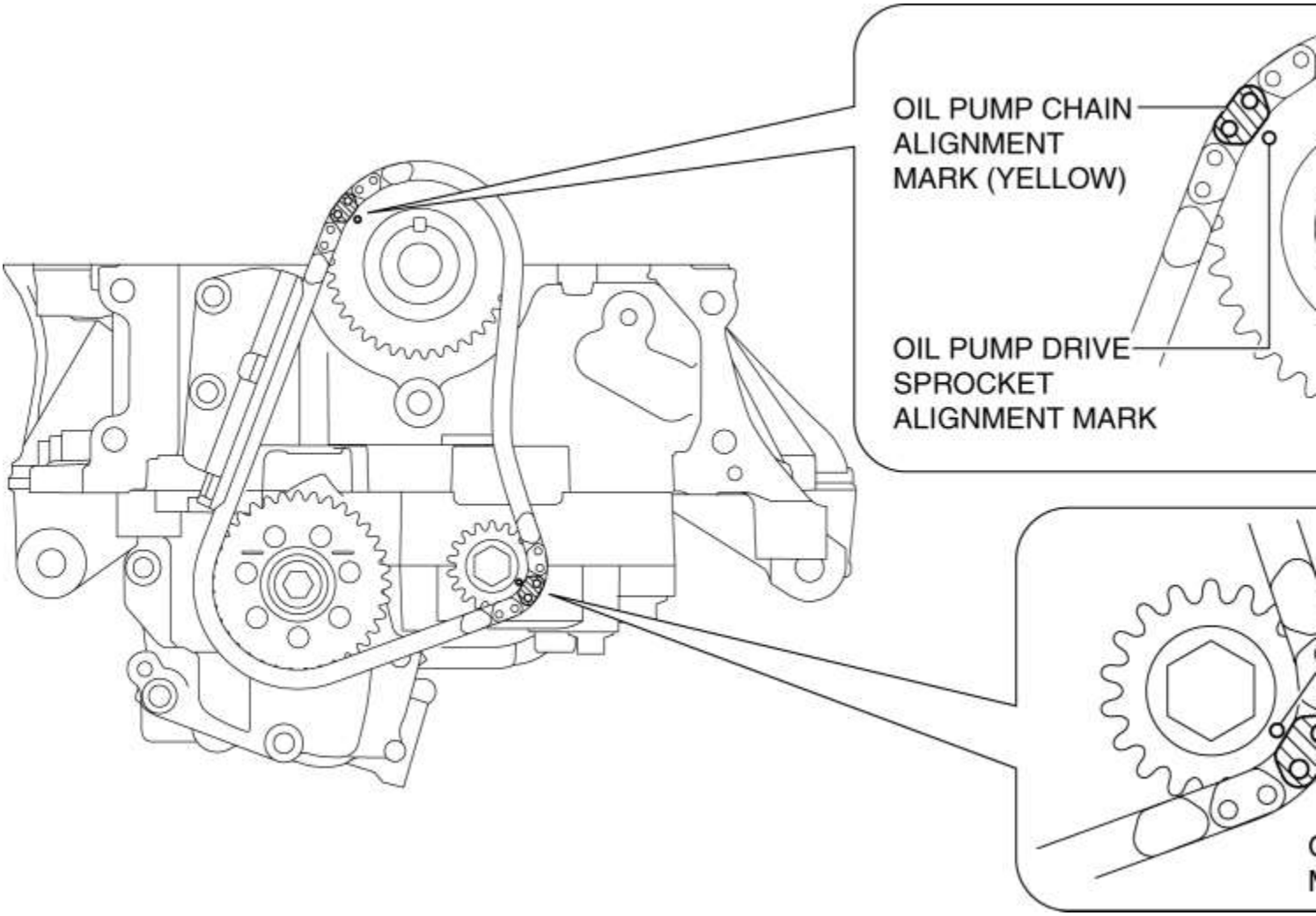

6. Apriete temporalmente el perno de instalación del piñón del eje del compensador.

7. Instale el tensor de la cadena de la bomba de aceite.

PRECAUCIÓN:

- En esta etapa, no retire el cable o el clip de papel instalado en el tensor de la cadena de la bomba de aceite.

8. Apriete los pernos de instalación del piñón accionado por la bomba de aceite y el piñón del eje compensador usando el siguiente procedimiento:

a. Montar temporalmente el piñón del cigüeñal, la polea del cigüeñal y el perno de bloqueo de la polea del cigüeñal.

PRECAUCIÓN:

- Para evitar daños en la polea del cigüeñal, proteja la polea del cigüeñal con un paño limpio para que la parte de la barra (205-072) del SST no entre en contacto con la polea del cigüeñal.

segundo. Instale el **SST** como se muestra en la figura y bloquee la bomba de aceite y la unidad equilibradora contra la rotación.

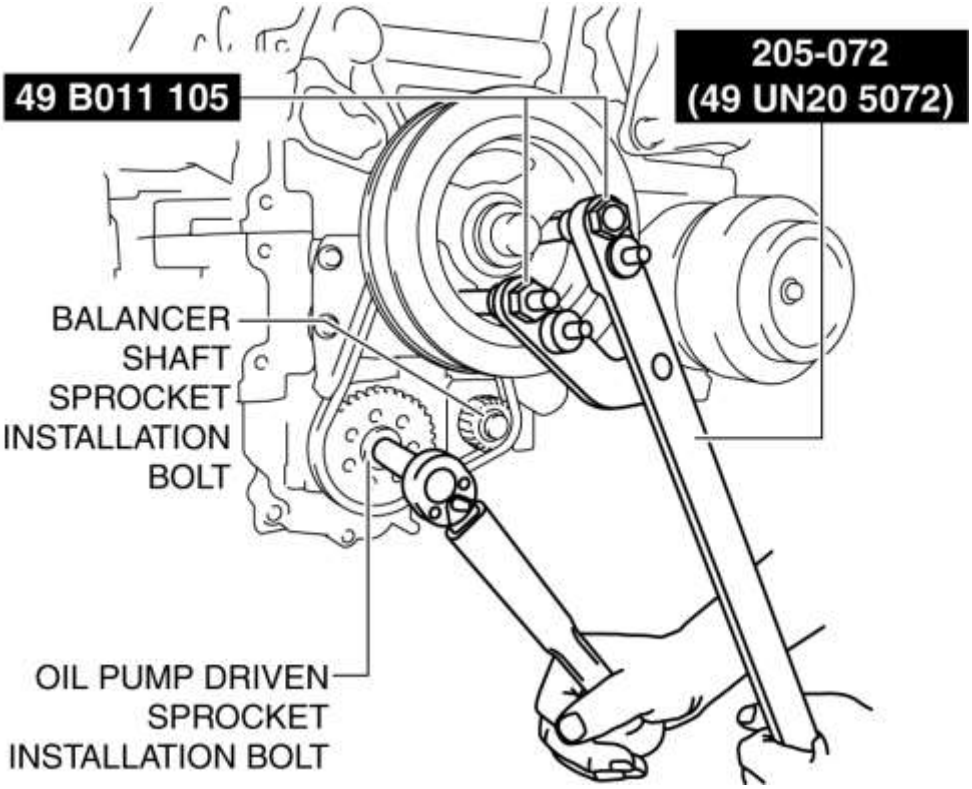

do. Apriete el perno de instalación del piñón accionado por la bomba de aceite.

- 20-30 N · m {2.1-3.0 kgf · m, 15-22 ft · lbf}

re. Apriete el perno de instalación del piñón del eje compensador.

- 38-46 N · m {3.9-4.6 kgf · m, 29-33 ft · lbf}

9. Retire las **SST** .

10. Retire el piñón del cigüeñal ensamblado temporalmente, la polea del cigüeñal y el perno de bloqueo de la polea del cigüeñal.

11. Retire el cable o el clip de papel instalado en el tensor de la cadena de la bomba de aceite y aplique tensión a la cadena de la bomba de aceite.

- Si se usa un nuevo tensor de la cadena de la bomba de aceite, retire el tope instalado.

Nota de instalación de la cadena de tiempo

1. Verifique que las marcas de tiempo y la clave estén alineadas con la posición que se muestra en la figura.

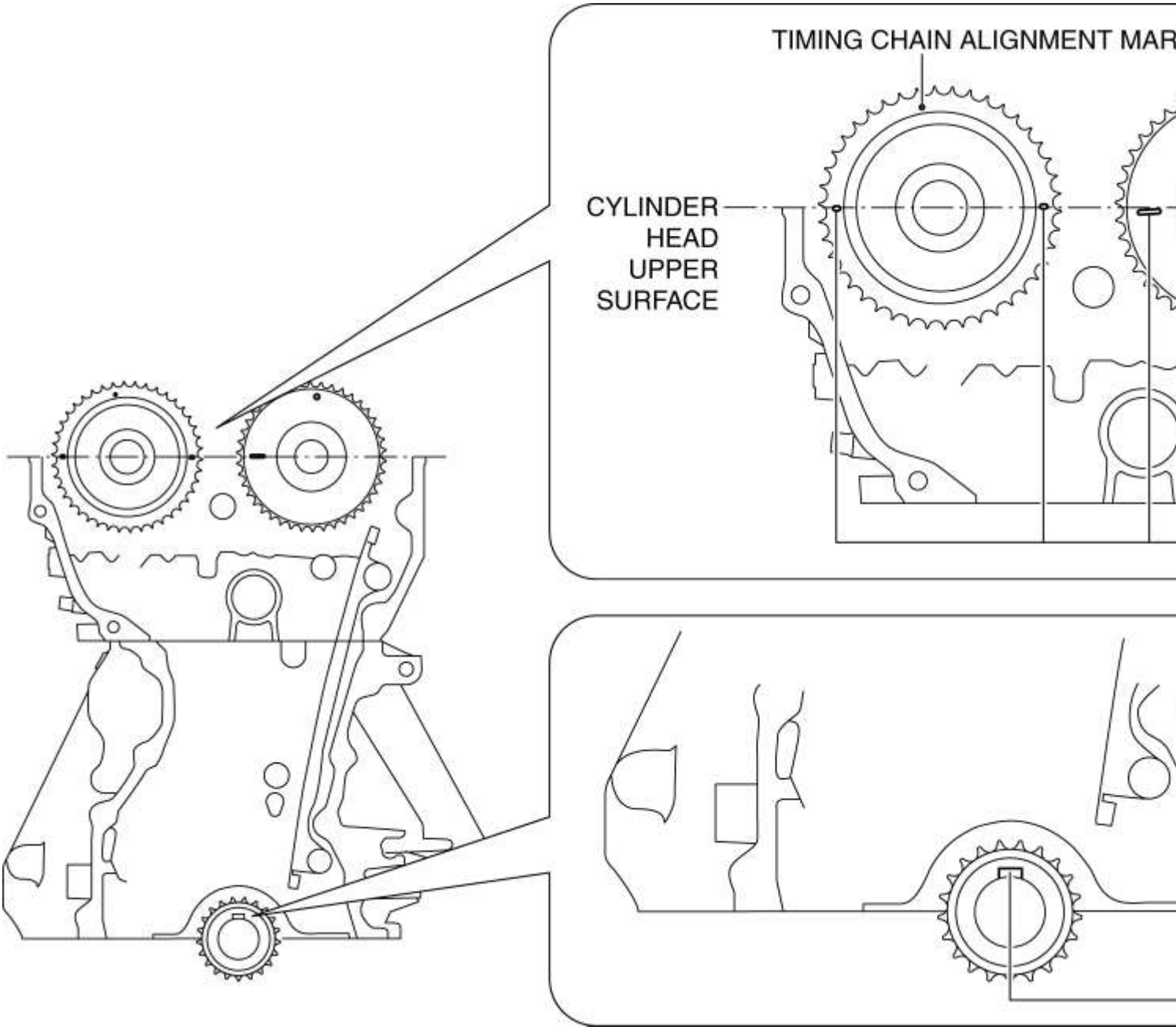

NOTA:

- La marca de sincronización de SKYACTIV-G 2.5 no es completamente paralela a la superficie superior de la culata.
- Si no se encuentran en la posición que se muestra en la figura, gire el árbol de levas y el cigüeñal para ajustar el centro muerto superior del cilindro (TDC).

2. Instale la cadena de distribución mientras alinea las marcas en cada rueda dentada y la cadena de distribución como se muestra en la figura.

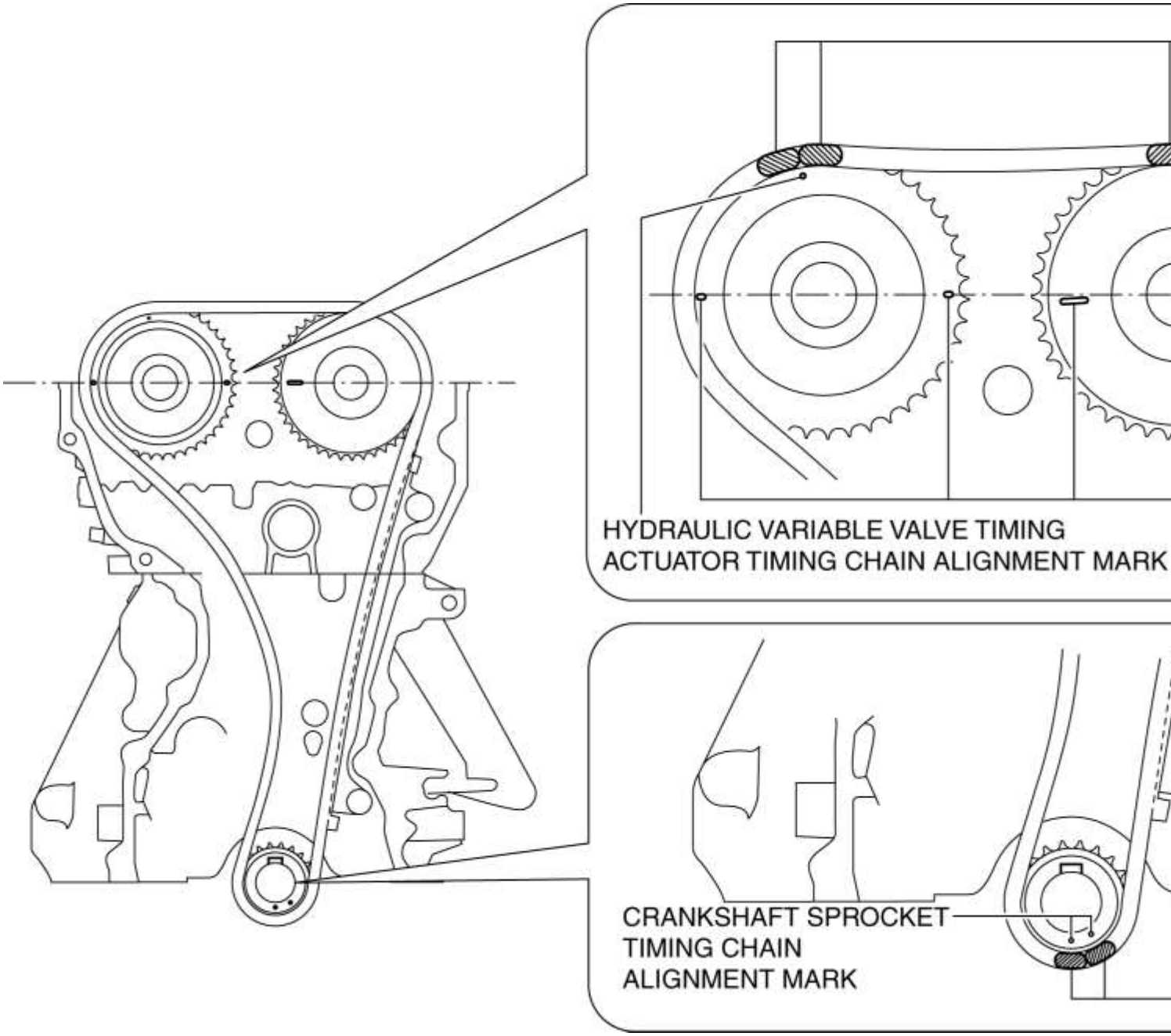

3. Instale la guía de cadena (No.1).

4. Instale el brazo tensor.

5. Instale el tensor de la cadena.

6. Después de instalar el tensor de la cadena, retire el cable o clip de papel instalado y luego aplique tensión a la cadena de distribución.

- Si se usa un nuevo tensor de cadena, quite el tope instalado.

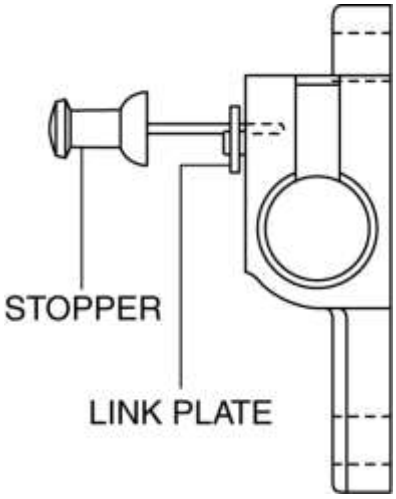

7. Verifique que no haya holgura en la cadena de distribución y vuelva a verificar que cada rueda dentada se encuentre en la ubicación especificada.

8. Gire el cigüeñal en el sentido de las agujas del reloj dos vueltas e inspeccione el tiempo de la válvula.

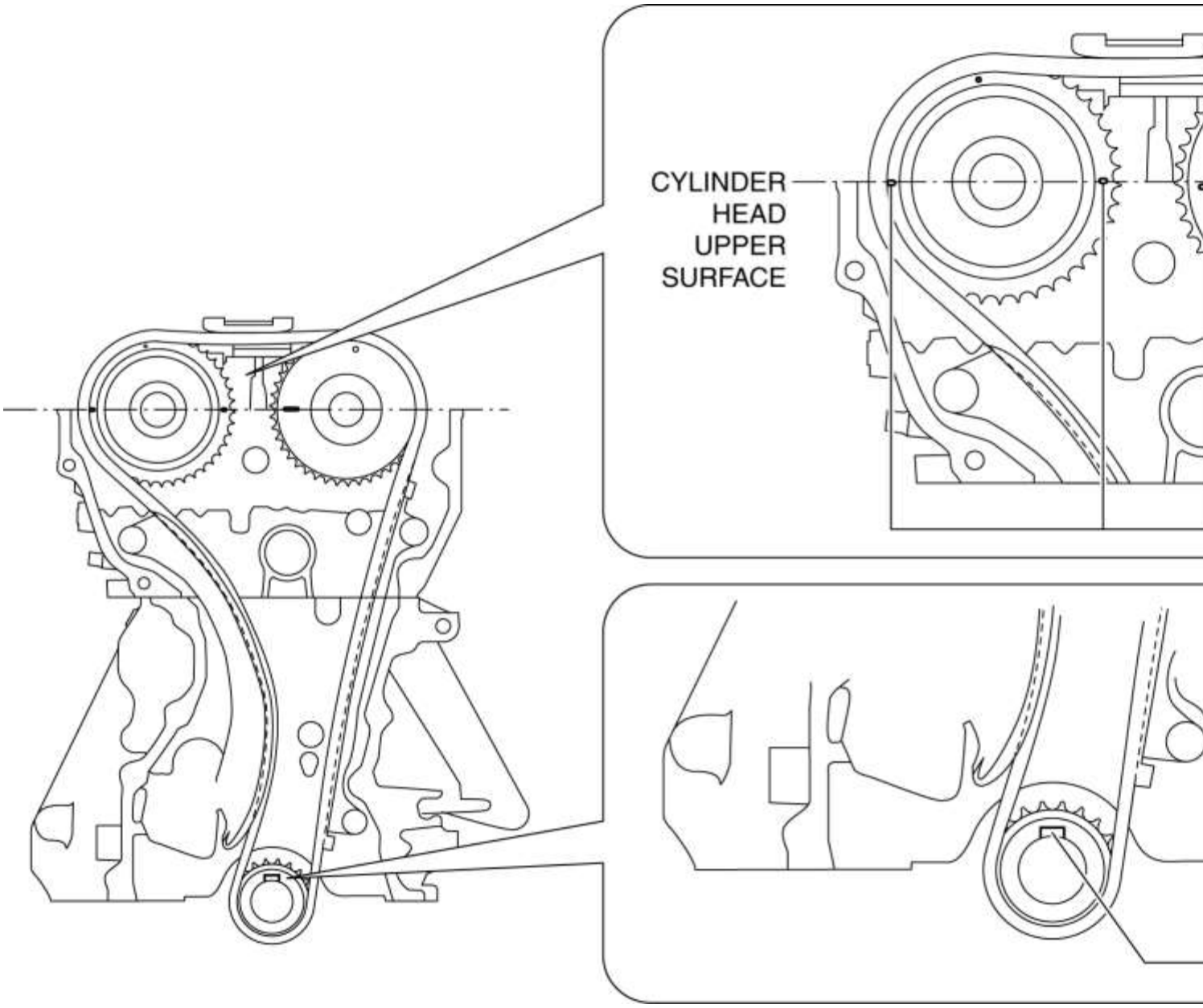

NOTA:

- La marca de sincronización de SKYACTIV-G 2.5 no es completamente paralela a la superficie superior de la culata.

Nota de instalación de la cubierta frontal del motor

NOTA:

- Para una nueva cubierta frontal del motor, los pasadores de posicionamiento en las dos ubicaciones que se muestran en la figura se proyectan hacia el exterior del motor.

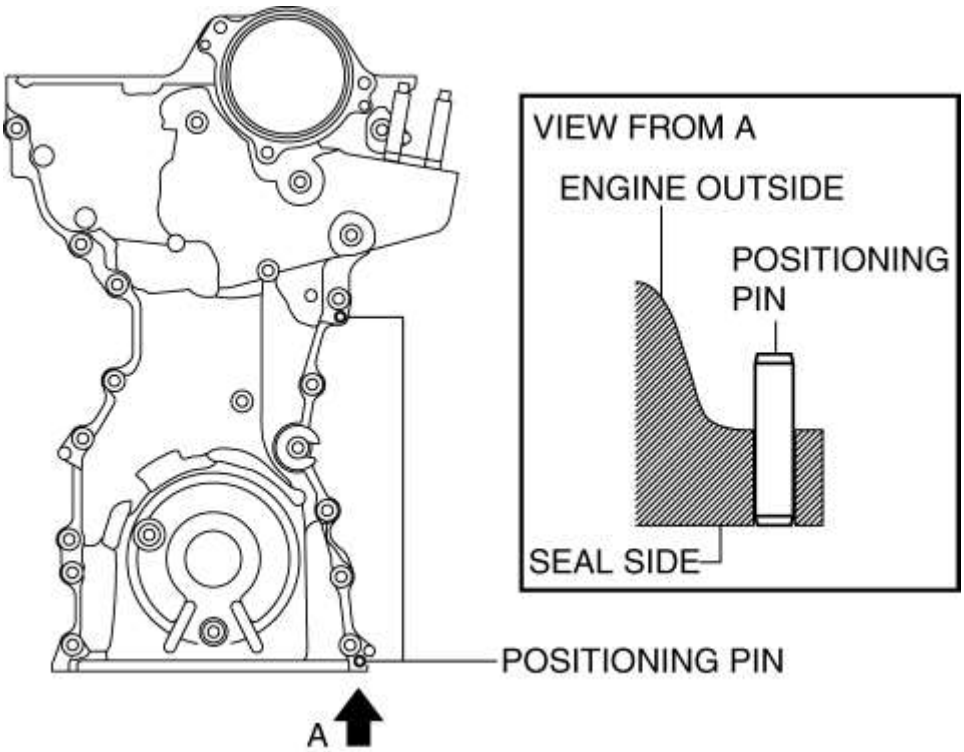

1. Si la cubierta frontal del motor se reemplazó nuevamente, golpee los pasadores de posicionamiento en las dos ubicaciones con el lado de la superficie del sello.

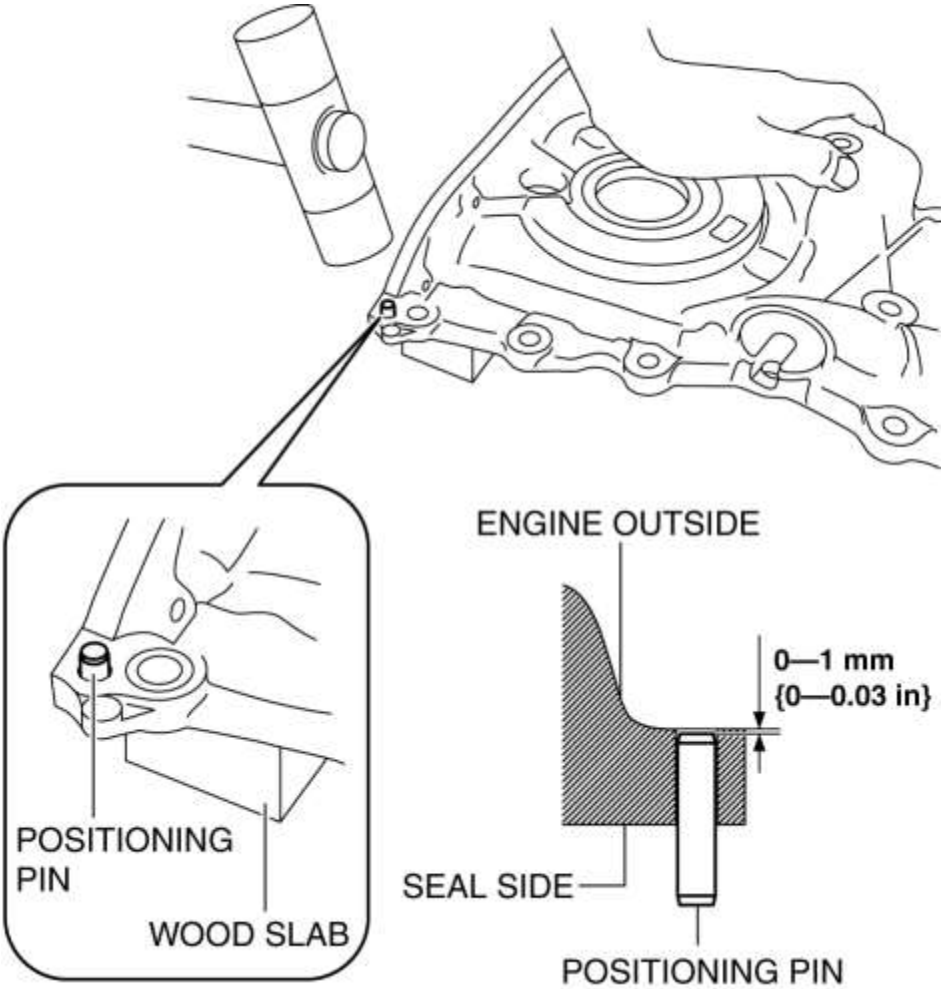

2. Elimine el aceite, la suciedad y el sellador adheridos a la cubierta frontal del motor, a la culata y al bloque de cilindros.

3. Cuando reutilice los pernos de instalación de la cubierta frontal del motor, quite el sellador que se adhiere a los pernos.

PRECAUCIÓN:

- Aplique el sellador de silicio en una línea única e ininterrumpida.
- Para evitar el endurecimiento del sellador de silicona, adhiera firmemente la cubierta delantera del motor y el bloque del cilindro dentro de los 10 min. después de aplicar sellador de silicona. Después de adherirlos, apriete los pernos de instalación inmediatamente.
- Si se utiliza un perno con sellante adherido, podría provocar grietas en la culata y el bloque de cilindros.

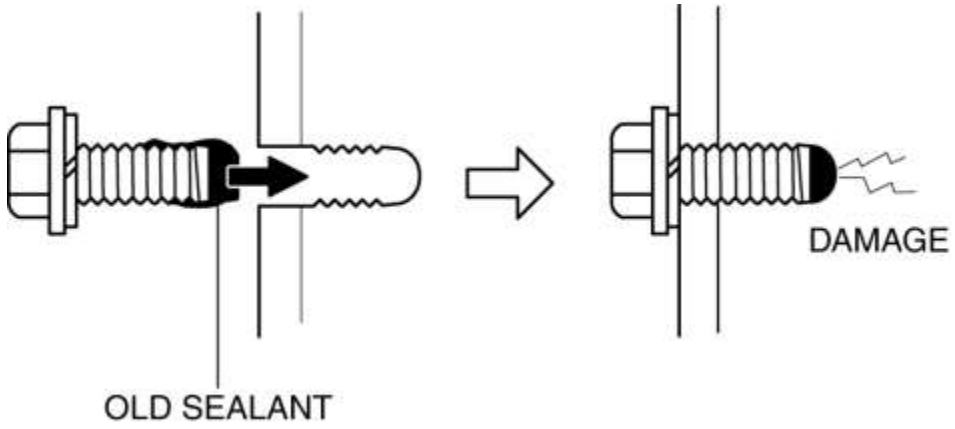

4. Aplique sellador de silicona a la cubierta frontal del motor como se muestra en la figura.

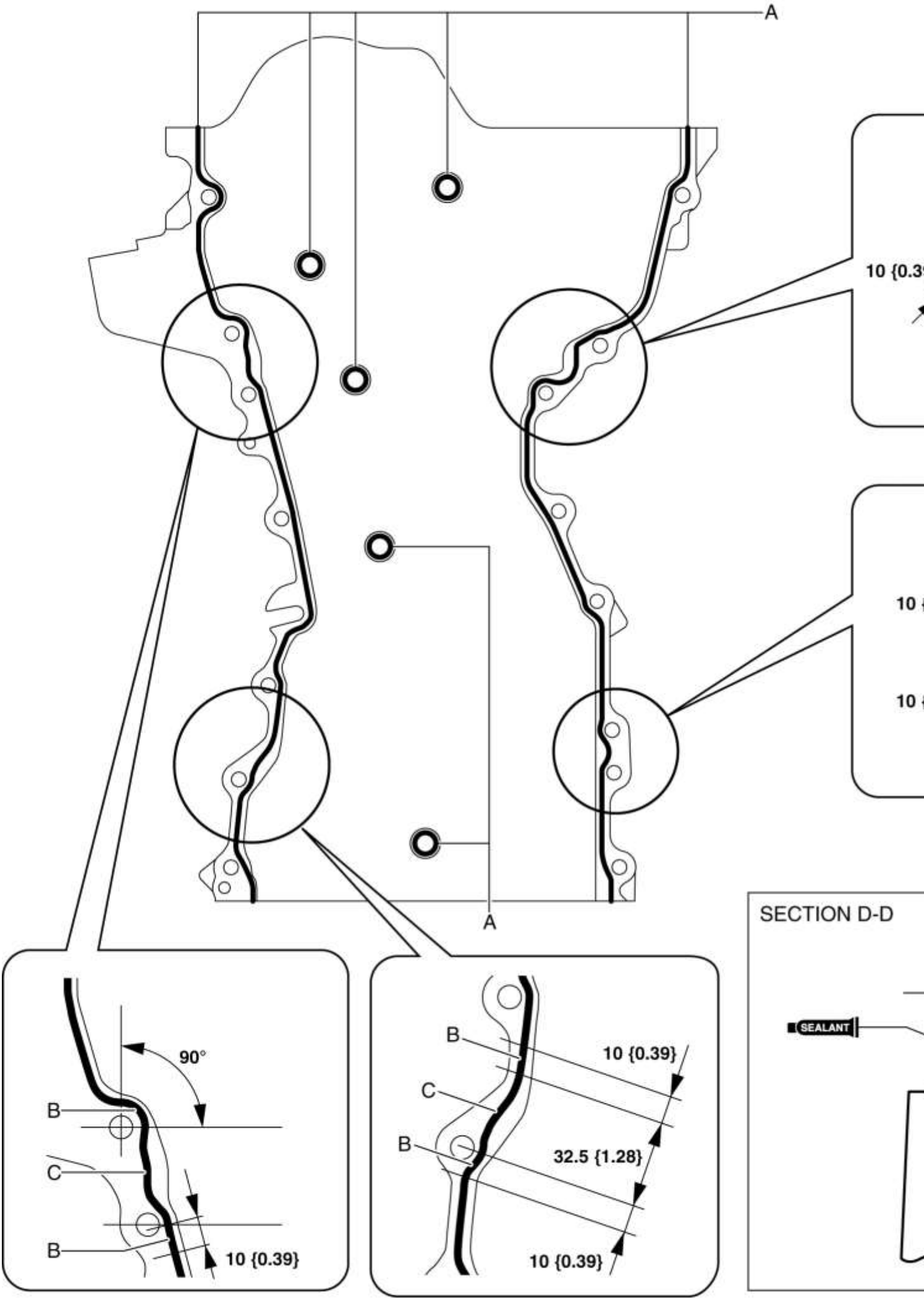
A
A
10 {0.3
10
10
SECTION D-D
SEALANT
90°
B
C
B
10 {0.39}
B
C
B
10 {0.39}
32.5 {1.28}
10 {0.39}

Grosor del grano

- A: 2-6 mm {0.1-0.2 in}
- B: 4-6 mm {0.16-0.23 in}
- C: 4-8 mm {0.2-0.3 in}

5. Aplique sellador de silicona a las áreas que se muestran en la figura.

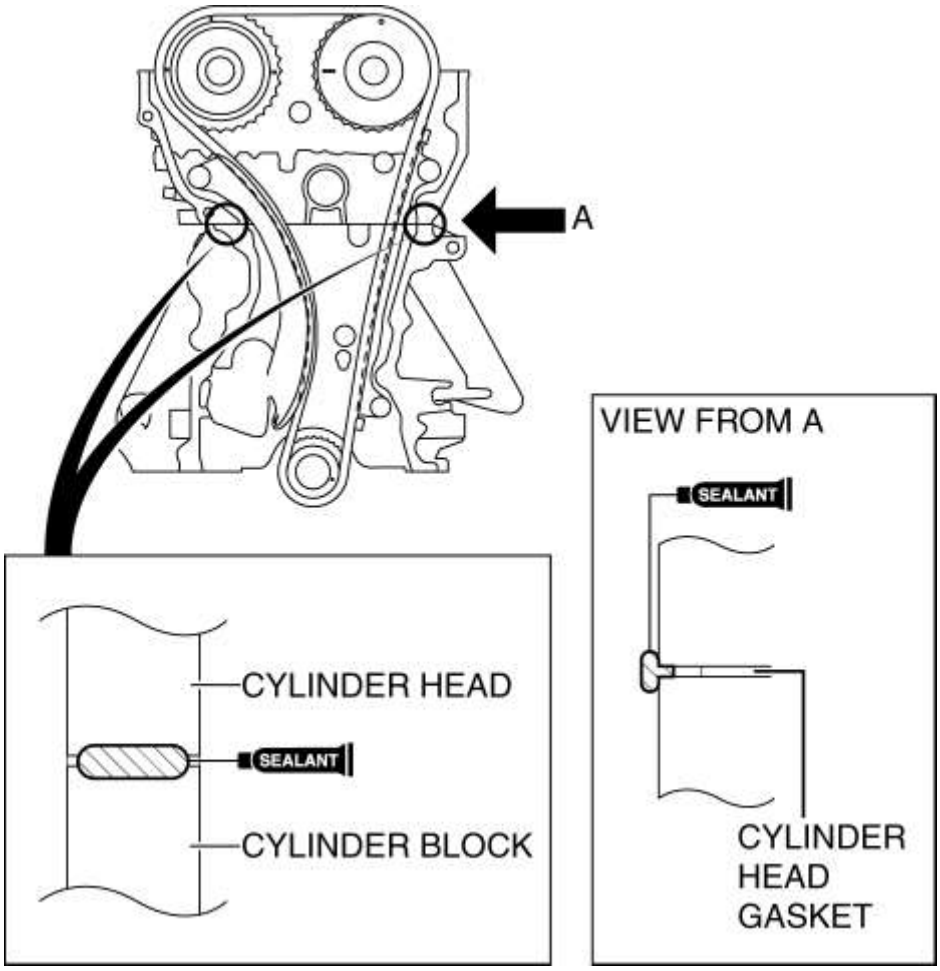

PRECAUCIÓN:

- Aplique el sellador de silicona para que entre en la junta de la culata.

6. Instale la cubierta delantera del motor en el motor.

NOTA:

- Instale temporalmente un perno apropiado en el orificio del perno de instalación del tensor automático de la correa de transmisión para evitar:
  - Un mal funcionamiento de la adhesión del sellador de silicona en el orificio del perno de instalación del tensor automático de la correa de transmisión.
  - Una incorrecta instalación de pernos debido al endurecimiento del sellador de silicona.

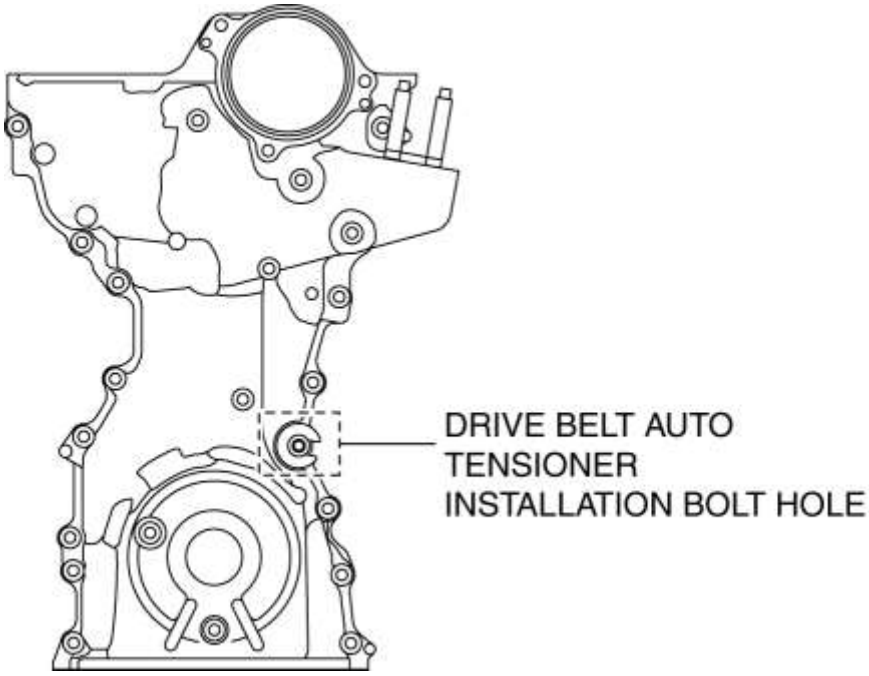

7. Prepare un perno **M8 x 1.25** apropiado (longitud **40 mm {1.6 in}**).

PRECAUCIÓN:

- Para el número 10 de pernos de la orden de ajuste, instale los pernos con una nueva arandela.

8. Apriete los pernos de instalación de la cubierta frontal del motor en el orden que se muestra en la figura.

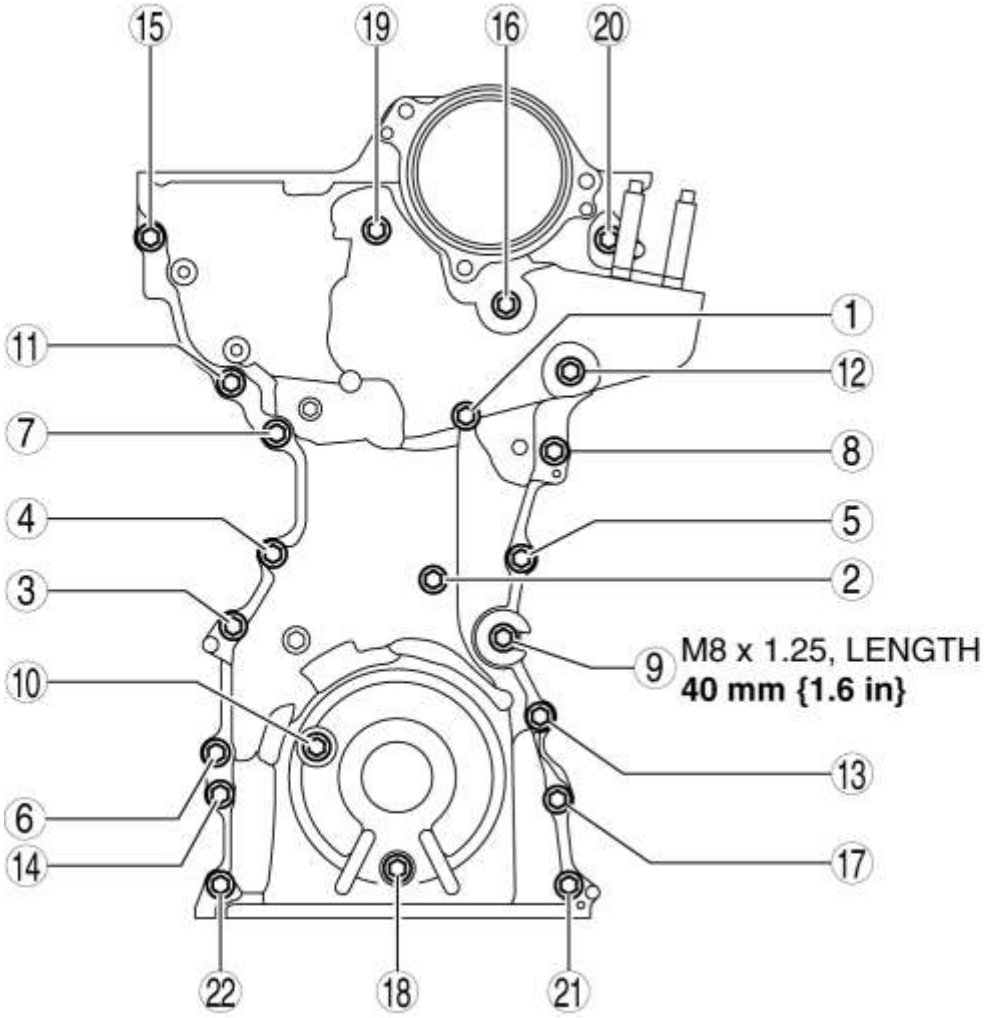

Par de apriete

- 20-26 N · m {2.1-2.6 kgf · m, 15-19 ft · lbf}

9. Retire el perno instalado en el orificio del perno de instalación del tensor automático de la correa de transmisión cuando instale el tensor automático de la correa de transmisión.

10. Instale el cable de tierra y el soporte del arnés de cableado que se muestran en la figura.

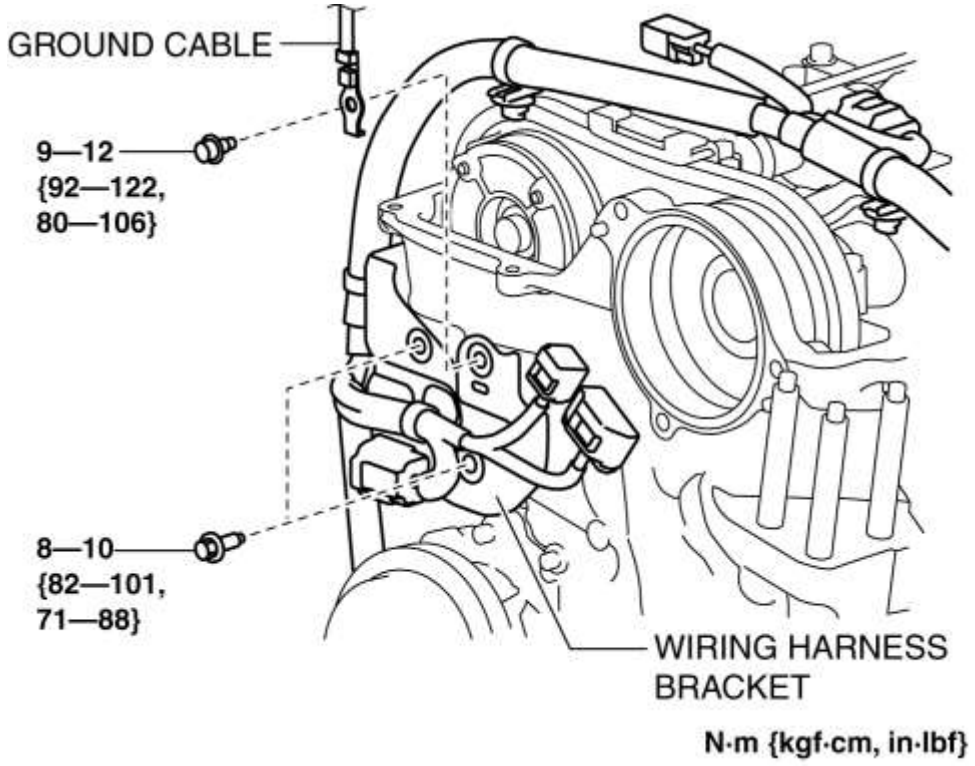

Nota de instalación eléctrica del motor de la válvula variable variable / del conductor

1. Instale una junta tórica nueva en la ranura de instalación de la junta tórica de la cubierta frontal del motor.

PRECAUCIÓN:

- Para evitar daños en el motor / impulsor de sincronización de la válvula eléctrica variable, no aplique una fuerza excesiva (fuerza de 100 N {10.2 kgf, 22.5 lbf} o más) a las áreas sombreadas que se muestran en la figura.

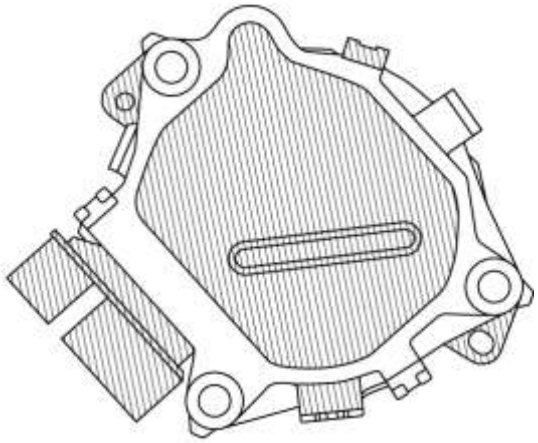

2. Instale el motor / impulsor de tiempo de la válvula variable eléctrica usando los siguientes procedimientos.

NOTA:

- El eje excéntrico en el lado del actuador de sincronización de la válvula eléctrica eléctrica se puede girar hacia la izquierda y hacia la derecha.

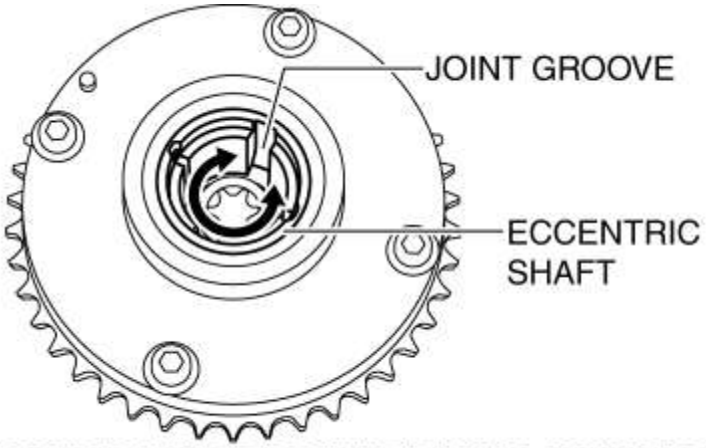

ELECTRIC VALIABLE VALVE TIMING ACTUATOR

- El motor / impulsor eléctrico de distribución de la válvula variable se puede ensamblar con la ranura de la junta del eje excéntrico en cualquier posición, y no provocará daños al vehículo ni reducirá el rendimiento.

a. Antes de la instalación, gire la junta en el extremo del motor eléctrico de distribución de la válvula variable de modo que esté alineada con la ranura de la junta en el lado del actuador eléctrico de sincronización de la válvula variable.

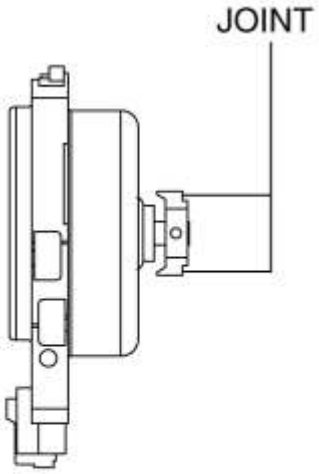

ELECTRIC VARIABLE VALVE TIMING MOTOR/DRIVER

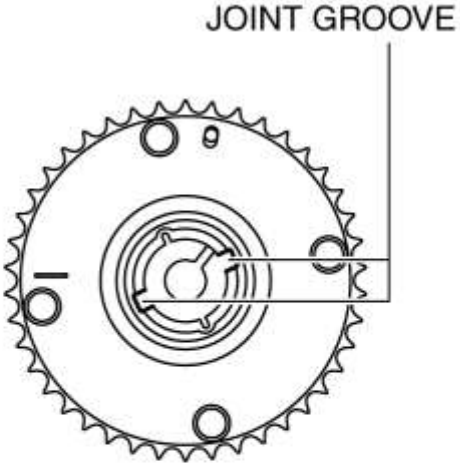

ELECTRIC VARIABLE VALVE TIMING ACTUATOR

segundo. Enganche la unión en el extremo del motor de sincronización de la válvula eléctrica variable con la ranura de la junta en el lado del actuador de sincronización de la válvula eléctrica eléctrica.

do. Coloque la superficie del sello.

re. Apriete los pernos de instalación del motor / motor de la válvula variable eléctrica.

Par de apriete

- 20-26 N · m {2.1-2.6 kgf · m, 15-19 ft · lbf}

No.3 Nota de instalación de montaje del motor

PRECAUCIÓN:

- Si la montura del motor n. ° 3 se desvía de la posición original al instalar la montura del motor n. ° 3, podría aumentar el ruido o la vibración del motor. Al instalar el soporte del motor No.3, alinee la marca de alineación colocada durante la extracción e instálela en la posición original.

NOTA:

- Cuando reemplace la montura del motor N ° 3, coloque una marca en la misma posición que la que se colocó antes de retirarla.
- Si la tuerca de montaje del motor Nº 3 se afloja, apriete los pernos prisioneros de la cubierta frontal del motor porque pueden haberse aflojado.

1. Apriete los pernos prisioneros de la cubierta frontal del motor.

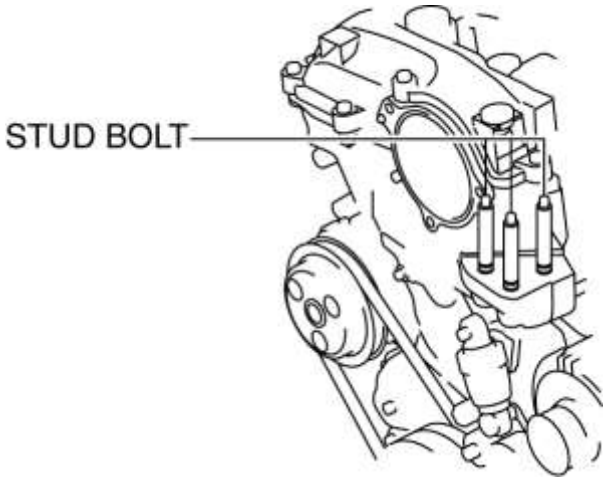

Par de apriete

- 7-13 N · m {72-132 kgf · cm, 62-115 in · lbf}

2. Apriete temporalmente los pernos y tuercas de instalación del soporte del motor N ° 3 usando el siguiente procedimiento:

a. Alinee las marcas de alineación en el lado del cuerpo y la montura del motor N ° 3, y apriete temporalmente los pernos que se muestran en la figura.

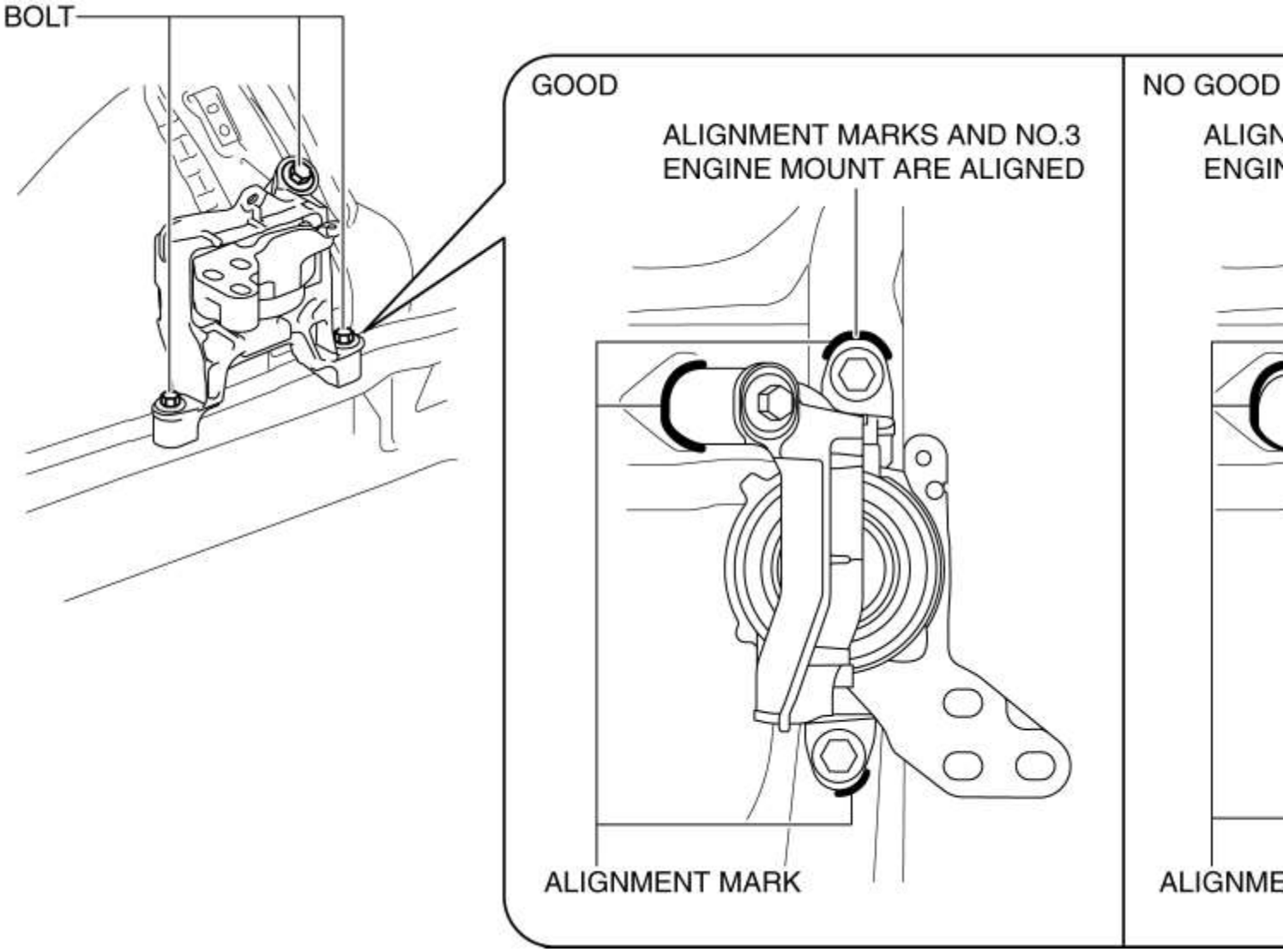

segundo. Apriete temporalmente las tuercas que se muestran en la figura mientras alinea las marcas de alineación del montaje del motor Nº 3 y las tuercas.

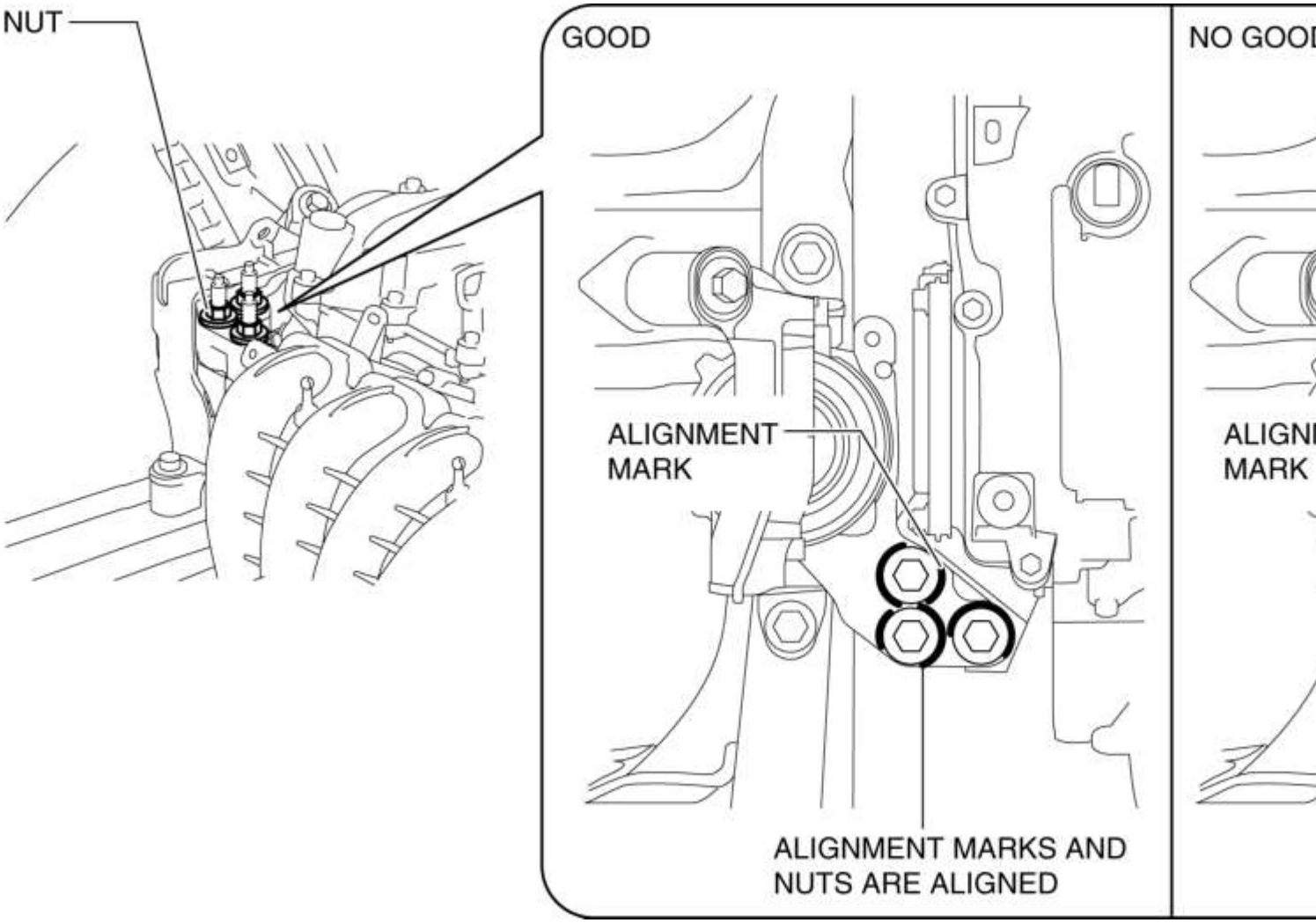

NOTA:

- Si las marcas de alineación no están alineadas, alinee las marcas de alineación mientras mueve ligeramente el motor y apriete temporalmente las tuercas.

3. Apriete los pernos y tuercas de instalación del soporte del motor Nº 3 en el orden que se muestra en la figura.

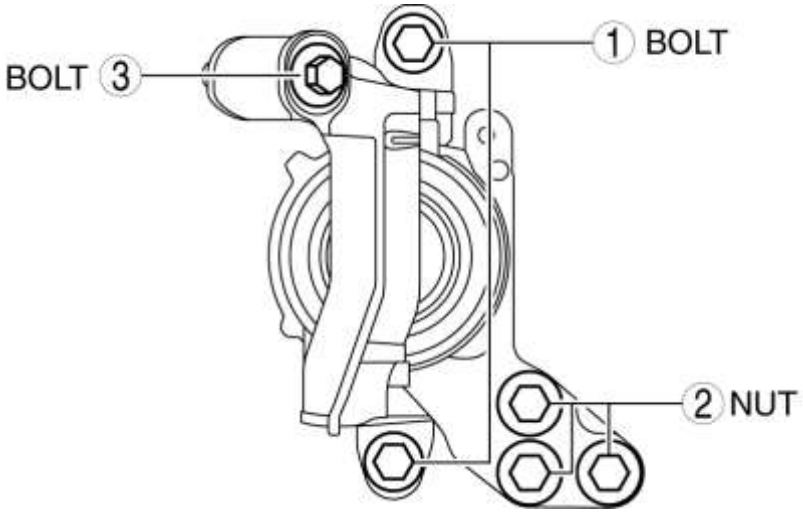

Par de apriete

Posición de instalación	Par de apriete
1	76-95 N · m {7.8-9.6 kgf · m, 57-70 ft · lbf}
2	82-95 N · m {8.4-9.6 kgf · m, 61-70 ft · lbf}
3	49-65 N · m {5.0-6.6 kgf · m, 37-47 ft · lbf}

4. Retire la **SST** .

5. Instale la abrazadera del cable de tierra en el soporte del motor Nº 3.

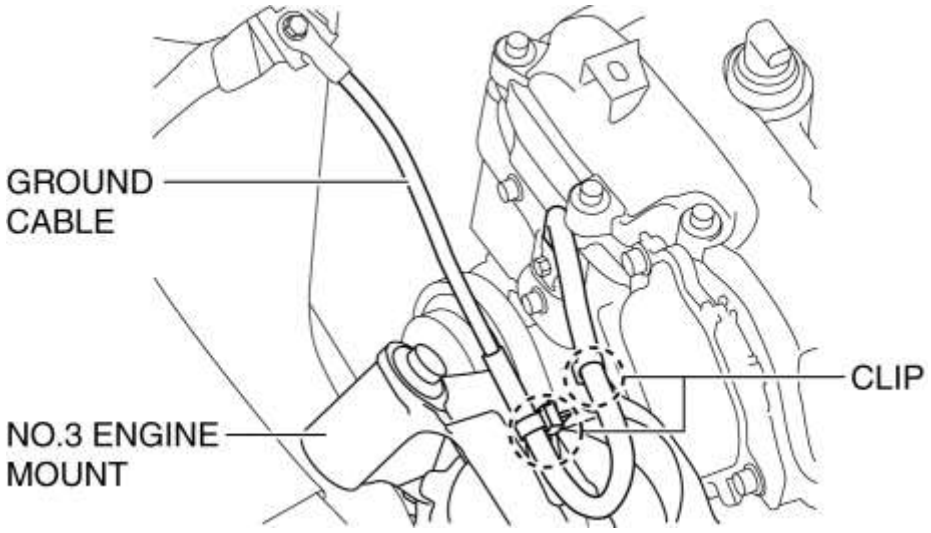

Nota de instalación del perno de bloqueo de la polea del cigüeñal

PRECAUCIÓN:

- Para evitar daños en la polea del cigüeñal, proteja la polea del cigüeñal con un paño limpio para que la parte de la barra (205-072) del **SST** no entre en contacto con la polea del cigüeñal.
- Para evitar daños a la cubierta frontal del motor, tenga cuidado de no dejar que la parte de lengüeta (49 B011 105) del **SST** quede atrapada entre la polea del cigüeñal y la cubierta delantera del motor.

1. Instale la **SST** en la polea del cigüeñal para bloquear el cigüeñal contra la rotación.

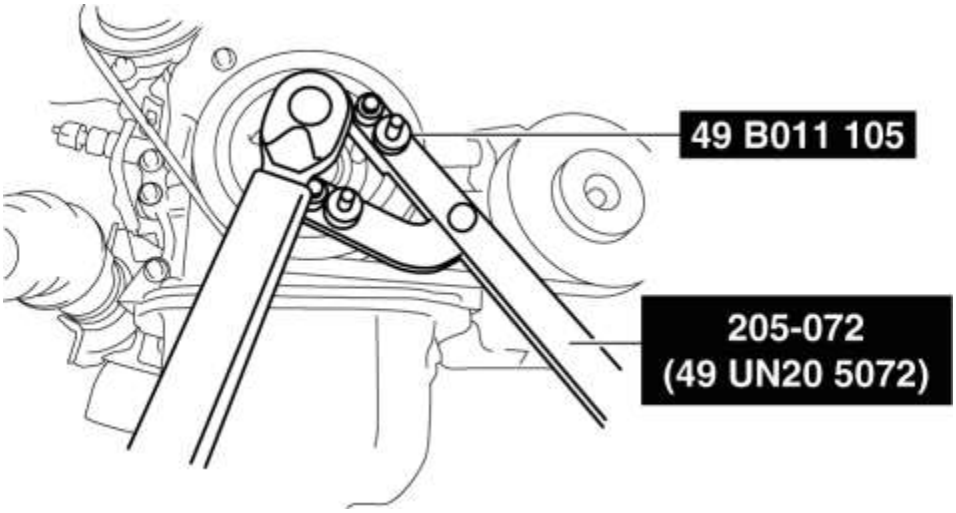

2. Apriete el perno de bloqueo de la polea del cigüeñal en el orden que se muestra en los dos pasos siguientes.

Procedimiento de ajuste

- Paso 1: 90-110 N · m {9.2-11 kgf · m, 67-81 ft · lbf}
- Paso 2: 55-65 °

Nota de instalación de la polea de la bomba de agua

PRECAUCIÓN:

- Tenga cuidado de no dañar la ranura de la correa y la superficie de la polea de la bomba de agua cuando utilice herramientas; de lo contrario, provocará desgaste, roturas, ruido anormal en la correa de transmisión (correa elástica), daños en la polea y óxido.

1. Instale la polea de la bomba de agua en la bomba de agua y apriete temporalmente el perno.

2. Alinee el orificio de la polea de la bomba de agua con el orificio de la bomba de agua como se muestra en la figura.

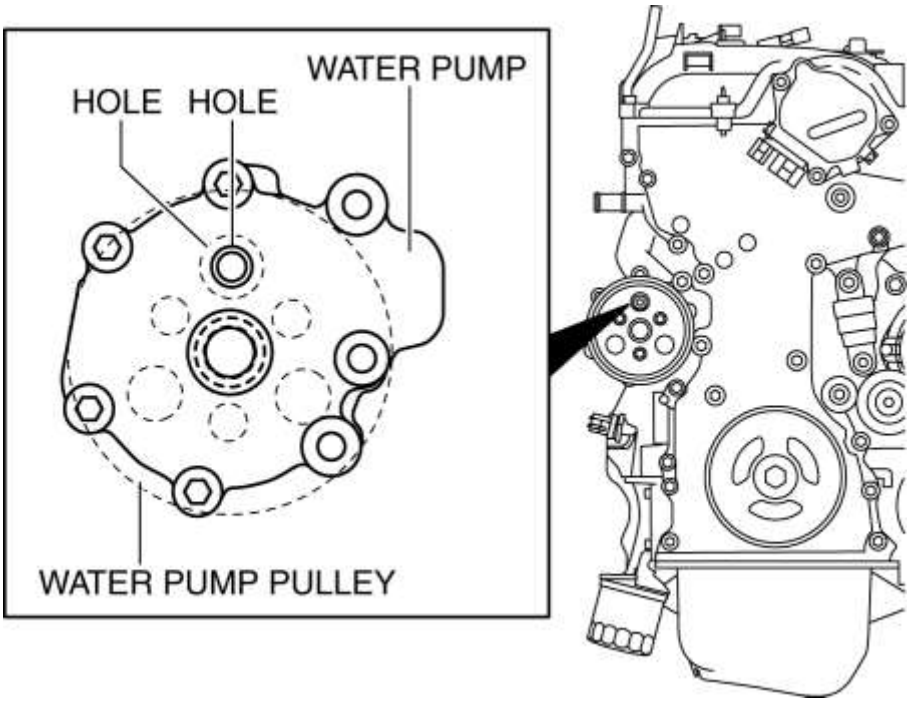

3. Inserte un perno apropiado (longitud **70 mm {2,8 in}**) en el orificio de la bomba de agua que se muestra en la figura y bloquee la polea de la bomba de agua para evitar que gire.

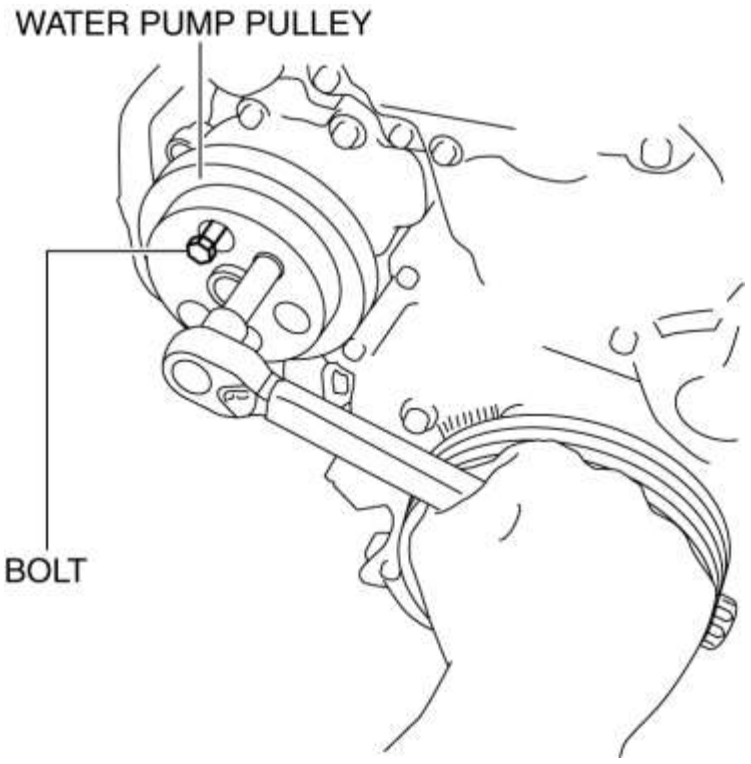

4. Apriete completamente el perno de la polea de la bomba de agua al par especificado.

Par de apriete

- 8-11 N · m {82-112 kgf · cm, 71-97 in · lbf}

5. Retire el perno utilizado para bloquear la polea de la bomba de agua contra la rotación.

Nota de instalación de la tubería de ducha de aceite

1. Instale el tubo de ducha de aceite en el orden que se muestra en la figura.

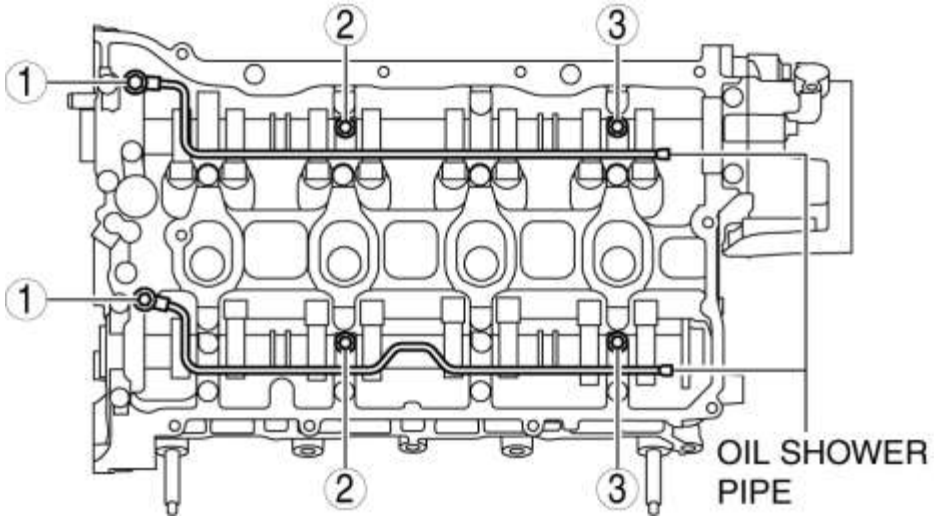

Par de apriete

Posición de instalación	Par de apriete
1	9-12 N · m {92-122 kgf · cm, 80-106 in · lbf}
2, 3	8.0-9.0 N · m {82-91 kgf · cm, 71-79 in · lbf}

Nota de instalación de la cubierta del cabezal del cilindro

PRECAUCIÓN:

- Para asegurar el rendimiento de sellado de la tapa de la culata, tenga cuidado con lo siguiente:
  - Verifique que la junta de la tapa de culata esté insertada en la ranura de la tapa de la culata e instale la tapa de la culata.
  - Retire el aceite, la suciedad y el sellador de la superficie del sello.

- Para evitar que el sellador de silicona se endurezca, adhiera firmemente la tapa de la culata y la culata dentro de los 10 min. después de aplicar sellador de silicona. Después de adherirlos, apriete los pernos de instalación inmediatamente.

1. Inserte una nueva junta de tapa de culata en la ranura de la tapa de culata.

2. Aplique sellador de silicona a las áreas que se muestran en la figura.

ENGINE FRONT SIDE

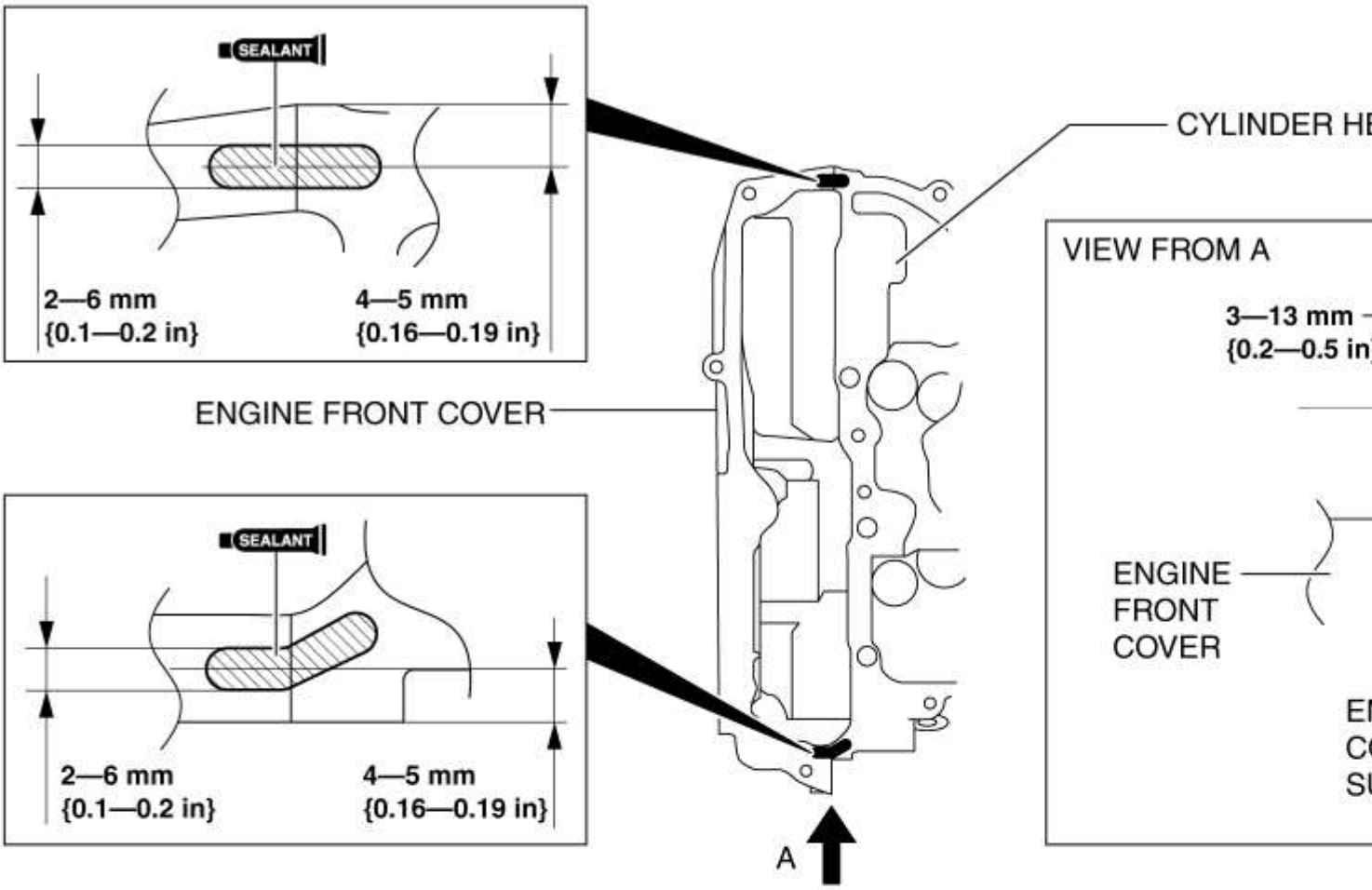

ENGINE REAR SIDE

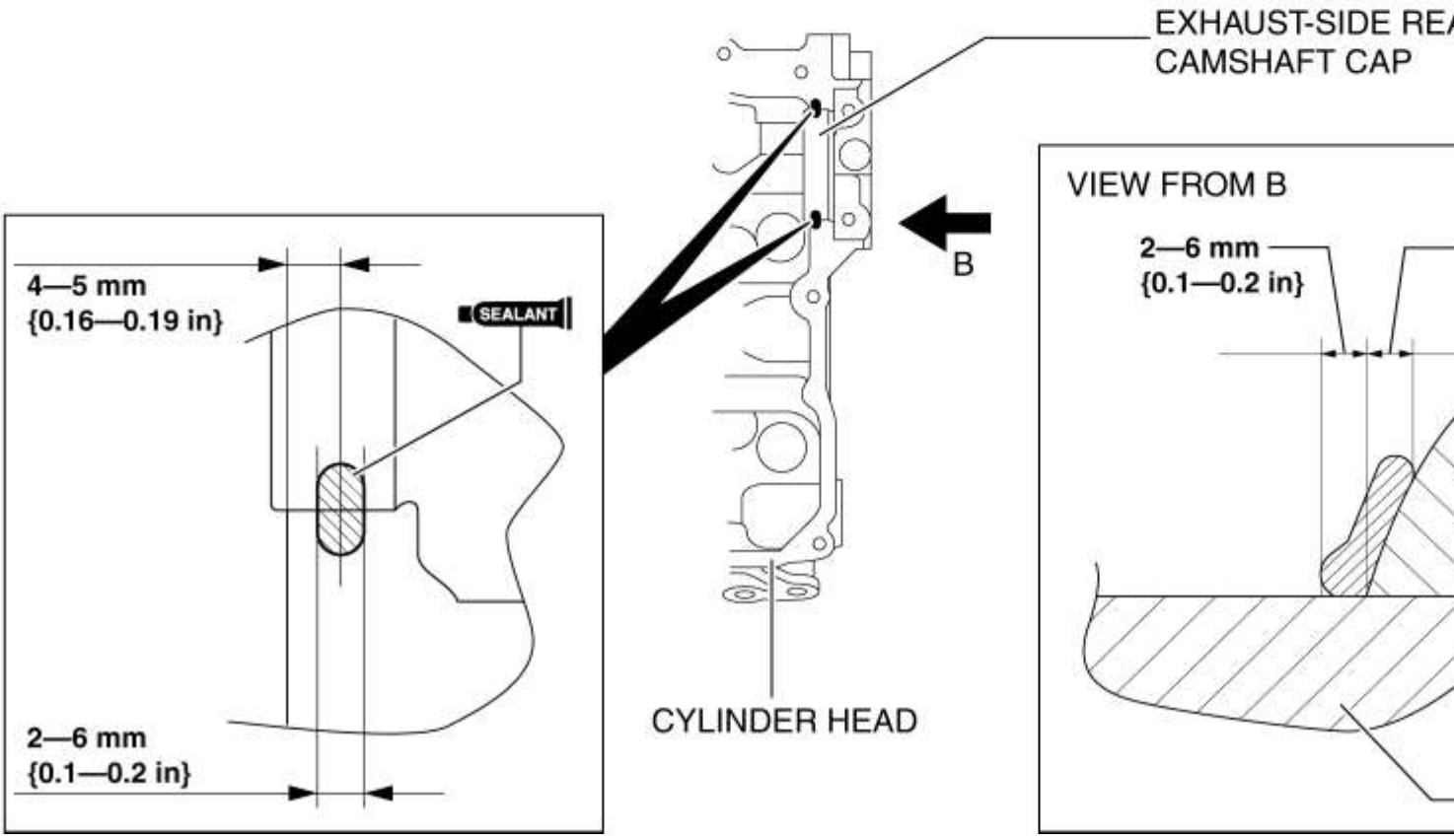

3. Apriete los pernos de la tapa del cilindro en el orden que se muestra en la figura.

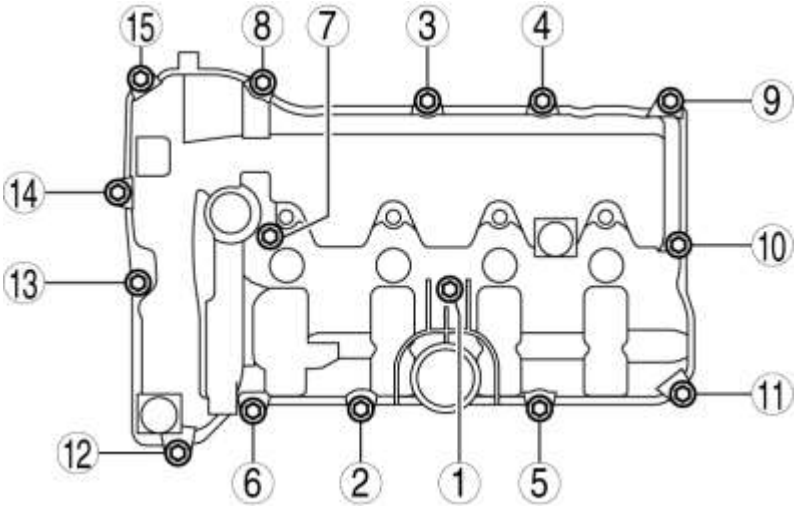

Par de apriete

- 4.5-7.0 N · m {46-71 kgf · cm, 40-61 in · lbf}

4. Instalar en el orden inverso de eliminación.

Mazda6 - Motor

INSPECCIÓN DEL AJUSTADOR HIDRÁULICO DE LASAL [HLA] [SKYACTIV-G 2.5]

Solución de problemas HLA

ít.	Ocurrencia	Causa posible	Acción
1	Después de reemplazar el aceite, el sonido se produce al arrancar el motor	Escasez de petróleo en el paso del petróleo	• Mantenga la velocidad del motor entre 2.000 y 3.000 rpm durante aprox. 2 sy 10 min *, y verifique que el sonido desaparezca. ▪ Si el sonido desaparece, el HLA es normal. ▪ Si el sonido no desaparece, vaya al elemento 5.
2	El sonido se produce en el momento en que se arranca el motor en el vehículo que se dejó durante 1 día		
3	El motor de arranque arrancó durante 3 segundos o más y el sonido se produce directamente después de que el motor arranca	Escasez de petróleo HLA	
4	El sonido se produce directamente después de		

	que el motor arranca con HLA recién reemplazado		
5	El sonido se produce continuamente durante 10 minutos o más	Presión de aceite insuficiente	• Inspeccione la presión de aceite. (Consulte INSPECCIÓN DE LA PRESIÓN DE ACEITE [SKYACTIV-G 2.5] .) ▪ Si es menor que la especificación, inspeccione cada parte del motor.
		Mal funcionamiento de HLA	• Inspeccione el HLA. (Consulte la inspección de HLA).
6	El sonido se produce durante el ralentí después de conducir a alta velocidad	Nivel de aceite del motor incorrecto	• Inspeccione el nivel de aceite del motor. (Consulte INSPECCIÓN DEL NIVEL DE ACEITE DEL MOTOR [SKYACTIV-G 2.5] .)
		Deterioro del aceite del motor	• Reemplace el aceite del motor. (Ver REEMPLAZO DEL ACEITE DEL MOTOR [SKYACTIV-G 2.5] .)

*

Periodo de tiempo en que el aceite del motor fluye al HLA, este valor incluye la tolerancia causada por la temperatura ambiente y el aceite usado.

Inspección HLA

1. Desconecte el cable negativo de la batería. (Ver DESCONEXIÓN / CONEXIÓN DEL CABLE DE LA BATERÍA NEGATIVA [SKYACTIV-G 2.5] .)

2. Retire la placa del orificio del tapón. (Consulte REMOCION / INSTALACION DE LA PLACA DEL ORIFICIO DE ENCHUFE [SKYACTIV-G 2.5] .)

3. Retire la bobina de encendido / sensores de iones. (Consulte DESMONTAJE / INSTALACIÓN DEL SENSOR DE BOBINA DE IGNICIÓN / IÓN [SKYACTIV-G 2.5]).

4. Retire la tapa de la culata. (Consulte REMOCION / INSTALACION DE LA CADENA DE DISTRIBUCION [SKYACTIV-G 2.5]).

5. Presione el balancín desde arriba y verifique que el HLA no se caiga.

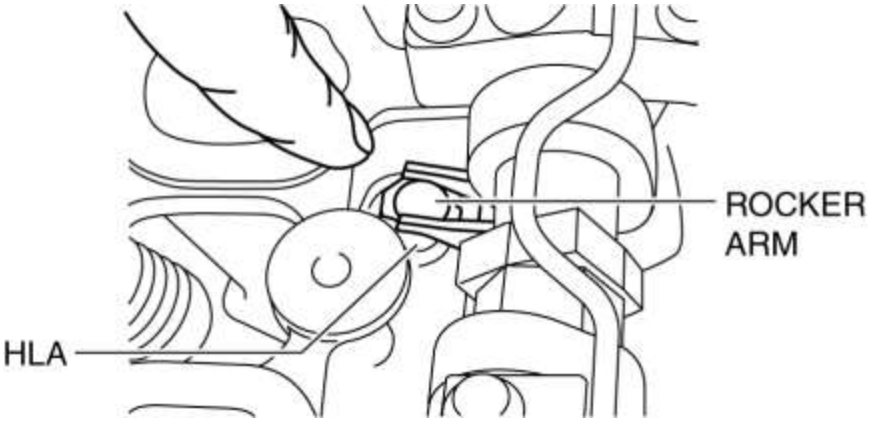

- Si el HLA cae, reemplace el HLA. (Consulte REMOCION / INSTALACION DEL AJUSTADOR DE PESTAA HIDRAULICO (HLA) [SKYACTIV-G 2.5] .)

6. Instalar en el orden inverso al de eliminación.

Mazda6 - Motor

AJUSTE / INSTALACIÓN DEL AJUSTADOR DE LAPIZ HIDRÁULICO (HLA) [SKYACTIV-G 2.5]

ADVERTENCIA:

- Un motor caliente puede causar quemaduras severas. Apague el motor y espere hasta que esté frío antes de darle servicio.

PRECAUCIÓN:

- Si el árbol de levas se gira con la cadena de distribución eliminada y el pistón en la posición superior del punto muerto, la válvula puede entrar en contacto con el pistón y el motor podría dañarse. Al girar el árbol de levas sin la cadena de distribución, gírelo después de bajar el pistón desde la posición superior del punto muerto.
- Al girar el árbol de levas con una llave inglesa en el hexágono fundido, la llave puede entrar en contacto con el balancín y dañar el balancín. Para evitar daños en el balancín al sostener el árbol de levas en el hexágono moldeado, use una llave inglesa en el lado posterior del motor como se muestra en la figura para asegurar un espacio libre entre la leva.

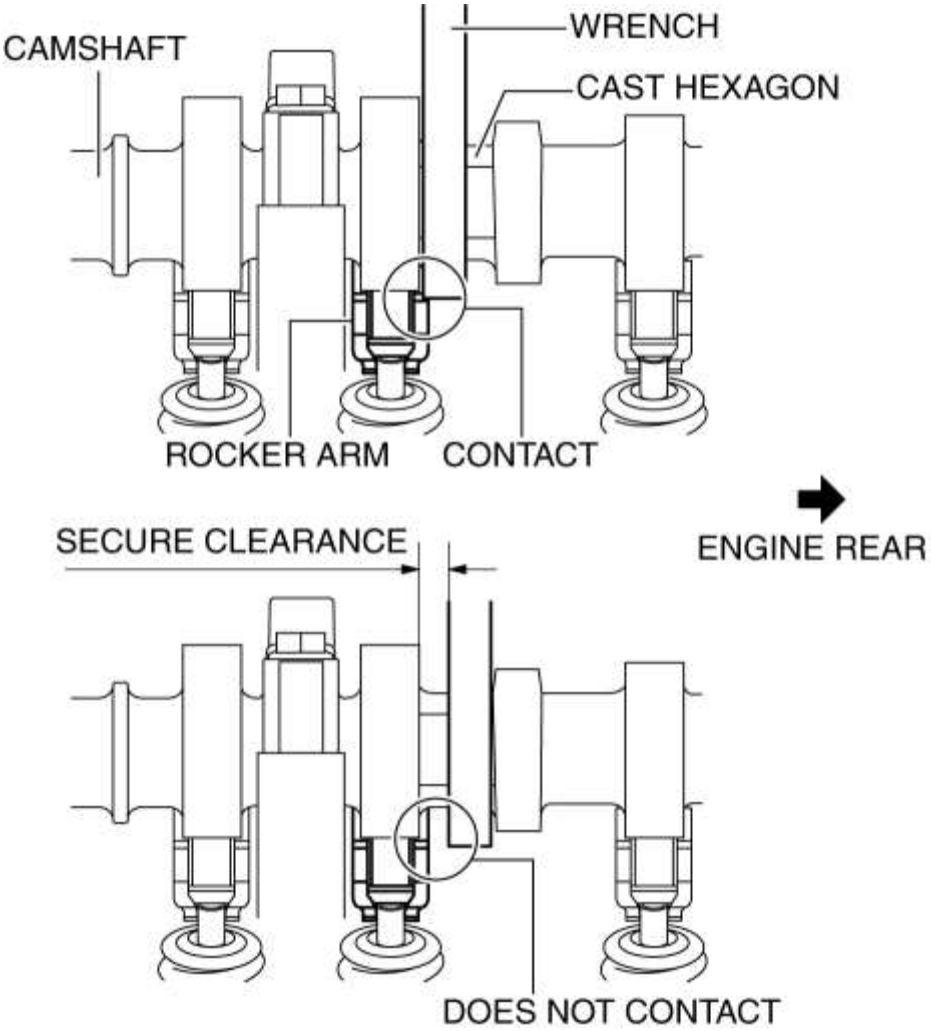

NOTA:

- El ancho en el hexágono moldeado del árbol de levas es de 22-24 mm {0.87-0.94 in}.

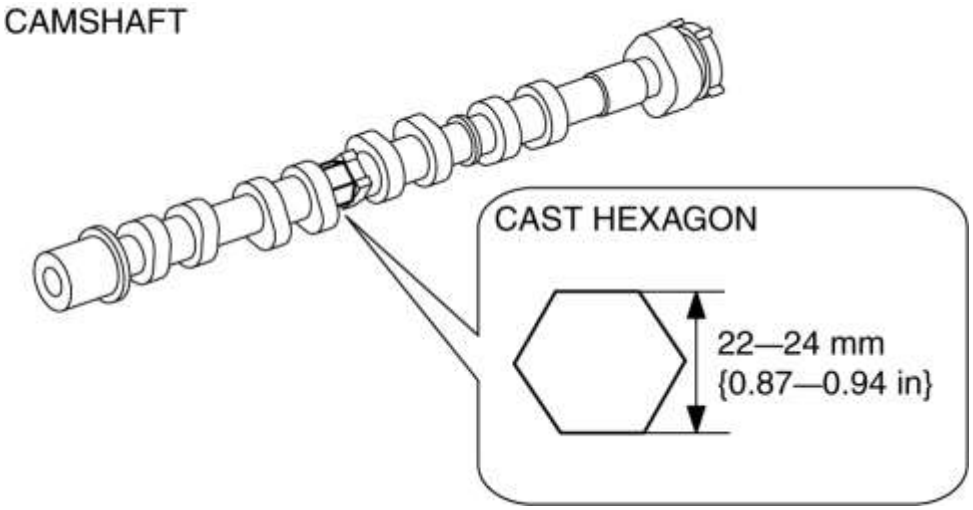

1. Desconecte el cable negativo de la batería. (Ver DESCONEXIÓN / CONEXIÓN DEL CABLE DE LA BATERÍA NEGATIVA [SKYACTIV-G 2.5] .)

2. Retire la placa del orificio del tapón. (Consulte REMOCION / INSTALACION DE LA PLACA DEL ORIFICIO DE ENCHUFE [SKYACTIV-G 2.5] .)

3. Retire la bobina de encendido / sensores de iones. (Consulte DESMONTAJE / INSTALACIÓN DEL SENSOR DE BOBINA DE IGNICIÓN / IÓN [SKYACTIV-G 2.5]).

4. Retire la tapa de la culata. (Consulte REMOCION / INSTALACION DE LA CADENA DE DISTRIBUCION [SKYACTIV-G 2.5]).

5. Retire el frente debajo de la tapa No.2. (Véase FRENTE BAJO CUBIERTA N ° 2 EXTRACCIÓN / INSTALACIÓN).

6. Retire el motor / impulsor de tiempo de la válvula variable eléctrica. (Consulte REMOCION / INSTALACION DEL MOTOR DE SINCRONIZACION VARIABLE DE VELOCIDAD VARIABLE / CONTROLADOR [SKYACTIV-G 2.5]).

7. Retire la bomba de vacío. (Vea REMOCION / INSTALACION DE LA BOMBA DE VACÍO).

8. Retire la bomba de combustible de alta presión y la carcasa trasera. (Consulte REMOCION / INSTALACION DE LA BOMBA DE COMBUSTIBLE A ALTA PRESION [SKYACTIV-G 2.5] .)

9. Eliminar en el orden indicado en la tabla.

10. Instalar en el orden inverso de eliminación.

11. Arranque el motor e inspeccione lo siguiente:

- Tiempo de encendido, velocidad de ralentí y mezcla inactiva. (Consulte ENGINE TUNE-UP [SKYACTIV-G 2.5] .)

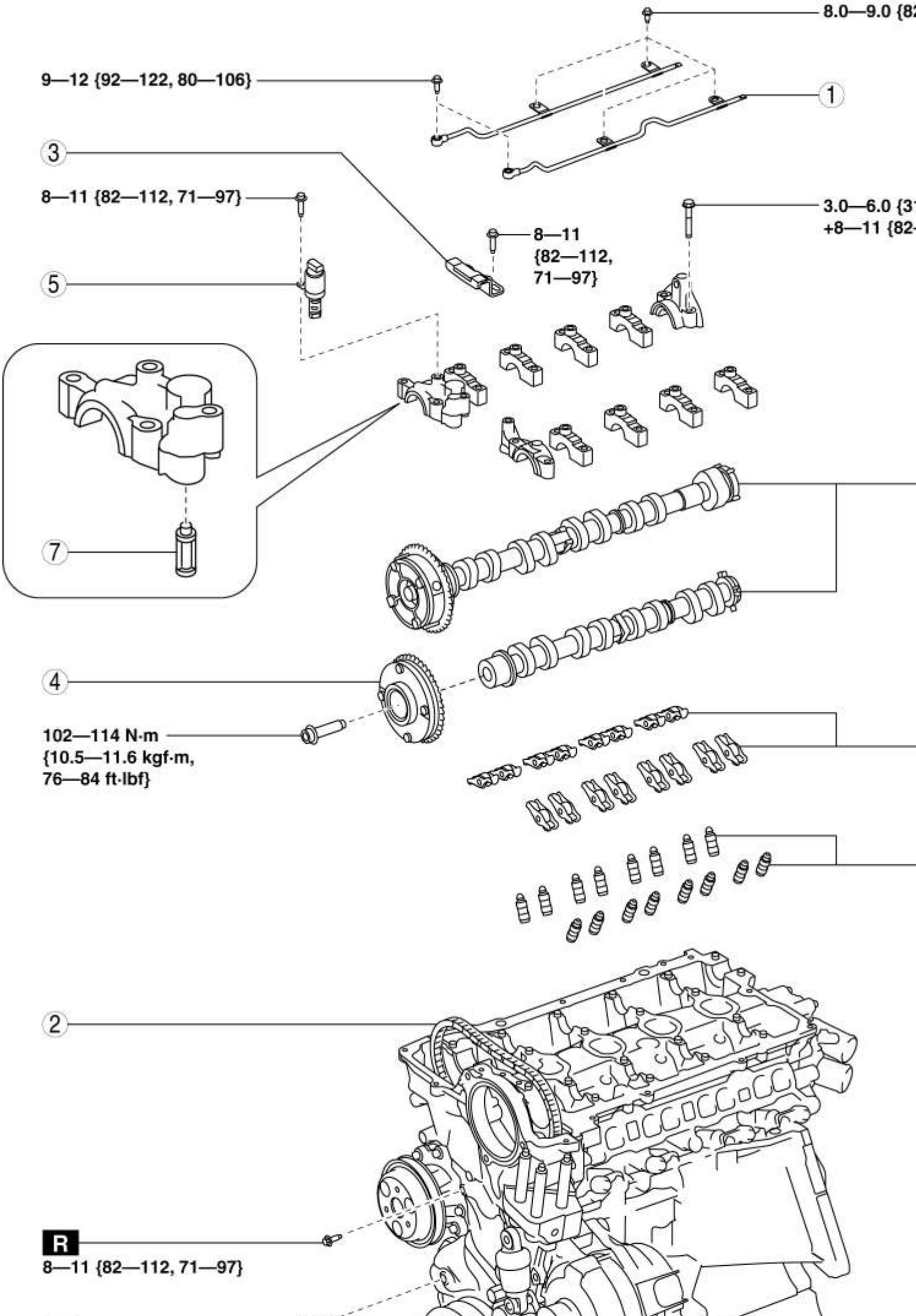
8.0—9.0 {82
9—12 {92—122, 80—106}
1
3
8—11 {82—112, 71—97}
3.0—6.0 {31
+8—11 {82-
8—11
{82—112,
71—97}
5
7
4
102—114 N·m
{10.5—11.6 kgf·m,
76—84 ft·lbf}
2
R
8—11 {82—112, 71—97}

1	Tubo de ducha de aceite (Consulte la Nota de instalación de la tubería de ducha de aceite).
2	Cadena de distribución (Consulte la Nota de eliminación de la cadena de tiempo). (Consulte la Nota de instalación de la cadena de distribución).
3	Guía de cadenas (No.1)
4	Actuador de sincronización de válvula variable eléctrica (Consulte la Nota de eliminación del actuador de temporización de la válvula variable eléctrica). (Consulte la Nota de instalación del actuador de temporización de la válvula variable eléctrica).
5	OCV
6	Árbol de levas (Consulte Nota sobre la eliminación del árbol de levas). (Consulte la Nota de instalación del árbol de levas).
7	Filtro de aceite OCV
8	Balancín (Consulte la Nota de eliminación del brazo oscilante). (Consulte la Nota de instalación del brazo oscilante).
9	HLA (Consulte la Nota de eliminación de HLA). (Consulte la Nota de instalación de HLA).

Nota de eliminación de la cadena de tiempo

1. Libere la tensión en la cadena de distribución usando el siguiente procedimiento:

NOTA:

- Libere la tensión en la cadena de distribución asegurando el brazo tensor de la cadena de distribución a través del orificio de servicio en la cubierta delantera del motor.

a. Retire los tapones ciegos (superior e inferior) en los orificios de servicio de la cubierta frontal del motor.

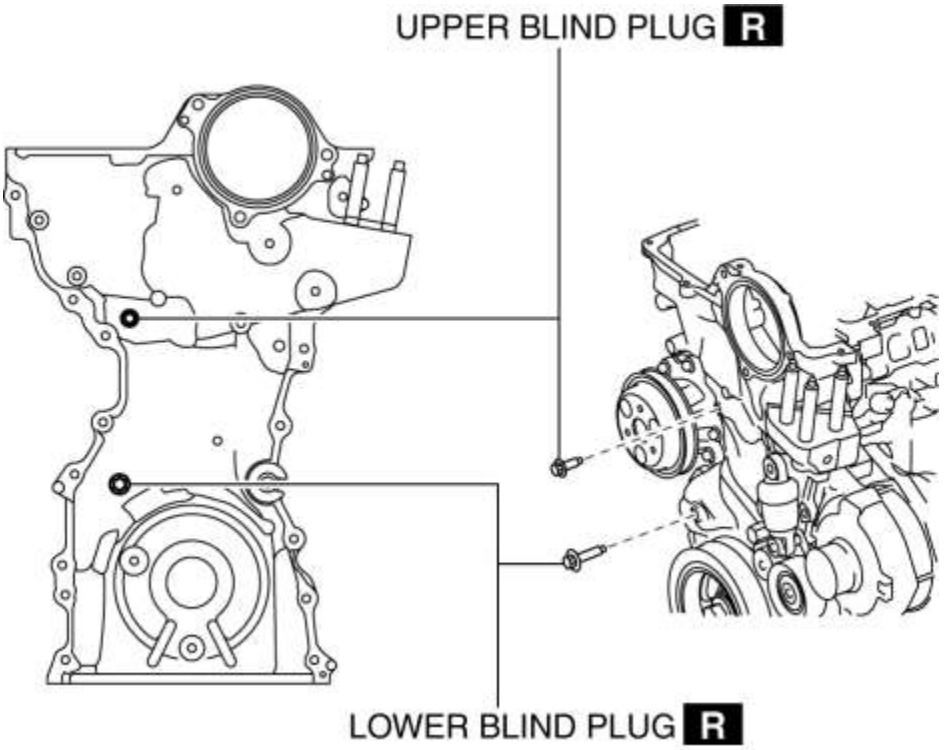

segundo. Inserte un perno M6 (**35-60 mm [1.4-2.3 in} de** longitud con hilo hasta el final) en el orificio de servicio superior y apriételo hasta que **haga** contacto con el brazo tensor, luego aflójelo **aprox. 180 grados**(coloque el perno de modo que quede ligeramente delante del brazo del tensor).

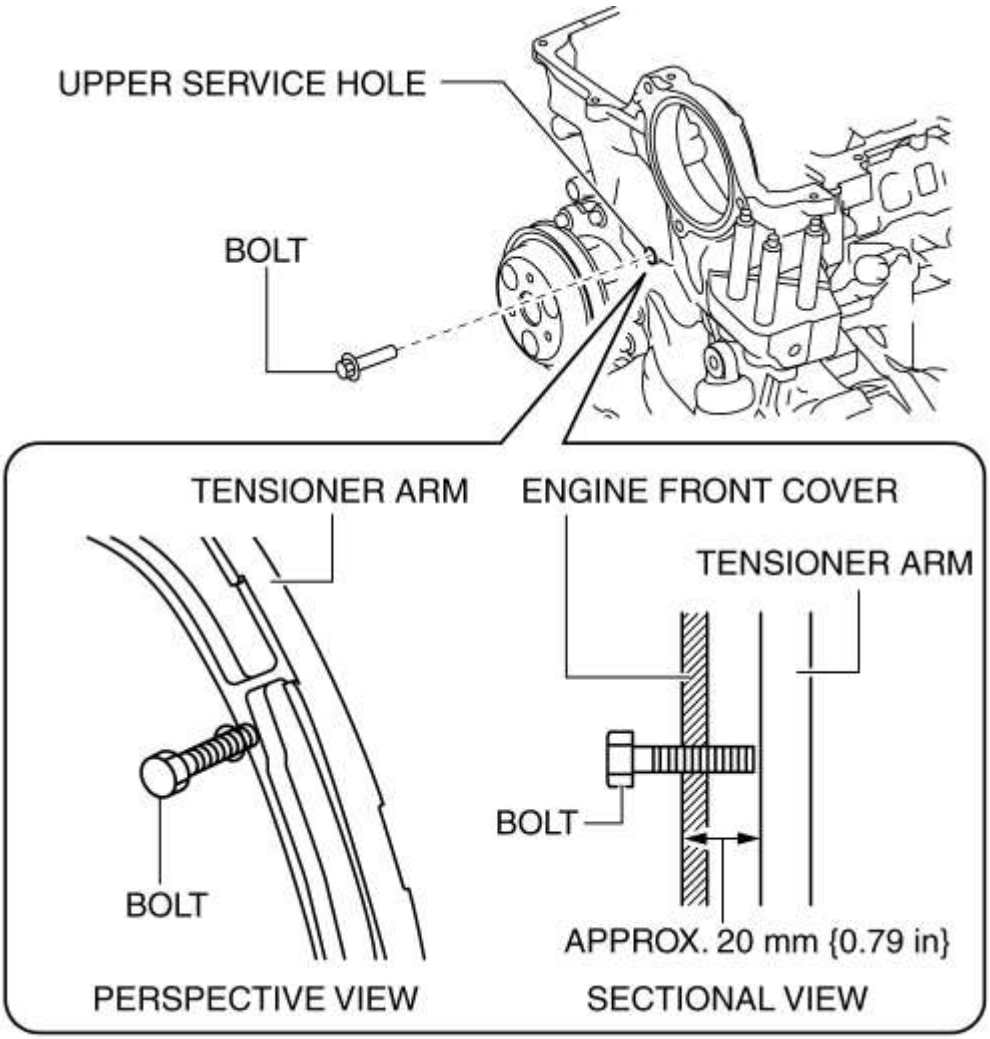

NOTA:

- El perno entra en contacto con el brazo tensor cuando se inserta **aprox. 20 mm {0.79 in}** .
- Sostenga el árbol de levas de escape con una llave inglesa en el hexágono moldeado y muévalo varias veces como se muestra en la figura. Esto drenará el aceite del tensor de la cadena y facilitará el siguiente servicio.

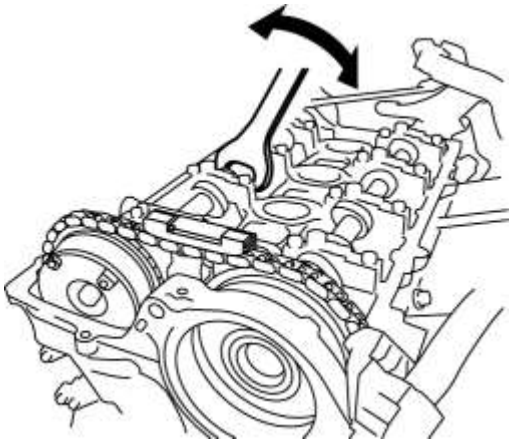

do. Inserte un destornillador de precisión en el orificio de servicio inferior.

re. Mientras mueve el árbol de levas de escape hacia adelante y hacia atrás en la dirección de la flecha con una llave inglesa en el hexágono moldeado, presione hacia abajo la placa de enlace del tensor de la cadena de distribución con un destornillador de precisión y suelte el bloqueo del émbolo.

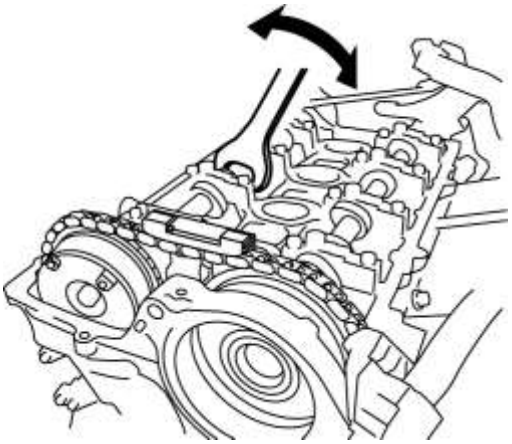

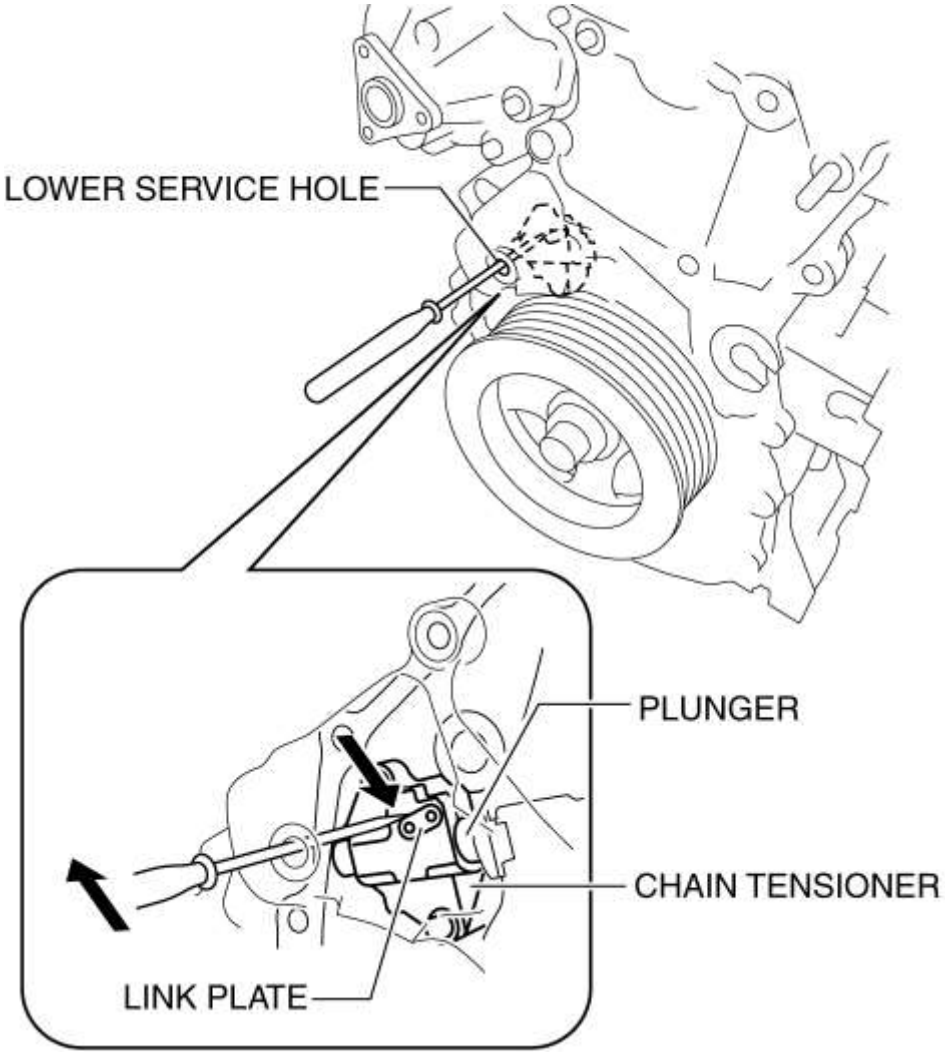

NOTA:

- Al mover el árbol de levas de escape hacia adelante y hacia atrás, la cadena de distribución empuja el émbolo en el tensor de la cadena, facilitando el funcionamiento de la placa de enlace.

mi. Con el bloqueo del émbolo liberado, gire el árbol de levas de escape en el sentido de las agujas del reloj hasta que la cadena de distribución se afloje.

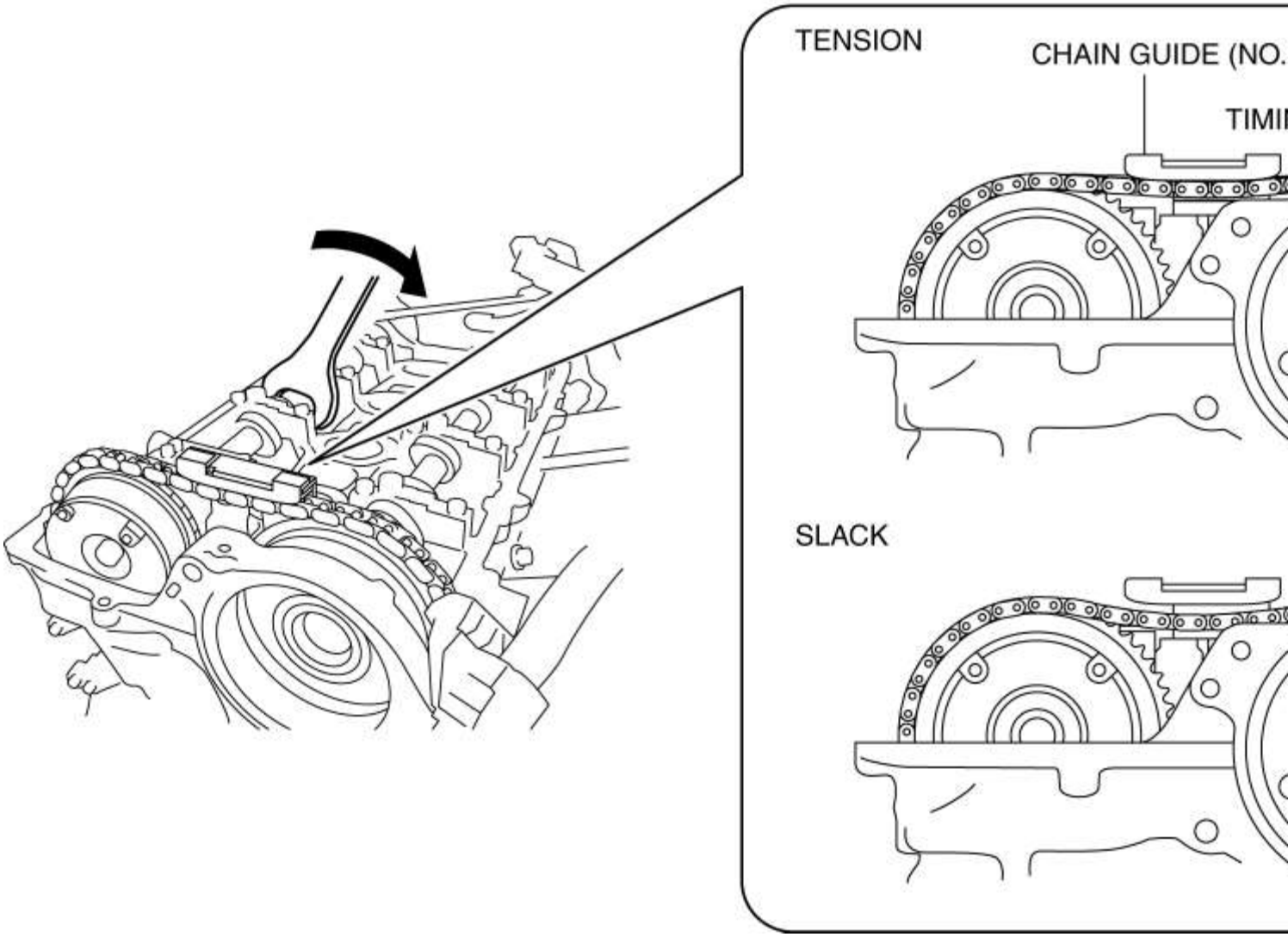

F. Con la cadena aflojada, apriete el perno M6 en el orificio de servicio superior para que el perno se inserte **aprox. 5 mm {0.2 in}** adicionalmente para asegurar el brazo del tensor.

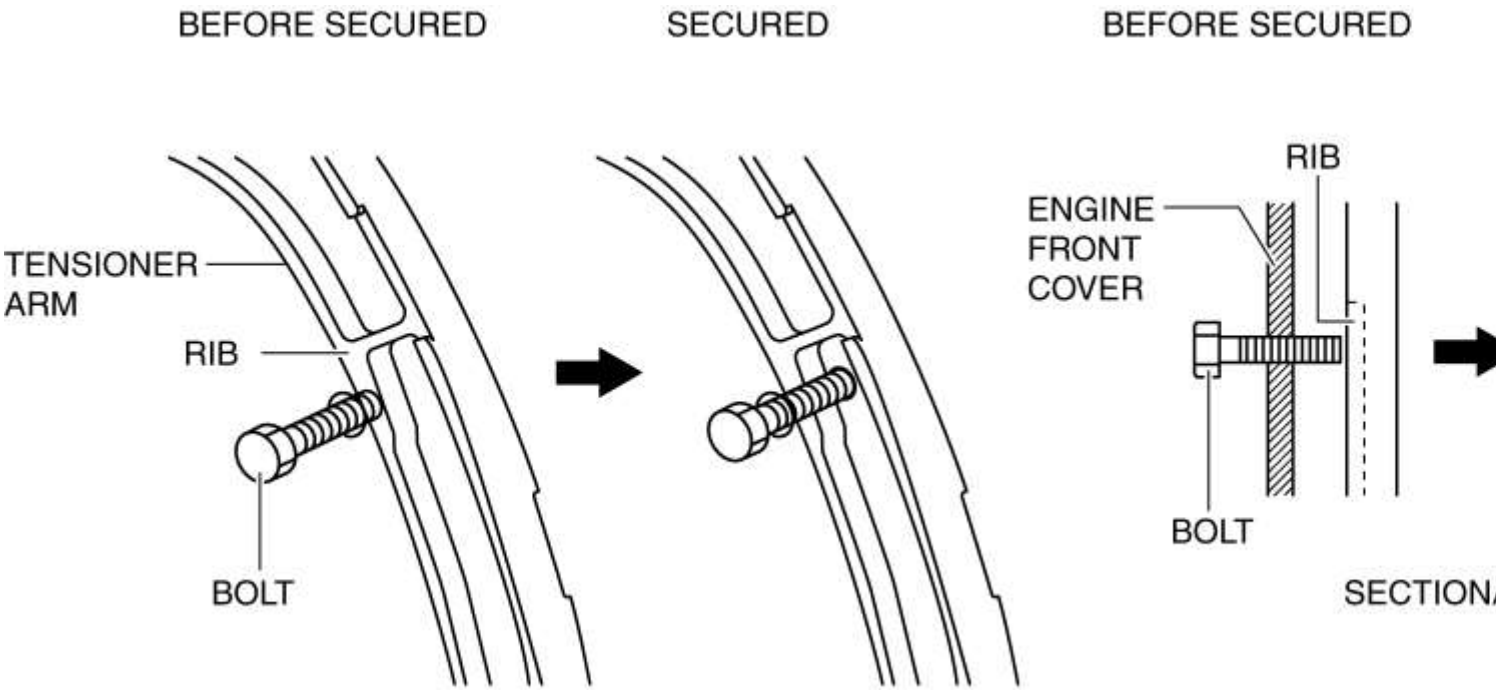

- Si el perno no se puede insertar **aprox. 5 mm {0.2 in}** , es posible que la traba del émbolo del tensor de la cadena no se suelte o que la cadena no se afloje lo suficiente. Regrese el perno a la posición original y reinicie el procedimiento desde el Paso (3).

NOTA:

- Al girar el árbol de levas de escape en el sentido de las agujas del reloj, la cadena de distribución empuja el brazo del tensor y la posición de las costillas se desvía. Todo el brazo del tensor se puede asegurar al enganchar el perno en la costilla desviada.

gramo. Después de asegurar el brazo del tensor, retire la guía de la cadena (No.1).

Nota de eliminación del actuador de temporización de la válvula variable eléctrica

PRECAUCIÓN:

- Mantenga la cadena de distribución levantada durante y después del trabajo en el que se ha apartado del piñón. Si la cadena se cae, puede desacoplarse de la rueda dentada en el lado del cigüeñal y desviarse, provocando desviación de la distribución de la válvula.
- Después del servicio, siempre verifique el tiempo de la válvula.

1. Gire el cigüeñal en el sentido de las agujas del reloj para que el cilindro Nº 1 esté colocado antes del punto muerto superior (PMS), tal como se muestra en la figura.

CAMSHAFT SIDE

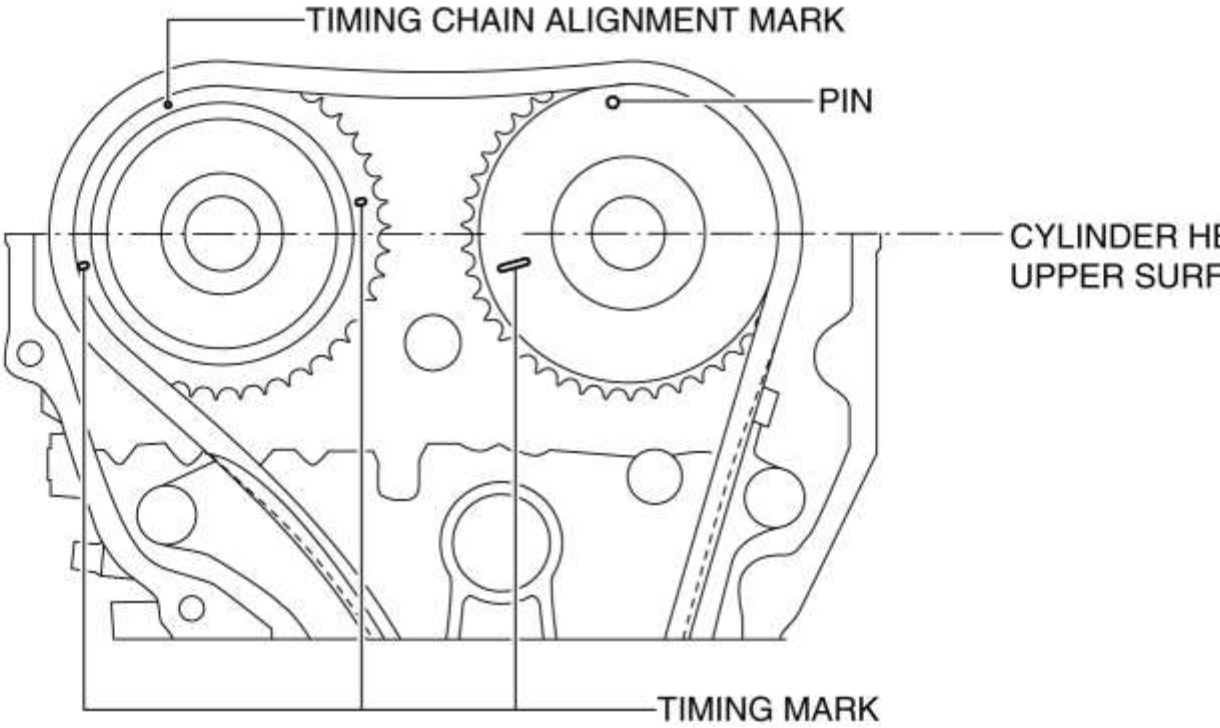

CRANKSHAFT SIDE

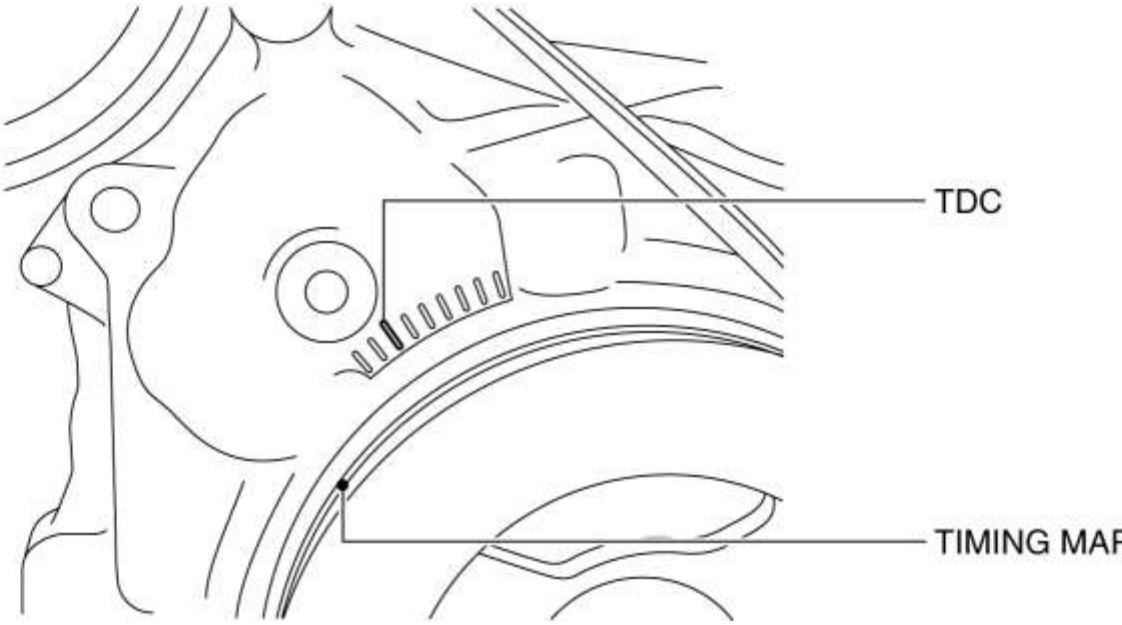

NOTA:

- Con el cilindro Nº 1 colocado antes del punto muerto superior (PMS), no hay un gran movimiento (rotación) del árbol de levas de escape cuando se retira la cadena de distribución. Por lo tanto, la instalación del actuador eléctrico de sincronización de la válvula variable en el árbol de levas será más fácil. (Si hay un gran movimiento del árbol de levas de escape, la instalación del actuador eléctrico de sincronización de la válvula variable en el árbol de levas se debe realizar mientras se afloja la cadena girando el árbol de levas de escape).

2. Marque la cadena de distribución y cada actuador para que puedan volver a montarse en las mismas condiciones que antes de la extracción.

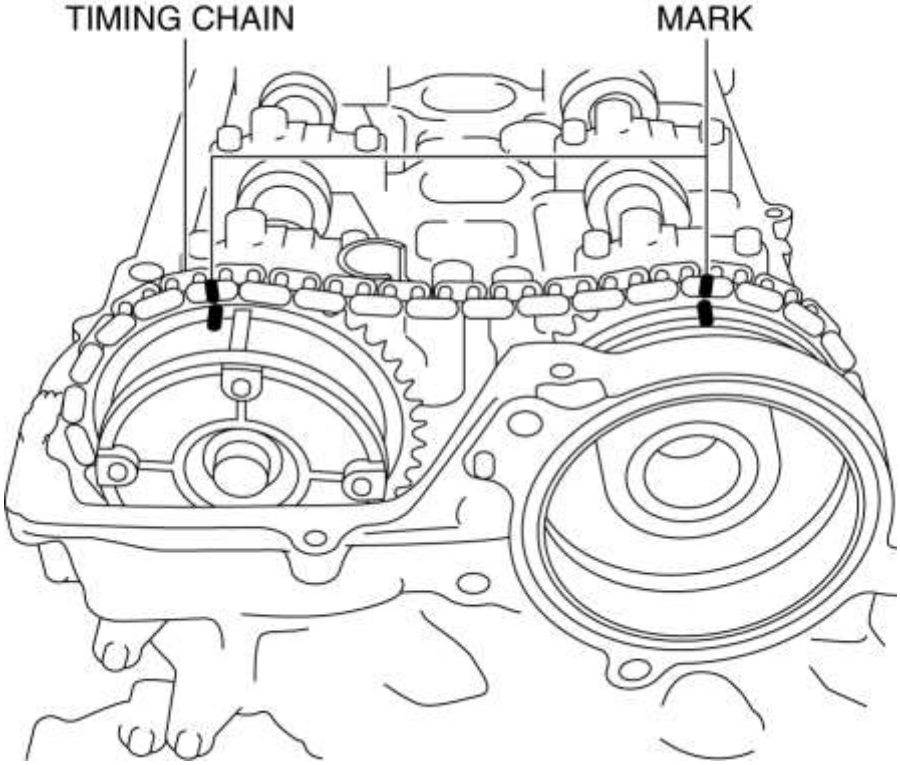

3. Sostenga el árbol de levas de admisión con una llave inglesa en el hexágono fundido y retire el perno de instalación del actuador de temporización de la válvula variable eléctrica.

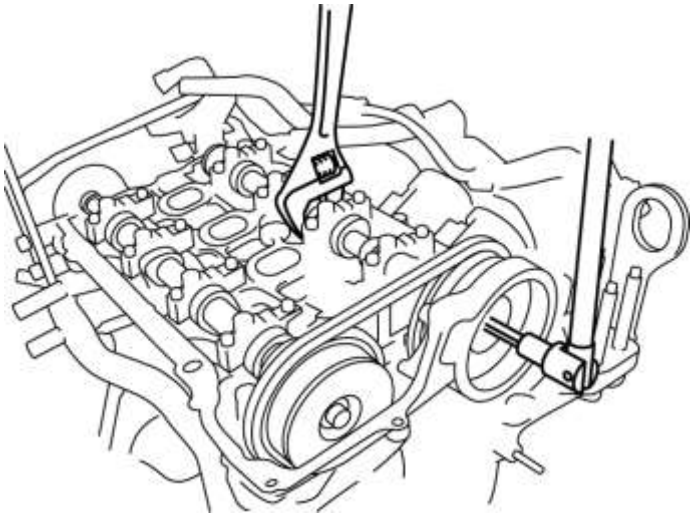

4. Con un destornillador envuelto en un paño limpio, presione ligeramente el actuador eléctrico de sincronización de la válvula variable hacia el frente y separe el árbol de levas de admisión y el actuador.

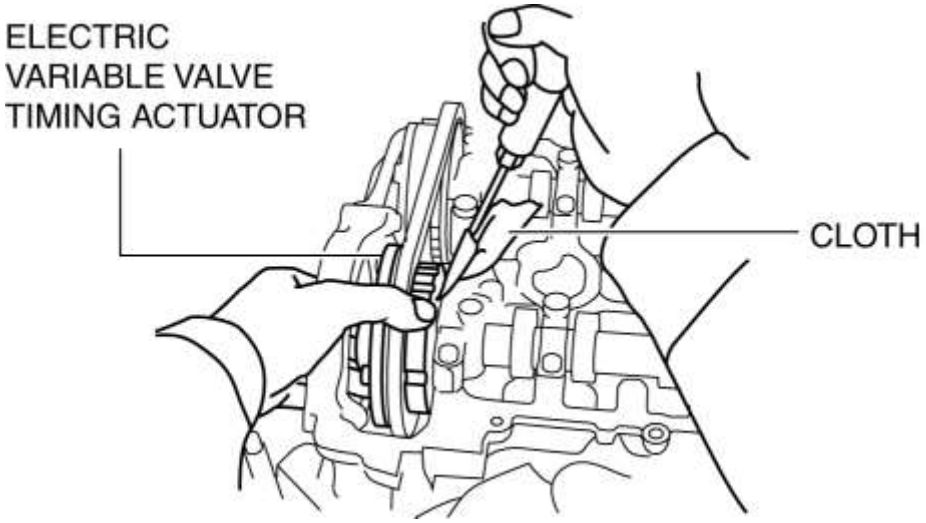

5. Retire la cadena de distribución de los piñones del escape y del árbol de levas de admisión y déjelos a un lado, y retire el actuador eléctrico de sincronización de la válvula variable.

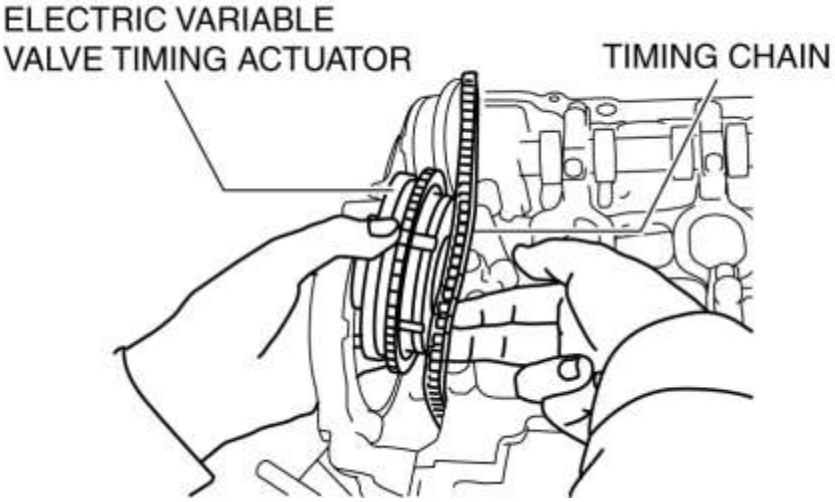

6. Regrese la cadena de distribución al piñón del árbol de levas de escape, y tire de la cadena de distribución hacia arriba y colóquela con una cuerda como se muestra en la figura.

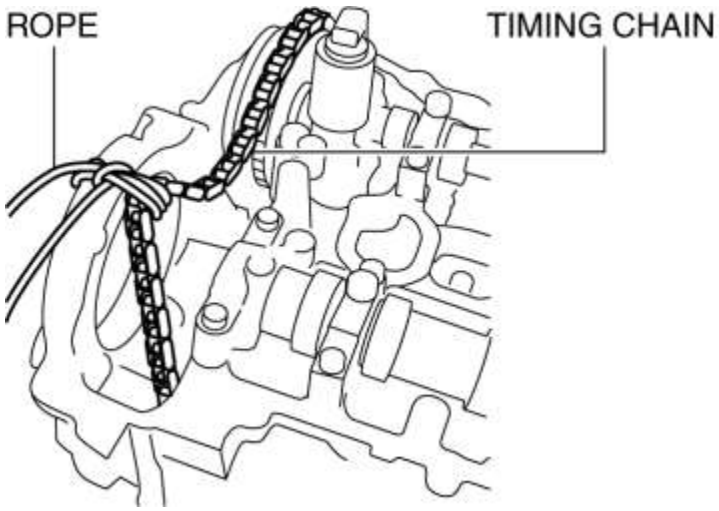

Nota sobre la eliminación del árbol de levas

PRECAUCIÓN:

- Mantenga la cadena de distribución levantada durante y después del trabajo en el que se ha apartado del piñón. Si la cadena se cae, puede desacoplarse de la rueda dentada en el lado del cigüeñal y desviarse, provocando desviación de la distribución de la válvula.

- Después del servicio, siempre verifique el tiempo de la válvula.

NOTA:

- Retire el árbol de levas de escape y el actuador hidráulico de sincronización de la válvula variable como una sola unidad.

1. Deje la cadena de distribución tal como está, que se suspendió después de la extracción del actuador de temporización de la válvula eléctrica variable.

2. Instale temporalmente el perno de la tapa de la culata en la posición que se muestra en la figura para usarlo para suspender la cadena de distribución.

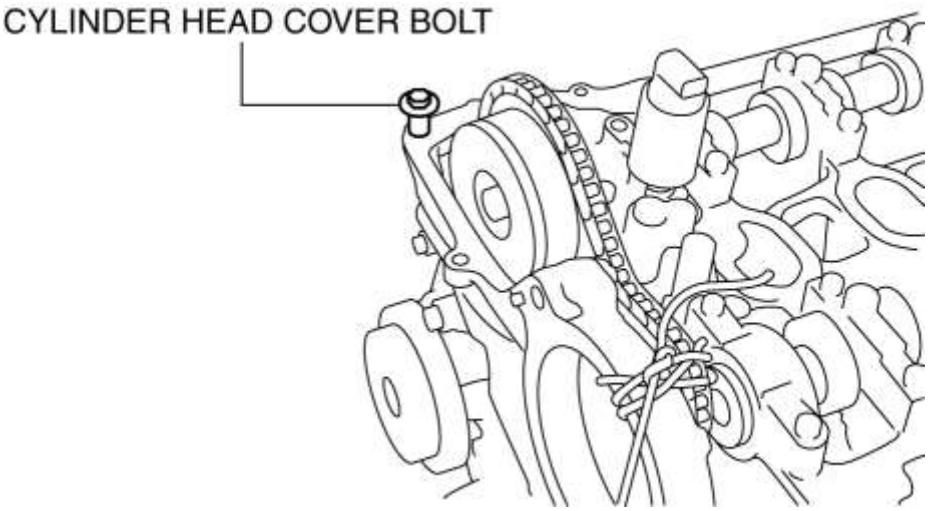

3. Afloje los pernos de la tapa del árbol de levas en dos o tres pasadas en el orden que se muestra en la figura, y quite las tapas del árbol de levas.

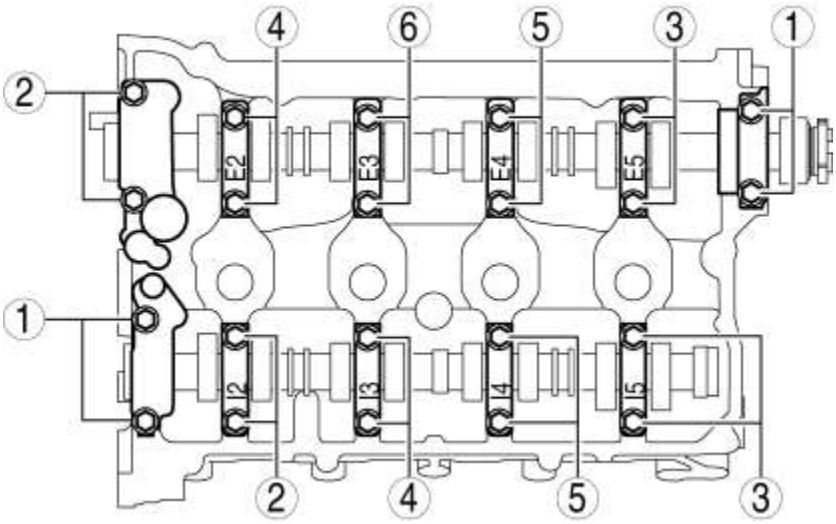

4. Retire el árbol de levas de admisión.

5. Mientras coloca la cadena de distribución a un lado, retire el actuador hidráulico de sincronización de la válvula variable y el árbol de levas de escape como una sola unidad.

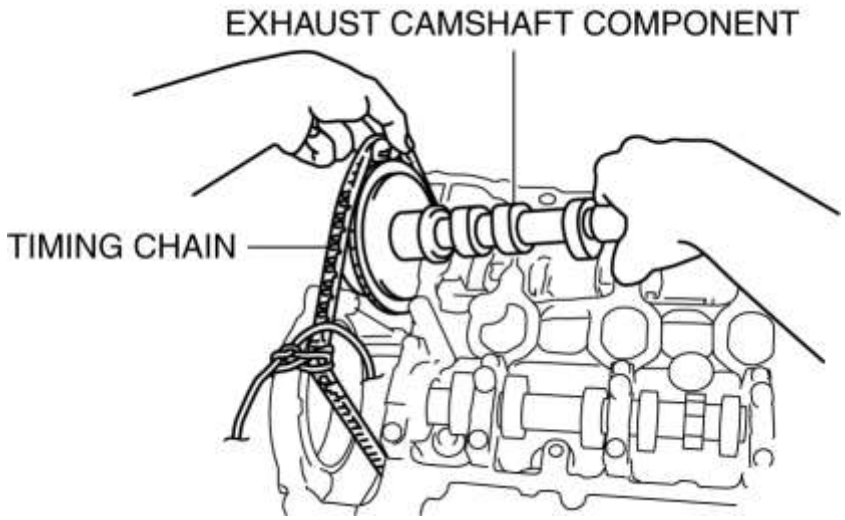

6. Levante la cadena de distribución y suéltela con una cuerda como se muestra en la figura.

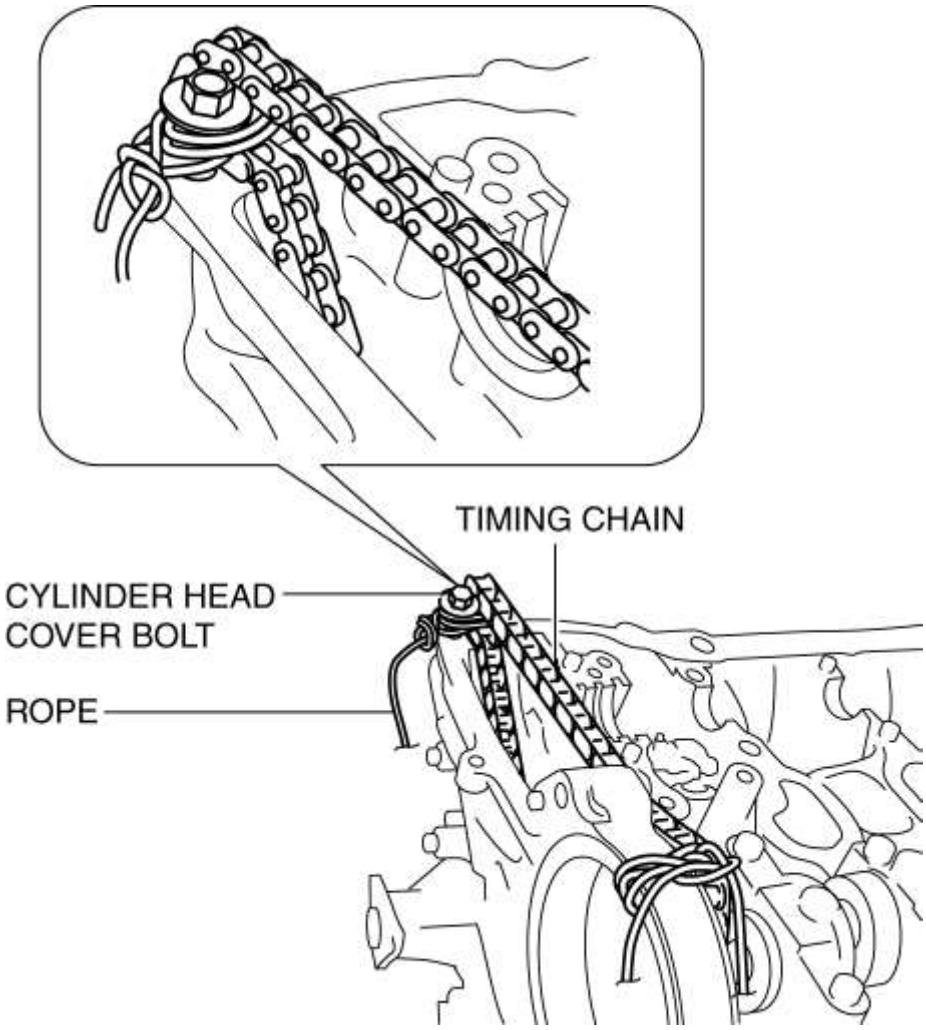

Nota sobre la eliminación del brazo oscilante

1. Mantenga los balancines en el orden de extracción para permitir el reensamblaje en sus posiciones originales.

Nota de eliminación de HLA

1. Mantenga los HLA en el orden de extracción para permitir el reensamblaje en sus posiciones originales.

Nota de instalación HLA

1. Realice la purga de aire HLA usando el siguiente procedimiento.

a. Coloque el HLA en un recipiente lleno de aceite de motor.

PRECAUCIÓN:

- No inserte la barra redonda firmemente porque la fuerza del muelle de la bola de verificación es extremadamente débil.

segundo. Mientras presiona ligeramente la bola de verificación con una barra redonda (**aproximadamente 1.0 mm {0.039 in} de** diámetro), purgue el aire moviendo el émbolo hacia arriba y hacia abajo.

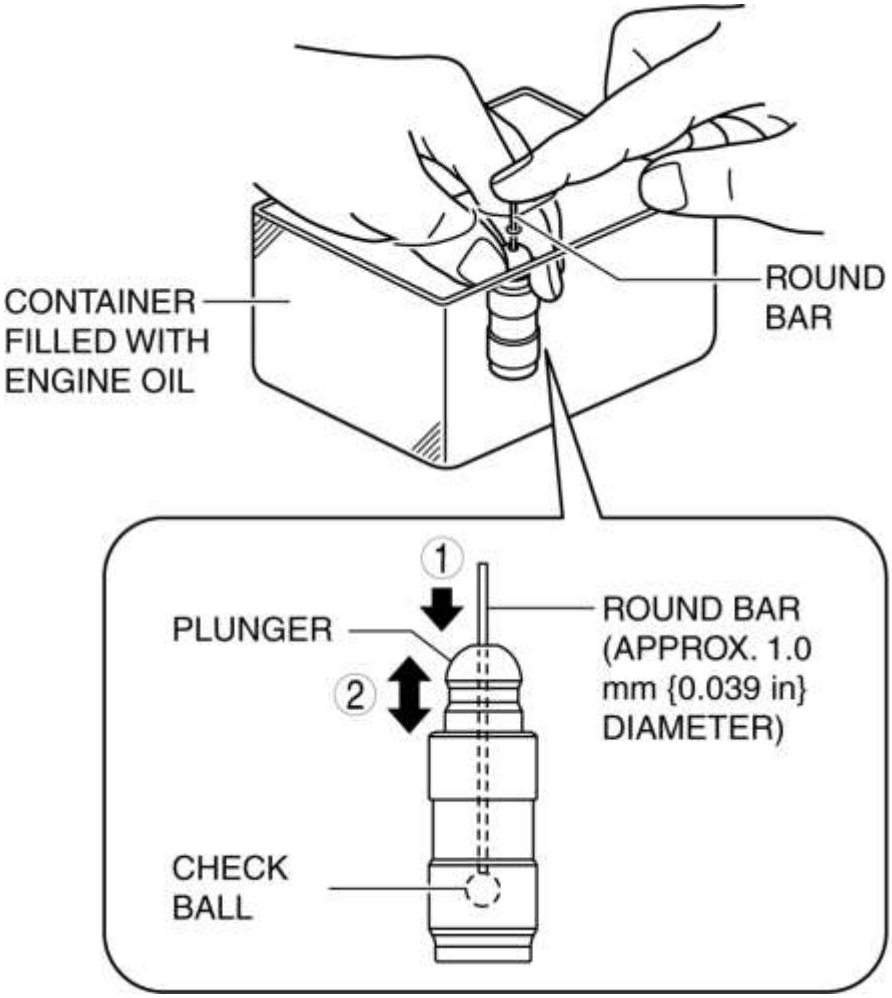

do. Presione el extremo del émbolo en el aceite y verifique que no haya sensación de rebote.

- Si la sensación de rebote no puede eliminarse, reemplace el HLA.

2. Inspeccione visualmente la superficie HLA donde entra en contacto con el balancín por desgaste o daños.

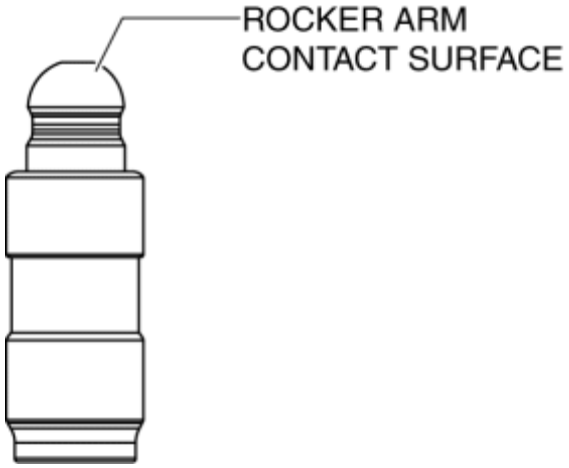

- Si hay un mal funcionamiento, reemplace el HLA.

3. Arme los HLA en sus posiciones originales.

Nota de instalación del brazo oscilante

1. Aplique aceite de motor a los HLA y al extremo de los vástagos de la válvula.

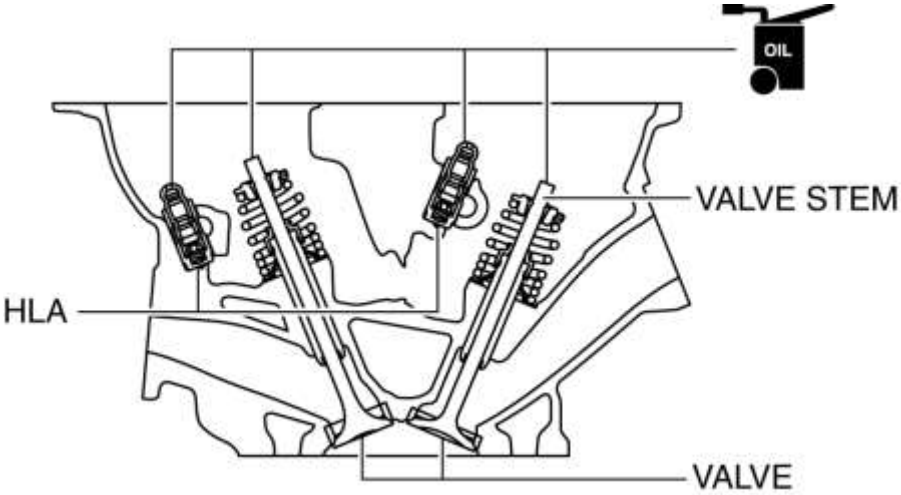

2. Instale los balancines en las mismas posiciones que antes de quitarlos.

Nota de instalación del árbol de levas

1. Como se muestra en la figura, aplique aceite para engranajes (SAE No. 90 o equivalente) o aceite de motor en el área central de cada muñón de la culata.

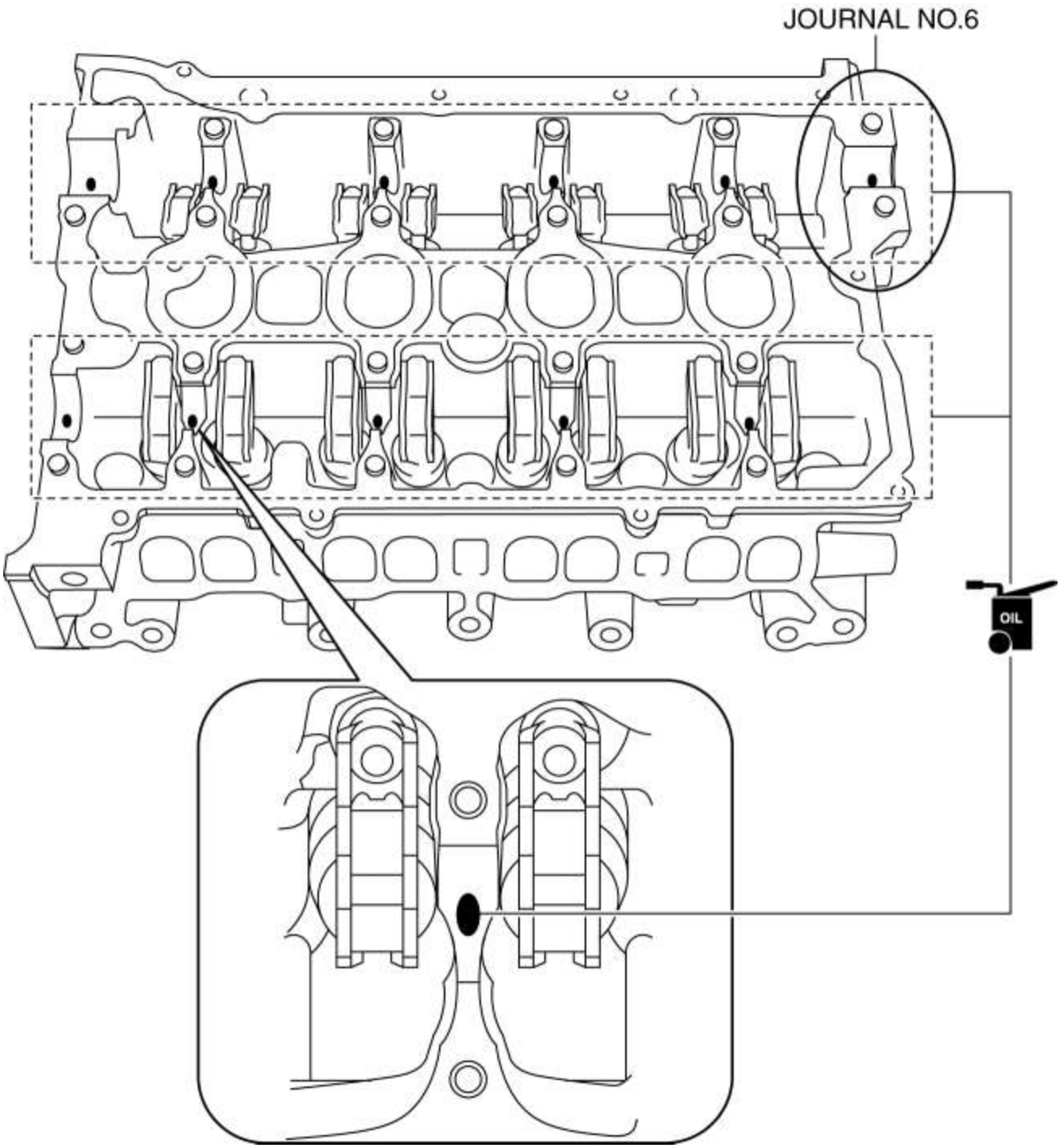

PRECAUCIÓN:

- Aplique 0.05 ml (0.05 cc, 0.003 en ^{3}) o menos de aceite al diario No.6.

2. Aplique aceite para engranajes (SAE No. 90 o equivalente) o aceite de motor a las siguientes ubicaciones de cada árbol de levas.

- Superficie de empuje del frente del diario

3. Como se muestra en la figura, alinee la posición de leva del cilindro Nº 1 alrededor del punto muerto superior (PMS) y coloque el árbol de levas de admisión en la culata.

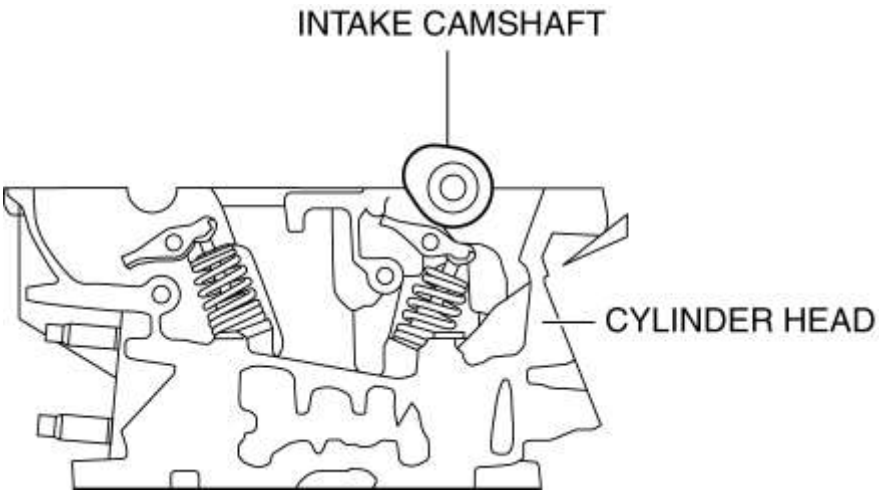

4. Retire la cuerda que suspende la cadena de distribución en el lado del escape.

5. Mientras alinea la marca en la cadena de distribución colocada durante la extracción con la que está en el actuador de sincronización de la válvula hidráulica variable, coloque el componente del árbol de levas de escape en la culata.

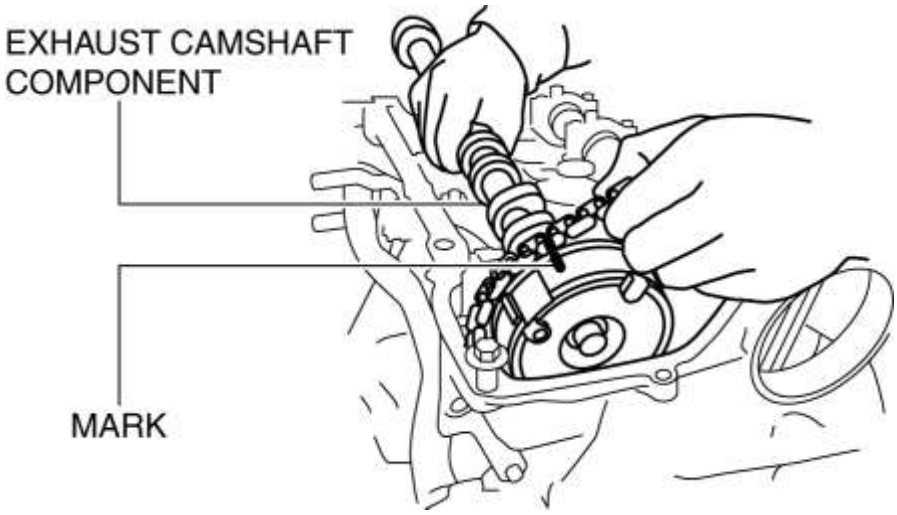

6. Como se muestra en la figura, aplique aceite para engranajes (SAE No. 90 o equivalente) o aceite de motor en el área central de cada muñón del árbol de levas.

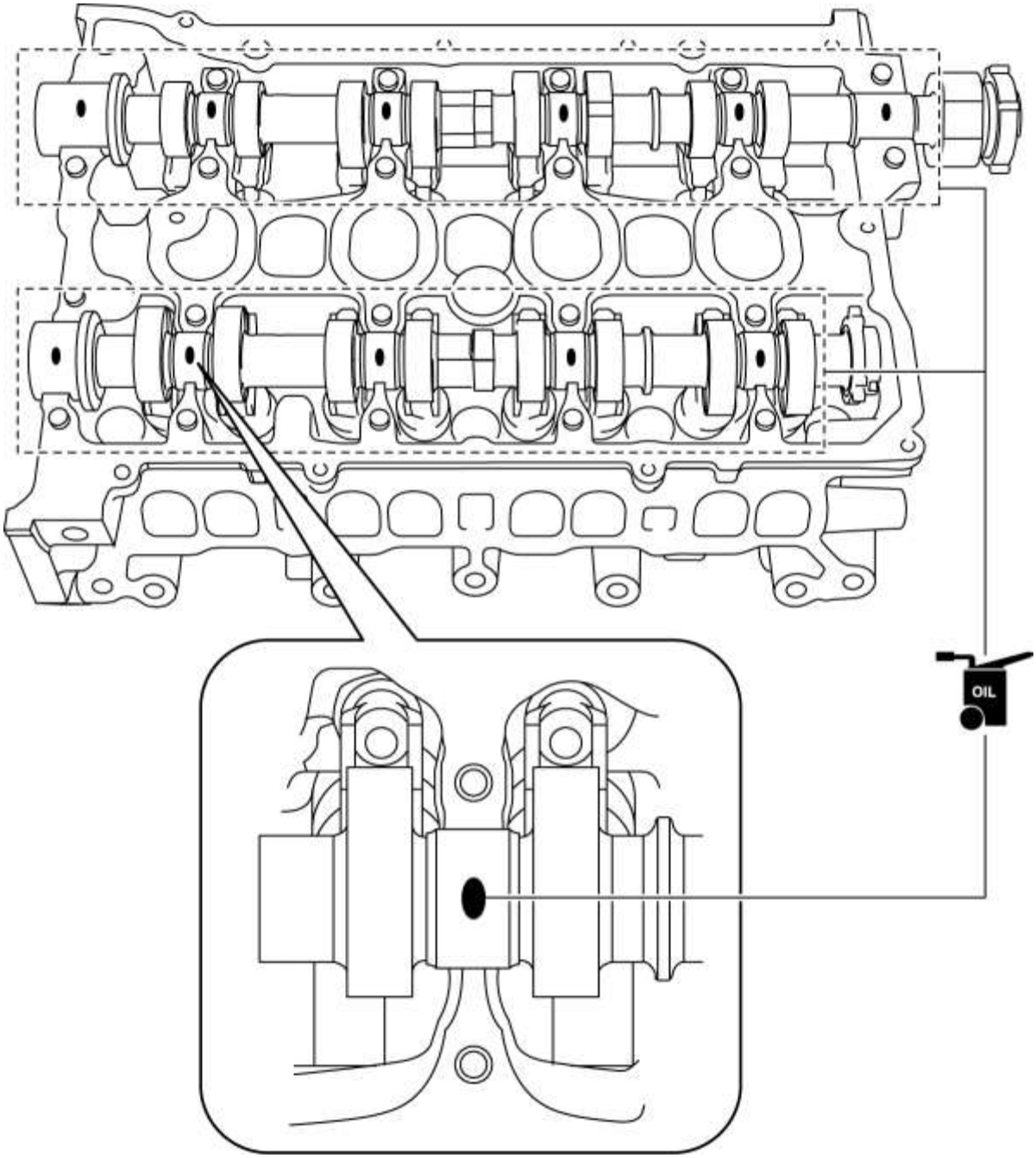

7. Aplique el agente adhesivo (Loctite 962T) alrededor del muñón N ° 6 de la culata o la tapa del árbol de levas trasero del lado de escape.

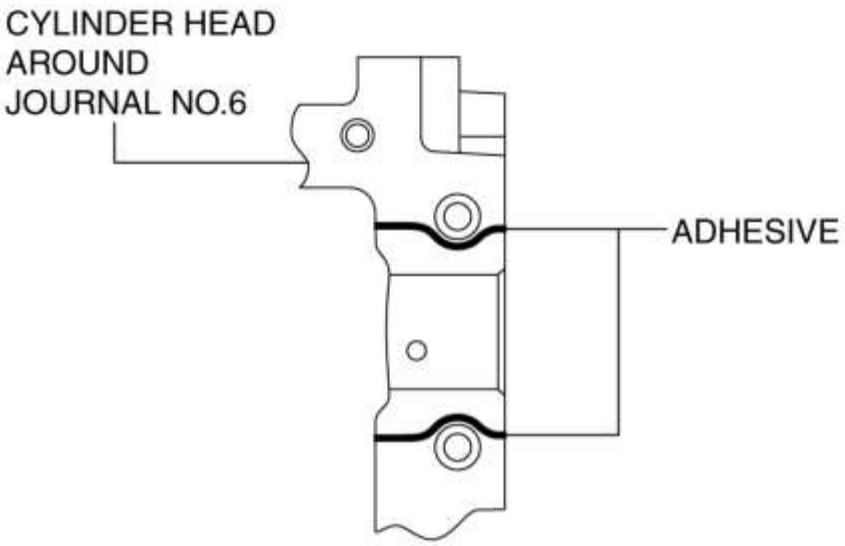

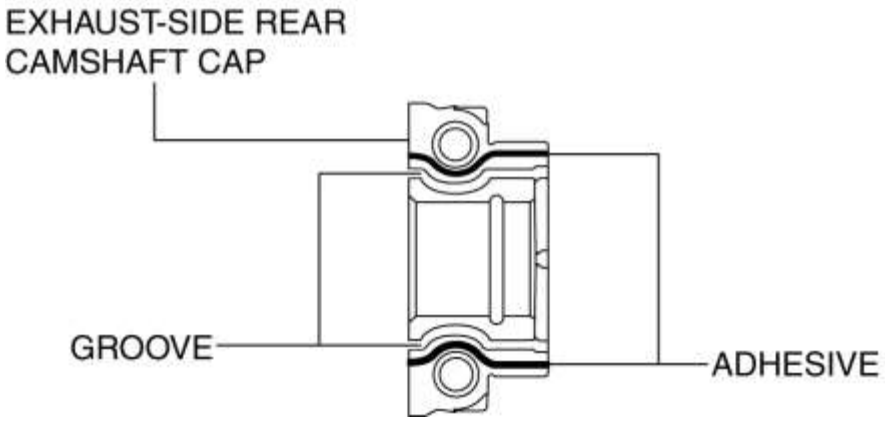

PRECAUCIÓN:

- Verifique que no haya agente adhesivo en el diario.

  Ancho del cordón del agente adhesivo

- 0.5-1.5 mm {0.02-0.05 in}

8. Instale las tapas del árbol de levas en el orden numérico marcado, y apriete temporalmente los pernos de instalación de la tapa del árbol de levas en dos o tres pasadas de manera uniforme.

9. Apriete los pernos de instalación de la tapa del árbol de levas en dos pasos en el orden que se muestra en la figura.

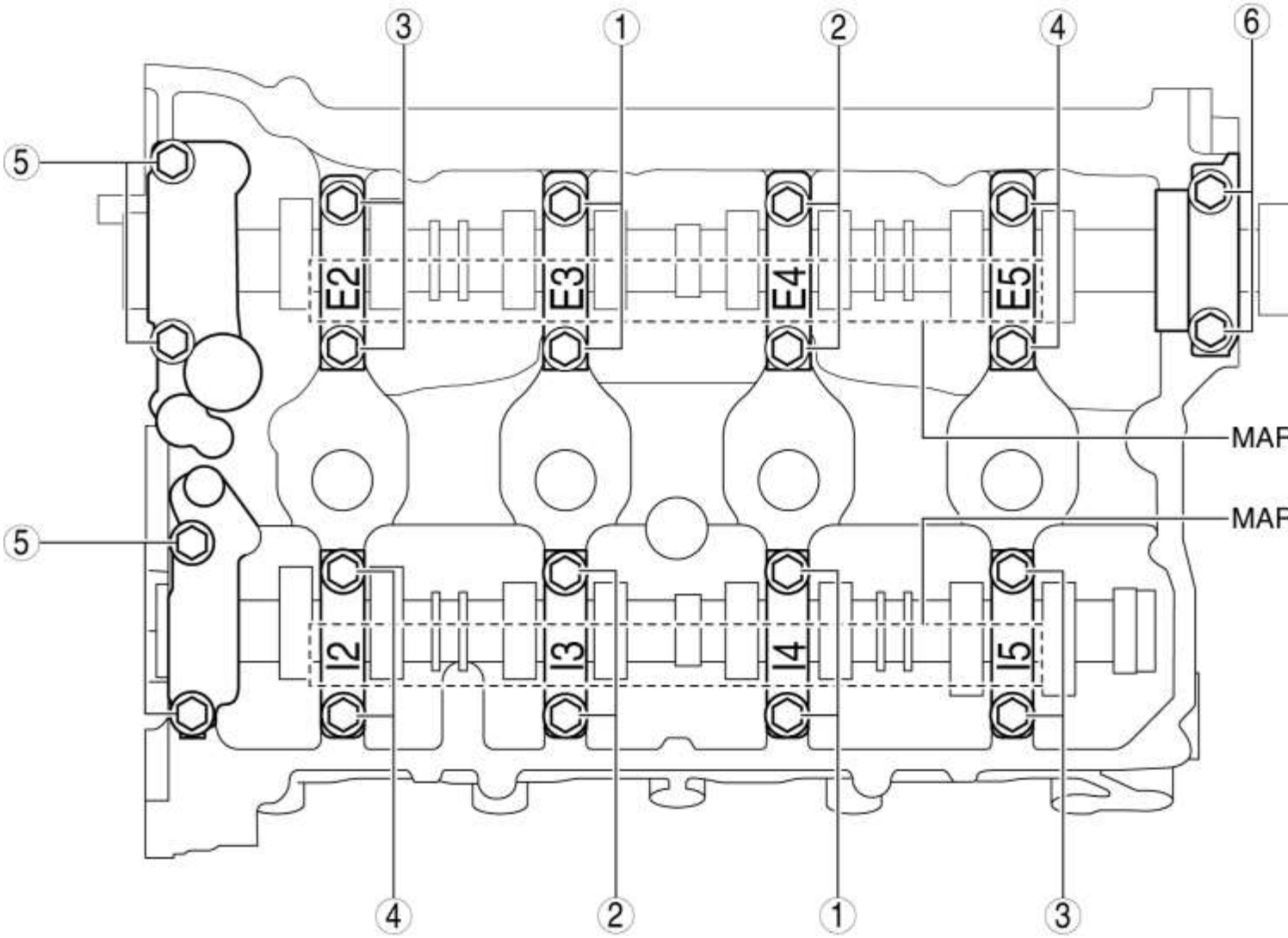

Par de apriete

- Primer paso: 3.0-6.0 N · m {31-61 kgf · cm, 27-53 in · lbf}
- Segundo paso: 8-11 N · m {82-112 kgf · cm, 71-97 in · lbf}

Nota de instalación del actuador de temporización de la válvula variable eléctrica

1. Retire la cuerda suspendiendo la cadena de distribución en el lado de entrada.

2. Quite la cadena de distribución de los piñones de escape y del árbol de levas de admisión y colóquela a un lado en la parte posterior, luego inserte el actuador eléctrico de distribución de la válvula variable entre la cubierta delantera del motor y la culata.

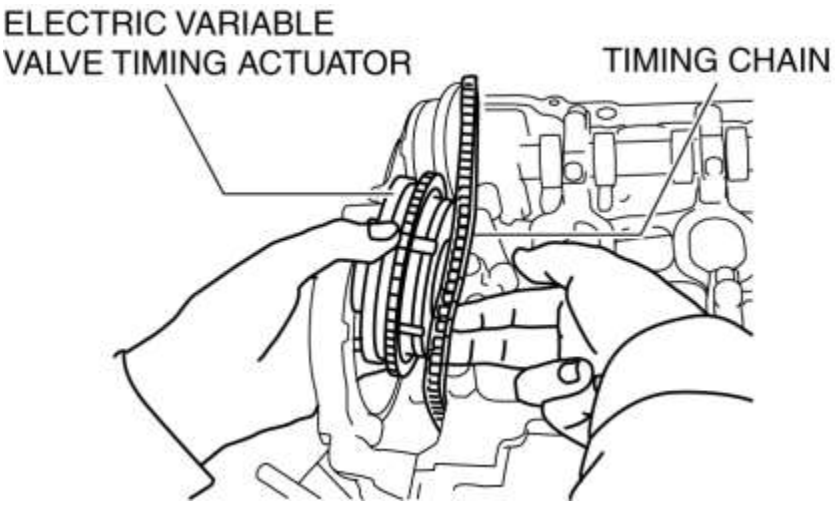

3. Regrese la cadena de distribución a la rueda dentada del árbol de levas de escape.

4. Mientras alinea la marca en la cadena de distribución colocada durante la extracción con la que está en el actuador eléctrico de sincronización de la válvula variable, engrane la cadena con la rueda dentada.

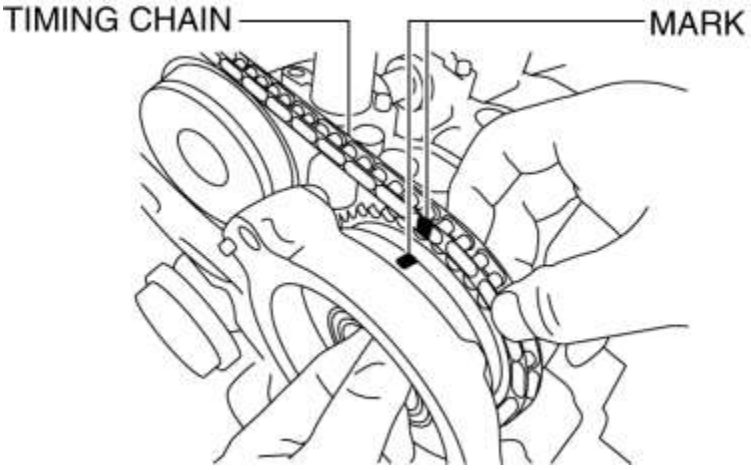

5. Alinee el pasador de golpe en el extremo del árbol de levas de admisión con la muesca en el lado del actuador, luego monte el actuador.

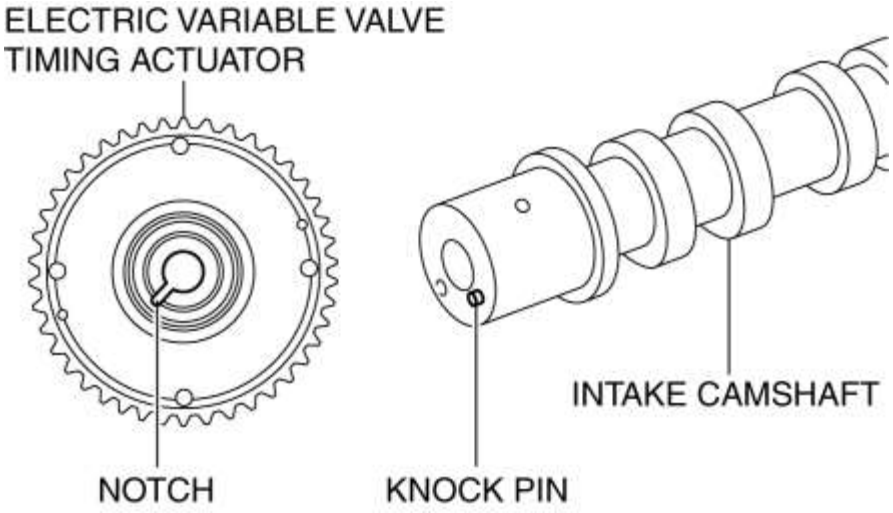

NOTA:

- Ajuste el pasador de golpe con la muesca mientras ajusta la posición del pasador de golpe girando el árbol de levas.

6. Sujete el árbol de levas de admisión con una llave inglesa en el hexágono fundido y apriete el perno de instalación del actuador de temporización de la válvula variable eléctrica.

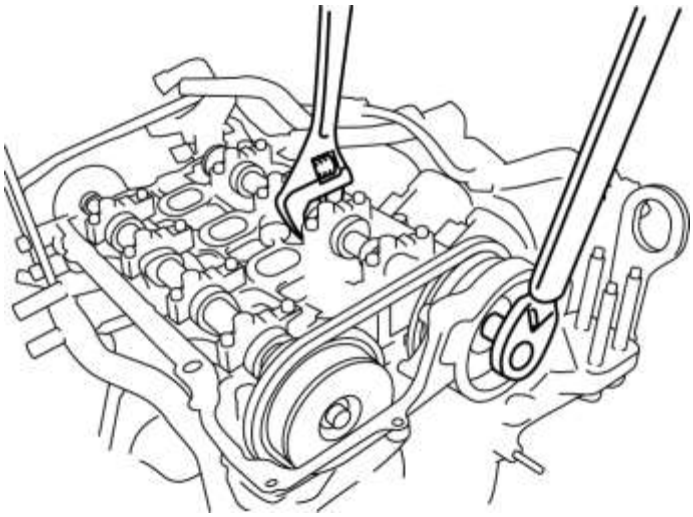

Par de apriete

- 102-114 N · m {10.5-11.6 kgf · m, 76-84 ft · lbf}

Nota de instalación de la cadena de tiempo

1. Instale la guía de cadena (No.1).

2. Retire el perno que asegura el brazo del tensor y aplique tensión a la cadena de distribución.

3. Gire el cigüeñal en el sentido de las agujas del reloj dos vueltas y verifique que el tiempo de la válvula sea el correcto.

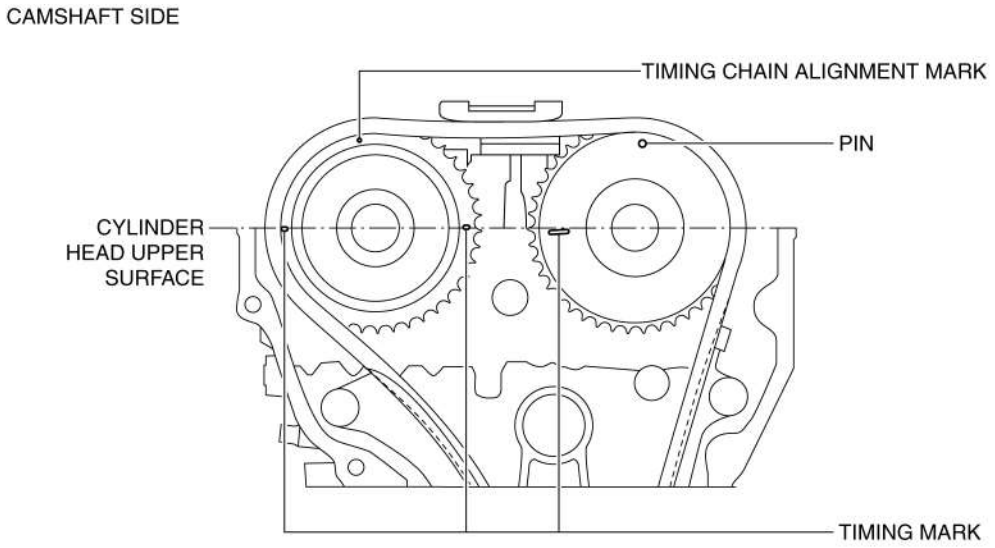

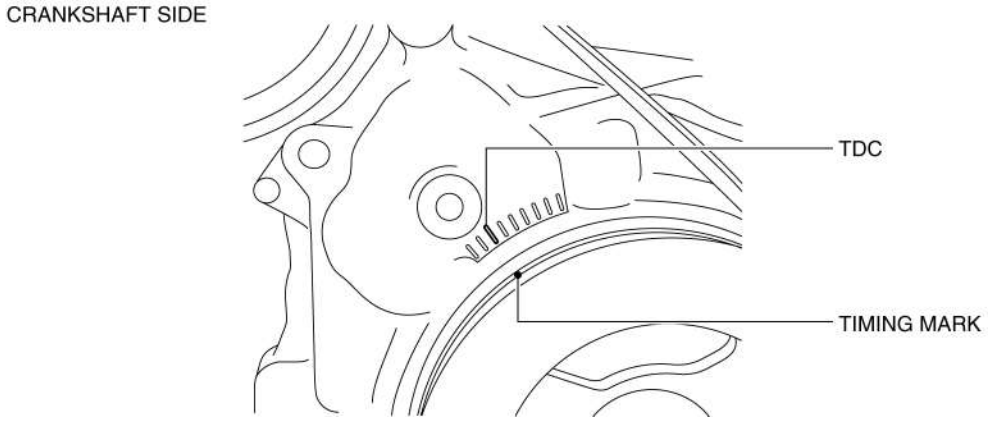

NOTA:

- La marca de sincronización de SKYACTIV-G 2.5 no es completamente paralela a la superficie superior de la culata.
- Si la sincronización de la válvula no es correcta, retire la cubierta frontal del motor y vuelva a montar la cadena de distribución en cada rueda dentada. (Consulte REMOCION / INSTALACION DE LA CADENA DE DISTRIBUCION [SKYACTIV-G 2.5]).

4. Instale los tapones ciegos (superior e inferior) para los orificios de servicio de la cubierta frontal del motor.

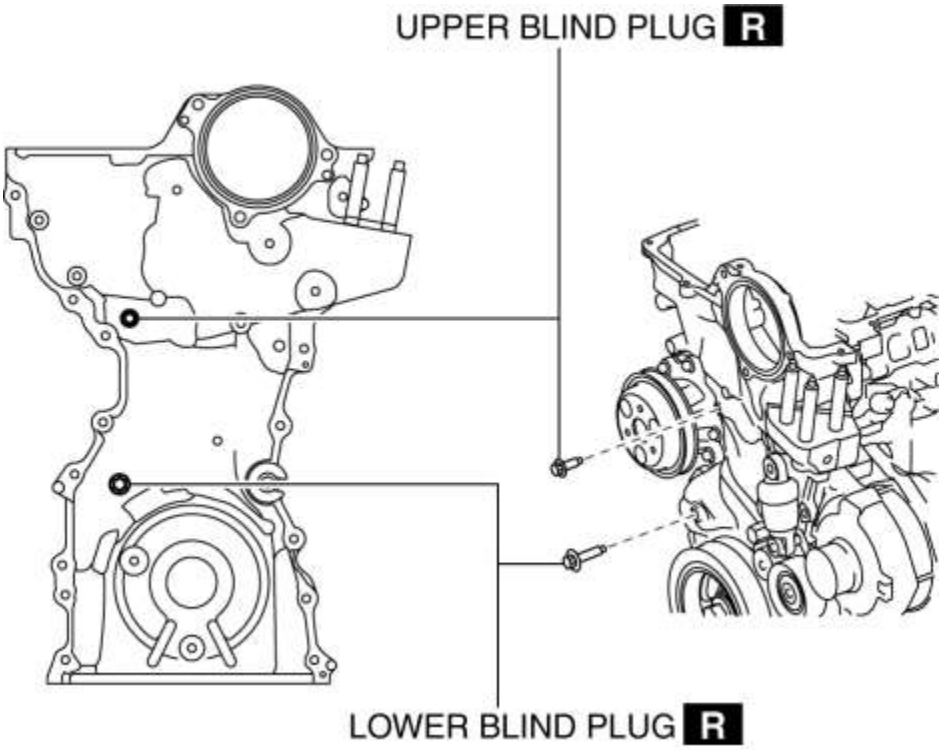

Par de apriete

- Superior: 8-11 N · m {82-112 kgf · cm, 71-97 in · lbf}
- Inferior: 17-23 N · m {1.8-2.3 kgf · m, 13-16 ft · lbf}

Nota de instalación de la tubería de ducha de aceite

1. Instale el tubo de ducha de aceite en el orden que se muestra en la figura.

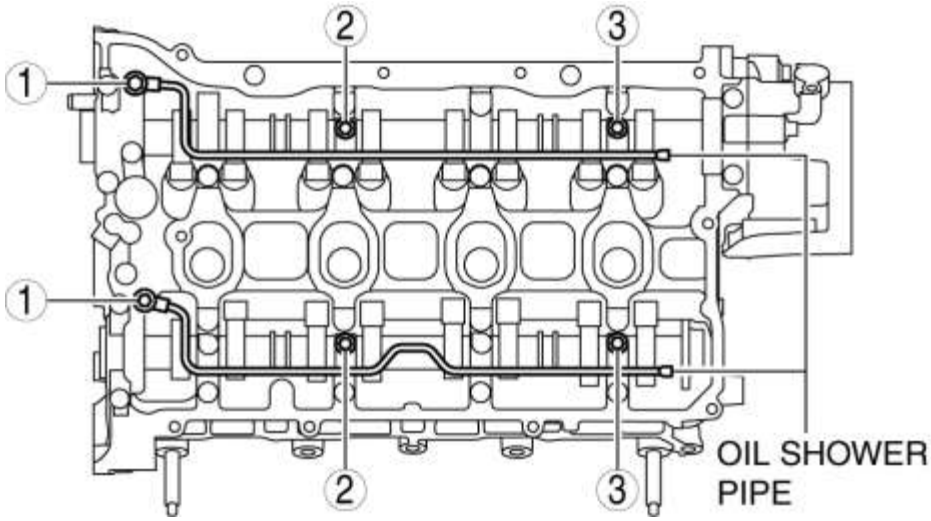

Par de apriete

Posición de instalación	Par de apriete
1	9-12 N · m {92-122 kgf · cm, 80-106 in · lbf}
2, 3	8.0-9.0 N · m {82-91 kgf · cm, 71-79 in · lbf}

Mazda6 - Motor

REEMPLAZO DE LA JUNTA DE LA CABEZA DEL CILINDRO [SKYACTIV-G 2.5]

ADVERTENCIA:

- Un motor caliente puede causar quemaduras severas. Apague el motor y espere hasta que esté frío antes de darle servicio.
- El vapor de combustible es peligroso. Puede encenderse muy fácilmente, causando lesiones y daños graves. Mantenga siempre las chispas y las llamas alejadas del combustible.
- Los derrames y fugas de la línea de combustible son peligrosos. El combustible puede encenderse y causar lesiones graves o la muerte y el daño. El combustible también puede irritar la piel y los ojos. Para evitar esto, complete siempre el "Procedimiento de seguridad de la línea de combustible". (Consulte ANTES DEL SERVICIO PRECAUCION [SKYACTIV-G 2.5] .)

PRECAUCIÓN:

- Si el árbol de levas se gira con la cadena de distribución eliminada y el pistón en la posición superior del punto muerto, la válvula puede entrar en contacto con el pistón y el motor podría dañarse. Al girar el árbol de levas sin la cadena de distribución, gírelo después de bajar el pistón desde la posición superior del punto muerto.

1. Desconecte el cable negativo de la batería. (Ver DESCONEXIÓN / CONEXIÓN DEL CABLE DE LA BATERÍA NEGATIVA [SKYACTIV-G 2.5] .)

2. Retire la placa del orificio del tapón. (Consulte REMOCION / INSTALACION DE LA PLACA DEL ORIFICIO DE ENCHUFE [SKYACTIV-G 2.5] .)

3. Retire la bobina de encendido / sensores de iones. (Consulte DESMONTAJE / INSTALACIÓN DEL SENSOR DE BOBINA DE IGNICIÓN / IÓN [SKYACTIV-G 2.5]).

4. Retire el frente debajo de la tapa No.2. (Véase FRENTE BAJO CUBIERTA N ° 2 EXTRACCIÓN / INSTALACIÓN).

5. Retire el escudo contra salpicaduras. (Ver REMOCION / INSTALACION DE ESCUDO DE CHAPOTEO .)

6. Retire la correa de transmisión. (Consulte REMOCION / INSTALACION DE LA CORREA DE TRANSMISION [SKYACTIV-G 2.5] .)

7. Drene el aceite del motor. (Ver REEMPLAZO DEL ACEITE DEL MOTOR [SKYACTIV-G 2.5] .)

8. Drene el refrigerante del motor. (Ver REEMPLAZO DEL REFRIGERANTE DEL MOTOR [SKYACTIV-G 2.5] .)

9. Retire el colector de admisión. (Consulte REMOCION / INSTALACION DEL SISTEMA DE AIRE DE ADICIÓN [SKYACTIV-G 2.5] .)

10. Aparte el colector de escape a la parte trasera del vehículo. (Consulte REMOCION / INSTALACION DEL SISTEMA DE ESCAPE [SKYACTIV-G 2.5] .)

11. Desconecte la manguera del radiador (superior, inferior).

12. Retire la bomba de vacío. (Vea REMOCION / INSTALACION DE LA BOMBA DE VACÍO).

13. Retire la bomba de combustible de alta presión y la carcasa trasera. (Consulte REMOCION / INSTALACION DE LA BOMBA DE COMBUSTIBLE A ALTA PRESION [SKYACTIV-G 2.5] .)

14. Desconecte la manguera del calentador de la salida de agua y la tubería de entrada de agua.

15. Retire el cárter de aceite. (Consulte REMOCION / INSTALACION DEL PANEL DE ACEITE [SKYACTIV-G 2.5] .)

16. Retire la cadena de distribución y la guía de la cadena. (Consulte REMOCION / INSTALACION DE LA CADENA DE DISTRIBUCION [SKYACTIV-G 2.5]).

17. Eliminar el OCV. (Consulte REMOCION / INSTALACION DE LA VALVULA DE CONTROL DEL ACEITE (OCV) [SKYACTIV-G 2.5] .)

18. Eliminar en el orden indicado en la tabla.

19. Instalar en el orden inverso de eliminación.

20. Rellene con el tipo especificado y la cantidad de aceite del motor. (Ver REEMPLAZO DEL ACEITE DEL MOTOR [SKYACTIV-G 2.5] .)

21. Vuelva a llenar el refrigerante del motor. (Ver REEMPLAZO DEL REFRIGERANTE DEL MOTOR [SKYACTIV-G 2.5] .)

22. Arranque el motor, e inspeccione y ajuste lo siguiente:

- Fuga de aceite del motor, refrigerante del motor.
- Desplazamiento y contacto de la polea y el cinturón.
- Tiempo de encendido, velocidad de ralentí y mezcla inactiva. (Consulte ENGINE TUNE-UP [SKYACTIV-G 2.5] .)
- Presión de compresión (Ver COMPRESSION INSPECTION [SKYACTIV-G 2.5] .)

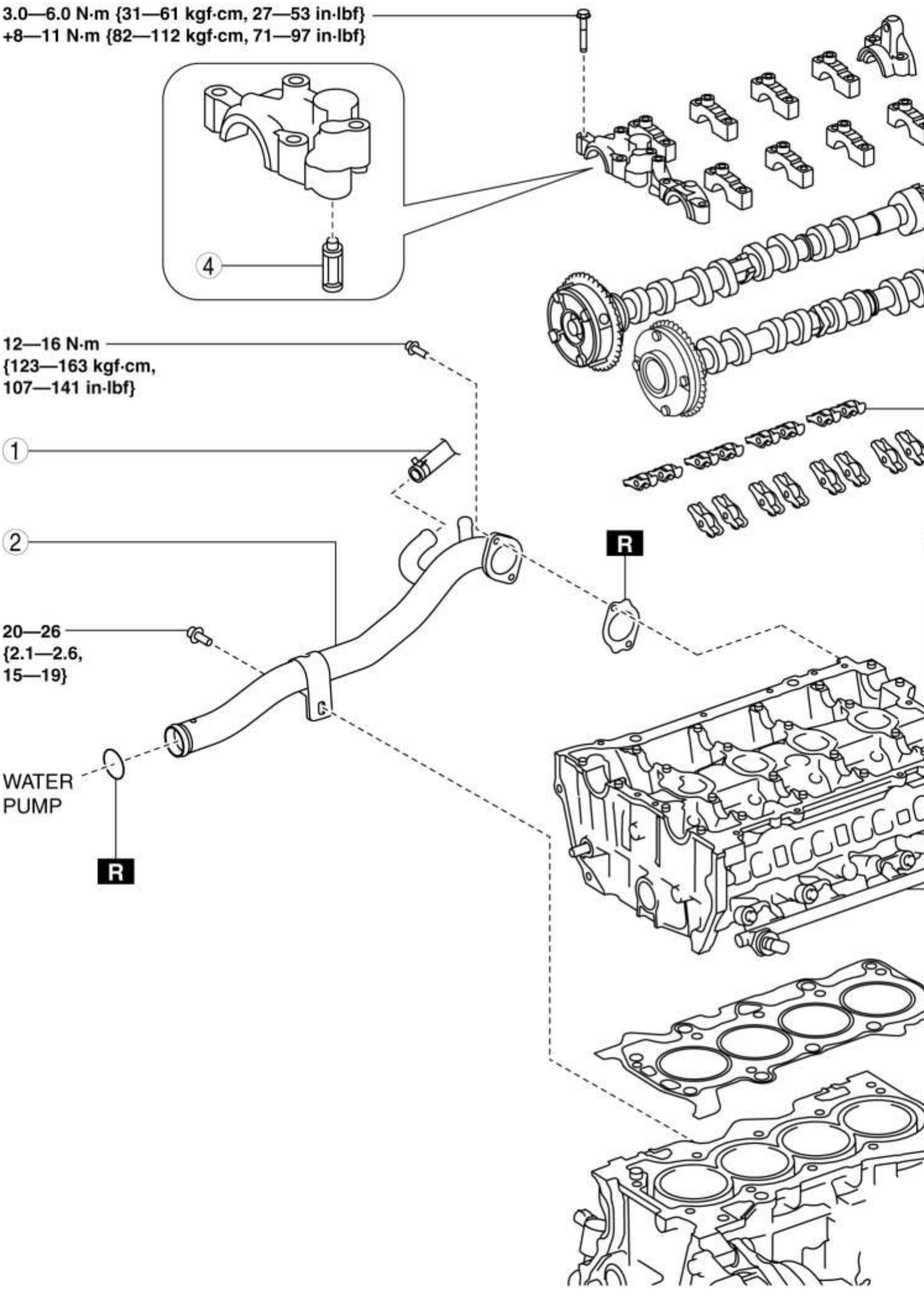
3.0—6.0 N·m {31—61 kgf·cm, 27—53 in·lbf}
+8—11 N·m {82—112 kgf·cm, 71—97 in·lbf}
4
12—16 N·m
{123—163 kgf·cm,
107—141 in·lbf}
1
2
R
20—26
{2.1—2.6,
15—19}
WATER
PUMP
R

1	Manguera de agua (ATX)
2	Tubería de entrada de agua (Consulte la Nota de instalación de la tubería de entrada de agua).
3	Árbol de levas (Consulte Nota sobre la eliminación del árbol de levas). (Consulte la Nota de instalación del árbol de levas).
4	Filtro de aceite OCV
5	Balancín (Consulte la Nota de eliminación del brazo oscilante). (Consulte la Nota de instalación del brazo oscilante).
6	Cabeza de cilindro (Consulte la Nota de eliminación de la cabeza del cilindro). (Consulte la Nota de instalación del cabezal del cilindro).
7	Junta de culata

Nota sobre la eliminación del árbol de levas

1. Afloje los pernos de instalación de la tapa del árbol de levas en unas pocas pasadas en el orden que se muestra en la figura y quite las tapas del árbol de levas.

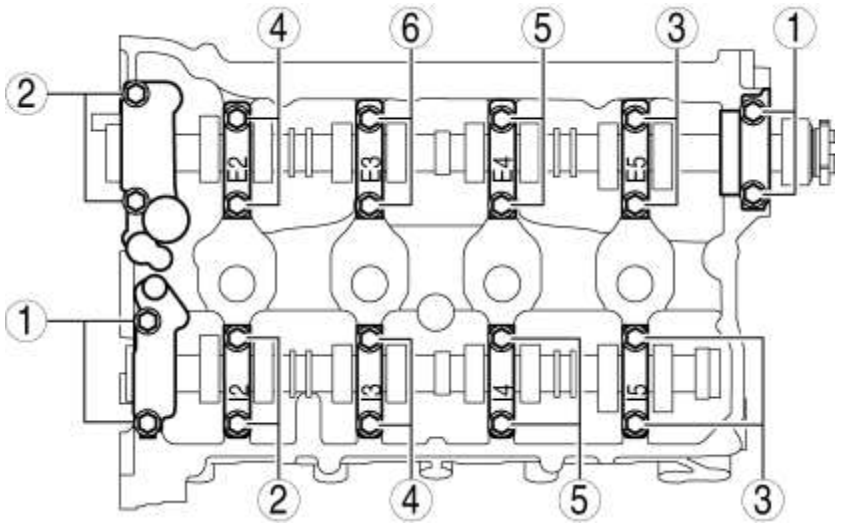

2. Retire el árbol de levas.

Nota sobre la eliminación del brazo oscilante

1. Mantenga los balancines en el orden de extracción para permitir el reensamblaje en sus posiciones originales.

Nota sobre la eliminación de la cabeza del cilindro

1. Instale temporalmente el cárter de aceite para sostener el motor por debajo del vehículo.

PRECAUCIÓN:

- Para evitar la deformación del cárter de aceite, sostenga el motor utilizando los siguientes métodos.
  - Cuando use un elevador de motor, inserte un trozo de goma del tamaño adecuado (aproximadamente 20 mm [0.79 in} de grosor) entre el elevador del motor y el cárter de aceite para sostener el cárter de aceite.
  - Cuando use un gato de garaje, coloque un caucho del tamaño apropiado (aproximadamente 20 mm [0.79 in} de grosor) en un listón que sea lo suficientemente grande como para cubrir el cárter de aceite para sostener el cárter de aceite.

2. Apoye el motor (bandeja de aceite) usando un elevador de motor o un gato de garaje disponible comercialmente.

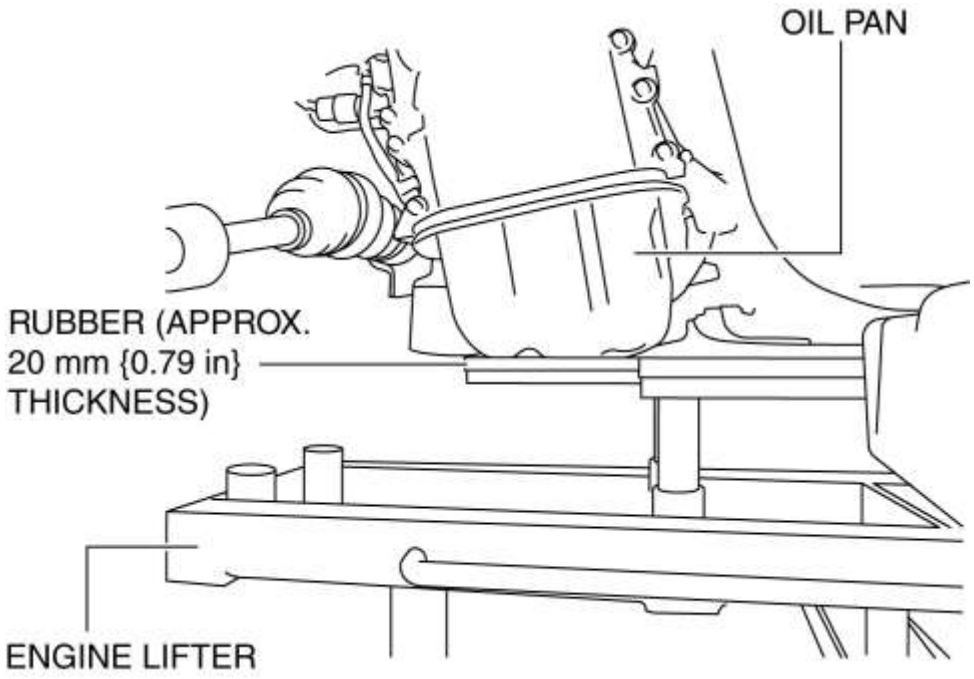

3. Retire la cadena en el **SST** que suspendió el motor y déjelo a un lado.

4. Afloje los pernos de instalación de la culata en dos o tres pasadas en el orden que se muestra en la figura y retírelos.

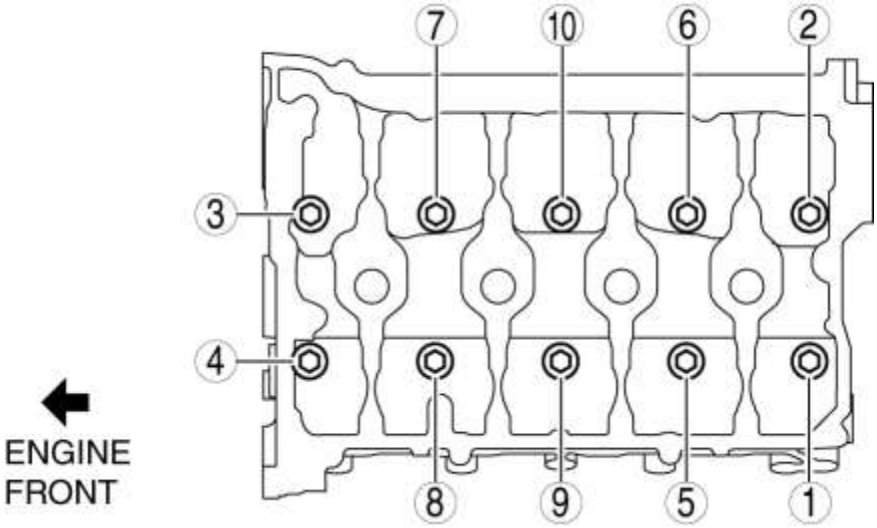

5. Retire la culata.

Nota de instalación del cabezal del cilindro

PRECAUCIÓN:

- Si se cumple la siguiente condición, reemplace los pernos de la culata.
  - La longitud excede la especificación máxima

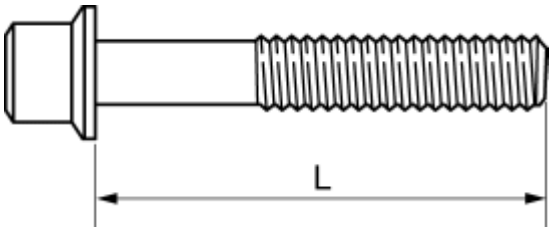

Longitud del perno de la cabeza del cilindro L

- 145.2-145.8 mm {5.717-5.740 in}

Longitud del perno de la cabeza del cilindro L máximo

- 146.5 mm {5.767 in}

1. Cuando se vuelva a utilizar un perno de culata, aplique aceite de motor a cualquier parte de lo siguiente:

- Superficie de asiento del perno
- Superficie de asiento de la cabeza del cilindro

2. Apriete los pernos de la culata en el orden que se muestra en los siguientes 4 pasos.

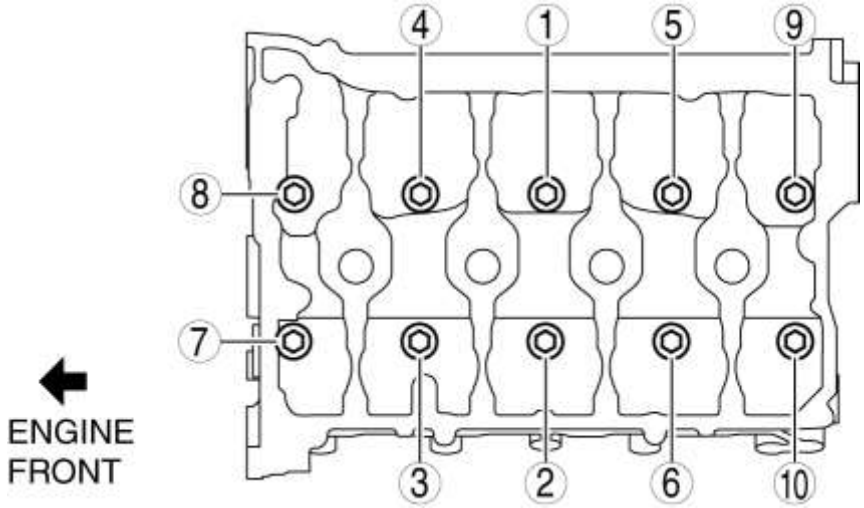

Par de apriete

- Paso 1: 13-17 N · m {133-173 kgf · cm, 116-150 in · lbf}
- Paso 2: 43-47 N · m {4.4-4.7 kgf · m, 32-34 ft · lbf}
- Paso 3: 85-95 °
- Paso 4: 85-95 °

3. Instale la cadena para el **SST** que se apartó y asegure el motor.

4. Retire el elevador del motor o el gato del garaje.

5. Retire el cárter de aceite ensamblado temporalmente.

Nota de instalación del brazo oscilante

1. Aplique aceite de motor a los HLA y al extremo de los vástagos de la válvula.

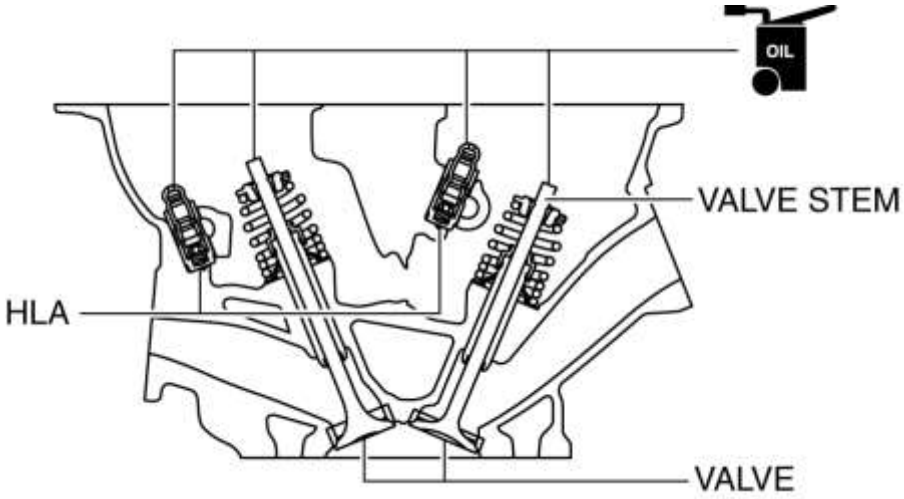

2. Instale los balancines en las mismas posiciones que antes de quitarlos.

Nota de instalación del árbol de levas

1. Como se muestra en la figura, aplique aceite para engranajes (SAE No. 90 o equivalente) o aceite de motor en el área central de cada muñón de la culata.

PRECAUCIÓN:

- Aplique 0.05 ml (0.05 cc, 0.003 en ^{3}) o menos de aceite al diario No.6.

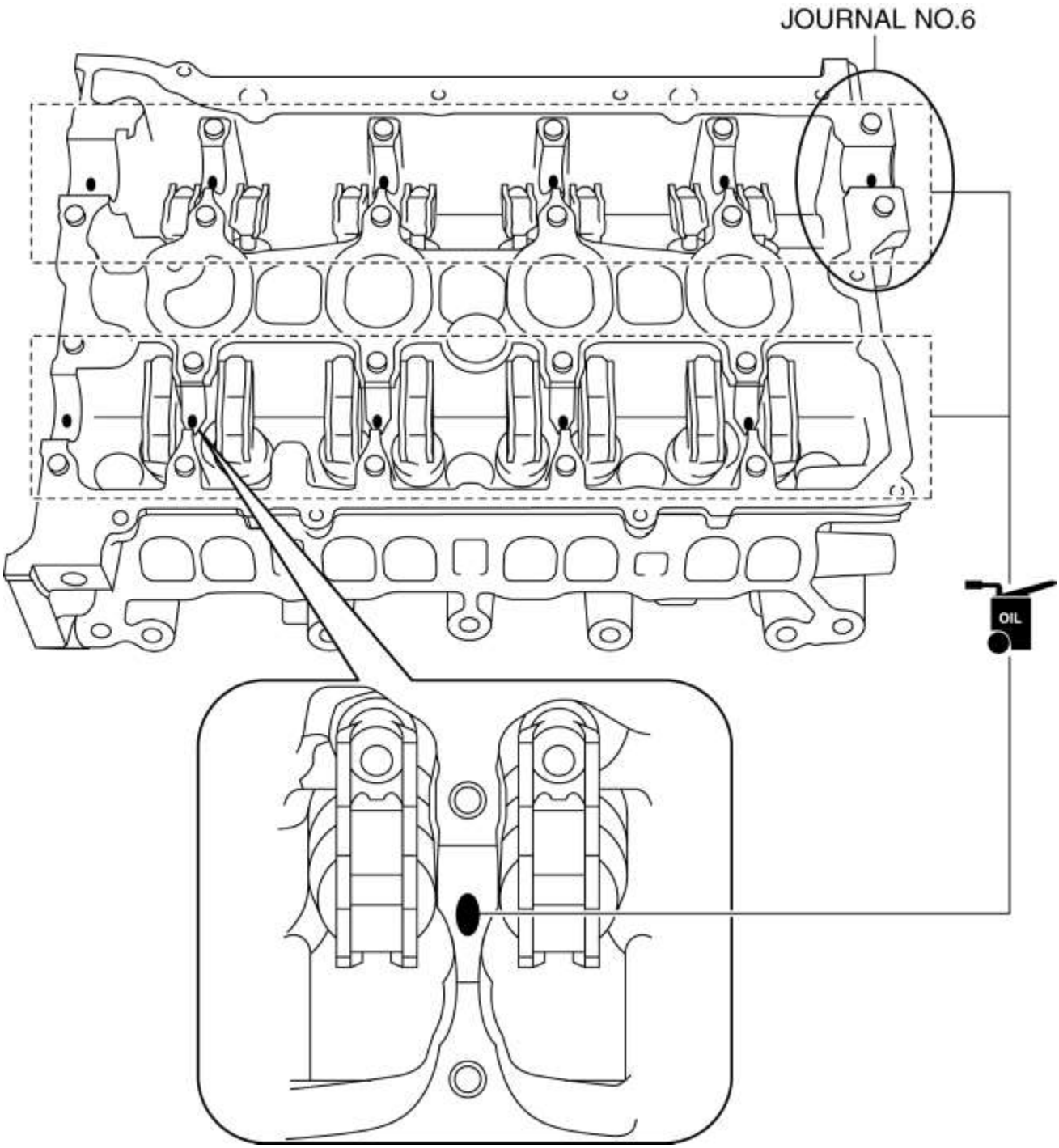

2. Aplique aceite para engranajes (SAE No. 90 o equivalente) o aceite de motor a las siguientes ubicaciones de cada árbol de levas.

- Superficie de empuje del frente del diario

3. Instale el árbol de levas con la leva del cilindro Nº 1 alineada a la posición TDC como se muestra en la figura.

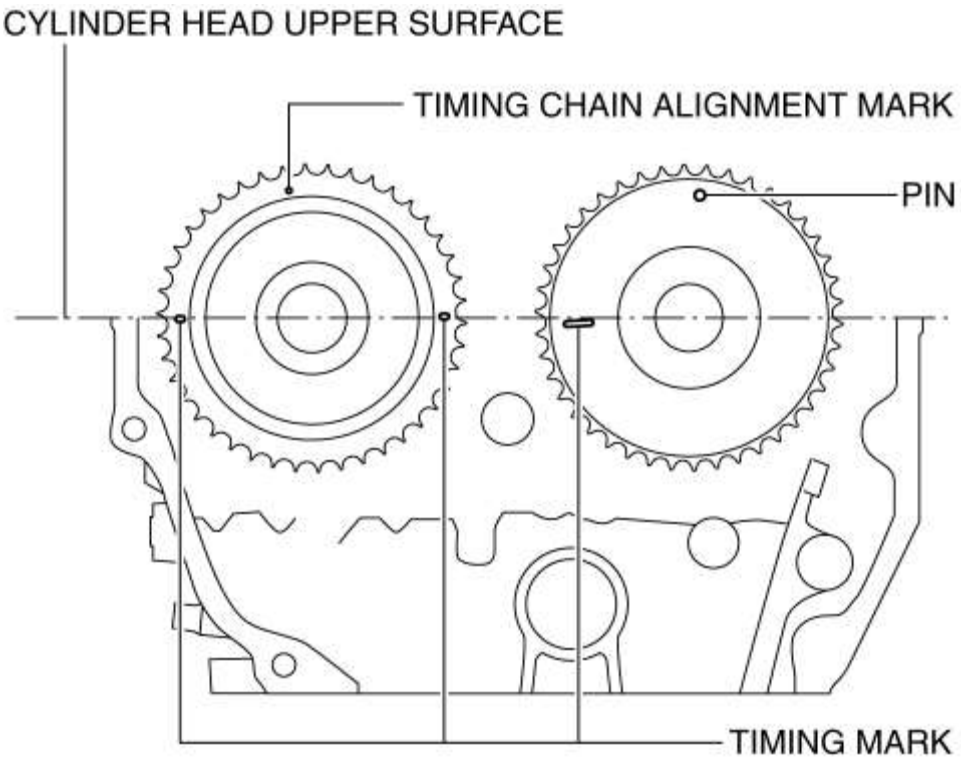

NOTA:

- La marca de sincronización de SKYACTIV-G 2.5 no es completamente paralela a la superficie superior de la culata.

4. Como se muestra en la figura, aplique aceite para engranajes (SAE No. 90 o equivalente) o aceite de motor en el área central de cada muñón del árbol de levas.

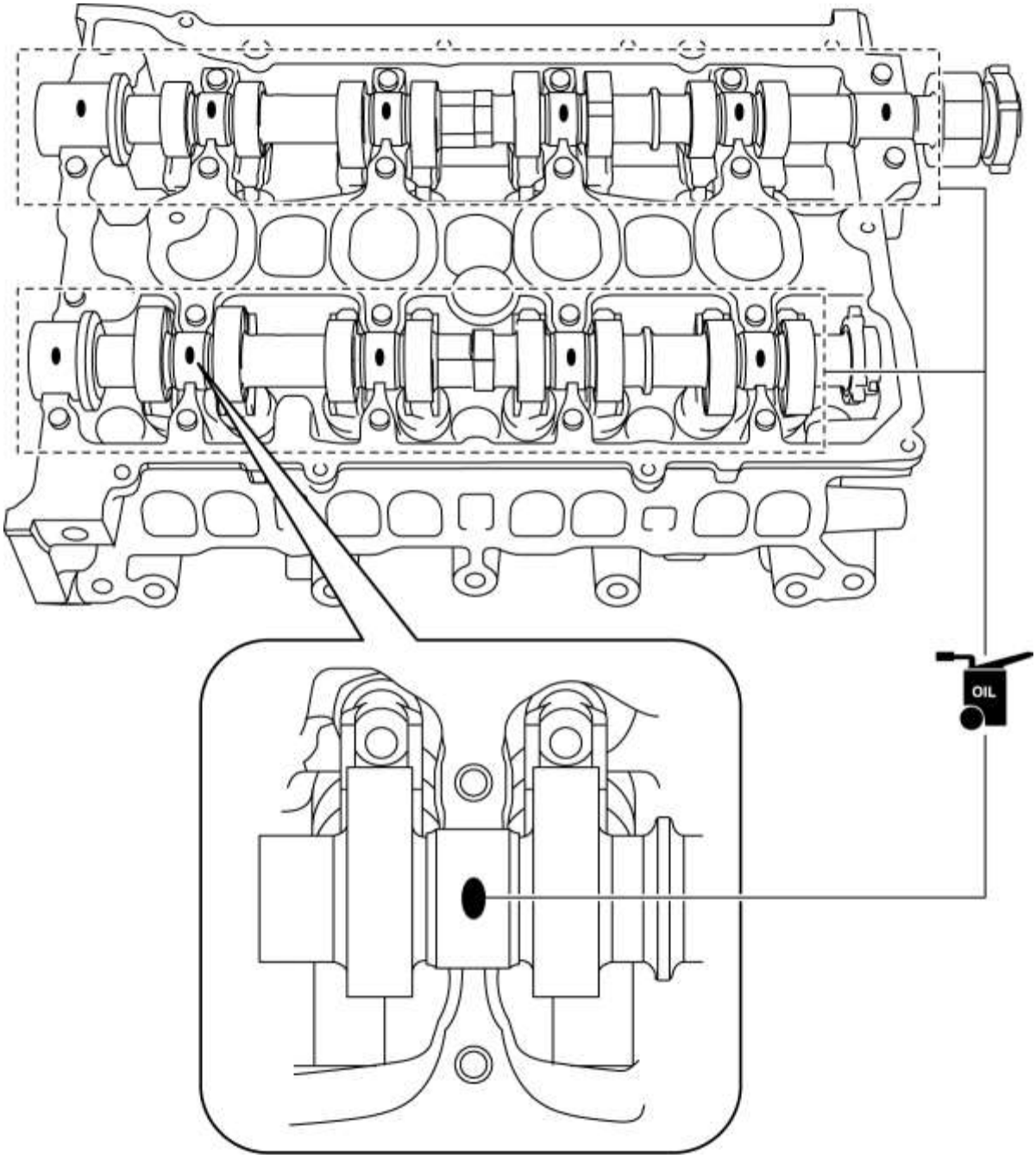

5. Aplique el agente adhesivo (Loctite 962T) alrededor del muñón N ° 6 de la culata o la tapa del árbol de levas trasero del lado de escape.

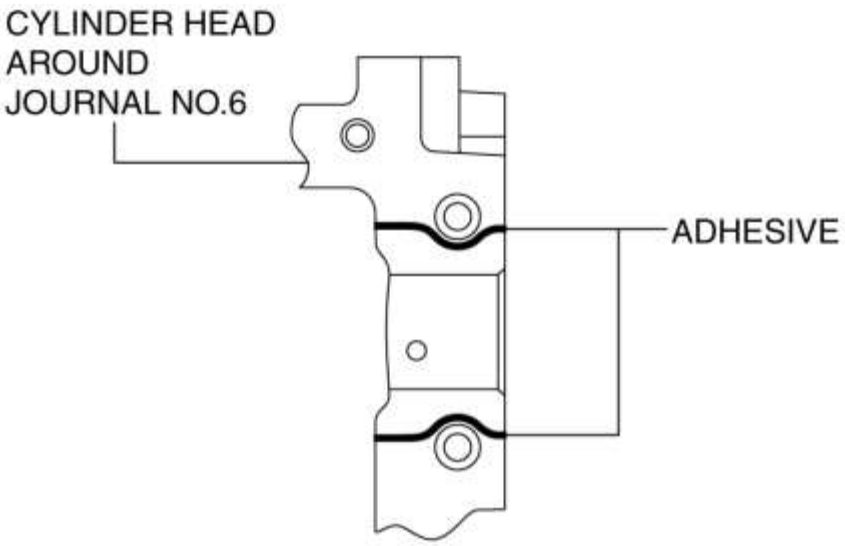

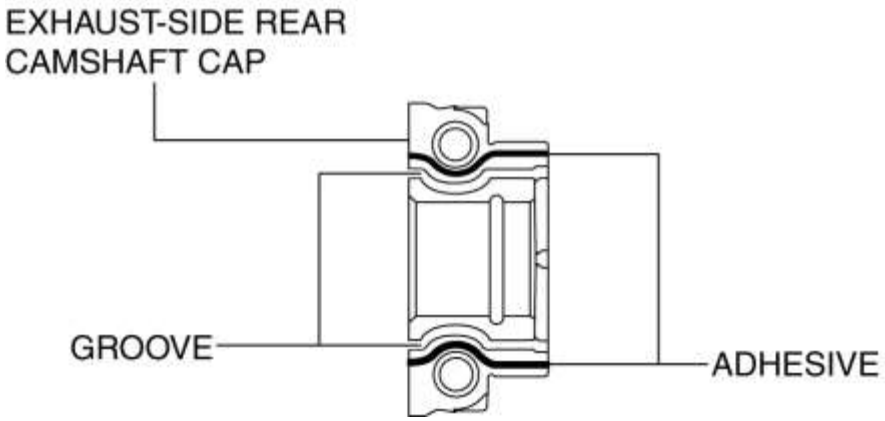

PRECAUCIÓN:

- Verifique que no haya agente adhesivo en el diario.

  Ancho del cordón del agente adhesivo

- 0.5-1.5 mm {0.02-0.05 in}

6. Instale las tapas del árbol de levas en el orden numérico marcado, y apriete temporalmente los pernos de instalación de la tapa del árbol de levas en dos o tres pasadas de manera uniforme.

7. Apriete los pernos de instalación de la tapa del árbol de levas en dos pasos en el orden que se muestra en la figura.

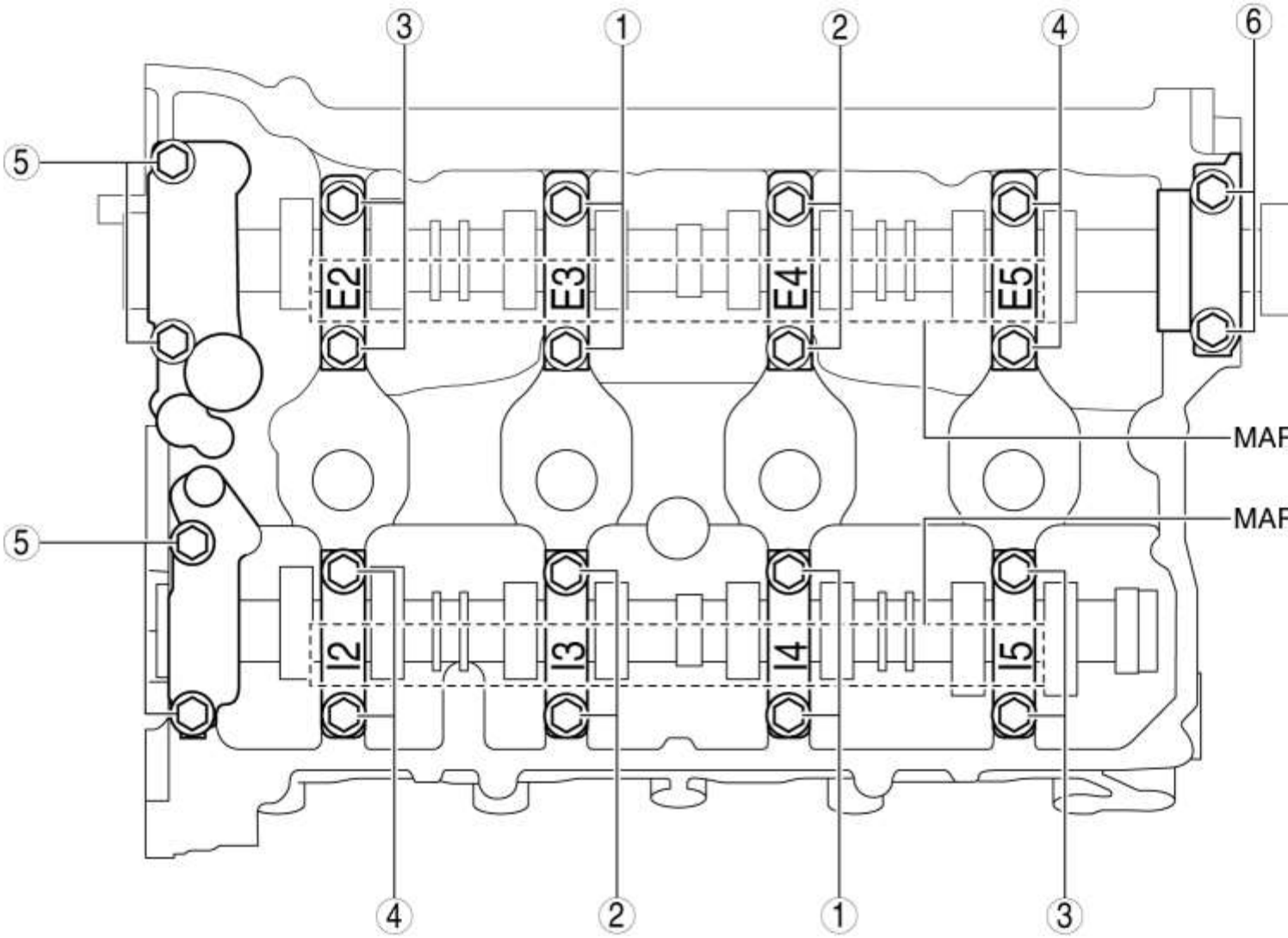

Par de apriete

- Primer paso: 3.0-6.0 N · m {31-61 kgf · cm, 27-53 in · lbf}
- Segundo paso: 8-11 N · m {82-112 kgf · cm, 71-97 in · lbf}

Nota de instalación de tubería de entrada de agua

PRECAUCIÓN:

- No aplique aceite (como aceite de motor, ATF) en la junta tórica de la tubería de entrada de agua. De lo contrario, la junta tórica podría hincharse causando un mal funcionamiento del sello.

1. Limpie el sellador que se adhiere al orificio del perno en el lado del bloque del cilindro del soporte de la tubería de entrada de agua.

2. Aplique refrigerante del motor a la junta tórica.

3. Instale la junta tórica en el tubo de entrada de agua.

4. Inserte el tubo de entrada de agua en la bomba de agua teniendo cuidado de no dañar la junta tórica.

5. Instale la junta del tubo de entrada de agua con la proyección de la junta mirando hacia la dirección que se muestra en la figura.

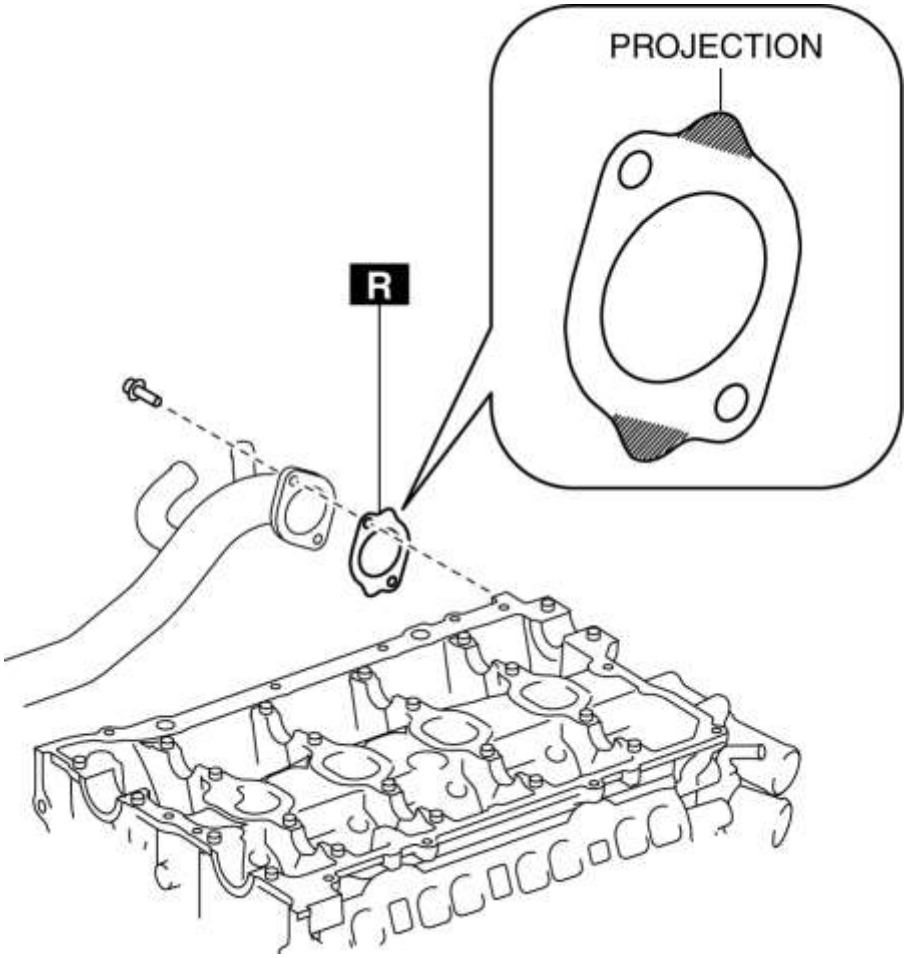

6. Apriete los pernos en el orden que se muestra en la figura.

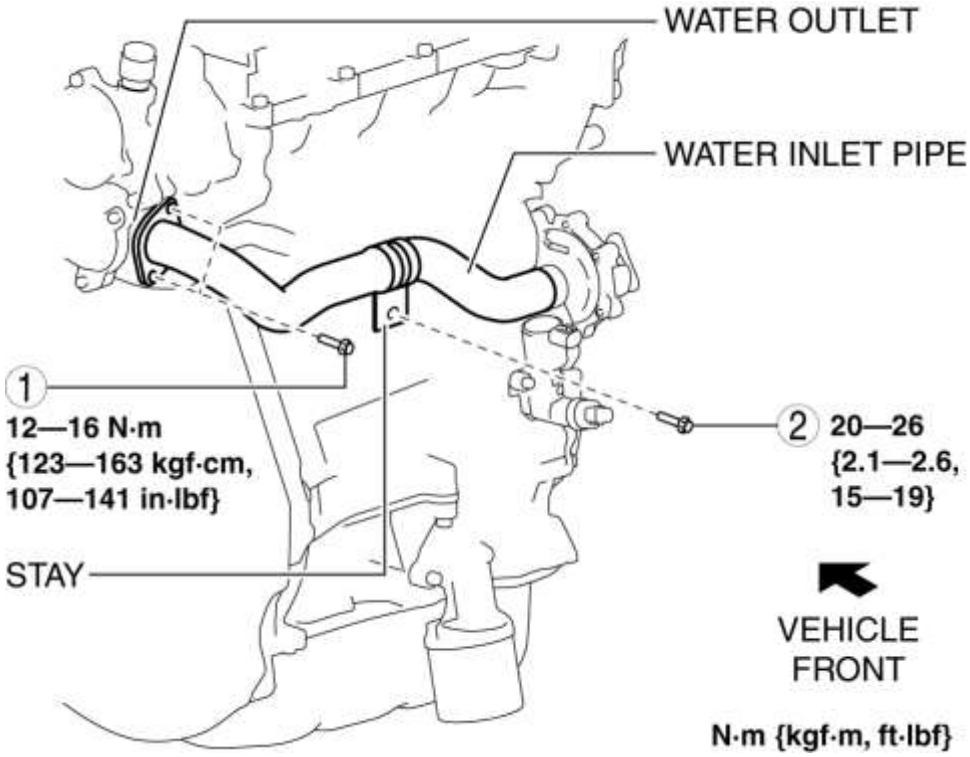

Mazda6 - Motor

REEMPLAZO DEL SELLO DEL ACEITE DELANTERO [SKYACTIV-G 2.5]

ADVERTENCIA:

- Un motor caliente puede causar quemaduras severas. Apague el motor y espere hasta que esté frío antes de darle servicio.

1. Retire el frente debajo de la cubierta No.2. (Véase FRENTE BAJO CUBIERTA N ° 2 EXTRACCIÓN / INSTALACIÓN).

2. Retire la protección contra salpicaduras. (Ver REMOCION / INSTALACION DE ESCUDO DE CHAPOTEO .)

3. Retire la correa de transmisión. (Consulte REMOCION / INSTALACION DE LA CORREA DE TRANSMISION [SKYACTIV-G 2.5] .)

4. Eliminar en el orden indicado en la tabla.

5. Instalar en el orden inverso de eliminación.

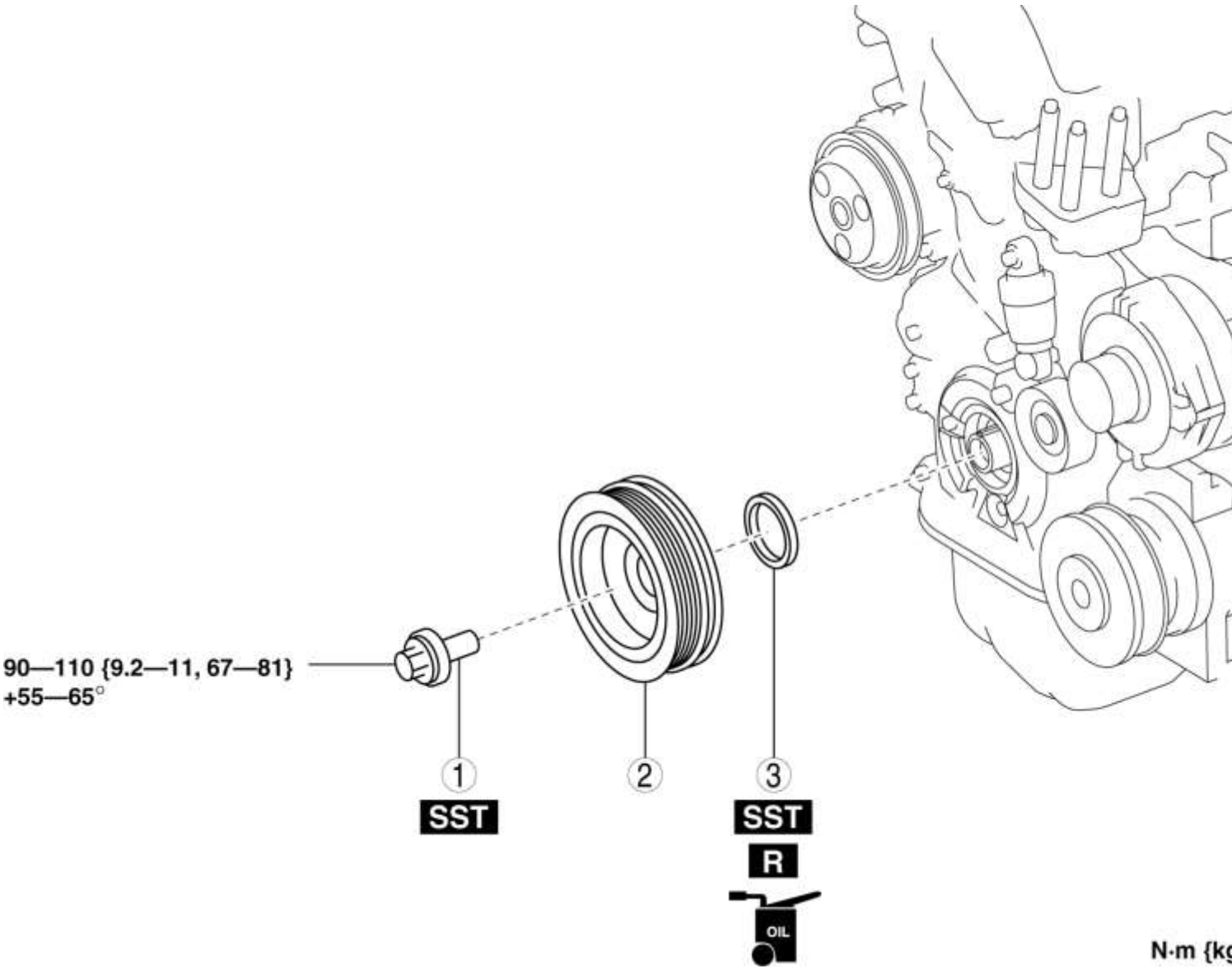

1	Perno de bloqueo de la polea del cigüeñal (Consulte la Nota de extracción del perno de bloqueo de la polea del cigüeñal). (Consulte la Nota de instalación del perno de bloqueo de la polea del cigüeñal).
2	Polea del cigüeñal
3	Sello de aceite delantero (Consulte la Nota de desmontaje del sello de aceite delantero). (Consulte la Nota de instalación del sello de aceite delantero).

Nota de extracción del perno de bloqueo de la polea del cigüeñal

PRECAUCIÓN:

- Para evitar daños en la polea del cigüeñal, proteja la polea del cigüeñal con un paño limpio para que la parte de la barra (205-072) del SST no entre en contacto con la polea del cigüeñal.
- Para evitar daños a la cubierta frontal del motor, tenga cuidado de no dejar que la parte de lengüeta (49 B011 105) del SST quede atrapada entre la polea del cigüeñal y la cubierta delantera del motor.

1. Sostenga la polea del cigüeñal con las **SST** .

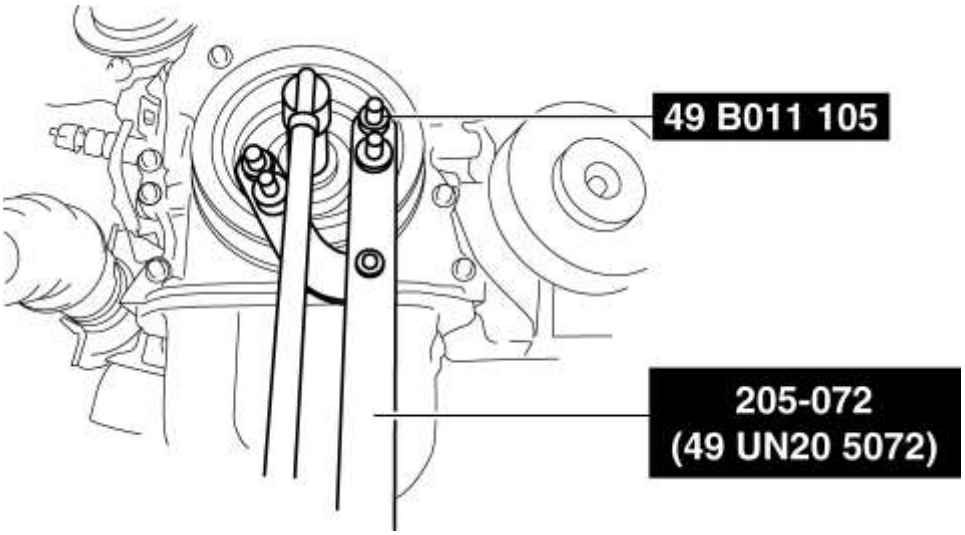

2. Retire el perno de bloqueo de la polea del cigüeñal.

Nota de eliminación del sello de aceite delantero

1. Corte el labio del sello de aceite con un cuchillo.

2. Retire el sello de aceite con un destornillador de cabeza plana con la punta protegida por un paño limpio para evitar daños a la parte deslizante del cigüeñal que se encuentra en el sello de aceite.

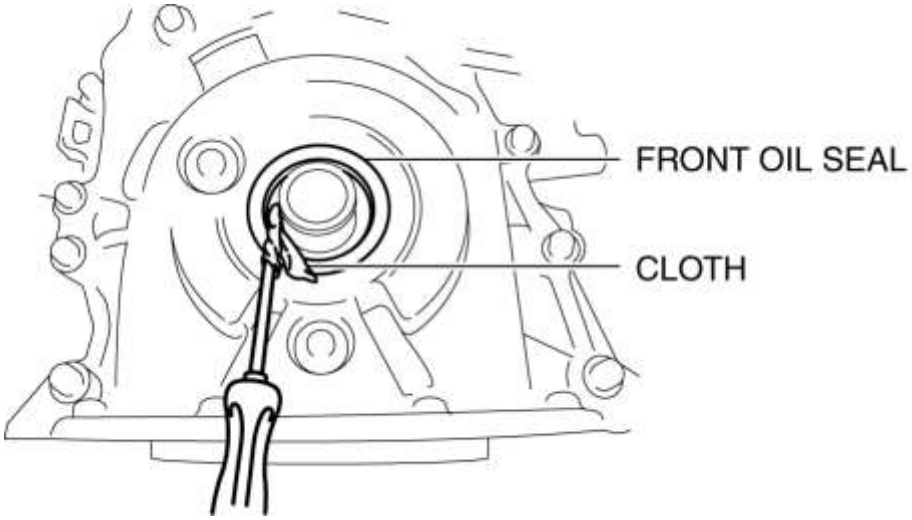

Nota de instalación del sello de aceite delantero

1. Aplique aceite de motor limpio a la superficie interior de un nuevo sello de aceite delantero.

2. Inserte el sello de aceite delantero en la cubierta frontal del motor con la mano.

3. Golpee suavemente el sello de aceite con el **SST** y un martillo.

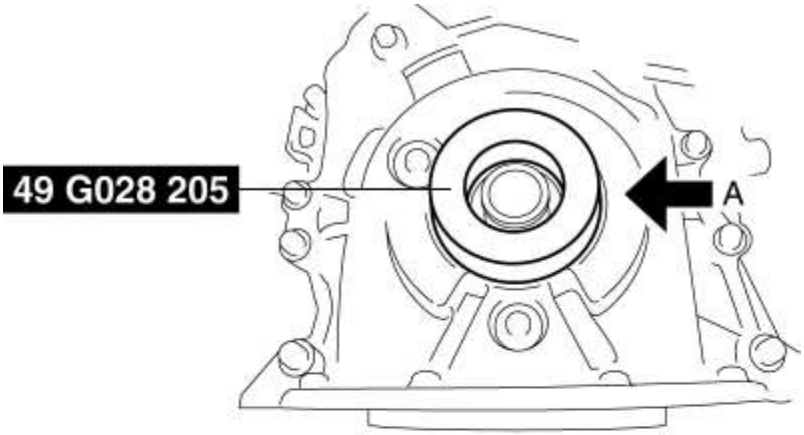

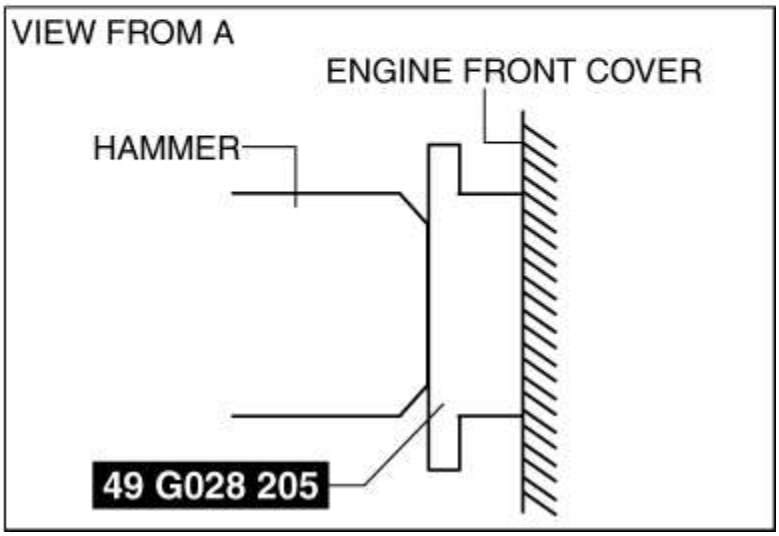

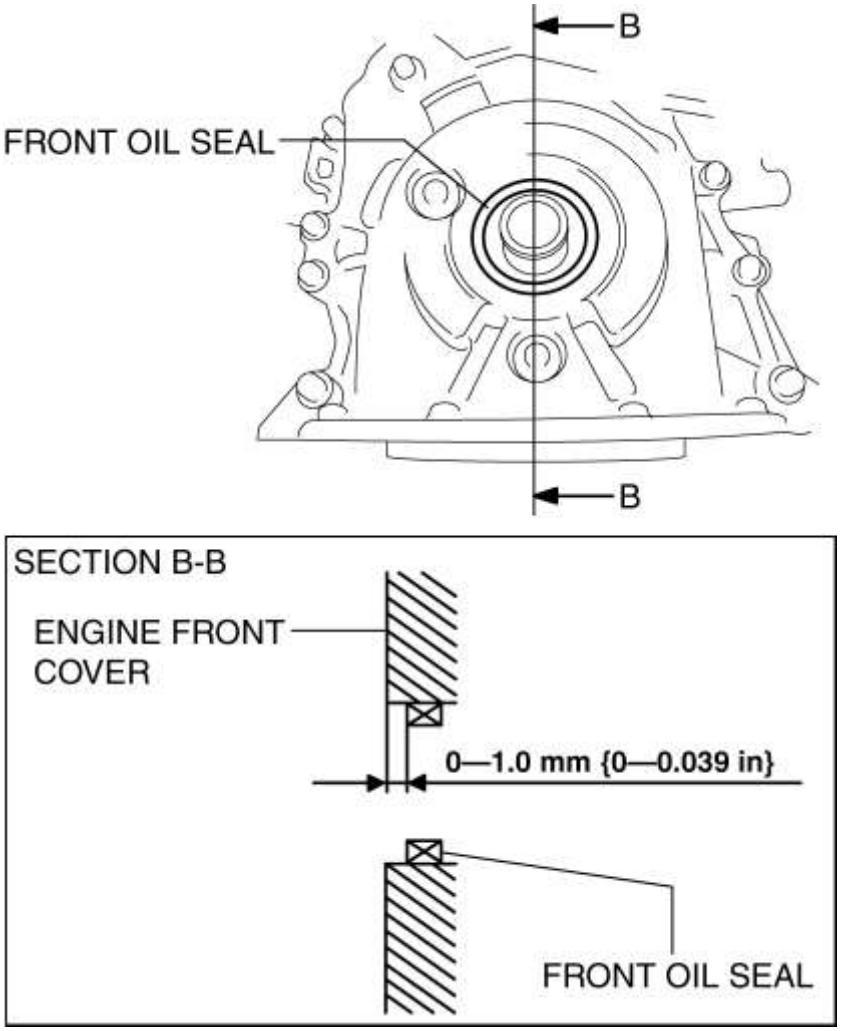

El sello de aceite delantero presiona la cantidad

- 0-1.0 mm {0-0.039 in}

Nota de instalación del perno de bloqueo de la polea del cigüeñal

PRECAUCIÓN:

- Para evitar daños en la polea del cigüeñal, proteja la polea del cigüeñal con un paño limpio para que la parte de la barra (205-072) del SST no entre en contacto con la polea del cigüeñal.
- Para evitar daños a la cubierta frontal del motor, tenga cuidado de no dejar que la parte de lengüeta (49 B011 105) del SST quede atrapada entre la polea del cigüeñal y la cubierta delantera del motor.

1. Sostenga la polea del cigüeñal con las **SST** .

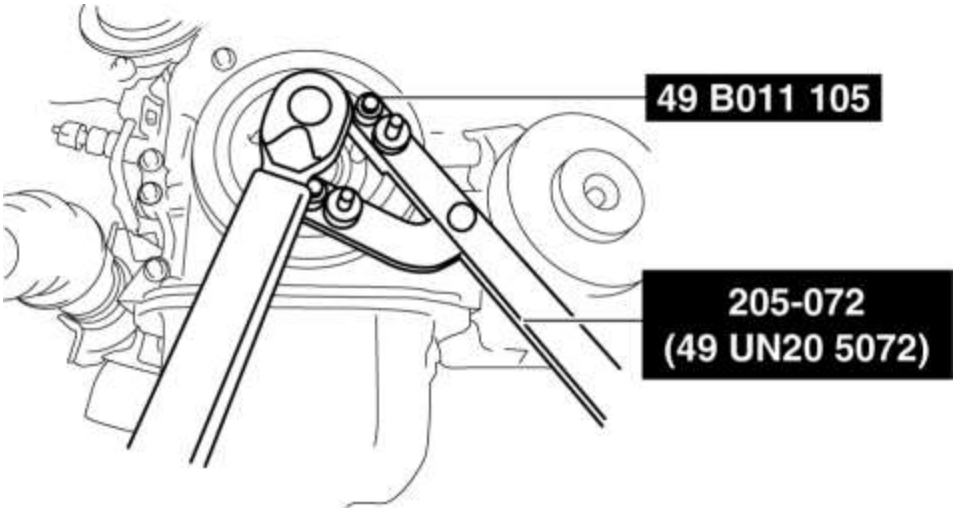

2. Apriete el perno de bloqueo de la polea del cigüeñal en el orden que se muestra en los dos pasos siguientes.

Par de apriete

- Paso 1: 90-110 N · m {9.2-11 kgf · m, 67-81 ft · lbf}
- Paso 2: 55-65 °

REEMPLAZO DEL SELLO DE ACEITE TRASERO [SKYACTIV-G 2.5]

1. Retire el transeje. (Ver REMOCION / INSTALACION MANUAL DE TRANSAXES [C66M-R] (MTX).) (Ver REMOCION / INSTALACION DE TRANSAXEL AUTOMATICO [FW6A-EL] (ATX)).

2. Retire el volante (MTX) o la placa de transmisión (ATX). (Consulte REMOCION / INSTALACION DE LA UNIDAD DE EMBRAGUE [C66M-R] (MTX).) (Consulte REMOCION / INSTALACION DE LA PLACA DE CONDUCCION [FW6A-EL] (ATX)).

3. Eliminar en el orden indicado en la tabla.

4. Instalar en el orden inverso de eliminación.

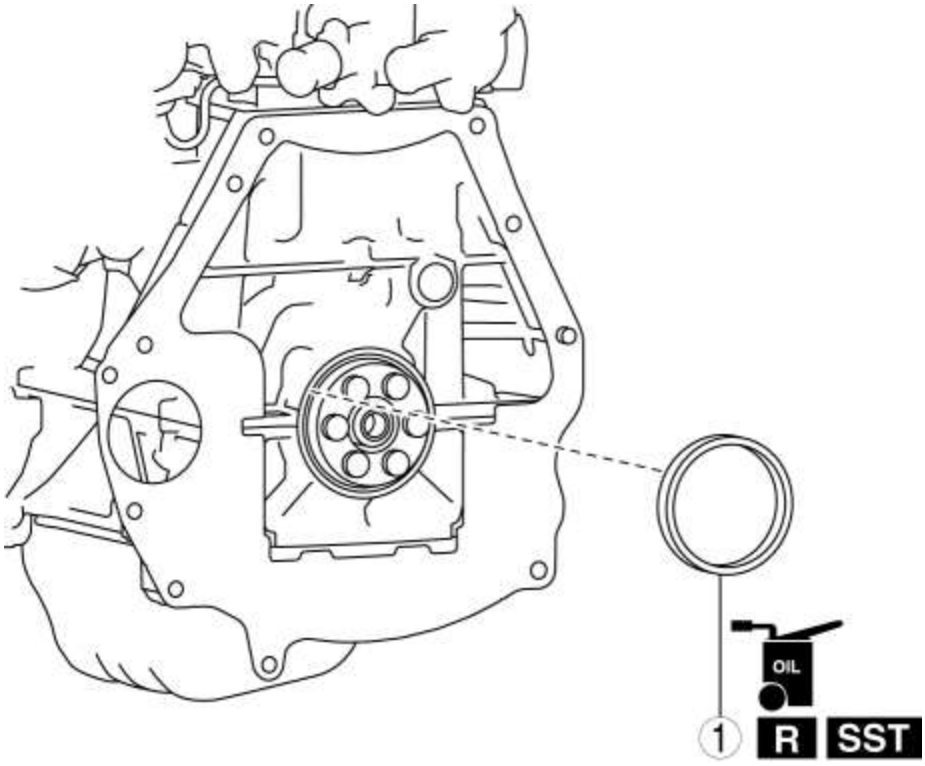

1	Sello de aceite trasero (Consulte la Nota de extracción del sello de aceite trasero). (Consulte la Nota de instalación del sello de aceite trasero).

Nota de eliminación de sello de aceite trasero

1. Corte el labio del sello de aceite con un cuchillo.

2. Retire el sello de aceite con un destornillador de cabeza plana con la punta protegida por un paño limpio para evitar daños a la parte deslizante del cigüeñal que se encuentra en el sello de aceite.

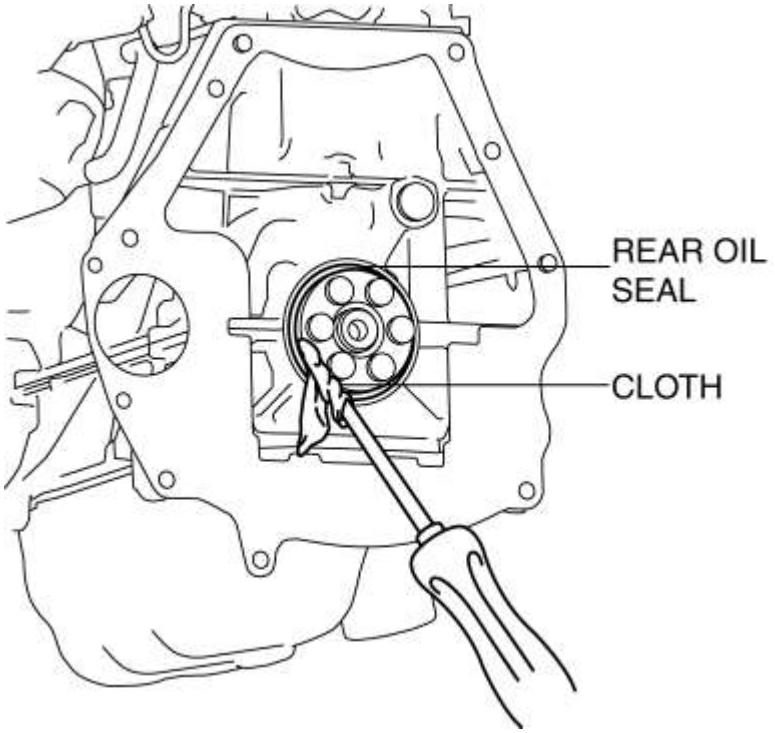

Nota de instalación del sello de aceite trasero

1. Aplique aceite de motor limpio a la superficie interna de un nuevo sello de aceite trasero.

2. Inserte el sello de aceite trasero en el bloque de cilindros con la mano.

3. Golpee suavemente el sello de aceite con el **SST** y un martillo.

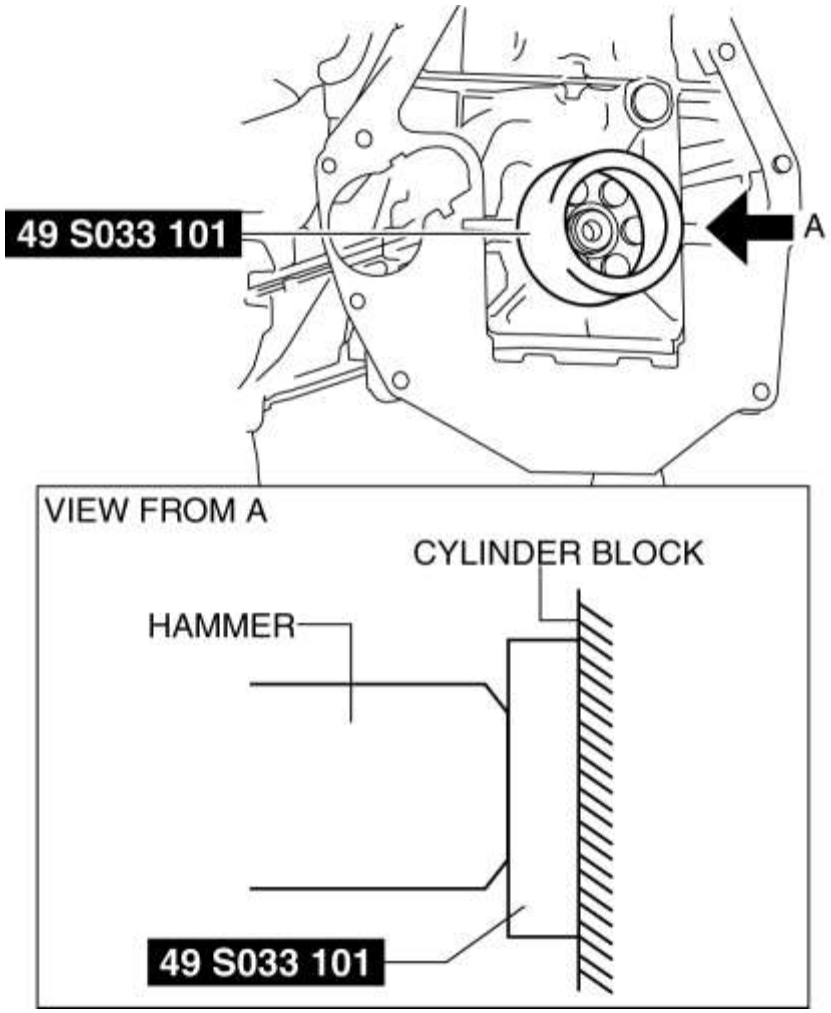

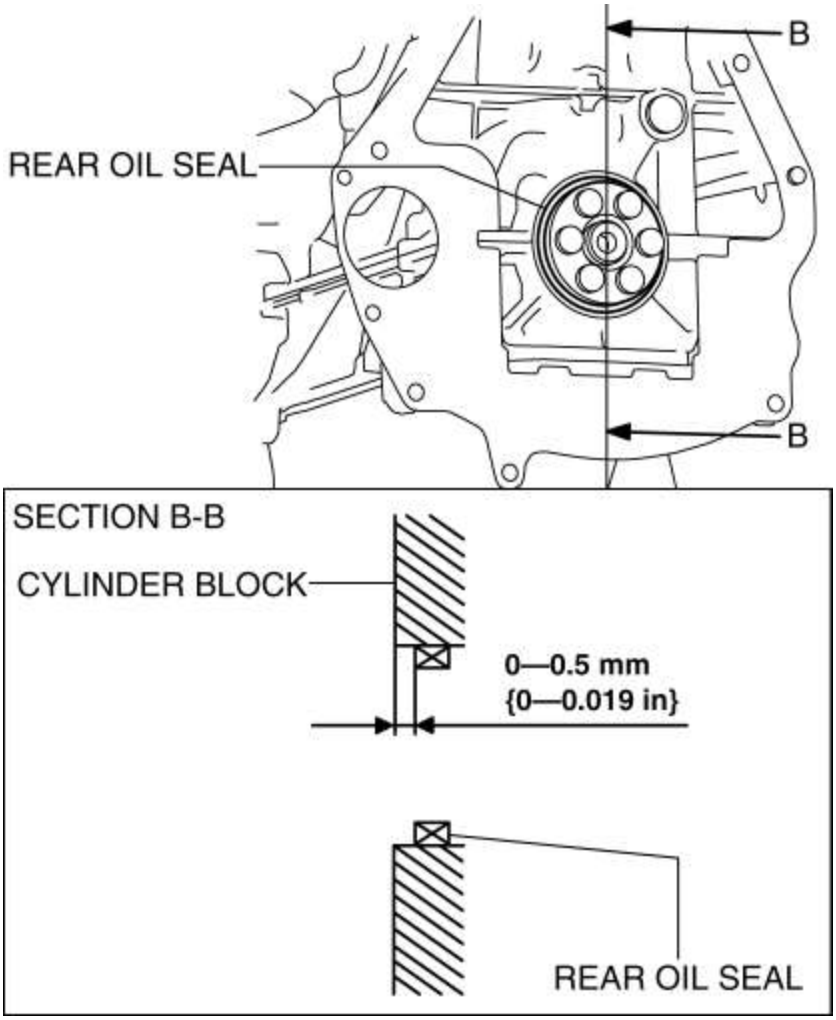

El sello de aceite trasero presiona la cantidad

- 0-0.5 mm {0-0.019 in}

Mazda6 - Motor

DESMONTAJE / MONTAJE DEL MONTAJE DEL MOTOR [SKYACTIV-G 2.5]

Montaje del motor No.1

1. Retire el frente debajo de la cubierta No.2. (Véase FRENTE BAJO CUBIERTA N ° 2 EXTRACCIÓN / INSTALACIÓN).

2. Eliminar en el orden indicado en la tabla.

3. Instalar en el orden inverso de eliminación.

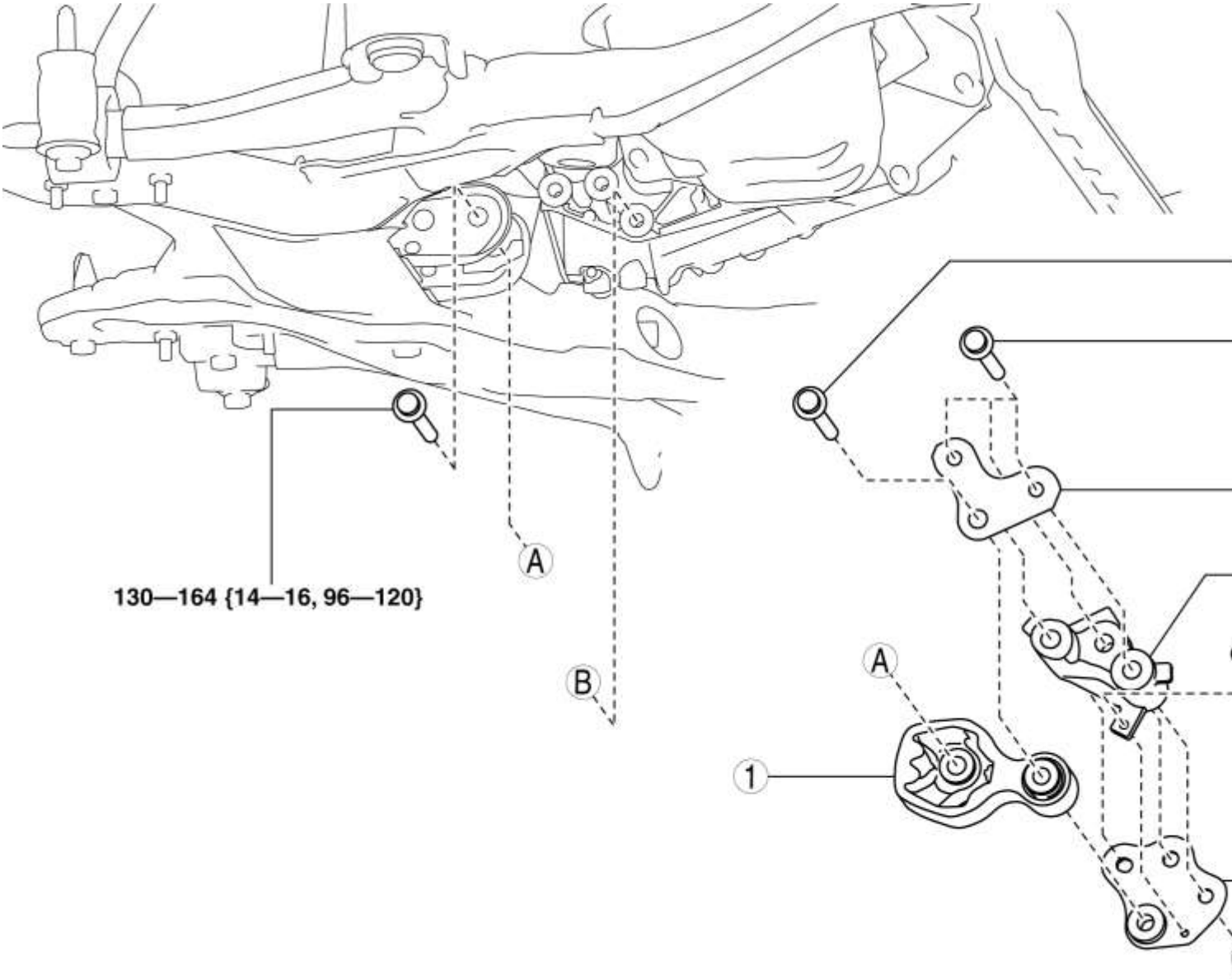

1	N ° 1 motor de montaje de goma (Consulte la nota de eliminación de goma del montaje del motor Nº 1). (Consulte la nota de instalación del montaje del motor No.1).
2	Placa de soporte (No.1) (Consulte la nota de instalación del montaje del motor No.1).
3	Soporte de montaje del motor No.1 (Consulte la nota de instalación del montaje del motor No.1).
4	Placa de soporte (No.2) (Consulte la nota de instalación del montaje del motor No.1).

No.1 nota de eliminación de goma de montaje del motor

1. Afloje los pernos que se muestran en la figura.

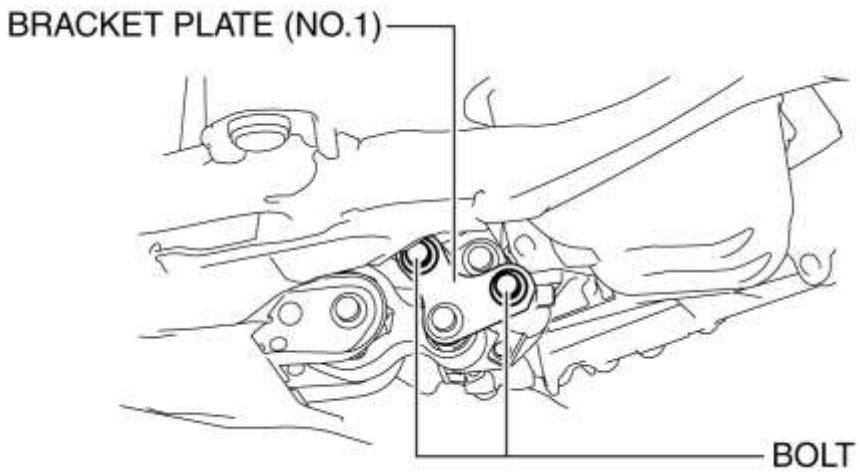

NOTA:

- La placa de soporte (n. ° 1) puede moverse ligeramente aflojando los pernos que se muestran en la figura y el caucho de montaje del motor n. ° 1 se puede quitar fácilmente.

2. Retire la goma de montaje del motor No.1.

Nota de instalación de montaje del motor No.1

1. Instale el soporte de montaje del motor No.1, la placa (No.1) y la placa (No.2) y apriete temporalmente los pernos de instalación.

2. Apriete el perno que se muestra en la figura.

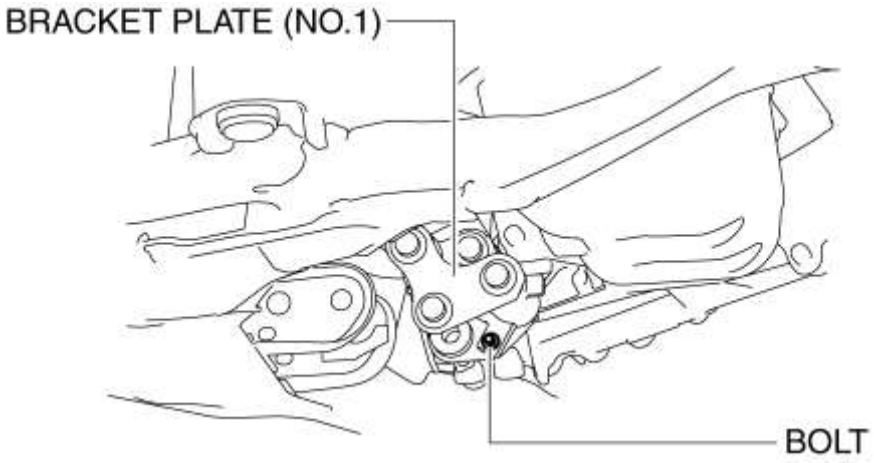

Par de apriete

- 8-10 N · m {82-101 kgf · cm, 71-88 in · lbf}

3. Instale el caucho de montaje del motor No.1 y apriete temporalmente los pernos de instalación.

4. Apriete los pernos de instalación del soporte del motor n. ° 1, la placa (n. ° 1) y la placa (n. ° 2) en el orden que se muestra en la figura.

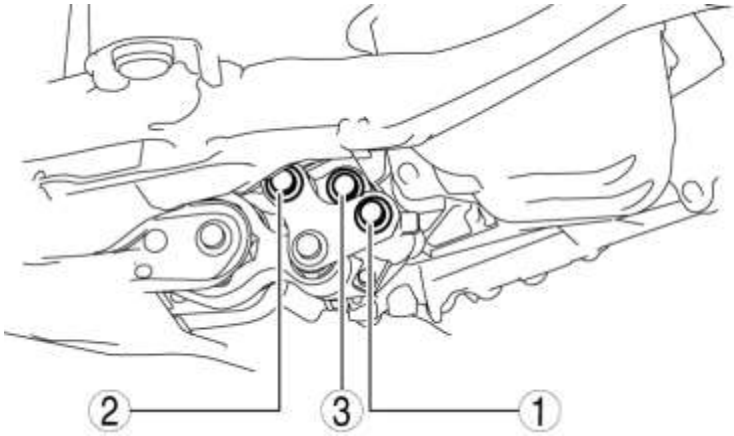

Par de apriete

- 84-98 N · m {8.6-9.9 kgf · m, 62-72 ft · lbf}

5. Apriete los pernos de instalación de goma del montaje del motor No.1.

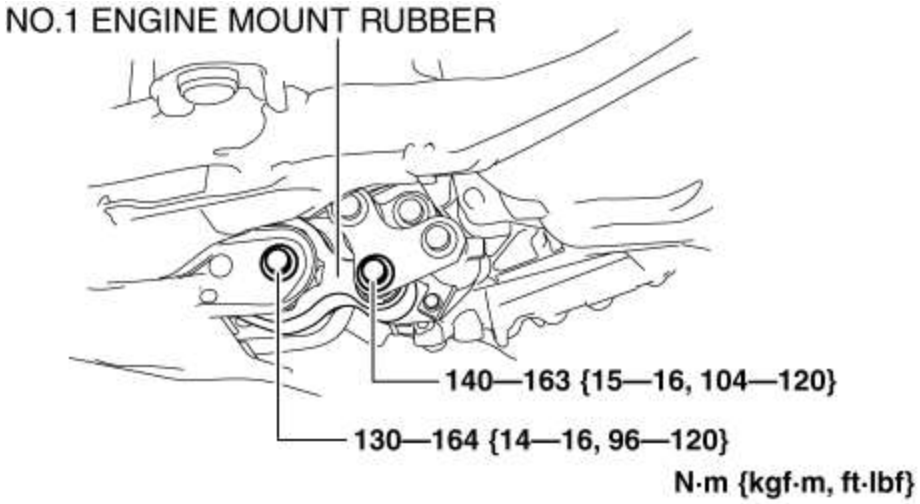

No.3 Montaje del motor

PRECAUCIÓN:

- Las ranuras han sido adoptadas para los agujeros de instalación del motor N ° 3. Si la montura del motor n. ° 3 se desvía de la posición original al instalar la montura del motor n. ° 3, podría aumentar el ruido o la vibración del motor. Antes de retirar el soporte del motor n. ° 3, coloque las marcas de alineación en el soporte del motor n. ° 3 y en el cuerpo para que puedan montarse en las mismas posiciones que antes de la extracción.

1. Retire la placa del orificio del tapón. (Consulte REMOCION / INSTALACION DE LA PLACA DEL ORIFICIO DE ENCHUFE [SKYACTIV-G 2.5] .)

2. Eliminar en el orden indicado en la tabla.

3. Instalar en el orden inverso de eliminación.

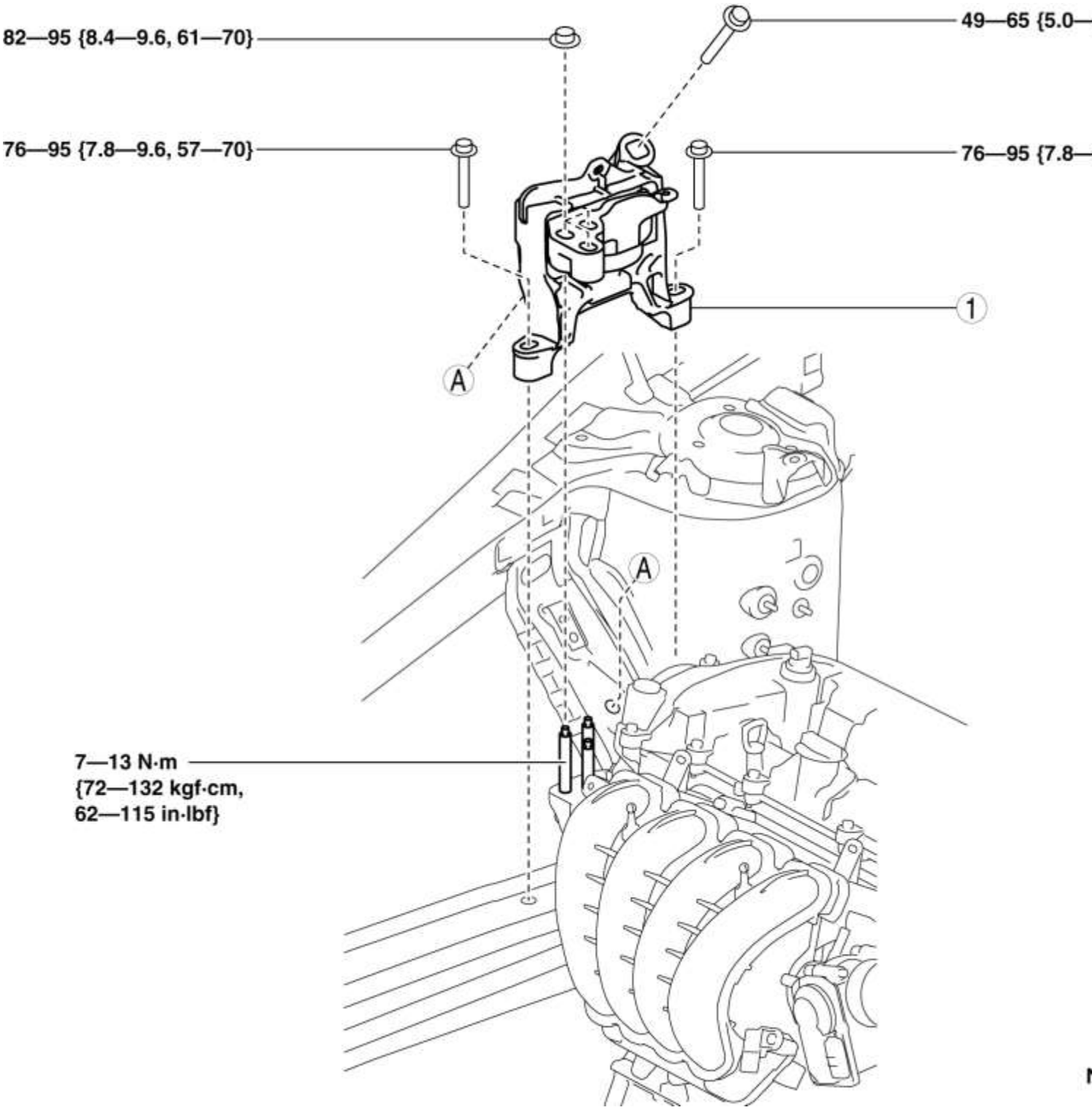

1	Montaje del motor n. ° 3 (Consulte la nota de eliminación del montaje del motor n . ° 3). (Consulte la nota de instalación del montaje del motor n . ° 3).

1. Retire los clips que se muestran en la figura y coloque el cable de tierra a un lado.

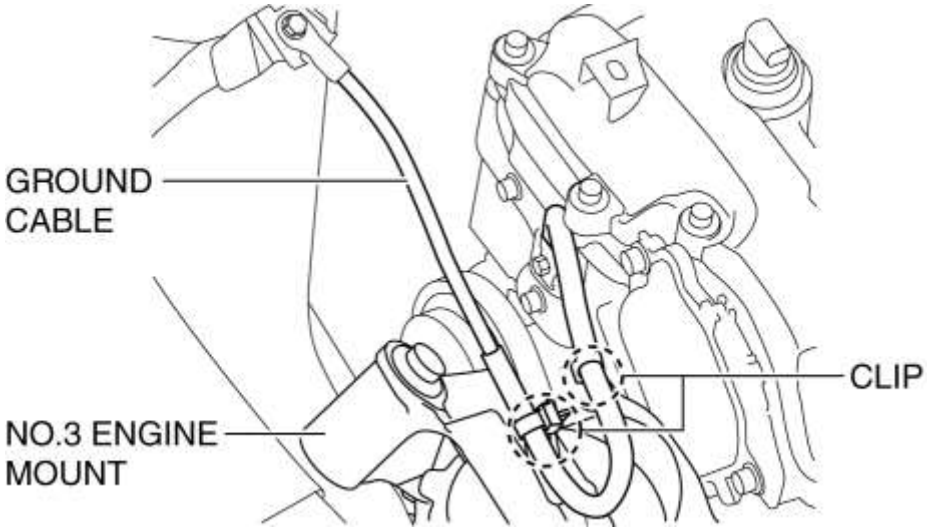

2. Retire el frente debajo de la cubierta No.2. (Véase FRENTE BAJO CUBIERTA N ° 2 EXTRACCIÓN / INSTALACIÓN).

PRECAUCIÓN:

- Para evitar la deformación del cárter de aceite, sostenga el motor utilizando los siguientes métodos.
  - Cuando use un elevador de motor, inserte un trozo de goma del tamaño adecuado (aproximadamente 20 mm [0.79 in} de grosor) entre el elevador del motor y el cárter de aceite para sostener el cárter de aceite.
  - Cuando use un gato de garaje, coloque un caucho del tamaño apropiado (aproximadamente 20 mm [0.79 in} de grosor) en un listón que sea lo suficientemente grande como para cubrir el cárter de aceite para sostener el cárter de aceite.

3. Antes de retirar el soporte del motor n. ° 3, sostenga el motor (bandeja de aceite) utilizando un elevador de motor disponible en el mercado o un gato de garaje.

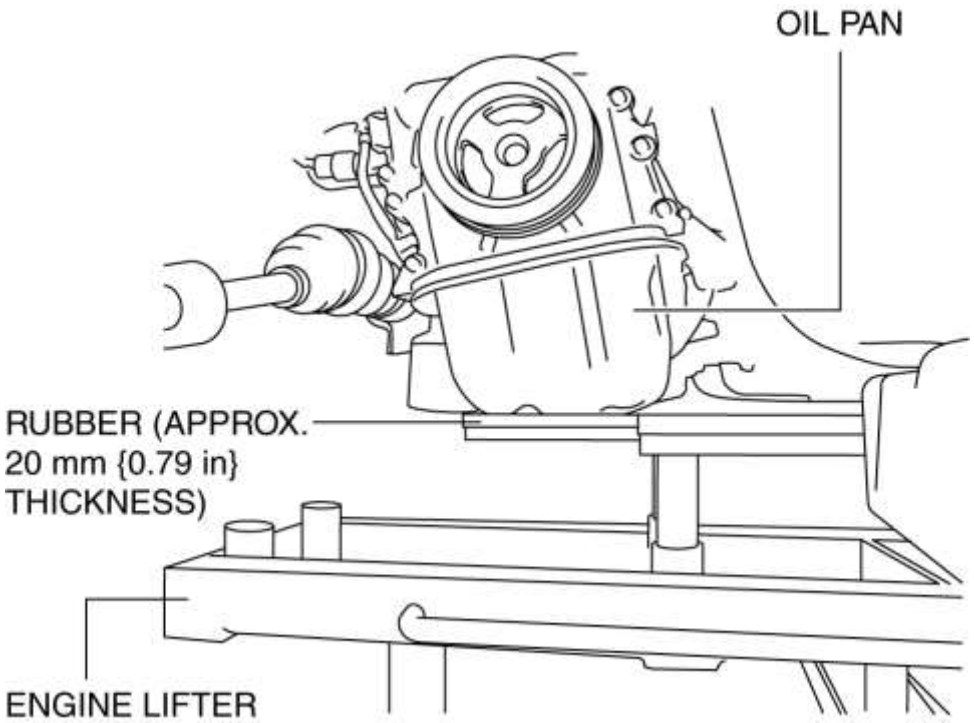

4. Coloque marcas de alineación en las ubicaciones que se muestran en la figura para que se puedan ensamblar en las mismas posiciones que antes de la extracción.

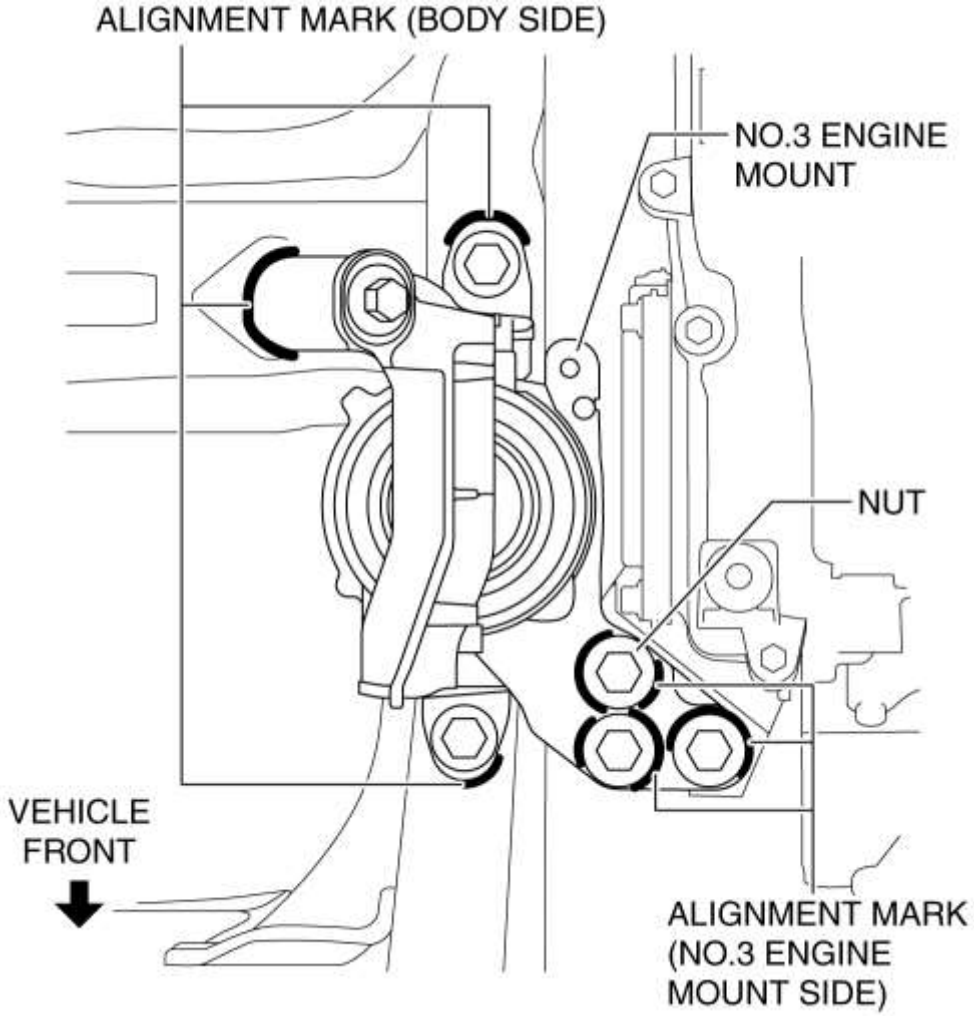

NOTA:

- Pinte de manera que el soporte del motor n. ° 3 esté enmarcado en el lado del cuerpo y el contorno de la tuerca enmarcado en el lado del montaje del motor n. ° 3.

5. Retire el soporte del motor N ° 3.

Nota de instalación del montaje del motor n. ° 3

NOTA:

- Cuando reemplace la montura del motor N ° 3, coloque una marca en la misma posición que la que se colocó antes de retirarla.
- Si la tuerca de montaje del motor Nº 3 se afloja, apriete los pernos prisioneros de la cubierta frontal del motor porque pueden haberse aflojado.

1. Apriete los pernos prisioneros de la cubierta frontal del motor.

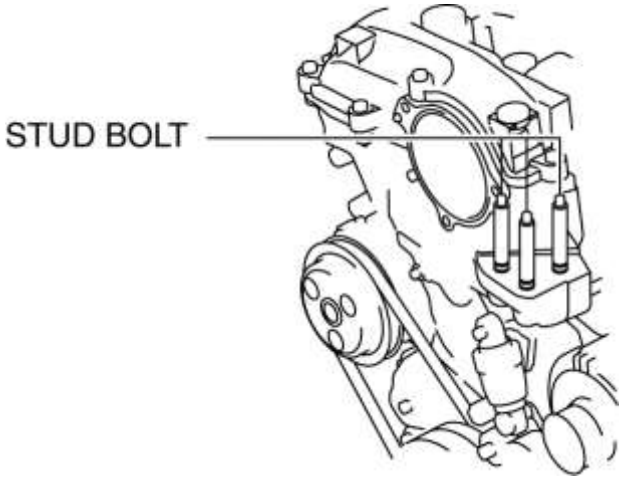

Par de apriete

- 7-13 N · m {72-132 kgf · cm, 62-115 in · lbf}

2. Apriete temporalmente los pernos y tuercas de instalación del soporte del motor N ° 3 usando el siguiente procedimiento:

a. Alinee las marcas de alineación en el lado del cuerpo y la montura del motor N ° 3, y apriete temporalmente los pernos que se muestran en la figura.

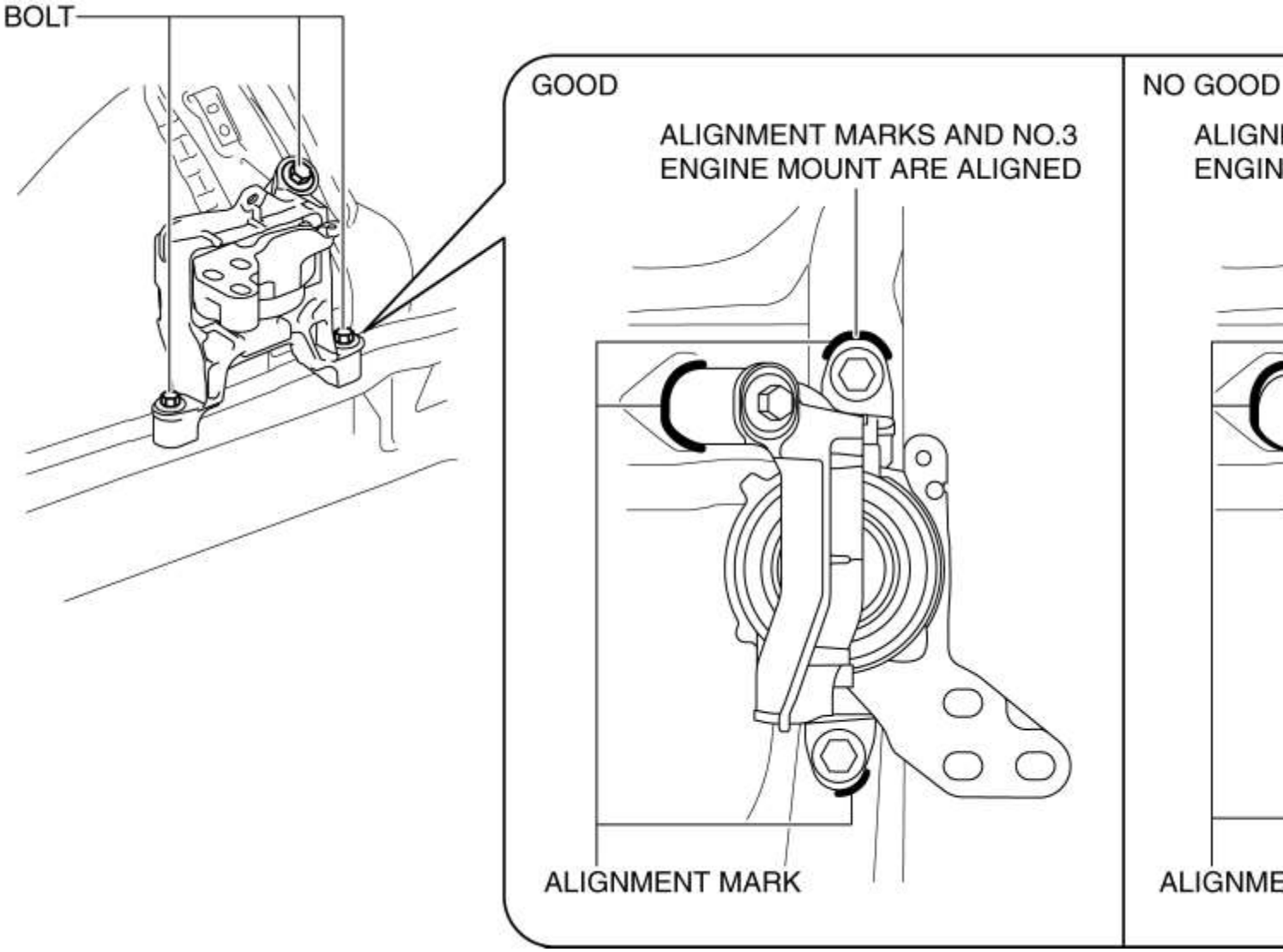

segundo. Apriete temporalmente las tuercas que se muestran en la figura mientras alinea las marcas de alineación del montaje del motor Nº 3 y las tuercas.

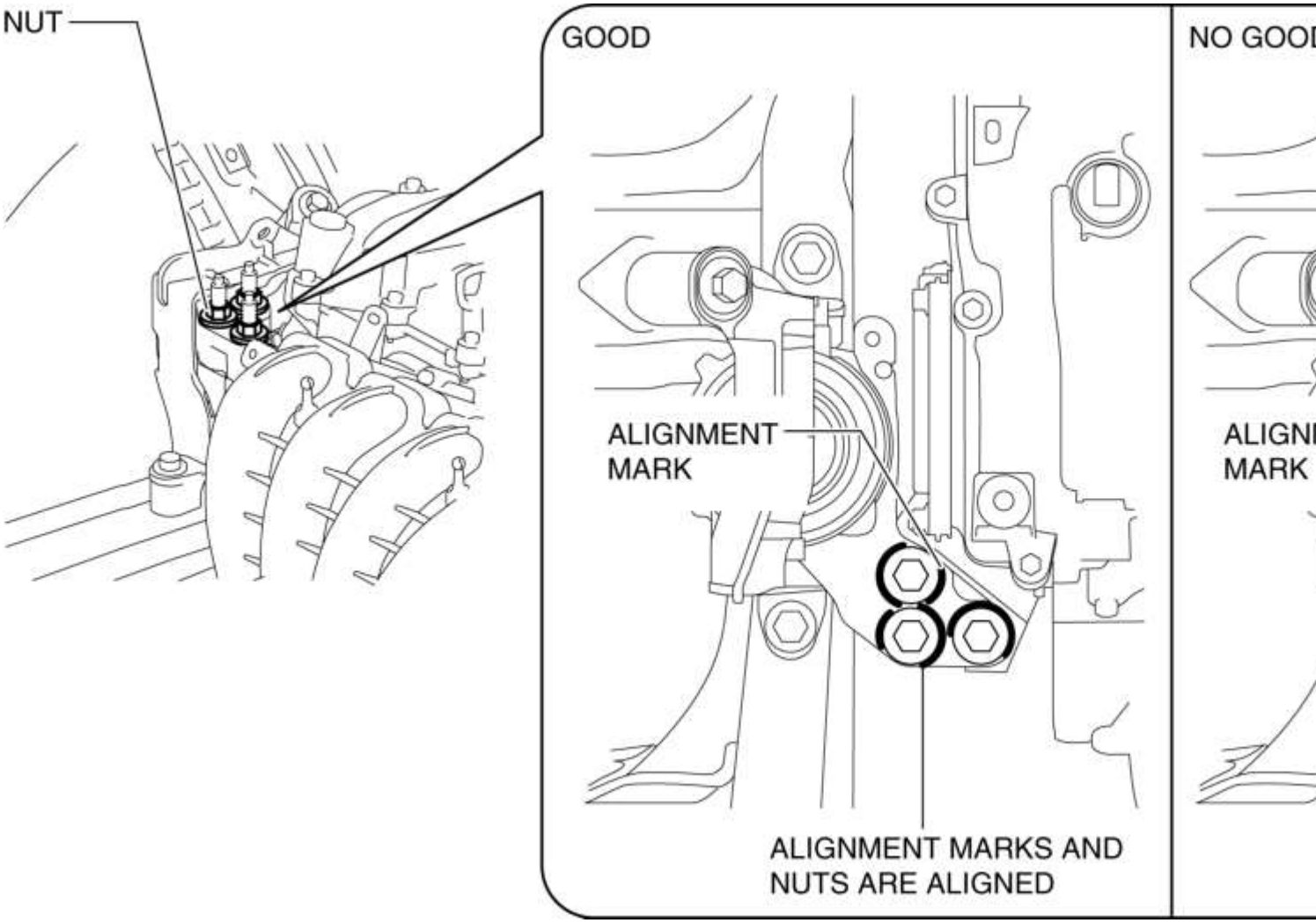

NOTA:

- Si las marcas de alineación no están alineadas, alinee las marcas de alineación mientras mueve ligeramente el motor y apriete temporalmente las tuercas.

3. Apriete los pernos y tuercas de instalación del soporte del motor Nº 3 en el orden que se muestra en la figura.

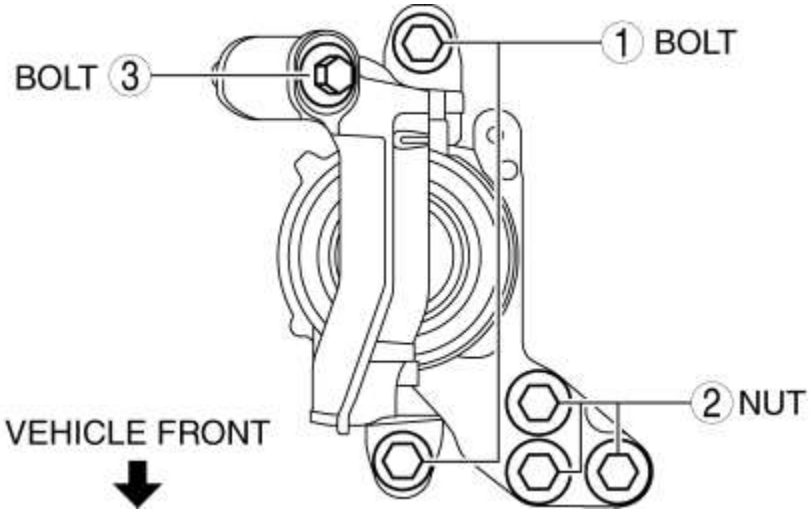

Par de apriete

Posición de instalación	Par de apriete
1	76-95 N · m {7.8-9.6 kgf · m, 57-70 ft · lbf}
2	82-95 N · m {8.4-9.6 kgf · m, 61-70 ft · lbf}
3	49-65 N · m {5.0-6.6 kgf · m, 37-47 ft · lbf}

4. Retire el elevador del motor o el gato del garaje.

5. Instalar en el orden inverso de eliminación.

No.4 Montaje del motor

PRECAUCIÓN:

- Se han adoptado ranuras para los orificios de instalación del soporte de montaje del motor n. ° 4. Si el soporte de montaje del motor Nº 4 se desvía de la posición original al instalar el soporte de montaje del motor Nº 4, el ruido o la vibración del motor podrían aumentar. Antes de retirar el soporte de montaje del motor Nº 4, coloque marcas de alineación en el soporte de montaje del motor Nº 4 para que se puedan ensamblar en las mismas posiciones que antes de la extracción.

1. Desconecte el cable negativo de la batería. (Ver DESCONEXIÓN / CONEXIÓN DEL CABLE DE LA BATERÍA NEGATIVA [SKYACTIV-G 2.5] .)

2. Retire el filtro de aire, la manguera de aire y el conducto de aire fresco como una sola unidad. (Consulte REMOCION / INSTALACION DEL SISTEMA DE AIRE DE ADICIÓN [SKYACTIV-G 2.5] .)

3. Retire la bandeja de la batería y el componente PCM. (Consulte REMOCION / INSTALACION DE BATERIAS [SKYACTIV-G 2.5] .)

4. Eliminar en el orden indicado en la tabla.

5. Instalar en el orden inverso de eliminación.

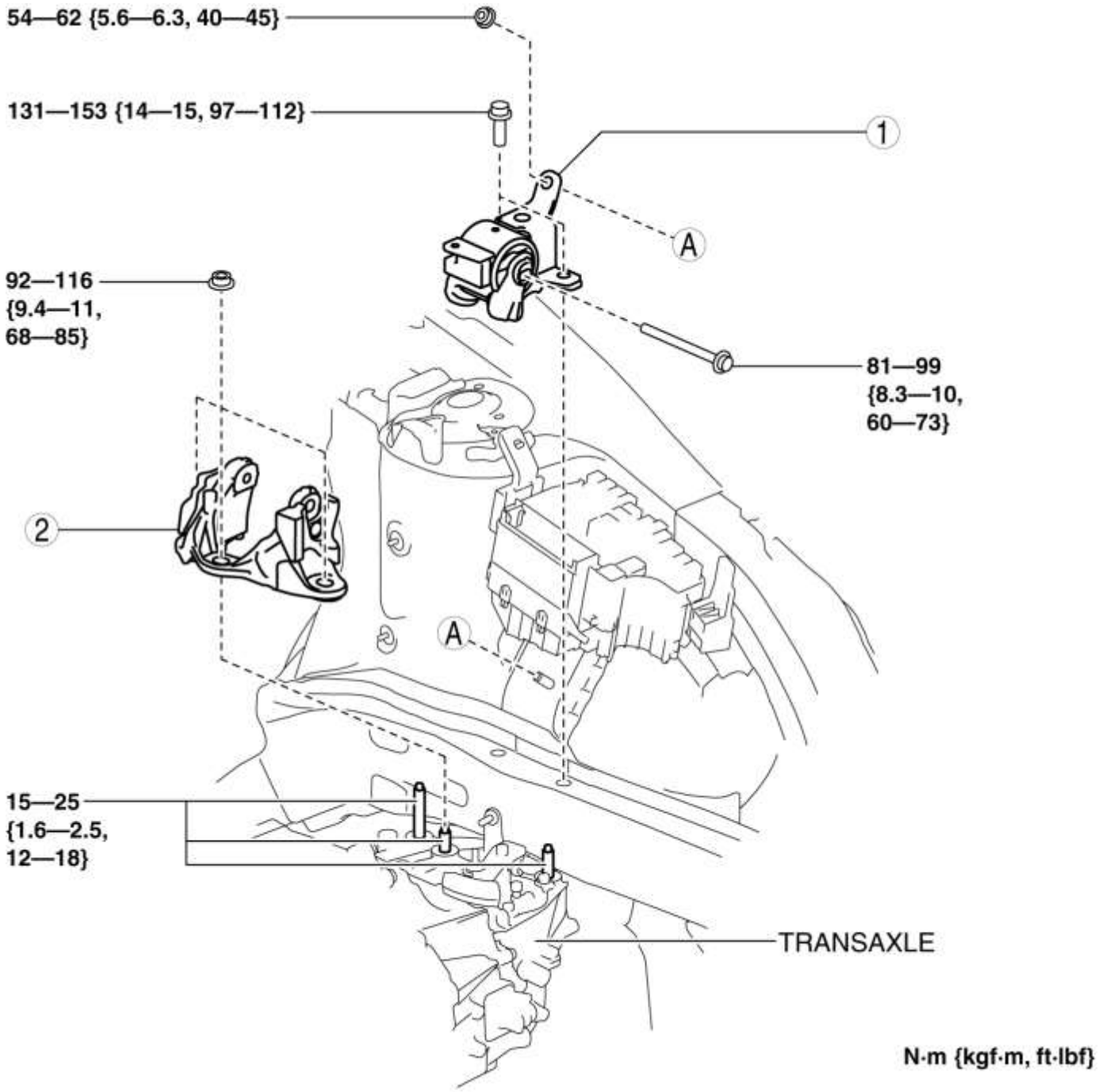

1	N ° 4 motor de montaje de goma (Consulte la nota de eliminación de goma del montaje del motor Nº 4). (Consulte la nota de instalación de goma del montaje del motor Nº 4).
2	Soporte de montaje del motor n. ° 4 (Consulte la nota de eliminación del soporte de montaje del motor Nº 4). (Consulte la nota de instalación del soporte de montaje del motor n . ° 4).

Nota de eliminación de goma del montaje del motor n. ° 4

1. Retire los clips que se muestran en la figura y coloque el protector del arnés de cableado a un lado.

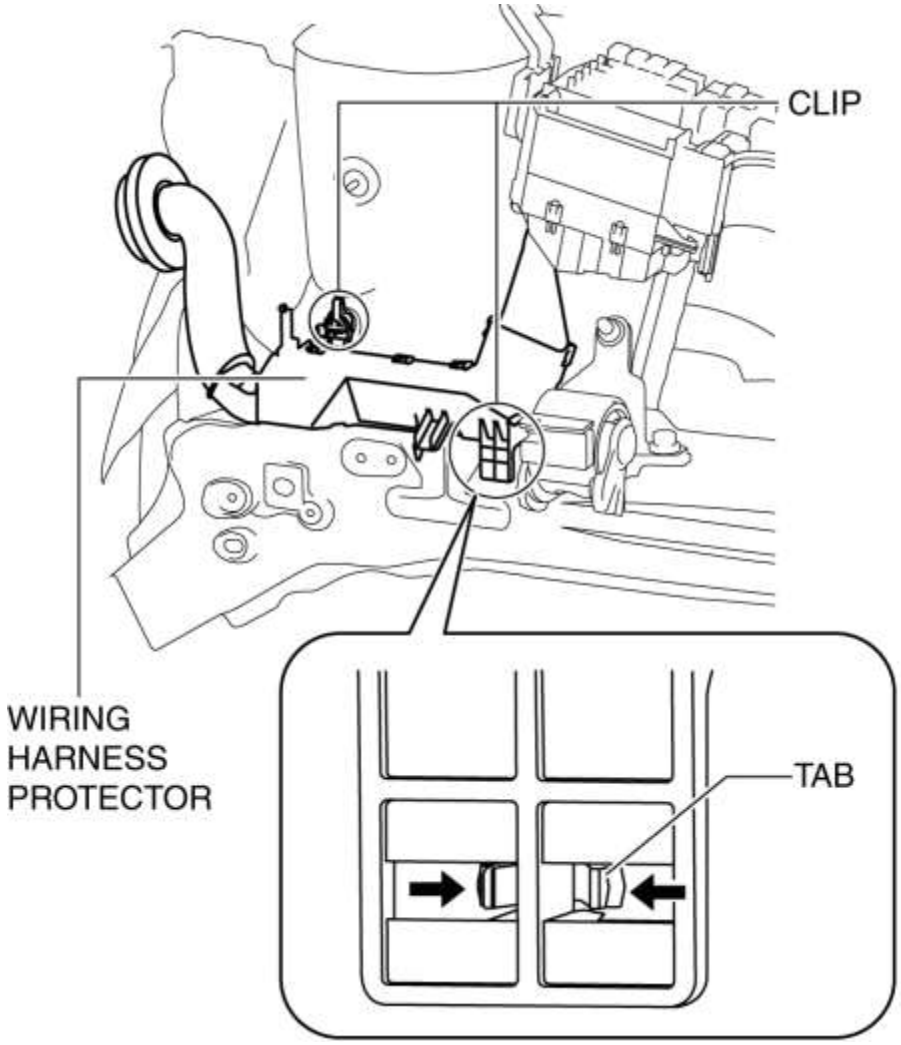

2. Retire el frente debajo de la cubierta No.2. (Véase FRENTE BAJO CUBIERTA N ° 2 EXTRACCIÓN / INSTALACIÓN).

PRECAUCIÓN:

- Para evitar daños al transeje, apoye el transeje con los siguientes métodos.
  - MTX: sujete la carcasa del embrague con un listón del tamaño adecuado.

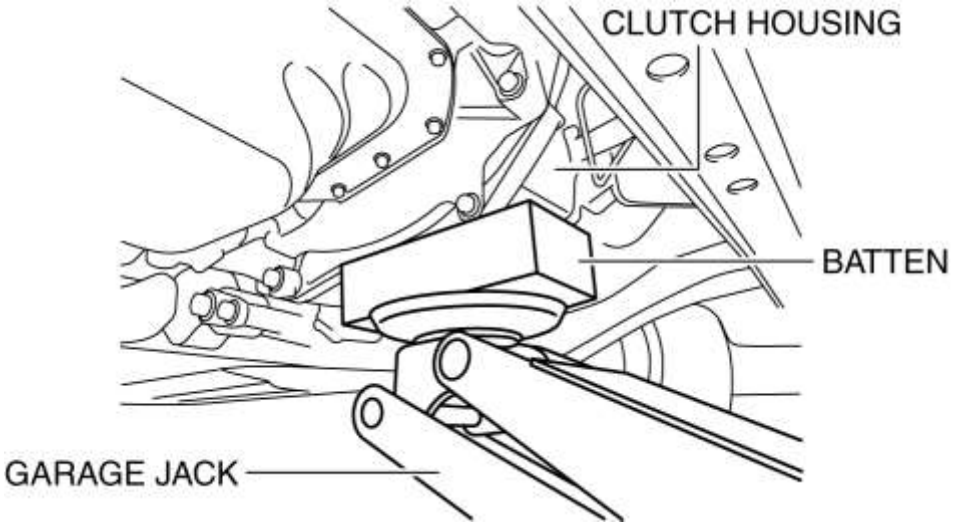

- ATX: Coloque una goma del tamaño adecuado (aproximadamente 20 mm [0.79 in} de grosor) en un listón que sea lo suficientemente grande como para cubrir y apoyar el cárter de aceite.

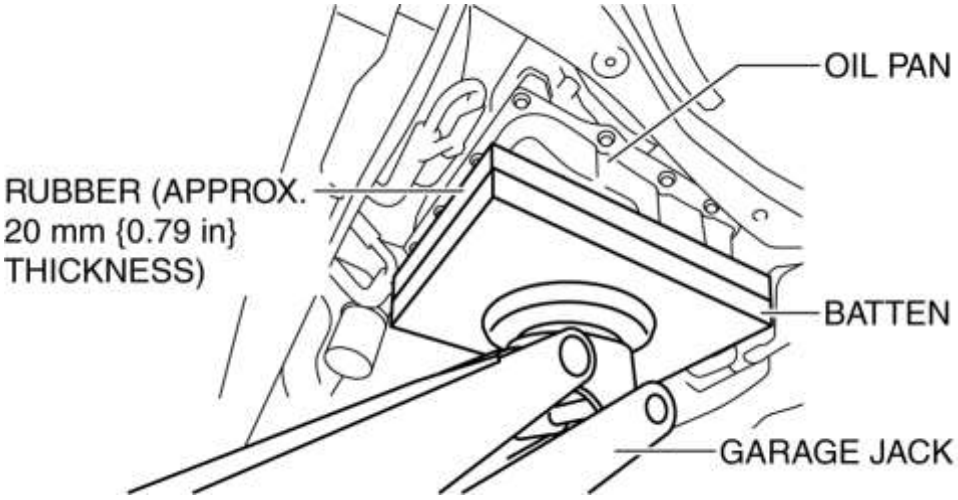

3. Antes de quitar el caucho de montaje del motor No.4, sostenga el transeje con un elevador de motor disponible en el mercado o un gato de garaje.

4. Retire la goma de montaje del motor No.4.

Nota de eliminación del soporte de montaje del motor n. ° 4

1. Retire el perno que se muestra en la figura y coloque el cable de tierra a un lado.

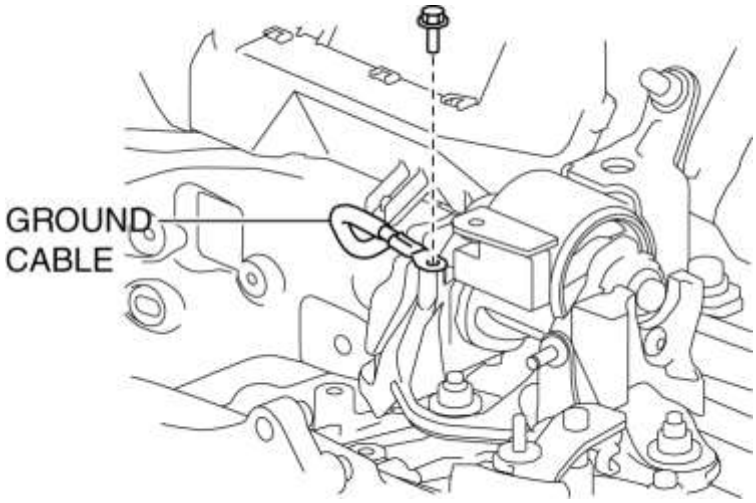

2. Coloque marcas de alineación en las ubicaciones que se muestran en la figura para que se puedan ensamblar en las mismas posiciones que antes de la extracción.

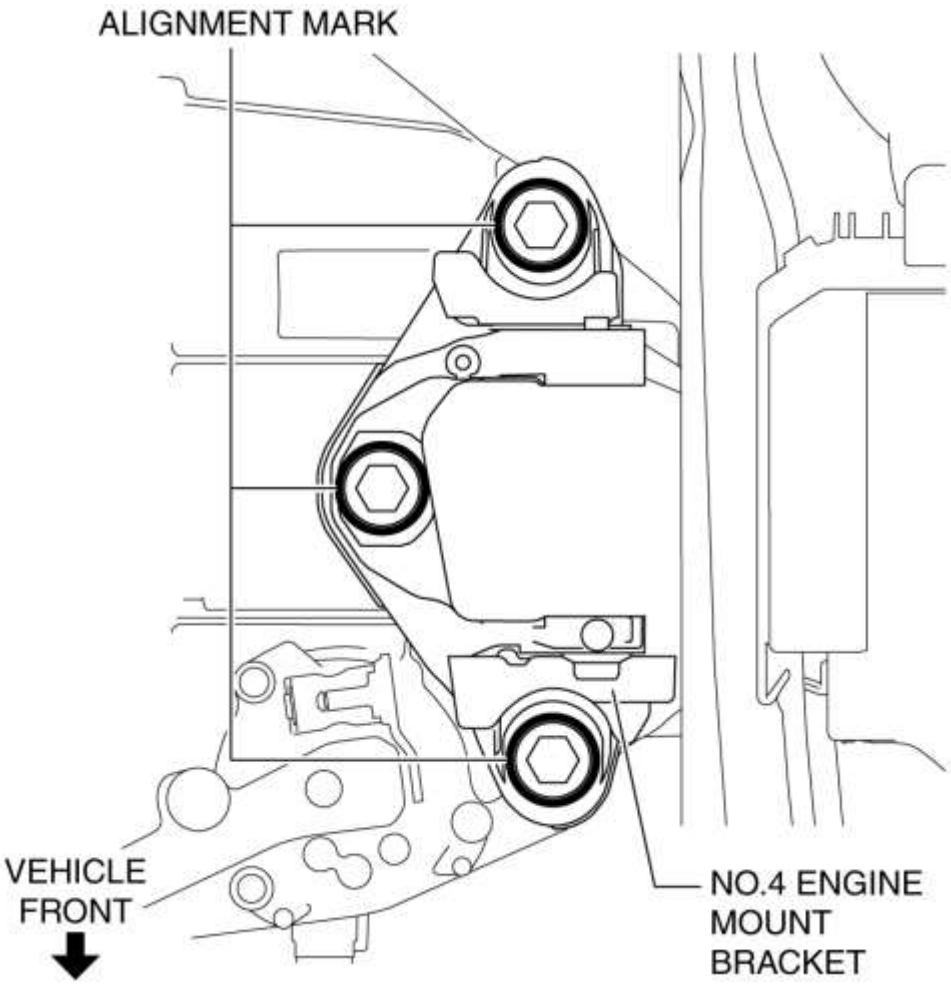

NOTA:

- Pinte de manera que el contorno de la tuerca quede enmarcado en el lado del soporte.

3. Retire el soporte de montaje del motor Nº 4.

No.4 nota de instalación del soporte de montaje del motor

NOTA:

- Cuando reemplace el soporte de montaje del motor Nº 4, coloque una marca en la misma posición que la que se colocó antes de retirarla.
- Si se afloja la tuerca de soporte del motor N ° 4, apriete los pernos prisioneros del transeje porque pueden haberse aflojado.

1. Apriete los pernos prisioneros del transeje.

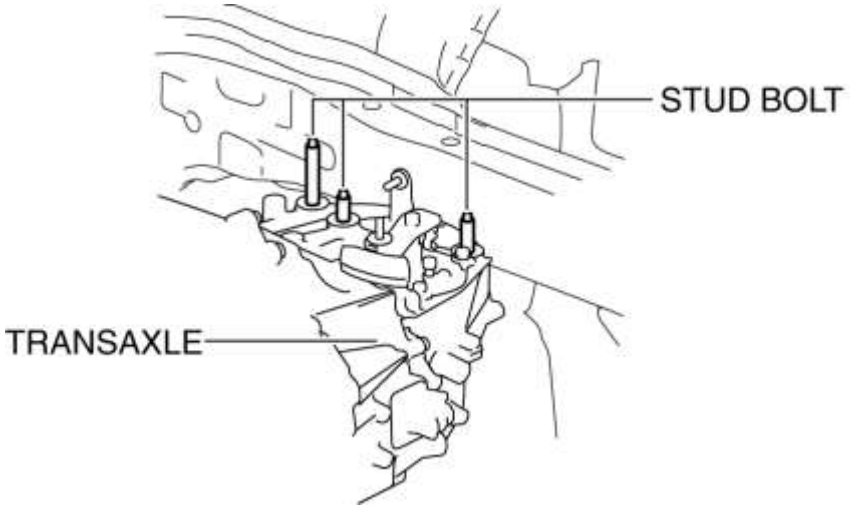

Par de apriete

- 15-25 N · m {1.6-2.5 kgf · m, 12-18 ft · lbf}

2. Alinee las marcas de alineación en el soporte de montaje del motor Nº 4 y las tuercas, y apriete temporalmente las tuercas que se muestran en la figura.

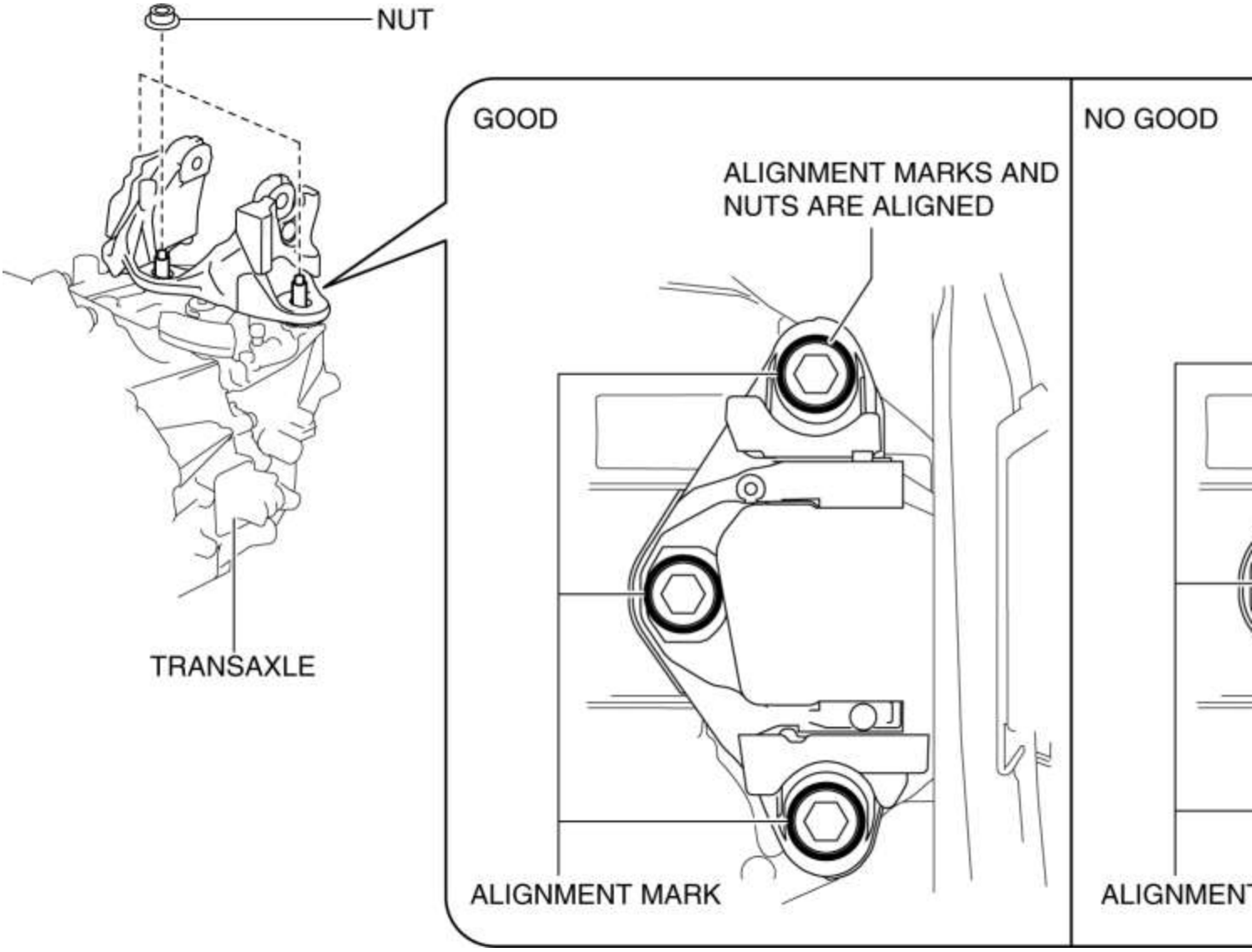

3. Apriete las tuercas de instalación del soporte de montaje del motor Nº 4 en el orden que se muestra en la figura.

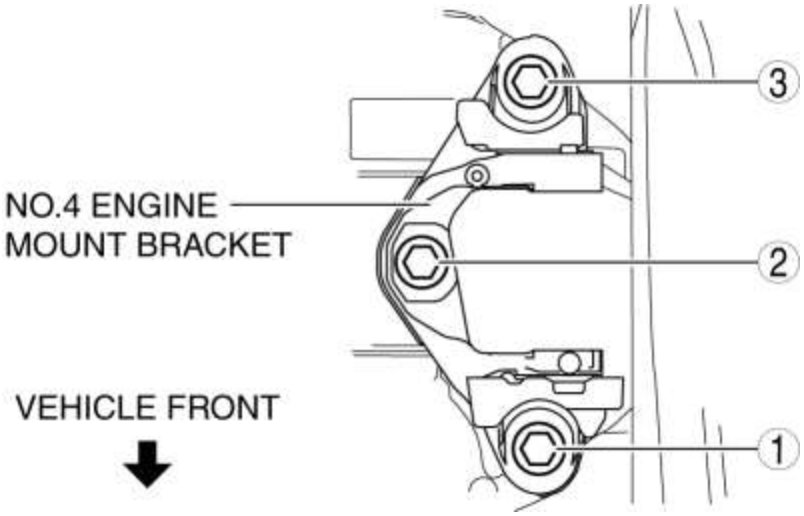

Par de apriete

- 92-116 N · m {9.4-11 kgf · m, 68-85 ft · lbf}

4. Instale el cable de tierra en el soporte de montaje del motor Nº 4.

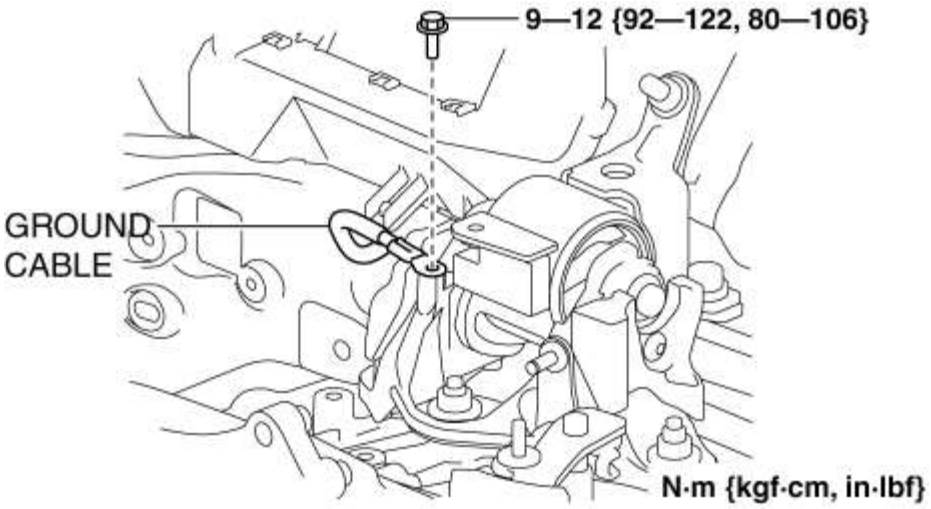

Par de apriete

- 9-12 N · m {92-122 kgf · cm, 80-106 in · lbf}

Nota de instalación de goma de montaje del motor No.4

1. Instale la goma de montaje del motor Nº 4 y apriete temporalmente los pernos y la tuerca que se muestran en la figura.

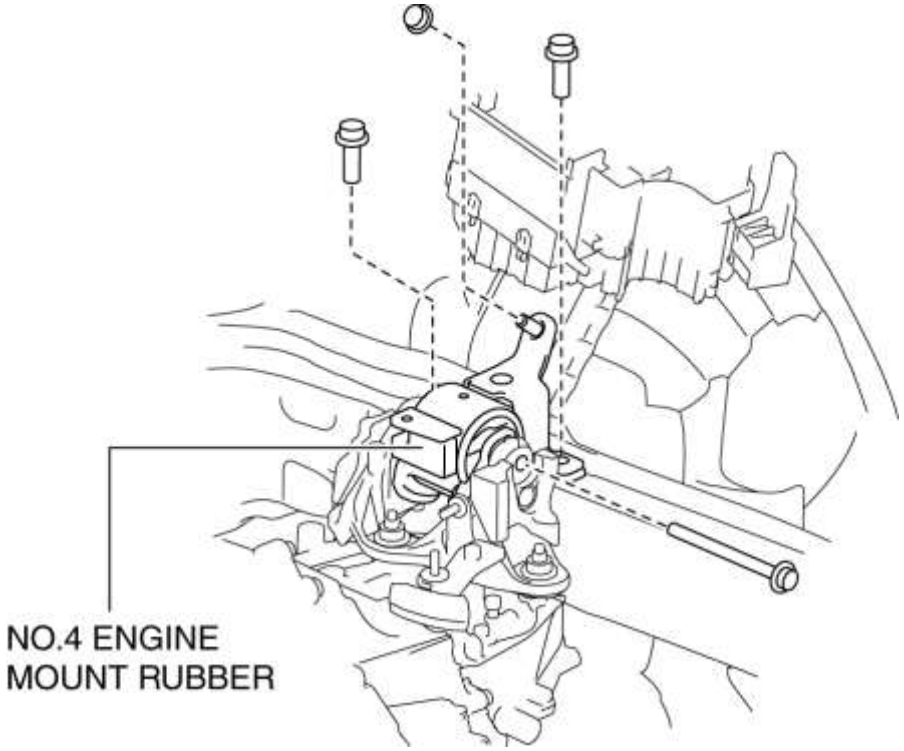

2. Apriete los pernos y tuercas de instalación de goma del montaje del motor No.4 en el orden que se muestra en la figura.

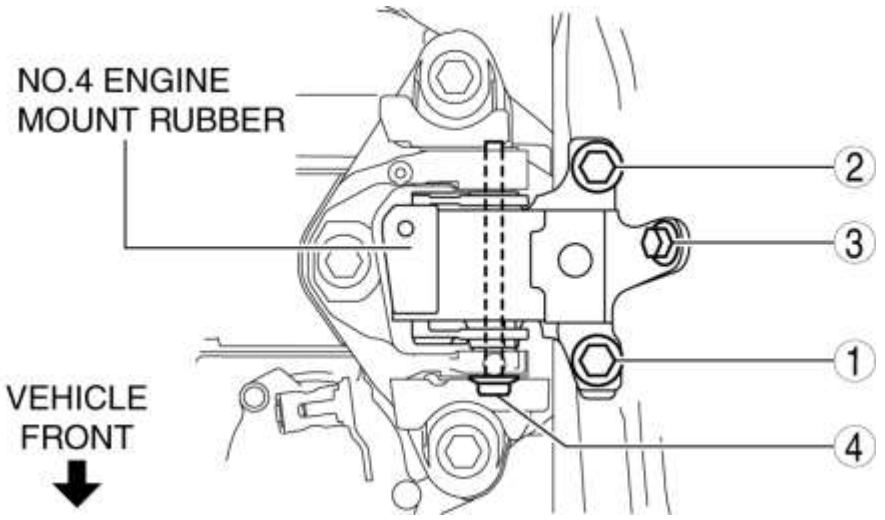

Par de apriete

Posición de instalación	Par de apriete
1, 2	131-153 N · m {14-15 kgf · m, 97-112 ft · lbf}
3	54-62 N · m {5.6-6.3 kgf · m, 40-45 ft · lbf}
4	81-99 N · m {8.3-10 kgf · m, 60-73 ft · lbf}

3. Retire el elevador del motor o el gato del garaje.

4. Instalar en el orden inverso de eliminación.

Mazda6 - Motor

ADVERTENCIA:

- Un motor caliente puede causar quemaduras severas. Apague el motor y espere hasta que esté frío antes de darle servicio.
- El vapor de combustible es peligroso. Puede encenderse muy fácilmente, causando lesiones y daños graves. Mantenga siempre las chispas y las llamas alejadas del combustible.
- Los derrames y fugas de la línea de combustible son peligrosos. El combustible puede encenderse y causar lesiones graves o la muerte y el daño. El combustible también puede irritar la piel y los ojos. Para evitar esto, complete siempre el "Procedimiento de seguridad de la línea de combustible". (Consulte ANTES DEL SERVICIO PRECAUCION [SKYACTIV-G 2.5] .)

PRECAUCIÓN:

- Asegure el volante con cinta o un cable para evitar que el eje de la dirección gire después de desconectar el eje de la dirección. Si el volante gira después de que el eje de la dirección y el mecanismo de dirección y el enlace están desconectados, las partes internas del resorte del reloj podrían dañarse.
- La aplicación de una fuerza excesiva (fuerza de 100 N {10.2 kgf, 22.5 lbf} o más) al motor / impulsor de tiempo de la válvula variable eléctrica puede causar un mal funcionamiento. Al realizar el mantenimiento, tenga cuidado de no aplicar una fuerza excesiva al motor / impulsor de tiempo de la válvula variable eléctrica usando otras piezas o herramientas.

NOTA:

- Realice la extracción / instalación del motor y el transeje desde abajo del vehículo.

1. Desconecte el cable negativo de la batería. (Ver DESCONEXIÓN / CONEXIÓN DEL CABLE DE LA BATERÍA NEGATIVA [SKYACTIV-G 2.5] .)

2. Retire la placa del orificio del tapón. (Consulte REMOCION / INSTALACION DE LA PLACA DEL ORIFICIO DE ENCHUFE [SKYACTIV-G 2.5] .)

3. Retire el filtro de aire, la manguera de aire y el conducto de aire fresco como una sola unidad. (Consulte REMOCION / INSTALACION DEL SISTEMA DE AIRE DE ADICIÓN [SKYACTIV-G 2.5] .)

4. Retire los pernos, la tuerca y el conector que se muestran en la figura y coloque el haz de cables a un lado.

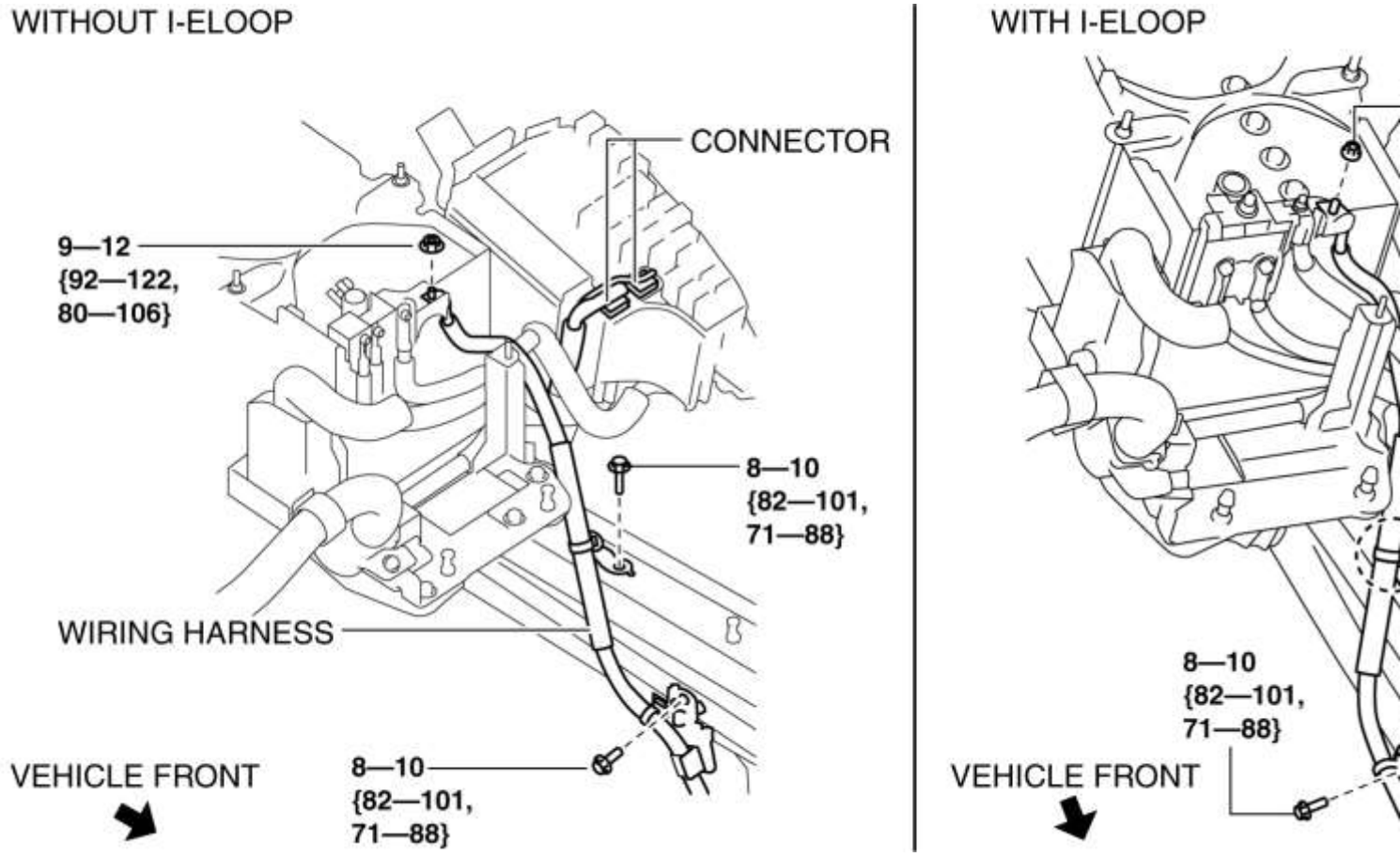

5. Retire la bandeja de la batería y el componente PCM. (Consulte REMOCION / INSTALACION DE BATERIAS [SKYACTIV-G 2.5] .)

6. Retire el frente debajo de la cubierta No.1 y No.2. (Véase FRENTE BAJO CUBIERTA N ° 1 DESMONTAJE / INSTALACIÓN). (Ver FRENTE BAJO CUBIERTA N ° 2 DESMONTAJE / INSTALACIÓN).

7. Retire la protección contra salpicaduras. (Ver REMOCION / INSTALACION DE ESCUDO DE CHAPOTEO .)

8. Drene el refrigerante del motor. (Ver REEMPLAZO DEL REFRIGERANTE DEL MOTOR [SKYACTIV-G 2.5] .)

9. Drene el aceite transaxle (MTX) o ATF (ATX). (Ver REEMPLAZO DEL ACEITE DE TRANSAXE MANUAL [C66M-R] .) (Ver REEMPLAZO AUTOMÁTICO DEL FLUIDO DE TRANSAXE (ATF) [FW6A-EL]).

10. Retire las ruedas delanteras y los neumáticos. (Ver PROCEDIMIENTOS GENERALES (SUSPENSIÓN) .)

11. Desconecte el cable selector. (ATX) (Ver REMOCION / INSTALACION AUTOMATICA DEL MECANISMO DE CAMBIO DE TRANSAJE).

12. Desconecte el cable de control. (MTX) (Ver REMOCION / INSTALACION DEL MECANISMO DE CAMBIO MANUAL DEL TRANSEJE (C66M-R)).

13. Retire el cilindro de liberación del embrague con la tubería todavía conectada. (MTX) (Consulte REMOCION / INSTALACION DEL CILINDRO DE LIBERACION DEL EMBRAGUE [C66M-R]).

14. Desconecte la manguera de vacío del freno. (Consulte REMOCION / INSTALACION DE LA MANGUERA DE VACÍO).

15. Desconecte la manguera de evaporación. (Ver REMOCION / INSTALACION DE LA VALVULA SOLENOIDE DE PURGA [SKYACTIV-G 2.5] .)

16. Desconecte la manguera de combustible. (Consulte REMOCION / INSTALACION DEL CONECTOR DE LIBERACION RAPIDA [SKYACTIV-G 2.5] .)

17. Desconecte la manguera superior del radiador. (Ver REMOCION / INSTALACION DEL MOTOR DEL VENTILADOR DE ENFRIAMIENTO [SKYACTIV-G 2.5] .)

18. Desconecte la manguera del calentador. (Consulte REMOCION / INSTALACION DE UNIDADES DE A / C).

19. Desconecte la manguera inferior del radiador. (Consulte REMOCION / INSTALACION DEL RADIADOR [SKYACTIV-G 2.5] .)

20. Retire la correa de transmisión del generador. (Consulte REMOCION / INSTALACION DE LA CORREA DE TRANSMISION [SKYACTIV-G 2.5] .)

21. Retire el compresor del A / C con la manguera del enfriador aún conectada y asegúrelo con un cable o cuerda para que no se estorbe. (Consulte REMOCION / INSTALACION DEL COMPRESOR DEL A / A).

22. Retire las tuercas de instalación TWC (lado del colector de escape) y asegure el TWC con un cable o cuerda para que no se estorbe. (Consulte REMOCION / INSTALACION DEL SISTEMA DE ESCAPE [SKYACTIV-G 2.5] .)

23. Desconecte el eje de transmisión del lado del eje de transmisión y coloque el eje de transmisión fuera del camino. (Consulte REMOCION / INSTALACION DEL EJE DE TRANSMISION DELANTERO).

24. Retire el perno y los clips, y coloque el cable de tierra a un lado.

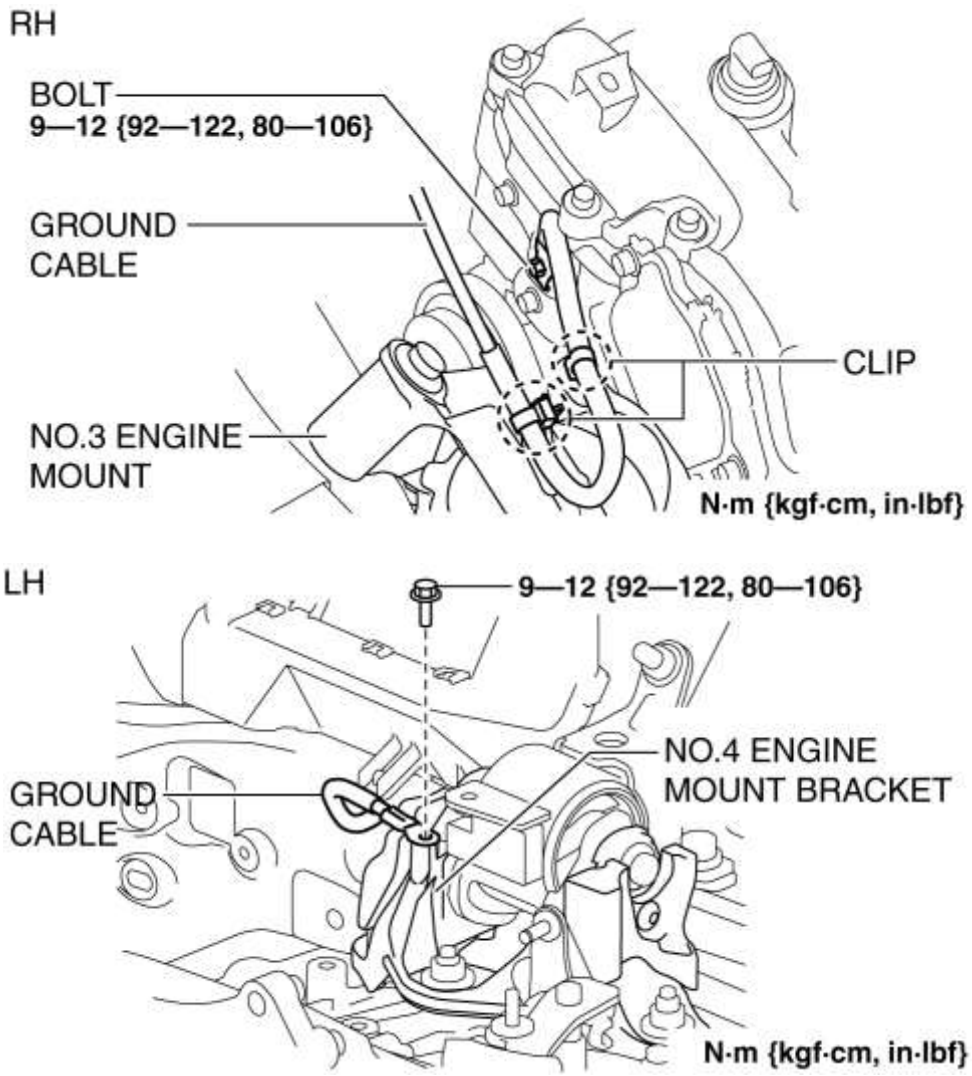

25. Eliminar en el orden indicado en la tabla.

26. Instalar en el orden inverso de eliminación.

27. Rellene el aceite transaxle (MTX) o ATF (ATX). (Ver REEMPLAZO DEL ACEITE DE TRANSAXE MANUAL [C66M-R] .) (Ver REEMPLAZO AUTOMÁTICO DEL FLUIDO DE TRANSAXE (ATF) [FW6A-EL]).

28. Vuelva a llenar el refrigerante del motor. (Ver REEMPLAZO DEL REFRIGERANTE DEL MOTOR [SKYACTIV-G 2.5] .)

29. Arranque el motor e inspeccione y ajuste lo siguiente:

- Alineación de la rueda delantera (Ver ALINEACIÓN RUEDA DELANTERA)
- Fuga de aceite del motor, refrigerante del motor, ATF (ATX), aceite transaxle (MTX) y combustible.
- Desplazamiento y contacto de la polea y el cinturón.
- Tiempo de encendido, velocidad de ralentí y mezcla inactiva. (Consulte ENGINE TUNE-UP [SKYACTIV-G 2.5] .)
- Operación de accesorios accionados por motor.

NOTA:

- Si el motor se revisa y monta en el vehículo, realice una prueba en carretera para verificar que no haya vibraciones ni ruidos anormales.

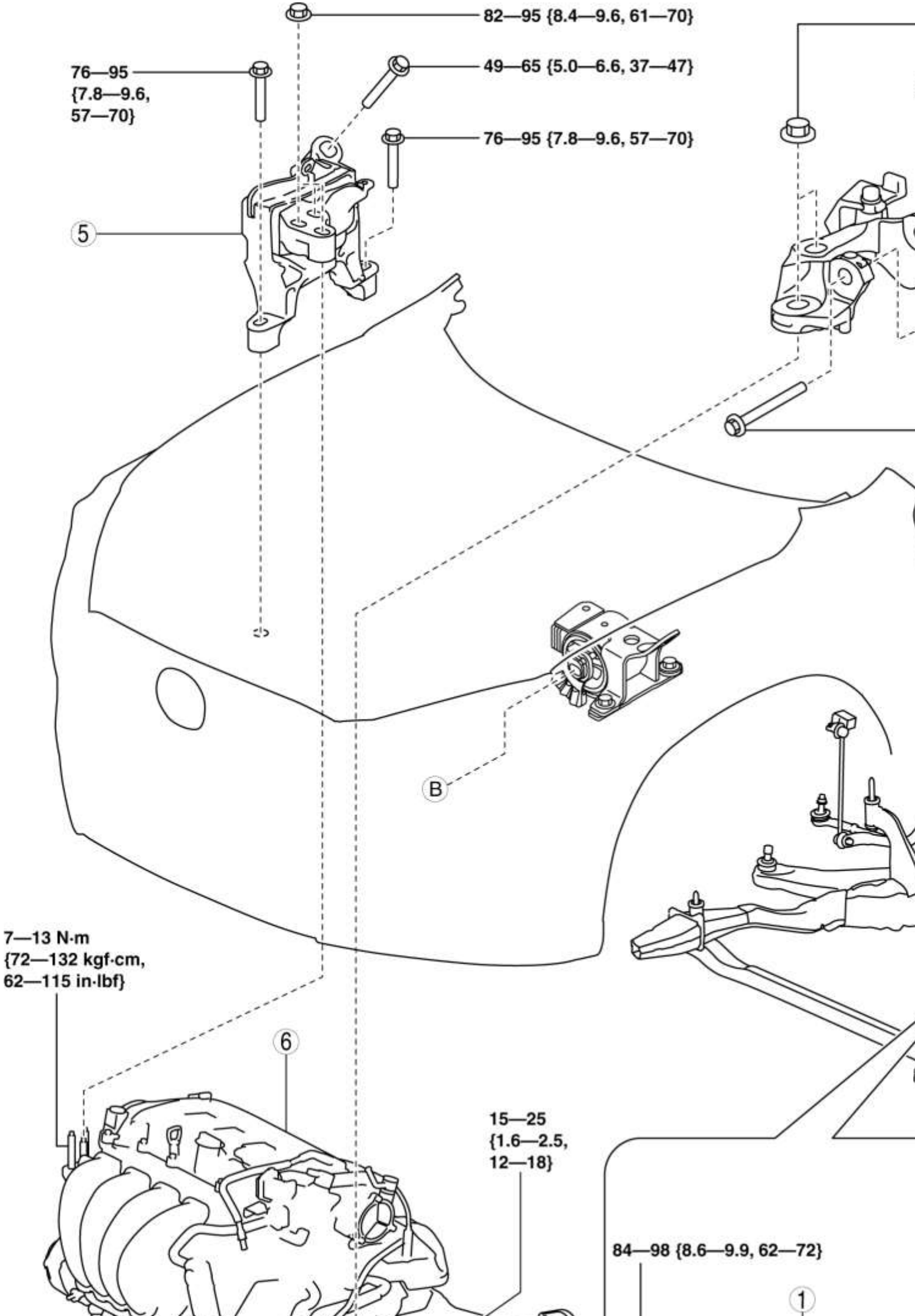
82—95 {8.4—9.6, 61—70}
76—95 {7.8—9.6, 57—70}
49—65 {5.0—6.6, 37—47}
76—95 {7.8—9.6, 57—70}
5
B
7—13 N·m {72—132 kgf·cm, 62—115 in·lbf}
6
15—25 {1.6—2.5, 12—18}
84—98 {8.6—9.9, 62—72}
1

1	Placa de soporte (Consulte la Nota de instalación de montaje del motor).
2	N ° 1 goma de montaje en el motor, componente del travesaño delantero (Consulte la Nota de desmontaje del componente del travesaño delantero en Caucho de montaje del motor n . ° 1). (Consulte la Nota de instalación de montaje del motor).
3	Soporte de montaje del motor No.1 (Consulte la Nota de instalación de montaje del motor).
4	Soporte de montaje del motor n. ° 4 (Consulte la Nota de desmontaje del soporte de montaje del motor n . ° 3, n. ° 4). (Consulte la Nota de instalación de montaje del motor).
5	Montaje del motor n. ° 3 (Consulte la Nota de desmontaje del soporte de montaje del motor n . ° 3, n. ° 4). (Consulte la Nota de instalación de montaje del motor).
6	Motor, transaxle

N ° 1 de montaje en el motor de goma, nota de desmontaje del componente del travesaño delantero

1. Desconecte el enchufe de servicio. (Vehículo con i-ELOOP) (Consulte la DESCONEXIÓN / CONEXIÓN DEL ENCHUFE DE SERVICIO [i-ELOOP]).

2. Desconecte el cable B de la terminal del generador. (Vehículo con i-ELOOP)
(Ver DESMONTAJE / INSTALACIÓN DEL GENERADOR [i-ELOOP]).

3. Retire los clips que se muestran en la figura y coloque el arnés de cableado a un lado. (Vehículo con i-ELOOP)

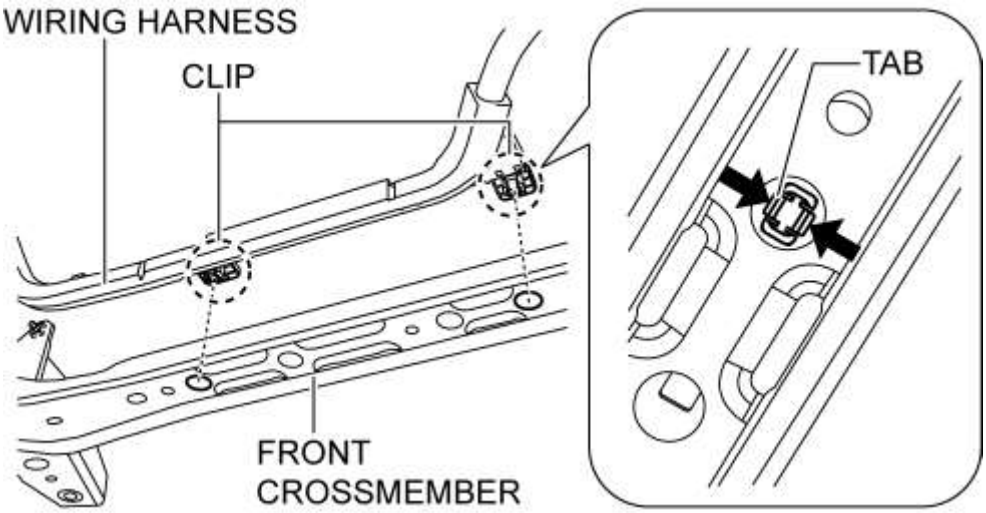

4. Afloje el perno de instalación de goma del soporte del motor Nº 1 (lado del travesaño delantero) que se muestra en la figura.

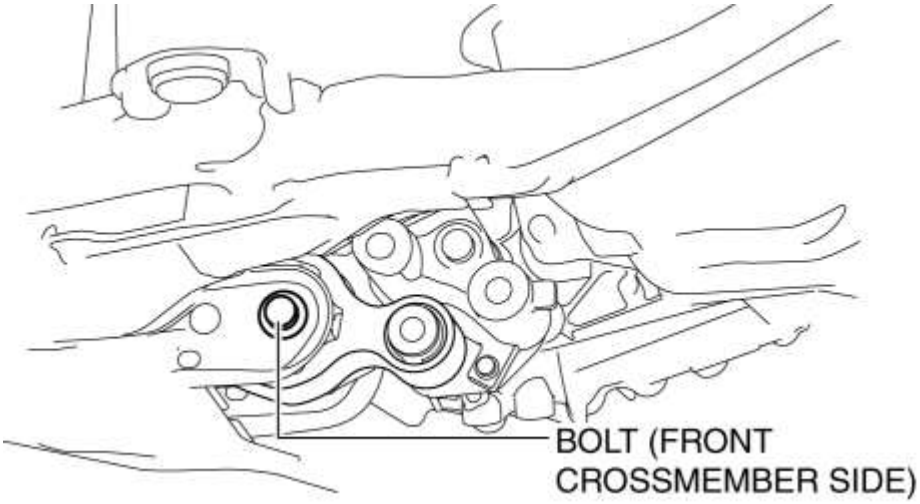

5. Retire la goma de montaje del motor Nº 1 y el componente del travesaño delantero como una sola unidad. (Ver REMOCION / INSTALACION DEL CROSSMER FRONT .)

No.3 Montaje del motor, No.4 Soporte de montaje del motor Nota de extracción

PRECAUCIÓN:

- Al apoyar el motor y el transeje, inserte una goma del tamaño adecuado (aproximadamente 20 mm [0.79 in} de grosor) entre el elevador del motor y el cárter de aceite, transeje para evitar la deformación del cárter de aceite y el daño del transeje.

1. Asegure el motor y el transeje con un elevador de motor disponible comercialmente.

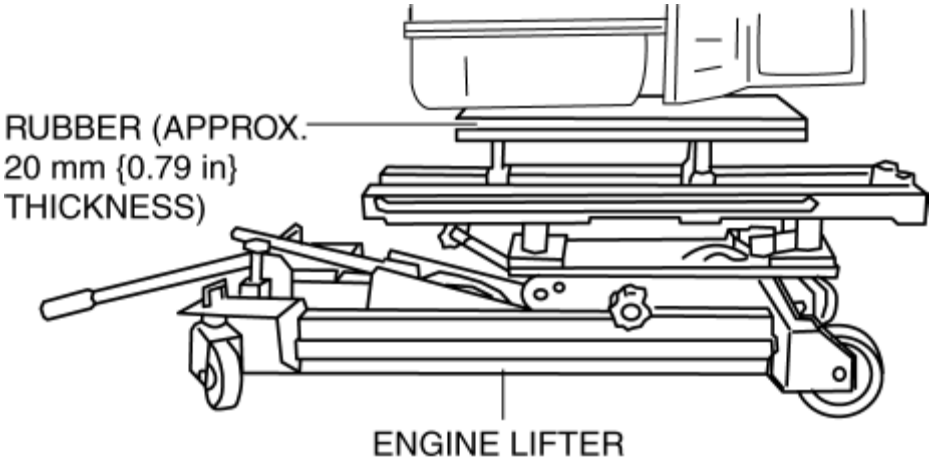

2. Retire el soporte de montaje del motor Nº 4.

3. Retire el soporte del motor N ° 3.

Nota de instalación de montaje del motor

PRECAUCIÓN:

- Se han adoptado ranuras para los orificios de montaje del motor N ° 3 y N ° 4 del soporte del motor. Apriete los pernos de instalación y las tuercas para que estén centrados en las ranuras. De lo contrario, podría aumentar el ruido o la vibración del motor.

NOTA:

- Vuelva a apretar la cubierta delantera del motor y los espárragos del cambio cuando las tuercas del soporte del motor n. ° 3 y del soporte del motor N ° 4 estén sueltos.

1. Apriete los pernos prisioneros de la cubierta frontal del motor.

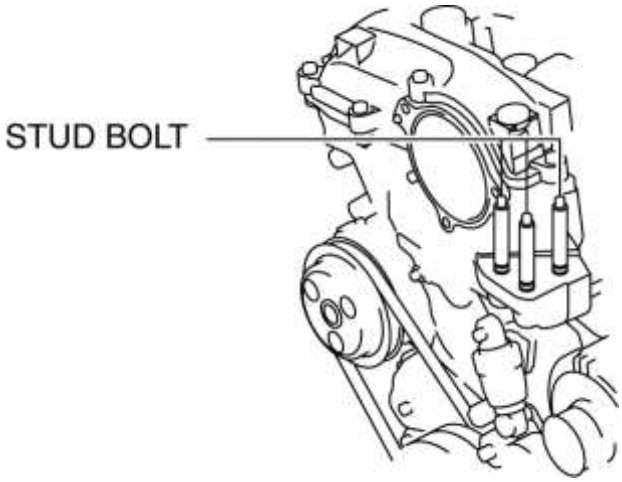

Par de apriete

- 7-13 N · m {72-132 kgf · cm, 62-115 in · lbf}

2. Apriete los pernos prisioneros de transeje.

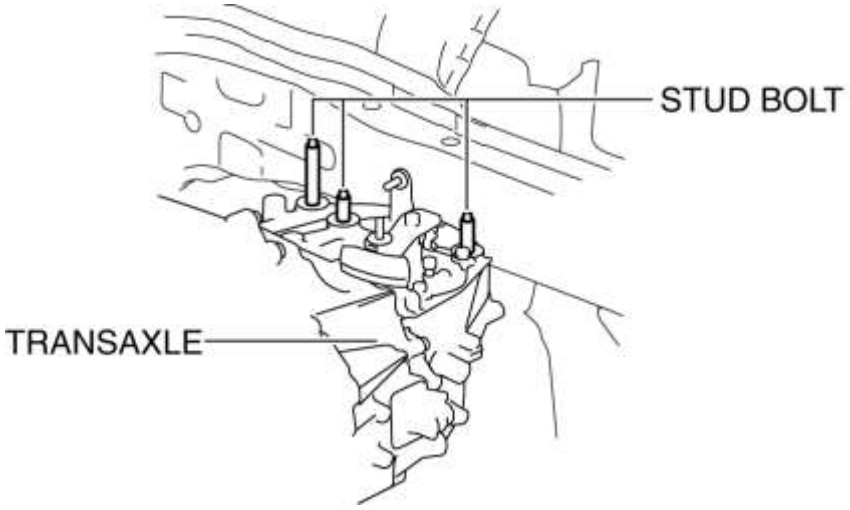

Par de apriete

- 15-25 N · m {1.6-2.5 kgf · m, 12-18 ft · lbf}

PRECAUCIÓN:

- Al apoyar el motor y el transeje, inserte una goma del tamaño adecuado (aproximadamente 20 mm [0.79 in} de grosor) entre el elevador del motor y el cárter de aceite, transeje para evitar la deformación del cárter de aceite y el daño del transeje.

3. Asegure el motor y el transeje con un elevador de motor disponible comercialmente.

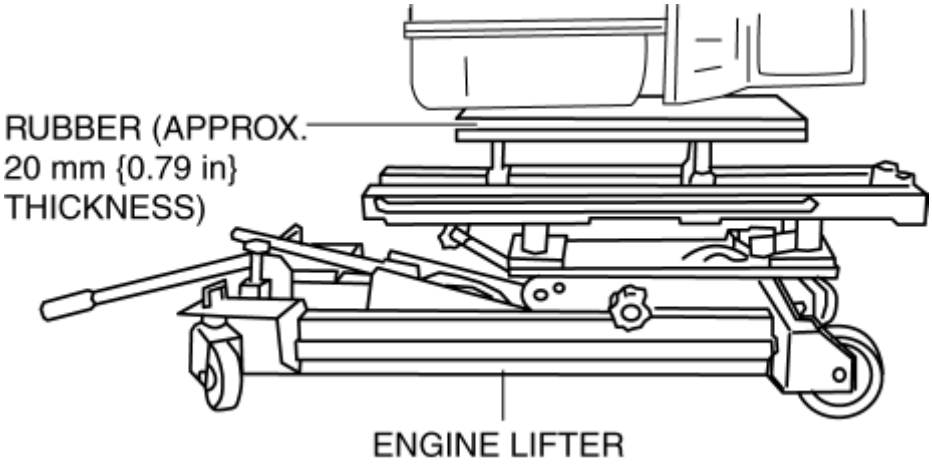

4. Apriete temporalmente los pernos y tuercas de instalación del soporte del motor N ° 3 usando el siguiente procedimiento:

a. Apriete temporalmente los pernos que se muestran en la figura para que estén centrados en las ranuras de montaje del motor n. ° 3.

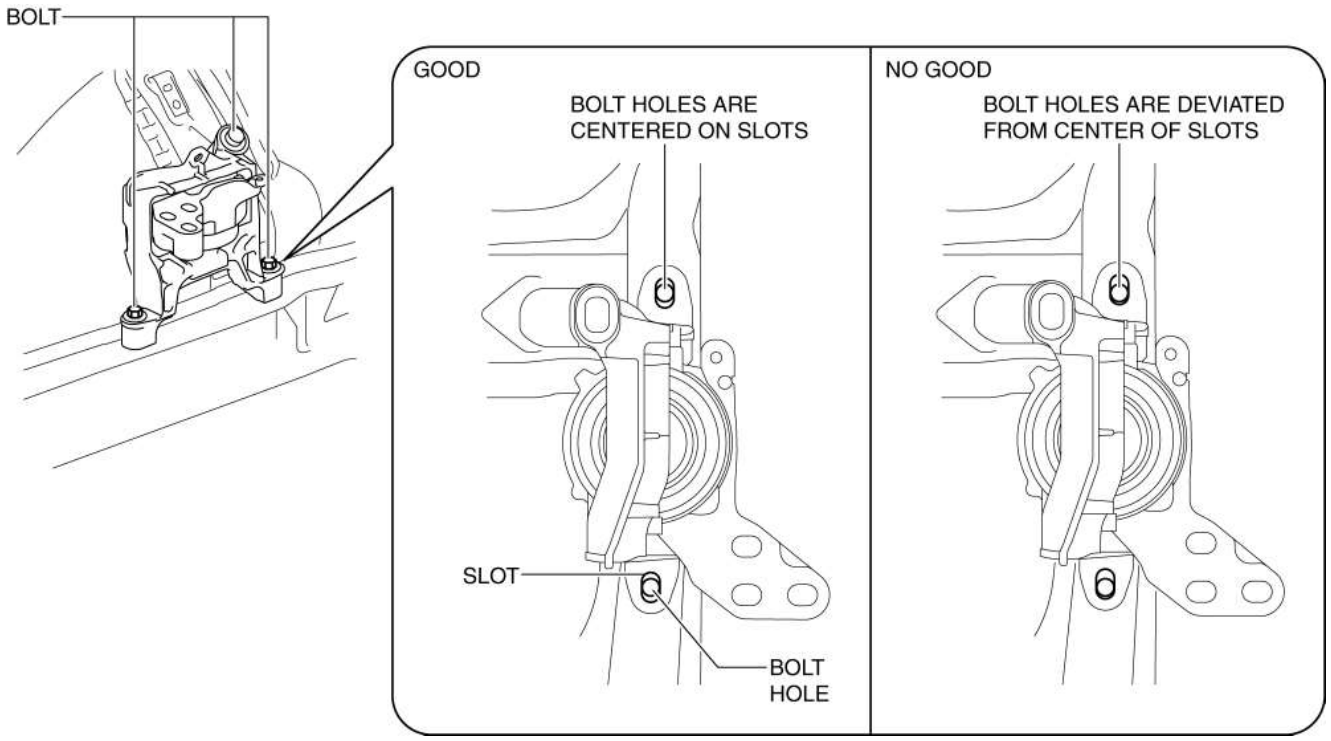

segundo. Apriete temporalmente las tuercas que se muestran en la figura de manera que los pernos prisioneros de la cubierta frontal del motor estén centrados en las ranuras de montaje del motor Nº 3.

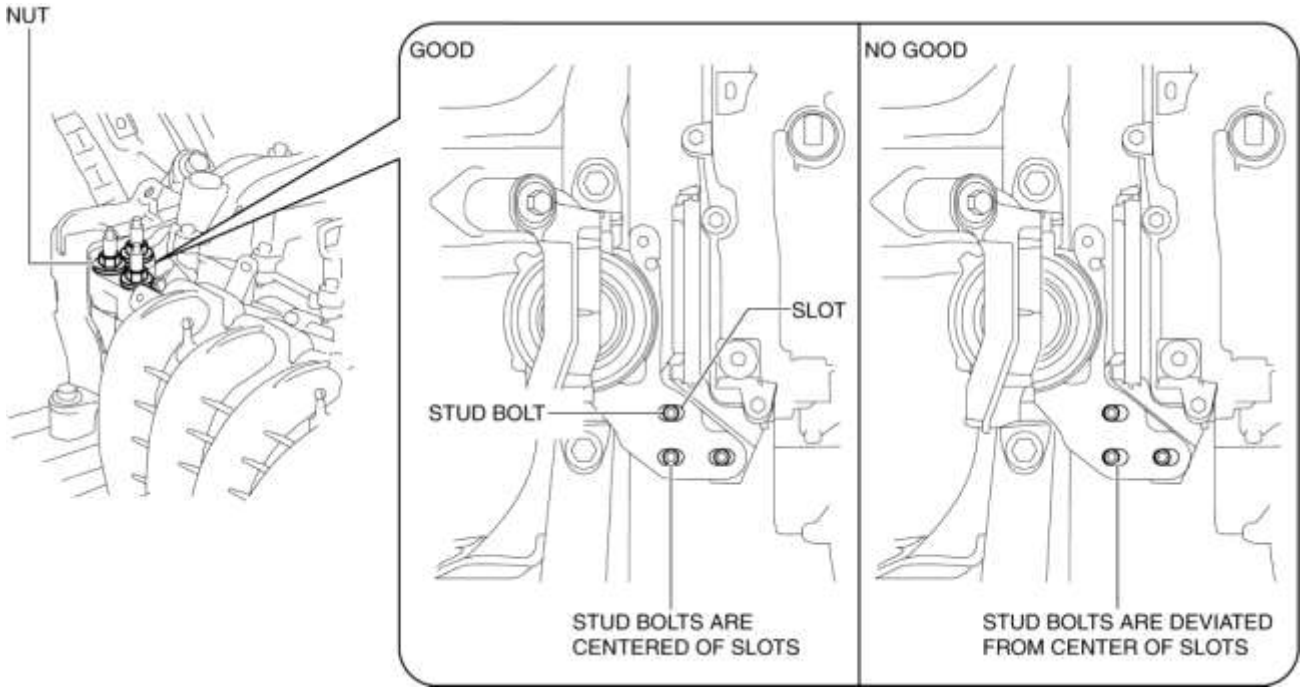

NOTA:

- Si los espárragos están desviados del centro de las ranuras, alinee los espárragos con el centro de las ranuras mientras mueve ligeramente el motor, y apriete temporalmente las tuercas de instalación.

5. Apriete temporalmente el perno y las tuercas de instalación del soporte de montaje del motor Nº 4 usando el siguiente procedimiento:

a. Apriete temporalmente el perno que se muestra en la figura.

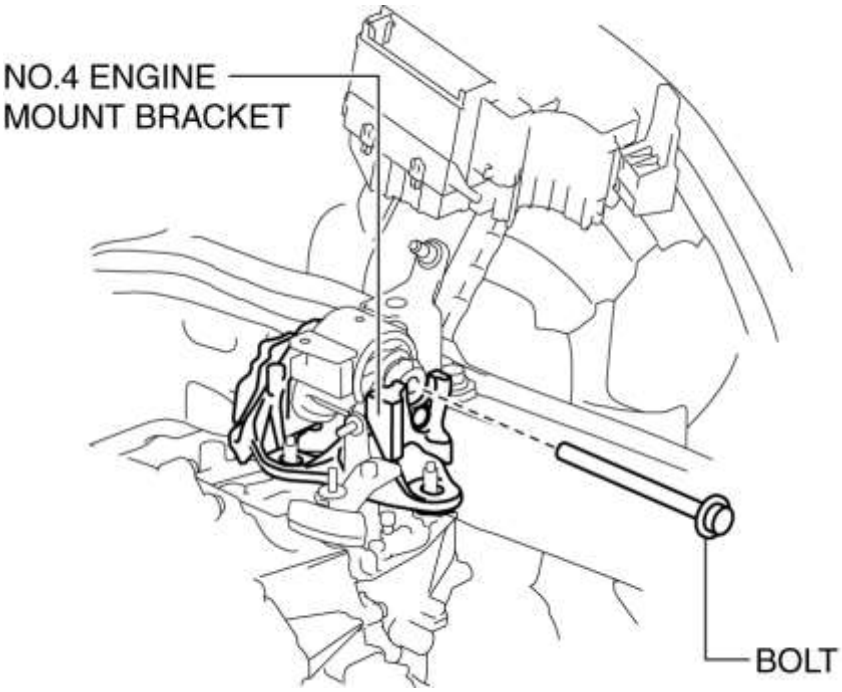

segundo. Apriete temporalmente las tuercas que se muestran en la figura para que estén centradas en las ranuras del soporte de montaje del motor Nº 4.

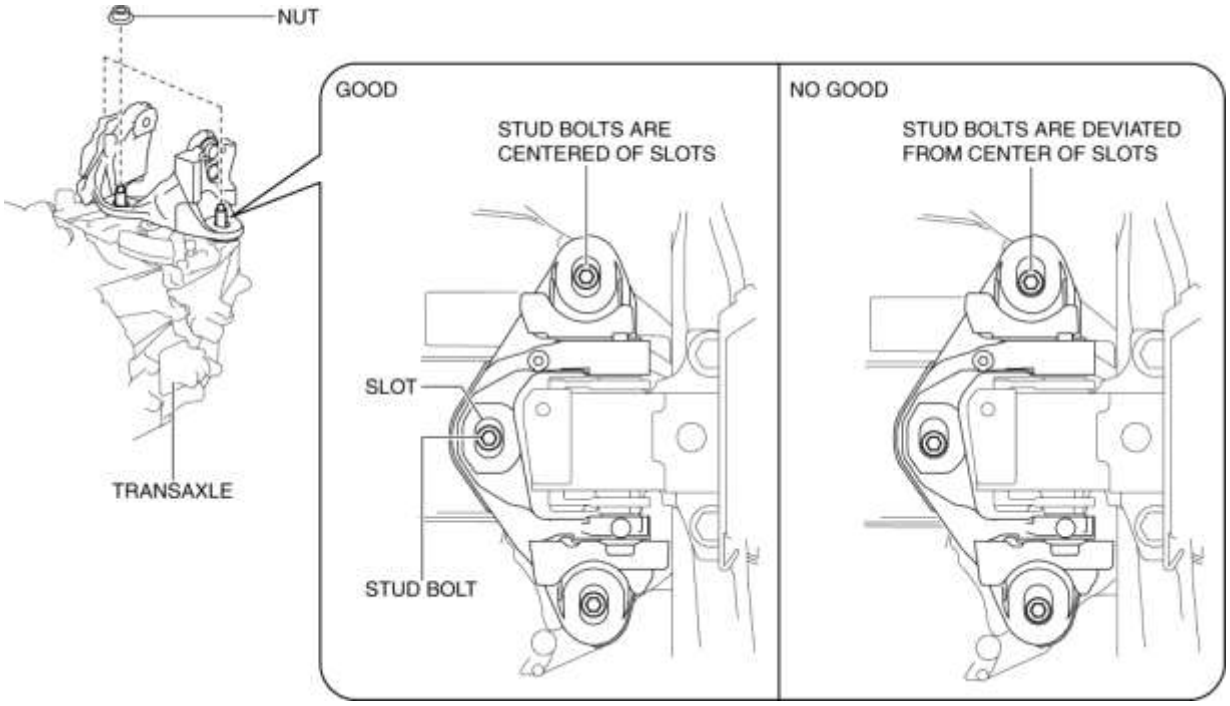

NOTA:

- Si los espárragos están desviados del centro de las ranuras, alinee los pernos con el centro de las ranuras mientras mueve ligeramente el transeje, y apriete temporalmente las tuercas de instalación.

6. Instale el caucho de montaje del motor No.1 y el componente del travesaño delantero como una sola unidad. (Ver REMOCION / INSTALACION DEL CROSSMER FRONT .)

7. Apriete temporalmente el soporte de montaje del motor Nº 1, el caucho de montaje del motor Nº 1 y la placa de soporte.

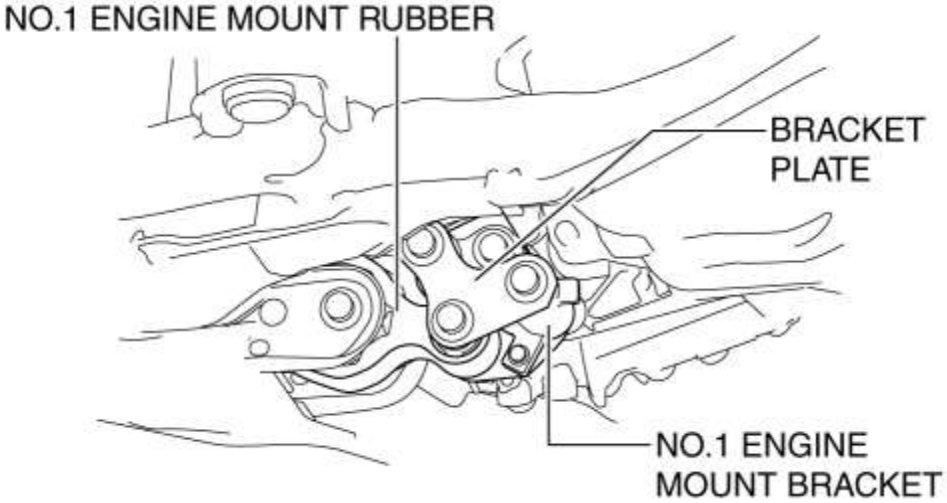

8. Apriete los pernos de instalación del soporte del motor N ° 1 y la placa del soporte en el orden que se muestra en la figura.

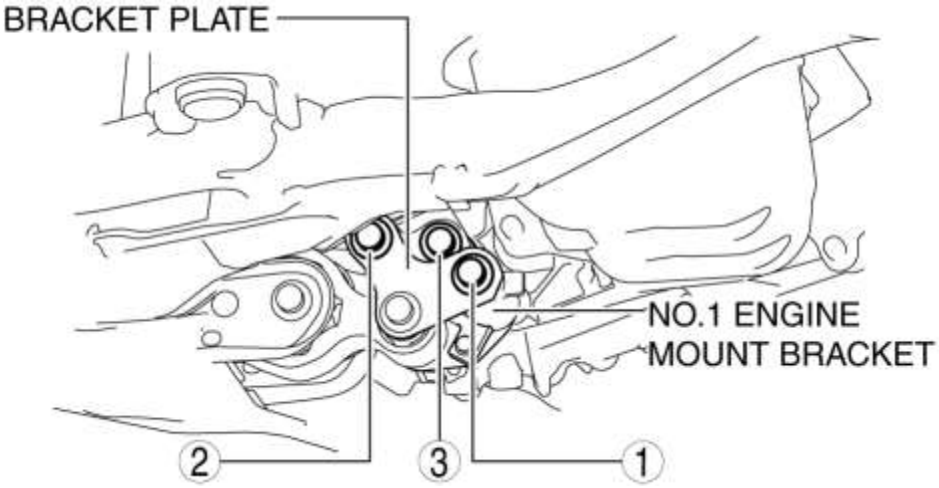

Par de apriete

- 84-98 N · m {8.6-9.9 kgf · m, 62-72 ft · lbf}

9. Apriete los pernos y tuercas de instalación del soporte del motor Nº 3 en el orden que se muestra en la figura.

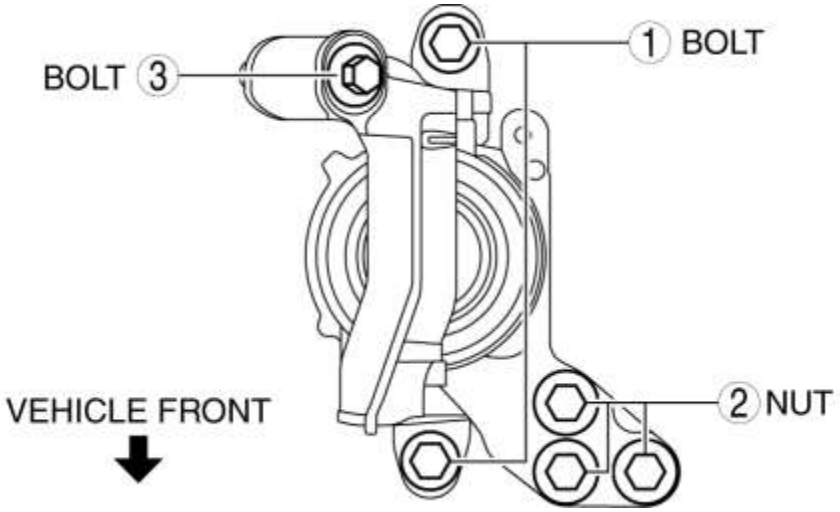

Par de apriete

Posición de instalación	Par de apriete
1	76-95 N · m {7.8-9.6 kgf · m, 57-70 ft · lbf}
2	82-95 N · m {8.4-9.6 kgf · m, 61-70 ft · lbf}
3	49-65 N · m {5.0-6.6 kgf · m, 37-47 ft · lbf}

10. Apriete el perno de instalación del soporte de montaje del motor número 4 y las tuercas en el orden que se muestra en la figura.

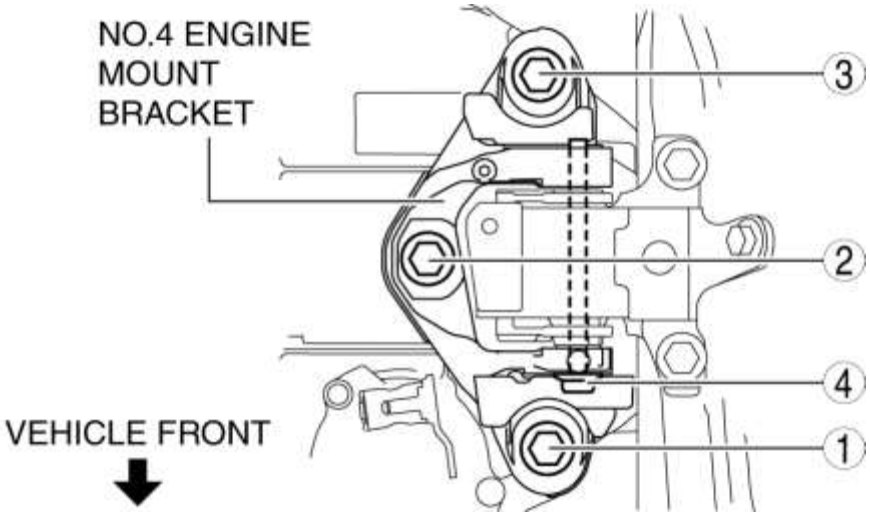

Par de apriete

Posición de instalación	Par de apriete
1, 2, 3	92-116 N · m {9.4-11 kgf · m, 68-85 ft · lbf}
4	81-99 N · m {8.3-10 kgf · m, 60-73 ft · lbf}

11. Apriete los pernos de instalación de goma del montaje del motor No.1.

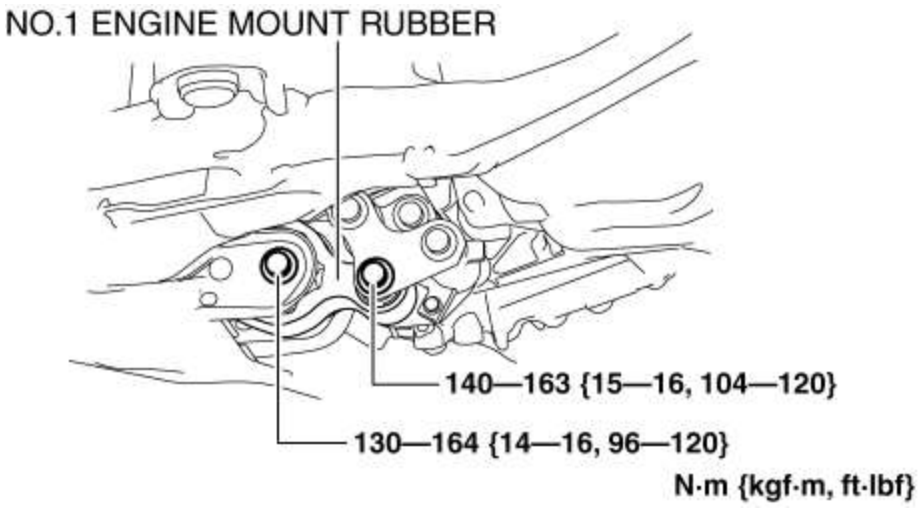

Mazda6 - Motor

DESMONTAJE / MONTAJE DEL MOTOR [SKYACTIV-G 2.5]

PRECAUCIÓN:

- Cuando se instala el transeje, no suspenda el motor. De lo contrario, el área de instalación de SST de la culata puede dañarse debido al exceso de peso. Solo suspenda el motor después de separar el motor y el transeje.
- La aplicación de una fuerza excesiva (fuerza de 100 N {10.2 kgf, 22.5 lbf} o más) al motor / impulsor de tiempo de la válvula variable eléctrica puede causar un mal funcionamiento. Al realizar el mantenimiento, tenga cuidado de no aplicar una fuerza excesiva al motor / impulsor de tiempo de la válvula variable eléctrica usando otras piezas o herramientas.

1. Para permitir la instalación del **SST** , desconecte el clip que se muestra en la figura y coloque el arnés de cableado a un lado.

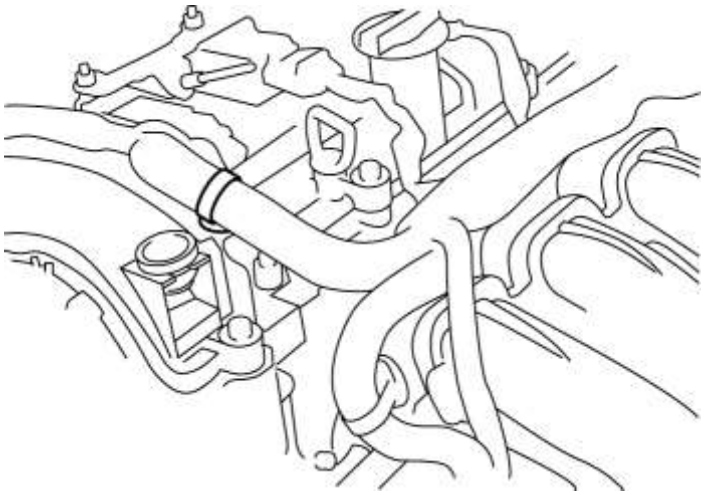

2. Instale el **SST** usando el **número de pieza 99794 1025** o un **M10 x 1.25** , longitudPerno de **25 mm {0.98 in}** como se muestra en la figura.

Parte delantera del motor

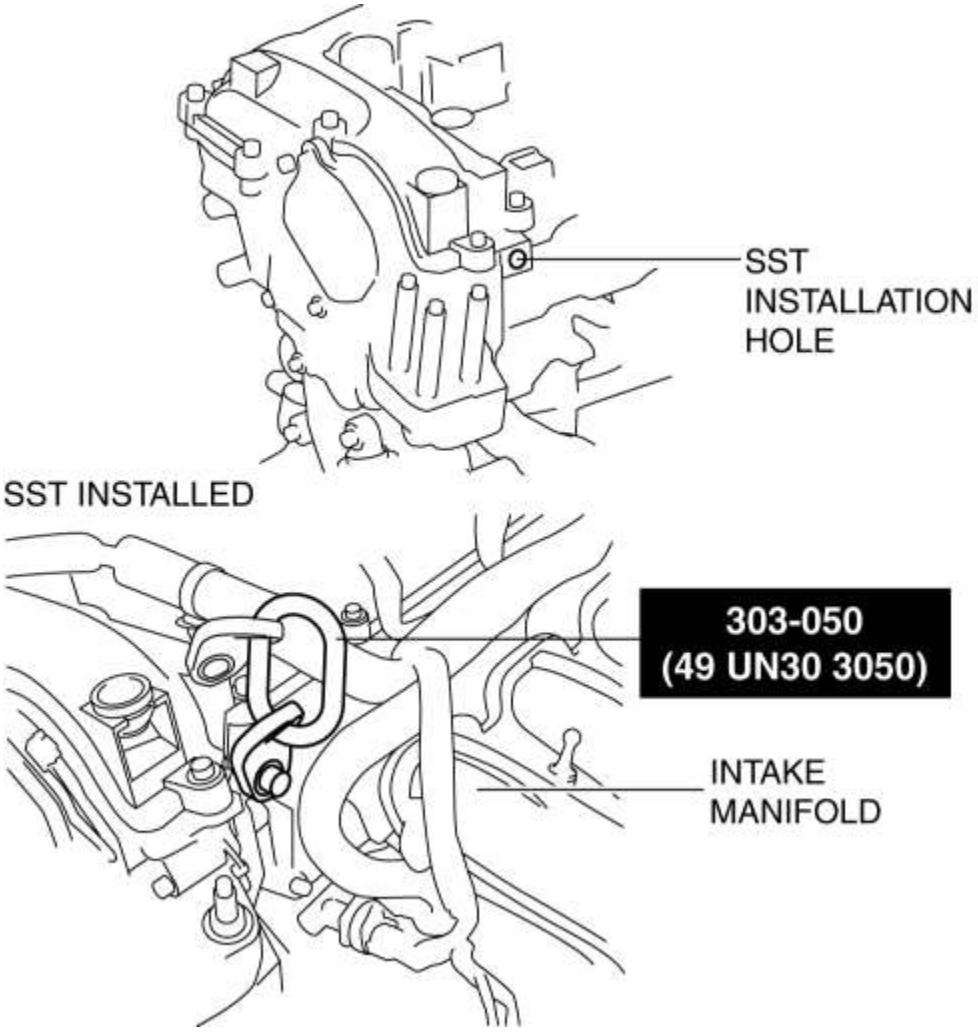

Parte trasera del motor

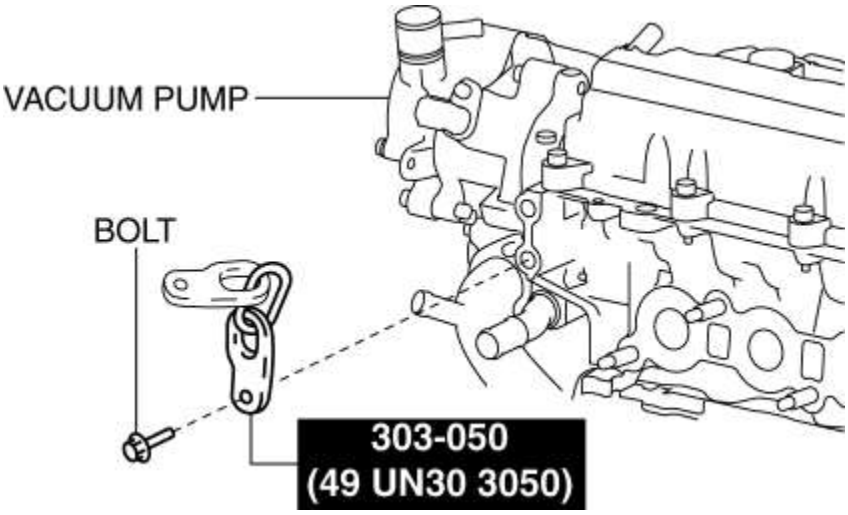

Par de apriete

- 38-51 N · m {3.9-5.2 kgf · m, 29-37 ft · lbf}

3. Enganche los ganchos de la **SST (49 L017 5A0)** a la **SST (49 UN30 3050)** .

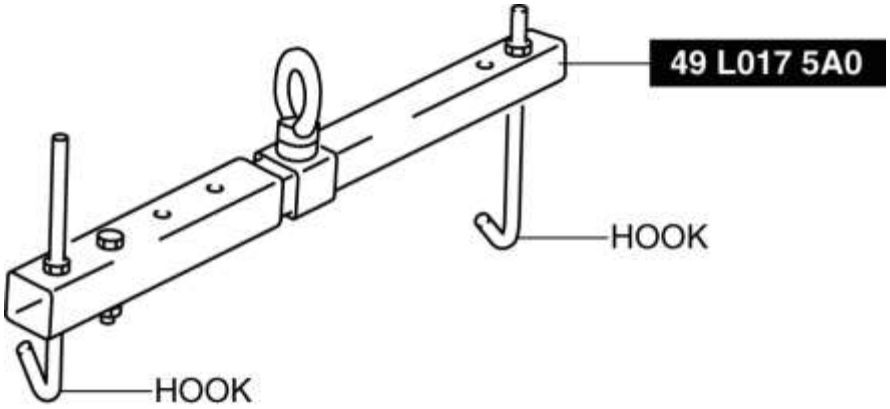

4. Para garantizar la seguridad del trabajo (controle el motor y la oscilación del transeje), configure un polipasto como se muestra en la figura.

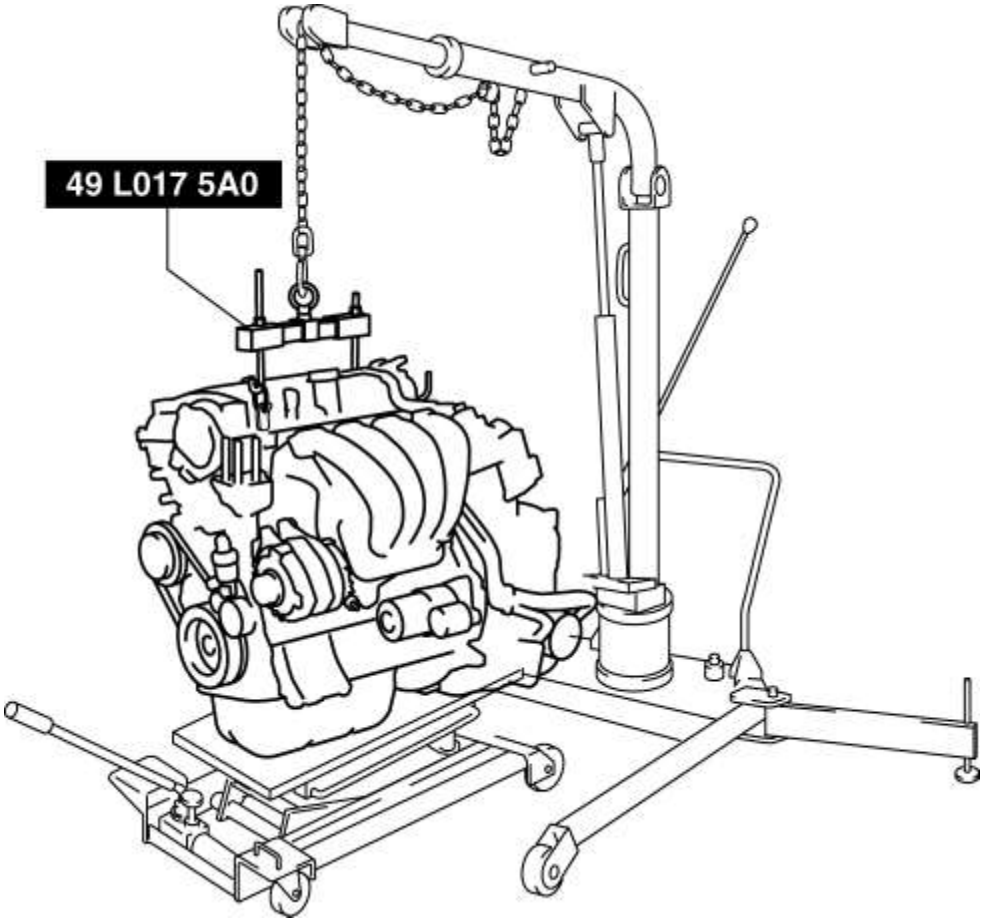

PRECAUCIÓN:

- No levante el motor.

5. Retire el aislador que se muestra en la figura.

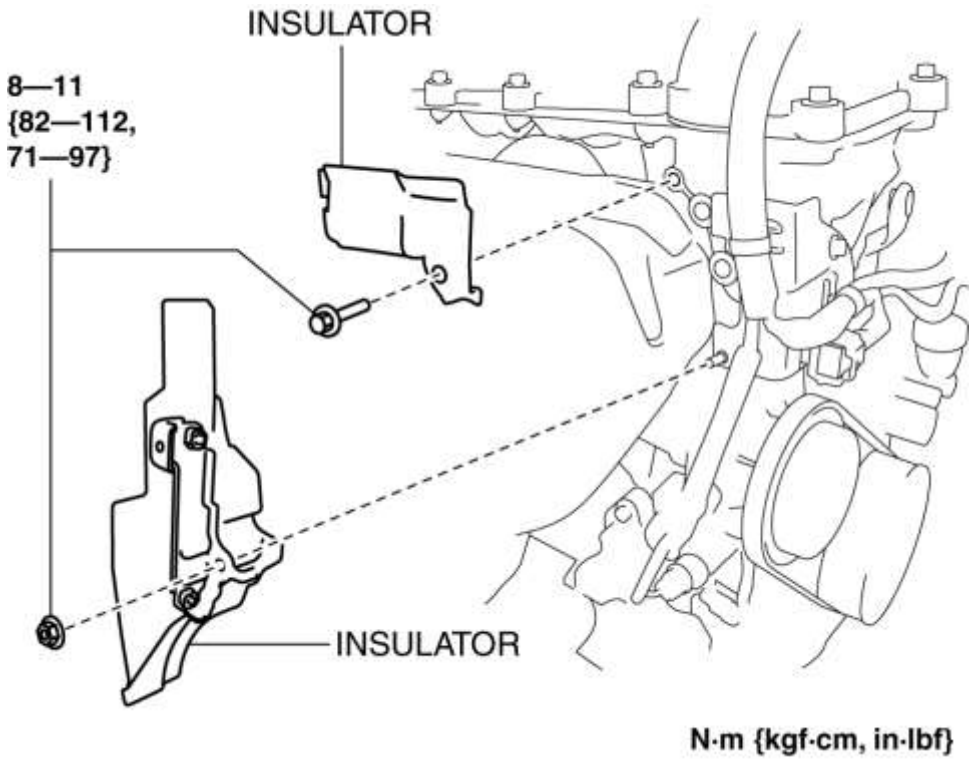

6. Retire el sistema de escape. (Consulte [REMOCION / INSTALACION DEL SISTEMA DE ESCAPE [SKYACTIV-G 2.5]] .)

7. Retire los pernos en el orden que se muestra en la figura, luego retire el soporte del colector de escape.

MTX

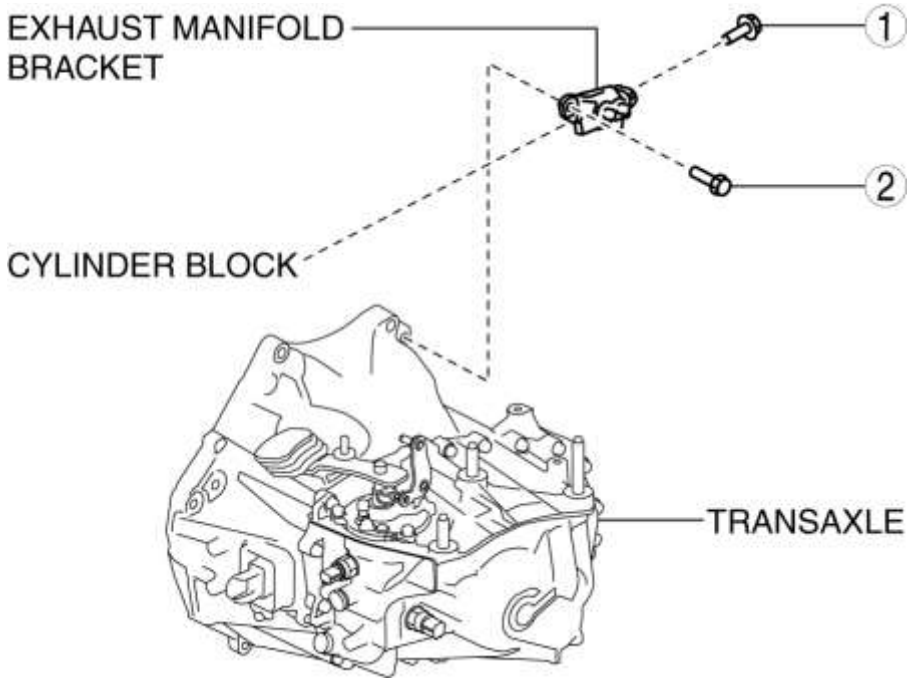

ATX

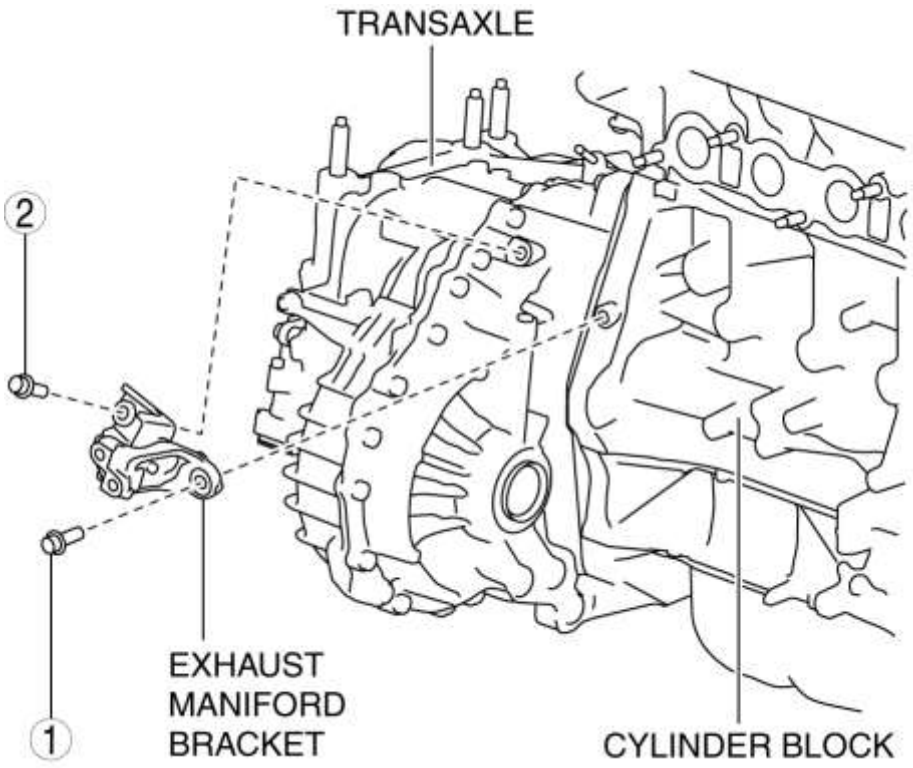

- Cuando instale, apriete los pernos en el orden inverso al de extracción.

  Par de apriete

- 38-51 N · m {3.9-5.2 kgf · m, 29-37 ft · lbf}

8. Retire el soporte No.1 (soporte del eje de transmisión). (Consulte REMOCION / INSTALACION DEL EJE DE TRANSMISION DELANTERO).

9. Retire el motor de arranque. (Consulte REMOCION / INSTALACION DEL MOTOR DE ARRANQUE [SKYACTIV-G 2.5] .)

10. Fije la placa de transmisión utilizando el perno de bloqueo de la polea del cigüeñal. (ATX)

11. Retire la tuerca de instalación del convertidor de par del orificio de instalación del arrancador. (Ver REMOCION / INSTALACION DE TRANSAXEL AUTOMATICO [FW6A-EL]).

12. Desconecte el motor y el transeje, y baje solo el motor del elevador del motor. (Ver REMOCION / INSTALACION MANUAL DE TRANSAXES [C66M-R] (MTX).) (Ver REMOCION / INSTALACION DE TRANSAXEL AUTOMATICO [FW6A-EL] (ATX)).

13. Retire el generador. (Consulte ELIMINACIÓN / INSTALACIÓN DEL GENERADOR [SKYACTIV-G 2.5 (SIN i-ELOOP)] .) (Consulte ELIMINACIÓN / INSTALACIÓN DEL GENERADOR [i-ELOOP]).

14. Retire el sistema de admisión de aire. (Consulte REMOCION / INSTALACION DEL SISTEMA DE AIRE DE ADICIÓN [SKYACTIV-G 2.5] .)

15. Retire los inyectores de combustible. (Consulte REMOCION / INSTALACION DEL INYECTOR DE COMBUSTIBLE [SKYACTIV-G 2.5] .)

16. Retire el sensor de posición del árbol de levas (CMP). (Consulte REMOCION / INSTALACION DEL SENSOR DE POSICION DEL ARBOL DE LEVAS (CMP) [SKYACTIV-G 2.5] .)

17. Retire la bomba de vacío. (Vea REMOCION / INSTALACION DE LA BOMBA DE VACÍO).

18. Retire la bomba de combustible de alta presión y la carcasa trasera. (Consulte REMOCION / INSTALACION DE LA BOMBA DE COMBUSTIBLE A ALTA PRESION [SKYACTIV-G 2.5] .)

19. Retire el filtro de aceite. (Ver REEMPLAZO DEL FILTRO DE ACEITE [SKYACTIV-G 2.5] .)

20. Retire la válvula solenoide del aceite del motor. (Consulte REMOCION / INSTALACION DE LA VALVULA DE SOLENOIDE DE ACEITE DEL MOTOR [SKYACTIV-G 2.5] .)

21. Retire el sensor de posición del cigüeñal (CKP). (Ver REMOCION / INSTALACION DEL SENSOR DE POSICION DEL CIGÜEÑAL (CKP) [SKYACTIV-G 2.5] .)

22. Retire la bobina de encendido / sensores de iones. (Consulte DESMONTAJE / INSTALACIÓN DEL SENSOR DE BOBINA DE IGNICIÓN / IÓN [SKYACTIV-G 2.5]).

23. Retire el soporte del arnés de cableado que se muestra en la figura.

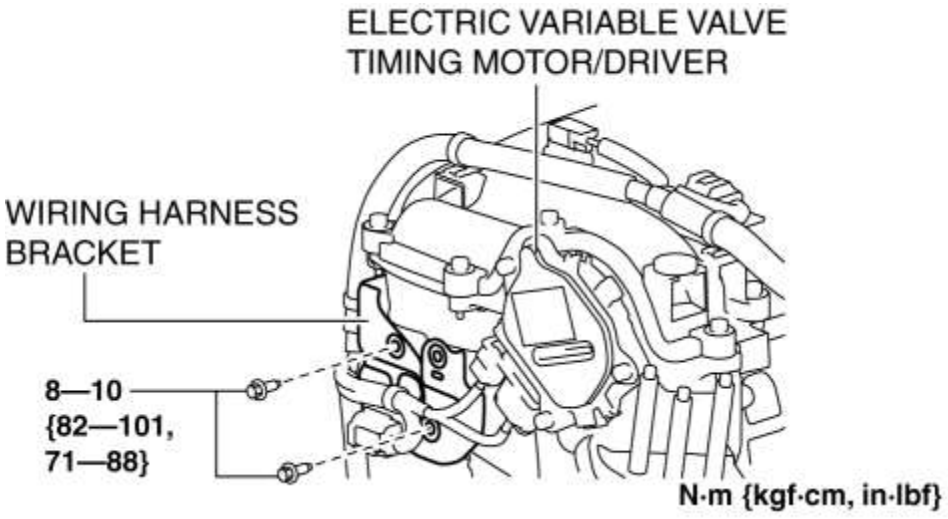

24. Retire el arnés de emisión.

25. Retire la correa de transmisión de la bomba de agua. (Consulte REMOCION / INSTALACION DE LA CORREA DE TRANSMISION [SKYACTIV-G 2.5] .)

26. Retire la tapa del embrague y el disco de embrague. (MTX) (Consulte REMOCION / INSTALACION DE LA UNIDAD DE EMBRAGUE [C66M-R]).

27. Eliminar en el orden indicado en la tabla

28. Montar en el orden inverso al de desmontaje.

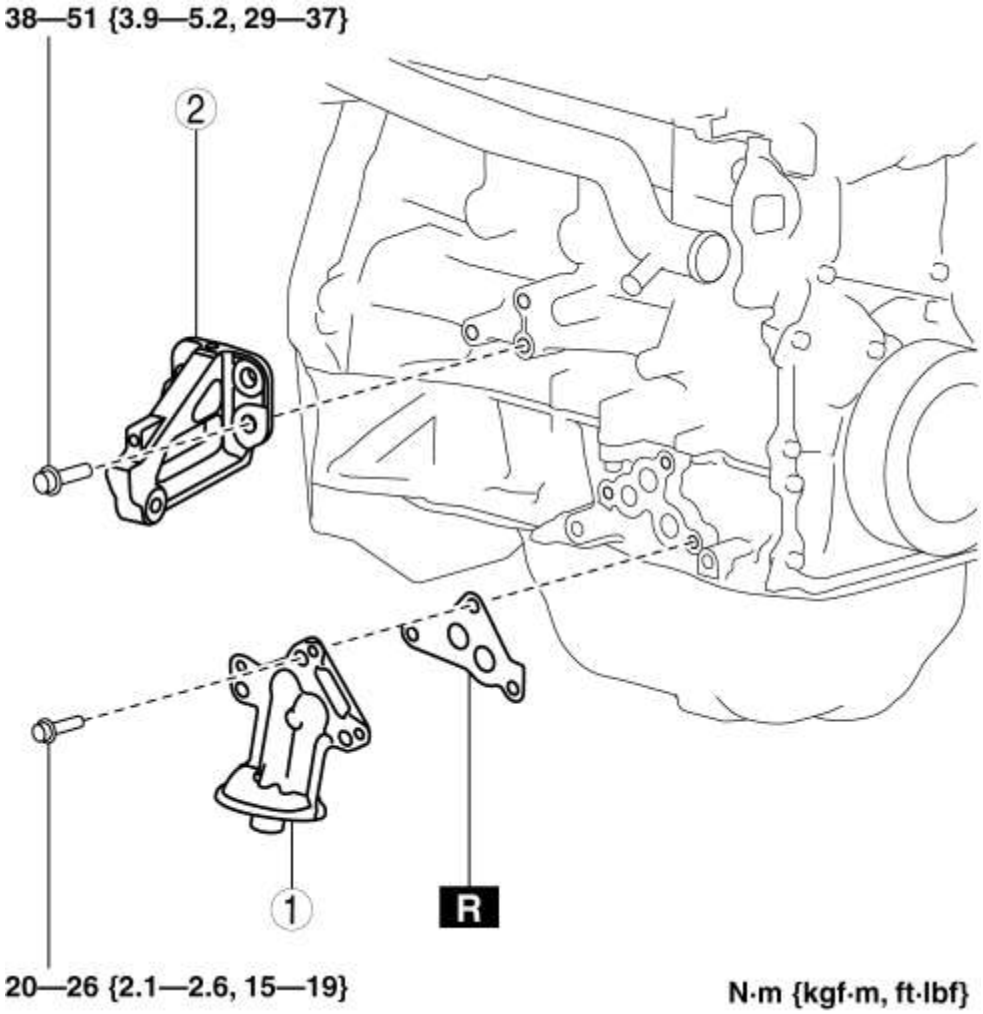

1	Cuerpo del filtro de aceite (Consulte la Nota de instalación del cuerpo del filtro de aceite).
2	Soporte del colector de escape (Consulte la Nota de instalación del soporte del colector de escape).

Nota de instalación del soporte del colector de escape

1. Apriete temporalmente el perno (3) que se muestra en la figura, inserte el soporte del colector de escape lateralmente e instale temporalmente el soporte del colector de escape.

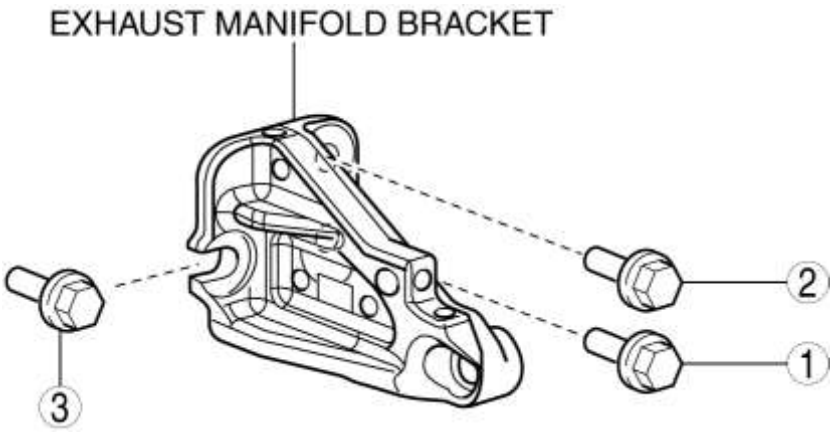

2. Apriete temporalmente el perno (1) que se muestra en la figura.

3. Apriete temporalmente el perno (2) que se muestra en la figura.

4. Apriete el perno en el orden que se muestra en la figura.

Par de apriete

- 38-51 N · m {3.9-5.2 kgf · m, 29-37 ft · lbf}

Nota de instalación del cuerpo del filtro de aceite

NOTA:

- El orden de apriete de los tres pernos es opcional.

1. Después de apretar los tres pernos, apriete nuevamente el primer perno apretado al par de apriete especificado.

Par de apriete

- 20-26 N · m {2.1-2.6 kgf · m, 15-19 ft · lbf}

Mazda6 - Motor

ÍNDICE DE UBICACIÓN DEL SISTEMA DE LUBRICACIÓN [SKYACTIV-G 2.5]

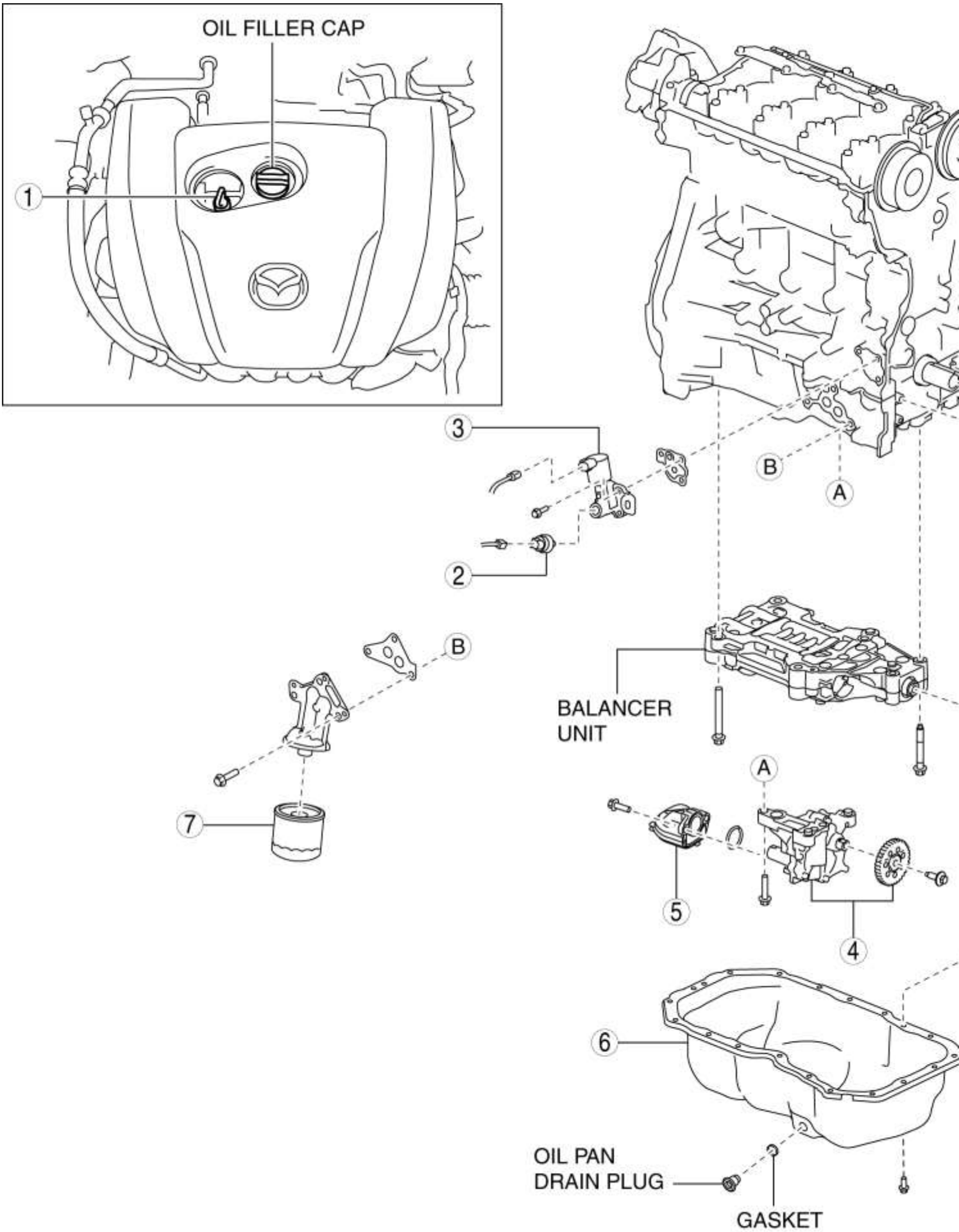

1	Varilla graduada (Consulte INSPECCIÓN DEL NIVEL DE ACEITE DEL MOTOR [SKYACTIV-G 2.5] .) (Ver REEMPLAZO DEL ACEITE DEL MOTOR [SKYACTIV-G 2.5] .)
2	Palanca de presión del aceite (Consulte INSPECCIÓN DE LA PRESIÓN DE ACEITE [SKYACTIV-G 2.5] .)
3	Válvula de solenoide de aceite del motor (Consulte REMOCION / INSTALACION DE LA VALVULA DE SOLENOIDE DE ACEITE DEL MOTOR [SKYACTIV-G 2.5] .) (Consulte INSPECCIÓN DE LA VÁLVULA DE SOLENOIDE DEL ACEITE DEL MOTOR [SKYACTIV-G 2.5] .)
4	Componente de la bomba de aceite (Ver REMOCION / INSTALACION DE LA BOMBA DE ACEITE [SKYACTIV-G 2.5] .)
5	Filtro de aceite (Ver REMOCION / INSTALACION DE LA BOMBA DE ACEITE [SKYACTIV-G 2.5] .)
6	Colector de aceite (Consulte REMOCION / INSTALACION DEL PANEL DE ACEITE [SKYACTIV-G 2.5] .)
7	Filtro de aceite (Ver REEMPLAZO DEL FILTRO DE ACEITE [SKYACTIV-G 2.5] .)

Mazda6 - Motor

INSPECCIÓN DEL NIVEL DE ACEITE DEL MOTOR [SKYACTIV-G 2.5]

1. Coloque el vehículo en un terreno llano.

2. Caliente el motor.

3. Pare el motor y espere **al menos 5 minutos** antes de continuar.

4. Retire la varilla, límpiela limpiamente y vuelva a instalarla por completo.

5. Retire la varilla medidora y verifique que el nivel de aceite esté entre las marcas F y L en la varilla medidora.

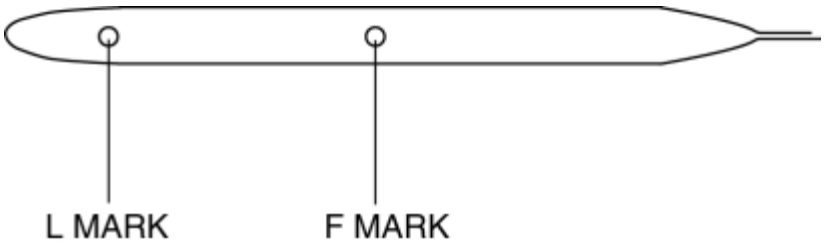

- Si el nivel de aceite está por debajo o cerca de la marca L, agregue aceite de motor. (Ver REEMPLAZO DEL ACEITE DEL MOTOR [SKYACTIV-G 2.5] .)

- Si el nivel de aceite está por encima de la marca F, se puede considerar la penetración de combustible en el aceite del motor. Reemplace el aceite del motor. (Ver REEMPLAZO DEL ACEITE DEL MOTOR [SKYACTIV-G 2.5] .)

6. Inserte el medidor de nivel de aceite por completo hasta que se adhiera a la cubierta de la culata.

Mazda6 - Motor

INSPECCIÓN DEL NIVEL DE ACEITE DEL MOTOR [SKYACTIV-G 2.5]

1. Coloque el vehículo en un terreno llano.

2. Caliente el motor.

3. Pare el motor y espere **al menos 5 minutos** antes de continuar.

4. Retire la varilla, límpiela limpiamente y vuelva a instalarla por completo.

5. Retire la varilla medidora y verifique que el nivel de aceite esté entre las marcas F y L en la varilla medidora.

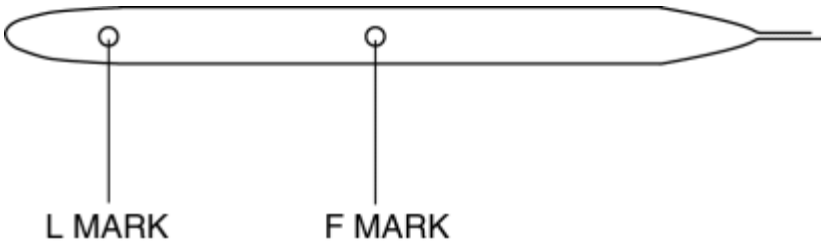

- Si el nivel de aceite está por debajo o cerca de la marca L, agregue aceite de motor. (Ver REEMPLAZO DEL ACEITE DEL MOTOR [SKYACTIV-G 2.5] .)

- Si el nivel de aceite está por encima de la marca F, se puede considerar la penetración de combustible en el aceite del motor. Reemplace el aceite del motor. (Ver REEMPLAZO DEL ACEITE DEL MOTOR [SKYACTIV-G 2.5] .)

6. Inserte el medidor de nivel de aceite por completo hasta que se adhiera a la cubierta de la culata.

Mazda6 - Motor

REEMPLAZO DEL ACEITE DEL MOTOR [SKYACTIV-G 2.5]

ADVERTENCIA:

- Los motores calientes y el aceite del motor pueden causar quemaduras graves. Apague el motor y espere hasta que se haya enfriado y el aceite del motor.
- Un vehículo que está levantado pero que no tiene soporte seguro en soportes de seguridad es peligroso. Se puede resbalar o caer, causando la muerte o lesiones graves. Nunca trabaje alrededor o debajo de un vehículo levantado si no está bien sujeto en soportes de seguridad.
- La exposición continua al aceite de motor USADO ha causado cáncer de piel en ratones de laboratorio. Proteja su piel lavándola con agua y jabón inmediatamente después de trabajar con aceite de motor.

PRECAUCIÓN:

- Si se derrama aceite de motor en el sistema de escape, límpielo por completo. Si no limpia el aceite de motor derramado, producirá humos debido al calor.

1. Coloque el vehículo en un terreno llano.

2. Retire la tapa de llenado de aceite.

3. Retire la tapa del orificio de servicio (instalada al frente debajo de la cubierta No.2) utilizada para drenar el aceite del motor.

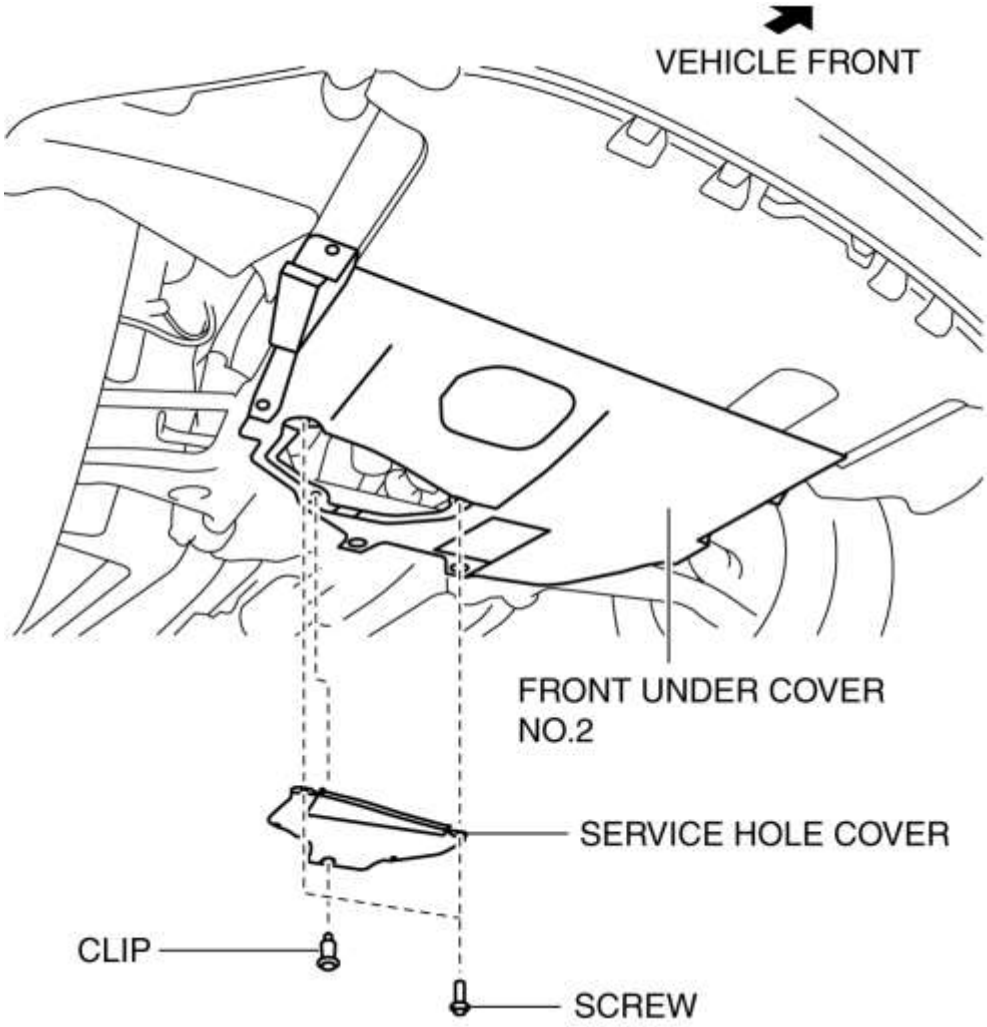

4. Retire el tapón de drenaje de la bandeja de aceite.

5. Drene el aceite del motor en un recipiente.

6. Instale el tapón de drenaje de la bandeja de aceite con una junta nueva.

Par de apriete del tapón de drenaje de la cuba

- 30-41 N · m {3.1-4.1 kgf · m, 23-30 ft · lbf}

NOTA:

- La cantidad de aceite residual en el motor puede variar según factores como el método de reemplazo y la temperatura del aceite. Verifique el nivel de aceite después del reemplazo del aceite del motor.

7. Rellene con el siguiente tipo y cantidad de aceite de motor. **Especificación del aceite del motor**

ít.	EE.UU. y CANADÁ	Excepto EE. UU. Y CANADÁ

Grado del aceite del motor	(ILSAC)	API SM o ILSAC
Viscosidad del aceite del motor	0W-20	5W-30 (Si el aceite del motor SAE 5W-30 no está disponible, use aceite de motor SAE 5W-20).

Capacidad del aceite del motor (cantidad aproximada)

- Reemplazo de aceite: 4.3 L {4.5 US qt, 3.8 lmp qt}
- Reemplazo del filtro de aceite y aceite: 4.5 L {4.8 US qt, 4.0 lmp qt}
- Total (motor seco): 5.4 L {5.7 US qt, 4.8 Imp qt}

8. Instale la tapa de llenado de aceite.

9. Arranque el motor y confirme que no haya fugas de aceite.

- Si hay una fuga de aceite, repare o reemplace la pieza correspondiente.

10. Inspeccione el nivel de aceite. (Consulte INSPECCIÓN DEL NIVEL DE ACEITE DEL MOTOR [SKYACTIV-G 2.5] .)

11. Instale la cubierta del orificio de servicio.

Mazda6 - Motor

REEMPLAZO DEL FILTRO DE ACEITE [SKYACTIV-G 2.5]

ADVERTENCIA:

- Los motores calientes y el aceite del motor pueden causar quemaduras graves. Apague el motor y espere hasta que se haya enfriado y el aceite del motor.
- Un vehículo que está levantado pero que no tiene soporte seguro en soportes de seguridad es peligroso. Se puede resbalar o caer, causando la muerte o lesiones graves. Nunca trabaje alrededor o debajo de un vehículo levantado si no está bien sujeto en soportes de seguridad.

- La exposición continua al aceite de motor USADO ha causado cáncer de piel en ratones de laboratorio. Proteja su piel lavándola con agua y jabón inmediatamente después de trabajar con aceite de motor.

PRECAUCIÓN:

- Si se derrama aceite de motor en el sistema de escape, límpielo por completo. Si no limpia el aceite de motor derramado, producirá humos debido al calor.

1. Retire la tapa del orificio de servicio (instalada al frente debajo de la cubierta No.2) que se usa para quitar el filtro de aceite.

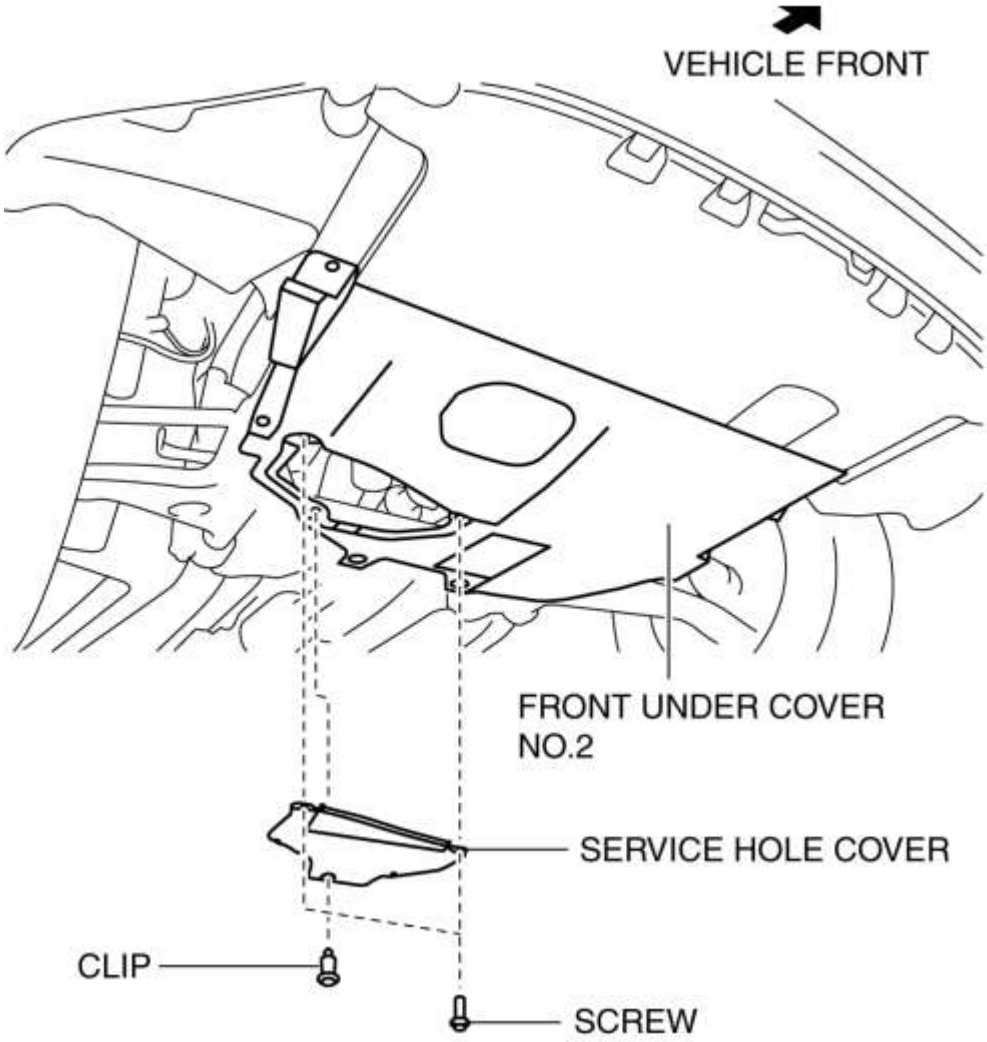

2. Retire el filtro de aceite con la llave para filtros de aceite tipo taza comercialmente disponible (**diámetro de 67 mm [2,6 pulgadas], 14 lados**).

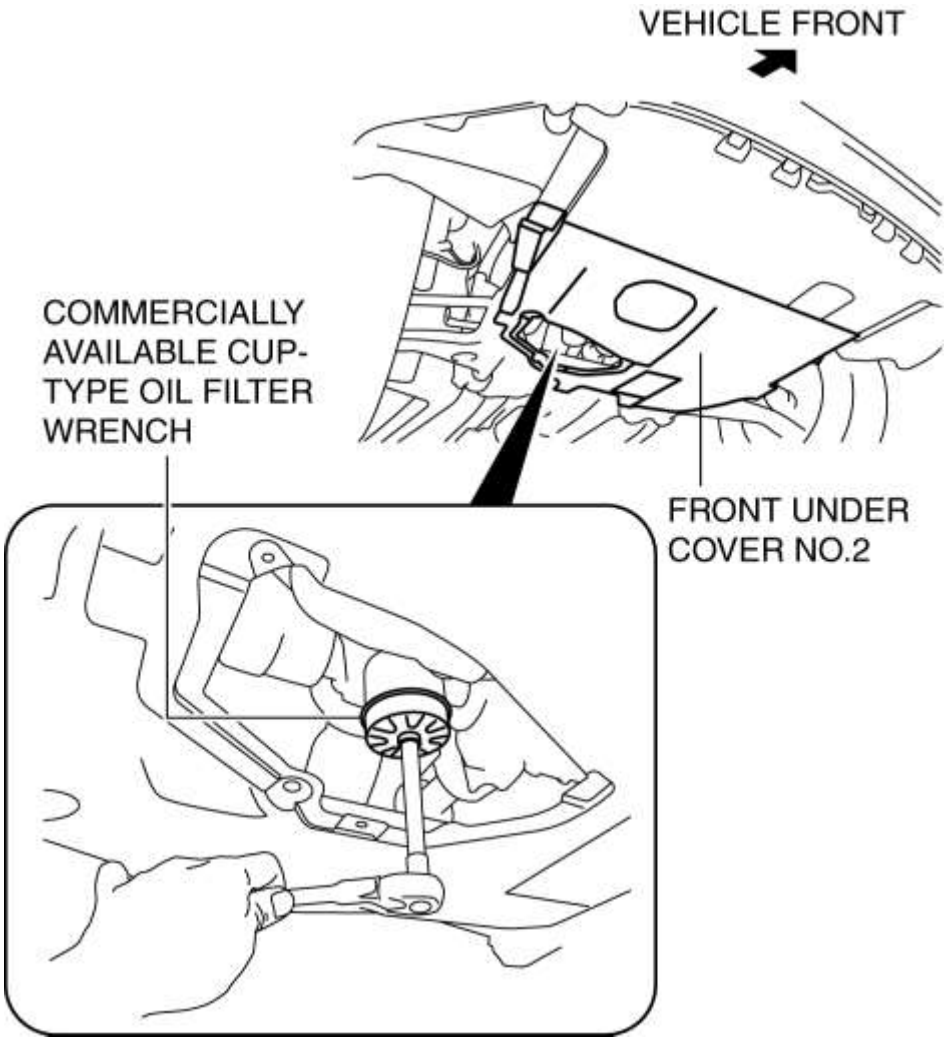

3. Use un trapo limpio para limpiar la superficie de montaje.

4. Aplique aceite de motor limpio a la junta tórica de un nuevo filtro de aceite.

5. Apriete el filtro de aceite de acuerdo con las instrucciones en el paquete o lado del filtro de aceite.

Par de apriete (valor de referencia)

1. 12-16 N · m {123-163 kgf · cm, 107-141 in · lbf}

6. Arranque el motor y confirme que no haya fugas de aceite.

- Si hay una fuga de aceite, repare o reemplace la pieza correspondiente.

7. Inspeccione el nivel de aceite. (Consulte INSPECCIÓN DEL NIVEL DE ACEITE DEL MOTOR [SKYACTIV-G 2.5] .)

8. Instale la cubierta del orificio de servicio.

Mazda6 - Motor

ADVERTENCIA:

- Los motores calientes y el aceite del motor pueden causar quemaduras graves. Apague el motor y espere hasta que se haya enfriado y el aceite del motor.
- Un vehículo que está levantado pero que no tiene soporte seguro en soportes de seguridad es peligroso. Se puede resbalar o caer, causando la muerte o lesiones graves. Nunca trabaje alrededor o debajo de un vehículo levantado si no está bien sujeto en soportes de seguridad.
- La exposición continua al aceite de motor USADO ha causado cáncer de piel en ratones de laboratorio. Proteja su piel lavándola con agua y jabón inmediatamente después de trabajar con aceite de motor.

1. Desconecte el cable negativo de la batería. (Ver DESCONEXIÓN / CONEXIÓN DEL CABLE DE LA BATERÍA NEGATIVA [SKYACTIV-G 2.5] .)

2. Retire el frente debajo de la cubierta No.2. (Véase FRENTE BAJO CUBIERTA N ° 2 EXTRACCIÓN / INSTALACIÓN).

3. Retire el interruptor de presión de aceite. (Consulte REMOCION / INSTALACION DE LA VALVULA DE SOLENOIDE DE ACEITE DEL MOTOR [SKYACTIV-G 2.5] .)

NOTA:

- Use las siguientes SST en esta inspección.

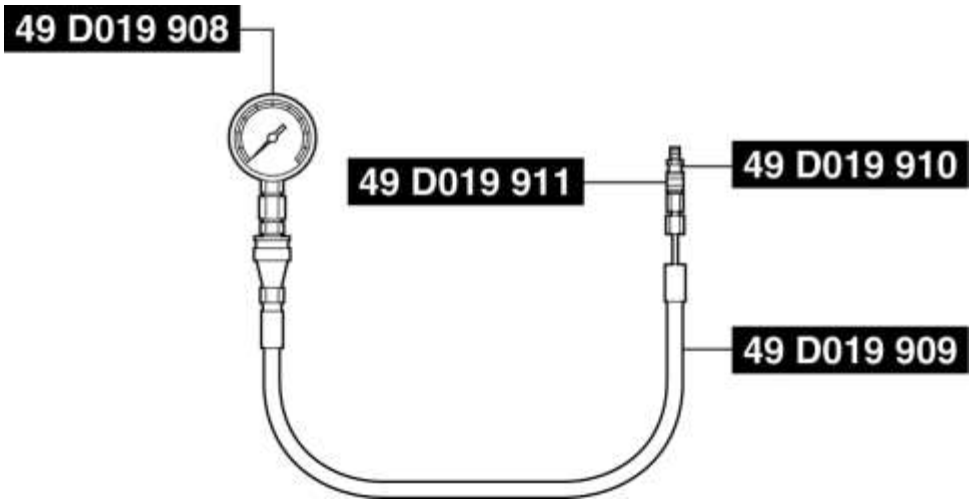

- **49 D019 908 (calibre)**
- **49 D019 909 (manguera)**
- **49 D019 910 (adaptador)**
- **49 D019 911 (adaptador)**

4. Instale las **SST** en el orificio de instalación del conmutador de presión de aceite utilizando el siguiente procedimiento.

a. Ensamble las **SST 49 D019 908** , **49 D019 909** y **49 D019 911** fuera del compartimento del motor de antemano.

segundo. Instale **SST 49 D019 910** en el orificio de instalación del interruptor de presión de aceite.

do. Instale **SST 49 D019 911** en la **SST 49 D019 910** .

5. Conecte el cable negativo de la batería. (Ver DESCONEXIÓN / CONEXIÓN DEL CABLE DE LA BATERÍA NEGATIVA [SKYACTIV-G 2.5] .)

6. Caliente el motor a la temperatura de funcionamiento normal.

7. Haga funcionar el motor a la velocidad especificada, y observe las lecturas del indicador.

- Si no está dentro de las especificaciones, inspeccione la causa y repare o reemplace si es necesario.

NOTA:

- La presión del aceite puede variar con la viscosidad del aceite, la temperatura y la velocidad del motor.

  Presión del aceite (valor de referencia) [temperatura del refrigerante: 80-90 ° C {176-194 ° F}]

- Lo: 110-175 kPa {1.13-1.78 kgf / cm ^{2} , 16.0-25.3 psi} [1.500 rpm]
- Hola: 300-430 kPa {3.06-4.38 kgf / cm ^{2} , 43.6-62.3 psi} [4.500 rpm]

8. Pare el motor y espere hasta que se enfríe.

9. Desconecte el cable negativo de la batería. (Ver DESCONEXIÓN / CONEXIÓN DEL CABLE DE LA BATERÍA NEGATIVA [SKYACTIV-G 2.5] .)

10. Elimine las **SST.**

11. Instalar el interruptor de presión de aceite. (Consulte REMOCION / INSTALACION DE LA VALVULA DE SOLENOIDE DE ACEITE DEL MOTOR [SKYACTIV-G 2.5] .)

12. Conecte el cable negativo de la batería. (Ver DESCONEXIÓN / CONEXIÓN DEL CABLE DE LA BATERÍA NEGATIVA [SKYACTIV-G 2.5] .)

13. Arranque el motor y confirme que no haya fugas de aceite.

- Si hay una fuga de aceite, repare o reemplace la pieza correspondiente.

14. Instale el frente debajo de la cubierta No.2. (Véase FRENTE BAJO CUBIERTA N ° 2 EXTRACCIÓN / INSTALACIÓN).

Mazda6 - Motor

ADVERTENCIA:

- Los motores calientes y el aceite del motor pueden causar quemaduras graves. Apague el motor y espere hasta que se haya enfriado y el aceite del motor.
- Un vehículo que está levantado pero que no tiene soporte seguro en soportes de seguridad es peligroso. Se puede resbalar o caer, causando la muerte o lesiones graves. Nunca trabaje alrededor o debajo de un vehículo levantado si no está bien sujeto en soportes de seguridad.
- La exposición continua al aceite de motor USADO ha causado cáncer de piel en ratones de laboratorio. Proteja su piel lavándola con agua y jabón inmediatamente después de trabajar con aceite de motor.

1. Desconecte el cable negativo de la batería. (Ver DESCONEXIÓN / CONEXIÓN DEL CABLE DE LA BATERÍA NEGATIVA [SKYACTIV-G 2.5] .)

2. Retire el frente debajo de la cubierta No.2. (Véase FRENTE BAJO CUBIERTA N ° 2 EXTRACCIÓN / INSTALACIÓN).

3. Retire la protección contra salpicaduras (RH). (Ver REMOCION / INSTALACION DE ESCUDO DE CHAPOTEO .)

4. Eliminar en el orden indicado en la tabla.

5. Instalar en el orden inverso de eliminación.

6. Arranque el motor y confirme que no haya fugas de aceite.

- Si hay una fuga de aceite, repare o reemplace la pieza correspondiente.

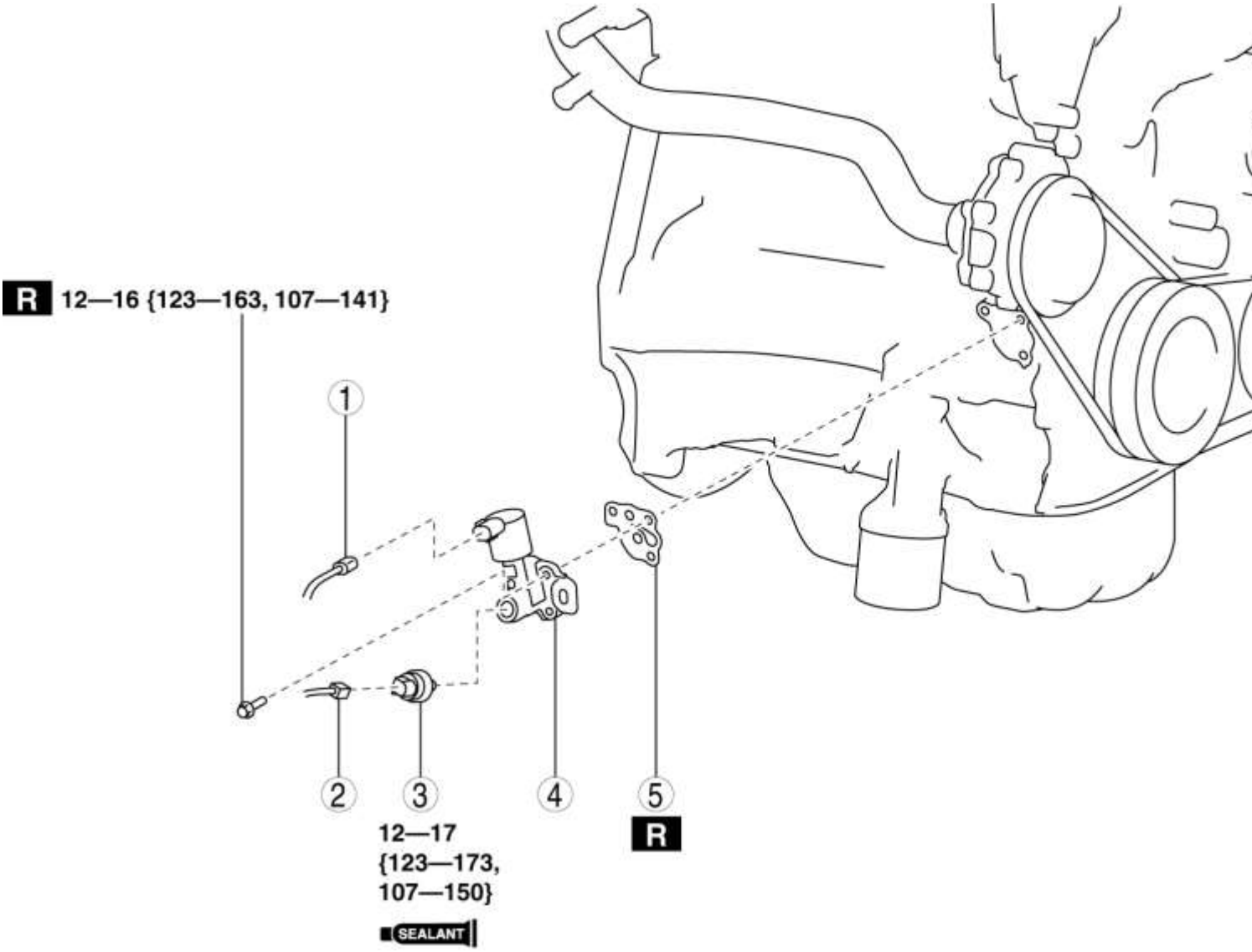

1	Conector de la válvula de solenoide del aceite del motor
2	Conector del interruptor de presión de aceite
3	Palanca de presión del aceite (Consulte la Nota de instalación del interruptor de presión de aceite).
4	Válvula de solenoide de aceite del motor (Consulte Nota sobre la eliminación de la válvula solenoide de aceite del motor). (Consulte la Nota de instalación de la válvula de solenoide de aceite del motor).
5	Empaquetadora

Nota de eliminación de la válvula solenoide del aceite del motor

1. Cubra el área alrededor de la válvula de solenoide de aceite del motor con un trapo porque se escapará una pequeña cantidad de aceite del motor del área de instalación de la válvula de solenoide del aceite del motor.

PRECAUCIÓN:

- No permita que ningún aceite de motor derramado entre en contacto con la junta de la bomba de agua adyacente ni con la junta tórica de la tubería de entrada de agua. De lo contrario, la junta podría hincharse causando un mal funcionamiento del sello.

Nota de instalación de la válvula solenoide de aceite del motor

1. Después de apretar los tres pernos que se muestran en la figura, apriete nuevamente el primer perno apretado al par de apriete especificado.

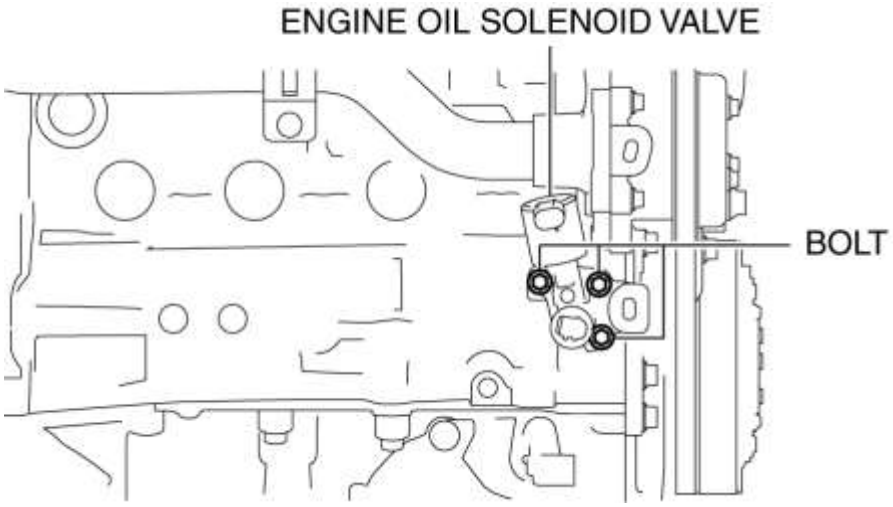

NOTA:

- El orden de ajuste para los tres pernos es opcional.

  Par de apriete

- 12-16 N · m {123-163 kgf · cm, 107-141 in · lbf}

Nota de instalación del interruptor de presión de aceite

PRECAUCIÓN:

- Verifique que no haya sellador entre 1.7-2.7 mm {0.07-0.10 in} desde el final del interruptor de presión de aceite para evitar un posible mal funcionamiento de la operación.

1. Aplique sellador de silicona a las roscas del interruptor de presión de aceite como se muestra en la figura.

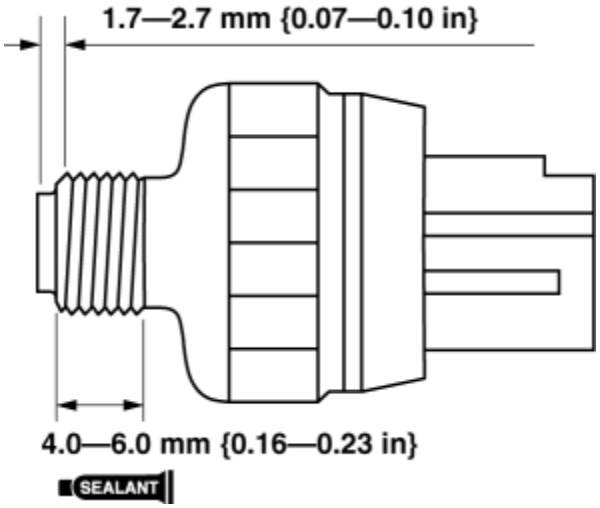

PRECAUCIÓN:

- Instale el interruptor de presión de aceite antes de que el sellador aplicado comience a endurecerse.

2. Instale el interruptor de presión de aceite.

Par de apriete

- 12-17 N · m {123-173 kgf · cm, 107-150 in · lbf}

Mazda6 - Motor

INSPECCIÓN DE LA VÁLVULA SOLENOIDE DEL ACEITE DEL MOTOR [SKYACTIV-G 2.5]

Inspección de la operación de la válvula solenoide del aceite del motor

1. Retire la válvula solenoide de aceite del motor. (Consulte REMOCION / INSTALACION DE LA VALVULA DE SOLENOIDE DE ACEITE DEL MOTOR [SKYACTIV-G 2.5] .)

2. Verifique que la batería esté completamente cargada.

3. Conecte la batería al conector de la válvula solenoide del aceite del motor (2 terminales) como se muestra en la figura.

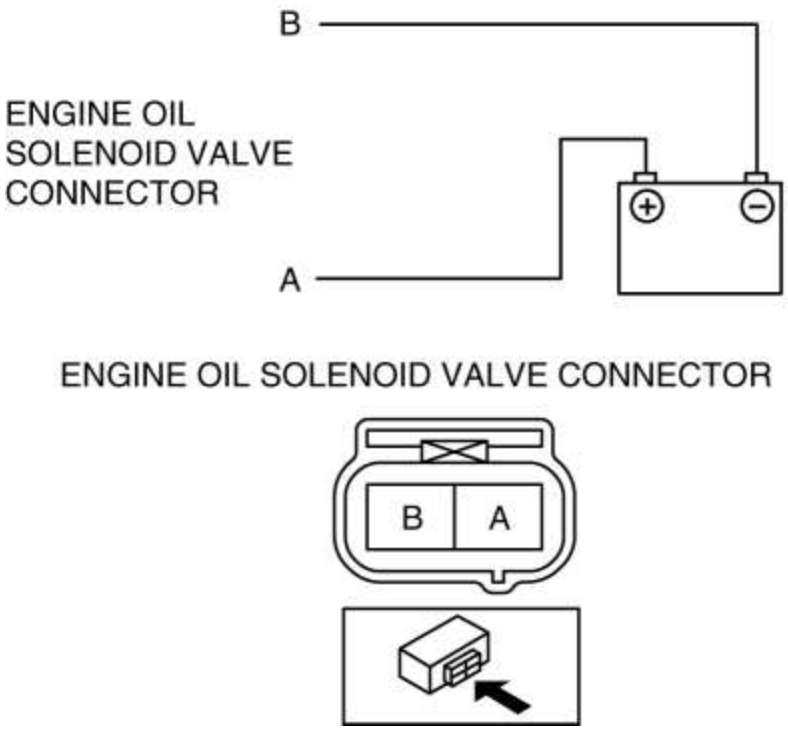

4. Verifique que haya un sonido de operación de la válvula de solenoide de aceite del motor al aplicar voltaje de la batería entre los terminales A y B del conector de la válvula solenoide de aceite del motor.

- Si el sonido de la operación no se puede escuchar, reemplace la válvula de solenoide de aceite del motor.

NOTA:

- Se escucha un clic cuando la válvula de solenoide de aceite del motor funciona normalmente.

5. Instale la válvula de solenoide de aceite del motor. (Consulte REMOCION / INSTALACION DE LA VALVULA DE SOLENOIDE DE ACEITE DEL MOTOR [SKYACTIV-G 2.5] .)

Mazda6 - Motor

REMOCION / INSTALACION DEL PANEL DE ACEITE [SKYACTIV-G 2.5]

ADVERTENCIA:

- Los motores calientes y el aceite del motor pueden causar quemaduras graves. Apague el motor y espere hasta que se haya enfriado y el aceite del motor.
- Un vehículo que está levantado pero que no tiene soporte seguro en soportes de seguridad es peligroso. Se puede resbalar o caer, causando la muerte o lesiones graves. Nunca trabaje alrededor o debajo de un vehículo levantado si no está bien sujeto en soportes de seguridad.
- La exposición continua al aceite de motor USADO ha causado cáncer de piel en ratones de laboratorio. Proteja su piel lavándola con agua y jabón inmediatamente después de trabajar con aceite de motor.

1. Retire el frente debajo de la cubierta No.2. (Véase FRENTE BAJO CUBIERTA N ° 2 EXTRACCIÓN / INSTALACIÓN).

2. Drene el aceite del motor. (Ver REEMPLAZO DEL ACEITE DEL MOTOR [SKYACTIV-G 2.5] .)

3. Eliminar en el orden indicado en la tabla.

4. Instalar en el orden inverso de eliminación.

5. Rellene con el tipo especificado y la cantidad de aceite del motor. (Ver REEMPLAZO DEL ACEITE DEL MOTOR [SKYACTIV-G 2.5] .)

6. Arranque el motor y confirme que no haya fugas de aceite.

- Si hay una fuga de aceite, repare o reemplace la pieza correspondiente.

7. Inspeccione el nivel de aceite. (Consulte INSPECCIÓN DEL NIVEL DE ACEITE DEL MOTOR [SKYACTIV-G 2.5] .)

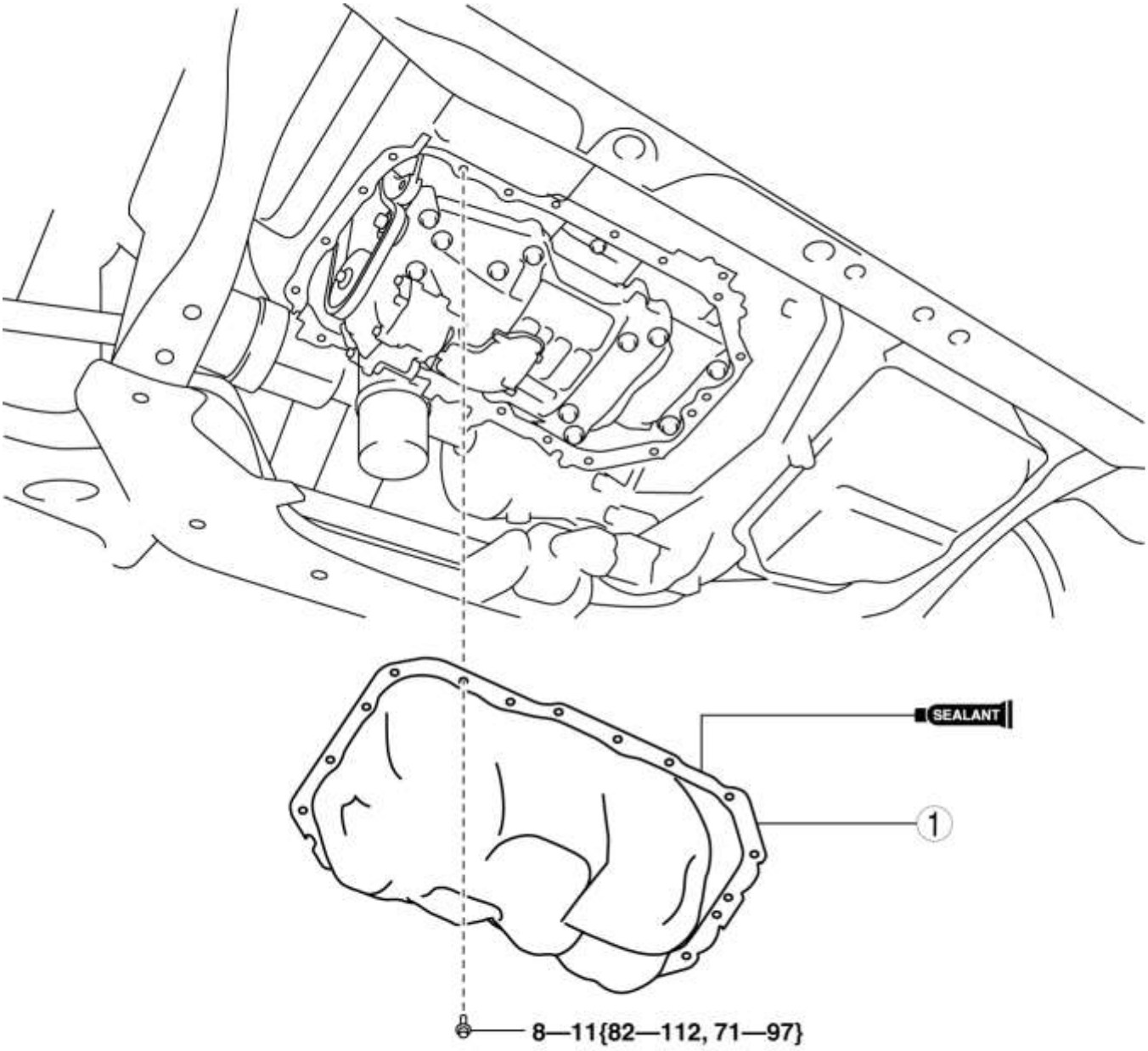

N·m {k

1	Colector de aceite (Consulte la Nota de eliminación de la bandeja de aceite). (Consulte la Nota de instalación de la bandeja de aceite).

Nota sobre la eliminación de la bandeja de aceite

1. Retire la bandeja de aceite con una herramienta separadora.

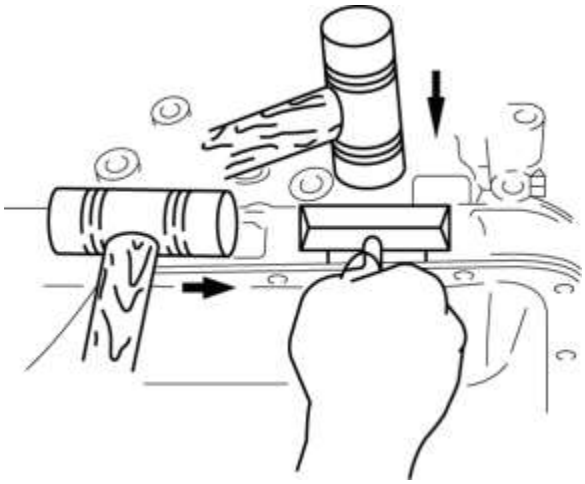

Nota de instalación de la bandeja de aceite

1. Limpie completamente y retire cualquier aceite, suciedad, sellador u otra materia extraña que pueda estar adherida al bloque de cilindros y al cárter de aceite.

2. Cuando reutilice los pernos de instalación de la bandeja de aceite, limpie cualquier sellador viejo de los pernos.

PRECAUCIÓN:

1. Aplique el sellador de silicio en una línea única e ininterrumpida alrededor de todo el perímetro.
2. Para evitar el endurecimiento del sellador de silicona, adhiera el cárter de aceite al bloque de cilindros dentro de los 10 min después de aplicar el sellador de silicona. Apriete los pernos de instalación completamente pronto después de adherirlos.
3. El uso de pernos con el adhesivo viejo adherido podría causar grietas en el bloque de cilindros.

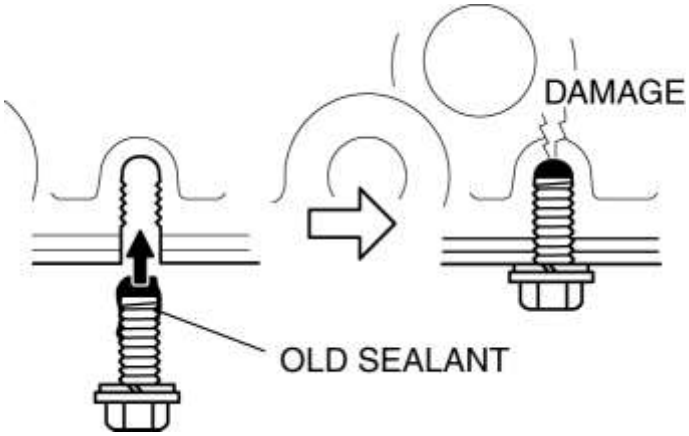

3. Aplique sellador de silicona a la bandeja de aceite a lo largo del interior de los orificios de los pernos, como se muestra en la figura.

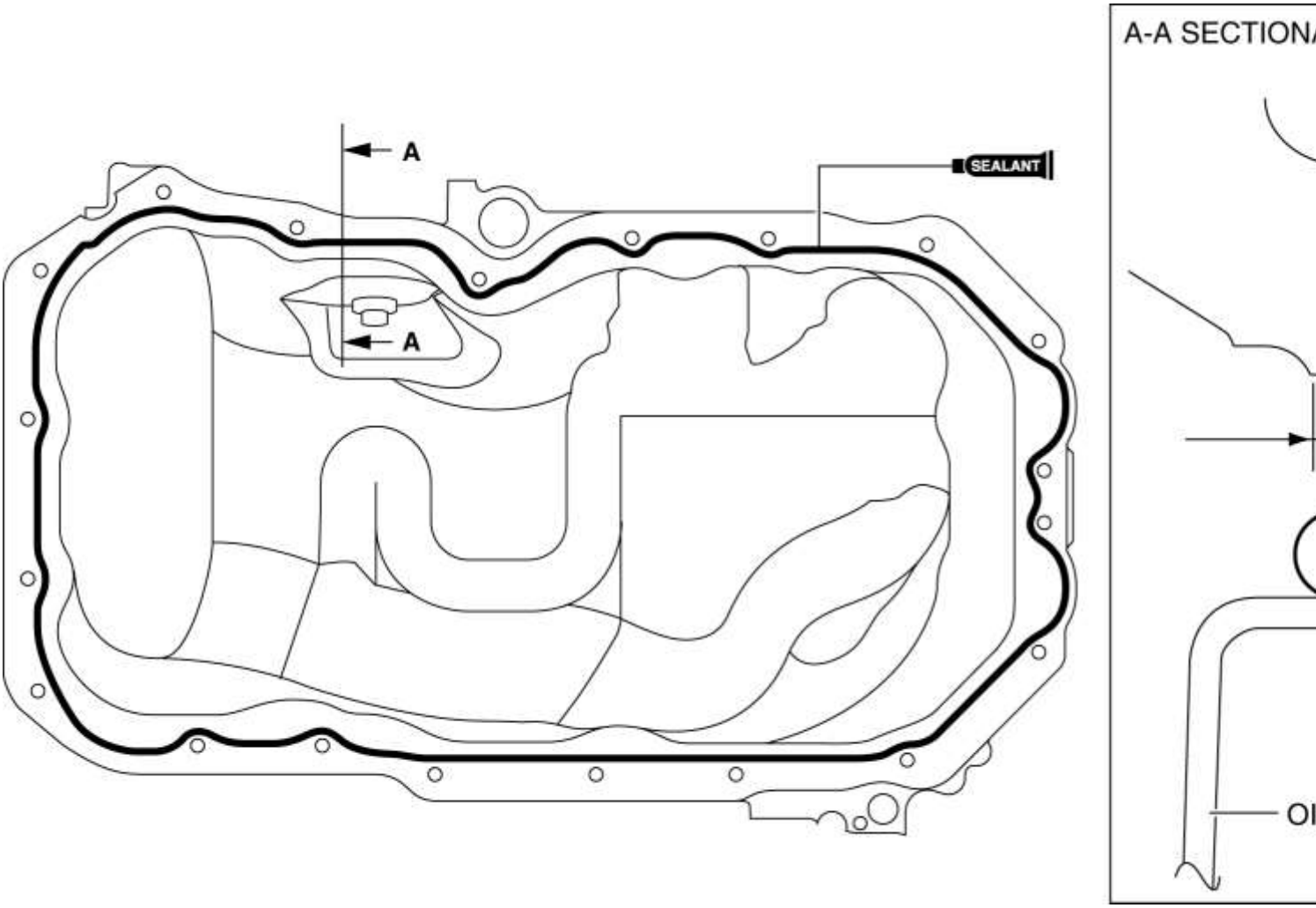

Espesor

1. 3.0-7.0 mm {0.12-0.27 in}

4. Instale el cárter de aceite usando el siguiente procedimiento:

a. Instale el cárter de aceite en el bloque de cilindros.

segundo. Apriete temporalmente los dos pernos que se muestran en la figura.

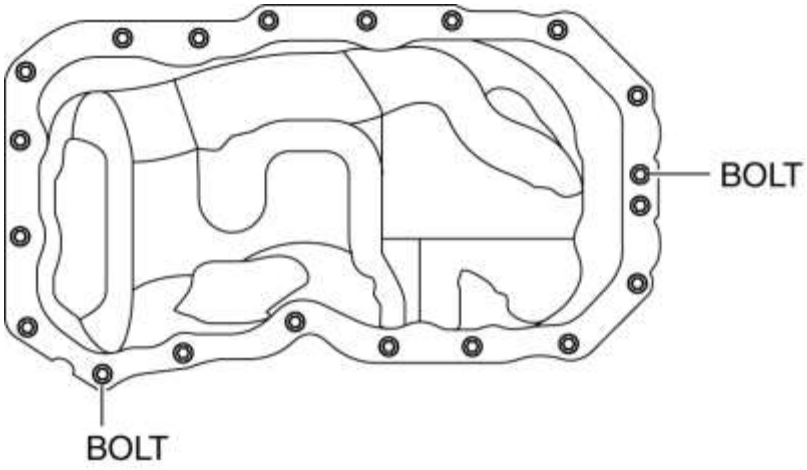

do. Apretar los pernos en el orden que se muestra en la figura

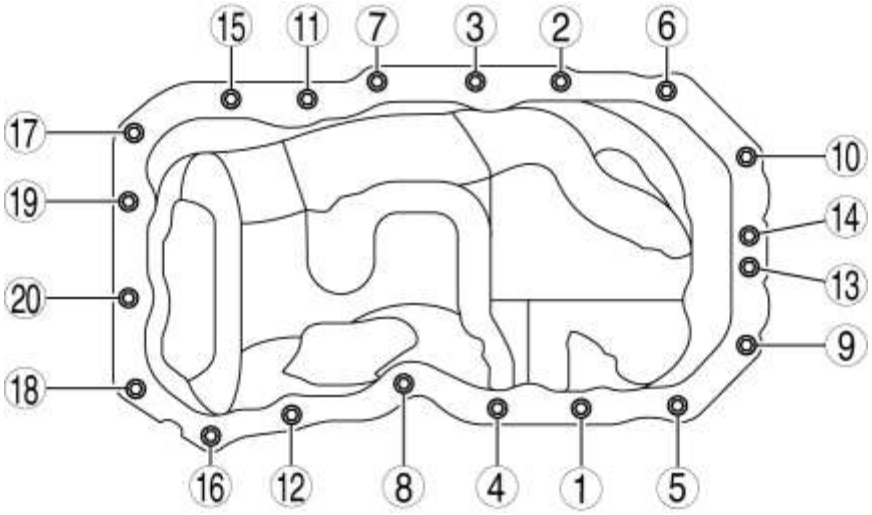

Par de apriete

1. 8-11 N · m {82-112 kgf · cm, 71-97 in · lbf}

Mazda6 - Motor

REMOCION / INSTALACION DE LA BOMBA DE ACEITE [SKYACTIV-G 2.5]

ADVERTENCIA:

- Los motores calientes y el aceite del motor pueden causar quemaduras graves. Apague el motor y espere hasta que se haya enfriado y el aceite del motor.
- Un vehículo que está levantado pero que no tiene soporte seguro en soportes de seguridad es peligroso. Se puede resbalar o caer, causando la muerte o lesiones graves. Nunca trabaje alrededor o debajo de un vehículo levantado si no está bien sujeto en soportes de seguridad.
- La exposición continua al aceite de motor USADO ha causado cáncer de piel en ratones de laboratorio. Proteja su piel lavándola con agua y jabón inmediatamente después de trabajar con aceite de motor.

PRECAUCIÓN:

- Si el árbol de levas se gira con la cadena de distribución eliminada y el pistón en la posición superior del punto muerto, la válvula puede entrar en contacto con el pistón y el motor podría dañarse. Al girar el árbol de levas sin la cadena de distribución, gírelo después de bajar el pistón desde la posición superior del punto muerto.
- Al girar el árbol de levas con una llave inglesa en el hexágono fundido, la llave puede entrar en contacto con el balancín y dañar el balancín. Para evitar daños en el balancín al sostener el árbol de levas en el hexágono moldeado, use una llave inglesa en el lado posterior del motor como se muestra en la figura para asegurar un espacio libre entre la leva.

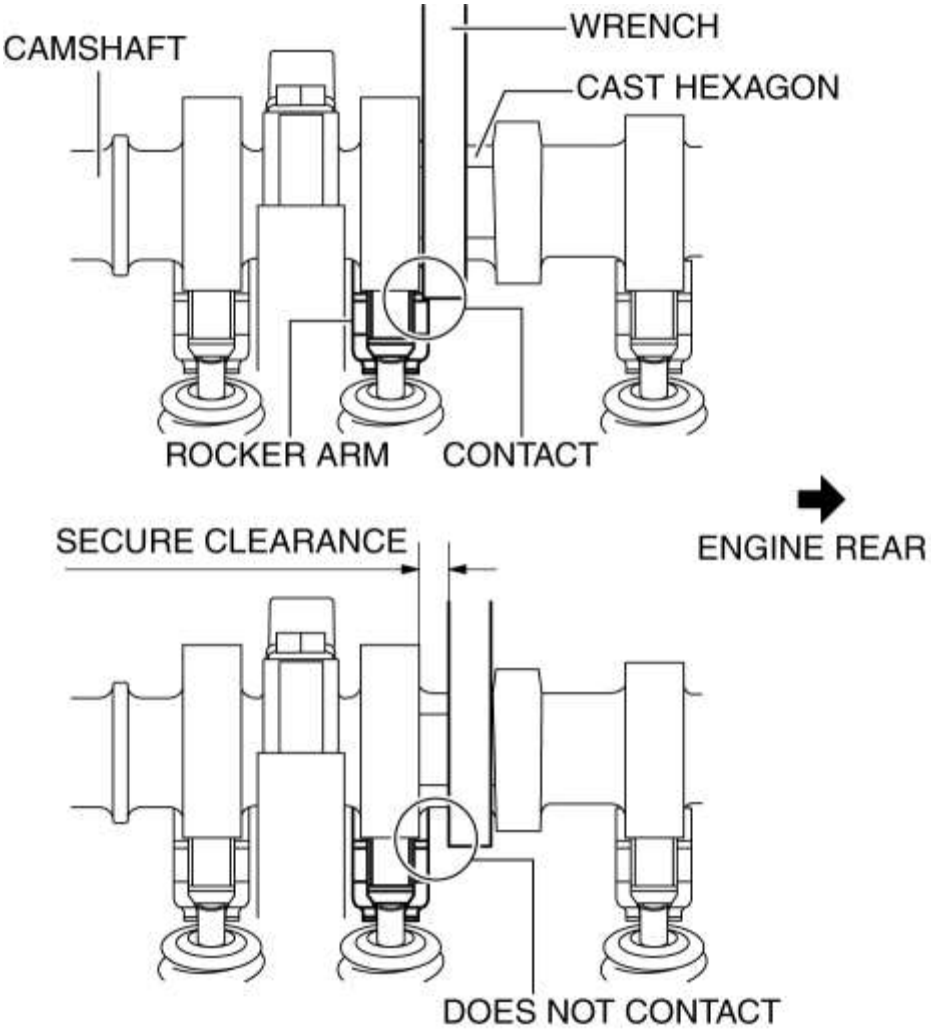

NOTA:

- El ancho en el hexágono moldeado del árbol de levas es de **22-24 mm {0.87-0.94 in}** .

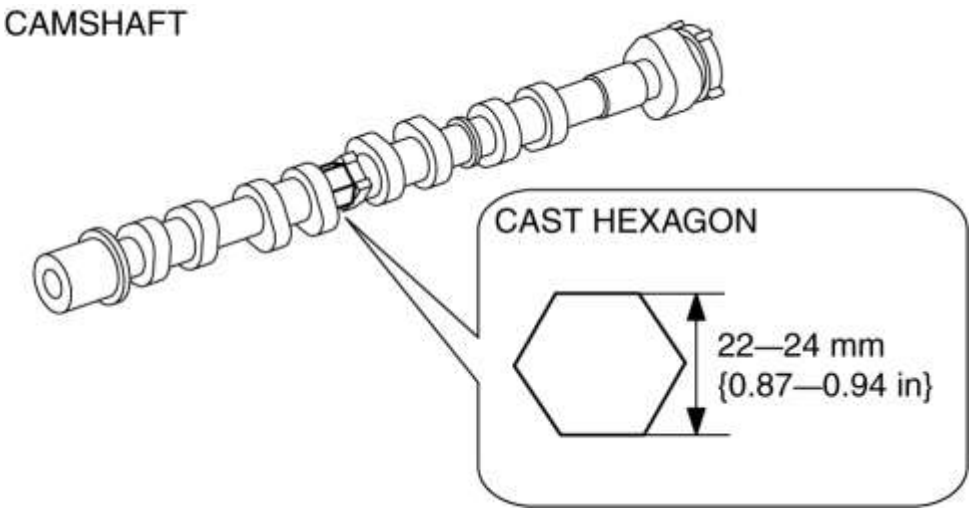

1. Desconecte el cable negativo de la batería. (Ver DESCONEXIÓN / CONEXIÓN DEL CABLE DE LA BATERÍA NEGATIVA [SKYACTIV-G 2.5] .)

2. Retire la placa del orificio del tapón. (Consulte REMOCION / INSTALACION DE LA PLACA DEL ORIFICIO DE ENCHUFE [SKYACTIV-G 2.5] .)

3. Retire la bobina de encendido / sensores de iones. (Consulte DESMONTAJE / INSTALACIÓN DEL SENSOR DE BOBINA DE IGNICIÓN / IÓN [SKYACTIV-G 2.5]).

4. Retire el frente debajo de la tapa No.2. (Véase FRENTE BAJO CUBIERTA N ° 2 EXTRACCIÓN / INSTALACIÓN).

5. Retire el escudo contra salpicaduras. (Ver REMOCION / INSTALACION DE ESCUDO DE CHAPOTEO .)

6. Retire la correa de transmisión. (Consulte REMOCION / INSTALACION DE LA CORREA DE TRANSMISION [SKYACTIV-G 2.5] .)

7. Drene el aceite del motor. (Ver REEMPLAZO DEL ACEITE DEL MOTOR [SKYACTIV-G 2.5] .)

8. Retire la bandeja de aceite. (Consulte REMOCION / INSTALACION DEL PANEL DE ACEITE [SKYACTIV-G 2.5] .)

9. Retire la cubierta frontal del motor. (Consulte REMOCION / INSTALACION DE LA CADENA DE DISTRIBUCION [SKYACTIV-G 2.5]).

10. Eliminar en el orden indicado en la tabla.

11. Instalar en el orden inverso de eliminación.

12. Rellene con el tipo especificado y la cantidad de aceite del motor. (Ver REEMPLAZO DEL ACEITE DEL MOTOR [SKYACTIV-G 2.5] .)

13. Arranque el motor y confirme que no haya fugas de aceite.

- Si hay una fuga de aceite, repare o reemplace la pieza correspondiente.

14. Inspeccione el nivel de aceite. (Consulte INSPECCIÓN DEL NIVEL DE ACEITE DEL MOTOR [SKYACTIV-G 2.5] .)

15. Inspeccione el tiempo de encendido y la velocidad de ralentí. (Consulte ENGINE TUNE-UP [SKYACTIV-G 2.5] .)

16. Inspeccione la presión de aceite. (Consulte INSPECCIÓN DE LA PRESIÓN DE ACEITE [SKYACTIV-G 2.5] .)

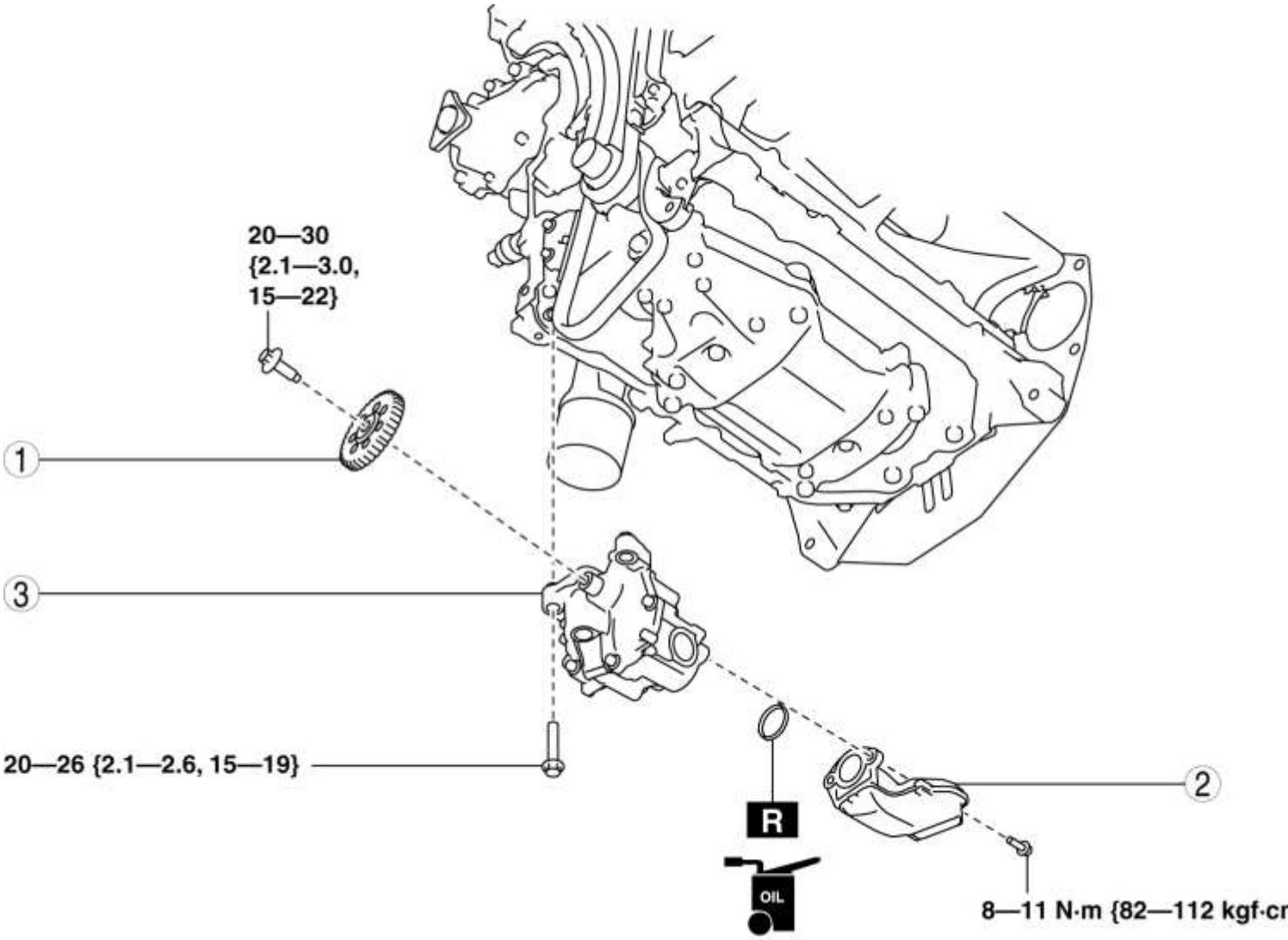

1	Piñón accionado por bomba de aceite (Consulte la Nota de extracción de la rueda dentada impulsada por la bomba de aceite). (Consulte la Nota de instalación del piñón impulsado por la bomba de aceite).
2	Filtro de aceite
3	Bomba de aceite (Consulte la Nota de instalación de la bomba de aceite).

Nota sobre la eliminación del piñón impulsado por la bomba de aceite

1. Monte temporalmente el perno de bloqueo de la polea del cigüeñal y bloquee la bomba de aceite para evitar que gire como se muestra en la figura.

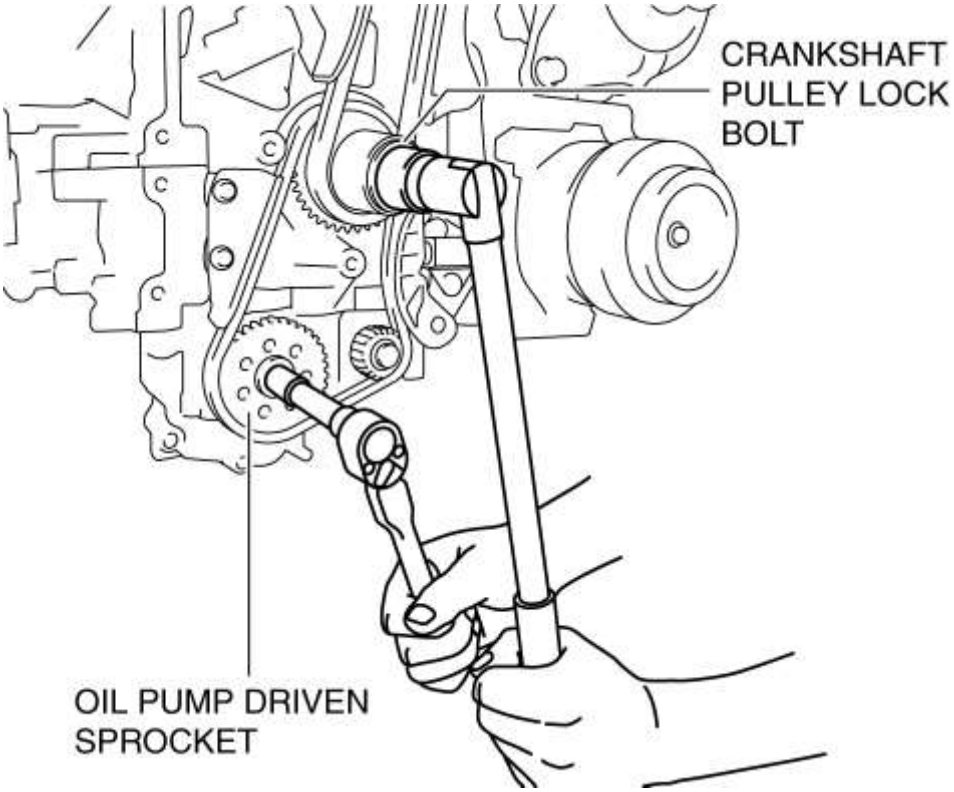

2. Afloje ligeramente el perno de instalación del piñón accionado por la bomba de aceite.

NOTA:

- En esta etapa, solo afloje el perno de instalación del piñón accionado por la bomba de aceite, no lo quite. Después de liberar la tensión en el tensor de la cadena de la bomba de aceite, quite completamente el perno.

3. Coloque un destornillador de cabeza plana envuelto en tela en el espacio entre el piñón de accionamiento de la bomba de aceite y la cadena de la bomba de aceite como se muestra en la figura.

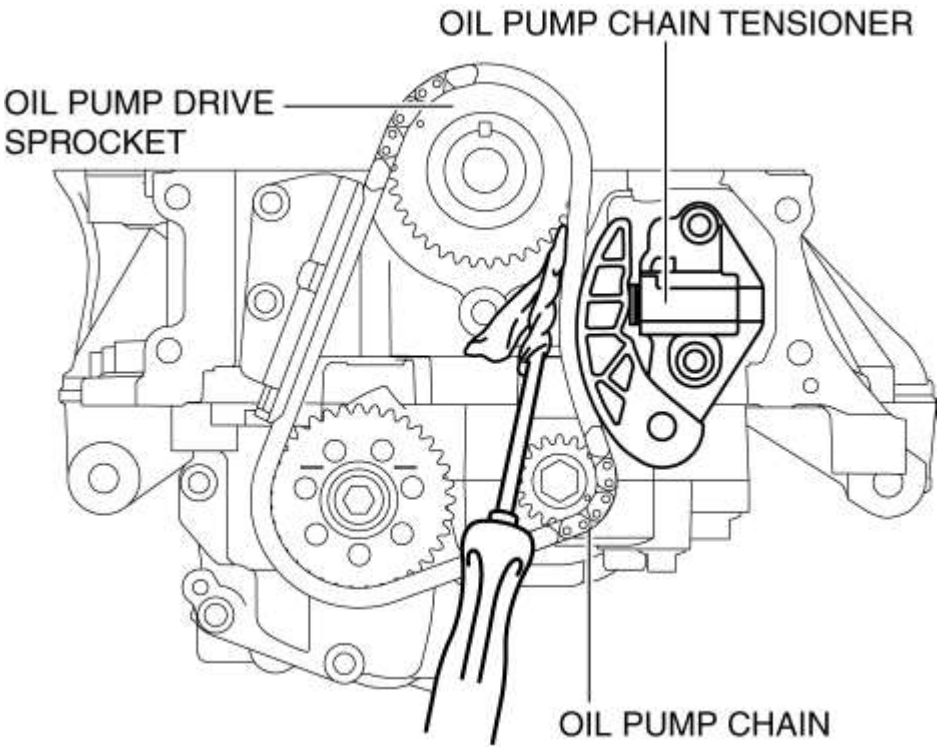

4. Mueva el destornillador en la dirección de la flecha y presione la cadena de la bomba de aceite, y luego presione el émbolo del tensor de la cadena de la bomba de aceite.

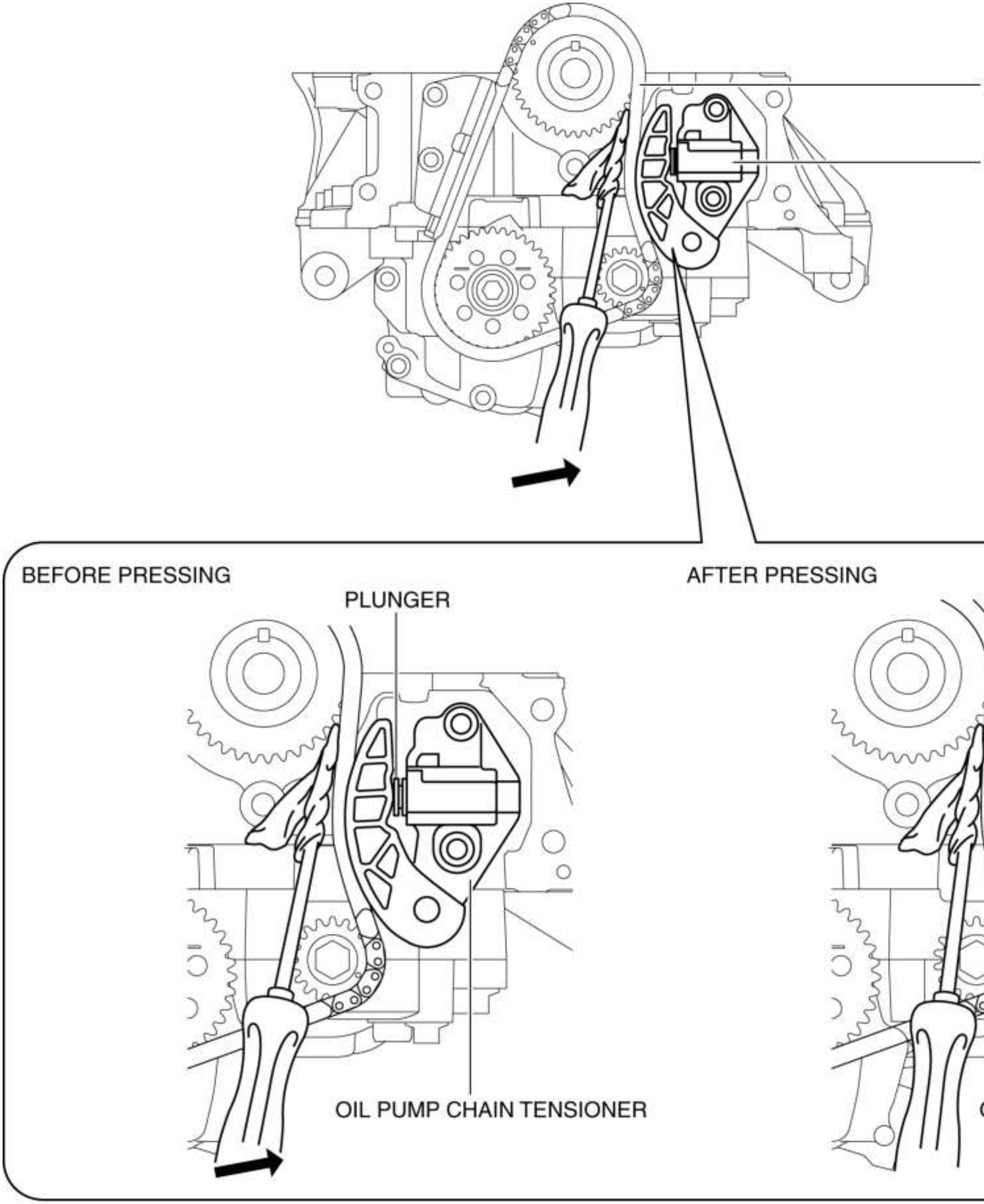

5. Inserta un cable con una **aprox. diámetro de 1.4 mm {0.055 in}** o un clip para papel en el orificio del cuerpo del tensor de la cadena de la bomba de aceite con el émbolo presionado.

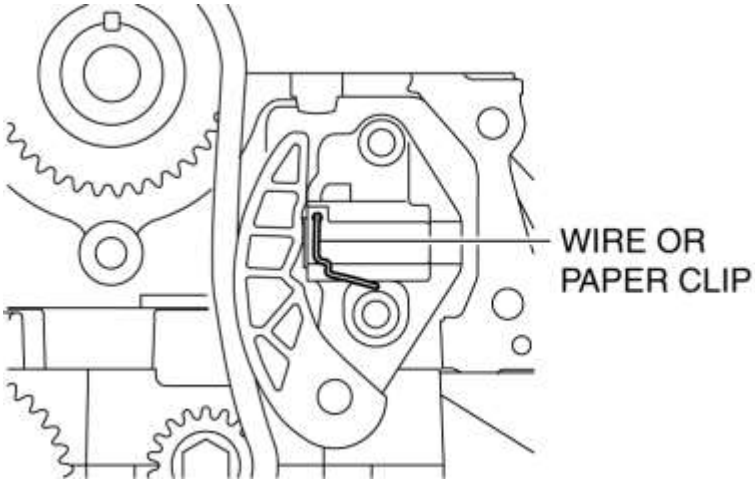

NOTA:

- El cable o clip sujeta el émbolo y la tensión puede liberarse.

6. Retire el perno de instalación del piñón accionado de la bomba de aceite y el piñón accionado de la bomba de aceite.

7. Coloque la cadena de la bomba de aceite a un lado para que no obstruya el trabajo de extracción de la bomba de aceite.

Nota de instalación de la bomba de aceite

1. Instale la bomba de aceite usando el siguiente procedimiento:

a. Apriete temporalmente los **tres pernos que se** muestran en la figura.

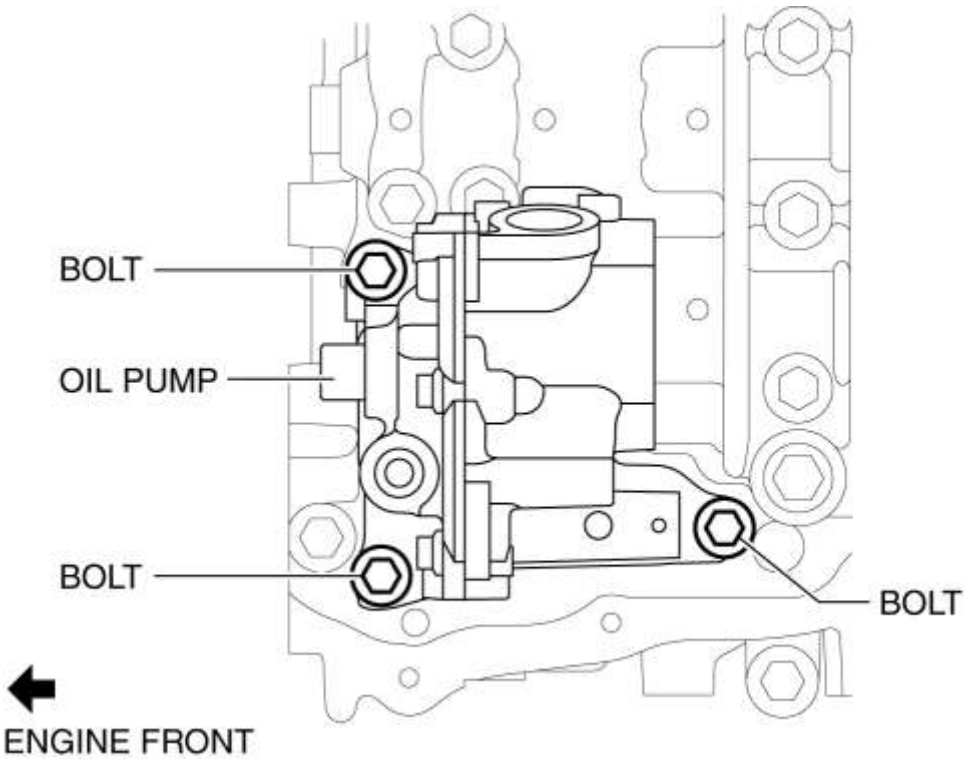

segundo. Apriete los **dos pernos que se** muestran en la figura con el par especificado.

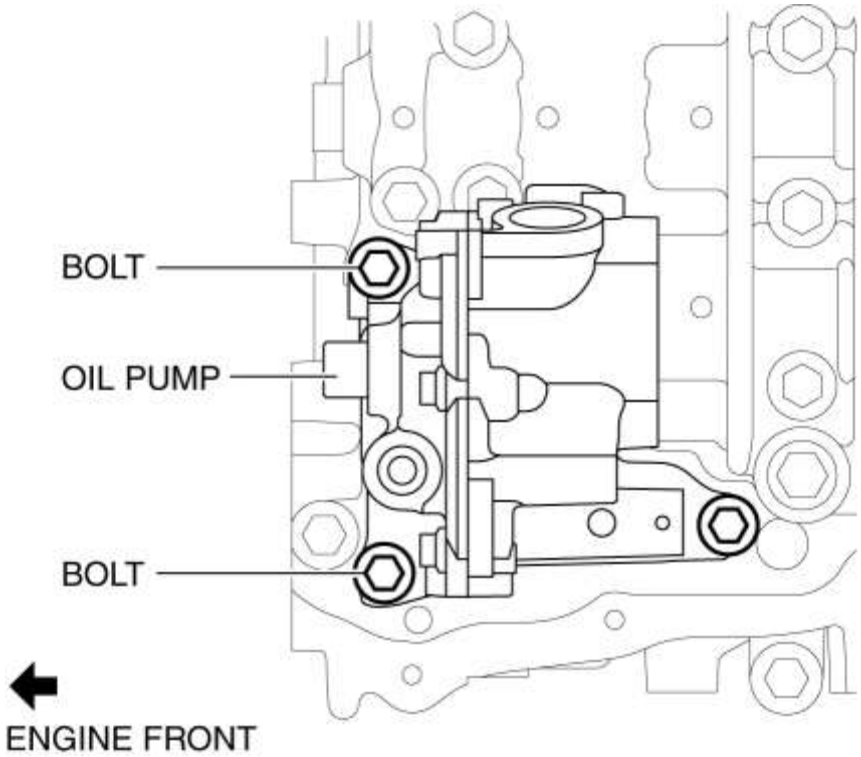

NOTA:

- El orden de ajuste para los dos pernos es opcional.

  Par de apriete

- 20-26 N · m {2.1-2.6 kgf · m, 15-19 ft · lbf}

do. Finalmente, apriete el perno que se muestra en la figura con el par especificado.

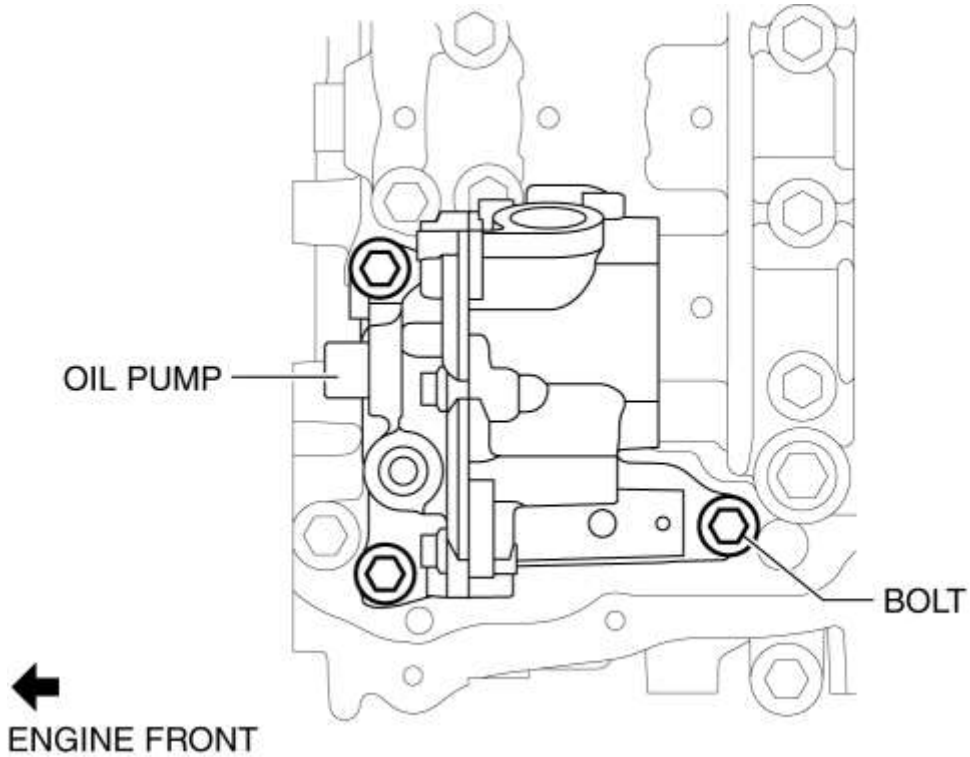

Par de apriete

- 20-26 N · m {2.1-2.6 kgf · m, 15-19 ft · lbf}

Nota sobre la instalación del piñón impulsado por la bomba de aceite

1. Gire el cigüeñal en el sentido de las agujas del reloj para alinear la posición de la llave como se muestra en la figura.

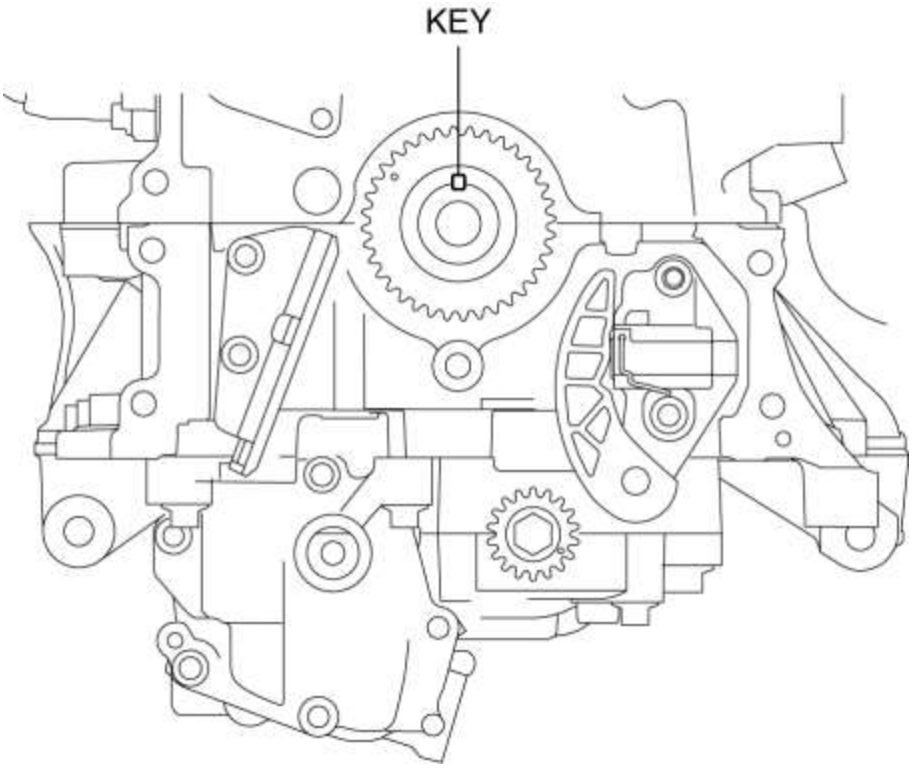

2. Alinee las marcas de alineación de la cadena de la bomba de aceite con la marca de alineación del piñón de la unidad equilibradora y la marca de alineación del piñón impulsor de la bomba de aceite como se muestra en la figura, e instale la cadena de la bomba de aceite y el piñón accionado de la bomba de aceite.

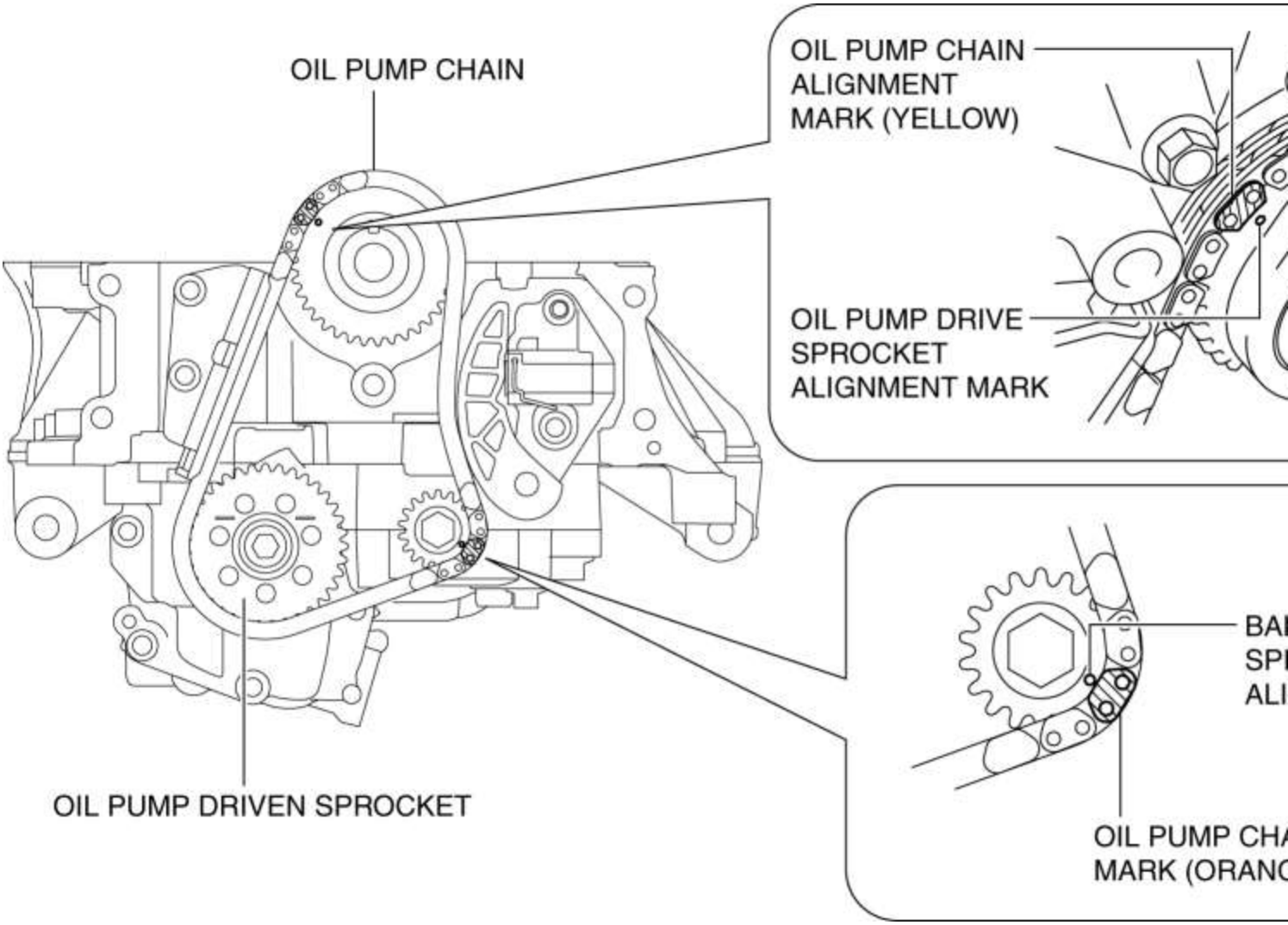

3. Apriete temporalmente el perno de instalación del piñón accionado por la bomba de aceite.

4. Bloquee la bomba de aceite contra la rotación como se muestra en la figura.

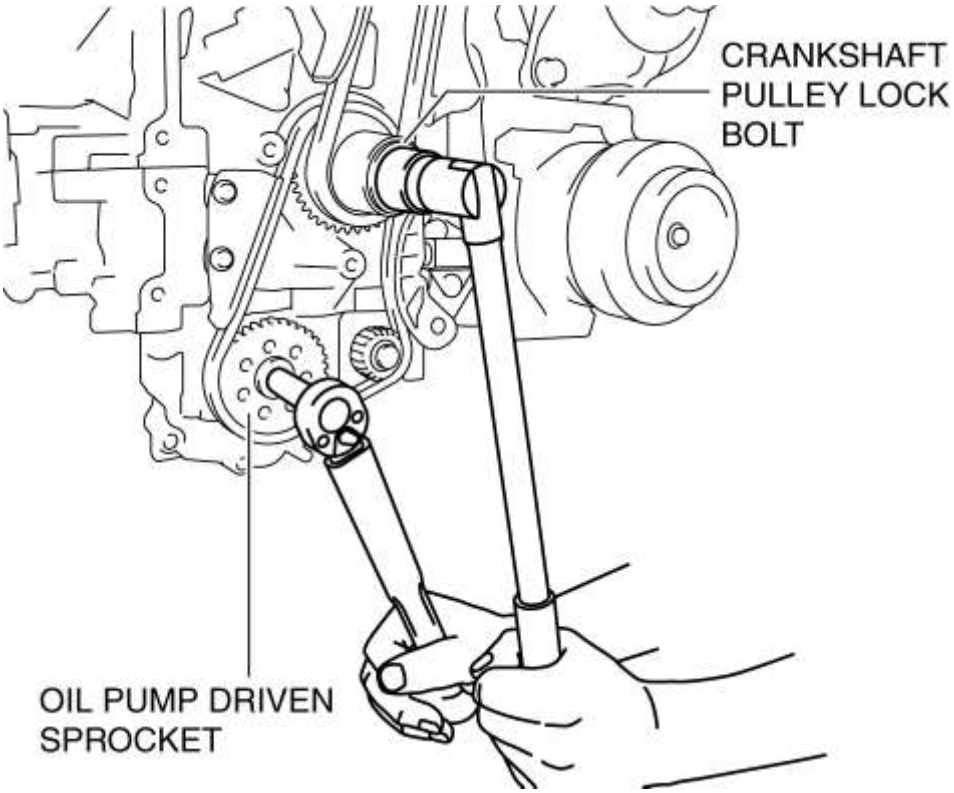

5. Apriete el perno de instalación del piñón accionado por la bomba de aceite.

Par de apriete

- 20-30 N · m {2.1-3.0 kgf · m, 15-22 ft · lbf}

6. Retire el perno de bloqueo de la polea del cigüeñal ensamblado temporalmente.

7. Retire el cable o el clip de papel instalado en el tensor de la cadena de la bomba de aceite y aplique tensión a la cadena de la bomba de aceite.

- Si se usa un nuevo tensor de la cadena de la bomba de aceite, retire el tope instalado.

Mazda6 - Engine

COOLING SYSTEM LOCATION INDEX [SKYACTIV-G 2.5]

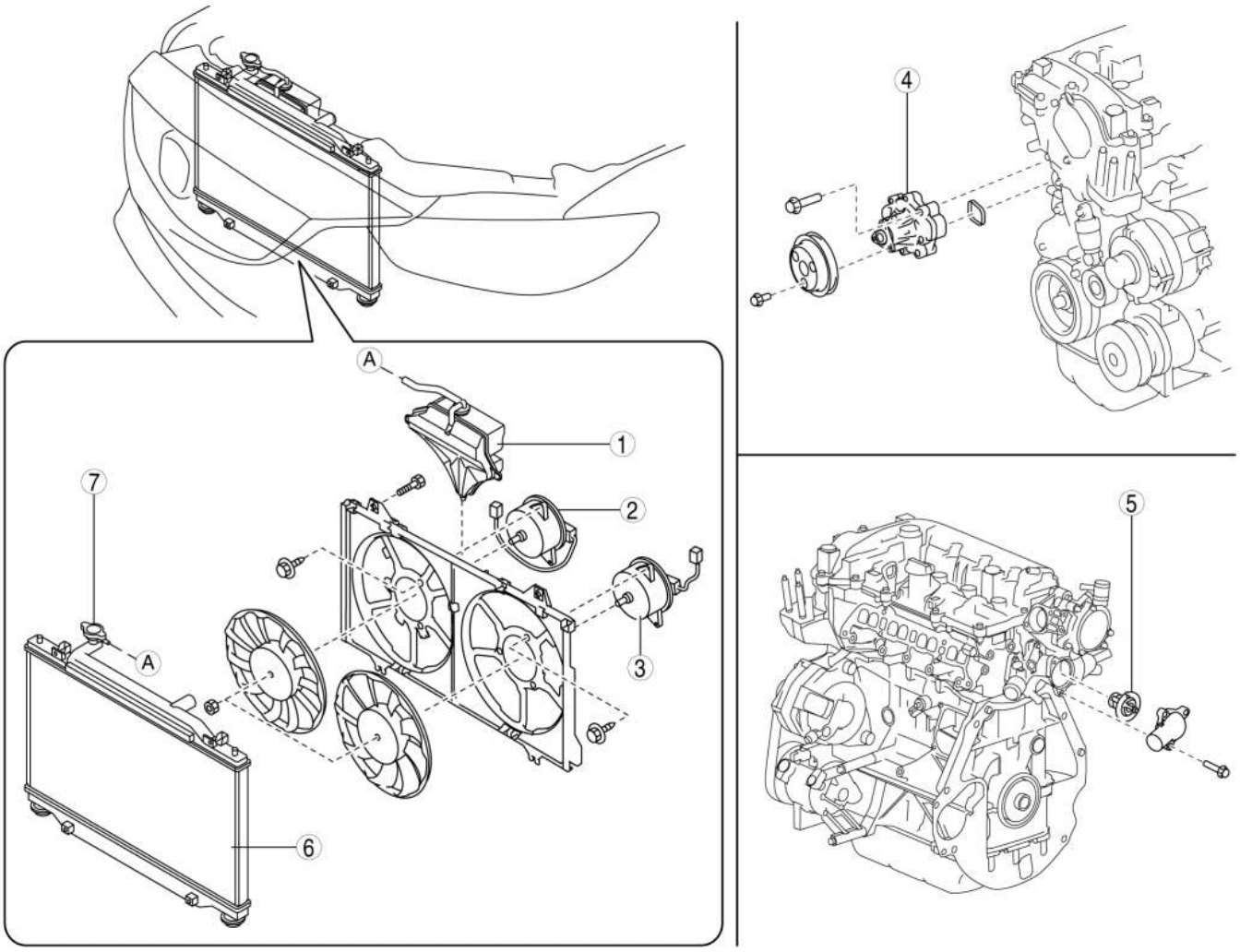

1	Coolant reserve tank (See ENGINE COOLANT LEVEL INSPECTION [SKYACTIV-G 2.5].)

	(See COOLANT RESERVE TANK REMOVAL/INSTALLATION [SKYACTIV-G 2.5].)
2	Cooling fan motor No.2 (See COOLING FAN MOTOR REMOVAL/INSTALLATION [SKYACTIV-G 2.5].) (See COOLING FAN MOTOR INSPECTION [SKYACTIV-G 2.5].)
3	Cooling fan motor No.1 (See COOLING FAN MOTOR REMOVAL/INSTALLATION [SKYACTIV-G 2.5].) (See COOLING FAN MOTOR INSPECTION [SKYACTIV-G 2.5].)
4	Water pump (See WATER PUMP REMOVAL/INSTALLATION [SKYACTIV-G 2.5].)
5	Thermostat (See THERMOSTAT REMOVAL/INSTALLATION [SKYACTIV-G 2.5].) (See THERMOSTAT INSPECTION [SKYACTIV-G 2.5].)
6	Radiator (See ENGINE COOLANT PROTECTION INSPECTION [SKYACTIV-G 2.5].) (See ENGINE COOLANT REPLACEMENT [SKYACTIV-G 2.5].) (See ENGINE COOLANT LEAKAGE INSPECTION [SKYACTIV-G 2.5].) (See RADIATOR REMOVAL/INSTALLATION [SKYACTIV-G 2.5].)
7	Cooling system cap (See COOLING SYSTEM CAP INSPECTION [SKYACTIV-G 2.5].)

Mazda6 - Motor

ADVERTENCIAS DE SERVICIO DEL SISTEMA DE ENFRIAMIENTO [SKYACTIV-G 2.5]

ADVERTENCIA:

- Nunca quite la tapa del sistema de enfriamiento ni afloje el tapón de drenaje del radiador mientras el motor esté en marcha o cuando el motor y el radiador estén calientes. Es posible que el refrigerante y el vapor del motor escaldantes salgan disparados y causen lesiones graves. También puede dañar el motor y el sistema de enfriamiento.

- Apague el motor y espere hasta que esté frío. Incluso entonces, tenga mucho cuidado al quitar la tapa. Envuelva un paño grueso alrededor de él y gírelo lentamente en sentido antihorario hasta la primera parada. Retrocede mientras la presión escapa.
- Cuando esté seguro de que se ha perdido toda la presión, presione hacia abajo la tapa con el paño, gírelo y retírelo.
- Dependiendo del vehículo, el ventilador de enfriamiento puede operar repentinamente incluso cuando el encendido está apagado. Por lo tanto, mantenga las manos y herramientas alejadas del ventilador de enfriamiento, incluso si el ventilador de enfriamiento no está funcionando para evitar lesiones al personal o daños al ventilador de enfriamiento. Desconecte siempre el cable negativo de la batería cuando realice el mantenimiento del ventilador de refrigeración o de las piezas cerca del ventilador de refrigeración.

Mazda6 - Motor

INSPECCIÓN DEL NIVEL DE REFRIGERANTE DEL MOTOR [SKYACTIV-G 2.5]

ADVERTENCIA:

- Nunca quite la tapa del sistema de enfriamiento ni afloje el tapón de drenaje del radiador mientras el motor esté en marcha o cuando el motor y el radiador estén calientes. Es posible que el refrigerante y el vapor del motor escaldantes salgan disparados y causen lesiones graves. También puede dañar el motor y el sistema de enfriamiento.
- Apague el motor y espere hasta que esté frío. Incluso entonces, tenga mucho cuidado al quitar la tapa. Envuelva un paño grueso alrededor de él y gírelo lentamente en sentido antihorario hasta la primera parada. Retrocede mientras la presión escapa.
- Cuando esté seguro de que se ha perdido toda la presión, presione hacia abajo la tapa con el paño, gírelo y retírelo.

NOTA:

- Si la marca "FL22" se muestra sobre o cerca de la tapa del sistema de enfriamiento, use el refrigerante Mazda Genuine FL22.

- El refrigerante del motor tipo FL22 se envía como una solución diluida. Use la solución tal como está cuando reemplace el refrigerante.

1. Retire la tapa del sistema de enfriamiento.

2. Verifique que el refrigerante del motor esté lleno cerca de la parte superior del cuello de llenado del radiador.

- Si el nivel de refrigerante del motor es bajo, agregue refrigerante del motor.

3. Verifique que el nivel de refrigerante del motor en el tanque de reserva de refrigerante esté entre las marcas F y L.

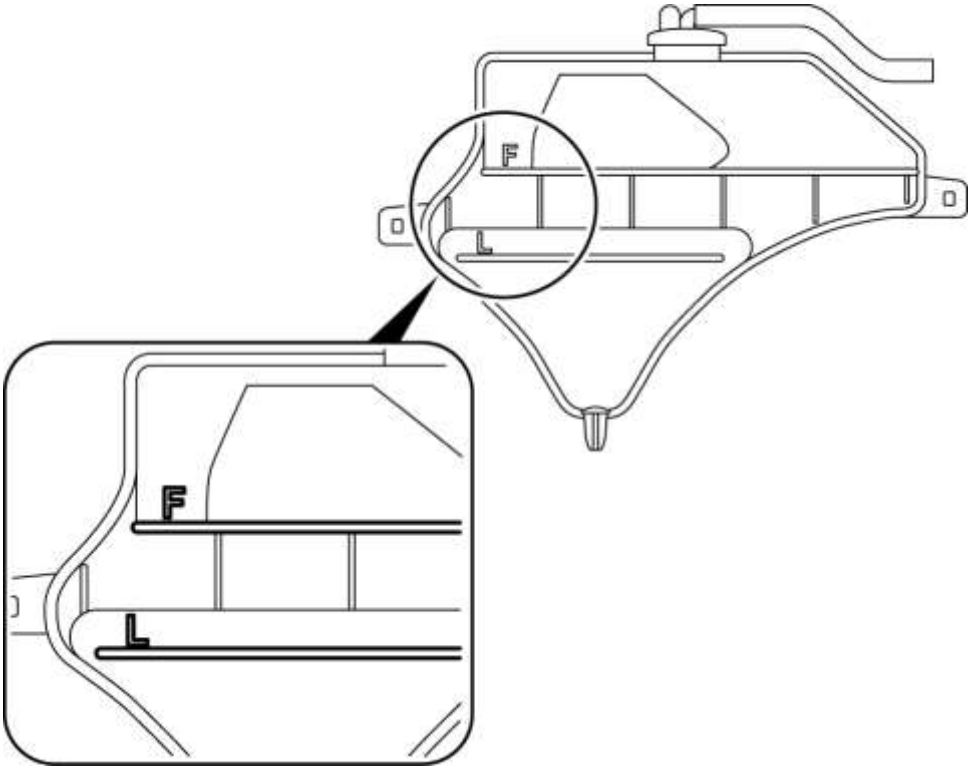

- Si el nivel de refrigerante del motor está por debajo de la marca L, agregue refrigerante del motor.

Mazda6 - Motor

REEMPLAZO DEL REFRIGERANTE DEL MOTOR [SKYACTIV-G 2.5]

ADVERTENCIA:

- Nunca quite la tapa del sistema de enfriamiento ni afloje el tapón de drenaje del radiador mientras el motor esté en marcha o cuando el motor y el radiador estén calientes. Es posible que el refrigerante y el vapor del motor escaldantes salgan disparados y causen lesiones graves. También puede dañar el motor y el sistema de enfriamiento.
- Apague el motor y espere hasta que esté frío. Incluso entonces, tenga mucho cuidado al quitar la tapa. Envuelva un paño grueso alrededor de él y gírelo lentamente en sentido antihorario hasta la primera parada. Retrocede mientras la presión escapa.
- Cuando esté seguro de que se ha perdido toda la presión, presione hacia abajo la tapa con el paño, gírelo y retírelo.

PRECAUCIÓN:

1. Use refrigerante del motor a una concentración que cumpla con las condiciones ambientales en las que se conduce el vehículo, de lo contrario podría dañar el motor.
2. El motor tiene partes de aluminio y debe estar protegido por un refrigerante a base de etilenglicol para evitar la corrosión y la congelación.
3. No use refrigerantes que contengan alcohol, metanol, borato o silicato. Estos refrigerantes podrían dañar el sistema de enfriamiento.
4. Use solo agua blanda (desmineralizada) en la mezcla de refrigerante. El agua que contiene minerales reducirá la efectividad del refrigerante.
5. El refrigerante del motor daña la pintura. Si el refrigerante del motor llega a una superficie pintada, enjuáguelo rápidamente.

NOTA:

- Si la marca "FL22" se muestra sobre o cerca de la tapa del sistema de enfriamiento, use el refrigerante Mazda Genuine FL22.

- El refrigerante del motor tipo FL22 se envía como una solución diluida. Use la solución tal como está cuando reemplace el refrigerante.

Capacidad de refrigerante del motor (cantidad aproximada)

- MTX: 6.9 L {7.3 US qt, 6.1 lmp qt}
- ATX: 7.2 L (7.6 US qt, 6.3 Imp qt}

1. Retire la tapa del sistema de enfriamiento.

2. Retire la tapa del orificio de servicio (instalada al frente debajo de la cubierta No.1) que se usa para drenar el refrigerante del motor.

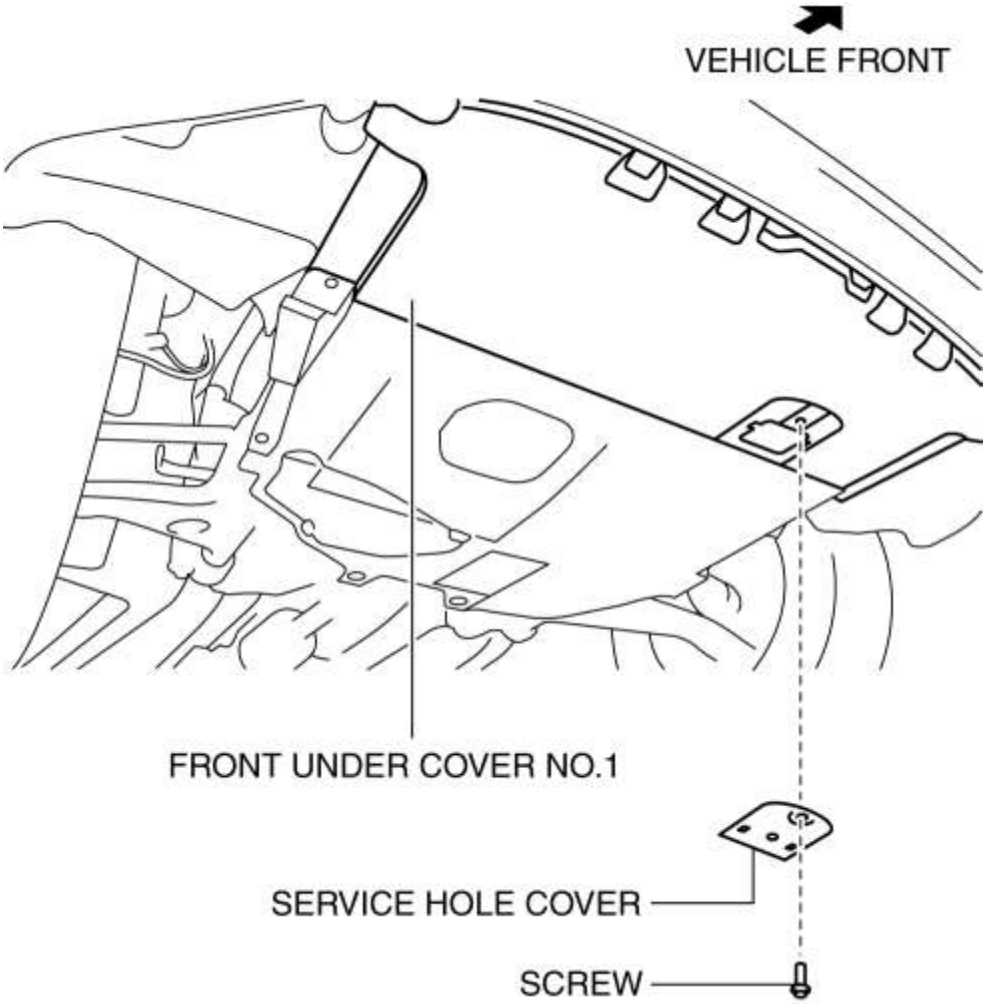

3. Afloje el tapón de drenaje del radiador y drene el refrigerante del motor en un recipiente.

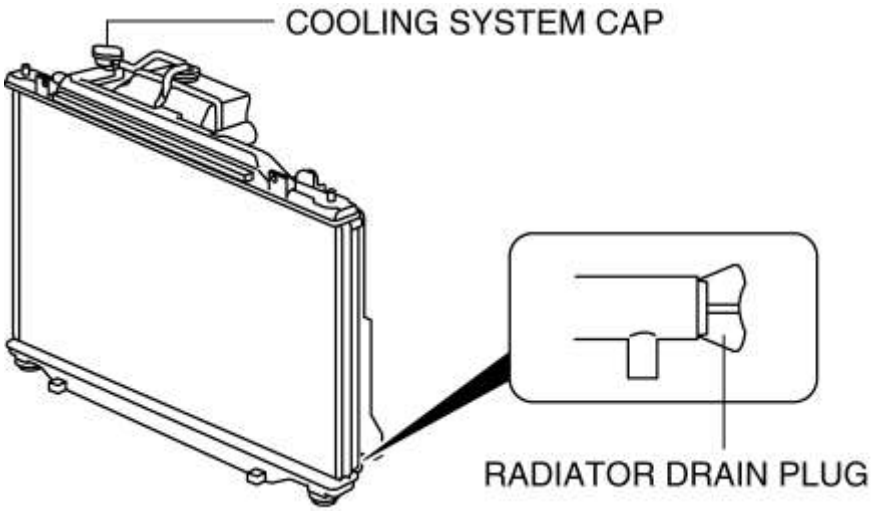

4. Lave el sistema de enfriamiento con agua hasta que desaparezcan todos los rastros de color.

5. Deje que el sistema se drene completamente.

6. Apriete el tapón de drenaje del radiador.

7. Con referencia a la siguiente tabla, seleccione el porcentaje de volumen correcto del agua y el refrigerante del motor. **Porcentaje de mezcla de solución anticongelante (Excepto refrigerante de motor tipo FL22)**

Protección del refrigerante del motor	Porcentaje de volumen (%)		Gravedad a 20 ° C {68 ° F}
	Agua	Refrigerante	
Por encima de -16 ° C {3 ° F}	sesenta y cinco	35	1.057
Por encima de -26 ° C (-15 ° F)	55	45	1.072
Por encima de -40 ° C {-40 ° F}	45	55	1.086

8. Vuelva a llenar el refrigerante del motor desde el cuello de llenado del radiador hasta que esté cerca de la parte superior del cuello de llenado del radiador.

9. Vuelva a llenar el refrigerante del motor en el tanque de reserva de refrigerante hasta la marca F en el tanque.

10. Instale la tapa del sistema de enfriamiento.

PRECAUCIÓN:

- Si la luz de advertencia de alta temperatura del refrigerante del motor parpadea, pare el motor para bajar la temperatura del refrigerante del motor y evitar el sobrecalentamiento. Luego, verifique la pieza defectuosa y repárela o reemplácela.

11. Arranque el motor y caliente el motor al ralentí.

12. Después de que el motor se caliente, realice los siguientes pasos. En este momento, tenga cuidado con la temperatura del refrigerante del motor para evitar el sobrecalentamiento.

NOTA:

- Si el pedal del acelerador se presiona continuamente durante un tiempo específico, la velocidad del motor puede disminuir a la velocidad de ralentí. Esto se debe a la operación de control de corte de combustible, que evita el sobrecalentamiento, y no indica un mal funcionamiento.

a. Haga funcionar el motor a **2.500 rpm** durante **5 min** .

segundo. Mantenga la velocidad del motor a **3.000 rpm** durante **5 s,** y luego en ralentí.

do. Repita los pasos (1), (2) varias veces.

13. Pare el motor e inspeccione el nivel de refrigerante del motor después de que la temperatura del refrigerante del motor disminuya. Si es bajo, repita los pasos 8-12.

14. Inspeccione la fuga de refrigerante del motor. (Consulte INSPECCIÓN DE LA PÉRDIDA DEL REFRIGERANTE DEL MOTOR [SKYACTIV-G 2.5] .)

15. Instale la cubierta del orificio de servicio.

Mazda6 - Motor

INSPECCIÓN DE LA PROTECCIÓN DEL REFRIGERANTE DEL MOTOR [SKYACTIV-G 2.5]

1. Mida la temperatura del refrigerante del motor y la gravedad específica con un termómetro y un hidrómetro.

PRECAUCIÓN:

- Use refrigerante del motor a una concentración que cumpla con las condiciones ambientales en las que se conduce el vehículo, de lo contrario podría dañar el motor.
- El motor tiene partes de aluminio y debe estar protegido por un refrigerante a base de etilenglicol para evitar la corrosión y la congelación.
- No use refrigerantes que contengan alcohol, metanol, borato o silicato. Estos refrigerantes podrían dañar el sistema de enfriamiento.
- Use solo agua blanda (desmineralizada) en la mezcla de refrigerante. El agua que contiene minerales reducirá la efectividad del refrigerante.
- El refrigerante del motor daña la pintura. Si el refrigerante del motor llega a una superficie pintada, enjuáguelo rápidamente.

NOTA:

- Si la marca "FL22" se muestra sobre o cerca de la tapa del sistema de enfriamiento, use el refrigerante Mazda Genuine FL22.

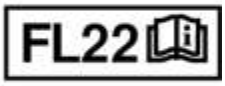

- El refrigerante del motor tipo FL22 se envía como una solución diluida. Use la solución tal como está cuando reemplace el refrigerante.

2. Determine el nivel de protección del refrigerante del motor consultando el gráfico que se muestra en la figura.

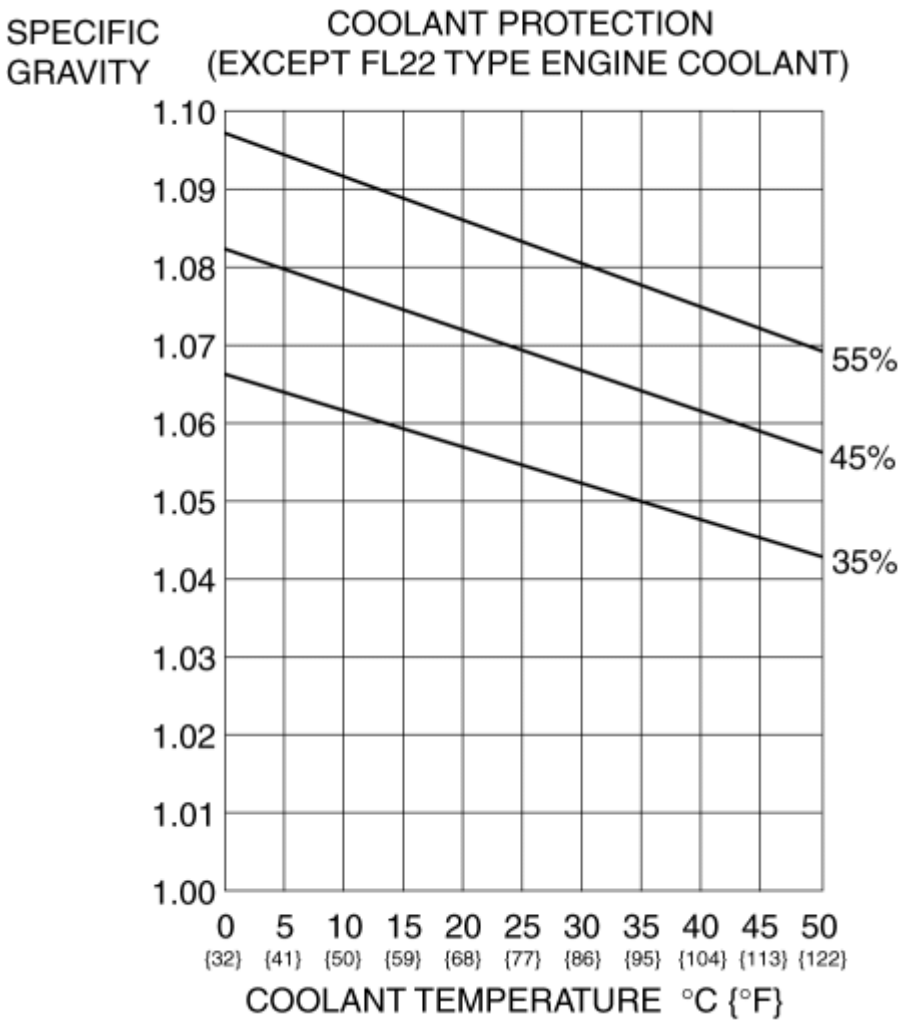

- Si el nivel de protección del refrigerante del motor no es correcto, agregue agua o refrigerante del motor.

Mazda6 - Motor

INSPECCIÓN DE LA PÉRDIDA DE REFRIGERANTE DEL MOTOR [SKYACTIV-G 2.5]

ADVERTENCIA:

- Nunca quite la tapa del sistema de enfriamiento ni afloje el tapón de drenaje del radiador mientras el motor esté en marcha o cuando el motor y el radiador estén calientes. Es posible que el refrigerante y el vapor del motor escaldantes salgan disparados y causen lesiones graves. También puede dañar el motor y el sistema de enfriamiento.
- Apague el motor y espere hasta que esté frío. Incluso entonces, tenga mucho cuidado al quitar la tapa. Envuelva un paño grueso alrededor de él y gírelo lentamente en sentido antihorario hasta la primera parada. Retrocede mientras la presión escapa.
- Cuando esté seguro de que se ha perdido toda la presión, presione hacia abajo la tapa con el paño, gírelo y retírelo.

1. Inspeccione el nivel de refrigerante del motor. (Consulte INSPECCIÓN DEL NIVEL DE REFRIGERANTE DEL MOTOR [SKYACTIV-G 2.5] .)

2. Retire la tapa del sistema de enfriamiento.

3. Instale el probador de la tapa del radiador en el cuello de llenado del radiador.

4. Aplique presión usando el probador de la tapa del radiador.

PRECAUCIÓN:

- La aplicación de más de 122.6 kPa {1.250 kgf / cm ^{2} , 17.78 psi} puede dañar las mangueras, accesorios y otros componentes, y causar fugas.

  Presión de inspección de fuga de refrigerante del motor

- 122.6 kPa {1.250 kgf / cm ^{2} , 17.78 psi} [1 min]

5. Al presurizar el sistema de enfriamiento, verifique que se mantenga la presión.

- Si la aguja del manómetro cae, puede indicar una fuga de agua. Repare o reemplace la pieza aplicable.

Mazda6 - Motor

INSPECCIÓN DEL CASQUILLO DEL SISTEMA DE REFRIGERACIÓN [SKYACTIV-G 2.5]

ADVERTENCIA:

- Nunca quite la tapa del sistema de enfriamiento ni afloje el tapón de drenaje del radiador mientras el motor esté en marcha o cuando el motor y el radiador estén calientes. Es posible que el refrigerante y el vapor del motor escaldantes salgan disparados y causen lesiones graves. También puede dañar el motor y el sistema de enfriamiento.
- Apague el motor y espere hasta que esté frío. Incluso entonces, tenga mucho cuidado al quitar la tapa. Envuelva un paño grueso alrededor de él y gírelo lentamente en sentido antihorario hasta la primera parada. Retrocede mientras la presión escapa.
- Cuando esté seguro de que se ha perdido toda la presión, presione hacia abajo la tapa con el paño, gírelo y retírelo.

1. Limpie la tapa del sistema de enfriamiento y la parte sellada.

2. Inspeccione la tapa del sistema de enfriamiento en busca de grietas o sello evertido.

- Si hay un mal funcionamiento, reemplace la tapa del sistema de enfriamiento.

3. Conecte la tapa del sistema de enfriamiento al probador de la tapa del radiador.

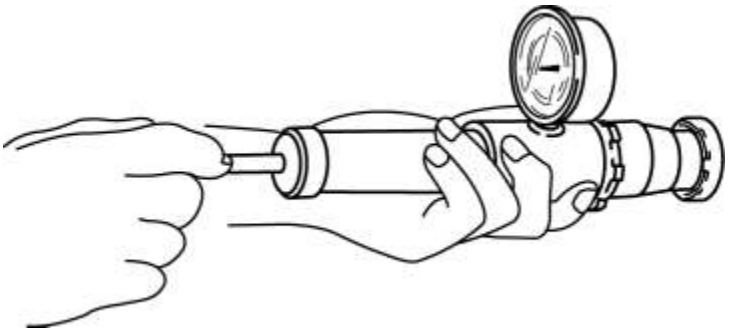

4. Sostenga la tapa del sistema de enfriamiento hacia abajo y aplique presión gradualmente. Verifique que la presión se mantenga estable durante **10 s.**

- Si la presión no se mantiene estable, reemplace la tapa del sistema de enfriamiento.

  Presión de apertura de la válvula de tapa del sistema de enfriamiento

- 93.2-122.6 kPa {0.951-1.250 kgf / cm^2 , 13.6-17.7 psi}

Mazda6 - Motor

RETIRADA / INSTALACIÓN DEL TANQUE DE RESERVA DE REFRIGERANTE [SKYACTIV-G 2.5]

1. Eliminar en el orden indicado en la tabla.

2. Instalar en el orden inverso de eliminación.

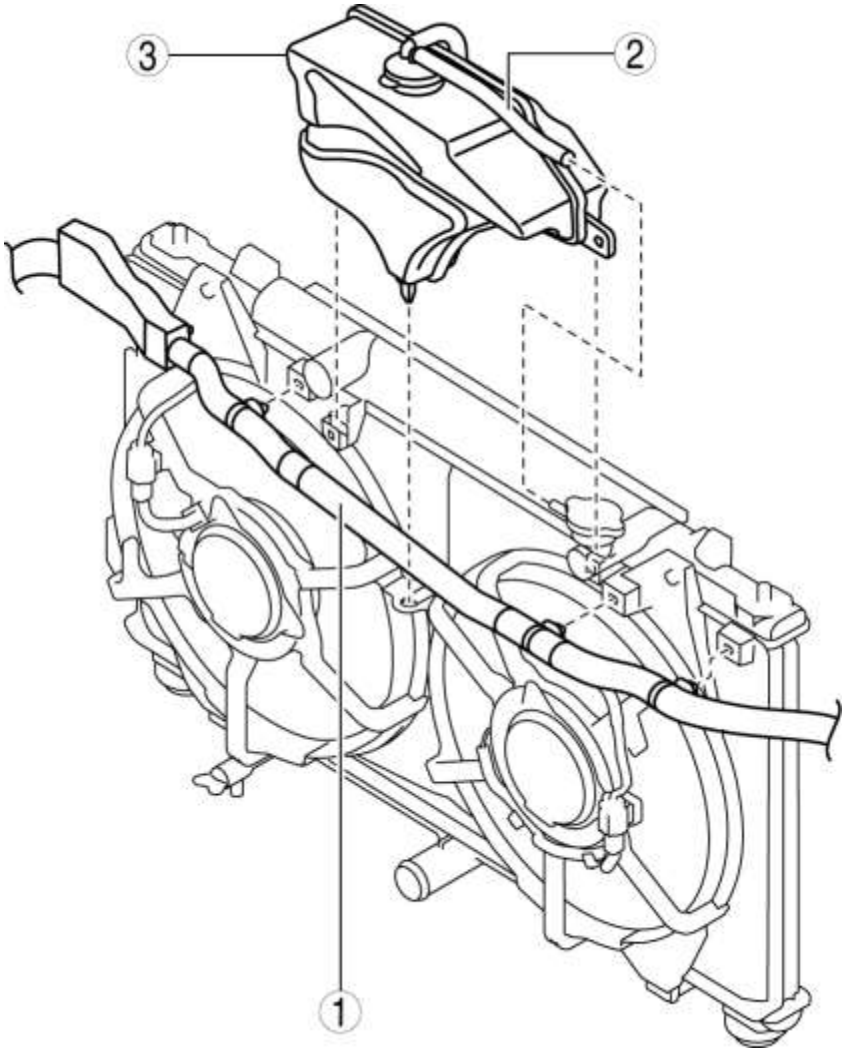

1	Arnés de cableado
2	Manguera
3	Tanque de reserva de refrigerante (Consulte la Nota sobre la eliminación del tanque de reserva de refrigerante).

Nota sobre la eliminación del tanque de reserva de refrigerante

1. Retire el tanque de reserva de refrigerante de las lengüetas de la carcasa del radiador que se muestran en la figura levantándolas con un destornillador de cabeza plana.

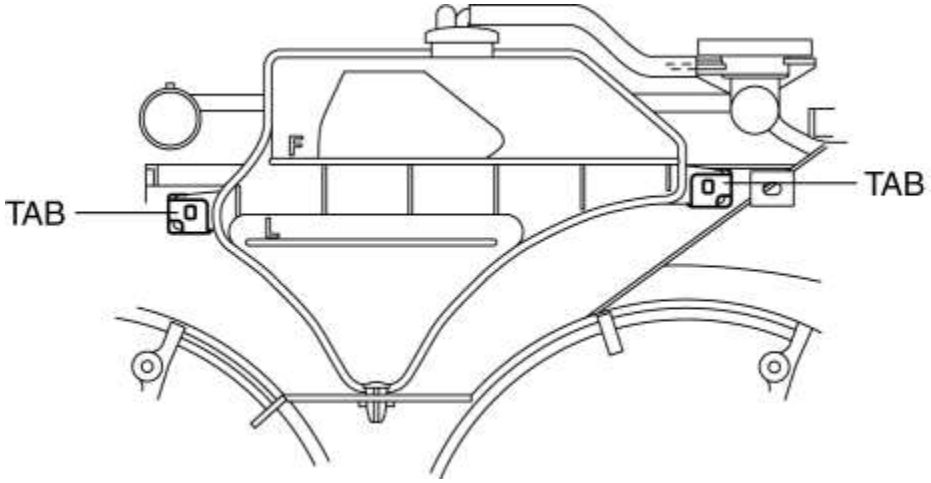

Mazda6 - Motor

DESMONTAJE / INSTALACIÓN DEL RADIADOR [SKYACTIV-G 2.5]

ADVERTENCIA:

- Nunca quite la tapa del sistema de enfriamiento ni afloje el tapón de drenaje del radiador mientras el motor esté en marcha o cuando el motor y el radiador estén calientes. Es posible que el refrigerante y el vapor del motor escaldantes salgan disparados y causen lesiones graves. También puede dañar el motor y el sistema de enfriamiento.
- Apague el motor y espere hasta que esté frío. Incluso entonces, tenga mucho cuidado al quitar la tapa. Envuelva un paño grueso alrededor de él y gírelo lentamente en sentido antihorario hasta la primera parada. Retrocede mientras la presión escapa.
- Cuando esté seguro de que se ha perdido toda la presión, presione hacia abajo la tapa con el paño, gírelo y retírelo.

1. Desconecte el cable negativo de la batería. (Ver DESCONEXIÓN / CONEXIÓN DEL CABLE DE LA BATERÍA NEGATIVA [SKYACTIV-G 2.5] .)

2. Retire el frente debajo de la tapa No.1. (Consulte FRONT UNDER CUBIERTA N ° 1 EXTRACCIÓN / INSTALACIÓN).

3. Drene el refrigerante del motor. (Ver REEMPLAZO DEL REFRIGERANTE DEL MOTOR [SKYACTIV-G 2.5] .)

4. Retire la placa del orificio del tapón. (Consulte REMOCION / INSTALACION DE LA PLACA DEL ORIFICIO DE ENCHUFE [SKYACTIV-G 2.5] .)

5. Retire el filtro de aire, la manguera de aire y el componente del conducto de aire fresco. (Consulte REMOCION / INSTALACION DEL SISTEMA DE AIRE DE ADICIÓN [SKYACTIV-G 2.5] .)

6. Retire el tanque de reserva de refrigerante. (Ver REMOCION / INSTALACION DEL TANQUE DE RESERVA DE REFRIGERANTE [SKYACTIV-G 2.5] .)

7. Retire el componente del ventilador de enfriamiento. (Ver REMOCION / INSTALACION DEL MOTOR DEL VENTILADOR DE ENFRIAMIENTO [SKYACTIV-G 2.5] .)

8. Eliminar en el orden indicado en la tabla.

9. Instalar en el orden inverso de eliminación.

10. Vuelva a llenar el refrigerante del motor. (Ver REEMPLAZO DEL REFRIGERANTE DEL MOTOR [SKYACTIV-G 2.5] .)

11. Inspeccione la fuga de refrigerante del motor. (Consulte INSPECCIÓN DE LA PÉRDIDA DEL REFRIGERANTE DEL MOTOR [SKYACTIV-G 2.5] .)

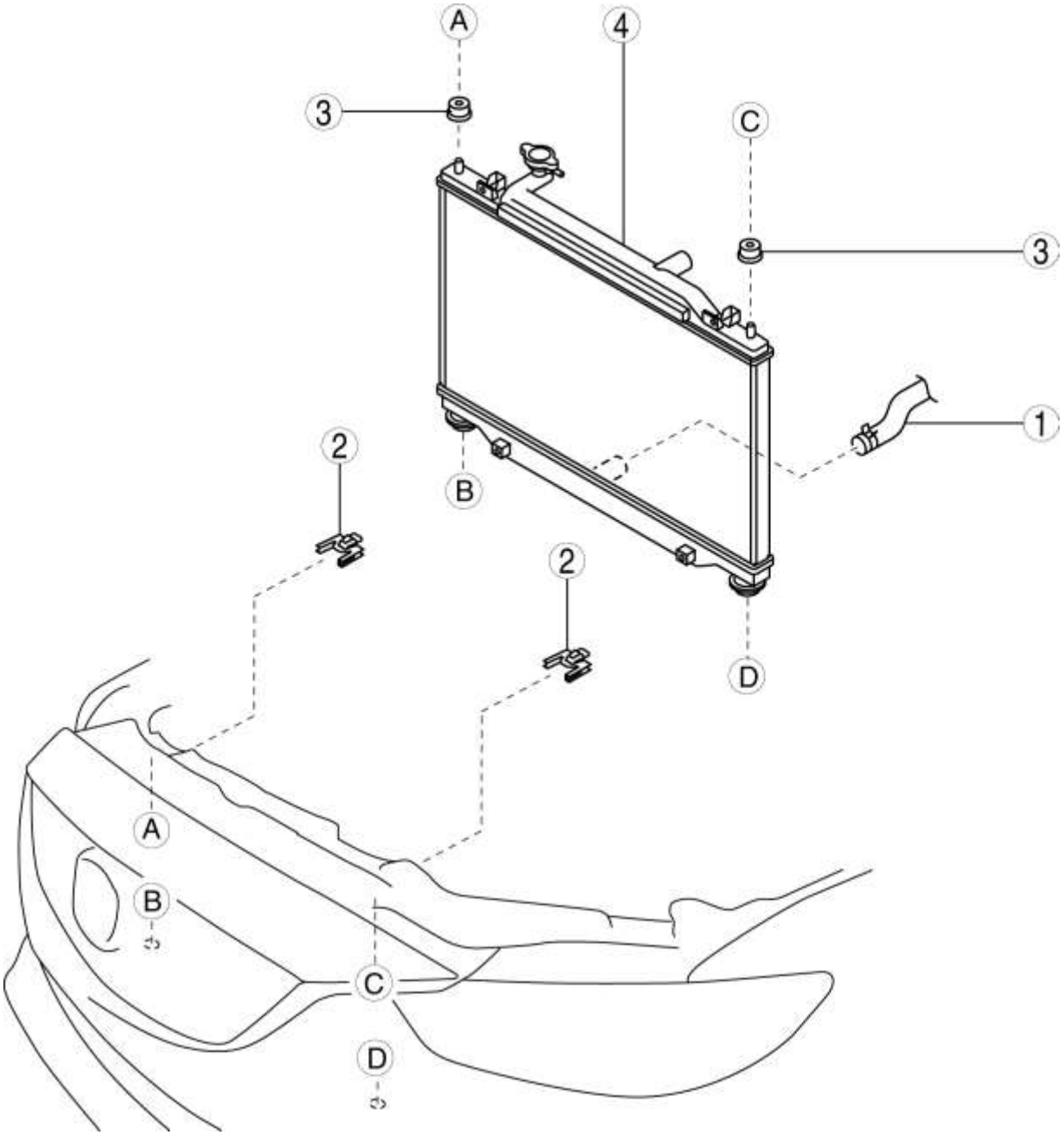

1	Manguera inferior del radiador
2	Soporte de goma de montaje superior (Consulte la nota de desmontaje del soporte de goma de montaje superior).
3	Soporte superior de goma

4	Radiador (Consulte la Nota de eliminación del radiador).

Nota de desmontaje del soporte de goma superior de montaje

PRECAUCIÓN:

- Para evitar daños en la lengüeta del soporte de goma del soporte superior, no aplique demasiada fuerza.

1. Mientras presiona ligeramente hacia abajo la lengüeta del soporte de goma del montaje superior ligeramente en la dirección de la flecha que se muestra en la figura, saque el soporte de goma del soporte superior hacia la parte trasera del vehículo.

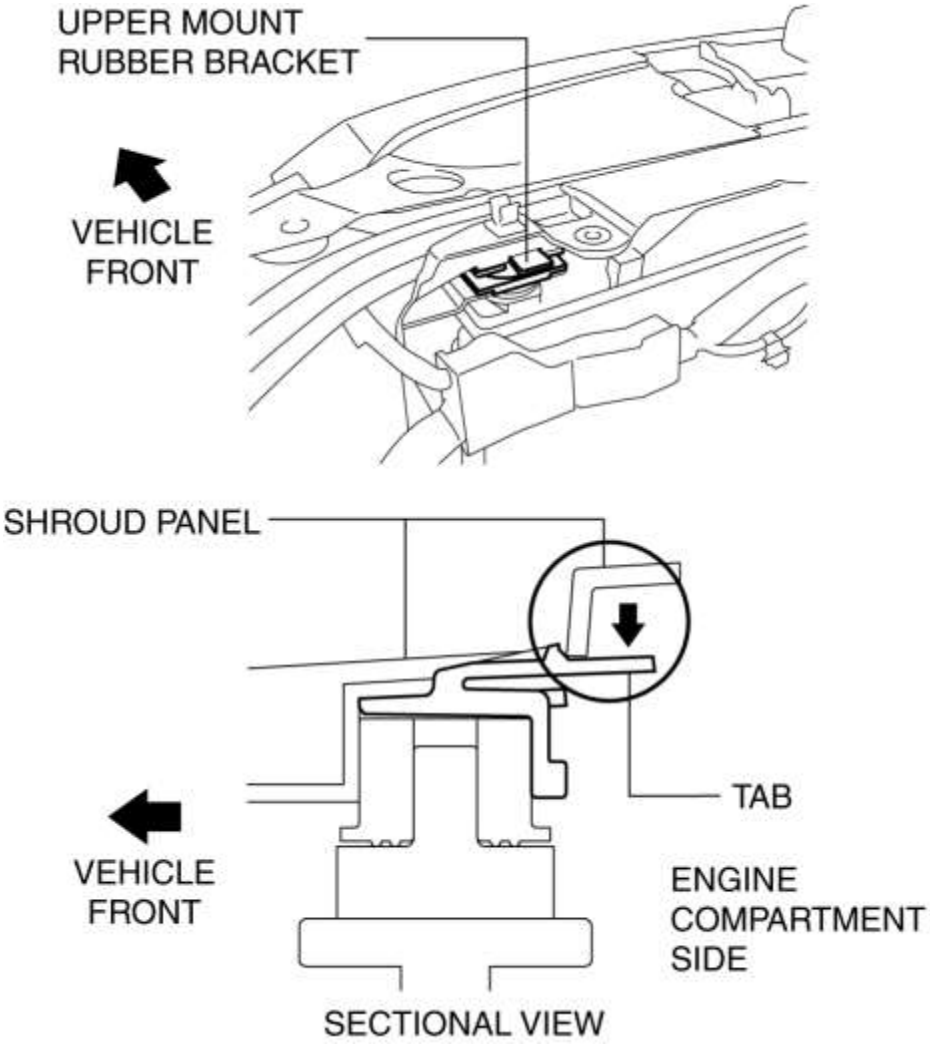

2. Retire el soporte de goma de montaje superior.

Nota de eliminación del radiador

1. Para evitar daños en el núcleo del radiador, protéjalo cubriendo la superficie del radiador con cartón.

2. Levante el radiador y retírelo de los orificios de instalación del radiador en el panel de la cubierta.

3. Mueva el radiador y el condensador hacia el lado del motor.

4. Retire los dos pernos (lado inferior) que aseguran el condensador al radiador.

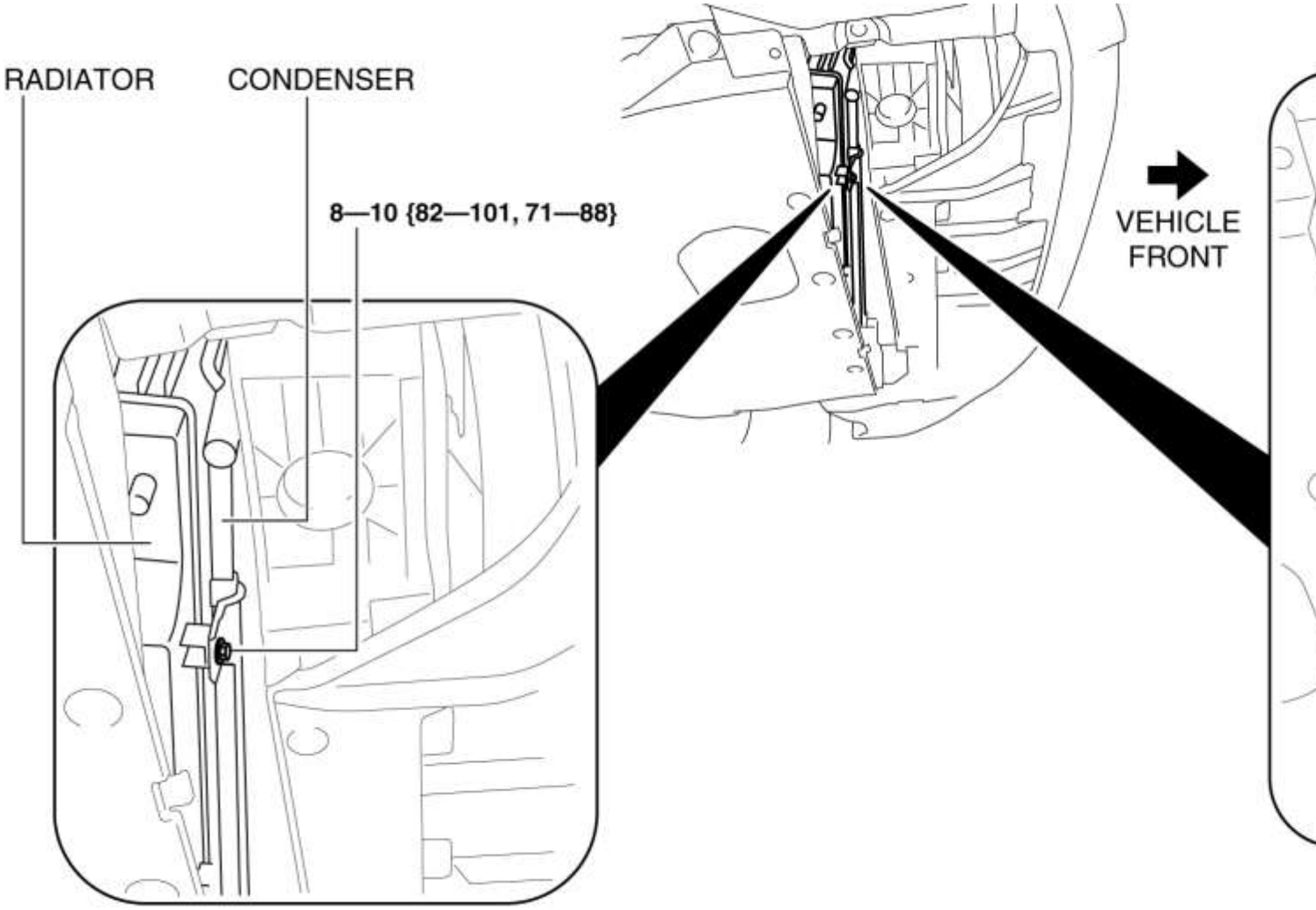

5. Retire los dos pernos (lado superior) que aseguran el condensador al radiador.

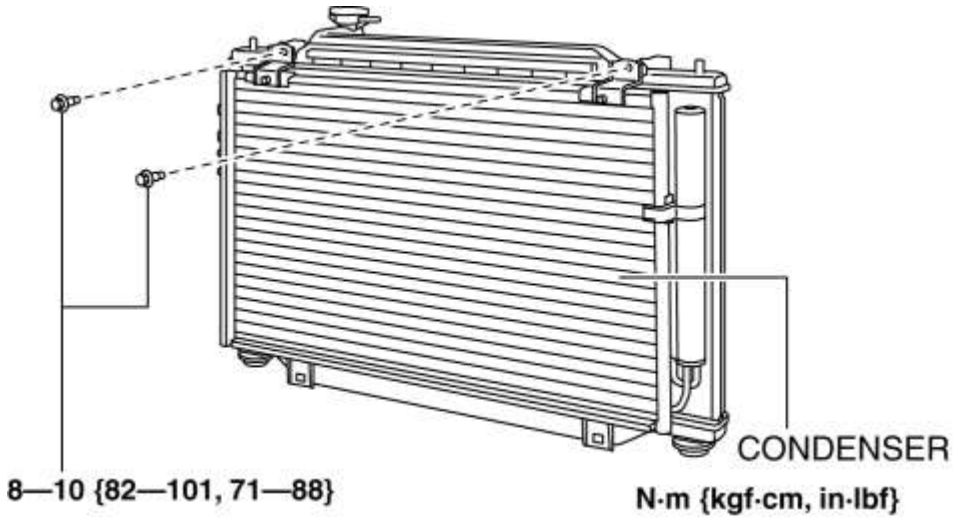

6. Retire el radiador de arriba del compartimiento del motor.

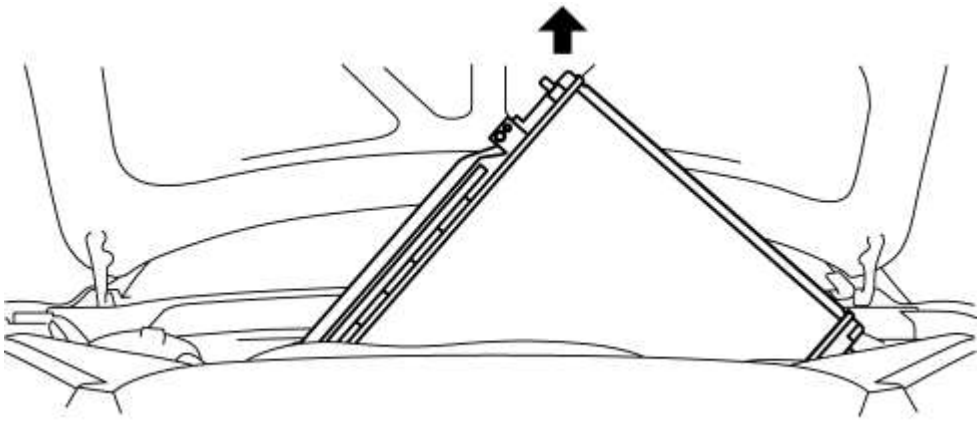

Mazda6 - Motor

DESMONTAJE / INSTALACIÓN DEL TERMOSTATO [SKYACTIV-G 2.5]

ADVERTENCIA:

- Nunca quite la tapa del sistema de enfriamiento ni afloje el tapón de drenaje del radiador mientras el motor esté en marcha o cuando el motor y el radiador estén calientes. Es posible que el refrigerante y el vapor del motor escaldantes salgan disparados y causen lesiones graves. También puede dañar el motor y el sistema de enfriamiento.
- Apague el motor y espere hasta que esté frío. Incluso entonces, tenga mucho cuidado al quitar la tapa. Envuelva un paño grueso alrededor de él y gírelo lentamente en sentido antihorario hasta la primera parada. Retrocede mientras la presión escapa.
- Cuando esté seguro de que se ha perdido toda la presión, presione hacia abajo la tapa con el paño, gírelo y retírelo.

1. Desconecte el cable negativo de la batería. (Ver DESCONEXIÓN / CONEXIÓN DEL CABLE DE LA BATERÍA NEGATIVA [SKYACTIV-G 2.5] .)

2. Drene el refrigerante del motor. (Ver REEMPLAZO DEL REFRIGERANTE DEL MOTOR [SKYACTIV-G 2.5] .)

3. Retire la placa del orificio del tapón. (Consulte REMOCION / INSTALACION DE LA PLACA DEL ORIFICIO DE ENCHUFE [SKYACTIV-G 2.5] .)

4. Retire el filtro de aire, la manguera de aire y el componente del conducto de aire fresco. (Consulte REMOCION / INSTALACION DEL SISTEMA DE AIRE DE ADICIÓN [SKYACTIV-G 2.5] .)

5. Retire la batería, la bandeja de la batería y el componente PCM. (Consulte REMOCION / INSTALACION DE BATERIAS [SKYACTIV-G 2.5] .)

6. Eliminar en el orden indicado en la tabla.

7. Instalar en el orden inverso de eliminación.

8. Vuelva a llenar el refrigerante del motor. (Ver REEMPLAZO DEL REFRIGERANTE DEL MOTOR [SKYACTIV-G 2.5] .)

9. Inspeccione la fuga de refrigerante del motor. (Consulte INSPECCIÓN DE LA PÉRDIDA DEL REFRIGERANTE DEL MOTOR [SKYACTIV-G 2.5] .)

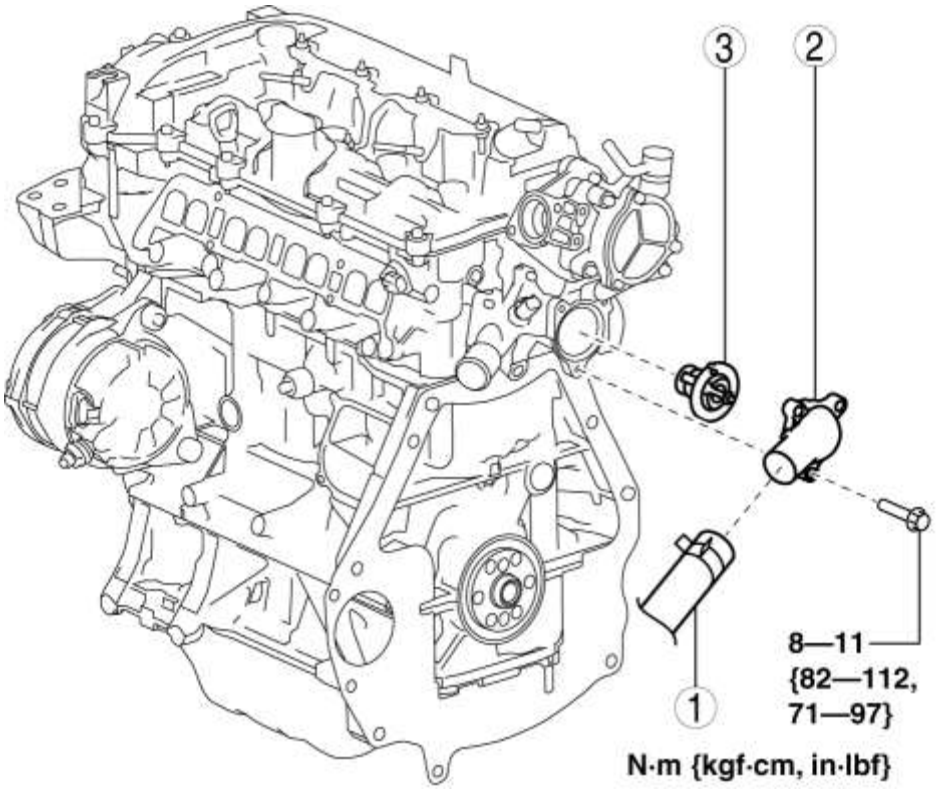

1	Manguera inferior del radiador (lado de la cubierta del termostato)
2	Cubierta del termostato (Consulte la Nota de eliminación de la cubierta del termostato).
3	Termostato (Consulte la Nota de instalación del termostato).

Nota de eliminación de la cubierta del termostato

1. Coloque los trapos en la caja del transeje alrededor del área debajo de la cubierta del termostato.

2. Afloje ligeramente los **tres** pernos de la cubierta del termostato y use los trapos para absorber el refrigerante del motor que drena.

PRECAUCIÓN:

- No retire completamente la cubierta del termostato en este momento porque el refrigerante del motor que queda en el motor se vaciará.

3. Después de que el refrigerante del motor deje de drenar, retire la cubierta del termostato.

Nota de instalación del termostato

PRECAUCIÓN:

- No aplique aceite (como aceite de motor, ATF) a la parte del sello de goma del termostato. De lo contrario, la junta tórica podría hincharse causando un mal funcionamiento del sello.

1. Instale el termostato con el pasador oscilante alineado con la muesca de la salida de agua.

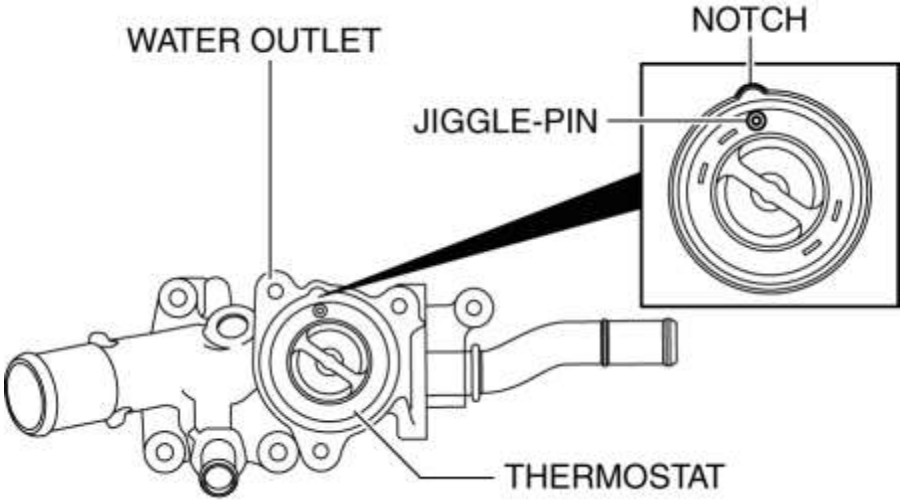

Mazda6 - Motor

INSPECCIÓN DEL TERMOSTATO [SKYACTIV-G 2.5]

1. Retire el termostato. (Ver REMOCION / INSTALACION DEL TERMOSTATO [SKYACTIV-G 2.5] .)

2. Verifique visualmente que la válvula del termostato esté cerrada.

3. Coloque el termostato en agua.

ADVERTENCIA:

- Durante la inspección, el termostato y el agua están extremadamente calientes y pueden causar quemaduras graves. No toque el termostato y el agua.

4. Caliente el agua y verifique lo siguiente.

- Temperatura de apertura y elevación de la válvula
  - Si hay un mal funcionamiento, reemplace el termostato.

Temperatura de apertura inicial del termostato

- 80.5-83.5 ° C {177-182 ° F}

Temperatura de apertura completa del termostato

- 95 ° C {203 ° F}

Termostato de elevación completamente abierta

- 8.5 mm {0.33 in} o más

Mazda6 - Motor

REMOCION / INSTALACION DE LA BOMBA DE AGUA [SKYACTIV-G 2.5]

ADVERTENCIA:

- Nunca quite la tapa del sistema de enfriamiento ni afloje el tapón de drenaje del radiador mientras el motor esté en marcha o cuando el motor y el radiador estén calientes. Es posible que el refrigerante y el vapor del motor escaldantes salgan disparados y causen lesiones graves. También puede dañar el motor y el sistema de enfriamiento.
- Apague el motor y espere hasta que esté frío. Incluso entonces, tenga mucho cuidado al quitar la tapa. Envuelva un paño grueso alrededor de él y gírelo lentamente en sentido antihorario hasta la primera parada. Retrocede mientras la presión escapa.
- Cuando esté seguro de que se ha perdido toda la presión, presione hacia abajo la tapa con el paño, gírelo y retírelo.

NOTA:

- No desarme la bomba de agua porque es una unidad de precisión.
- Retire / instale la polea de la bomba de agua y la bomba de agua desde la parte inferior del vehículo.

1. Desconecte el cable negativo de la batería. (Ver DESCONEXIÓN / CONEXIÓN DEL CABLE DE LA BATERÍA NEGATIVA [SKYACTIV-G 2.5] .)

2. Retire el frente debajo de la cubierta No.2. (Véase FRENTE BAJO CUBIERTA N ° 2 EXTRACCIÓN / INSTALACIÓN).

3. Retire la protección contra salpicaduras (RH). (Ver REMOCION / INSTALACION DE ESCUDO DE CHAPOTEO .)

4. Drene el refrigerante del motor. (Ver REEMPLAZO DEL REFRIGERANTE DEL MOTOR [SKYACTIV-G 2.5] .)

5. Retire la correa de transmisión de la bomba de agua con la correa de transmisión del generador todavía instalada y colóquela fuera del camino. (Consulte REMOCION / INSTALACION DE LA CORREA DE TRANSMISION [SKYACTIV-G 2.5] .)

6. Eliminar en el orden indicado en la tabla.

7. Instalar en el orden inverso de eliminación.

8. Vuelva a llenar el refrigerante del motor. (Ver REEMPLAZO DEL REFRIGERANTE DEL MOTOR [SKYACTIV-G 2.5] .)

9. Inspeccione la fuga de refrigerante del motor. (Consulte INSPECCIÓN DE LA PÉRDIDA DEL REFRIGERANTE DEL MOTOR [SKYACTIV-G 2.5] .)

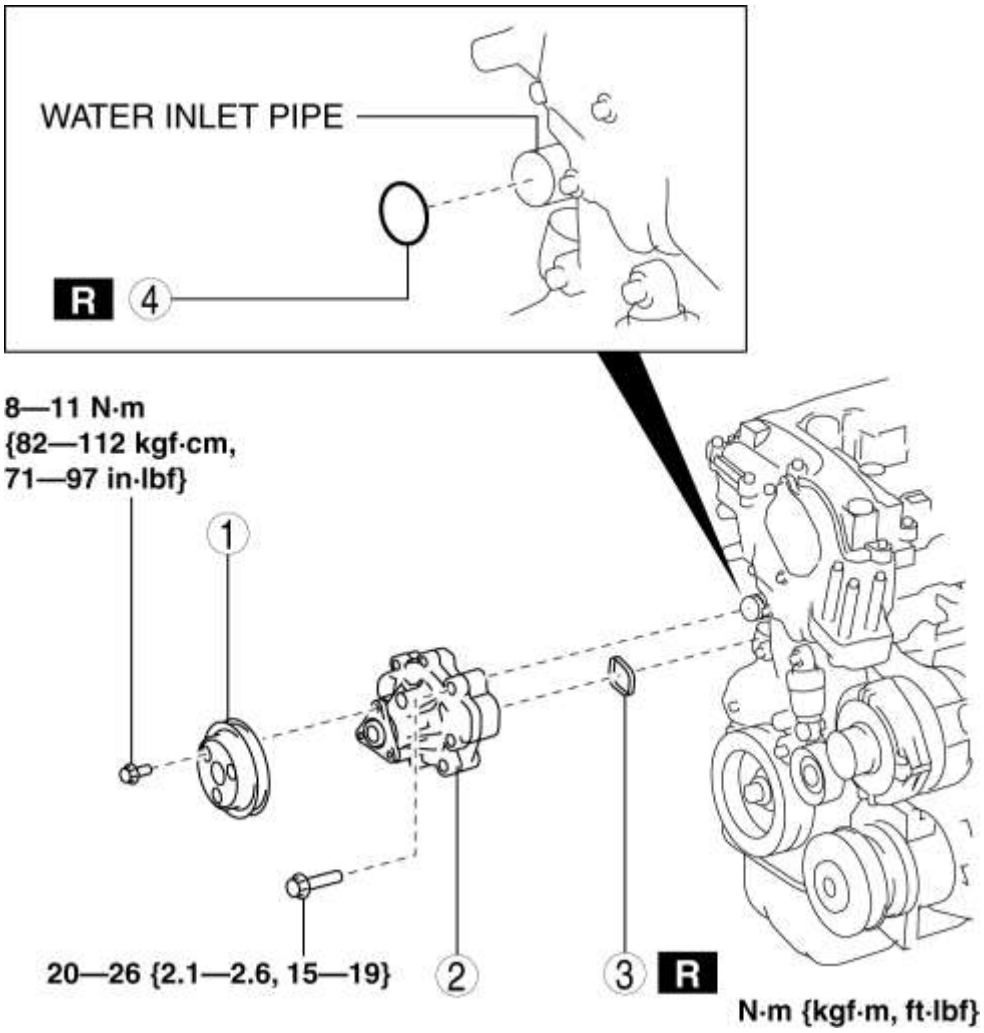

1	Polea de la bomba de agua (Consulte la Nota sobre la eliminación de la polea de la bomba de agua). (Consulte la Nota de instalación de la polea de la bomba de agua).
2	Componente de la bomba de agua (Consulte la Nota de eliminación del componente de la bomba de agua). (Consulte la Nota de instalación del componente de la bomba de agua).
3	Empaquetadora
4	Junta tórica (Consulte la Nota de instalación de la junta tórica).

Nota sobre la eliminación de la polea de la bomba de agua

PRECAUCIÓN:

- Tenga cuidado de no dañar la ranura de la correa y la superficie de la polea de la bomba de agua cuando utilice herramientas; de lo contrario, provocará desgaste, roturas, ruido anormal en la correa de transmisión (correa elástica), daños en la polea y óxido.

1. Alinee el orificio de la polea de la bomba de agua con el orificio de la bomba de agua como se muestra en la figura.

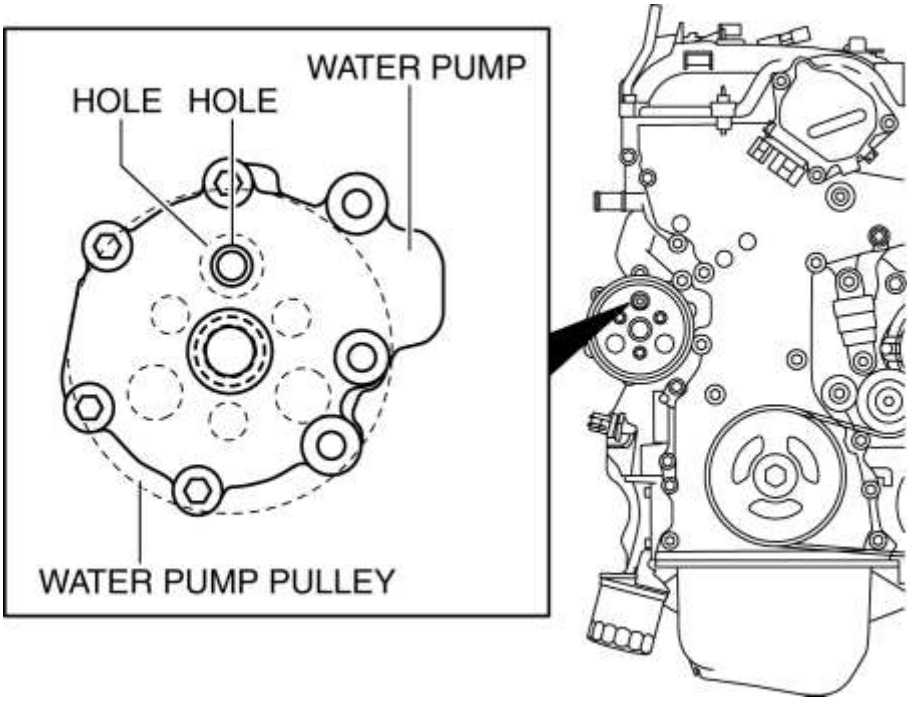

2. Inserte un perno apropiado (**longitud 70 mm {2,8 in}**) en el orificio de la bomba de agua que se muestra en la figura y bloquee la polea de la bomba de agua para evitar que gire.

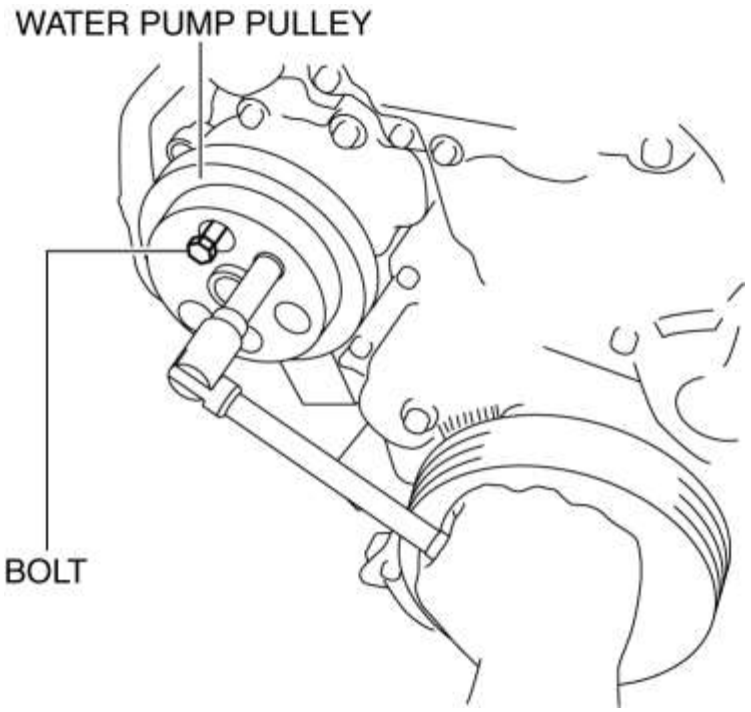

3. Retire el perno utilizado para bloquear la polea de la bomba de agua contra la rotación.

Nota sobre la eliminación del componente de la bomba de agua

1. Retire el perno de sujeción de la tubería de entrada de agua.

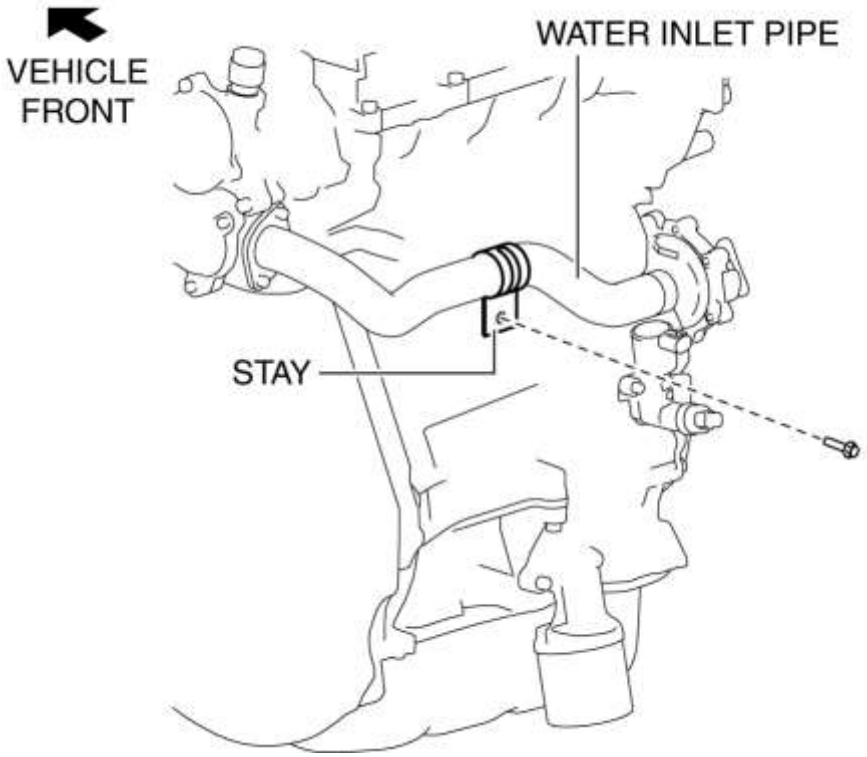

2. Coloque un recipiente debajo del motor para recoger el refrigerante del motor que queda en el motor.

3. Afloje ligeramente los tres pernos del componente de la bomba de agua que se muestran en la figura y recoja el refrigerante del motor que drena en un recipiente.

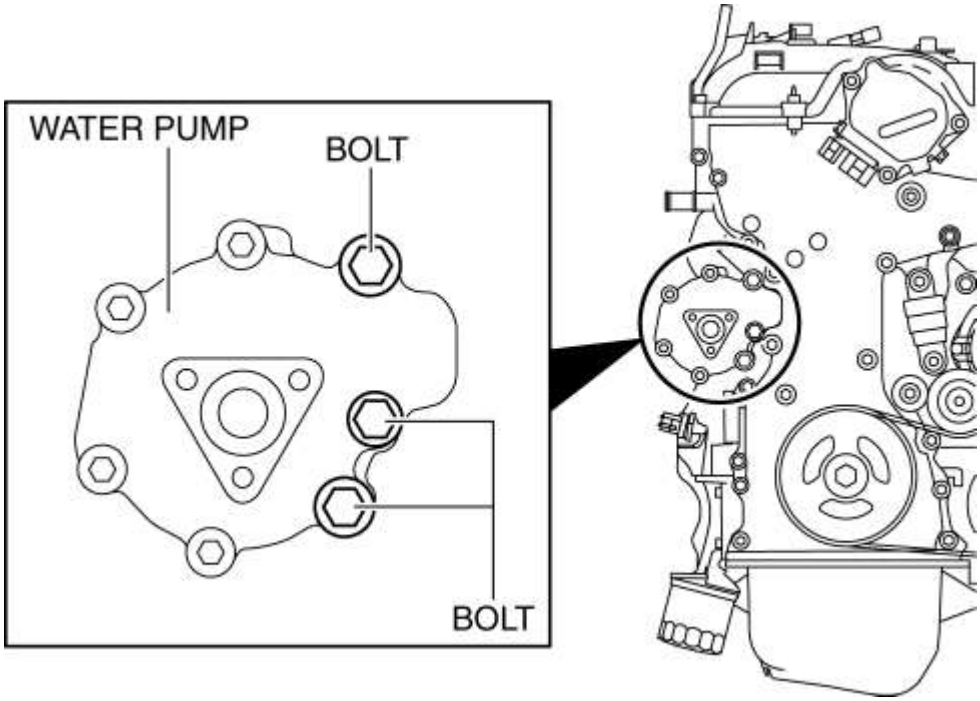

PRECAUCIÓN:

- No quite completamente el componente de la bomba de agua en este momento porque el resto de **aprox. 2 L {2 US qt, 2 Imp qt} o menos** de refrigerante del motor que fluye en el motor se drenarán.

4. Después de que el refrigerante del motor deje de drenar, retire el componente de la bomba de agua.

Nota de instalación de anillo tórico

PRECAUCIÓN:

- No aplique aceite (como aceite de motor, ATF) en la junta tórica de la tubería de entrada de agua. De lo contrario, la junta tórica podría hincharse causando un mal funcionamiento del sello.

1. Aplique refrigerante del motor a una nueva junta tórica.

2. Instale la junta tórica en la tubería de entrada de agua.

Nota de instalación del componente de la bomba de agua

PRECAUCIÓN:

- Monte la junta de la bomba de agua en la dirección correcta que se muestra en la figura. De lo contrario, podría perder refrigerante del motor y dañar el motor.

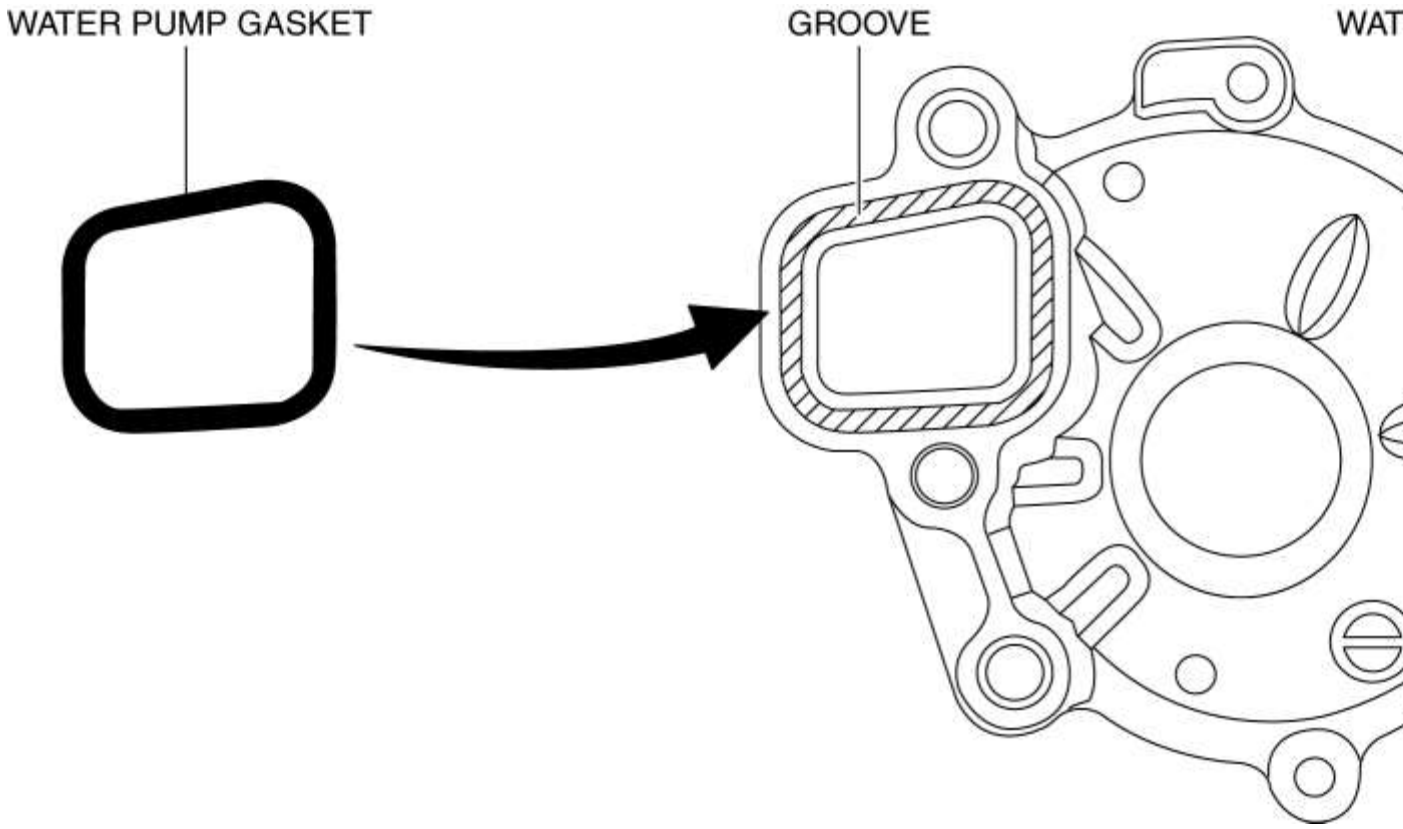

- No aplique aceite (como aceite de motor, ATF) a la junta de la bomba de agua. De lo contrario, la junta podría hincharse causando un mal funcionamiento del sello.

1. Inserte una nueva junta de la bomba de agua en la ranura de la bomba de agua.

2. Instale la bomba de agua.

3. Apriete los pernos en el orden que se muestra en la figura.

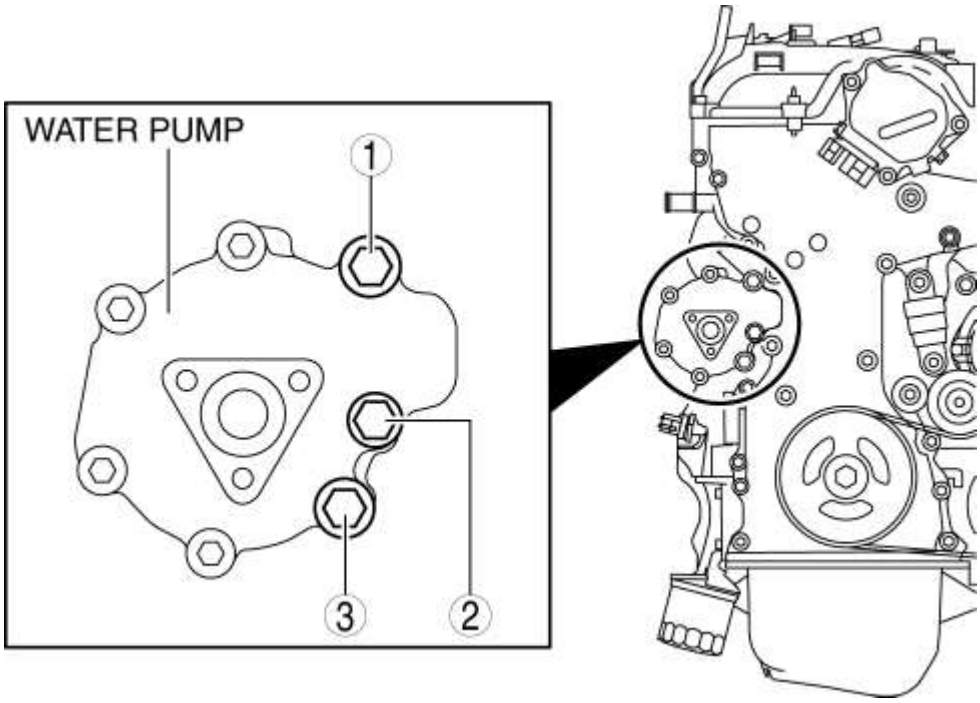

Par de apriete

1. 20-26 N · m {2.1-2.6 kgf · m, 15-19 ft · lbf}

4. Retire la válvula de solenoide de aceite del motor para asegurar un espacio suficiente para instalar el perno de sujeción de la tubería de entrada de agua. (Consulte REMOCION / INSTALACION DE LA VALVULA DE SOLENOIDE DE ACEITE DEL MOTOR [SKYACTIV-G 2.5] .)

5. Instale el perno de sujeción de la tubería de entrada de agua.

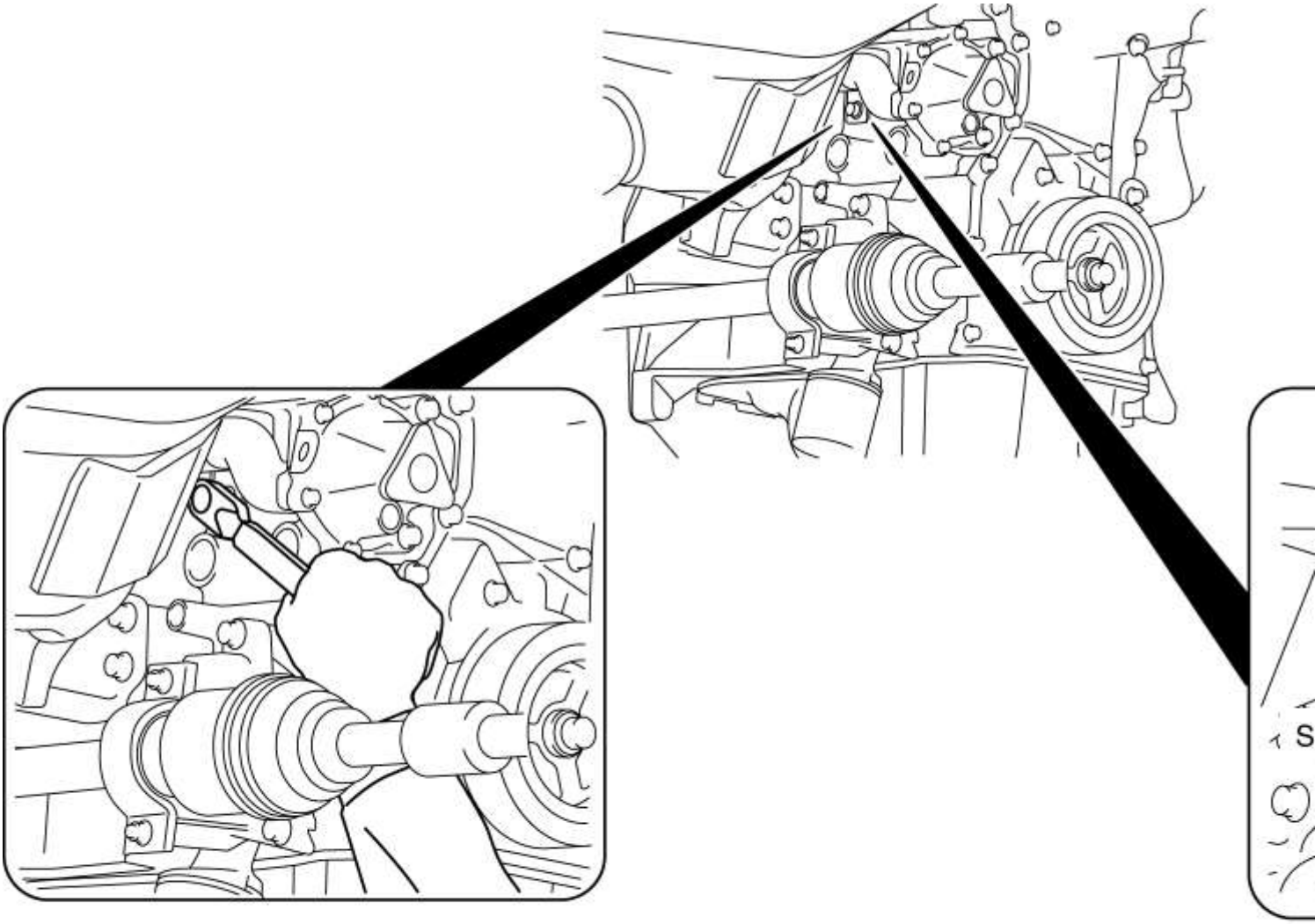

6. Instale la válvula de solenoide de aceite del motor. (Consulte REMOCION / INSTALACION DE LA VALVULA DE SOLENOIDE DE ACEITE DEL MOTOR [SKYACTIV-G 2.5] .)

Nota de instalación de la polea de la bomba de agua

PRECAUCIÓN:

- Tenga cuidado de no dañar la ranura de la correa y la superficie de la polea de la bomba de agua cuando utilice herramientas; de lo contrario, provocará desgaste, roturas, ruido anormal en la correa de transmisión (correa elástica), daños en la polea y óxido.

1. Instale la polea de la bomba de agua en la bomba de agua y apriete temporalmente los pernos.

2. Alinee el orificio de la polea de la bomba de agua con el orificio de la bomba de agua como se muestra en la figura.

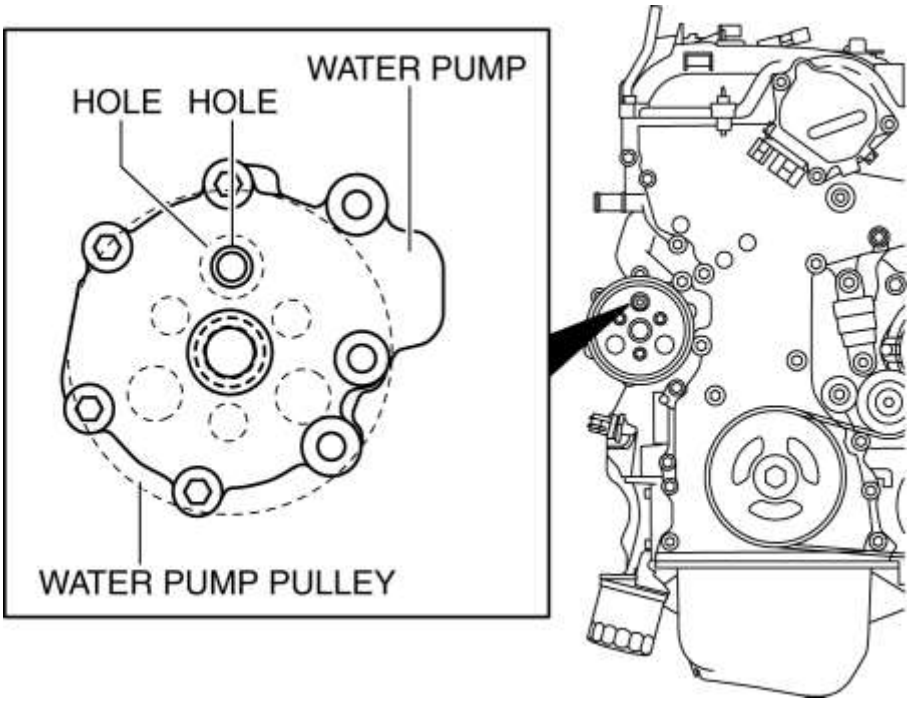

3. Inserte un perno apropiado (**longitud 70 mm {2,8 in}**) en el orificio de la bomba de agua que se muestra en la figura y bloquee la polea de la bomba de agua para evitar que gire.

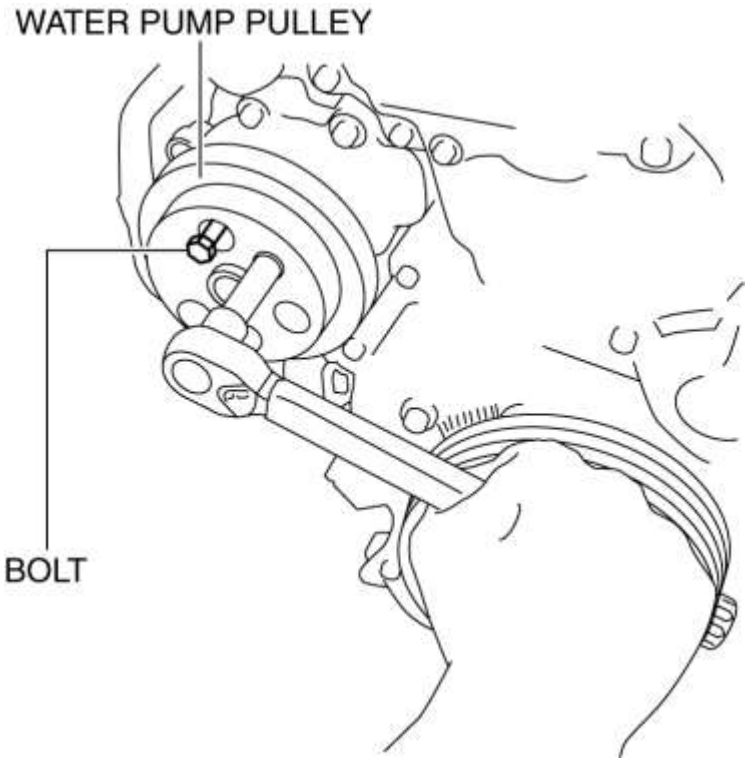

4. Apriete completamente el perno de la polea de la bomba de agua al par especificado.

Par de apriete

1. 8-11 N · m {82-112 kgf · cm, 71-97 in · lbf}

5. Retire el perno utilizado para bloquear la polea de la bomba de agua contra la rotación.

Mazda6 - Motor

DESMONTAJE / INSTALACIÓN DEL MOTOR DEL VENTILADOR DE ENFRIAMIENTO [SKYACTIV-G 2.5]

ADVERTENCIA:

- Nunca quite la tapa del sistema de enfriamiento ni afloje el tapón de drenaje del radiador mientras el motor esté en marcha o cuando el motor y el radiador estén calientes. Es posible que el refrigerante y el vapor del motor escaldantes salgan disparados y causen lesiones graves. También puede dañar el motor y el sistema de enfriamiento.
- Apague el motor y espere hasta que esté frío. Incluso entonces, tenga mucho cuidado al quitar la tapa. Envuelva un paño grueso alrededor de él y gírelo lentamente en sentido antihorario hasta la primera parada. Retrocede mientras la presión escapa.
- Cuando esté seguro de que se ha perdido toda la presión, presione hacia abajo la tapa con el paño, gírelo y retírelo.

1. Desconecte el cable negativo de la batería. (Ver DESCONEXIÓN / CONEXIÓN DEL CABLE DE LA BATERÍA NEGATIVA [SKYACTIV-G 2.5] .)

2. Drene el refrigerante del motor. (Ver REEMPLAZO DEL REFRIGERANTE DEL MOTOR [SKYACTIV-G 2.5] .)

3. Retire la placa del orificio del tapón. (Consulte REMOCION / INSTALACION DE LA PLACA DEL ORIFICIO DE ENCHUFE [SKYACTIV-G 2.5] .)

4. Retire el filtro de aire, la manguera de aire y el componente del conducto de aire fresco. (Consulte REMOCION / INSTALACION DEL SISTEMA DE AIRE DE ADICIÓN [SKYACTIV-G 2.5] .)

5. Retire el tanque de reserva de refrigerante. (Ver REMOCION / INSTALACION DEL TANQUE DE RESERVA DE REFRIGERANTE [SKYACTIV-G 2.5] .)

6. Eliminar en el orden indicado en la tabla.

7. Instalar en el orden inverso de eliminación.

8. Vuelva a llenar el refrigerante del motor. (Ver REEMPLAZO DEL REFRIGERANTE DEL MOTOR [SKYACTIV-G 2.5] .)

9. Inspeccione la fuga de refrigerante del motor. (Consulte INSPECCIÓN DE LA PÉRDIDA DEL REFRIGERANTE DEL MOTOR [SKYACTIV-G 2.5] .)

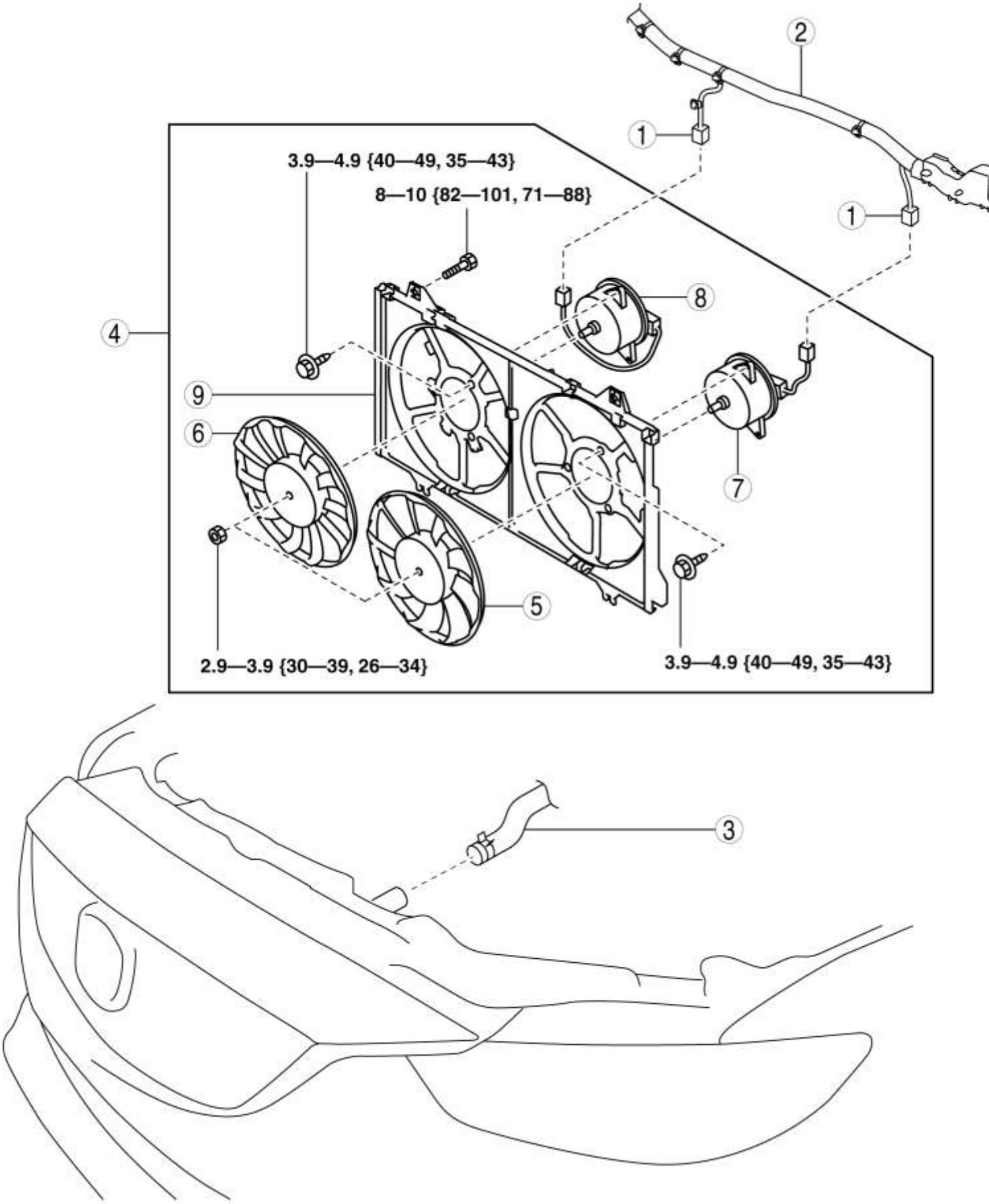
2
1
1
3.9—4.9 {40—49, 35—43}
8—10 {82—101, 71—88}
8
4
9
6
7
5
2.9—3.9 {30—39, 26—34}
3.9—4.9 {40—49, 35—43}
3

1	Conector del motor del ventilador de refrigeración
2	Arnés de cableado
3	Manguera superior del radiador (Consulte la Nota de extracción de la manguera superior del radiador).
4	Componente de ventilador (Consulte la Nota sobre la eliminación del componente del ventilador de refrigeración).
5	Ventilador No.1
6	Ventilador No.2
7	Motor de ventilador de refrigeración No.1
8	Motor del ventilador de refrigeración No.2
9	Cubierta del radiador

Nota sobre la eliminación de la manguera superior del radiador

1. Retire el soporte que se muestra en la figura del cuerpo del acelerador y coloque la manguera superior del radiador a un lado.

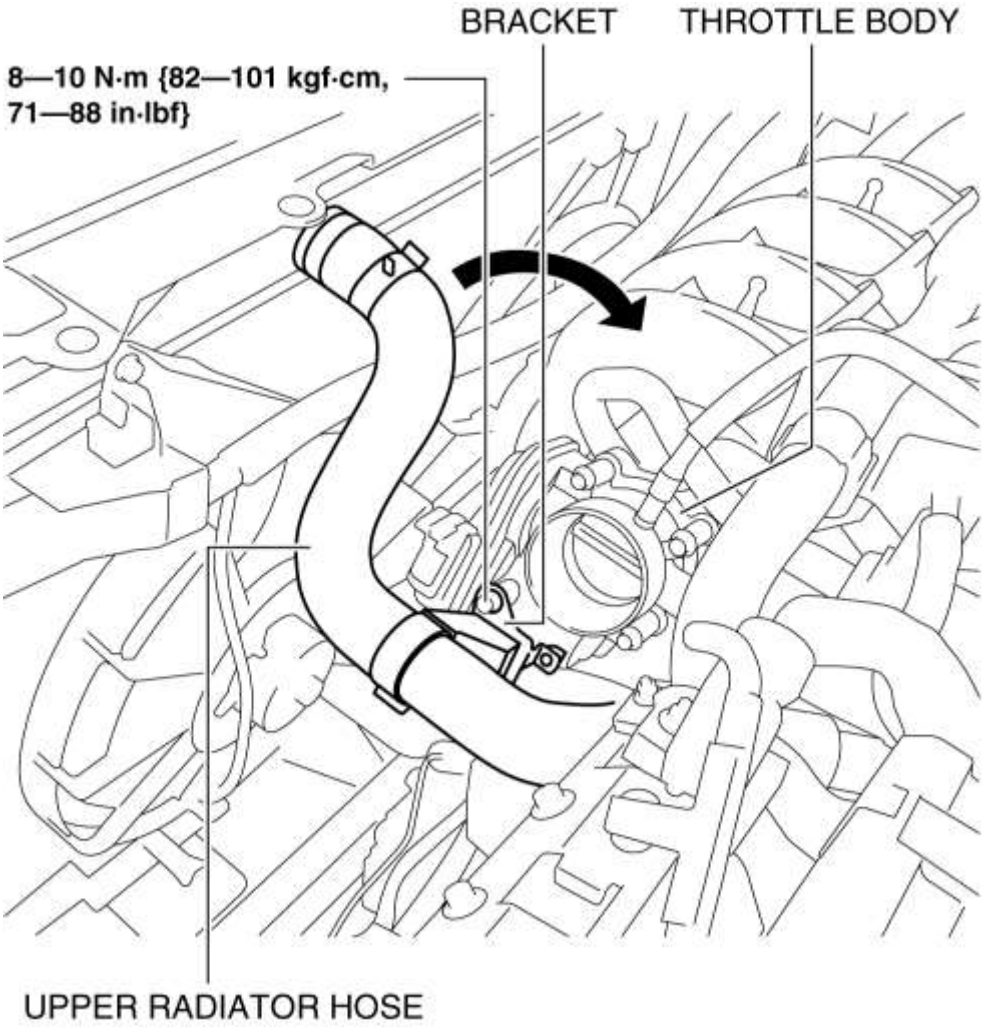

Nota sobre la eliminación del componente del ventilador de refrigeración

1. Retire el componente del ventilador de enfriamiento de arriba del compartimiento del motor.

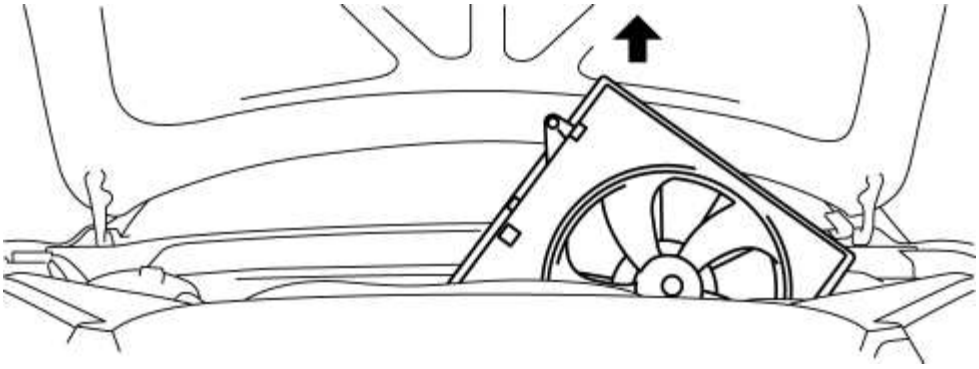

Mazda6 - Motor

INSPECCIÓN DEL MOTOR DEL VENTILADOR DE ENFRIAMIENTO [SKYACTIV-G 2.5]

Inspección de parte

1. Verifique que la batería esté completamente cargada. (Consulte INSPECCIÓN DE BATERÍA [SKYACTIV-G 2.5] .)

2. Desconecte el conector del motor del ventilador de refrigeración (2 terminales).

3. Instale un comprobador y una batería en el conector del motor del ventilador de enfriamiento (2 terminales) como se muestra en la figura.

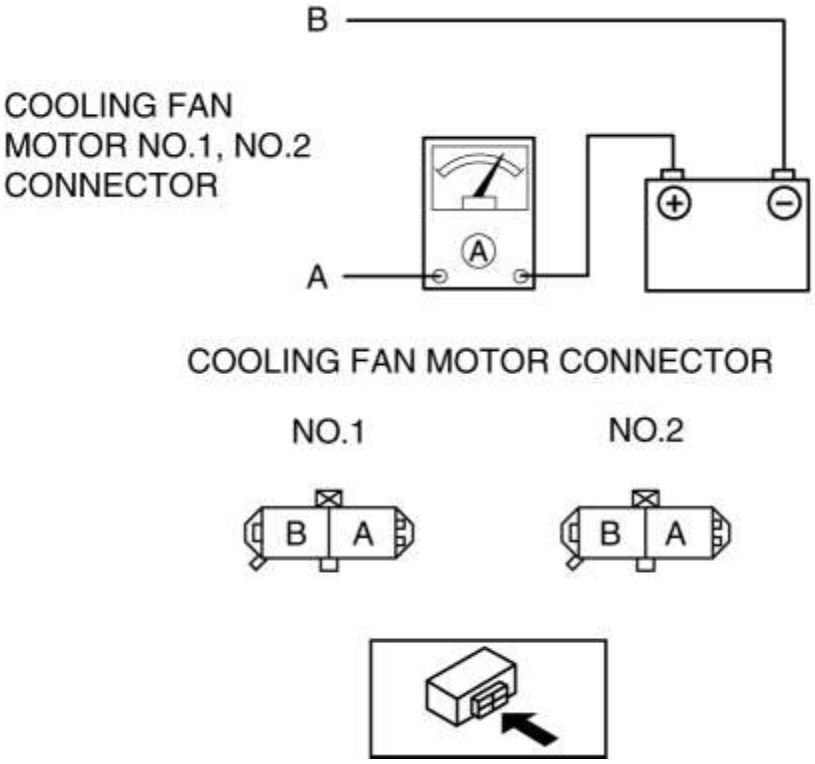

4. Verifique que cada motor del ventilador de enfriamiento funcione sin problemas a la corriente estándar.

- Si hay un mal funcionamiento, reemplace la pieza correspondiente.

Motor de ventilador de enfriamiento No.1, corriente estándar No.2

- No.1: 5.1-9.1 A [12 V]
- No.2: 7.8-11.8 A [12 V]

Mazda6 - Engine

FUEL SYSTEM FLOW DIAGRAM [SKYACTIV-G 2.5]

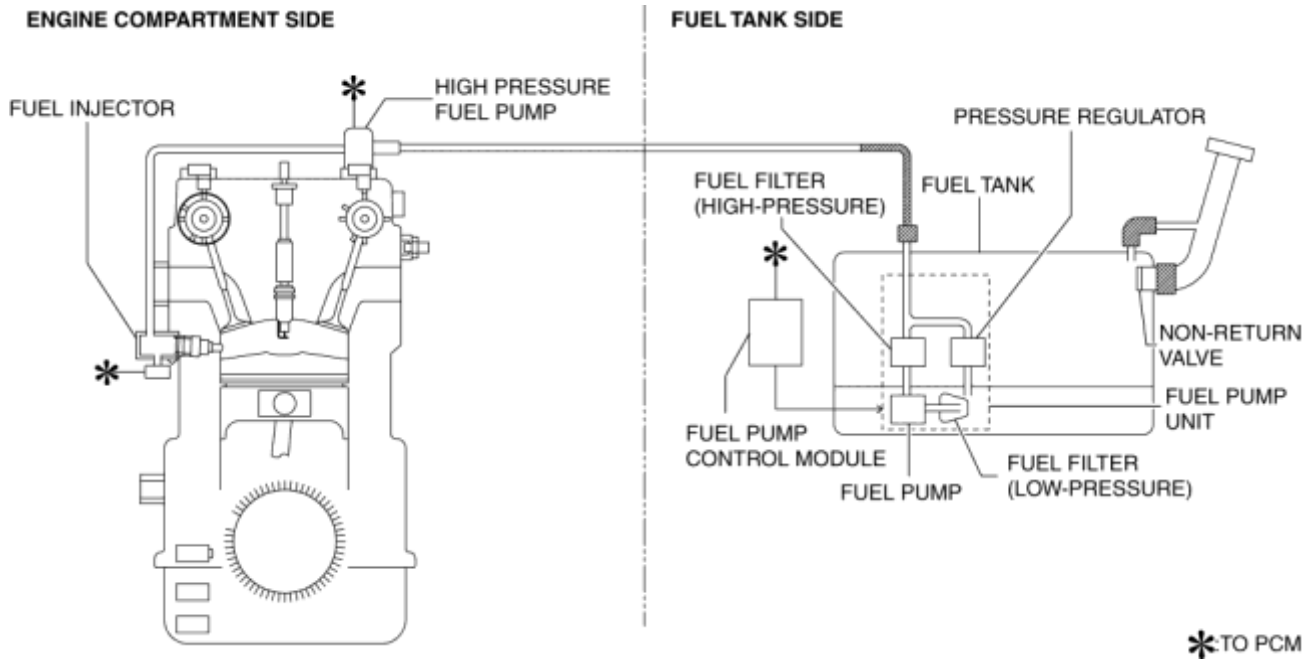

Mazda6 - Motor

ANTES DEL SERVICIO PRECAUCION [SKYACTIV-G 2.5]

ADVERTENCIA:

- El vapor de combustible es peligroso. Puede encenderse muy fácilmente, causando lesiones y daños graves. Mantenga siempre las chispas y las llamas alejadas del combustible.
- Los derrames de la línea de combustible y las fugas del sistema de combustible presurizado son peligrosos. El combustible puede encenderse y causar lesiones graves o la muerte y daños. El combustible también puede irritar la piel y los ojos. Para evitar esto, complete siempre el "Procedimiento de seguridad de la línea de combustible".
- Una persona con carga de electricidad estática podría provocar un incendio o una explosión, lo que provocaría la muerte o lesiones graves. Antes de realizar trabajos en el sistema de combustible, descargue la electricidad estática tocando la carrocería del vehículo.

Procedimiento de seguridad de la línea de combustible

1. Desconecte el cable negativo de la batería. (Ver DESCONEXIÓN / CONEXIÓN DEL CABLE DE LA BATERÍA NEGATIVA [SKYACTIV-G 2.5] .)

2. Retire la tapa del depósito de combustible para liberar la presión dentro del tanque de combustible.

3. Retire el relé de la bomba de combustible.

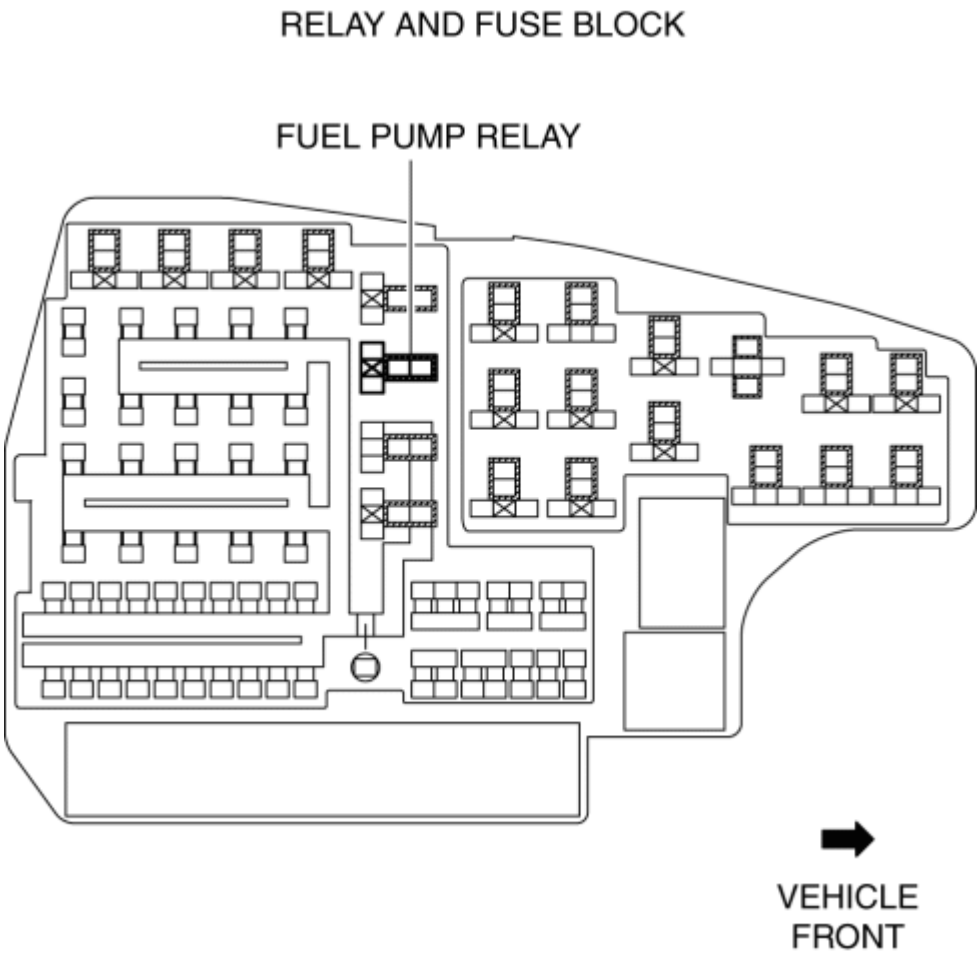

4. Desconecte el conector de la bomba de combustible de alta presión.

5. Conecte el cable negativo de la batería. (Ver DESCONEXIÓN / CONEXIÓN DEL CABLE DE LA BATERÍA NEGATIVA [SKYACTIV-G 2.5] .)

6. Arranque el motor.

7. Después de que el motor se para, encienda el motor 2-3 veces.

8. Apague el encendido.

9. Desconecte el cable negativo de la batería. (Ver DESCONEXIÓN / CONEXIÓN DEL CABLE DE LA BATERÍA NEGATIVA [SKYACTIV-G 2.5] .)

10. Instalar el relé de la bomba de combustible.

11. Conecte el conector de la bomba de combustible de alta presión.

Mazda6 - Motor

DESPUÉS DE LA PRECAUCIÓN DE SERVICIO [SKYACTIV-G 2.5]

ADVERTENCIA:

- Los derrames y fugas de la línea de combustible son peligrosos. El combustible puede encenderse y causar lesiones graves o la muerte y el daño. Al instalar la manguera de combustible, realice la "Inspección de fugas de combustible" que se describe a continuación.
- Una persona con carga de electricidad estática podría provocar un incendio o una explosión, lo que provocaría la muerte o lesiones graves. Antes de realizar trabajos en el sistema de combustible, descargue la electricidad estática tocando la carrocería del vehículo.

Inspección de fugas de combustible

Usando M-MDS

1. Conecte el M-MDS al DLC-2.

2. Coloque el encendido en ON (motor apagado).

3. Utilizando la función de simulación "FP", arranque la bomba de combustible. (Ver PRUEBA DE DIAGNÓSTICO A BORDO [SKYACTIV-G 2.5] .)

4. Verifique que no haya fugas de combustible de las piezas presurizadas.

Estándar

- No habrá fugas después de 5 min.

5. En el caso de una fuga de combustible, reemplace los siguientes componentes y vuelva a verificar usando el procedimiento de verificación de fugas de combustible.

- Si hay fugas, reemplace las mangueras y clips de combustible.
- Si hay daños en el sello en el lado de la tubería de combustible, reemplace la tubería de combustible.

Sin usar M-MDS

1. Desconecte el cable negativo de la batería. (Ver DESCONEXIÓN / CONEXIÓN DEL CABLE DE LA BATERÍA NEGATIVA [SKYACTIV-G 2.5] .)

2. Retire el relé de la bomba de combustible.

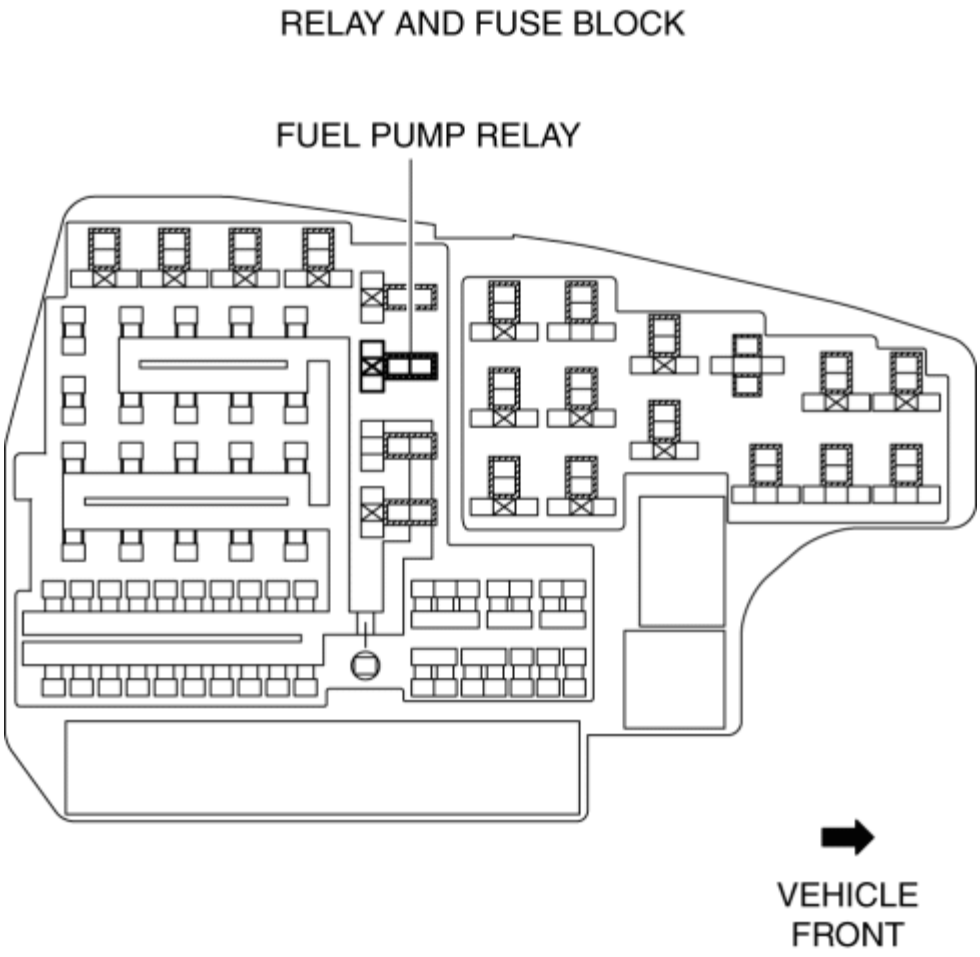

PRECAUCIÓN:

- Cortar los terminales especificados porque el cortocircuito entre el terminal incorrecto del relé y el bloque de fusibles puede causar un mal funcionamiento.

3. Usando un cable de puente, cortocircuite los terminales de relé de la bomba de combustible C y D en el relé y el bloque de fusibles.

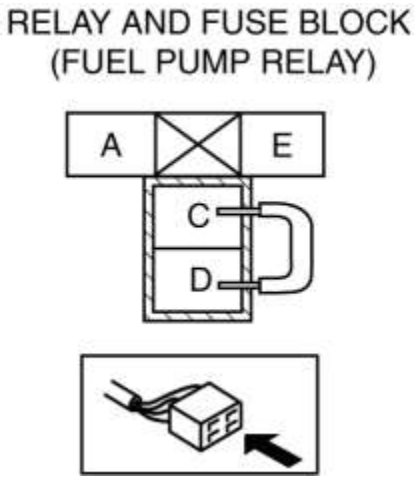

4. Conecte el cable negativo de la batería y opere la bomba de combustible. (Ver DESCONEXIÓN / CONEXIÓN DEL CABLE DE LA BATERÍA NEGATIVA [SKYACTIV-G 2.5] .)

5. Verifique que no haya fugas de combustible de las piezas presurizadas.

Estándar

- No habrá fugas después de 5 min.

6. En el caso de una fuga de combustible, reemplace los siguientes componentes y vuelva a verificar utilizando el procedimiento de comprobación de fugas de combustible.

- Si hay fugas, reemplace las mangueras y clips de combustible.
- Si hay daños en el sello en el lado de la tubería de combustible, reemplace la tubería de combustible.

Mazda6 - Motor

INSPECCIÓN DE LA PRESIÓN DE LA LÍNEA DE COMBUSTIBLE [SKYACTIV-G 2.5]

ADVERTENCIA:

- Los derrames de la línea de combustible y las fugas del sistema de combustible presurizado son peligrosos. El combustible puede encenderse y causar lesiones graves o la muerte y daños. Para evitar esto, complete la siguiente inspección con el motor parado.
- El combustible es un líquido muy inflamable. Si el combustible se derrama o se escapa del sistema de combustible presurizado, causará lesiones graves o la muerte y la rotura de la instalación. El combustible también puede irritar la piel y los ojos. Para evitar esto, siempre complete el "Procedimiento de seguridad de la línea de combustible", mientras se refiere a "ANTES DE LA PRECAUCIÓN DE SERVICIO".
- Una persona con carga de electricidad estática podría provocar un incendio o una explosión, lo que provocaría la muerte o lesiones graves. Antes de realizar trabajos en el sistema de combustible, descargue la electricidad estática tocando la carrocería del vehículo.

PRECAUCIÓN:

- Desconectar / conectar el conector de liberación rápida sin limpiarlo puede dañar el tubo de combustible y el conector de liberación rápida. Siempre limpie el área de la junta del conector de liberación rápida antes de desconectar / conectar con un paño o un cepillo suave, y asegúrese de que no tenga material extraño.

1. Complete "ANTES DE LA PRECAUCIÓN DE SERVICIO". (Consulte ANTES DEL SERVICIO PRECAUCION [SKYACTIV-G 2.5] .)

2. Desconecte el cable negativo de la batería. (Ver DESCONEXIÓN / CONEXIÓN DEL CABLE DE LA BATERÍA NEGATIVA [SKYACTIV-G 2.5] .)

3. Desconecte el conector de liberación rápida como se muestra en la figura. (Consulte REMOCION / INSTALACION DEL CONECTOR DE LIBERACION RAPIDA [SKYACTIV-G 2.5] .)

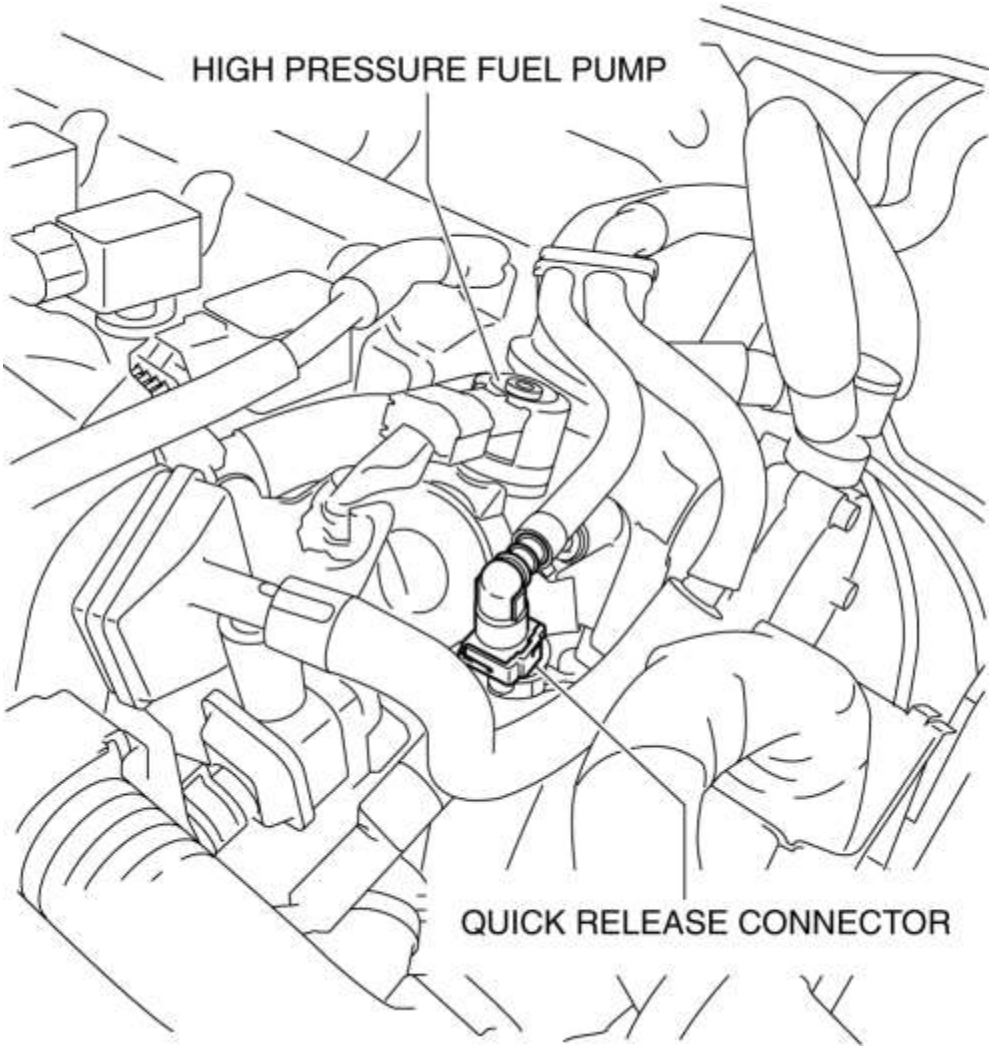

4. Gire la palanca del **SST** paralelo a la manguera como se muestra en la figura.

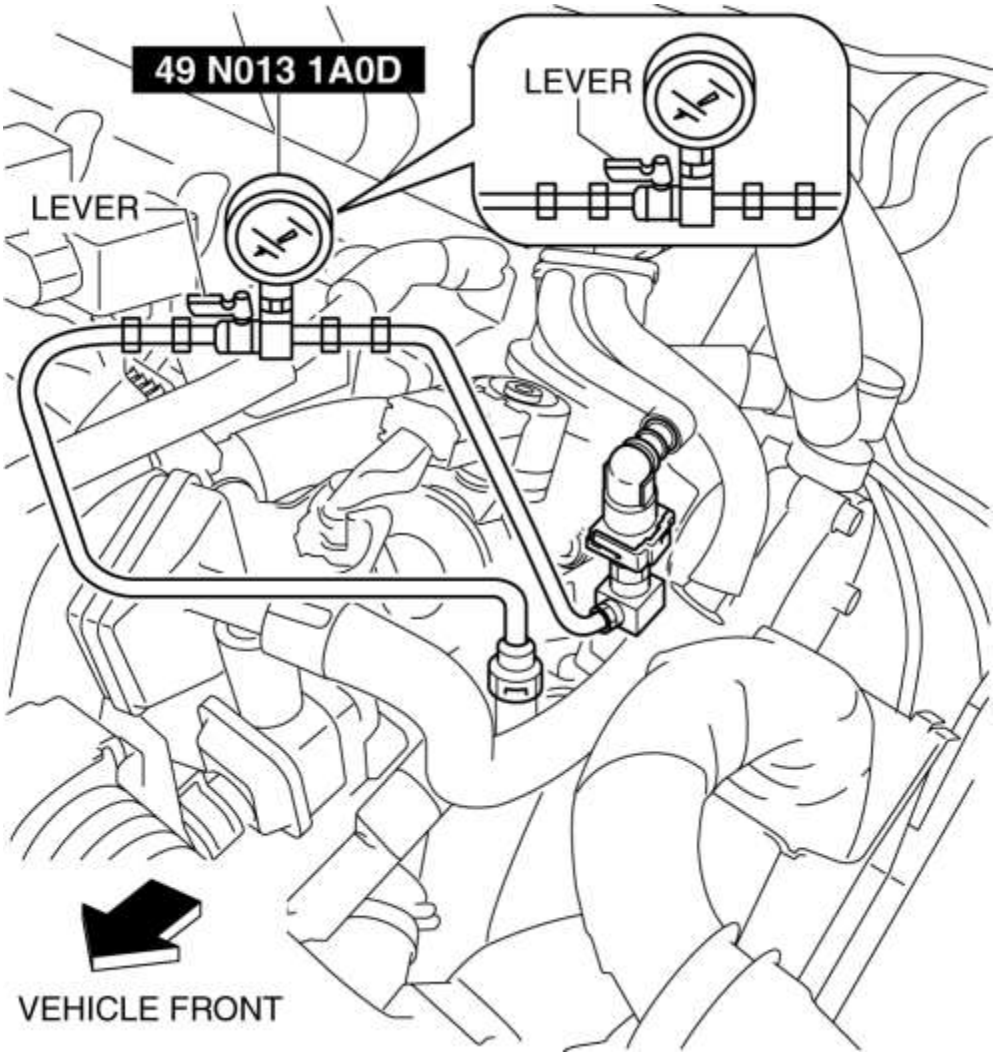

5. Inserte el conector de liberación rápida **SST** en el tubo de combustible hasta que escuche un clic.

6. Verifique que el conector de liberación rápida esté firmemente conectado tirando de él con la mano.

7. Arranque la bomba de combustible usando el siguiente procedimiento.

Usando M-MDS

- Conecta el cable negativo de la bateria. (Ver DESCONEXIÓN / CONEXIÓN DEL CABLE DE LA BATERÍA NEGATIVA [SKYACTIV-G 2.5] .)
- Conecte el M-MDS al DLC-2.
- Usando la función de simulación "FP", arranque la bomba de combustible. (Ver PRUEBA DE DIAGNÓSTICO A BORDO [SKYACTIV-G 2.5] .)

Sin usar M-MDS

- Retire el relé de la bomba de combustible.

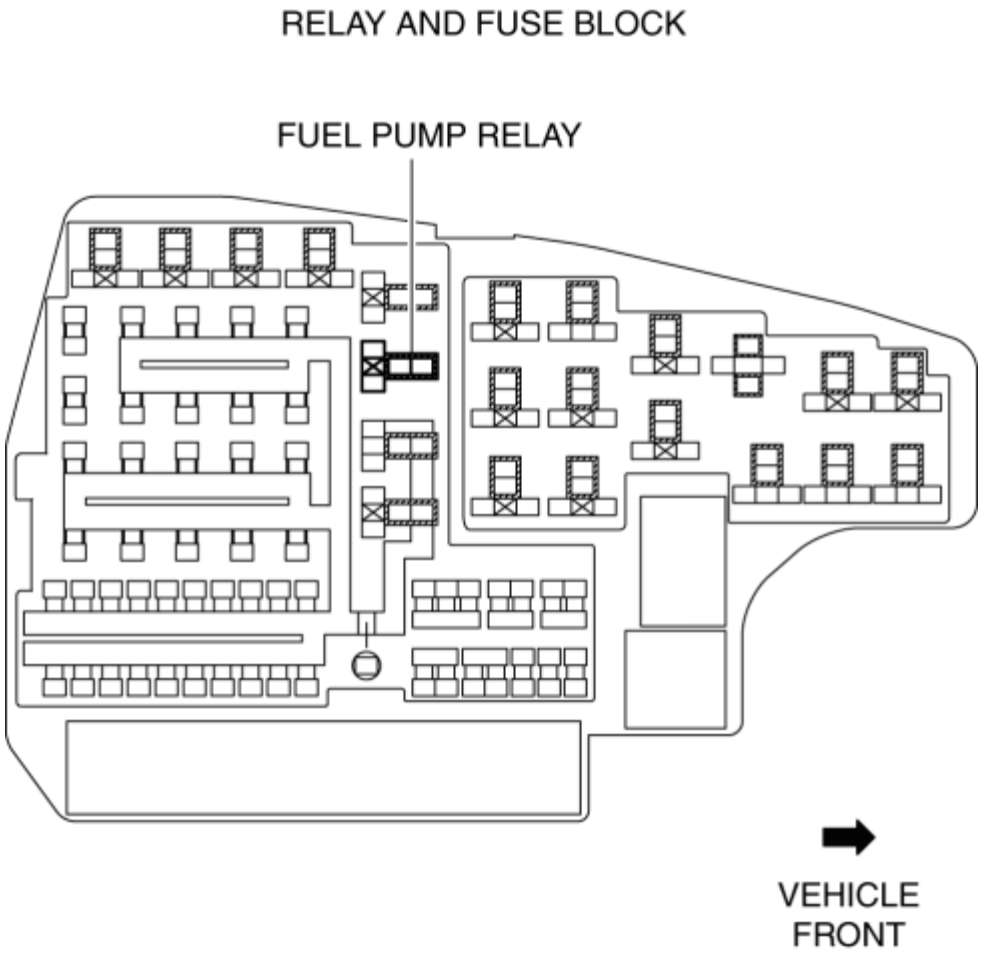

PRECAUCIÓN:

- Cortar los terminales especificados porque el cortocircuito entre el terminal incorrecto del relé y el bloque de fusibles puede causar un mal funcionamiento.

- Con un cable de puente, cortocircuite los terminales de relé de la bomba de combustible C y D en el relé y el bloque de fusibles.

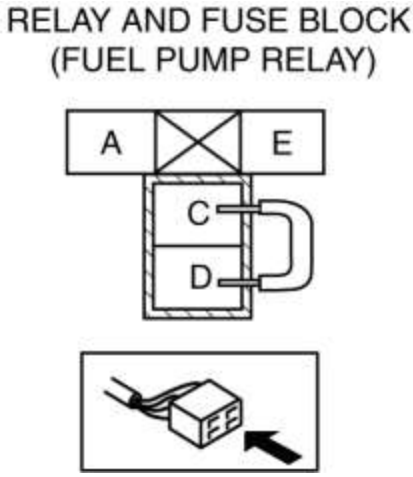

- Conecte el cable negativo de la batería y opere la bomba de combustible. (Ver DESCONEXIÓN / CONEXIÓN DEL CABLE DE LA BATERÍA NEGATIVA [SKYACTIV-G 2.5] .)

8. Opere la bomba de combustible por **10 s** .

9. Mida la presión de la línea de combustible.

- Si no está dentro de la especificación, inspeccione lo siguiente:

  Si es menor que la especificación:

  - Unidad de bomba de combustible
  - Línea de combustible para restricción o fuga

  Si excede la especificación:

  - Restricción de la línea de combustible

Presion de combustible

- 405-485 kPa {4,13-4,94 kgf / cm ^{2} , 58,8-70,3 psi}

10. Pare la bomba de combustible usando el siguiente procedimiento.

Usando M-MDS

- Usando la función de simulación "FP", detenga la bomba de combustible. (Ver PRUEBA DE DIAGNÓSTICO A BORDO [SKYACTIV-G 2.5] .)

Sin usar M-MDS

- Desconecte el cable negativo de la batería para detener la bomba de combustible. (Ver DESCONEXIÓN / CONEXIÓN DEL CABLE DE LA BATERÍA NEGATIVA [SKYACTIV-G 2.5] .)

11. Mida la presión de retención de combustible **después de 5 minutos** .

- Si no está dentro de la especificación, inspeccione lo siguiente:
  - Fuga de línea de combustible

Presión de retención de combustible

- 230 kPa {2.35 kgf / cm ^{2} , 33.4 psi} o más

12. Complete "ANTES DE LA PRECAUCIÓN DE SERVICIO". (Consulte ANTES DEL SERVICIO PRECAUCION [SKYACTIV-G 2.5] .)

13. Desconecte la **SST** .

14. Conecte el conector de liberación rápida. (Consulte REMOCION / INSTALACION DEL CONECTOR DE LIBERACION RAPIDA [SKYACTIV-G 2.5] .)

15. Complete la "PRECAUCIÓN DESPUÉS DEL SERVICIO". (Consulte DESPUÉS DE LA PRECAUCIÓN DE SERVICIO [SKYACTIV-G 2.5] .)

Mazda6 - Motor

ADVERTENCIA:

- El combustible es un líquido muy inflamable. Si el combustible se derrama o se escapa del sistema de combustible presurizado, causará lesiones graves o la muerte y la rotura de la instalación. El combustible también puede irritar la piel y los ojos. Para evitar esto, siempre complete el "Procedimiento de seguridad de la línea de combustible", mientras se refiere a "ANTES DE LA PRECAUCIÓN DE SERVICIO".
- Una persona con carga de electricidad estática podría provocar un incendio o una explosión, lo que provocaría la muerte o lesiones graves. Antes de realizar trabajos en el sistema de combustible, descargue la electricidad estática tocando la carrocería del vehículo.

Procedimiento de sifón de combustible con bomba de combustible

PRECAUCIÓN:

- Desconectar / conectar el conector de liberación rápida sin limpiarlo puede dañar el tubo de combustible y el conector de liberación rápida. Siempre limpie el área de la junta del conector de liberación rápida antes de desconectar / conectar con un paño o un cepillo suave, y asegúrese de que no tenga material extraño.

1. Complete "ANTES DE LA PRECAUCIÓN DE SERVICIO". (Consulte ANTES DEL SERVICIO PRECAUCION [SKYACTIV-G 2.5] .)

2. Desconecte el conector de liberación rápida como se muestra en la figura. (Consulte REMOCION / INSTALACION DEL CONECTOR DE LIBERACION RAPIDA [SKYACTIV-G 2.5] .)

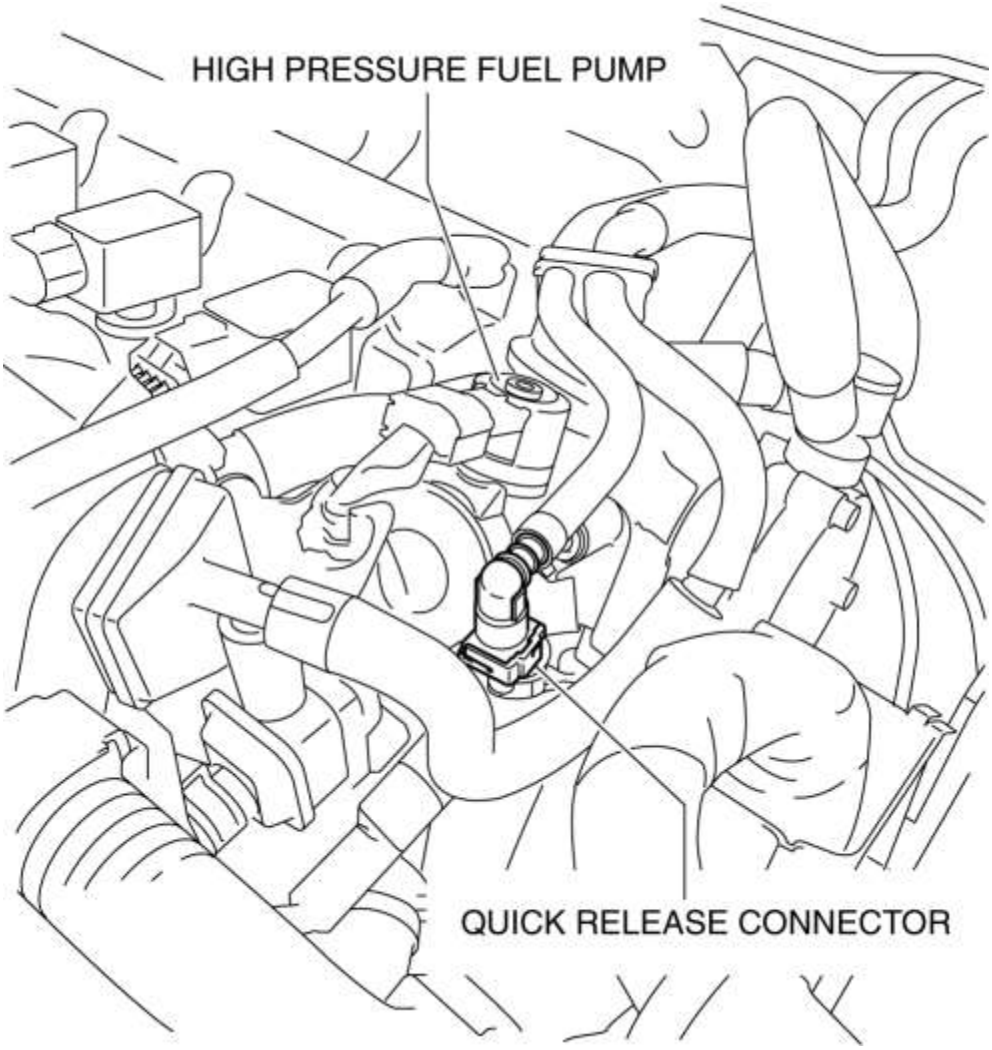

3. Conecte una manguera larga al conector de liberación rápida desconectado y vacíe el combustible en un recipiente utilizado para recoger gasolina.

4. Drene el combustible del tanque de combustible usando el siguiente procedimiento:

PRECAUCIÓN:

- La bomba de combustible podría dañarse si se opera mientras no hay combustible en el tanque de combustible. Verifique la cantidad de combustible que se descarga de la manguera y detenga la operación de la bomba de combustible cuando esencialmente no se está descargando combustible.

Usando M-MDS

- Conecte el M-MDS al DLC-2.
- Usando la función de simulación "FP", arranque la bomba de combustible. (Ver PRUEBA DE DIAGNÓSTICO A BORDO [SKYACTIV-G 2.5] .)
    - Si no se puede operar la bomba de combustible, elimine el combustible siguiendo el procedimiento de la referencia. (Consulte Procedimiento de sifonaje de combustible sin utilizar la bomba de combustible).

Sin usar M-MDS

- Desconecte el cable negativo de la batería. (Ver DESCONEXIÓN / CONEXIÓN DEL CABLE DE LA BATERÍA NEGATIVA [SKYACTIV-G 2.5] .)
- Retire el relé de la bomba de combustible.

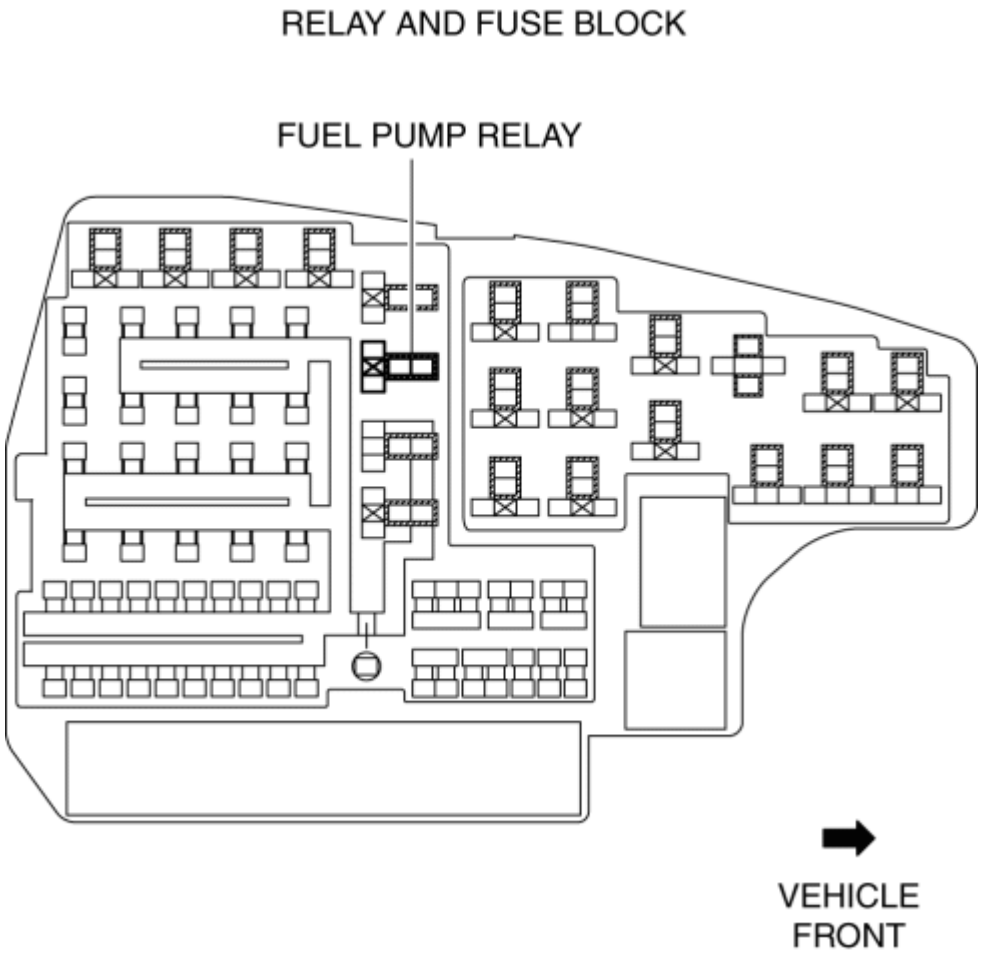

PRECAUCIÓN:

- Cortar los terminales especificados porque el cortocircuito entre el terminal incorrecto del relé y el bloque de fusibles puede causar un mal funcionamiento.
- Con un cable de puente, cortocircuite los terminales de relé de la bomba de combustible C y D en el relé y el bloque de fusibles.

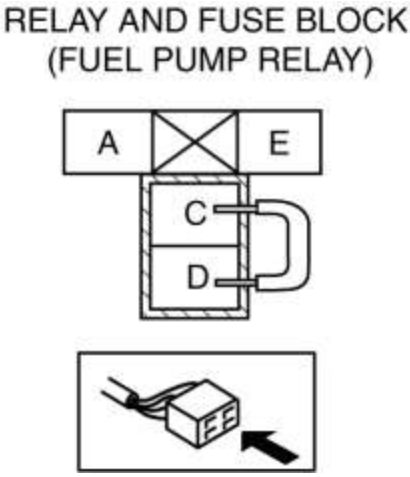

- Conecte el cable negativo de la batería y opere la bomba de combustible. (Ver DESCONEXIÓN / CONEXIÓN DEL CABLE DE LA BATERÍA NEGATIVA [SKYACTIV-G 2.5] .)
    - Si no se puede operar la bomba de combustible, elimine el combustible siguiendo el procedimiento de la referencia. (Consulte Procedimiento de sifonaje de combustible sin utilizar la bomba de combustible).

5. Detenga la bomba de combustible usando el siguiente procedimiento.

Usando M-MDS

- Usando la función de simulación "FP", detenga la bomba de combustible. (Ver PRUEBA DE DIAGNÓSTICO A BORDO [SKYACTIV-G 2.5] .)
- Desconecte el cable negativo de la batería. (Ver DESCONEXIÓN / CONEXIÓN DEL CABLE DE LA BATERÍA NEGATIVA [SKYACTIV-G 2.5] .)

Sin usar M-MDS

- Retire el cable de puente para detener la bomba de combustible.
- Desconecte el cable negativo de la batería. (Ver DESCONEXIÓN / CONEXIÓN DEL CABLE DE LA BATERÍA NEGATIVA [SKYACTIV-G 2.5] .)

Procedimiento de sifón de combustible sin usar la bomba de combustible

1. Complete "ANTES DE LA PRECAUCIÓN DE SERVICIO". (Consulte ANTES DEL SERVICIO PRECAUCION [SKYACTIV-G 2.5] .)

2. Realice el siguiente procedimiento (1) a (3) si el valor del indicador de combustible es 3/4 o más. Si el valor del indicador de combustible es 3/4 o menos, vaya al Paso 3.

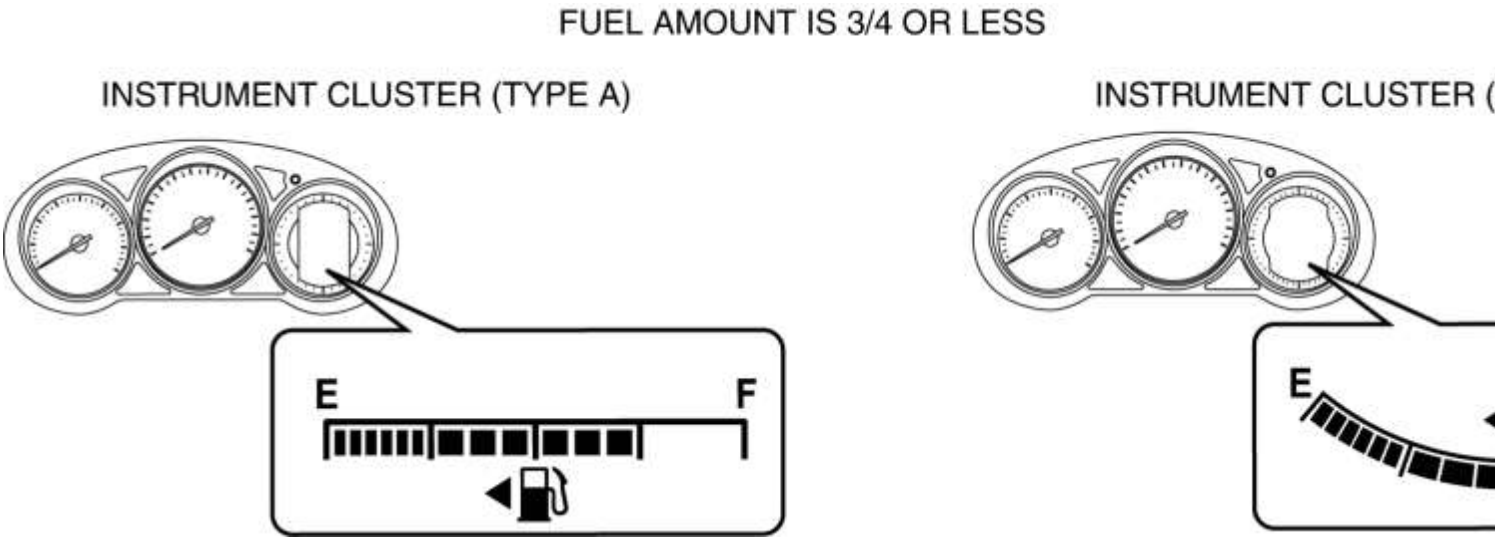

PRECAUCIÓN:

- Si se inserta una longitud excesiva de la manguera en el tubo de llenado de combustible, la manguera empujará la válvula de retención y la manguera puede ingresar al tanque de combustible. Si la manguera ingresa al tanque de combustible, la manguera se puede atascar en la válvula de retención cuando se tira de la manguera y la válvula de retención podría dañarse. No inserte la manguera más de la longitud especificada.

- Cuando retire la manguera de la abertura de llenado de combustible, use un trapo para evitar salpicaduras de combustible.

NOTA:

- Corte la punta de la manguera en diagonal para que pueda insertarse sin problemas en la tubería de llenado de combustible.
- Al insertar la manguera en el tubo de llenado de combustible, la manguera puede atascarse. En tales casos, gire la manguera para que la manguera se pueda insertar fácilmente.
- La bomba absorbe todo el combustible que se escapó de la válvula de retención y quedó atrapado en la manguera de unión, luego aspira el aire. Después de succionar el combustible, espere unos segundos hasta que se aspire el aire, luego continúe con el sifón.

- Corte la punta de la manguera en diagonal y coloque una marca en la posición de la longitud de inserción de la manguera especificada.

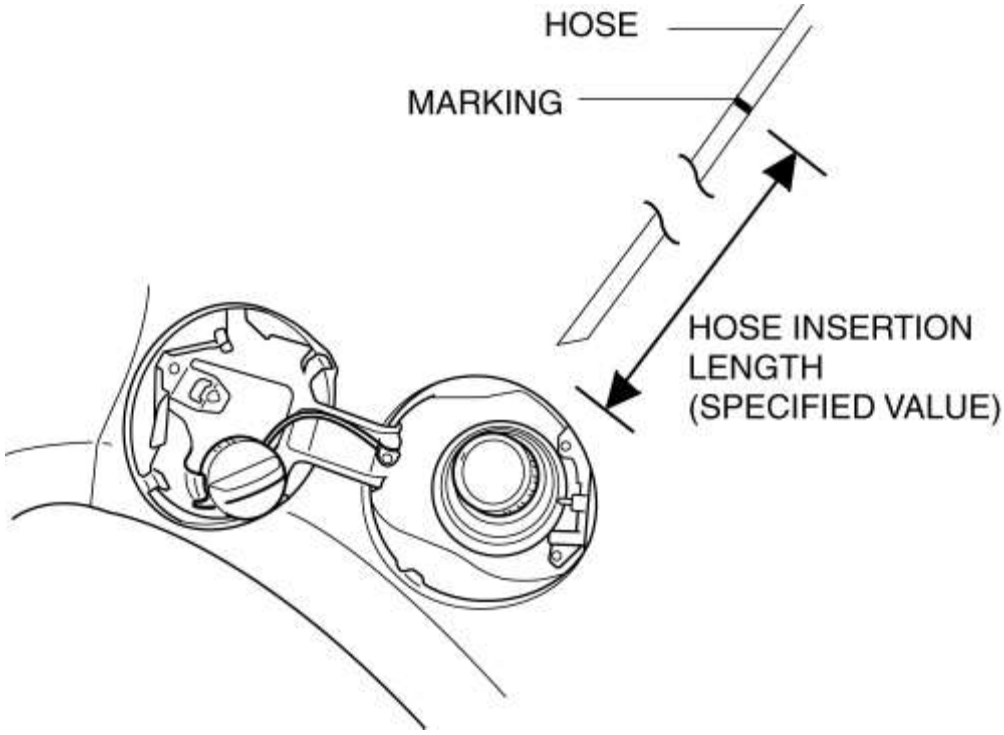

Longitud de inserción de la manguera (valor especificado)

- **1090 mm {42,91 in}**

Tipo de manguera (referencia)

- Manguera de plástico resistente al aceite de **10 mm {0.39 in}** diámetro exterior. × **6 mm {0,2 in}** diam interno o equivalente

- Inserte la manguera de la abertura de llenado de combustible girándola a la posición marcada.
- Usando una bomba, desvíe el combustible hasta que el valor del medidor de combustible alcance **3/4 o menos** .

3. Retire la unidad de la bomba de combustible. (Consulte REMOCION / INSTALACION DE LA UNIDAD DE LA BOMBA DE COMBUSTIBLE [SKYACTIV-G 2.5] .)

4. Drene el combustible.

5. Retire la manguera con un trapo.

Mazda6 - Motor

DESMONTAJE / INSTALACIÓN DEL TANQUE DE COMBUSTIBLE [SKYACTIV-G 2.5]

ADVERTENCIA:

- El combustible es un líquido muy inflamable. Si el combustible se derrama o se escapa del sistema de combustible presurizado, causará lesiones graves o la muerte y la rotura de la instalación. El combustible también puede irritar la piel y los ojos. Para evitar esto, siempre complete el "Procedimiento de seguridad de la línea de combustible", mientras se refiere a "ANTES DE LA PRECAUCIÓN DE SERVICIO".
- Una persona con carga de electricidad estática podría provocar un incendio o una explosión, lo que provocaría la muerte o lesiones graves. Antes de drenar el combustible, asegúrese de descargar electricidad estática tocando la carrocería del vehículo.

PRECAUCIÓN:

- Desconectar / conectar el conector de liberación rápida sin limpiarlo puede dañar la tubería de combustible y el conector de liberación rápida. Limpie siempre el área de la junta del conector de liberación rápida antes de desconectar / conectar con un paño o un cepillo suave y asegúrese de que no tenga material extraño.

1. Nivele el vehículo.

2. Complete "ANTES DE LA PRECAUCIÓN DE SERVICIO". (Consulte ANTES DEL SERVICIO PRECAUCION [SKYACTIV-G 2.5] .)

3. Drene el combustible. (Ver PROCEDIMIENTO DE DRENAJE DE COMBUSTIBLE [SKYACTIV-G 2.5] .)

4. Retire el cojín del asiento trasero. (Consulte REMOCION / INSTALACION DEL AMORTIGUADOR DEL ASIENTO TRASERO).

5. Retire la tapa del orificio de servicio.

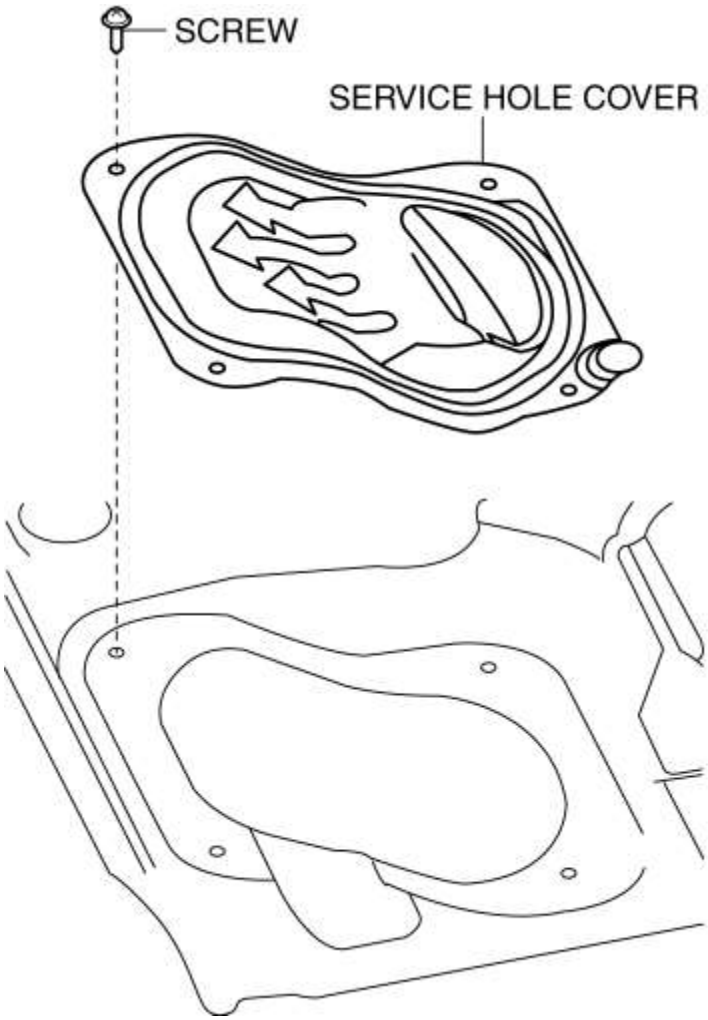

6. Desconecte las siguientes partes:

- Conector de unidad de bomba de combustible
- Conector de liberación rápida (Véase REMOCION / INSTALACION DEL CONECTOR DE LIBERACION RAPIDA [SKYACTIV-G 2.5] .)

7. Retire el piso debajo de la tapa. (Ver PISO BAJO REMOCION / INSTALACION DE CUBIERTA)

8. Desconecte el conector HO2S.

9. Retire el TWC y HO2S como una sola unidad. (Consulte REMOCION / INSTALACION DEL SISTEMA DE ESCAPE [SKYACTIV-G 2.5] .)

10. Eliminar en el orden indicado en la tabla.

11. Instalar en el orden inverso de eliminación.

12. Complete la "PRECAUCIÓN DESPUÉS DEL SERVICIO". (Consulte DESPUÉS DE LA PRECAUCIÓN DE SERVICIO [SKYACTIV-G 2.5] .)

EE.UU. y CANADÁ

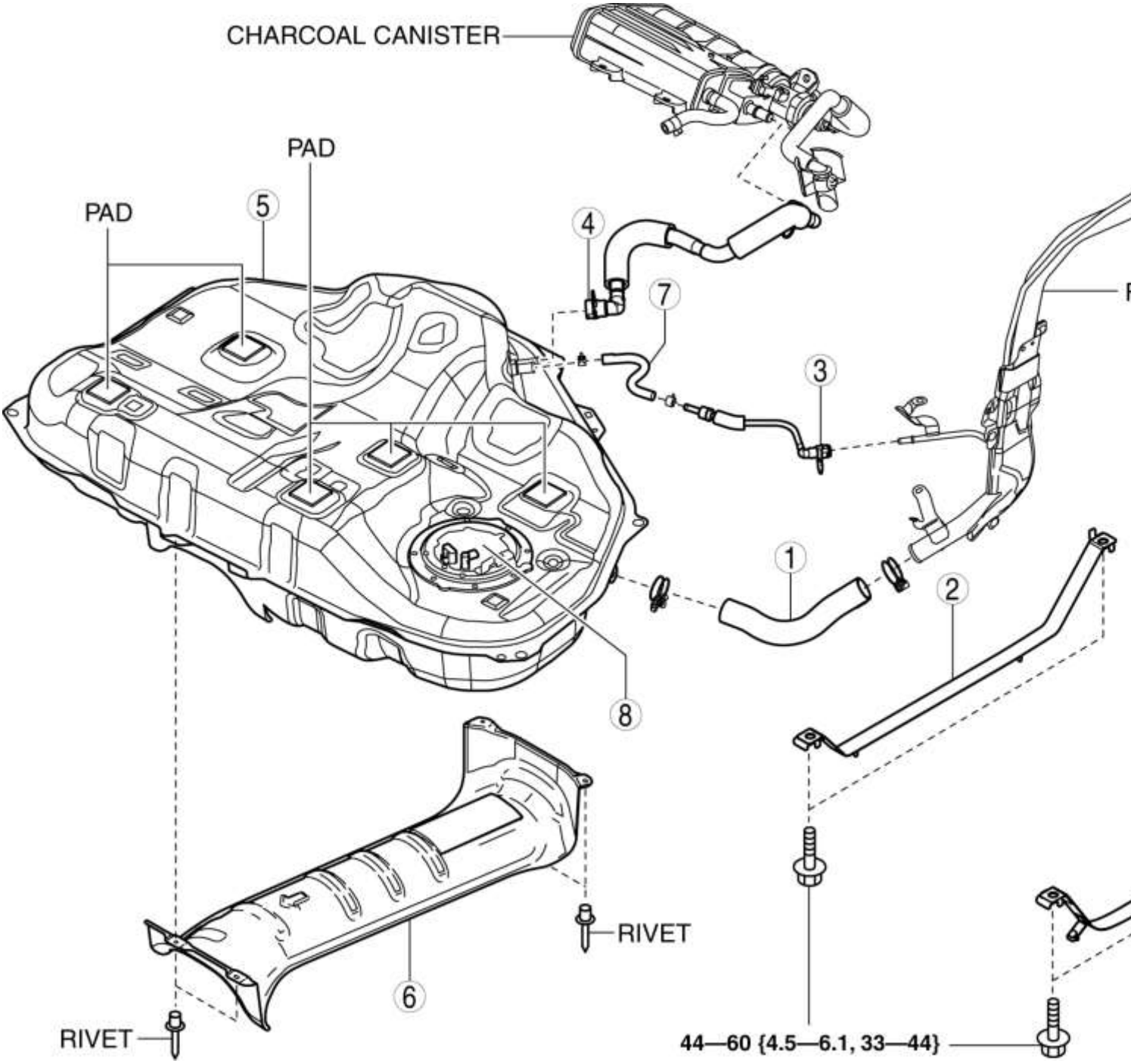

1	Manguera de unión (Consulte la Nota de instalación de la manguera de empalme).
2	Correa del tanque de combustible
3	Tubo de ventilación (Consulte REMOCION / INSTALACION DEL CONECTOR DE LIBERACION RAPIDA [SKYACTIV-G 2.5] .)
4	Conector de liberación rápida

	(Consulte REMOCION / INSTALACION DEL CONECTOR DE LIBERACION RAPIDA (SISTEMA DE EMISION) [SKYACTIV-G 2.5] .)
5	Depósito de combustible (Consulte la Nota de extracción del tanque de combustible).
6	Aislador de tanque de combustible (Consulte la Nota de extracción del aislante del depósito de combustible).
7	Manguera de respiradero (Consulte la Nota de instalación de la manguera de ventilación).
8	Unidad de bomba de combustible (Consulte REMOCION / INSTALACION DE LA UNIDAD DE LA BOMBA DE COMBUSTIBLE [SKYACTIV-G 2.5] .)

Excepto EE. UU. Y CANADÁ

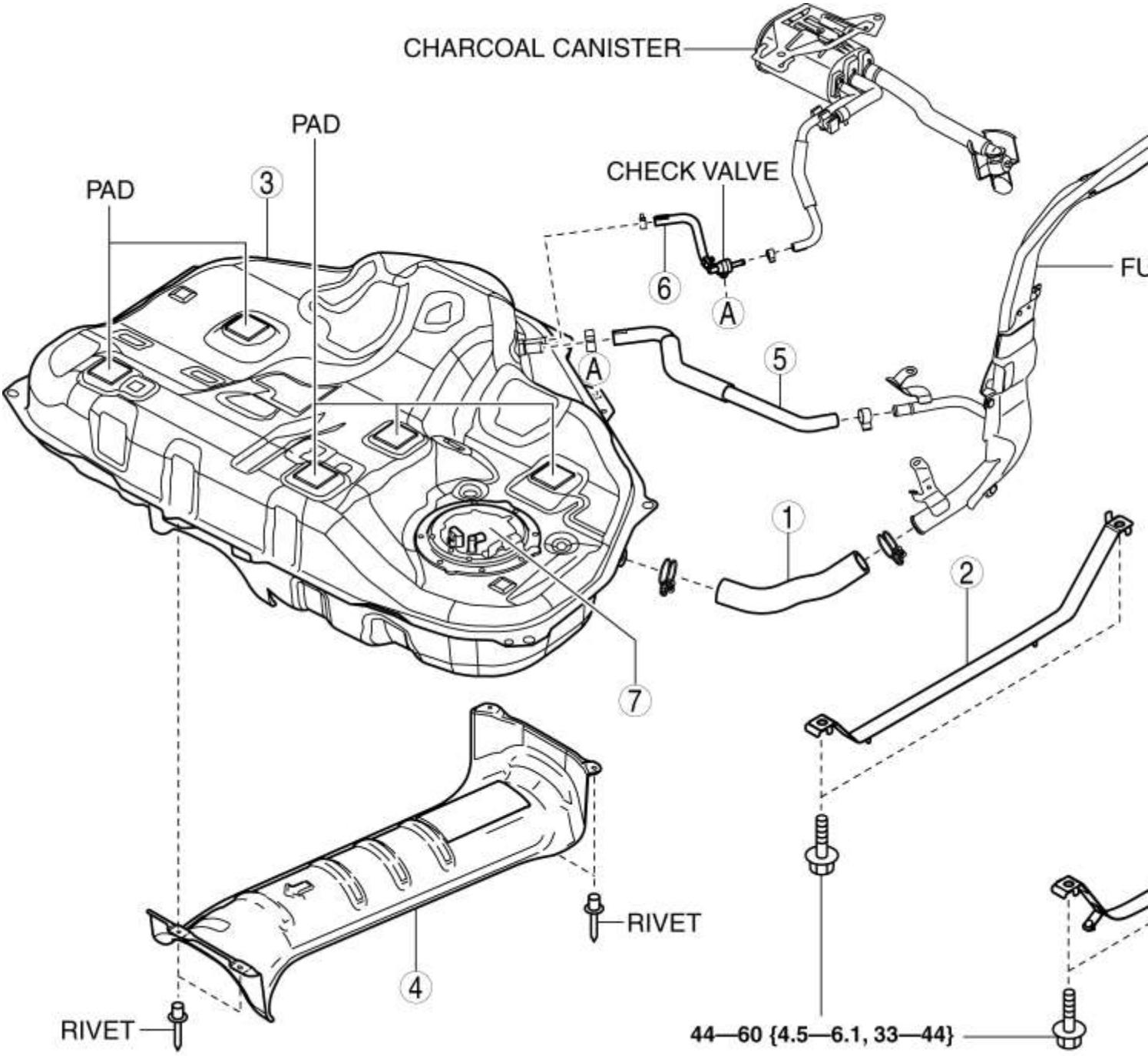

1	Manguera de unión (Consulte la Nota de instalación de la manguera de empalme).
2	Correa del tanque de combustible
3	Depósito de combustible (Consulte la Nota de extracción del tanque de combustible).
4	Aislador de tanque de combustible (Consulte la Nota de extracción del aislante del depósito de combustible).

5	Manguera de respiradero (Consulte la Nota de instalación de la manguera de ventilación).
6	Manguera evaporativa (Consulte la Nota de instalación de la manguera de evaporación).
7	Unidad de bomba de combustible (Consulte REMOCION / INSTALACION DE LA UNIDAD DE LA BOMBA DE COMBUSTIBLE [SKYACTIV-G 2.5] .)

Nota sobre la eliminación del tanque de combustible

EE.UU. y CANADÁ

1. Retire las siguientes partes como una sola unidad:

- Manguera de respiradero
- Tubo de ventilación
- Unidad de bomba de combustible
- Aislador de tanque de combustible
- Depósito de combustible

2. Retire el tanque de combustible.

Excepto EE. UU. Y CANADÁ

1. Desconecte la manguera del respiradero del lado del tubo de llenado de combustible.

2. Desconecte la manguera de evaporación (entre el cartucho de carbón y la válvula de retención) del lado de la válvula de retención.

3. Retire las siguientes partes como una sola unidad:

- Manguera de respiradero
- Manguera evaporativa
- Unidad de bomba de combustible
- Aislador de tanque de combustible
- Depósito de combustible

4. Retire el tanque de combustible.

Nota sobre la eliminación del aislante del depósito de combustible

NOTA:

- El aislador del tanque de combustible se instala utilizando remaches.

1. Empuje hacia afuera el mandril con un martillo y un punzón (**2-2.8 mm {0.08-0.11 in} de** diámetro).

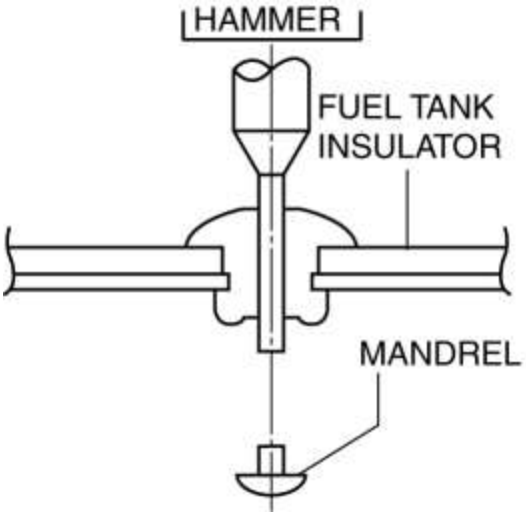

2. Retire la brida con un taladro (broca de **5 mm [0.20 in}**).

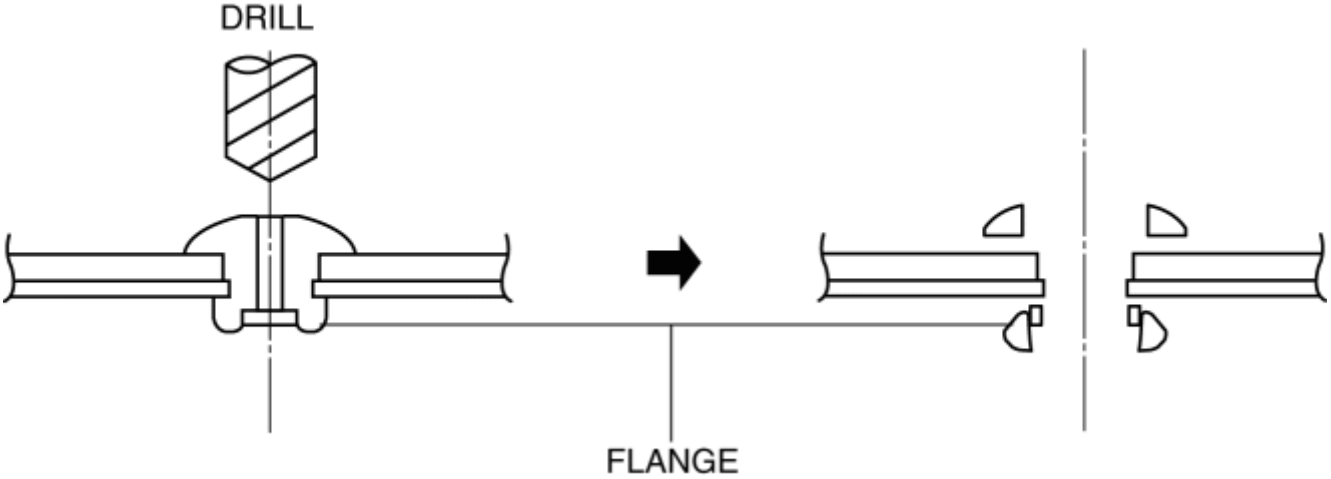

Nota de instalación de la manguera evaporativa

1. Instale la manguera de evaporación como se muestra en la figura.

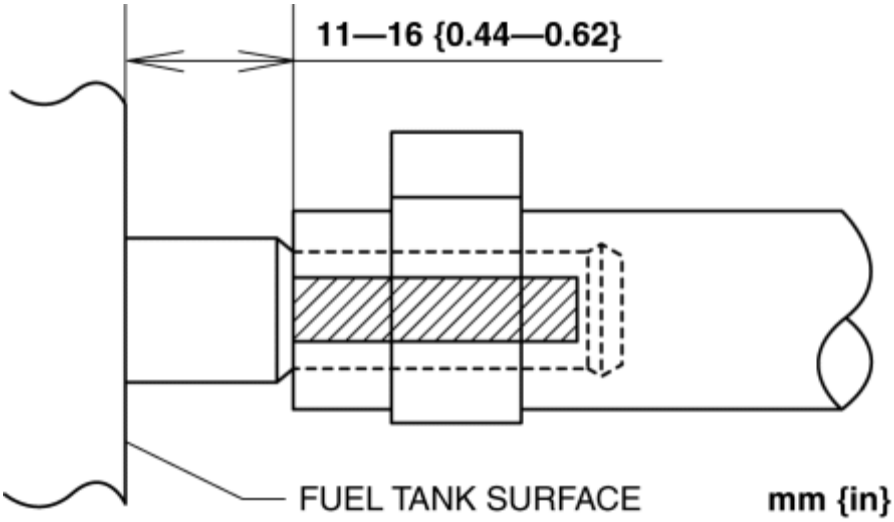

Nota de instalación de la manguera del respiradero

1. Instale la manguera del respiradero como se muestra en la figura.

Lado del tanque de combustible

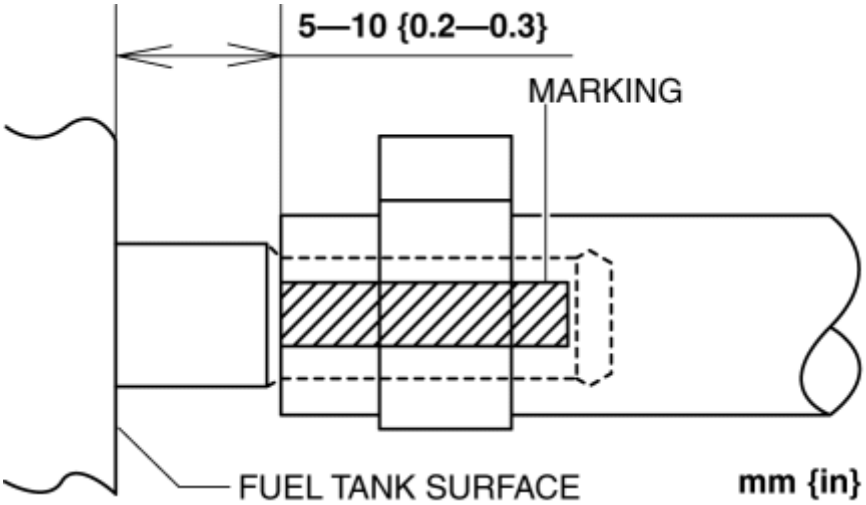

Lado del tubo de llenado de combustible

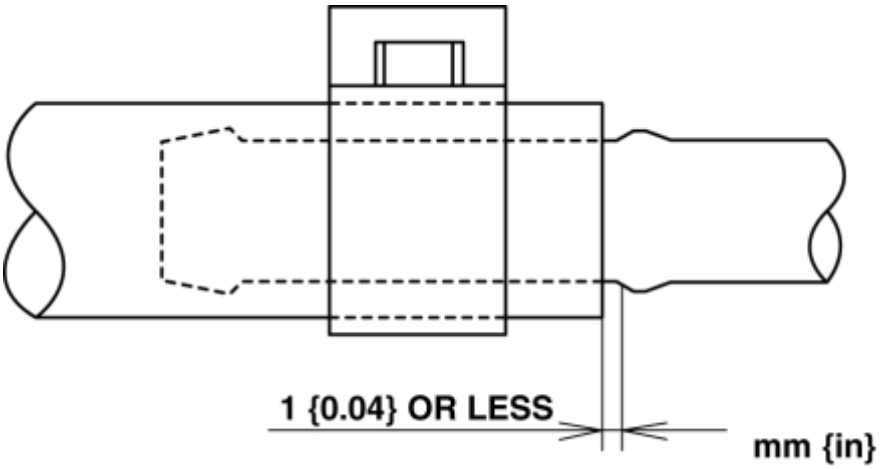

Nota de instalación de manguera conjunta

1. Instale la manguera de unión como se muestra en la figura.

Lado del tanque de combustible

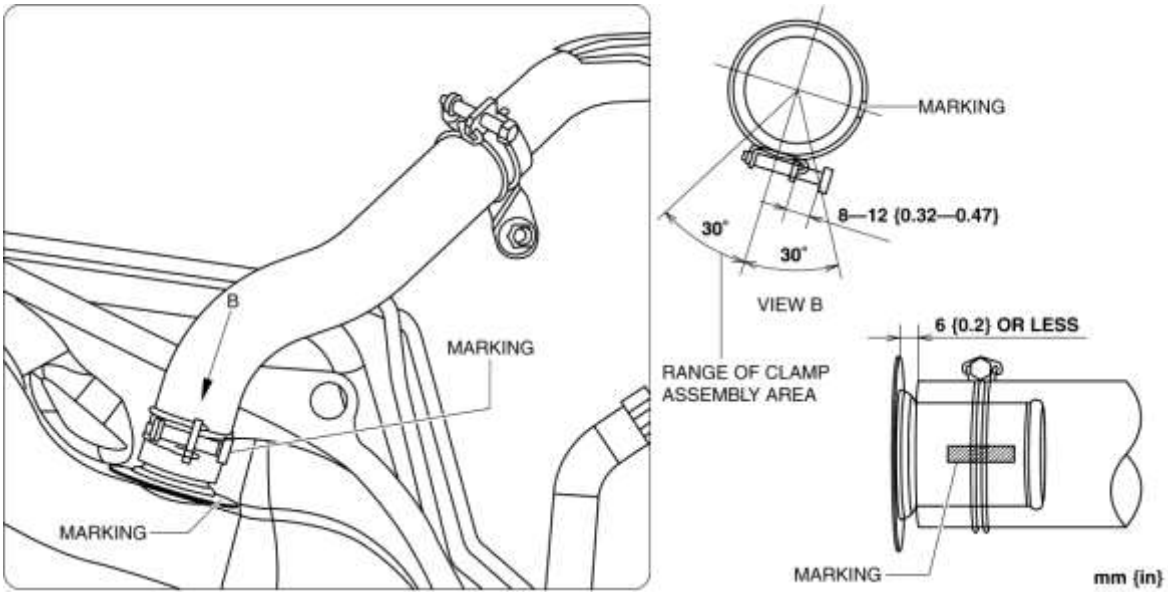

Lado del tubo de llenado de combustible

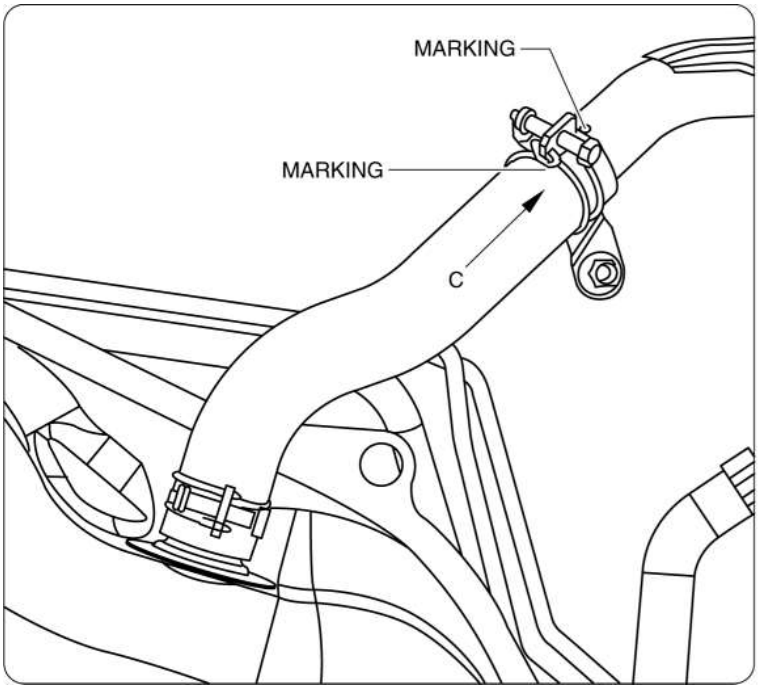

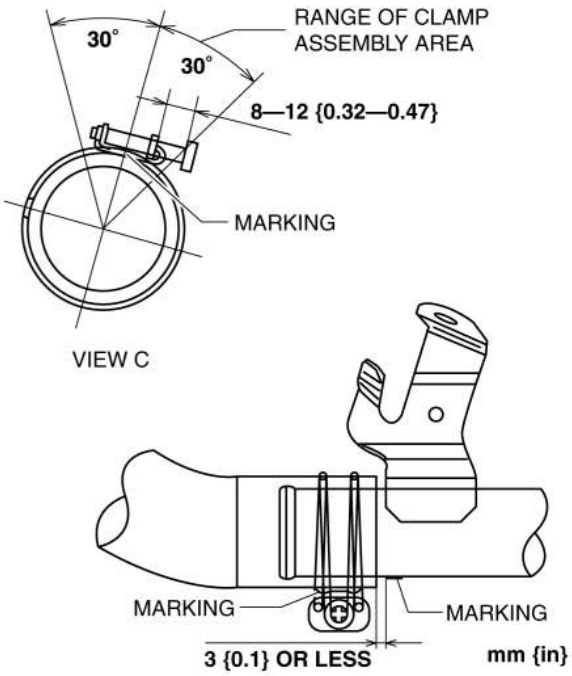

Mazda6 - Motor

INSPECCIÓN DEL TANQUE DE COMBUSTIBLE [SKYACTIV-G 2.5]

ADVERTENCIA:

- El combustible es un líquido muy inflamable. Si el combustible se derrama o se escapa del sistema de combustible presurizado, causará lesiones graves o la muerte y la rotura de la instalación. El combustible también puede irritar la piel y los ojos. Para evitar esto, siempre complete el "Procedimiento de seguridad de la línea de combustible", mientras se refiere a "ANTES DE LA PRECAUCIÓN DE SERVICIO".
- Una persona con carga de electricidad estática podría provocar un incendio o una explosión, lo que provocaría la muerte o lesiones graves. Antes de drenar el combustible, asegúrese de descargar electricidad estática tocando la carrocería del vehículo.

NOTA:

- La válvula de vuelco y también las fugas del tanque de combustible se inspeccionan en esta inspección.

1. Nivele el vehículo.

2. Complete "ANTES DE LA PRECAUCIÓN DE SERVICIO". (Consulte ANTES DEL SERVICIO PRECAUCION [SKYACTIV-G 2.5] .)

3. Drene el combustible. (Ver PROCEDIMIENTO DE DRENAJE DE COMBUSTIBLE [SKYACTIV-G 2.5] .)

4. Retire el tanque de combustible y la unidad de la bomba de combustible como una sola unidad. (Consulte REMOCION / INSTALACION DEL TANQUE DE COMBUSTIBLE [SKYACTIV-G 2.5])

5. Realice el siguiente procedimiento para verificar la hermeticidad del tanque de combustible.

a. Conecte el tubo de la unidad de la bomba de combustible y los puertos B y C.

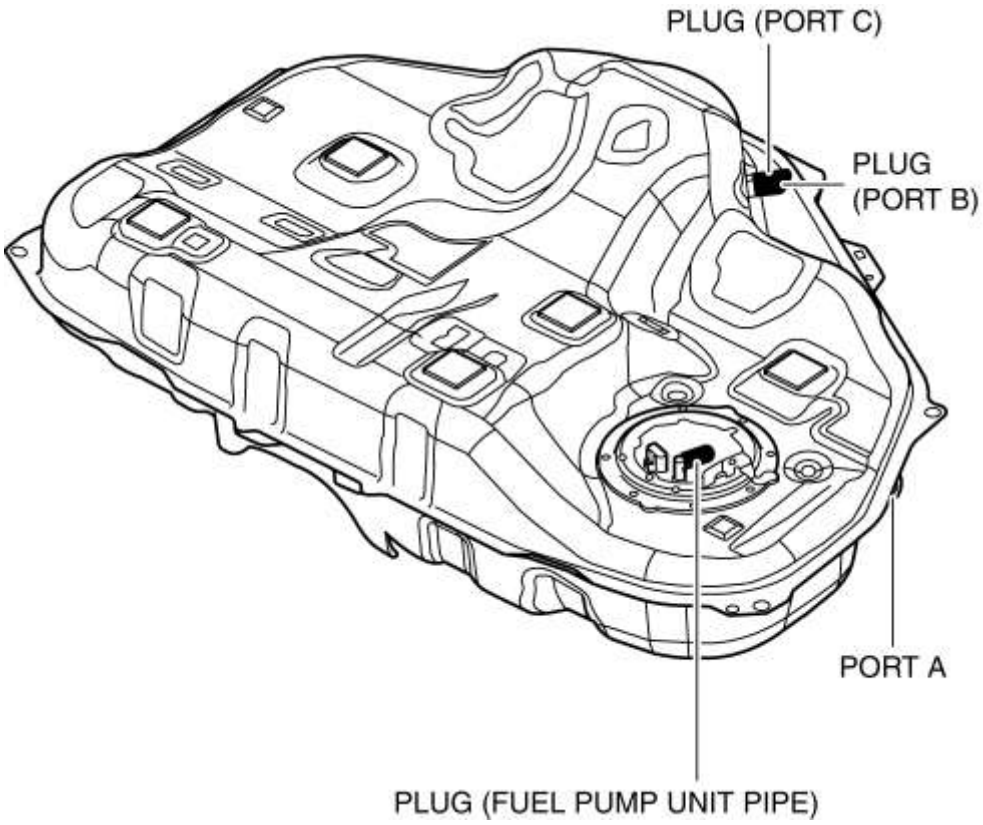

segundo. Aplique una presión de **5.9 kPa {44 mmHg, 1.7 inHg}** en el puerto A y espere un momento.

do. Verifique que no haya cambios en la presión y que no haya fugas de aire del tanque de combustible.

- Si hay una fuga de aire, reemplace el tanque de combustible. (Consulte REMOCION / INSTALACION DEL TANQUE DE COMBUSTIBLE [SKYACTIV-G 2.5] .)

6. Retire el conector del puerto C

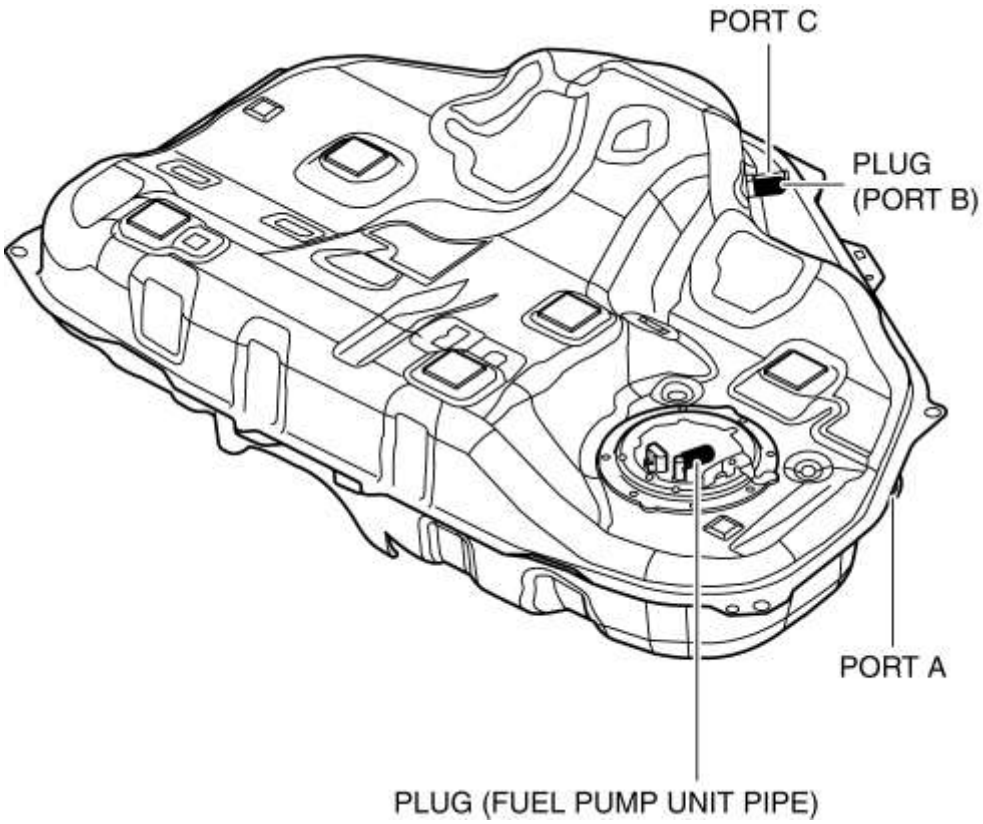

7. Coloque el tanque de combustible en una posición nivelada.

8. Cierre el puerto A y aplique **5.9 kPa {44 mmHg, 1.7 inHg}** de presión al puerto C, y déjelo en esta condición momentáneamente.

9. Abra el puerto A y verifique que la presión disminuye de **5.9 kPa {44 mmHg, 1.7 inHg}** .

- Si no se puede verificar, reemplace el tanque de combustible. (Consulte REMOCION / INSTALACION DEL TANQUE DE COMBUSTIBLE [SKYACTIV-G 2.5] .)

10. Cierre el puerto A y aplique **-2.0 kPa {-15 mmHg, -0.59 inHg} de** vacío al puerto C, y déjelo en esta condición momentáneamente.

11. Abra el puerto A y verifique que la condición de presión negativa de **-2.0 kPa {-15 mmHg, -0.59 inHg} se** restablece a presión casi positiva.

- Si no se puede verificar, reemplace el tanque de combustible. (Consulte REMOCION / INSTALACION DEL TANQUE DE COMBUSTIBLE [SKYACTIV-G 2.5] .)

12. Dé la vuelta al tanque de combustible.

13. Aplique una presión de **5.9 kPa {44 mmHg, 1.7 inHg}** al puerto A y espere un momento.

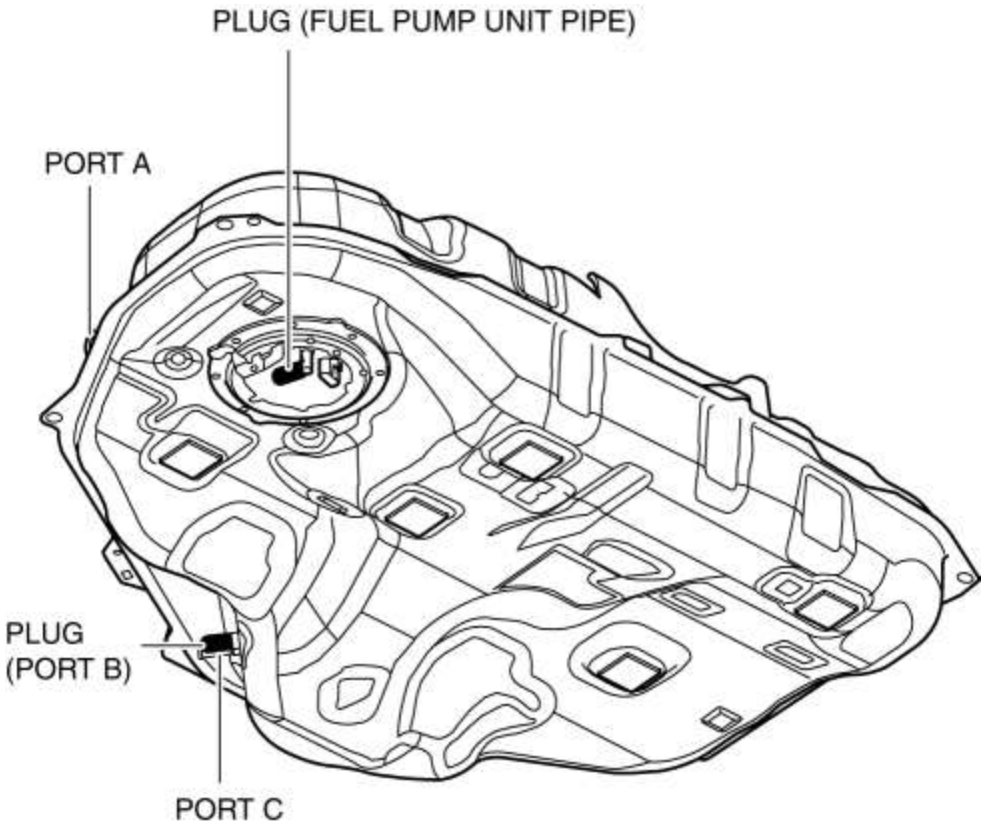

14. Verifique que no haya cambios en la presión y que no haya fugas de aire desde el puerto C.

- Si hay una fuga de aire, reemplace el tanque de combustible. (Consulte REMOCION / INSTALACION DEL TANQUE DE COMBUSTIBLE [SKYACTIV-G 2.5] .)

Mazda6 - Motor

DESMONTAJE / INSTALACIÓN DEL TUBO DE LLENADO DE COMBUSTIBLE [SKYACTIV-G 2.5]

ADVERTENCIA:

- El combustible es un líquido muy inflamable. Si el combustible se derrama o se escapa del sistema de combustible presurizado, causará lesiones graves o la muerte y la rotura de la instalación. El combustible también puede irritar la piel y los ojos. Para evitar esto, siempre complete el "Procedimiento de seguridad de la línea de combustible", mientras se refiere a "ANTES DE LA PRECAUCIÓN DE SERVICIO".
- Una persona con carga de electricidad estática podría provocar un incendio o una explosión, lo que provocaría la muerte o lesiones graves. Antes de drenar el combustible, asegúrese de descargar electricidad estática tocando la carrocería del vehículo.

PRECAUCIÓN:

- Desconectar / conectar el conector de liberación rápida sin limpiarlo puede dañar la tubería de combustible y el conector de liberación rápida. Limpie siempre el área de la junta del conector de liberación rápida antes de desconectar / conectar con un paño o un cepillo suave y asegúrese de que no tenga material extraño.

1. Nivele el vehículo.

2. Complete "ANTES DE LA PRECAUCIÓN DE SERVICIO". (Consulte ANTES DEL SERVICIO PRECAUCION [SKYACTIV-G 2.5] .)

3. Drene el combustible. (Ver PROCEDIMIENTO DE DRENAJE DE COMBUSTIBLE [SKYACTIV-G 2.5] .)

4. Abra la tapa del llenador de combustible.

5. Eliminar en el orden indicado en la tabla.

6. Instalar en el orden inverso al de eliminación.

7. Complete la "PRECAUCIÓN DESPUÉS DEL SERVICIO". (Consulte DESPUÉS DE LA PRECAUCIÓN DE SERVICIO [SKYACTIV-G 2.5] .)

EE.UU. y CANADÁ

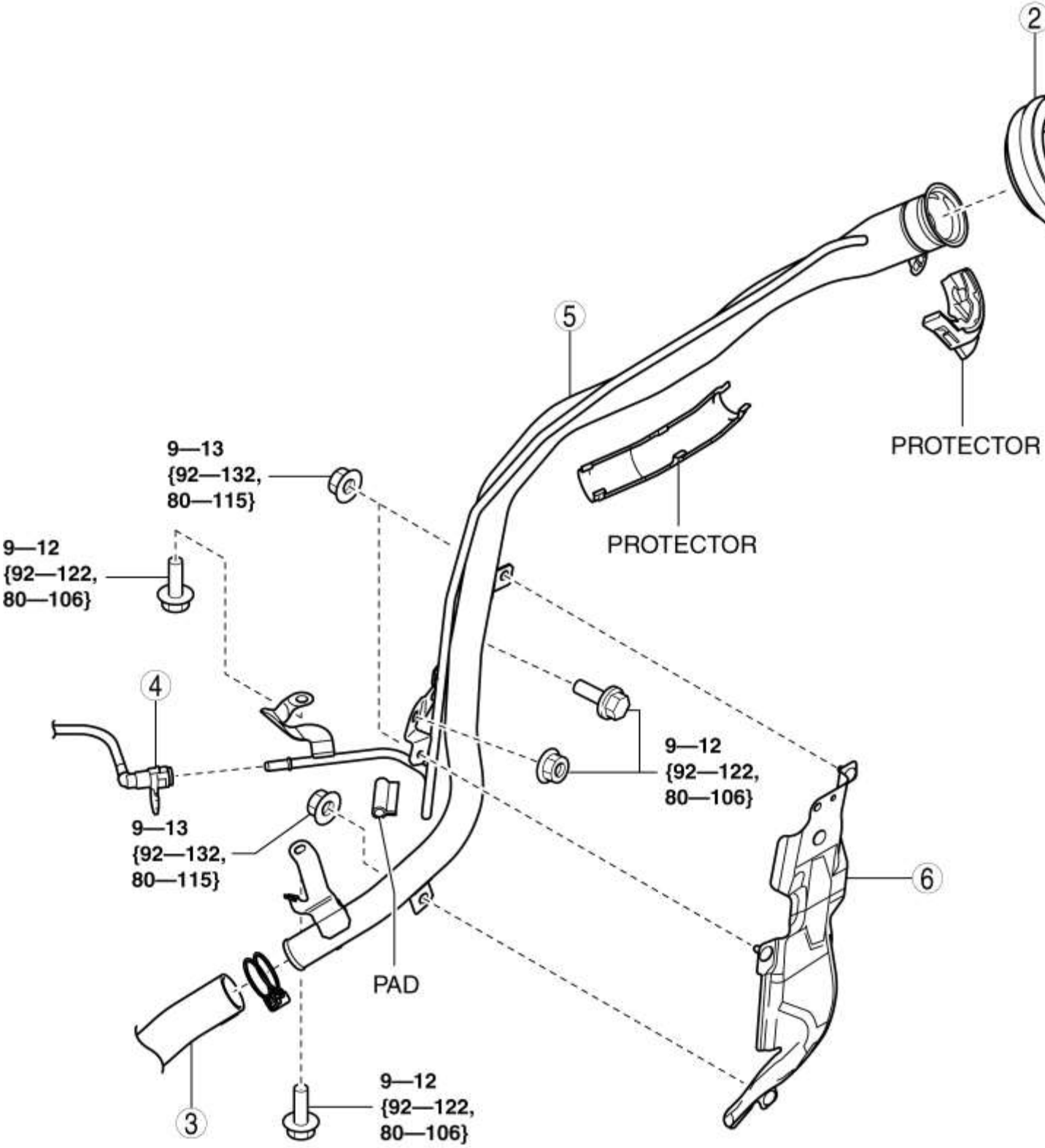

1	Tapa de llenado de combustible
2	Guardapolvo (Consulte la Nota sobre la eliminación de la cubierta de polvo).

3	Manguera de unión (Consulte la Nota de instalación de la manguera de empalme).
4	Conector de liberación rápida (Consulte REMOCION / INSTALACION DEL CONECTOR DE LIBERACION RAPIDA [SKYACTIV-G 2.5] .)
5	Tubo de llenado de combustible (Consulte la Nota de extracción de la tubería de llenado de combustible).
6	Protector de tubo de llenado de combustible

Excepto EE. UU. Y CANADÁ

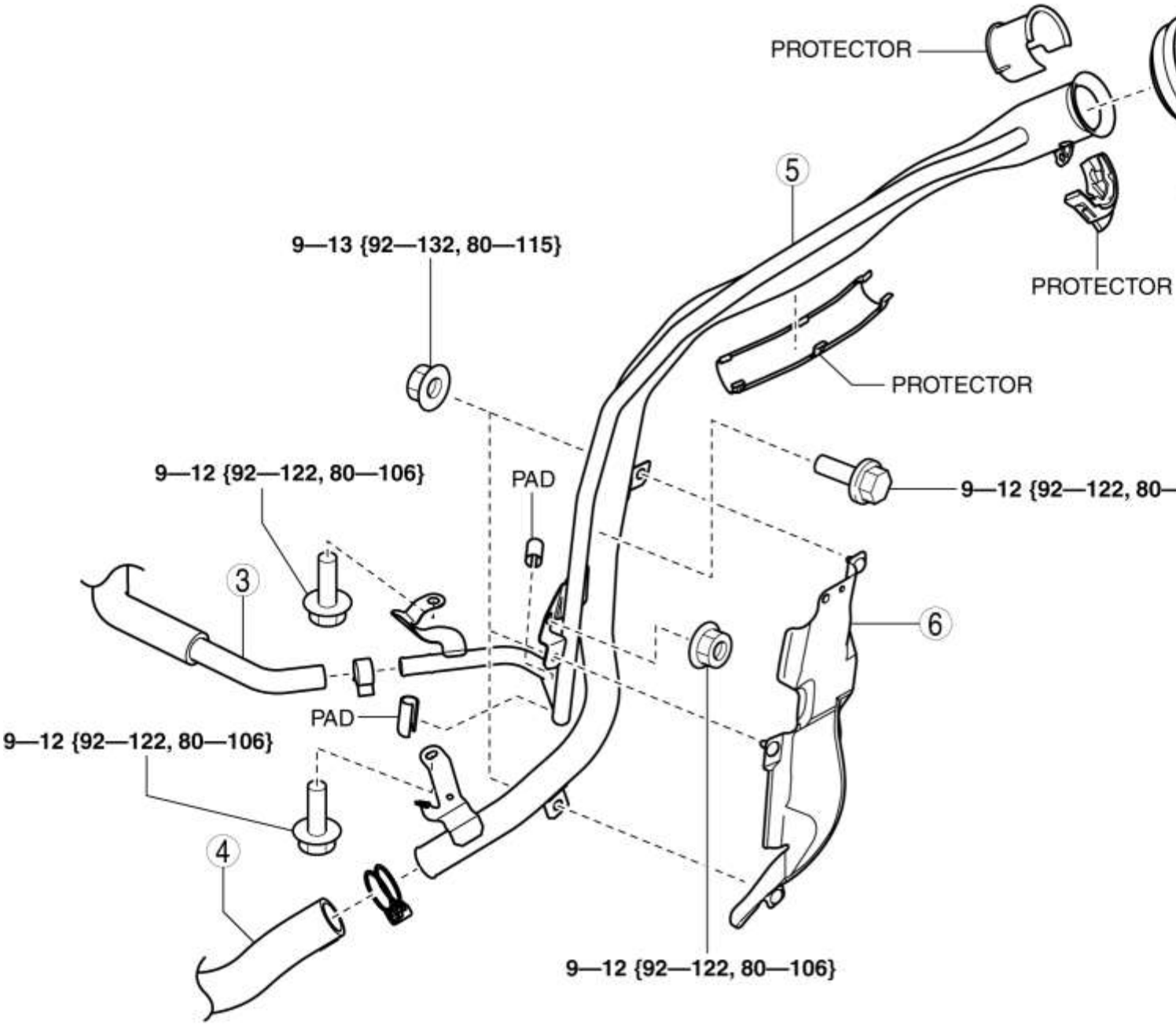

1	Tapa de llenado de combustible
2	Guardapolvo (Consulte la Nota sobre la eliminación de la cubierta de polvo).
3	Manguera de respiradero (Consulte la Nota de instalación de la manguera de ventilación).
4	Manguera de unión (Consulte la Nota de instalación de la manguera de empalme).
5	Tubo de llenado de combustible

	(Consulte la Nota de extracción de la tubería de llenado de combustible).
6	Protector de tubo de llenado de combustible

Nota sobre la eliminación de la cubierta del polvo

1. Retire el guardabarros trasero (LH). (Ver REMOCION / INSTALACION DEL MUDGUARD)

2. Suelte la lengüeta de la cubierta contra polvo con un destornillador plano como se muestra en la figura.

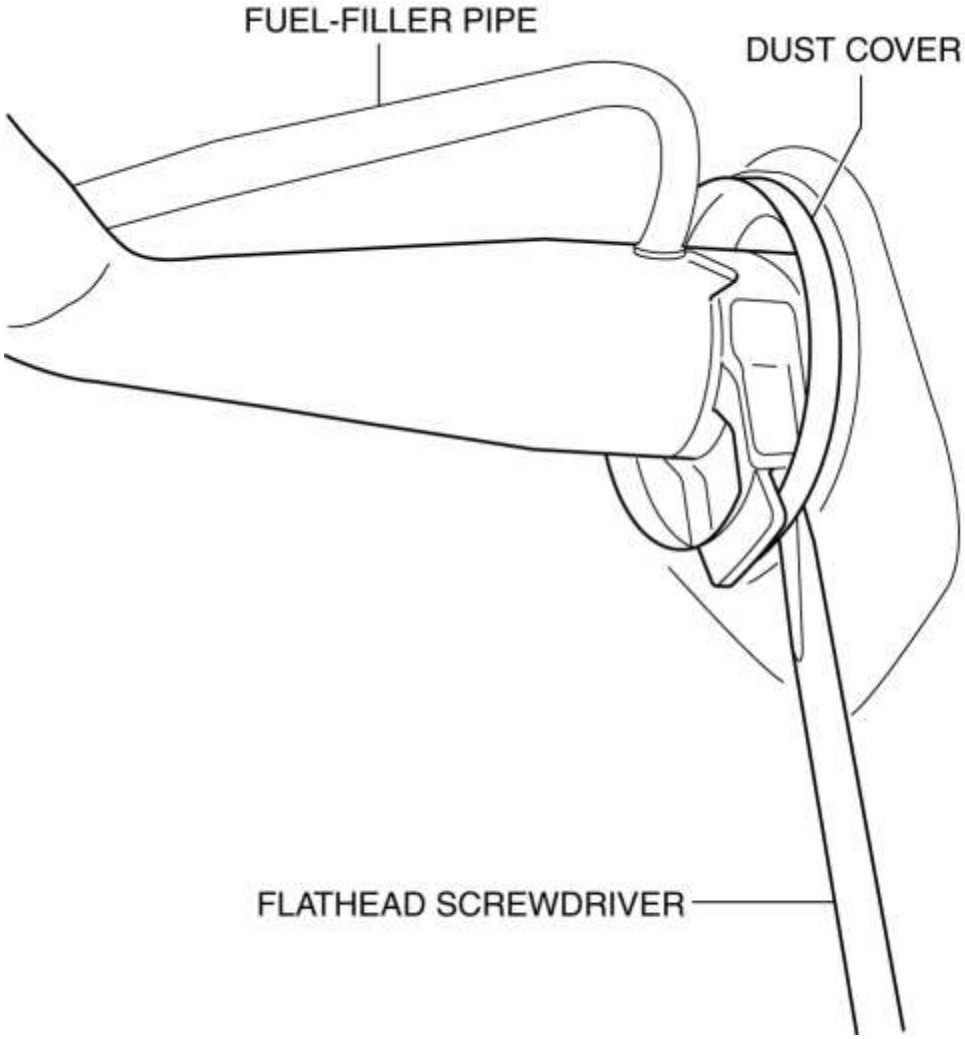

3. Retire la cubierta contra el polvo.

Nota de eliminación de la tubería de llenado de combustible

1. Retire el neumático trasero (LH). (Consulte ESPECIFICACIÓN DE RUEDAS Y NEUMÁTICOS).

2. Retire el travesaño trasero. (Ver REMOCION / INSTALACION DEL CROSSMER TRASERO).

3. Retire la tubería de llenado de combustible.

Nota de instalación de manguera conjunta

1. Instale la manguera de unión como se muestra en la figura.

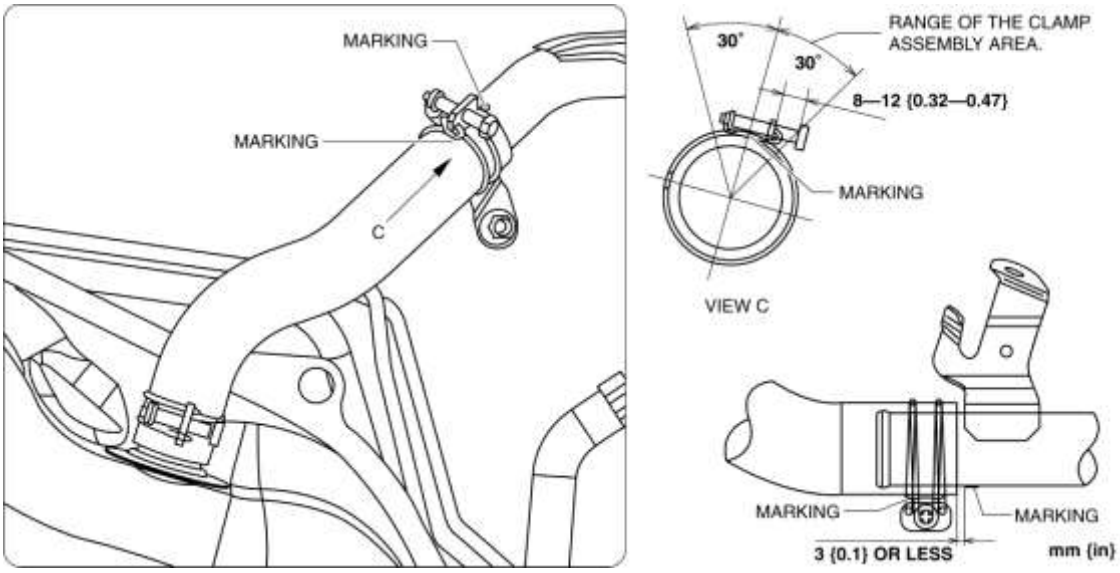

Nota de instalación de la manguera del respiradero

1. Instale la manguera del respiradero como se muestra en la figura.

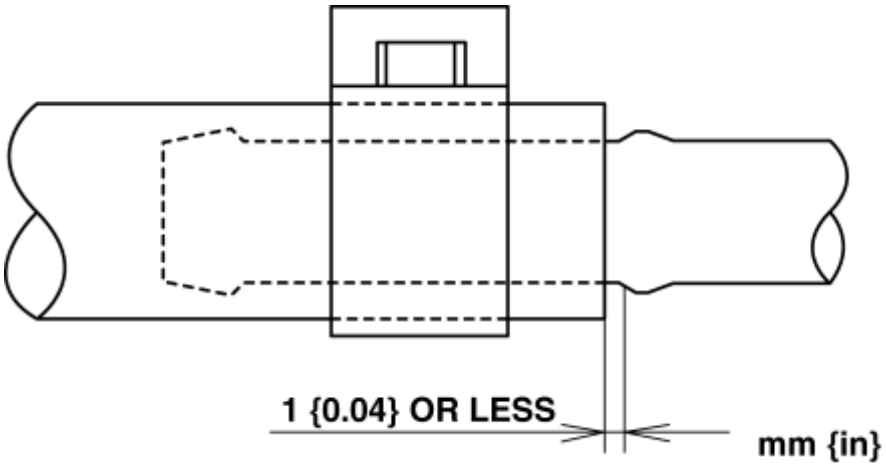

Mazda6 - Motor

INSPECCIÓN DE LA VÁLVULA SIN RETORNO [SKYACTIV-G 2.5]

ADVERTENCIA:

- El combustible es un líquido muy inflamable. Si el combustible se derrama o se escapa del sistema de combustible presurizado, causará lesiones graves o la muerte y la rotura de la instalación. El combustible también puede irritar la piel y los ojos. Para evitar esto, siempre complete el "Procedimiento de seguridad de la línea de combustible", mientras se refiere a "ANTES DE LA PRECAUCIÓN DE SERVICIO".
- Una persona con carga de electricidad estática podría provocar un incendio o una explosión, lo que provocaría la muerte o lesiones graves. Antes de drenar el combustible, asegúrese de descargar electricidad estática tocando la carrocería del vehículo.

1. Complete "ANTES DE LA PRECAUCIÓN DE SERVICIO". (Consulte ANTES DEL SERVICIO PRECAUCION [SKYACTIV-G 2.5] .)

2. Desconecte el cable negativo de la batería. (Ver DESCONEXIÓN / CONEXIÓN DEL CABLE DE LA BATERÍA NEGATIVA [SKYACTIV-G 2.5] .)

3. Retire el cojín del asiento trasero. (Consulte REMOCION / INSTALACION DEL AMORTIGUADOR DEL ASIENTO TRASERO).

4. Retire la unidad de la bomba de combustible. (Consulte REMOCION / INSTALACION DE LA UNIDAD DE LA BOMBA DE COMBUSTIBLE [SKYACTIV-G 2.5] .)

5. Drene el combustible del tanque de combustible a la posición donde la válvula antirretorno esté visible. (Ver PROCEDIMIENTO DE DRENAJE DE COMBUSTIBLE [SKYACTIV-G 2.5] .)

NOTA:

- La válvula antirretorno está integrada en el tanque de combustible.
- La válvula de retención normalmente está cerrada por la fuerza del resorte.

6. Verifique que la válvula de retención esté cerrada.

- Si la válvula antirretorno está atascada y no se abre incluso cuando se la levanta con un dedo, reemplace el tanque de combustible. (Consulte REMOCION / INSTALACION DEL TANQUE DE COMBUSTIBLE [SKYACTIV-G 2.5] .)

Mazda6 - Motor

RETIRADA / INSTALACIÓN DE LA UNIDAD DE LA BOMBA DE COMBUSTIBLE [SKYACTIV-G 2.5]

ADVERTENCIA:

- El combustible es un líquido muy inflamable. Si el combustible se derrama o se escapa del sistema de combustible presurizado, causará lesiones graves o la muerte y la rotura de la instalación. El combustible también puede irritar la piel y los ojos. Para evitar esto, siempre complete el "Procedimiento de seguridad de la línea de combustible", mientras consulta "ANTES DE LA PRECAUCIÓN DE SERVICIO".
- Una persona con carga de electricidad estática podría provocar un incendio o una explosión, lo que provocaría la muerte o lesiones graves. Antes de drenar el combustible, asegúrese de descargar electricidad estática tocando la carrocería del vehículo.

PRECAUCIÓN:

- Desconectar / conectar el conector de liberación rápida sin limpiarlo puede dañar la tubería de combustible y el conector de liberación rápida. Limpie siempre el área de la junta del conector de liberación rápida antes de desconectar / conectar con un paño o un cepillo suave y asegúrese de que no tenga material extraño.

1. Complete "ANTES DE LA PRECAUCIÓN DE SERVICIO". (Consulte ANTES DEL SERVICIO PRECAUCION [SKYACTIV-G 2.5] .)

2. Usando el siguiente procedimiento:

PRECAUCIÓN:

- Debido a que la superficie del combustible es más alta que la superficie de instalación de la unidad de la bomba de combustible, si se quita la placa, puede provocar fugas de combustible. Si el nivel del indicador de combustible indica 1/2 o más, consulte el procedimiento de drenaje de combustible y drene 20 litros de combustible.

  Indicador de combustible indica 3/4 o más

- Drene el combustible. (Ver PROCEDIMIENTO DE DRENAJE DE COMBUSTIBLE [SKYACTIV-G 2.5] .)

  Indicador de combustible indica menos de 3/4

- Desconecte el cable negativo de la batería. (Ver DESCONEXIÓN / CONEXIÓN DEL CABLE DE LA BATERÍA NEGATIVA [SKYACTIV-G 2.5] .)

3. Retire el cojín del asiento trasero. (Consulte REMOCION / INSTALACION DEL AMORTIGUADOR DEL ASIENTO TRASERO).

4. Retire la tapa del orificio de servicio.

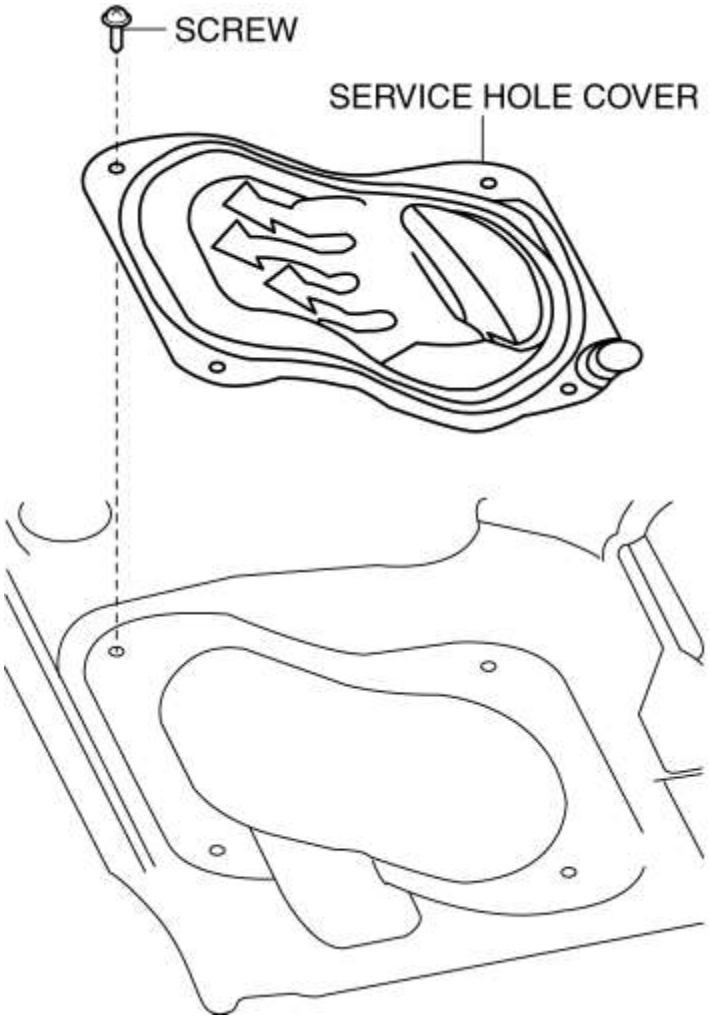

5. Eliminar en el orden indicado en la tabla.

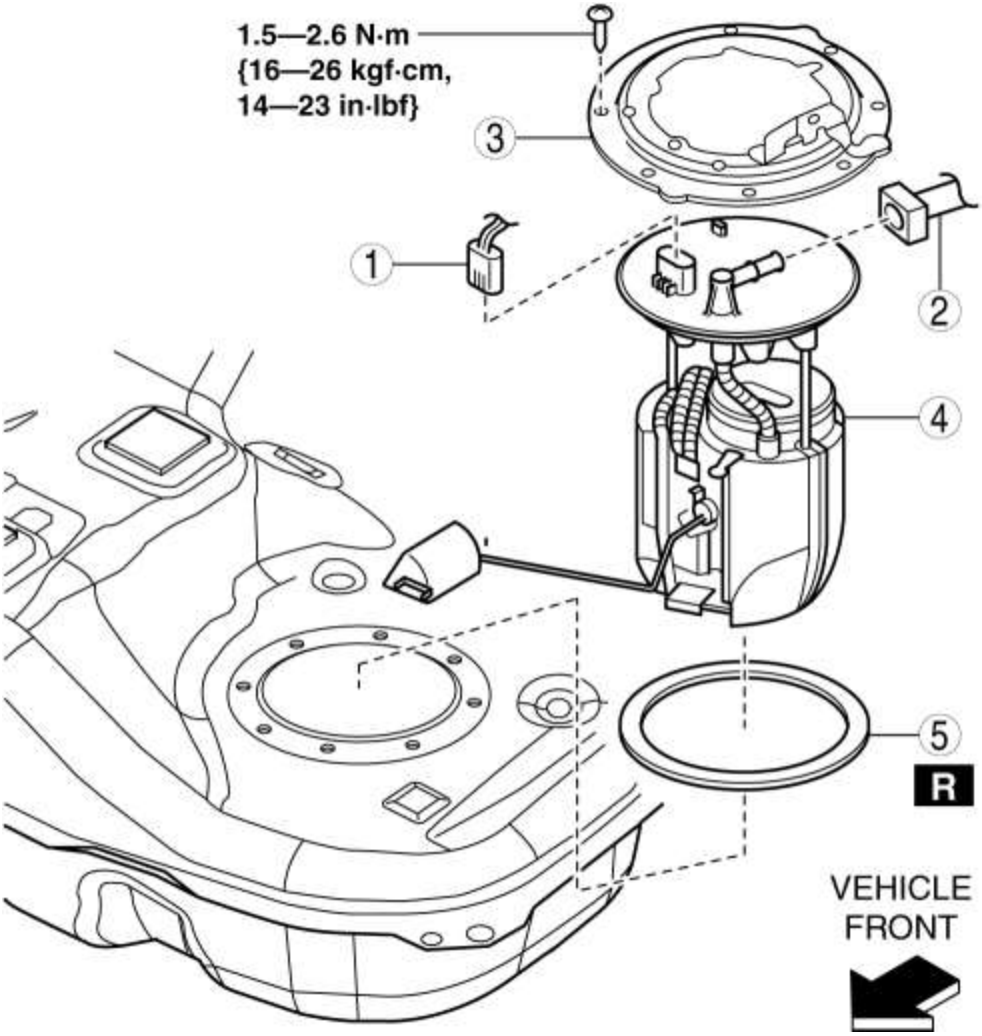

1	Conector de unidad de bomba de combustible
2	Conector de liberación rápida (Consulte REMOCION / INSTALACION DEL CONECTOR DE LIBERACION RAPIDA [SKYACTIV-G 2.5] .)
3	Establecer plato
4	Unidad de bomba de combustible
5	Embalaje

6. Instalar en el orden inverso al de eliminación.

7. Complete la "PRECAUCIÓN DESPUÉS DEL SERVICIO". (Consulte DESPUÉS DE LA PRECAUCIÓN DE SERVICIO [SKYACTIV-G 2.5] .)

Mazda6 - Motor

DESMONTAJE / MONTAJE DE LA UNIDAD DE LA BOMBA DE COMBUSTIBLE [SKYACTIV-G 2.5]

ADVERTENCIA:

- El combustible es un líquido muy inflamable. Si el combustible se derrama o se escapa del sistema de combustible presurizado, causará lesiones graves o la muerte y la rotura de la instalación. El combustible también puede irritar la piel y los ojos. Para evitar esto, siempre complete el "Procedimiento de seguridad de la línea de combustible", mientras consulta "ANTES DE LA PRECAUCIÓN DE SERVICIO".
- Una persona con carga de electricidad estática podría provocar un incendio o una explosión, lo que provocaría la muerte o lesiones graves. Antes de drenar el combustible, asegúrese de descargar electricidad estática tocando la carrocería del vehículo.

PRECAUCIÓN:

- Desconectar / conectar el conector de liberación rápida sin limpiarlo puede dañar la tubería de combustible y el conector de liberación rápida. Limpie siempre el área de la junta del conector de liberación rápida antes de desconectar / conectar con un paño o un cepillo suave y asegúrese de que no tenga material extraño.

1. Complete "ANTES DE LA PRECAUCIÓN DE SERVICIO". (Consulte ANTES DEL SERVICIO PRECAUCION [SKYACTIV-G 2.5] .)

2. Retire la unidad de la bomba de combustible. (Consulte REMOCION / INSTALACION DE LA UNIDAD DE LA BOMBA DE COMBUSTIBLE [SKYACTIV-G 2.5] .)

3. Desarmar en el orden indicado en la tabla.

4. Montar en el orden inverso al desmontaje.

5. Instalar en el orden inverso de eliminación.

6. Complete la "PRECAUCIÓN DESPUÉS DEL SERVICIO". (Consulte DESPUÉS DE LA PRECAUCIÓN DE SERVICIO [SKYACTIV-G 2.5] .)

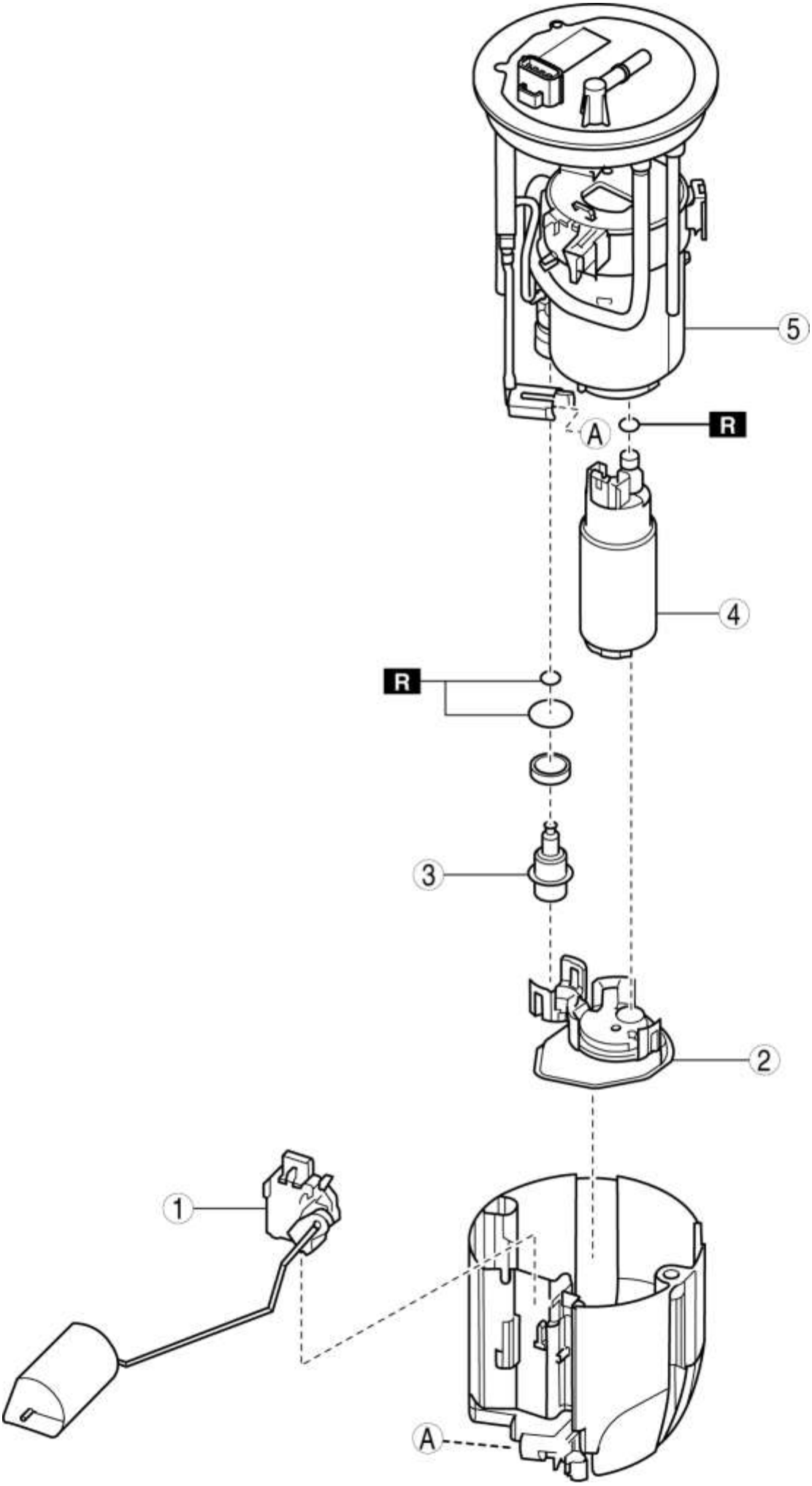
5
A
R
4
R
3
2
1
A

1	Unidad de envío del indicador de combustible
2	Filtro de combustible (baja presión)
3	Regulador de presión
4	Bomba de combustible
5	Filtro de combustible (alta presión)

Mazda6 - Motor

INSPECCIÓN DE LA UNIDAD DE LA BOMBA DE COMBUSTIBLE [SKYACTIV-G 2.5]

Inspección de continuidad

1. Desconecte el cable negativo de la batería. (Ver DESCONEXIÓN / CONEXIÓN DEL CABLE DE LA BATERÍA NEGATIVA [SKYACTIV-G 2.5] .)

2. Desconecte el conector de la unidad de la bomba de combustible.

3. Inspeccione la continuidad entre los terminales B-D de la unidad de la bomba de combustible.

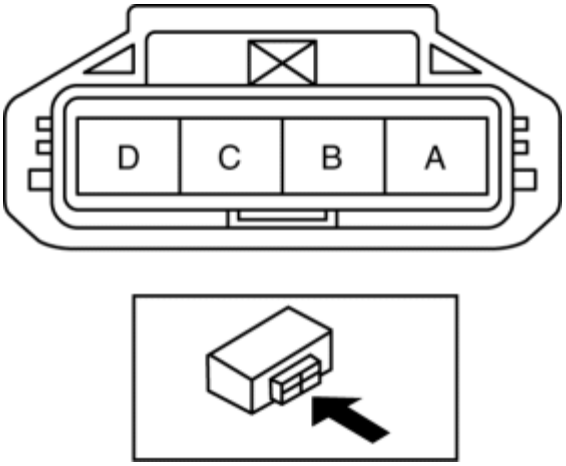

- Si no hay continuidad, reemplace la unidad de la bomba de combustible. (Consulte REMOCION / INSTALACION DE LA UNIDAD DE LA BOMBA DE COMBUSTIBLE [SKYACTIV-G 2.5] .)

Mazda6 - Motor

REMOCION / INSTALACION DE LA BOMBA DE COMBUSTIBLE A ALTA PRESION [SKYACTIV-G 2.5]

ADVERTENCIA:

- El combustible es un líquido muy inflamable. Si el combustible se derrama o se escapa del sistema de combustible presurizado, causará lesiones graves o la muerte y la rotura de la instalación. El combustible también puede irritar la piel y los ojos. Para evitar esto,

siempre complete el "Procedimiento de seguridad de la línea de combustible", mientras consulta "ANTES DE LA PRECAUCIÓN DE SERVICIO".

- Una persona con carga de electricidad estática podría provocar un incendio o una explosión, lo que provocaría la muerte o lesiones graves. Antes de drenar el combustible, asegúrese de descargar electricidad estática tocando la carrocería del vehículo.

PRECAUCIÓN:

- No desarme la bomba de combustible de alta presión.
- No dañe la superficie de sellado o la parte de bloqueo de la tubería de combustible.

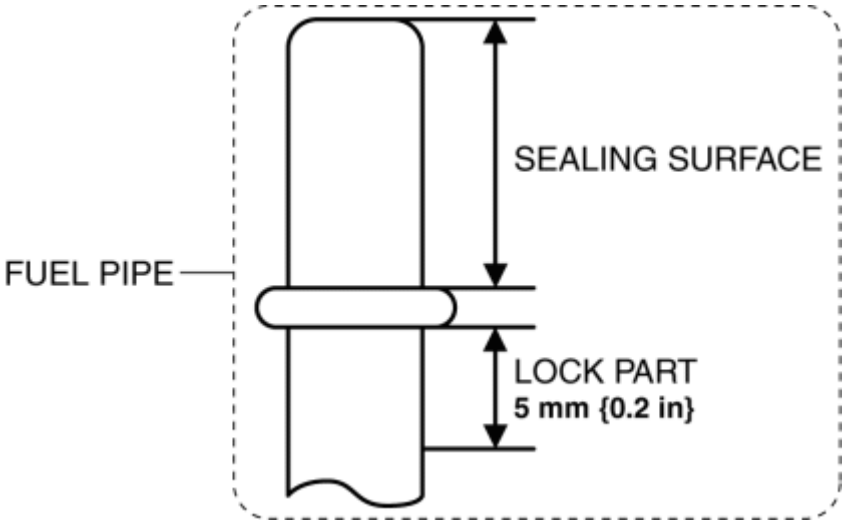

- Daños o deformaciones en el extremo del tubo de alta presión pueden causar fugas de combustible.
- Desconectar / conectar el conector de liberación rápida sin limpiarlo puede dañar la tubería de combustible y el conector de liberación rápida. Limpie siempre el área de la junta del conector de liberación rápida antes de desconectar / conectar con un paño o un cepillo suave y asegúrese de que no tenga material extraño.

1. Complete "ANTES DE LA PRECAUCIÓN DE SERVICIO". (Consulte ANTES DEL SERVICIO PRECAUCION [SKYACTIV-G 2.5] .)

2. Desconecte el cable negativo de la batería. (Ver DESCONEXIÓN / CONEXIÓN DEL CABLE DE LA BATERÍA NEGATIVA [SKYACTIV-G 2.5] .)

3. Retire la placa del orificio del tapón. (Consulte REMOCION / INSTALACION DE LA PLACA DEL ORIFICIO DE ENCHUFE [SKYACTIV-G 2.5] .)

4. Retire el filtro de aire y la manguera de aire como una sola unidad. (Consulte REMOCION / INSTALACION DEL SISTEMA DE AIRE DE ADICIÓN [SKYACTIV-G 2.5] .)

5. Desconecte el clip del arnés como se muestra en la figura.

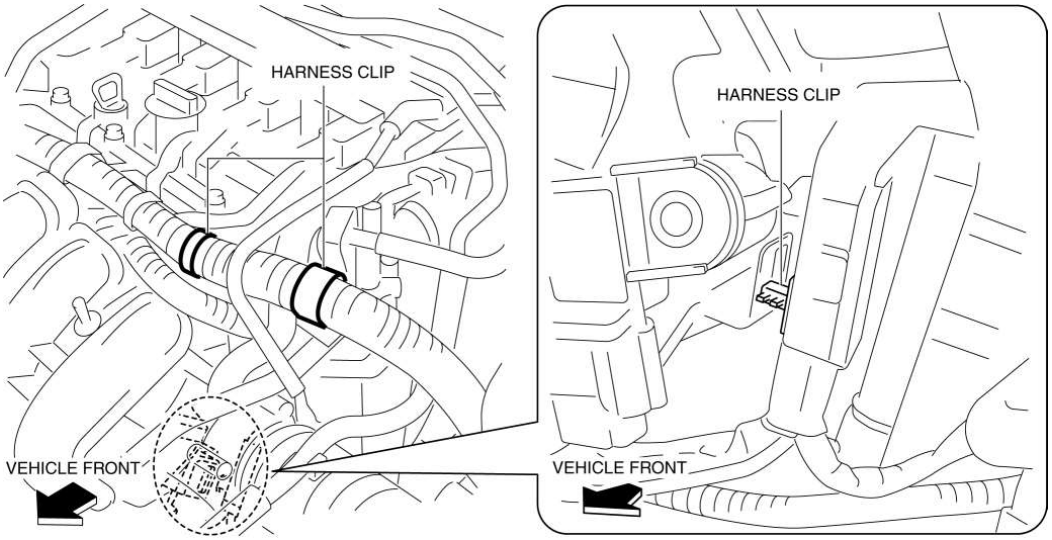

6. Desconecte las mangueras como se muestra en la figura.

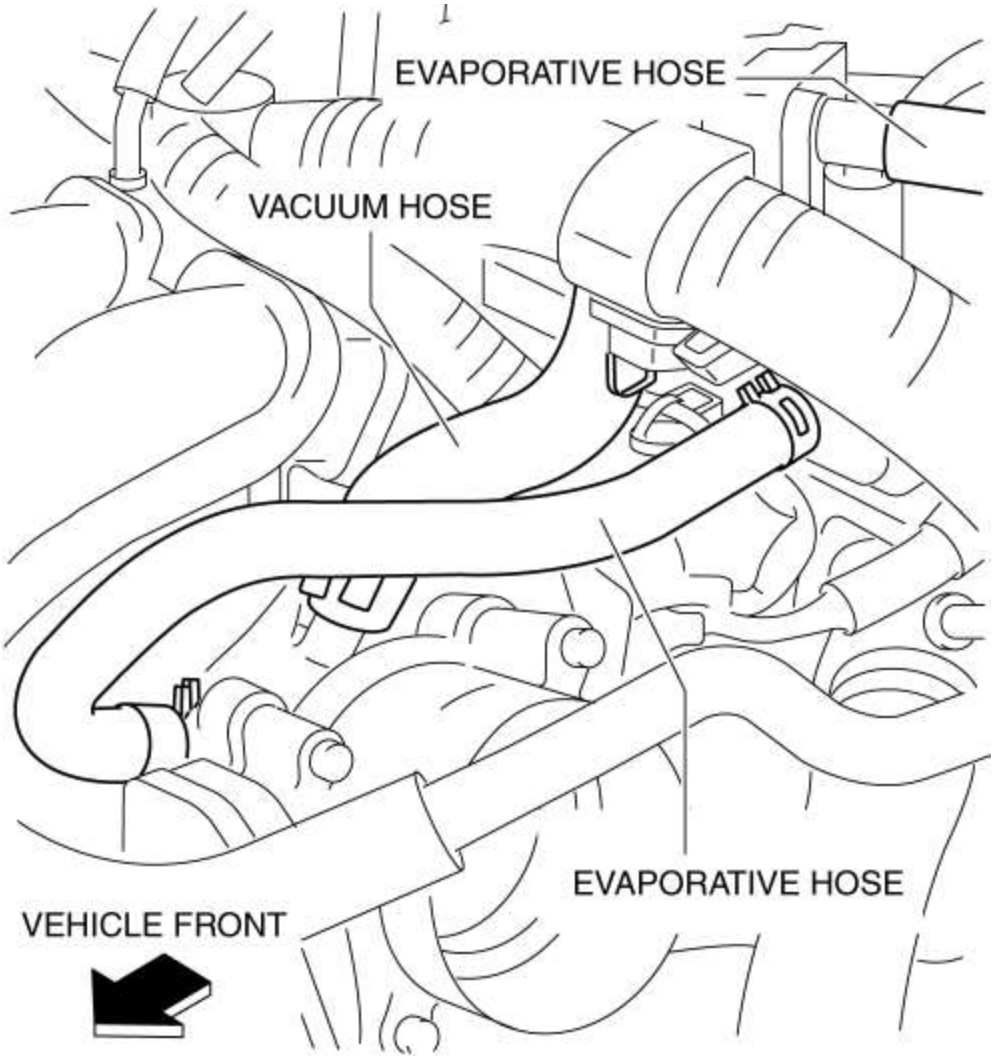

7. Desconecte los siguientes conectores de piezas.

- Válvula de solenoide de purga
- Bomba de combustible de alta presión
- Sensor de consumo CMP

8. Retire la válvula solenoide de purga y el tanque colector y purgue el soporte de la válvula solenoide como una sola unidad. (Ver REMOCION / INSTALACION DE LA VALVULA SOLENOIDE DE PURGA [SKYACTIV-G 2.5].)

9. Eliminar en el orden indicado en la tabla.

NOTA:

- Solo cuando se retira la bomba de combustible de alta presión, no es necesario quitar la carcasa posterior.

10. Instalar en el orden inverso de eliminación.

11. Complete la "PRECAUCIÓN DESPUÉS DEL SERVICIO". (Consulte DESPUÉS DE LA PRECAUCIÓN DE SERVICIO [SKYACTIV-G 2.5] .)

12. Complete la "Inspección de fugas de combustible después de la instalación de la bomba de combustible a alta presión". (Consulte Inspección de fugas de combustible después de la instalación de la bomba de combustible a alta presión).

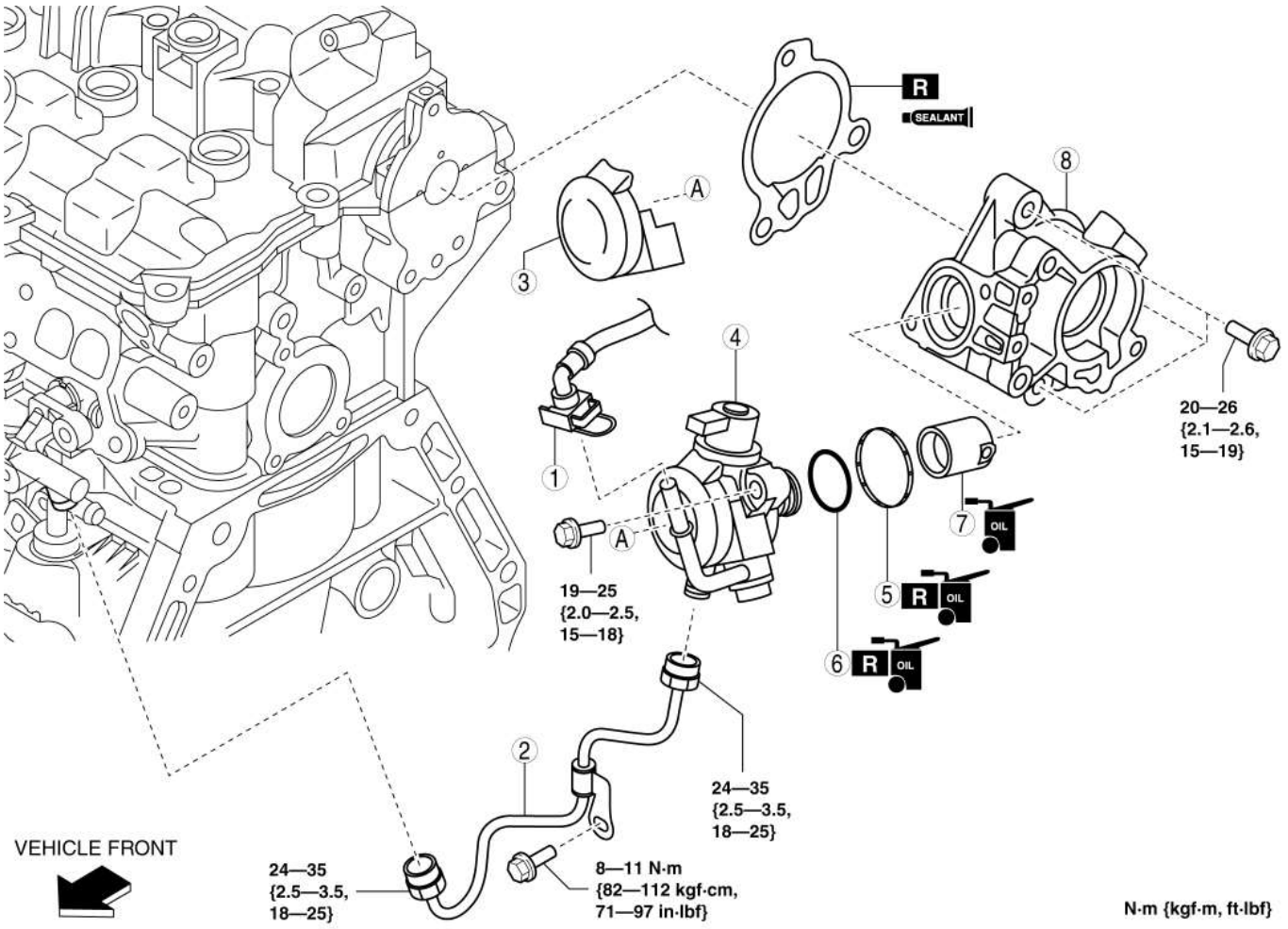

1	Conector de liberación rápida

	(Consulte REMOCION / INSTALACION DEL CONECTOR DE LIBERACION RAPIDA [SKYACTIV-G 2.5] .)
2	Tubo de combustible de alta presión (Consulte la Nota de extracción de la tubería de combustible de alta presión). (Consulte la Nota de instalación de la tubería de combustible de alta presión).
3	Cubierta de la bomba de combustible de alta presión
4	Bomba de combustible de alta presión (Consulte la Nota de instalación de la bomba de combustible de alta presión).
5	Sello de goma
6	Junta tórica
7	Collar de tensión
8	Carcasa trasera (Consulte la Nota de extracción de la carcasa trasera). (Consulte la Nota de instalación de la carcasa trasera).

Nota sobre la eliminación de la tubería de combustible de alta presión

PRECAUCIÓN:

- Al retirar la tubería de combustible de alta presión, el extremo de la tubería de combustible de alta presión puede dañarse porque la holgura entre la bomba de combustible de alta presión y la tubería de combustible de alta presión es pequeña. Tenga mucho cuidado al manipular el extremo del tubo de combustible de alta presión para no dañarlo.

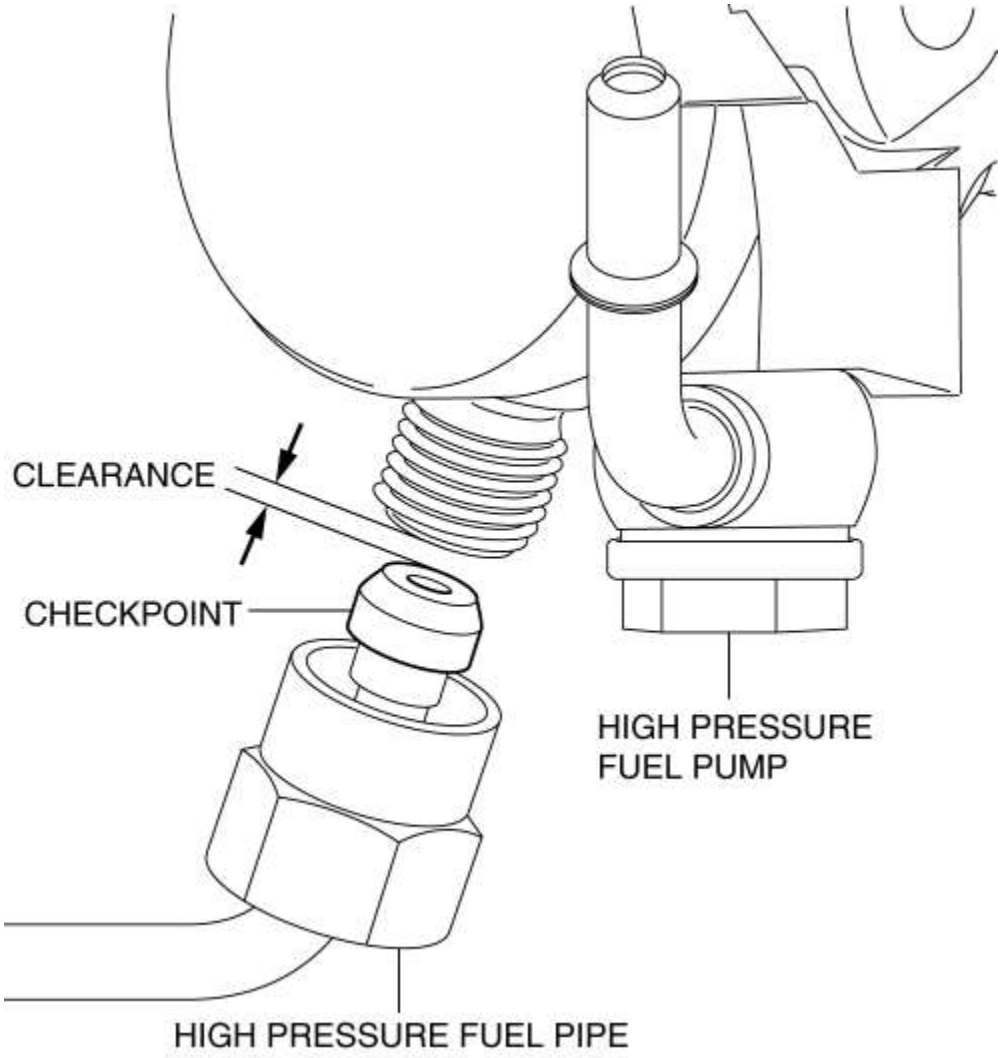

- Si la bomba de combustible de alta presión se retira con la tubería de combustible de alta presión instalada, la tubería de combustible de alta presión y el distribuidor de combustible pueden dañarse debido a la fuerza excesiva causada por la fuerza del resorte de la bomba de combustible de alta presión. El tubo de combustible de alta presión y el distribuidor de combustible deben reemplazarse si están dañados. Siempre retire la tubería de combustible de alta presión antes de retirar la bomba de combustible de alta presión.

1. Retire la tubería de combustible de alta presión.

Nota de remoción de la carcasa trasera

1. Retire la bomba de vacío. (Vea REMOCION / INSTALACION DE LA BOMBA DE VACÍO).

2. Retire la carcasa trasera.

Nota de instalación de la carcasa trasera

NOTA:

- Después de aplicar sellador de silicona, instale la carcasa posterior dentro de los 10 min. y luego apriete todos los tornillos dentro de 5 min.

1. Aplique sellador de silicona a las áreas que se muestran en la figura.

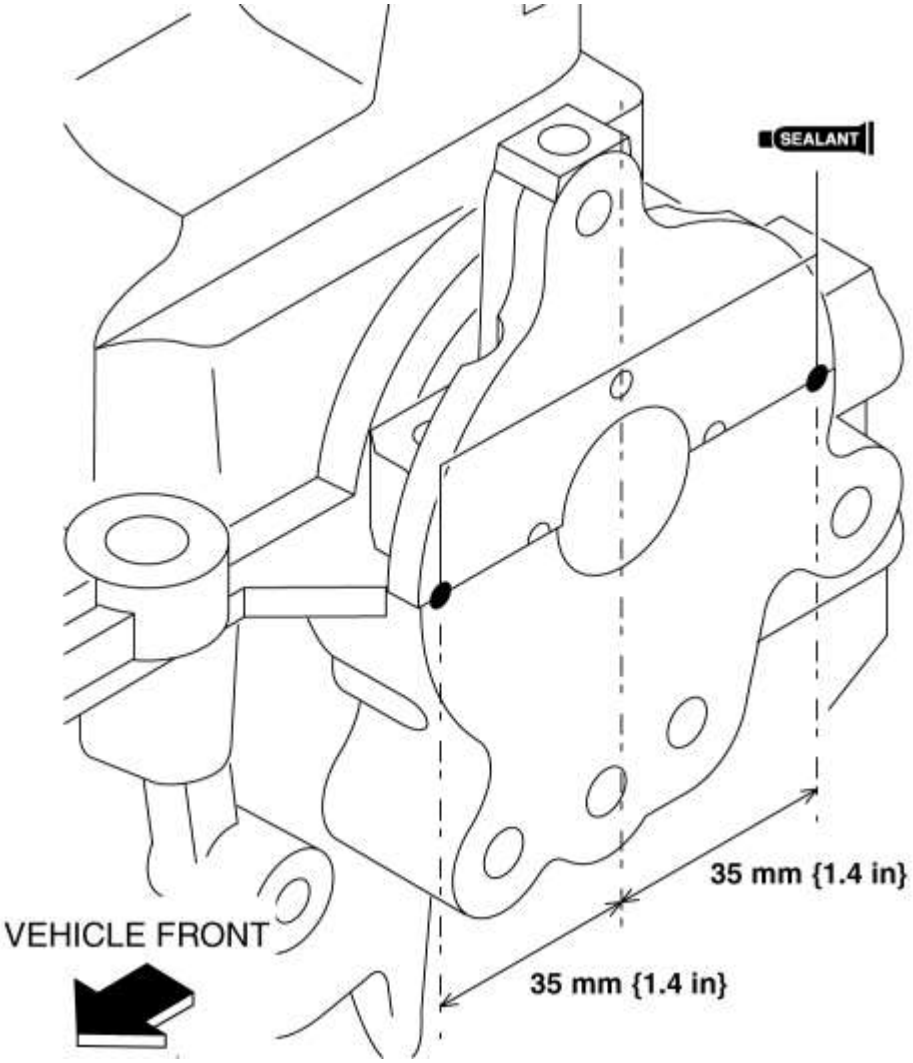

Espesor

- 3.0-7.0 mm {0.12-0.27 in}

2. Instale la carcasa trasera.

Nota de instalación de la bomba de combustible de alta presión

1. Gire el cigüeñal aprox. 90 grados desde el TDC del cilindro No.1.

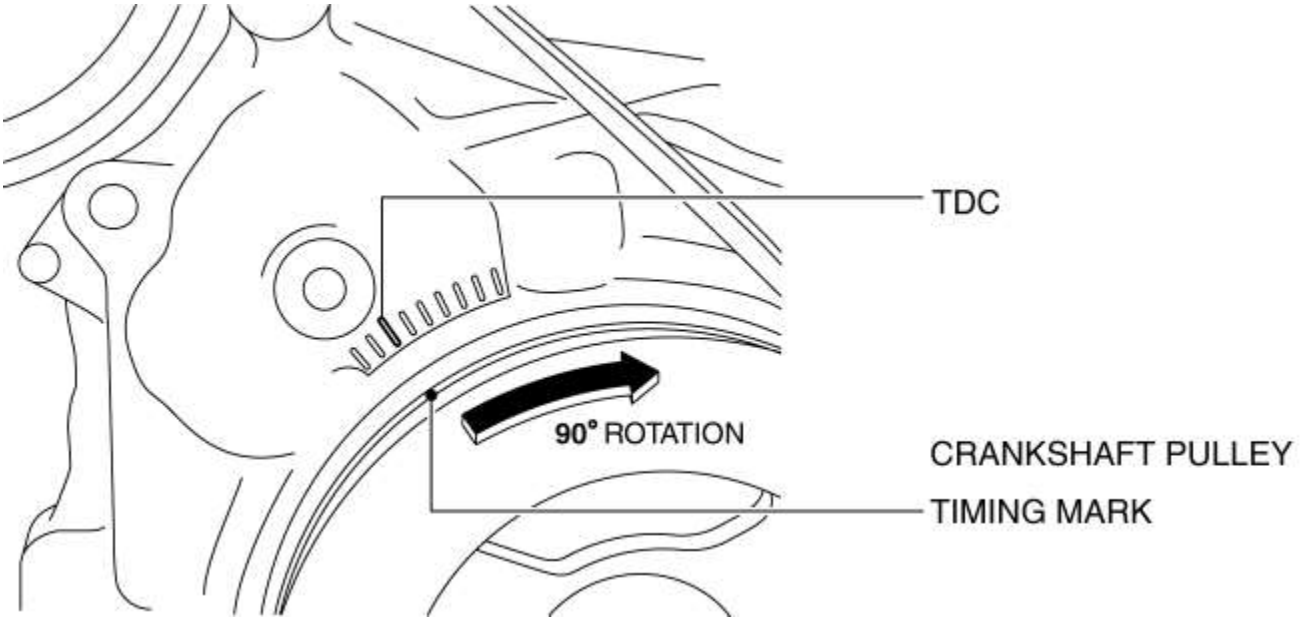

2. Inserte la bomba de combustible de alta presión en la carcasa trasera.

3. Presione la bomba de combustible de alta presión hasta que no se pueda ver la junta tórica.

4. Apriete temporalmente el perno de instalación de la bomba de combustible de alta presión en un lado hasta que su cabeza entre en contacto con la bomba de combustible de alta presión.

5. Apriete el perno de instalación de la bomba de combustible de alta presión que no está apretado en el Paso 5.

Par de apriete del perno de instalación de la bomba de combustible de alta presión

- 19-25 N · m {2.0-2.5 kgf · m, 15-18 ft · lbf}

6. Apriete el perno de instalación de la bomba de combustible de alta presión que se apretó en el Paso 5.

Par de apriete del perno de instalación de la bomba de combustible de alta presión

- 19-25 N · m {2.0-2.5 kgf · m, 15-18 ft · lbf}

Nota de instalación de tubería de combustible de alta presión

PRECAUCIÓN:

- Daños o deformaciones en el extremo de la tubería de combustible de alta presión pueden causar fugas de combustible. Cuando instale el tubo de combustible de alta presión en la bomba de combustible de alta presión, tenga mucho cuidado al manipular el extremo del tubo de combustible de alta presión.
- Si las piezas están expuestas al combustible, su función puede disminuir o puede ocurrir un incendio. Siempre limpie cualquier combustible que se haya filtrado usando un trapo limpio.
- No permita que materiales extraños entren en el tubo de combustible de alta presión.

- El tubo de combustible de alta presión se puede usar hasta 5 veces seguidas. Al retirar / instalar el tubo de combustible de alta presión, siempre registre el número de veces en los registros de servicio. Cuando la extracción del tubo de combustible a alta presión alcance la sexta vez, reemplácela por una nueva.

1. Apriete temporalmente las tuercas en ambos extremos.

2. Apriete temporalmente el perno de instalación del soporte del tubo de combustible de alta presión.

3. Aprieta las tuercas en ambos extremos.

Par de apriete de la tubería de combustible de alta presión

- 24-35 N · m {2.5-3.5 kgf · m, 18-25 ft · lbf}

4. Apriete el perno de instalación del soporte del tubo de combustible de alta presión.

Par de apriete del perno de instalación del soporte del tubo de combustible de alta presión

- 8-11 N · m {82-112 kgf · cm, 71-97 in · lbf}

Inspección de fugas de combustible después de la instalación de la bomba de combustible de alta presión

1. Verifique que la bomba de combustible de alta presión esté montada de forma segura.

2. Verifique que no haya fugas de combustible alrededor de la bomba de combustible de alta presión.

Mazda6 - Motor

INSPECCIÓN DE LA BOMBA DE COMBUSTIBLE A ALTA PRESIÓN [SKYACTIV-G 2.5]

NOTA:

- Los siguientes valores de vacío están indicados por la presión relativa del sensor de presión de combustible.

1. Verifique que el sensor de presión de combustible sea normal. (Consulte INSPECCIÓN DEL SENSOR DE PRESIÓN DE COMBUSTIBLE [SKYACTIV-G 2.5] .)

2. Conecte el M-MDS al DLC-2.

3. Encienda el encendido (motor apagado).

4. Seleccione los PID "FUEL_PRES", "LOAD" y "RPM" en el M-MDS. (Ver PRUEBA DE DIAGNÓSTICO A BORDO [SKYACTIV-G 2.5] .)

PRECAUCIÓN:

- Si el motor funciona a alta velocidad, podría dañarse. Al acelerar el motor, tenga cuidado de no aumentar la velocidad del motor repentinamente.

5. Después de que el PID "CARGA" sea del **60% o más** mientras el motor funciona con el pedal del acelerador completamente presionado, verifique que el PID "FUEL_PRES" sea de **aprox. 15,0 MPa {153 kgf / cm ^{2} , 2176 psi}** .

- Si no se especifica, reemplace la bomba de combustible de alta presión. (Consulte REMOCION / INSTALACION DE LA BOMBA DE COMBUSTIBLE A ALTA PRESION [SKYACTIV-G 2.5] .)

Mazda6 - Motor

DESMONTAJE / INSTALACIÓN DEL CONECTOR DE LIBERACIÓN RÁPIDA [SKYACTIV-G 2.5]

ADVERTENCIA:

- El combustible es un líquido muy inflamable. Si el combustible se derrama o se escapa del sistema de combustible presurizado, causará lesiones graves o la muerte y la rotura de la instalación. El combustible también puede irritar la piel y los ojos. Para evitar esto, siempre complete el "Procedimiento de seguridad de la línea de combustible", mientras se refiere a "ANTES DE LA PRECAUCIÓN DE SERVICIO".
- Una persona con carga de electricidad estática podría provocar un incendio o una explosión, lo que provocaría la muerte o lesiones graves. Antes de drenar el combustible, asegúrese de descargar electricidad estática tocando la carrocería del vehículo.

PRECAUCIÓN:

- Desconectar / conectar el conector de liberación rápida sin limpiarlo puede dañar la tubería de combustible y el conector de liberación rápida. Limpie siempre el área de la junta del conector de liberación rápida antes de desconectar / conectar con un paño o un cepillo suave y asegúrese de que no tenga material extraño.

Tipo de conector de liberación rápida

PRECAUCIÓN:

- Verifique el tipo y la ubicación, e instálelos / elimínelos correctamente.

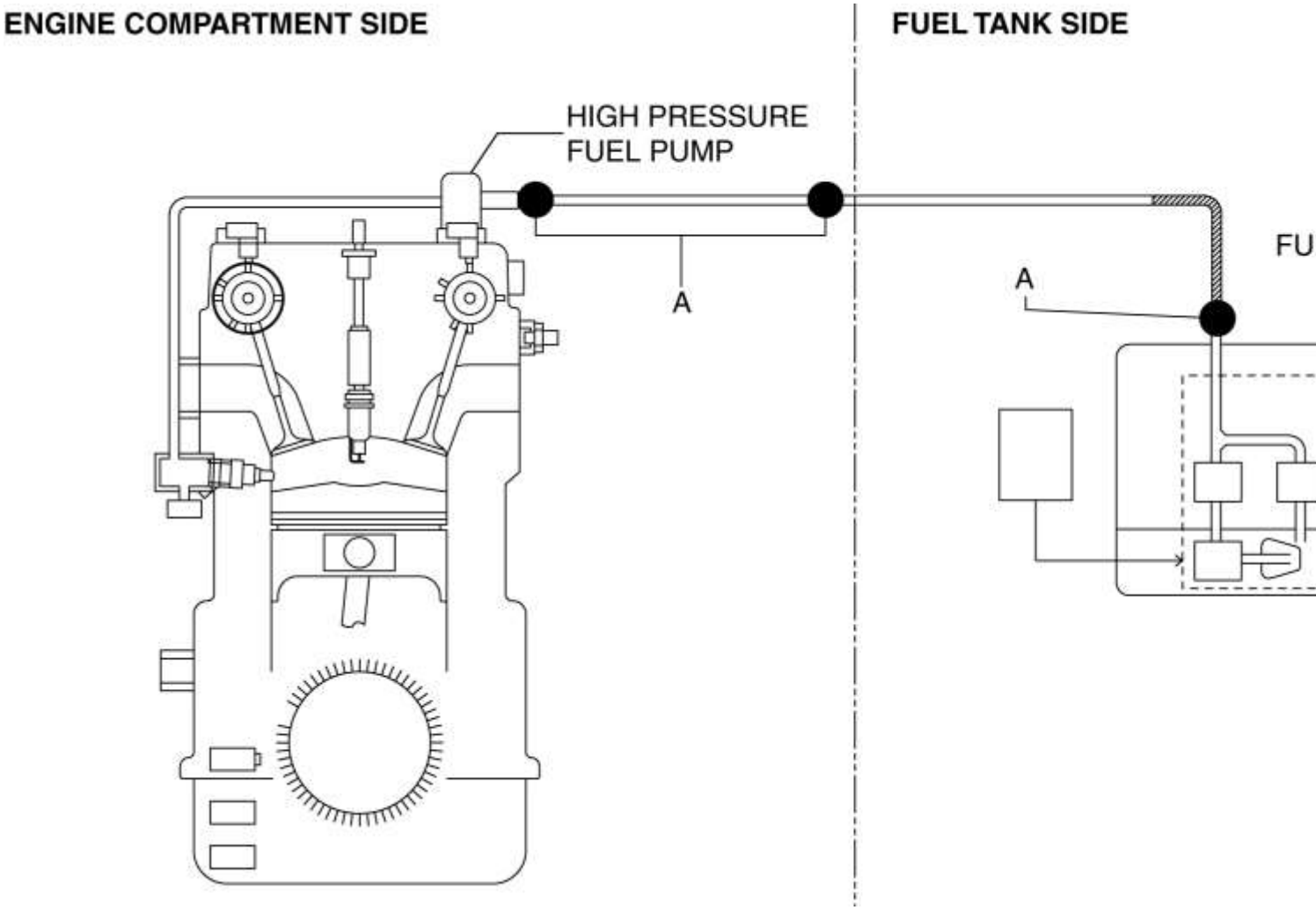

Tipo A Remoción

1. Complete "ANTES DE LA PRECAUCIÓN DE SERVICIO". (Consulte [ANTES DEL SERVICIO PRECAUCION [SKYACTIV-G 2.5]](#) .)

2. Mueva el retenedor hacia arriba con un destornillador plano pequeño o una herramienta similar.

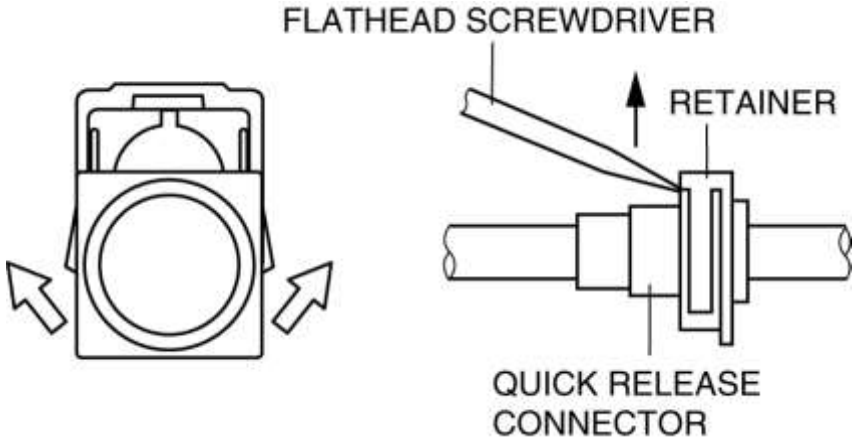

3. Extraiga la manguera de combustible directamente de la tubería de combustible y desconéctela.

4. Cubra el conector de liberación rápida desconectado y el tubo de combustible con láminas de vinilo o un material similar para evitar que se raye o ensucie.

Tipo B Remoción

PRECAUCIÓN:

- Tenga cuidado de no dañar la tubería al desbloquear el retenedor.

1. Complete "ANTES DE LA PRECAUCIÓN DE SERVICIO". (Consulte ANTES DEL SERVICIO PRECAUCION [SKYACTIV-G 2.5] .)

2. Inserte la SST en el conector de liberación rápida.

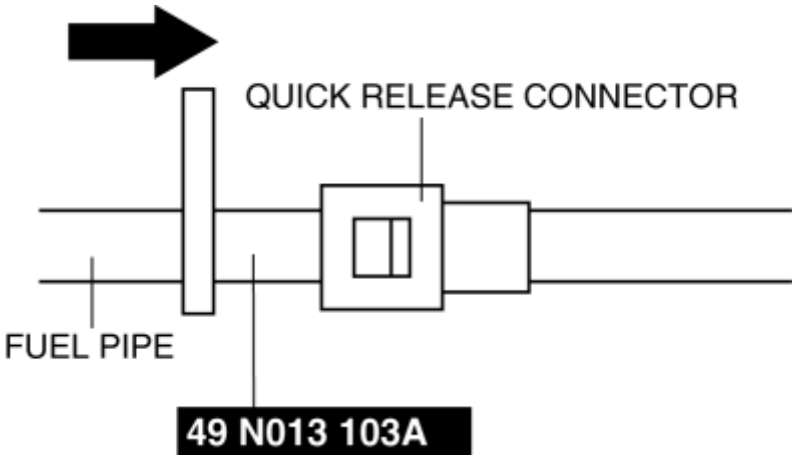

3. Tire de la manguera de combustible hacia afuera de la tubería de combustible y desconéctela.

4. Cubra el conector de liberación rápida desconectado y el tubo de combustible con láminas de vinilo o un material similar para evitar que se raye o ensucie.

Instalación tipo A

NOTA:

- Si la junta tórica del conector de liberación rápida está dañada o se ha deslizado, reemplace la manguera de combustible.
- Una pestaña checker está integrada con el conector de liberación rápida para nuevas mangueras de combustible. Retire la lengüeta del verificador del conector de liberación rápida después de que el conector esté completamente enganchado con el tubo de combustible.

1. Inspeccione la manguera de combustible y la superficie de sellado de la tubería de combustible por daños y deformación.

- Si hay un mal funcionamiento, reemplácelo por uno nuevo.

2. Aplique una pequeña cantidad de aceite de motor limpio a la superficie de sellado de la tubería de combustible.

3. Instale el conector de liberación rápida.

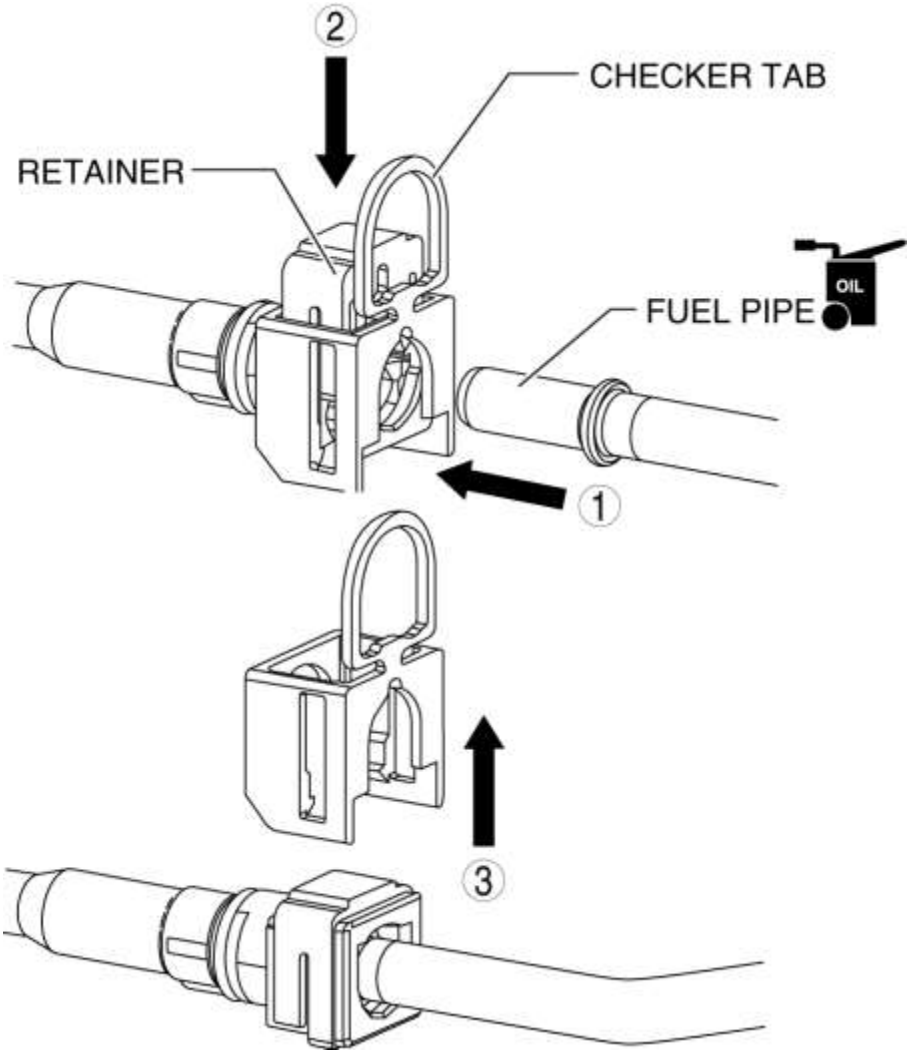

- Inserte el tubo de combustible directamente en el extremo del conector de liberación rápida.
- Presione hacia abajo el retenedor con un dedo.
    - Si no se puede empujar hacia abajo el retenedor, empuje la tubería de combustible más hacia el conector de liberación rápida.

4. Tire ligeramente y presione el conector de liberación rápida unas pocas veces a mano, y luego verifique que esté conectado de forma segura.

5. Complete la "PRECAUCIÓN DESPUÉS DEL SERVICIO". (Consulte DESPUÉS DE LA PRECAUCIÓN DE SERVICIO [SKYACTIV-G 2.5] .)

Instalación tipo B

NOTA:

- Si la junta tórica del conector de liberación rápida está dañada o se ha deslizado, reemplace el componente de la tubería.
- Una pestaña checker está integrada con el conector de liberación rápida para nuevas mangueras de combustible y mangueras de combustible. Retire la lengüeta del verificador del conector de liberación rápida después de que el conector esté completamente enganchado con el tubo de combustible.

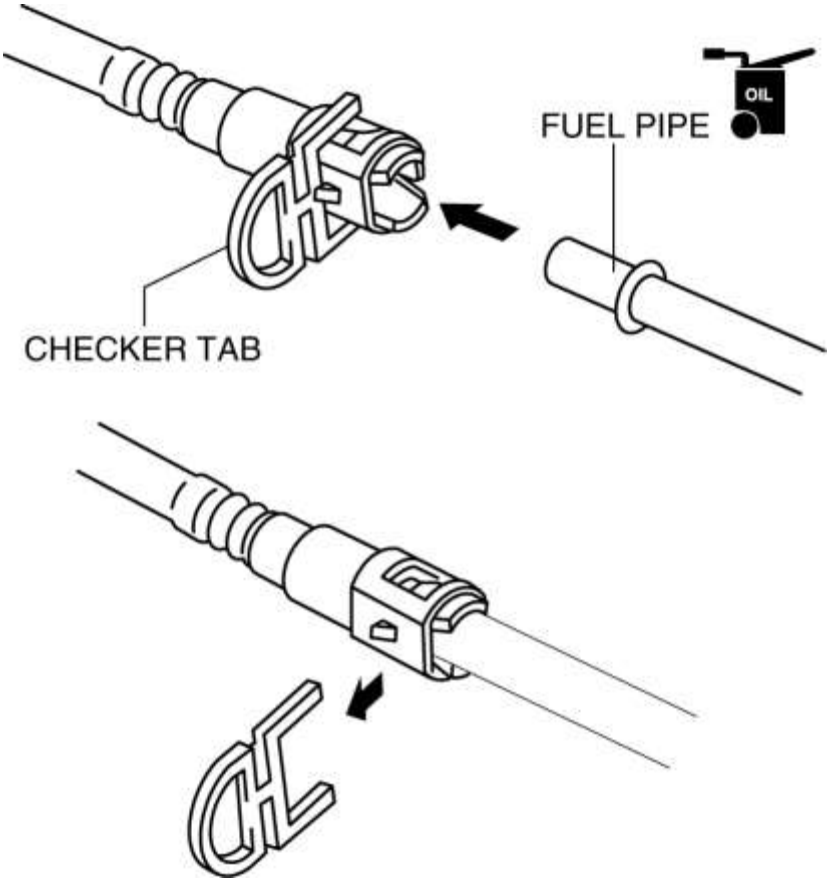

1. Inspeccione la manguera de combustible y la superficie de sellado de la tubería de combustible por daños y deformación.

- Si hay un mal funcionamiento, reemplácelo por uno nuevo.

2. Aplique una pequeña cantidad de aceite de motor limpio a la superficie de sellado de la tubería de combustible.

3. Instale un nuevo retén en el conector de liberación rápida.

4. Vuelva a conectar la manguera de combustible directamente a la tubería de combustible hasta que escuche un clic.

5. Tire ligeramente y presione el conector de liberación rápida unas pocas veces a mano, y luego verifique que esté conectado de forma segura.

6. Complete la "PRECAUCIÓN DESPUÉS DEL SERVICIO". (Consulte DESPUÉS DE LA PRECAUCIÓN DE SERVICIO [SKYACTIV-G 2.5] .)

Mazda6 - Motor

DESMONTAJE / INSTALACIÓN DEL INYECTOR DE COMBUSTIBLE [SKYACTIV-G 2.5]

ADVERTENCIA:

- El combustible es un líquido muy inflamable. Si el combustible se derrama o se escapa del sistema de combustible presurizado, causará lesiones graves o la muerte y la rotura de la instalación. El combustible también puede irritar la piel y los ojos. Para evitar esto,

siempre complete el "Procedimiento de seguridad de la línea de combustible", mientras se refiere a "ANTES DE LA PRECAUCIÓN DE SERVICIO".
- Una persona con carga de electricidad estática podría provocar un incendio o una explosión, lo que provocaría la muerte o lesiones graves. Antes de drenar el combustible, asegúrese de descargar electricidad estática tocando la carrocería del vehículo.

PRECAUCIÓN:

- Tocar el extremo del inyector de combustible con la mano o presionarlo contra un objeto puede causar un mal funcionamiento. Tenga mucho cuidado al manipular el extremo del inyector de combustible.
- Cuando se retira el distribuidor de combustible, se perderá la hermeticidad del inyector de combustible. Siempre reemplace el anillo de tope, la junta tórica, el anillo de respaldo y el sello de teflón del inyector de combustible por unos nuevos.
- No retire el sensor de presión de combustible del distribuidor de combustible.

1. Complete "ANTES DE LA PRECAUCIÓN DE SERVICIO". (Consulte ANTES DEL SERVICIO PRECAUCION [SKYACTIV-G 2.5] .)

2. Desconecte el cable negativo de la batería. (Ver DESCONEXIÓN / CONEXIÓN DEL CABLE DE LA BATERÍA NEGATIVA [SKYACTIV-G 2.5] .)

3. Retire la placa del orificio del tapón. (Consulte REMOCION / INSTALACION DE LA PLACA DEL ORIFICIO DE ENCHUFE [SKYACTIV-G 2.5] .)

4. Retire el colector de admisión. (Consulte REMOCION / INSTALACION DEL SISTEMA DE AIRE DE ADICIÓN [SKYACTIV-G 2.5] .)

5. Eliminar en el orden indicado en la tabla.

6. Instalar en el orden inverso al de eliminación.

7. Complete la "PRECAUCIÓN DESPUÉS DEL SERVICIO". (Consulte DESPUÉS DE LA PRECAUCIÓN DE SERVICIO [SKYACTIV-G 2.5] .)

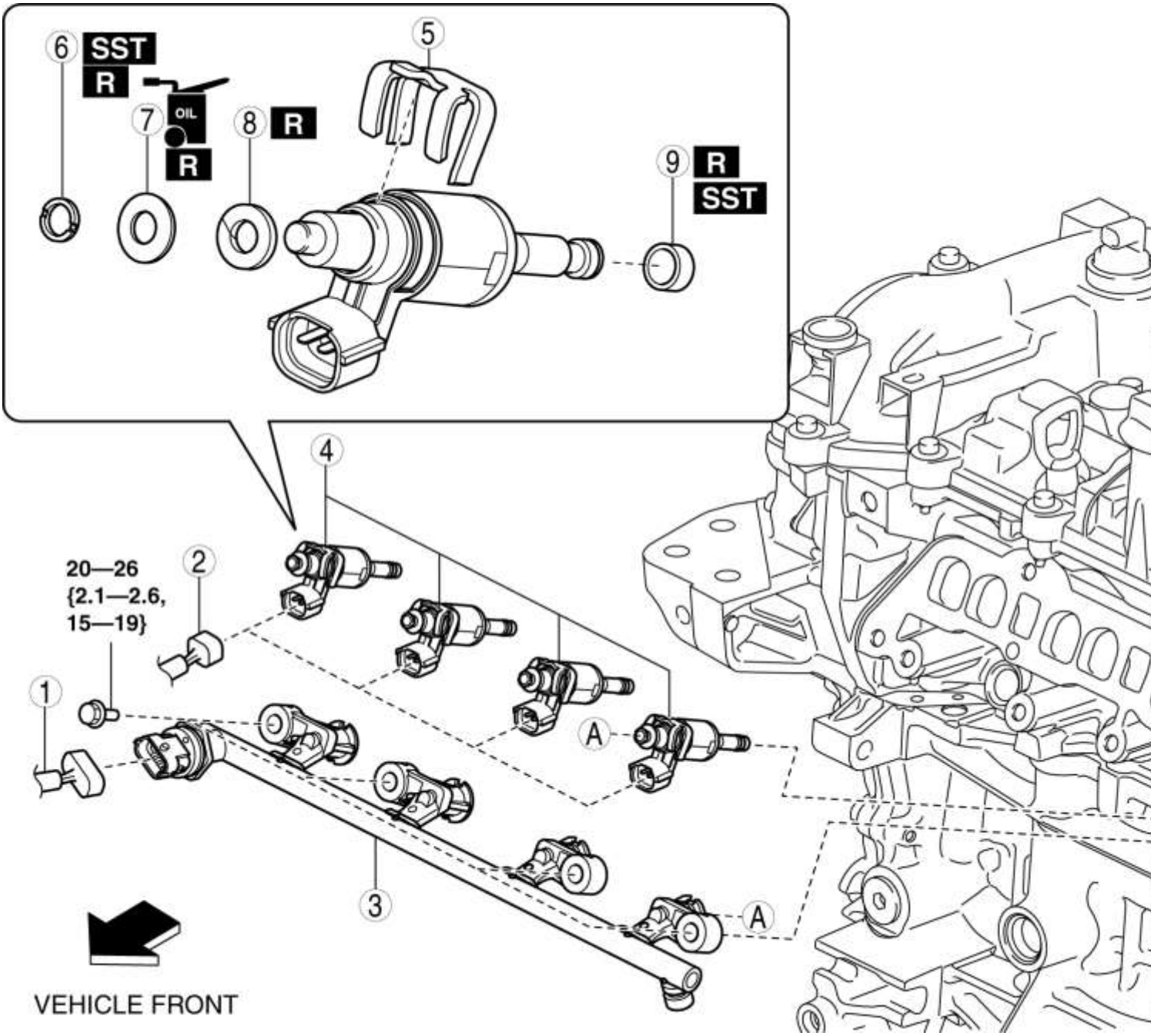

1	Conector del sensor de presión de combustible
2	Conector de inyector de combustible
3	Distribuidor de combustible (Consulte la Nota de eliminación del distribuidor de combustible). (Consulte la Nota de instalación del distribuidor de combustible).
4	Inyector de combustible (Consulte la Nota de instalación del inyector de combustible).
5	Espaciador

6	Anillo de tope (Consulte la Nota de eliminación del anillo de retención). (Consulte la Nota de instalación del anillo de retención).
7	Junta tórica
8	Anillo de respaldo (Consulte la Nota de instalación del anillo de respaldo).
9	Sello de teflón (Consulte la Nota de eliminación de sello de teflón). (Consulte la Nota de instalación del sello de teflón).

Nota de eliminación del distribuidor de combustible

1. Retire la tubería de combustible de alta presión. (Consulte REMOCION / INSTALACION DE LA BOMBA DE COMBUSTIBLE A ALTA PRESION [SKYACTIV-G 2.5] .)

2. Retire el distribuidor de combustible.

Nota de eliminación del anillo de tapón

NOTA:

- Al quitar el anillo de tope, no dañe el inyector de combustible con la herramienta.

1. Retire el anillo de retención como se muestra en la figura.

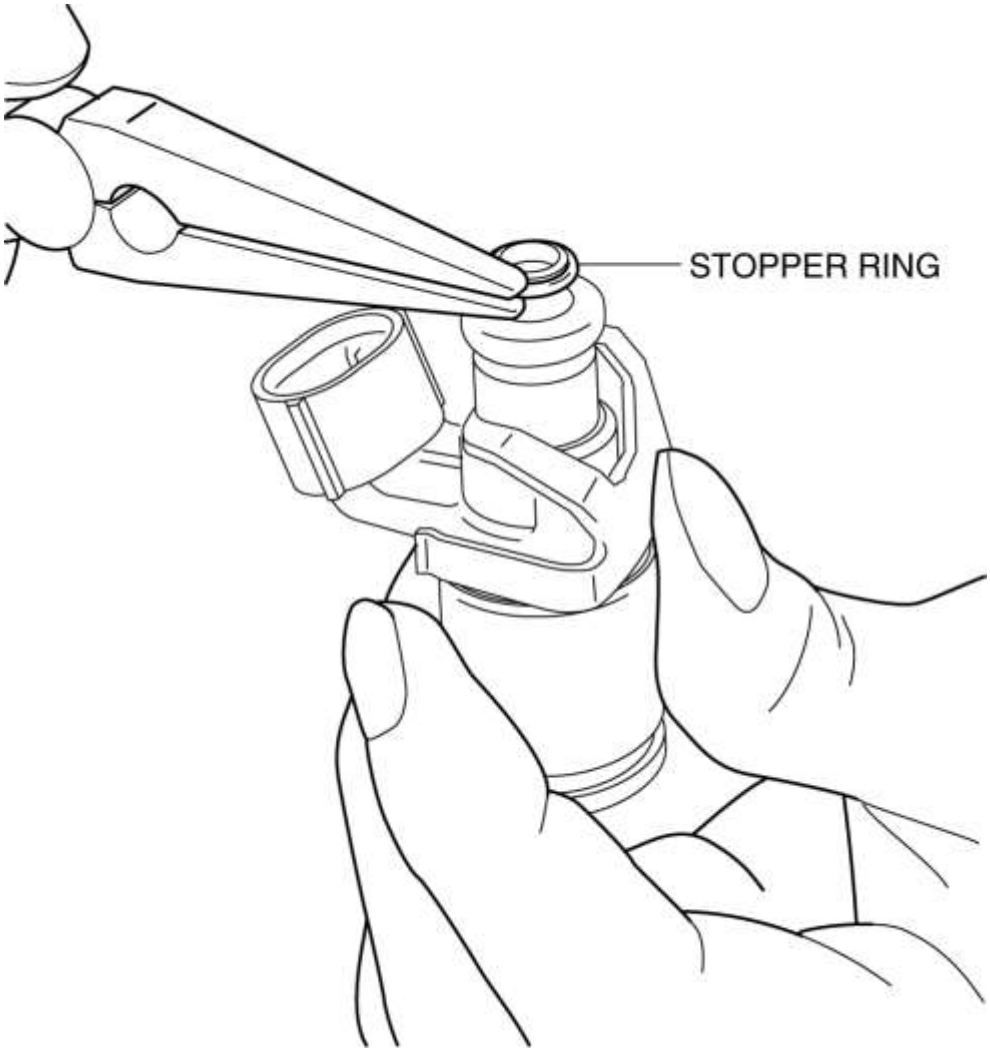

Nota de eliminación de sello de teflón

NOTA:

- Al estirar el sello de teflón, no dañe el inyector de combustible con la herramienta.

1. Estire el sello de teflón como se muestra en la figura.

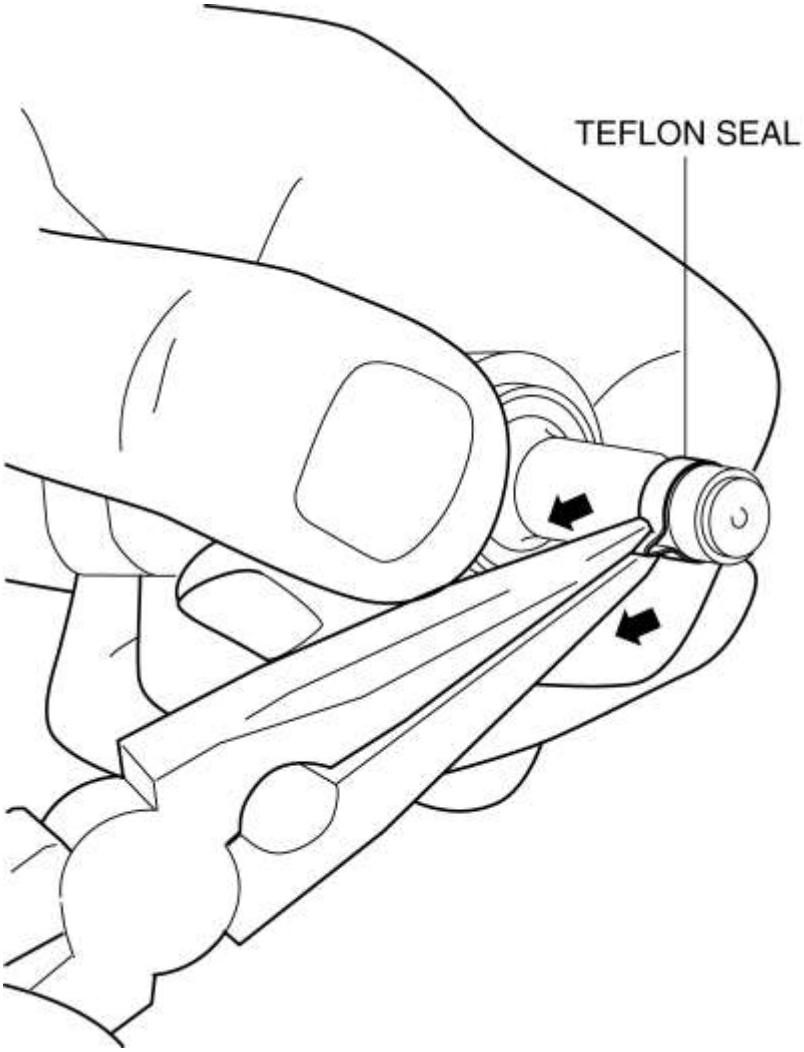

2. Retire el sello de teflón como se muestra en la figura.

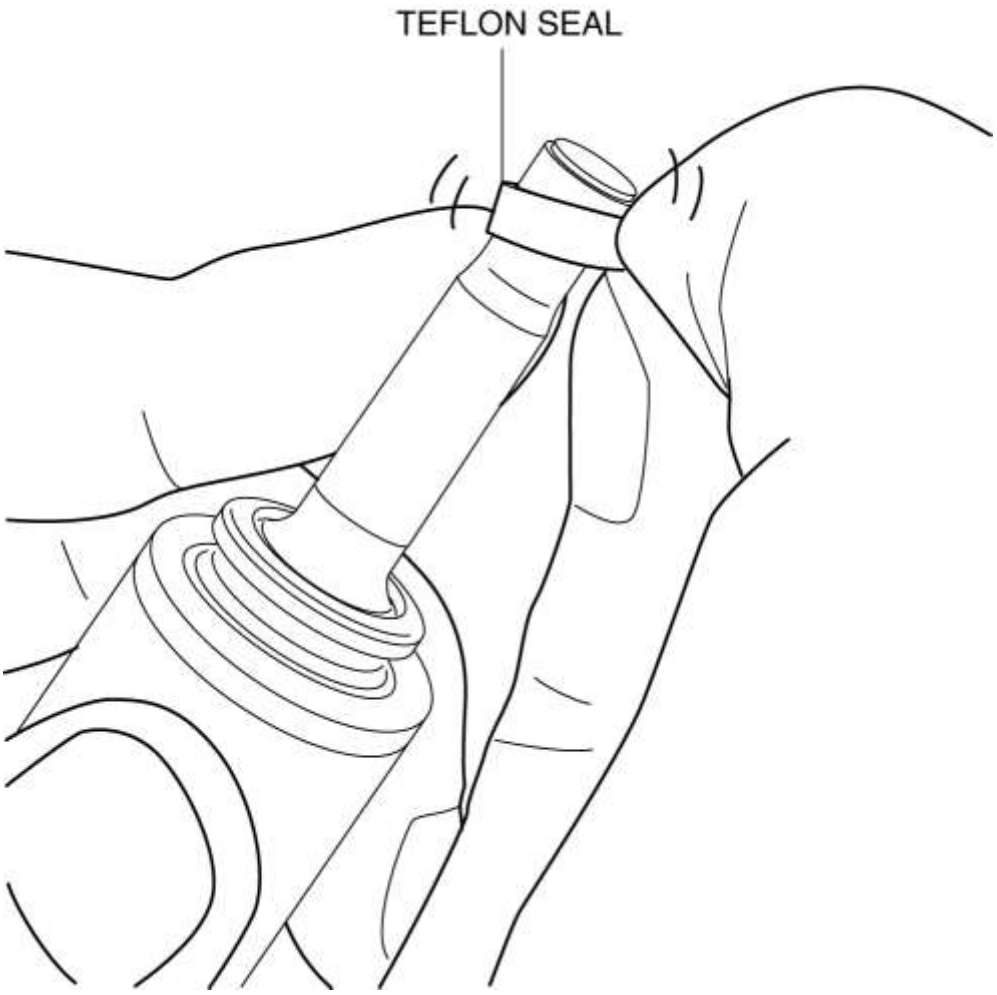

Nota de instalación de sello de teflón

NOTA:

- 49 D013 102, 49 D013 103 y 49 D013 104 son componentes para 49 D013 1A0.

1. Aplique aceite de motor a la **SST** .

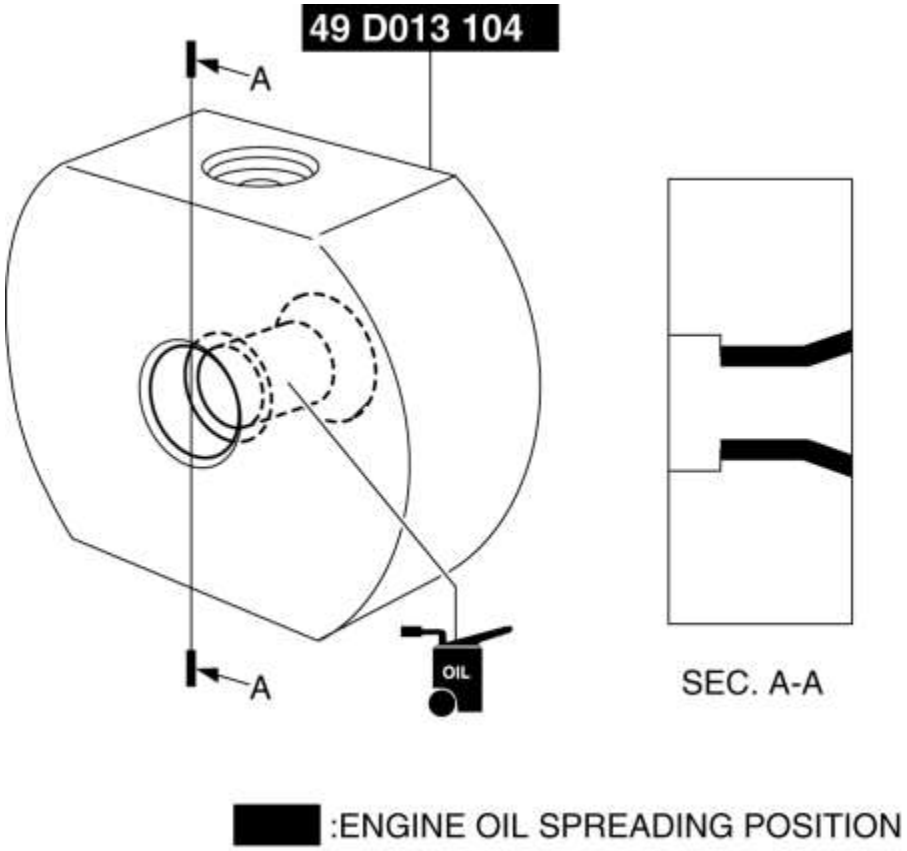

2. Instale el **SST** con la marca en el **SST** frente al inyector de combustible.

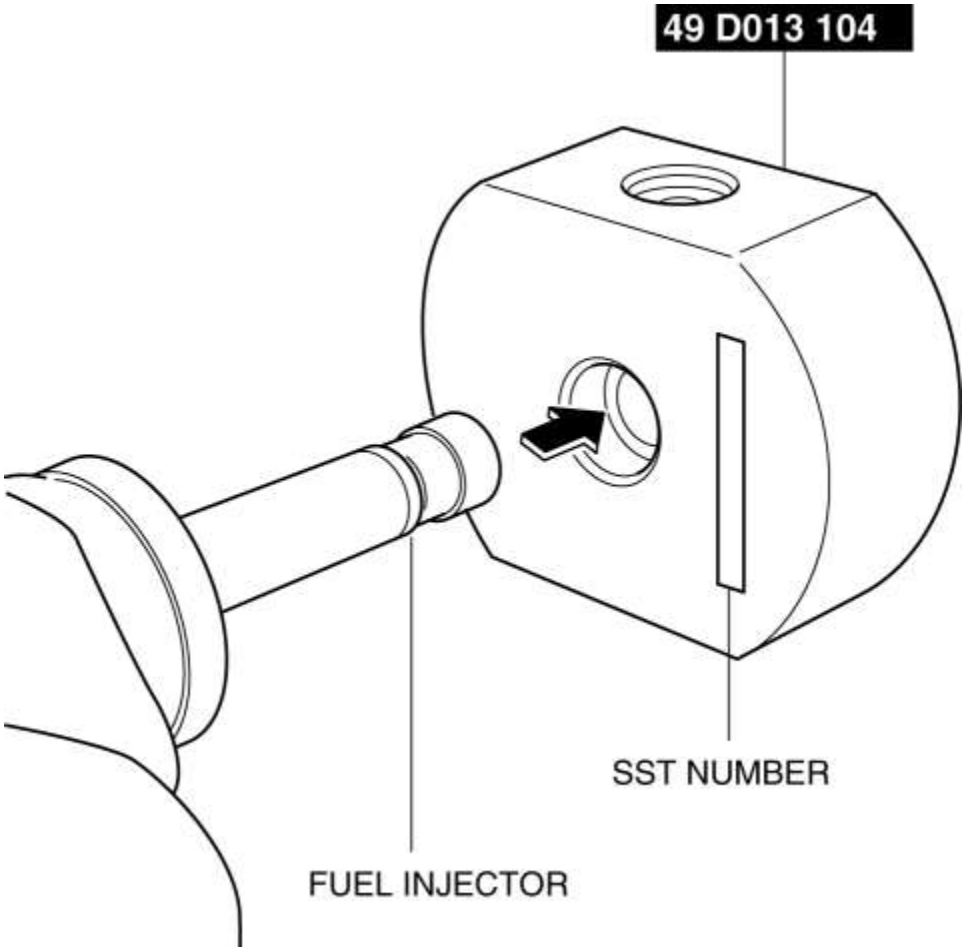

3. Inserte un nuevo sello de teflón en la **SST** .

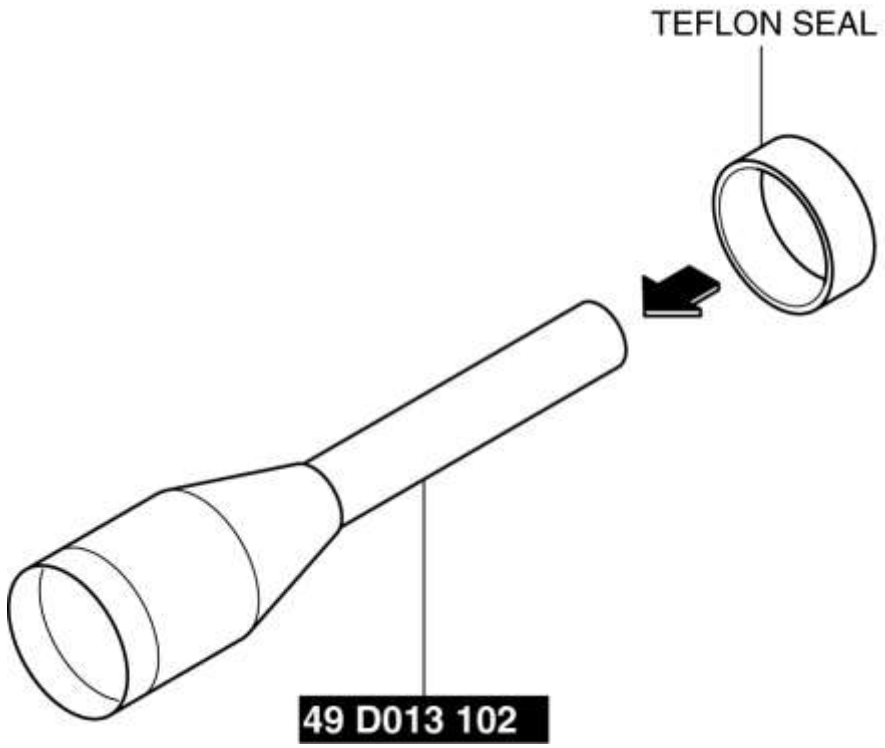

4. Instale el **SST** equipado con el sello de teflón en el extremo del inyector de combustible.

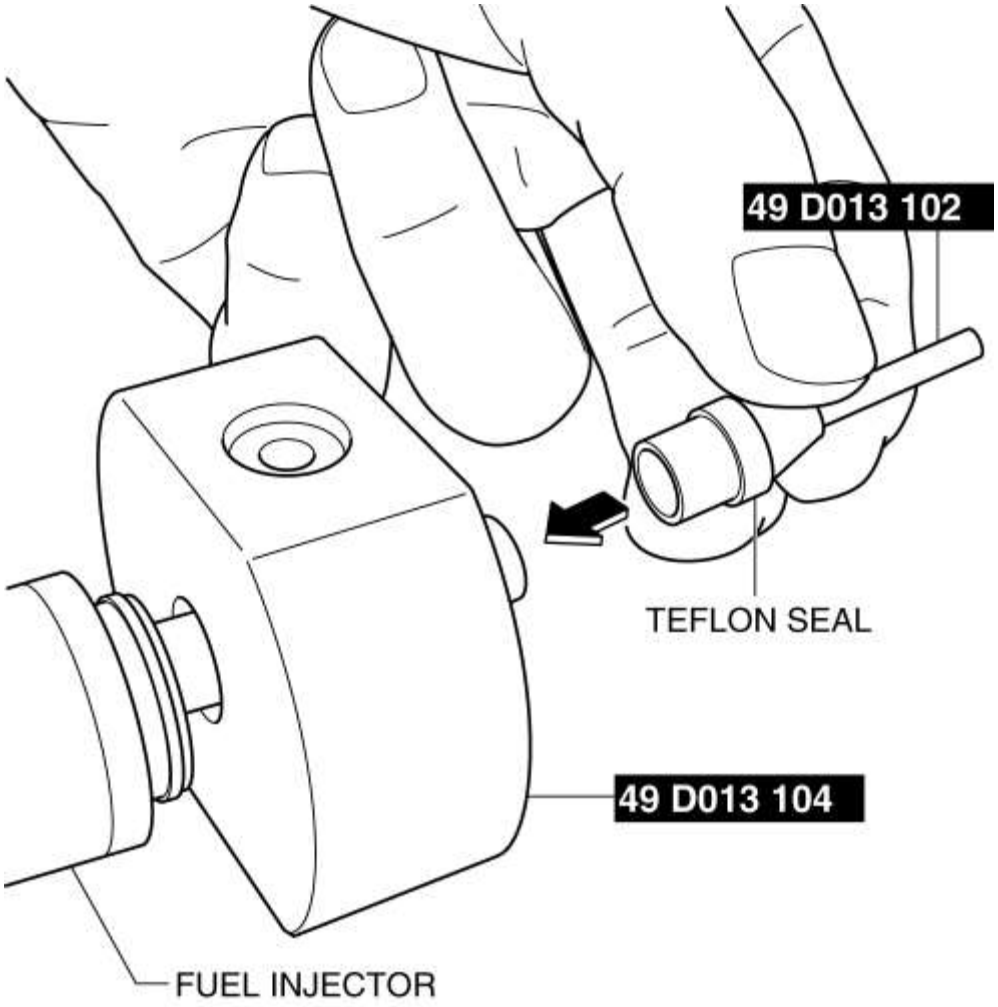

5. Usando la **SST** , presione el sello de teflón hacia el lado del inyector de combustible.

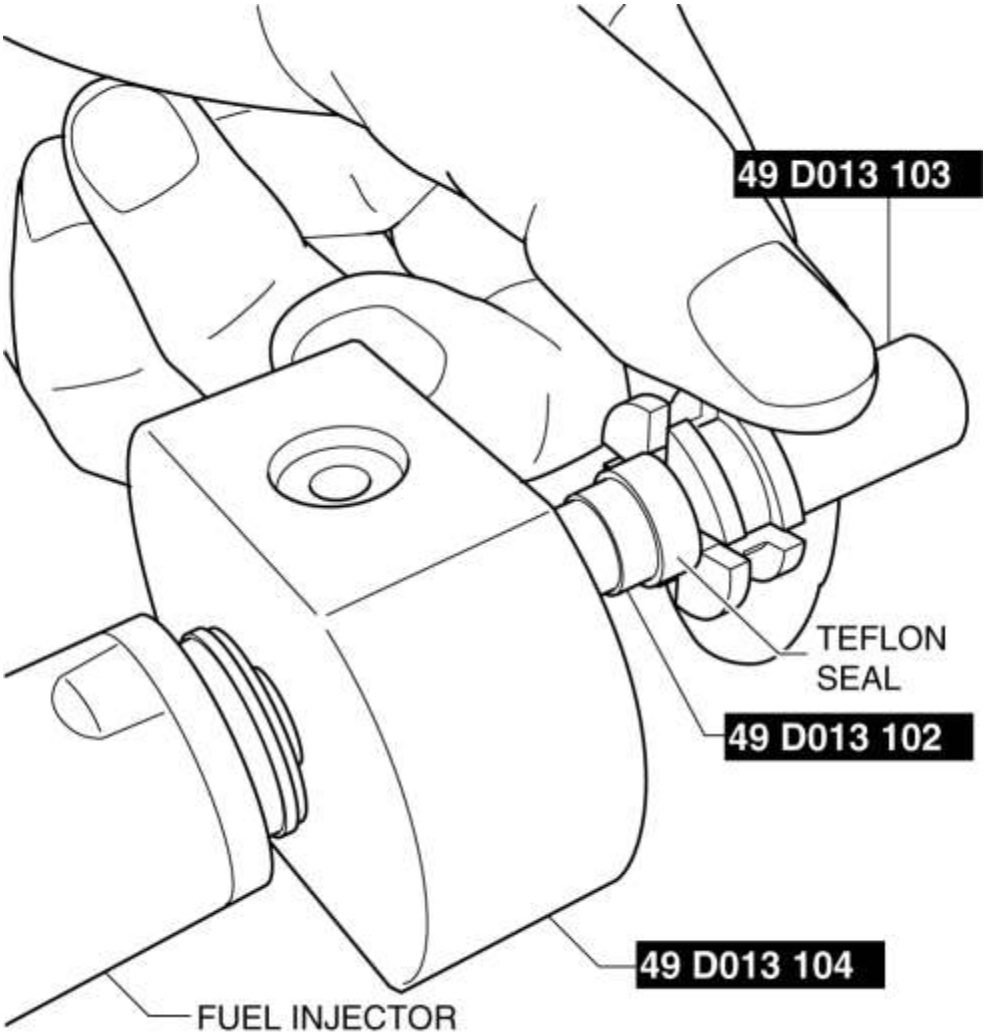

6. Presione sobre el sello de teflón a la posición indicada en la figura, luego retire el **SST** .

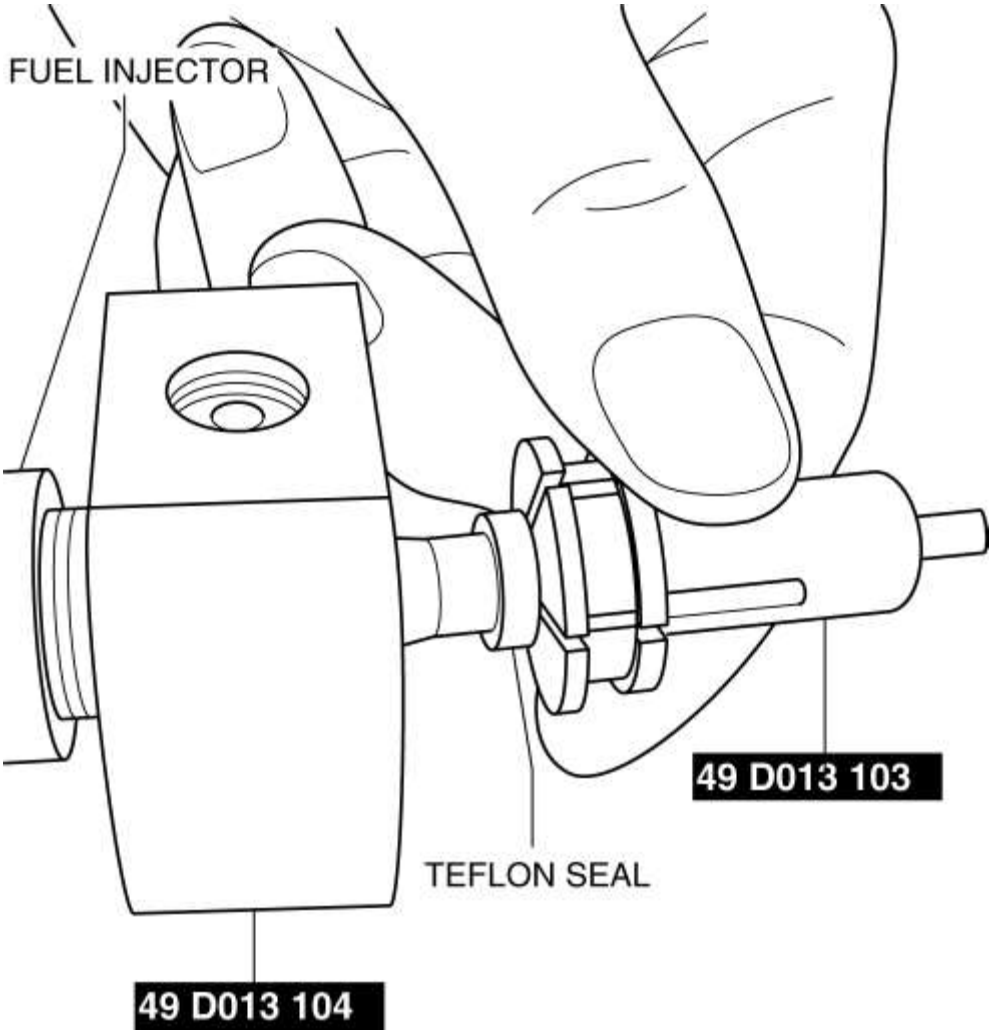

7. Instale el sello de teflón en el inyector de combustible con la mano y retire la **SST** .

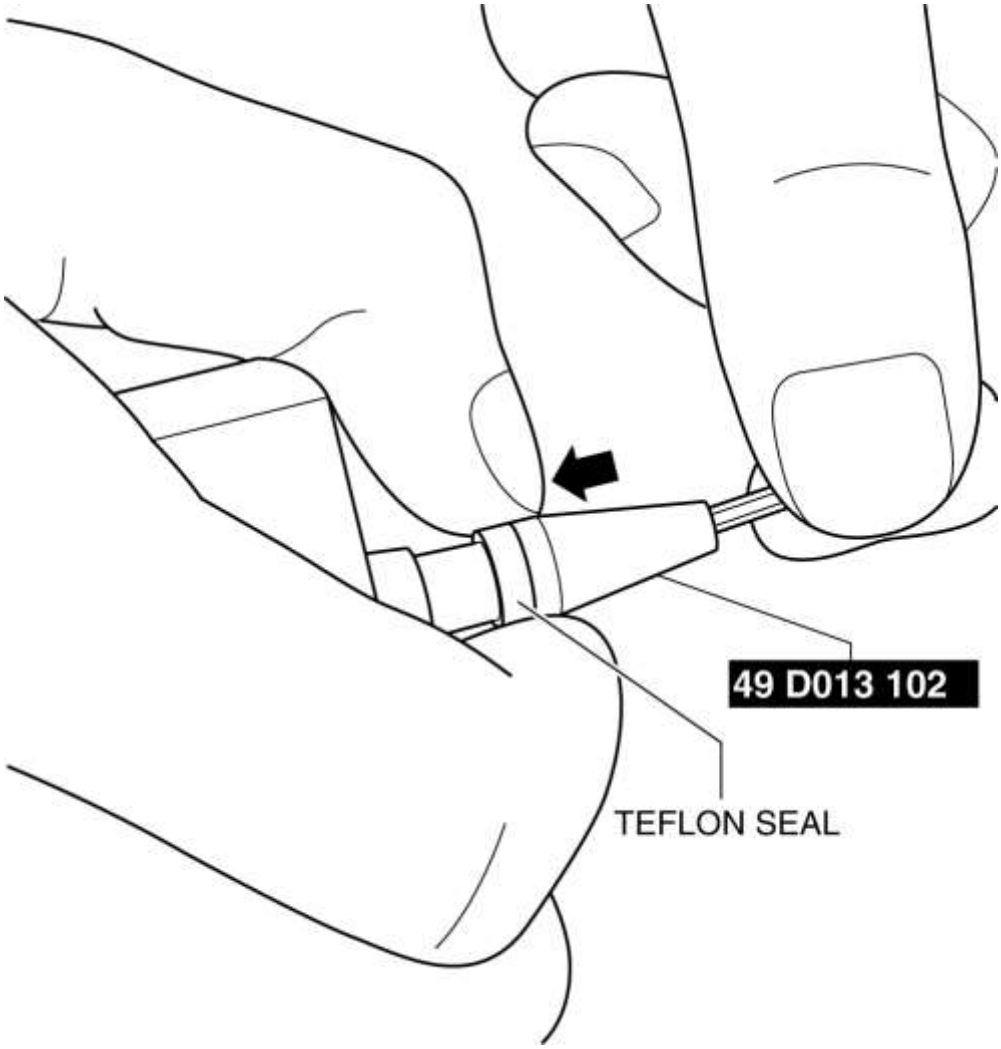

8. Deslice el **SST** hasta el final del inyector de combustible.

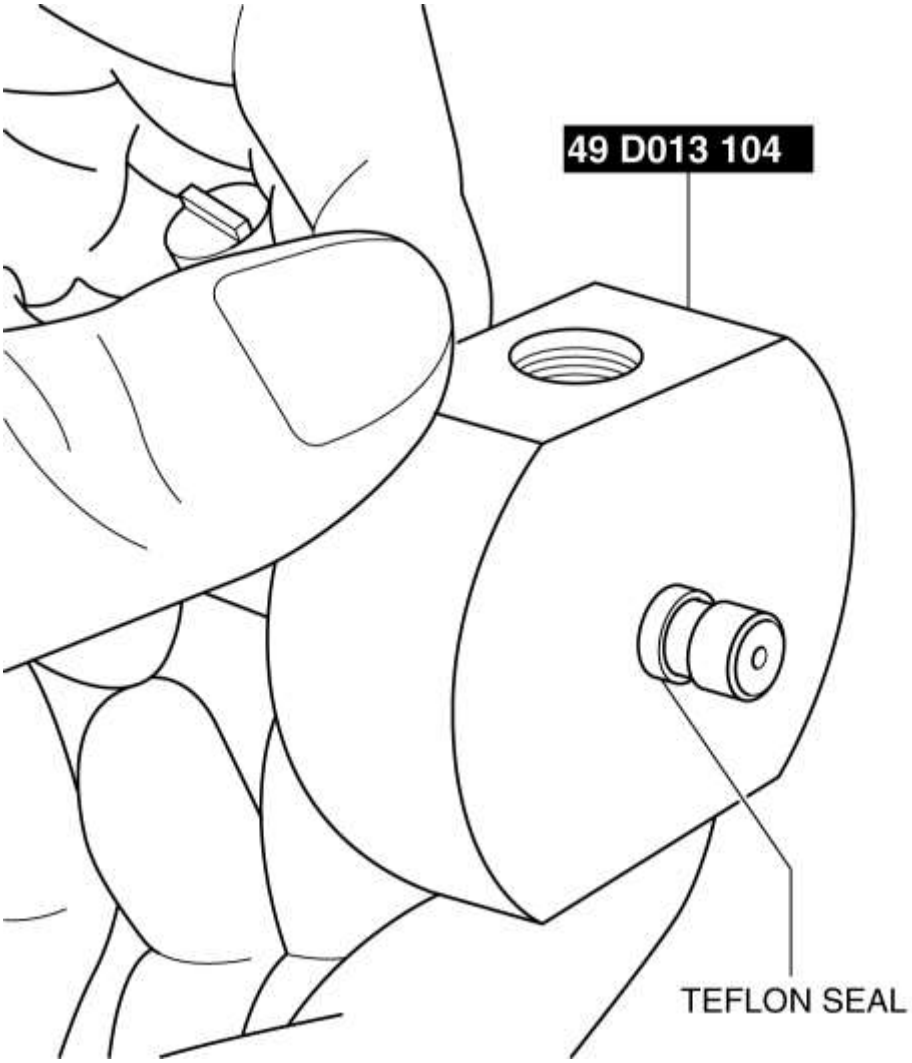

9. Sostenga la **SST** en la posición que se muestra en la figura y coloque correctamente el sello de teflón durante más de 30 segundos.

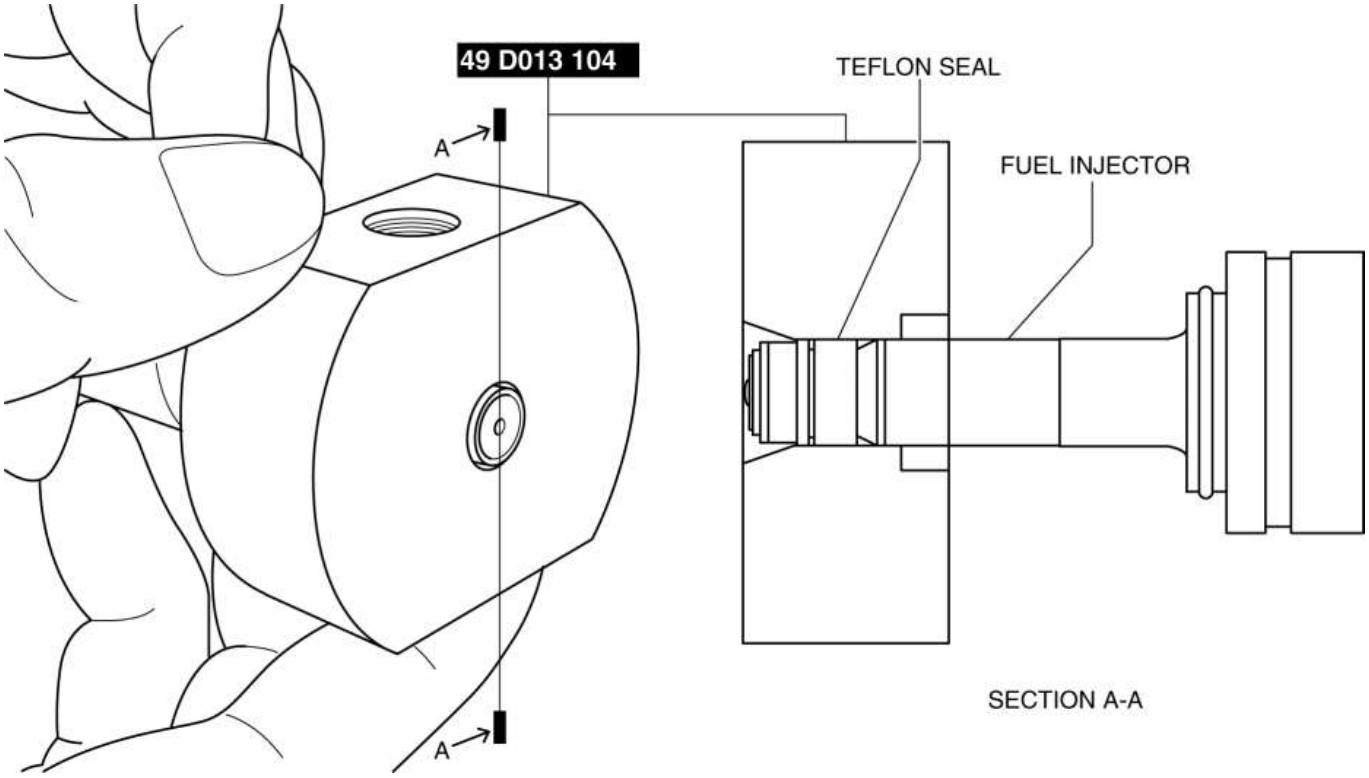

Nota de instalación del anillo de respaldo

1. Instale el anillo de respaldo, asegurándose de que esté instalado en la dirección correcta.

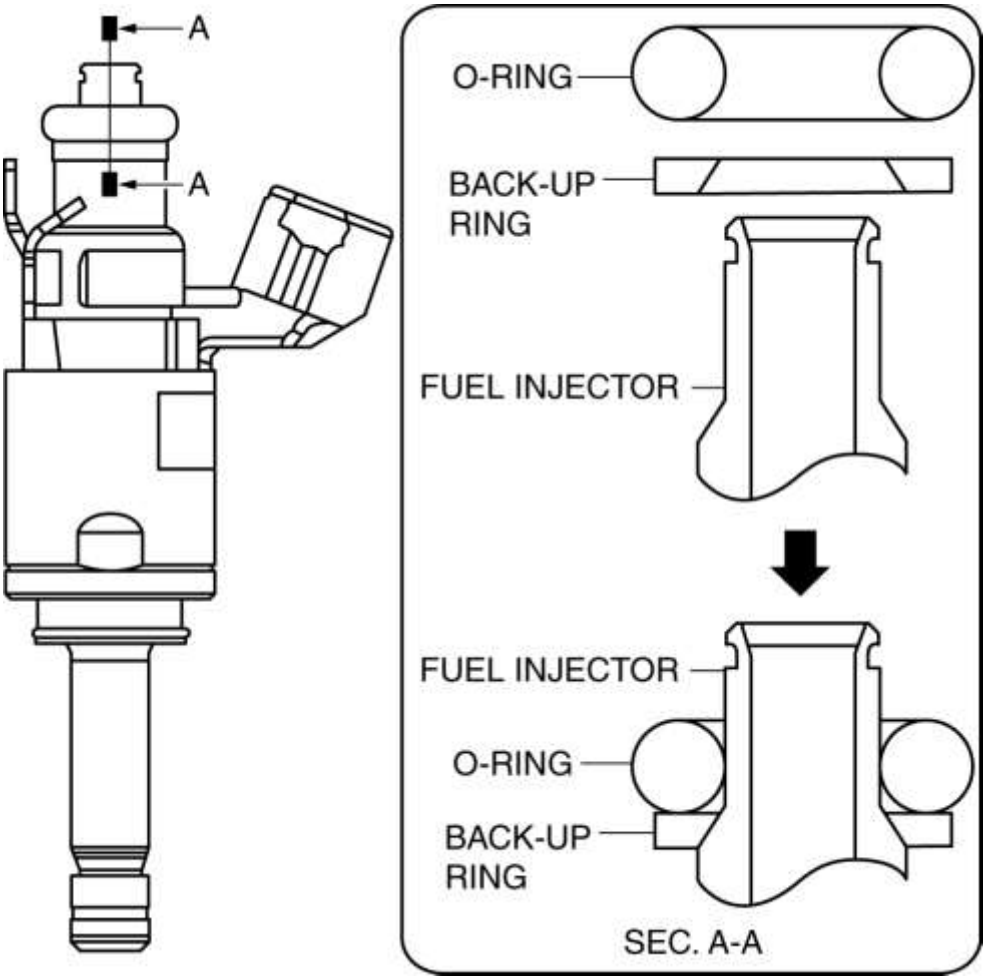

2. Después de instalar el anillo de respaldo, verifique que esté instalado correctamente.

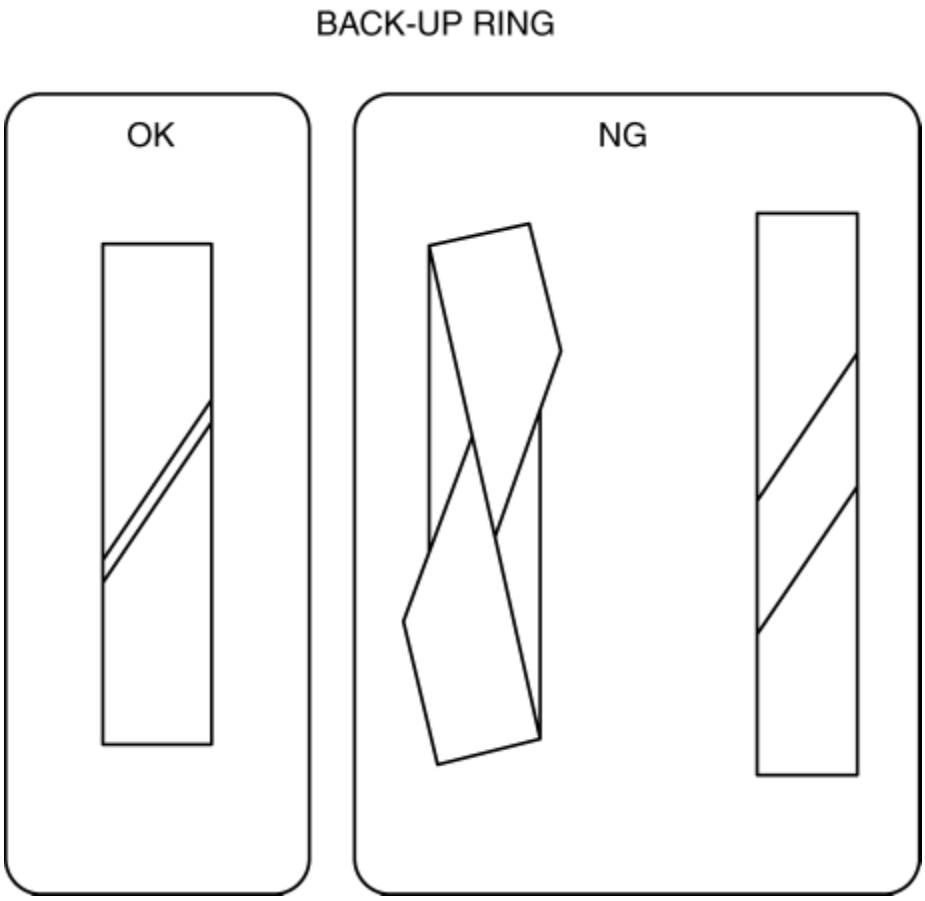

Nota de instalación del anillo de tapón

NOTA:

- No inserte el anillo de tope en un ángulo, y siempre presiónelo directamente hacia la SST.

1. Coloque un nuevo anillo de tope en la **SST** como se muestra en la figura teniendo cuidado con la orientación del anillo de tope, y presione hacia abajo el inyector de combustible hasta que escuche un clic.

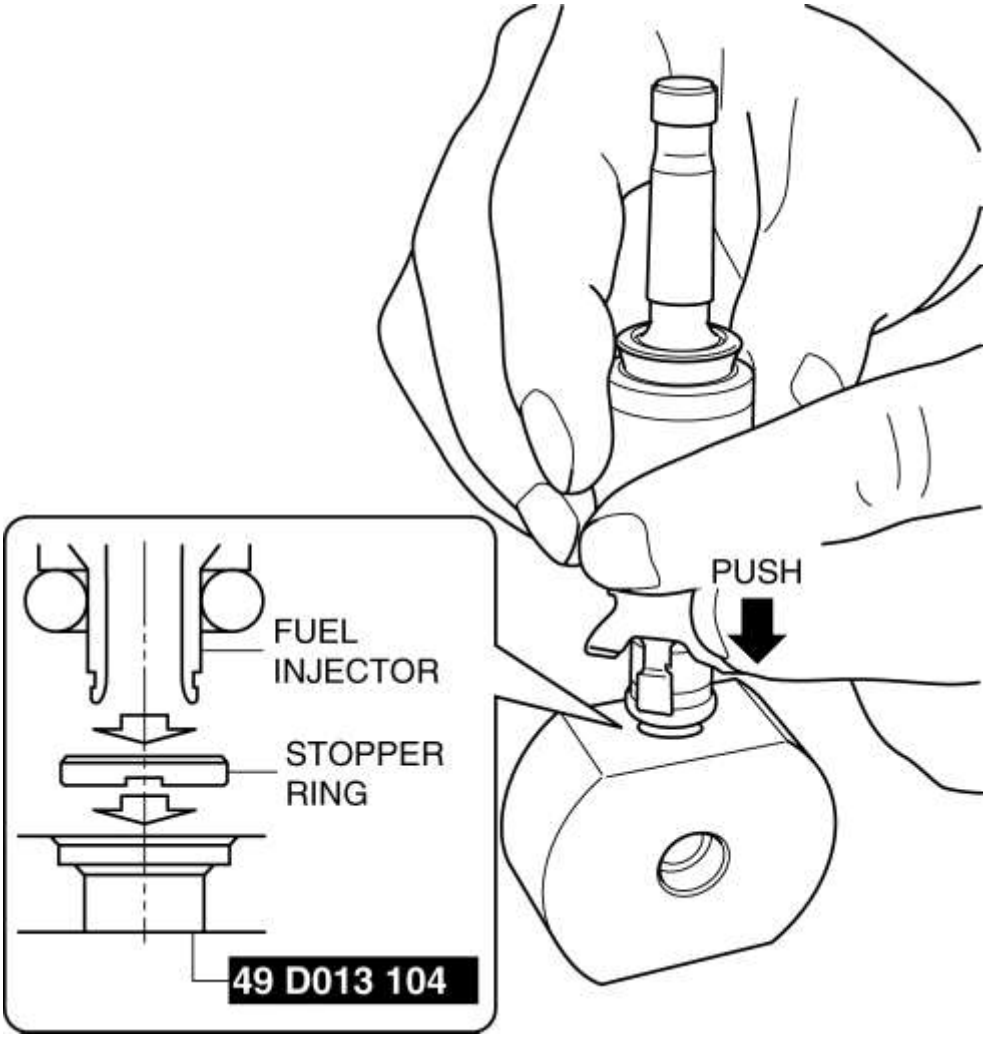

Nota de instalación del inyector de combustible

PRECAUCIÓN:

- Si se aplica aceite de motor al inyector de combustible, podría adherirse a los orificios de inyección e inhibir el funcionamiento del inyector de combustible. Para evitar esto, aplique aceite de motor en el lado de la culata.

1. Aplique aceite de motor a los orificios de instalación del inyector de combustible.

2. Inserte los inyectores de combustible en los orificios de instalación uno por uno, teniendo cuidado con la dirección en la que apuntan los inyectores de combustible.

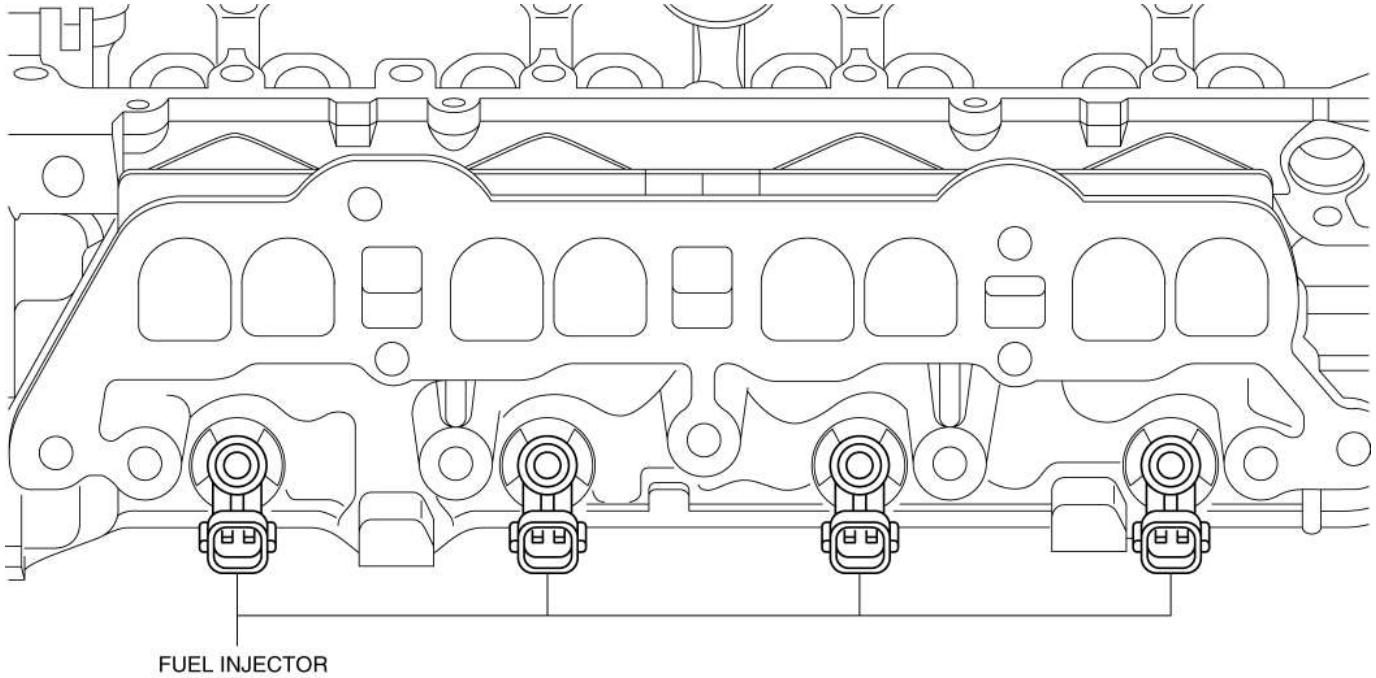

Nota de instalación del distribuidor de combustible

1. Instale el distribuidor de combustible en los inyectores de combustible mientras alinea la proyección del espaciador con la muesca del distribuidor de combustible.

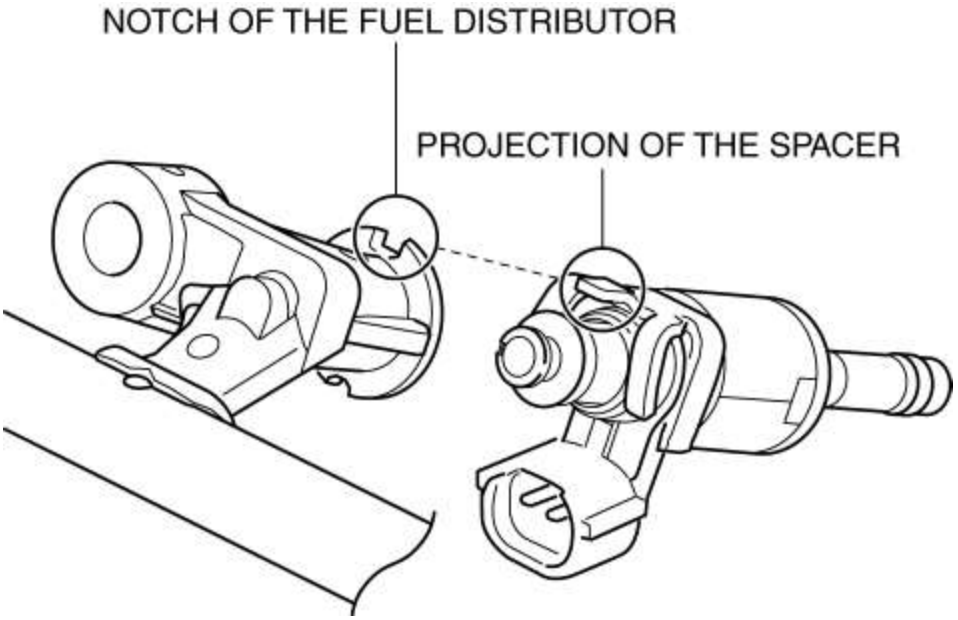

2. Apriete temporalmente los pernos de instalación del distribuidor de combustible hasta que sus cabezas entren en contacto con los distribuidores de combustible.

3. Gire los pernos de instalación del distribuidor de combustible medio giro en el orden que se muestra en la figura.

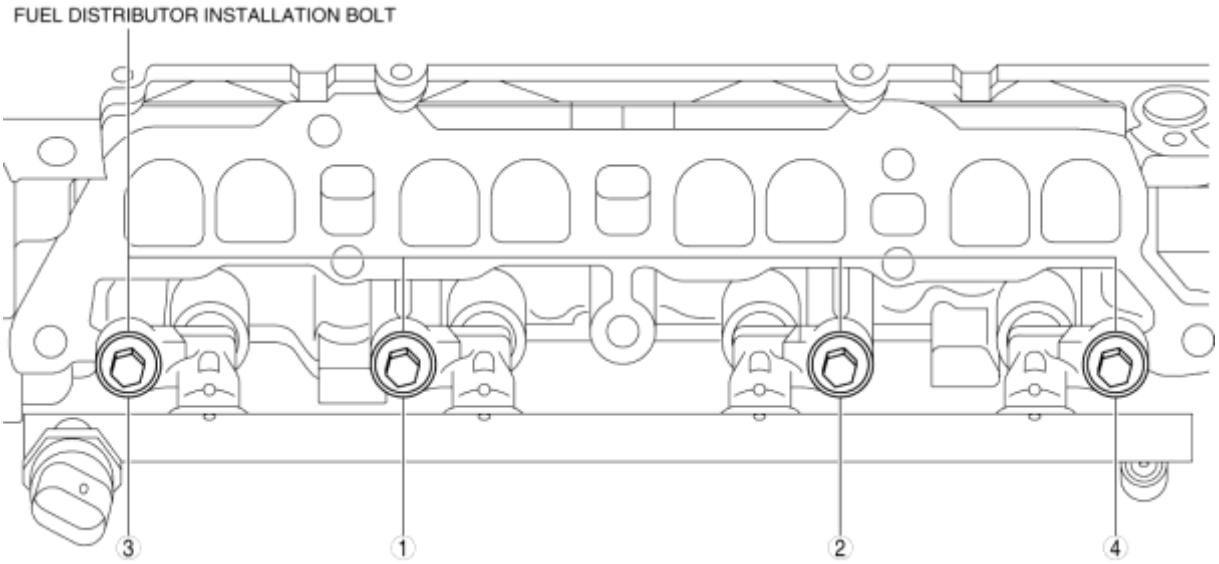

4. Gire los pernos de instalación del distribuidor de combustible otra media vuelta en el orden que se muestra en la figura (un giro incluyendo la media vuelta en el paso 3).

5. Apriete los pernos de instalación del distribuidor de combustible en el orden que se muestra en la figura.

Par de apriete del perno de instalación del distribuidor de combustible

- 20-26 N · m {2.1-2.6 kgf · m, 15-19 ft · lbf}

Mazda6 - Motor

INSPECCIÓN DEL INYECTOR DE COMBUSTIBLE [SKYACTIV-G 2.5]

Inspección de resistencia

1. Desconecte el cable negativo de la batería. (Ver DESCONEXIÓN / CONEXIÓN DEL CABLE DE LA BATERÍA NEGATIVA [SKYACTIV-G 2.5] .)

2. Retire la placa del orificio del tapón. (Consulte REMOCION / INSTALACION DE LA PLACA DEL ORIFICIO DE ENCHUFE [SKYACTIV-G 2.5] .)

3. Desconecte el conector del inyector de combustible.

4. Inspeccione la resistencia entre los terminales A y B del inyector de combustible.

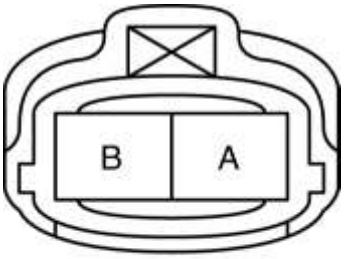

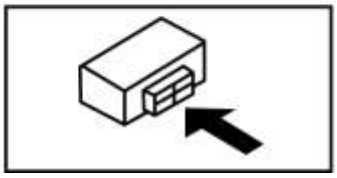

Resistencia del inyector de combustible

- 1.74-2.04 ohmios [20 ° C {68 ° F}]
- Si no está dentro de las especificaciones, reemplace el inyector de combustible. (Consulte REMOCION / INSTALACION DEL INYECTOR DE COMBUSTIBLE [SKYACTIV-G 2.5] .)

Mazda6 - Motor

DESMONTAJE / INSTALACIÓN DEL FILTRO DE COMBUSTIBLE (ALTA PRESIÓN) [SKYACTIV-G 2.5]

ADVERTENCIA:

- El combustible es un líquido muy inflamable. Si el combustible se derrama o se escapa del sistema de combustible presurizado, causará lesiones graves o la muerte y la rotura de la instalación. El combustible también puede irritar la piel y los ojos. Para evitar esto, siempre complete el "Procedimiento de seguridad de la línea de combustible", mientras se refiere a "ANTES DE LA PRECAUCIÓN DE SERVICIO".
- Una persona con carga de electricidad estática podría provocar un incendio o una explosión, lo que provocaría la muerte o lesiones graves. Antes de drenar el combustible, asegúrese de descargar electricidad estática tocando la carrocería del vehículo.

1. Complete "ANTES DE LA PRECAUCIÓN DE SERVICIO". (Consulte ANTES DEL SERVICIO PRECAUCION [SKYACTIV-G 2.5] .)

2. Desconecte el cable negativo de la batería. (Ver DESCONEXIÓN / CONEXIÓN DEL CABLE DE LA BATERÍA NEGATIVA [SKYACTIV-G 2.5] .)

3. Retire el cojín del asiento trasero. (Consulte REMOCION / INSTALACION DEL AMORTIGUADOR DEL ASIENTO TRASERO).

4. Retire la tapa del orificio de servicio.

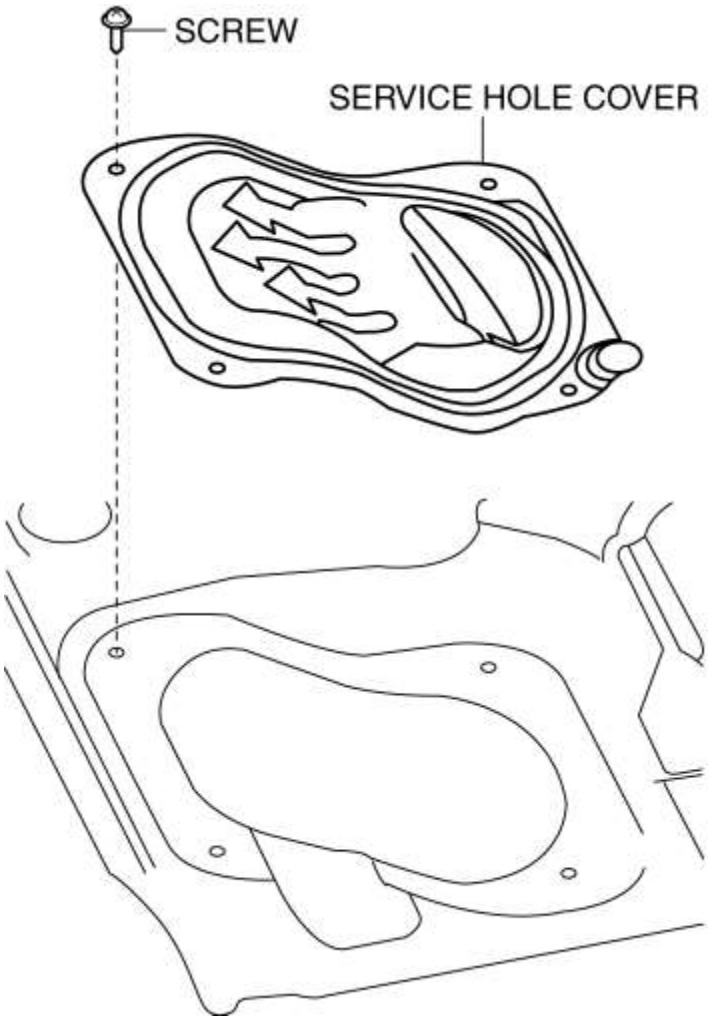

5. Retire la unidad de la bomba de combustible. (Consulte REMOCION / INSTALACION DE LA UNIDAD DE LA BOMBA DE COMBUSTIBLE [SKYACTIV-G 2.5] .)

6. Retire el filtro de combustible (alta presión). (Ver DESMONTAJE / MONTAJE DE LA UNIDAD DE LA BOMBA DE COMBUSTIBLE [SKYACTIV-G 2.5] .)

7. Instalar en el orden inverso de eliminación.

8. Complete la "PRECAUCIÓN DESPUÉS DEL SERVICIO". (Consulte DESPUÉS DE LA PRECAUCIÓN DE SERVICIO [SKYACTIV-G 2.5] .)

Mazda6 - Motor

DESMONTAJE / INSTALACIÓN DEL MÓDULO DE CONTROL DE LA BOMBA DE COMBUSTIBLE [SKYACTIV-G 2.5]

1. Desconecte el cable negativo de la batería. (Ver DESCONEXIÓN / CONEXIÓN DEL CABLE DE LA BATERÍA NEGATIVA [SKYACTIV-G 2.5] .)

2. Incline el respaldo del asiento trasero (LH). (Ver RETIRADA / INSTALACIÓN DEL ASIENTO DELANTERO TRASERO .)

3. Eliminar en el orden indicado en la tabla.

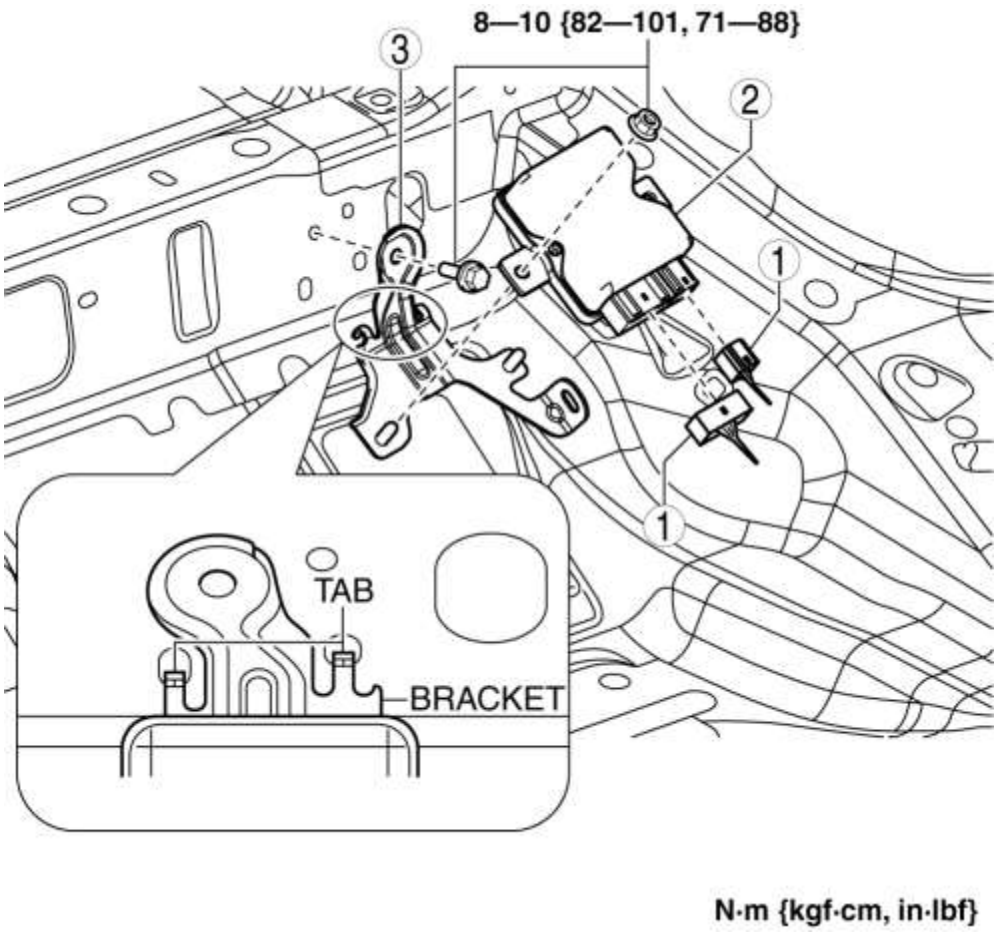

1	Conector del módulo de control de la bomba de combustible
2	Módulo de control de la bomba de combustible
3	Soporte del módulo de control de la bomba de combustible

4. Instalar en el orden inverso de eliminación.

Mazda6 - Motor

INSPECCIÓN DEL MÓDULO DE CONTROL DE LA BOMBA DE COMBUSTIBLE [SKYACTIV-G 2.5]

1. Realice la autoprueba de KOEO. (Consulte KOEO / KOER SELF TEST [SKYACTIV-G 2.5] .)

2. Verifique que se haya detectado un DTC relacionado con el módulo de control de la bomba de combustible. (Ver PRUEBA DE DIAGNÓSTICO A BORDO [SKYACTIV-G 2.5] .)

- Si se detectan DTC, repare la pieza defectuosa de acuerdo con la resolución de problemas del DTC correspondiente. (Consulte la TABLA DE DTC [SKYACTIV-G 2.5] .)
- Si no se detecta un DTC, vaya al siguiente paso.

3. Inspeccione lo siguiente:

- Módulo de control de la bomba de combustible

- Daño o corrosión del conector del módulo de control de la bomba de combustible
    - Si hay un mal funcionamiento, repare o reemplace la pieza defectuosa.

Mazda6 - Motor

INSPECCIÓN DEL SISTEMA DE ESCAPE [SKYACTIV-G 2.5]

1. Arranque el motor e inspeccione cada componente del sistema de escape para detectar fugas de gases de escape.

- Si hay fugas, repare o reemplace el componente apropiado. (Consulte REMOCION / INSTALACION DEL SISTEMA DE ESCAPE [SKYACTIV-G 2.5] .)

Mazda6 - Motor

DESMONTAJE / INSTALACIÓN DEL SISTEMA DE ESCAPE [SKYACTIV-G 2.5]

ADVERTENCIA:

- Un motor caliente y un sistema de escape pueden causar quemaduras graves. Apague el motor y espere hasta que se enfríen antes de retirar el sistema de escape.

1. Desconecte el cable negativo de la batería. (Ver DESCONEXIÓN / CONEXIÓN DEL CABLE DE LA BATERÍA NEGATIVA [SKYACTIV-G 2.5] .)

2. Eliminar en el orden indicado en la tabla.

3. Retire el aislador. (Consulte Extracción / instalación del aislador del sistema de escape).

4. Instalar en el orden inverso de eliminación.

Paso 1

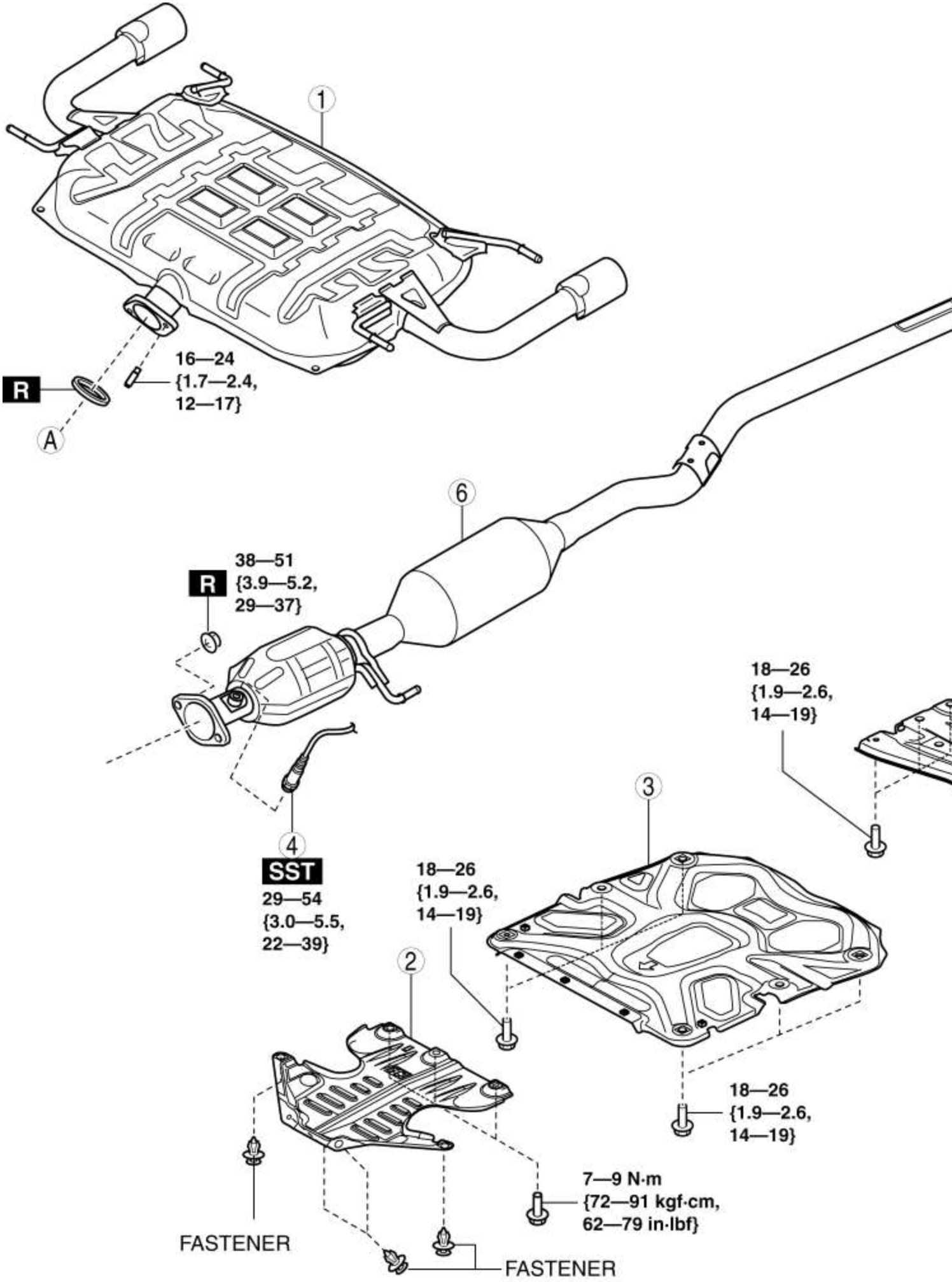
1
R
A
16—24
{1.7—2.4,
12—17}
6
R
38—51
{3.9—5.2,
29—37}
4
SST
29—54
{3.0—5.5,
22—39}
18—26
{1.9—2.6,
14—19}
3
18—26
{1.9—2.6,
14—19}
2
18—26
{1.9—2.6,
14—19}
7—9 N·m
{72—91 kgf·cm,
62—79 in·lbf}
FASTENER
FASTENER

1	Silenciador principal
2	Aislante
3	Barra de apoyo (Consulte la Nota de eliminación de la barra de refuerzo).
4	HO2S (Consulte REMOCION / INSTALACION DEL SENSOR DE OXIGENO CALENTADO (HO2S) [SKYACTIV-G 2.5] .)
5	Miembro del túnel
6	TWC

Paso 2

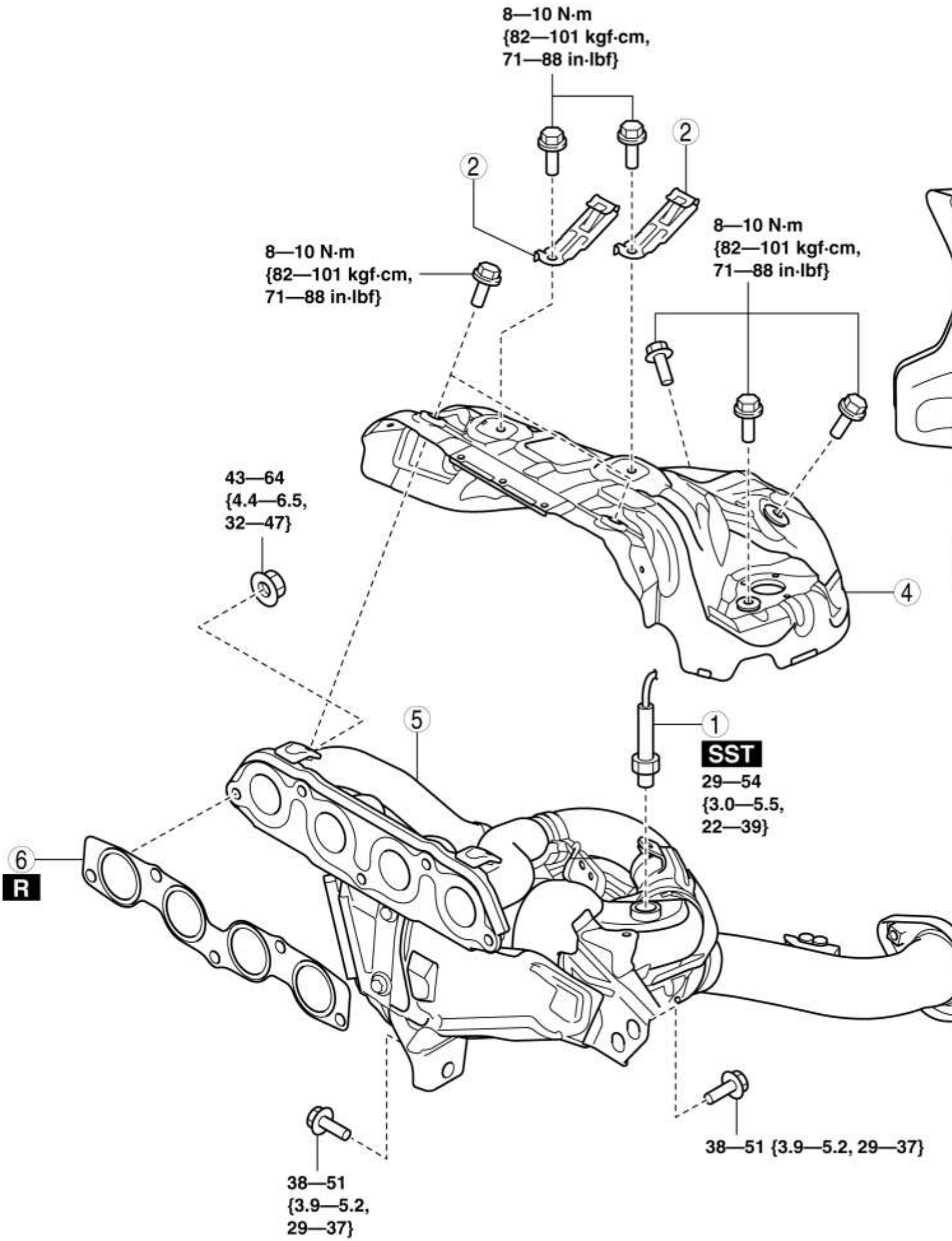
8—10 N·m
{82—101 kgf·cm,
71—88 in·lbf}
2
2
8—10 N·m
{82—101 kgf·cm,
71—88 in·lbf}
8—10 N·m
{82—101 kgf·cm,
71—88 in·lbf}
43—64
{4.4—6.5,
32—47}
4
5
1
SST
29—54
{3.0—5.5,
22—39}
6
R
38—51
{3.9—5.2,
29—37}
38—51 {3.9—5.2, 29—37}

1	Sensor A / F (Consulte REMOCION / INSTALACION SENSOR RATIO AIRE (A / F) [SKYACTIV-G 2.5] .)
2	Acortar
3	Aislante
4	Aislante del colector de escape (Consulte la Nota de extracción del aislador del colector de escape). (Consulte la Nota de instalación del aislador del colector de escape).
5	Colector de escape (WU-TWC) (Consulte la Nota de extracción del colector de escape). (Consulte la Nota de instalación del colector de escape).
6	Junta de colector de escape

Extracción / instalación del aislador del sistema de escape

1. Retire el aislador del sistema de escape en el orden que se muestra en la figura.

2. Instalar en el orden inverso de eliminación.

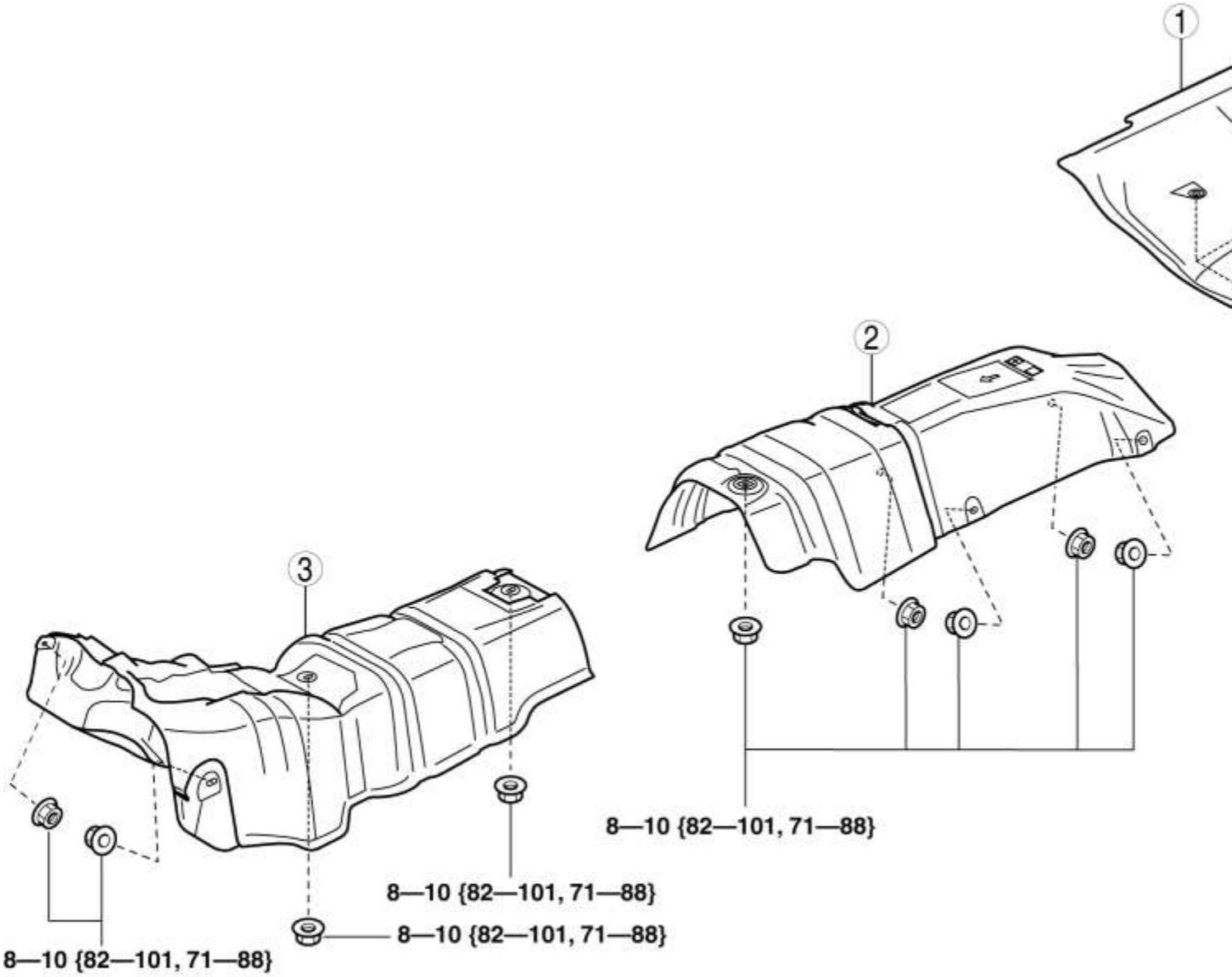

1	Aislador (trasero) (Consulte la nota de extracción Aislador (posterior)).
2	Aislador (medio)
3	Aislador (frente)

Nota de eliminación del aislador (posterior)

NOTA:

- El aislador (trasero) se instala utilizando remaches.

1. Empuje hacia afuera el mandril con un martillo y un punzón (**2-2.8 mm {0.08-0.11 in} de** diámetro).

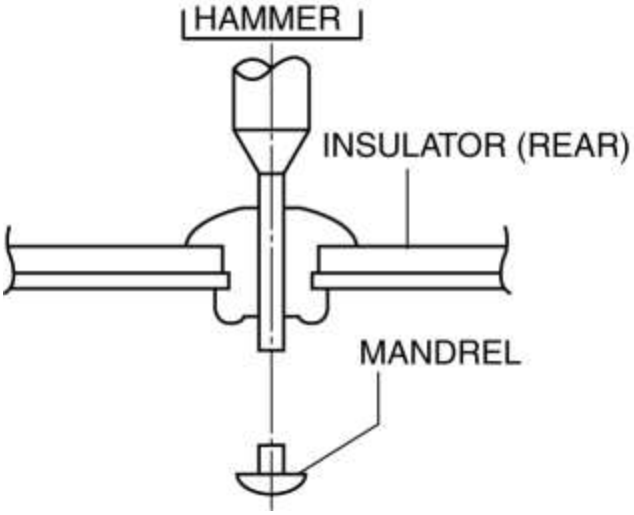

2. Retire la brida con un taladro (broca de **5 mm [0.20 in}**).

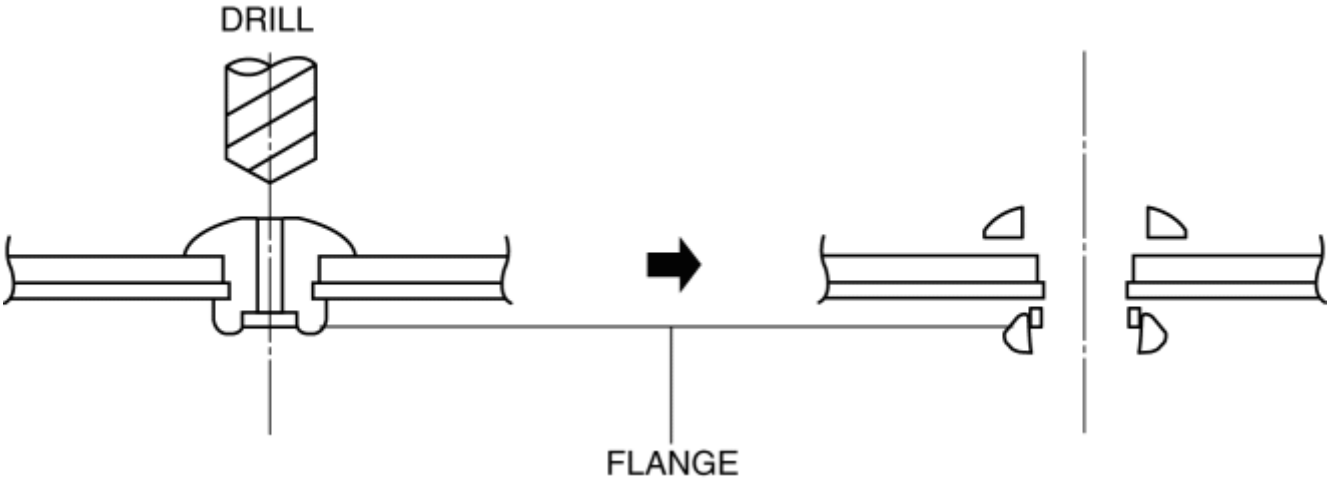

Brace Bar Nota de eliminación

1. Retire el piso debajo de la tapa. (Ver PISO BAJO REMOCION / INSTALACION DE CUBIERTA)

2. Retire la barra de sujeción.

Aislamiento del colector de escape Nota de eliminación

1. Retire el aislador como se muestra en la figura.

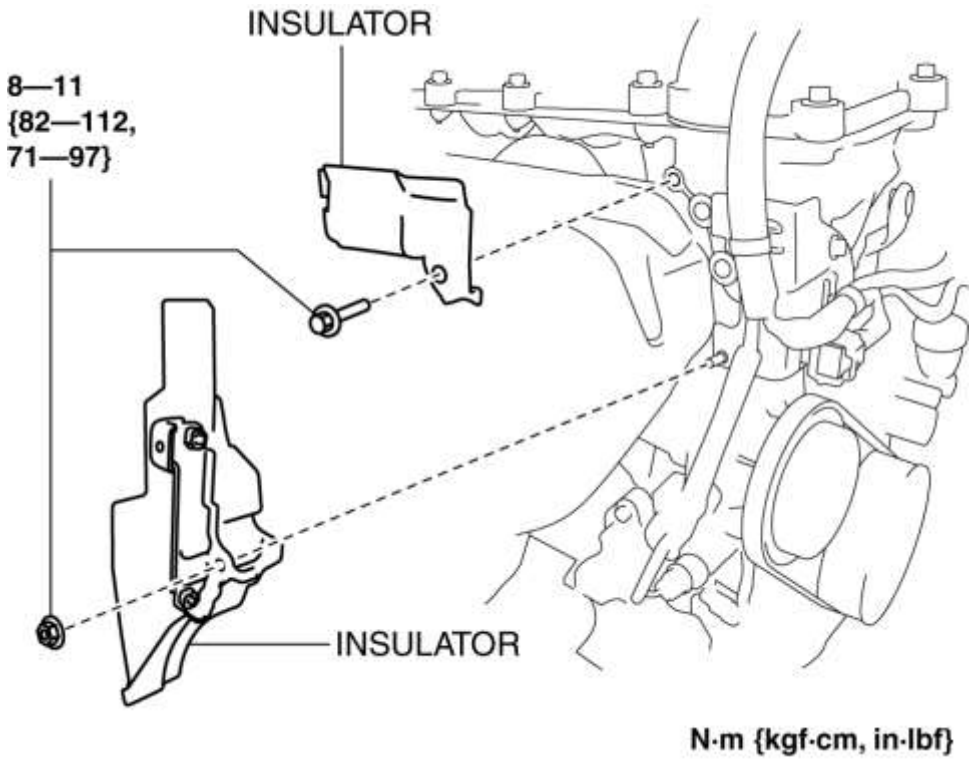

2. Retire la goma de montaje del motor No.1. (Consulte REMOCION / INSTALACION DEL MOTOR [SKYACTIV-G 2.5] .)

3. Mueva el motor.

4. Retire el aislador del colector de escape.

Extracción del colector de escape Nota

NOTA:

- Al retirar el colector de escape, no es necesario quitar el soporte instalado debajo del colector de escape. Retire el colector de escape con el soporte instalado.

1. Retire el travesaño delantero. (Ver REMOCION / INSTALACION DEL CROSSMER FRONT .)

2. Retire el colector de escape.

Nota de instalación del colector de escape

1. Apriete temporalmente las tuercas de instalación del colector de escape (1) y (2) que se muestran a mano en la figura.

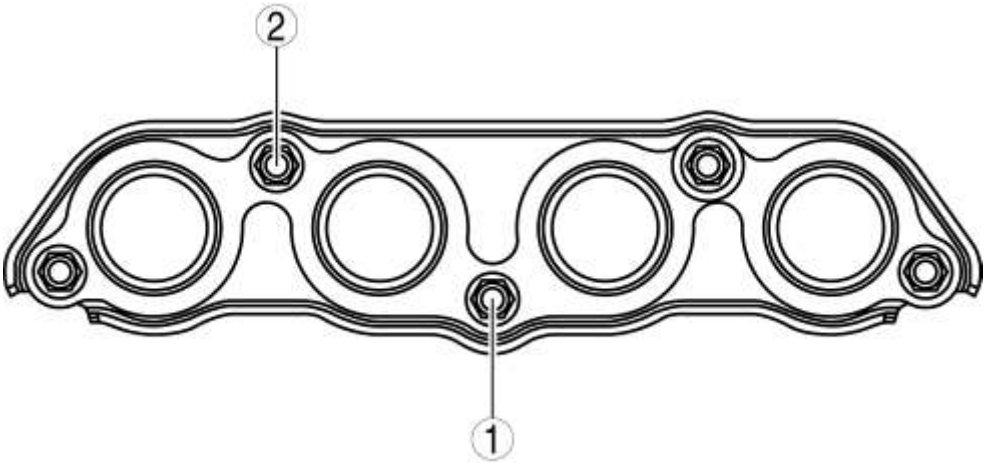

2. Apriete las tuercas de instalación del colector de escape (1) y (2) que se muestran en la figura a **33-53 N · m {3.4-5.4 kgf · m, 25-39 ft · lbf}** .

3. Apriete temporalmente las tuercas de instalación del colector de escape (3) a (5) que se muestran a mano en la figura.

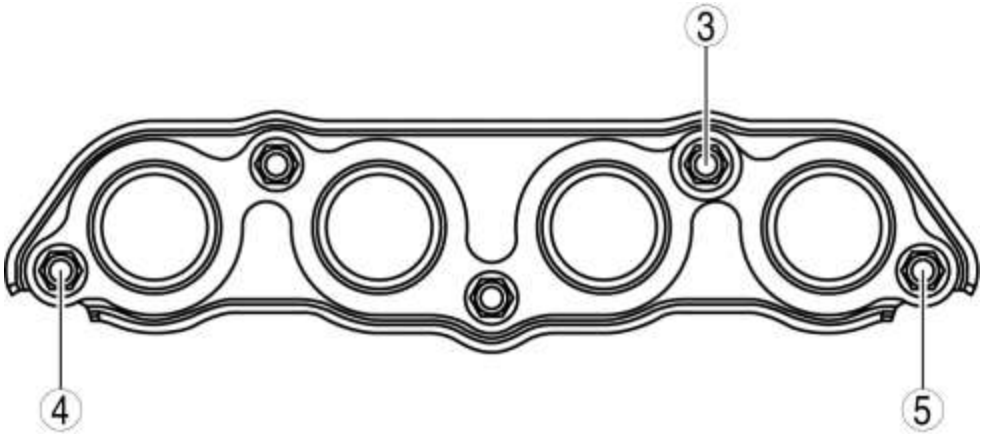

4. Apriete las tuercas de instalación del colector de escape (3) a (5) que se muestran en la figura.

Tuerca de apriete de la tuerca de instalación del colector de escape

- 43-64 N · m {4.4-6.5 kgf · m, 32-47 ft · lbf}

5. Apriete las tuercas de instalación del colector de escape (1) y (2) que se muestran en la figura.

Tuerca de apriete de la tuerca de instalación del colector de escape

- 43-64 N · m {4.4-6.5 kgf · m, 32-47 ft · lbf}

6. Apriete temporalmente los pernos (6) y (7) que se muestran en la figura.

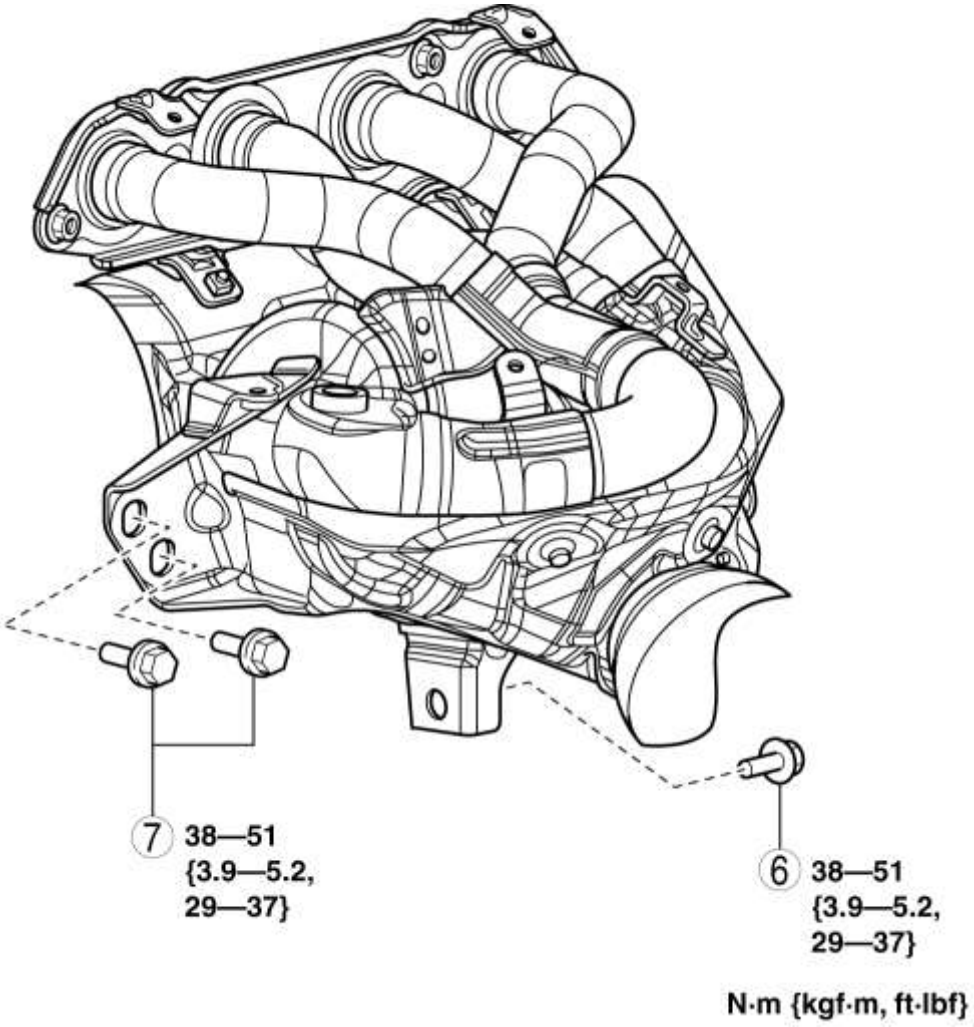

7. Apriete el perno (6) que se muestra en la figura.

Par de apriete del perno de instalación del colector de escape

- 38-51 N · m {3.9-5.2 kgf · m, 29-37 ft · lbf}

8. Apriete el perno (7) que se muestra en la figura.

Par de apriete del perno de instalación del colector de escape

- 38-51 N · m {3.9-5.2 kgf · m, 29-37 ft · lbf}

Nota de instalación del aislador del colector de escape

1. Apriete temporalmente el aislador del colector de escape.

2. Apriete el aislador del colector de escape en el orden que se muestra en la figura.

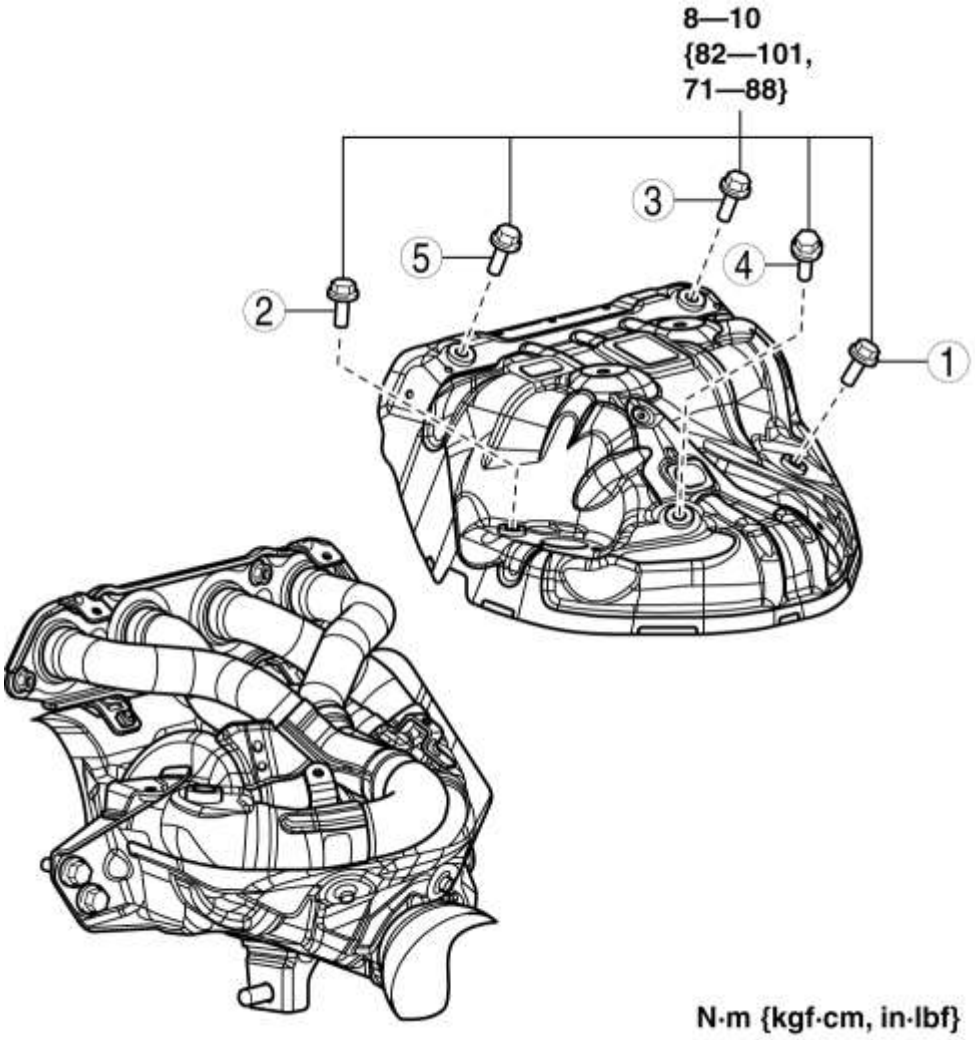

Par de apriete del bloque de escape (superior)

- 8-10 N · m {82-101 kgf · cm, 71-88 in · lbf}

Mazda6 - Motor

ÍNDICE DE UBICACIÓN DEL SISTEMA DE EMISIONES [SKYACTIV-G 2.5]

Lado del compartimiento del motor

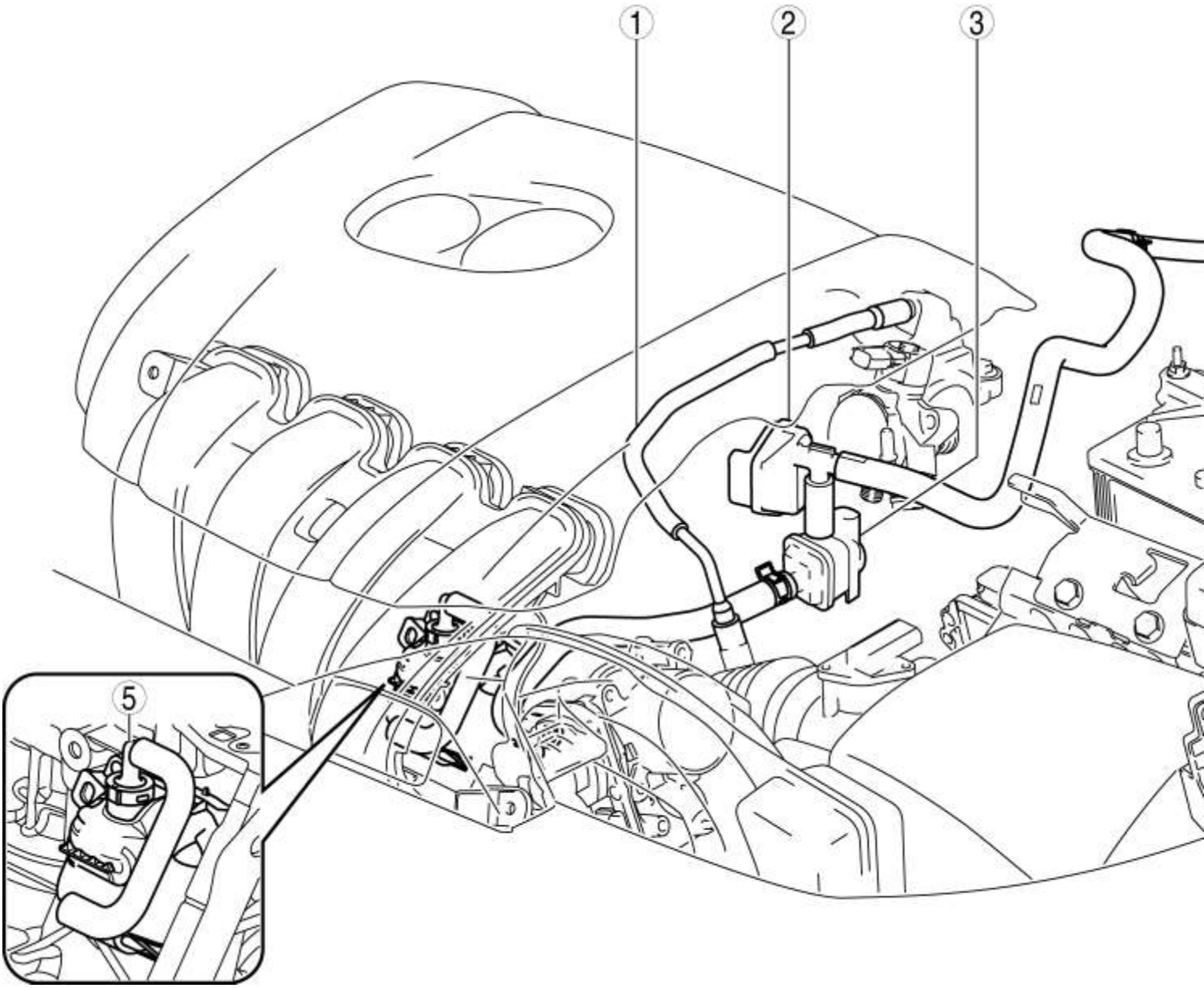

1	Manguera de ventilación (Consulte REMOCION / INSTALACION DEL SISTEMA DE AIRE DE ADICIÓN [SKYACTIV-G 2.5] .)
2	Tanque de captura (Ver REMOCION / INSTALACION DE LA VALVULA SOLENOIDE DE PURGA [SKYACTIV-G 2.5] .) (Consulte INSPECCIÓN DE TANQUE DE CAPTURA [SKYACTIV-G 2.5] .)
3	Válvula de solenoide de purga

	(Ver REMOCION / INSTALACION DE LA VALVULA SOLENOIDE DE PURGA [SKYACTIV-G 2.5] .) (Ver INSPECCIÓN DE LA VÁLVULA SOLENOIDE DE PURGA [SKYACTIV-G 2.5] .)
4	Conector de liberación rápida (Consulte REMOCION / INSTALACION DEL CONECTOR DE LIBERACION RAPIDA (SISTEMA DE EMISION) [SKYACTIV-G 2.5] .)
5	Válvula PCV (Consulte REMOCION / INSTALACION DE LA VENTILACION POSITIVA DE LA VENTILACION DEL CRANKCASE (PCV) [SKYACTIV-G 2.5] .) (Consulte INSPECCIÓN DE LA VÁLVULA DE VENTILACIÓN POSITIVA DEL CRANKCASE (PCV) [SKYACTIV-G 2.5] .)

Lado del sistema de escape

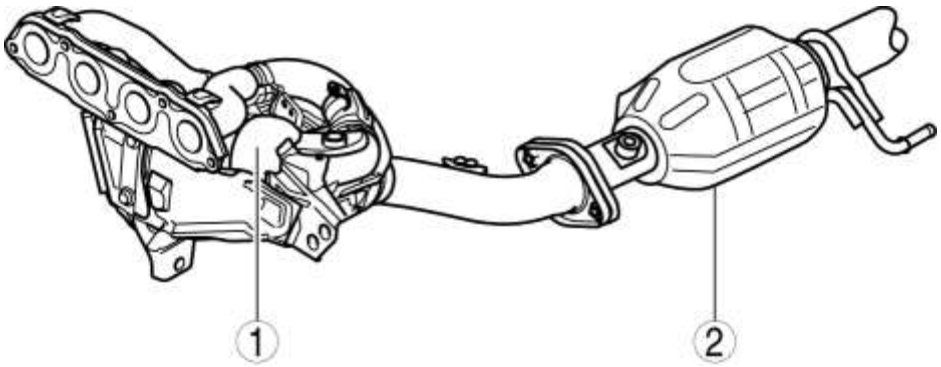

1	WU-TWC (Consulte REMOCION / INSTALACION DEL SISTEMA DE ESCAPE [SKYACTIV-G 2.5] .) (Consulte CONTROLADOR TRIDIMENSTRICO DE TRES VIAS CATALÍTICAS (WU-TWC) INSPECCIÓN [SKYACTIV-G 2.5] .)
2	TWC (Consulte REMOCION / INSTALACION DEL SISTEMA DE ESCAPE [SKYACTIV-G 2.5] .)

Lado del tanque de combustible

EE.UU. y CANADÁ

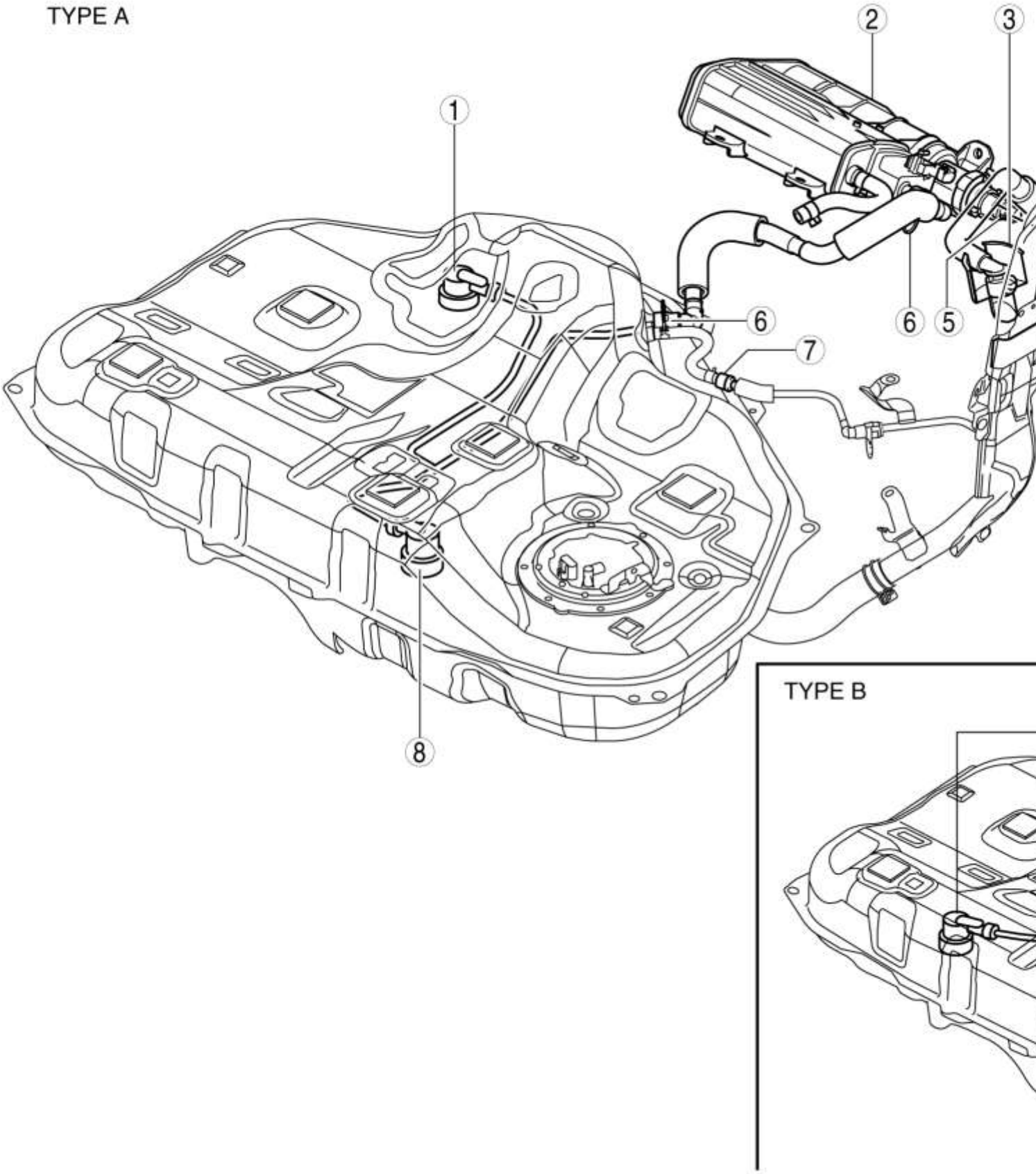

1	Válvula de vuelco

	(Consulte REMOCION / INSTALACION DE LA VÁLVULA DE RODILLOS [SKYACTIV-G 2.5] .) (Consulte INSPECCIÓN DE LA VÁLVULA DE ROLLOVER [SKYACTIV-G 2.5] .)
2	Filtro de carbón activado (Consulte REMOCION / INSTALACION DE LA CAJA DE CARBONOS [SKYACTIV-G 2.5] .) (Consulte INSPECCIÓN DEL CARTUCHO DE CARBÓN [SKYACTIV-G 2.5] .)
3	Cámara evaporativa (Ver REMOCION / INSTALACION DE LA CÁMARA EVAPORATIVA [SKYACTIV-G 2.5] .) (Consulte INSPECCIÓN DE LA CÁMARA EVAPORATIVA [SKYACTIV-G 2.5] .)
4	Tapa de llenado de combustible (Consulte REMOCION / INSTALACION DE TUBOS DE LLENADO DE COMBUSTIBLE [SKYACTIV-G 2.5] .) (Consulte INSPECCIÓN DEL CASQUILLO DE LLENADO DE COMBUSTIBLE [SKYACTIV-G 2.5] .)
5	Válvula de solenoide CV (Ver REMOCION / INSTALACION DE LA VÁLVULA SOLENOIDE VENTILADOR CANTIDOR (CV) [SKYACTIV-G 2.5] .) (Consulte INSPECCIÓN DE LA VÁLVULA SOLENOIDE VENTILACIÓN CANTIDOR (CV) [SKYACTIV-G 2.5] .)
6	Conector de liberación rápida (Consulte REMOCION / INSTALACION DEL CONECTOR DE LIBERACION RAPIDA (SISTEMA DE EMISION) [SKYACTIV-G 2.5] .)
7	La válvula de retención (Consulte RETIRADA / INSTALACIÓN DE LA VÁLVULA DE RETENCIÓN [SKYACTIV-G 2.5] .) (Consulte INSPECCIÓN DE LA VÁLVULA DE RETENCIÓN [SKYACTIV-G 2.5] .)
8	Válvula de cierre de combustible (Consulte REMOCION / INSTALACION DE LA VÁLVULA DE APAGADO DE COMBUSTIBLE [SKYACTIV-G 2.5] .) (Consulte INSPECCIÓN DE LA VÁLVULA DE APAGADO DEL COMBUSTIBLE [SKYACTIV-G 2.5] .)

Excepto EE. UU. Y CANADÁ

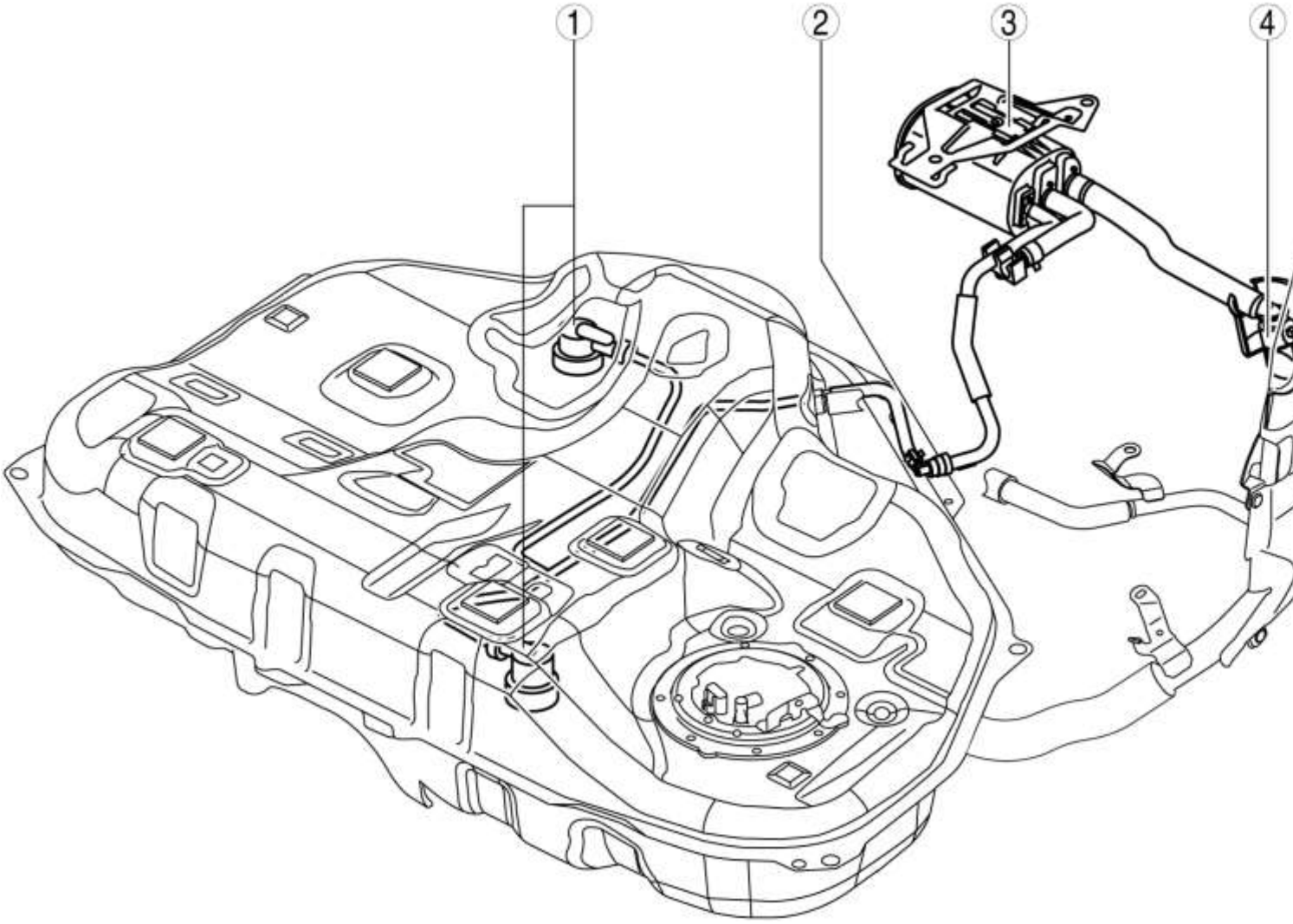

1	Válvula de vuelco (Consulte REMOCION / INSTALACION DE LA VÁLVULA DE RODILLOS [SKYACTIV-G 2.5] .) (Consulte INSPECCIÓN DE LA VÁLVULA DE ROLLOVER [SKYACTIV-G 2.5] .)
2	La válvula de retención (Consulte RETIRADA / INSTALACIÓN DE LA VÁLVULA DE RETENCIÓN [SKYACTIV-G 2.5] .) (Consulte INSPECCIÓN DE LA VÁLVULA DE RETENCIÓN [SKYACTIV-G 2.5] .)
3	Filtro de carbón activado

	(Consulte REMOCION / INSTALACION DE LA CAJA DE CARBONOS [SKYACTIV-G 2.5] .) (Consulte INSPECCIÓN DEL CARTUCHO DE CARBÓN [SKYACTIV-G 2.5] .)
4	Cámara evaporativa (Ver REMOCION / INSTALACION DE LA CÁMARA EVAPORATIVA [SKYACTIV-G 2.5] .) (Consulte INSPECCIÓN DE LA CÁMARA EVAPORATIVA [SKYACTIV-G 2.5] .)
5	Tapa de llenado de combustible (Consulte REMOCION / INSTALACION DE TUBOS DE LLENADO DE COMBUSTIBLE [SKYACTIV-G 2.5] .)

Mazda6 - Engine

EMISSION SYSTEM DIAGRAM [SKYACTIV-G 2.5]

U.S.A. And CANADA

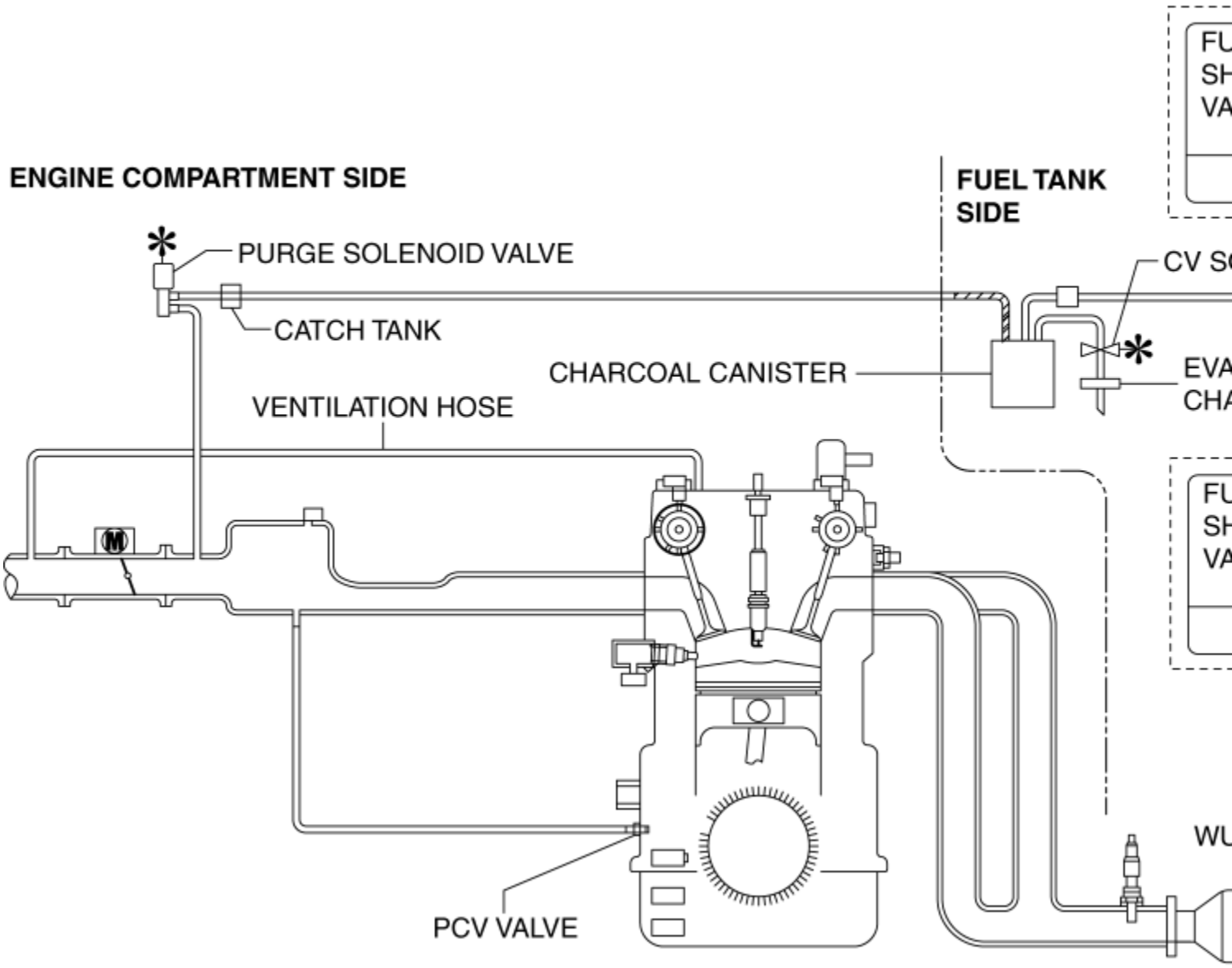

Except U.S.A. And CANADA

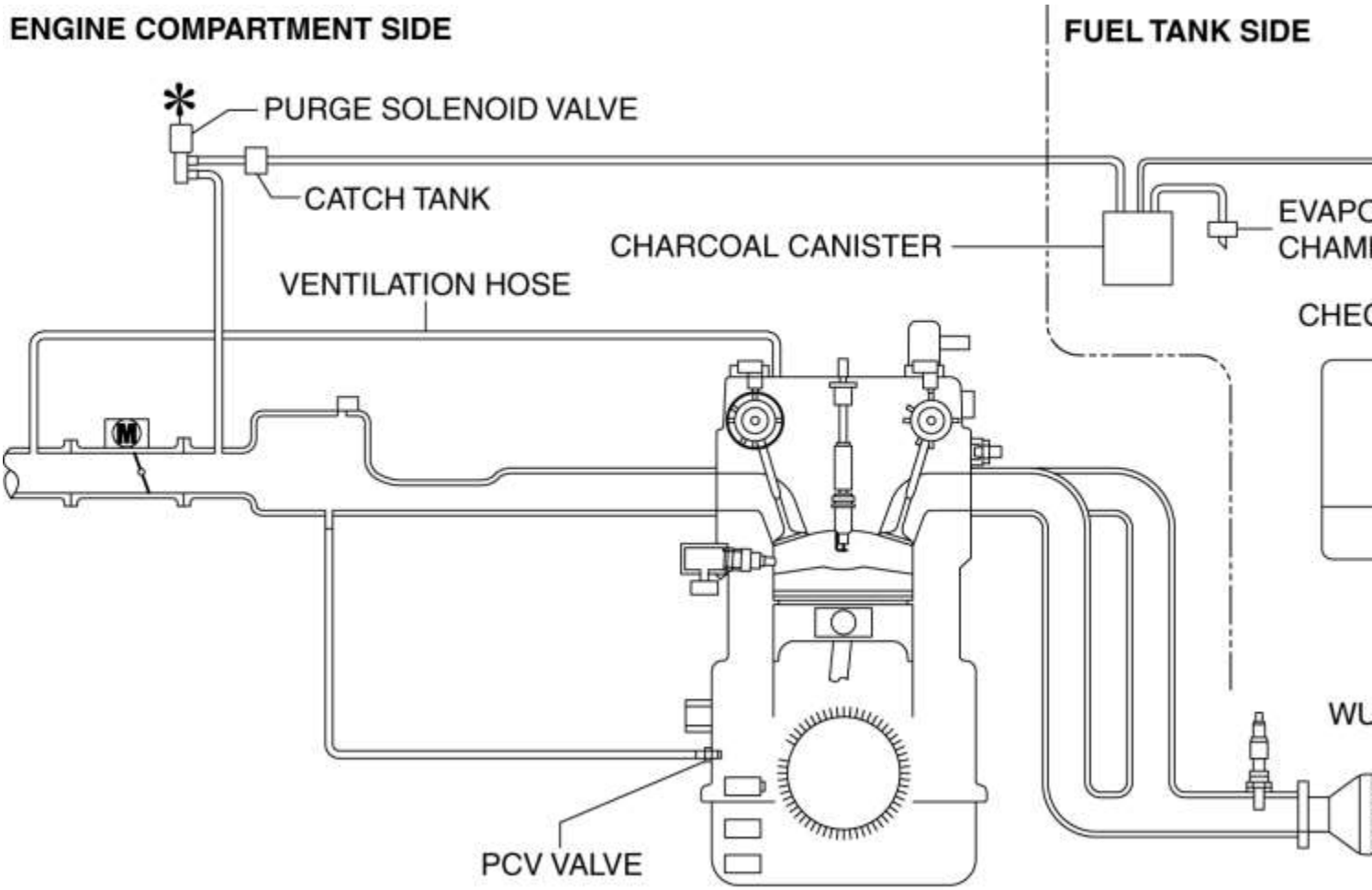

Mazda6 - Motor

INSPECCIÓN DEL TAPÓN DE LLENADO DE COMBUSTIBLE [SKYACTIV-G 2.5]

Inspección de fugas

1. Realice la siguiente autocomprobación del probador (sistema de emisión de evaporación (134-01049A)):

NOTA:

- Si el probador no funciona correctamente durante la autocomprobación, consulte el manual del operador del probador para obtener procedimientos más detallados.

a. Verifique que la válvula del cilindro de gas esté cerrada y que la válvula de control ubicada en el probador esté en la posición de PRUEBA. Todas las pantallas del probador deben estar apagadas en este momento.

segundo. Conecte la manguera larga (parte del probador) al probador.

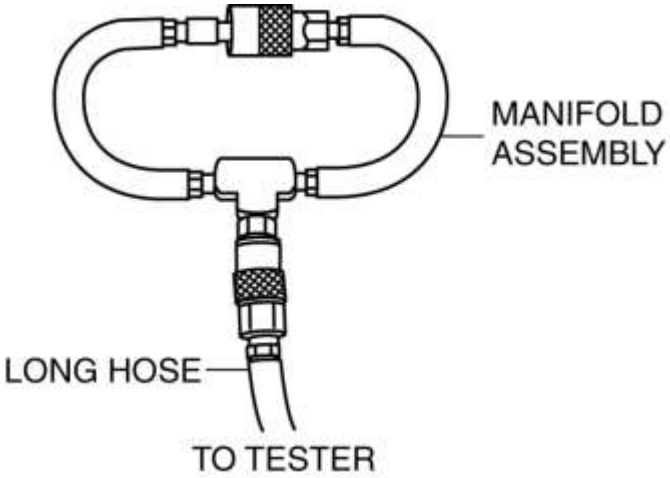

do. Conecte el conjunto del colector (parte del probador) a la manguera larga como se muestra.

re. Abra la válvula del cilindro de gas y verifique que el indicador izquierdo del regulador del cilindro de gas **indique 69-82 kPa {0.71-0.83 kgf / cm ^{2} , 10-12 psi}** (preestablecido en fábrica).

- De lo contrario, consulte el manual del operador del comprobador para contactar al fabricante del comprobador.

mi. Presione el interruptor ON / OFF para encender la **SST** y asegúrese de que la pantalla izquierda indique **0.0** .

F. Gire la válvula de control del probador a la posición FILL.

gramo. Verifique que la lectura de la pantalla izquierda esté **entre 13.9** y **14.0 pulgadas** de agua.

- De lo contrario, ajuste la presión utilizando la perilla del regulador ubicada en el costado derecho del probador.

h. Gire la válvula de control a la posición de PRUEBA y presione el interruptor de ARRANQUE.

yo. Después de que se completa la cuenta atrás de **2 minutos** (pantalla izquierda), la pantalla derecha muestra la pérdida de presión total para ese período. Una pérdida de **0.5** in de agua es aceptable en la autocomprobación.

- Si la pérdida es **superior a la del probador 0.5** in de agua, realice una o más autopruebas. Si la prueba fallida se repite, verifique la fuga usando el detector de fugas ultrasónico (parte del probador).

2. Presione el interruptor RESET para configurar la lectura de la pantalla izquierda en **0.0.**

3. Conecte el conjunto del receptor de la tapa de combustible (parte del probador) al conjunto del distribuidor y la tapa de llenado de combustible del vehículo.

- Si la tapa de llenado de combustible no es una pieza genuina, reemplácela.

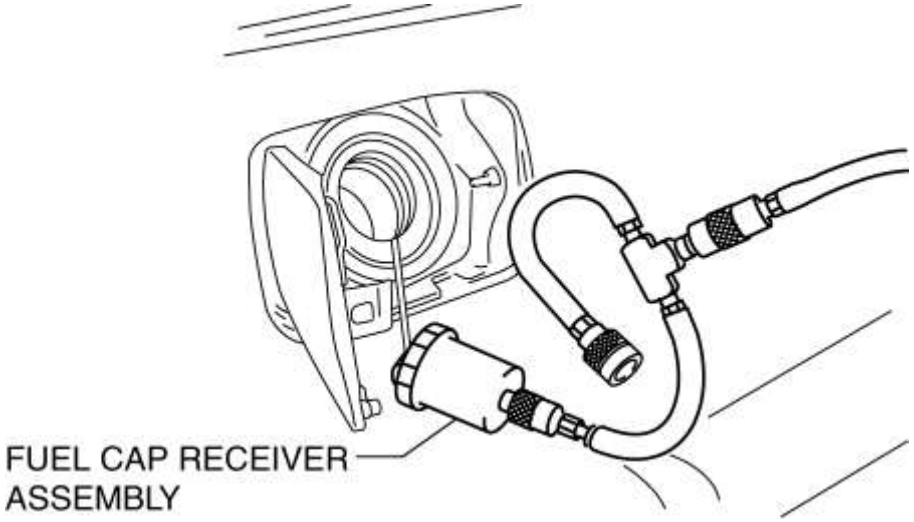

4. Gire la válvula de control a la posición FILL.

5. Espere (**máximo 20 s**) hasta que la pantalla izquierda indique **13.9** a **14.0** in de agua.

- Si la lectura es ligeramente inferior a la especificada, ajústela con la perilla del regulador.
- Si la lectura es muy inferior, la tapa de llenado de combustible tiene una fuga. Reemplázalo.

6. Gire la válvula de control a la posición de PRUEBA y presione el interruptor de ARRANQUE.

7. Después de que se complete la cuenta regresiva de **2 minutos** (pantalla izquierda), verifique el resultado de la prueba (la luz falló / pasó en el probador).

- Si se enciende la luz verde, la tapa de llenado de combustible es normal.
- Si se enciende la luz roja, la tapa de llenado de combustible tiene una fuga. Reemplázalo.

8. Cierre la válvula del cilindro de gas.

9. Gire la válvula de control a la posición FILL.

10. Presione el interruptor de ENCENDIDO / APAGADO para apagar el probador.

Mazda6 - Motor

DESMONTAJE / INSTALACIÓN DEL CARTUCHO DE CARBÓN [SKYACTIV-G 2.5]

EE.UU. Y CANADÁ

1. Desconecte el cable negativo de la batería. (Ver DESCONEXIÓN / CONEXIÓN DEL CABLE DE LA BATERÍA NEGATIVA [SKYACTIV-G 2.5] .)

2. Retire el silenciador principal. (Consulte REMOCION / INSTALACION DEL SISTEMA DE ESCAPE [SKYACTIV-G 2.5] .)

3. Eliminar en el orden indicado en la tabla.

4. Instalar en el orden inverso de eliminación.

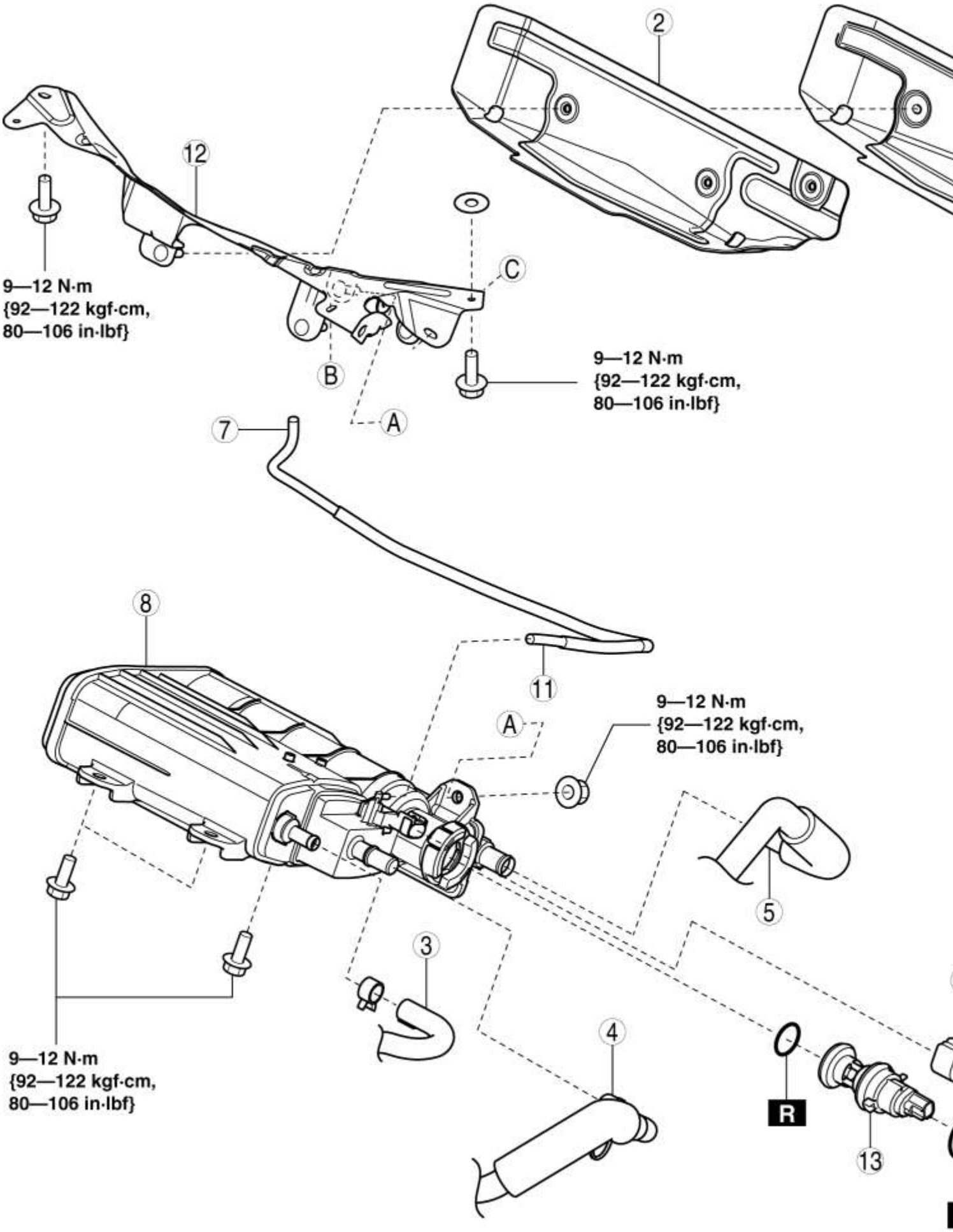
2
12
9—12 N·m
{92—122 kgf·cm,
80—106 in·lbf}
C
B
A
9—12 N·m
{92—122 kgf·cm,
80—106 in·lbf}
7
8
11
A
9—12 N·m
{92—122 kgf·cm,
80—106 in·lbf}
5
3
4
9—12 N·m
{92—122 kgf·cm,
80—106 in·lbf}
R
13

1	Aislante de cartucho de carbón no.1
2	Aislador de bidones de carbón no.2
3	Manguera evaporativa No.1 (Consulte la nota de instalación de la manguera de evaporación n.º 1).
4	Conector de liberación rápida (Consulte REMOCION / INSTALACION DEL CONECTOR DE LIBERACION RAPIDA (SISTEMA DE EMISION) [SKYACTIV-G 2.5] .)
5	Manguera evaporativa No.2 (Consulte la nota de instalación de la manguera de evaporación n.º 2).
6	Conector del arnés de cableado
7	Manguera de evaporación No.3 (lado del cuerpo) (Consulte la nota de instalación de la manguera de evaporación n.º 3).
8	Filtro de carbón activado (Consulte la nota de eliminación del cartucho de carbón).
9	Conector del sensor de presión del depósito de combustible
10	Conector de válvula de solenoide CV
11	Manguera de evaporación No.3 (lado del sensor de presión del tanque de combustible) (Consulte la nota de instalación de la manguera de evaporación n.º 3).
12	Soporte de cartucho de carbón
13	Válvula de solenoide CV (Ver REMOCION / INSTALACION DE LA VÁLVULA SOLENOIDE VENTILADOR CANTIDOR (CV) [SKYACTIV-G 2.5] .)

Nota sobre la eliminación del bote de carbón

1. Retire las siguientes piezas como se muestra en la figura.

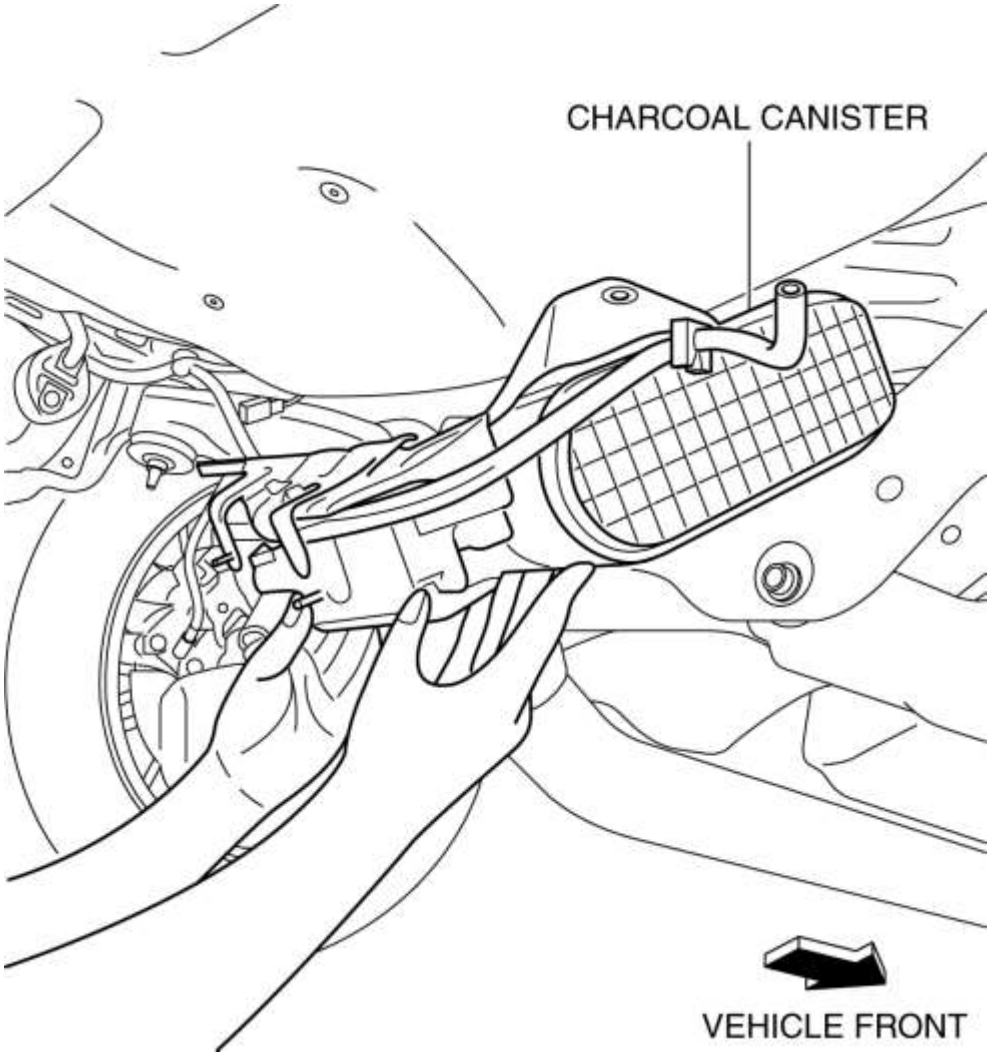

- Filtro de carbón activado
- Soporte de cartucho de carbón
- Arnés de cableado
- Manguera evaporativa No.3
- Válvula de solenoide CV

2. Retire el recipiente de carbón.

Manguera de evaporación n. ° 3 nota de instalación

1. Instale la manguera de evaporación Nº 3 como se muestra en la figura.

Lado del cuerpo

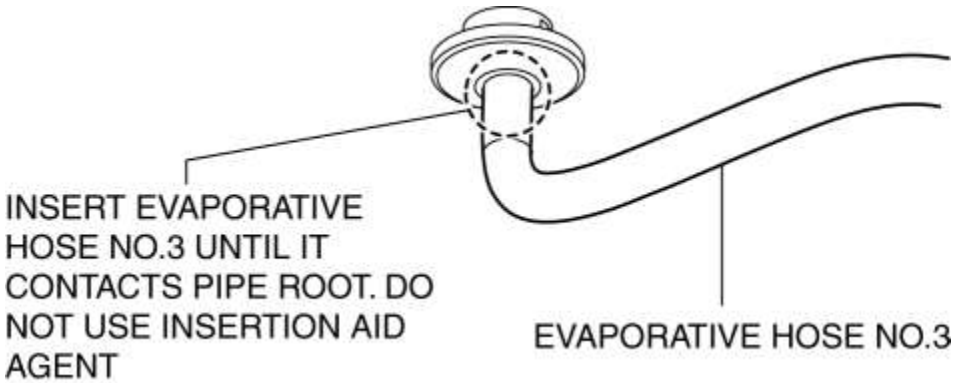

Lado del sensor de presión del tanque de combustible

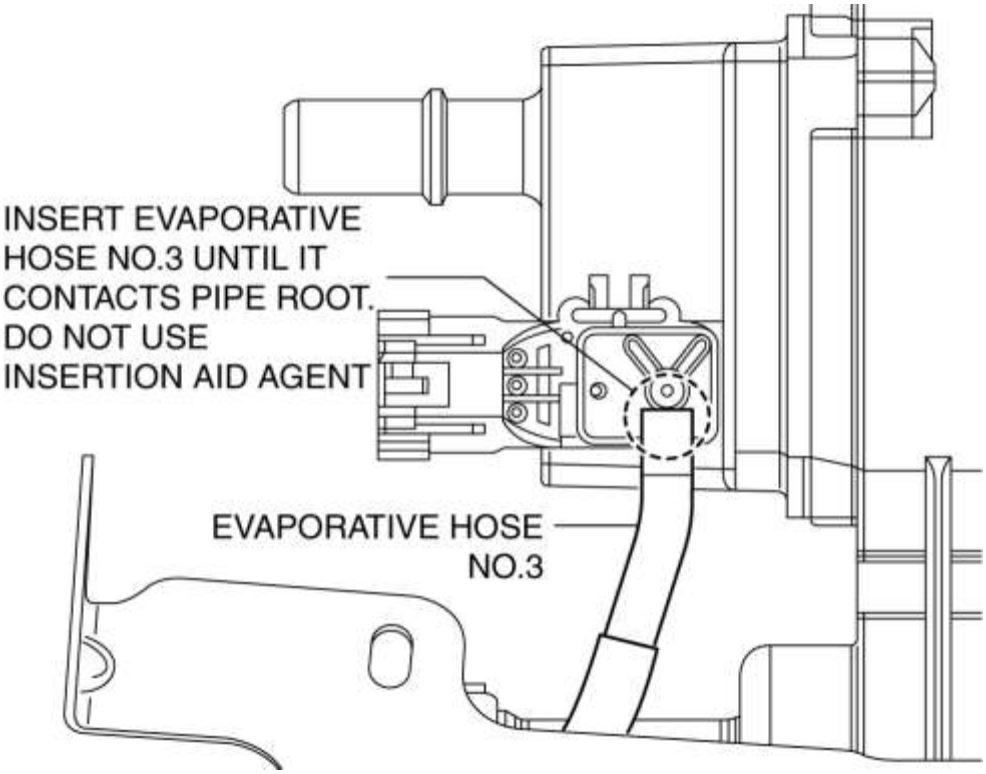

Nota de instalación de la manguera de evaporación No.2

1. Instale la manguera de evaporación Nº 2 como se muestra en la figura.

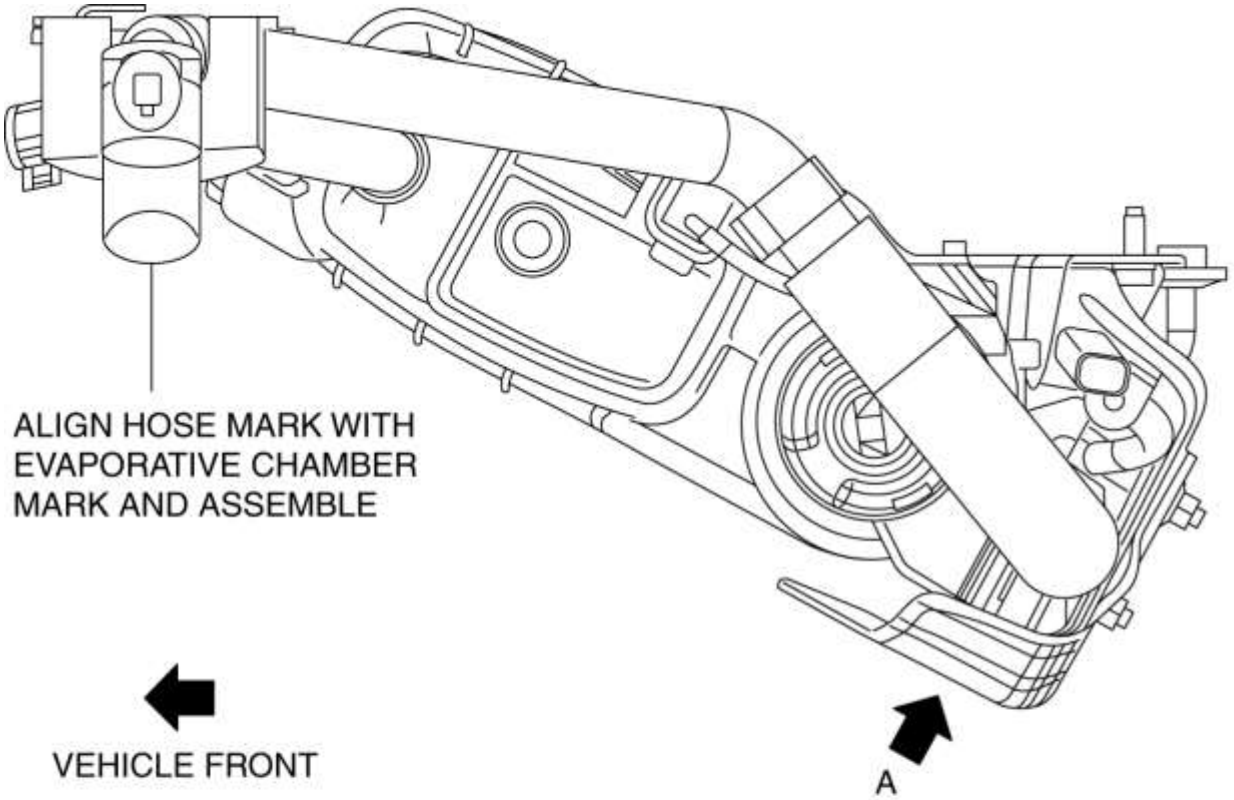

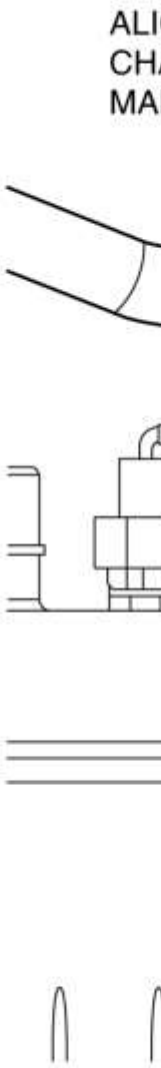

Nota sobre la instalación de la manguera evaporativa n. ° 1

1. Instale la manguera de evaporación Nº 1 como se muestra en la figura.

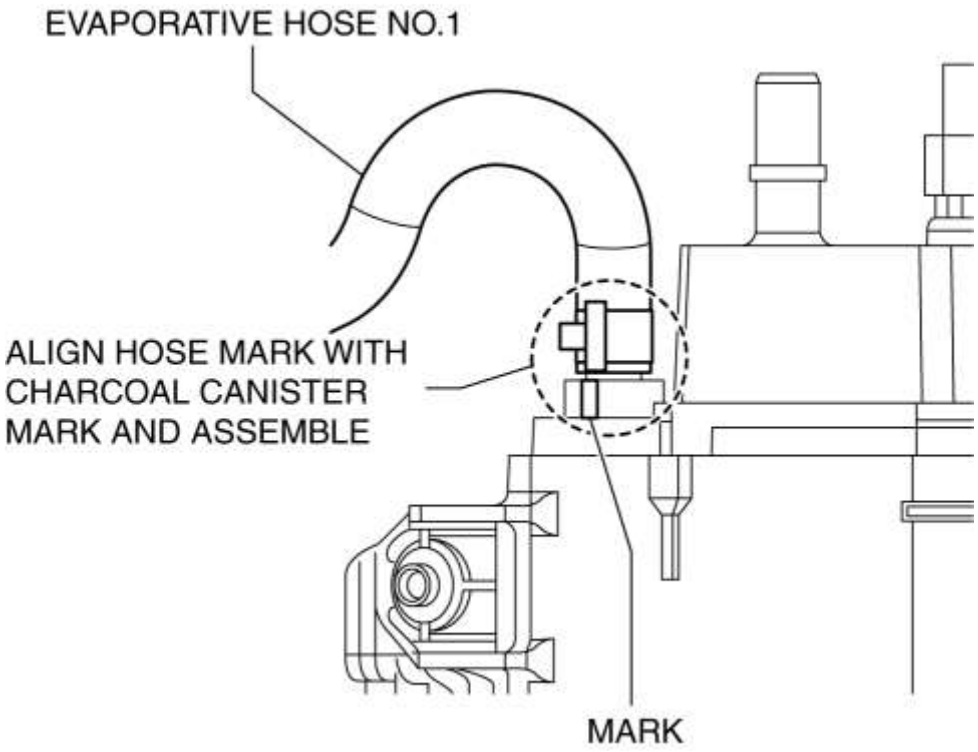

Excepto EE. UU. Y CANADÁ

1. Eliminar en el orden indicado en la tabla.

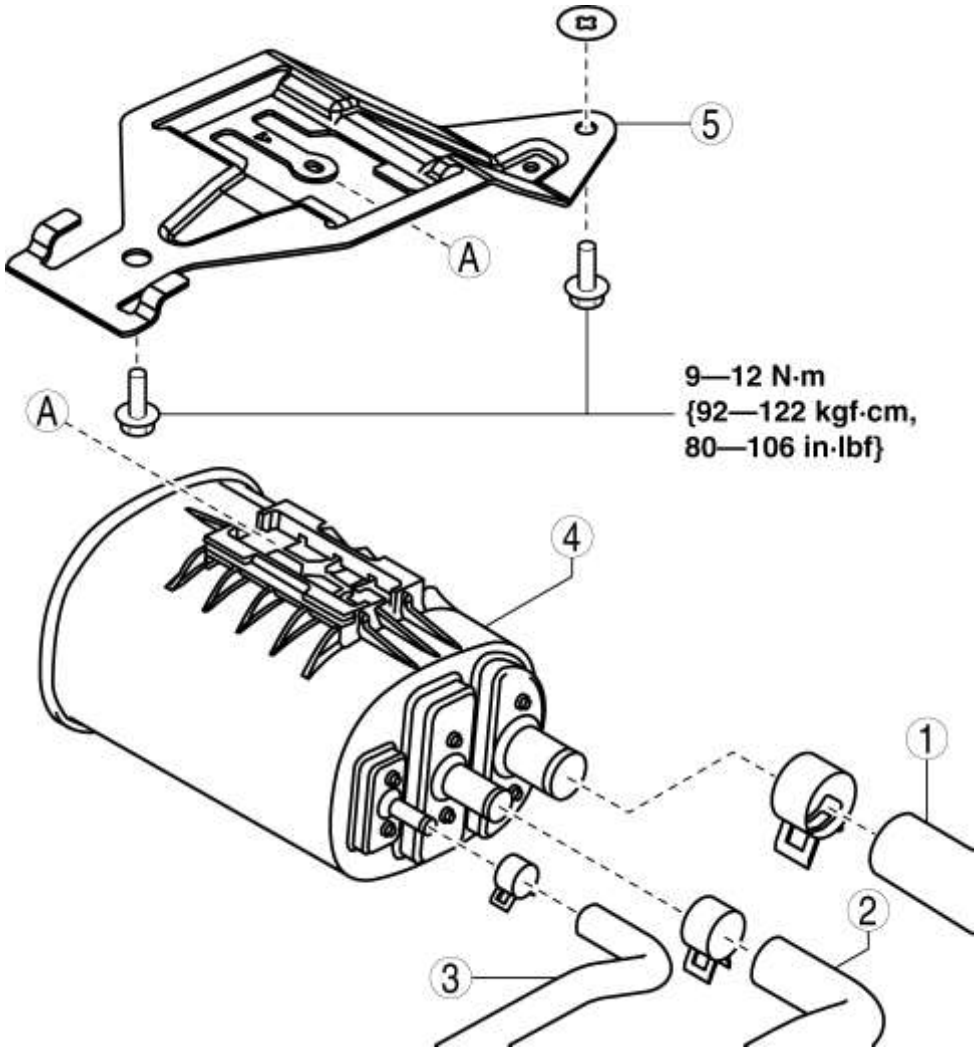

1	Manguera evaporativa No.1
2	Manguera evaporativa No.2
3	Manguera evaporativa No.3
4	Filtro de carbón activado (Consulte la nota de eliminación del cartucho de carbón).
5	Soporte de cartucho de carbón

2. Instalar en el orden inverso de eliminación.

Nota sobre la eliminación del bote de carbón

1. Retire el recipiente del carbón y el soporte del cartucho de carbón como una sola unidad.

2. Suelte la cerradura como se muestra en la figura.

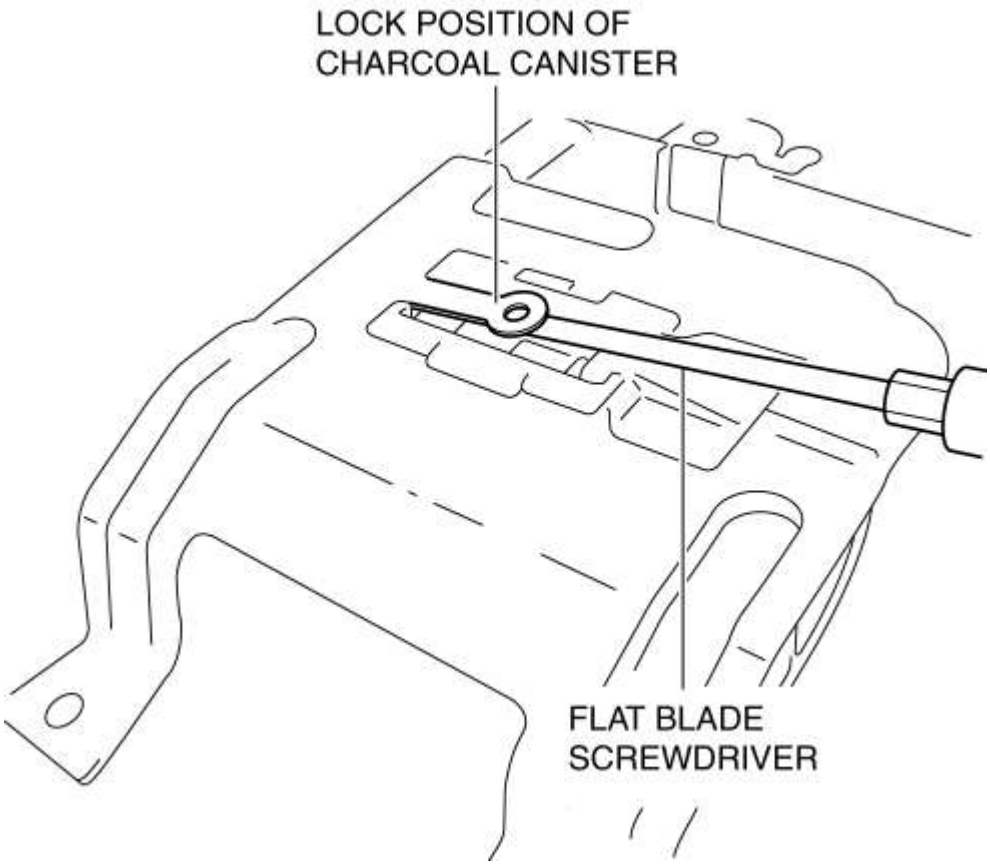

3. Retire el recipiente de carbón.

Mazda6 - Motor

INSPECCIÓN DEL CARBÓN DE CARBÓN [SKYACTIV-G 2.5]

EE.UU. Y CANADÁ

Inspección de fugas

1. Realice los siguientes procedimientos:

- No opere la válvula de solenoide CV.
- Ensamble la manguera utilizada para la inspección en el puerto A.

- Cubra los puertos B y C con las tapas.

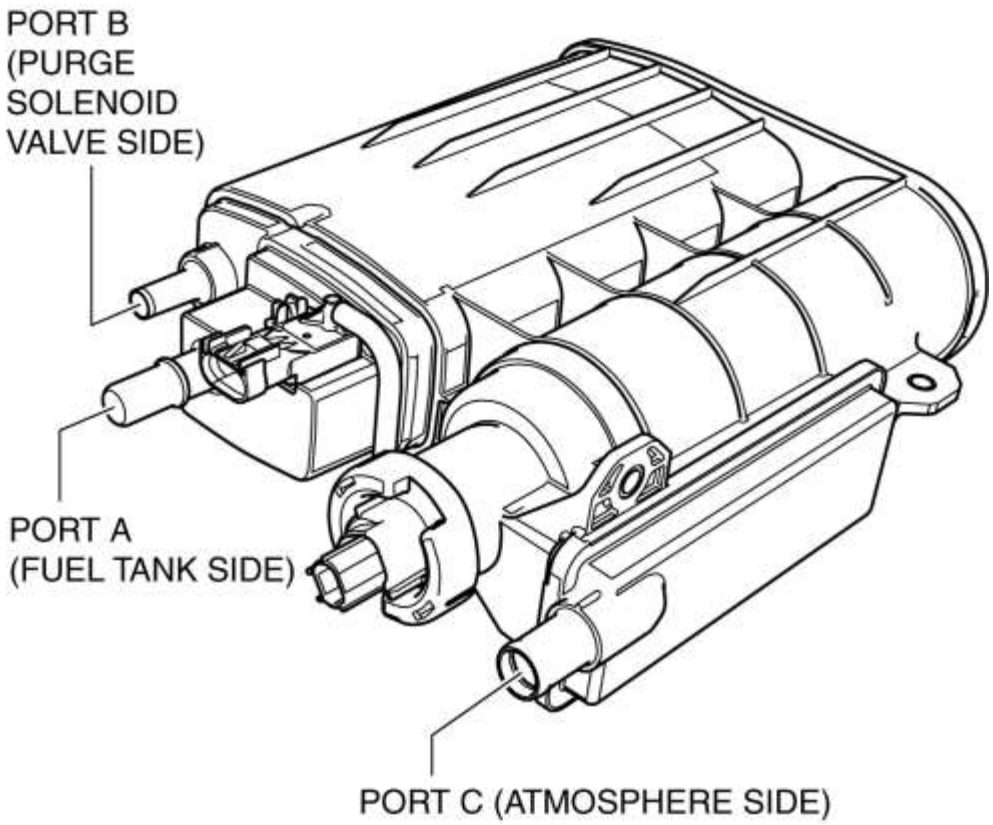

PRECAUCIÓN:

- No aplique una presión de 20 kPa (150 mmHg, 5.91 inHg) o más en el bote de carbón durante 1 minuto. o más. Hacerlo dañará el bote de carbón.

2. Aplique presión (**19.6 kPa [147 mmHg, 5.79 inHg}**) a través de la manguera, y verifique que no haya fugas de aire en el bote de carbón.

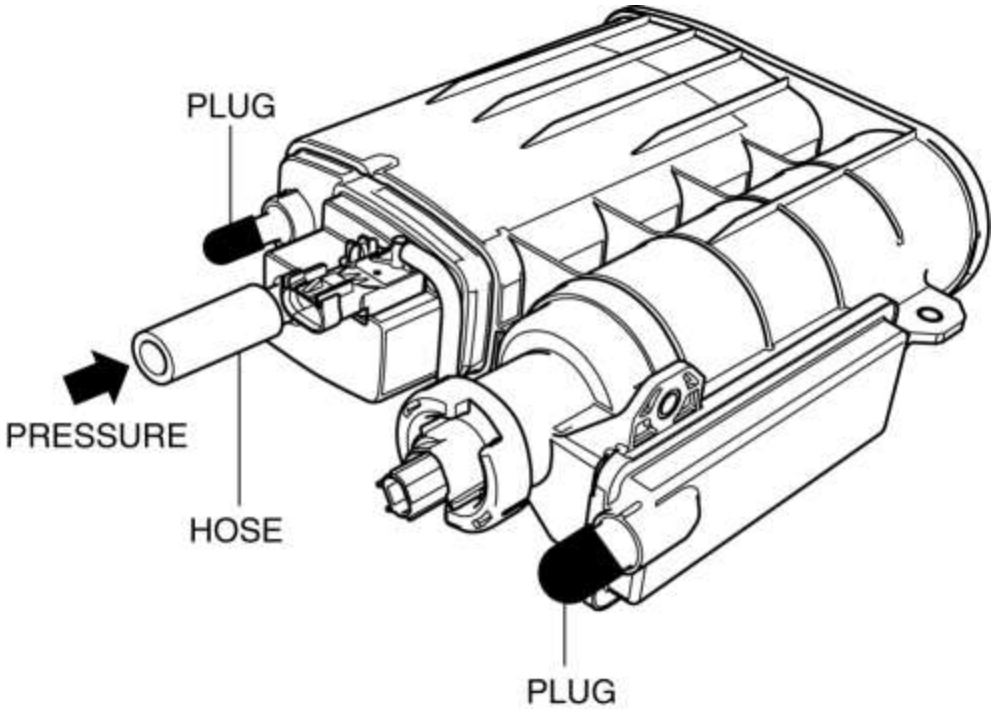

- Si hay flujo de aire, reemplace el cartucho de carbón. (Consulte REMOCION / INSTALACION DE LA CAJA DE CARBONOS [SKYACTIV-G 2.5] .)
- Si no hay flujo de aire, realice la siguiente "Inspección del flujo de aire". (Consulte Inspección de flujo de aire).

Inspección de flujo de aire

1. Realice el siguiente procedimiento para verificar el flujo de aire del cartucho de carbón.

Entre el puerto A y el puerto C

- Conecte el puerto B.

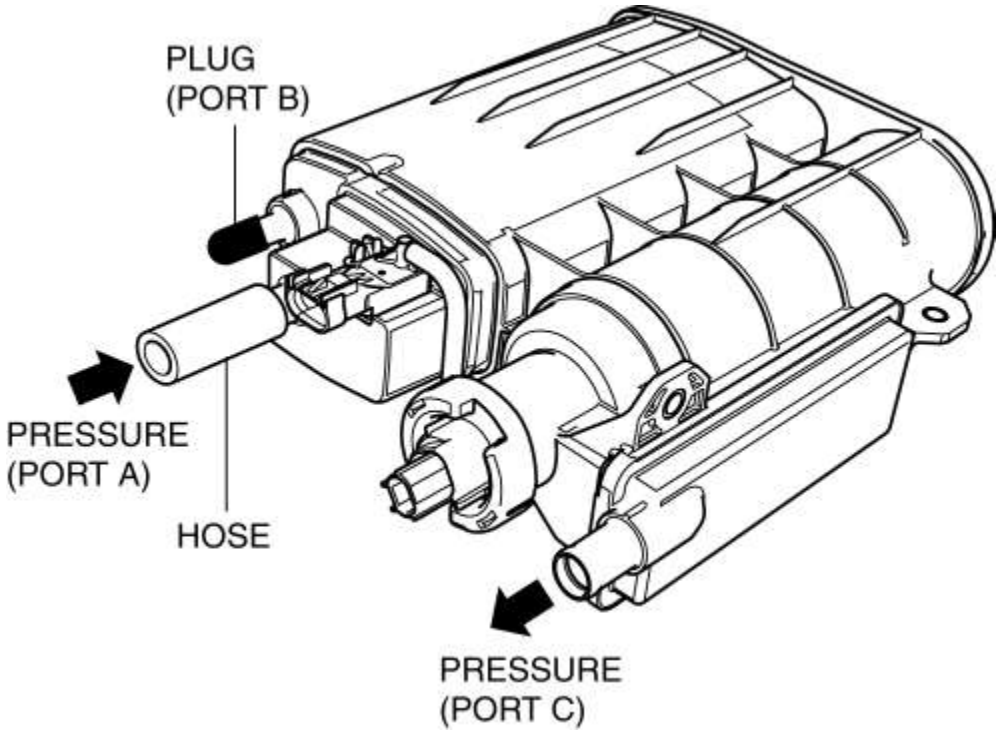

- Aplique una presión de **1.8 kPa (14 mmHg, 0.53 inHg)** al puerto A.
- Verifique que haya flujo de aire desde el puerto C.
    - Si no hay flujo de aire, reemplace el cartucho de carbón. (Consulte REMOCION / INSTALACION DE LA CAJA DE CARBONOS [SKYACTIV-G 2.5] .)

Entre el puerto B y el puerto C

- Enchufe el puerto A.

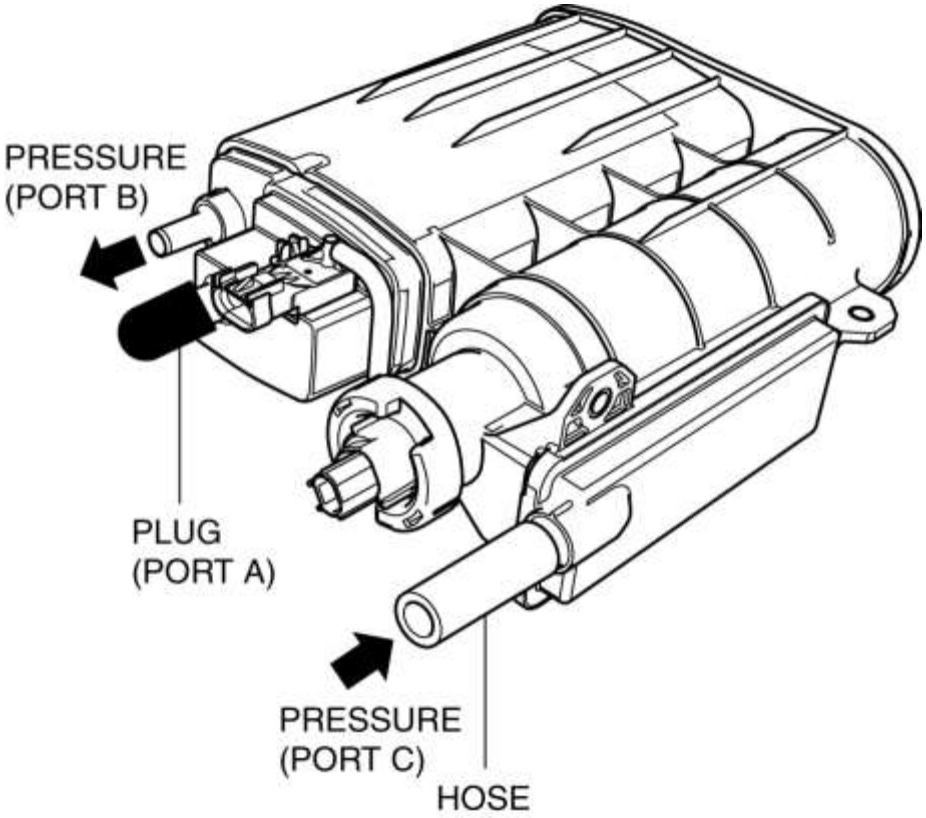

- Aplique una presión de **2.0 kPa {15 mmHg, 0.59 inHg}** en el puerto C.
- Verifique que haya flujo de aire desde el puerto B.
    - Si no hay flujo de aire, reemplace el cartucho de carbón. (Consulte REMOCION / INSTALACION DE LA CAJA DE CARBONOS [SKYACTIV-G 2.5] .)

Excepto EE. UU. Y CANADÁ

Inspección de fugas

1. Realice los siguientes procedimientos:

- Ensamble la manguera utilizada para la inspección en el puerto A.
- Cubra los puertos B y C con las tapas.

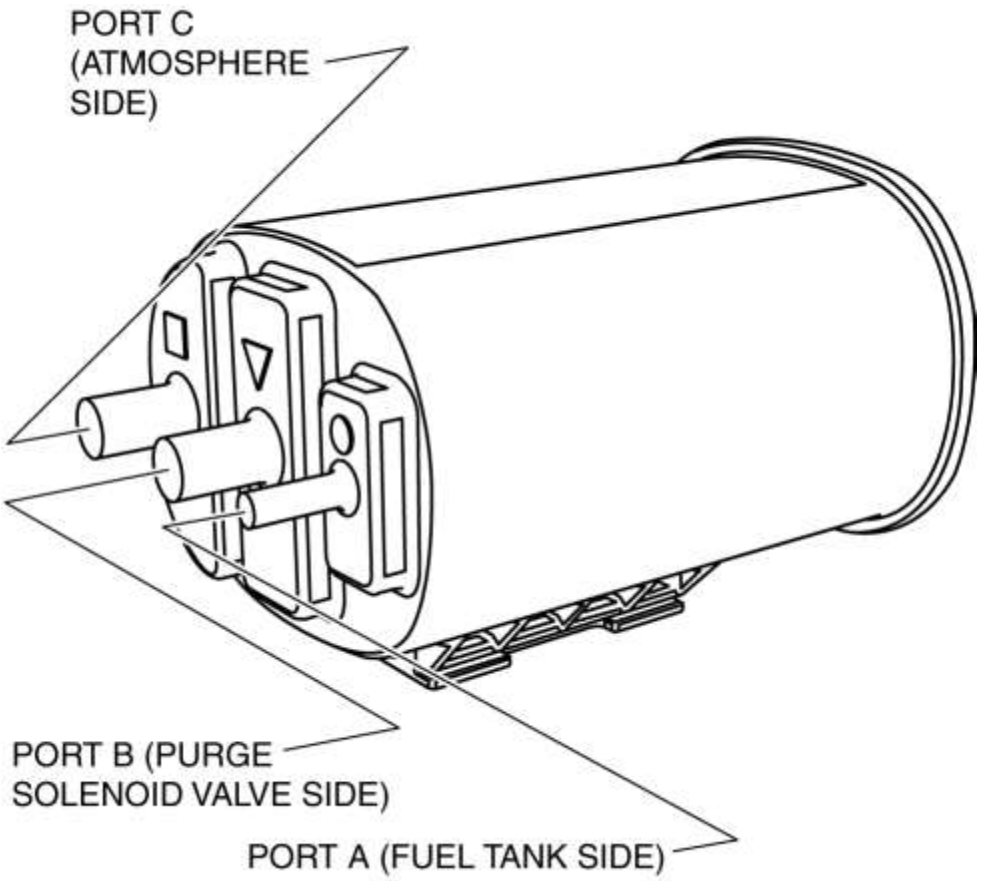

PRECAUCIÓN:

- No aplique una presión de 20 kPa (150 mmHg, 5.91 inHg) o más en el bote de carbón durante 1 minuto. o más. Hacerlo dañará el bote de carbón.

2. Aplique presión (**19.6 kPa [147 mmHg, 5.79 inHg}**) a través de la manguera, y verifique que no haya fugas de aire en el bote de carbón.

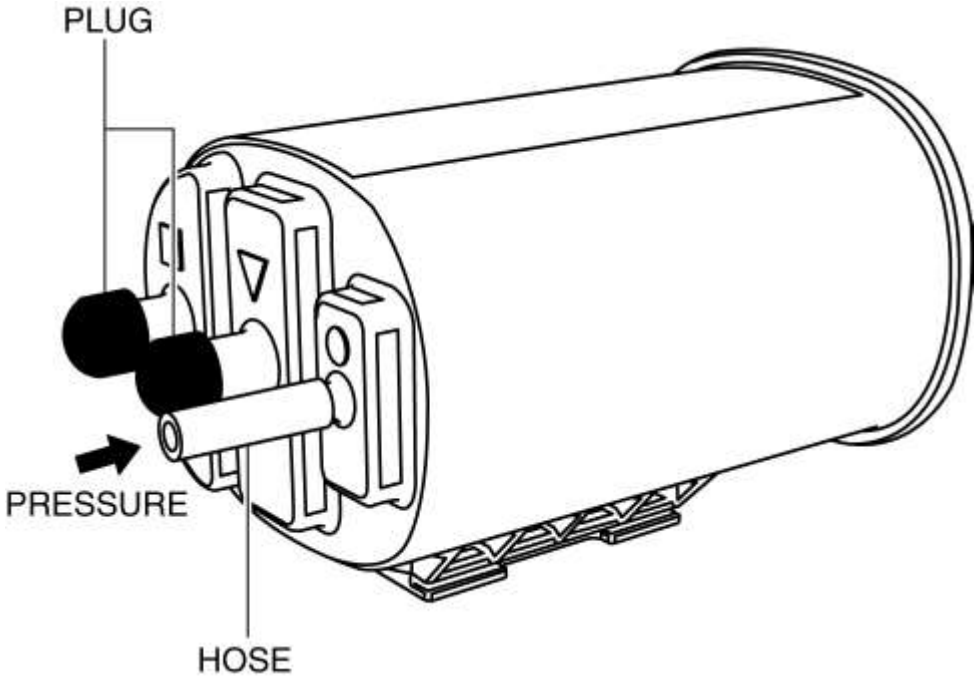

- Si hay flujo de aire, reemplace el cartucho de carbón. (Consulte REMOCION / INSTALACION DE LA CAJA DE CARBONOS [SKYACTIV-G 2.5] .)

- Si no hay flujo de aire, realice la siguiente "Inspección del flujo de aire". (Consulte Inspección de flujo de aire).

Inspección de flujo de aire

1. Realice el siguiente procedimiento para verificar el flujo de aire del cartucho de carbón.

Entre el puerto A y el puerto C

- Conecte el puerto B.

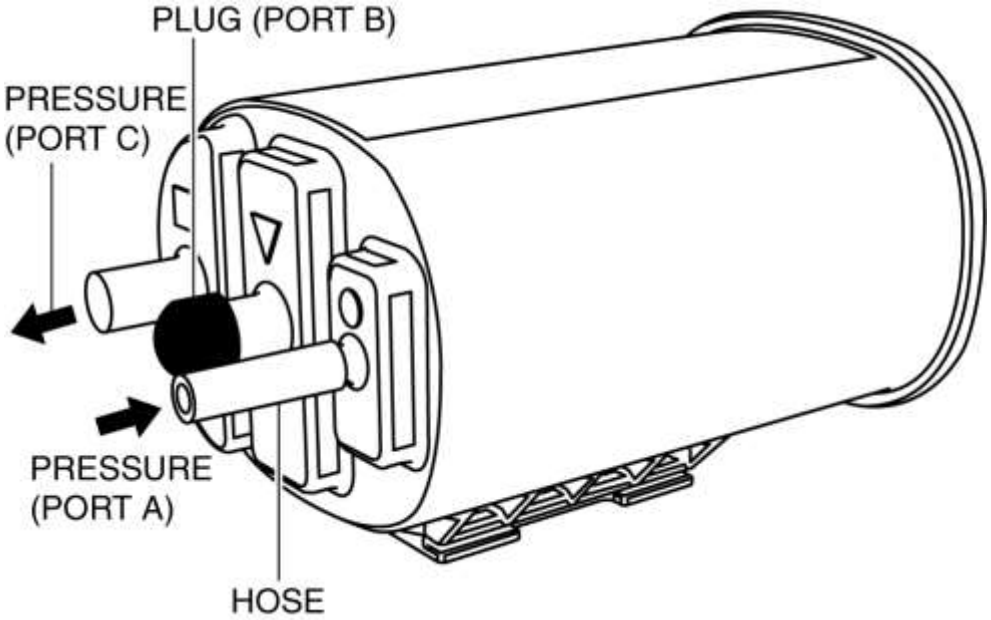

- Aplique una presión de **0.98 kPa (7.4 mmHg, 0.29 inHg)** al puerto A.
- Verifique que haya flujo de aire desde el puerto C.
  - Si no hay flujo de aire, reemplace el cartucho de carbón. (Consulte REMOCION / INSTALACION DE LA CAJA DE CARBONOS [SKYACTIV-G 2.5] .)

Entre el puerto B y el puerto C

- Enchufe el puerto A.

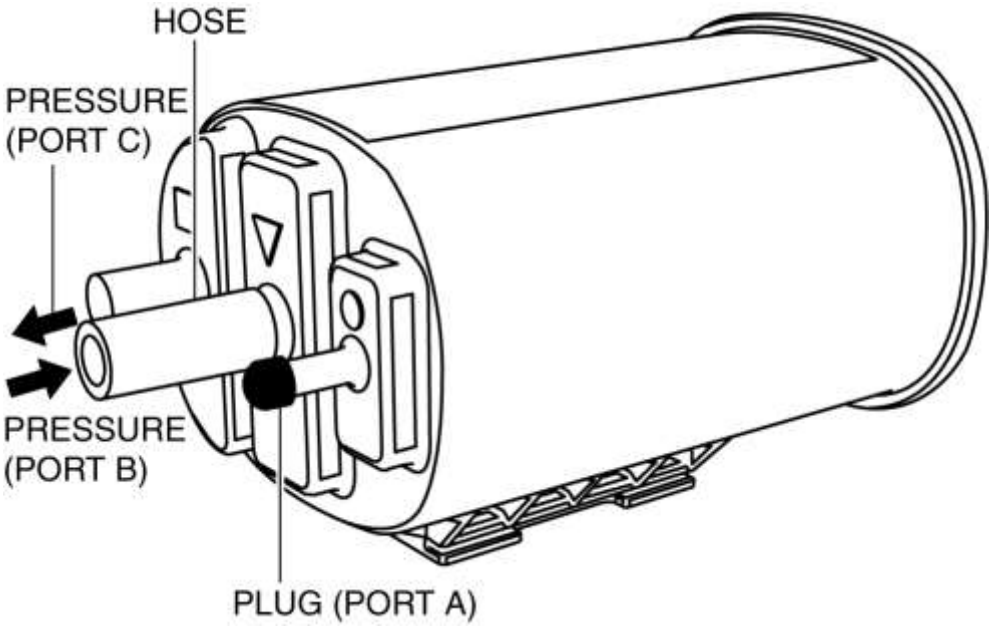

- Aplique una presión de **0.98 kPa (7.4 mmHg, 0.29 inHg)** al puerto C.
- Verifique que haya flujo de aire desde el puerto B.
    - Si no hay flujo de aire, reemplace el cartucho de carbón. (Consulte REMOCION / INSTALACION DE LA CAJA DE CARBONOS [SKYACTIV-G 2.5] .)

Mazda6 - Motor

DESMONTAJE / INSTALACIÓN DE LA VÁLVULA SOLENOIDE DE PURGA [SKYACTIV-G 2.5]

1. Desconecte el cable negativo de la batería. (Ver DESCONEXIÓN / CONEXIÓN DEL CABLE DE LA BATERÍA NEGATIVA [SKYACTIV-G 2.5] .)

2. Retire la placa del orificio del tapón. (Consulte REMOCION / INSTALACION DE LA PLACA DEL ORIFICIO DE ENCHUFE [SKYACTIV-G 2.5] .)

3. Retire el filtro de aire y la manguera de aire como una sola unidad. (Consulte REMOCION / INSTALACION DEL SISTEMA DE AIRE DE ADICIÓN [SKYACTIV-G 2.5] .)

4. Desconecte el conector de la bomba de combustible de alta presión.

5. Desconecte el clip del arnés como se muestra en la figura.

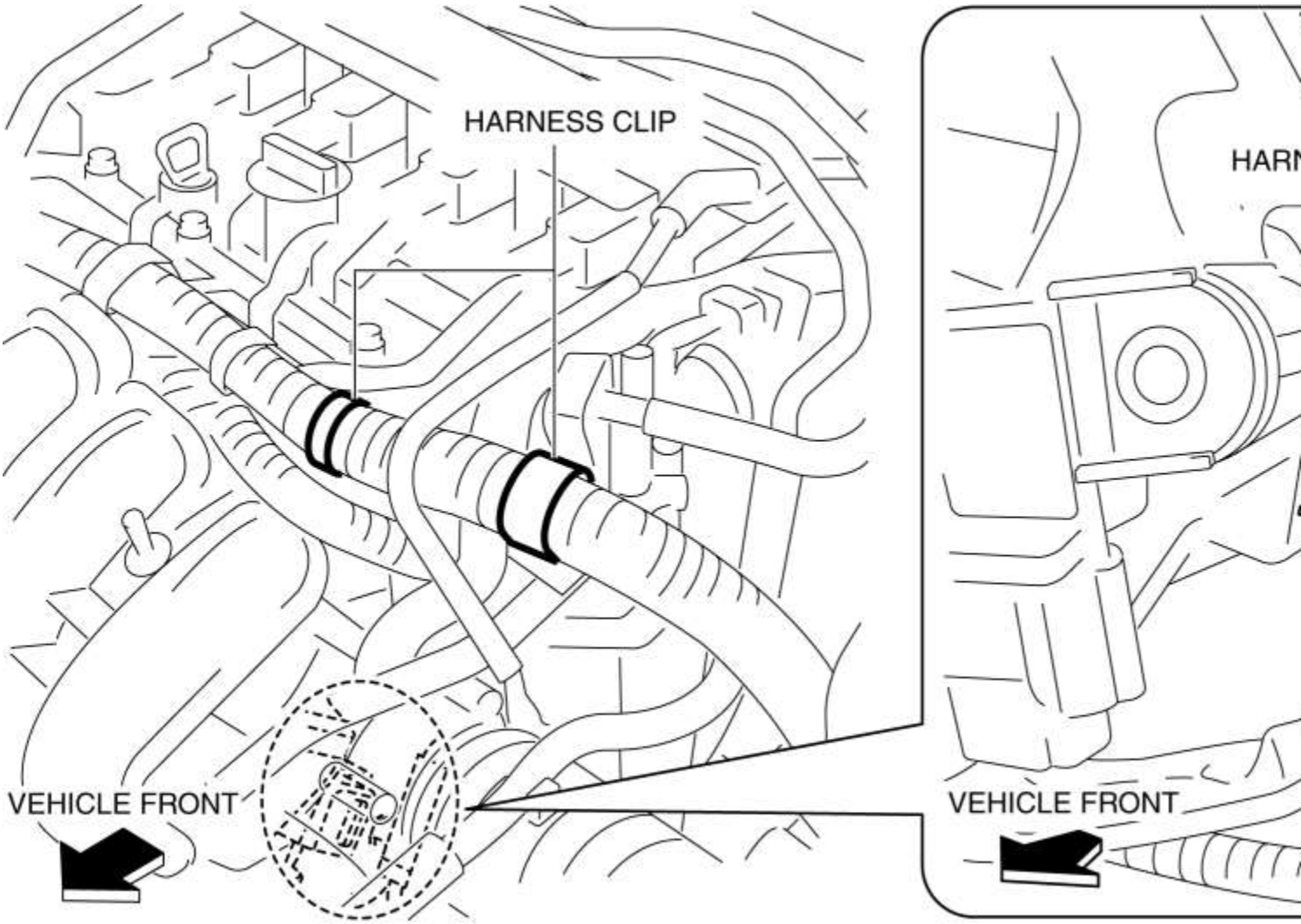

6. Eliminar en el orden indicado en la tabla.

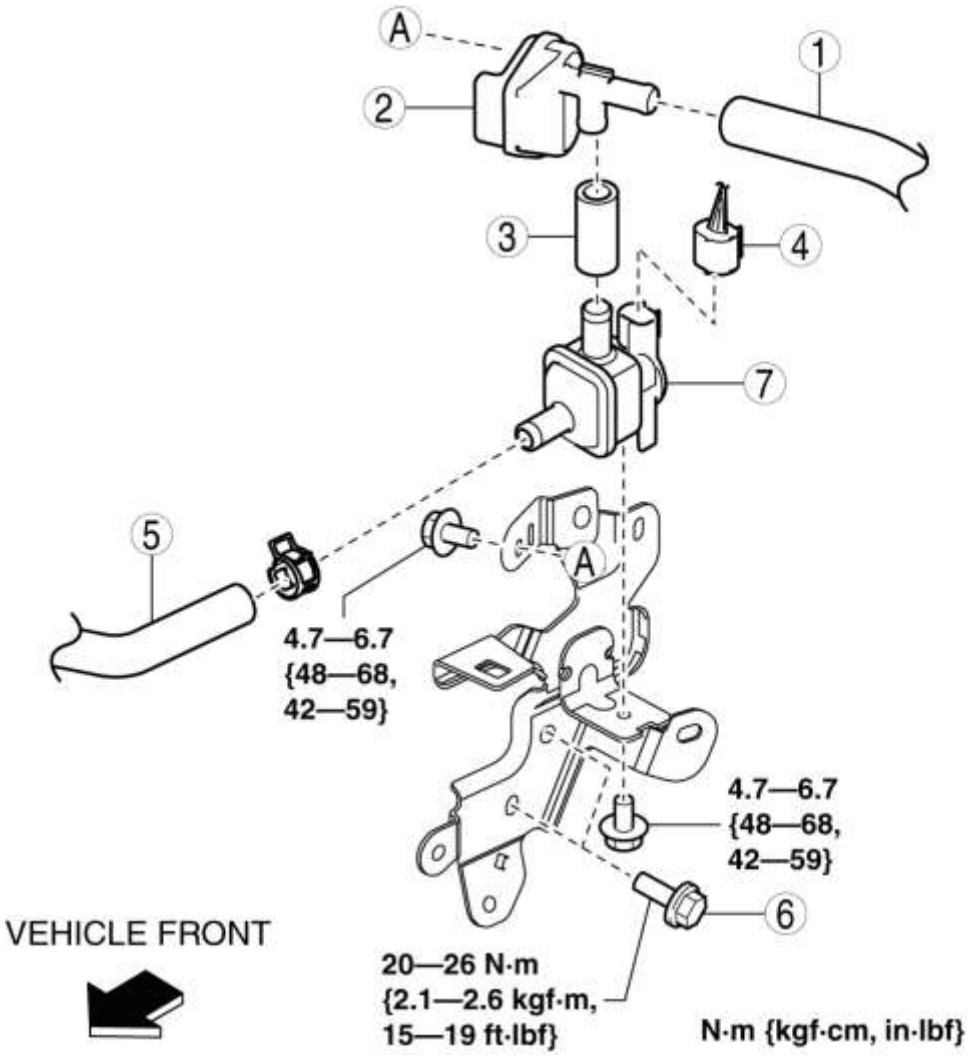

1	Manguera evaporativa No.1 (Consulte la Nota de instalación de la manguera de evaporización n.º 1).
2	Tanque de captura
3	Manguera evaporativa No.2
4	Conector de válvula de solenoide de purga
5	Manguera evaporativa No.3 (Consulte la Nota de instalación de la manguera de evaporización n.º 3).
6	Perno de instalación del soporte de la válvula de solenoide de purga
7	Válvula de solenoide de purga (Consulte la Nota de instalación de la válvula de solenoide de purga).

7. Instalar en el orden inverso de eliminación.

Nota de instalación de la válvula de solenoide de purga

1. Instale temporalmente la válvula de solenoide de purga en el soporte.

2. Levante y apriete la válvula de solenoide de purga como se muestra en la figura.

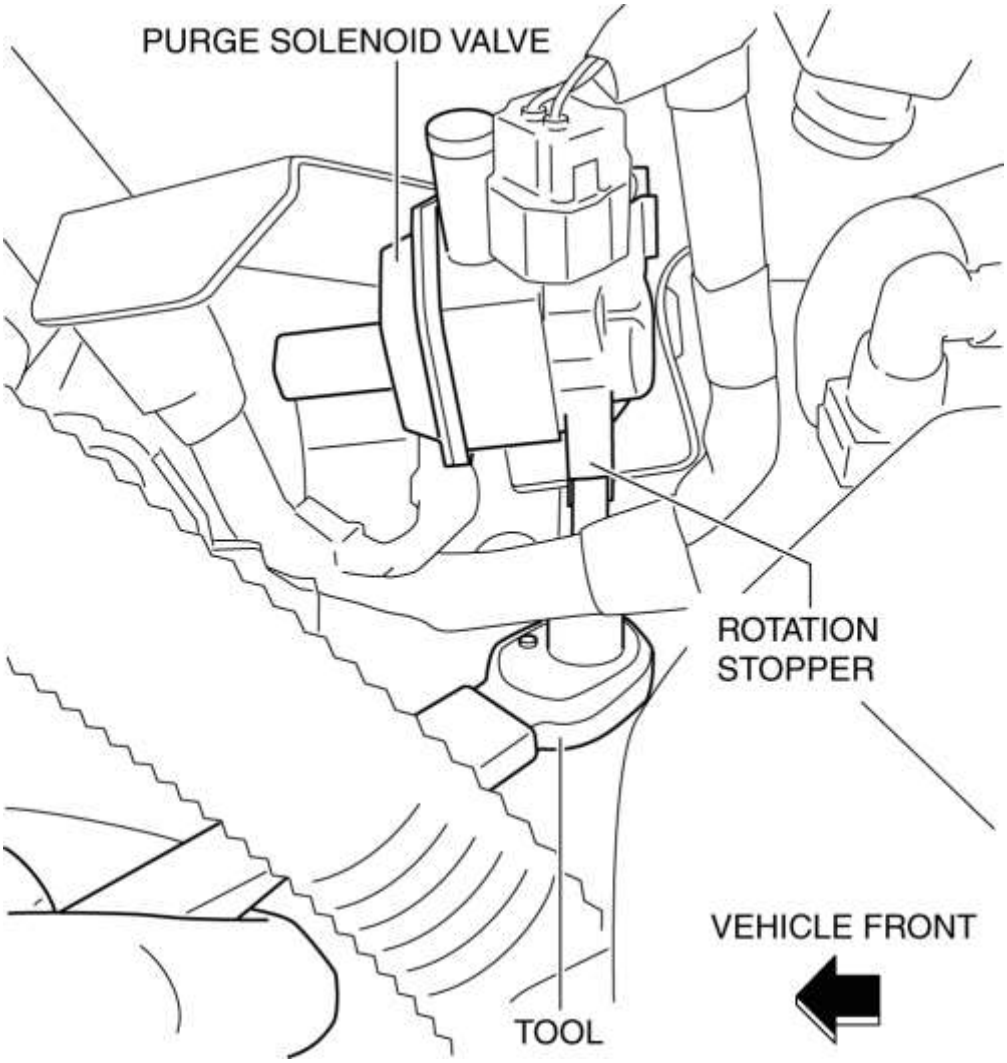

Manguera de Evaporación No.3 Nota de instalación

1. Instale la manguera de evaporación Nº 3 como se muestra en la figura.

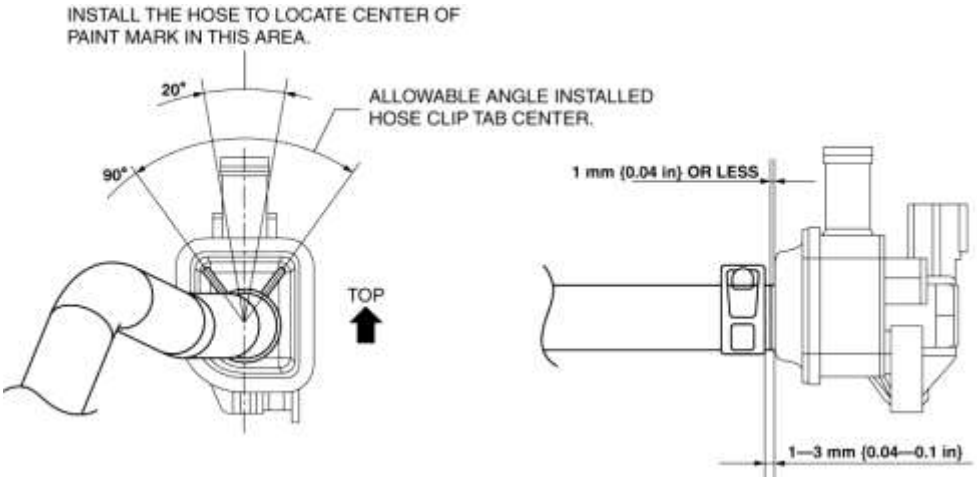

Nota de instalación de la manguera evaporativa n. ° 1

1. Instale la manguera de evaporación Nº 1 como se muestra en la figura.

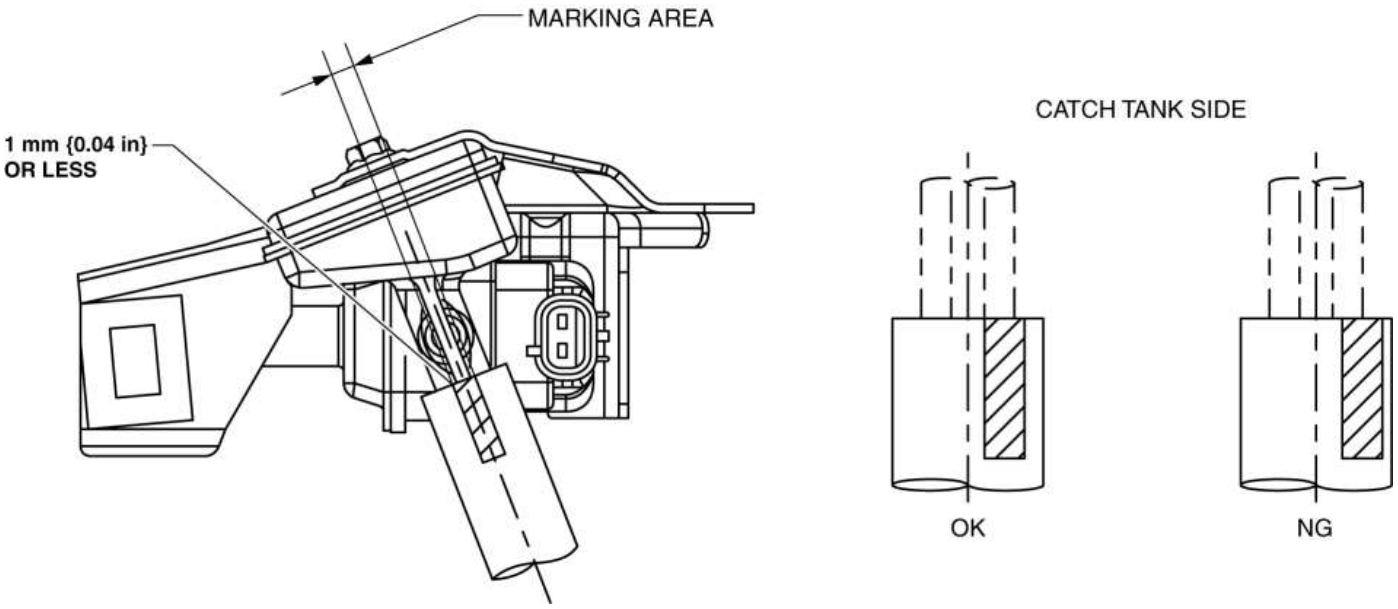

Mazda6 - Motor

INSPECCIÓN DE LA VÁLVULA SOLENOIDE DE PURGA [SKYACTIV-G 2.5]

Inspección de flujo de aire

1. Desconecte el cable negativo de la batería. (Ver DESCONEXIÓN / CONEXIÓN DEL CABLE DE LA BATERÍA NEGATIVA [SKYACTIV-G 2.5] .)

2. Retire la válvula de solenoide de purga. (Ver REMOCION / INSTALACION DE LA VALVULA SOLENOIDE DE PURGA [SKYACTIV-G 2.5] .)

3. Inspeccione el flujo de aire entre los puertos bajo las siguientes condiciones.

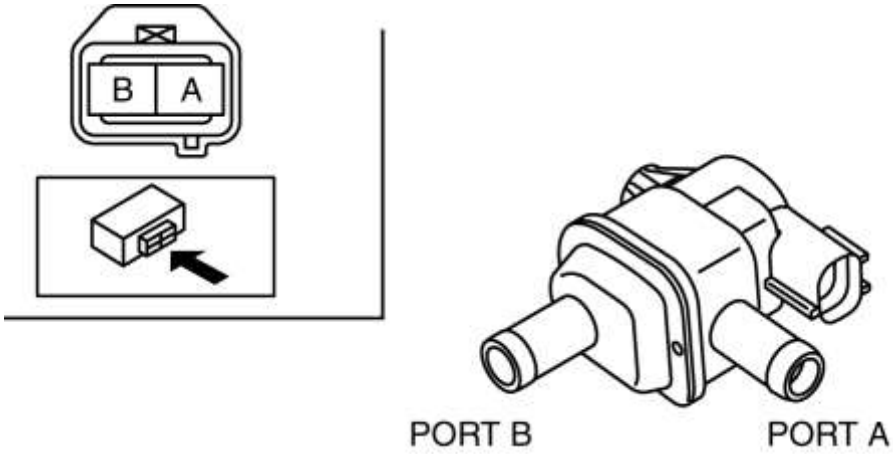

Estado medido	Continuidad entre los puertos A-B
Cuando la tensión no se aplica entre los terminales A y B	Sin flujo de aire
Cuando se aplica voltaje entre los terminales A y B	Flujo de aire detectado

- Si no es el especificado, reemplace la válvula de solenoide de purga. (Ver REMOCION / INSTALACION DE LA VALVULA SOLENOIDE DE PURGA [SKYACTIV-G 2.5] .)

Mazda6 - Motor

INSPECCIÓN DEL TANQUE DE CAPTURA [SKYACTIV-G 2.5]

1. Retire el tanque de captura. (Ver REMOCION / INSTALACION DE LA VALVULA SOLENOIDE DE PURGA [SKYACTIV-G 2.5] .)

2. Conecte el lado de la válvula solenoide de purga en el tanque colector.

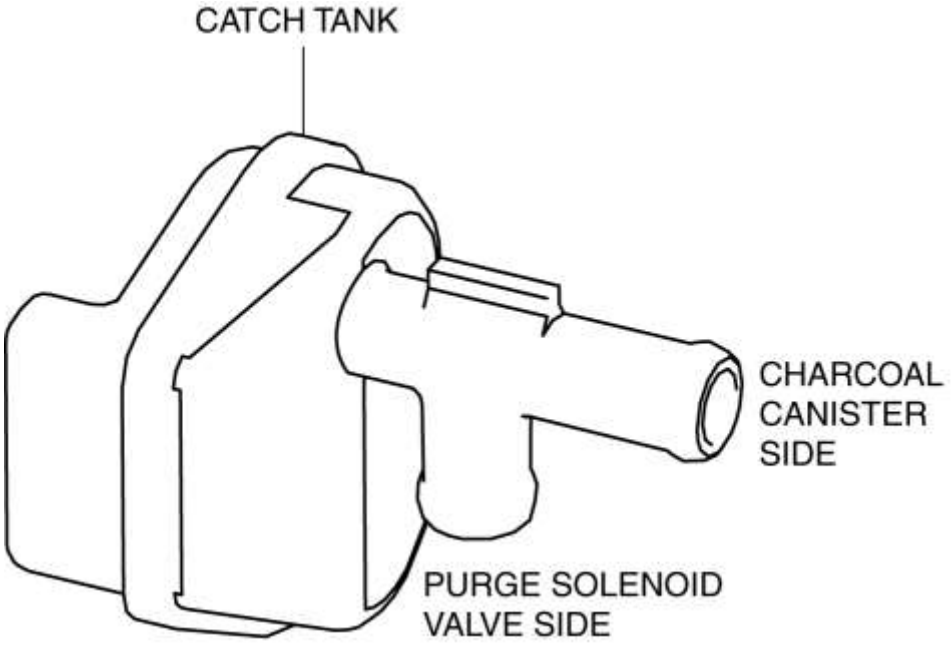

3. Inspeccione si hay fugas de aire al soplar aire usando la boca en el lado de la bombona de carbón.

- Si hay una fuga de aire, reemplace el tanque de captura. (Ver REMOCION / INSTALACION DE LA VALVULA SOLENOIDE DE PURGA [SKYACTIV-G 2.5] .)

Mazda6 - Motor

REMOCION / INSTALACION DE LA VENTILACION POSITIVA DE LA VENTILACION DEL CRANKCASE (PCV) [SKYACTIV-G 2.5]

1. Desconecte el cable negativo de la batería. (Ver DESCONEXIÓN / CONEXIÓN DEL CABLE DE LA BATERÍA NEGATIVA [SKYACTIV-G 2.5])

2. Retire el colector de admisión. (Consulte REMOCION / INSTALACION DEL SISTEMA DE AIRE DE ADICIÓN [SKYACTIV-G 2.5] .)

3. Eliminar en el orden indicado en la tabla.

4. Instalar en el orden inverso de eliminación.

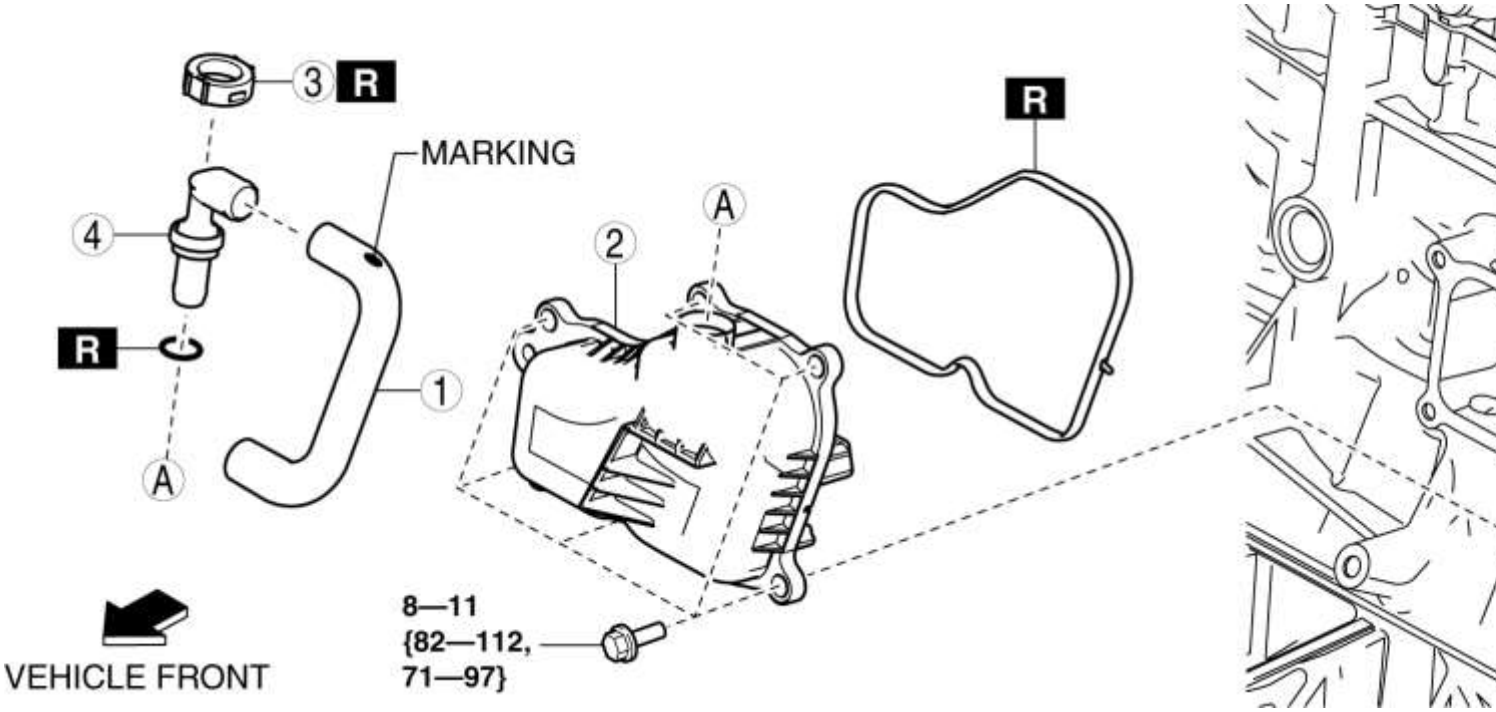

1	Manguera PCV (Consulte la Nota de instalación de la manguera PCV).
2	Separador de aceite
3	Anticipo (Consulte Nota de eliminación de retención). (Consulte la Nota de instalación del retenedor).
4	Válvula PCV

Nota de eliminación de retén

PRECAUCIÓN:

- Asegúrese de seguir los procedimientos de extracción a continuación para evitar la fuga de gas de escape causado por el daño a la pestaña del separador de aceite o el separador de aceite.

1. Inserte un destornillador de punta plana con su punta envuelta en un trapo en el hueco entre el retenedor y el separador de aceite como se muestra en la figura.

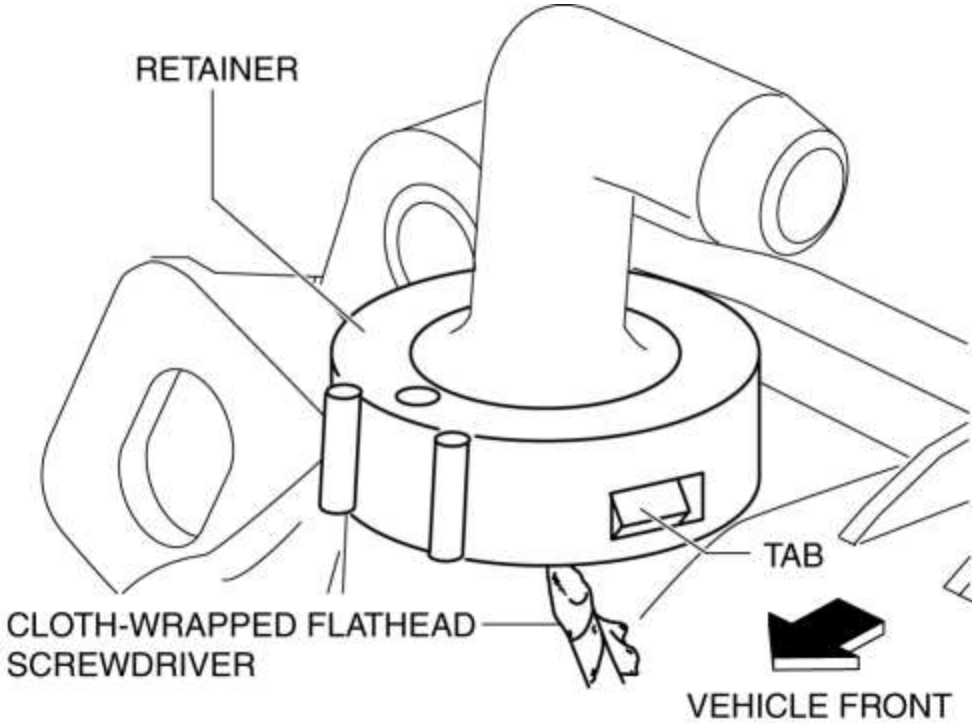

2. Extienda la superficie lateral del retenedor hacia afuera para desmontarlo prestando atención a la pestaña.

Nota de instalación del retenedor

PRECAUCIÓN:

- Asegúrese de reemplazar el retenedor viejo por uno nuevo para evitar el escape de gas de escape. Reinstalar el viejo retenedor reducirá la hermeticidad.

1. Asegúrese de que la marca de alineación del retén esté dirigida como se muestra en el diagrama de la izquierda antes de instalar el retén en el separador de aceite.

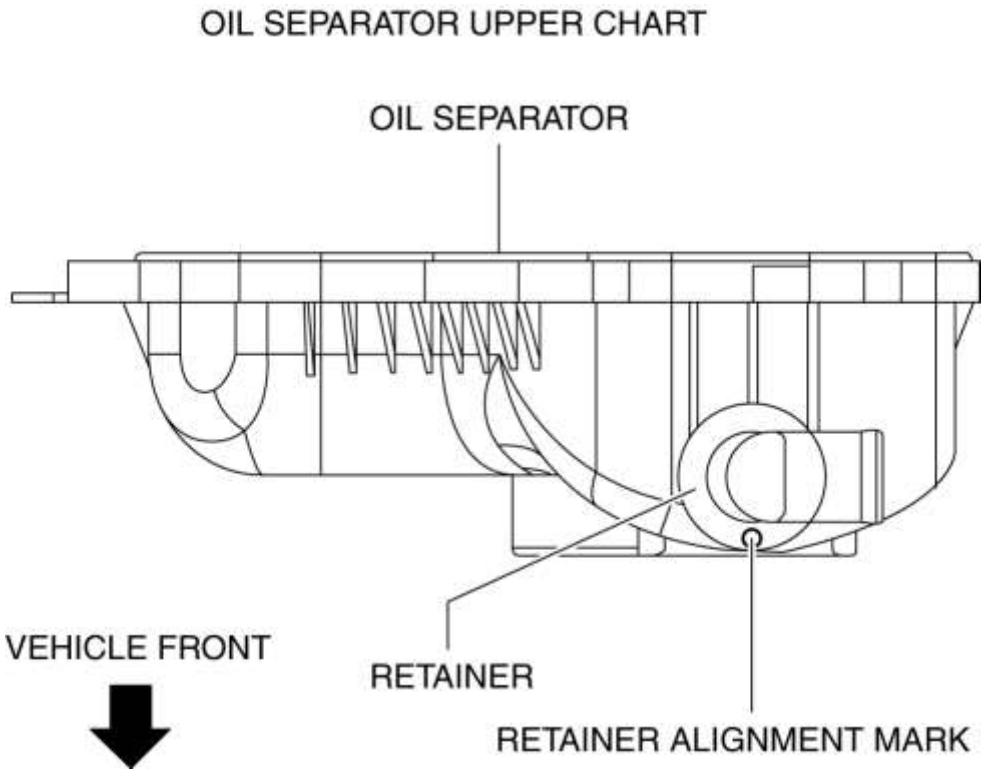

Nota de instalación de la manguera PCV

- Instale el extremo de la manguera PCV en el lado de marcado (manguera PCV con el diámetro interior más grande) en la válvula PCV.

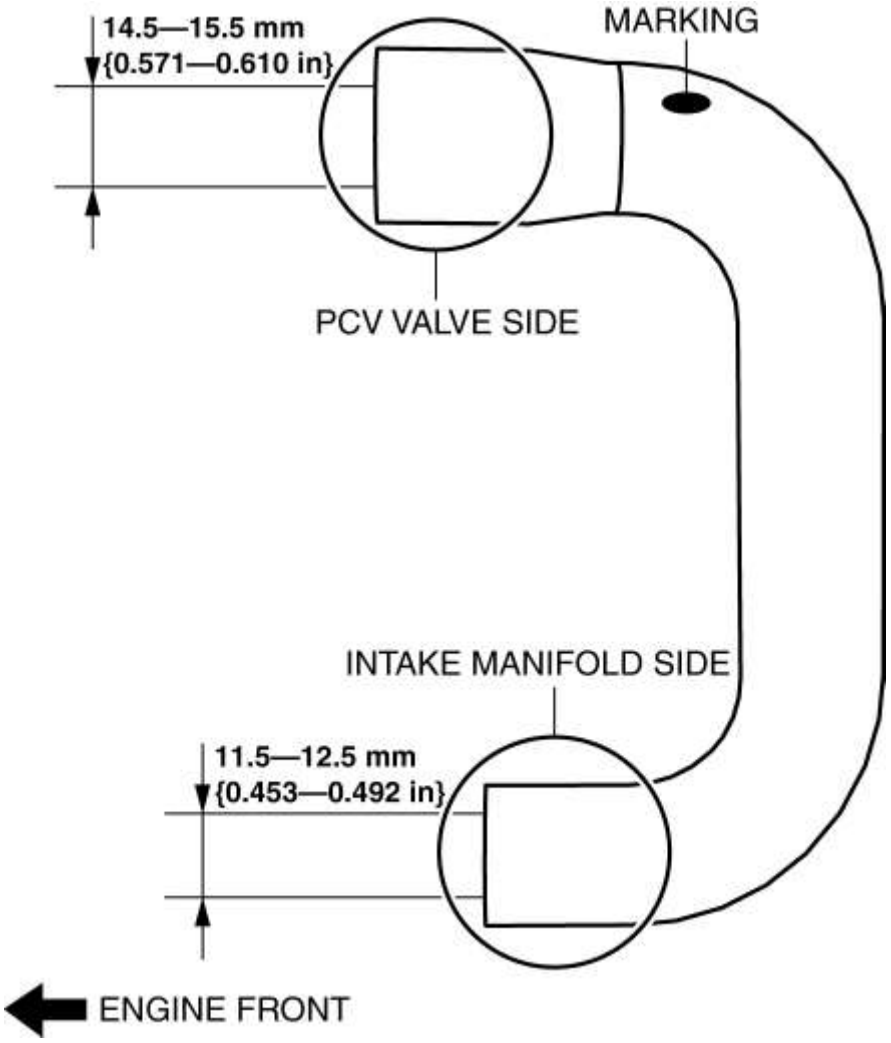

Mazda6 - Motor

INSPECCIÓN DE LA VÁLVULA DE VENTILACIÓN POSITIVA DEL CRANKCASE (PCV) [SKYACTIV-G 2.5]

Inspección de flujo de aire

1. Desconecte la sección (A) de la manguera de ventilación que se muestra en la figura.

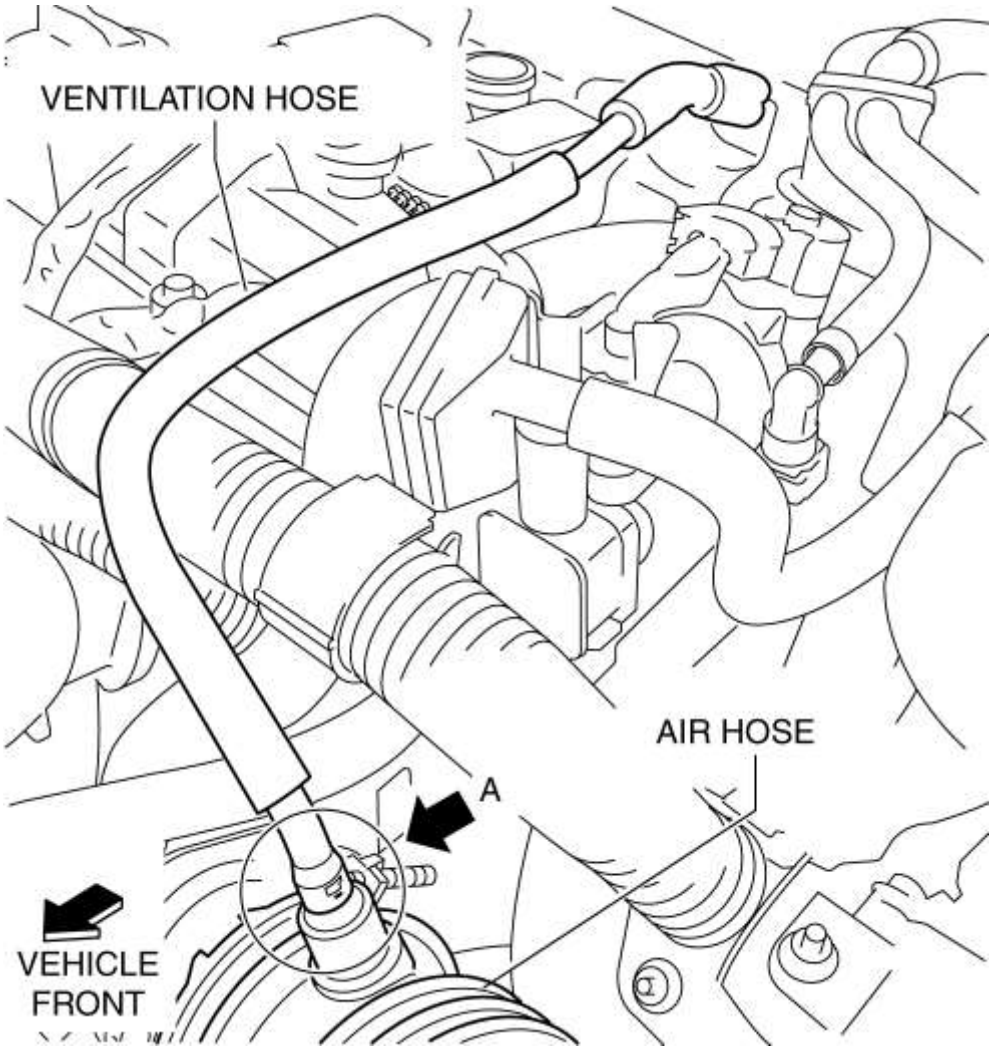

2. Arranque el motor y verifique que se aplique vacío al extremo de la manguera de ventilación desconectada mientras el motor está en ralentí.

- Si no se aplica vacío a la manguera de ventilación, realice el procedimiento desde el Paso 3.

NOTA:

- Si la válvula PCV funciona normalmente, se produce vacío en la manguera de ventilación; sin embargo, si la válvula PCV no funciona normalmente, no se produce vacío en la manguera de ventilación porque el gas de escape circula por la manguera de aire de la manguera de ventilación .
- Verifique el vacío de la manguera de ventilación de la siguiente manera:
    - Cuando la punta de la figura toca el extremo de la manguera de ventilación, la manguera succiona la punta de la figura.

- Cuando un fino trozo de papel está en contacto con el extremo de la manguera de ventilación. el papel es aspirado por la manguera.

3. Desconecte el cable negativo de la batería. (Ver DESCONEXIÓN / CONEXIÓN DEL CABLE DE LA BATERÍA NEGATIVA [SKYACTIV-G 2.5] .)

4. Retire el colector de admisión. (Consulte REMOCION / INSTALACION DEL SISTEMA DE AIRE DE ADICIÓN [SKYACTIV-G 2.5] .)

5. Retire la válvula PCV y el separador de aceite como una sola unidad. (Consulte REMOCION / INSTALACION DE LA VENTILACION POSITIVA DE LA VENTILACION DEL CRANKCASE (PCV) [SKYACTIV-G 2.5] .)

6. Verifique que no haya flujo de aire cuando se aplica presión en el puerto B.

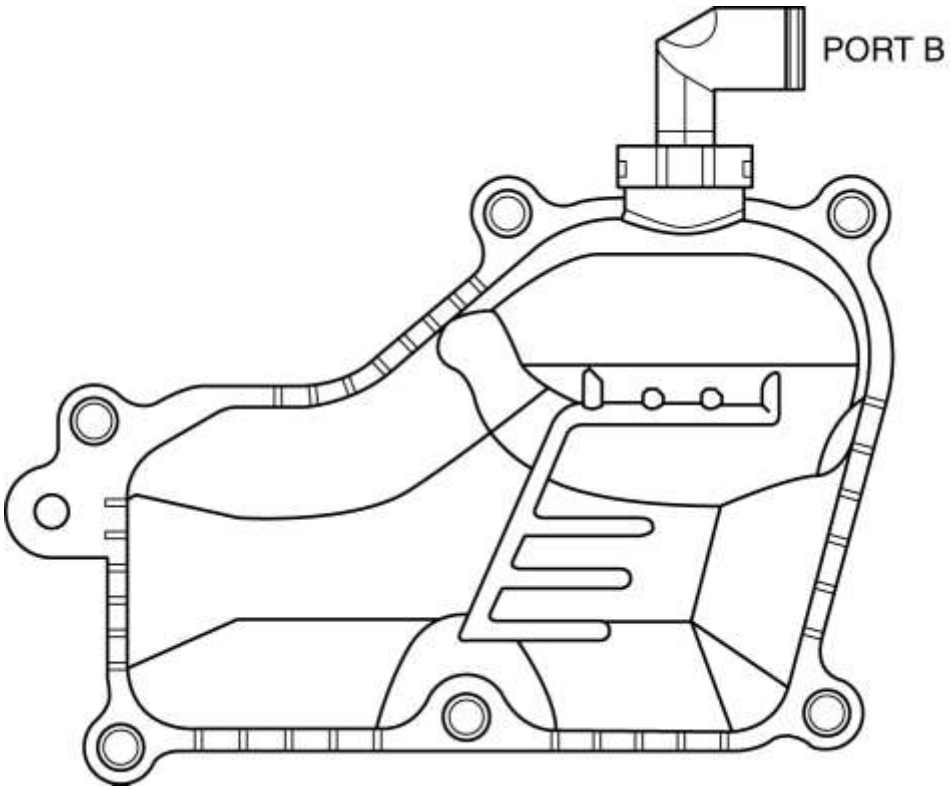

- Si hay flujo de aire, reemplace la válvula PCV y el separador de aceite como una sola unidad. (Consulte REMOCION / INSTALACION DE LA VENTILACION POSITIVA DE LA VENTILACION DEL CRANKCASE (PCV) [SKYACTIV-G 2.5] .)

7. Verifique que haya flujo de aire cuando se aplica vacío en el puerto B.

- Si no hay flujo de aire, reemplace la válvula PCV y el separador de aceite como una sola unidad. (Consulte REMOCION / INSTALACION DE LA VENTILACION POSITIVA DE LA VENTILACION DEL CRANKCASE (PCV) [SKYACTIV-G 2.5] .)

Mazda6 - Motor

DESMONTAJE / INSTALACIÓN DE LA VÁLVULA DE RETENCIÓN [SKYACTIV-G 2.5]

EE.UU. Y CANADÁ

1. Retire la tubería del respiradero. (Consulte REMOCION / INSTALACION DEL TANQUE DE COMBUSTIBLE [SKYACTIV-G 2.5] .)

Excepto EE. UU. Y CANADÁ

1. Eliminar en el orden indicado en la tabla.

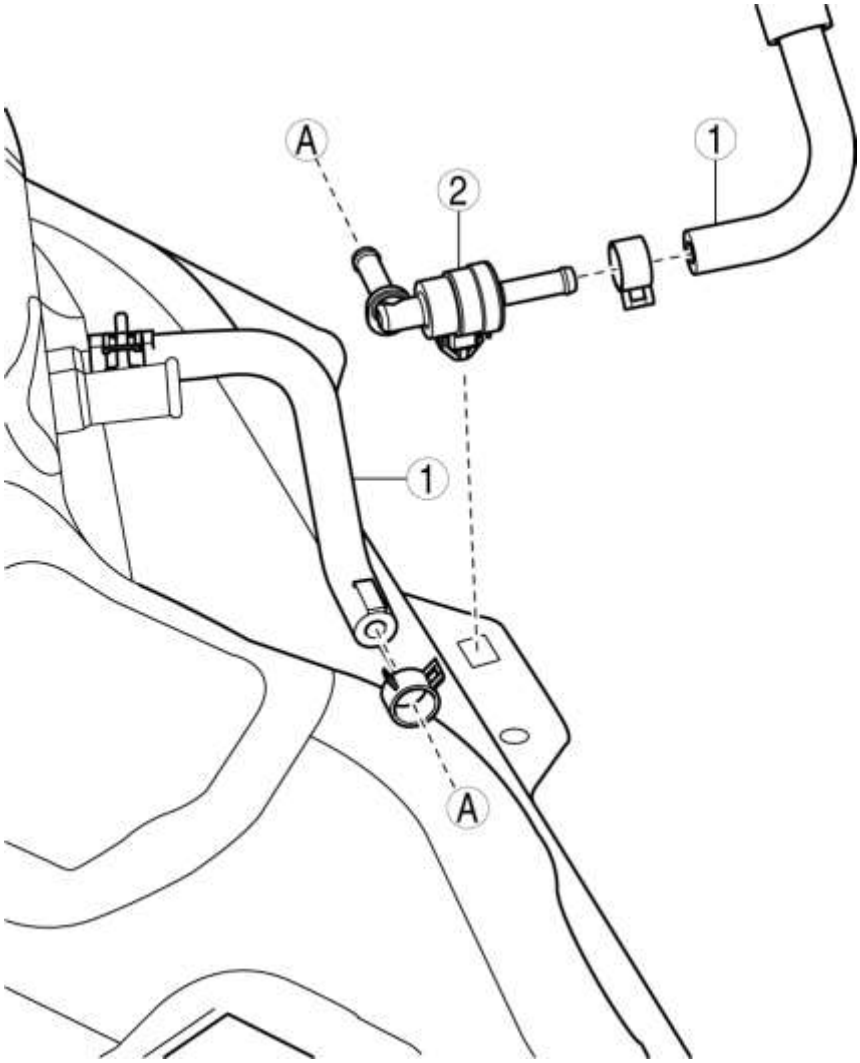

1	Manguera evaporativa
2	La válvula de retención

2. Instalar en el orden inverso de eliminación.

Mazda6 - Motor

INSPECCIÓN DE LA VÁLVULA DE CONTROL [SKYACTIV-G 2.5]

EE.UU. Y CANADÁ

1. Retire la válvula de retención. (Consulte REMOCION / INSTALACION DEL TANQUE DE COMBUSTIBLE [SKYACTIV-G 2.5] .)

2. Verifique que haya flujo de aire cuando se aplica presión positiva al puerto A.

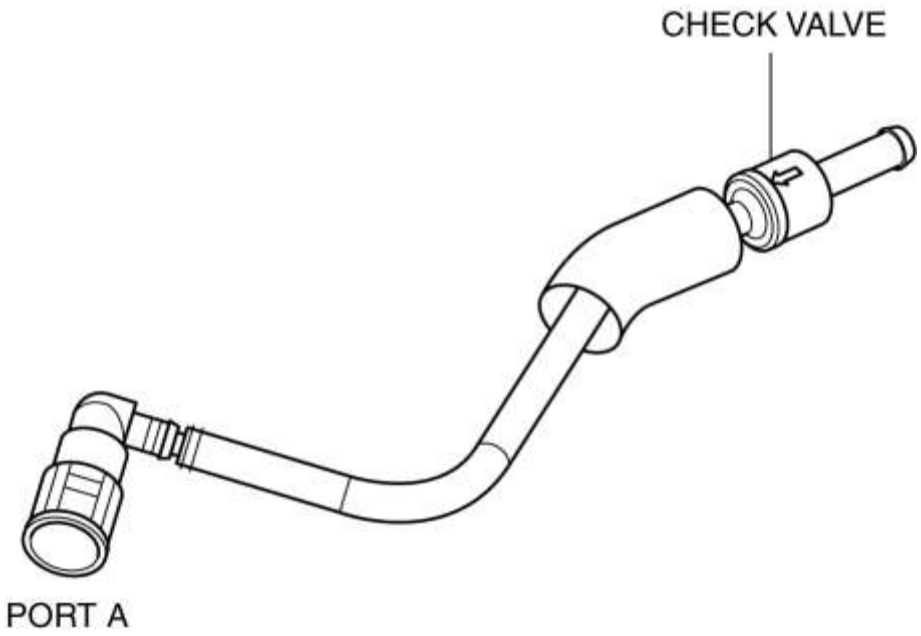

- Si no hay flujo de aire, reemplace el tubo de ventilación. (Consulte REMOCION / INSTALACION DEL TANQUE DE COMBUSTIBLE [SKYACTIV-G 2.5] .)

3. Verifique que haya flujo de aire cuando se aplica presión negativa al puerto A.

- Si no hay flujo de aire, reemplace el tubo de ventilación. (Consulte REMOCION / INSTALACION DEL TANQUE DE COMBUSTIBLE [SKYACTIV-G 2.5] .)

Excepto EE. UU. Y CANADÁ

1. Retire la válvula de retención. (Consulte RETIRADA / INSTALACIÓN DE LA VÁLVULA DE RETENCIÓN [SKYACTIV-G 2.5] .)

2. Verifique que no haya flujo de aire cuando se aplica presión positiva al puerto A.

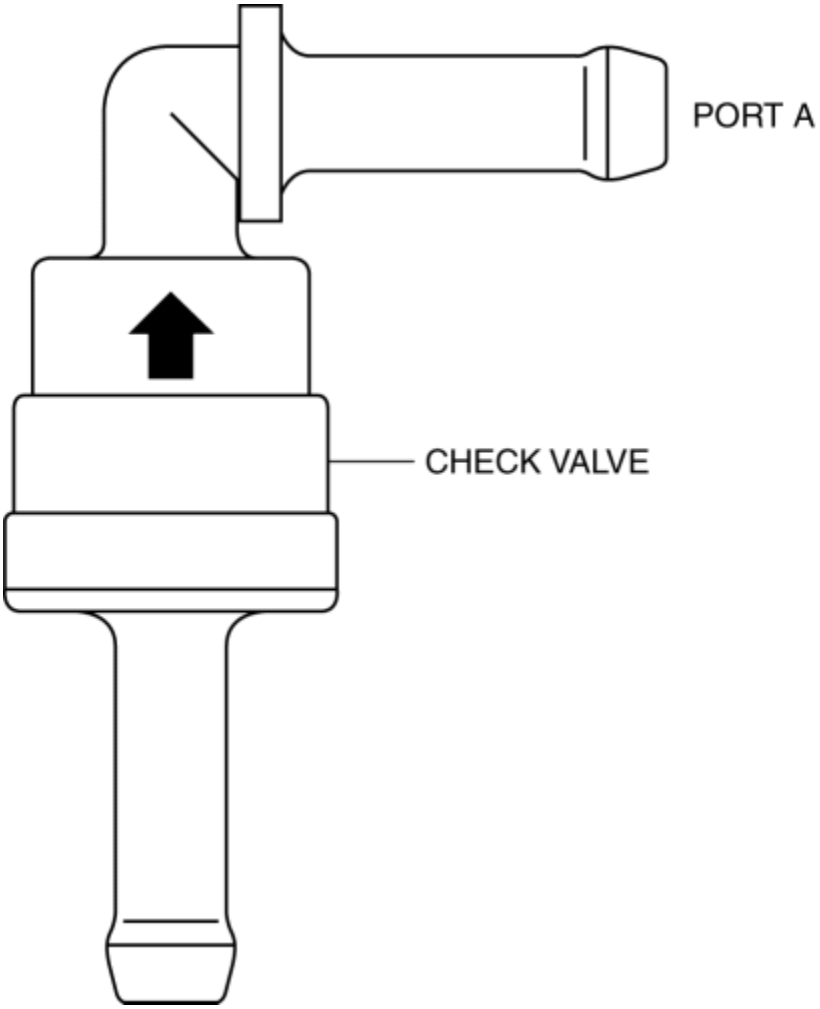

- Si hay flujo de aire, reemplace la válvula de retención. (Consulte RETIRADA / INSTALACIÓN DE LA VÁLVULA DE RETENCIÓN [SKYACTIV-G 2.5] .)

3. Verifique que no haya flujo de aire cuando se aplica presión negativa al puerto A.

- Si no hay flujo de aire, reemplace la válvula de retención. (Consulte RETIRADA / INSTALACIÓN DE LA VÁLVULA DE RETENCIÓN [SKYACTIV-G 2.5] .)

Mazda6 - Motor

INSPECCIÓN DEL CONVERTIDOR CATALÍTICO TRIDIMENSIONAL CALIENTE (WU-TWC) [SKYACTIV-G 2.5]

PRECAUCIÓN:

- Realice los siguientes procedimientos, el DTC P0421: 00 está indicado solamente.

1. Conecte el M-MDS al DLC-2.

2. Arranque el motor y caliente hasta la temperatura de funcionamiento normal.

3. Apague el motor.

4. Verifique que la compresión del motor esté dentro de las especificaciones. (Consulte COMPRESSION INSPECTION [SKYACTIV-G 2.5] .)

- Si la presión de compresión no está dentro de las especificaciones, repare o reemplace la pieza defectuosa.

5. Conduzca el vehículo durante **10 minutos a 65-96 km / h (40-60 mph)** para permitir que el WU-TWC alcance la temperatura de funcionamiento normal.

6. Detenga el vehículo y déjelo en un lugar seguro.

7. Acceda a Test ID 10:21:80 en la función "Resultado de la prueba de monitoreo de diagnóstico".

8. Verifique que el resultado de la prueba esté dentro de las especificaciones indicadas en el M-MDS.

- Si no es como se especifica, reemplace el colector de escape. (Consulte REMOCION / INSTALACION DEL SISTEMA DE ESCAPE [SKYACTIV-G 2.5] .)

Mazda6 - Motor

DESMONTAJE / INSTALACIÓN DE LA VÁLVULA DE DESBLOQUEO [SKYACTIV-G 2.5]

NOTA:

- La válvula de vuelco no se puede quitar ya que está incorporada en el tanque de combustible.

1. Retire el tanque de combustible. (Consulte REMOCION / INSTALACION DEL TANQUE DE COMBUSTIBLE [SKYACTIV-G 2.5] .)

Mazda6 - Motor

INSPECCIÓN DE LA VÁLVULA DE ROLLOVER [SKYACTIV-G 2.5]

NOTA:

- La válvula de vuelco no puede desmontarse e inspeccionarse ya que está incorporada en el tanque de combustible.

1. Realice la inspección del tanque de combustible. (Consulte INSPECCIÓN DEL TANQUE DE COMBUSTIBLE [SKYACTIV-G 2.5] .)

- Si hay algún mal funcionamiento, reemplace el tanque de combustible. (Consulte REMOCION / INSTALACION DEL TANQUE DE COMBUSTIBLE [SKYACTIV-G 2.5] .)

Mazda6 - Motor

DESMONTAJE / INSTALACIÓN DE LA VÁLVULA DE CORTE DE COMBUSTIBLE [SKYACTIV-G 2.5]

EE.UU. Y CANADÁ

NOTA:

- La válvula de cierre de combustible no se puede quitar ya que está incorporada en el tanque de combustible.

1. Retire el tanque de combustible. (Consulte REMOCION / INSTALACION DEL TANQUE DE COMBUSTIBLE [SKYACTIV-G 2.5] .)

Mazda6 - Motor

INSPECCIÓN DE LA VÁLVULA DE APAGADO DEL COMBUSTIBLE [SKYACTIV-G 2.5]

EE.UU. Y CANADÁ

NOTA:

- La válvula de cierre de combustible no se puede quitar e inspeccionar ya que está integrada en el tanque de combustible.

1. Realice la inspección del tanque de combustible. (Consulte INSPECCIÓN DEL TANQUE DE COMBUSTIBLE [SKYACTIV-G 2.5] .)

- Si hay un mal funcionamiento, reemplace el tanque de combustible (Vea DESMONTAJE / INSTALACIÓN DEL TANQUE DE COMBUSTIBLE [SKYACTIV-G 2.5] .)

Mazda6 - Motor

RETIRO / INSTALACIÓN DE LA CÁMARA EVAPORATIVA [SKYACTIV-G 2.5]

1. Eliminar en el orden indicado en la tabla.

EE.UU. y CANADÁ

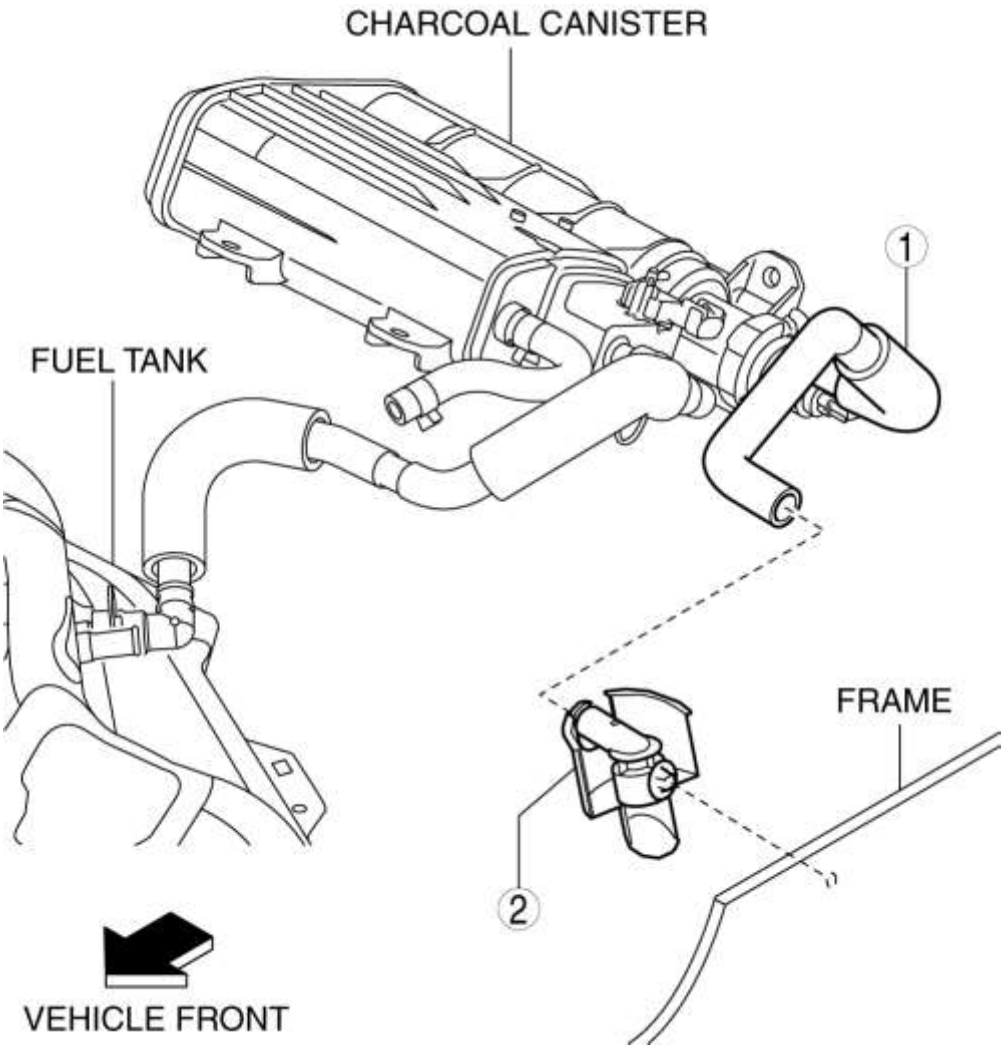

Excepto EE. UU. Y CANADÁ

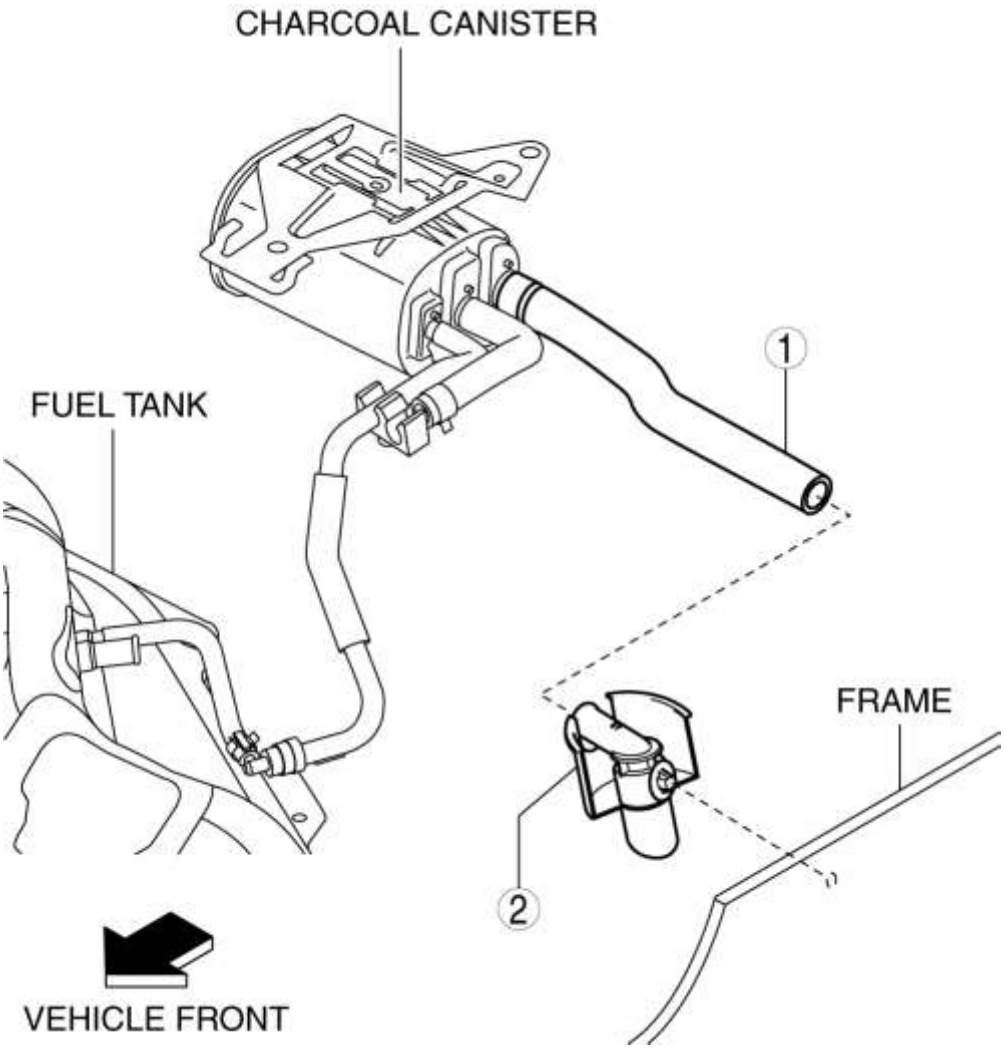

1	Manguera evaporativa
2	Cámara evaporativa

2. Instalar en el orden inverso de eliminación.

Mazda6 - Motor

INSPECCIÓN DE LA CÁMARA EVAPORATIVA [SKYACTIV-G 2.5]

1. Retire la cámara de evaporación. (Ver REMOCION / INSTALACION DE LA CÁMARA EVAPORATIVA [SKYACTIV-G 2.5] .)

2. Soplar el puerto de flujo de aire A y verificar que haya flujo de aire.

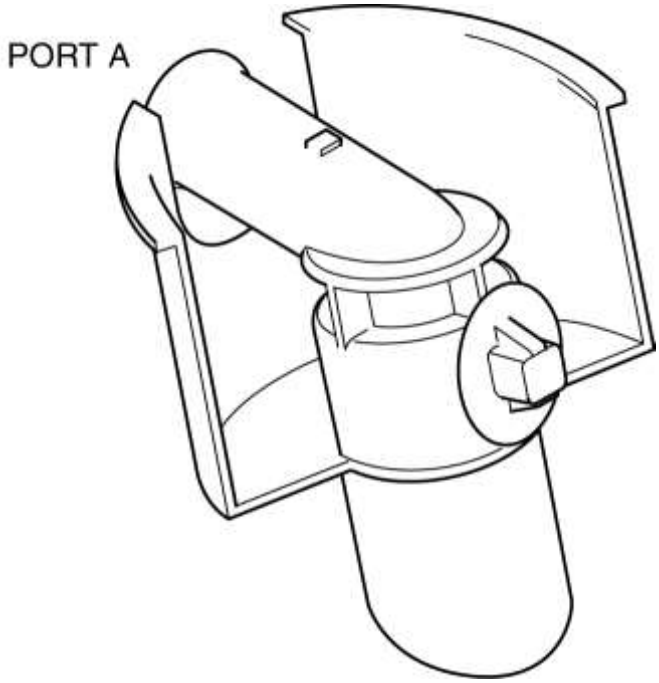

- Si no hay flujo de aire, reemplace la cámara de evaporación. (Ver REMOCION / INSTALACION DE LA CÁMARA EVAPORATIVA [SKYACTIV-G 2.5] .)

3. Verifique que no haya deformación o grietas en la cámara de evaporación.

- Si el exterior no es normal, reemplace la cámara de evaporación. (Ver REMOCION / INSTALACION DE LA CÁMARA EVAPORATIVA [SKYACTIV-G 2.5] .)

Mazda6 - Motor

CONEXIÓN DE LIBERACIÓN RÁPIDA (SISTEMA DE EMISIÓN) DESMONTAJE / INSTALACIÓN [SKYACTIV-G 2.5]

Tipo y posición del conector de liberación rápida

PRECAUCIÓN:

- Verifique el tipo y la ubicación, e instálelos / elimínelos correctamente.

EE.UU. y CANADÁ

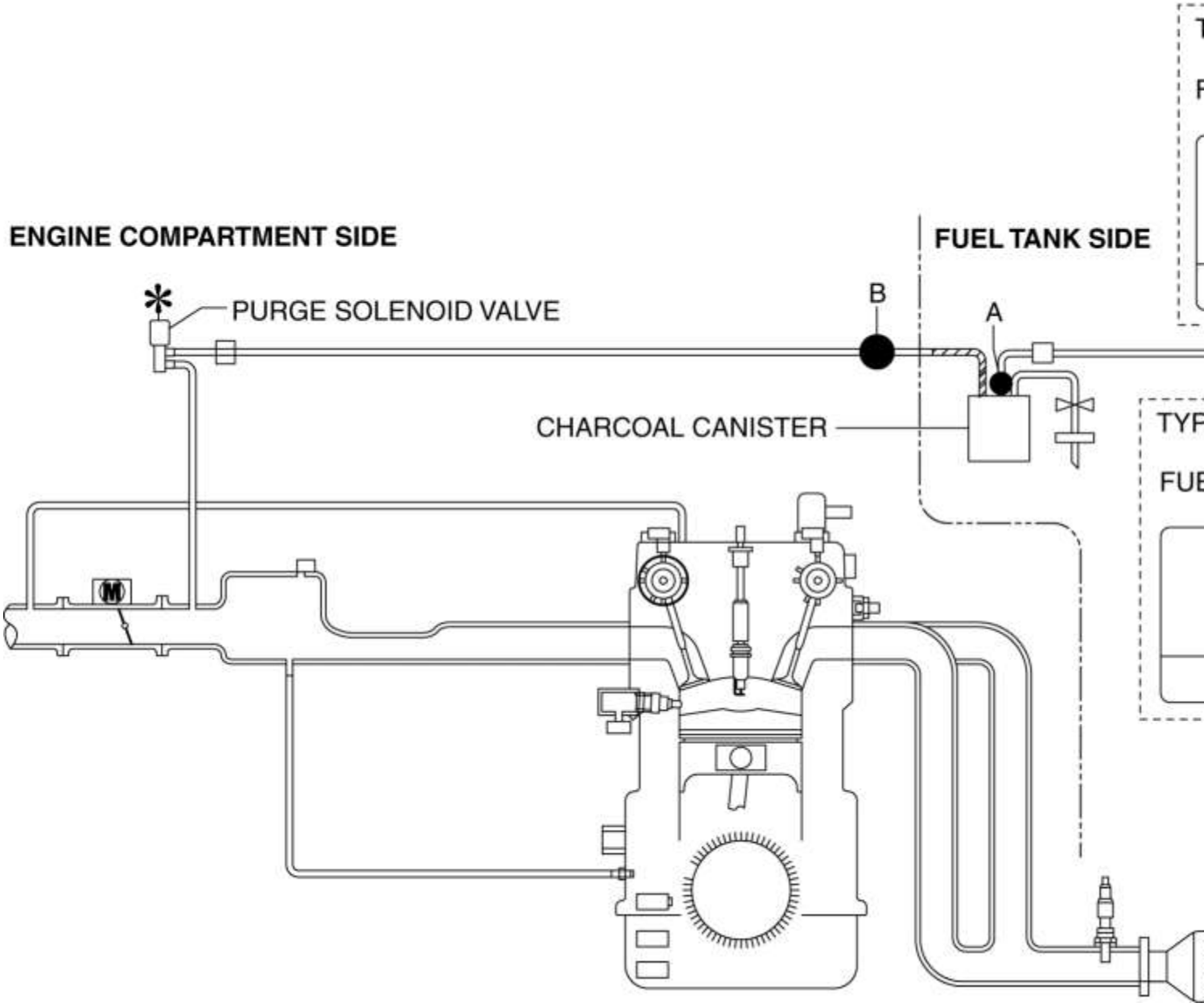

Excepto EE. UU. Y CANADÁ

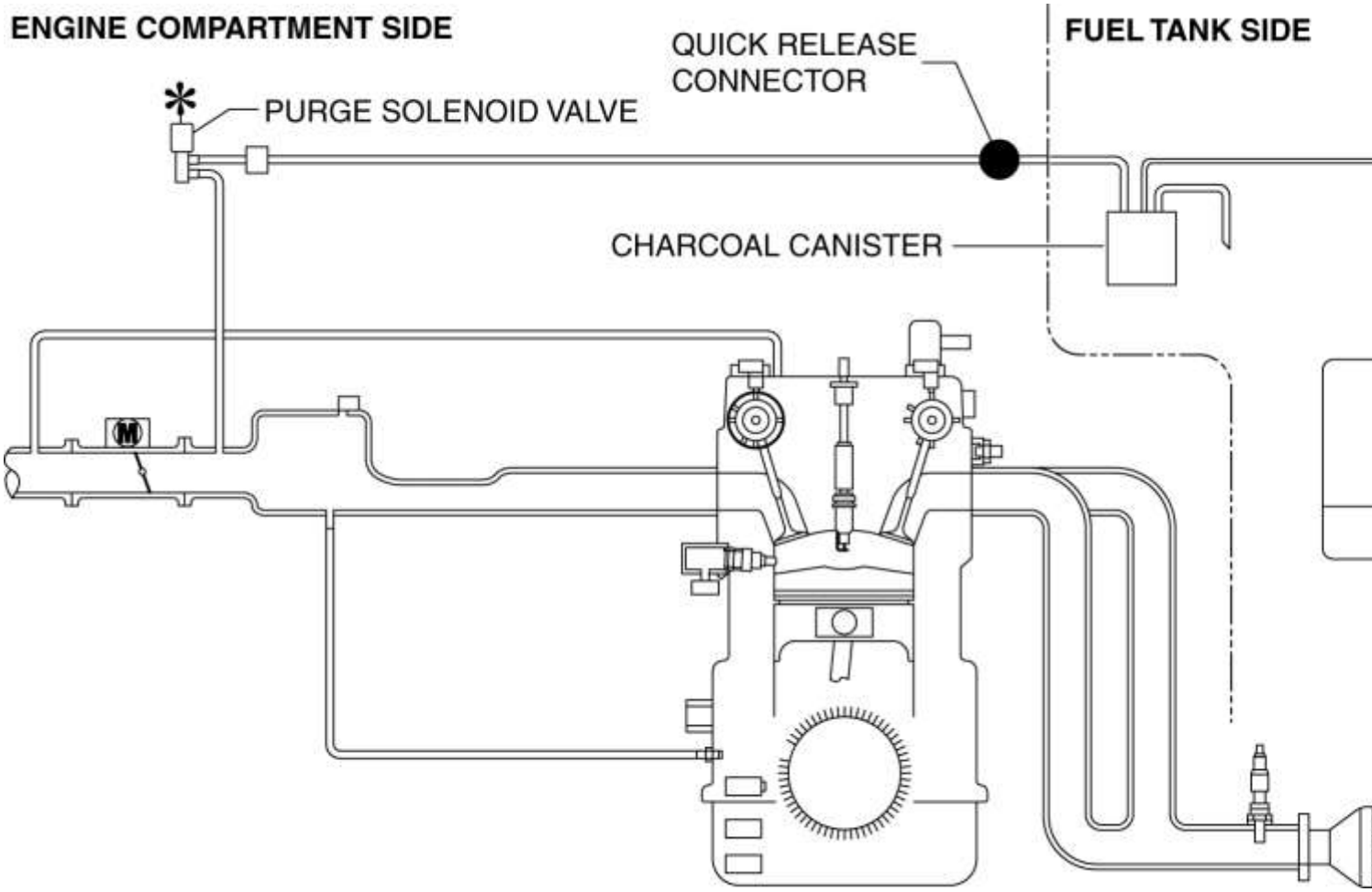

Tipo A Remoción

PRECAUCIÓN:

- Tenga cuidado de no dañar la tubería de evaporación al desbloquear el retenedor.

NOTA:

- Si se retira el conector de liberación rápida, reemplace el retén por uno nuevo.

1. Coloque el dedo paralelo al conector de liberación rápida.

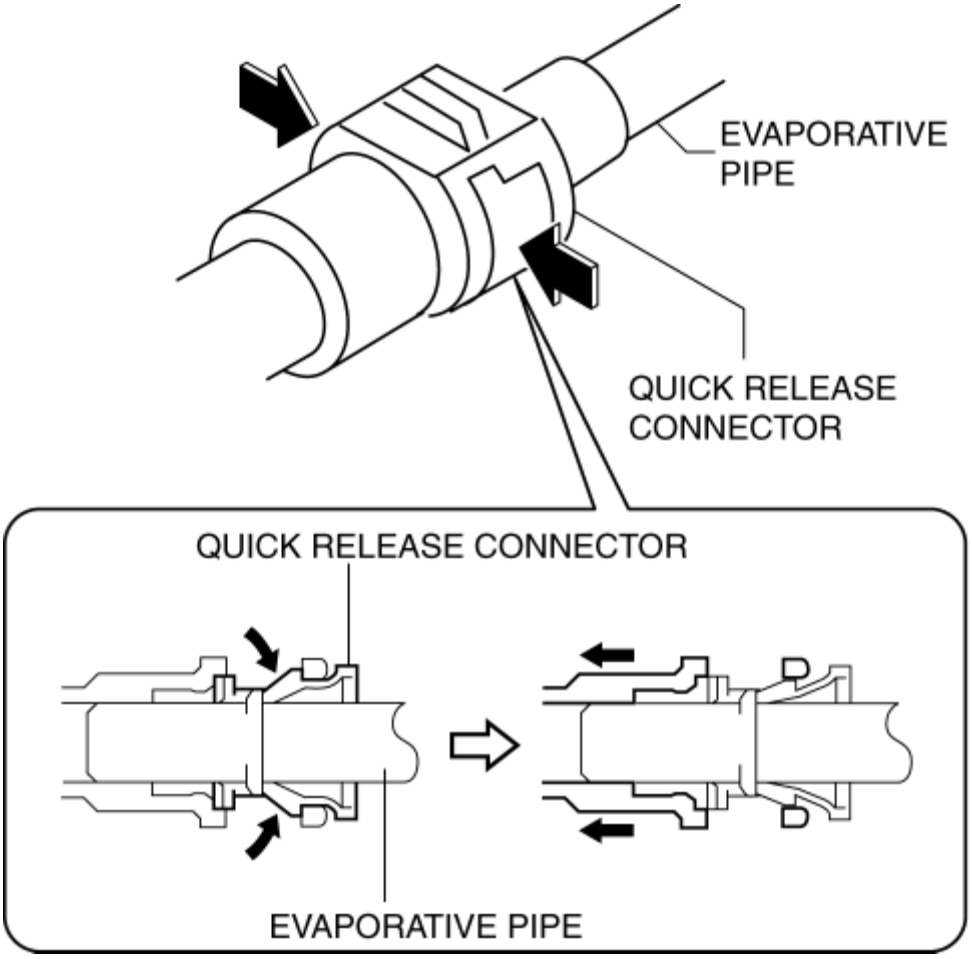

NOTA:

- El conector de liberación rápida se puede quitar presionando el centro de las pestañas de retención.
- El retenedor está conectado a la tubería de evaporación incluso después de desconectar el conector.

2. Sostenga el centro de las pestañas de retención con el dedo y presione el retenedor.

3. Tire del lado del conector y desconecte el conector de liberación rápida.

4. Cubra el conector de liberación rápida desconectado y el tubo evaporativo con láminas de vinilo o un material similar para evitar que se raye o ensucie.

Tipo B Remoción

1. Mueva el retenedor hacia arriba con un destornillador plano pequeño o una herramienta similar.

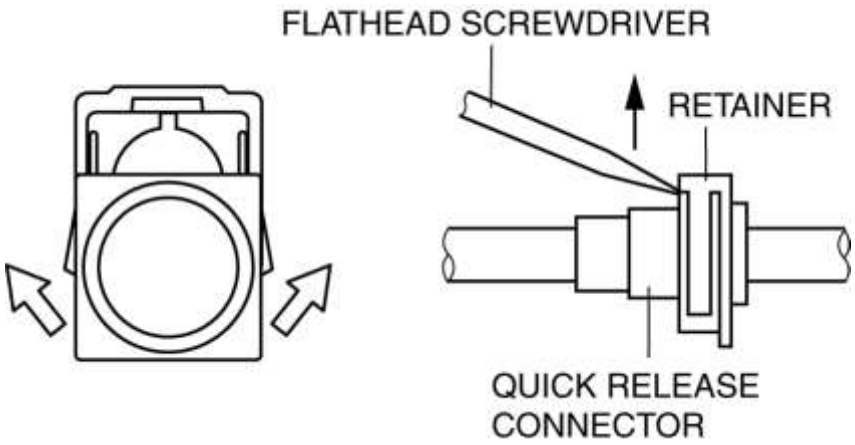

2. Saque la manguera de evaporación directamente de la tubería de evaporación y desconéctela.

3. Cubra el conector de liberación rápida desconectado y el tubo evaporativo con láminas de vinilo o un material similar para evitar que se raye o ensucie.

Instalación tipo A

PRECAUCIÓN:

- Siempre reemplace el retenedor con uno nuevo cuando utilice SST 49 E042 001; de lo contrario, podría producirse una fuga de evaporación.

NOTA:

- Si la junta tórica del conector de liberación rápida está dañada o se ha deslizado, reemplace el componente de la tubería.
- Una pestaña checker está integrada con el conector de liberación rápida para nuevas mangueras evaporativas. Retire la lengüeta del verificador del conector de liberación rápida después de que el conector esté completamente enganchado con la tubería de evaporación.

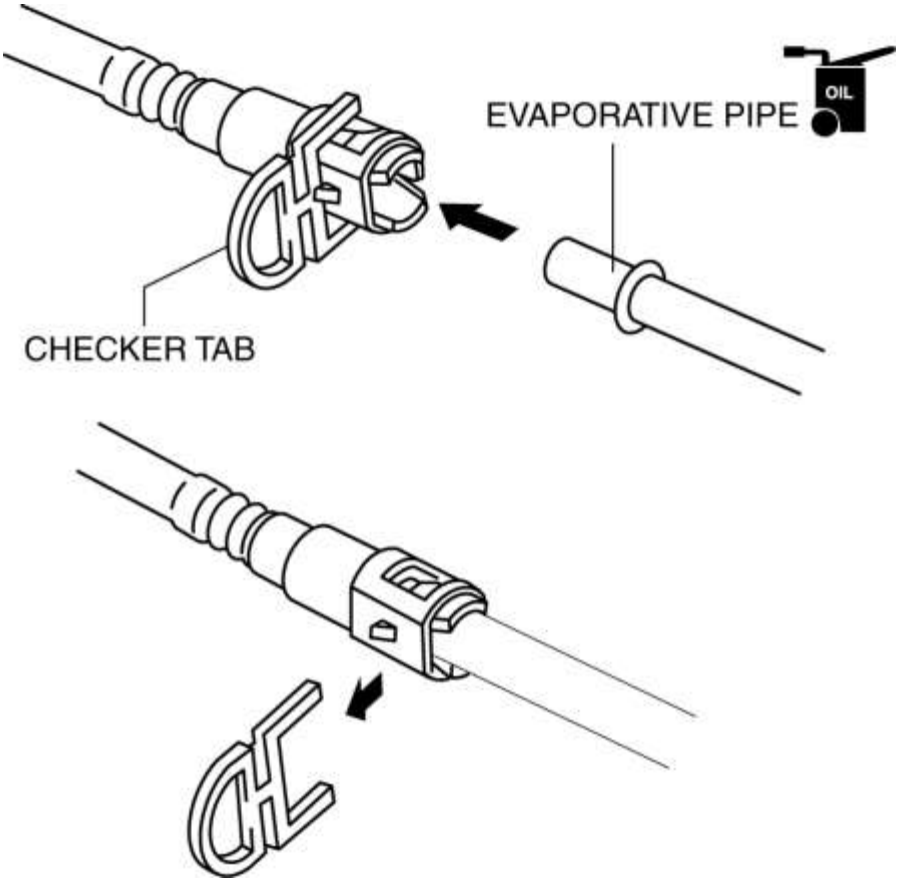

1. Inspeccione la manguera de evaporación y la superficie de sellado de la tubería de evaporación para detectar daños y deformaciones.

- Si hay un mal funcionamiento, reemplácelo por uno nuevo.

2. Aplique una pequeña cantidad de aceite de motor limpio a la superficie de sellado de la tubería de evaporación.

3. Instale un nuevo retén en el conector de liberación rápida.

4. Vuelva a conectar la manguera directamente a la tubería hasta que escuche un clic.

5. Tire ligeramente y presione el conector de liberación rápida unas pocas veces a mano, y luego verifique que esté conectado de forma segura.

Instalación tipo B

NOTA:

- Si la junta tórica del conector de liberación rápida está dañada o se ha deslizado, reemplace la manguera de evaporación.
- Una pestaña checker está integrada con el conector de liberación rápida para nuevas mangueras evaporativas. Retire la lengüeta del verificador del conector de liberación rápida después de que el conector esté completamente enganchado con la tubería de evaporación.

1. Inspeccione la manguera de evaporación y la superficie de sellado de la tubería de evaporación para detectar daños y deformaciones.

- Si hay un mal funcionamiento, reemplácelo por uno nuevo.

2. Aplique una pequeña cantidad de aceite de motor limpio a la superficie de sellado de la tubería de evaporación.

3. Instale el conector de liberación rápida.

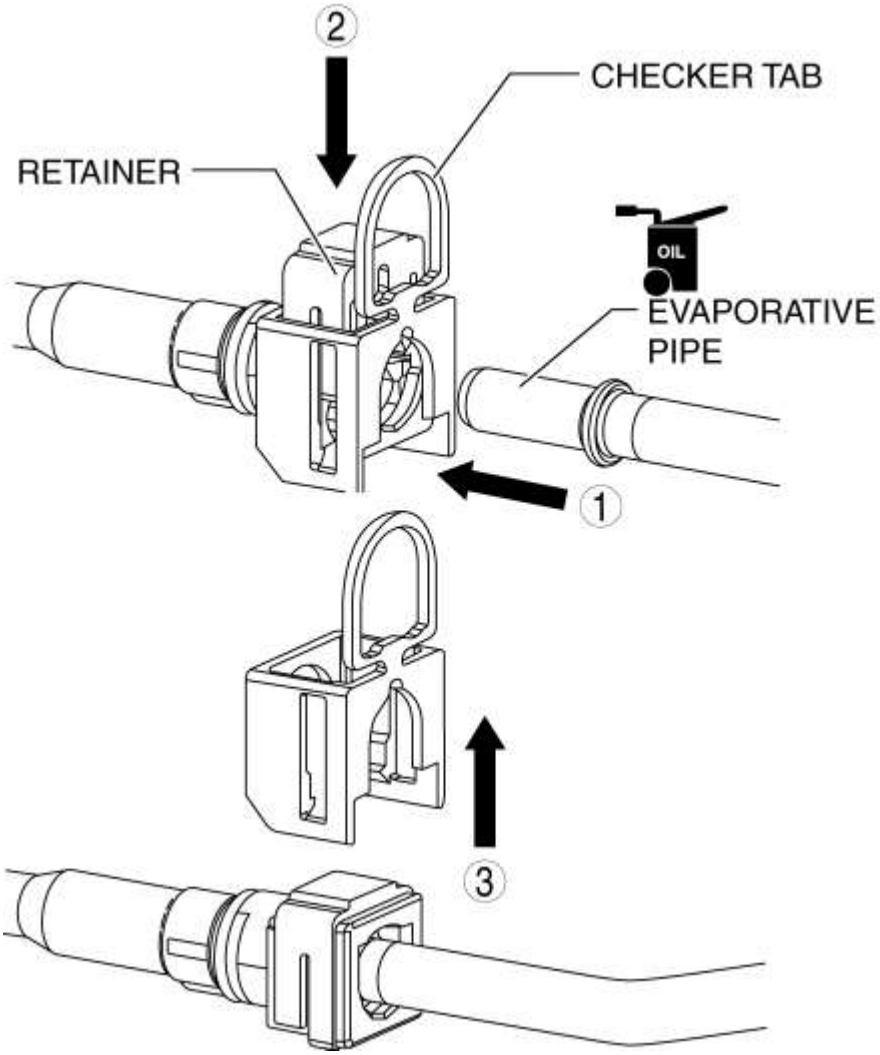

- Inserte la tubería de evaporación directamente al final del conector de liberación rápida.
- Presione hacia abajo el retenedor con un dedo.
    - Si no se puede empujar hacia abajo el retenedor, empuje el tubo evaporativo más hacia el conector de liberación rápida.

4. Tire ligeramente y presione el conector de liberación rápida unas pocas veces a mano, y luego verifique que esté conectado de forma segura.

Mazda6 - Motor

CANISTER VENT (CV) SOLENOID VÁLVULA EXTRACCIÓN / INSTALACIÓN [SKYACTIV-G 2.5]

EE.UU. Y CANADÁ

1. Desconecte el cable negativo de la batería. (Ver DESCONEXIÓN / CONEXIÓN DEL CABLE DE LA BATERÍA NEGATIVA [SKYACTIV-G 2.5] .)

2. Retire el piso debajo de la cubierta (LH). (Ver PISO BAJO REMOCION / INSTALACION DE CUBIERTA)

3. Desconecte la manguera de evaporación No.2. (Consulte REMOCION / INSTALACION DE LA CAJA DE CARBONOS [SKYACTIV-G 2.5] .)

4. Eliminar en el orden indicado en la tabla.

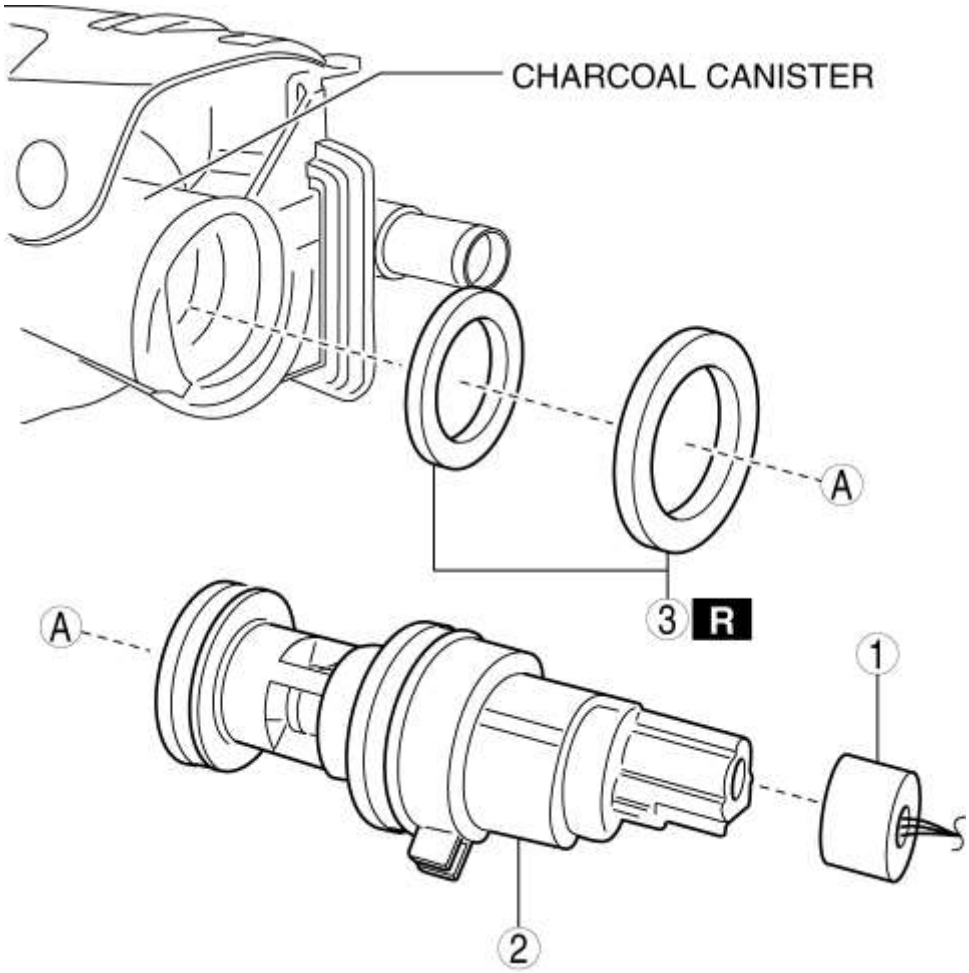

1	Conector de válvula de solenoide CV
2	Válvula de solenoide CV
3	Junta tórica

5. Instalar en el orden inverso de eliminación.

Mazda6 - Motor

INSPECCIÓN DE LA VÁLVULA SOLENOIDE DE LA VENTILACIÓN CANISTER (CV) [SKYACTIV-G 2.5]

EE.UU. Y CANADÁ

Inspección de flujo de aire

1. Desconecte el cable negativo de la batería. (Ver DESCONEXIÓN / CONEXIÓN DEL CABLE DE LA BATERÍA NEGATIVA [SKYACTIV-G 2.5] .)

2. Retire la válvula de solenoide CV. (Ver REMOCION / INSTALACION DE LA VÁLVULA SOLENOIDE VENTILADOR CANTIDOR (CV) [SKYACTIV-G 2.5] .)

3. Inspeccione el flujo de aire entre los puertos bajo las siguientes condiciones.

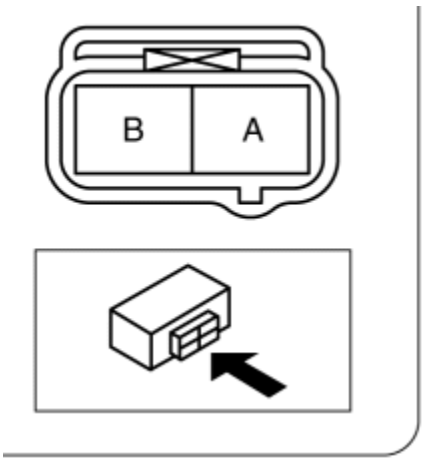

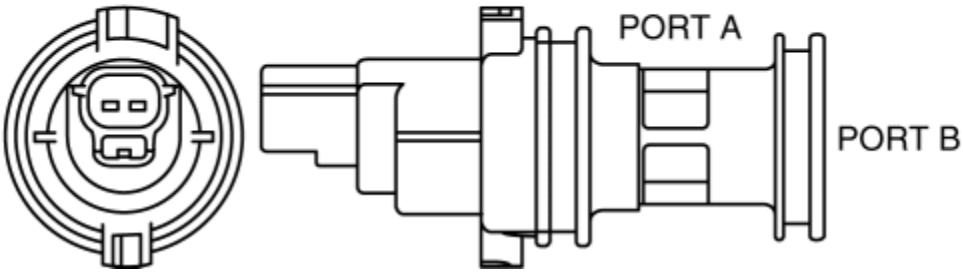

Estado medido	Continuidad entre A-B
Cuando la tensión no se aplica entre los terminales A y B	Flujo de aire detectado
Cuando se aplica voltaje entre los terminales A y B	Sin flujo de aire

- Si no es el especificado, reemplace la válvula de solenoide CV. (Ver REMOCION / INSTALACION DE LA VÁLVULA SOLENOIDE VENTILADOR CANTIDOR (CV) [SKYACTIV-G 2.5] .)
- Debe asumir el voltaje **12V** (DC).
- Las terminales A y B son no polares.

Mazda6 - Motor

ÍNDICE DE UBICACIÓN DEL SISTEMA DE CARGA [SKYACTIV-G 2.5]

NOTA:

- Para el índice de ubicación del generador, convertidor CC-CC (i-ELOOP), condensador (i-ELOOP) en vehículos con i-ELOOP, consulte la sección i-ELOOP. (Consulte INDICE DE UBICACIÓN DEL SISTEMA DE CARGA [i-ELOOP]).

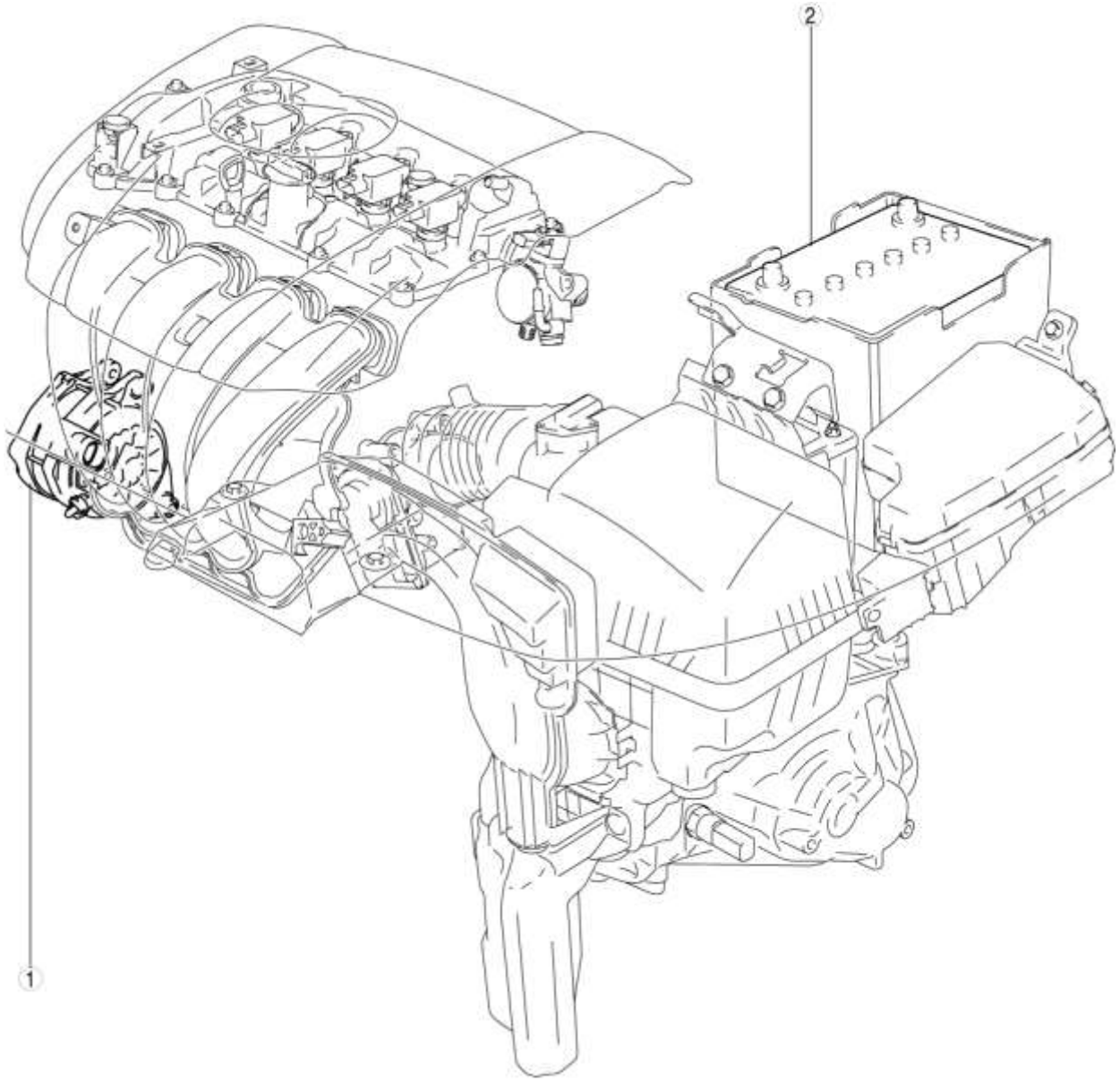

1	Generador (Consulte ELIMINACIÓN / INSTALACIÓN DEL GENERADOR [SKYACTIV-G 2.5 (SIN i-ELOOP)] .) (Consulte INSPECCIÓN DEL GENERADOR [SKYACTIV-G 2.5 (SIN i-ELOOP)] .) (Ver DESMONTAJE / MONTAJE DEL GENERADOR [SKYACTIV-G 2.5 (SIN i-ELOOP)] .)
2	Batería (Ver DESCONEXIÓN / CONEXIÓN DEL CABLE DE LA BATERÍA NEGATIVA [SKYACTIV-G 2.5] .) (Consulte REMOCION / INSTALACION DE BATERIAS [SKYACTIV-G 2.5] .)

	(Consulte INSPECCIÓN DE BATERÍA [SKYACTIV-G 2.5] .) (Consulte RECARGA DE LA BATERÍA [SKYACTIV-G 2.5] .)

Mazda6 - Motor

REMOCION / INSTALACION DE LA BATERIA [SKYACTIV-G 2.5]

Operación después de reemplazar la batería (con i-ELOOP)

NOTA:

- Si el flujo de carga / descarga de la batería (cantidad de veces que la batería puede funcionar) excede la especificación, se registra un DTC y se enciende la luz de advertencia principal. Si el flujo de carga / descarga de la batería (cantidad de veces que la batería puede funcionar) excede las especificaciones, reemplace la batería por una nueva.
- Cuando reemplace la batería, realice el siguiente procedimiento: Cuando reemplace el PCM simultáneamente, realice primero la configuración de PCM. (Consulte REMOCION / INSTALACION DEL PCM [SKYACTIV-G 2.5] .) (Consulte CONFIGURACION DEL PCM (USANDO LA FUNCION DE LEER / ESCRIBIR) [SKYACTIV-G 2.5] .) (Vea CONFIGURACION DEL PCM (USANDO DATOS CONSTRUIDOS) [SKYACTIV-G 2.5] .)

Paso	Acción
1	Encienda el encendido (motor apagado).
2	Mueva la palanca selectora a la posición N.
3	Realice el siguiente trabajo con el pedal del freno pisado. 1. Presione el pedal del acelerador durante 5 segundos o más. 2. Verifique que la luz de advertencia del sistema de carga y la luz de advertencia principal parpadeen. 3. Presione y suelte el pedal del acelerador 3 veces. 4. Verifique que la luz de advertencia del sistema de carga se ilumina y la luz de advertencia principal se apaga.
4	Desconecte el encendido y desconecte el cable negativo de la batería. (Ver DESCONEXIÓN / CONEXIÓN DEL CABLE DE LA BATERÍA NEGATIVA [SKYACTIV-G 2.5] .)

1. Eliminar en el orden indicado en la tabla.

2. Instalar en el orden inverso de eliminación.

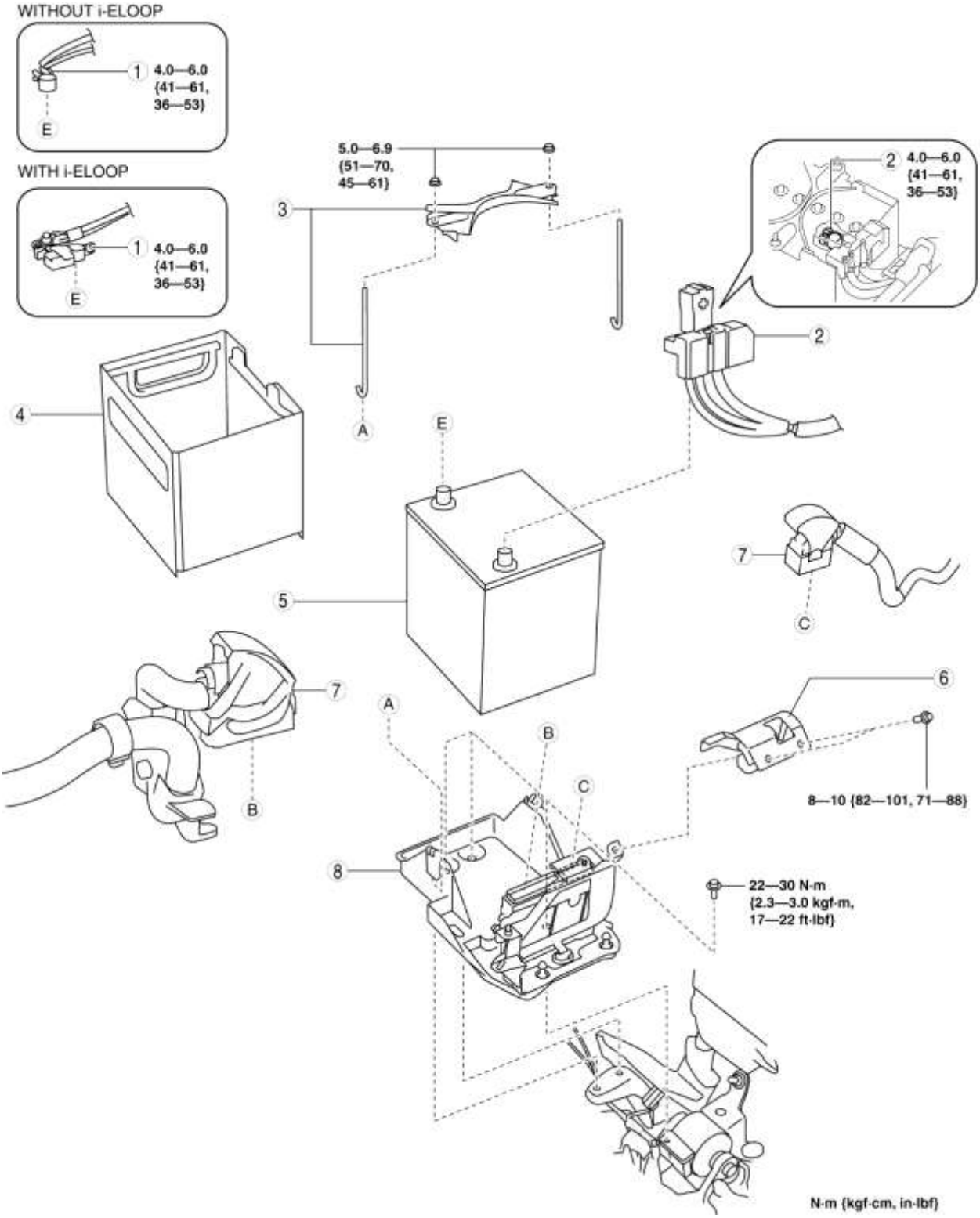

1	Cable negativo de la batería (Ver DESCONEXIÓN / CONEXIÓN DEL CABLE DE LA BATERÍA NEGATIVA [SKYACTIV-G 2.5] .)

2	Cable positivo de la batería
3	Abrazadera de la batería
4	Caja de bateria (Consulte la Nota de instalación de la caja de la batería).
5	Batería (Consulte la Nota de extracción de la batería).
6	Cubierta de PCM (Consulte REMOCION / INSTALACION DEL PCM [SKYACTIV-G 2.5] .)
7	Conector PCM (Consulte REMOCION / INSTALACION DEL PCM [SKYACTIV-G 2.5] .)
8	Bandeja de batería y componente PCM (Consulte la Nota sobre la eliminación de la bandeja de la batería y del componente PCM).

Nota sobre la eliminación de la batería

PRECAUCIÓN:

- Al extraer la batería, no coloque la batería en el conector PCM ni la golpee con la batería. De lo contrario, el conector PCM o PCM podría dañarse.

Bandeja de la batería y nota de eliminación del componente PCM

1. Retire el filtro de aire, la manguera de aire y el componente del conducto de aire fresco. (Consulte REMOCION / INSTALACION DEL SISTEMA DE AIRE DE ADICIÓN [SKYACTIV-G 2.5] .)

2. Retire el perno y la tuerca que sujetan el protector del arnés de cableado a la bandeja de la batería.

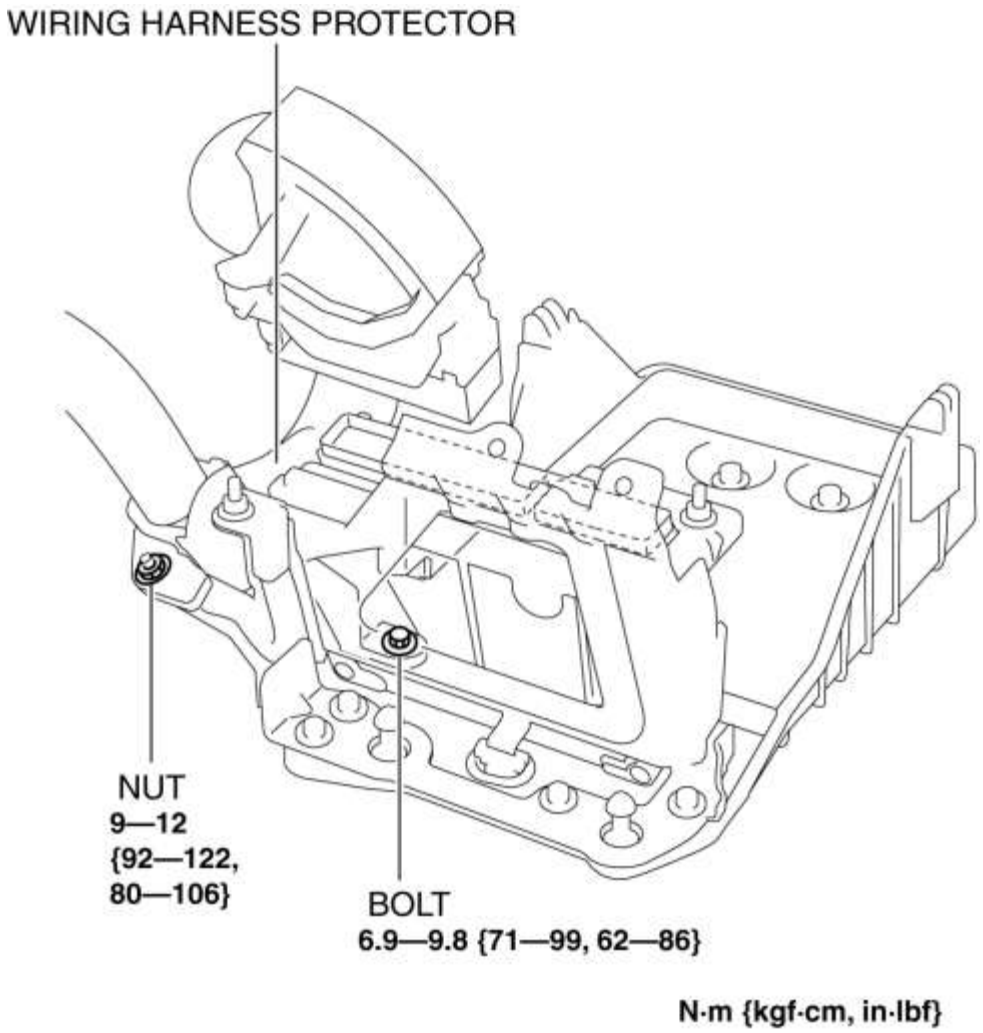

3. Retire los tres pernos de la bandeja de la batería para que la bandeja de la batería pueda moverse libremente.

4. Suelte los clips del arnés de cableado en las tres ubicaciones que se muestran en la figura y retire la bandeja de la batería y el componente PCM.

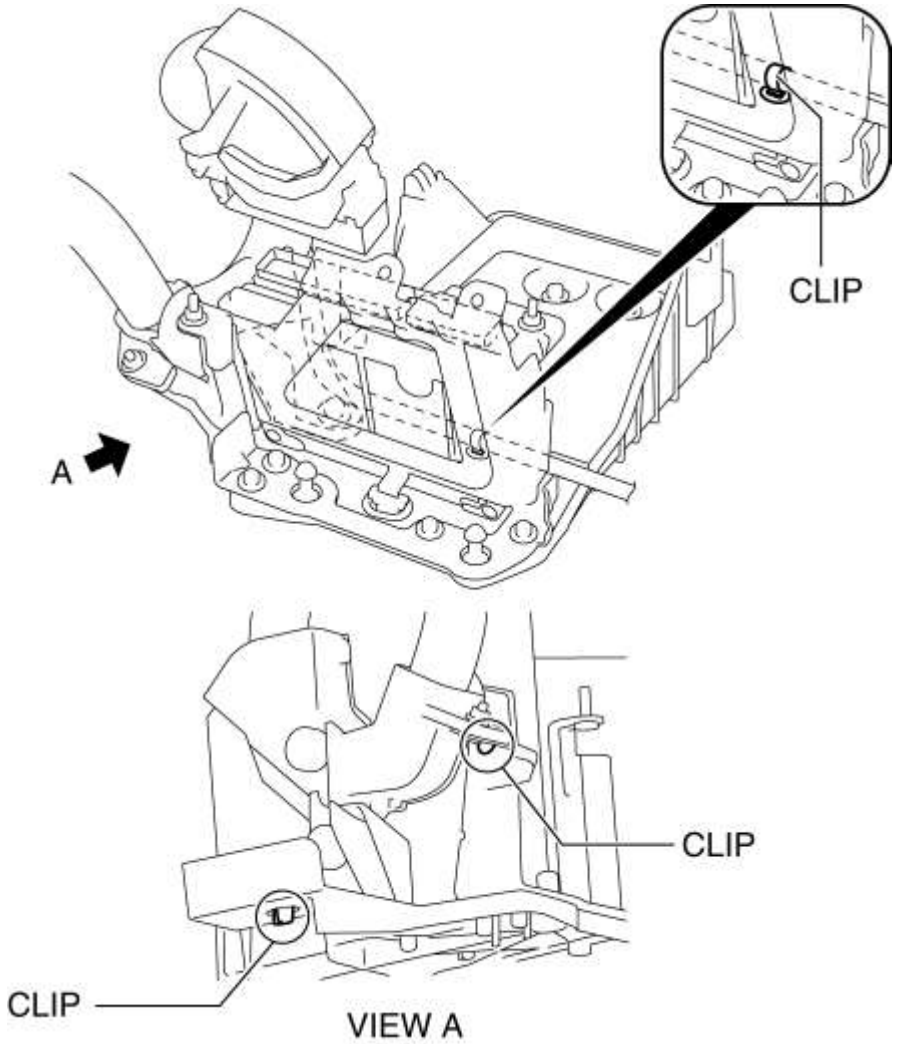

5. Cuando reemplace la bandeja de la batería por una nueva, realice el siguiente procedimiento:

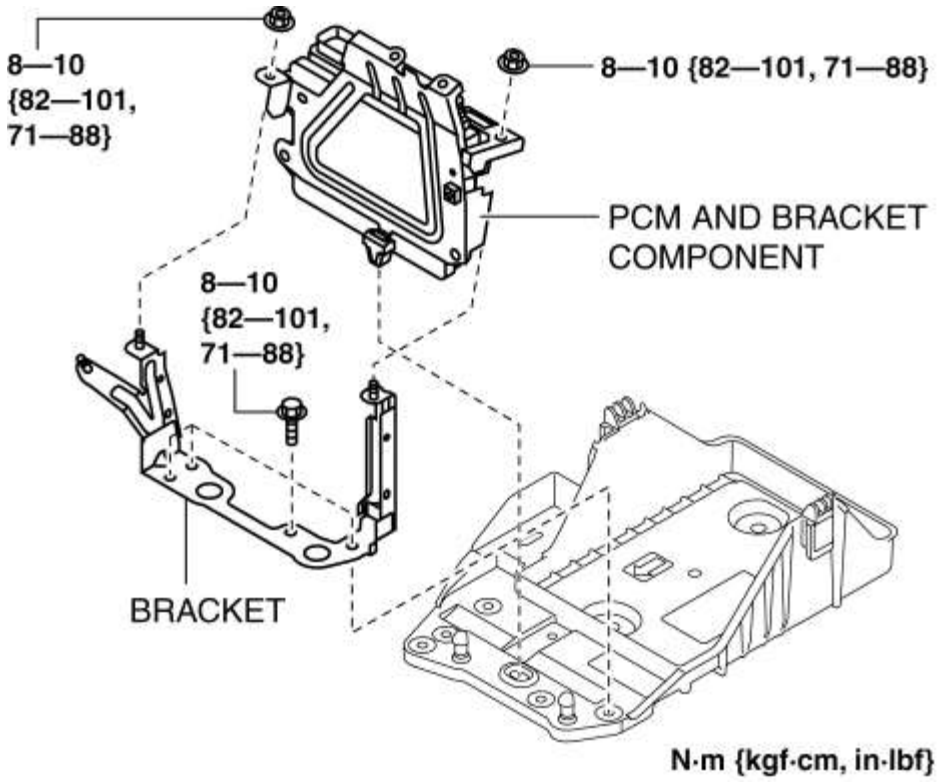

a. Retire el PCM y el componente de soporte.

segundo. Retire el soporte.

Nota de instalación de caja de batería

1. Instale la caja de la batería de modo que el lado con la muesca más grande apunte al motor.

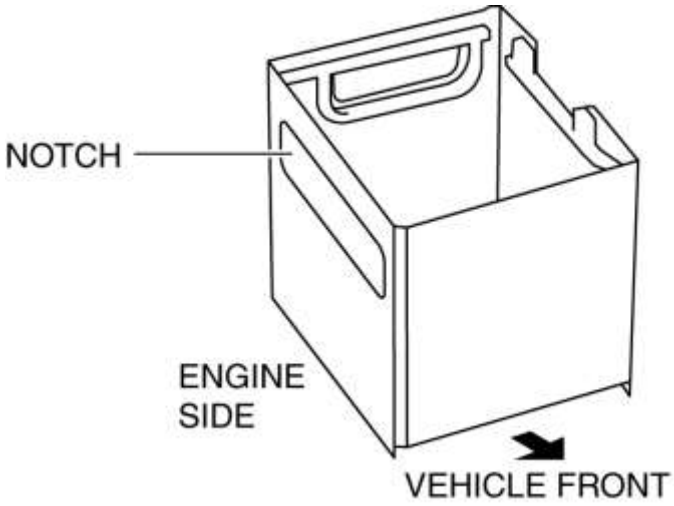

Mazda6 - Motor

INSPECCIÓN DE LA BATERÍA [SKYACTIV-G 2.5]

ADVERTENCIA:

1. Debido a que el ácido de la batería es tóxico, tenga cuidado al manipular la batería.
2. Debido a que el ácido de la batería es altamente corrosivo, tenga cuidado de no permitir que entre en contacto con la ropa o el vehículo.
3. Si el ácido de la batería entra en contacto con la piel, los ojos o la ropa, enjuáguese inmediatamente con agua corriente. Si el ácido entra en contacto con los ojos, lávelos con agua durante más de 15 minutos y obtenga atención médica inmediata.

Usando GR8-1291 (Sin i-ELOOP):

(Ver GR8-1291 MÓDULO DE ENTRENAMIENTO INSTANTÁNEO (VIDEO) .)

1. Retire las tapas de llenado de la batería y verifique el nivel del agua. Si es necesario, agregue agua al nivel apropiado. Vuelva a instalar las tapas.

2. Conecte la pequeña abrazadera roja al terminal positivo de la batería y la pequeña abrazadera negra al terminal negativo.

3. Seleccione el icono Prueba de batería en el Menú principal, luego presione la tecla SIGUIENTE.

4. Pruebe la batería siguiendo las instrucciones que aparecen en la pantalla para ingresar la información adecuada. Consulte el Manual de instrucciones del Mazda GR8-1291 para obtener más información.

5. Después de la prueba, el Módulo de control muestra los resultados de la prueba en una serie de pantallas. El análisis incluye el estado de la batería (SOH) y el estado de carga (SOC). Antes de que se muestren los resultados de la Prueba de la batería, use el teclado en el Módulo de control para ingresar los últimos 5 dígitos del VIN del vehículo y presione SIGUIENTE para continuar.

6. El Mazda GR8-1291 imprimirá los resultados de la prueba y mostrará uno de los ocho resultados posibles que se detallan a continuación. Revise los resultados y siga el Paso de acción para el resultado mostrado.

Pantalla del probador de la batería	Paso de acción
BUENA BATERIA	Devuelve la batería al servicio.
BUENO - RECARGAR	Cargue completamente la batería y vuelva a ponerla en servicio.
CARGO Y RETENCIÓN	Cargue completamente la batería y vuelva a probar. Si no se carga completamente la batería antes de repetir la prueba, pueden producirse lecturas falsas. Si aparece CHARGE & RETEST de nuevo después de cargar completamente la batería, reemplace la batería.
REEMPLAZAR LA BATERÍA	Un resultado de REEMPLAZAR LA BATERÍA también puede significar una mala conexión entre la batería y el vehículo. Si probó la batería con la prueba del sistema, desconecte los cables de la batería y vuelva a probar utilizando la prueba de la batería antes de reemplazarla.
MALA CELDA - REEMPLAZAR	Reemplace la batería. **ADVERTENCIA:** • No cargue la batería. Cargar una batería con una o más celdas malas puede causar una explosión y daños graves al usuario.
PRUEBA POSTE LATERAL	Los datos de prueba no fueron concluyentes utilizando la publicación lateral. Vuelva a probar utilizando adaptadores de postes laterales.
JUMP START POST	Los datos no fueron concluyentes utilizando la publicación de inicio de salto. Vuelva a probar en los terminales de la batería.
BATERIA DE 24 VOLTIOS	Batería de 24 voltios detectada. Está intentando probar ambas baterías en el vehículo en un sistema de 24 voltios. Desconecte las baterías y pruébelas individualmente.

Usando el método de la gravedad específica del electrolito:

Sin i-ELOOP

1. Retire las tapas de llenado de la batería y verifique el nivel del agua.

- Si es necesario, agregue agua al nivel apropiado.

2. Mida la gravedad específica del electrolito usando un hidrómetro.

- Si es menor que la especificación, recargue la batería. (Consulte RECARGA DE LA BATERÍA [SKYACTIV-G 2.5] .)

  Gravedad específica del electrolito de la batería (sin i-ELOOP)

- 1.22-1.29 [20 ° C {68 ° F}]

Con i-ELOOP

Propósito	Paso	Inspección	Resultados	Acción
Examen de la batería (verificación de la dendrita corta)	1	Usando un hidrómetro, mida la gravedad del electrolito de todas las celdas e identifique la que tenga el menor valor de gravedad del electrolito.	1.25 o más	La batería es normal.
			1.17-1.25	Recarga la batería. (Consulte RECARGA DE LA BATERÍA [SKYACTIV-G 2.5] .)
			Menos de 1.17	Reemplace la batería porque puede determinarse como una dendrita corta. (Consulte REMOCION / INSTALACION DE BATERIAS [SKYACTIV-G 2.5] .)

Uso del método de voltaje de la batería (sin i-ELOOP solamente):

1. Inspeccione la batería de la siguiente manera después de quitar los tapones de llenado de la batería, verificar el nivel del agua y agregar agua al nivel apropiado si es necesario:

Paso	Inspección	Resultados	Acción
1	Mida el voltaje positivo de la batería.	12.4 V o más	Ve al Paso 3.
		Menos de 12.4 V	Vaya al siguiente paso.

2	Carga rápida durante **30 minutos** y vuelva a verificar el voltaje.	12.4 V o más	Vaya al siguiente paso.
		Menos de 12.4 V	Reemplace la batería.
3	Con el comprobador de carga de la batería, aplique corriente de carga (consulte la corriente de prueba de carga de la batería) y registre la tensión de la batería después de **15 s** . ¿El voltaje es más que la especificación?	Sí	Normal
		No	Reemplace la batería.

Corriente de prueba de carga de la batería (sin i-ELOOP)

- 55D23L (60 A · h / 20HR): 180 A
- 75D23L (65 A · h / 20HR): 195 A

Especificacion estandar

Temperatura de la batería (° C {° F})	Tensión mínima (V)
4 {39}	9.3
10 {50}	9.4
16 {61}	9.5
21 {70}	9.6

Inspección de Sorteo Parasitario:

(Consulte GR8-1291 ENSAYO INSTANTANEO DE PRUEBAS PARÁSITAS (VIDEO) .)

1. Verifique que el encendido esté desconectado (bloqueo) y que todas las puertas, el capó y el maletero / compuerta levadiza estén cerrados.

2. Si usa un amperímetro de tipo serie, continúe con el paso 3. Si utiliza la estación de mantenimiento de batería GR8-1291 con la pinza amperimétrica inductiva, salte al paso 6.

3. Desconecte el cable negativo de la batería. (Ver DESCONEXIÓN / CONEXIÓN DEL CABLE DE LA BATERÍA NEGATIVA [SKYACTIV-G 2.5] .)

PRECAUCIÓN:

- La operación de cargas eléctricas mientras se está midiendo el drenaje parasitario puede dañar un amperímetro de tipo serie.

4. Conecte el medidor entre el terminal negativo de la batería y el cable negativo de la batería. Continúe con el Paso 10.

5. Seleccione el icono DMM del menú principal.

6. Seleccione el amperímetro de CC.

7. Seleccione el rango de 70 AMP MAX. (medición de miliamperios)

8. Conecte la pinza amperimétrica al cable negativo de la batería.

9. Controla el sorteo actual.

NOTA:

- Si la batería no se deja sin perturbaciones durante **10 minutos o más, pero menos de 30 minutos** , el probador indicará un valor alto (**aproximadamente 300 mA**).
- Si el encendido o cualquier accesorio eléctrico se opera después de que el probador está conectado, la batería debe dejarse sin perturbaciones durante **10 minutos o más, pero a menos de 30 minutos** de ese punto.
- Para vehículos con el sistema inmovilizador, el sistema cambia periódicamente la sincronización de la luz indicadora de seguridad parpadeando. Por lo tanto, se suministra un **consumo de corriente de 65 mA (0,1 s)** cuando la luz indicadora de seguridad se ilumina, y se suministra un **consumo de corriente de 40 mA (2 s)** cuando la luz indicadora de seguridad no está encendida. Además, el instrumento de medición, que muestra el valor promedio, indica alrededor de **55 mA** .

10. Deje el sistema eléctrico del vehículo sin perturbar durante **10 minutos o más, pero menos de 30 minutos** , y luego mida el consumo de parásitos.

- Si no está dentro de las especificaciones, mida el drenaje parásito mientras retira los fusibles uno por uno desde el interior del bloque de fusibles principal y el interior del bloque de fusibles.
- Inspeccione y repare los arneses de cableado y los conectores del fusible donde ha disminuido el consumo de corriente.

  Parasitic draw (Cuando el encendido está apagado (bloqueo), todas las puertas y la campana están cerradas.) (Sin i-ELOOP)

- 40-65 mA

NOTA:

- Si la batería se deja durante **30 minutos o más** , se indica un valor de extracción parásita de la batería de **25-45 mA** .

Mazda6 - Motor

RECARGA DE LA BATERÍA [SKYACTIV-G 2.5]

Usando GR8-1291 (Sin i-ELOOP):

(Ver GR8-1291 MÓDULO DE ENTRENAMIENTO INSTANTÁNEO (VIDEO) .)

ADVERTENCIA:

- Mantenga todas las llamas alejadas de la batería; de lo contrario, el gas evaporado del líquido de la batería podría incendiarse y causar lesiones graves.

1. Retire las tapas de llenado de la batería y verifique el nivel del agua. Si es necesario, agregue agua al nivel apropiado. Vuelva a instalar las tapas.

2. Conecte la abrazadera roja grande al terminal positivo de la batería y la abrazadera negra grande al terminal negativo.

3. Seleccione el icono de diagnóstico en el Menú principal, luego presione la tecla SIGUIENTE.

4. Siga las instrucciones en pantalla para ingresar la información adecuada. Consulte el Manual de instrucciones del Mazda GR8-1291 para obtener más información.

5. El GR8-1291 probará y cargará la batería. Antes de que se muestren los resultados de la carga de diagnóstico, use el teclado en el Módulo de control para ingresar los últimos 5 dígitos del VIN del vehículo y presione SIGUIENTE para continuar.

6. Después de completar la carga, el Mazda GR8-1291 imprimirá los resultados de carga de diagnóstico y mostrará uno de los siguientes resultados enumerados a continuación. Revise los resultados y siga el paso de acción para el resultado mostrado.

Pantalla del probador de la batería	Paso de acción
BUENA BATERIA	Devuelve la batería al servicio.
REEMPLAZAR LA BATERÍA	Reemplace la batería.
MALA CELDA - REEMPLAZAR	Reemplace la batería. **ADVERTENCIA:** • No cargue la batería. Cargar una batería con una o más celdas malas puede causar una explosión y daños graves al usuario.
PRUEBA POSTE LATERAL	Los datos de prueba no fueron concluyentes utilizando la publicación lateral. Vuelva a probar utilizando adaptadores de postes laterales.
JUMP START POST	Los datos no fueron concluyentes utilizando la publicación de inicio de salto. Vuelva a probar en los terminales de la batería.

Sin usar GR8-1291 (sin i-ELOOP):

ADVERTENCIA:

- Mantenga todas las llamas alejadas de la batería; de lo contrario, el gas evaporado del líquido de la batería podría incendiarse y causar lesiones graves.

- Retire las tapas de relleno de la batería cuando la recarga para evitar la deformación o daño de la batería.

PRECAUCIÓN:

- No cargues rápidamente por más de 30 min. De lo contrario, dañará la batería.

1. Retire la batería. (Consulte REMOCION / INSTALACION DE BATERIAS [SKYACTIV-G 2.5] .)

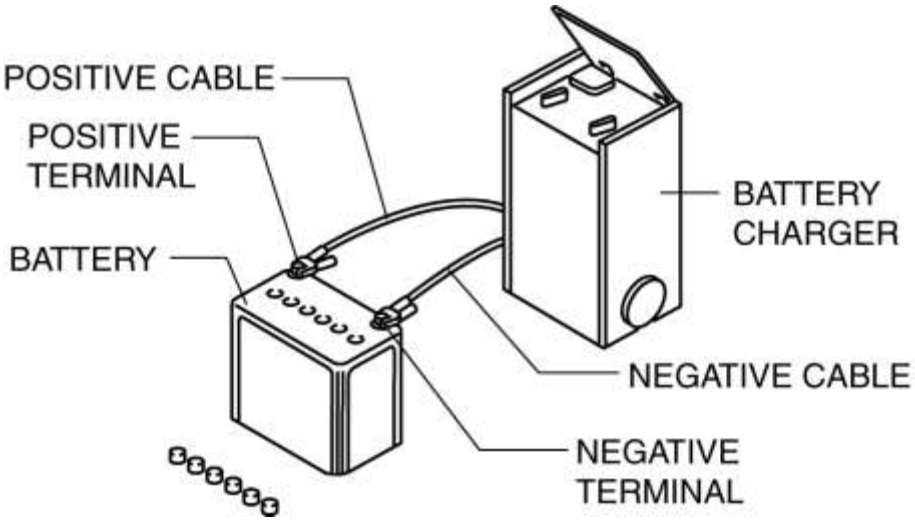

2. Retire las tapas de relleno de la batería.

3. Conecte un cargador de batería a la batería y ajuste la corriente de carga de la siguiente manera.

Corriente de carga lenta de la batería (sin i-ELOOP)

- 55D23L (60 A · h / 20HR): 4.5-5.5 A
- 75D23L (65 A · h / 20HR): 5.0-6.0 A

Corriente de carga rápida de la batería [30 min] (sin i-ELOOP)

- 55D23L (60 A · h / 20HR): 30 A
- 75D23L (65 A · h / 20HR): 35 A

4. Después de recargar la batería, verifique que el voltaje esté dentro de las especificaciones y permanezca en el mismo valor durante **1 ho más** después de que se haya completado la recarga.

- Si no está dentro de las especificaciones, reemplace la batería.

Voltaje estándar

- 12.4 V o más

Sin usar GR8-1291 (con i-ELOOP):

ADVERTENCIA:

- Mantenga todas las llamas alejadas de la batería y realice el mantenimiento en un área bien ventilada. De lo contrario, el gas evaporado de la batería podría encenderse.
- Retire las tapas de relleno de la batería cuando la recarga para evitar la deformación o daño de la batería.
- No realice la recarga de la batería con la batería en el vehículo, ya que es peligroso.
- Cuando conecte el cargador de la batería, asegúrese de que los cables de la batería estén conectados correctamente.

PRECAUCIÓN:

- Después de recargar, deje la batería tal como está durante el mayor tiempo posible (se recomiendan 6 horas o más) para disipar la polarización de la batería.

1. Retire la batería. (Consulte REMOCION / INSTALACION DE BATERIAS [SKYACTIV-G 2.5] .)

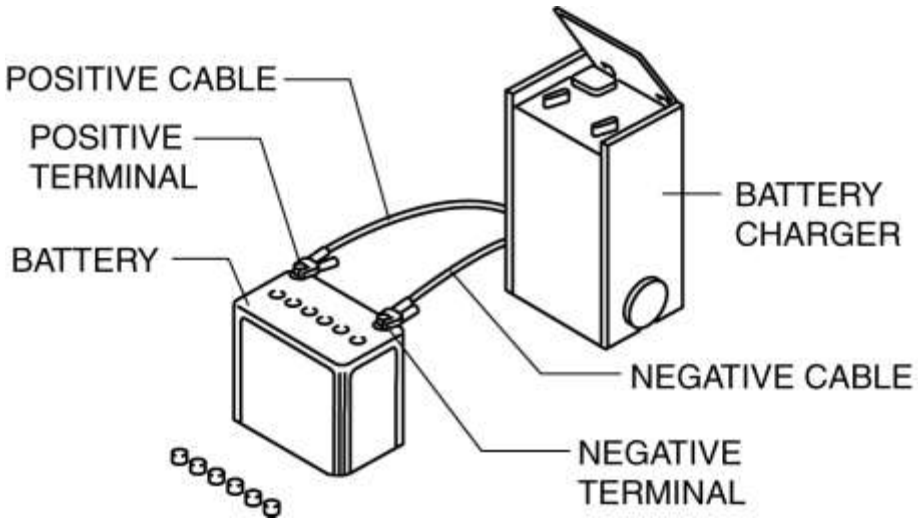

2. Retire las tapas de relleno de la batería.

3. Para evitar la pérdida de líquido de la batería durante la recarga, verifique el nivel de líquido de la batería.

El nivel de líquido de la batería está entre superior e inferior o menos

- Agregue agua destilada al nivel superior.

El nivel de líquido de la batería está entre superior e inferior o más

- Vaya al siguiente paso.

4. Conecte un cargador de batería a la batería y ajuste la corriente de carga de la siguiente manera.

Dispositivo de recargador de corriente constante disponible

- Aplique una carga de corriente constante para que la corriente de recarga sea de 10 a 15 A. Realice el tiempo de carga de la batería consultando la tabla (1).

Tiempo de recarga de la batería (Tabla 1)

Célula con la menor densidad de electrolitos	1,24 o más	1.23	1.22	1.21	1.20	1.19	1.18	1.17
Tiempo de carga (min)	180	200	220	240	270	290	330	360

No hay disponible un dispositivo de recarga de corriente constante

- Ajuste la tensión de modo que la corriente de recarga sea de 10 a 15 A.

  Verifique la corriente después de que hayan transcurrido 30 s desde que se inició la medición porque la corriente no se estabiliza después del ajuste de voltaje.

- Cargue la batería durante 60 minutos usando la corriente en el Paso (1).
- Vuelva a ajustar el cargador de la batería para que la corriente de recarga sea de 10 a 15 A.
- Cargue la batería de modo que el tiempo total para el Paso (2) sea el tiempo en la tabla (1).

5. Mida la gravedad electrolítica de todas las celdas.

La celda con la menor densidad de electrolitos es menor a 1.25

- Reemplace la batería ya que la carga de la batería no pudo ser restaurada. (Consulte REMOCION / INSTALACION DE BATERIAS [SKYACTIV-G 2.5] .)

La celda con la menor densidad de electrolitos es 1.25 o más

- Se restauró la carga de la batería, por lo tanto, instale la batería recargada en el vehículo. (Consulte REMOCION / INSTALACION DE BATERIAS [SKYACTIV-G 2.5] .)

Mazda6 - Motor

DESCONEXIÓN / CONEXIÓN DEL CABLE DE LA BATERÍA NEGATIVA [SKYACTIV-G 2.5]

ADVERTENCIA:

- Antes de retirar las piezas relacionadas con el sistema de bolsa de aire SRS, siempre desconecte el cable negativo de la batería y espere 1 minuto. o más para permitir que la fuente de alimentación de reserva reduzca su potencia almacenada. (Consulte ADVERTENCIAS DE SERVICIO DEL SISTEMA DE AIR BAG [SISTEMA DE CONTROL DE DESPLIEGUE DE DOS PASOS]).

Procedimiento requerido después de la desconexión / conexión del cable de batería negativo

Nombre del sistema	Condiciones después de desconectar el cable negativo de la batería	Procedimiento requerido		Referencia
		Antes de desconectar el cable negativo de la batería	Después de conectar el cable negativo de la batería	
Sistema de ventana de poder	Restablecer a la configuración inicial y la función automática está deshabilitada.	-	Realice la configuración inicial del sistema de la ventana de encendido.	(Ver PROCEDIMIENTO DE INICIALIZACIÓN DEL SISTEMA DE LA VENTANA DE ALIMENTACIÓN).
Sistema de techo solar	Restablecer a la configuración inicial y la función está deshabilitada.	-	Realice la configuración inicial del sistema del techo solar.	(Ver PROCEDIMIENTO DE INICIALIZACIÓN DEL SISTEMA SOLAR).
Reloj y audio	La pantalla del reloj y la memoria del sistema de audio se reinician.	Verifica el contenido de configuración.	Establezca el contenido verificado antes de desconectar el cable negativo de la batería.	-
Sistema de monitoreo de presión de neumáticos (TPMS)	La precisión de detección del sistema de control de presión de neumáticos disminuye.	-	Realice la inicialización del sistema de monitoreo de presión de neumáticos.	(Ver PROCEDIMIENTO DE INICIALIZACIÓN DEL SISTEMA DE MONITOREO DE PRESIÓN DE LOS NEUMÁTICOS .)

Sin i-ELOOP

Desconexión del cable de la batería negativa

1. Desconecte el encendido.

2. Desconecte el cable negativo de la batería.

Conexión negativa del cable de la batería

PRECAUCIÓN:

- Al apretar el cable negativo de la batería, apriételo al par especificado. Si no se aprieta al par especificado, la carga / descarga de la batería puede verse

afectada. (Consulte REMOCION / INSTALACION DE BATERIAS [SKYACTIV-G 2.5] .)

1. Realice los servicios necesarios después de conectar el cable negativo de la batería. (Consulte el procedimiento requerido después de la desconexión / conexión del cable de batería negativo).

Con i-ELOOP

Desconexión del terminal del cable negativo de la batería

1. Desconecte el encendido.

PRECAUCIÓN:

- Si la tuerca del sensor de corriente se afloja con el terminal negativo del cable de la batería conectado a la batería, se aplicará un par excesivo al terminal negativo del cable de la batería y el terminal de la batería se dañará. Al retirar el terminal negativo del cable de la batería y el sensor de corriente, tenga cuidado de no dañar el terminal de la batería.
- Tenga cuidado de no contactar el terminal positivo del cable de la batería.
- Desconecte el conector del sensor de corriente antes de desconectar el cable negativo de la batería. Si el cable negativo de la batería se desconecta primero, el PCM puede reconocer erróneamente una señal del sensor de corriente que cause interferencia con el control del motor.

2. Desconecte el conector del sensor de corriente.

3. Desconecte el terminal negativo del cable de la batería.

- Al desconectar el cable de la batería negativa de plástico deformado, expanda el espacio del terminal negativo de la batería con un destornillador de cabeza plana y retire la tuerca.

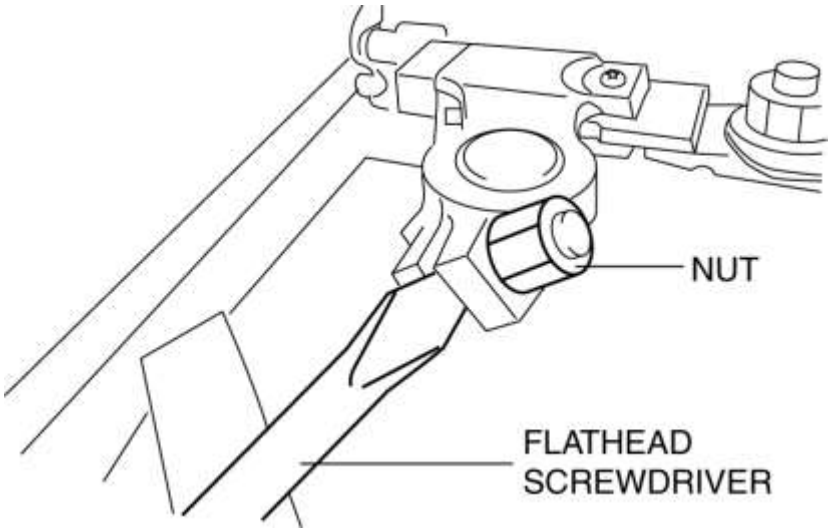

NOTA:

- La tuerca del cable negativo de la batería no se puede quitar para evitar que se caiga.

Conexión del terminal del cable negativo de la batería

PRECAUCIÓN:

- Conecte el cable negativo de la batería antes de conectar el conector del sensor de corriente. Si el conector del sensor de corriente está conectado primero, el PCM puede reconocer erróneamente una señal del sensor de corriente y conocer la condición de la batería incorrectamente.
- La verificación de la estanqueidad mientras se sujeta el sensor de corriente puede aplicar una fuerza excesiva al terminal y el terminal podría aflojarse, lo que provocaría un arranque deficiente del motor. Al verificar la estanqueidad del terminal negativo del cable de la batería, solo sostenga el área del terminal, no el sensor de corriente.

VERIFICATION OF NEGATIVE BATTERY CABLE TERMINAL TIGHTENING

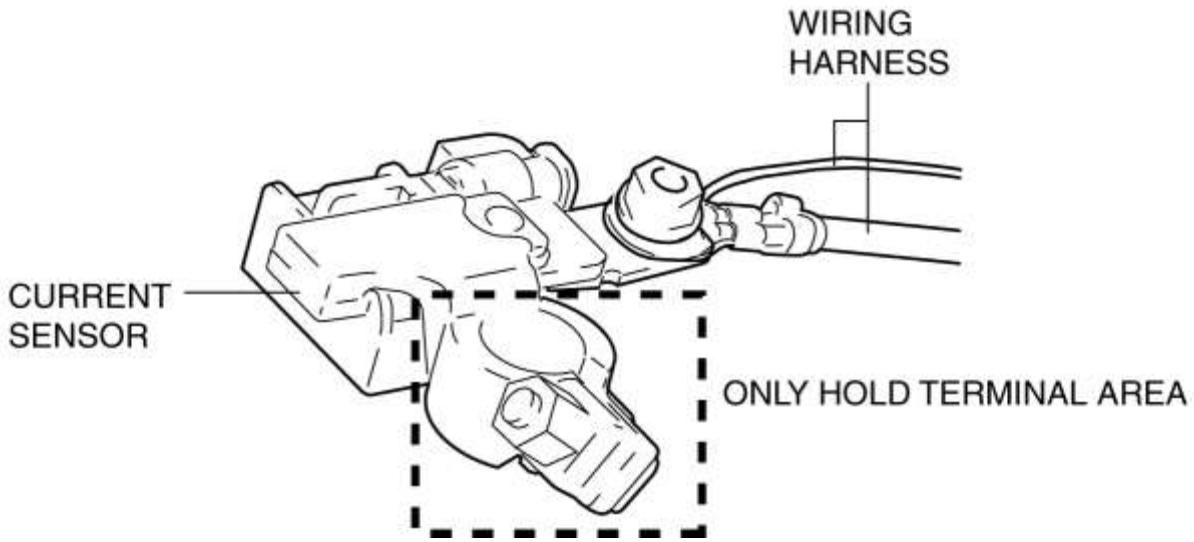

1. Realice los servicios necesarios después de conectar el cable negativo de la batería. (Consulte el procedimiento requerido después de la desconexión / conexión del cable de batería negativo).

Mazda6 - Motor

DESMONTAJE / INSTALACIÓN DEL GENERADOR [SKYACTIV-G 2.5 (SIN i-ELOOP)]

ADVERTENCIA:

- Retire e instale todas las piezas cuando el motor esté frío; de lo contrario, pueden provocar quemaduras graves o lesiones graves.

- Cuando los cables de la batería están conectados, tocar la carrocería del vehículo con el terminal B del generador generará chispas. Esto puede causar lesiones personales, incendios y daños a los componentes eléctricos. Desconecte siempre el cable negativo de la batería antes de realizar la siguiente operación.

NOTA:

- La etiqueta de precaución i-ELOOP se adhiere a la posición que se muestra en la figura siguiente en vehículos con i-ELOOP. Al determinar si un vehículo para el servicio está equipado con i-ELOOP, consulte la sección i-ELOOP. (Ver RETIRO / INSTALACIÓN DEL GENERADOR [i-ELOOP]).

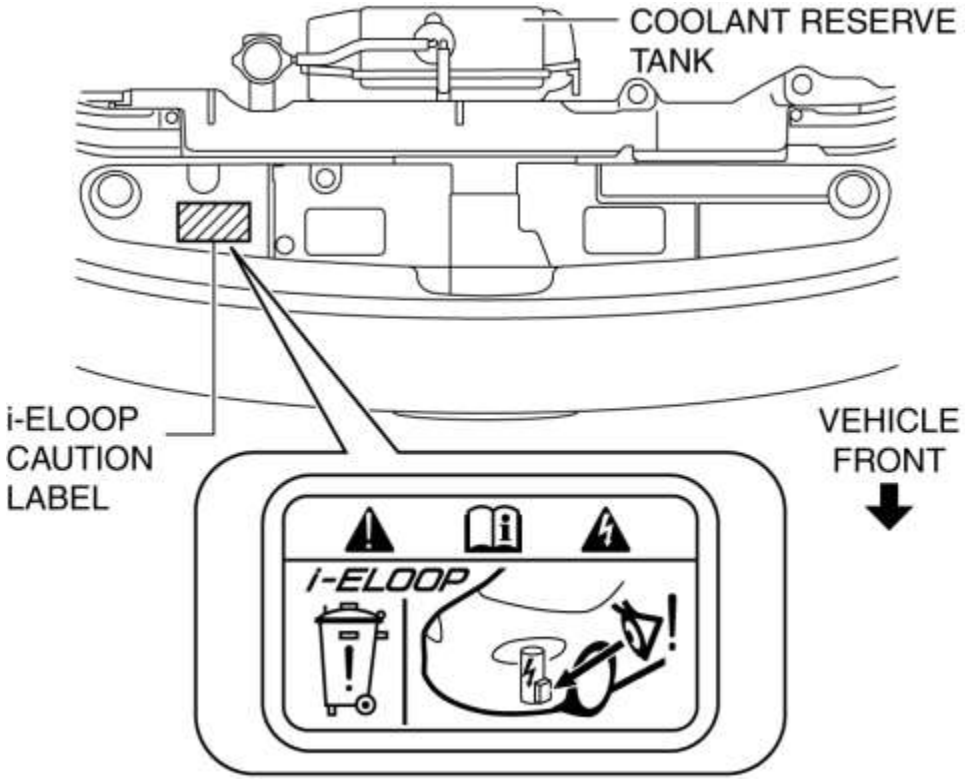

1. Desconecte el cable negativo de la batería. (Ver DESCONEXIÓN / CONEXIÓN DEL CABLE DE LA BATERÍA NEGATIVA [SKYACTIV-G 2.5] .)

2. Retire el frente debajo de la cubierta No.2. (Véase FRENTE BAJO CUBIERTA N ° 2 EXTRACCIÓN / INSTALACIÓN).

3. Retire la correa de transmisión del generador. (Consulte REMOCION / INSTALACION DE LA CORREA DE TRANSMISION [SKYACTIV-G 2.5] .)

4. Retire el compresor del A / C con la manguera del enfriador aún conectada y asegúrela con un cable o cuerda para que no se estorbe. (Consulte REMOCION / INSTALACION DEL COMPRESOR DEL A / A).

5. Eliminar en el orden indicado en la tabla.

6. Instalar en el orden inverso al de eliminación.

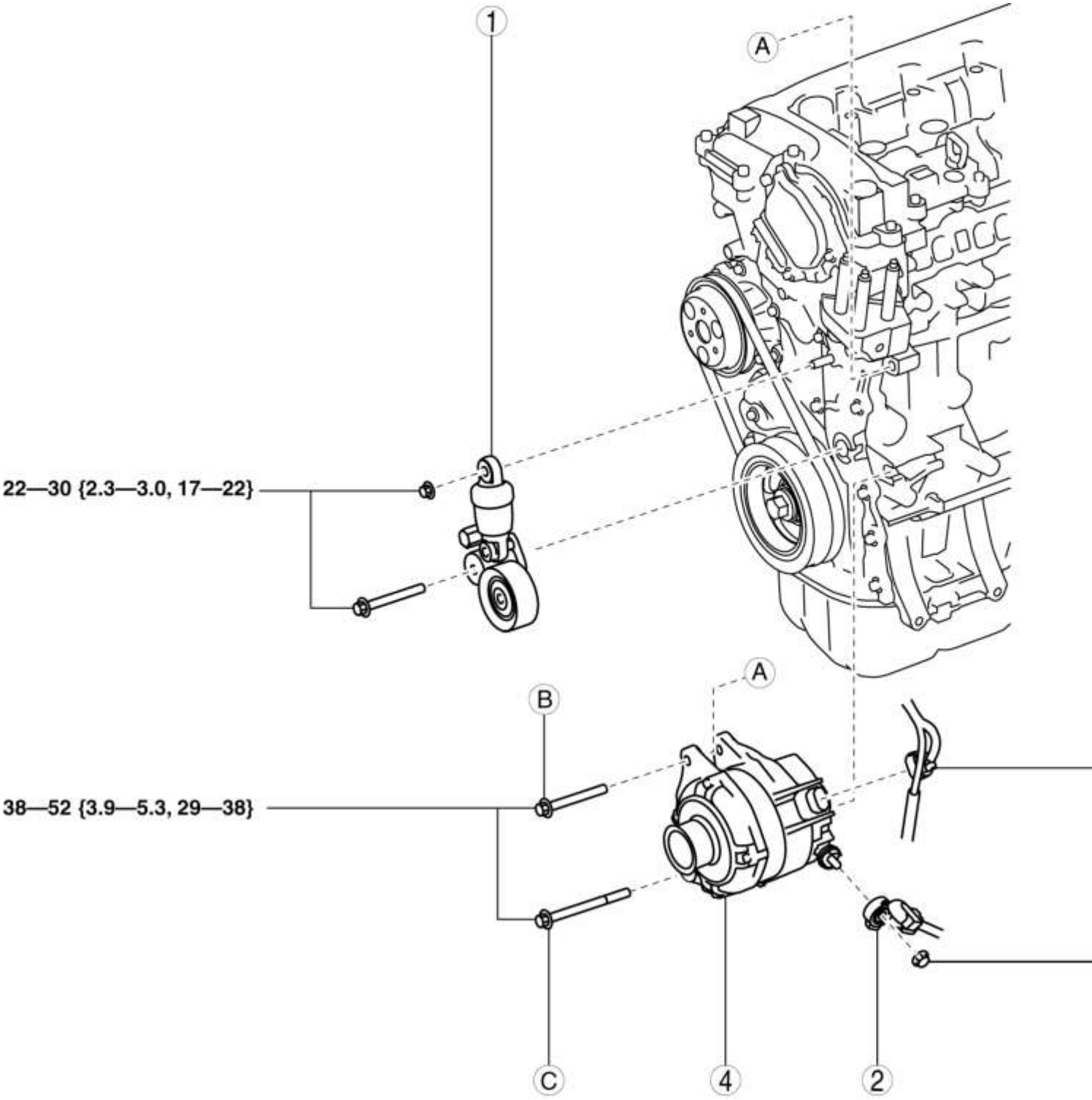

1	Correa de transmisión auto tensor (Consulte la Nota de instalación del tensor automático de la correa de transmisión).
2	Cable de terminal B
3	Conector del generador
4	Generador (Consulte la Nota de eliminación del generador).

	(Consulte la Nota de instalación del generador).

Nota de eliminación del generador

1. Afloje completamente el perno inferior del generador y tire de él hacia afuera hasta que entre en contacto con el marco del cuerpo.

NOTA:

- El generador se puede quitar sin quitar completamente el perno inferior del motor.

2. Retire el perno superior del generador.

3. Retire el generador junto con el perno inferior del motor.

4. Retire el generador desde arriba del compartimiento del motor.

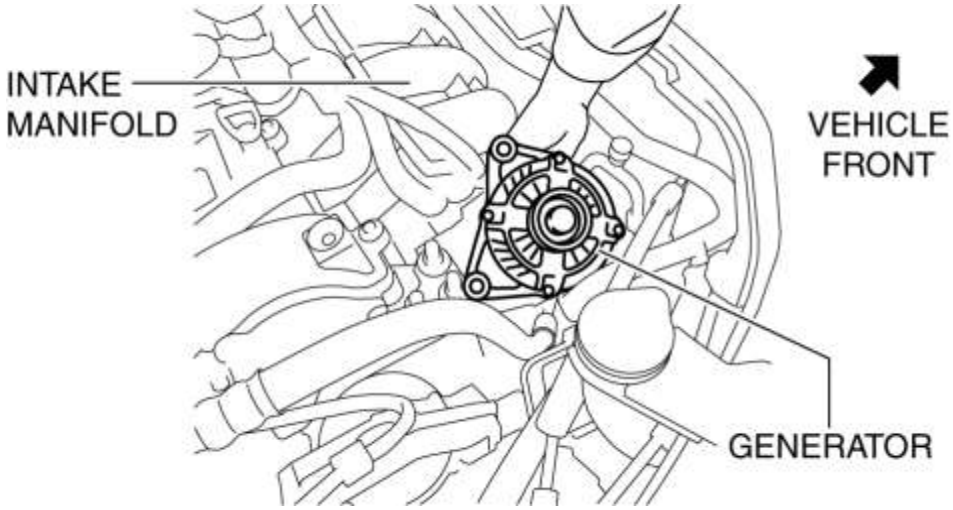

Nota de instalación del generador

1. Para facilitar la instalación del generador en el motor, sujete el espaciador en el orificio de instalación del perno con unos alicates y empújelo hacia el lado de la tuerca.

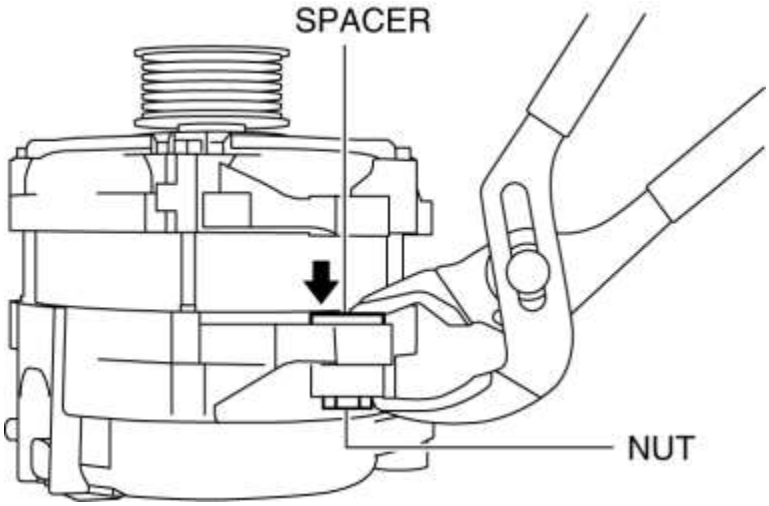

2. Instale temporalmente el generador en el motor con el perno C.

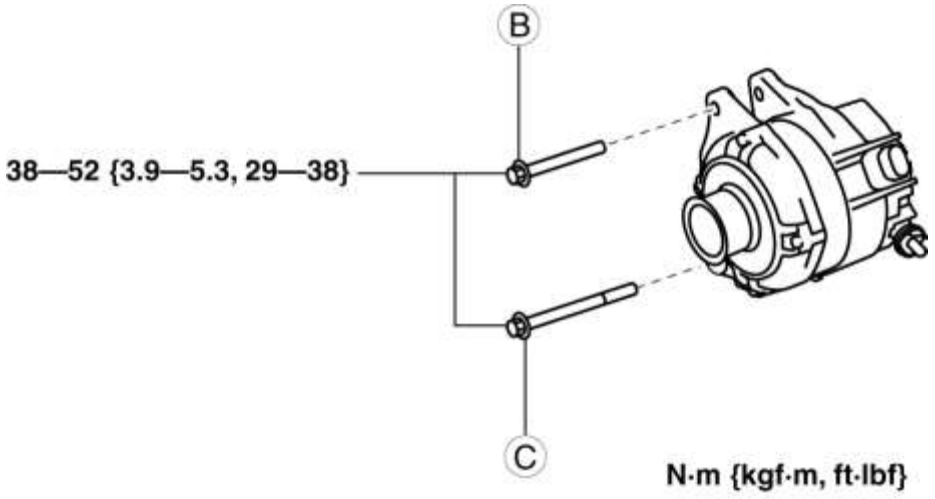

3. Alinee el orificio de fijación del generador con el orificio del lado del motor, luego apriete temporalmente el perno de instalación del generador B.

4. Apriete firmemente los pernos de instalación del generador en el orden de B, C.

Nota de instalación del tensor automático de la correa de transmisión

PRECAUCIÓN:

- Para permitir que el tensor automático de la correa de transmisión funcione correctamente, purgue siempre el aire del tensor automático de la correa de transmisión siguiendo el siguiente procedimiento después de ensamblar el tensor automático de la correa de transmisión.

1. Instale el tensor automático de la correa de transmisión en el motor.

PRECAUCIÓN:

- Para evitar daños al tensor automático de la correa de transmisión, no aplique un par excesivo después de que el tensor se mueva a carrera completa.

2. Inserte la llave de tuercas en el hexágono moldeado en el tensor automático de la correa de transmisión, mueva el tensor automático de la correa de transmisión hacia arriba y hacia abajo con una carrera completa tres veces para purgar el aire.

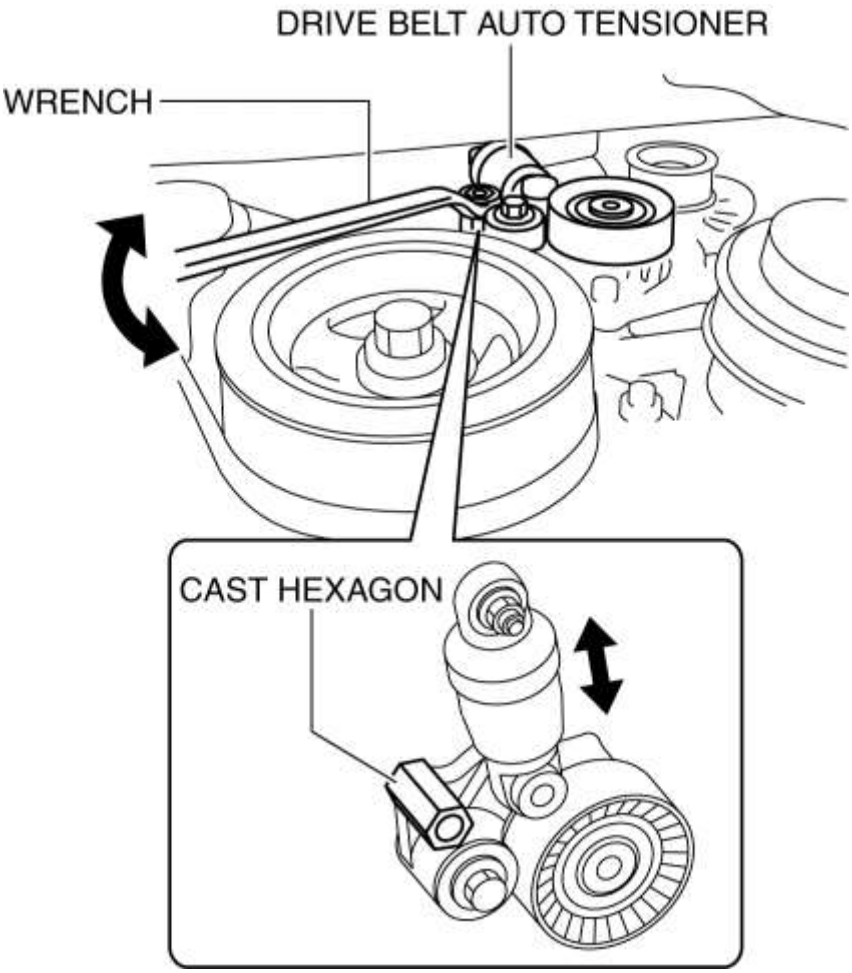

NOTA:

- Al mover el tensor automático de la correa de transmisión hacia arriba y hacia abajo con una carrera completa tres veces, el pistón dentro del tensor se mueve para purgar el aire.

Mazda6 - Motor

INSPECCIÓN DEL GENERADOR [SKYACTIV-G 2.5 (SIN i-ELOOP)]

PRECAUCIÓN:

1. No aplique voltaje positivo de la batería directa al terminal 2B del generador, de lo contrario podría causar daños a las partes internas (transistor de potencia) del generador.

NOTA:

- La etiqueta de precaución i-ELOOP se adhiere a la posición que se muestra en la figura siguiente en vehículos con i-ELOOP. Al determinar si un vehículo para el servicio está equipado con i-ELOOP, consulte la sección i-ELOOP. (Ver INSPECCIÓN DEL GENERADOR [i-ELOOP]).

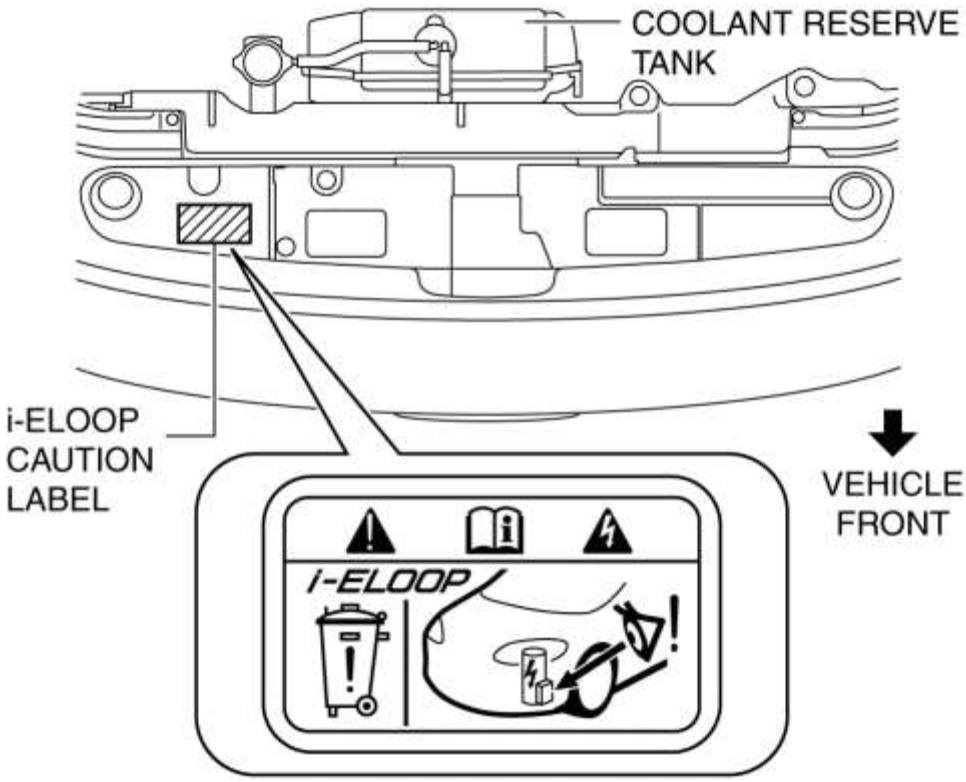

Luz de advertencia del sistema de carga

1. Verifique que la batería esté completamente cargada.

2. Verifique que la condición de montaje de la correa de manejo sea correcta. (Consulte INSPECCIÓN DE LA CORREA DE TRANSMISIÓN [SKYACTIV-G 2.5] .)

3. Encienda el encendido, verifique que la luz de advertencia del sistema de carga se ilumina.

- Si no se ilumina, inspeccione la luz de advertencia del sistema de carga y el arnés de cableado.
    1. Si la luz de advertencia del sistema de carga y el arnés de cableado son normales, inspeccione el PCM.

4. Verifique que la luz de advertencia del sistema de carga se apaga después de que el motor arranca.

- Si la luz de advertencia del sistema de carga no se apaga, realice la inspección del DTC, luego realice la solución de problemas de acuerdo con el procedimiento de diagnóstico correspondiente. (Consulte la PRUEBA DE DIAGNÓSTICO A BORDO [SKYACTIV-G 2.5] .) (Consulte la TABLA DE DTC [SKYACTIV-G 2.5] .)

Generador

Inspección de voltaje del generador

1. Verifique que la batería esté completamente cargada.

2. Verifique que la condición de montaje de la correa de manejo sea correcta. (Consulte INSPECCIÓN DE LA CORREA DE TRANSMISIÓN [SKYACTIV-G 2.5] .)

3. Desconecte todas las cargas eléctricas.

4. Arranque el motor.

5. Verifique que el generador gira suavemente sin ningún ruido mientras el motor está funcionando.

- Si hay algún ruido, encuentre la causa y repare o reemplace el generador.

6. Mida el voltaje en cada terminal usando un probador.

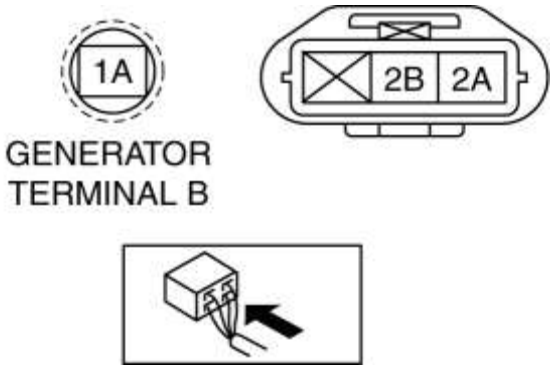

- Si no se especifica, busque la causa y repare o reemplace la pieza correspondiente.

Tensión estándar del generador [IG-ON] (sin i-ELOOP)

- Terminal 1A: B +
- Terminal 2A: Aprox. 1 V o menos
- Terminal 2B: Aprox. 0 V

Voltaje estándar del generador [inactivo, 20 ° C (68 ° F)] (sin i-ELOOP)

- Terminal 1A: 13-15 V
- Terminal 2A: Aprox. 3-8 V
- Terminal 2B: Encienda las cargas eléctricas (como los faros, el motor del ventilador, el desempañador de la ventana trasera, las luces de freno) y verifique que la lectura de voltaje aumente.

Inspección actual del generador

NOTA:

1. Como la corriente de carga disminuye rápidamente después de arrancar el motor, realice el siguiente procedimiento rápidamente y lea el valor máximo actual.

1. Verifique que la batería esté completamente cargada.

2. Verifique que la condición de montaje de la correa de manejo sea correcta. (Consulte INSPECCIÓN DE LA CORREA DE TRANSMISIÓN [SKYACTIV-G 2.5] .)

3. Desconecte el cable negativo de la batería.

4. Conecte un probador, que puede leer **120 A o más** , entre el terminal B del generador y el cable B de la terminal del generador.

5. Conecte el cable negativo de la batería. (Ver DESCONEXIÓN / CONEXIÓN DEL CABLE DE LA BATERÍA NEGATIVA [SKYACTIV-G 2.5] .)

6. Desconecte todas las cargas eléctricas.

7. Arranque el motor.

8. Aumente la velocidad del motor a **2.500 rpm.**

NOTA:

1. Cuando la carga eléctrica en el vehículo es baja, la corriente especificada no se puede verificar aunque el generador sea normal. En este caso, aumente la carga eléctrica (deje los faros encendidos durante un rato, luego descargue la batería o use un método similar) y vuelva a verificar.
2. Si el generador en sí o la temperatura ambiente son demasiado altos, la corriente especificada tampoco se puede verificar. En este caso, enfríe el generador y vuelva a verificar.

9. Con las cargas eléctricas tales como los faros, el motor del ventilador, el desempañador de la ventana trasera, las luces de freno encendidas, verifique que la corriente aumente.

1. Si no es como se especifica, reemplace el generador. (Consulte ELIMINACIÓN / INSTALACIÓN DEL GENERADOR [SKYACTIV-G 2.5 (SIN i-ELOOP)] .)

Generador generado valor mínimo actual (sin i-ELOOP)

- 70% de la corriente de salida nominal (corriente nominal de salida: 100 A)
- [Temperatura ambiente. 20 ° C {68 ° F}, voltaje 13.0-15.0 V, tanto el motor como el generador están calientes]

Piezas internas del generador

Rotor

1. Mida la resistencia entre los anillos deslizantes usando un probador.

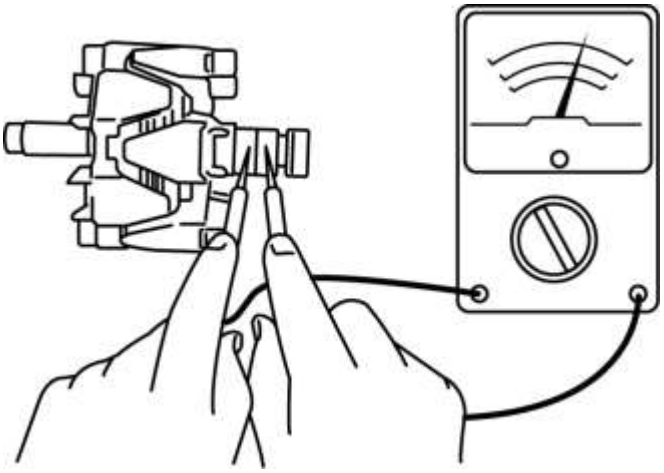

- Si no está dentro de las especificaciones, reemplace el rotor.

Resistencia del rotor del generador (entre anillos deslizantes) [20 ° C {68 ° F}] (sin i-ELOOP)

- 1.8-2.1 ohmios

2. Verifique que no haya continuidad entre el anillo deslizante y el núcleo con un probador.

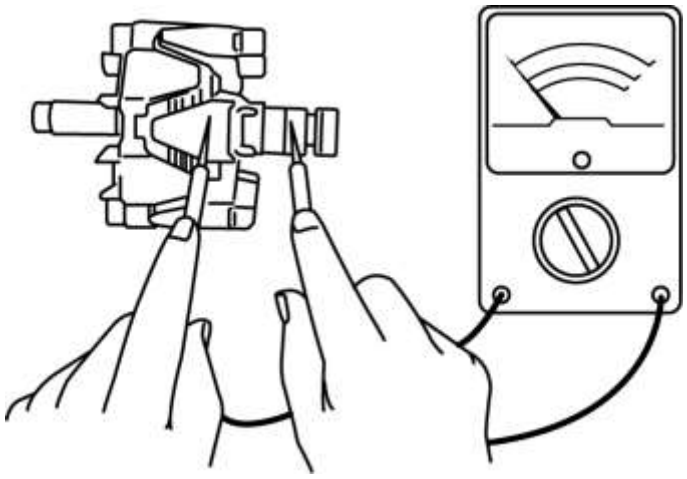

- Si hay continuidad, reemplace el rotor.

3. Inspeccione la condición de la superficie del anillo colector.

- Si la superficie del anillo deslizante es áspera, use un torno o papel de lija fino para que quede lisa.

Bobina del estator

1. Verifique que la continuidad sea como se indica en la tabla.

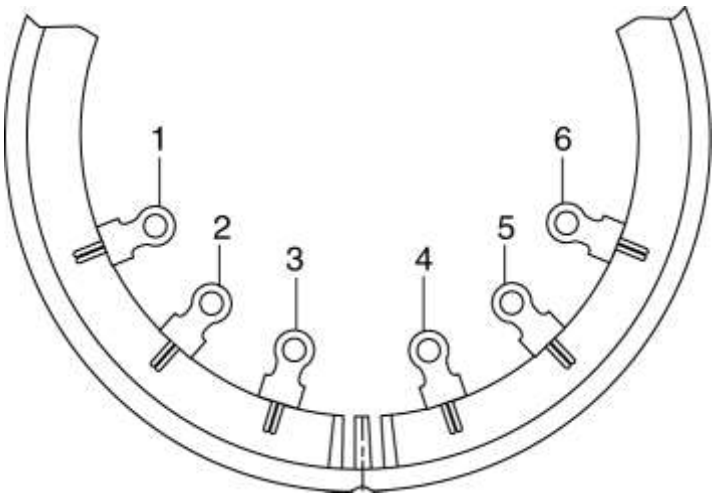

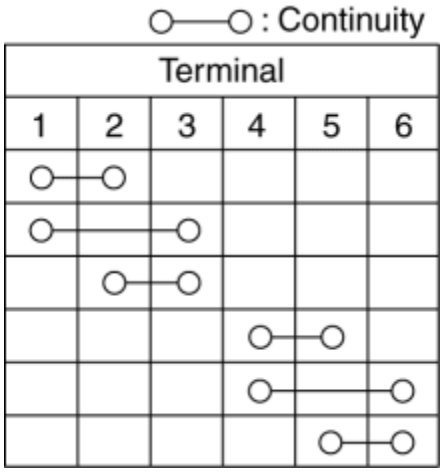

- Si hay un mal funcionamiento, reemplace el estator.

2. Verifique que no haya continuidad entre los cables de la bobina del estator y el núcleo con un probador.

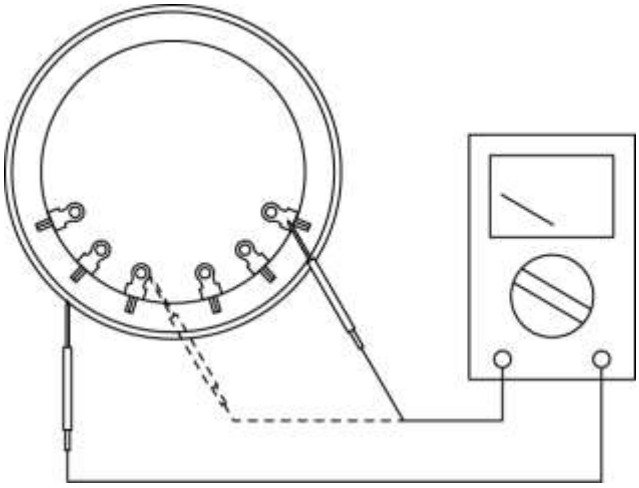

- Si hay continuidad, reemplace la bobina del estator.

Cepillo

1. Inspeccione las escobillas por desgaste.

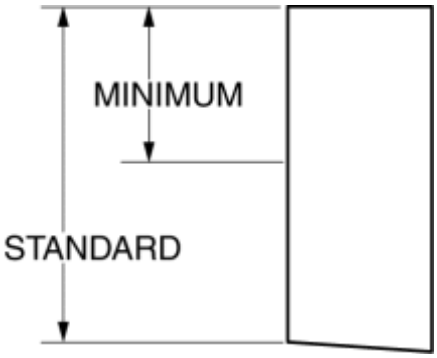

- Si se usa un cepillo casi hasta o más allá del límite, reemplace todas las escobillas.

Longitud del cepillo del generador (sin i-ELOOP)

- Estándar: 22.5 mm {0.886 in}

- Mínimo: 5.0 mm {0.20 in}

Cepillo de primavera

1. Mida la fuerza del resorte del cepillo usando un manómetro de resorte.

2. Lea el manómetro de resorte en la proyección de la punta del cepillo de **2 mm {0.08 in}.**

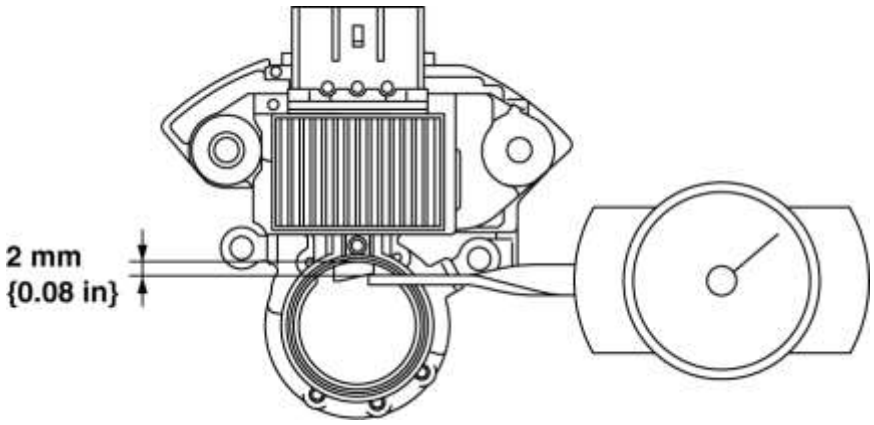

- Si no está dentro de las especificaciones, reemplace el resorte del cepillo.

Fuerza de resorte del cepillo del generador (sin i-ELOOP)

- Estándar: 4.1-5.3 N {0.42-0.54 kgf, 1.0-1.1 lbf}
- Mínimo: 1.7 N {0.17 kgf, 0.38 lbf}

Rectificador (utilizando un probador de circuito analógico)

1. Inspeccione la continuidad de los diodos usando un probador de circuito analógico.

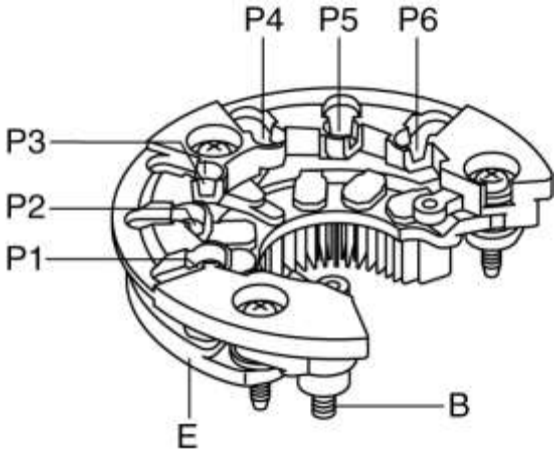

- Si no es como se especifica, reemplace el rectificador.

Especificación

Negativo	Positivo	Continuidad
mi	P1, P2, P3, P4, P5, P6	Sí
segundo		No
P1, P2, P3, P4, P5, P6	mi	No
	segundo	Sí

Rectificador (usando un probador de circuito digital)

1. Inspeccione la continuidad de los diodos usando un probador de circuito digital.

- Si no es como se especifica, reemplace el rectificador.

Especificación

Negativo	Positivo	Continuidad
mi	P1, P2, P3, P4, P5, P6	No
segundo		Sí
P1, P2, P3, P4, P5, P6	mi	Sí
	segundo	No

Cojinete

1. Inspeccione por ruido anormal, flojedad y adherencia.

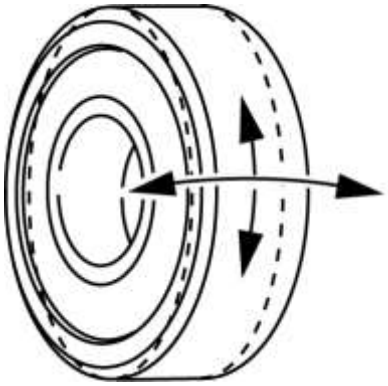

- Reemplace el cojinete si es necesario.

Mazda6 - Motor

DESMONTAJE / MONTAJE DEL GENERADOR [SKYACTIV-G 2.5 (SIN i-ELOOP)]

1. Desarmar en el orden indicado en la tabla.

2. Montar en el orden inverso al de desmontaje.

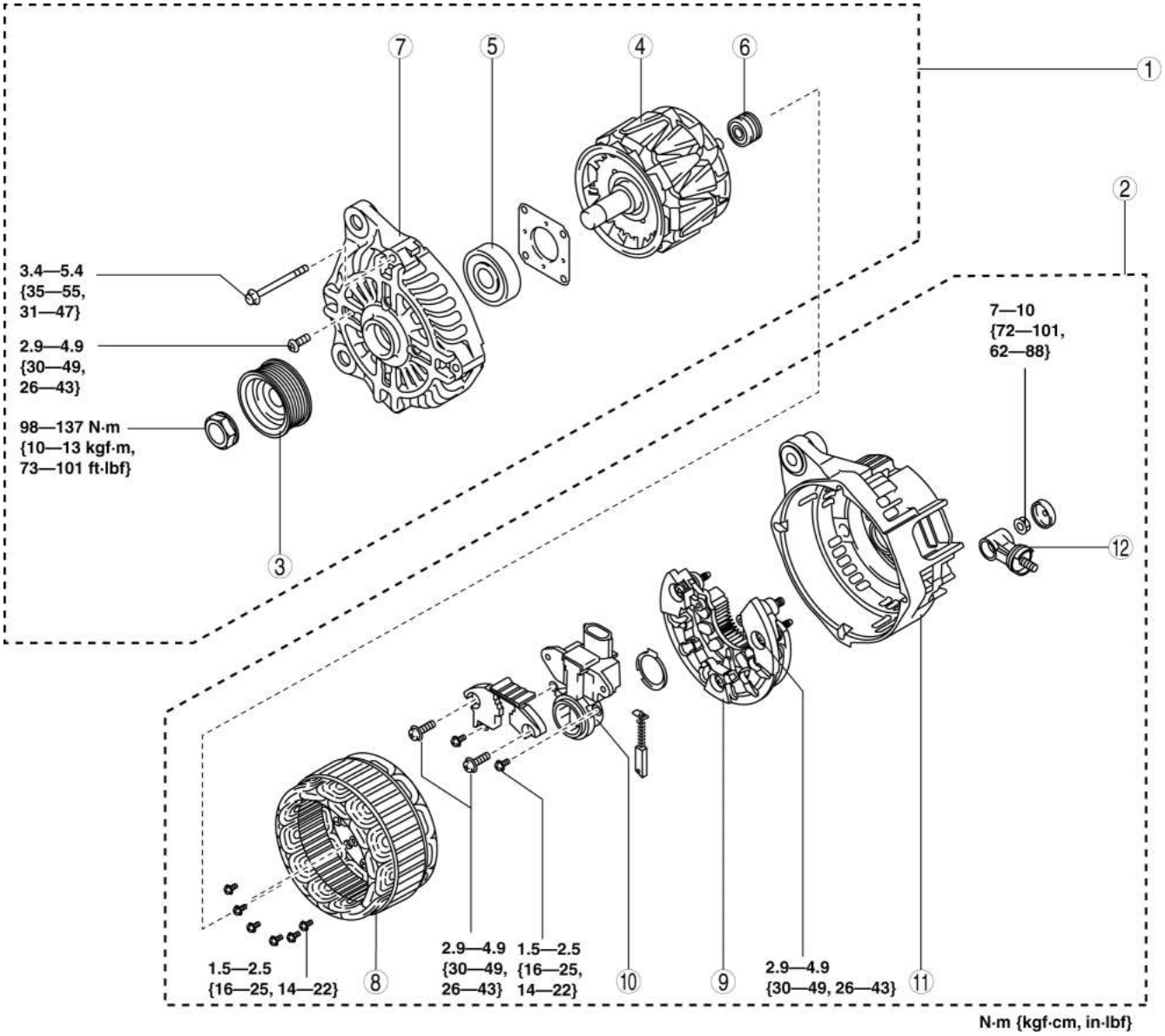

1	Componente del rotor
2	Componente de la bobina del estator
3	Polea
4	Rotor
5	Rodamiento delantero
6	Rodamiento trasero
7	Portada
8	Bobina del estator (Consulte Desmontaje de la bobina del estator / Nota de montaje).
9	Rectificador
10	Componente regulador
11	Cubierta trasera
12	Componente Terminal B

Desmontaje de la bobina del estator / Nota de montaje

PRECAUCIÓN:

- Derrite la soldadura rápidamente, de lo contrario los diodos (rectificador) y el regulador se dañarán debido al calor excesivo.

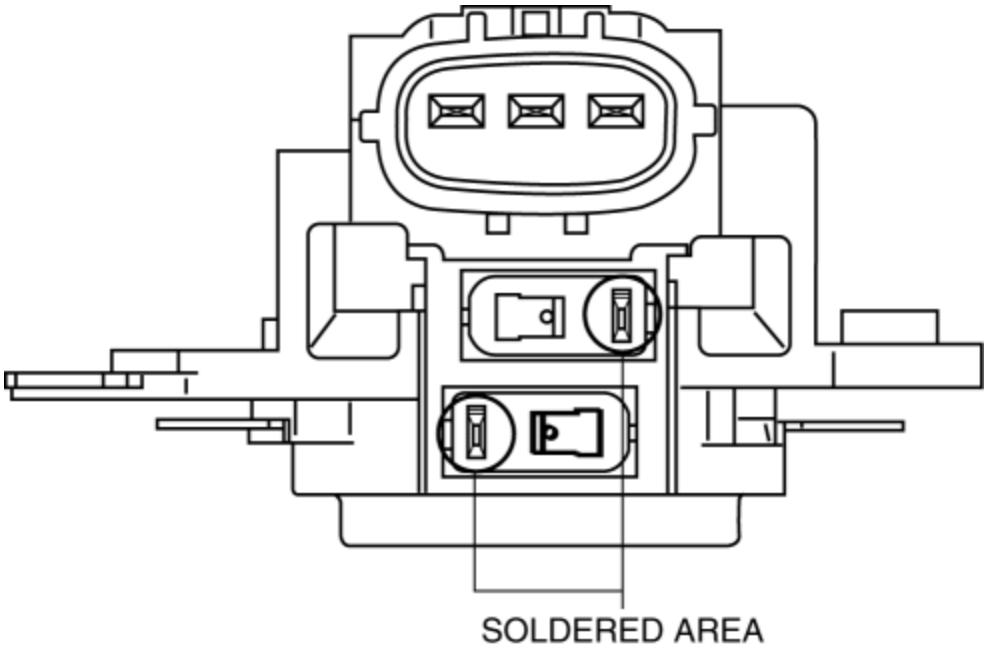

Mazda6 - Motor

DESMONTAJE / INSTALACIÓN DEL SENSOR DE BOBINA DE IGNICIÓN / IÓN [SKYACTIV-G 2.5]

1. Desconecte el cable negativo de la batería. (Ver DESCONEXIÓN / CONEXIÓN DEL CABLE DE LA BATERÍA NEGATIVA [SKYACTIV-G 2.5] .)

2. Retire la placa del orificio del tapón. (Consulte REMOCION / INSTALACION DE LA PLACA DEL ORIFICIO DE ENCHUFE [SKYACTIV-G 2.5] .)

3. Eliminar en el orden indicado en la tabla.

4. Instalar en el orden inverso de eliminación.

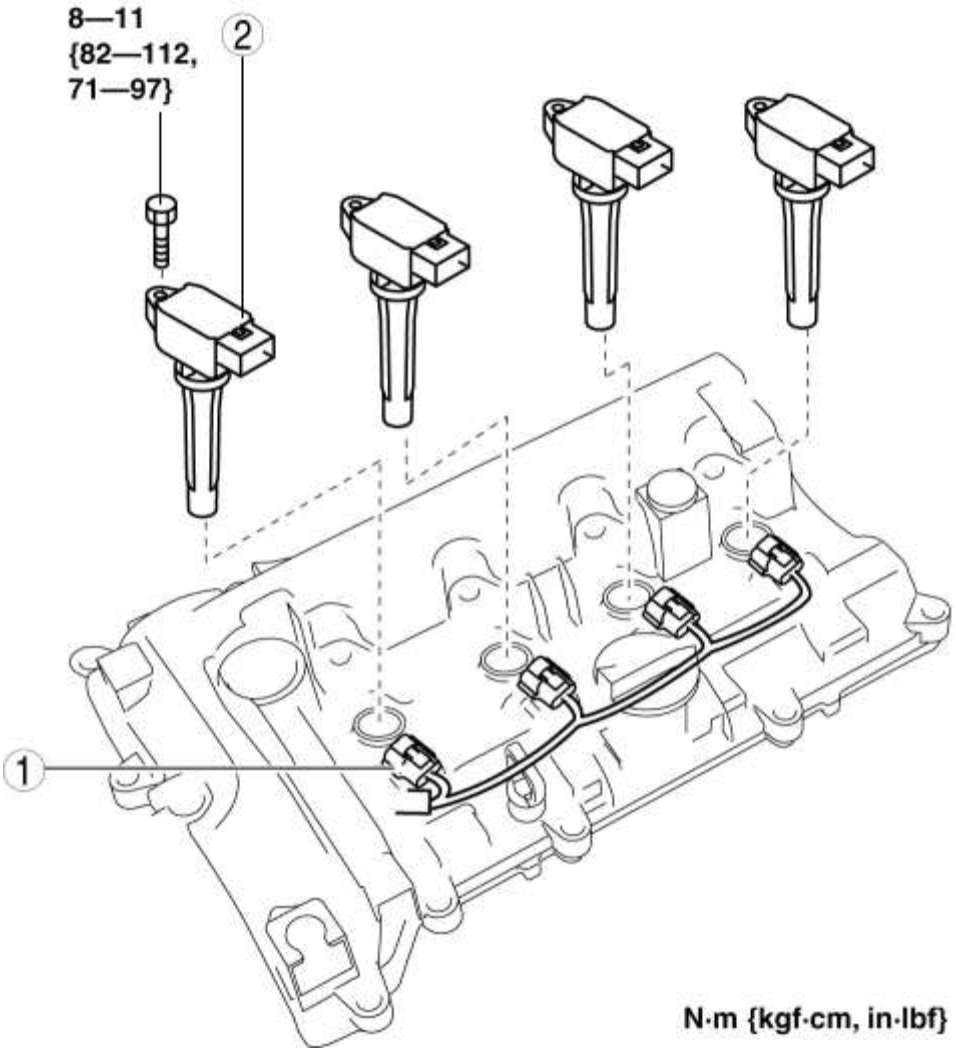

1	Conector
2	Bobina de encendido / sensor de iones

Mazda6 - Motor

INSPECCIÓN DE LA BOBINA DE ENCENDIDO [SKYACTIV-G 2.5]

Inspección de bobina de encendido

1. Realice la prueba de chispa e identifique el cilindro que funciona mal. (Consulte INSPECCIÓN DE LA OPERACIÓN DEL SISTEMA DE CONTROL DEL MOTOR [SKYACTIV-G 2.5] .)

2. Reemplace la bobina de encendido / sensor de iones del cilindro que no funciona bien con la de un cilindro normal y vuelva a realizar la prueba de chispa. (Consulte INSPECCIÓN DE LA OPERACIÓN DEL SISTEMA DE CONTROL DEL MOTOR [SKYACTIV-G 2.5] .)

- Si la chispa no es normal debido a un sensor de iones / bobina de encendido que funciona mal, reemplace esa bobina de encendido / sensor de iones.

- Es poco probable que los cuatro sensores de la bobina de encendido / iones no funcionen correctamente. Para evitar la sustitución de un componente normal, realice el procedimiento anterior, identifique el sensor de la bobina de encendido / ión de mal funcionamiento y reemplácelo.

Mazda6 - Motor

RETIRADA / INSTALACIÓN DEL ENCHUFE DE CHISPAS [SKYACTIV-G 2.5]

PRECAUCIÓN:

- Si se instala una bujía que no está especificada, el rendimiento del motor se deteriorará. Instale solo la bujía especificada cuando la reemplace.

1. Desconecte el cable negativo de la batería. (Ver DESCONEXIÓN / CONEXIÓN DEL CABLE DE LA BATERÍA NEGATIVA [SKYACTIV-G 2.5] .)

2. Retire la placa del orificio del tapón. (Consulte REMOCION / INSTALACION DE LA PLACA DEL ORIFICIO DE ENCHUFE [SKYACTIV-G 2.5] .)

3. Retire las bobinas de encendido / sensores de iones. (Consulte DESMONTAJE / INSTALACIÓN DEL SENSOR DE BOBINA DE IGNICIÓN / IÓN [SKYACTIV-G 2.5]).

4. Retire las bujías con una llave de enchufe.

5. Instalar en el orden inverso de eliminación.

Par de apriete

- 15-20 N · m {1.6-2.0 kgf · m, 12-14 ft · lbf}

Mazda6 - Motor

INSPECCIÓN DEL ENCHUFE DE CHISPAS [SKYACTIV-G 2.5]

Especificación

Tipo de bujía

- PE01-18-110, PE02-18-110, PE5R-18-110, PE5S-18-110

Plug Gap Inspection

PRECAUCIÓN:

1. Para evitar posibles daños a la punta, no ajuste la separación del tapón.
2. Para evitar dañar la punta, utilice un calibrador de espacio de enchufe de tipo de cable cuando inspeccione la separación del tapón.

1. Mida la separación de la bujía usando un medidor de espacio de enchufe de tipo de cable.

1. Si no está dentro de la especificación estándar, reemplace la bujía.

Espacio de bujía [PE01-18-110, PE02-18-110]

- Estándar: 0.75-1.10 mm {0.030-0.043 in}
- Nueva bujía (referencia): 0.75-0.85 mm {0.030-0.033 in}

Bujía de encendido [PE5R-18-110, PE5S-18-110]

- Estándar: 1.05-1.40 mm {0.0414-0.0551 in}
- Nueva bujía (referencia): 1.05-1.15 mm {0.0414-0.0452 in}

Limpieza

PRECAUCIÓN:

1. El carbono puede adherirse a la punta de la bujía durante la entrega del vehículo o la conducción de corta distancia repetida durante el invierno. Si hay alguna falla de funcionamiento, como ralentí al ralentí o dificultad de arranque debido a la adherencia del carbón que causa ensuciamiento del tapón, queme el carbón realizando carreras sin carga del motor.
2. Al realizar carreras sin carga, aplique el freno lateral y el freno de pie, mueva la palanca de cambios a punto muerto (MTX) o la palanca de cambio a la posición P (ATX) para evitar accidentes y lesiones graves.
3. Para evitar posibles daños a la punta de la bujía, no use un cepillo de alambre para limpiarla.

NOTA:

1. Para evitar posibles daños a la punta, use gasolina para limpiar las bujías después de quitar la suciedad.
2. Si el pedal del acelerador se presiona continuamente durante un tiempo específico, la velocidad del motor puede disminuir a la velocidad de ralentí. Esto se debe a la operación de control PCM, que evita el sobrecalentamiento, y no indica un mal funcionamiento.
3. No realice carreras sin carga a alta velocidad del motor continuamente durante **10 so más** .

1. Si hay carbón adherido a la bujía, realice carreras sin carga a **4.000 rpm** durante **2 minutos** , **2 veces** .

Inspección visual

1. Inspeccione los siguientes artículos:

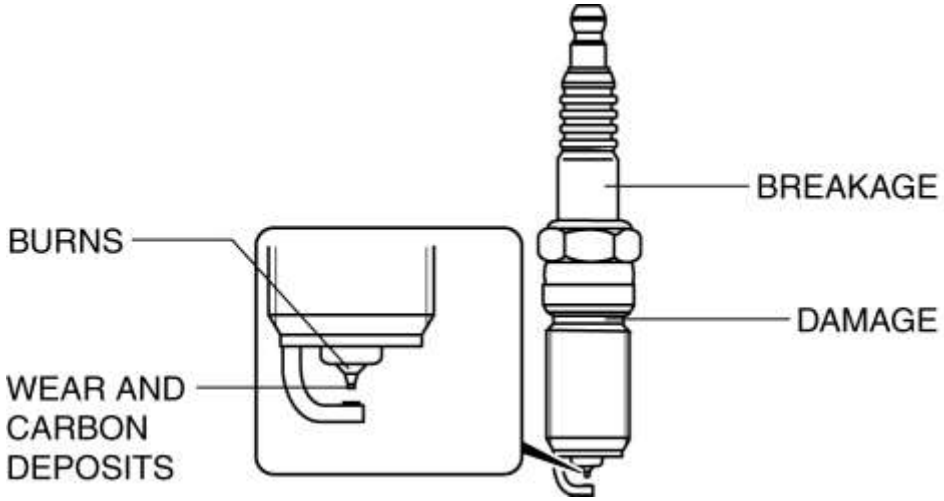

- Si se indica cualquiera de las siguientes fallas de funcionamiento, reemplace la bujía.
  - Rotura de aislador
  - Electrodo desgastado
  - Junta dañada
  - Aislador mal quemado (lado de chispas)

Inspección de resistencia

1. Mida la resistencia de la bujía usando un probador como se muestra en la figura.

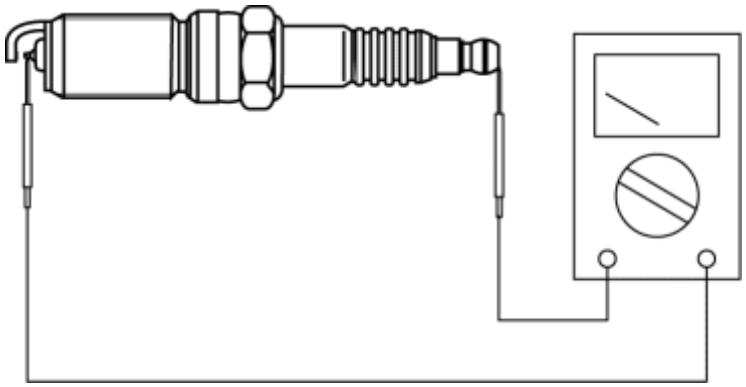

- Si no está dentro de las especificaciones, reemplace la bujía.

  Resistencia de bujía [25 ° C {77 ° F}]

1. 3.0-7.5 kilohmios

Mazda6 - Motor

REMOCION / INSTALACION DEL MOTOR DE ARRANQUE [SKYACTIV-G 2.5]

ADVERTENCIA:

- Retire e instale todas las piezas cuando el motor esté frío; de lo contrario, pueden provocar quemaduras graves o lesiones graves.

- Cuando los cables de la batería están conectados, tocar la carrocería del vehículo con el terminal de arranque B generará chispas. Esto puede causar lesiones personales, incendios

y daños a los componentes eléctricos. Desconecte siempre el cable negativo de la batería antes de realizar la siguiente operación.

1. Desconecte el cable negativo de la batería. (Ver DESCONEXIÓN / CONEXIÓN DEL CABLE DE LA BATERÍA NEGATIVA [SKYACTIV-G 2.5] .)

2. Retire el frente debajo de la cubierta No.2. (Véase FRENTE BAJO CUBIERTA N ° 2 EXTRACCIÓN / INSTALACIÓN).

3. Eliminar en el orden indicado en la tabla.

4. Instalar en el orden inverso de eliminación.

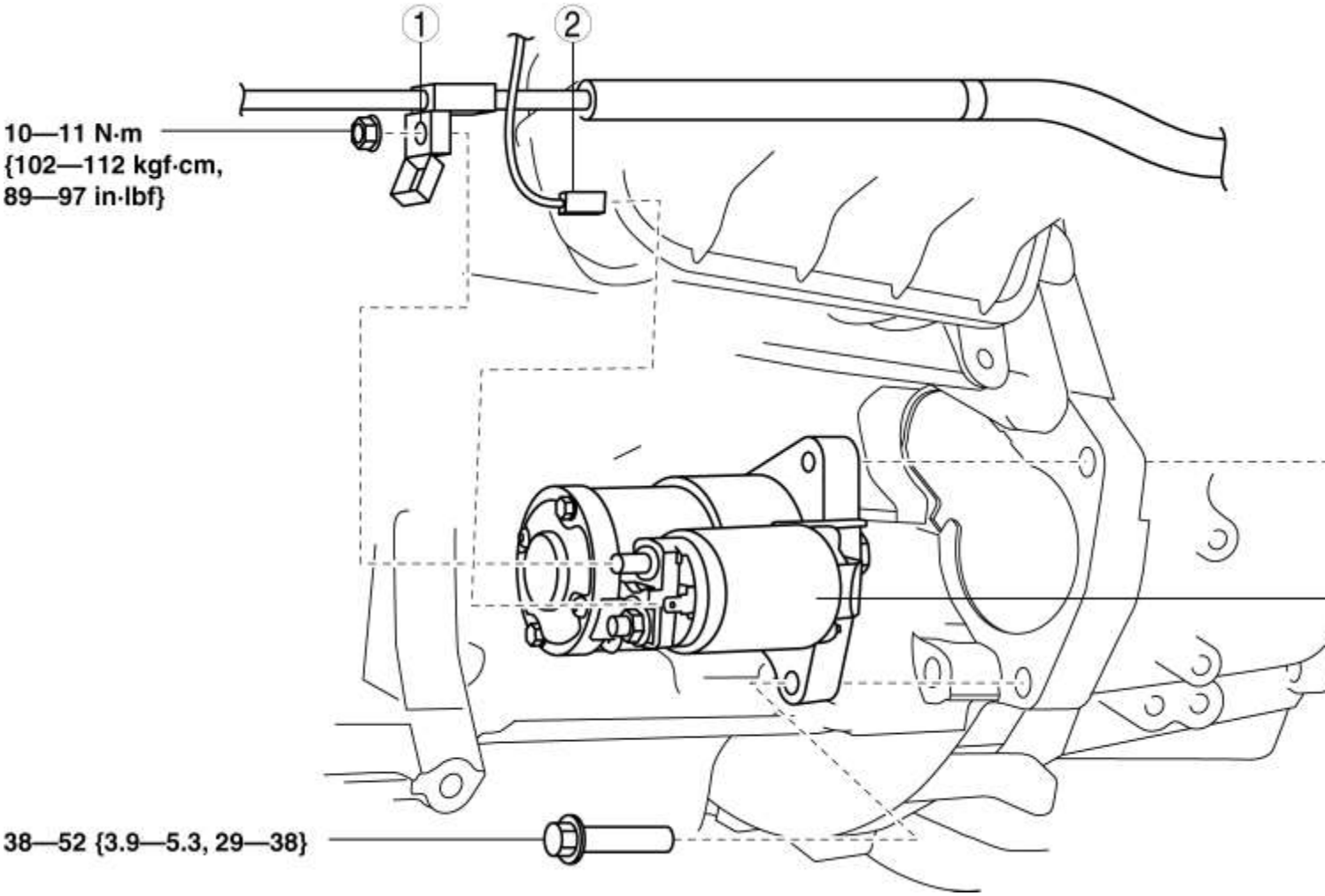

1	Cable de terminal B
2	Conector de terminal S
3	Motor de arranque (Consulte la Nota de instalación del motor de arranque (ATX)) .

Nota de instalación de inicio (ATX)

PRECAUCIÓN:

- No superponga el motor de arranque con la placa final (área A que se muestra en la figura) durante la instalación. Si el arrancador no está instalado correctamente, la tuerca instalada en la placa de transmisión puede entrar en contacto con la placa final y causar ruidos anormales.

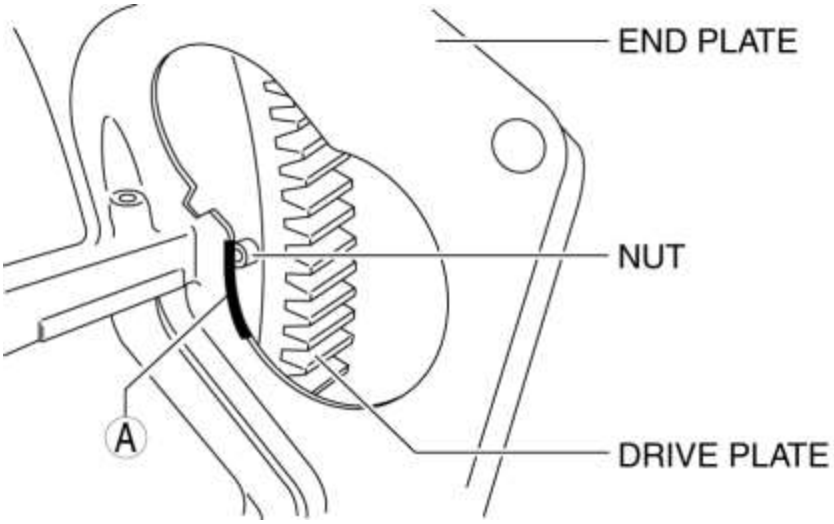

Mazda6 - Motor

INSPECCIÓN DE ARRANQUE [SKYACTIV-G 2.5]

Inspección en el vehículo

1. Verifique que la batería esté completamente cargada.

2. El motor de arranque es normal si gira suavemente y sin ningún ruido cuando el motor arranca.

- Si el motor de arranque no funciona, inspeccione lo siguiente:
  - Retire el motor de arranque e inspeccione la unidad de arranque.
  - Inspeccione los arneses de cableado relacionados, el interruptor de encendido y el interruptor de rango del transeje (ATX) o el interruptor de enclavamiento del arranque (MTX).

Prueba sin carga

1. Verifique que la batería esté completamente cargada.

2. Conecte el arrancador, la batería y un probador como se muestra en la figura.

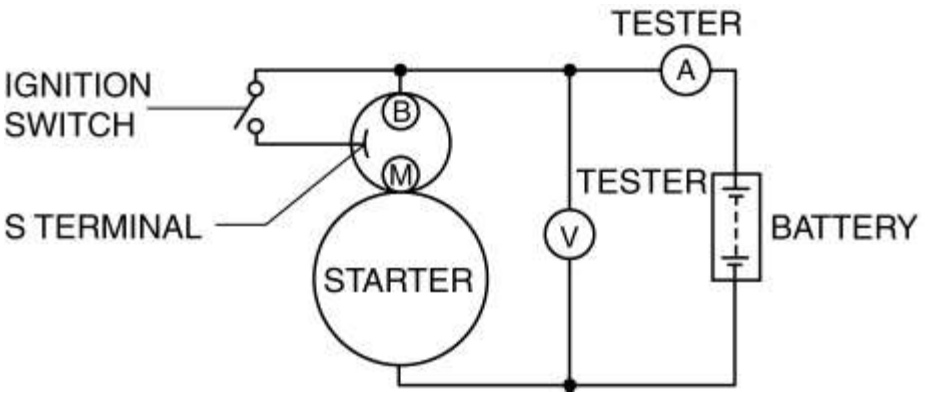

3. Opere el arrancador y verifique que gire suavemente.

- Si el motor de arranque no gira suavemente, inspeccione la unidad de arranque.

4. Mida el voltaje y la corriente mientras el arrancador está funcionando.

- Si no está dentro de las especificaciones, reemplace el arranque.

  Tensión de prueba sin carga del arrancador

- 11 V

  Corriente de prueba sin carga de arranque

- 90 A o menos

Inspección de la operación del interruptor magnético

Prueba extraíble

NOTA:

- Dependiendo de la condición de carga de la batería, el piñón del motor de arranque puede girar mientras está en un estado extendido. Esto se debe a que la corriente fluye al motor de arranque a través de la bobina de inserción para encender el motor de arranque, y no indica una anomalía.

1. Verifique que el piñón del motor de arranque esté extendido mientras que el voltaje positivo de la batería está conectado al terminal S y el cuerpo del arrancador está conectado a tierra.

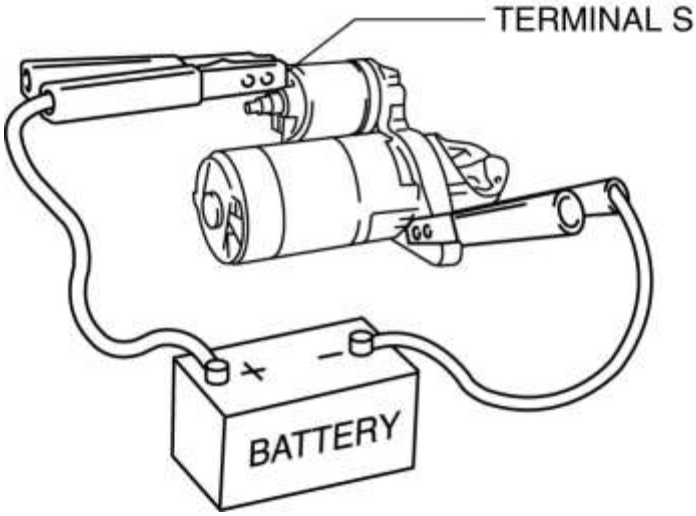

- Si el piñón del motor de arranque no está extendido, repare o reemplace el motor de arranque.

Prueba de devolución

1. Desconecte el cable del motor de la terminal M.

2. Conecte la tensión positiva de la batería al terminal M y conecte a tierra el cuerpo del arrancador.

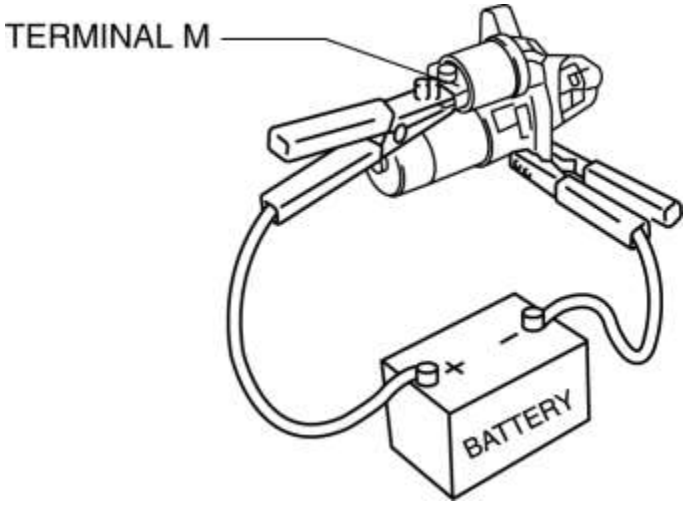

3. Tire del piñón de accionamiento con un destornillador. Verifique que vuelve a su posición original cuando se libera.

- Si no regresa, repare o reemplace el motor de arranque.

Inspección de Pinion Gap

1. Extraiga el piñón de accionamiento con la tensión positiva de la batería conectada al terminal S y el cuerpo del arrancador conectado a tierra.

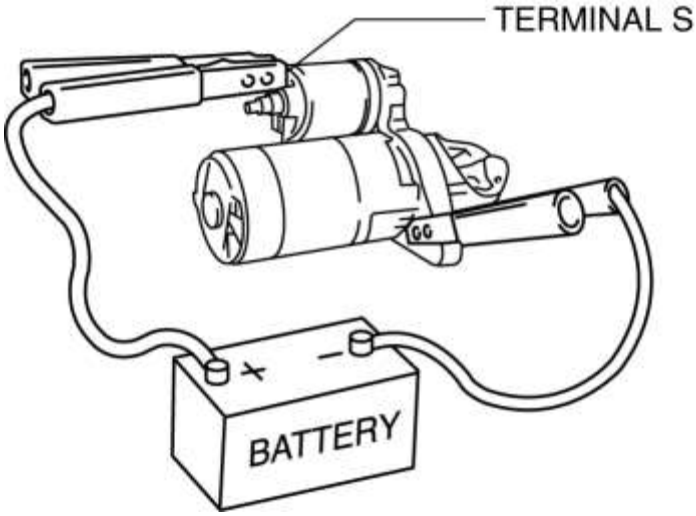

PRECAUCIÓN:

- Aplicar potencia durante más de 10 s puede dañar el motor de arranque. No aplique la potencia por más de 10 s.

2. Mida la separación del piñón mientras el piñón de arrastre está extendido.

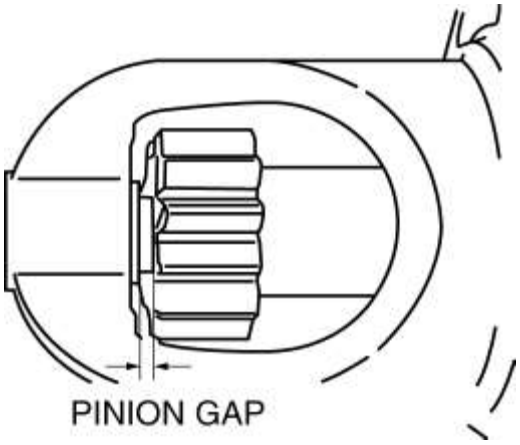

- Si no se especifica, ajuste con una arandela de ajuste (entre la cubierta frontal de la carcasa del variador y el interruptor magnético).

  Brecha de piñón de arranque

- 0.5-2.0 mm {0.02-0.07 in}

Inspección de piezas internas de arranque

Armadura

1. Verifique que no haya continuidad entre el conmutador y el núcleo en cada segmento usando un probador.

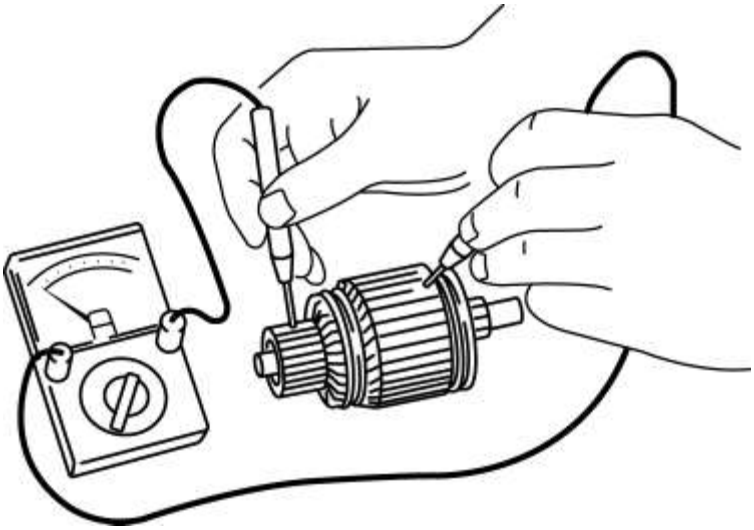

- Si hay continuidad, reemplace la armadura.

2. Verifique que no haya continuidad entre el conmutador y el eje con un comprobador.

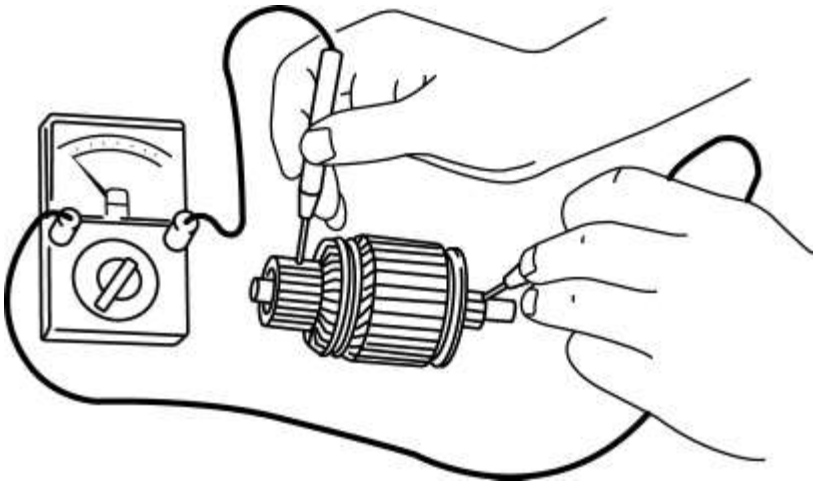

- Si hay continuidad, reemplace la armadura.

3. Coloque la armadura en los bloques en V y mida el descentramiento utilizando un indicador de cuadrante.

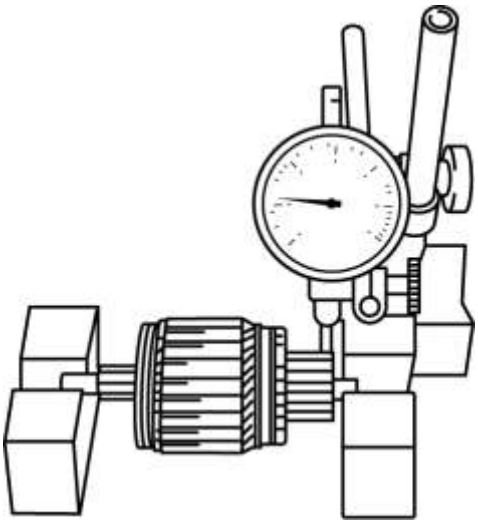

- Si no está dentro de las especificaciones, reemplace la armadura.

Arranque de la armadura de arranque

- 0.1 mm {0.004 in} máx.

4. Mida el diámetro del colector.

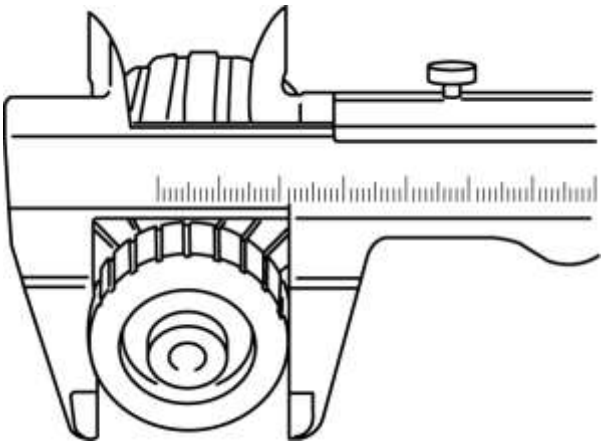

- Si no está dentro de las especificaciones mínimas, reemplace la armadura.

Diámetro del conmutador de arranque

- Estándar: 29.4 mm {1.16 in}
- Mínimo: 28.8 mm {1.13 in}

5. Mida la profundidad de la ranura del segmento del conmutador.

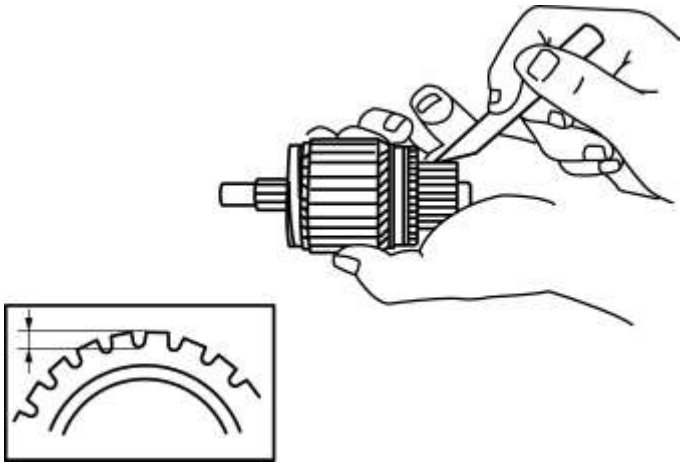

- Si no está dentro de las especificaciones mínimas, recorte las ranuras a la profundidad estándar.

Profundidad de ranura del segmento del conmutador de arranque

- Estándar: 0.5 mm {0.02 in}
- Mínimo: 0.2 mm {0.008 in}

Interruptor magnético

1. Inspeccione la continuidad entre los terminales S y M usando un probador.

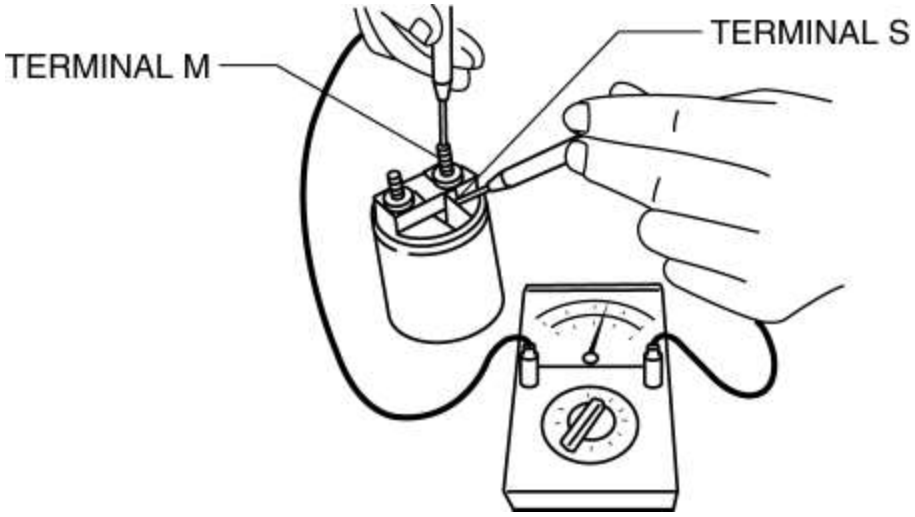

- Si no hay continuidad, reemplace el interruptor magnético.

2. Inspeccione la continuidad entre la terminal S y el cuerpo usando un probador.

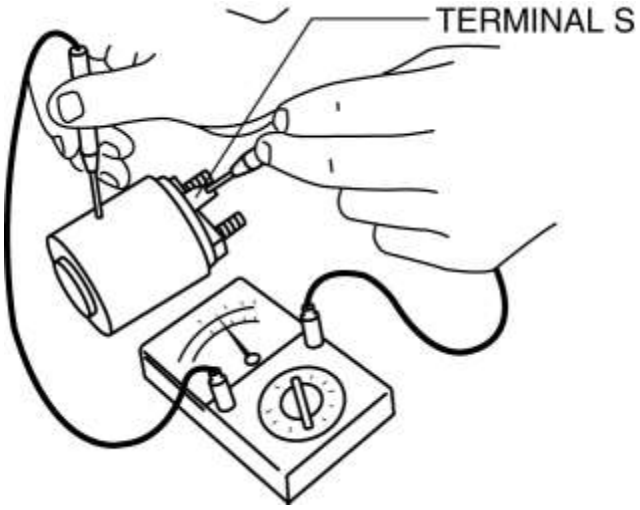

- Si no hay continuidad, reemplace el interruptor magnético.

3. Verifique que no haya continuidad entre los terminales M y B usando un probador.

- Si hay continuidad, reemplace el interruptor magnético.

Cepillo y portaescobillas

1. Verifique que no haya continuidad entre cada cepillo y placa aislados con un probador.

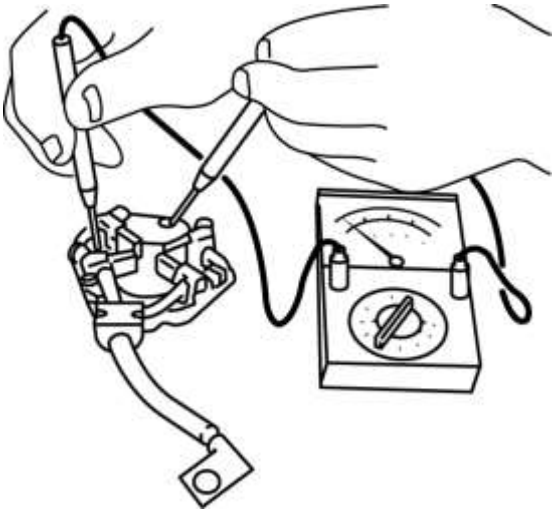

- Si hay continuidad, reemplace el portaescobillas.

2. Mida la longitud del cepillo.

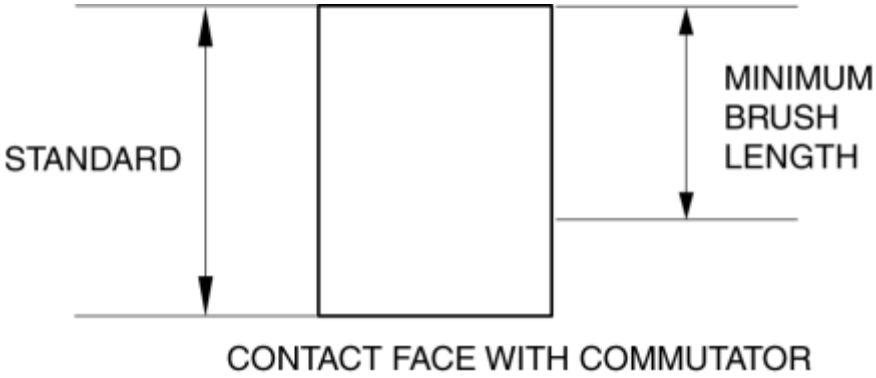

- Si cualquier cepillo se usa casi o más allá de las especificaciones mínimas, reemplace todas las escobillas.

Longitud del cepillo de inicio

- Estándar: 12.3 mm {0.484 in}
- Mínimo: 5.5 mm {0.22 in}

3. Mida la fuerza del resorte del cepillo usando un balance de resorte.

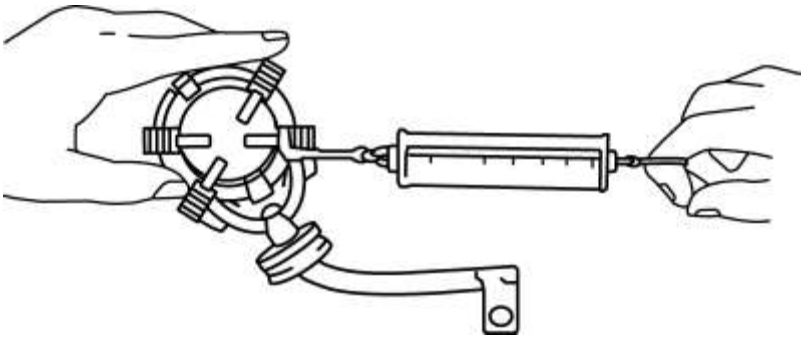

- Si no está dentro de las especificaciones mínimas, reemplace el cepillo y el componente del portaescobillas.

Fuerza del muelle del cepillo de arranque

- Estándar: 15.0-20.4 N {1.53-2.08 kgf, 3.38-4.58 lbf}
- Mínimo: 2.75 N {0.280 kgf, 0.618 lbf}

Mazda6 - Motor

DESMONTAJE / ENSAMBLE DEL ARRANQUE [SKYACTIV-G 2.5]

1. Desarmar en el orden indicado en la tabla.

2. Montar en el orden inverso al de desmontaje.

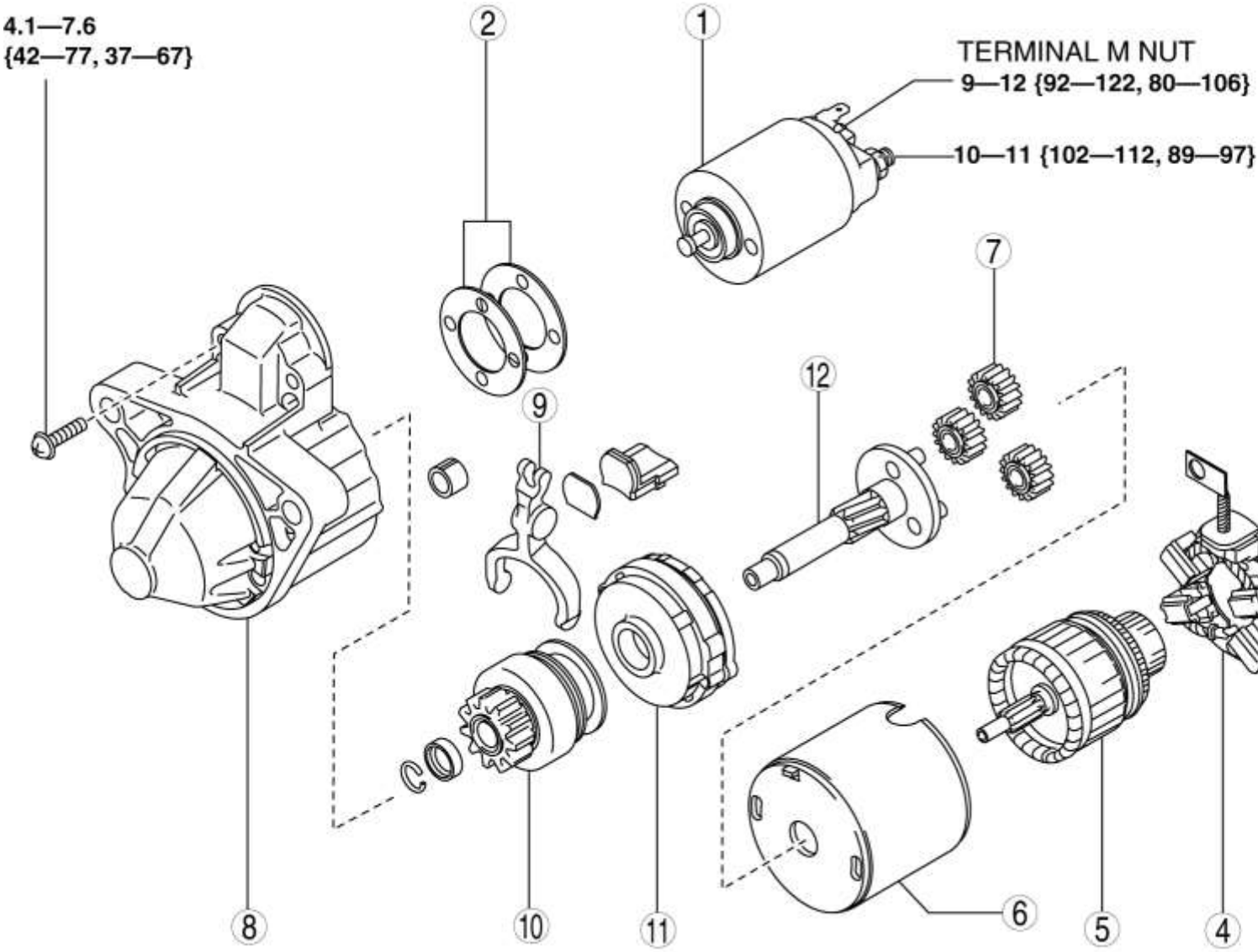

1	Interruptor magnético
2	Arandela de ajuste
3	Carcasa trasera
4	Cepillo y portaescobillas
5	Armadura
6	Yugo
7	Engranaje planetario
8	Portada
9	Palanca
10	Piñón de accionamiento
11	Engranaje interno
12	Eje del engranaje

Mazda6 - Motor

INSPECCIÓN DEL INTERRUPTOR DE ENCLAVAMIENTO DEL ARRANCADOR [SKYACTIV-G 2.5]

PRECAUCIÓN:

1. No reutilice el interruptor de enclavamiento de arranque si se retira del vehículo, incluso una vez. Reemplace con un nuevo interruptor de enclavamiento de arranque cuando realice la instalación.

1. Desconecte el cable negativo de la batería. (Ver DESCONEXIÓN / CONEXIÓN DEL CABLE DE LA BATERÍA NEGATIVA [SKYACTIV-G 2.5] .)

2. Desconecte el conector del interruptor de enclavamiento de arranque.

3. Verifique que la continuidad sea como se indica en la tabla usando un probador.

○—○ : Continuity

Condition	Terminal	
	A	B
Clutch pedal is depressed	○	○
Clutch pedal is not depressed		

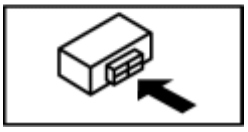

- Si la continuidad no es la indicada en la tabla, reemplace el interruptor de enclavamiento del arranque.

  (Consulte REMOCION / INSTALACION DEL PEDAL DE EMBRAGUE [C66M-R]).

Mazda6 - Motor

INSPECCIÓN DEL INTERRUPTOR DE CONTROL DE CRUCERO [SKYACTIV-G 2.5]

1. Desconecte el cable negativo de la batería y espere **1 minuto o más** . (Ver DESCONEXIÓN / CONEXIÓN DEL CABLE DE LA BATERÍA NEGATIVA [SKYACTIV-G 2.5] .)

2. Retire el módulo de la bolsa de aire del lado del conductor. (Ver REMOCION / INSTALACION DEL MODULO DE BOLSAS DE AIRE DEL LADO DEL CONDUCTOR [SISTEMA DE CONTROL DE DESPLIEGUE ESTANDAR] .) (Ver REMOCION / INSTALACION DEL MODULO DE BOLSAS DE AIRE DEL LADO DEL CONDUCTOR [SISTEMA DE CONTROL DE DESPLIEGUE DE DOS PASOS]).

3. Desconecte el conector del muelle de reloj (lado del mazo de cables de la parte).

4. Mida la resistencia entre los terminales del muelle del reloj E y A (parte del arnés de cableado de la parte) con un probador.

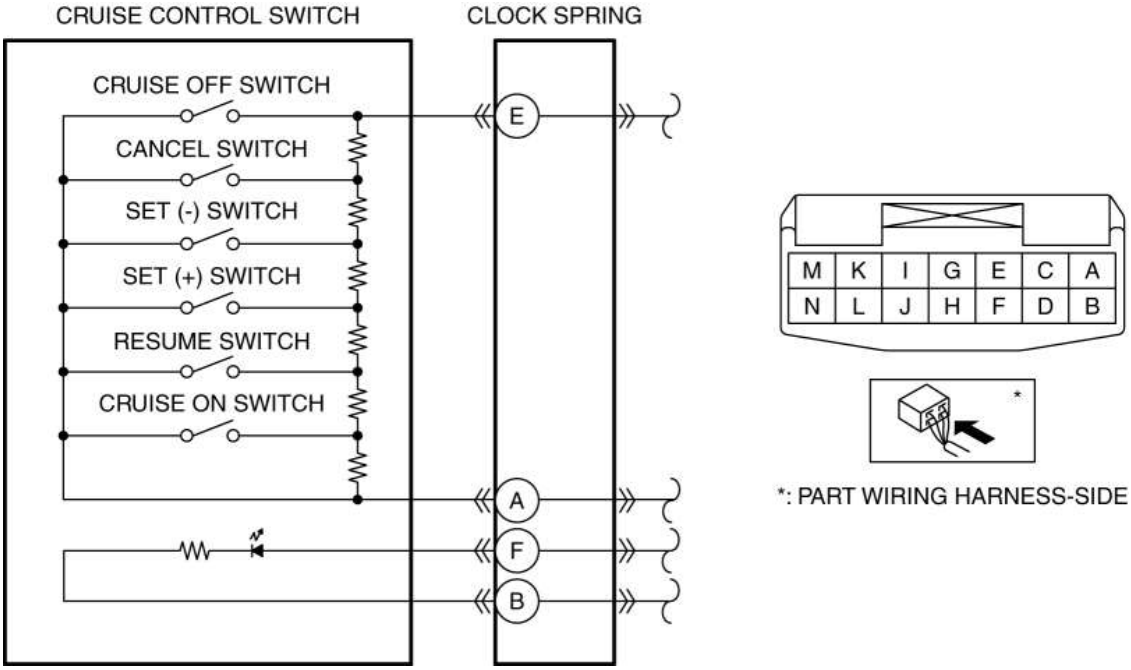

- Si como se especifica, vaya al siguiente paso.
- Si no es como se especifica, reemplace el interruptor de dirección. (Ver REMOCION / INSTALACION DEL INTERRUPTOR DE DIRECCION).

Cambiar condición	Resistencia (ohm)
Interruptor de crucero apagado en	Continuidad
CANCELAR interruptor sostenido en	Aprox. 84.5
Interruptor SET (-) mantenido en	Aprox. 189.5
Interruptor SET (+) mantenido en	Aprox. 326.5
El interruptor RESUME se mantiene en	Aprox. 506.5
Interruptor Cruise ON sostenido en	Aprox. 761.5
Neutral	Aprox. 3,311.5

5. Aplique la tensión positiva de la batería al terminal del resorte del reloj F (lado del mazo de cables de la parte), y al terminal B (lado del mazo de cables de la parte) a tierra.

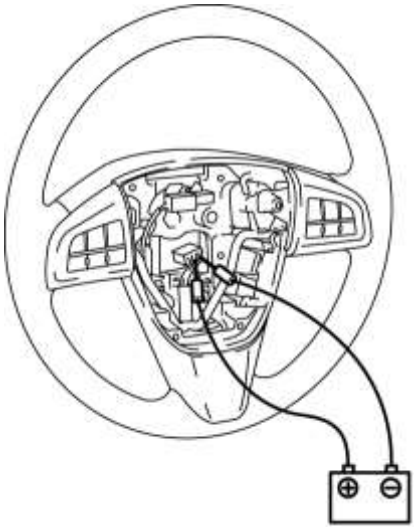

6. Verifique que el LED se ilumina.

- Si el LED no se ilumina, reemplace el interruptor de dirección. (Ver REMOCION / INSTALACION DEL INTERRUPTOR DE DIRECCION).

Mazda6 - Engine

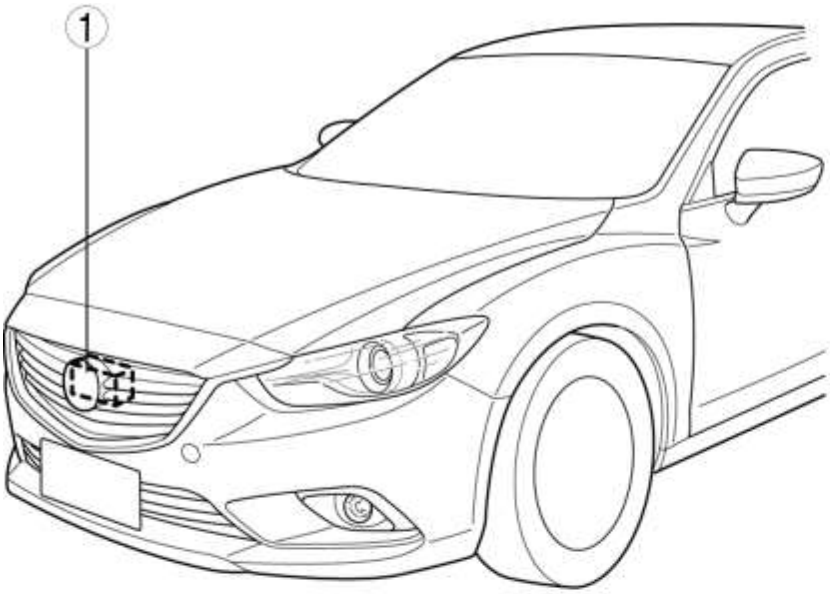

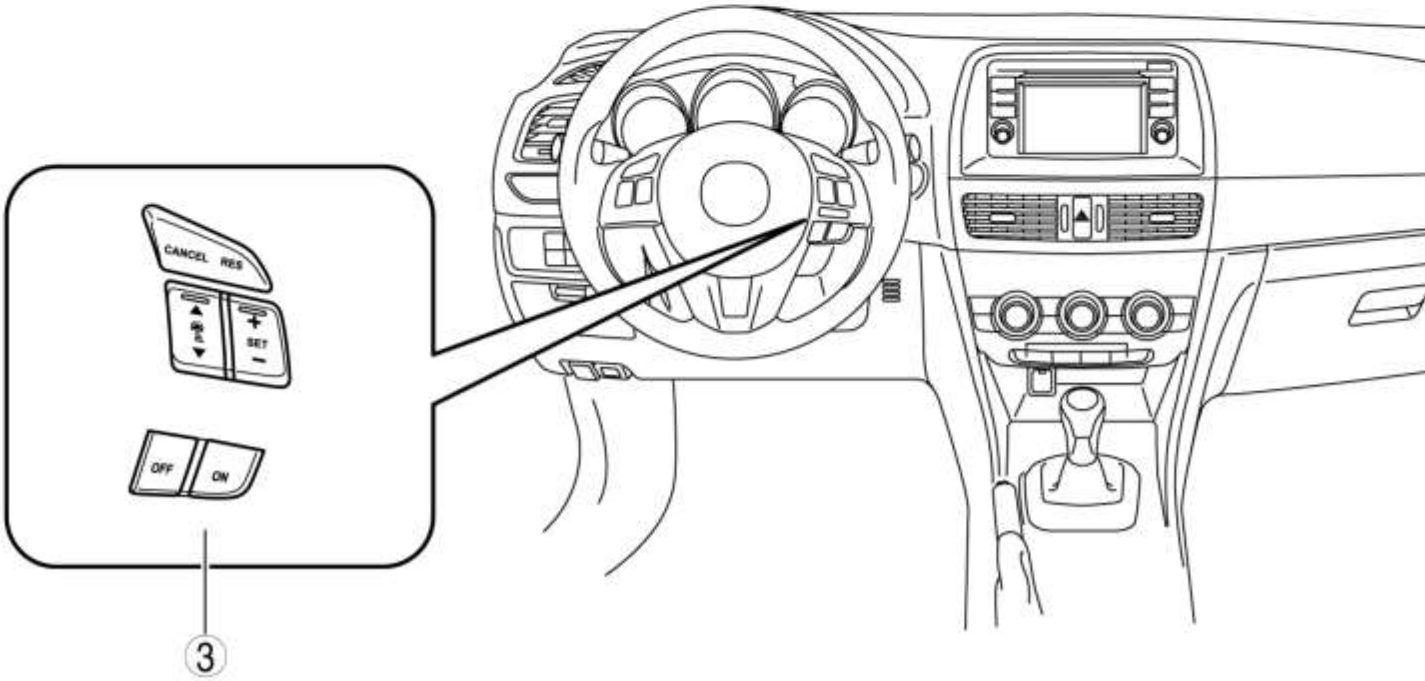

1	Radar sensor (See RADAR SENSOR REMOVAL/INSTALLATION [MAZDA RADAR CRUISE CONTROL (MRCC) SYSTEM].) (See RADAR SENSOR DISASSMBLY/ASSEMBLY [MAZDA RADAR CRUISE CONTROL (MRCC) SYSTEM].) (See RADAR SENSOR AIMING [MAZDA RADAR CRUISE CONTROL (MRCC) SYSTEM].)
2	Vehicle control module (V/C-module)

	(See VEHICLE CONTROL MODULE (V/C-MODULE) REMOVAL/INSTALLATION [MAZDA RADAR CRUISE CONTROL (MRCC) SYSTEM].) (See VEHICLE CONTROL MODULE (V/C-MODULE) INSPECTION [MAZDA RADAR CRUISE CONTROL (MRCC) SYSTEM].) (See MRCC INITIALIZATION SETTING [MAZDA RADAR CRUISE CONTROL (MRCC) SYSTEM].)
3	Cruise control switch (See CRUISE CONTROL SWITCH REMOVAL/INSTALLATION [MAZDA RADAR CRUISE CONTROL (MRCC) SYSTEM].) (See CRUISE CONTROL SWITCH INSPECTION [MAZDA RADAR CRUISE CONTROL (MRCC) SYSTEM].)

Mazda6 - Motor

INSPECCIÓN DEL INTERRUPTOR DE CONTROL DE CRUCERO [SISTEMA DE CONTROL DE CRUCERO RADAR MAZDA (MRCC)]

1. Desconecte el encendido (LOCK).

2. Desconecte el cable negativo de la batería y espere **1 minuto o más** . (Ver DESCONEXIÓN / CONEXIÓN DEL CABLE DE LA BATERÍA NEGATIVA [SKYACTIV-G 2.5] .)

3. Retire el módulo de bolsa de aire del lado del conductor. (Ver REMOCION / INSTALACION DEL MODULO DE BOLSAS DE AIRE DEL LADO DEL CONDUCTOR [SISTEMA DE CONTROL DE DESPLIEGUE ESTANDAR] .) (Ver REMOCION / INSTALACION DEL MODULO DE BOLSAS DE AIRE DEL LADO DEL CONDUCTOR [SISTEMA DE CONTROL DE DESPLIEGUE DE DOS PASOS]).

4. Retire el volante. (Consulte REMOLO / INSTALACIÓN DE LA RUEDA DIRECTA Y LA COLUMNA .)

5. Verifique que la resistencia y continuidad entre los terminales del interruptor de dirección sea la indicada en la tabla.

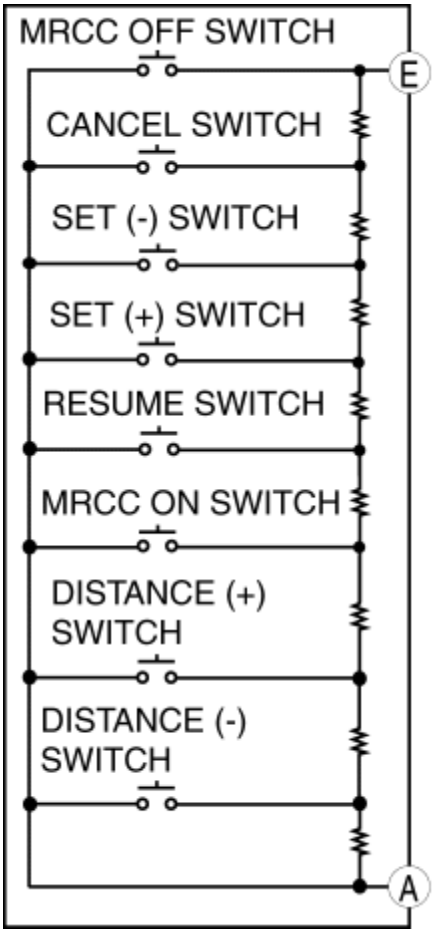

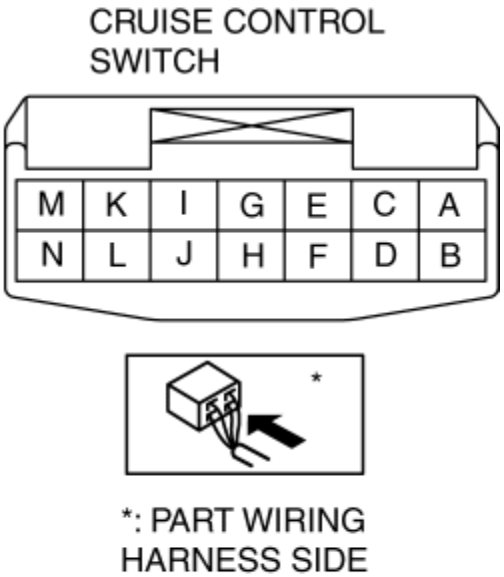

- Si no es como se indica en la tabla, reemplace el interruptor de control de crucero. (Ver REMOCION / INSTALACION DEL INTERRUPTOR DE DIRECCION).

○—○ : Continuity ○-ᴡᴡ-○ : Resistance

Switch position	Terminal		Resistance (ohm)
	A	E	
MRCC OFF switch pressed	○—○		—
CANCEL switch pressed	○-ᴡᴡ-○		83.7—85.3
SET (-) switch pressed	○-ᴡᴡ-○		187.7—191.3
SET (+) switch pressed	○-ᴡᴡ-○		323.3—329.7
RESUME switch pressed	○-ᴡᴡ-○		501.5—511.5
MRCC ON switch pressed	○-ᴡᴡ-○		753.9—769.1
DISTANCE (+) switch pressed	○-ᴡᴡ-○		1,140.0—1,163.0
DISTANCE (-) switch pressed	○-ᴡᴡ-○		1,753.8—1,789.2
All switches released	○-ᴡᴡ-○		3,278.4—3,344.6

6. Aplique voltaje positivo de la batería al terminal F del interruptor de control de crucero, y conecte el terminal B a tierra.

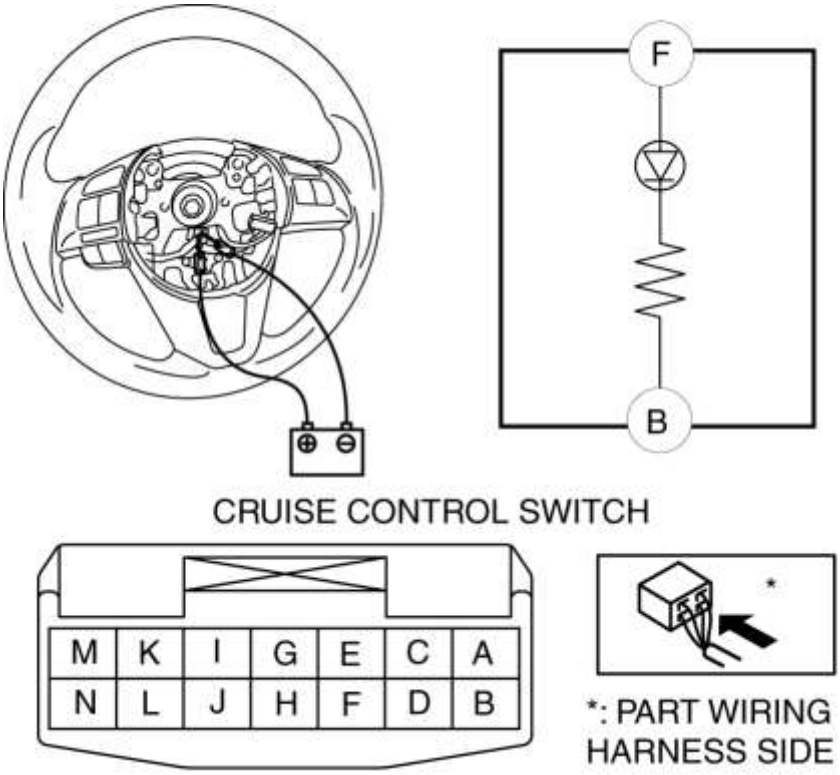

7. Verifique que el LED se ilumina.

- Si el LED no se ilumina, reemplace el interruptor de control de crucero. (Ver REMOCION / INSTALACION DEL INTERRUPTOR DE DIRECCION).

Mazda6 - Motor

MÓDULO DE CONTROL DEL VEHÍCULO (MÓDULO V / C) DESMONTAJE / INSTALACIÓN [SISTEMA DE CONTROL DE CRUCERO RADAR MAZDA (MRCC)]

NOTA:

- El módulo de control del vehículo (módulo V / C) antes del reemplazo almacena la información de especificación del vehículo.
- El nuevo módulo de control del vehículo (módulo V / C) no almacena ninguna información de especificación del vehículo.
- Cuando el encendido se conecta después de reemplazar el módulo de control del vehículo (módulo V / C), el módulo de control del vehículo (módulo V / C) lee la información de especificación del vehículo enviada a través de la transmisión CAN desde el grupo de instrumentos y almacena el vehículo información de especificación.
- La función de configuración automática solo se realiza cuando el módulo de control del vehículo (módulo V / C) se reemplazó recientemente.

1. Desconecte el cable negativo de la batería. (Ver DESCONEXIÓN / CONEXIÓN DEL CABLE DE LA BATERÍA NEGATIVA [SKYACTIV-G 2.5] .)

2. Retire las siguientes partes:

a. Placa de desgaste delantera (RH) (Véase REMOCION / INSTALACION DE LA PLACA DE SCUFF DELANTERO)

segundo. Borde lateral delantero (RH) (Véase REMOCION / INSTALACION DEL RECORTE LATERAL DELANTERO).

3. Desconecte el conector del módulo de control del vehículo (módulo V / C).

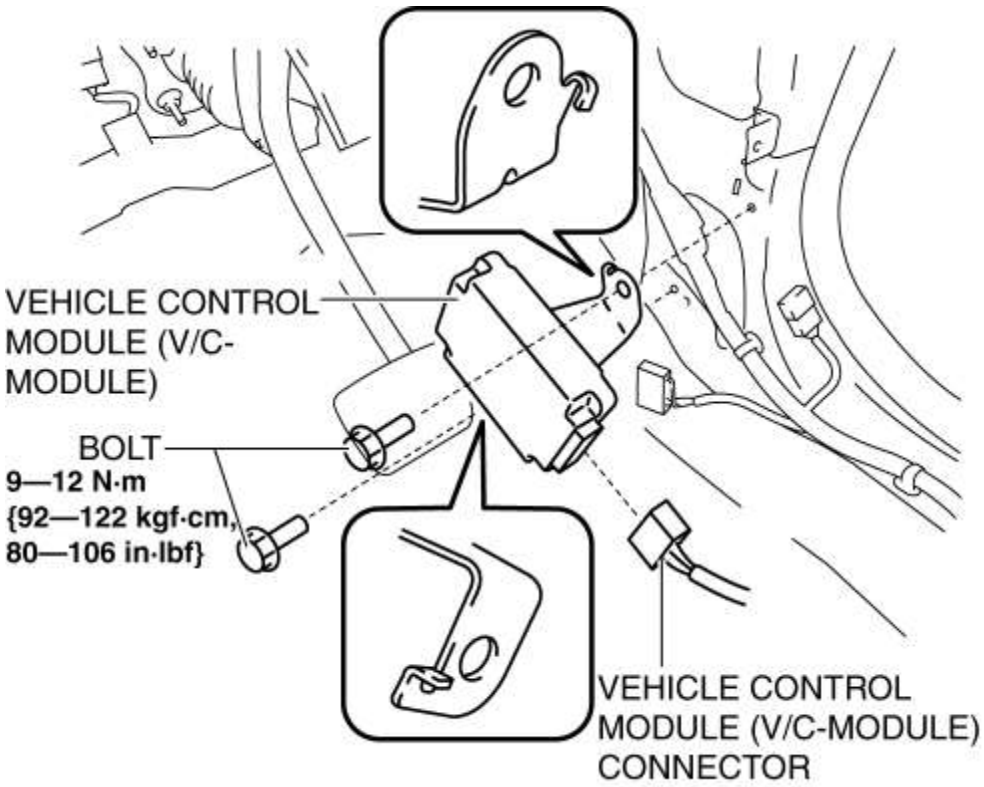

4. Retire los pernos.

5. Retire el módulo de control del vehículo (módulo V / C).

6. Instalar en el orden inverso al de eliminación.

7. Cuando vuelva a colocar el módulo de control del vehículo (módulo V / C), encienda el encendido y realice la configuración automática del módulo de control del vehículo (módulo V / C).

8. Realice el ajuste de apunte del sensor de radar. (Consulte SISTEMA DE CONTROL DEL SENSOR DE RADARES [MAZDA RADAR CRUISE CONTROL (MRCC)] .)

9. Borre los DTC. (Consulte ELIMINACIÓN DE DTC [MÓDULO DE CONTROL DEL VEHÍCULO (MÓDULO V / C)]).

Mazda6 - Motor

MÓDULO DE CONTROL DEL VEHÍCULO (MÓDULO V / C) INSPECCIÓN [SISTEMA DE CONTROL DE CRUCERO RADAR MAZDA (MRCC)]

1. Desconecte el cable negativo de la batería. (Ver DESCONEXIÓN / CONEXIÓN DEL CABLE DE LA BATERÍA NEGATIVA [SKYACTIV-G 2.5] .)

2. Retire las siguientes partes:

a. Placa de desgaste delantera (RH) (Véase REMOCION / INSTALACION DE LA PLACA DE SCUFF DELANTERO)

segundo. Borde lateral delantero (RH) (Véase REMOCION / INSTALACION DEL RECORTE LATERAL DELANTERO).

3. Conecte el cable negativo de la batería.

4. Verifique que los voltajes de cada uno de los terminales sean los indicados en la tabla de voltaje del terminal (referencia).

- Si el voltaje no es el especificado en la tabla de voltaje del terminal (referencia), inspeccione las piezas debajo de los elementos de Inspección.
  - Si el sistema no funciona normalmente aunque el (los) elemento (s) de inspección o los arneses de cableado relacionados no tengan ningún mal funcionamiento, inspeccione el módulo de control del vehículo (módulo V / C) utilizando el sistema de diagnóstico integrado.

Tabla de voltaje del terminal (referencia)

VEHICLE CONTROL MODULE (V/C-MODULE)
WIRING HARNESS-SIDE CONNECTOR

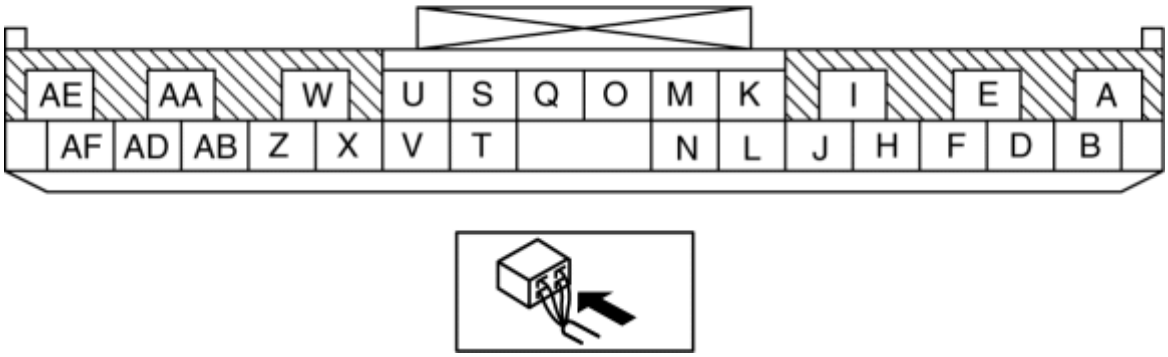

Terminal	Nombre de la señal	Conectado a	Condición de medición	Voltaje (V)	Artículos de inspección)
UN	IG1	• Relé IG1 • C / U IG1 15 A fusible	Encienda el encendido (motor apagado o encendido)	B +	• Relé IG1 • C / U IG1 15 A fusible • Mazo de cables relacionado
			Desconecte el encendido (LOCK)	1.0 o menos	
segundo	-	-	-	-	-
re	-	-	-	-	-
mi	-	-	-	-	-

F	-	-	-	-	-
H	-	-	-	-	-
yo	-	-	-	-	-
J	-	-	-	-	-
K	-	-	-	-	-
L	-	-	-	-	-
METRO	-	-	-	-	-
norte	-	-	-	-	-
O	-	-	-	-	-
Q	-	-	-	-	-
S	CAN_H	Módulo relacionado con CAN	Debido a que este terminal es para comunicación, no es posible determinar la integridad por voltaje del terminal.		-
T	-	-	-	-	-
U	PUEDO	Módulo relacionado con CAN	Debido a que este terminal es para comunicación, no es posible determinar la integridad por voltaje del terminal.		-
V	-	-	-	-	-
W	-	-	-	-	-
X	-	-	-	-	-
Z	-	-	-	-	-
Automóvil club británico	-	-	-	-	-
AB	CAN_H	Sensor de radar	Debido a que este terminal es para comunicación, no es posible determinar la integridad por voltaje del terminal.		-
ANUNCIO	PUEDO	Sensor de radar	Debido a que este terminal es para comunicación, no es posible determinar la integridad por voltaje del terminal.		-
AE	GND	Tierra del cuerpo	Bajo cualquier condición	1.0 o menos	Mazo de cables relacionado
AF	-	-	-	-	-

Mazda6 - Motor

CONFIGURACIÓN DE INICIALIZACIÓN DEL MRCC [SISTEMA DE CONTROL DEL CRUCERO RADAR MAZDA (MRCC)]

ADVERTENCIA:

- Si la configuración inicial del MRCC no se completa, el sistema de control de crucero por radar Mazda (MRCC) y el sistema de advertencia de obstrucción directa (FOW) no funcionarán normalmente, lo que podría ocasionar un accidente inesperado. Por lo tanto, cuando realice el siguiente trabajo, realice siempre la configuración inicial de MRCC para que el sistema MRCC y el sistema FOW funcionen normalmente.
    - Retirada / instalación de DSC HU / CM, reemplazo
    - Remoción / instalación del módulo de control SAS, reemplazo

NOTA:

- La configuración inicial puede no completarse normalmente por los siguientes motivos: si no se completa normalmente después de la finalización de las reparaciones, realice de nuevo la configuración inicial de MRCC.
    - El vehículo se mueve / se sacude durante la configuración inicial (como entrar en el vehículo, abrir la puerta)
    - DSC HU / CM mal funcionamiento
    - Mal funcionamiento del módulo de control SAS
    - Voltaje anormal de la batería

1. Conecte el M-MDS al DLC-2.

2. Después de identificar el vehículo, seleccione los siguientes elementos de la pantalla de inicialización del M-MDS.

a. Seleccione "Eléctrico".

segundo. Seleccione "SBS / MRCC".

do. Seleccione "Inicializar sistema".

3. Realice la configuración inicial de MRCC siguiendo las instrucciones en la pantalla.

Mazda6 - Motor

DESMONTAJE / INSTALACIÓN DEL SENSOR DE RADAR [SISTEMA DE CONTROL DE CRUCERO RADAR MAZDA (MRCC)]

ADVERTENCIA:

- Si el sensor de radar está instalado en un ángulo incorrecto, el sensor de radar no puede detectar obstrucciones y es posible que el sistema no funcione normalmente. Cuando instale el sensor de radar, verifique que no haya daños ni deformaciones en el área de instalación (panel de protección) y realice la instalación correctamente.
- Si se golpea el sensor del radar (paragolpes delantero, rejilla del radiador), el ángulo del sensor del radar podría cambiar y las obstrucciones no se pueden detectar correctamente, lo que podría provocar un accidente. En este caso, siempre verifique el DTC, realice el ajuste del objetivo del sensor del radar y verifique que el ángulo de instalación no se haya desviado. (Consulte SISTEMA DE CONTROL DEL SENSOR DE RADARES [MAZDA RADAR CRUISE CONTROL (MRCC)] .)

1. Desconecte el cable negativo de la batería. (Ver DESCONEXIÓN / CONEXIÓN DEL CABLE DE LA BATERÍA NEGATIVA [SKYACTIV-G 2.5] .)

2. Retire el parachoques delantero. (Consulte REMOCION / INSTALACION DEL PARACHOQUES DELANTERO).

3. Eliminar en el orden indicado en la tabla.

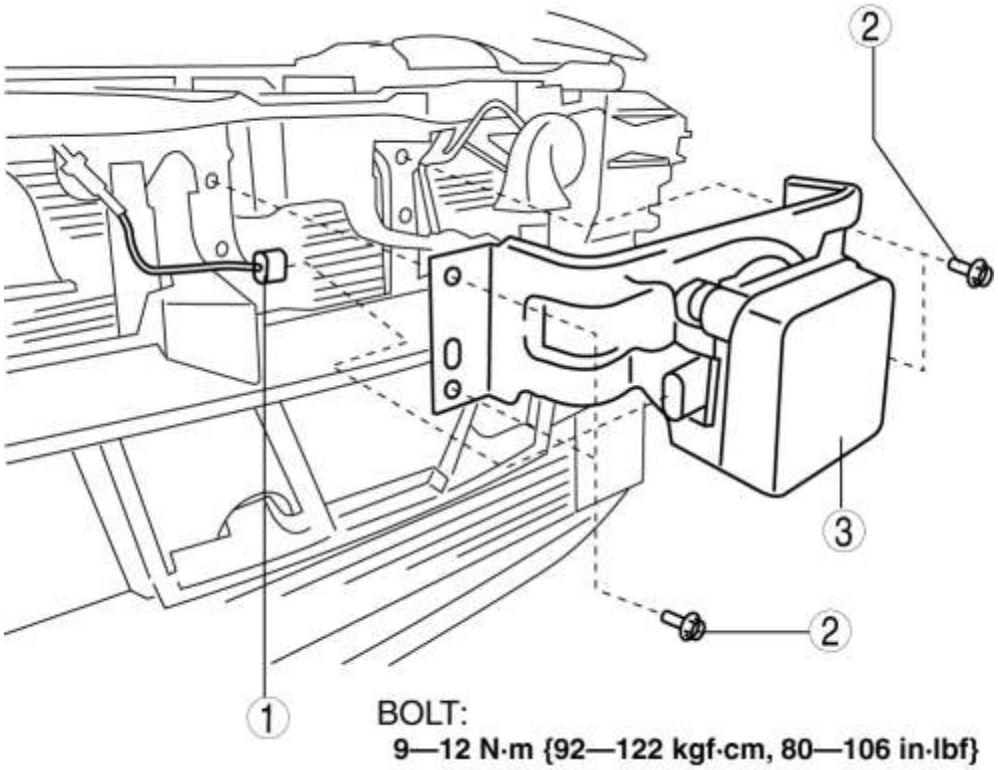

1	Conector de sensor de radar
2	Tornillo
3	Sensor de radar

4. Instalar en el orden inverso de eliminación.

5. Realice el ajuste de apunte del sensor de radar. (Consulte SISTEMA DE CONTROL DEL SENSOR DE RADARES [MAZDA RADAR CRUISE CONTROL (MRCC)] .)

Mazda6 - Motor

DESENSAMBLE / MONTAJE DEL SENSOR DE RADAR [SISTEMA DE CONTROL DE CRUCERO RADAR MAZDA (MRCC)]

1. Desarmar en el orden indicado en la tabla.

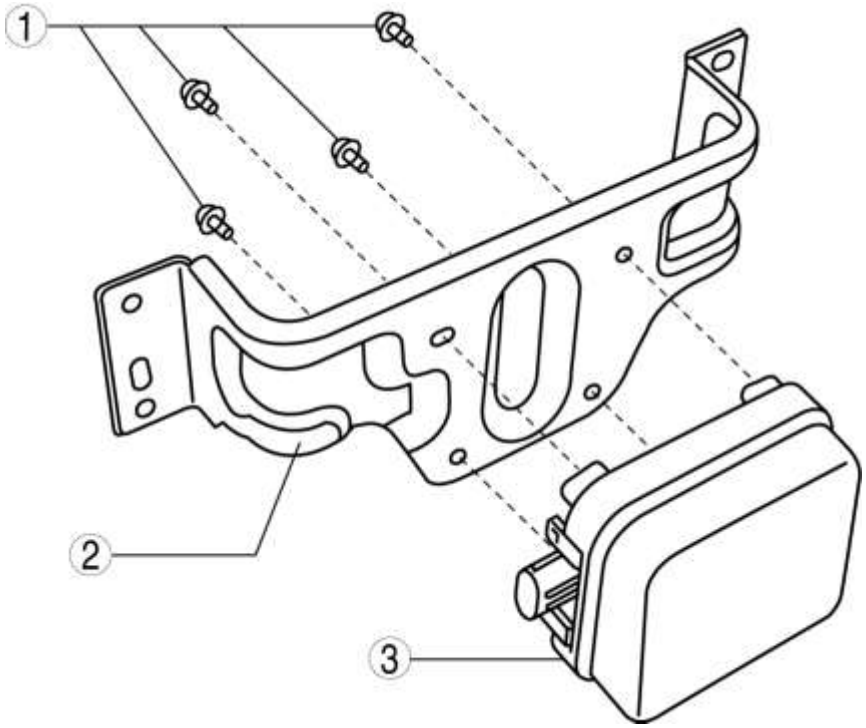

1	Tornillo
2	Soporte del sensor de radar
3	Sensor de radar

2. Montar en el orden inverso al de desmontaje.

Mazda6 - Motor

SENSOR DE RADAR QUE APUNTE [EL SISTEMA DE CONTROL DE CRUCERO RADAR MAZDA (MRCC)]

ADVERTENCIA:

- Información de exposición a la radiación de radiofrecuencia:
  - Este equipo cumple con los límites de exposición a la radiación de la FCC establecidos para un entorno no controlado.
  - Este equipo debe mantenerse con una distancia mínima de 20 cm {7.9 in} entre el radiador (antena) y su cuerpo en todo momento durante el ajuste.
  - Este transmisor no debe ubicarse ni funcionar conjuntamente con ninguna otra antena o transmisor.
- Si no se completa el ajuste del objetivo del sensor de radar, el sistema de control de crucero por radar Mazda (MRCC) y el sistema de advertencia de obstrucción delantera (FOW) no funcionarán normalmente, lo que podría ocasionar un accidente

inesperado. Por lo tanto, al realizar el siguiente trabajo, realice siempre el ajuste de orientación para que el sistema MRCC y el sistema FOW funcionen normalmente.

- Desmontaje / instalación del módulo de control del vehículo (módulo V / C), reemplazo
- Sensor de radar, extracción / instalación del soporte del sensor de radar, reemplazo

1. Estacione el vehículo en terreno llano.

PRECAUCIÓN:

- Si el vehículo y el reflector se configuran a diferentes alturas o ángulos diferentes, no se puede realizar un ajuste preciso.
- Las condiciones de nivel de terreno deben estar dentro de 1 grado para la parte delantera y trasera, y derecha e izquierda.
- Realice el trabajo en un área donde 8 m {26 ft} o más de espacio desde el frente del vehículo y 4 m {13 ft} o más de ancho estén disponibles.
- Realice el ajuste de puntería en un lugar donde no haya obstrucción hasta aprox. 1.2 m {3.9 pies} desde la superficie de la carretera a aprox. 8 m {26 pies} desde el frente del vehículo.
- Retire la carga de la cabina y del maletero de manera que el vehículo esté descargado.
- Ajuste la presión de los neumáticos de cada neumático al valor especificado.
- No permita que materiales extraños (metal, material plástico) entren en el área de implementación del objetivo para evitar la interferencia de ondas de radio.
- No mueva ni sacuda el vehículo durante el ajuste de orientación (como montar o abrir una puerta).
- Elimine el polvo o la suciedad del adorno de la parrilla del radiador.
- No apague la unidad durante el ajuste de orientación.
- La tensión suministrada al sensor del radar debe ser de 9.5-15.5 V.
- El ajuste del objetivo se debe realizar en aprox. -30-60 ° C (-22-140 ° F) condiciones.

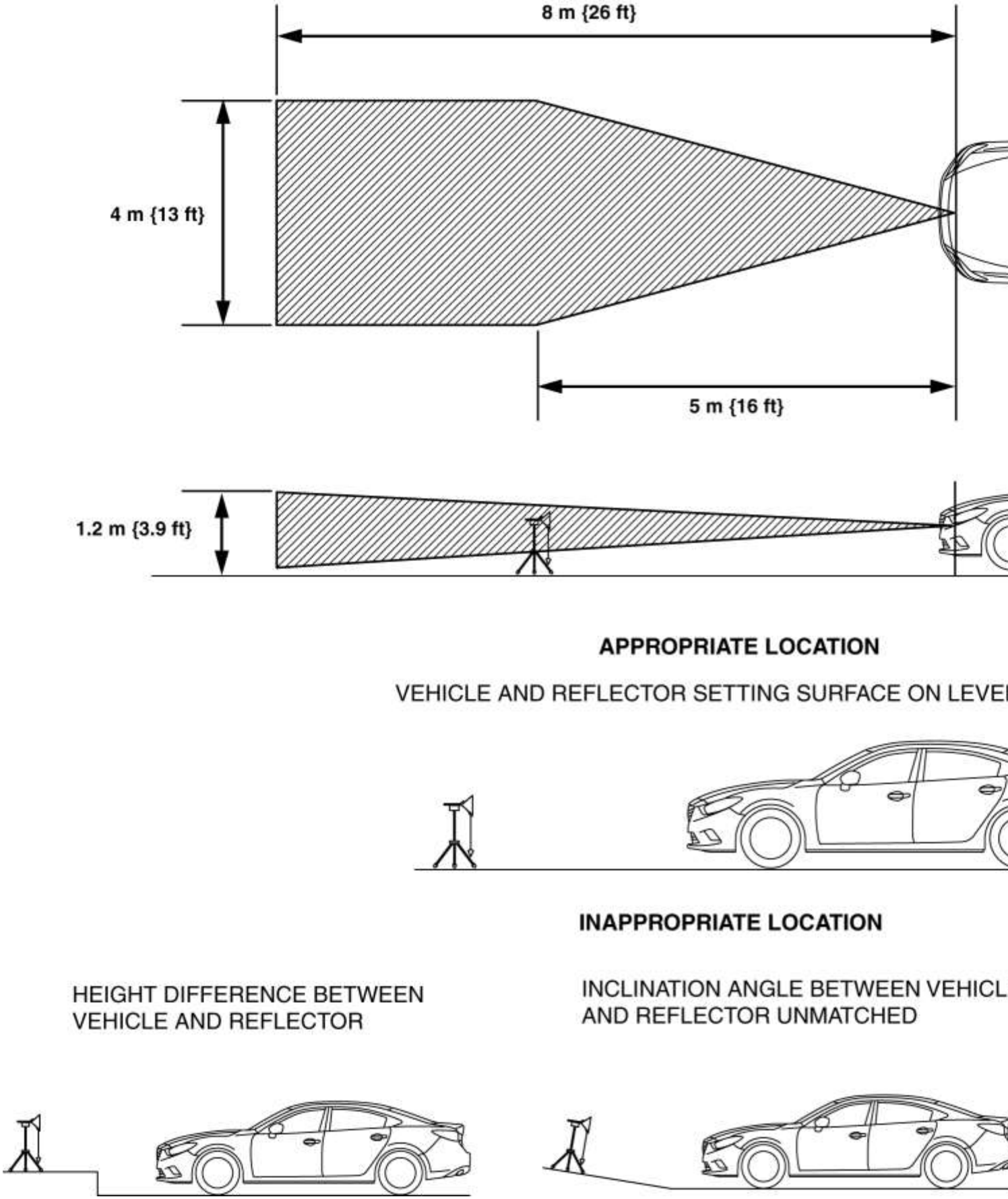

2. Ajuste la SST (plum-bob) para que esté alineada con el centro del emblema de la marca, determine la posición central en la parte delantera del vehículo y marque la posición central (punto A) en la superficie del piso.

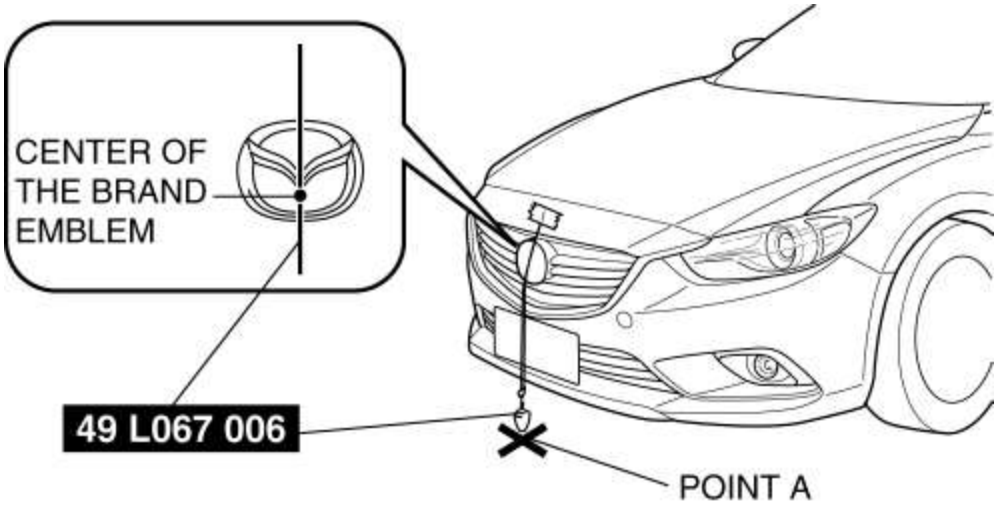

NOTA:

- El centro del emblema de la marca indica la posición central del vehículo.

3. Ajuste la SST (plum-bob) para que esté alineada con el centro del emblema de la marca, determine la posición central en la parte trasera del vehículo y marque la posición central (punto B) en la superficie del piso.

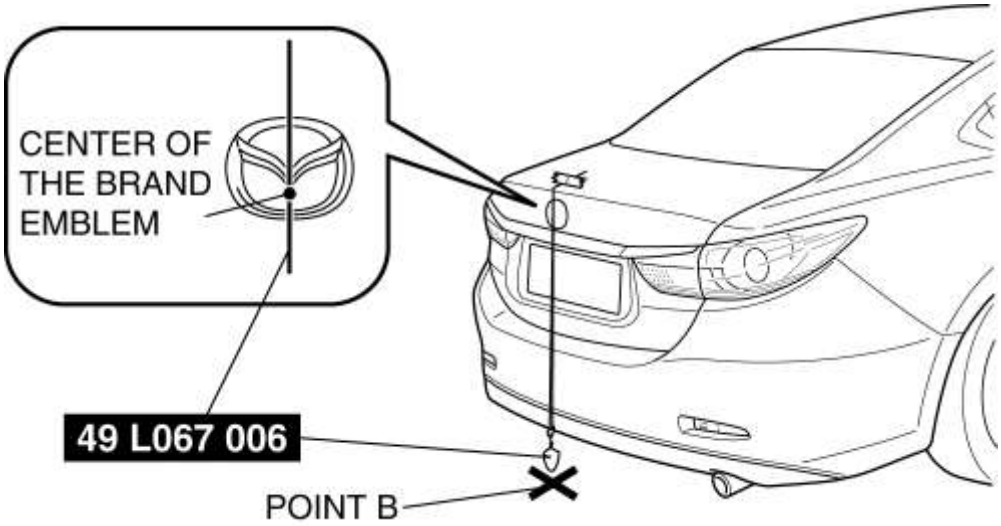

NOTA:

- El centro del emblema de la marca indica la posición central del vehículo.

4. Asegure el extremo de la línea de nivelación sobre el punto B.

NOTA:

- Use una línea de nivelación disponible comercialmente.

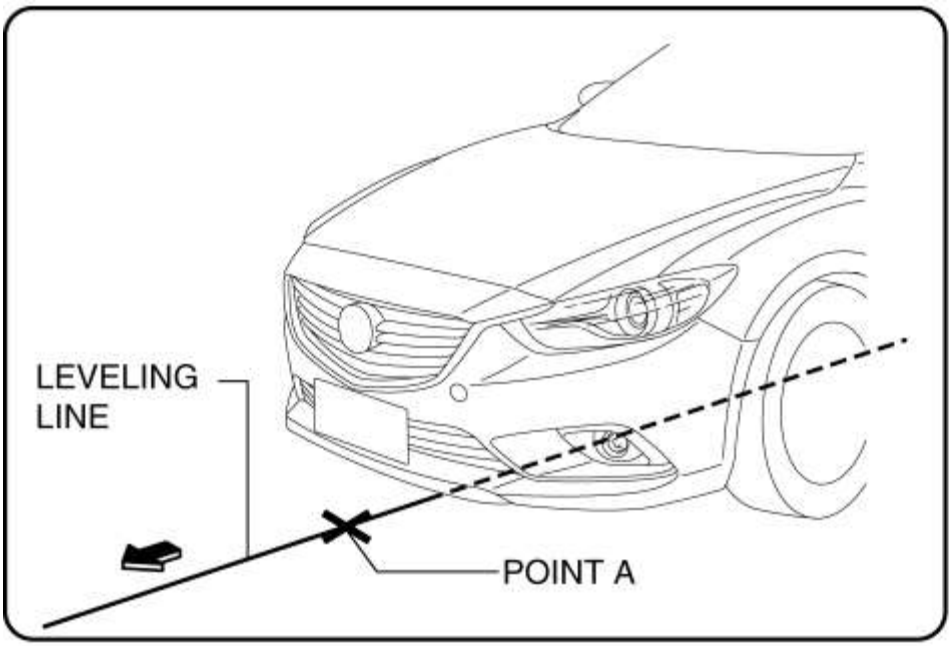

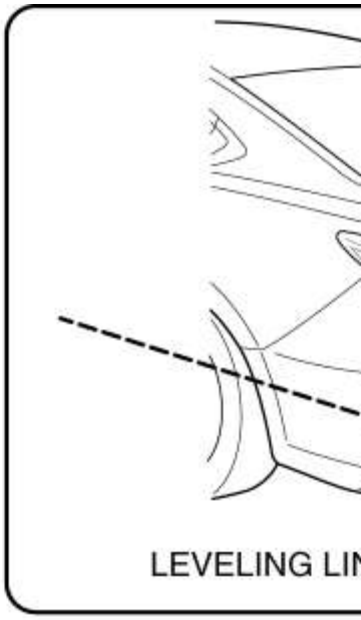

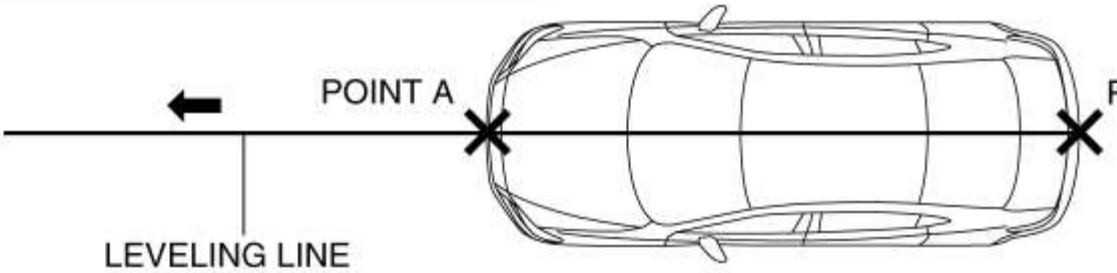

5. Tire del extremo no asegurado de la línea de nivelación sobre el vehículo y hacia el frente y ajústelo para que pase por encima del punto A.

6. Marque la línea (posición A) en el punto 5 m {16 ft} desde el punto A y en dirección hacia adelante del vehículo.

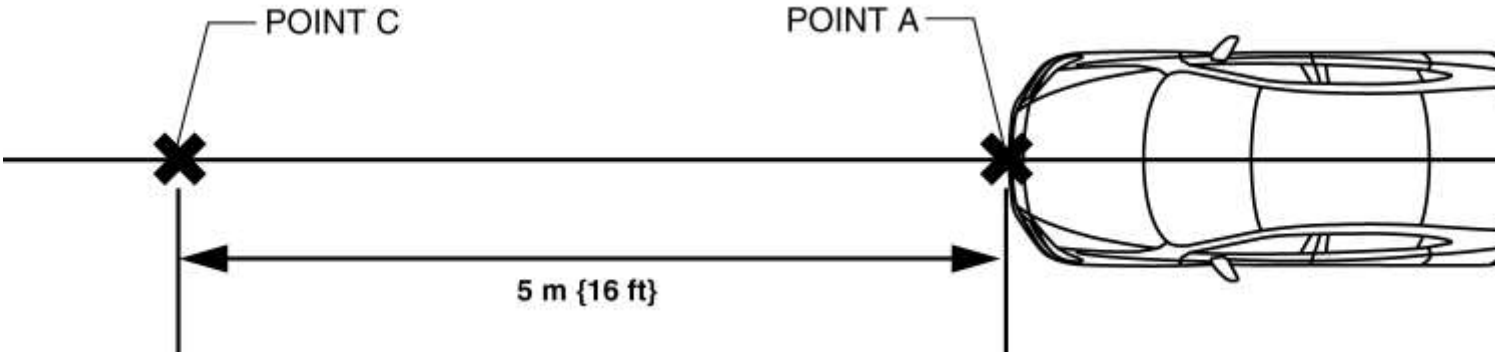

NOTA:

- Si la línea de nivelación está asegurada en el punto central delantero del vehículo (punto A), la línea de nivelación puede desviarse. Por lo tanto, asegure la línea de nivelación en el orden del punto B, el punto C y el punto A.

7. Instale el SST (reflector y bob ciruela) en el SST (trípode).

8. Ajuste de manera que la altura del SST (reflector) desde la superficie del piso sea de 710 mm {28.0 in}.

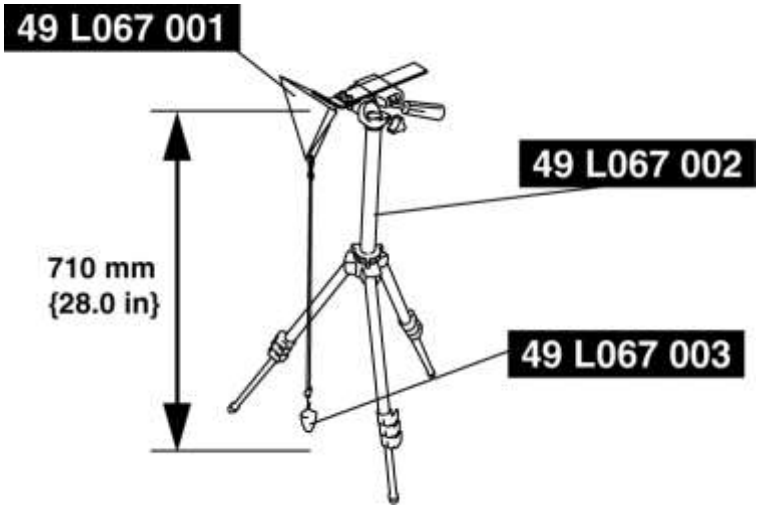

9. Nivele la SST (reflector) ajustando la burbuja de nivelación en el SST (trípode) para que se centre en la línea de referencia de la burbuja.

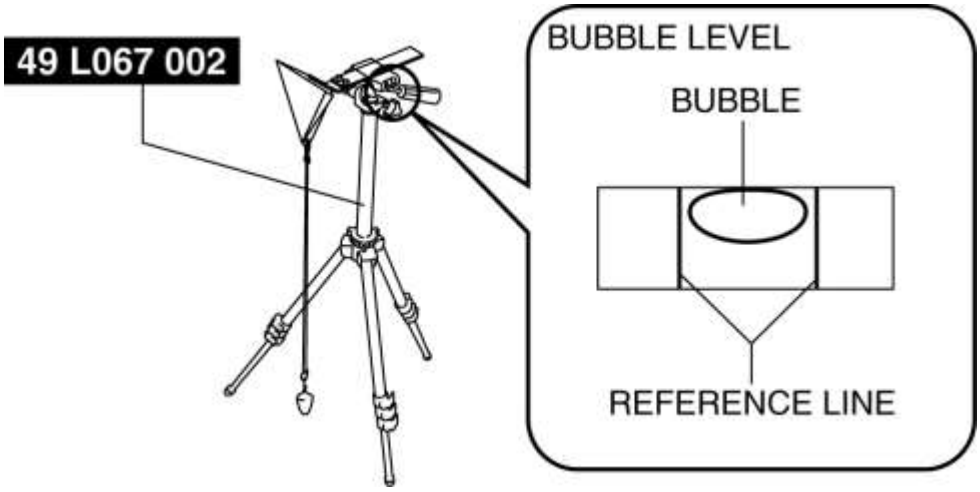

NOTA:

- Un trípode disponible comercialmente equipado con un nivel puede ser sustituido por el SST (soporte).

10. Configure la SST (base) con la SST (ciruela-bob) y la marca alineada.

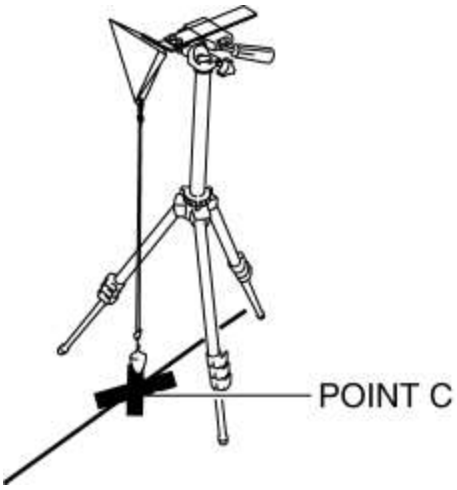

NOTA:

- Verifique visualmente que la superficie de reflexión del reflector esté de cara al vehículo.

11. Inspeccione visualmente las superficies del sensor del radar y el ornamento de la rejilla del radiador para lo siguiente:

- La suciedad se adhiere a la superficie del sensor del radar
- La suciedad se adhiere a la superficie del adorno de la parrilla del radiador
- Materia extraña (objeto reflector) se adhiere al sensor de radar
- Materia extraña (objeto reflectante) se adhiere a la superficie del adorno de la parrilla del radiador

12. Conecte el M-MDS al DLC-2.

PRECAUCIÓN:

- Si el motor arranca, es posible que la orientación no se realice correctamente debido a la oscilación. Realice la puntería con el motor parado.

13. Después de identificar el vehículo, seleccione los siguientes elementos de la pantalla de inicialización del M-MDS.

a. Seleccione "Eléctrico".

segundo. Seleccione "SBS / MRCC".

do. Seleccione "Aiming Reader".

14. Realice el ajuste de puntería siguiendo las instrucciones en la pantalla.

15. Si "Apuntar no ha tenido éxito". se muestra en la pantalla, repárelo de acuerdo con el código de error en la siguiente tabla.

- Si se completan la verificación y la reparación, vuelva a realizar el ajuste de orientación.

PRECAUCIÓN:

- Si se produce un error durante el ajuste del objetivo, se almacenará el DTC C1A67: 54. Si este DTC ha sido almacenado, el ajuste de puntería no puede realizarse. Para volver a realizar el ajuste de orientación, desconecte el encendido (LOCK), borre el DTC y realice el ajuste.

Código de error	ít.	Causa posible	Artículos de inspección)
Código 1	Posición de destino incorrecta	• Error de instalación de SST (reflector) • Marcado error de configuración • Instalación incorrecta del sensor de radar	• Condición de instalación de SST (reflector) • Marcado de condición de ajuste (cadena SST)

		• Mal funcionamiento del sensor de radar y módulo de control del vehículo (módulo V / C)	• Condición de instalación del sensor de radar y condición de la pieza de instalación • Resolución de problemas de DTC aplicable
Código 2	Ángulo de destino incorrecto	• Error de instalación de SST (reflector) • Marcado error de configuración • Instalación incorrecta del sensor de radar • Mal funcionamiento del sensor de radar y módulo de control del vehículo (módulo V / C)	• Condición de instalación de SST (reflector) • Marcado de condición de ajuste (cadena SST) • Condición de instalación del sensor de radar y condición de la pieza de instalación • Resolución de problemas de DTC aplicable
Código 3	Múltiples objetivos	• A es un objeto reflector en el área alrededor de SST (reflector) podría convertirse en un posible objetivo • Mal funcionamiento del sensor de radar y módulo de control del vehículo (módulo V / C)	• Retire el objeto reflectante en el área alrededor de SST (reflector) que podría convertirse en un posible objetivo • Resolución de problemas de DTC aplicable
Código 4	Movimientos de destino	• El SST (reflector) se mueve (dentro del rango de recepción del sensor de radar) durante el apuntamiento • Mal funcionamiento del sensor de radar y módulo de control del vehículo (módulo V / C)	• Condición de instalación de SST (reflector) • Resolución de problemas de DTC aplicable
Código 5	Sin objetivo	• El voltaje suministrado al sensor de radar está fuera de especificación • Apuntar realizado bajo temperatura fuera de especificación • La suciedad se adhiere al sensor del radar o al ornamento de la parrilla del radiador • SST (reflector) no existe (dentro del rango de recepción del sensor de radar) durante el apuntamiento • Mal funcionamiento del sensor de radar y módulo de	• Inspección del voltaje de suministro del sensor de radar (aproximadamente 9.5-15.5 V) • Verificación de la temperatura ambiente (aproximadamente -30-60 ° C {-22-140 ° F}) • Elimine la suciedad del sensor del radar o de la superficie del adorno de la parrilla del radiador • Condición de instalación de SST (reflector) • Resolución de problemas de DTC aplicable

		control del vehículo (módulo V / C)	
Código 7	Mal funcionamiento de la condición del vehículo	• El vehículo se mueve durante el apuntamiento ▪ Apertura / cierre de la puerta del vehículo, subirse al vehículo ▪ Cambio en la velocidad de la rueda • Mal funcionamiento del sensor de radar y módulo de control del vehículo (módulo V / C)	• Verificación de la posición de la palanca selectora (en la posición P) (ATX) • Verificación de la posición de la palanca de cambio (en posición neutral) (MTX)
Código 8	La grabación falla	• Error de comunicación entre el sensor de radar y el módulo de control del vehículo (módulo V / C) • Mal funcionamiento del sensor de radar y módulo de control del vehículo (módulo V / C)	• Resolución de problemas de DTC aplicable

Mazda6 - Engine

CONTROL SYSTEM DIAGRAM [SKYACTIV-G 2.5]

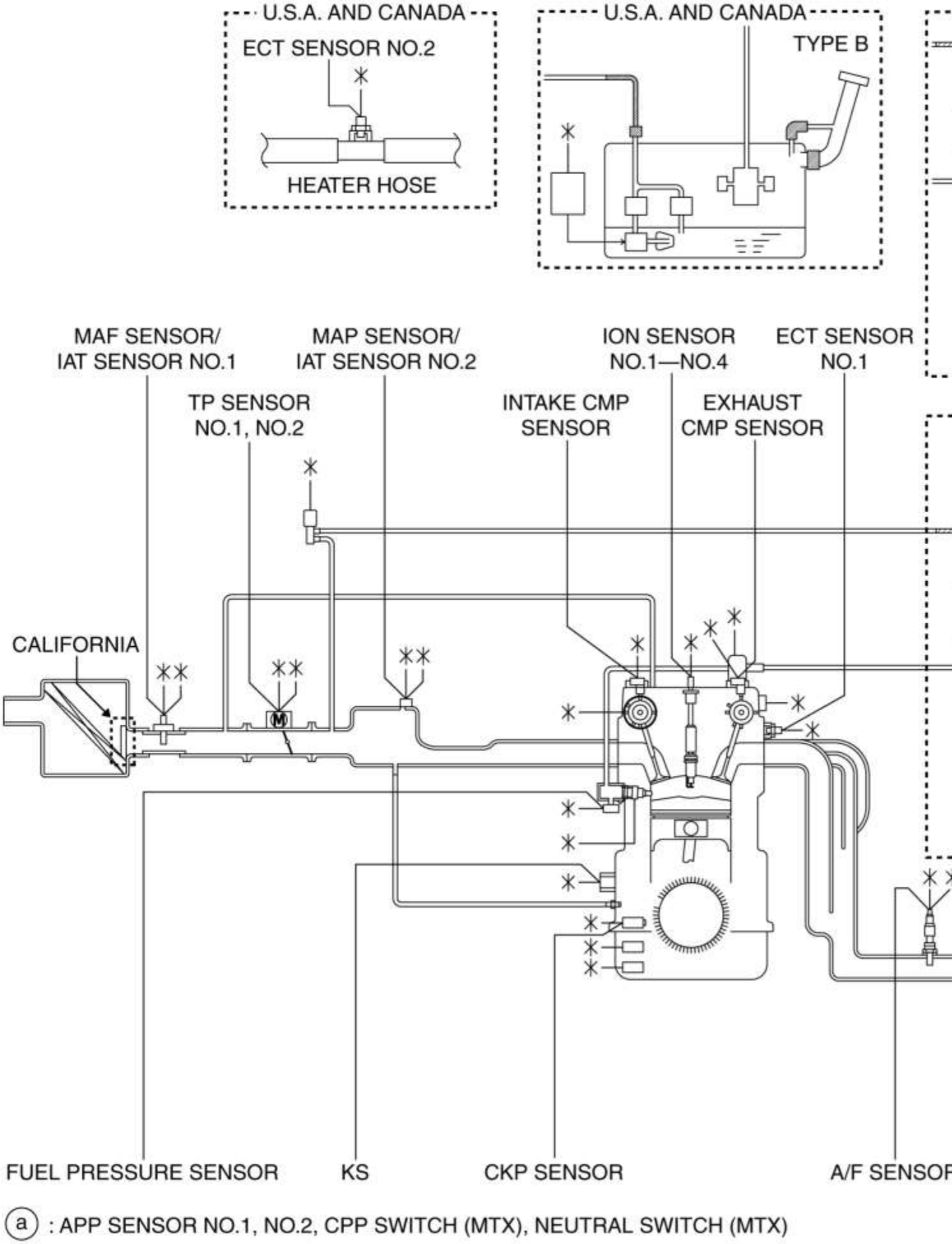

ⓐ : APP SENSOR NO.1, NO.2, CPP SWITCH (MTX), NEUTRAL SWITCH (MTX)

Mazda6 - Motor

DIAGRAMA DE CABLEADO DEL SISTEMA DE CONTROL [SKYACTIV-G 2.5]

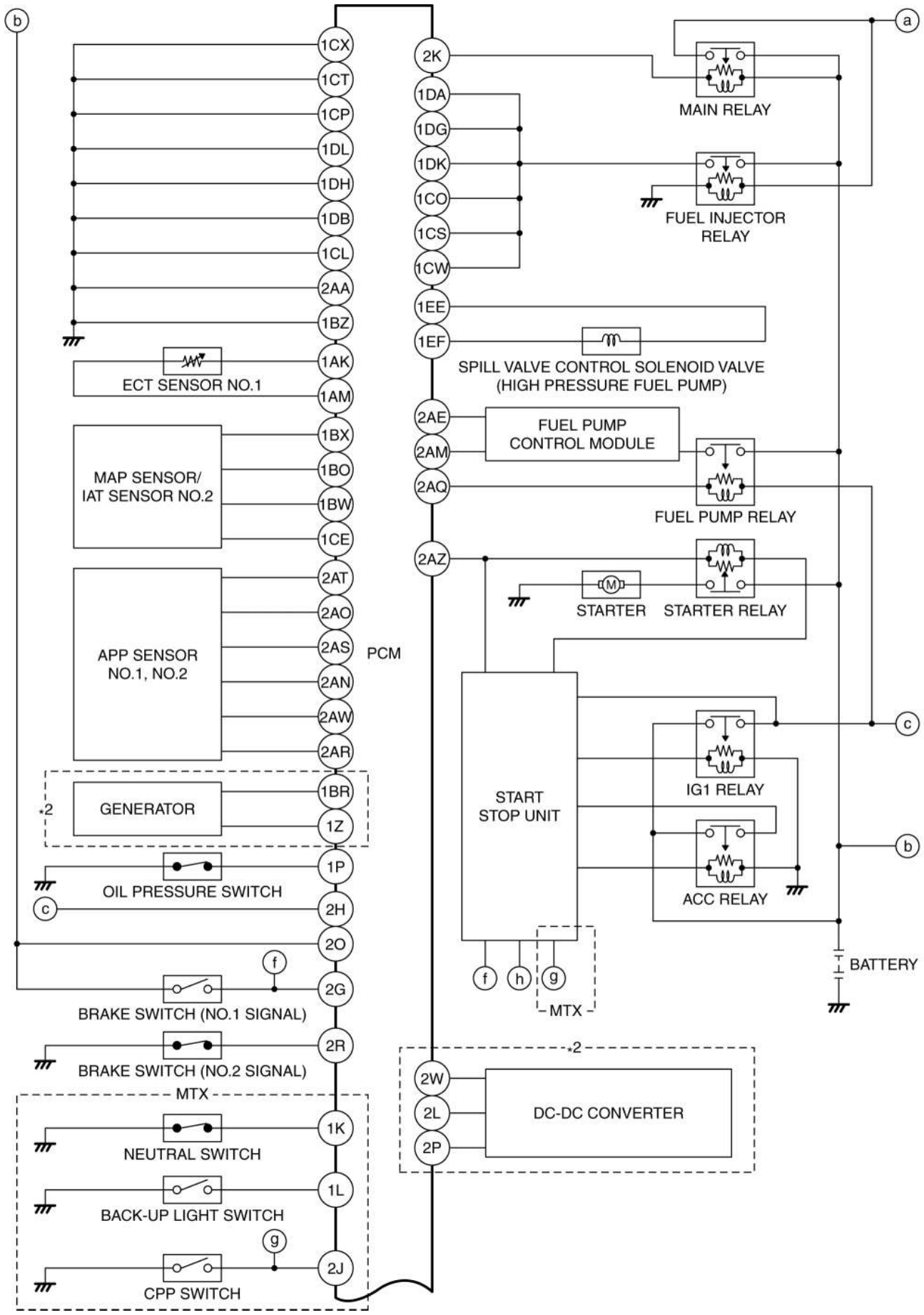

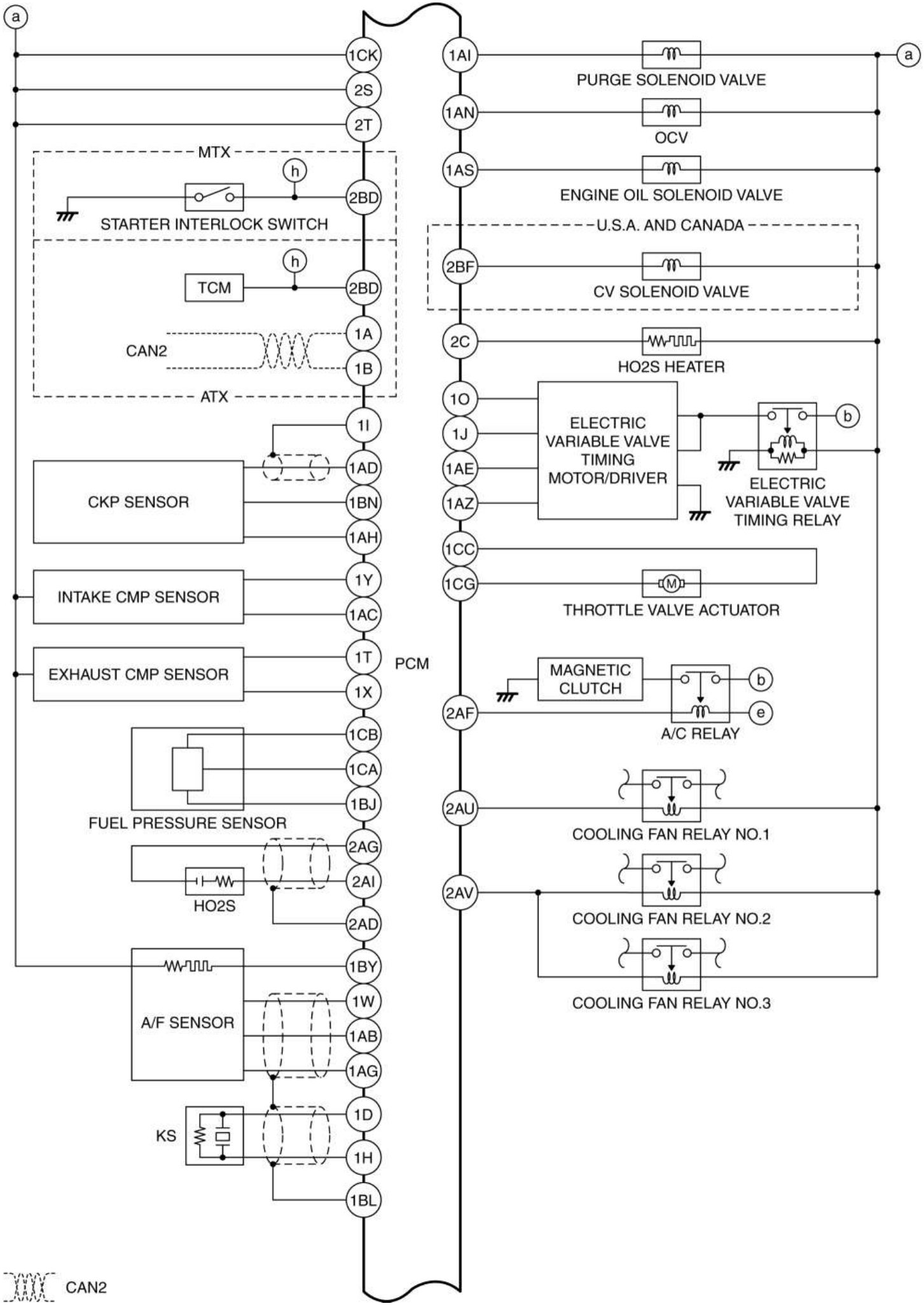
a
1CK
2S
2T
MTX
h
2BD
STARTER INTERLOCK SWITCH
h
TCM
2BD
1A
CAN2
1B
ATX
1I
1AD
CKP SENSOR
1BN
1AH
1Y
INTAKE CMP SENSOR
1AC
1T
EXHAUST CMP SENSOR
1X
PCM
1CB
1CA
1BJ
FUEL PRESSURE SENSOR
2AG
2AI
HO2S
2AD
1BY
1W
A/F SENSOR
1AB
1AG
1D
KS
1H
1BL
1AI
PURGE SOLENOID VALVE
a
1AN
OCV
1AS
ENGINE OIL SOLENOID VALVE
U.S.A. AND CANADA
2BF
CV SOLENOID VALVE
2C
HO2S HEATER
1O
1J
1AE
1AZ
ELECTRIC VARIABLE VALVE TIMING MOTOR/DRIVER
b
ELECTRIC VARIABLE VALVE TIMING RELAY
1CC
1CG
M
THROTTLE VALVE ACTUATOR
MAGNETIC CLUTCH
b
2AF
e
A/C RELAY
2AU
COOLING FAN RELAY NO.1
2AV
COOLING FAN RELAY NO.2
COOLING FAN RELAY NO.3
CAN2

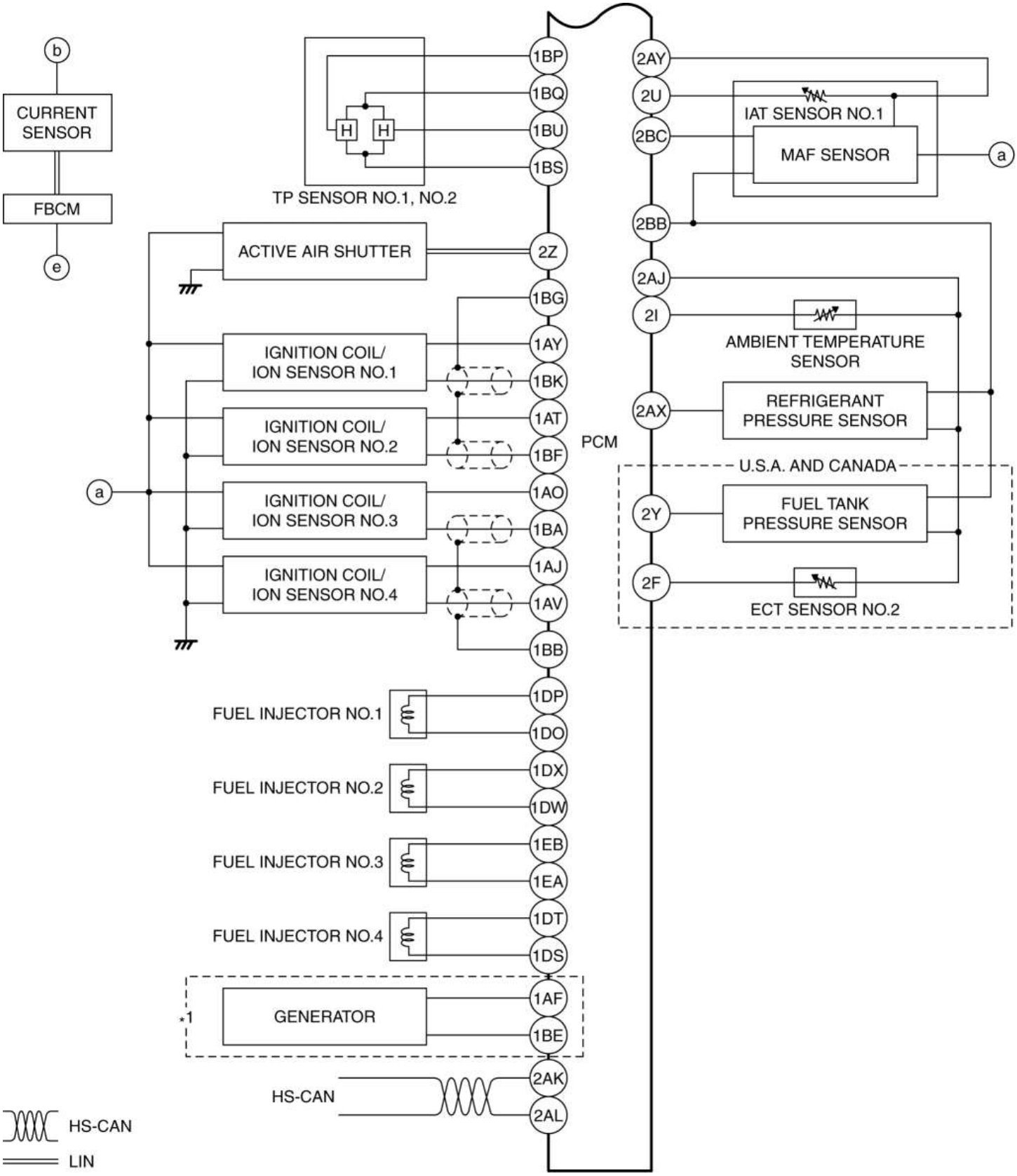

* 1

Sin i-ELOOP

* 2

Mazda6 - Motor

REMOCION / INSTALACION DEL PCM [SKYACTIV-G 2.5]

PRECAUCIÓN:

- Hay dos tipos de configuraciones de PCM. Si el PCM incorrecto está instalado, podría causar interferencia con el control del motor.
- Al reemplazar el PCM, verifique los primeros cuatro dígitos del número de pieza indicado en la etiqueta del PCM antes del reemplazo, y reemplace el PCM por uno que tenga el mismo número de pieza.

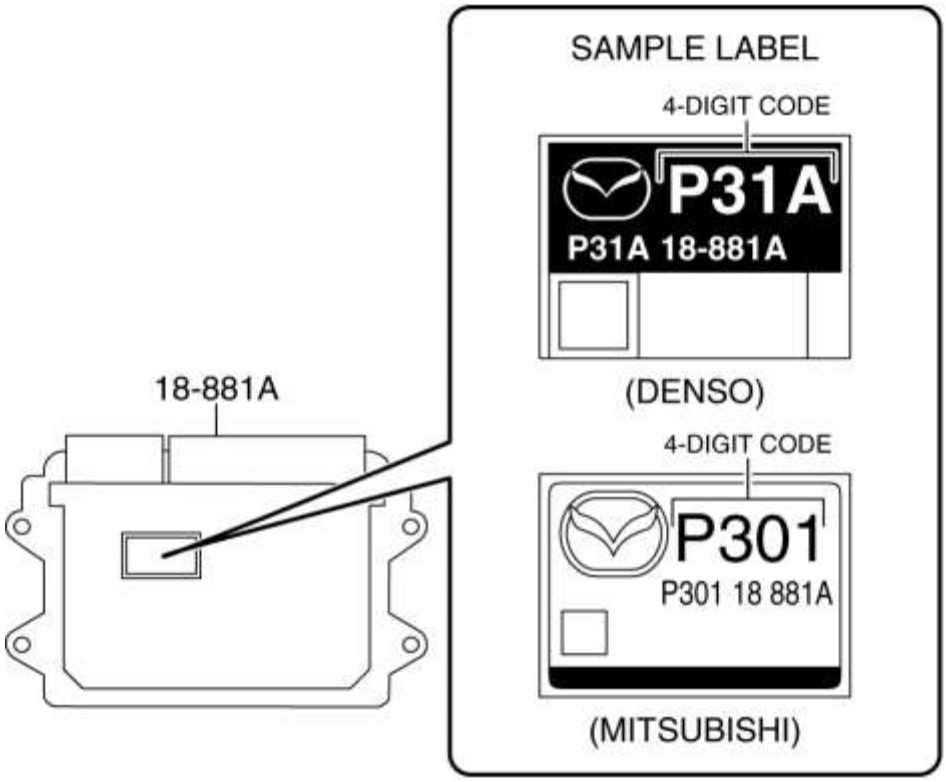

- Si la configuración no se realiza cuando el PCM se reemplaza por uno nuevo, la información de la especificación del vehículo no se almacena en el PCM y el sistema no funcionará normalmente.
- Al realizar la configuración, es necesario leer la información de especificación del vehículo desde el PCM antes de reemplazarlo. Conecte el M-MDS al vehículo y realice la identificación del vehículo antes de retirar el PCM. La información de especificación del vehículo se almacena temporalmente en el M-MDS.

NOTA:

- El PCM antes del reemplazo almacena la información de especificación del vehículo.
- Un PCM nuevo no almacena ninguna información de especificación del vehículo.
- Si no se puede leer la información de especificación del vehículo PCM antes del reemplazo, realice la configuración utilizando los datos de As-Built.

1. Desconecte el cable negativo de la batería. (Ver DESCONEXIÓN / CONEXIÓN DEL CABLE DE LA BATERÍA NEGATIVA [SKYACTIV-G 2.5] .)

2. Retire la cubierta del PCM. (Consulte la Nota de instalación de la cubierta PCM).

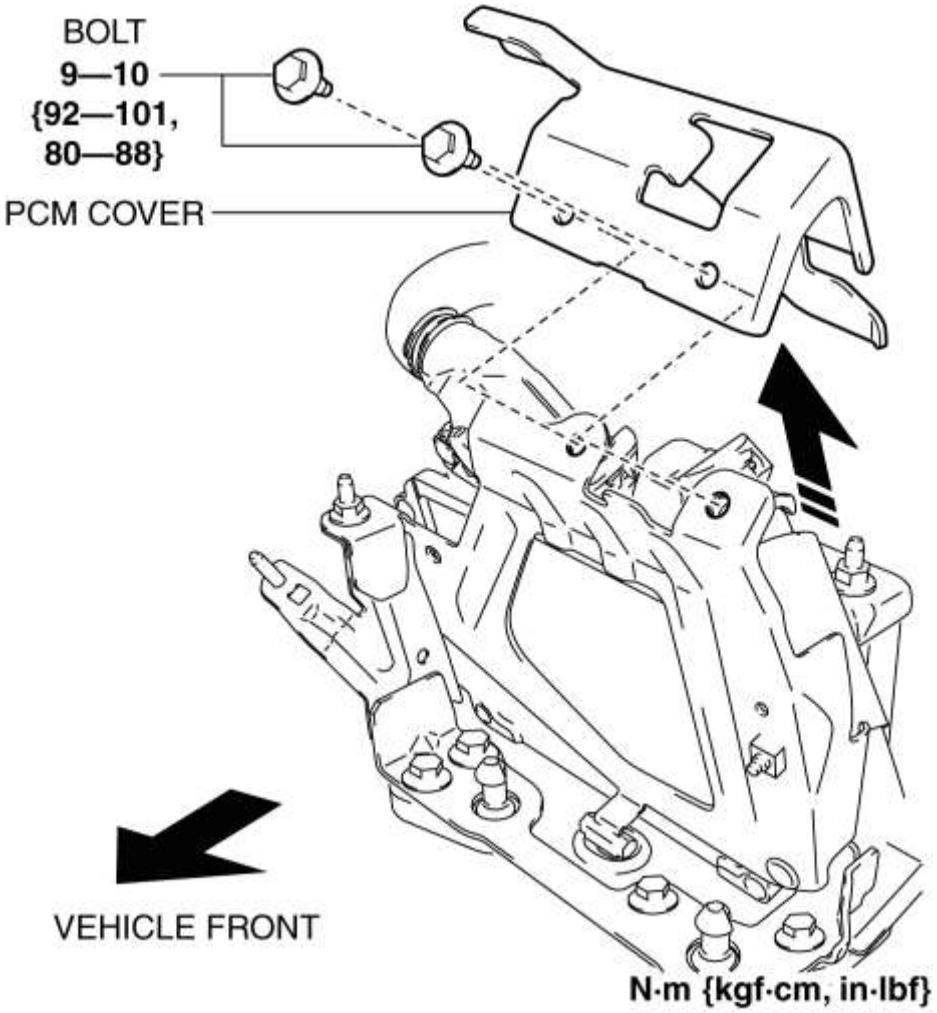

3. Desconecte el conector PCM. (Consulte la Nota de conexión del conector PCM).

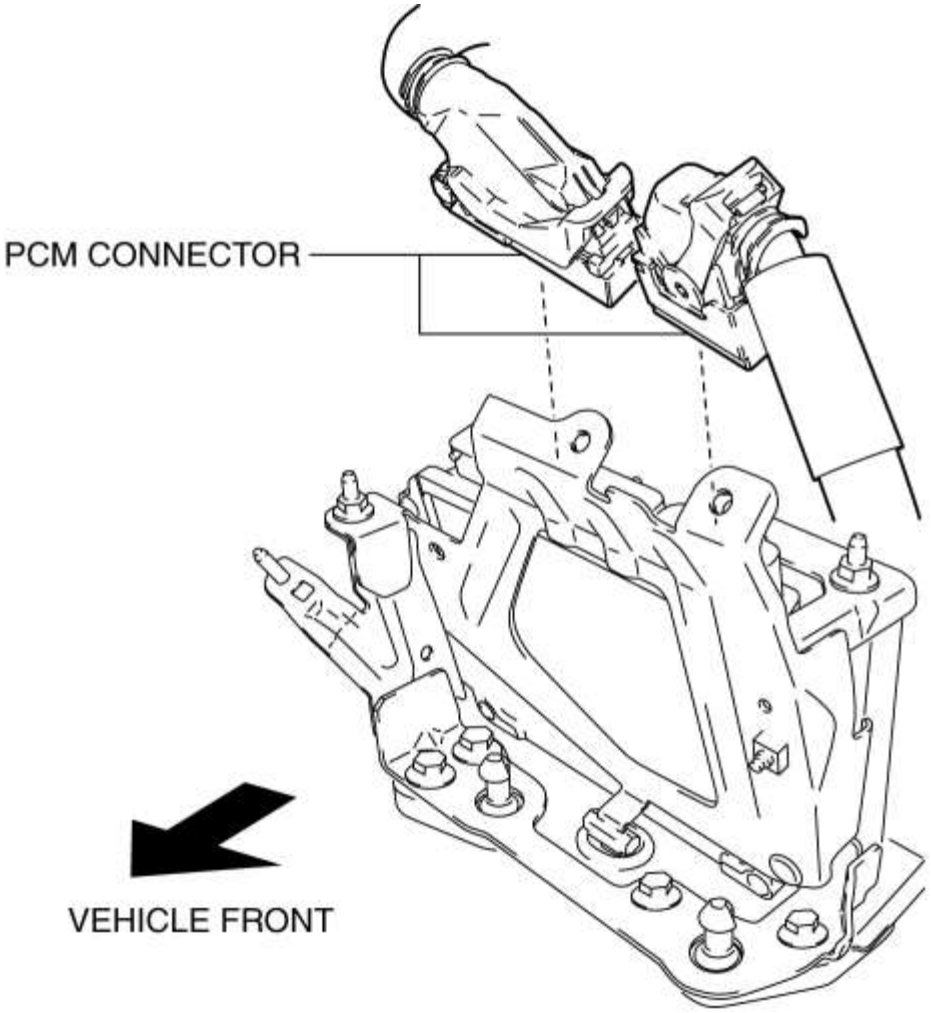

4. Retire el ensamblaje del PCM de la bandeja de la batería. (Consulte la Nota de instalación del conjunto de PCM).

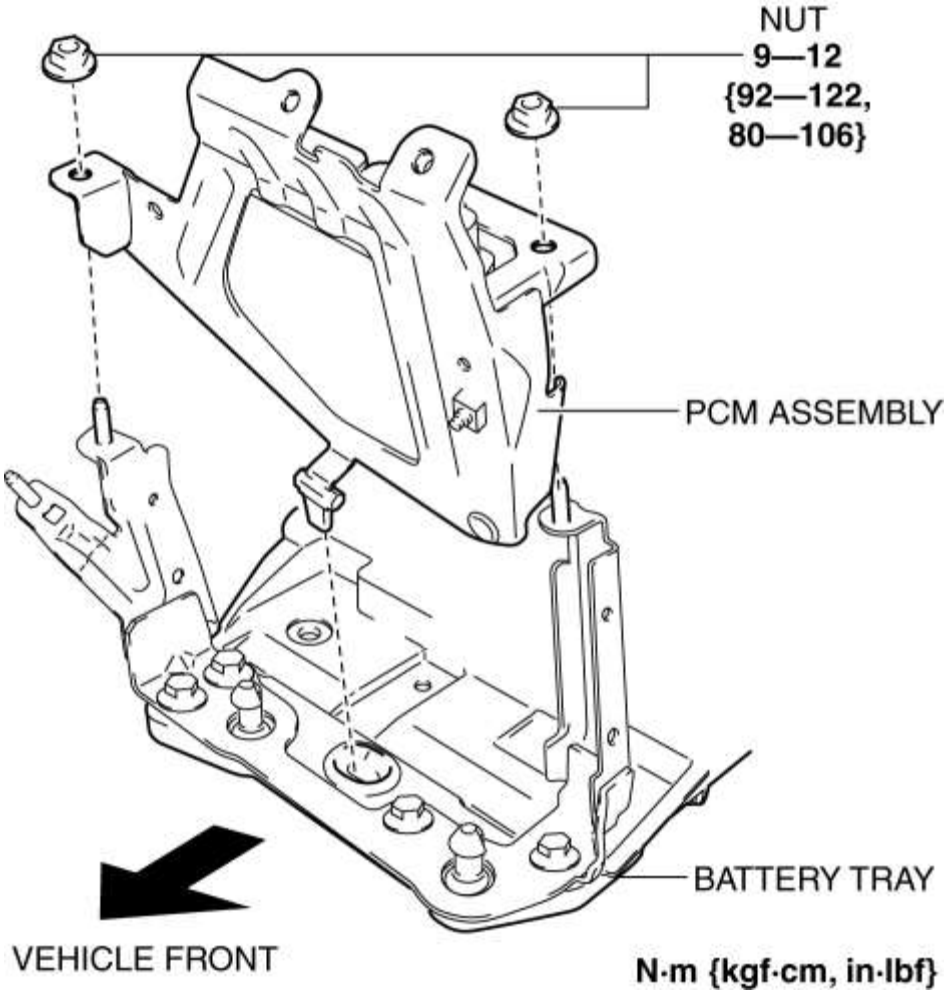

5. Retire el PCM del soporte del PCM.

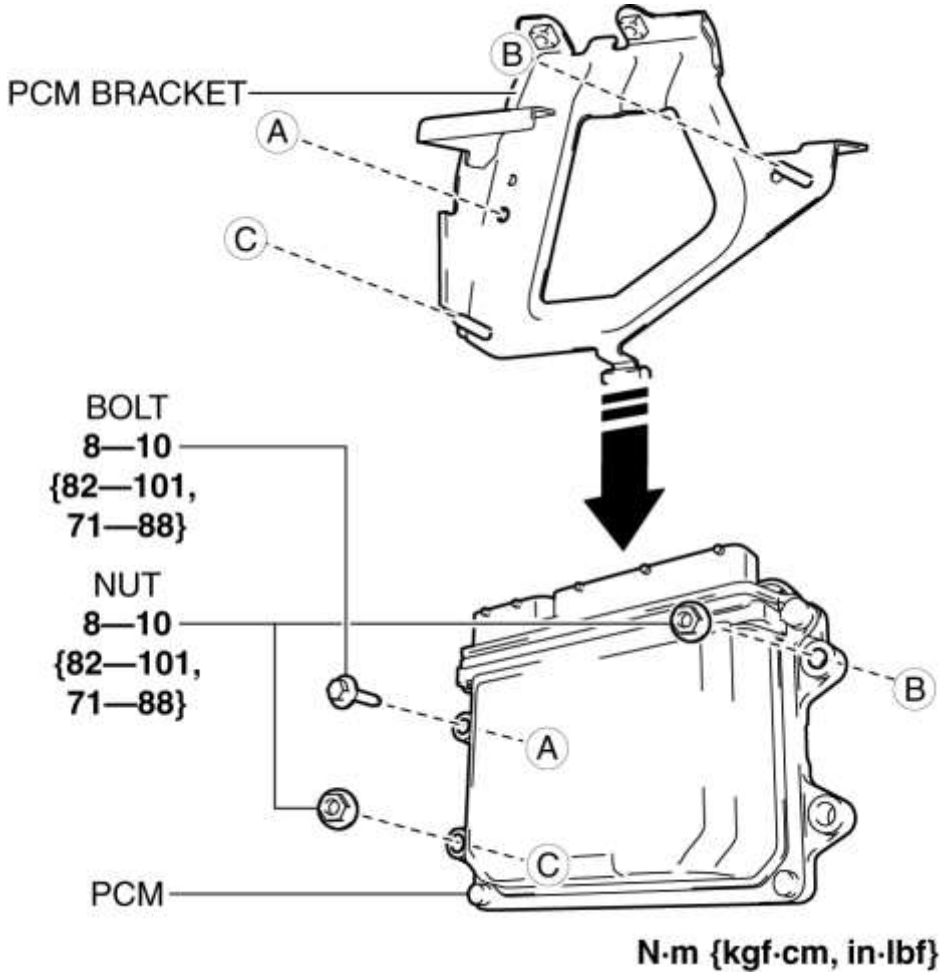

6. Instalar en el orden inverso al de eliminación.

7. Al reemplazar el PCM en los vehículos, realice lo siguiente:

NOTA:

- Si no se puede realizar la configuración leyendo / escribiendo la información de especificación del vehículo, realice la configuración usando la información As-Built después de reemplazar el PCM. (Consulte CONFIGURACIÓN DEL PCM (USANDO DATOS CONSTRUIDOS) [SKYACTIV-G 2.5] .)

- (1) Realice la configuración de PCM. (Consulte CONFIGURACIÓN DEL PCM (USANDO LA FUNCIÓN DE LEER / ESCRIBIR) [SKYACTIV-G 2.5] .)
- (2) Realice la programación de la pieza relacionada con el sistema inmovilizador. (Ver PROGRAMACIÓN DE PIEZAS RELACIONADAS CON EL SISTEMA INMOVILIZADOR).

Nota de instalación del conjunto PCM

1. Instale el conjunto de PCM que se muestra en la figura.

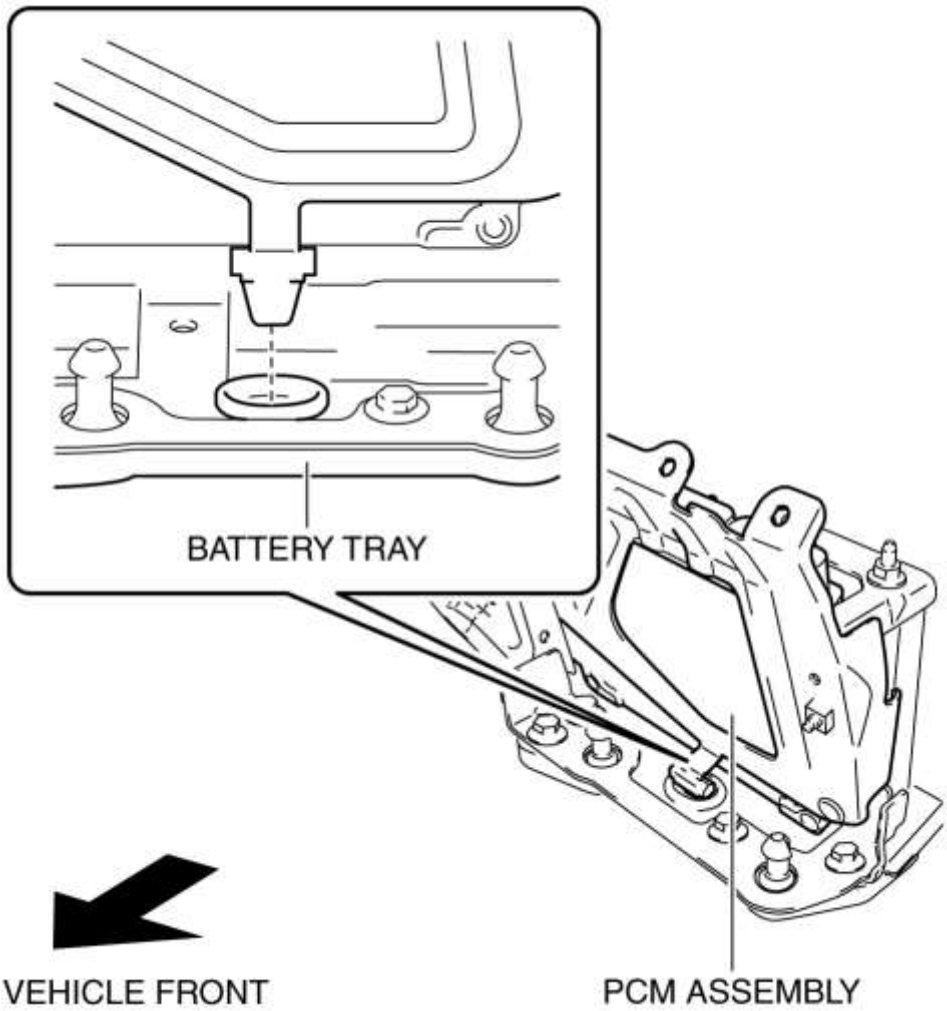

Nota de instalación de la cubierta PCM

1. Inserte el extremo de la cubierta del PCM en el área A que se muestra en la figura.

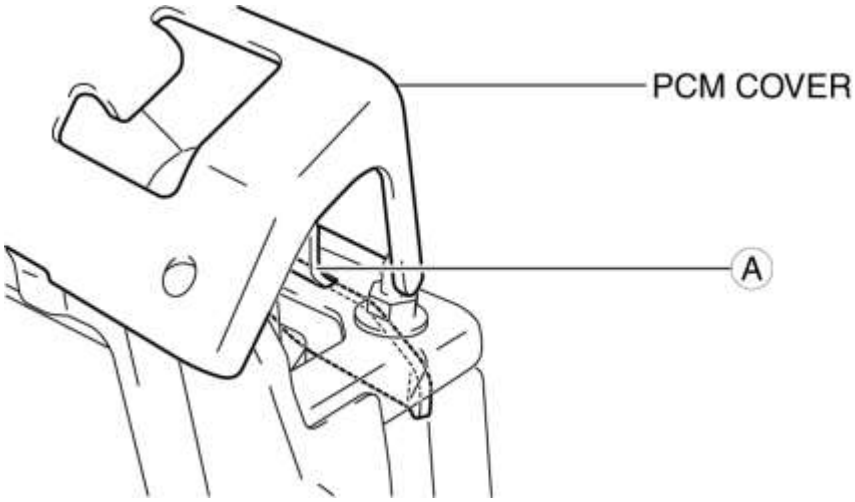

2. Apriete temporalmente los dos pernos, luego apriételos por completo.

Nota de conexión del conector PCM

PRECAUCIÓN:

- No toque el terminal del conector PCM. El terminal es extremadamente delgado y puede dañarse al tocarlo.

- Si el conector PCM se inserta en un ángulo y se mueve la palanca, el conector podría dañarse. Verifique que el conector PCM esté insertado recto.

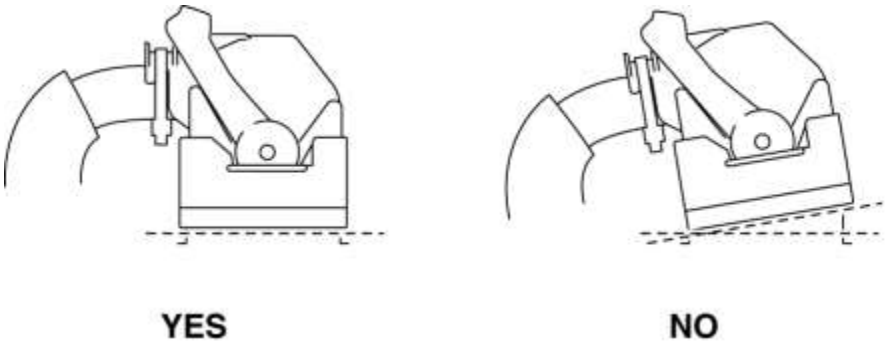

1. Coloque el conector PCM en la posición que se muestra en la figura.

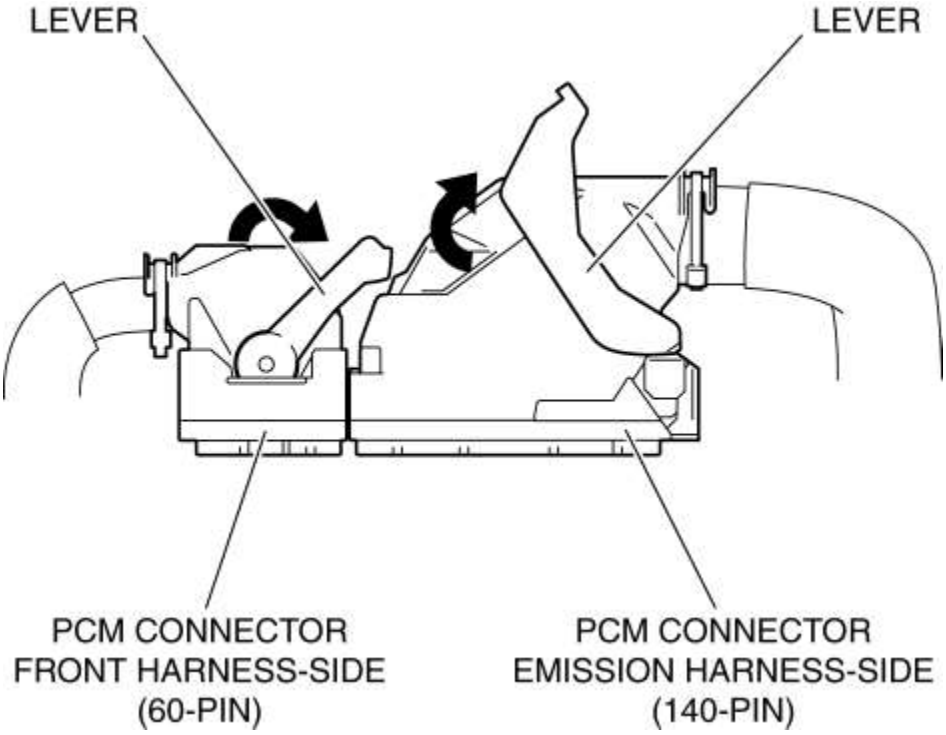

2. Alinee el conector PCM directamente contra la superficie de conexión.

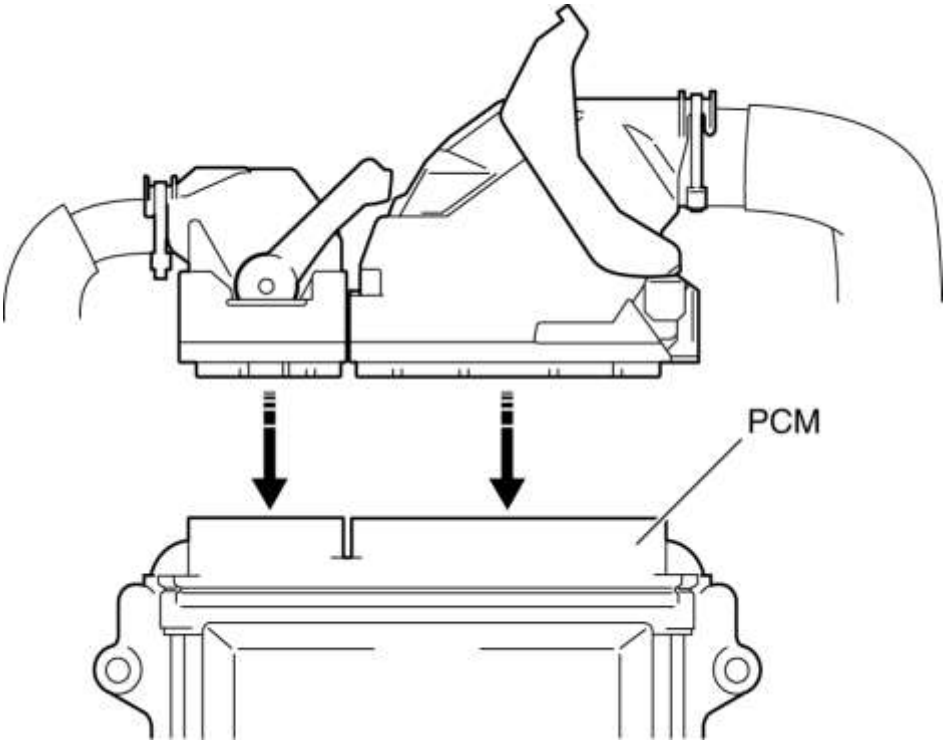

3. Inserte el conector PCM recto y presiónelo hasta que la palanca se mueva hacia arriba naturalmente. (Conector frontal del lado del arnés)

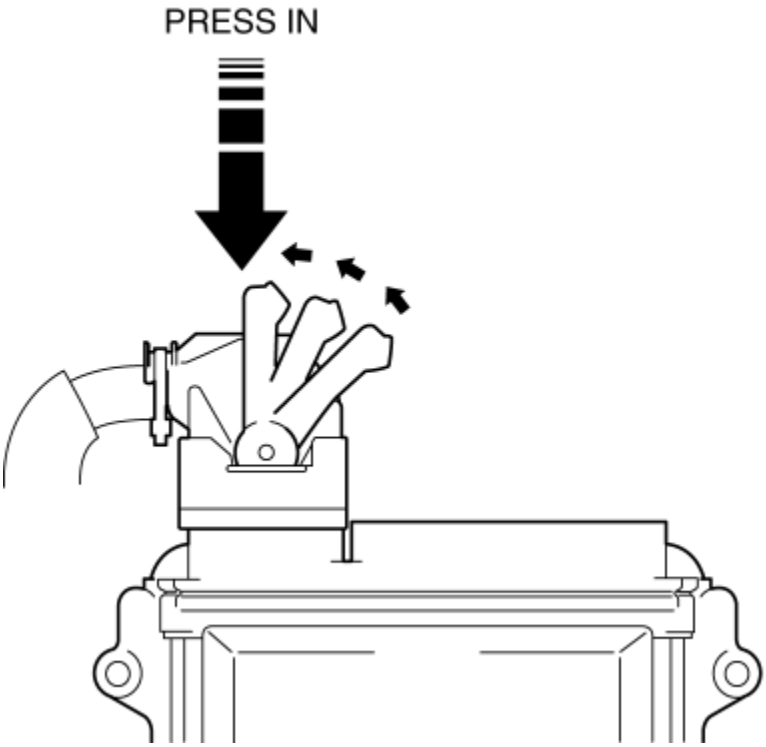

4. Presione la palanca del conector PCM hasta que escuche un clic.

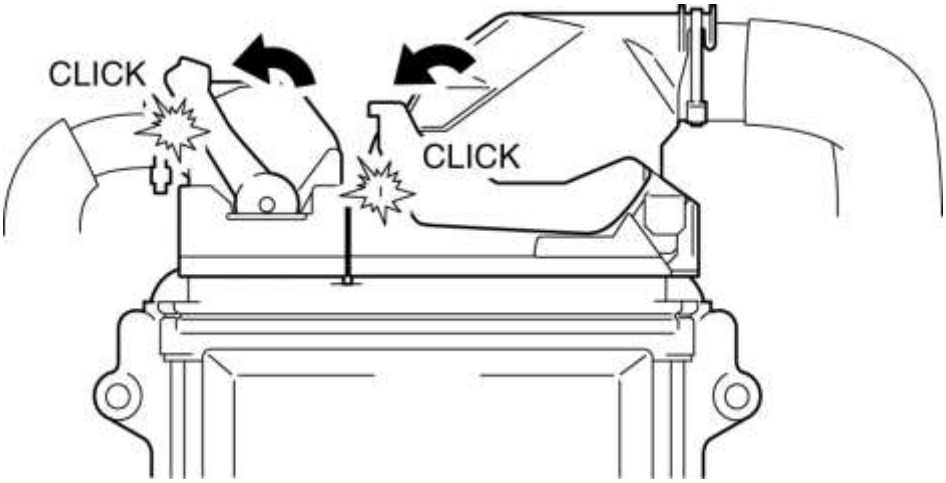

Mazda6 - Motor

INSPECCIÓN PCM [SKYACTIV-G 2.5]

Sin usar el M-MDS

NOTA:

- Debido a que el PCM usa un conector a prueba de agua, no se puede realizar la inspección del patrón de voltaje / onda. Los siguientes valores son para referencia.

Tabla de tensión del terminal (Referencia)

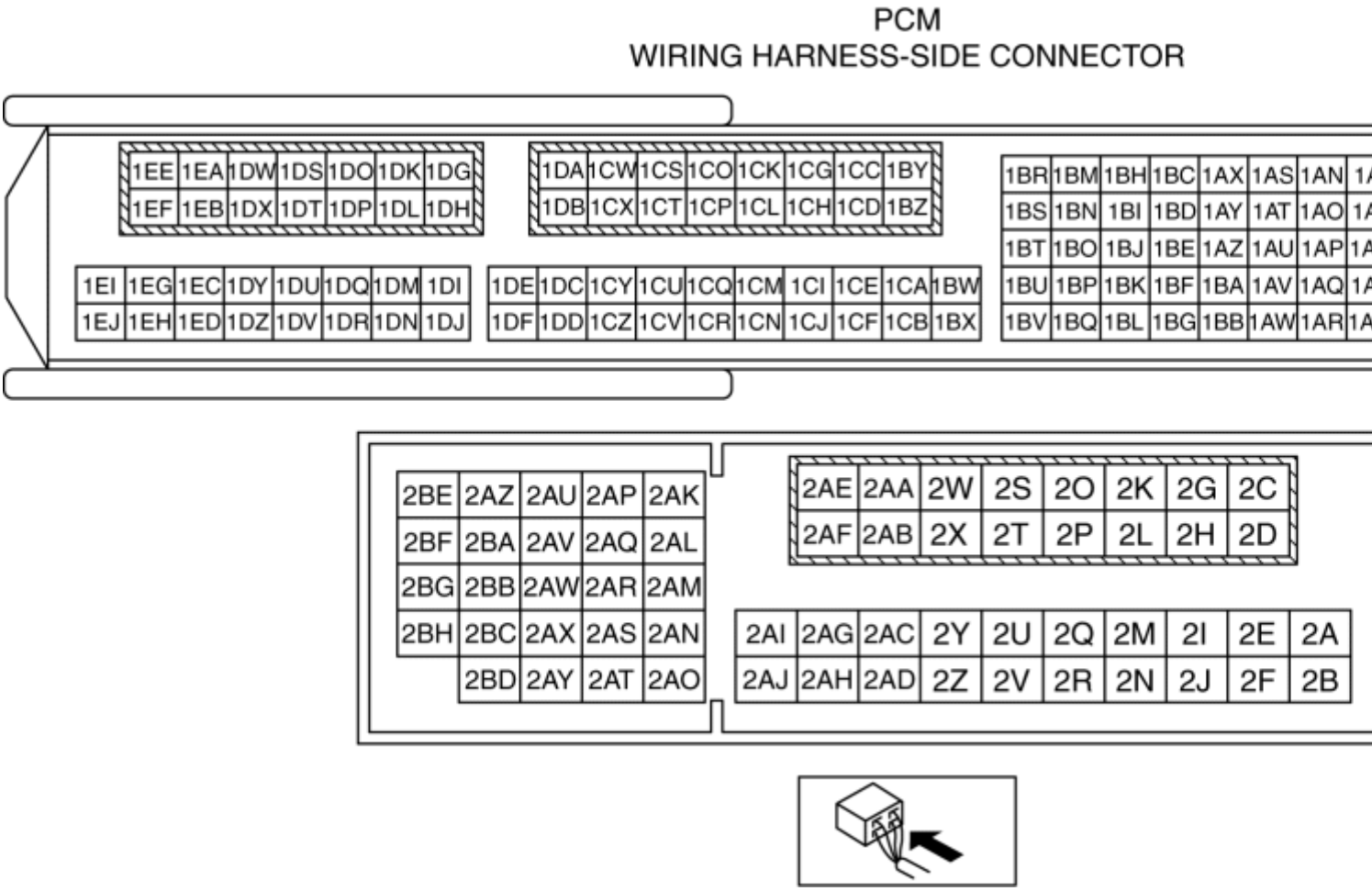

Terminal	Señal	Conectado a	Condición de prueba	Voltaje (V)	articulo de INSPECCION
1A *1	CAN_2H	TCM	Como este terminal es para CAN, no es posible determinar la integridad mediante el voltaje del terminal.		• Mazo de cables relacionado
1B *1	CAN_2L	TCM	Como este terminal es para CAN, no es posible determinar la integridad mediante el voltaje del terminal.		• Mazo de cables relacionado
1C	-	-	-	-	-
1D	Tocando (-)	Kansas	Encendido conectado (apagado del motor) (Utilice un voltímetro de tipo digital, ya que el voltaje de medición se detectará menos que el voltaje verdadero cuando se utilice un voltímetro de tipo analógico)	Aprox. 1.65	• Kansas • Mazo de cables relacionado
1E	-	-	-	-	-
1F	-	-	-	-	-
1G	-	-	-	-	-
1H	Tocando (+)	Kansas	Encendido conectado (apagado del motor) (Utilice un voltímetro de tipo digital, ya que el voltaje de medición se detectará menos que el voltaje verdadero cuando se utilice un voltímetro de tipo analógico)	Aprox. 3.38	• Kansas • Mazo de cables relacionado
1I	GND	Escudo del sensor	Bajo cualquier condición	Por debajo de 1.0	• Mazo de cables relacionado
1J	Motor eléctrico de sincronización de válvulas variables (dirección de rotación)	Motor / controlador eléctrico de sincronización de válvulas variables	(Consulte la señal del motor eléctrico de tiempo de la válvula variable (dirección de rotación)).		• Motor / controlador eléctrico de sincronización de válvulas variables • Mazo de cables relacionado
1K *2	Posición neutral	Interruptor neutral	La palanca de cambios está en posición neutral	Por debajo de 1.0	• Interruptor neutral • Mazo de cables relacionado
			La palanca de cambio no está en la posición neutral	B +	
1L *2	Luz de reserva	Interruptor de luz de respaldo	La palanca de cambio está en la posición R	Por debajo de 1.0	• Interruptor de luz de respaldo
			La palanca de cambio no está en la posición R	B +	

					• Mazo de cables relacionado
1M	-	-	-	-	-
1N	-	-	-	-	-
1O	Motor eléctrico de sincronización de válvulas variables (pulso de rotación)	Motor / controlador eléctrico de sincronización de válvulas variables	(Consulte la señal del motor eléctrico de tiempo de la válvula variable (pulso de rotación)).		• Motor / controlador eléctrico de sincronización de válvulas variables • Mazo de cables relacionado
1P	Presión del aceite	Palanca de presión del aceite	Encendido conectado (motor apagado)	Por debajo de 1.0	• Palanca de presión del aceite • Mazo de cables relacionado
			Inactivo (después del calentamiento)	B +	
1Q	-	-	-	-	-
1R	-	-	-	-	-
1S	-	-	-	-	-
1T	Escape CMP	Sensor de escape CMP	(Ver la señal de escape CMP).		• Sensor de escape CMP • Mazo de cables relacionado
1U	-	-	-	-	-
1V	-	-	-	-	-
1W	A / F	Sensor A / F	Inactivo (después del calentamiento)	Aprox. 4.2	• Sensor A / F • Mazo de cables relacionado
1X	GND	Sensor de escape CMP	Bajo cualquier condición	Por debajo de 1.0	• Mazo de cables relacionado
1Y	Consumo CMP	Sensor de consumo CMP	(Ver señal de admisión CMP)		• Sensor de consumo CMP • Mazo de cables relacionado

1Z * 5	Voltaje de salida del generador	Generador	(Ver voltaje de salida del generador)		• Generador • Mazo de cables relacionado
1AA	-	-	-	-	-
1AB	A / F	Sensor A / F	Inactivo (después del calentamiento): 0 mA		• Sensor A / F • Mazo de cables relacionado
1AC	GND	Sensor de consumo CMP	Bajo cualquier condición	Por debajo de 1.0	• Mazo de cables relacionado
1AD	CKP	Sensor CKP	(Ver señal CKP)		• Sensor CKP • Mazo de cables relacionado
1AE	Controlador de tiempo de válvula variable eléctrica (diagnóstico)	Motor / controlador eléctrico de sincronización de válvulas variables	(Consulte la señal del controlador de tiempo de la válvula variable eléctrica (diagnóstico)).		• Motor / controlador eléctrico de sincronización de válvulas variables • Mazo de cables relacionado
1AF * 4	Voltaje de salida del generador	Generador (terminal P)	(Ver voltaje de salida del generador)		• Generador • Mazo de cables relacionado
1AG	A / F	Sensor A / F	Inactivo (después del calentamiento)	Aprox. 3.48	• Sensor A / F • Mazo de cables relacionado
1AH	GND	Sensor CKP	Bajo cualquier condición	Por debajo de 1.0	• Mazo de cables relacionado
1AI	Control de purga	Válvula de solenoide de purga	(Ver control de purga)		• Válvula de solenoide de purga • Mazo de cables relacionado

1AJ	IGT4	Bobina de encendido No.4	(Ver control IGT1, IGT2, IGT3, IGT4).			• Bobina de encendido No.4 • Mazo de cables relacionado
1AK	ECT	Sensor ECT No.1	Encendido conectado (motor apagado)	ECT 20 ° C {68 ° F}	Aprox. 3.10	• Sensor ECT No.1 • Mazo de cables relacionado
				ECT 40 ° C {104 ° F}	Aprox. 2.16	
				ECT 60 ° C {140 ° F}	Aprox. 1.40	
				ECT 80 ° C {176 ° F}	Aprox. 0.87	
				ECT 100 ° C {212 ° F}	Aprox. 0.54	
1AL	-	-	-		-	-
1AM	GND	Sensor ECT No.1	Bajo cualquier condición		Por debajo de 1.0	• Mazo de cables relacionado
1AN	Control hidráulico de sincronización de válvulas variables	OCV	(Consulte la señal de control de sincronización de la válvula hidráulica variable).			• OCV • Mazo de cables relacionado
1AO	IGT3	Bobina de encendido n. ° 3	(Ver control IGT1, IGT2, IGT3, IGT4).			• Bobina de encendido n. ° 3 • Mazo de cables relacionado
1AP	-	-	-		-	-
1AQ	-	-	-		-	-
1AR	-	-	-		-	-
1AS	Control del aceite del motor	Válvula de solenoide de aceite del motor	(Consulte la señal de control del aceite del motor).			• Válvula de solenoide de aceite del motor • Mazo de cables relacionado

1AT	IGT2	Bobina de encendido No.2	(Ver control IGT1, IGT2, IGT3, IGT4).		• Bobina de encendido No.2 • Mazo de cables relacionado
1AU	-	-	-	-	-
1AV	Ion (No.4)	Sensor de iones No.4	Inactivo (después del calentamiento)	Aprox. 4.55	• Sensor de iones No.4 • Mazo de cables relacionado
1AW	-	-	-	-	-
1AX	-	-	-	-	-
1AY	IGT1	Bobina de encendido No.1	(Ver control IGT1, IGT2, IGT3, IGT4).		• Bobina de encendido No.1 • Mazo de cables relacionado
1AZ	Control de sincronización de válvula variable eléctrica	Motor / controlador eléctrico de sincronización de válvulas variables	(Consulte la señal de control de sincronización de la válvula eléctrica eléctrica).		• Motor / controlador eléctrico de sincronización de válvulas variables • Mazo de cables relacionado
1BA	Ion (No.3)	Sensor de iones 3	Inactivo (después del calentamiento)	Aprox. 4.55	• Sensor de iones 3 • Mazo de cables relacionado
1BB	GND	Escudo del sensor	Bajo cualquier condición	Por debajo de 1.0	• Mazo de cables relacionado
1BC	-	-	-	-	-
1BD	-	-	-	-	-
1BE *4	Control de la bobina de campo del generador	Generador (terminal D)	(Consulte la señal de control de la bobina de campo del generador).		• Generador • Mazo de cables relacionado
1BF	Ion (No.2)	Sensor de iones No.2	Inactivo (después del calentamiento)	Aprox. 4.55	• Sensor de iones No.2

					• Mazo de cables relacionado
1 GB	GND	Escudo del sensor	Bajo cualquier condición	Por debajo de 1.0	• Mazo de cables relacionado
1BH	-	-	-	-	-
1BI	-	-	-	-	-
1BJ	Voltaje constante (Vref)	Sensor de presión de combustible	Encendido conectado (motor apagado)	Aprox. 5.0	• Mazo de cables relacionado
1BK	Ion (No.1)	Sensor de iones No.1	Inactivo (después del calentamiento)	Aprox. 4.55	• Sensor de iones No.1 • Mazo de cables relacionado
1BL	GND	Escudo del sensor	Bajo cualquier condición	Por debajo de 1.0	• Mazo de cables relacionado
1BM	-	-	-	-	-
1BN	Voltaje constante (Vref)	Sensor CKP	Encendido conectado (motor apagado)	Aprox. 5.0	• Mazo de cables relacionado
1BO	Voltaje constante (Vref)	Sensor de mapa	Encendido conectado (motor apagado)	Aprox. 5.0	• Mazo de cables relacionado
1BP	TP (No.1)	Sensor TP No.1	Encendido conectado (motor apagado): Pedal acelerador lanzado	Aprox. 1.11	• Sensor TP No.1 • Mazo de cables relacionado
			Encendido conectado (motor apagado): Pedal del acelerador completamente deprimido	Aprox. 4.59	
1BQ	GND	Sensor TP No.1, sensor TP No.2	Bajo cualquier condición	Por debajo de 1.0	• Mazo de cables relacionado
1BR *5	Control de la bobina de campo del generador	Generador	(Consulte la señal de control de la bobina de campo del generador).		• Generador • Mazo de cables relacionado
1BS	Voltaje constante (Vref)	Sensor TP No.1, sensor TP No.2	Encendido conectado (motor apagado)	Aprox. 5.0	• Mazo de cables relacionado

1BT	-	-	-		-	-
1BU	TP (No.2)	Sensor TP No.2	Encendido conectado (motor apagado)	Pedal acelerador lanzado	Aprox. 3.92	• Sensor TP No.2 • Mazo de cables relacionado
				Pedal del acelerador completamente deprimido	Aprox. 0.41	
1BV	-	-	-		-	-
1BW	MAPA	Sensor de mapa	Encendido conectado (motor apagado)		Aprox. 4.07	• Sensor de mapa • Mazo de cables relacionado
			Inactivo (después del calentamiento)		Aprox. 1.34	
			Carreras (Velocidad del motor: 2.000 rpm)		Aprox. 1.05	
1BX	GND	Sensor MAP, sensor IAT No.2	Bajo cualquier condición		Por debajo de 1.0	• Mazo de cables relacionado
1BY	Control del calentador del sensor A / F	Calentador de sensor de A / F	(Consulte la señal de control del calentador del sensor A / F).			• Calentador de sensor de A / F • Mazo de cables relacionado
1BZ	GND	GND	Bajo cualquier condición		Por debajo de 1.0	• Mazo de cables relacionado
1CA	Presion de combustible	Sensor de presión de combustible	Encendido conectado (motor apagado)		Aprox. 1.22	• Sensor de presión de combustible • Mazo de cables relacionado
			Inactivo (después del calentamiento)		Aprox. 1.06	
1CB	GND	Sensor de presión de combustible	Bajo cualquier condición		Por debajo de 1.0	• Mazo de cables relacionado
1CC	Control drive-by-wire (-)	Actuador de válvula de mariposa	Encendido conectado (motor apagado)		Aprox. 10.51	• Actuador de válvula de mariposa • Mazo de cables relacionado
			Inactivo (después del calentamiento)		B +	
1CD	-	-	-		-	-
1CE	IAT (No.2)	IAT sensor No.2	Encendido	IAT 20 ° C	Aprox. 3.57	• IAT sensor No.2

			conectado (motor apagado)	{68 ° F}		• Mazo de cables relacionado
				IAT 40 ° C {104 ° F}	Aprox. 2.70	
				IAT 60 ° C {140 ° F}	Aprox. 1.87	
1CF	-	-	-		-	-
1CG	Control drive-by-wire (+)	Actuador de válvula de mariposa	(Consulte la señal de control Drive-by-wire (+)).			• Actuador de válvula de mariposa • Mazo de cables relacionado
1CH	-	-	-		-	-
1CI	-	-	-		-	-
1CJ	-	-	-		-	-
1CK	Voltaje de la batería	Relé principal	Encendido conectado (motor apagado)		B +	• Mazo de cables relacionado
1CL	GND	GND	Bajo cualquier condición		Por debajo de 1.0	• Mazo de cables relacionado
1cm	-	-	-		-	-
1CN	-	-	-		-	-
1CO	Voltaje de la batería	Relé de inyector de combustible	Encendido conectado (motor apagado)		B +	• Mazo de cables relacionado
1CP	GND	GND	Bajo cualquier condición		Por debajo de 1.0	• Mazo de cables relacionado
1CQ	-	-	-		-	-
1CR	-	-	-		-	-
1CS	Voltaje de la batería	Relé de inyector de combustible	Encendido conectado (motor apagado)		B +	• Mazo de cables relacionado
1CT	GND	GND	Bajo cualquier condición		Por debajo de 1.0	• Mazo de cables relacionado
1CU	-	-	-		-	-
1CV	-	-	-		-	-

1CW	Voltaje de la batería	Relé de inyector de combustible	Encendido conectado (motor apagado)	B +	• Mazo de cables relacionado
1CX	GND	GND	Bajo cualquier condición	Por debajo de 1.0	• Mazo de cables relacionado
1CY	-	-	-	-	-
1CZ	-	-	-	-	-
1DA	Voltaje de la batería	Relé de inyector de combustible	Encendido conectado (motor apagado)	B +	• Mazo de cables relacionado
1DB	GND	GND	Bajo cualquier condición	Por debajo de 1.0	• Mazo de cables relacionado
1DC	-	-	-	-	-
1DD	-	-	-	-	-
1DE	-	-	-	-	-
1DF	-	-	-	-	-
1DG	Voltaje de la batería	Relé de inyector de combustible	Encendido conectado (motor apagado)	B +	• Mazo de cables relacionado
1DH	GND	GND	Bajo cualquier condición	Por debajo de 1.0	• Mazo de cables relacionado
1DI	-	-	-	-	-
1DJ	-	-	-	-	-
1DK	Voltaje de la batería	Relé de inyector de combustible	Encendido conectado (motor apagado)	B +	• Mazo de cables relacionado
1DL	GND	GND	Bajo cualquier condición	Por debajo de 1.0	• Mazo de cables relacionado
1DM	-	-	-	-	-
1DN	-	-	-	-	-
1DO	Control de inyección de combustible (-)	Inyector de combustible No.1	(Consulte Señal de control de inyección de combustible) .		• Inyector de combustible No.1 • Mazo de cables relacionado

1DP	Control de inyección de combustible (+)	Inyector de combustible No.1	(Consulte Señal de control de inyección de combustible (+)).		• Inyector de combustible No.1 • Mazo de cables relacionado
1DQ	-	-	-	-	-
1DR	-	-	-	-	-
1DS	Control de inyección de combustible (-)	Inyector de combustible No.4	(Consulte Señal de control de inyección de combustible) .		• Inyector de combustible No.4 • Mazo de cables relacionado
1DT	Control de inyección de combustible (+)	Inyector de combustible No.4	(Consulte Señal de control de inyección de combustible (+)).		• Inyector de combustible No.4 • Mazo de cables relacionado
1DU	-	-	-	-	-
1DV	-	-	-	-	-
1DW	Control de inyección de combustible (-)	Inyector de combustible No.2	(Consulte Señal de control de inyección de combustible) .		• Inyector de combustible No.2 • Mazo de cables relacionado
1DX	Control de inyección de combustible (+)	Inyector de combustible No.2	(Consulte Señal de control de inyección de combustible (+)).		• Inyector de combustible No.2 • Mazo de cables relacionado
1DY	-	-	-	-	-
1DZ	-	-	-	-	-
1EA	Control de inyección de combustible (-)	Inyector de combustible n. ° 3	(Consulte Señal de control de inyección de combustible) .		• Inyector de combustible n. ° 3 • Mazo de cables relacionado
1EB	Control de inyección de combustible (+)	Inyector de combustible n. ° 3	(Consulte Señal de control de inyección de combustible (+)).		• Inyector de combustible n. ° 3

						• Mazo de cables relacionado
1EC	-	-	-		-	-
1ED	-	-	-		-	-
1EE	Control de bomba de combustible de alta presión (+)	Bomba de combustible de alta presión	(Consulte Señal de control de la bomba de combustible de alta presión (+)).			• Bomba de combustible de alta presión • Mazo de cables relacionado
1EF	Control de bomba de combustible de alta presión (-)	Bomba de combustible de alta presión	(Consulte Señal de control de la bomba de combustible de alta presión (-)).			• Bomba de combustible de alta presión • Mazo de cables relacionado
1EG	-	-	-		-	-
1EH	-	-	-		-	-
1EI	-	-	-		-	-
1EJ	-	-	-		-	-
2A	-	-	-		-	-
2B	-	-	-		-	-
2C	Control de calentador HO2S	Calentador HO2S	(Consulte la señal de control del calentador HO2S).			• Calentador HO2S • Mazo de cables relacionado
2D	-	-	-		-	-
2E	-	-	-		-	-
2F *3	ECT (No.2)	Sensor ECT No.2	Encendido conectado (motor apagado)	ECT 20 ° C {68 ° F}	Aprox. 3.10	• Sensor ECT No.2 • Mazo de cables relacionado
				ECT 40 ° C {104 ° F}	Aprox. 2.16	
				ECT 60 ° C {140 ° F}	Aprox. 1.40	
				ECT 80 ° C {176 ° F}	Aprox. 0.87	
				ECT 100 ° C {212 ° F}	Aprox. 0.54	
2G	Freno (No.1)	Interruptor de freno (señal No.1)	Pedal de freno lanzado		Por debajo de 1.0	• Interruptor de freno (señal No.1)
			Pedal de freno completamente deprimido		B +	

						• Mazo de cables relacionado
2H	Encendido (IG1)	Relé IG1	Encendido conectado (motor apagado)		B +	• Relé IG1 • Mazo de cables relacionado
2I	Temperatura ambiente	Sensor de temperatura ambiente	Encendido conectado (motor apagado)	AAT 20 ° C {68 ° F}	Aprox. 2.70	• Sensor de temperatura ambiente • Mazo de cables relacionado
				AAT 30 ° C {104 ° F}	Aprox. 1.80	
2J *2	CPP	Interruptor CPP, unidad de parada de arranque	Pedal del embrague completamente deprimido		Por debajo de 1.0	• Interruptor CPP • Unidad de parada de arranque • Mazo de cables relacionado
			Pedal de embrague lanzado		B +	
2K	Control de relé principal	Relé principal	Encendido conectado (motor apagado)		Aprox. 0.8	• Relé principal • Mazo de cables relacionado
2L * 5	Control de convertidor DC-DC	Convertidor DC-DC	Inactivo (después del calentamiento)		0 o B +	• Convertidor DC-DC • Mazo de cables relacionado
2M	-	-	-		-	-
2N	-	-	-		-	-
2O	Voltaje de la batería, sensor de corriente * 5	Batería	Encendido conectado (motor apagado)		B +	• Batería • Mazo de cables relacionado
2P	-	-	-		-	-
2Q	-	-	-		-	-
2R	Freno (No.2)	Interruptor de freno (señal No.2)	Pedal de freno lanzado		Por debajo de 1.0	• Interruptor de freno (señal No.2)
			Pedal de freno completamente deprimido		B +	

						• Mazo de cables relacionado
2S	Voltaje de la batería	Relé principal	Encendido conectado (motor apagado)		B +	• Mazo de cables relacionado
2T	Voltaje de la batería	Relé principal	Encendido conectado (motor apagado)		B +	• Mazo de cables relacionado
2U	IAT (No.1)	IAT sensor No.1	Encendido conectado (motor apagado)	IAT 20 ° C {68 ° F}	Aprox. 2.70	• IAT sensor No.1 • Mazo de cables relacionado
				IAT 40 ° C {104 ° F}	Aprox. 1.80	
				IAT 60 ° C {140 ° F}	Aprox. 1.20	
2V	-	-	-		-	-
2W * 5	Control de convertidor DC-DC	Convertidor DC-DC	Inactivo (después del calentamiento)		0 o B +	• Convertidor DC-DC • Mazo de cables relacionado
2X	-	-	-		-	-
2Y * 3	Presión del tanque de combustible	Sensor de presión del tanque de combustible	La presión del tanque de combustible es 10 kPa (0.10 kgf / cm2, 1.5 psi) menor que la presión barométrica.		Aprox. 1.2	• Sensor de presión del tanque de combustible • Mazo de cables relacionado
			La presión del tanque de combustible es igual a la presión barométrica.		Aprox. 2.6	
			La presión del tanque de combustible es de 6 kPa (0.06 kgf / cm2, 0.9 psi) más alta que la presión barométrica.		Aprox. 3.7	
2Z * 5	Control activo del obturador de aire (LIN)	Obturador de aire activo	Debido a que esta terminal es para LIN, no es posible una buena / no buena evaluación por voltaje de la terminal.			• Obturador de aire activo • Mazo de cables relacionado
2AA	GND	GND	Bajo cualquier condición		Por debajo de 1.0	• Mazo de cables relacionado
2AB	-	-	-		-	-
2AC	-	-	-		-	-

2AD	GND	Escudo del sensor	Bajo cualquier condición	Por debajo de 1.0	• Mazo de cables relacionado
2AE	Control de la bomba de combustible	Módulo de control de la bomba de combustible	(Consulte la señal de control de la bomba de combustible).		• Módulo de control de la bomba de combustible • Mazo de cables relacionado
2AF	Control de corte de A / C	Relé de A / C	Relé de aire acondicionado apagado	B +	• Relé de A / C • Mazo de cables relacionado
			Relé de A / C	Por debajo de 1.0	
2AG	HO2S (-)	HO2S	Inactivo (después del calentamiento)	Aprox. 1.65	• HO2S • Mazo de cables relacionado
2AH	-	-	-	-	-
2AI	HO2S (+)	HO2S	Inactivo (después del calentamiento)	Aprox. 2.49	• HO2S • Mazo de cables relacionado
2AJ	GND	Sensor de presión de refrigerante	Bajo cualquier condición	Por debajo de 1.0	• Mazo de cables relacionado
2AK	CAN_H	CAN módulos relacionados con el sistema	Como este terminal es para CAN, no es posible determinar la integridad mediante el voltaje del terminal.		• Mazo de cables relacionado
2AL	PUEDO	CAN módulos relacionados con el sistema	Como este terminal es para CAN, no es posible determinar la integridad mediante el voltaje del terminal.		• Mazo de cables relacionado
2AM	Módulo de control de la bomba de combustible (diagnóstico)	Módulo de control de la bomba de combustible	(Consulte Señal del módulo de control de la bomba de combustible (diagnóstico)).		• Módulo de control de la bomba de combustible • Mazo de cables relacionado
2AN	APLICACIÓN (No.1)	Sensor de APP No.1	Encendido / Pedal acelerador lanzado	Aprox. 0.75	

			conectado (motor apagado)	Pedal del acelerador completamente deprimido	Aprox. 4.1	• Sensor de APP No.1 • Mazo de cables relacionado
2AO	GND	Sensor de APP No.1	Bajo cualquier condición		Por debajo de 1.0	• Mazo de cables relacionado
2AP	-	-	-		-	-
2AQ	Control de la bomba de combustible	Relé de la bomba de combustible	Encendido conectado (motor apagado)		B +	• Relé de la bomba de combustible • Mazo de cables relacionado
			Inactivo (después del calentamiento)		Por debajo de 1.0	
2AR	Voltaje constante (Vref)	Sensor de APP No.1	Encendido conectado (motor apagado)		Aprox. 5.0	• Mazo de cables relacionado
2AS	APLICACIÓN (No.2)	Sensor de APP No.2	Encendido conectado (motor apagado)	Pedal acelerador lanzado	Aprox. 0.38	• Sensor de APP No.2 • Mazo de cables relacionado
				Pedal del acelerador completamente deprimido	Aprox. 2.05	
2AT	GND	Sensor de APP No.2	Bajo cualquier condición		Por debajo de 1.0	• Mazo de cables relacionado
2AU	Control del ventilador	Relé del ventilador de refrigeración n. ° 1	Ventilador funcionando		Por debajo de 1.0	• Relé del ventilador de refrigeración n. ° 1 • Mazo de cables relacionado
			El ventilador de refrigeración no funciona		B +	
2AV	Control del ventilador	Relé ventilador de refrigeración No.2, No.3	Ventilador funcionando		Por debajo de 1.0	• Relé ventilador de refrigeración No.2, No.3 • Mazo de cables relacionado
			El ventilador de refrigeración no funciona		B +	

2AW	Voltaje constante (Vref)	Sensor de APP No.2	Encendido conectado (motor apagado)		Aprox. 5.0	• Mazo de cables relacionado
2AX	Presión de refrigerante	Sensor de presión de refrigerante	Presión del refrigerante: 1.0 MPa {10 kgf / cm ^{2} , 145 psi}		Aprox. 1,58	• Sensor de presión de refrigerante • Mazo de cables relacionado
			Presión del refrigerante: 1.1 MPa {11 kgf / cm ^{2} , 160 psi}		Aprox. 1,75	
			Presión del refrigerante: 1.2 MPa {12 kgf / cm ^{2} , 174 psi}		Aprox. 1.88	
2AY	GND	Sensor MAF, sensor IAT No.1	Bajo cualquier condición		Por debajo de 1.0	• Mazo de cables relacionado
2AZ	Control de corte de arranque	Relé de arranque, unidad de parada de arranque	Encendido conectado (motor apagado)	**MTX** • Pedal de embrague lanzado **ATX** • La posición de la palanca selectora no es el rango P o N	B +	• Relé de arranque • Unidad de parada de arranque • Mazo de cables relacionado
				MTX • Pedal del embrague completamente deprimido **ATX** • La posición de la palanca selectora es el rango P o N	Por debajo de 1.0	
2BA	-	-	-		-	-
2BB	Voltaje constante (Vref)	Sensor de presión de refrigerante, sensor MAF	Encendido conectado (motor apagado)		Aprox. 5.0	• Mazo de cables relacionado
2BC	MAF	Sensor MAF	Encendido conectado (motor apagado)		Aprox. 0.72	• Sensor MAF
			Inactivo (después del calentamiento)		Aprox. 0.86	

			Carreras (Velocidad del motor: 2.000 rpm)	Aprox. 1.07	• Mazo de cables relacionado
2BD	Posición de la palanca selectora * 1	TCM, start stop unit	La posición de la palanca selectora no es el rango P o N	B +	• TCM • Unidad de parada de arranque • Mazo de cables relacionado
			La posición de la palanca selectora es el rango P o N	Por debajo de 1.0	
	Enclavamiento de arranque * 2	Interruptor de enclavamiento de arranque, unidad de parada de arranque	Pedal del embrague completamente deprimido	Por debajo de 1.0	• Interruptor de enclavamiento de arranque • Unidad de parada de arranque • Mazo de cables relacionado
			Pedal de embrague lanzado	B +	
2BE	-	-	-	-	-
2BF * 3	Control de solenoide CV	Válvula de solenoide CV	Encendido conectado (motor apagado)	B +	• Válvula de solenoide CV • Mazo de cables relacionado
			Inactivo (la válvula solenoide CV no funciona)	B +	
			Inactivo (funcionamiento de la válvula solenoide CV)	Por debajo de 1.0	
2BG	-	-	-	-	-
2BH	-	-	-	-	-

* 1

ATX

* 2

MTX

* 3

EE.UU. y CANADÁ

* 4

Sin i-ELOOP

* 5

Con i-ELOOP

Inspección usando un osciloscopio (referencia)

Señal eléctrica del motor de sincronización de la válvula variable (dirección de rotación)

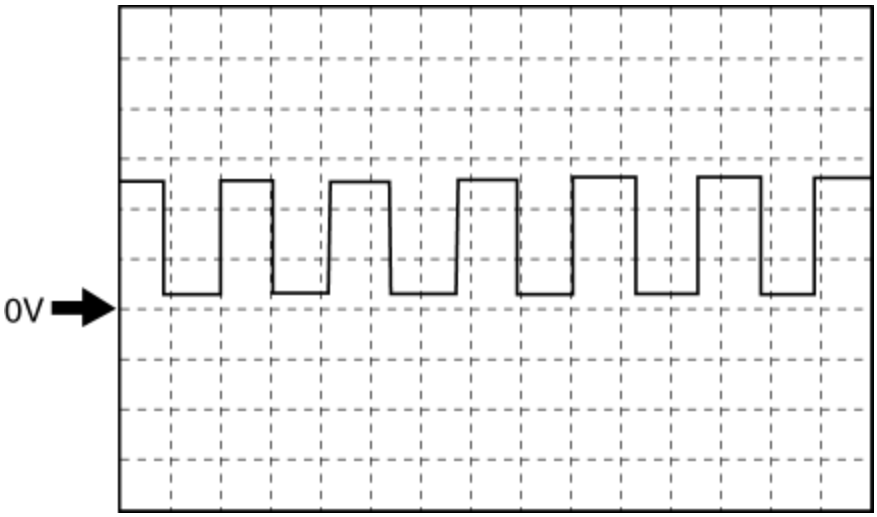

Terminales PCM

- 1J (+) - masa del cuerpo (-)

Configuración del osciloscopio

- 2 V / DIV (Y), 5 ms / DIV (X), rango de CC

Condición del vehículo

- Inactivo (después del calentamiento)

Señal eléctrica del motor de temporización de la válvula variable (pulso de rotación)

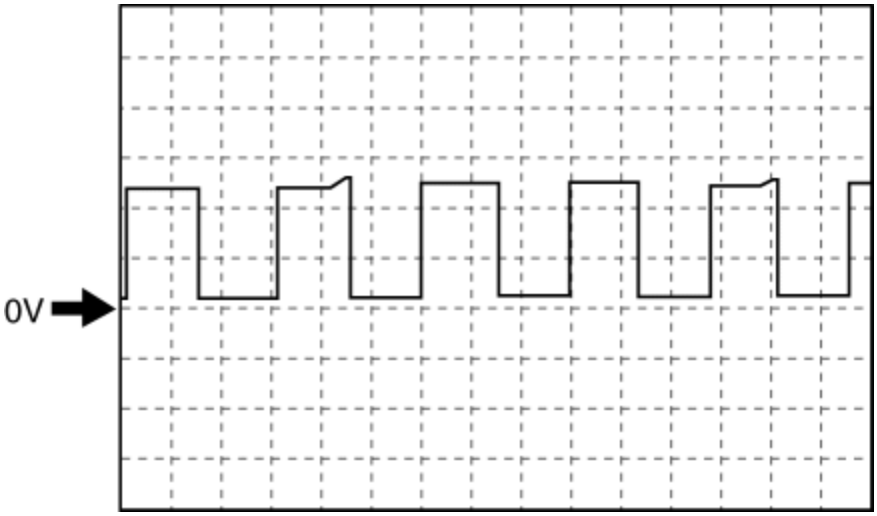

Terminales PCM

- 1O (+) - masa del cuerpo (-)

Configuración del osciloscopio

- 2 V / DIV (Y), 5 ms / DIV (X), rango de CC

Condición del vehículo

- Inactivo (después del calentamiento)

Señal de escape CMP

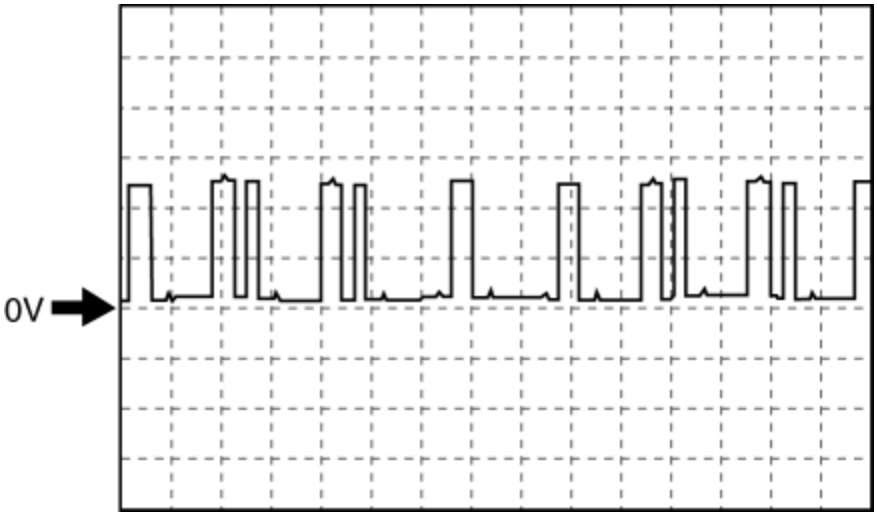

Terminales PCM

- 1T (+) - masa del cuerpo (-)

Configuración del osciloscopio

- 2 V / DIV (Y), 20 ms / DIV (X), rango de CC

Condición del vehículo

- Inactivo (después del calentamiento)

Señal de consumo CMP

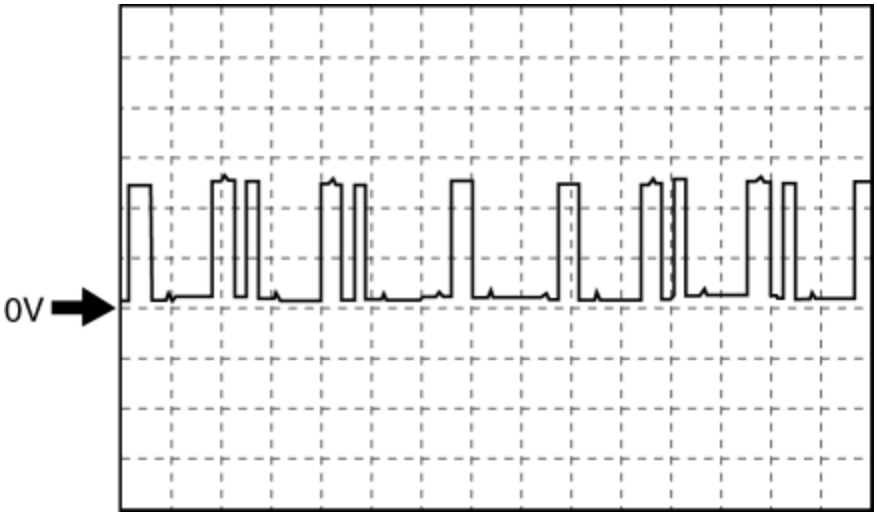

Terminales PCM

- 1Y (+) - masa del cuerpo (-)

Configuración del osciloscopio

- 2 V / DIV (Y), 20 ms / DIV (X), rango de CC

Condición del vehículo

- Inactivo (después del calentamiento)

Señal CKP

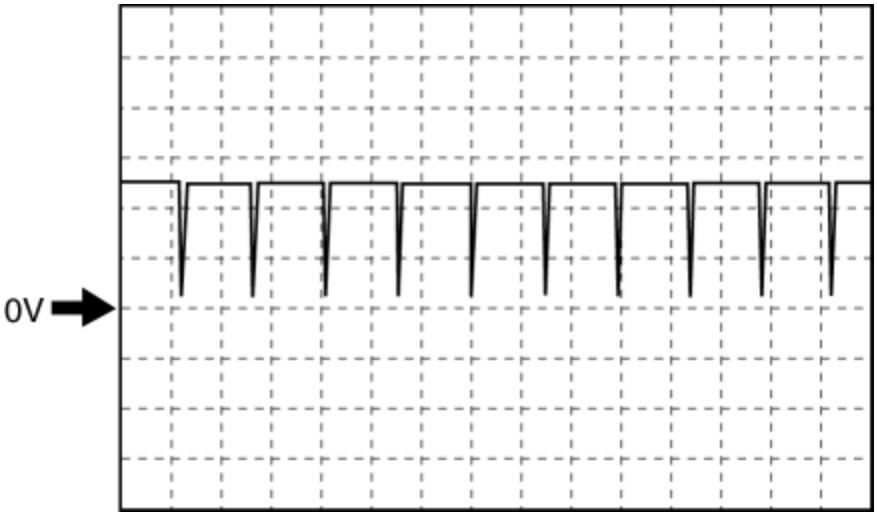

Terminales PCM

- 1AD (+) - masa del cuerpo (-)

Configuración del osciloscopio

- 2 V / DIV (Y), 1 ms / DIV (X), rango de CC

Condición del vehículo

- Inactivo (después del calentamiento)

Señal del controlador de tiempo de la válvula variable eléctrica (diagnóstico)

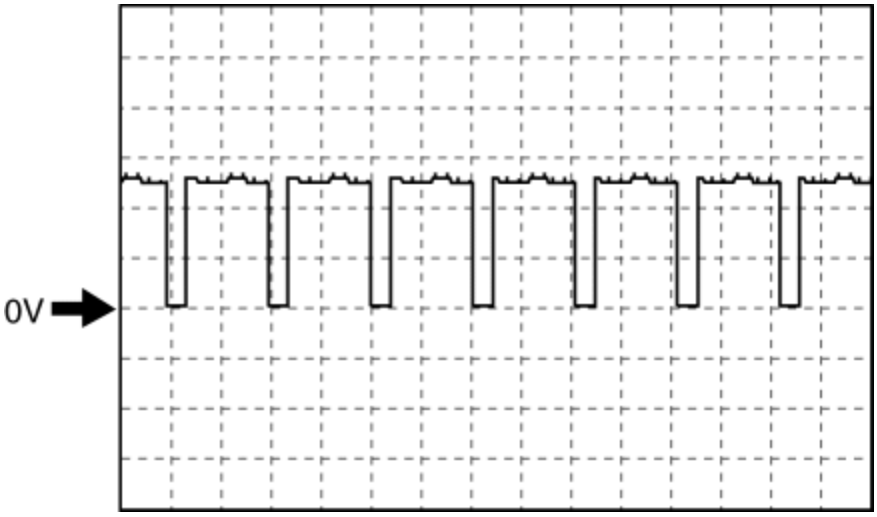

Terminales PCM

- 1AE (+) - masa del cuerpo (-)

Configuración del osciloscopio

- 2 V / DIV (Y), 100 ms / DIV (X), rango de CC

Condición del vehículo

- Inactivo (después del calentamiento)

Voltaje de salida del generador

Terminales PCM

- 1AF (+) - masa del cuerpo (-)

Configuración del osciloscopio

- 5 V / DIV (Y), 2 ms / DIV (X), rango de CC

Condición del vehículo

- Inactivo después del calentamiento

Control de purga

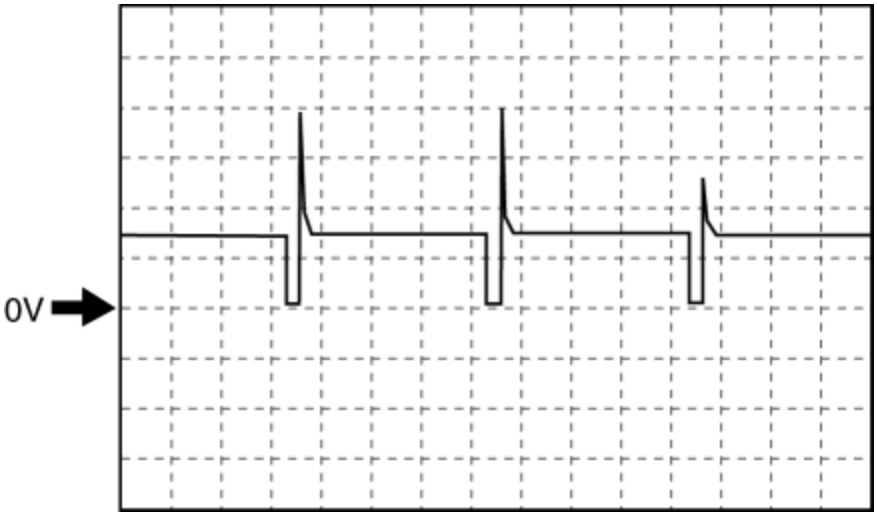

Terminales PCM

- 1AI (+) - masa del cuerpo (-)

Configuración del osciloscopio

- 10 V / DIV (Y), 50 ms / DIV (X), rango de CC

Condición del vehículo

- Inactivo después del calentamiento

Control IGT1, IGT2, IGT3, IGT4

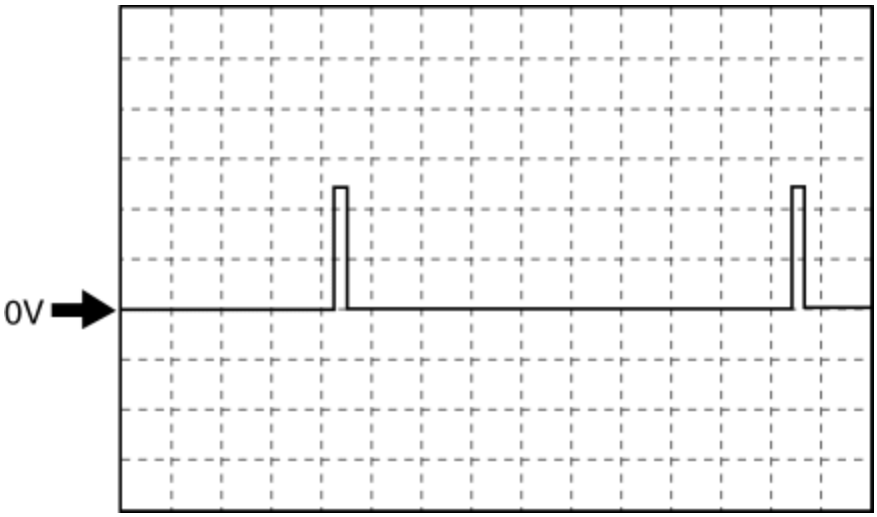

Terminales PCM

- IGT1 (bobina de encendido No.1): 1AY (+) - masa del cuerpo (-)
- IGT2 (bobina de encendido No.2): 1AT (+) - masa del cuerpo (-)
- IGT3 (bobina de encendido No.3): 1AO (+) - masa del cuerpo (-)
- IGT4 (bobina de encendido No.4): 1AJ (+) - masa del cuerpo (-)

Configuración del osciloscopio

- 2 V / DIV (Y), 20 ms / DIV (X), rango de CC

Condición del vehículo

- Inactivo después del calentamiento

Señal de control de sincronización de la válvula hidráulica variable

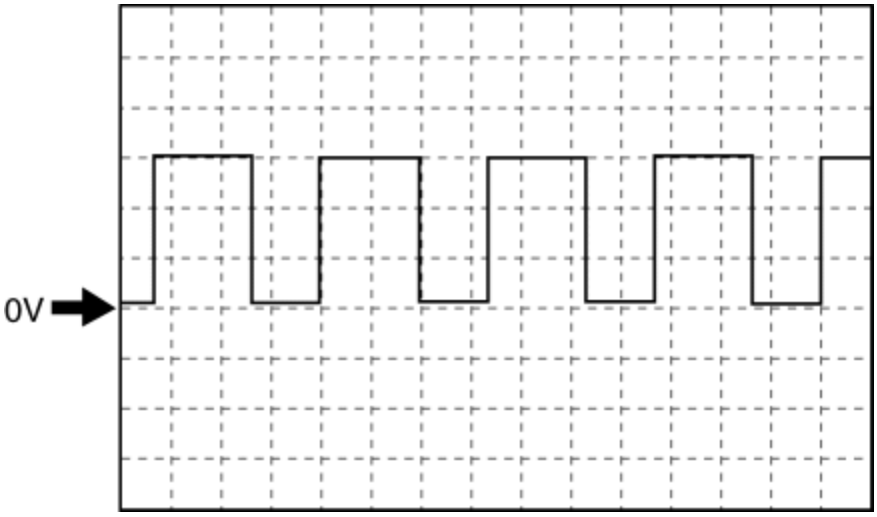

Terminales PCM

- 1AN (+) - masa del cuerpo (-)

Configuración del osciloscopio

- 5 V / DIV (Y), 1 ms / DIV (X), rango de CC

Condición del vehículo

- Inactivo después del calentamiento

Señal de control del aceite del motor

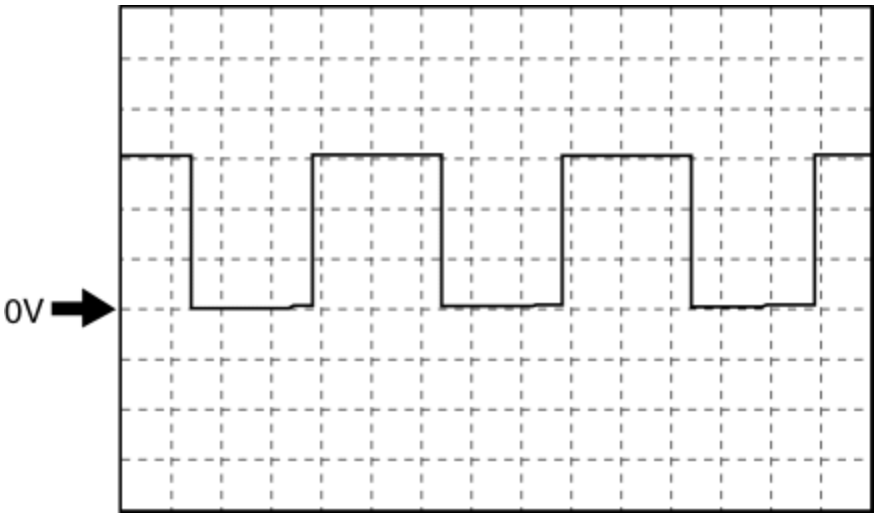

Terminales PCM

- 1AS (+) - masa del cuerpo (-)

Configuración del osciloscopio

- 5 V / DIV (Y), 1 ms / DIV (X), rango de CC

Condición del vehículo

- Inactivo después del calentamiento

Señal de control de temporización de válvula variable eléctrica

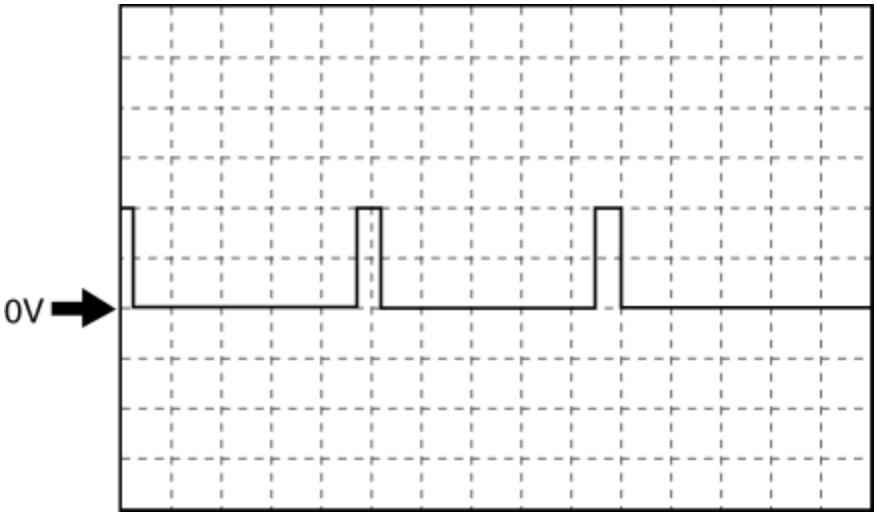

Terminales PCM

- 1AZ (+) - masa del cuerpo (-)

Configuración del osciloscopio

- 2 V / DIV (Y), 2 ms / DIV (X), rango de CC

Condición del vehículo

- Inactivo después del calentamiento

Señal de control de la bobina de campo del generador

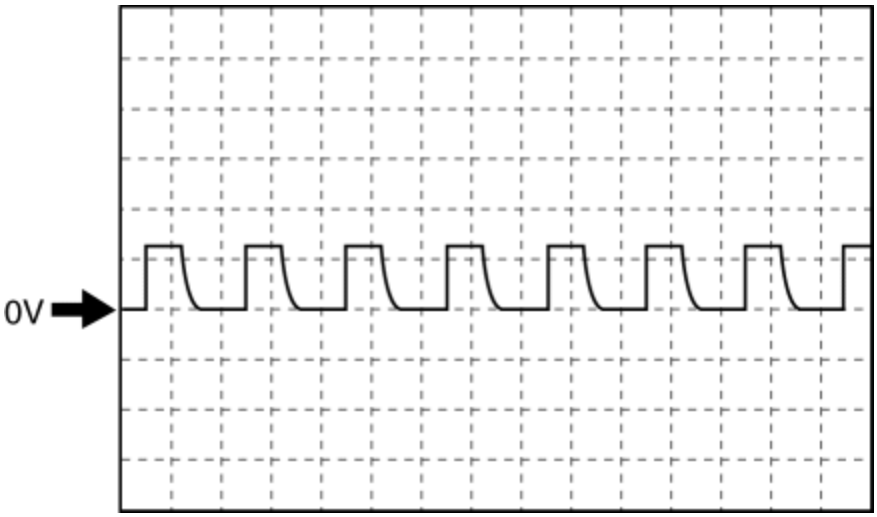

Terminales PCM

- 1BE (+) - masa del cuerpo (-)

Configuración del osciloscopio

- 1 V / DIV (Y), 2 ms / DIV (X), rango de CC

Condición del vehículo

- Inactivo después del calentamiento

Señal de control del calentador del sensor A / F

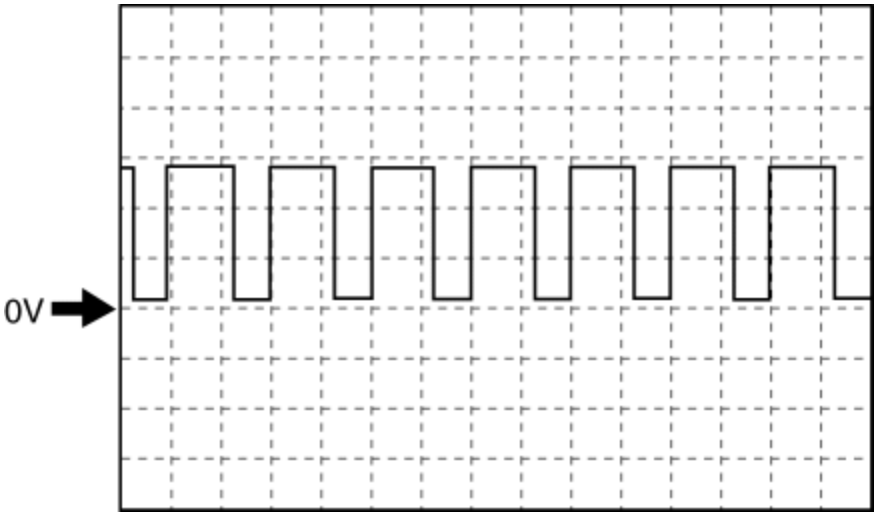

Terminales PCM

- 1BY (+) - masa del cuerpo (-)

Configuración del osciloscopio

- 5 V / DIV (Y), 50 ms / DIV (X), rango de CC

Condición del vehículo

- Inactivo después del calentamiento

Señal de control de conducción (+)

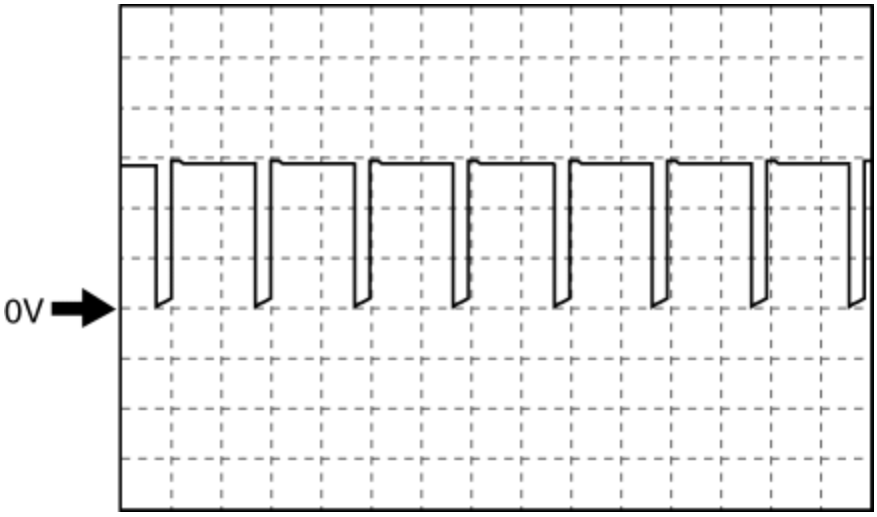

Terminales PCM

- 1CG (+) - masa del cuerpo (-)

Configuración del osciloscopio

- 5 V / DIV (Y), 1 ms / DIV (X), rango de CC

Condición del vehículo

- Inactivo después del calentamiento

Señal de control de inyección de combustible (-)

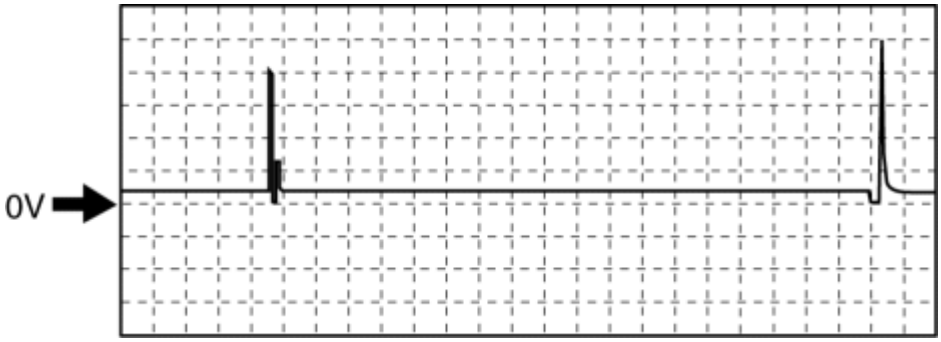

Terminales PCM

- Inyección de combustible No.1: 1DO (+) - masa del cuerpo (-)
- Inyección de combustible No.2: 1DW (+) - masa del cuerpo (-)
- Inyección de combustible No.3: 1EA (+) - masa del cuerpo (-)
- Inyección de combustible No.4: 1DS (+) - masa del cuerpo (-)

Configuración del osciloscopio

- 10 V / DIV (Y), 5 ms / DIV (X), rango de CC

Condición del vehículo

- Inactivo después del calentamiento

Señal de control de inyección de combustible (+)

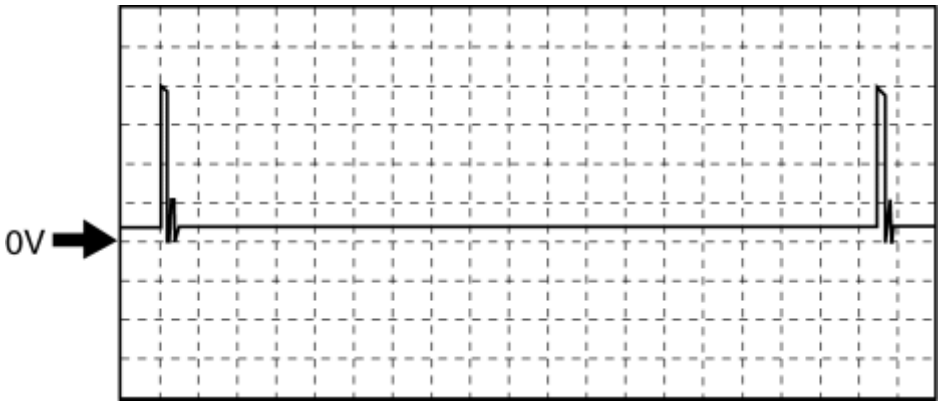

Terminales PCM

- Inyección de combustible n. ° 1: 1DP (+) - masa del cuerpo (-)
- Inyección de combustible No.2: 1DX (+) - masa del cuerpo (-)
- Inyección de combustible No.3: 1EB (+) - masa del cuerpo (-)
- Inyección de combustible No.4: 1DT (+) - masa del cuerpo (-)

Configuración del osciloscopio

- 10 V / DIV (Y), 5 ms / DIV (X), rango de CC

Condición del vehículo

- Inactivo después del calentamiento

Señal de control de la bomba de combustible de alta presión (+)

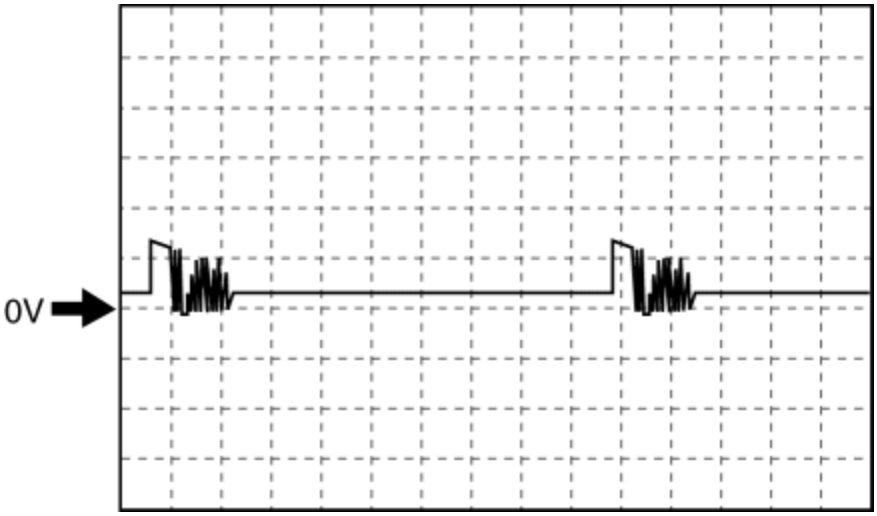

Terminales PCM

- 1EE (+) - masa del cuerpo (-)

Configuración del osciloscopio

- 10 V / DIV (Y), 5 ms / DIV (X), rango de CC

Condición del vehículo

- Inactivo después del calentamiento

Señal de control de la bomba de combustible de alta presión (-)

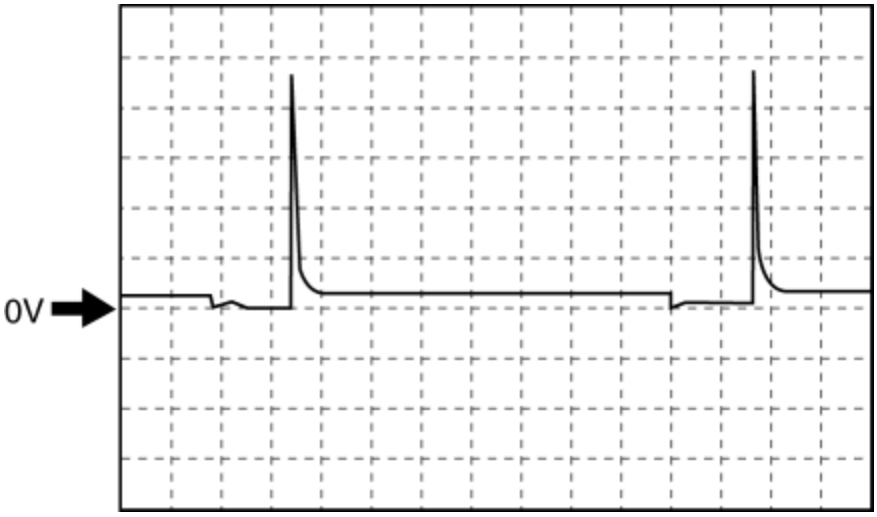

Terminales PCM

- 1EF (+) - masa del cuerpo (-)

Configuración del osciloscopio

- 10 V / DIV (Y), 5 ms / DIV (X), rango de CC

Condición del vehículo

- Inactivo después del calentamiento

Señal de control del calentador HO2S

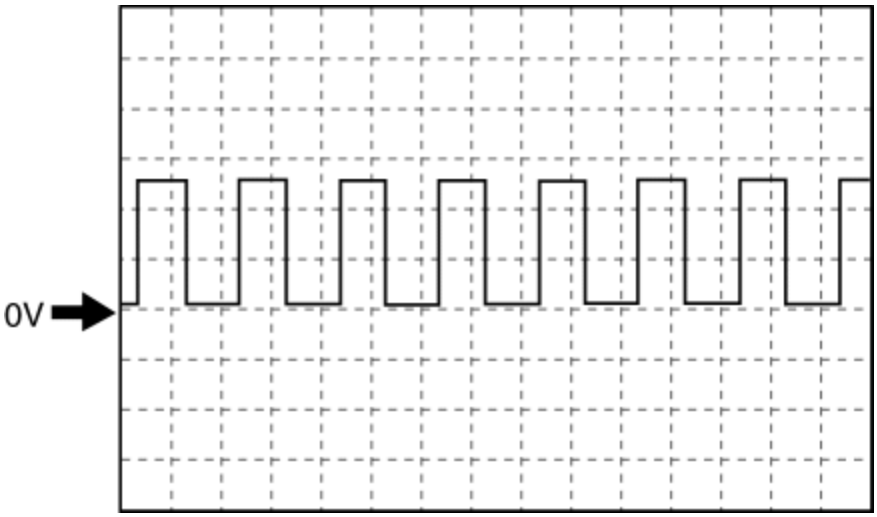

Terminales PCM

- 2C (+) - masa del cuerpo (-)

Configuración del osciloscopio

- 5 V / DIV (Y), 50 ms / DIV (X), rango de CC

Condición del vehículo

- Inactivo (inmediatamente después de encender el motor)

Señal de control de la bomba de combustible

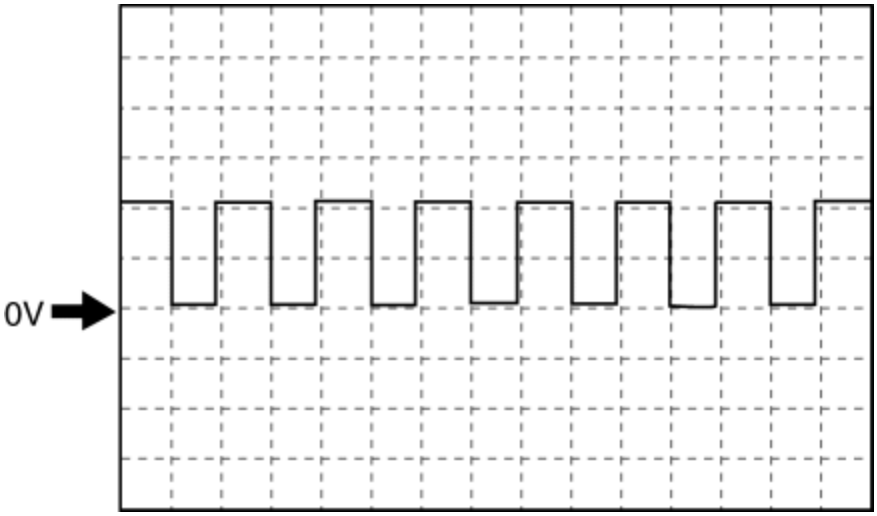

Terminales PCM

- 2AE (+) - masa del cuerpo (-)

Configuración del osciloscopio

- 5 V / DIV (Y), 2 ms / DIV (X), rango de CC

Condición del vehículo

- Inactivo después del calentamiento

Señal del módulo de control de la bomba de combustible (diagnóstico)

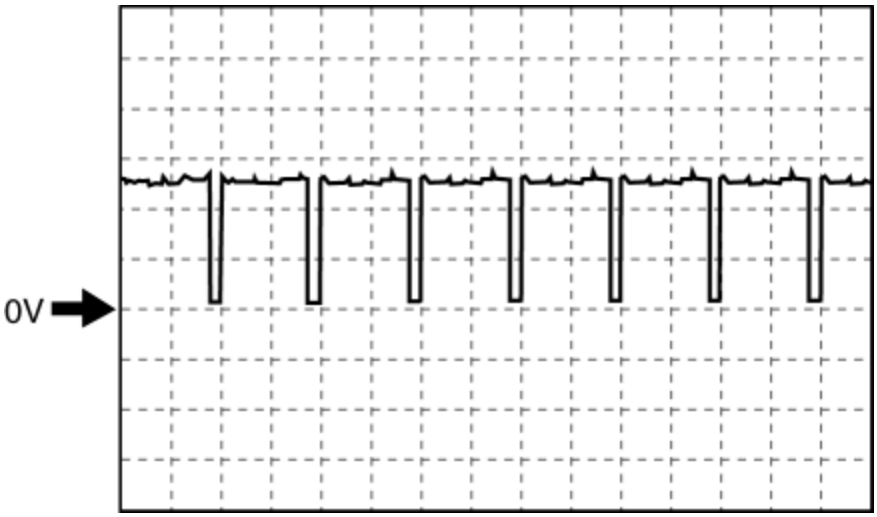

Terminales PCM

- 2AM (+) - masa del cuerpo (-)

Configuración del osciloscopio

- 2 V / DIV (Y), 50 ms / DIV (X), rango de CC

Condición del vehículo

- Inactivo después del calentamiento

Usando el M-MDS

NOTA:

- Los PID para las siguientes partes no están disponibles en este modelo. Vaya a la página de inspección de piezas apropiada.
  - Sensor CMP de admisión y sensor CMP de escape (Consulte INSPECCIÓN DEL SENSOR DE POSICIÓN DEL ÁRBOL DE LEVAS (CMP) [SKYACTIV-G 2.5] .)
  - Relé principal (Ver INSPECCIÓN DE RELÉ)

1. Conecte el M-MDS al DLC-2.

2. Encienda el encendido (motor apagado).

3. Mida el valor de PID.

- Si el valor de PID no está dentro de la especificación, siga las instrucciones en la columna de acción.

NOTA:

- La función PID / DATA MONITOR supervisa el valor calculado de las señales de entrada / salida en el PCM. Por lo tanto, un mal funcionamiento del dispositivo de salida no se indica directamente como un mal funcionamiento del valor supervisado para el dispositivo de salida. Si un valor monitoreado de un dispositivo de salida está fuera de especificación, inspeccione el valor monitoreado del dispositivo de entrada relacionado con el control de salida.
- Los elementos de simulación que se utilizan en la inspección de funcionamiento del sistema de control del motor son los siguientes.
    - ACCS, ARPMDES, EVAPC, EVAPCV, FAN1, FAN3, FP, GRL_SHT_DSD, INJ_1, INJ_2, INJ_3, INJ_4, OIL_P_SOL, Prueba, VT EX_DES

-: No aplica

Artículo (definición)	Unidad / condición	Definición	Condición / Especificación (Referencia)
AC_PRES	KPa {MPa}, mBar {Bar}, psi, en H20	Entrada de presión de refrigerante del sensor de presión de refrigerante	• Muestra la presión del refrigerante
	V	Tensión del sensor de presión del refrigerante	• La presión del refrigerante es 1.0 MPa {10 kgf / cm ^{2} , 145 psi}: Aprox. 1.58 V • La presión del refrigerante es 1.1 MPa {11 kgf / cm ^{2} , 160 psi}: Aprox. 1.75 V • La presión del refrigerante es 1.2 MPa {12 kgf / cm ^{2} , 174 psi}: Aprox. 1.88 V
AC_REQ	Apagado en	Estado del interruptor de A / C recibido por PCM a través de CAN	• A / C desconectado: apagado • A / C encendido: encendido
ACCS	Apagado en	Entrada de estado del relé de A / C del relé de A / C	• Retransmisión de A / C: desactivada • Retransmisión de A / C activada
ALTF	%	Salida de señal de control de corriente de la bobina de campo al generador	• Encendido conectado (motor apagado): 0% • Inactivo: Aprox. 42% • Carreras (La velocidad del motor es de 2.000 rpm): Aprox. 29%
ALTF_ACT * 1	%	Valor real medido de entrada de señal de corriente de bobina de campo del generador	• Muestra el valor real del deber de control de corriente del campo del generador
ALTT V * 2	V	Voltaje de salida del generador	• Inactivo (sin E / L): Aprox. 14 V (Este es el valor de cálculo interno y

			difiere de la tensión del terminal)
AMB_TEMP	° C, ° F	Medida de la temperatura ambiente medida actualmente por el sensor de temperatura ambiente	• Muestra la temperatura del aire ambiente
APP	%	Ángulo de apertura del pedal del acelerador (valor relativo) con el estado completamente liberado como 0% y el estado totalmente deprimido como 100%	• Pedal acelerador liberado: Aprox. 0% • Pedal del acelerador completamente presionado: aprox. 100%
APP1	%	Entrada del ángulo de apertura del pedal del acelerador (valor absoluto) desde el sensor de APP No.1	• Pedal acelerador liberado: Aprox. 15% • Pedal del acelerador completamente presionado: aprox. 82%
	V	Tensión N ° 1 del sensor APP	• Pedal acelerador liberado: Aprox. 0.75 V • Pedal del acelerador completamente presionado: aprox. 4.1 V
APP2	%	Entrada del ángulo de apertura del pedal del acelerador (valor absoluto) desde el sensor de APP No.2	• Pedal acelerador liberado: Aprox. 7.45% • Pedal del acelerador completamente presionado: aprox. 41%
	V	Voltaje del sensor de APP no.2	• Pedal acelerador liberado: Aprox. 0.38 V • Pedal del acelerador completamente presionado: aprox. 2.05 V
ARPMDES	RPM	Velocidad del motor objetivo	• Muestra la velocidad del motor objetivo
BARO	KPa {MPa}, mBar {Bar}, psi, en H20	Medida de presión barométrica realmente medida del sensor de presión barométrica integrado en PCM	• Muestra BARO
	V	Tensión del sensor BARO	• Encendido conectado (a nivel del mar): Aprox. 4.08 V

BATT_CUR * 1	UN	Corriente de la batería	• Muestra el valor de la carga de la batería / corriente de descarga
BATT_DAY * 1	-	Número de días transcurridos desde la inicialización del sensor actual	• Muestra los días de batería del vehículo en servicio.
BATT_RES * 1	-	Resistencia interna de la batería (estimada)	• Muestra la resistencia interna inferida por la batería.
BATT_SOC * 1	%	Estado de carga de la batería (estimado)	• Muestra el estado de carga estimado de la batería.
BATT_TEMP * 1	° C, ° F	Temperatura de la batería	• Muestra la temperatura del fluido de la batería
BATT_V * 1	V	Voltaje de la batería	• Muestra el voltaje de la batería
ABUCHEO	Alta baja	Interruptor de freno (señal No.1) estado ON / OFF	• Freno de pedal liberado: bajo • Pedal de freno completamente deprimido: alto
BPA	Alta baja	Interruptor de freno (señal No.2) estado ON / OFF	• Freno de pedal liberado: bajo • Pedal de freno completamente deprimido: alto
CAP_SYS_10 * 1	Apagado en	Circuito abierto en el condensador (i-ELOOP) (no se puede suministrar energía desde el condensador)	• El circuito interno del condensador no está abierto: apagado • El circuito interno del condensador está abierto: Encendido
CAP_SYS 13 * 1	Apagado en	Mal funcionamiento de capacitancia del condensador (i-ELOOP)	• El estado de capacitancia del condensador (i-ELOOP) no es normal: En • El estado de capacitancia del condensador (i-ELOOP) es normal: desactivado
CAP_SYS 14 * 1	Apagado en	Condensador de capacitor (i-ELOOP) deterioro	• El estado de capacitancia del condensador (i-ELOOP) se deteriora: • El estado de capacitancia del condensador (i-ELOOP) es normal: desactivado

CAP_SYS 15 * 1	Apagado en	Mal funcionamiento de la resistencia interna del condensador (i-ELOOP)	• El estado de resistencia interna en el condensador (i-ELOOP) no es normal: En • El estado de resistencia interna en el condensador (i-ELOOP) es normal: apagado
CAP_SYS 16 * 1	Apagado en	Condensador (i-ELOOP) deterioro de la resistencia interna	• El estado de resistencia interna en el condensador (i-ELOOP) se deteriora: Encendido • El estado de resistencia interna en el condensador (i-ELOOP) es normal: apagado
CATT11_DSD	° C, ° F	Temperatura estimada del convertidor catalítico	• Muestra la temperatura estimada del convertidor catalítico
CHRGLP	Apagado en	Estado de iluminación de la luz de advertencia del sistema de carga	• La luz de advertencia del sistema de carga no está iluminada: apagada • Luz de advertencia del sistema de carga iluminada: encendida
CPP * 3	Apagado en	Posición del pedal del embrague	• Pedal del embrague completamente deprimido: encendido • Pedal de embrague liberado: apagado
CPP / PNP * 3	Apagado en	Posición de la palanca de cambios	• Distinto de neutral: desactivado • Neutral: En
ECT	° C, ° F	Temperatura de anticongelante	• Muestra ECT
	V	Voltaje del sensor ECT No.1	• ECT es 20 ° C (68 ° F): Aprox. 3.10 V • ECT es 40 ° C (104 ° F): Aprox. 2.16 V • ECT es 60 ° C (140 ° F): Aprox. 1.40 V • ECT es 80 ° C {176 ° F}: Aprox. 0.87 V • ECT es 100 ° C (212 ° F): Aprox. 0.54 V

ECT2_V * 5	V	Voltaje del sensor ECT No.2	• ECT es 20 ° C (68 ° F): Aprox. 3.10 V • ECT es 40 ° C (104 ° F): Aprox. 2.16 V • ECT es 60 ° C (140 ° F): Aprox. 1.40 V • ECT es 80 ° C {176 ° F}: Aprox. 0.87 V • ECT es 100 ° C (212 ° F): Aprox. 0.54 V
EQ_RAT11	-	Factor de exceso de aire (valor estimado) a relación teórica aire / combustible (14.7) por control de retroalimentación de combustible	• Inactivo (después del calentamiento): Aprox. 1
EQ_RAT11_DSD	-	Dirija el exceso de factor de aire (valor estimado) a la relación teórica aire / combustible (14.7) mediante control de realimentación de combustible	• Indique el objetivo lambda (Factor de aire excedente = cantidad de aire suministrado / relación teórica aire / combustible)
ETC_ACT	°	Ángulo de apertura de la válvula de mariposa real	**Encendido conectado (motor apagado)** • Pedal acelerador liberado: Aprox. 12.89 ° • Pedal del acelerador completamente presionado: aprox. 86.03 ° **Inactivo (después del calentamiento)** • Pedal acelerador liberado: Aprox. 3.2 °
ETC_DSD	%	Ángulo de apertura de la válvula de mariposa objetivo (porcentaje)	• Muestra el ángulo de apertura del TP objetivo (porcentaje)
	°	Ángulo de apertura de la válvula de mariposa objetivo	• Muestra el ángulo de apertura del TP objetivo
EVAPCP	%	Valor de trabajo de control de la válvula de solenoide de purga	• Inactivo (después del calentamiento): Aprox. 0% • Carreras (velocidad del motor 2.000 rpm): 4.3-35% • Carreras (velocidad del motor 4.000 rpm): aprox. 66%

EVAPCV * 5	Apagado en	Estado de funcionamiento de la válvula de solenoide CV	• El elemento de simulación (EVAPCV) está activado: activado
FAN1	Apagado en	Estado de funcionamiento del relé del ventilador de refrigeración n. ° 1	• Relé de ventilador de enfriamiento No.1 desactivado: desactivado • Relé de ventilador de enfriamiento No.1 encendido: Activado
FAN3	Apagado en	Estado de funcionamiento del relé del ventilador de refrigeración n. ° 2 y n. ° 3	• Relé ventilador de refrigeración No.2 y No.3 desactivado: desactivado • Relé ventilador de refrigeración No.2 y No.3 encendido: encendido
FCL * 5	Apagado en	Verificar el estado de iluminación de la luz de advertencia de la tapa de combustible	• Verifique que la luz de advertencia de la tapa del combustible no esté iluminada: Apagada • Compruebe la luz de advertencia de la tapa del combustible iluminada: encendida
FIA	-	Cantidad de inyección de combustible	• Muestra la cantidad de inyección de combustible
FLI	%	Nivel de combustible	• Nivel de combustible F: aprox. 100% • Nivel de combustible E: Aprox. 0%
FP	Apagado en	Estado de funcionamiento del relé de la bomba de combustible	• Encendido conectado (motor apagado): apagado • Poniendo en marcha: En • Inactivo (después del calentamiento): encendido
FP_DUTY	%	Valor de servicio de control del módulo de control de la bomba de combustible	• Encendido conectado (motor apagado): Aprox. 55.74% • Arranque: Aprox. 95% • Inactivo (después del calentamiento): Aprox. 55.74%
FTP * 5	KPa {MPa}, mBar {Bar}, psi, en H20	Presión del tanque de combustible	• Muestra la presión del tanque de combustible

	V	Tensión del sensor de presión del depósito de combustible	• La presión del tanque de combustible es igual a la presión barométrica: Aprox. 2.6 V
FUEL_P_DSD	KPa {MPa}, mBar {Bar}, psi, en H20	Presión de combustible objetivo (bomba de combustible de alta presión)	• Muestra la presión del combustible objetivo (bomba de combustible de alta presión)
FUEL_PRES	KPa {MPa}, mBar {Bar}, psi, en H20	Presion de combustible	• Muestra la presión del combustible
	V	Tensión del sensor de presión de combustible	• La presión del combustible es de 3.0 MPa {31 kgf / cm ^{2} , 435 psi}: Aprox. 0.92 V • La presión del combustible es de 4.8 MPa {49 kgf / cm ^{2} , 696 psi}: Aprox. 1.17 V
FUELPW	Segundo	Ancho de pulso de inyección de combustible (tiempo de activación del inyector de combustible) salida al inyector de combustible	• Inactivo (después del calentamiento): Aprox. 1.4 ms • Carreras (la velocidad del motor es de 2.000 rpm): Aprox. 1.1 ms • Carreras (la velocidad del motor es de 4.000 rpm): Aprox. 1.0 ms
FUELSYS	OL / CL / OL_Drive / OL_Fault / CL_Fault	Se muestra el estado de retroalimentación del control de inyección de combustible OL: el control de retroalimentación está desactivado al arrancar el motor en frío CL: durante el control de retroalimentación por sensor A / F y HO2S OL_Drive: mientras se detiene el control de retroalimentación OL_Fault: el control de realimentación se deshabilita debido a un mal funcionamiento del sistema	• Inactivo (después del calentamiento): OL o CL • Carreras (la velocidad del motor es de 2.000 rpm): CL • Desaceleración del corte de combustible (pedal del acelerador liberado de la velocidad del motor de 4.000 rpm o más): OL-Drive

		CL_Fault: durante el control de retroalimentación con sensor de A / F o HO2S que tiene un mal funcionamiento	
GEAR * 4	Desconocido / 1st / 2nd / 3rd / 4th / 5th / 6th / Not in P / Park / Neutral / Drive / Reverse	Gear ordenado	• Palanca selectora en la posición P: Park • Palanca selectora en la posición R: Inversa • Palanca selectora en la posición N: Neutral • La palanca selectora está en posición D o M mientras el vehículo está parado: 1ra.
GRL_SHT * 1	%	Posición activa del obturador de aire	• Muestra la posición del obturador de aire activo
GRL_SHT_CAL * 1	No / Medio abierto / Medio cerrado / Totalmente	Activo obturador de aire completamente abierto / cerrado estado de aprendizaje de posición	• Muestra el estado activo de aprendizaje del obturador de aire activo totalmente abierto / cerrado
HTR11	Apagado en	Estado de funcionamiento del calentador del sensor A / F	• Encendido conectado (motor apagado): apagado • Inactivo (después del calentamiento): encendido
	%	Valor de trabajo de control del calentador del sensor A / F	• Encendido conectado (motor apagado): 0% • Inactivo (después del calentamiento): Aprox. 40%
HTR12	Apagado en	Estado de operación del calentador HO2S	• Encendido conectado (motor apagado): apagado • Inactivo (después del calentamiento): encendido
	%	Valor de servicio de control del calentador HO2S	• Encendido conectado (motor apagado): 0% • Inactivo (después del calentamiento): Aprox. 40%
YO EN	° C, ° F	Temperatura del aire de admisión (No.1)	• Muestra IAT (No.1)
	V	Tensión del sensor IAT No.1	• IAT es 20 ° C (68 ° F): Aprox. 2.70 V • IAT es 40 ° C (104 ° F): Aprox. 1.80 V • IAT es 60 ° C (140 ° F): Aprox. 1.20 V

IAT2	° C, ° F	Temperatura del aire de admisión (No.2)	• Muestra IAT (No.2)
	V	Tensión del sensor IAT No.2	• IAT2 es 20 ° C (68 ° F): Aprox. 3.57 V • IAT2 es 40 ° C (104 ° F): Aprox. 2.70 V • IAT2 es 60 ° C {140 ° F}: Aprox. 1.87 V
INGEAR * 3	Apagado en	Los engranajes están enganchados	• Cuando se cumplen las siguientes condiciones: ▪ Aparte de neutral ▪ Pedal de embrague lanzado • Excepto arriba: apagado
ISC_FBK	%	Valor de retroalimentación ISC	• IAT2 es 20 ° C (68 ° F): Aprox. 3.57 V • IAT2 es 40 ° C (104 ° F): Aprox. 2.70 V • IAT2 es 60 ° C {140 ° F}: Aprox. 1.87 V
ISC_FBK_LRN	%	Valor de aprendizaje para calcular la cantidad de comentarios de ISC	• Muestra el valor de aprendizaje de retroalimentación ISC
IVS	Desactivado Idle / Idle	Condición CTP	• Racing: Off Idle • Inactivo: inactivo
KNOCKR	°	Cantidad de retardo del árbol de levas cuando se determina un golpe	• Encendido conectado (motor apagado): 0 ° • Inactivo (después del calentamiento): 0 °
CARGA	%	Relación entre la cantidad real de aire de admisión y la cantidad máxima de carga de aire (volumen de masa) del cilindro	• Inactivo (después del calentamiento): Aprox. 17.64% • Carreras (la velocidad del motor es de 2.000 rpm): Aprox. 14.51% • Carreras (la velocidad del motor es de 4.000 rpm): Aprox. 21.17%
LONGFT1	%	Cantidad de corrección de aprendizaje de combustible estimada en base a la señal del sensor A / F	• Inactivo (después del calentamiento): Aprox. -2.34% • Carreras (la velocidad del motor es de 2.000 rpm): Aprox. -0.78%

			• Carreras (la velocidad del motor es de 4.000 rpm): Aprox. -0.78%
LONGFT12	%	Cantidad de corrección de aprendizaje de combustible estimada según la señal del sensor de oxígeno calentado	• Inactivo (después del calentamiento): Aprox. 0%
LOW_OIL	Nunca detectado / detectado	Condición de presión del aceite del motor Nunca detectado: la presión del aceite del motor es alta Detectado: la presión del aceite del motor es baja	• Encendido conectado (motor apagado): Detectado • Inactivo (después del calentamiento): Detectado • Carreras (la velocidad del motor es de 2.000 rpm): nunca se detectó
M_GEAR * 3	Neutro / 1ª marcha / 2ª marcha / 3ª marcha / 4ª marcha / 5ª marcha / 6ª marcha / Retroceso / Indefinida / Automático / Ingreso_ / YSF / Error	Posición de cambio manual	• Muestra la posición del cambio manual
MAF	g / seg	Flujo de masa de aire	• Muestra MAF
	V	Voltaje del sensor MAF	• Encendido conectado (motor apagado) (MAF: 0,59 g / s {0,078 lb / min}): Aprox. 0.72 V • Inactivo (después del calentamiento) (MAF: 2.17 g / s {0.287 lb / min}): Aprox. 0.86 V • Carreras (la velocidad del motor es de 2.000 rpm) (MAF: 4.73 g / s {0.626 lb / min}): Aprox. 1.07 V
MAPA	KPa {MPa}, mBar {Bar}, psi, en H20	Presión absoluta del colector	• Muestra el mapa
	V	Tensión del sensor MAP	• Encendido conectado (motor apagado) (MAP: 101 kPa {1.03 kgf / cm ^{2} , 14.6 psi}): Aprox. 4.07 V • Inactivo (después del calentamiento) (MAP: 33 kPa {0.34 kgf / cm ^{2} , 4.8 psi}): Aprox. 1.34 V • Carreras (la velocidad del motor es de 2,000 rpm) (MAP: 26 kPa [0.27 kgf /

			cm ^{2} , 3.8 psi}): Aprox. 1.05 V
MF_CAT1	-	Número de fallas de encendido en el cilindro n. ° 1 que conducen al aumento de la temperatura del convertidor catalítico (la temperatura del convertidor catalítico aumenta debido a la combustión del combustible alrededor del convertidor catalítico después de una falla de encendido)	• Muestra el número de fallas de encendido correspondientes al posible daño del convertidor catalítico (cilindro No.1)
MF_CAT_2	-	Número de fallas de encendido en el cilindro n. ° 2 que conducen al aumento de la temperatura del convertidor catalítico (la temperatura del convertidor catalítico aumenta debido a la combustión del combustible alrededor del convertidor catalítico después de la falla de encendido)	• Muestra el número de fallas de encendido correspondientes a un posible daño del convertidor catalítico (cilindro No.2)
MF_CAT_3	-	Número de fallas en el cilindro n. ° 3 que conducen al aumento de la temperatura del convertidor catalítico (la temperatura del convertidor catalítico aumenta debido a la combustión del combustible alrededor del convertidor catalítico después de la falla de encendido)	• Muestra el número de fallas de encendido correspondientes al posible daño del convertidor catalítico (cilindro Nº 3)
MF_CAT_4	-	Número de fallas en el cilindro n. ° 4 que conducen al aumento de la temperatura del convertidor catalítico (la temperatura del convertidor catalítico aumenta debido a la combustión del combustible alrededor del convertidor catalítico después de la falla de encendido)	• Muestra el número de fallas de encendido correspondientes a un posible daño del convertidor catalítico (cilindro Nº 4)
MF_CAT_FCC	-	Umbral de determinación de mal funcionamiento para el número de fallas de encendido (número total en todos los cilindros) que conduce a un aumento de la temperatura del convertidor catalítico	• Muestra el número de determinaciones de fallo de encendido (para convertidor catalítico)
MF_CAT_TTL	-	Número de fallas de encendido (número total en todos los cilindros) que conducen a un	• Muestra el número de fallas de encendido correspondientes a un

		aumento de la temperatura del convertidor catalítico	posible daño del convertidor catalítico (total)
MF_EMI1	-	Número de fallas de encendido en el cilindro No.1 bajo las condiciones requeridas por las regulaciones de emisión	• Muestra el número de fallas de encendido que posiblemente afecten la emisión (cilindro No.1)
MF_EMI_2	-	Número de fallas en el cilindro n. ° 2 bajo las condiciones requeridas por las regulaciones de emisión	• Muestra el número de fallas de encendido que posiblemente afectan la emisión (cilindro No.2)
MF_EMI_3	-	Número de fallas en el cilindro n. ° 3 bajo las condiciones requeridas por las regulaciones de emisión	• Muestra el número de fallas de encendido que posiblemente afecten la emisión (cilindro Nº 3)
MF_EMI_4	-	Número de fallas de encendido en el cilindro Nº 4 bajo las condiciones requeridas por las regulaciones de emisión	• Muestra el número de fallas de encendido que posiblemente afecten a la emisión (cilindro Nº 4)
MF_EMI_FCC	-	Umbral de determinación de mal funcionamiento para el número de fallas de encendido (número total en todos los cilindros) bajo las condiciones requeridas por las regulaciones de emisión	• Muestra el número de determinaciones de fallo de encendido (para emisión)
MF_EMI_TTL	-	Número de fallas de encendido (número total en todos los cilindros) bajo las condiciones requeridas por las regulaciones de emisión	• Muestra el número de fallas de encendido que posiblemente afecten la emisión (total)
MIL	Apagado en	Verificar el estado de iluminación de la luz del motor	• Verifique que la luz del motor no esté iluminada: apagada • Verifique que la luz del motor esté iluminada: encendida
MIL_DIS	km {mph}, pies, mi	Distancia recorrida desde verificar la luz del motor iluminada	• Muestra la distancia recorrida desde que se verificó la luz del motor
O2S11	µA	Corriente del sensor A / F	• Inactivo (después del calentamiento): Aprox. -39 µA • Desaceleración del corte de combustible (pedal del acelerador liberado de la velocidad del motor de

			4.000 rpm o más): Aprox. 3.84 mA
O2S12	V	Voltaje HO2S	• Inactivo (después del calentamiento): 0-1.0 V • Desaceleración del corte de combustible (pedal del acelerador liberado de la velocidad del motor de 4.000 rpm o más): Aprox. 0 V
OIL_P_SOL	Apagado en	Estado de funcionamiento de la válvula de solenoide del aceite del motor	• ECT por debajo de 98 ° C (208 ° F) y velocidad del motor por debajo de 4.000 rpm: encendido • ECT por encima de 98 ° C (208 ° F) o velocidad del motor por encima de 4.000 rpm: desactivada
OIL_TEMP	° C, ° F	Temperatura estimada del aceite del motor	• Muestra la temperatura estimada del aceite del motor
PN_SW * 4	Abrir cerrado	Estacionamiento / neutral	• Palanca selectora en posición P o posición N: cerrada • Excepto arriba: abierto
PRE_CHG_DIS * 1	km, ft {mi}	Distancia a la precarga	• Muestra la distancia en la precarga
RO2FT1	%	Cantidad de corrección de combustible basada en la señal HO2S que incluye SHRTFT12 y LONGFT12	• Inactivo (después del calentamiento): Aprox. 0.5% • Desaceleración del corte de combustible (pedal del acelerador liberado de la velocidad del motor de 4.000 rpm o más): Aprox. 3.99%
RPM	RPM	La velocidad del motor	• Muestra la velocidad del motor
SHRTFT1	%	Cantidad de corrección de realimentación de combustible estimada en función de la señal del sensor de A / F	• Inactivo (después del calentamiento): Aprox. 1.56% • Carreras (la velocidad del motor es de 2.000 rpm): Aprox. -3.12%

			• Carreras (la velocidad del motor es de 4.000 rpm): Aprox. -8.59%
SHRTFT12	%	Cantidad de corrección de realimentación de combustible estimada en base a la señal HO2S	• Inactivo (después del calentamiento): Aprox. 0%
SPARKADV	°	Tiempo de ignicion	• Muestra el tiempo de encendido
Prueba	Apagado en	Condición de operación del modo de prueba debido a la operación de anulación forzada	• Modo de prueba desactivado: desactivado • Modo de prueba encendido: encendido
TH_M	-	Monitor del termostato	• Indica la relación de radiación de calor (radiación de calor cuando el termostato está funcionando mal / radiación de calor cuando el termostato es normal) cuando se termina la supervisión del termostato
TH_M_MAX	-	Monitor de termostato max	• Indica el límite superior de la relación de radiación de calor (radiación de calor cuando el termostato está funcionando mal / radiación de calor cuando el termostato es normal) para la ejecución del monitoreo del termostato
TH_M_MIN	-	Monitor de termostato min	• Indica el límite inferior de la relación de radiación de calor (radiación de calor cuando el termostato está funcionando mal / radiación de calor cuando el termostato es normal) para la ejecución del monitoreo del termostato
TP REL	%	Ángulo de apertura de la válvula de mariposa (valor relativo) con valor en la válvula de la válvula de mariposa completamente abierta como el punto de inicio	• Pedal acelerador liberado: Aprox. 12% • Pedal del acelerador completamente presionado: aprox. 82%

TP1	V	Tensión N ° 1 del sensor de TP	• Pedal acelerador liberado: Aprox. 1.11 V • Pedal del acelerador completamente presionado: aprox. 4.59 V
	%	Posición de la válvula de mariposa No.1	• Pedal acelerador liberado: Aprox. 22% • Pedal del acelerador completamente presionado: aprox. 92%
TP2	V	Tensión del sensor TP No.2	• Pedal acelerador liberado: Aprox. 3.92 V • Pedal del acelerador completamente presionado: aprox. 0.41 V
	%	Posición de la válvula de mariposa No.2	• Pedal acelerador liberado: Aprox. 22% • Pedal del acelerador completamente presionado: aprox. 82%
TPCT	V	TP sensor No.1 voltaje en CTP	• Encendido conectado (motor apagado): Aprox. 0.5 V
TPCT2	V	Tensión del sensor TP No.2 en CTP	• Encendido conectado (motor apagado): Aprox. 4.5 V
VPWR	V	Voltaje positivo de la batería	• Muestra el voltaje de la batería
VSS	KPH, MPH	Velocidad del vehículo	• Muestra la velocidad del vehículo
VT EX_DES	°	Tiempo de válvula de escape deseado	• Muestra el tiempo deseado de la válvula de escape
VT IN_ACT	°	Tiempo real de la válvula de admisión	• Muestra el tiempo real de la válvula de admisión
VT IN_DES	°	Tiempo de válvula de admisión deseado	• Muestra el tiempo deseado de la válvula de admisión
VT_EX_ACT	°	Tiempo real de la válvula de escape	• Muestra el tiempo real de la válvula de escape
VT_EX_DUTY	%	Valor de trabajo de control OCV	• Inactivo (después del calentamiento): Aprox. 0%

			• Carreras (la velocidad del motor es de 2.000 rpm): Aprox. 46%

* 1

Con i-ELOOP

* 2

Sin i-ELOOP

* 3

MTX

* 4

ATX

Mazda6 - Motor

CONFIGURACIÓN DEL PCM (USANDO LA FUNCIÓN DE LEER / ESCRIBIR) [SKYACTIV-G 2.5]

NOTA:

Al realizar la configuración, es necesario leer la información de especificación del vehículo desde el PCM antes de reemplazarlo. Conecte el M-MDS al vehículo y realice la identificación del vehículo antes de retirar el PCM. La información de especificación del vehículo se almacena temporalmente en el M-MDS.

1. Conecte el M-MDS al DLC-2.

2. Después de identificar el vehículo, seleccione los siguientes elementos de la pantalla de inicialización del M-MDS.

Seleccione "Programación del módulo".

3. Luego, seleccione elementos del menú de la pantalla en el siguiente orden.

Seleccione "Instalación del módulo programable".

Seleccione "PCM".

4. Realice la configuración de acuerdo con las instrucciones en la pantalla.

PRECAUCIÓN:

Cuando se realiza la configuración, la comunicación CAN entre el PCM y el módulo de control conectado a la línea CAN se corta temporalmente, y se pueden detectar los DTC

de error de comunicación. Después de realizar la configuración, verifique los DTC para el módulo de control conectado a la línea CAN y desactívela si se detecta algún DTC.

5. Verifique los DTC para todos los módulos de control conectados a la línea CAN.

Si hay algún DTC almacenado, desactívelo.

Si se borra el DTC, finalice el procedimiento porque la configuración se ha completado normalmente.

Si el DTC permanece, realice la solución de problemas de acuerdo con el DTC.

Mazda6 - Motor

CONFIGURACIÓN PCM (USANDO DATOS CONSTRUIDOS) [SKYACTIV-G 2.5]

NOTA:

Si la configuración se realiza utilizando datos As-Built, el valor establecido de la función de personalización se restablece al valor inicial (condición cuando se envía de fábrica). Verifique el valor establecido con el cliente y realice la configuración de la función de personalización después de realizar la configuración utilizando datos As-Built.

1. Conecte el M-MDS al DLC-2.

2. Después de identificar el vehículo, seleccione los siguientes elementos de la pantalla de inicialización del M-MDS.

Seleccione "Programación del módulo".

3. Luego, seleccione elementos del menú de la pantalla en el siguiente orden.

Seleccione "As-Built".

Seleccione "PCM".

4. Realice la configuración de acuerdo con las instrucciones en la pantalla.

PRECAUCIÓN:

Cuando se realiza la configuración, la comunicación CAN entre el PCM y el módulo de control conectado a la línea CAN se corta temporalmente, y se pueden detectar los DTC de error de comunicación. Después de realizar la configuración, verifique los DTC para el módulo de control conectado a la línea CAN y desactívela si se detecta algún DTC.

5. Verifique los DTC para todos los módulos de control conectados a la línea CAN.

Si hay algún DTC almacenado, desactívelo.

Si se borra el DTC, finalice el procedimiento porque la configuración se ha completado normalmente.

Si el DTC permanece, realice la solución de problemas de acuerdo con el DTC.

Mazda6 - Motor

INSPECCIÓN DEL INTERRUPTOR DE POSICIÓN DEL PEDAL DEL EMBRAGUE (CPP) [SKYACTIV-G 2.5]

Inspección de continuidad

1. Verifique que el interruptor CPP esté instalado correctamente. (Consulte REMOCION / INSTALACION DEL INTERRUPTOR DE POSICION DEL PEDAL DE EMBRAGUE [C66M-R] .)

2. Desconecte el cable negativo de la batería. (Ver DESCONEXIÓN / CONEXIÓN DEL CABLE DE LA BATERÍA NEGATIVA [SKYACTIV-G 2.5] .)

3. Desconecte el conector del interruptor CPP.

4. Verifique que la continuidad entre los terminales A y B del interruptor CPP cuando se presiona el pedal del embrague y cuando se suelta es de acuerdo con la siguiente tabla:

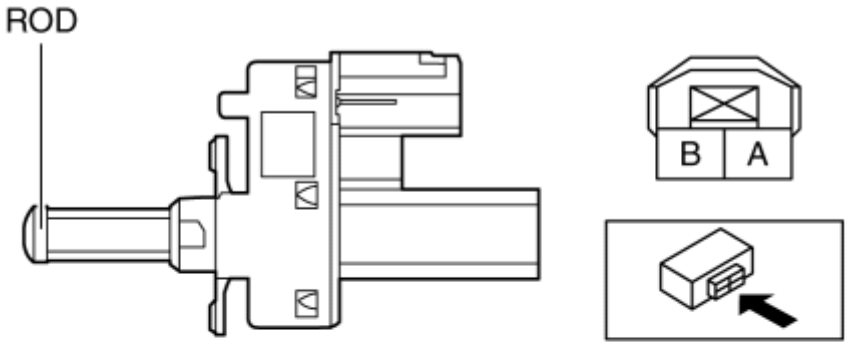

CPP SWITCH

Clutch pedal position	Continuity
Clutch pedal released (Rod is pressed.)	No continuity
Clutch pedal depressed (Rod is not pressed.)	Continuity detected

Si no se ha verificado, reemplace el interruptor CPP. (Consulte REMOCION / INSTALACION DEL INTERRUPTOR DE POSICION DEL PEDAL DE EMBRAGUE [C66M-R] .)

Mazda6 - Motor

INSPECCIÓN DEL INTERRUPTOR NEUTRA [SKYACTIV-G 2.5]

Inspección de continuidad

1. Desconecte el cable negativo de la batería. (Ver DESCONEXIÓN / CONEXIÓN DEL CABLE DE LA BATERÍA NEGATIVA [SKYACTIV-G 2.5] .)

2. Retire el interruptor neutral. (Consulte REMOCION / INSTALACION DEL INTERRUPTOR NEUTRAL [C66M-R]).

3. Inspeccione la continuidad entre los terminales A y B del interruptor neutro.

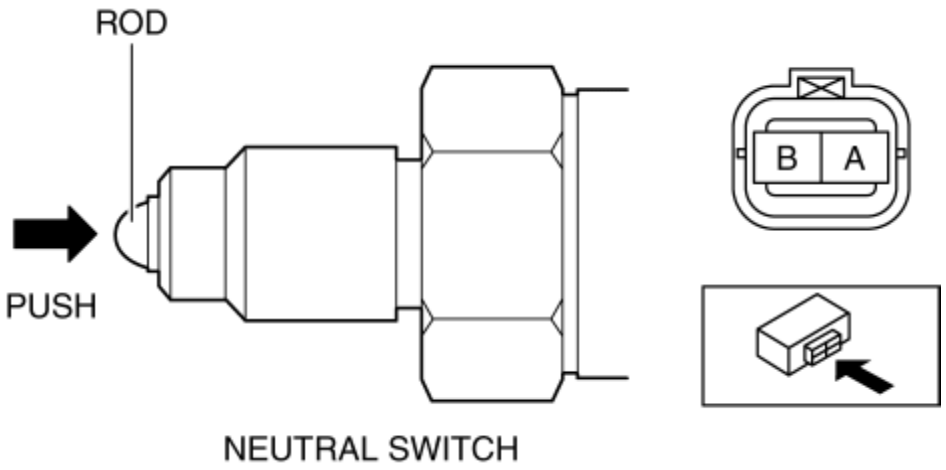

Si no es como se especifica, reemplace el interruptor neutral. (Consulte REMOCION / INSTALACION DEL INTERRUPTOR NEUTRAL [C66M-R]).

Especificación

Estado medido	Continuidad
Rod empujó	Continuidad detectada
Varilla no empujada	Sin continuidad

Mazda6 - Motor

INSPECCIÓN DEL INTERRUPTOR NEUTRA [SKYACTIV-G 2.5]

Inspección de continuidad

1. Desconecte el cable negativo de la batería. (Ver DESCONEXIÓN / CONEXIÓN DEL CABLE DE LA BATERÍA NEGATIVA [SKYACTIV-G 2.5] .)

2. Retire el interruptor neutral. (Consulte REMOCION / INSTALACION DEL INTERRUPTOR NEUTRAL [C66M-R]).

3. Inspeccione la continuidad entre los terminales A y B del interruptor neutro.

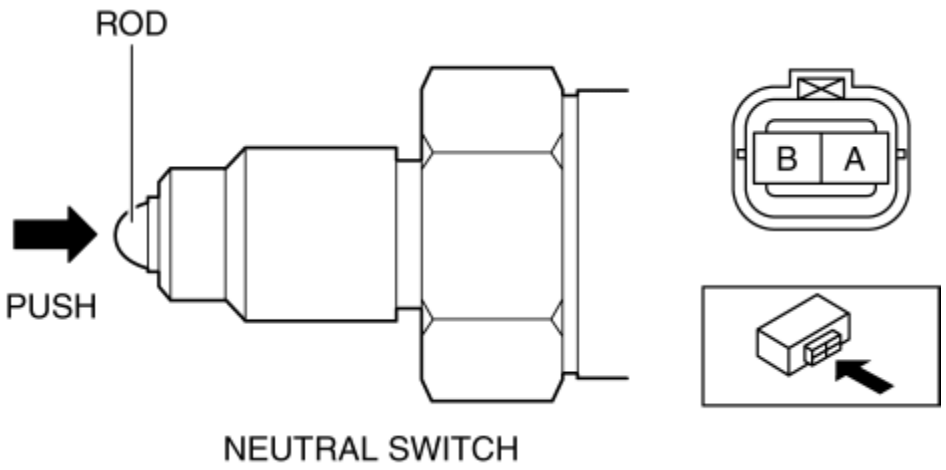

Si no es como se especifica, reemplace el interruptor neutral. (Consulte REMOCION / INSTALACION DEL INTERRUPTOR NEUTRAL [C66M-R]).

Especificación

Estado medido	Continuidad
Rod empujó	Continuidad detectada
Varilla no empujada	Sin continuidad

Mazda6 - Motor

DESMONTAJE / INSTALACIÓN DEL SENSOR DE TEMPERATURA DEL REFRIGERANTE DEL MOTOR (ECT) [SKYACTIV-G 2.5]

ADVERTENCIA:

Un motor caliente puede causar quemaduras severas. Apague el motor y espere hasta que esté frío antes de quitar el sensor de ECT.

Sensor ECT No.1

1. Desconecte el cable negativo de la batería. (Ver DESCONEXIÓN / CONEXIÓN DEL CABLE DE LA BATERÍA NEGATIVA [SKYACTIV-G 2.5] .)

2. Retire la placa del orificio del tapón. (Consulte REMOCION / INSTALACION DE LA PLACA DEL ORIFICIO DE ENCHUFE [SKYACTIV-G 2.5] .)

3. Drene el refrigerante del motor. (Ver REEMPLAZO DEL REFRIGERANTE DEL MOTOR [SKYACTIV-G 2.5] .)

4. Saque la manguera de evaporación Nº 1 del tanque de recogida y déjela a un lado.

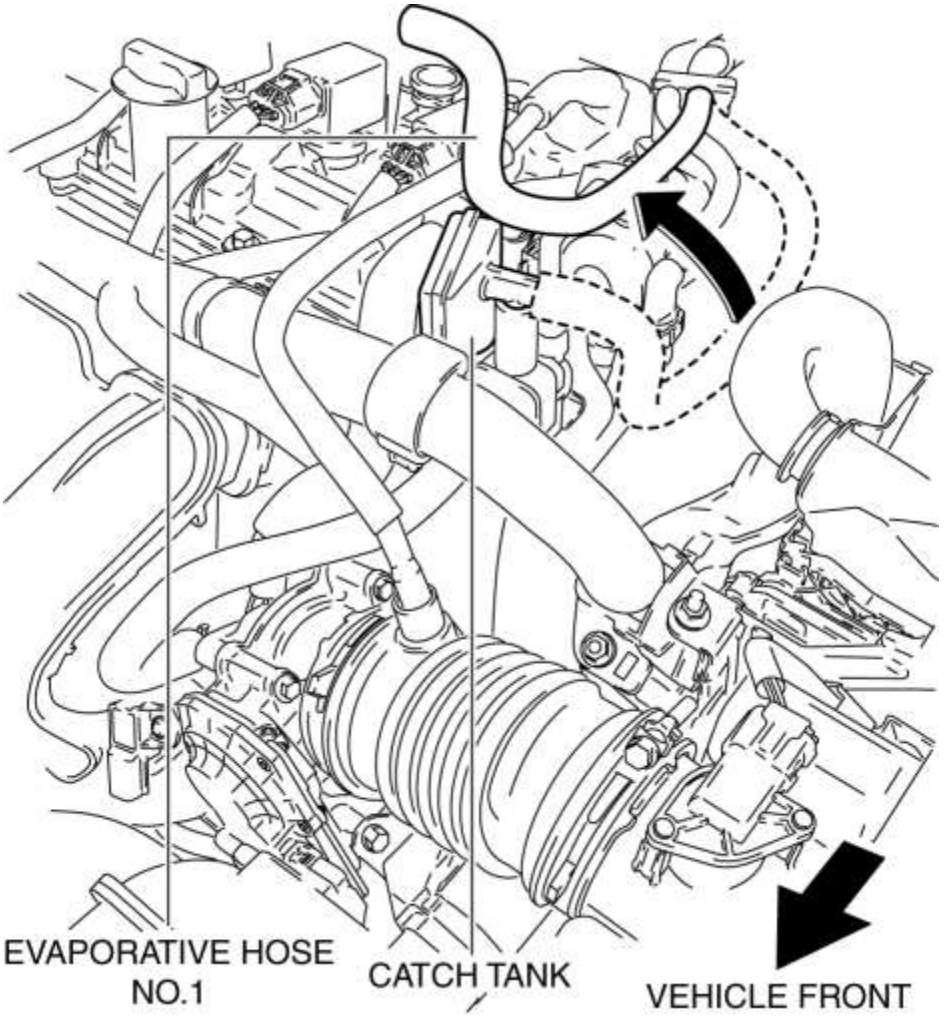

5. Saque la manguera de ventilación de la manguera de aire y déjela a un lado.

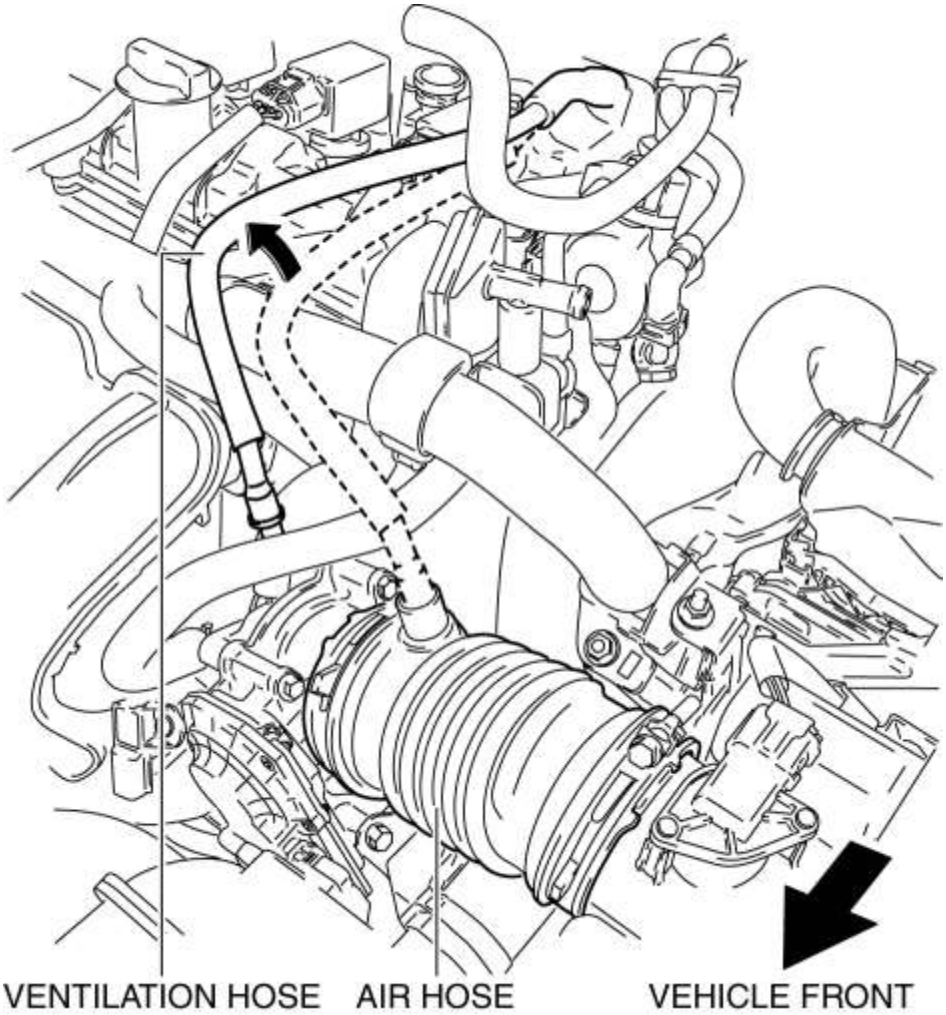

6. Retire los clips y afloje el arnés de cableado.

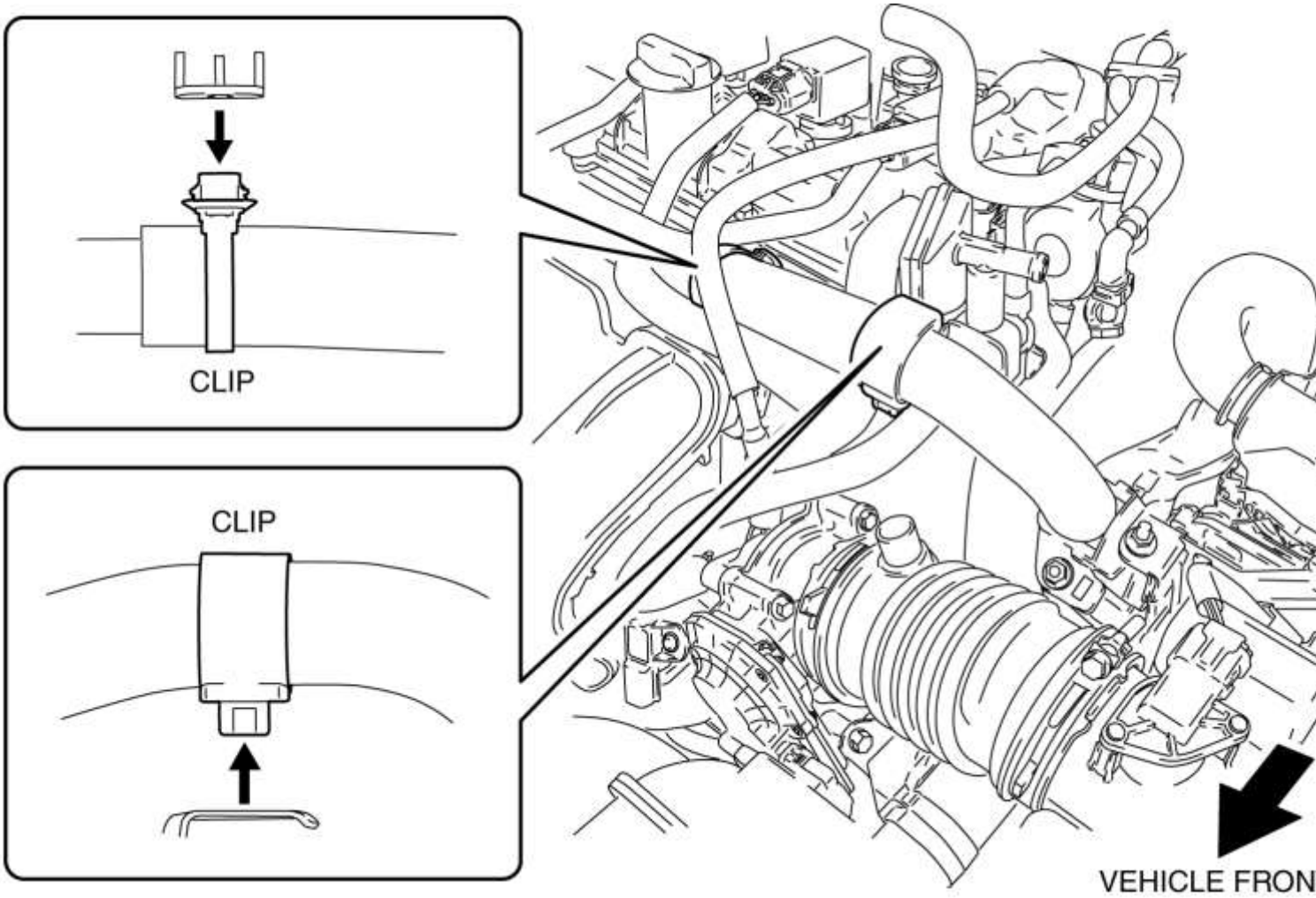

7. Desconecte el conector del sensor ECT No.1.

8. Retire el sensor de ECT No.1 usando la **SST** .

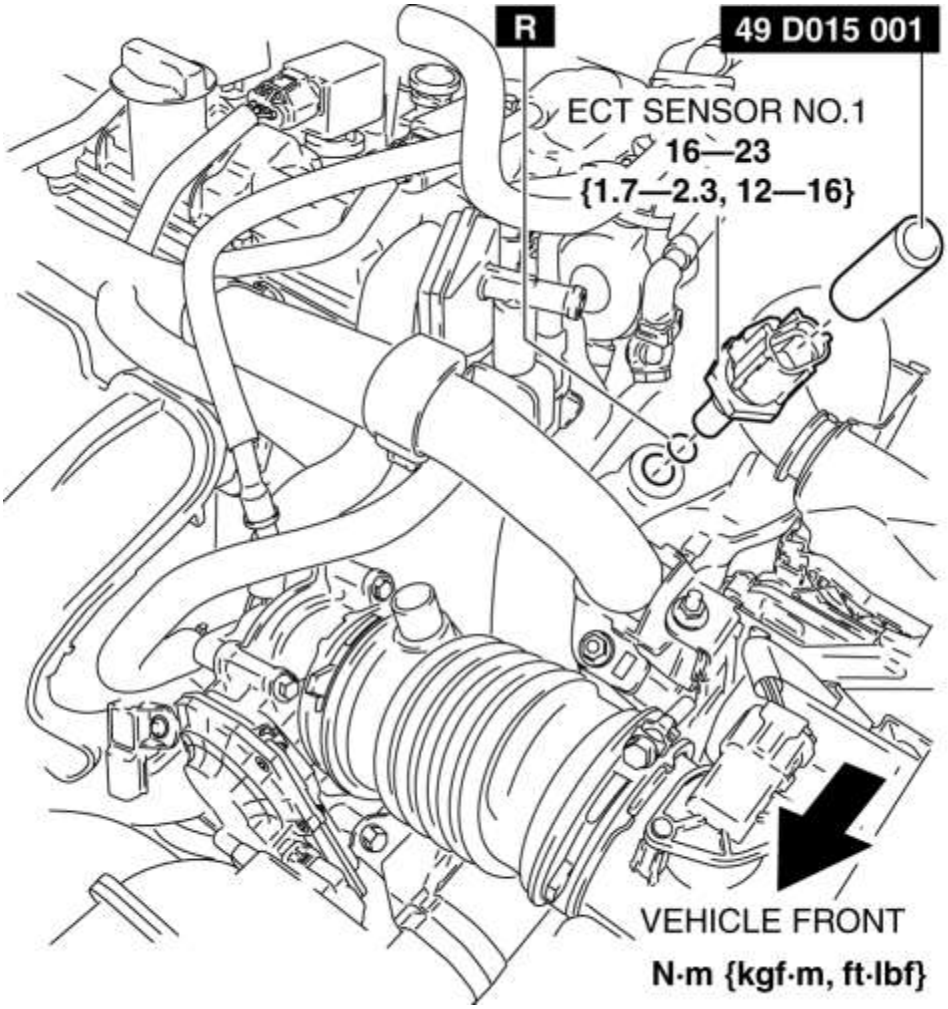

9. Instalar en el orden inverso de eliminación.

10. Vuelva a llenar el refrigerante del motor. (Ver REEMPLAZO DEL REFRIGERANTE DEL MOTOR [SKYACTIV-G 2.5] .)

Sensor ECT No.2

1. Desconecte el cable negativo de la batería. (Ver DESCONEXIÓN / CONEXIÓN DEL CABLE DE LA BATERÍA NEGATIVA [SKYACTIV-G 2.5] .)

2. Drene el refrigerante del motor. (Ver REEMPLAZO DEL REFRIGERANTE DEL MOTOR [SKYACTIV-G 2.5] .)

3. Retire la placa del orificio del tapón. (Consulte REMOCION / INSTALACION DE LA PLACA DEL ORIFICIO DE ENCHUFE [SKYACTIV-G 2.5] .)

4. Desconecte el conector del sensor ECT No.2.

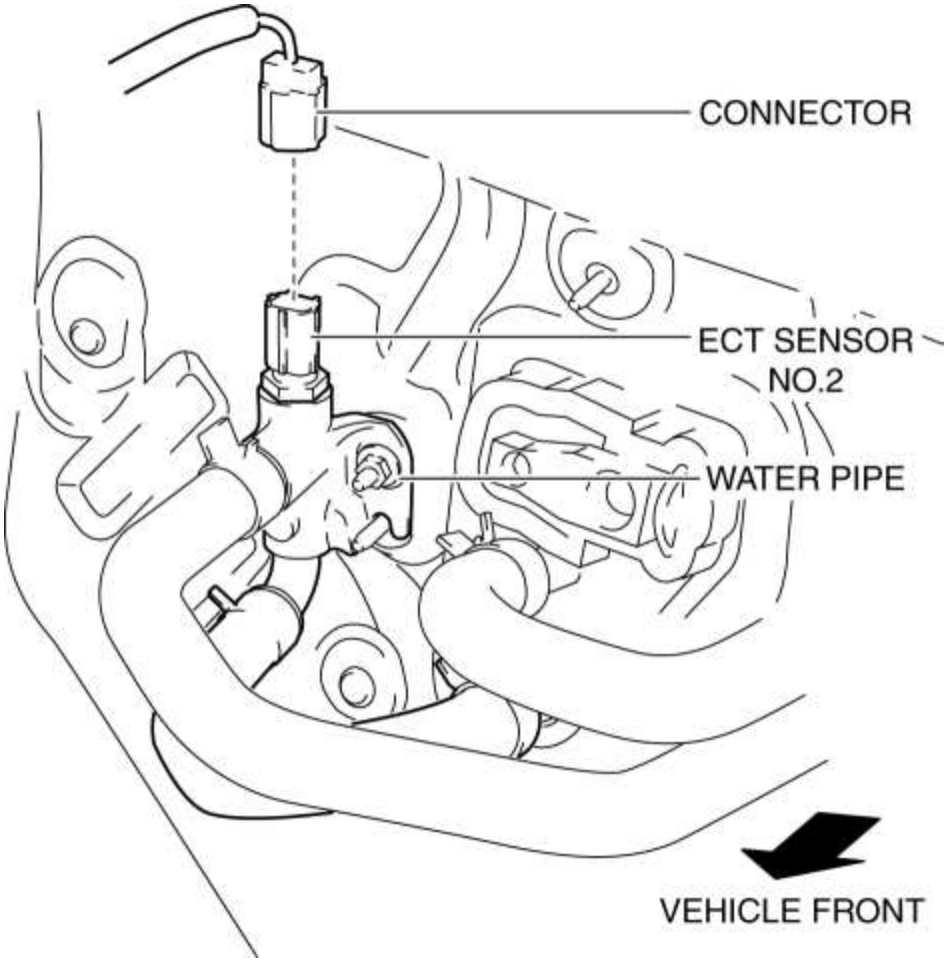

5. Desconecte las mangueras. (Consulte la Nota de conexión de la manguera).

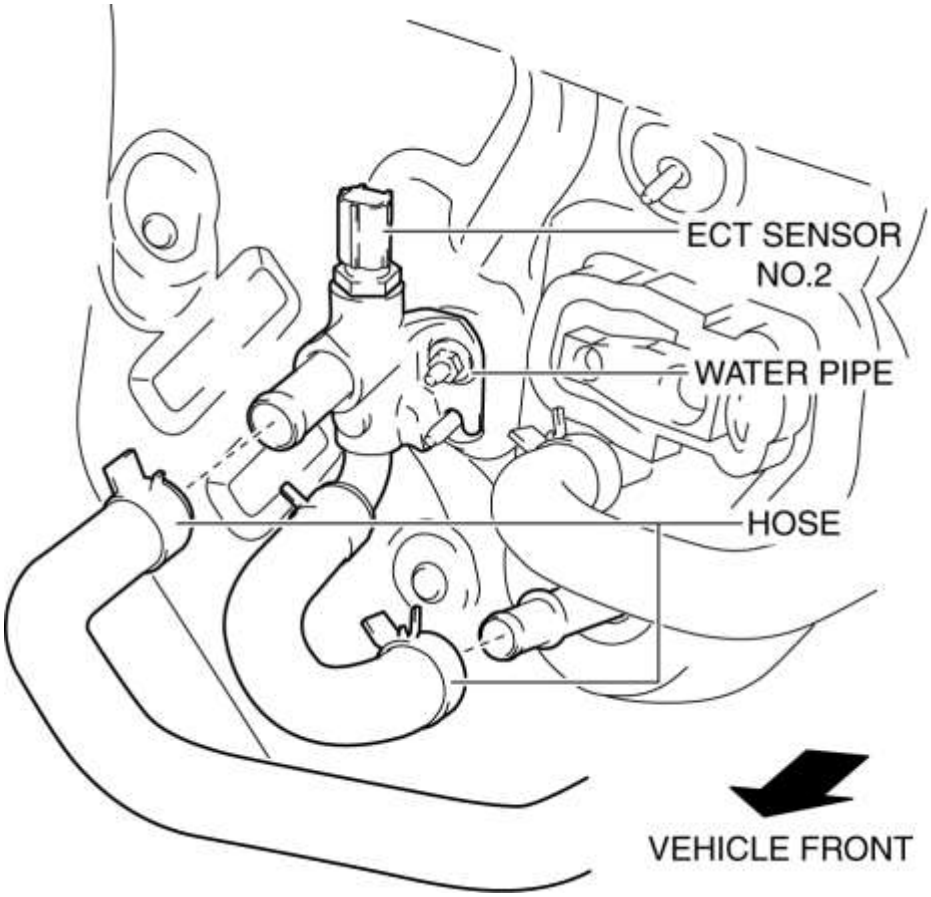

6. Retire la tuerca de la tubería de agua.

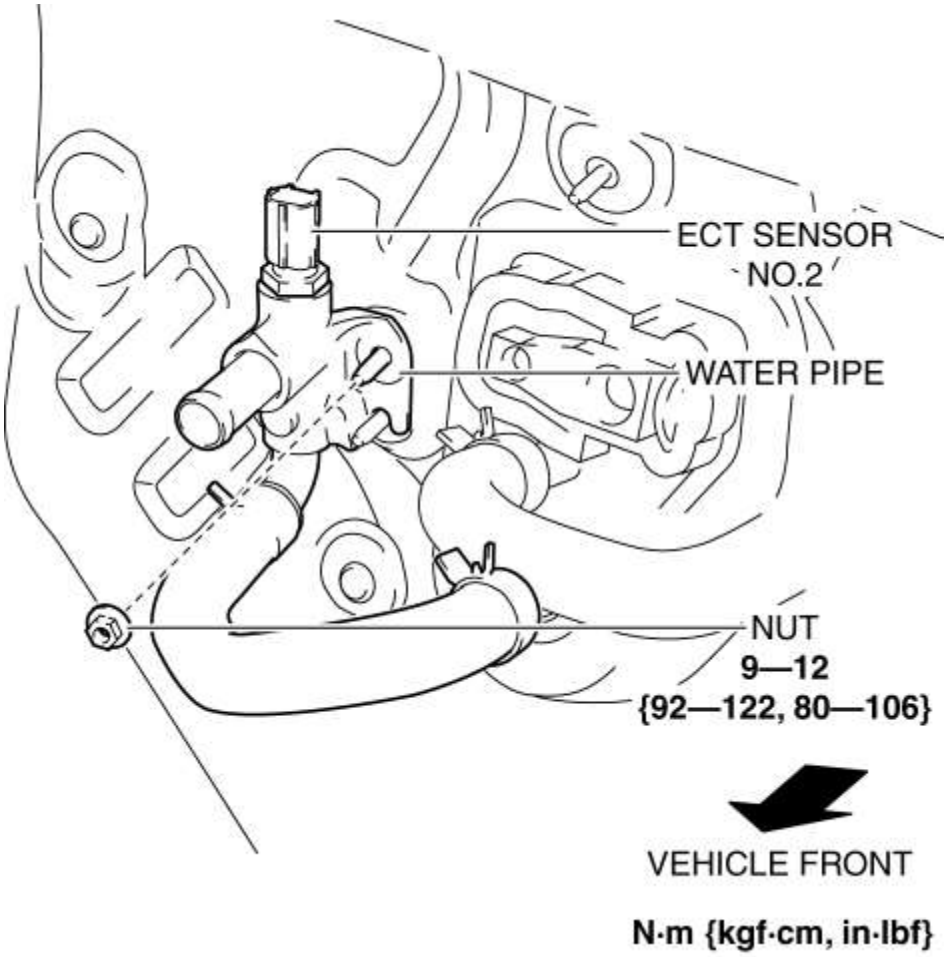

7. Mueva la tubería de agua en la dirección de la flecha que se muestra en la figura para quitarla. (Consulte la Nota de instalación de la tubería de agua).

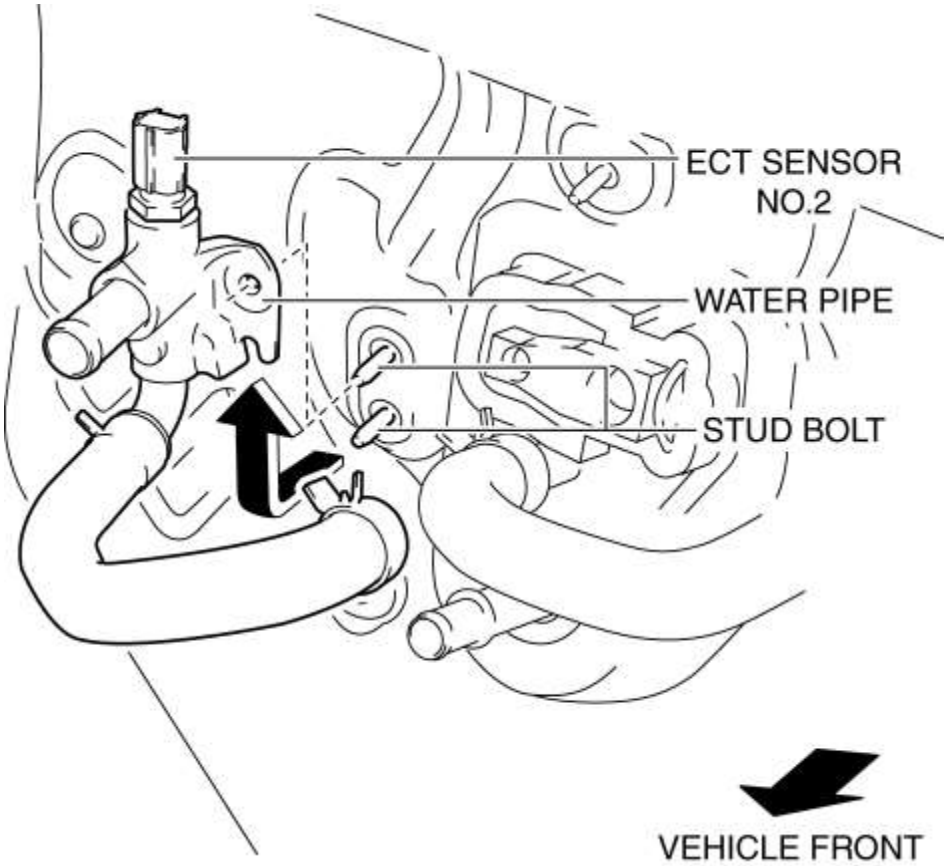

8. Retire el sensor de ECT No.2 utilizando el **SST** .

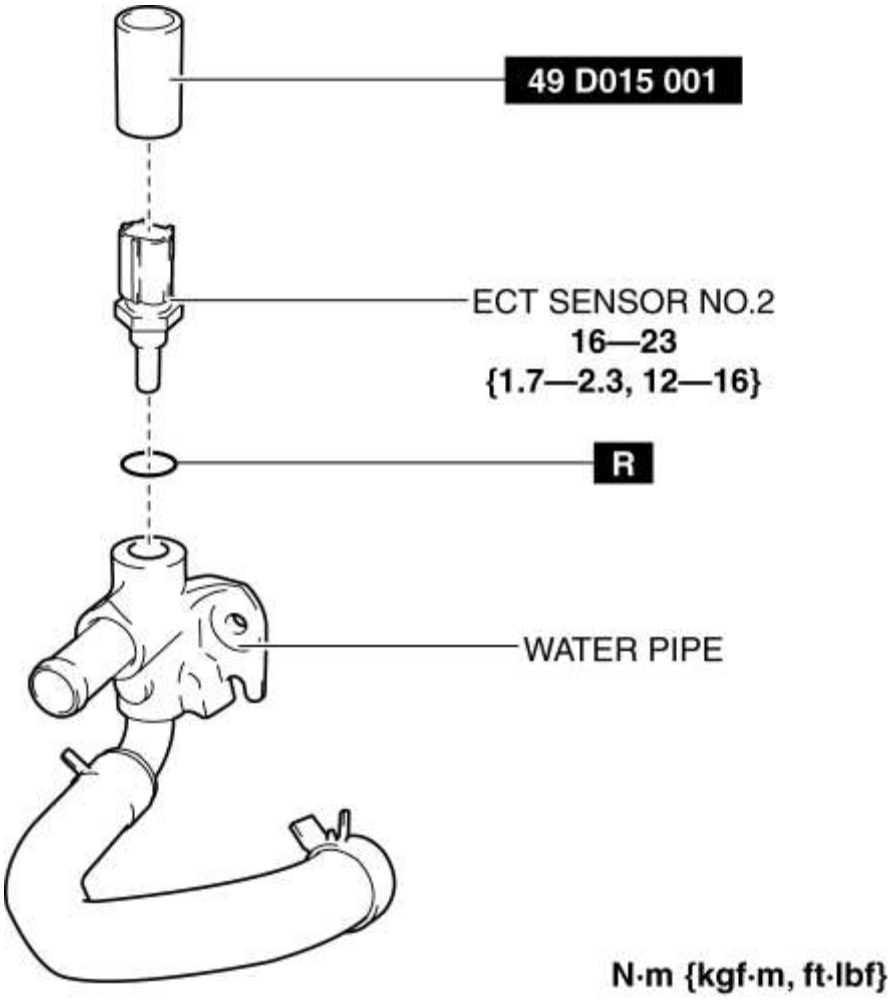

9. Instalar en el orden inverso de eliminación.

10. Vuelva a llenar el refrigerante del motor. (Ver REEMPLAZO DEL REFRIGERANTE DEL MOTOR [SKYACTIV-G 2.5] .)

Nota de conexión de manguera

1. Alinee las marcas blancas en la manguera con las marcas blancas en la tubería y conéctelas.

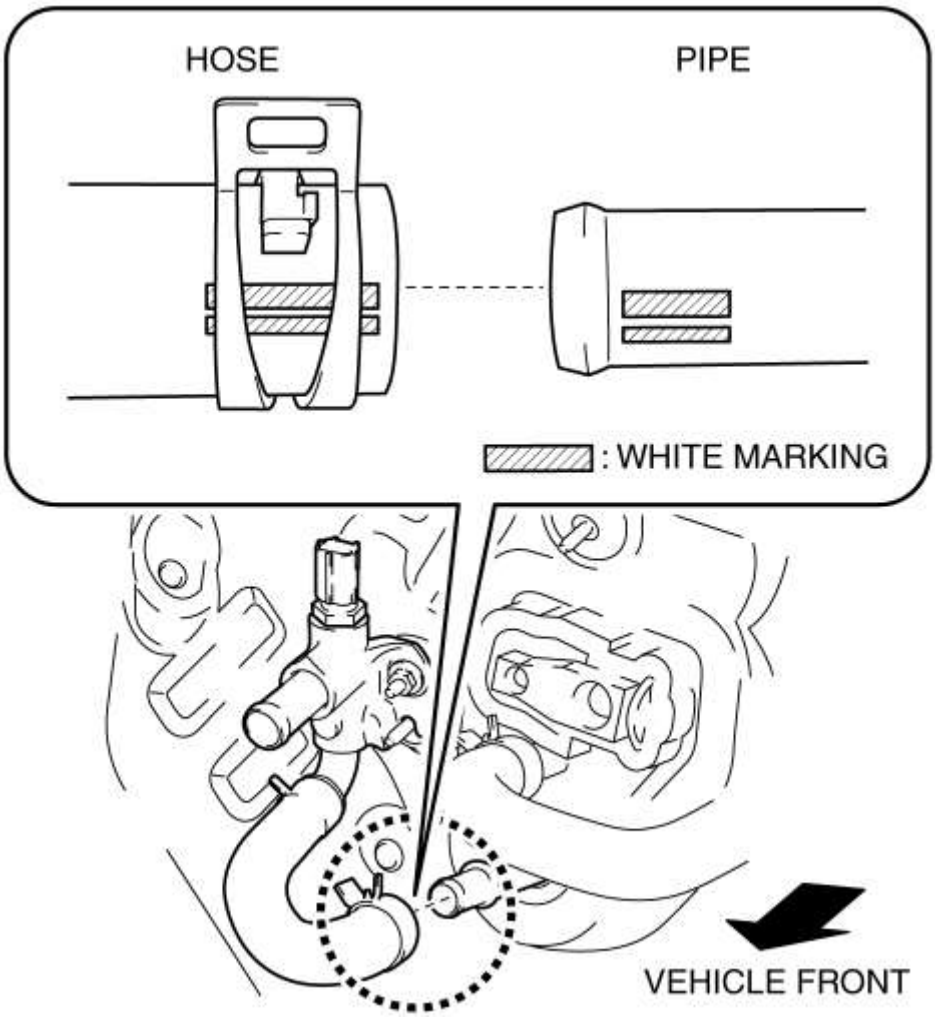

Nota de instalación de tubería de agua

1. Ensamble la tubería de agua de modo que el perno en negrita se inserte entre la sección A.

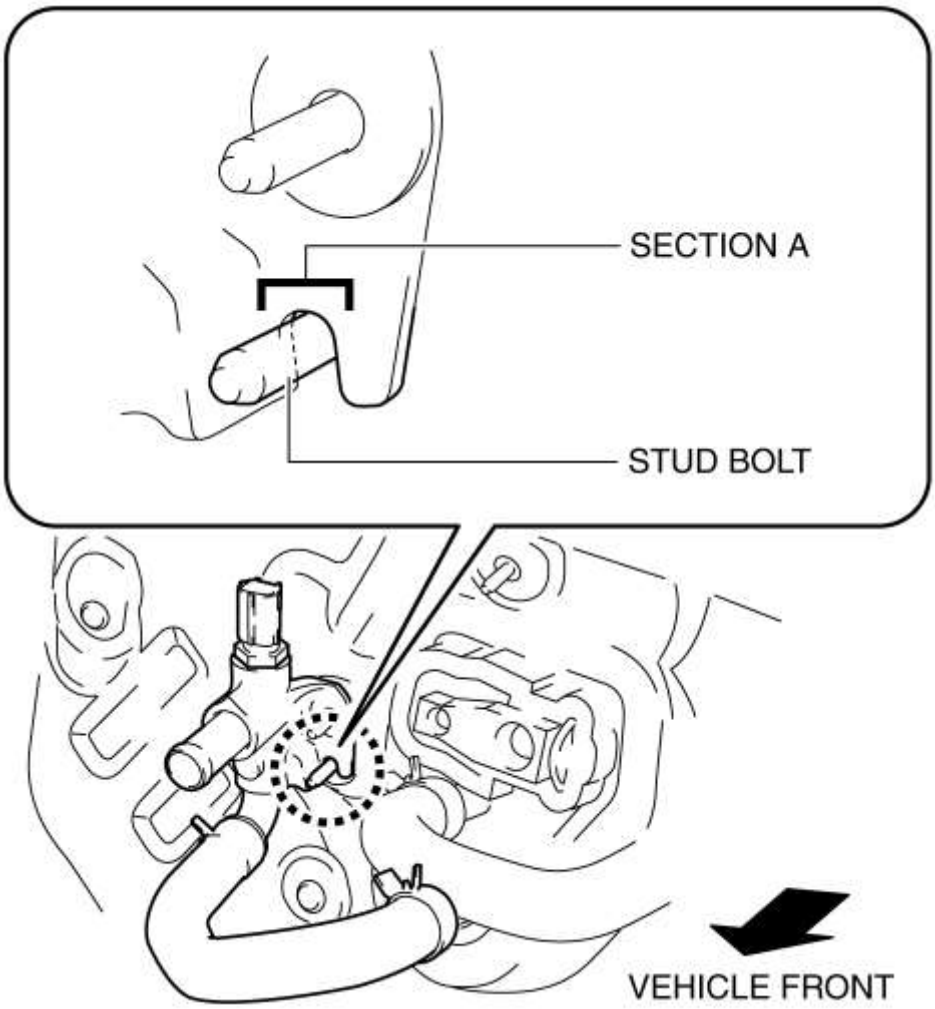

Mazda6 - Motor

INSPECCIÓN DEL SENSOR DE TEMPERATURA DE REFRIGERANTE DEL MOTOR (ECT) [SKYACTIV-G 2.5]

ADVERTENCIA:

Un motor caliente puede causar quemaduras severas. Apague el motor y espere hasta que esté frío antes de quitar el sensor de ECT.

Sensor ECT No.1

Inspección de resistencia

1. Desconecte el cable negativo de la batería. (Ver DESCONEXIÓN / CONEXIÓN DEL CABLE DE LA BATERÍA NEGATIVA [SKYACTIV-G 2.5] .)

2. Retire la placa del orificio del tapón. (Consulte REMOCION / INSTALACION DE LA PLACA DEL ORIFICIO DE ENCHUFE [SKYACTIV-G 2.5] .)

3. Drene el refrigerante del motor. (Ver REEMPLAZO DEL REFRIGERANTE DEL MOTOR [SKYACTIV-G 2.5] .)

4. Saque la manguera de evaporación Nº 1 del tanque de recogida y déjela a un lado. (Véase REMOCION / INSTALACION DEL SENSOR DE TEMPERATURA DEL REFRIGERANTE DEL MOTOR (ECT) [SKYACTIV-G 2.5].)

5. Saque la manguera de ventilación de la manguera de aire y déjela a un lado. (Véase REMOCION / INSTALACION DEL SENSOR DE TEMPERATURA DEL REFRIGERANTE DEL MOTOR (ECT) [SKYACTIV-G 2.5] .)

6. Retire los clips y afloje el arnés de cableado. (Véase REMOCION / INSTALACION DEL SENSOR DE TEMPERATURA DEL REFRIGERANTE DEL MOTOR (ECT) [SKYACTIV-G 2.5] .)

7. Desconecte el conector del sensor ECT No.1.

8. Retire el sensor de ECT No.1. (Véase REMOCION / INSTALACION DEL SENSOR DE TEMPERATURA DEL REFRIGERANTE DEL MOTOR (ECT) [SKYACTIV-G 2.5] .)

9. Coloque el sensor ECT Nº 1 en el agua con un termómetro y caliente el agua gradualmente.

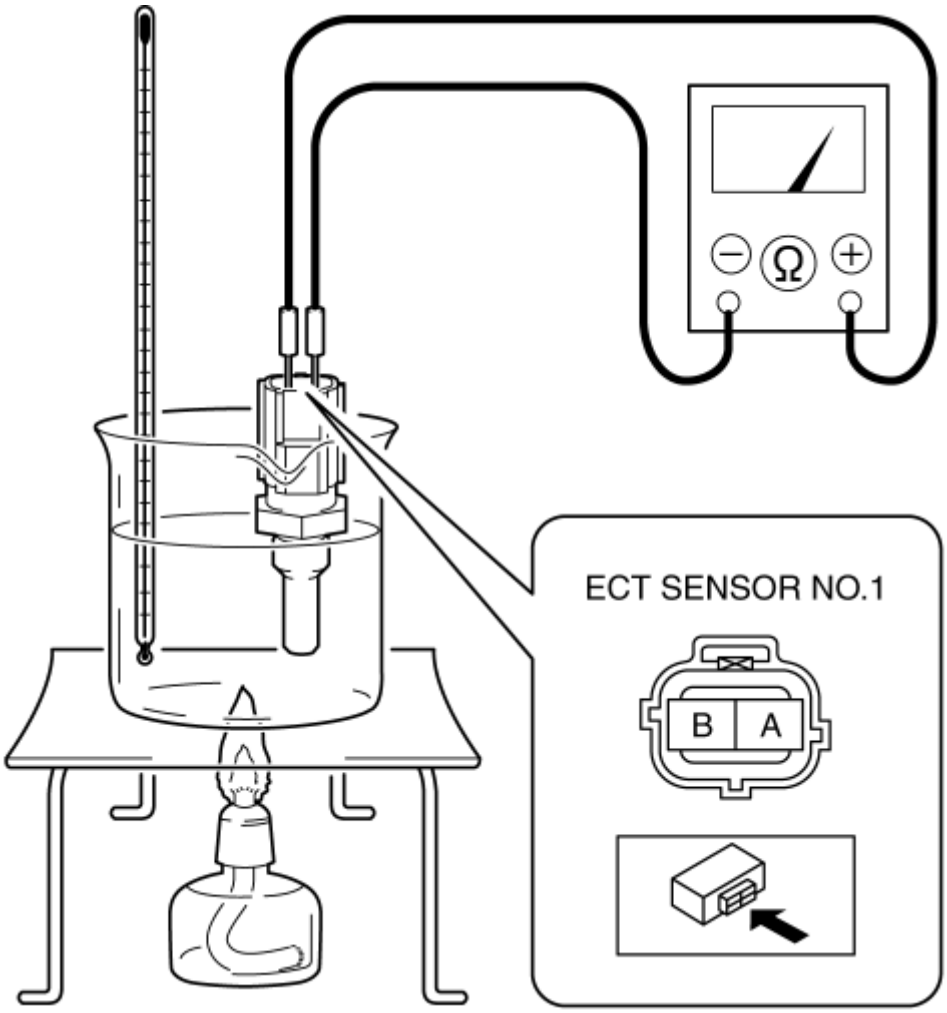

10. Mida la resistencia entre los terminales A y B del sensor ECT N. ° 1.

Si no se especifica, reemplace el sensor de ECT No.1. (Véase REMOCION / INSTALACION DEL SENSOR DE TEMPERATURA DEL REFRIGERANTE DEL MOTOR (ECT) [SKYACTIV-G 2.5] .)

Especificación

ECT (° C {° F})	Resistencia (Kilohms)
20 {68}	Aprox. 2.45
80 {176}	Aprox. 0.318

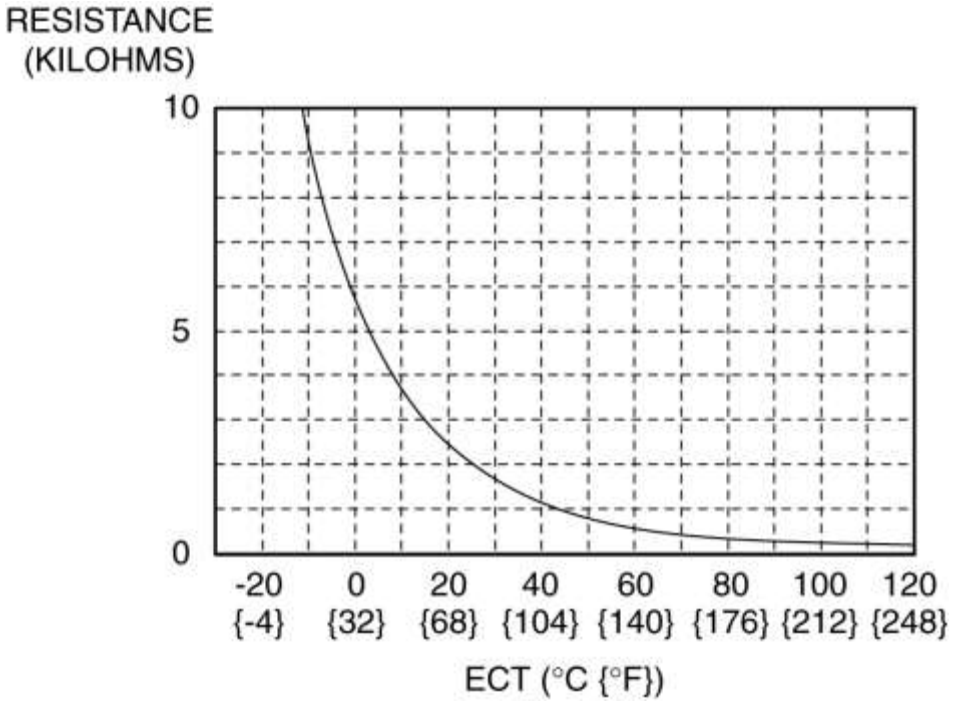

Sensor ECT No.2

Inspección de resistencia

1. Desconecte el cable negativo de la batería. (Ver DESCONEXIÓN / CONEXIÓN DEL CABLE DE LA BATERÍA NEGATIVA [SKYACTIV-G 2.5] .)

2. Drene el refrigerante del motor. (Ver REEMPLAZO DEL REFRIGERANTE DEL MOTOR [SKYACTIV-G 2.5] .)

3. Retire la placa del orificio del tapón. (Consulte REMOCION / INSTALACION DE LA PLACA DEL ORIFICIO DE ENCHUFE [SKYACTIV-G 2.5] .)

4. Desconecte el conector del sensor ECT No.2. (Véase REMOCION / INSTALACION DEL SENSOR DE TEMPERATURA DEL REFRIGERANTE DEL MOTOR (ECT) [SKYACTIV-G 2.5] .)

5. Retire el sensor de ECT No.2. (Véase REMOCION / INSTALACION DEL SENSOR DE TEMPERATURA DEL REFRIGERANTE DEL MOTOR (ECT) [SKYACTIV-G 2.5] .)

6. Coloque el sensor ECT No.2 en agua con un termómetro y caliente el agua gradualmente.

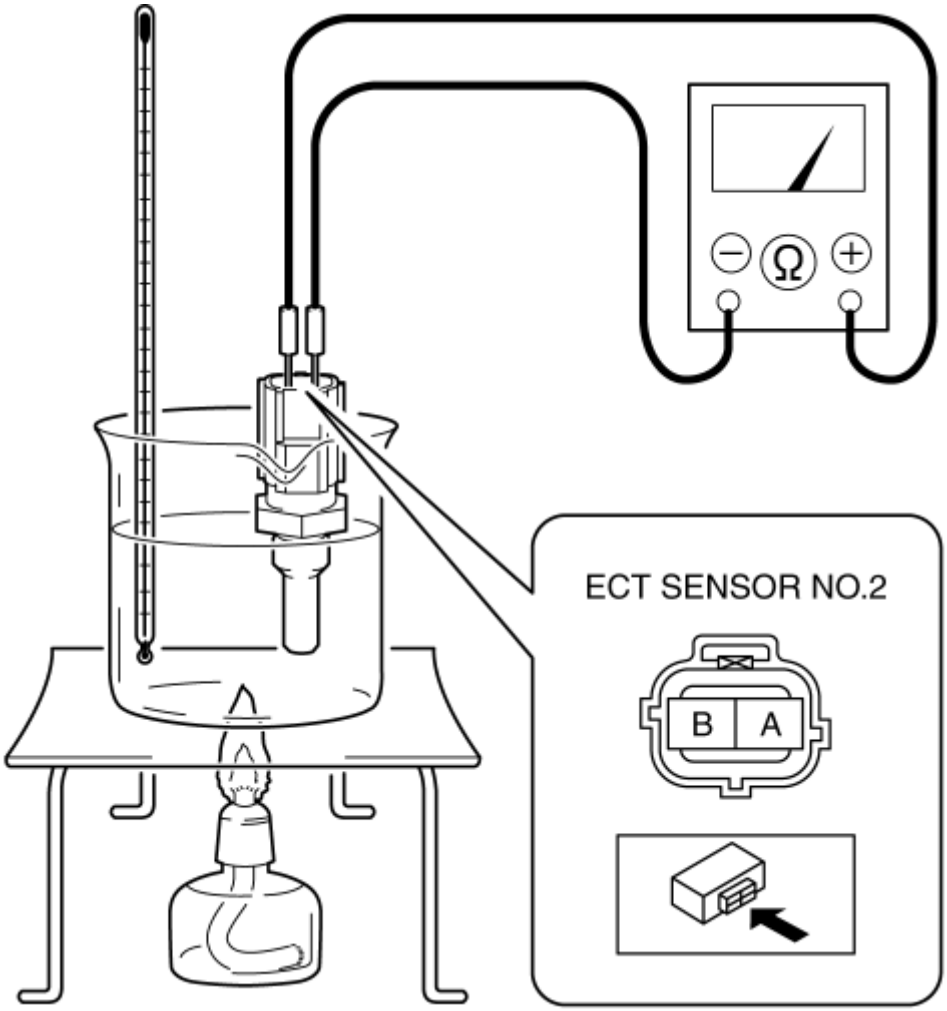

7. Mida la resistencia entre los terminales A y B del sensor ECT N. ° 2.

Si no se especifica, reemplace el sensor ECT No.2. (Véase REMOCION / INSTALACION DEL SENSOR DE TEMPERATURA DEL REFRIGERANTE DEL MOTOR (ECT) [SKYACTIV-G 2.5] .)

Especificación

ECT (° C {° F})	Resistencia (Kilohms)
20 {68}	Aprox. 2.45
80 {176}	Aprox. 0.318

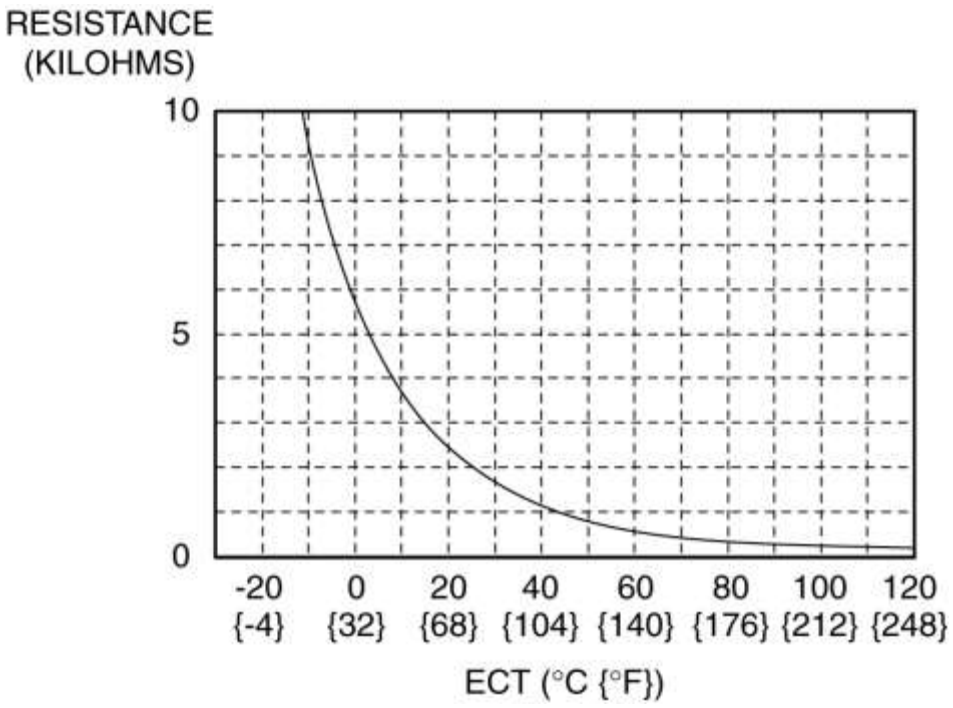

Mazda6 - Motor

FLUJO DE AIRE MASIVO (MAF) SENSOR / TEMPERATURA DE AIRE DE ADMISION (IAT) SENSOR NO.1 DESMONTAJE / INSTALACION [SKYACTIV-G 2.5]

NOTA:

Como el sensor IAT No.1 está integrado en el sensor MAF, la sustitución del sensor IAT No.1 incluye la sustitución del sensor MAF / sensor IAT No.1.

1. Desconecte el cable negativo de la batería. (Ver DESCONEXIÓN / CONEXIÓN DEL CABLE DE LA BATERÍA NEGATIVA [SKYACTIV-G 2.5] .)

2. Desconecte el sensor MAF / conector IAT sensor No.1.

3. Retire el sensor MAF / sensor IAT No.1.

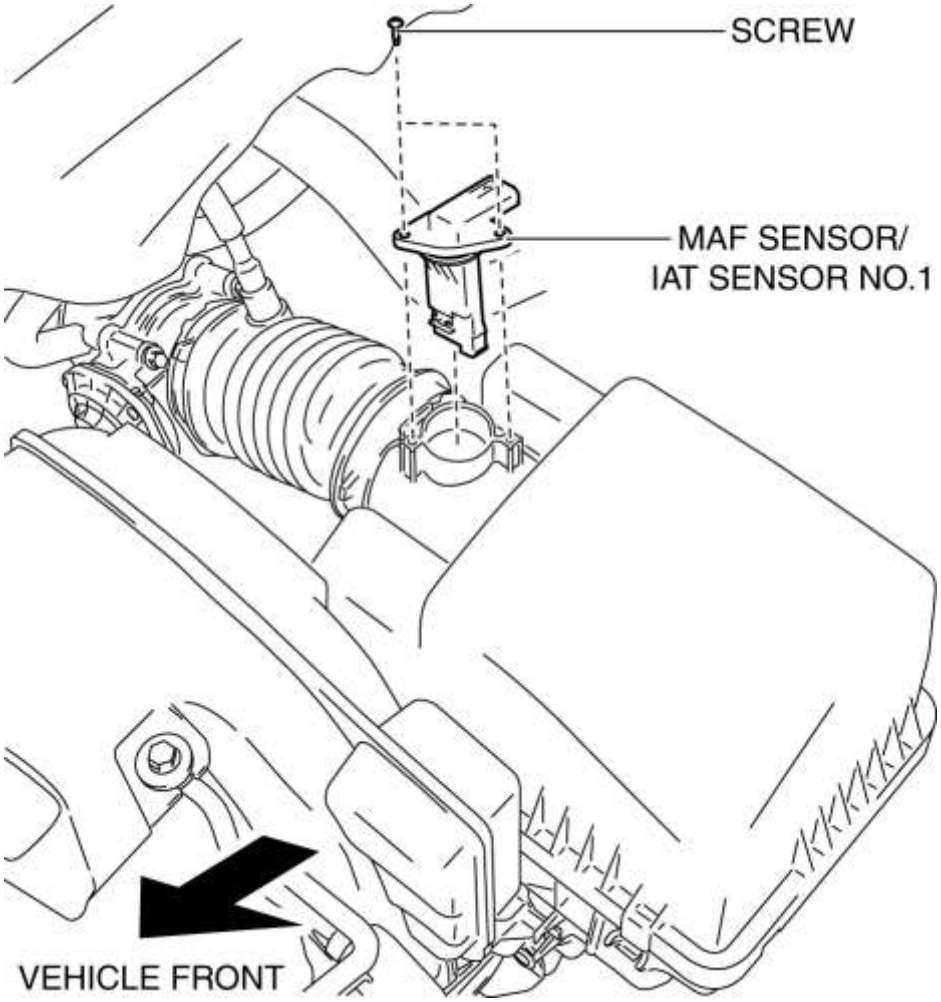

4. Instalar en el orden inverso de eliminación.

Mazda6 - Motor

INSPECCIÓN DEL SENSOR DE FLUJO DE AIRE MASIVO (MAF) [SKYACTIV-G 2.5]

Inspección visual

1. Desconecte el cable negativo de la batería. (Ver DESCONEXIÓN / CONEXIÓN DEL CABLE DE LA BATERÍA NEGATIVA [SKYACTIV-G 2.5] .)

2. Desconecte el sensor MAF / conector IAT sensor No.1.

3. Retire el sensor MAF / sensor IAT No.1. (Consulte SENSOR DE AIRE DE AIRE DE ADMISIÓN (MAF) / SENSOR DE LA TEMPERATURA DE AIRE DE ADMISIÓN (IAT) NO.1 DESMONTAJE / INSTALACIÓN [SKYACTIV-G 2.5] .)

4. Inspeccione visualmente el sensor MAF para lo siguiente:

Daño, grietas, suciedad

Terminal de sensor oxidado

Terminal de sensor doblado

Si hay un mal funcionamiento, repare o reemplace el sensor MAF / sensor IAT No.1. (Consulte SENSOR DE AIRE DE AIRE DE ADMISIÓN (MAF) / SENSOR DE LA TEMPERATURA DE AIRE DE ADMISIÓN (IAT) NO.1 DESMONTAJE / INSTALACIÓN [SKYACTIV-G 2.5] .)

Inspección de voltaje

1. Desconecte el cable negativo de la batería. (Ver DESCONEXIÓN / CONEXIÓN DEL CABLE DE LA BATERÍA NEGATIVA [SKYACTIV-G 2.5] .)

2. Retire el sensor MAF / sensor IAT No.1 sin desconectar el conector. (Consulte SENSOR DE AIRE DE AIRE DE ADMISIÓN (MAF) / SENSOR DE LA TEMPERATURA DE AIRE DE ADMISIÓN (IAT) NO.1 DESMONTAJE / INSTALACIÓN [SKYACTIV-G 2.5] .)

3. Vuelva a conectar el cable negativo de la batería. (Ver DESCONEXIÓN / CONEXIÓN DEL CABLE DE LA BATERÍA NEGATIVA [SKYACTIV-G 2.5] .)

4. Conecte el M-MDS al DLC-2.

5. Encienda el encendido (motor apagado).

6. A medida que el aire se acerca gradualmente a la parte de detección MAF del sensor MAF / sensor IAT No.1, verifique que el voltaje de salida del sensor MAF (PID: MAF) varíe. (Ver PRUEBA DE DIAGNÓSTICO A BORDO [SKYACTIV-G 2.5] .)

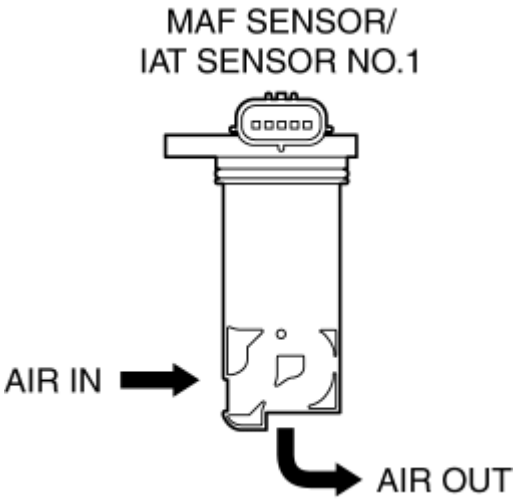

Si no se especifica, reemplace el sensor MAF / sensor IAT No.1. (Consulte SENSOR DE AIRE DE AIRE DE ADMISIÓN (MAF) / SENSOR DE LA TEMPERATURA DE AIRE DE ADMISIÓN (IAT) NO.1 DESMONTAJE / INSTALACIÓN [SKYACTIV-G 2.5] .)

Especificación

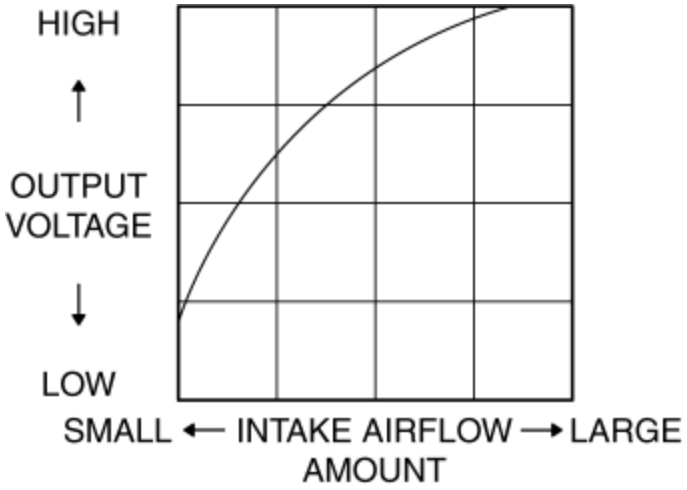

Mazda6 - Motor

INSPECCIÓN DEL SENSOR DE LA TEMPERATURA DEL AIRE DE ADMISIÓN (IAT) [SKYACTIV-G 2.5]

IAT Sensor No.1

Inspección de resistencia

NOTA:

Como el sensor IAT No.1 está integrado en el sensor MAF, la sustitución del sensor IAT No.1 incluye la sustitución del sensor MAF / sensor IAT No.1.

1. Desconecte el cable negativo de la batería. (Ver DESCONEXIÓN / CONEXIÓN DEL CABLE DE LA BATERÍA NEGATIVA [SKYACTIV-G 2.5] .)

2. Desconecte el sensor MAF / conector IAT sensor No.1.

3. Mida la resistencia entre los terminales A y B del sensor MAF / IAT No.1.

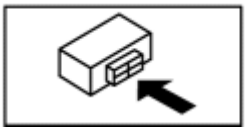

Si no se especifica, reemplace el sensor MAF / sensor IAT No.1. (Consulte SENSOR DE AIRE DE AIRE DE ADMISIÓN (MAF) / SENSOR DE LA TEMPERATURA DE AIRE DE ADMISIÓN (IAT) NO.1 DESMONTAJE / INSTALACIÓN [SKYACTIV-G 2.5] .)

Especificación

IAT (° C {° F})	Resistencia (Kilohms)
-20 {-4}	13.7-16.6
20 {68}	2.49-2.79
60 {140}	0.622-0.703

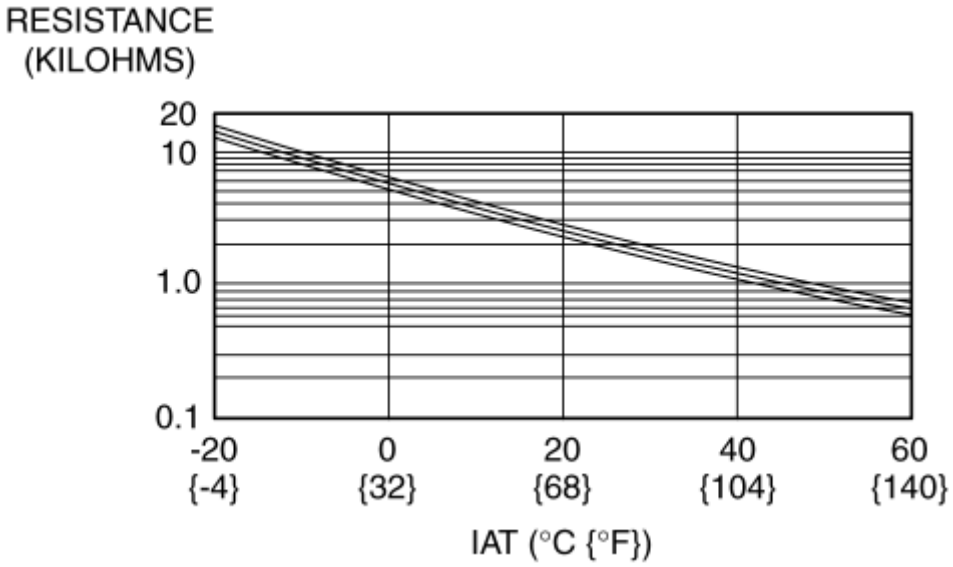

IAT Sensor No.2

Inspección de resistencia

NOTA:

Debido a que el sensor IAT No.2 está integrado en el sensor MAP, la sustitución del sensor IAT No.2 incluye la sustitución del sensor MAP / sensor IAT No.2.

1. Desconecte el cable negativo de la batería. (Ver DESCONEXIÓN / CONEXIÓN DEL CABLE DE LA BATERÍA NEGATIVA [SKYACTIV-G 2.5] .)

2. Desconecte el conector del sensor MAP / sensor IAT No.2.

3. Retire el sensor MAP / sensor IAT No.2. (Véase SENSOR DE PRESIÓN ABSOLUTA (MAPA) DEL SENSOR / TEMPERATURA DE AIRE DE ADMISIÓN (IAT) SENSOR N ° 2 RETIRADA / INSTALACIÓN [SKYACTIV-G 2.5] .

4. Mida la resistencia entre los terminales A y B del sensor MAP / IAT No.2.

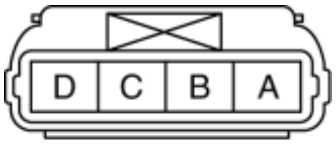

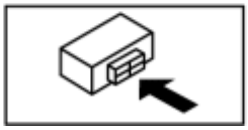

Si no se especifica, reemplace el sensor MAP / sensor IAT No.2. (Véase SENSOR DE PRESIÓN ABSOLUTA (MAPA) DEL SENSOR / TEMPERATURA DE AIRE DE ADMISIÓN (IAT) SENSOR N ° 2 RETIRADA / INSTALACIÓN [SKYACTIV-G 2.5] .

Especificación

IAT (° C {° F})	Resistencia (Kilohms)
0 {32}	Aprox. 5.9
20 {68}	2.375-2.625
80 {176}	Aprox. 0.323
130 {266}	Aprox. 0.0893

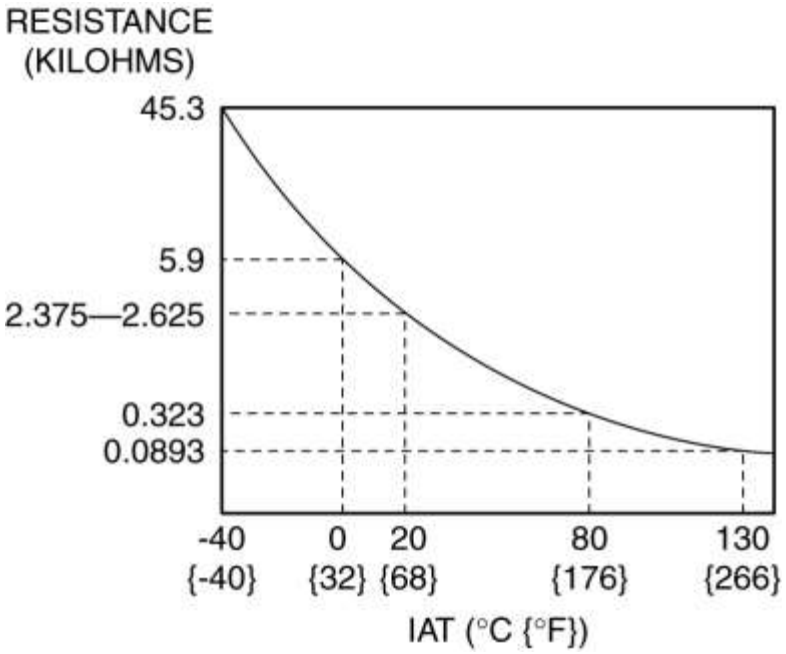

Mazda6 - Motor

PRESIÓN ABSOLUTA DEL COLECTOR (MAP) SENSOR / TEMPERATURA DEL AIRE DE ADMISIÓN (IAT) SENSOR NO.2 EXTRACCIÓN / INSTALACIÓN [SKYACTIV-G 2.5]

NOTA:

Debido a que el sensor IAT No.2 está integrado en el sensor MAP, la sustitución del sensor IAT No.2 incluye la sustitución del sensor MAP / sensor IAT No.2.

1. Desconecte el cable negativo de la batería. (Ver DESCONEXIÓN / CONEXIÓN DEL CABLE DE LA BATERÍA NEGATIVA [SKYACTIV-G 2.5] .)

2. Desconecte el conector del sensor MAP / sensor IAT No.2.

3. Retire el sensor MAP / sensor IAT No.2.

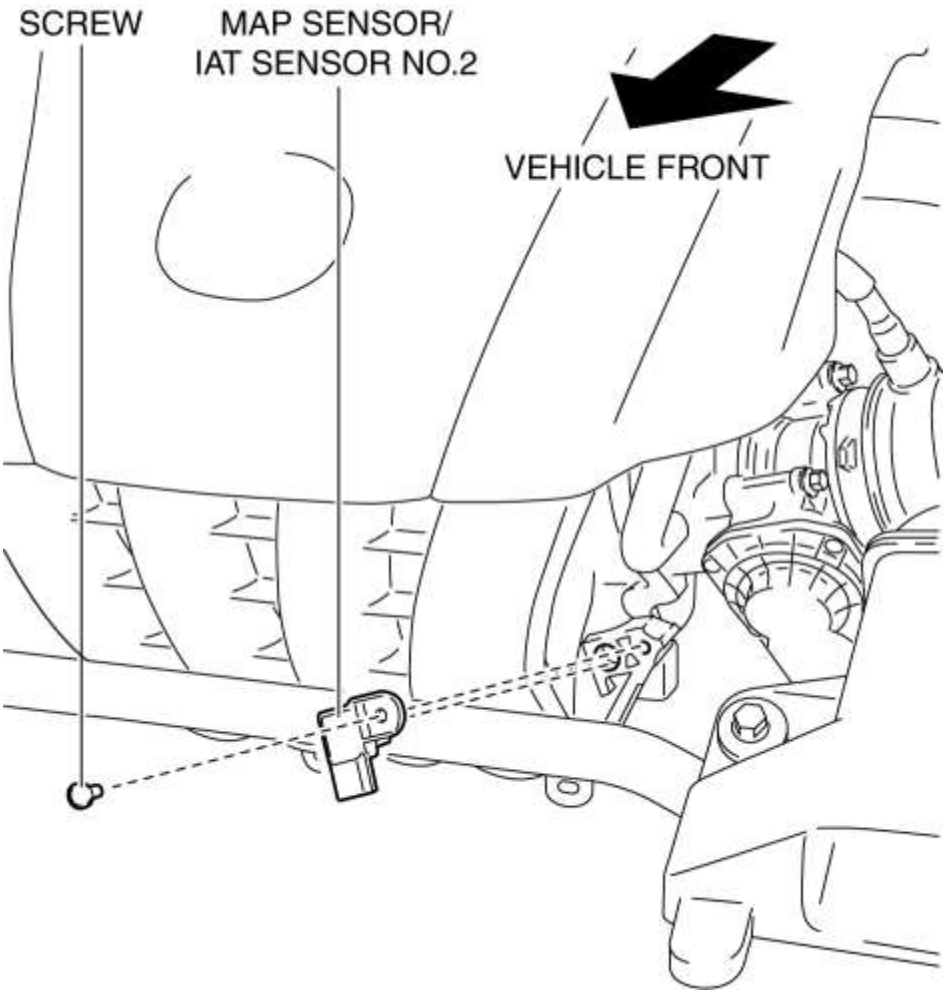

4. Instalar en el orden inverso de eliminación.

Mazda6 - Motor

INSPECCIÓN DEL SENSOR DE PRESIÓN ABSOLUTA (MAP) DEL MÚLTIPLE [SKYACTIV-G 2.5]

Inspección de voltaje

1. Conecte el M-MDS al DLC-2.

2. Encienda el encendido (motor apagado).

3. Verifique que el voltaje de salida del sensor MAP (PID: MAP) esté dentro de la especificación. (Ver PRUEBA DE DIAGNÓSTICO A BORDO [SKYACTIV-G 2.5] .) (Ver PCM INSPECCIÓN [SKYACTIV-G 2.5] .)

Si no está dentro de la especificación, reemplace el sensor MAP / sensor IAT No.2. (Véase SENSOR DE PRESIÓN ABSOLUTA (MAPA) DEL SENSOR / TEMPERATURA DE AIRE DE ADMISIÓN (IAT) SENSOR N ° 2 RETIRADA / INSTALACIÓN [SKYACTIV-G 2.5] .

Especificación

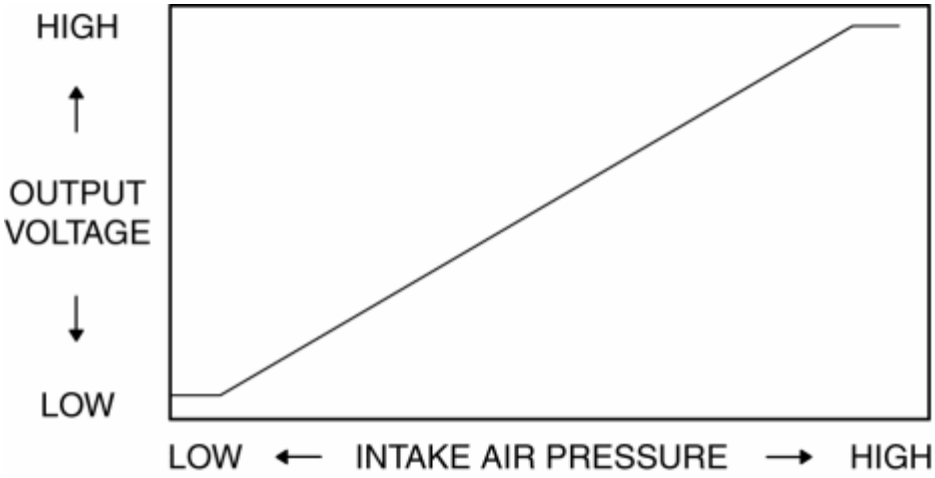

Mazda6 - Motor

DESMONTAJE / INSTALACIÓN DEL SENSOR BAROMÉTRICO (BARO) [SKYACTIV-G 2.5]

NOTA:

Debido a que el sensor BARO está integrado en el PCM, la sustitución del sensor BARO incluye la sustitución del PCM.

1. Retire el PCM. (Consulte REMOCION / INSTALACION DEL PCM [SKYACTIV-G 2.5] .)

Mazda6 - Motor

INSPECCIÓN DEL SENSOR DE PRESIÓN BAROMÉTRICA (BARO) [SKYACTIV-G 2.5]

Inspección de voltaje

NOTA:

Debido a que el sensor BARO está integrado en el PCM, la sustitución del sensor BARO incluye la sustitución del PCM.

1. Conecte el M-MDS al DLC-2.

2. Encienda el encendido (motor apagado).

3. Verifique que el voltaje de salida del sensor BARO (PID: BARO) esté dentro de las especificaciones. (Ver PRUEBA DE DIAGNÓSTICO A BORDO [SKYACTIV-G 2.5] .) (Ver PCM INSPECCIÓN [SKYACTIV-G 2.5] .)

Si no está dentro de las especificaciones, reemplace el PCM. (Consulte REMOCION / INSTALACION DEL PCM [SKYACTIV-G 2.5] .)

Especificación

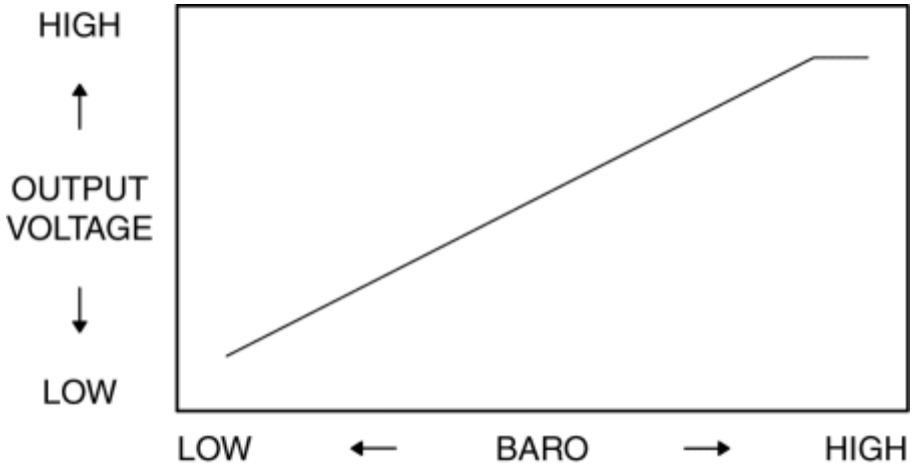

Mazda6 - Motor

DESMONTAJE / INSTALACIÓN DEL SENSOR DE POSICIÓN DE ACELERACIÓN (TP) [SKYACTIV-G 2.5]

NOTA:

El sensor TP no se puede eliminar como una sola unidad. Al reemplazar el sensor de TP, sustitúyalo junto con el cuerpo del acelerador como una sola unidad.

1. Retire el cuerpo del acelerador. (Consulte REMOCION / INSTALACION DEL SISTEMA DE AIRE DE ADICIÓN [SKYACTIV-G 2.5] .)

Mazda6 - Motor

INSPECCIÓN DEL SENSOR DE POSICIÓN DEL ACELERADOR (TP) [SKYACTIV-G 2.5]

Inspección de voltaje

PRECAUCIÓN:

La inspección no se puede realizar con este método correctamente si hay un mal funcionamiento del sensor de APP o del actuador de la válvula de mariposa. Verifique que no se almacenan DTC relacionados con el sensor de APP o el actuador de la válvula de mariposa antes de la inspección.

NOTA:

El sensor TP no se puede eliminar como una sola unidad. Al reemplazar el sensor de TP, sustitúyalo junto con el cuerpo del acelerador como una sola unidad.

1. Conecte el M-MDS al DLC-2.

2. Encienda el encendido (motor apagado).

3. Verifique que el voltaje de salida del sensor de TP (PID: TP1, TP2) varía de acuerdo con el ángulo de apertura del acelerador cuando el ángulo de apertura del acelerador se incrementa gradualmente. (Ver PRUEBA DE DIAGNÓSTICO A BORDO [SKYACTIV-G 2.5] .)

Si se verifica, vaya al siguiente paso.

Si no se puede verificar, reemplace el cuerpo del acelerador. (Consulte REMOCION / INSTALACION DEL SISTEMA DE AIRE DE ADICIÓN [SKYACTIV-G 2.5] .)

4. Verifique que el voltaje de salida del sensor de TP (PID: TP1, TP2) se encuentre dentro de las especificaciones cuando el pedal del acelerador esté presionado y no presionado. (Ver PRUEBA DE DIAGNÓSTICO A BORDO [SKYACTIV-G 2.5] .) (Ver PCM INSPECCIÓN [SKYACTIV-G 2.5] .)

Si no está dentro de las especificaciones, reemplace el cuerpo del acelerador. (Consulte REMOCION / INSTALACION DEL SISTEMA DE AIRE DE ADICIÓN [SKYACTIV-G 2.5] .)

Especificación

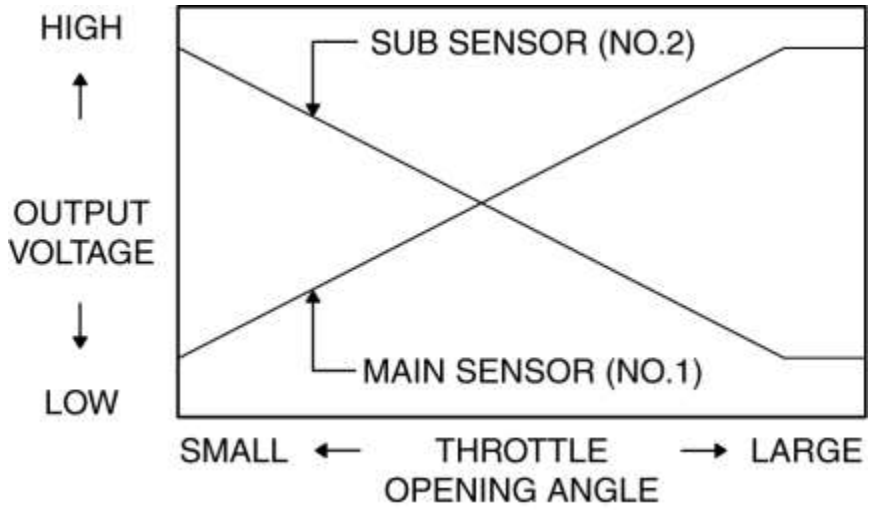

Mazda6 - Motor

POSICIÓN DEL PEDAL DEL ACELERADOR (APLICACIÓN) DESMONTAJE / INSTALACIÓN DEL SENSOR [SKYACTIV-G 2.5]

NOTA:

Debido a que el sensor de APP está integrado en el pedal del acelerador, la sustitución del sensor de APP incluye la sustitución del pedal del acelerador.

1. Retire el pedal del acelerador. (Consulte REMOCION / INSTALACION DEL PEDAL DEL ACELERADOR [SKYACTIV-G 2.5] .)

INSPECCIÓN DEL SENSOR DE POSICIÓN DEL PEDAL DEL ACELERADOR (APLICACIÓN) [SKYACTIV-G 2.5]

Inspección de voltaje

NOTA:

Debido a que el sensor de APP está integrado en el pedal del acelerador, la sustitución del sensor de APP incluye la sustitución del pedal del acelerador.

1. Conecte el M-MDS al DLC-2.

2. Encienda el encendido (motor apagado).

3. Verifique que el voltaje de salida del sensor APP (PID: APP1, APP2) aumenta de acuerdo con el aumento en el ángulo de apertura del acelerador cuando el ángulo de apertura del acelerador se incrementa gradualmente. (Ver PRUEBA DE DIAGNÓSTICO A BORDO [SKYACTIV-G 2.5] .)

Si se verifica, vaya al siguiente paso.

Si no se puede verificar, reemplace el pedal del acelerador. (Consulte REMOCION / INSTALACION DEL PEDAL DEL ACELERADOR [SKYACTIV-G 2.5] .)

4. Verifique que el voltaje de salida del sensor APP (PID: APP1, APP2) esté dentro de las especificaciones cuando el pedal del acelerador esté presionado y no presionado. (Ver PRUEBA DE DIAGNÓSTICO A BORDO [SKYACTIV-G 2.5] .) (Ver PCM INSPECCIÓN [SKYACTIV-G 2.5] .)

Si no está dentro de las especificaciones, reemplace el pedal del acelerador. (Consulte REMOCION / INSTALACION DEL PEDAL DEL ACELERADOR [SKYACTIV-G 2.5] .)

Especificación

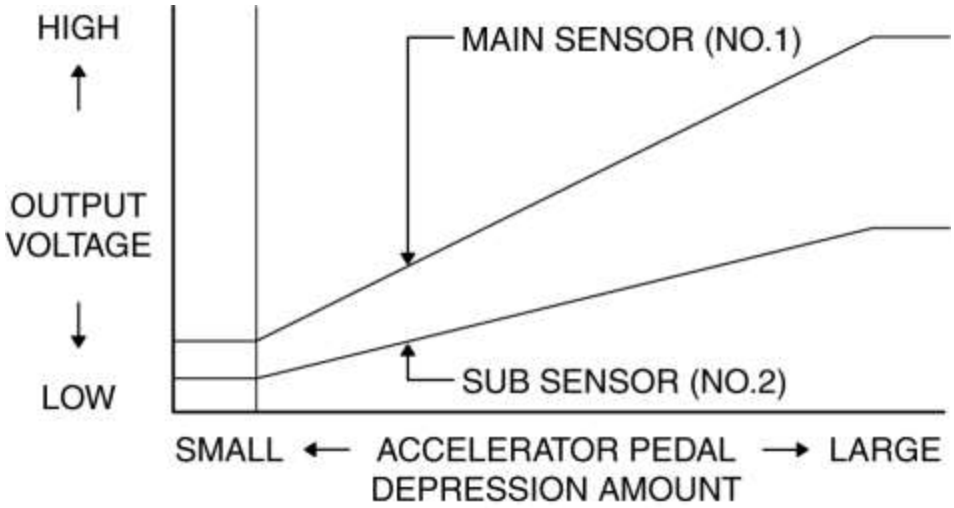

Mazda6 - Motor

DESMONTAJE / INSTALACIÓN DEL SENSOR DE PRESIÓN DE COMBUSTIBLE [SKYACTIV-G 2.5]

NOTA:

El sensor de presión de combustible no se puede quitar como una sola unidad. Al reemplazar el sensor de presión de combustible, reemplácelo junto con el distribuidor de combustible como una sola unidad.

1. Retire el distribuidor de combustible. (Consulte REMOCION / INSTALACION DEL INYECTOR DE COMBUSTIBLE [SKYACTIV-G 2.5] .)

Mazda6 - Motor

RETIRADA / INSTALACIÓN DEL SENSOR DE COMBUSTIBLE DE AIRE (A / F) [SKYACTIV-G 2.5]

ADVERTENCIA:

Un motor caliente y un sistema de escape pueden causar quemaduras graves. Apague el motor y espere hasta que se enfríen antes de retirar el sistema de escape.

PRECAUCIÓN:

No permita que objetos inflamables como la cinta adhesiva para agrupar un arnés de cableado entren en contacto con el colector de escape y el silenciador.

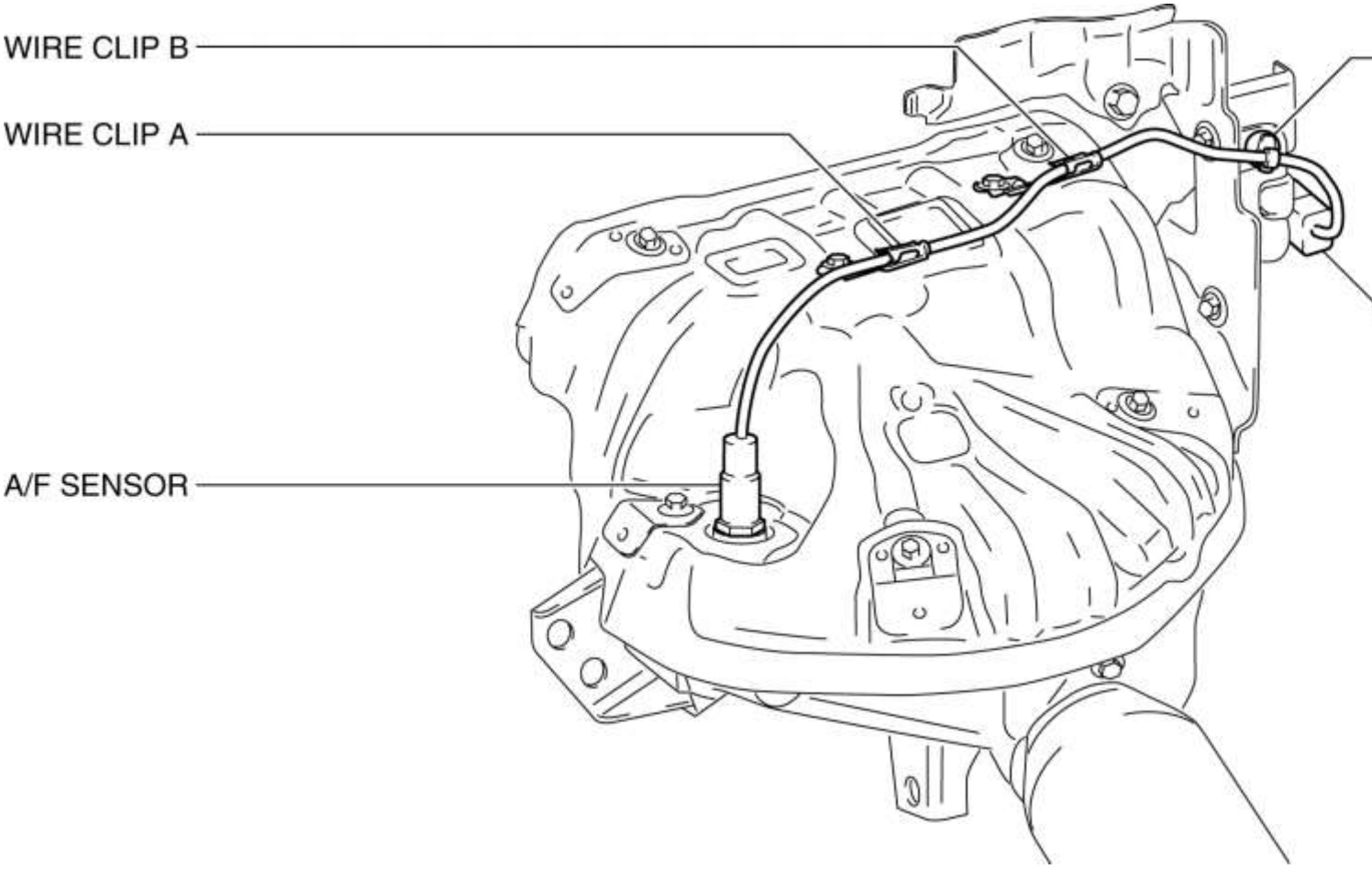

1. Desconecte el cable negativo de la batería. (Ver DESCONEXIÓN / CONEXIÓN DEL CABLE DE LA BATERÍA NEGATIVA [SKYACTIV-G 2.5] .)

2. Retire la placa del orificio del tapón. (Consulte REMOCION / INSTALACION DE LA PLACA DEL ORIFICIO DE ENCHUFE [SKYACTIV-G 2.5] .)

3. Desconecte el conector del sensor A / F.

4. Retire el clip del aislador de calor.

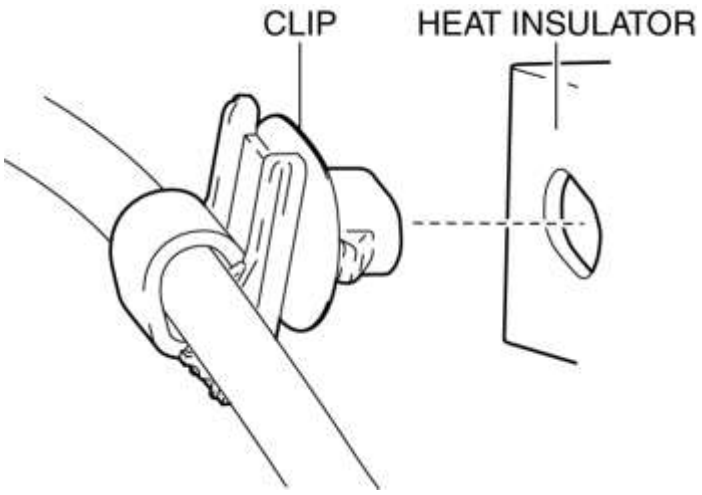

5. Retire el arnés de cableado del clip de cable A y B. (Consulte Montaje del arnés de cableado en la Nota del clip de cable).

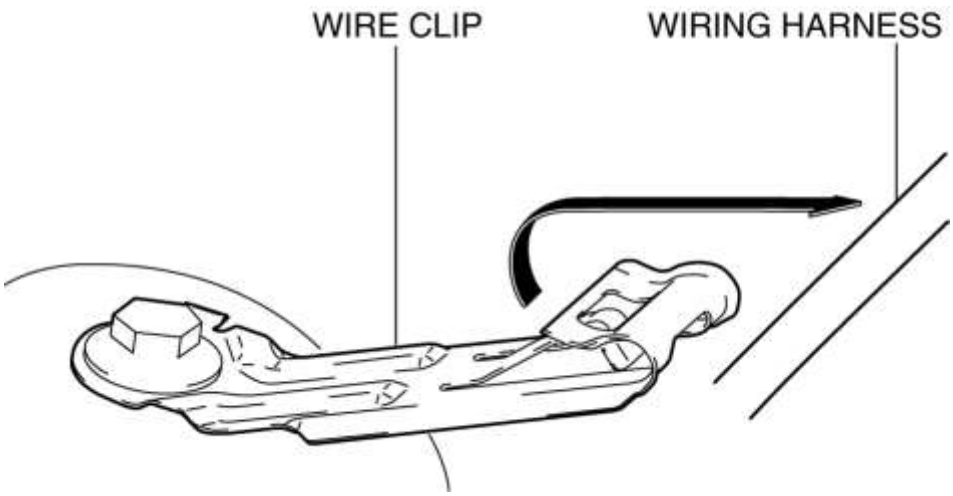

6. Retire el sensor de A / F usando la **SST** .

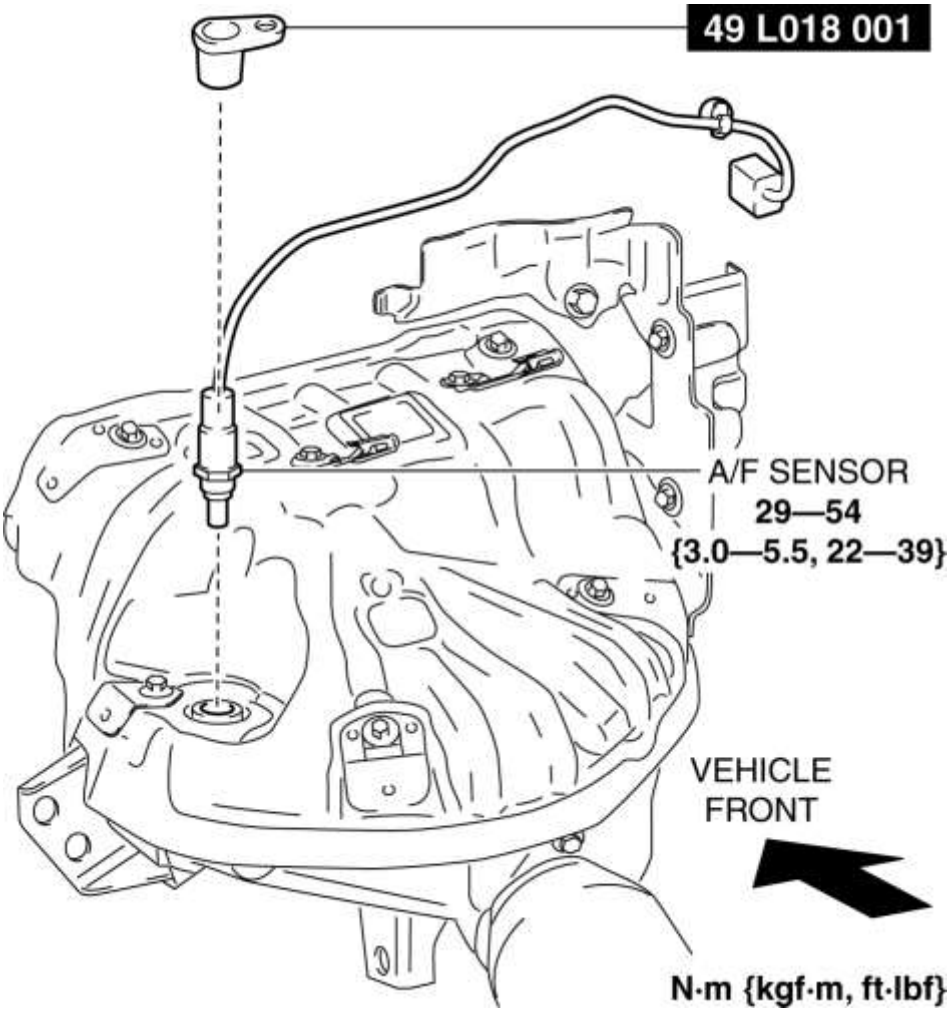

7. Instalar en el orden inverso de eliminación.

Montaje del arnés de cableado para fijar la nota del clip

Asegure el tubo termorretráctil en el arnés de cableado al clip A.

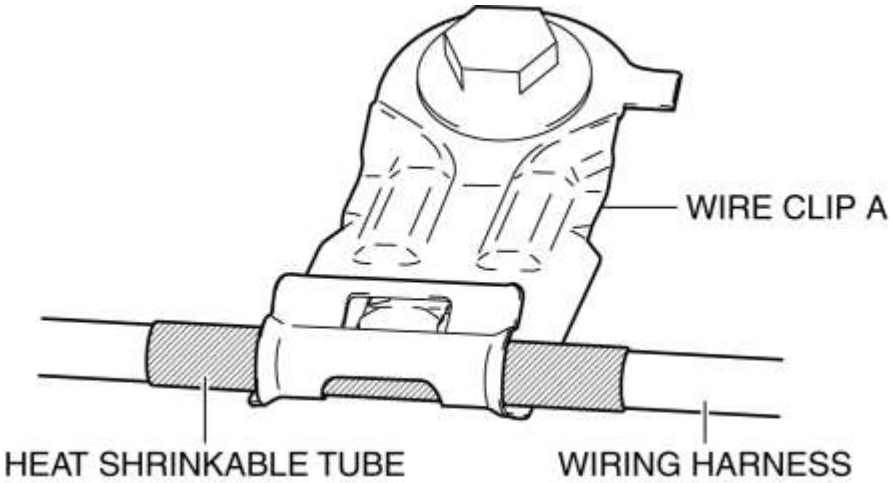

Asegure el arnés de cableado al clip de alambre B de modo que la banda en el arnés de cableado se coloque en la posición que se muestra en la figura.

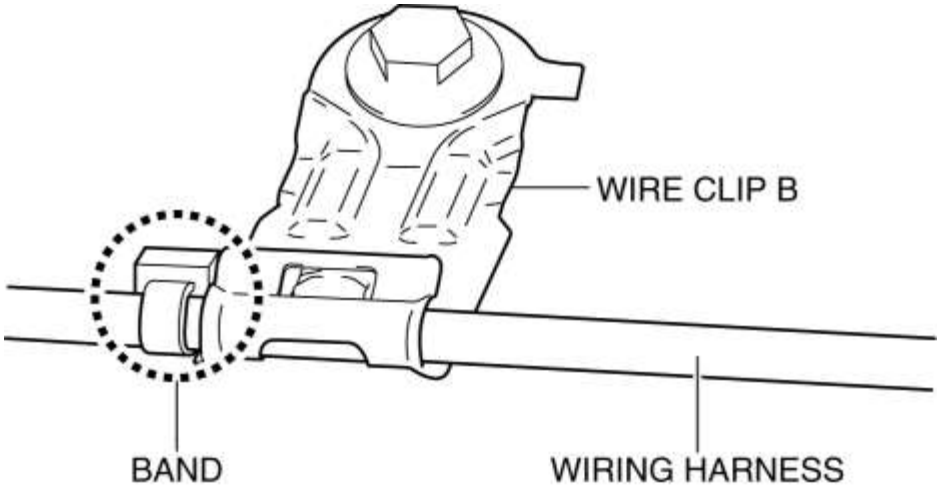

Mazda6 - Motor

INSPECCIÓN DEL SENSOR DE LA RELACIÓN DE COMBUSTIBLE DE AIRE (A / F) [SKYACTIV-G 2.5]

Inspección del sensor A / F

1. Conecte el M-MDS al DLC-2.

2. Encienda el encendido (motor encendido).

3. Caliente el motor a la temperatura de funcionamiento normal.

4. Acceda a los siguientes PID utilizando el M-MDS. (Ver PRUEBA DE DIAGNÓSTICO A BORDO [SKYACTIV-G 2.5] .)

VSS (velocidad del vehículo)

RPM (velocidad del motor)

O2S11 (corriente de salida del sensor A / F)

5. Conduzca el vehículo y desacelere la velocidad del motor soltando el pedal del acelerador por completo cuando la velocidad del motor sea de **3.000 rpm o más** .

6. Verifique que la corriente de salida del sensor A / F (PID: O2S11) sea de **0,25 mA o más** mientras desacelera, como se muestra en la figura.

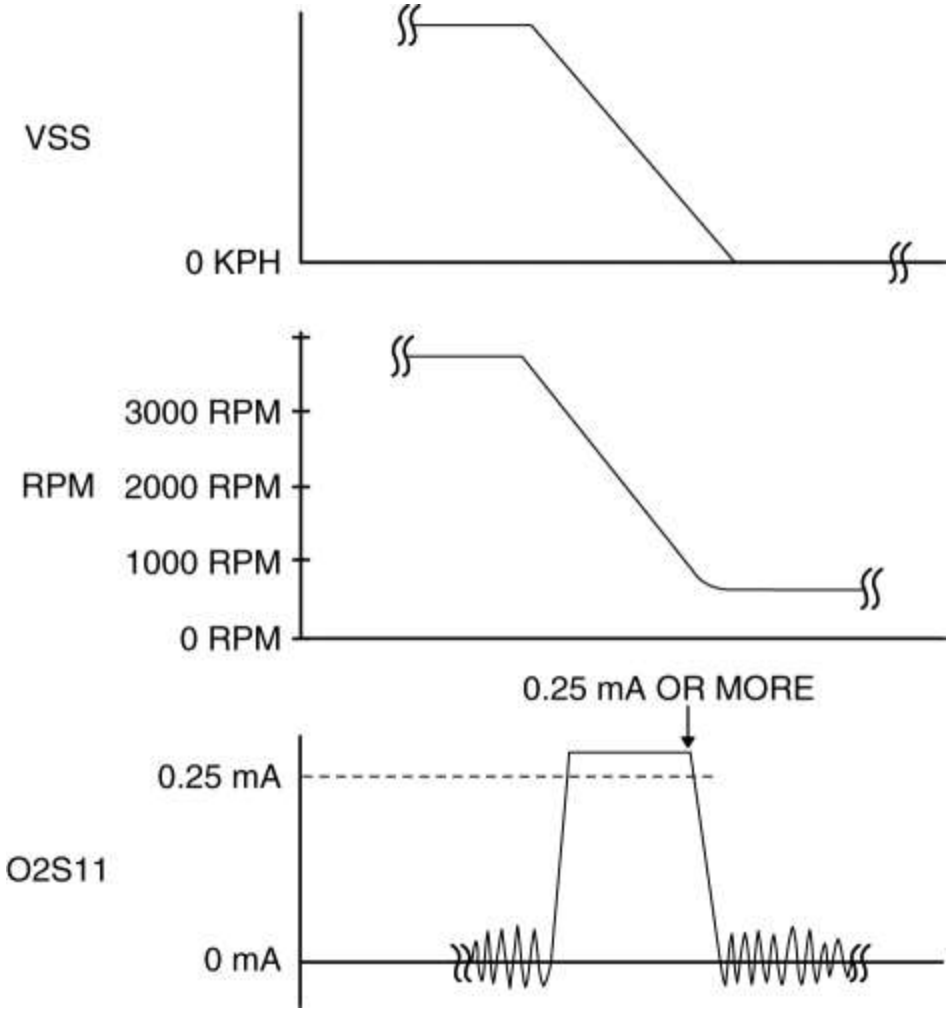

Si no se especifica, reemplace el sensor de A / F. (Consulte REMOCION / INSTALACION SENSOR RATIO AIRE (A / F) [SKYACTIV-G 2.5] .)

Inspección del calentador del sensor A / F

ADVERTENCIA:

Un motor caliente y un sistema de escape pueden causar quemaduras graves. Apague el motor y espere hasta que se enfríen antes de retirar el sistema de escape.

PRECAUCIÓN:

No permita que objetos inflamables como la cinta adhesiva para agrupar un arnés de cableado entren en contacto con el colector de escape y el silenciador.

1. Desconecte el cable negativo de la batería. (Ver DESCONEXIÓN / CONEXIÓN DEL CABLE DE LA BATERÍA NEGATIVA [SKYACTIV-G 2.5] .)

2. Desconecte el conector del sensor A / F.

3. Mida la resistencia entre los terminales A y F del sensor A y E.

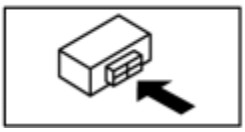

Si no se especifica, reemplace el sensor de A / F. (Consulte REMOCION / INSTALACION SENSOR RATIO AIRE (A / F) [SKYACTIV-G 2.5] .)

Resistencia del calentador del sensor A / F

1-10 ohmios [temperatura normal]

Mazda6 - Motor

REMOCION / INSTALACION DEL SENSOR DE OXIGENO CALENTADO (HO2S) [SKYACTIV-G 2.5]

ADVERTENCIA:

Un motor caliente y un sistema de escape pueden causar quemaduras graves. Apague el motor y espere hasta que se enfríen antes de retirar el sistema de escape.

PRECAUCIÓN:

No permita que objetos inflamables como la cinta adhesiva para agrupar un arnés de cableado entren en contacto con el colector de escape y el silenciador.

NOTA:

Si el aerosol penetrante lubricante penetra en el orificio de flujo de aire del HO2S, podría causar interferencia con la función HO2S.

Cuando retire el HO2S, envuelva un trapo alrededor de la posición inferior para que el rocío penetrante no se rocíe en el orificio del flujo de aire.

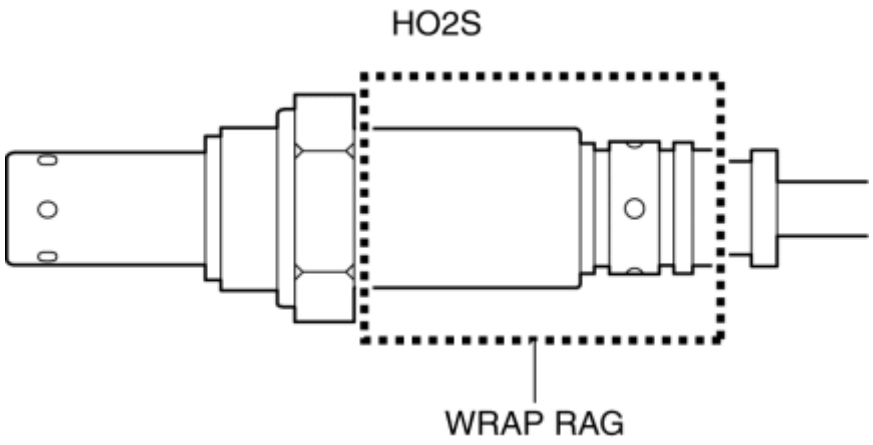

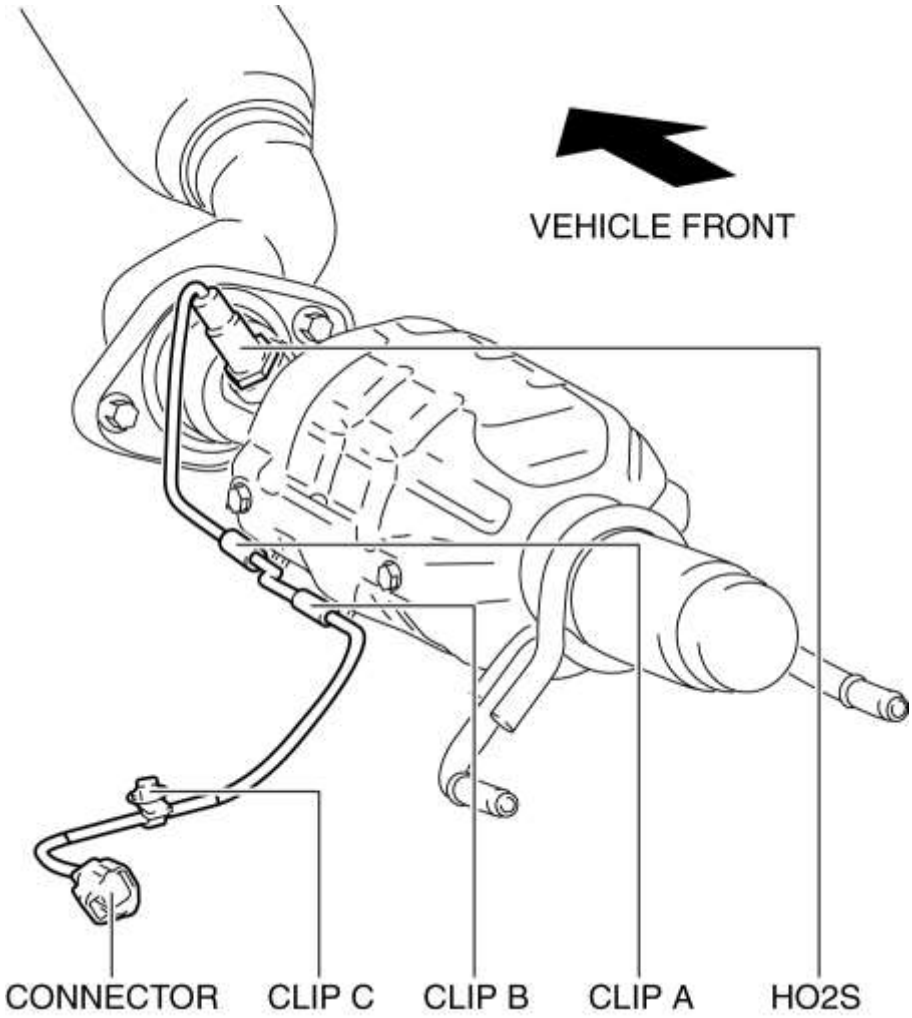

1. Desconecte el cable negativo de la batería. (Ver DESCONEXIÓN / CONEXIÓN DEL CABLE DE LA BATERÍA NEGATIVA [SKYACTIV-G 2.5] .)

2. Levante el vehículo.

3. Retire el piso debajo de la tapa. (Con piso bajo cubierta) (Ver PISO BAJO RETIRO / INSTALACIÓN DE CUBIERTA).

4. Retire el aislador y la barra de sujeción. (Consulte REMOCION / INSTALACION DEL SISTEMA DE ESCAPE [SKYACTIV-G 2.5] .)

5. Desconecte el conector HO2S.

6. Retire el clip C.

7. Retire el clip A y el clip B del soporte.

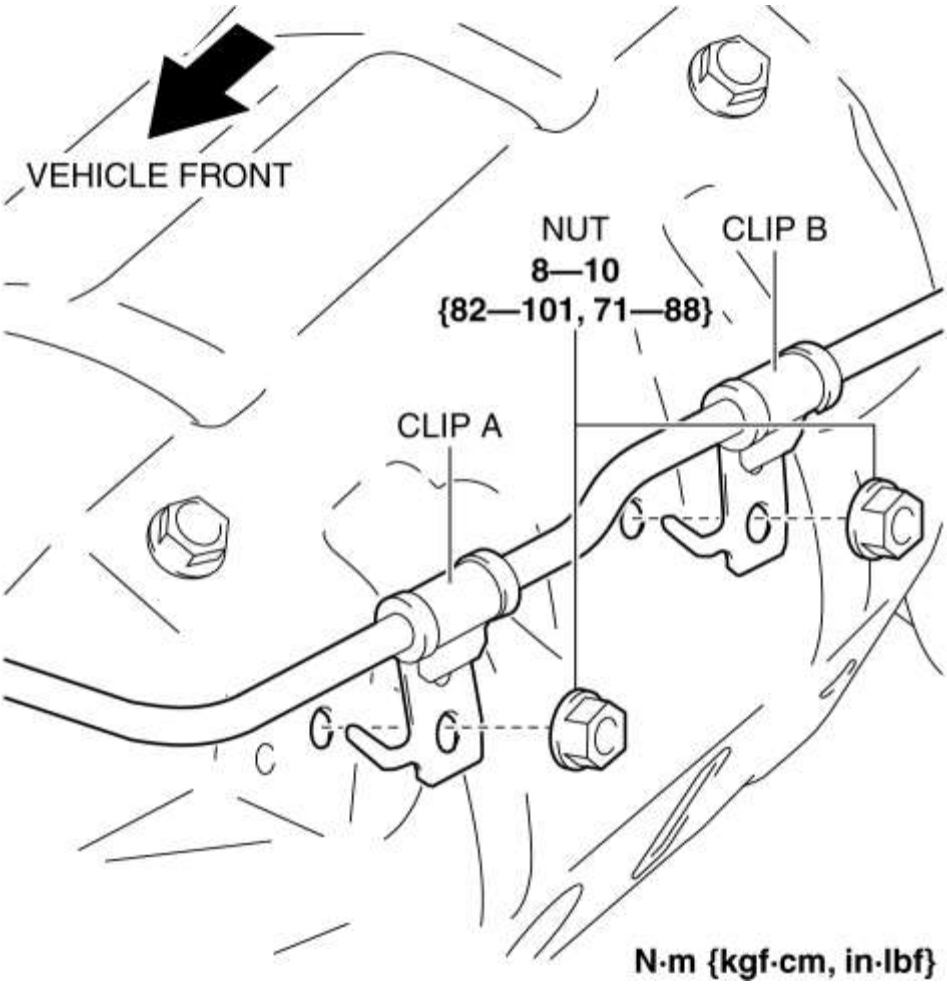

8. Retire el HO2S usando el **SST** .

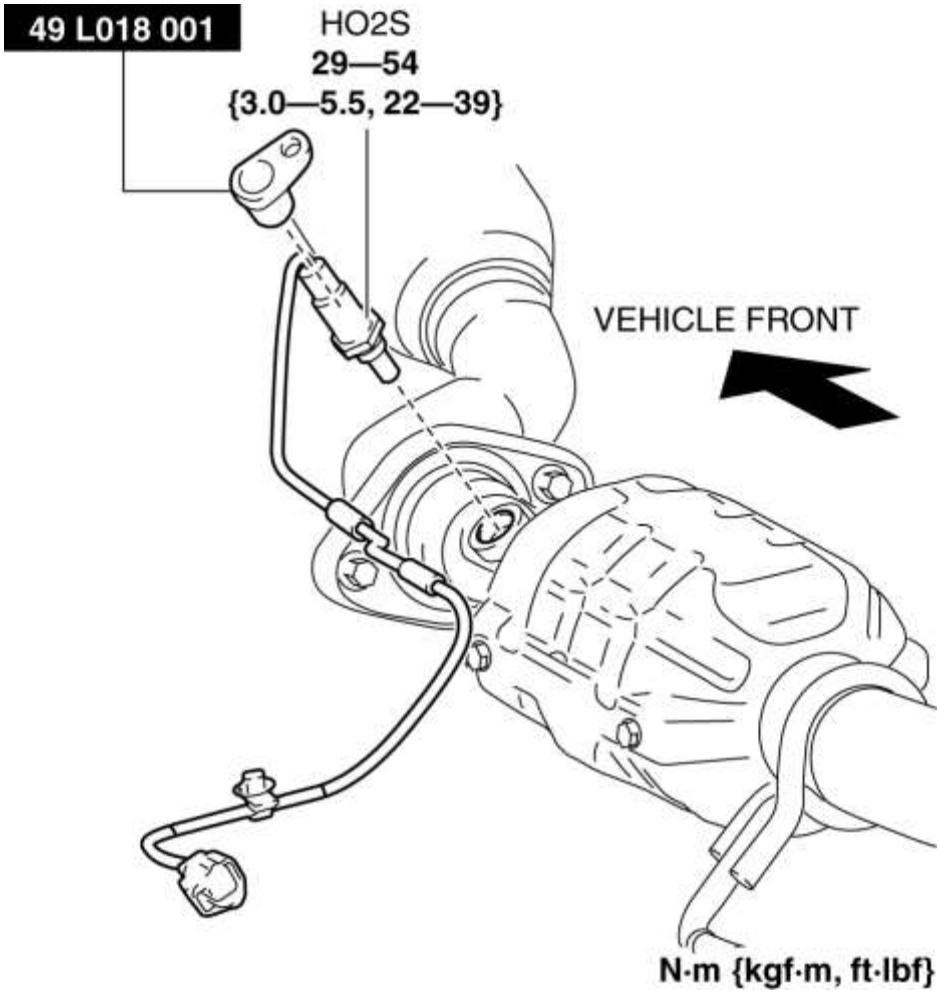

9. Instalar en el orden inverso de eliminación.

Mazda6 - Motor

INSPECCIÓN DEL SENSOR DE OXÍGENO CALENTADO (HO2S) [SKYACTIV-G 2.5]

Inspección HO2S

1. Conecte el M-MDS al DLC-2.

2. Encienda el encendido (motor encendido).

3. Caliente el motor a la temperatura de funcionamiento normal.

4. Acceda a los siguientes PID utilizando el M-MDS. (Ver PRUEBA DE DIAGNÓSTICO A BORDO [SKYACTIV-G 2.5] .)

VSS (velocidad del vehículo)

RPM (velocidad del motor)

O2S12 (voltaje de salida HO2S)

5. Conduzca el vehículo y desacelere la velocidad del motor soltando el pedal del acelerador por completo cuando la velocidad del motor sea de **3.000 rpm o más** .

6. Verifique que el voltaje de salida del HO2S (PID: O2S12) cambie como se muestra en la figura durante la desaceleración. (Emite **0.6 V o más** una vez, luego **0.3 V o menos**)

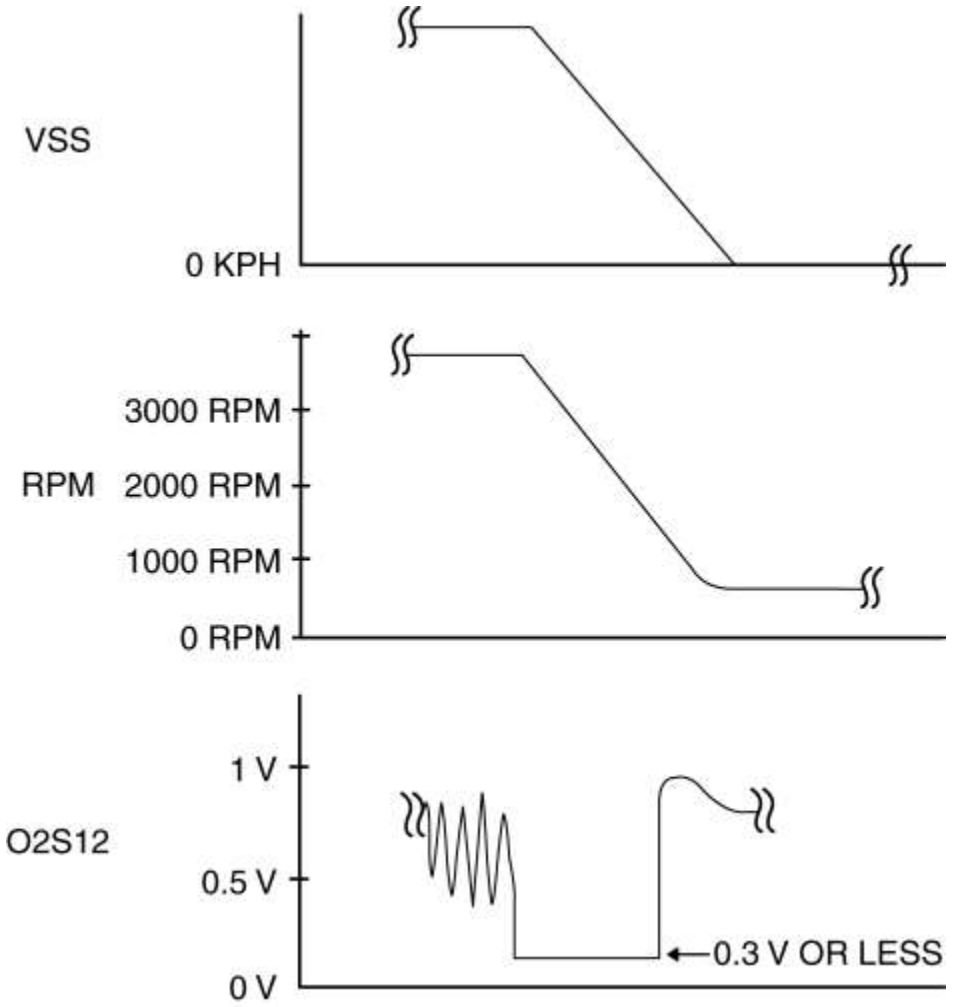

Si no es como se especifica, reemplace el HO2S. (Consulte REMOCION / INSTALACION DEL SENSOR DE OXIGENO CALENTADO (HO2S) [SKYACTIV-G 2.5] .)

Inspección del calentador HO2S

ADVERTENCIA:

Un motor caliente y un sistema de escape pueden causar quemaduras graves. Apague el motor y espere hasta que se enfríen antes de retirar el sistema de escape.

PRECAUCIÓN:

No permita que objetos inflamables como la cinta adhesiva para agrupar un arnés de cableado entren en contacto con el colector de escape y el silenciador.

NOTA:

Si el aerosol penetrante lubricante penetra en el orificio de flujo de aire del HO2S, podría causar interferencia con la función HO2S.

Cuando retire el HO2S, envuelva un trapo alrededor de la posición inferior para que el rocío penetrante no se rocíe en el orificio del flujo de aire.

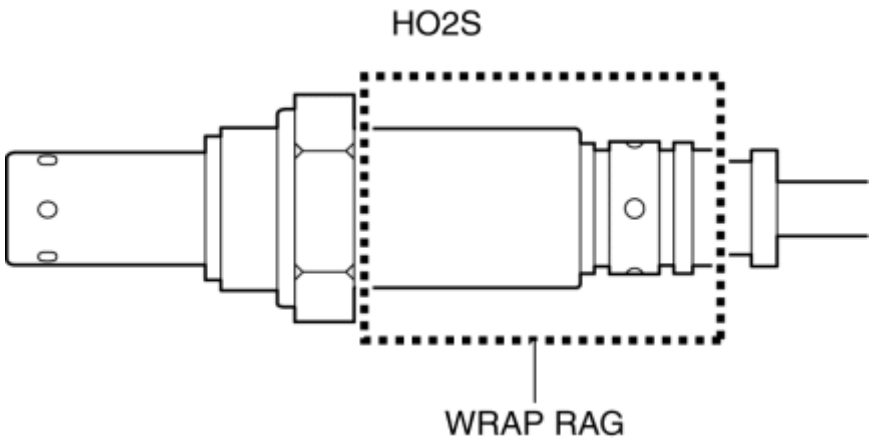

1. Desconecte el cable negativo de la batería. (Ver DESCONEXIÓN / CONEXIÓN DEL CABLE DE LA BATERÍA NEGATIVA [SKYACTIV-G 2.5] .)

2. Levante el vehículo.

3. Retire el piso debajo de la tapa. (Con piso bajo cubierta) (Ver PISO BAJO RETIRO / INSTALACIÓN DE CUBIERTA).

4. Desconecte el conector HO2S.

5. Mida la resistencia entre los terminales C y D de HO2S.

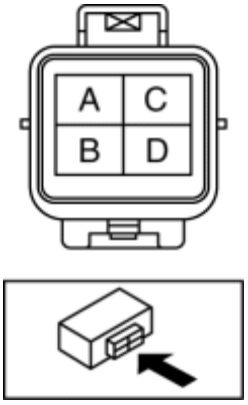

Si no es como se especifica, reemplace el HO2S. (Consulte REMOCION / INSTALACION DEL SENSOR DE OXIGENO CALENTADO (HO2S) [SKYACTIV-G 2.5] .)

Resistencia del calentador HO2S

2-50 ohmios [temperatura normal]

Mazda6 - Motor

PRECAUCIÓN:

Si se adhieren materias extrañas como virutas de metal al sensor CKP, puede causar una salida anormal del sensor debido a la turbulencia del flujo, que puede afectar negativamente el control del motor. Verifique que no haya materia extraña en el sensor CKP al reemplazar.

No monte el sensor CKP ni cambie la posición de instalación utilizando ningún método que no sea el siguiente. De lo contrario, podría afectar negativamente el control del motor, como el tiempo de encendido y la inyección de combustible.

1. Desconecte el cable negativo de la batería. (Ver DESCONEXIÓN / CONEXIÓN DEL CABLE DE LA BATERÍA NEGATIVA [SKYACTIV-G 2.5] .)

2. Levante el vehículo.

3. Realice el siguiente procedimiento para un acceso más fácil.

a. Retire la cubierta del orificio de servicio (instalada al frente debajo de la cubierta No.2) que se usa para quitar el filtro de aceite. (Ver REEMPLAZO DEL FILTRO DE ACEITE [SKYACTIV-G 2.5] .)

segundo. Retire el protector contra salpicaduras frontal. (Ver REMOCION / INSTALACION DE ESCUDO DE CHAPOTEO .)

4. Desconecte el conector del sensor CKP.

5. Retire el sensor CKP.

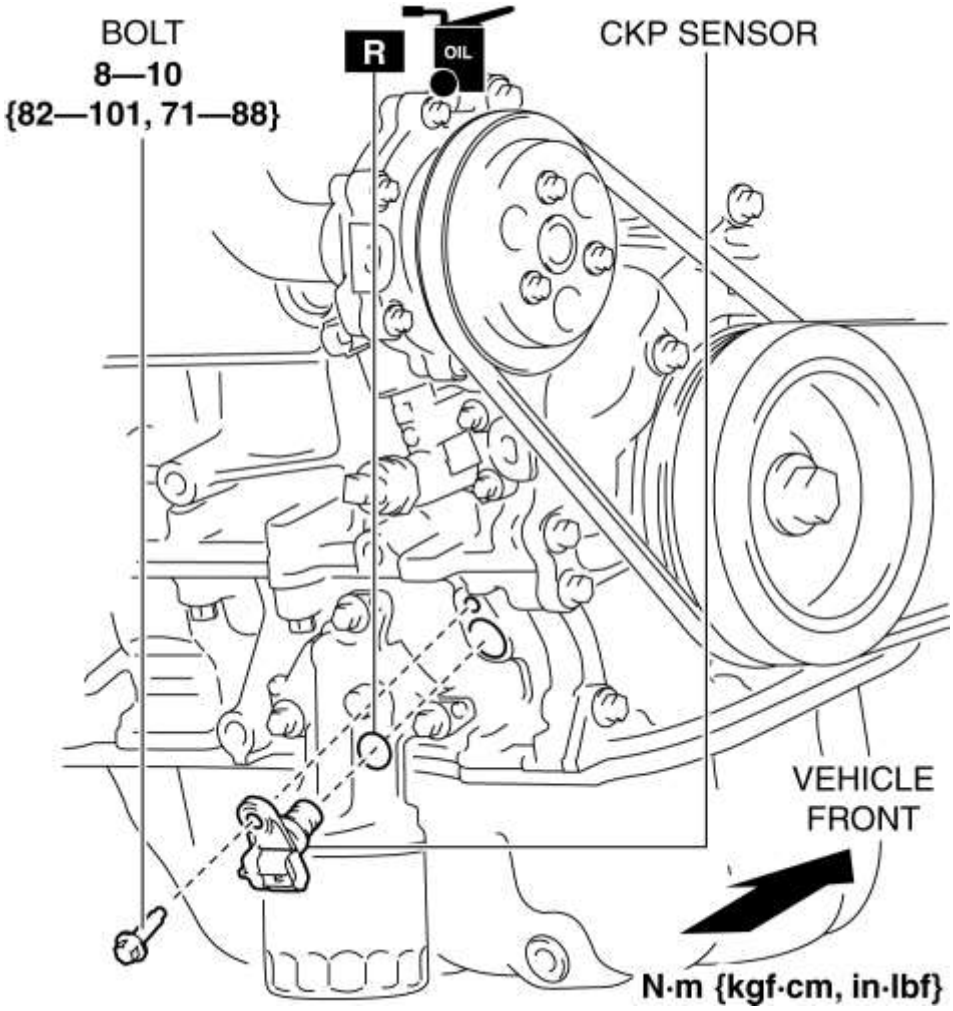

6. Instalar en el orden inverso al de eliminación.

Mazda6 - Motor

INSPECCIÓN DEL SENSOR DE POSICIÓN DEL CIGÜEÑAL (CKP) [SKYACTIV-G 2.5]

Inspección visual

PRECAUCIÓN:

Si se adhiere material extraño como el afeitado de metal al sensor CKP, puede causar una salida anormal del sensor debido a la turbulencia de flujo, que puede afectar negativamente el control del motor. Verifique que no haya materia extraña en el sensor CKP al reemplazar.

1. Desconecte el cable negativo de la batería. (Ver DESCONEXIÓN / CONEXIÓN DEL CABLE DE LA BATERÍA NEGATIVA [SKYACTIV-G 2.5] .)

2. Levante el vehículo.

3. Realice el siguiente procedimiento para un acceso más fácil.

a. Retire la cubierta del orificio de servicio (instalada al frente debajo de la cubierta No.2) que se usa para quitar el filtro de aceite. (Ver REEMPLAZO DEL FILTRO DE ACEITE [SKYACTIV-G 2.5] .)

segundo. Retire el protector contra salpicaduras frontal. (Ver REMOCION / INSTALACION DE ESCUDO DE CHAPOTEO .)

4. Desconecte el conector del sensor CKP.

5. Retire el sensor CKP. (Ver REMOCION / INSTALACION DEL SENSOR DE POSICION DEL CIGÜEÑAL (CKP) [SKYACTIV-G 2.5] .)

6. Verifique que no haya virutas metálicas en el sensor.

Si hay un mal funcionamiento, retire las virutas de metal que se adhieren.

Inspección de voltaje

PRECAUCIÓN:

Si se adhieren materias extrañas como virutas de metal al sensor CKP, puede causar una salida anormal del sensor debido a la turbulencia del flujo, que puede afectar negativamente el control del motor. Verifique que no haya materia extraña en el sensor CKP al reemplazar.

Si los arneses de cableado o los conectores a prueba de agua están dañados, el agua que penetra en el conector causará un mal funcionamiento del sensor. Para evitar esto, tenga cuidado de no dañar los arneses de cableado o los conectores a prueba de agua.

1. Inactivo el motor.

2. Mida el voltaje de salida del sensor CKP usando el osciloscopio.

Si no es como se especifica, reemplace el sensor CKP. (Ver REMOCION / INSTALACION DEL SENSOR DE POSICION DEL CIGÜEÑAL (CKP) [SKYACTIV-G 2.5] .)

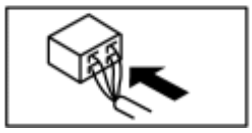

Terminal	Voltaje (V)	Condición
UN	Aprox. 5.0	Bajo cualquier condición
segundo	Por debajo de 1.0	Bajo cualquier condición
do	Por encima de 4.5	Alto rendimiento *
	Por debajo de 0.8	Bajo rendimiento *

*

El voltaje de salida varía con la rotación del cigüeñal.

Mazda6 - Motor

DESMONTAJE / INSTALACIÓN DEL SENSOR DE POSICIÓN DEL ÁRBOL DE LEVAS (CMP) [SKYACTIV-G 2.5]

PRECAUCIÓN:

Cuando reemplace el sensor CMP, asegúrese de que no haya materias extrañas en él, como virutas metálicas. Si se instala con material extraño, la señal de salida del sensor no funcionará correctamente como resultado de la fluctuación del flujo magnético y causará un deterioro en el control del motor.

Sensor CMP de admisión

1. Desconecte el cable negativo de la batería. (Ver DESCONEXIÓN / CONEXIÓN DEL CABLE DE LA BATERÍA NEGATIVA [SKYACTIV-G 2.5] .)

2. Retire la placa del orificio del tapón. (Consulte REMOCION / INSTALACION DE LA PLACA DEL ORIFICIO DE ENCHUFE [SKYACTIV-G 2.5] .)

3. Retire el colector de admisión. (Consulte REMOCION / INSTALACION DEL SISTEMA DE AIRE DE ADICIÓN [SKYACTIV-G 2.5] .)

4. Desconecte el conector del sensor CMP de entrada.

5. Retire el sensor CMP de entrada.

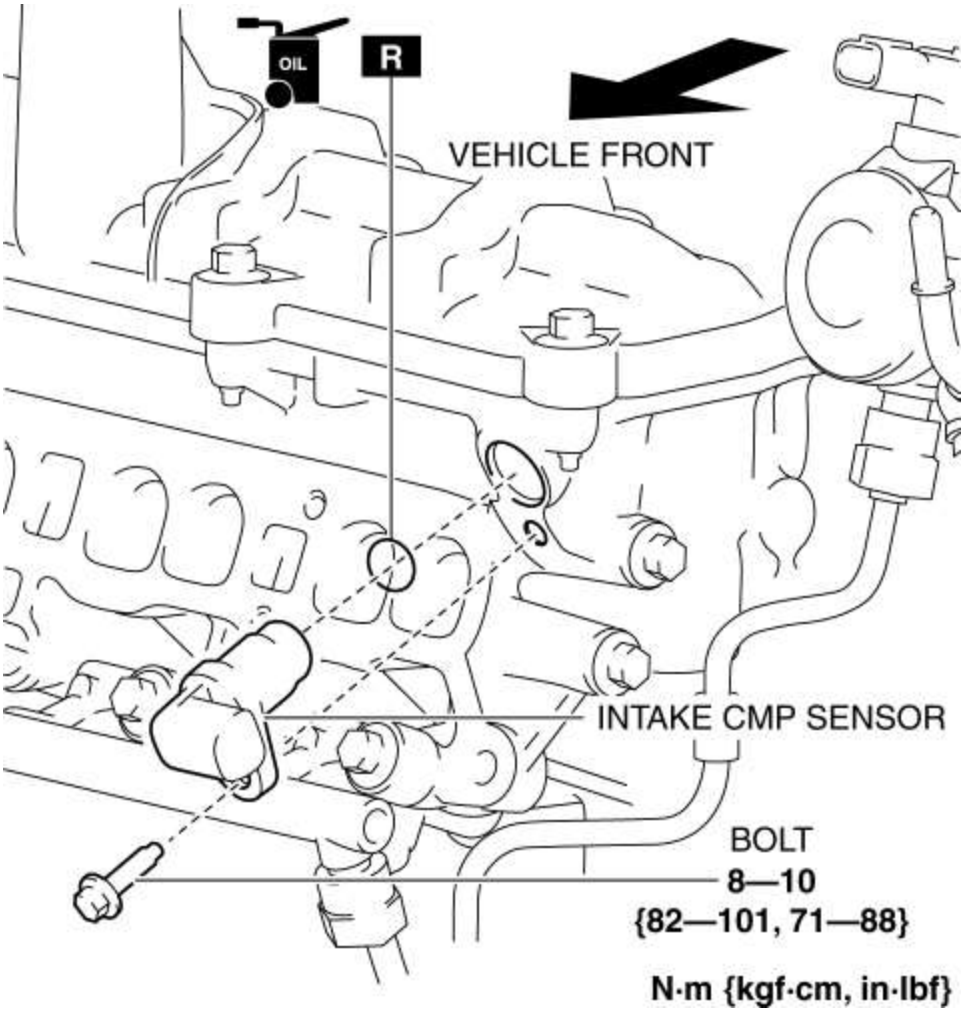

6. Instalar en el orden inverso al de eliminación.

Sensor de CMP de escape

1. Desconecte el cable negativo de la batería. (Ver DESCONEXIÓN / CONEXIÓN DEL CABLE DE LA BATERÍA NEGATIVA [SKYACTIV-G 2.5] .)

2. Retire la placa del orificio del tapón. (Consulte REMOCION / INSTALACION DE LA PLACA DEL ORIFICIO DE ENCHUFE [SKYACTIV-G 2.5] .)

3. Desconecte el conector del sensor de CMP de escape.

4. Retire el sensor CMP de escape.

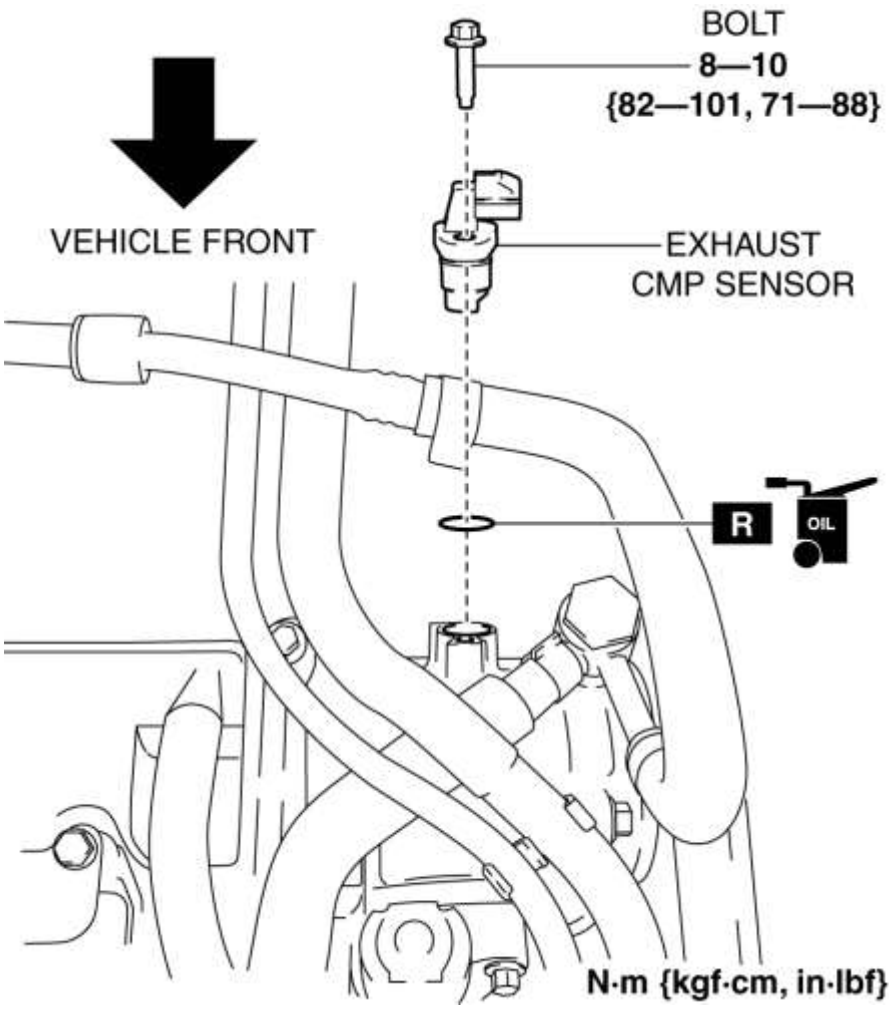

5. Instalar en el orden inverso de eliminación.

Mazda6 - Motor

INSPECCIÓN DEL SENSOR DE POSICIÓN DEL ÁRBOL DE LEVAS (CMP) [SKYACTIV-G 2.5]

Sensor CMP de admisión

Inspección visual

PRECAUCIÓN:

Cuando reemplace el sensor CMP, asegúrese de que no haya materias extrañas en él, como virutas metálicas. Si se instala con material extraño, la señal de salida del sensor no funcionará correctamente como resultado de la fluctuación del flujo magnético y causará un deterioro en el control del motor.

1. Desconecte el cable negativo de la batería. (Ver DESCONEXIÓN / CONEXIÓN DEL CABLE DE LA BATERÍA NEGATIVA [SKYACTIV-G 2.5] .)

2. Retire la placa del orificio del tapón. (Consulte REMOCION / INSTALACION DE LA PLACA DEL ORIFICIO DE ENCHUFE [SKYACTIV-G 2.5] .)

3. Retire el colector de admisión. (Consulte REMOCION / INSTALACION DEL SISTEMA DE AIRE DE ADICIÓN [SKYACTIV-G 2.5] .)

4. Desconecte el conector del sensor CMP de entrada.

5. Retire el sensor CMP de entrada. (Consulte REMOCION / INSTALACION DEL SENSOR DE POSICION DEL ARBOL DE LEVAS (CMP) [SKYACTIV-G 2.5] .)

6. Verifique que no haya virutas metálicas en el sensor CMP de entrada.

Si hay un mal funcionamiento, retire las virutas de metal que se adhieren.

Inspección de voltaje

PRECAUCIÓN:

Cuando reemplace el sensor CMP, asegúrese de que no haya materias extrañas en él, como virutas metálicas. Si se instala con material extraño, la señal de salida del sensor no funcionará correctamente como resultado de la fluctuación del flujo magnético y causará un deterioro en el control del motor.

Si los arneses de cableado o los conectores a prueba de agua están dañados, el agua que penetra en el conector causará un mal funcionamiento del sensor. Para evitar esto, tenga cuidado de no dañar los arneses de cableado o los conectores a prueba de agua.

1. Inactivo el motor.

2. Mida la tensión de salida del sensor de CMP de admisión utilizando el osciloscopio.

Si no se especifica, reemplace el sensor de CMP de entrada. (Consulte REMOCION / INSTALACION DEL SENSOR DE POSICION DEL ARBOL DE LEVAS (CMP) [SKYACTIV-G 2.5] .)

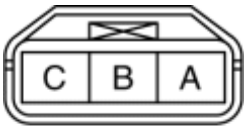

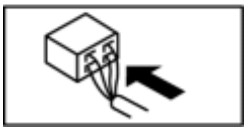

Terminal	Voltaje (V)	Condición
UN	Por encima de 4.8	Alto rendimiento *
	Por debajo de 0.8	Bajo rendimiento *
segundo	Por debajo de 1.0	Bajo cualquier condición
do	B +	Bajo cualquier condición

*

El voltaje de salida varía con la rotación del árbol de levas.

Sensor de CMP de escape

Inspección visual

PRECAUCIÓN:

Cuando reemplace el sensor CMP, asegúrese de que no haya materias extrañas en él, como virutas metálicas. Si se instala con material extraño, la señal de salida del sensor no funcionará correctamente como resultado de la fluctuación del flujo magnético y causará un deterioro en el control del motor.

1. Desconecte el cable negativo de la batería. (Ver DESCONEXIÓN / CONEXIÓN DEL CABLE DE LA BATERÍA NEGATIVA [SKYACTIV-G 2.5] .)

2. Retire la placa del orificio del tapón. (Consulte REMOCION / INSTALACION DE LA PLACA DEL ORIFICIO DE ENCHUFE [SKYACTIV-G 2.5] .)

3. Desconecte el conector del sensor de CMP de escape.

4. Retire el sensor CMP de escape. (Consulte REMOCION / INSTALACION DEL SENSOR DE POSICION DEL ARBOL DE LEVAS (CMP) [SKYACTIV-G 2.5] .)

5. Verifique que no haya virutas metálicas en el sensor CMP de escape.

Si hay un mal funcionamiento, retire las virutas de metal que se adhieren.

Inspección de voltaje

PRECAUCIÓN:

Cuando reemplace el sensor CMP, asegúrese de que no haya materias extrañas en él, como virutas metálicas. Si se instala con material extraño, la señal de salida del sensor no funcionará correctamente como resultado de la fluctuación del flujo magnético y causará un deterioro en el control del motor.

Si los arneses de cableado o los conectores a prueba de agua están dañados, el agua que penetra en el conector causará un mal funcionamiento del sensor. Para evitar esto, tenga cuidado de no dañar los arneses de cableado o los conectores a prueba de agua.

1. Inactivo el motor.

2. Mida el voltaje de salida del sensor CMP de escape utilizando el osciloscopio.

Si no se especifica, reemplace el sensor CMP de escape. (Consulte REMOCION / INSTALACION DEL SENSOR DE POSICION DEL ARBOL DE LEVAS (CMP) [SKYACTIV-G 2.5] .)

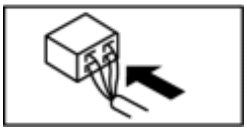

Terminal	Voltaje (V)	Condición
UN	Por encima de 4.8	Alto rendimiento *
	Por debajo de 0.8	Bajo rendimiento *
segundo	Por debajo de 1.0	Bajo cualquier condición
do	B +	Bajo cualquier condición

*

El voltaje de salida varía con la rotación del árbol de levas.

Mazda6 - Motor

DESMONTAJE / INSTALACIÓN DEL SENSOR DE DESCARGA (KS) [SKYACTIV-G 2.5]

1. Desconecte el cable negativo de la batería. (Ver DESCONEXIÓN / CONEXIÓN DEL CABLE DE LA BATERÍA NEGATIVA [SKYACTIV-G 2.5] .)

2. Retire la placa del orificio del tapón. (Consulte REMOCION / INSTALACION DE LA PLACA DEL ORIFICIO DE ENCHUFE [SKYACTIV-G 2.5] .)

3. Retire el colector de admisión. (Consulte REMOCION / INSTALACION DEL SISTEMA DE AIRE DE ADICIÓN [SKYACTIV-G 2.5] .)

4. Desconecte el conector KS.

5. Retire el KS.

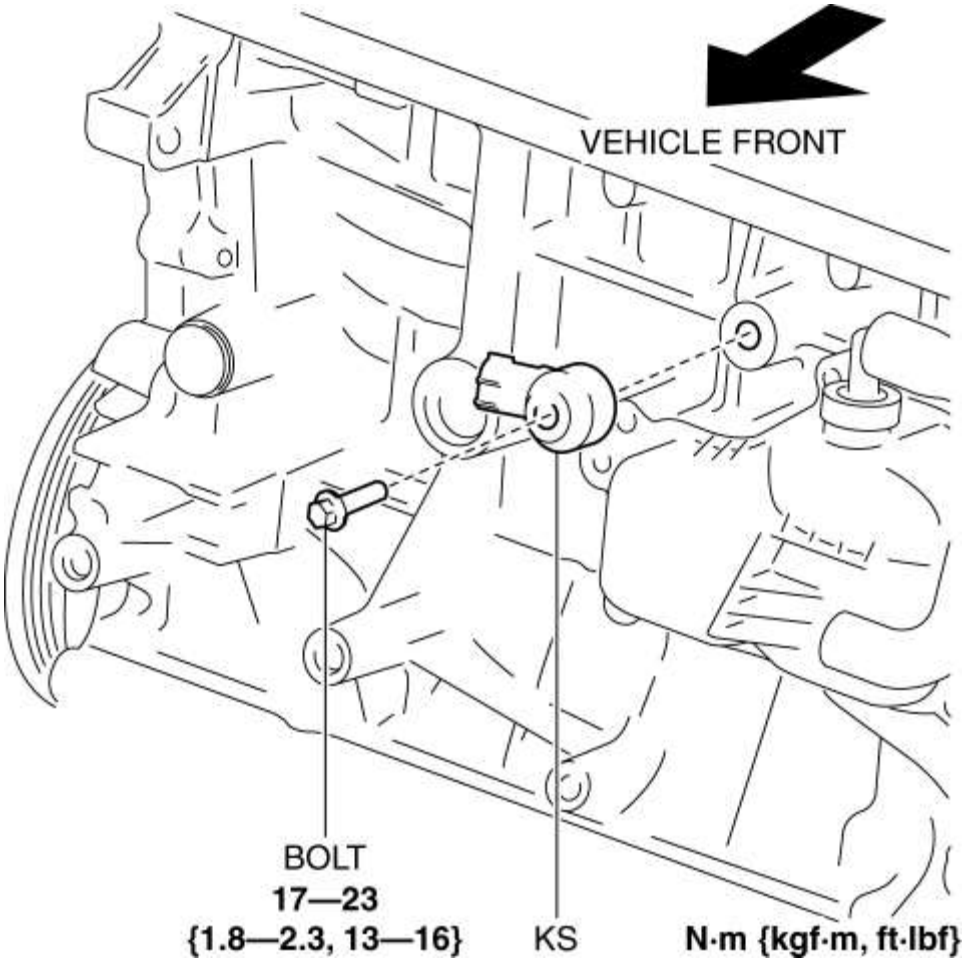

6. Instalar en el orden inverso al de eliminación. (Consulte la Nota de instalación de KS).

Nota de instalación de KS

Verifique que no haya elementos extraños atrapados entre la unidad KS y el bloque de cilindros.

La dirección del conector KS está dentro del rango de ángulo de 60 grados que se muestra en la figura.

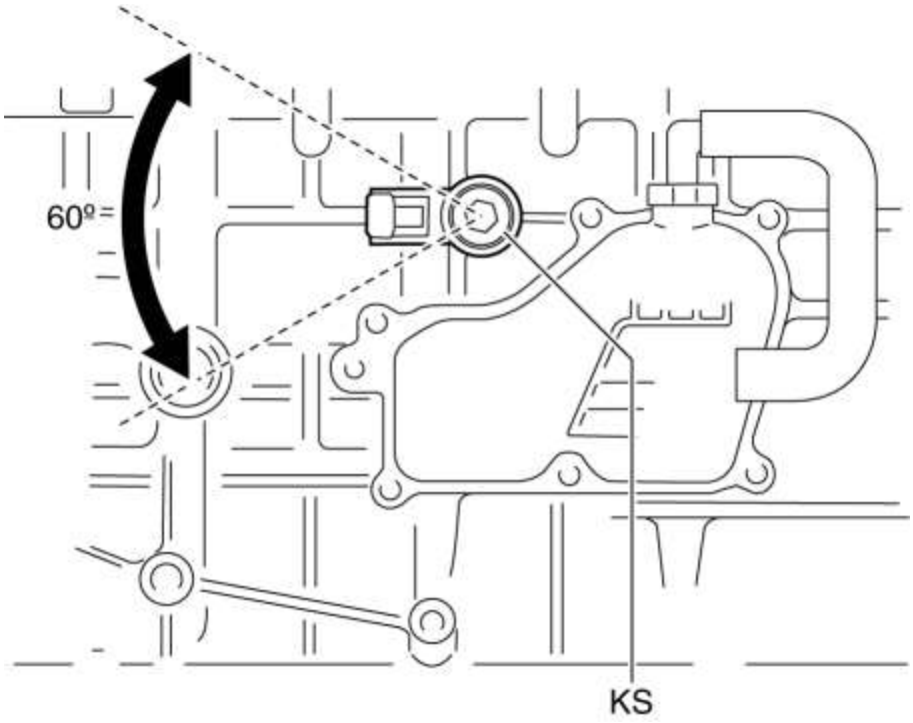

Mazda6 - Motor

INSPECCIÓN DEL SENSOR DE DESCARGA (KS) [SKYACTIV-G 2.5]

Inspección de resistencia

1. Desconecte el cable negativo de la batería. (Ver DESCONEXIÓN / CONEXIÓN DEL CABLE DE LA BATERÍA NEGATIVA [SKYACTIV-G 2.5] .)

2. Retire la placa del orificio del tapón. (Consulte REMOCION / INSTALACION DE LA PLACA DEL ORIFICIO DE ENCHUFE [SKYACTIV-G 2.5] .)

3. Retire el colector de admisión. (Consulte REMOCION / INSTALACION DEL SISTEMA DE AIRE DE ADICIÓN [SKYACTIV-G 2.5] .)

4. Desconecte el conector KS.

5. Retire el KS. (Consulte REMOCION / INSTALACION DEL SENSOR DE FUERZA (KS) [SKYACTIV-G 2.5] .)

6. Mida la resistencia entre los terminales A y B de KS.

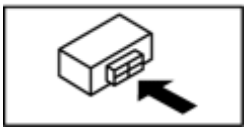

Si no es como se especifica, reemplace el KS. (Consulte REMOCION / INSTALACION DEL SENSOR DE FUERZA (KS) [SKYACTIV-G 2.5] .)

Especificación

504-616 kilohmios [10-30 ° C {50-86 ° F}]

Mazda6 - Motor

DESMONTAJE / INSTALACIÓN DEL SENSOR DE CORRIENTE [SKYACTIV-G 2.5]

PRECAUCIÓN:

Si la tuerca del sensor de corriente se afloja con el terminal negativo del cable de la batería conectado a la batería, se aplicará un par excesivo al terminal negativo del cable de la batería y el terminal de la batería se dañará. Al retirar el terminal negativo del cable de la batería y el sensor de corriente, tenga cuidado de no dañar el terminal de la batería.

Tenga cuidado de no contactar el terminal positivo del cable de la batería.

Desconecte el conector del sensor de corriente antes de desconectar el terminal negativo del cable de la batería. Si el terminal negativo del cable de la batería se desconecta primero, el PCM puede reconocer erróneamente una señal del sensor de corriente que cause interferencia con el control del motor.

Eliminación actual del sensor

1. Desconecte el conector del sensor de corriente.

2. Desconecte el cable negativo de la batería. (Ver DESCONEXIÓN / CONEXIÓN DEL CABLE DE LA BATERÍA NEGATIVA [SKYACTIV-G 2.5] .)

3. Afloje la tuerca del sensor de corriente mientras fija el terminal negativo de la batería con una llave.

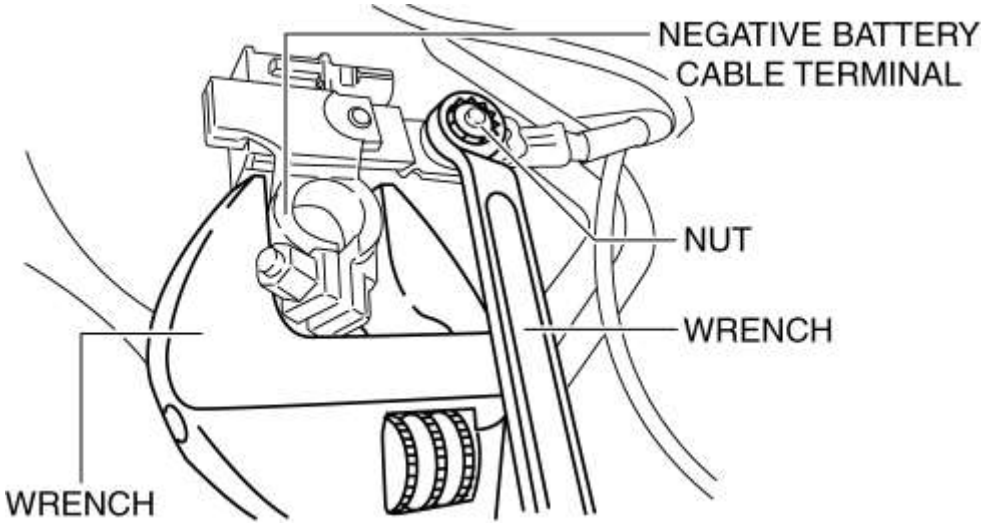

4. Retire el sensor de corriente.

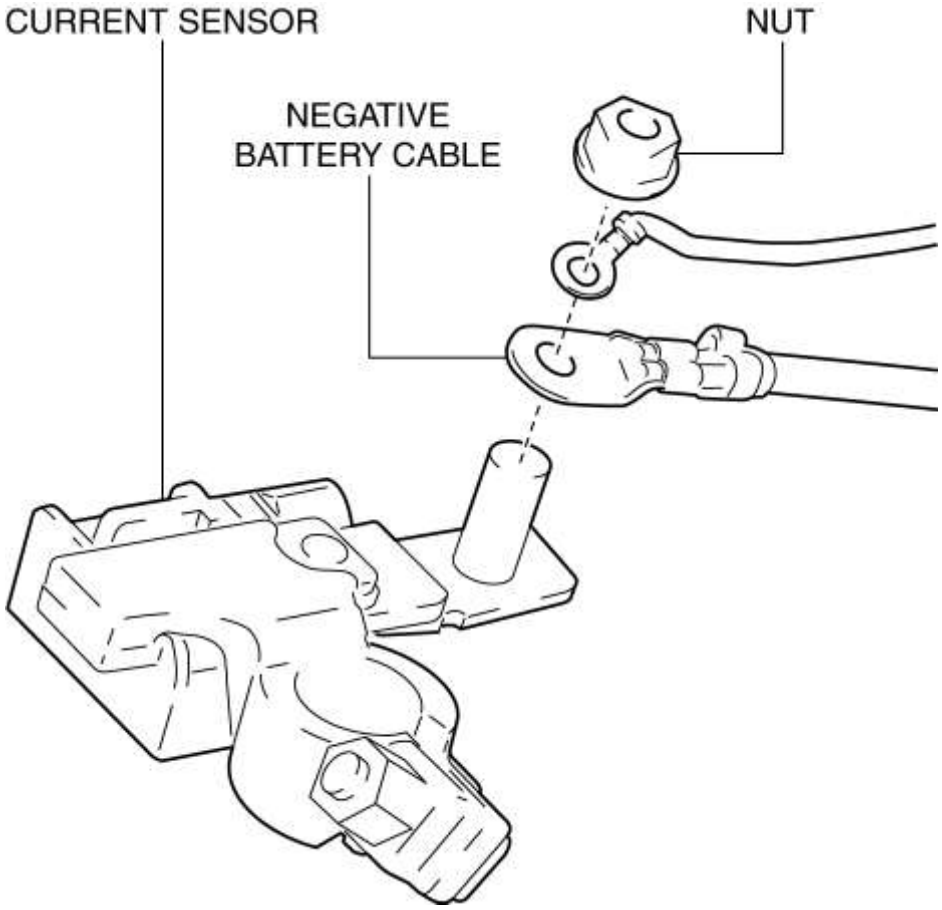

Instalación actual del sensor

PRECAUCIÓN:

Conecte el cable negativo de la batería antes de conectar el conector del sensor de corriente. Si el conector del sensor de corriente está conectado primero, el PCM puede reconocer erróneamente una señal del sensor de corriente y conocer la condición de la batería incorrectamente.

La verificación de la estanqueidad mientras se sujeta el sensor de corriente puede aplicar una fuerza excesiva al terminal y el terminal podría aflojarse, lo que provocaría un arranque

deficiente del motor. Al verificar la estanqueidad del terminal negativo del cable de la batería, solo sostenga el área del terminal, no el sensor de corriente.

1. Instale temporalmente el cable negativo de la batería y el sensor de corriente.

2. Apriete la tuerca del sensor de corriente al par especificado mientras fija el terminal negativo de la batería con una llave.

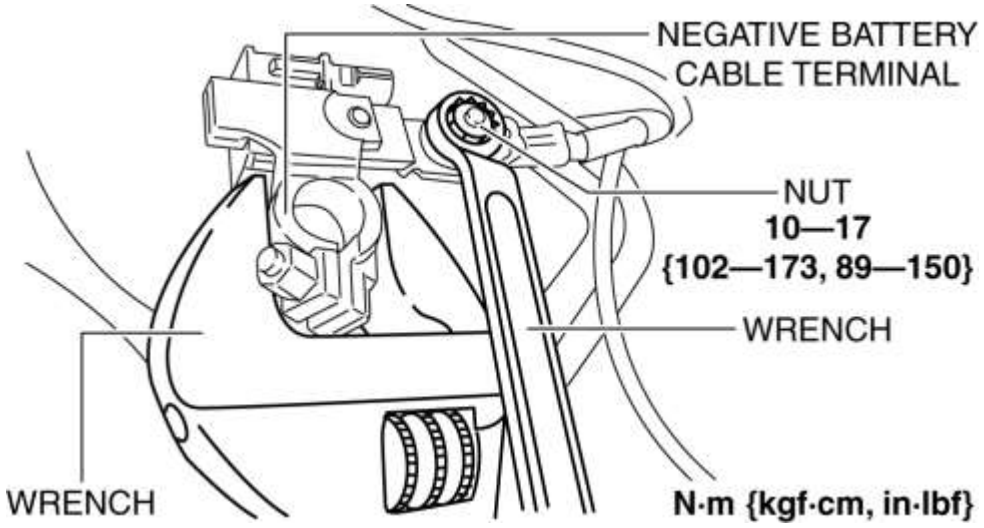

3. Conecte el cable negativo de la batería.

4. Conecte el conector del sensor de corriente.

5. Realice los servicios necesarios después de conectar el terminal negativo del cable de la batería. (Ver DESCONEXIÓN / CONEXIÓN DEL CABLE DE LA BATERÍA NEGATIVA [SKYACTIV-G 2.5] .)

Mazda6 - Motor

INSPECCIÓN DE SENSOR CORRIENTE [SKYACTIV-G 2.5]

Inspección DTC

1. Conecte el M-MDS al DLC-2.

2. Realice la inspección de DTC con el M-MDS. (Ver PRUEBA DE DIAGNÓSTICO A BORDO [SKYACTIV-G 2.5] .)

Si hay algún DTC relacionado con el sensor de corriente, repare la ubicación defectuosa de acuerdo con la resolución de problemas del DTC correspondiente. (Consulte la TABLA DE DTC [SKYACTIV-G 2.5] .)

Inspección visual

PRECAUCIÓN:

Desconecte el conector del sensor de corriente antes de desconectar el terminal negativo del cable de la batería. Si el terminal negativo del cable de la batería se desconecta primero, el PCM puede reconocer erróneamente una señal del sensor de corriente que cause interferencia con el control del motor.

1. Desconecte el conector del sensor de corriente.

2. Desconecte el cable negativo de la batería. (Ver DESCONEXIÓN / CONEXIÓN DEL CABLE DE LA BATERÍA NEGATIVA [SKYACTIV-G 2.5] .)

3. Retire el sensor de corriente. (Consulte REMOCION / INSTALACION DEL SENSOR CORRIENTE [SKYACTIV-G 2.5] .)

4. Verifique que no haya daños en el sensor de corriente y que no haya corrosión ni daños en el conector.

Si hay un mal funcionamiento, reemplace el sensor de corriente. (Consulte REMOCION / INSTALACION DEL SENSOR CORRIENTE [SKYACTIV-G 2.5] .)

Mazda6 - Motor

DESMONTAJE / INSTALACIÓN DEL SENSOR DE PRESIÓN DEL DEPÓSITO DE COMBUSTIBLE [SKYACTIV-G 2.5]

NOTA:

El sensor de presión del tanque de combustible no se puede extraer como una sola unidad. Al reemplazar el sensor de presión del tanque de combustible, reemplácelo junto con el cartucho de carbón como una sola unidad.

1. Retire el recipiente de carbón. (Consulte REMOCION / INSTALACION DE LA CAJA DE CARBONOS [SKYACTIV-G 2.5] .)

Mazda6 - Motor

INSPECCIÓN DEL SENSOR DE PRESIÓN DEL DEPÓSITO DE COMBUSTIBLE [SKYACTIV-G 2.5]

Inspección de voltaje

NOTA:

El sensor de presión del tanque de combustible no se puede extraer como una sola unidad. Al reemplazar el sensor de presión del tanque de combustible, reemplácelo junto con el cartucho de carbón como una sola unidad.

1. Desconecte el cable negativo de la batería. (Ver DESCONEXIÓN / CONEXIÓN DEL CABLE DE LA BATERÍA NEGATIVA [SKYACTIV-G 2.5] .)

2. Desconecte el conector del sensor de presión del tanque de combustible.

3. Desconecte los conectores de liberación rápida y retire el componente de la manguera evaporativa (lado del tanque de combustible). (Consulte REMOCION / INSTALACION DEL CONECTOR DE LIBERACION RAPIDA [SKYACTIV-G 2.5] .) (Vea REMOCION / INSTALACION DEL CARTUCHO DE CARBON [SKYACTIV-G 2.5] .)

4. Encienda el encendido (motor apagado).

5. Enchufe un extremo del cartucho de carbón y verifique que la tensión de salida del sensor de presión del depósito de combustible cambie cuando se aplique presión desde el otro extremo.

Si no se especifica, reemplace el cartucho de carbón. (Consulte REMOCION / INSTALACION DE LA CAJA DE CARBONOS [SKYACTIV-G 2.5] .)

Mazda6 - Motor

DESMONTAJE / INSTALACIÓN DEL SENSOR ION [SKYACTIV-G 2.5]

NOTA:

Debido a que el sensor de iones está integrado en la bobina de encendido, la sustitución del sensor de iones incluye la sustitución de la bobina de encendido / sensor de iones.

1. Retire la bobina de encendido / sensor de iones. (Consulte DESMONTAJE / INSTALACIÓN DEL SENSOR DE BOBINA DE IGNICIÓN / IÓN [SKYACTIV-G 2.5]).

Mazda6 - Motor

INSPECCIÓN DEL SENSOR DE IONES [SKYACTIV-G 2.5]

Inspección DTC

1. Conecte el M-MDS al DLC-2.

2. Realice la inspección de DTC con el M-MDS. (Ver PRUEBA DE DIAGNÓSTICO A BORDO [SKYACTIV-G 2.5] .)

Si hay algún DTC relacionado con la bobina de encendido / sensor de iones, repare la ubicación que funciona mal de acuerdo con la resolución de problemas del DTC correspondiente. (Consulte la TABLA DE DTC [SKYACTIV-G 2.5] .)

Inspección visual

NOTA:

Debido a que el sensor de iones está integrado en la bobina de encendido, la sustitución del sensor de iones incluye la sustitución de la bobina de encendido / sensor de iones.

1. Desconecte el cable negativo de la batería. (Ver DESCONEXIÓN / CONEXIÓN DEL CABLE DE LA BATERÍA NEGATIVA [SKYACTIV-G 2.5] .)

2. Retire la placa del orificio del tapón. (Consulte REMOCION / INSTALACION DE LA PLACA DEL ORIFICIO DE ENCHUFE [SKYACTIV-G 2.5] .)

3. Retire la bobina de encendido / sensor de iones. (Consulte DESMONTAJE / INSTALACIÓN DEL SENSOR DE BOBINA DE IGNICIÓN / IÓN [SKYACTIV-G 2.5]).

4. Verifique que no haya daños en la bobina de encendido / sensor de iones, y que no haya corrosión y daños en el conector.

Si hay un mal funcionamiento, reemplace la bobina de encendido / sensor de iones. (Consulte DESMONTAJE / INSTALACIÓN DEL SENSOR DE BOBINA DE IGNICIÓN / IÓN [SKYACTIV-G 2.5]).

Mazda6 - Motor

DATOS TÉCNICOS DEL MOTOR [SKYACTIV-G 2.5]

ít.	Especificación
Velocidad de ralentí (MTX: posición neutral, ATX: posición P, N)	MTX: 560-660 rpm ATX: 550-650 rpm
Tiempo de ignicion	Aprox. BTDC 12 °
Concentración de CO	Dentro de la regulación
Concentración de HC	Dentro de la regulación
Velocidad de ralentí (MTX: posición neutral, ATX: posición P, N)	A / C encendido: 650-800 rpm Carga eléctrica en: 600-750 rpm
Compresión	Estándar: 954 kPa {9.73 kgf / cm ^{2} , 138 psi} [300 rpm] Mínimo: 763 kPa {7.78 kgf / cm ^{2} , 111 psi} [300 rpm] Diferencia máxima entre cilindros: 161 kPa {1.64 kgf / cm ^{2} , 23.4 psi} [300 rpm]
Resistencia de la bobina OCV	6.9-7.5 ohmios [20 ° C {68 ° F}]
Longitud del perno de la cabeza del cilindro L	145.2-145.8 mm {5.717-5.740 in}
Longitud del perno de la cabeza del cilindro L máximo	146.5 mm {5.767 in}
El sello de aceite delantero presiona la cantidad	0-1.0 mm {0-0.039 in}
El sello de aceite trasero presiona la cantidad	0-0.5 mm {0-0.019 in}
Capacidad del aceite del motor (cantidad aproximada)	Reemplazo de aceite: 4.3 L {4.5 US qt, 3.8 lmp qt}

	Reemplazo del filtro de aceite y aceite: 4.5 L {4.8 US qt, 4.0 lmp qt} Total (motor seco): 5.4 L {5.7 US qt, 4.8 Imp qt}
Presión del aceite (valor de referencia) [temperatura del refrigerante: 80-90 ° C {176-194 ° F}]	Lo: 110-175 kPa {1.13-1.78 kgf / cm ^{2} , 16.0-25.3 psi} [1.500 rpm] Hola: 300-430 kPa {3.06-4.38 kgf / cm ^{2} , 43.6-62.3 psi} [4.500 rpm]
Capacidad de refrigerante del motor (cantidad aproximada)	MTX: 6.9 L {7.3 US qt, 6.1 lmp qt} ATX: 7.2 L (7.6 US qt, 6.3 Imp qt}
Presión de apertura de la válvula de tapa del sistema de enfriamiento	93.2-122.6 kPa {0.951-1.250 kgf / cm ^{2} , 13.6-17.7 psi}
Temperatura de apertura inicial del termostato	80.5-83.5 ° C {177-182 ° F}
Temperatura de apertura completa del termostato	95 ° C {203 ° F}
Termostato de elevación completamente abierta	8.5 mm {0.33 in} o más
Motor de ventilador de enfriamiento No.1, corriente estándar No.2	No.1: 5.1-9.1 A [12 V] No.2: 7.8-11.8 A [12 V]
Resistencia del cuerpo del acelerador	0.3-100 ohmios [20 ° C {68 ° F}]
Presion de combustible	405-485 kPa {4,13-4,94 kgf / cm ^{2} , 58,8-70,3 psi}
Presión de retención de combustible	230 kPa {2.35 kgf / cm ^{2} , 33.4 psi} o más
Resistencia del inyector de combustible	1.74-2.04 ohmios [20 ° C {68 ° F}]
Gravedad específica del electrolito de la batería [20 ° C {68 ° F}] (sin i-ELOOP)	1.22-1.29
Corriente de prueba de carga de la batería (sin i-ELOOP)	55D23L (60 A · h / 20HR): 180 A 75D23L (65 A · h / 20HR): 195 A
Sorteo parasitario (Cuando el encendido está apagado (bloqueo), todas las puertas y la campana están cerradas).	40-65 mA
Corriente de carga lenta de la batería (sin i-ELOOP)	55D23L (60 A · h / 20HR): 4.5-5.5 A 75D23L (65 A · h / 20HR): 5.0-6.0 A
Corriente de carga rápida de la batería [30 min] (sin i-ELOOP)	55D23L (60 A · h / 20HR): 30 A

	75D23L (65 A · h / 20HR): 35 A
Tensión estándar del generador [IG-ON] (sin i-ELOOP)	Terminal 1A: B + Terminal 2A: Aprox. 1 V o menos Terminal 2B: Aprox. 0 V
Voltaje estándar del generador [inactivo, 20 ° C (68 ° F)] (sin i-ELOOP)	Terminal 1A: 13-15 V Terminal 2A: Aprox. 3-8 V Terminal 2B: Encienda las cargas eléctricas (como los faros, el motor del ventilador, el desempañador de la ventana trasera, las luces de freno) y verifique que la lectura de voltaje aumente.
Generador generado valor mínimo actual (sin i-ELOOP)	70% de la corriente de salida nominal (corriente nominal de salida: 100 A) [Temperatura ambiente. 20 ° C {68 ° F}, voltaje 13.0-15.0 V, tanto el motor como el generador están calientes]
Resistencia del rotor del generador (entre anillos deslizantes) [20 ° C {68 ° F}] (sin i-ELOOP)	1.8-2.1 ohmios
Longitud del cepillo del generador (sin i-ELOOP)	Estándar: 22.5 mm {0.886 in} Mínimo: 5.0 mm {0.20 in}
Fuerza de resorte del cepillo del generador (sin i-ELOOP)	Estándar: 4.1-5.3 N {0.42-0.54 kgf, 1.0-1.1 lbf} Mínimo: 1.7 N {0.17 kgf, 0.38 lbf}
Orden de abrir fuego	1-3-4-2 (todos los cilindros de cocción independiente)
	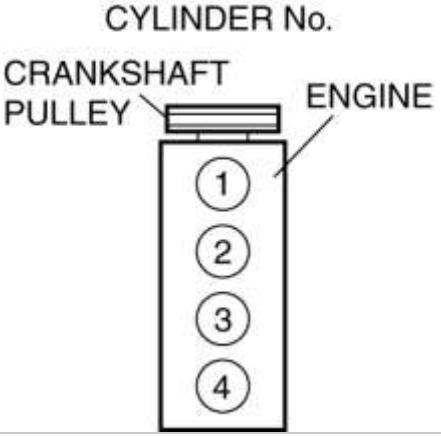
Tipo de bujía	PE01-18-110, PE02-18-110, PE5R-18-110, PE5S-18-110
Resistencia de bujía [25 ° C {77 ° F}]	3.0-7.5 kilohmios
Tensión de prueba sin carga del arrancador	11 V
Corriente de prueba sin carga de arranque	90 A o menos

Brecha de piñón de arranque	0.5-2.0 mm {0.02-0.07 in}
Arranque de la armadura de arranque	0.1 mm {0.004 in} máx.
Diámetro del conmutador de arranque	Estándar: 29.4 mm {1.16 in} Mínimo: 28.8 mm {1.13 in}
Profundidad de ranura del segmento del conmutador de arranque	Estándar: 0.5 mm {0.02 in} Mínimo: 0.2 mm {0.008 in}
Longitud del cepillo de inicio	Estándar: 12.3 mm {0.484 in} Mínimo: 5.5 mm {0.22 in}
Fuerza del muelle del cepillo de arranque	Estándar: 15.0-20.4 N {1.53-2.08 kgf, 3.38-4.58 lbf} Mínimo: 2.75 N {0.280 kgf, 0.618 lbf}

Especificación del aceite del motor

ít.	EE.UU. y CANADÁ	Excepto EE. UU. Y CANADÁ
Grado del aceite del motor	AMERICAN PETROLEUM INSTITUTE FOR GASOLINE ENGINES CERTIFIED (ILSAC)	API SERVICE SM SAE 5W-30 ENERGY CONSERVING II AMERICAN PETROLEUM INSTITUTE FOR GASOLINE ENGINES CERTIFIED (ILSAC) API SM o ILSAC
Viscosidad del aceite del motor	0W-20	5W-30 (Si el aceite del motor SAE 5W-30 no está disponible, use aceite de motor SAE 5W-20).

Mazda6 - Suspension

TIRE PRESSURE MONITORING SYSTEM (TPMS) WIRING DIAGRAM

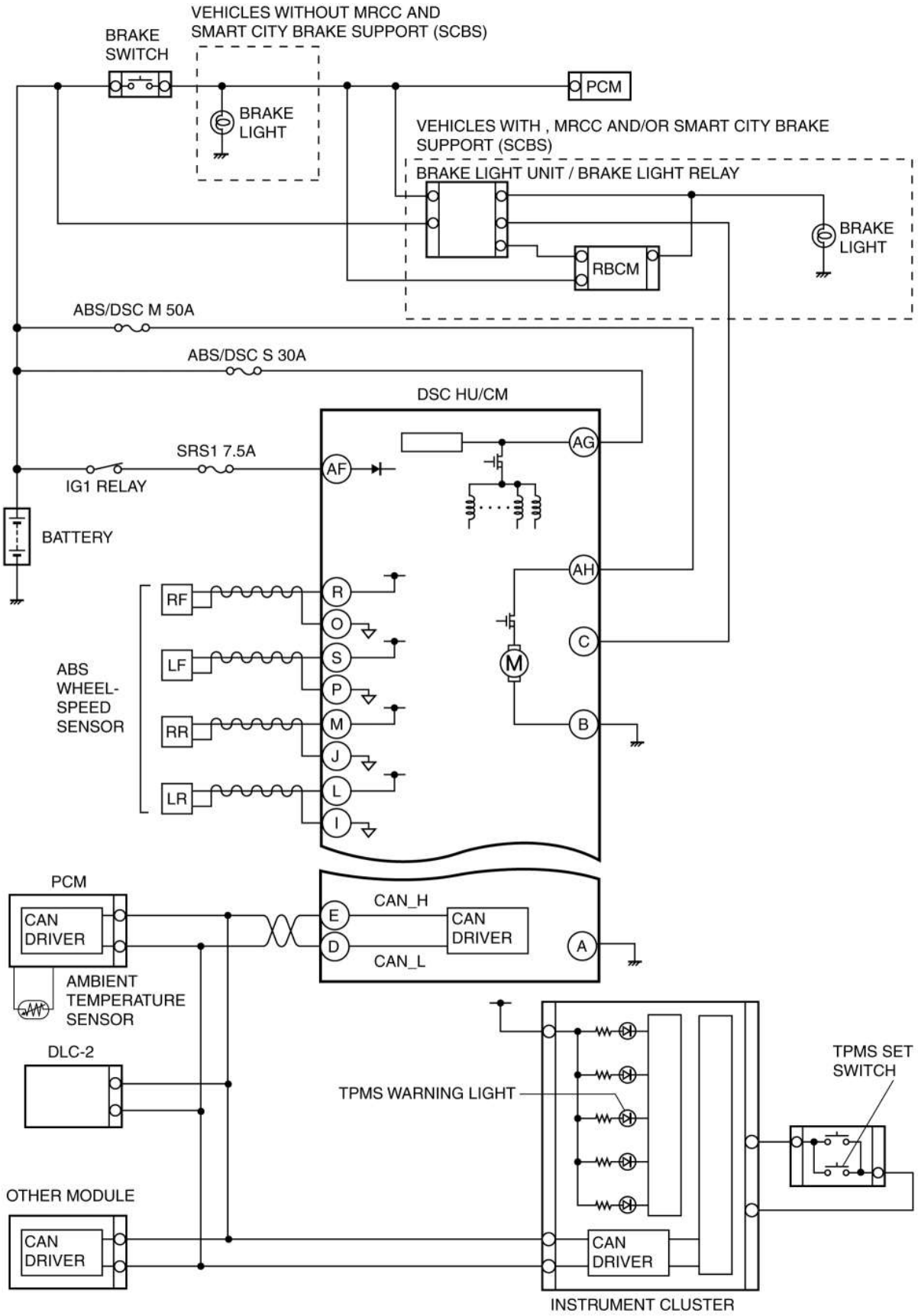

Mazda6 - Suspensión

SISTEMA DE MONITOREO DE PRESIÓN DE NEUMÁTICOS (TPMS) DIAGNÓSTICO A BORDO

- Para el sistema de diagnóstico a bordo del sistema de control de presión de neumáticos, consulte Sec 04 ya que está controlado por el CM DSC. (Ver DIAGNÓSTICO A BORDO [CONTROL DE ESTABILIDAD DINÁMICA (DSC)] .)

Mazda6 - Suspensión

SISTEMA DE MONITOREO DE PRESIÓN DE NEUMÁTICOS (TPMS) DIAGRAMA DE CABLEADO

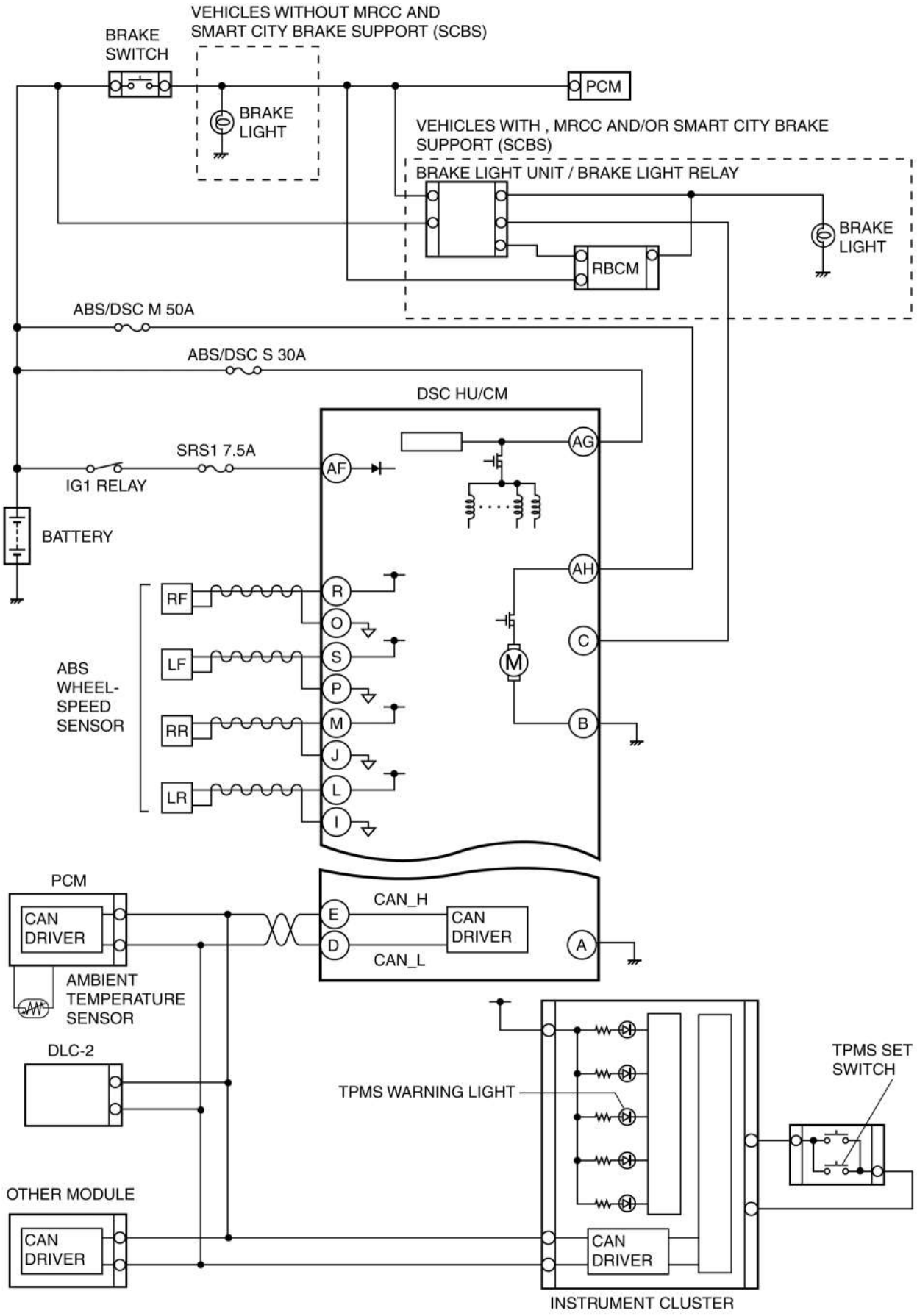

Mazda6 - Suspension

SYMPTOM TROUBLESHOOTING

No.	Symptom	Description
1	TPMS warning light illuminates.	The tire pressure monitoring system warning light illuminates according to the decrease in a tire air pressure (tire pressure monitoring system is normal).

Mazda6 - Suspensión

NO.1 ILUMINACIÓN DE LA LUZ DE ADVERTENCIA TPMS

PRECAUCIÓN:

- La luz de advertencia del sistema de control de la presión de los neumáticos se ilumina de acuerdo con la disminución de la presión de aire del neumático (el sistema de control de la presión de los neumáticos es normal).
- La LUZ DE ADVERTENCIA N ° 1 TPMS ILUMINA el procedimiento de diagnóstico si la luz de advertencia del sistema de control de presión de neumáticos se ilumina debido a una disminución en la presión de los neumáticos, aunque el sistema de control de presión de neumáticos es normal.

Posible mal funcionamiento

- La presión de aire de un neumático ha disminuido. (Sistema de control de presión de neumáticos normal)

Procedimiento de diagnóstico

Paso	Inspección	Resultados	Acción
1	INSPECCIÓN DE PRESIÓN DE NEUMÁTICOS • Inspeccione la presión de los neumáticos mientras los neumáticos están fríos. (Consulte ESPECIFICACIÓN DE RUEDAS Y NEUMÁTICOS). • Son las presiones de los neumáticos en la especificación?	Sí	Vaya al siguiente paso.
		No	Ajuste la presión de los neumáticos a la especificación mientras los neumáticos estén fríos.
2	SISTEMA DE MONITOREO DE PRESIÓN DE NEUMÁTICOS INICIALIZACIÓN	Sí	Vaya al siguiente paso.
		No	Realice la inicialización del sistema de monitoreo

	• Realice la inicialización del sistema de monitoreo de presión de neumáticos.
	• Conecte el M-MDS (IDS) a DLC-2.
	• Después de identificar el vehículo, seleccione los siguientes elementos de la pantalla inicial del IDS.
	  • Seleccione "Chasis"
	  • Seleccione "ABS / DSC"
	  • Seleccione "Restablecer TPMS"
	• ¿Se realizó la inicialización del sistema de monitoreo de presión de neumáticos?
			de presión de neumáticos.

3	SISTEMA DE MONITORIZACIÓN DE PRESIÓN DE NEUMÁTICOS VERIFICACIÓN DE LA LUZ DE AVISO • Conduzca el vehículo durante varios minutos después de que se apague la luz de advertencia del sistema de control de presión de neumáticos. • ¿Se ilumina la luz de advertencia del sistema de control de presión de neumáticos?	Sí	Inspeccione las llantas y las ruedas por fugas de aire.
		No	El sistema de monitoreo de la presión de los neumáticos es normal.

Mazda6 - Suspensión

PROCEDIMIENTOS GENERALES (SUSPENSIÓN)

Instalación de ruedas y neumáticos

1. Al instalar las ruedas y los neumáticos, apriete las tuercas de la rueda en un patrón cruzado con el siguiente par de apriete.

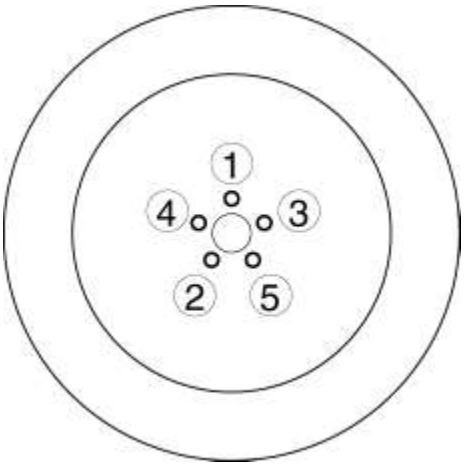

Par de apriete

- **108-147 N · m {12-14 kgf · m, 80-108 ft · lbf}**

Suspensión Links Remoción / Instalación

1. Para las secciones de unión con casquillos de goma, levante el vehículo con un elevador y luego apriete temporalmente los pernos y tuercas de instalación. Baje el vehículo al suelo y apriételos al par de apriete especificado.

Desconexión del conector

1. Desconecte el cable negativo de la batería antes de realizar cualquier trabajo que requiera el manejo de los conectores. (Ver DESCONEXIÓN / CONEXIÓN DEL CABLE DE LA BATERÍA NEGATIVA [SKYACTIV-G 2.5] .)

Inicialización del sistema de nivelación automática de faros (vehículo con sistema de faros de descarga)

1. Inicialice el sensor de nivelación automática al realizar los siguientes servicios. (Consulte INICIALIZACIÓN DEL SISTEMA DE NIVELACIÓN AUTOMÁTICA DEL FARO).

- Extracción del sensor de nivelación automática
- Desconexión del enlace del sensor de nivelación automático
- Quitar las piezas de la suspensión relacionadas con la altura del vehículo

Mazda6 - Suspensión

PREINSPECCIÓN DE ALINEACIÓN DE RUEDAS

1. Estacione el vehículo en terreno llano, en una condición descargada *, con las ruedas hacia adelante.

*: Condición sin carga, el tanque de combustible está lleno. El refrigerante del motor y el aceite del motor están en el nivel especificado. Llanta de repuesto, gato y herramientas están en la posición designada.

2. Inspeccione la presión de los neumáticos.

- Ajuste a la presión recomendada si es necesario. (Ver SUSPENSIÓN DE DATOS TÉCNICOS)

3. Inspeccione el juego del cojinete de la rueda.

- Corrija si es necesario. (Ver RUEDA DE LA RUEDA, INSPECCIÓN DEL NUDO DE DIRECCIÓN .)

4. Inspeccione el descentramiento de la rueda.

- Corrija si es necesario. (Ver SUSPENSIÓN DE DATOS TÉCNICOS)

5. Balancee el vehículo y verifique que no haya holgura en la junta del volante y en la articulación de la rótula de suspensión.

6. Balancee el vehículo y verifique que el amortiguador funcione correctamente.

7. Mida la altura H desde el centro de la rueda hasta el borde del guardabarros.

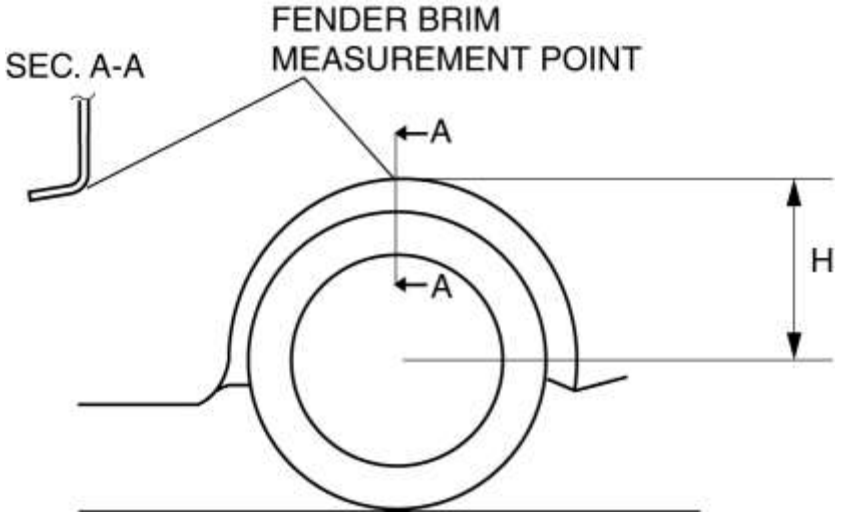

8. Verifique que la diferencia entre la dimensión H izquierda y derecha esté dentro de la especificación.

- Si excede la especificación, repita los pasos 2-7.

  Especificacion estandar

- 10 mm {0.39 in} o menos

Mazda6 - Suspensión

ALINEACIÓN DE RUEDAS DELANTERAS

Alineación de la rueda delantera (descargada) * 1

ít.			Indicador de combustible				
			Vacío	1/4	1/2	3/4	Completo
Ángulo de dirección máximo [Tolerancia ± 3 °]		Interior	38 ° 36 '				
		Exterior	31 ° 54 '				
Punta del pie total	Neumático [Tolerancia ± 4 {0.2}]	(mm {en})	2 {0.08}				
	Llanta interior [Tolerancia ± 3 {0.1}]		1.0 {0.04}				
	(la licenciatura)		0 ° 10 '± 0 ° 20'				
Ángulo de inclinación * 2 (valor de referencia)			6 ° 08 '	6 ° 11 '	6 ° 13 '	6 ° 15 '	6 ° 17 '

[Tolerancia ± 1 °]					
Ángulo de inclinación *2 (Valor de referencia) [Tolerancia ± 1 °]	-0 ° 17 '	-0 ° 17 '	-0 ° 18 '	-0 ° 18 '	-0 ° 19 '
Inclinación del eje de dirección (valor de referencia)	15 ° 07 '	15 ° 08 '	15 ° 09 '	15 ° 09 '	15 ° 10 '

∗ 1

El refrigerante del motor y el aceite del motor están en el nivel especificado. Llanta de repuesto, gato y herramientas están en la posición designada.

∗ 2

La diferencia entre izquierda y derecha no debe exceder 1 ° 30 ' .

Ajuste del ángulo de dirección

1. Afloje las contratuercas del extremo de la barra de acoplamiento.

2. Retire la abrazadera de arranque del engranaje de la dirección.

3. Gire las varillas de unión.

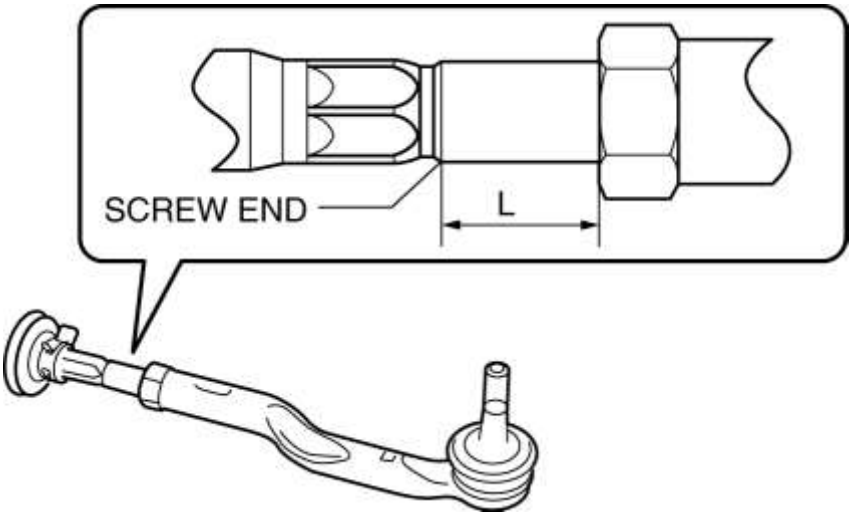

Longitud estándar L

- 17.7-30.7 mm {0.70-1.20 in}

4. Gire los tirantes por igual para proporcionar el ángulo de dirección máximo correcto.

5. Apriete las contratuercas del extremo de la barra de acoplamiento.

Par de apriete

- 69-98 N · m {7.1-9.9 kgf · m, 51-72 ft · lbf}

6. Verifique que el inicio no esté retorcido, e instale la pinza de arranque.

7. Ajuste la convergencia después de ajustar el ángulo de dirección.

Ajuste total de convergencia

1. Afloje la contratuerca del extremo de la barra de acoplamiento.

2. Retire la abrazadera de arranque del bastidor.

3. Ajuste la convergencia total girando cada tirante (izquierda y derecha) en las direcciones opuestas en la misma cantidad, respectivamente.

NOTA:

- Si la convergencia se mide en los neumáticos, el cambio en una rueda es de **aprox. 7 mm {0.3 in}** por una rotación del tirante.
- Cada barra de lazo tiene un hilo de la derecha. Al aumentar el ángulo de convergencia, gire el tirante derecho hacia la parte delantera del vehículo y gire el tirante izquierdo hacia la parte trasera del vehículo en la misma cantidad.

4. Apriete la contratuerca del extremo de la barra de acoplamiento.

Par de apriete

- 69-98 N · m {7.1-9.9 kgf · m, 51-72 ft · lbf}

5. Verifique que el inicio del bastidor no tenga torsiones e instale la abrazadera de arranque del bastidor.

Mazda6 - Suspensión

ALINEACIÓN DE RUEDAS TRASERAS

Alineación de la rueda trasera (descargada) * 1

ít.			Indicador de combustible				
			Vacío	1/4	1/2	3/4	Completo
Punta del pie total	Neumático [Tolerancia ± 4 {0.2}]	(mm {en})	2 {0.08}				
	Llanta interior [Tolerancia ± 3 {0.1}]		1.0 {0.04}				
	(la licenciatura)		0 ° 10 '± 0 ° 20'				
Ángulo de inclinación * 2 (Valor de referencia) [Tolerancia ± 1 °]			-0 ° 53 '	-0 ° 56 '	-0 ° 58 '	-1 ° 00 '	-1 ° 03 '
Ángulo de empuje (valor de referencia) [Tolerancia ± 0 ° 48 ']			0 ° 00 '				

∗ 1

El refrigerante del motor y el aceite del motor están en el nivel especificado. Llanta de repuesto, gato y herramientas están en la posición designada.

∗ 2

La diferencia entre izquierda y derecha no debe exceder 1 ° 30 ' .

Ajuste total de convergencia

1. Afloje la tuerca de instalación del perno de leva de ajuste.

2. Gire el perno de leva de ajuste en cualquier dirección para ajustar la convergencia.

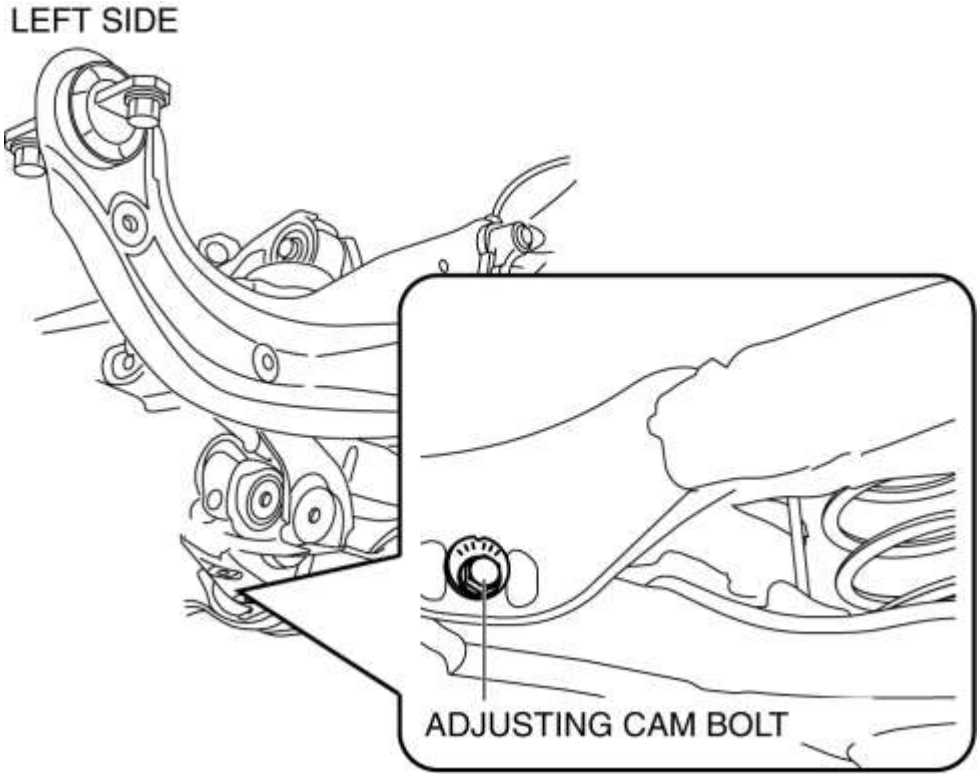

	Rueda izquierda	Rueda derecha
Dirección de salida de pie	Agujas del reloj	Sinistrórsum
Dirección de entrada	Sinistrórsum	Agujas del reloj

3. Aprieta la tuerca.

Par de apriete

- 84-101 N · m {8.6-10 kgf · m, 62-74 ft · lbf}

Mazda6 - Suspensión

ESPECIFICACIÓN DE RUEDAS Y NEUMÁTICOS

Neumático y rueda estándar (excepto México)

ít.			Especificación	
Rueda	tamaño		17 × 7 1 / 2J	19 × 7 1 / 2J
	Recuadro	(mm {en})	50 {2.0}	45 {1.8}
	Diámetro del círculo	(mm {en})	114.3 {4.50}	
	Material		Aleación de aluminio	
Neumático	tamaño		P225 / 55R17 95V	P225 / 45R19 92W
	Presión del aire (kPa {psi})	Frente	250 {36}	240 {35}
		Posterior	250 {36}	240 {35}
	Pisada restante	(mm {en})	1,6 {0,063} min.	
Rueda y neumático	Par de apriete tuerca	(N · m {kgf · m, ft · lbf})	108-147 {12-14, 80-108}	
	Desplazamiento de rueda y neumático (mm {en})	Dirección radial	1.5 {0.059} máx.	
		Dirección lateral	2,0 {0,079} máx.	
	Desequilibrio de rueda	(g {oz})	Adhesivo-tipo *1 : 13 {0.46} max. Knock-type *2 : 8 {0.3} máx.	Adhesivo-tipo *1 : 12 {0,42} max. Knock-type *2 : 7 {0.2} máx.

*1

No instale tres o más pesas. No coloque los pesos de forma que queden paralelos entre sí o se superpongan. El peso total de todos los pesos es 160 g {5.64 oz} o menos .

*2

No instale tres o más pesas. Un peso es 60 g {2.1 oz} o menos y dos pesos son 100 g {3.53 oz} o menos .

Neumático y rueda de repuesto temporal (excepto México)

ít.	Especificación

Rueda	tamaño		17 × 4 T
	Recuadro	(mm {en})	35 {1.4}
	Diámetro del círculo	(mm {en})	114.3 {4.50}
	Material		Acero
Neumático	tamaño		T125 / 70D17 98M
	Presión del aire	(kPa {psi})	420 {60}
	Pisada restante	(mm {en})	1,6 {0,063} min.
Rueda y neumático	Par de apriete tuerca	(N · m {kgf · m, ft · lbf})	108-147 {12-14, 80-108}

Neumático y rueda estándar (México)

ít.				Especificación	
Rueda	tamaño			17 × 7 1 / 2J	19 × 7 1 / 2J
	Recuadro		(mm {en})	50 {2.0}	45 {1.8}
	Diámetro del círculo		(mm {en})	114.3 {4.50}	
	Material			Aleación de aluminio	
Neumático	tamaño			225 / 55R17 97V	225 / 45R19 92W
	Presión del aire (kPa {bar <psi>})	Frente	Hasta 3 personas	230 {2.3, <33>}	
			Carga completa	250 {2.5, <36>}	
		Posterior	Hasta 3 personas	230 {2.3, <33>}	
			Carga completa	320 {3.2, <46>}	
	Pisada restante		(mm {en})	1,6 {0,063} min.	
Rueda y neumático	Par de apriete tuerca	(N · m {kgf · m, ft · lbf})		108-147 {12-14, 80-108}	
	Desplazamiento de rueda y neumático (mm {en})	Dirección radial		1.5 {0.059} máx.	
		Dirección lateral		2,0 {0,079} máx.	
	Desequilibrio de rueda		(g {oz})	Adhesivo-tipo *1 : 13 {0.46} max. Knock-type *2 : 8 {0.3} máx.	Adhesivo-tipo *1 : 12 {0,42} max. Knock-type *2 : 7 {0.2} máx.

* 1

No instale tres o más pesas. No coloque los pesos de forma que queden paralelos entre sí o se superpongan. El peso total de todos los pesos es 160 g {5.64 oz} o menos .

* 2

No instale tres o más pesas. Un peso es 60 g {2.1 oz} o menos y dos pesos son 100 g {3.53 oz} o menos .

Rueda de repuesto temporal y rueda (México)

ít.			Especificación
Rueda	tamaño		16 × 5J
	Recuadro	(mm {en})	40 {1.6}
	Diámetro del círculo	(mm {en})	114.3 {4.50}
	Material		Acero
Neumático	tamaño		185 / 55R16 87M
	Presión del aire	(kPa {bar <psi>})	320 {3.2, <46>}
	Pisada restante	(mm {en})	1,6 {0,063} min.
Rueda y neumático	Par de apriete tuerca	(N · m {kgf · m, ft · lbf})	108-147 {12-14, 80-108}

Mazda6 - Suspensión

AJUSTE DEL BALANCE DE LA RUEDA (RUEDA DE ALEACIÓN DE ALUMINIO)

PRECAUCIÓN:

- Ajuste primero el balance exterior de la rueda y luego el balance interno de la rueda.
- Tenga cuidado de no rayar las ruedas.

Peso de equilibrio de tipo adhesivo (exterior)

1. Retire el peso del balance viejo de la rueda.

2. Retire la cinta adhesiva de doble cara que queda en la rueda, luego limpie y desengrase el área de unión.

3. Coloque la rueda en un equilibrador de rueda, mida la cantidad de desequilibrio y la posición con el modo establecido para el peso de equilibrio tipo golpe.

4. Multiplique la cantidad de desequilibrio por **1.6** para obtener el valor del peso de equilibrio.

5. Seleccione un peso de equilibrio más cercano al valor de peso y coloque el contrapeso en la posición (exterior) indicada por el equilibrador de rueda.

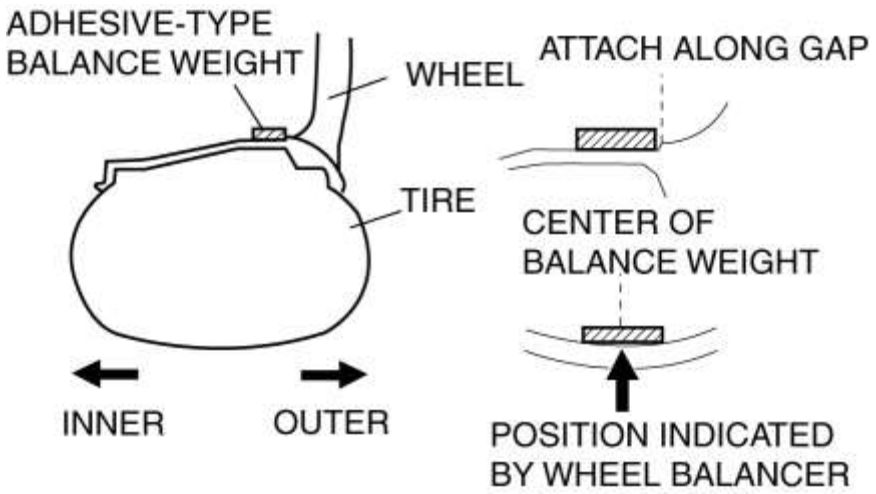

Ejemplo de cálculo del valor del peso de equilibrio

- Cantidad indicada de desequilibrio: 23 g {0.81 oz}

  23 g {0.81 oz} × 1.6 = 36.8 g {1.30 oz}

- Valor del peso balanceado seleccionado: 35 g {1.24 oz}

NOTA:

- Al seleccionar un peso de equilibrio, seleccione uno más cercano al valor calculado.

  Ejemplo: **32.4 g {1.14 oz} = 30 g {1.06 oz}**

PRECAUCIÓN:

- Use una balanza original o equivalente (acero).
- Al colocar el peso, presione el peso con una fuerza de 25 N (2.5 kgf, 5.5 lbf) por 5 g durante 2 so más.

6. Si une dos pesas de equilibrio, colóquelas de manera que cada una esté a cada lado de la posición indicada por el equilibrador de la rueda.

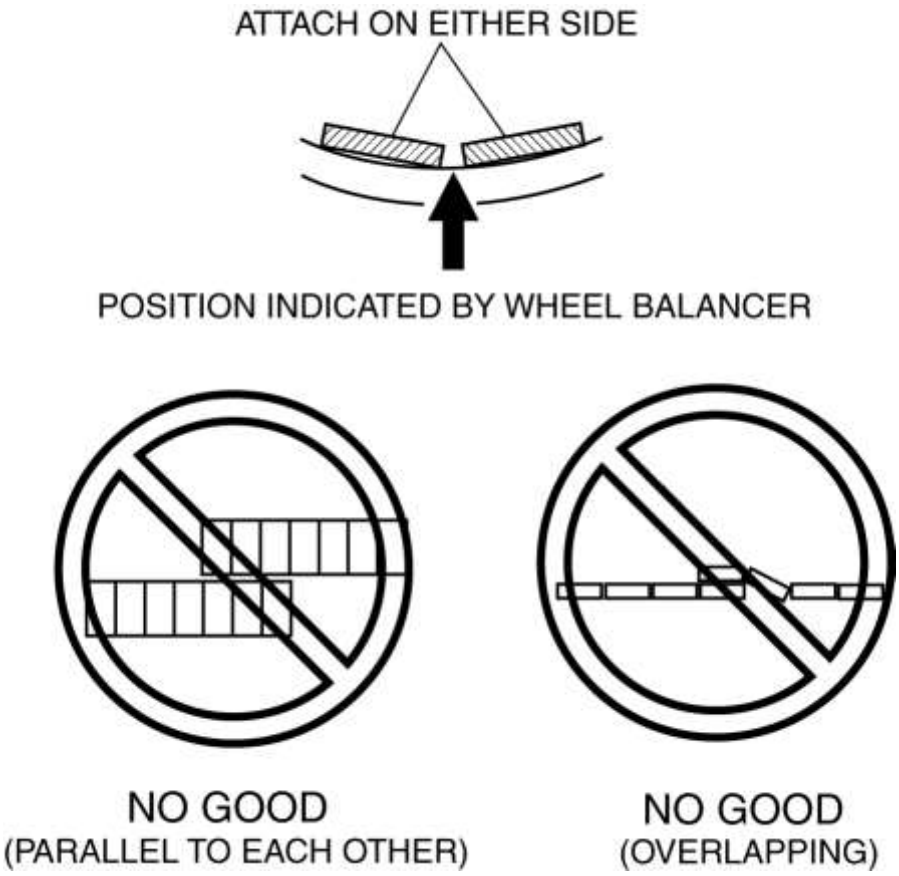

PRECAUCIÓN:

- No instale tres o más pesas.
- No coloque balanzas de pesas paralelas entre sí.
- No superponga los pesos de equilibrio.
- El peso total de todos los pesos es 160 g {5.64 oz} o menos.

Knock-type Balance Weight (interno)

1. Mida la cantidad de desequilibrio con un equilibrador de ruedas.

2. Coloque un peso correspondiente al valor del peso medido en la posición (interior) indicada por el equilibrador de la rueda.

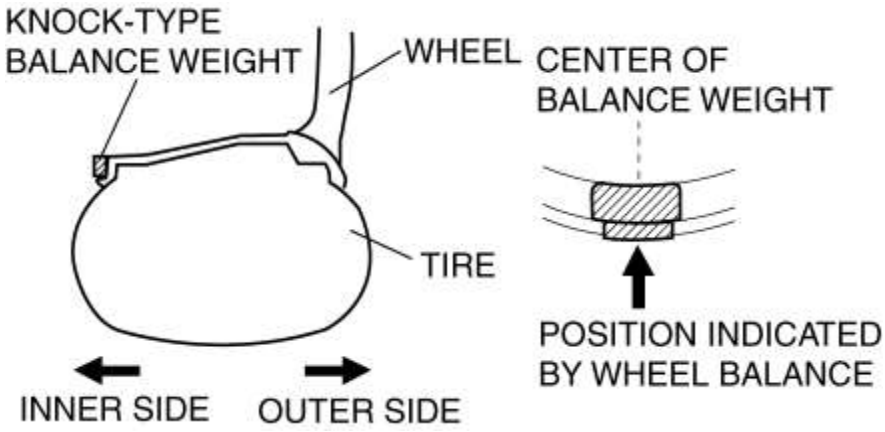

PRECAUCIÓN:

- No coloque tres o más contrapesos.

- Un equilibrio es de 60 g {2.1 oz} o menos y dos pesos de equilibrio son 100 g {3.53 oz} o menos.

Cantidad restante de confirmación de desequilibrio

1. Después de instalar los pesos de equilibrio externo e interno, vuelva a operar el equilibrador de ruedas.

2. Confirme que el desequilibrio restante no exceda lo siguiente en cualquier lado.

- Si el desequilibrio restante excede las especificaciones, ajuste el balance de la rueda nuevamente.

Presupuesto

	Exterior (tipo adhesivo)	Interno (Knock-type)
Rueda de 17 pulgadas	13 g {0.46 oz}	8 g {0.3 oz}
Rueda de 19 pulgadas	12 g {0.42 oz}	7 g {0.2 oz}

Mazda6 - Suspensión

REPARACIÓN DE AGENTE DE REPARACIÓN

ADVERTENCIA:

- El reparador es dañino para los humanos. Si el agente reparador entra en contacto con los ojos o la piel, lávelos inmediatamente con una gran cantidad de agua. Si continúa experimentando síntomas anormales, consulte a un médico.

NOTA:

- Tenga cuidado de no permitir que el agente de reparación se descargue desde el interior del neumático. Si el agente de reparación se ha descargado, límpielo con un trapo.
- Deseche el contenedor del agente de reparación extraído y cualquier otro agente de reparación en el que la fecha de caducidad haya pasado de la misma manera que el aceite o el refrigerante del motor.
- Para una llanta que se ha reparado utilizando el kit de reparación de pinchazos de emergencia, se recomienda reemplazarla por una nueva, ya que la funcionalidad puede haber disminuido.

1. Retire la rueda y el neumático reparados con pinchaduras de emergencia del vehículo.

2. Coloque la rueda y la llanta hacia arriba de manera que la válvula mire hacia arriba, retire el núcleo de la válvula y deje que el aire salga por completo de la llanta.

ADVERTENCIA:

- Siempre use gafas de protección cuando retire el núcleo de la válvula. De lo contrario, el agente de reparación dispersante podría entrar en los ojos.

PRECAUCIÓN:

- Para evitar que el agente de reparación salpique, cubra la válvula con un trapo cuando retire el núcleo de la válvula.

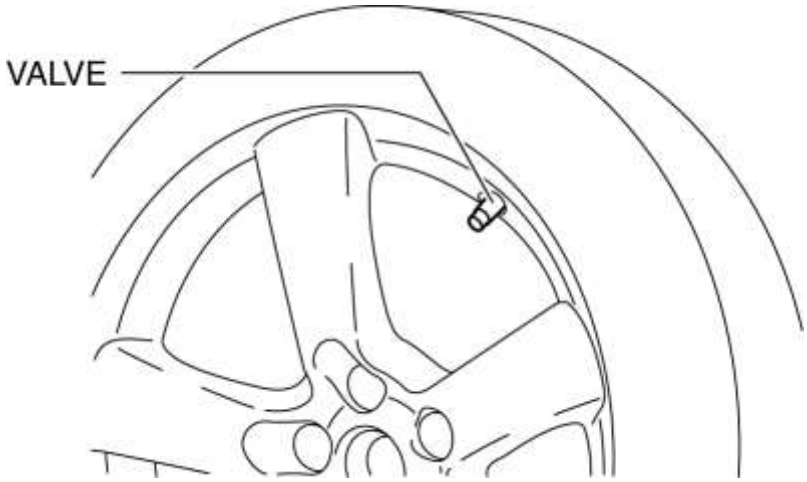

3. Retire la perla en la parte exterior del neumático del borde de la rueda.

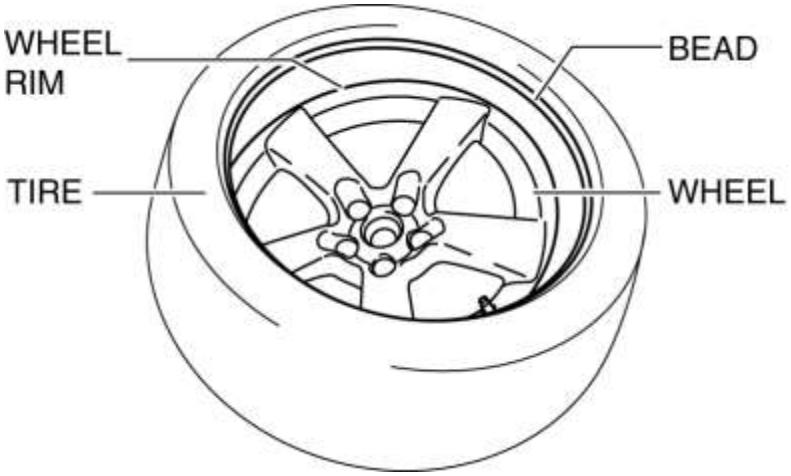

4. Drene al agente de reparación en el neumático desde el espacio entre el talón en la parte exterior del neumático y la llanta de la rueda usando un dispositivo de inyección.

NOTA:

- Limpie el agente de reparación que no se ha drenado utilizando el dispositivo de inyección con un trapo.

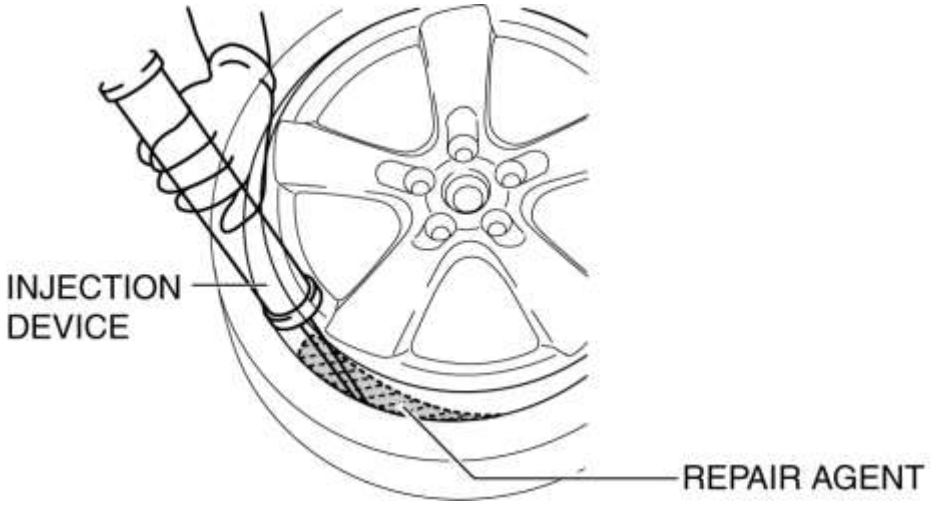

5. Retire el neumático de la rueda.
6. Retire la válvula de la rueda.
7. Limpie el agente de reparación que queda en el neumático y la rueda con un trapo.
8. Monte la nueva válvula en la rueda.

PRECAUCIÓN:

- No reutilice la válvula y el núcleo de la válvula con el agente reparador adherido ya que es posible que no funcionen normalmente, y reemplácelos por otros nuevos.

9. Montar el neumático en la rueda.

Mazda6 - Suspensión

PROCEDIMIENTO DE INICIALIZACIÓN DEL SISTEMA DE MONITOREO DE PRESIÓN DE LOS NEUMÁTICOS

- Realice la inicialización del sistema de monitoreo de presión de neumáticos cuando se hayan realizado las siguientes operaciones:
  - Las presiones de los neumáticos se han ajustado
  - Los neumáticos o las ruedas han sido reemplazados
  - Los neumáticos han sido rotados
  - DSC HU / CM reemplazado
  - Conector DSC HU / CM desconectado
  - Batería reemplazada
  - El cable negativo de la batería está desconectado

NOTA:

- La inicialización del sistema de monitoreo de la presión de los neumáticos se puede realizar utilizando dos tipos de procedimientos. Si se utiliza el procedimiento que utiliza M-MDS, la lógica de prevención de uso incorrecto se desactiva.

Uso del interruptor de configuración del sistema de monitoreo de presión de neumáticos

1. Estacione el vehículo en terreno seguro y nivelado.

2. Ajuste las cuatro presiones de los neumáticos a la especificación mientras los neumáticos estén fríos. (Consulte ESPECIFICACIÓN DE RUEDAS Y NEUMÁTICOS).

PRECAUCIÓN:

- Neumáticos fríos significa dejar el vehículo durante 1 hora o, si el vehículo está conducido, hacerlo dentro de 1,6 km (0,99 millas).

3. Encienda el encendido (motor apagado o conectado).

4. Mantenga presionado el interruptor de ajuste del sistema de control de presión de neumáticos.

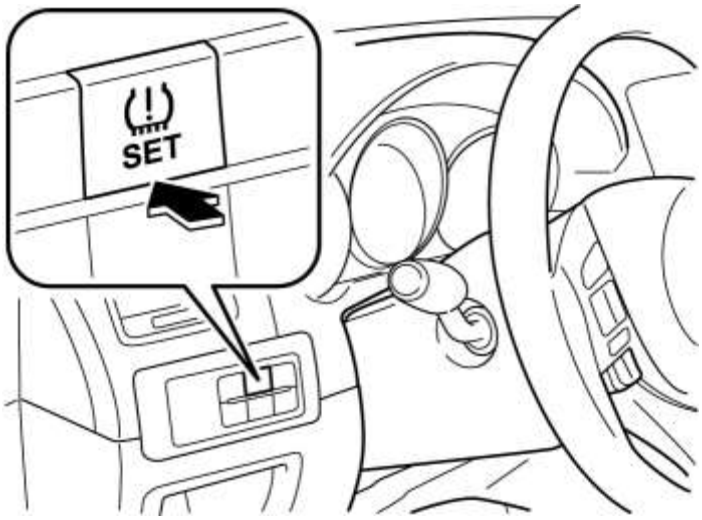

5. Mantenga presionado el interruptor de ajuste del sistema de monitoreo de la presión de las llantas hasta que la luz de advertencia del sistema de monitoreo de la presión de las llantas destelle 1 o 2 veces y la alarma del indicador suene 1 vez.

NOTA:

- Cuando se realiza la inicialización del sistema de monitoreo de presión de neumáticos, se inicia el aprendizaje. El aprendizaje se completa conduciendo el vehículo durante aprox. 20 minutos.

- Mientras el sistema de monitoreo de la presión de los neumáticos está en proceso de aprendizaje, sus funciones principales no funcionan.

Usando M-MDS

1. Estacione el vehículo en terreno seguro y nivelado.

2. Ajuste las cuatro presiones de los neumáticos a la especificación mientras los neumáticos estén fríos. (Consulte ESPECIFICACIÓN DE RUEDAS Y NEUMÁTICOS).

PRECAUCIÓN:

- Neumáticos fríos significa dejar el vehículo durante 1 hora o, si el vehículo está conducido, hacerlo dentro de 1,6 km (0,99 millas).

3. Conecte el M-MDS (IDS) a DLC-2.

4. Después de identificar el vehículo, seleccione los siguientes elementos de la pantalla inicial del IDS.

a. Seleccione "Chasis"

segundo. Seleccione "ABS / DSC"

do. Seleccione "Restablecer TPMS"

NOTA:

- Cuando se realiza la inicialización del sistema de monitoreo de presión de neumáticos, se inicia el aprendizaje. El aprendizaje se completa conduciendo el vehículo durante aprox. 20 minutos.

- Mientras el sistema de monitoreo de la presión de los neumáticos está en proceso de aprendizaje, sus funciones principales no funcionan.

Mazda6 - Suspensión

SISTEMA DE MONITOREO DE LA PRESIÓN DE LOS NEUMÁTICOS SET REMOCIÓN / INSTALACIÓN DEL INTERRUPTOR

NOTA:

- El interruptor de ajuste del sistema de monitoreo de presión de neumáticos (TPMS) está integrado con el interruptor del grupo.
- Consulte REMOCION / INSTALACION DEL INTERRUPTOR DEL GRUPO para quitar el interruptor del grupo.

1. Retire el interruptor del grupo. (Consulte REMOCION / INSTALACION DEL INTERRUPTOR DEL GRUPO).

2. Instalar en el orden inverso de eliminación.

Mazda6 - Suspensión

SISTEMA DE MONITOREO DE PRESIÓN DE LOS NEUMÁTICOS SET INSPECCIÓN DEL INTERRUPTOR

1. Retire el interruptor de configuración de TPMS. (Consulte SISTEMA DE MONITORIZACIÓN DE PRESIÓN DE LOS NEUMÁTICOS AJUSTE DEL INTERRUPTOR DE DESMONTAJE / INSTALACIÓN).

2. Verifique que la resistencia entre los terminales B y C del interruptor de TPMS esté como se indica en la tabla.

- Si no es como se indica en la tabla, reemplace el interruptor de configuración TPMS.

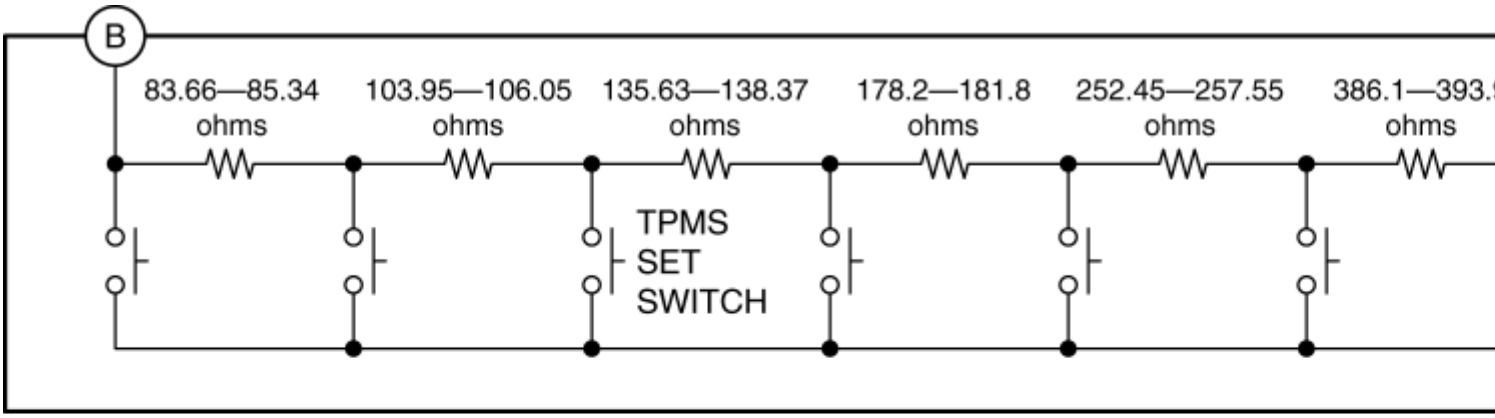

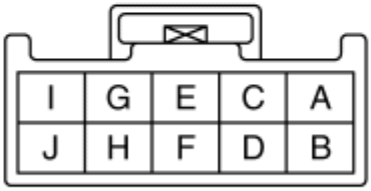

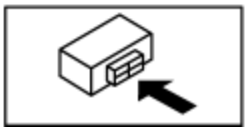

TPMS establece la especificación del interruptor

Terminal	Condición de prueba	Resistencia (ohmios)
ANTES DE CRISTO	TPMS configura el interruptor presionado	187.61-191.39
	Todos los switches lanzados	1139.99-1163.01

3. Aplique voltaje de la batería al TPMS, configure el terminal J del interruptor y conecte el terminal I a tierra.

4. Verifique que el LED se ilumina.

- Si hay un mal funcionamiento, reemplace el interruptor de configuración TPMS.

Mazda6 - Suspensión

SISTEMA DE MONITOREO DE PRESIÓN DE NEUMÁTICOS INSPECCIÓN DE REGISTRO DE FUNCIONAMIENTO

Procedimiento de verificación de registro de operación

1. Conecte el M-MDS al DLC-2.

2. Después de la identificación del vehículo, seleccione lo siguiente de la pantalla de inicialización de M-MDS.

a. Registro de operación

3. Luego, seleccione lo siguiente en el menú de la pantalla.

a. Sistema de monitoreo de presión de neumáticos (TPMS)

4. Visualice el registro de operación del sistema de monitoreo de presión de neumáticos (TPMS) de acuerdo con las instrucciones de la pantalla.

Ejemplo de uso de registro de operación

Para un cliente que afirma que la luz de advertencia de monitoreo de presión de llantas se iluminó, verifique si el cliente sabe cómo usar correctamente el interruptor de ajuste del sistema de monitoreo de presión de llantas, y bríndele consejos sobre cómo usarlo si es necesario.

Ejemplo

Visualización de registro de operación

TPMS Learning Reset Button Record

	Last time	2nd time ago	3nd time ago
Elapsed Days	65535 days	65535 days	65535 days
Odometer	0m	0m	0m

TPMS Warning Lamp illumination

	Last time	2nd time ago	3nd time ago
Elapsed Days	4 days	65535 days	65535 days
Odometer	403km	0m	0m
Speed	38KPH	0KPH	0KPH
Maximum Vehicle Speed	Not Supported	0KPH	0KPH

Lo siguiente puede entenderse desde la pantalla de registro de operación indicada anteriormente.

- Sistema de control de la presión de los neumáticos establecer el registro de funcionamiento del interruptor (pantalla M-MDS: TPMS Learning Reset Button Record)
  - Los días transcurridos que se muestran son 65.535 (se visualiza si el registro de operación no está registrado) y el interruptor de configuración del sistema de monitoreo de presión de neumáticos no se ha presionado ni siquiera una vez.
- Registro de funcionamiento de iluminación de la luz de advertencia del sistema de control de presión de neumáticos (pantalla M-MDS: iluminación de la lámpara de advertencia TPMS)
  - El DSC CM detecta una presión baja de los neumáticos hace cuatro días, y la distancia total recorrida (pantalla M-MDS: cuentakilómetros) en ese momento era de 403 km (250 millas), y la velocidad del vehículo (M-MDS pantalla: velocidad) era 38 km / h {24 mph}.

En base a la información anterior, brinde los siguientes consejos, ya que existe la posibilidad de que el cliente no comprenda cómo utilizar correctamente el interruptor de configuración del sistema de monitoreo de presión de neumáticos.

- Si la luz de advertencia de monitoreo de la presión de los neumáticos se encendió, será necesario ajustar la presión de los neumáticos en los cuatro neumáticos según la especificación e inicializar el sistema presionando el interruptor de ajuste del sistema de monitoreo de la presión de los neumáticos. (Ver PROCEDIMIENTO DE INICIALIZACIÓN DEL SISTEMA DE MONITOREO DE PRESIÓN DE LOS NEUMÁTICOS .)
- Si el vehículo se conduce a alta velocidad con baja presión de los neumáticos, existe el peligro de que se produzca una rotura.

Información de referencia sobre el historial de funcionamiento de la iluminación de la luz de advertencia del sistema de control de presión de los neumáticos

El estado de iluminación de la luz de advertencia del sistema de monitoreo de presión de neumáticos y el registro de operación se muestran en la tabla, y si la luz de advertencia del sistema de monitoreo de presión de neumáticos se ilumina después de parpadear debido a un mal funcionamiento del sistema, el registro de operación no se registra.

	SISTEMA DE MONITORIZACIÓN DE PRESIÓN DE NEUMÁTICOS LUZ DE ADVERTENCIA	Registro de operación
Disminución de presión	En	Grabado
Mal funcionamiento del sistema de monitoreo de presión de neumáticos	Iluminación durante 1 minuto después del flasheo	No registrado

Mazda6 - Suspension

FRONT SUSPENSION LOCATION INDEX

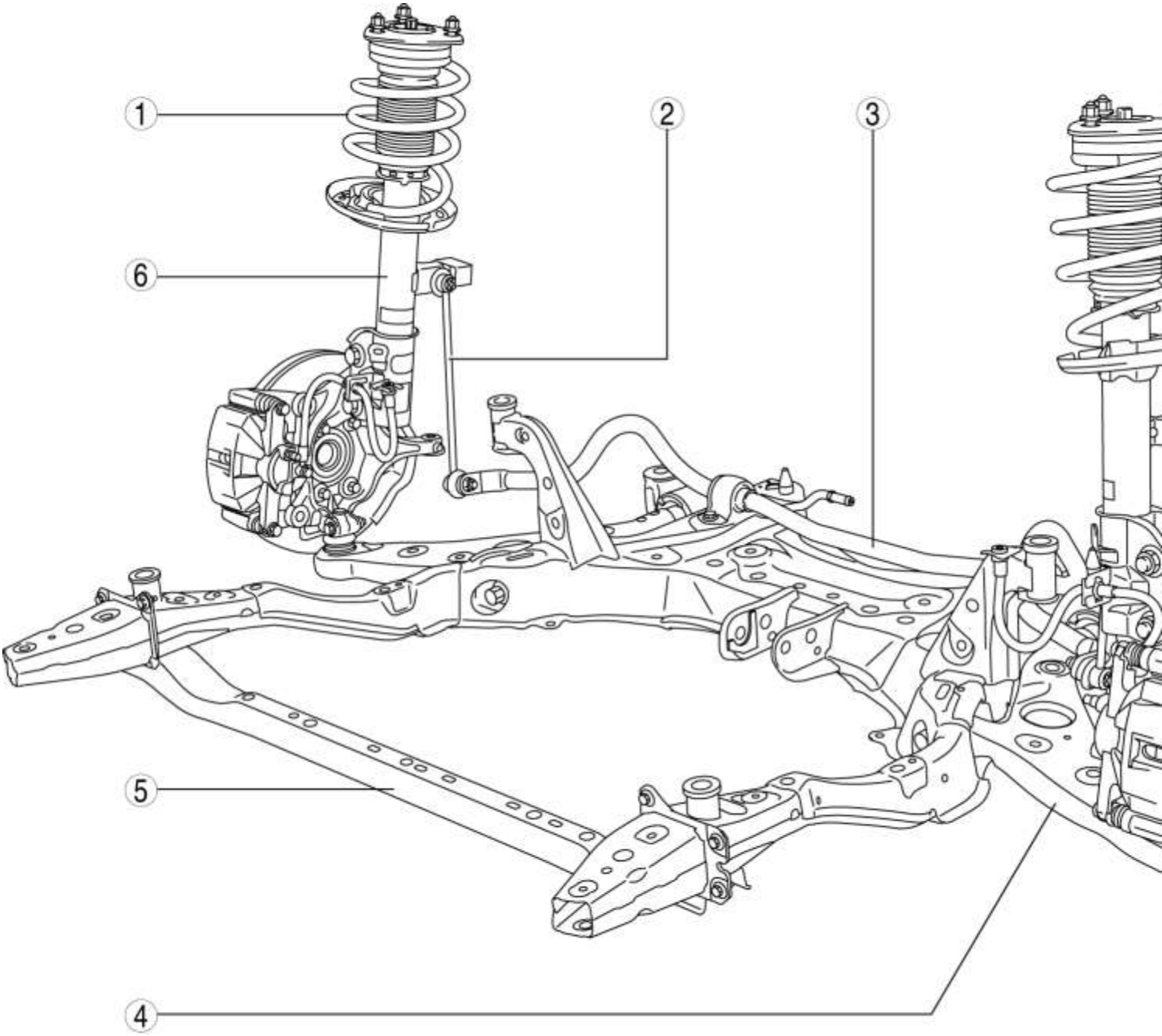

1	Front shock absorber and coil spring (See FRONT SHOCK ABSORBER AND COIL SPRING REMOVAL/INSTALLATION.) (See FRONT SHOCK ABSORBER AND COIL SPRING DISASSEMBLY/ASSEMBLY.)
2	Front stabilizer control link (See FRONT STABILIZER REMOVAL/INSTALLATION.) (See FRONT STABILIZER CONTROL LINK INSPECTION.)
3	Front stabilizer

	(See FRONT STABILIZER REMOVAL/INSTALLATION.) (See FRONT STABILIZER CONTROL LINK INSPECTION.)
4	Front lower arm (See FRONT LOWER ARM REMOVAL/INSTALLATION.) (See FRONT LOWER ARM INSPECTION.)
5	Front crossmember (See FRONT CROSSMEMBER REMOVAL/INSTALLATION.)
6	Front shock absorber (See FRONT SHOCK ABSORBER INSPECTION.) (See FRONT SHOCK ABSORBER DISPOSAL.)

Mazda6 - Suspensión

AMORTIGUADOR DELANTERO Y DESMONTAJE / DESMONTAJE DEL MUELLE BOBINA

PRECAUCIÓN:

- Realizar los siguientes procedimientos sin quitar primero el sensor de velocidad de la rueda delantera del ABS puede causar un circuito abierto en el arnés de cableado si se tira por error. Antes de realizar los siguientes procedimientos, desconecte el arnés de cableado del sensor de velocidad de la rueda delantera del ABS (lado del eje) y fije el arnés de cableado en un lugar apropiado donde no se pueda tirar por error mientras se realiza el mantenimiento del vehículo.

1. Desconecte el arnés de cableado del sensor de velocidad de la rueda delantera del ABS instalado en el nudillo de la dirección y déjelo a un lado. (Véase REMOCION / INSTALACION DEL SENSOR DE VELOCIDAD DE RUEDA ABS DELANTERA).

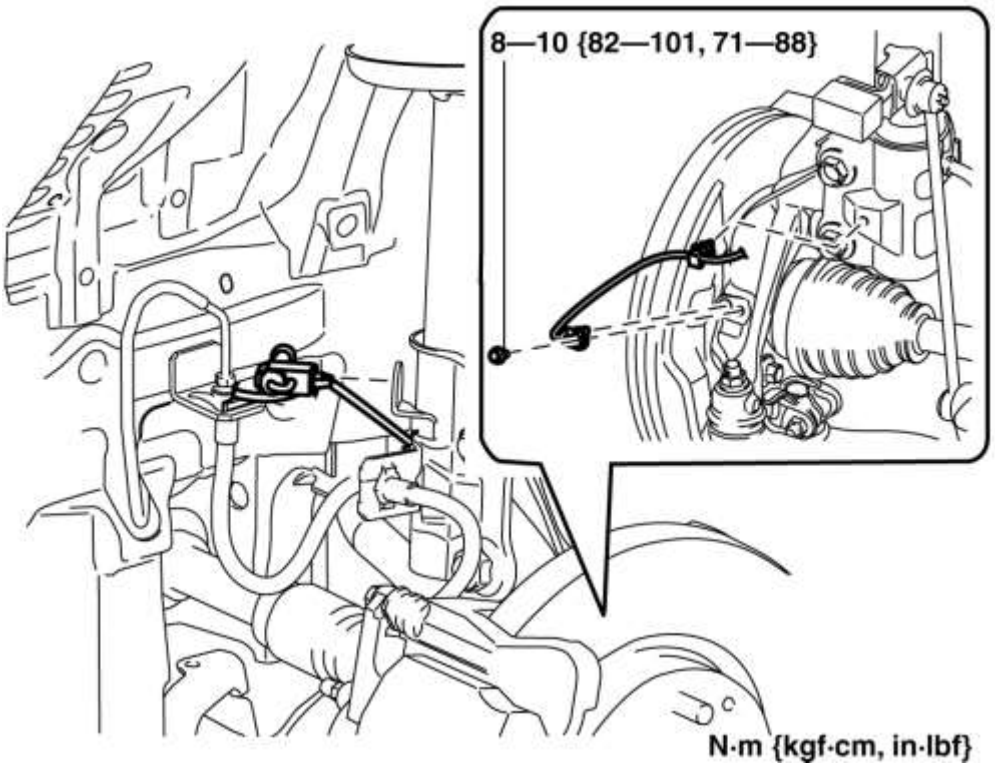

2. Eliminar en el orden indicado en la tabla.

3. Instalar en el orden inverso de eliminación.

4. Inspeccione la alineación de la rueda y ajústela si es necesario. (Ver ALINEACIÓN RUEDA DELANTERA).

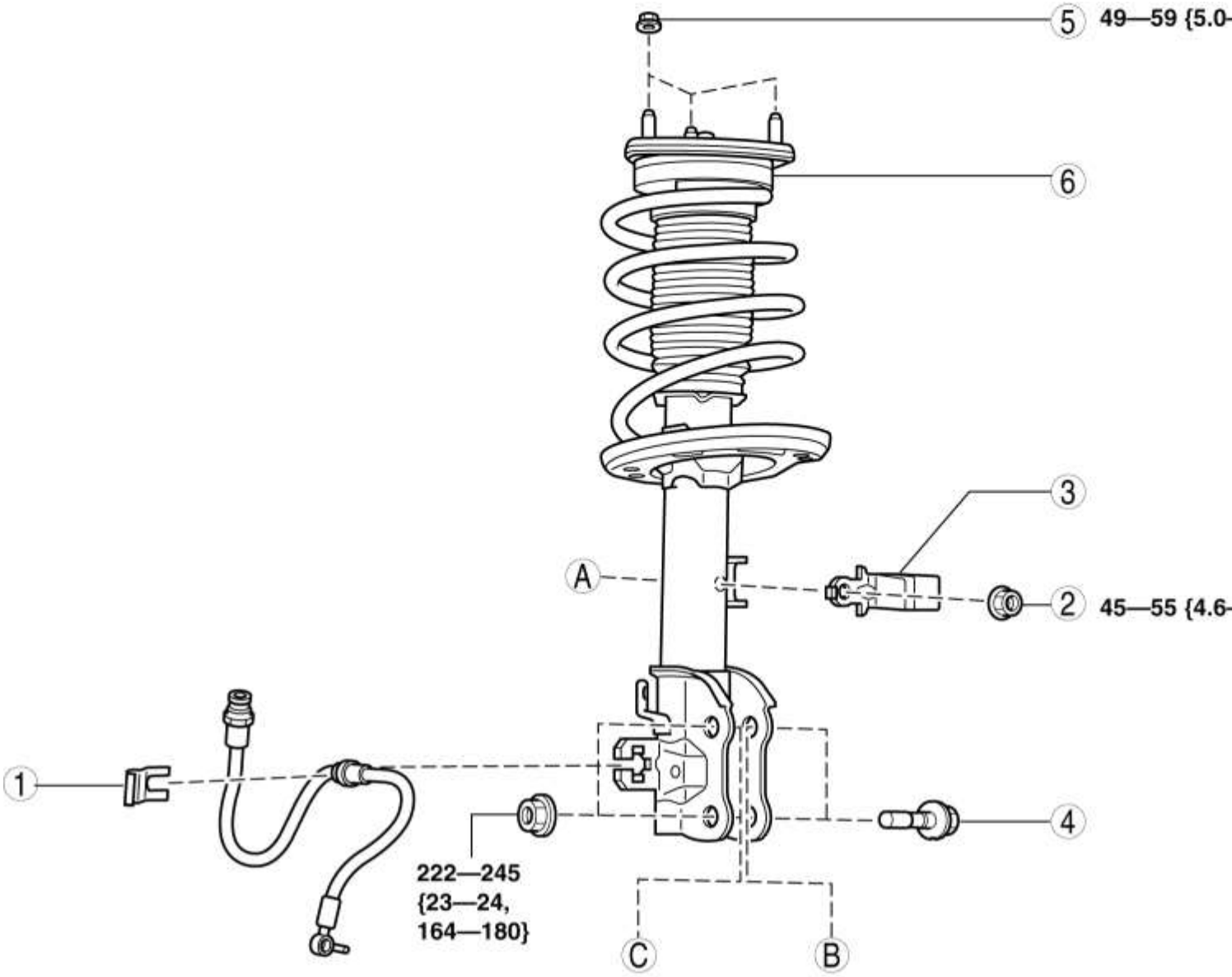
5
49—59 {5.0-
6
3
A
2
45—55 {4.6-
1
4
222—245
{23—24,
164—180}
C
B

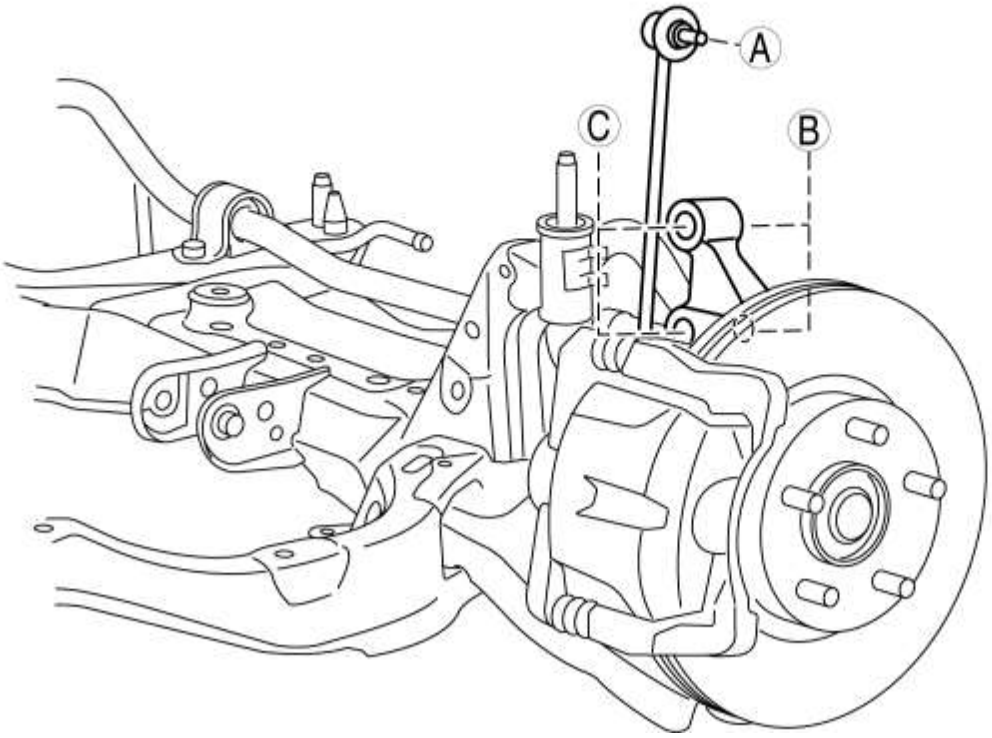
A
C
B

1	Clip de la manguera del freno delantero (Consulte REMOCION / INSTALACION DE LA MANGUERA DEL FRENO (DELANTERO)).
2	Tuerca superior del enlace de control del estabilizador delantero (Ver REMOCION / INSTALACION DEL ESTABILIZADOR DELANTERO)
3	Amortiguador dinámico
4	Perno inferior del amortiguador delantero (Consulte la Nota de instalación del perno inferior del amortiguador delantero).
5	Tuerca superior del amortiguador delantero
6	Amortiguador delantero y muelle helicoidal

Nota de instalación del perno inferior del amortiguador delantero

1. Instale la articulación de la dirección en el amortiguador delantero, inserte los pernos en la dirección que se indica a continuación, luego apriételos al par especificado.

- Lado derecho del vehículo: inserte los pernos del frente del vehículo.
- Vehículo lado izquierdo: inserte los pernos de la parte trasera del vehículo.

Mazda6 - Suspensión

AMORTIGUADOR DELANTERO Y DESMONTAJE / MONTAJE DEL MUELLE BOBINA

ADVERTENCIA:

- La extracción / instalación del amortiguador delantero y el muelle helicoidal es peligroso. El amortiguador delantero y el muelle helicoidal podrían salir volando y causar lesiones graves o la muerte, y dañar el vehículo.

1. Retire el amortiguador delantero y el muelle helicoidal. (Ver ABSORCIÓN DE CHOQUE DELANTERO Y DESMONTAJE / DESMONTAJE DEL MUELLE DE BOBINA .)

2. Eliminar en el orden indicado en la tabla.

3. Instalar en el orden inverso de eliminación.

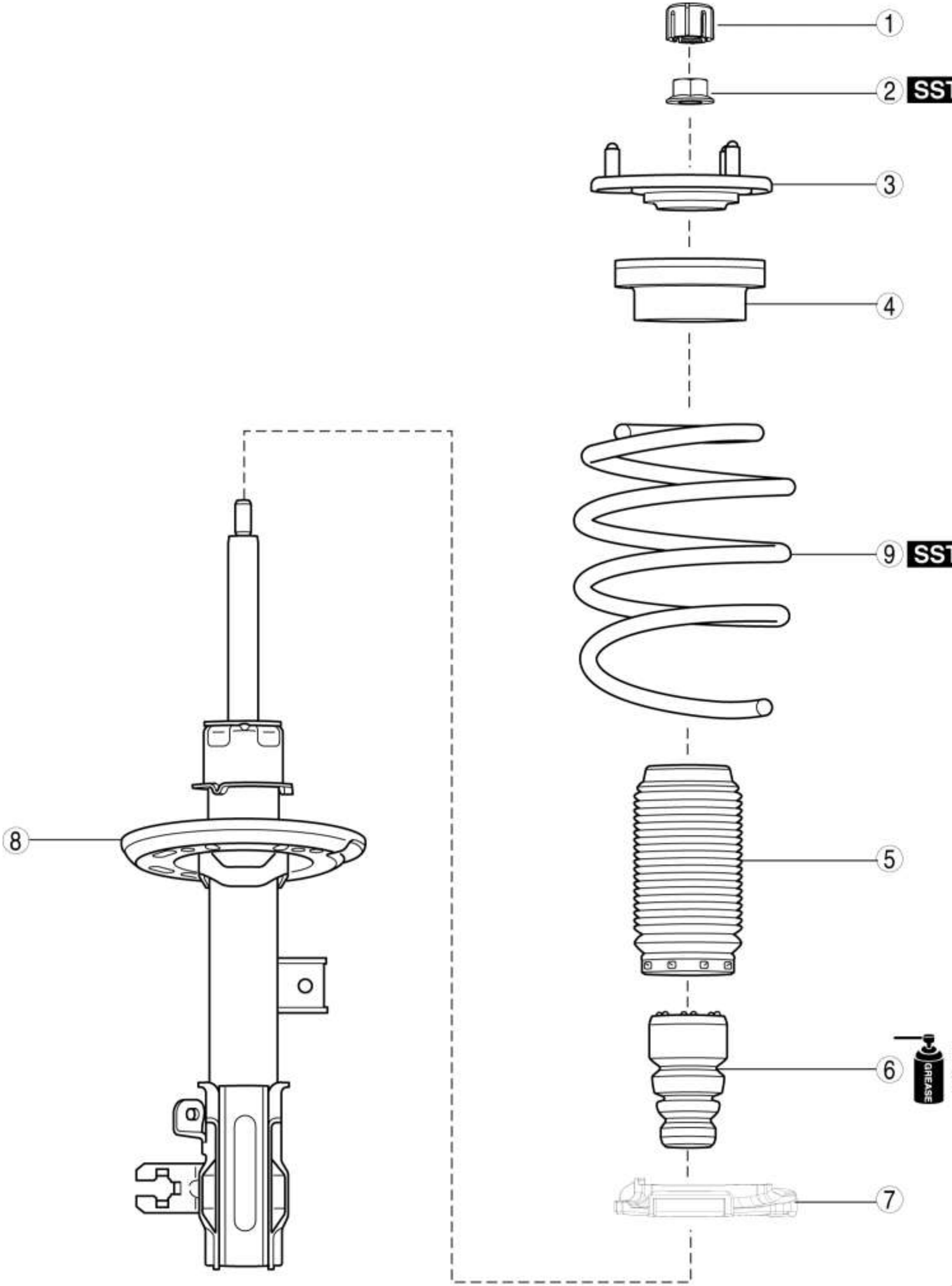
1
2
SST
3
4
9
SST
8
5
6
GREASE
7

1	Gorra
2	Tuerca del vástago del pistón (Consulte Nota sobre la eliminación de la tuerca del vástago del pistón).
3	Montaje de goma (Consulte Montaje de la Nota de instalación de goma).
4	Cojinete
5	Arranque de polvo
6	Tope encuadernado
7	Asiento del muelle inferior
8	Amortiguador delantero
9	Muelle helicoidal (Consulte la Nota de instalación del muelle en espiral).

Nota sobre la eliminación de la tuerca del vástago del pistón

ADVERTENCIA:

- Antes de retirar la tuerca de la varilla del pistón, asegure el amortiguador delantero y el muelle helicoidal en la SST. De lo contrario, el muelle helicoidal podría salir volando a una presión tremenda y causar lesiones graves o la muerte o daños a las piezas del vehículo.

1. Instale el amortiguador delantero y el muelle helicoidal en la **SST de** acuerdo con los siguientes procedimientos.

NOTA:

- Instale el **SST** con un trapo limpio para evitar que se raye el muelle helicoidal.

a. Establezca los archivos adjuntos **SST** (pestañas) en las posiciones que se muestran en la figura.

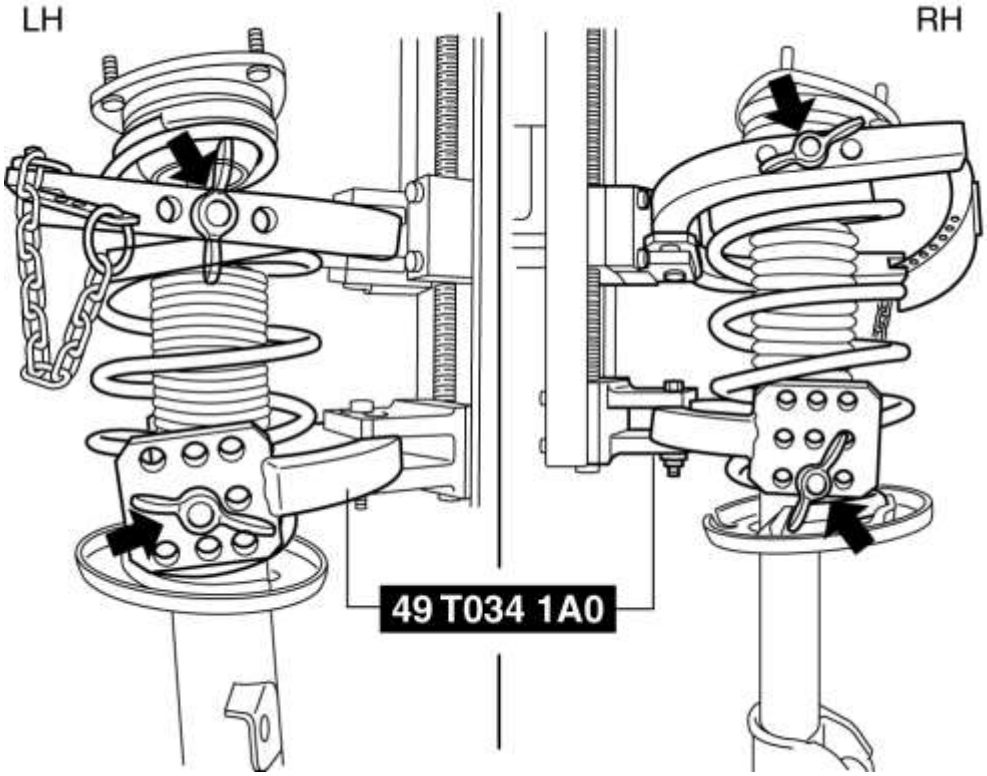

segundo. Instale el amortiguador delantero y el muelle helicoidal en la **SST de** modo que el muelle helicoidal esté en la posición que se muestra en la figura.

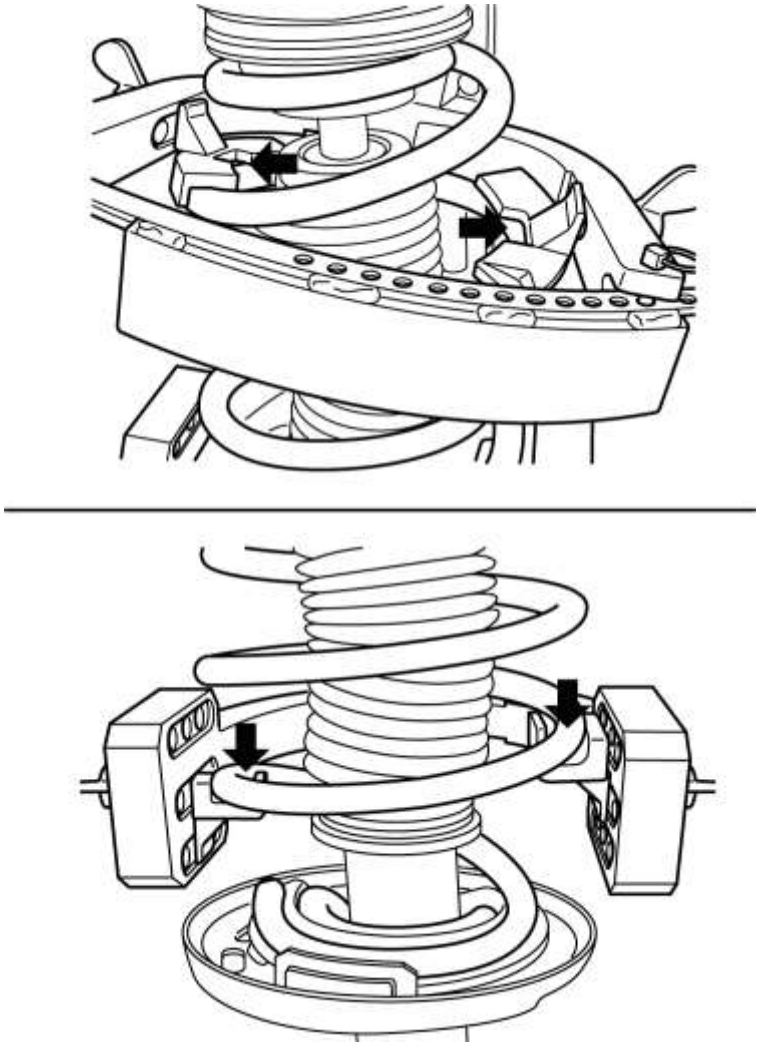

2. Comprima el muelle helicoidal usando el **SST** .

3. Retire la tuerca de la varilla del pistón.

Nota de instalación del resorte de la bobina

1. Comprima el muelle helicoidal utilizando la **SST** .

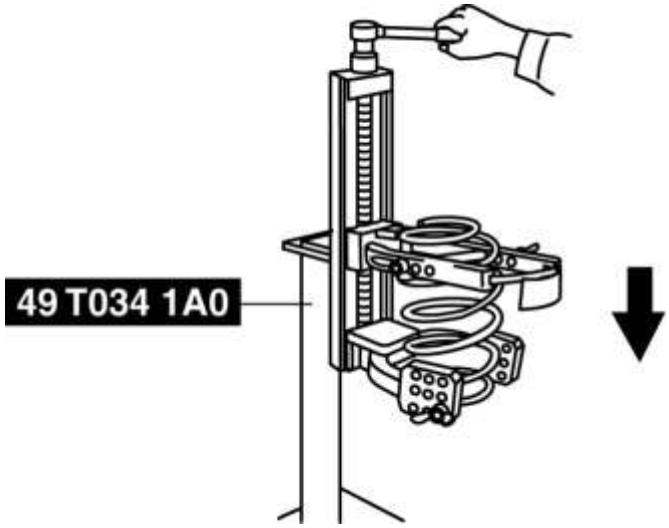

2. Instale el amortiguador delantero de modo que el extremo inferior del resorte helicoidal esté asentado en el escalón del asiento del resorte inferior.

Montaje de goma Nota de instalación

1. Instale la goma de montaje de modo que el perno de goma de montaje y el soporte del amortiguador delantero estén en la posición A que se muestra en la figura siguiente.

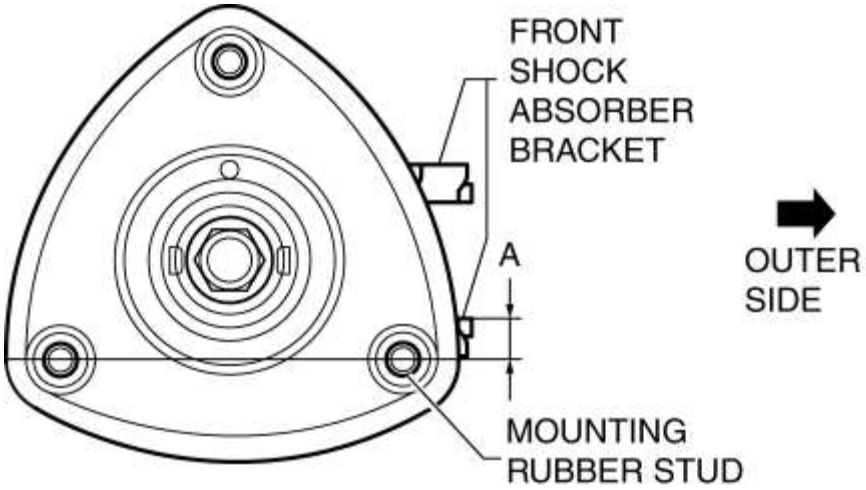

- A: 0 ° ± 5 °

Mazda6 - Suspensión

INSPECCIÓN DEL AMORTIGUADOR DELANTERO

1. Retire el amortiguador delantero. (Véase REMOCION / INSTALACION DEL AMORTIGUADOR DELANTERO Y DEL MUELLE BOBINA .) (Ver DESENGANCHE DEL AMORTIGUADOR DELANTERO Y DESMONTAJE Y MONTAJE DEL MUELLE BOBINA .)

2. Inspeccione por daños y fugas de aceite.

3. Comprima y extienda la varilla del pistón del amortiguador **al menos tres veces** a una velocidad constante. **Desde la cuarta** carrera de compresión, verifique que la fuerza operativa no cambie y que no haya ruido inusual.

- Si hay algún mal funcionamiento, reemplace el amortiguador delantero.

Mazda6 - Suspensión

ELIMINACIÓN DEL AMORTIGUADOR DELANTERO

ADVERTENCIA:

- Siempre que taladre en un amortiguador delantero, use gafas protectoras. El gas en el amortiguador delantero está presurizado, y podría rociar virutas de metal en los ojos y la cara al perforar.

1. Coloque el amortiguador en una superficie nivelada o con el pistón apuntando hacia abajo.

2. Taladre un agujero de **2-3 mm {0.08-0.11 in}** en el punto A que se muestra en la figura para que el gas pueda escapar.

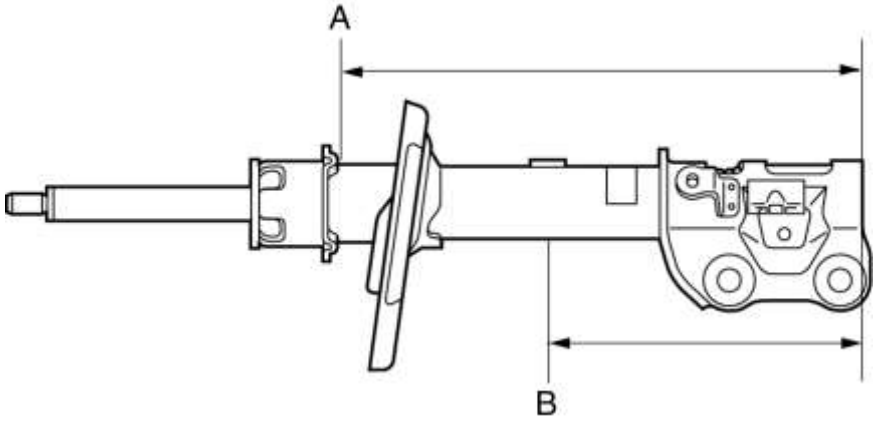

- Punto A: **290 mm {11.4 in}**

3. Taladre un orificio de **2-3 mm {0.08-0.11 in}** en el punto B que se muestra en la figura para drenar el aceite.

- **Punto B: 145 mm {5.71 in}**

4. Gire hacia abajo el orificio realizado en el Paso 3 y drene el aceite bombeando la varilla del pistón hacia arriba y hacia abajo varias veces.

5. Corte el extremo inferior del amortiguador delantero.

6. Deseche el aceite residual de acuerdo con las leyes locales de eliminación de desechos.

Mazda6 - Suspensión

REMOCION / INSTALACION DEL BRAZO INFERIOR DELANTERO

1. Retire el frente debajo de la cubierta No.2. (Véase FRENTE BAJO CUBIERTA N ° 2 EXTRACCIÓN / INSTALACIÓN).

2. Eliminar en el orden indicado en la tabla.

3. Instalar en el orden inverso de eliminación.

4. Inspeccione la alineación de la rueda y ajústela si es necesario. (Ver ALINEACIÓN RUEDA DELANTERA).

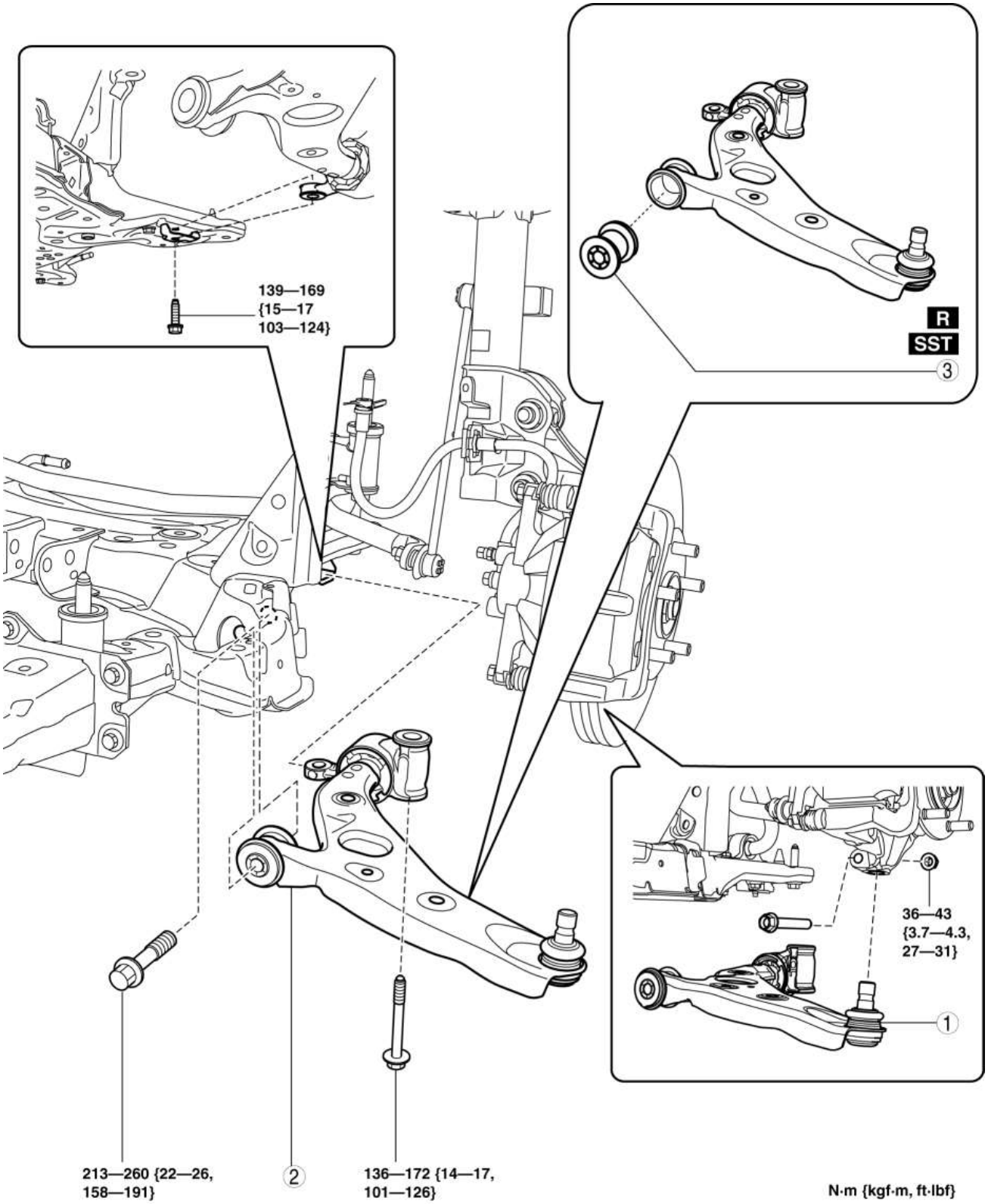

1	Junta delantera del brazo inferior
2	Brazo inferior delantero
3	Buje delantero del brazo inferior (Consulte la Nota de extracción del buje del brazo inferior delantero). (Consulte la Nota de instalación del casquillo del brazo inferior delantero).

Nota de remoción del buje del brazo inferior delantero

1. Corte toda la circunferencia de la perilla en el lado posterior del casquillo del brazo inferior con una sierra para metales como se muestra en la figura.

PRECAUCIÓN:

- Cuando use una sierra para metales para cortar la perilla en el lado posterior del buje delantero del brazo inferior, tenga cuidado de no rayar ni dañar el brazo inferior delantero.

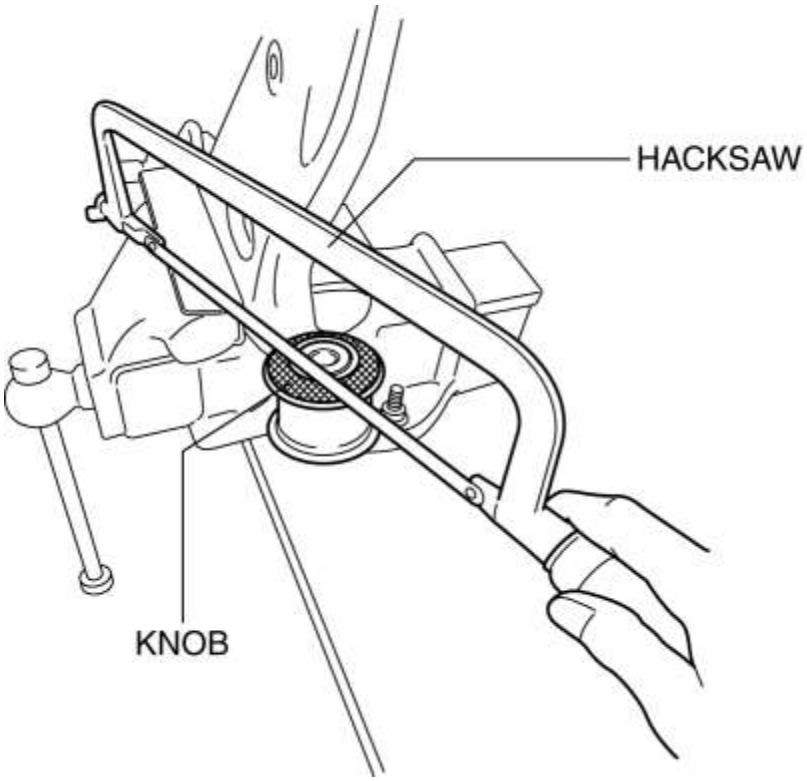

2. Retire el buje delantero del brazo inferior utilizando las **SST** .

PRECAUCIÓN:

- Ajuste la **SST (49 U034 204)** como se muestra en la figura y retire el buje delantero del brazo inferior.

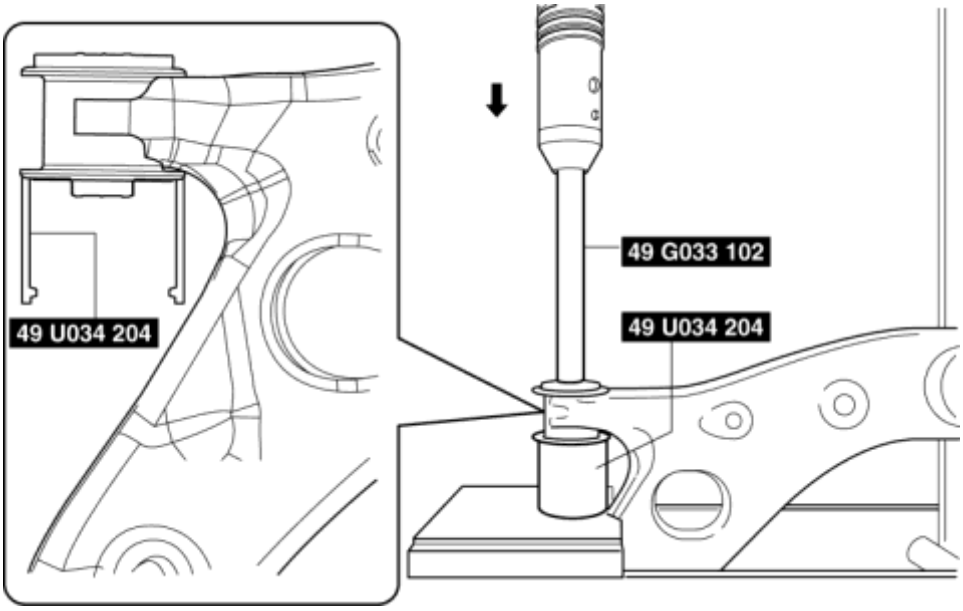

Nota de instalación del buje del brazo inferior delantero

1. Instale el casquillo del brazo inferior delantero con las **SST** .

PRECAUCIÓN:

- Ajuste la **SST (49 U034 204)** como se muestra en la figura y retire el buje delantero del brazo inferior.
- Instale el casquillo del brazo inferior delantero de modo que la proyección que se muestra en la figura apunte hacia la parte delantera del vehículo.

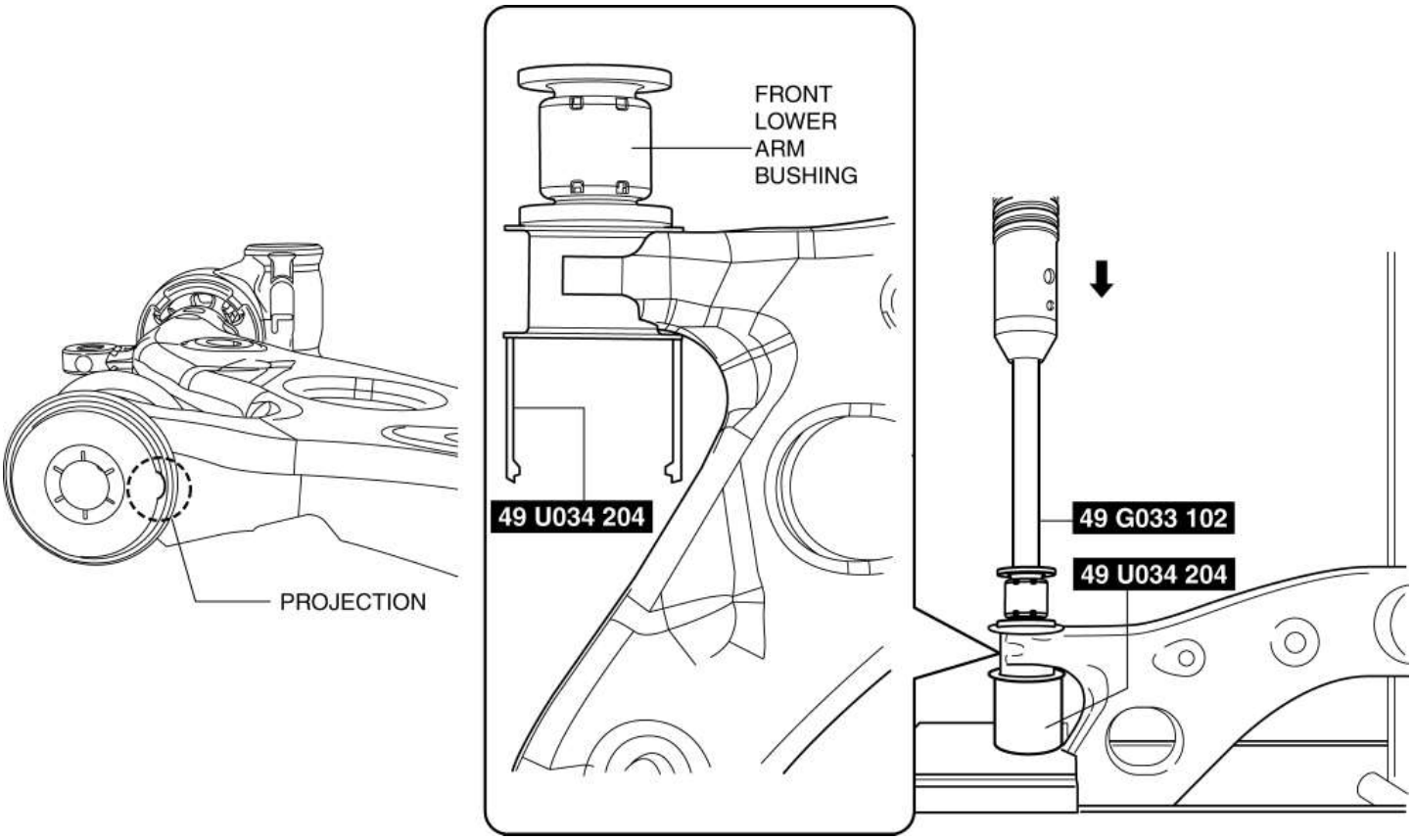

NOTA:

- La aplicación de agua jabonosa al buje del brazo inferior facilita la instalación.
- Si entra agua jabonosa en el tubo interior del casquillo del brazo inferior delantero, siempre límpielo con un paño.

2. Después de instalar el casquillo del brazo inferior delantero, verifique que esté instalado en la posición que se muestra en la figura.

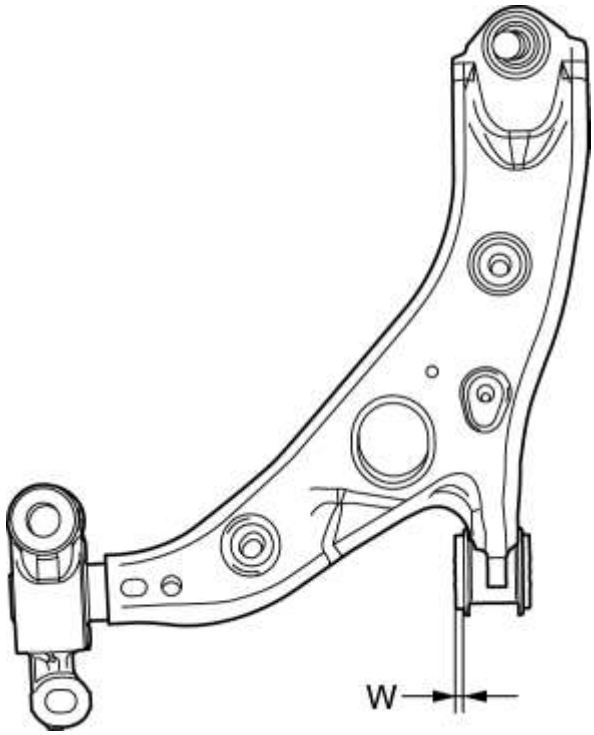

W: 5,8 ± 0,8 mm {0,23 ± 0,03 in}

Mazda6 - Suspensión

INSPECCIÓN DELANTERA INFERIOR DELANTERA

1. Retire el brazo inferior delantero. (Véase REMOCION / INSTALACION DEL BRAZO INFERIOR DELANTERO)

2. Inspeccione si el brazo inferior delantero está doblado o dañado, y si la rótula delantera del brazo inferior está demasiado floja.

- Si hay un mal funcionamiento, reemplace el brazo inferior delantero.

3. Gire **5 veces el** perno de la articulación esférica del brazo inferior delantero . Instale el **SST** en el espárrago de la articulación esférica del brazo inferior delantero, mida el torque de arranque rotativo con una llave dinamométrica.

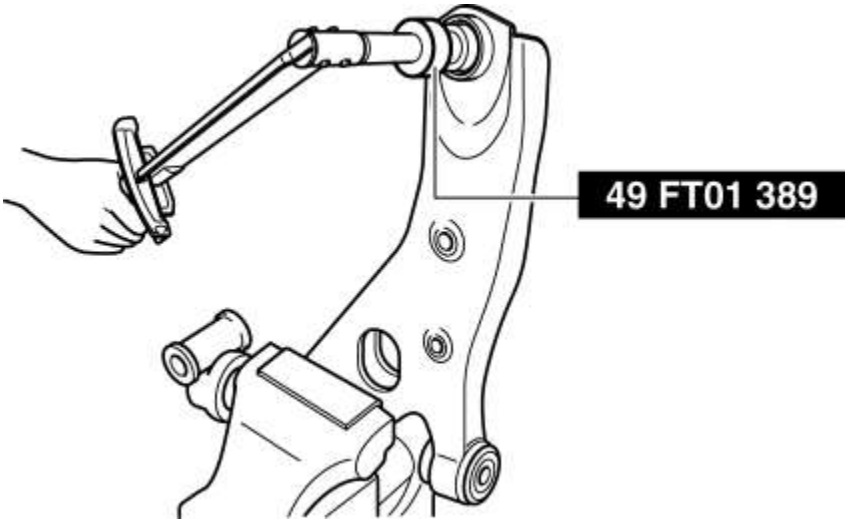

- Si no está dentro de las especificaciones, reemplace el brazo inferior delantero.

  Par de torsión inicial del espárrago de la articulación esférica delantera

- 18 N · m {1,8 kgf · m, 13 ft · lbf} máx.

  Par de rotación del perno de la junta de rótula delantera del brazo inferior

- 3.2 N · m {33 kgf · cm, 28 in · lbf} máx.

Mazda6 - Suspensión

REMOCION / INSTALACION DEL ESTABILIZADOR DELANTERO

PRECAUCIÓN:

- Realizar los siguientes procedimientos sin quitar primero el sensor de velocidad de la rueda delantera del ABS puede causar un circuito abierto en el arnés de cableado si se tira por error. Antes de realizar los siguientes procedimientos, desconecte el arnés de cableado del sensor de velocidad de la rueda delantera del ABS (lado del eje) y fije el arnés de cableado en un lugar apropiado donde no se pueda tirar por error mientras se realiza el mantenimiento del vehículo.
- Asegure el volante con cinta o un cable para evitar que el eje de la dirección gire después de desconectar el eje de la dirección. Si el volante gira después de que el eje de la dirección y el mecanismo de dirección y el enlace están desconectados, las partes internas del resorte del reloj podrían dañarse.

1. Retire la tapa de la junta. (Consulte REMOLO / INSTALACIÓN DE LA RUEDA DIRECTA Y LA COLUMNA .)

2. Desconecte el eje intermedio del engranaje de dirección y el varillaje. (Consulte REMOLO / INSTALACIÓN DE LA RUEDA DIRECTA Y LA COLUMNA .)

3. Desconecte el arnés de cableado del sensor de velocidad de la rueda delantera del ABS instalado en el nudillo de la dirección y déjelo a un lado. (Véase REMOCION / INSTALACION DEL SENSOR DE VELOCIDAD DE RUEDA ABS DELANTERA).

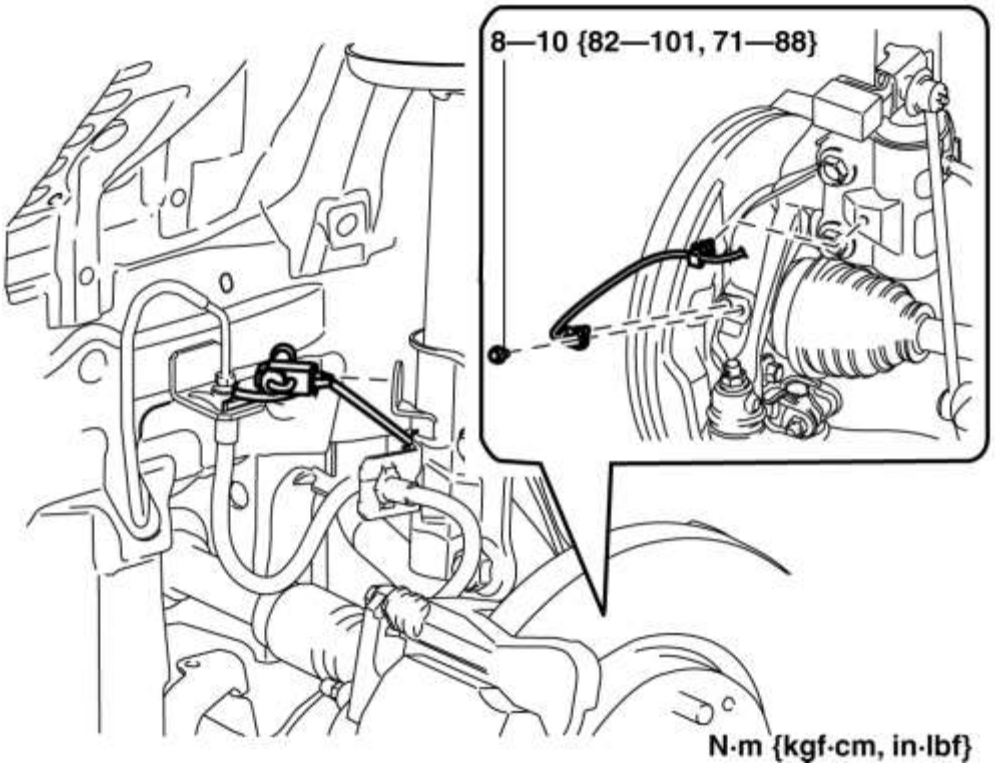

4. Eliminar en el orden indicado en la tabla.

5. Instalar en el orden inverso de eliminación.

6. Inspeccione la alineación de la rueda y ajústela si es necesario. (Ver ALINEACIÓN RUEDA DELANTERA).

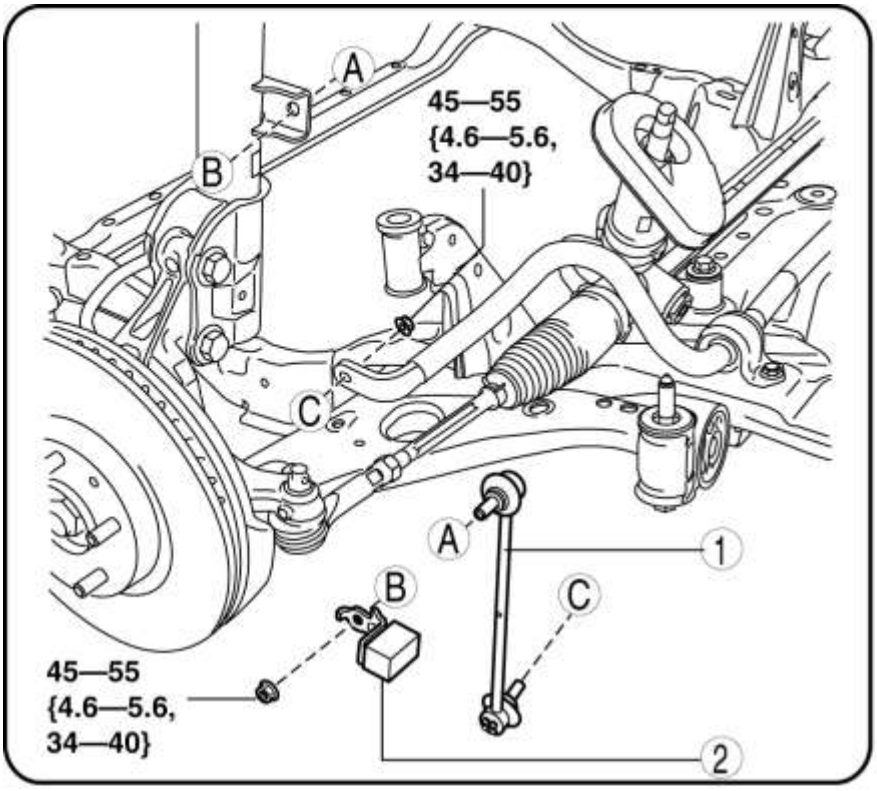
A
B
45—55
{4.6—5.6,
34—40}
C
A
1
B
C
45—55
{4.6—5.6,
34—40}
2

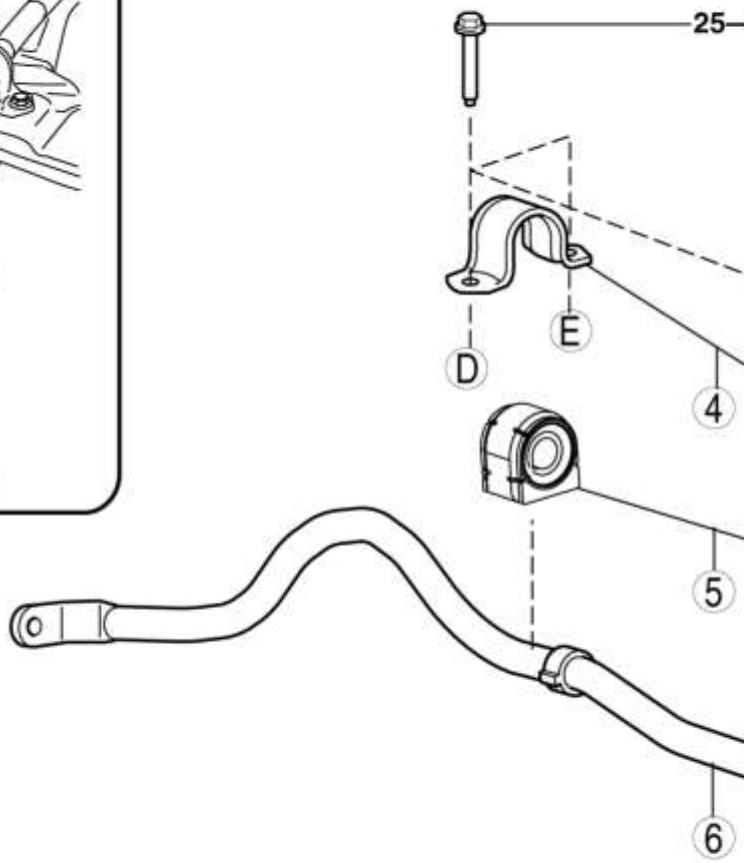
25
D
E
4
5
6

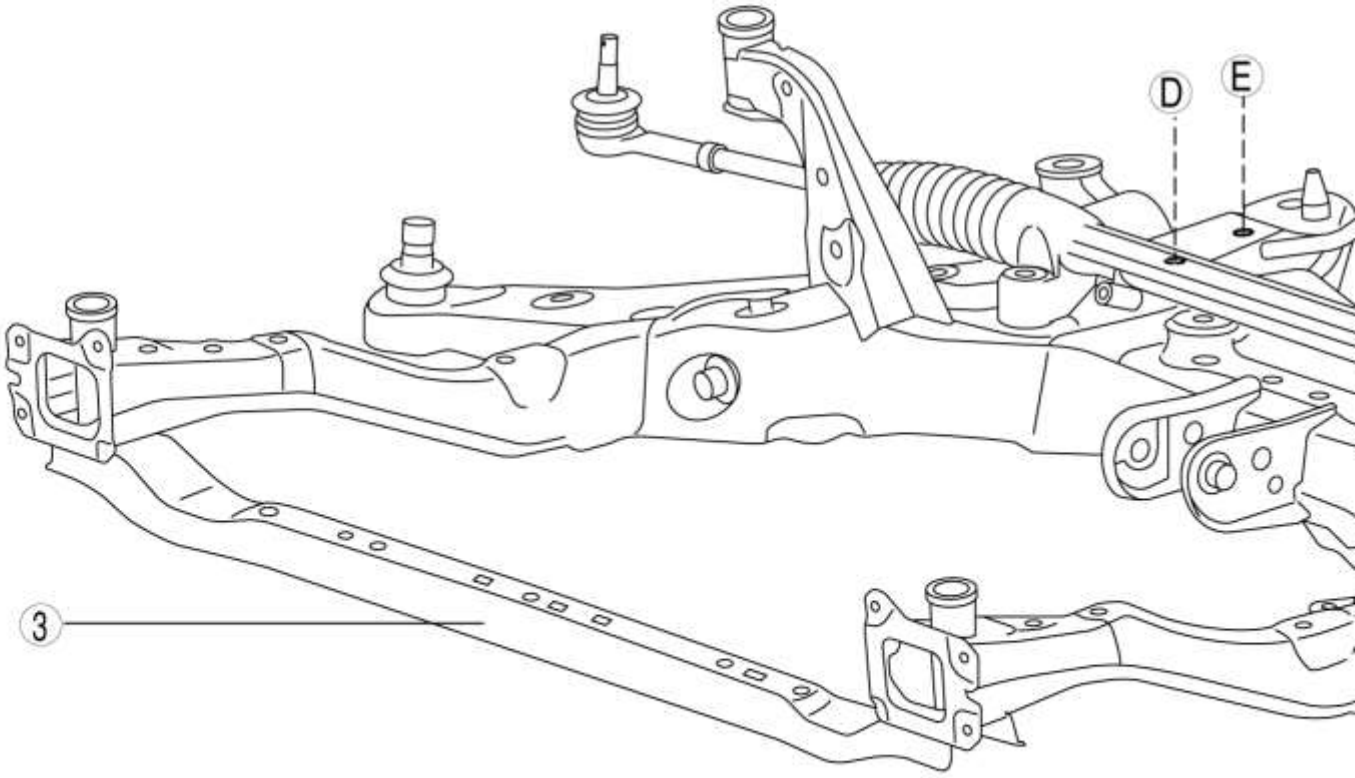
D
E
3

1	Enlace de control del estabilizador frontal
2	Amortiguador dinámico
3	Componente del travesaño delantero (Ver REMOCION / INSTALACION DEL CROSSMER FRONT .)
4	Soporte estabilizador delantero (Consulte Buje del estabilizador delantero, Nota de instalación del soporte del estabilizador delantero).
5	Casquillo estabilizador delantero (Consulte la Nota de eliminación del soporte del estabilizador delantero). (Consulte Buje del estabilizador delantero, Nota de instalación del soporte del estabilizador delantero).
6	Estabilizador delantero (Consulte Buje del estabilizador delantero, Nota de instalación del soporte del estabilizador delantero).

Nota de eliminación del soporte del estabilizador delantero

1. Asegure la brida del soporte del estabilizador delantero con un tornillo de banco.

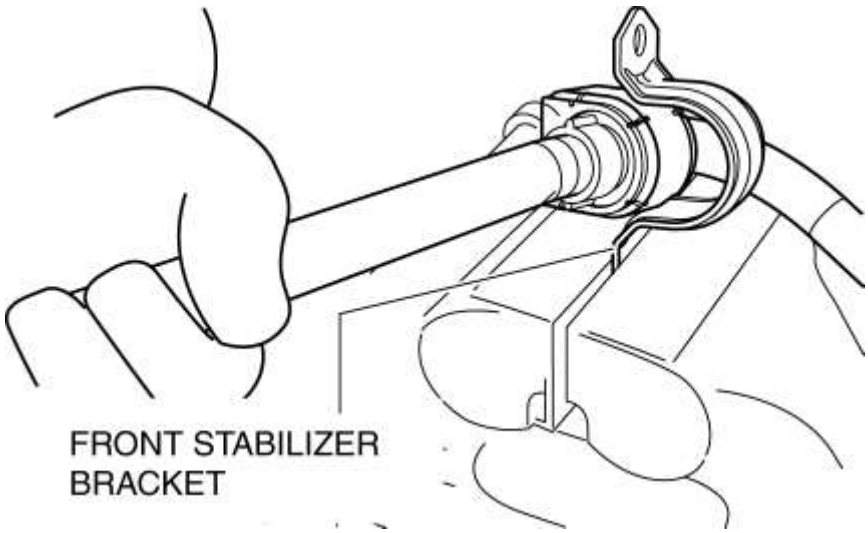

Buje del estabilizador delantero, Nota de instalación del soporte del estabilizador delantero

1. Instale el casquillo estabilizador delantero en el estabilizador delantero con su ranura colocada hacia atrás del vehículo.

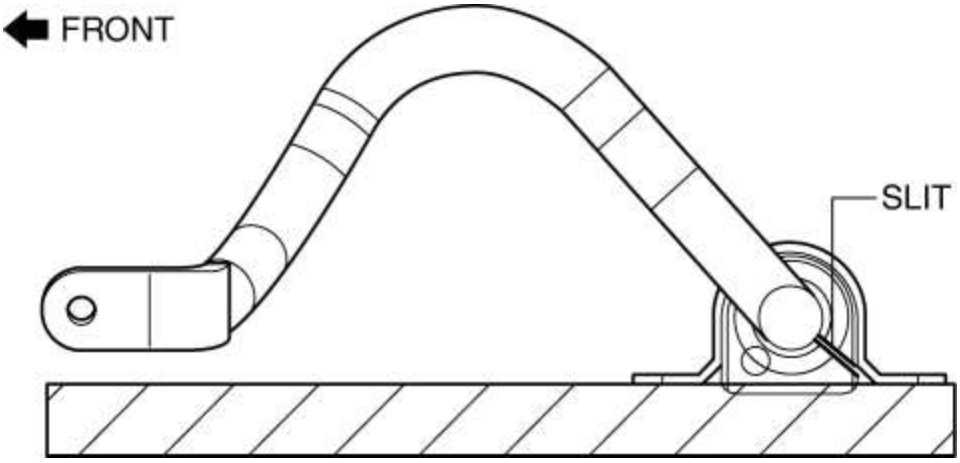

2. Instale el soporte del estabilizador delantero en el casquillo estabilizador delantero con la mano usando el siguiente procedimiento.

3. Si el soporte estabilizador delantero no se puede instalar a mano, instálelo con una prensa.

PRECAUCIÓN:

- Si el soporte del estabilizador delantero se instala con un tornillo de banco, podría deformarse.
- Establezca un objeto de forma cilíndrica como se muestra en la figura para que se aplique presión a la brida del soporte del estabilizador delantero, e instale el soporte estabilizador delantero en el casquillo estabilizador delantero.

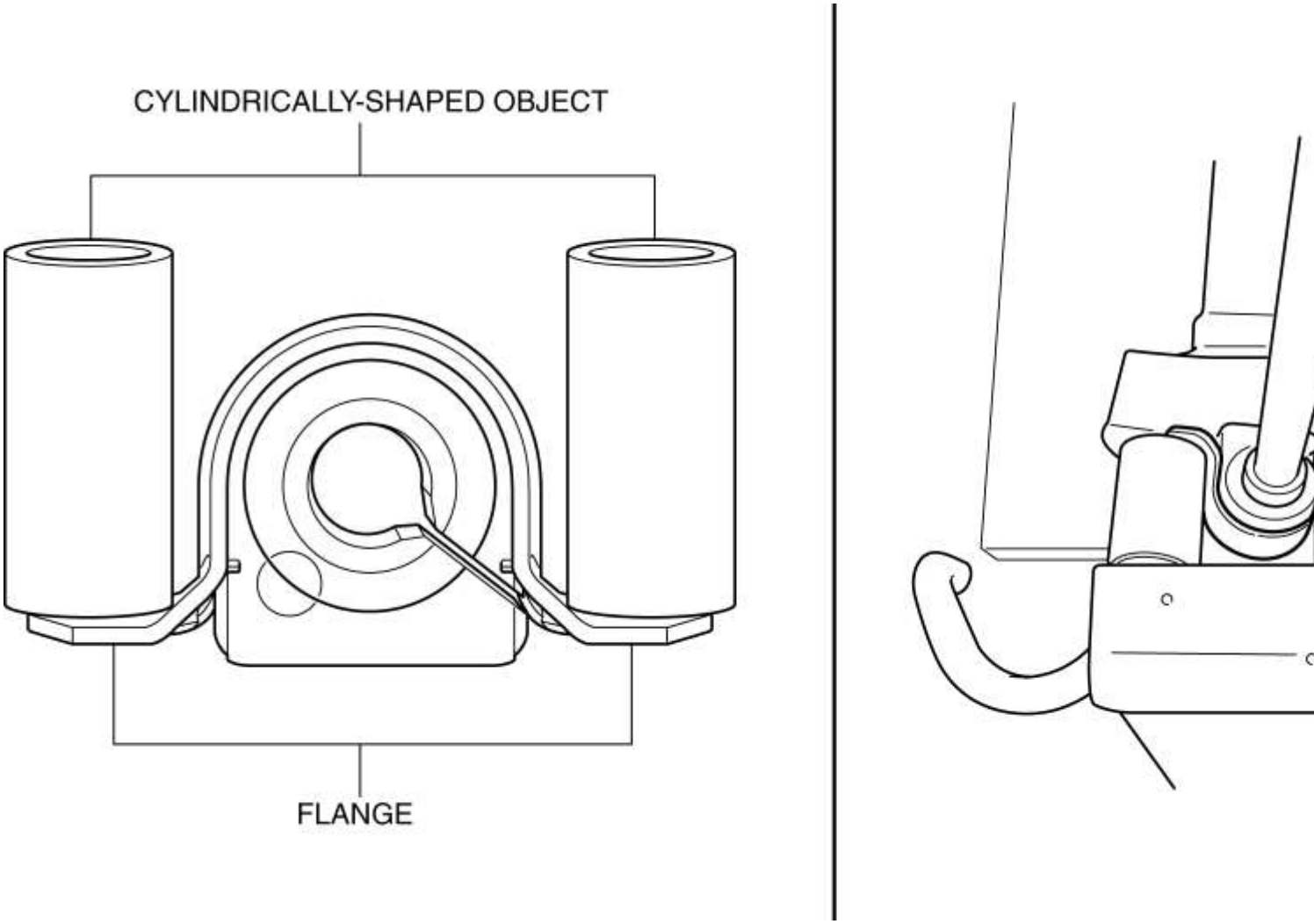

4. Durante la instalación del soporte estabilizador delantero, mantenga la desviación en las posiciones del soporte estabilizador delantero y el casquillo estabilizador delantero dentro del rango que se muestra en la figura.

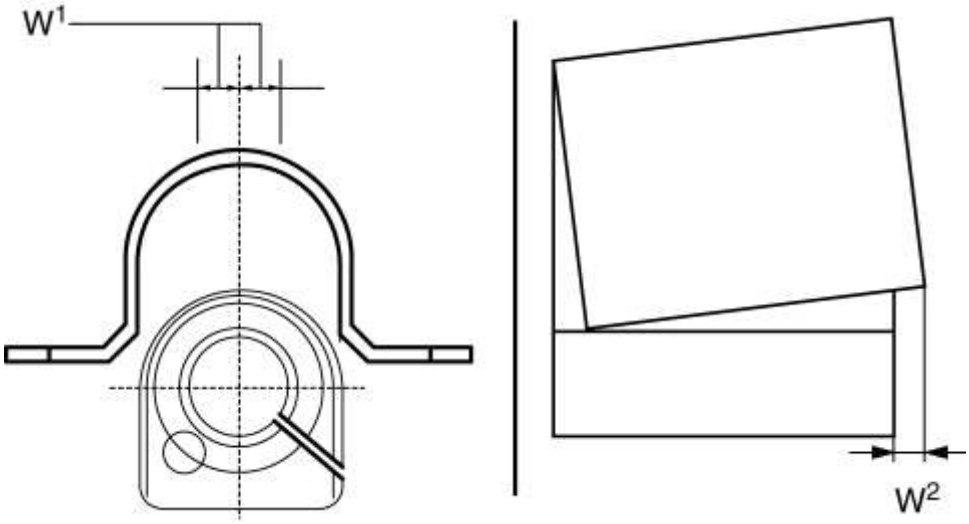

- W^1 : 0.5 mm {0.02 in} máx.
- W^2 : 2 mm {0.08 in} máx.

5. Después de instalar el soporte estabilizador delantero, verifique que las posiciones del soporte estabilizador delantero y el casquillo estabilizador delantero estén dentro del rango que se muestra en la figura.

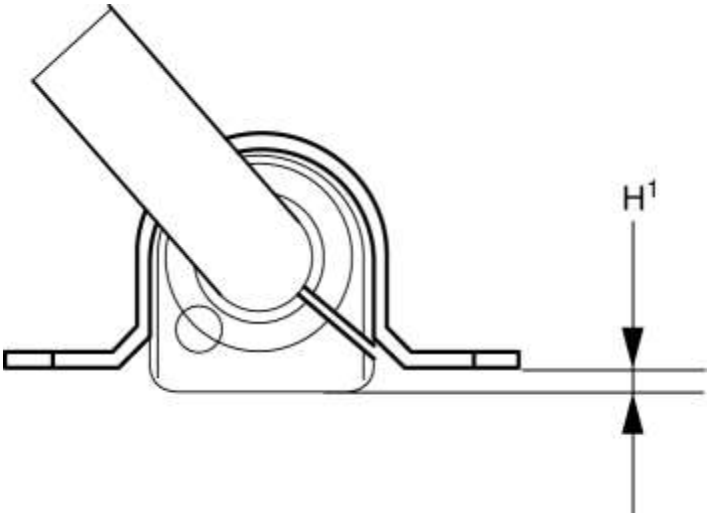

- H^1 : 13 mm {0.51 in} máx.

6. Después de instalar el soporte estabilizador delantero, verifique que las posiciones derecha e izquierda del soporte estabilizador delantero estén dentro del rango que se muestra en la figura.

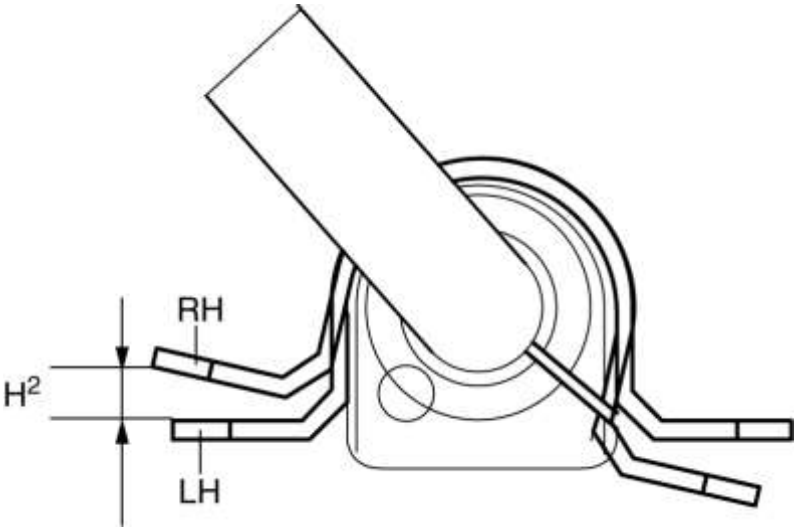

- H^2 : 6 mm {0.2 in} máx.

7. Coloque el componente estabilizador delantero en un banco de trabajo nivelado, y verifique que esté dentro del rango que se muestra en la figura.

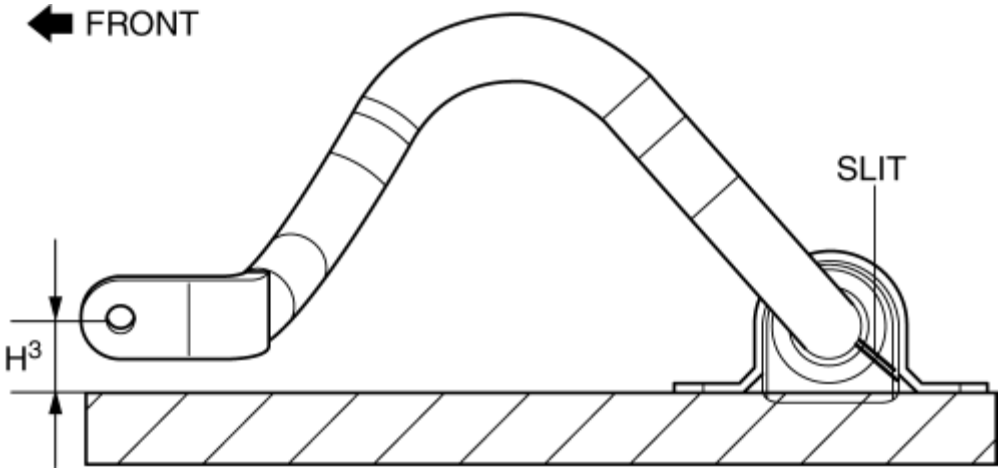

- H [3] : 53.2-63.2 mm {2.10-2.48 in}

Estabilizador frontal, buje estabilizador delantero y soporte de estabilizador delantero Nota de instalación

1. Apriete temporalmente los pernos A y B que se muestran en la figura.

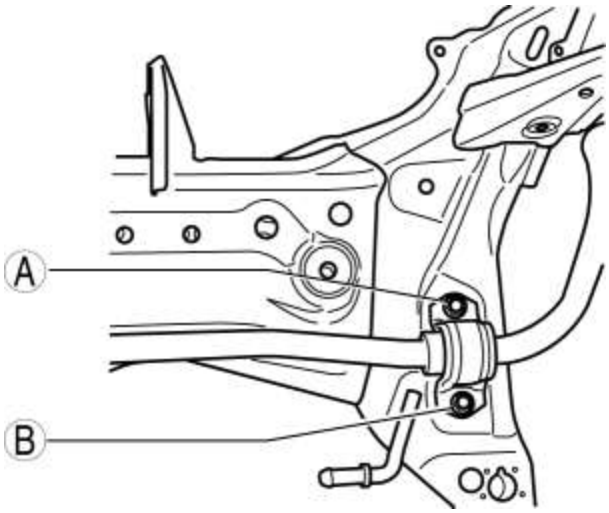

2. Apriete el perno A.

Par de apriete

- 25-29 N · m {2.6-2.9kgf · m, 19-21 ft · lbf}

3. Apriete el perno B.

Par de apriete

- 25-29 N · m {2.6-2.9kgf · m, 19-21 ft · lbf}

4. Apriete el perno A.

Par de apriete

- 25-29 N · m {2.6-2.9kgf · m, 19-21 ft · lbf}

Mazda6 - Suspensión

INSPECCIÓN DEL ENLACE DE CONTROL DEL ESTABILIZADOR DELANTERO

1. Retire el enlace de control del estabilizador delantero. (Ver REMOCION / INSTALACION DEL ESTABILIZADOR DELANTERO)

2. Inspeccione por flexión o daño. Si hay un mal funcionamiento, reemplace el enlace de control del estabilizador delantero.

3. Gire **10 veces el** perno de la junta esférica del enlace de control del estabilizador delantero y agítelo de lado a lado **10 veces** .

4. Mida el par de rotación de la articulación esférica del enlace de control del estabilizador delantero con una llave Allen y una llave dinamométrica.

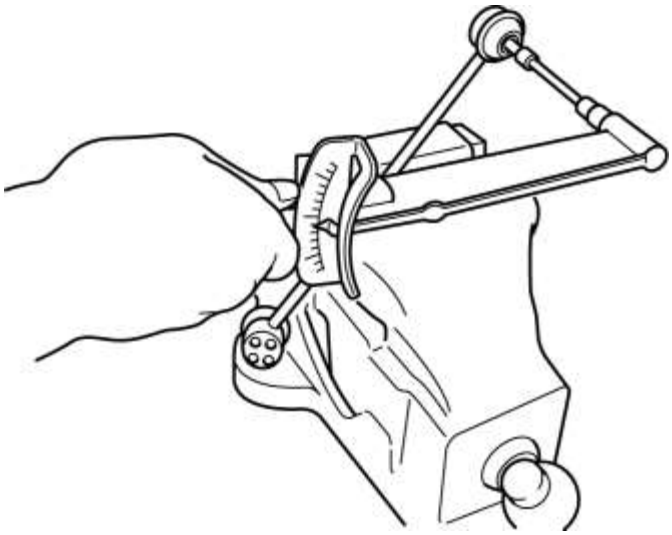

Par de arranque de la articulación esférica del enlace de control del estabilizador delantero

- 0.8-3.5 N · m {8.2-35 kgf · cm, 7.1-30 in · lbf}

- Si no está dentro de las especificaciones, reemplace el enlace de control del estabilizador delantero.
- Incluso cuando dentro de la especificación, si hay juego excesivo en la articulación esférica del enlace de control del estabilizador delantero, reemplace el enlace de control del estabilizador delantero.

Mazda6 - Suspensión

REMOCION / INSTALACION DEL CROSSMER DELANTERO

PRECAUCIÓN:

- Realizar los siguientes procedimientos sin quitar primero el sensor de velocidad de la rueda delantera del ABS puede causar un circuito abierto en el arnés si se tira por error. Antes de realizar los siguientes procedimientos, desconecte el sensor de velocidad de la rueda delantera del ABS (lado del eje) y fíjelo en un lugar apropiado donde no se tire del sensor por error mientras se realiza el mantenimiento del vehículo.
- Asegure el volante con cinta o un cable para evitar que el eje de la dirección gire después de desconectar el eje de la dirección. Si el volante gira después de que el eje de la dirección y el mecanismo de dirección y el enlace están desconectados, las partes internas del resorte del reloj podrían dañarse.

1. Retire la tapa de la junta. (Consulte REMOLO / INSTALACIÓN DE LA RUEDA DIRECTA Y LA COLUMNA .)

2. Desconecte el eje intermedio del engranaje de dirección y el varillaje. (Consulte REMOLO / INSTALACIÓN DE LA RUEDA DIRECTA Y LA COLUMNA .)

3. Desconecte el arnés de cableado del sensor de velocidad de la rueda delantera del ABS instalado en el nudillo de la dirección y déjelo a un lado. (Véase REMOCION / INSTALACION DEL SENSOR DE VELOCIDAD DE RUEDA ABS DELANTERA).

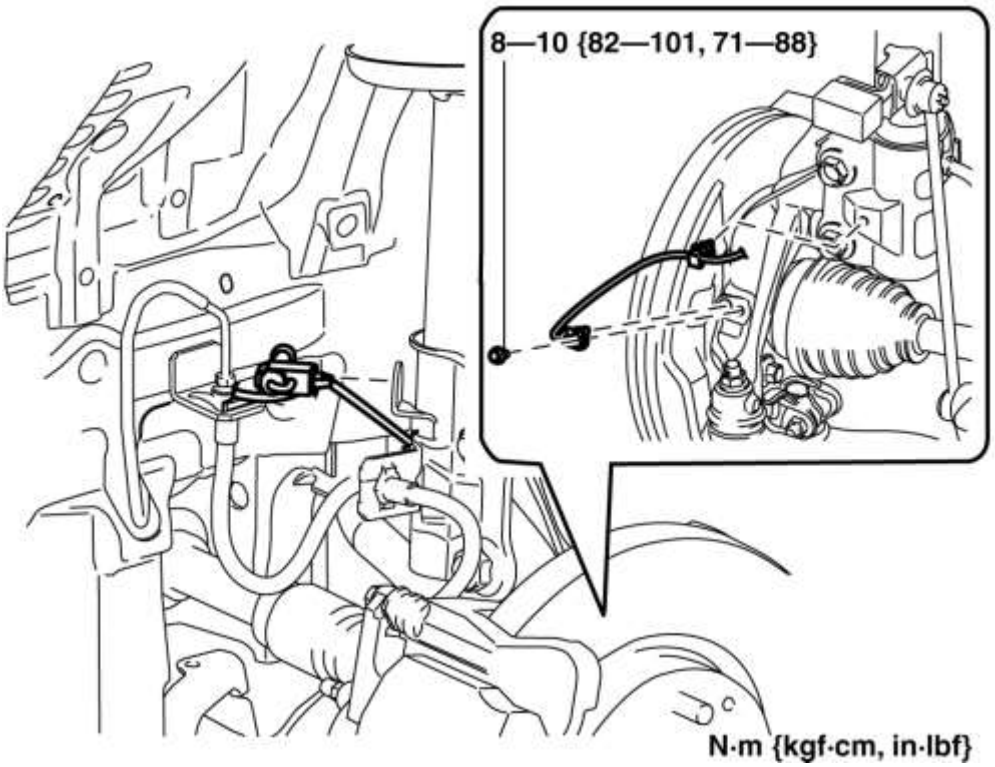

4. Retire el frente debajo de la tapa No.2. (Véase FRENTE BAJO CUBIERTA N ° 2 EXTRACCIÓN / INSTALACIÓN).

5. Retire el frente debajo de la tapa No.1. (Consulte FRONT UNDER CUBIERTA N ° 1 EXTRACCIÓN / INSTALACIÓN).

6. Retire el escudo contra salpicaduras. (Ver REMOCION / INSTALACION DE ESCUDO DE CHAPOTEO .)

7. Coloque el guardabarros delantero lejos del travesaño delantero y el parachoques delantero. (Ver REMOCION / INSTALACION DEL MUDGUARD)

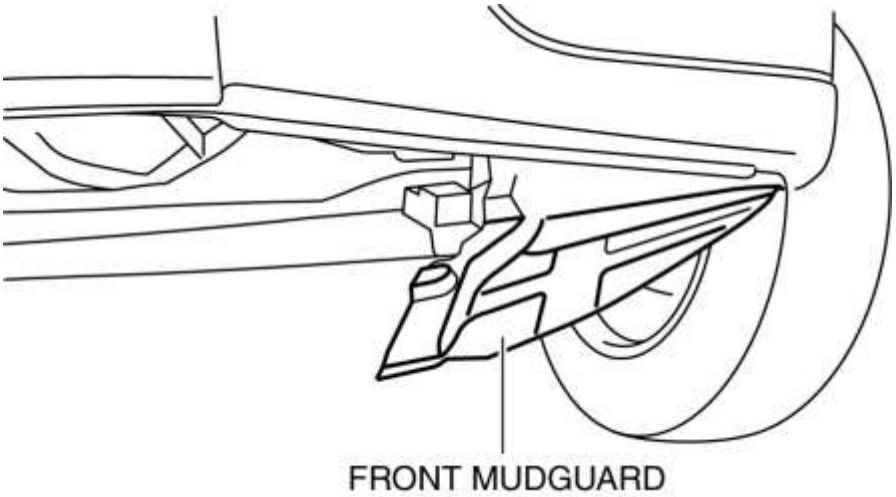

8. Desconecte la extensión del travesaño delantero.

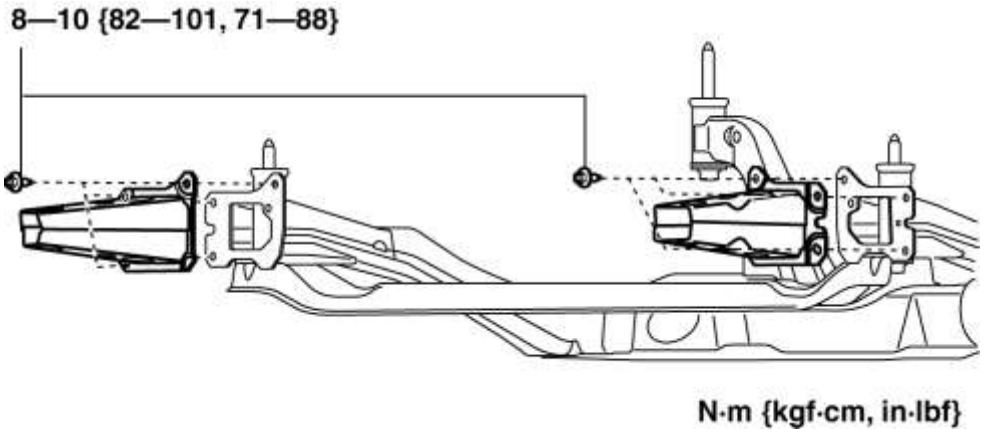

9. Desconecte el enlace de control del estabilizador delantero (lado del estabilizador delantero). (Ver REMOCION / INSTALACION DEL ESTABILIZADOR DELANTERO)

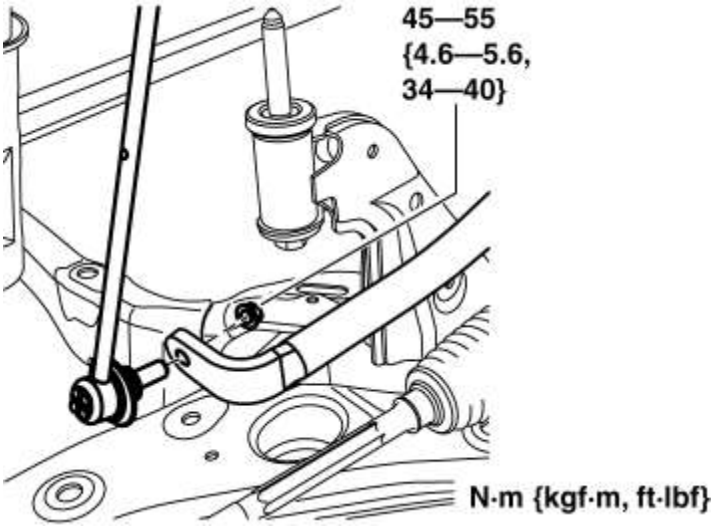

10. Retire el aislador de la traviesa delantera.

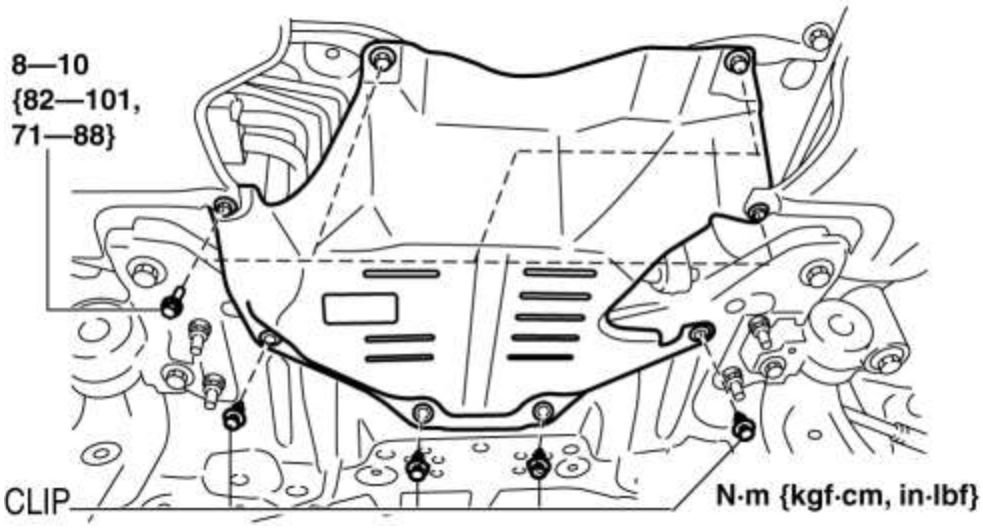

11. Desconecte la goma colgante del travesaño delantero y déjelo a un lado.

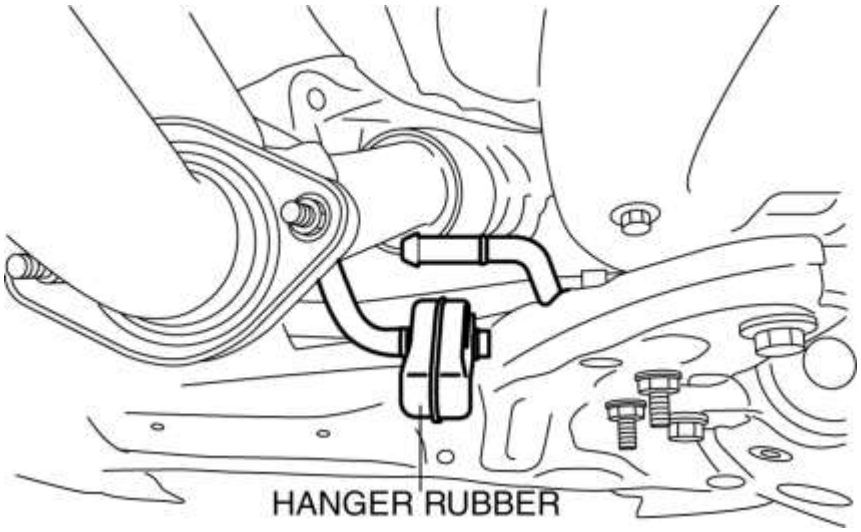

12. Retire la placa de soporte (No.1).

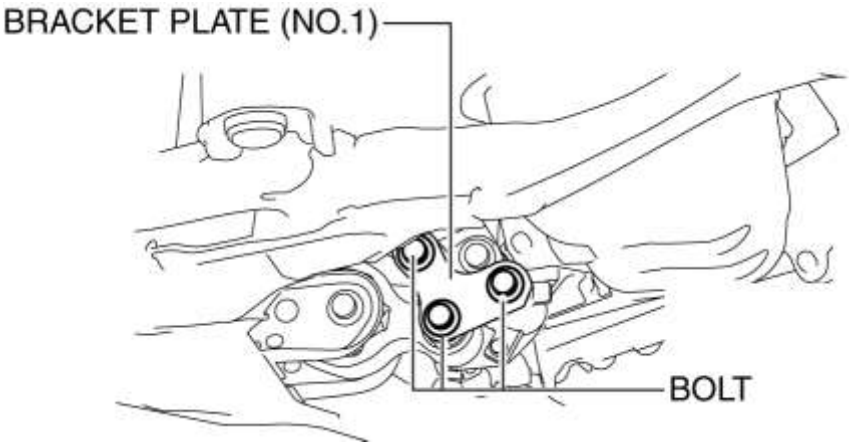

13. Retire la contratuerca del extremo de la barra de acoplamiento.

Par de apriete

- 47-59 N · m {4.8-6.0 kgf · m, 35-43 ft · lbf}

14. Separe el extremo de la barra de acoplamiento del nudillo de la dirección con la **SST** .

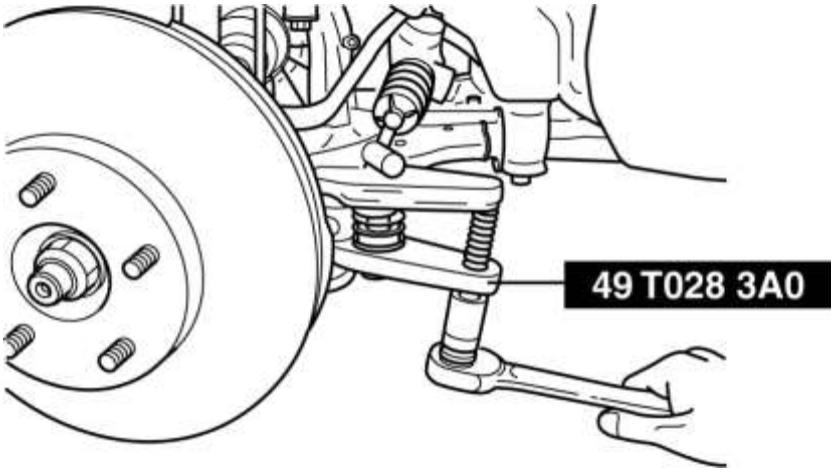

15. Desconecte la articulación esférica del brazo inferior delantero.

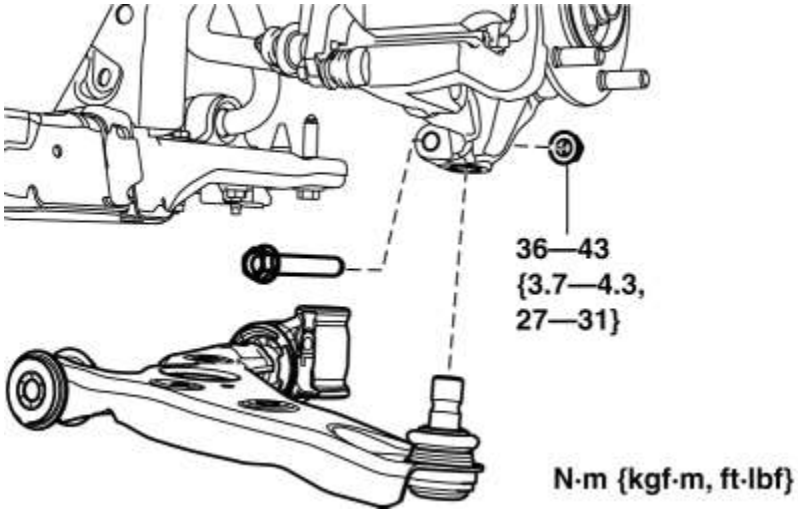

16. Eliminar en el orden indicado en la tabla.

17. Instalar en el orden inverso de eliminación.

18. Inspeccione la alineación de la rueda y ajústela si es necesario. (Ver ALINEACIÓN RUEDA DELANTERA).

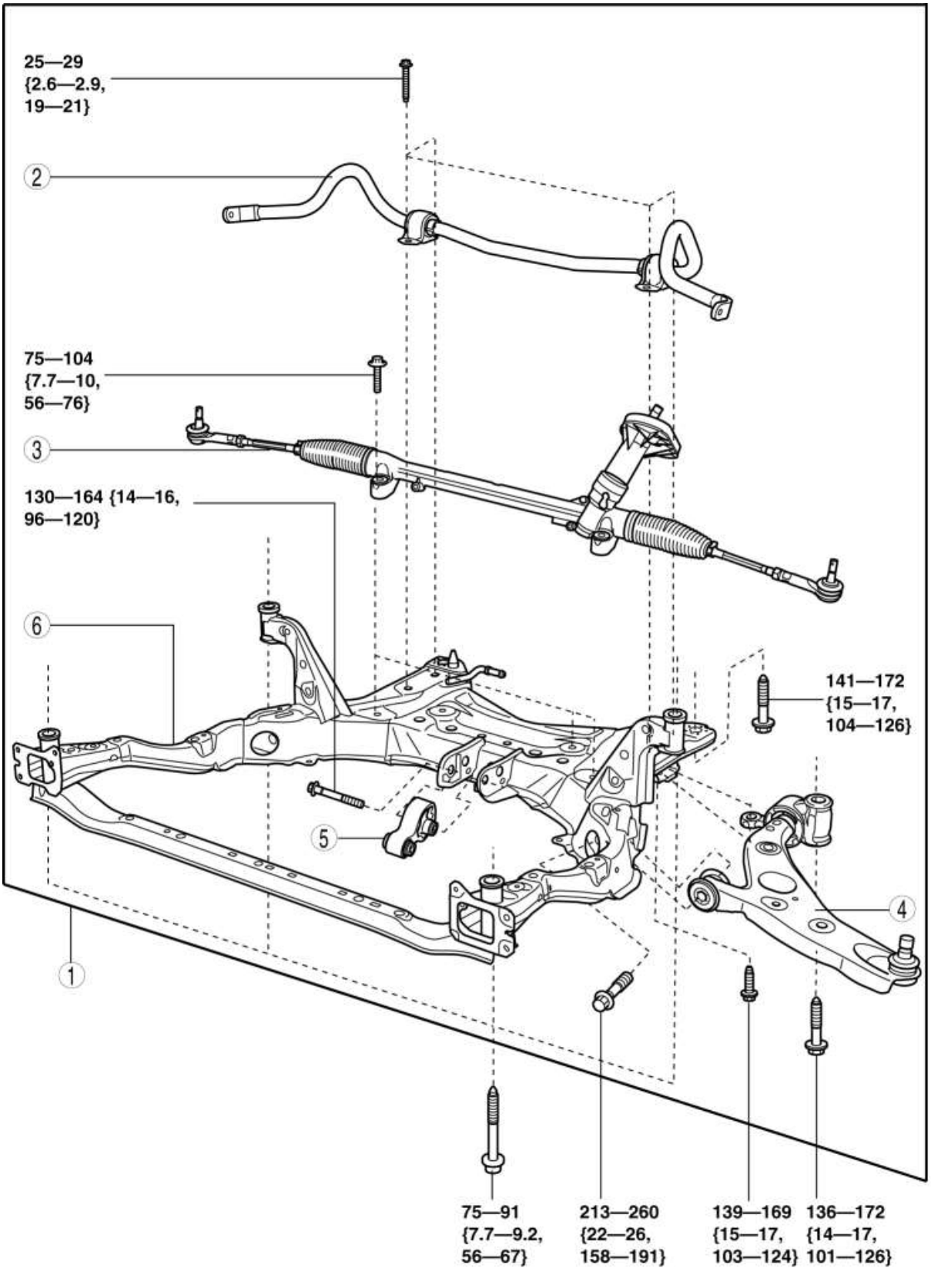

1	Componente del travesaño delantero (Consulte la Nota de eliminación de componentes del travesaño delantero).

	(Consulte la Nota de instalación del componente N ° 1 del montaje del motor y la parte delantera del travesaño delantero).
2	Estabilizador delantero (Ver REMOCION / INSTALACION DEL ESTABILIZADOR DELANTERO)
3	Dirección y enlace (Ver ENGRANAJE DE DIRECCIÓN Y DESMONTAJE / INSTALACIÓN DEL ENLACE).
4	Brazo inferior delantero (Véase REMOCION / INSTALACION DEL BRAZO INFERIOR DELANTERO)
5	N ° 1 motor de montaje de goma (Consulte DESMONTAJE / MONTAJE DEL MONTAJE DEL MOTOR [SKYACTIV-G 2.5] .) (Consulte la Nota de instalación del componente N ° 1 del montaje del motor y la parte delantera del travesaño delantero).
6	Travesaño delantero

Nota de eliminación del componente del travesaño delantero

ADVERTENCIA:

- Quitar el travesaño es peligroso. El componente del travesaño podría caerse y causar lesiones graves o la muerte. Verifique que la toma sea compatible con el componente de travesaño.

1. Apoye el componente del travesaño delantero usando un gato.

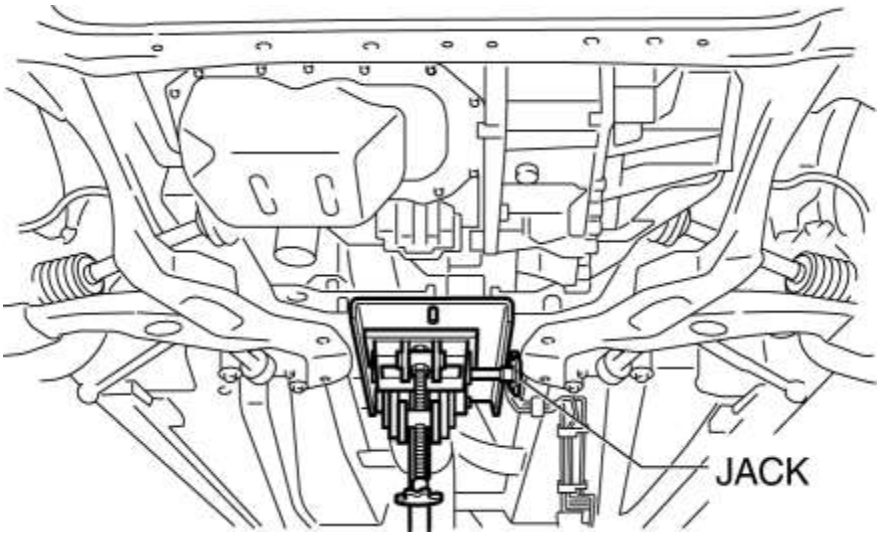

2. Retire los pernos de instalación del travesaño delantero.

3. Retire el travesaño delantero, el estabilizador delantero, el brazo inferior delantero y el mecanismo de dirección y el varillaje como una sola unidad.

N ° 1 Montaje del motor de goma y parte delantera del componente del travesaño delantero
Nota de instalación

1. Al instalar el componente del travesaño delantero en el vehículo, monte correctamente la cubierta contra el polvo en el área de instalación del lado del cuerpo para evitar que penetre agua o sustancias extrañas. Instale la cubierta del polvo con cuidado para no pellizcar la esponja de la cubierta contra el polvo en el área de instalación del lado del cuerpo o ponga una línea de doblez en la esponja por contacto.

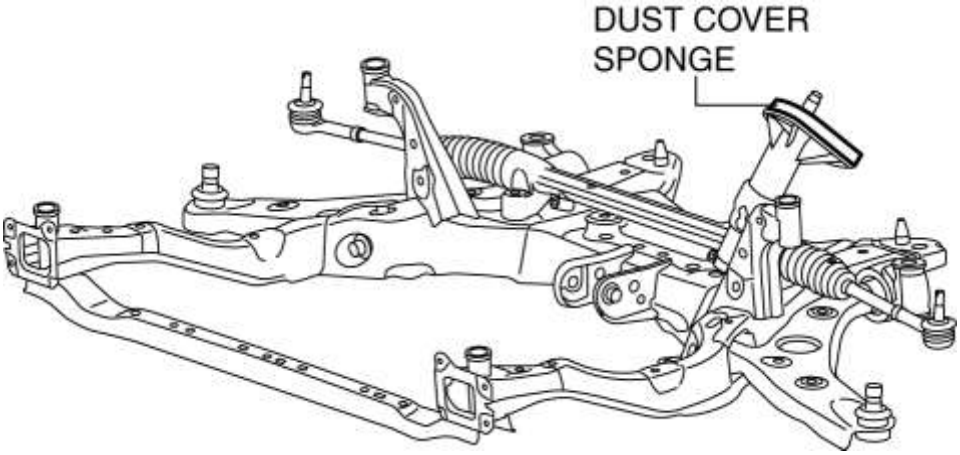

2. Instale temporalmente la placa de soporte (No.1) y la goma de montaje del motor No.1.

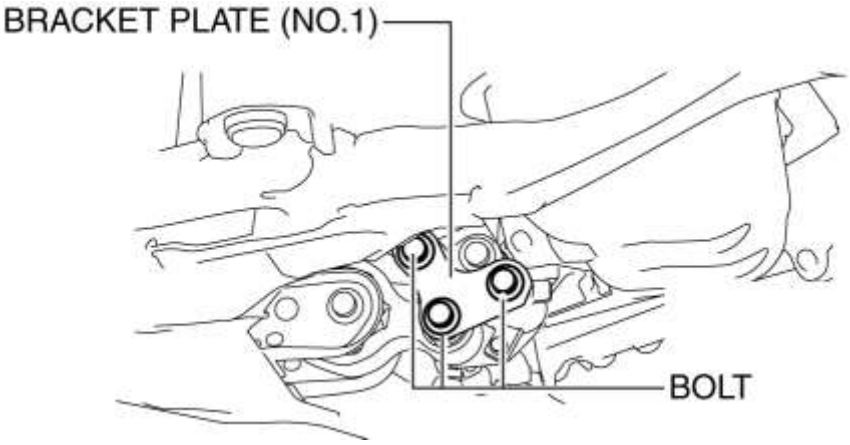

3. Apriete los pernos de instalación de la placa de soporte (No.1) en el orden que se muestra en la figura.

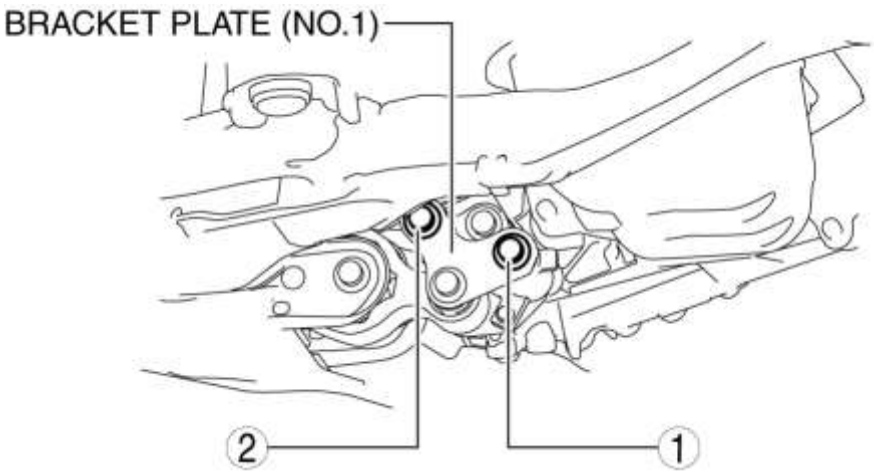

No.	Par de apriete
1	84-98 N · m {8.6-9.9 kgf · m, 62-72 ft · lbf}
2	84-98 N · m {8.6-9.9 kgf · m, 62-72 ft · lbf}

4. Apriete los pernos de instalación de goma de montaje del motor No.1 en el orden que se muestra en la figura.

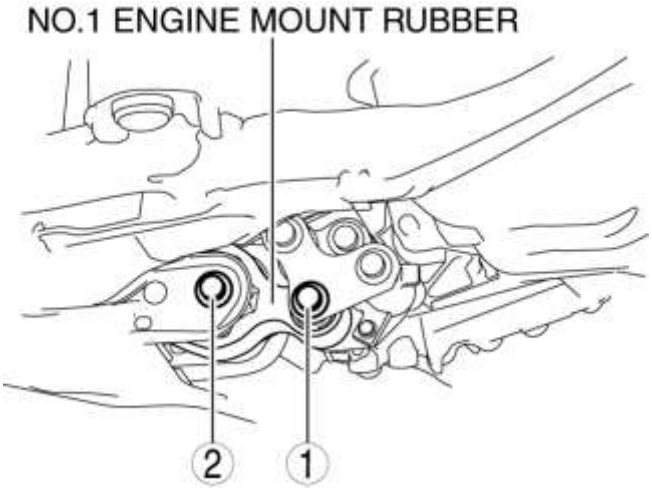

No.	Par de apriete
1	140-163 N · m {15-16 kgf · m, 104-120 ft · lbf}
2	130-164 N · m {14-16 kgf · m, 96-120 ft · lbf}

Mazda6 - Suspensión

ÍNDICE DE UBICACIÓN DE LA SUSPENSIÓN TRASERA

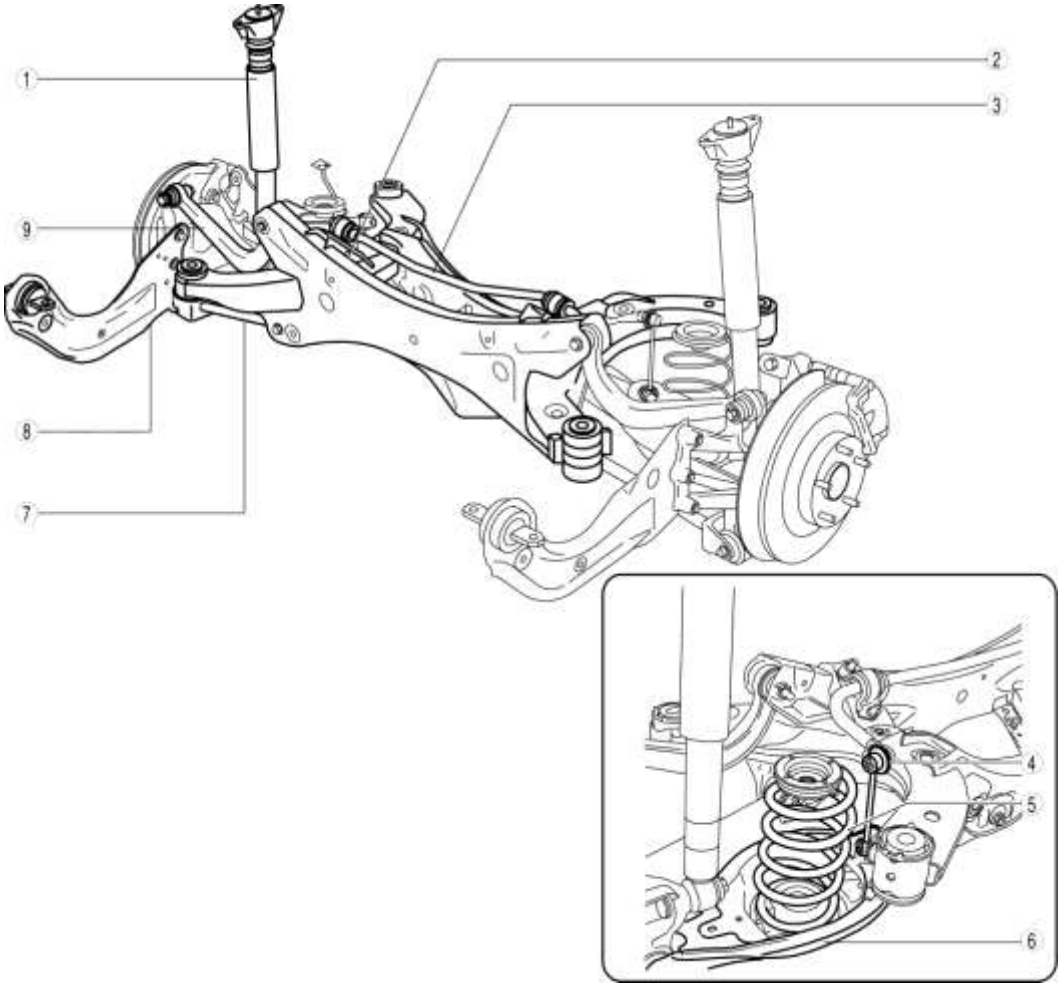

1	Amortiguador trasero (Ver RETIRO / INSTALACIÓN DEL AMORTIGUADOR TRASERO). (Ver INSPECCIÓN DEL AMORTIGUADOR TRASERO). (Ver ELIMINACIÓN DEL AMORTIGUADOR TRASERO).
2	Travesaño trasero (Ver REMOCION / INSTALACION DEL CROSSMER TRASERO).
3	Estabilizador trasero (Ver REMOCION / INSTALACION DEL ESTABILIZADOR TRASERO).
4	Enlace de control del estabilizador trasero (Consulte INSPECCIÓN DEL ENLACE DE CONTROL DEL ESTABILIZADOR TRASERO). (Ver REMOCION / INSTALACION DEL ESTABILIZADOR TRASERO).
5	Muelle trasero (Ver REMOCION / INSTALACION DEL RESORTE DE BOBINA TRASERA).

6	Brazo inferior trasero (Ver REMOCION / INSTALACION DEL BRAZO INFERIOR TRASERO).
7	Enlace lateral posterior (Ver RETIRADA / INSTALACIÓN DEL ENLACE LATERAL TRASERO).
8	Enlace posterior (Consulte REMOCION / INSTALACION DEL ENLACE DE AVANCE TRASERO).
9	Brazo superior trasero (Ver REMOCION / INSTALACION DEL BRAZO SUPERIOR TRASERO).

Mazda6 - Suspensión

DESMONTAJE / INSTALACION DEL AMORTIGUADOR TRASERO

1. Eliminar en el orden indicado en la tabla.

2. Instalar en el orden inverso de eliminación.

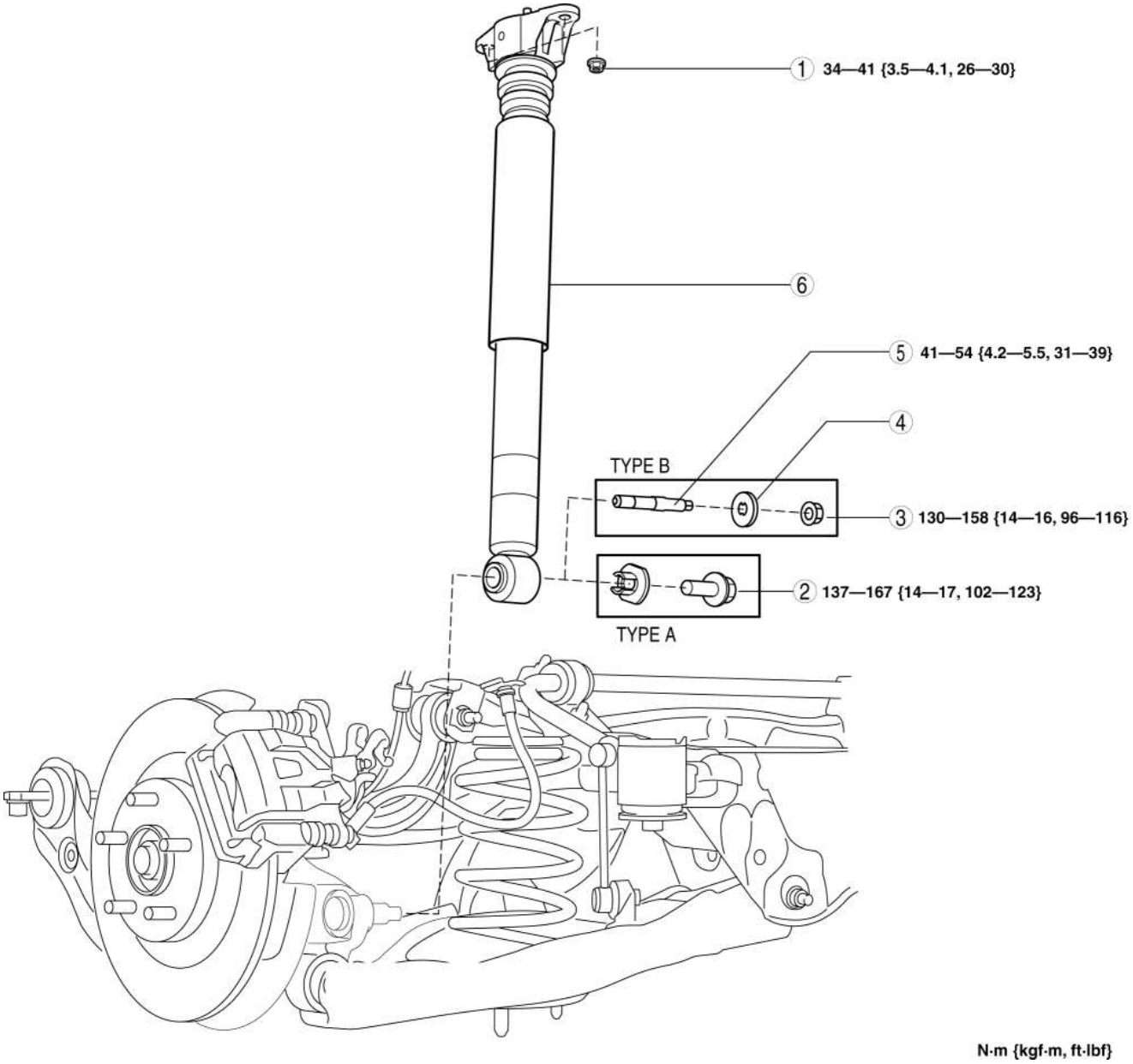

1	Tuerca superior del amortiguador trasero (Consulte la Nota de instalación de la tuerca superior del amortiguador trasero).
2	Perno inferior del amortiguador trasero (Tipo A) (Consulte la Nota de instalación del perno inferior del amortiguador trasero).
3	Tuerca inferior del amortiguador trasero (Tipo B)
4	Lavadora (Tipo B)
5	Perno de espárrago (tipo B)
6	Amortiguador trasero

Nota de instalación del perno inferior del amortiguador trasero

1. Inserte el buje del amortiguador trasero en el pasador del amortiguador como se muestra en la siguiente figura, enganche las muescas del pasador del amortiguador y la arandela correctamente, e instale el perno inferior del amortiguador trasero.

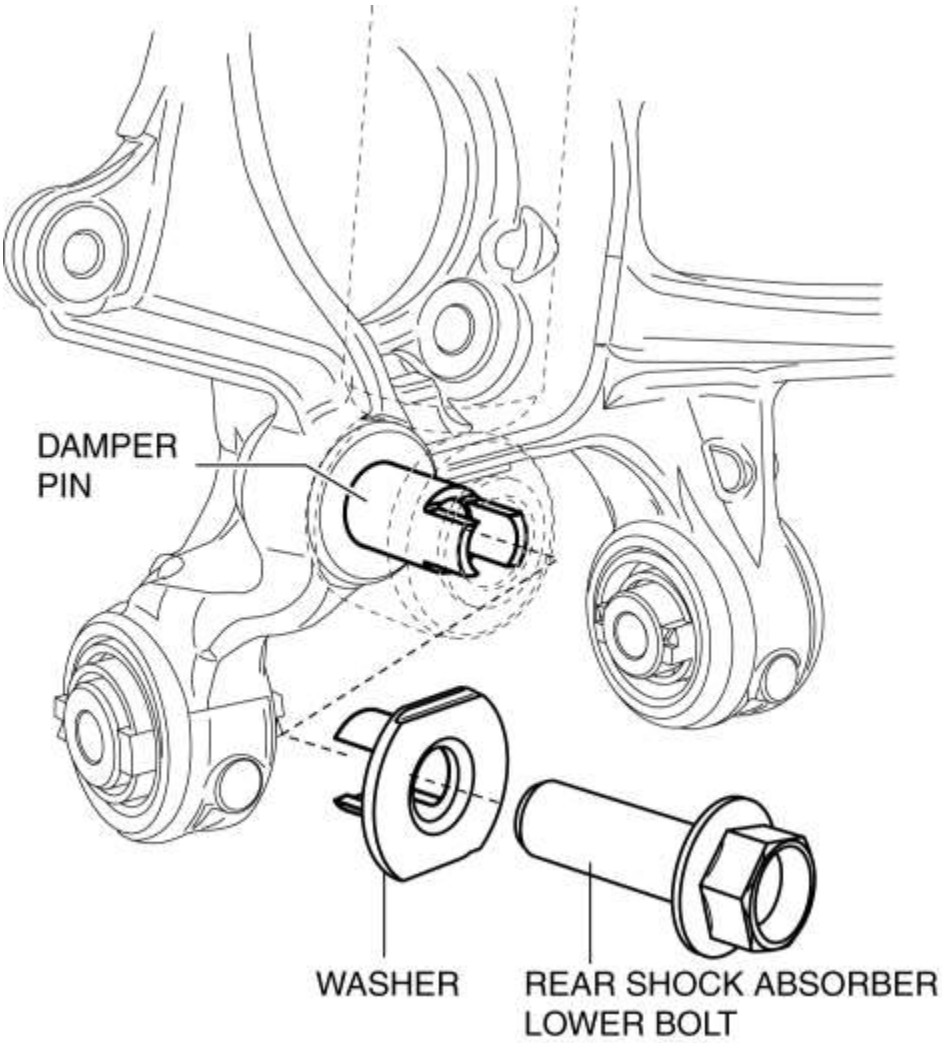

Nota de instalación de la tuerca superior del amortiguador trasero

1. Levante la parte inferior del brazo inferior con un gato e instale las tuercas superiores del amortiguador trasero.

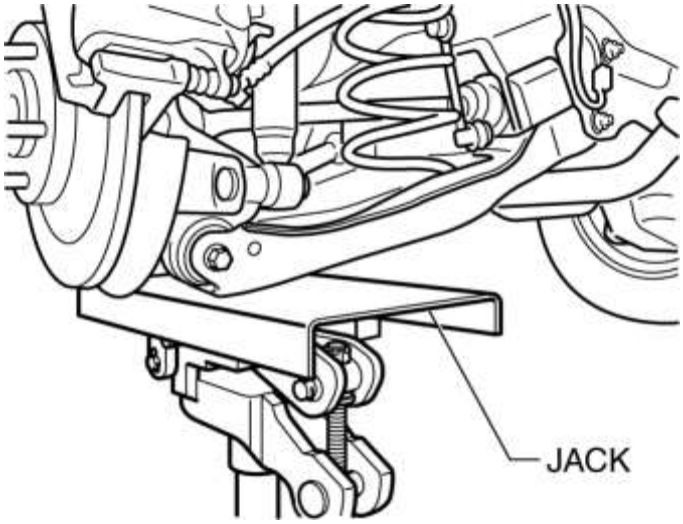

Mazda6 - Suspensión

INSPECCIÓN TRASERA DEL AMORTIGUADOR

1. Retire el amortiguador trasero. (Ver RETIRO / INSTALACIÓN DEL AMORTIGUADOR TRASERO).

2. Inspeccione por daños y fugas de aceite.

3. Comprima y extienda el pistón de choque al menos tres veces. Verifique que la fuerza operativa no cambie y que no haya ruido inusual.

- Si no se especifica, reemplace el amortiguador trasero.

ELIMINACIÓN DEL AMORTIGUADOR TRASERO

ADVERTENCIA:

- Siempre que taladre en un amortiguador trasero, use gafas protectoras. El gas en el amortiguador trasero está presurizado, y podría rociar virutas de metal en los ojos y la cara al perforar.

1. Sujete un amortiguador trasero en una superficie plana o con el pistón apuntando hacia abajo.

2. Perfore un orificio de **2-3 mm {0.08-0.11 in}** en un punto A desde el fondo del tubo, para que el gas pueda escapar.

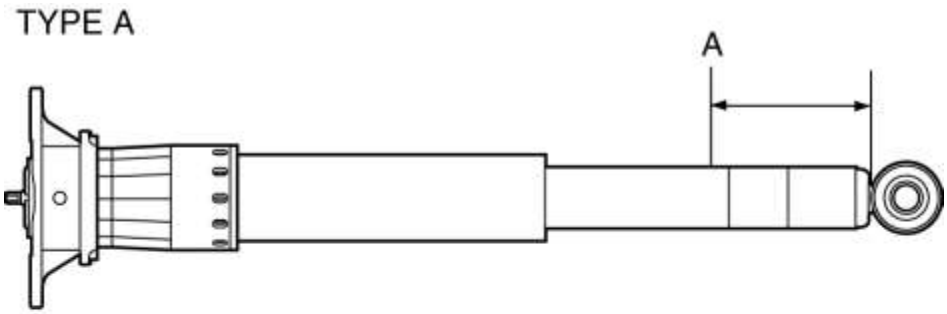

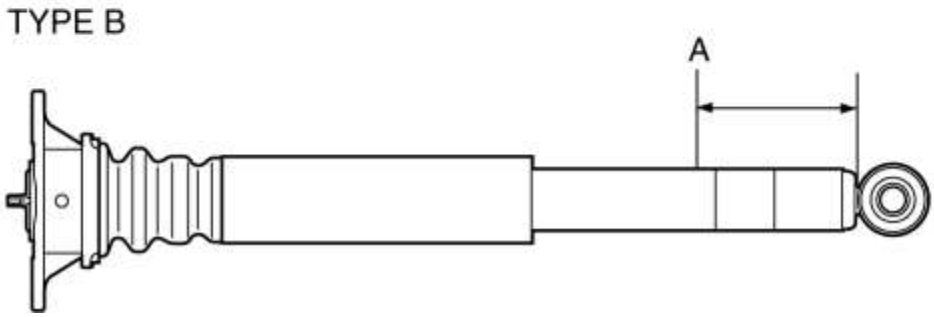

- **Punto A: 40-50 mm {1.6-1.9 in}**

3. Gire el agujero hacia abajo.

4. El aceite se puede recoger moviendo la varilla del pistón varias veces hacia arriba y hacia abajo y cortando el tubo en el extremo.

5. Deseche el aceite residual de acuerdo con la ley de eliminación de desechos.

Mazda6 - Suspensión

DESMONTAJE / INSTALACIÓN DEL RESORTE DE BOBINA TRASERA

ADVERTENCIA:

- Tenga cuidado de no permitir que el muelle helicoidal se suelte al retirar / instalar el muelle helicoidal. De lo contrario, el muelle helicoidal podría salir volando y causar lesiones graves o la muerte, o daños al vehículo.

1. Cuando trabaje en el lado izquierdo del vehículo, desconecte el enlace del sensor de nivelación automático. (Con el sensor de nivelación automático) (Vea DESMONTAJE / INSTALACIÓN DEL SENSOR DE NIVELACIÓN AUTOMÁTICA).

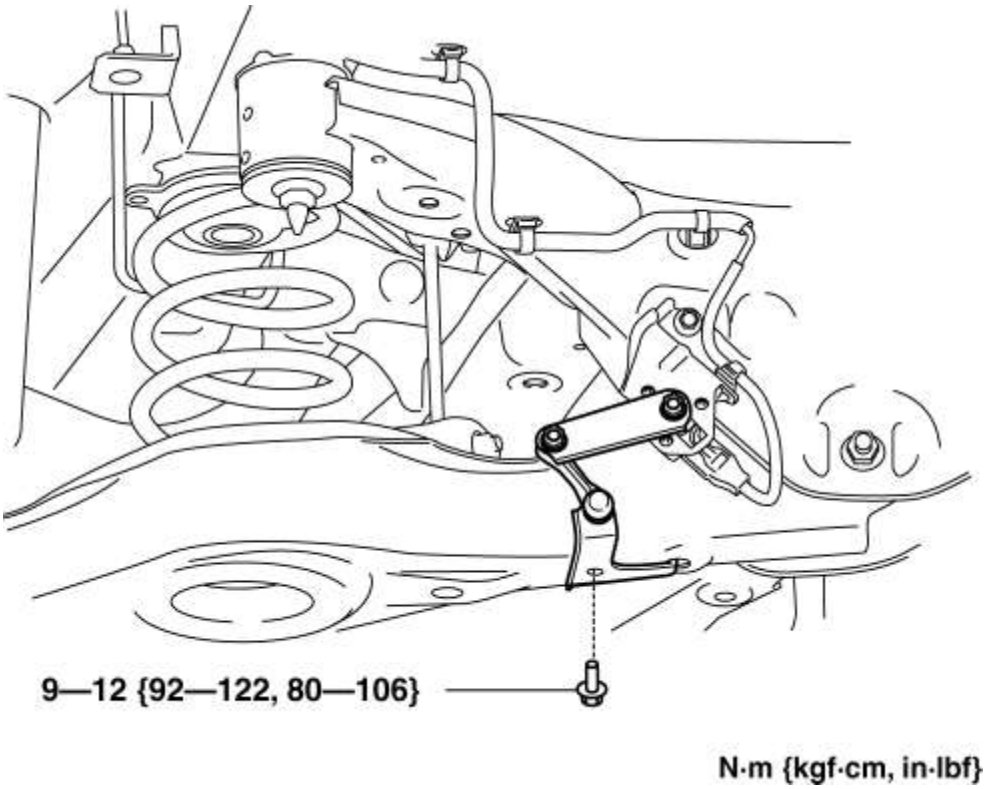

2. Eliminar en el orden indicado en la tabla.

3. Instalar en el orden inverso de eliminación.

4. Inspeccione la alineación de la rueda y ajústela si es necesario. (Ver ALINEACIÓN RUEDA TRASERA).

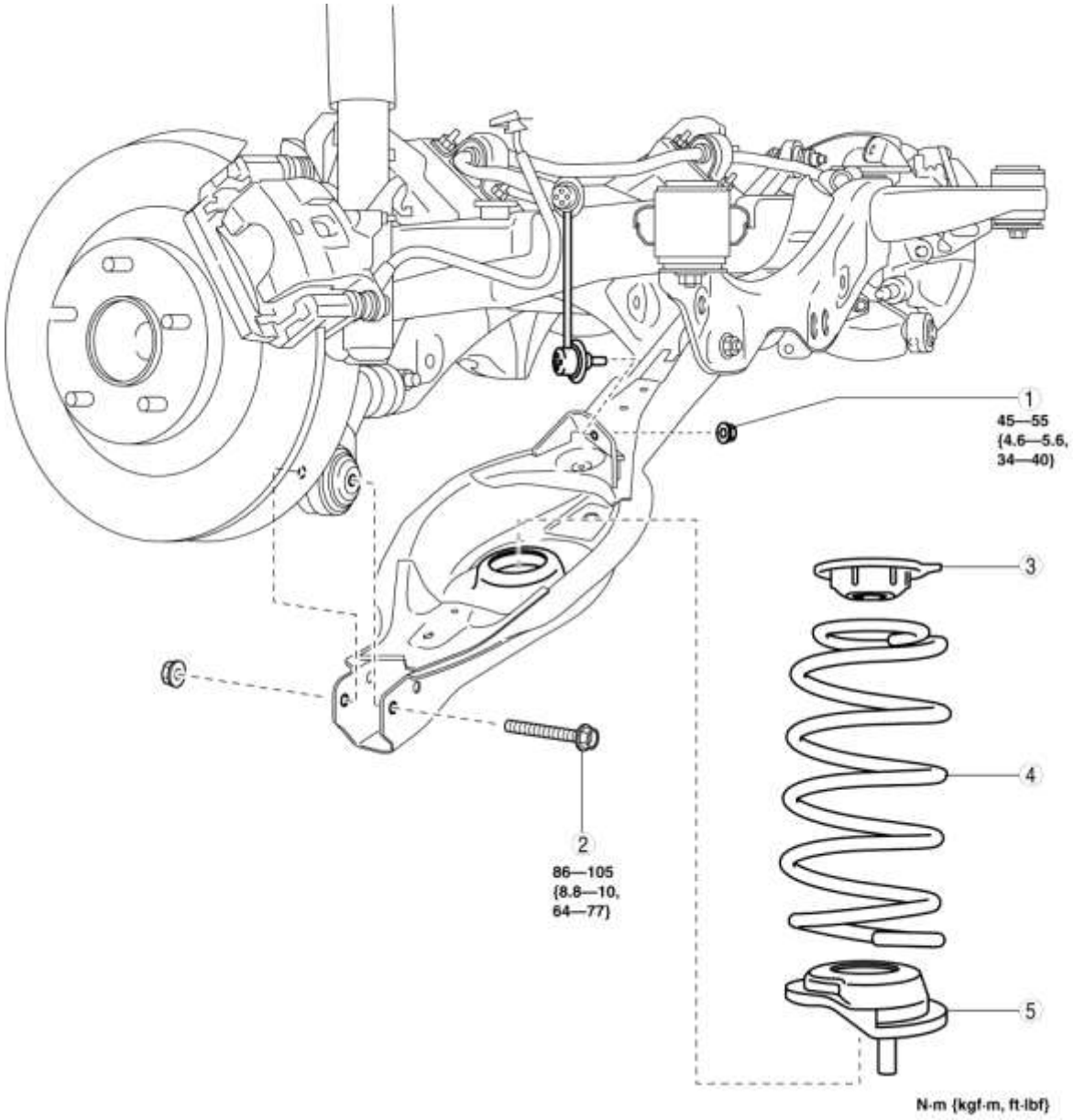

1	Tuerca del lado inferior del enlace de control del estabilizador trasero
2	Perno exterior del brazo inferior trasero (Consulte la Nota de extracción del muelle de la espiral posterior).
3	Asiento de goma superior del asiento
4	Muelle trasero (Consulte la Nota de instalación del muelle en espiral trasero).
5	Asiento de goma inferior del asiento

Nota de remoción de resortes posteriores

1. Apoye la parte inferior del brazo inferior con un gato.

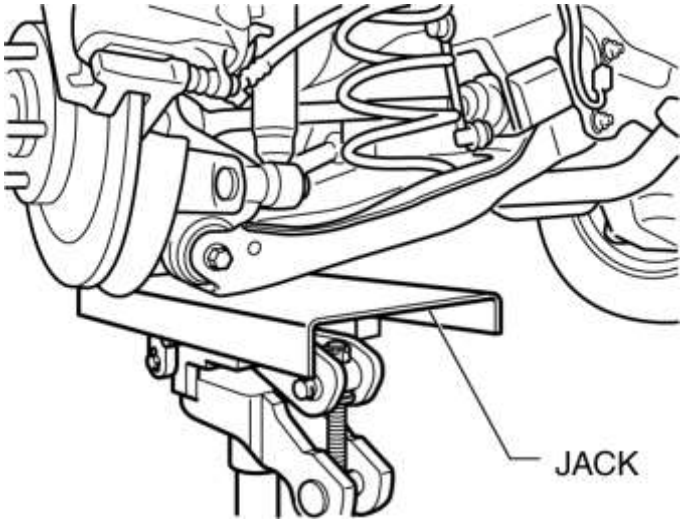

2. Retire el perno exterior del brazo inferior trasero.

3. Retire el muelle helicoidal trasero.

Nota de instalación del resorte de la espiral trasera

1. Instale el muelle helicoidal trasero de modo que la pintura naranja apunte hacia arriba del vehículo.

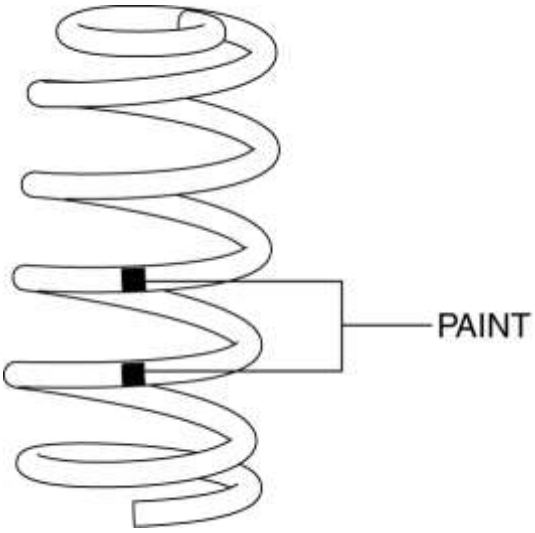

2. Alinee el extremo superior del muelle helicoidal trasero con el paso del caucho del asiento del muelle superior.

3. Alinee el extremo inferior del muelle helicoidal trasero con el escalón de la goma del asiento del muelle inferior.

4. Coloque el gato debajo del brazo inferior trasero y levante lentamente.

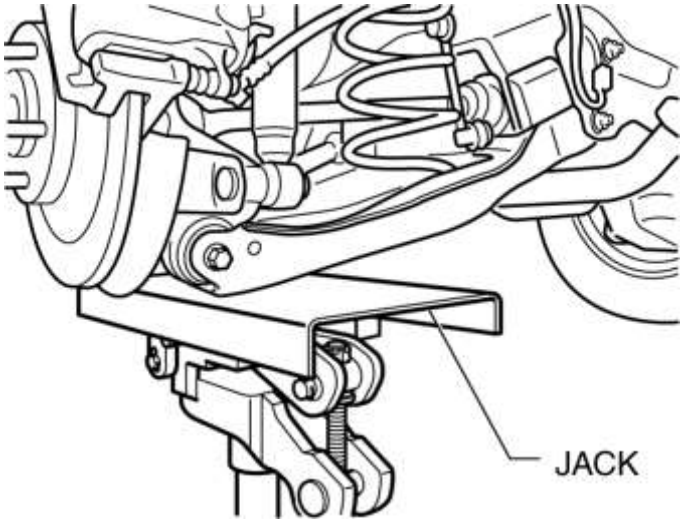

5. Instale el perno exterior del brazo inferior trasero.

Mazda6 - Suspensión

DESMONTAJE / INSTALACIÓN DEL BRAZO INFERIOR TRASERO

ADVERTENCIA:

- Tenga cuidado de no permitir que el muelle helicoidal se suelte al retirar / instalar el muelle helicoidal. De lo contrario, el muelle helicoidal podría salir volando y causar lesiones graves o la muerte, o daños al vehículo.

1. Cuando trabaje en el lado izquierdo del vehículo, desconecte el enlace del sensor de nivelación automático. (Con el sensor de nivelación automático) (Vea DESMONTAJE / INSTALACIÓN DEL SENSOR DE NIVELACIÓN AUTOMÁTICA).

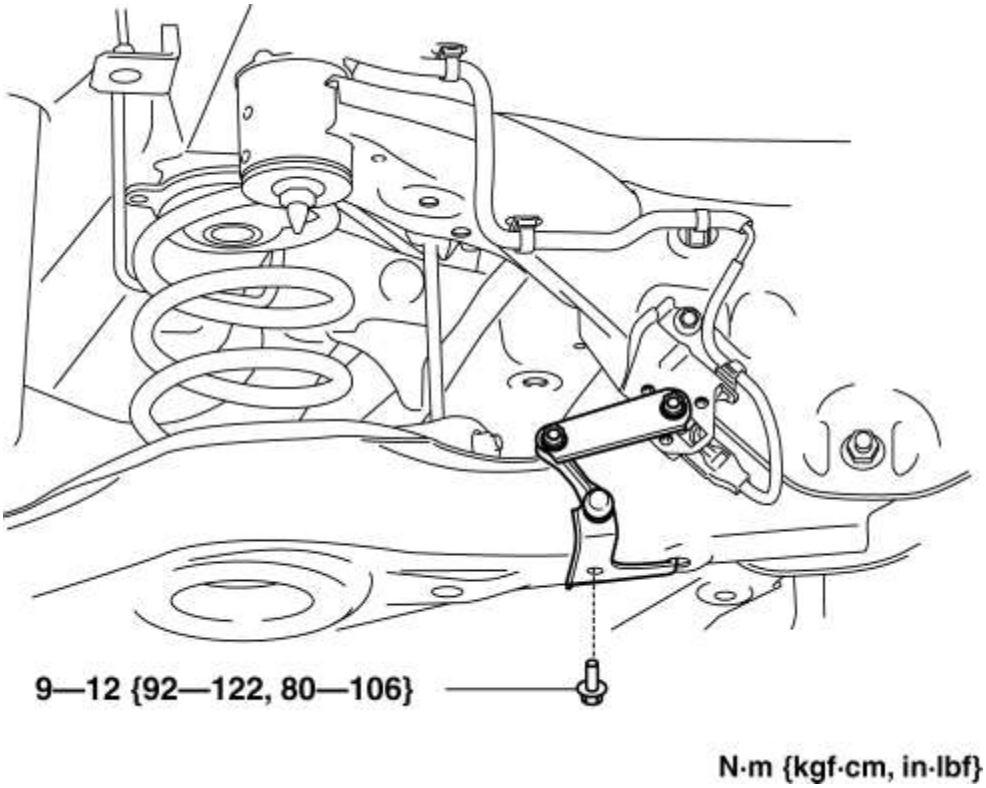

2. Eliminar en el orden indicado en la tabla.

3. Instalar en el orden inverso de eliminación.

4. Inspeccione la alineación de la rueda y ajústela si es necesario. (Ver ALINEACIÓN RUEDA TRASERA).

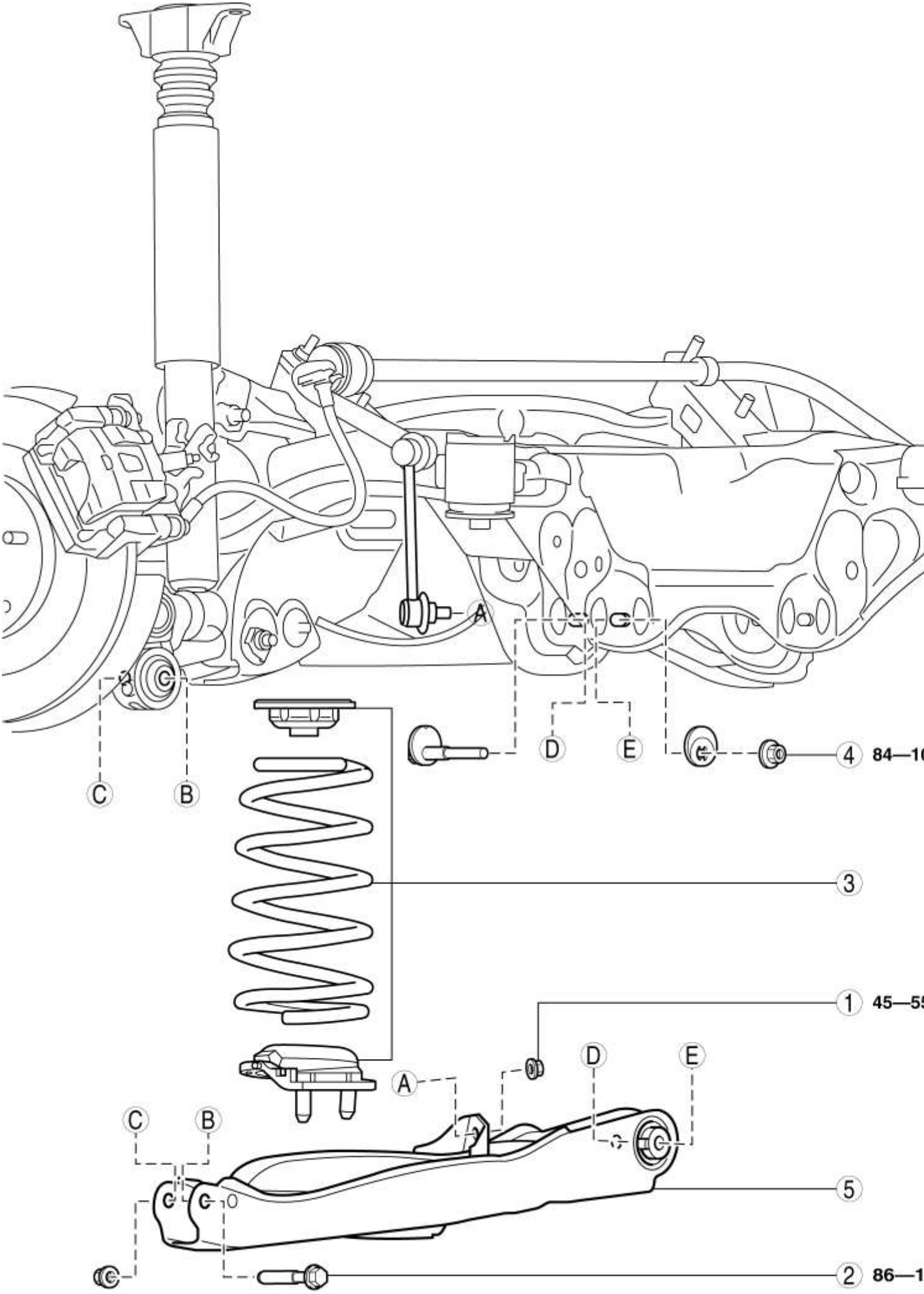
A
B
C
D
E
4 84—10
3
1 45—55
A
D
E
C
B
5
2 86—1

1	Tuerca del lado inferior del enlace de control del estabilizador trasero (Ver REMOCION / INSTALACION DEL ESTABILIZADOR TRASERO).
2	Perno exterior del brazo inferior trasero (Consulte la Nota de extracción del perno exterior del brazo inferior trasero). (Consulte la Nota de instalación del perno exterior del brazo inferior trasero).
3	Componente muelle trasero (Ver REMOCION / INSTALACION DEL RESORTE DE BOBINA TRASERA).
4	Tuerca interior del brazo inferior trasero
5	Brazo inferior trasero

Nota de extracción del perno exterior del brazo inferior trasero

1. Apoye la parte inferior del brazo inferior con un gato.

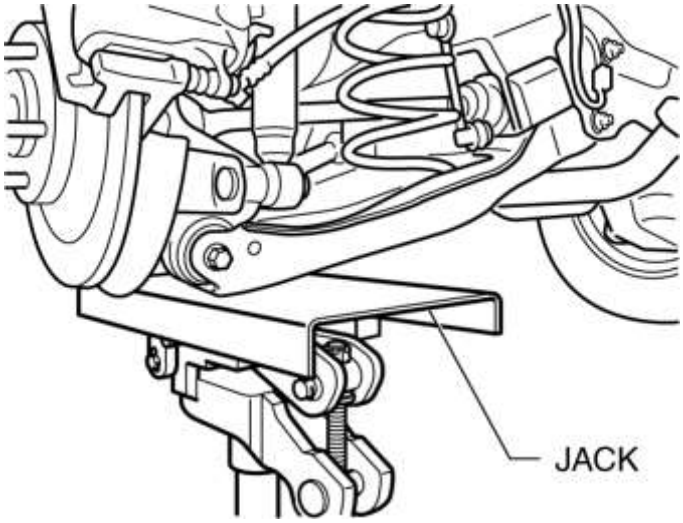

2. Retire el perno exterior del brazo inferior trasero.

Nota de instalación del perno exterior del brazo inferior trasero

1. Instale el muelle helicoidal trasero de modo que la pintura naranja apunte hacia arriba del vehículo.

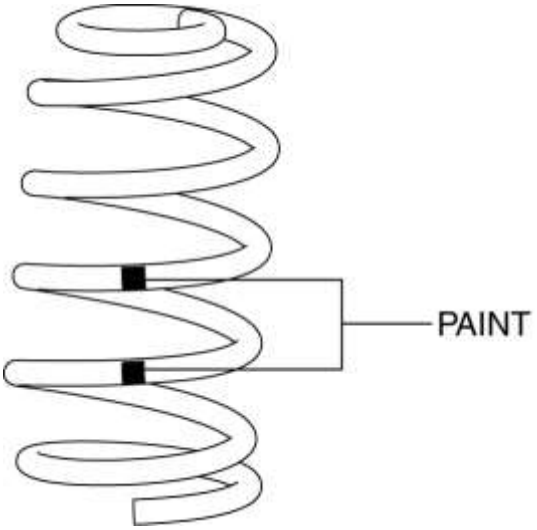

2. Alinee el extremo superior del muelle helicoidal trasero con el paso del caucho del asiento del muelle superior.

3. Alinee el extremo inferior del muelle helicoidal trasero con el escalón de la goma del asiento del muelle inferior.

4. Coloque el gato debajo del brazo inferior trasero y levante lentamente.

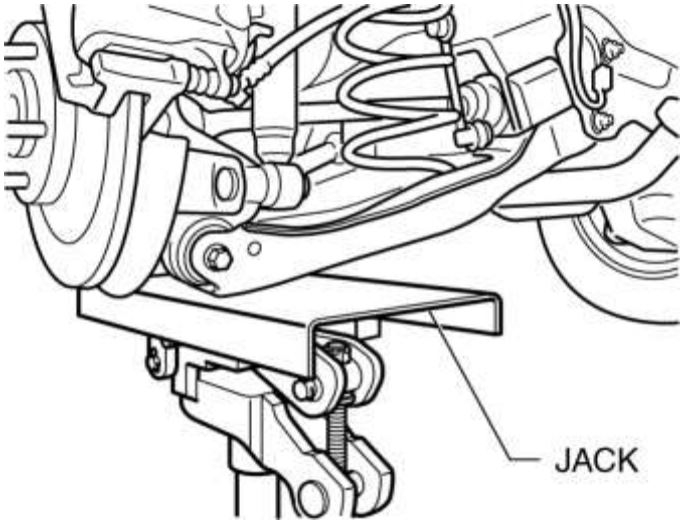

5. Instale el perno exterior del brazo inferior.

Mazda6 - Suspensión

DESMONTAJE / INSTALACIÓN DEL BRAZO SUPERIOR TRASERO

PRECAUCIÓN:

- Realizar los siguientes procedimientos sin quitar primero el sensor de velocidad de la rueda trasera del ABS puede causar un circuito abierto en el arnés si se tira por error. Antes de realizar los siguientes procedimientos, desconecte el sensor de velocidad

de la rueda trasera del ABS (lado del eje) y fíjelo en un lugar apropiado donde no se pueda tirar del sensor por error durante el mantenimiento del vehículo.

NOTA:

- Marque la posición antes de quitar el brazo superior trasero.
- Alinee el travesaño trasero y las marcas del brazo superior trasero cuando instale el brazo superior trasero.
- Apriete completamente el perno interior del brazo superior trasero antes de instalar el componente del travesaño trasero en el vehículo.

1. Desconecte el enlace del sensor de nivelación automática. (Con el sensor de nivelación automático) (Vea DESMONTAJE / INSTALACIÓN DEL SENSOR DE NIVELACIÓN AUTOMÁTICA).

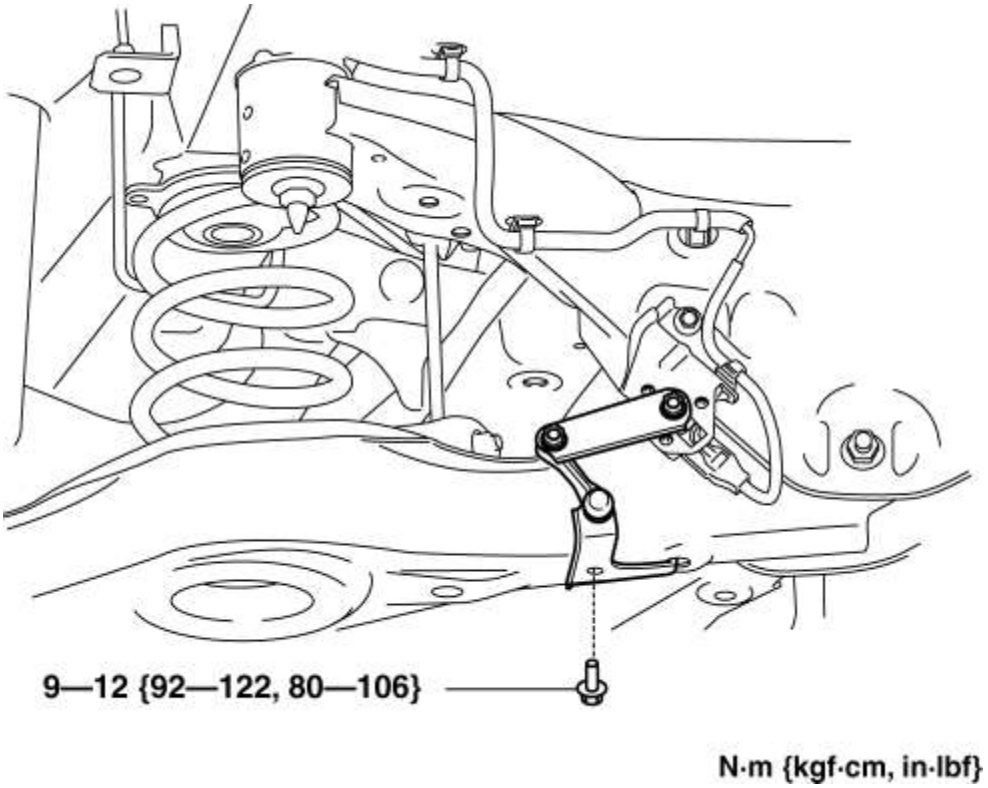

2. Desconecte los clips del arnés de cableado y el conector instalados en el travesaño trasero. (Con sensor de nivelación automática)

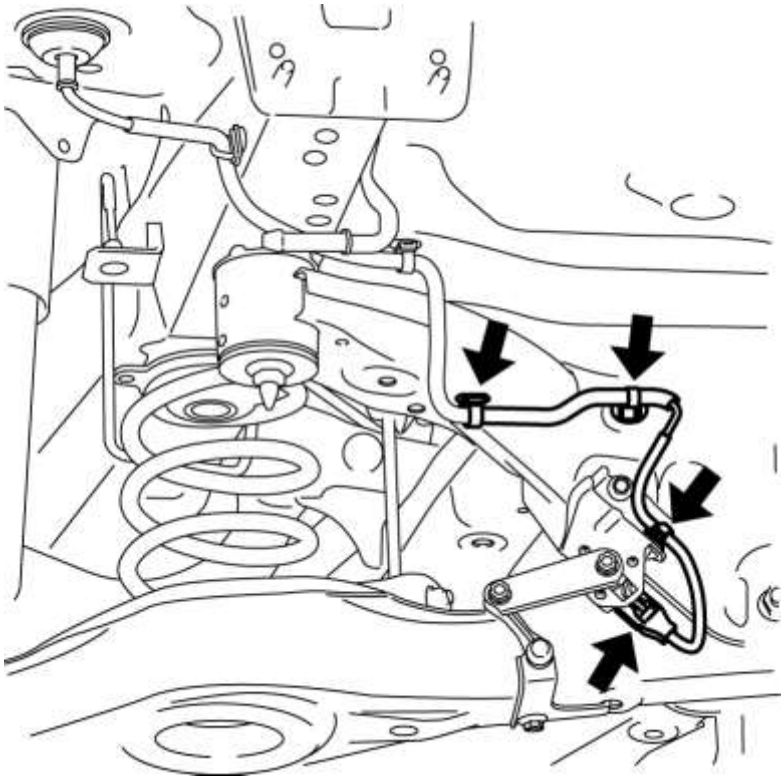

3. Desconecte el arnés de cableado del sensor de velocidad de la rueda trasera del ABS instalado en el soporte del cubo y déjelo a un lado. (Ver REMOCION / INSTALACION DEL SENSOR DE VELOCIDAD RUEDA ABS TRASERA).

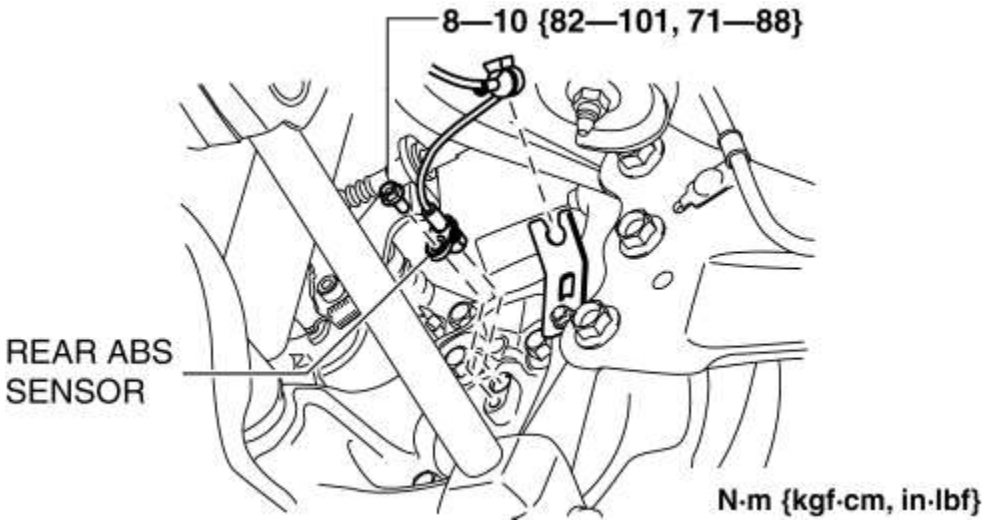

4. Retire el TWC. (Consulte REMOCION / INSTALACION DEL SISTEMA DE ESCAPE [SKYACTIV-G 2.5] .)

5. Retire el muelle helicoidal trasero. (Ver REMOCION / INSTALACION DEL RESORTE DE BOBINA TRASERA).

6. Eliminar en el orden indicado en la tabla.

7. Instalar en el orden inverso de eliminación.

8. Inspeccione la alineación de la rueda y ajústela si es necesario. (Ver ALINEACIÓN RUEDA TRASERA).

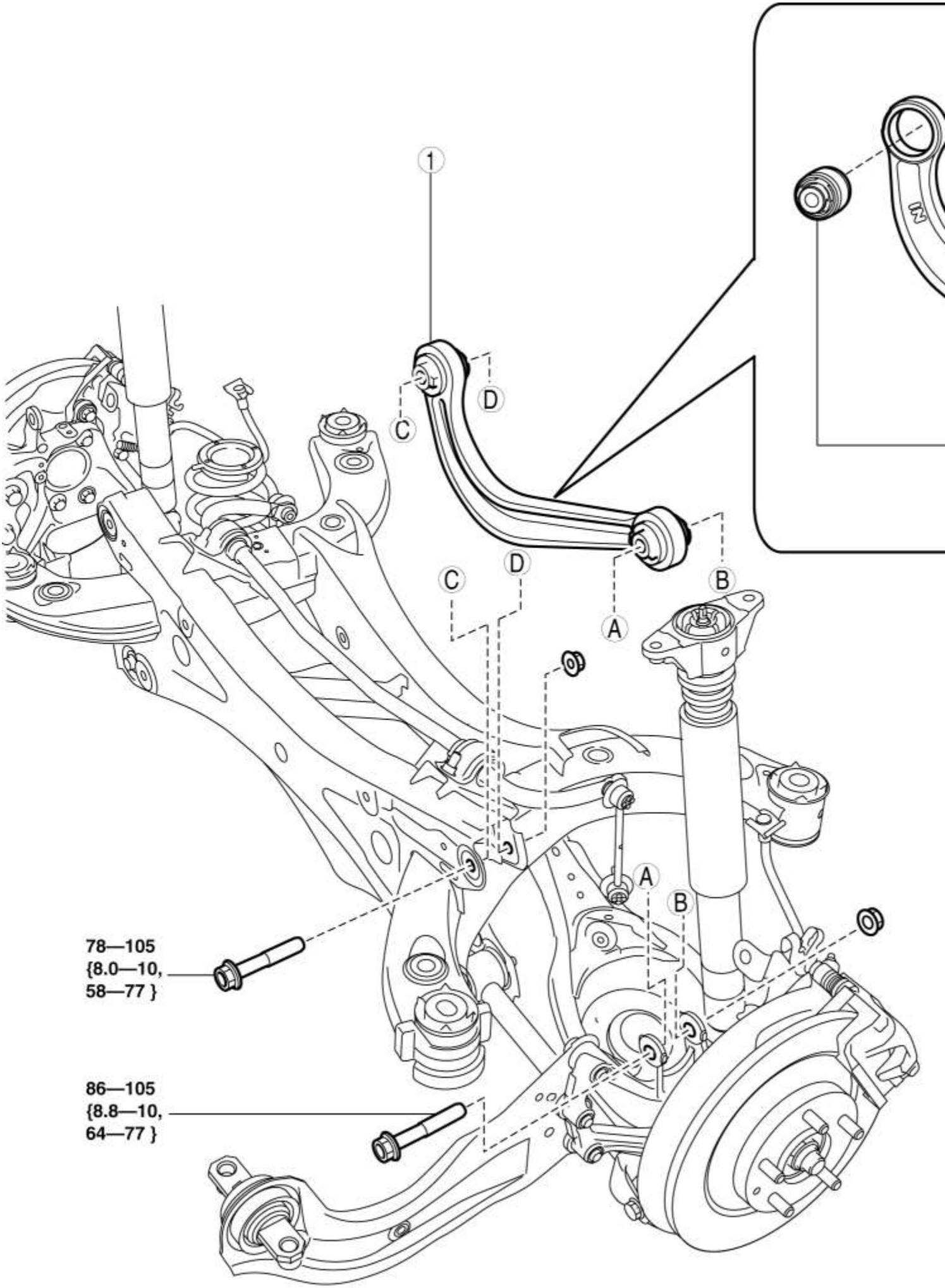
1
C
D
C
D
B
A
A
B
78—105
{8.0—10,
58—77 }
86—105
{8.8—10,
64—77 }

1	Brazo superior trasero (Consulte la Nota de extracción del brazo superior trasero). (Consulte la Nota de instalación del brazo superior trasero).
2	Buje del brazo superior trasero (Consulte la Nota de desmontaje del casquillo del brazo superior trasero). (Consulte la Nota de instalación del casquillo del brazo superior trasero).

Nota de extracción del brazo superior trasero

1. Levante el vehículo hasta la condición de descarga y apoye el componente posterior del enlace posterior con un gato.

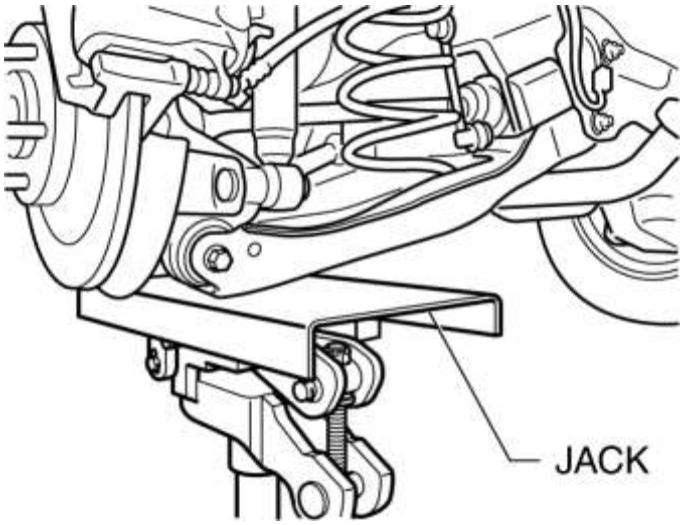

2. Alinee el componente del travesaño trasero y el brazo superior trasero y márquelos.

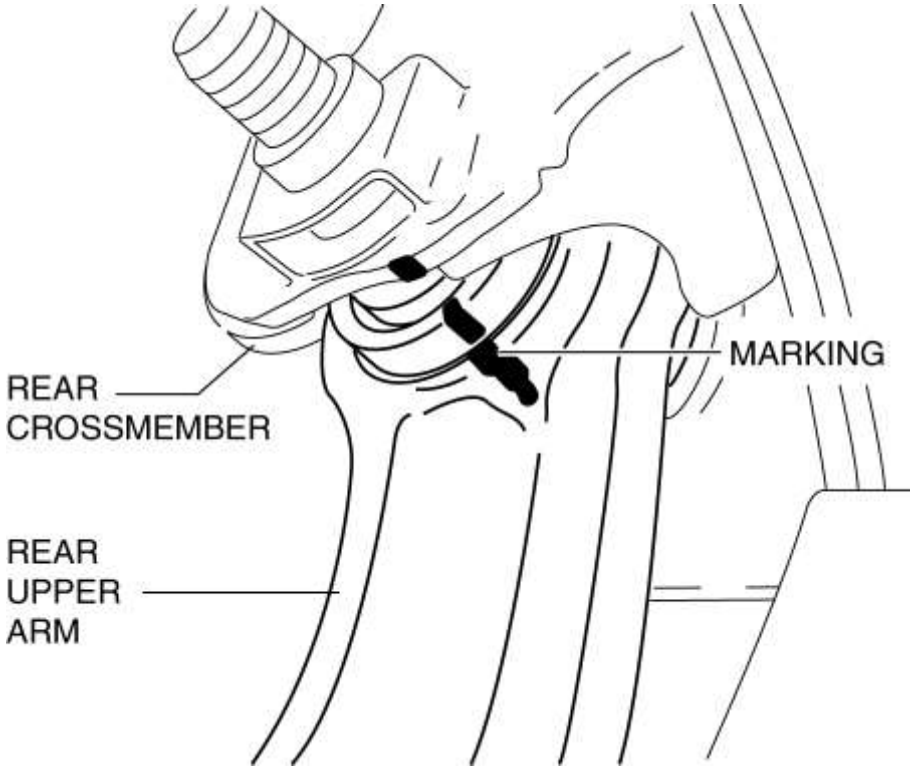

3. Apoye el componente del travesaño trasero con un gato y retire las tuercas de instalación del travesaño trasero.

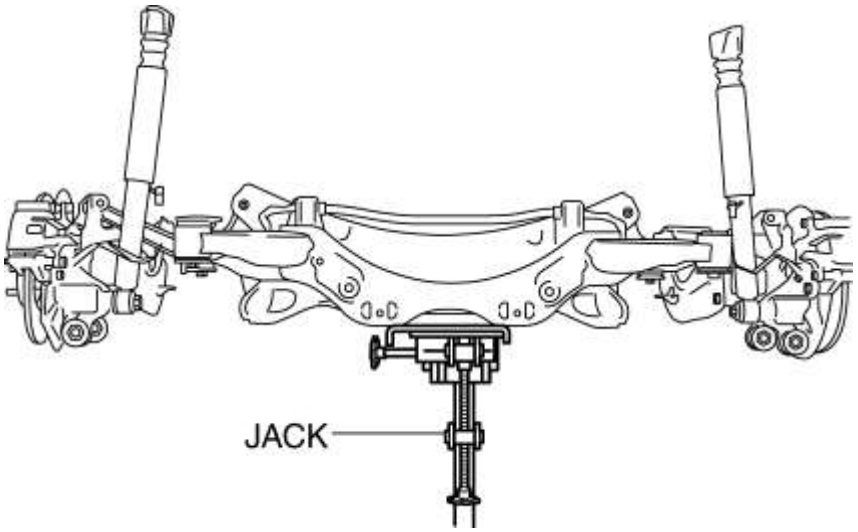

4. Presione hacia abajo el componente del travesaño trasero lentamente hasta que los pernos de instalación del brazo superior trasero dentro de la instalación se puedan quitar con un gato.

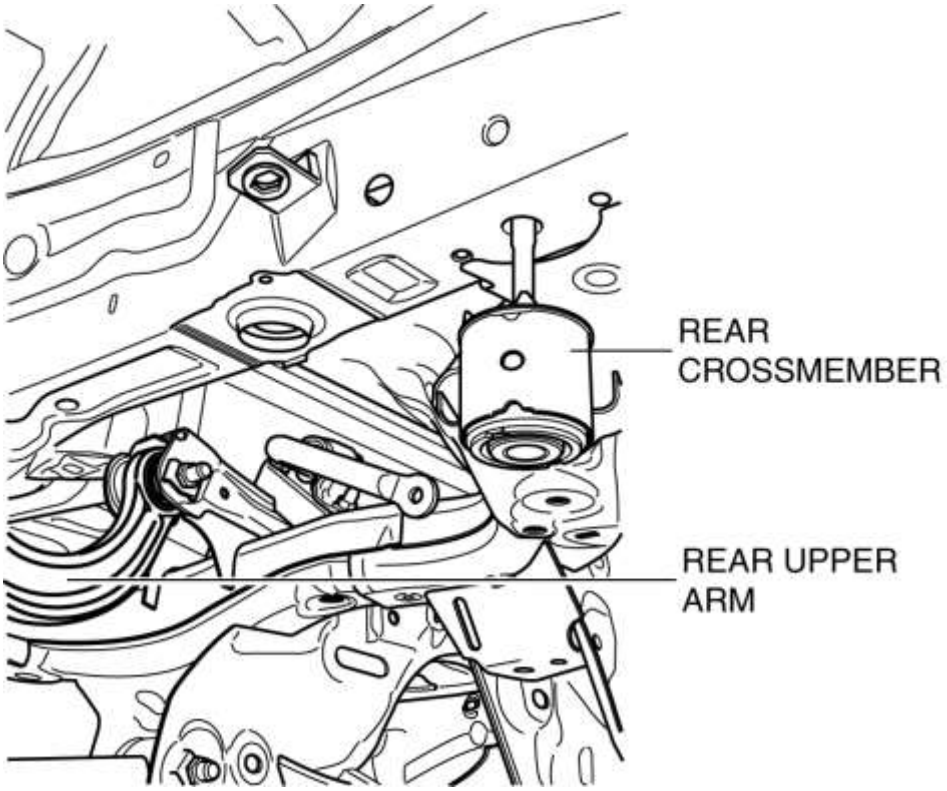

5. Retire el brazo superior trasero.

Nota de remoción del buje del brazo superior trasero

1. Marque el brazo superior trasero como se muestra en la figura.

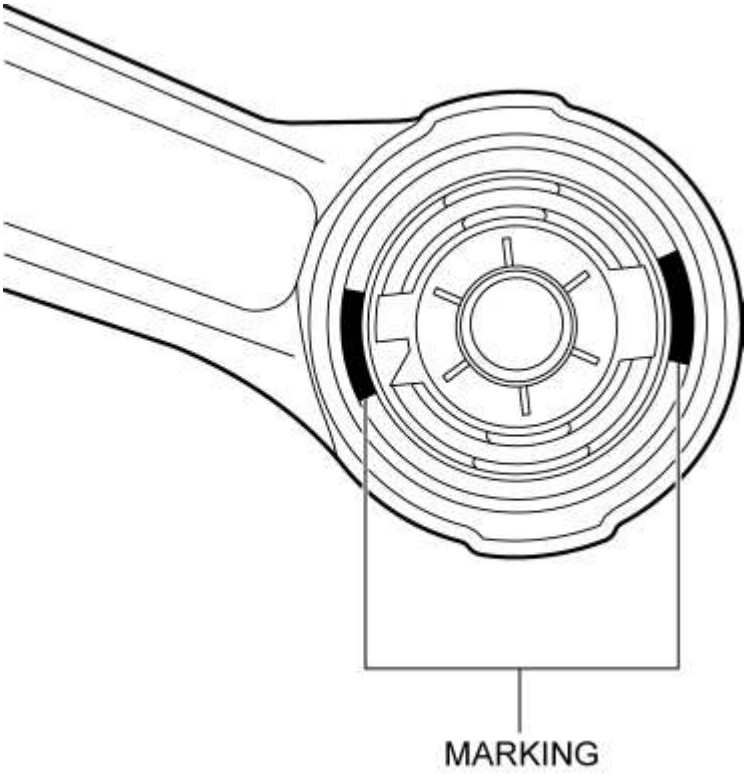

2. Presione el buje del brazo superior trasero con las **SST** .

PRECAUCIÓN:

- Ajuste usando el **SST (49 U034 204)** como se muestra en la figura para evitar dañar el brazo superior trasero y el buje del brazo superior trasero y retire el buje del brazo superior trasero.

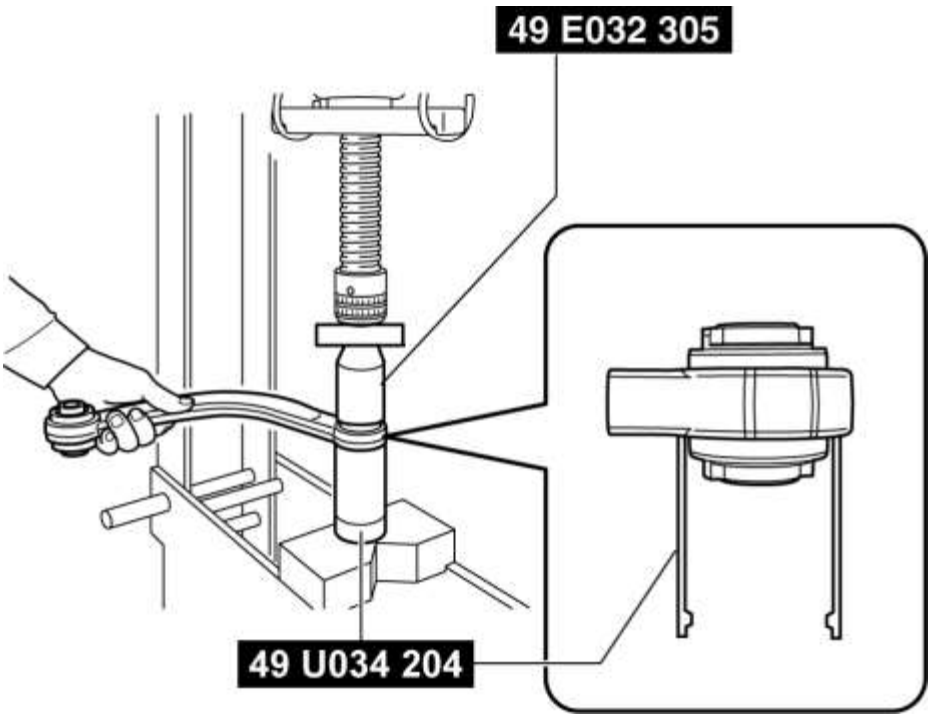

Nota de instalación del buje del brazo superior trasero

1. Marque el nuevo casquillo del brazo superior trasero como se muestra en la figura.

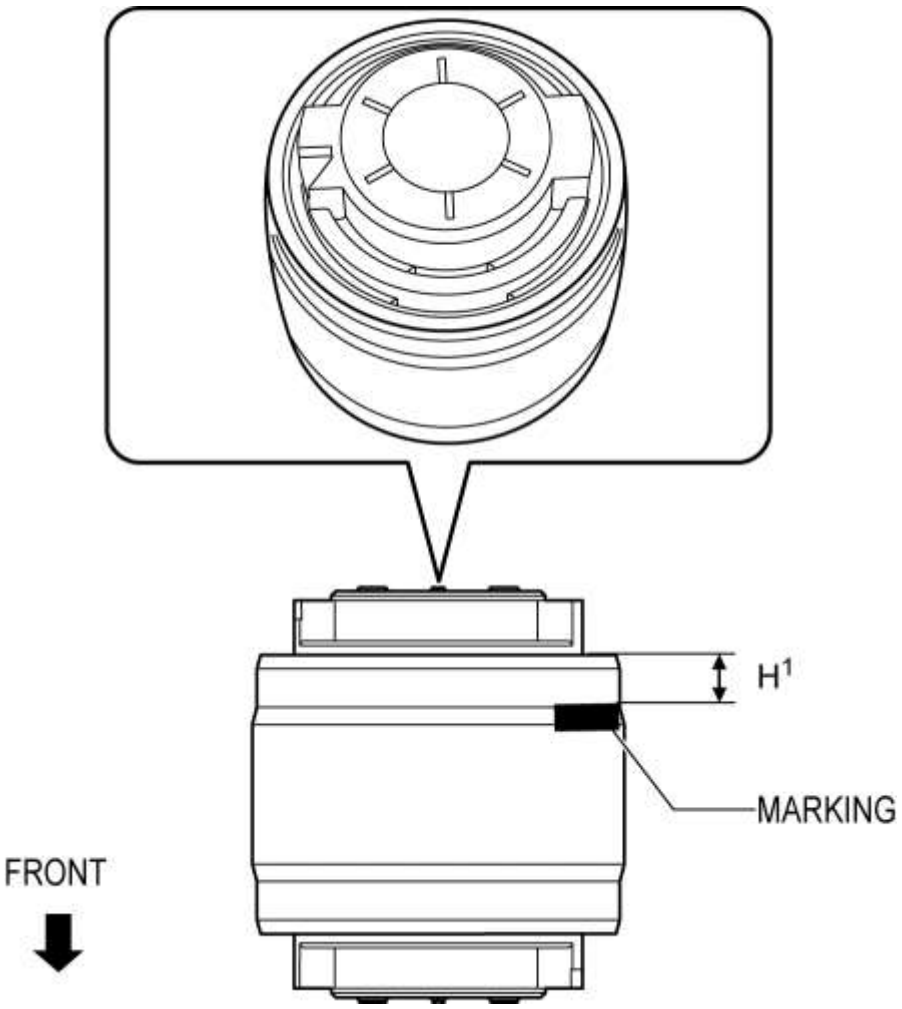

H [1] : 6.0 mm {0.24 in}

2. Alinee la proyección de un nuevo buje del brazo superior trasero con las marcas colocadas durante la extracción.

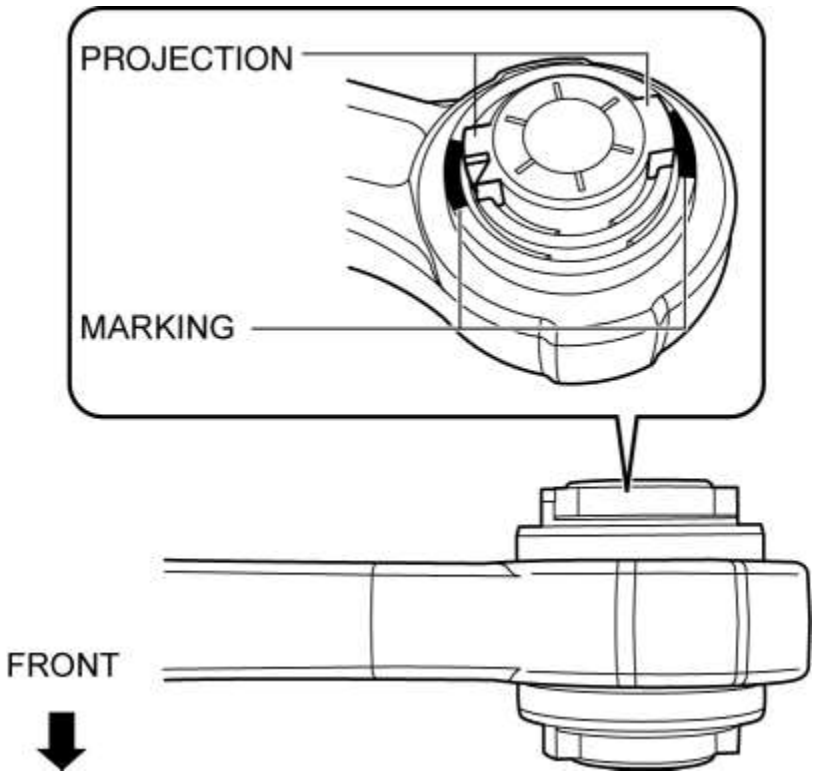

3. Presione ajustando el buje del brazo superior trasero hasta que las marcas colocadas en el Paso 1 no se puedan ver con las SST.

PRECAUCIÓN:

- Ajuste usando el **SST (49 U034 204)** como se muestra en la figura para evitar dañar el brazo superior trasero y el buje del brazo superior trasero, e instale el buje del brazo superior trasero.

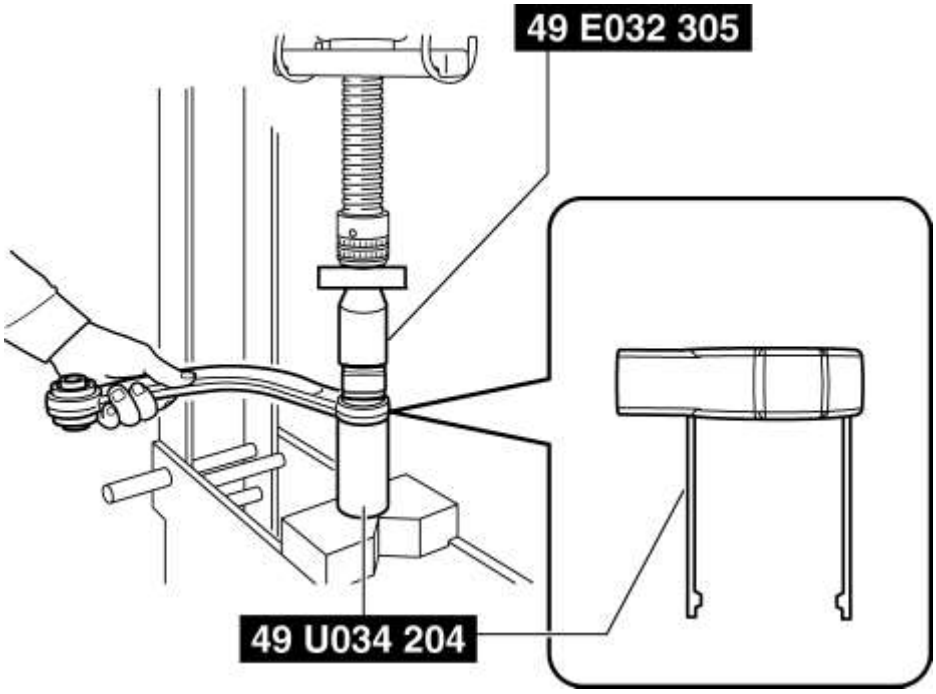

NOTA:

- Tenga cuidado al ajustar a presión el buje del brazo superior trasero porque la altura del buje de los lados interno y externo es diferente.

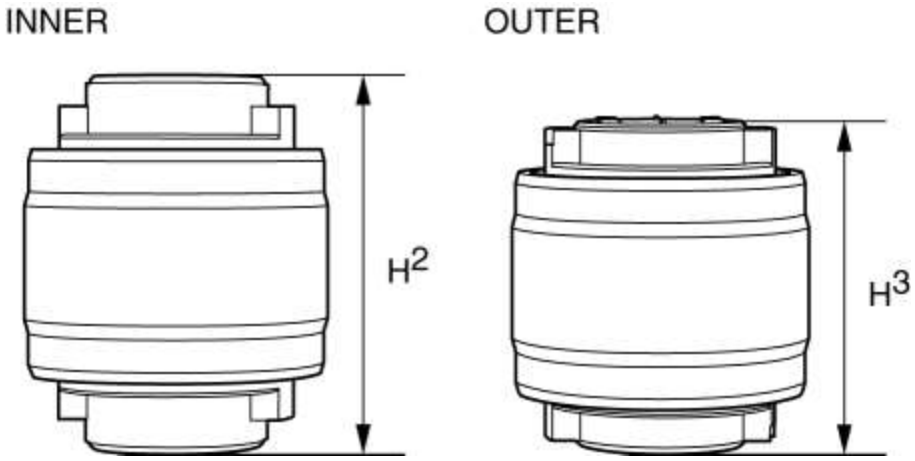

H^2 : 49.5 mm {1.95 in} H^3 : 44.5 mm {1.75 in}

4. Después de instalar el casquillo del brazo superior trasero, verifique que esté instalado en la posición que se muestra en la figura.

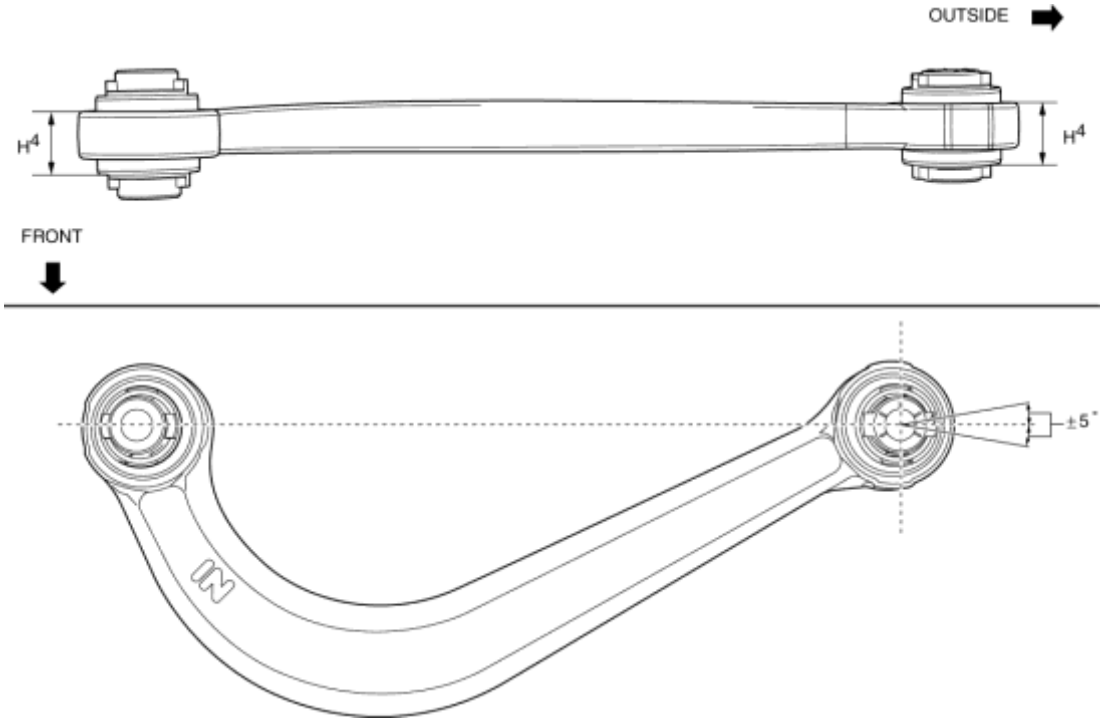

H ^{4} : 24.0 ± 0.6 mm {0.945 ± 0.02 in}

Nota de instalación del brazo superior trasero

1. Coloque la marca de alineación en el nuevo brazo superior trasero en las mismas posiciones que el brazo superior trasero retirado.

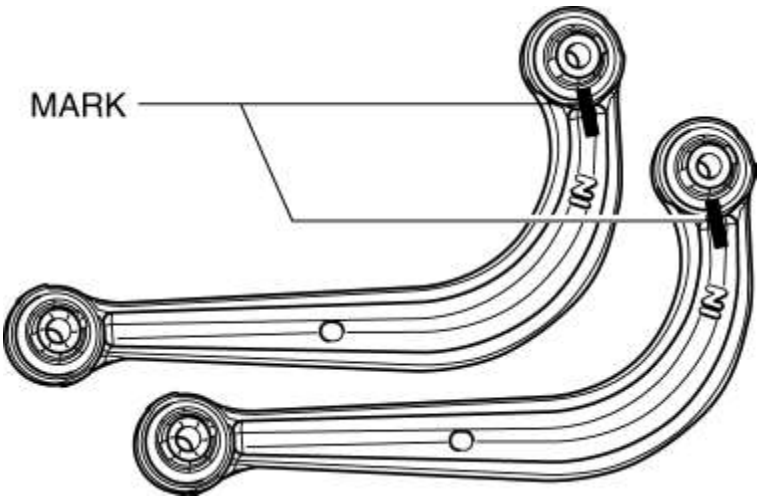

2. Instale el brazo superior trasero.

3. Levante el componente del travesaño trasero utilizando un gato e instale las tuercas de instalación del travesaño trasero.

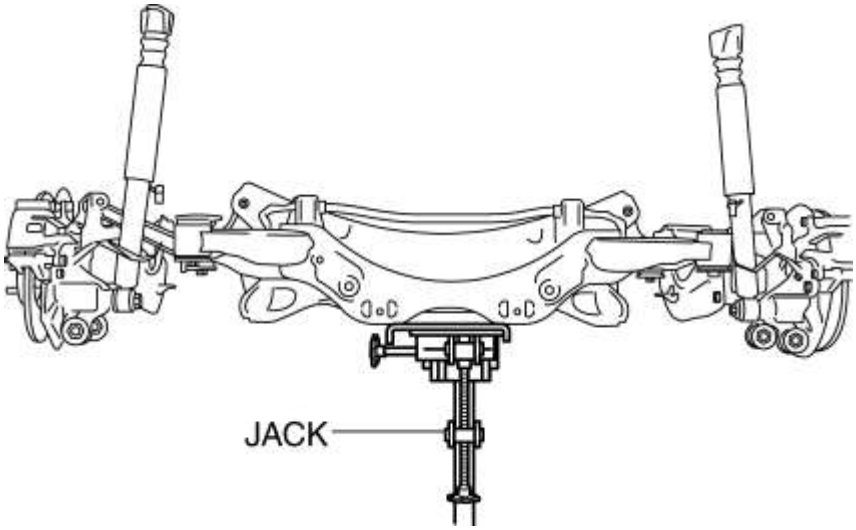

Par de apriete

- 91-111 N · m {9.3-11 kgf · m, 68-81 ft · lbf}

Mazda6 - Suspensión

RETIRO / INSTALACIÓN DEL ENLACE DE AVANCE TRASERO

1. Retire el piso debajo de la tapa. (Ver PISO BAJO REMOCION / INSTALACION DE CUBIERTA)

2. Desconecte el cable de estacionamiento trasero. (Ver REMOCION / INSTALACION DEL CABLE DE FRENO DE ESTACIONAMIENTO TRASERO).

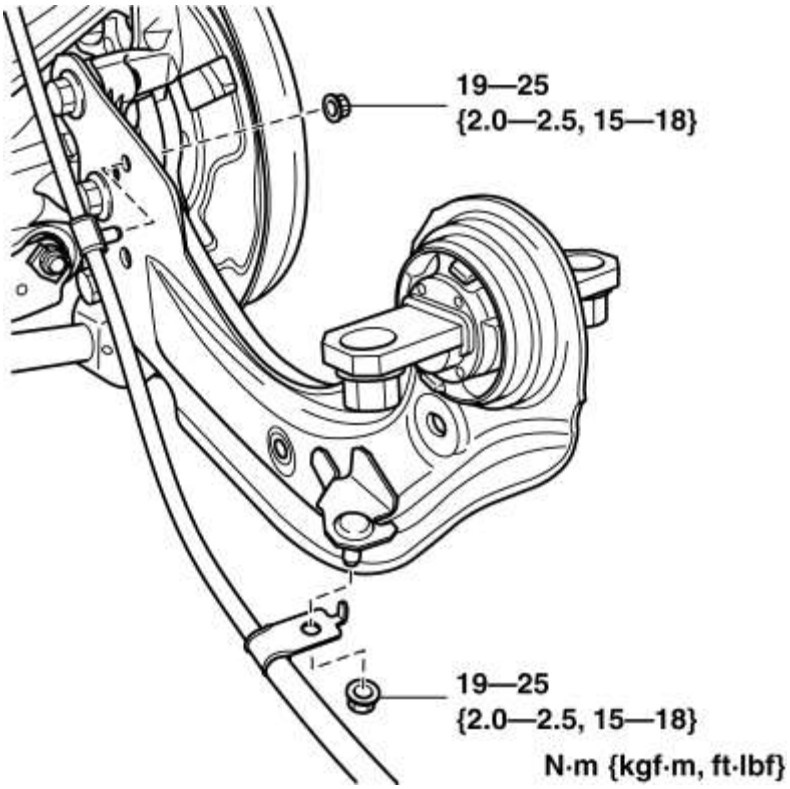

3. Eliminar en el orden indicado en la tabla.

4. Instalar en el orden inverso de eliminación.

5. Inspeccione la alineación de la rueda y ajústela si es necesario. (Ver ALINEACIÓN RUEDA TRASERA).

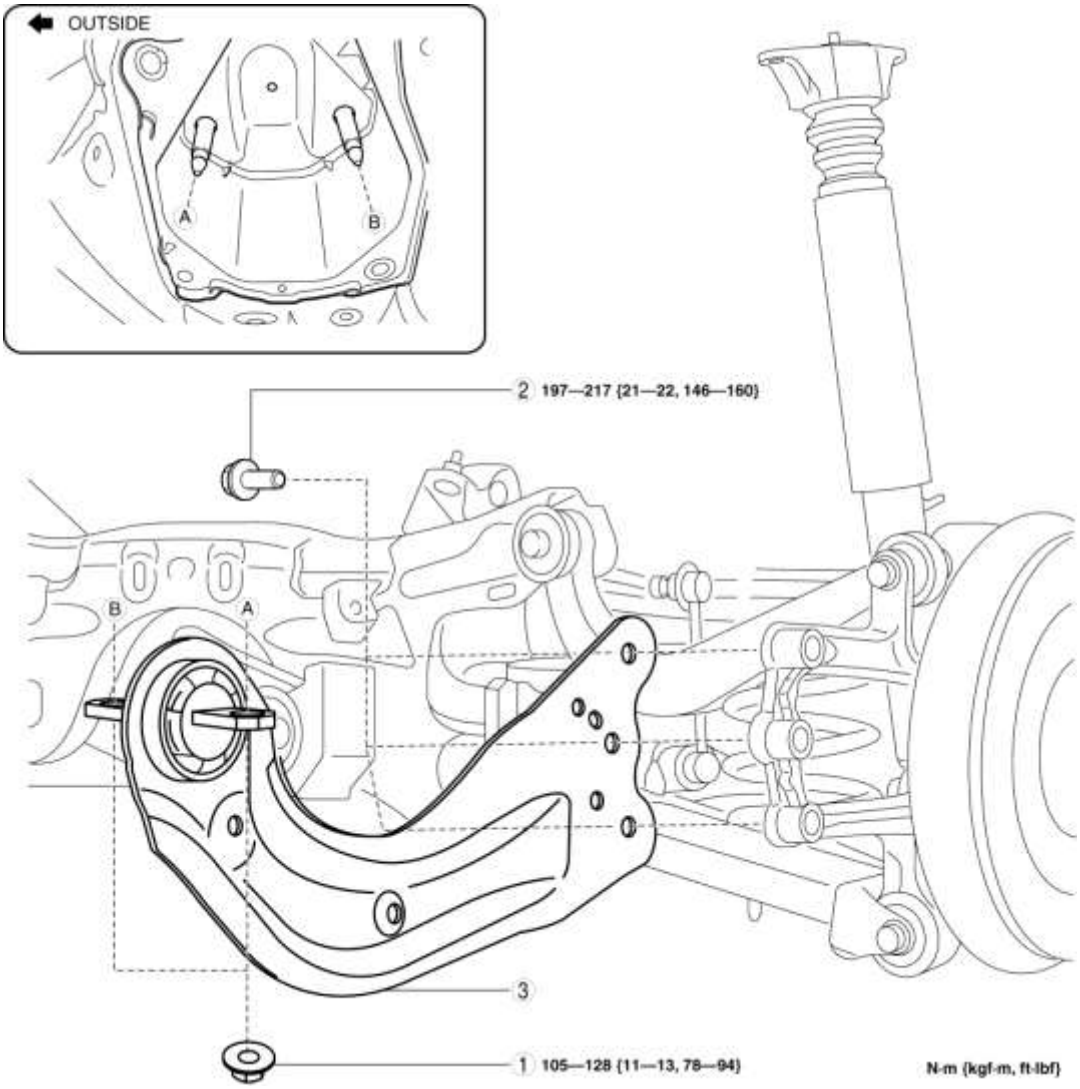

1	Tuerca de instalación del enlace posterior
2	Perno de instalación del eslabón posterior
3	Enlace posterior (Consulte la Nota de instalación del enlace posterior trasero).

Nota de instalación del enlace trasero posterior

1. Instale los pernos de instalación del enlace posterior con un gato.

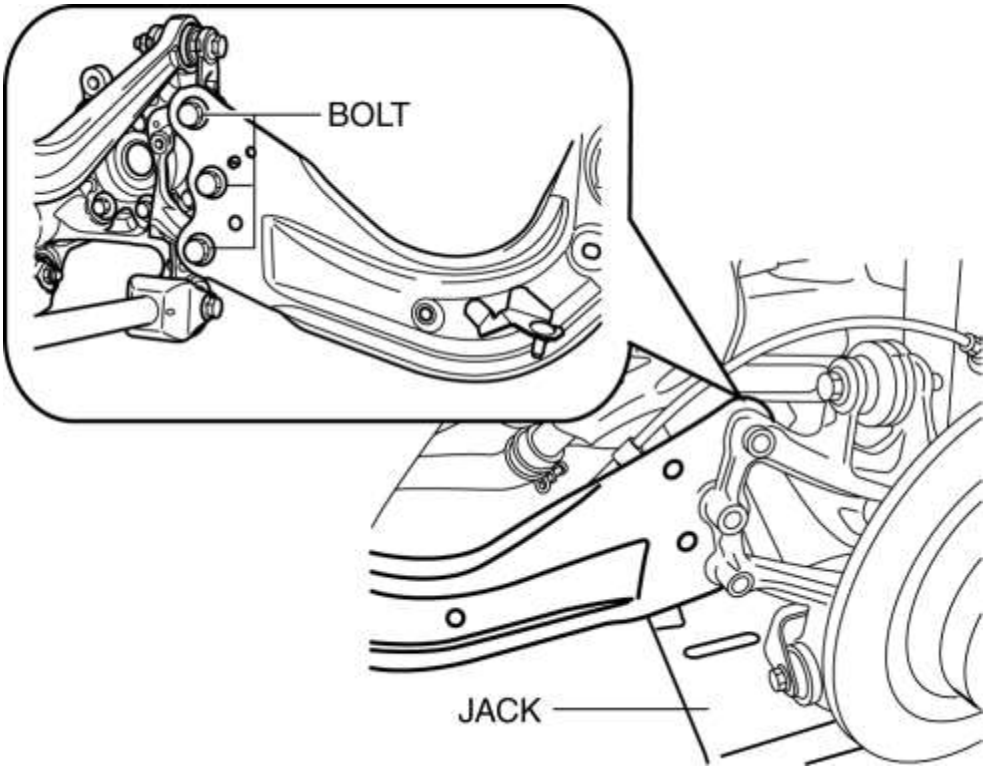

2. Instale la tuerca de instalación del enlace trasero trasero.

Mazda6 - Suspensión

DESMONTAJE / INSTALACIÓN DEL ENLACE LATERAL TRASERO

1. Desconecte la tuerca del lado inferior del enlace de control del estabilizador trasero. (Ver REMOCION / INSTALACION DEL ESTABILIZADOR TRASERO).

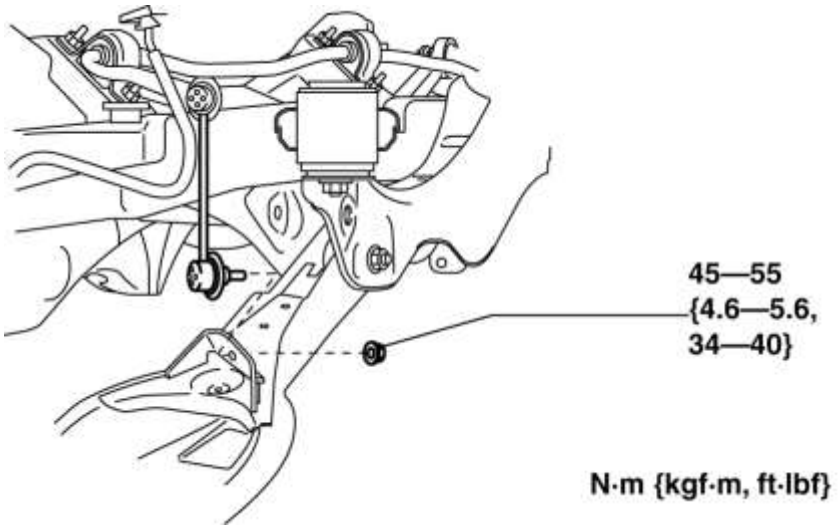

2. Eliminar en el orden indicado en la tabla.

3. Instalar en el orden inverso de eliminación.

4. Inspeccione la alineación de la rueda y ajústela si es necesario. (Ver ALINEACIÓN RUEDA TRASERA).

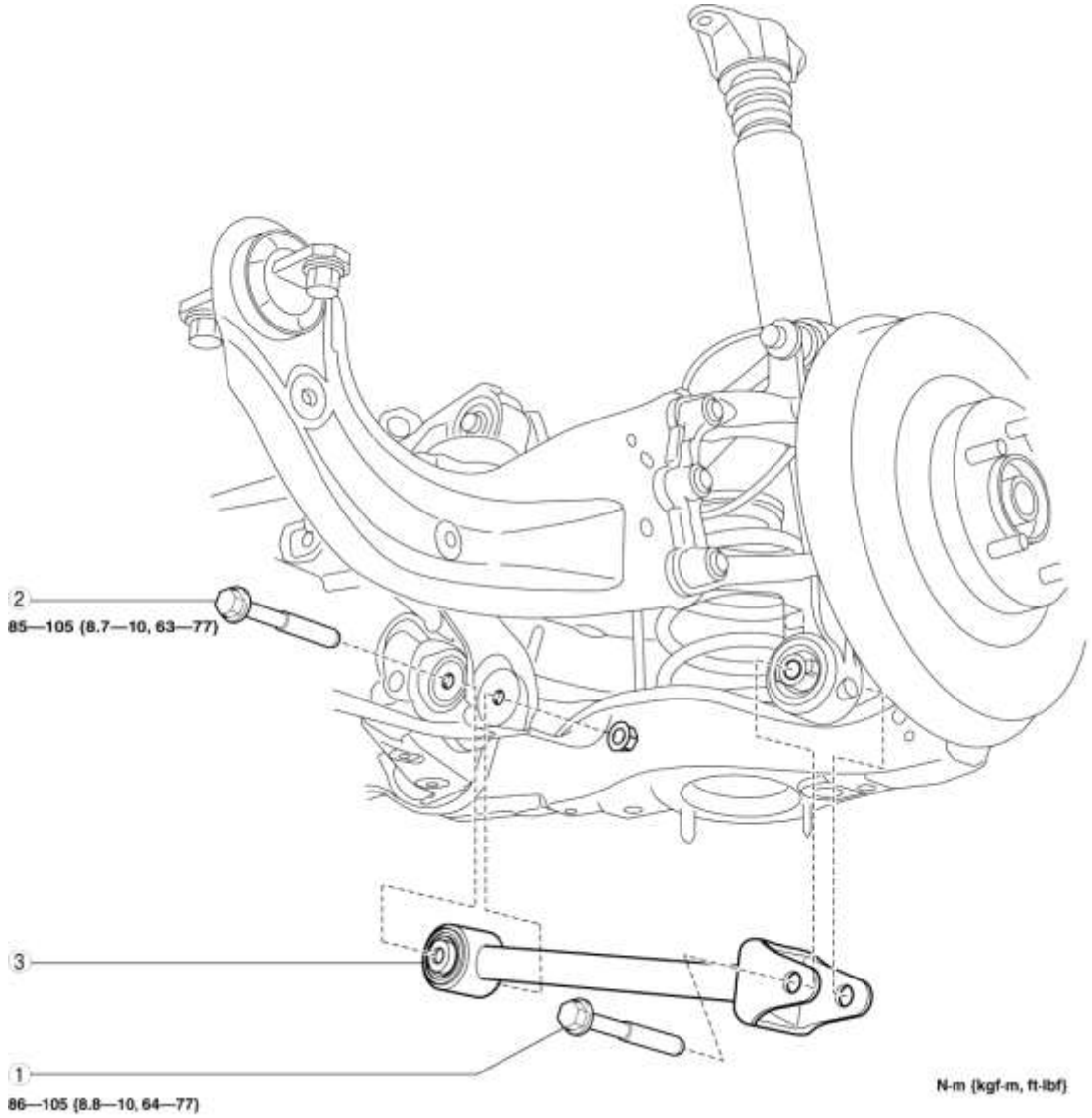

1	Perno exterior del enlace lateral trasero
2	Perno interno del enlace lateral trasero
3	Enlace lateral posterior (Consulte la Nota de eliminación del enlace lateral trasero). (Consulte la Nota de instalación del enlace lateral trasero).

Nota de eliminación del enlace lateral posterior

1. Levante el vehículo hasta la condición de descarga y apoye el componente posterior del enlace posterior con un gato.

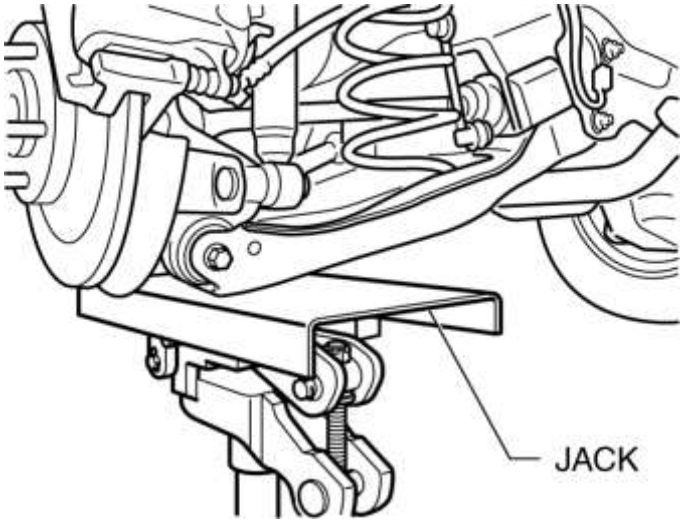

2. Retire el enlace lateral posterior.

Nota de instalación del enlace lateral posterior

1. Levante el vehículo hasta la condición de descarga y apoye el componente posterior del enlace posterior con un gato.

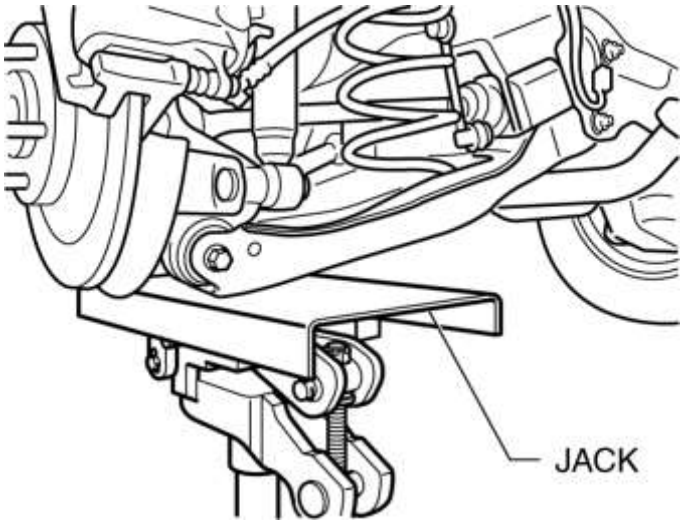

2. Instale el enlace lateral trasero.

Mazda6 - Suspensión

DESMONTAJE / INSTALACION DEL ESTABILIZADOR TRASERO

1. Retire el muelle helicoidal trasero (RH). (Ver REMOCION / INSTALACION DEL RESORTE DE BOBINA TRASERA).

2. Eliminar en el orden indicado en la tabla.

3. Instalar en el orden inverso de eliminación.

4. Inspeccione la alineación de la rueda y ajústela si es necesario. (Ver ALINEACIÓN RUEDA TRASERA).

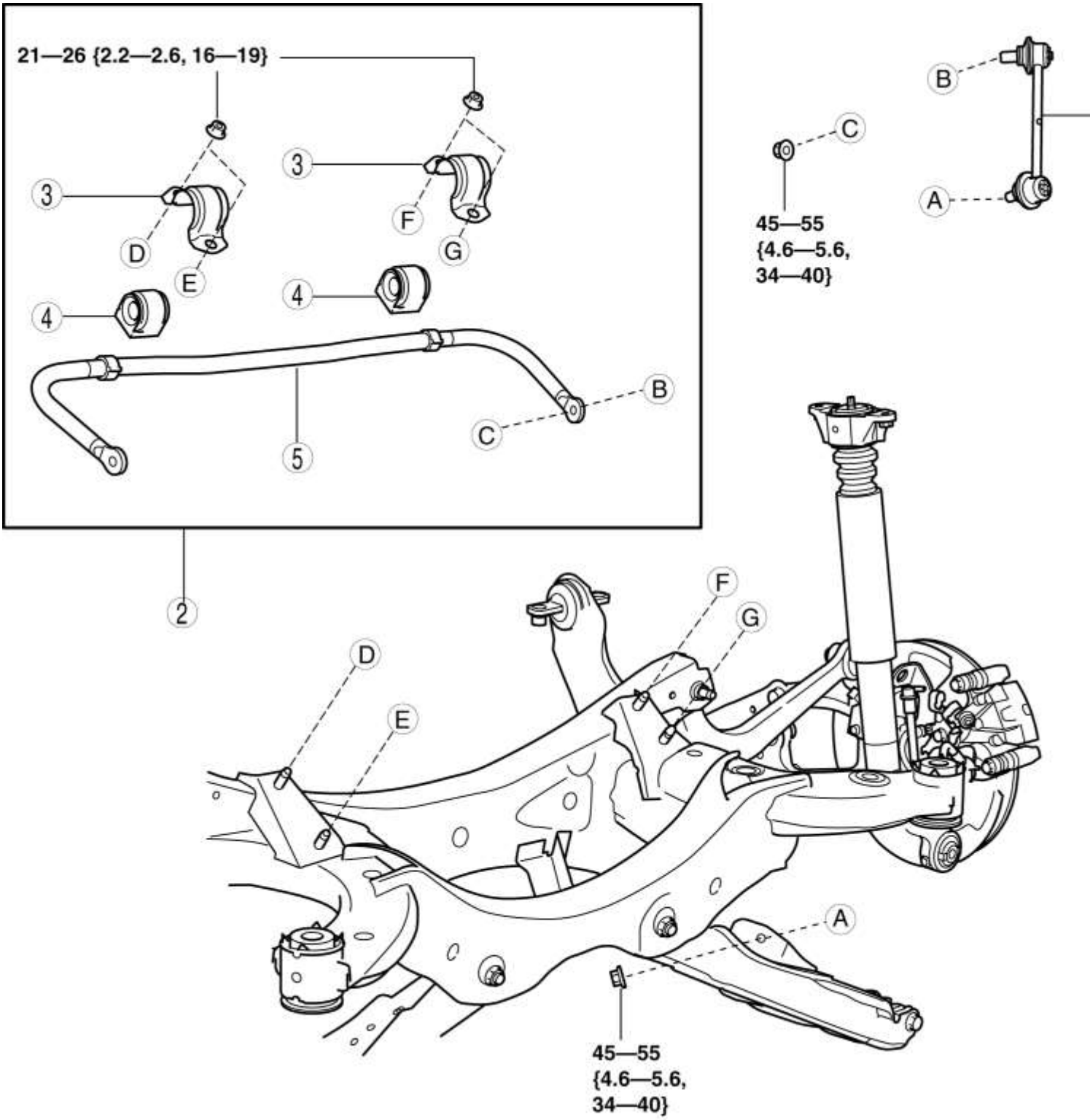

1	Enlace de control del estabilizador trasero
2	Componente estabilizador trasero (Consulte la Nota de eliminación de componentes del estabilizador trasero).

	(Consulte la Nota de instalación del componente estabilizador trasero).
3	Soporte estabilizador trasero (Consulte Buje del estabilizador trasero, Nota de instalación del soporte del estabilizador trasero).
4	Casquillo estabilizador trasero (Consulte Buje del estabilizador trasero, Nota de instalación del soporte del estabilizador trasero).
5	Estabilizador trasero

Nota de eliminación del componente del estabilizador trasero

1. Retire el componente estabilizador trasero del vehículo a través del espacio creado por la extracción del muelle trasero derecho.

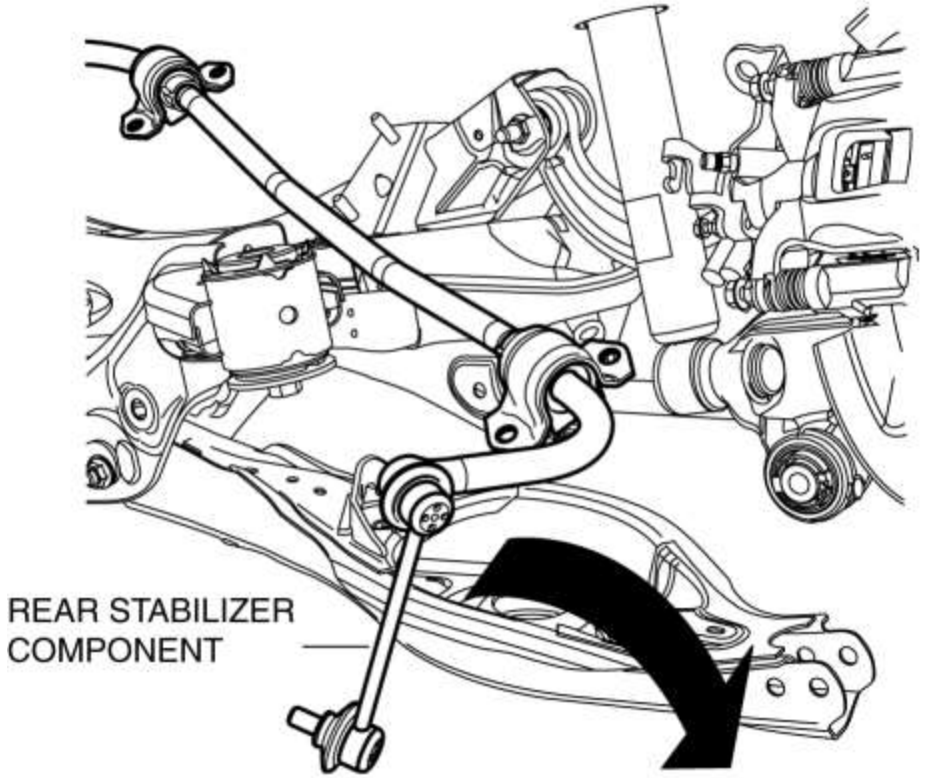

Nota sobre la eliminación del soporte del estabilizador trasero

1. Asegure la brida del soporte del estabilizador trasero con un tornillo de banco.

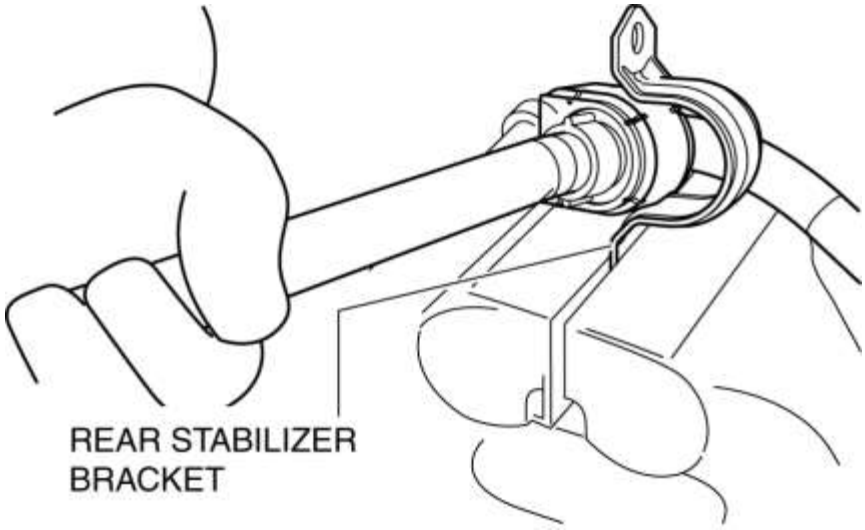

Buje del estabilizador trasero, Nota de instalación del soporte del estabilizador trasero

1. Instale el casquillo estabilizador trasero con la ranura apuntando hacia la parte delantera del vehículo.

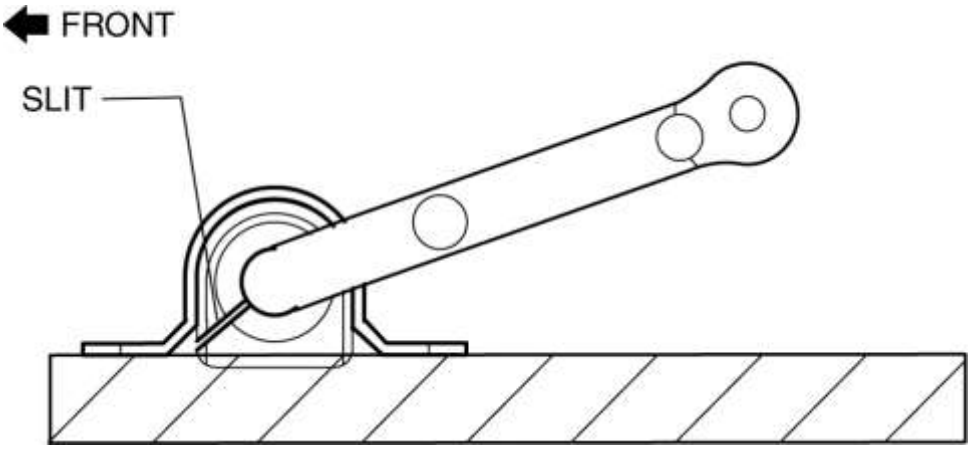

2. Instale el soporte del estabilizador trasero en el casquillo estabilizador delantero con la mano usando el siguiente procedimiento.

3. Si el soporte del estabilizador trasero no se puede instalar a mano, instálelo con un tornillo de banco.

PRECAUCIÓN:

- Si el soporte del estabilizador trasero se instala con una prensa, podría deformarse.
- Establezca un objeto de forma cilíndrica como se muestra en la figura para que se aplique presión a la brida del soporte del estabilizador trasero, e instale el soporte del estabilizador trasero en el casquillo estabilizador trasero.

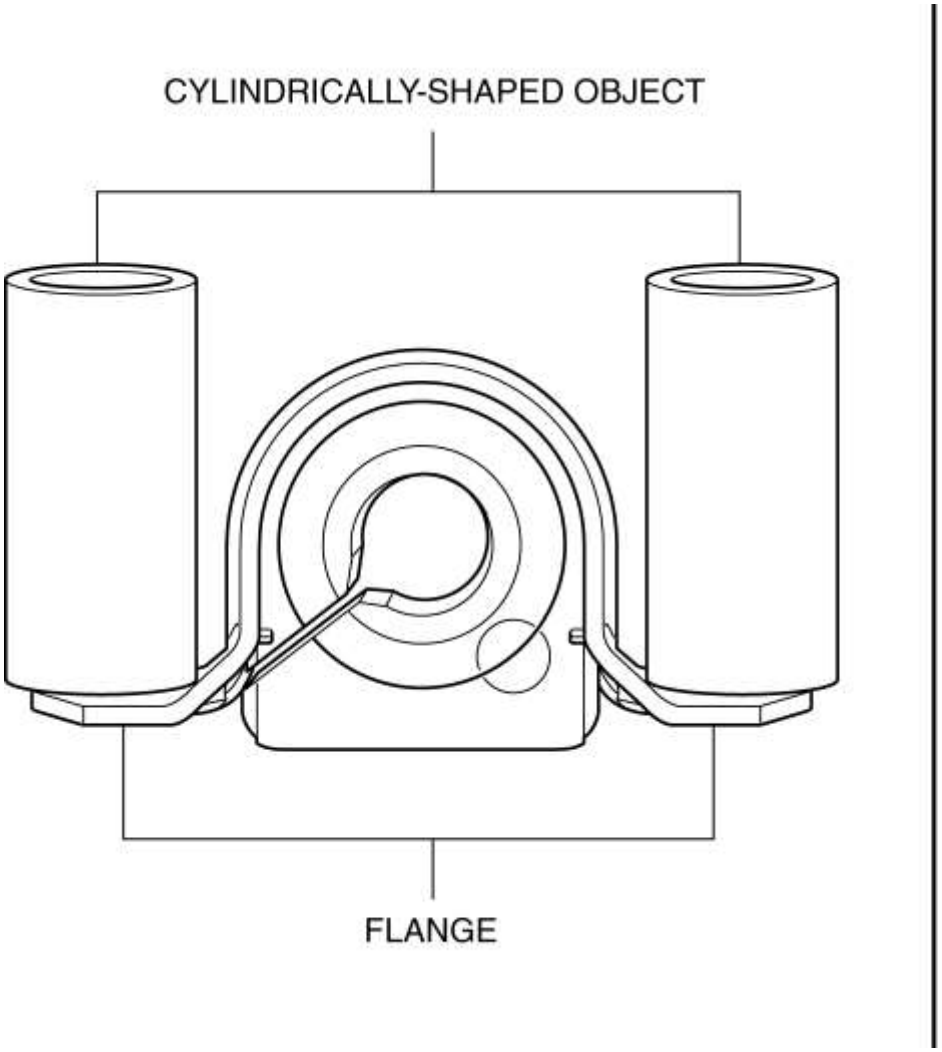

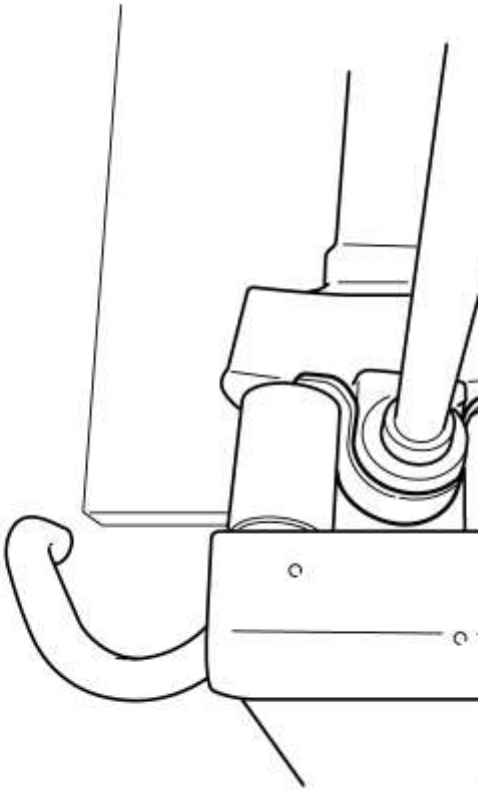

4. Durante la instalación del soporte del estabilizador trasero, mantenga la desviación en las posiciones del soporte del estabilizador trasero y el casquillo estabilizador trasero dentro del rango que se muestra en la figura.

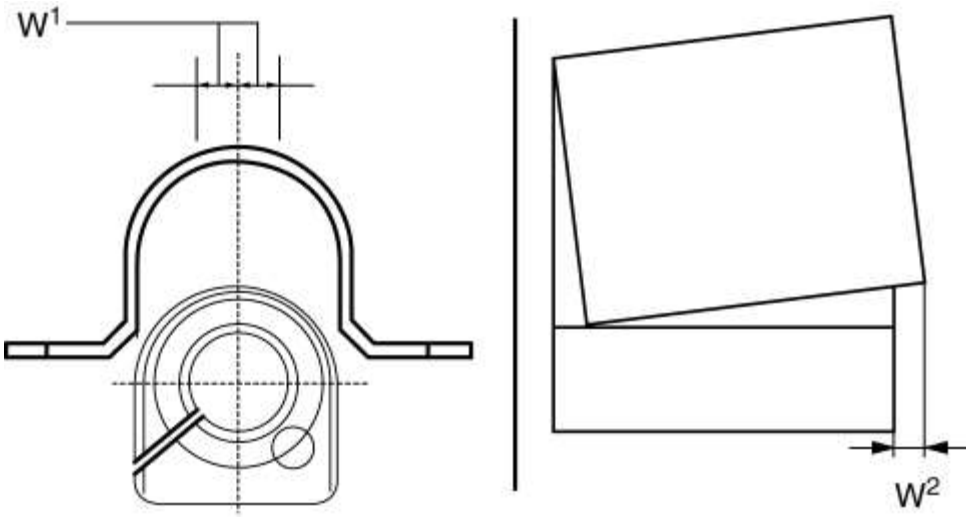

- W^1 : 0.5 mm {0.02 in} máx.
- W^2 : 2 mm {0.08 in} máx.

5. Después de instalar el soporte del estabilizador trasero, verifique que las posiciones del soporte del estabilizador trasero y el casquillo estabilizador trasero estén dentro del rango que se muestra en la figura.

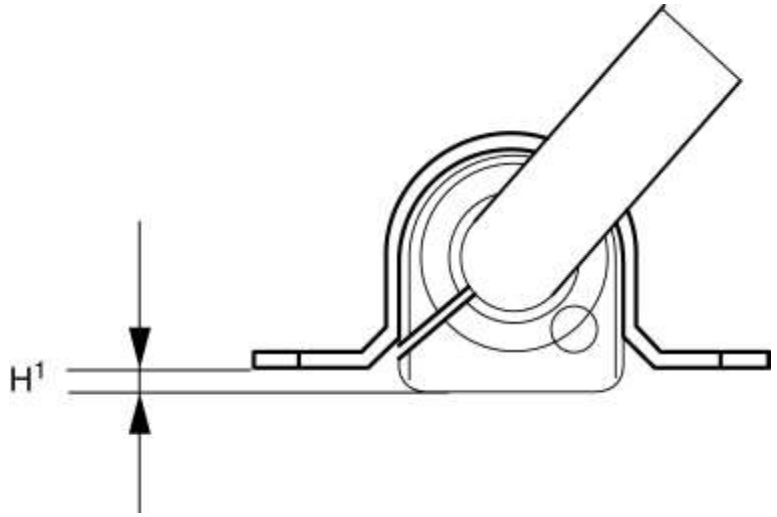

- H^1 : 13 mm {0.51 in} máx.

6. Después de instalar el soporte del estabilizador trasero, verifique que las posiciones derecha e izquierda del soporte del estabilizador trasero estén dentro del rango que se muestra en la figura.

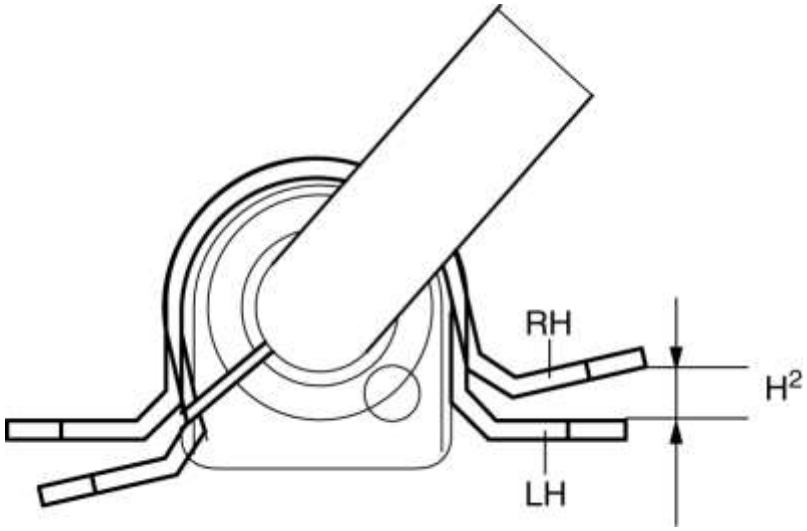

- H^2 : 3 mm {0.1 in} máx.

7. Coloque el componente estabilizador trasero en un banco de trabajo nivelado y verifique que se encuentre dentro del rango que se muestra en la figura.

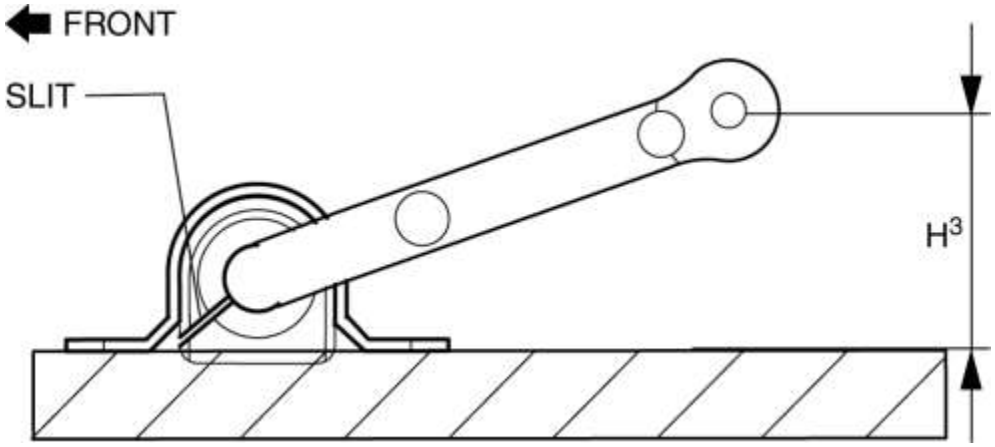

- H^3 : 75.7-85.7 mm {2.99-3.37 in}

Nota de instalación del componente estabilizador trasero

1. Instale el componente estabilizador trasero en el vehículo a través del espacio creado al retirar el muelle trasero derecho.

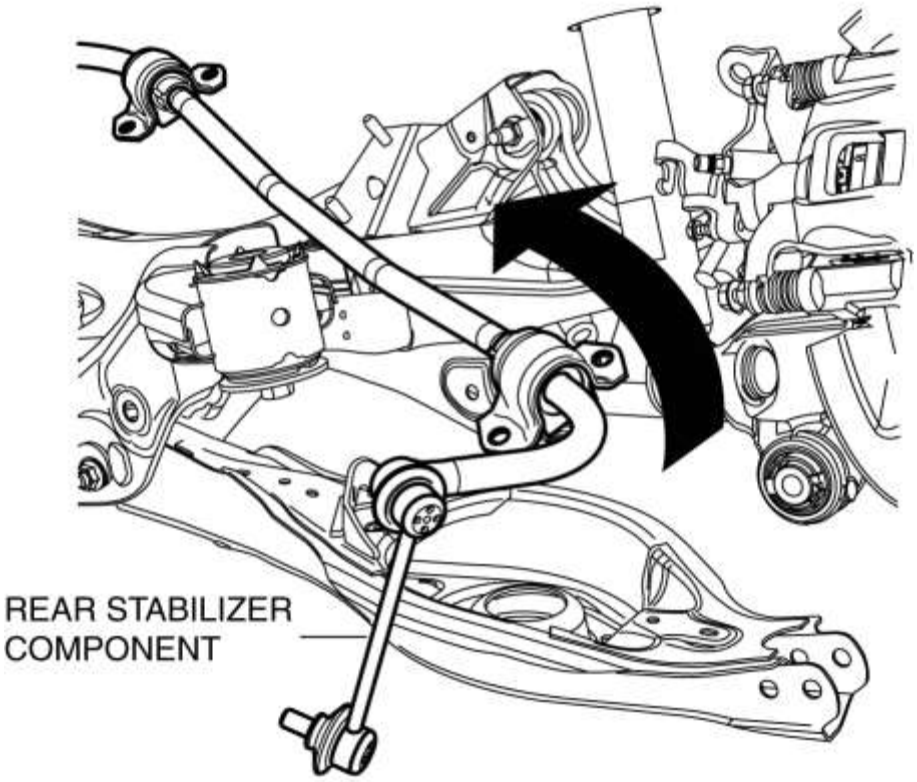

2. Apriete temporalmente las tuercas A y B que se muestran en la figura.

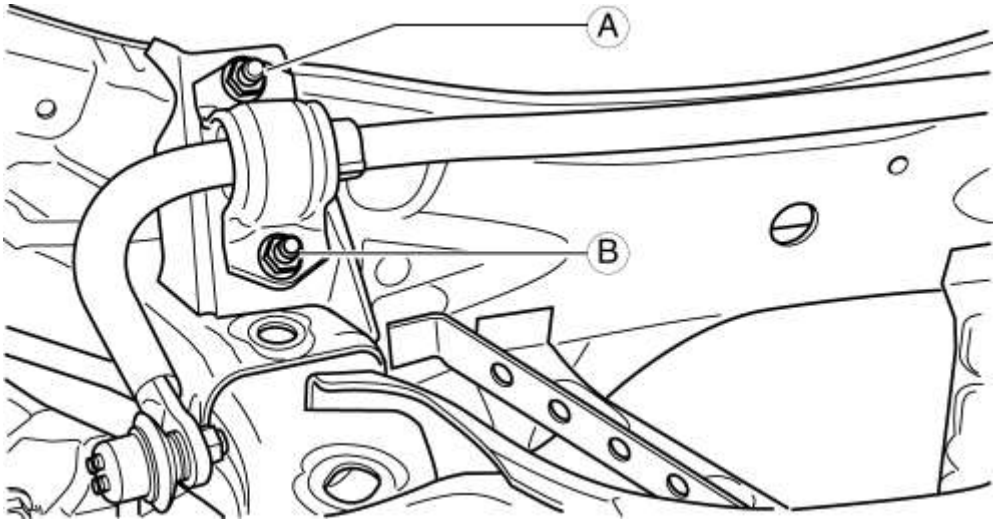

3. Apriete la tuerca A.

Par de apriete

- 21-26 N · m {2.2-2.6 kgf · m, 16-19 ft · lbf}

4. Apriete la tuerca B.

Par de apriete

- 21-26 N · m {2.2-2.6 kgf · m, 16-19 ft · lbf}

5. Apriete la tuerca A.

Par de apriete

- 21-26 N · m {2.2-2.6 kgf · m, 16-19 ft · lbf}

Mazda6 - Suspensión

INSPECCIÓN DEL ENLACE DE CONTROL DEL ESTABILIZADOR TRASERO

1. Retire el enlace de control del estabilizador trasero. (Ver REMOCION / INSTALACION DEL ESTABILIZADOR TRASERO).

2. Inspeccione por flexión o daño. Si hay un mal funcionamiento, reemplace el enlace de control del estabilizador trasero.

3. Gire el pasador de la junta esférica **10 veces** y sacúdalo de lado a lado **10 veces** .

4. Mida el torque rotacional de la rótula con una llave Allen y una llave dinamométrica.

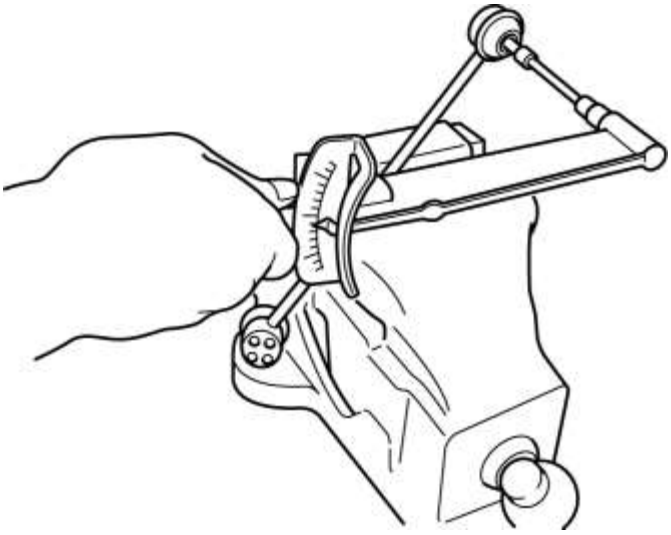

Par de arranque de la articulación esférica del enlace de control del estabilizador trasero

- 0.8-3.5 N · m {8.2-35 kgf · cm, 7.1-30 in · lbf}

- Si no está dentro de las especificaciones, reemplace el enlace de control del estabilizador trasero.
- Incluso si dentro de las especificaciones, si hay un juego excesivo en la junta esférica, reemplace el enlace de control del estabilizador trasero.

Mazda6 - Suspensión

DESMONTAJE / INSTALACION DEL CROSSMER TRASERO

ADVERTENCIA:

1. Verifique que el travesaño trasero esté sostenido de forma segura por un gato. Si el travesaño trasero se cae, puede causar lesiones graves o la muerte y daños al vehículo.

PRECAUCIÓN:

- Realizar los siguientes procedimientos sin quitar primero el sensor de velocidad de la rueda trasera del ABS puede causar un circuito abierto en el arnés si se tira por error. Antes de realizar los siguientes procedimientos, desconecte el sensor de velocidad de la rueda trasera del ABS (lado del eje) y fíjelo en un lugar apropiado donde no se pueda tirar del sensor por error durante el mantenimiento del vehículo.

NOTA:

- Marque la posición antes de quitar el brazo superior trasero.
- Alinee el travesaño trasero y las marcas del brazo superior trasero cuando instale el brazo superior trasero.

- Apriete completamente el perno interior del brazo superior trasero antes de instalar el componente del travesaño trasero en el vehículo.

1. Desconecte los clips del arnés de cableado y el conector instalados en el travesaño trasero. (Con sensor de nivelación automática)

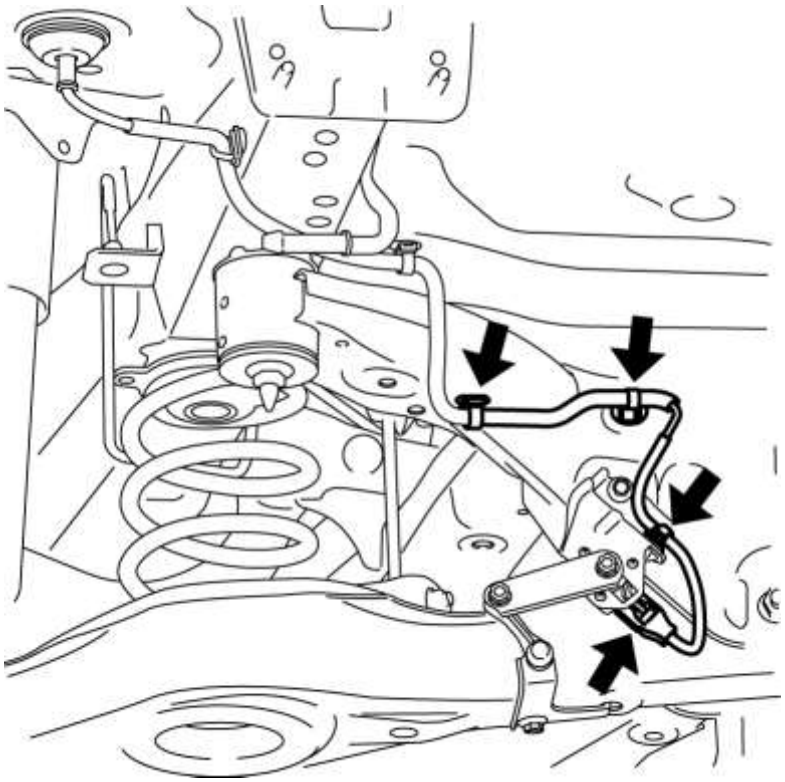

2. Retire el sensor de nivelación automático. (Con el sensor de nivelación automático) (Vea DESMONTAJE / INSTALACIÓN DEL SENSOR DE NIVELACIÓN AUTOMÁTICA).

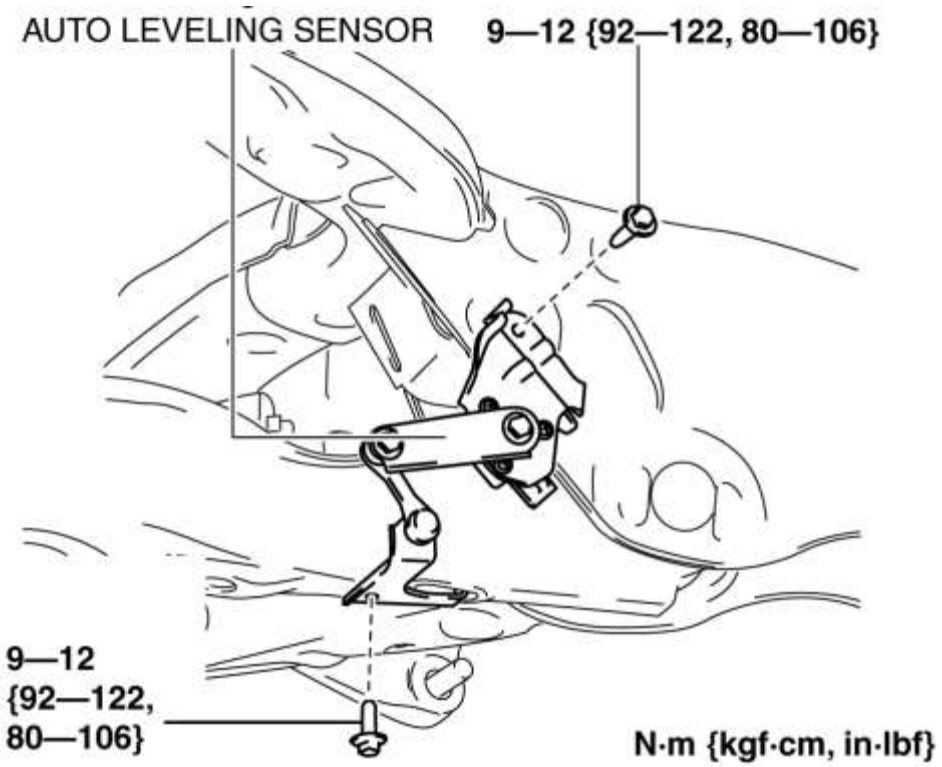

3. Desconecte el arnés de cableado del sensor de velocidad de la rueda trasera del ABS instalado en el soporte del cubo y déjelo a un lado. (Ver REMOCION / INSTALACION DEL SENSOR DE VELOCIDAD RUEDA ABS TRASERA).

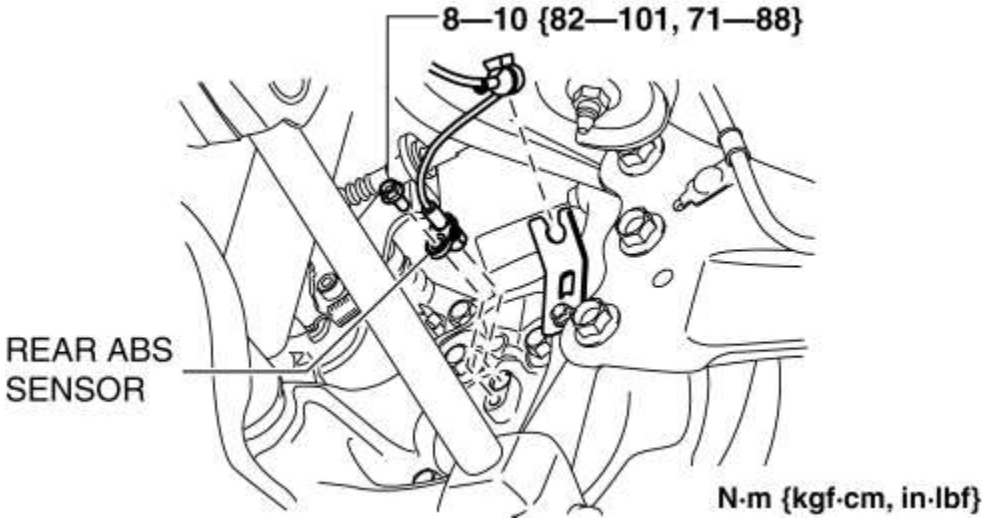

4. Levante el vehículo hasta la condición de descarga y apoye el componente del enlace posterior utilizando un gato.

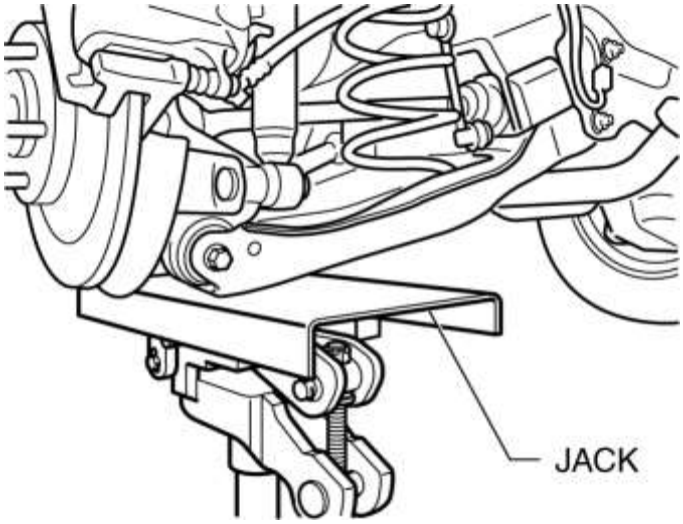

5. Alinee el componente del travesaño trasero y el brazo superior trasero y márquelos.

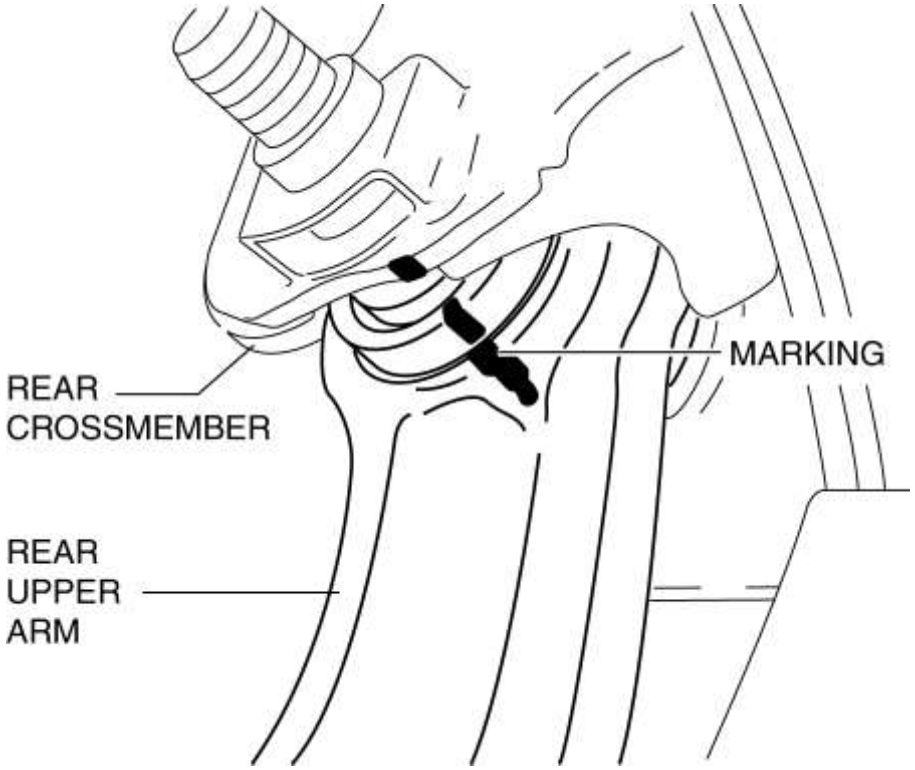

6. Retire el TWC. (Consulte REMOCION / INSTALACION DEL SISTEMA DE ESCAPE [SKYACTIV-G 2.5] .)

7. Retire el enlace lateral trasero. (Ver RETIRADA / INSTALACIÓN DEL ENLACE LATERAL TRASERO).

8. Retire el muelle helicoidal trasero. (Ver REMOCION / INSTALACION DEL RESORTE DE BOBINA TRASERA).

9. Retire el brazo inferior trasero. (Ver REMOCION / INSTALACION DEL BRAZO INFERIOR TRASERO).

10. Eliminar en el orden indicado en la tabla.

11. Instalar en el orden inverso de eliminación.

12. Inspeccione la alineación de la rueda y ajústela si es necesario. (Ver ALINEACIÓN RUEDA TRASERA).

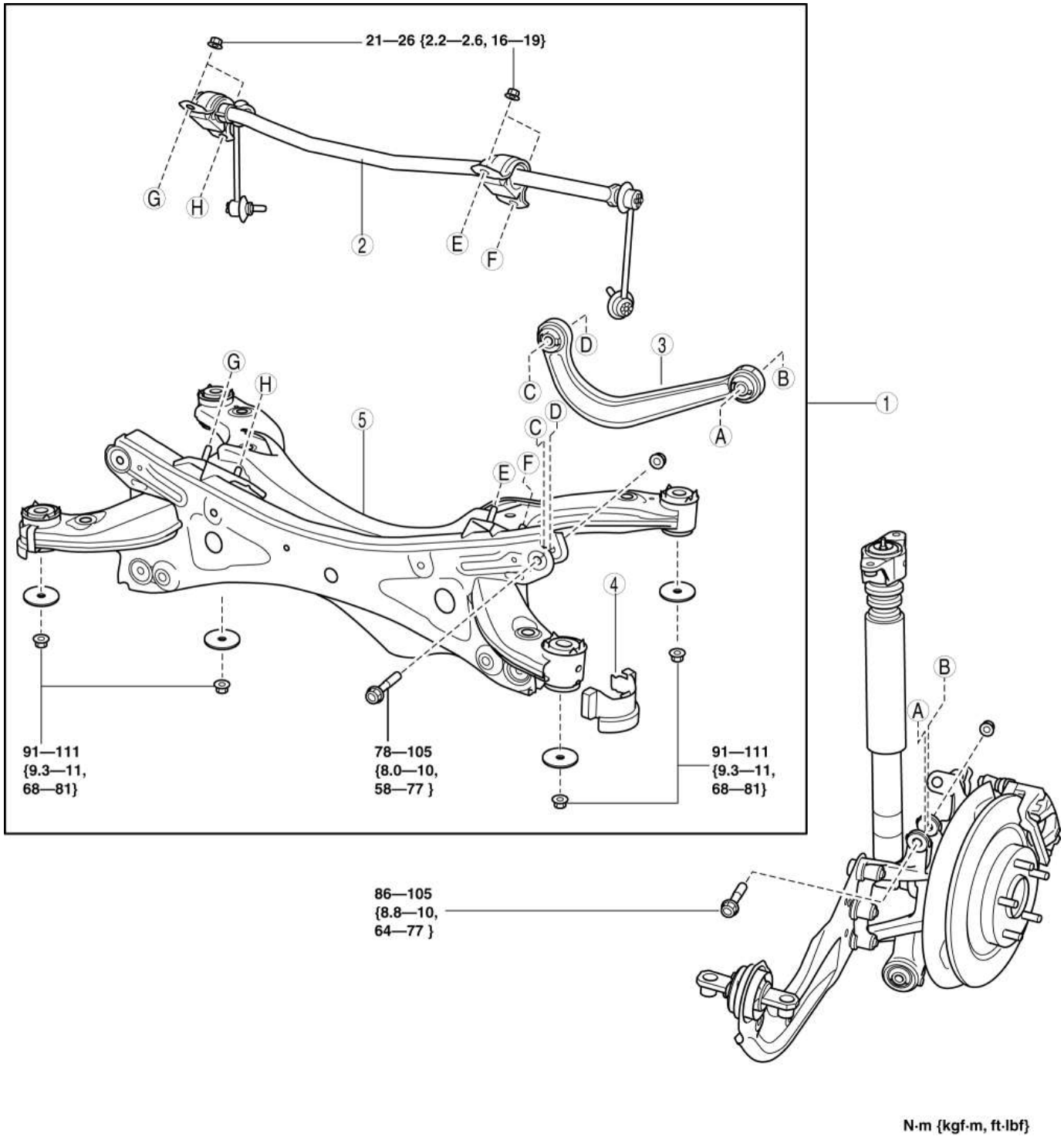

1	Componente del travesaño trasero (Consulte la Nota sobre la eliminación de componentes del travesaño posterior). (Consulte la Nota de instalación del componente del travesaño posterior).
2	Componente estabilizador trasero
3	Brazo superior trasero (Ver REMOCION / INSTALACION DEL BRAZO SUPERIOR TRASERO).

4	Guardabarros de travesaño trasero
5	Travesaño trasero

Nota sobre la eliminación del componente del travesaño posterior

ADVERTENCIA:

1. Verifique que el travesaño trasero esté sostenido de forma segura por un gato. Si el travesaño trasero se cae, puede causar lesiones graves o la muerte y daños al vehículo.

1. Apoye el travesaño posterior con el gato y retire las tuercas

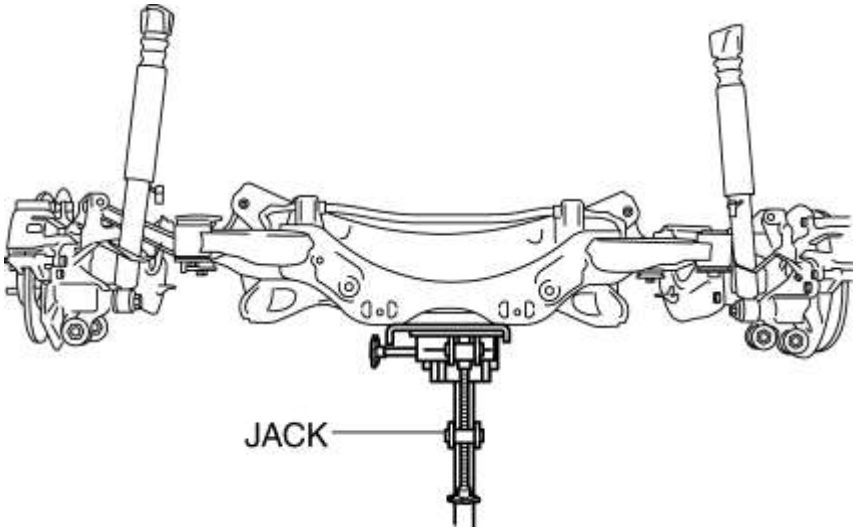

2. Retire el componente del travesaño trasero.

Nota de instalación del componente del travesaño posterior

ADVERTENCIA:

1. Verifique que el travesaño trasero esté sostenido de forma segura por un gato. Si el travesaño trasero se cae, puede causar lesiones graves o la muerte y daños al vehículo.

1. Apoye el componente del travesaño trasero e instale el travesaño posterior.

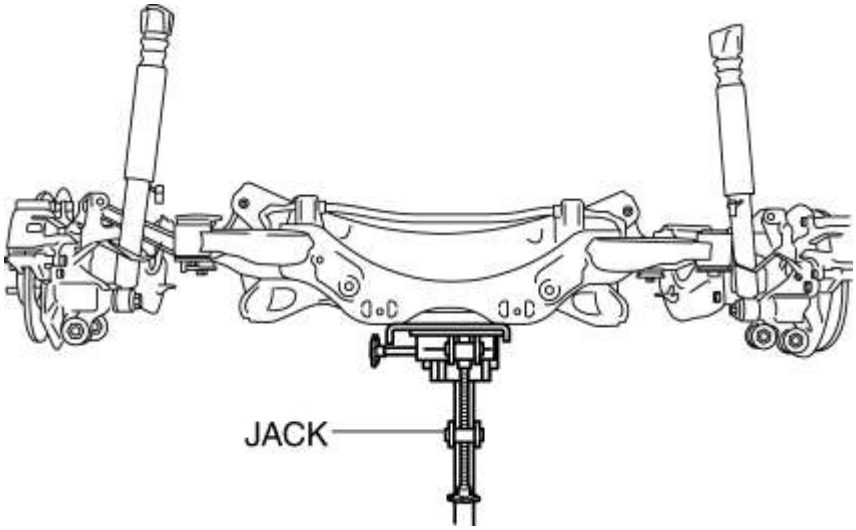

[Línea motriz / eje]

Mazda6 - DriveLine / Axle

PROCEDIMIENTOS GENERALES (EJES DELANTEROS Y TRASEROS)

Instalación de ruedas y neumáticos

1. Al instalar las ruedas y los neumáticos, apriete las tuercas de la rueda en un patrón cruzado con el siguiente par de apriete.

Par de apriete

- 108-147 N · m {12-14 kgf · m, 80-108 ft · lbf}

Suspensión Links Remoción / Instalación

1. Para las secciones de unión con casquillos de goma, levante el vehículo con un elevador y luego apriete temporalmente los pernos y tuercas de instalación. Baje el vehículo al suelo y apriételos al par de apriete especificado.

Desconexión del conector

1. Desconecte el cable negativo de la batería antes de realizar cualquier trabajo que requiera el manejo de los conectores. (Ver DESCONEXIÓN / CONEXIÓN DEL CABLE DE LA BATERÍA NEGATIVA [SKYACTIV-G 2.5] .)

Mazda6 - DriveLine / Axle

ÍNDICE DE UBICACIÓN DEL EJE DELANTERO

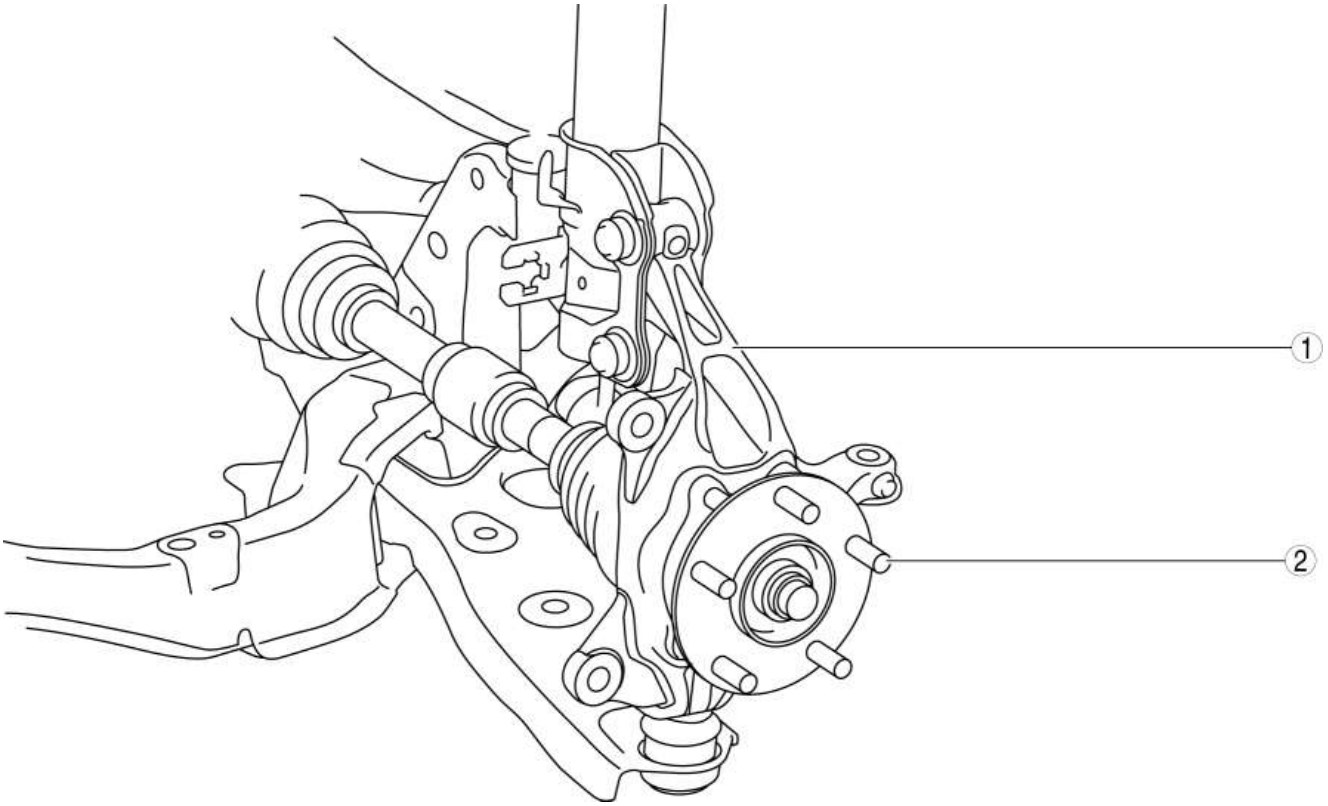

1	Cubo de rueda, nudillo de dirección (Ver RUEDA DE LA RUEDA, INSPECCIÓN DEL NUDO DE DIRECCIÓN .) (Ver CUBO DE RUEDAS, DESMONTAJE / INSTALACIÓN DEL MUÑON DE DIRECCIÓN).
2	Perno del eje de la rueda (Ver REEMPLAZO DEL PERNO DE LA RUEDA DELANTERA).

Mazda6 - DriveLine / Axle

CUBO DE RUEDA, INSPECCIÓN DE LA MUÑECA DE DIRECCIÓN

Inspección de juego excesivo de cojinete de rueda

1. Retire el componente de la pinza de freno y la placa de disco. (Ver CUBO DE RUEDAS, DESMONTAJE / INSTALACIÓN DEL MUÑON DE DIRECCIÓN).

2. Instale la base magnética y el indicador de cuadrante como se muestra en la figura y mida el juego excesivo axial del cojinete de la rueda.

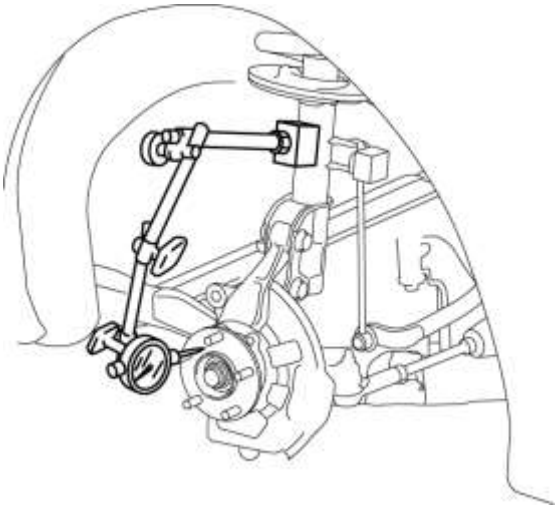

- Si excede la especificación máxima, reemplace el cojinete del cubo de la rueda.

  Juego de cojinete de rueda delantera máximo

- 0.05 mm {0.002 in}

CUBO DE RUEDA, DESMONTAJE / INSTALACION DEL MUELLE DE DIRECCION

PRECAUCIÓN:

- Realizar los siguientes procedimientos sin quitar primero el sensor de velocidad de la rueda del ABS puede causar un circuito abierto en el arnés de cableado si se tira por error. Antes de realizar los siguientes procedimientos, desconecte el conector del sensor de velocidad de la rueda del ABS (lado del eje) y fije el arnés de cableado en un lugar apropiado donde no se pueda tirar por error mientras se realiza el mantenimiento del vehículo.

1. Desconecte el sensor de velocidad de la rueda delantera del ABS. (Véase REMOCION / INSTALACION DEL SENSOR DE VELOCIDAD DE RUEDA ABS DELANTERA).

2. Eliminar en el orden indicado en la tabla.

3. Instalar en el orden inverso de eliminación.

4. Después de la instalación, inspeccione la alineación de la rueda delantera y ajústela si es necesario. (Ver ALINEACIÓN RUEDA DELANTERA).

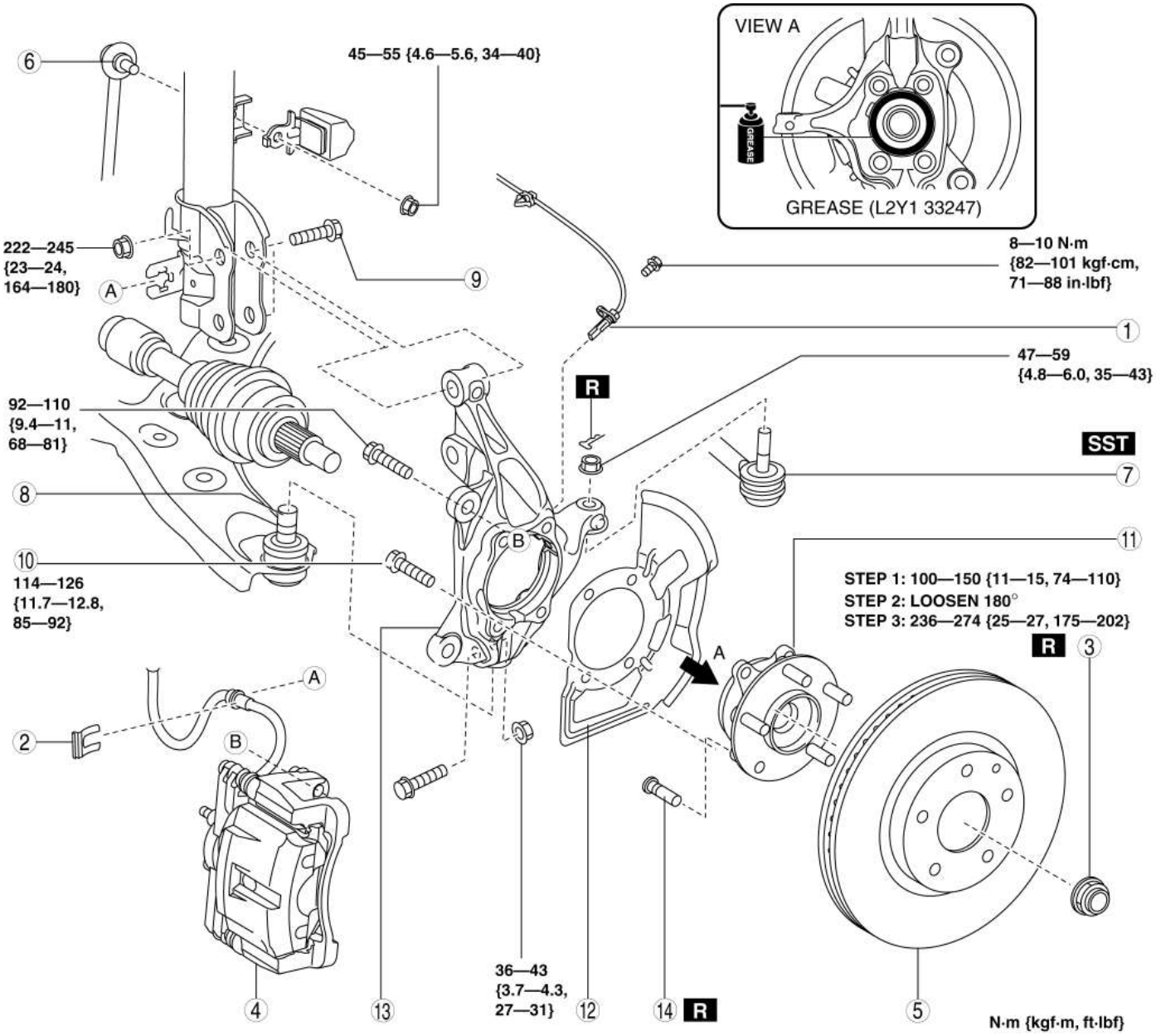

1	Sensor de velocidad de rueda ABS
2	Clip de manguera de freno
3	Tuerca de bloqueo (Consulte la Nota de extracción de la contratuerca). (Consulte la Nota de instalación de la contratuerca).
4	Componente de pinza de freno (Consulte la Nota sobre la eliminación de la pinza de freno).
5	Placa de disco
6	Enlace de control del estabilizador (lado superior)
7	Rótula de rótula

	(Ver REMOCION / INSTALACION DEL CROSSMER FRONT .)
8	Junta delantera del brazo inferior
9	Perno amortiguador delantero (Consulte la Nota de instalación del perno del amortiguador delantero).
10	Perno (cubo de la rueda)
11	Cubo de la rueda (Consulte la Nota de instalación del cubo de la rueda).
12	Guardapolvo
13	Nudillo de dirección
14	Perno del eje de la rueda (Consulte Nota sobre la eliminación del perno del cubo de la rueda). (Consulte la Nota de instalación del perno del cubo de la rueda).

Nota sobre la eliminación de la contratuerca

1. Retire la contratuerca.

2. Instale una tuerca de repuesto en el eje de transmisión de manera que la tuerca quede alineada con el extremo del eje de transmisión.

3. Toque la tuerca con un martillo de cobre para aflojar el eje de transmisión del cubo de la rueda delantera.

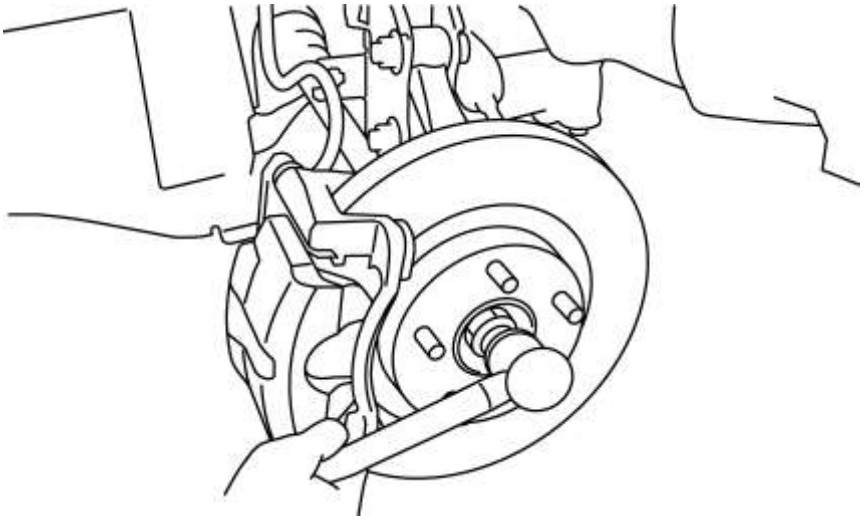

4. Separe el eje de transmisión del cubo de la rueda.

Nota de eliminación de pinza de freno

1. Retire el componente de la pinza de freno del nudillo de la dirección y cuélguelo con un cable.

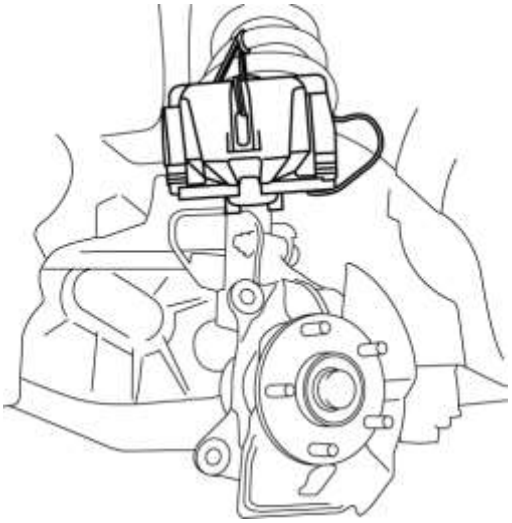

Nota sobre la eliminación del perno del cubo de la rueda

NOTA:

- Los pernos del cubo de la rueda no necesitan ser removidos a menos que sean reemplazados.

1. Retire el perno del cubo de la rueda con una prensa.

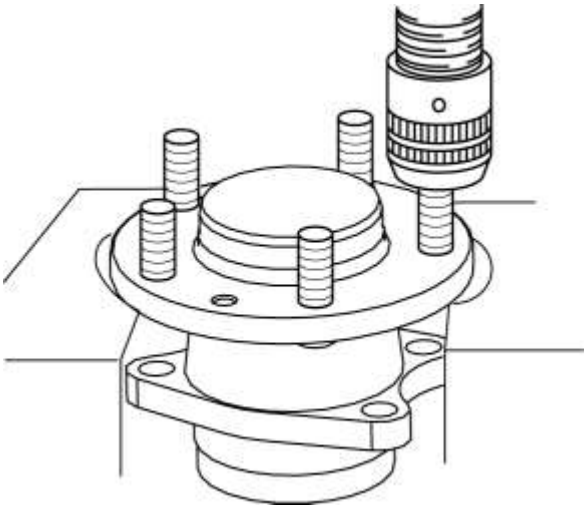

Nota de instalación de perno de cubo de rueda

1. Instale el nuevo perno del cubo de la rueda con una prensa.

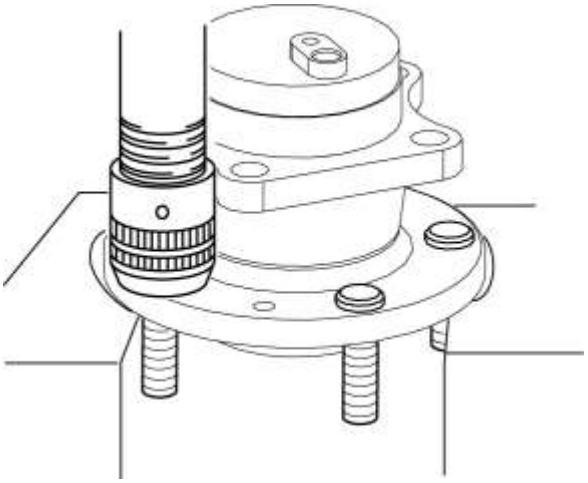

Nota sobre la instalación del cubo de rueda

1. Aplique grasa (L2Y1 33247) a la pista interior del rodamiento de la rueda y la superficie de contacto del eje de transmisión (Área A en la figura).

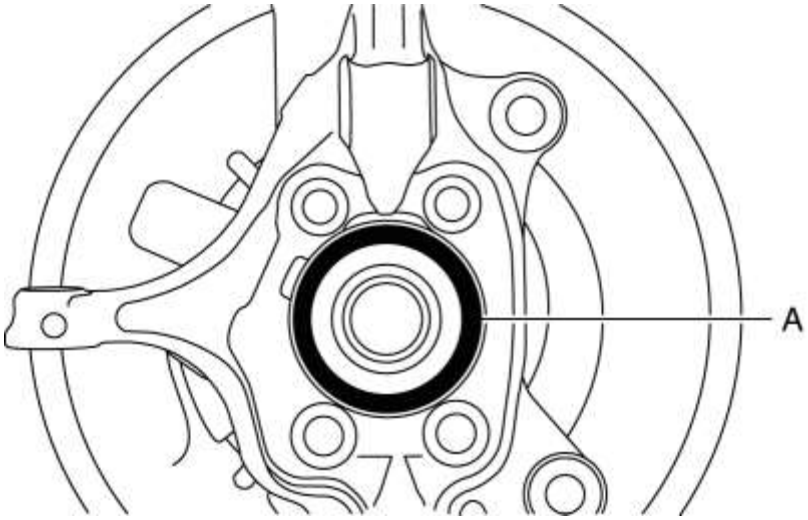

Nota de instalación de perno de amortiguador delantero

1. Instale la articulación de la dirección en el amortiguador delantero, inserte los pernos en la dirección que se indica a continuación, luego apriételos al par especificado.

- Lado derecho del vehículo: inserte los pernos del frente del vehículo.
- Vehículo lado izquierdo: inserte los pernos de la parte trasera del vehículo.

Nota de instalación de contratuerca

1. Después de apretar la contratuerca una vez con un par de **100-150 N · m (11-15 kgf · m, 74-110 ft · lbf)** , aflójela **180 grados** una vez y vuelva a **apretarla con** un par de **236-274 N · m {25-27 kgf · m, 175-202 ft · lbf}** .

Mazda6 - DriveLine / Axle

REEMPLAZO DEL PERNO DEL EJE DE LA RUEDA DELANTERA

1. Retire el componente de la pinza de freno y la placa de disco. (Ver CUBO DE RUEDAS, DESMONTAJE / INSTALACIÓN DEL MUÑON DE DIRECCIÓN).

2. Retire el perno del cubo de la rueda con la **SST** como se muestra en la figura.

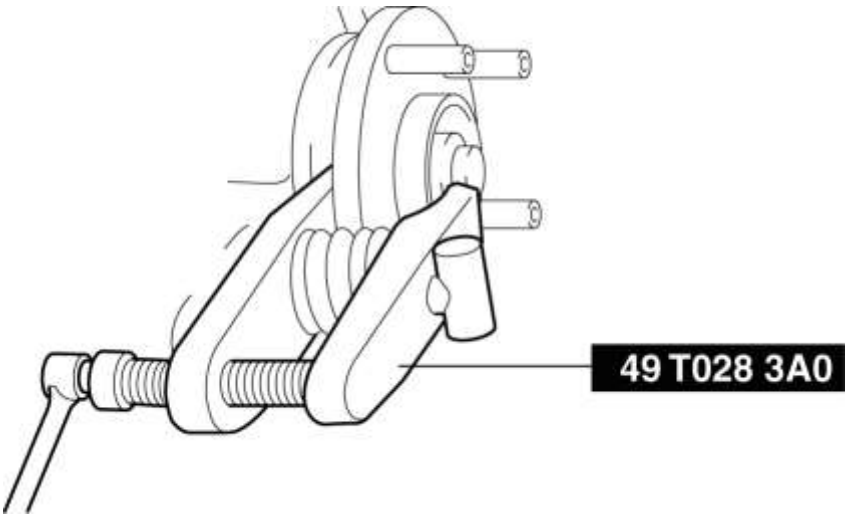

3. Coloque un nuevo perno del cubo de la rueda en el cubo de la rueda.

4. Instale el cubo de la rueda colocando una arandela del tamaño adecuado en el cubo y apretando la tuerca como se muestra en la figura.

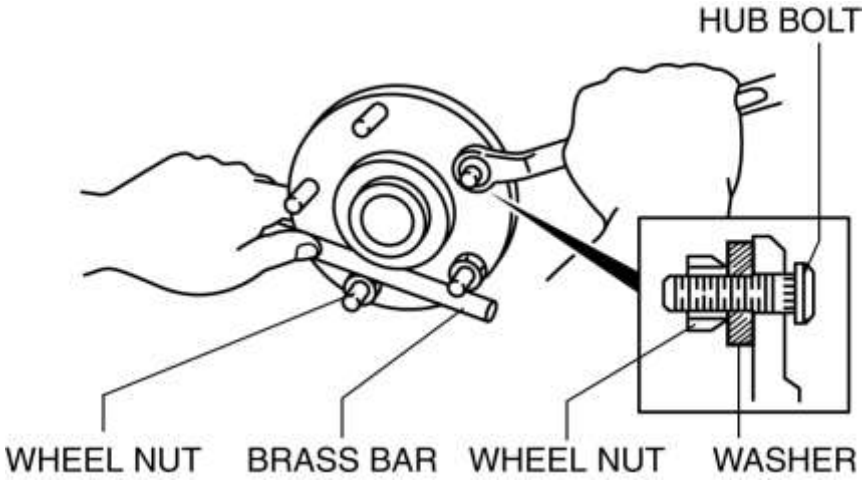

Mazda6 - DriveLine/Axle

REAR AXLE LOCATION INDEX

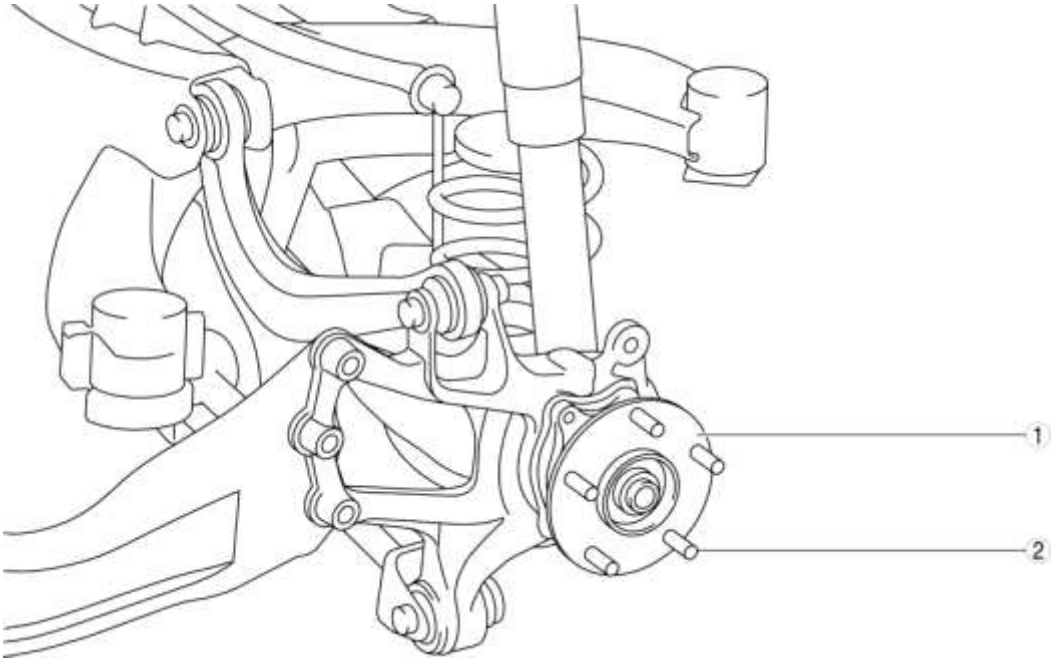

1	Wheel hub component (See WHEEL HUB COMPONENT INSPECTION.) (See WHEEL HUB COMPONENT REMOVAL/INSTALLATION.)
2	Wheel hub bolt (See REAR WHEEL HUB BOLT REPLACEMENT.)

Mazda6 - DriveLine / Axle

INSPECCIÓN DE COMPONENTES DEL EJE DE LA RUEDA

Inspección de juego excesivo de cojinete de rueda

1. Retire el componente de la pinza de freno y la placa de disco. (Consulte REMOCION / INSTALACION DE COMPONENTES DEL CUBO DE RUEDAS).

2. Instale la base magnética y el indicador de cuadrante como se muestra en la figura y mida el juego excesivo axial del cojinete de la rueda.

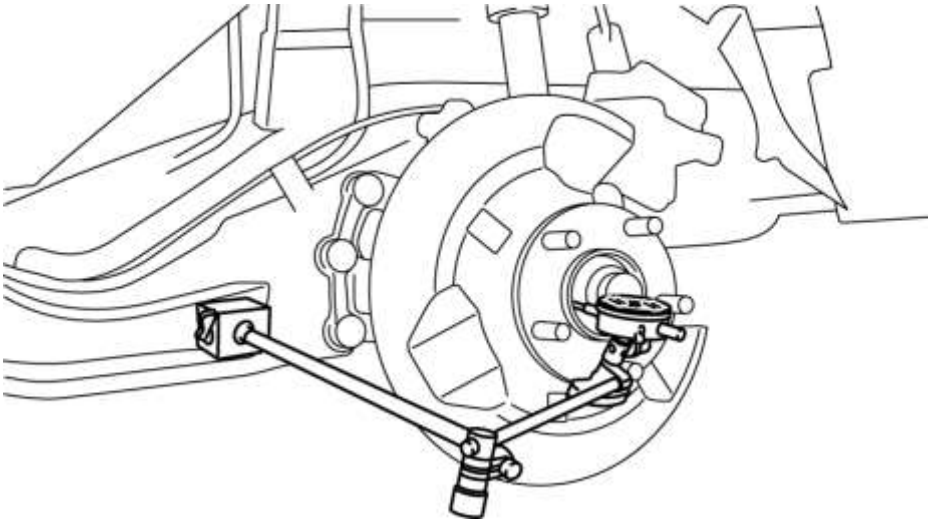

- Si excede la especificación máxima, reemplace el componente del cubo de la rueda.

  Juego de cojinete de rueda trasera máximo

- 0.05 mm {0.002 in}

Mazda6 - DriveLine / Axle

DESMONTAJE / INSTALACIÓN DE COMPONENTES DEL CUBO DE RUEDAS

PRECAUCIÓN:

- Realizar los siguientes procedimientos sin quitar primero el sensor de velocidad de la rueda del ABS puede causar un circuito abierto en el arnés de cableado si se tira por error. Antes de realizar los siguientes procedimientos, desconecte el conector del sensor de velocidad de la rueda del ABS (lado del cuerpo) y fije el arnés de cableado en un lugar apropiado donde no se jale por error mientras se realiza el mantenimiento del vehículo.

1. Cuando trabaje en el lado izquierdo del vehículo, desconecte el enlace del sensor de nivelación automático. (Consulte REMOCION / INSTALACION DEL SENSOR DE NIVELACION AUTOMATICA).

2. Eliminar en el orden indicado en la tabla.

3. Instalar en el orden inverso de eliminación.

4. Inspeccione la alineación de la rueda trasera. (Ver ALINEACIÓN RUEDA TRASERA).

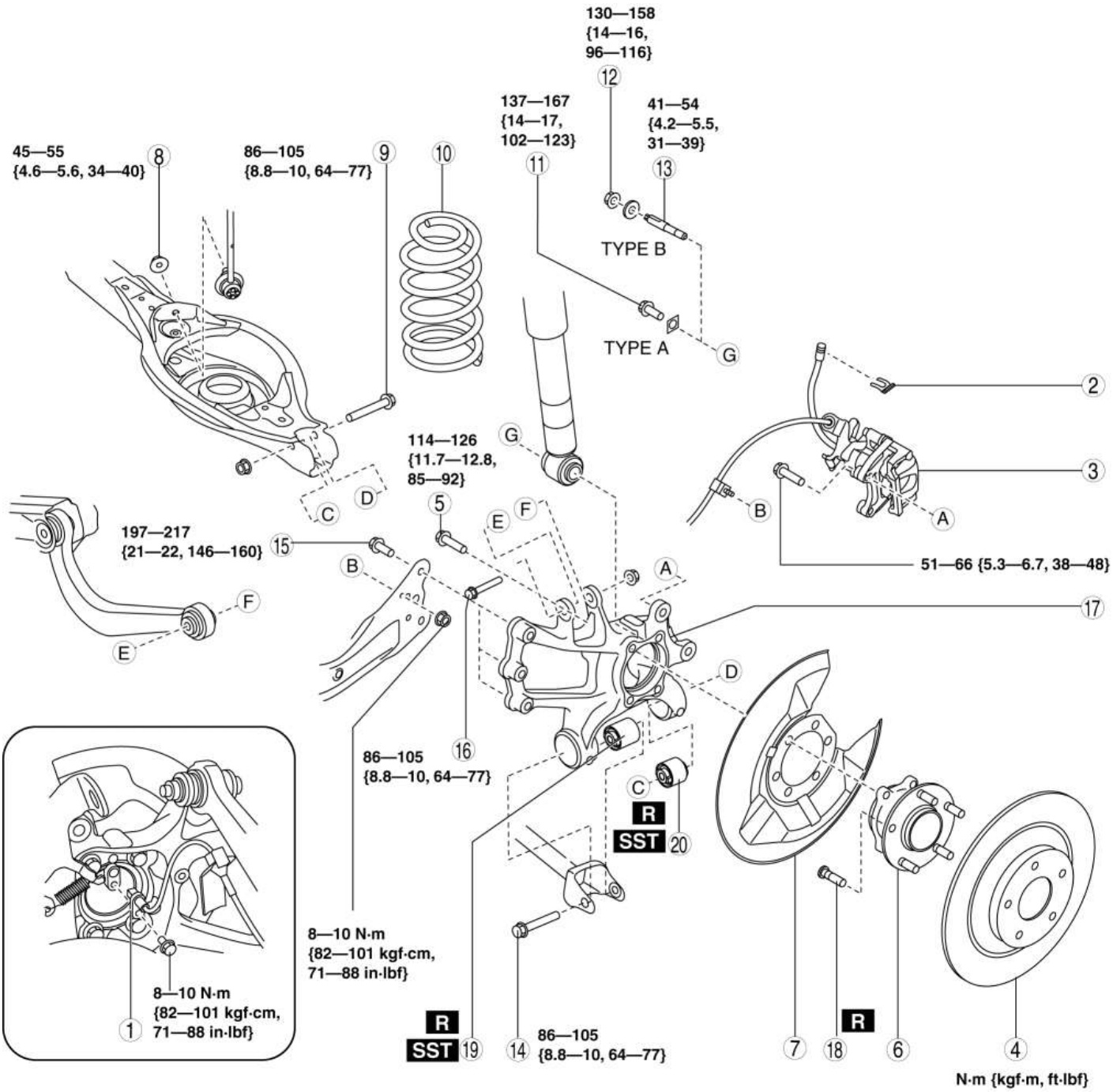

1	Sensor de velocidad de rueda ABS
2	Clip de manguera de freno
3	Componente de pinza de freno (Consulte la Nota sobre la eliminación del componente de la pinza de freno).
4	Placa de disco
5	Perno (cubo de la rueda)
6	Cubo de la rueda
7	Guardapolvo
8	Tuerca del lado inferior del enlace de control del estabilizador trasero

9	Perno exterior del brazo inferior trasero (Consulte la Nota de extracción del perno exterior del brazo inferior trasero).
10	Muelle trasero (Ver REMOCION / INSTALACION DEL RESORTE DE BOBINA TRASERA).
11	Perno inferior del amortiguador trasero (Tipo A) (Ver RETIRO / INSTALACIÓN DEL AMORTIGUADOR TRASERO).
12	Tuerca inferior del amortiguador trasero (Tipo B)
13	Perno de espárrago (tipo B)
14	Perno exterior del enlace lateral trasero (Ver RETIRADA / INSTALACIÓN DEL ENLACE LATERAL TRASERO).
15	Perno de instalación del eslabón posterior (Ver RETIRADA / INSTALACIÓN DEL ENLACE LATERAL TRASERO).
dieciséis	Perno (lado exterior del brazo superior trasero)
17	Soporte de concentrador
18	Perno del eje de la rueda (Consulte Nota sobre la eliminación del perno del cubo de la rueda). (Consulte Nota sobre la eliminación del perno del cubo de la rueda).
19	Buje de soporte del buje (delantero) (Consulte la Nota sobre la eliminación del casquillo de soporte del núcleo (frontal)). (Consulte la Nota de instalación del buje de soporte del buje (frontal)).
20	Buje de soporte del buje (trasero) (Consulte la Nota sobre la eliminación del casquillo de soporte del núcleo (posterior)). (Consulte la Nota de instalación del buje de soporte del buje (posterior)).

Nota sobre la eliminación del componente de la pinza de freno

1. Retire el componente de la pinza de freno del enlace posterior y colóquelo con un cable.

Nota de extracción del perno exterior del brazo inferior trasero

1. Apoye la parte inferior del brazo inferior con un gato.

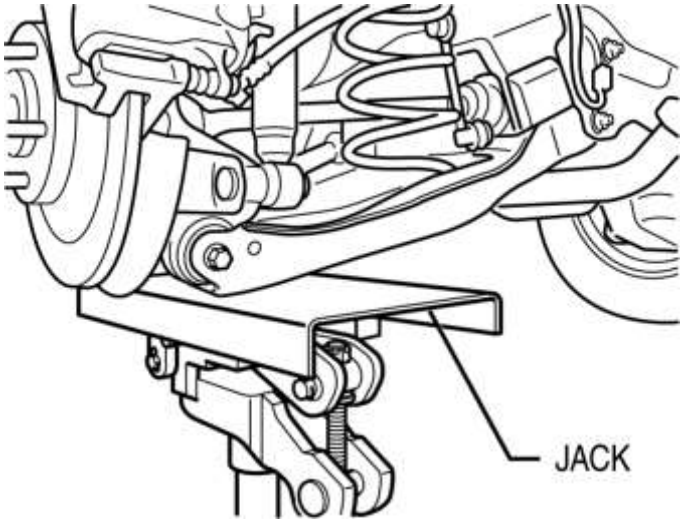

2. Retire el perno exterior del brazo inferior trasero.

Nota sobre la eliminación del perno del cubo de la rueda

NOTA:

- Los pernos del cubo de la rueda no necesitan ser removidos a menos que sean reemplazados.

1. Retire el perno del cubo de la rueda con una prensa.

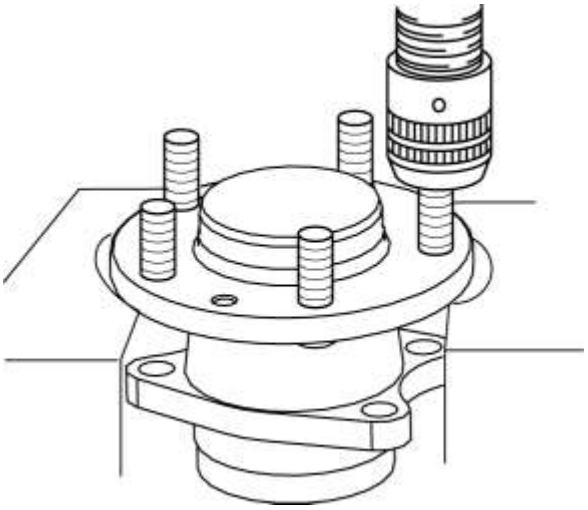

Buje de soporte del buje (frontal) Nota de extracción

1. Marque el soporte del cubo como se muestra en la figura.

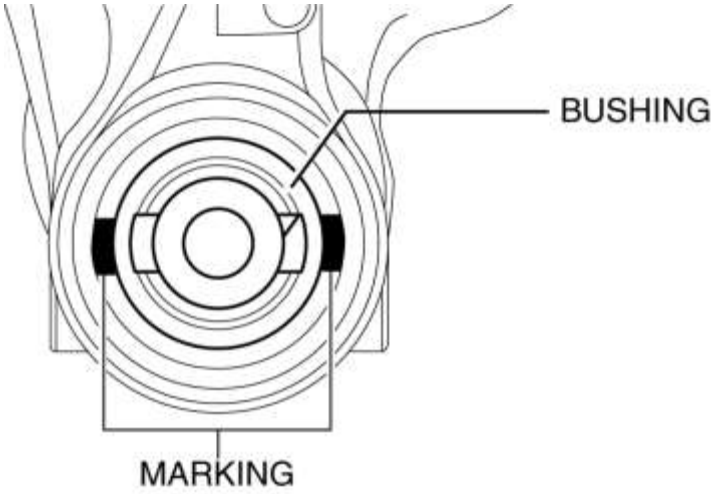

2. Presione el buje de soporte del buje trasero (frontal) con las **SST** .

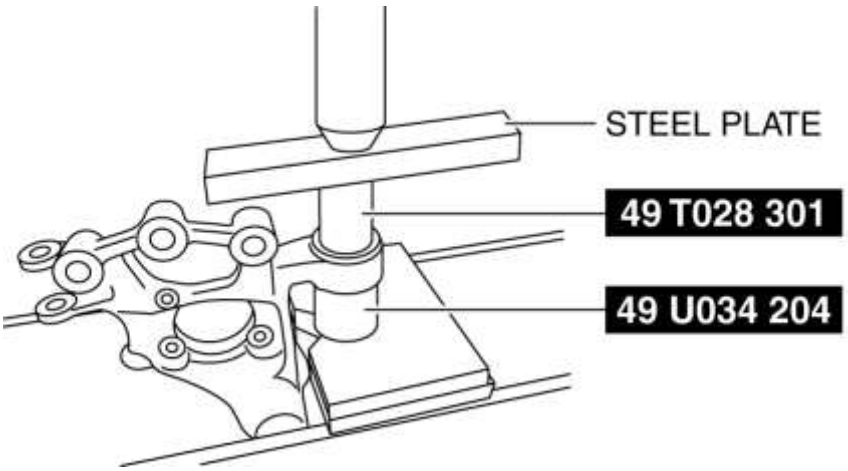

Nota de la eliminación del buje de soporte del buje (posterior)

1. Marque el soporte del cubo como se muestra en la figura.

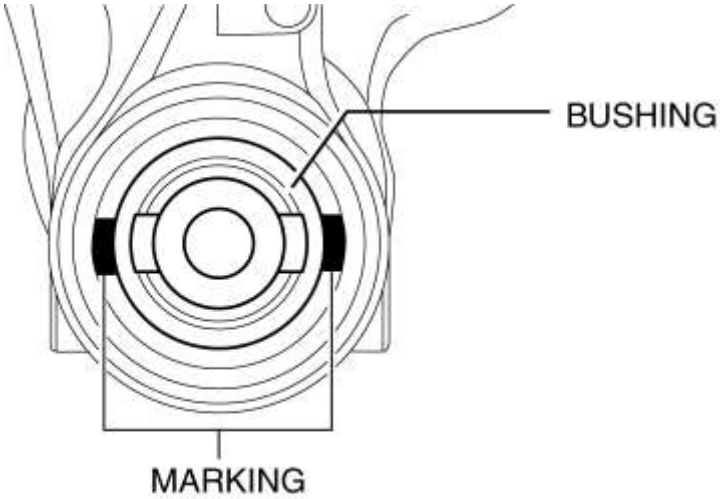

2. Presione el buje de soporte del cubo trasero (trasero) con las **SST** .

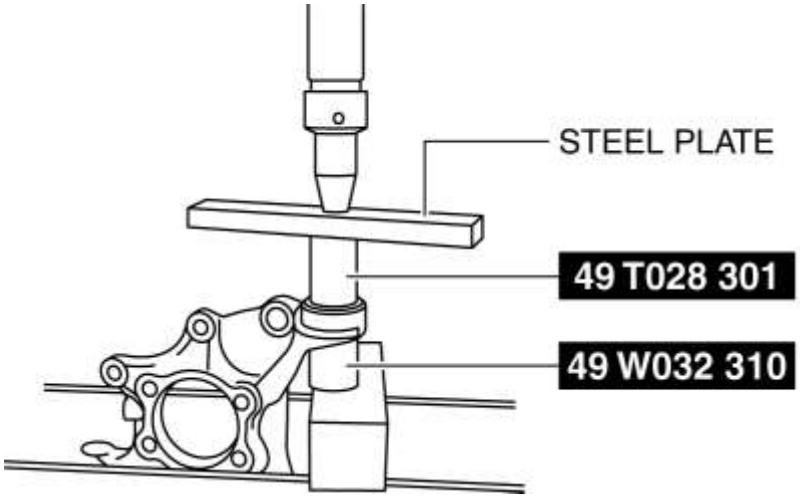

Nota de instalación del buje de soporte del buje (posterior)

1. Alinee la proyección de un casquillo de soporte del cubo con las marcas colocadas durante la extracción.

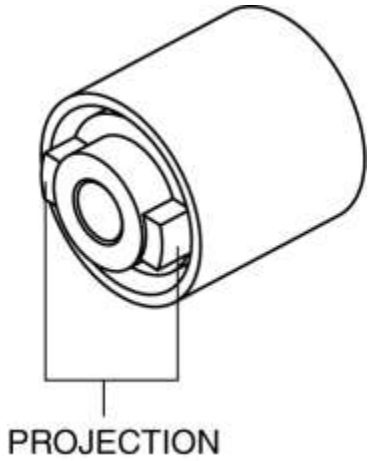

2. Instale un nuevo buje de soporte del cubo (trasero) usando las **SST** .

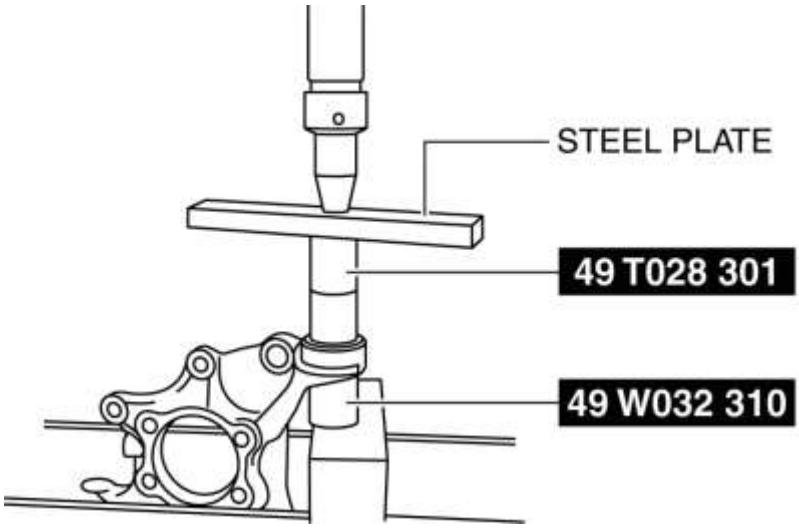

Buje de soporte del buje (frontal) Nota de instalación

1. Alinee la proyección de un casquillo de soporte del cubo con las marcas colocadas durante la extracción.

2. Instale un nuevo buje de soporte del cubo (frontal) usando las **SST** .

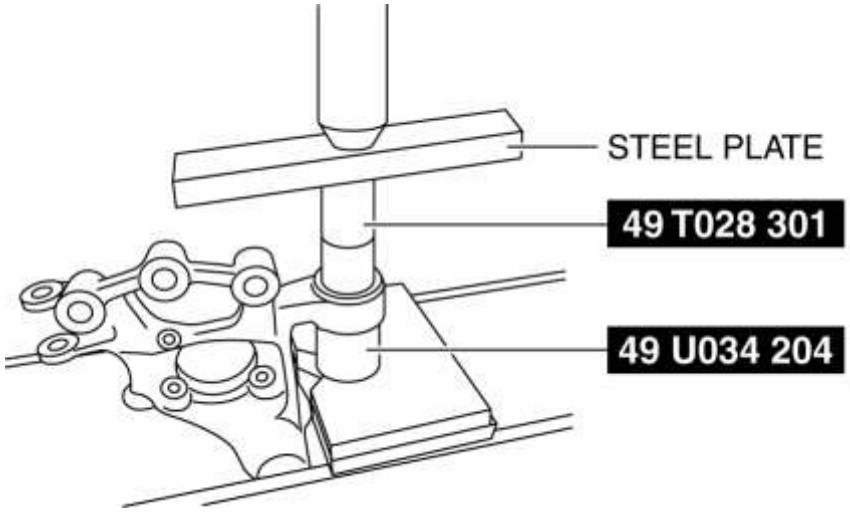

Nota de instalación de perno de cubo de rueda

1. Instale el nuevo perno del cubo de la rueda con una prensa.

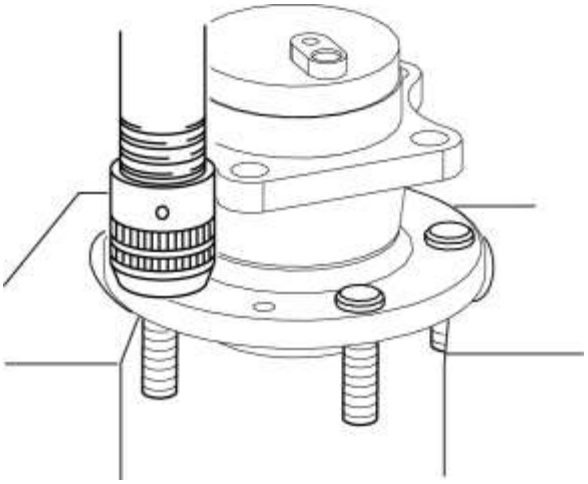

Mazda6 - DriveLine / Axle

REEMPLAZO DEL PERNO DEL EJE DE LA RUEDA TRASERA

1. Retire el componente de la pinza de freno y la placa de disco. (Consulte REMOCION / INSTALACION DE COMPONENTES DEL CUBO DE RUEDAS).

2. Retire el perno del cubo de la rueda con la **SST** como se muestra en la figura.

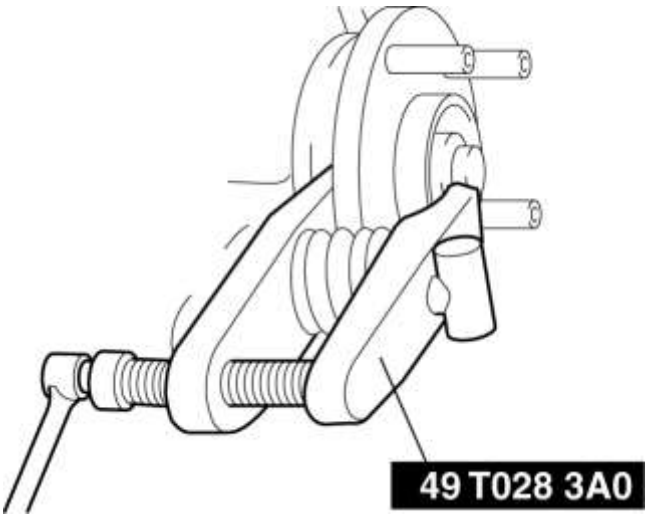

3. Coloque un nuevo perno del cubo de la rueda en el cubo de la rueda.

4. Instale el cubo de la rueda colocando una arandela del tamaño adecuado en el cubo y apretando la tuerca como se muestra en la figura.

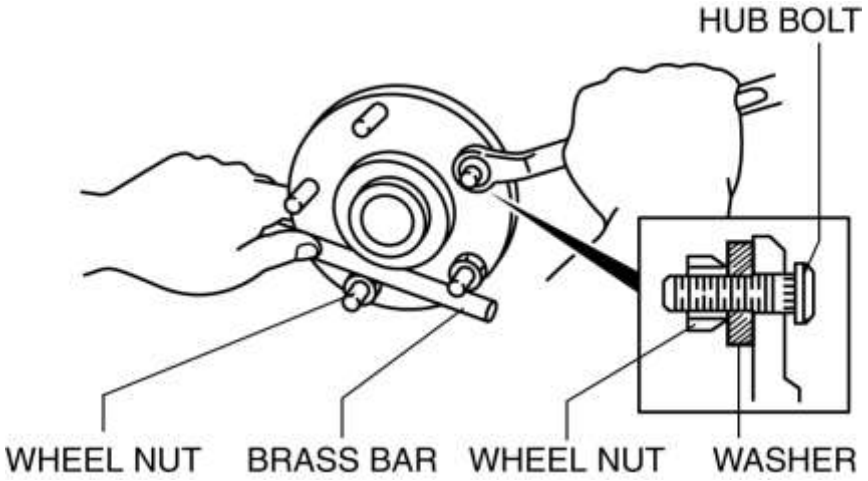

Mazda6 - DriveLine/Axle

DRIVE SHAFT LOCATION INDEX

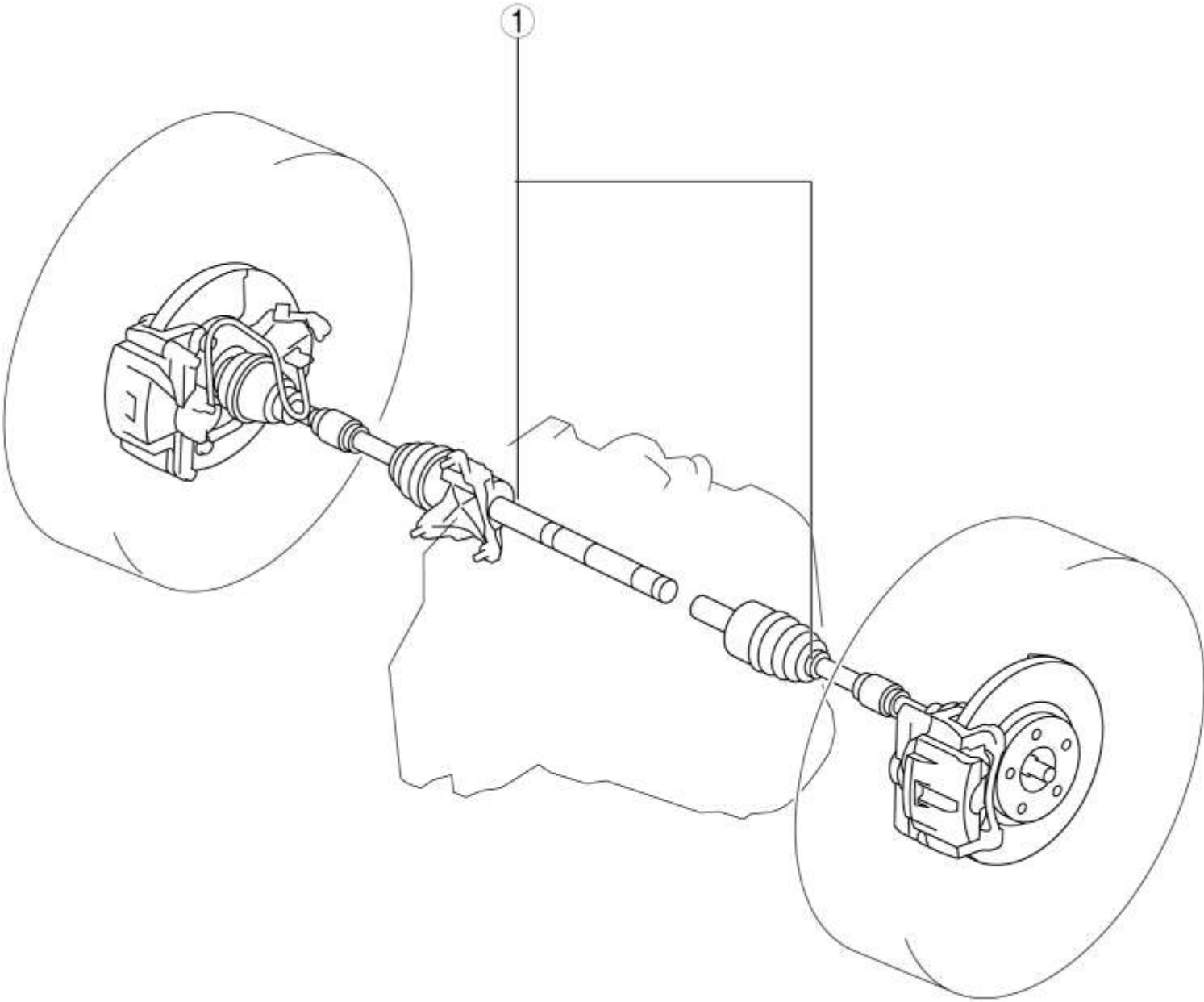

1	Front drive shaft (See FRONT DRIVE SHAFT INSPECTION.) (See FRONT DRIVE SHAFT REMOVAL/INSTALLATION.) (See FRONT DRIVE SHAFT (TRIPOD JOINT) DISASSEMBLY/ASSEMBLY.) (See FRONT DRIVE SHAFT (DOUBLE OFFSET JOINT) DISASSEMBLY/ASSEMBLY.)

Mazda6 - DriveLine / Axle

INSPECCIÓN DEL EJE DE TRANSMISIÓN DELANTERO

1. Inspeccione las conexiones para ver si están flojas.

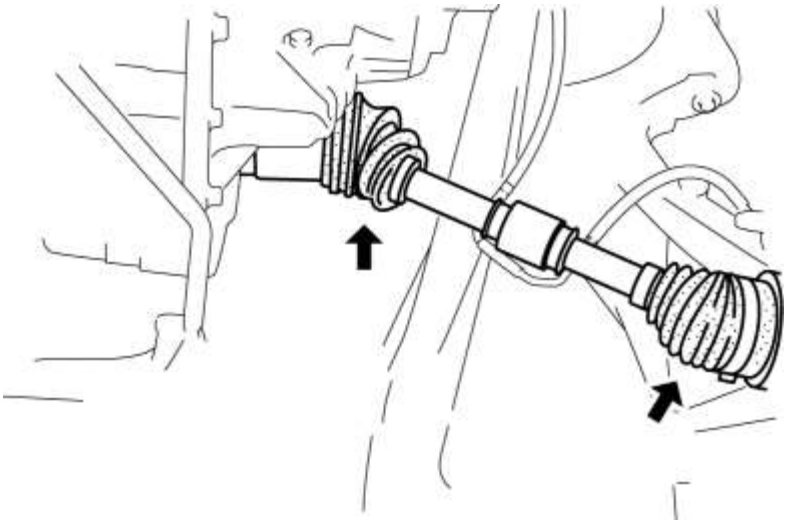

- Si hay un mal funcionamiento, apriete o reemplace la pieza correspondiente.

2. Inspeccione el guardapolvo para detectar daños y grietas.

- Si hay un mal funcionamiento, reemplace la pieza correspondiente.

3. Mueva la spline y la articulación arriba y abajo, izquierda y derecha con la mano y verifique que no haya juego excesivo.

- Si hay un mal funcionamiento, reemplace la pieza correspondiente.

Mazda6 - DriveLine / Axle

REMOCION / INSTALACION DEL EJE DE TRANSMISION DELANTERO

PRECAUCIÓN:

- Realizar los siguientes procedimientos sin quitar primero el sensor de velocidad de la rueda del ABS puede causar un circuito abierto en el arnés de cableado si se tira por error. Antes de realizar los siguientes procedimientos, desconecte el conector del sensor de velocidad de la rueda del ABS (lado del eje) y fije el arnés de cableado en un lugar apropiado donde no se pueda tirar por error mientras se realiza el mantenimiento del vehículo.

1. Retire el frente debajo de la cubierta No.2. (Véase FRENTE BAJO CUBIERTA N ° 2 EXTRACCIÓN / INSTALACIÓN).

2. Retire la protección contra salpicaduras. (Ver REMOCION / INSTALACION DE ESCUDO DE CHAPOTEO .)

3. Drene el aceite transaxle o ATF. (Ver REEMPLAZO DEL ACEITE DE TRANSAXE MANUAL [C66M-R] .) (Ver REEMPLAZO AUTOMÁTICO DEL FLUIDO DE TRANSAXE (ATF) [FW6A-EL]).

4. Eliminar en el orden indicado en la tabla.

5. Instalar en el orden inverso de eliminación.

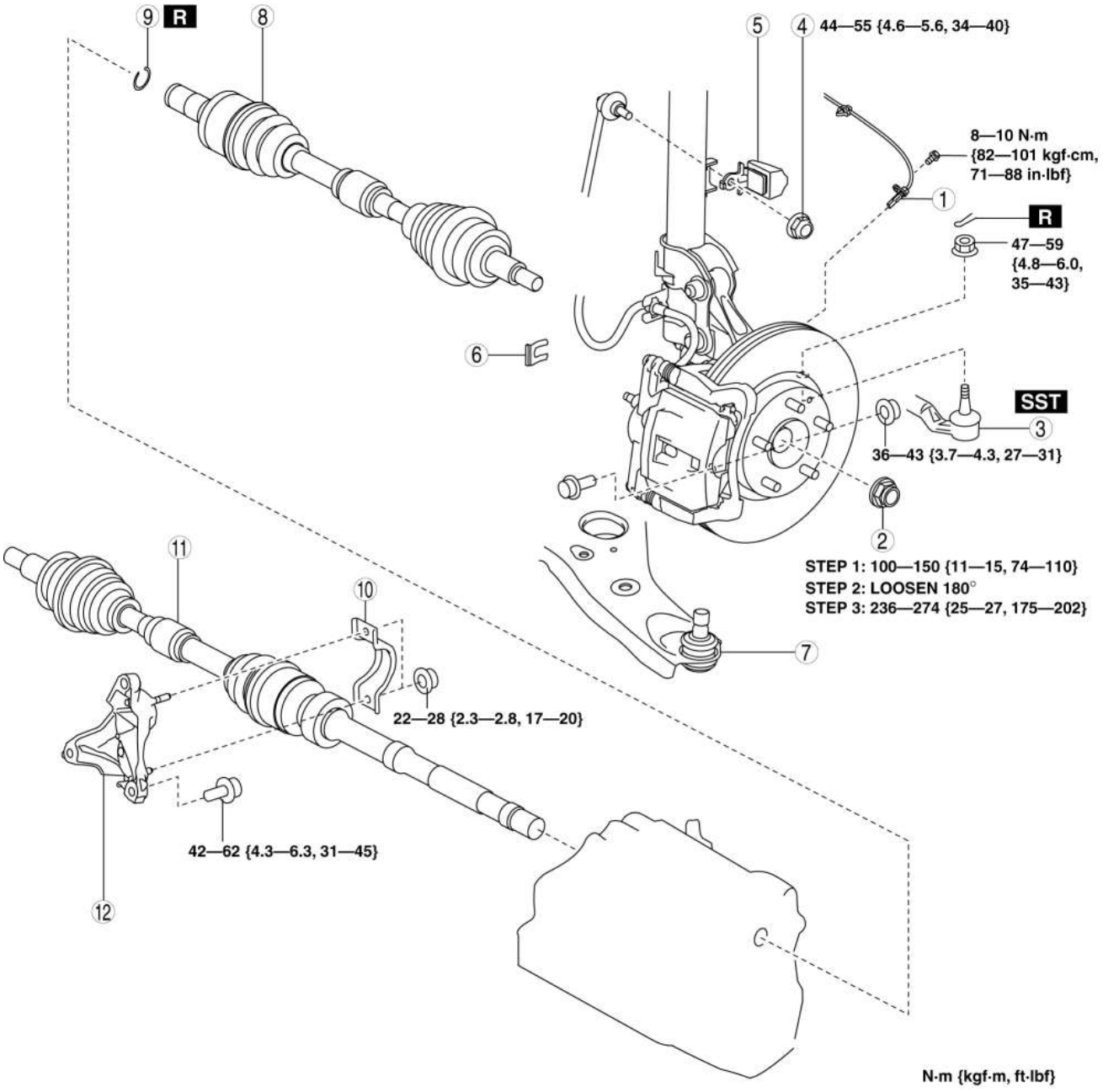

1	Sensor de velocidad de rueda ABS
2	Tuerca de bloqueo (Consulte la Nota de instalación de la contratuerca).
3	Rótula de rótula (Ver REMOCION / INSTALACION DEL CROSSMER FRONT .)

4	Tuerca superior del enlace de control del estabilizador
5	Amortiguador dinámico
6	Clip de manguera de freno
7	Junta delantera del brazo inferior
8	Eje de transmisión (LH) (Consulte la Nota de extracción del eje de transmisión). (Consulte la Nota de instalación del eje de transmisión (LH)).
9	Clip del eje de accionamiento (Consulte la Nota de instalación del clip del eje de transmisión).
10	Soporte No.2 (Consulte la Nota de instalación del soporte, eje de impulsión (RH)).
11	Eje de transmisión (RH) (Consulte la Nota de instalación del soporte, eje de impulsión (RH)).
12	Soporte No.1 (Consulte la Nota de instalación del soporte, eje de impulsión (RH)).

Nota sobre la eliminación del eje de transmisión

1. Instale una tuerca de repuesto en el eje de transmisión.

2. Toque la tuerca con un martillo de cobre y separe el eje de transmisión del eje.

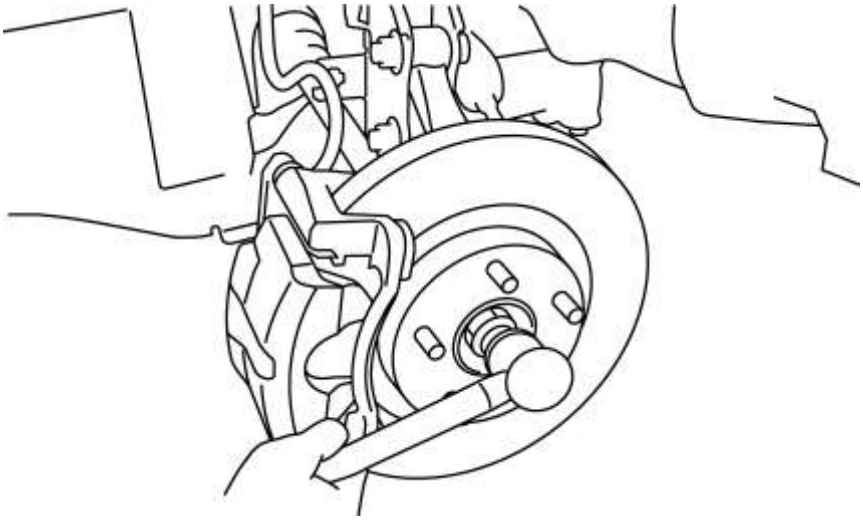

3. Separe el eje de transmisión del cubo de la rueda.

4. Separe el eje de transmisión (LH) del transeje con las **SST** .

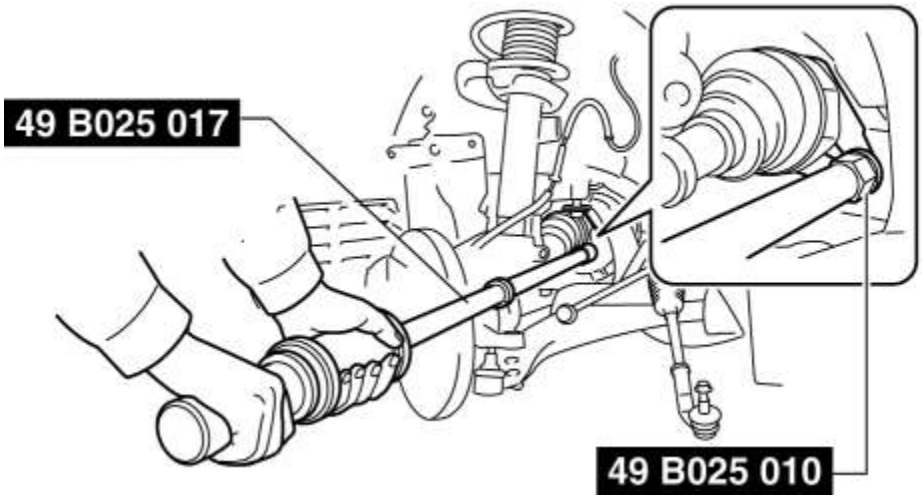

PRECAUCIÓN:

- Tenga cuidado de no dañar el sello de aceite del transeje con la barra.

Soporte, eje de transmisión (RH) Nota de instalación

PRECAUCIÓN:

- Vuelva a apretar los pernos prisioneros N ° 1 cuando las tuercas del soporte N ° 2 se aflojen

1. Apriete los pernos prisioneros No.1.

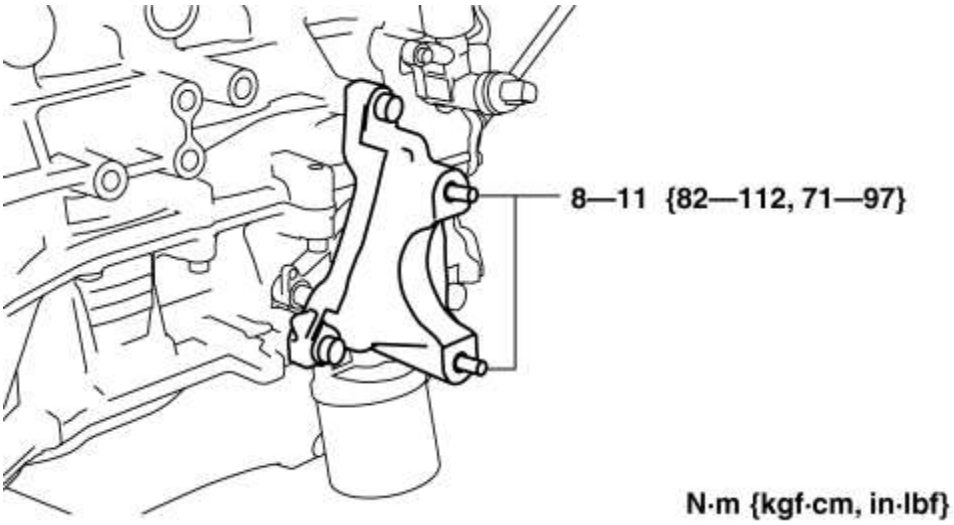

Par de apriete

- 8-11 N · m {82-112 kgf · cm, 71-97 in · lbf}

2. Apriete temporalmente los pernos A y B.

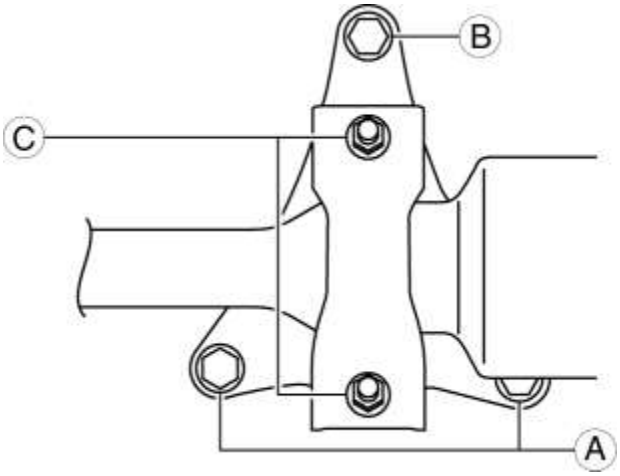

3. Apriete los pernos A, luego apriete el perno B al par especificado.

Par de apriete

- 42-62 N · m {4.3-6.3 kgf · m, 31-45 ft · lbf}

4. Inserte el eje de transmisión en el transeje hasta que el cojinete del eje de transmisión entre en contacto con el tope del soporte.

5. Apriete temporalmente las tuercas C, luego apriete las tuercas C al par especificado.

Par de apriete

- 22-28 N · m {2.3-2.8 kgf · m, 17-20 ft · lbf}

6. Aplique aceite transaxle al labio del sello de aceite.

7. Aplique grasa (L2Y1 33247) a la pista interior del rodamiento de la rueda y la superficie de contacto del eje de transmisión (Área A en la figura).

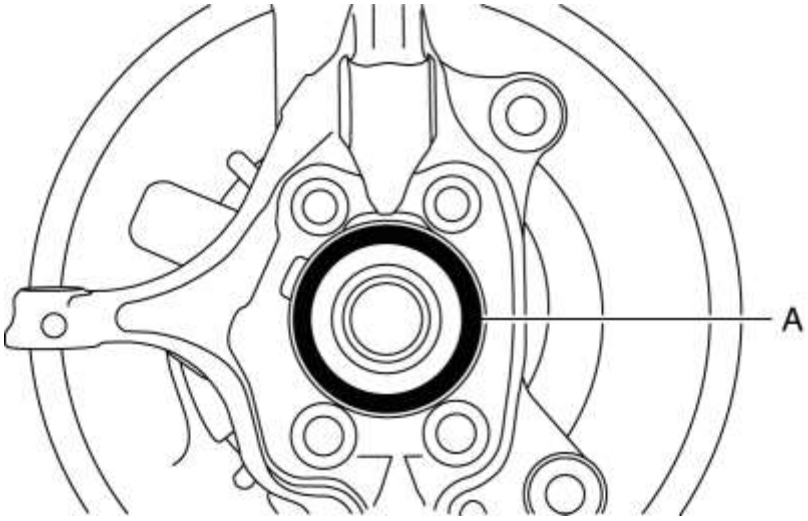

Nota de instalación del clip del eje de transmisión

1. Instale un nuevo clip de eje de transmisión en la ranura del clip en el extremo del eje de transmisión con la abertura del clip hacia arriba.

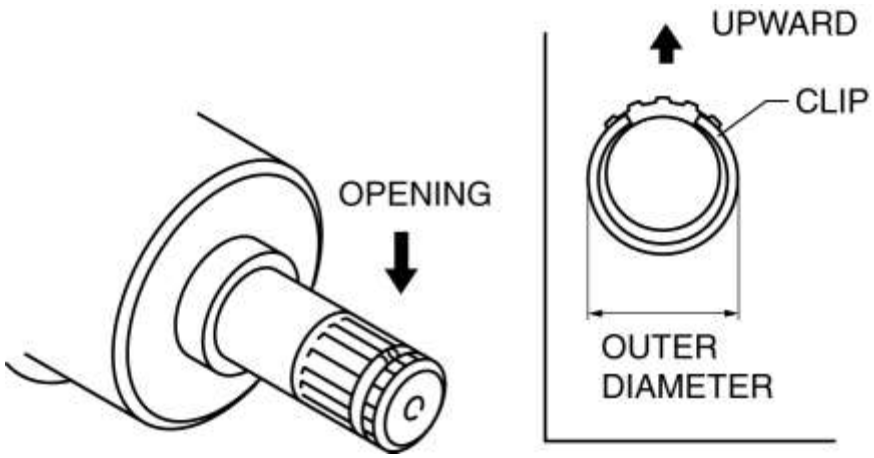

2. Después de la instalación, mida el diámetro exterior.

- Si excede la especificación, repita la instalación usando un nuevo clip.

  Estándar

- 34 mm {1.3 in}

Nota de instalación del eje de transmisión (LH)

PRECAUCIÓN:

- Los bordes afilados del eje impulsor pueden cortar o perforar el sello de aceite. Tenga cuidado al instalar el eje de transmisión en el transeje.

1. Aplique aceite transaxle al labio del sello de aceite.

2. Aplique grasa (L2Y1 33247) a la pista interior del rodamiento de la rueda y la superficie de contacto del eje de transmisión (Área A en la figura).

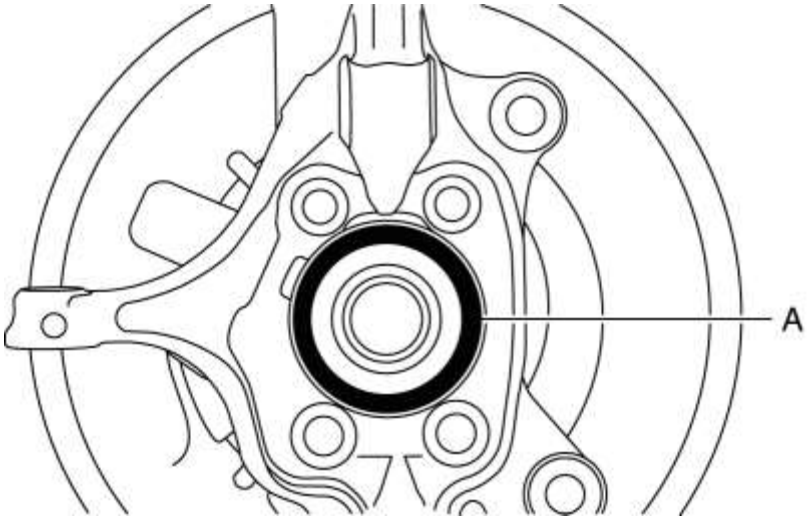

3. Inserte el eje de transmisión en el cubo de la rueda.

4. Instale el eje de transmisión en el transeje.

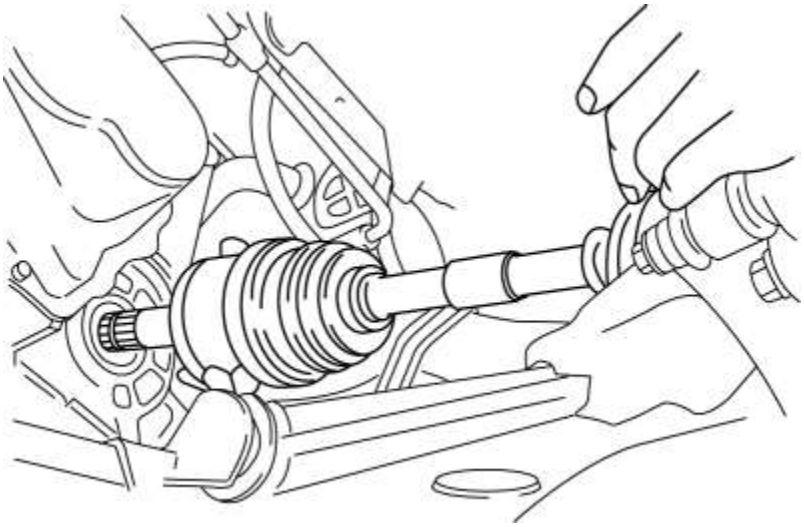

5. Después de la instalación, tire del anillo exterior del lado de la caja de cambios hacia adelante para confirmar que el eje de transmisión esté firmemente sujeto por el clip.

Nota de instalación de contratuerca

1. Después de apretar la contratuerca una vez con un par de **100-150 N · m (11-15 kgf · m, 74-110 ft · lbf)** , aflójela **180 grados** una vez y vuelva a **apretarla con** un par de **236-274 N · m {25-27 kgf · m, 175-202 ft · lbf}** .

Mazda6 - DriveLine / Axle

EJE DE TRANSMISIÓN DELANTERO (JUNTA DEL TRÍPODE) DESMONTAJE / MONTAJE

1. Desarmar en el orden indicado en la tabla.

2. Montar en el orden inverso al de desmontaje.

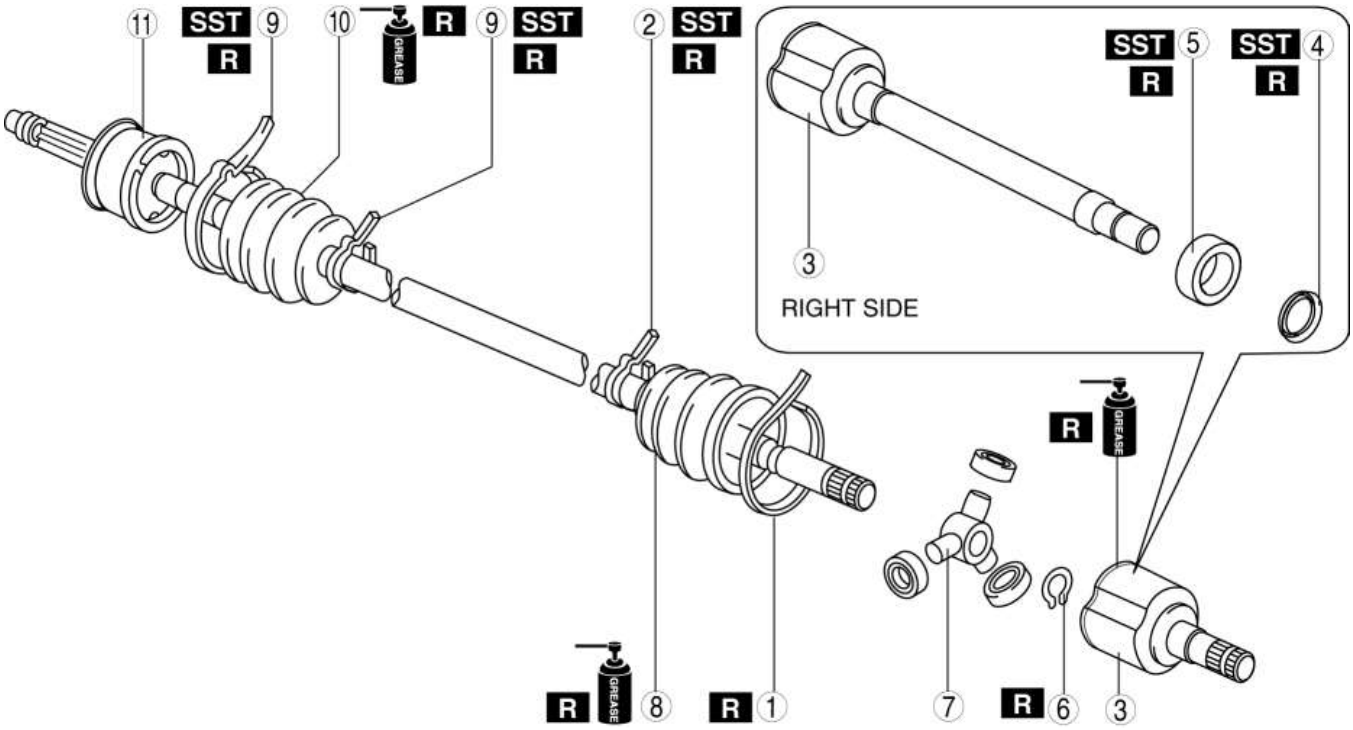

1	Banda de arranque (Consulte Boot Band (Lado del transportador (Diámetro grande)) Nota de desmontaje). (Consulte la Nota de ensamblaje de la Banda de Arranque (Lado del Transmisor (Diámetro Grande)) .
2	Banda de arranque (Consulte Boot Band (Lado del transportador (Diámetro pequeño)) Nota de desmontaje). (Consulte la Nota de montaje de la Banda de Arranque (Lado del Transmisor (Diámetro Pequeño)) .
3	Anillo exterior (Consulte la Nota de desmontaje del anillo exterior). (Consulte la Nota del conjunto del anillo exterior).
4	Cubierta antipolvo (si está equipado) (Consulte la Nota de desmontaje de la cubierta de polvo). (Consulte la Nota del conjunto de la cubierta contra el polvo).
5	Cojinete (Consulte Nota sobre el desmontaje de los cojinetes). (Consulte la Nota de conjunto de cojinetes).
6	Anillo de retención (Consulte Anillo de retención, Nota de desmontaje de la junta del trípode). (Consulte Unión de trípode, Nota del conjunto de anillos de retención).

7	Junta de trípode (Consulte Anillo de retención, Nota de desmontaje de la junta del trípode). (Consulte Unión de trípode, Nota del conjunto de anillos de retención).
8	Bota (Consulte la Nota de desmontaje de arranque). (Consulte la Nota de ensamblaje de arranque).
9	Banda de arranque (Consulte Nota de desmontaje de la banda de arranque (lado de la rueda)). (Consulte la Nota de conjunto de la banda de arranque (lado de la rueda)).
10	Bota (Consulte la Nota de desmontaje de arranque). (Consulte la Nota de ensamblaje de arranque).
11	Componente de junta de eje y bola

Boot Band (Side del transportador (diámetro grande)) Nota de desmontaje

NOTA:

- Retire la banda de arranque solo si hay un mal funcionamiento.

1. Levante la banda de arranque en los puntos indicados en la figura con unos alicates y retire la banda.

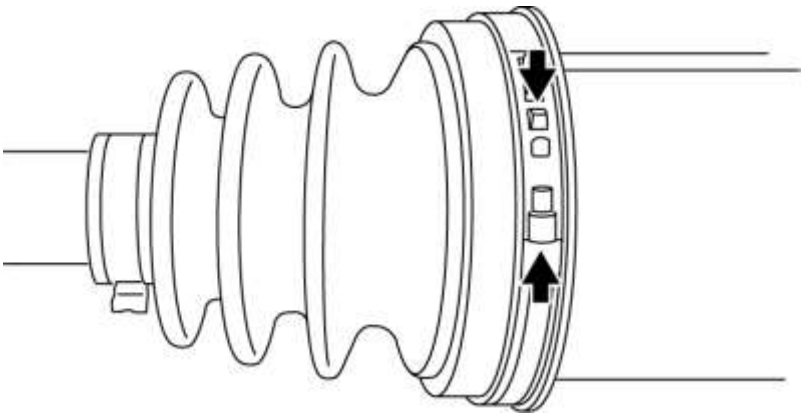

Boot Band (Side del transportador (diámetro pequeño)) Nota de desmontaje

NOTA:

- Retire la banda de arranque solo si hay un mal funcionamiento.

1. Quite la banda de arranque usando alicates de abrazadera de extremo.

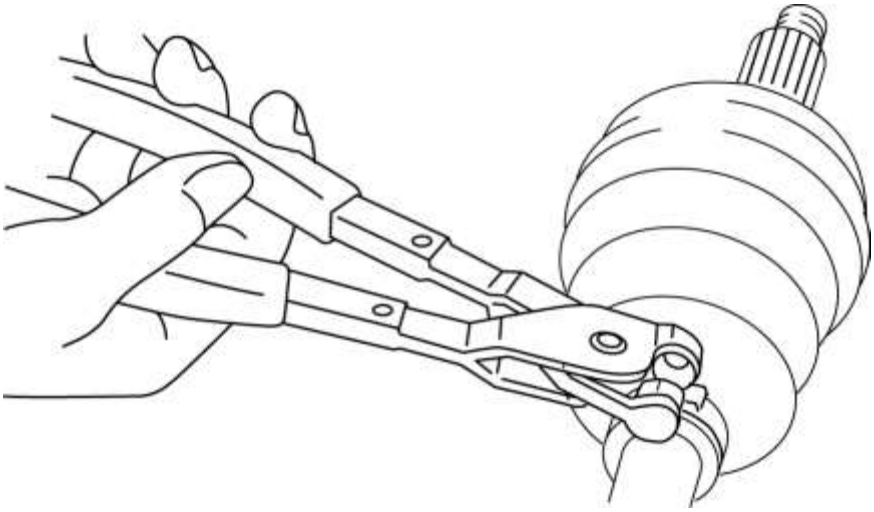

Nota de desmontaje del anillo exterior

1. Marque el aro exterior y el eje para un montaje correcto.

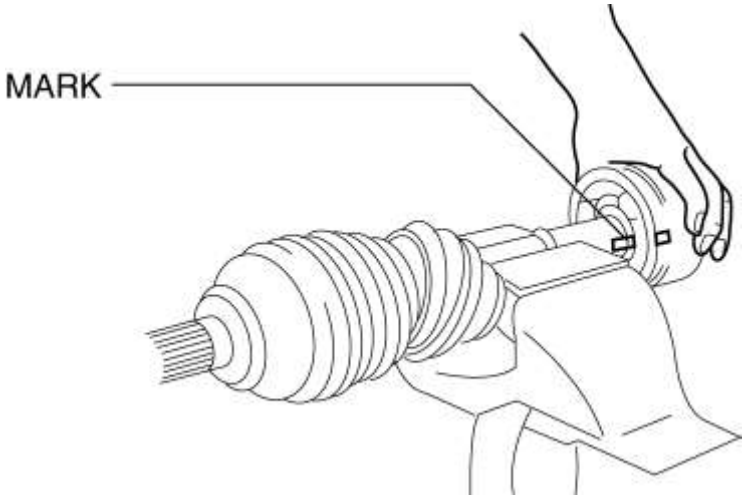

2. Asegure el eje de transmisión con un tornillo de banco.

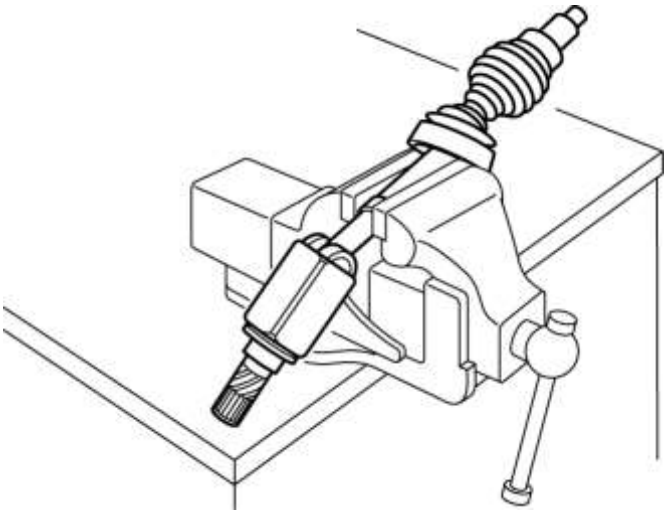

3. Golpee levemente el anillo exterior usando un martillo y una barra de uretano o equivalente, y quite el anillo exterior del eje de transmisión.

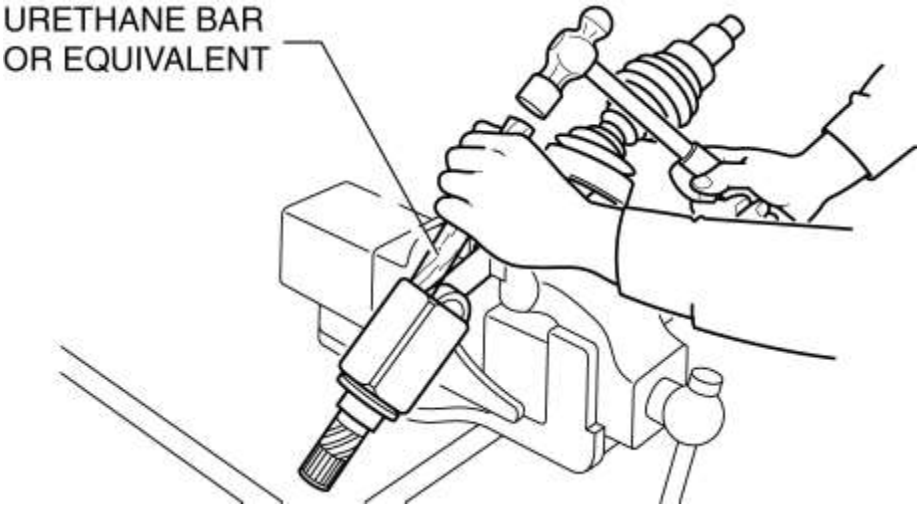

PRECAUCIÓN:

- Toque ligeramente el anillo exterior con cuidado, de lo contrario los rodillos de la articulación del trípode podrían dañarse.

Nota de desmontaje de la cubierta de polvo

1. Desmontar la cubierta contra el polvo con la prensa y la **SST** .

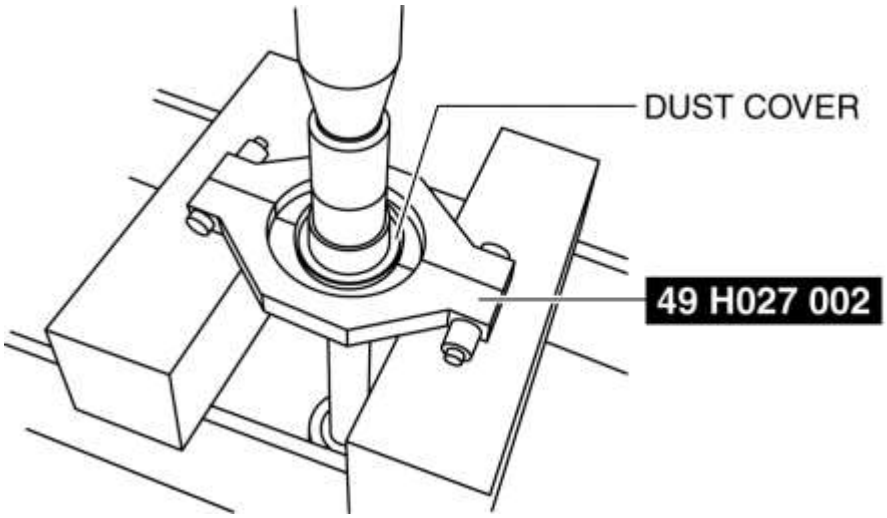

Nota de desmontaje del cojinete

1. Desmonte el rodamiento con la prensa y la **SST** .

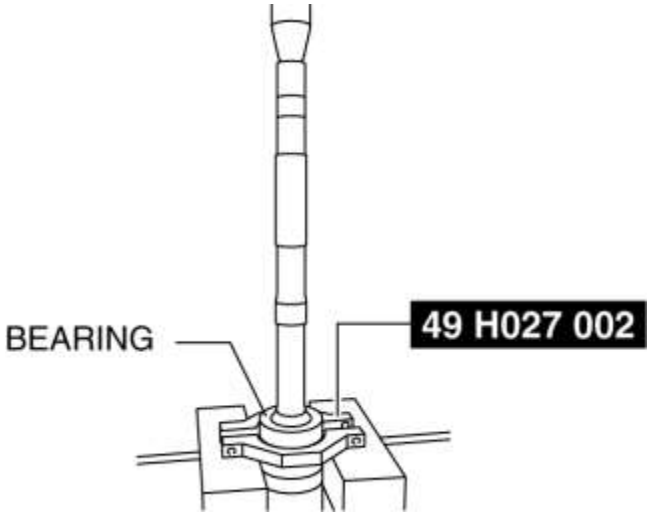

Anillo a presión, Nota de desmontaje de la junta del trípode

1. Coloque una marca de alineación en el eje y la articulación del trípode.

2. Retire el anillo elástico con alicates de anillo elástico.

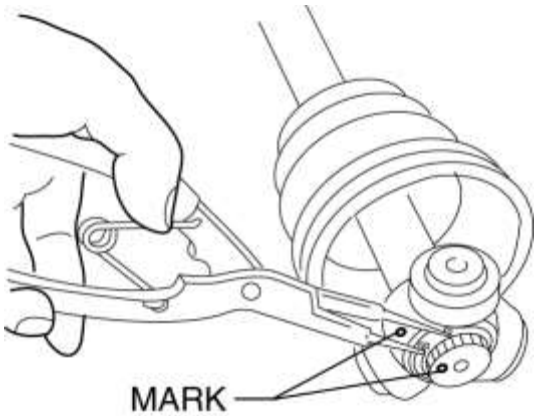

3. Retire la junta del trípode del eje.

PRECAUCIÓN:

- No intente quitar la articulación del trípode golpeándola con un martillo. La articulación del trípode podría dañarse.

Boot Desmontaje Nota

NOTA:

- Retire el maletero lateral de la rueda solo si hay un mal funcionamiento.

1. Envuelva las ranuras del eje con cinta.

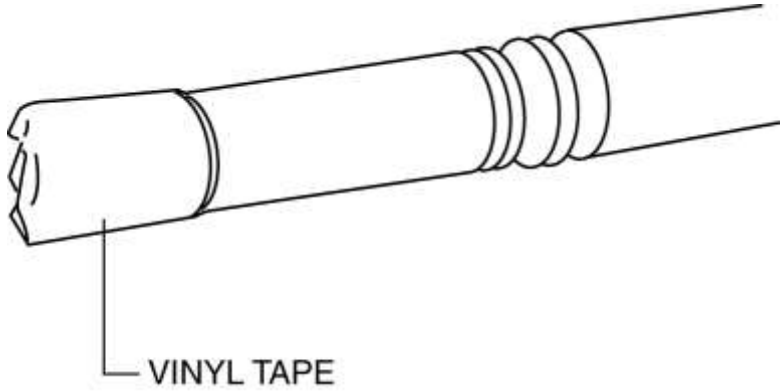

2. Retire el arranque.

Boot Band (Wheel Side) Desmontaje Nota

NOTA:

- Retire la banda de arranque solo si hay un mal funcionamiento.

1. Quite la banda de arranque usando alicates de abrazadera de extremo.

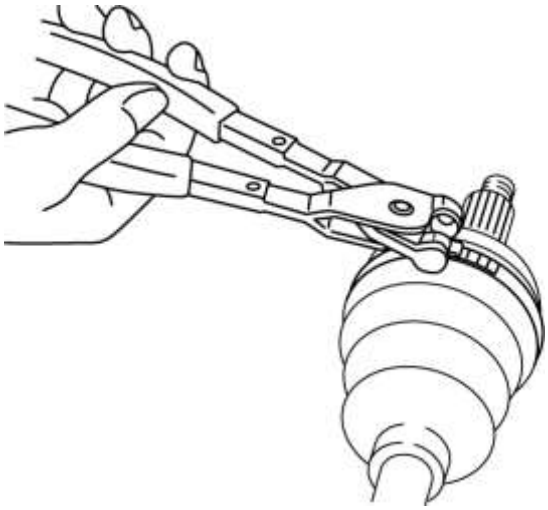

Boot Assembly Note

NOTA:

- Las formas de arranque en el lado de la rueda y el lado diferencial son diferentes. No instale el arranque incorrecto por error.

1. Llene con grasa el interior del nuevo guardapolvos (lado de la rueda).

NOTA:

- No toque la grasa con la mano. Aplícala desde el tubo para evitar que entren materias extrañas en el arranque.

  Cantidad de grasa

- 96-106 g {3.4-3.7 oz}

2. Instale la bota con la ranura del eje de transmisión aún envuelta con cinta de vinilo.

3. Retire la cinta de vinilo.

Boot Band (Wheel Side) Assembly Note

1. Ajuste la holgura A girando el perno de ajuste de la **SST** .

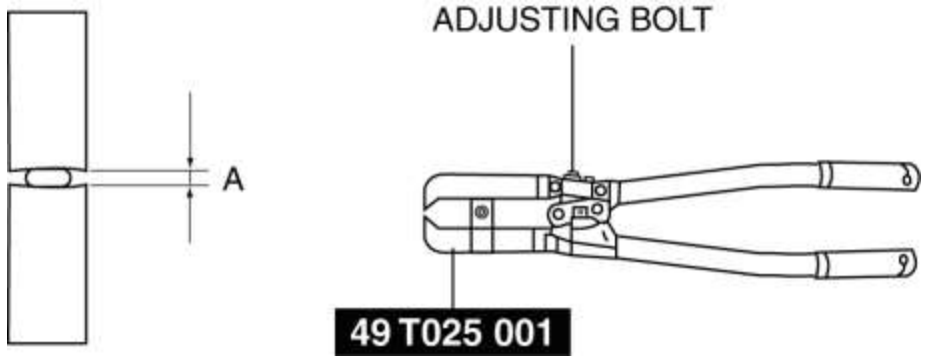

Liquidación A

- Lado de gran diámetro: 3,2 mm {0,13 in}
- Lado de diámetro pequeño: 2.9 mm {0.11 in}

2. Crimpa la banda de la bota del lado de la rueda usando la **SST** . Verifique que la holgura B esté dentro de la especificación.

Lado de gran diámetro

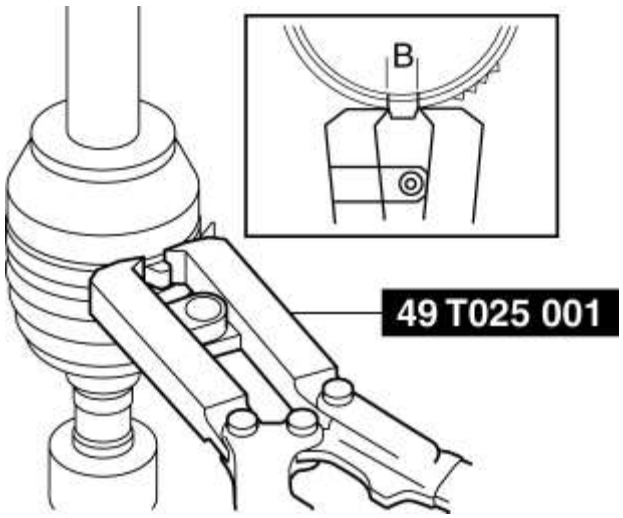

Lado de diámetro pequeño

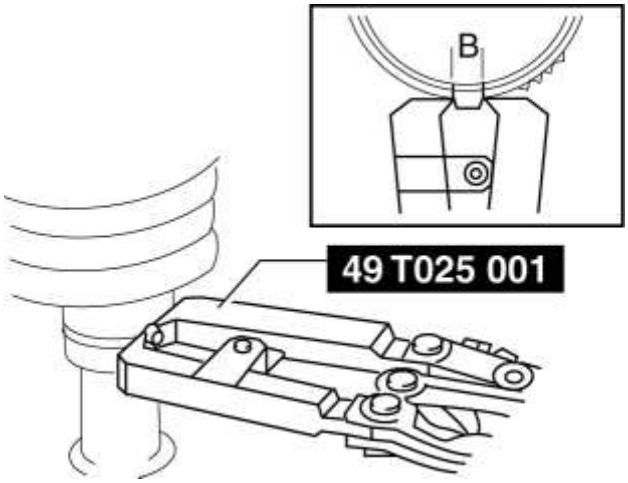

Liquidación B

- Lado de gran diámetro: 1.2 mm {0.047 in} o menos
- Lado de diámetro pequeño: 1.0 mm {0.039 in} o menos

- Si la holgura B es superior a la especificación, reduzca la holgura A de la **SST** y doble la banda de la bobina nuevamente.

3. Verifique que la banda de inicio no sobresalga del área de instalación de la banda de inicio.

- Si lo hace, reemplace la banda de inicio y repita los pasos 1 y 2.

Junta de trípode, Nota de ensamble de anillo a presión

1. Mientras alinea las marcas en el eje y la junta del trípode, inserte la junta del trípode con una barra y un martillo.

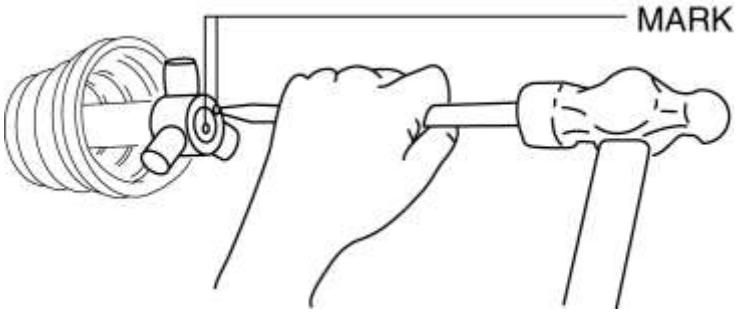

2. Inserte un nuevo anillo elástico con alicates de anillo elástico.

3. Verifique que el anillo elástico esté acoplado correctamente en la ranura del eje.

Nota de montaje del cojinete

1. Usando **SST** , instale un nuevo rodamiento.

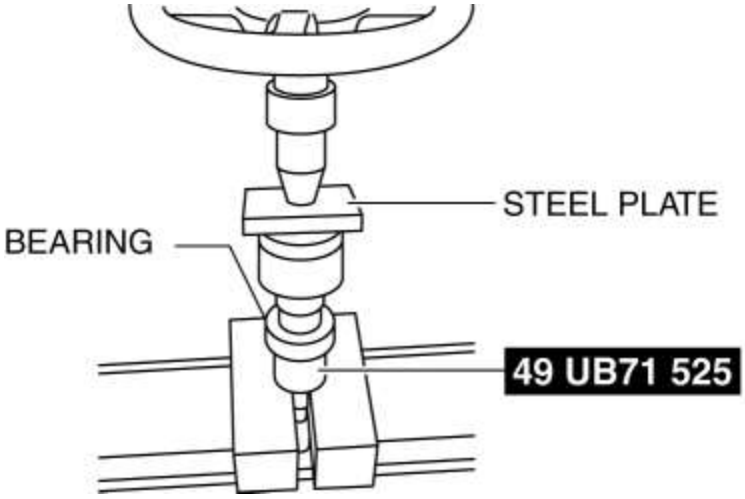

Nota de montaje de la cubierta de polvo

1. Usando el **SST** , instale una nueva cubierta antipolvo.

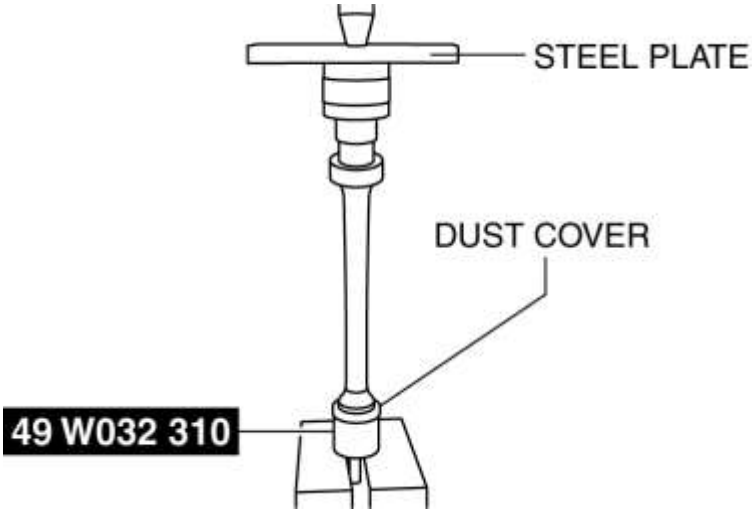

Nota de conjunto de anillo exterior

1. Llene el anillo exterior y el inicio (lado del cambio de velocidades) con la grasa especificada.

NOTA:

- No toque la grasa con la mano. Aplícala desde el tubo para evitar que entren materias extrañas en el arranque.

  Cantidad de grasa

- 89-99 g {3.2-3.4 oz}

2. Asegure el anillo exterior con un tornillo de banco.

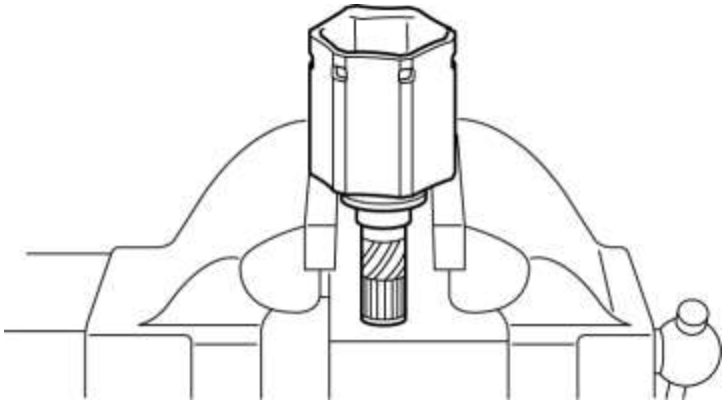

PRECAUCIÓN:

- Realice con cuidado el trabajo al asegurar el anillo exterior al tornillo de banco, de lo contrario el sello de aceite podría deformarse.

3. Alinee el rodillo con el anillo exterior, golpee ligeramente el rodillo con un martillo y una barra de uretano o equivalente e instale el eje de transmisión en el anillo exterior mientras mantiene el eje de transmisión en posición vertical.

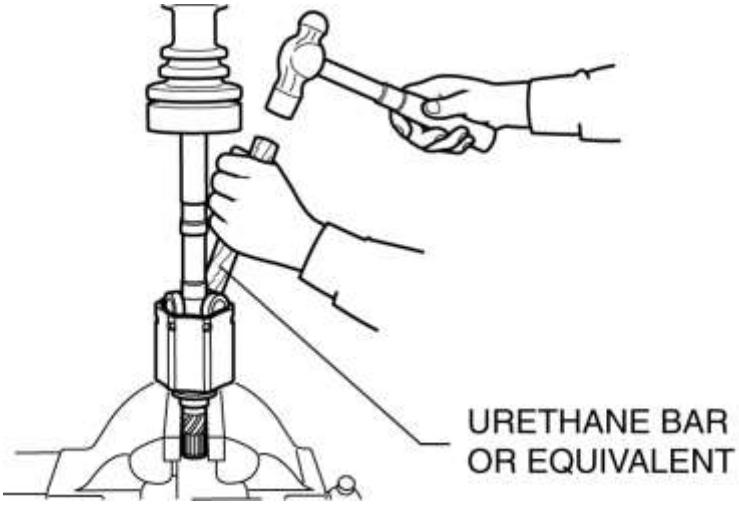

PRECAUCIÓN:

- Tenga cuidado de que no entren materias extrañas como polvo o suciedad en el anillo exterior, de lo contrario, el eje de transmisión podría dañarse.

4. Establezca el eje de transmisión a la longitud estándar.

Longitud estándar del eje de transmisión delantero (ATX)

- LH
  - 675.5-685.5 mm {26.60-26.98 en}
- RH
  - 1040.95-1050.95 mm {40.9824-41.3760 in}

5. Libere el aire atrapado de las botas levantando cuidadosamente el extremo pequeño de cada funda con un destornillador de tela.

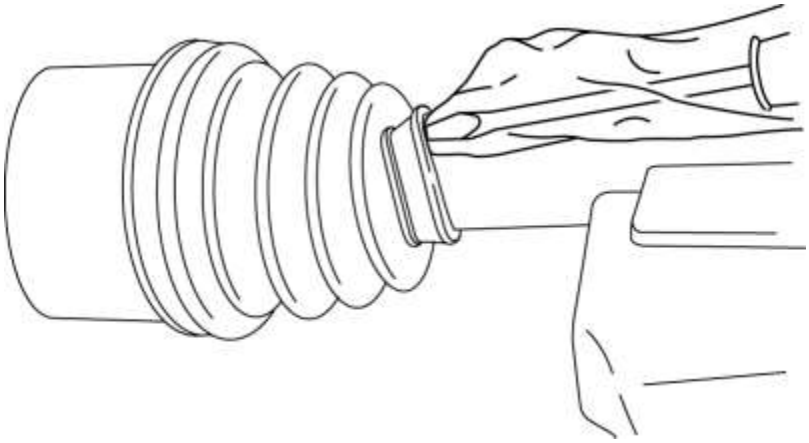

NOTA:

- Verifique que no haya fugas de grasa teniendo cuidado de no dañar el arranque.
- Si el arranque está dañado, es posible que no se pueda realizar el ajuste de longitud completa del eje de transmisión.

6. Verifique que la longitud del eje de transmisión esté dentro de las especificaciones bajo presión atmosférica dentro del maletero.

- Si no está dentro de la especificación, repita desde el Paso 3.

Boot Band (Side del transportador (diámetro pequeño)) Nota de montaje

1. Ajuste la holgura C girando el perno de ajuste de la **SST** .

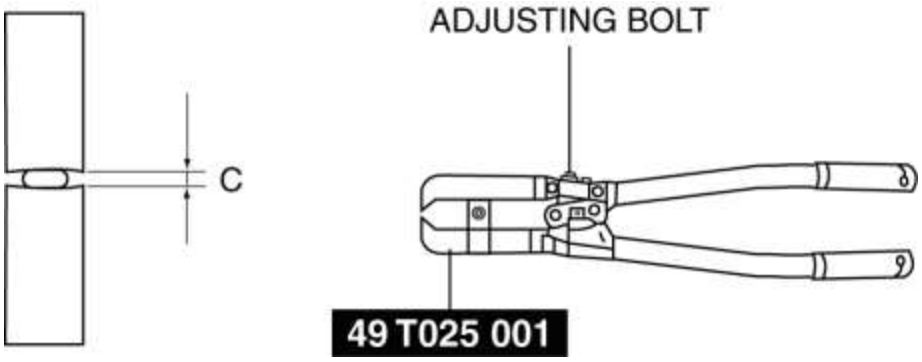

Liquidación C

- 2.9 mm {0.11 in}

2. Doble la banda de arranque pequeña del lado del transeje con la **SST** . Verifique que la holgura D esté dentro de la especificación.

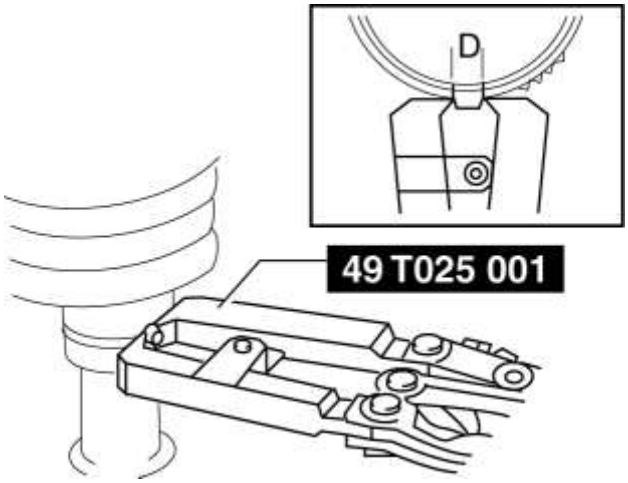

Liquidación D

- 0.8 mm {0.031 in} o menos
- Si la holgura D es superior a la especificación, reduzca la holgura C de la **SST** y doble la banda de la bobina nuevamente.

3. Verifique que la banda de inicio no sobresalga del área de instalación de la banda de inicio.

- Si lo hace, reemplace la banda de inicio y repita los pasos 1 y 2.

Boot Band (Transaxle Side (Large Diameter)) Nota de montaje

1. Levante la banda de arranque en los puntos indicados en la figura con unos alicates y apriete la banda de arranque.

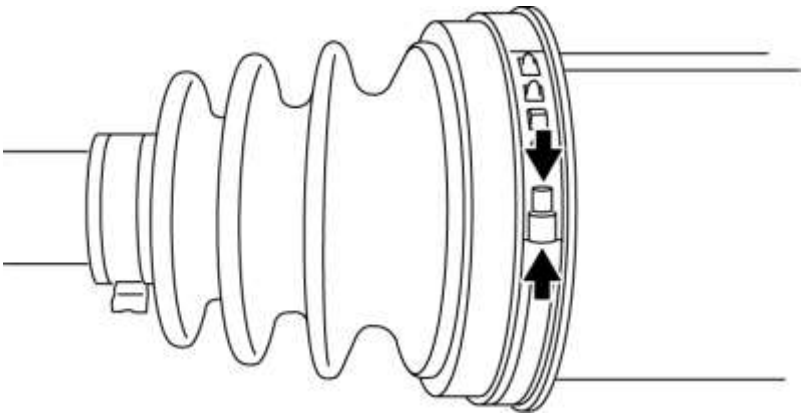

2. Verifique que la banda de inicio esté instalada en la ranura de inicio de forma segura.

Mazda6 - DriveLine / Axle

EJE DE TRANSMISIÓN DELANTERO (CONJUNTO DE DESPLAZAMIENTO DOBLE) DESMONTAJE / MONTAJE

1. Desarmar en el orden indicado en la tabla.

2. Montar en el orden inverso al de desmontaje.

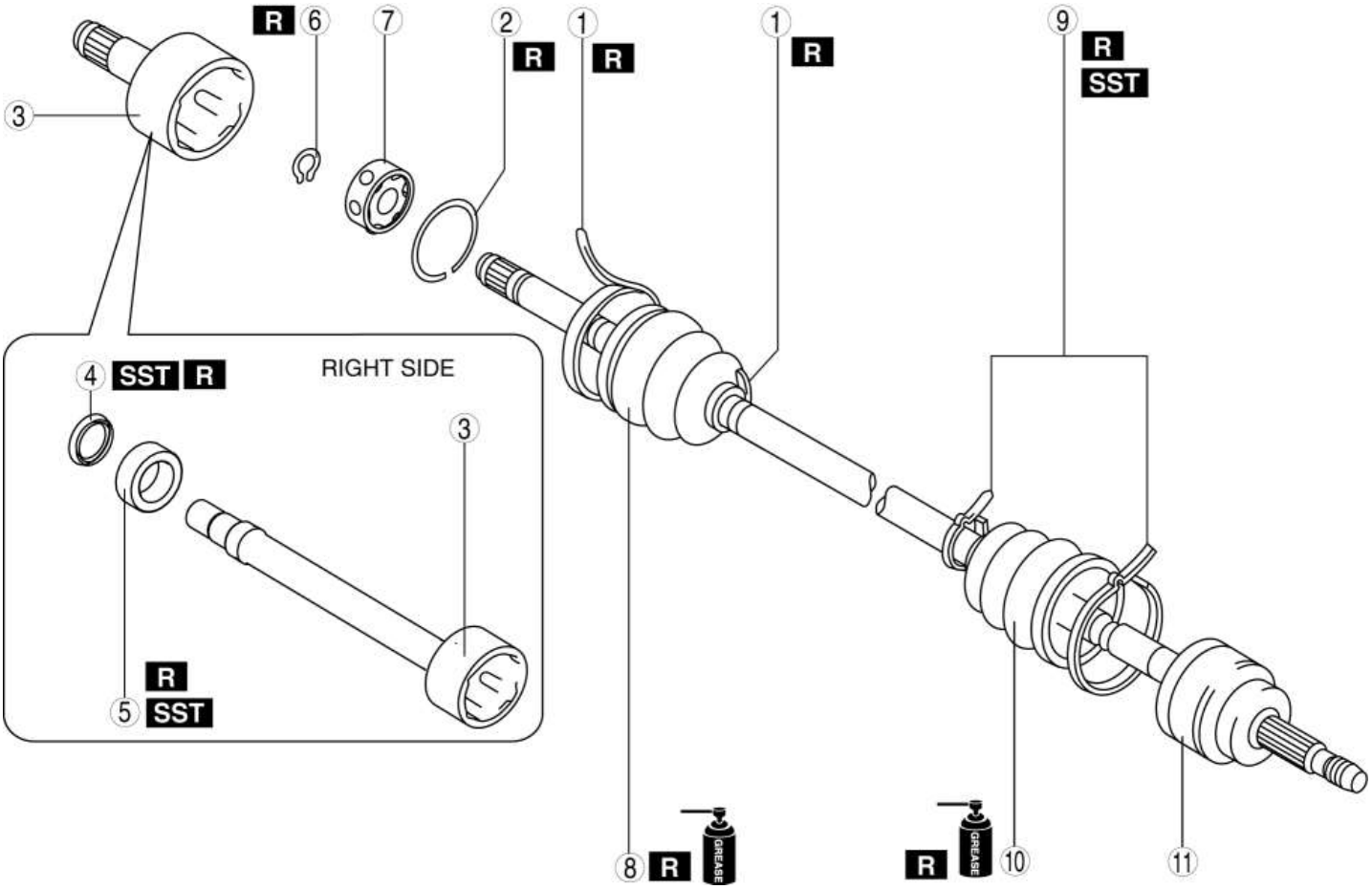

1	Banda de arranque (Consulte Nota sobre el desensamblaje de la Banda de Arranque (Lado del Transmisor)). (Consulte la Nota del conjunto de la Banda de Arranque (Lado del Transmisor)).
2	Acortar (Consulte Nota sobre el desensamblaje de clips).
3	Anillo exterior (Consulte la Nota del conjunto del anillo exterior).
4	Cubierta antipolvo (si está equipado) (Consulte DESMONTAJE / ENSAMBLE DEL EJE DE TRANSMISIÓN DELANTERO (CONEXIÓN DEL TRIPODE).)
5	Cojinete (Consulte DESMONTAJE / ENSAMBLE DEL EJE DE TRANSMISIÓN DELANTERO (CONEXIÓN DEL TRIPODE).)
6	Anillo de retención

	(Consulte la Nota de desmontaje del anillo de resorte). (Ver Jaula, Anillo interno, Bolas, Nota de conjunto del anillo de presión).
7	Bolas, anillo interior, jaula (Ver Jaula, Anillo interno, Bolas, Nota de conjunto del anillo de presión).
8	Bota (Consulte la Nota de ensamblaje de arranque).
9	Banda de arranque (Consulte Nota de desmontaje de la banda de arranque (lado de la rueda)). (Consulte la Nota de conjunto de la banda de arranque (lado de la rueda)).
10	Bota (Consulte la Nota de ensamblaje de arranque).
11	Componente de junta de eje y bola

Boot Band (Transaxle Side) Nota de desmontaje

NOTA:

- Retire la banda de arranque solo si hay un mal funcionamiento.

1. Levante los clips de bloqueo con un destornillador.

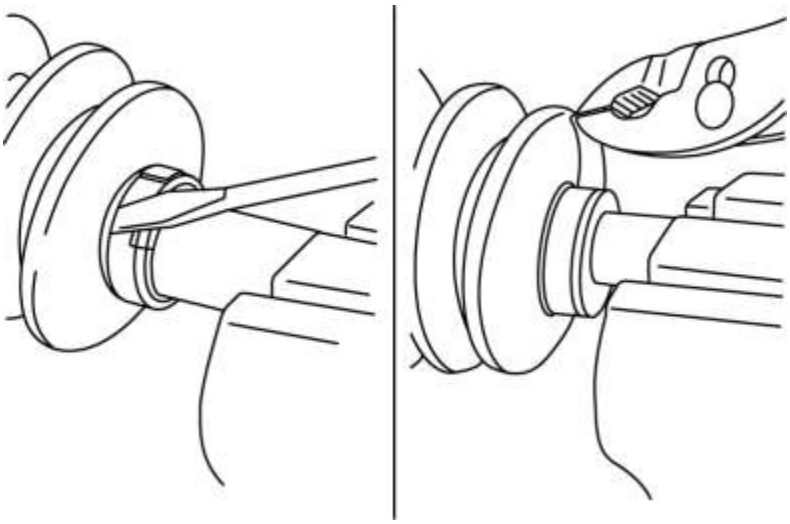

2. Tire hacia atrás el final de la banda.

Nota de desensamblaje de clip

PRECAUCIÓN:

- Marcar con pintura; no uses un golpe.

1. Marque el eje de transmisión y el anillo exterior para un montaje correcto.

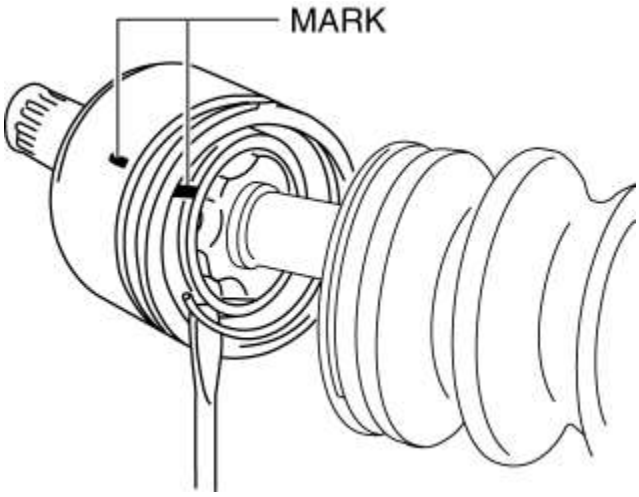

Nota de desensamblaje del anillo de presión

PRECAUCIÓN:

- Marcar con pintura; no uses un golpe.

1. Marque el extremo del eje de transmisión y el anillo interior para un montaje correcto.

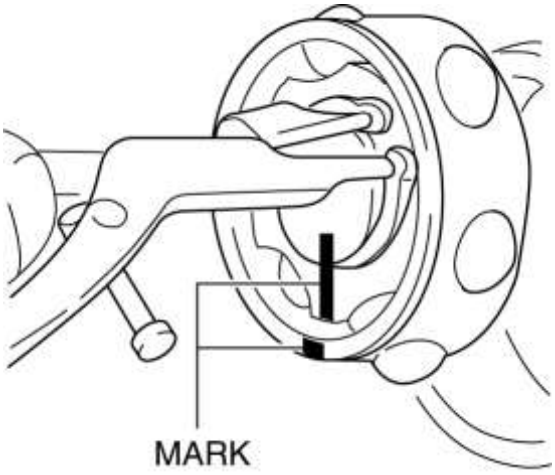

Boot Band (Wheel Side) Desmontaje Nota

NOTA:

- Retire la banda de arranque solo si hay un mal funcionamiento.

1. Quite la banda de arranque usando alicates de abrazadera de extremo.

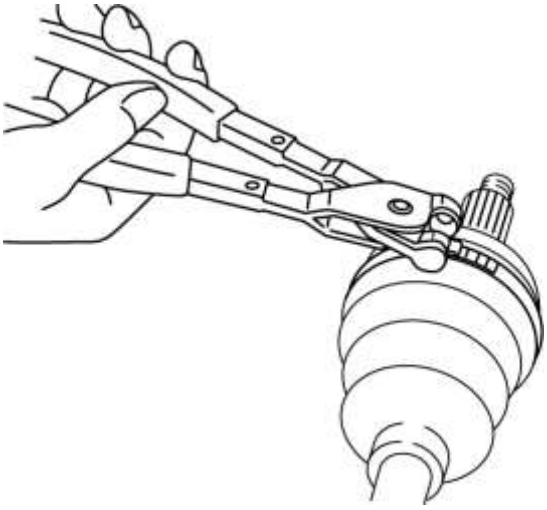

Boot Assembly Note

NOTA:

- Las botas del lado de la rueda y del lado del cambio son diferentes.

1. Llene el maletero (lado de la rueda) con la grasa especificada.

NOTA:

- No toque la grasa con la mano. Aplícala desde el tubo para evitar que entren materias extrañas en el arranque.

  Cantidad de grasa

- 95-115 g {3.4-4.0 oz}

2. Instale la bota con las ranuras del eje todavía envueltas en cinta desde el desmontaje.

3. Retire la cinta.

Boot Band (Wheel Side) Assembly Note

1. Ajuste la holgura A girando el perno de ajuste de la **SST** .

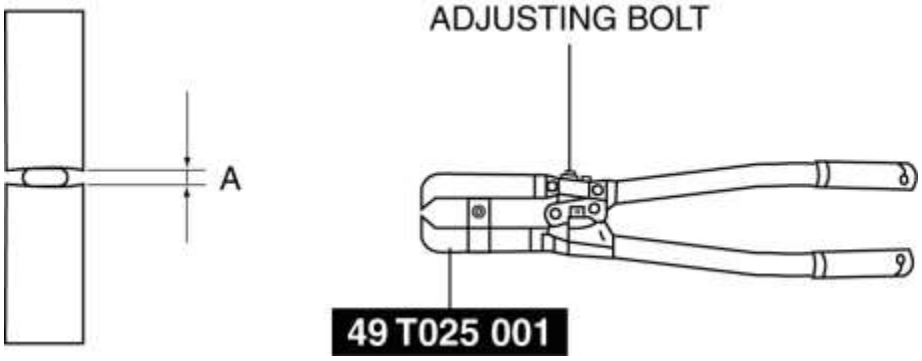

  Liquidación A

- Lado de gran diámetro: 3,2 mm {0,13 in}

- Lado de diámetro pequeño: 2.9 mm {0.11 in}

2. Crimpa la banda de la bota del lado de la rueda usando la **SST** . Verifique que la holgura B esté dentro de la especificación.

Lado de gran diámetro

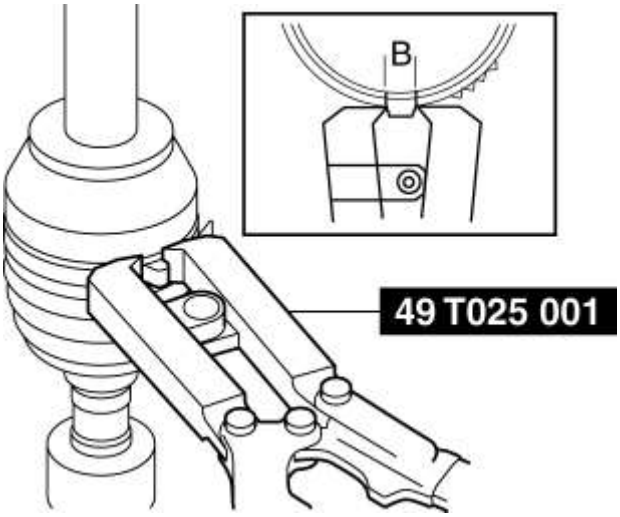

Lado de diámetro pequeño

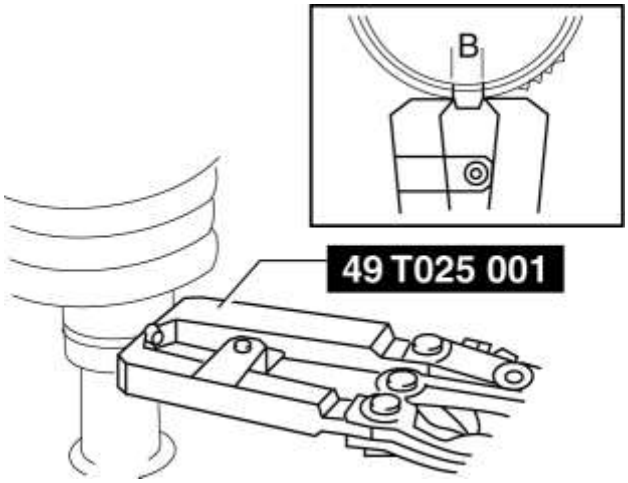

Liquidación B

- 1.2-4.0 mm {0.05-0.15 in}

- Si la holgura B es superior a la especificación, reduzca la holgura A de la **SST** y doble la banda de la bobina nuevamente.
- Si la holgura B es menor que la especificación, reemplace la banda de arranque, aumente la holgura A de la **SST** y doble la nueva banda de arranque.

3. Verifique que la banda de inicio no sobresalga del área de instalación de la banda de inicio

- Si lo hace, reemplace la banda de inicio y repita los pasos 1 y 2.

Jaula, anillo interno, bolas, anillo de ajuste Nota de ensamblaje

1. Alinee las marcas e instale las bolas y la caja en el anillo interior en la dirección que se muestra en la figura.

PRECAUCIÓN:

- Instale la jaula de modo que el diámetro principal esté en el mismo lado que la ranura del anillo elástico. Si se instala incorrectamente, el eje de transmisión puede soltarse.

2. Alinee las marcas e instale el anillo interior en el eje.

3. Instale un nuevo anillo de retención.

Nota de conjunto de anillo exterior

1. Llene el anillo exterior y el inicio (lado del cambio de velocidades) con la grasa especificada.

NOTA:

- No toque la grasa con la mano. Aplícala desde el tubo para evitar que entren materias extrañas en el arranque.

Cantidad de grasa

- 85-105 g {3.0-3.7 oz}

2. Instale el anillo exterior en el eje.

3. Instala el arranque.

4. Establezca el eje de transmisión a la longitud estándar.

Longitud estándar del eje de transmisión delantero (MTX)

- LH
  - 673.4-683.4 mm {26.52-26.90 en}
- RH
  - 1036.7-1046.7 mm {40.815-41.208 in}

5. Libere el aire atrapado de las botas levantando cuidadosamente el extremo pequeño de cada funda con un destornillador de tela.

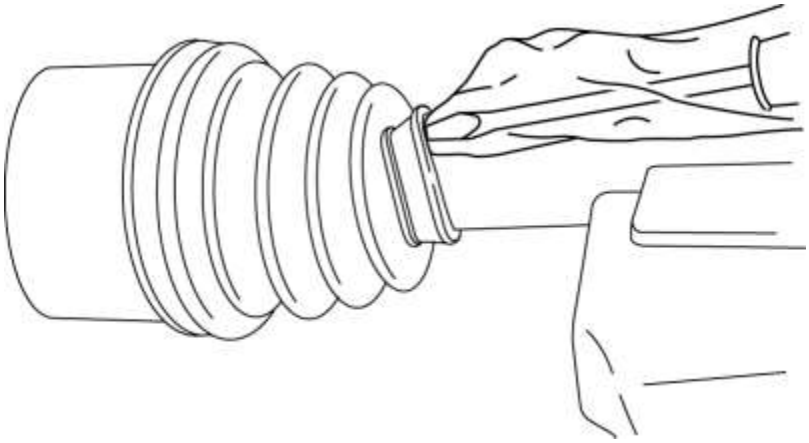

PRECAUCIÓN:

- Tenga cuidado de no permitir que la grasa se filtre.
- No dañar el arranque.

6. Verifique que la longitud del eje de transmisión esté dentro de las especificaciones.

Boot Band (Transaxle Side) Assembly Note

1. Doble la banda en la dirección opuesta a la dirección de giro hacia adelante del eje de transmisión y use unos alicates para apretarla.

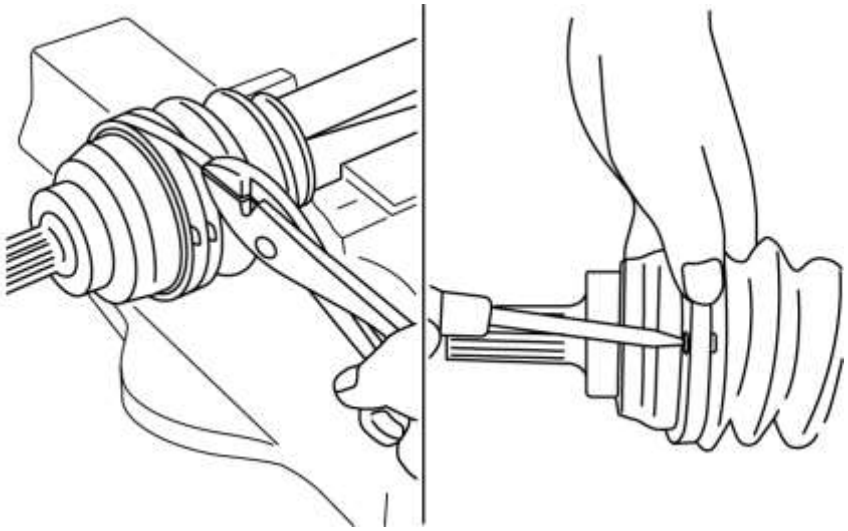

PRECAUCIÓN:

- Verifique que la banda de arranque esté instalada en la ranura de forma segura.

Mazda6 - DriveLine / Axle

DRIVELINE / AXLE DATA TECHNICAL

ít.		Especificación
Juego de cojinete de rueda delantera máximo		0.05 mm {0.002 in}
Juego de cojinete de rueda trasera máximo		0.05 mm {0.002 in}
Longitud estándar del eje de transmisión delantero	MTX (doble articulación desplazada)	LH: 673.4-683.4 mm {26.52-26.90 en} RH: 1036.7-1046.7 mm {40.815-41.208 in}
	ATX (articulación de trípode)	LH: 675.5-685.5 mm {26.60-26.98 in} RH: 1040.95-1050.95 mm {40.9824-41.3760 in}

Mazda6 - DriveLine / Axle

DRIVELINE / AXLE SST

Eje delantero y trasero

49 T028 3A0 Conjunto de extractor de articulaciones esféricas		49 T028 301 Instalador de arranque de polvo		49 U034 204 Instalador de arranque de polvo	
49 W032 310 Bloque de soporte		-		-	

Eje de accionamiento

49 B025 017 Martillo deslizante		49 B025 010 Adjunto A		49 H027 002 Removedor de cojinete	

49 W032 310 Bloque de soporte		49 T025 001 Arrugador de abrazadera de arranque		49 UB71 525 Instalador de cojinetes	

Frenos

Mazda6 - Brakes

DYNAMIC STABILITY CONTROL SYSTEM WIRING DIAGRAM [DYNAMIC STABILITY CONTROL (DSC)]

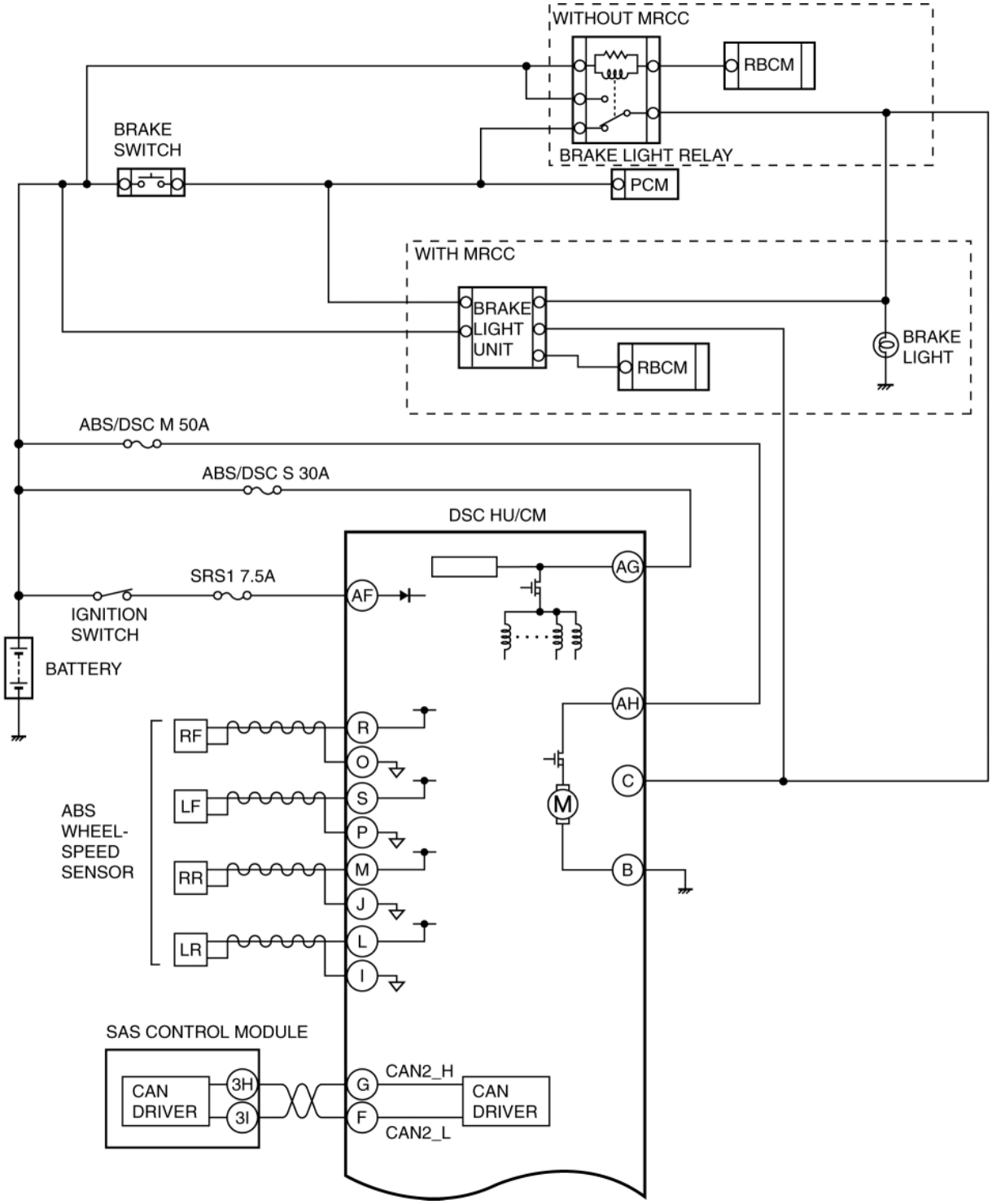
WITHOUT MRCC
RBCM
BRAKE LIGHT RELAY
BRAKE SWITCH
PCM
WITH MRCC
BRAKE LIGHT UNIT
RBCM
BRAKE LIGHT
ABS/DSC M 50A
ABS/DSC S 30A
DSC HU/CM
SRS1 7.5A
IGNITION SWITCH
BATTERY
AG
AF
AH
C
B
M
RF
LF
RR
LR
R
O
S
P
M
J
L
I
ABS WHEEL-SPEED SENSOR
SAS CONTROL MODULE
CAN DRIVER
3H
3I
G
F
CAN2_H
CAN2_L
CAN DRIVER

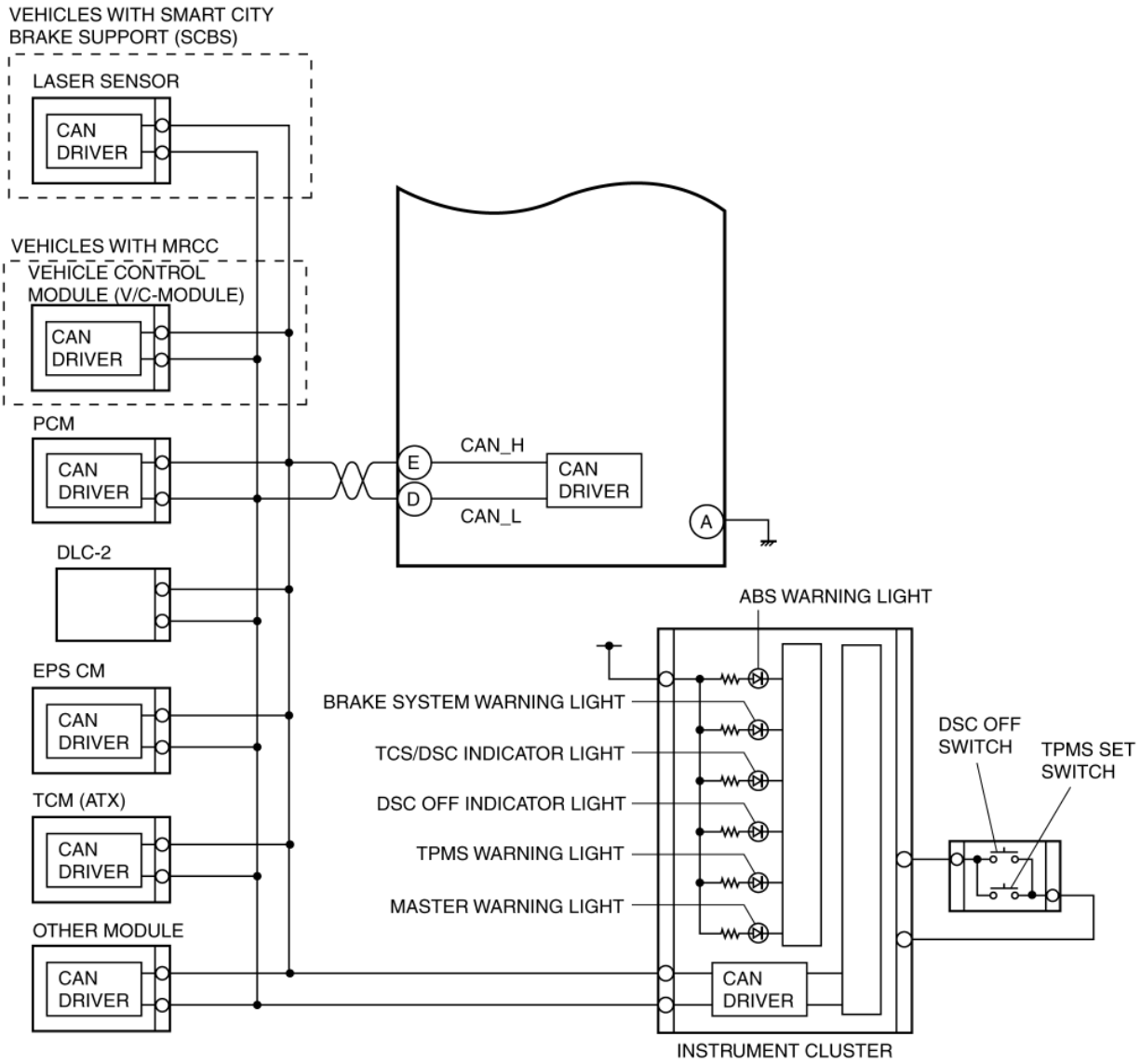

Mazda6 - Frenos

PREFACIO [CONTROL DINÁMICO DE ESTABILIDAD (DSC)]

- Si hay un reclamo de mal funcionamiento del vehículo presentado por un cliente, realice un diagnóstico de mal funcionamiento de acuerdo con el procedimiento de solución de problemas.

Procedimiento de solución de problemas

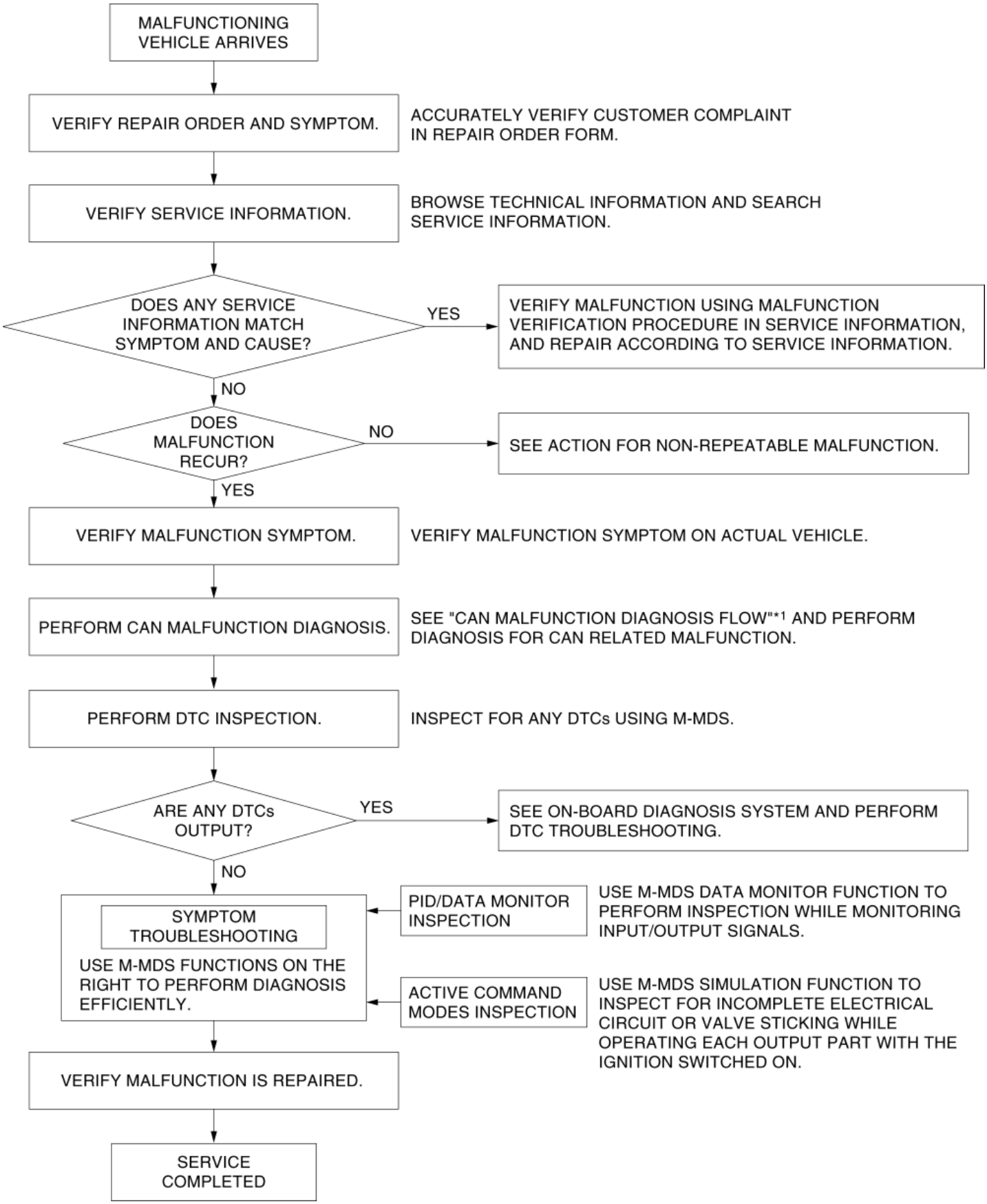

* 1

FLUJO DE DIAGNOSTICO DE MAL FUNCIONAMIENTO DE LA RED DEL AREA DEL CONTROLADOR (CAN)

Acción por mal funcionamiento no repetible

- Si el mal funcionamiento no se repite, verifique la causa del mal funcionamiento realizando las siguientes acciones:
  - Verifique que se haya grabado un DTC en la memoria utilizando el M-MDS. (Ver DIAGNÓSTICO A BORDO [CONTROL DE ESTABILIDAD DINÁMICA (DSC)] .)
  - Realice una prueba de simulación en el modo de simulación en función del formulario de pedido de reparación, registre los datos en ese momento y detecte la causa del mal funcionamiento.
  - Agite el mazo de cables o el conector del componente eléctrico que se sospecha que es la causa del mal funcionamiento, e inspeccione si se produce un mal funcionamiento o si hay DTC.

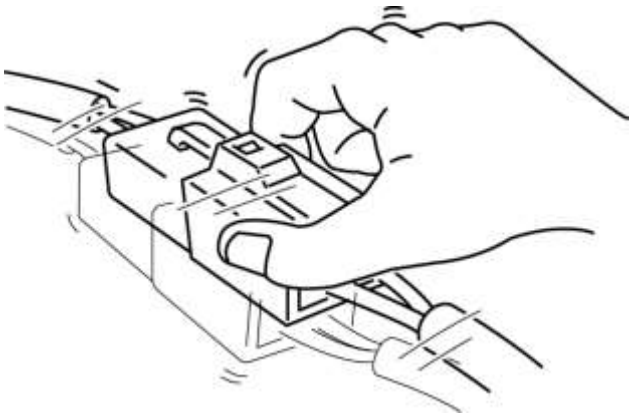

  - Inspeccione los terminales hembra por una mala conexión.

Mazda6 - Frenos

DIAGNÓSTICO A BORDO [SENSOR LÁSER]

Descripción de la prueba de diagnóstico a bordo (OBD)

- La prueba OBD inspecciona la integridad y la función del sensor láser y emite los resultados cuando lo solicitan las pruebas específicas.
- Prueba de diagnóstico a bordo también:
  - Proporciona una inspección rápida del sensor láser usualmente realizado al inicio de cada procedimiento de diagnóstico.
  - Proporciona verificación después de las reparaciones para garantizar que no ocurrieron otras fallas durante el servicio.
- La prueba OBD se divide en 3 pruebas:
  - Leer / borrar resultados de diagnóstico, monitor PID y modos de comando de registro y activo.

Leer / borrar resultados de diagnóstico

- Esta función le permite leer o borrar los DTC en la memoria del sensor láser.

PID / Monitor de datos y registro

- Esta función le permite acceder a ciertos valores de datos, señales de entrada, valores calculados e información de estado del sistema.

Lectura del procedimiento de DTC

Autodiagnóstico CMDTC

1. Conecte el M-MDS (IDS) al DLC-2.

2. Después de identificar el vehículo, seleccione los siguientes elementos de la pantalla de inicialización del IDS.

a. Seleccione "Auto prueba".

segundo. Seleccione "Todos los CMDTC".

3. Verifique el DTC de acuerdo con las instrucciones en la pantalla.

- Si aparece algún DTC, realice la solución de problemas de acuerdo con la inspección de DTC correspondiente.

4. Después de completar las reparaciones, borre todos los DTC almacenados en el sensor láser. (Consulte el Procedimiento de eliminación de DTC).

NOTA:

- Los datos de la instantánea aparecen en la parte superior de la pantalla de ayuda cuando se selecciona el DTC que se muestra.
- Se almacenan los datos para todos los DTC detectados actualmente.

Procedimiento de borrado de DTC

CMDTC clearing DTCs procedure

1. Conecte el M-MDS (IDS) al DLC-2.

2. Después de identificar el vehículo, seleccione los siguientes elementos de la pantalla de inicialización del IDS.

a. Seleccione "Auto prueba".

segundo. Seleccione "Todos los CMDTC".

3. Verifique el DTC de acuerdo con las instrucciones en la pantalla.

4. Presione el botón borrar en la pantalla del DTC para borrar el DTC.

5. Desconecte el encendido.

6. Encienda el encendido y espere **5 segundos o más** .

7. Realice la inspección DTC. (Consulte la sección Lectura del procedimiento de DTC).

8. Verifique que no se muestren DTC.

PID / Monitor de datos y procedimiento de registro

1. Conecte el M-MDS (IDS) al DLC-2.

2. Después de identificar el vehículo, seleccione los siguientes elementos de la pantalla de inicialización del IDS.

a. Seleccione "DataLogger".

segundo. Seleccione "Módulos".

do. Seleccione "SCBS".

3. Seleccione el PID aplicable de la tabla PID.

4. Verifique los datos PID de acuerdo con las instrucciones en la pantalla.

NOTA:

- La función de pantalla de datos PID se utiliza para controlar el valor calculado de las señales de entrada / salida en el módulo. Por lo tanto, si el valor monitoreado de las partes de salida no está dentro de la especificación, es necesario inspeccionar el valor monitoreado de las partes de entrada correspondientes al control de parte de salida aplicable. Además, dado que el sistema no muestra un mal funcionamiento de la pieza de salida como una anomalía en el valor monitoreado, es necesario inspeccionar las piezas de salida individualmente.

Procedimiento de acceso a datos de instantánea

1. Conecte el M-MDS (IDS) al DLC-2.

2. Después de identificar el vehículo, seleccione los siguientes elementos de la pantalla de inicialización del IDS.

a. Seleccione "Auto prueba".

segundo. Seleccione "Módulos".

do. Seleccione "SCBS".

3. Luego, seleccione "Recuperar CMDTC" y realice los procedimientos según las instrucciones en la pantalla del IDS.

4. Recupere los datos de la instantánea de acuerdo con las instrucciones en la pantalla IDS.

NOTA:

- Los datos de la instantánea aparecen en la parte superior de la pantalla de ayuda cuando se selecciona el DTC que se muestra.
- Los datos de la instantánea almacenan los datos de DTC detectados actualmente.

Tabla de DTC

×: aplicable

-: No aplica

DTC No.	Luz de advertencia maestra	Mensaje en la pantalla LCD	Ubicación de mal funcionamiento	A prueba de fallos	Ciclo de conducción	Tipo de autoprueba *	Función de memoria	Página
U0001 : 00 U0100 : 00 U0121 : 00 U0131 : 00 U0155 : 00	Iluminado	SCBS Inspección Necesario	Línea CAN	×	No aplica	do	×	(Consulte DTC U0001: 00 / U0100: 00 / U0121: 00 / U0131: 00 / U0155: 00 [SENSOR LÁSER]).
U0401 : 68	Iluminado	SCBS Inspección Necesario	Mensaje anormal de PCM	×	No aplica	do	×	(Consulte DTC U0401: 68 [SENSOR LÁSER]).
U0415 : 68	Iluminado	SCBS Inspección	Mensaje anormal de DSC HU / CM	×	No aplica	do	×	(Ver DTC U0415: 68 [SENSOR LÁSER]).

		Necesario						
U0420: 68	Iluminado	SCBS Inspección Necesario	Mensaje anormal de EPS CM	×	No aplica	do	×	(Consulte DTC U0420: 68 [SENSOR LÁSER]).
U0423: 68	Iluminado	SCBS Inspección Necesario	Mensaje anormal del grupo de instrumentos	×	No aplica	do	×	(Consulte DTC U0423: 68 [SENSOR LÁSER]).
U1A14: 49	Iluminado	SCBS Inspección Necesario	Sensor láser	×	No aplica	do	×	(Consulte el DTC U1A14: 49 [SENSOR DE LÁSER]).
U2300: 55 U2300: 56	Iluminado	SCBS Inspección Necesario	Datos de configuración no registrados o error de datos	×	No aplica	do	×	(Consulte el DTC U2300: 55 / U2300: 56 [SENSOR DE LÁSER]).
U3000: 00 U3000: 64	Iluminado	SCBS Inspección Necesario	Sensor láser (mal funcionamiento interno)	×	No aplica	do	×	(Consulte DTC U3000: 00 / U3000: 64 [SENSOR LÁSER]).
U3000: 66	Iluminado	SCBS Inspección Necesario	Sensor láser	×	No aplica	do	×	(Consulte el DTC U3000: 66 [SENSOR DE LÁSER]).

*

C: Autodiagnóstico de CMDTC

Tabla de monitor PID / DATA

Nombre PID (definición)	Unidad / condición	Condición de operación (referencia)	Acción
DIST_BMP_TGT	metro	Cambia según la distancia del parachoques al objetivo que el sensor láser ha detectado	Realice la inspección de DTC para el sensor láser. (Consulte la sección Lectura del procedimiento de DTC).
VPWR_IG1	V	Voltaje de suministro del módulo (IG1)	Inspeccione la batería. (Consulte INSPECCIÓN DE BATERÍA [SKYACTIV-G 2.5] .) Inspeccione el botón de inicio. (Consulte INSPECCIÓN DE INICIO DEL BOTÓN PULSAR).
VSPD	KPH, MPH	Velocidad del vehículo	Inspeccione el DSC HU / CM. (Consulte DSC HU / CM INSPECTION).

Tabla de datos de instantáneas

NOTA:

- El sensor láser almacena los siguientes dos tipos de información cuando se detecta un DTC y muestra datos de instantáneas en el M-MDS.
  - Información del vehículo detectada por un sensor láser
  - Información del vehículo detectada por el grupo de instrumentos y recibida por la unidad de parada de arranque a través de la señal CAN
- Consulte la tabla del monitor PID para confirmar el estado de funcionamiento del sensor láser mientras el sensor láser no almacena el DTC. (Ver Tabla de PID / DATA Monitor .)
- Los elementos de datos de instantáneas no se muestran, según el DTC detectado.

Artículo de datos de instantáneas	Unidad	Contenido de datos	Método de lectura / uso de datos	Elementos correspondientes

				del monitor de datos
DSC_R_BRK	OK / Error	Respuesta DSC contra solicitud de freno del módulo SCBS	No aplica	No aplica
DSC_R_BRK_C	OK / Error	Respuesta DSC contra el cambio del umbral de asistencia de frenado desde el módulo SCBS	No aplica	No aplica
DSC_R_NOREQ	OK / Error	Respuesta DSC mientras no hay solicitud del módulo SCBS	No aplica	No aplica
DSC_R_PRECH	OK / Error	Respuesta DSC contra solicitud de precarga del módulo SCBS	No aplica	No aplica
DSC_SYSTEM	OK / Error	Condición del sistema DSC	No aplica	No aplica
ECU_IN_TEMP	DO	Temperatura interna de la ECU	No aplica	No aplica
PCM_R_NOREQ	OK / Error	Respuesta PCM mientras no hay solicitud del módulo SCBS	No aplica	No aplica
PCM_R_REQ	OK / Error	Respuesta PCM contra solicitud del módulo SCBS	No aplica	No aplica
PCM_SYSTEM	OK / Error	Condición del sistema PCM	No aplica	No aplica
TOTAL_DIST	km / millas	Distancia total recorrida acumulada desde la finalización del vehículo hasta que el sensor láser detecta DTC (valor del odómetro en el grupo de instrumentos)	La distancia recorrida cuando el sensor láser detectó un DTC se puede calcular realizando el siguiente procedimiento. • Verifique el valor del odómetro en el grupo de instrumentos. • Verifique el elemento de datos de instantáneas TOTAL_DIST. • Reste 2 de 1.	No aplica

TIEMPO TOTAL	hh: mm: ss * 1	Tiempo transcurrido total acumulado desde la finalización del vehículo hasta que el sensor láser detecta un DTC **NOTA:** • Cuando se retira el fusible ROOM y se desconecta el encendido, el tiempo no se incluye en el tiempo transcurrido.	El tiempo transcurrido cuando el sensor láser detectó un DTC se puede calcular realizando el siguiente procedimiento. • Verifique el elemento PID TOTAL_TIME del grupo de instrumentos. • Verifique el elemento de datos de instantáneas TOTAL_TIME. • Reste 2 de 1.	TOTAL_TIME * 2
VPWR	V	Fuente de alimentación	No aplica	No aplica
VSPD	KPH, MPH	Velocidad del vehículo	No aplica	VSPD

* 1

Los segundos pueden estar indicados después del punto decimal.

* 2

PID del clúster de instrumentos (ver PAD / MONITOR DE DATOS [GRUPO DE INSTRUMENTOS]).

Mazda6 - Frenos

DIAGRAMA DE CABLEADO DEL SISTEMA [CONTROL DE ESTABILIDAD DINÁMICA (DSC)]

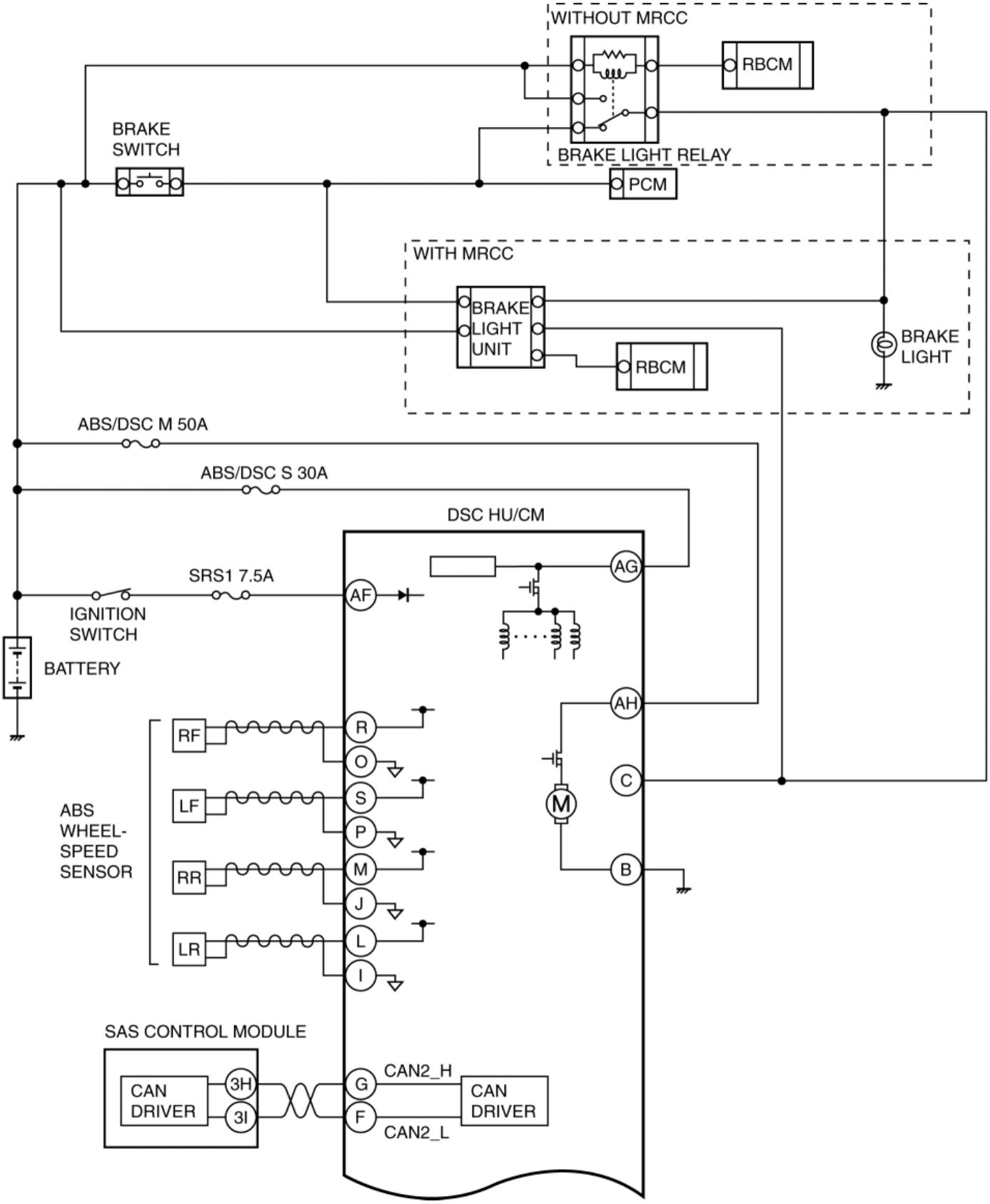
WITHOUT MRCC
RBCM
BRAKE LIGHT RELAY
BRAKE SWITCH
PCM
WITH MRCC
BRAKE LIGHT UNIT
RBCM
BRAKE LIGHT
ABS/DSC M 50A
ABS/DSC S 30A
DSC HU/CM
SRS1 7.5A
IGNITION SWITCH
BATTERY
AG
AF
AH
C
B
M
RF
LF
RR
LR
R
O
S
P
M
J
L
I
ABS WHEEL-SPEED SENSOR
SAS CONTROL MODULE
CAN DRIVER
3H
3I
G
F
CAN2_H
CAN2_L
CAN DRIVER

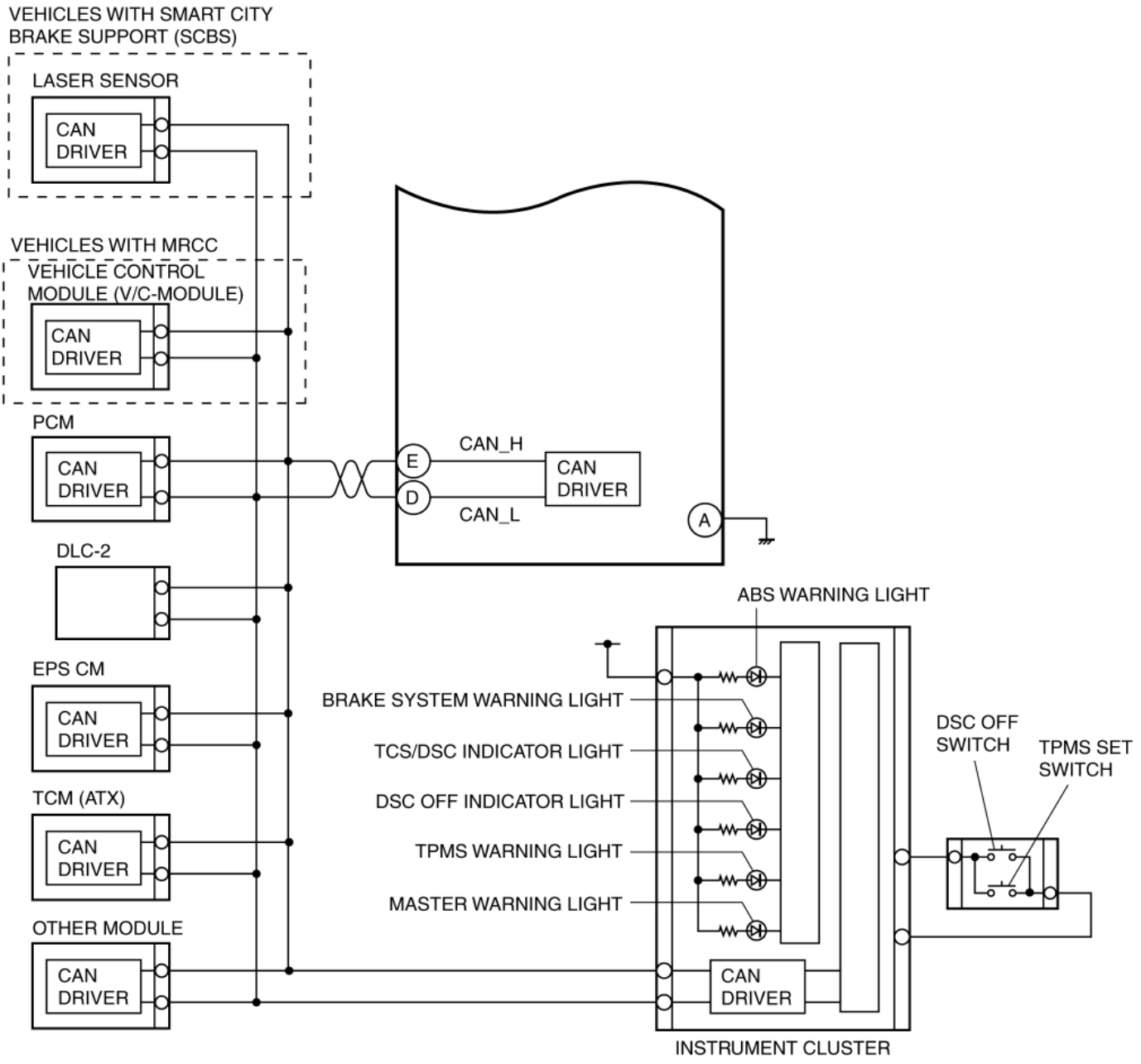

Mazda6 - Frenos

PRECAUCIÓN [CONTROL DE ESTABILIDAD DINÁMICA (DSC)]

1. La luz de advertencia del ABS y / o la luz de advertencia del sistema de frenos y / o la luz indicadora TCS / DSC y / o la luz indicadora de DSC DESCONECTADA se iluminan incluso cuando el sistema es normal.

Luces de advertencia / Luces indicadoras que pueden iluminarse y / o parpadear	Casos en los que la luz puede iluminar	Condiciones en las que se apagará la luz	Control de ABS, EBD, TCS y DSC

• Luz de advertencia del ABS • Luz de advertencia del sistema de frenos • Luz indicadora TCS / DSC	Solo las ruedas delanteras giran bajo las siguientes condiciones mientras están levantadas, atascadas o en el dinamómetro del chasis: • Detectado **8 veces** durante **20 s** continuos a una velocidad del vehículo de **20 km / h (12 mph) o más** . (Un período de detección es cuando la ignición se cambia de ENCENDIDO a apagado).	Después de apagar la ignición una vez y luego reiniciar el motor, el vehículo se conduce a **10 km / h (6.2 mph) o más** , y luego se verifica el funcionamiento normal.	• ABS: control de cortes. • EBD: Corta el control. • TCS: Corta el control. • DSC: control de cortes.
	El freno de estacionamiento no se libera completamente mientras se conduce.		
	Freno de arrastre		
	Aceleración / deceleración repentina.		
	Las llantas izquierda / derecha o delantera / trasera son diferentes. (El tamaño, el radio, la presión de los neumáticos o el desgaste son distintos a los que figuran en la etiqueta del neumático).		
	Tensión de la batería en el terminal DSC HU / CM de la fuente de tensión cae **por debajo de aproximadamente 9,5 V** .	Tensión de la batería se eleva **por encima de aproximadamente 9,5 V** .	• ABS: opera el control. • EBD: opera el control. • TCS: opera el control. • DSC: opera el control.
Luz de advertencia del sistema de frenos	La cantidad de líquido de frenos es baja.	El nivel del líquido de frenos está dentro de la especificación.	• ABS: opera el control. • EBD: opera el control. • TCS: opera el control. • DSC: opera el control.

2. Precauciones durante el servicio de DSC. El DSC se compone de partes eléctricas y mecánicas. Es necesario clasificar los funcionamientos defectuosos como eléctricos o hidráulicos al realizar la resolución de problemas.

a. Mal funcionamiento en el sistema eléctrico

- El módulo de control tiene una función de diagnóstico a bordo. Con esta función, la luz de advertencia del ABS y / o la luz de advertencia del sistema de frenos y / o la luz indicadora TCS / DSC y / o la luz indicadora DSC APAGADA se encenderán cuando haya un problema en el sistema eléctrico.

  Además, las anomalías pasadas y presentes se registran en el módulo de control. Esta función puede encontrar un mal funcionamiento que no ocurre durante las inspecciones periódicas. Conecte el M-MDS (IDS) al DLC-2. Las fallas de funcionamiento almacenadas se mostrarán en el orden de aparición. Para conocer las causas del mal funcionamiento de DSC, use estos resultados de diagnóstico integrados.

- Si un mal funcionamiento ocurrió en el pasado pero ahora es normal, es probable que la causa sea una conexión temporal deficiente del arnés. El módulo de control generalmente funciona normalmente. Tenga cuidado al buscar la causa del mal funcionamiento.
- Después de la reparación, es necesario borrar el DTC de la memoria del módulo de control. Además, si las partes relacionadas con DSC han sido reemplazadas, verifique que no se haya visualizado DTC después de las reparaciones.
- Después de reparar el sensor de velocidad de rueda del ABS o el rotor del sensor de ABS, o después de reemplazar el módulo de control, la luz de advertencia del ABS puede no apagarse incluso cuando se enciende el encendido. En este caso, conduzca el vehículo a una velocidad de **más de 10 km / h (6.2 mph)** , asegúrese de que la luz de advertencia del ABS se apaga y luego borre el DTC.
- Al reparar, si los conectores relacionados con DSC están desconectados y el encendido está en ON, el módulo de control detectará por error una falla y la registrará como un mal funcionamiento.

  PRECAUCIÓN:

  - Cuando se reemplaza cualquier DSC HU / CM (sensor de presión de fluido de frenos), módulo de control SAS (sensor de velocidad de guiñada, sensor de baja G). Realice la instalación del punto estándar del sensor de cada sensor.
- Para proteger el módulo de control, asegúrese de que el encendido esté desconectado antes de conectar o desconectar el conector del módulo de control.

segundo. Mal funcionamiento del sistema hidráulico

- Los síntomas de un mal funcionamiento del sistema hidráulico son similares a los de un mal funcionamiento del freno convencional. Sin embargo, es necesario determinar si el mal funcionamiento está en un componente DSC o en el sistema de freno convencional.
- La unidad hidráulica contiene delicadas piezas mecánicas. Si entra materia extraña en el componente, el DSC puede dejar de funcionar. Además, es muy difícil encontrar la ubicación del mal funcionamiento en caso de que los frenos funcionen, pero el DSC no lo

hace. Asegúrese de que no entren productos extraños en la unidad hidráulica cuando realice el mantenimiento del DSC (por ejemplo, reemplazo del fluido de frenos, extracción de la tubería).

Solución de problemas de preocupación intermitente

Método de vibración

- Si se produce un mal funcionamiento o empeora mientras conduce por una carretera accidentada o el motor vibra, realice los siguientes pasos.

NOTA:

- Hay varias razones por las cuales la vibración del vehículo o del motor podría causar un mal funcionamiento eléctrico. Inspeccione los vehículos para lo siguiente:
    - Los conectores no están completamente asentados.
    - Los arneses de cableado no tienen juego completo.
    - Cables que se colocan entre soportes o partes móviles.
    - Cables enrutados demasiado cerca de las partes calientes.
- Un arnés de cableado incorrectamente enrutado, mal sujetado o flojo puede hacer que quede pinzado entre las piezas.
- Las uniones del conector, los puntos de vibración y los lugares donde los arneses pasan a través del cortafuegos, y los paneles del cuerpo son las áreas principales que deben revisarse.

Método de inspección para interruptores, conectores de sensores y cables

1. Conecte el M-MDS (IDS) al DLC-2.

2. Encienda el encendido (motor apagado).

NOTA:

- Si el motor arranca y se ejecuta, realice los siguientes pasos con el ralentí.

3. Acceda a los PID para el interruptor o sensor que se está inspeccionando.

4. Encienda el interruptor manualmente.

5. Agite levemente cada conector o arnés de cableado vertical y horizontalmente mientras monitorea el PID.

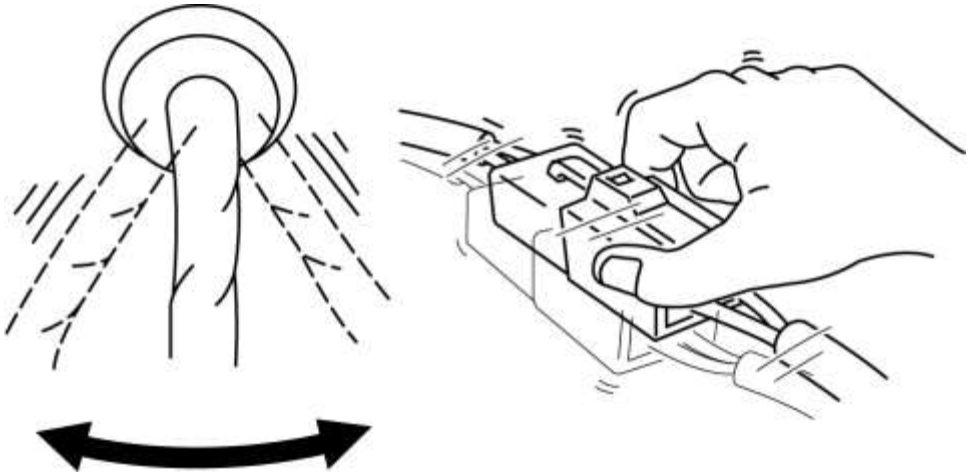

- Si el valor de PID es inestable, inspeccione si la conexión es deficiente.

Método de inspección para interruptores y sensores

1. Conecte el M-MDS (IDS) al DLC-2.

2. Encienda el encendido (motor apagado).

NOTA:

- Si el motor arranca y se ejecuta, realice los siguientes pasos con el ralentí.

3. Acceda a los PID para el interruptor o sensor que se está inspeccionando.

4. Vibre el sensor ligeramente con un dedo.

- Si el valor de PID es inestable o se produce un mal funcionamiento, verifique si la conexión es mala o si el sensor está mal montado.

Método de monitoreo de datos de mal funcionamiento

1. Realice la prueba de reaparición de mal funcionamiento según el modo de reaparición de mal funcionamiento y el monitor de datos de mal funcionamiento. La causa del mal funcionamiento se encuentra en los datos de mal funcionamiento.

Método de verificación del terminal conector

1. Verifique las condiciones de conexión de cada terminal hembra.

2. Inserte el terminal macho; ajuste el terminal macho al terminal hembra y verifique si el mal funcionamiento está en el terminal hembra.

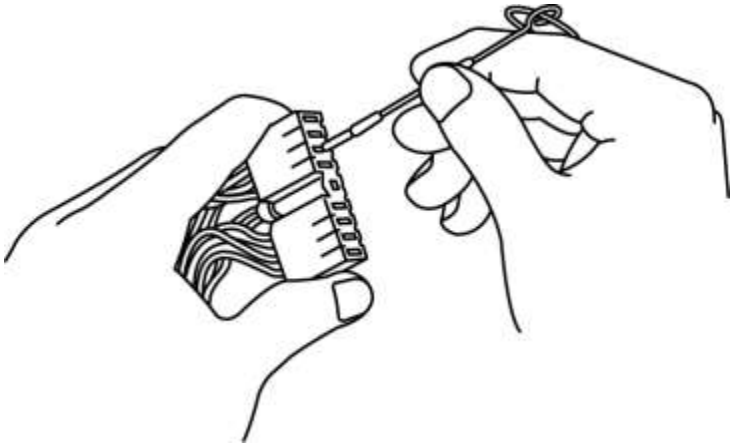

Mazda6 - Frenos

SOLUCIÓN DE PROBLEMAS DE SÍNTOMA [CONTROL DE ESTABILIDAD DINÁMICA (DSC)]

- Verifique los síntomas y realice la solución de problemas de acuerdo con el número apropiado.

No.	Síntoma
1	Cualquiera de las siguientes luces no se ilumina cuando el encendido está ENCENDIDO: • Luz de advertencia del ABS • Luz de advertencia del sistema de frenos • Luz indicadora TCS / DSC • Luz indicadora DSC OFF
2	Cualquiera de las siguientes luces permanece iluminada: • Luz de advertencia del ABS • Luz indicadora TCS / DSC • Luz indicadora DSC OFF
3	La luz de advertencia del sistema de frenos permanece iluminada
4	Un mal funcionamiento en el sistema a pesar de que la luz de advertencia del ABS, la luz de advertencia del sistema de frenos, la luz indicadora TCS / DSC y la luz indicadora DSC OFF no están iluminadas
5	ABS o TCS *1 funciona con frecuencia
	TCS no funciona correctamente
6	DSC *2 funciona con frecuencia
	DSC no funciona correctamente
7	Hill launch assist (HLA) opera incluso en una pendiente hacia abajo
	Hill launch assist (HLA) no opera en una pendiente

8	La luz de advertencia principal permanece iluminada y el mensaje "Inspección SCBS requerida" se indica en la pantalla

X: aplicado

Elemento de solución de problemas	**1** Any of the following lights are not illuminated when with the ignition is switched ON: (ABS warning light, brake system warning light, TCS/DSC indicator light and/or DSC OFF indicator light)	**2** Any of the following lights remain illuminated: (ABS warning light, brake system warning light, TCS/DSC indicator light and/or DSC OFF indicator light)	**3** Brake system warning light remains illuminated	**4** A malfunction in the system even though the ABS warning light, brake system warning light, TCS/DSC indicator light and DSC OFF indicator light are not illuminated	**5** ABS or TCS*1 operates frequently/ TCS does not work correctly	**6** DSC*2 operates frequently/ DSC does not work correctly	7 Hill launch assist (HLA) operates even on a down slope/ Hill launch assist (HLA) does not operate on a slope	8 Master warning light remains illuminated and message "SCBS Inspection Required" is indicated in the display
DSC HU / CM no funciona	X	X	X					
Error de comunicación entre DSC HU / CM y el grupo de instrumentos	X	X	X					
DSC HU / CM mal funcionamiento interno	X	X	X					X
Mal funcionamiento del clúster de instrumentos	X	X	X					
La cantidad de líquido de frenos es baja			X					

DSC HU / CM detectó un mal funcionamiento (mal funcionamiento del dispositivo de entrada y salida)		X	X		X	X	X	X
DSC HU / CM detecta baja tensión en la fuente de alimentación		X	X					
DSC HU / CM mal funcionamiento de la tierra	X	X	X					
Sin conexión en el conector DSC HU / CM		X	X					
El freno de estacionamiento no se libera			X				X	
Interruptor del freno de estacionamiento o sensor de nivel de líquido de frenos adherido			X					
Corto a tierra en el mazo de cables entre el interruptor del freno de estacionamiento y el grupo de instrumentos			X					
Corto a tierra en el mazo de cables entre el sensor de nivel de líquido de frenos y el módulo de control del cuerpo delantero (FBCM)			X					
Mal funcionamiento mecánico en el sistema				X				
Se ingresa una señal de velocidad de la rueda ABS incorrecta a DSC HU / CM		X			X	X	X	
Diferencia en tamaño, presión de aire o condiciones de desgaste entre los neumáticos delanteros y traseros					X	X	X	
Mal funcionamiento en el sistema de control del motor (mal funcionamiento de TCS)					X			
Mala instalación del módulo de control SAS (sensor de velocidad de guiñada, sensor de baja G)						X	X	
La configuración inicial DSC HU / CM no se ha realizado después de reemplazar DSC HU / CM		X				X	X	
Mal funcionamiento de la señal de entrada del grupo de instrumentos (señal del freno de estacionamiento)			X				X	
Mal funcionamiento de la señal de entrada de PCM (señal de marcha atrás)							X	
Error de comunicación entre DSC HU / CM y el módulo de control del frente del cuerpo (FBCM)			X				X	
Error de comunicación entre DSC HU / CM y PCM		X					X	

La inicialización del sensor de baja G no se ha realizado después de reemplazar el módulo de control de SAS		X					X	
DSC HU / CM detecta un mal funcionamiento (mal funcionamiento del dispositivo de entrada / salida)		X					X	
El punto central del sensor de baja G se ha desviado		X					X	
PCM y / o grupo de instrumentos detecta un mal funcionamiento		X					X	X
Señal de entrada de error de PCM		X					X	
Freno (freno de pie / freno de estacionamiento) arrastre							X	
El sensor láser detecta un mal funcionamiento								X

* 1

La función del sistema DSC contiene la función de control de tracción, la luz indicadora TCS / DSC se enciende y apaga mientras TCS opera

* 2

La luz indicadora TCS / DSC se enciende y apaga mientras DSC opera

Mazda6 - Frenos

SOLUCIÓN DE PROBLEMAS DE SÍNTOMA [CONTROL DE ESTABILIDAD DINÁMICA (DSC)]

- Verifique los síntomas y realice la solución de problemas de acuerdo con el número apropiado.

No.	Síntoma
1	Cualquiera de las siguientes luces no se ilumina cuando el encendido está ENCENDIDO: • Luz de advertencia del ABS • Luz de advertencia del sistema de frenos • Luz indicadora TCS / DSC • Luz indicadora DSC OFF
2	Cualquiera de las siguientes luces permanece iluminada: • Luz de advertencia del ABS • Luz indicadora TCS / DSC • Luz indicadora DSC OFF

3	La luz de advertencia del sistema de frenos permanece iluminada
4	Un mal funcionamiento en el sistema a pesar de que la luz de advertencia del ABS, la luz de advertencia del sistema de frenos, la luz indicadora TCS / DSC y la luz indicadora DSC OFF no están iluminadas
5	ABS o TCS *1 funciona con frecuencia
	TCS no funciona correctamente
6	DSC *2 funciona con frecuencia
	DSC no funciona correctamente
7	Hill launch assist (HLA) opera incluso en una pendiente hacia abajo
	Hill launch assist (HLA) no opera en una pendiente
8	La luz de advertencia principal permanece iluminada y el mensaje "Inspección SCBS requerida" se indica en la pantalla

X: aplicado

Elemento de solución de problemas	**1**	**2**	**3**	**4**	**5**	**6**	7	8

	Any of the following lights are not illuminated when with the ignition is switched ON: (ABS warning light, brake system warning light, TCS/DSC indicator light and/or DSC OFF indicator light)	Any of the following lights remain illuminated: (ABS warning light, brake system warning light, TCS/DSC indicator light and/or DSC OFF indicator light)	Brake system warning light remains illuminated	A malfunction in the system even though the ABS warning light, brake system warning light, TCS/DSC indicator light and DSC OFF indicator light are not illuminated	ABS or TCS*1 operates frequently/ TCS does not work correctly	DSC*2 operates frequently/ DSC does not work correctly	Hill launch assist (HLA) operates even on a down slope/ Hill launch assist (HLA) does not operate on a slope	Master warning light remains illuminated and message "SCBS Inspection Required" is indicated in the display
DSC HU / CM no funciona	X	X	X					
Error de comunicación entre DSC HU / CM y el grupo de instrumentos	X	X	X					
DSC HU / CM mal funcionamiento interno	X	X	X					X
Mal funcionamiento del clúster de instrumentos	X	X	X					
La cantidad de líquido de frenos es baja			X					
DSC HU / CM detectó un mal funcionamiento (mal funcionamiento del dispositivo de entrada y salida)		X	X		X	X	X	X
DSC HU / CM detecta baja tensión en la fuente de alimentación		X	X					
DSC HU / CM mal funcionamiento de la tierra	X	X	X					

Sin conexión en el conector DSC HU / CM		X	X					
El freno de estacionamiento no se libera			X				X	
Interruptor del freno de estacionamiento o sensor de nivel de líquido de frenos adherido			X					
Corto a tierra en el mazo de cables entre el interruptor del freno de estacionamiento y el grupo de instrumentos			X					
Corto a tierra en el mazo de cables entre el sensor de nivel de líquido de frenos y el módulo de control del cuerpo delantero (FBCM)			X					
Mal funcionamiento mecánico en el sistema				X				
Se ingresa una señal de velocidad de la rueda ABS incorrecta a DSC HU / CM		X			X	X	X	
Diferencia en tamaño, presión de aire o condiciones de desgaste entre los neumáticos delanteros y traseros					X	X	X	
Mal funcionamiento en el sistema de control del motor (mal funcionamiento de TCS)					X			
Mala instalación del módulo de control SAS (sensor de velocidad de guiñada, sensor de baja G)						X	X	
La configuración inicial DSC HU / CM no se ha realizado después de reemplazar DSC HU / CM		X				X	X	
Mal funcionamiento de la señal de entrada del grupo de instrumentos (señal del freno de estacionamiento)			X				X	
Mal funcionamiento de la señal de entrada de PCM (señal de marcha atrás)							X	
Error de comunicación entre DSC HU / CM y el módulo de control del frente del cuerpo (FBCM)			X				X	
Error de comunicación entre DSC HU / CM y PCM		X					X	
La inicialización del sensor de baja G no se ha realizado después de reemplazar el módulo de control de SAS		X					X	
DSC HU / CM detecta un mal funcionamiento (mal funcionamiento del dispositivo de entrada / salida)		X					X	

El punto central del sensor de baja G se ha desviado		X					X	
PCM y / o grupo de instrumentos detecta un mal funcionamiento		X					X	X
Señal de entrada de error de PCM		X					X	
Freno (freno de pie / freno de estacionamiento) arrastre							X	
El sensor láser detecta un mal funcionamiento								X

* 1

La función del sistema DSC contiene la función de control de tracción, la luz indicadora TCS / DSC se enciende y apaga mientras TCS opera

* 2

La luz indicadora TCS / DSC se enciende y apaga mientras DSC opera

Mazda6 - Frenos

NO.1 CUALQUIERA DE LAS LUCES SIGUIENTES NO ESTÁ ILUMINADA CON EL ENCENDIDO ENCENDIDO ENCENDIDO: (LUZ DE ADVERTENCIA DEL ABS, LUZ DE ADVERTENCIA DEL SISTEMA DE FRENO, LUZ INDICADORA TCS / DSC Y / O LUZ INDICADORA DE DESCONEXIÓN DSC) [CONTROL DE ESTABILIDAD DINÁMICA (DSC)]

1	Cualquiera de las siguientes luces no se ilumina con el encendido en ON: (luz de advertencia del ABS, luz de advertencia del sistema de frenos, luz indicadora TCS / DSC y / o luz indicadora DSC OFF)
CAUSA POSIBLE	• DSC HU / CM no funciona. • Error de comunicación entre DSC HU / CM y el grupo de instrumentos • Mal funcionamiento del clúster de instrumentos • DSC HU / CM mal funcionamiento interno

Procedimiento de diagnóstico

PASO	INSPECCIÓN		ACCIÓN
1	**COMPROBAR SI EL FUNCIONAMIENTO INCORRECTO SE ENCUENTRA EN LAS ALARGAS DE ALERTA COMUNES DE LAS LUCES DE ADVERTENCIA Y LAS LUCES INDICADORAS, O EN OTRAS**	Sí	Vaya al paso 5.
		No	Si aparece un mensaje de error de comunicación en la pantalla M-MDS (IDS): • Vaya al siguiente paso.

	LUCES DE ADVERTENCIA Y LUCES INDICADORAS • Conecte el M-MDS (IDS) al DLC-2. • Encienda todas las luces de advertencia y luces indicadoras usando el grupo de instrumentos PID WL + IL de los modos de comando activo. (Consulte INSPECCIÓN DE MODOS DE COMANDO ACTIVO [GRUPO DE INSTRUMENTOS]). • ¿Hay otras luces de advertencia e indicadores iluminadas?		Si el mensaje de error de comunicación no se muestra: • Reemplace el grupo de instrumentos. (Consulte REMOCION / INSTALACION DEL GRUPO DE INSTRUMENTOS).
2	**INSPECCIONE EL FUSIBLE DEL SUMINISTRO DE ENERGÍA DEL GRUPO DE INSTRUMENTOS** • Inspeccione el fusible de la fuente de alimentación de encendido del grupo de instrumentos. • Es el fusible normal?	Sí	Vaya al siguiente paso.
		No	Inspeccione el circuito del fusible fundido por un corto a tierra. Repare o reemplace el arnés de cableado por un posible cortocircuito a tierra si es necesario. Instale el fusible de amperaje apropiado.
* 3	**COMPROBAR SI EL MAL FUNCIONAMIENTO ESTÁ EN EL CABLEADO DEL CABLEADO (ENTRE LA FUENTE DE ALIMENTACIÓN DEL GRUPO DE INSTRUMENTOS Y EL GRUPO DE INSTRUMENTOS PARA CONTINUIDAD) O EN OTRA PARTE** • Encienda el encendido. • Mida la tensión en el terminal 2S del grupo de instrumentos (lado del mazo de cables). • Es el voltaje **aprox. 12 V** ?	Sí	Vaya al siguiente paso.
		No	Consulte el diagrama de cableado y verifique si hay un conector común entre el terminal del grupo de instrumentos 2S (lado del mazo de cables) y el interruptor de encendido. **Si hay un conector común:** • Determine la pieza defectuosa inspeccionando el conector común y el terminal por corrosión, daño o desconexión del pasador, y el arnés de cableado común para un circuito abierto.

			• Repare o reemplace la pieza defectuosa. **Si no hay un conector común:** • Repare o reemplace el arnés de cableado que tiene un circuito abierto.
* 4	**COMPROBAR SI EL MAL FUNCIONAMIENTO ESTÁ EN EL CABLEADO DEL CABLEADO (ENTRE EL GRUPO DE INSTRUMENTOS Y EL SUELO POR CONTINUIDAD) O EL GRUPO DE INSTRUMENTOS** • Desconecte el encendido. • Desconecte el conector del grupo de instrumentos. • Inspeccione la continuidad entre el terminal del grupo de instrumentos 2K (lado del mazo de cables) y la masa de la carrocería. • Hay continuidad?	Sí	Reemplace el grupo de instrumentos. (Circuito abierto en el grupo de instrumentos) (Consulte REMOCION / INSTALACION DEL GRUPO DE INSTRUMENTOS).
		No	Repare o reemplace el arnés de cableado por un posible circuito abierto y contacto deficiente en el punto de tierra.
5	**CONFIRMAR DSC HU / CM DTC** • Recupere el DSC HU / CM DTC utilizando el M-MDS (IDS). (Ver DIAGNÓSTICO A BORDO [CONTROL DE ESTABILIDAD DINÁMICA (DSC)] .) • ¿Hay algún DTC presente?	Sí	Vaya a la inspección de DTC aplicable. (Ver DIAGNÓSTICO A BORDO [CONTROL DE ESTABILIDAD DINÁMICA (DSC)] .)
		No	Si aparece un mensaje de error de comunicación en la pantalla M-MDS (IDS): • Vaya al siguiente paso. Si no se muestra un mensaje de error de comunicación: • Vaya al paso 9.
6	**INSPECCIONAR EL FUSIBLE DE SUMINISTRO DE ENERGÍA DSC HU / CM**	Sí	Vaya al siguiente paso.
		No	Inspeccione el circuito del fusible fundido por un corto a tierra.

	• Inspeccione el fusible de la fuente de alimentación de encendido DSC HU / CM. • Es el fusible normal?		Repare o reemplace el arnés de cableado por un posible cortocircuito a tierra si es necesario. Instale el fusible de amperaje apropiado.
* 7	**COMPROBAR SI EL MAL FUNCIONAMIENTO ESTÁ EN EL CABLEADO DE CABLEADO (ENTRE LA FUENTE DE ALIMENTACIÓN DSC HU / CM Y DSC HU / CM PARA LA CONTINUIDAD) O EN OTRA PARTE** • Encienda el encendido. • Mida el voltaje en el terminal QC HU / CM Q (lado del mazo de cables). • Es el voltaje **aprox. 12 V** ?	Sí	Vaya al siguiente paso.
		No	Inspeccione si hay un circuito abierto entre el DSC HU / CM y el encendido. Repare o reemplace el arnés de cableado para un posible circuito abierto si es necesario.
* 8	**COMPRUEBE SI EL MAL FUNCIONAMIENTO ESTÁ EN EL CABLEADO DEL CABLEADO (ENTRE DSC HU / CM Y TIERRA PARA CONTINUIDAD) O EN OTRA PARTE** • Desconecte el encendido. • Desconecte el conector DSC HU / CM. • Inspeccione la continuidad entre el terminal DSC HU / CM AL (lado del mazo de cables) y la masa de la carrocería. • Hay continuidad?	Sí	Reemplace el DSC HU / CM. (Circuito abierto en el DSC HU / CM) (Ver REMOCION / INSTALACION DSC HU / CM .)
		No	Repare o reemplace el arnés de cableado por un posible circuito abierto y contacto deficiente en el punto de tierra.
9	**CONFIRMAR GRUPO DE INSTRUMENTOS DTC** • Recupere el DTC del conjunto de instrumentos utilizando el M-MDS (IDS). (Consulte DTC INSPECTION [INSTRUMENT CLUSTER] .)	Sí	Vaya a la inspección de DTC aplicable. (Consulte TABLA DTC [GRUPO DE INSTRUMENTOS]).
		No	Reemplace el grupo de instrumentos. (Consulte REMOCION / INSTALACION DEL GRUPO DE INSTRUMENTOS).

	• ¿Hay algún DTC presente?		

- Al realizar una inspección de solución de problemas con asterisco (*), agite el arnés de cableado y los conectores mientras realiza la inspección para descubrir si los puntos de contacto defectuosos son la causa de cualquier mal funcionamiento intermitente. Si hay un problema, verifique que los conectores, terminales y arneses de cableado estén conectados correctamente y sin daños.

Mazda6 - Frenos

NO.2 CUALQUIERA DE LAS LUCES SIGUIENTES PERMANECE ILUMINADA: (LUZ DE AVISO ABS, LUZ INDICADORA TCS / DSC Y / O LUZ INDICADORA DSC DESCONECTADA) [CONTROL DE ESTABILIDAD DINÁMICA (DSC)]

2	Cualquiera de las siguientes luces permanece iluminada: (luz de advertencia del ABS, luz indicadora TCS / DSC y / o luz indicadora DSC APAGADA)
CAUSA POSIBLE	• No hay conexión en el conector DSC HU / CM (Cuando se retira el conector DSC HU / CM, se encienden la luz de advertencia del ABS, la luz de advertencia del sistema de freno, la luz indicadora TCS / DSC y la luz indicadora DSC DESACTIVADA). • DSC HU / CM detectó una falla de funcionamiento (mal funcionamiento del dispositivo de entrada y salida). • DSC HU / CM detecta baja tensión en la fuente de alimentación. • Mal funcionamiento de tierra DSC HU / CM (Cuando la tierra DSC HU / CM no está conectada de forma segura, la luz de advertencia del ABS, la luz de advertencia del sistema de frenos, la luz indicadora TCS / DSC y la luz indicadora DSC APAGADA se iluminan pero no se muestran los DTC). • DSC HU / CM no funciona. • PCM detectó un mal funcionamiento. • Entrada de señal de error desde PCM • Error de comunicación entre DSC HU / CM y el grupo de instrumentos • Error de comunicación entre DSC HU / CM y PCM • Error de comunicación entre DSC HU / CM y EPS CM • Después de reemplazar el módulo de control SAS, el sensor de baja G y la inicialización del sensor de velocidad de guiñada no se han realizado. • Después de reemplazar DSC HU / CM, la inicialización del sensor de presión del líquido de frenos no se ha realizado. • No finalización de la configuración del módulo (Cuando la configuración del módulo no se realiza después de reemplazar DSC HU / CM, la luz de advertencia del ABS permanece iluminada).

	• DSC HU / CM mal funcionamiento interno

Procedimiento de diagnóstico

PASO	INSPECCIÓN		ACCIÓN
1	**CONFIRMAR DSC HU / CM DTC** • Recupere el DSC HU / CM DTC utilizando el M-MDS (IDS). (Ver DIAGNÓSTICO A BORDO [CONTROL DE ESTABILIDAD DINÁMICA (DSC)] .) • ¿Hay algún DTC presente?	Sí	Vaya a la inspección de DTC aplicable. (Ver DIAGNÓSTICO A BORDO [CONTROL DE ESTABILIDAD DINÁMICA (DSC)] .)
		No	Si aparece un mensaje de error de comunicación en la pantalla M-MDS (IDS): • Vaya al siguiente paso. Si no se muestra un mensaje de error de comunicación: • Vaya al paso 6.
2	**CONTROLAR LA CONEXIÓN DEL CONECTOR DSC HU / CM** • Inspeccione la conexión del conector DSC HU / CM. • ¿El conector DSC HU / CM está conectado de forma segura?	Sí	Vaya al siguiente paso.
		No	Conecte el conector DSC HU / CM de forma segura, luego vaya al Paso 6.
3	**INSPECCIONAR EL FUSIBLE DE SUMINISTRO DE ENERGÍA DSC HU / CM** • Inspeccione el fusible de la fuente de alimentación de encendido DSC HU / CM. • Es el fusible normal?	Sí	Vaya al siguiente paso.
		No	Inspeccione el circuito del fusible fundido por un corto a tierra. Repare o reemplace el arnés de cableado por un posible cortocircuito a tierra si es necesario. Instale el fusible de amperaje apropiado.
* 4	**COMPROBAR SI EL MAL FUNCIONAMIENTO ESTÁ EN EL CABLEADO DE CABLEADO (ENTRE LA FUENTE DE ALIMENTACIÓN DSC HU / CM Y DSC HU / CM PARA LA CONTINUIDAD) O EN OTRA PARTE**	Sí	Vaya al siguiente paso.
		No	Consulte el diagrama de cableado y verifique si hay un conector común entre el terminal QC HU / CM Q (lado del mazo de cables) y el interruptor de encendido.

	• Encienda el encendido. • Mida el voltaje en el terminal QC HU / CM Q (lado del mazo de cables). • Es el voltaje **aprox. 12 V** ?		**Si hay un conector común:** • Determine la pieza defectuosa inspeccionando el conector común y el terminal por corrosión, daño o desconexión del pasador, y el arnés de cableado común para un circuito abierto. • Repare o reemplace la pieza defectuosa. **Si no hay un conector común:** • Repare o reemplace el arnés de cableado que tiene un circuito abierto.
* 5	**COMPROBAR SI EL MAL FUNCIONAMIENTO ESTÁ EN EL CABLEADO DEL CABLEADO (ENTRE DSC HU / CM Y TIERRA PARA CONTINUIDAD) O EN OTRA PARTE** • Desconecte el encendido. • Desconecte el conector DSC HU / CM. • Inspeccione la continuidad entre el terminal DSC HU / CM AL (lado del mazo de cables) y la masa de la carrocería. • Hay continuidad?	Sí	Reemplace el DSC HU / CM. (circuito abierto en el DSC HU / CM) (Ver REMOCION / INSTALACION DSC HU / CM .)
		No	Repare o reemplace el arnés de cableado por un posible circuito abierto y contacto deficiente en el punto de tierra.
6	**CONFIRMAR PCM DTC** • Recupere los PCT DTC utilizando el M-MDS (IDS). (Ver PRUEBA DE DIAGNÓSTICO A BORDO [SKYACTIV-G 2.5] .)	Sí	Vaya a la inspección de DTC aplicable. (Consulte la TABLA DE DTC [SKYACTIV-G 2.5] .)
		No	Vaya al siguiente paso.

	• ¿Hay algún DTC presente?		
7	**COMPROBAR SI EL MAL FUNCIONAMIENTO CAUSADO POR EL PROCEDIMIENTO DE INICIALIZACIÓN DEL MÓDULO NO SE REALIZÓ** • Verifique si el mal funcionamiento es causado por el procedimiento de inicialización del sensor de presión del líquido de frenos que no se está realizando. • ¿Se ha realizado la configuración inicial del sensor de presión del líquido de frenos después de reemplazar el DSC HU / CM?	Sí	Vaya al siguiente paso.
		No	Realice la configuración inicial del sensor de presión del líquido de frenos. (Ver PROCEDIMIENTO DE INICIALIZACIÓN DEL SENSOR DE PIEZAS RELACIONADAS CON DSC .)
8	**COMPROBAR SI EL MAL FUNCIONAMIENTO CAUSADO POR EL PROCEDIMIENTO DE INICIALIZACIÓN DEL SENSOR DE BAJO-G NO SE REALIZÓ** • Verifique si el mal funcionamiento es causado por el procedimiento de inicialización para el sensor de baja G no realizado. • ¿Se ha realizado la configuración inicial para el sensor de baja G después de reemplazar el DSC HU / CM y el módulo de control SAS?	Sí	Vaya al siguiente paso.
		No	Realice la configuración inicial del sensor de baja G. (Ver PROCEDIMIENTO DE INICIALIZACIÓN DEL SENSOR DE PIEZAS RELACIONADAS CON DSC .)
9	**COMPROBAR SI EL MAL FUNCIONAMIENTO CAUSADO POR EL PROCEDIMIENTO DE INICIALIZACIÓN DEL SENSOR DE FRECUENCIA DE AVANCE NO SE REALIZÓ** • Verifique si el mal funcionamiento es causado por el procedimiento de inicialización para el sensor de velocidad de guiñada que no se está realizando. • ¿Se ha realizado la configuración inicial para el sensor de velocidad de guiñada después de reemplazar	Sí	Vaya al siguiente paso.
		No	Realice la configuración inicial del sensor de velocidad de guiñada. (Ver PROCEDIMIENTO DE INICIALIZACIÓN DEL SENSOR DE PIEZAS RELACIONADAS CON DSC .)

	DSC HU / CM y el módulo de control SAS?		
10	**COMPROBAR SI EL MALFUNCIONAMIENTO ESTÁ EN EL GRUPO DE INSTRUMENTOS O DSC HU / CM** • Conecte el M-MDS (IDS) al DLC-2. • Apague y encienda todas las luces de advertencia y luces indicadoras usando el grupo de instrumentos PID WL + IL de los modos de comando activos. (Consulte INSPECCIÓN DE MODOS DE COMANDO ACTIVO [GRUPO DE INSTRUMENTOS]). • ¿La luz de advertencia del ABS, la luz de advertencia del sistema de frenos, la luz indicadora TCS / DSC y la luz indicadora DSC APAGADA se encienden y se apagan de acuerdo con los modos de comando activo?	Sí	Reemplace el DSC HU / CM. (Mal funcionamiento interno) (Ver REMOCION / INSTALACION DSC HU / CM .)
		No	Reemplace el grupo de instrumentos. (Consulte REMOCION / INSTALACION DEL GRUPO DE INSTRUMENTOS).

- Al realizar una inspección de solución de problemas con asterisco (*), agite el arnés de cableado y los conectores mientras realiza la inspección para descubrir si los puntos de contacto defectuosos son la causa de cualquier mal funcionamiento intermitente. Si hay un problema, verifique que los conectores, terminales y arneses de cableado estén conectados correctamente y sin daños.

NO.3 LA LUZ DE AVISO DEL SISTEMA DE FRENOS PERMANECE ILUMINADO [CONTROL DINÁMICO DE ESTABILIDAD (DSC)]

3	Las luces de advertencia del sistema de frenos permanecen iluminadas
CAUSA POSIBLE	• La cantidad de líquido de frenos es baja. • El freno de estacionamiento no se libera. • Interruptor del freno de estacionamiento o sensor de nivel de líquido de frenos adherido.

	• Corto a tierra en el siguiente circuito:
	  ▪ Entre el interruptor del freno de estacionamiento y el grupo de instrumentos
	  ▪ Entre el sensor de nivel del líquido de frenos y el módulo de control del cuerpo delantero (FBCM)
	• No hay conexión en el conector DSC HU / CM (Cuando se retira el conector DSC HU / CM, la luz de advertencia del ABS, la luz de advertencia del sistema de freno, la luz indicadora TCS / DSC y la luz indicadora TCS OFF se iluminan).
	• DSC HU / CM detectó un mal funcionamiento. (Malfuncionamiento del dispositivo de entrada y salida)
	• DSC HU / CM detecta baja tensión en la fuente de alimentación.
	• Mal funcionamiento de tierra DSC HU / CM (Cuando la tierra DSC HU / CM no está conectada de manera segura, la luz de advertencia del ABS, la luz de advertencia del sistema de frenos, la luz indicadora TCS / DSC y la luz indicadora TCS APAGADA se iluminan pero los DTC no se muestran).
	• DSC HU / CM no funciona.
	• El módulo de control del cuerpo delantero (FBCM) detectó un mal funcionamiento.
	• DSC HU / CM mal funcionamiento interno
	• El grupo de instrumentos detectó un mal funcionamiento

Procedimiento de diagnóstico

PASO	INSPECCIÓN		ACCIÓN
1	**INSPECCIONE EL CANTIDAD DE LÍQUIDO DE FRENOS Y COMPRUEBE QUE EL FRENO DE ESTACIONAMIENTO ESTÁ LIBERADO** • Inspeccione la cantidad de líquido de frenos y verifique que se suelta el freno de estacionamiento. • ¿La cantidad de líquido de frenos es normal? • ¿Se ha liberado la palanca del freno de estacionamiento?	Sí	Vaya al siguiente paso.
		No	Agregue el líquido de frenos o suelte la palanca del freno de estacionamiento. Si la cantidad de líquido de frenos es inferior a la especificación: • Inspeccione y repare la línea del freno por fugas.
2	**CONFIRMAR DSC HU / CM DTC** • Recupere el DSC HU / CM DTC utilizando el M-MDS (IDS).	Sí	Vaya a la inspección de DTC aplicable. (Ver DIAGNÓSTICO A BORDO [CONTROL DE ESTABILIDAD DINÁMICA (DSC)] .)

	(Ver DIAGNÓSTICO A BORDO [CONTROL DE ESTABILIDAD DINÁMICA (DSC)] .) • ¿Hay algún DTC presente?	No	Si aparece un mensaje de error de comunicación en la pantalla M-MDS (IDS): • Vaya al siguiente paso. Si no se muestra un mensaje de error de comunicación: • Ir al paso 4.
3	**CONTROLAR LA CONEXIÓN DEL CONECTOR DSC HU / CM** • Inspeccione la conexión del conector DSC HU / CM. • ¿El conector DSC HU / CM está conectado de forma segura?	Sí	Vaya al siguiente paso.
		No	Conecte el conector DSC HU / CM de forma segura, luego vaya al siguiente paso.
4	**CONFIRMAR REGISTRO DE FUNCIONAMIENTO DEL GRUPO DE INSTRUMENTOS** • Recupere el historial de funcionamiento del sistema de advertencia utilizando el M-MDS (IDS). (Ver REGISTRO DE FUNCIONAMIENTO DEL GRUPO DE INSTRUMENTOS). • ¿Se ha registrado el historial de iluminación de la luz de advertencia del sistema de frenos?	Sí	Si se graba la lámpara de advertencia de freno: • Vaya al paso 5. Si se registra la lámpara de advertencia de freno (líquido de frenos bajo): • Vaya al paso 6. Si se registra la luz de advertencia de frenos (Freno de estacionamiento ENCENDIDO a más de 20 km / h o 12.4 millas / h): • Ir al paso 8.
		No	Vaya al paso 10.
5	**COMPROBAR SI EL MAL FUNCIONAMIENTO ESTÁ EN UN GRUPO DE INSTRUMENTOS O EN OTRA PARTE** • Conecte el M-MDS (IDS) al DLC-2. • Apague y encienda todas las luces de advertencia y luces indicadoras	Sí	Vaya al paso 10.
		No	Reemplace el grupo de instrumentos. (Consulte REMOCION / INSTALACION DEL GRUPO DE INSTRUMENTOS).

	usando el grupo de instrumentos PID WL + IL de los modos de comando activo. (Consulte INSPECCIÓN DE MODOS DE COMANDO ACTIVO [GRUPO DE INSTRUMENTOS]). • ¿La luz de advertencia del ABS, la luz de advertencia del sistema de frenos, la luz indicadora TCS / DSC y la luz indicadora DSC APAGADA se encienden y se apagan de acuerdo con los modos de comando activo?		
6	**COMPROBAR SI EL MAL FUNCIONAMIENTO ESTÁ EN EL SENSOR DE NIVEL DE LÍQUIDO DE FRENOS O EN OTRA PARTE** • Inspeccione el sensor de nivel de líquido de frenos para verificar la continuidad. (Consulte INSPECCIÓN DEL SENSOR DE NIVEL DE LÍQUIDO DE FRENOS). • ¿La condición de continuidad es normal?	Sí	Vaya al siguiente paso.
		No	Reemplace la pieza defectuosa. (Consulte REMOCION / INSTALACION DEL CILINDRO MAESTRO).
* 7	**INSPECCIONE PARA CORTOCIRCUITO A TIERRA EN EL CABLEADO DE CABLEADO ENTRE EL MÓDULO DE CONTROL DEL CUERPO DELANTERO (FBCM) Y EL CONMUTADOR DE NIVEL DE LÍQUIDO DE FRENOS** • Inspeccione por corto a tierra en el siguiente circuito: ▪ Entre el interruptor de nivel de líquido de frenos y el módulo de control del cuerpo delantero (FBCM), terminal 2Q • ¿Se detecta un corto a tierra?	Sí	Repare o reemplace el arnés de cableado por un posible cortocircuito a tierra.
		No	Recupere el DTC del módulo de control del cuerpo delantero (FBCM) utilizando el M-MDS (IDS). (Consulte DTC INSPECTION [MÓDULO DE CONTROL DEL CUERPO DELANTERO (FBCM)].) Si el DTC permanece:

			• Vaya a la inspección de DTC aplicable. (Consulte la TABLA DE DTC [MÓDULO DE CONTROL DEL CUERPO DELANTERO (FBCM)]). Si el DTC no permanece: • Reemplace el módulo de control del cuerpo frontal (FBCM). (Véase REMOCION / INSTALACION DEL MÓDULO DE CONTROL DEL CUERPO DELANTERO (FBCM)).
8	**INSPECCIONE SI EL MAL FUNCIONAMIENTO ESTÁ EN EL INTERRUPTOR DEL FRENO DE ESTACIONAMIENTO O EN OTRA PARTE** • Inspeccione las siguientes partes para la continuidad: ▪ Interruptor del freno de estacionamiento (Consulte INSPECCIÓN DEL INTERRUPTOR DE FRENO DE ESTACIONAMIENTO). • ¿La condición de continuidad es normal?	Sí	Vaya al siguiente paso.
		No	Reemplace la pieza defectuosa. (Consulte REMOCION / INSTALACION DE LA PALANCA DE FRENO DE ESTACIONAMIENTO).
* 9	**INSPECCIONE POR CORTO A TIERRA EN EL CABLEADO DEL CABLEADO ENTRE EL GRUPO DE INSTRUMENTOS Y EL**	Sí	Repare o reemplace el arnés de cableado por un posible cortocircuito a tierra.

	INTERRUPTOR DEL FRENO DE ESTACIONAMIENTO • Inspeccione por corto a tierra en el siguiente circuito: ▪ Entre el interruptor del freno de estacionamiento y el terminal del tablero de instrumentos 2X • ¿Se detecta el corto a tierra?	No	Recupere el DTC del conjunto de instrumentos utilizando el M-MDS (IDS). (Consulte DTC INSPECTION [INSTRUMENT CLUSTER] .) Si el DTC permanece: • Vaya a la inspección de DTC aplicable. (Consulte TABLA DTC [GRUPO DE INSTRUMENTOS]) . Si el DTC no permanece: • Reemplace el grupo de instrumentos. (Consulte REMOCION / INSTALACION DEL GRUPO DE INSTRUMENTOS).
10	**INSPECCIONAR EL FUSIBLE DE SUMINISTRO DE ENERGÍA DSC HU / CM** • Inspeccione el fusible de la fuente de alimentación de encendido DSC HU / CM. • Es el fusible normal?	Sí	Vaya al siguiente paso.
		No	Inspeccione el circuito del fusible fundido en corto a tierra. Repare o reemplace el arnés de cableado por un posible cortocircuito a tierra según sea necesario. Instale el fusible de amperaje apropiado.
* 11	**COMPROBAR SI EL MAL FUNCIONAMIENTO ESTÁ EN EL CABLEADO DE CABLEADO (ENTRE LA FUENTE DE ALIMENTACIÓN DSC HU / CM Y DSC HU / CM PARA LA CONTINUIDAD) O EN OTRA PARTE** • Encienda el encendido. • Mida el voltaje en el terminal QC HU / CM Q (lado del mazo de cables).	Sí	Vaya al siguiente paso.
		No	Consulte el diagrama de cableado y verifique si hay un conector común entre el terminal QC HU / CM Q (lado del mazo de cables) y el interruptor de encendido. **Si hay un conector común:**

	• Es el voltaje **aprox. 12 V** ?		• Determine la pieza defectuosa inspeccionando el conector común y el terminal por corrosión, daño o desconexión del pasador, y el arnés de cableado común para un circuito abierto. • Repare o reemplace la pieza defectuosa. **Si no hay un conector común:** • Repare o reemplace el arnés de cableado que tiene un circuito abierto.
* 12	**COMPROBAR SI EL MAL FUNCIONAMIENTO ESTÁ EN EL CABLEADO DEL CABLEADO (ENTRE DSC HU / CM Y TIERRA PARA CONTINUIDAD) O EN OTRA PARTE** • Desconecte el encendido. • Desconecte el conector DSC HU / CM. • Inspeccione la continuidad entre el terminal DSC HU / CM AL (lado del mazo de cables) y la masa de la carrocería. • Hay continuidad?	Sí	Reemplace el DSC HU / CM. (circuito abierto en el DSC HU / CM) (Ver REMOCION / INSTALACION DSC HU / CM .)
		No	Repare o reemplace el arnés de cableado por un posible circuito abierto y contacto deficiente en el punto de conexión a tierra.

- Al realizar una inspección de solución de problemas con asterisco (*), agite el arnés de cableado y los conectores mientras realiza la inspección para descubrir si los puntos de contacto defectuosos son la causa de cualquier mal funcionamiento intermitente. Si hay un problema, verifique que los conectores, terminales y arneses de cableado estén conectados correctamente y sin daños.

Mazda6 - Frenos

NO.4 A FUNCIONAMIENTO INCORRECTO DEL SISTEMA, AUN CUANDO LA LUZ DE ADVERTENCIA DEL ABS, LA LUZ DE ADVERTENCIA DEL SISTEMA DE FRENOS, LA LUZ INDICADORA TCS / DSC Y LA LUZ INDICADORA DE DESCONEXIÓN DSC NO ESTÁN ILUMINADAS [CONTROL DE ESTABILIDAD DINÁMICA (DSC)]

4	Un mal funcionamiento en el sistema a pesar de que la luz de advertencia del ABS, la luz de advertencia del sistema de frenos, la luz indicadora TCS / DSC y la luz indicadora DSC OFF no están iluminadas
CAUSA POSIBLE	• Mal funcionamiento mecánico en el sistema.

Procedimiento de diagnóstico

PASO	INSPECCIÓN		ACCIÓN
1	**CONFIRMAR DSC HU / CM DTC** • Recupere el DSC HU / CM DTC utilizando el M-MDS (IDS). (Ver DIAGNÓSTICO A BORDO [CONTROL DE ESTABILIDAD DINÁMICA (DSC)] .) • ¿Hay algún DTC presente?	Sí	Vaya a la inspección de DTC aplicable. (Ver DIAGNÓSTICO A BORDO [CONTROL DE ESTABILIDAD DINÁMICA (DSC)] .)
		No	Vaya al siguiente paso.
2	**VERIFIQUE LA OPERACIÓN DE LA VÁLVULA SOLENOIDE** • Desconecte el encendido. • Conecte el M-MDS (IDS) al DLC-2. • Encienda el encendido (motor apagado). • Acceda al modo de comando activo para la válvula de solenoide usando el M-MDS (IDS). (Ver DIAGNÓSTICO A BORDO [CONTROL DE ESTABILIDAD DINÁMICA (DSC)] .)	Sí	Inspeccione el sistema de frenos convencional. Si hay un mal funcionamiento: • Repare o reemplace cualquier pieza defectuosa de acuerdo con el resultado de la inspección.
		No	Repare o reemplace cualquier pieza defectuosa de acuerdo con el resultado de la inspección.

	• ¿Funciona la válvula de solenoide?		

Mazda6 - Frenos

NO.5 ABS O TCS * 1 FUNCIONA CON FRECUENCIA / TCS NO FUNCIONA CORRECTAMENTE * 1: FUNCIÓN DEL SISTEMA DSC CONTIENE FUNCIÓN DE CONTROL DE TRACCIÓN, LA LUZ INDICADORA TCS / DSC SE ENCIENDE Y APAGA MIENTRAS TCS FUNCIONA [CONTROL DE ESTABILIDAD DINÁMICA (DSC)]

5	ABS o TCS *1 funciona con frecuencia TCS no funciona correctamente *1 : la función del sistema DSC contiene la función de control de tracción, la luz indicadora TCS / DSC se enciende y apaga mientras TCS opera
CAUSA POSIBLE	• Diferencia en tamaño o presión de aire entre los neumáticos delanteros y traseros. • Se ingresa una señal de velocidad de la rueda ABS incorrecta a DSC HU / CM. • Mal funcionamiento en el sistema de control del motor. (Mal funcionamiento de TCS)

Procedimiento de diagnóstico

PASO	INSPECCIÓN		ACCIÓN
1	**CONFIRME DSC HU / CM Y PCM DTC** • Recupere el DSC HU / CM DTC utilizando el M-MDS (IDS). (Ver DIAGNÓSTICO A BORDO [CONTROL DE ESTABILIDAD DINÁMICA (DSC)] .) • Recupere el PCT DTC utilizando el M-MDS (IDS), si la función de control de tracción tiene un problema.	Sí	Vaya a la inspección de DTC aplicable. (Ver DIAGNÓSTICO A BORDO [CONTROL DE ESTABILIDAD DINÁMICA (DSC)] .) (Consulte la TABLA DE DTC [SKYACTIV-G 2.5] .)
		No	Vaya al siguiente paso.

	(Ver PRUEBA DE DIAGNÓSTICO A BORDO [SKYACTIV-G 2.5] .) • ¿Hay algún DTC presente?		
2	**INSPECCIONE EL TAMAÑO DEL NEUMÁTICO Y LA PRESIÓN DE AIRE** • Inspeccione el tamaño de los neumáticos y la presión del aire. • ¿El tamaño del neumático y la presión de aire son los especificados?	Sí	Vaya al siguiente paso.
		No	Reemplace con neumáticos específicos y ajuste la presión de aire de los neumáticos.
* 3	**INSPECCIONE EL PULSO DE SALIDA DEL SENSOR DE VELOCIDAD DE RUEDA DEL ABS** • Realice la inspección del patrón de voltaje para cada sensor de velocidad de rueda del ABS. (Consulte INSPECCIÓN DEL SENSOR DE VELOCIDAD DEL RUEDA DELANTERA DELANTERA). (Consulte INSPECCIÓN DEL SENSOR DE VELOCIDAD RUEDA ABS TRASERA). • ¿El patrón de voltaje de salida es normal?	Sí	Se encontró una pieza defectuosa de acuerdo con la "SOLUCIÓN DE PROBLEMAS DE INTERMITTENT CONCERN". (Consulte PRECAUCIÓN [CONTROL DE ESTABILIDAD DINÁMICA (DSC)]).
		No	Inspección de instalación del sensor de velocidad de la rueda ABS: • Inspeccione si el sensor de velocidad de la rueda del ABS está flojo y confirme que está instalado de forma segura. Inspección de la instalación del rotor del sensor de ABS: • Inspeccione el rotor del sensor de ABS para una instalación deficiente. Repare o reemplace cualquier pieza defectuosa de acuerdo con el resultado de la inspección.

- Al realizar una inspección de solución de problemas con asterisco (*), agite el arnés de cableado y los conectores mientras realiza la inspección para descubrir si los puntos de contacto defectuosos son la causa de cualquier mal funcionamiento

intermitente. Si hay un problema, verifique que los conectores, terminales y arneses de cableado estén conectados correctamente y sin daños.

Mazda6 - Frenos

NO.6 DSC * 2 FUNCIONA CON FRECUENCIA / DSC NO FUNCIONA CORRECTAMENTE * 2: LA LUZ INDICADORA TCS / DSC SE ENCIENDE Y APAGA MIENTRAS EL DSC FUNCIONA [CONTROL DE ESTABILIDAD DINÁMICA (DSC)]

6	DSC *2 funciona con frecuencia DSC no funciona correctamente *2 : la luz indicadora TCS / DSC se enciende y apaga mientras DSC opera
CAUSA POSIBLE	• DSC HU / CM detectó un mal funcionamiento. (Malfuncionamiento del dispositivo de entrada y salida) • Existe una diferencia de tamaño o presión de aire entre los neumáticos delanteros o traseros. • Instalación deficiente con módulo de control SAS (sensor de velocidad de guiñada, sensor de baja G) (Si el módulo de control SAS está mal instalado, DSC puede funcionar intermitentemente). • Al reemplazar DSC HU / CM, la inicialización no se realiza. (Si la inicialización no se realiza correctamente, DSC puede no funcionar correctamente). • Se ingresa un sensor de velocidad de rueda de ABS incorrecto a DSC HU / CM.

Procedimiento de diagnóstico

PASO	INSPECCIÓN		ACCIÓN
1	**CONFIRMAR DSC HU / CM DTC** • Recupere el DSC HU / CM DTC utilizando el M-MDS (IDS). (Ver DIAGNÓSTICO A BORDO [CONTROL DE ESTABILIDAD DINÁMICA (DSC)] .) • ¿Hay algún DTC presente?	Sí	Vaya a la inspección de DTC aplicable. (Ver DIAGNÓSTICO A BORDO [CONTROL DE ESTABILIDAD DINÁMICA (DSC)] .)
		No	Vaya al siguiente paso.
2	**VERIFIQUE QUE EL MÓDULO DE CONTROL SAS ESTÉ INSTALADO**	Sí	Vaya al siguiente paso.
		No	Instale el sensor defectuoso de forma segura.

	• Verifique que cada sensor esté instalado. • ¿Está instalado de forma segura el módulo de control SAS (sensor de velocidad de guiñada, sensor de baja G)?		
3	**VERIFIQUE QUE EL SENSOR DE PRESIÓN DEL LÍQUIDO DE FRENO ESTÁ INICIALIZADO** • Verifique que cada sensor esté inicializado. • ¿Se ha realizado la inicialización para DSC HU / CM después de reemplazar DSC HU / CM y el módulo de control SAS?	Sí	Vaya al siguiente paso.
		No	Realice el procedimiento de inicialización. (Ver PROCEDIMIENTO DE INICIALIZACIÓN DEL SENSOR DE PIEZAS RELACIONADAS CON DSC .)
4	**INSPECCIONE EL TAMAÑO DEL NEUMÁTICO Y LA PRESIÓN DE AIRE** • Inspeccione el tamaño de los neumáticos y la presión del aire. • Tamaño de llanta y presión de aire como se especifica?	Sí	Vaya al siguiente paso.
		No	Reemplace con neumáticos específicos y ajuste la presión de aire de los neumáticos.
5 *	**INSPECCIONE EL PULSO DE SALIDA DEL SENSOR DE VELOCIDAD DE RUEDA DEL ABS** • Realice la inspección del patrón de voltaje para cada sensor de velocidad de rueda del ABS. (Consulte INSPECCIÓN DEL SENSOR DE VELOCIDAD DEL RUEDA DELANTERA DELANTERA). (Consulte INSPECCIÓN DEL SENSOR DE VELOCIDAD RUEDA ABS TRASERA). • ¿El patrón de voltaje de salida es normal?	Sí	Se encontró una pieza defectuosa de acuerdo con la "SOLUCIÓN DE PROBLEMAS DE INTERMITTENT CONCERN". (Consulte PRECAUCIÓN [CONTROL DE ESTABILIDAD DINÁMICA (DSC)]).
		No	Inspección de instalación del sensor de velocidad de la rueda ABS: • Inspeccione si el sensor de velocidad de la rueda del ABS está flojo y confirme que está instalado de forma segura. Inspección de la instalación del rotor del sensor de ABS:

			• Inspeccione el rotor del sensor de ABS para una instalación deficiente. Repare o reemplace cualquier pieza defectuosa de acuerdo con el resultado de la inspección.

- Al realizar una inspección de solución de problemas con asterisco (*), agite el arnés de cableado y los conectores mientras realiza la inspección para descubrir si los puntos de contacto defectuosos son la causa de cualquier mal funcionamiento intermitente. Si hay un problema, verifique que los conectores, terminales y arneses de cableado estén conectados correctamente y sin daños.

Mazda6 - Frenos

NO.7 HILL LAUNCH ASSIST (HLA) OPERA INCLUSO EN UN ASISTENTE DE LANZAMIENTO DE SLOW / HILL (HLA) NO FUNCIONA EN UNA PENDIENTE [CONTROL DE ESTABILIDAD DINÁMICA (DSC)]

8	Hill launch assist (HLA) opera incluso en una pendiente hacia abajo Hill launch assist (HLA) no opera en una pendiente
CAUSA POSIBLE	**NOTA:** • HLA opera en una pendiente ascendente de **aproximadamente 3% o más** cuando la palanca de cambio está en una posición que no sea la posición inversa (R) (MTX). • HLA opera en una pendiente ascendente de **aproximadamente 6% o más** cuando la posición de la palanca selectora está en una marcha de avance (ATX). • HLA opera en una pendiente hacia abajo de **aproximadamente 3% o más** cuando la palanca de cambios está en la posición inversa (R) (MTX). • HLA opera en una pendiente descendente de **aproximadamente 6% o más** cuando la palanca selectora está en la posición R (ATX). • HLA funciona durante un máximo de **2 s** después de soltar el pedal del freno.

	• DSC HU / CM detecta un mal funcionamiento (mal funcionamiento del dispositivo de entrada / salida). • PCM y / o grupo de instrumentos detectan un mal funcionamiento. • Mal funcionamiento de la instalación del módulo de control SAS (Si hay un mal funcionamiento como resultado de la extracción del módulo de control SAS, es posible que HLA no funcione al ángulo de inclinación deseado). • Mal funcionamiento del neumático (presión de aire diferente en las cuatro ruedas, uso de neumáticos con diferentes condiciones de desgaste) • La configuración inicial de DSC HU / CM y la inicialización del sensor de baja G no se han realizado después de reemplazar DSC HU / CM y módulo de control SAS (Si no se realizan los ajustes iniciales y la inicialización, HLA puede no funcionar al ángulo de inclinación deseado). • El punto central del sensor de baja G se ha desviado. • Mal funcionamiento de la señal de entrada del sensor de velocidad de la rueda del ABS • Mal funcionamiento de la señal de entrada del PCM (señal de par del motor, señal de velocidad del motor, señal de posición del pedal del acelerador, señal de marcha atrás y señal del pedal del embrague) • Mal funcionamiento de la señal de entrada del grupo de instrumentos (señal de freno de estacionamiento) • Mal funcionamiento de la señal de entrada del TCM (señal de posición de la palanca selectora) • Error de comunicación entre DSC HU / CM y PCM • Error de comunicación entre DSC HU / CM y el grupo de instrumentos • Freno (freno de pie / freno de estacionamiento) arrastre

Procedimiento de diagnóstico

PASO	INSPECCIÓN		ACCIÓN
1	**VERIFIQUE EL DTC PARA MÓDULOS RELACIONADOS** • Recupere el DSC HU / CM, PCM, TCM (ATX) y el DTC del conjunto de instrumentos utilizando el M-MDS. (Ver DIAGNÓSTICO A BORDO [CONTROL DE ESTABILIDAD DINÁMICA (DSC)] .) (Ver PRUEBA DE DIAGNÓSTICO A BORDO [SKYACTIV-G 2.5] .)	Sí	Vaya a la inspección de DTC aplicable. (Ver DIAGNÓSTICO A BORDO [CONTROL DE ESTABILIDAD DINÁMICA (DSC)] .) (Consulte la TABLA DE DTC [SKYACTIV-G 2.5] .) (Ver TABLA DE DTC DEL SISTEMA DE DIAGNÓSTICO A BORDO [FW6A-EL]).

	(Consulte INSPECCIÓN DEL DTC DEL SISTEMA DE DIAGNÓSTICO A BORDO [FW6A-EL] .) (Consulte DTC INSPECTION [INSTRUMENT CLUSTER] .) • ¿Hay algún DTC presente?		(Consulte TABLA DTC [GRUPO DE INSTRUMENTOS]).
		No	Vaya al siguiente paso.
2	**COMPROBAR SI FALSA DETECCIÓN DEL ÁNGULO DE INCLINACIÓN CAUSADO POR EL MAL FUNCIONAMIENTO DEL MÓDULO DE CONTROL SAS INSTALACIÓN** • Inspeccione las condiciones de instalación del módulo de control SAS para lo siguiente: ▪ ¿El módulo está instalado con alguna torsión? ▪ ¿El módulo está instalado correctamente?	Sí	Vaya al siguiente paso.
		No	Repare la condición de instalación del módulo de control SAS. (Consulte REMOCION / INSTALACION DEL MÓDULO DE CONTROL SAS [SISTEMA DE CONTROL DE DESPLIEGUE ESTÁNDAR]). (Consulte REMOCION / INSTALACION DEL MÓDULO DE CONTROL SAS [SISTEMA DE CONTROL DE DESPLIEGUE DE DOS PASOS]).
3	**COMPROBAR SI EL MAL FUNCIONAMIENTO CAUSADO POR EL PROCEDIMIENTO DE INICIALIZACIÓN DEL SENSOR DE BAJO-G NO SE REALIZÓ** • Verifique si el mal funcionamiento es causado por el procedimiento de inicialización para el sensor de baja G que no se está realizando. • ¿Se ha realizado la inicialización para el sensor de baja G después de reemplazar el DSC HU / CM y el módulo de control SAS?	Sí	Vaya al siguiente paso.
		No	Realice el procedimiento de inicialización. (Ver PROCEDIMIENTO DE INICIALIZACIÓN DEL SENSOR DE PIEZAS RELACIONADAS CON DSC .)
4	**INSPECCIONE PARA EL FUNCIONAMIENTO INCORRECTO DEL NEUMÁTICO** • Inspeccione la presión y el estado de los neumáticos.	Sí	Vaya al siguiente paso.
		No	Si la presión es incorrecta, ajuste la presión de los neumáticos según las especificaciones. Si los neumáticos están gastados, reemplace los neumáticos.

	• ¿Son normales las presiones y condiciones de los neumáticos?		
5	**INSPECCIONE LOS MÓDULOS RELACIONADOS POR MAL FUNCIONAMIENTO CAUSADO POR SEÑAL FALSA** • Acceda a los siguientes DSC HU / CM, PCM y grupos de instrumentos PID usando el M-MDS: (Ver DIAGNÓSTICO A BORDO [CONTROL DE ESTABILIDAD DINÁMICA (DSC)] .) (Consulte PCM INSPECTION [SKYACTIV-G 2.5] .) (Consulte SISTEMA DE DIAGNÓSTICO DE A BORDO / INSPECCIÓN DEL MONITOR DE DATOS [FW6A-EL] .) (Ver INSPECCIÓN PID / MONITOR DE DATOS [GRUPO DE INSTRUMENTOS]). **DSC HU / CM** ▪ BRAKE_SW (Señal de freno) ▪ LON_ACCL_C (señal de valor calculado del sensor Low-G (longitudinal G)) ▪ LON_ACCL_R (señal de valor sin procesar del sensor de baja G (longitudinal G)) ▪ BRK_F_P_C (señal de valor calculado de la presión del líquido de frenos) ▪ BRK_F_P_R (Señal de valor sin procesar de la presión del fluido de frenos)	Sí	Inspeccione lo siguiente: • Freno (freno de pie / freno de estacionamiento) arrastre • Mal funcionamiento de la salida del motor Repare o reemplace cualquier pieza defectuosa de acuerdo con el resultado de la inspección.
		No	Inspeccione las partes relacionadas y el arnés de cableado. Repare o reemplace cualquier pieza defectuosa de acuerdo con el resultado de la inspección

	▪ WSPD_LF (señal de sensor de velocidad de rueda ABS (LF)) ▪ WSPD_RF (señal del sensor de velocidad de rueda ABS (RF)) ▪ WSPD_LR (señal de sensor de velocidad de rueda ABS (LR)) ▪ WSPD_RR (señal del sensor de velocidad de rueda ABS (RR)) **PCM** ▪ RPM (señal de velocidad del motor) ▪ APLICACIÓN (señal del sensor APP) ▪ CPP (señal del pedal del embrague: MTX) ▪ M_GEAR (señal de posición de cambio manual: MTX) ▪ GEAR (Señal ordenada del engranaje: ATX) **TCM (ATX)** ▪ TR (señal del sensor de rango Transaxle) **COMBINACIÓN DE INSTRUMENTOS** ▪ P_BRAKE_SW (señal de freno de estacionamiento) • ¿Son todos los valores de PID normales?		

Mazda6 - Frenos

NO.8 LA LUZ DE AVISO MAESTRO PERMANECE ILUMINADA Y SE INDICA UN MENSAJE "Se requiere inspección SCBS" EN EL DISPLAY [CONTROL DE ESTABILIDAD DINÁMICA (DSC)]

8	La luz de advertencia principal permanece iluminada y aparece el mensaje "Se requiere inspección SCBS" en la pantalla *
CAUSA POSIBLE	• El sensor láser detecta un mal funcionamiento. • DSC HU / CM mal funcionamiento interno. • DSC HU / CM detectó una falla de funcionamiento (mal funcionamiento del dispositivo de entrada y salida). • PCM y / o grupo de instrumentos detectan un mal funcionamiento.

*

Vehículo con pantalla TFT LCD.

Procedimiento de diagnóstico

PASO	INSPECCIÓN		ACCIÓN
1	**CONFIRME EL DTC SENSOR LASER** • Recupere el DSC HU / CM y el sensor láser DTC utilizando el M-MDS. (Ver DIAGNÓSTICO A BORDO [SENSOR LÁSER]). • ¿Hay algún DTC presente?	Sí	Vaya a la inspección de DTC aplicable. (Ver DIAGNÓSTICO A BORDO [SENSOR LÁSER]).
		No	Vaya al siguiente paso.
2	**CONFIRMAR DSC HU / CM DTC** • Recupere el DSC HU / CM y el sensor láser DTC utilizando el M-MDS. (Ver DIAGNÓSTICO A BORDO [CONTROL DE ESTABILIDAD DINÁMICA (DSC)] .) • ¿Hay algún DTC presente?	Sí	Vaya a la inspección de DTC aplicable. (Ver DIAGNÓSTICO A BORDO [CONTROL DE ESTABILIDAD DINÁMICA (DSC)] .)
		No	Vaya al siguiente paso.

3	**CONFIRMAR PCM DTC** • Recupere el PCT DTC utilizando el M-MDS. (Ver PRUEBA DE DIAGNÓSTICO A BORDO [SKYACTIV-G 2.5] .) • ¿Hay algún DTC presente?	Sí	Vaya a la inspección de DTC aplicable. (Consulte la TABLA DE DTC [SKYACTIV-G 2.5] .)
		No	Recupere el DTC del conjunto de instrumentos utilizando el M-MDS. (Consulte DTC INSPECTION [INSTRUMENT CLUSTER] .) • Si hay algún DTC presente, diríjase a la inspección de DTC correspondiente. (Consulte TABLA DTC [GRUPO DE INSTRUMENTOS]). • Si no hay un DTC, reemplace el grupo de instrumentos. (Consulte REMOCION / INSTALACION DEL GRUPO DE INSTRUMENTOS).

Mazda6 - Frenos

PROCEDIMIENTOS GENERALES (FRENO)

Instalación de ruedas y neumáticos

1. Al instalar las ruedas y los neumáticos, apriete las tuercas de la rueda en un patrón cruzado con el siguiente par de apriete.

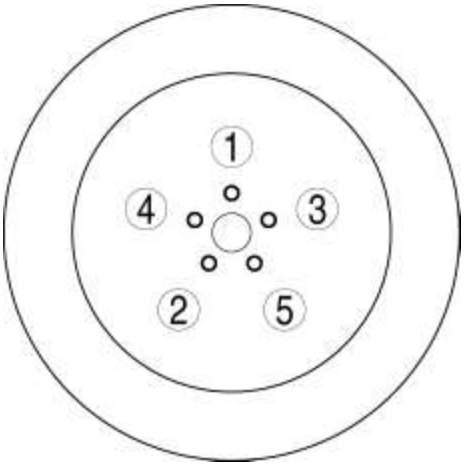

Par de apriete

- 108-147 N · m {12-14 Kgf · m, 80-108 ft · lbf}

Desconexión de las líneas de freno

1. Si se ha desconectado alguna línea de freno durante los procedimientos, agregue líquido de frenos, purgue los frenos e inspeccione si hay fugas después de que se haya completado el procedimiento.

PRECAUCIÓN:

- El líquido de frenos dañará las superficies pintadas. Tenga cuidado de no derramar nada sobre las superficies pintadas. Además, si hay líquido de frenos en el arnés de cableado, el aislamiento del cable puede corroerse, causando un mal funcionamiento como un cortocircuito. Si el líquido de frenos entra en una superficie pintada o en el arnés de cableado, lávelo y enjuáguelo completamente con agua inmediatamente.

Tensor de la tuerca abocinada del tubo de freno

1. Apriete la tuerca abocardada del tubo de freno con cualquier llave para tuercas abocardadas disponible en el mercado.

Desconexión del conector

1. Desconecte el cable negativo de la batería antes de realizar cualquier trabajo que requiera el manejo de los conectores. (Ver DESCONEXIÓN / CONEXIÓN DEL CABLE DE LA BATERÍA NEGATIVA [SKYACTIV-G 2.5] .)

DSC Related Parts

1. Verifique que no haya DTC en la memoria DSC después de trabajar en partes relacionadas con DSC. Si hay algún DTC en la memoria, desactívelos. (Ver DIAGNÓSTICO A BORDO [CONTROL DE ESTABILIDAD DINÁMICA (DSC)] .)

Procedimiento de inicialización del sensor de parte relacionada DSC

ADVERTENCIA:

- Si el procedimiento de inicialización no se completa, el DSC no funcionará correctamente y podría causar un accidente inesperado. Por lo tanto, cuando reemplace las siguientes partes, asegúrese de realizar el procedimiento de inicialización para asegurar el correcto funcionamiento de DSC.

1. Al reemplazar las siguientes partes, realice el procedimiento de inicialización. (Ver PROCEDIMIENTO DE INICIALIZACIÓN DEL SENSOR DE PIEZAS RELACIONADAS CON DSC .)

- DSC HU / CM
- Módulo de control SAS

Procedimiento de inicialización del sistema de monitoreo de presión de neumáticos (TPMS)

PRECAUCIÓN:

- Si el procedimiento de inicialización de TPMS se realiza con las presiones de los neumáticos no conforme a las especificaciones, es posible que el sistema no funcione normalmente. Por lo tanto, siempre inspeccione y ajuste la presión de los neumáticos de los 4 neumáticos antes de realizar el procedimiento de inicialización de TPMS.

NOTA:

- Realice la inicialización de TPMS cuando se hayan realizado las siguientes operaciones: (Consulte PROCEDIMIENTO DE INICIALIZACIÓN DEL SISTEMA DE MONITORIZACIÓN DE PRESIÓN DE LOS NEUMÁTICOS).
  - Las presiones de los neumáticos se han ajustado
  - Los neumáticos o las ruedas han sido reemplazados
  - Los neumáticos han sido rotados
  - DSC HU / CM reemplazado
  - Conector DSC HU / CM desconectado
  - La batería es reemplazada
  - El cable negativo de la batería está desconectado

1. Realice el procedimiento de inicialización de TPMS cuando se encienda la luz de advertencia TPMS. (Ver PROCEDIMIENTO DE INICIALIZACIÓN DEL SISTEMA DE MONITOREO DE PRESIÓN DE LOS NEUMÁTICOS.

Mazda6 - Frenos

INSPECCIÓN DEL LÍQUIDO DE FRENOS

1. Verifique que el nivel de líquido de frenos en el tanque de reserva de líquido de frenos esté entre las marcas MAX y MIN.

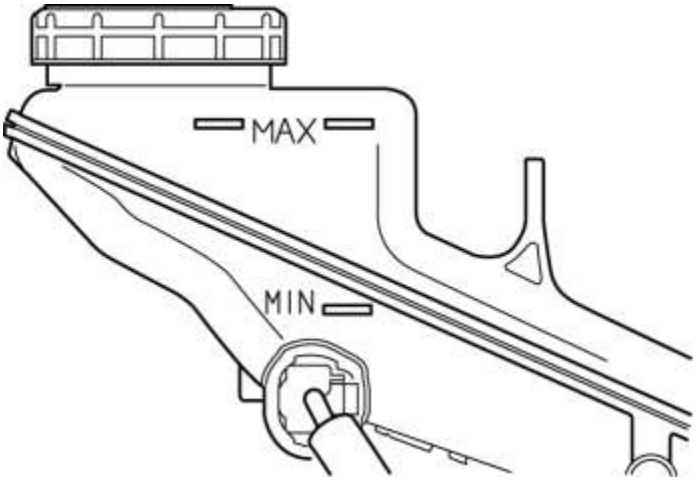

- Si el nivel de líquido de frenos está por debajo de la marca MIN, agregue líquido de frenos.

Mazda6 - Frenos

PURGADO DE AIRE DEL LÍQUIDO DE FRENOS

PRECAUCIÓN:

- El líquido de frenos dañará las superficies pintadas. Tenga cuidado de no derramar nada sobre las superficies pintadas. Además, si hay líquido de frenos en el arnés de cableado, el aislamiento del cable puede corroerse, causando un mal funcionamiento como un cortocircuito. Si el líquido de frenos entra en una superficie pintada o en el arnés de cableado, lávelo y enjuáguelo completamente con agua inmediatamente.

NOTA:

- Mantenga el nivel de fluido en el tanque de reserva de líquido de frenos a 3/4 o más durante la purga de aire.
- Comience a purgar el aire con la pinza de freno más alejada del cilindro maestro.

Tipo de líquido de freno

- SAE J1703 o FMVSS116 DOT-3

1. Retire la tapa del tanque de reserva de líquido de frenos y agregue líquido de frenos.

2. Retire la tapa de purga de la pinza del freno y coloque un tubo de vinilo en el tornillo de purga.

3. Coloque el otro extremo del tubo de vinilo en un recipiente transparente y llene el recipiente con líquido durante la purga de aire.

4. Trabajando con dos personas, uno debe bombear el pedal del freno varias veces y presionar y mantener presionado el pedal.

5. Mientras se presiona el pedal del freno, la otra persona debe aflojar el tornillo de purga utilizando una llave para tuercas abocardantes disponible comercialmente, drenar cualquier líquido que contenga burbujas de aire, y apretar el tornillo de purga.

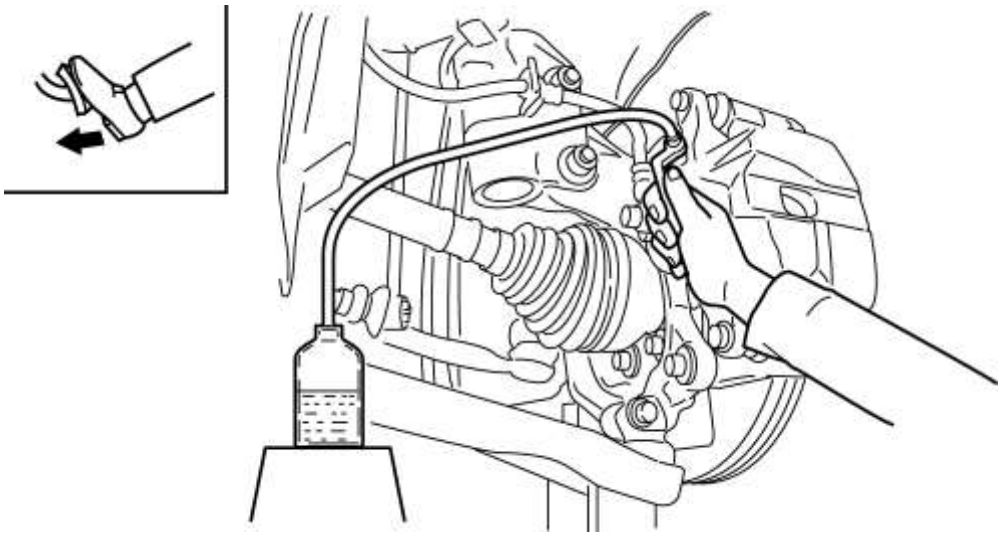

Par de apriete

- Frente: 9-12 N · m {92-122 kgf · cm, 80-106 in · lbf}
- Parte trasera: 6.9-9.8 N · m {71-99 kgf · cm, 62-86 in · lbf}

6. Repita los pasos 4 y 5 hasta que no se vean burbujas de aire.

7. Realice una purga de aire como se describe en los procedimientos anteriores para todas las pinzas de freno.

8. Después de realizar una purga de aire normal, vuelva a realizar una purga de aire para las pinzas traseras derecha e izquierda con el siguiente procedimiento:
a. Retire el perno de instalación de la pinza trasera que se muestra en la figura y levante la pinza trasera.

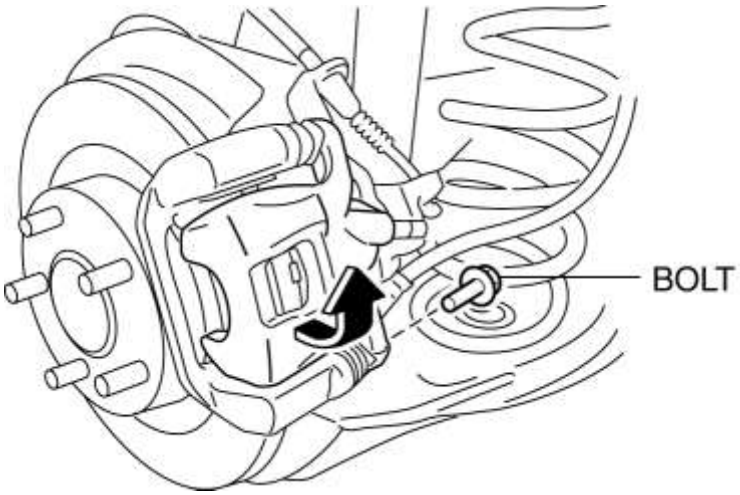

segundo. Gire lentamente el pistón en sentido antihorario **aprox. 180 °** usando el **SST** .

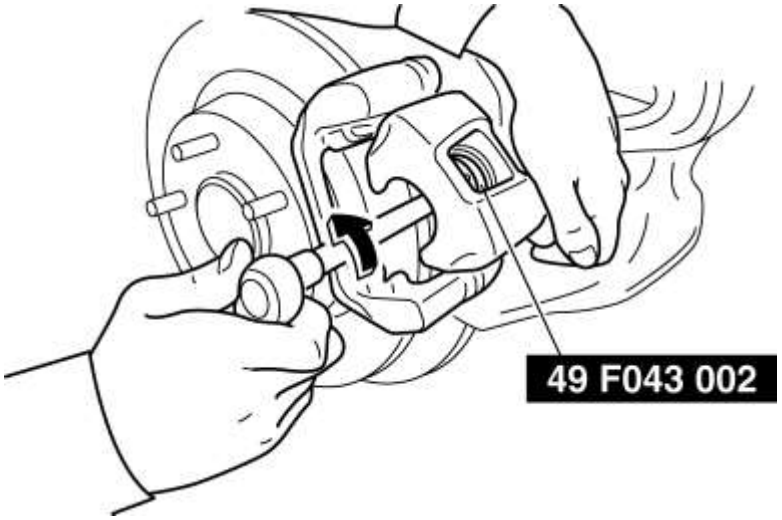

do. Afloje el tornillo de purga.

re. Gire el pistón en el sentido de las agujas del reloj lentamente utilizando la **SST** y empuje el pistón hacia adentro completamente para purgar el aire.

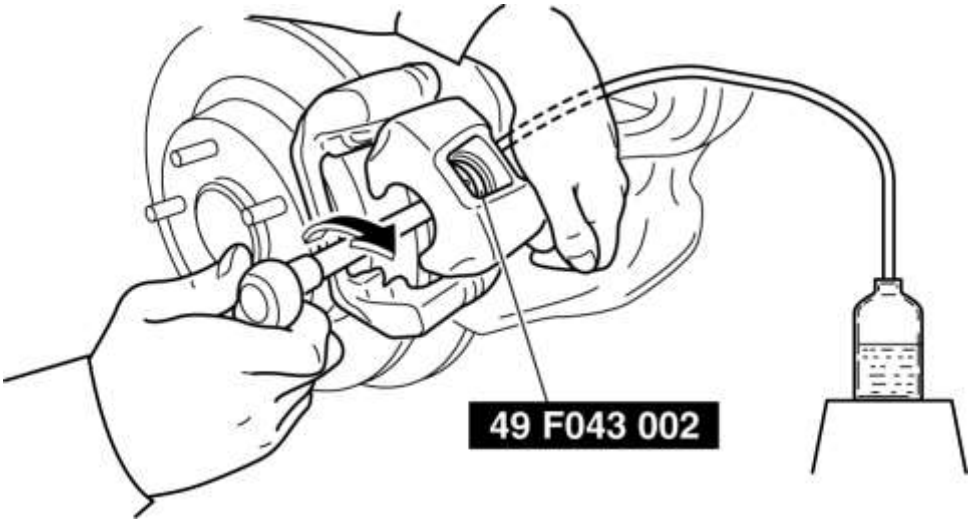

mi. Apretar el tornillo de purga.

Par de apriete

- 6.9-9.8 N · m {71-99 kgf · cm, 62-86 in · lbf}

F. Repita el procedimiento desde los Pasos 1 a 5 hasta que no se vean burbujas de aire.

gramo. Coloque la ranura del pistón en la posición que se muestra en la figura con la **SST** .

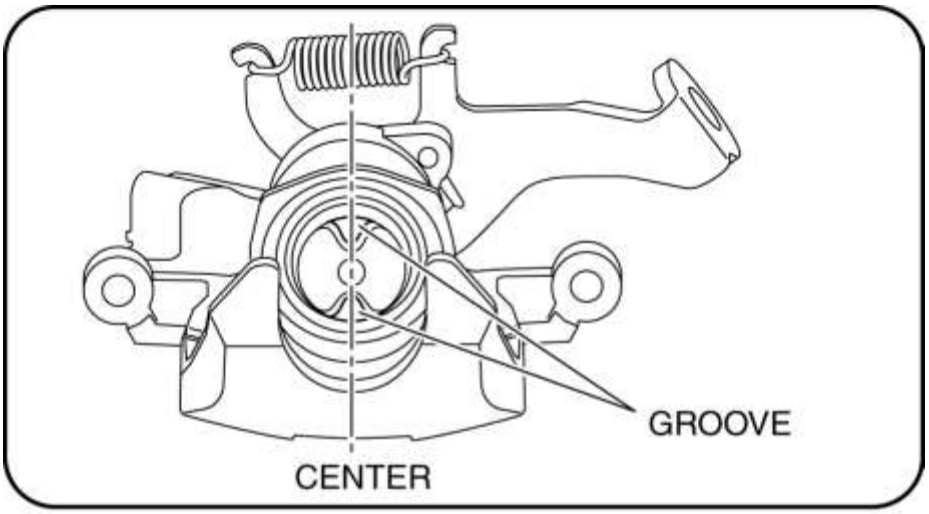

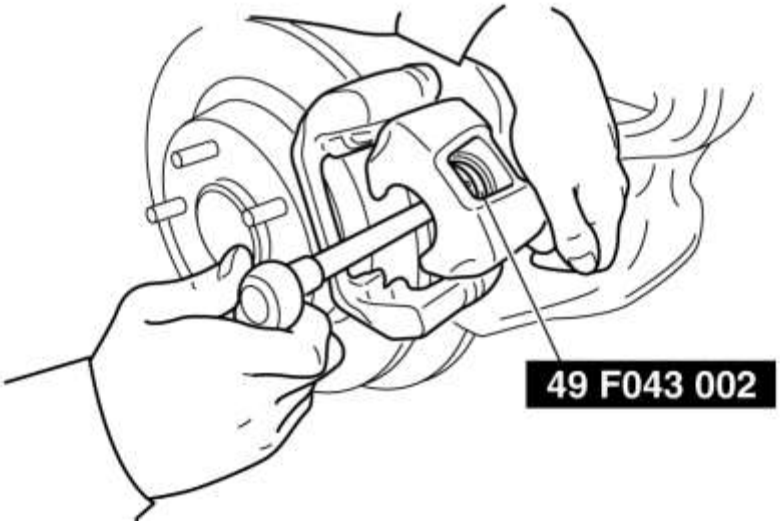

h. Regrese la pinza trasera a la posición original e instale el perno de instalación de la pinza trasera.

Par de apriete

- 30-39 N · m {3.1-3.9 kgf · m, 23-28 ft · lbf}

9. Limpie las pinzas de freno.

10. Después de la purga de aire, inspeccione lo siguiente:

- Operación de freno
- Fuga de fluido
- Nivel fluído

Mazda6 - Frenos

INSPECCIÓN DE LA LÍNEA DE VACÍO

1. Retire la manguera de vacío. (Consulte REMOCION / INSTALACION DE LA MANGUERA DE VACÍO).

2. Verifique que pueda soplar aire desde el lado de la unidad de freno de potencia de la manguera de aspiración hacia el lado de la bomba de vacío, y que el aire no pueda soplar en la dirección opuesta.

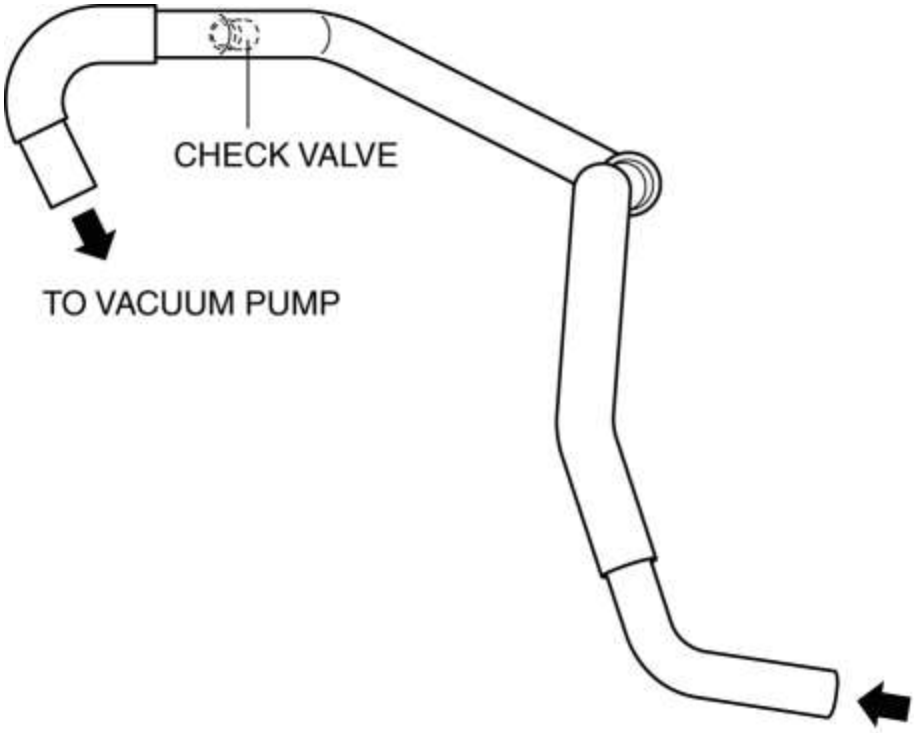

- Si hay un mal funcionamiento de la válvula de retención interna, reemplácela junto con la manguera de vacío como una sola unidad.

Mazda6 - Frenos

DESMONTAJE / INSTALACIÓN DE LA MANGUERA DE VACÍO

1. Retire la batería. (Consulte REMOCION / INSTALACION DE BATERIAS [SKYACTIV-G 2.5] .)

2. Pellizque la abrazadera con unos alicates y desconecte la manguera de aspiración.

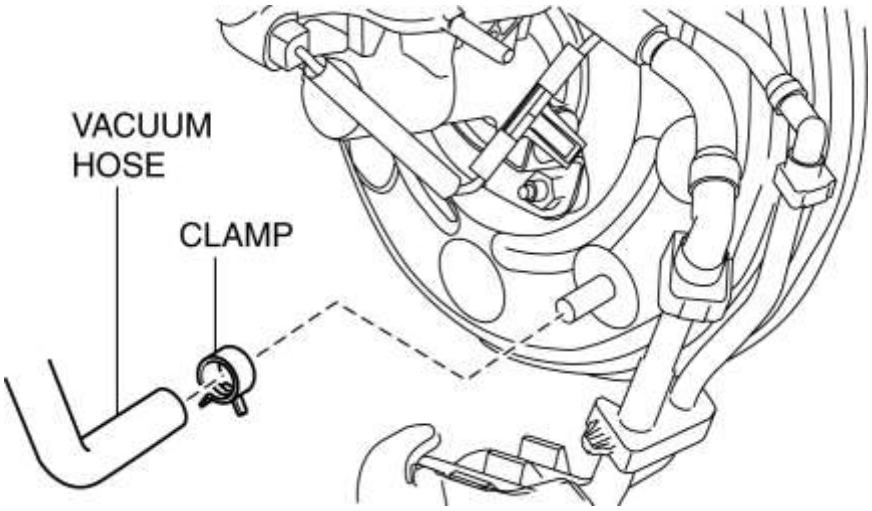

3. Separe la manguera de vacío del clip.

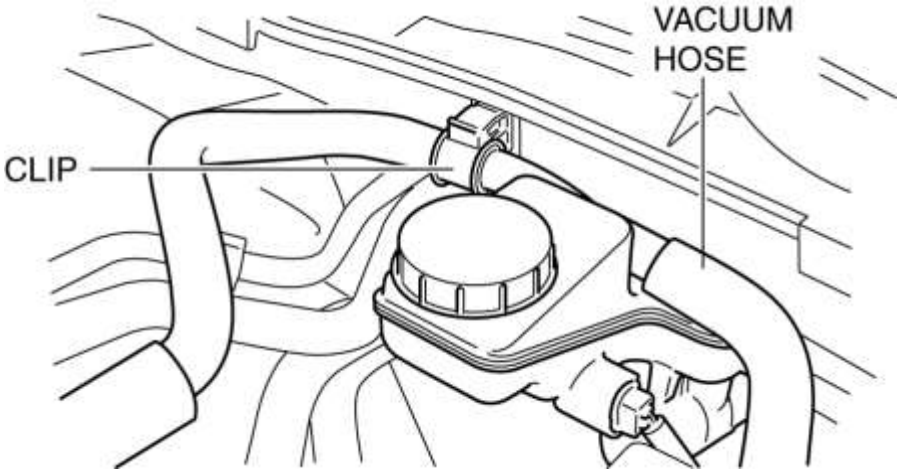

4. Pellizque la abrazadera con unos alicates y desconecte la manguera de aspiración.

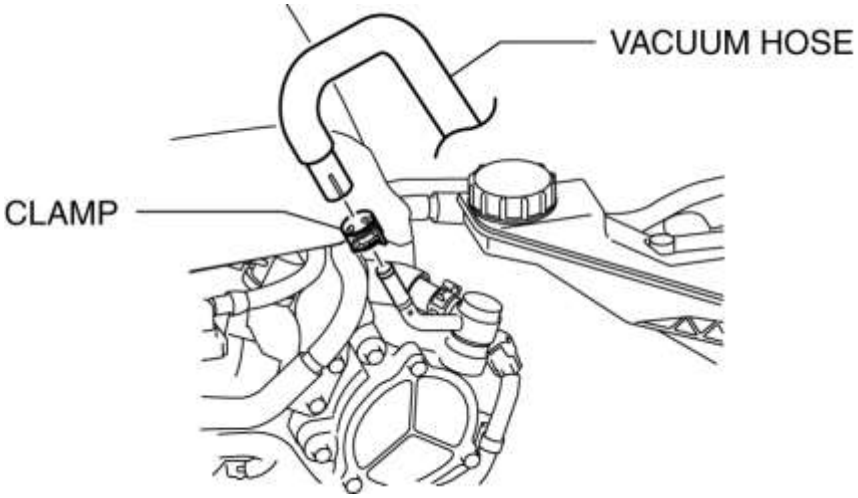

5. Retire la manguera de vacío.

6. Instalar en el orden inverso al de eliminación.

Mazda6 - Frenos

INSPECCIÓN DEL PEDAL DE FRENO

Inspección de altura del pedal

1. Mida la distancia desde el centro de la superficie superior de la almohadilla del pedal al aislador y verifique que sea como se especificó.

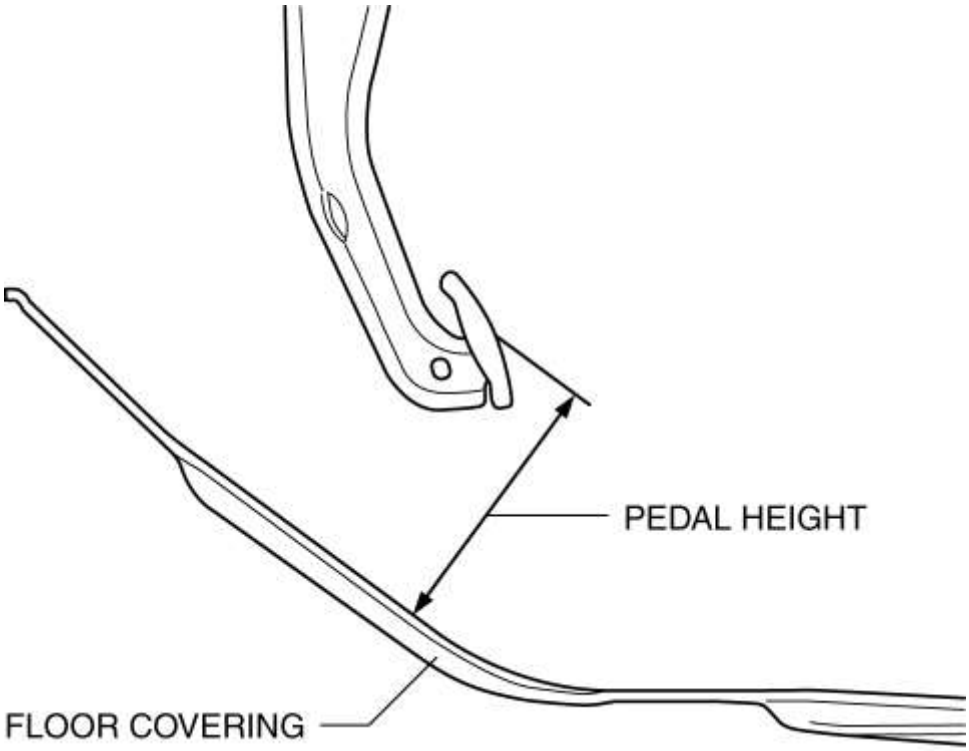

- Si no está dentro de las especificaciones, inspeccione los siguientes elementos y repare o reemplace la pieza correspondiente si hay un mal funcionamiento.
  - Condición de instalación de la unidad de freno de potencia
  - Deformación o daño a la horquilla de la unidad de freno de potencia
  - Condición de instalación del pedal de freno
  - Desgaste de pin de horquilla
- Si no hay un mal funcionamiento en los elementos anteriores, reemplace el pedal de freno.

Altura del pedal de freno (valor de referencia)

- 136 mm {5.35 in}

Inspección del juego del pedal

1. Bombee el pedal varias veces para liberar la aspiradora en la unidad de freno de potencia.

2. Presione suavemente el pedal con la mano y mida la ejecución del pedal.

- Si no está dentro de las especificaciones, inspeccione el desgaste del pasador de horquilla. Reemplácelo si hay un mal funcionamiento.

Juego de pedal de freno

- 3-5 mm {0.12-0.19 in}

NOTA:

- Si no hay un mal funcionamiento en el pasador de horquilla, existe la posibilidad de que la unidad de freno de potencia tenga alguna falla de funcionamiento. Verifique que no haya fallas de funcionamiento y reemplácelas si es necesario.

Inspección de despacho de pedal a piso

1. Arranque el motor y presione el pedal del freno con una fuerza de **147 N {15.0 kgf, 33.0 lbf}** .

2. Mida la distancia desde el centro de la superficie superior de la almohadilla del pedal al revestimiento del piso y verifique que esté como se especificó.

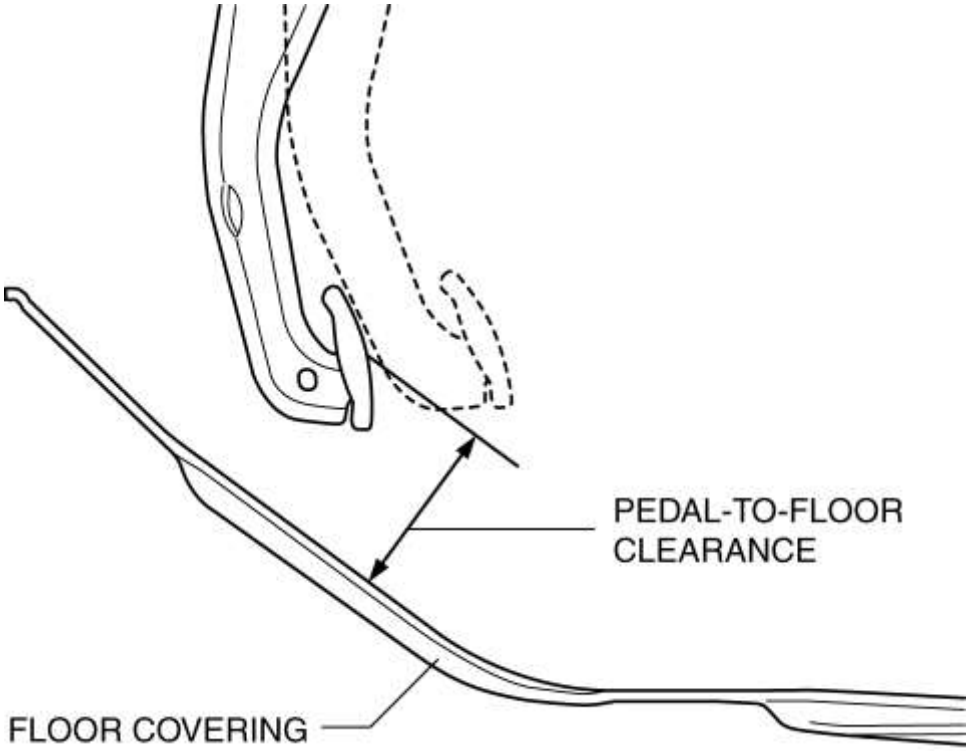

- Si es menor que la especificación, inspeccione para ver si hay aire en la línea del freno.

  Freno del pedal de freno al piso (pedal de freno cuando se presiona a 147 N {15.0 kgf, 33.0 lbf})

Mazda6 - Frenos

REMOCION / INSTALACION DEL PEDAL DE FRENO

PRECAUCIÓN:

- La holgura entre el interruptor del freno y el pedal del freno se ajusta automáticamente a la cantidad correcta cuando el interruptor del freno se inserta en el orificio de instalación en el pedal del freno y se gira para fijarlo en su lugar. Si el interruptor del freno no está instalado correctamente, el espacio libre puede ser incorrecto, causando un mal funcionamiento de la luz de freno. Por lo tanto, siempre verifique que el pedal de freno esté correctamente instalado y completamente liberado antes de instalar el interruptor de freno en el pedal.
- Una vez que la holgura del interruptor de freno se ha ajustado automáticamente, no se puede ajustar de nuevo. Por lo tanto, reemplace el interruptor por uno nuevo cuando

reemplace la unidad de freno de potencia o el pedal, o realice cualquier procedimiento que cambie la carrera del pedal.

1. Retire la batería. (Consulte REMOCION / INSTALACION DE BATERIAS [SKYACTIV-G 2.5] .)

2. Desconecte los tubos de freno del cilindro maestro. (Consulte REMOCION / INSTALACION DEL CILINDRO MAESTRO).

3. Para vehículos MTX, desconecte la manguera de reserva del embrague del cilindro maestro. (Consulte REMOCION / INSTALACION DEL CILINDRO MAESTRO).

4. Retire la pared lateral (lado del conductor). (Ver REMOCION / INSTALACION DE LA PARED LATERAL)

5. Retire el conducto de calor frontal (LH). (Ver REMOCION / INSTALACION DEL CONDUCTO DE CALOR DELANTERO)

6. Eliminar en el orden indicado en la tabla.

7. Instalar en el orden inverso de eliminación.

8. Después de la instalación, agregue líquido de frenos, purgue el aire e inspeccione si hay fugas de líquido. (Consulte PURGADO DE AIRE CON LÍQUIDO DE FRENOS).

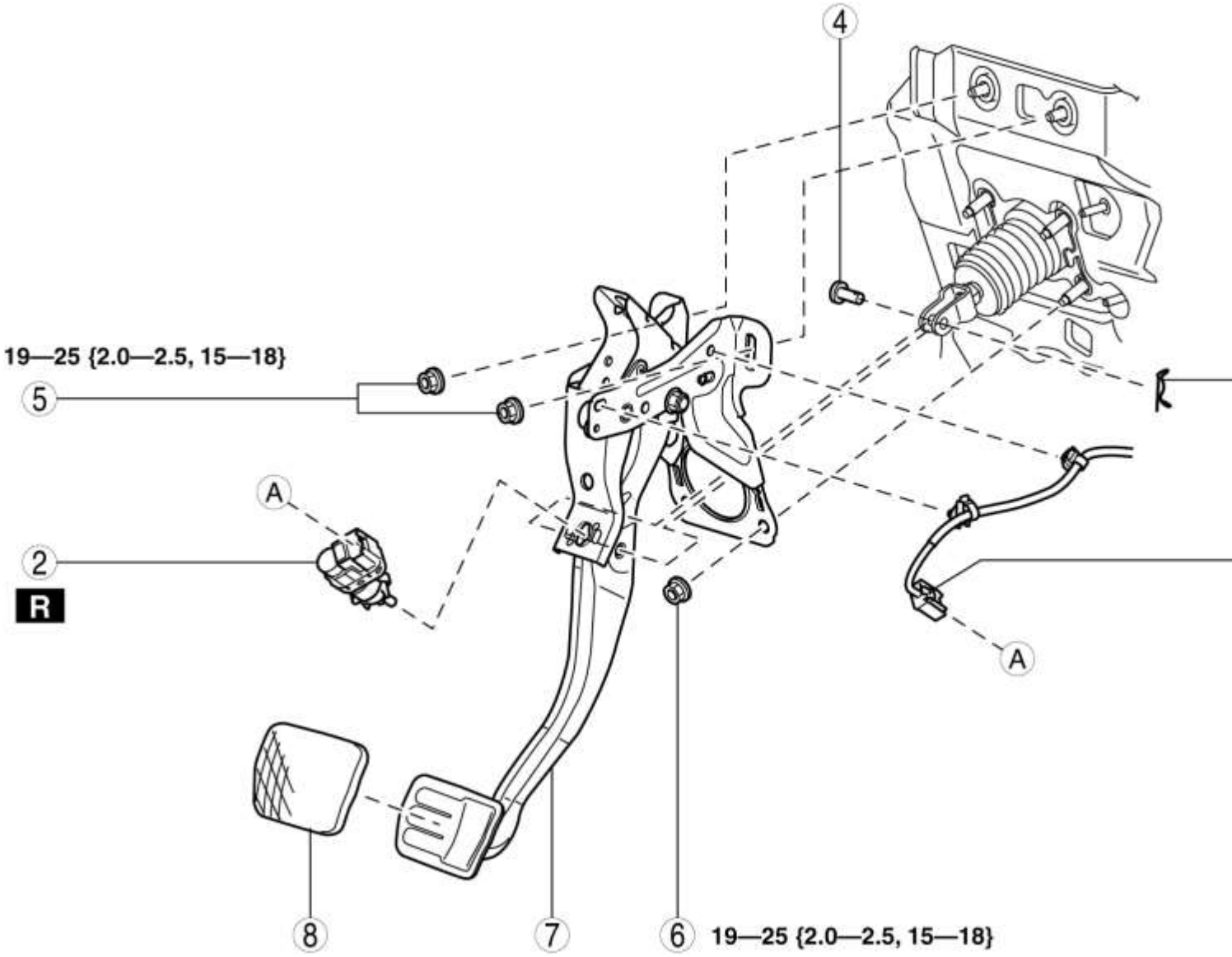

1	Conector del interruptor de freno y arnés de cableado
2	Interruptor de freno (Consulte la Nota de instalación del interruptor de freno).
3	El pasador de resorte
4	Pasador de horquilla
5	Nuez
6	Nuez
7	Pedal de freno (Consulte la Nota sobre la eliminación del pedal de freno).
8	Almohadilla de pedal

Nota sobre la eliminación del pedal de freno

1. Mueva la unidad de freno de potencia al frente del vehículo donde la horquilla de la unidad de freno de potencia no interfiere con el brazo del pedal de freno.

2. Retire el pedal de freno.

Nota de instalación del interruptor de freno

1. Inspeccione el pedal de freno. (Consulte INSPECCIÓN DEL PEDAL DE FRENO).

2. Con el pedal del freno completamente liberado, inserte un nuevo interruptor de freno en el orificio de instalación en el pedal del freno.

3. Asegure el interruptor del freno girándolo en sentido antihorario **45 °** .

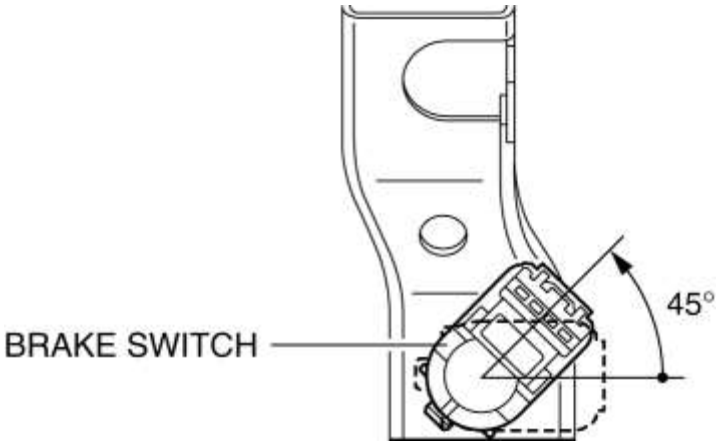

Mazda6 - Frenos

INSPECCIÓN DEL INTERRUPTOR DE FRENO

PRECAUCIÓN:

- Inspeccione el interruptor del freno con el pedal de freno instalado, de lo contrario, es posible que el interruptor del freno no funcione normalmente. Si se quita el interruptor del freno del pedal de freno, cambie el interruptor del freno por uno nuevo.

1. Retire el panel inferior. (Consulte REMOCION / INSTALACION DEL PANEL INFERIOR).

2. Retire el conducto de calor frontal (LH). (Ver REMOCION / INSTALACION DEL CONDUCTO DE CALOR DELANTERO)

3. Desconecte el conector del interruptor de freno.

4. Verifique que la continuidad sea como se indica en la tabla.

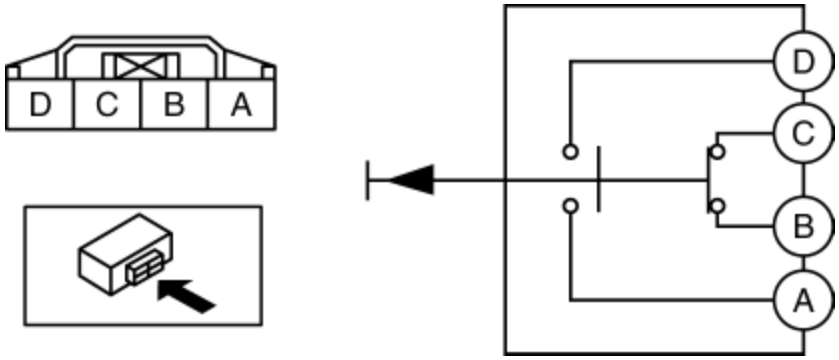

- Si no es como se indica en la tabla, reemplace el interruptor del freno. (Consulte REMOCION / INSTALACION DEL PEDAL DE FRENO).

○—○ : Continuity

Condition	Terminal			
	A	B	C	D
When the brake pedal is depressed	○			○
When the brake pedal is not depressed		○	○	

Mazda6 - Frenos

REMOCION / INSTALACION DEL CILINDRO MAESTRO

1. Retire la batería. (Consulte REMOCION / INSTALACION DE BATERIAS [SKYACTIV-G 2.5] .)

2. Eliminar en el orden indicado en la tabla.

3. Instalar en el orden inverso de eliminación.

4. Después de la instalación, agregue líquido de frenos, purgue el aire e inspeccione si hay fugas de líquido. (Consulte PURGADO DE AIRE CON LÍQUIDO DE FRENOS).

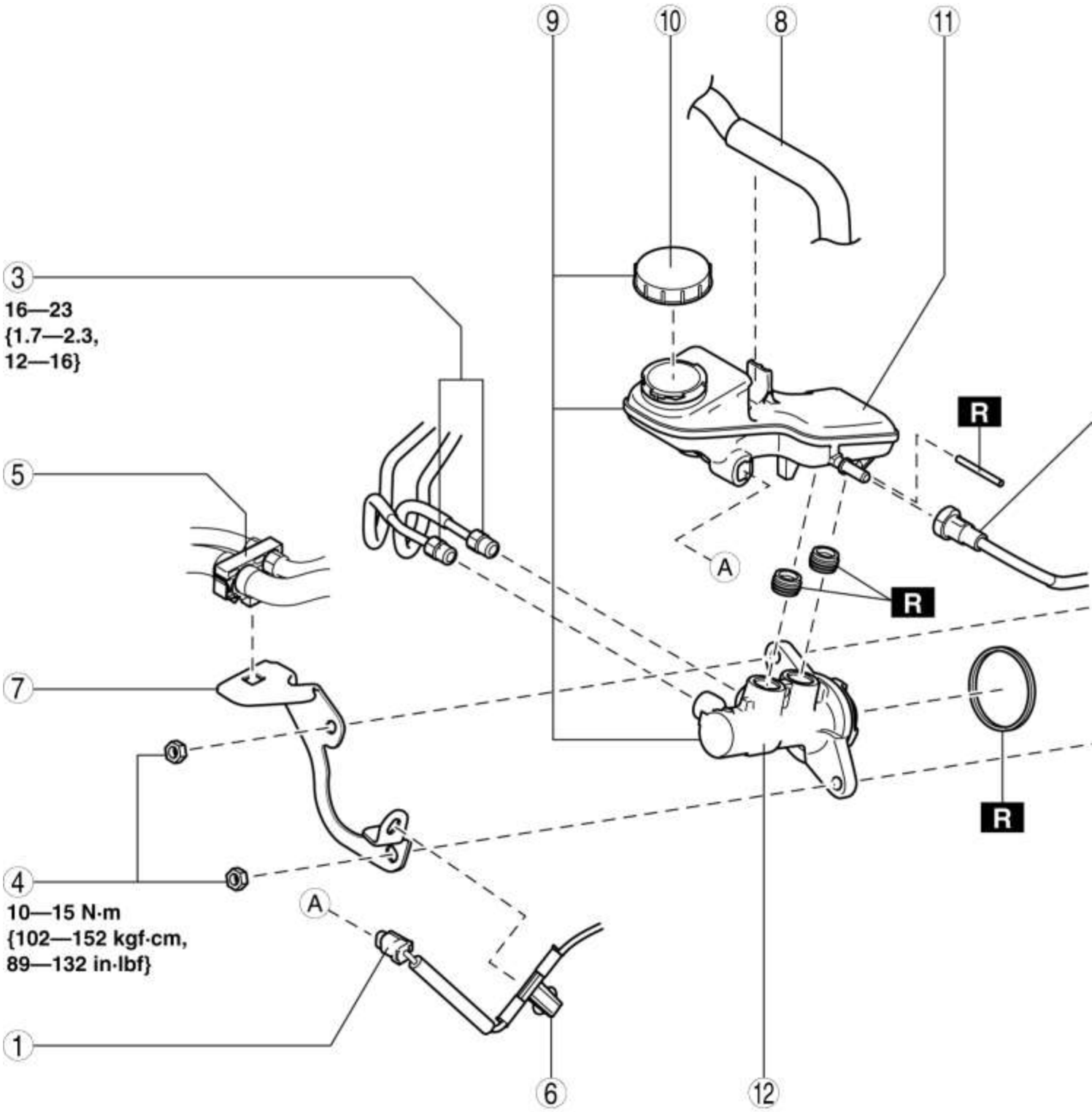

1	Conector del sensor de nivel de líquido de frenos
2	Manguera de reserva de embrague (MTX) (Consulte la Nota sobre la eliminación de la manguera de reserva del embrague (MTX) .) (Consulte la Nota de instalación de la manguera de reserva del embrague (MTX) .)
3	Tubo de freno

4	Nuez
5	Soporte de manguera
6	Arnés de cableado
7	Soporte
8	Manguera de vacío
9	Cilindro maestro
10	Gorra
11	Tanque de reserva de fluido de frenos
12	Componente del cilindro

Nota de eliminación de manguera de reserva de embrague (MTX)

1. Desconecte la manguera de reserva del embrague en el orden que se muestra en la figura.

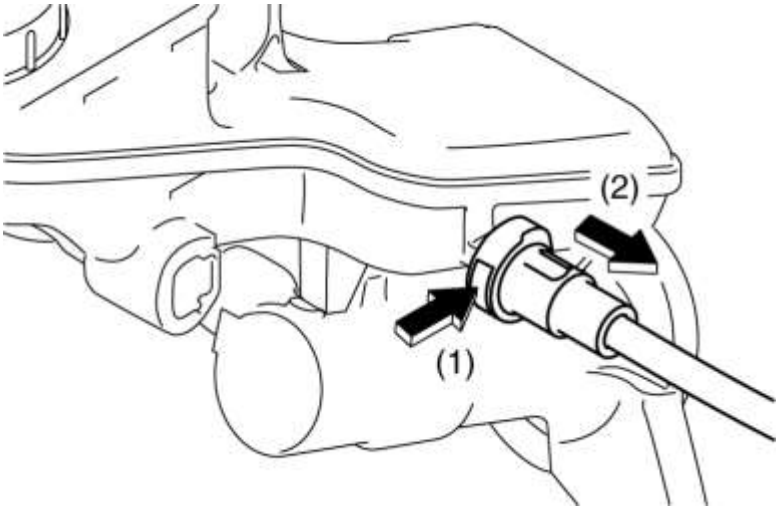

Nota de instalación de manguera de reserva de embrague (MTX)

1. Inserte la manguera de reserva del embrague en el cilindro maestro.

2. Tire de la manguera de reserva del embrague para verificar que no se salga y vuelva a insertarla por completo.

Mazda6 - Frenos

INSPECCIÓN DEL SENSOR DE NIVEL DE FLUIDO DE FRENO

1. Desconecte el conector del sensor de nivel de líquido de frenos del cilindro maestro.

2. Inspeccione la continuidad según el nivel de fluido entre los terminales del sensor de nivel de líquido de frenos.

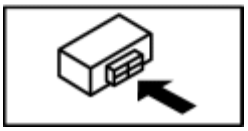

- Si no es como se indica en la tabla, reemplace el tanque de reserva. (Consulte REMOCION / INSTALACION DEL CILINDRO MAESTRO).

O—O: Continuity

Condition	Terminal	
	A	B
Above MIN	O	O
Below MIN		

Mazda6 - Frenos

INSPECCIÓN DE LA UNIDAD DE FRENO DE ENERGÍA

NOTA:

- Los siguientes métodos de inspección son simples métodos de inspección para determinar el funcionamiento de la unidad de freno de potencia.
- Si hay un mal funcionamiento en la unidad de freno de potencia, reemplace la unidad de freno de potencia como una sola unidad.

Sin usar SST

Inspección de la operación

1. Con el motor parado, bombee el pedal del freno varias veces.

2. Con el pedal del freno presionado, arranque el motor.

3. Si el pedal del freno se mueve ligeramente hacia abajo inmediatamente después de arrancar el motor, la unidad es normal.

Inspección de la función de vacío

1. Arranque el motor.

2. Pare el motor después de conducir el vehículo durante **1-2 min** .

3. Presione el pedal de freno con fuerza normal.

4. Si la primera carrera del pedal es larga y se acorta con las siguientes carreras, la unidad es normal.

- Si se encuentra un problema, inspeccione si hay daños o una instalación incorrecta de la válvula de retención y la manguera de aspiración. Después de reparar, inspeccione nuevamente.

Inspección de la función de pérdida de vacío

1. Arranque el motor.

2. Presione el pedal de freno con fuerza normal.

3. Con el pedal del freno pisado, pare el motor.

4. Mantenga pisado el pedal del freno durante **aprox. 30 s** .

5. Si la altura del pedal de freno no cambia durante este tiempo, la unidad es normal.

Usando SST

NOTA:

- Al realizar la inspección utilizando la **SST** , inspeccione la tubería de freno en la rueda delantera izquierda o derecha.
- El siguiente procedimiento y las figuras muestran la inspección de la tubería de freno en la rueda delantera izquierda.

Preparación previa a la inspección

1. Desconecte el tubo de freno de la manguera de freno.

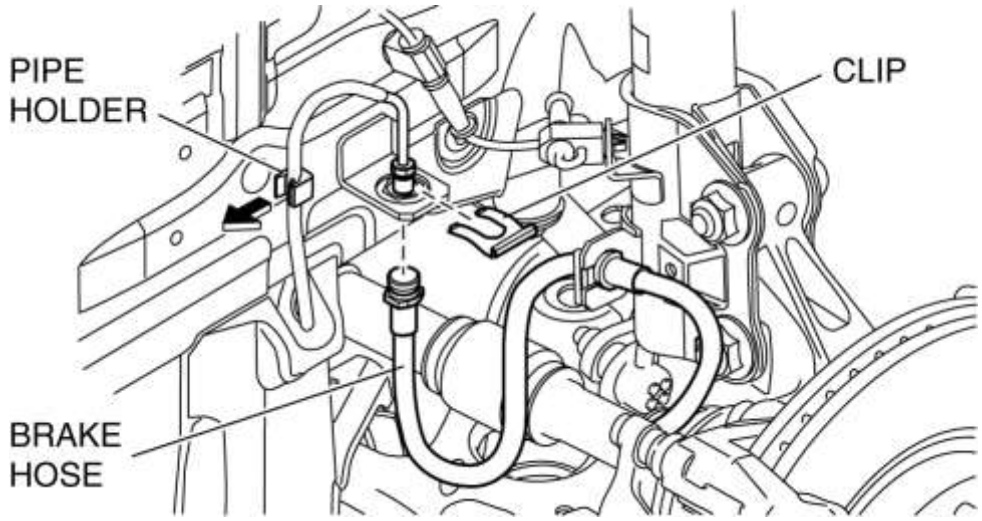

2. Retire el clip.

3. Retire la manguera del freno del soporte.

4. Separe la tubería de freno del soporte de tubería.

5. Instale las **SST** en la tubería de freno como se muestra en la figura.

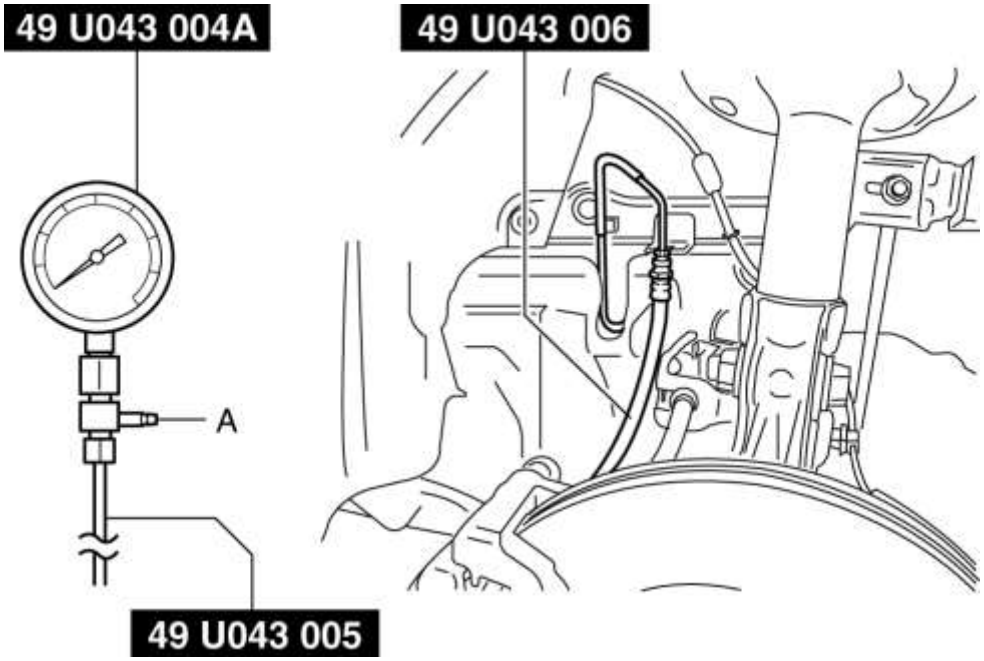

6. Purgue la línea de freno y las **TSM** del aire. Purgue el aire de las **SST** con el tornillo de purga A.

7. Instale el medidor de fuerza del pedal en el pedal del freno.

8. Conecte el manómetro de vacío a la línea de vacío.

Inspección de pérdida de vacío

1. Arranque el motor.

2. Presione el pedal del freno con una fuerza de **200 N (20,4 kgf, 45,0 lbf)** .

3. Pare el motor cuando la lectura del manómetro de vacío alcance **68 kPa (510 mmHg, 20 inHg)** con el pedal del freno pisado.

4. Con el motor apagado, observe el manómetro de vacío durante **15 s** .

5. Si el medidor ha caído **3.3 kPa (25 mmHg, 0.97 inHg)** o menos, la unidad es normal.

Falta de inspección de presión hidráulica

1. Si la fuerza del pedal del freno y la correlación de la presión del fluido están dentro de la especificación con el motor parado y una cantidad de vacío de **0 kPa {0 mmHg, 0 inHg}** , el sistema es normal.

Presión de fluido del cilindro maestro

Cantidad de vacío a 0 kPa {0 mmHg, 0 inHg}	
Fuerza del pedal de freno	Presión de fluido
200 N {20.4 kgf, 45.0 lbt}	460 kPa {4.69 kgf / cm ^{2} , 66.7 psi} o más

Inspección de presión hidráulica

1. Arranque el motor. Presione el pedal del freno cuando la aspiradora alcance **66,7 kPa (500 mmHg, 19,7 inHg)** .

2. En este momento, aplique la fuerza del pedal de freno indicada y si la presión del fluido está dentro de las especificaciones, la unidad es normal.

Presión de fluido del cilindro maestro

Cantidad de vacío a 66.7 kPa {500 mmHg, 19.7 inHg}	
Fuerza del pedal de freno	Presión de fluido
200 N {20.4 kgf, 45.0 lbt}	7,150 kPa {72,91 kgf / cm ^{2} , 1,037 psi} o más

Procedimiento posterior a la inspección

1. Después de la inspección, retire las **SST** , instale la manguera de freno, el clip y el tubo de freno en las posiciones originales, y luego purgue el aire de la línea de freno. (Consulte REMOCION / INSTALACION DE LA MANGUERA DEL FRENO (DELANTERO)) (Vea PURGA DEL AIRE DEL FLUIDO DE FRENO).

Mazda6 - Frenos

RETIRADA / INSTALACIÓN DE LA UNIDAD DE FRENO DE FUERZA

PRECAUCIÓN:

- Una vez que la holgura del interruptor de freno se ha ajustado automáticamente, no se puede ajustar de nuevo. Por lo tanto, reemplace el interruptor por uno nuevo cuando reemplace la unidad de freno de potencia o realice cualquier procedimiento que cambie la carrera del pedal de freno.

1. Retire la batería. (Consulte REMOCION / INSTALACION DE BATERIAS [SKYACTIV-G 2.5] .)

2. Retire el brazo y la cuchilla del limpiaparabrisas. (Consulte BRAZO DEL LIMPIAPARABRISAS Y DESMONTAJE / INSTALACIÓN DE LA HOJA).

3. Retire la rejilla de la capucha. (Ver REMOCION / INSTALACION DE LA REJILLA DE COWL .)

4. Retire el motor del limpiaparabrisas y el enlace. (Consulte MOTOR DEL LIMPIAFAROS DEL PARABRISAS Y DESMONTAJE / INSTALACIÓN DEL ENLACE).

5. Retire el panel de la capucha. (Ver REMOCION / INSTALACION DEL PANEL DE COWL .)

6. Retire el cilindro maestro. (Consulte REMOCION / INSTALACION DEL CILINDRO MAESTRO).

7. Eliminar en el orden indicado en la tabla.

8. Instalar en el orden inverso de eliminación.

9. Después de la instalación, agregue líquido de frenos, purgue el aire e inspeccione si hay fugas de líquido. (Consulte PURGADO DE AIRE CON LÍQUIDO DE FRENOS).

10. Retire el interruptor del freno. (Consulte REMOCION / INSTALACION DEL PEDAL DE FRENO).

11. Inspeccione el pedal de freno. (Consulte INSPECCIÓN DEL PEDAL DE FRENO).

12. Instale un nuevo interruptor de freno. (Consulte REMOCION / INSTALACION DEL PEDAL DE FRENO).

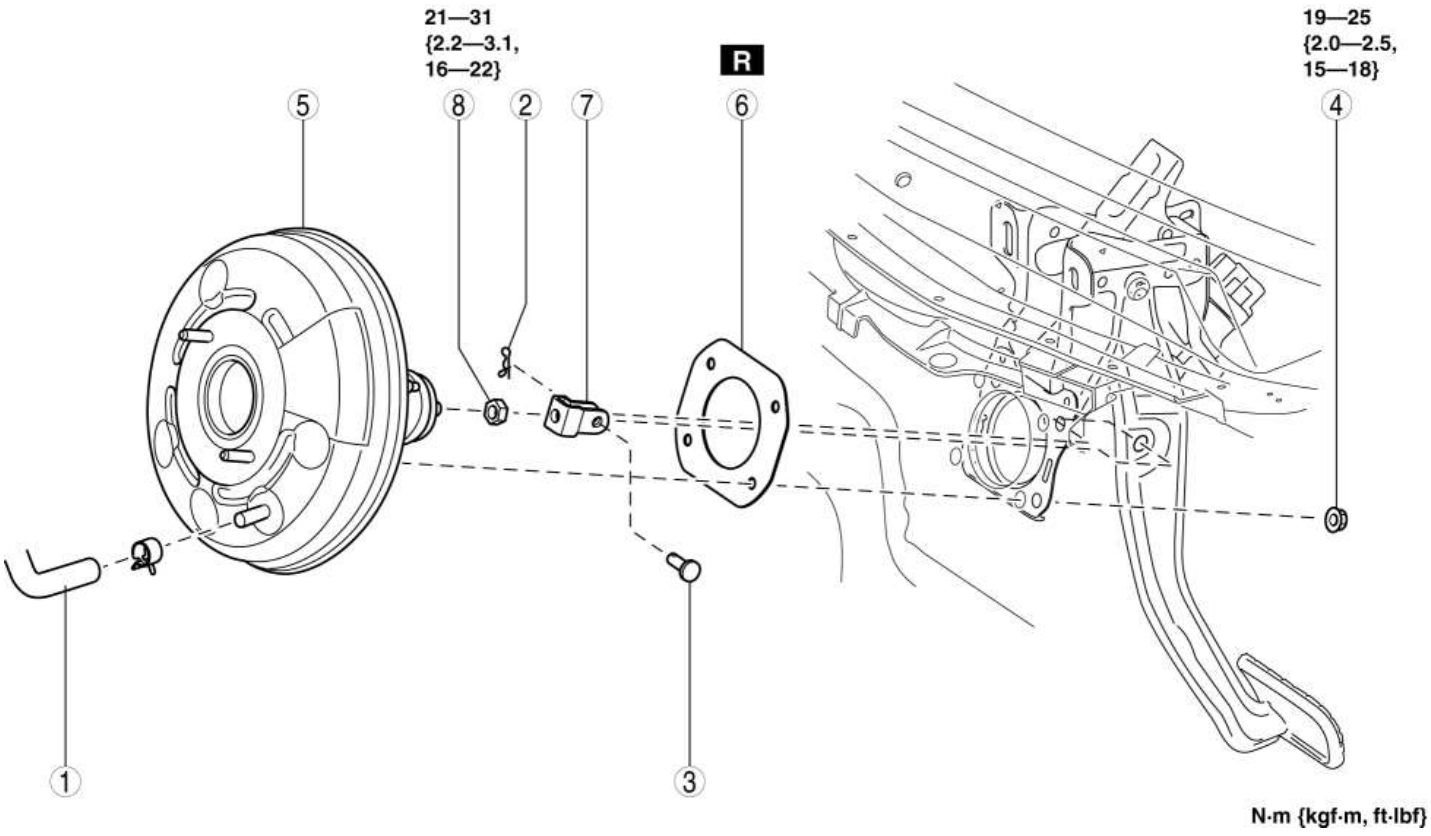

1	Manguera de vacío
2	Broche de presión
3	Pasador de horquilla
4	Nuez
5	Unidad de freno de potencia
6	Empaquetadora
7	Tenedor (Consulte la Nota de instalación de la horquilla).
8	Tuerca de bloqueo

Nota de instalación de horquilla

1. Instale la horquilla como se muestra en la figura.

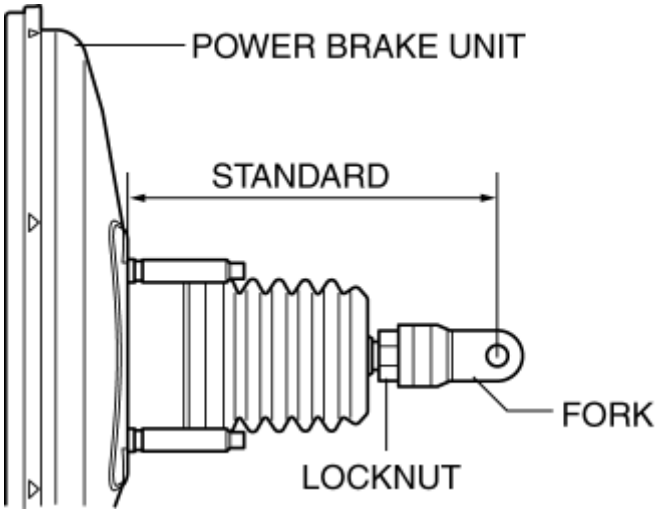

Estándar

- 129.5-130.5 mm {5.099-5.137 in}

Mazda6 - Frenos

INSPECCIÓN DE LA BOMBA DE VACÍO

1. Pellizque la abrazadera con unos alicates y desconecte la manguera de vacío de la bomba de vacío. (Consulte REMOCION / INSTALACION DE LA MANGUERA DE VACÍO).

2. Instale el manómetro de vacío como se muestra en la figura, luego verifique la aspiradora.

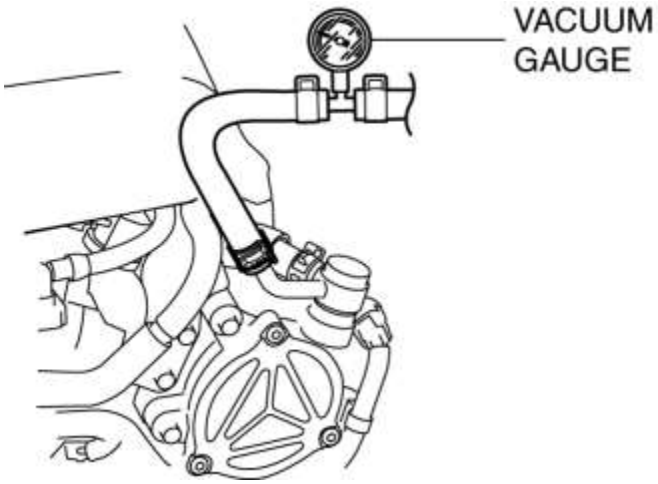

3. Caliente el motor.

- Si la presión es menor a la especificada, inspeccione lo siguiente.
  - Mal funcionamiento de la bomba de vacío
  - Escasez de presión del aceite de lubricación

Especificación de vacío de la bomba de vacío (valor de referencia)

Condición de medición		Especificación
La velocidad del motor	Cambio en la cantidad de vacío	Cambio de período de tiempo en condición de cantidad de vacío cumplido
En ralentí (520-700 rpm (valor de referencia))	De 60 kPa (450 mmHg, 18 inHg) a 67 kPa (503 mmHg, 20 inHg)	8 so menos

Especificación de vacío máximo de la bomba de vacío (valor de referencia)

Condición de medición	Especificación
Mientras está en ralentí (sin designación de tiempo)	93.3 kPa {700 mmHg, 27.6 inHg} o más

4. Instalar en el orden inverso al de la eliminación.

Mazda6 - Frenos

REMOCION / INSTALACION DE LA BOMBA DE VACÍO

1. Retire la placa del orificio del tapón. (Consulte REMOCION / INSTALACION DE LA PLACA DEL ORIFICIO DE ENCHUFE [SKYACTIV-G 2.5] .)

2. Retire la batería. (Consulte REMOCION / INSTALACION DE BATERIAS [SKYACTIV-G 2.5] .)

3. Coloque el arnés de cableado del PCM fuera del camino.

4. Pellizque la abrazadera con unos alicates y desconecte la manguera de vacío de la bomba de vacío. (Consulte REMOCION / INSTALACION DE LA MANGUERA DE VACÍO).

5. Eliminar en el orden que se muestra en la tabla.

6. Instalar en el orden inverso al de eliminación.

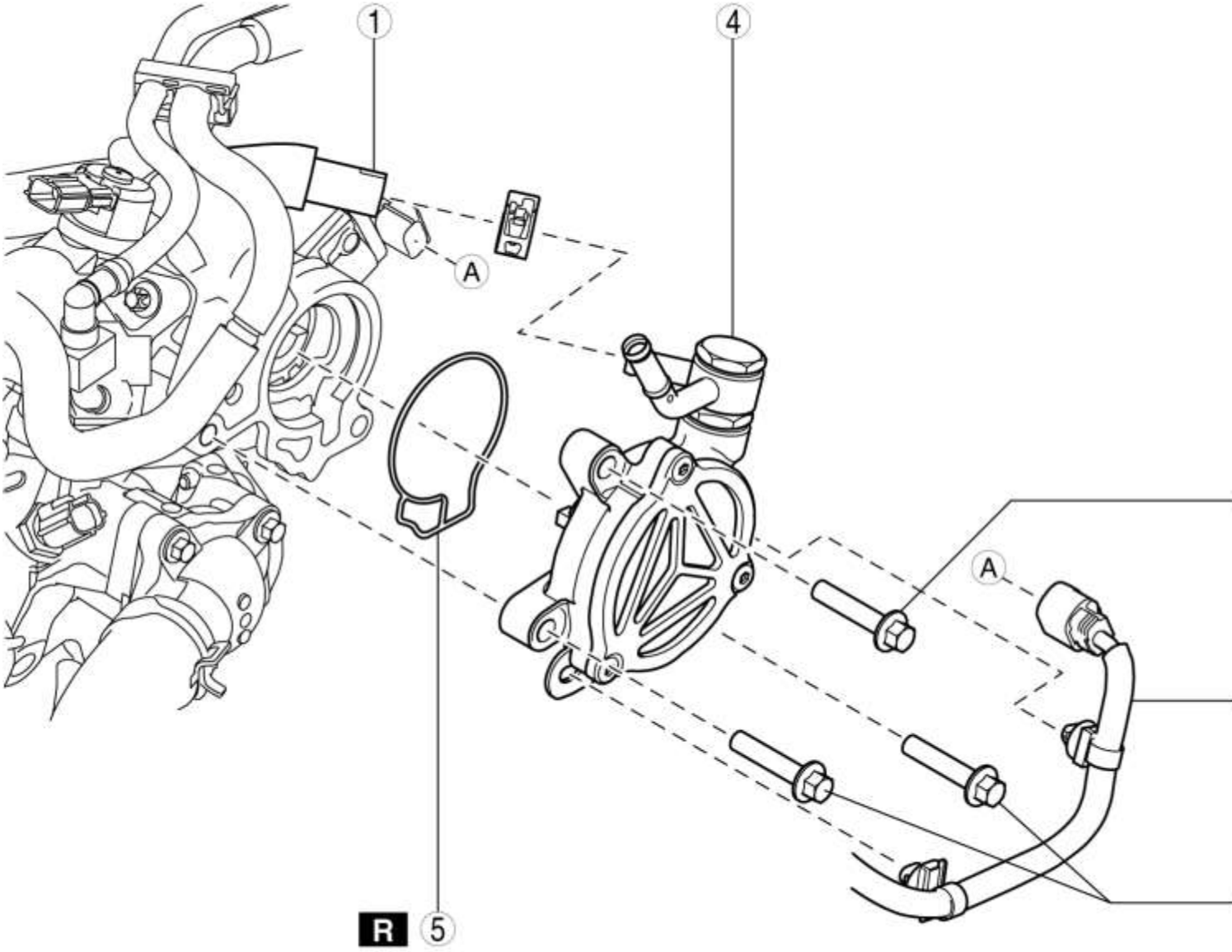

1	Manguera de vacío
2	Conector del sensor CMP de escape y arnés de cableado
3	Tornillo
4	Bomba aspiradora (Consulte la Nota de extracción de la bomba de vacío). (Consulte la Nota de instalación de la bomba de vacío y la junta tórica).
5	Junta tórica (Consulte la Nota de instalación de la bomba de vacío y la junta tórica).

Nota sobre la eliminación de la bomba de vacío

1. Al retirar la bomba de vacío, coloque un trapo debajo de la superficie de instalación de la bomba de vacío para que el aceite del motor no llegue a otras partes.

2. Retire la bomba de vacío.

Nota de instalación de la bomba de vacío y la junta tórica

1. Gire la bomba de vacío con la mano para drenar el resto del aceite del motor en la bomba de vacío.

2. Desengrase la ranura de instalación de la junta tórica y la superficie de instalación.

3. Instale la nueva junta tórica en la bomba de vacío.

4. Instale la bomba de vacío.

Mazda6 - Frenos

INSPECCIÓN DEL FRENO DELANTERO (DISCO)

Consejos para la reparación del freno de freno

Descripción

1. La preocupación de la vibración de freno tiene las siguientes 3 características:

Vibración del volante

1. El volante vibra en la dirección de rotación. Esta característica es más notable cuando se aplican frenos a una velocidad del vehículo de **100-140 km / h (62.2-86.9 mph)** .

Vibración del piso

1. Al aplicar los frenos, la carrocería del vehículo se mueve hacia adelante y hacia atrás. La gravedad del temblor no está influenciada por la velocidad del vehículo.

Vibración del pedal de freno

1. Al aplicar los frenos, una fuerza pulsante intenta empujar la pastilla de freno hacia atrás. La pulsación se transmite al pedal de freno.

2. Las siguientes son las principales causas posibles de la vibración del freno:

Debido a un descentramiento excesivo (oscilación de lado a lado) de la placa del disco, el grosor de la placa del disco es irregular.

1. Si el descentramiento es **más de 0.04 mm {0.002 in}** en la posición **10 mm {0.39 in}** desde el borde de la placa del disco, se produce un desgaste desigual en la placa del disco porque la almohadilla hace contacto con la placa de forma desigual.

2. Si el descentramiento es **menor a 0.04 mm {0.002 in}** , no se produce desgaste desigual.

La placa del disco está deformada por el calor.

1. El frenado de pánico repetido puede elevar la temperatura en algunas partes de la placa de disco en **aprox. 1,000 ° C {1,832 ° F}** . Esto da como resultado una placa de disco deformada.

El espesor y el coeficiente de fricción del disco cambian debido a la corrosión.

1. Si el vehículo está estacionado en condiciones húmedas durante un tiempo prolongado, se produce corrosión en la superficie de fricción de la placa del disco.

2. El grosor de la corrosión es desigual y a veces aparece como un patrón de onda, que cambia el coeficiente de fricción y causa una fuerza de reacción.

Procedimiento de inspección y reparación

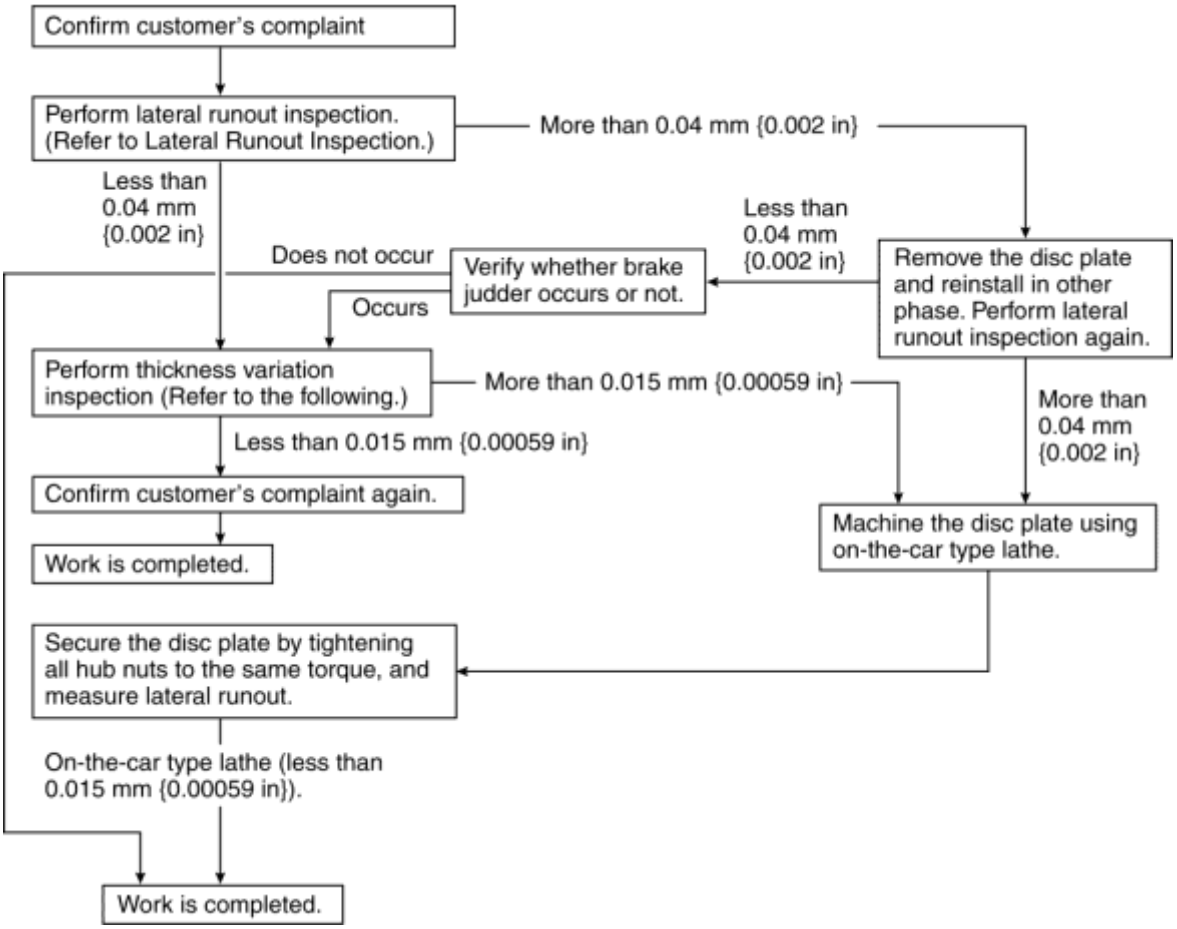

Inspección de desviación lateral

1. Para asegurar la placa de disco y el cubo, inserte la arandela (espesor **10 mm {0.39 in}** , diámetro interno **más de 12 mm {0.47 in}**) entre cada perno de cubo y la tuerca del cubo, luego apriete todas las tuercas del cubo.

2. Después de apretar todas las tuercas del cubo con el mismo torque, coloque el medidor de cuadrante en la superficie de fricción de la placa de disco a **10 mm (0.39 in)** del borde de la placa del disco.

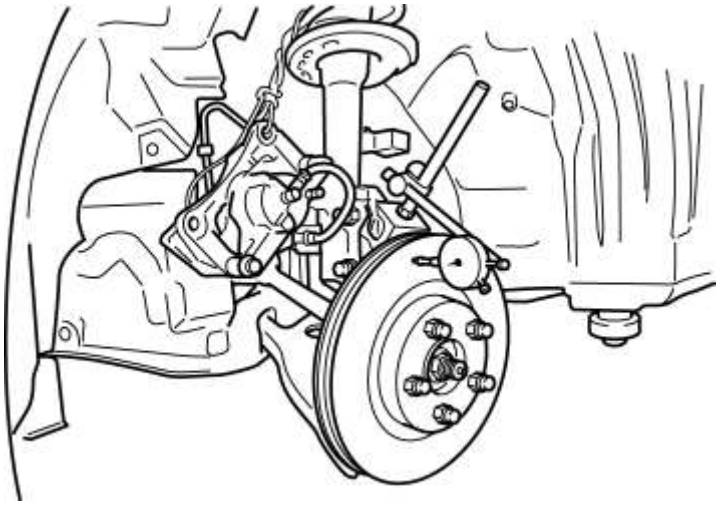

3. Gire la placa del disco una vez y mida el descentramiento.

Límite de descentramiento de la placa del disco frontal

- 0.04 mm {0.002 in}

Inspección de variación de espesor

1. Limpie la superficie de fricción de la placa de disco con una limpiadora de freno.

2. Mida los puntos indicados en la ilustración usando una pinza (micrómetro).

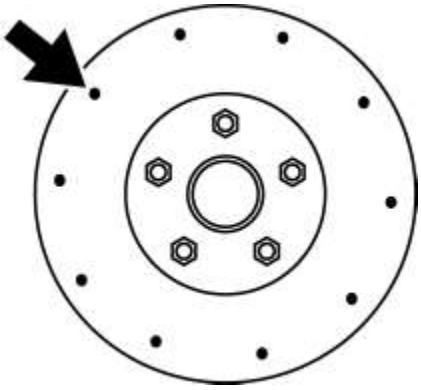

3. Reste el valor mínimo del máximo, y si el resultado no está dentro de la especificación, mecanice la placa del disco usando un torno.

Límite de variación de espesor

- 0.015 mm {0.00059 in}

ADVERTENCIA:

- No exceda el espesor mínimo de la placa de disco.

Inspección del espesor de la placa del disco

PRECAUCIÓN:

- Puede producirse un descentramiento excesivo si la placa del disco se retira del vehículo y luego se mecaniza. Maquina la placa de disco mientras está instalada en el vehículo.

1. Mida el grosor de la placa del disco.

- Si el grosor no está dentro de las especificaciones, reemplace la placa de disco.

  Espesor mínimo de la placa de disco frontal

- 26.0 mm {1.02 in}

  Espesor mínimo de la placa de disco frontal después del mecanizado con un torno de freno en el vehículo

- 26.8 mm {1.06 in}

Inspección de espesor de la almohadilla del disco

1. Levante la parte delantera del vehículo y apóyelo con soportes de seguridad.

2. Retire las ruedas y los neumáticos.

3. Verifique el grosor restante de las almohadillas.

   Espesor mínimo de la plataforma del disco frontal

- 2,0 mm {0,079 in} mín.

4. Reemplace las almohadillas como un conjunto (ruedas derecha e izquierda) si cualquiera está a un grosor mínimo o menor.

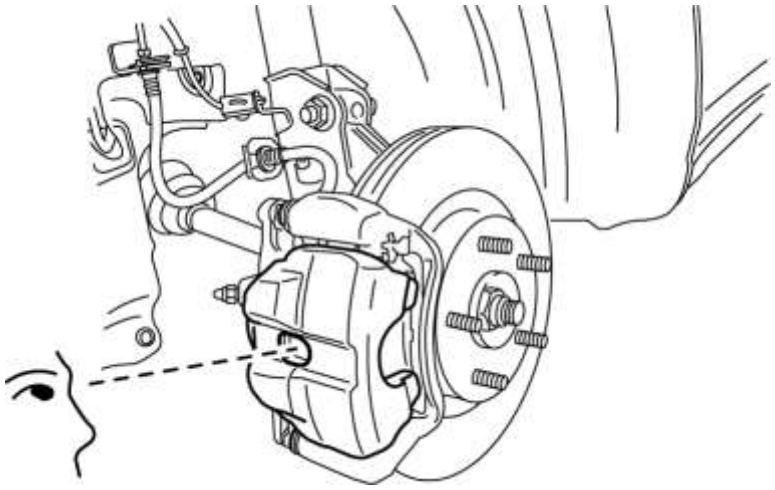

Mazda6 - Frenos

DESMONTAJE / INSTALACION DEL FRENO DELANTERO (DISCO)

1. Eliminar en el orden indicado en la tabla.

2. Instalar en el orden inverso de eliminación.

3. Después de la instalación, agregue líquido de frenos, purgue el aire e inspeccione si hay fugas de líquido. (Consulte PURGADO DE AIRE CON LÍQUIDO DE FRENOS).

4. Presione el pedal del freno unas pocas veces, gire la rueda a mano y verifique que el freno no se arrastre.

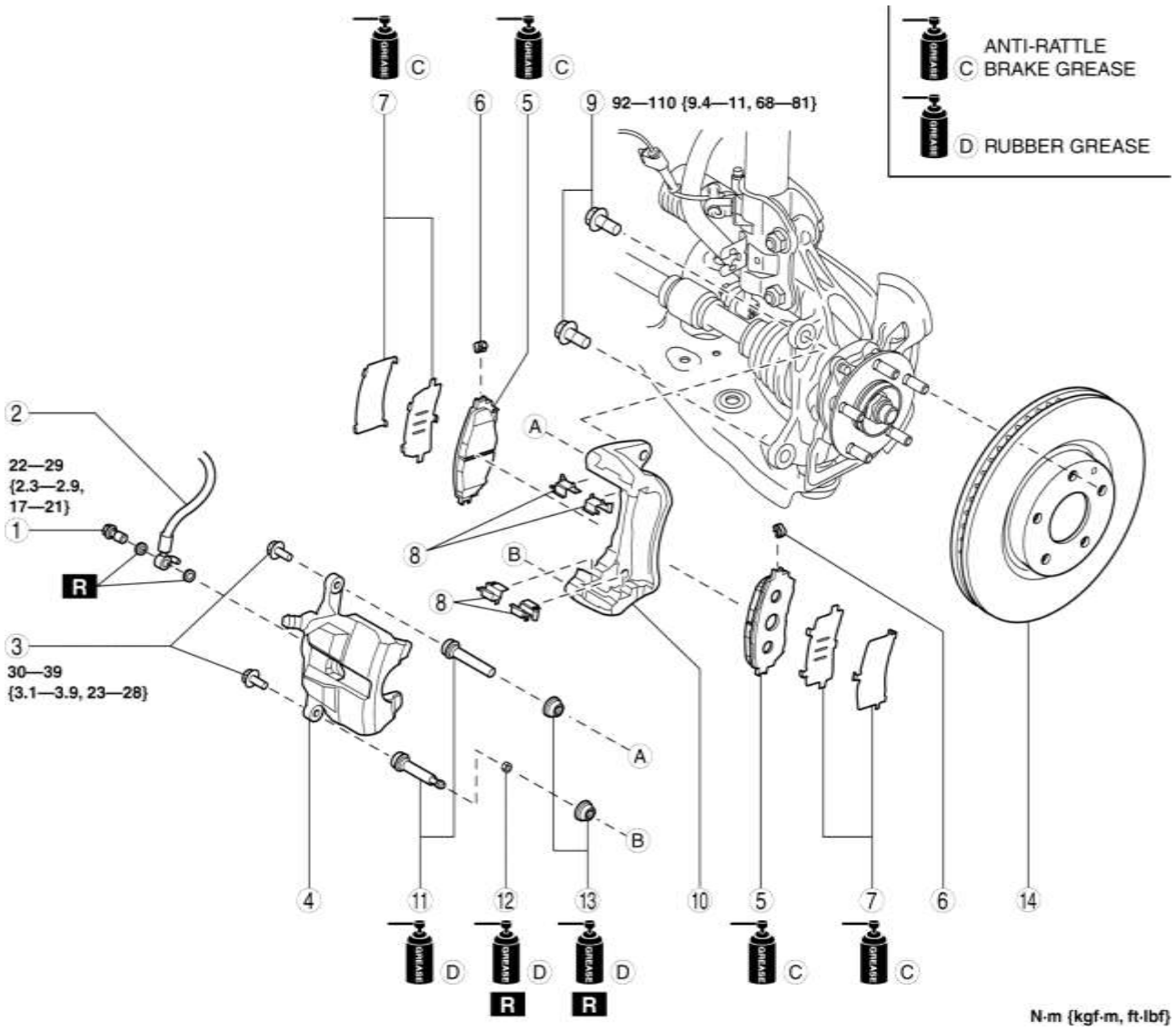

1	Tornillo
2	Manguera de freno
3	Tornillo
4	Calibrar (Consulte la Nota de instalación de la almohadilla de disco).

5	Almohadilla de disco (Consulte la Nota de instalación de la almohadilla de disco).
6	Indicador de desgaste
7	Calce
8	Placa de guía
9	Tornillo
10	Soporte de montaje
11	Pasador deslizante
12	Cojinete
13	Arranque de polvo
14	Placa de disco

Nota sobre la instalación del disco

1. Limpie el área expuesta del pistón.

2. Empuje el pistón utilizando la herramienta de expansión de freno de disco disponible comercialmente.

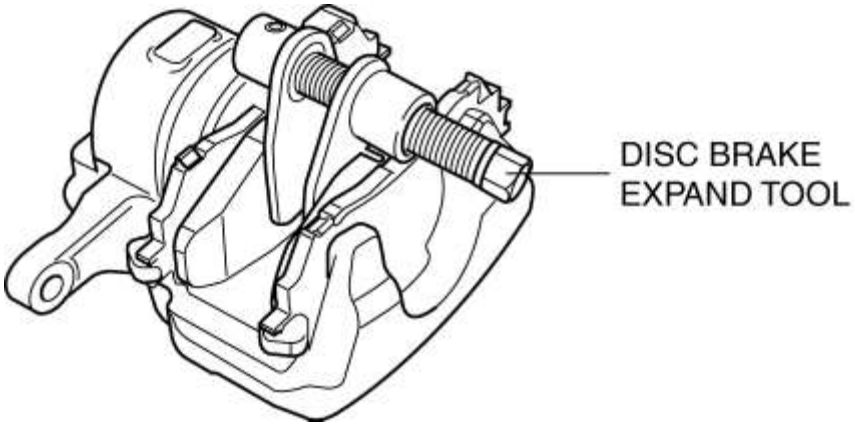

3. Instale las almohadillas del disco en el soporte de montaje.

Mazda6 - Frenos

REEMPLAZO DE LA ALMOHADILLA DE DISCOS (DELANTERA)

1. Eliminar en el orden indicado en la tabla.

2. Instalar en el orden inverso de eliminación.

3. Después de la instalación, presione el pedal del freno unas pocas veces, gire la rueda a mano y verifique que el freno no se arrastre.

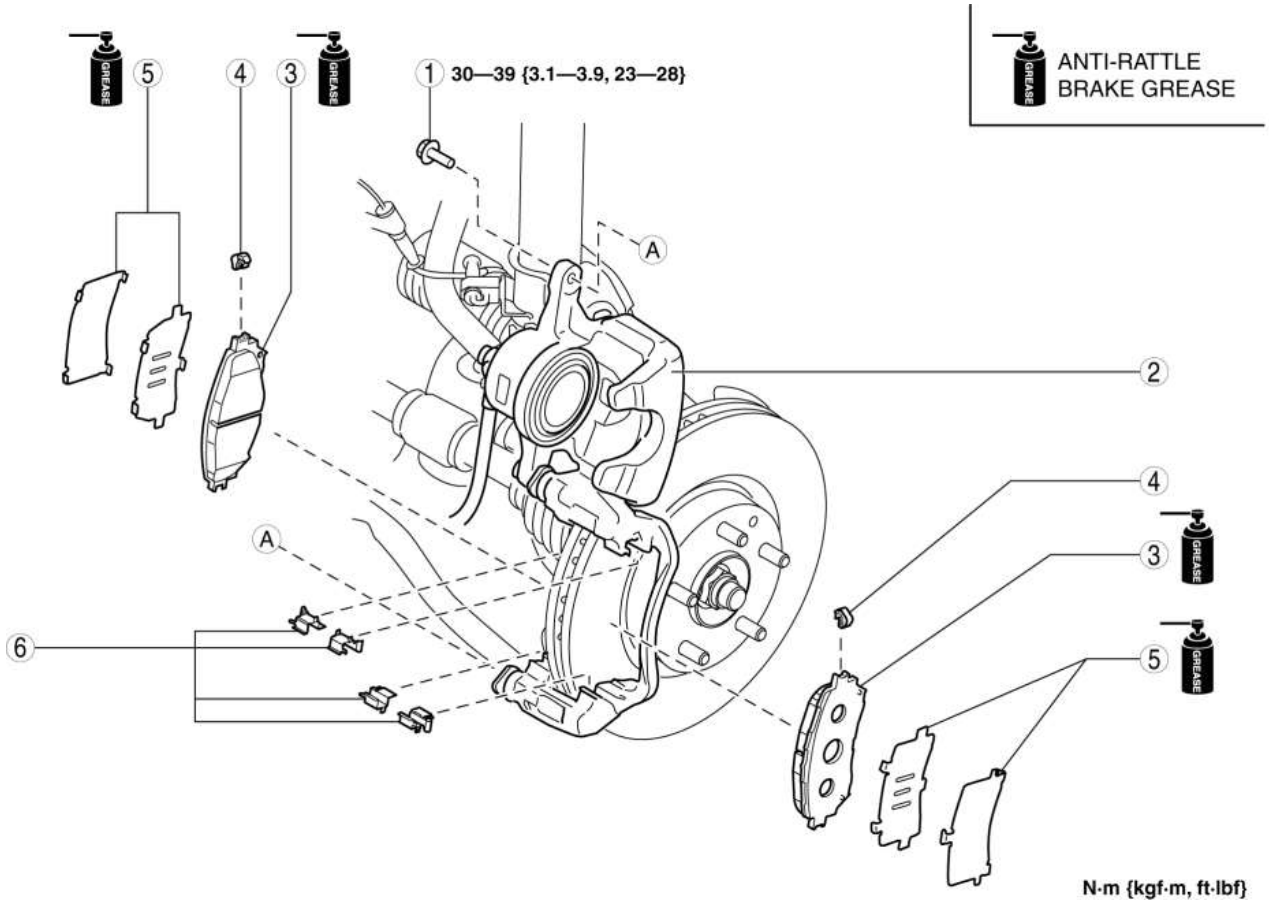

1	Tornillo
2	Calibrar
3	Almohadilla de disco (Consulte la Nota de instalación de la almohadilla de disco).
4	Indicador de desgaste
5	Calce
6	Placa de guía

Nota sobre la instalación del disco

1. Limpie el área expuesta del pistón.

2. Empuje el pistón utilizando la herramienta de expansión de freno de disco disponible comercialmente.

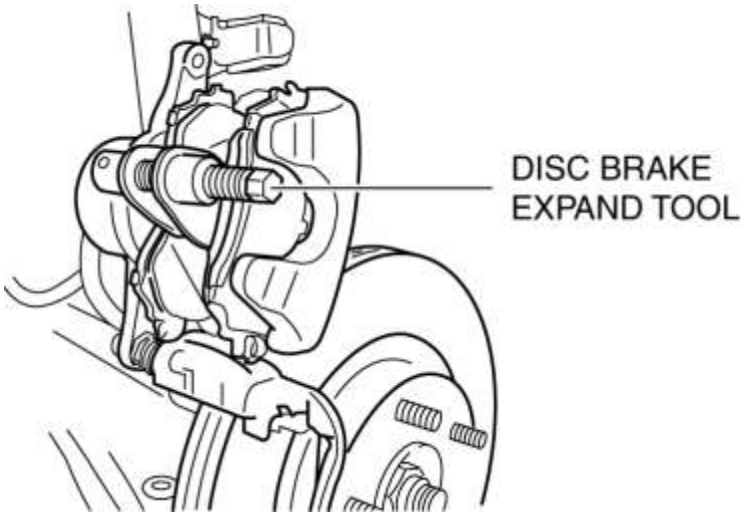

3. Instale las almohadillas del disco en el soporte de montaje.

Mazda6 - Frenos

CALIBRADOR (DELANTERO) DESMONTAJE / MONTAJE

1. Desarmar en el orden indicado en la tabla.

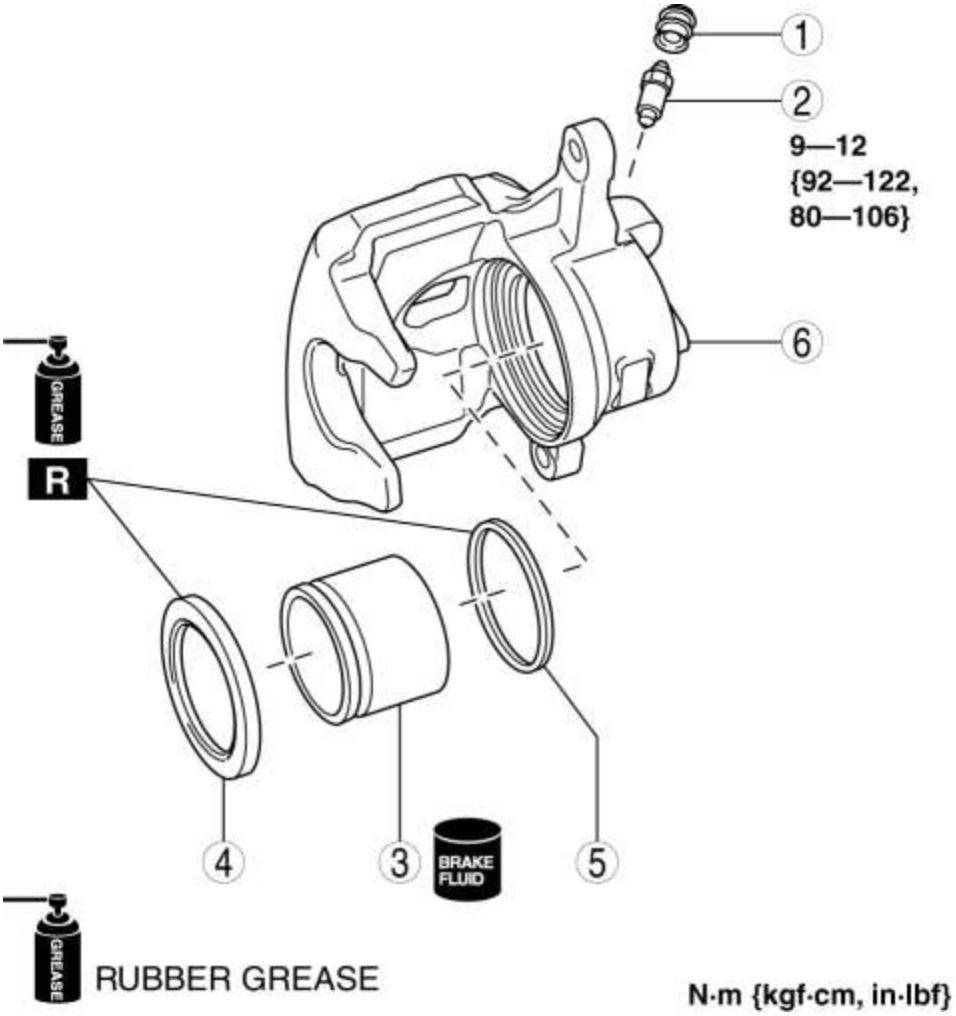

1	Tapón de purga
2	Tornillo de purga
3	Pistón (Consulte Nota sobre el desmontaje del pistón).
4	Junta antipolvo
5	Sello de piston
6	Cuerpo de pinza

2. Arme en el orden inverso al de remoción.

Nota de desmontaje del pistón

ADVERTENCIA:

- Cuando se sopla aire comprimido en el cuerpo de la pinza de freno, el pistón podría salirse de un dedo u otra parte debido al pinzamiento. Al soplar aire comprimido, no coloque los dedos entre el pistón y el cuerpo de la pinza cuando realice el trabajo.

PRECAUCIÓN:

- El pistón podría dañarse si se expulsa con gran fuerza. Sople el aire comprimido lentamente para evitar que el pistón se salga repentinamente.

1. Inserte una pieza de madera en la pinza como se muestra en la figura y sople aire comprimido a través del orificio para extraer el pistón del cuerpo de la pinza.

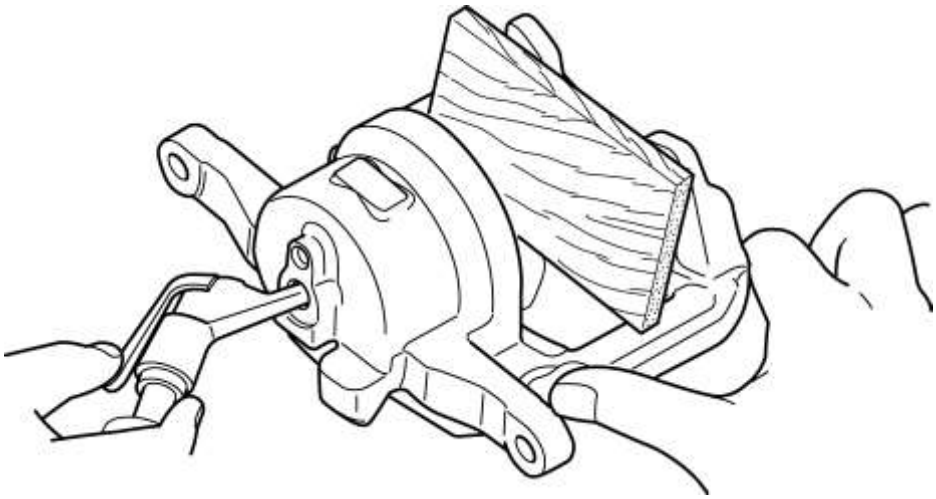

Mazda6 - Frenos

REMOCION / INSTALACION DE LA MANGUERA DEL FRENO (DELANTERO)

1. Eliminar en el orden indicado en la tabla.

2. Instalar en el orden inverso de eliminación.

3. Después de la instalación, agregue líquido de frenos, purgue el aire e inspeccione si hay fugas de líquido. (Consulte PURGADO DE AIRE CON LÍQUIDO DE FRENOS).

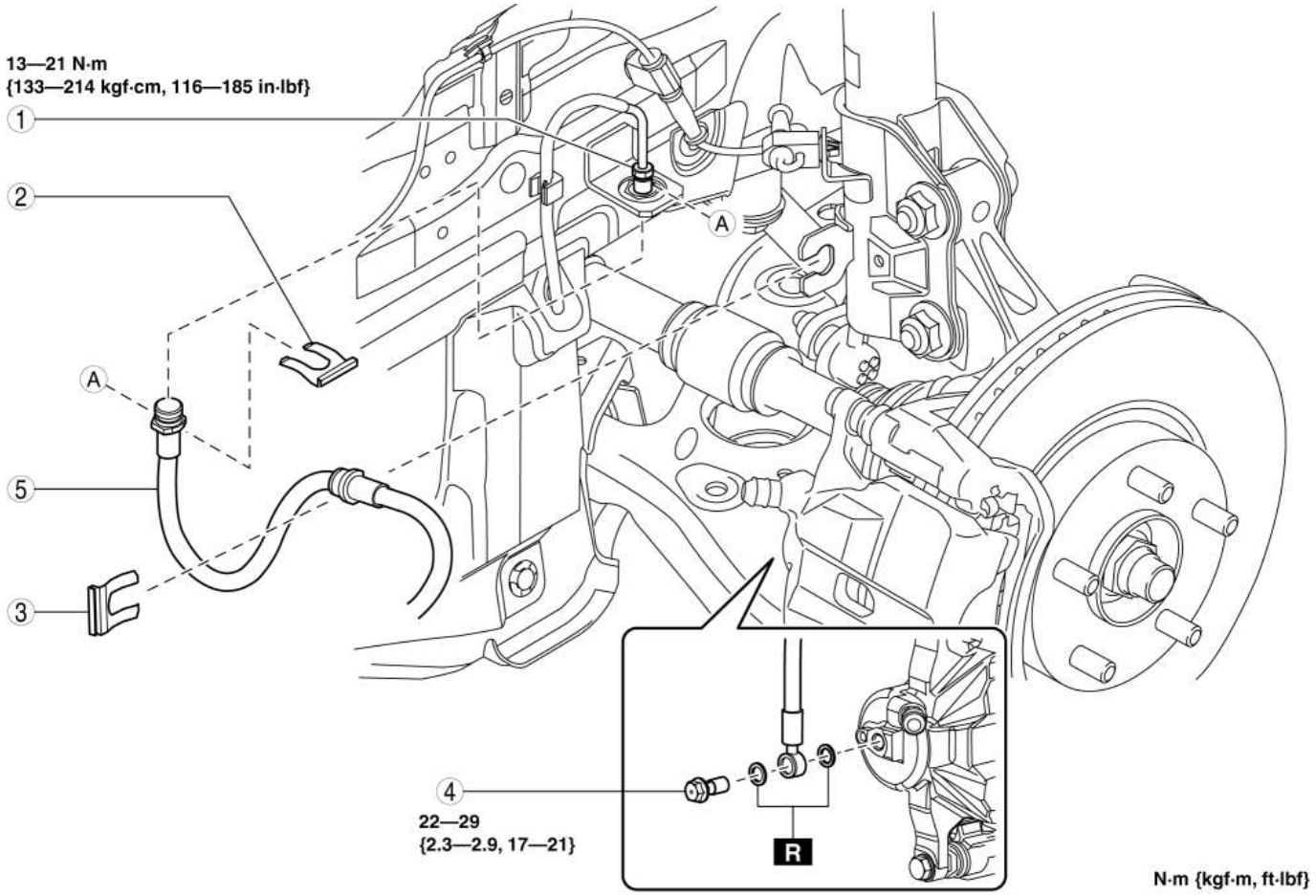

1	Tubo de freno
2	Acortar
3	Acortar
4	Tornillo
5	Manguera de freno

Mazda6 - Frenos

INSPECCIÓN DEL FRENO TRASERO (DISCO)

Consejos para la reparación del freno de freno

Descripción

1. La preocupación de la vibración de freno tiene las siguientes 3 características:

Vibración del volante

1. El volante vibra en la dirección de rotación. Esta característica es más notable cuando se aplican frenos a una velocidad del vehículo de **100-140 km / h (62.2-86.9 mph)** .

Vibración del piso

1. Al aplicar los frenos, la carrocería del vehículo se mueve hacia adelante y hacia atrás. La gravedad del temblor no está influenciada por la velocidad del vehículo.

Vibración del pedal de freno

1. Al aplicar los frenos, una fuerza pulsante intenta empujar la pastilla de freno hacia atrás. La pulsación se transmite al pedal de freno.

2. Las siguientes son las principales causas posibles de la vibración del freno:

Debido a un descentramiento excesivo (oscilación de lado a lado) de la placa del disco, el grosor de la placa del disco es irregular.

1. Si el descentramiento es **más de 0.1 mm {0.004 in}** en la posición **10 mm {0.39 in}** desde el borde de la placa del disco, se produce un desgaste desigual en la placa del disco porque la almohadilla hace contacto con la placa de forma desigual.

2. Si el descentramiento es **menor a 0.1 mm {0.004 in}** , no se produce desgaste desigual.

La placa del disco está deformada por el calor.

1. El frenado de pánico repetido puede elevar la temperatura en algunas partes de la placa de disco en **aprox. 1,000 ° C {1,832 ° F}** . Esto da como resultado una placa de disco deformada.

El espesor y el coeficiente de fricción del disco cambian debido a la corrosión.

1. Si el vehículo está estacionado en condiciones húmedas durante un tiempo prolongado, se produce corrosión en la superficie de fricción de la placa del disco.

2. El grosor de la corrosión es desigual y a veces aparece como un patrón de onda, que cambia el coeficiente de fricción y causa una fuerza de reacción.

Procedimiento de inspección y reparación

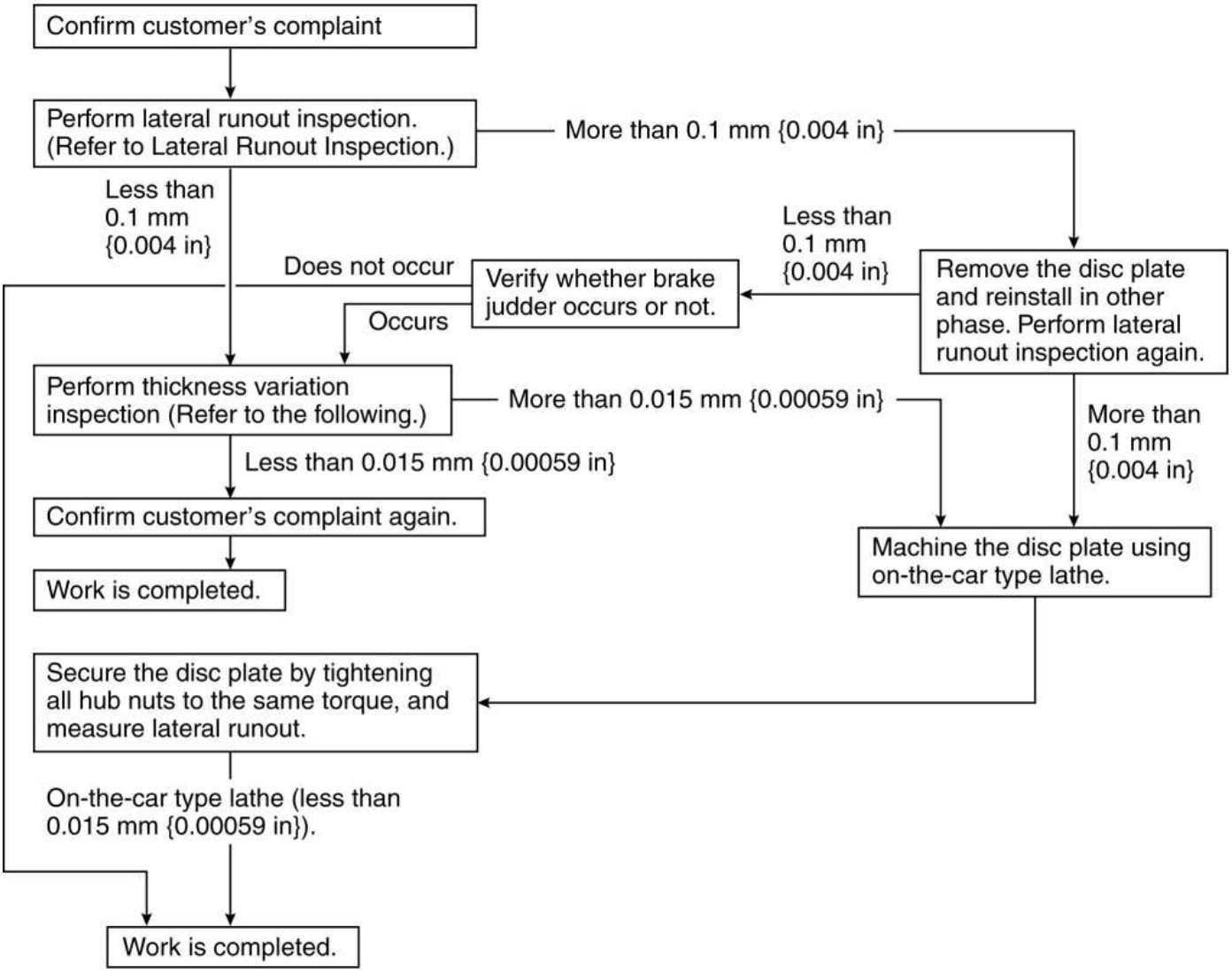

Inspección de desviación lateral

1. Para asegurar la placa de disco y el cubo, inserte la arandela (espesor **10 mm {0.39 in}** , diámetro interno **más de 12 mm {0.47 in}**) entre cada perno de cubo y la tuerca del cubo, luego apriete todas las tuercas del cubo.

2. Después de apretar todas las tuercas del cubo con el mismo torque, coloque el medidor de cuadrante en la superficie de fricción de la placa de disco a **10 mm (0.39 in)** del borde de la placa del disco.

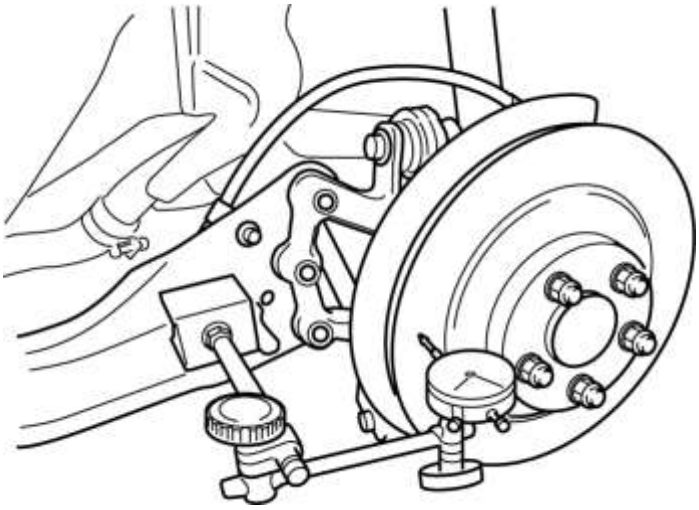

3. Gire la placa del disco una vez y mida el descentramiento.

Límite de desviación de la placa del disco trasero

- 0.1 mm {0.004 in}

Inspección de variación de espesor

1. Limpie la superficie de fricción de la placa de disco con una limpiadora de freno.

2. Mida los puntos indicados en la ilustración usando una pinza (micrómetro).

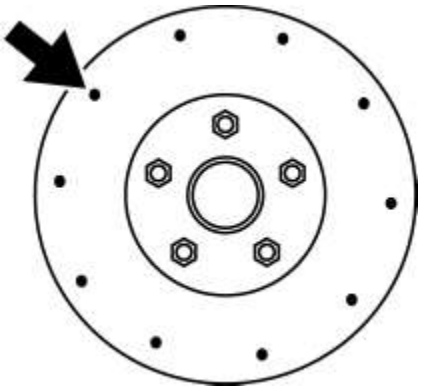

3. Reste el valor mínimo del máximo, y si el resultado no está dentro de la especificación, mecanice la placa del disco usando un torno.

Límite de variación de espesor

- 0.015 mm {0.00059 in}

ADVERTENCIA:

- No exceda el espesor mínimo de la placa de disco.

Inspección del espesor de la placa del disco

PRECAUCIÓN:

- Puede producirse un descentramiento excesivo si la placa del disco se retira del vehículo y luego se mecaniza. Maquina la placa de disco mientras está instalada en el vehículo.

1. Mida el grosor de la placa del disco.

- Si el grosor no está dentro de las especificaciones, reemplace la placa de disco.

  Espesor mínimo de la placa del disco trasero

- 8.0 mm {0.31 in}

  Espesor mínimo de la placa de disco posterior después del mecanizado con un torno de freno en el vehículo

- 8.8 mm {0.35 in}

Inspección de espesor de la almohadilla del disco

1. Levante la parte delantera del vehículo y apóyelo con soportes de seguridad.

2. Retire las ruedas y los neumáticos.

3. Verifique el grosor restante de las almohadillas.

   Espesor mínimo del disco trasero

- 2,0 mm {0,079 in} mín.

4. Reemplace las almohadillas como un conjunto (ruedas derecha e izquierda) si cualquiera está a un grosor mínimo o menor.

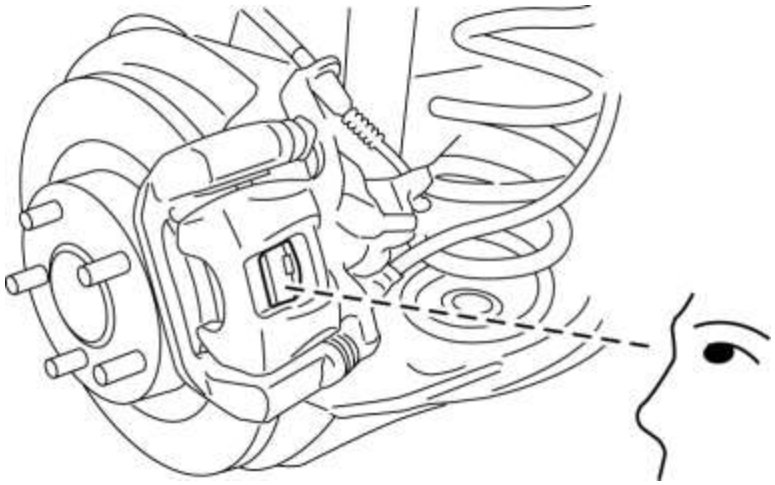

Mazda6 - Frenos

DESMONTAJE / INSTALACION DEL FRENO TRASERO (DISCO)

1. Eliminar en el orden indicado en la tabla.

2. Instalar en el orden inverso de eliminación.

3. Después de la instalación, agregue líquido de frenos, purgue el aire e inspeccione si hay fugas de líquido. (Consulte PURGADO DE AIRE CON LÍQUIDO DE FRENOS).

4. Bombee el pedal del freno varias veces e inspeccione lo siguiente:

- La proyección de la almohadilla de disco está firmemente instalada en el surco del pistón
- Carrera de la palanca del freno de estacionamiento
- Freno de arrastre

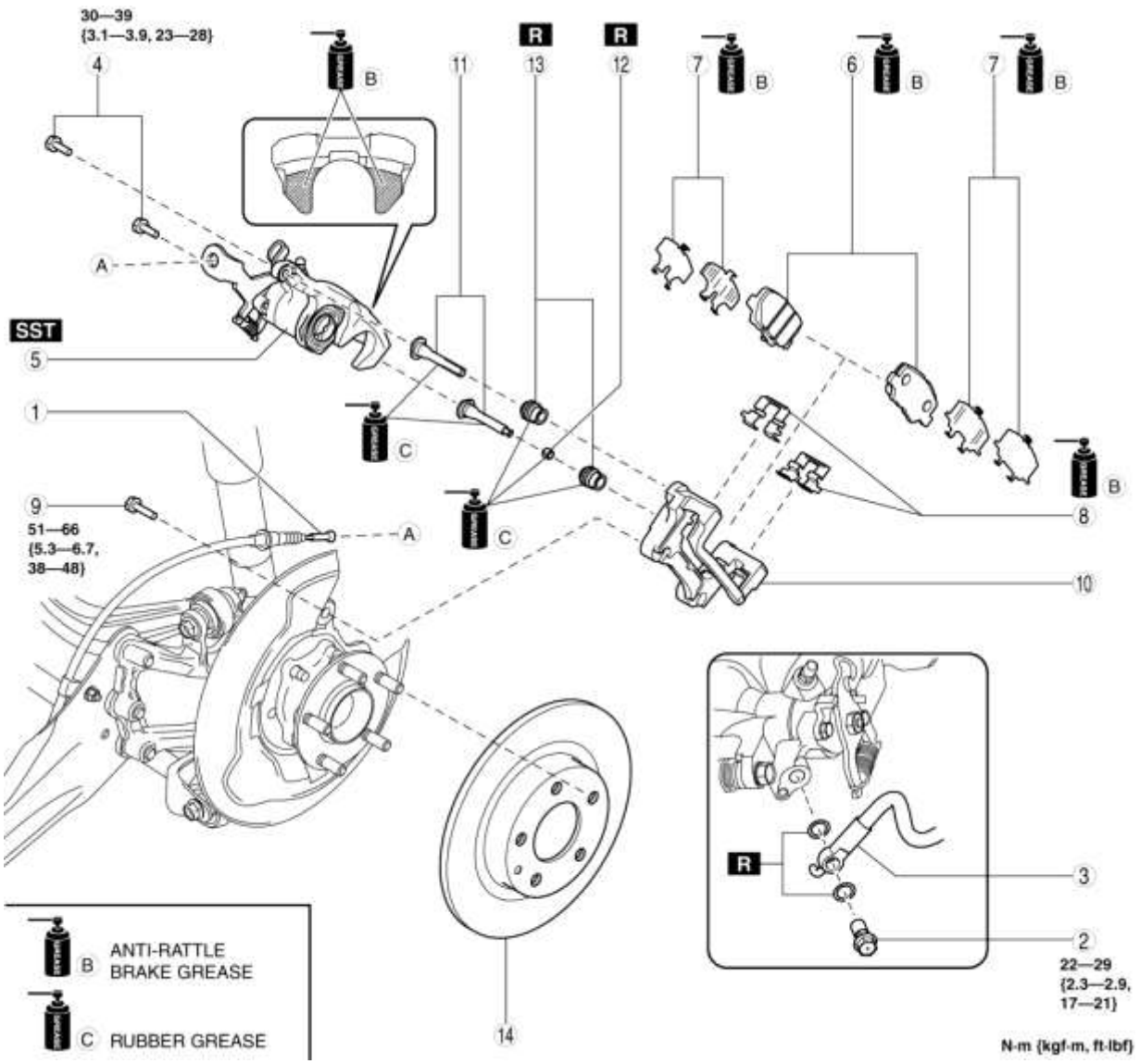

1	Cable de freno de estacionamiento trasero (Consulte la Nota de instalación del cable del freno de estacionamiento trasero).
2	Tornillo
3	Manguera de freno

4	Tornillo
5	Calibrar (Consulte la Nota de instalación del calibrador).
6	Almohadilla de disco
7	Calce
8	Placa de guía
9	Tornillo
10	Soporte de montaje
11	Pasador deslizante
12	Cojinete
13	Arranque de polvo
14	Placa de disco

Nota de instalación del calibrador

1. Limpie el área expuesta del pistón.

2. Gire lentamente el pistón en el sentido de las agujas del reloj con la **SST** y empuje el pistón por completo hasta que las ranuras del pistón estén en la posición que se muestra en la figura.

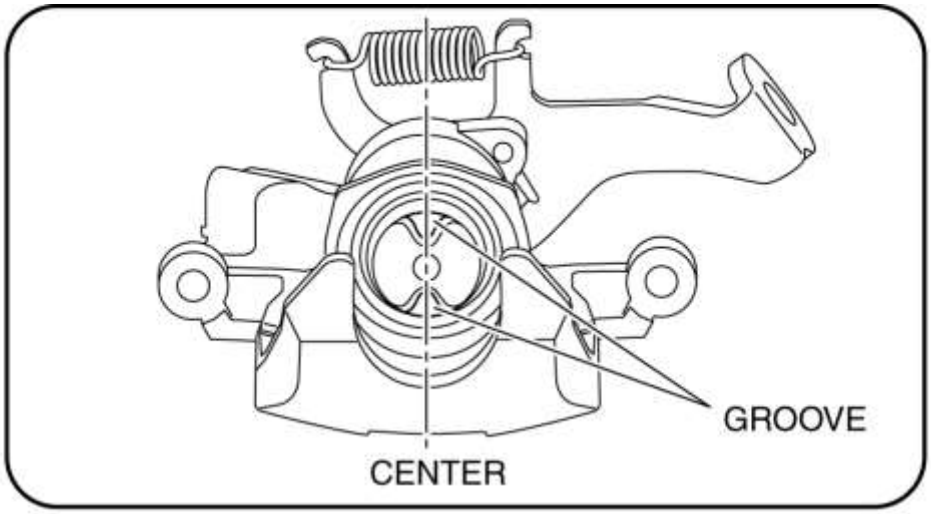

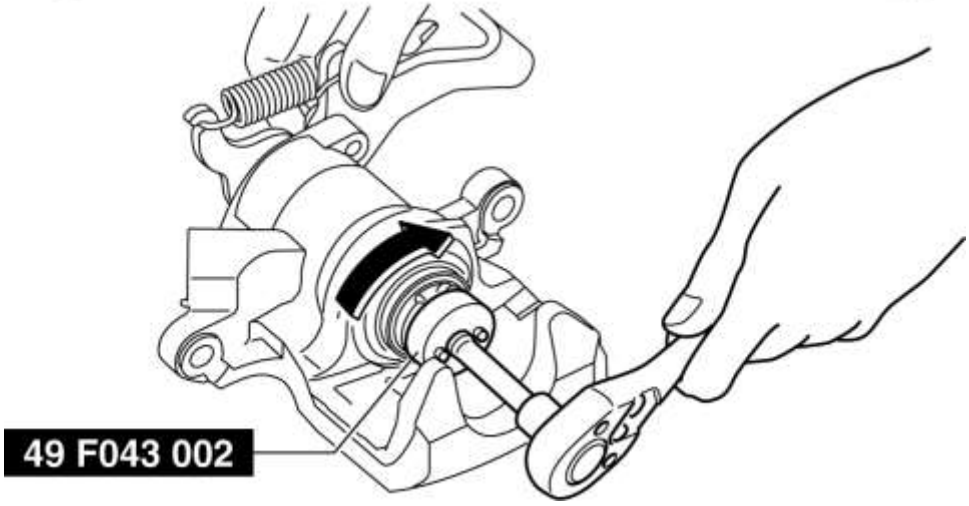

3. Instale el calibrador.

Nota de instalación del cable del freno de estacionamiento trasero

1. Instale el cable del freno de estacionamiento trasero en la pinza trasera.

2. Verifique que las pestañas de los extremos exteriores del cable del freno de estacionamiento trasero estén firmemente enganchadas con el soporte.

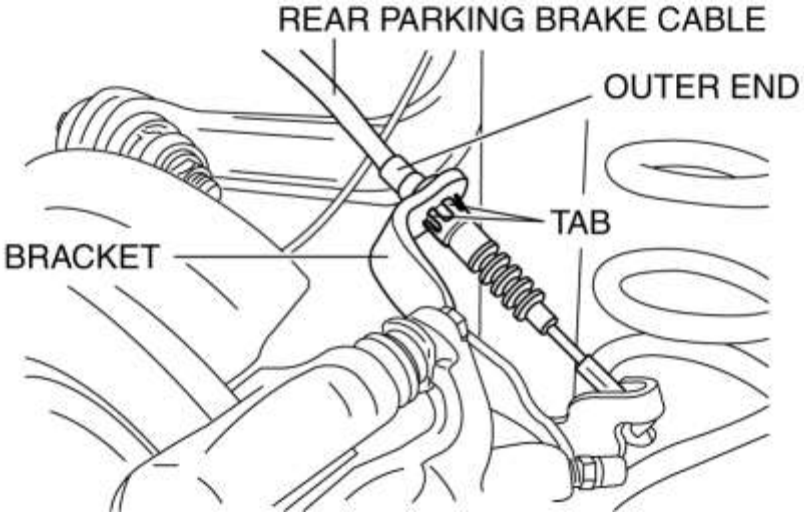

Mazda6 - Frenos

REEMPLAZO DEL DISCO PAD (TRASERO)

1. Eliminar en el orden indicado en la tabla.

2. Instalar en el orden inverso de eliminación.

3. Después de la instalación, bombee el pedal del freno varias veces e inspeccione lo siguiente:

- La proyección de la almohadilla de disco está firmemente instalada en el surco del pistón
- Carrera de la palanca del freno de estacionamiento
- Freno de arrastre

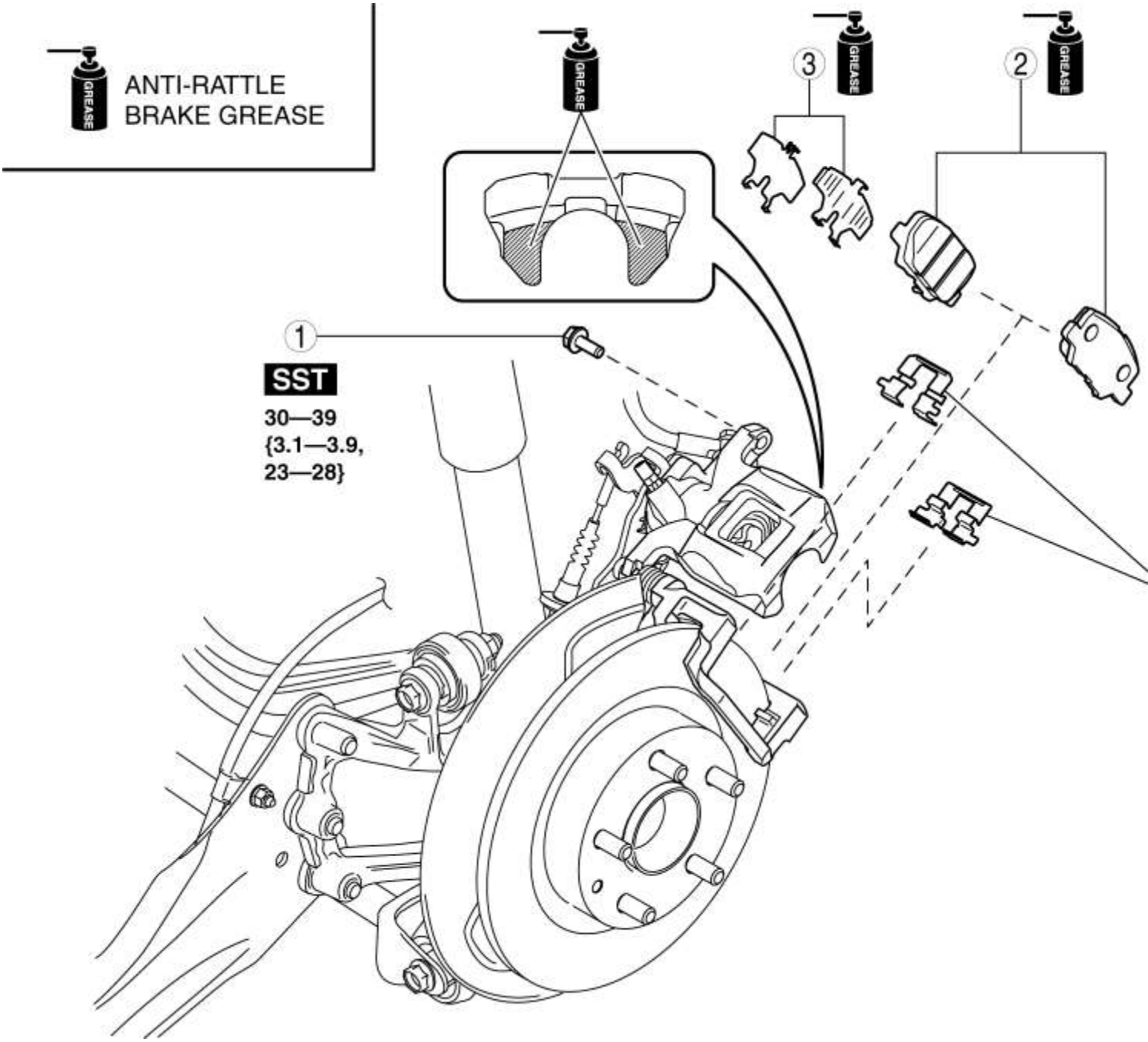

1	Tornillo (Consulte la Nota de eliminación de tornillos). (Consulte la Nota de instalación de pernos).
2	Almohadilla de disco
3	Calce
4	Placa de guía

Nota de eliminación de tornillos

1. Retire el perno de instalación de la pinza trasera que se muestra en la figura y levante la pinza trasera.

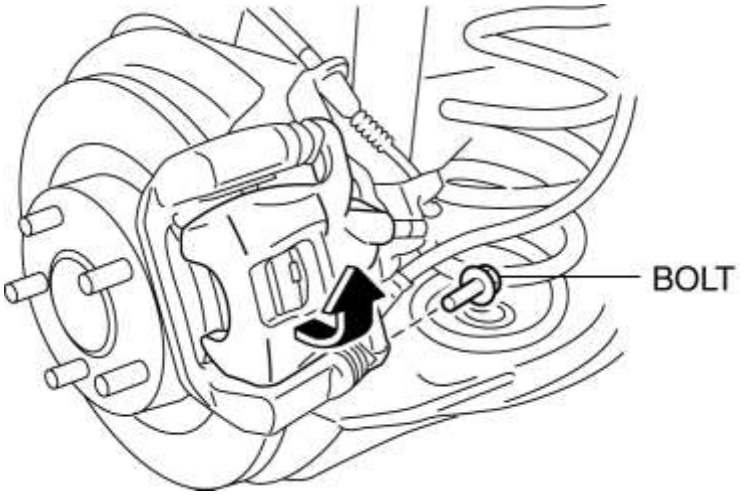

Nota de instalación de perno

1. Limpie el área expuesta del pistón.

2. Gire lentamente el pistón en el sentido de las agujas del reloj con la SST y empuje el pistón por completo hasta que las ranuras del pistón estén en la posición que se muestra en la figura.

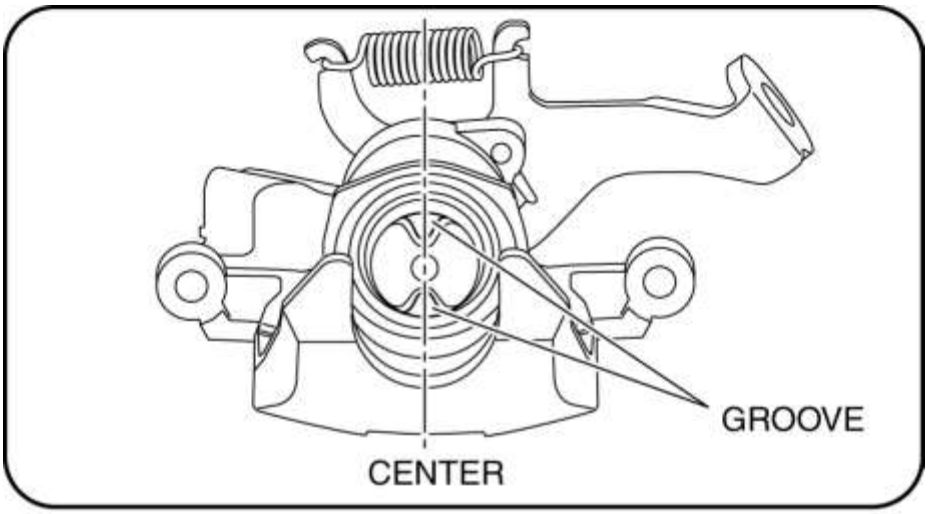

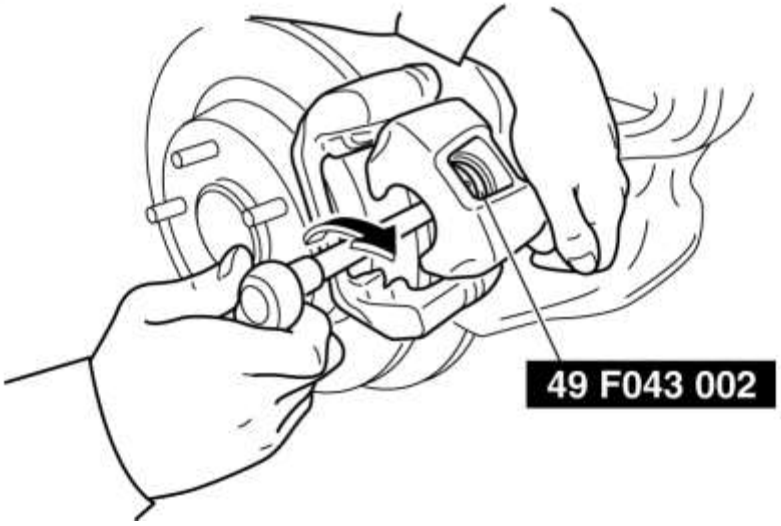

3. Regrese la pinza trasera a la posición original e instale el perno de instalación de la pinza trasera.

Mazda6 - Frenos

DESMONTAJE / MONTAJE DE LA PINZA (TRASERA)

1. Desarmar en el orden indicado en la tabla.

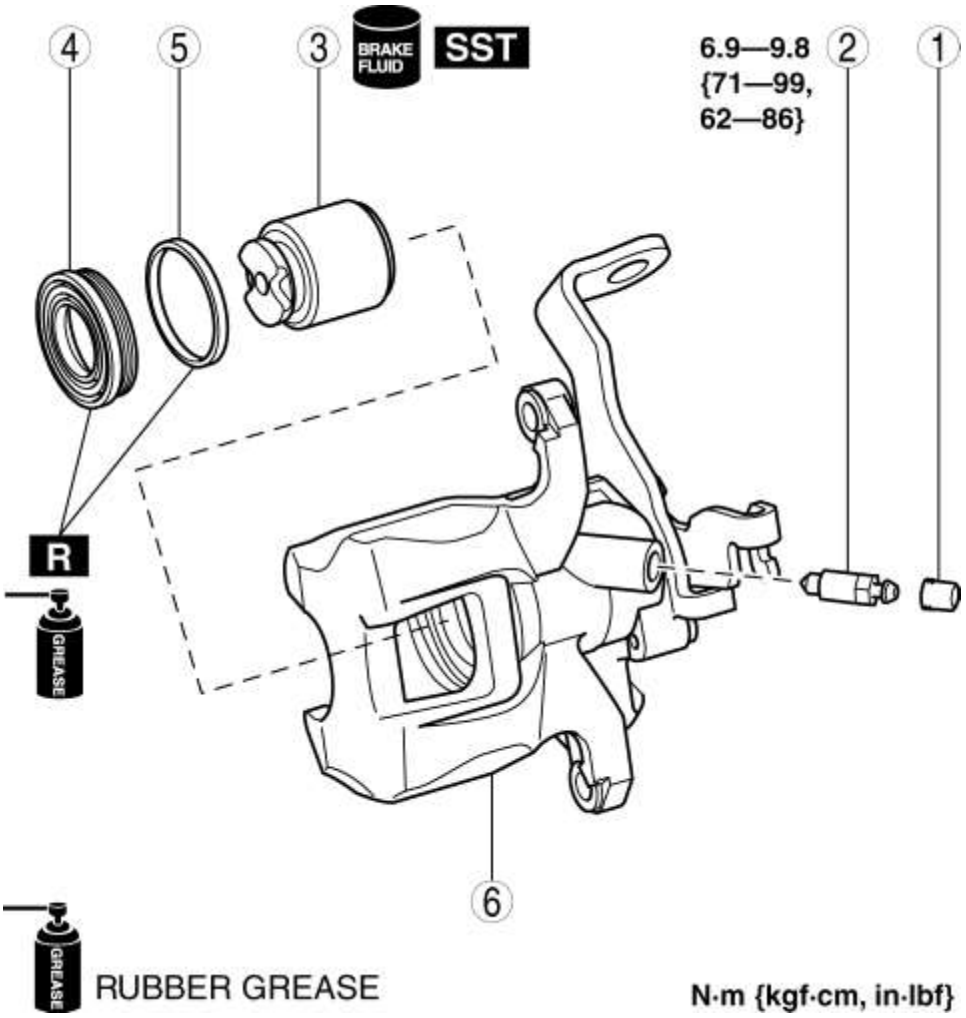

1	Tapón de purga
2	Tornillo de purga
3	Pistón (Consulte Nota sobre el desmontaje del pistón). (Consulte Sello de polvo, Nota de ensamble del pistón).

4	Junta antipolvo (Consulte Sello de polvo, Nota de ensamble del pistón).
5	Sello de piston
6	Cuerpo de pinza

2. Arme en el orden inverso al de remoción.

Nota de desmontaje del pistón

1. Gire el pistón en sentido antihorario con la **SST** , retire el pistón del cuerpo de la pinza.

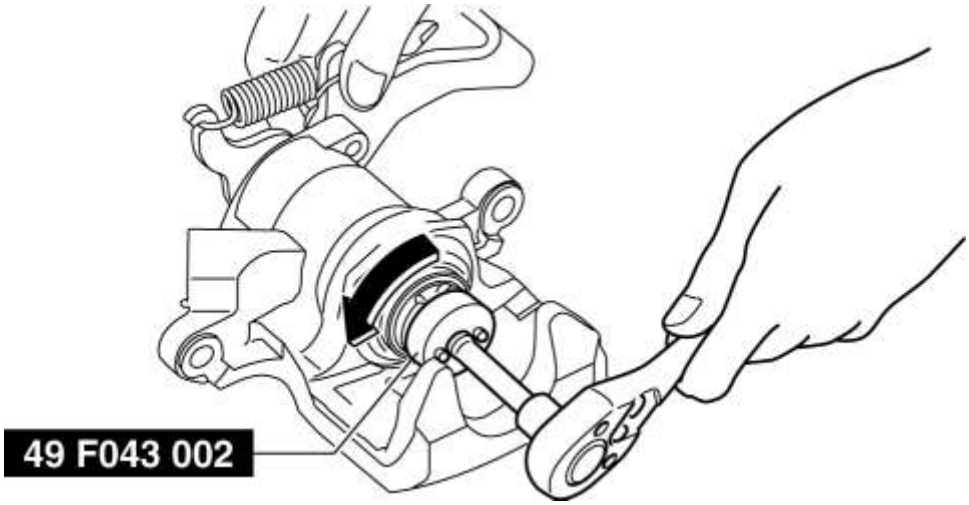

Sello de polvo, Nota de ensamble del pistón

1. Monte el sello de polvo en el pistón.

2. Monte el reborde del sello antipolvo en la ranura del cuerpo de la pinza con el sello antipolvo montado en el pistón como se muestra en la figura.

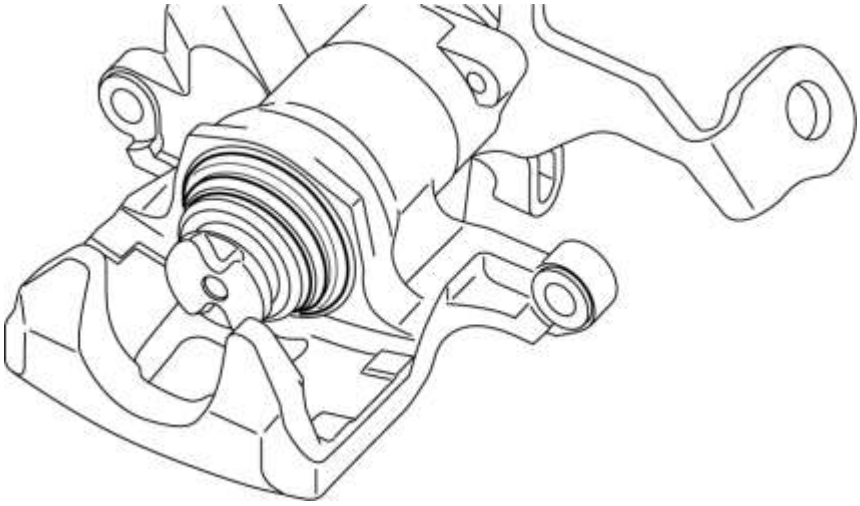

3. Gire el pistón en el sentido de las agujas del reloj con la **SST** lentamente y empuje el pistón hacia dentro por completo.

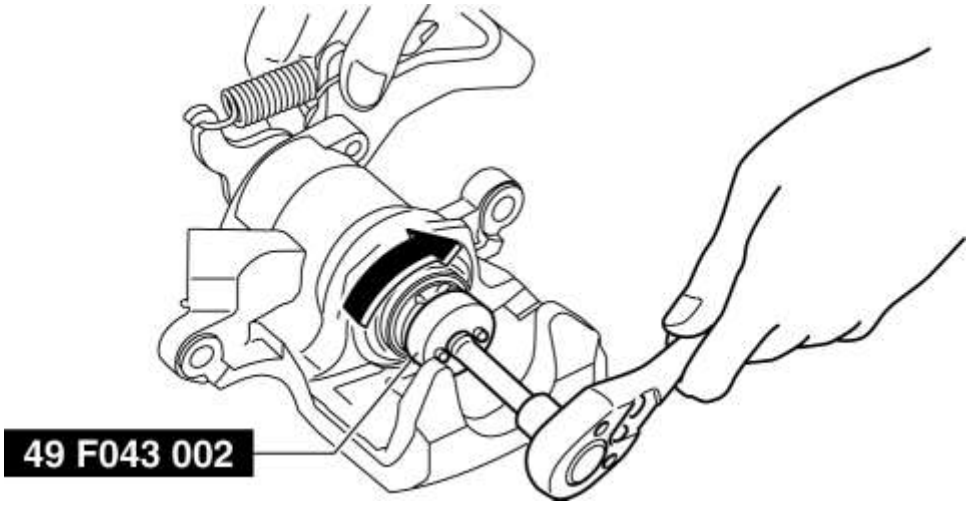

4. Verifique que el sello antipolvo esté instalado en la ranura del pistón firmemente.

Mazda6 - Frenos

REMOCION / INSTALACION DE LA MANGUERA DE FRENO (TRASERO)

1. Eliminar en el orden indicado en la tabla.

2. Instalar en el orden inverso de eliminación.

3. Después de la instalación, agregue líquido de frenos, purgue el aire e inspeccione si hay fugas de líquido. (Consulte PURGADO DE AIRE CON LÍQUIDO DE FRENOS).

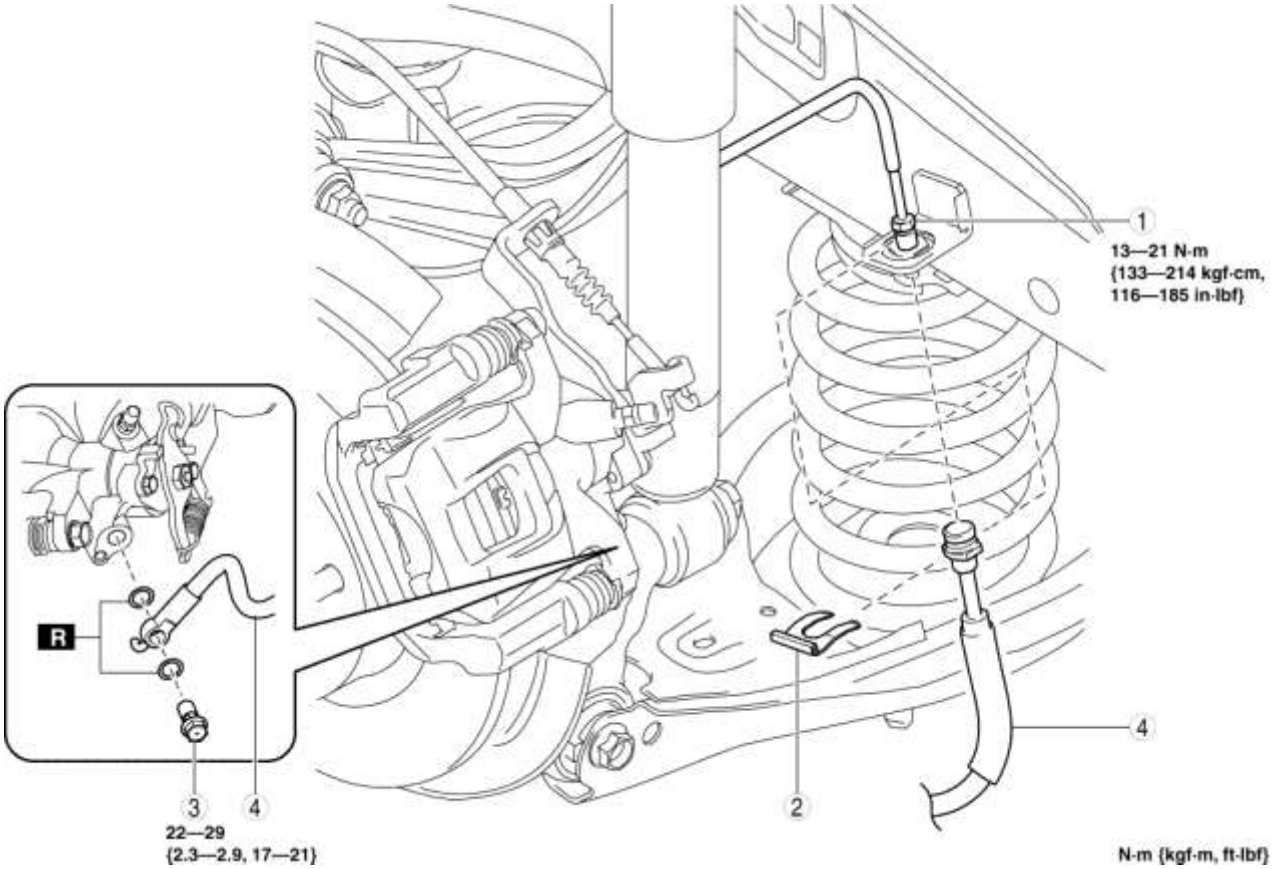

1	Tubo de freno
2	Acortar
3	Tornillo
4	Manguera de freno

Mazda6 - Frenos

INSPECCIÓN DE LA PALANCA DE FRENO DE ESTACIONAMIENTO

Inspección de golpes

1. Bombee el pedal del freno varias veces.

2. Tire de la palanca del freno de estacionamiento dos o tres veces.

3. Inspeccione la carrera del freno de estacionamiento tirando lentamente del punto A **50 mm {2.0 in}** desde el extremo de la palanca del freno de estacionamiento con una fuerza de **98 N {10 kgf, 22 lbf}** y contando el número de muescas (sonido de clic) .

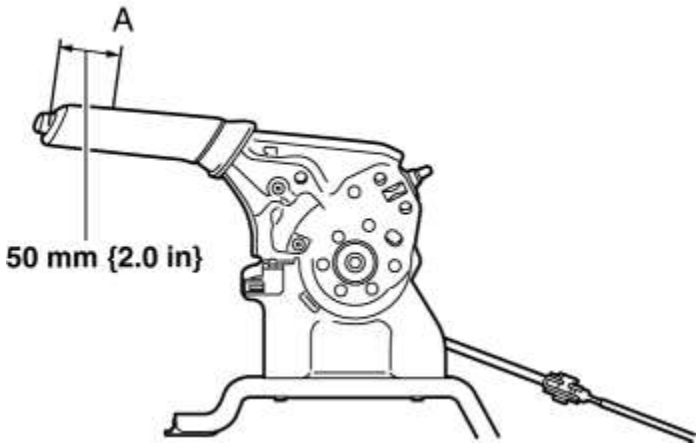

- Si no está dentro de las especificaciones, ajuste la palanca del freno de estacionamiento.

  Carrera de la palanca del freno de estacionamiento cuando se tira a 98 N {10 kgf, 22 lbf}

- 2-3 muescas

Mazda6 - Frenos

AJUSTE DE LA PALANCA DE FRENO DE ESTACIONAMIENTO

1. Bombee el pedal del freno varias veces.

2. Desconecte el panel superior de la consola trasera. (Ver REMOCION / INSTALACION DEL PANEL SUPERIOR)

3. Gire la tuerca de ajuste y ajuste la palanca del freno de estacionamiento.

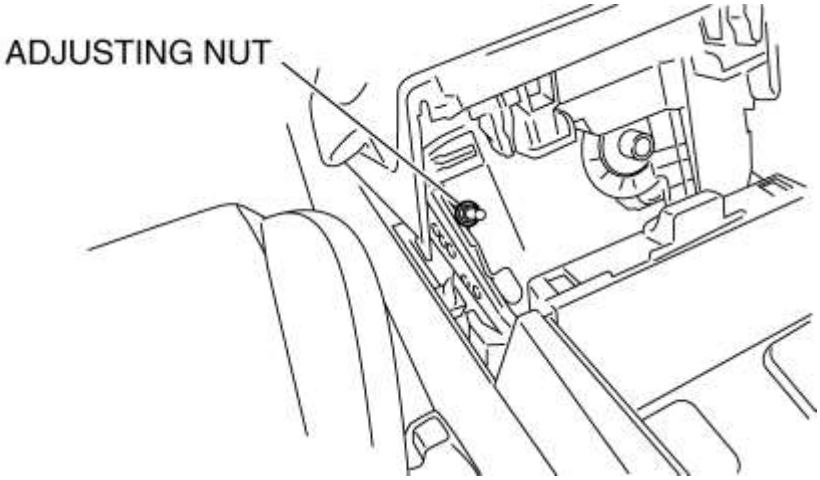

4. Después del ajuste, tire de la palanca del freno de estacionamiento una muesca y verifique que se ilumina la luz de advertencia del freno de estacionamiento.

5. Verifique que los frenos traseros no se arrastren.

Mazda6 - Frenos

REMOCION / INSTALACION PALANCA DE FRENO DE ESTACIONAMIENTO

1. Retire el panel superior. (Ver REMOCION / INSTALACION DEL PANEL SUPERIOR)

2. Eliminar en el orden indicado en la tabla.

3. Instalar en el orden inverso de eliminación.

4. Después de la instalación, inspeccione la carrera de la palanca del freno de estacionamiento. (Consulte INSPECCIÓN DE LA PALANCA DEL FRENO DE ESTACIONAMIENTO).

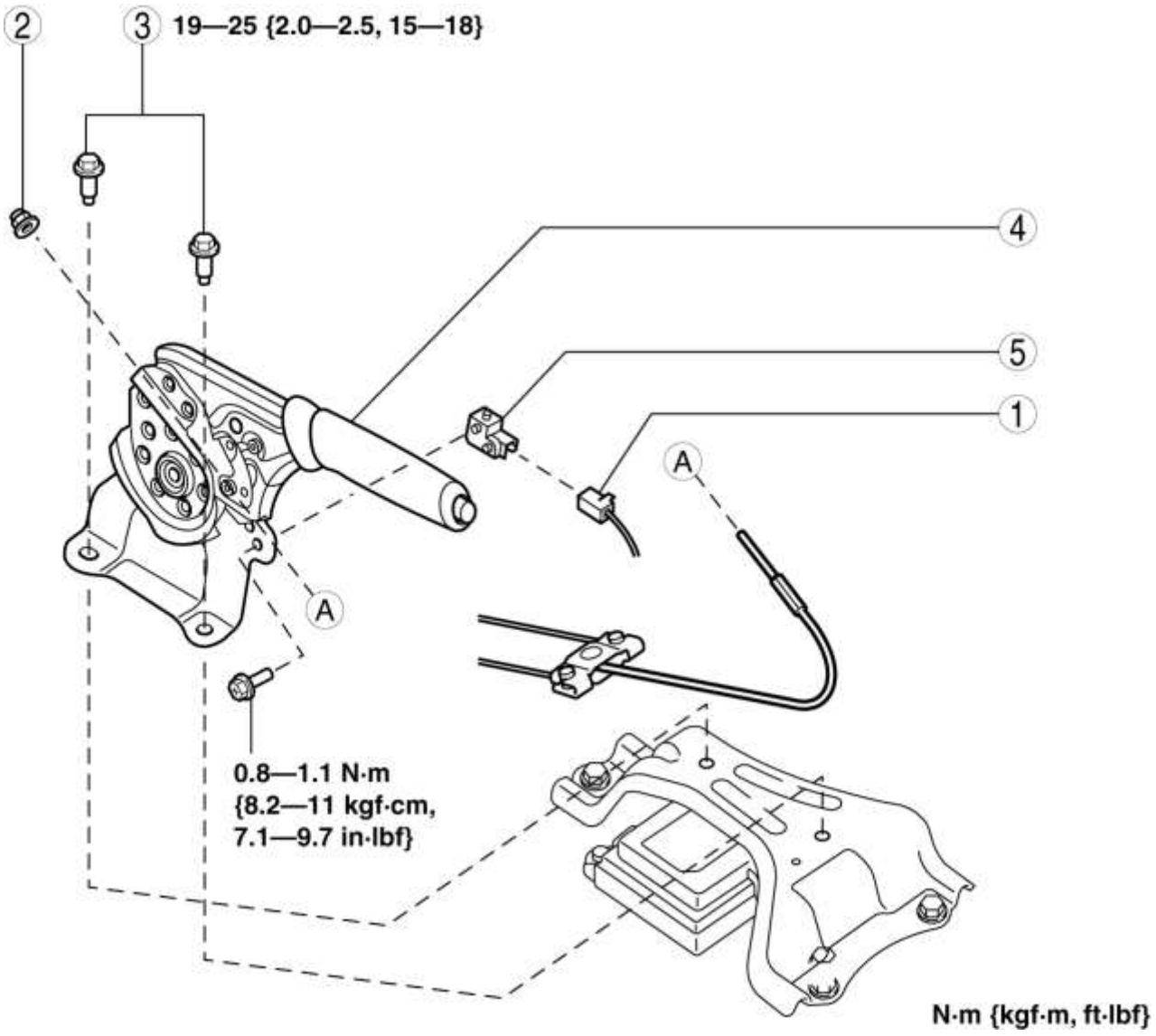

1	Conector del interruptor del freno de estacionamiento
2	Tuerca de ajuste
3	Tornillo
4	Palanca del freno de estacionamiento
5	Interruptor del freno de estacionamiento

Mazda6 - Frenos

REMOCION / INSTALACION DEL CABLE DE FRENO DEL ESTACIONAMIENTO DELANTERO

1. Retire el panel superior. (Ver REMOCION / INSTALACION DEL PANEL SUPERIOR)

2. Eliminar en el orden indicado en la tabla.

3. Instalar en el orden inverso de eliminación.

4. Después de la instalación, inspeccione la carrera de la palanca del freno de estacionamiento. (Consulte INSPECCIÓN DE LA PALANCA DEL FRENO DE ESTACIONAMIENTO).

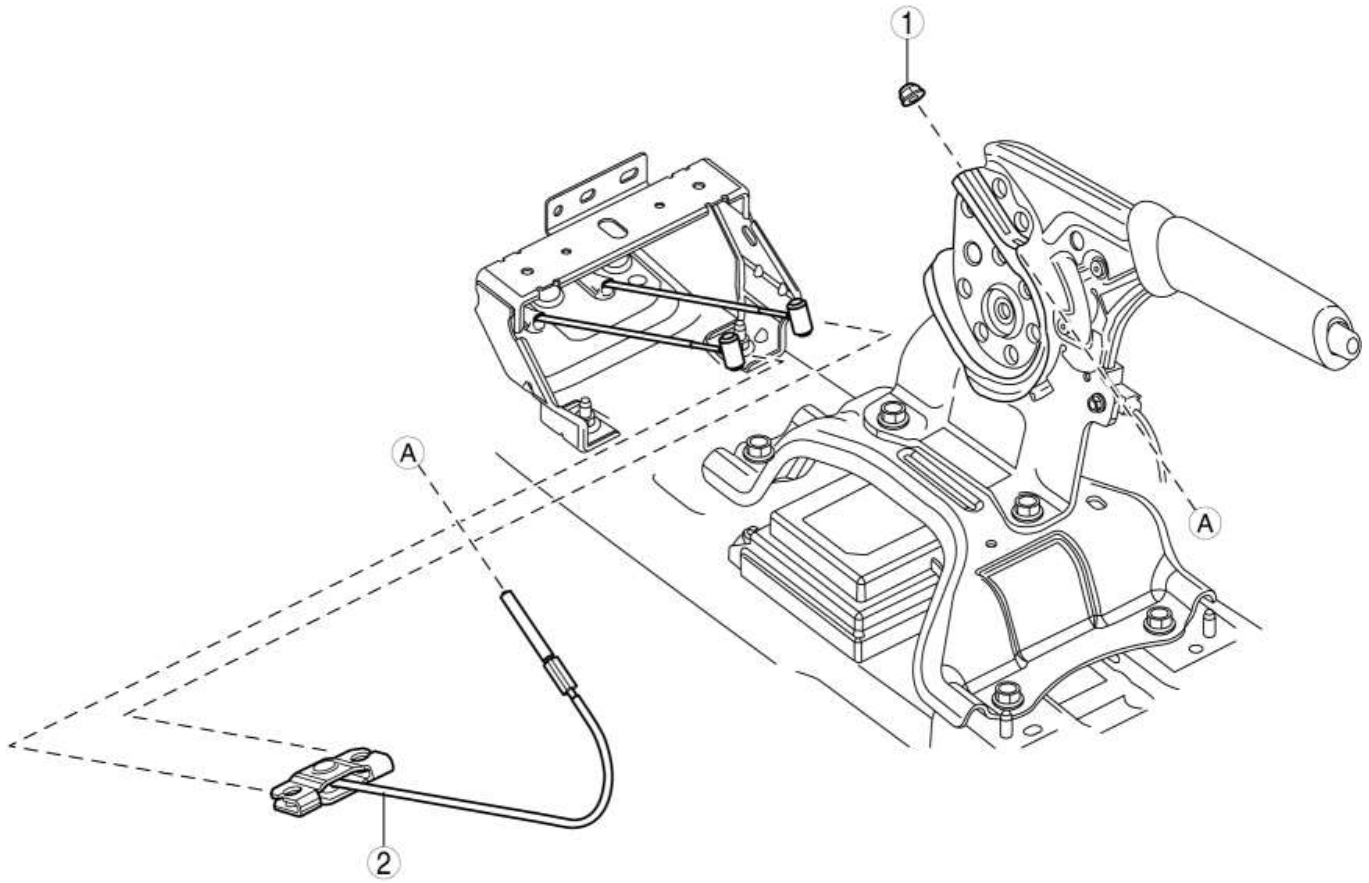

1	Tuerca de ajuste
2	Cable de freno de estacionamiento delantero

Mazda6 - Frenos

DESMONTAJE / INSTALACIÓN DEL CABLE DE FRENO DE ESTACIONAMIENTO TRASERO

1. Retire el panel superior. (Ver REMOCION / INSTALACION DEL PANEL SUPERIOR)

2. Afloje la tuerca de ajuste.

3. Retire el cable del freno de estacionamiento trasero del cable del freno de estacionamiento delantero. (Consulte REMOCION / INSTALACION DEL CABLE DE FRENO DE ESTACIONAMIENTO DELANTERO).

4. Retire el piso debajo de la tapa No.1. (Ver PISO BAJO REMOCION / INSTALACION DE CUBIERTA)

5. Retire las tuercas de instalación del aislador (centro). (Consulte REMOCION / INSTALACION DEL SISTEMA DE ESCAPE [SKYACTIV-G 2.5] .)

6. Coloque el aislador fuera del camino.

7. Eliminar en el orden indicado en la tabla.

8. Instalar en el orden inverso de eliminación.

9. Después de la instalación, inspeccione la carrera de la palanca del freno de estacionamiento. (Consulte INSPECCIÓN DE LA PALANCA DEL FRENO DE ESTACIONAMIENTO).

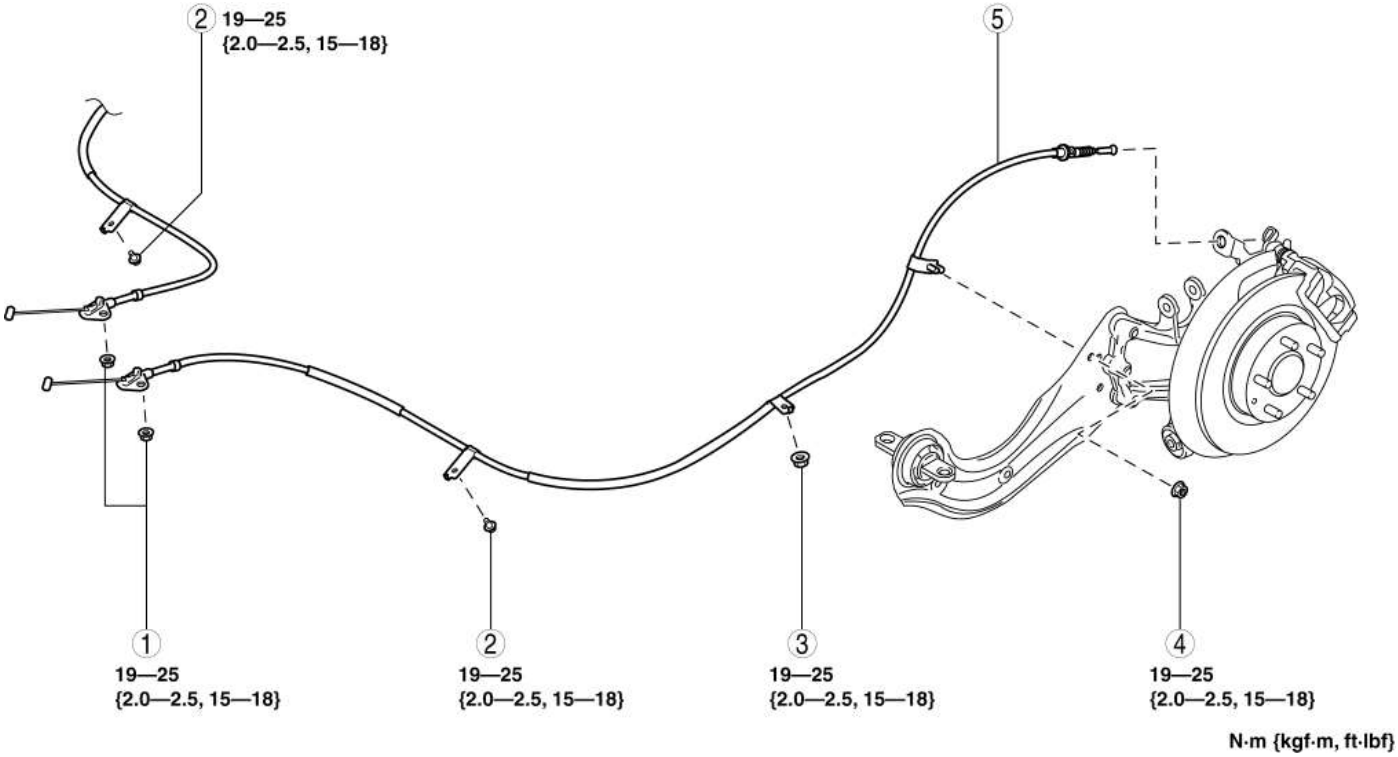

1	Nuez
2	Tornillo
3	Nuez
4	Nuez
5	Cable de freno de estacionamiento trasero (Consulte la Nota de desmontaje del cable del freno de estacionamiento trasero). (Consulte la Nota de instalación del cable del freno de estacionamiento trasero).

Nota de desmontaje del cable de freno trasero de estacionamiento

1. Retire el cable del freno de estacionamiento trasero de la pinza trasera.

2. Retire el cable del freno de estacionamiento trasero.

Nota de instalación del cable del freno de estacionamiento trasero

1. Instale el cable del freno de estacionamiento trasero en la pinza trasera.

2. Verifique que las pestañas de los extremos exteriores del cable del freno de estacionamiento trasero estén firmemente enganchadas con el soporte.

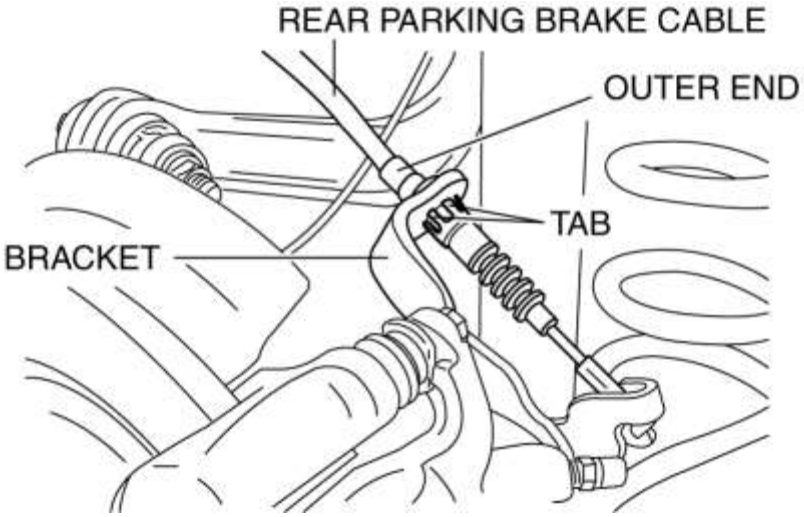

Mazda6 - Frenos

INSPECCIÓN DEL INTERRUPTOR DE FRENO DE ESTACIONAMIENTO

1. Retire el panel superior. (Ver REMOCION / INSTALACION DEL PANEL SUPERIOR)
2. Desconecte el conector del interruptor del freno de estacionamiento.
3. Verifique que la continuidad sea como se indica en la tabla.

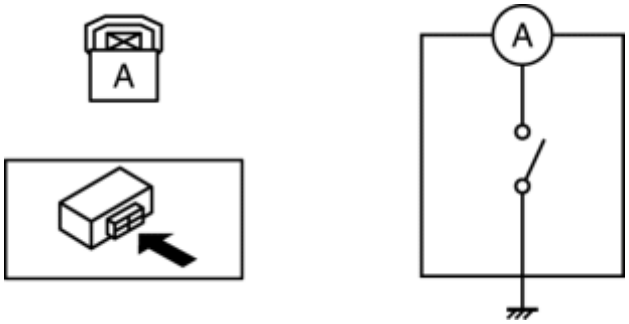

- Si no es como se indica en la tabla, reemplace el interruptor del freno de estacionamiento.

○—○ : Continuity

Condition	Terminal	
	A	Body ground
Parking brake lever pulled	○	○
Parking brake lever released		

Mazda6 - Brakes

DSC SYSTEM WIRING DIAGRAM

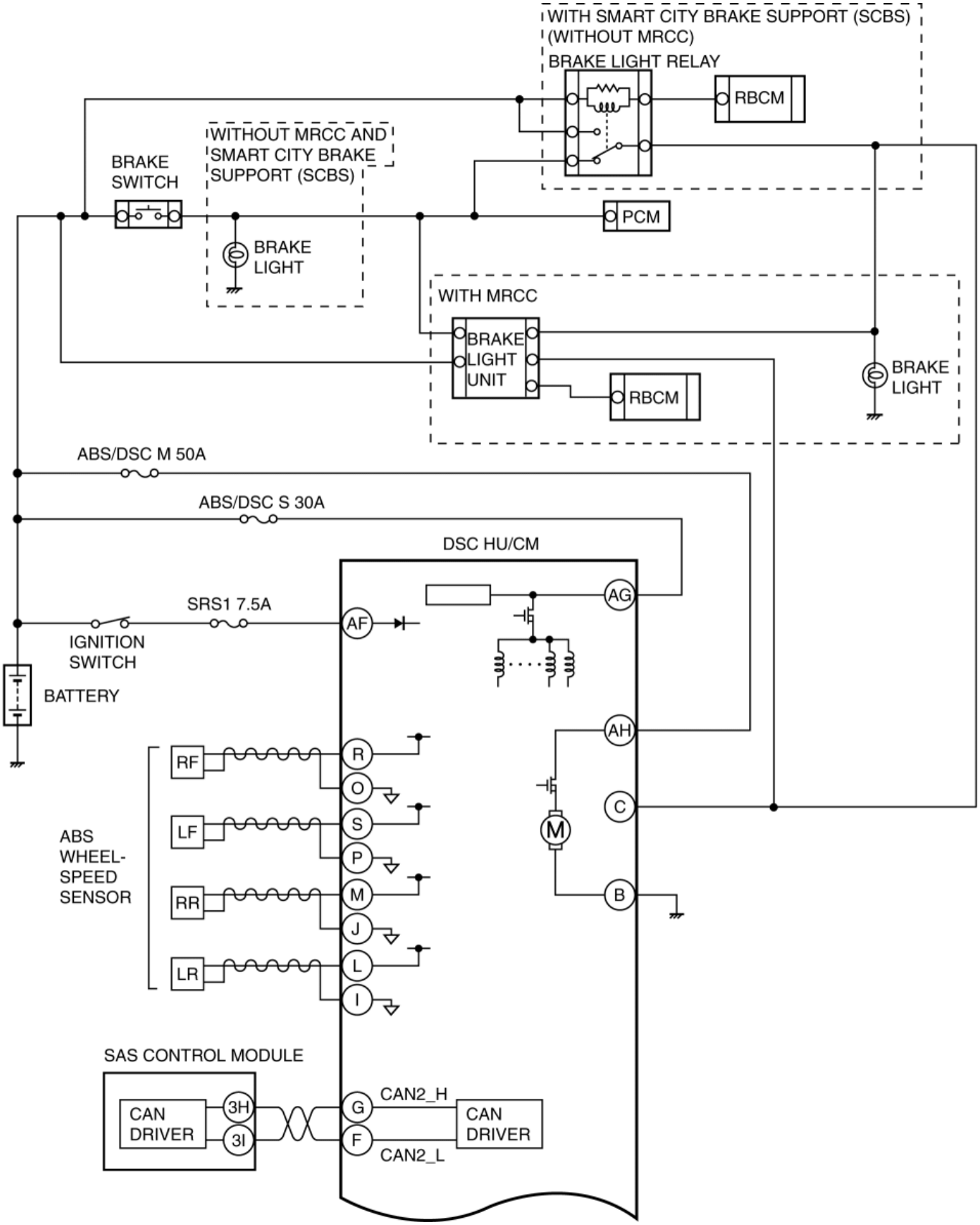
WITH SMART CITY BRAKE SUPPORT (SCBS)
(WITHOUT MRCC)
BRAKE LIGHT RELAY
RBCM
WITHOUT MRCC AND
SMART CITY BRAKE
SUPPORT (SCBS)
BRAKE
SWITCH
PCM
BRAKE
LIGHT
WITH MRCC
BRAKE
LIGHT
UNIT
RBCM
BRAKE
LIGHT
ABS/DSC M 50A
ABS/DSC S 30A
DSC HU/CM
SRS1 7.5A
AG
AF
IGNITION
SWITCH
BATTERY
AH
RF
R
O
C
LF
S
P
M
ABS
WHEEL-
SPEED
SENSOR
RR
M
B
J
LR
L
I
SAS CONTROL MODULE
CAN2_H
CAN
DRIVER
3H
G
CAN
DRIVER
3I
F
CAN2_L

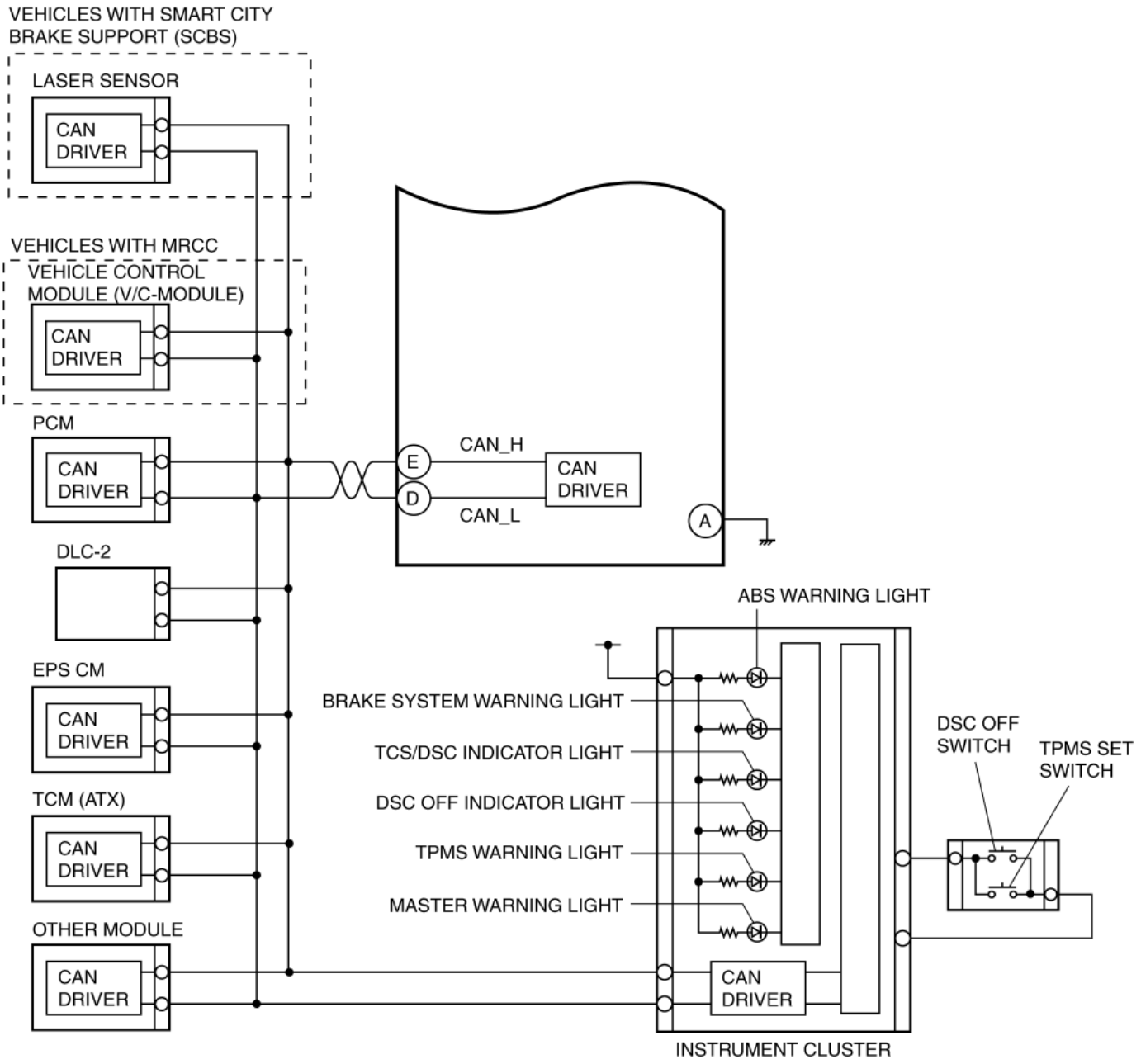

Mazda6 - Frenos

REMOCION / INSTALACION DSC HU / CM

ADVERTENCIA:

- Si la configuración DSC HU / CM no se completa, podría provocar un accidente inesperado debido a que el DSC no funciona. Si se reemplaza el DSC HU / CM, utilice siempre la función de configuración automática para que las condiciones de funcionamiento del DSC sean correctas.
- Si no se completa el procedimiento de inicialización del sensor de piezas relacionadas con DSC, el DSC no funcionará correctamente y podría causar un accidente inesperado. Por

lo tanto, después de reemplazar el DSC HU / CM, realice siempre el procedimiento de inicialización del sensor de piezas relacionado con el DSC para asegurar una operación DSC adecuada.

PRECAUCIÓN:

- Las partes internas del DSC HU / CM podrían dañarse si se caen. Tenga cuidado de no dejar caer el DSC HU / CM. Reemplace el DSC HU / CM si está sujeto a un impacto.

NOTA:

- Cuando el encendido se pone en ON o el motor arranca después de que se ha reemplazado el DSC HU / CM, el DSC CM lee los datos del grupo de instrumentos a través de la comunicación CAN para realizar la configuración automática.
- El DSC HU / CM antes del reemplazo almacena la información de especificación del vehículo.
- Un nuevo DSC HU / CM no almacena ninguna información de especificación del vehículo.

1. Retire la placa del orificio del tapón. (Consulte REMOCION / INSTALACION DE LA PLACA DEL ORIFICIO DE ENCHUFE [SKYACTIV-G 2.5] .)

2. Retire el soporte.

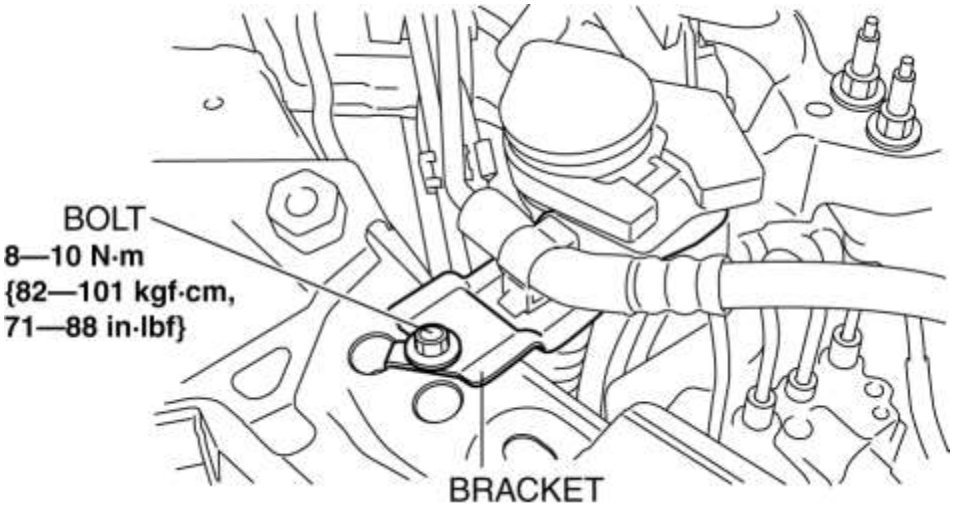

3. Eliminar en el orden indicado en la tabla.

4. Instalar en el orden inverso de eliminación.

5. Después de la instalación, agregue líquido de frenos, purgue el aire e inspeccione si hay fugas de líquido. (Consulte PURGADO DE AIRE CON LÍQUIDO DE FRENOS).

6. Realice el siguiente procedimiento para implementar la configuración automática DSC HU / CM.

a. Encienda el encendido (motor apagado) y espere **10 segundos o más** .

segundo. Desconecte el encendido y espere **3 segundos o más** .

do. Encienda el encendido (motor apagado) y espere **3 segundos o más** .

re. El procedimiento de configuración automática se completa.

7. Realice el procedimiento de inicialización del sensor de piezas relacionado con DSC (solo cuando lo reemplace con uno nuevo). (Ver PROCEDIMIENTO DE INICIALIZACIÓN DEL SENSOR DE PIEZAS RELACIONADAS CON DSC .)

8. Realice el procedimiento de inicialización de TPMS. (Vehículos con TPMS)
(Ver PROCEDIMIENTO DE INICIALIZACIÓN DEL SISTEMA DE MONITOREO DE PRESIÓN DE LOS NEUMÁTICOS).

9. Realice la configuración de inicialización de MRCC. (Consulte CONFIGURACIÓN DE INICIALIZACIÓN DE MRCC [SISTEMA DE CONTROL DE CRUCERO RADAR MAZDA (MRCC)]).

10. Borre los DTC de la memoria. (Ver DIAGNÓSTICO A BORDO [CONTROL DE ESTABILIDAD DINÁMICA (DSC)] .)

Vehículos sin el sistema de control de crucero por radar Mazda (MRCC) y Smart City Brake Support (SCBS)

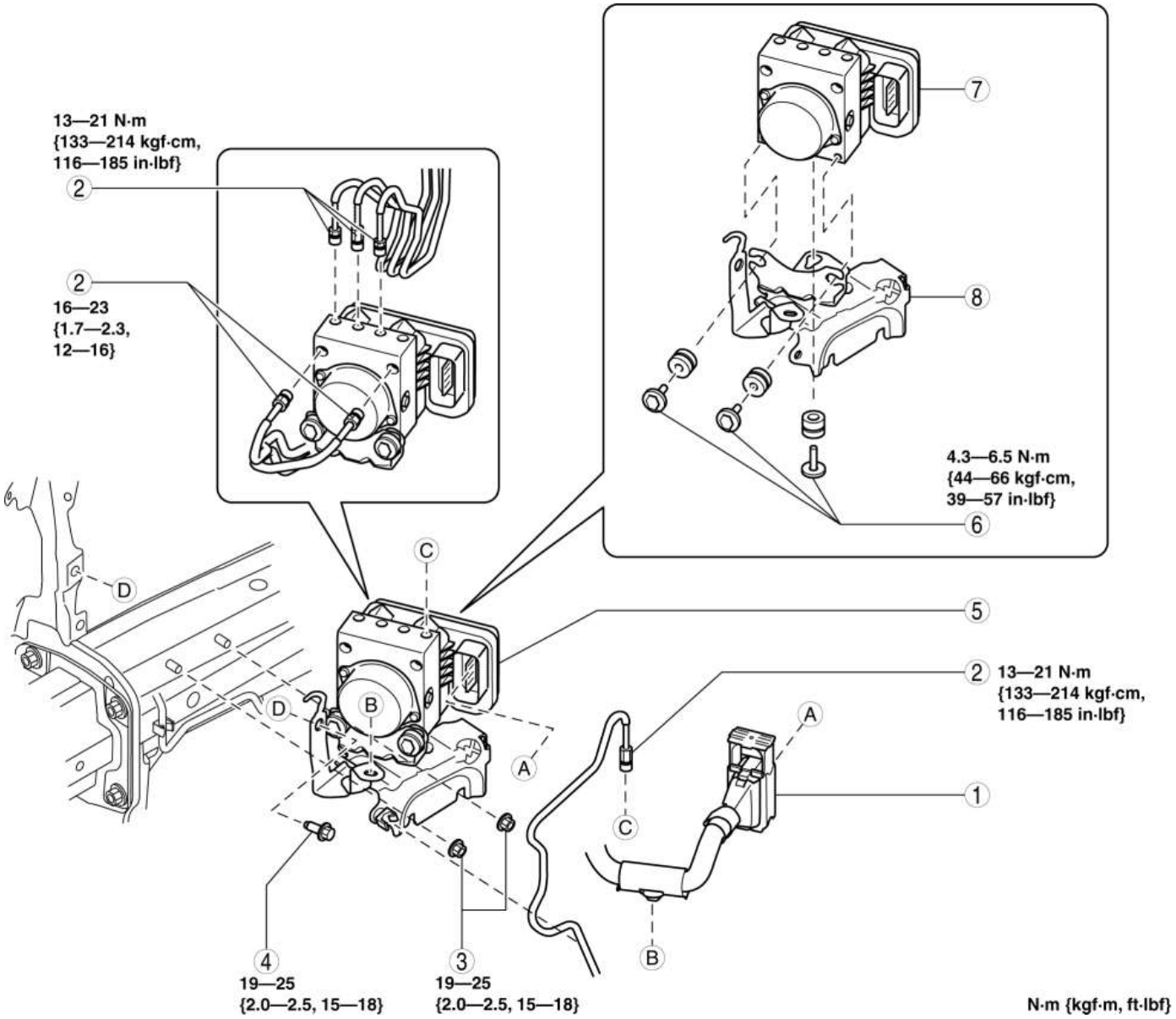

1	Conector (Consulte la Nota de eliminación del conector). (Consulte la Nota de instalación del conector).
2	Tubo de freno (Consulte la Nota de eliminación de la tubería de freno). (Consulte la Nota de instalación de la tubería de freno).
3	Nuez
4	Tornillo
5	Componente DSC HU / CM
6	Tornillo
7	DSC HU / CM
8	Soporte

Vehículos con sistema de control de crucero por radar Mazda (MRCC) o Smart City Brake Support (SCBS)

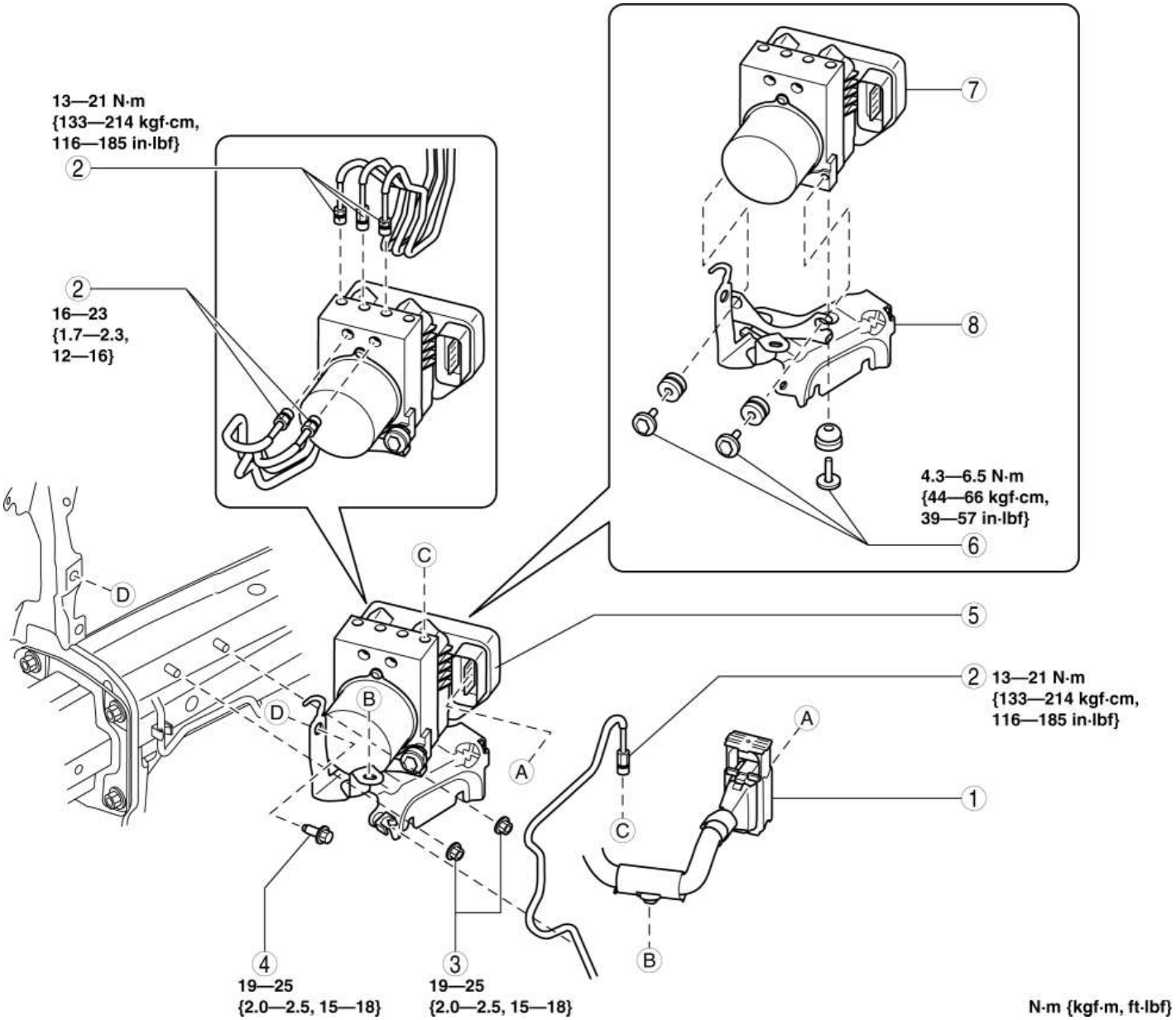

1	Conector (Consulte la Nota de eliminación del conector). (Consulte la Nota de instalación del conector).
2	Tubo de freno (Consulte la Nota de eliminación de la tubería de freno). (Consulte la Nota de instalación de la tubería de freno).
3	Nuez
4	Tornillo
5	Componente DSC HU / CM
6	Tornillo
7	DSC HU / CM

8	Soporte

Nota de eliminación del conector

PRECAUCIÓN:

- Si la arena u otras partículas entran en el conector, puede ser difícil de eliminar. Para evitar dañar el conector, tenga cuidado de no utilizar una fuerza excesiva al desconectarlo.

1. Desconecte el conector en el orden que se muestra en la figura.

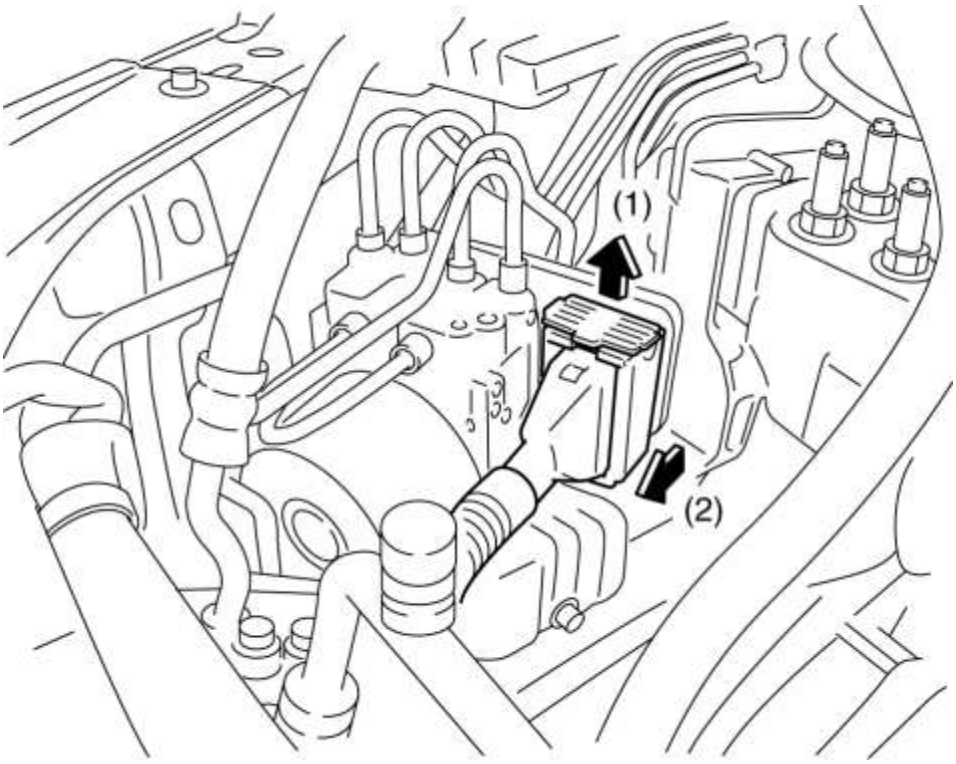

Nota sobre la eliminación de la tubería de freno

1. Coloque una marca de alineación en el tubo de freno y DSC HU / CM.

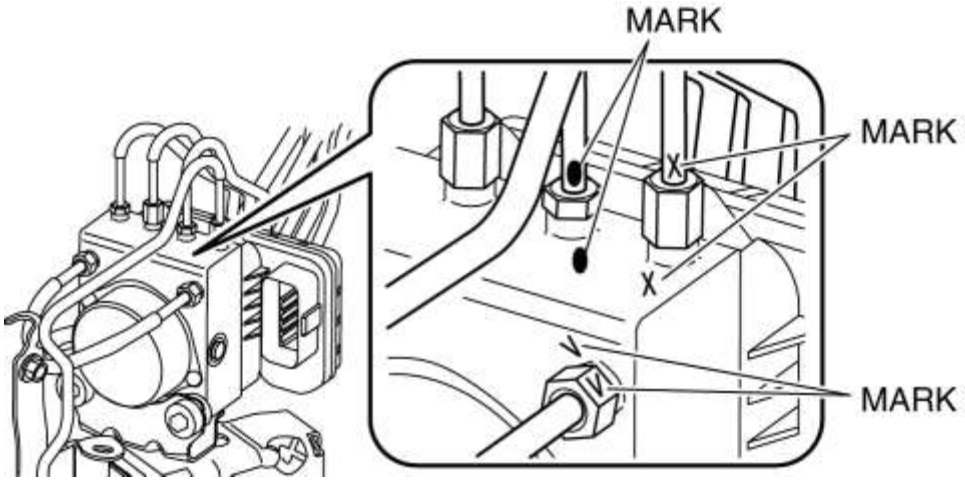

2. Coloque cinta protectora en el conector para evitar que entre líquido de frenos.

3. Desconecte las tuberías de freno.

Nota de instalación de la tubería de freno

1. Alinee las marcas hechas antes de quitarlas e instale el tubo de freno en la DSC HU / CM y fíjelo en la unión del tubo haciendo referencia a la figura.

Vehículos sin el sistema de control de crucero por radar Mazda (MRCC) y Smart City Brake Support (SCBS)

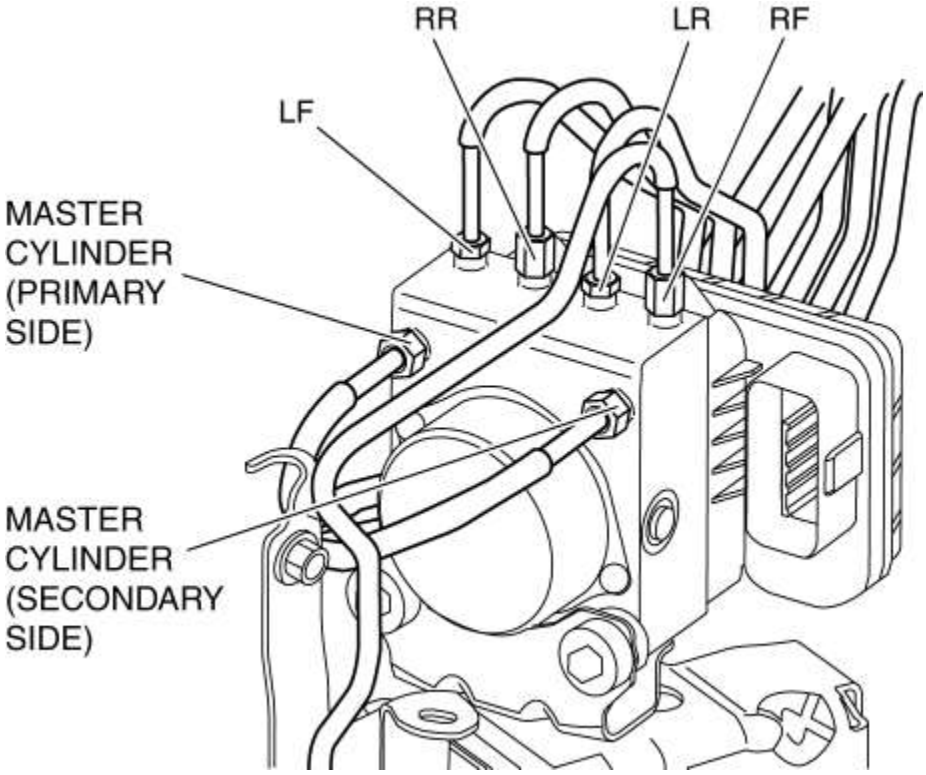

Vehículos con sistema de control de crucero por radar Mazda (MRCC) o Smart City Brake Support (SCBS)

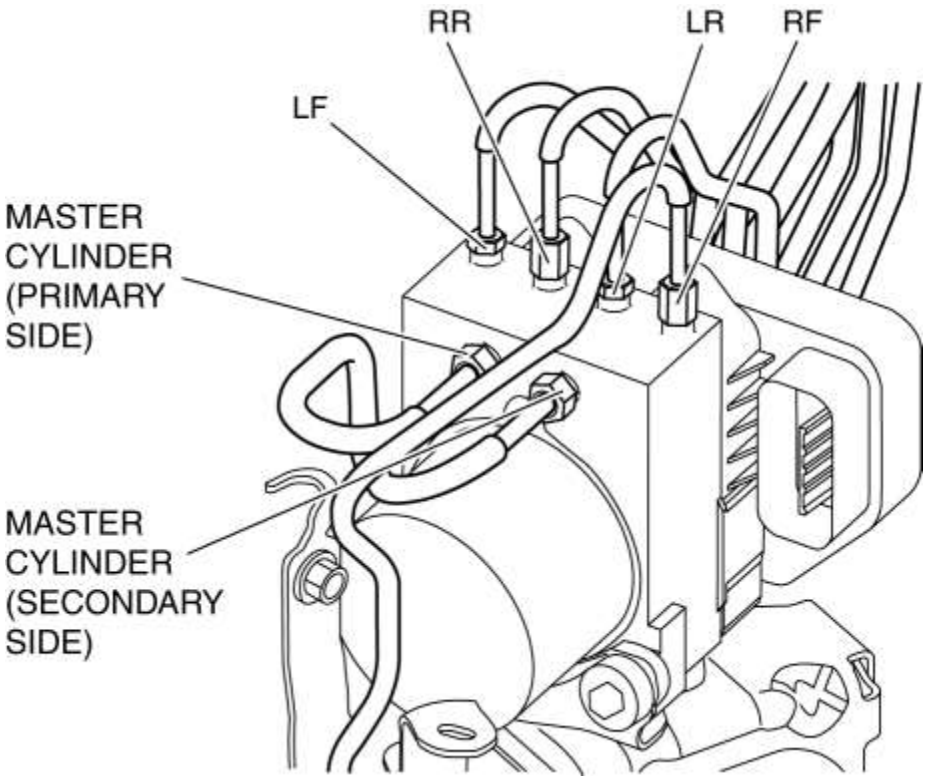

2. Apriete la tubería de freno al par especificado usando la llave de tuerca abocardada disponible comercialmente.

Nota de instalación del conector

1. Conecte el conector en el orden que se muestra en la figura.

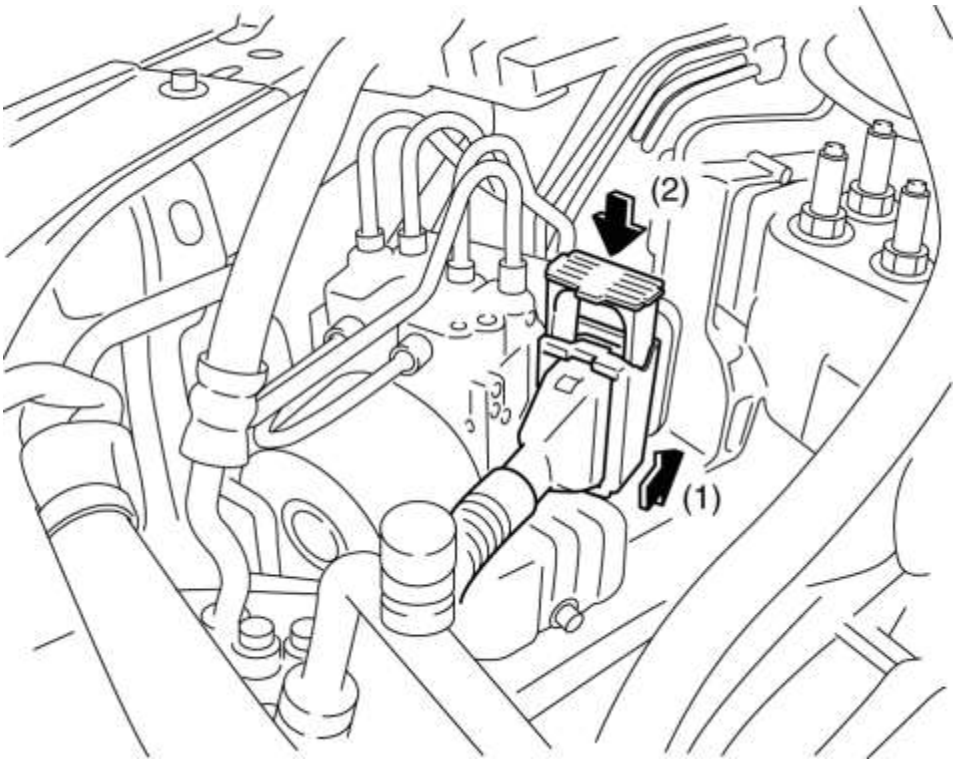

2. Después de conectar el conector, verifique que el conector esté completamente bloqueado.

Mazda6 - Frenos

PROCEDIMIENTO DE INICIALIZACIÓN DEL SENSOR DE PIEZAS RELACIONADAS CON DSC

ADVERTENCIA:

- Si el procedimiento de inicialización no se completa, el DSC no funcionará correctamente y podría causar un accidente inesperado. Por lo tanto, después de reemplazar el DSC HU / CM o el módulo de control SAS, realice siempre el procedimiento de inicialización para garantizar el correcto funcionamiento de DSC.

1. Inspeccione la alineación de la rueda y la presión de la llanta.

    - Si hay un mal funcionamiento, ajuste la parte aplicable.

2. Coloque el vehículo en terreno plano.
3. Desconecte el encendido.
4. Conecte el M-MDS (IDS) a DLC-2.
5. Después de identificar el vehículo, seleccione los siguientes elementos de la pantalla inicial del IDS.

    - Seleccione "Chasis".
    - Seleccione "ABS / DSC".
    - Seleccione "Inicialización del sensor".

6. Luego, seleccione un elemento del menú de la pantalla.

    - "Sensor de presión del líquido de frenos"
    - "Sensor de aceleración lateral"
    - "YAW sensor de frecuencia"
    - "Sensor de aceleración longitudinal"

7. Realice el procedimiento de acuerdo con las instrucciones en la pantalla.
8. Conduce el vehículo.
9. Después de **5 minutos o más** de conducción, verifique que el sistema DSC sea normal.

Mazda6 - Frenos

INSPECCIÓN DSC HU / CM

1. Desconecte el conector DSC HU / CM. (Ver REMOCION / INSTALACION DSC HU / CM .)

2. Conecte el cable negativo de la batería. (Ver DESCONEXIÓN / CONEXIÓN DEL CABLE DE LA BATERÍA NEGATIVA [SKYACTIV-G 2.5] .)

3. Conecte el cable del comprobador al conector del lado del mazo de cables DSC HU / CM e inspeccione el voltaje, la continuidad o la resistencia de acuerdo con el estándar (referencia) en la tabla.

Referencia estándar)

DSC HU/CM WIRING HARNESS-SIDE CONNECTOR

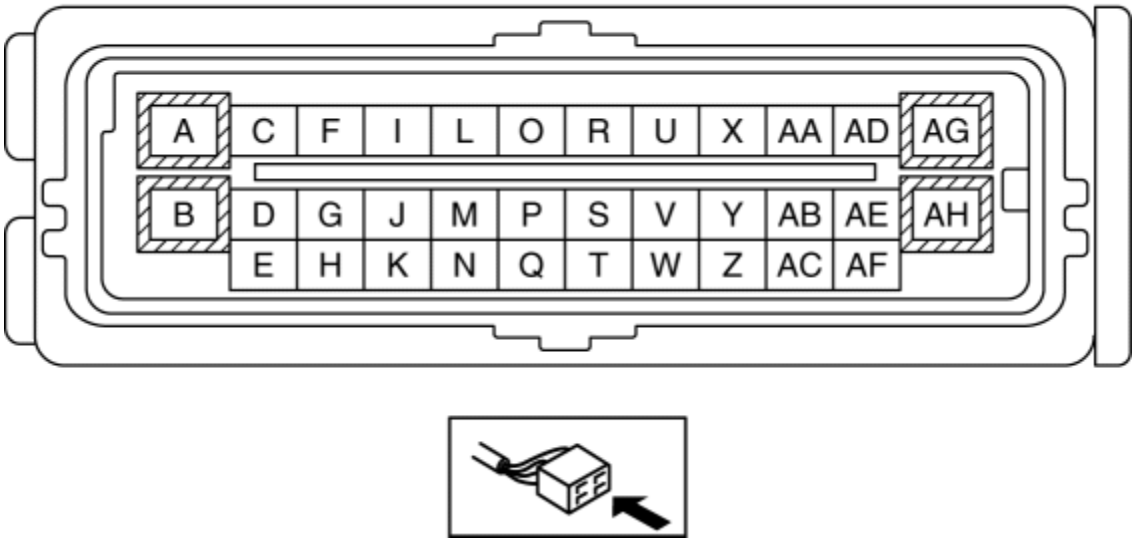

Terminal	Nombre de la señal	Conectado a	Artículo medido	Terminal medido (condición de medición)	Estándar	Artículos de inspección)
UN	Tierra (sistema)	Punto de tierra	Continuidad	Punto A-tierra	Continuidad detectada	• Arnés de cableado (punto A-ground)
segundo	Tierra (motor de la bomba)	Punto de tierra	Continuidad	Punto B-tierra	Continuidad detectada	• Arnés de cableado (punto de tierra B)
do	Luz de freno (vehículos con sistema de control de crucero por radar Mazda	Relé de luz de freno * 1 o unidad de luz de freno * 2 * 3	voltaje	Pedal de freno deprimido	B +	• Mazo de cables (C-terminal de relé de luz de freno o
				Pedal de freno no	**1 V** o menos	

	(MRCC) o Smart City Brake Support (SCBS))			está deprimido		terminal de la unidad de luz de freno H)
re	PUEDO	Módulo CAN	Este terminal se utiliza para la comunicación y no se puede usar para la determinación de mal funcionamiento durante la inspección de la tensión del terminal. Realice una inspección DTC.			
mi	CAN_H	Módulo CAN	Este terminal se utiliza para la comunicación y no se puede usar para la determinación de mal funcionamiento durante la inspección de la tensión del terminal. Realice una inspección DTC.			
F	CAN2_L	Módulo de control SAS	Este terminal se utiliza para la comunicación y no se puede usar para la determinación de mal funcionamiento durante la inspección de la tensión del terminal. Realice una inspección DTC.			
GRAMO	CAN2_H	Módulo de control SAS	Este terminal se utiliza para la comunicación y no se puede usar para la determinación de mal funcionamiento durante la inspección de la tensión del terminal. Realice una inspección DTC.			
H	-	-	-	-	-	-
yo	Sensor de velocidad de rueda LR (-)	Sensor de velocidad de rueda ABS LR	Continuidad	Terminal B del sensor de velocidad de rueda del ABS I-LR	Continuidad detectada	• Arnés de cableado (terminal B del sensor de velocidad de rueda del ABS I-LR)
J	Sensor de velocidad de rueda RR (-)	Sensor de velocidad de rueda RR ABS	Continuidad	Terminal B del sensor de velocidad de la rueda J-RR ABS	Continuidad detectada	• Mazo de cables (terminal B del sensor de velocidad de la rueda J-RR ABS)
K	-	-	-	-	-	-
L	Sensor de velocidad de rueda LR (+)	Sensor de velocidad	Continuidad	Terminal A del sensor de	Continuidad detectada	• Mazo de cables (terminal

		de rueda ABS LR		velocidad de rueda L-LR ABS		A del sensor de velocidad de rueda L-LR ABS)
METRO	Sensor de velocidad de rueda RR (+)	Sensor de velocidad de rueda RR ABS	Continuidad	Terminal A del sensor de velocidad de rueda M-RR ABS	Continuidad detectada	• Mazo de cables (terminal A del sensor de velocidad de rueda M-RR ABS)
norte	-	-	-	-	-	-
O	Sensor de velocidad de rueda RF (-)	Sensor de velocidad de rueda RF ABS	Continuidad	Terminal B del sensor de velocidad de la rueda ABS O-RF	Continuidad detectada	• Mazo de cables (terminal B del sensor de velocidad de rueda del ABS O-RF)
PAG	Sensor de velocidad de rueda LF (-)	Sensor de velocidad de rueda LF ABS	Continuidad	Terminal B del sensor de velocidad de rueda ABS P-LF	Continuidad detectada	• Mazo de cables (terminal B del sensor de velocidad de rueda del ABS P-LF)
Q	-	-	-	-	-	-
R	Sensor de velocidad de rueda RF (+)	Sensor de velocidad de rueda RF ABS	Continuidad	Terminal A del sensor de velocidad de rueda ABS R-RF	Continuidad detectada	• Mazo de cables (terminal A del sensor de velocidad de rueda

						del ABS R-RF)
S	Sensor de velocidad de rueda LF (+)	Sensor de velocidad de rueda LF ABS	Continuidad	Terminal A del sensor de velocidad de rueda S-LF ABS	Continuidad detectada	• Mazo de cables (terminal A del sensor de velocidad de rueda S-LF ABS)
T	-	-	-	-	-	-
U	-	-	-	-	-	-
V	-	-	-	-	-	-
W	-	-	-	-	-	-
X	-	-	-	-	-	-
Y	-	-	-	-	-	-
Z	-	-	-	-	-	-
Automóvil club británico	-	-	-	-	-	-
AB	-	-	-	-	-	-
C.A.	-	-	-	-	-	-
ANUNCIO	-	-	-	-	-	-
AE	-	-	-	-	-	-
AF	Sistema de suministro de potencia)	Relé IG1	voltaje	Encendido conectado (motor apagado).	B +	• Mazo de cables (relé AF-IG1)
				Desconecte el encendido.	**1 V** o menos	
AG	Fuente de alimentación (operación de solenoide)	Batería	voltaje	Bajo cualquier condición	B +	• Arnés de cableado (batería AG)
AH	Fuente de alimentación (operación del motor de la bomba)	Batería	voltaje	Bajo cualquier condición	B +	• Arnés de cableado (batería AH)

* 1

Vehículos con Smart City Brake Support (SCBS)

* 2

Vehículos con sistema de control de crucero por radar Mazda (MRCC)

* 3

Vehículos con sistema de control de crucero por radar Mazda (MRCC) y Smart City Brake Support (SCBS)

Mazda6 - Frenos

REMOCION / INSTALACION DEL SENSOR DE VELOCIDAD DELANTERO DEL ABS DELANTERO

1. Retire el guardabarros. (Ver REMOCION / INSTALACION DEL MUDGUARD)

2. Eliminar en el orden indicado en la tabla.

3. Instalar en el orden inverso de eliminación.

4. Después de la instalación, verifique que no haya torsiones en el sensor de velocidad de la rueda delantera del ABS.

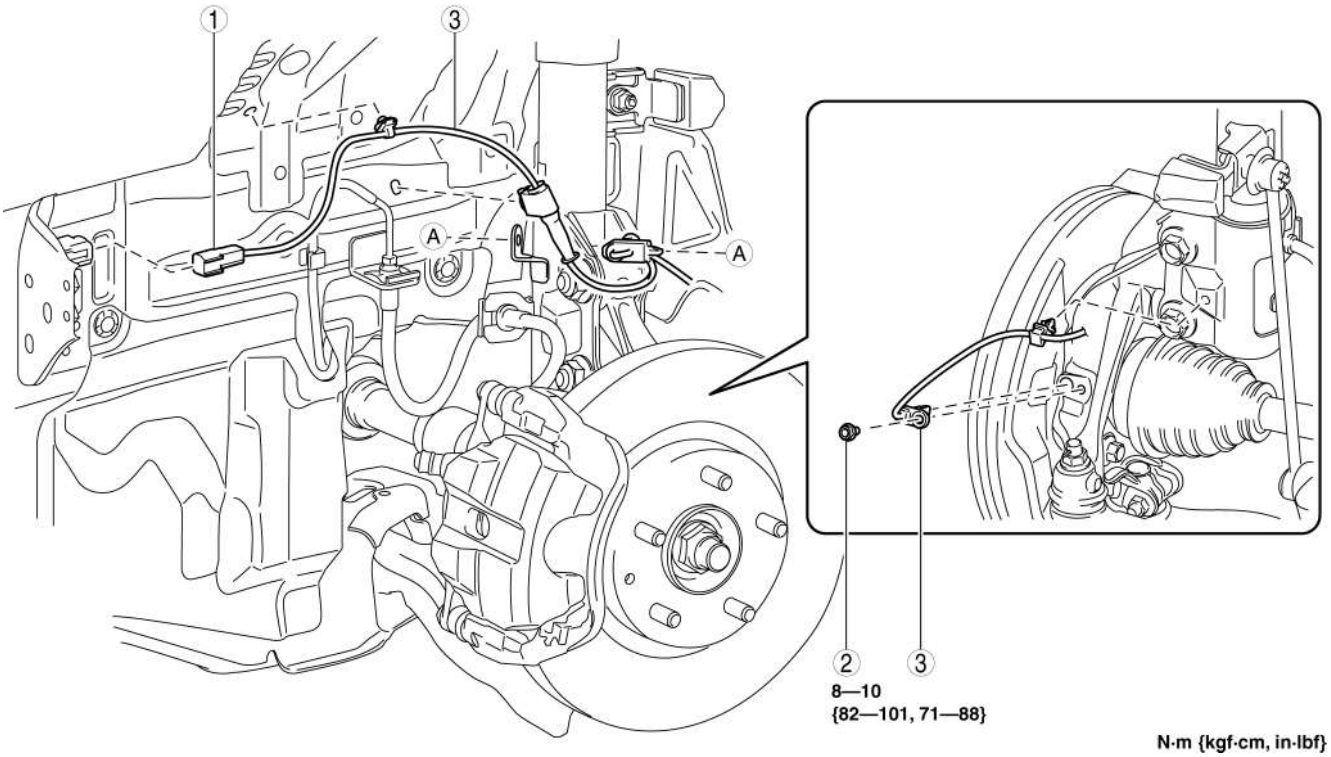

1	Conector
2	Tornillo
3	Sensor de velocidad de rueda delantero del ABS

Mazda6 - Frenos

INSPECCIÓN DEL SENSOR DE RUEDA DELANTERA ABS

Inspección del valor de salida del sensor

PRECAUCIÓN:

- La inspección de resistencia utilizando otros comprobadores puede dañar el circuito interno del sensor de velocidad de la rueda del ABS. Asegúrese de utilizar el M-MDS para inspeccionar el sensor de velocidad de la rueda del ABS.

1. Desconecte el encendido.

2. Conecte el M-MDS al DLC-2.

3. Seleccione los siguientes PID usando el M-MDS:

- WSPD_SEN_LF (sensor de velocidad de rueda LF)
- WSPD_SEN_RF (sensor de velocidad de rueda RF)

4. Arranque el motor y conduzca el vehículo.

5. Verifique que la pantalla del M-MDS muestre el mismo valor que el velocímetro.

- Si hay un mal funcionamiento, reemplace el sensor de velocidad de la rueda del ABS.

Inspección visual de la instalación

1. Inspeccione lo siguiente:

- Si hay algún mal funcionamiento, reemplace la pieza.

a. Juego excesivo del sensor de velocidad de rueda ABS

segundo. Deformación del sensor de velocidad de rueda ABS

do. Deformación o daño del rotor del sensor de ABS

Inspección de liquidación

Preparación antes de la inspección

1. Retire el sensor de velocidad de la rueda del ABS. (Véase REMOCION / INSTALACION DEL SENSOR DE VELOCIDAD DE RUEDA ABS DELANTERA).

2. Retire el cubo de la rueda y el muñón de la dirección como una sola unidad. (Ver CUBO DE RUEDAS, DESMONTAJE / INSTALACIÓN DEL MUÑON DE DIRECCIÓN).

3. Instale el sensor de velocidad de la rueda del ABS en el cubo de la rueda que se extrajo, componente de la articulación de la dirección, y apriételo al par especificado.

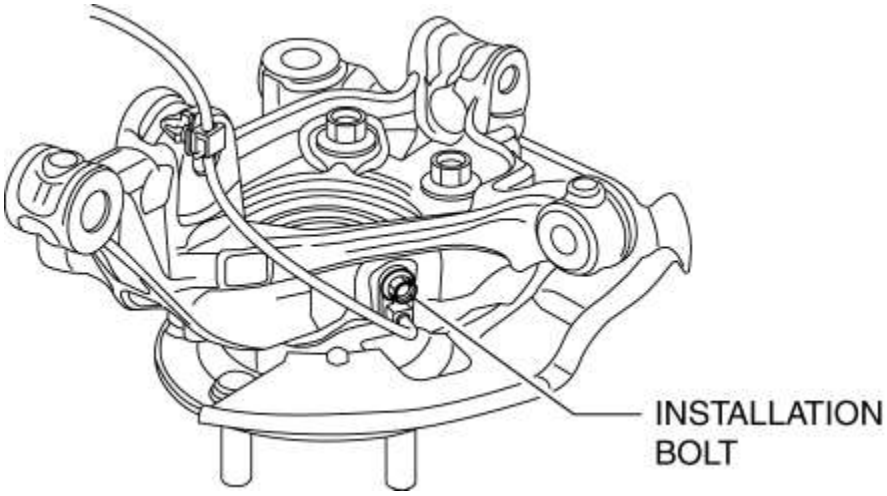

Par de apriete

- 8-10 N · m {82-101 kgf · cm, 71-88 in · lbf}

Inspección de liquidación

1. Mida el espacio entre el rotor del sensor del ABS y el sensor de velocidad de la rueda del ABS con un calibrador de espesores.

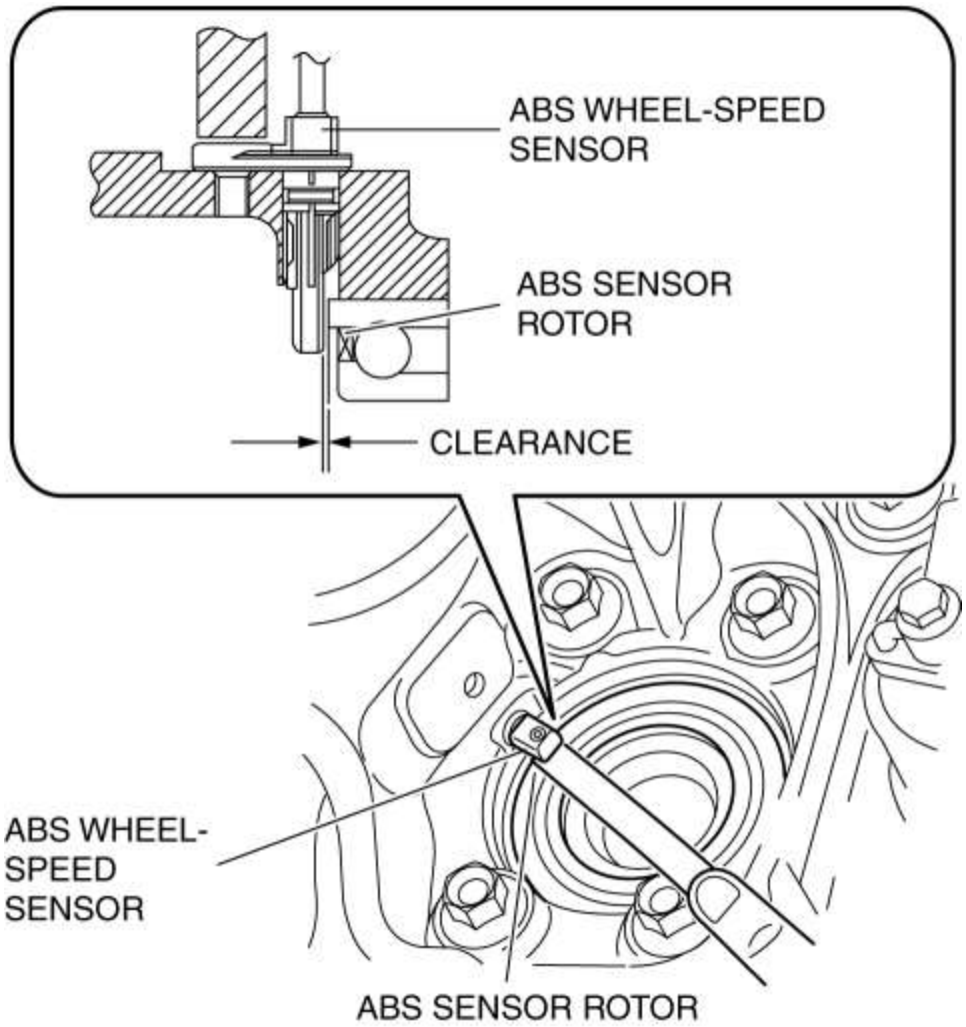

- Si no está dentro de las especificaciones, verifique los siguientes elementos y repárelos o reemplácelos si es necesario.
  - ¿Hay alguna deformación o daño en el rotor del sensor de ABS?
  - ¿Hay alguna deformación o daño en el sensor de velocidad de la rueda ABS?
  - ¿Hay materia extraña adherida?

Despeje

- 0.87-1.53 mm {0.035-0.060 in}

Servicio después de la inspección

1. Retire el sensor de velocidad de la rueda del ABS del cubo de la rueda, componente de la articulación de la dirección.

2. Instale el cubo de la rueda, componente del codillo de la dirección. (Ver CUBO DE RUEDAS, DESMONTAJE / INSTALACIÓN DEL MUÑON DE DIRECCIÓN).

3. Instale el sensor de velocidad de rueda ABS. (Véase REMOCION / INSTALACION DEL SENSOR DE VELOCIDAD DE RUEDA ABS DELANTERA).

4. Inspeccione la alineación de la rueda delantera. (Ver ALINEACIÓN RUEDA DELANTERA).

Mazda6 - Frenos

DESMONTAJE / INSTALACION DEL SENSOR DE RUEDA TRASERA ABS ABS

1. Retire las siguientes partes:

a. Cubierta del tronco (Ver REMOCION / INSTALACION DE CUBIERTA DEL TRONCO)

segundo. Tablero de troncos (Véase REMOCION / INSTALACION DEL TABLERO TRONCO).

do. Bolsillo lateral del maletero (Ver REMOCION / INSTALACION DEL BOLSILLO DEL LADO TRONCO).

re. Guarnición del extremo del maletero (Ver REMOCION / INSTALACION DEL EXTREMO DEL EXTREMO DEL TRONCO).

2. Desconecte el conector del sensor de velocidad de la rueda del ABS trasero.

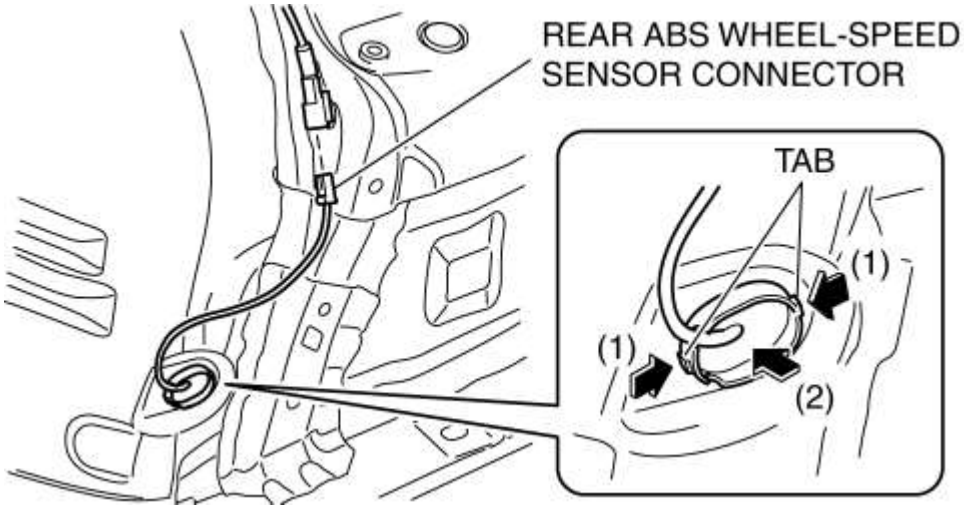

3. Presione las pestañas del sensor de velocidad de la rueda trasera del ABS y presione el sensor hacia el exterior del vehículo.

4. Eliminar en el orden indicado en la tabla.

5. Instalar en el orden inverso de eliminación.

6. Después de la instalación, verifique que no haya torsión en el sensor de velocidad de la rueda trasera del ABS.

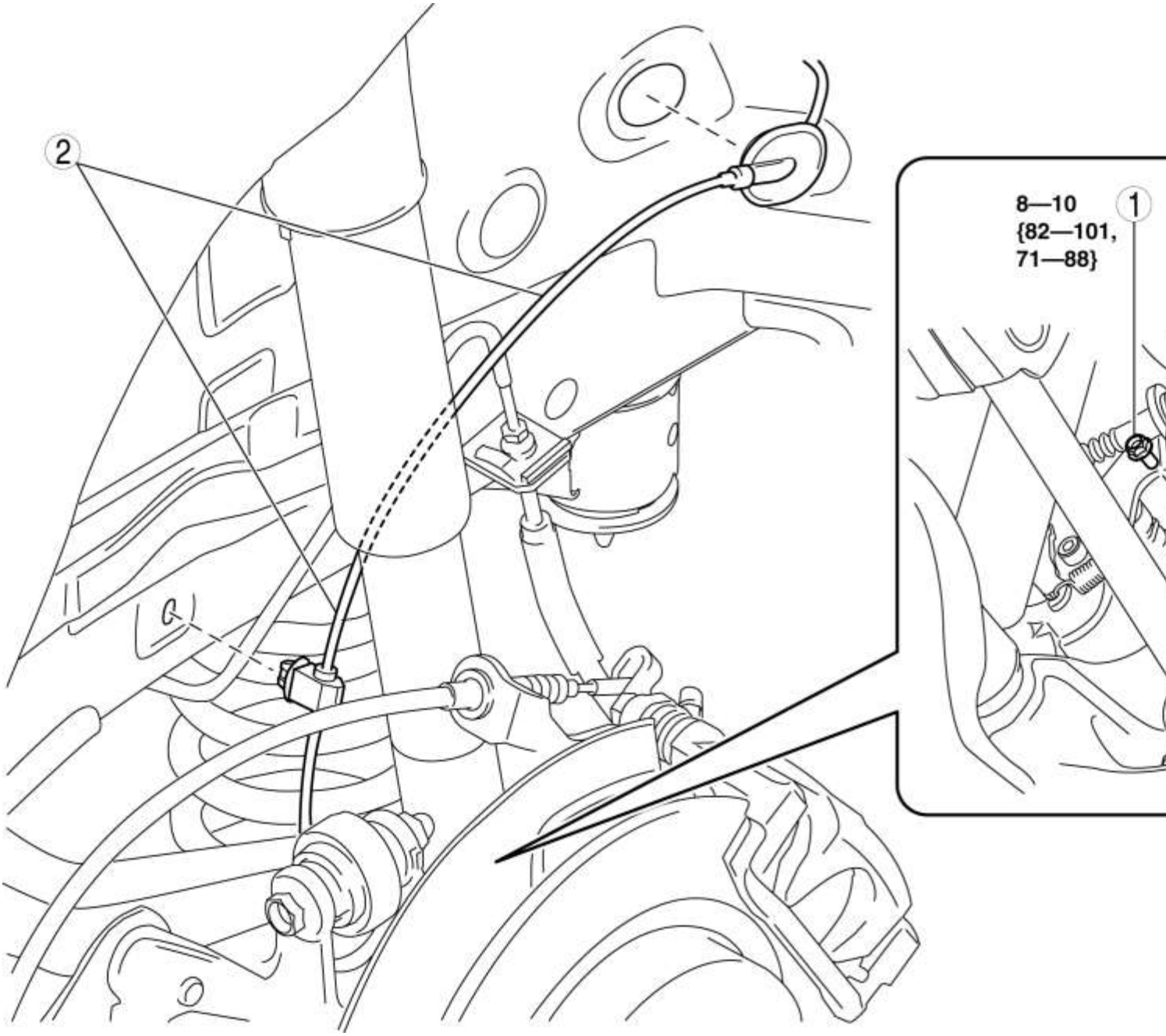

1	Tornillo
2	Sensor de velocidad de rueda trasero ABS (Consulte la Nota de extracción del sensor de velocidad de la rueda trasera del ABS).

Sensor de velocidad de la rueda trasera ABS Nota de eliminación

1. Separe el guardabarros y retire el sensor de velocidad de la rueda trasera del ABS.

Mazda6 - Frenos

INSPECCIÓN DEL SENSOR DE VELOCIDAD RUEDA ABS TRASERA

Inspección visual de la instalación

1. Inspeccione los siguientes artículos:

- Si hay un mal funcionamiento, reemplace la pieza correspondiente.

a. Juego excesivo o deformación del sensor de velocidad de la rueda ABS

Inspección de liquidación

1. Retire el sensor de velocidad de la rueda del ABS.

2. Mida la distancia entre la superficie de instalación del sensor de velocidad de la rueda del ABS y el rotor del sensor del ABS. Esta es la dimensión A.

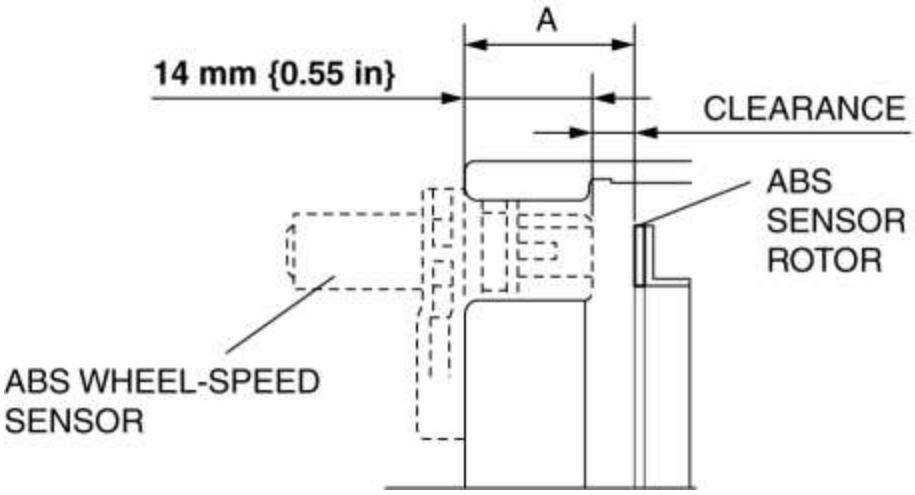

3. Calcule la distancia entre el sensor de velocidad de la rueda delantera del ABS y el rotor del sensor del ABS usando la siguiente fórmula:

- Espacio libre (mm {in}) = A-14 {0.55}

4. Verifique que la separación entre el rotor del sensor del ABS y el sensor de velocidad de la rueda del ABS sea como se indica a continuación.

- Si hay un mal funcionamiento, reemplácelo.

  Despeje

- 0.3-1.1 mm {0.02-0.04 in}

Inspección del valor de salida del sensor

1. Desconecte el encendido.

2. Conecte el M-MDS al DLC-2.

3. Seleccione los siguientes PID usando el M-MDS:

- WSPD_SEN_LR (sensor de velocidad de rueda LR ABS)
- WSPD_SEN_RR (sensor de velocidad de rueda RR ABS)

4. Arranque el motor y conduzca el vehículo.

5. Verifique que la pantalla del M-MDS muestre el mismo valor que el velocímetro.

- Si hay un mal funcionamiento, reemplace el sensor de velocidad de la rueda del ABS.

Mazda6 - Frenos

INSPECCIÓN DEL SENSOR DE PRESIÓN DE FLUIDO DE FRENO

1. Desconecte el encendido.
2. Desconecte el tubo de freno de la manguera de freno LF.

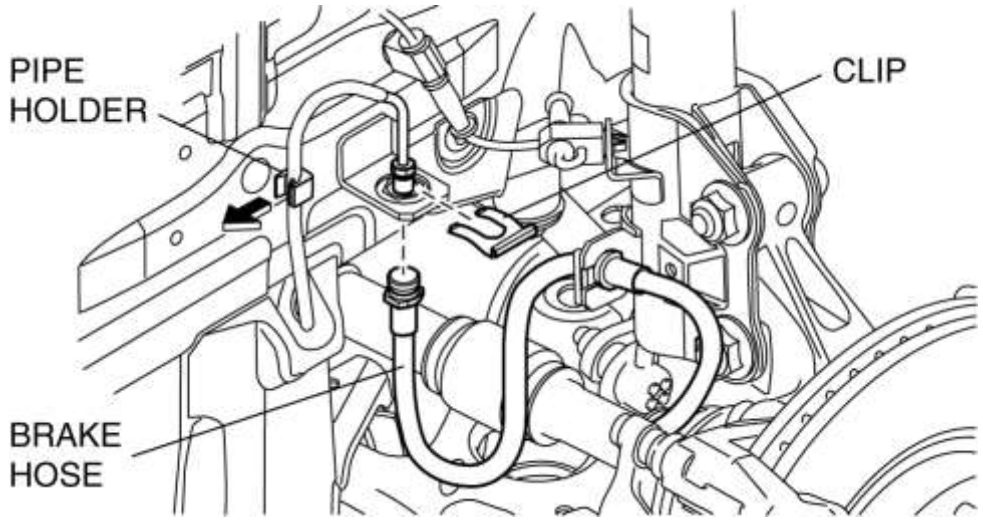

3. Retire el clip.
4. Retire la manguera del freno LF del soporte.
5. Separe la tubería de freno del soporte de tubería.
6. Instale la **SST** en la tubería de freno como se muestra en la figura.

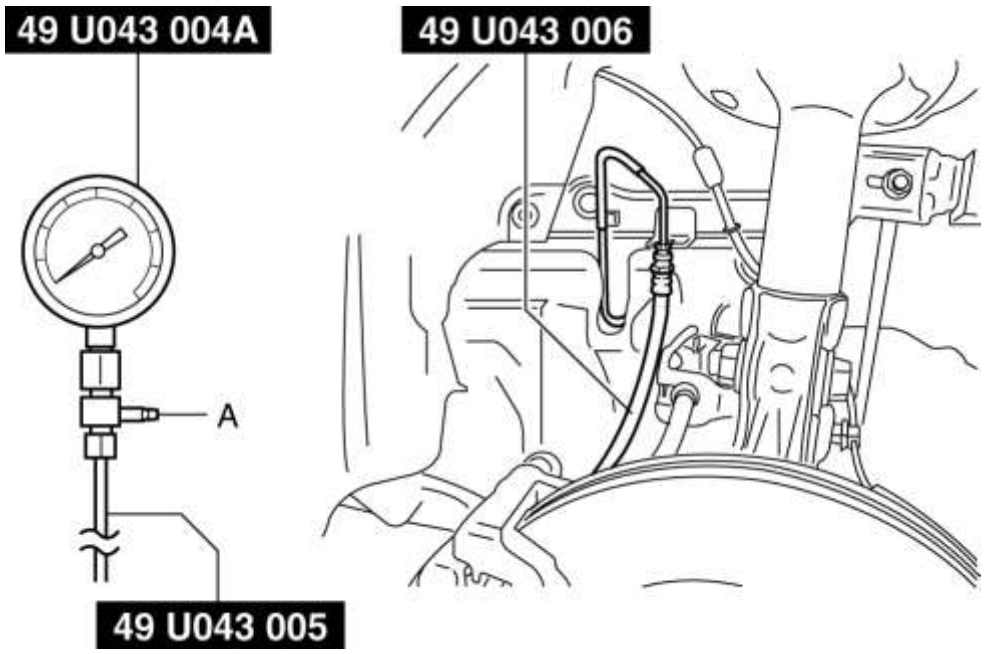

7. Purgue la línea de freno y las **TSM** del aire. Purgue el aire de las **SST** con el tornillo de purga A.

8. Conecte el M-MDS al DLC-2.

9. Seleccione el PID "BRK_F_P_R".

10. Arranque el motor.

11. Presione el pedal del freno y confirme que el valor de presión del fluido de la **SST** (indicador) y el valor que se muestra en el M-MDS son iguales

- Si las presiones del fluido son diferentes, reemplace el DSC HU / CM. (Ver REMOCION / INSTALACION DSC HU / CM .)

12. Después de la inspección, retire las **SST** , instale la manguera de freno, la abrazadera y la tubería de freno en las posiciones originales, y luego purgue el aire de la línea de freno. (Consulte REMOCION / INSTALACION DE LA MANGUERA DEL FRENO (DELANTERO)) (Vea PURGA DEL AIRE DEL FLUIDO DE FRENO).

Mazda6 - Frenos

DSC OFF SWITCH REMOCION / INSTALACION

NOTA:

- El interruptor DSC OFF está integrado con el interruptor del clúster.
- Para la extracción / instalación del interruptor de apagado DSC, consulte REMOCION / INSTALACION DEL INTERRUPTOR DEL GRUPO. (Consulte REMOCION / INSTALACION DEL INTERRUPTOR DEL GRUPO).

Mazda6 - Frenos

INSPECCIÓN DEL INTERRUPTOR DE DESCONEXIÓN DSC

NOTA:

- El interruptor DSC OFF está integrado con el interruptor del clúster.
- Para la extracción / instalación del interruptor de apagado DSC, consulte REMOCION / INSTALACION DEL INTERRUPTOR DEL GRUPO. (Consulte REMOCION / INSTALACION DEL INTERRUPTOR DEL GRUPO).

1. Retire el interruptor del grupo. (Consulte REMOCION / INSTALACION DEL INTERRUPTOR DEL GRUPO).

2. Verifique que la resistencia entre los interruptores del grupo B y C sea la indicada en la tabla.

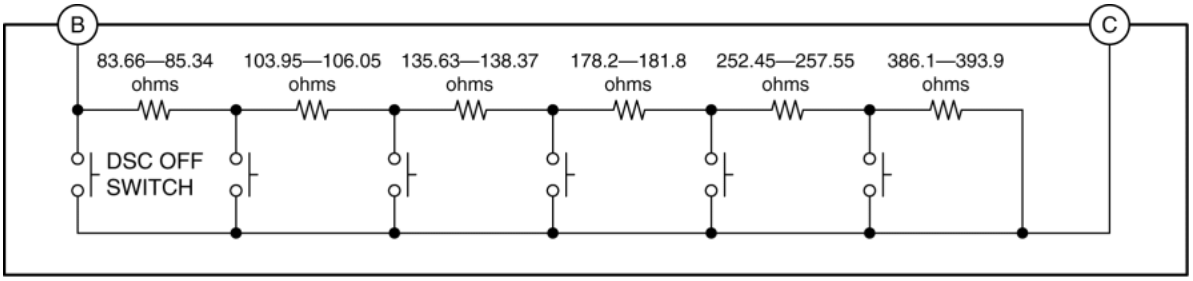

TEST CONDITION	RESISTANCE (ohms)
DSC OFF SWITCH PRESSED	0
ALL SWITCHES RELEASED	1,139.99—1,163.01

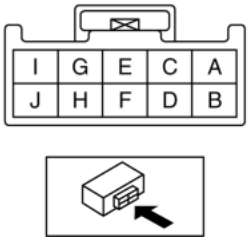

- Si la resistencia no se puede verificar como se indica en la tabla, reemplace el interruptor del grupo.

3. Aplique el voltaje positivo de la batería al terminal J del interruptor del grupo y conecte el terminal I a tierra.

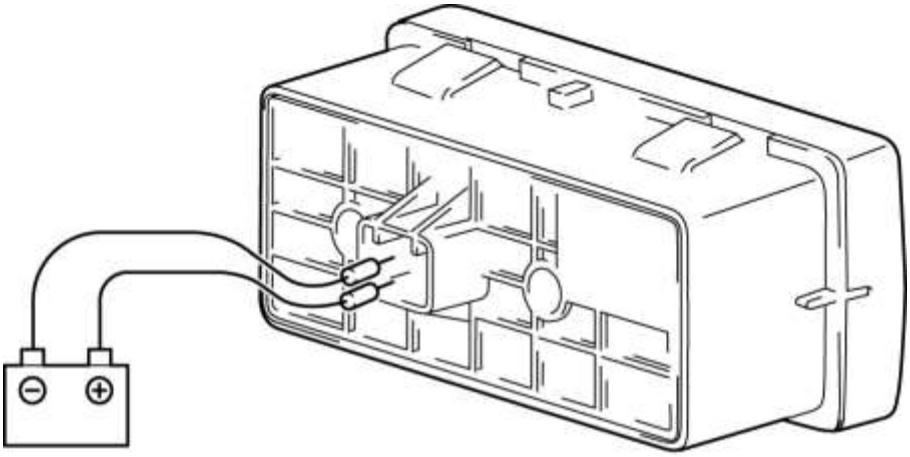

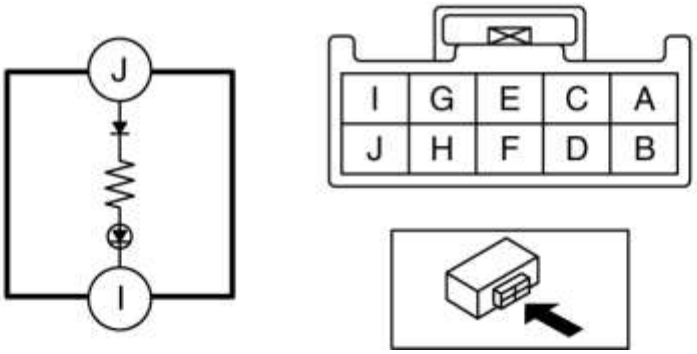

4. Verifique que el LED se ilumina.

- Si hay un mal funcionamiento, reemplace el interruptor del grupo.

Mazda6 - Frenos

INSPECCIÓN DEL SENSOR LÁSER

Inspección simple

ADVERTENCIA:

- Para evitar lesiones a los ojos, no mire directamente al sensor láser usando instrumentos ópticos con una función de aumento como lupas o lentes microscópicos y objetivos a una distancia de 100 mm (3.94 in) del sensor.
- Debido a que se requiere un reflector simple sostenido con una mano, si se utiliza material pesado como una placa de acero, se puede soltar y provocar un accidente. Por lo tanto, utilice materiales livianos como una placa de plástico o cartón al hacer el reflector.

PRECAUCIÓN:

- Realice el trabajo en un área donde haya disponible 6 m o más de espacio desde la parte delantera del vehículo.
- Retire la carga de la cabina y del maletero de manera que el vehículo esté descargado.
- Ajuste la presión de aire de cada neumático al valor especificado.

1. Para hacer el reflector simple, superponga tres pedazos de papel de aluminio comercialmente disponible y adhiérelos a una placa de plástico o pedazo de cartón con una longitud de 50 cm o más en un lado.

NOTA:

- Si se usan dos o menos pedazos de papel de aluminio, la reflexión del infrarrojo cercano se puede debilitar y el M-MDS no podrá medir la distancia correcta.
- Un material o material reflectante que facilita la reflexión de la luz infrarroja cercana puede ser sustituido por la lámina de aluminio.

2. Estacione el vehículo en terreno llano.

3. Conecte el M-MDS al DLC-2.

4. Después de la identificación del vehículo, se puede seleccionar lo siguiente desde la pantalla de inicialización de IDS.

a. [Registrador de datos]

segundo. [Módulo]

do. [SCBS]

5. Seleccione "DIST_BMP_TGT" desde PID / DATA Monitor Table.

6. **Colóquese en la posición a 6 m {20 pies}** del frente del parachoques delantero y sostenga el reflector simple hecho en el Paso 1 a una altura de **1.5 m (4.9 pies)** del suelo para verificar que la pantalla M-MDS la pantalla está a **6 m** .

7. Luego, muévase a la posición **4 m {13 ft}** desde el extremo frontal del paragolpes delantero y sostenga el reflector simple a una altura de **1 m {3 ft}** del suelo para verificar que la pantalla M-MDS sea a **4 m** .

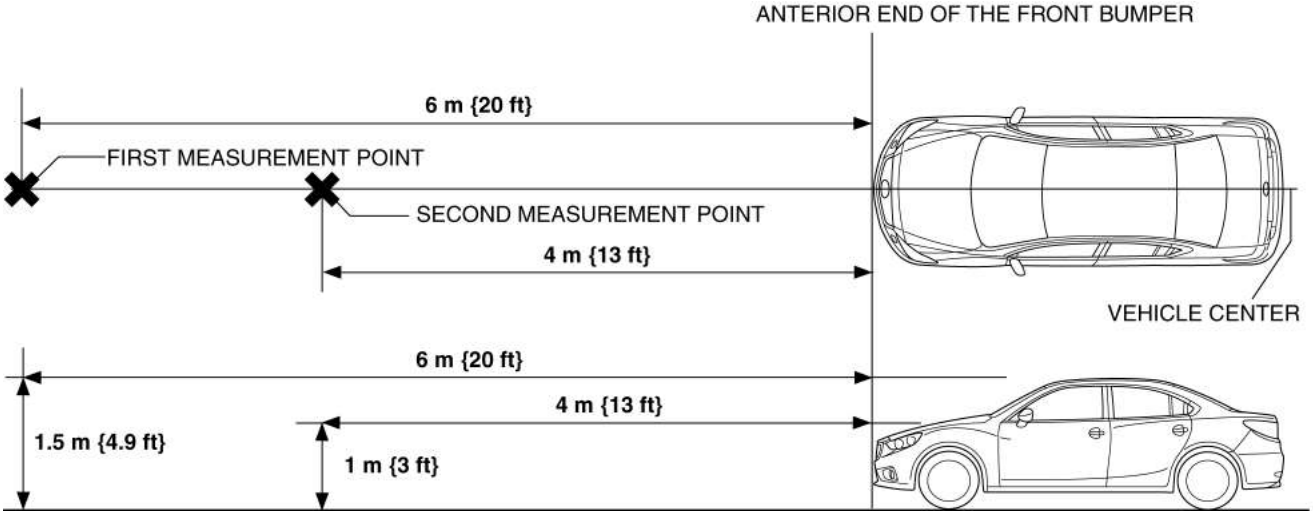

NOTA:

- El emblema de la marca del paragolpes delantero indica la posición central en la parte trasera del vehículo.
- El valor de supervisión "DIST_BMP_TGT" se muestra en incrementos de **1 m {3 ft}** .

8. Si hay un mal funcionamiento, verifique que no haya daños con la lengüeta del sensor láser y en el área de instalación del sensor láser del parabrisas. (Ver REMOCION / INSTALACION DEL SENSOR LÁSER).

- Si hay una falla de funcionamiento con la lengüeta del sensor láser, reemplace el sensor láser. (Ver REMOCION / INSTALACION DEL SENSOR LÁSER).
- Si hay un mal funcionamiento en el área de instalación del sensor láser del parabrisas, reemplace el parabrisas. (Consulte REMOCION DEL PARABRISAS). (Consulte INSTALACION DEL PARABRISAS).

Mazda6 - Frenos

DESMONTAJE / INSTALACIÓN DEL SENSOR LÁSER

ADVERTENCIA:

- Un sensor láser eliminado no cumplirá las condiciones para un láser de clase 1M según la especificación IEC 60825-1 y, por lo tanto, no se puede garantizar la seguridad ocular.
- Para evitar lesiones a los ojos, no mire directamente al sensor láser usando instrumentos ópticos con una función de aumento como lupas o lentes microscópicos y objetivos a una distancia de 100 mm (3.94 in) del sensor.

PRECAUCIÓN:

- Si el sensor del láser está instalado en un ángulo incorrecto, el sensor del láser no puede detectar las obstrucciones correctamente, lo que podría provocar un accidente. Al instalar el sensor láser, verifique que no haya daños ni deformaciones en la parte de instalación (soporte) y realice la instalación correctamente.
- Si se golpea el sensor del láser (parabrisas), el ángulo del sensor del láser podría cambiar y las obstrucciones no se pueden detectar correctamente, lo que podría ocasionar un accidente. Si se golpeó el sensor láser, inspeccione siempre los DTC y verifique que no haya un mal funcionamiento en el sistema Smart City Brake Support (SCBS).
- No desarme el sensor láser porque no se puede desmontar junto con la lente. Si se ha desmontado, reemplace el sensor láser.
- Las partes internas del sensor láser podrían dañarse si se caen. Tenga cuidado de no soltar el sensor láser. Reemplace el sensor láser si está sujeto a un impacto.

NOTA:

- Cuando se enciende el encendido, el sensor láser lee la información de especificación del vehículo enviada a través de la transmisión CAN desde el grupo de instrumentos, y almacena la información de especificación del vehículo.
- El sensor láser antes del reemplazo almacena la información de especificación del vehículo.
- Un nuevo sensor láser no almacena ninguna información de especificación del vehículo.

1. Retire la cubierta A. (Vea REMOCION / INSTALACION DE LA CÁMARA DE DETENCIÓN DE MARCHA ADELANTE (FSC)).

2. Eliminar en el orden indicado en la tabla.

3. Instalar en el orden inverso de eliminación.

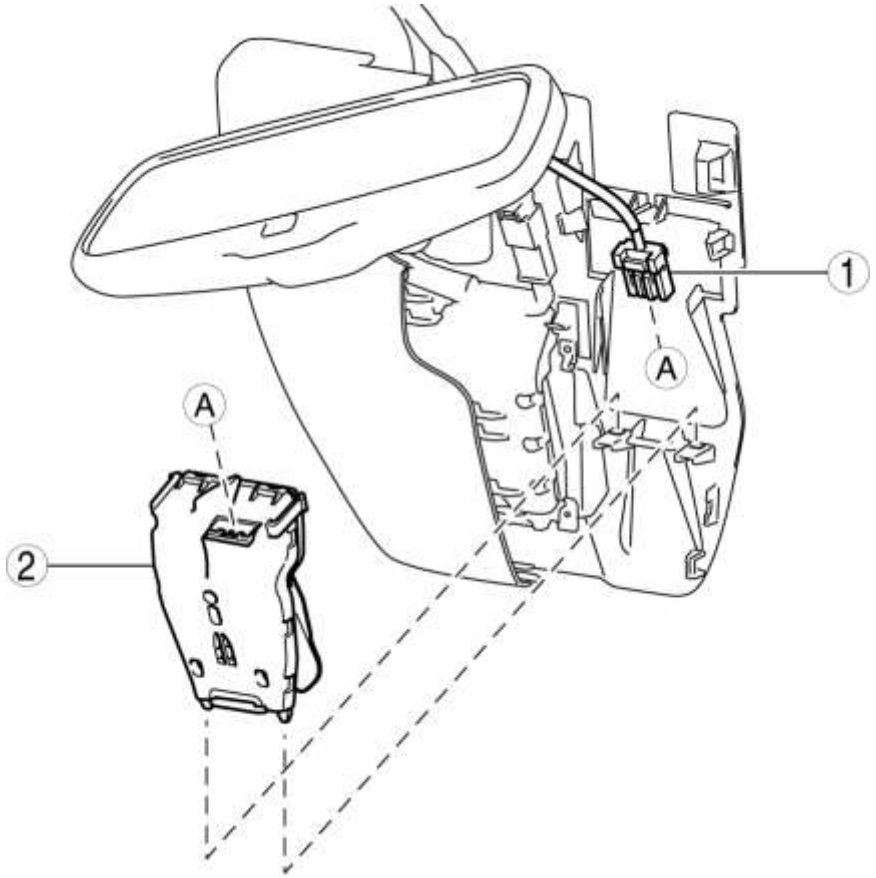

1	Conector
2	Sensor láser (Consulte la Nota de eliminación del sensor láser). (Consulte la Nota de instalación del sensor láser).

Nota de eliminación del sensor láser

1. Retire el sensor láser en el orden que se muestra en la figura.

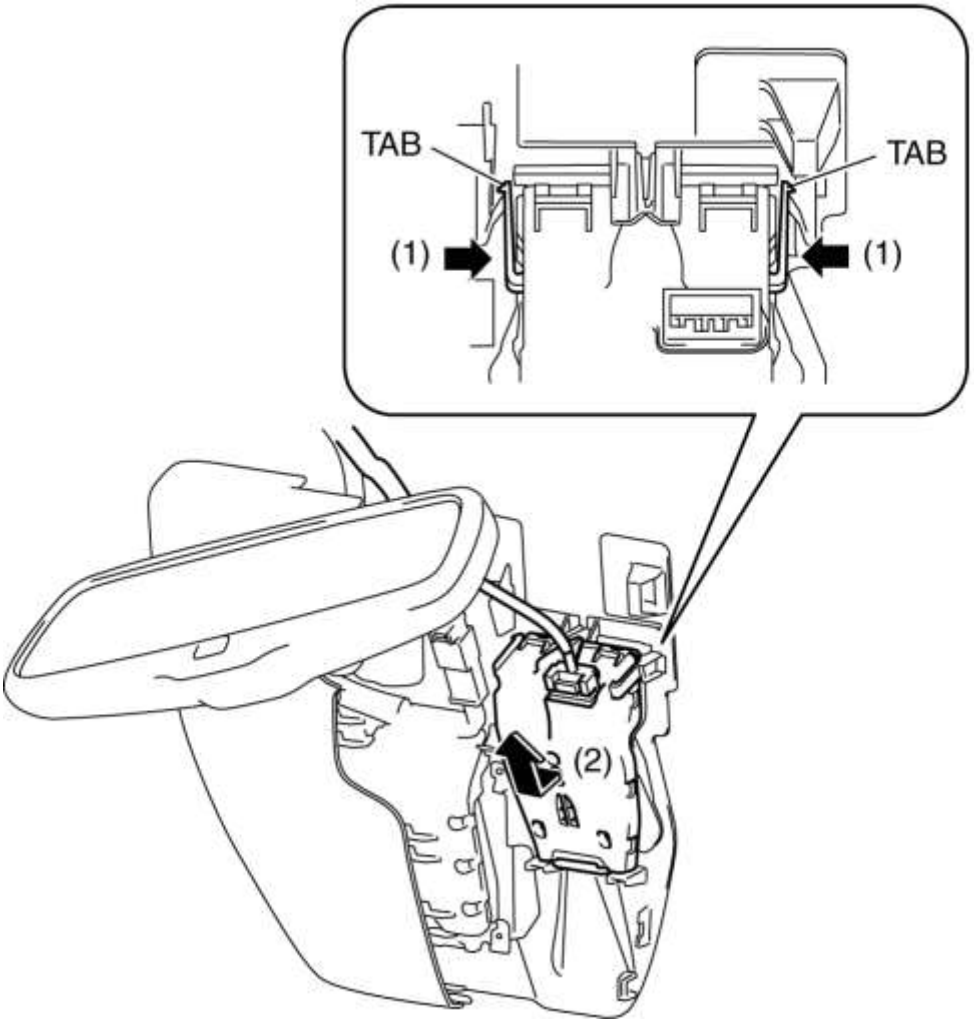

Nota de instalación del sensor láser

1. Al instalar el sensor láser, escuche un clic para indicar que el sensor láser está instalado de forma segura.

2. Asegúrese de que las pestañas del sensor láser estén correctas.

Transmisión

Mazda6 - Transmisión / Transaxle

DIAGRAMA DE CABLEADO DEL SISTEMA DE DIAGNÓSTICO A BORDO [FW6A-EL]

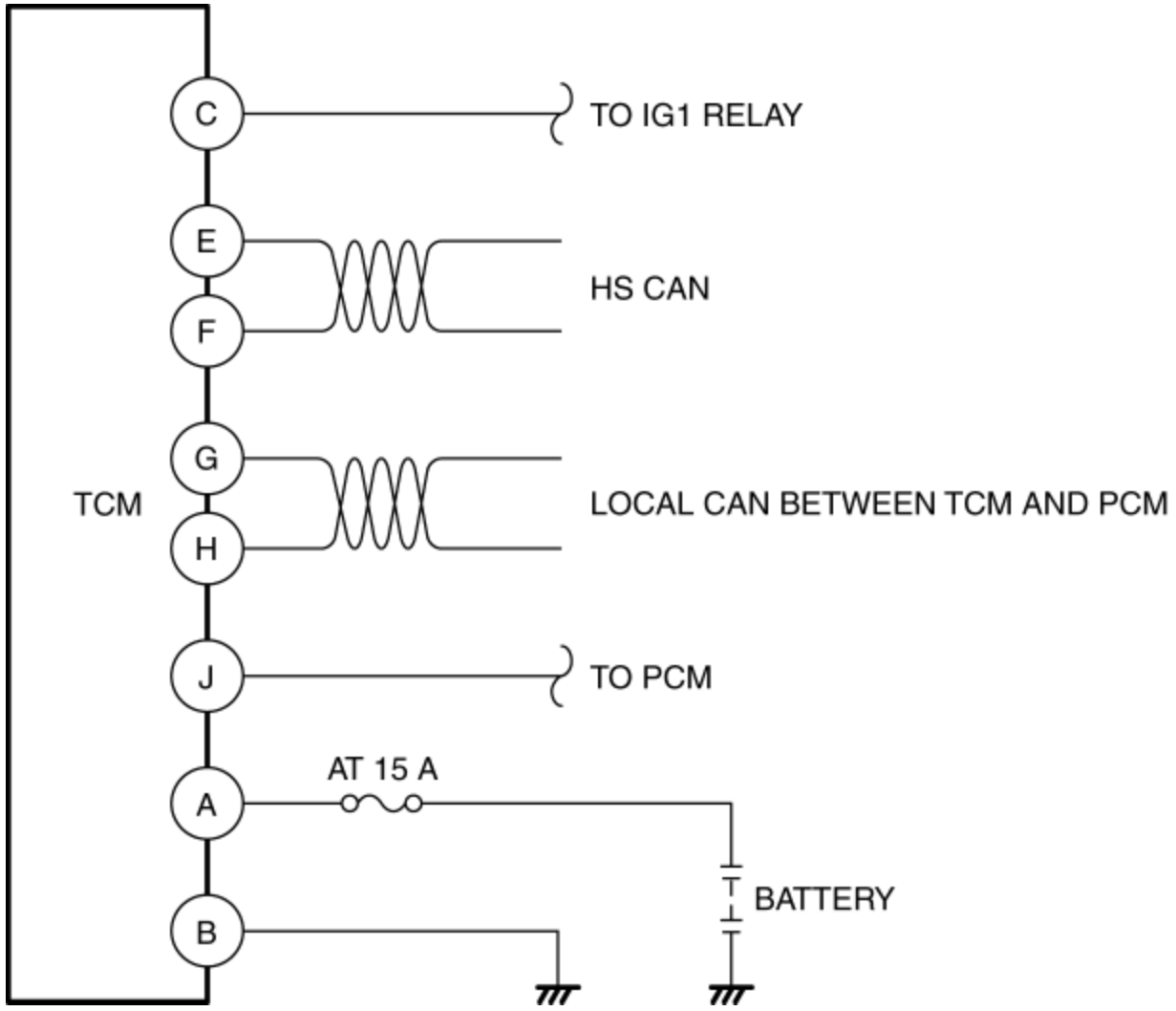

Mazda6 - Transmisión / Transaxle

INSPECCIÓN DE DTC DEL SISTEMA DE DIAGNÓSTICO A BORDO [FW6A-EL]

Lectura del procedimiento de DTC

1. Conecte el M-MDS al DLC-2.

2. Después de identificar el vehículo, seleccione los siguientes elementos de la pantalla de inicialización del M-MDS.

a. Seleccione "Auto prueba".

segundo. Seleccione "Módulos".

do. Seleccione "TCM".

NOTA:

- Los datos de la imagen congelada / instantánea aparecen en la parte superior de la pantalla de ayuda cuando se selecciona el DTC que se muestra.

  Datos de cuadro congelado

- Los datos del cuadro congelado consisten en datos para las condiciones de operación del sistema de control del transeje y del vehículo cuando se detectan y almacenan mal funcionamientos en el sistema de control del transeje en el TCM.
- Los datos de cuadro congelado se almacenan en el instante en que se ilumina la luz indicadora de mal funcionamiento y solo se almacena una parte de los datos del DTC.

Datos de instantáneas

- Se almacenan los datos para todos los DTC detectados actualmente.

Tiempo grabado de DTC

  - Para los DTC con un ciclo de manejo, los datos se registran durante el período de determinación de mal funcionamiento.
  - Para los DTC con dos ciclos de manejo, los datos se registran durante los períodos sin determinación (1er diagnóstico).

3. Luego, seleccione "Recuperar CMDTC" y realice los procedimientos de acuerdo con las instrucciones en la pantalla M-MDS.

4. Verifique el DTC de acuerdo con las instrucciones en la pantalla.

- Si aparece algún DTC, realice la solución de problemas de acuerdo con la inspección de DTC correspondiente.

5. Después de completar las reparaciones, borre todos los DTC almacenados en el TCM. (Consulte la tabla de elementos de datos de cuadros congelados).

Tabla de elementos de datos de cuadro congelado

NOTA:

- Consulte la tabla del monitor PID / DATA para confirmar el estado de operación del sistema de control del transeje mientras el TCM no almacena el DTC. (Consulte SISTEMA DE DIAGNÓSTICO DE A BORDO / INSPECCIÓN DEL MONITOR DE DATOS [FW6A-EL] .)
- Los elementos de datos de cuadro congelado no se muestran, de acuerdo con el DTC detectado.

-: No aplica

Elemento de datos de cuadro congelado	Unidad	Descripción	Elemento correspondiente del monitor PID / DATA
CARGA	%	Carga calculada del motor (Relación entre la cantidad real de aire de admisión y la carga máxima de aire)	-

ECT	° C {° F}	Temperatura de anticongelante	ECT
RPM	RPM	La velocidad del motor	RPM
VS	KPH {MPH}	Velocidad del vehículo	VSS
YO EN	° C {° F}	Temperatura en la toma de aire	-
TP	%	Posición de la válvula de mariposa No.1	-
RUNTM	hh: mm: ss	Tiempo desde el arranque del motor	-
VPWR	V	Voltaje de suministro del módulo	VPWR
APP_D	%	Posición del pedal del acelerador No.1	-

Tabla de elementos de datos de instantáneas

NOTA:

- Consulte la tabla del monitor PID / DATA para confirmar el estado de operación del sistema de control del transeje mientras el TCM no almacena el DTC. (Consulte SISTEMA DE DIAGNÓSTICO DE A BORDO / INSPECCIÓN DEL MONITOR DE DATOS [FW6A-EL] .)
- Los elementos de datos de instantáneas no se muestran, según el DTC detectado.

-: No aplica

Artículo de datos de instantáneas	Unidad	Descripción	Elemento correspondiente del monitor PID / DATA
CARGA	%	Carga calculada del motor	-
ECT	° C {° F}	Temperatura de anticongelante	ECT
RPM	RPM	La velocidad del motor	RPM
VSS	KPH {MPH}	Velocidad del vehículo	VSS
YO EN	° C {° F}	Temperatura en la toma de aire	-
EG_RUN_TIME	-	Tiempo desde el arranque del motor	-
VPWR	V	Voltaje de suministro del módulo	VPWR
APP1	%	Posición del pedal del acelerador No.1	-

GEAR_SEL	1/2/3/4/5/6	Posición de cambio de marcha	GEAR_SEL
TSS	RPM	Velocidad de la turbina / eje de entrada	TSS
TFT	° C {° F}	Temperatura de ATF	TFT
OSS	RPM	Velocidad del eje de salida	OSS
CÁRCEL	Desactivado / SLIP / On	Convertidor de par (condición TCC)	CÁRCEL
OIL_PRES_SW2	Apagado en	Condición del interruptor de presión de aceite No.2	OP_SW2
OIL_PRES_SW1	Apagado en	Condición del interruptor de presión de aceite No.1	OP_SW1
SS_ON_OFF	Apagado en	Condición de solenoide de encendido / apagado	SS_ON-OFF
TORQUE_DES	Nuevo Méjico	Par motor deseado	TORQUE_DES
APP	%	Posición del pedal del acelerador No.1	-
G_INHIBIT_6	Apagado en	6GR está inhibido debido a un mal funcionamiento. (A prueba de fallos)	-
G_INHIBIT_5	Apagado en	5GR está inhibido debido a un mal funcionamiento. (A prueba de fallos)	-
G_INHIBIT_4	Apagado en	4GR está inhibido debido a un mal funcionamiento. (A prueba de fallos)	-
G_INHIBIT_3	Apagado en	3GR está inhibido debido a un mal funcionamiento. (A prueba de fallos)	-
G_INHIBIT_2	Apagado en	2GR está inhibido debido a un mal funcionamiento. (A prueba de fallos)	-
G_INHIBIT_1	Apagado en	1GR está inhibido debido a un mal funcionamiento. (A prueba de fallos)	-
G_INHIBIT_R	Apagado en	La posición R está inhibida debido a un	-

		mal funcionamiento. (A prueba de fallos)	
G_INHIBIT_N	Apagado en	La posición N está inhibida debido a un mal funcionamiento. (A prueba de fallos)	-
OIL_PRES_SW4	Apagado en	Condición del interruptor de presión de aceite No.4	OP_SW4
OIL_PRES_SW3	Apagado en	Condición del interruptor de presión de aceite No.3	OP_SW3
SHIFT_CTRL	PREDETERMINADO / MANUAL / C_CONTROL / HIGH_TEMP / D_MANUAL / FAIL_SAFE	Modo de control de cambio	SHIFT_CTRL
SLIP_VALUE	RPM	Valor de deslizamiento real entre TSS y OSS	-
HTM_DIS	km {mile}	Distancia de recorrido desde la determinación del modo de temperatura alta ATF	HTM_DIS
MST_REC_SFT	-	Se muestra la posición de cambio de marcha antes de cambiar de marcha.	SE_TYPE
SFT_CTL_STS	-	Se muestra la condición de ejecución del control de cambio.	SC_STATE
SERIAL_DTC	-	DTC	-
TR	-	Posición del sensor de rango del transeje.	TR
PADDLE_UP	Apagado en	Operación de cambio utilizando el interruptor de cambio de dirección.	PADDLE_UP
PADDLE_DOWN	Apagado en	Desplazar hacia abajo la operación usando el interruptor de cambio de dirección.	PADDLE_DOWN

Eliminación de procedimientos de DTC

1. Conecte el M-MDS al DLC-2.

2. Después de identificar el vehículo, seleccione los siguientes elementos de la pantalla de inicialización del M-MDS.

a. Seleccione "Auto prueba".

segundo. Seleccione "Módulos".

do. Seleccione "TCM".

re. Seleccione "Recuperar CMDTC".

3. Verifique el DTC de acuerdo con las instrucciones en la pantalla.

4. Presione el botón borrar en la pantalla del DTC para borrar el DTC.

5. Desconecte el encendido.

6. Cierre todas las puertas, capó, tapa del maletero y compuerta levadiza, bloquee las puertas y espere **3 minutos** .

7. Encienda el encendido (motor apagado o encendido) y espere **5 segundos o más** .

8. Realice la inspección DTC. (Consulte la sección Lectura del procedimiento de DTC).

9. Verifique que no se muestren DTC.

Mazda6 - Transmisión / Transaxle

MODO DE PRUEBA DE DIAGNÓSTICO A BORDO [FW6A-EL]

Prefacio

- El modo de diagnóstico a bordo se usa para diagnosticar un mal funcionamiento en el transeje automático basado en la señal del sensor obtenida en ese momento al operar a la fuerza cada solenoide y seleccionar cada marcha.
- Si se identifica un problema con la transmisión automática, realice el diagnóstico a bordo.
- Cuando se muestran los DTC mediante la prueba de diagnóstico a bordo, realice las instrucciones en la resolución de problemas del DTC correspondiente.

ADVERTENCIA:

- La prueba de diagnóstico a bordo cambia a la fuerza los cambios dentro del rango de cambio mientras el motor está en marcha. Antes de implementar la prueba de diagnóstico a bordo, aplique con seguridad el freno de estacionamiento y coloque los bloques de las ruedas delanteras y traseras. De lo contrario, el vehículo se moverá y podría causar lesiones o daños a la propiedad.

- Realice la inspección del DTC utilizando el M-MDS antes de realizar el diagnóstico integrado porque el DTC se borra realizando el diagnóstico integrado.

NOTA:

- El tiempo requerido para realizar el diagnóstico es de **2 a 3 min** .
- Si se detectan acciones inseguras como la operación de cambio y la liberación del pedal de freno antes de que la luz indicadora de posición de cambio parpadee, el modo de prueba de diagnóstico a bordo se cancela y la luz indicadora de posición de cambio parpadea 5 veces.

NOTA:

Hay dos tipos de mecanismos automáticos de cambio transaxle.

- Tipo A: Tipo de llave en forma de puerta. No hay un botón de desbloqueo en la perilla de la palanca selectora.
- Tipo B: Tipo recto con forma de puerta. Hay un botón de liberación de bloqueo en la perilla de la palanca selectora.

1. Aplique firmemente el freno de estacionamiento y coloque los bloques de las ruedas delanteras y traseras.

2. Inspeccione el nivel de ATF. (Consulte INSPECCIÓN AUTOMÁTICA DE FLUIDO DE TRANSAXE (ATF) [FW6A-EL]).

3. Conecte el M-MDS al DLC-2.

4. Realice la identificación del vehículo usando el M-MDS.

5. Arranque el motor.

6. Después de identificar el vehículo, seleccione los siguientes elementos de la pantalla de inicialización del M-MDS.

a. Seleccione "Data Logger".

segundo. Seleccione "Módulos".

do. Seleccione "TCM".

7. Mientras verifica el PID TFT (temperatura ATF), caliente el motor por completo y permita que la temperatura del ATF alcance los **55 ° C (131 ° F) o más** .

8. Seleccione los siguientes elementos de la pantalla de inicialización de M-MDS.

a. Seleccione "Auto prueba".

segundo. Seleccione "Módulos".

do. Seleccione "TCM".

re. Seleccione "Recuperar CMDTC".

9. Realice los siguientes pasos (1) a (5) con el pedal del freno presionado.

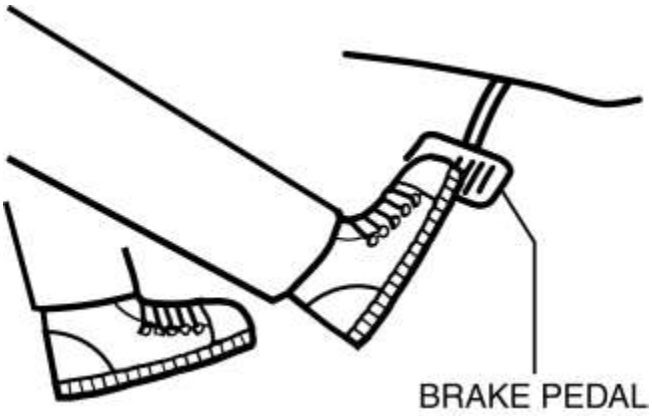

NOTA:

- Si la prueba de diagnóstico a bordo se apaga (la luz indicadora de posición de cambio parpadea 5 veces), reanude el procedimiento desde el Paso 1.

a. Mueva la palanca selectora a la posición R.

Escribe un

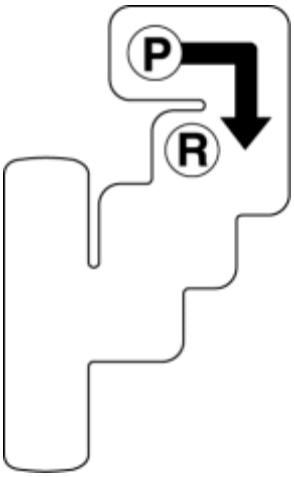

Tipo B

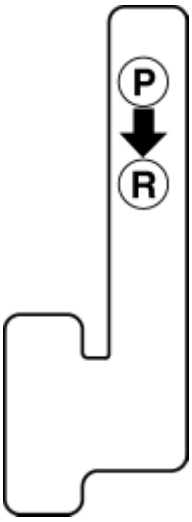

segundo. Elimine los DTC utilizando el M-MDS y verifique que la luz indicadora de posición de cambio parpadee 2 veces. (Consulte [INSPECCIÓN DEL DTC DEL SISTEMA DE DIAGNÓSTICO A BORDO [FW6A-EL]] .)

SHIFT POSITION INDICAOR LIGHT

do. Dentro de **5 s** después de que la luz indicadora de posición de cambio parpadee 2 veces, mueva la palanca selectora a la posición N y verifique que la luz indicadora de posición de cambio parpadee 2 veces.

Escribe un

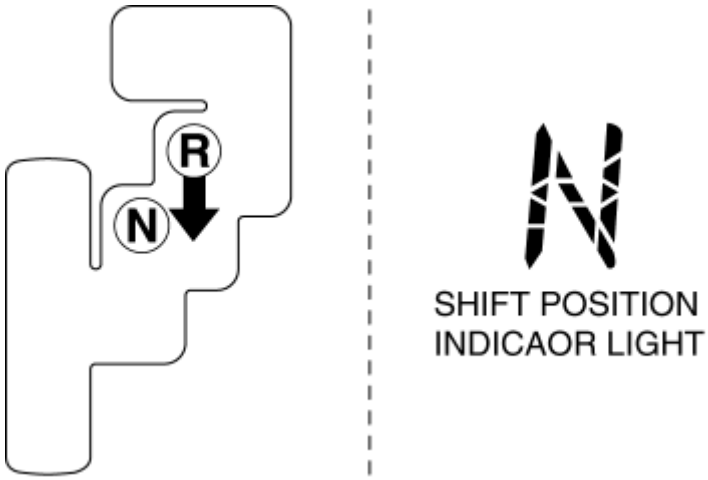

Tipo B

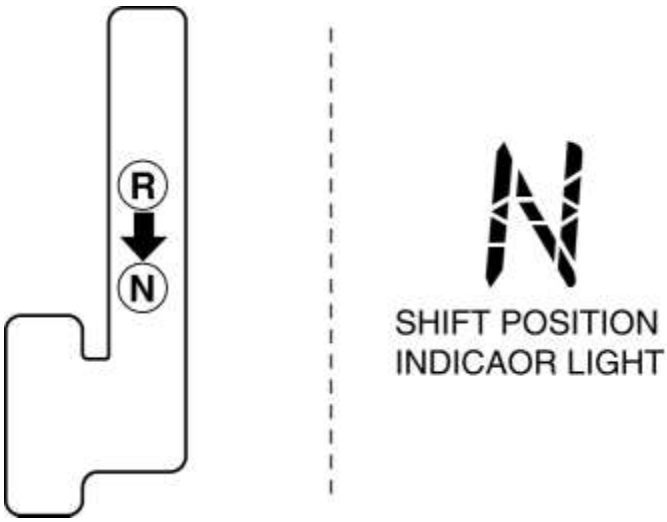

re. Dentro de **5 s** después de que la luz indicadora de posición de cambio parpadea 2 veces, mueva la palanca selectora a la posición D y verifique que la luz indicadora de posición de cambio parpadee 3 veces.

Escribe un

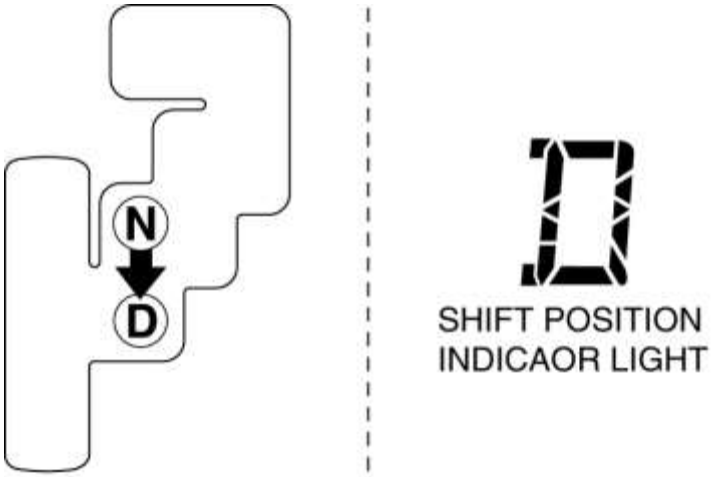

Tipo B

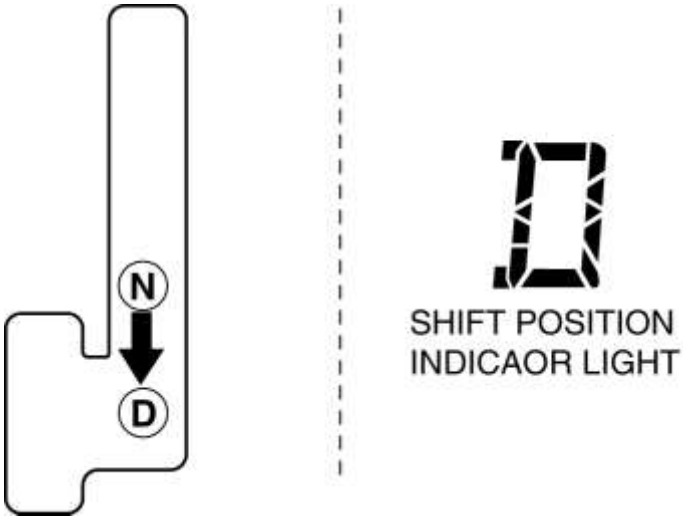

NOTA:

- **Aprox.** Se requieren **30 s** hasta que la luz indicadora de posición de cambio parpadee. Además, el choque de cambio ocurre algunas veces durante el período de espera.

mi. Después de que la luz indicadora de posición de cambio parpadee 3 veces, mueva la palanca selectora a la posición P.

Escribe un

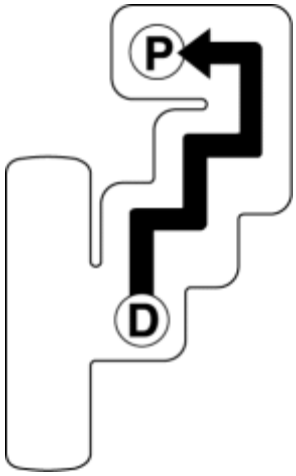

Tipo B

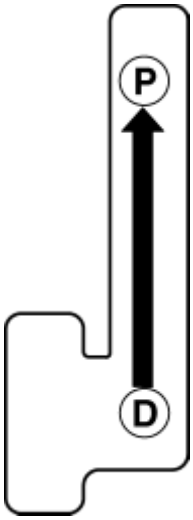

10. Suelte el pedal de freno.

11. Realice la inspección DTC utilizando el M-MDS. (Consulte INSPECCIÓN DEL DTC DEL SISTEMA DE DIAGNÓSTICO A BORDO [FW6A-EL] .)

- Si aparece algún DTC, realice la solución de problemas de acuerdo con la inspección de DTC correspondiente. (Consulte INSPECCIÓN DEL DTC DEL SISTEMA DE DIAGNÓSTICO A BORDO [FW6A-EL] .)

Mazda6 - Transmisión / Transaxle

SISTEMA DE DIAGNÓSTICO A BORDO / INSPECCIÓN DEL MONITOR DE DATOS [FW6A-EL]

1. Conecte el M-MDS al DLC-2.

2. Después de identificar el vehículo, seleccione los siguientes elementos de la pantalla de inicialización del M-MDS.
a. Seleccione "Data Logger".

segundo. Seleccione "Módulos".

do. Seleccione "TCM".

3. Seleccione el PID aplicable de la tabla PID.

4. Verifique los datos PID de acuerdo con las instrucciones en la pantalla.

NOTA:

- La función de pantalla de datos PID se utiliza para controlar el valor calculado de las señales de entrada / salida en el módulo. Por lo tanto, si el valor monitoreado de los componentes de salida no está dentro de la especificación, es necesario inspeccionar el valor monitoreado de los componentes de entrada correspondientes al control de parte de salida aplicable. Además, debido a que el sistema no muestra un mal funcionamiento de la pieza de salida como una anormalidad en el valor monitoreado, es necesario inspeccionar los componentes de salida individualmente.
- Al detectar los DTC, es posible que los PID relacionados con un sistema que no funciona bien no se muestren aunque el módulo sea normal. Por lo tanto, si no se visualiza un PID, es necesario verificar el DTC, realizar un diagnóstico de mal funcionamiento del DTC que se detectó y realizar reparaciones.

Tabla de elementos del monitor PID / DATA (Referencia) -: No aplicable

ít.	Unidad / condición	Condición de prueba	Especificación (referencia)	Nombre de la parte de salida
APP	%	Pedal acelerador lanzado	Aprox. 0%	Posición del pedal del acelerador
		Pedal del acelerador deprimido	Aprox. 100%	
APP1	%	Pedal acelerador lanzado	Aprox. 15%	Sensor de APP No.1
		Pedal del acelerador deprimido	Aprox. 82%	
DGP_DIS_1	km {mile}	Muestra la distancia recorrida desde que el control de protección diferencial funcionó debido a la diferencia de rotación excesiva entre las ruedas motrices izquierda / derecha		-
DGP_DIS_2	km {mile}	Muestra la distancia recorrida desde que se actualiza el DGP_MAX_DIF		-
DGP_MAX_DIF	RPM	Muestra la diferencia de rotación máxima desde que se accionó el control de protección diferencial debido a la diferencia de rotación excesiva entre las ruedas motrices izquierda / derecha		-
DGP_SPD	KPH {MPH}	Muestra la velocidad del vehículo con ruedas traseras ya que el control de protección diferencial funciona debido a la diferencia de rotación excesiva		-

		entre las ruedas motrices izquierda / derecha		
ECT	° C {° F}	Muestra ECT		Sensor ECT
ECU_A	° C {° F}	Muestra la temperatura interna de la ECU A		Sensor de temperatura interno de la ECU A
ECU_B	° C {° F}	Muestra la temperatura interna de la ECU B		Sensor de temperatura interno de la ECU B
ECU_C	° C {° F}	Muestra la temperatura interna de la ECU C		Sensor de temperatura interno de la ECU C
GEAR_RA	Proporción	Palanca selectora en 1GR en la posición D	Aprox. 3.5526	• Solenoide de cambio n. ° 1 • Solenoide de cambio n. ° 2 • Solenoide de cambio n. ° 3 • Solenoide de cambio n. ° 4
		Palanca selectora en 2GR en posición D	Aprox. 2.0228	
		Palanca selectora en 3GR en posición D	Aprox. 1.4522	
		Palanca selectora en 4GR en posición D	Aprox. 1.0000	
		Palanca selectora en 5GR en la posición D	Aprox. 0.7084	
		Palanca selectora en 6GR en la posición D	Aprox. 0.5993	
GEAR_SEL	1/2/3/4/5/6	Palanca selectora en 1GR en la posición D	1	• Solenoide de cambio n. ° 1
		Palanca selectora en 2GR en posición D	2	
		Palanca selectora en 3GR en posición D	3	

		Palanca selectora en 4GR en posición D	4	• Solenoide de cambio n. ° 2 • Solenoide de cambio n. ° 3 • Solenoide de cambio n. ° 4
		Palanca selectora en 5GR en la posición D	5	
		Palanca selectora en 6GR en la posición D	6	
HI_TEMP	-	Muestra la cantidad de determinación de modo de alta temperatura ATF (temperatura ATF 132 ° C {270 ° F} o más)		-
HTM_CNT	-	Muestra la cantidad de determinación de modo de alta temperatura ATF (temperatura ATF 132 ° C {270 ° F} o más)		-
HTM_DIS	km {mile}	Muestra la distancia recorrida después de determinar el modo de temperatura alta ATF (temperatura ATF 132 ° C {270 ° F} o más)		-
VÍNCULOS	kPa {kgf / cm ^{2} , psi}	Inactivo en la posición P después del calentamiento	Aprox. 500 kPa {5,10 kgf / cm ^{2} , 72,5 psi}	-
LN_C_CLUTCH	kPa {kgf / cm ^{2} , psi}	Muestra datos de valor de aprendizaje de control hidráulico		-
LN_O_CLUTCH	kPa {kgf / cm ^{2} , psi}	Muestra datos de valor de aprendizaje de control hidráulico		-
LN_OV_SCOPE	-	Muestra datos de valor de aprendizaje de control hidráulico		-
LN_T_CLUTCH	kPa {kgf / cm ^{2} , psi}	Muestra datos de valor de aprendizaje de control hidráulico		-
CÁRCEL	OFF / SLIP / ON	APAGADO: • Excepto debajo		-

		RESBALÓN: • "SLIP" se visualiza durante el control TCC con la diferencia entre la velocidad del motor y la velocidad del eje de la turbina por debajo del valor de control. • Restablece mientras el control TCC está parado o si la diferencia entre la velocidad del motor y la velocidad de la turbina / eje es la especificación o más. EN: • "ON" se visualiza durante el control TCC y casi no hay diferencia entre la velocidad del motor y la velocidad del eje de la turbina * . • Restablece mientras el control TCC está parado o si la diferencia entre la velocidad del motor y la velocidad del eje de la turbina es la especificación o más. * : El TCC controla la presión hidráulica del TCC para suprimir la pérdida de presión hidráulica y la vibración del transeje debido al acoplamiento del embrague del TCC. Por lo tanto, normalmente, hay una diferencia entre la velocidad del motor y la velocidad del eje de la turbina. Debido a que la presión hidráulica del TCC aumenta con la falla y el TCC se realiza mientras el ATF está caliente, casi no hay diferencia.		
LONGI_ACCEL	-	Muestra la aceleración calculada a partir de las ruedas motrices		-
OP_SW1	Apagado en	Palanca selectora en la posición P	Apagado	

		Palanca selectora en la posición R	Apagado	Interruptor de presión de aceite No.1
		Palanca selectora en la posición N	Apagado	
		Palanca selectora en 1GR en la posición D	En	
		Palanca selectora en 2GR en posición D	En	
		Palanca selectora en 3GR en posición D	En	
		Palanca selectora en 4GR en posición D	En	
		Palanca selectora en 5GR en la posición D	Apagado	
		Palanca selectora en 6GR en la posición D	Apagado	
OP_SW1_OFF	kPa {kgf / cm ^{2} , psi}	Después de realizar el modo de prueba de diagnóstico a bordo	Más de 50 kPa (0.51 kgf / cm ^{2} , 7.3 psi) (0 kPa {0 kgf / cm ^{2} , 0 psi} antes de realizar el modo de prueba de diagnóstico a bordo)	Interruptor de presión de aceite No.1
OP_SW1_ON	kPa {kgf / cm ^{2} , psi}	Después de realizar el modo de prueba de diagnóstico a bordo	Menos de 320 kPa {3.26 kgf / cm ^{2} , 46.4 psi} (0 kPa {0 kgf / cm ^{2} , 0 psi} antes de realizar el modo de prueba de diagnóstico a bordo)	Interruptor de presión de aceite No.1
OP_SW2	Apagado en	Palanca selectora en la posición P	Apagado	Interruptor de presión de aceite No.2
		Palanca selectora en la posición R	Apagado	
		Palanca selectora en la posición N	Apagado	
		Palanca selectora en 1GR en la posición D	Apagado	
		Palanca selectora en 2GR en posición D	En	

		Palanca selectora en 3GR en posición D	Apagado	
		Palanca selectora en 4GR en posición D	Apagado	
		Palanca selectora en 5GR en la posición D	Apagado	
		Palanca selectora en 6GR en la posición D	En	
OP_SW2_OFF	kPa {kgf / cm ^{2} , psi}	Después de realizar el modo de prueba de diagnóstico a bordo	Más de 50 kPa {0.51 kgf / cm ^{2} , psi} (0 kPa {0 kgf / cm ^{2} , 0 psi} antes de realizar el modo de prueba de diagnóstico a bordo)	Interruptor de presión de aceite No.2
OP_SW2_ON	kPa {kgf / cm ^{2} , psi}	Después de realizar el modo de prueba de diagnóstico a bordo	Menos de 260 kPa {2.65 kgf / cm ^{2} , 37.7 psi} (0 kPa {0 kgf / cm ^{2} , 0 psi} antes de realizar el modo de prueba de diagnóstico a bordo)	Interruptor de presión de aceite No.2
OP_SW3	Apagado en	Palanca selectora en la posición P	Apagado	Interruptor de presión de aceite No.3
		Palanca selectora en la posición R	En	
		Palanca selectora en la posición N	Apagado	
		Palanca selectora en 1GR en la posición D	Apagado	
		Palanca selectora en 2GR en posición D	Apagado	
		Palanca selectora en 3GR en posición D	En	
		Palanca selectora en 4GR en posición D	Apagado	
		Palanca selectora en 5GR en la posición D	En	
		Palanca selectora en 6GR en la posición D	Apagado	

OP_SW3_OFF	kPa {kgf / cm ^{2} , psi}	Después de realizar el modo de prueba de diagnóstico a bordo	Más de 50 kPa (0.51 kgf / cm ^{2} , 7.3 psi) (0 kPa {0 kgf / cm ^{2} , 0 psi} antes de realizar el modo de prueba de diagnóstico a bordo)	Interruptor de presión de aceite No.3
OP_SW3_ON	kPa {kgf / cm ^{2} , psi}	Después de realizar el modo de prueba de diagnóstico a bordo	Menos de 215 kPa {2.19 kgf / cm ^{2} , 31.2 psi} (0 kPa {0 kgf / cm ^{2} , 0 psi} antes de realizar el modo de prueba de diagnóstico a bordo)	Interruptor de presión de aceite No.3
OP_SW4	Apagado en	Palanca selectora en la posición P	Apagado	Interruptor de presión de aceite No.4
		Palanca selectora en la posición R	Apagado	
		Palanca selectora en la posición N	Apagado	
		Palanca selectora en 1GR en la posición D	Apagado	
		Palanca selectora en 2GR en posición D	Apagado	
		Palanca selectora en 3GR en posición D	Apagado	
		Palanca selectora en 4GR en posición D	En	
		Palanca selectora en 5GR en la posición D	En	
		Palanca selectora en 6GR en la posición D	En	
OP_SW4_OFF	kPa {kgf / cm ^{2} , psi}	Después de realizar el modo de prueba de diagnóstico a bordo	Más de 50 kPa (0.51 kgf / cm ^{2} , 7.3 psi) (0 kPa {0 kgf / cm ^{2} , 0 psi} antes de realizar el modo de prueba de	Interruptor de presión de aceite No.4

			diagnóstico a bordo)	
OP_SW4_ON	kPa {kgf / cm ^{2} , psi}	Después de realizar el modo de prueba de diagnóstico a bordo	Menos de 260 kPa {2.65 kgf / cm ^{2} , 37.7 psi} (0 kPa {0 kgf / cm ^{2} , 0 psi} antes de realizar el modo de prueba de diagnóstico a bordo)	Interruptor de presión de aceite No.4
OSS	RPM	Vehículo detenido	0 RPM	Sensor de velocidad del eje de salida
		Velocidad del vehículo 30 km / h {19 mph} en 4GR en posición D	Aprox. 1000 RPM	
PADDLE_DOWN * 1	Apagado en	Excepto debajo	Apagado	-
		Desplazar hacia abajo la operación usando el interruptor de cambio de dirección	En	
PADDLE_UP * 1	Apagado en	Excepto debajo	Apagado	-
		Operación de cambio usando el interruptor de cambio de dirección	En	
RPM	RPM	Muestra la velocidad del motor		PCM
SC_STATE	No activo / activo	Se muestra la condición de ejecución del control de cambio.		-
SE_TYPE	No hay datos válidos / Bf_1st Af_2nd / Bf_1st Af_3rd / Bf_1st Af_4th / Bf_1st Af_5th / Bf_1st Af_6th / Bf_2nd Af_1st / Bf_2nd Af_3rd / Bf_2nd Af_4th / Bf_2nd Af_5th / Bf_2nd Af_6th / Bf_3rd Af_1st / Bf_3rd Af_2nd / Bf_3rd Af_4th / Bf_3rd Af_5th / Bf_3rd Af_6th / Bf_4th	Se muestra la posición de cambio de marcha antes de cambiar de marcha. **NOTA:** • Bf indica la posición del cambio antes de cambiar • Af indica la posición del cambio después del cambio ○ (Ejemplo de visualización) Bf_1st Af_2nd •		-

	Af_1st / Bf_4th Af_2nd / Bf_4th Af_3rd / Bf_4th Af_5th / Bf_4th Af_6th / Bf_5th Af_1st / Bf_5th Af_2nd / Bf_5th Af_3rd / Bf_5th Af_4th / Bf_5th Af_6th / Bf_6th Af_1st / Bf_6th Af_2nd / Bf_6th Af_3rd / Bf_6th Af_4th / Bf_6th Af_5th		

		• [illegible]	

				c a n l i c
SHIFT_CTRL	PREDETERMINADO / MANUAL / C_CONTROL / HIGH_TEMP / D_MANUAL / FAIL_SAFE	Modo normal de posición D	DEFECTO	-
		Modo manual de posición M	MANUAL	
		Control de crucero (sistema de control de crucero)	C_CONTROL	
		Modo de protección automática del transeje (modo ATF de alta temperatura)	ALTA TEMPERATURA	
		Modo directo de posición D	D_MANUAL	
		Modo a prueba de fallas	A PRUEBA DE FALLOS	
SS_ON-OFF	Apagado en	El solenoide de encendido / apagado está apagado.	Apagado	Encendido / apagado solenoide
		El solenoide de encendido / apagado está encendido.	En	
SS1	UN	Vehículo detenido en la posición P	Aprox. 0 A	Solenoide de cambio n. ° 1
		Vehículo detenido en la posición R	Aprox. 0 A	
		Vehículo parado en la posición N	Aprox. 0 A	
		Conducción en la posición D 1GR	Aprox. 1 A	
		Conducción en la posición D 2GR	Aprox. 1 A	
		Conducir en la posición D 3GR	Aprox. 1 A	
		Conducción en la posición D 4GR	Aprox. 1 A	
		Conducción en posición D 5GR	Aprox. 0 A	
		Conducción en posición D 6GR	Aprox. 0 A	

SS1_C	UN	Vehículo detenido en la posición P	Aprox. 0 A	Solenoide de cambio n. ° 1
		Vehículo detenido en la posición R	Aprox. 0 A	
		Vehículo parado en la posición N	Aprox. 0 A	
		Conducción en la posición D 1GR	Aprox. 1 A	
		Conducción en la posición D 2GR	Aprox. 1 A	
		Conducir en la posición D 3GR	Aprox. 1 A	
		Conducción en la posición D 4GR	Aprox. 1 A	
		Conducción en posición D 5GR	Aprox. 0 A	
		Conducción en posición D 6GR	Aprox. 0 A	
SS2	UN	Vehículo detenido en la posición P	Aprox. 0 A	Solenoide de cambio n. ° 2
		Vehículo detenido en la posición R	Aprox. 0 A	
		Vehículo parado en la posición N	Aprox. 0 A	
		Conducción en la posición D 1GR	Aprox. 0 A	
		Conducción en la posición D 2GR	Aprox. 1 A	
		Conducir en la posición D 3GR	Aprox. 0 A	
		Conducción en la posición D 4GR	Aprox. 0 A	
		Conducción en posición D 5GR	Aprox. 0 A	
		Conducción en posición D 6GR	Aprox. 1 A	
SS2_C	UN	Vehículo detenido en la posición P	Aprox. 0 A	Solenoide de cambio n. ° 2
		Vehículo detenido en la posición R	Aprox. 0 A	
		Vehículo parado en la posición N	Aprox. 0 A	
		Conducción en la posición D 1GR	Aprox. 0 A	

		Conducción en la posición D 2GR	Aprox. 1 A	
		Conducir en la posición D 3GR	Aprox. 0 A	
		Conducción en la posición D 4GR	Aprox. 0 A	
		Conducción en posición D 5GR	Aprox. 0 A	
		Conducción en posición D 6GR	Aprox. 1 A	
SS3	UN	Vehículo detenido en la posición P	Aprox. 1 A	Solenoide de cambio n. ° 3
		Vehículo detenido en la posición R	Aprox. 0 A	
		Vehículo parado en la posición N	Aprox. 1 A	
		Conducción en la posición D 1GR	Aprox. 1 A	
		Conducción en la posición D 2GR	Aprox. 1 A	
		Conducir en la posición D 3GR	Aprox. 0 A	
		Conducción en la posición D 4GR	Aprox. 1 A	
		Conducción en posición D 5GR	Aprox. 0 A	
		Conducción en posición D 6GR	Aprox. 1 A	
SS3_C	UN	Vehículo detenido en la posición P	Aprox. 1 A	Solenoide de cambio n. ° 3
		Vehículo detenido en la posición R	Aprox. 0 A	
		Vehículo parado en la posición N	Aprox. 1 A	
		Conducción en la posición D 1GR	Aprox. 1 A	
		Conducción en la posición D 2GR	Aprox. 1 A	
		Conducir en la posición D 3GR	Aprox. 0 A	
		Conducción en la posición D 4GR	Aprox. 1 A	
		Conducción en posición D 5GR	Aprox. 0 A	

		Conducción en posición D 6GR	Aprox. 1 A	
SS4	UN	Vehículo detenido en la posición P	Aprox. 0 A	Solenoide de cambio n. ° 4
		Vehículo detenido en la posición R	Aprox. 0 A	
		Vehículo parado en la posición N	Aprox. 0 A	
		Conducción en la posición D 1GR	Aprox. 0 A	
		Conducción en la posición D 2GR	Aprox. 1 A	
		Conducir en la posición D 3GR	Aprox. 1 A	
		Conducción en la posición D 4GR	Aprox. 0 A	
		Conducción en posición D 5GR	Aprox. 0 A	
		Conducción en posición D 6GR	Aprox. 0 A	
SS4_C	UN	Vehículo detenido en la posición P	Aprox. 0 A	Solenoide de cambio n. ° 4
		Vehículo detenido en la posición R	Aprox. 0 A	
		Vehículo parado en la posición N	Aprox. 0 A	
		Conducción en la posición D 1GR	Aprox. 0 A	
		Conducción en la posición D 2GR	Aprox. 1 A	
		Conducir en la posición D 3GR	Aprox. 1 A	
		Conducción en la posición D 4GR	Aprox. 0 A	
		Conducción en posición D 5GR	Aprox. 0 A	
		Conducción en posición D 6GR	Aprox. 0 A	
SSLU	UN	Vehículo detenido en la posición P	Aprox. 0 A	Solenoide de control TCC
		Vehículo detenido en la posición R	Aprox. 0 A	
		Vehículo parado en la posición N	Aprox. 0 A	

		Bajo las siguientes condiciones: • Conducción en la posición D 1GR • El ángulo de apertura del pedal del acelerador es aprox. 10 %	Aprox. 430 mA	
		Bajo las siguientes condiciones: • Conducción en la posición D 2GR • El ángulo de apertura del pedal del acelerador es aprox. 10 %	Aprox. 430 mA	
		Bajo las siguientes condiciones: • Conducir en la posición D 3GR • El ángulo de apertura del pedal del acelerador es	Aprox. 430 mA	

		aprox. 10 %		
		Bajo las siguientes condiciones: • Conducción en la posición D 4GR • El ángulo de apertura del pedal del acelerador es aprox. 10 %	Aprox. 430 mA	
		Bajo las siguientes condiciones: • Conducción en posición D 5GR • El ángulo de apertura del pedal del acelerador es aprox. 10 %	Aprox. 430 mA	
		Bajo las siguientes condiciones: • Conducción en posición D 6GR • El ángulo de apertura del pedal del	Aprox. 430 mA	

		acelerador es aprox. 10 %		
SSLU_C	UN	Vehículo detenido en la posición P	Aprox. 0 A	Solenoide de control TCC
		Vehículo detenido en la posición R	Aprox. 0 A	
		Vehículo parado en la posición N	Aprox. 0 A	
		Bajo las siguientes condiciones: • Conducción en la posición D 1GR • El ángulo de apertura del pedal del acelerador es aprox. 10 %	Aprox. 430 mA	
		Bajo las siguientes condiciones: • Conducción en la posición D 2GR • El ángulo de apertura del pedal del acelerador es aprox. 10 %	Aprox. 430 mA	
		Bajo las siguientes condiciones:	Aprox. 430 mA	

		• Conducir en la posición D 3GR • El ángulo de apertura del pedal del acelerador es aprox. 10 %		
		Bajo las siguientes condiciones: • Conducción en la posición D 4GR • El ángulo de apertura del pedal del acelerador es aprox. 10 %	Aprox. 430 mA	
		Bajo las siguientes condiciones: • Conducción en posición D 5GR • El ángulo de apertura del pedal del acelerador es aprox. 10 %	Aprox. 430 mA	

		Bajo las siguientes condiciones: • Conducción en posición D 6GR • El ángulo de apertura del pedal del acelerador es aprox. 10 %	Aprox. 430 mA	
SSLU_PRES	kPa {kgf / cm ^{2} , psi}	Vehículo detenido en la posición P	0 kPa {0 kgf / cm ^{2} , 0 psi}	Solenoide de control TCC
		Vehículo detenido en la posición R	0 kPa {0 kgf / cm ^{2} , 0 psi}	
		Vehículo parado en la posición N	0 kPa {0 kgf / cm ^{2} , 0 psi}	
		Bajo las siguientes condiciones: • Conducción en la posición D 1GR • El ángulo de apertura del pedal del acelerador es aprox. 10 %	Aprox. 360 kPa {3,67 kgf / cm ^{2} , 52,2 psi}	
		Bajo las siguientes condiciones: • Conducción en la posición D 2GR	Aprox. 360 kPa {3,67 kgf / cm ^{2} , 52,2 psi}	

		• El ángulo de apertura del pedal del acelerador es aprox. 10 %		
		Bajo las siguientes condiciones: • Conducir en la posición D 3GR • El ángulo de apertura del pedal del acelerador es aprox. 10 %	Aprox. 360 kPa {3,67 kgf / cm^2 , 52,2 psi}	
		Bajo las siguientes condiciones: • Conducción en la posición D 4GR • El ángulo de apertura del pedal del acelerador es aprox. 10 %	Aprox. 360 kPa {3,67 kgf / cm^2 , 52,2 psi}	
		Bajo las siguientes condiciones: • Conducción en	Aprox. 360 kPa {3,67 kgf / cm^2 , 52,2 psi}	

		posición D 5GR • El ángulo de apertura del pedal del acelerador es aprox. 10 %		
		Bajo las siguientes condiciones: • Conducción en posición D 6GR • El ángulo de apertura del pedal del acelerador es aprox. 10 %	Aprox. 360 kPa {3,67 kgf / cm^2 , 52,2 psi}	
SSP	UN	Vehículo detenido en la posición P	Aprox. 980 mA	Solenoide de control de presión
		Vehículo detenido en la posición R	Aprox. 930 mA	
		Vehículo parado en la posición N	Aprox. 980 mA	
		Bajo las siguientes condiciones: • Conducción en la posición D 1GR • El ángulo de apertura del pedal del acelerado	Aprox. 400-800 mA	

		r es aprox. 10 %		
		Bajo las siguientes condiciones: • Conducción en la posición D 2GR • El ángulo de apertura del pedal del acelerador es aprox. 10 %	Aprox. 400-800 mA	
		Bajo las siguientes condiciones: • Conducir en la posición D 3GR • El ángulo de apertura del pedal del acelerador es aprox. 10 %	Aprox. 400-800 mA	
		Bajo las siguientes condiciones: • Conducción en la posición D 4GR • El ángulo de apertura del pedal	Aprox. 400-800 mA	

		del acelerador es aprox. 10 %		
		Bajo las siguientes condiciones: • Conducción en posición D 5GR • El ángulo de apertura del pedal del acelerador es aprox. 10 %	Aprox. 400-800 mA	
		Bajo las siguientes condiciones: • Conducción en posición D 6GR • El ángulo de apertura del pedal del acelerador es aprox. 10 %	Aprox. 400-800 mA	
SSP_C	UN	Vehículo detenido en la posición P	Aprox. 980 mA	Solenoide de control de presión
		Vehículo detenido en la posición R	Aprox. 930 mA	
		Vehículo parado en la posición N	Aprox. 980 mA	

		Bajo las siguientes condiciones: • Conducción en la posición D 1GR • El ángulo de apertura del pedal del acelerador es aprox. 10 %	Aprox. 400-800 mA	
		Bajo las siguientes condiciones: • Conducción en la posición D 2GR • El ángulo de apertura del pedal del acelerador es aprox. 10 %	Aprox. 400-800 mA	
		Bajo las siguientes condiciones: • Conducir en la posición D 3GR • El ángulo de apertura del pedal del acelerador es	Aprox. 400-800 mA	

		aprox. 10 %		
		Bajo las siguientes condiciones: • Conducción en la posición D 4GR • El ángulo de apertura del pedal del acelerador es aprox. 10 %	Aprox. 400-800 mA	
		Bajo las siguientes condiciones: • Conducción en posición D 5GR • El ángulo de apertura del pedal del acelerador es aprox. 10 %	Aprox. 400-800 mA	
		Bajo las siguientes condiciones: • Conducción en posición D 6GR • El ángulo de apertura del pedal del	Aprox. 400-800 mA	

		acelerador es aprox. 10 %		
SSP_PRES	kPa {kgf / cm ^{2} , psi}	Vehículo detenido en la posición P	Aprox. 45 kPa {0,46 kgf / cm ^{2} , 6,5 psi}	Solenoide de control de presión
		Vehículo detenido en la posición R	Aprox. 80 kPa {0,82 kgf / cm ^{2} , 12 psi}	
		Vehículo parado en la posición N	Aprox. 45 kPa {0,46 kgf / cm ^{2} , 6,5 psi}	
		Bajo las siguientes condiciones: • Conducción en la posición D 1GR • El ángulo de apertura del pedal del acelerador es aprox. 10 %	130-460 kPa {1.33-4.69 kgf / cm ^{2} , 18.9-66.7 psi}	
		Bajo las siguientes condiciones: • Conducción en la posición D 2GR • El ángulo de apertura del pedal del acelerador es aprox. 10 %	130-460 kPa {1.33-4.69 kgf / cm ^{2} , 18.9-66.7 psi}	

		Bajo las siguientes condiciones: • Conducir en la posición D 3GR • El ángulo de apertura del pedal del acelerador es aprox. 10 %	130-460 kPa {1.33-4.69 kgf / cm ^{2} , 18.9-66.7 psi}	
		Bajo las siguientes condiciones: • Conducción en la posición D 4GR • El ángulo de apertura del pedal del acelerador es aprox. 10 %	130-460 kPa {1.33-4.69 kgf / cm ^{2} , 18.9-66.7 psi}	
		Bajo las siguientes condiciones: • Conducción en posición D 5GR • El ángulo de apertura del pedal del acelerador es	130-460 kPa {1.33-4.69 kgf / cm ^{2} , 18.9-66.7 psi}	

		aprox. 10 %		
		Bajo las siguientes condiciones: • Conducción en posición D 6GR • El ángulo de apertura del pedal del acelerador es aprox. 10 %	130-460 kPa {1.33-4.69 kgf / cm ^{2} , 18.9-66.7 psi}	
TFT	° C {° F}	Muestra la temperatura de ATF		Sensor TFT
THOP	%	Pedal acelerador completamente liberado	Aprox. 22%	PCM
		Pedal del acelerador completamente deprimido	Aprox. 91%	
TORQUE_ACT	Nuevo Méjico	Muestra el par motor real		-
TORQUE_DES	Nuevo Méjico	Muestra el par motor deseado		-
TR	P / SHIFT_DOWN / SHIFT_UP / M / D / N / R	Palanca selectora en la posición P	PAG	Sensor de rango Transaxle
		Palanca selectora en la posición lateral de la posición M (-)	SHIFT_DOWN	
		Palanca selectora en la posición lateral de la posición M (+)	SHIFT_UP	
		Palanca selectora en la posición M	METRO	
		Palanca selectora en la posición D	re	
		Palanca selectora en la posición N	norte	
		Palanca selectora en la posición R	R	

TSS	RPM	Vehículo parado en la posición D	0 RPM	Sensor de velocidad de la turbina / eje de entrada
		Velocidad del motor 1,000 rpm en la posición P	900-1,100 RPM	
UPSHIFT_REV	Apagado en	El cambio debido a la solicitud del motor no se registra. (La solicitud de cambio puede reiniciarse borrando los DTC).	Apagado	-
		Se registra el cambio debido a la solicitud del motor.	En	
VPWR	V	Muestra el voltaje de la fuente de alimentación del TCM		• Batería • TCM
VSS	KPH {MPH}	Muestra la velocidad del vehículo		Sensor de velocidad del eje de salida

Mazda6 - Transmisión / Transaxle

INSPECCIÓN DE SIMULACIÓN DEL SISTEMA DE DIAGNÓSTICO A BORDO [FW6A-EL]

1. Conecte el M-MDS al DLC-2.

2. Después de identificar el vehículo, seleccione los siguientes elementos de la pantalla de inicialización del M-MDS.
a. Seleccione "Data Logger".

segundo. Seleccione "Módulos".

do. Seleccione "TCM".

3. Seleccione los elementos de simulación de la tabla PID.

4. Realice la función de modos de comando activo, inspeccione las operaciones para cada parte.

- Si la operación de las piezas de salida no se puede verificar después de que se realiza la inspección del modo de comando activo, esto podría indicar la posibilidad de un mal funcionamiento abierto o cortocircuito, pegado o funcionamiento en las piezas de salida.

Tabla de elementos de simulación

ít.	Descripción	Unidad / condición	Condición de operación

SS_ON-OFF	Condición de solenoide de encendido / apagado	Apagado en	Bajo las siguientes condiciones: • Vehículo detenido • Al ralentí en la posición P o N
SS1_C	Solenoide de cambio Nº 1 objetivo actual	UN	Bajo las siguientes condiciones: • Vehículo detenido • Al ralentí en la posición P o N
SS2_C	Solenoide de cambio Nº 2 objetivo de corriente	UN	Bajo las siguientes condiciones: • Vehículo detenido • Al ralentí en la posición P o N
SS3_C	Solenoide de cambio Nº 3 objetivo de corriente	UN	Bajo las siguientes condiciones: • Vehículo detenido • Al ralentí en la posición P o N
SS4_C	Solenoide de cambio Nº 4 objetivo de corriente	UN	Bajo las siguientes condiciones: • Vehículo detenido • Al ralentí en la posición P o N
SSLU_C	Corriente diana de solenoide de control TCC	UN	Bajo las siguientes condiciones: • La temperatura del ATF (PID: TFT) es de 20 ° C (68 ° F) o más. • La velocidad del eje de salida (PID: OSS) es de 10 rpm o más. • La velocidad de la turbina / eje de entrada (PID: TSS) es de 1,000 rpm o más. • Pedal de freno lanzado
SSP_C	Corriente objetivo del solenoide de control de presión	UN	Al ralentí en la posición P o N

Mazda6 - Transmisión / Transaxle

DIAGRAMA DE CABLEADO DEL SISTEMA AUTOMATICO DE CONTROL DEL TRANSAXE [FW6A-EL]

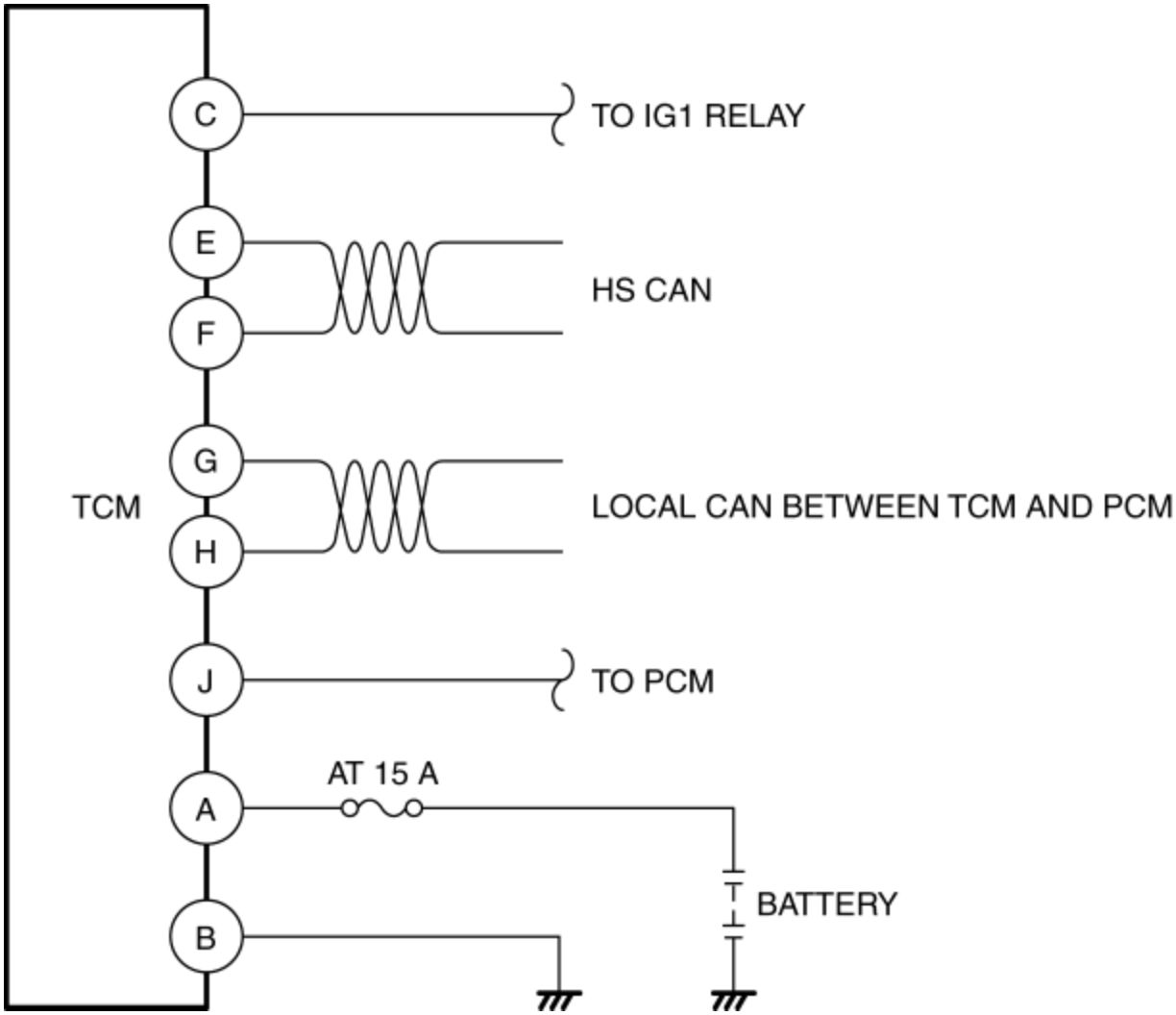

Mazda6 - Transmisión / Transaxle

TABLA DE RESOLUCIÓN DE PROBLEMAS DE SINTOMAS [FW6A-EL]

- Use la tabla siguiente para verificar los síntomas del problema para diagnosticar el área apropiada.

NOTA:

- Si se instala un neumático con un diámetro diferente al del neumático estándar, el TCM determina que el modo de conducción es el modo AAS y puede cambiar a un tiempo de cambio diferente del horario normal.

Elemento de solución de problemas	Descripción	Página
El vehículo no se mueve en la posición D, M o R	• El vehículo no se mueve cuando se presiona el pedal del acelerador.	(Consulte VEHÍCULO NO SE MUEVE EN POSICIÓN D, M o R [FW6A-EL]).

	• El motor se acelera, pero el vehículo no se mueve aunque se pise el pedal del acelerador. • Las llantas están bloqueadas y no se mueven aunque el pedal del acelerador esté presionado.	
El vehículo se mueve en la posición P, o el mecanismo de estacionamiento no se desengancha cuando P está desconectado	• El vehículo rueda cuando está inclinado hacia abajo en la posición P. • El vehículo no se mueve en las posiciones D, M y R cuando se presiona el pedal del acelerador, y el motor permanece en estado de paralización.	(Ver VEHÍCULO SE MUEVE EN POSICIÓN P, O EL ENGRANAJE DE ESTACIONAMIENTO NO SE DESACTIVA CUANDO P ES DESACTIVADO [FW6A-EL]).
Excesiva fluencia	• El vehículo acelera en la posición D y R cuando el pedal del acelerador no está presionado.	(Consulte EXCESSIVE CREEP [FW6A-EL]).
No se arrastra en absoluto	• El vehículo no se mueve en D, M o R en ralentí en una carretera plana y pavimentada.	(Ver NO CREEP AT ALL [FW6A-EL] .)
Baja velocidad máxima y poca aceleración	• La aceleración del vehículo es pobre al inicio. • Aceleración retardada cuando se presiona el pedal del acelerador mientras se conduce.	(Consulte BAJA VELOCIDAD MÁXIMA Y POCA ACELERACIÓN [FW6A-EL]).
Sin cambios	• Solo posición de cambio solo. • A veces se desplaza correctamente.	(Ver SIN CAMBIO [FW6A-EL]).
No cambia a 5GR o 6GR	• El vehículo no cambia de 4GR a 5GR o 5GR a 6GR a pesar de que la	(Consulte NO CAMBIA A 5GR O 6GR [FW6A-EL]).

	velocidad del vehículo aumenta. • En un rango de velocidad del vehículo donde el transeje debería desplazarse hasta 5GR y 6GR en la posición D en función del patrón de cambio, el transeje no cambia a engranajes de 5GR y 6GR liberando gradualmente el pedal del acelerador.	
Cambio anormal	• Cambia incorrectamente (patrón de cambio incorrecto).	(Consulte CAMBIO ANORMAL [FW6A-EL]).
Cambio frecuente	• El cambio descendente ocurre repentinamente incluso cuando el pedal del acelerador se presiona ligeramente en la posición D.	(Consulte CAMBIO FRECUENTE [FW6A-EL]).
El punto de cambio es alto o bajo	• Punto de cambio considerablemente diferente del diagrama de cambio automático. • Shift demora al acelerar. • El cambio ocurre repentinamente cuando se acelera y la velocidad del motor no aumenta.	(Consulte EL PUNTO DE CAMBIO ES ALTO O BAJO [FW6A-EL]).
Sin kickdown	• No reduce la marcha cuando el pedal del acelerador está completamente presionado dentro del rango de retroceso.	(Ver NO KICKDOWN [FW6A-EL] .)
El motor se enciende o resbala al subir o bajar de marcha	• Cuando se presiona el pedal del acelerador, la velocidad del motor aumenta normalmente pero la velocidad del	(Consulte FLOTAS DEL MOTOR PARA ARRIBA O RESBALONES AL ELEVARSE O CAMBIARSE [FW6A-EL] .)

	vehículo aumenta lentamente. • Cuando se pisa el pedal del acelerador mientras conduce, la velocidad del motor aumenta pero la velocidad del vehículo no.	
Judder sobre el funcionamiento del embrague del convertidor de par (TCC)	• El vehículo se sacude cuando el TCC está activado.	(Consulte FUNCIONAMIENTO DEL EMBRAGUE DEL CONVERTIDOR DE TORSIÓN DE JUDDER (TCC) [FW6A-EL]).
Choque de cambio excesivo de N a D o de N a R	• Se siente una fuerte sacudida cuando se cambia de posición N a D o N a R en ralentí.	(Consulte DESCARGAS EXCESIVAS DE SHIFT DE N A D O N A R POSICION [FW6A-EL] .)
Enganche lento después de la palanca selectora de operación de la posición N a la posición D	• Al presionar el pedal del acelerador justo después de operar la palanca selectora desde la posición N a la posición D con la temperatura ATF a 60 grados C o más, se requieren 3 so más para enganchar. • El síntoma de mal funcionamiento solo ocurre una vez cuando se acelera desde un punto muerto. • El acoplamiento después de operar la palanca selectora de la posición N a la posición R es normal.	(Consulte ENGANCHE LENTO DESPUÉS DE LA PALANCA DEL SELECTOR DE FUNCIONAMIENTO DE LA POSICIÓN N A D [FW6A-EL]).
Se siente un choque de cambio excesivo cuando sube y baja.	• Se siente un choque de cambio excesivo al pisar el pedal del acelerador para acelerar al subir. • Durante el crucero, se siente un shock de cambio excesivo al pisar el pedal del acelerador	(Consulte EL DESCARGAS EXCESIVAS DE DESPLAZAMIENTO SE SIENTE CUANDO SE ALINEA EL ELEVADOR Y SE LEVANTE [FW6A-EL]).

	al cambiar de marcha hacia abajo.	
Choque de cambio excesivo en el embrague del convertidor de par (TCC)	• Se siente una fuerte descarga cuando el TCC está activado.	(Consulte DESVÍO EXCESIVO DE CHOQUE EN EL EMBRAGUE DEL CONVERTIDOR DE TORSIÓN (TCC) [FW6A-EL]).
El ruido se produce en ralentí cuando el vehículo se detiene en todas las posiciones	• Transaxle es ruidoso en todas las posiciones cuando el vehículo está en ralentí.	(Consulte EL RUIDO OCURRE AL REACARSE CUANDO EL VEHÍCULO SE DETIENE EN TODAS LAS POSICIONES [FW6A-EL]).
El ruido se produce en ralentí cuando el vehículo se detiene en la posición D, M o R	• El transeje es ruidoso en las posiciones de conducción cuando el vehículo está en ralentí.	(Consulte EL RUIDO OCURRE AL REACARSE CUANDO EL VEHÍCULO SE DETIENE EN POSICIÓN D, M o R [FW6A-EL]).
Transaxle se sobrecalienta	• Olor quemado emitido por el transeje. • El humo se emite desde el transeje.	(Ver TRANSAXLE SOBRECALIENTA [FW6A-EL]).
El motor se para cuando se cambia a la posición D, M o R	• El motor se cala al cambiar de la posición N o P a la posición D, M o R en ralentí.	(Consulte PARES DEL MOTOR CUANDO SE CAMBIA A D, M, O POSICIÓN [FW6A-EL]).
El arranque no funciona	• El motor de arranque no funciona incluso en la posición P o N.	(Consulte EL ARRANQUE NO FUNCIONA [FW6A-EL]).
El indicador de posición del engranaje no se ilumina en la posición M	• El indicador de posición del engranaje en el cuadro de instrumentos no se ilumina en la posición M con el encendido en ON (motor apagado o encendido).	(Ver INDICADOR DE POSICIÓN DE ENGRANAJE NO ILUMINAR EN POSICIÓN M [FW6A-EL]).
El indicador de posición del engranaje se ilumina en las posiciones P, R, N y D.	• El indicador de posición del engranaje en el cuadro de instrumentos se ilumina en las posiciones P, R, N y D con el encendido en ON	(Ver INDICADOR DE POSICIÓN DE ENGRANAJE SE ILUMINA EN POSICIONES P, R, N AND D [FW6A-EL] .)

	(motor apagado o conectado).	
La luz indicadora de posición M no se ilumina en la posición M / la luz indicadora de posición M se ilumina en la posición D	• La luz indicadora de posición M en el grupo de instrumentos no se ilumina en la posición M o la luz indicadora de posición M en el grupo de instrumentos en las posiciones P, R, N y D con el encendido en ON (motor apagado o encendido).	(Consulte M LA LUZ INDICADORA DE POSICIÓN NO SE ILUMINA EN LA POSICIÓN M / LA LUZ INDICADORA DE LA POSICIÓN M SE ILUMINA EN LA POSICIÓN D [FW6A-EL]).
ATF que se filtra de transaxle automático	• ATF está filtrando desde la caja de cambio automática. • La materia extraña mezclada con ATF está en el caso del cambio automático.	(Véase ATF SEEPING FROM AUTOMATIC TRANSAXLE [FW6A-EL] .)

Mazda6 - Transmisión / Transaxle

EL VEHÍCULO NO SE MUEVE EN LA POSICIÓN D, M, O R [FW6A-EL]

ÍTEM DE RESOLUCIÓN DE PROBLEMAS	El vehículo no se mueve en la posición D, M o R
DESCRIPCIÓN	• El vehículo no se mueve cuando se presiona el pedal del acelerador. • El motor se acelera, pero el vehículo no se mueve aunque se pise el pedal del acelerador. • Las llantas están bloqueadas y no se mueven aunque el pedal del acelerador esté presionado.

CAUSA POSIBLE	• Operación incorrecta del mecanismo de estacionamiento • Eje manual (válvula manual) atascado • Mal funcionamiento del convertidor de par

Procedimiento de diagnóstico

PASO	INSPECCIÓN		ACCIÓN
1	**INSPECCIONE EL MECANISMO DE ESTACIONAMIENTO PARA EL MAL FUNCIONAMIENTO** • Cuando el vehículo se detiene en una carretera llana y nivelada y el motor está apagado, ¿se mueve el vehículo cuando se lo empuja? (En la posición D, N o R con el pedal de freno liberado).	Sí	Vaya al siguiente paso.
		No	Reemplace el mecanismo de estacionamiento. (Ver REMOCION / INSTALACION DE TRANSAXEL AUTOMATICO [FW6A-EL]).
2	**VERIFIQUE SI LA CAUSA DE MAL FUNCIONAMIENTO ES EJE MANUAL O CONVERTIDOR DE PAR** • Mueva el vehículo a una superficie nivelada y aplique el freno de estacionamiento. • Desconecte el cable negativo de la batería. (Ver DESCONEXIÓN / CONEXIÓN DEL CABLE DE LA BATERÍA NEGATIVA [SKYACTIV-G 2.5] .) • Retire el componente de la batería (por ejemplo, batería, bandeja de la batería y componente PCM). (Consulte REMOCION / INSTALACION DE BATERIAS [SKYACTIV-G 2.5] .) • Retire el componente del filtro de aire. (Consulte REMOCION / INSTALACION DEL SISTEMA DE AIRE DE ADICIÓN [SKYACTIV-G 2.5] .) • ¿Se puede girar el eje manual a mano?	Sí	Reemplace el transeje automático. (Ver REMOCION / INSTALACION DE TRANSAXEL AUTOMATICO [FW6A-EL]).
		No	Reemplace el cuerpo de la válvula de control. (Consulte REMOCION / INSTALACION DEL CUERPO DE LA VALVULA DE CONTROL [FW6A-EL]).

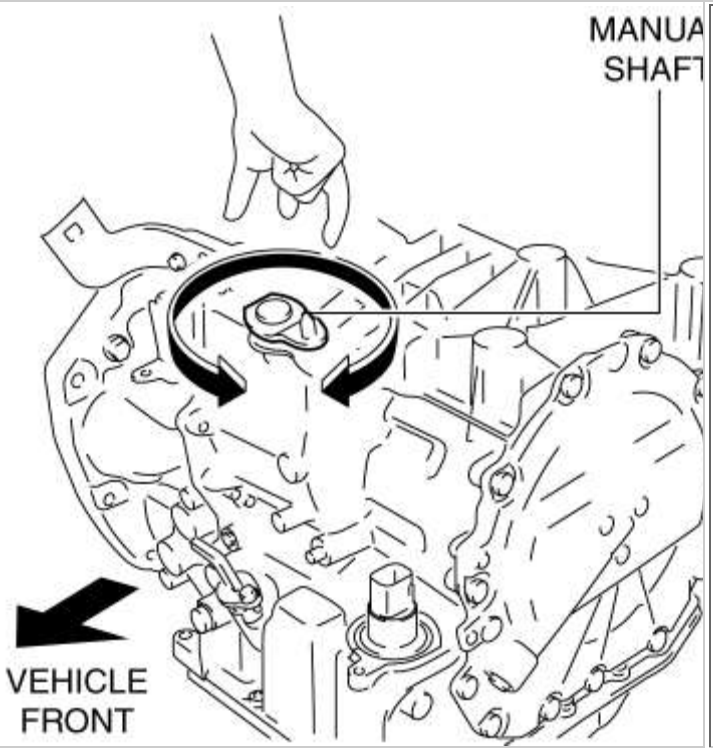

Mazda6 - Transmisión / Transaxle

EL VEHÍCULO SE MUEVE EN P POSICIÓN, O EL ENGRANAJE DE ESTACIONAMIENTO NO SE DESACTIVA CUANDO P DESACTIVA [FW6A-EL]

ÍTEM DE RESOLUCIÓN DE PROBLEMAS	El vehículo se mueve en la posición P, o el mecanismo de estacionamiento no se desengancha cuando P está desconectado
DESCRIPCIÓN	• El vehículo rueda cuando está inclinado hacia abajo en la posición P. • El vehículo no se mueve en las posiciones D, M y R cuando se presiona el pedal del acelerador, y el motor permanece en estado de paralización.
CAUSA POSIBLE	• Mal funcionamiento del mecanismo de estacionamiento

Procedimiento de diagnóstico

PASO	INSPECCIÓN		ACCIÓN
1		Sí	La solución de problemas de síntomas se completó.

	INSPECCIONE EL MECANISMO DE ESTACIONAMIENTO PARA EL MAL FUNCIONAMIENTO • Cuando el vehículo se detiene en una carretera llana y nivelada y el motor está apagado, ¿se mueve el vehículo cuando se lo empuja? (En la posición D, N o R con el pedal de freno liberado).	No	Reemplace el mecanismo de estacionamiento. (Ver REMOCION / INSTALACION DE TRANSAXEL AUTOMATICO [FW6A-EL]).

Mazda6 - Transmisión / Transaxle

ESCENARIO EXCESIVO [FW6A-EL]

ÍTEM DE RESOLUCIÓN DE PROBLEMAS	Excesiva fluencia
DESCRIPCIÓN	• El vehículo acelera en la posición D y R cuando el pedal del acelerador no está presionado.
CAUSA POSIBLE	• No dentro de la especificación de velocidad de ralentí

Procedimiento de diagnóstico

PASO	INSPECCIÓN		ACCIÓN
1	**INSPECCIONE EL SISTEMA DE CONTROL DEL MOTOR POR MAL FUNCIONAMIENTO** • Realice la resolución de problemas de síntomas "NO.9 RÁPIDO IDLE / RUNS ON". (Consulte NO.9 RÁPIDO IDLE / RUNS ON [SKYACTIV-G 2.5] .) • ¿Hay algún mal funcionamiento?	Sí	Repare o reemplace cualquier pieza defectuosa de acuerdo con el resultado de la inspección.
		No	La solución de problemas de síntomas se completó.

Mazda6 - Transmisión / Transaxle

NO CREEP TODO [FW6A-EL]

ÍTEM DE RESOLUCIÓN DE PROBLEMAS	No se arrastra en absoluto
DESCRIPCIÓN	• El vehículo no se mueve en D, M o R en ralentí en una carretera plana y pavimentada.
CAUSA POSIBLE	• No dentro de la especificación de velocidad de ralentí

Procedimiento de diagnóstico

PASO	INSPECCIÓN		ACCIÓN
1	**INSPECCIONE EL SISTEMA DE CONTROL DEL MOTOR POR MAL FUNCIONAMIENTO** • Realice la resolución de problemas de síntomas "NO.9 RÁPIDO IDLE / RUNS ON". (Consulte NO.9 RÁPIDO IDLE / RUNS ON [SKYACTIV-G 2.5] .) • ¿Hay algún mal funcionamiento?	Sí	Repare o reemplace cualquier pieza defectuosa de acuerdo con el resultado de la inspección.
		No	Vaya al siguiente paso.
2	**VERIFIQUE SI LA CAUSA DE MAL FUNCIONAMIENTO ES CONVERTIDOR DE PAR** • ¿El síntoma de mal funcionamiento está al mismo nivel comparado con un vehículo del mismo modelo?	Sí	La solución de problemas de síntomas se completó.
		No	Reemplace el transeje automático. (Ver REMOCION / INSTALACION DE TRANSAXEL AUTOMATICO [FW6A-EL]).

Mazda6 - Transmisión / Transaxle

BAJA VELOCIDAD MÁXIMA Y POCA ACELERACIÓN [FW6A-EL]

ÍTEM DE RESOLUCIÓN DE PROBLEMAS	Baja velocidad máxima y poca aceleración
DESCRIPCIÓN	• La aceleración del vehículo es pobre al inicio.

	• Aceleración retardada cuando se presiona el pedal del acelerador mientras se conduce.
CAUSA POSIBLE	• Mal funcionamiento del sistema de control del motor • Mal funcionamiento de la señal ▪ Mal funcionamiento del sensor APP ▪ Mal funcionamiento del sensor CKP ▪ Mal funcionamiento del sensor MAF

PRECAUCIÓN:

- Verifique el síntoma de mal funcionamiento según no solo el valor PID sino también la resolución de problemas de los síntomas.

PID PCM relacionados

Artículo (definición)	Unidad / condición	Definición	Condición / Especificación (Referencia)
APP	%	Posición del pedal del acelerador	• Pedal acelerador liberado: Aprox. 0% • Pedal del acelerador presionado: aprox. 100%
MAF	g / seg	Flujo de masa de aire	• Muestra MAF
	V		• Encienda el encendido (motor apagado) (MAF: 0.59 g / s {0.078 lb / min}): Aprox. 0.72 V • Inactivo (después del calentamiento) (MAF: 2.17 g / s {0.287 lb / min}): Aprox. 0.86 V • Carreras (la velocidad del motor es de 2.000 rpm) (MAF: 4.73 g / s {0.626 lb / min}): Aprox. 1.07 V
RPM	RPM	La velocidad del motor	• Muestra la velocidad del motor

Procedimiento de diagnóstico

PASO	INSPECCIÓN		ACCIÓN
1	**INSPECCIONE EL SISTEMA DE CONTROL DEL MOTOR POR MAL FUNCIONAMIENTO**	Sí	Repare o reemplace cualquier pieza defectuosa de acuerdo

	• Realice la resolución de problemas de síntomas "NO.12 FALTA / PÉRDIDA DE ACELERACIÓN DE ENERGÍA / CRUCERO". (Consulte NO.12 FALTA / PÉRDIDA DE ACELERACIÓN DE ENERGÍA / CRUCERO [SKYACTIV-G 2.5] .) • ¿Hay algún mal funcionamiento?		con el resultado de la inspección.
		No	Vaya al siguiente paso.
2	**INSPECCIONE LAS PIEZAS DE LA SEÑAL POR MAL FUNCIONAMIENTO** • Inspeccione el valor en los siguientes PID PCM utilizando el M-MDS. (Ver PRUEBA DE DIAGNÓSTICO A BORDO [SKYACTIV-G 2.5] .) ▪ APLICACIÓN (sensor de APP) ▪ MAF (sensor MAF) ▪ RPM (sensor CKP) • ¿Hay algún mal funcionamiento?	Sí	Repare o reemplace cualquier pieza defectuosa de acuerdo con el resultado de la inspección.
		No	Explique al cliente que el vehículo no está funcionando mal y que debe vigilarlo.

Mazda6 - Transmisión / Transaxle

SIN CAMBIO [FW6A-EL]

ÍTEM DE RESOLUCIÓN DE PROBLEMAS	Sin cambios
DESCRIPCIÓN	• Solo posición de cambio solo. • A veces se desplaza correctamente.
CAUSA POSIBLE	• Mal funcionamiento de la señal ▪ Mal funcionamiento del sensor APP ▪ Mal funcionamiento del sensor BARO ▪ Mal funcionamiento del interruptor de freno

	▪ Mal funcionamiento del sensor CKP ▪ IAT sensor No.1 mal funcionamiento ▪ Mal funcionamiento del sensor MAF • Error de funcionamiento del sensor de baja G (XY) (módulo de control SAS) **NOTA:** • Si se instala un neumático con un diámetro diferente al del neumático estándar, el TCM determina que el modo de conducción es el modo AAS y puede cambiar a un tiempo de cambio diferente del horario normal. • Cuando se selecciona el modo SPORT, se selecciona una marcha más baja que el modo NORMAL, y la marcha se mantiene durante un período de tiempo más largo. (con el interruptor de selección de unidad)

PRECAUCIÓN:

- Verifique el síntoma de mal funcionamiento según no solo el valor PID sino también la resolución de problemas de los síntomas.

PID PCM relacionados

Artículo (definición)	Unidad / condición	Definición	Condición / Especificación (Referencia)
APP	%	Posición del pedal del acelerador	• Pedal acelerador liberado: Aprox. 0% • Pedal del acelerador presionado: aprox. 100%
BARO	KPa {MPa}, mBar {Bar}, psi, en H20	Presión barométrica	• Muestra BARO
	V		• Encendido conectado (a nivel del mar): Aprox. 4.08 V
ABUCHEO	Apagado en	Interruptor de freno (señal No.1)	• Pedal de freno liberado: apagado • Pedal de freno deprimido: encendido
YO EN	° C, ° F		• Muestra IAT (No.1)

	V	Temperatura del aire de admisión (No.1)	• IAT es 20 ° C (68 ° F): Aprox. 2.70 V • IAT es 40 ° C (104 ° F): Aprox. 1.80 V • IAT es 60 ° C (140 ° F): Aprox. 1.20 V
MAF	g / seg	Flujo de masa de aire	• Muestra MAF
	V		• Encienda el encendido (motor apagado) (MAF: 0.59 g / s {0.078 lb / min}): Aprox. 0.72 V • Inactivo (después del calentamiento) (MAF: 2.17 g / s {0.287 lb / min}): Aprox. 0.86 V • Carreras (la velocidad del motor es de 2.000 rpm) (MAF: 4.73 g / s {0.626 lb / min}): Aprox. 1.07 V
RPM	RPM	La velocidad del motor	• Muestra la velocidad del motor

Procedimiento de diagnóstico

PASO	INSPECCIÓN		ACCIÓN
1	**INSPECCIONE LAS PIEZAS DE LA SEÑAL POR MAL FUNCIONAMIENTO** • Inspeccione el valor en los siguientes PID PCM utilizando el M-MDS. (Ver PRUEBA DE DIAGNÓSTICO A BORDO [SKYACTIV-G 2.5].) ▪ APLICACIÓN (sensor de APP) ▪ BARO (sensor BARO) ▪ BOO (interruptor de freno) ▪ IAT (sensor IAT No.1) ▪ MAF (sensor MAF)	Sí	Repare o reemplace cualquier pieza defectuosa de acuerdo con el resultado de la inspección.
		No	Vaya al siguiente paso.

	▪ RPM (sensor CKP) • ¿Hay algún mal funcionamiento?		
2	**COMPRUEBE SI EL MAL FUNCIONAMIENTO ES UN SENSOR DE BAJO-G (XY)** • ¿Hay algún mal funcionamiento?	Sí	Reemplace el módulo de control SAS. (Consulte REMOCION / INSTALACION DEL MÓDULO DE CONTROL SAS [SISTEMA DE CONTROL DE DESPLIEGUE ESTÁNDAR]). (Consulte REMOCION / INSTALACION DEL MÓDULO DE CONTROL SAS [SISTEMA DE CONTROL DE DESPLIEGUE DE DOS PASOS]).
		No	La solución de problemas de síntomas se completó.

Mazda6 - Transmisión / Transaxle

NO CAMBIA A 5GR O 6GR [FW6A-EL]

ÍTEM DE RESOLUCIÓN DE PROBLEMAS	No cambia a 5GR o 6GR
DESCRIPCIÓN	• El vehículo no cambia de 4GR a 5GR o 5GR a 6GR a pesar de que la velocidad del vehículo aumenta. • En un rango de velocidad del vehículo donde el transeje debería desplazarse hasta 5GR y 6GR en la posición D en función del patrón de cambio, el transeje no cambia a engranajes de 5GR y 6GR liberando gradualmente el pedal del acelerador.
CAUSA POSIBLE	• Mal funcionamiento de la señal ▪ Mal funcionamiento del sensor APP ▪ Mal funcionamiento del sensor BARO ▪ Mal funcionamiento del sensor CKP ▪ IAT sensor No.1 mal funcionamiento ▪ Mal funcionamiento del sensor MAF • Error de funcionamiento del sensor de baja G (XY) (módulo de control SAS)

	NOTA: • Si se instala un neumático con un diámetro diferente al del neumático estándar, el TCM determina que el modo de conducción es el modo AAS y puede cambiar a un tiempo de cambio diferente del horario normal. • Cuando se selecciona el modo SPORT, se selecciona una marcha más baja que el modo NORMAL, y la marcha se mantiene durante un período de tiempo más largo. (con el interruptor de selección de unidad)

PRECAUCIÓN:

- Verifique el síntoma de mal funcionamiento según no solo el valor PID sino también la resolución de problemas de los síntomas.

PID PCM relacionados

Artículo (definición)	Unidad / condición	Definición	Condición / Especificación (Referencia)
APP	%	Posición del pedal del acelerador	• Pedal acelerador liberado: Aprox. 0% • Pedal del acelerador presionado: aprox. 100%
BARO	KPa {MPa}, mBar {Bar}, psi, en H20	Presión barométrica	• Muestra BARO
	V		• Encendido conectado (a nivel del mar): Aprox. 4.08 V
YO EN	° C, ° F	Temperatura del aire de admisión (No.1)	• Muestra IAT (No.1)
	V		• IAT es 20 ° C (68 ° F): Aprox. 2.70 V • IAT es 40 ° C (104 ° F): Aprox. 1.80 V • IAT es 60 ° C (140 ° F): Aprox. 1.20 V
MAF	g / seg	Flujo de masa de aire	• Muestra MAF
	V		• Encienda el encendido (motor apagado) (MAF: 0.59 g / s

			{0.078 lb / min}): Aprox. 0.72 V • Inactivo (después del calentamiento) (MAF: 2.17 g / s {0.287 lb / min}): Aprox. 0.86 V • Carreras (la velocidad del motor es de 2.000 rpm) (MAF: 4.73 g / s {0.626 lb / min}): Aprox. 1.07 V
RPM	RPM	La velocidad del motor	• Muestra la velocidad del motor

Procedimiento de diagnóstico

PASO	INSPECCIÓN		ACCIÓN
1	**INSPECCIONE LAS PIEZAS DE LA SEÑAL POR MAL FUNCIONAMIENTO** • Inspeccione el valor en los siguientes PID PCM utilizando el M-MDS. (Ver PRUEBA DE DIAGNÓSTICO A BORDO [SKYACTIV-G 2.5].) ▪ APLICACIÓN (sensor de APP) ▪ BARO (sensor BARO) ▪ IAT (sensor IAT No.1) ▪ MAF (sensor MAF) ▪ RPM (sensor CKP) • ¿Hay algún mal funcionamiento?	Sí	Repare o reemplace cualquier pieza defectuosa de acuerdo con el resultado de la inspección.
		No	Vaya al siguiente paso.
2	**COMPRUEBE SI EL MAL FUNCIONAMIENTO ES UN SENSOR DE BAJO-G (XY)** • ¿Hay algún mal funcionamiento?	Sí	Reemplace el módulo de control SAS. (Consulte REMOCION / INSTALACION DEL MÓDULO DE CONTROL SAS [SISTEMA DE CONTROL DE DESPLIEGUE ESTÁNDAR]).

			(Consulte REMOCION / INSTALACION DEL MÓDULO DE CONTROL SAS [SISTEMA DE CONTROL DE DESPLIEGUE DE DOS PASOS]).
		No	La solución de problemas de síntomas se completó.

Mazda6 - Transmisión / Transaxle

CAMBIO ANORMAL [FW6A-EL]

ÍTEM DE RESOLUCIÓN DE PROBLEMAS	Cambio anormal
DESCRIPCIÓN	• Cambia incorrectamente (patrón de cambio incorrecto).
CAUSA POSIBLE	• Mal funcionamiento de la señal ▪ Mal funcionamiento del sensor APP ▪ Mal funcionamiento del sensor BARO ▪ Mal funcionamiento del interruptor de freno ▪ Mal funcionamiento del sensor CKP ▪ Mal funcionamiento del sensor ECT n. ° 1 ▪ IAT sensor No.1 mal funcionamiento ▪ Mal funcionamiento del sensor MAF • Error de funcionamiento del sensor de baja G (XY) (módulo de control SAS) **NOTA:** • Si se instala un neumático con un diámetro diferente al del neumático estándar, el TCM determina que el modo de conducción es el modo AAS y puede cambiar a un tiempo de cambio diferente del horario normal. • Cuando se selecciona el modo SPORT, se selecciona una marcha más baja que el modo NORMAL, y la marcha se mantiene durante un período de tiempo más largo. (con el interruptor de selección de unidad)

PRECAUCIÓN:

- Verifique el síntoma de mal funcionamiento según no solo el valor PID sino también la resolución de problemas de los síntomas.

PID PCM relacionados

Artículo (definición)	Unidad / condición	Definición	Condición / Especificación (Referencia)
APP	%	Posición del pedal del acelerador	• Pedal acelerador liberado: Aprox. 0% • Pedal del acelerador presionado: aprox. 100%
BARO	KPa {MPa}, mBar {Bar}, psi, en H20	Presión barométrica	• Muestra BARO
	V		• Encendido conectado (a nivel del mar): Aprox. 4.08 V
ABUCHEO	Apagado en	Interruptor de freno (señal No.1)	• Pedal de freno liberado: apagado • Pedal de freno deprimido: encendido
ECT	° C, ° F	Temperatura del refrigerante del motor (No.1)	• Muestra ECT
	V		• ECT es 20 ° C (68 ° F): Aprox. 3.10 V • ECT es 40 ° C (104 ° F): Aprox. 2.16 V • ECT es 60 ° C (140 ° F): Aprox. 1.40 V • ECT es 80 ° C {176 ° F}: Aprox. 0.87 V • ECT es 100 ° C (212 ° F): Aprox. 0.54 V
YO EN	° C, ° F	Temperatura del aire de admisión (No.1)	• Muestra IAT (No.1)
	V		• IAT es 20 ° C (68 ° F): Aprox. 2.70 V • IAT es 40 ° C (104 ° F): Aprox. 1.80 V • IAT es 60 ° C (140 ° F): Aprox. 1.20 V
MAF	g / seg		• Muestra MAF

	V	Flujo de masa de aire	• Encienda el encendido (motor apagado) (MAF: 0.59 g / s {0.078 lb / min}): Aprox. 0.72 V • Inactivo (después del calentamiento) (MAF: 2.17 g / s {0.287 lb / min}): Aprox. 0.86 V • Carreras (la velocidad del motor es de 2.000 rpm) (MAF: 4.73 g / s {0.626 lb / min}): Aprox. 1.07 V
RPM	RPM	La velocidad del motor	• Muestra la velocidad del motor

Procedimiento de diagnóstico

PASO	INSPECCIÓN		ACCIÓN
1	**INSPECCIONE LAS PIEZAS DE LA SEÑAL POR MAL FUNCIONAMIENTO** • Inspeccione el valor en los siguientes PID PCM utilizando el M-MDS. (Ver PRUEBA DE DIAGNÓSTICO A BORDO [SKYACTIV-G 2.5].) ▪ APLICACIÓN (sensor de APP) ▪ BARO (sensor BARO) ▪ BOO (interruptor de freno) ▪ ECT (sensor ECT No.1) ▪ IAT (sensor IAT No.1) ▪ MAF (sensor MAF) ▪ RPM (sensor CKP) • ¿Hay algún mal funcionamiento?	Sí	Repare o reemplace cualquier pieza defectuosa de acuerdo con el resultado de la inspección.
		No	Vaya al siguiente paso.
2		Sí	Reemplace el módulo de control SAS.

	COMPRUEBE SI EL MAL FUNCIONAMIENTO ES UN SENSOR DE BAJO-G (XY) • ¿Hay algún mal funcionamiento?		(Consulte REMOCION / INSTALACION DEL MÓDULO DE CONTROL SAS [SISTEMA DE CONTROL DE DESPLIEGUE ESTÁNDAR]). (Consulte REMOCION / INSTALACION DEL MÓDULO DE CONTROL SAS [SISTEMA DE CONTROL DE DESPLIEGUE DE DOS PASOS]).
		No	La solución de problemas de síntomas se completó.

Mazda6 - Transmisión / Transaxle

CAMBIO FRECUENTE [FW6A-EL]

ÍTEM DE RESOLUCIÓN DE PROBLEMAS	Cambio frecuente
DESCRIPCIÓN	• El cambio descendente ocurre repentinamente incluso cuando el pedal del acelerador se presiona ligeramente en la posición D.
CAUSA POSIBLE	• Mal funcionamiento de la señal ▪ Mal funcionamiento del sensor APP • Error de funcionamiento del sensor de baja G (XY) (módulo de control SAS)

PRECAUCIÓN:

- Verifique el síntoma de mal funcionamiento según no solo el valor PID sino también la resolución de problemas de los síntomas.

PID PCM relacionados

Artículo (definición)	Unidad / condición	Definición	Condición / Especificación (Referencia)
APP	%	Posición del pedal del acelerador	• Pedal acelerador liberado: Aprox. 0%

			• Pedal del acelerador presionado: aprox. 100%

Procedimiento de diagnóstico

PASO	INSPECCIÓN		ACCIÓN
1	**INSPECCIONE LAS PIEZAS DE LA SEÑAL POR MAL FUNCIONAMIENTO** • Inspeccione el valor en el siguiente PCM PID usando el M-MDS. (Ver PRUEBA DE DIAGNÓSTICO A BORDO [SKYACTIV-G 2.5] .) ▪ APLICACIÓN (sensor de APP) • ¿Hay algún mal funcionamiento?	Sí	Repare o reemplace cualquier pieza defectuosa de acuerdo con el resultado de la inspección.
		No	Vaya al siguiente paso.
2	**COMPROBAR SI EL MAL FUNCIONAMIENTO CAUSA UN SENSOR DE BAJO-G (XY)** • ¿Hay algún mal funcionamiento?	Sí	Reemplace el módulo de control SAS. (Consulte REMOCION / INSTALACION DEL MÓDULO DE CONTROL SAS [SISTEMA DE CONTROL DE DESPLIEGUE ESTÁNDAR]). (Consulte REMOCION / INSTALACION DEL MÓDULO DE CONTROL SAS [SISTEMA DE CONTROL DE DESPLIEGUE DE DOS PASOS]).
		No	La solución de problemas de síntomas se completó.

Mazda6 - Transmisión / Transaxle

EL PUNTO DE CAMBIO ES ALTO O BAJO [FW6A-EL]

ÍTEM DE RESOLUCIÓN DE PROBLEMAS	El punto de cambio es alto o bajo
DESCRIPCIÓN	• Punto de cambio considerablemente diferente del diagrama de cambio automático. • Shift demora al acelerar. • El cambio ocurre repentinamente cuando se acelera y la velocidad del motor no aumenta.
CAUSA POSIBLE	• Mal funcionamiento de la señal ▪ Mal funcionamiento del sensor APP ▪ Mal funcionamiento del sensor BARO ▪ Mal funcionamiento del interruptor de freno ▪ Mal funcionamiento del sensor ECT n. ° 1 ▪ IAT sensor No.1 mal funcionamiento • Error de funcionamiento del sensor de baja G (XY) (módulo de control SAS) **NOTA:** • Si se instala un neumático con un diámetro diferente al del neumático estándar, el TCM determina que el modo de conducción es el modo AAS y puede cambiar a un tiempo de cambio diferente del horario normal. • Cuando se selecciona el modo SPORT, se selecciona una marcha más baja que el modo NORMAL, y la marcha se mantiene durante un período de tiempo más largo. (con el interruptor de selección de unidad)

PRECAUCIÓN:

- Verifique el síntoma de mal funcionamiento según no solo el valor PID sino también la resolución de problemas de los síntomas.

PID PCM relacionados

Artículo (definición)	Unidad / condición	Definición	Condición / Especificación (Referencia)
APP	%	Posición del pedal del acelerador	• Pedal acelerador liberado: Aprox. 0% • Pedal del acelerador presionado: aprox. 100%

BARO	KPa {MPa}, mBar {Bar}, psi, en H20	Presión barométrica	• Muestra BARO
	V		• Encendido conectado (a nivel del mar): Aprox. 4.08 V
ABUCHEO	Apagado en	Interruptor de freno (señal No.1)	• Pedal de freno liberado: apagado • Pedal de freno deprimido: encendido
ECT	° C, ° F	Temperatura del refrigerante del motor (No.1)	• Muestra ECT
	V		• ECT es 20 ° C (68 ° F): Aprox. 3.10 V • ECT es 40 ° C (104 ° F): Aprox. 2.16 V • ECT es 60 ° C (140 ° F): Aprox. 1.40 V • ECT es 80 ° C {176 ° F}: Aprox. 0.87 V • ECT es 100 ° C (212 ° F): Aprox. 0.54 V
YO EN	° C, ° F	Temperatura del aire de admisión (No.1)	• Muestra IAT (No.1)
	V		• IAT es 20 ° C (68 ° F): Aprox. 2.70 V • IAT es 40 ° C (104 ° F): Aprox. 1.80 V • IAT es 60 ° C (140 ° F): Aprox. 1.20 V

Procedimiento de diagnóstico

PASO	INSPECCIÓN		ACCIÓN
1	**INSPECCIONE LAS PIEZAS DE LA SEÑAL POR MAL FUNCIONAMIENTO** • Inspeccione el valor en los siguientes PID PCM utilizando el M-MDS.	Sí	Repare o reemplace cualquier pieza defectuosa de acuerdo con el resultado de la inspección.
		No	Vaya al siguiente paso.

	(Ver PRUEBA DE DIAGNÓSTICO A BORDO [SKYACTIV-G 2.5].) ▪ APLICACIÓN (sensor de APP) ▪ BARO (sensor BARO) ▪ BOO (interruptor de freno) ▪ ECT (sensor ECT No.1) ▪ IAT (sensor IAT No.1) • ¿Hay algún mal funcionamiento?		
2	**COMPRUEBE SI EL MAL FUNCIONAMIENTO ES UN SENSOR DE BAJO-G (XY)** • ¿Hay algún mal funcionamiento?	Sí	Reemplace el módulo de control SAS. (Consulte REMOCION / INSTALACION DEL MÓDULO DE CONTROL SAS [SISTEMA DE CONTROL DE DESPLIEGUE ESTÁNDAR]). (Consulte REMOCION / INSTALACION DEL MÓDULO DE CONTROL SAS [SISTEMA DE CONTROL DE DESPLIEGUE DE DOS PASOS]).
		No	La solución de problemas de síntomas se completó.

Mazda6 - Transmisión / Transaxle

NO KICKDOWN [FW6A-EL]

ÍTEM DE RESOLUCIÓN DE PROBLEMAS	Sin kickdown
DESCRIPCIÓN	• No reduce la marcha cuando el pedal del acelerador está completamente presionado dentro del rango de retroceso.
CAUSA POSIBLE	• Mal funcionamiento de la señal

	▪ Mal funcionamiento del sensor APP

PRECAUCIÓN:

- Verifique el síntoma de mal funcionamiento según no solo el valor PID sino también la resolución de problemas de los síntomas.

PID PCM relacionados

Artículo (definición)	Unidad / condición	Definición	Condición / Especificación (Referencia)
APP	%	Posición del pedal del acelerador	• Pedal acelerador liberado: Aprox. 0% • Pedal del acelerador presionado: aprox. 100%

Procedimiento de diagnóstico

PASO	INSPECCIÓN		ACCIÓN
1	**INSPECCIONE LAS PIEZAS DE LA SEÑAL POR MAL FUNCIONAMIENTO** • Inspeccione el valor en el siguiente PCM PID usando el M-MDS. (Ver PRUEBA DE DIAGNÓSTICO A BORDO [SKYACTIV-G 2.5] .) ▪ APLICACIÓN (sensor de APP) • ¿Hay algún mal funcionamiento?	Sí	Repare o reemplace cualquier pieza defectuosa de acuerdo con el resultado de la inspección.
		No	La solución de problemas de síntomas se completó

Mazda6 - Transmisión / Transaxle

EL MOTOR SE ACOMODA O RESBALA AL ELEVARSE O CAMBIARSE [FW6A-EL]

ÍTEM DE RESOLUCIÓN DE PROBLEMAS	El motor se enciende o resbala al subir o bajar de marcha
DESCRIPCIÓN	• Cuando se presiona el pedal del acelerador, la velocidad del motor aumenta normalmente pero la velocidad del vehículo aumenta lentamente. • Cuando se pisa el pedal del acelerador mientras conduce, la velocidad del motor aumenta pero la velocidad del vehículo no.
CAUSA POSIBLE	• Insuficiente aprendizaje de TCM • Mal funcionamiento de la señal ▪ Mal funcionamiento del sensor APP ▪ Mal funcionamiento del sensor CKP ▪ Mal funcionamiento del sensor MAF

PRECAUCIÓN:

- Verifique el síntoma de mal funcionamiento según no solo el valor PID sino también la resolución de problemas de los síntomas.

PID PCM relacionados

Artículo (definición)	Unidad / condición	Definición	Condición / Especificación (Referencia)
APP	%	Posición del pedal del acelerador	• Pedal acelerador liberado: Aprox. 0% • Pedal del acelerador presionado: aprox. 100%
MAF	g / seg	Flujo de masa de aire	• Muestra MAF
	V		• Encienda el encendido (motor apagado) (MAF: 0.59 g / s {0.078 lb / min}): Aprox. 0.72 V • Inactivo (después del calentamiento) (MAF: 2.17 g / s {0.287 lb / min}): Aprox. 0.86 V • Carreras (la velocidad del motor es de 2.000 rpm) (MAF: 4.73 g / s {0.626 lb / min}): Aprox. 1.07 V
RPM	RPM	La velocidad del motor	• Muestra la velocidad del motor

Procedimiento de diagnóstico

PASO	INSPECCIÓN		ACCIÓN
1	**VERIFIQUE EL SÍNTOMA DE MALFUNCIONAMIENTO** • ¿El síntoma de mal funcionamiento está al mismo nivel comparado con un vehículo del mismo modelo?	Sí	La solución de problemas de síntomas se completó.
		No	Vaya al siguiente paso.
2	**REALIZAR EL APRENDIZAJE INICIAL** • Realiza el aprendizaje inicial. (Ver APRENDIZAJE INICIAL [FW6A-EL]). • ¿Desaparece el síntoma?	Sí	La solución de problemas de síntomas se completó.
		No	Vaya al siguiente paso.
3	**INSPECCIONE LAS PIEZAS DE LA SEÑAL POR MAL FUNCIONAMIENTO** • Inspeccione el valor en los siguientes PID PCM utilizando el M-MDS. (Ver PRUEBA DE DIAGNÓSTICO A BORDO [SKYACTIV-G 2.5] .) ▪ APLICACIÓN (sensor de APP) ▪ MAF (sensor MAF) ▪ RPM (sensor CKP) • ¿Hay algún mal funcionamiento?	Sí	Repare o reemplace cualquier pieza defectuosa de acuerdo con el resultado de la inspección.
		No	La solución de problemas de síntomas

Mazda6 - Transmisión / Transaxle

FUNCIONAMIENTO DEL EMBRAGUE DEL CONVERTIDOR DE TORSIÓN (TCC) DE JUDDER UPON [FW6A-EL]

ÍTEM DE RESOLUCIÓN DE PROBLEMAS	Judder sobre el funcionamiento del embrague del convertidor de par (TCC)
DESCRIPCIÓN	• El vehículo se sacude cuando el TCC está activado.

CAUSA POSIBLE	• Mal funcionamiento de la señal
	  ▪ Mal funcionamiento del sensor APP
	  ▪ Mal funcionamiento del sensor CKP
	• Mal funcionamiento del convertidor de par

PRECAUCIÓN:

- Verifique el síntoma de mal funcionamiento según no solo el valor PID sino también la resolución de problemas de los síntomas.

PID PCM relacionados

Artículo (definición)	Unidad / condición	Definición	Condición / Especificación (Referencia)
APP	%	Posición del pedal del acelerador	• Pedal acelerador liberado: Aprox. 0% • Pedal del acelerador presionado: aprox. 100%
RPM	RPM	La velocidad del motor	• Muestra la velocidad del motor

Procedimiento de diagnóstico

PASO	INSPECCIÓN		ACCIÓN
1	**VERIFIQUE EL SÍNTOMA DE MALFUNCIONAMIENTO** • ¿El síntoma de mal funcionamiento está al mismo nivel comparado con un vehículo del mismo modelo?	Sí	La solución de problemas de síntomas se completó.
		No	Vaya al siguiente paso.
2	**INSPECCIONE LAS PIEZAS DE LA SEÑAL POR MAL FUNCIONAMIENTO** • Inspeccione el valor en los siguientes PID PCM utilizando el M-MDS. (Ver PRUEBA DE DIAGNÓSTICO A BORDO [SKYACTIV-G 2.5] .)	Sí	Repare o reemplace cualquier pieza defectuosa de acuerdo con el resultado de la inspección.
		No	Reemplace el transeje automático. (Ver REMOCION / INSTALACION DE

	▪ APLICACIÓN (sensor de APP) ▪ RPM (sensor CKP) • ¿Hay algún mal funcionamiento?		TRANSAXEL AUTOMATICO [FW6A-EL]).

Mazda6 - Transmisión / Transaxle

DESCARGA EXCESIVA DE SHIFT DE N A D O N A R POSICION [FW6A-EL]

ÍTEM DE RESOLUCIÓN DE PROBLEMAS	Choque de cambio excesivo de N a D o de N a R
DESCRIPCIÓN	• Se siente una fuerte sacudida cuando se cambia de posición N a D o N a R en ralentí.
CAUSA POSIBLE	• Insuficiente aprendizaje de TCM (aprendizaje insuficiente en posición N a D o posición N a R) • No dentro de la especificación de velocidad de ralentí • Mal funcionamiento de la señal ▪ Mal funcionamiento del sensor APP ▪ Mal funcionamiento del sensor CKP • Mala instalación o desgaste del soporte del motor, suspensión

PRECAUCIÓN:

- Verifique el síntoma de mal funcionamiento según no solo el valor PID sino también la resolución de problemas de los síntomas.

PID PCM relacionados

Artículo (definición)	Unidad / condición	Definición	Condición / Especificación (Referencia)
APP	%	Posición del pedal del acelerador	• Pedal acelerador liberado: Aprox. 0% • Pedal del acelerador presionado: aprox. 100%
RPM	RPM	La velocidad del motor	• Muestra la velocidad del motor

Procedimiento de diagnóstico

PASO	INSPECCIÓN		ACCIÓN
1	**VERIFIQUE EL SÍNTOMA DE MALFUNCIONAMIENTO** • ¿El síntoma de mal funcionamiento (tiempo de choque / cambio de cambio) está en el mismo nivel en comparación con un vehículo del mismo modelo?	Sí	La solución de problemas de síntomas se completó.
		No	Vaya al siguiente paso.
2	**REALICE EL DIAGNÓSTICO A BORDO PARA VERIFICAR LA PRESIÓN DE OPERACIÓN DEL INTERRUPTOR DE PRESIÓN HIDRÁULICA** • ¿La presión de operación es normal?	Sí	Vaya al siguiente paso.
		No	Reemplace el cuerpo de la válvula de control. (Consulte REMOCION / INSTALACION DEL CUERPO DE LA VALVULA DE CONTROL [FW6A-EL]).
3	**REALIZAR EL APRENDIZAJE INICIAL, EL APRENDIZAJE DE LA POSICIÓN DE N a D, Y EL APRENDIZAJE DE LA POSICIÓN DE N A** • Realice el aprendizaje inicial. (Ver APRENDIZAJE INICIAL [FW6A-EL]). • Realice el aprendizaje de la posición N a D utilizando el siguiente procedimiento: ○ (1) La temperatura del ATF es de **30 ° C {86 ° F} o más** . ○ (2) Cambie la palanca selectora de la posición P a la posición N. ○ (3) Mueva la palanca selectora de la posición N a la posición D y espere **5 segundos o más** mientras mantiene la palanca en la posición D. ○ (4) Mueva la palanca selectora de la posición D a la posición N y espere **5 segundos o más** mientras	Sí	La solución de problemas de síntomas se completó.
		No	Vaya al siguiente paso.

	mantiene la palanca en la posición N. ○ (5) Realice los procedimientos (3) a (4) anteriores diez veces. • Realice inclinaciones de posición N a R usando el siguiente procedimiento: ○ (1) La temperatura del ATF es de **60 ° C (140 ° F) o más** . ○ (2) Cambie la palanca selectora de la posición P a la posición N. ○ (3) Mueva la palanca selectora de la posición N a la posición R y espere **5 segundos o más** mientras mantiene la palanca en la posición R. ○ (4) Mueva la palanca selectora de la posición R a la posición N y espere **5 segundos o más** mientras mantiene la palanca en la posición N. ○ (5) Realice los procedimientos (3) a (4) anteriores diez veces. • ¿Desaparece el síntoma?		
4	**INSPECCIONE EL SISTEMA DE CONTROL DEL MOTOR POR MAL FUNCIONAMIENTO** • Realice la resolución de problemas de síntomas "NO.9 RÁPIDO IDLE / RUNS ON". (Consulte NO.9 RÁPIDO IDLE / RUNS ON [SKYACTIV-G 2.5] .) • ¿Hay algún mal funcionamiento?	Sí	Repare o reemplace cualquier pieza defectuosa de acuerdo con el resultado de la inspección.
		No	Vaya al siguiente paso.
5	**INSPECCIONE LAS PIEZAS DE LA SEÑAL POR MAL FUNCIONAMIENTO** • Inspeccione el valor en los siguientes PID PCM utilizando el M-MDS.	Sí	Repare o reemplace cualquier pieza defectuosa de acuerdo con el resultado de la inspección.
		No	Vaya al siguiente paso.

	(Ver PRUEBA DE DIAGNÓSTICO A BORDO [SKYACTIV-G 2.5] .) ▪ APLICACIÓN (sensor de APP) ▪ RPM (sensor CKP) • ¿Hay algún mal funcionamiento?		
6	**INSPECCIONE EL MONTAJE / SUSPENSIÓN DEL MOTOR PARA LA APRETACIÓN DEFICIENTE** • ¿Hay algún mal funcionamiento?	Sí	Repare o reemplace cualquier pieza defectuosa de acuerdo con el resultado de la inspección. (Consulte REMOCION / INSTALACION DEL MOTOR [SKYACTIV-G 2.5] .)
		No	La solución de problemas de síntomas se completó.

Mazda6 - Transmisión / Transaxle

ENGANCHE LENTO DESPUÉS DE LA PALANCA DEL SELECTOR DE FUNCIONAMIENTO DE LA POSICIÓN N A D [FW6A-EL]

ÍTEM DE RESOLUCIÓN DE PROBLEMAS	Enganche lento después de la palanca selectora de operación de la posición N a la posición D
DESCRIPCIÓN	• Al presionar el pedal del acelerador justo después de operar la palanca selectora desde la posición N a la posición D con la temperatura ATF a 60 ° C (140 ° F) o más, se requieren 3 so más para enganchar. • El síntoma de mal funcionamiento solo ocurre una vez cuando se acelera desde un punto muerto. • El acoplamiento después de operar la palanca selectora de la posición N a la posición R es normal.
CAUSA POSIBLE	• Mal funcionamiento del pistón de embrague bajo • Mal funcionamiento del sistema hidráulico del embrague bajo

Paso	Inspección	Resultados	Acción
1	**VERIFIQUE los DTC** • ¿Se detecta algún DTC?	Sí	Repare la ubicación defectuosa de acuerdo con la resolución de problemas del DTC correspondiente. (Ver TABLA DE DTC DEL SISTEMA DE DIAGNÓSTICO A BORDO [FW6A-EL]).
		No	Vaya al siguiente paso.
2	**REALIZAR EL APRENDIZAJE INICIAL Y EL APRENDIZAJE N TO D** • Realiza el aprendizaje inicial. (Ver APRENDIZAJE INICIAL [FW6A-EL]). • Realice el aprendizaje de la posición N a D utilizando el siguiente procedimiento: ○ (1) Establezca la temperatura del ATF en **30 ° C (86 ° F) o más** . ○ (2) Mueva la palanca selectora a la posición N. ○ (3) Mueva la palanca selectora a la posición D y espere **5 segundos o más** . ○ (4) Mueva la palanca selectora a la posición N y espere **5 segundos o más** . ○ (5) Realice los pasos (3) a (4) 10 veces. • ¿Se ha eliminado el síntoma de mal funcionamiento?	Sí	Complete la resolución de problemas de síntomas.
		No	Reemplace el transeje automático. (Ver REMOCION / INSTALACION DE TRANSAXEL AUTOMATICO [FW6A-EL]).

Mazda6 - Transmisión / Transaxle

EL DESCARGAS EXCESIVAS DE DESPLAZAMIENTO SE SENTÍA AL ELEVARSE Y ELEVARSE ABAJO [FW6A-EL]

ÍTEM DE RESOLUCIÓN DE PROBLEMAS	Se siente un choque de cambio excesivo cuando sube y baja.
DESCRIPCIÓN	• Se siente un choque de cambio excesivo al pisar el pedal del acelerador para acelerar al subir. • Durante el crucero, se siente un shock de cambio excesivo al pisar el pedal del acelerador al cambiar de marcha hacia abajo.
CAUSA POSIBLE	• Insuficiente aprendizaje de TCM • Mal funcionamiento de la señal ▪ Mal funcionamiento del sensor APP • Mala instalación o desgaste del soporte del motor, suspensión

PRECAUCIÓN:

- Verifique el síntoma de mal funcionamiento según no solo el valor PID sino también la resolución de problemas de los síntomas.

PID PCM relacionados

Artículo (definición)	Unidad / condición	Definición	Condición / Especificación (Referencia)
APP	%	Posición del pedal del acelerador	• Pedal acelerador liberado: Aprox. 0% • Pedal del acelerador presionado: aprox. 100%

Procedimiento de diagnóstico

PASO	INSPECCIÓN		ACCIÓN
1	**VERIFIQUE EL SÍNTOMA DE MALFUNCIONAMIENTO** • ¿El síntoma de mal funcionamiento (tiempo de choque / cambio de cambio) está en el mismo nivel en comparación con un vehículo del mismo modelo?	Sí	La solución de problemas de síntomas se completó.
		No	Vaya al siguiente paso.

2	**REALIZAR EL APRENDIZAJE INICIAL** • Realiza el aprendizaje inicial. (Ver APRENDIZAJE INICIAL [FW6A-EL]). • ¿Desaparece el síntoma?	Sí	La solución de problemas de síntomas se completó.
		No	Vaya al siguiente paso.
3	**REALICE EL DIAGNÓSTICO A BORDO PARA VERIFICAR LA PRESIÓN DE OPERACIÓN DEL INTERRUPTOR DE PRESIÓN HIDRÁULICA** • ¿La presión de operación es normal?	Sí	Vaya al siguiente paso.
		No	Reemplace el cuerpo de la válvula de control. (Consulte REMOCION / INSTALACION DEL CUERPO DE LA VALVULA DE CONTROL [FW6A-EL]).
4	**INSPECCIONE LAS PIEZAS DE LA SEÑAL POR MAL FUNCIONAMIENTO** • Inspeccione el valor en el siguiente PCM PID usando el M-MDS. (Ver PRUEBA DE DIAGNÓSTICO A BORDO [SKYACTIV-G 2.5] .) ▪ APLICACIÓN (sensor de APP) • ¿Hay algún mal funcionamiento?	Sí	Repare o reemplace cualquier pieza defectuosa de acuerdo con el resultado de la inspección.
		No	Vaya al siguiente paso.
5	**INSPECCIONE EL MONTAJE / SUSPENSIÓN DEL MOTOR PARA LA APRETACIÓN DEFICIENTE** • ¿Hay algún mal funcionamiento?	Sí	Repare o reemplace cualquier pieza defectuosa de acuerdo con el resultado de la inspección. (Consulte la TABLA DE DTC [SKYACTIV-G 2.5] .)
		No	La solución de problemas de síntomas se completó.

Mazda6 - Transmisión / Transaxle

DESCARGA EXCESIVA DE CAMBIOS EN EL EMBRAGUE DEL CONVERTIDOR DE TORSIÓN (TCC) [FW6A-EL]

ÍTEM DE RESOLUCIÓN DE PROBLEMAS	Choque de cambio excesivo en el embrague del convertidor de par (TCC)
DESCRIPCIÓN	• Se siente una fuerte descarga cuando el TCC está activado.

CAUSA POSIBLE	• Insuficiente aprendizaje de TCM (Insuficiente aprendizaje de TCC)
	• Mal funcionamiento de la señal
	  ▪ Mal funcionamiento del sensor APP
	  ▪ Mal funcionamiento del sensor CKP
	• Mal funcionamiento del convertidor de par

PRECAUCIÓN:

- Verifique el síntoma de mal funcionamiento según no solo el valor PID sino también la resolución de problemas de los síntomas.

PID PCM relacionados

Artículo (definición)	Unidad / condición	Definición	Condición / Especificación (Referencia)
APP	%	Posición del pedal del acelerador	• Pedal acelerador liberado: Aprox. 0% • Pedal del acelerador presionado: aprox. 100%
RPM	RPM	La velocidad del motor	• Muestra la velocidad del motor

Procedimiento de diagnóstico

PASO	INSPECCIÓN		ACCIÓN
1	**REALIZAR EL APRENDIZAJE INICIAL Y EL APRENDIZAJE TCC** • Realiza el aprendizaje inicial. (Ver APRENDIZAJE INICIAL [FW6A-EL]).	Sí	La solución de problemas de síntomas se completó.
		No	Vaya al siguiente paso.

	• Realice el aprendizaje de TCC usando el siguiente procedimiento: ○ (1) La temperatura del ATF es de **20 ° C (68 ° F) o más** . ○ (2) Mantenga constantemente el ángulo de apertura del pedal del acelerador entre **20%** y **60%** . ○ (3) Acelere el vehículo desde una parada hasta la 1ª marcha y desde la 1ª a la 2ª marcha. ○ (4) Realice el cambio arriba (3) diez veces. • ¿Desaparece el síntoma?		
2	**INSPECCIONE LAS PIEZAS DE LA SEÑAL POR MAL FUNCIONAMIENTO** • Inspeccione el valor en los siguientes PID PCM utilizando el M-MDS. (Ver PRUEBA DE DIAGNÓSTICO A BORDO [SKYACTIV-G 2.5] .) ▪ APLICACIÓN (sensor de APP) ▪ RPM (sensor CKP) • ¿Hay algún mal funcionamiento?	Sí	Repare o reemplace cualquier pieza defectuosa de acuerdo con el resultado de la inspección.
		No	Reemplace el transeje automático. (Ver REMOCION / INSTALACION DE TRANSAXEL AUTOMATICO [FW6A-EL])

Mazda6 - Transmisión / Transaxle

EL RUIDO OCURRE AL RETRASAR CUANDO EL VEHÍCULO SE DETIENE EN TODAS LAS POSICIONES [FW6A-EL]

ÍTEM DE RESOLUCIÓN DE PROBLEMAS	El ruido se produce en ralentí cuando el vehículo se detiene en todas las posiciones
DESCRIPCIÓN	• Transaxle es ruidoso en todas las posiciones cuando el vehículo está en ralentí.
CAUSA POSIBLE	• Mal funcionamiento del sistema de control del motor

	• Fallo de funcionamiento automático de las piezas internas del transeje ▪ Mal funcionamiento de la bomba de aceite ▪ Las partes internas del convertidor de par no funcionan correctamente

Procedimiento de diagnóstico

PASO	INSPECCIÓN		ACCIÓN
1	**COMPRUEBE SI LA CAUSA DE MAL FUNCIONAMIENTO ES UN SISTEMA DE CONTROL DEL MOTOR O UN CONVERTIDOR DE TORQUE** • Inspeccione el estado del motor. • ¿Hay algún mal funcionamiento?	Sí	Vaya a la solución de problemas de síntomas adecuada. (Consulte el ÍNDICE DE DIAGNÓSTICO SINTOMÁTICO [SKYACTIV-G 2.5].)
		No	Reemplace el transeje automático. (Ver REMOCION / INSTALACION DE TRANSAXEL AUTOMATICO [FW6A-EL]).

Mazda6 - Transmisión / Transaxle

EL RUIDO OCURRE AL RETENER CUANDO EL VEHÍCULO SE DETIENE EN POSICIÓN D, M o R [FW6A-EL]

ÍTEM DE RESOLUCIÓN DE PROBLEMAS	El ruido se produce en ralentí cuando el vehículo se detiene en la posición D, M o R
DESCRIPCIÓN	• El transeje es ruidoso en las posiciones de conducción cuando el vehículo está en ralentí.
CAUSA POSIBLE	• Mal funcionamiento del sistema de control del motor • Fallo de funcionamiento automático de las piezas internas del transeje ▪ Las partes internas del convertidor de par no funcionan correctamente

Procedimiento de diagnóstico

PASO	INSPECCIÓN		ACCIÓN
1	**COMPRUEBE SI LA CAUSA DE MAL FUNCIONAMIENTO ES UN SISTEMA DE CONTROL DEL MOTOR O UN CONVERTIDOR DE TORQUE** • Inspeccione el estado del motor. • ¿Hay algún mal funcionamiento?	Sí	Vaya a la solución de problemas de síntomas adecuada. (Consulte el ÍNDICE DE DIAGNÓSTICO SINTOMÁTICO [SKYACTIV-G 2.5].)
		No	Reemplace el transeje automático. (Ver REMOCION / INSTALACION DE TRANSAXEL AUTOMATICO [FW6A-EL]).

Mazda6 - Transmisión / Transaxle

TRANSAXLE SOBRECALIENTA [FW6A-EL]

ÍTEM DE RESOLUCIÓN DE PROBLEMAS	Transaxle se sobrecalienta
DESCRIPCIÓN	• Olor quemado emitido por el transeje. • El humo se emite desde el transeje.

CAUSA POSIBLE	• Mal funcionamiento de la señal
	  ▪ Mal funcionamiento del sensor APP
	  ▪ Mal funcionamiento del interruptor de freno
	  ▪ Mal funcionamiento del sensor CKP
	  ▪ Mal funcionamiento del sensor ECT n. ° 1
	• Mal funcionamiento de ATF
	• Mal funcionamiento del enfriador de aceite

	• Mal funcionamiento del cuerpo de la válvula de control

PRECAUCIÓN:

- Verifique el síntoma de mal funcionamiento según no solo el valor PID sino también la resolución de problemas de los síntomas.

PID PCM relacionados

Artículo (definición)	Unidad / condición	Definición	Condición / Especificación (Referencia)
APP	%	Posición del pedal del acelerador	• Pedal acelerador liberado: Aprox. 0% • Pedal del acelerador presionado: aprox. 100%
ABUCHEO	Apagado en	Interruptor de freno (señal No.1)	• Pedal de freno liberado: apagado • Pedal de freno deprimido: encendido
ECT	° C, ° F	Temperatura del refrigerante del motor (No.1)	• Muestra ECT
	V		• ECT es 20 ° C (68 ° F): Aprox. 3.10 V • ECT es 40 ° C (104 ° F): Aprox. 2.16 V • ECT es 60 ° C (140 ° F): Aprox. 1.40 V • ECT es 80 ° C {176 ° F}: Aprox. 0.87 V • ECT es 100 ° C (212 ° F): Aprox. 0.54 V
RPM	RPM	La velocidad del motor	• Muestra la velocidad del motor

PID TCM relacionados

ít.	Unidad / condición	Condición de prueba	Especificación (referencia)
ECU_A	° C {° F}	Muestra la temperatura interna de la ECU.	

ECU_B	° C {° F}	Muestra la temperatura interna B de la ECU	
ECU_C	° C {° F}	Muestra la temperatura interna de la ECU C.	
GEAR_SEL	1/2/3/4/5/6	Palanca selectora en 1GR en la posición D	1
		Palanca selectora en 2GR en posición D	2
		Palanca selectora en 3GR en posición D	3
		Palanca selectora en 4GR en posición D	4
		Palanca selectora en 5GR en la posición D	5
		Palanca selectora en 6GR en la posición D	6
VÍNCULOS	kPa {kgf / cm ^{2} , psi}	Inactivo en la posición P después del calentamiento	Aprox. 500 kPa {5,10 kgf / cm ^{2} , 72,5 psi}
OP_SW1	Apagado en	Palanca selectora en la posición P	Apagado
		Palanca selectora en la posición R	Apagado
		Palanca selectora en la posición N	Apagado
		Palanca selectora en 1GR en la posición D	En
		Palanca selectora en 2GR en posición D	En
		Palanca selectora en 3GR en posición D	En
		Palanca selectora en 4GR en posición D	En
		Palanca selectora en 5GR en la posición D	Apagado
		Palanca selectora en 6GR en la posición D	Apagado
OP_SW2	Apagado en	Palanca selectora en la posición P	Apagado
		Palanca selectora en la posición R	Apagado
		Palanca selectora en la posición N	Apagado
		Palanca selectora en 1GR en la posición D	Apagado
		Palanca selectora en 2GR en posición D	En
		Palanca selectora en 3GR en posición D	Apagado
		Palanca selectora en 4GR en posición D	Apagado
		Palanca selectora en 5GR en la posición D	Apagado

		Palanca selectora en 6GR en la posición D	En
OP_SW3	Apagado en	Palanca selectora en la posición P	Apagado
		Palanca selectora en la posición R	En
		Palanca selectora en la posición N	Apagado
		Palanca selectora en 1GR en la posición D	Apagado
		Palanca selectora en 2GR en posición D	Apagado
		Palanca selectora en 3GR en posición D	En
		Palanca selectora en 4GR en posición D	Apagado
		Palanca selectora en 5GR en la posición D	En
		Palanca selectora en 6GR en la posición D	Apagado
OP_SW4	Apagado en	Palanca selectora en la posición P	Apagado
		Palanca selectora en la posición R	Apagado
		Palanca selectora en la posición N	Apagado
		Palanca selectora en 1GR en la posición D	Apagado
		Palanca selectora en 2GR en posición D	Apagado
		Palanca selectora en 3GR en posición D	Apagado
		Palanca selectora en 4GR en posición D	En
		Palanca selectora en 5GR en la posición D	En
		Palanca selectora en 6GR en la posición D	En
OSS	RPM	Vehículo detenido	0 RPM
		Velocidad del vehículo 30 km / h {19 mph} en 4GR en posición D	Aprox. 1000 RPM
SS1	UN	Vehículo detenido en la posición P	Aprox. 0 A
		Vehículo detenido en la posición R	Aprox. 0 A
		Vehículo parado en la posición N	Aprox. 0 A
		Conducción en la posición D 1GR	Aprox. 1 A
		Conducción en la posición D 2GR	Aprox. 1 A
		Conducir en la posición D 3GR	Aprox. 1 A
		Conducción en la posición D 4GR	Aprox. 1 A
		Conducción en posición D 5GR	Aprox. 0 A

		Conducción en posición D 6GR	Aprox. 0 A
SS2	UN	Vehículo detenido en la posición P	Aprox. 0 A
		Vehículo detenido en la posición R	Aprox. 0 A
		Vehículo parado en la posición N	Aprox. 0 A
		Conducción en la posición D 1GR	Aprox. 0 A
		Conducción en la posición D 2GR	Aprox. 1 A
		Conducir en la posición D 3GR	Aprox. 0 A
		Conducción en la posición D 4GR	Aprox. 0 A
		Conducción en posición D 5GR	Aprox. 0 A
		Conducción en posición D 6GR	Aprox. 1 A
SS3	UN	Vehículo detenido en la posición P	Aprox. 1 A
		Vehículo detenido en la posición R	Aprox. 0 A
		Vehículo parado en la posición N	Aprox. 1 A
		Conducción en la posición D 1GR	Aprox. 1 A
		Conducción en la posición D 2GR	Aprox. 1 A
		Conducir en la posición D 3GR	Aprox. 0 A
		Conducción en la posición D 4GR	Aprox. 1 A
		Conducción en posición D 5GR	Aprox. 0 A
		Conducción en posición D 6GR	Aprox. 1 A
SS4	UN	Vehículo detenido en la posición P	Aprox. 0 A
		Vehículo detenido en la posición R	Aprox. 0 A
		Vehículo parado en la posición N	Aprox. 0 A
		Conducción en la posición D 1GR	Aprox. 0 A
		Conducción en la posición D 2GR	Aprox. 1 A
		Conducir en la posición D 3GR	Aprox. 1 A
		Conducción en la posición D 4GR	Aprox. 0 A
		Conducción en posición D 5GR	Aprox. 0 A
		Conducción en posición D 6GR	Aprox. 0 A
SSLU	UN	Vehículo detenido en la posición P	Aprox. 0 A
		Vehículo detenido en la posición R	Aprox. 0 A
		Vehículo parado en la posición N	Aprox. 0 A
		Bajo las siguientes condiciones: • Conducción en la posición D 1GR • El ángulo de apertura del pedal del acelerador es aprox. 10%	Aprox. 430 mA
		Bajo las siguientes condiciones:	Aprox. 430 mA

		• Conducción en la posición D 2GR • El ángulo de apertura del pedal del acelerador es aprox. 10%	
		Bajo las siguientes condiciones: • Conducir en la posición D 3GR • El ángulo de apertura del pedal del acelerador es aprox. 10%	Aprox. 430 mA
		Bajo las siguientes condiciones: • Conducción en la posición D 4GR • El ángulo de apertura del pedal del acelerador es aprox. 10%	Aprox. 430 mA
		Bajo las siguientes condiciones: • Conducción en posición D 5GR • El ángulo de apertura del pedal del acelerador es aprox. 10%	Aprox. 430 mA
		Bajo las siguientes condiciones: • Conducción en posición D 6GR • El ángulo de apertura del pedal del acelerador es aprox. 10%	Aprox. 430 mA
SSLU_PRES	kPa {kgf / cm ^{2} , psi}	Vehículo detenido en la posición P	0 kPa {0 kgf / cm ^{2} , 0 psi}
		Vehículo detenido en la posición R	0 kPa {0 kgf / cm ^{2} , 0 psi}

		Vehículo parado en la posición N	0 kPa {0 kgf / cm ^{2} , 0 psi}
		Bajo las siguientes condiciones: • Conducción en la posición D 1GR • El ángulo de apertura del pedal del acelerador es aprox. 10%	Aprox. 360 kPa {3,67 kgf / cm ^{2} , 52,2 psi}
		Bajo las siguientes condiciones: • Conducción en la posición D 2GR • El ángulo de apertura del pedal del acelerador es aprox. 10%	Aprox. 360 kPa {3,67 kgf / cm ^{2} , 52,2 psi}
		Bajo las siguientes condiciones: • Conducir en la posición D 3GR • El ángulo de apertura del pedal del acelerador es aprox. 10%	Aprox. 360 kPa {3,67 kgf / cm ^{2} , 52,2 psi}
		Bajo las siguientes condiciones: • Conducción en la posición D 4GR • El ángulo de apertura del pedal del acelerador es aprox. 10%	Aprox. 360 kPa {3,67 kgf / cm ^{2} , 52,2 psi}
		Bajo las siguientes condiciones: • Conducción en posición D 5GR • El ángulo de apertura del pedal del acelerador es aprox. 10%	Aprox. 360 kPa {3,67 kgf / cm ^{2} , 52,2 psi}
		Bajo las siguientes condiciones:	Aprox. 360 kPa {3,67 kgf / cm ^{2} , 52,2 psi}

		• Conducción en posición D 6GR • El ángulo de apertura del pedal del acelerador es aprox. 10%	
SSP	UN	Vehículo detenido en la posición P	Aprox. 980 mA
		Vehículo detenido en la posición R	Aprox. 930 mA
		Vehículo parado en la posición N	Aprox. 980 mA
		Bajo las siguientes condiciones: • Conducción en la posición D 1GR • El ángulo de apertura del pedal del acelerador es aprox. 10%	Aprox. 400-800 mA
		Bajo las siguientes condiciones: • Conducción en la posición D 2GR • El ángulo de apertura del pedal del acelerador es aprox. 10%	Aprox. 400-800 mA
		Bajo las siguientes condiciones: • Conducir en la posición D 3GR • El ángulo de apertura del pedal del acelerador es aprox. 10%	Aprox. 400-800 mA
		Bajo las siguientes condiciones: • Conducción en la posición D 4GR • El ángulo de apertura del pedal del acelerador es aprox. 10%	Aprox. 400-800 mA
		Bajo las siguientes condiciones:	Aprox. 400-800 mA

		• Conducción en posición D 5GR • El ángulo de apertura del pedal del acelerador es aprox. 10%	
		Bajo las siguientes condiciones: • Conducción en posición D 6GR • El ángulo de apertura del pedal del acelerador es aprox. 10%	Aprox. 400-800 mA
SSP_PRES	kPa {kgf / cm ^{2} , psi}	Vehículo detenido en la posición P	Aprox. 45 kPa {0,46 kgf / cm ^{2} , 6,5 psi}
		Vehículo detenido en la posición R	Aprox. 80 kPa {0,82 kgf / cm ^{2} , 12 psi}
		Vehículo parado en la posición N	Aprox. 45 kPa {0,46 kgf / cm ^{2} , 6,5 psi}
		Bajo las siguientes condiciones: • Conducción en la posición D 1GR • El ángulo de apertura del pedal del acelerador es aprox. 10%	130-460 kPa {1.33-4.69 kgf / cm ^{2} , 18.9-66.7 psi}
		Bajo las siguientes condiciones: • Conducción en la posición D 2GR • El ángulo de apertura del pedal del acelerador es aprox. 10%	130-460 kPa {1.33-4.69 kgf / cm ^{2} , 18.9-66.7 psi}
		Bajo las siguientes condiciones: • Conducir en la posición D 3GR • El ángulo de apertura del pedal del	130-460 kPa {1.33-4.69 kgf / cm ^{2} , 18.9-66.7 psi}

		acelerador es aprox. 10%	
		Bajo las siguientes condiciones: • Conducción en la posición D 4GR • El ángulo de apertura del pedal del acelerador es aprox. 10%	130-460 kPa {1.33-4.69 kgf / cm ^{2} , 18.9-66.7 psi}
		Bajo las siguientes condiciones: • Conducción en posición D 5GR • El ángulo de apertura del pedal del acelerador es aprox. 10%	130-460 kPa {1.33-4.69 kgf / cm ^{2} , 18.9-66.7 psi}
		Bajo las siguientes condiciones: • Conducción en posición D 6GR • El ángulo de apertura del pedal del acelerador es aprox. 10%	130-460 kPa {1.33-4.69 kgf / cm ^{2} , 18.9-66.7 psi}
TR	P / SHIFT_DOWN / SHIFT_UP / M / D / N / R	Palanca selectora en la posición P	PAG
		Palanca selectora en la posición lateral de la posición M (-)	SHIFT_DOWN
		Palanca selectora en la posición lateral de la posición M (+)	SHIFT_UP
		Palanca selectora en la posición M	METRO
		Palanca selectora en la posición D	re
		Palanca selectora en la posición N	norte
		Palanca selectora en la posición R	R
TSS	RPM	Vehículo parado en la posición D	0 RPM
		Velocidad del motor 1,000 rpm en la posición P	900-1,100 RPM
VSS	KPH {MPH}	Muestra la velocidad del vehículo.	

Procedimiento de diagnóstico

PASO	INSPECCIÓN	ACCIÓN

1	**INSPECCIONE LAS PIEZAS DE LA SEÑAL POR MAL FUNCIONAMIENTO** • Inspeccione el valor en los siguientes PID PCM utilizando el M-MDS. (Ver PRUEBA DE DIAGNÓSTICO A BORDO [SKYACTIV-G 2.5] .) ▪ APLICACIÓN (sensor de APP) ▪ BOO (interruptor de freno) ▪ ECT (sensor ECT No.1) ▪ RPM (sensor CKP) • ¿Hay algún mal funcionamiento?	Sí	Repare o reemplace cualquier pieza defectuosa de acuerdo con el resultado de la inspección.
		No	Vaya al siguiente paso.
2	**INSPECCIONE EL NIVEL ATF** • Inspeccione el nivel de ATF. (Consulte INSPECCIÓN AUTOMÁTICA DE FLUIDO DE TRANSAXE (ATF) [FW6A-EL]). • ¿Hay algún mal funcionamiento?	Sí	Ajuste el nivel de ATF a la especificación. (Ver REEMPLAZO AUTOMÁTICO DE FLUIDO DE TRANSAXIA (ATF) [FW6A-EL]).
		No	Vaya al siguiente paso.
3	**VISUALMENTE INSPECCIONE EL ENFRIADOR DE ACEITE** • Inspeccione visualmente el enfriador de aceite. • ¿Hay algún mal funcionamiento?	Sí	Repare o reemplace cualquier pieza defectuosa de acuerdo con el resultado de la inspección. (Consulte REMOCION / INSTALACION DEL ENFRIADOR DE ACEITE [FW6A-EL]).
		No	Vaya al siguiente paso.
4	**VERIFIQUE SI LA CAUSA DE MAL FUNCIONAMIENTO ES CUERPO DE LA VÁLVULA DE CONTROL** • Inspeccione el valor en los siguientes PID de TCM utilizando el M-MDS. (Consulte SISTEMA DE DIAGNÓSTICO DE A BORDO / INSPECCIÓN DEL MONITOR DE DATOS [FW6A-EL] .) ▪ ECU_A	Sí	Reemplace el cuerpo de la válvula de control, luego vaya al siguiente paso. (Consulte REMOCION / INSTALACION DEL CUERPO DE LA VALVULA DE CONTROL [FW6A-EL]).
		No	La solución de problemas de síntomas se completó

	▪ ECU_B ▪ ECU_C ▪ GEAR_SEL ▪ VÍNCULOS ▪ OP_SW1 ▪ OP_SW2 ▪ OP_SW3 ▪ OP_SW4 ▪ OSS ▪ SS1 ▪ SS2 ▪ SS3 ▪ SS4 ▪ SSLU ▪ SSLU_PRES ▪ SSP ▪ SSP_PRES ▪ TR ▪ TSS ▪ VSS • ¿Hay algún mal funcionamiento?		

Mazda6 - Transmisión / Transaxle

PARES DEL MOTOR CUANDO SE CAMBIA A POSICION D, M, O R [FW6A-EL]

ÍTEM DE RESOLUCIÓN DE PROBLEMAS	El motor se para cuando se cambia a la posición D, M o R
DESCRIPCIÓN	• El motor se cala al cambiar de la posición N o P a la posición D, M o R en ralentí.
CAUSA POSIBLE	• No dentro de la especificación de velocidad de ralentí • Mal funcionamiento del pistón TCC (circuito de accionamiento del solenoide, bloqueo del paso hidráulico, funcionamiento deficiente) ▪ Malfuncionamiento de la válvula de solenoide de salida (atascado) • Solenoide de control TCC • Mal funcionamiento del convertidor de par

Procedimiento de diagnóstico

PASO	INSPECCIÓN		ACCIÓN
1	**COMPRUEBE SI LA CAUSA DE MAL FUNCIONAMIENTO ES UN SISTEMA DE CONTROL DEL MOTOR O UN CONVERTIDOR DE TORQUE** • Realice la resolución de problemas de síntomas "NO.5 ENCUADRE EL MOTOR DESPUÉS DE ARRANCAR / EN LA PARE" Y "NO.10 BAJO EN MARCHA / PARADAS DURANTE LA DESACELERACIÓN". (Consulte NO.5 PARADAS DE MOTOR DESPUÉS DE ARRANCAR / EN CASA [SKYACTIV-G 2.5]). (Consulte NO.10 LOW IDLE / STALLS DURANTE LA DESACELERACIÓN [SKYACTIV-G 2.5] .) • ¿Hay algún mal funcionamiento?	Sí	Repare o reemplace cualquier pieza defectuosa de acuerdo con el resultado de la inspección.
		No	Reemplace el transeje automático. (Ver REMOCION / INSTALACION DE TRANSAXEL AUTOMATICO [FW6A

Mazda6 - Transmisión / Transaxle

EL ARRANCADOR NO FUNCIONA [FW6A-EL]

ÍTEM DE RESOLUCIÓN DE PROBLEMAS	El arranque no funciona
DESCRIPCIÓN	• El motor de arranque no funciona incluso en la posición P o N.
CAUSA POSIBLE	• Mazo de cables entre el terminal TCM J y el terminal PCM 2BD mal funcionamiento • Mazo de cables entre el terminal J del TCM, el terminal 1F de la unidad de parada de inicio y el mal funcionamiento del terminal K de la unidad de control LF (con un sistema avanzado de entrada sin llave) • Funcionamiento del sistema del inmovilizador o mal funcionamiento del sistema • Mal funcionamiento del sistema de control del motor

Procedimiento de diagnóstico

PASO	INSPECCIÓN		ACCIÓN
1	**INSPECCIONE EL CABLEADO DEL CABLEADO ENTRE TCM Y PCM** • Desconecte el encendido. • Desconecte el conector PCM. • Desconecte el conector TCM. • Inspeccione visualmente la deformidad del pasador, el circuito abierto o el aislante del mazo de cables entre el terminal TCM J y el terminal PCM 2BD. • ¿Hay algún mal funcionamiento?	Sí	Repare o reemplace cualquier pieza defectuosa de acuerdo con el resultado de la inspección.
		No	Sin sistema avanzado de entrada sin llave: • Ve al paso3. Con sistema avanzado de entrada sin llave: • Vaya al siguiente paso.
2	**INSPECCIONE EL CABLEADO DEL CABLEADO ENTRE TCM, START STOP UNIT Y LF CONTROL UNIT** • Desconecte el encendido. • Desconecte el conector de la unidad de paro de arranque. • Desconecte el conector TCM. • Desconecte el conector de la unidad de control LF. • Inspeccione visualmente la deformidad del pasador, el circuito abierto o el aislante del mazo de cables entre el terminal TCM J, el terminal de la unidad de parada de arranque 1F y el terminal de la unidad de control LF K. • ¿Hay algún mal funcionamiento?	Sí	Repare o reemplace cualquier pieza defectuosa de acuerdo con el resultado de la inspección.
		No	Vaya al siguiente paso.
3	**INSPECCIONE EL SISTEMA INMOVILIZADOR Y EL SISTEMA DE CONTROL DEL MOTOR POR MAL FUNCIONAMIENTO** • Realice la resolución de problemas de síntomas "NO.3 NO CRANCARÁ". (Consulte NO.3 NO CRANCARÁ [SKYACTIV-G 2.5] .)	Sí	Repare o reemplace cualquier pieza defectuosa de acuerdo con el resultado de la inspección.
		No	La solución de problemas de síntomas se completó.

	• ¿Hay algún mal funcionamiento?		

Mazda6 - Transmisión / Transaxle

EL INDICADOR DE POSICIÓN DE ENGRANAJE NO SE ILUMINA EN LA POSICIÓN M [FW6A-EL]

ÍTEM DE RESOLUCIÓN DE PROBLEMAS	El indicador de posición del engranaje no se ilumina en la posición M
DESCRIPCIÓN	• El indicador de posición del engranaje en el cuadro de instrumentos no se ilumina en la posición M con el encendido en ON (motor apagado o encendido).
CAUSA POSIBLE	• Mal funcionamiento del clúster de instrumentos **NOTA:** • Cuando la temperatura del ATF es de **132 ° C (270 ° F) o más** , se inhibe la fijación del engranaje, se apaga el indicador de posición del engranaje y el control se cambia al control de cambio automático.

Procedimiento de diagnóstico

PASO	INSPECCIÓN		ACCIÓN
1	**INSPECCIONE EL GRUPO DE INSTRUMENTOS POR MAL FUNCIONAMIENTO** • Inspeccione el grupo de instrumentos. (Consulte INSPECCIÓN DEL GRUPO DE INSTRUMENTOS). • ¿Hay algún mal funcionamiento?	Sí	Reemplace el grupo de instrumentos. (Consulte REMOCION / INSTALACION DEL GRUPO DE INSTRUMENTOS).
		No	La solución de problemas de síntomas se completó.

Mazda6 - Transmisión / Transaxle

EL INDICADOR DE POSICIÓN DEL ENGRANAJE SE ILUMINA EN POSICIONES P, R, N AND D [FW6A-EL]

ÍTEM DE RESOLUCIÓN DE PROBLEMAS	El indicador de posición del engranaje se ilumina en las posiciones P, R, N y D.
DESCRIPCIÓN	• El indicador de posición del engranaje en el cuadro de instrumentos se ilumina en las posiciones P, R, N y D con el encendido en ON (motor apagado o conectado).
CAUSA POSIBLE	• Mal funcionamiento del clúster de instrumentos

Procedimiento de diagnóstico

PASO	INSPECCIÓN		ACCIÓN
1	**INSPECCIONE EL GRUPO DE INSTRUMENTOS POR MAL FUNCIONAMIENTO** • Inspeccione el grupo de instrumentos. (Consulte INSPECCIÓN DEL GRUPO DE INSTRUMENTOS). • ¿Hay algún mal funcionamiento?	Sí	Reemplace el grupo de instrumentos. (Consulte REMOCION / INSTALACION DEL GRUPO DE INSTRUMENTOS).
		No	La solución de problemas de síntomas se completó.

Mazda6 - Transmisión / Transaxle

LA LUZ INDICADORA DE LA POSICIÓN M NO SE ILUMINA EN LA POSICIÓN M / LA LUZ INDICADORA DE LA POSICIÓN M SE ILUMINA EN LA POSICIÓN D [FW6A-EL]

ÍTEM DE RESOLUCIÓN DE PROBLEMAS	La luz indicadora de posición M no se ilumina en la posición M / la luz indicadora de posición M se ilumina en la posición D
DESCRIPCIÓN	• La luz indicadora de posición M en el grupo de instrumentos no se ilumina en la posición M o la luz indicadora de posición M en el grupo de instrumentos en

	las posiciones P, R, N y D con el encendido en ON (motor apagado o encendido).
CAUSA POSIBLE	• Mal funcionamiento del clúster de instrumentos

Procedimiento de diagnóstico

PASO	INSPECCIÓN		ACCIÓN
1	**INSPECCIONE EL GRUPO DE INSTRUMENTOS POR MAL FUNCIONAMIENTO** • Inspeccione el grupo de instrumentos. (Consulte INSPECCIÓN DEL GRUPO DE INSTRUMENTOS). • ¿Hay algún mal funcionamiento?	Sí	Reemplace el grupo de instrumentos. (Consulte REMOCION / INSTALACION DEL GRUPO DE INSTRUMENTOS).
		No	La solución de problemas de síntomas se completó.

Mazda6 - Transmisión / Transaxle

ATF SEPARACIÓN DE TRANSAXLE AUTOMÁTICA [FW6A-EL]

ÍTEM DE RESOLUCIÓN DE PROBLEMAS	ATF que se filtra de transaxle automático
DESCRIPCIÓN	• ATF está filtrando desde la caja de cambio automática. • La materia extraña mezclada con ATF está en el caso del cambio automático.
CAUSA POSIBLE	**NOTA:** • La filtración de ATF se irradia desde la fuente de fuga de ATF. • Identifique el tipo de aceite filtrado refiriéndose a "PRECAUCIONES DE SERVICIO, Inspección de fugas de aceite" en la información general. (Ver PRECAUCIONES DE SERVICIO) • Para evitar diagnósticos erróneos, retire la grasa o la suciedad de la ubicación de la filtración y verifique la ubicación de la filtración después de conducir el vehículo.

	• Fuga de ATF de las siguientes ubicaciones ▪ Bandeja de aceite (parte del tapón de drenaje, etc.) ▪ Caja del convertidor (parte del convertidor de par, etc.) ▪ Cubierta final ▪ Enfriador de aceite ▪ Sello de aceite (diferencial) ▪ Sello de aceite (cuerpo de la válvula de control) ▪ Sello de aceite (eje manual) ▪ Varilla graduada ▪ Puerto de detección de presión de línea ▪ Respirador

Procedimiento de diagnóstico

PASO	INSPECCIÓN		ACCIÓN
1	**COMPRUEBE SI LA CAUSA DE MAL FUNCIONAMIENTO ES UNA FUGA DE ATF DESDE LAS SIGUIENTES UBICACIONES** • Verifique si la ATF tiene fugas desde las ubicaciones descritas anteriormente. • ¿Hay filtración ATF desde una ubicación?	Sí	Verifique la instalación y la condición de daños de la pieza en el lugar donde se filtra el ATF y repare o reemplace la pieza defectuosa.
		No	La solución de problemas de síntomas se completó.

Mazda6 - Transmission/Transaxle

CLUTCH LOCATION INDEX [C66M-R]

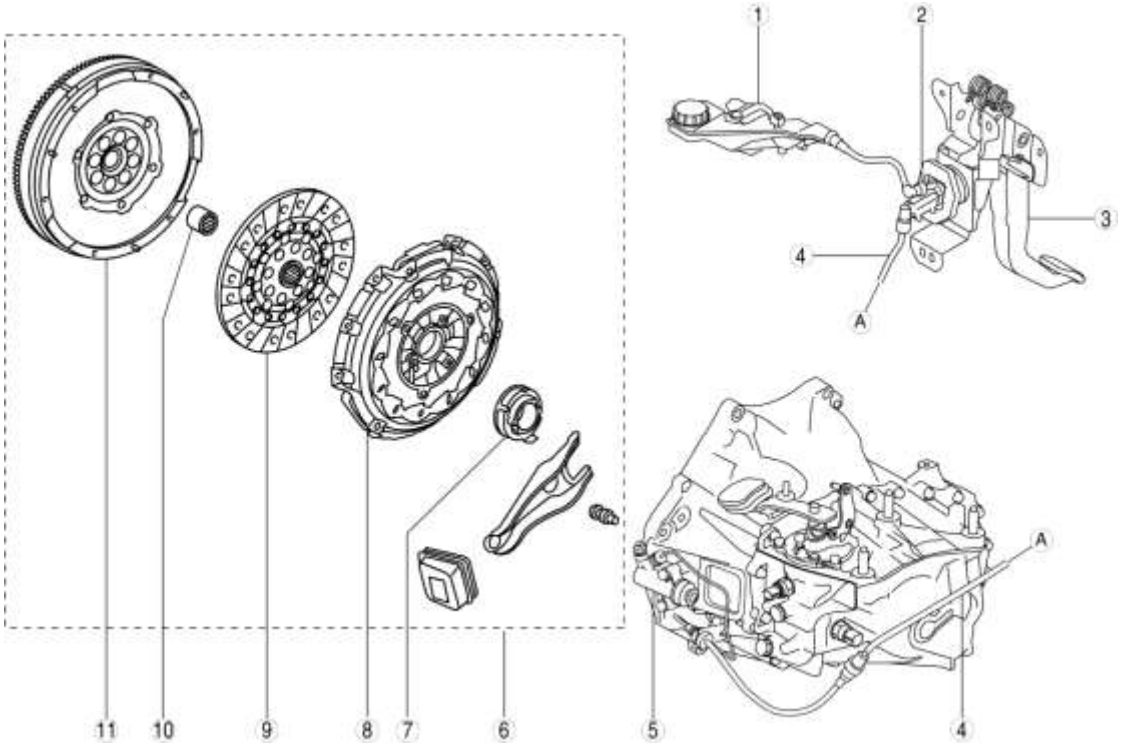

1	Reserve tank (See CLUTCH FLUID INSPECTION [C66M-R].) (See CLUTCH FLUID REPLACEMENT/AIR BLEEDING [C66M-R].)
2	Clutch master cylinder (See CLUTCH MASTER CYLINDER REMOVAL/INSTALLATION [C66M-R].)
3	Clutch pedal (See CLUTCH PEDAL INSPECTION [C66M-R].) (See CLUTCH PEDAL REMOVAL/INSTALLATION [C66M-R].) (See CLUTCH PEDAL POSITION SWITCH REMOVAL/INSTALLATION [C66M-R].) (See STARTER INTERLOCK SWITCH REMOVAL/INSTALLATION [C66M-R].)
4	Clutch pipe and hose (See CLUTCH FLUID LEAKAGE INSPECTION [C66M-R].) (See CLUTCH PIPE AND HOSE REMOVAL/INSTALLATION [C66M-R].)
5	Clutch release cylinder (See CLUTCH RELEASE CYLINDER REMOVAL/INSTALLATION [C66M-R].)
6	Clutch unit

	(See CLUTCH UNIT REMOVAL/INSTALLATION [C66M-R].)
7	Clutch release collar (See CLUTCH UNIT REMOVAL/INSTALLATION [C66M-R].) (See CLUTCH RELEASE COLLAR INSPECTION [C66M-R].)
8	Clutch cover (See CLUTCH UNIT REMOVAL/INSTALLATION [C66M-R].) (See CLUTCH COVER INSPECTION [C66M-R].)
9	Clutch disc (See CLUTCH UNIT REMOVAL/INSTALLATION [C66M-R].) (See CLUTCH DISC INSPECTION [C66M-R].)
10	Pilot bearing (See CLUTCH UNIT REMOVAL/INSTALLATION [C66M-R].) (See PILOT BEARING INSPECTION [C66M-R].)
11	Dual-mass flywheel (See CLUTCH UNIT REMOVAL/INSTALLATION [C66M-R].) (See DUAL-MASS FLYWHEEL INSPECTION [C66M-R].)

Mazda6 - Transmisión / Transaxle

INSPECCIÓN DEL FLUIDO DEL EMBRAGUE [C66M-R]

NOTA:

- Se usa un tanque de reserva común para el sistema de embrague y el sistema de frenos.

1. Verifique que el líquido del embrague esté entre la marca MIN y la marca MAX.

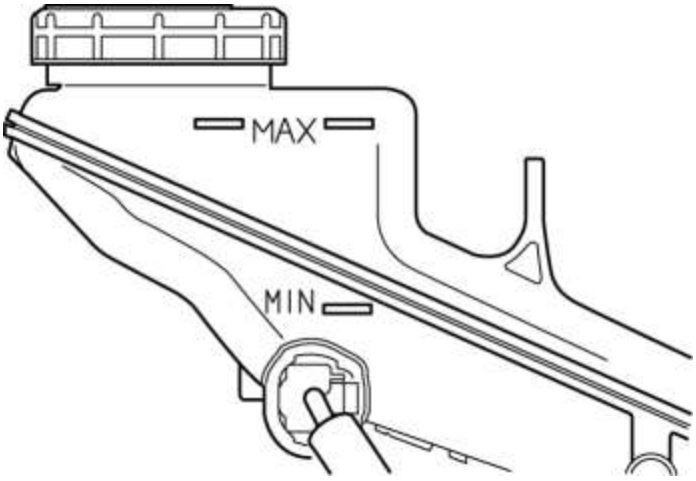

- Si el nivel de líquido es inferior a la marca MIN, realice el siguiente procedimiento:
    - Verifique que no haya fugas de fluido. (Consulte INSPECCIÓN DE LA FUGA DEL FLUIDO DEL EMBRAGUE [C66M-R]).
    - Agregue fluido al nivel entre la marca MIN y la marca MAX.

Líquido de embrague

- SAE J1703 o FMVSS116 DOT-3

Mazda6 - Transmisión / Transaxle

INSPECCIÓN DE LA PÉRDIDA DE FLUIDO DEL EMBRAGUE [C66M-R]

PRECAUCIÓN:

- No permita que el líquido del embrague llegue a una superficie pintada. El líquido del embrague contiene propiedades que pueden disolver la pintura. Si el líquido del embrague entra en una superficie pintada, lávelo con agua inmediatamente y limpie completamente el área.

1. Verifique que la tapa del tanque de reserva esté ajustada.
2. Bombee el pedal del embrague un par de veces.
3. Inspeccione la fuga de líquido del embrague en los puntos indicados en la figura.

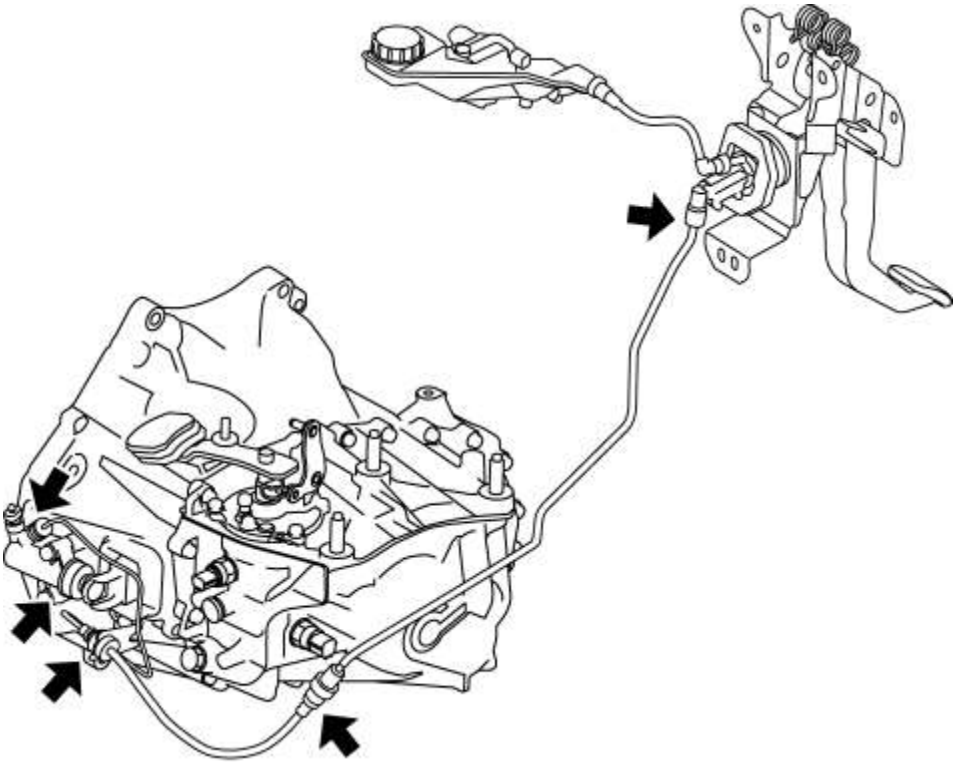

NOTA:

- Si hay fugas de líquido de embrague del pistón en el cilindro de liberación del embrague, hay líquido de embrague en el maletero del cilindro de liberación del embrague.
- Si hay una fuga de líquido de embrague, repare o reemplace la ubicación de mal funcionamiento.

Mazda6 - Transmisión / Transaxle

REEMPLAZO DE FLUIDO DE EMBRAGUE / PURGA DE AIRE [C66M-R]

PRECAUCIÓN:

- No permita que el líquido del embrague llegue a una superficie pintada. El líquido del embrague contiene propiedades que pueden disolver la pintura. Si el líquido del embrague entra en una superficie pintada, lávelo con agua inmediatamente y limpie completamente el área.
- No mezcle distintos tipos de líquido de embrague; de lo contrario, es posible que el embrague no funcione normalmente.
- No reutilice el líquido de embrague viejo; de lo contrario, es posible que el embrague no funcione normalmente.

NOTA:

- Se usa un tanque de reserva común para el sistema de embrague y el sistema de frenos.

1. Retire el frente debajo de la cubierta No.2. (Véase FRENTE BAJO CUBIERTA N ° 2 EXTRACCIÓN / INSTALACIÓN).

2. Retire la tapa del tanque de reserva.

3. Drene el líquido del embrague del tornillo de purga.

4. Agregue un nuevo líquido de embrague a la marca MAX del tanque de reserva.

Líquido de embrague

- SAE J1703 o FMVSS116 DOT-3

5. Purgue el aire del sistema de embrague.

PRECAUCIÓN:

- Mantenga el nivel de líquido del embrague en el tanque de reserva a 3/4 o más lleno durante la purga de aire.

a. Conecte un tubo de vinilo al tornillo de purga.

segundo. Coloque el otro extremo del tubo de vinilo en un recipiente transparente y llene el líquido del embrague en el recipiente durante la purga de aire.

do. Trabajando con dos personas, uno debe presionar el pedal del embrague un par de veces y luego presionar y mantener presionado el pedal.

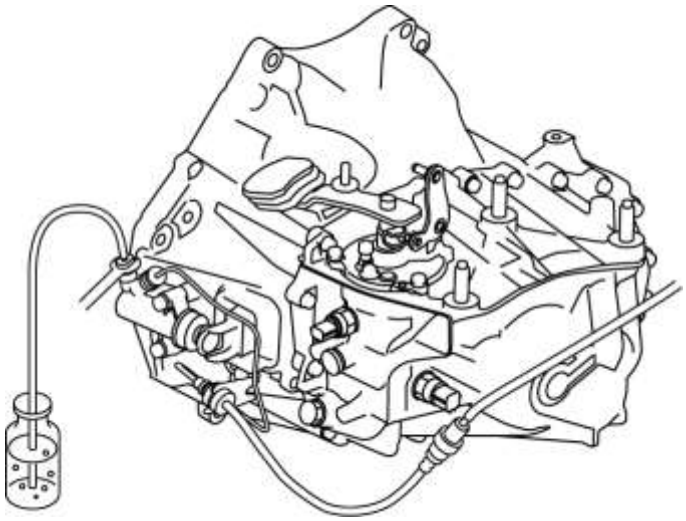

re. Mientras el pedal del embrague se mantiene presionado, la otra persona debe aflojar el tornillo de purga utilizando la llave para tuercas abocardantes disponible comercialmente, y purgar cualquier fluido que contenga burbujas de aire. Una vez completado, apriete el tornillo de purga.

mi. Continúe realizando los pasos 4 y 5 hasta que no salga aire de la manguera de vinilo.

F. Llene el tanque de reserva hasta la marca MAX con el líquido del embrague.

Líquido de embrague

- SAE J1703 o FMVSS116 DOT-3

6. Instale la tapa del tanque de reserva.

7. Instale el frente debajo de la cubierta No.2. (Véase FRENTE BAJO CUBIERTA N ° 2 EXTRACCIÓN / INSTALACIÓN).

Mazda6 - Transmisión / Transaxle

INSPECCIÓN DEL PEDAL DE EMBRAGUE [C66M-R]

NOTA:

- Para la inspección del pedal del embrague, tenga en cuenta lo siguiente y mida cada ubicación de inspección.
  - Mida el centro de la superficie superior de la almohadilla del pedal para cada inspección.
  - Si se mide la distancia desde la almohadilla del pedal al revestimiento del piso, mida la distancia más corta desde el centro de la superficie superior de la almohadilla del pedal al revestimiento del piso.

Preparación para la inspección del pedal

1. Verifique que el líquido del embrague esté entre la marca MIN y la marca MAX.

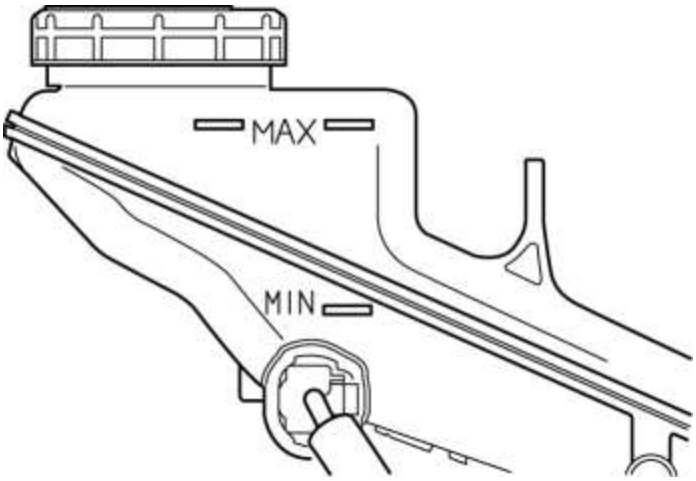

2. Verifique que no haya fugas de líquido del embrague. (Consulte INSPECCIÓN DE LA FUGA DEL FLUIDO DEL EMBRAGUE [C66M-R]).

Inspección de altura del pedal

1. Realice la "Preparación de inspección del pedal". (Consulte Preparación de la inspección del pedal).

2. Mida la altura del pedal con el pedal del embrague liberado como se muestra en la figura.

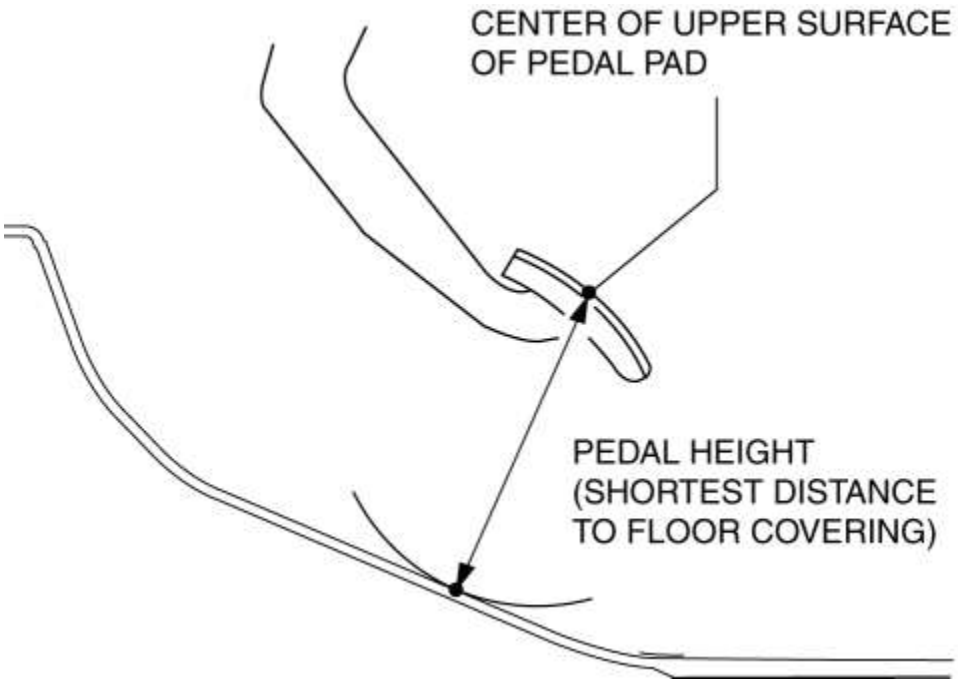

Altura del pedal (valor de referencia)

- 156 mm {6.14 in}
- Si no es la especificación, reemplace el pedal del embrague. (Consulte REMOCION / INSTALACION DEL PEDAL DE EMBRAGUE [C66M-R]).

Inspección de juego libre de pedales

1. Realice la "Preparación de inspección del pedal". (Consulte Preparación de la inspección del pedal).

2. Presione el pedal del embrague a mano hasta sentir la resistencia del embrague, y mida el juego libre del pedal como se muestra en la figura.

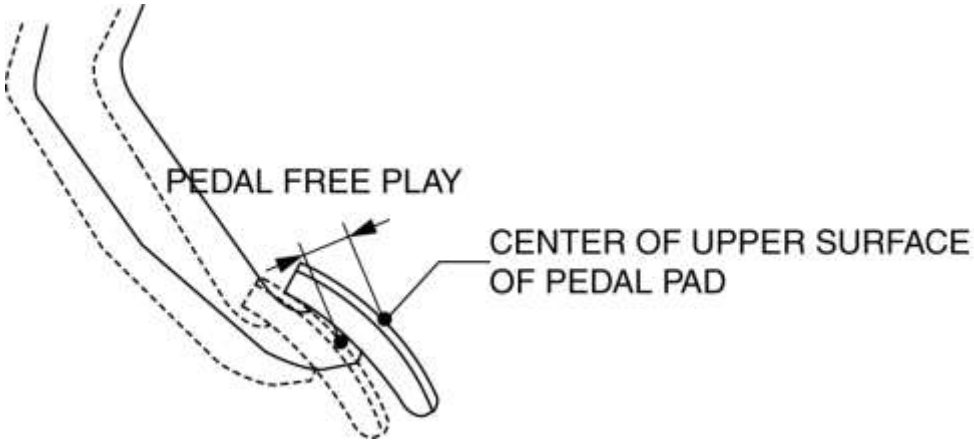

Juego libre de pedales (valor de referencia)

- 10 mm {0.39 in} o menos
- Si excede las especificaciones, reemplace el pedal del embrague. (Consulte REMOCION / INSTALACION DEL PEDAL DE EMBRAGUE [C66M-R]).

Inspección de carrera completa del pedal

1. Realice la "Preparación de inspección del pedal". (Consulte Preparación de la inspección del pedal).

2. Presione el pedal del embrague desde la posición de liberación hasta la posición de depresión completa, y mida la carrera completa del pedal como se muestra en la figura.

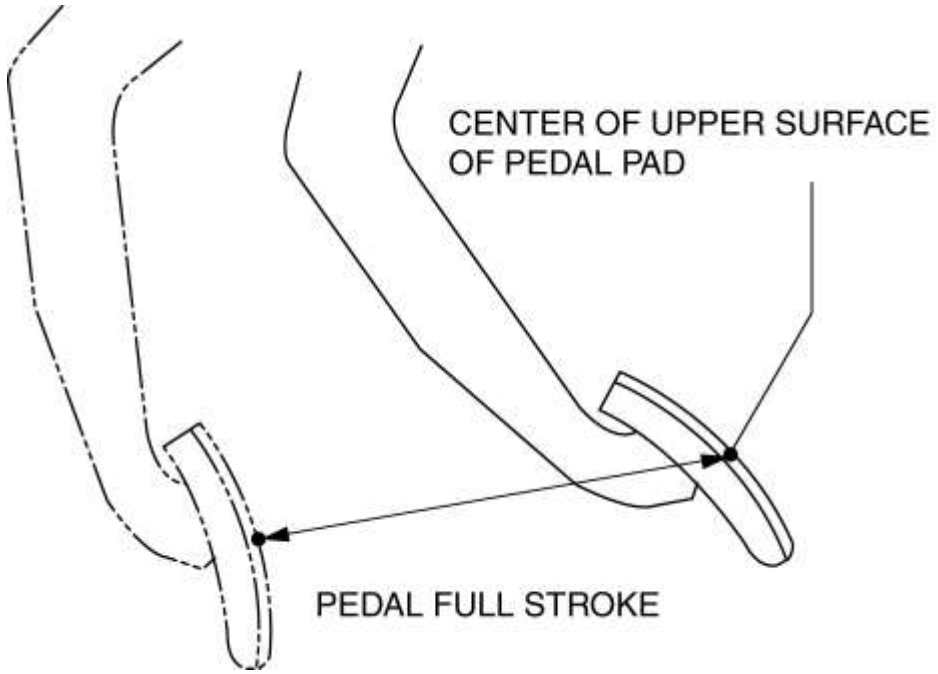

Carrera completa del pedal (valor de referencia)

- 141 mm {5.55 in}
- Si no es la especificación, reemplace el pedal del embrague. (Consulte REMOCION / INSTALACION DEL PEDAL DE EMBRAGUE [C66M-R]).

Inspección del Punto de Desconexión del Embrague

ADVERTENCIA:

- Al realizar el siguiente procedimiento, asegúrese de que el área alrededor del vehículo esté libre de personas u objetos, ya que el vehículo podría moverse repentinamente.

1. Realice la "Preparación de inspección del pedal". (Consulte Preparación de la inspección del pedal).

2. Verifique que la altura del pedal sea normal. (Consulte Inspección de la altura del pedal).

3. Verifique que la reproducción libre del pedal sea normal. (Consulte Inspección de juego libre de pedales).

4. Verifique que la carrera completa del pedal sea normal. (Consulte Inspección de carrera completa del pedal).

5. Aplique el freno de estacionamiento y fije las ruedas delanteras y traseras con las cuñas de las ruedas.

6. Arranque el motor.

7. Con el pedal del embrague presionado, mueva la palanca de cambio a la posición justo antes de engranar la marcha atrás. (No cambie completamente a la posición inversa)

8. Suelte gradualmente el pedal del embrague y luego sosténgalo en el punto donde comienza el sonido de la rectificación del engranaje (punto de desconexión del embrague).

9. Mida la distancia A como se muestra en la figura cuando el pedal del embrague está en el punto de desembrague del embrague.

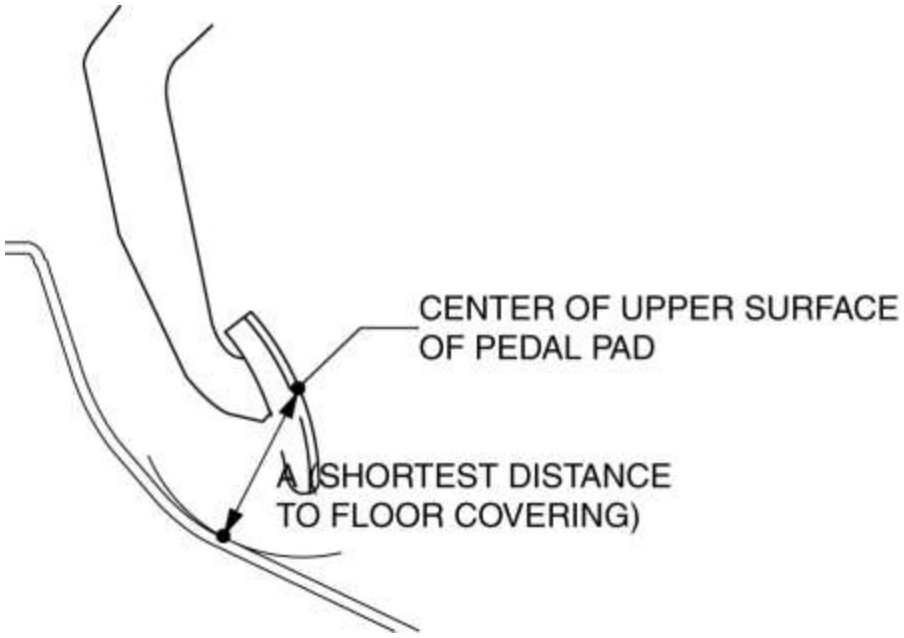

Distancia A (valor de referencia)

- 71 mm {2.8 in} o más
- Si es inferior a la especificación, purgue el aire del sistema de embrague. (Consulte REEMPLAZO DE FLUIDO DE EMBRAGUE / PURGA DE AIRE [C66M-R]).

Mazda6 - Transmisión / Transaxle

DESMONTAJE / INSTALACIÓN DEL PEDAL DE EMBRAGUE [C66M-R]

PRECAUCIÓN:

- Asegure el volante con cinta o un cable para evitar que el eje de la dirección gire después de desconectar el eje de la dirección. Si el volante gira después de que el eje de la dirección y el mecanismo de dirección y el enlace están desconectados, las partes internas del resorte del reloj podrían dañarse.

- No permita que el líquido del embrague llegue a una superficie pintada. El líquido del embrague contiene propiedades que pueden disolver la pintura. Si el líquido del embrague entra en una superficie pintada, lávelo con agua inmediatamente y limpie completamente el área.

Eliminación

1. Desconecte el cable negativo de la batería. (Ver DESCONEXIÓN / CONEXIÓN DEL CABLE DE LA BATERÍA NEGATIVA [SKYACTIV-G 2.5] .)

2. Retire el componente del filtro de aire (filtro de aire, manguera de aire). (Consulte REMOCION / INSTALACION DEL SISTEMA DE AIRE DE ADICIÓN [SKYACTIV-G 2.5] .)

3. Retire el componente de la batería (batería, bandeja de la batería y componente PCM). (Consulte REMOCION / INSTALACION DE BATERIAS [SKYACTIV-G 2.5] .)

4. Retire el soporte del eje de dirección. (Consulte REMOLO / INSTALACIÓN DE LA RUEDA DIRECTA Y LA COLUMNA .)

5. Retire el interruptor de posición del pedal de embrague. (Consulte REMOCION / INSTALACION DEL INTERRUPTOR DE POSICION DEL PEDAL DE EMBRAGUE [C66M-R] .)

6. Retire el interruptor de enclavamiento del arranque. (Vea REMOCION / INSTALACION DEL INTERRUPTOR DE ENCLAVAMIENTO DEL ARRANCADOR [C66M-R] .)

7. Retire la tapa de la junta. (Consulte REMOLO / INSTALACIÓN DE LA RUEDA DIRECTA Y LA COLUMNA .)

8. Desconecte el eje de dirección del engranaje de dirección. (Consulte REMOLO / INSTALACIÓN DE LA RUEDA DIRECTA Y LA COLUMNA .)

9. Desconecte el tubo de embrague Nº 1 del cilindro maestro del embrague y conéctelo para evitar fugas de líquido del embrague. (Consulte REMOCION / INSTALACION DE LA TUBERIA DEL EMBRAGUE Y LA MANGUERA [C66M-R]).

10. Desconecte la manguera de reserva del embrague del cilindro maestro del embrague, y conéctelo para evitar fugas de líquido del embrague. (Consulte REMOCION / INSTALACION DE LA TUBERIA DEL EMBRAGUE Y LA MANGUERA [C66M-R]).

11. Eliminar en el orden indicado en la tabla.

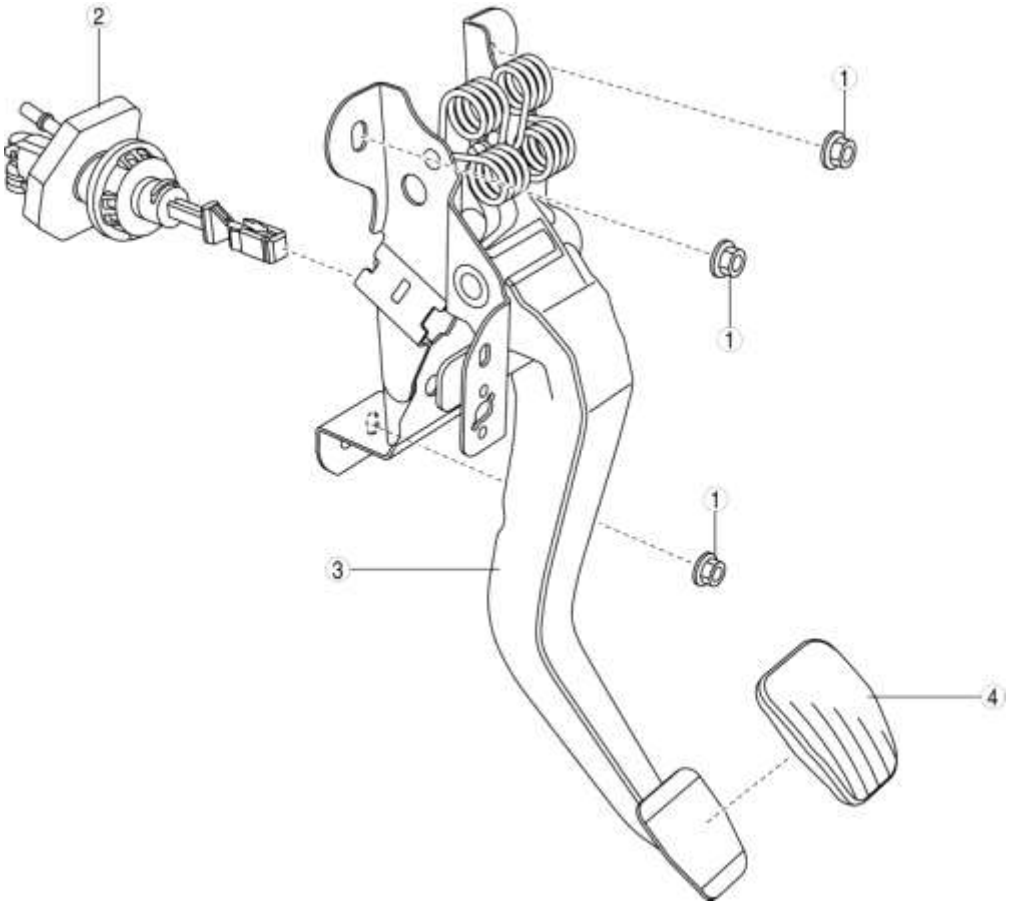

1	Nuez
2	Cilindro maestro del embrague (Consulte REMOCION / INSTALACION DEL CILINDRO MAESTRO DEL EMBRAGUE [C66M-R]).
3	Pedal de embrague
4	Almohadilla de pedal

Instalación

1. Instalar en el orden indicado en la tabla.

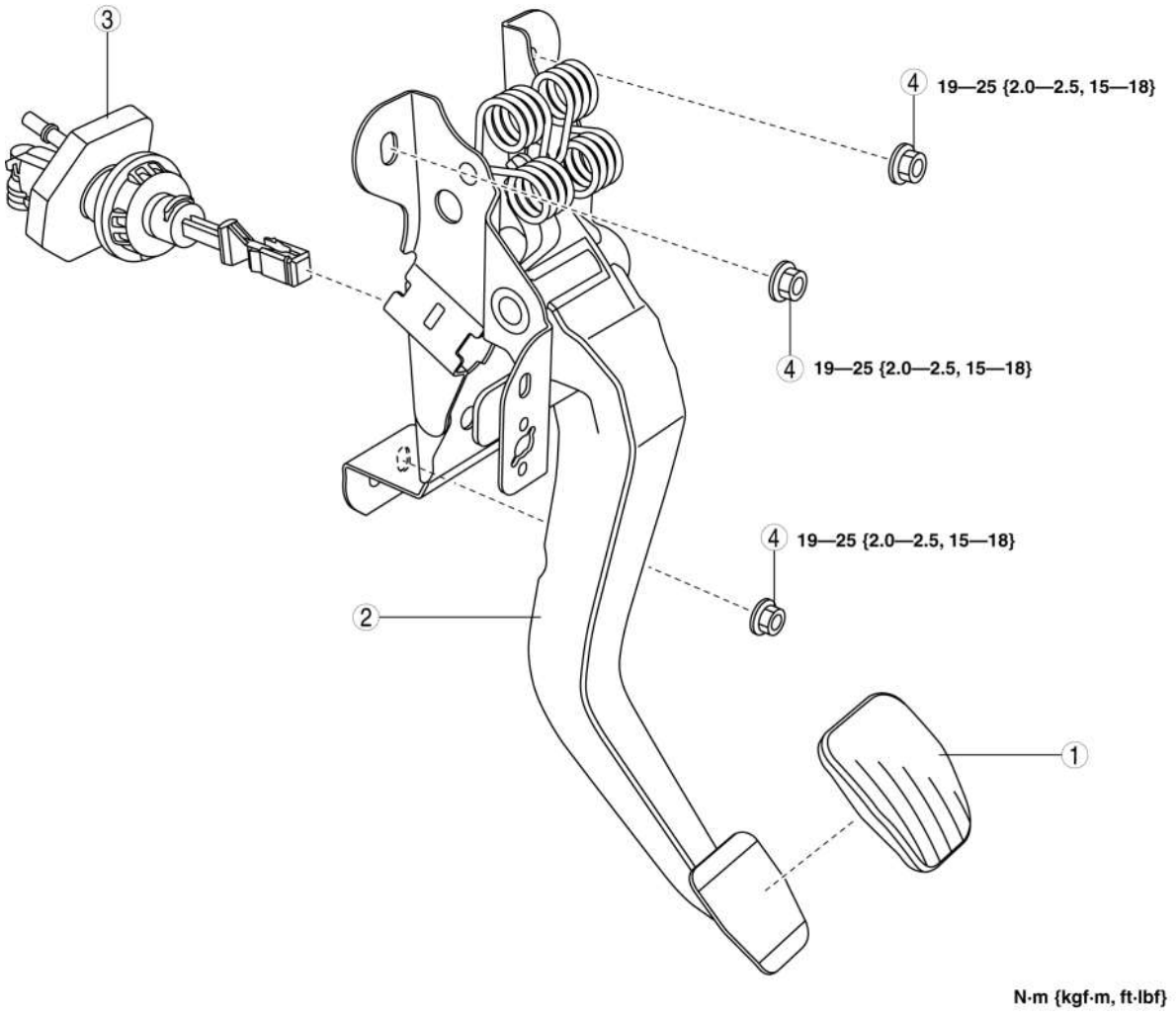

1	Almohadilla de pedal
2	Pedal de embrague
3	Cilindro maestro del embrague (Consulte REMOCION / INSTALACION DEL CILINDRO MAESTRO DEL EMBRAGUE [C66M-R]).
4	Nuez

2. Conecte la manguera de reserva del embrague al cilindro maestro del embrague. (Consulte REMOCION / INSTALACION DE LA TUBERIA DEL EMBRAGUE Y LA MANGUERA [C66M-R]).

3. Conecte el tubo de embrague Nº 1 al cilindro maestro del embrague. (Consulte REMOCION / INSTALACION DE LA TUBERIA DEL EMBRAGUE Y LA MANGUERA [C66M-R]).

4. Conecte el eje de dirección. (Consulte REMOLO / INSTALACIÓN DE LA RUEDA DIRECTA Y LA COLUMNA .)

5. Instale la cubierta de la junta. (Consulte REMOLO / INSTALACIÓN DE LA RUEDA DIRECTA Y LA COLUMNA .)

6. Purgue el aire del sistema de embrague. (Consulte REEMPLAZO DE FLUIDO DE EMBRAGUE / PURGA DE AIRE [C66M-R]).

7. Inspeccione el pedal del embrague. (Consulte INSPECCIÓN DEL PEDAL DE EMBRAGUE [C66M-R]).

8. Instale un nuevo interruptor de enclavamiento de arranque. (Vea REMOCION / INSTALACION DEL INTERRUPTOR DE ENCLAVAMIENTO DEL ARRANCADOR [C66M-R] .)

9. Instale un nuevo interruptor de posición del pedal del embrague. (Consulte REMOCION / INSTALACION DEL INTERRUPTOR DE POSICION DEL PEDAL DE EMBRAGUE [C66M-R] .)

10. Instale el soporte en el eje de dirección. (Consulte REMOLO / INSTALACIÓN DE LA RUEDA DIRECTA Y LA COLUMNA .)

11. Instale el componente de la batería (batería, bandeja de la batería y componente PCM). (Consulte REMOCION / INSTALACION DE BATERIAS [SKYACTIV-G 2.5] .)

12. Instale el componente del filtro de aire (filtro de aire, manguera de aire). (Consulte REMOCION / INSTALACION DEL SISTEMA DE AIRE DE ADICIÓN [SKYACTIV-G 2.5] .)

13. Conecte el cable negativo de la batería. (Ver DESCONEXIÓN / CONEXIÓN DEL CABLE DE LA BATERÍA NEGATIVA [SKYACTIV-G 2.5] .)

14. Presione completamente el pedal del embrague y verifique que el motor arranque.

Mazda6 - Transmisión / Transaxle

DESMONTAJE / INSTALACIÓN DEL INTERRUPTOR DE POSICIÓN DEL PEDAL DEL EMBRAGUE [C66M-R]

1. Desconecte el cable negativo de la batería. (Ver DESCONEXIÓN / CONEXIÓN DEL CABLE DE LA BATERÍA NEGATIVA [SKYACTIV-G 2.5] .)

2. Desconecte el conector del interruptor de posición del pedal del embrague.

3. Gire el interruptor de posición del pedal de embrague 45 ° en sentido antihorario.

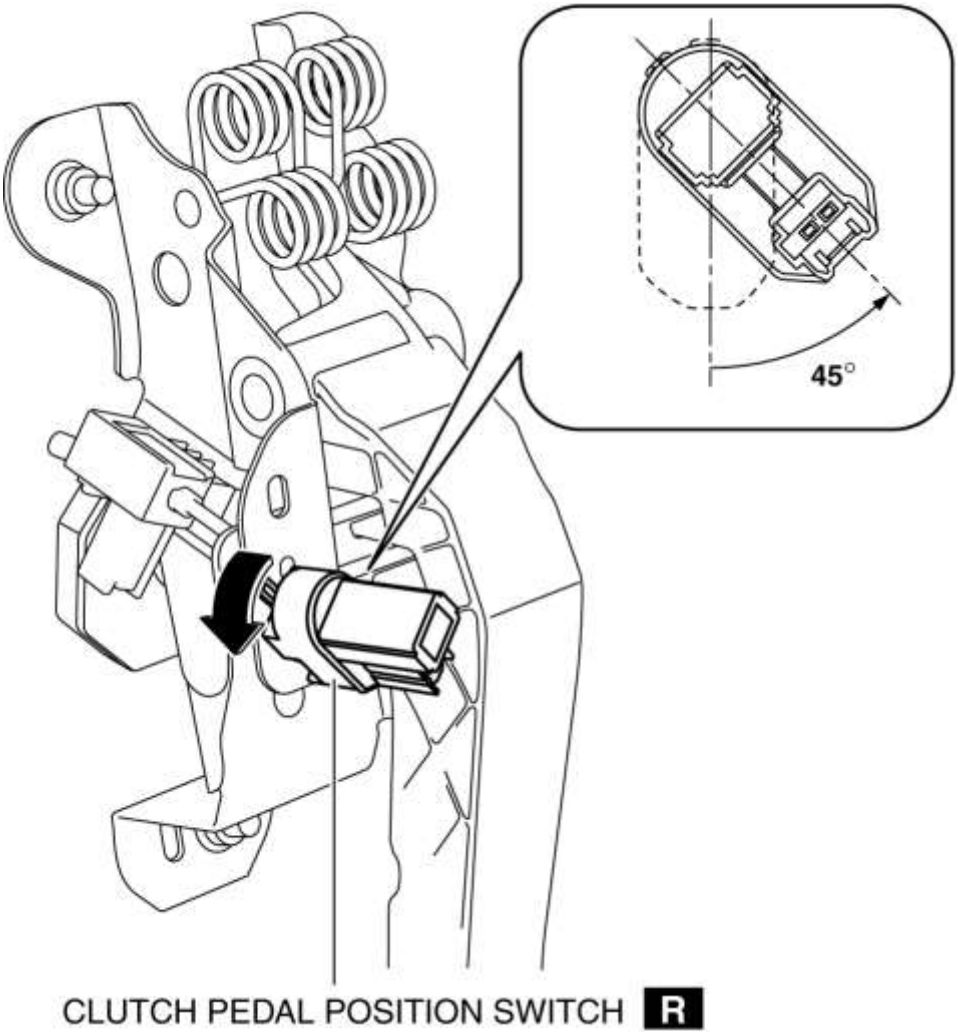

4. Retire el interruptor de posición del pedal del embrague del pedal del embrague.

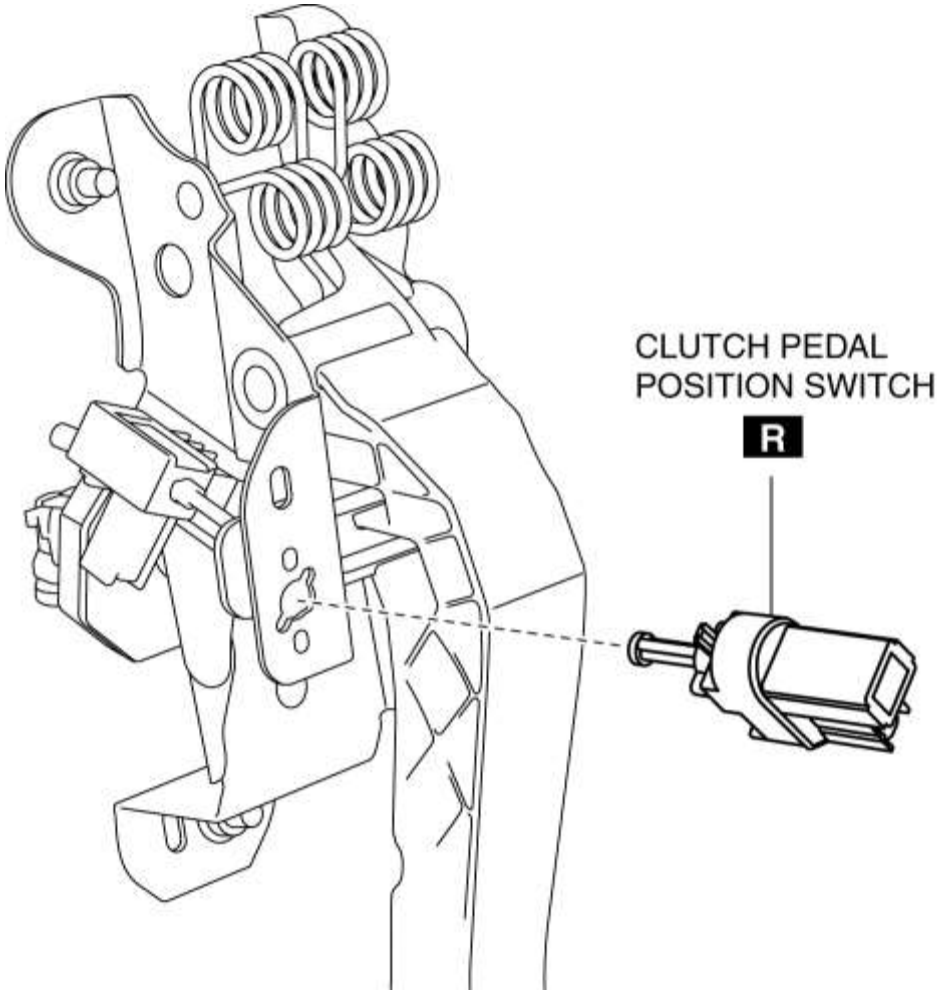

5. Inserte un nuevo interruptor de posición del pedal de embrague en el orificio del pedal del embrague hasta que el interruptor se detenga.

6. Gire el interruptor de posición del pedal de embrague 45 ° en el sentido de las agujas del reloj.

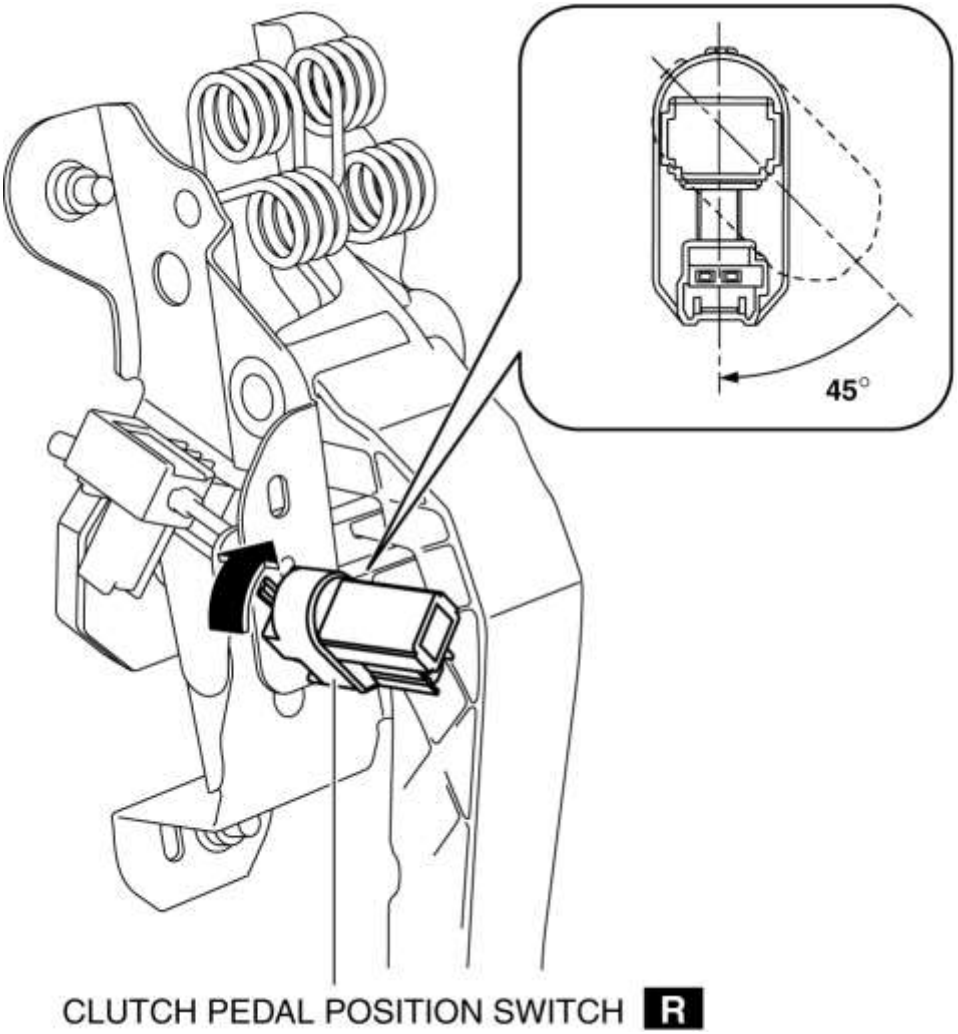

7. Verifique que el interruptor de posición del pedal de embrague esté bloqueado de forma segura.

8. Conecte el conector del interruptor de posición del pedal de embrague.

9. Conecte el cable negativo de la batería. (Ver DESCONEXIÓN / CONEXIÓN DEL CABLE DE LA BATERÍA NEGATIVA [SKYACTIV-G 2.5] .)

Mazda6 - Transmisión / Transaxle

DESMONTAJE / INSTALACIÓN DEL INTERRUPTOR DE BLOQUEO DE ARRANQUE [C66M-R]

1. Desconecte el cable negativo de la batería. (Ver DESCONEXIÓN / CONEXIÓN DEL CABLE DE LA BATERÍA NEGATIVA [SKYACTIV-G 2.5] .)

2. Desconecte el conector del interruptor de enclavamiento de arranque.

3. Retire el interruptor de enclavamiento del arranque usando el siguiente procedimiento:

a. Separe el gancho A en la dirección de la flecha que se muestra en la figura.

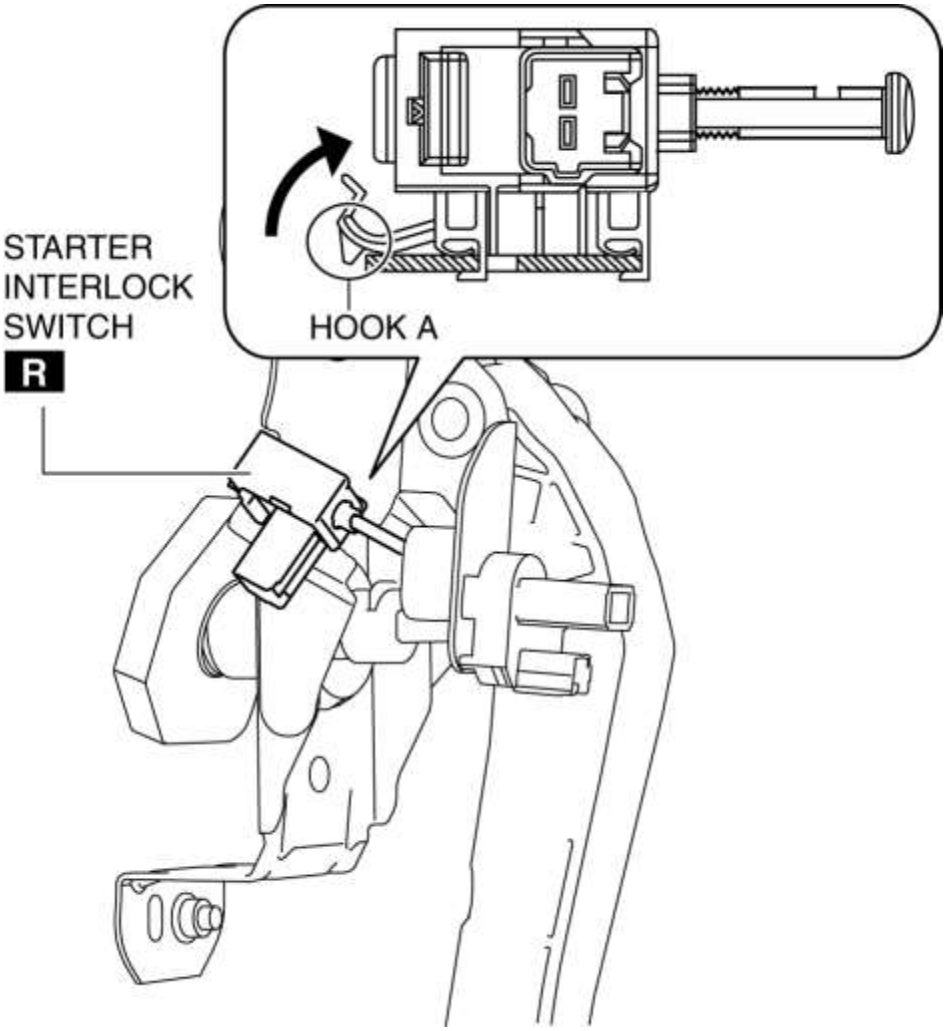

segundo. Deslice el interruptor de enclavamiento de arranque en la dirección de la flecha que se muestra en la figura.

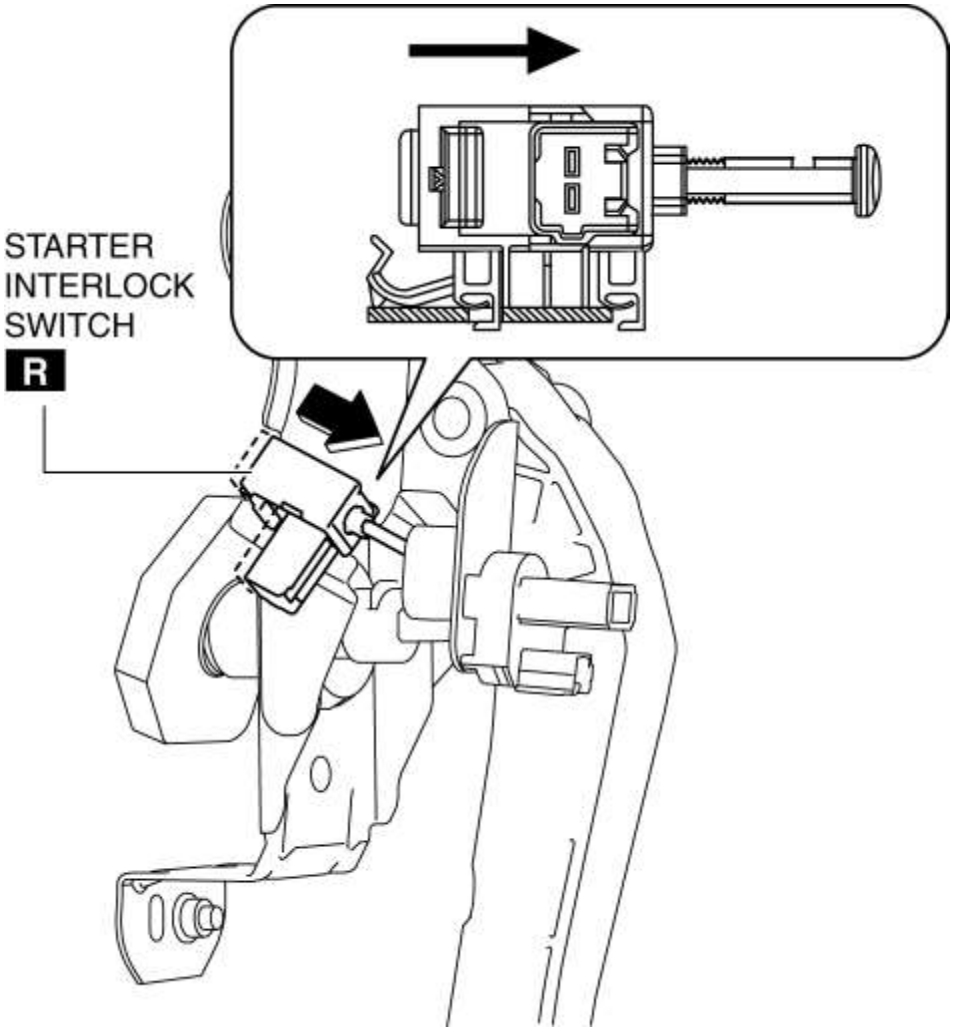

do. Retire el interruptor de enclavamiento del arranque del pedal del embrague.

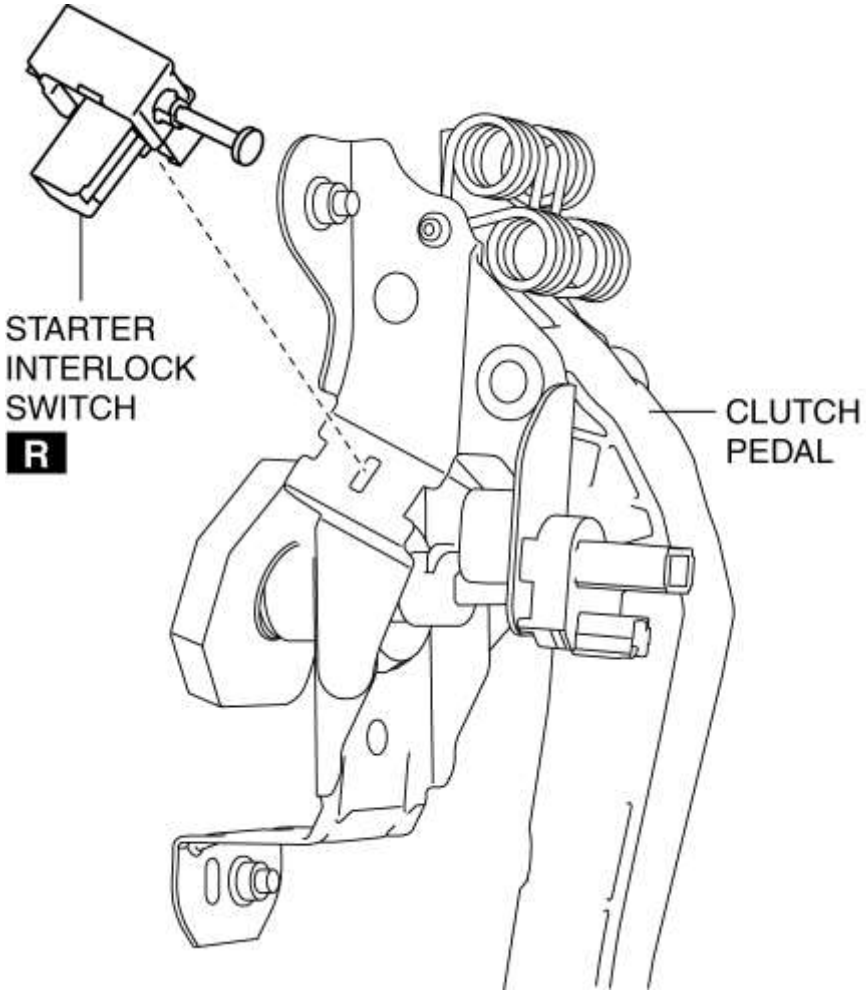

4. Instale el interruptor de enclavamiento de arranque usando el siguiente procedimiento:

a. Inserte el gancho B de un nuevo interruptor de enclavamiento de arranque en el orificio del pedal del embrague.

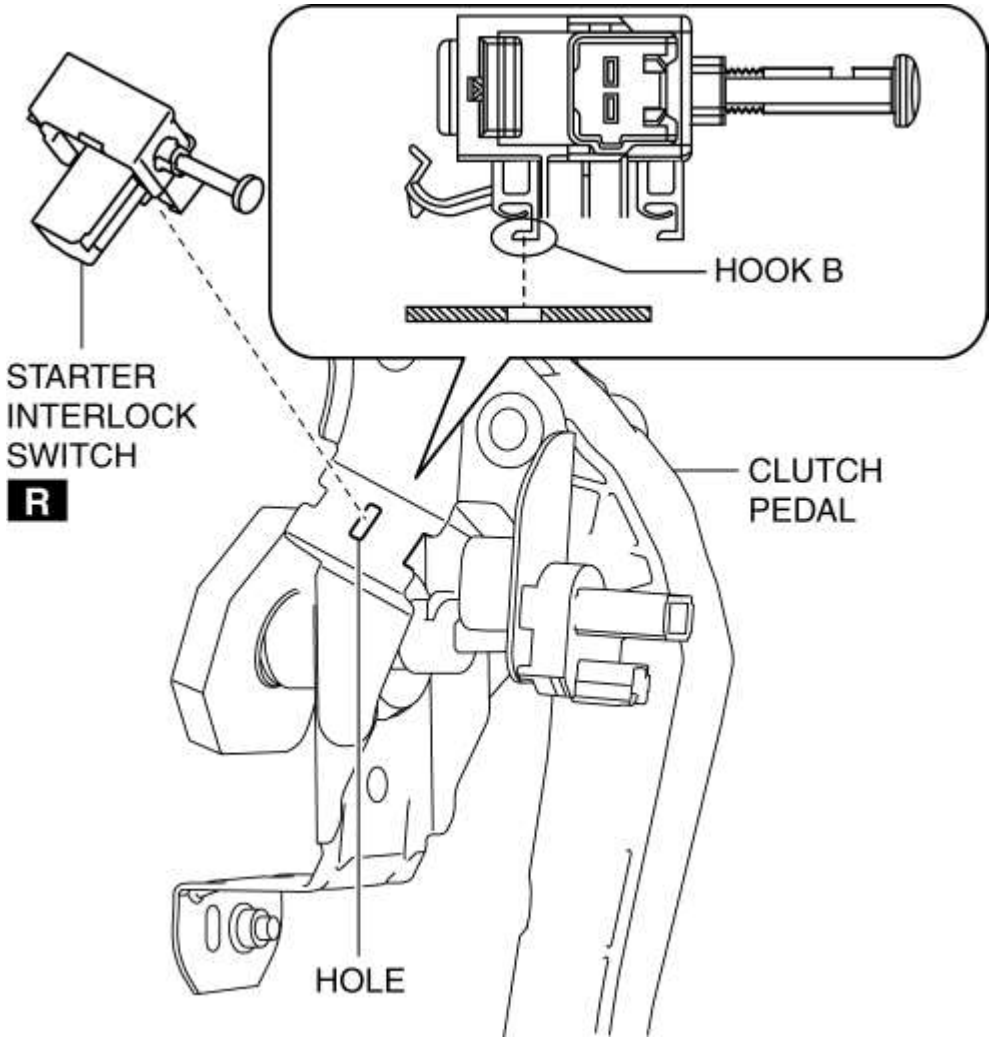

segundo. Mientras presiona el interruptor de enclavamiento del arranque contra el pedal del embrague, deslice el interruptor de enclavamiento del arrancador hasta que el gancho A quede bloqueado en la dirección de la flecha que se muestra en la figura.

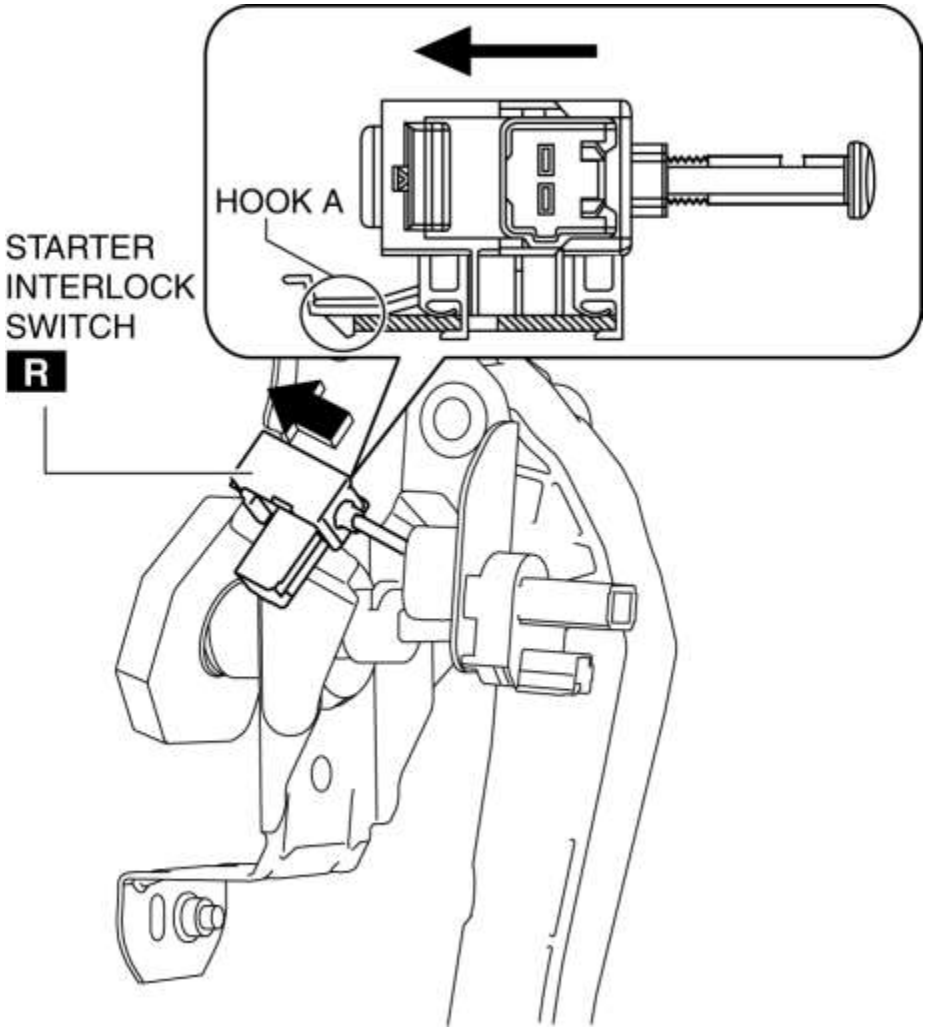

5. Presione completamente el pedal del embrague en la dirección de la flecha, y verifique que se escuche un sonido de clic desde el interruptor de enclavamiento del arranque.

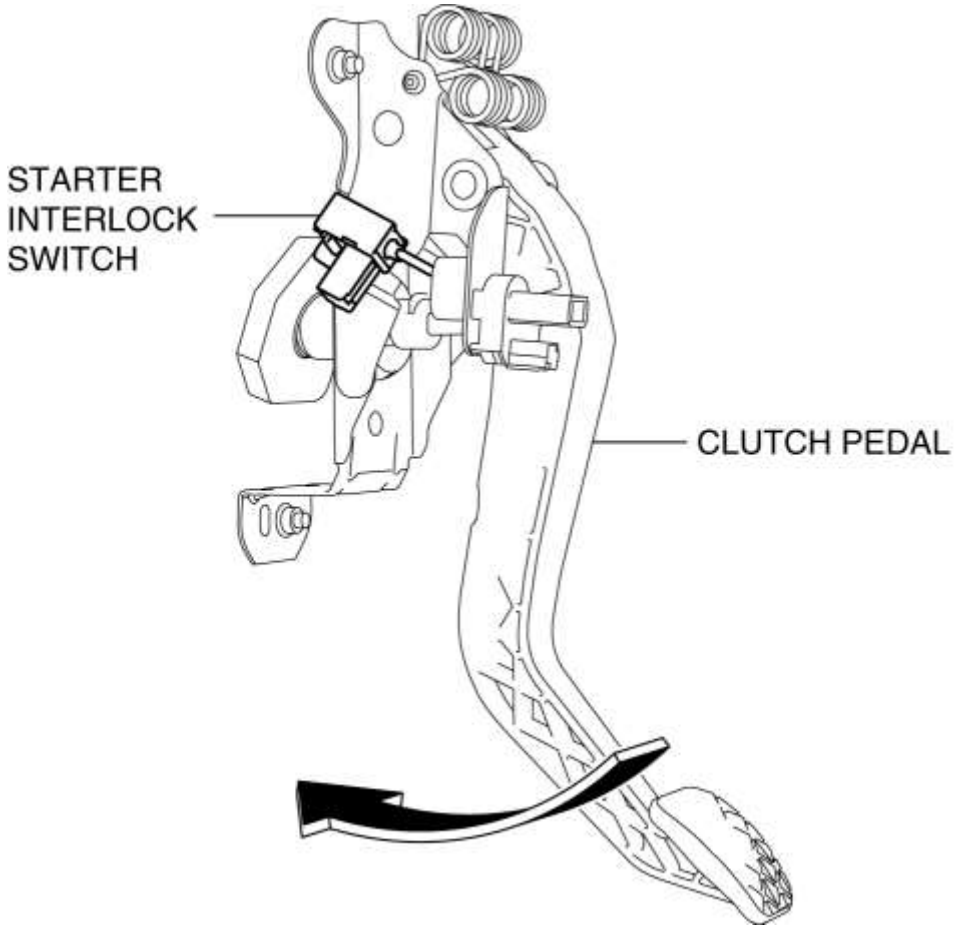

6. Conecte el conector del interruptor de enclavamiento de arranque.

7. Conecte el cable negativo de la batería. (Ver DESCONEXIÓN / CONEXIÓN DEL CABLE DE LA BATERÍA NEGATIVA [SKYACTIV-G 2.5] .)

8. Presione completamente el pedal del embrague y verifique que el motor arranque.

Mazda6 - Transmisión / Transaxle

DESMONTAJE / INSTALACIÓN DEL CILINDRO MAESTRO DEL EMBRAGUE [C66M-R]

PRECAUCIÓN:

- Asegure el volante con cinta o un cable para evitar que el eje de la dirección gire después de desconectar el eje de la dirección. Si el volante gira después de que el eje de la dirección y el mecanismo de dirección y el enlace están desconectados, las partes internas del resorte del reloj podrían dañarse.
- No permita que el líquido del embrague llegue a una superficie pintada. El líquido del embrague contiene propiedades que pueden disolver la pintura. Si el líquido del embrague entra en una superficie pintada, lávelo con agua inmediatamente y limpie completamente el área.

Eliminación

1. Desconecte el cable negativo de la batería. (Ver DESCONEXIÓN / CONEXIÓN DEL CABLE DE LA BATERÍA NEGATIVA [SKYACTIV-G 2.5] .)

2. Retire el componente del filtro de aire (filtro de aire, manguera de aire). (Consulte REMOCION / INSTALACION DEL SISTEMA DE AIRE DE ADICIÓN [SKYACTIV-G 2.5] .)

3. Retire el componente de la batería (batería, bandeja de la batería y componente PCM). (Consulte REMOCION / INSTALACION DE BATERIAS [SKYACTIV-G 2.5] .)

4. Retire el soporte del eje de dirección. (Consulte REMOLO / INSTALACIÓN DE LA RUEDA DIRECTA Y LA COLUMNA .)

5. Retire el interruptor de posición del pedal de embrague. (Consulte REMOCION / INSTALACION DEL INTERRUPTOR DE POSICION DEL PEDAL DE EMBRAGUE [C66M-R] .)

6. Retire el interruptor de enclavamiento del arranque. (Vea REMOCION / INSTALACION DEL INTERRUPTOR DE ENCLAVAMIENTO DEL ARRANCADOR [C66M-R] .)

7. Retire la tapa de la junta. (Consulte REMOLO / INSTALACIÓN DE LA RUEDA DIRECTA Y LA COLUMNA .)

8. Desconecte el eje de dirección del engranaje de dirección. (Consulte REMOLO / INSTALACIÓN DE LA RUEDA DIRECTA Y LA COLUMNA .)

9. Desconecte el tubo de embrague Nº 1 del cilindro maestro del embrague y conéctelo para evitar fugas de líquido del embrague. (Consulte REMOCION / INSTALACION DE LA TUBERIA DEL EMBRAGUE Y LA MANGUERA [C66M-R]).

10. Desconecte la manguera de reserva del embrague del cilindro maestro del embrague, y conéctelo para evitar fugas de líquido del embrague. (Consulte REMOCION / INSTALACION DE LA TUBERIA DEL EMBRAGUE Y LA MANGUERA [C66M-R]).

11. Retire el cilindro maestro del embrague usando el siguiente procedimiento:

a. Retire el pedal del embrague y el cilindro maestro del embrague como una sola unidad.

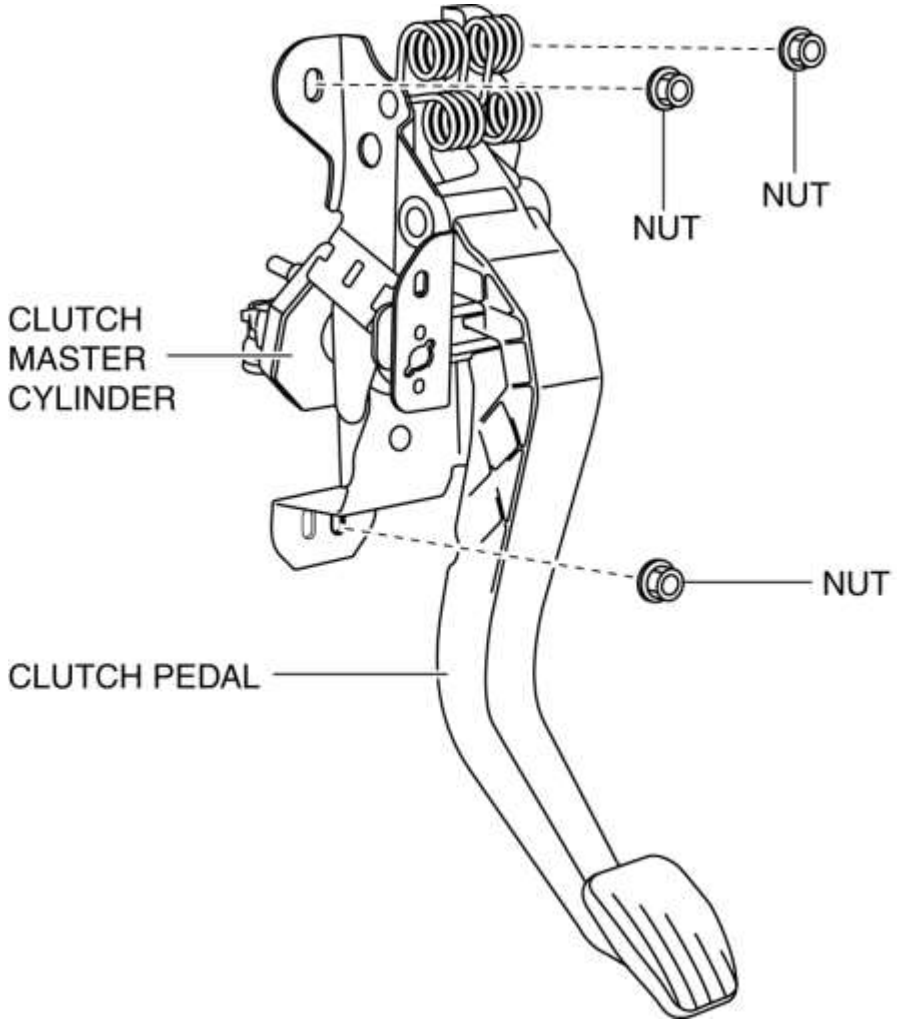

segundo. Gire el cilindro maestro del embrague en la dirección de la flecha que se muestra en la figura para desconectar el cilindro maestro del embrague (cuerpo) y el pedal del embrague.

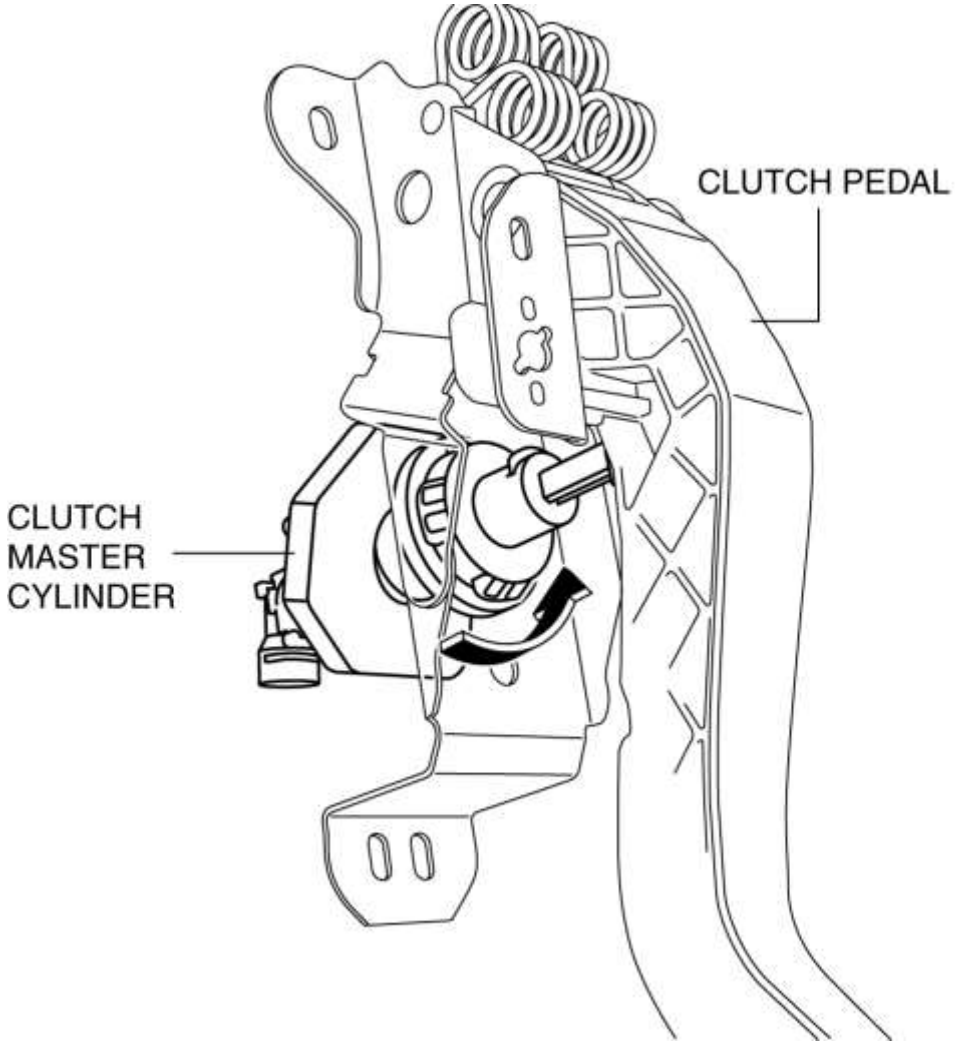

do. Desenganche las pestañas de la varilla de empuje y retire el cilindro maestro.

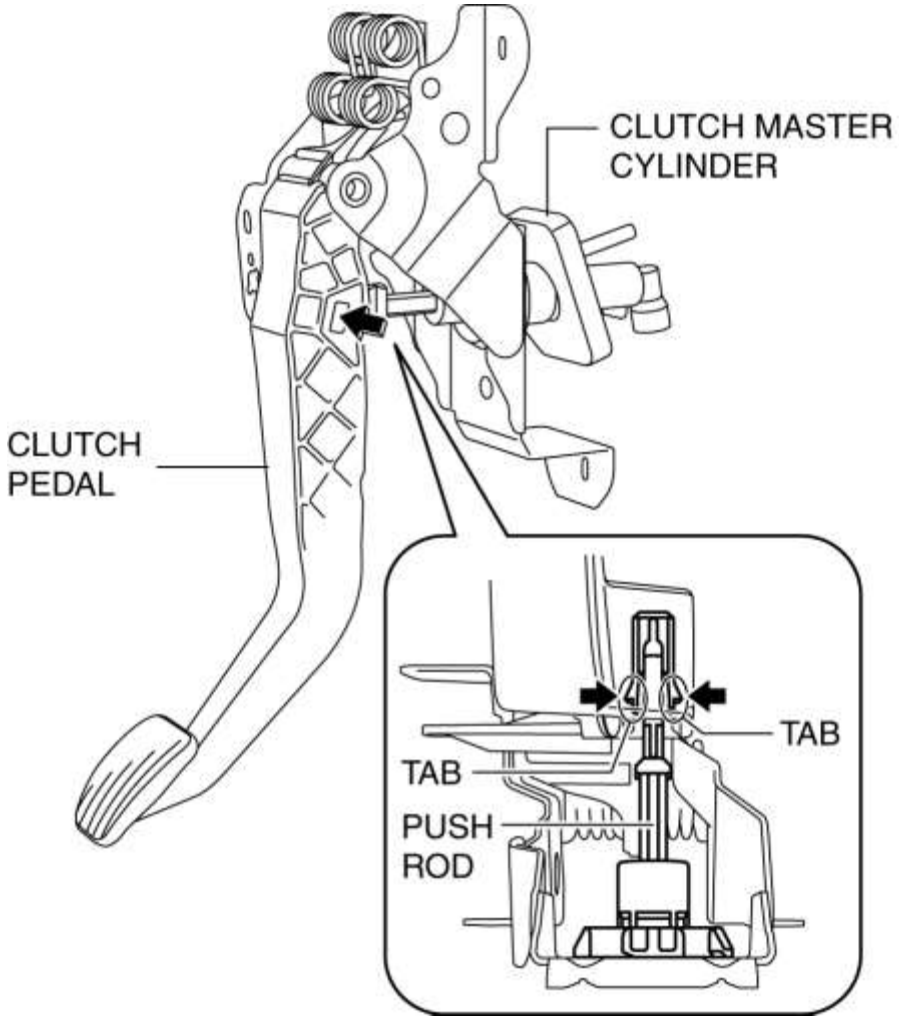

Instalación

1. Instale el cilindro maestro del embrague usando el siguiente procedimiento:

a. Enganche las lengüetas de la varilla de empuje con el pedal del embrague como se muestra en la figura.

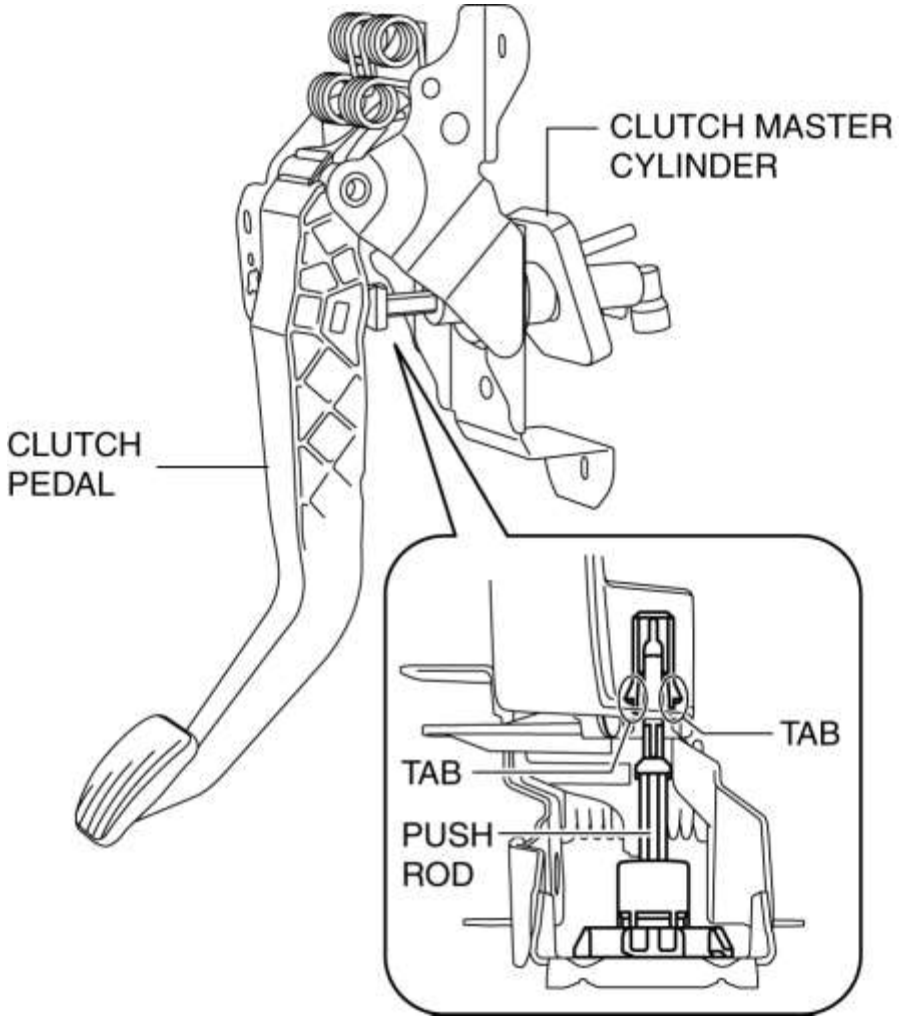

segundo. Gire el cilindro maestro del embrague en la dirección que se muestra hasta que se detenga.

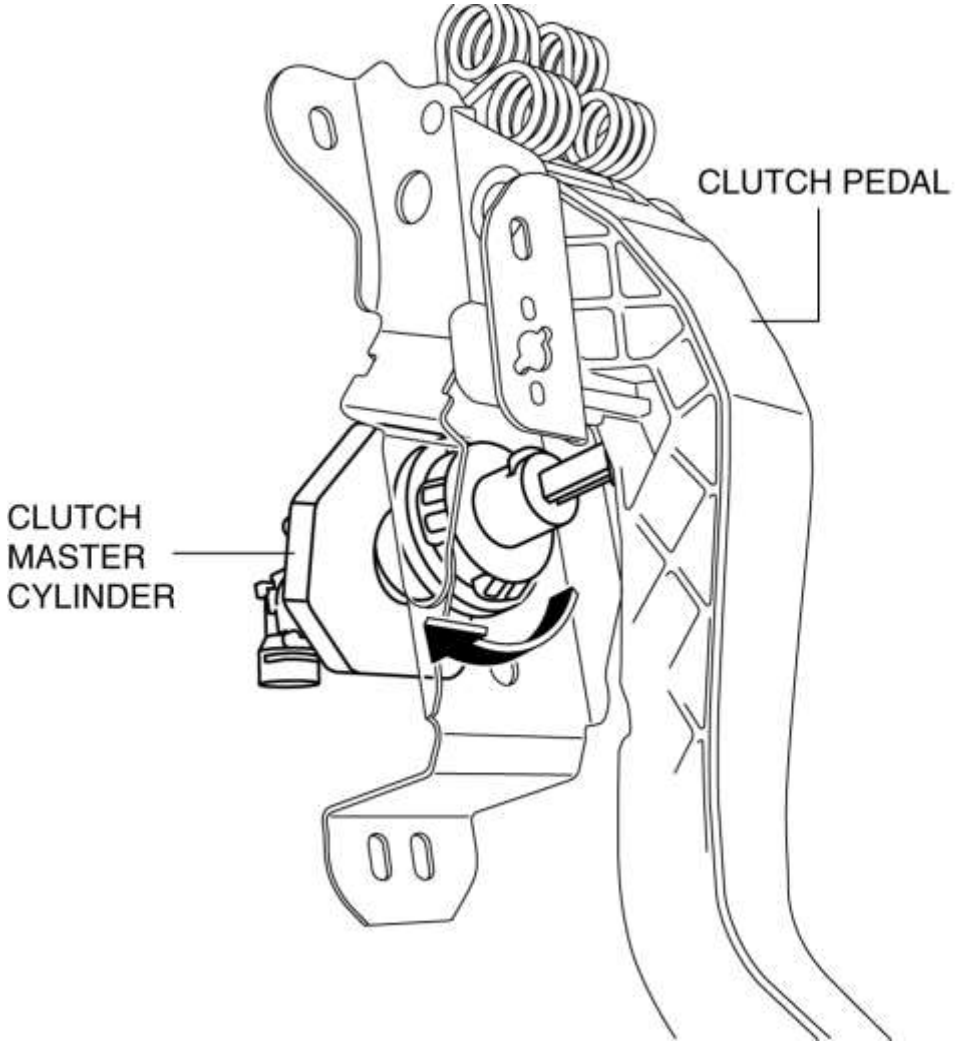

do. Instale el pedal del embrague y el cilindro maestro del embrague como una sola unidad.

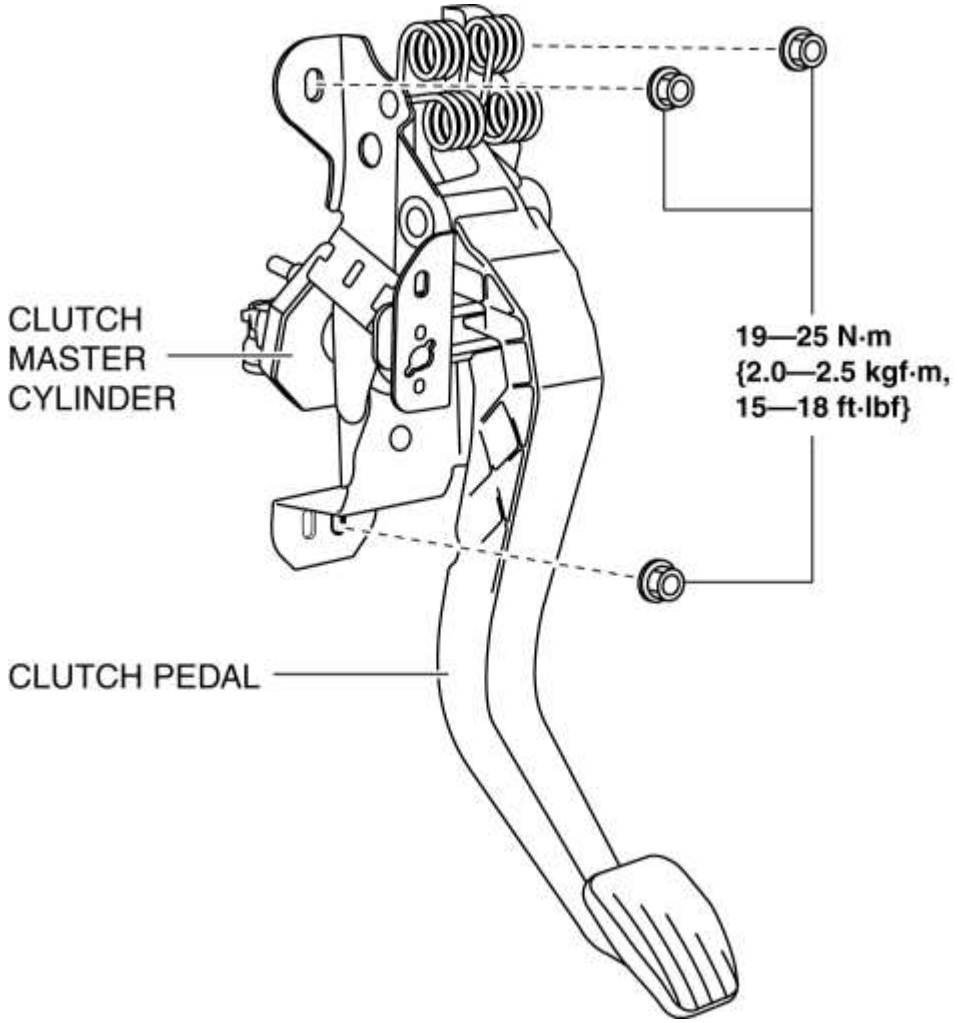

2. Conecte la manguera de reserva del embrague al cilindro maestro del embrague. (Consulte REMOCION / INSTALACION DE LA TUBERIA DEL EMBRAGUE Y LA MANGUERA [C66M-R]).

3. Conecte el tubo de embrague Nº 1 al cilindro maestro del embrague. (Consulte REMOCION / INSTALACION DE LA TUBERIA DEL EMBRAGUE Y LA MANGUERA [C66M-R]).

4. Conecte el eje de dirección. (Consulte REMOLO / INSTALACIÓN DE LA RUEDA DIRECTA Y LA COLUMNA .)

5. Instale la cubierta de la junta. (Consulte REMOLO / INSTALACIÓN DE LA RUEDA DIRECTA Y LA COLUMNA .)

6. Purgue el aire del sistema de embrague. (Consulte REEMPLAZO DE FLUIDO DE EMBRAGUE / PURGA DE AIRE [C66M-R]).

7. Inspeccione el pedal del embrague. (Consulte INSPECCIÓN DEL PEDAL DE EMBRAGUE [C66M-R]).

8. Instale un nuevo interruptor de enclavamiento de arranque. (Vea REMOCION / INSTALACION DEL INTERRUPTOR DE ENCLAVAMIENTO DEL ARRANCADOR [C66M-R] .)

9. Instale un nuevo interruptor de posición del pedal del embrague. (Consulte REMOCION / INSTALACION DEL INTERRUPTOR DE POSICION DEL PEDAL DE EMBRAGUE [C66M-R] .)

10. Instale el soporte en el eje de dirección. (Consulte REMOLO / INSTALACIÓN DE LA RUEDA DIRECTA Y LA COLUMNA .)

11. Instale el componente de la batería (batería, bandeja de la batería y componente PCM). (Consulte REMOCION / INSTALACION DE BATERIAS [SKYACTIV-G 2.5] .)

12. Instale el componente del filtro de aire (filtro de aire, manguera de aire). (Consulte REMOCION / INSTALACION DEL SISTEMA DE AIRE DE ADICIÓN [SKYACTIV-G 2.5] .)

13. Conecte el cable negativo de la batería. (Ver DESCONEXIÓN / CONEXIÓN DEL CABLE DE LA BATERÍA NEGATIVA [SKYACTIV-G 2.5] .)

14. Presione completamente el pedal del embrague y verifique que el motor arranque.

Mazda6 - Transmisión / Transaxle

DESMONTAJE / INSTALACIÓN DEL TUBO DE EMBRAGUE Y MANGUERA [C66M-R]

PRECAUCIÓN:

- No permita que el líquido del embrague llegue a una superficie pintada. El líquido del embrague contiene propiedades que pueden disolver la pintura. Si el líquido del embrague entra en una superficie pintada, lávelo con agua inmediatamente y limpie completamente el área.

1. Desconecte el cable negativo de la batería. (Ver DESCONEXIÓN / CONEXIÓN DEL CABLE DE LA BATERÍA NEGATIVA [SKYACTIV-G 2.5] .)

2. Retire el componente del filtro de aire (filtro de aire, manguera de aire). (Consulte REMOCION / INSTALACION DEL SISTEMA DE AIRE DE ADICIÓN [SKYACTIV-G 2.5] .)

3. Retire el componente de la batería (batería, bandeja de la batería y componente PCM). (Consulte REMOCION / INSTALACION DE BATERIAS [SKYACTIV-G 2.5] .)

4. Tire de la manguera de reserva del embrague en la dirección de la flecha (2) que se muestra en la figura mientras presiona la ubicación indicada por la flecha (1) que se muestra en la figura.

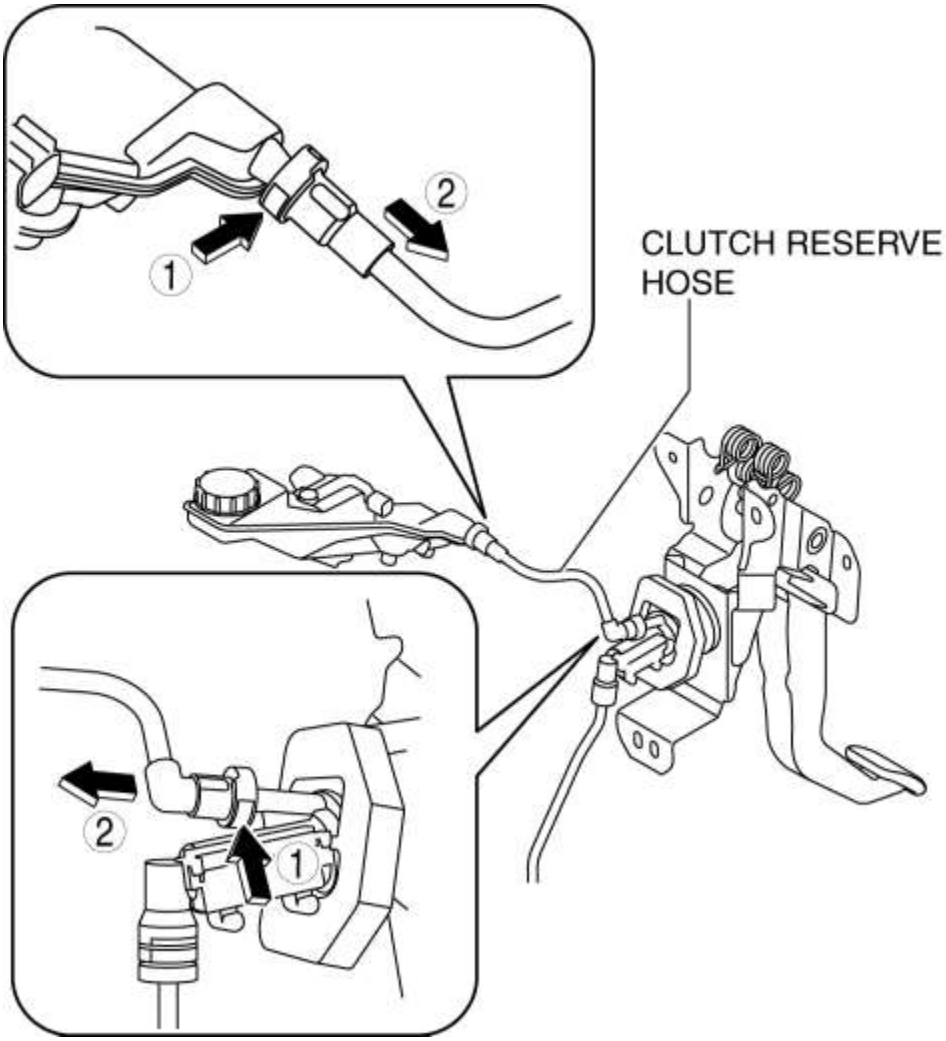

5. Retire el tubo de embrague (No.1, No.2) y la manguera siguiendo el siguiente procedimiento:

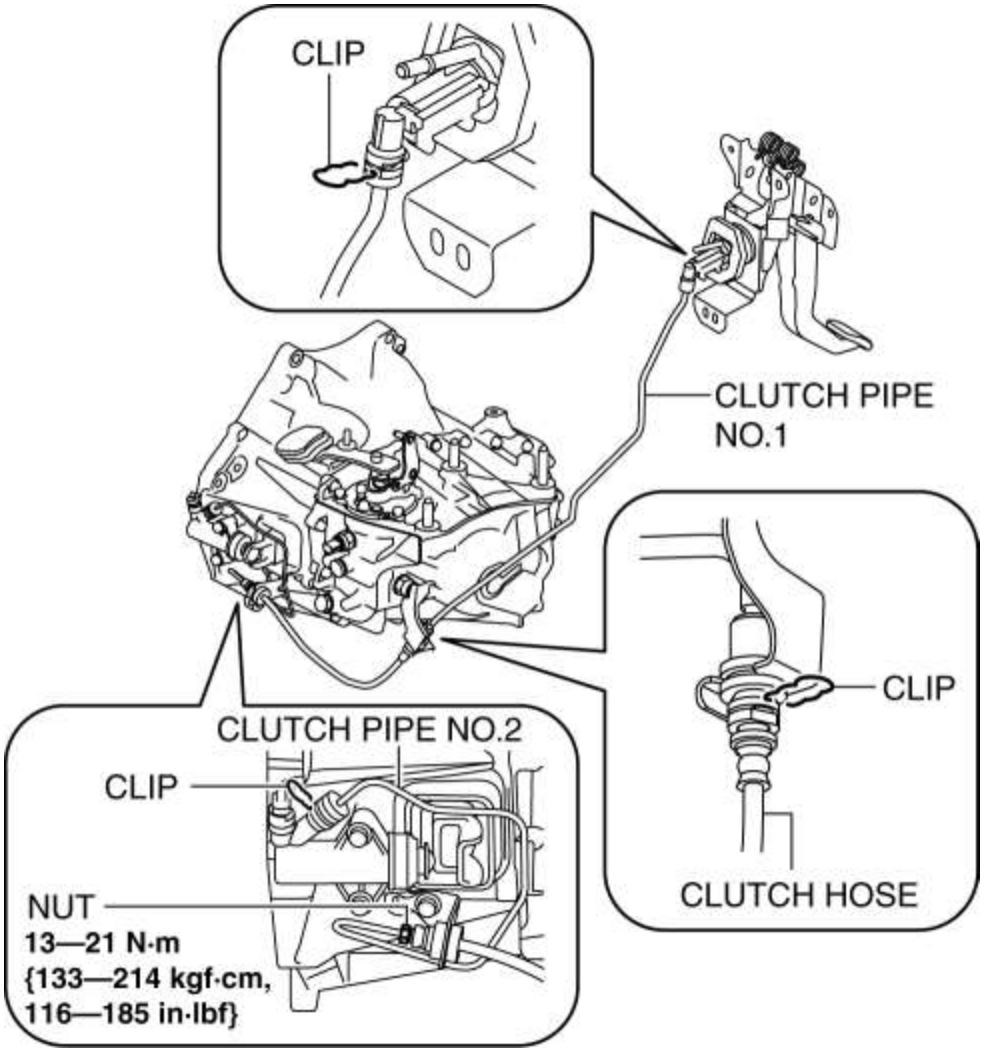

a. Levante el clip del conector.

segundo. Tire del tubo de embrague (No.1, No.2) y la manguera recta para separarlo.

do. Retire el tubo de embrague (No.1, No.2) y la manguera.

6. Verifique que el anillo de sello esté instalado en el tubo de embrague y el conector de la manguera.

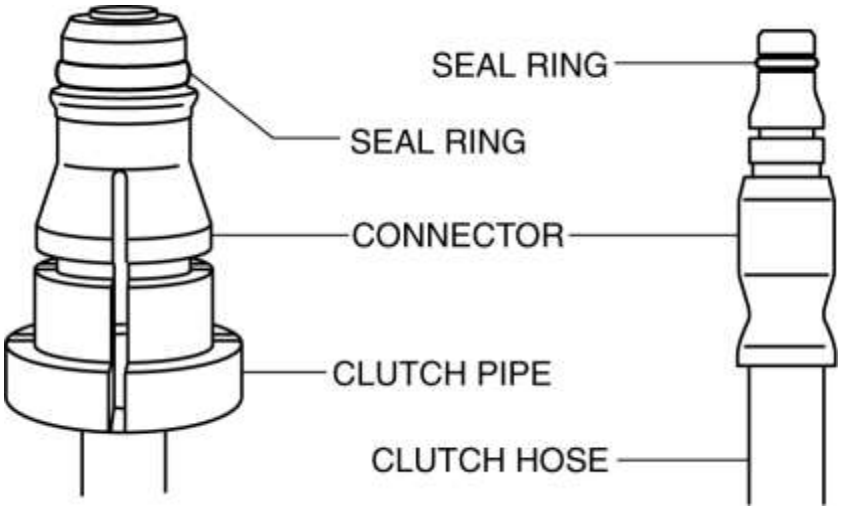

PRECAUCIÓN:

- Al retirar el tubo de embrague y la manguera, el anillo de sello para el tubo de embrague y la manguera podría permanecer en el área de recepción del conector. Si el tubo de embrague y la manguera se ensamblan bajo esta condición, podría provocar fugas de líquido del embrague desde el conector.

7. Instale el tubo de embrague y la manguera.
a. Presione en el clip del conector.

segundo. Inserte el tubo del embrague y el conector de la manguera en línea recta.

NOTA:

- Cuando el conector está activado, se escucha un clic.

do. Instale el tubo de embrague y la manguera.

8. Inserte el conector de la manguera de reserva del embrague recto.

NOTA:

- Cuando el conector está activado, se escucha un clic.

9. Tire de cada aplicación de la manguera de reserva del embrague y del tubo del embrague y la manguera, verifique que estén enganchados, y luego presione todos nuevamente.

10. Instale el componente de la batería (batería, bandeja de la batería y componente PCM). (Consulte REMOCION / INSTALACION DE BATERIAS [SKYACTIV-G 2.5] .)

11. Instale el componente del filtro de aire (filtro de aire, manguera de aire). (Consulte REMOCION / INSTALACION DEL SISTEMA DE AIRE DE ADICIÓN [SKYACTIV-G 2.5] .)

12. Conecte el cable negativo de la batería. (Ver DESCONEXIÓN / CONEXIÓN DEL CABLE DE LA BATERÍA NEGATIVA [SKYACTIV-G 2.5] .)

13. Purgue el aire del sistema de embrague. (Consulte REEMPLAZO DE FLUIDO DE EMBRAGUE / PURGA DE AIRE [C66M-R]).

Mazda6 - Transmisión / Transaxle

DESMONTAJE / INSTALACIÓN DEL CILINDRO DE LIBERACIÓN DEL EMBRAGUE [C66M-R]

PRECAUCIÓN:

- No permita que el líquido del embrague llegue a una superficie pintada. El líquido del embrague contiene propiedades que pueden disolver la pintura. Si el líquido del embrague entra en una superficie pintada, lávelo con agua inmediatamente y limpie completamente el área.

1. Retire el frente debajo de la cubierta No.2. (Véase FRENTE BAJO CUBIERTA N ° 2 EXTRACCIÓN / INSTALACIÓN).

2. Desconecte el tubo de embrague Nº 2 del cilindro de liberación del embrague, y conéctelo para evitar fugas de líquido del embrague. (Consulte REMOCION / INSTALACION DE LA TUBERIA DEL EMBRAGUE Y LA MANGUERA [C66M-R]).

3. Retire el cilindro de liberación del embrague.

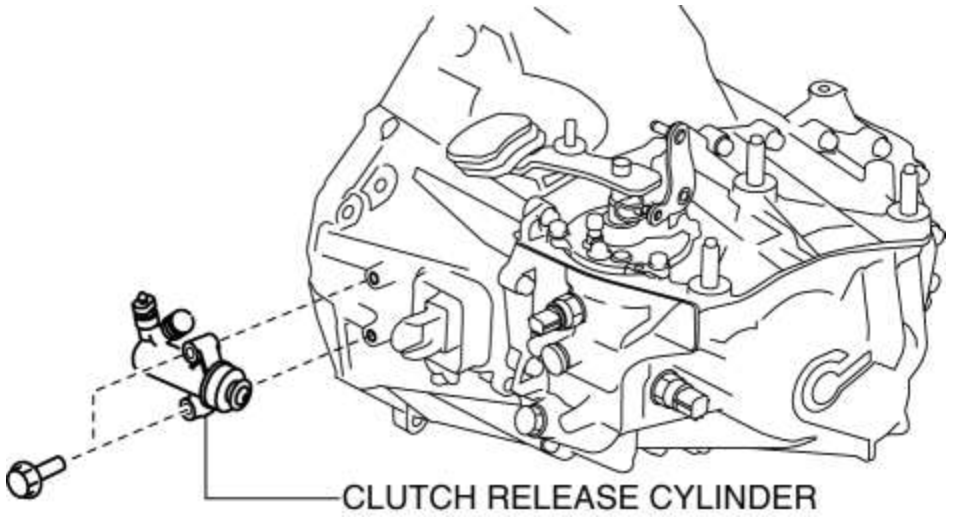

4. Instale el cilindro de liberación del embrague.

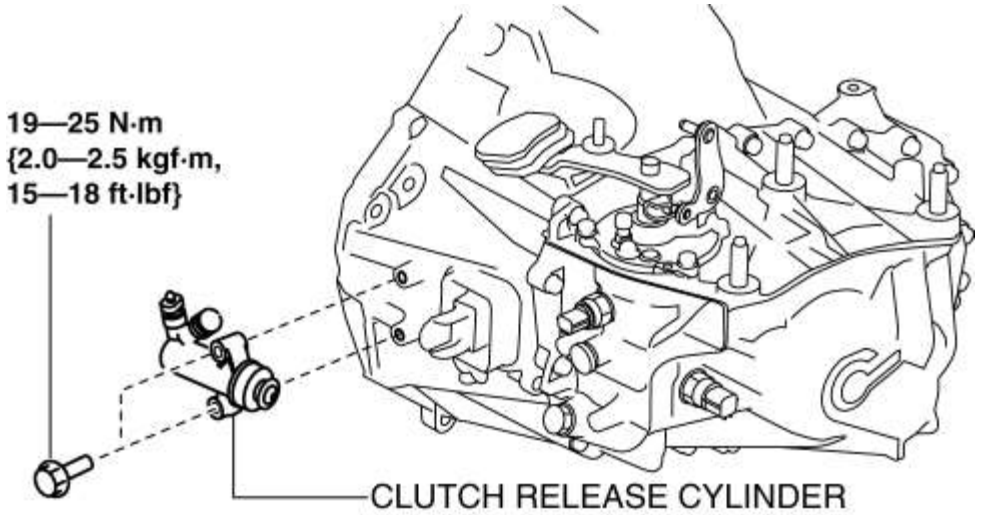

5. Conecte el tubo de embrague Nº 2 al cilindro de liberación del embrague. (Consulte REMOCION / INSTALACION DE LA TUBERIA DEL EMBRAGUE Y LA MANGUERA [C66M-R]).

6. Instale el frente debajo de la cubierta No.2. (Véase FRENTE BAJO CUBIERTA N ° 2 EXTRACCIÓN / INSTALACIÓN).

7. Purgue el aire del sistema de embrague. (Consulte REEMPLAZO DE FLUIDO DE EMBRAGUE / PURGA DE AIRE [C66M-R]).

Mazda6 - Transmisión / Transaxle

DESMONTAJE / INSTALACIÓN DE LA UNIDAD DE EMBRAGUE [C66M-R]

1. Desconecte el cable negativo de la batería. (Ver DESCONEXIÓN / CONEXIÓN DEL CABLE DE LA BATERÍA NEGATIVA [SKYACTIV-G 2.5] .)

2. Retire el transeje manual. (Ver REMOCION / INSTALACION DE TRANSAXIL MANUAL [C66M-R]).

3. Eliminar en el orden indicado en la tabla.

4. Instalar en el orden inverso de eliminación.

5. Agregue la cantidad especificada de aceite transaxle manual especificado. (Consulte SUSTITUCIÓN DE ACEITE DE TRANSAXE MANUAL [C66M-R]).

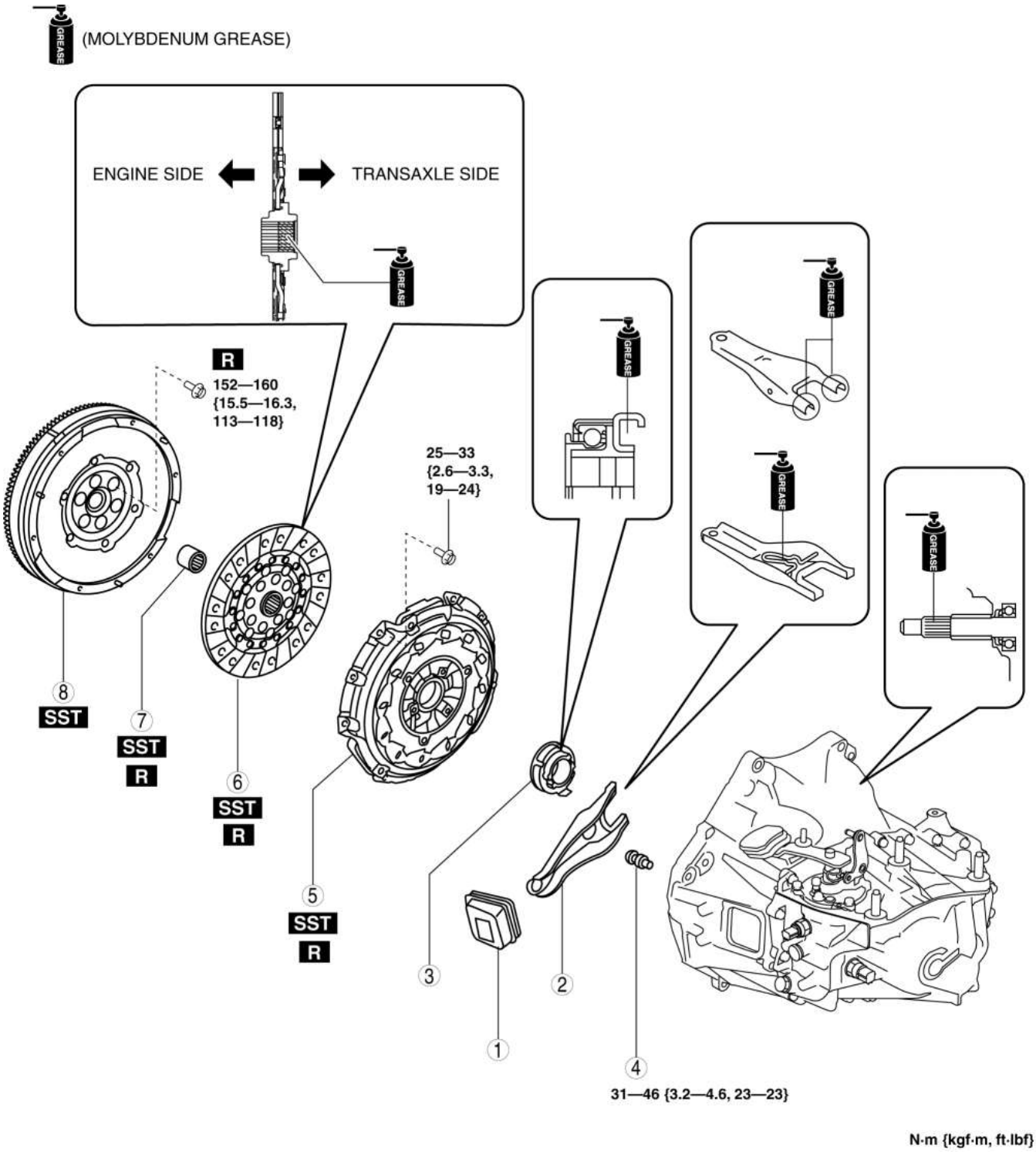

1	Bota
2	Embrague de liberación del embrague
3	Collar de liberación del embrague
4	Pasador de pivote
5	Tapa del embrague (Consulte la Nota sobre la eliminación de la cubierta del embrague y del disco del embrague). (Consulte la Nota de instalación del disco de embrague y la cubierta del embrague).
6	Disco de embrague (Consulte la Nota sobre la eliminación de la cubierta del embrague y del disco del embrague). (Consulte la Nota de instalación del disco de embrague y la cubierta del embrague).
7	Rodamiento piloto (Consulte la Nota sobre la eliminación del cojinete del piloto). (Consulte la Nota de instalación del cojinete del piloto).
8	Volante de doble masa (Consulte Nota sobre la eliminación del volante de masa doble). (Consulte la Nota de instalación del volante de masa doble).

Nota sobre la eliminación de la tapa del embrague y del disco de embrague

PRECAUCIÓN:

- Cuando vuelva a colocar la tapa del embrague o el disco, siempre reemplace una nueva cubierta del embrague o un disco al mismo tiempo.
- Debido a la función de ajuste automático de la cubierta del embrague, si se reutiliza el ensamblaje antiguo, debe instalarse con su disco de embrague original.

1. Instale las **SST (49 E011 1A0, 49 SE01 310A)** .

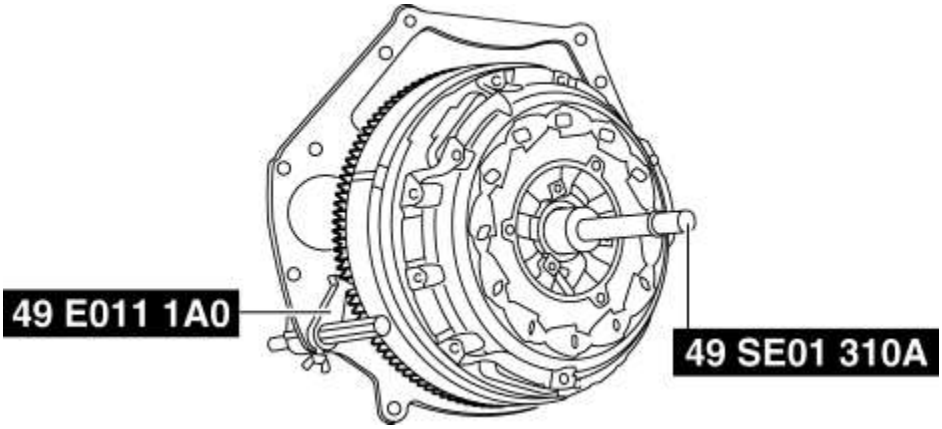

2. Afloje cada perno un giro cada vez en un patrón entrecruzado hasta que se libere la tensión del resorte.

3. Retire la tapa del embrague y el disco de embrague.

Nota sobre la eliminación del cojinete del piloto

NOTA:

- El cojinete piloto no necesita ser removido a menos que lo esté reemplazando.

1. Use la **SST (49 1285 071)** para quitar el cojinete piloto.

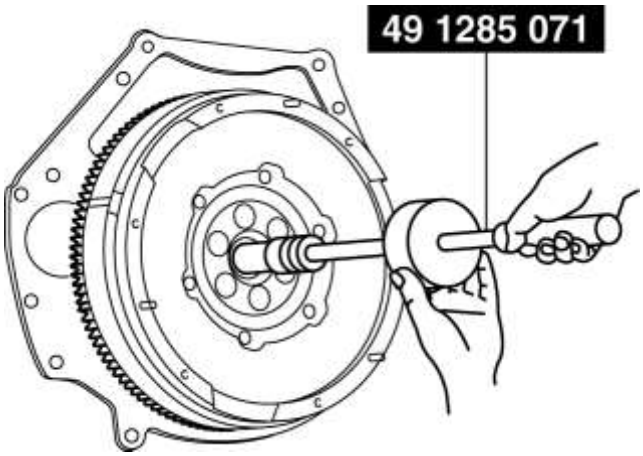

Nota de eliminación del volante de doble masa

1. Bloquee el volante de masa doble contra la rotación utilizando el **SST (49 E011 1A0)** .

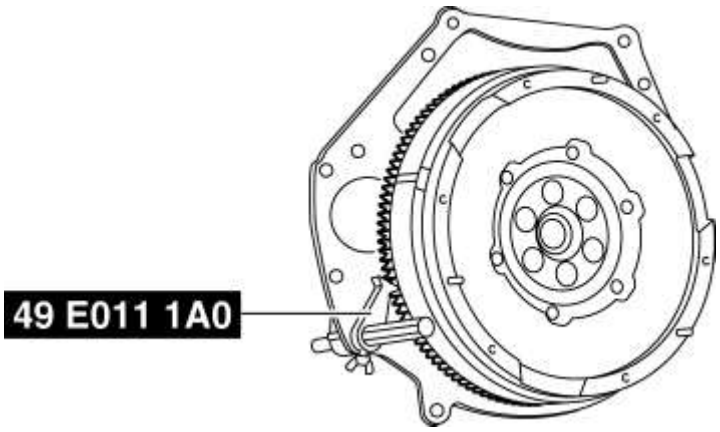

2. Afloje los pernos de bloqueo de manera uniforme y gradual en el orden que se muestra en la figura, y quítelos.

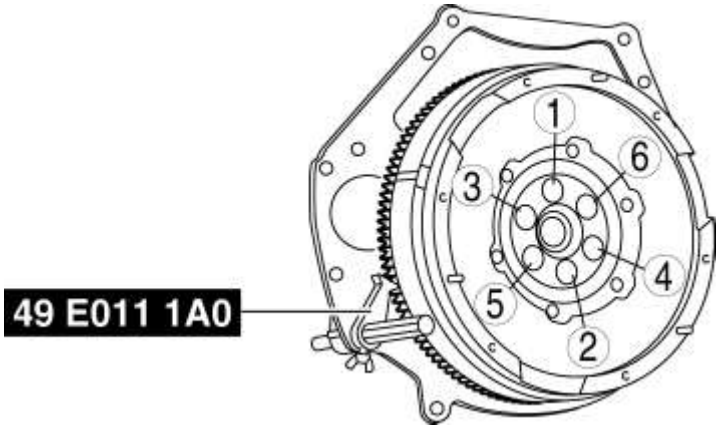

3. Retire el volante de doble masa.

4. Inspeccione si hay fugas de aceite del sello de aceite trasero del cigüeñal.

- Si hay un mal funcionamiento, reemplace el sello de aceite trasero del cigüeñal. (Ver REEMPLAZO DEL SELLO DE ACEITE TRASERO [SKYACTIV-G 2.5] .)

Nota de instalación del volante motor de doble masa

1. Limpie los orificios de la rosca del cigüeñal.

2. Instale el volante de doble masa en el cigüeñal.

3. Bloquee el volante de masa doble contra la rotación utilizando el **SST (49 E011 1A0)** .

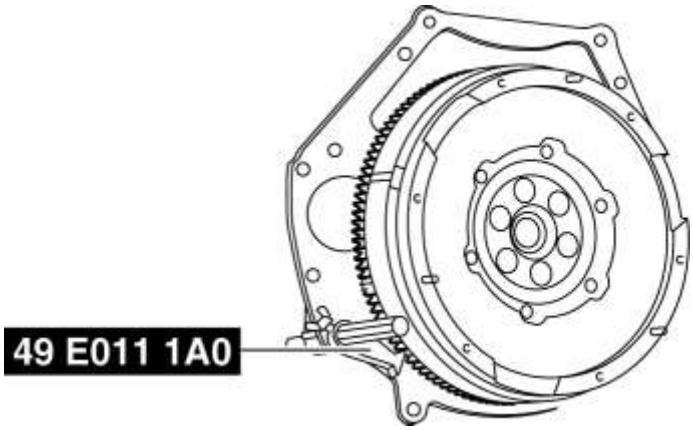

4. Apriete temporalmente los nuevos pernos de bloqueo.

5. Apriete los pernos de bloqueo de manera uniforme y gradual en el orden que se muestra en la figura.

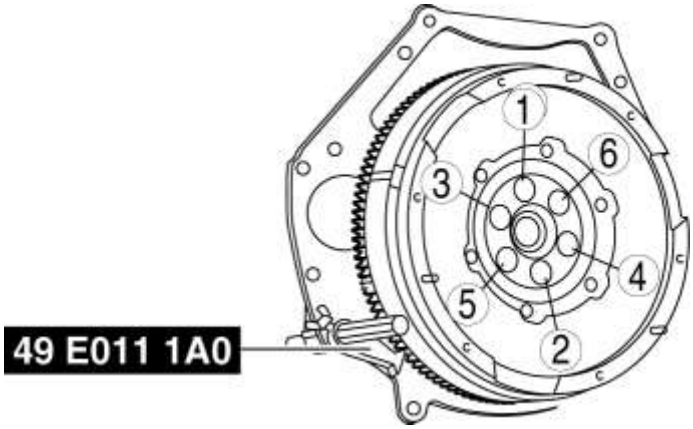

Par de apriete

- 152-160 N · m {15.5-16.3 kgf · m, 113-118 ft · lbf}

Nota de instalación del cojinete piloto

1. Instale el nuevo rodamiento piloto en la posición especificada utilizando las siguientes herramientas.

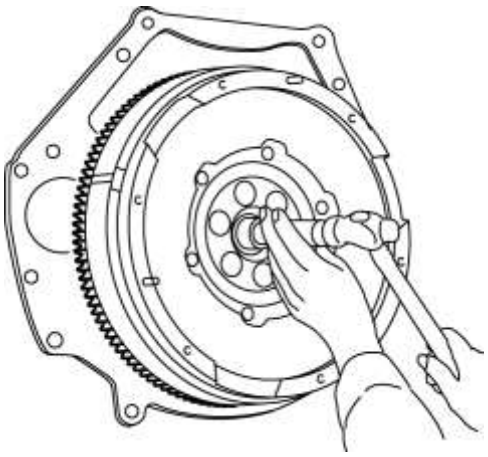

Herramienta

- Adaptador A160M7 (20-22 mm) del conjunto del impulsor del casquillo del tamaño milimétrico de la marca Snap-on (A160M)

- Utilice el adaptador con el lado de 20 mm de la A160M7 (20-22 mm) mirando hacia el lado del cojinete piloto.

Herramienta de sustitución

- Diámetro externo: 21 mm {0.83 in}
- Diámetro interno: 19 mm {0.75 in}

Posición estándar

- Distancia A del rodamiento piloto desde el extremo del cigüeñal: 1.5-2.5 mm {0.060-0.098 in}

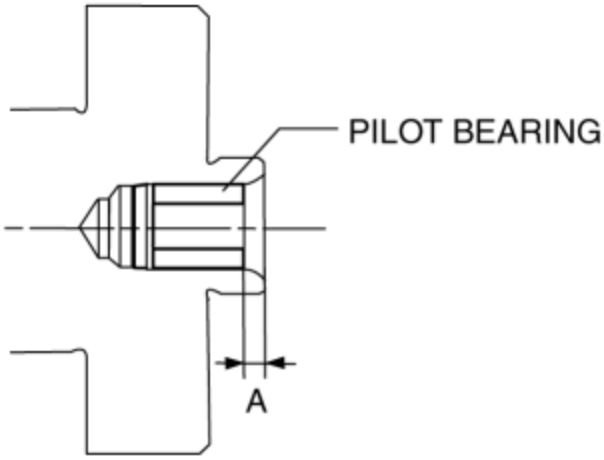

Nota de instalación de disco de embrague y cubierta de embrague

1. Limpie las estrías del nuevo disco de embrague y el eje primario con un cepillo.

2. Extienda una fina capa de grasa de embrague en las estrías.

3. Mantenga la posición del disco de embrague con la **SST (49 SE01 310A)** .

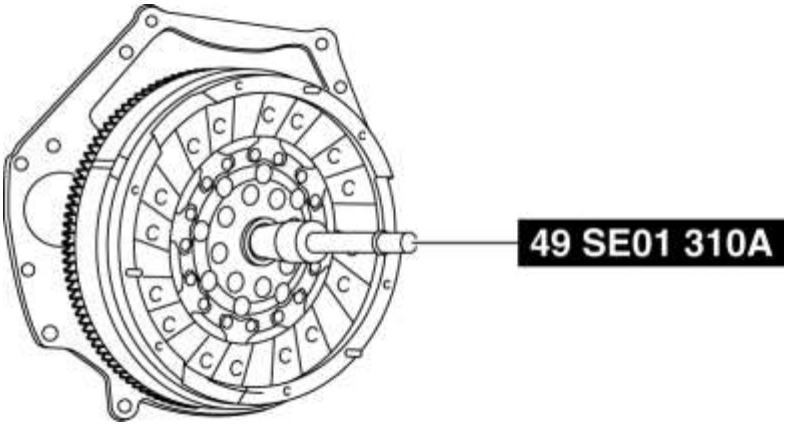

4. Instale la nueva cubierta del embrague mientras alinea los pasadores de guía.

5. Instale el **SST (49 E011 1A0)** .

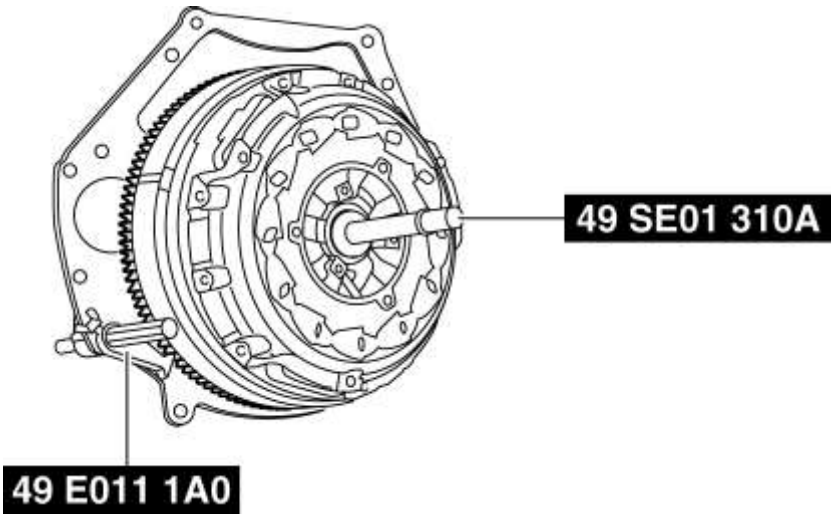

6. Apriete los pernos de manera uniforme y gradual en el orden que se muestra en la figura.

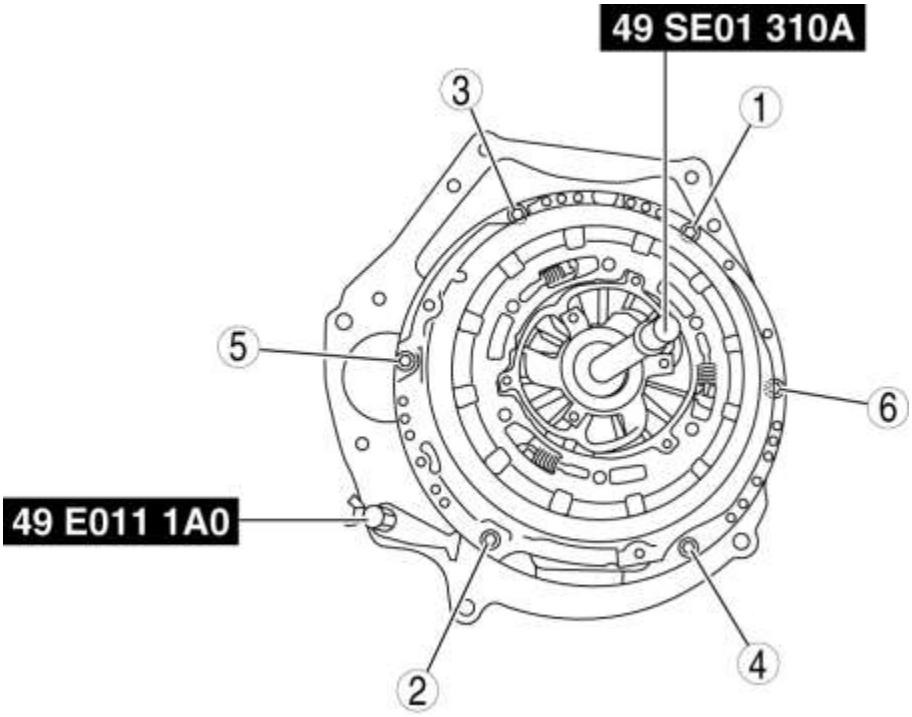

Par de apriete

- 25-33 N · m {2.6-3.3 kgf · m, 19-24 ft · lbf}

7. Retire las **SST (49 SE01 310A, 49 E011 1A0)** .

Mazda6 - Transmisión / Transaxle

INSPECCIÓN DEL COLLAR DE LIBERACIÓN DEL EMBRAGUE [C66M-R]

PRECAUCIÓN:

- No limpie el collar de liberación del embrague con líquidos de limpieza o un limpiador a vapor, ya que está lleno de grasa.

Inspección de la operación

1. Gire el collar mientras aplica fuerza en la dirección axial e inspeccione si hay adherencia, resistencia excesiva y un ruido anormal.

- Si hay algún mal funcionamiento, reemplace el collar de liberación del embrague. (Consulte REMOCION / INSTALACION DE LA UNIDAD DE EMBRAGUE [C66M-R]).

Mazda6 - Transmisión / Transaxle

INSPECCIÓN DE LA CUBIERTA DEL EMBRAGUE [C66M-R]

1. Retire la tapa del embrague. (Consulte REMOCION / INSTALACION DE LA UNIDAD DE EMBRAGUE [C66M-R]).

2. Realice los siguientes procedimientos para inspeccionar la cubierta del embrague.

- Si excede la especificación máxima, reemplace la cubierta del embrague. (Consulte REMOCION / INSTALACION DE LA UNIDAD DE EMBRAGUE [C66M-R]).

a. Mida el desgaste de los dedos del resorte del diafragma.

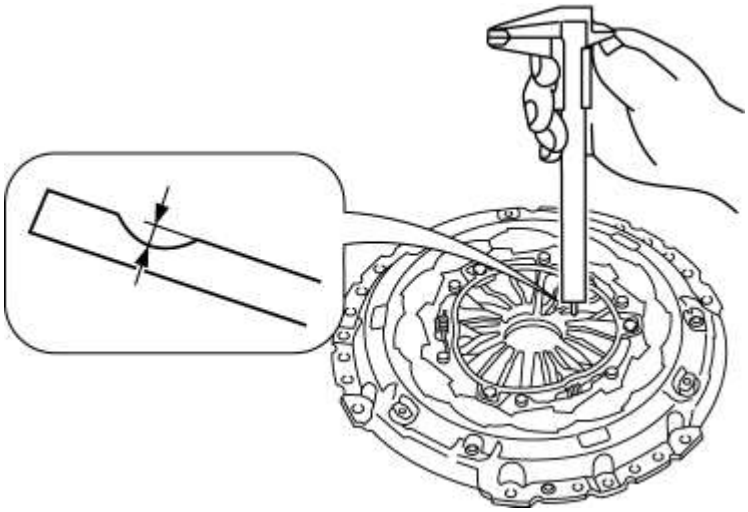

Embrague tapa diafragma resorte dedos profundidad máxima

- 0.6 mm {0.02 in}

segundo. Mida la planicidad de la placa de presión con un borde recto y un calibrador de espesores.

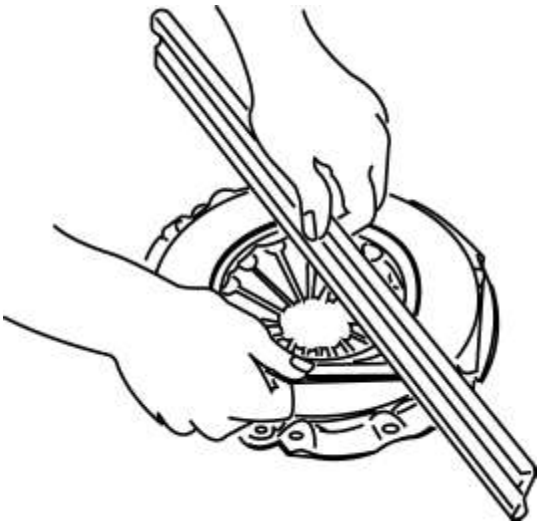

Máxima holgura de planitud de la placa de presión

- 0.3 mm {0.01 in}

do. Inspeccione los dedos del resorte del diafragma para determinar el grado de uniformidad en su altura.
yo. Instale la cubierta del embrague. (Consulte REMOCION / INSTALACION DE LA UNIDAD DE EMBRAGUE [C66M-R]).

ii. Cuando verifique los dedos del resorte del diafragma, monte un medidor de cuadrante en el bloque de cilindros.

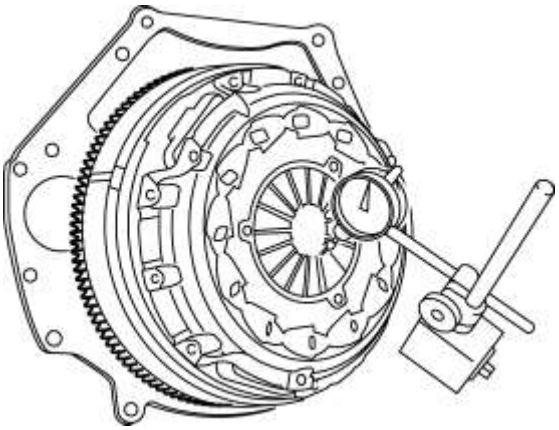

iii. Gire el volante y verifique que no haya dedos de resorte del diafragma mal alineados.

Diafragma de la cubierta del embrague, dedos, diferencia de altura máxima

- 1.0 mm {0.039 in}

Mazda6 - Transmisión / Transaxle

INSPECCIÓN DEL DISCO DE EMBRAGUE [C66M-R]

1. Inspeccione la superficie del revestimiento para detectar decoloración y adhesión de la grasa.
2. Inspeccione los remaches por si están flojos.
3. Utilizando un calibrador vernier, mida la profundidad entre la superficie del forro y la cabeza del remache.

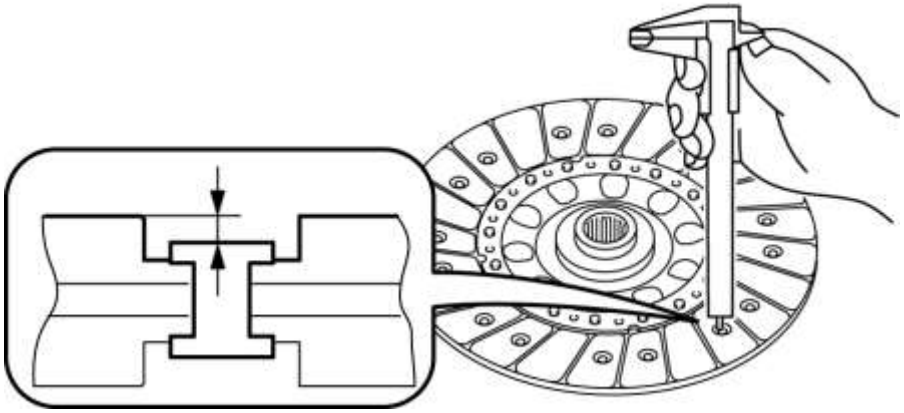

Espesor mínimo del disco de embrague

- 0.3 mm {0.01 in}
- Si es menor que la especificación mínima, reemplace el disco de embrague. (Consulte REMOCION / INSTALACION DE LA UNIDAD DE EMBRAGUE [C66M-R]).

4. Mida el descentramiento del disco de embrague con un comparador de cuadrante.

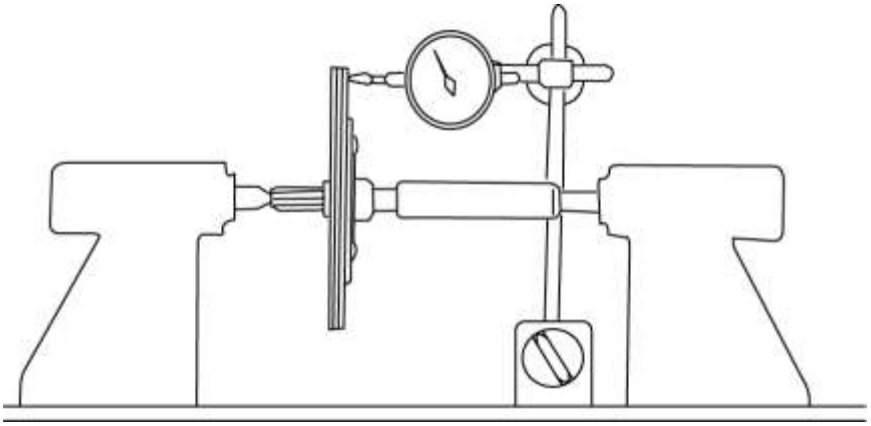

Desplazamiento máximo del disco de embrague

- 0.7 mm {0.03 in}
- Si excede la especificación máxima, reemplace el disco de embrague. (Consulte REMOCION / INSTALACION DE LA UNIDAD DE EMBRAGUE [C66M-R]).

Mazda6 - Transmisión / Transaxle

INSPECCIÓN DEL COJINETE PILOTO [C66M-R]

1. Sin quitar el cojinete piloto, gire el cojinete mientras aplica fuerza en la dirección axial.

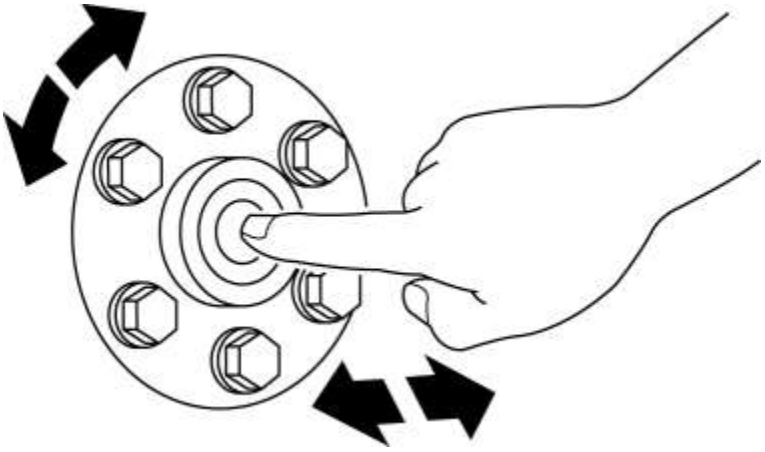

- Si hay algún mal funcionamiento, reemplace el cojinete piloto. (Consulte REMOCION / INSTALACION DE LA UNIDAD DE EMBRAGUE [C66M-R]).

Mazda6 - Transmisión / Transaxle

INSPECCIÓN DE VOLANTE DE MASA DOBLE [C66M-R]

PRECAUCIÓN:

- No vuelva a trabajar el volante de doble masa si está distorsionado.
- No limpie el volante de doble masa con ningún tipo de fluido. Limpie el volante de doble masa solo con un paño seco.
- No limpie la brecha entre la masa primaria y secundaria. Limpie solamente la superficie de conexión del perno y la superficie del embrague.

1. Retire la transmisión automática. (Ver REMOCION / INSTALACION DE TRANSAXIL MANUAL [C66M-R]).

2. Retire la tapa del embrague y el disco de embrague. (Consulte REMOCION / INSTALACION DE LA UNIDAD DE EMBRAGUE [C66M-R]).

3. Gire el volante de doble masa o intente moverlo hacia arriba y hacia abajo, y hacia la izquierda y hacia la derecha para verificar que el centro del volante de doble masa no se mueva.

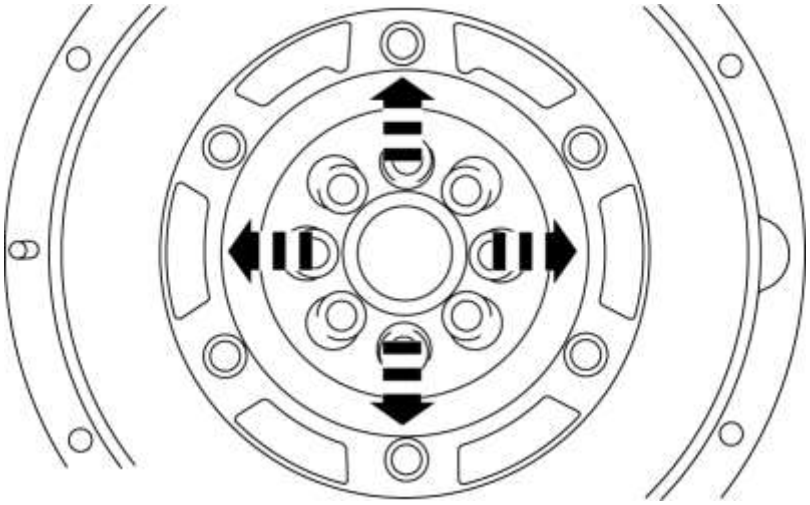

- Si hay algún movimiento como lo indican las flechas en la figura, reemplace el volante de doble masa. (Consulte REMOCION / INSTALACION DE LA UNIDAD DE EMBRAGUE [C66M-R]).

4. Verifique que la masa secundaria no gire en 15 dientes o más.

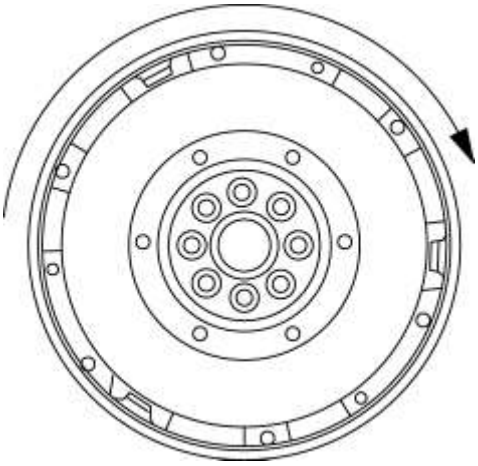

- Si gira 15 dientes o más, reemplace el volante de doble masa. (Consulte REMOCION / INSTALACION DE LA UNIDAD DE EMBRAGUE [C66M-R]).

5. Mida la cantidad de proyección del pasador de guía del volante de doble masa.

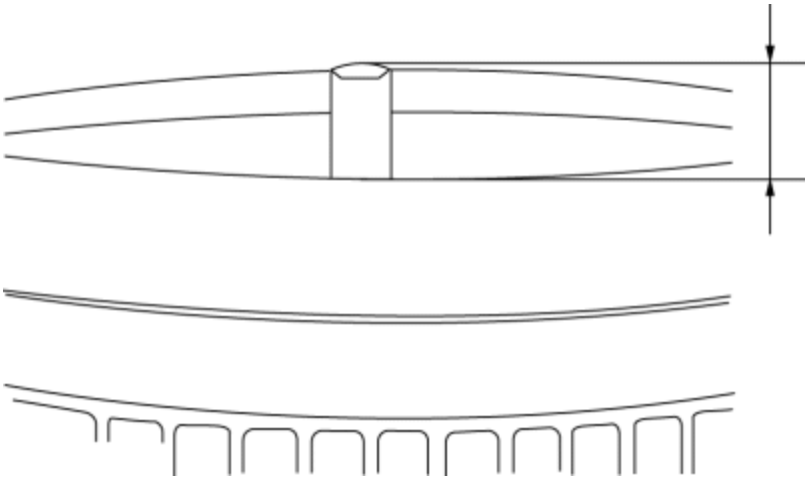

- Si excede la cantidad máxima, reemplace el volante de doble masa. (Consulte REMOCION / INSTALACION DE LA UNIDAD DE EMBRAGUE [C66M-R]).

  Agujero de doble masa planeador pin proyección cantidad máxima

- 11.0-12.0 mm {0.434-0.472 in}

6. Utilizando un indicador de cuadrante, mida el descentramiento del volante de doble masa.

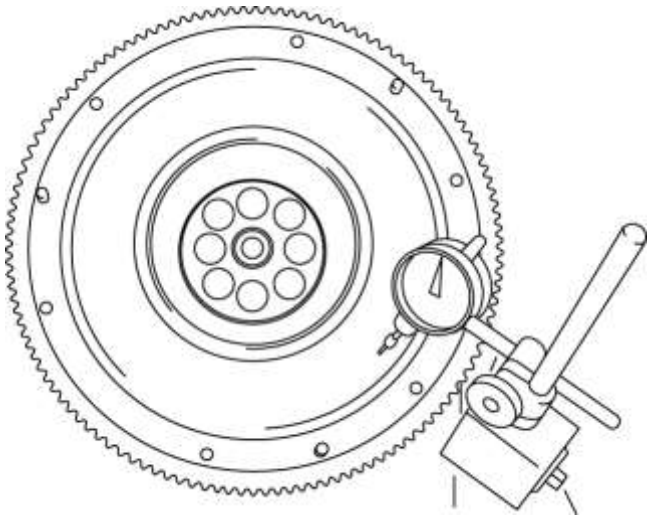

- Si excede el descentramiento máximo, reemplace el volante de doble masa. (Consulte REMOCION / INSTALACION DE LA UNIDAD DE EMBRAGUE [C66M-R]).

  Descenso máximo del volante de doble masa

- 1.5 mm {0.059 in}

7. Retire el volante de doble masa. (Consulte REMOCION / INSTALACION DE LA UNIDAD DE EMBRAGUE [C66M-R]).

8. Inspeccione visualmente el volante de doble masa en busca de grietas.

- Si hay alguna grieta, reemplace el volante de doble masa. (Consulte REMOCION / INSTALACION DE LA UNIDAD DE EMBRAGUE [C66M-R]).

9. Inspeccione visualmente la corona dentada del volante de doble masa para detectar daños.

- Si hay algún daño, reemplace el volante de doble masa. (Consulte REMOCION / INSTALACION DE LA UNIDAD DE EMBRAGUE [C66M-R]).

10. Inspeccione visualmente la superficie que está en contacto con el disco de embrague en busca de arañazos, mellas y decoloración.

- Si hay un mal funcionamiento, reemplace el volante de doble masa. (Consulte REMOCION / INSTALACION DE LA UNIDAD DE EMBRAGUE [C66M-R]).

NOTA:

- Corrija los pequeños arañazos y la decoloración con papel de lija.

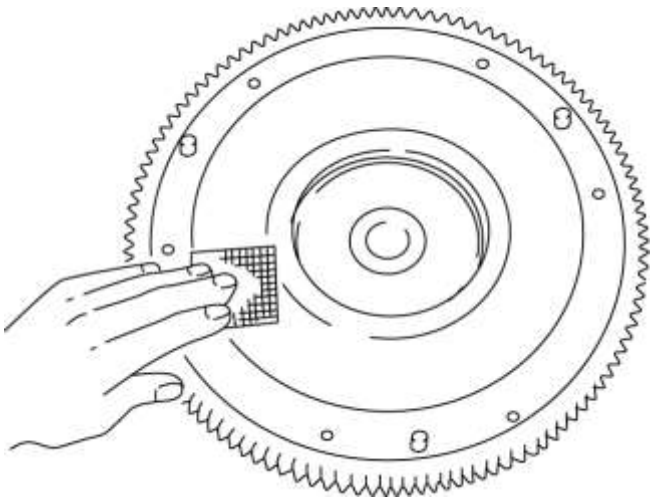

11. Inspeccione visualmente la fuga de grasa entre la masa primaria y la masa secundaria.

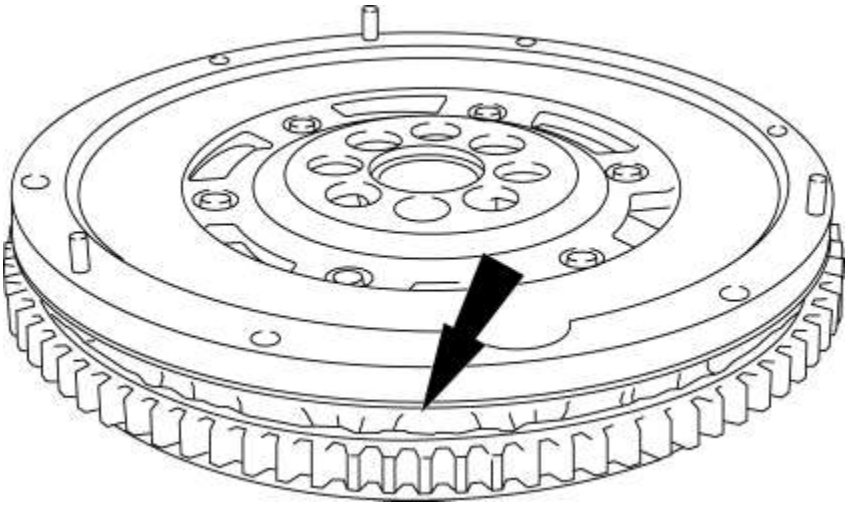

- Si hay fugas de grasa, reemplace el volante de doble masa. (Consulte REMOCION / INSTALACION DE LA UNIDAD DE EMBRAGUE [C66M-R]).

Mazda6 - Transmisión / Transaxle

INSPECCIÓN MANUAL DE ACEITE TRANSAXIAL [C66M-R]

1. Estacione el vehículo en terreno llano.

2. Retire el frente debajo de la cubierta No.2. (Véase FRENTE BAJO CUBIERTA N ° 2 EXTRACCIÓN / INSTALACIÓN).

3. Retire el tapón del nivel de aceite y la junta.

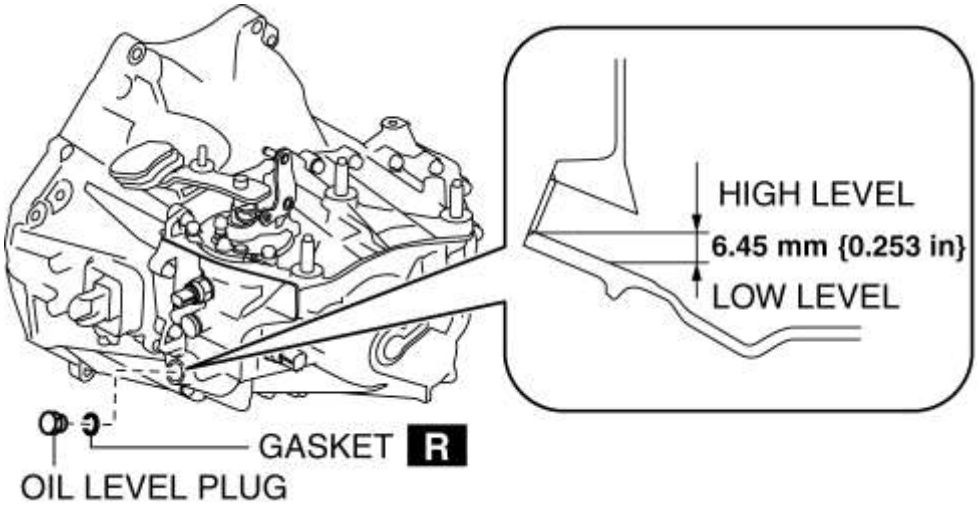

4. Verifique que el aceite del cambio manual esté cerca del borde del puerto de enchufe.

- Cuando el nivel de aceite es inferior al límite inferior, agregue aceite transaxle manual.

  Grado del aceite transaxle manual

- Servicio API GL-4

  Viscosidad del aceite transaxle manual

- SAE 75W-80

5. Instale una junta nueva y el tapón de nivel de aceite.

  Par de apriete

- 39-59 N · m {4.0-6.0 kgf · m, 29-43 ft · lbf}

6. Instale el frente debajo de la cubierta No.2. (Véase FRENTE BAJO CUBIERTA N ° 2 EXTRACCIÓN / INSTALACIÓN).

Mazda6 - Transmisión / Transaxle

REEMPLAZO DEL ACEITE TRANSAXIAL MANUAL [C66M-R]

1. Estacione el vehículo en terreno llano.
2. Retire el frente debajo de la cubierta No.2. (Véase FRENTE BAJO CUBIERTA N ° 2 EXTRACCIÓN / INSTALACIÓN).
3. Retire el tapón de drenaje y la junta, y drene el aceite del cambio manual.

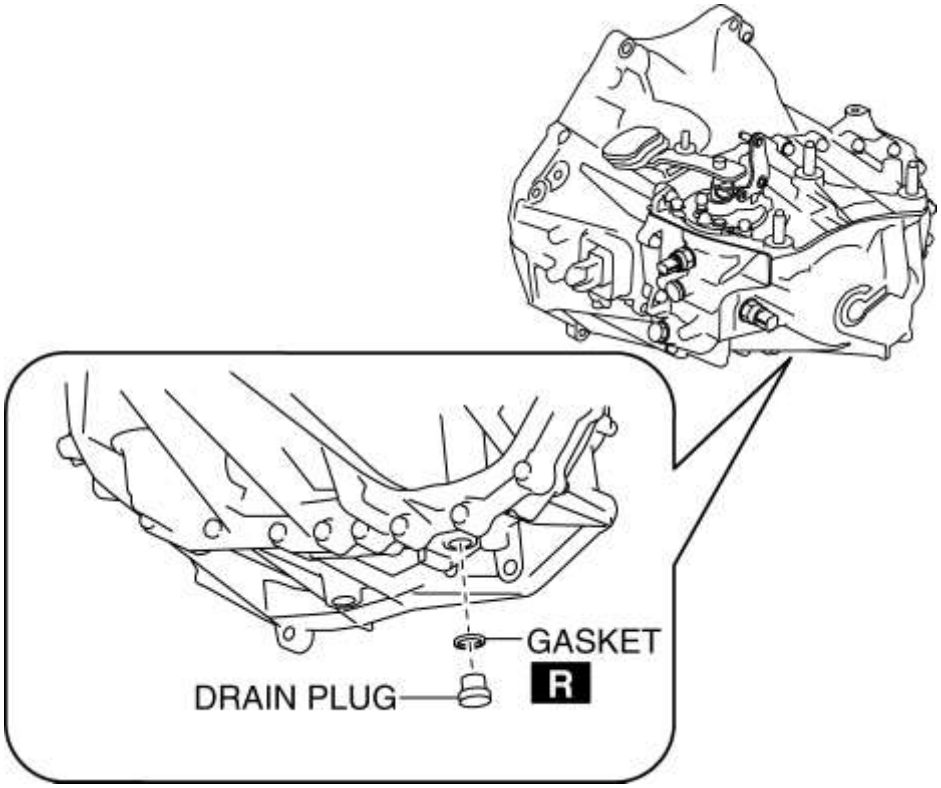

4. Instale una junta nueva y el tapón de drenaje.

Par de apriete

- 39-59 N · m {4.0-6.0 kgf · m, 29-43 ft · lbf}

5. Retire el tapón del nivel de aceite y la junta.

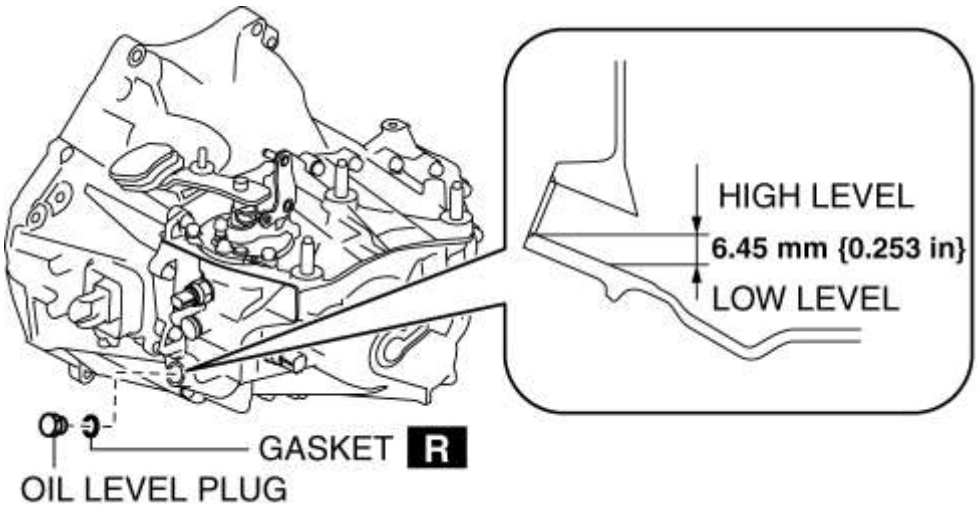

6. Agregue el aceite de cambio manual especificado a través del puerto de nivel de aceite.

Grado del aceite transaxle manual

- Servicio API GL-4

Viscosidad del aceite transaxle manual

- SAE 75W-80

Capacidad de aceite del transeje manual (cantidad aproximada)

- 1.65 L {1.74 US qt, 1.45 Imp qt}

7. Instale una junta nueva y el tapón de nivel de aceite.

Par de apriete

- 39-59 N · m {4.0-6.0 kgf · m, 29-43 ft · lbf}

8. Instale el frente debajo de la cubierta No.2. (Véase FRENTE BAJO CUBIERTA N ° 2 EXTRACCIÓN / INSTALACIÓN).

Mazda6 - Transmisión / Transaxle

DESMONTAJE / INSTALACIÓN DEL INTERRUPTOR NEUTRAL [C66M-R]

1. Desconecte el cable negativo de la batería. (Ver DESCONEXIÓN / CONEXIÓN DEL CABLE DE LA BATERÍA NEGATIVA [SKYACTIV-G 2.5] .)

2. Retire el componente del filtro de aire (filtro de aire, manguera de aire). (Consulte REMOCION / INSTALACION DEL SISTEMA DE AIRE DE ADICIÓN [SKYACTIV-G 2.5] .)

3. Eliminar en el orden indicado en la tabla.

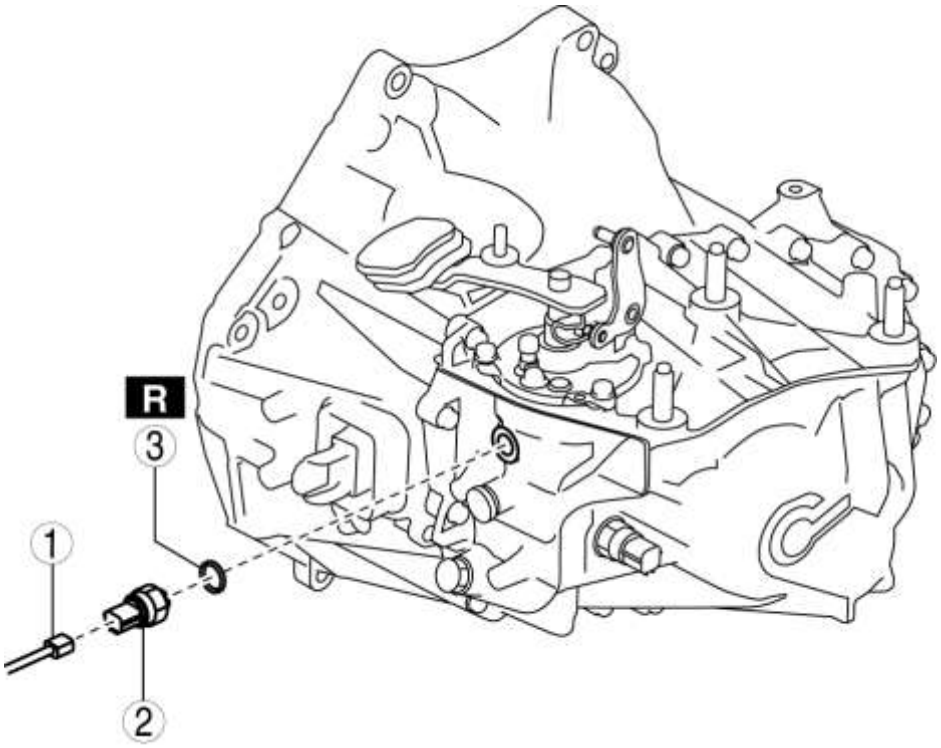

1	Conector
2	Interruptor neutral
3	Empaquetadora

4. Instalar en el orden indicado en la tabla.

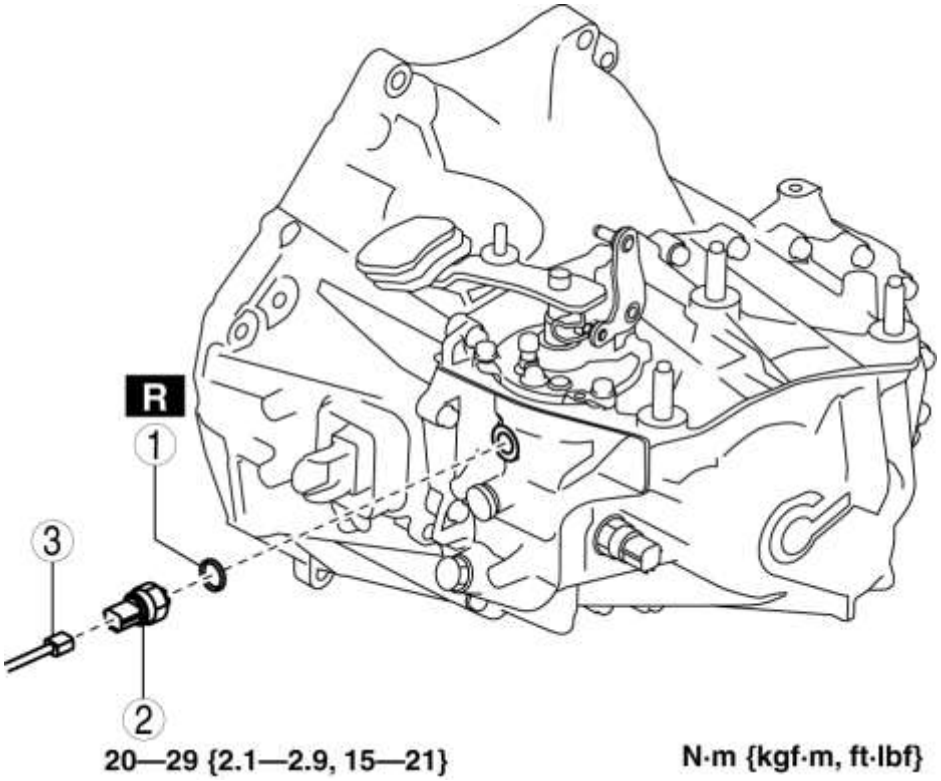

1	Empaquetadora
2	Interruptor neutral
3	Conector

5. Instale el componente del filtro de aire (filtro de aire, manguera de aire). (Consulte REMOCION / INSTALACION DEL SISTEMA DE AIRE DE ADICIÓN [SKYACTIV-G 2.5] .)

6. Conecte el cable negativo de la batería. (Ver DESCONEXIÓN / CONEXIÓN DEL CABLE DE LA BATERÍA NEGATIVA [SKYACTIV-G 2.5] .)

Mazda6 - Transmisión / Transaxle

DESMONTAJE / INSTALACIÓN DEL INTERRUPTOR DE LUZ DE RESPALDO [C66M-R]

1. Desconecte el cable negativo de la batería. (Ver DESCONEXIÓN / CONEXIÓN DEL CABLE DE LA BATERÍA NEGATIVA [SKYACTIV-G 2.5] .)

2. Retire el componente del filtro de aire (filtro de aire, manguera de aire). (Consulte REMOCION / INSTALACION DEL SISTEMA DE AIRE DE ADICIÓN [SKYACTIV-G 2.5] .)

3. Eliminar en el orden indicado en la tabla.

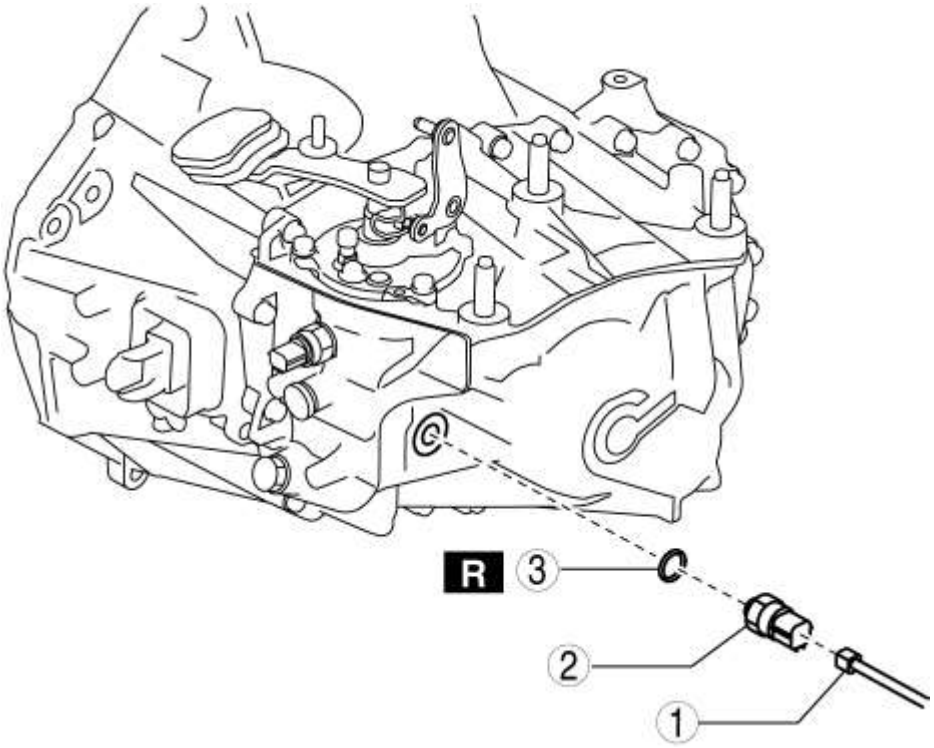

1	Conector
2	Interruptor de luz de respaldo
3	Empaquetadora

4. Instalar en el orden indicado en la tabla.

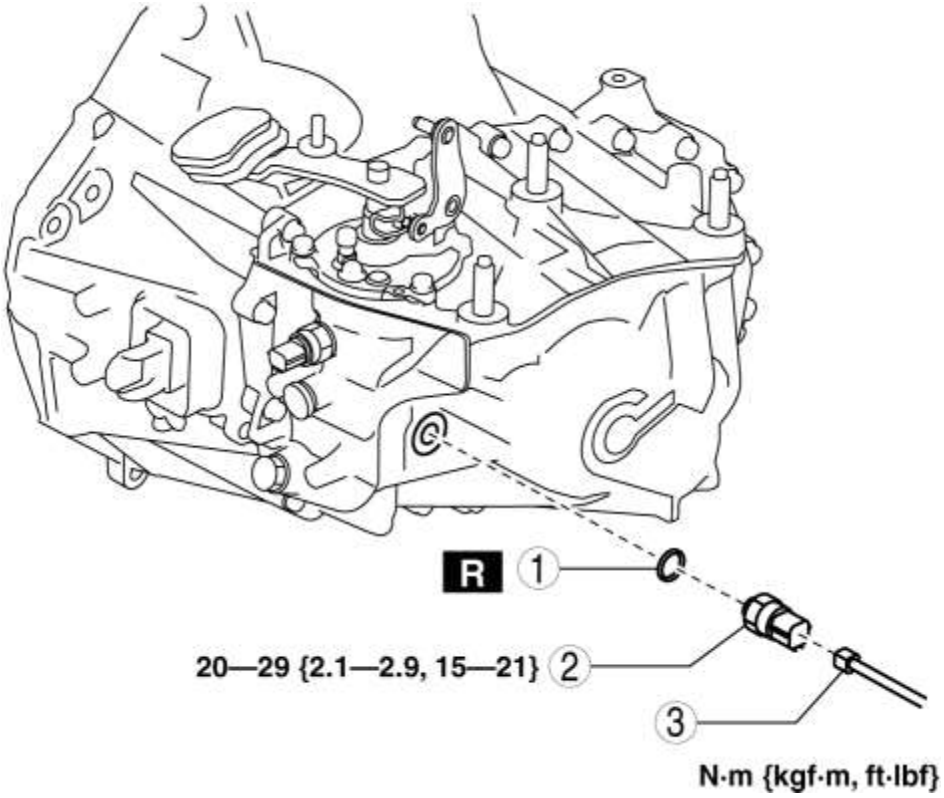

1	Empaquetadora
2	Interruptor de luz de respaldo
3	Conector

5. Instale el componente del filtro de aire (filtro de aire, manguera de aire). (Consulte REMOCION / INSTALACION DEL SISTEMA DE AIRE DE ADICIÓN [SKYACTIV-G 2.5] .)

6. Conecte el cable negativo de la batería. (Ver DESCONEXIÓN / CONEXIÓN DEL CABLE DE LA BATERÍA NEGATIVA [SKYACTIV-G 2.5] .)

Mazda6 - Transmisión / Transaxle

DESMONTAJE / INSTALACIÓN DE TRANSAXIL MANUAL [C66M-R]

Eliminación

1. Desconecte el cable negativo de la batería. (Ver DESCONEXIÓN / CONEXIÓN DEL CABLE DE LA BATERÍA NEGATIVA [SKYACTIV-G 2.5] .)

2. Retire la placa del orificio del tapón. (Consulte REMOCION / INSTALACION DE LA PLACA DEL ORIFICIO DE ENCHUFE [SKYACTIV-G 2.5] .)

3. Retire el frente debajo de la tapa No.2. (Véase FRENTE BAJO CUBIERTA N ° 2 EXTRACCIÓN / INSTALACIÓN).

4. Retire el frente debajo de la tapa No.1. (Consulte FRONT UNDER CUBIERTA N ° 1 EXTRACCIÓN / INSTALACIÓN).

5. Retire el escudo contra salpicaduras. (Ver REMOCION / INSTALACION DE ESCUDO DE CHAPOTEO .)

6. Drene el aceite transaxle manual. (Consulte SUSTITUCIÓN DE ACEITE DE TRANSAXE MANUAL [C66M-R]).

7. Desconecte y / o retire las siguientes piezas en el compartimiento del motor.

a. Retire el componente del filtro de aire (filtro de aire, manguera de aire). (Consulte REMOCION / INSTALACION DEL SISTEMA DE AIRE DE ADICIÓN [SKYACTIV-G 2.5] .)

segundo. Retire el componente de la batería (batería, bandeja de la batería y componente PCM). (Consulte REMOCION / INSTALACION DE BATERIAS [SKYACTIV-G 2.5] .)

do. Desconecte el cable de control del transeje manual. (Ver REMOCION / INSTALACION DEL MECANISMO DE DESPLAZAMIENTO DEL TRANSAJE MANUAL [C66M-R]).

re. Retire el soporte del cable de control del transeje manual.

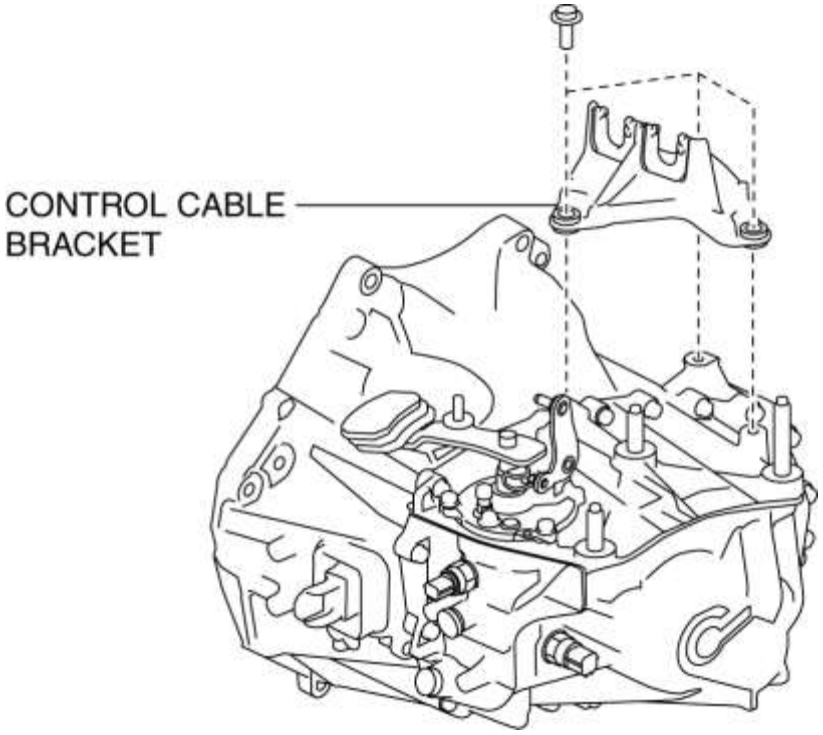

mi. Retire el perno que se muestra en la figura y coloque el cable de tierra a un lado.

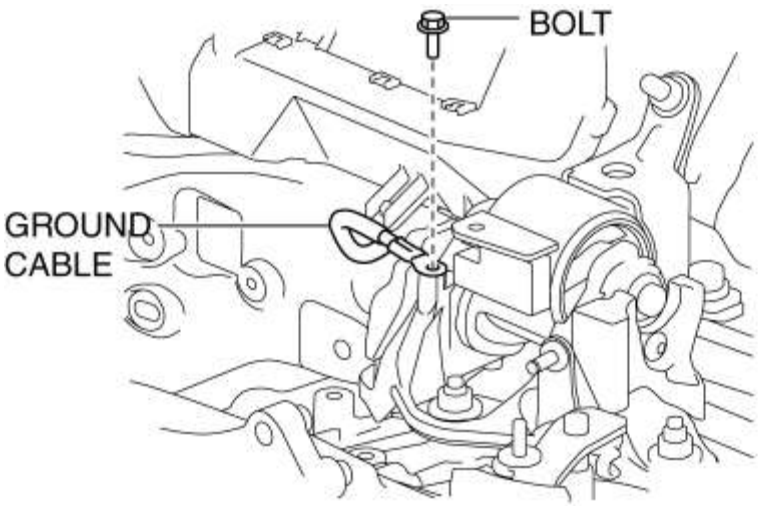

F. Retire el soporte del transeje manual y el colector de escape.

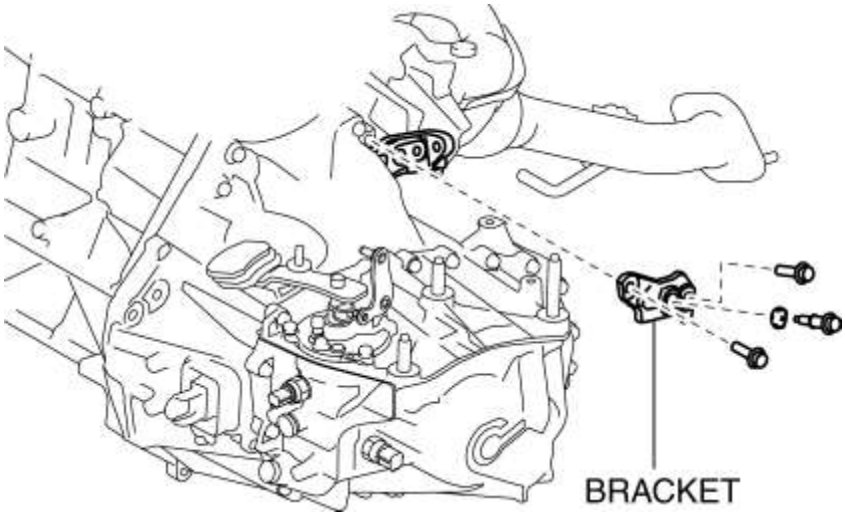

gramo. Desconecte el conector del interruptor de neutral del transeje manual. (Consulte REMOCION / INSTALACION DEL INTERRUPTOR NEUTRAL [C66M-R]).

h. Desconecte el conector del interruptor de la luz de respaldo del cambio automático. (Consulte REMOCION / INSTALACION DEL INTERRUPTOR DE LUZ DE RESPALDO [C66M-R] .)

yo. Desconecte la pinza de la manguera del radiador inferior y los soportes del transeje manual y coloque el arnés de cableado a un lado.

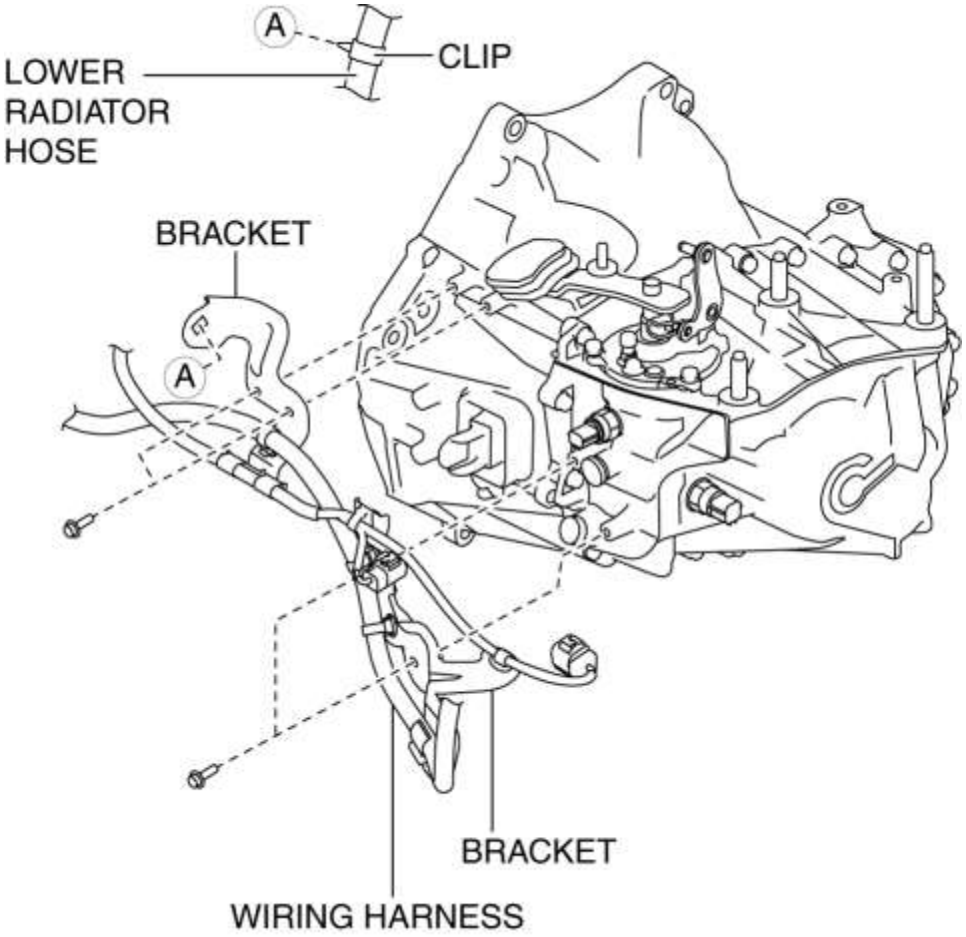

8. Desconecte y / o retire las siguientes partes relacionadas con la suspensión y el eje.

a. Retire los neumáticos delanteros. (Ver PROCEDIMIENTOS GENERALES (EJES DELANTEROS Y TRASEROS) .)

segundo. Desconecte la abrazadera que sujeta la manguera de freno del amortiguador. (Consulte REMOCION / INSTALACION DE LA MANGUERA DEL FRENO (DELANTERO)).

do. Desconecte los sensores de velocidad de las ruedas ABS de los nudillos de la dirección. (Véase REMOCION / INSTALACION DEL SENSOR DE VELOCIDAD DE RUEDA ABS DELANTERA).

re. Desconecte las articulaciones esféricas del extremo de la barra de acoplamiento de los nudillos de la dirección. (Ver REMOCION / INSTALACION DEL CROSSMER FRONT .)

mi. Desconecte los enlaces de control del estabilizador del estabilizador. (Ver REMOCION / INSTALACION DEL ESTABILIZADOR DELANTERO)

F. Desconecte los brazos inferiores delanteros de los nudillos de la dirección. (Ver REMOCION / INSTALACION DEL CROSSMER FRONT .)

gramo. Desconecte el eje de transmisión (LH) del transeje manual. (Consulte REMOCION / INSTALACION DEL EJE DE TRANSMISION DELANTERO).

h. Desconecte el eje de transmisión (RH) del transeje manual. (Consulte REMOCION / INSTALACION DEL EJE DE TRANSMISION DELANTERO).

9. Desconecte y / o retire las siguientes piezas de la parte inferior del vehículo.

a. Retire el cilindro de liberación del embrague con el tubo de embrague todavía conectado y colóquelo fuera del camino. (Consulte REMOCION / INSTALACION DEL CILINDRO DE LIBERACION DEL EMBRAGUE [C66M-R]).

segundo. Retire el motor de arranque. (Consulte REMOCION / INSTALACION DEL MOTOR DE ARRANQUE [SKYACTIV-G 2.5] .)

do. Retire el componente del travesaño delantero y el caucho de montaje del motor Nº 1 como una sola unidad. (Ver REMOCION / INSTALACION DEL CROSSMER FRONT .)

re. Retire la placa de soporte y el soporte de montaje del motor N ° 1 del cambio manual.

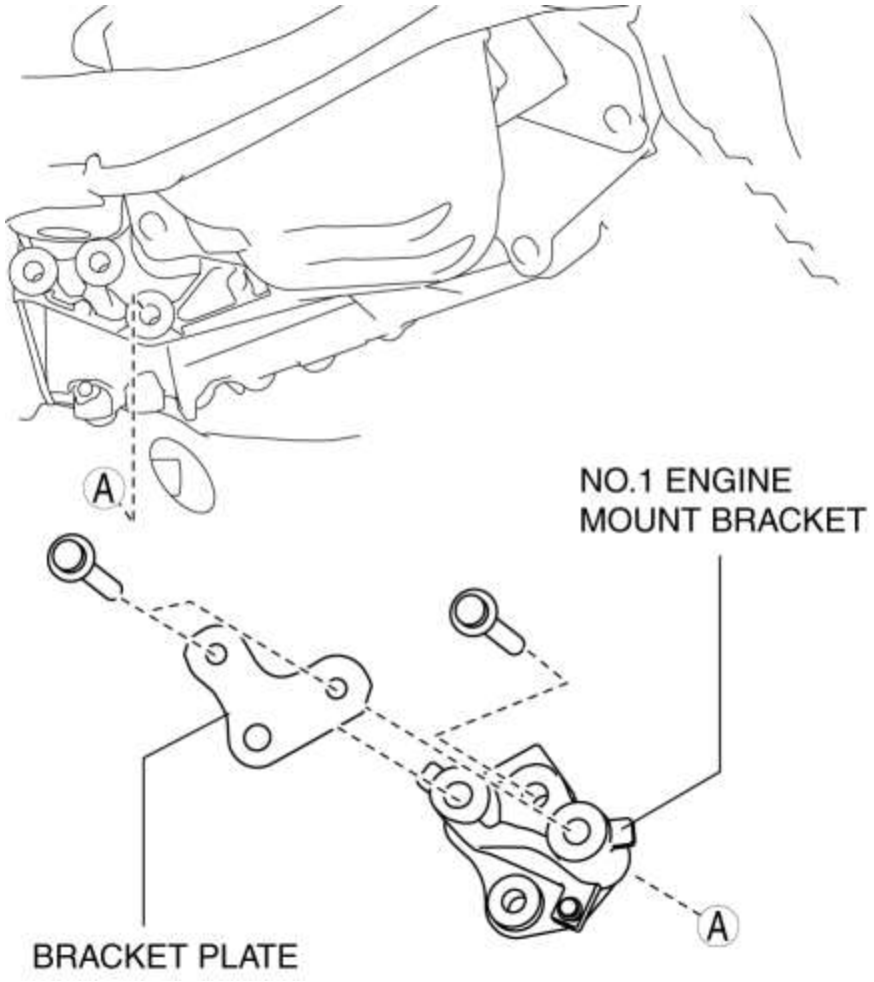

10. Instale las **SST (49 C017 5A0, 49 UN30 3050)** usando el siguiente procedimiento.

PRECAUCIÓN:

- Consulte el manual de instrucciones de SST (49 C017 5A0) para conocer el procedimiento de manejo básico.

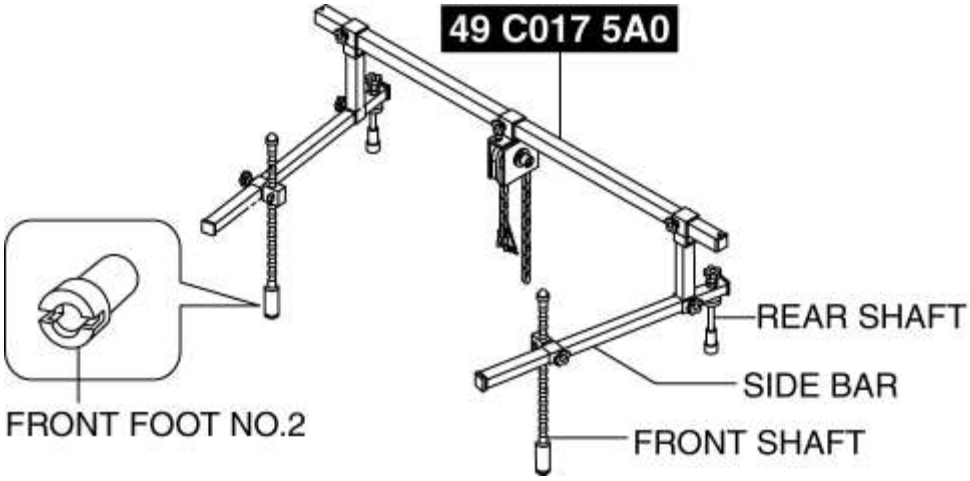

a. Instale un pie delantero Nº 2 en cada uno de los ejes frontales izquierdo y derecho del **SST (49 C017 5A0)** .

segundo. Proteja las posiciones que se muestran en la figura con cinta.

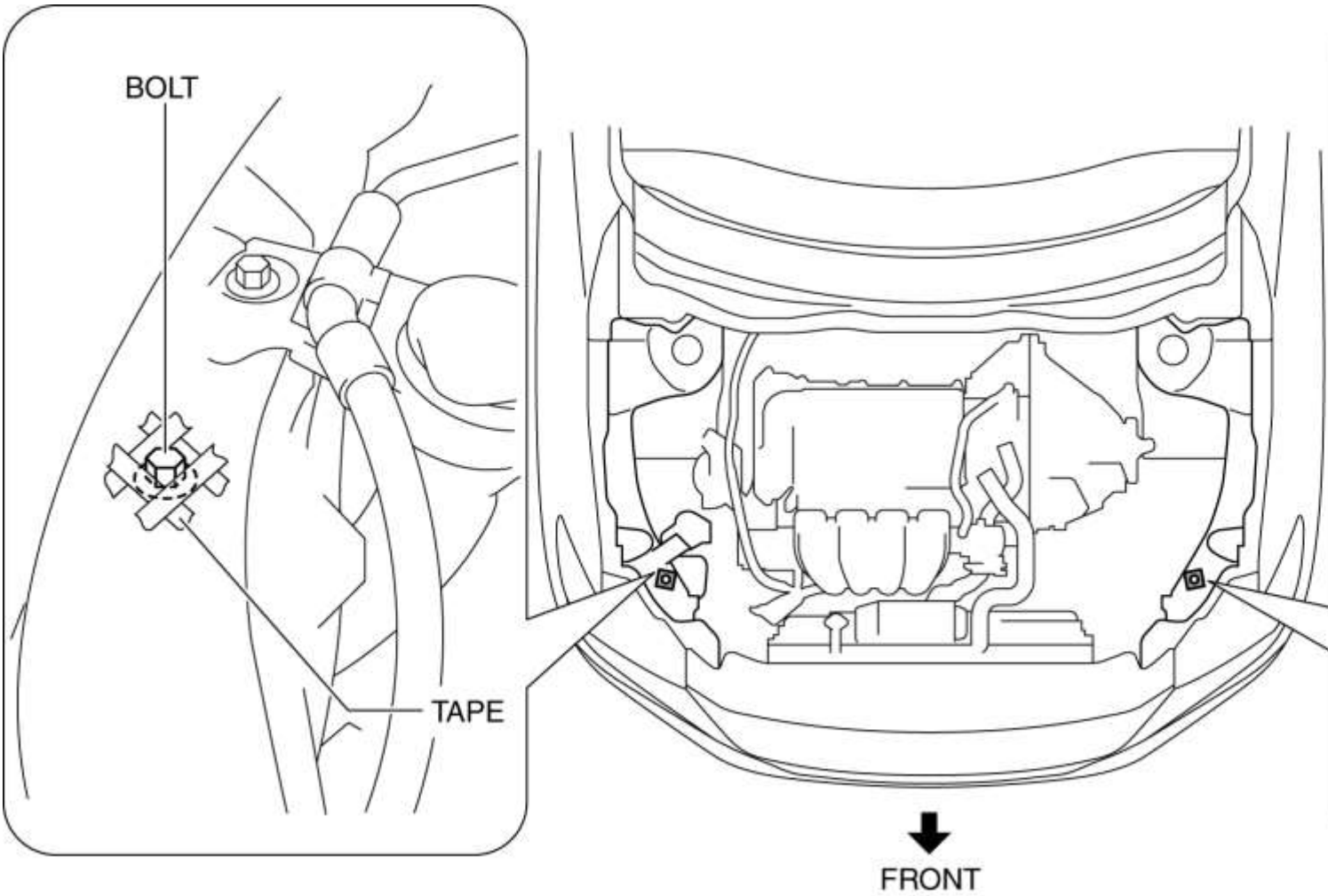

do. Para habilitar la instalación del **SST (49 UN30 3050)** , desconecte el clip que se muestra en la figura y coloque el arnés de cableado a un lado.

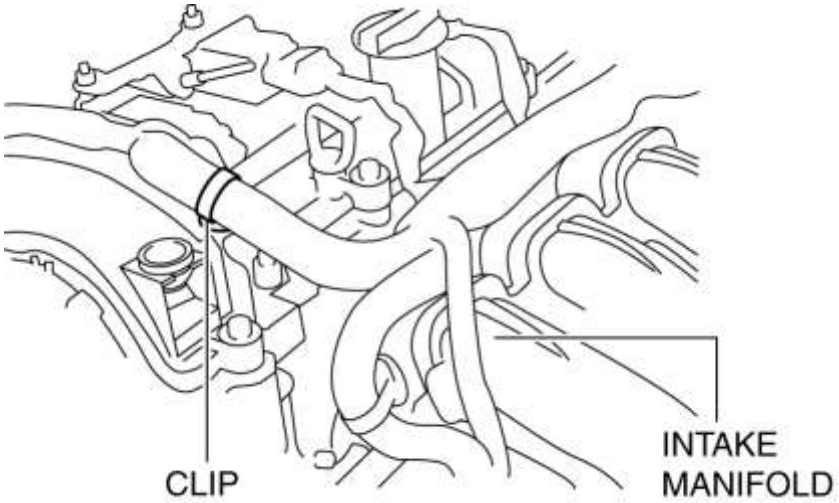

re. Instale las **SST (49 UN30 3050)** utilizando el **número de pieza 99794 1025** o un **perno M10 × 1.25** , longitud **25 mm (0.98 in)** como se muestra en la figura.

Parte delantera del motor

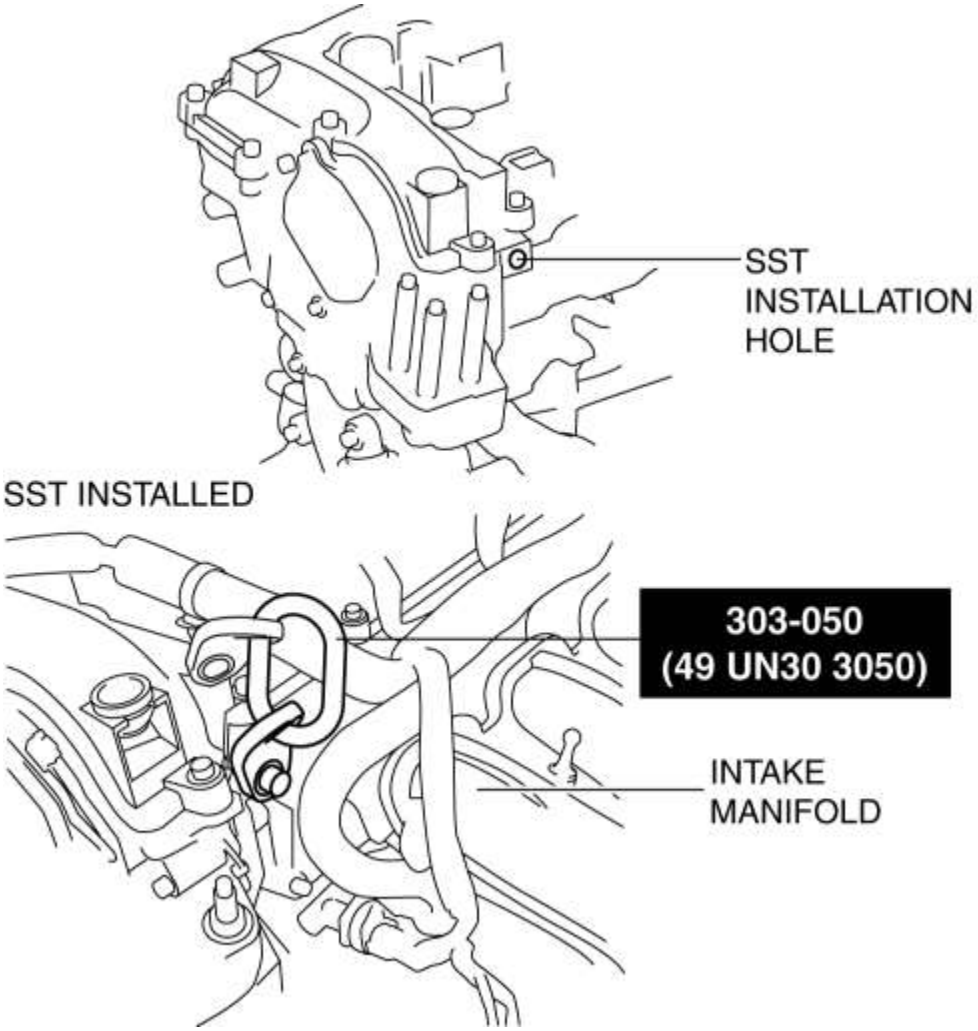

Par de apriete

- 38-51 N · m {3.9-5.2 kgf · m, 29-37 ft · lbf}

Parte trasera del motor

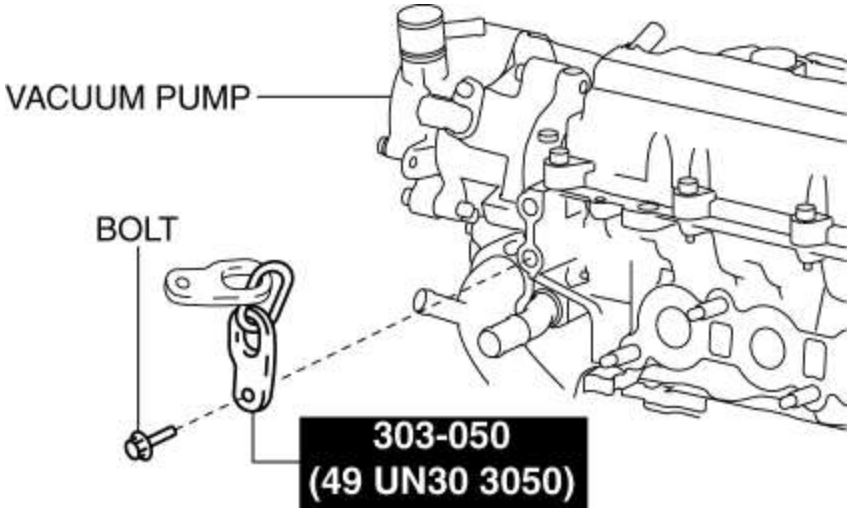

Par de apriete

- 38-51 N · m {3.9-5.2 kgf · m, 29-37 ft · lbf}

mi. Como se muestra en la figura, ajuste los ejes traseros de la **SST (49 C017 5A0)** a las tuercas del amortiguador izquierdo y derecho.

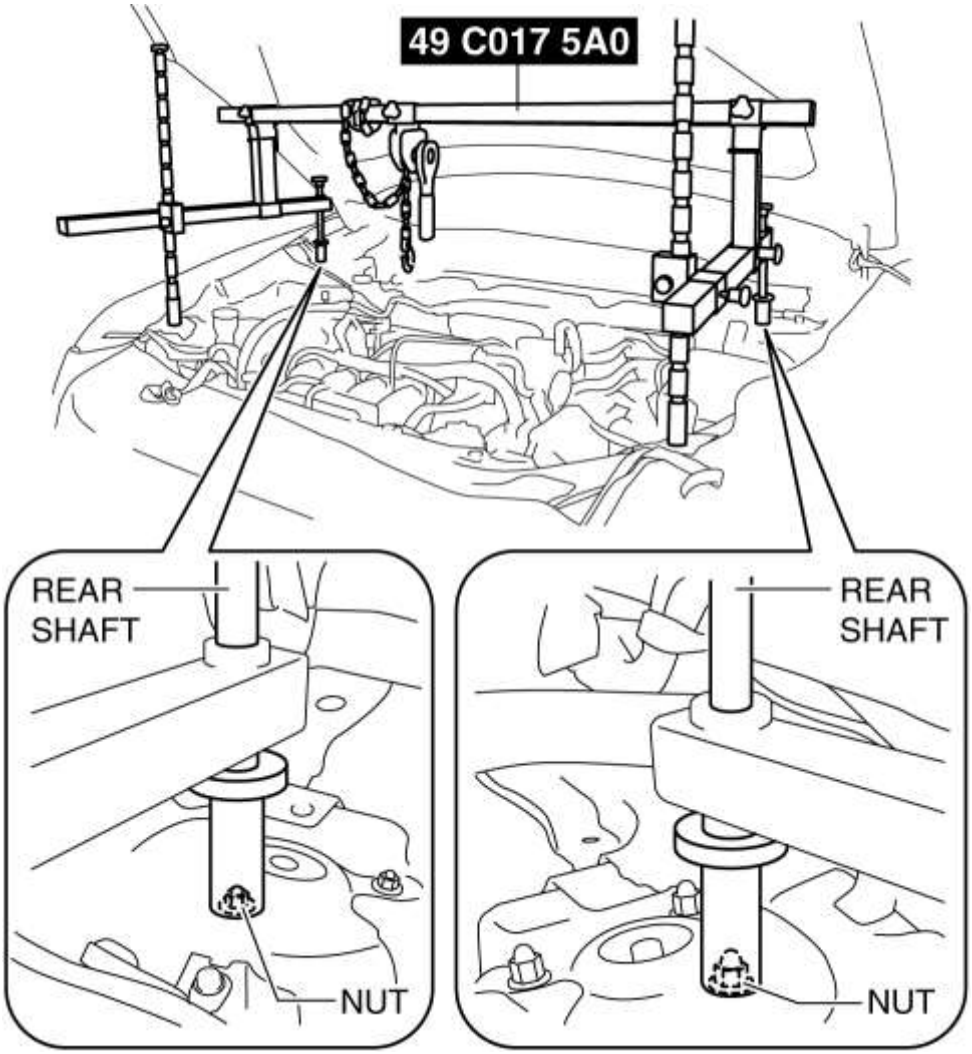

F. Como se muestra en la figura, ajuste los ejes frontales de la **SST (49 C017 5A0)** a los pernos izquierdo y derecho.

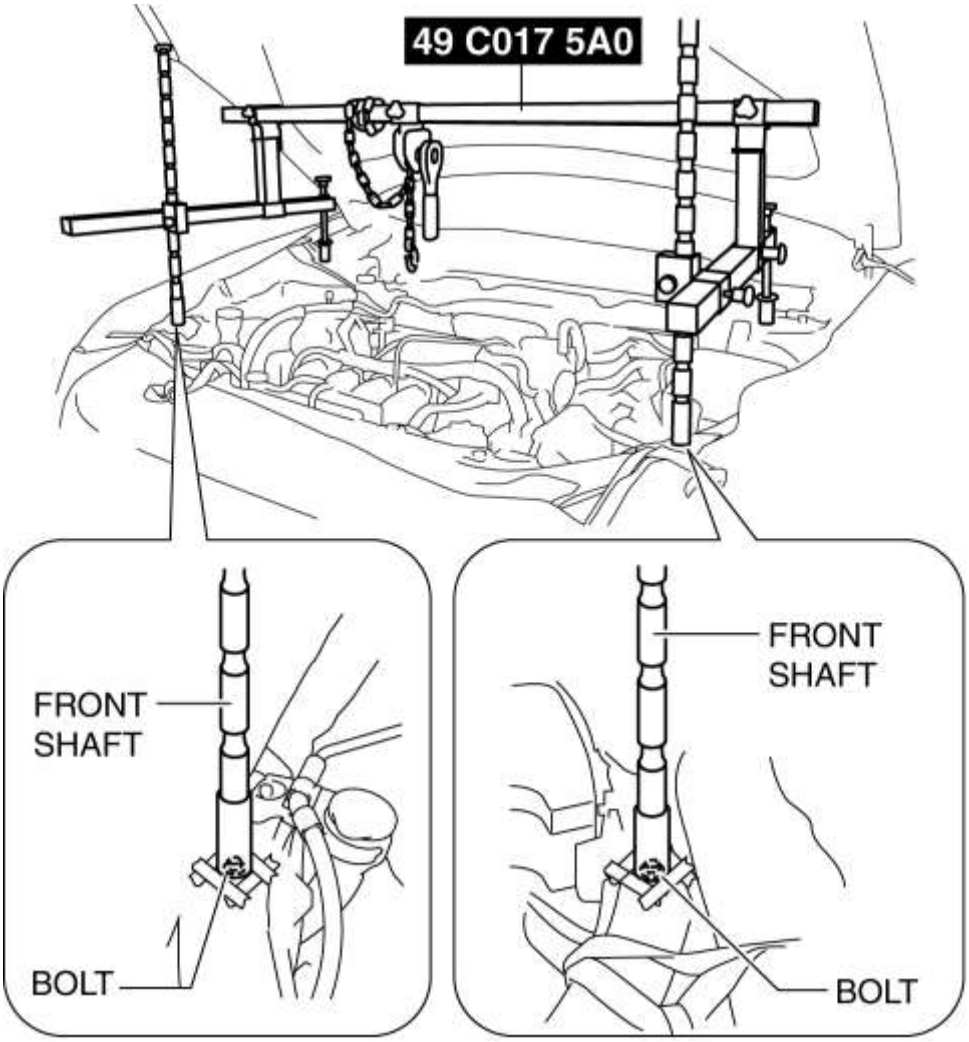

gramo. Al ensamblar la **SST (49 L017 5A0)** , desconecte la manguera de combustible del clip que se muestra en la figura para evitar interferencias entre la manguera de combustible y la **SST (49 L017 5A0)** .

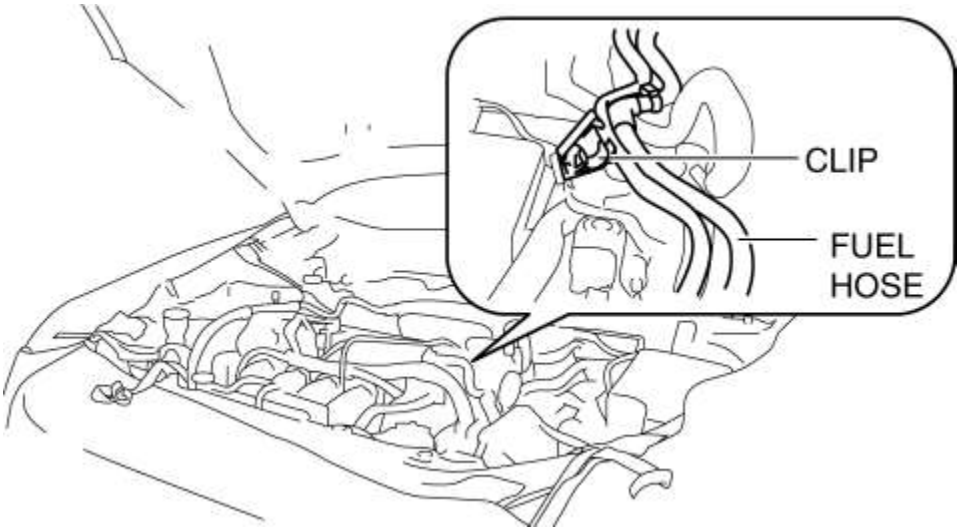

h. Instale la **SST (49 L017 5A0)** en la **SST (49 C017 5A0)** como se muestra en la figura.

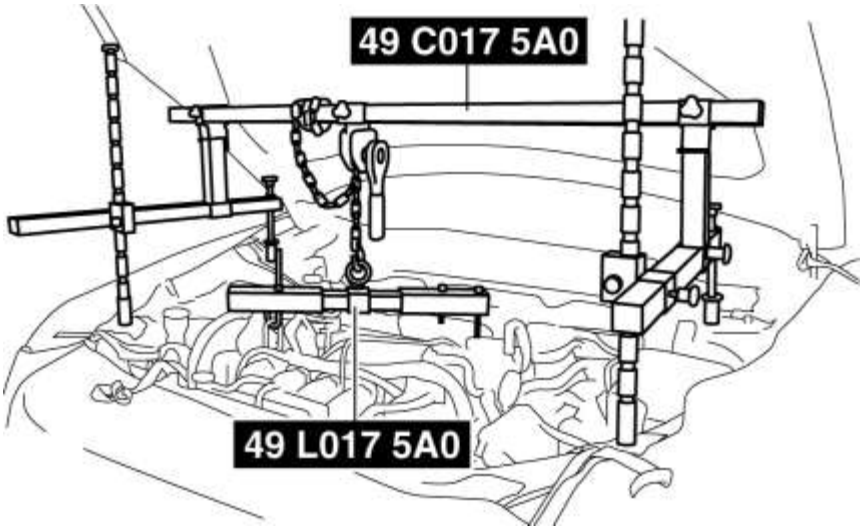

yo. Instale la **SST (49 L017 5A0)** en la **SST (49 UN30 3050)** con el gancho de la **SST (49 L017 5A0)** hacia afuera.

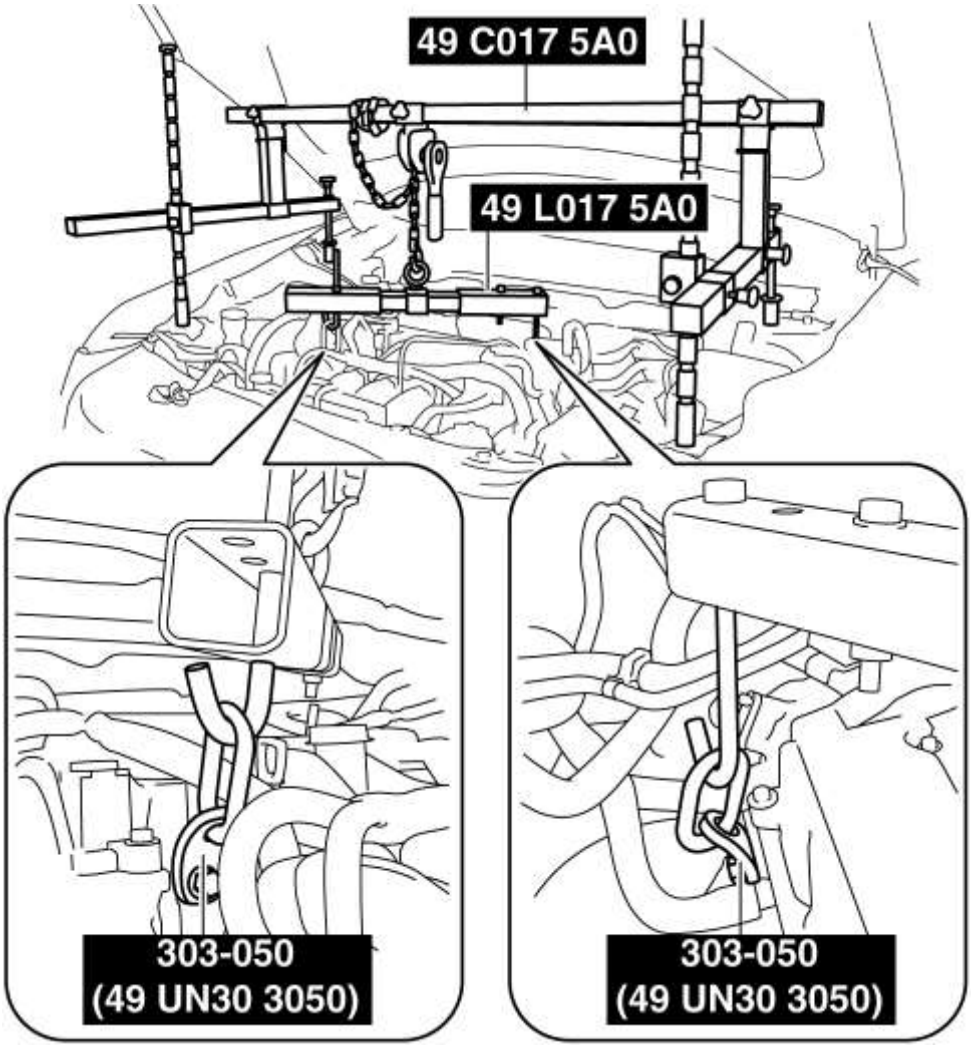

j. Ajuste la altura de las barras laterales izquierda y derecha para que estén niveladas, luego ajuste cada parte de la **SST (49 C017 5A0)** .

k. Aplique tensión a la cadena para asegurar el motor.

11. Eliminar en el orden indicado en la tabla.

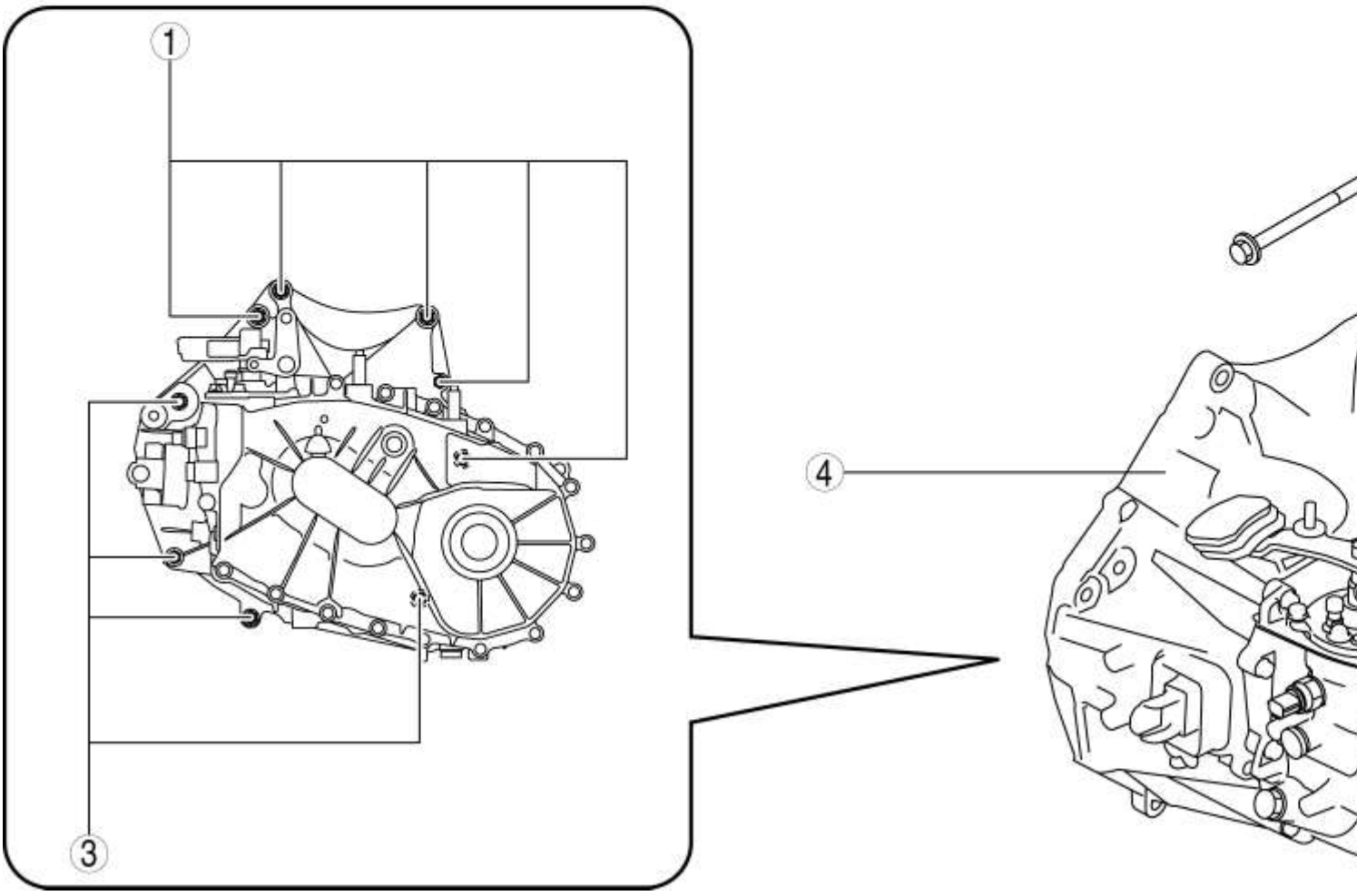

1	Perno de montaje del transeje (parte superior)
2	Soporte de montaje del motor n. ° 4 (Consulte la nota de eliminación del soporte de montaje del motor n . ° 4).
3	Perno de montaje del transeje (parte inferior) (Consulte la nota de remoción del perno de montaje de Transaxle .)
4	Transeje manual

No.4 Nota de eliminación del soporte de montaje del motor

PRECAUCIÓN:

- Se ha adoptado una ranura para el orificio de instalación del soporte de montaje del motor Nº 4. Si el soporte de montaje del motor Nº 4 se desvía de la posición original al instalar el montaje del motor Nº 4, el ruido o la vibración del motor podrían aumentar. Al retirar el soporte del motor Nº 4, coloque marcas de alineación en el soporte de montaje del motor Nº 4 para que puedan ensamblarse en las mismas posiciones que antes de la extracción.

1. Coloque las marcas de alineación en las ubicaciones que se muestran en la figura para que se puedan ensamblar en las mismas posiciones que antes de la extracción.

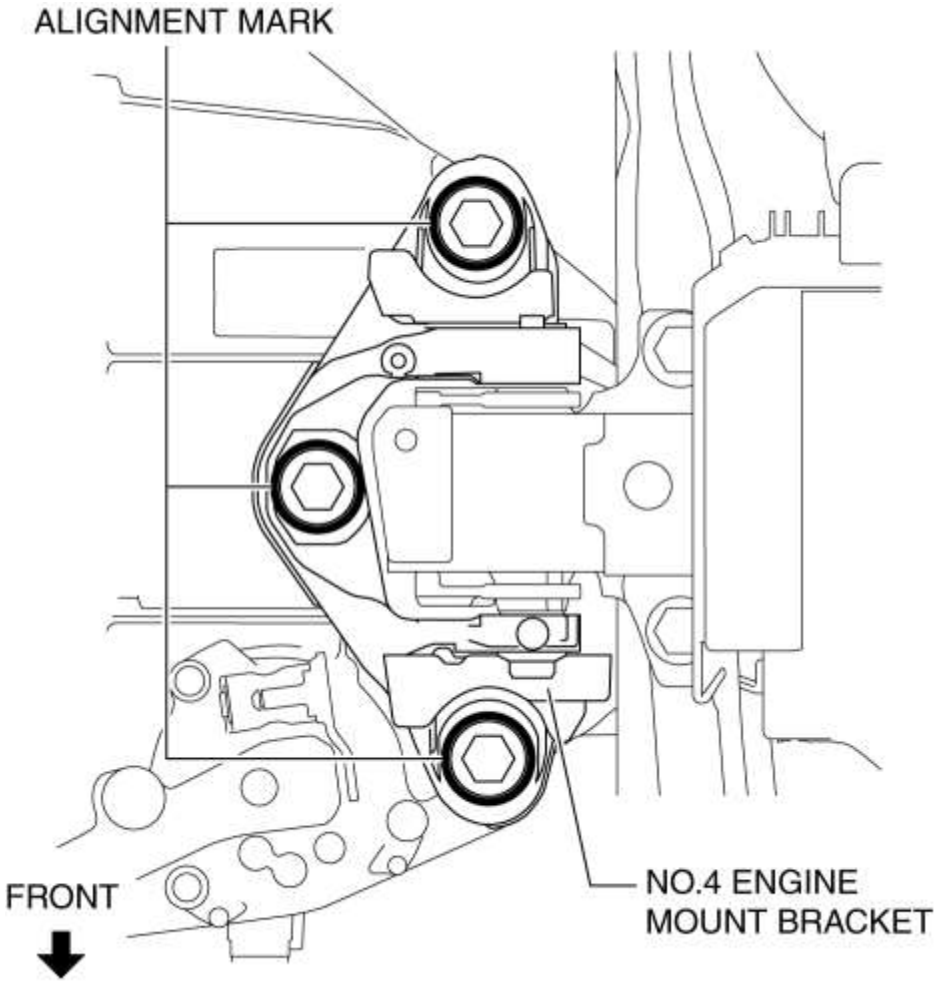

NOTA:

- Pinte de manera que el contorno de la tuerca quede enmarcado en el lado del soporte.

2. Retire el soporte de montaje del motor Nº 4.

Nota de desmontaje del perno de montaje del transeje

ADVERTENCIA:

- Retire la transmisión manual con cuidado, manteniéndola estable. Si el transeje manual se cae, podría dañarse o causar lesiones.

1. Ajuste la **SST (49 C017 5A0)** e incline el motor hacia la **transmisión** manual.

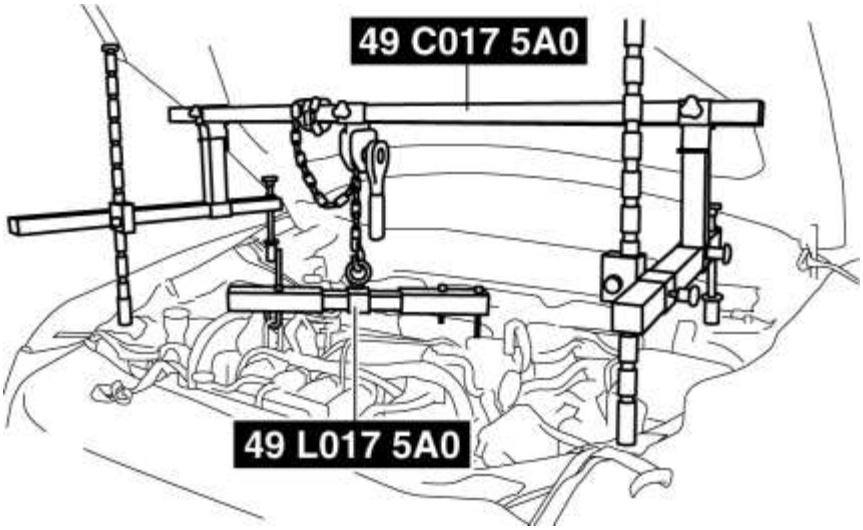

2. Soporta la transmisión manual en un gato.

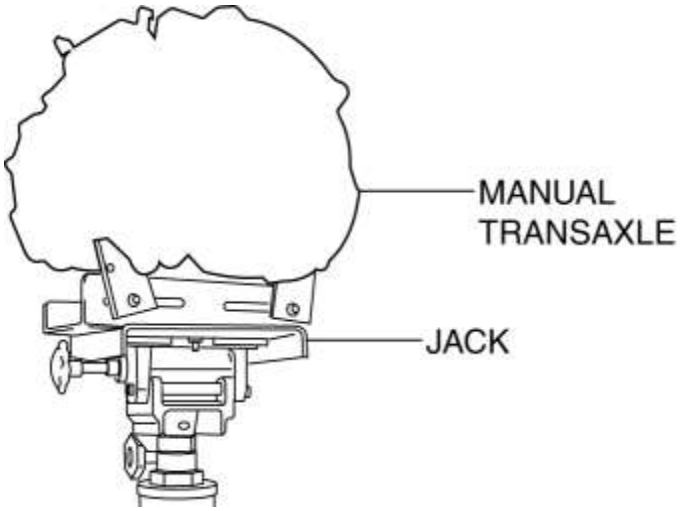

3. Retire los pernos de montaje del transeje (lado inferior).

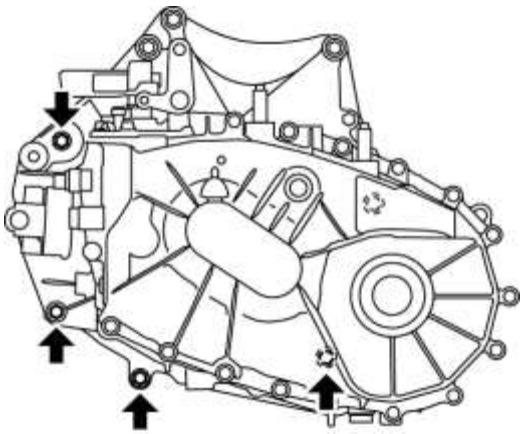

4. Retire el transeje manual.

Instalación

ADVERTENCIA:

- Instale el transeje manual con cuidado, manteniéndolo firme. Si el transeje manual se cae, podría dañarse o causar lesiones.

1. Coloque el cambio manual en un gato y levante en su lugar.

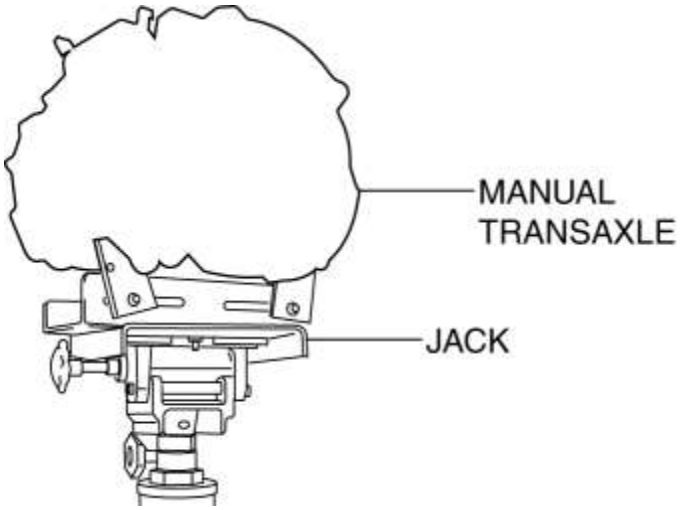

2. Instale el transeje manual en el motor y apriete los pernos de montaje del transeje.

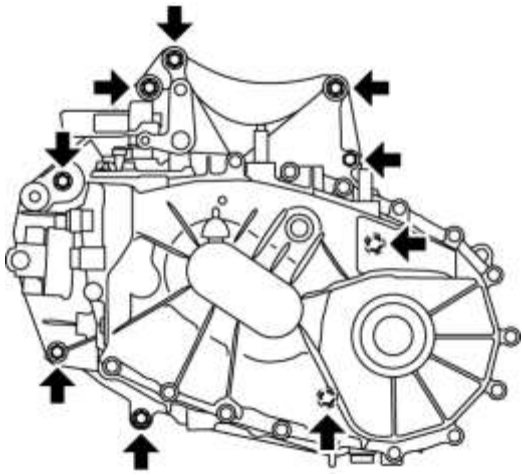

Par de apriete

- 38-52 N · m {3.9-5.3 kgf · m, 29-38 ft · lbf}

3. Apriete los espárragos para la transmisión manual.

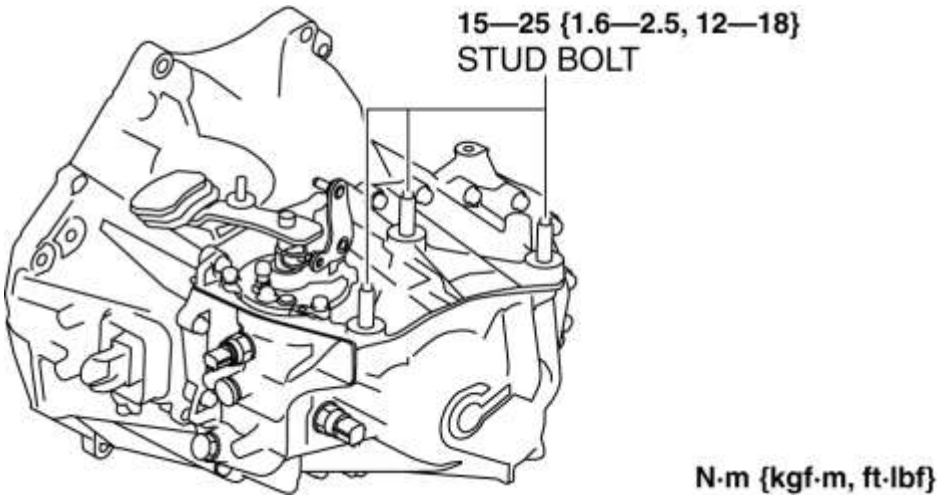

NOTA:

- Si la tuerca del soporte del motor N ° 4 se afloja, apriete los pernos prisioneros del cambio manual porque pueden haberse aflojado.

4. Instale el soporte de montaje del motor No.4 en la goma de montaje del motor Nº 4 y apriete temporalmente el perno de instalación.

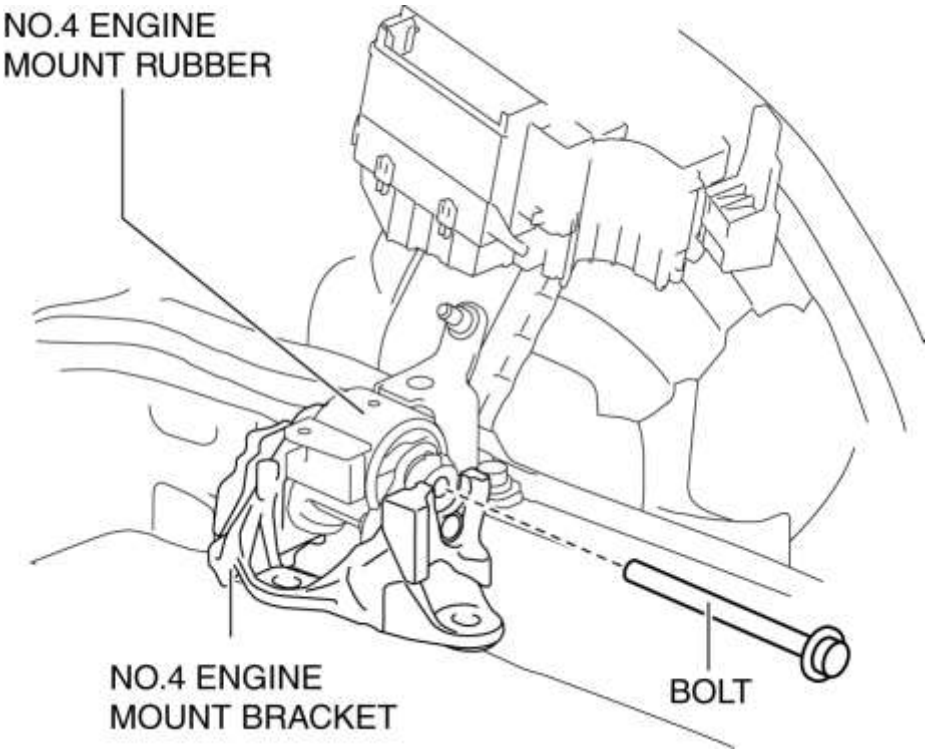

5. Levante el transeje manual con la **SST (49 C017 5A0)** , pase los pernos de la **transmisión** manual a través del soporte de montaje del motor Nº 4 y apriete temporalmente las tuercas de instalación del soporte del motor Nº 4.

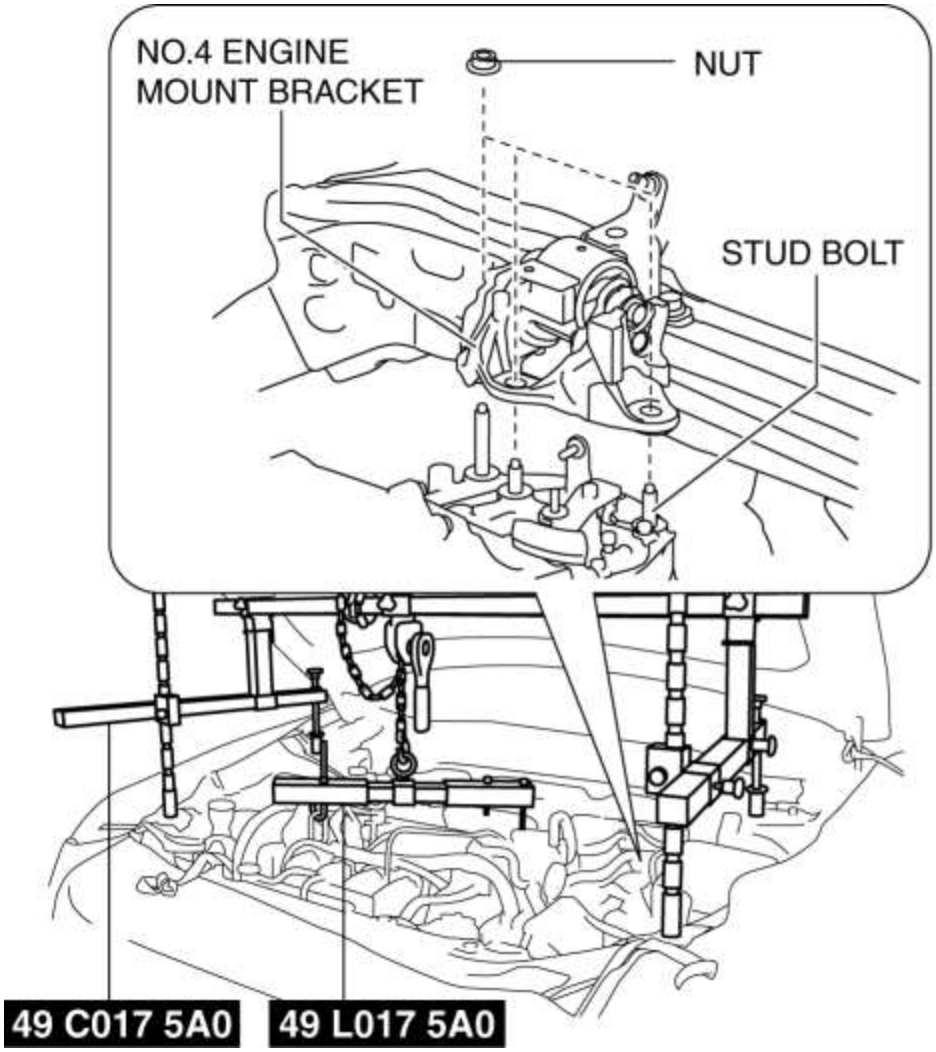

6. Instale el soporte de montaje del motor No.1 y la placa de soporte en el cambio manual, y apriete temporalmente los pernos de instalación.

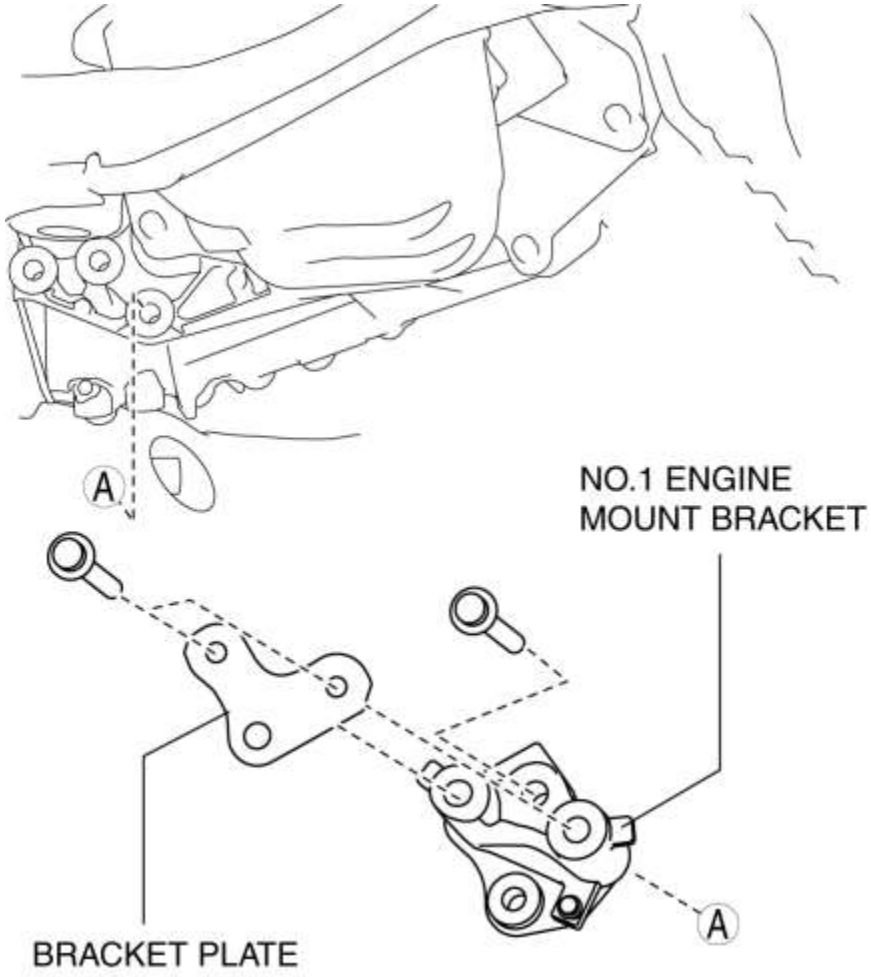

7. Instale el componente del travesaño delantero y el caucho de montaje del motor No.1 como una sola unidad. (Ver REMOCION / INSTALACION DEL CROSSMER FRONT .)

8. Apriete temporalmente los pernos de instalación de goma del montaje del motor No.1.

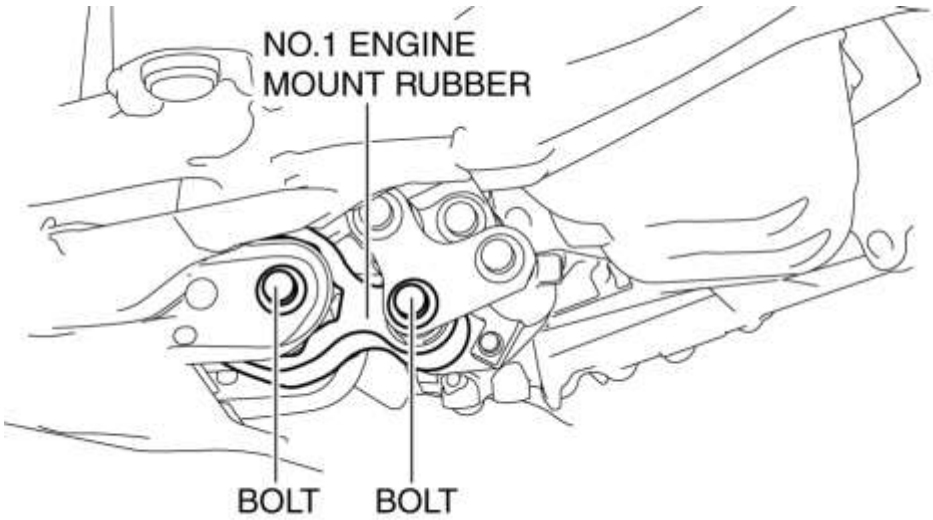

9. Alinee las marcas de alineación en el soporte de montaje del motor Nº 4 y las tuercas, y apriete temporalmente las tuercas que se muestran en la figura.

GOOD

ALIGNMENT MARKS AND NUTS ARE ALIGNED

FRONT

ALIGNMENT MARK

NO GOOD

FRONT

ALIGNMENT MARK

10. Apriete las tuercas y el perno de instalación del soporte de montaje del motor Nº 4 en el orden que se muestra en la figura.

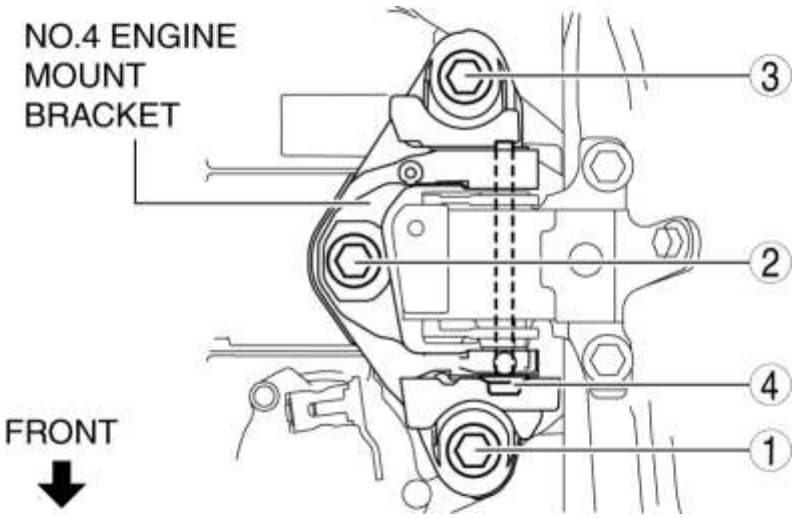

No.	Par de apriete
1, 2, 3	92-116 N · m {9.4-11 kgf · m, 68-85 ft · lbf}
4	81-99 N · m {8.3-10 kgf · m, 60-73 ft · lbf}

11. Apriete los pernos de instalación del soporte del motor N ° 1 y la placa del soporte en el orden que se muestra en la figura.

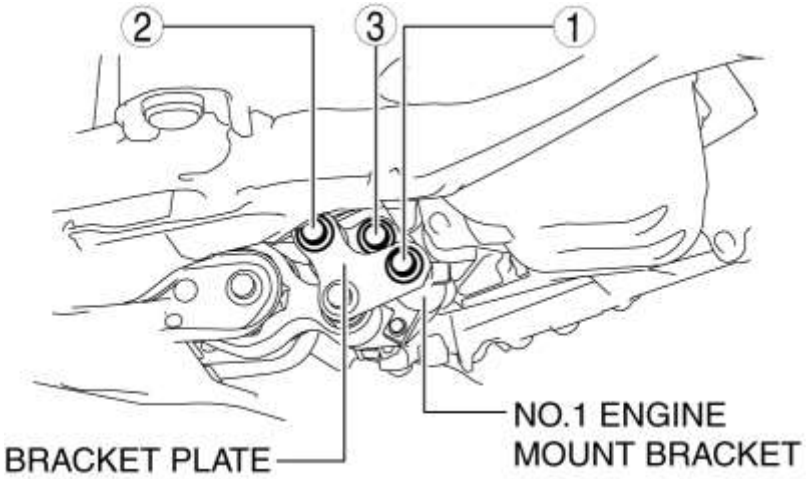

Par de apriete

- 84-98 N · m {8.6-9.9 kgf · m, 62-72 ft · lbf}

12. Retire las **SST (49 C017 5A0, 49 L017 5A0, 49 UN30 3050)** .

13. Apriete los pernos de instalación de goma de montaje del motor No.1.

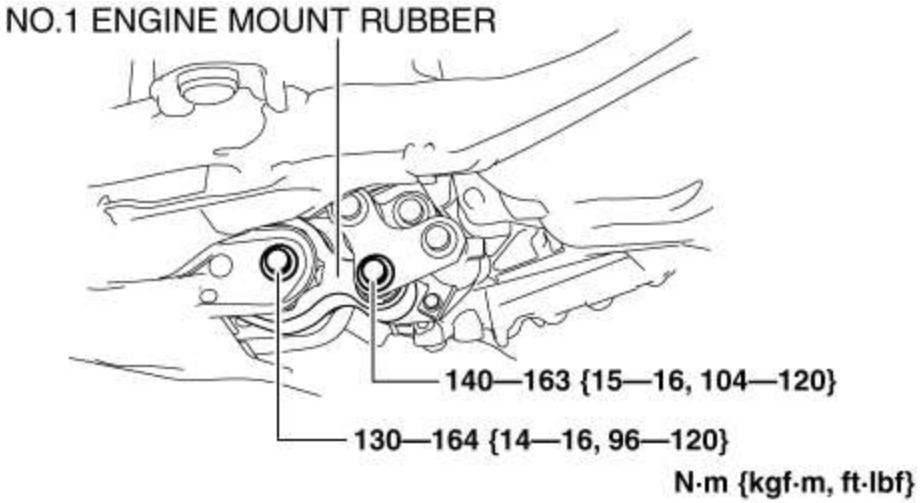

14. Conecte y / o instale las siguientes piezas en la parte inferior del vehículo.

a. Instala el motor de arranque. (Consulte REMOCION / INSTALACION DEL MOTOR DE ARRANQUE [SKYACTIV-G 2.5] .)

segundo. Instale el cilindro de liberación del embrague en la transmisión manual. (Consulte REMOCION / INSTALACION DEL CILINDRO DE LIBERACION DEL EMBRAGUE [C66M-R]).

15. Conecte y / o instale las siguientes partes relacionadas con la suspensión y el eje.

a. Conecte el eje de transmisión (RH) al transeje manual. (Consulte REMOCION / INSTALACION DEL EJE DE TRANSMISION DELANTERO).

segundo. Conecte el eje de transmisión (LH) al transeje manual. (Consulte REMOCION / INSTALACION DEL EJE DE TRANSMISION DELANTERO).

do. Conecte los brazos inferiores delanteros a los nudillos de la dirección. (Ver REMOCION / INSTALACION DEL CROSSMER FRONT .)

re. Conecte los enlaces de control del estabilizador al estabilizador. (Ver REMOCION / INSTALACION DEL ESTABILIZADOR DELANTERO)

mi. Conecte las articulaciones esféricas del extremo de la barra de acoplamiento a los nudillos de la dirección. (Ver REMOCION / INSTALACION DEL CROSSMER FRONT .)

F. Conecte los sensores de velocidad de las ruedas ABS a los nudillos de la dirección. (Véase REMOCION / INSTALACION DEL SENSOR DE VELOCIDAD DE RUEDA ABS DELANTERA).

gramo. Conecte el clip que sujeta la manguera de freno al amortiguador. (Consulte REMOCION / INSTALACION DE LA MANGUERA DEL FRENO (DELANTERO)).

h. Instale los neumáticos delanteros. (Ver PROCEDIMIENTOS GENERALES (EJES DELANTEROS Y TRASEROS) .)

16. Conecte y / o instale las siguientes piezas en el compartimiento del motor.

a. Instale la manguera de combustible en el clip que se muestra en la figura.

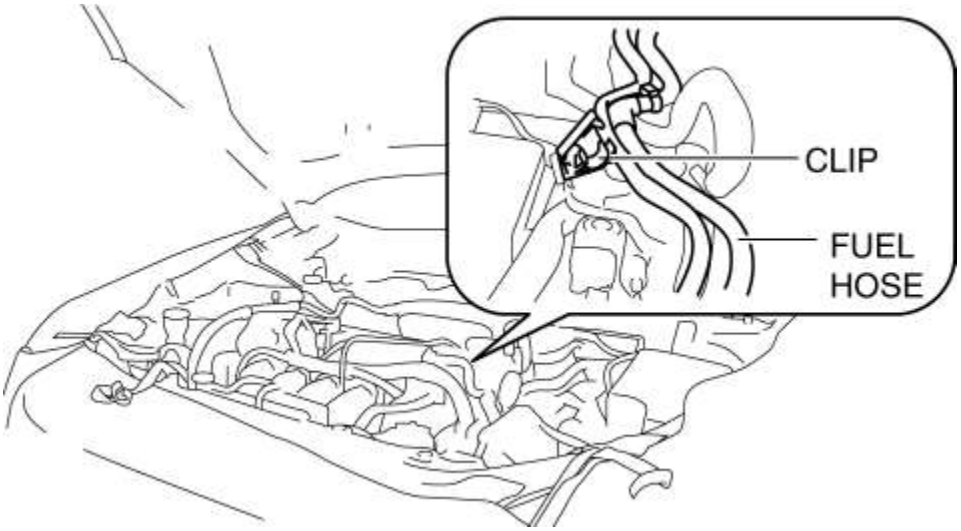

segundo. Conecte el clip que se muestra en la figura.

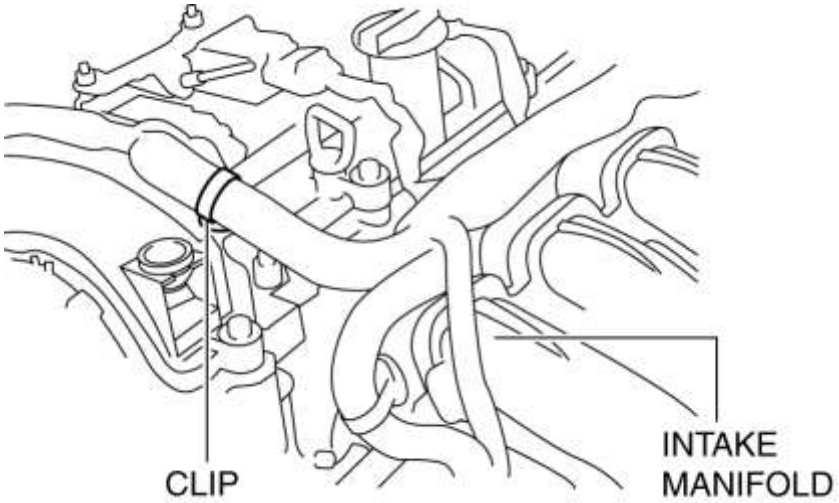

do. Instale la abrazadera y el soporte de la manguera del radiador inferior en la transmisión manual.

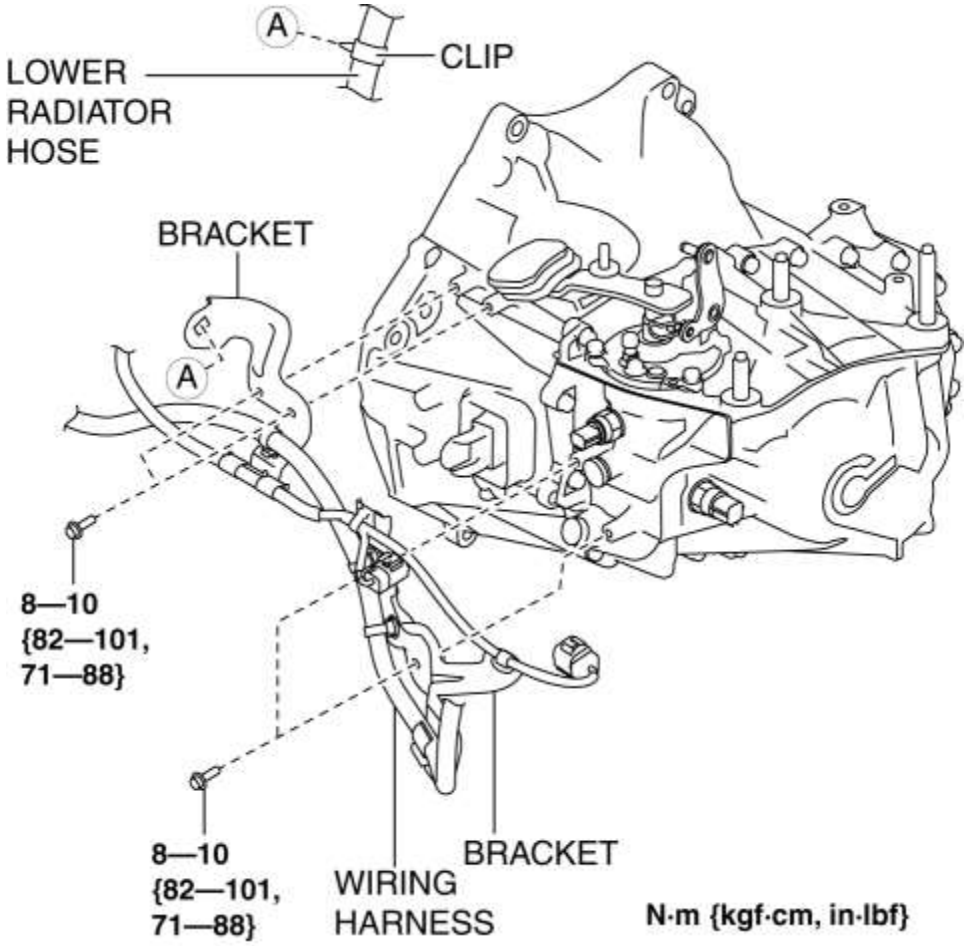

re. Conecte el conector del interruptor de luz de respaldo. (Vea REMOCION / INSTALACION DEL INTERRUPTOR DE LUZ DE RESPALDO [C66M-R]).

mi. Conecte el conector del interruptor neutral. (Consulte REMOCION / INSTALACION DEL INTERRUPTOR NEUTRAL [C66M-R]).

F. Instale el soporte en el transeje manual y el colector de escape usando el siguiente procedimiento:

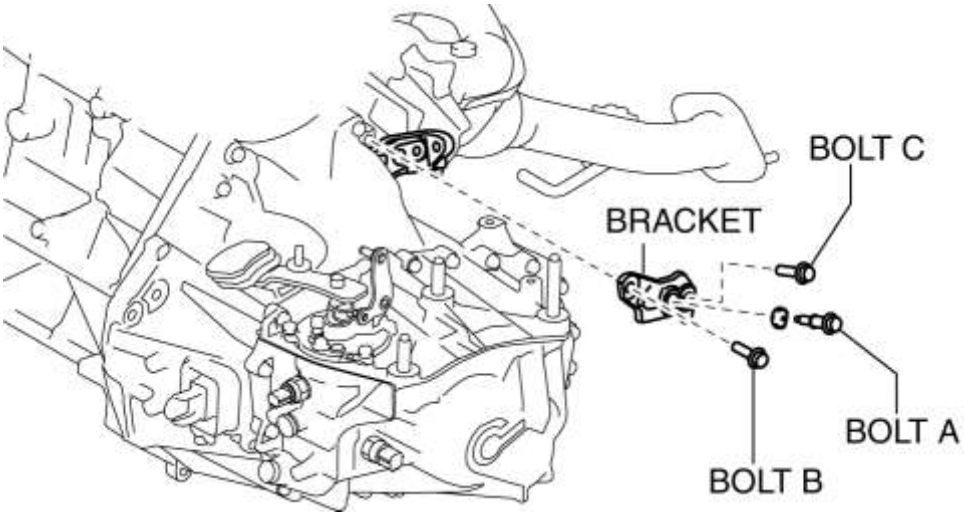

yo. Apretar el perno A.

Par de apriete

- 19-25 N · m {2.0-2.5 kgf · m, 15-18 ft · lbf}

ii. Apriete temporalmente el perno B y C.

iii. Apretar el perno B.

Par de apriete

- 38-51 N · m {3.9-5.2 kgf · m, 29-37 ft · lbf}

iv. Apretar el perno C.

Par de apriete

- 38-51 N · m {3.9-5.2 kgf · m, 29-37 ft · lbf}

gramo. Conecte el cable de tierra al soporte de montaje del motor n. ° 4.

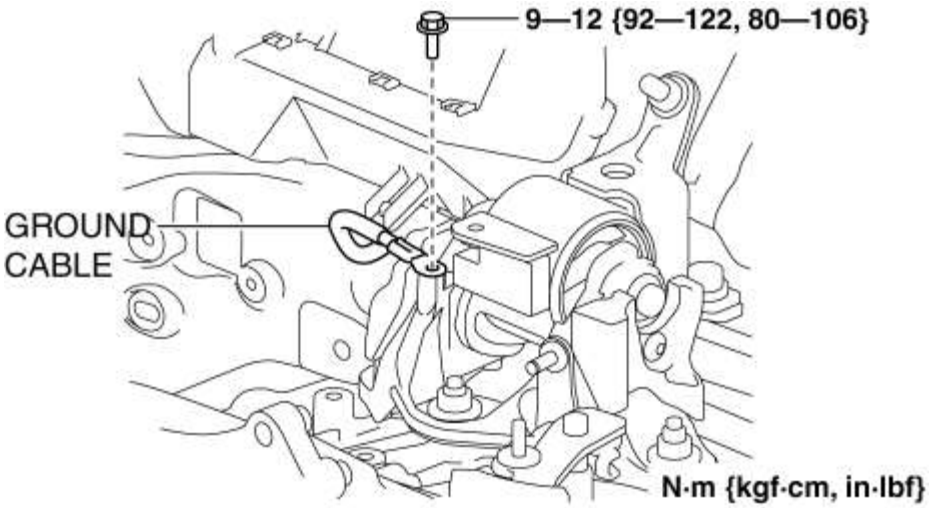

h. Instale el soporte del cable de control en el transeje manual.

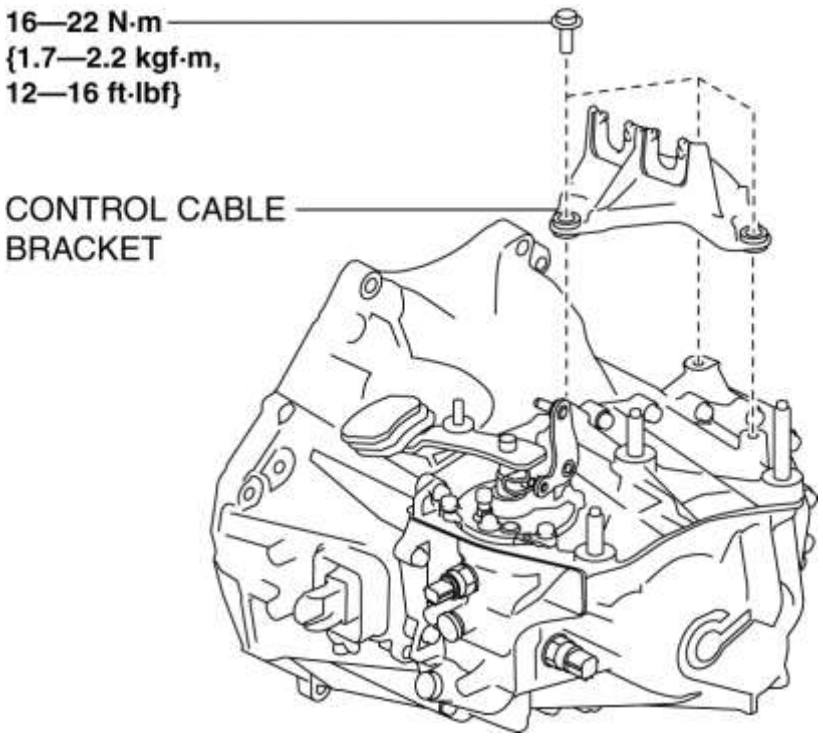

yo. Conecte el cable de control al transeje manual. (Ver REMOCION / INSTALACION DEL MECANISMO DE DESPLAZAMIENTO DEL TRANSAJE MANUAL [C66M-R]).

j. Instale el componente de la batería (batería, bandeja de la batería y componente PCM). (Consulte REMOCION / INSTALACION DE BATERIAS [SKYACTIV-G 2.5] .)

k. Instale el componente del filtro de aire (filtro de aire, manguera de aire). (Consulte REMOCION / INSTALACION DEL SISTEMA DE AIRE DE ADICIÓN [SKYACTIV-G 2.5] .)

17. Instale el protector contra salpicaduras. (Ver REMOCION / INSTALACION DE ESCUDO DE CHAPOTEO .)

18. Instale el frente debajo de la tapa No.1. (Consulte FRONT UNDER CUBIERTA N ° 1 EXTRACCIÓN / INSTALACIÓN).

19. Agregue la cantidad especificada de aceite transaxle manual especificado. (Consulte SUSTITUCIÓN DE ACEITE DE TRANSAXE MANUAL [C66M-R]).

20. Instale el frente debajo de la tapa No.2. (Véase FRENTE BAJO CUBIERTA N ° 2 EXTRACCIÓN / INSTALACIÓN).

21. Conecte el cable negativo de la batería. (Ver DESCONEXIÓN / CONEXIÓN DEL CABLE DE LA BATERÍA NEGATIVA [SKYACTIV-G 2.5] .)

22. Instale la placa del orificio del tapón. (Consulte REMOCION / INSTALACION DE LA PLACA DEL ORIFICIO DE ENCHUFE [SKYACTIV-G 2.5] .)

23. Si se revisa el cambio manual, realice la "INSPECCIÓN DESPUÉS DEL REVISIÓN MANUAL DE TRANSAXES". (Consulte INSPECCIÓN DESPUÉS DE REVISIÓN MANUAL DE TRANSAXE [C66M-R] .)

Mazda6 - Transmisión / Transaxle

INSPECCIÓN DESPUÉS DE LA REVISIÓN TRANSAXIAL MANUAL [C66M-R]

1. Después de calentar el motor, conduzca el vehículo e inspeccione los siguientes elementos:

a. Sin ruido anormal en cada posición de cambio.

segundo. Suave operación de cambio al cambiar de marcha.

do. Sin cambio de marcha después de cambiar de marcha.

re. El interruptor de luz de respaldo funciona correctamente.

Mazda6 - Transmisión / Transaxle

REEMPLAZO DEL SELLO DE ACEITE (DIFERENCIAL) [C66M-R]

PRECAUCIÓN:

- Los bordes afilados del eje impulsor pueden cortar o perforar el sello de aceite. Tenga cuidado al instalar el eje de transmisión en la transmisión manual.

1. Retire el frente debajo de la cubierta No.2. (Véase FRENTE BAJO CUBIERTA N ° 2 EXTRACCIÓN / INSTALACIÓN).

2. Drene el aceite transaxle manual. (Consulte SUSTITUCIÓN DE ACEITE DE TRANSAXE MANUAL [C66M-R]).

3. Desconecte el eje de transmisión (LH) del transeje manual. (Consulte REMOCION / INSTALACION DEL EJE DE TRANSMISION DELANTERO).

4. Desconecte el eje de transmisión (RH) del transeje manual. (Consulte REMOCION / INSTALACION DEL EJE DE TRANSMISION DELANTERO).

5. Retire el sello de aceite (LH).

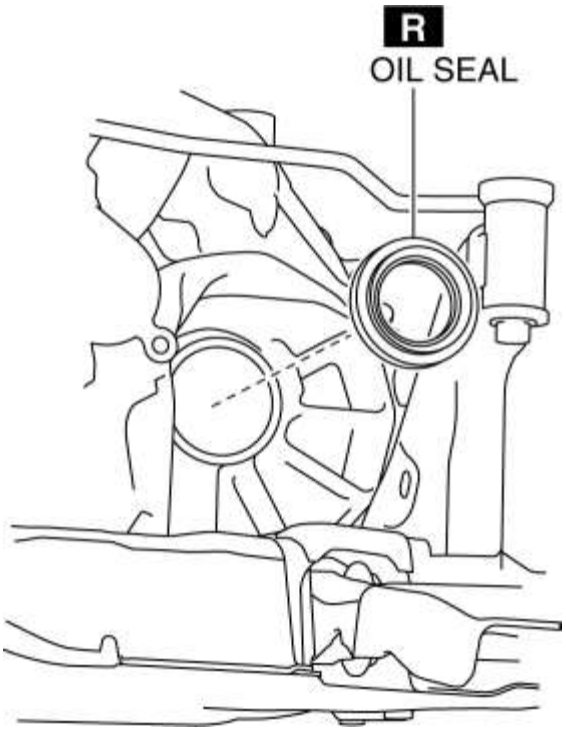

6. Retire el sello de aceite (RH).

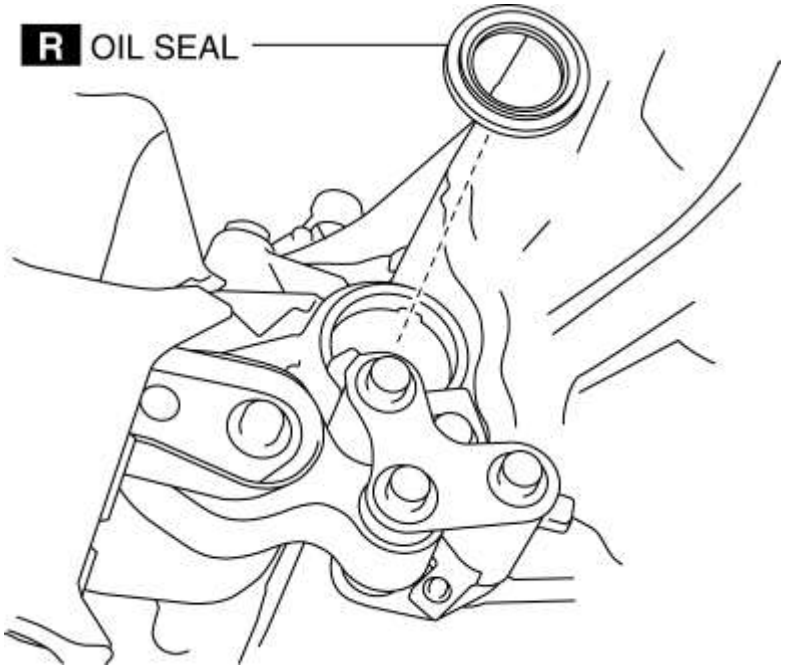

7. Utilizando las **SST (49 U027 003, 49 G030 797)** y un martillo, toque un nuevo sello de aceite (LH) en forma pareja hasta que la **SST (49 U027 003) entre en** contacto con la caja del transeje.

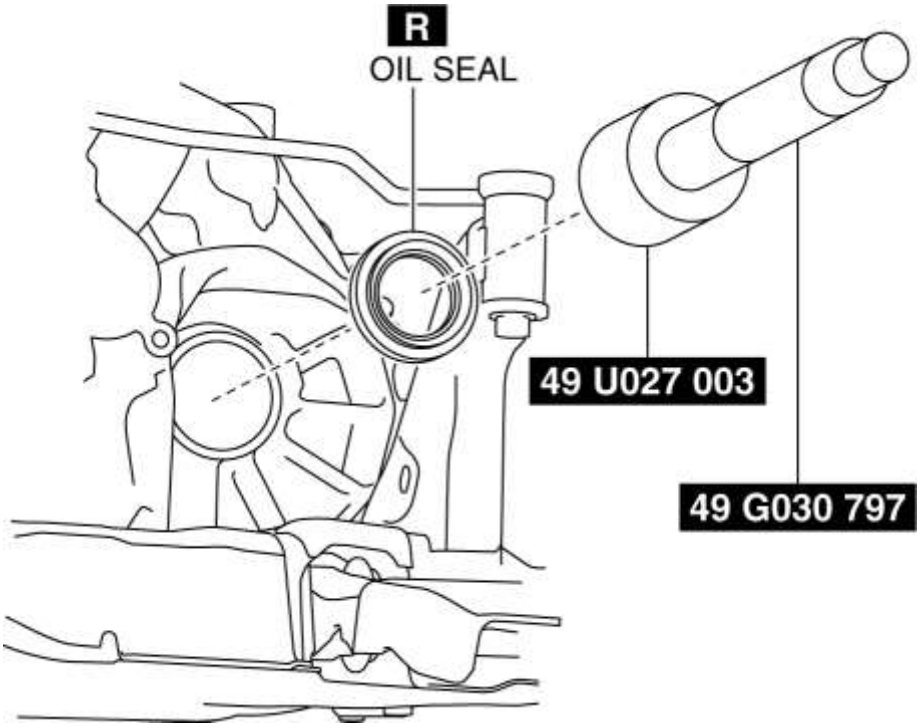

8. Utilizando las **SST (49 U027 003, 49 G030 797)** y un martillo, golpee un nuevo sello de aceite (RH) en forma pareja hasta que la **SST (49 U027 003) haga** contacto con la caja del transeje.

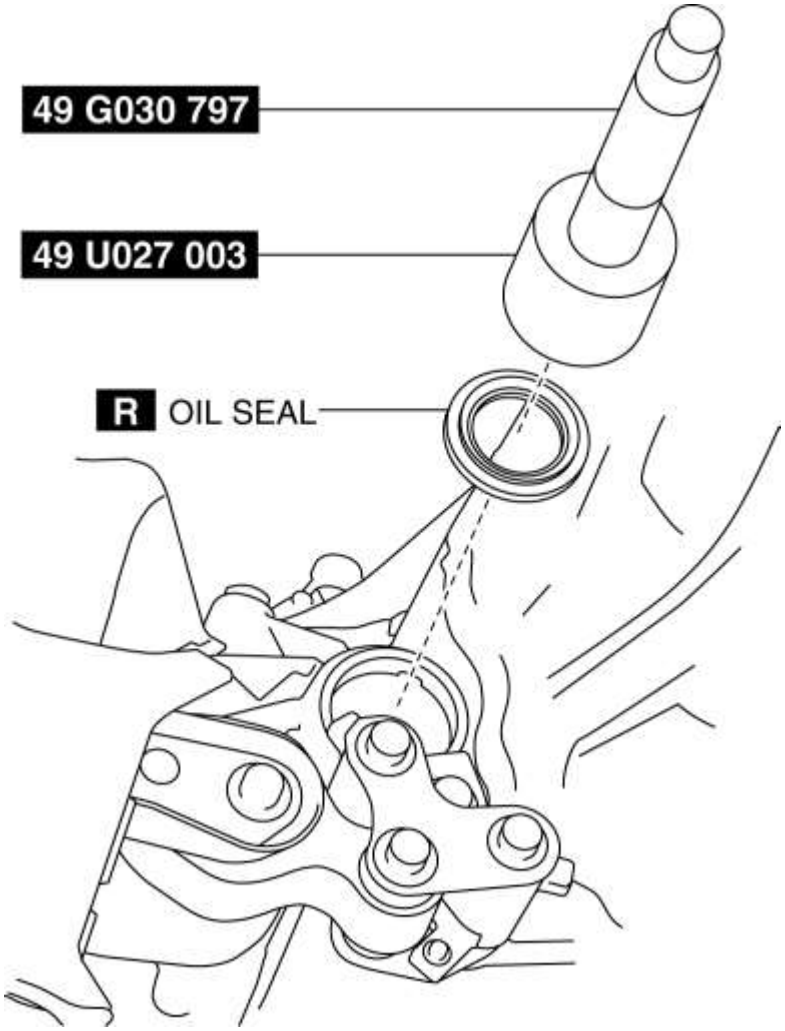

9. Cubra el borde de cada sello de aceite con aceite transaxle manual.

10. Instale el eje de transmisión (RH) en la transmisión manual. (Consulte REMOCION / INSTALACION DEL EJE DE TRANSMISION DELANTERO).

11. Instale el eje de transmisión (LH) en la transmisión manual. (Consulte REMOCION / INSTALACION DEL EJE DE TRANSMISION DELANTERO).

12. Agregue la cantidad especificada de aceite transaxle manual especificado. (Consulte SUSTITUCIÓN DE ACEITE DE TRANSAXE MANUAL [C66M-R]).

13. Instale el frente debajo de la cubierta No.2. (Véase FRENTE BAJO CUBIERTA N ° 2 EXTRACCIÓN / INSTALACIÓN).

Mazda6 - Transmisión / Transaxle

DESMONTAJE / INSTALACIÓN DEL MÓDULO DE CONTROL DE CAMBIO [C66M-R]

Eliminación

1. Mueva la palanca de cambios a la posición neutral.

2. Retire la placa del orificio del tapón. (Consulte REMOCION / INSTALACION DE LA PLACA DEL ORIFICIO DE ENCHUFE [SKYACTIV-G 2.5] .)

3. Desconecte el cable negativo de la batería. (Ver DESCONEXIÓN / CONEXIÓN DEL CABLE DE LA BATERÍA NEGATIVA [SKYACTIV-G 2.5] .)

4. Retire el filtro de aire y la manguera de aire como una sola unidad. (Consulte REMOCION / INSTALACION DEL SISTEMA DE AIRE DE ADICIÓN [SKYACTIV-G 2.5] .)

5. Retire la batería y la bandeja de la batería. (Consulte REMOCION / INSTALACION DE BATERIAS [SKYACTIV-G 2.5] .)

6. Desconecte el cable de control del transeje manual.

a. Tire del pasador de bloqueo en la dirección de la flecha que se muestra en la figura y suelte el bloqueo del extremo del cable de control.

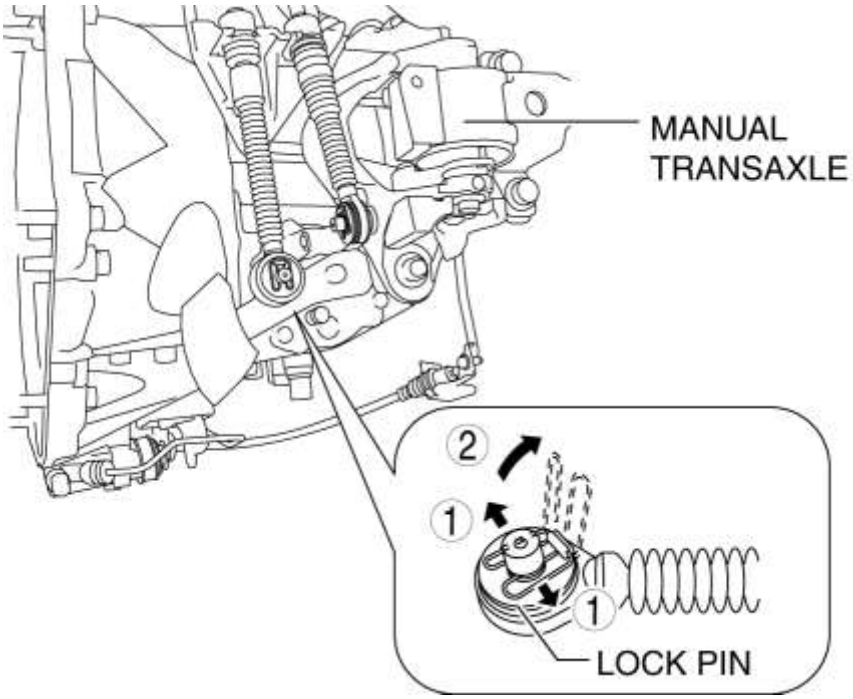

segundo. Presione las pestañas en el cable de control y desconecte el cable de control del soporte en la transmisión manual.

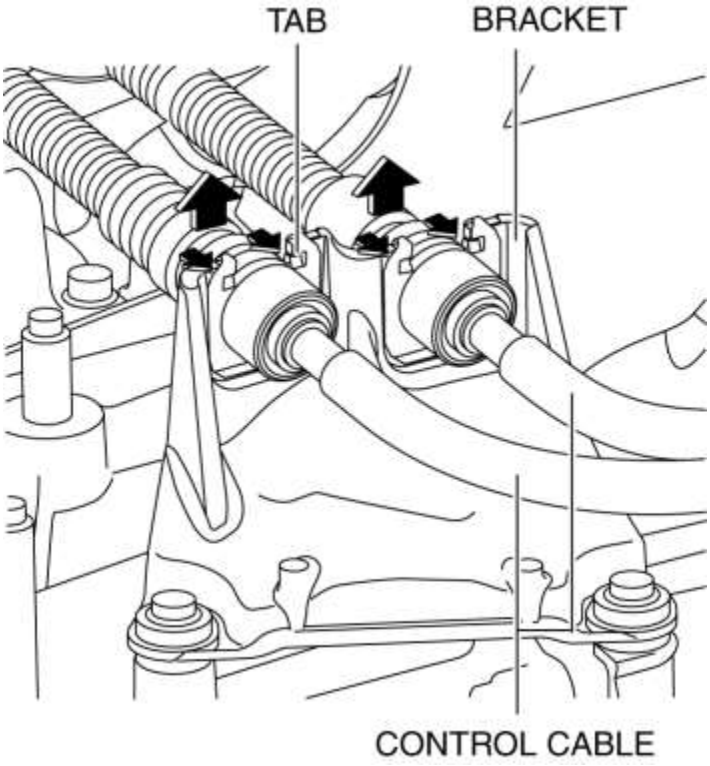

7. Retire el interruptor neutral en el orden que se muestra en la figura.

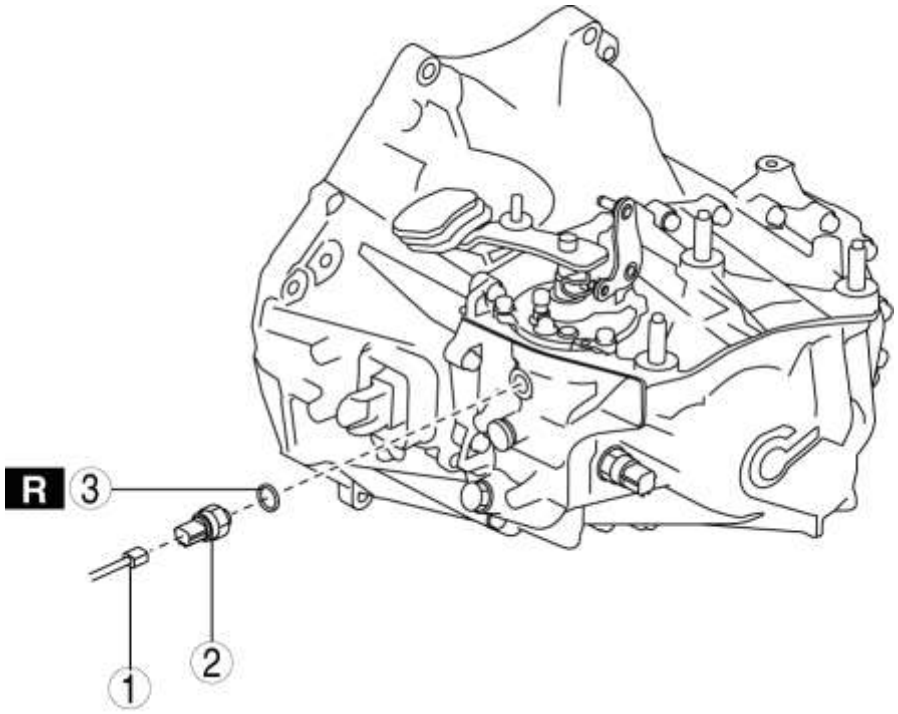

1	Conector
2	Interruptor neutral
3	Empaquetadora

8. Retire el pasador de bola de retención en el orden que se muestra en la figura.

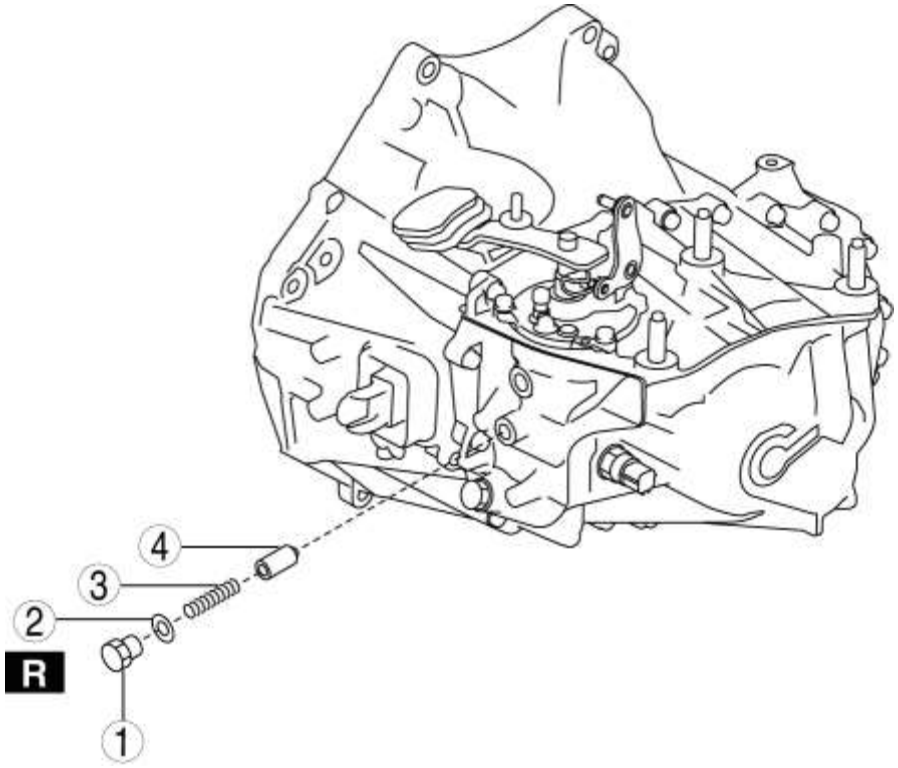

1	Enchufe
2	Empaquetadora
3	Primavera
4	Pasador de bola de retención

9. Retire el interruptor de la luz de respaldo en el orden que se muestra en la figura.

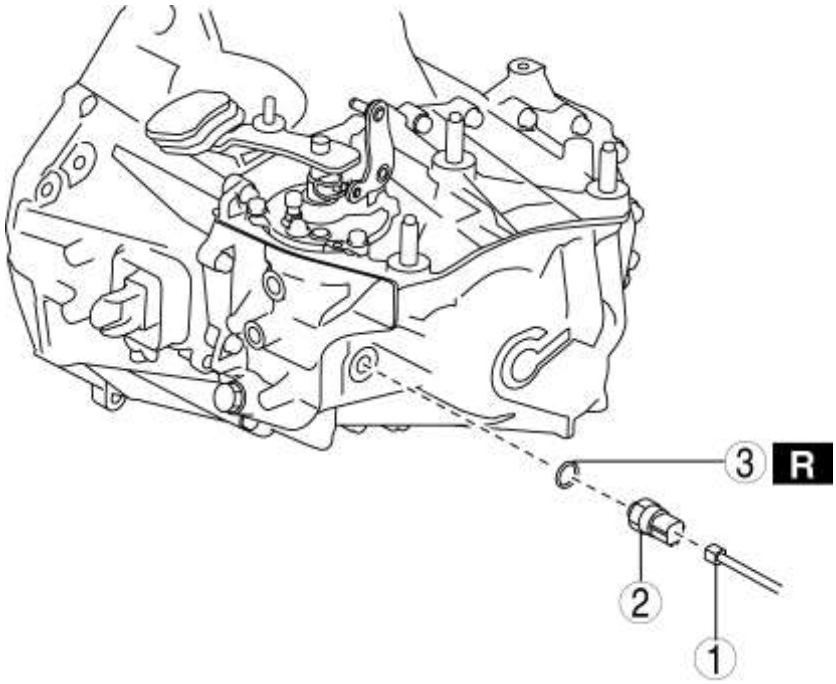

1	Conector
2	Interruptor de luz de respaldo
3	Empaquetadora

10. Retire el módulo de control de cambio en el orden que se muestra en la figura.

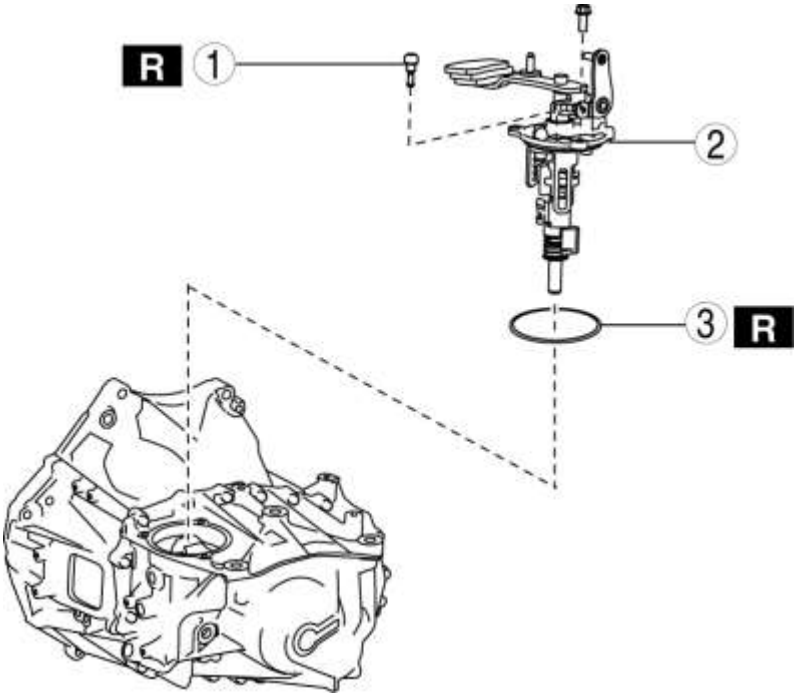

1	Descanso
2	Módulo de control de cambios
3	Junta tórica

Instalación

1. Verifique que el módulo de control de cambios esté en la posición neutral.

NOTA:

- Si el módulo de control de cambios está en la posición neutral, la palanca de cambios con el peso se puede mover hacia arriba y hacia abajo en gran medida.

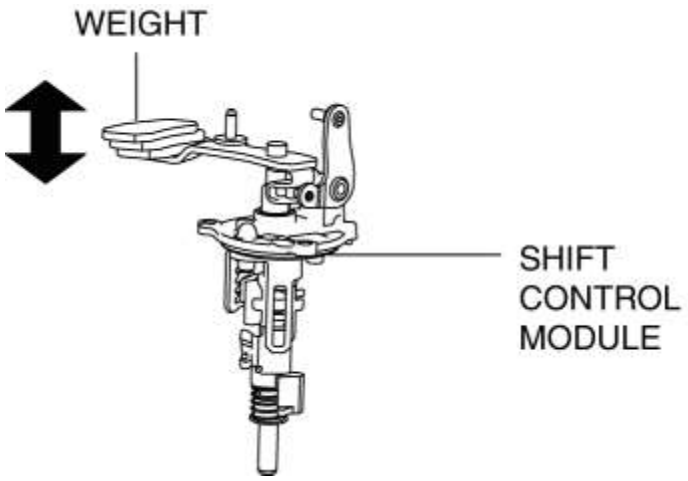

2. Instale el módulo de control de cambio en el orden que se muestra en la figura.

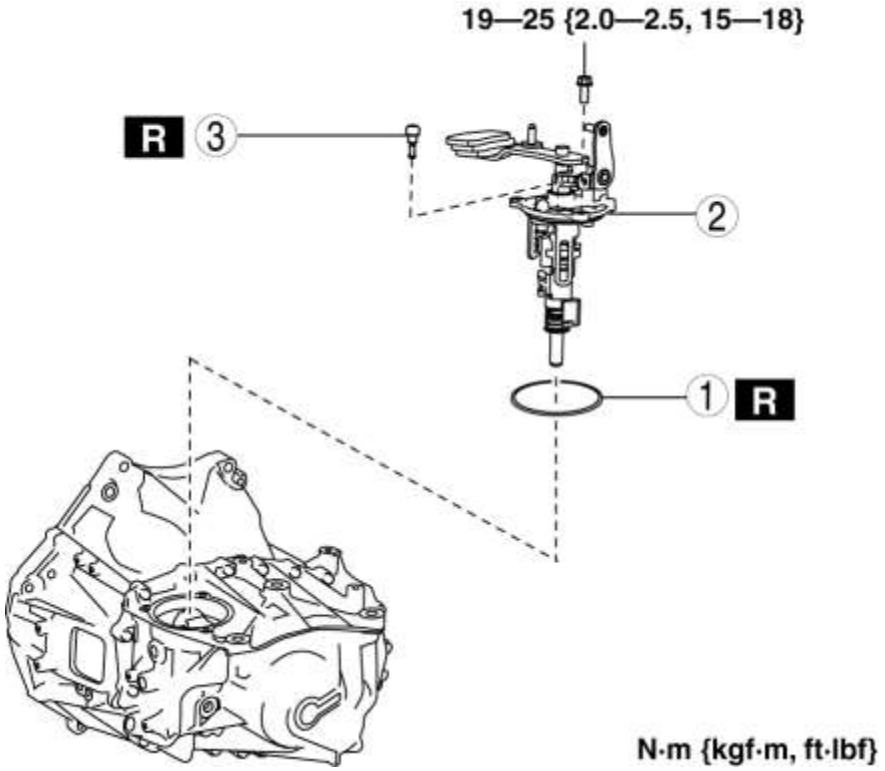

1	Junta tórica
2	Módulo de control de cambios
3	Descanso

3. Instale el interruptor de la luz de respaldo en el orden que se muestra en la figura.

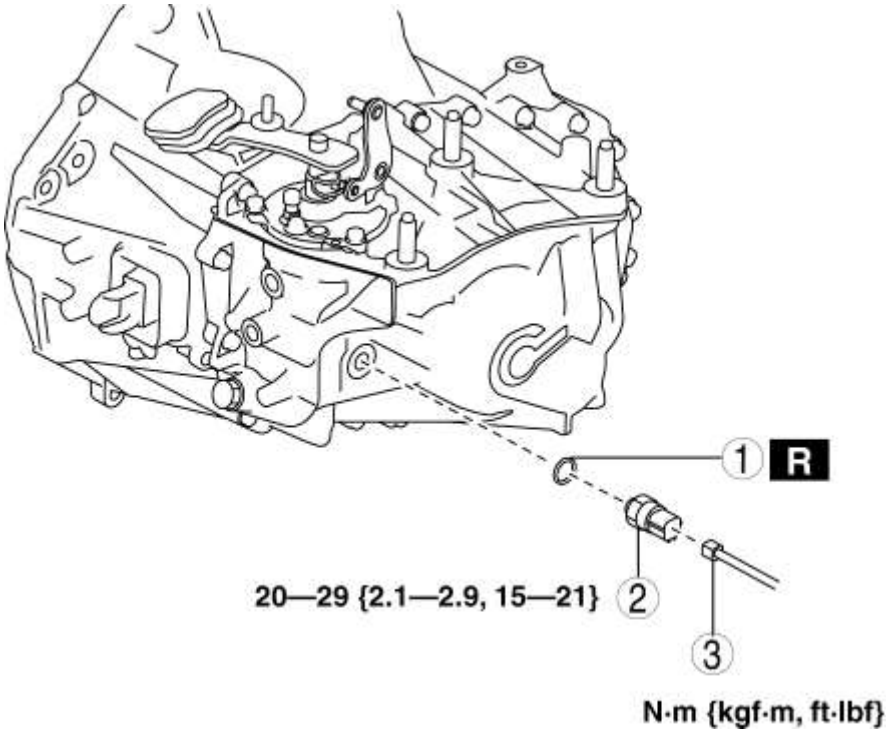

1	Empaquetadora
2	Interruptor de luz de respaldo
3	Conector

4. Instale el pasador de bola de retención en el orden que se muestra en la figura.

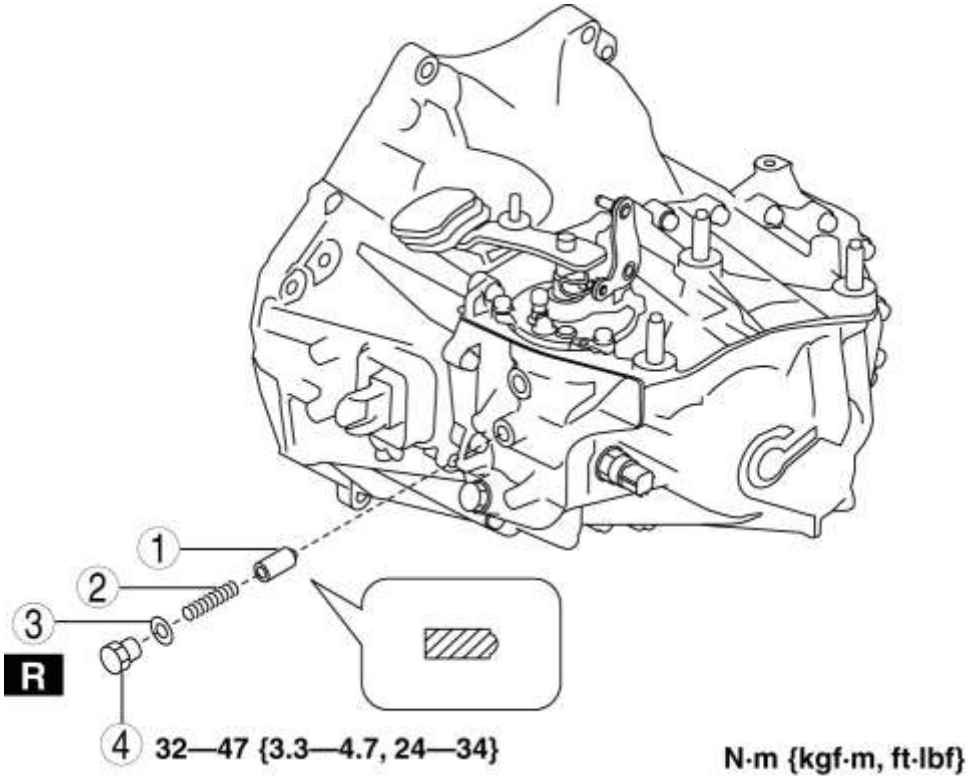

1	Pasador de bola de retención
2	Primavera
3	Empaquetadora
4	Enchufe

5. Instale el interruptor neutral en el orden que se muestra en la figura.

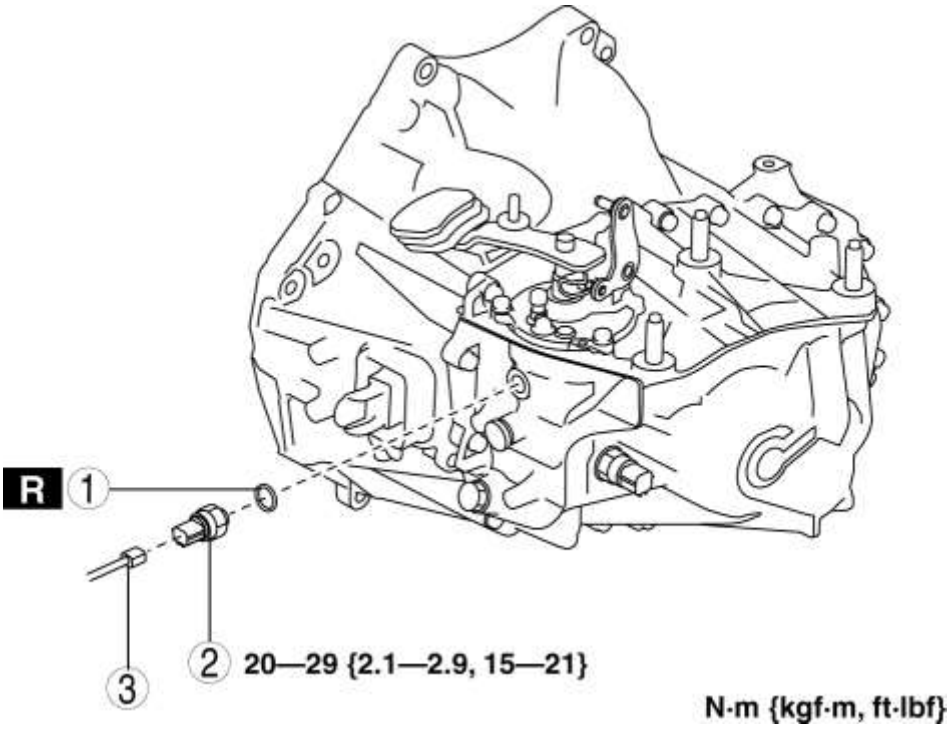

1	Empaquetadora
2	Interruptor neutral
3	Conector

6. Conecte el cable de control al transeje manual.

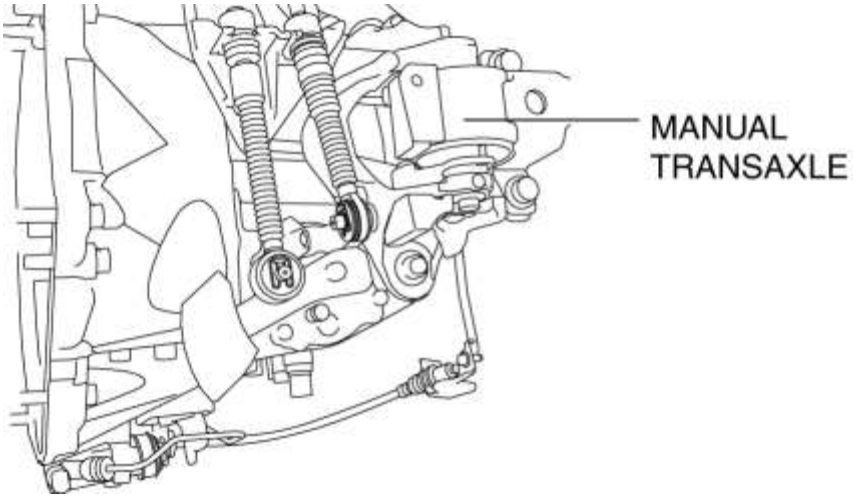

7. Asegúrese de que la palanca de cambios se pueda mover suavemente.

8. Instale la bandeja de la batería y la batería. (Consulte REMOCION / INSTALACION DE BATERIAS [SKYACTIV-G 2.5] .)

9. Instale el filtro de aire y la manguera de aire como una sola unidad. (Consulte REMOCION / INSTALACION DEL SISTEMA DE AIRE DE ADICIÓN [SKYACTIV-G 2.5] .)

10. Conecte el cable negativo de la batería. (Ver DESCONEXIÓN / CONEXIÓN DEL CABLE DE LA BATERÍA NEGATIVA [SKYACTIV-G 2.5] .)

11. Instale la placa del orificio del tapón. (Consulte REMOCION / INSTALACION DE LA PLACA DEL ORIFICIO DE ENCHUFE [SKYACTIV-G 2.5] .)

Mazda6 - Transmisión / Transaxle

DESMONTAJE / INSTALACIÓN DEL MECANISMO DE DESPLAZAMIENTO DEL TRANSAJE MANUAL [C66M-R]

1. Desconecte el cable negativo de la batería. (Ver DESCONEXIÓN / CONEXIÓN DEL CABLE DE LA BATERÍA NEGATIVA [SKYACTIV-G 2.5] .)

2. Retire la palanca de cambio utilizando el siguiente procedimiento:

a. Retire el panel superior. (Ver REMOCION / INSTALACION DEL PANEL SUPERIOR)

segundo. Retire la perilla de la palanca de cambios.

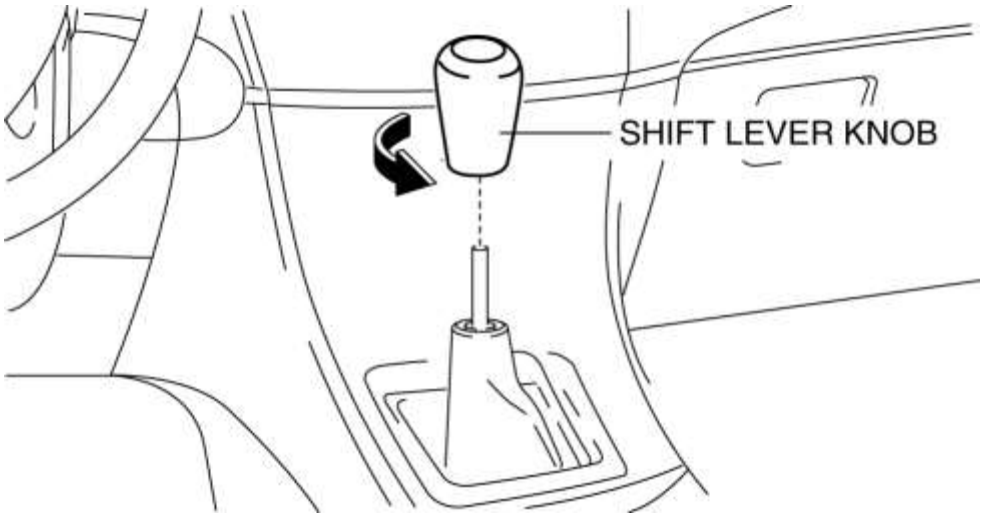

do. Retire el panel de desplazamiento. (Consulte REMOCION / INSTALACION DEL PANEL DE CAMBIOS).

re. Retire la pared lateral. (Ver REMOCION / INSTALACION DE LA PARED LATERAL)

mi. Retire la consola trasera. (Ver REMOCION / INSTALACION DE LA CONSOLA TRASERA)

F. Presione las lengüetas del cable de control como se muestra en la figura y desconecte la palanca de cambios del cable de control.

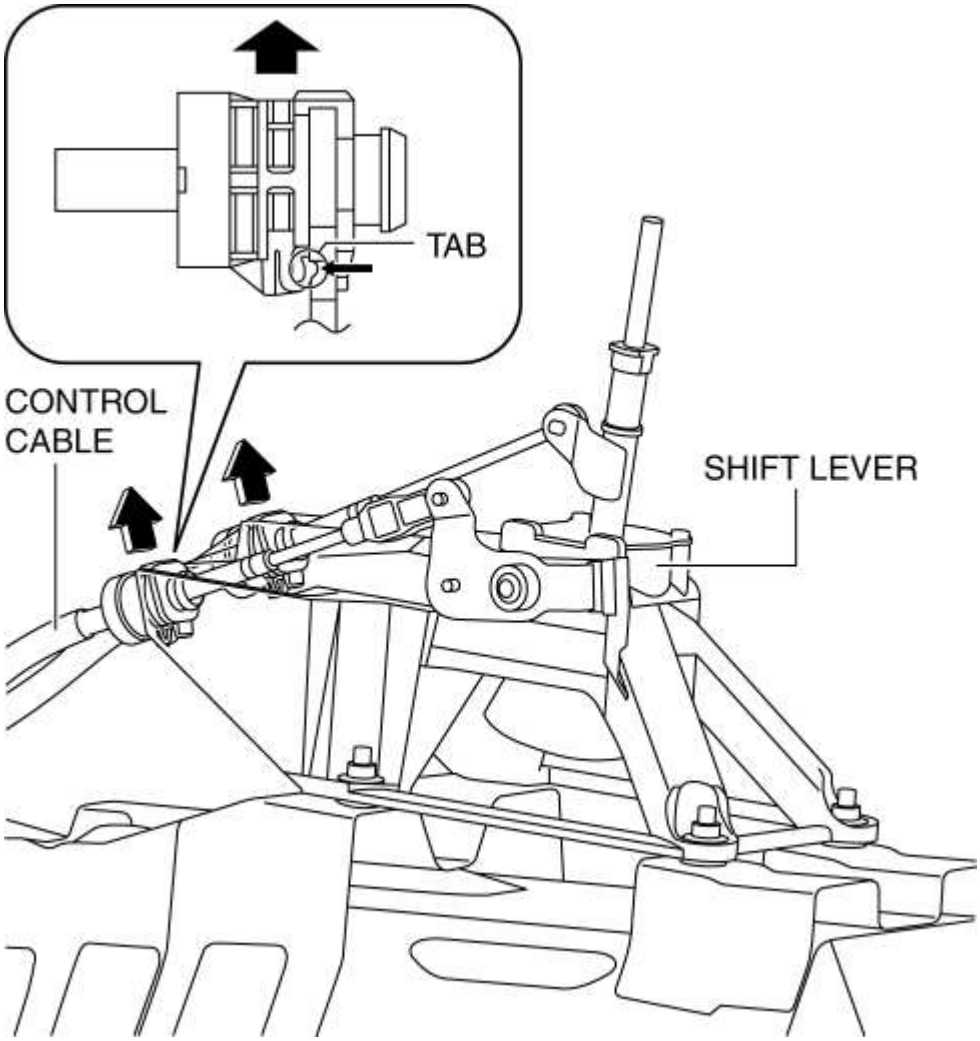

gramo. Desconecte el extremo del cable de control (lado del cambio) de la palanca de cambios como se muestra en la figura.

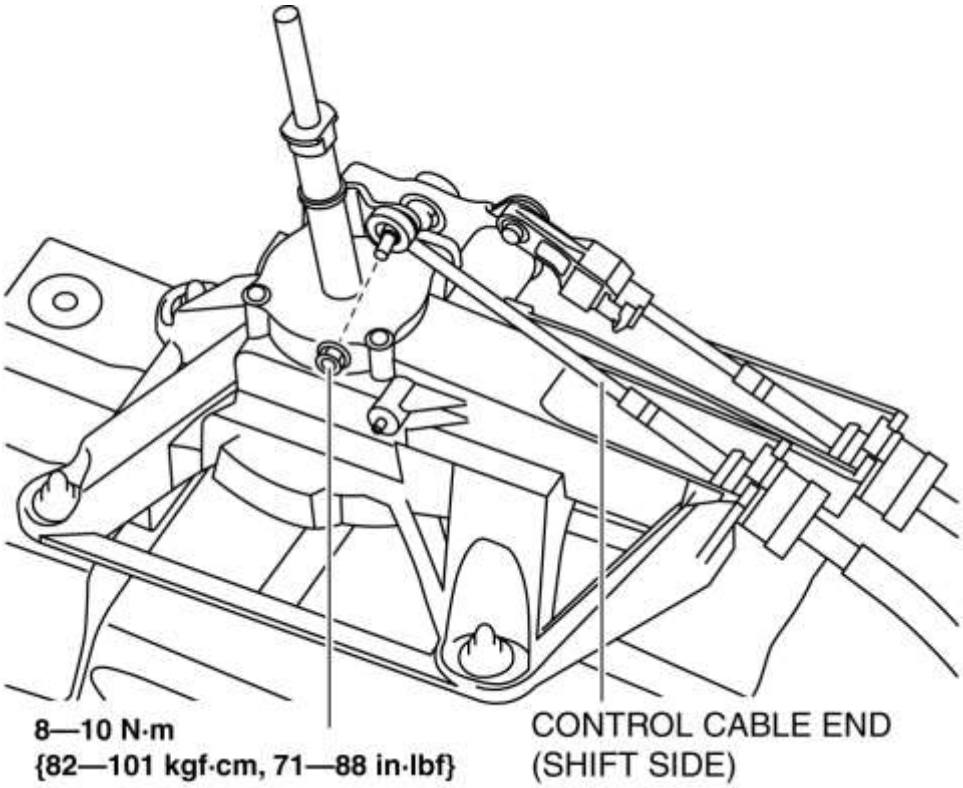

h. Desconecte el extremo del cable de control (lado de selección) de la palanca de cambios utilizando el siguiente procedimiento:

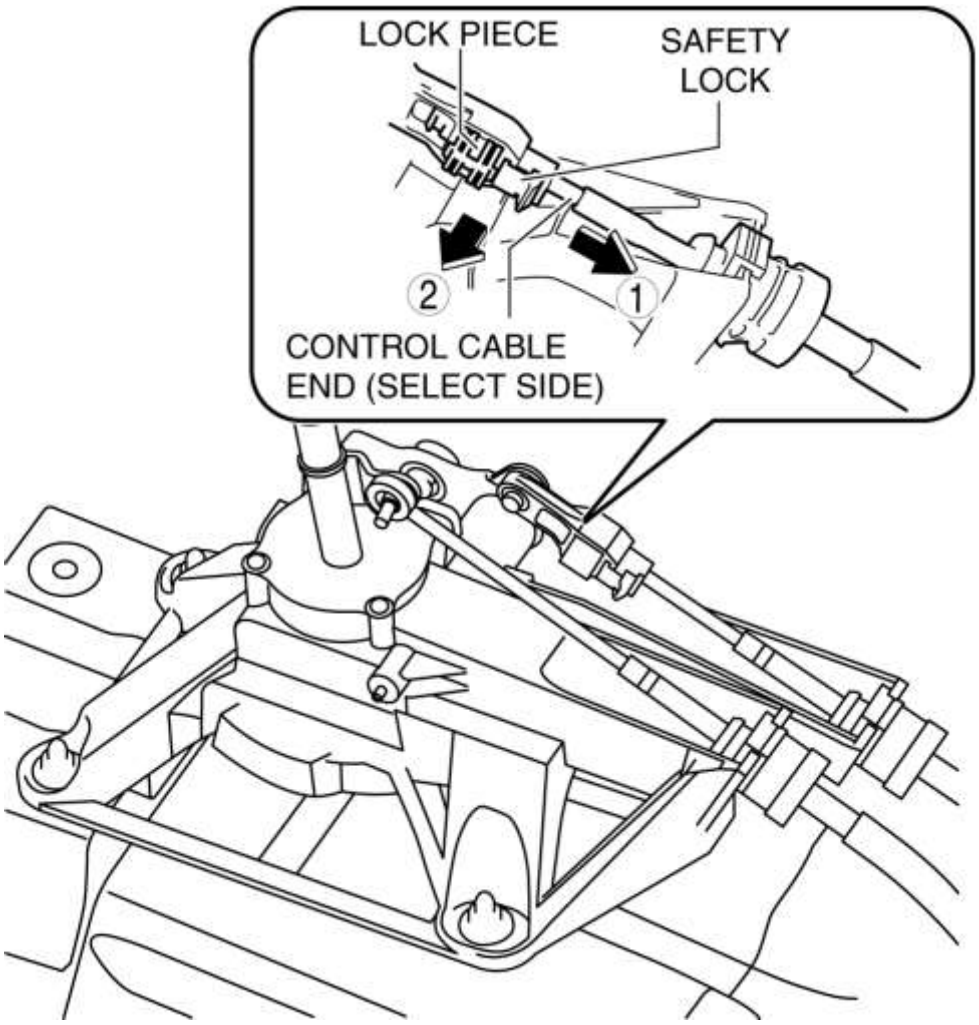

yo. Presione hacia abajo el seguro en la dirección que se muestra en la figura.

ii. Empuje la pieza de bloqueo en la dirección que se muestra en la figura.

iii. Desconecte el extremo del cable de control (lado selecto) de la palanca de cambios.

yo. Desconecte el conector de la palanca de cambios como se muestra en la figura.

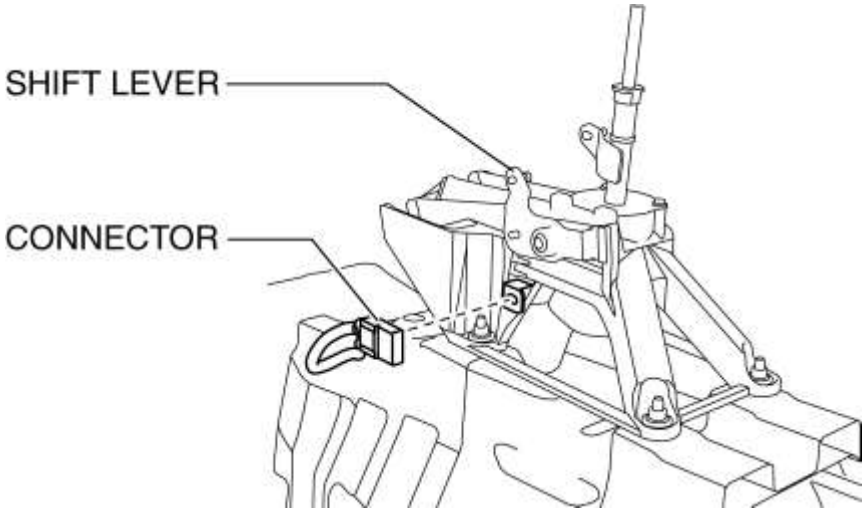

j. Retire el conducto de ventilación trasero. (con respiradero trasero) (Ver REMOCION / INSTALACION DEL CONDUCTO DE VENTILACION TRASERA).

k. Retire la palanca de cambio.

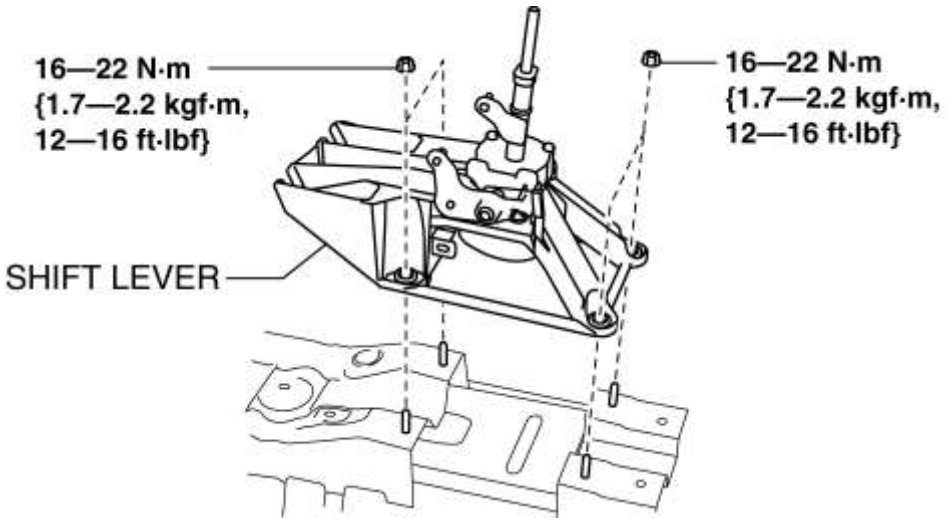

3. Retire el cable de control usando el siguiente procedimiento:

a. Retire el componente del filtro de aire (filtro de aire, manguera de aire). (Consulte REMOCION / INSTALACION DEL SISTEMA DE AIRE DE ADICIÓN [SKYACTIV-G 2.5] .)

segundo. Retire el componente de la batería (batería, bandeja de la batería y componente PCM). (Consulte REMOCION / INSTALACION DE BATERIAS [SKYACTIV-G 2.5] .)

do. Retire el extremo del cable de control del transeje manual.

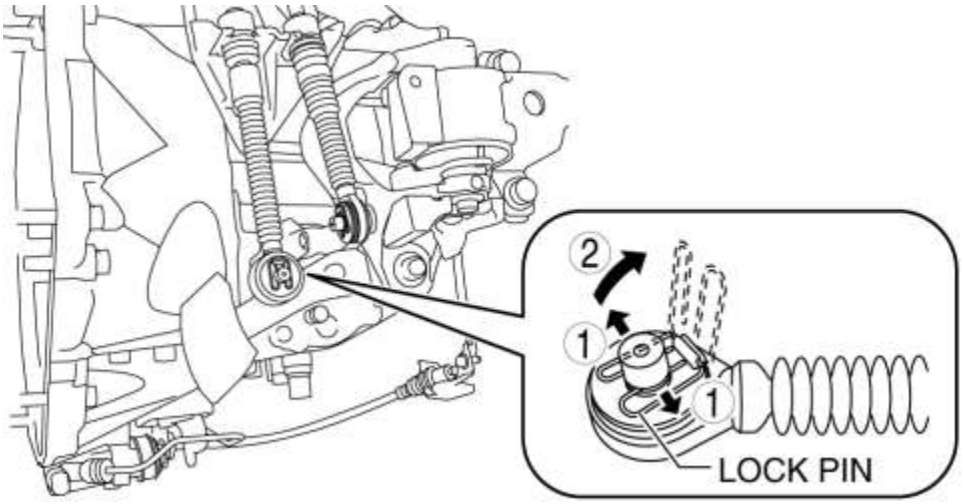

yo. Tire del pasador de bloqueo en la dirección de la flecha que se muestra en la figura y suelte el candado del extremo del cable de control (lado del cambio de velocidades manual).

ii. Retire el extremo del cable de control del transeje manual.

re. Presione las pestañas en el cable de control y desconecte el cable de control del soporte.

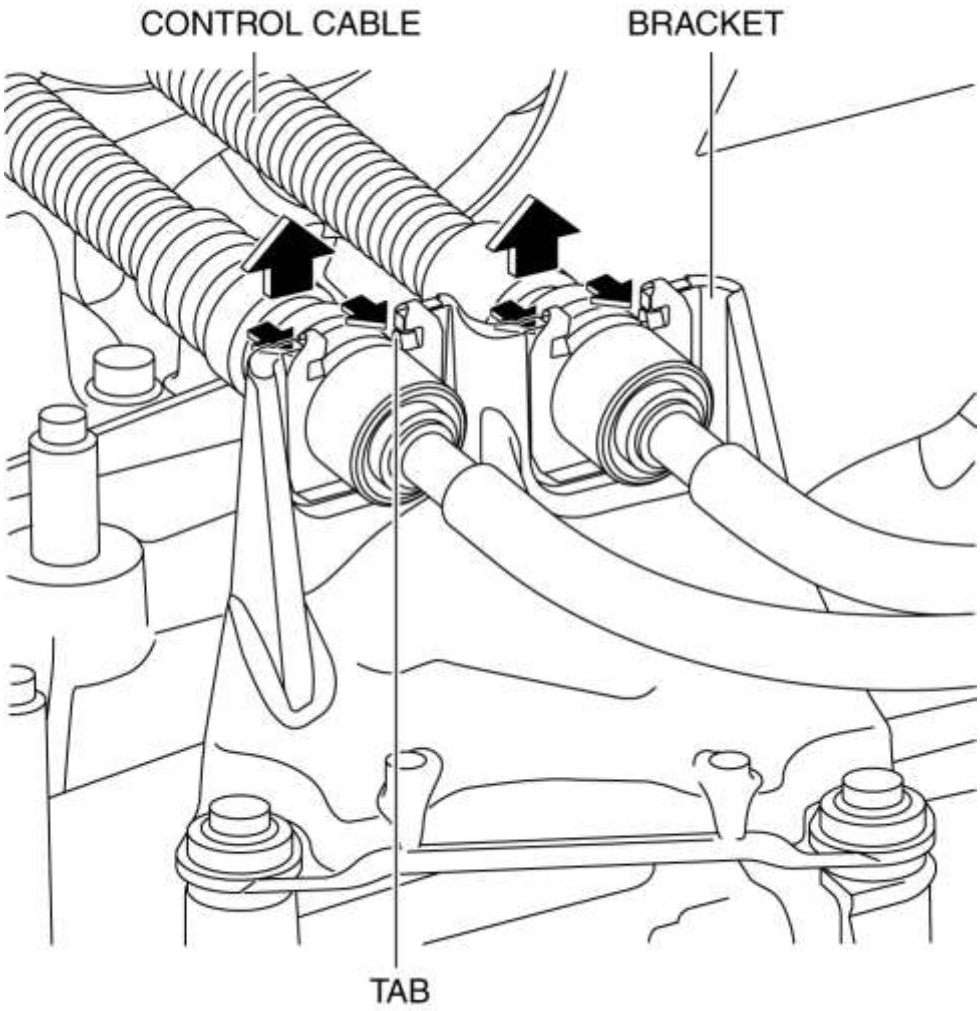

mi. Retire la tuerca de fijación del cable de control.

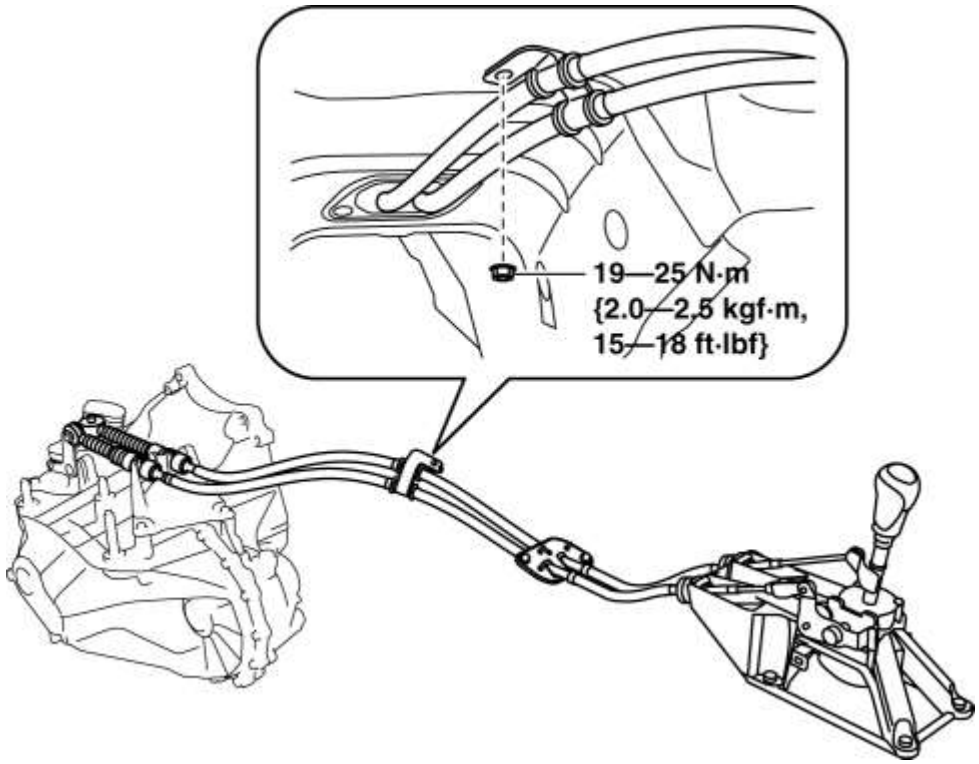

F. Retire las tuercas de fijación de la arandela.

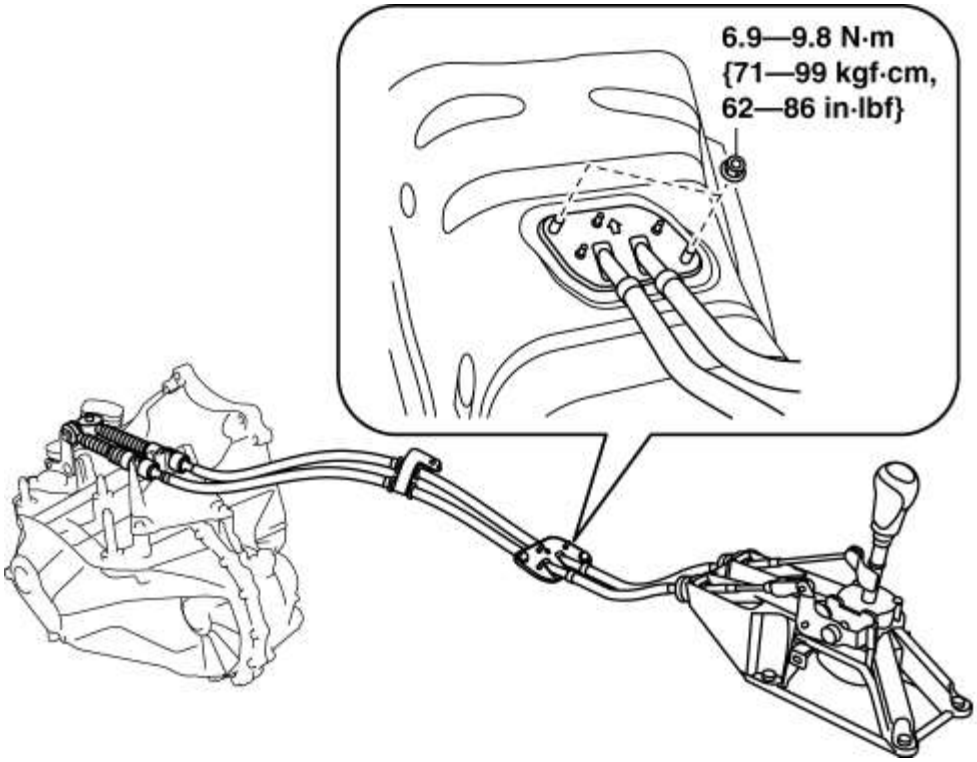

gramo. Retire el cable de control.

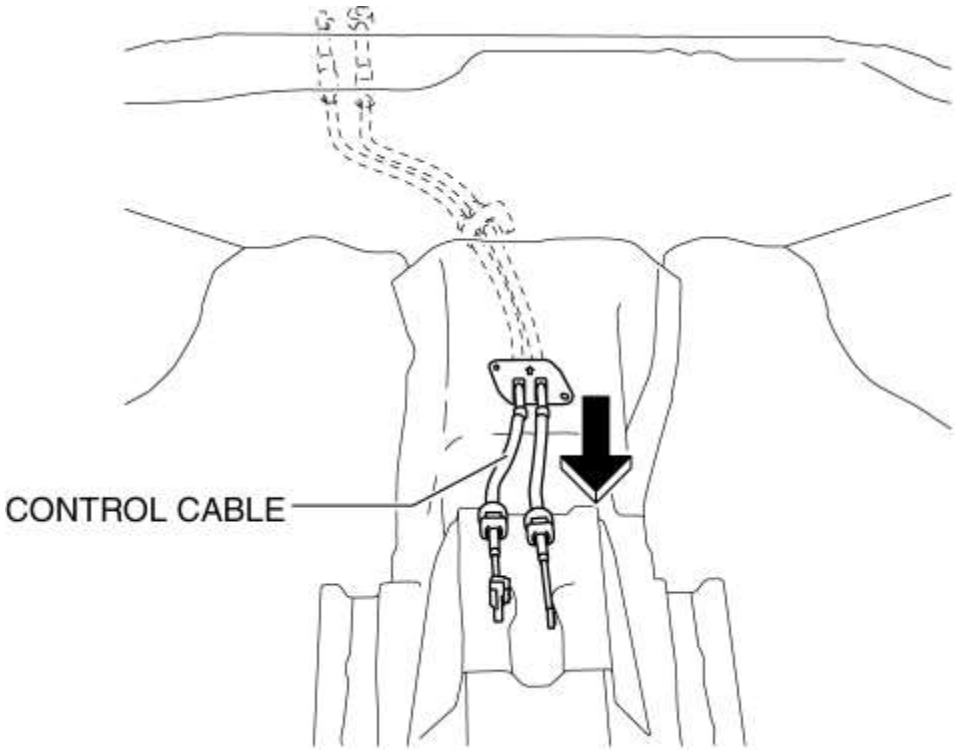

4. Asegúrese de que la palanca de cambio (lado del cambio manual) esté en la posición neutral.

5. Instalar en el orden inverso de eliminación.

Mazda6 - Transmisión / Transaxle

PRUEBA DEL SISTEMA MECÁNICO [FW6A-EL]

Preparación de prueba del sistema mecánico

1. Aplique firmemente el freno de estacionamiento y coloque los bloques de las ruedas delanteras y traseras.

2. Inspeccione el nivel de refrigerante del motor. (Consulte INSPECCIÓN DEL NIVEL DE REFRIGERANTE DEL MOTOR [SKYACTIV-G 2.5] .)

3. Inspeccione el nivel de aceite del motor. (Consulte INSPECCIÓN DEL NIVEL DE ACEITE DEL MOTOR [SKYACTIV-G 2.5] .)

4. Inspeccione el nivel de ATF. (Consulte INSPECCIÓN AUTOMÁTICA DE FLUIDO DE TRANSAXE (ATF) [FW6A-EL]).

5. Inspeccione el tiempo de encendido. (Consulte ENGINE TUNE-UP [SKYACTIV-G 2.5] .)

6. Inspeccione la velocidad de ralentí. (Consulte ENGINE TUNE-UP [SKYACTIV-G 2.5] .)

7. Verifique que no se almacenan DTC.

Prueba de presión de línea

1. Realice la preparación de prueba del sistema mecánico. (Ver preparación de prueba del sistema mecánico).

2. Retire el frente debajo de la cubierta No.2. (Véase FRENTE BAJO CUBIERTA N ° 2 EXTRACCIÓN / INSTALACIÓN).

3. Desconecte el clip del arnés de cableado del soporte del arnés.

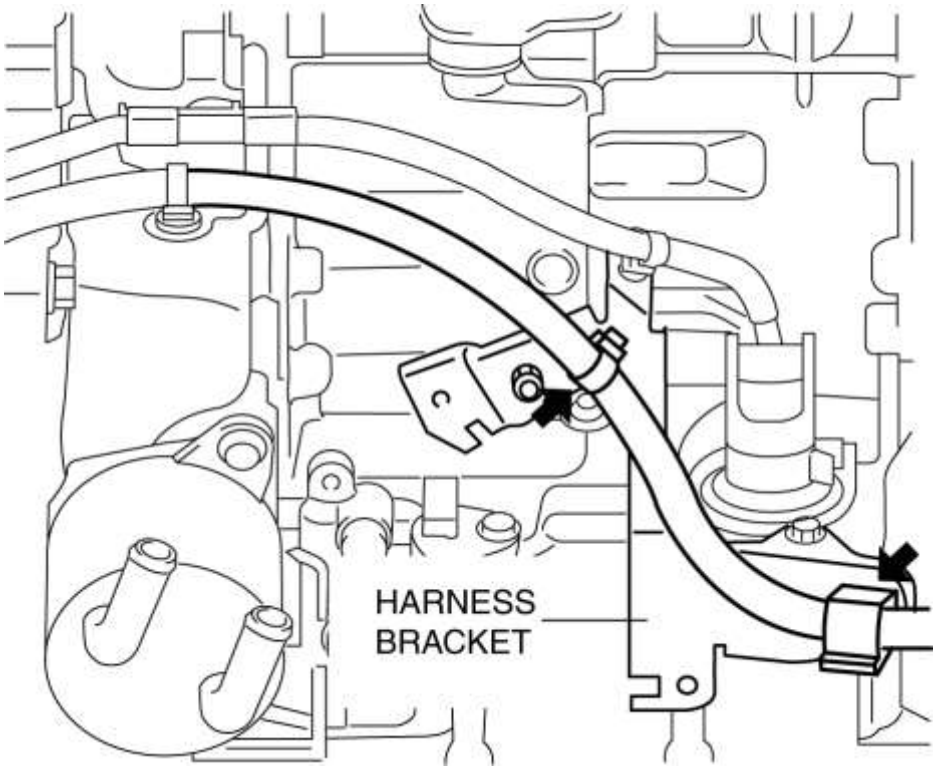

4. Retire el escudo contra salpicaduras. (LH) (Ver REMOCION / INSTALACION DE SHELELD SPLASH).

5. Retire los pernos de instalación del soporte del arnés del transeje y déjelo a un lado.

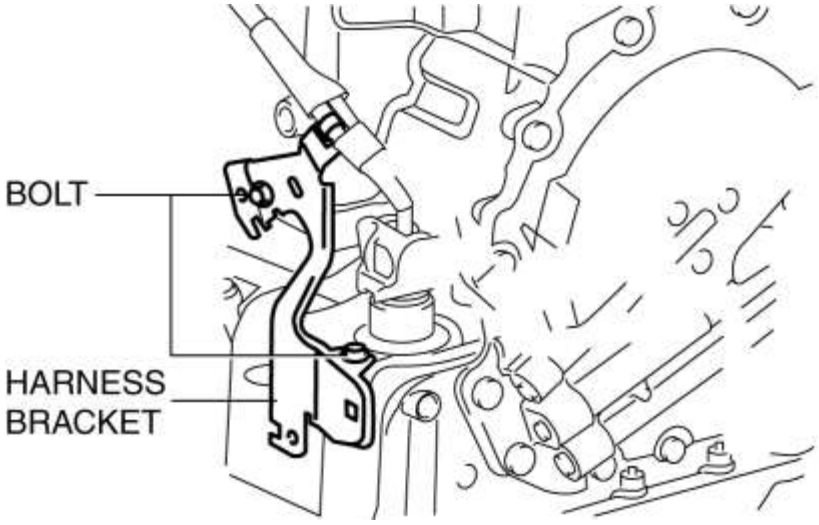

6. Retire el tapón de cabeza cuadrada de detección de presión.

ADVERTENCIA:

- No quite el tapón de cabeza cuadrada cuando la temperatura ATF es alta. De lo contrario, ATF podría desbordarse y causar quemaduras graves o lesiones graves. Retire el tapón de cabeza cuadrada cuando el transeje y las temperaturas ATF son bajas.

NOTA:

- Use un medidor de presión de aceite adecuado que corresponda a la presión de la línea, ya que el valor máximo de la escala difiere según el manómetro de presión de aceite.

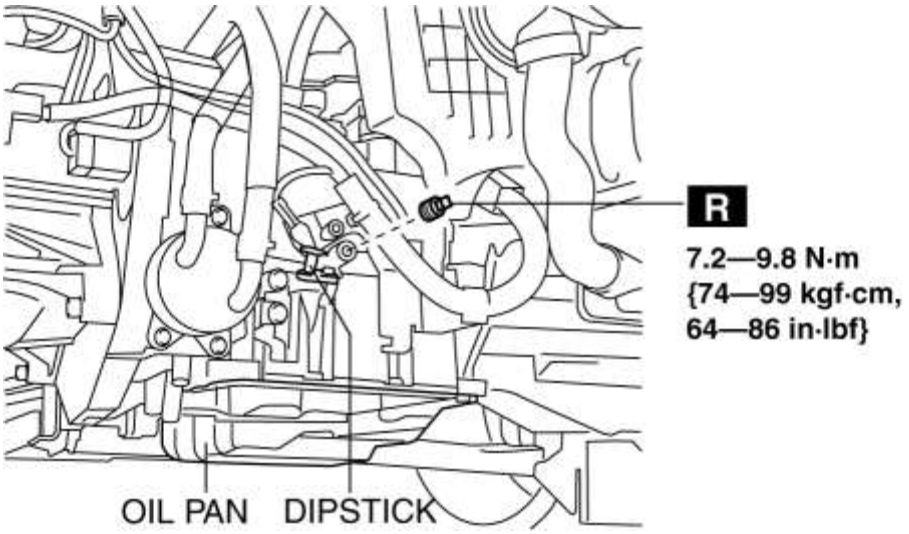

7. Instale las **SST (49 D019 908, 49 D019 909, 49 D019 910,** 49 D019 911, 49 D019 913) en el puerto de detección de presión de línea como se muestra en la figura.

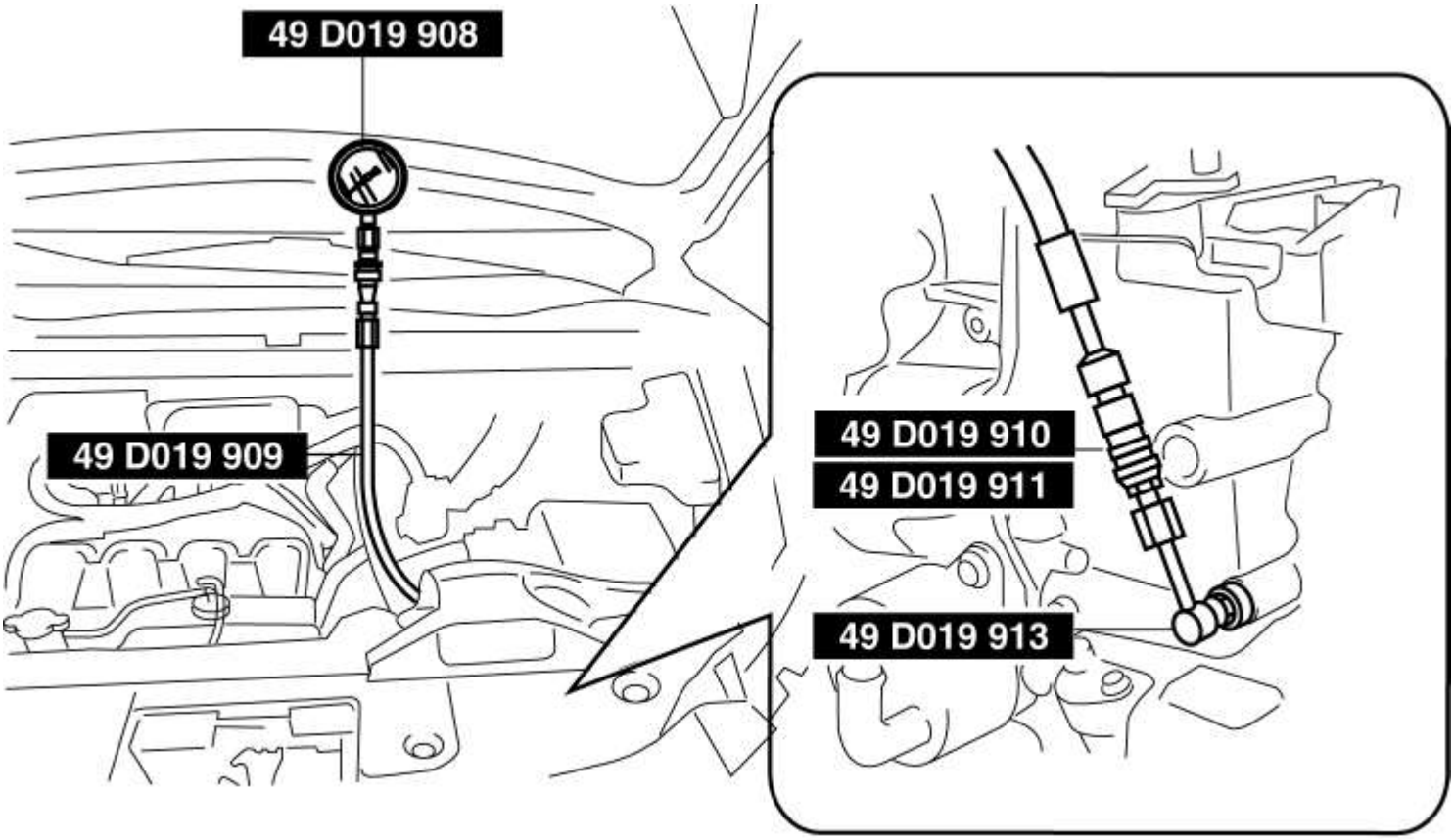

8. Arranque el motor.

9. Caliente el motor hasta que la temperatura del ATF sea de **60-70 ° C (140-158 ° F)** .

10. Mueva la palanca selectora a la posición D.

11. Mida la presión de la línea con el ralentí en la posición D.

12. Mida las presiones de línea en ralentí en las posiciones M (1ra marcha) y R usando el mismo procedimiento.

13. Detenga el motor.

14. Cambie el manómetro de baja presión (49 D019 908) al manómetro de alta presión (49 D019 907).

15. Arranque el motor.

16. Mida la presión de línea mientras se atasca en la posición D.

a. Presione fuertemente el pedal de freno con el pie izquierdo.

segundo. Mueva la palanca selectora a la posición D.

PRECAUCIÓN:

- Para evitar daños al transeje, mida la presión de la línea mientras se estanca (Paso (3) - (4)) dentro de 5 s.

do. Presione lentamente el pedal del acelerador completamente con el pie derecho hacia abajo.

re. Lea la presión de la línea rápidamente mientras se estanca, y retire el pie derecho del pedal del acelerador.

mi. Mueva la palanca selectora a la posición N y al ralentí durante **1 minuto o más** .

17. Mida la presión de línea mientras se estanca para otras posiciones que no sean D en el mismo procedimiento.

- Si hay un mal funcionamiento, puede haber ocurrido una de las siguientes causas:

Condición		Causa posible
Más bajo que la especificación	Baje en la posición R, D y M (1GR)	• Desgaste de la bomba de aceite • Fugas de ATF desde la bomba de aceite, el cuerpo de la válvula de control y la caja del transeje • Válvula reguladora de presión pegada • Mal funcionamiento del solenoide de control de presión • Electroválvula reductora de solenoide
	Baje en la posición D y M (1GR)	• Fuga ATF del circuito hidráulico de bajo embrague
	Baje en la posición R y M (1GR)	• Fuga ATF del circuito hidráulico del freno bajo y reverso
	Baje en la posición R	• Fuga de ATF del circuito hidráulico del freno R-3-5
Más alto que la especificación	Mayor en R, D y M (1GR) posición	• Válvula reguladora de presión pegada • Mal funcionamiento del solenoide de control de presión

Presión de línea

Condiciones de medición		Especificación (kPa {kgf / cm ^{2} , psi})
De marcha en vacío	Posición R	**500-700 {5.10-7.13, 72.6-101.0}**
	Posición D y M (1GR)	**330-470 {3.37-4.79, 47.9-68.1}**
Stalling	Posición R	**1,790-2,100 {18,26-21,41, 259,7-304.5}**
	Posición D y M (1GR)	**970-1,170 {9.90-11.93, 141.0-169.6}**

18. Detenga el motor.

19. Elimine las **SST** .

ADVERTENCIA:

- Si se elimina el SST cuando la temperatura del ATF es alta, el ATF podría desbordarse y causar quemaduras graves o lesiones graves. Retire la SST cuando las temperaturas del ATX y del ATX son bajas.

20. Instale un nuevo tapón de cabeza cuadrada.

NOTA:

- No reutilice el tapón de cabeza cuadrada porque se ha aplicado un recubrimiento sellador.

  Par de apriete

- 7.2-9.8 N · m {74-99 kgf · cm, 64-86 in · lbf}

21. Instale los pernos de instalación del soporte del arnés.

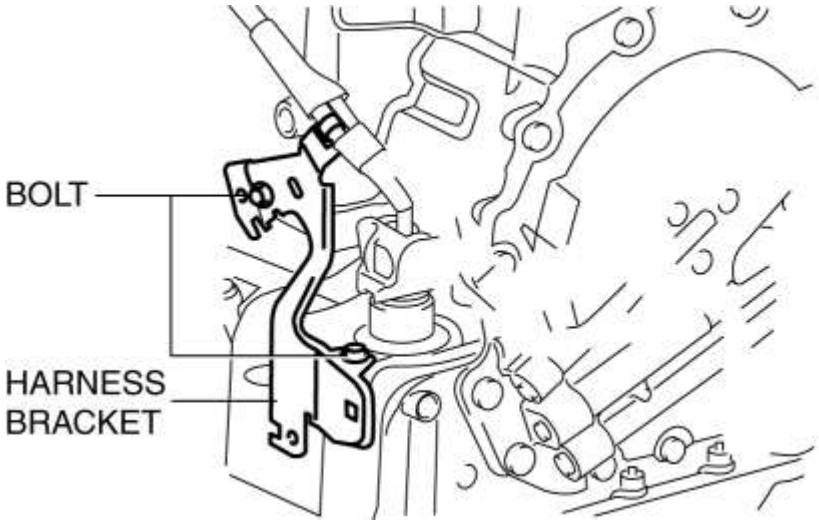

  Par de apriete

- 8-10 N · m {82-101 kgf · cm, 71-88 in · lbf}

22. Instale el protector contra salpicaduras. (LH) (Ver REMOCION / INSTALACION DE SHELELD SPLASH).

23. Conecte el clip del arnés de cableado al soporte del arnés.

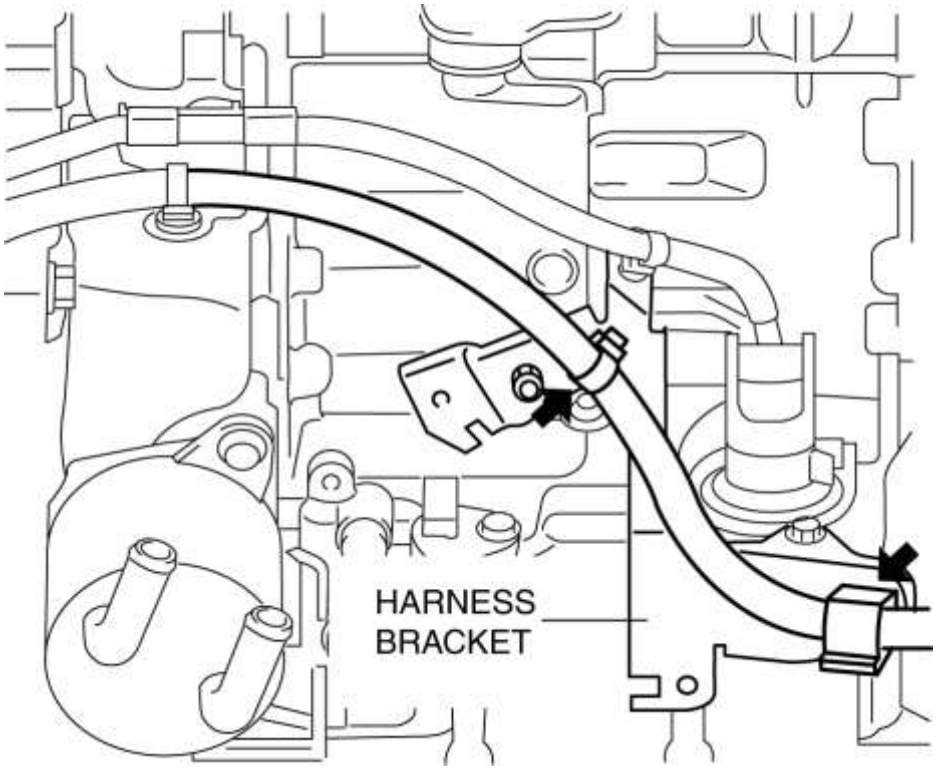

24. Instale el frente debajo de la cubierta No.2. (Véase FRENTE BAJO CUBIERTA N ° 2 EXTRACCIÓN / INSTALACIÓN).

Prueba de pérdida

1. Realice la preparación de prueba del sistema mecánico. (Ver preparación de prueba del sistema mecánico).

2. Aplique firmemente el freno de estacionamiento y coloque los bloques de las ruedas delanteras y traseras.

3. Arranque el motor.

4. Mida la velocidad de pérdida en la posición D.

a. Presione fuertemente el pedal de freno con el pie izquierdo.

segundo. Mueva la palanca selectora a la posición D.

PRECAUCIÓN:

- Para evitar daños al transeje, mida la velocidad de pérdida (paso (3) - (4)) dentro de 5 s.

do. Presione lentamente el pedal del acelerador completamente con el pie derecho hacia abajo.

re. Lea la velocidad del motor rápidamente cuando la velocidad se estabilice, y retire el pie derecho del pedal del acelerador.

mi. Mueva la palanca selectora a la posición N y al ralentí durante **1 minuto o más** .

5. Mida la velocidad de pérdida en las posiciones M (1ra marcha) y R usando el mismo procedimiento.

- Si hay un mal funcionamiento, puede haber ocurrido una de las siguientes causas:

Condición		Causa posible	
Más alto que la especificación	Mayor en R, D y M (1GR) posición	La presión de línea es baja	• Desgaste de la bomba de aceite • Fugas de ATF desde la bomba de aceite, el cuerpo de la válvula de control y la caja del transeje • Válvula reguladora de presión pegada • Válvula de control TR pegada • Mal funcionamiento de la operación del solenoide de control de presión
		• Deslizamiento del freno bajo y reverso, y daño del embrague unidireccional	
	Mayor en D y M (1GR) posición	• Deslizamiento de embrague bajo • Daño de embrague unidireccional	
	Más alto en la posición R	Realice una prueba en carretera para determinar si el problema está en el freno R-3-5 o en el freno bajo y en reversa • El freno del motor funciona en posición M (1GR) ▪ Deslizamiento de freno R-3-5 • El frenado del motor no funciona en la posición M (1GR) ▪ Deslizamiento de los frenos bajos e inversos	
Más bajo que la especificación	Baje en la posición R, D y M (1GR)	• Mal funcionamiento del motor • Deslizamiento del embrague unidireccional en el convertidor de par	

Perdida de velocidad

Condiciones de medición	Valor estándar (rpm)
Posición R	1,700-2,200
Posición D	2,200-2,900
Posición M	

Prueba de retraso de tiempo

1. Realice la preparación de prueba del sistema mecánico. (Ver preparación de prueba del sistema mecánico).

2. Aplique firmemente el freno de estacionamiento y coloque los bloques de las ruedas delanteras y traseras.

3. Arranque el motor.

4. Mida el retraso de tiempo desde la posición N a la posición D.

a. Cambie la palanca selectora de la posición N a la posición D con el pedal del freno presionado.

segundo. Mida el tiempo hasta que la descarga del cambio se sienta firmemente después del cambio.

5. Mida el intervalo de tiempo desde la posición N a la posición R usando el mismo procedimiento.

- Si hay un mal funcionamiento, puede haber ocurrido una de las siguientes causas:

Condición		Causa posible
N a D seleccionado	Más largo que la especificación	• La presión de línea es baja • Deslizamiento de embrague bajo • Fuga ATF del circuito hidráulico de bajo embrague • Fuga ATF del circuito hidráulico del freno bajo y reverso • Funcionamiento incorrecto del funcionamiento del solenoide de cambio n. ° 1 • Funcionamiento incorrecto de la operación del solenoide Shift No.4
	Más corto que la especificación	• La presión de línea es alta • Funcionamiento incorrecto del acumulador ND • Funcionamiento incorrecto del funcionamiento del solenoide de cambio n. ° 1 • Funcionamiento incorrecto de la operación del solenoide Shift No.4
N a R seleccionado	Más largo que la especificación	• La presión de línea es baja • Deslizamiento de freno bajo y reverso • Deslizamiento de freno R-3-5 • Fuga de ATF del circuito hidráulico del freno R-3-5 • Fuga ATF del circuito hidráulico del freno bajo y reverso • Funcionamiento incorrecto de la operación del solenoide Shift No.3 • Funcionamiento incorrecto de la operación del solenoide Shift No.4
	Más corto que la especificación	• La presión de línea es alta • Funcionamiento incorrecto del acumulador NR • Funcionamiento incorrecto de la operación del solenoide Shift No.3 • Funcionamiento incorrecto de la operación del solenoide Shift No.4

Retraso de tiempo

Condiciones de medición	Especificación (es)
N a D seleccionado	0.4-0.7
N a R seleccionado	

Mazda6 - Transmisión / Transaxle

PRUEBA DE CARRETERA [FW6A-EL]

ADVERTENCIA:

- Al realizar una prueba en carretera, siempre verifique la seguridad del área circundante antes de realizar la prueba.

NOTA:

- Al realizar una prueba en carretera que requiera velocidades que excedan el límite de velocidad legal, use un dinamómetro.

Preparación de prueba de camino

1. Inspeccione el nivel de refrigerante del motor. (Consulte INSPECCIÓN DEL NIVEL DE REFRIGERANTE DEL MOTOR [SKYACTIV-G 2.5] .)

2. Inspeccione el nivel de aceite del motor. (Consulte INSPECCIÓN DEL NIVEL DE ACEITE DEL MOTOR [SKYACTIV-G 2.5] .)

3. Inspeccione el nivel de ATF. (Consulte INSPECCIÓN AUTOMÁTICA DE FLUIDO DE TRANSAXE (ATF) [FW6A-EL]).

4. Inspeccione el tiempo de encendido. (Consulte ENGINE TUNE-UP [SKYACTIV-G 2.5] .)

5. Inspeccione la velocidad de ralentí. (Consulte ENGINE TUNE-UP [SKYACTIV-G 2.5] .)

6. Verifique que no se almacenan DTC.

Prueba de posición D

1. Realizar preparaciones de prueba de carretera. (Ver preparación de la prueba de carretera).

2. Caliente el transeje.

3. Seleccione la posición D.

4. Inspeccione el punto de cambio para la posición D en modo normal.

- Si hay algún mal funcionamiento, refiérase a la resolución de problemas de síntomas y verifique el síntoma de mal funcionamiento.

a. Presione el pedal del acelerador y arranque el vehículo, y verifique que los engranajes cambien de 1 ° a 2 °, 2 ° a 3 °, 3 ° a 4 °, 4 ° a 5 ° y 5 ° a 6 °. Además, verifique que la velocidad del vehículo se corresponda con el punto de cambio durante el cambio.

segundo. Suelte el pedal del acelerador mientras conduce en sexta marcha, y verifique que los engranajes cambien del 6to al 5to, del 5to al 4to, del 4 ° al 3 °, del 3 ° al 2 ° y del 2 ° al 1 °. Además, verifique que la velocidad del vehículo se corresponda con el punto de cambio durante el cambio.

NOTA:

- Cuando el pedal del acelerador se suelta completamente, el cambio no se realiza de acuerdo con el patrón de cambio porque se puede mantener el engranaje que se está utilizando.
- Al desacelerar presionando fuertemente el pedal de freno, el cambio no se realiza de acuerdo con el patrón de cambio porque el punto de cambio descendente puede estar a una velocidad alta del vehículo.

do. Realice un lanzamiento mientras maneja en sexta, quinta, cuarta, tercera y segunda, y verifique que los cambios cambian de 6to a 5to, 5to a 4to, 4to a 3ro, 3ro a 2do, y 2do a 1er. Además, verifique que el límite de velocidad del vehículo para kickdown corresponda al punto de cambio.

re. Verifique que el choque del cambio sea mínimo, que el cambio sea suave y oportuno, y que no haya ruido o deslizamiento anormales.

5. Verifique que el TCC esté activado.

Punto de cambio (excepto México, sin interruptor de selección de unidad)

Posición / modo		Cantidad de depresión del pedal del acelerador	Cambio	Velocidad del vehículo (km / h {mph})
re	NORMAL	8/8	$D_1 \rightarrow D_2$	54-59 {34-36}
			$D_2 \rightarrow D_3$	95-102 {59-63}
			$D_3 \rightarrow D_4$	133-142 {83-88}
			$D_4 \rightarrow D_5$	192-201 {120-124}
		25% (APLICACIÓN)	$D_1 \rightarrow D_2$	20-24 {12-15}
			$D_2 \rightarrow D_3$	30-36 {19-22}

			$D_3 \rightarrow D_4$	41-49 {25-30}
			$D_4 \rightarrow D_5$	58-70 {36-43}
			$D_5 \rightarrow D_6$	73-89 {45-55}
		0/8	$D_6 \rightarrow D_5$	64-69 {40-42}
			$D_5 \rightarrow D_4$	43-48 {27-29}
			$D_4 \rightarrow D_3$	30-35 {19-21}
			$D_3 \rightarrow D_2$	11-16 {7-9}
			$D_2 \rightarrow D_1$	5-10 {4-6}

Punto de cambio (excepto México, con interruptor de selección de unidad)

Posición / modo		Cantidad de depresión del pedal del acelerador	Cambio	Velocidad del vehículo (km / h {mph})
re	NORMAL	8/8	$D_1 \rightarrow D_2$	57-62 {36-38}
			$D_2 \rightarrow D_3$	101-108 {62.8-67.1}
			$D_3 \rightarrow D_4$	141-151 {87.7-93.8}
			$D_4 \rightarrow D_5$	204-213 {127-132}
		25% (APLICACIÓN)	$D_1 \rightarrow D_2$	20-24 {12-15}
			$D_2 \rightarrow D_3$	31-37 {19-23}
			$D_3 \rightarrow D_4$	41-49 {25-30}
			$D_4 \rightarrow D_5$	52-62 {32-39}
			$D_5 \rightarrow D_6$	65-79 {40-49}
		0/8	$D_6 \rightarrow D_5$	64-69 {40-42}
			$D_5 \rightarrow D_4$	46-51 {29-31}

			$D_4 \rightarrow D_3$	32-37 {20-22}
			$D_3 \rightarrow D_2$	12-17 {7.5-10.0}
			$D_2 \rightarrow D_1$	5-10 {4-6}

Punto de cambio (México)

Posición / modo		Cantidad de depresión del pedal del acelerador	Cambio	Velocidad del vehículo (km / h {mph})
re	NORMAL	8/8	$D_1 \rightarrow D_2$	50-55 {31-34}
			$D_2 \rightarrow D_3$	89-96 {56-59}
			$D_3 \rightarrow D_4$	125-134 {78-83}
			$D_4 \rightarrow D_5$	180-189 {112-117}
		25% (APLICACIÓN)	$D_1 \rightarrow D_2$	19-23 {12-14}
			$D_2 \rightarrow D_3$	31-37 {19-23}
			$D_3 \rightarrow D_4$	40-48 {25-30}
			$D_4 \rightarrow D_5$	46-56 {29-35}
			$D_5 \rightarrow D_6$	55-67 {34-42}
		0/8	$D_6 \rightarrow D_5$	48-53 {30-32}
			$D_5 \rightarrow D_4$	40-45 {25-27}
			$D_4 \rightarrow D_3$	28-33 {18-20}
			$D_3 \rightarrow D_2$	10-15 {7-9}
			$D_2 \rightarrow D_1$	4-9 {3-5}

Prueba de posición M

1. Realizar preparaciones de prueba de carretera. (Ver preparación de la prueba de carretera).

2. Caliente el transeje.

3. Seleccione la posición M.

4. Inspeccione el punto de cambio para la posición M.

- Si hay algún mal funcionamiento, refiérase a la resolución de problemas de síntomas y verifique el síntoma de mal funcionamiento.

a. Realice la operación de cambio mientras conduce y verifique que los engranajes se puedan cambiar.

segundo. Suelte el pedal del acelerador mientras conduce en sexta marcha, y verifique que los engranajes cambien del 6to al 5to, del 5to al 4to, del 4 ° al 3 °, del 3 ° al 2 ° y del 2 ° al 1 °. Además, verifique que la velocidad del vehículo se corresponda con el punto de cambio durante el cambio.

do. Suelte el pedal del acelerador mientras conduce y verifique que el frenado del motor funcione en todos los engranajes.

re. Verifique que el choque del cambio sea mínimo, que el cambio sea suave y oportuno, y que no haya ruido o deslizamiento anormales.

Punto de cambio (excepto México, sin interruptor de selección de unidad)

Posición / modo	Cantidad de depresión del pedal del acelerador	Cambio	Velocidad del vehículo (km / h {mph})
METRO	0/8	$M_6 \rightarrow M_5$	64-69 {40-42}
		$M_5 \rightarrow M_4$	43-48 {27-29}
		$M_4 \rightarrow M_3$	30-35 {19-21}
		$M_3 \rightarrow M_2$	11-16 {7-9}
		$M_2 \rightarrow M_1$	5-10 {4-6}

Punto de cambio (excepto México, con interruptor de selección de unidad)

Posición / modo	Cantidad de depresión del pedal del acelerador	Cambio	Velocidad del vehículo (km / h {mph})
METRO	0/8	$M_6 \rightarrow M_5$	64-69 {40-42}
		$M_5 \rightarrow M_4$	46-51 {29-31}

		$M_4 \rightarrow M_3$	32-37 {20-22}
		$M_3 \rightarrow M_2$	12-17 {7.5-10}
		$M_2 \rightarrow M_1$	5-10 {4-6}

Punto de cambio (México)

Posición / modo	Cantidad de depresión del pedal del acelerador	Cambio	Velocidad del vehículo (km / h {mph})
METRO	0/8	$M_6 \rightarrow M_5$	48-53 {30-32}
		$M_5 \rightarrow M_4$	40-45 {25-27}
		$M_4 \rightarrow M_3$	28-33 {18-20}
		$M_3 \rightarrow M_2$	10-15 {7-9}
		$M_2 \rightarrow M_1$	4-9 {3-5}

5. Inspeccione el modo fijo de 2da marcha.

a. Mientras el vehículo está parado o la velocidad del vehículo es de **10 km / h (6.2 mph) o menos** , accione la palanca selectora hacia + para cambiar a la 2da marcha.

segundo. Verifique que el engranaje esté fijo en 2da marcha.

do. Suelte el pedal del acelerador mientras conduce y verifique que funcione el frenado del motor.

re. Realice la operación de cambio mientras conduce y verifique que los engranajes se puedan cambiar.

Prueba de posición P

1. Estacione el vehículo en una pendiente suave y mueva la palanca selectora a la posición P.

2. Suelte el freno y verifique que el vehículo no se mueve.

- Si hay un mal funcionamiento, inspeccione el mecanismo de estacionamiento en el transeje.

Mazda6 - Transmisión / Transaxle

INSPECCIÓN AUTOMÁTICA DEL FLUIDO DE TRANSAXIA (ATF) [FW6A-EL]

PRECAUCIÓN:

- Si el nivel de ATF no está dentro de la especificación o ATF no se adhiere a la varilla de medición después de calentar el motor, no conduzca el vehículo. De lo contrario, el transeje podría dañarse.

Inspección de nivel ATF

1. Retire el frente debajo de la cubierta No.2. (Véase FRENTE BAJO CUBIERTA N ° 2 EXTRACCIÓN / INSTALACIÓN).

2. Retire el perno de seguridad de la varilla.

3. Conecte el M-MDS al DLC-2 y muestre el PID TFT.

4. Caliente el motor hasta que la temperatura del ATF sea de 50 ° C (122 ° F).

5. Retire la varilla de medición y limpie ATF con un paño de nylon mientras deja el motor al ralentí.

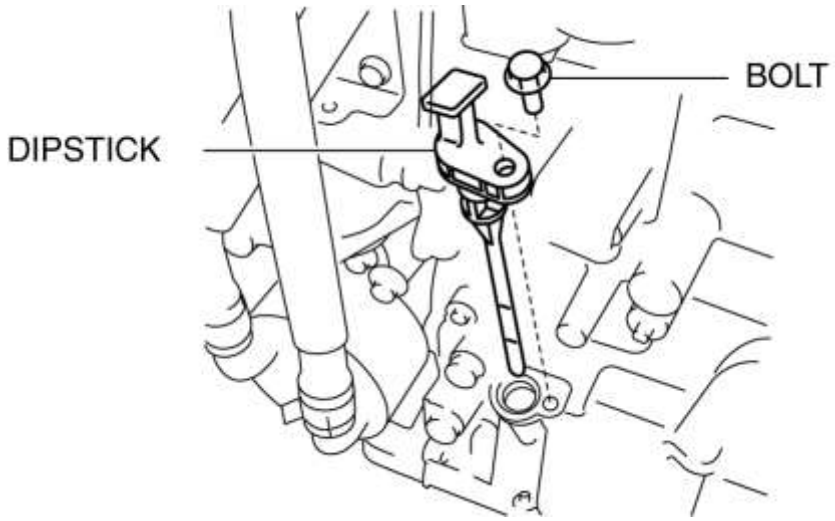

6. Inserte la varilla y extráigala.

7. Verifique que el ATF se adhiera entre L y F en la varilla de nivel.

- Si el ATF no se adhiere entre L y F en la varilla, ajuste el nivel de ATF. (Ver AJUSTE AUTOMÁTICO DE FLUIDO DE TRANSAXIA (ATF) [FW6A-EL]).

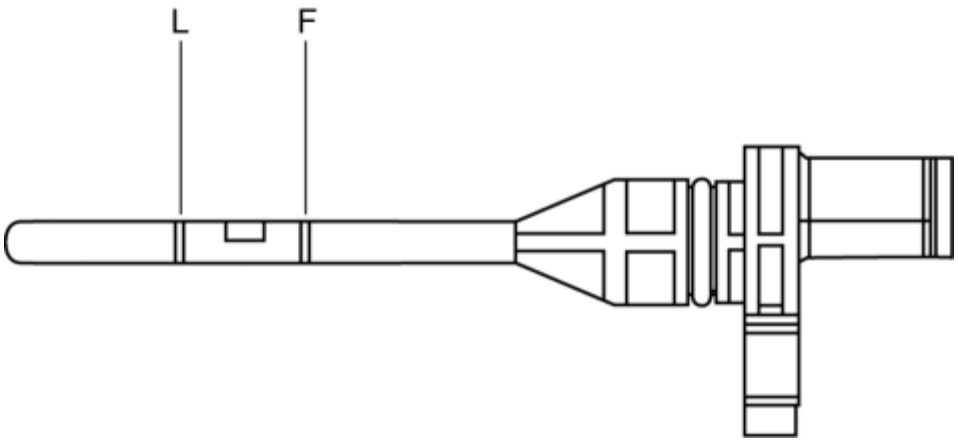

NOTA:

- El color ATF es azul.
- Solo use ATF FZ para el FW6A-EL.

Tipo de ATF

- ATF FZ

8. Inserte la varilla de nivel e instale el perno de seguridad.

Par de apriete

- 8-11 N · m {82-112 kgf · cm, 71-97 in · lbf}

9. Instale el frente debajo de la cubierta No.2. (Véase FRENTE BAJO CUBIERTA N ° 2 EXTRACCIÓN / INSTALACIÓN).

Mazda6 - Transmisión / Transaxle

REEMPLAZO AUTOMÁTICO DEL FLUIDO DE TRANSAXIA (ATF) [FW6A-EL]

ADVERTENCIA:

- No realice el servicio mientras el ATF esté caliente. De lo contrario, podría provocar quemaduras graves o lesiones graves.

1. Retire el frente debajo de la cubierta No.2. (Véase FRENTE BAJO CUBIERTA N ° 2 EXTRACCIÓN / INSTALACIÓN).
2. Retire el perno de seguridad de la varilla.
3. Retire la varilla de medición.

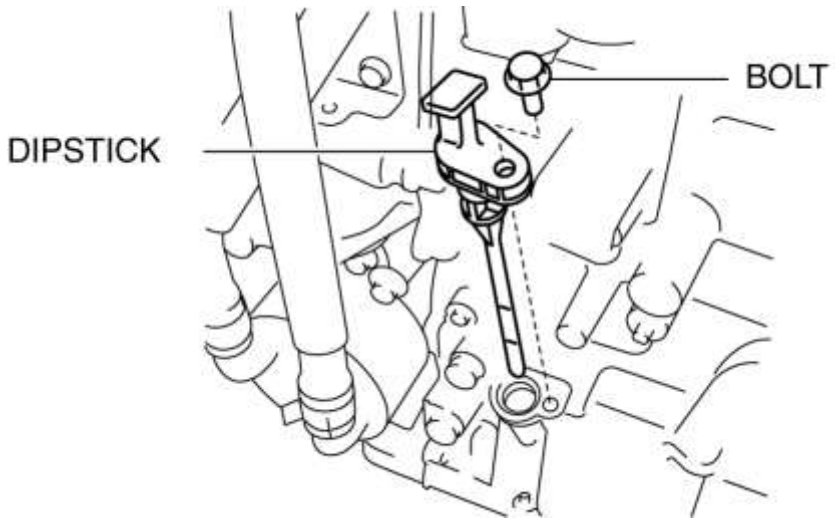

4. Retire el tapón de drenaje y la arandela, y drene el ATF.
5. Instale una nueva arandela y un tapón de drenaje.

Par de apriete

- 30-41 N · m {3.1-4.1 kgf · m, 23-30 ft · lbf}

6. Agregue ATF desde el orificio de instalación de la varilla medidora.

NOTA:

- El color ATF es azul.
- Solo use ATF FZ para el FW6A-EL.

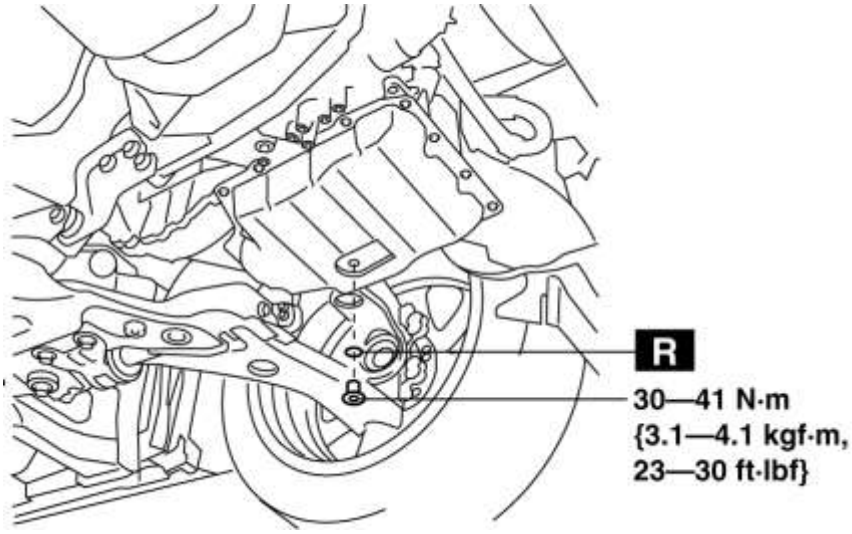

Tipo de ATF

- ATF FZ

Cantidad de reabastecimiento (Referencia)

- ATF se drena del tapón de drenaje: 3.5-4.9 L {3.7-5.1 US qt, 3.1-4.3 Imp qt}

7. Ajuste el nivel de ATF. (Ver AJUSTE AUTOMÁTICO DE FLUIDO DE TRANSAXIA (ATF) [FW6A-EL]).

8. Inserte la varilla de nivel e instale el perno de seguridad.

Par de apriete

- 8-11 N · m {82-112 kgf · cm, 71-97 in · lbf}

9. Instale el frente debajo de la cubierta No.2. (Véase FRENTE BAJO CUBIERTA N ° 2 EXTRACCIÓN / INSTALACIÓN).

Mazda6 - Transmisión / Transaxle

AJUSTE AUTOMÁTICO DEL FLUIDO DE TRANSAXIA (ATF) [FW6A-EL]

PRECAUCIÓN:

- Ajuste solo el nivel de ATF cuando la temperatura del ATF es de 45-55 ° C (113-131 ° F). Si el nivel de ATF es incorrecto, podría dañar el transeje.
- No agregue ATF sobre la especificación. De lo contrario, el rendimiento del transeje podría reducirse y el ATF podría tener fugas.

1. Retire el frente debajo de la cubierta No.2. (Véase FRENTE BAJO CUBIERTA N ° 2 EXTRACCIÓN / INSTALACIÓN).

2. Retire el perno de seguridad de la varilla.

3. Retire la varilla de medición.

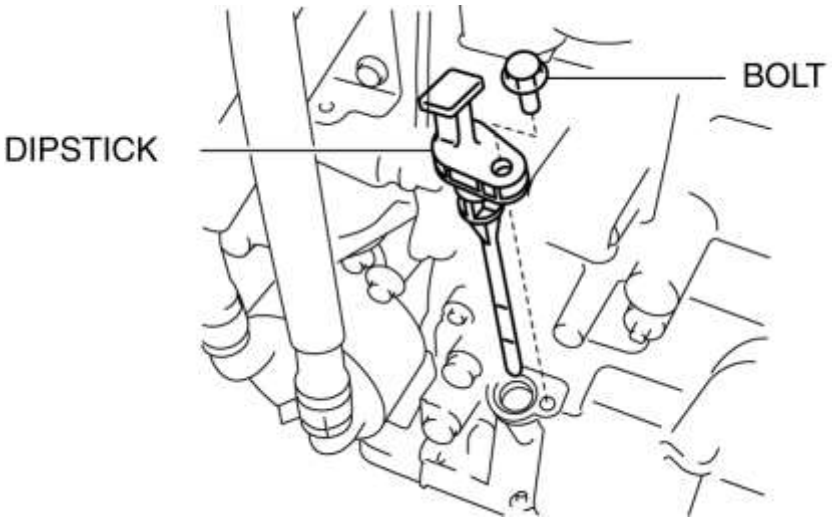

4. Ajuste el nivel de ATF.
a. Conecte el M-MDS al DLC-2 y muestre el PID TFT.

segundo. Caliente el motor hasta que la temperatura del ATF sea de **50 ° C (122 ° F)** .

do. Retire la varilla de medición y limpie el ATF con un trapo mientras deja el motor al ralentí.

re. Inserta la varilla y sácala nuevamente.

mi. Verifique que ATF se adhiera al área del marcador central en la varilla medidora.

- Si el ATF no se adhiere al área del marcador central en la varilla, ajuste el nivel de ATF al área del marcador central.

NOTA:

- El color ATF es azul.
- Solo use ATF FZ para el FW6A-EL.

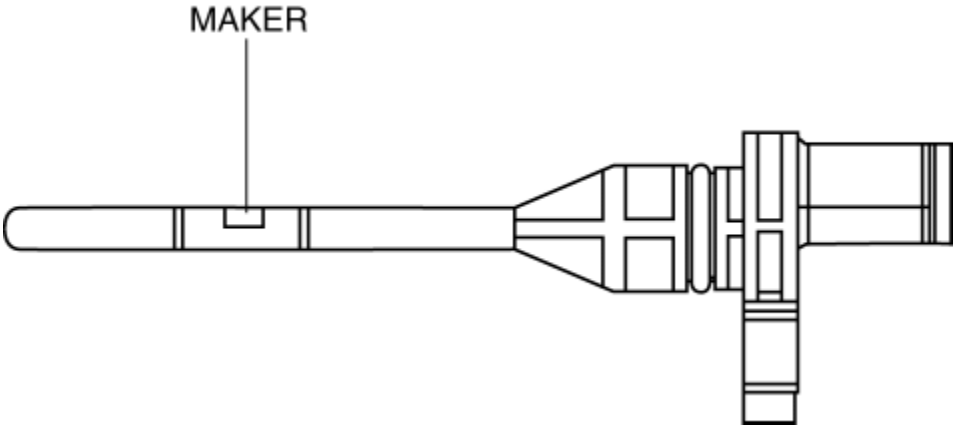

Tipo de ATF

- ATF FZ

5. Inserte la varilla de nivel e instale el perno de seguridad.

Par de apriete

- 8-11 N · m {82-112 kgf · cm, 71-97 in · lbf}

6. Instale el frente debajo de la cubierta No.2. (Véase FRENTE BAJO CUBIERTA N ° 2 EXTRACCIÓN / INSTALACIÓN).

Mazda6 - Transmisión / Transaxle

INSPECCIÓN DEL INTERRUPTOR DE POSICIÓN M [FW6A-EL]

Inspección de continuidad

NOTA:

- El interruptor de posición M está integrado en el componente de la palanca selectora.

NOTA:

Hay dos tipos de mecanismos automáticos de cambio transaxle.

- Tipo A: Tipo de llave en forma de puerta. No hay un botón de desbloqueo en la perilla de la palanca selectora.
- Tipo B: Tipo recto con forma de puerta. Hay un botón de liberación de bloqueo en la perilla de la palanca selectora.

1. Desconecte el cable negativo de la batería. (Ver DESCONEXIÓN / CONEXIÓN DEL CABLE DE LA BATERÍA NEGATIVA [SKYACTIV-G 2.5] .)

2. Retire la perilla de la palanca selectora (tipo A).

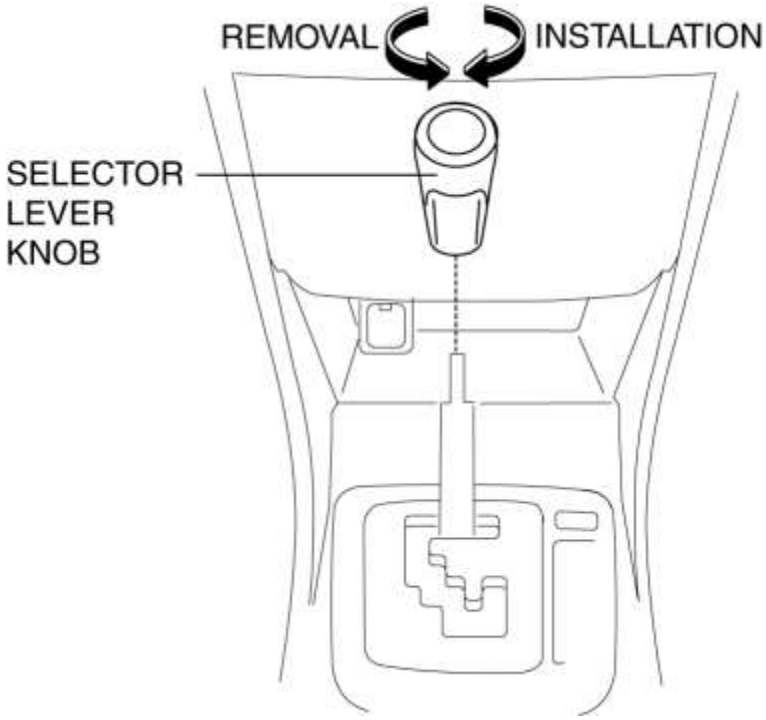

3. Realice el siguiente procedimiento para extraer la perilla de la palanca selectora (tipo B).

NOTA:

- Si el servicio es difícil, suelte el bloqueo de cambio manualmente y cambie la palanca selectora a la posición N.

a. Inserte la herramienta (ancho: 6 mm o menos, grosor: 1 mm o menos) como se muestra en la figura.

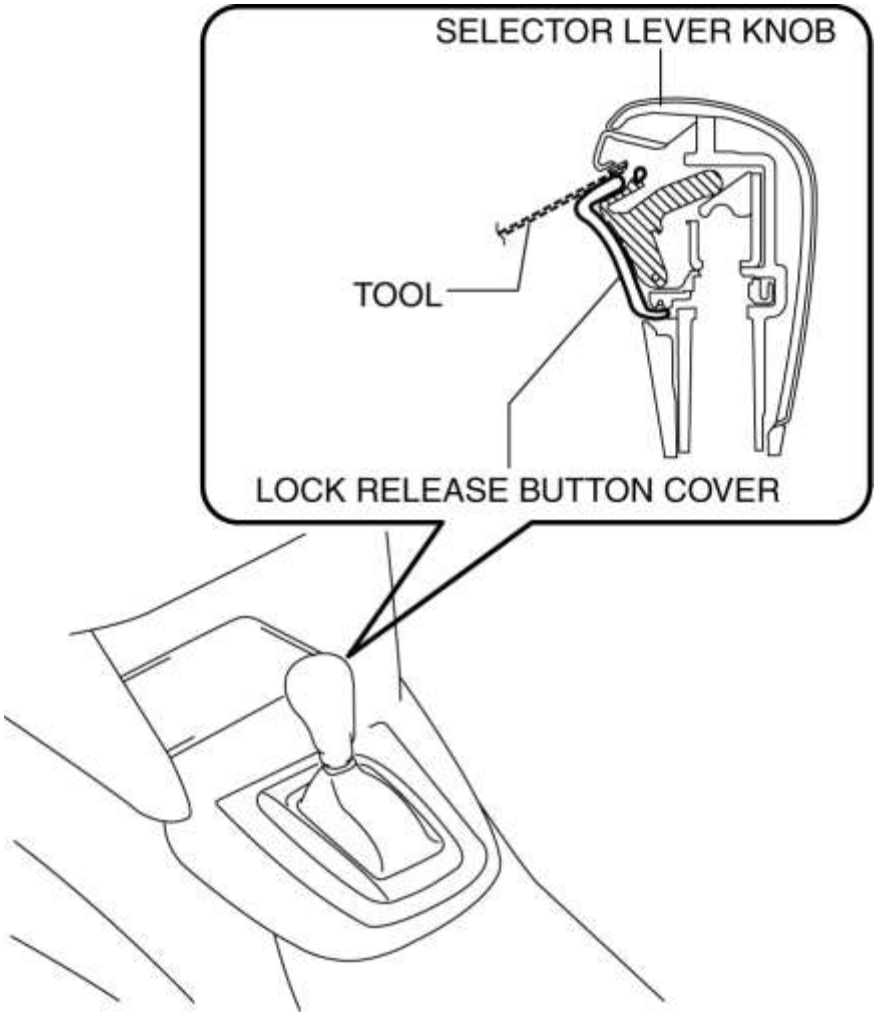

segundo. Mueva la herramienta en la dirección de la flecha (1) en la figura y separe el gancho. Mueva la cubierta del botón de liberación de bloqueo en la dirección de la flecha (2) en la figura y extráigala.

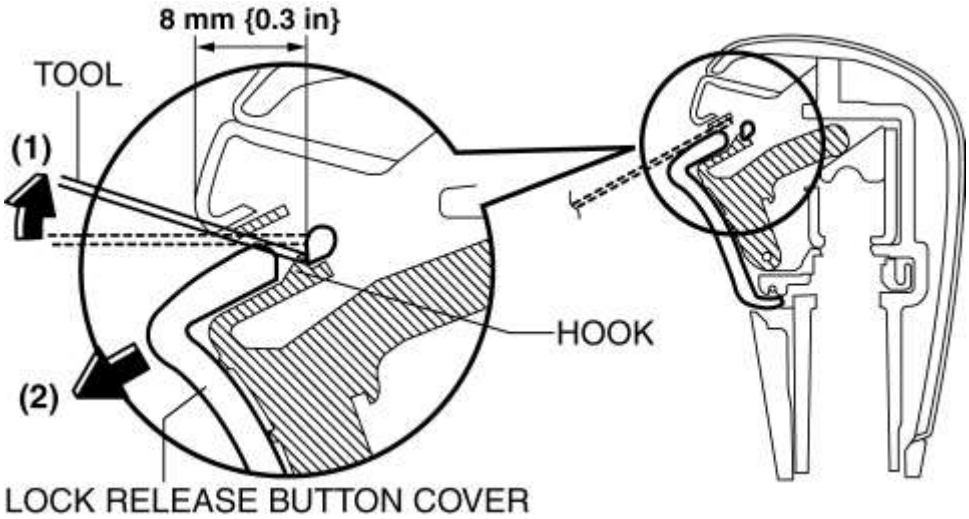

do. Retire el resorte.

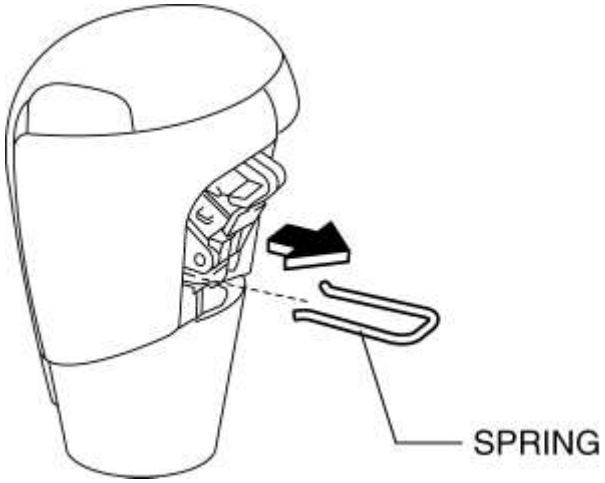

re. Retire la perilla de la palanca selectora.

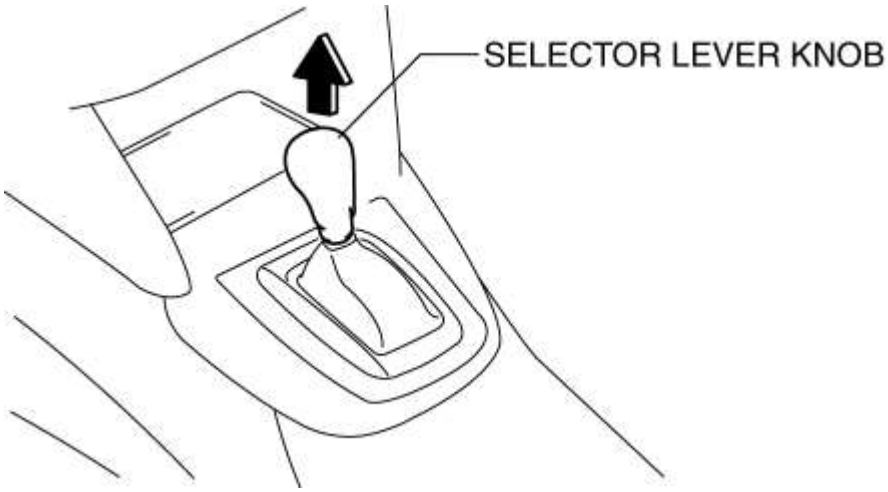

4. Retire la consola frontal. (Ver REMOCION / INSTALACION DE LA CONSOLA DELANTERA)

5. Desconecte el conector del componente de la palanca selectora.

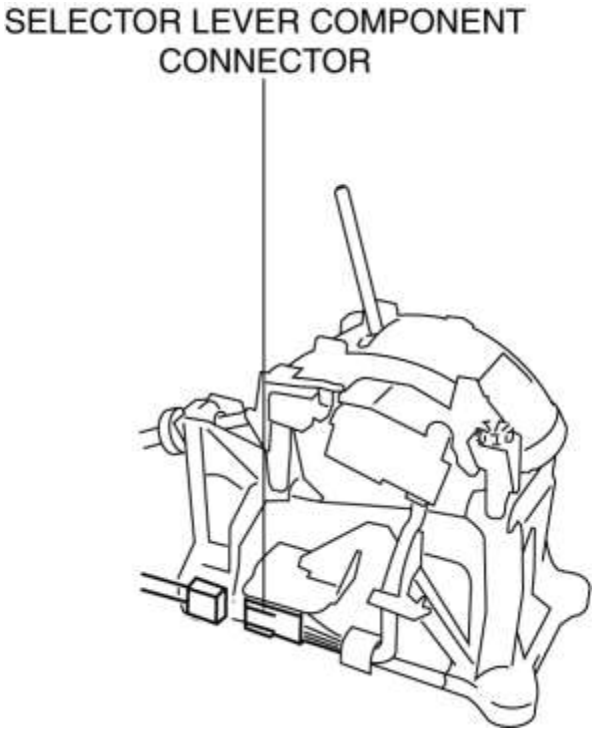

6. Verificar que la continuidad entre los terminales del componente de la palanca selectora E y J.

Escribe un

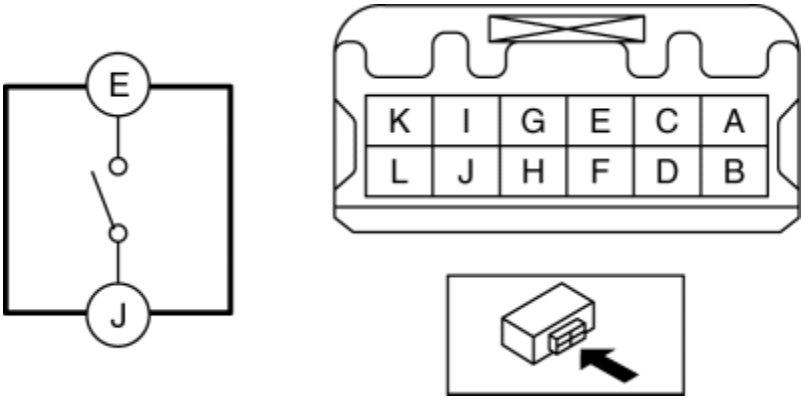

Tipo B

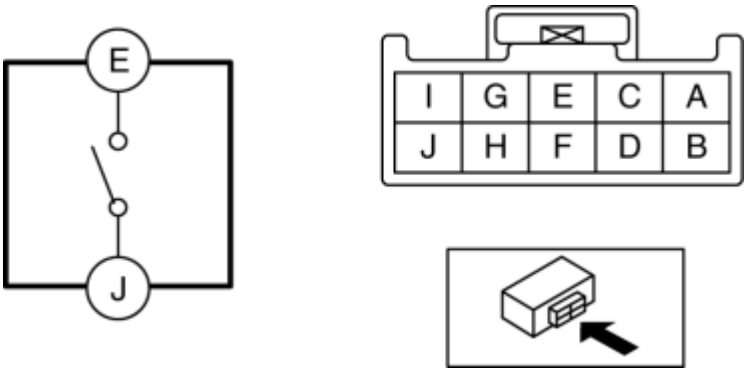

- Si no se ha verificado, reemplace el componente de la palanca selectora. (Ver REMOCION / INSTALACION DEL MECANISMO DE CAMBIO AUTOMÁTICO DE TRANSAXE).

Especificación del interruptor de posición M

Condición de prueba	Continuidad
La palanca selectora está en la posición M.	Continuidad
La palanca selectora no está en la posición M.	Sin continuidad

Mazda6 - Transmisión / Transaxle

REMOCION / INSTALACION DEL INTERRUPTOR DE POSICION M [FW6A-EL]

NOTA:

- El interruptor de posición M está integrado en el componente de la palanca selectora.

1. Si se reemplaza el interruptor de posición M, reemplace el componente de la palanca selectora. (Ver REMOCION / INSTALACION DEL MECANISMO DE CAMBIO AUTOMÁTICO DE TRANSAXE).

Mazda6 - Transmisión / Transaxle

INSPECCIÓN DEL INTERRUPTOR ARRIBA [FW6A-EL]

Inspección de continuidad

NOTA:

- El interruptor hacia arriba está integrado en el componente de la palanca selectora.

NOTA:

Hay dos tipos de mecanismos automáticos de cambio transaxle.

- Tipo A: Tipo de llave en forma de puerta. No hay un botón de desbloqueo en la perilla de la palanca selectora.
- Tipo B: Tipo recto con forma de puerta. Hay un botón de liberación de bloqueo en la perilla de la palanca selectora.

1. Desconecte el cable negativo de la batería. (Ver DESCONEXIÓN / CONEXIÓN DEL CABLE DE LA BATERÍA NEGATIVA [SKYACTIV-G 2.5] .)

2. Retire la perilla de la palanca selectora (tipo A).

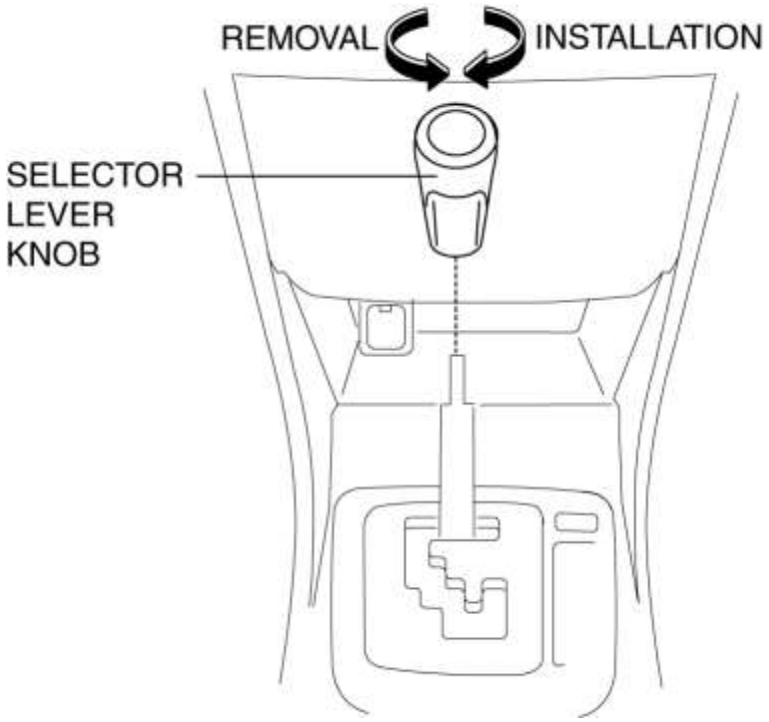

3. Realice el siguiente procedimiento para extraer la perilla de la palanca selectora (tipo B).

NOTA:

- Si el servicio es difícil, suelte el bloqueo de cambio manualmente y cambie la palanca selectora a la posición N.

a. Inserte la herramienta (ancho: 6 mm o menos, grosor: 1 mm o menos) como se muestra en la figura.

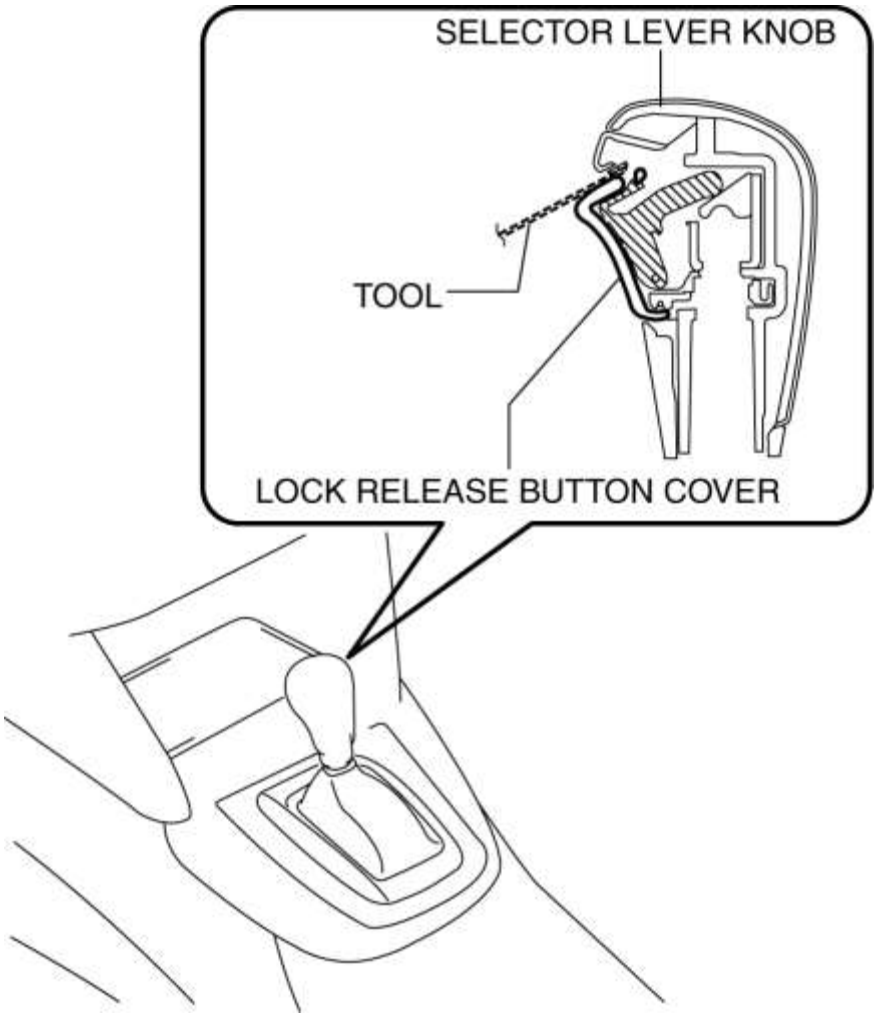

segundo. Mueva la herramienta en la dirección de la flecha (1) en la figura y separe el gancho. Mueva la cubierta del botón de liberación de bloqueo en la dirección de la flecha (2) en la figura y extráigala.

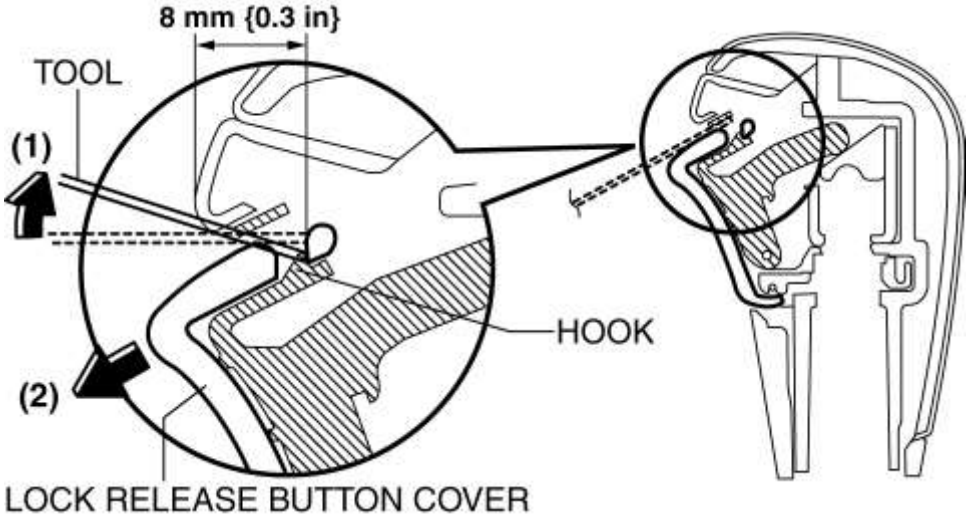

do. Retire el resorte.

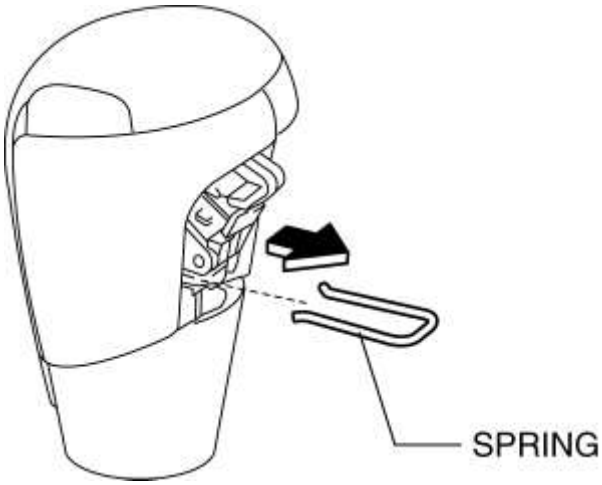

re. Retire la perilla de la palanca selectora.

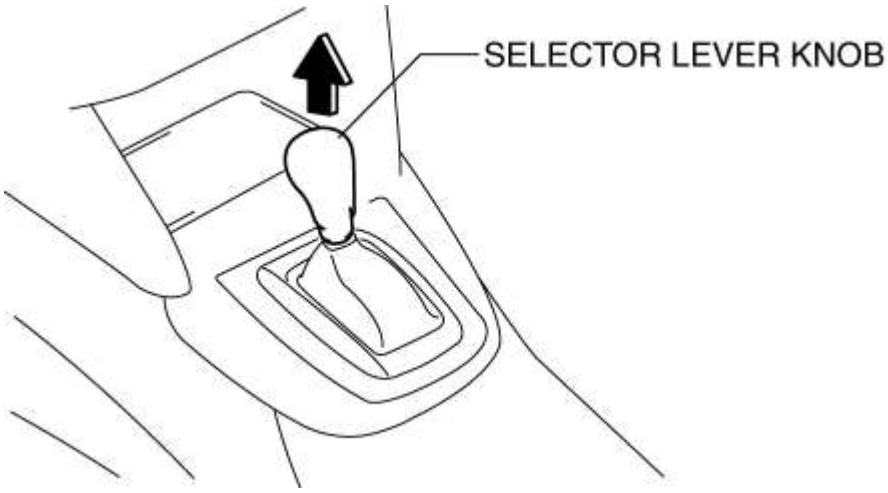

4. Retire la consola frontal. (Ver REMOCION / INSTALACION DE LA CONSOLA DELANTERA)

5. Desconecte el conector del componente de la palanca selectora.

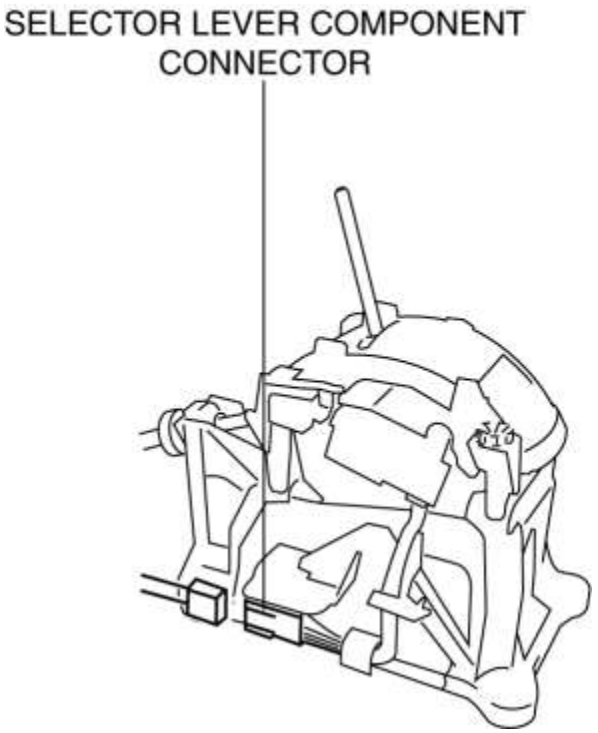

6. Verificar que la continuidad entre los terminales C y J del componente de la palanca selectora

Escribe un

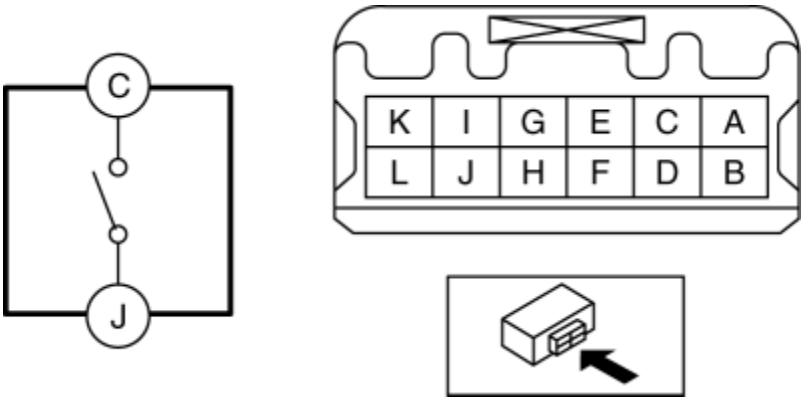

Tipo B

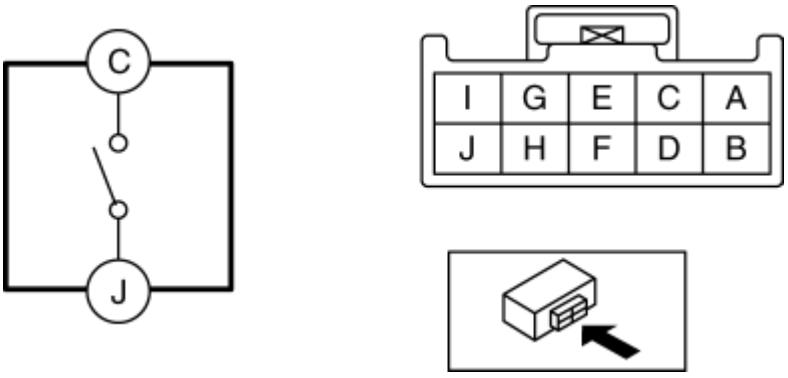

- Si no se ha verificado, reemplace el componente de la palanca selectora. (Ver REMOCION / INSTALACION DEL MECANISMO DE CAMBIO AUTOMÁTICO DE TRANSAXE).

Especificación de interruptor ascendente

Condición de prueba	Continuidad
La palanca selectora está en la posición lateral de la posición M (+).	Continuidad
La palanca selectora no está en la posición lateral de la posición M (+).	Sin continuidad

Mazda6 - Transmisión / Transaxle

DESMONTAJE / INSTALACIÓN DEL INTERRUPTOR ARRIBA [FW6A-EL]

NOTA:

- El interruptor hacia arriba está integrado en el componente de la palanca selectora.

1. Si se reemplaza el interruptor hacia arriba, reemplace el componente de la palanca selectora. (Ver REMOCION / INSTALACION DEL MECANISMO DE CAMBIO AUTOMÁTICO DE TRANSAXE).

Mazda6 - Transmisión / Transaxle

INSPECCIÓN DEL INTERRUPTOR ABAJO [FW6A-EL]

Inspección de continuidad

NOTA:

- El interruptor de bajada está integrado en el componente de la palanca selectora.

NOTA:

Hay dos tipos de mecanismos automáticos de cambio transaxle.

- Tipo A: Tipo de llave en forma de puerta. No hay un botón de desbloqueo en la perilla de la palanca selectora.
- Tipo B: Tipo recto con forma de puerta. Hay un botón de liberación de bloqueo en la perilla de la palanca selectora.

1. Desconecte el cable negativo de la batería. (Ver DESCONEXIÓN / CONEXIÓN DEL CABLE DE LA BATERÍA NEGATIVA [SKYACTIV-G 2.5] .)

2. Retire la perilla de la palanca selectora (tipo A).

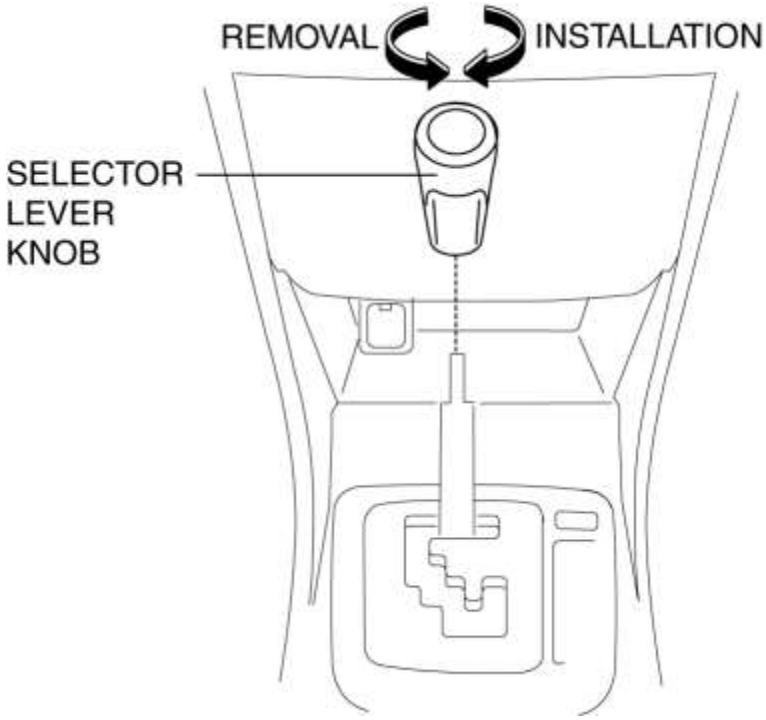

3. Realice el siguiente procedimiento para extraer la perilla de la palanca selectora (tipo B).

NOTA:

- Si el servicio es difícil, suelte el bloqueo de cambio manualmente y cambie la palanca selectora a la posición N.

a. Inserte la herramienta (ancho: 6 mm o menos, grosor: 1 mm o menos) como se muestra en la figura.

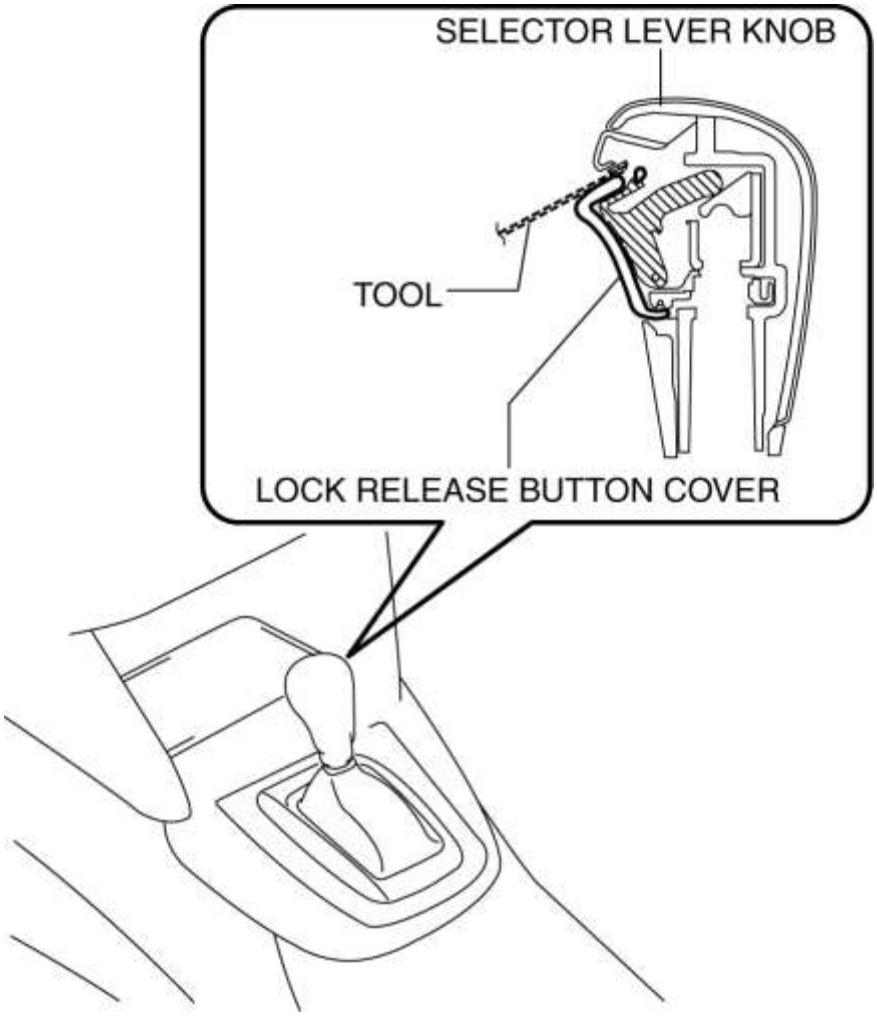

segundo. Mueva la herramienta en la dirección de la flecha (1) en la figura y separe el gancho. Mueva la cubierta del botón de liberación de bloqueo en la dirección de la flecha (2) en la figura y extráigala.

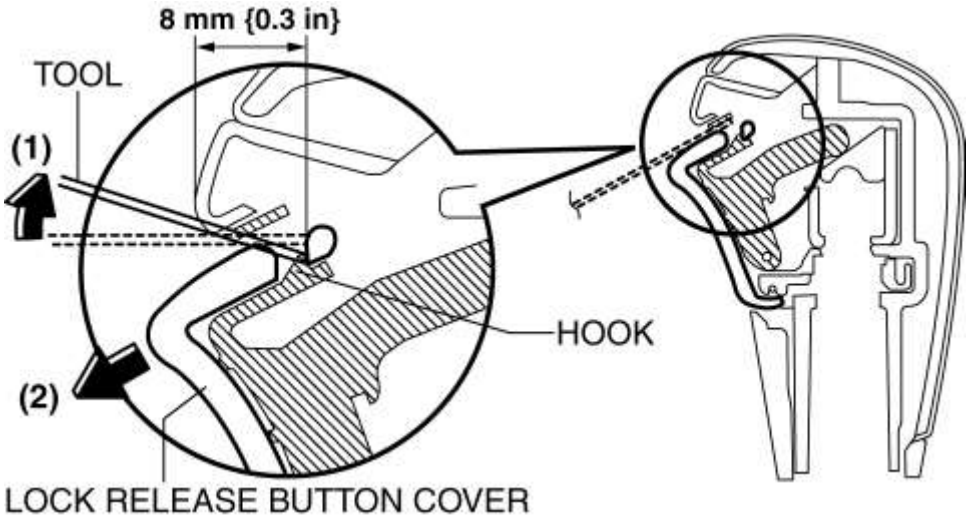

do. Retire el resorte.

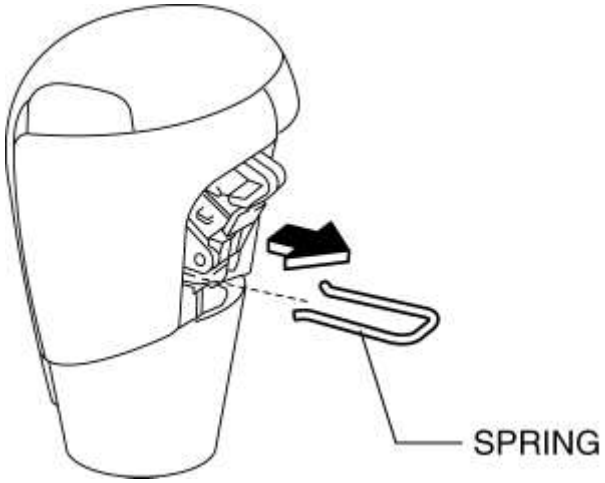

re. Retire la perilla de la palanca selectora.

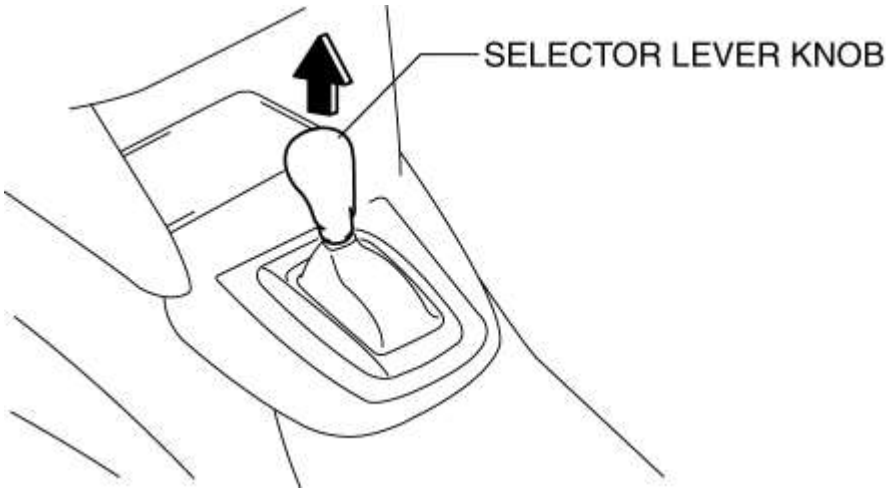

4. Retire la consola frontal. (Ver REMOCION / INSTALACION DE LA CONSOLA DELANTERA)

5. Desconecte el conector del componente de la palanca selectora.

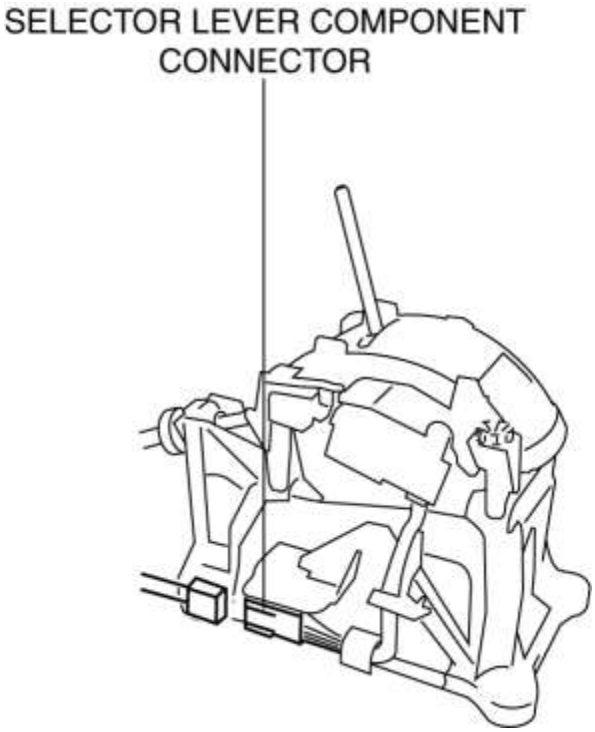

6. Verificar que la continuidad entre los terminales D y J. del componente de la palanca selectora

Escribe un

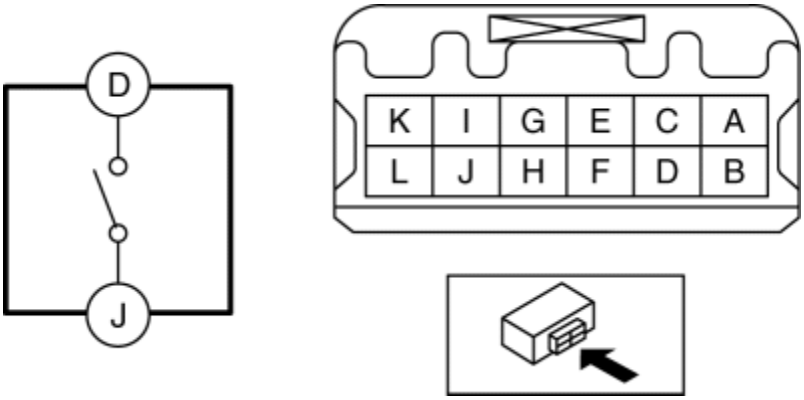

Tipo B

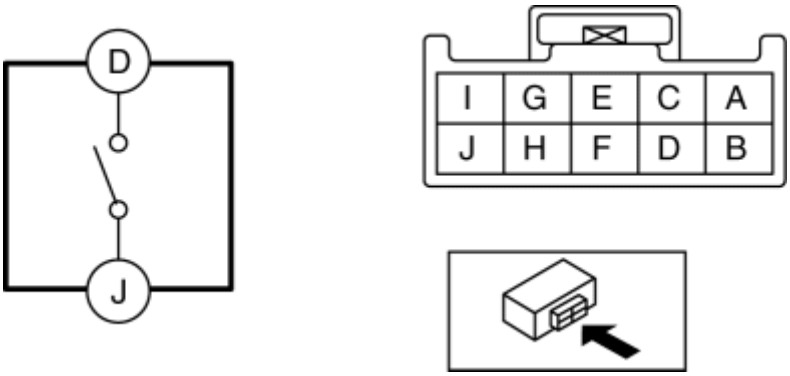

- Si no se ha verificado, reemplace el componente de la palanca selectora. (Ver REMOCION / INSTALACION DEL MECANISMO DE CAMBIO AUTOMÁTICO DE TRANSAXE).

Especificación del interruptor descendente

Condición de prueba	Continuidad
La palanca selectora está en la posición lateral de la posición M (-).	Continuidad
La palanca selectora no está en la posición lateral de la posición M (-).	Sin continuidad

Mazda6 - Transmisión / Transaxle

DESMONTAJE / INSTALACIÓN DEL INTERRUPTOR ABAJO [FW6A-EL]

NOTA:

- El interruptor de bajada está integrado en el componente de la palanca selectora.

1. Si se reemplaza el interruptor de bajada, reemplace el componente de la palanca selectora. (Ver REMOCION / INSTALACION DEL MECANISMO DE CAMBIO AUTOMÁTICO DE TRANSAXE).

INSPECCIÓN DEL INTERRUPTOR DE CAMBIO DE DIRECCIÓN [FW6A-EL]

1. Desconecte el cable negativo de la batería. (Ver DESCONEXIÓN / CONEXIÓN DEL CABLE DE LA BATERÍA NEGATIVA [SKYACTIV-G 2.5] .)

2. Retire el módulo de la bolsa de aire del lado del conductor. (Ver REMOCION / INSTALACION DEL MODULO DE BOLSAS DE AIRE DEL LADO DEL CONDUCTOR [SISTEMA DE CONTROL DE DESPLIEGUE DE DOS PASOS] .) (Ver REMOCION / INSTALACION DEL MODULO DE BOLSAS DE AIRE DEL LADO DEL CONDUCTOR [SISTEMA DE CONTROL DE DESPLIEGUE ESTANDAR]).

3. Desconecte el conector del mazo de cables del interruptor de cambio de dirección.

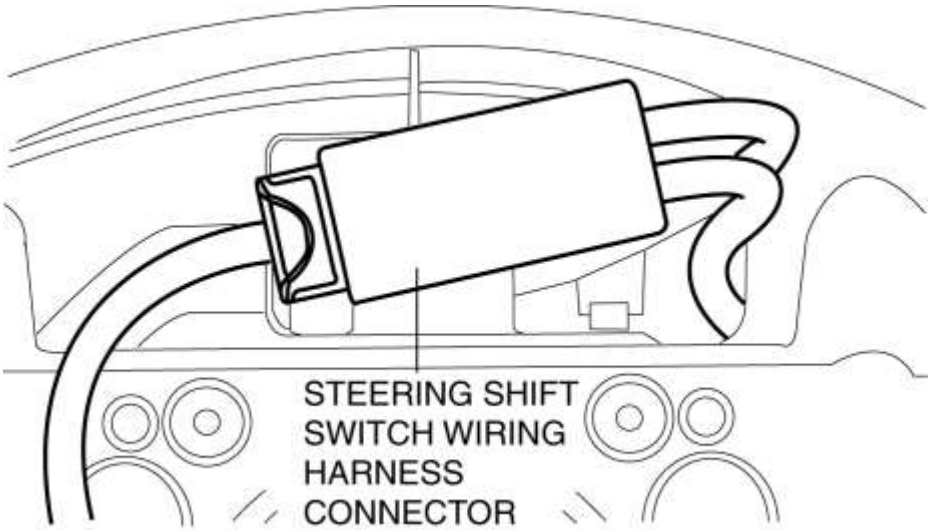

4. Retire la cubierta de la columna. (Consulte REMOCION / INSTALACION DE CUBIERTA DE COLUMNAS).

5. Con un destornillador plano de precisión, suelte la pestaña.

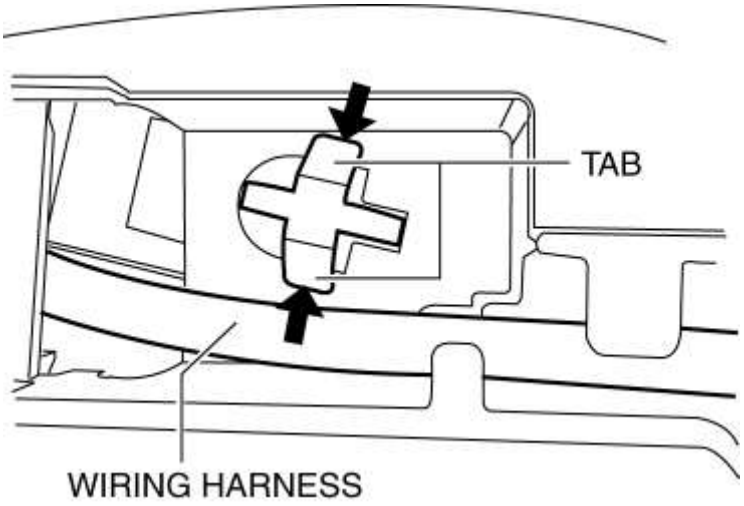

6. Mida la continuidad entre los terminales A-B del conector del arnés de cableado del conmutador de cambio de dirección y los terminales D-E.

Interruptor hacia arriba

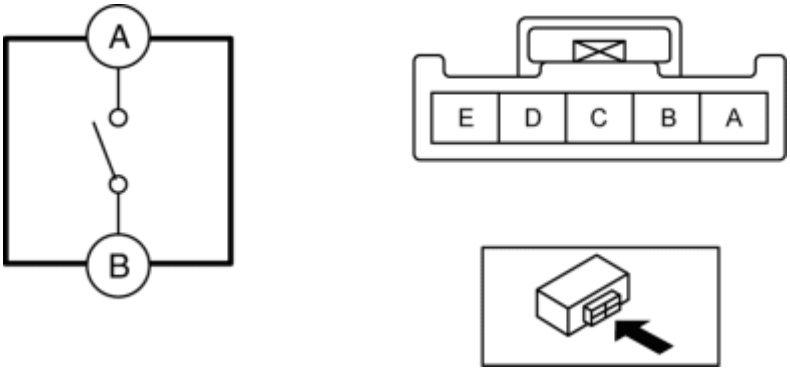

Interruptor hacia abajo

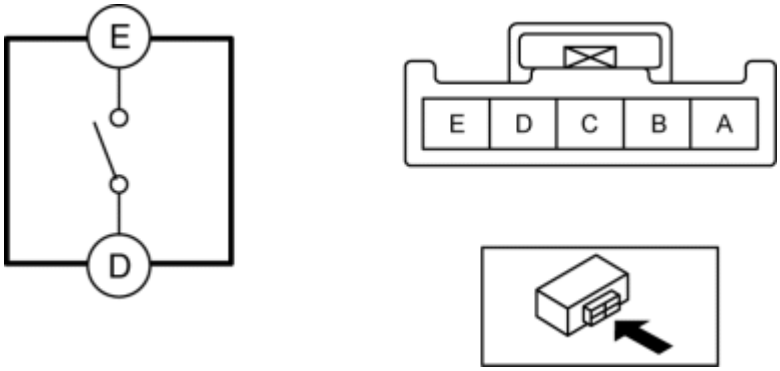

Cambiar	Terminal	Condición de prueba	Continuidad
Interruptor hacia arriba	A-B	El interruptor hacia arriba se acciona (el interruptor hacia arriba se tira hacia afuera)	Continuidad
		El interruptor hacia arriba no funciona (el interruptor hacia arriba no está hacia afuera)	Sin continuidad
Interruptor hacia abajo	DELAWARE	El interruptor de bajada se acciona (el interruptor de bajada se tira hacia afuera)	Continuidad
		El interruptor de bajada no funciona (el interruptor de bajada no se tira hacia afuera)	Sin continuidad

- Si hay un mal funcionamiento, reemplace el interruptor de cambio de dirección.

Mazda6 - Transmisión / Transaxle

DESMONTAJE / INSTALACION DEL INTERRUPTOR DE CAMBIO DE DIRECCION [FW6A-EL]

1. Desconecte el cable negativo de la batería. (Ver DESCONEXIÓN / CONEXIÓN DEL CABLE DE LA BATERÍA NEGATIVA [SKYACTIV-G 2.5] .)

2. Eliminar en el orden indicado en la tabla.

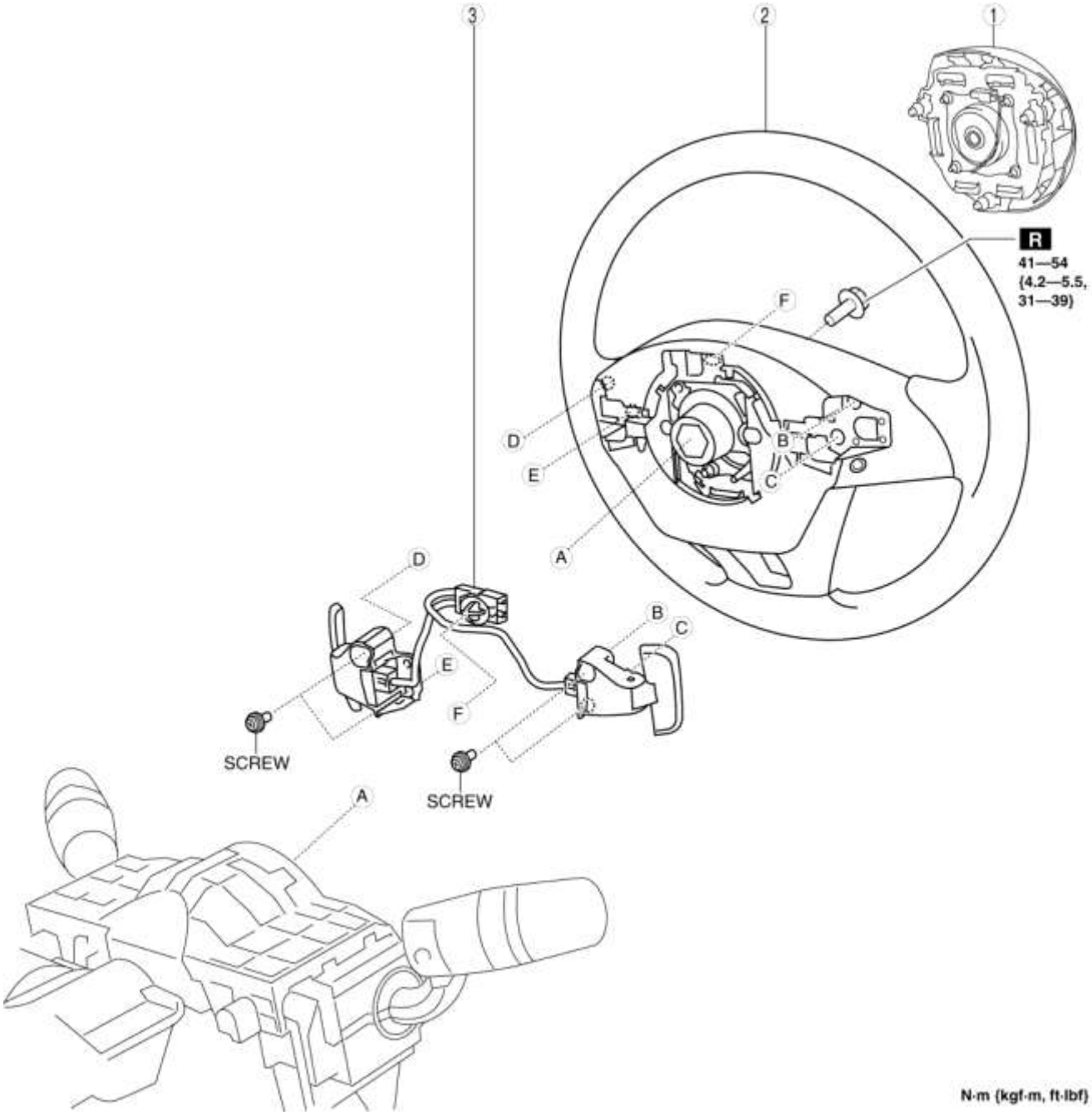

1	Módulo de airbag del lado del conductor (Consulte REMOCION / INSTALACION DEL MODULO DE LA BOLSA DE AIRE DEL LADO DEL CONDUCTOR [SISTEMA DE CONTROL DE DESPLIEGUE DE DOS PASOS]). (Consulte REMOCION / INSTALACION DEL MODULO DE BOLSAS DE AIRE DEL LADO DEL CONDUCTOR [SISTEMA DE CONTROL DE DESPLIEGUE ESTANDAR]).
2	Volante (Consulte REMOLO / INSTALACIÓN DE LA RUEDA DIRECTA Y LA COLUMNA .)

3	Componente de cambio de dirección (Consulte la Nota sobre la eliminación del componente del interruptor de cambio de dirección).

3. Instalar en el orden inverso de eliminación.

Nota sobre la eliminación del componente del interruptor de cambio de dirección

1. Desconecte el conector del mazo de cables del interruptor de cambio de dirección.

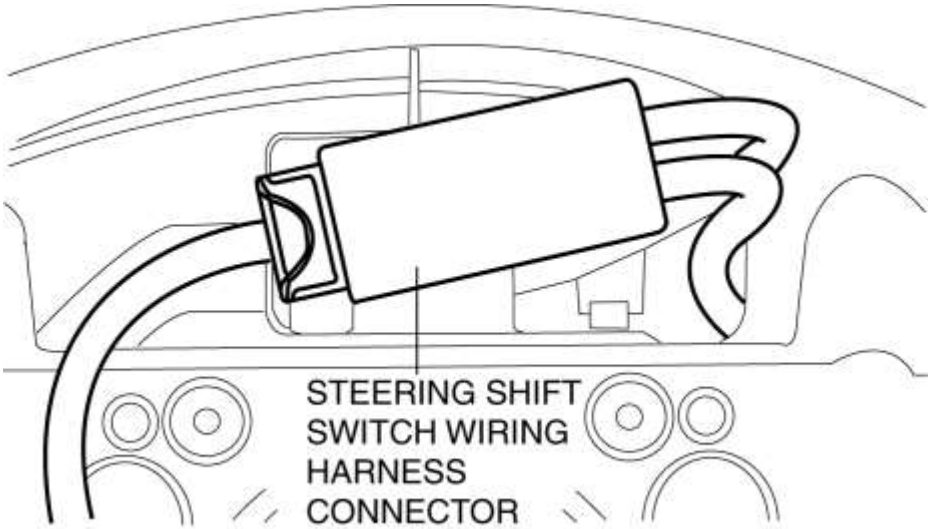

2. Separe las pestañas de la tapa en el área marcada con una línea discontinua y abra la tapa.

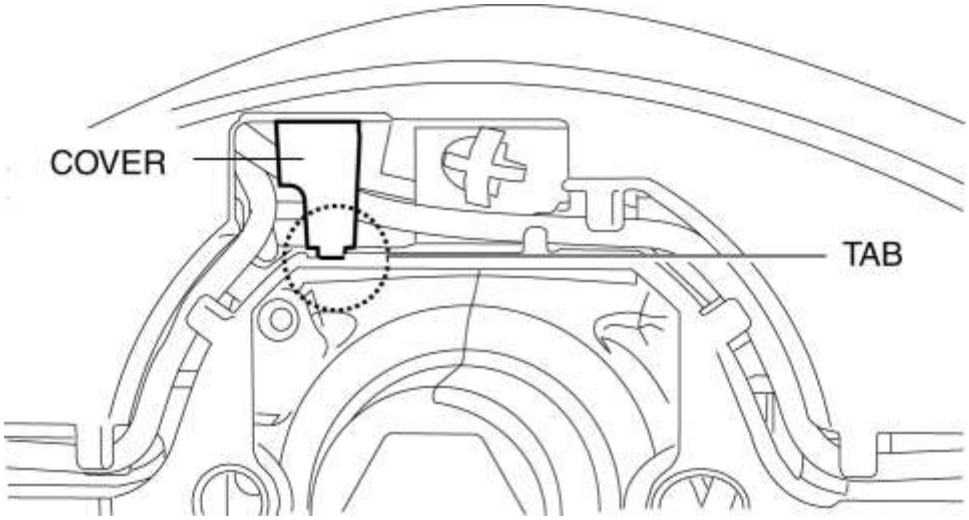

3. Con un destornillador de cabeza plana de precisión, suelte la lengüeta.

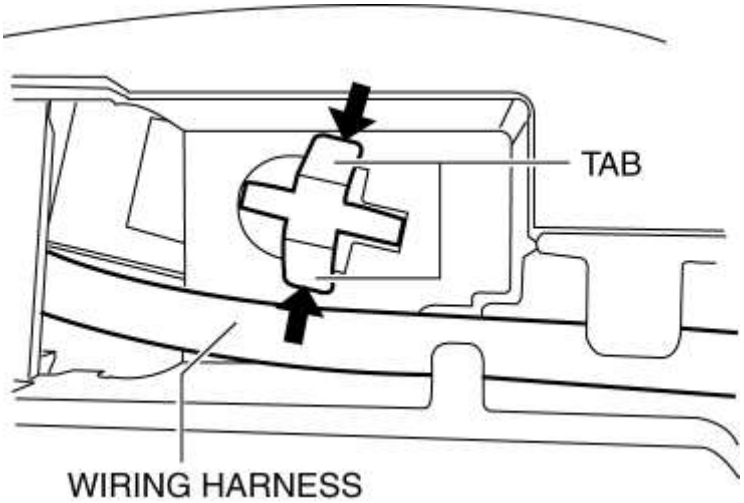

4. Retire el componente del interruptor de cambio de dirección del espacio en la abertura de la cubierta.

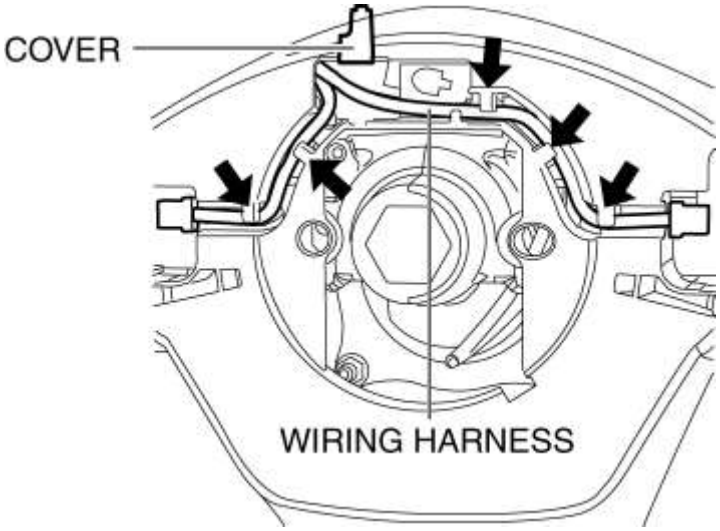

5. Instalar en el orden inverso de eliminación.

Mazda6 - Transmisión / Transaxle

REMOCION / INSTALACION DE COMPONENTES DEL ACOPLADOR [FW6A-EL]

ADVERTENCIA:

- Un transeje caliente y ATF pueden causar quemaduras graves. Apague el motor y espere hasta que estén fríos.
- Siempre use gafas protectoras cuando use el compresor de aire. Si se utiliza el compresor de aire, cualquier partícula de suciedad o suciedad podría salpicar y entrar en los ojos.

PRECAUCIÓN:

- Colocar el conector del cuerpo de la válvula de control apuntando hacia abajo podría dañar la parte del conector del cuerpo de la válvula de control o el sensor. Si el mantenimiento solo puede realizarse apuntando hacia abajo el conector del cuerpo de la válvula de control, esparza material amortiguador que no produzca polvo o cuerpos extraños y coloque la parte del conector y el sensor del cuerpo de la válvula de control sobre la mesa para que no directamente en contacto con la mesa.

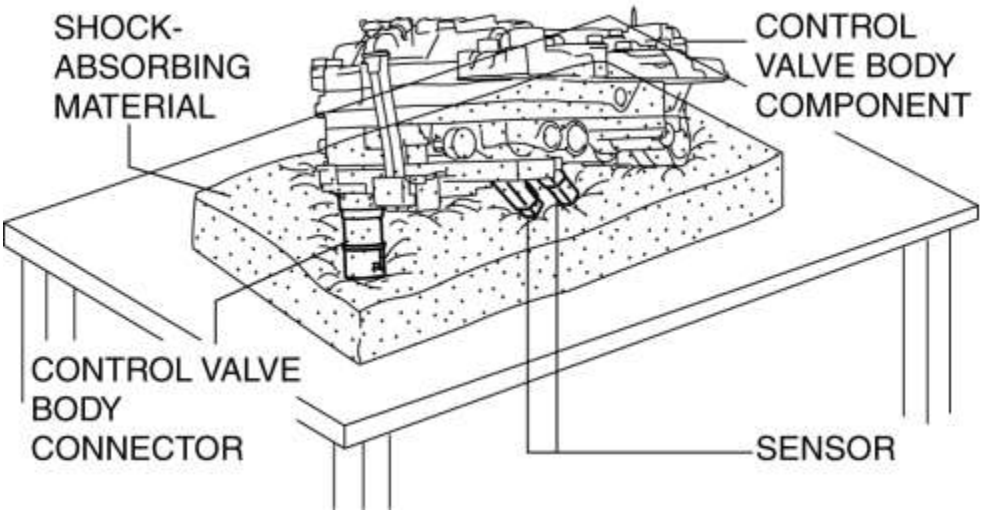

1. Seleccione la palanca selectora en la posición P.

2. Desconecte el cable negativo de la batería. (Ver DESCONEXIÓN / CONEXIÓN DEL CABLE DE LA BATERÍA NEGATIVA [SKYACTIV-G 2.5] .)

3. Retire el frente debajo de la tapa No.2. (Véase FRENTE BAJO CUBIERTA N ° 2 EXTRACCIÓN / INSTALACIÓN).

4. Limpie el exterior del transeje con un limpiador a vapor o solventes de limpieza.

5. Retire el componente del filtro de aire. (Consulte REMOCION / INSTALACION DEL SISTEMA DE AIRE DE ADICIÓN [SKYACTIV-G 2.5] .)

6. Retire el cuerpo de la válvula de control. (Consulte REMOCION / INSTALACION DEL CUERPO DE LA VALVULA DE CONTROL [FW6A-EL]).

7. Retire el sello de aceite (cuerpo de la válvula de control). (Consulte REEMPLAZO DEL SELLO DE ACEITE (CUERPO DE LA VÁLVULA DE CONTROL) [FW6A-EL]).

8. Desconecte los conectores del componente acoplador.

PRECAUCIÓN:

- No raye el solenoide de cambio, el conector del solenoide de cambio, el interruptor de presión de aceite y el conector del interruptor de presión de aceite con el destornillador de cabeza plana de precisión.

- Al desconectar los conectores, sujete los conectores, no los arneses de cableado. De lo contrario, los arneses de cableado pueden sacarse del conector y causar un contacto deficiente.

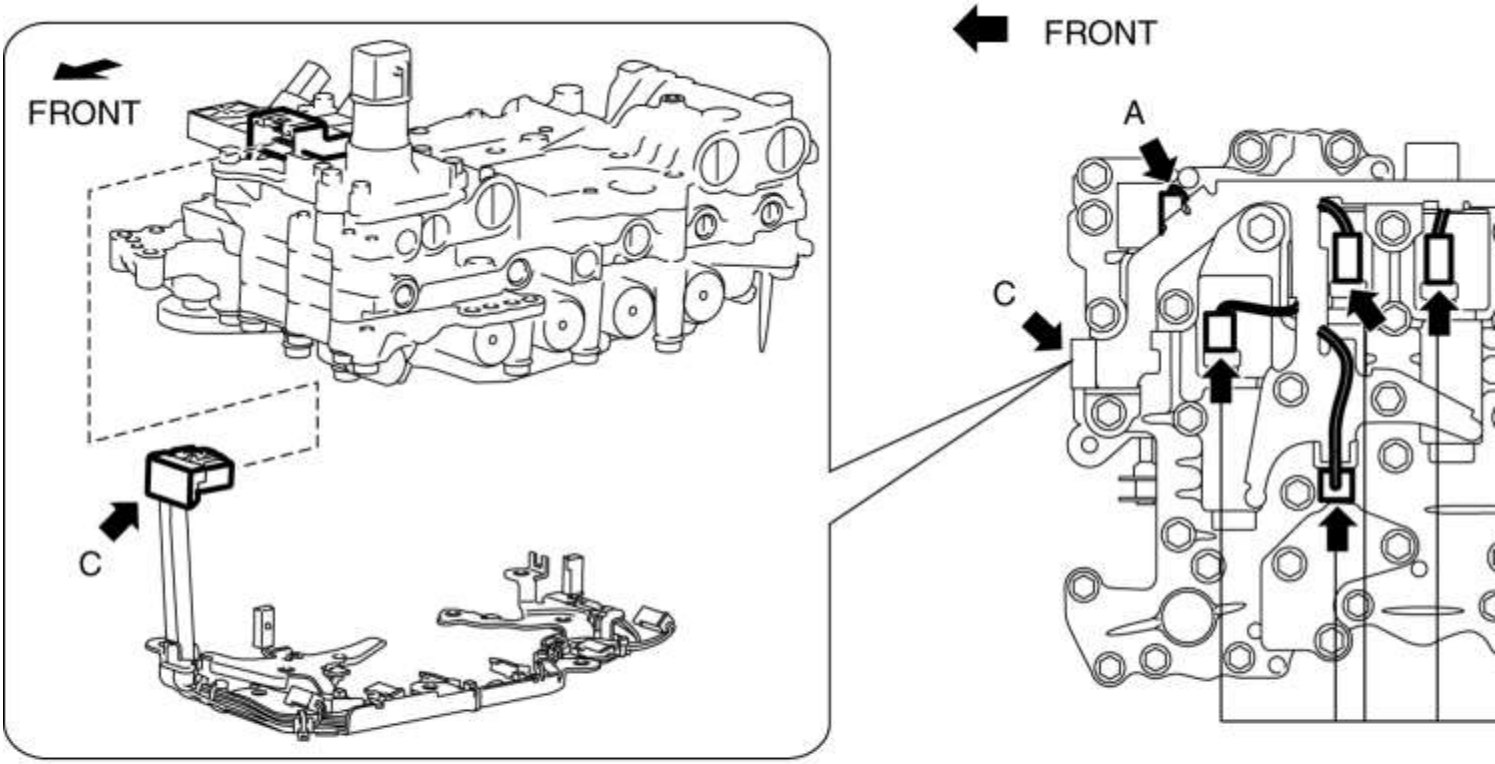

CONNECTOR A: ON/OFF SOLENOID
CONNECTOR B: SHIFT SOLENOID / OIL PRESSURE SWITCH
CONNECTOR C: TCM

a. Desconecte el conector A y el conector C presionando la pestaña del conector con los dedos.

segundo. Inserte un destornillador plano de precisión y muévalo en la dirección de la flecha para desconectar el conector B como se muestra en la figura.

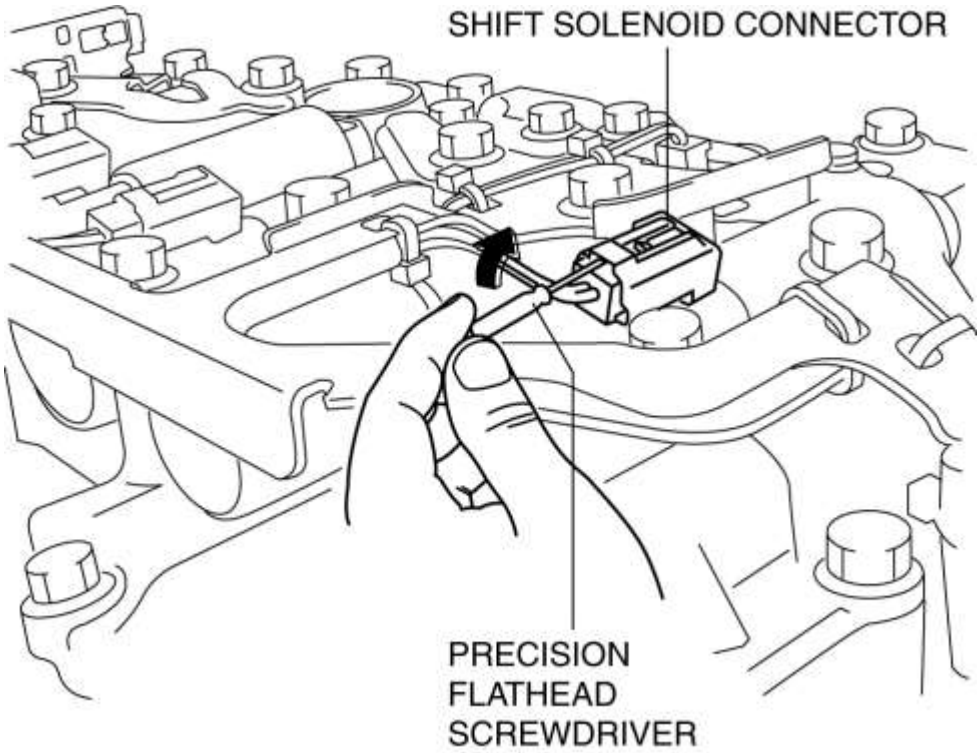

9. Retire el componente del acoplador.

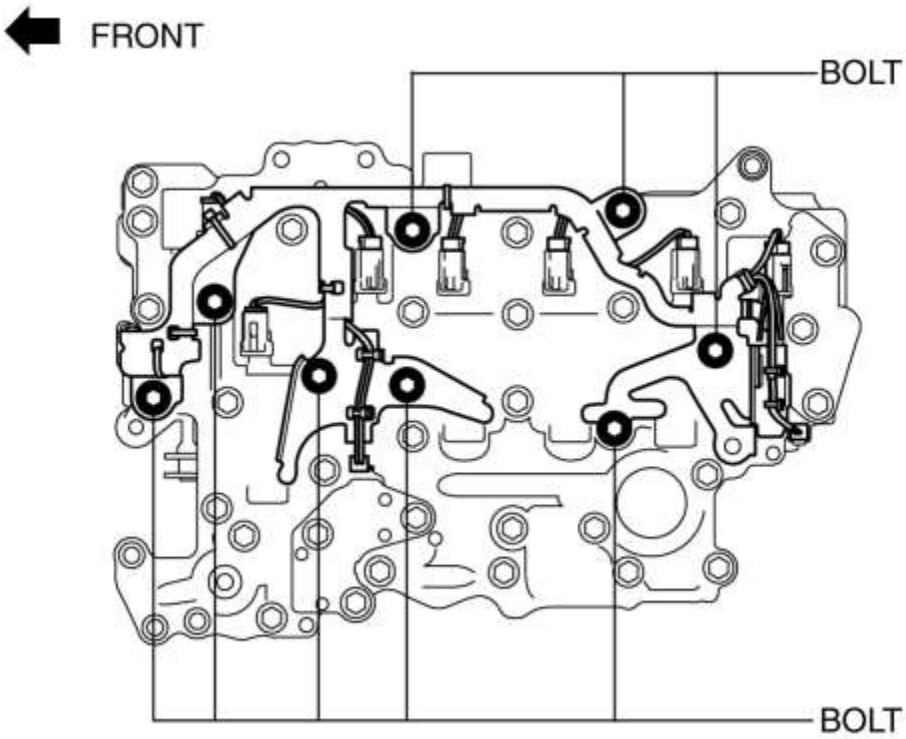

PRECAUCIÓN:

- Debido a que hay pernos de sujeción de la válvula de solenoide en las áreas marcadas con una línea punteada que se muestra en la figura. Siempre verifique que las clavijas de seguridad de la válvula de solenoide estén en el cuerpo de la válvula de control cuando instale el componente del acoplador.

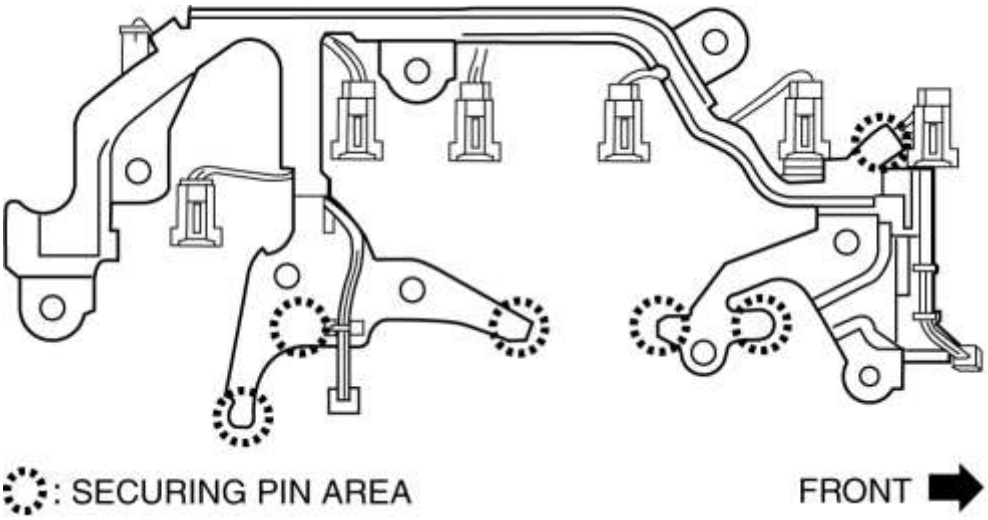

10. Instale temporalmente el componente acoplador para que el orificio del perno de instalación del filtro de aceite no se desvíe.

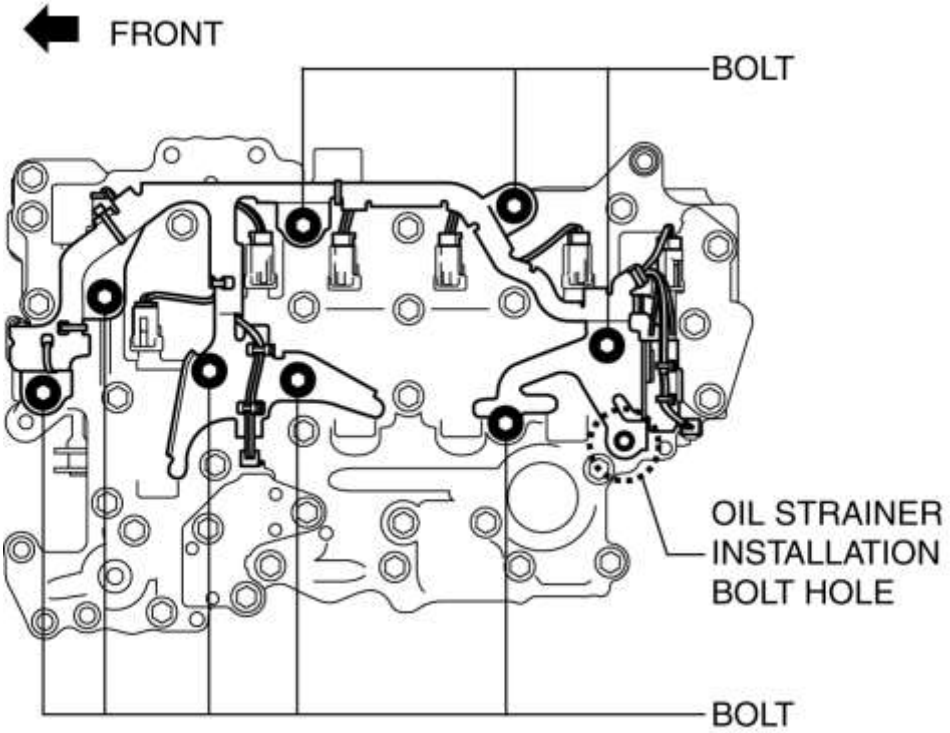

11. Después de verificar que el orificio del perno de instalación del filtro de aceite no esté desviado, instale el componente del acoplador.

PRECAUCIÓN:

- Después de ensamblar el componente acoplador, verifique que los solenoides de cambio No.1, 2, 3, 4, el solenoide de control de presión y el solenoide de control TCC no puedan extraerse del cuerpo de la válvula de control.

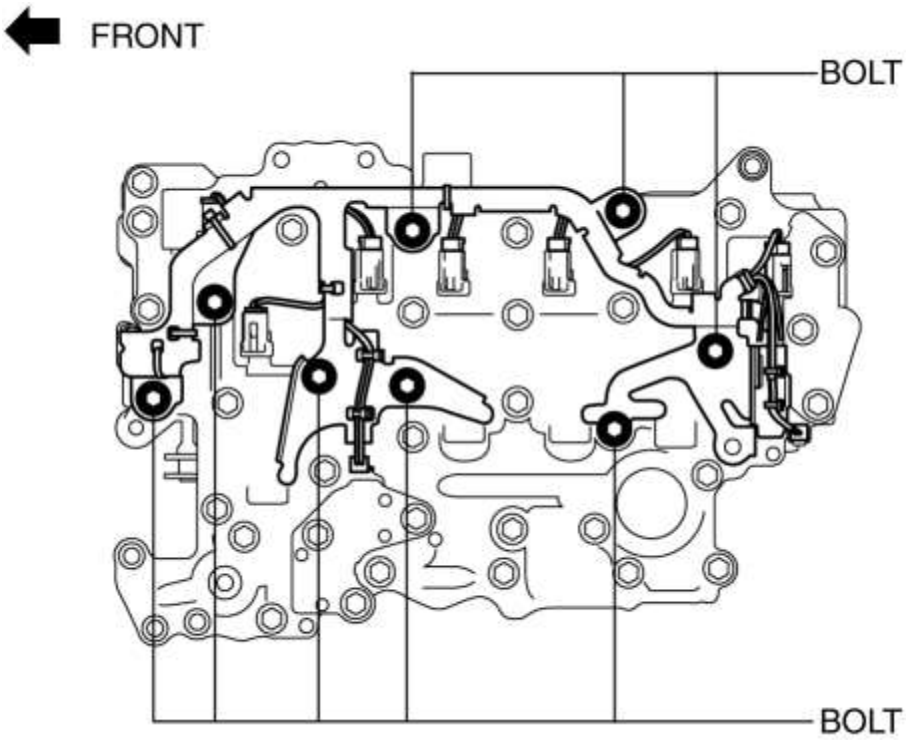

Par de apriete

- 9-10 N · m {92-101 kgf · cm, 80-88 in · lbf}

12. Conecte los conectores del componente acoplador.

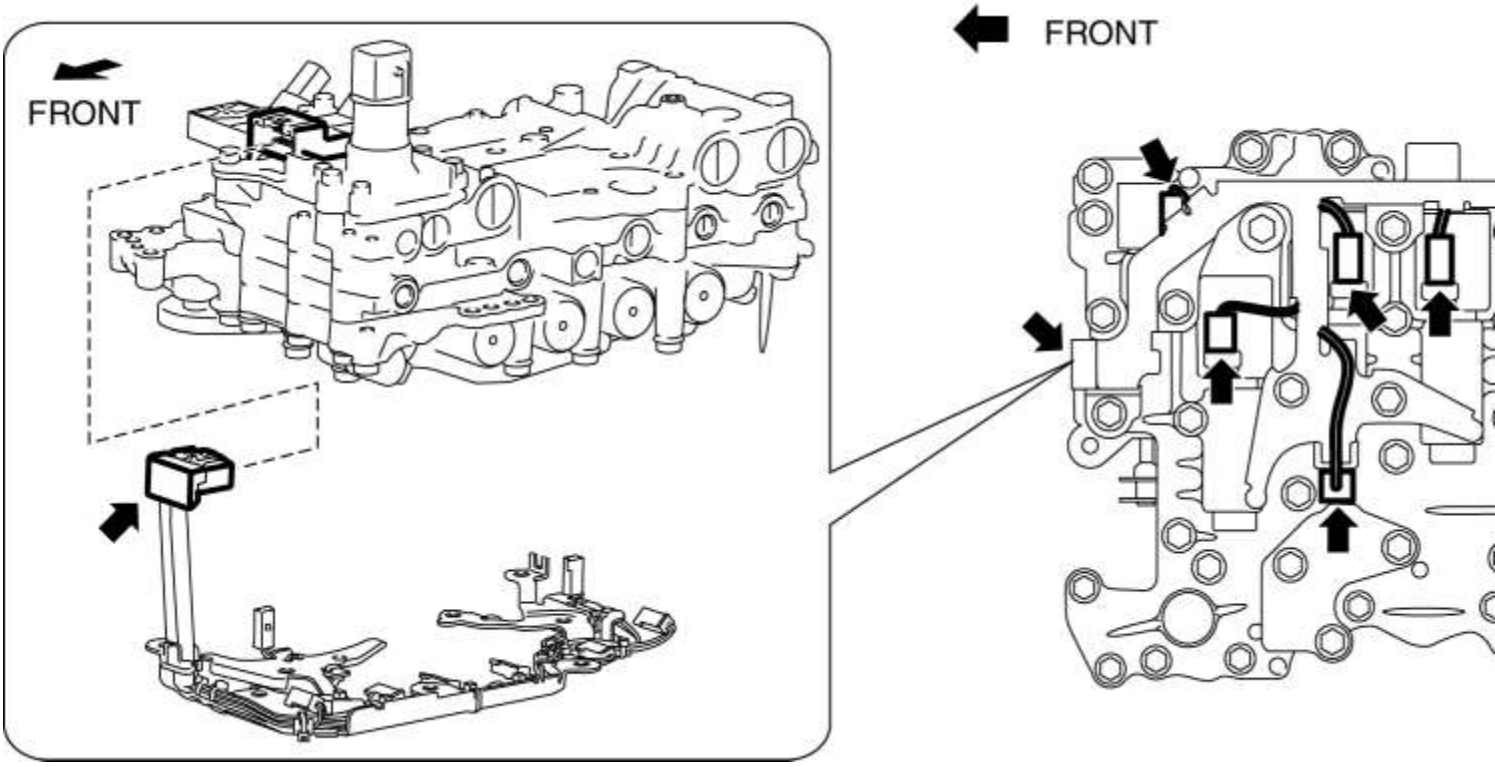

13. Instale el cuerpo de la válvula de control. (Consulte REMOCION / INSTALACION DEL CUERPO DE LA VALVULA DE CONTROL [FW6A-EL]).

14. Instale el sello de aceite (cuerpo de la válvula de control). (Consulte REEMPLAZO DEL SELLO DE ACEITE (CUERPO DE LA VÁLVULA DE CONTROL) [FW6A-EL]).

15. Instale la abrazadera de la manguera. (Consulte REMOCION / INSTALACION DEL CUERPO DE LA VALVULA DE CONTROL [FW6A-EL]).

16. Conecte el conector del cuerpo de la válvula de control. (Consulte REMOCION / INSTALACION DEL CUERPO DE LA VALVULA DE CONTROL [FW6A-EL]).

PRECAUCIÓN:

- Asegúrese de que su mano no toque el terminal ya que el terminal del conector podría dañarse.
- Verifique que no haya fluido o materias extrañas adheridas al conector antes de conectar el conector.
- Inserte el conector recto ya que el terminal del conector podría dañarse.
- Gire la palanca del conector hasta escuchar un clic.

17. Agregue el ATF. (Ver REEMPLAZO AUTOMÁTICO DE FLUIDO DE TRANSAXIA (ATF) [FW6A-EL]).

18. Instale el componente del filtro de aire. (Consulte REMOCION / INSTALACION DEL SISTEMA DE AIRE DE ADICIÓN [SKYACTIV-G 2.5] .)

19. Conecte el cable negativo de la batería. (Ver DESCONEXIÓN / CONEXIÓN DEL CABLE DE LA BATERÍA NEGATIVA [SKYACTIV-G 2.5] .)

20. Realice la "Prueba del sistema mecánico". (Ver PRUEBA DEL SISTEMA MECANICO [FW6A-EL]).

21. Instale el frente debajo de la cubierta No.2. (Véase FRENTE BAJO CUBIERTA N ° 2 EXTRACCIÓN / INSTALACIÓN).

Mazda6 - Transmisión / Transaxle

DESMONTAJE / INSTALACIÓN DEL INTERRUPTOR DE PRESIÓN DE ACEITE [FW6A-EL]

ADVERTENCIA:

- Un transeje caliente y ATF pueden causar quemaduras graves. Apague el motor y espere hasta que estén fríos.
- Siempre use gafas protectoras cuando use el compresor de aire. Si se utiliza el compresor de aire, cualquier partícula de suciedad o suciedad podría salpicar y entrar en los ojos.

PRECAUCIÓN:

- Si el interruptor de presión de aceite ha sido reemplazado, realice el aprendizaje inicial. (Ver APRENDIZAJE INICIAL [FW6A-EL]).
- Colocar el conector del cuerpo de la válvula de control apuntando hacia abajo podría dañar la parte del conector del cuerpo de la válvula de control o el sensor. Si el mantenimiento solo puede realizarse apuntando hacia abajo el conector del cuerpo de la válvula de control, esparza material amortiguador que no produzca polvo o cuerpos extraños y coloque la parte del conector y el sensor del cuerpo de la válvula de control sobre la mesa para que no directamente en contacto con la mesa.

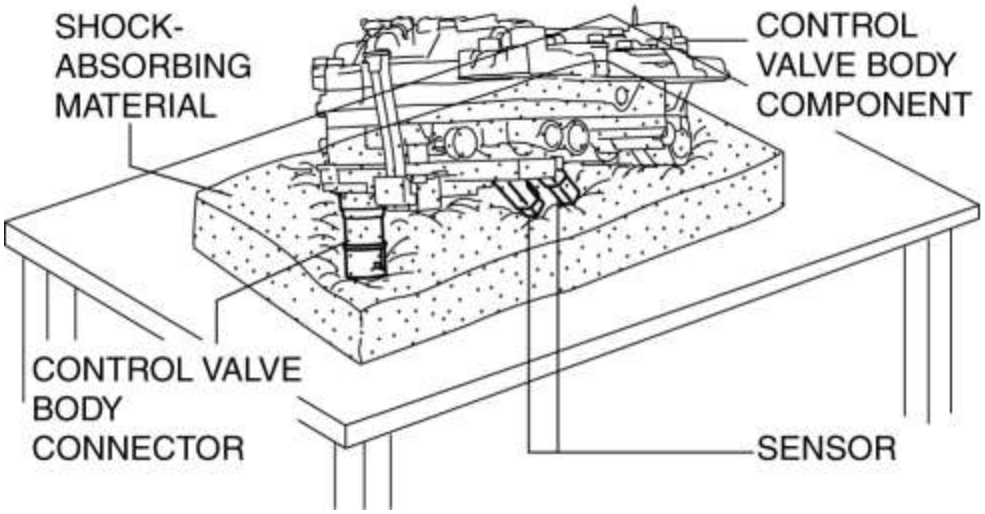

Interruptor de presión de aceite A

1. Seleccione la palanca selectora en la posición P.

2. Desconecte el cable negativo de la batería. (Ver DESCONEXIÓN / CONEXIÓN DEL CABLE DE LA BATERÍA NEGATIVA [SKYACTIV-G 2.5] .)

3. Retire el frente debajo de la tapa No.2. (Véase FRENTE BAJO CUBIERTA N ° 2 EXTRACCIÓN / INSTALACIÓN).

4. Limpie el exterior del transeje con un limpiador a vapor o solventes de limpieza.

5. Retire el componente del filtro de aire. (Consulte REMOCION / INSTALACION DEL SISTEMA DE AIRE DE ADICIÓN [SKYACTIV-G 2.5] .)

6. Retire el cuerpo de la válvula de control. (Consulte REMOCION / INSTALACION DEL CUERPO DE LA VALVULA DE CONTROL [FW6A-EL]).

7. Retire el sello de aceite (cuerpo de la válvula de control). (Consulte REEMPLAZO DEL SELLO DE ACEITE (CUERPO DE LA VÁLVULA DE CONTROL) [FW6A-EL]).

8. Inserte un destornillador de cabeza plana de precisión y muévalo en la dirección de la flecha para desconectar el conector del interruptor de presión de aceite A como se muestra en la figura.

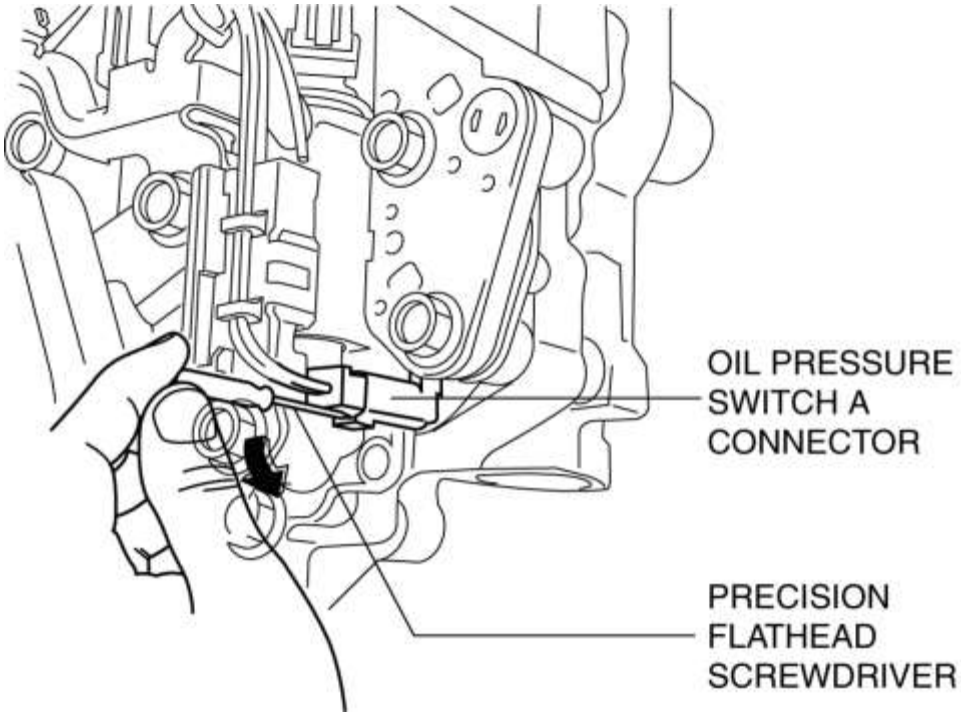

PRECAUCIÓN:

- No raye el interruptor de presión de aceite A y el conector A del interruptor de presión de aceite con el destornillador de cabeza plana de precisión.
- Al desconectar los conectores, sujete los conectores, no los arneses de cableado. De lo contrario, los arneses de cableado pueden sacarse del conector y causar un contacto deficiente.

9. Retire los pernos de montaje del interruptor de presión de aceite A.

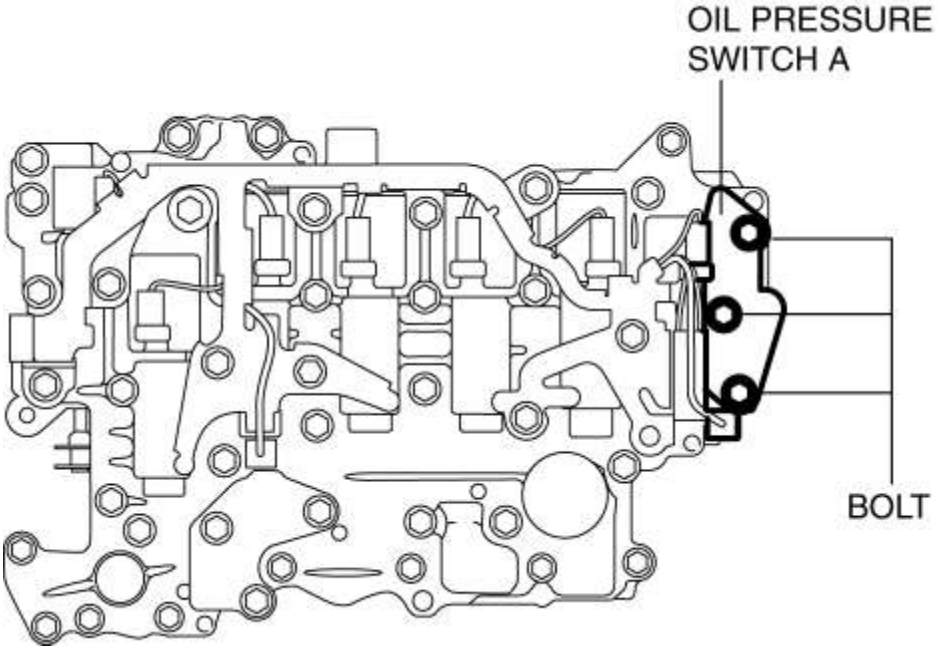

10. Separe la pestaña que se muestra en la figura y retire el interruptor de presión de aceite A del cuerpo de la válvula de control.

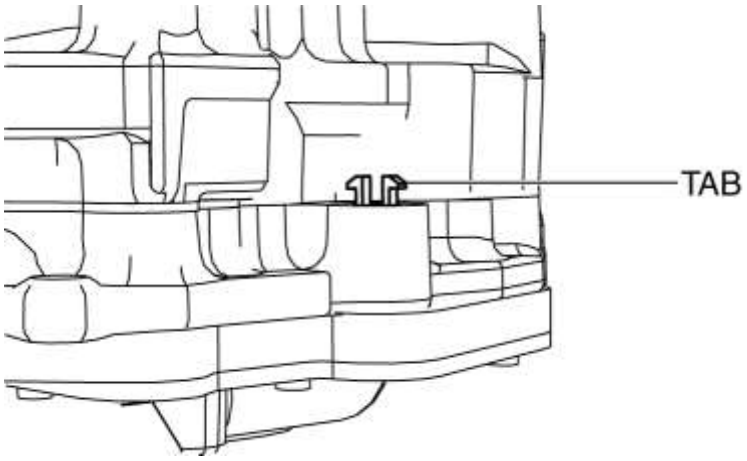

11. Instale el interruptor de presión de aceite A en el cuerpo de la válvula de control.

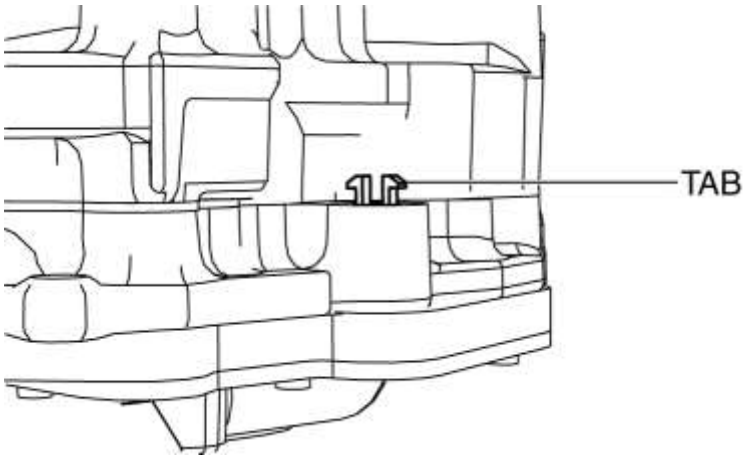

12. Verifique que la pestaña esté adjuntada correctamente.

13. Instale los pernos de montaje del interruptor de presión de aceite A.

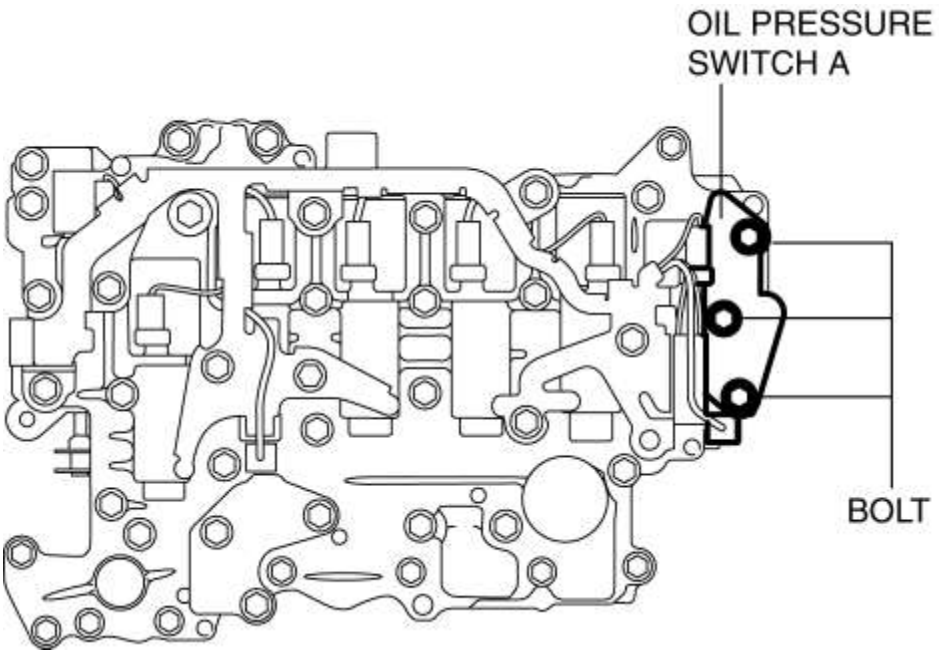

Par de apriete

- 9-10 N · m {92-101 kgf · cm, 80-88 in · lbf}

14. Conecte el conector A del interruptor de presión de aceite.

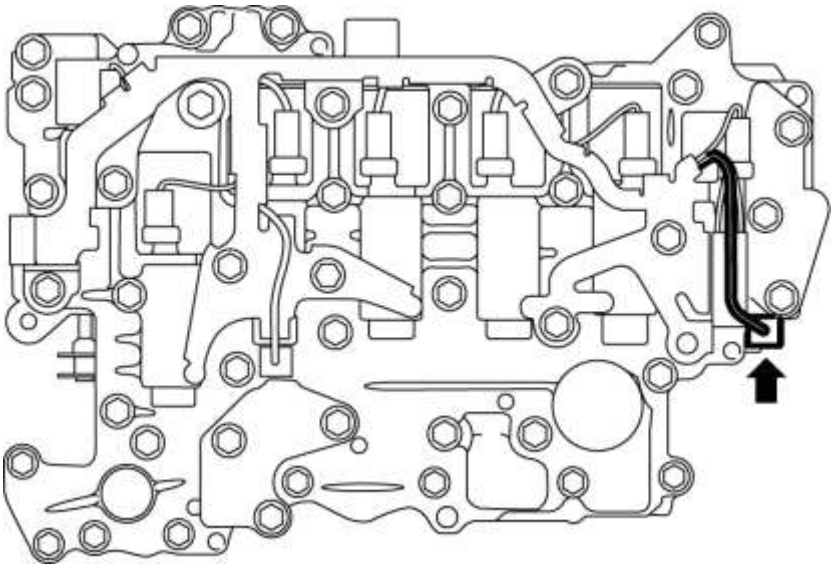

15. Instale el cuerpo de la válvula de control. (Consulte REMOCION / INSTALACION DEL CUERPO DE LA VALVULA DE CONTROL [FW6A-EL]).

16. Instale el sello de aceite (cuerpo de la válvula de control). (Consulte REEMPLAZO DEL SELLO DE ACEITE (CUERPO DE LA VÁLVULA DE CONTROL) [FW6A-EL]).

17. Instale la abrazadera de la manguera. (Consulte REMOCION / INSTALACION DEL CUERPO DE LA VALVULA DE CONTROL [FW6A-EL]).

18. Conecte el conector del cuerpo de la válvula de control. (Consulte REMOCION / INSTALACION DEL CUERPO DE LA VALVULA DE CONTROL [FW6A-EL]).

PRECAUCIÓN:

- Asegúrese de que su mano no toque el terminal ya que el terminal del conector podría dañarse.
- Verifique que no haya fluido o materias extrañas adheridas al conector antes de conectar el conector.
- Inserte el conector recto ya que el terminal del conector podría dañarse.
- Gire la palanca del conector hasta escuchar un clic.

19. Agregue el ATF. (Ver REEMPLAZO AUTOMÁTICO DE FLUIDO DE TRANSAXIA (ATF) [FW6A-EL]).

20. Instale el componente del filtro de aire. (Consulte REMOCION / INSTALACION DEL SISTEMA DE AIRE DE ADICIÓN [SKYACTIV-G 2.5] .)

21. Conecte el cable negativo de la batería. (Ver DESCONEXIÓN / CONEXIÓN DEL CABLE DE LA BATERÍA NEGATIVA [SKYACTIV-G 2.5] .)

22. Realice el "Aprendizaje inicial" (reemplazo de interruptor de presión de aceite A). (Ver APRENDIZAJE INICIAL [FW6A-EL]).

23. Realice la "Prueba del sistema mecánico". (Ver PRUEBA DEL SISTEMA MECANICO [FW6A-EL]).

24. Instale el frente debajo de la cubierta No.2. (Véase FRENTE BAJO CUBIERTA N ° 2 EXTRACCIÓN / INSTALACIÓN).

Interruptor de presión de aceite B

1. Desconecte el cable negativo de la batería. (Ver DESCONEXIÓN / CONEXIÓN DEL CABLE DE LA BATERÍA NEGATIVA [SKYACTIV-G 2.5] .)

2. Retire el frente debajo de la cubierta No.2. (Véase FRENTE BAJO CUBIERTA N ° 2 EXTRACCIÓN / INSTALACIÓN).

3. Limpie el exterior del transeje con un limpiador a vapor o solventes de limpieza.

4. Drene el ATF. (Ver REEMPLAZO AUTOMÁTICO DE FLUIDO DE TRANSAXIA (ATF) [FW6A-EL]).

5. Retire el cárter de aceite.

PRECAUCIÓN:

- Para evitar dañar el cuerpo de la válvula de control, si hay una gran cantidad de material extraño en el fondo del cárter de aceite cuando se retira el cárter de aceite, reemplace el filtro de aceite por uno nuevo.
- Si no hay una gran cantidad de material extraño en el fondo del cárter de aceite, no es necesario reemplazar el filtro de aceite.

NOTA:

- Siempre use nuevos pernos de instalación de la bandeja de aceite cuando vuelva a instalar la bandeja de aceite, ya que los pernos de instalación de la bandeja de aceite no se pueden reutilizar.

6. Retire el filtro de aceite. (Consulte REMOCION / INSTALACION DEL CUERPO DE LA VALVULA DE CONTROL [FW6A-EL]).

7. Retire las juntas tóricas del filtro de aceite. (Consulte REMOCION / INSTALACION DEL CUERPO DE LA VALVULA DE CONTROL [FW6A-EL]).

8. Inserte un destornillador plano de precisión y muévalo en la dirección de la flecha para desconectar el conector B del interruptor de presión de aceite, como se muestra en la figura.

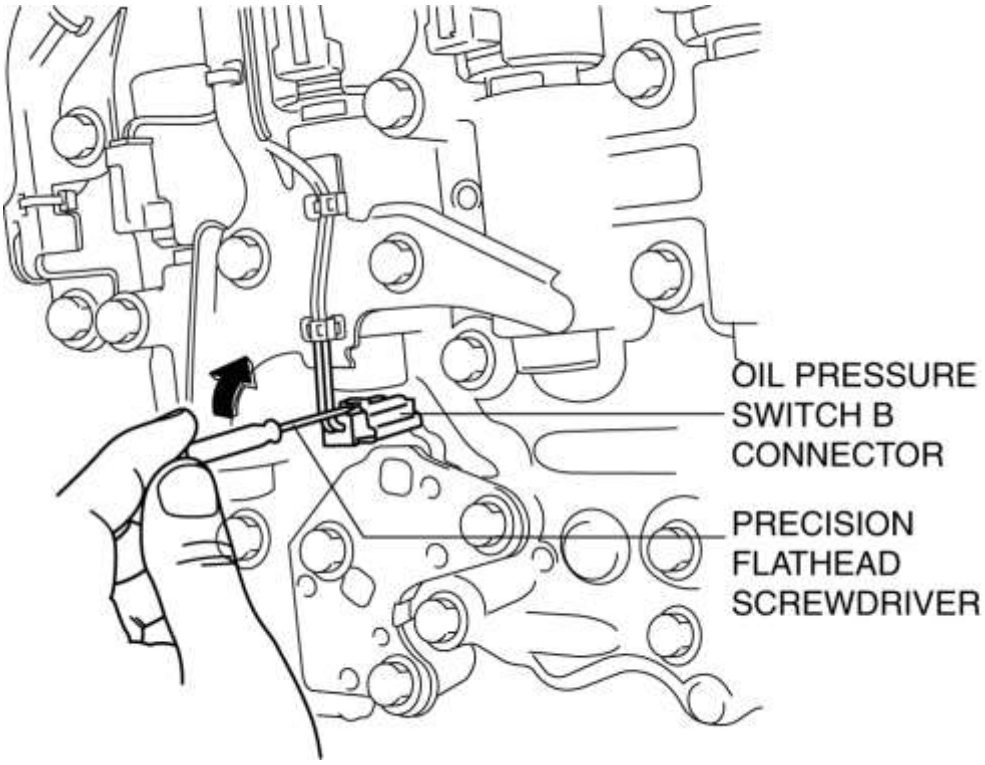

PRECAUCIÓN:

- No raye el interruptor de presión de aceite B y el conector B del interruptor de presión de aceite con el destornillador de cabeza plana de precisión.
- Al desconectar los conectores, sujete los conectores, no los arneses de cableado. De lo contrario, los arneses de cableado pueden sacarse del conector y causar un contacto deficiente.

9. Retire el interruptor de presión de aceite B.

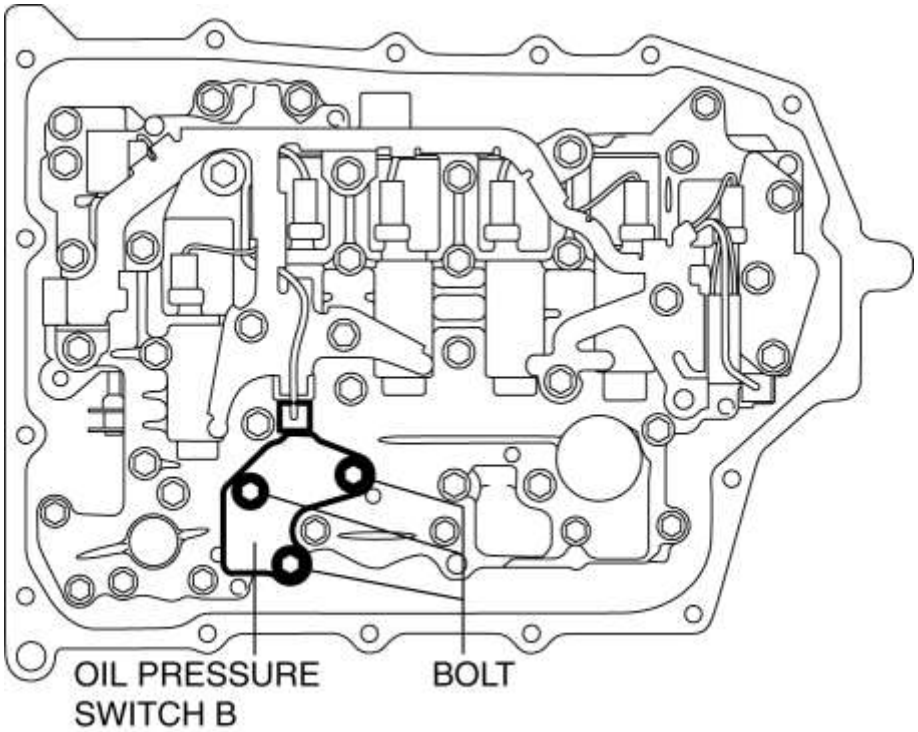

10. Instale el interruptor de presión de aceite B.

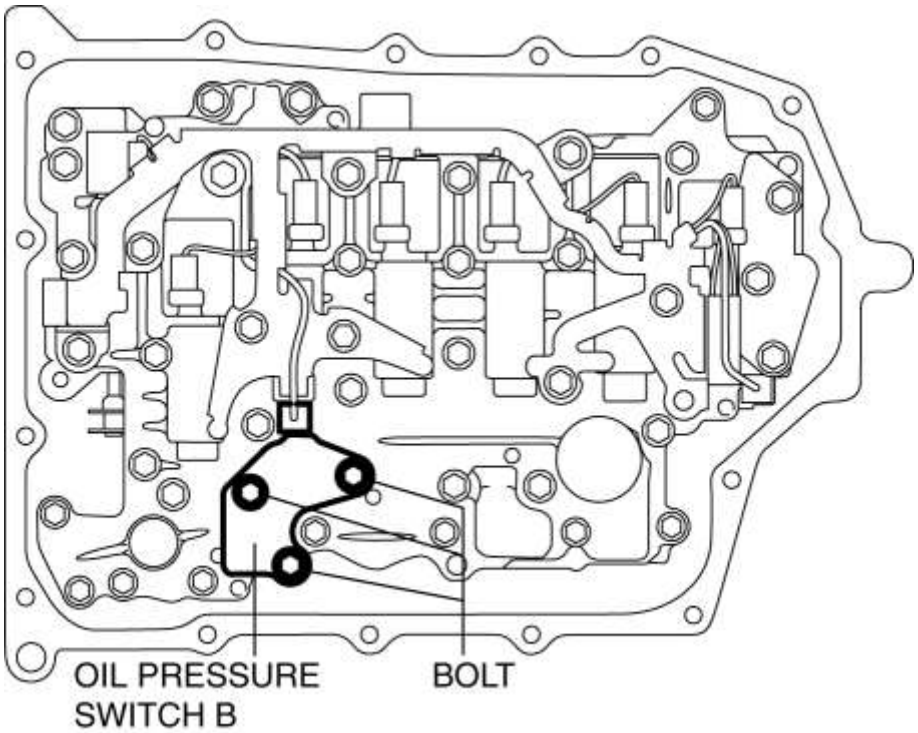

Par de apriete

- 9-10 N · m {92-101 kgf · cm, 80-88 in · lbf}

11. Conecte el conector B del interruptor de presión de aceite.

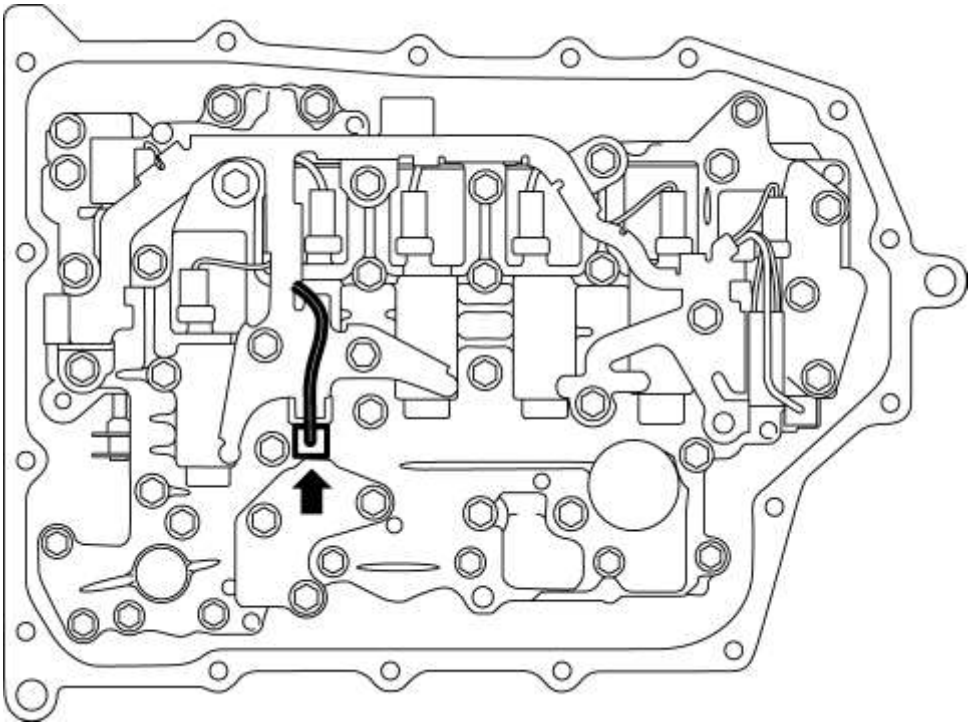

12. Instale las juntas tóricas del filtro de aceite. (Consulte REMOCION / INSTALACION DEL CUERPO DE LA VALVULA DE CONTROL [FW6A-EL]).

NOTA:

- Si hay una gran cantidad de material extraño en el fondo del cárter de aceite, reemplace el filtro de aceite por uno nuevo.

13. Instale el filtro de aceite. (Consulte REMOCION / INSTALACION DEL CUERPO DE LA VALVULA DE CONTROL [FW6A-EL]).

14. Aplique una capa ligera de sellador de silicona (TB1217E o equivalente) a las superficies de contacto del cárter de aceite y la caja del transeje.

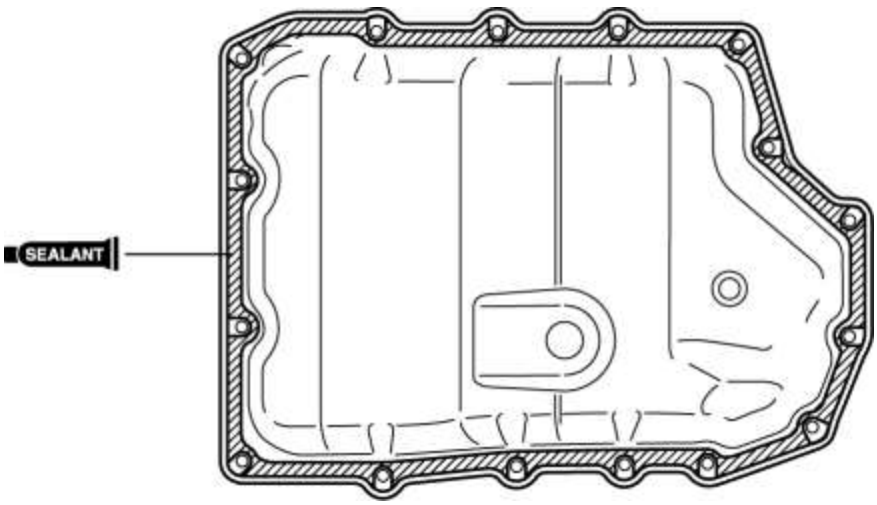

PRECAUCIÓN:

- Limpie cualquier sellador de silicona restante en la superficie de contacto de la caja del transeje y el cárter de aceite, y desengrase el área del sellador. De lo contrario, el aceite podría tener fugas.

15. Instale la bandeja de aceite con pernos nuevos antes de que el sellador aplicado comience a endurecerse.

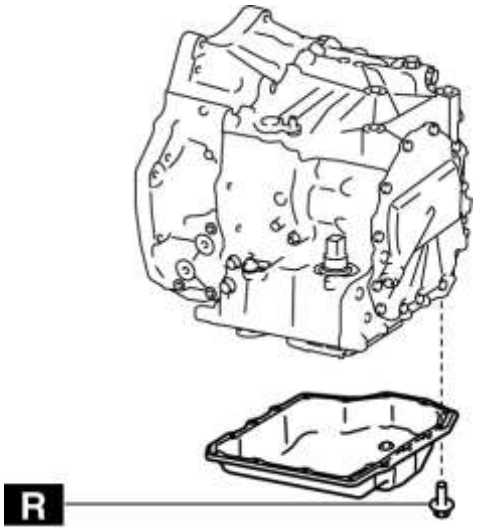

Par de apriete

- 8-10 N · m {82-101 kgf · cm, 71-88 in · lbf}

16. Agregue el ATF. (Ver REEMPLAZO AUTOMÁTICO DE FLUIDO DE TRANSAXIA (ATF) [FW6A-EL]).

17. Conecte el cable negativo de la batería. (Ver DESCONEXIÓN / CONEXIÓN DEL CABLE DE LA BATERÍA NEGATIVA [SKYACTIV-G 2.5] .)

18. Realice el "aprendizaje inicial" (reemplazo del interruptor de presión de aceite B). (Ver APRENDIZAJE INICIAL [FW6A-EL]).

19. Realice la "Prueba del sistema mecánico". (Ver PRUEBA DEL SISTEMA MECANICO [FW6A-EL]).

20. Instale el frente debajo de la tapa No.2. (Véase FRENTE BAJO CUBIERTA N ° 2 EXTRACCIÓN / INSTALACIÓN).

Mazda6 - Transmisión / Transaxle

DESMONTAJE / INSTALACIÓN DEL SOLENOIDE ON / OFF [FW6A-EL]

ADVERTENCIA:

- Un transeje caliente y ATF pueden causar quemaduras graves. Apague el motor y espere hasta que estén fríos.

- Siempre use gafas protectoras cuando use el compresor de aire. Si se utiliza el compresor de aire, cualquier partícula de suciedad o suciedad podría salpicar y entrar en los ojos.

1. Desconecte el cable negativo de la batería. (Ver DESCONEXIÓN / CONEXIÓN DEL CABLE DE LA BATERÍA NEGATIVA [SKYACTIV-G 2.5] .)

2. Retire el frente debajo de la cubierta No.2. (Véase FRENTE BAJO CUBIERTA N ° 2 EXTRACCIÓN / INSTALACIÓN).

3. Limpie el exterior del transeje con un limpiador a vapor o solventes de limpieza.

4. Drene el ATF. (Ver REEMPLAZO AUTOMÁTICO DE FLUIDO DE TRANSAXIA (ATF) [FW6A-EL]).

5. Retire el cárter de aceite.

PRECAUCIÓN:

- Para evitar dañar el cuerpo de la válvula de control, si hay una gran cantidad de material extraño en el fondo del cárter de aceite cuando se retira el cárter de aceite, reemplace el filtro de aceite por uno nuevo.
- Si no hay una gran cantidad de material extraño en el fondo del cárter de aceite, no es necesario reemplazar el filtro de aceite.

NOTA:

- Siempre use nuevos pernos de instalación de la bandeja de aceite cuando vuelva a instalar la bandeja de aceite, ya que los pernos de instalación de la bandeja de aceite no se pueden reutilizar.

6. Desconecte el conector de solenoide de ENCENDIDO / APAGADO.

NOTA:

- Desconecte el conector del solenoide de ENCENDIDO / APAGADO presionando la pestaña del conector con los dedos.

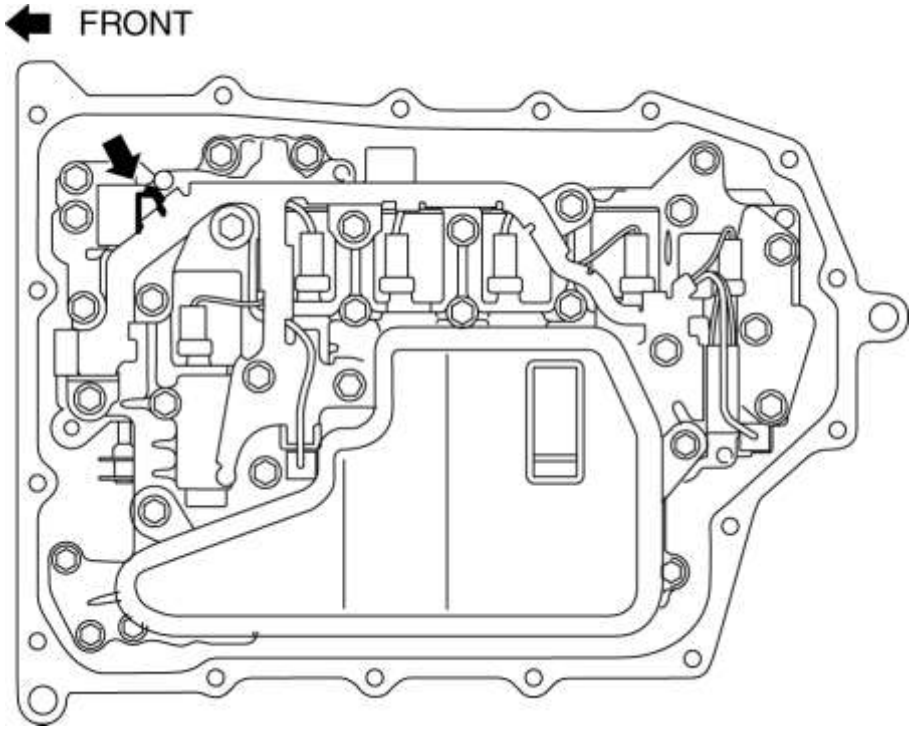

7. Retire el solenoide de ENCENDIDO / APAGADO.

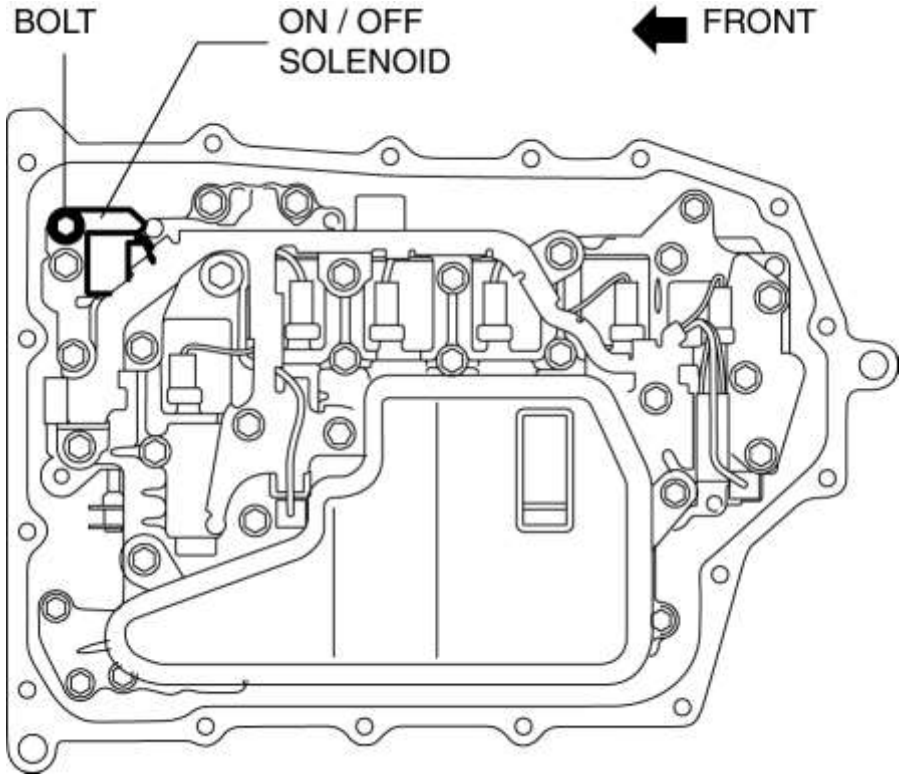

8. Instale el solenoide de ENCENDIDO / APAGADO.

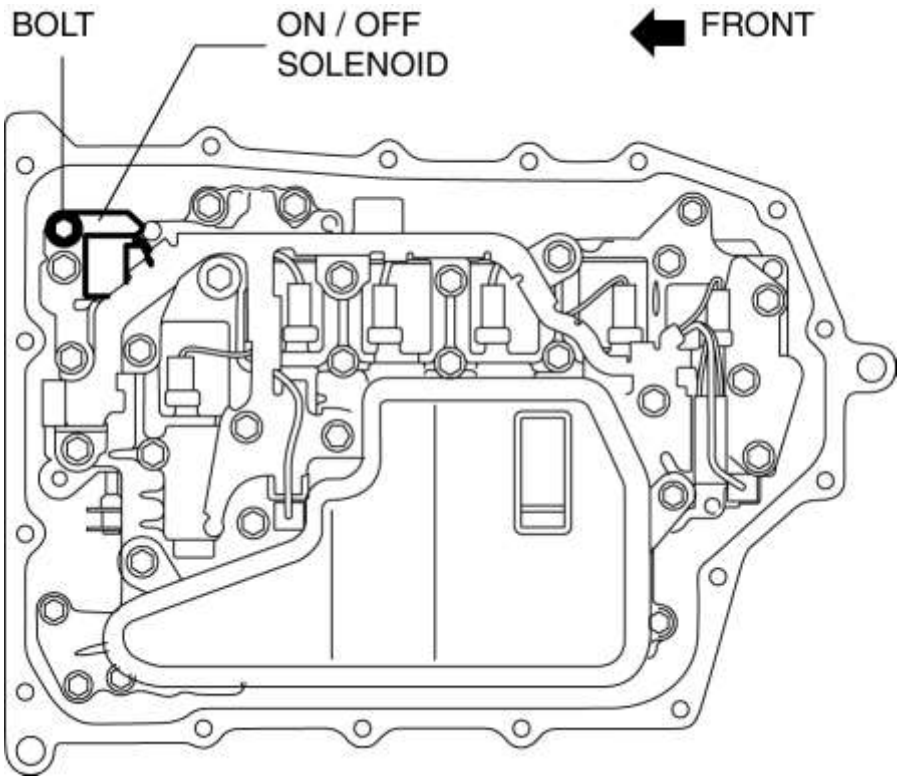

Par de apriete

- 9-10 N · m {92-101 kgf · cm, 80-88 in · lbf}

9. Conecte el conector de solenoide ON / OFF.

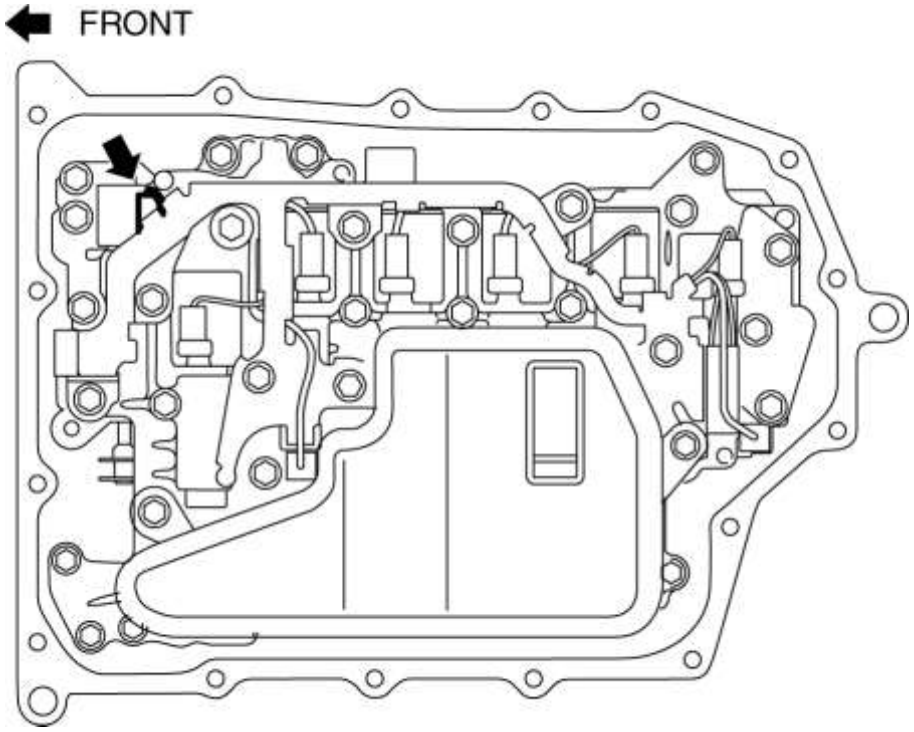

10. Aplique una capa ligera de sellador de silicona (TB1217E o equivalente) a las superficies de contacto del cárter de aceite y la caja del transeje.

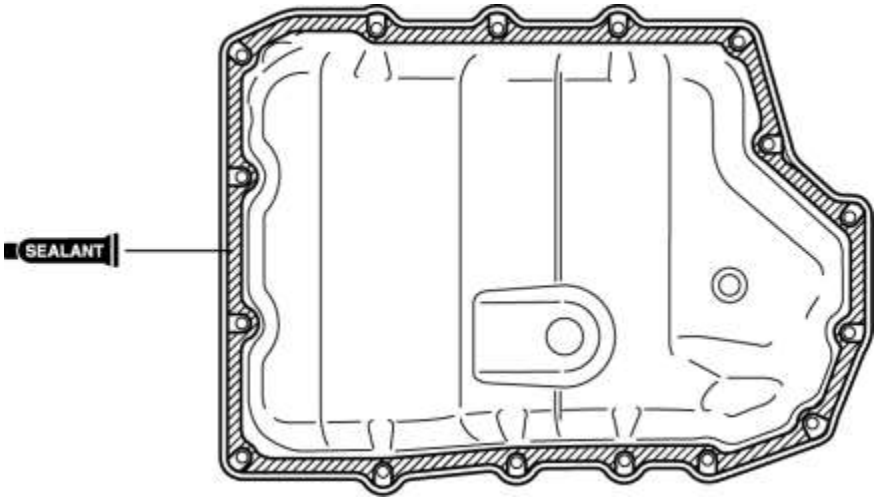

PRECAUCIÓN:

- Limpie cualquier sellador de silicona restante en la superficie de contacto de la caja del transeje y el cárter de aceite, y desengrase el área del sellador. De lo contrario, el aceite podría tener fugas.

11. Instale la bandeja de aceite con pernos nuevos antes de que el sellador aplicado comience a endurecerse.

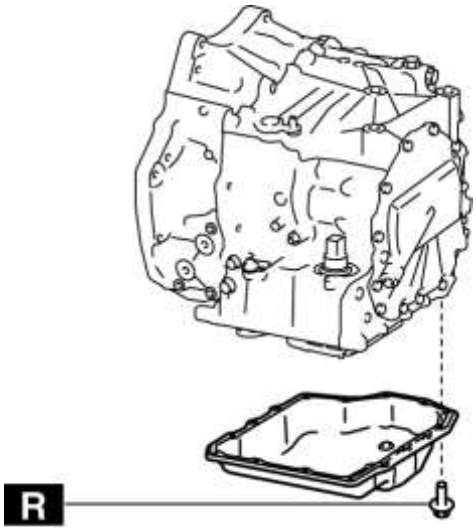

Par de apriete

- 8-10 N · m {82-101 kgf · cm, 71-88 in · lbf}

12. Agregue el ATF. (Ver REEMPLAZO AUTOMÁTICO DE FLUIDO DE TRANSAXIA (ATF) [FW6A-EL]).

13. Conecte el cable negativo de la batería. (Ver DESCONEXIÓN / CONEXIÓN DEL CABLE DE LA BATERÍA NEGATIVA [SKYACTIV-G 2.5] .)

14. Realice la "Prueba del sistema mecánico". (Ver PRUEBA DEL SISTEMA MECANICO [FW6A-EL]).

15. Instale el frente debajo de la cubierta No.2. (Véase FRENTE BAJO CUBIERTA N ° 2 EXTRACCIÓN / INSTALACIÓN).

Mazda6 - Transmisión / Transaxle

REMOCION / INSTALACION DE TRANSAXELES AUTOMÁTICOS [FW6A-EL]

PRECAUCIÓN:

- Si la transmisión automática ha sido reemplazada, realice el aprendizaje inicial. (Ver APRENDIZAJE INICIAL [FW6A-EL]).
- Realizar los siguientes procedimientos sin quitar primero el sensor de velocidad de la rueda delantera del ABS puede causar un circuito abierto en el arnés si se tira por error. Antes de realizar los siguientes procedimientos, desconecte el sensor de velocidad de la rueda delantera del ABS (lado del eje) y fíjelo en un lugar apropiado donde no se tire del sensor por error mientras se realiza el mantenimiento del vehículo.
- Asegure el volante con cinta o un cable para evitar que el eje de la dirección gire después de desconectar el eje de la dirección. Si el volante gira después de que el eje de la dirección y el mecanismo de dirección y el enlace están desconectados, las partes internas del resorte del reloj podrían dañarse.

Eliminación

1. Desconecte el cable negativo de la batería. (Ver DESCONEXIÓN / CONEXIÓN DEL CABLE DE LA BATERÍA NEGATIVA [SKYACTIV-G 2.5] .)

2. Retire el filtro de aire y la manguera de aire como una sola unidad. (Consulte REMOCION / INSTALACION DEL SISTEMA DE AIRE DE ADICIÓN [SKYACTIV-G 2.5] .)

3. Retire la bandeja de la batería y el componente PCM. (Consulte REMOCION / INSTALACION DE BATERIAS [SKYACTIV-G 2.5] .)

4. Desconecte el clip del arnés de cableado del transeje.

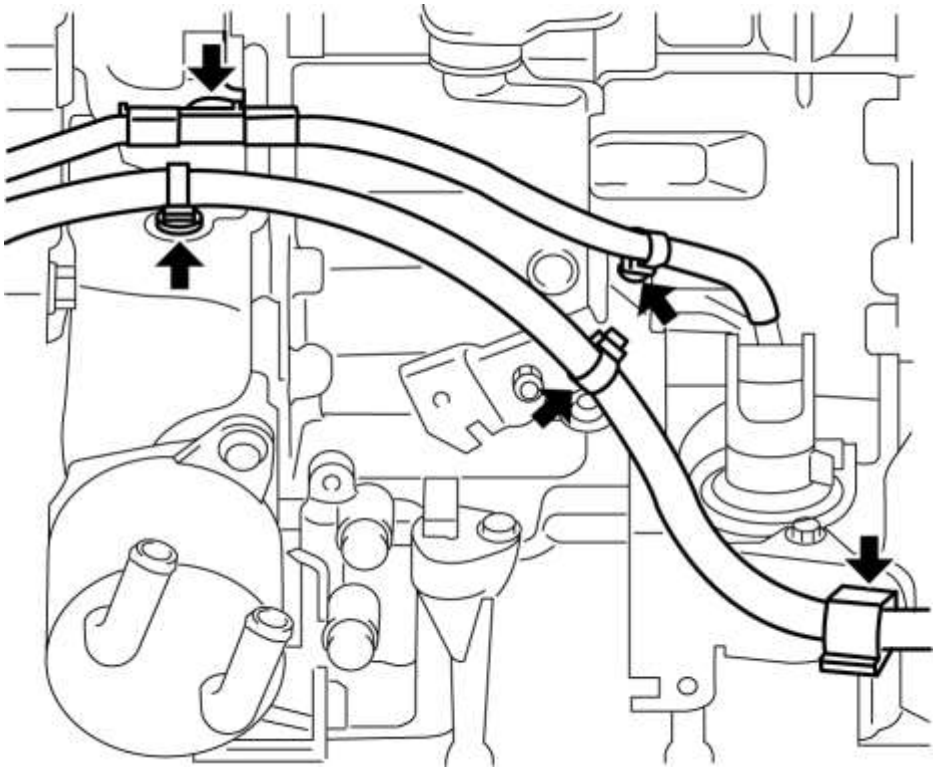

5. Retire la protección contra salpicaduras (LH). (Ver REMOCION / INSTALACION DE ESCUDO DE CHAPOTEO .)

6. Desconecte el conector del cuerpo de la válvula de control.

PRECAUCIÓN:

- Asegúrese de que su mano no toque el terminal ya que el terminal del conector podría dañarse.
- El agua o materias extrañas que ingresan al conector pueden causar una mala conexión o corrosión. Tenga cuidado de no dejar que caigan gotas de agua o sustancias extrañas en el conector al desconectarlo.

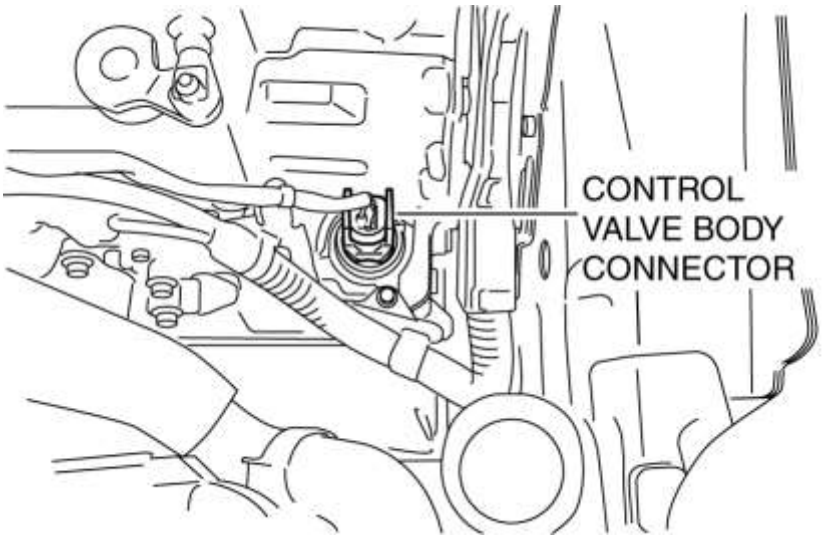

7. Retire el soporte del transeje.

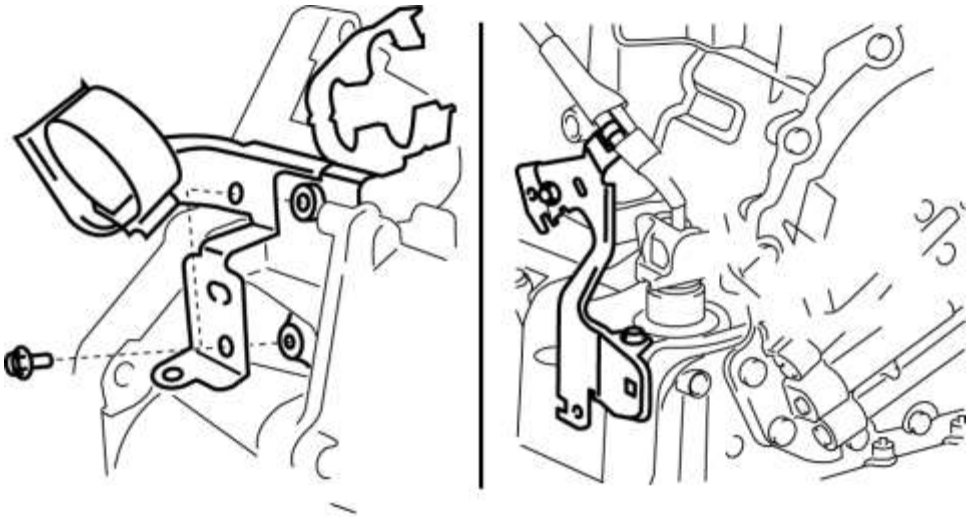

8. Desconecte el cable de tierra.

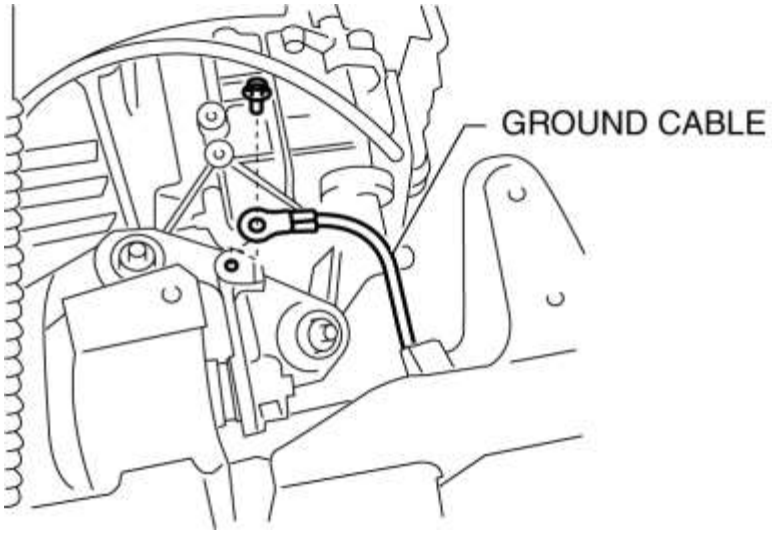

9. Desconecte el cable selector del transeje.

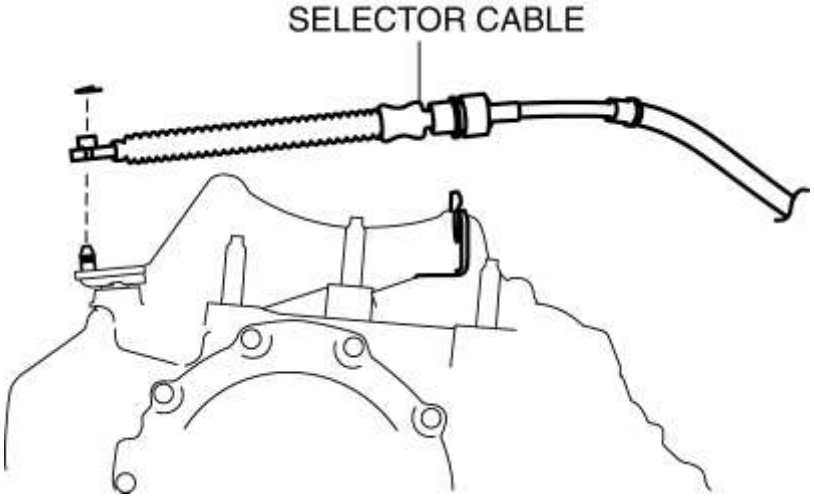

10. Retire el soporte del cable selector.

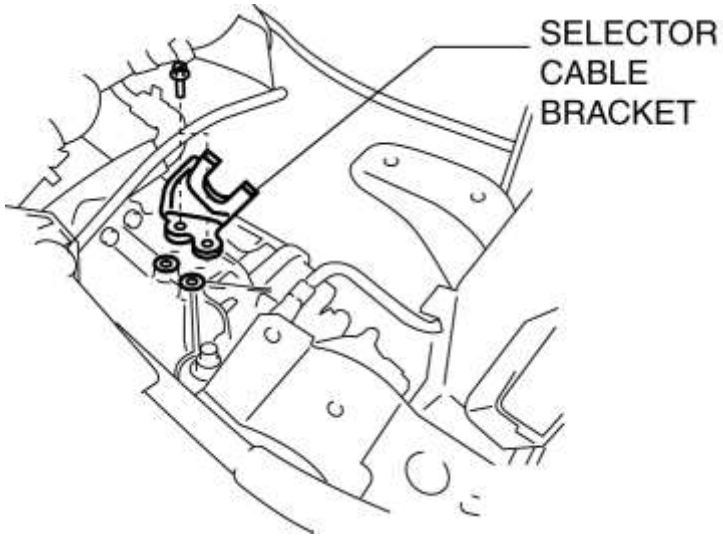

11. Retire el soporte.

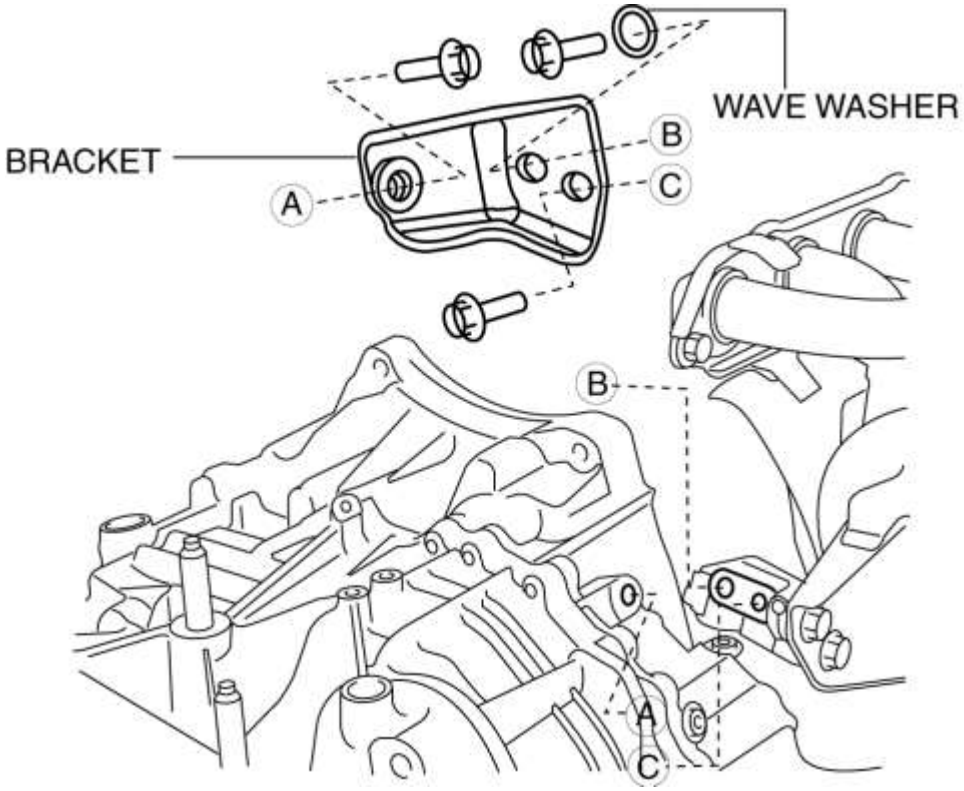

12. Desconecte la manguera del respiradero del transeje.

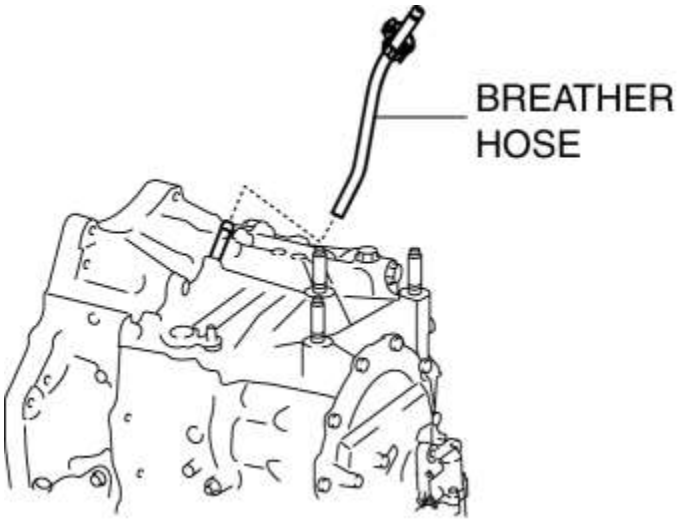

13. Retire la tapa de la junta. (Consulte REMOLO / INSTALACIÓN DE LA RUEDA DIRECTA Y LA COLUMNA .)

14. Desconecte el eje intermedio del engranaje de dirección y el varillaje. (Consulte REMOLO / INSTALACIÓN DE LA RUEDA DIRECTA Y LA COLUMNA .)

15. Quita los neumáticos delanteros. (Ver PROCEDIMIENTOS GENERALES (SUSPENSIÓN) .)

16. Retire el frente debajo de la tapa No.2. (Véase FRENTE BAJO CUBIERTA N ° 2 EXTRACCIÓN / INSTALACIÓN).

17. Retire el frente debajo de la tapa No.1. (Consulte FRONT UNDER CUBIERTA N ° 1 EXTRACCIÓN / INSTALACIÓN).

18. Drene el ATF. (Ver REEMPLAZO AUTOMÁTICO DE FLUIDO DE TRANSAXIA (ATF) [FW6A-EL]).

19. Desconecte el enfriador de aceite del transeje con la manguera conectada. (Excepto Reemplazo automático del transeje) (Ver RETIRO / INSTALACIÓN DEL ENFRIADOR DE ACEITE [FW6A-EL] .)

20. Desconecte la manguera de agua del enfriador de aceite. (Reemplazo automático del transeje) (Vea REMOCION / INSTALACION DEL ENFRIADOR DE ACEITE [FW6A-EL]).

21. Retire el motor de arranque. (Consulte REMOCION / INSTALACION DEL MOTOR DE ARRANQUE [SKYACTIV-G 2.5] .)

22. Retire la tapa ciega.

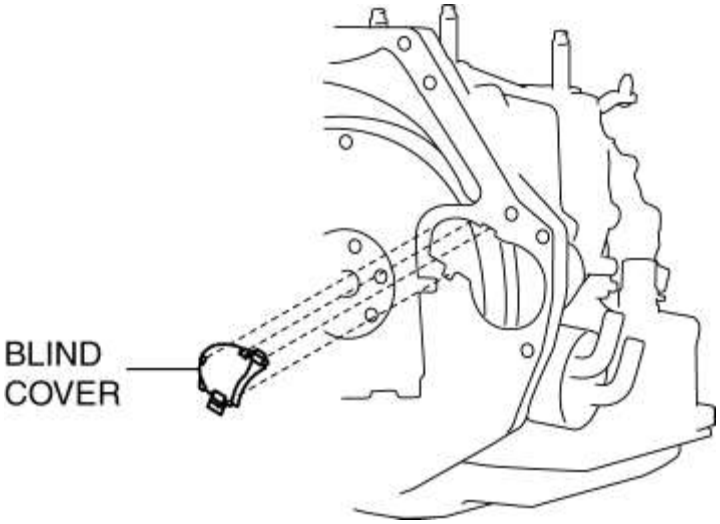

23. Sostenga la polea del cigüeñal para evitar que la placa de accionamiento gire.

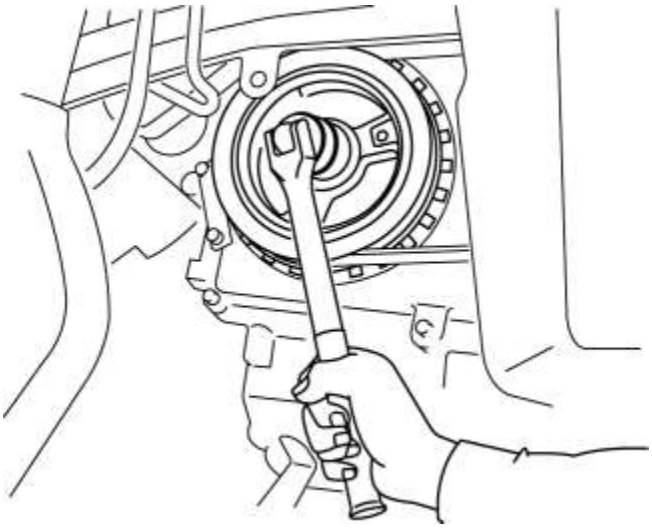

24. Retire las tuercas del convertidor de par del orificio de instalación del arrancador.

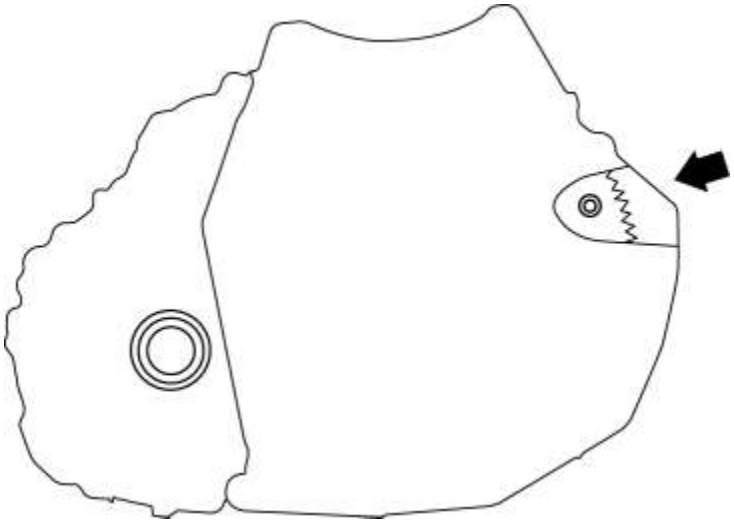

25. Desconecte los sensores de velocidad de las ruedas delanteras del ABS de los nudillos de la dirección. (Véase REMOCION / INSTALACION DEL SENSOR DE VELOCIDAD DE RUEDA ABS DELANTERA).

26. Desconecte los clips que sujetan la manguera de freno de los amortiguadores delanteros. (Consulte REMOCION / INSTALACION DE LA MANGUERA DEL FRENO (DELANTERO)).

27. Desconecte las articulaciones esféricas del extremo de la barra de acoplamiento de los nudillos de la dirección. (Ver ENGRANAJE DE DIRECCIÓN Y DESMONTAJE / INSTALACIÓN DEL ENLACE).

28. Desconecte los brazos inferiores delanteros de los nudillos de la dirección. (Véase REMOCION / INSTALACION DEL BRAZO INFERIOR DELANTERO)

29. Desconecte los enlaces de control del estabilizador delantero del estabilizador delantero. (Ver REMOCION / INSTALACION DEL ESTABILIZADOR DELANTERO)

30. Desconecte el eje de transmisión delantero (LH) del transeje. (Consulte REMOCION / INSTALACION DEL EJE DE TRANSMISION DELANTERO).

31. Desconecte el eje de transmisión delantero (RH) del transeje. (Consulte REMOCION / INSTALACION DEL EJE DE TRANSMISION DELANTERO).

32. Retire el componente del travesaño delantero y el caucho de montaje del motor Nº 1 como una sola unidad. (Ver REMOCION / INSTALACION DEL CROSSMER FRONT .)

33. Retire el componente del soporte del montaje del motor de la placa de soporte n. ° 1 y n. ° 1 del transeje.

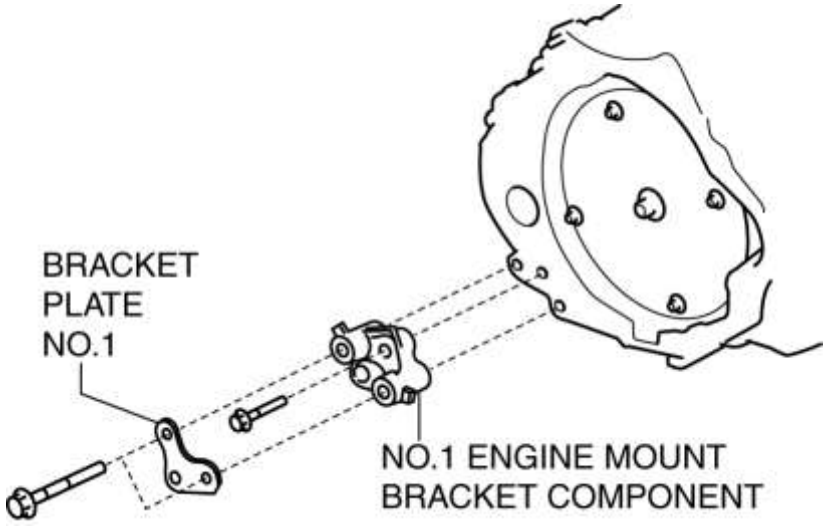

34. Instale el **SST** usando los siguientes procedimientos.

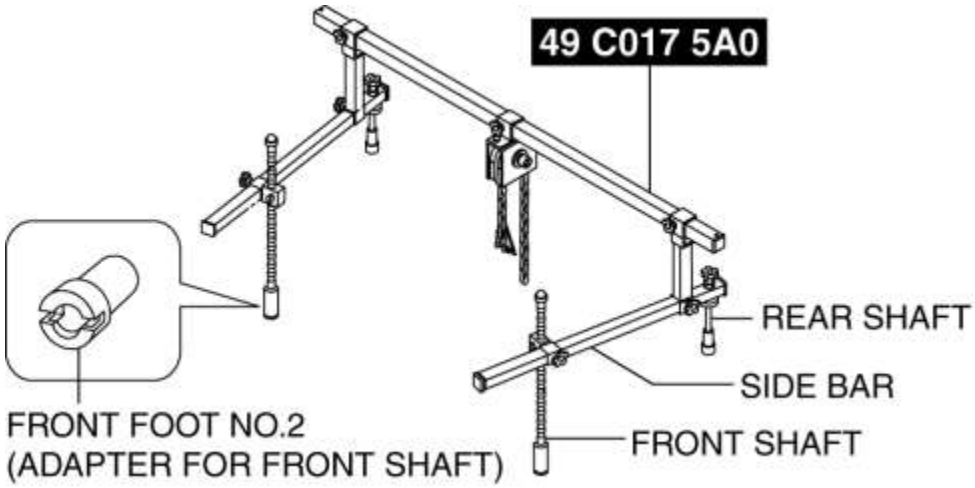

PRECAUCIÓN:

- Consulte el manual de instrucciones de SST para conocer el procedimiento básico de manejo.

a. Instale un pie delantero No.2 en cada uno de los ejes frontales izquierdo y derecho de la **SST** .

segundo. Proteja las posiciones que se muestran en el área usando cinta.

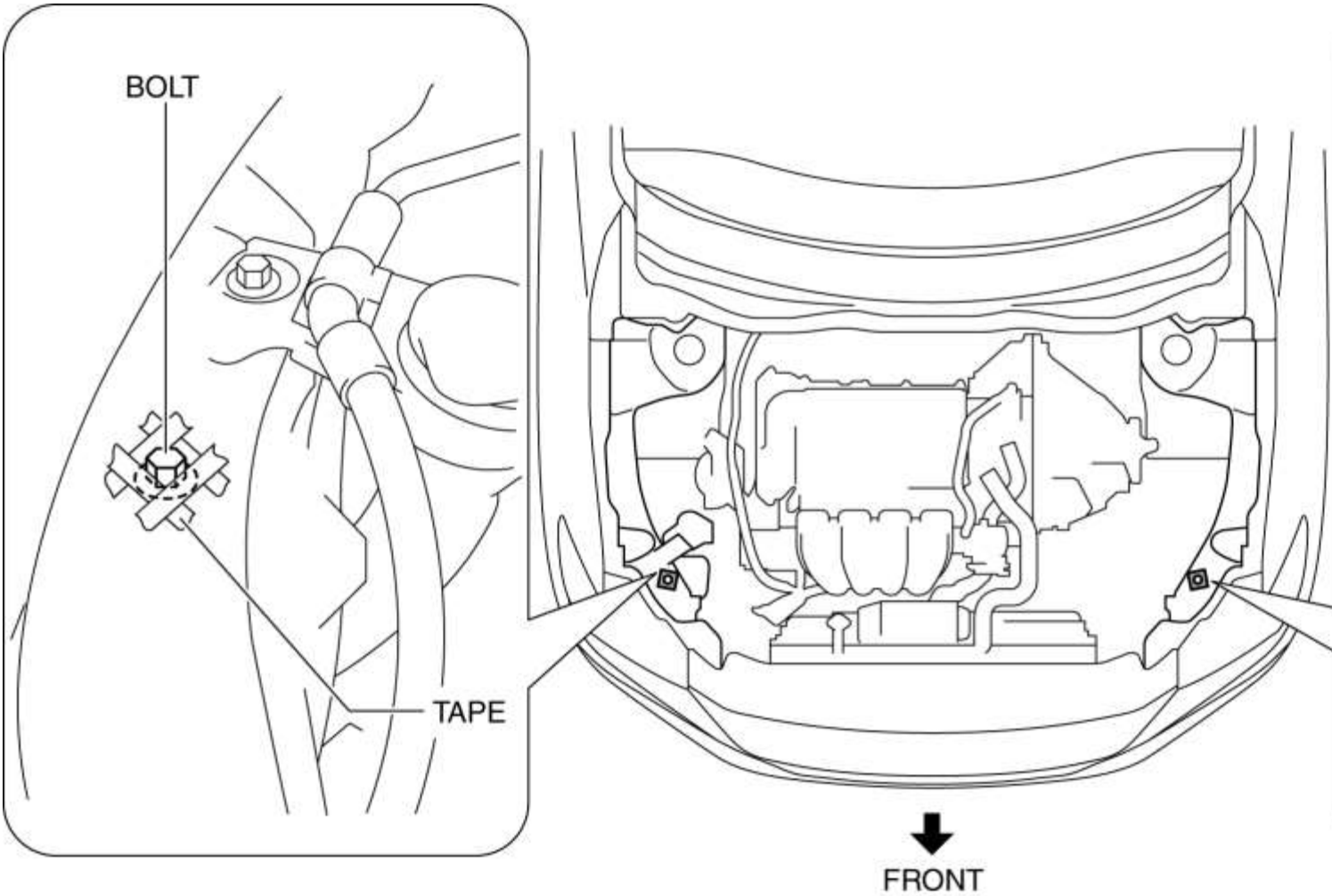

do. Para permitir la instalación de la **SST** , desconecte el clip que se muestra en la figura y coloque el arnés de cableado a un lado.

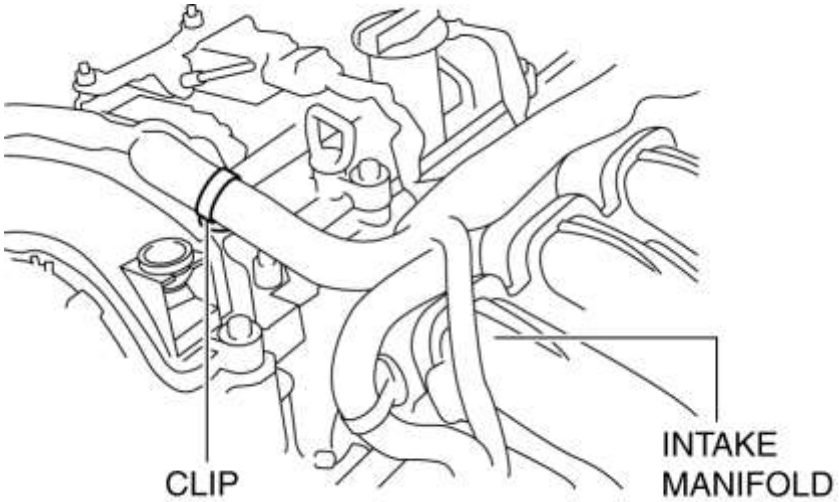

re. Instale el **SST** usando el **número de pieza 99794 1025** o un **M10-1.25** , longitudPerno de **25 mm {0.98 in}** como se muestra en la figura.

Parte delantera del motor

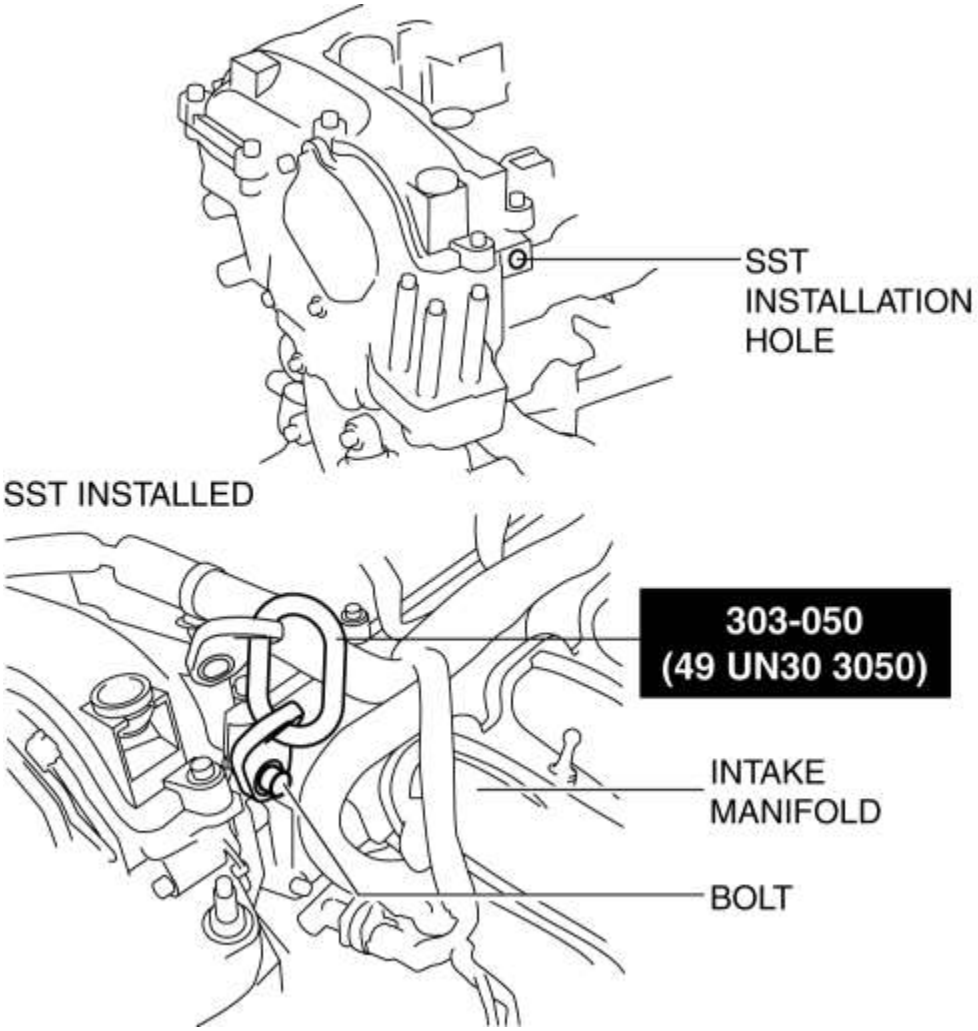

Par de apriete

- 38-51 N · m {3.9-5.2 kgf · m, 29-37 ft · lbf}

Parte trasera del motor

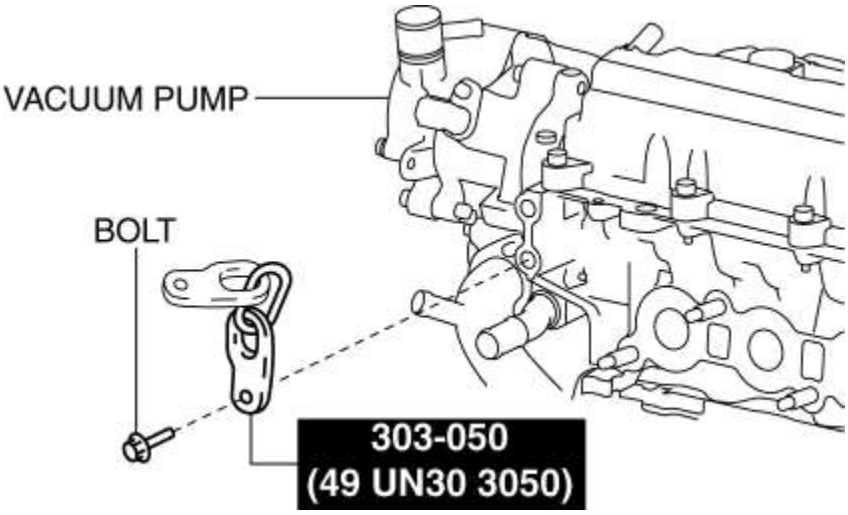

Par de apriete

- 38-51 N · m {3.9-5.2 kgf · m, 29-37 ft · lbf}

mi. Como se muestra en la figura, coloque los ejes traseros del **SST** en las tuercas del amortiguador izquierdo y derecho.

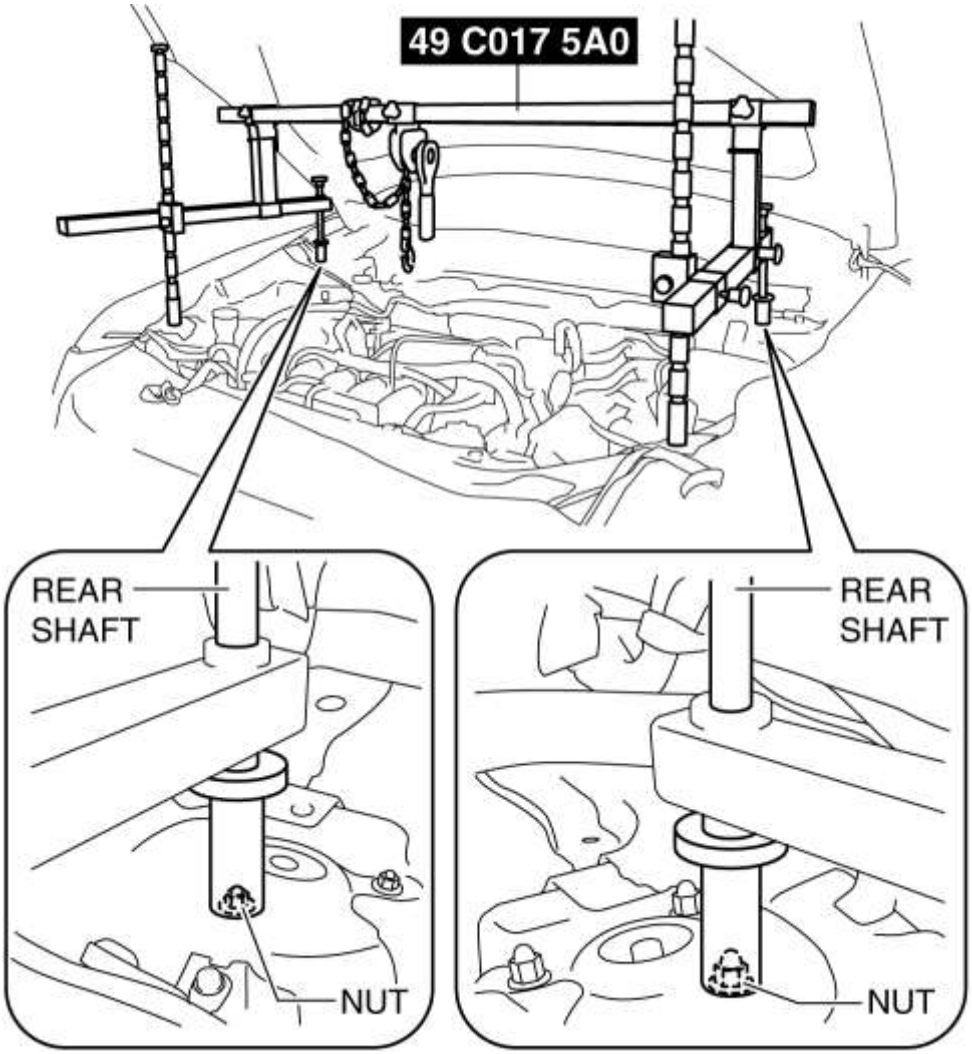

F. Como se muestra en la figura, ajuste los ejes frontales de la **SST** a los pernos izquierdo y derecho.

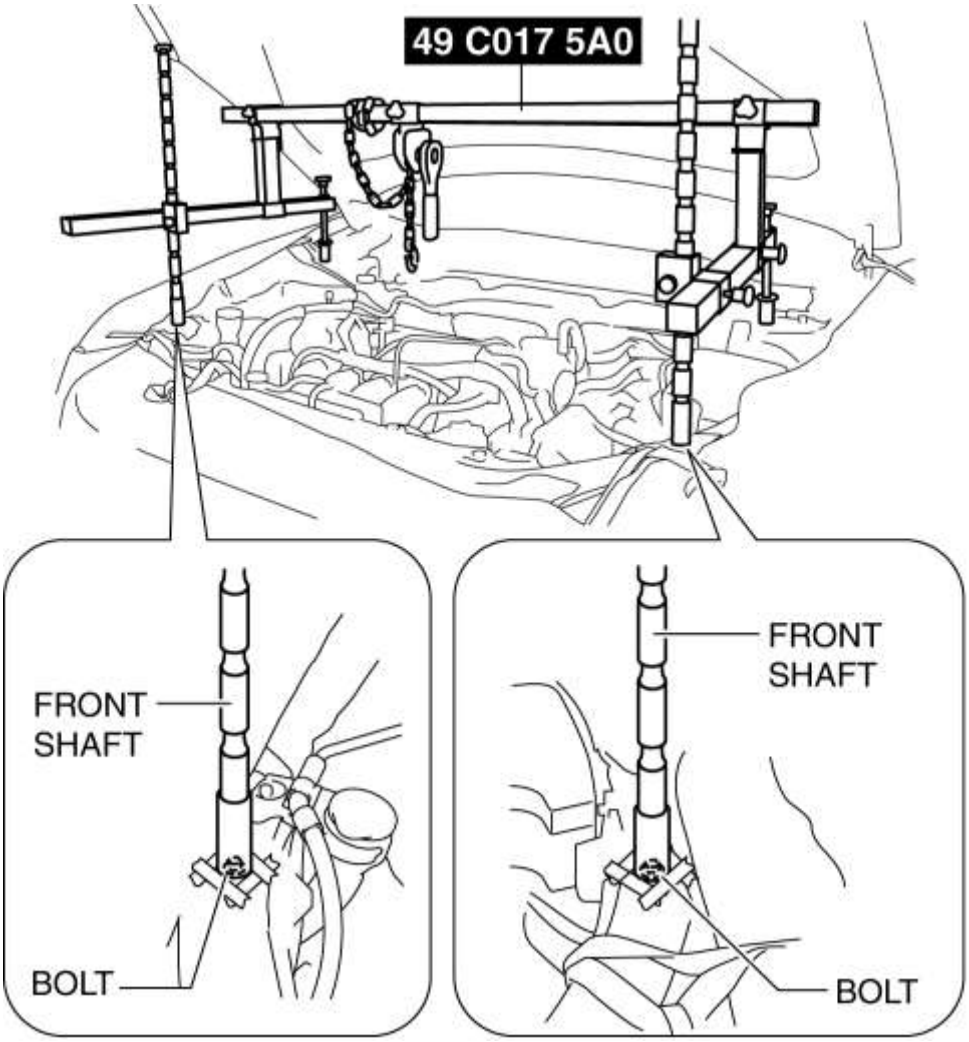

gramo. Al ensamblar la **SST** (49 L017 5A0), desconecte la manguera de combustible del clip que se muestra en la figura para evitar interferencias entre la manguera de combustible y la **SST** .

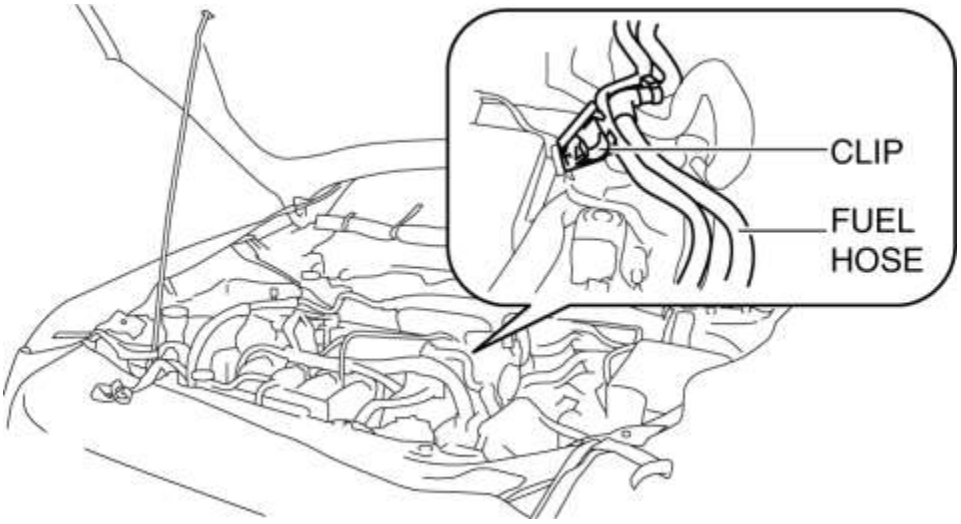

h. Instale la **SST** (49 L017 5A0) en la **SST** (49 C017 5A0) como se muestra en la figura.

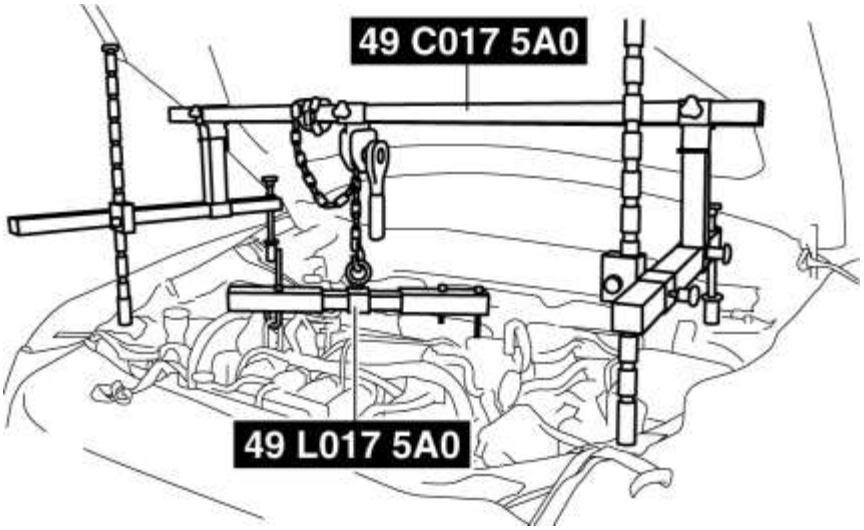

yo. Instale la **SST** (49 L017 5A0) en la **SST** (49 UN30 3050) con el gancho de la **SST** (49 L017 5A0) hacia afuera.

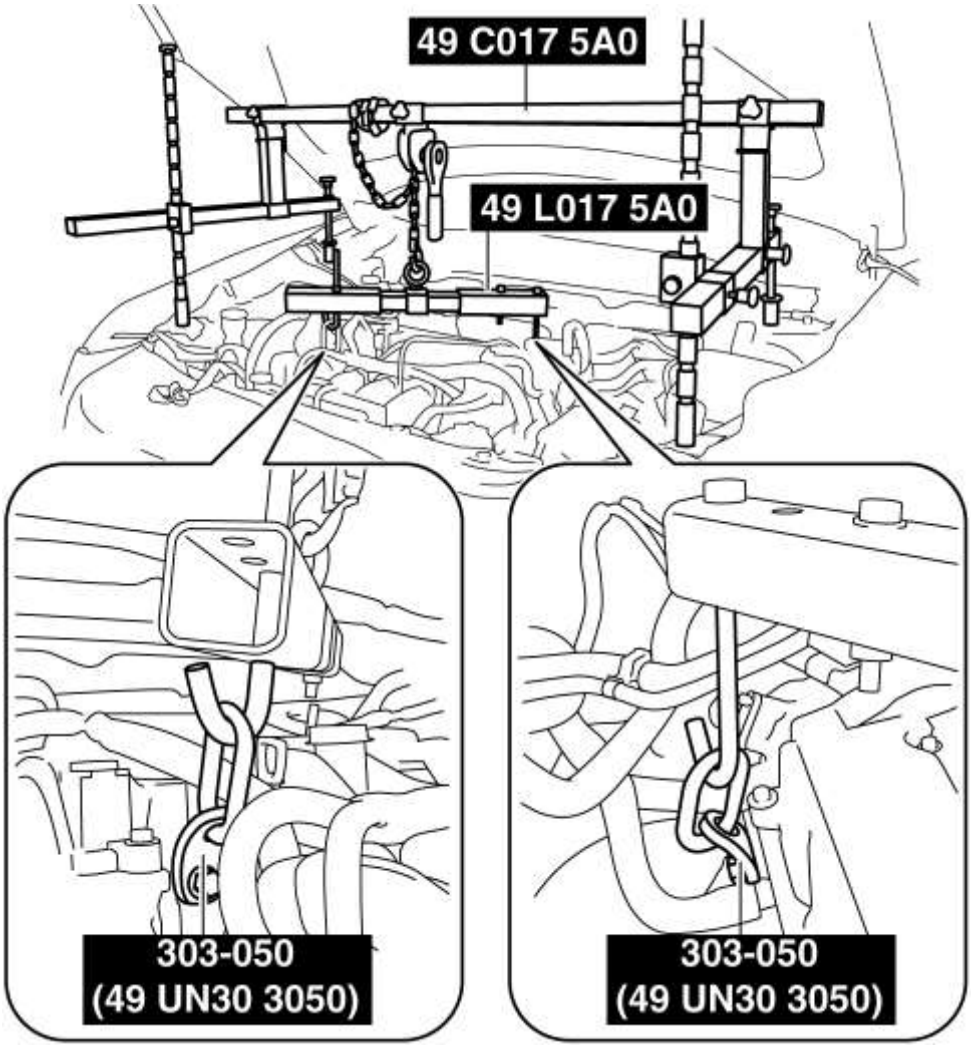

j. Ajuste la altura de las barras laterales izquierda y derecha para que estén niveladas, luego ajuste cada parte de la **SST** .

k. Aplique tensión a la cadena para asegurar el motor.

35. Eliminar en el orden que se muestra en la figura.

ADVERTENCIA:

- Levantar incorrectamente un transeje es peligroso. Se puede deslizar fuera del gato y puede causar lesiones graves.

PRECAUCIÓN:

- Para evitar que el convertidor de torque y el transeje se separen, retire el transeje sin inclinarlo hacia el convertidor de torque.

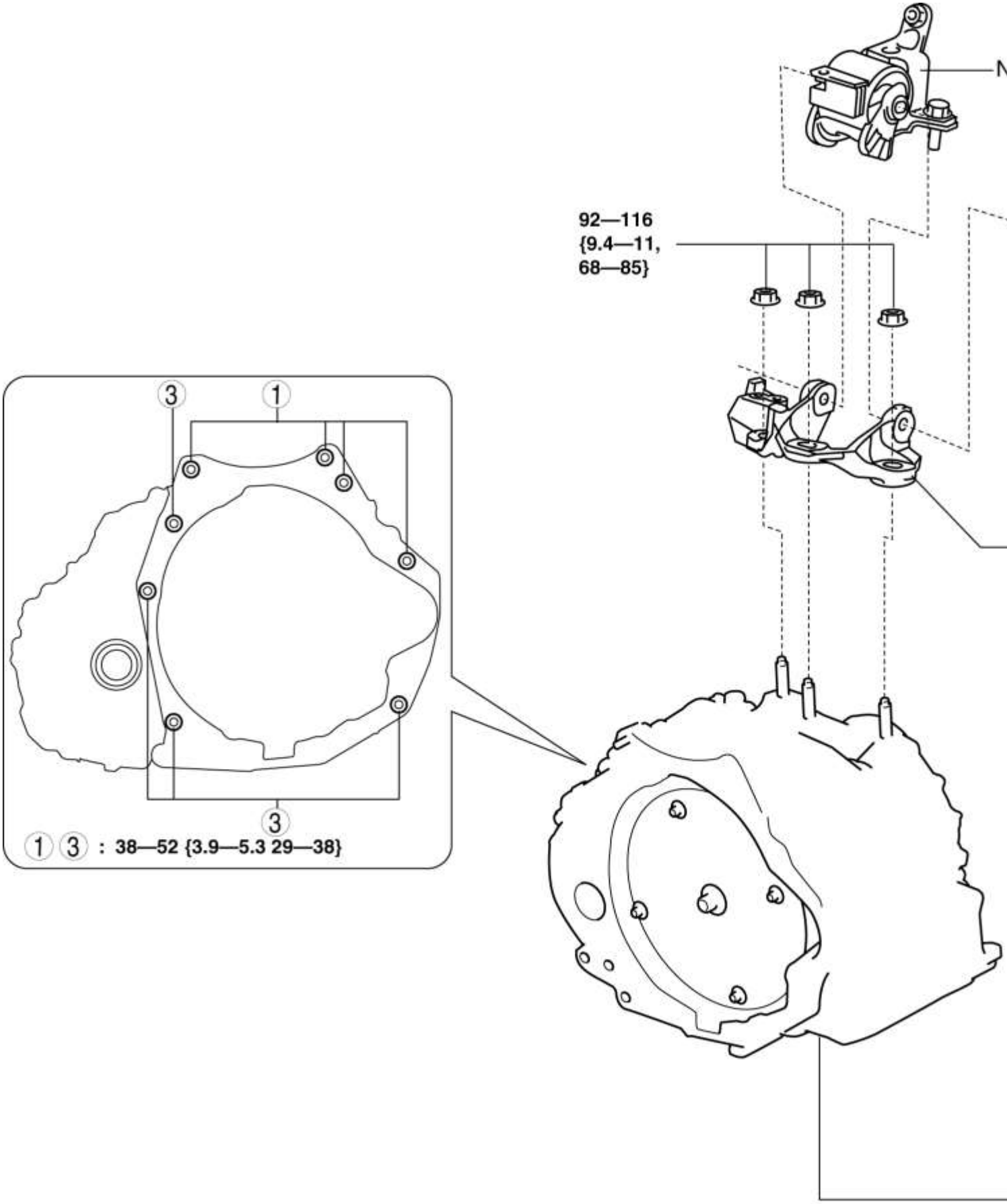
N
92—116
{9.4—11,
68—85}
3
1
3
1 3 : 38—52 {3.9—5.3 29—38}

1	Pernos de montaje del transeje (parte superior)
2	Soporte de montaje del motor n. ° 4 (Consulte la nota de eliminación del soporte de montaje del motor Nº 4).
3	Pernos de montaje del transeje (parte inferior) (Consulte la nota de remoción del perno de montaje de Transaxle .)
4	Transaxle (Consulte la nota de eliminación del soporte de montaje del motor Nº 4). (Consulte la nota de remoción del perno de montaje de Transaxle .)

Nota de eliminación del soporte de montaje del motor n. ° 4

PRECAUCIÓN:

- Se ha adoptado una ranura para el orificio de instalación del soporte de montaje del motor Nº 4. Si el soporte de montaje del motor Nº 4 se desvía de la posición original al instalar el montaje del motor Nº 4, el ruido o la vibración del motor podrían aumentar. Al retirar el soporte del motor Nº 4, coloque marcas de alineación en el soporte de montaje del motor Nº 4 para que puedan ensamblarse en las mismas posiciones que antes de la extracción.

1. Coloque las marcas de alineación en las ubicaciones que se muestran en la figura para que se puedan ensamblar en las mismas posiciones que antes de la extracción.

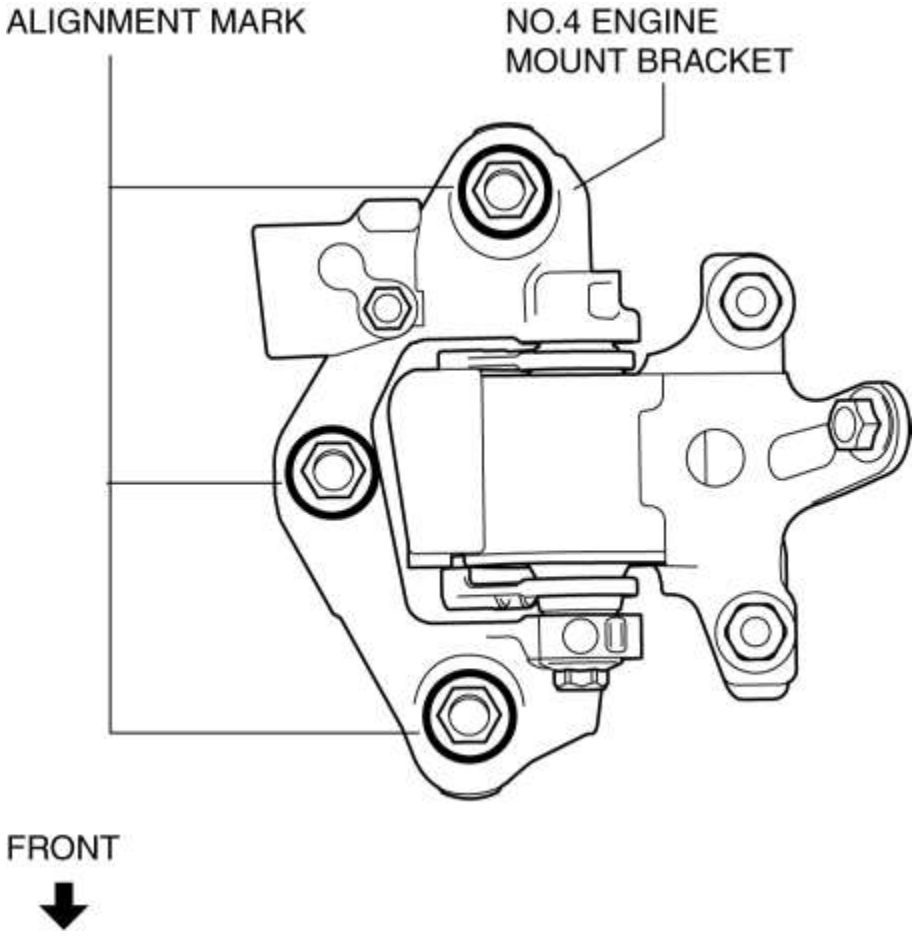

NOTA:

- Pinte de manera que el contorno de la tuerca quede enmarcado en el lado del soporte.

2. Retire el soporte de montaje del motor Nº 4.

Nota de desmontaje del perno de montaje del transeje

ADVERTENCIA:

- Retire la transmisión con cuidado, manteniéndola estable. Si el transeje cae, podría dañarse o causar lesiones.

1. Ajuste la **SST** e incline el motor hacia el transeje.

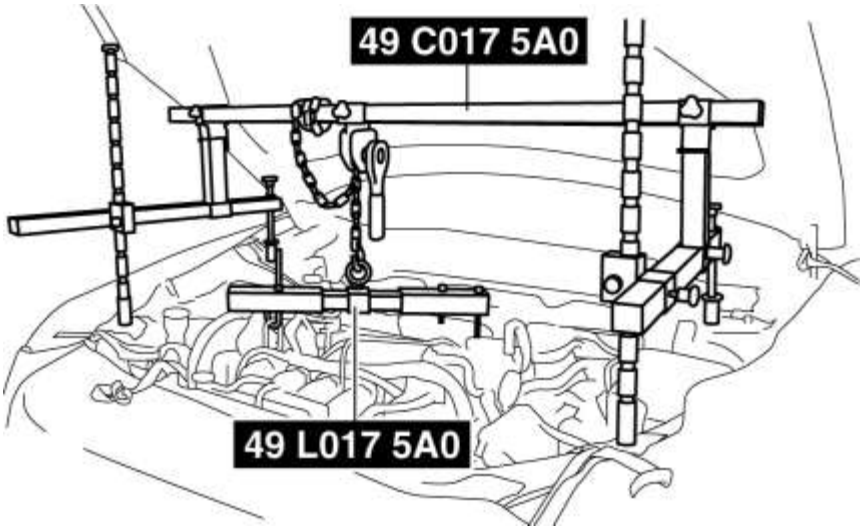

2. Apoye el transeje en un gato.

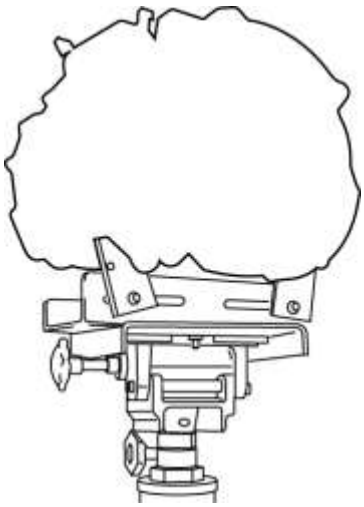

3. Retire los pernos de montaje del transeje (lado inferior).

4. Retire el transeje.

Instalación

PRECAUCIÓN:

- Verifique que los pernos prisioneros del convertidor de torque estén insertados en los orificios de los pernos de la placa de transmisión, e instale los pernos de instalación del transeje. De lo contrario, la placa de la unidad podría dañarse.

1. Verifique que los pernos prisioneros del convertidor de par estén insertados en los orificios de los pernos de la placa de transmisión desde el orificio de instalación del arrancador.

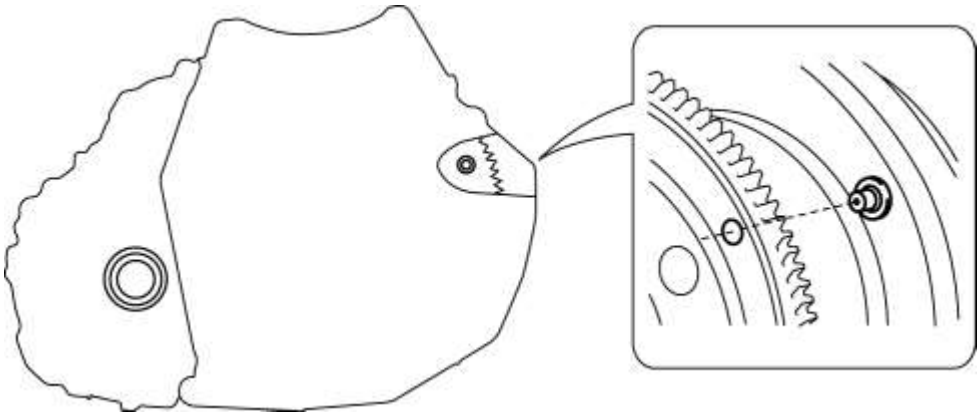

2. Instale los pernos de montaje del transeje.

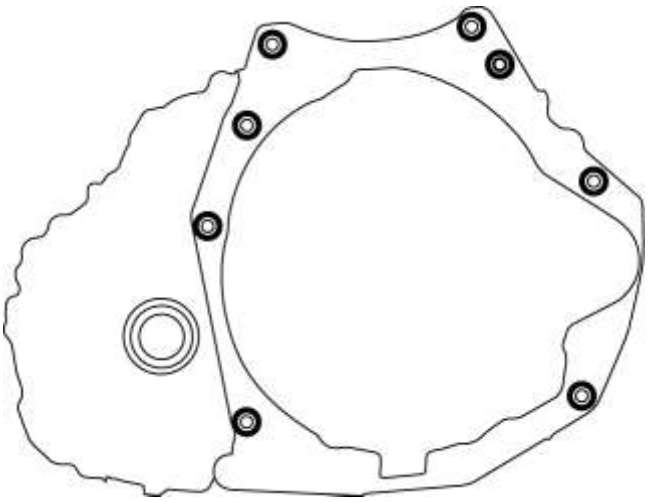

Par de apriete

- 38-52 N · m {3.9-5.3 kgf · m, 29-38 ft · lbf}

3. Apriete los espárragos para el transeje.

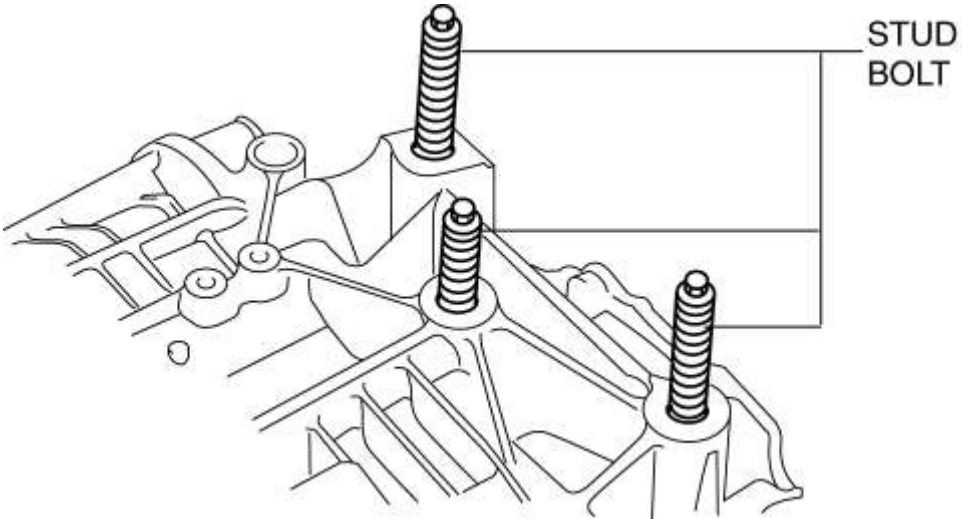

NOTA:

- Si la tuerca de soporte del motor N ° 4 se afloja, apriete los espárragos del transeje porque pueden aflojarse.

  Par de apriete

- 15-25 N · m {1.6-2.5 kgf · m, 12-18 ft · lbf}

4. Instale el soporte de montaje del motor No.4 en la goma de montaje del motor Nº 4 y apriete temporalmente el perno de instalación.

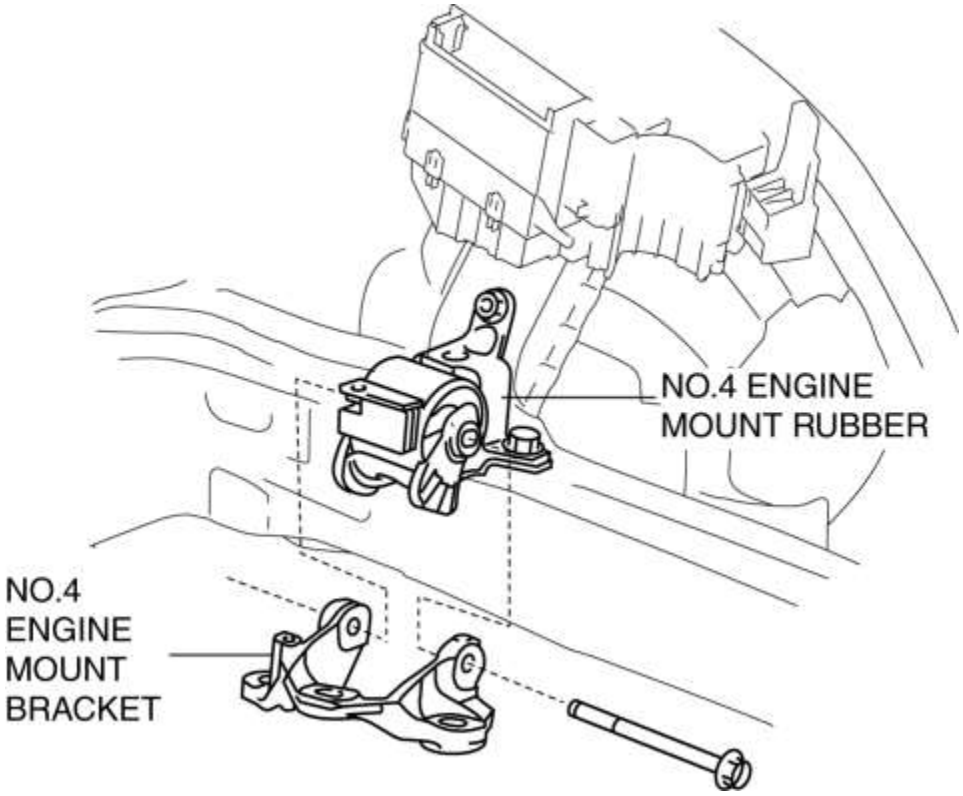

5. Tire hacia arriba del transeje con las **SST** , pase los pernos de transeje a través del soporte de montaje del motor Nº 4 y apriete temporalmente las tuercas de instalación del soporte del motor Nº 4.

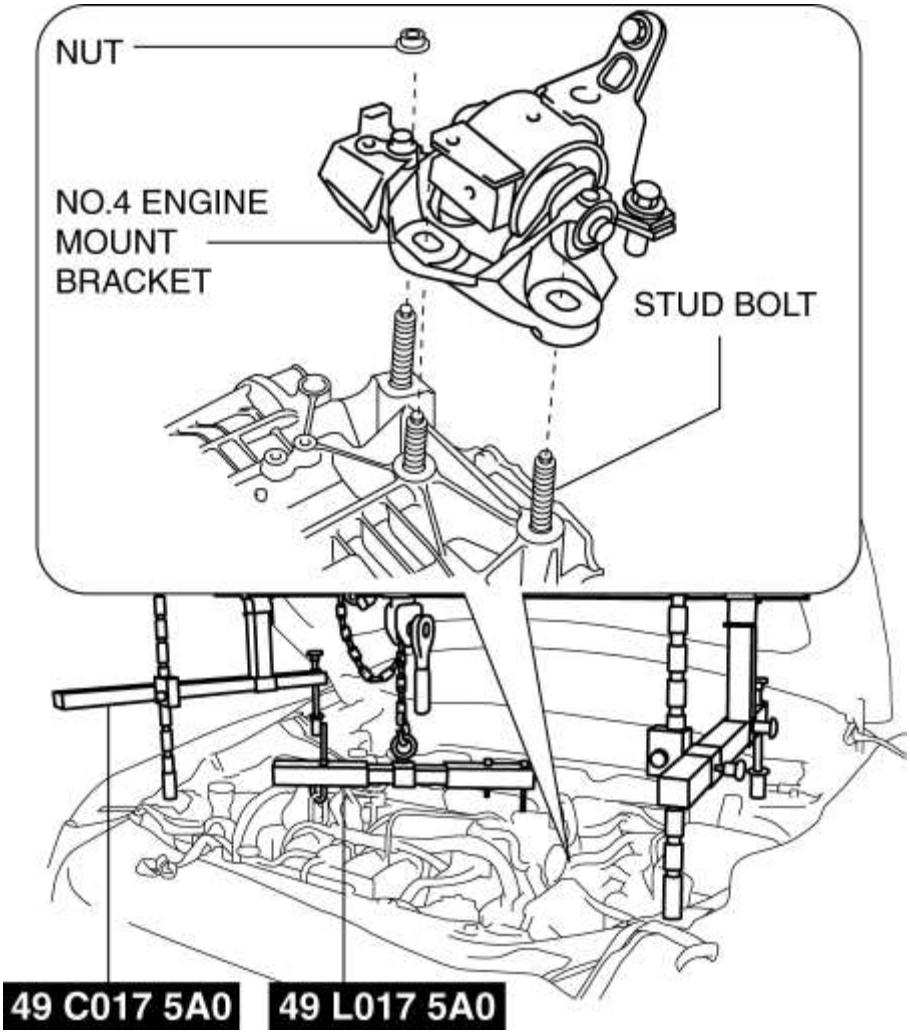

6. Instale el componente de soporte de montaje del motor No.1 y la placa de soporte Nº 1 en la transmisión, y apriete temporalmente los pernos de instalación.

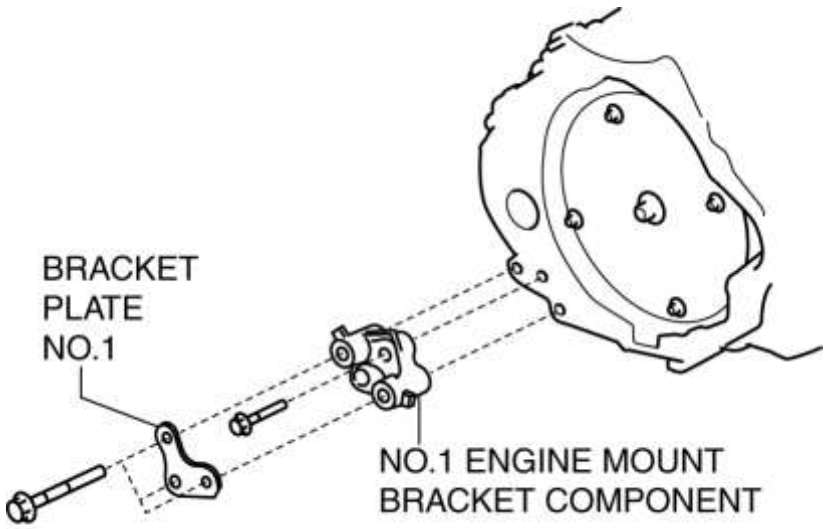

7. Instale el soporte en el transeje y el colector de escape y apriete los pernos en el orden que se muestra en la figura.

NOTA:

- Al instalar el perno B, tenga cuidado de que la arandela ondulada no quede atrapada en el soporte.

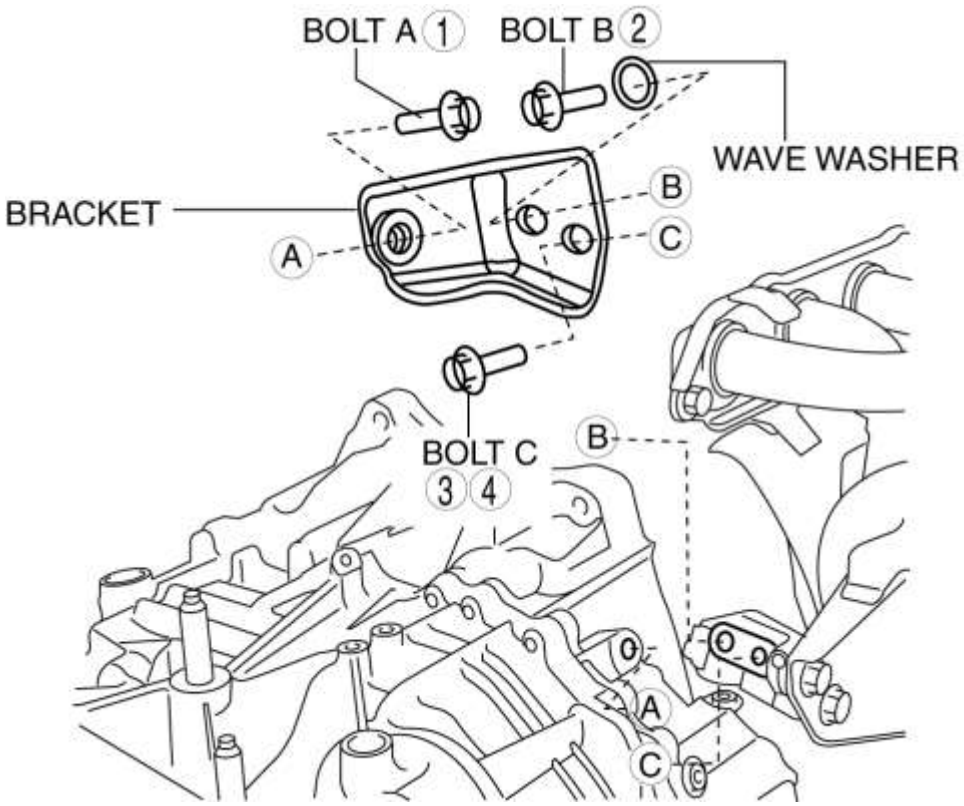

Procedimiento de ajuste

- Apretar el perno A.
  - 38-51 N · m {3.9-5.2 kgf · m, 29-37 ft · lbf}
- Apretar el perno B.
  - 8-10 N · m {82-101 kgf · cm, 71-88 in · lbf}
- Apretar el perno C.
  - 5-10 N · m {51-101 kgf · cm, 45-88 in · lbf}
- Aflojar el perno C 90 ° -180 °

8. Instale el componente del travesaño delantero y el caucho de montaje del motor No.1 como una sola unidad. (Ver REMOCION / INSTALACION DEL CROSSMER FRONT .)

9. Apriete temporalmente los pernos de instalación de goma del montaje del motor No.1.

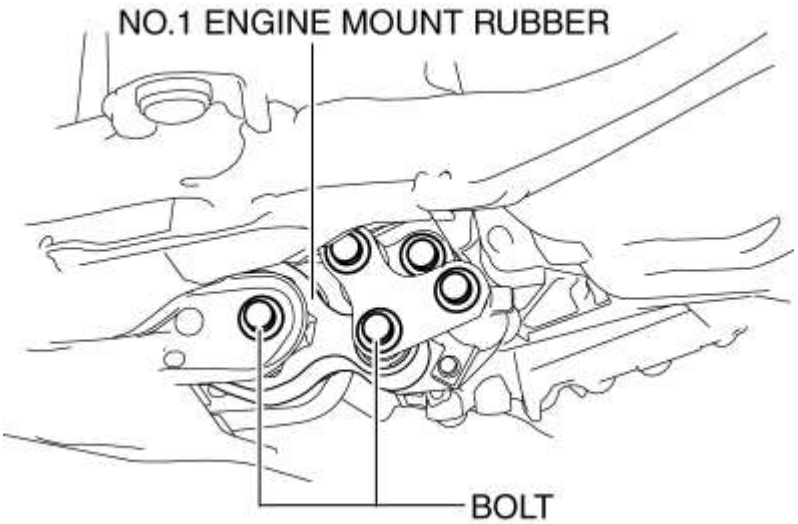

10. Alinee las marcas de alineación en el soporte de montaje del motor Nº 4 y las tuercas, y apriete temporalmente las tuercas que se muestran en la figura.

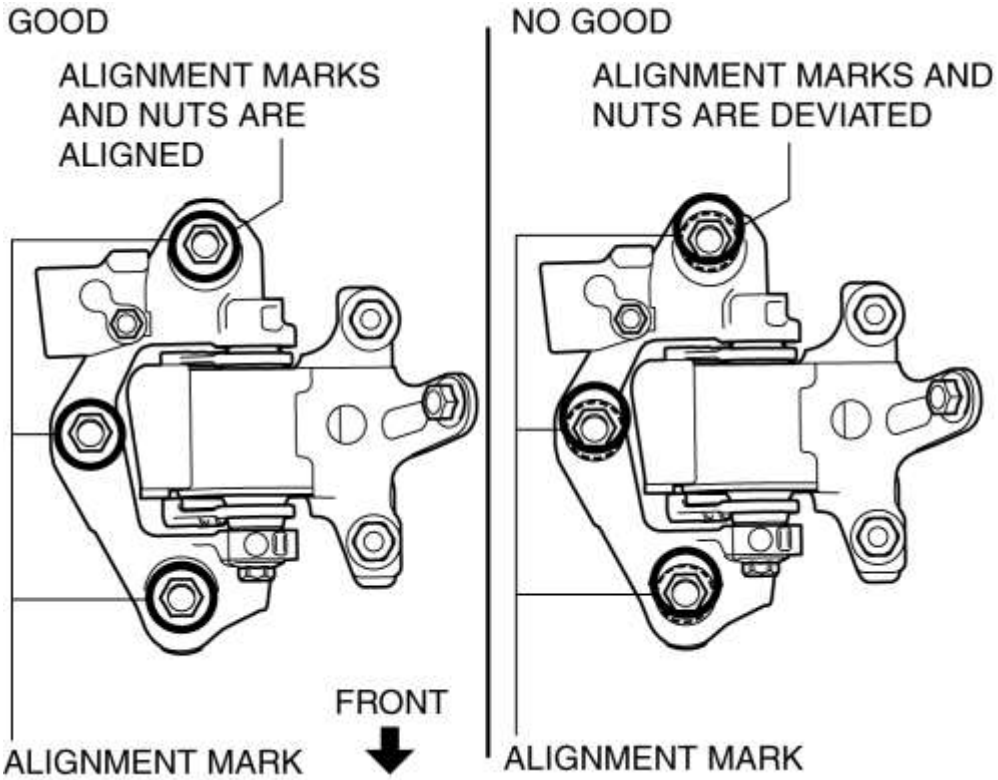

11. Apriete las tuercas y el perno de instalación del soporte de montaje del motor número 4 en el orden que se muestra en la figura.

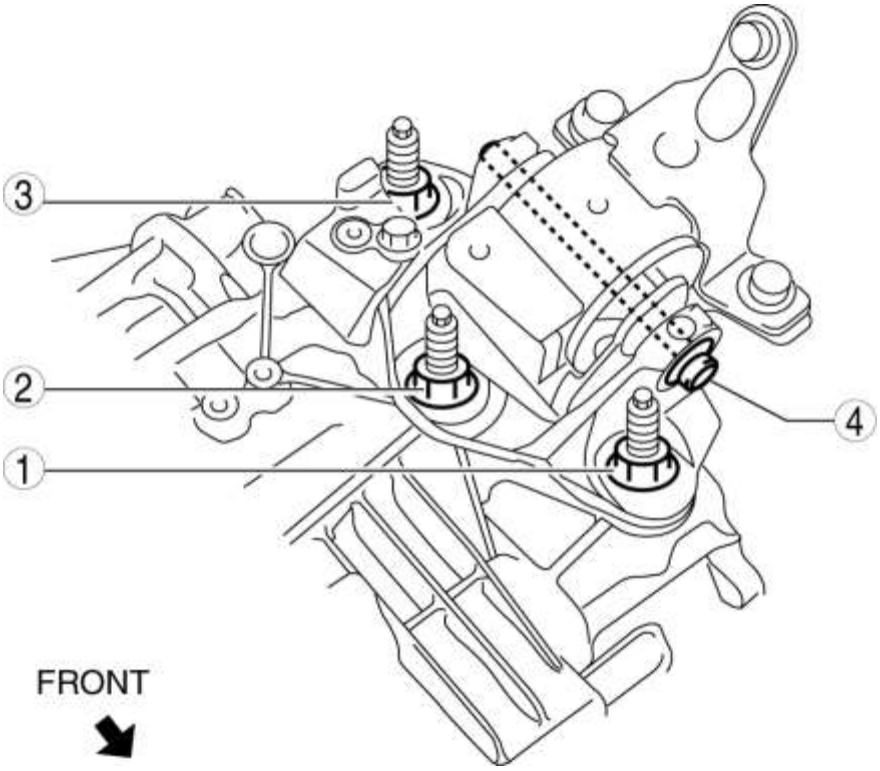

No.	Par de apriete

1, 2, 3	92-116 N · m {9.4-11 kgf · m, 69-85 ft · lbf}
4	81-99 N · m {8.3-10 kgf · m, 60-73 ft · lbf}

12. Apriete los pernos de instalación del soporte del motor N ° 1 y la placa del soporte en el orden que se muestra en la figura.

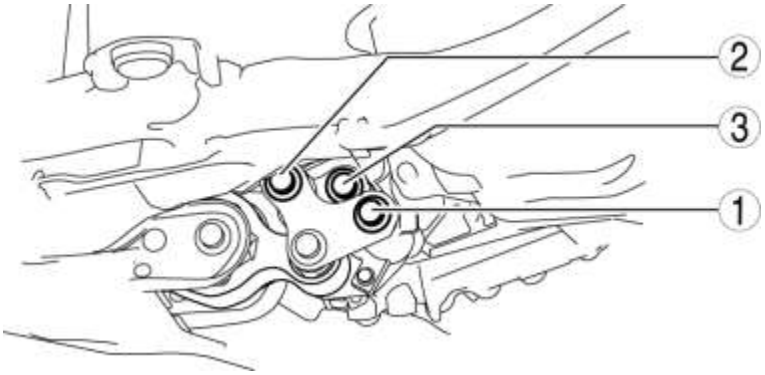

Par de apriete

- 84-98 N · m {8.6-9.9 kgf · m, 62-72 ft · lbf}

13. Retire la **SST (49 C017 5A0, 49 L017 5A0)** .

14. Apriete los pernos de instalación de goma del montaje del motor No.1 en el orden que se muestra en la figura.

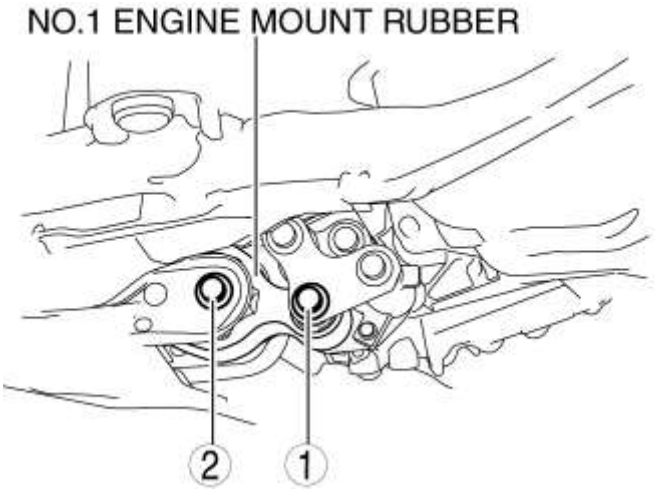

No.	Par de apriete
1	140-163 N · m {15-16 kgf · m, 104-120 ft · lbf}
2	130-164 N · m {14-16 kgf · m, 96-120 ft · lbf}

15. Fije la polea del cigüeñal para bloquear el convertidor de torque contra la rotación.

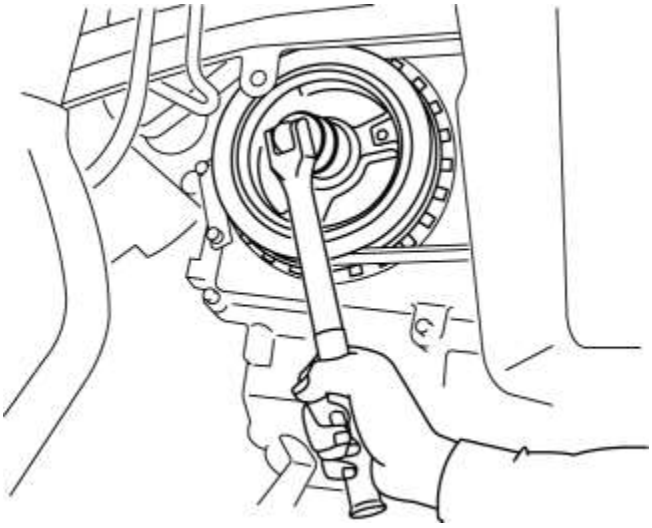

PRECAUCIÓN:

- Después de apretar temporalmente la tuerca de instalación del convertidor de par uniformemente, apriételo al par especificado.

16. Apriete las tuercas de instalación del convertidor de par.

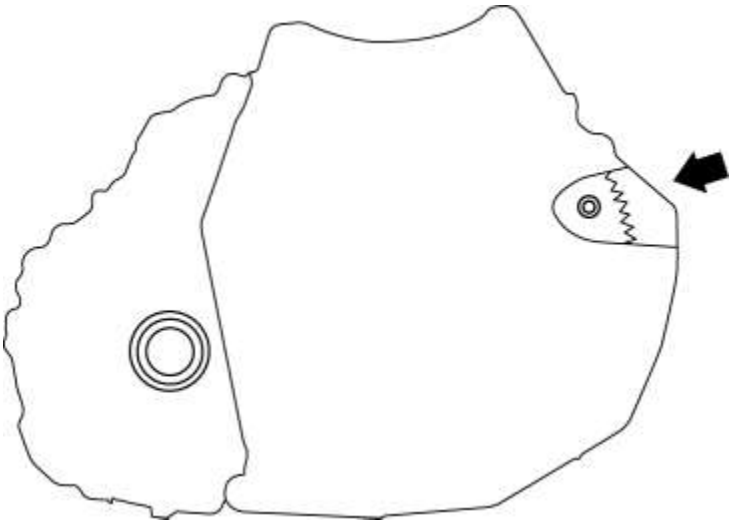

Par de apriete

- 41-54 N · m {4.2-5.5 kgf · m, 31-39 ft · lbf}

17. Instale la tapa ciega.

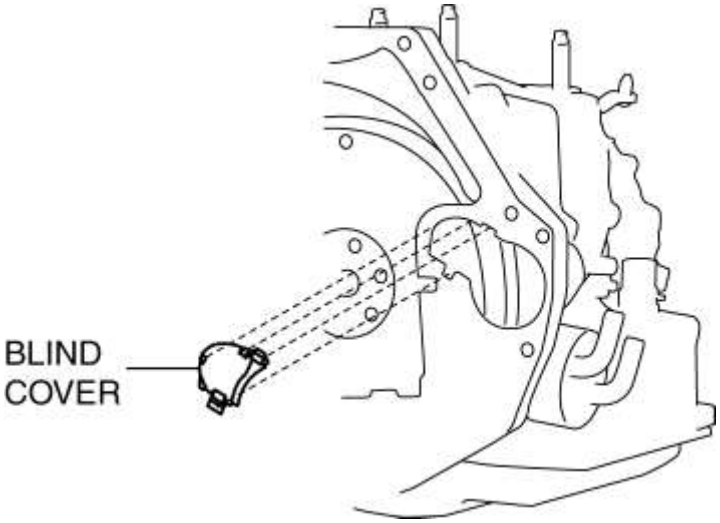

18. Instalar el motor de arranque. (Consulte REMOCION / INSTALACION DEL MOTOR DE ARRANQUE [SKYACTIV-G 2.5] .)

19. Instale el eje de transmisión delantero (RH) en el transeje. (Consulte REMOCION / INSTALACION DEL EJE DE TRANSMISION DELANTERO).

20. Instale el eje de transmisión delantero (LH) en la transmisión. (Consulte REMOCION / INSTALACION DEL EJE DE TRANSMISION DELANTERO).

21. Instale los enlaces de control del estabilizador delantero en el estabilizador delantero. (Ver REMOCION / INSTALACION DEL ESTABILIZADOR DELANTERO)

22. Instale los brazos inferiores delanteros en los nudillos de la dirección. (Véase REMOCION / INSTALACION DEL BRAZO INFERIOR DELANTERO)

23. Instale las articulaciones esféricas del extremo de la barra de acoplamiento en los nudillos de la dirección. (Ver ENGRANAJE DE DIRECCIÓN Y DESMONTAJE / INSTALACIÓN DEL ENLACE).

24. Instale los clips que sujetan la manguera de freno a los amortiguadores delanteros. (Consulte REMOCION / INSTALACION DE LA MANGUERA DEL FRENO (DELANTERO)).

25. Instale los sensores de velocidad de las ruedas delanteras del ABS en los nudillos de la dirección. (Véase REMOCION / INSTALACION DEL SENSOR DE VELOCIDAD DE RUEDA ABS DELANTERA).

26. Conecte la manguera de agua al enfriador de aceite. (Reemplazo automático del transeje) (Vea REMOCION / INSTALACION DEL ENFRIADOR DE ACEITE [FW6A-EL]).

27. Instale el enfriador de aceite en el transeje con la manguera conectada. (Excepto Reemplazo automático del transeje) (Ver RETIRO / INSTALACIÓN DEL ENFRIADOR DE ACEITE [FW6A-EL] .)

28. Instalar el frente bajo cubierta No.1. (Consulte FRONT UNDER CUBIERTA N ° 1 EXTRACCIÓN / INSTALACIÓN).

29. Instalar los neumáticos delanteros. (Ver PROCEDIMIENTOS GENERALES (SUSPENSIÓN) .)

30. Instale el eje intermedio en el engranaje de dirección y el varillaje. (Consulte REMOLO / INSTALACIÓN DE LA RUEDA DIRECTA Y LA COLUMNA .)

31. Instale la cubierta de la junta. (Consulte REMOLO / INSTALACIÓN DE LA RUEDA DIRECTA Y LA COLUMNA .)

32. Conecte la manguera del respiradero al transeje.

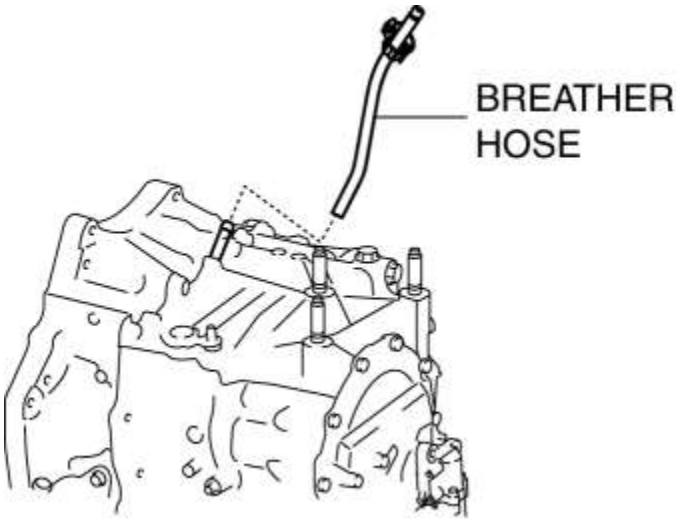

33. Instale el soporte del cable selector.

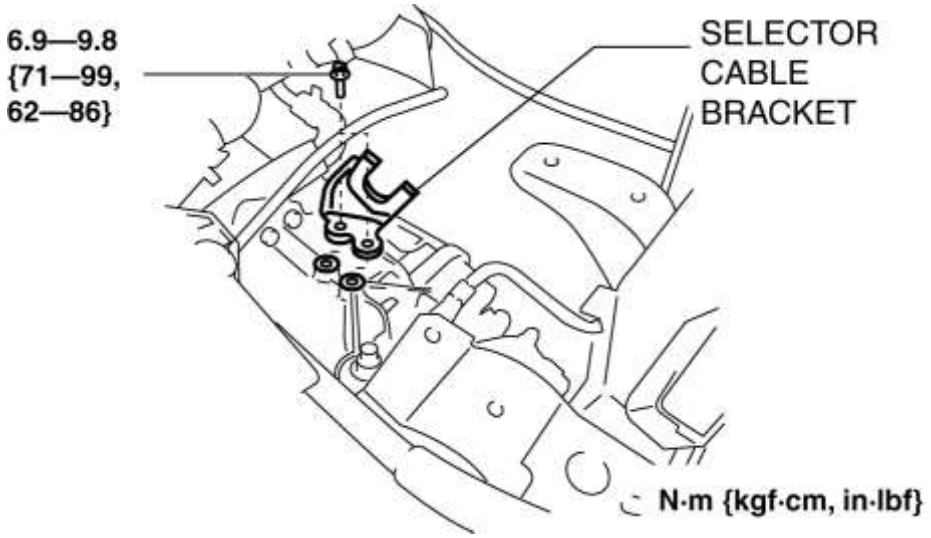

34. Conecte el cable selector al transeje.

35. Instale el cable de tierra.

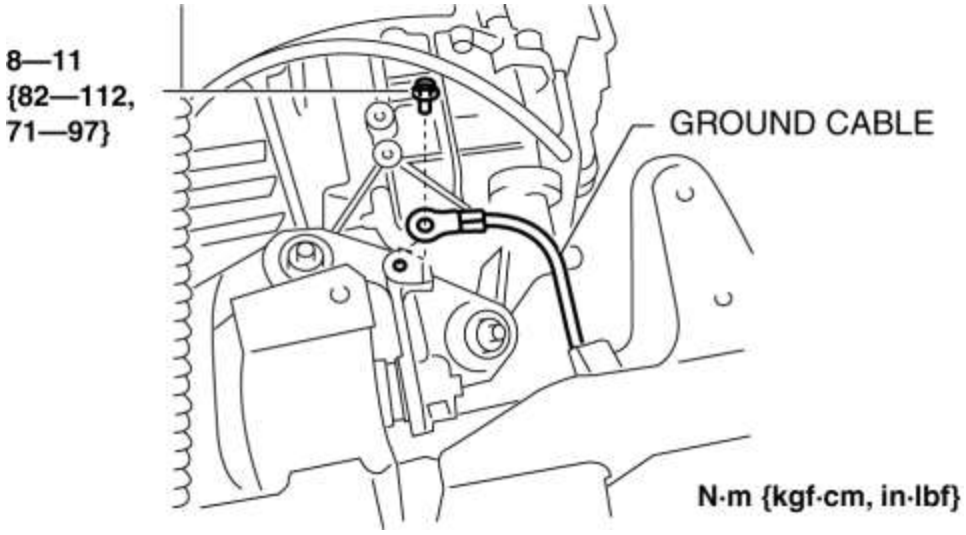

36. Instale el soporte en el transeje.

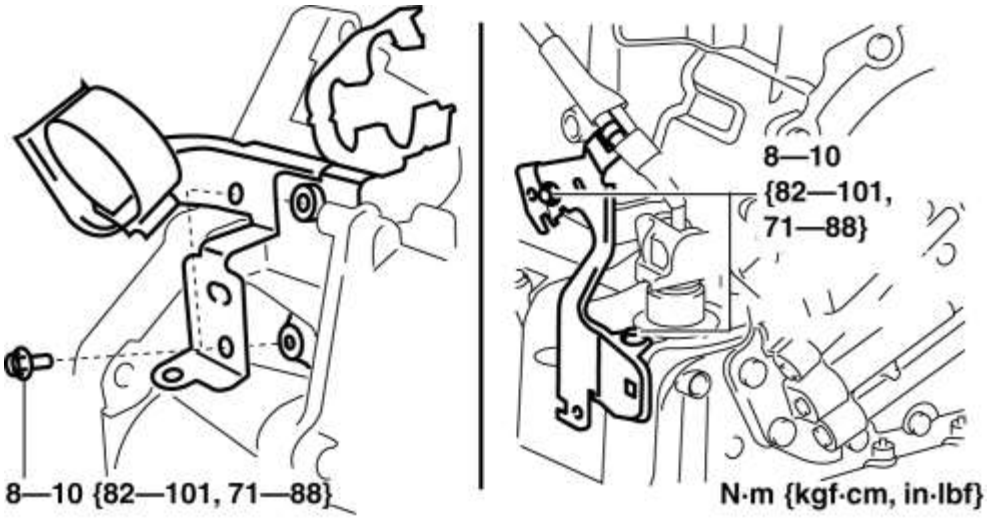

37. Conecte el conector del cuerpo de la válvula de control.

PRECAUCIÓN:

- Asegúrese de que su mano no toque el terminal ya que el terminal del conector podría dañarse.
- Verifique que no haya fluido o materias extrañas adheridas al conector antes de conectar el conector.
- Inserte el conector recto ya que el terminal del conector podría dañarse.
- Gire la palanca del conector hasta escuchar un clic.

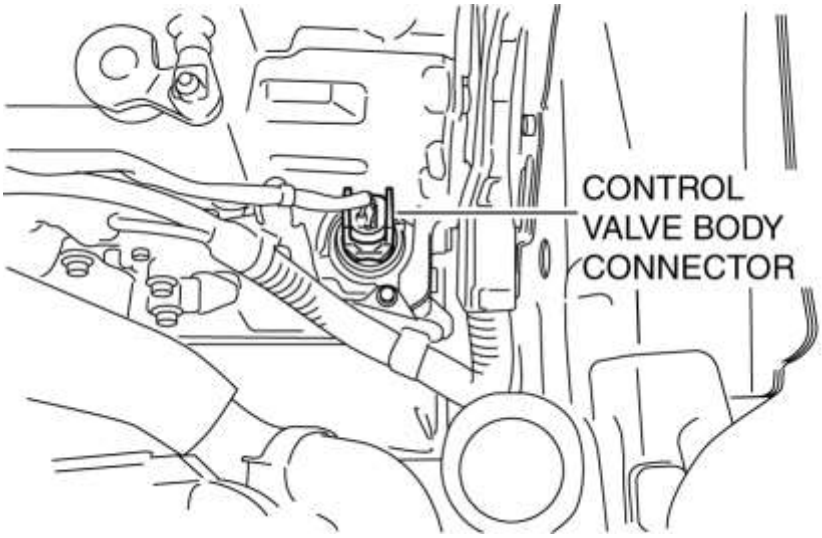

38. Instala el escudo contra salpicaduras (LH). (Ver REMOCION / INSTALACION DE ESCUDO DE CHAPOTEO .)

39. Conecte el arnés de cableado del transeje.

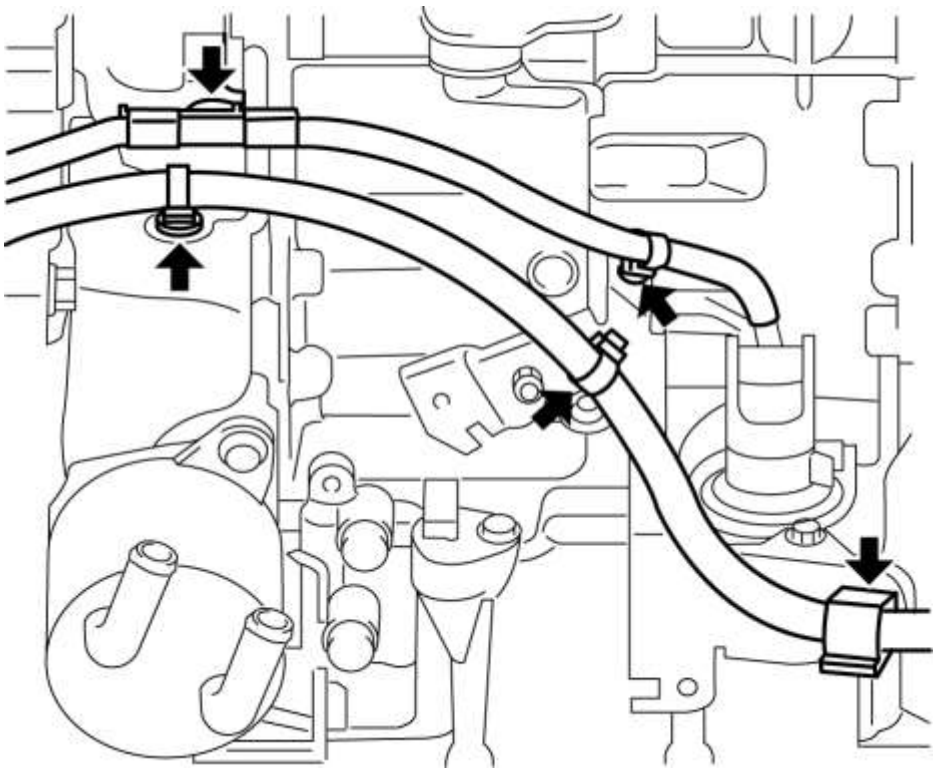

40. Instale la bandeja de la batería y el componente PCM. (Consulte REMOCION / INSTALACION DE BATERIAS [SKYACTIV-G 2.5] .)

41. Instale el filtro de aire y la manguera de aire como una sola unidad. (Consulte REMOCION / INSTALACION DEL SISTEMA DE AIRE DE ADICIÓN [SKYACTIV-G 2.5] .)

42. Conecte el cable negativo de la batería. (Ver DESCONEXIÓN / CONEXIÓN DEL CABLE DE LA BATERÍA NEGATIVA [SKYACTIV-G 2.5] .)

43. Agregue el ATF. (Ver REEMPLAZO AUTOMÁTICO DE FLUIDO DE TRANSAXIA (ATF) [FW6A-EL]).

44. Realice el "Aprendizaje inicial" (Reemplazo del cambio automático). (Ver APRENDIZAJE INICIAL [FW6A-EL]).

45. Realice la "Prueba del sistema mecánico". (Ver PRUEBA DEL SISTEMA MECANICO [FW6A-EL]).

46. Instala el frente bajo cubierta No.2. (Véase FRENTE BAJO CUBIERTA N ° 2 EXTRACCIÓN / INSTALACIÓN).

Mazda6 - Transmisión / Transaxle

RETIRADA / INSTALACIÓN DE LA PLACA DE CONDUCCION [FW6A-EL]

1. Retire el transeje. (Ver REMOCION / INSTALACION DE TRANSAXEL AUTOMATICO [FW6A-EL]).

2. Eliminar en el orden indicado en la tabla.

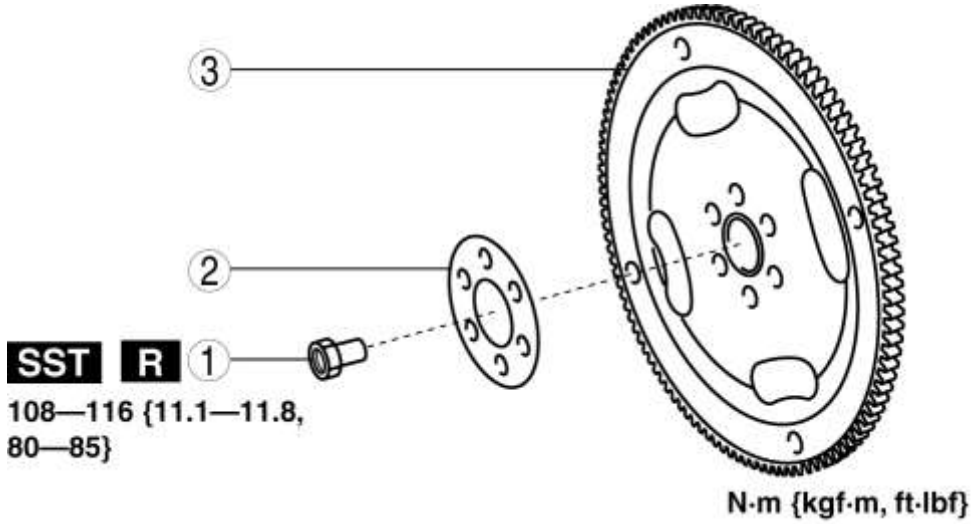

1	Pernos de instalación de la placa de transmisión (Consulte la Nota de desmontaje de los pernos de instalación de la placa de impulsión). (Consulte la Nota de instalación de los pernos de instalación de la placa de transmisión).
2	Placa de apoyo
3	Placa de conducir

3. Instalar en el orden inverso de eliminación.

Perno de instalación de la placa de transmisión Nota de extracción

1. Coloque la **SST** contra la placa de accionamiento.

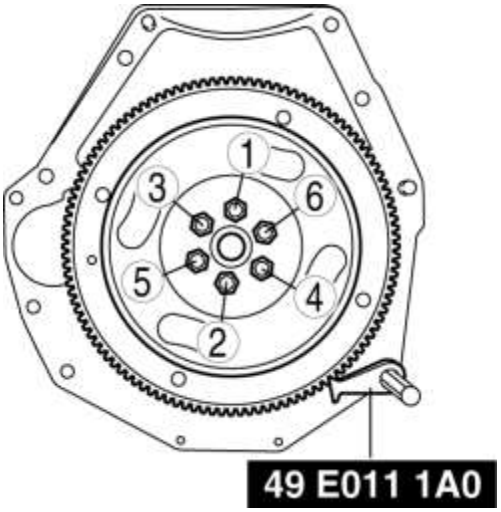

2. Afloje los pernos de instalación de la placa de transmisión uniformemente en dos o tres pasos en el orden que se muestra en la figura, luego retire los pernos y la placa de transmisión.

Nota de instalación de pernos de instalación de la placa de transmisión

1. Coloque la **SST** contra la placa de accionamiento.

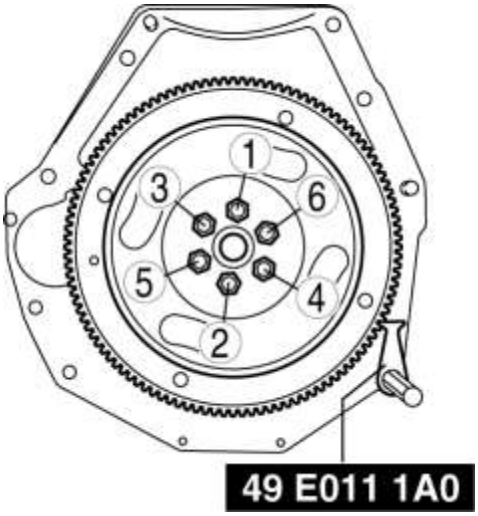

2. Apriete los nuevos pernos de instalación de la placa de transmisión uniformemente en dos o tres pasos en el orden que se muestra en la figura.

Par de apriete

- 108-116 N · m {11.1-11.8 kgf · m, 80-85 ft · lbf}

Mazda6 - Transmisión / Transaxle

REEMPLAZO DEL SELLO DE ACEITE (DIFERENCIAL) [FW6A-EL]

Lado de la caja Transaxle

1. Retire el frente debajo de la cubierta No.2. (Véase FRENTE BAJO CUBIERTA N ° 2 EXTRACCIÓN / INSTALACIÓN).

2. Drene el ATF. (Ver REEMPLAZO AUTOMÁTICO DE FLUIDO DE TRANSAXIA (ATF) [FW6A-EL]).

3. Desconecte el eje de transmisión delantero (LH) del transeje. (Consulte REMOCION / INSTALACION DEL EJE DE TRANSMISION DELANTERO).

4. Retire el sello de aceite con un destornillador de cabeza plana.

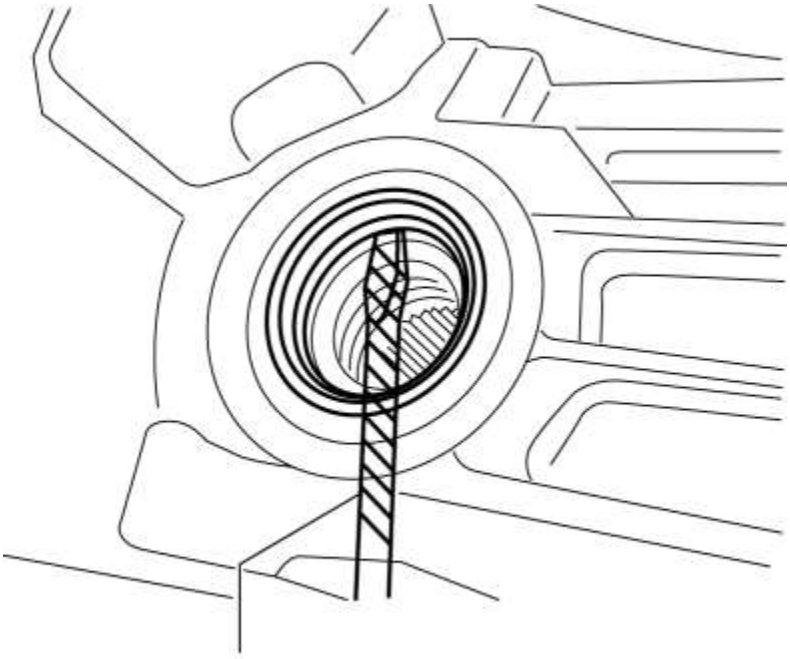

5. Usando la **SST** y un martillo, golpee un nuevo sello de aceite en forma pareja hasta que la **SST** (**49 U027 003**) entre en contacto con la caja del transeje.

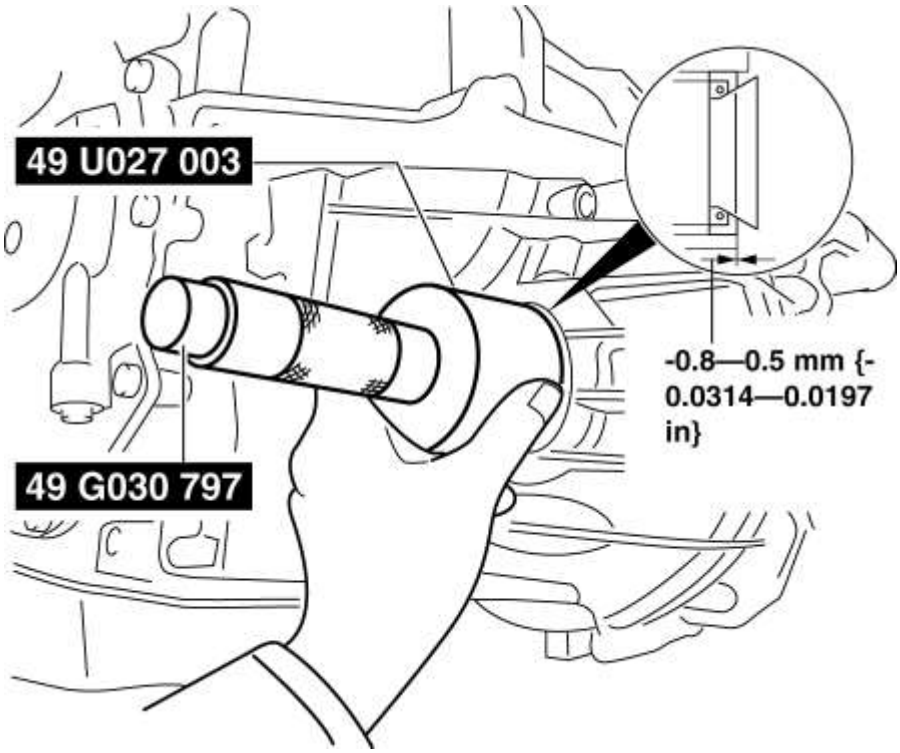

6. Cubra el borde del sello de aceite con ATF.

PRECAUCIÓN:

- El sello de aceite se daña fácilmente por los bordes afilados de las estrías del eje de transmisión. No permita que las ranuras entren en contacto con el sello de aceite.

7. Instale el eje de transmisión delantero (LH) en el transeje. (Consulte REMOCION / INSTALACION DEL EJE DE TRANSMISION DELANTERO).

8. Agregue el ATF. (Ver REEMPLAZO AUTOMÁTICO DE FLUIDO DE TRANSAXIA (ATF) [FW6A-EL]).

9. Realice la "Prueba del sistema mecánico". (Ver PRUEBA DEL SISTEMA MECANICO [FW6A-EL]).

10. Instale el frente debajo de la tapa No.2. (Véase FRENTE BAJO CUBIERTA N ° 2 EXTRACCIÓN / INSTALACIÓN).

Lado de la carcasa

1. Retire el frente debajo de la cubierta No.2. (Véase FRENTE BAJO CUBIERTA N ° 2 EXTRACCIÓN / INSTALACIÓN).

2. Drene el ATF. (Ver REEMPLAZO AUTOMÁTICO DE FLUIDO DE TRANSAXIA (ATF) [FW6A-EL]).

3. Desconecte el eje de transmisión delantero (RH). (Consulte REMOCION / INSTALACION DEL EJE DE TRANSMISION DELANTERO).

4. Retire el sello de aceite con un destornillador de cabeza plana.

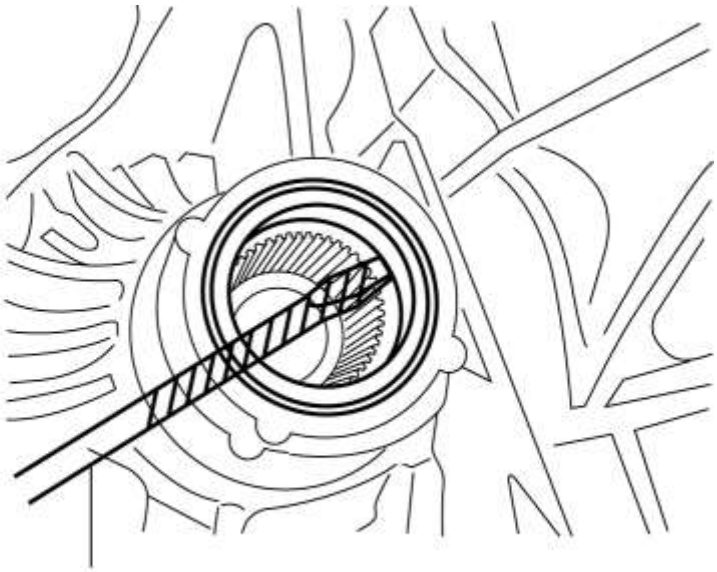

FLATHEAD SCREWDRIVER

5. Usando la **SST** y un martillo, golpee un nuevo sello de aceite en forma pareja hasta que la **SST** (**49 U027 003**) entre en contacto con la caja del transeje.

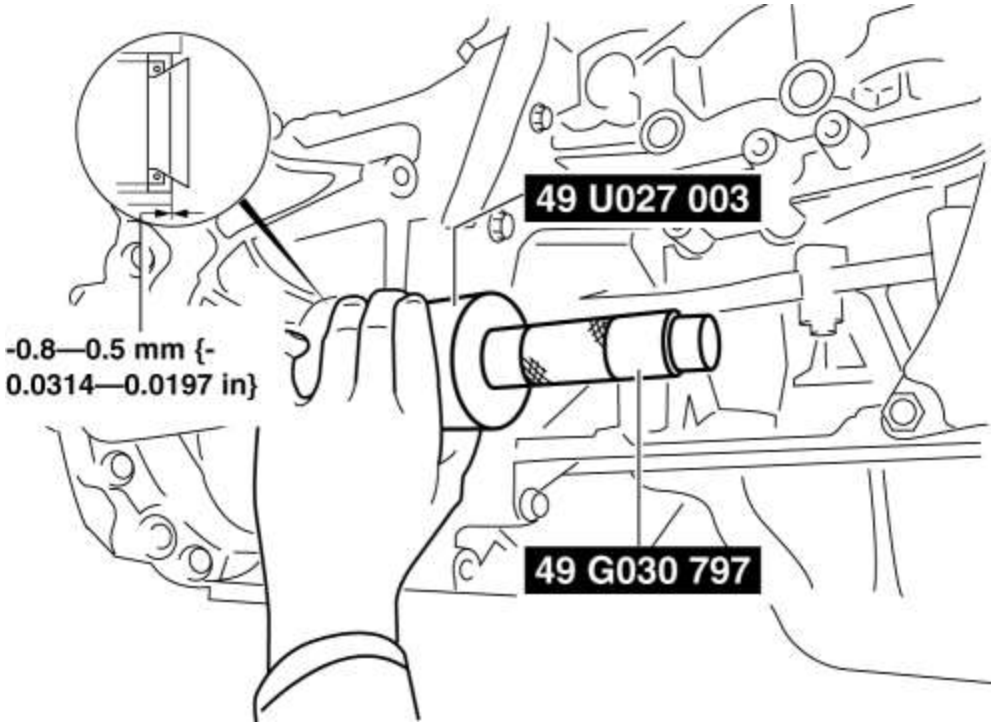

6. Cubra el borde del sello de aceite con ATF.

PRECAUCIÓN:

- El sello de aceite se daña fácilmente por los bordes afilados de las estrías del eje de transmisión. No permita que las ranuras entren en contacto con el sello de aceite.

7. Instale el eje de transmisión delantero (RH). (Consulte REMOCION / INSTALACION DEL EJE DE TRANSMISION DELANTERO).

8. Agregue el ATF. (Ver REEMPLAZO AUTOMÁTICO DE FLUIDO DE TRANSAXIA (ATF) [FW6A-EL]).

9. Realice la "Prueba del sistema mecánico". (Ver PRUEBA DEL SISTEMA MECANICO [FW6A-EL]).

10. Instale el frente debajo de la tapa No.2. (Véase FRENTE BAJO CUBIERTA N ° 2 EXTRACCIÓN / INSTALACIÓN).

Mazda6 - Transmisión / Transaxle

REEMPLAZO DEL SELLO DE ACEITE (CUERPO DE LA VÁLVULA DE CONTROL) [FW6A-EL]

1. Desconecte el cable negativo de la batería. (Ver DESCONEXIÓN / CONEXIÓN DEL CABLE DE LA BATERÍA NEGATIVA [SKYACTIV-G 2.5] .)

2. Retire el componente del filtro de aire. (Consulte REMOCION / INSTALACION DEL SISTEMA DE AIRE DE ADICIÓN [SKYACTIV-G 2.5] .)

3. Desconecte el conector del cuerpo de la válvula de control.

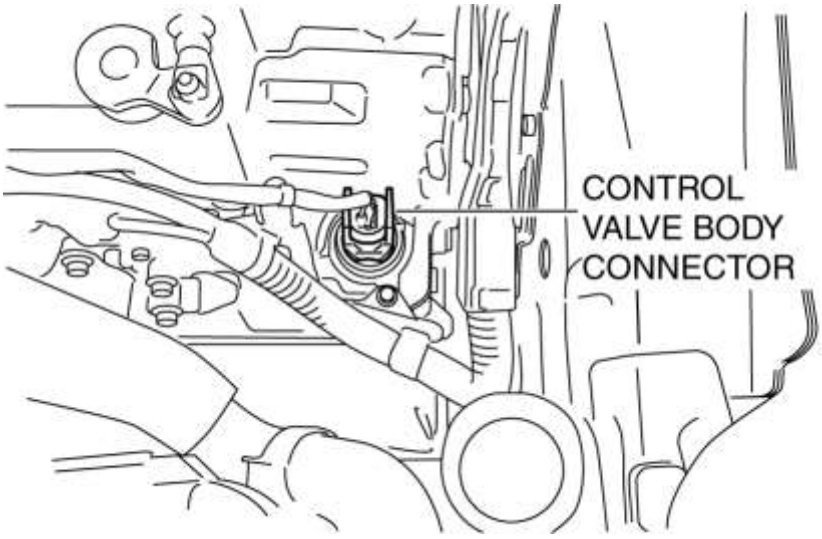

PRECAUCIÓN:

- Asegúrese de que su mano no toque el terminal ya que el terminal del conector podría dañarse.
- El agua o materias extrañas que ingresan al conector pueden causar una mala conexión o corrosión. Tenga cuidado de no dejar que caigan gotas de agua o sustancias extrañas en el conector al desconectarlo.

4. Retire la abrazadera de la manguera.

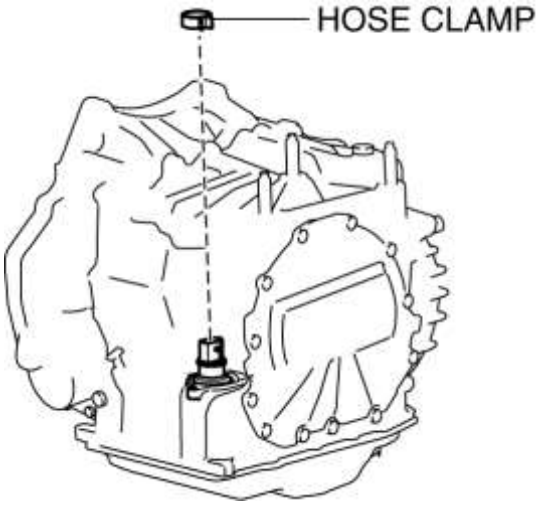

5. Corte el sello de aceite con una cuchilla como se muestra en la siguiente ilustración.

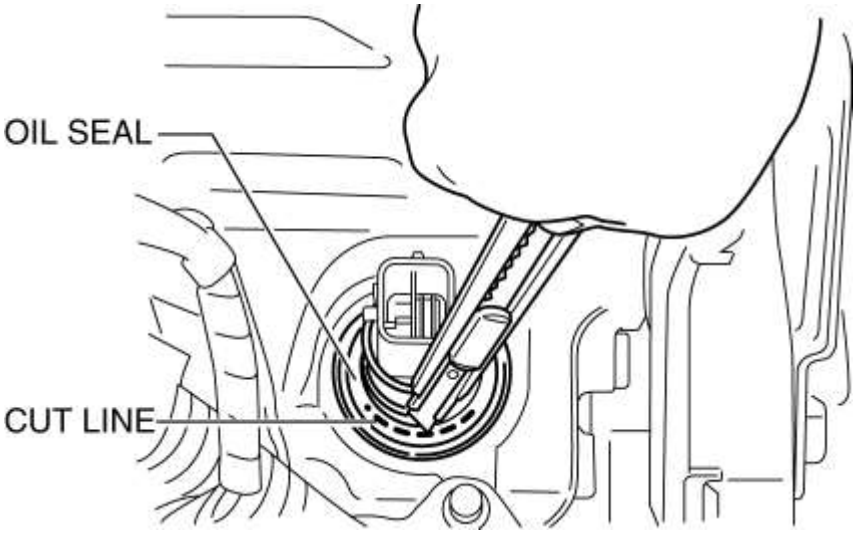

PRECAUCIÓN:

- No dañe la caja del transeje.
- No dañe el conector del acoplador del cuerpo de la válvula de control.
- Para evitar la penetración de materias extrañas, limpie a fondo el área del sello de aceite y corte el sello de aceite para no dejar fragmentos de corte.

6. Con un destornillador de cabeza plana envuelto en cinta, retire el sello de aceite de la caja del transeje.

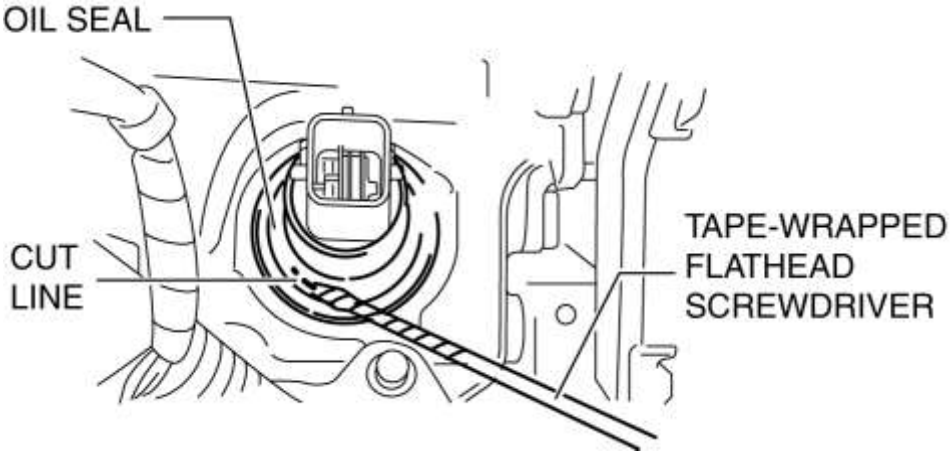

NOTA:

- Retire el sello de aceite golpeando la punta de un destornillador de cabeza plana envuelto en cinta en el área de la superficie A de la circunferencia interior del sello de aceite.

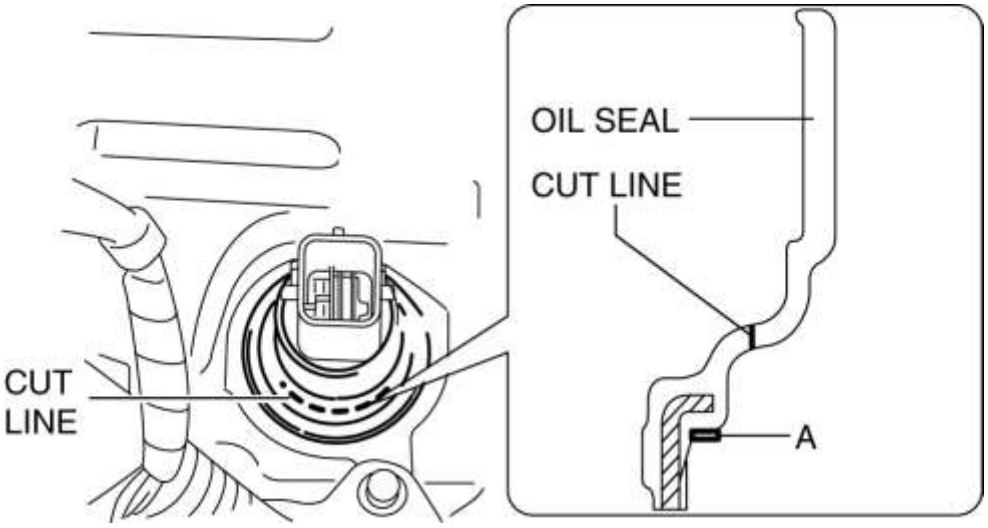

7. Instale temporalmente el sello de aceite (cuerpo de la válvula de control) con la mano.

8. Utilizando las **SST** y un martillo, instale el sello de aceite (cuerpo de la válvula de control) para que no esté inclinado y no haya diferencia de altura entre la superficie de la caja del transeje y la superficie del extremo del sello de aceite.

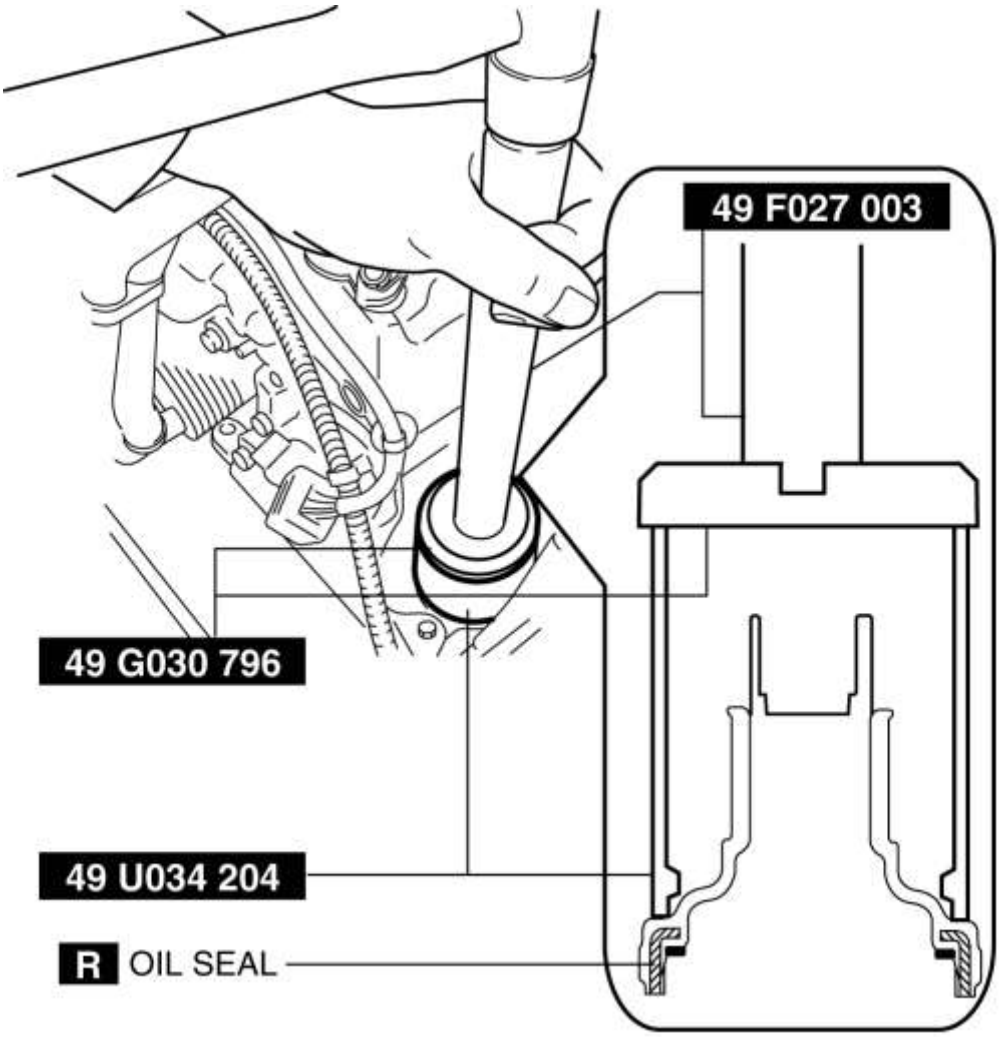

PRECAUCIÓN:

- Al instalar el sello de aceite (cuerpo de la válvula de control), no golpee por error el conector del cuerpo de la válvula de control con el martillo. De lo

contrario, el conector del cuerpo de la válvula de control podría dañarse y dejar de ser resistente al agua.

9. Instale una nueva abrazadera de manguera en la posición que se muestra en la figura.

PRECAUCIÓN:

- Si la abrazadera de la manguera se reutiliza, podría causar fugas de ATF, por lo tanto, use una nueva abrazadera de manguera.
- Instale la lengüeta de la abrazadera de la manguera dentro del rango que se muestra en la figura.

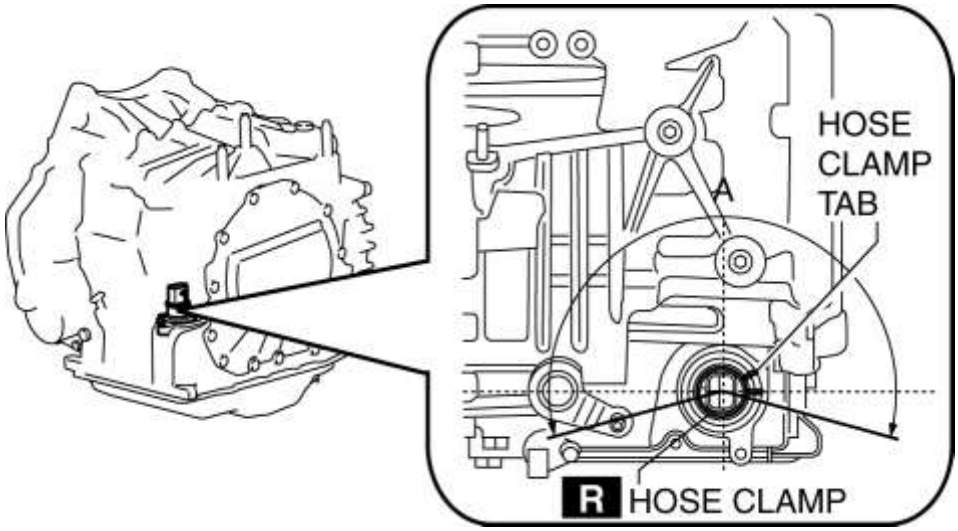

A: 210 °

- Instale la abrazadera de la manguera de manera que no interfiera con las bridas superior e inferior del sello de aceite para mantener la integridad de la impermeabilización.

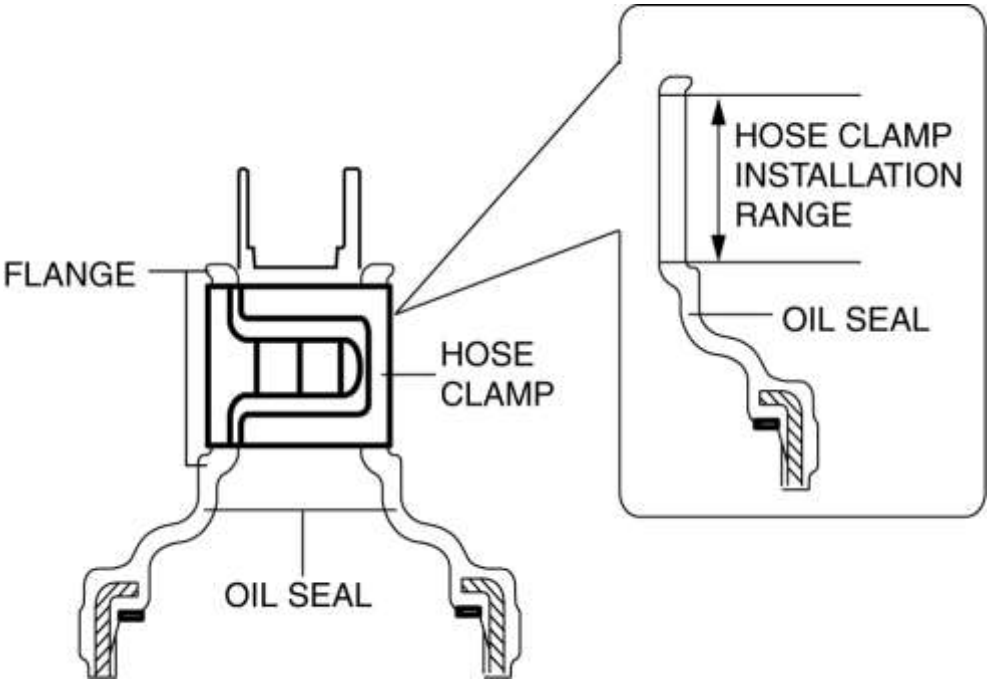

10. Conecte el conector del cuerpo de la válvula de control.

PRECAUCIÓN:

- Asegúrese de que su mano no toque el terminal ya que el terminal del conector podría dañarse.
- Verifique que no haya fluido o materias extrañas adheridas al conector antes de conectar el conector.
- Inserte el conector recto ya que el terminal del conector podría dañarse.
- Gire la palanca del conector hasta escuchar un clic.

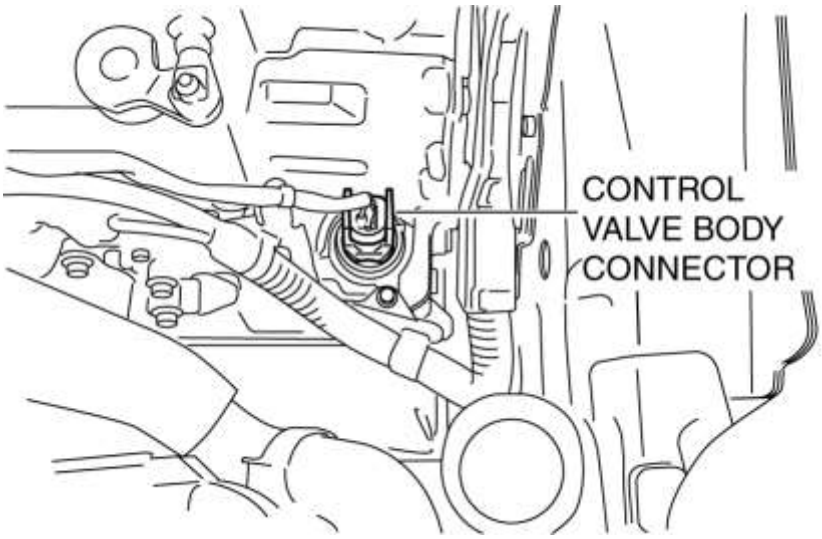

11. Instale el componente del filtro de aire. (Consulte REMOCION / INSTALACION DEL SISTEMA DE AIRE DE ADICIÓN [SKYACTIV-G 2.5] .)

12. Conecte el cable negativo de la batería. (Ver DESCONEXIÓN / CONEXIÓN DEL CABLE DE LA BATERÍA NEGATIVA [SKYACTIV-G 2.5] .)

Mazda6 - Transmisión / Transaxle

REMOCION / INSTALACION DEL ENFRIADOR DE ACEITE [FW6A-EL]

Manguera de agua

1. Desconecte el cable negativo de la batería. (Ver DESCONEXIÓN / CONEXIÓN DEL CABLE DE LA BATERÍA NEGATIVA [SKYACTIV-G 2.5] .)

2. Retire el filtro de aire y la manguera de aire como una sola unidad. (Consulte REMOCION / INSTALACION DEL SISTEMA DE AIRE DE ADICIÓN [SKYACTIV-G 2.5] .)

3. Retire la bandeja de la batería y el componente PCM. (Consulte REMOCION / INSTALACION DE BATERIAS [SKYACTIV-G 2.5] .)

4. Retire el frente debajo de la tapa No.2. (Consulte FRONT UNDER CUBIERTA N ° 1 EXTRACCIÓN / INSTALACIÓN).

5. Drene el refrigerante del motor. (Ver REEMPLAZO DEL REFRIGERANTE DEL MOTOR [SKYACTIV-G 2.5] .)

6. Eliminar en el orden indicado en la tabla.

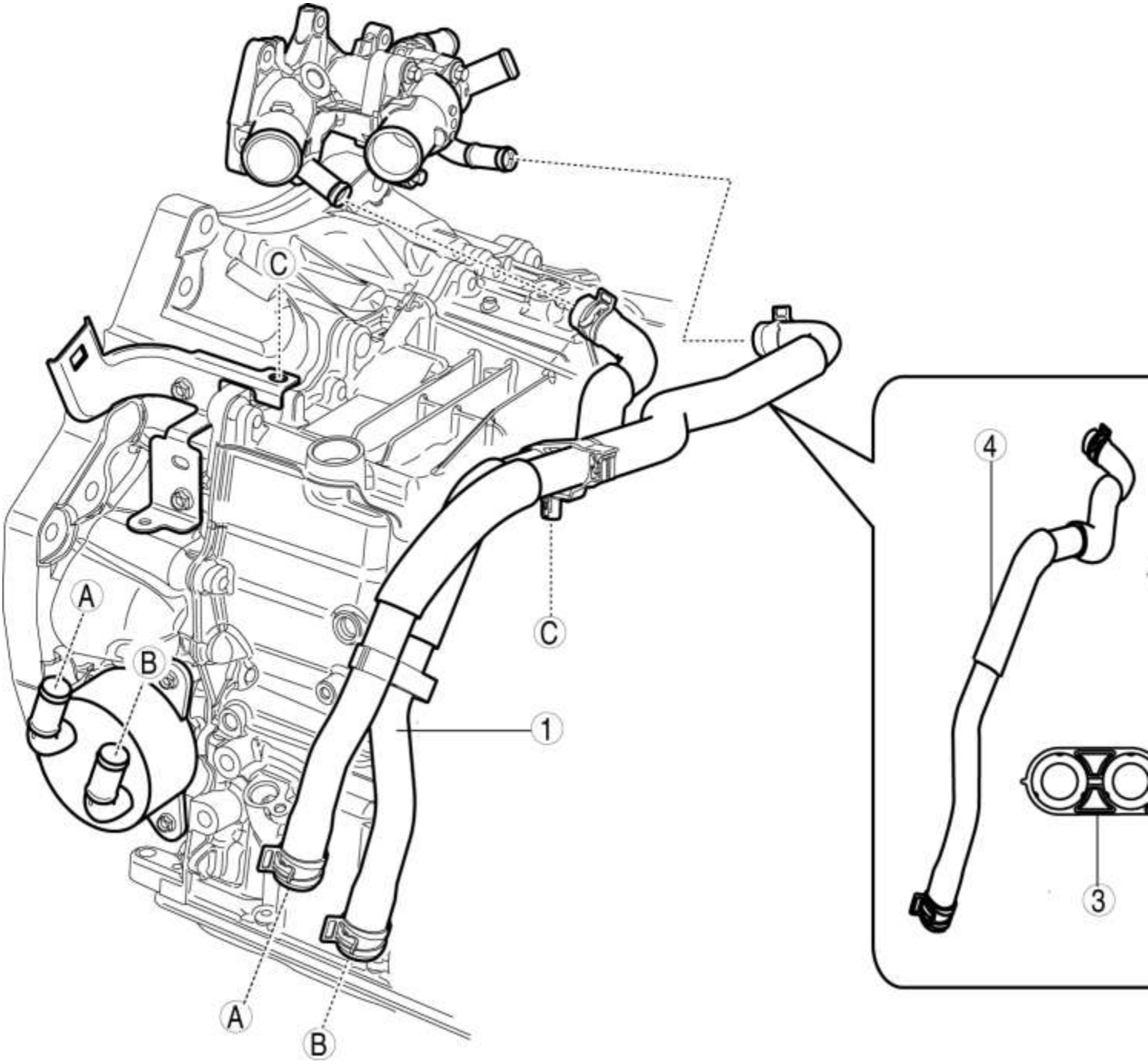

1	Componente de manguera de agua (Consulte la Nota de instalación de la manguera de agua n. ° 1 y n. ° 2 (lado del enfriador de aceite)). (Consulte la manguera de agua n. ° 1 (lado de la caja de salida) Nota de instalación).
2	Clip de manguera No.1
3	Clip de manguera No.2
4	Manguera de agua No.1 (Consulte la Nota de instalación de la manguera de agua n. ° 1 y n. ° 2 (lado del enfriador de aceite)). (Consulte la manguera de agua Nº 2 (lado de la tubería de derivación) Nota de instalación).

5	Manguera de agua No.2 (Consulte la Nota de instalación de la manguera de agua n. ° 1 y n. ° 2 (lado del enfriador de aceite)). (Consulte la manguera de agua Nº 2 (lado de la tubería de derivación) Nota de instalación).

7. Instalar en el orden inverso de eliminación.

8. Agregue el refrigerante del motor. (Ver REEMPLAZO DEL REFRIGERANTE DEL MOTOR [SKYACTIV-G 2.5] .)

Manguera de agua n. ° 1 y n. ° 2 (lado del enfriador de aceite) Nota de instalación

1. Instale la manguera de agua en el enfriador de aceite como se muestra en la figura con la abrazadera de la manguera expandida.

NOTA:

- Se adjunta una nueva manguera de agua y abrazadera para manguera.

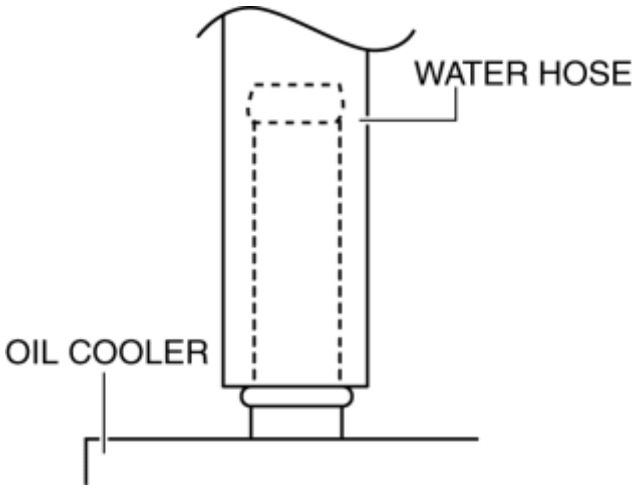

2. Instale la abrazadera de la manguera de modo que el centro A de la lengüeta de la abrazadera de la manguera se encuentre dentro del rango que se muestra en la figura.

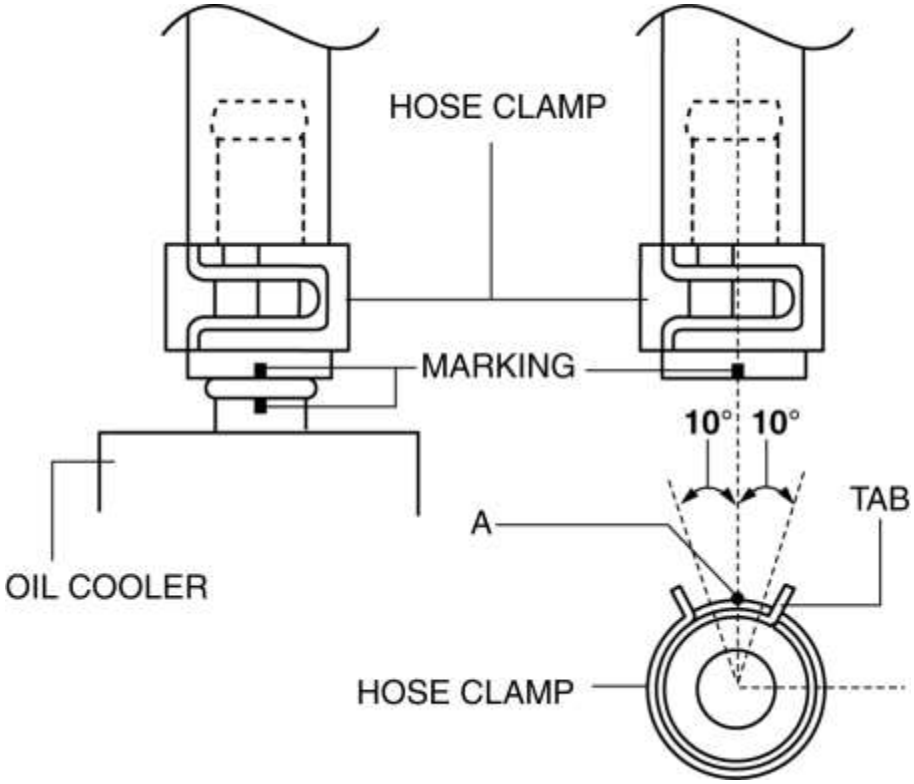

- Verifique que el ángulo de instalación de la abrazadera de la manguera se encuentre dentro del rango que se muestra en la figura.

3. Verifique que la abrazadera de la manguera no interfiera con ningún otro componente.

Manguera de agua n. ° 1 (lado de la caja de salida) Nota de instalación

1. Instale la manguera de agua No.1 en la caja de salida como se muestra en la figura con la abrazadera de la manguera expandida.

NOTA:

- Se adjunta una nueva manguera de agua n. ° 1 y una abrazadera de manguera.

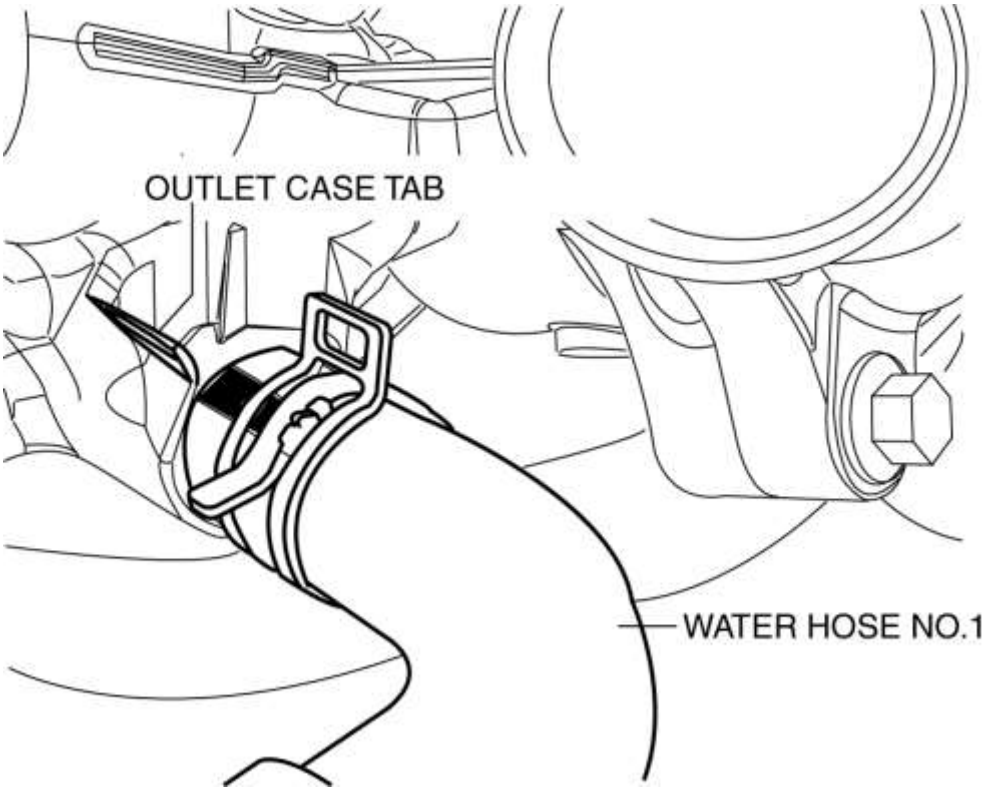

2. Instale la abrazadera de la manguera de modo que el centro A de la lengüeta de la abrazadera de la manguera se encuentre dentro del rango que se muestra en la figura.

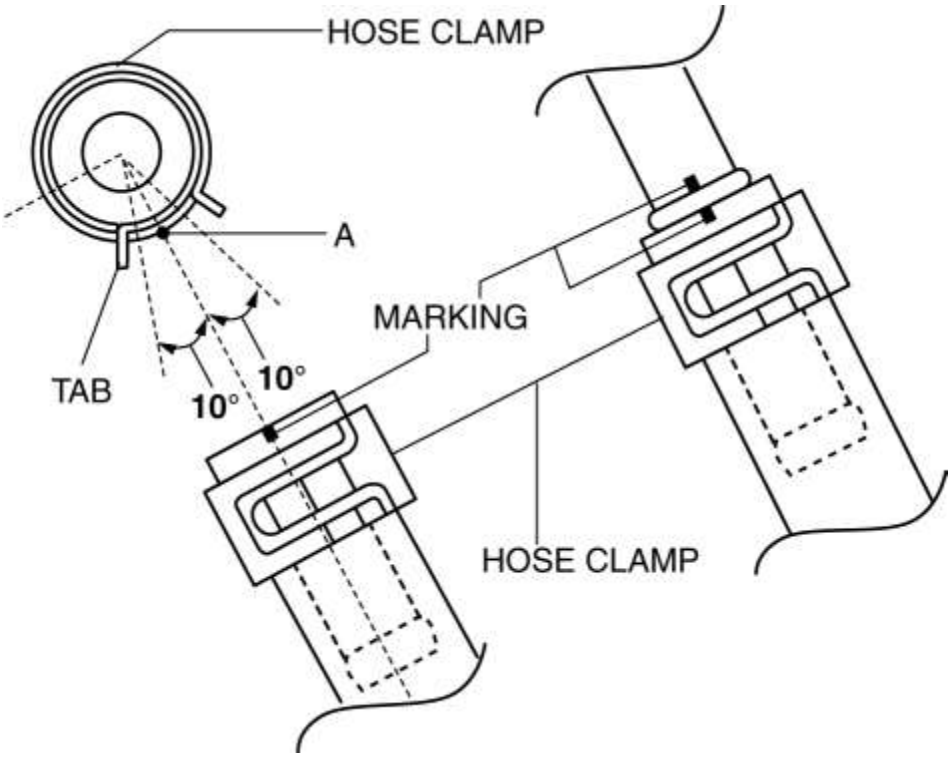

- Verifique que el ángulo de instalación de la abrazadera de la manguera se encuentre dentro del rango que se muestra en la figura.

3. Verifique que la abrazadera de la manguera no interfiera con ningún otro componente.

Manguera de agua No.2 (lado de la tubería de derivación) Nota de instalación

1. Instale la manguera de agua No.2 en la tubería de derivación como se muestra en la figura con la abrazadera de la manguera expandida.

NOTA:

- Se adjunta una nueva manguera de agua No.2 y abrazadera de manguera.

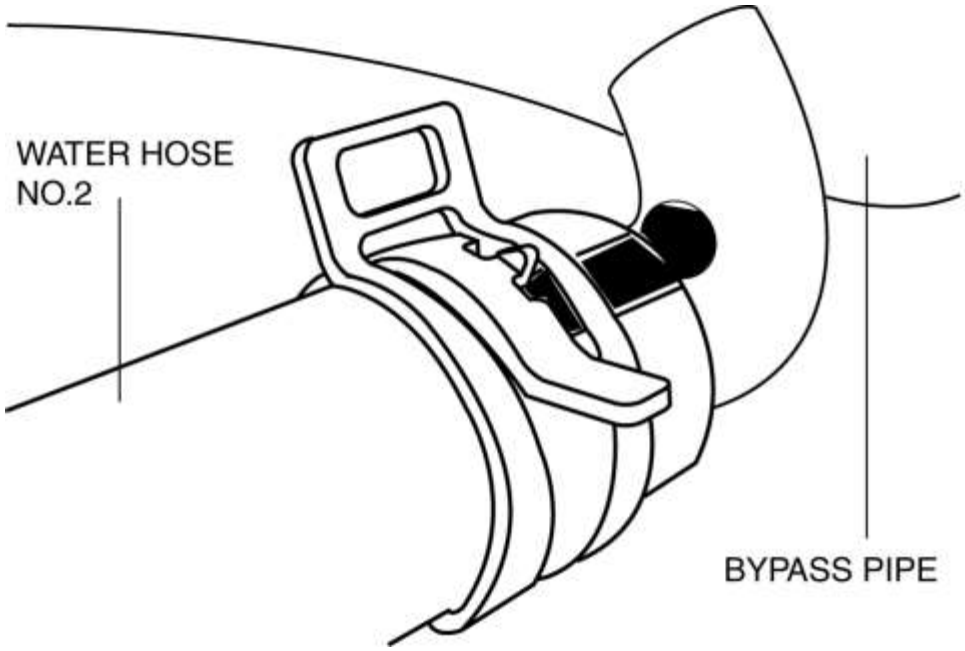

2. Instale la abrazadera de la manguera de modo que el centro A de la lengüeta de la abrazadera de la manguera se encuentre dentro del rango que se muestra en la figura.

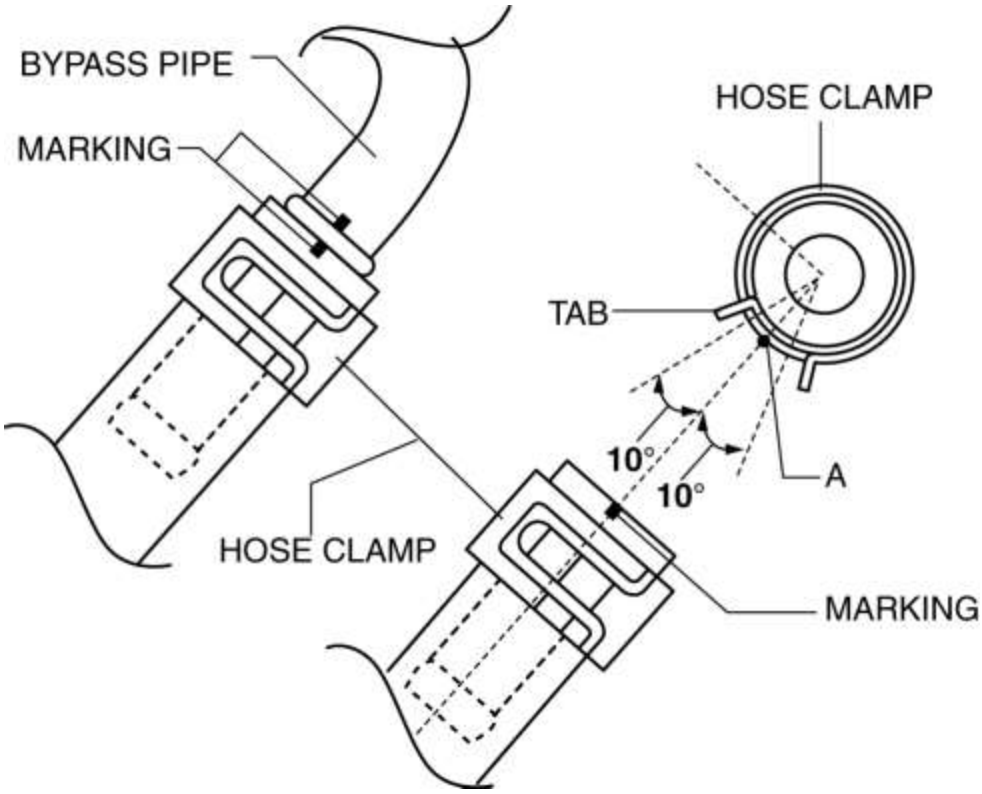

- Verifique que el ángulo de instalación de la abrazadera de la manguera se encuentre dentro del rango que se muestra en la figura.

3. Verifique que la abrazadera de la manguera no interfiera con ningún otro componente.

Enfriador de aceite

1. Desconecte el cable negativo de la batería. (Ver DESCONEXIÓN / CONEXIÓN DEL CABLE DE LA BATERÍA NEGATIVA [SKYACTIV-G 2.5] .)

2. Retire el frente debajo de la cubierta No.2. (Consulte FRONT UNDER CUBIERTA N ° 1 EXTRACCIÓN / INSTALACIÓN).

3. Drene el ATF. (Ver REEMPLAZO AUTOMÁTICO DE FLUIDO DE TRANSAXIA (ATF) [FW6A-EL]).

4. Drene el refrigerante del motor. (Ver REEMPLAZO DEL REFRIGERANTE DEL MOTOR [SKYACTIV-G 2.5] .)

5. Eliminar en el orden indicado en la tabla.

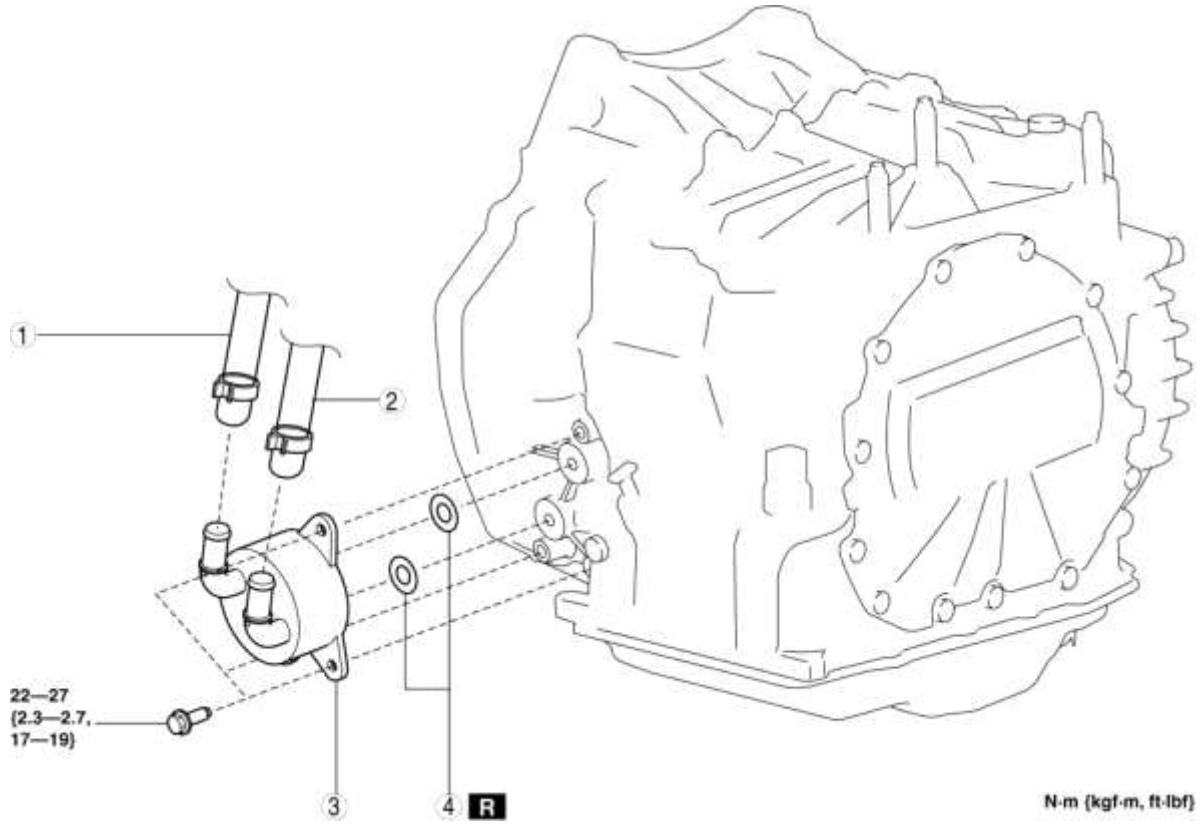

1	Manguera de agua No.2 (Consulte la Nota de instalación de la manguera de agua n. ° 1 y n. ° 2 (lado del enfriador de aceite)).
2	Manguera de agua No.1 (Consulte la Nota de instalación de la manguera de agua n. ° 1 y n. ° 2 (lado del enfriador de aceite)).
3	Refrigerador de aceite refrigerado por agua
4	O-rings

6. Instalar en el orden inverso al de eliminación.

7. Agregue el refrigerante del motor. (Ver REEMPLAZO DEL REFRIGERANTE DEL MOTOR [SKYACTIV-G 2.5] .)

8. Agregue el ATF. (Ver REEMPLAZO AUTOMÁTICO DE FLUIDO DE TRANSAXIA (ATF) [FW6A-EL]).

9. Realice la "Prueba del sistema mecánico". (Ver PRUEBA DEL SISTEMA MECANICO [FW6A-EL]).

Mazda6 - Transmisión / Transaxle

DESMONTAJE / INSTALACIÓN DEL CUERPO DE LA VALVULA DE CONTROL [FW6A-EL]

Remoción en el vehículo

ADVERTENCIA:

- Un transeje caliente y ATF pueden causar quemaduras graves. Apague el motor y espere hasta que estén fríos.
- El uso de aire comprimido puede hacer que la suciedad y otras partículas salgan volando, causando daños a los ojos. Use anteojos protectores siempre que use aire comprimido.

PRECAUCIÓN:

- Si el cuerpo de la válvula de control ha sido reemplazado, realice el aprendizaje inicial. (Ver APRENDIZAJE INICIAL [FW6A-EL]).
- Colocar el conector del cuerpo de la válvula de control apuntando hacia abajo podría dañar la parte del conector del cuerpo de la válvula de control o el sensor. Si el mantenimiento solo puede realizarse apuntando hacia abajo el conector del cuerpo de la válvula de control, esparza material amortiguador que no produzca polvo o cuerpos extraños y coloque la parte del conector y el sensor del cuerpo de la válvula de control sobre la mesa para que no directamente en contacto con la mesa.

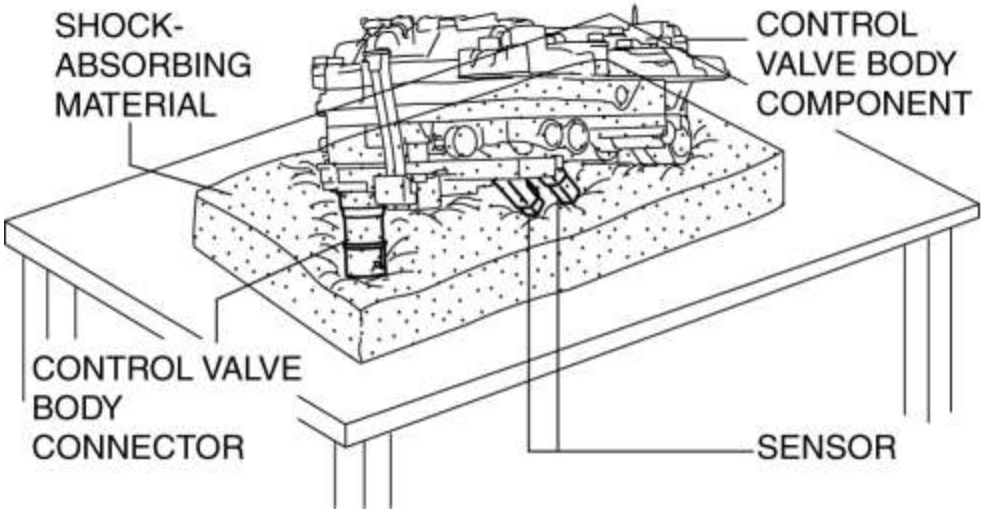

1. Seleccione la palanca selectora en la posición P.

2. Desconecte el cable negativo de la batería. (Ver DESCONEXIÓN / CONEXIÓN DEL CABLE DE LA BATERÍA NEGATIVA [SKYACTIV-G 2.5] .)

3. Retire el frente debajo de la tapa No.2. (Véase FRENTE BAJO CUBIERTA N ° 2 EXTRACCIÓN / INSTALACIÓN).

4. Limpie el exterior del transeje con un limpiador a vapor o solventes de limpieza.

5. Retire el componente del filtro de aire. (Consulte REMOCION / INSTALACION DEL SISTEMA DE AIRE DE ADICIÓN [SKYACTIV-G 2.5] .)

6. Desconecte el conector del cuerpo de la válvula de control.

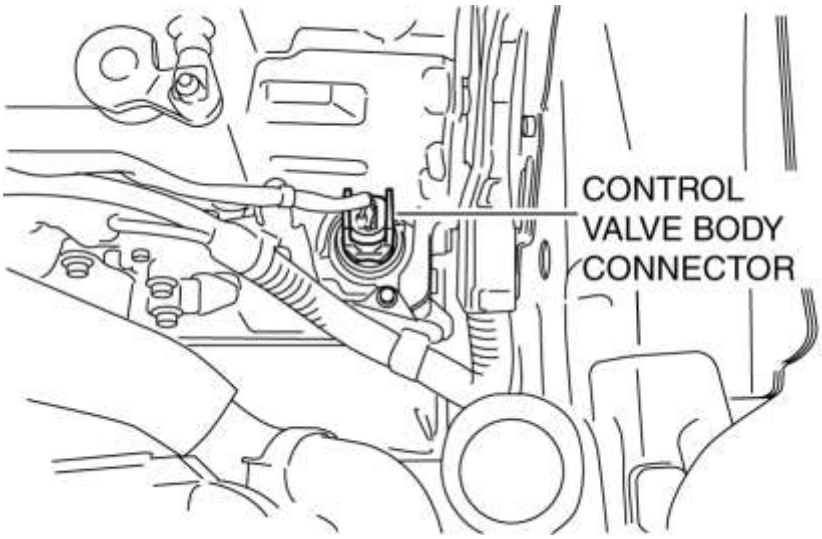

PRECAUCIÓN:

- Asegúrese de que su mano no toque el terminal ya que el terminal del conector podría dañarse.
- El agua o materias extrañas que ingresan al conector pueden causar una mala conexión o corrosión. Tenga cuidado de no dejar que caigan gotas de agua o sustancias extrañas en el conector al desconectarlo.

7. Retire la abrazadera de la manguera.

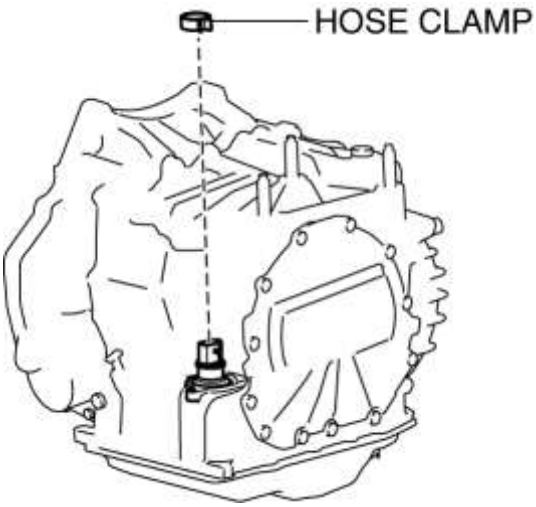

8. Drene el ATF. (Ver REEMPLAZO AUTOMÁTICO DE FLUIDO DE TRANSAXIA (ATF) [FW6A-EL]).

9. Retire el cárter de aceite.

PRECAUCIÓN:

- Para evitar dañar el cuerpo de la válvula de control, si hay una gran cantidad de materia extraña en el fondo del cárter de aceite cuando se retira el cárter de aceite, reemplace el filtro de aceite por uno nuevo.
- Si no hay una gran cantidad de materia extraña en el fondo del cárter de aceite, no es necesario reemplazar el filtro de aceite.

NOTA:

- Siempre use nuevos pernos de instalación de la bandeja de aceite cuando vuelva a instalar la bandeja de aceite, ya que los pernos de instalación de la bandeja de aceite no se pueden reutilizar.

10. Retire el filtro de aceite.

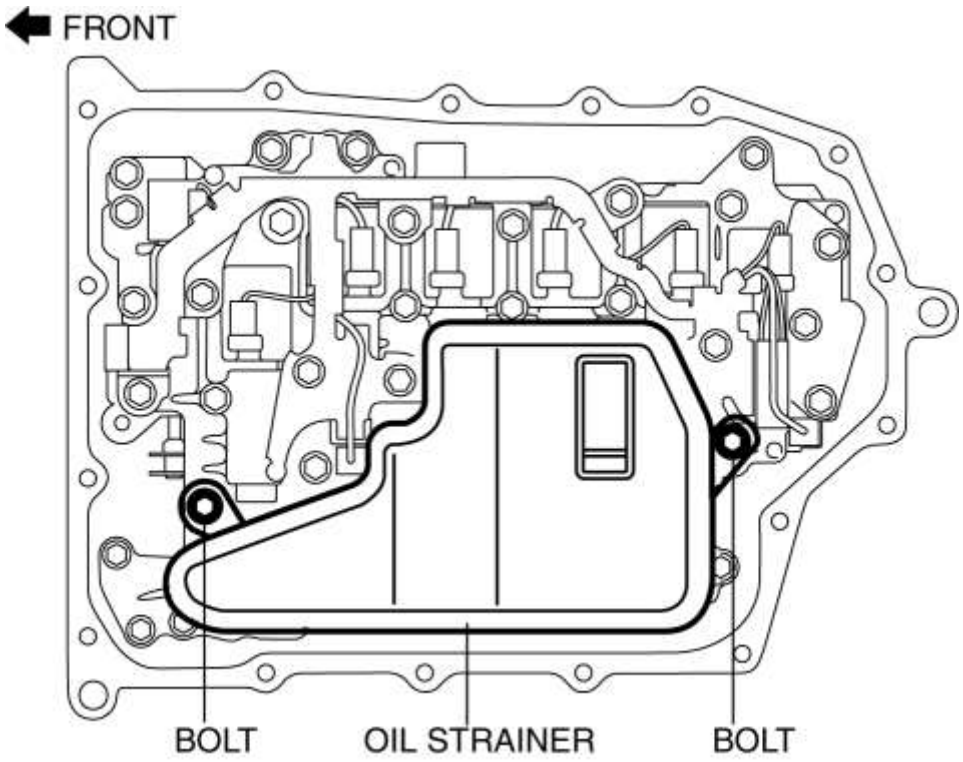

11. Retire las juntas tóricas del filtro de aceite.

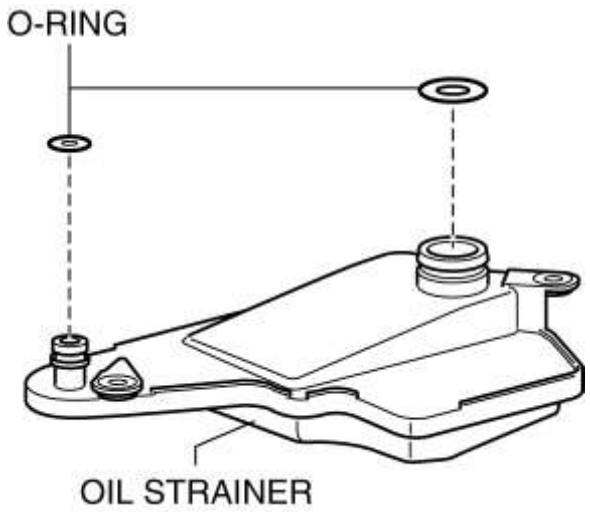

12. Retire el cuerpo de la válvula de control.

PRECAUCIÓN:

- Retire el cuerpo de la válvula de control directamente de la parte inferior para que no se aplique fuerza al conector del cuerpo de la válvula de control en la dirección lateral.

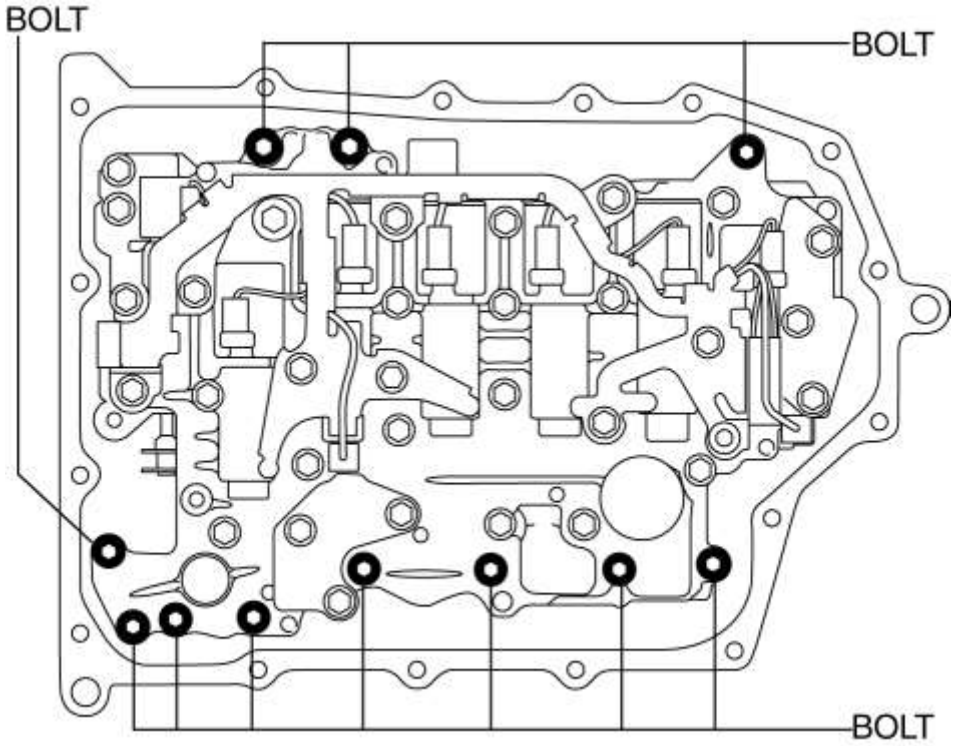

13. Retire el sello de aceite (cuerpo de la válvula de control). (Consulte REEMPLAZO DEL SELLO DE ACEITE (CUERPO DE LA VÁLVULA DE CONTROL) [FW6A-EL]).

14. Retire la junta de la caja del transeje.

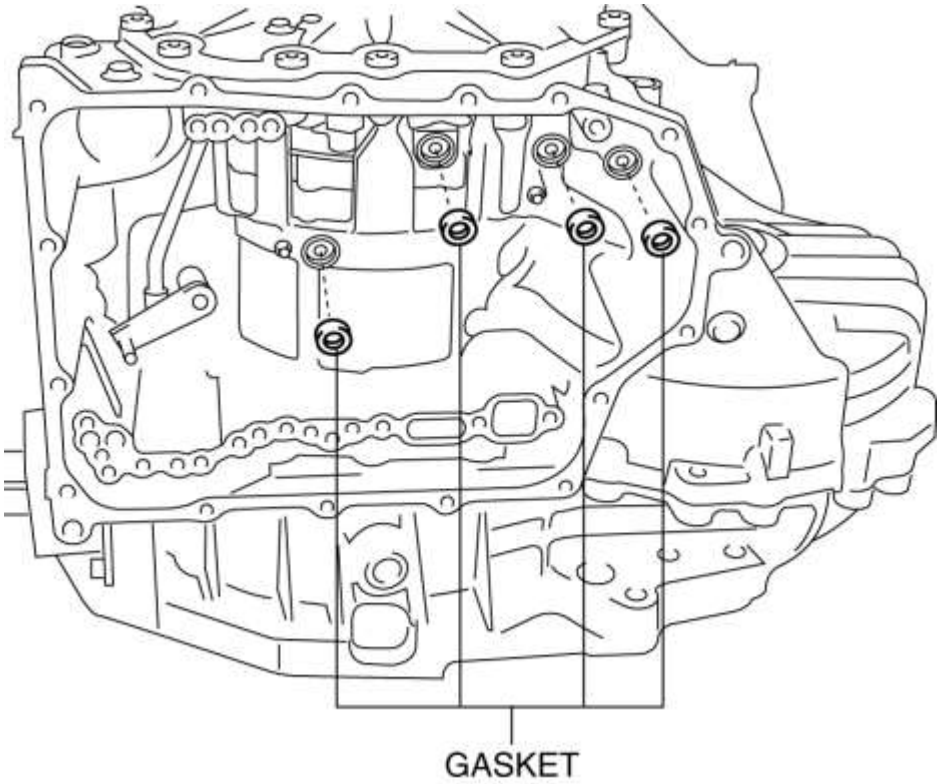

Instalación en el vehículo

1. Instale la junta en la caja del transeje.

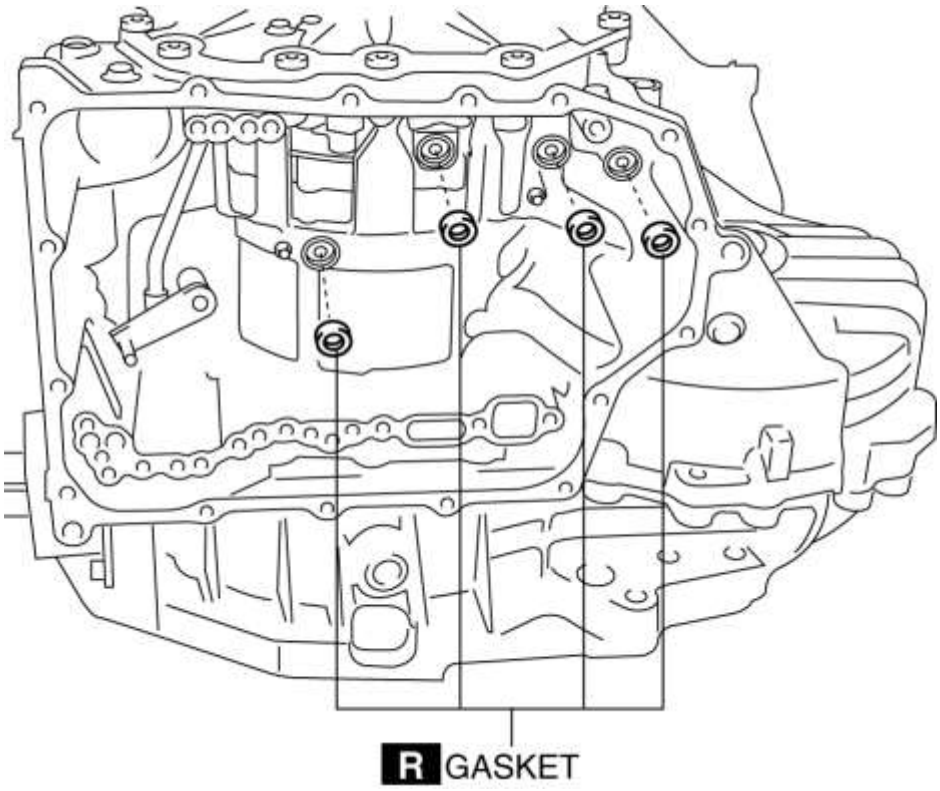

2. Instale el pasador de espiga en el cuerpo de la válvula de control.

NOTA:

- Si el pasador de espiga permanece en la caja del transeje, retire el pasador de espiga de la caja del transeje e instale el pasador de espiga en el cuerpo de la válvula de control.

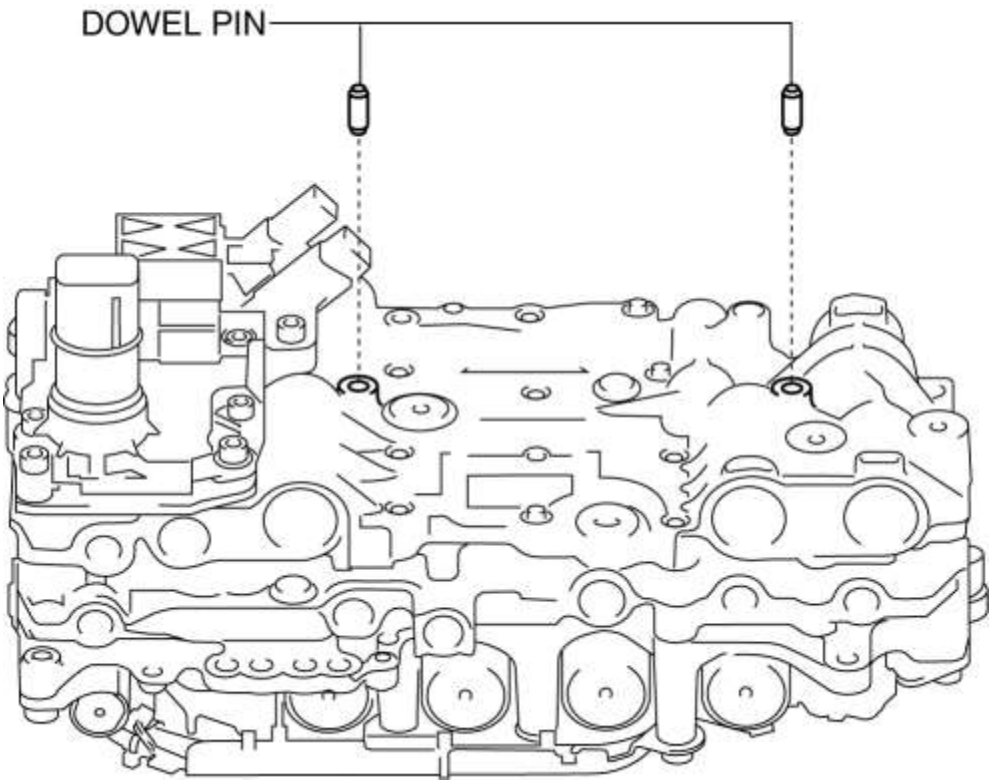

3. Instale el cuerpo de la válvula de control de modo que el componente de la palanca de asistencia de estacionamiento se enganche en el espacio entre las dos superficies de la parte del carrete de la válvula manual.

PRECAUCIÓN:

- Instale el cuerpo de la válvula de control de modo que el sensor de velocidad de la turbina / eje de entrada, el sensor de velocidad del eje de salida y el conector del cuerpo de la válvula de control no entren en contacto con la caja del transeje.

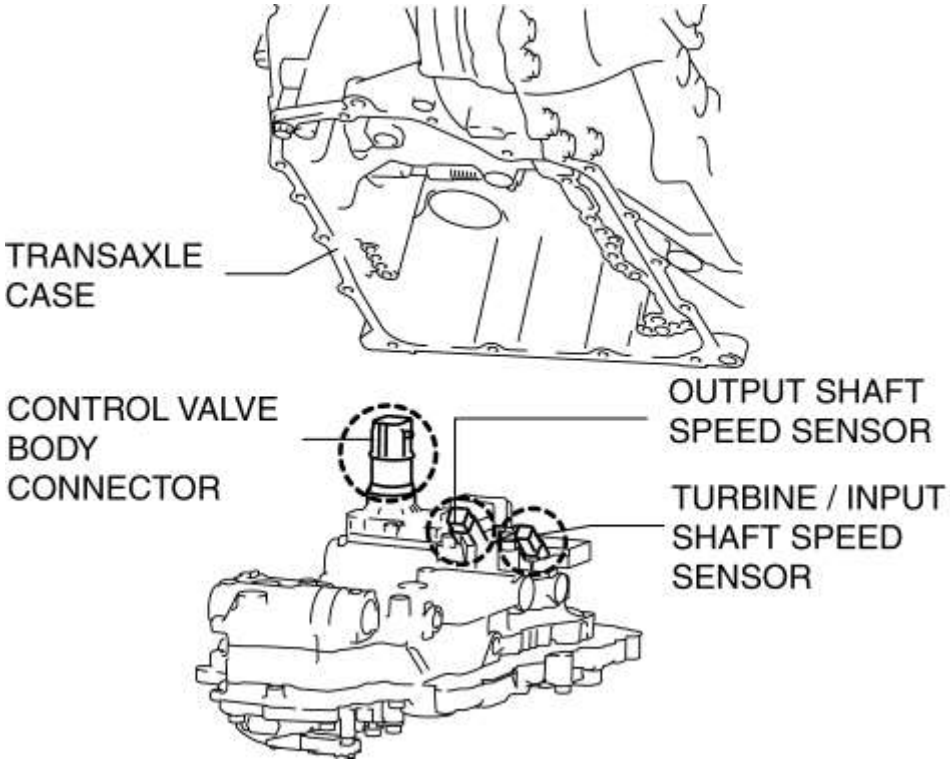

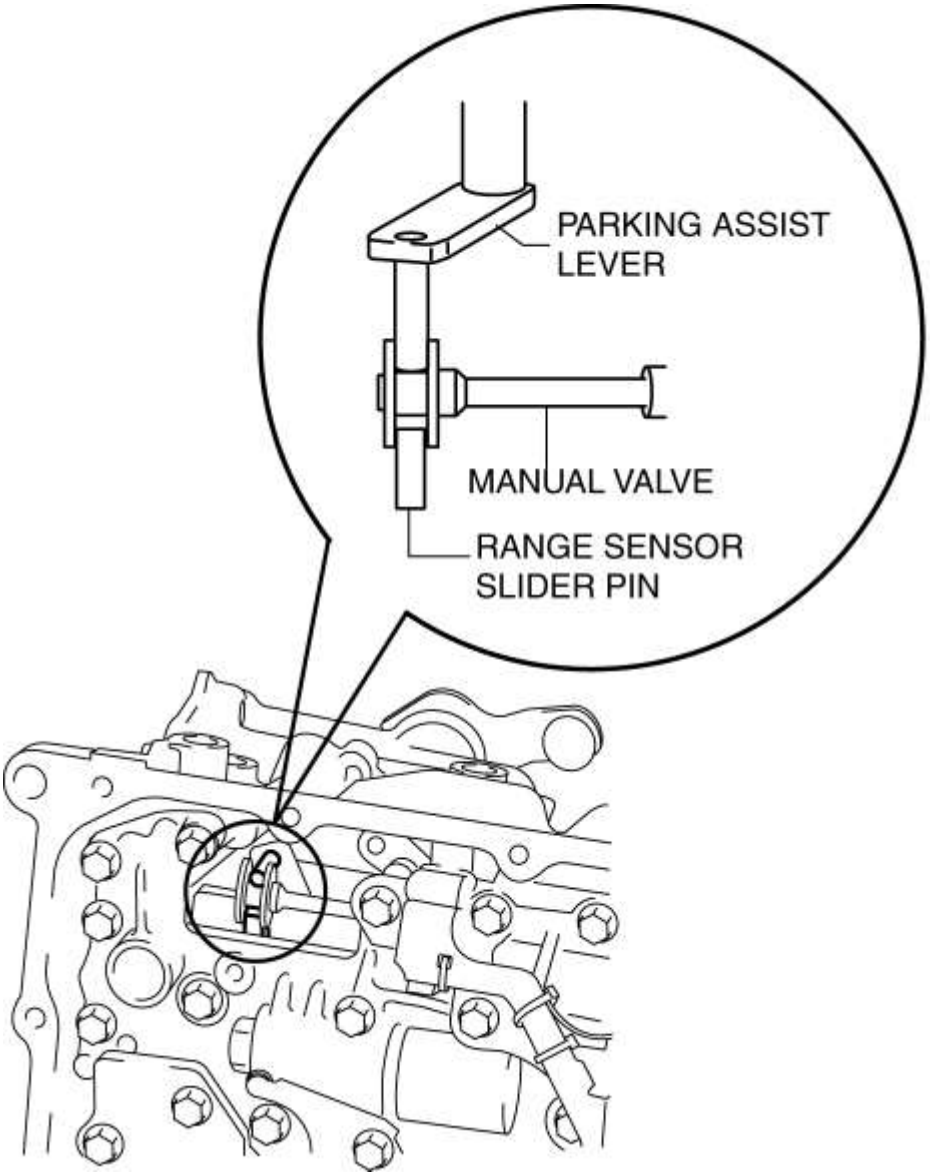

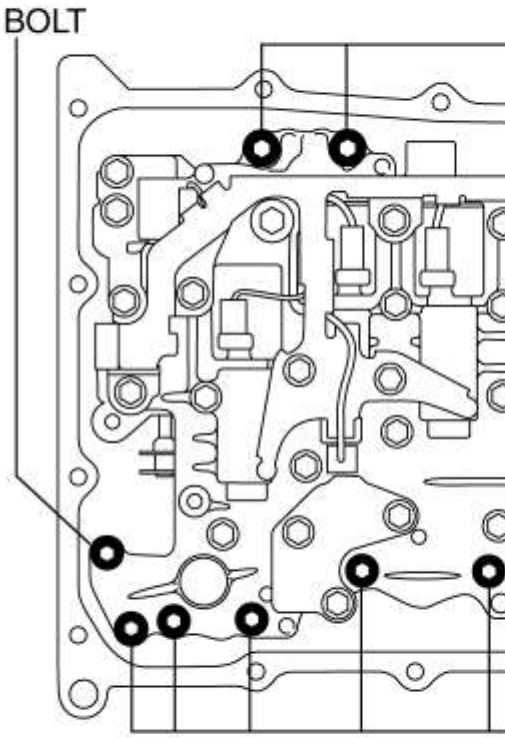

Par de apriete

- 9-10 N · m {92-101 kgf · cm, 80-88 in · lbf}

4. Mueva la válvula manual en ambas direcciones de la flecha y verifique que la válvula manual esté conectada correctamente al componente de la palanca de asistencia de estacionamiento y al pasador deslizante del sensor de rango.

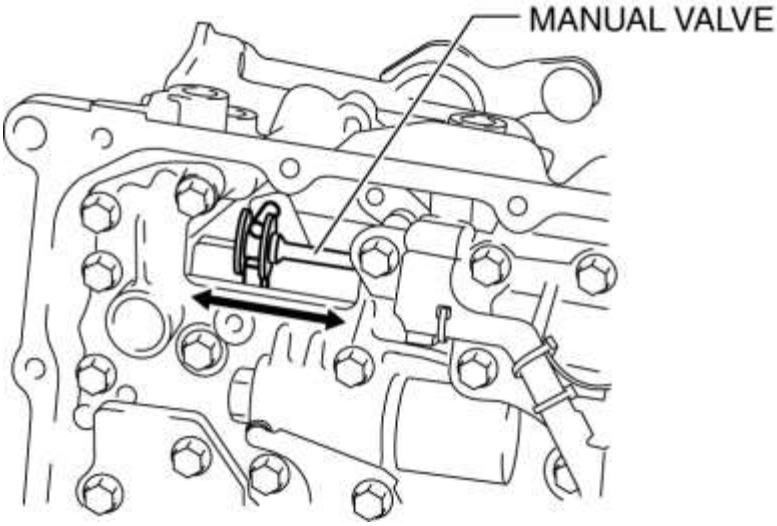

NOTA:

- Si la válvula manual solo se mueve en el espacio entre la superficie del componente de la palanca de asistencia de estacionamiento y la superficie de la válvula manual, la válvula manual y el componente de la palanca de asistencia de estacionamiento están correctamente enganchados.

5. Instale las juntas tóricas del filtro de aceite.

NOTA:

- Si hay una gran cantidad de materia extraña en el fondo del cárter de aceite, reemplace el filtro de aceite por uno nuevo.

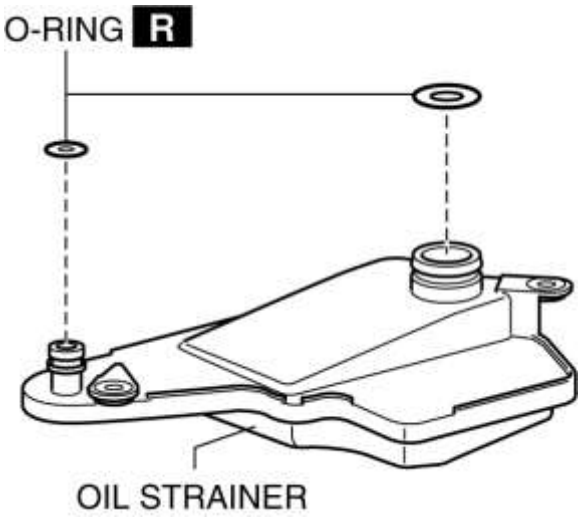

6. Instale el filtro de aceite.

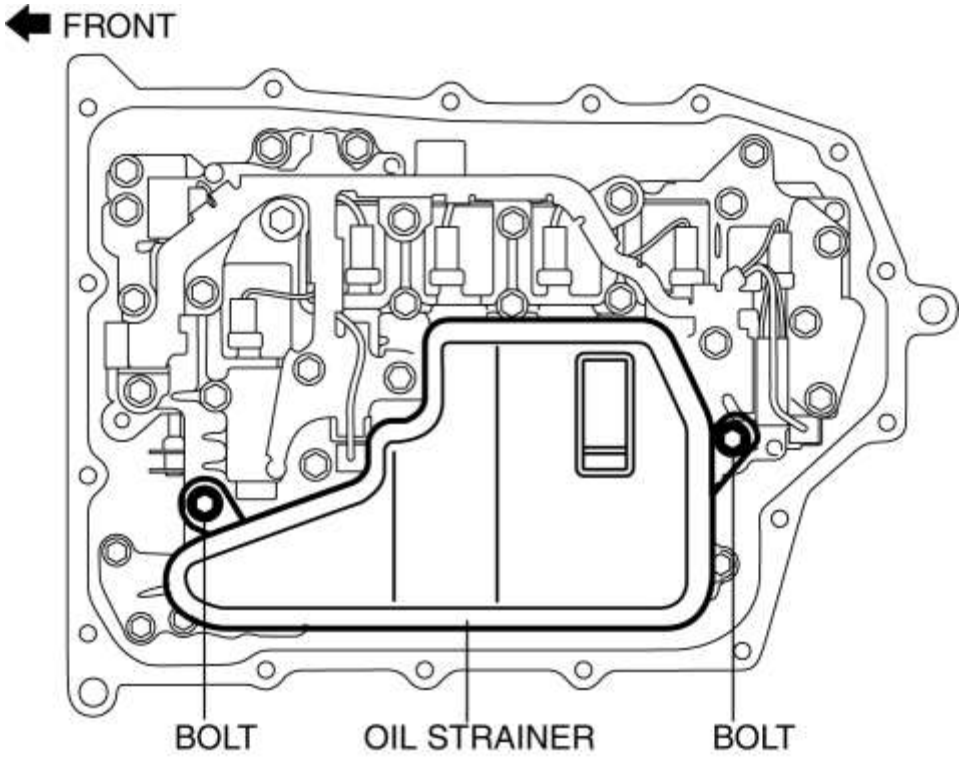

Par de apriete

- 9-10 N · m {92-101 kgf · cm, 80-88 in · lbf}

7. Aplique una capa ligera de sellador de silicona (TB1217E o equivalente) a las superficies de contacto del cárter de aceite y la caja del transeje.

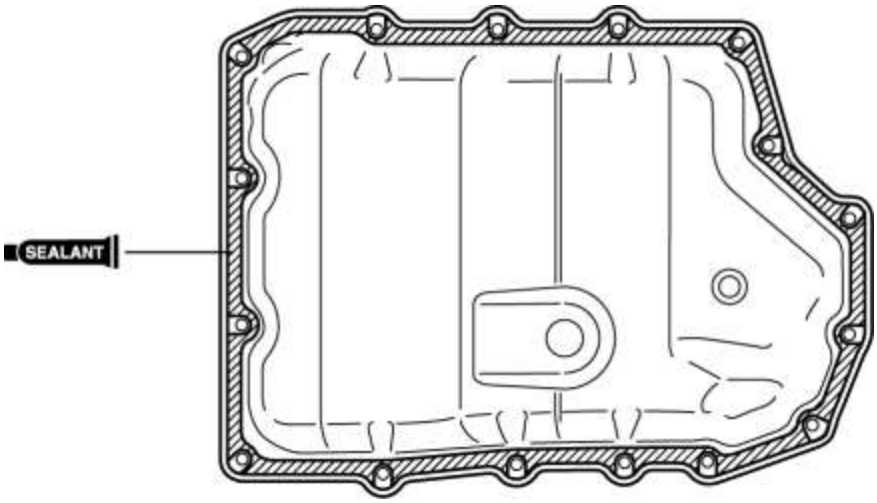

PRECAUCIÓN:

- Limpie cualquier sellador de silicona restante en la superficie de contacto de la caja del transeje y el cárter de aceite, y desengrase el área del sellador. De lo contrario, el aceite podría tener fugas.

8. Instale la bandeja de aceite con pernos nuevos antes de que el sellador aplicado comience a endurecerse.

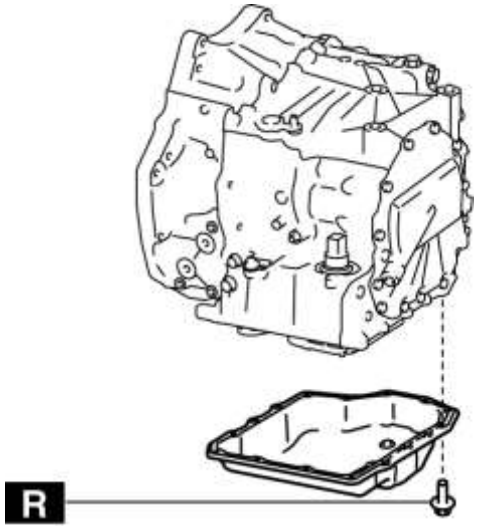

Par de apriete

- 8-10 N · m {82-101 kgf · cm, 71-88 in · lbf}

9. Instale el sello de aceite (cuerpo de la válvula de control). (Consulte REEMPLAZO DEL SELLO DE ACEITE (CUERPO DE LA VÁLVULA DE CONTROL) [FW6A-EL]).

10. Instale una nueva abrazadera de manguera en la posición que se muestra en la figura.

PRECAUCIÓN:

- Si la abrazadera de la manguera se reutiliza, podría causar fugas de ATF, por lo tanto, use una nueva abrazadera de manguera.
- Instale la lengüeta de la abrazadera de la manguera dentro del rango que se muestra en la figura.

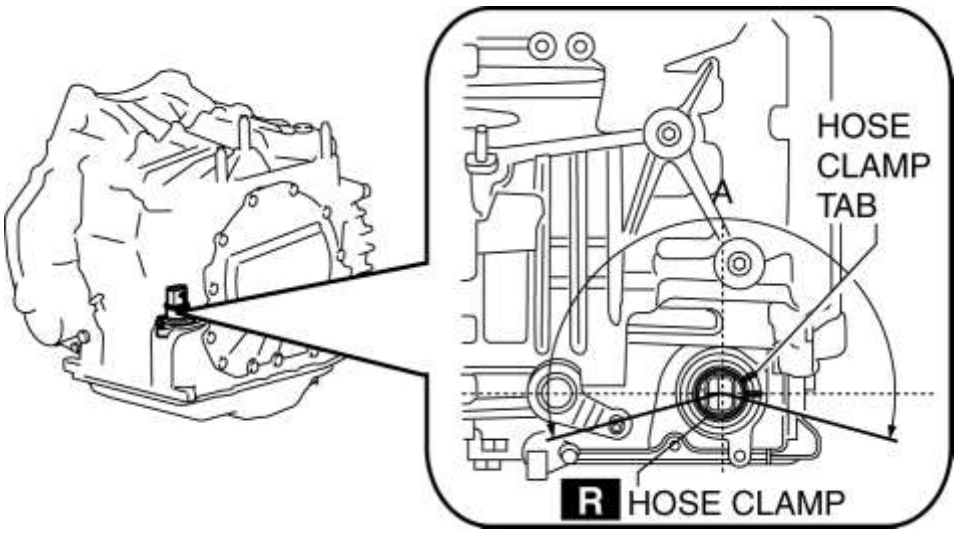

A: 210 °

- Instale la abrazadera de la manguera de manera que no interfiera con las bridas superior e inferior del sello de aceite para mantener la integridad de la impermeabilización.

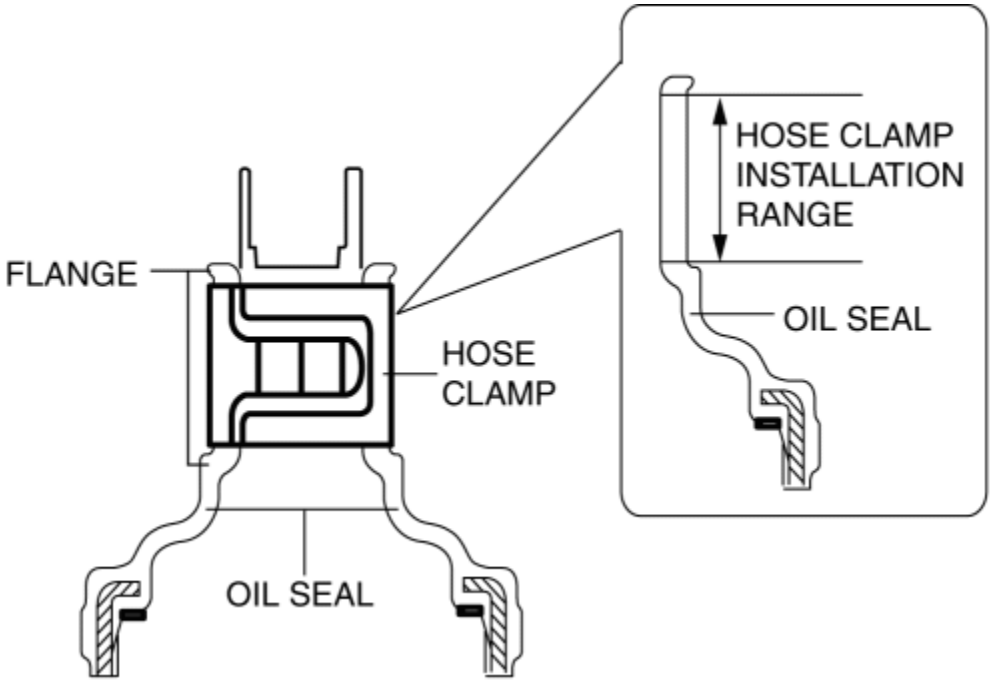

11. Conecte el conector del cuerpo de la válvula de control.

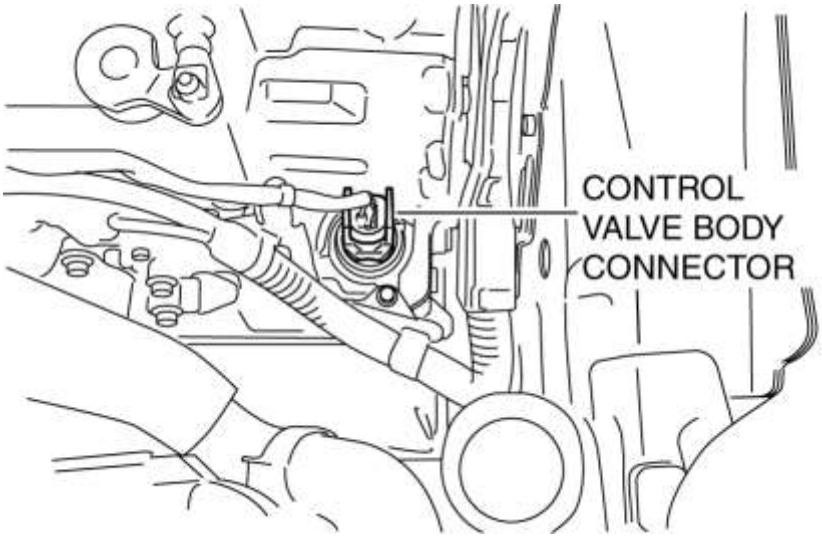

PRECAUCIÓN:

- Asegúrese de que su mano no toque el terminal ya que el terminal del conector podría dañarse.
- Verifique que no haya fluido o materias extrañas adheridas al conector antes de conectar el conector.
- Inserte el conector recto ya que el terminal del conector podría dañarse.
- Gire la palanca del conector hasta escuchar un clic.

12. Agregue el ATF. (Ver REEMPLAZO AUTOMÁTICO DE FLUIDO DE TRANSAXIA (ATF) [FW6A-EL]).

13. Instale el componente del filtro de aire. (Consulte REMOCION / INSTALACION DEL SISTEMA DE AIRE DE ADICIÓN [SKYACTIV-G 2.5] .)

14. Conecte el cable negativo de la batería. (Ver DESCONEXIÓN / CONEXIÓN DEL CABLE DE LA BATERÍA NEGATIVA [SKYACTIV-G 2.5] .)

15. Realice la "Configuración de TCM" (Reemplazo del cuerpo de la válvula de control). (Consulte CONFIGURACIÓN DEL TCM [FW6A-EL]).

16. Realice el "Aprendizaje inicial" (Reemplazo del cuerpo de la válvula de control). (Ver APRENDIZAJE INICIAL [FW6A-EL]).

17. Realice la "Prueba del sistema mecánico". (Ver PRUEBA DEL SISTEMA MECANICO [FW6A-EL]).

18. Instale el frente debajo de la tapa No.2. (Véase FRENTE BAJO CUBIERTA N ° 2 EXTRACCIÓN / INSTALACIÓN).

19. Realice la "Prueba de carretera". (Ver PRUEBA DE CARRETERA [FW6A-EL]).

Mazda6 - Transmisión / Transaxle

APRENDIZAJE INICIAL [FW6A-EL]

Introducción

- Si se reemplazan el cuerpo de la válvula de control, el interruptor de presión de aceite y la transmisión automática, siempre realice el aprendizaje inicial. Si no se completa el aprendizaje inicial, puede acelerarse el motor o puede aumentar el choque del cambio. Se visualiza DTC P06B8: 00 mientras que el aprendizaje inicial no se ha implementado.
- El procedimiento para el aprendizaje inicial tiene un procedimiento que usa el M-MDS y otro que no. El aprendizaje inicial se puede activar fácilmente utilizando el M-MDS.

ADVERTENCIA:

- El aprendizaje inicial cambia forzosamente los engranajes dentro del rango de cambio de conducción mientras el motor está en marcha. Antes de implementar el aprendizaje inicial, aplique con seguridad el freno de estacionamiento y coloque los bloques de las ruedas delanteras y traseras. De lo contrario, el vehículo se moverá y podría causar lesiones o daños a la propiedad.

Usando M-MDS

Preparación antes del servicio

1. Verificar la necesidad de implementación de aprendizaje inicial para las piezas de repuesto.

Repuesto	Necesidad de aprendizaje inicial
Reemplazo del cuerpo de la válvula de control	Necesario
Reemplazo del interruptor de presión de aceite	Necesario
Reemplazo de transeje automático	Necesario
Sustitución de solenoide ON / OFF	Innecesario
Reemplazo del componente acoplador	Innecesario

2. Aplique firmemente el freno de estacionamiento y coloque los bloques de las ruedas delanteras y traseras.

3. Inspeccione el nivel de ATF. (Consulte INSPECCIÓN AUTOMÁTICA DE FLUIDO DE TRANSAXE (ATF) [FW6A-EL]).

4. Traiga el M-MDS dentro del vehículo y conéctelo al DLC-2.

5. Realice la identificación del vehículo usando el M-MDS.

6. Arranque el motor.

7. Después de identificar el vehículo, seleccione los siguientes elementos desde la inicialización del M-MDS.

a. Seleccione "Registrador de datos".

segundo. Seleccione "Módulo".

do. Seleccione "TCM".

8. Mientras verifica el PID TFT (temperatura ATF), caliente el motor y permita que la temperatura del ATF alcance **60-110 ° C (140-230 ° F)** .

Procedimiento de inicio para el aprendizaje inicial

1. Después de identificar el vehículo, seleccione los siguientes elementos desde la inicialización del M-MDS.

a. Seleccione "Autoprueba"

segundo. Seleccione "Módulo"

do. Seleccione "TCM"

re. Seleccione "Recuperar CMDTC"

NOTA:

- Se visualiza DTC P06B8: 00 mientras que el aprendizaje inicial no se ha implementado.

2. Arranque el motor y espere **30 segundos o más** .

3. Realice los siguientes pasos (1) a (4) con el pedal del freno presionado.

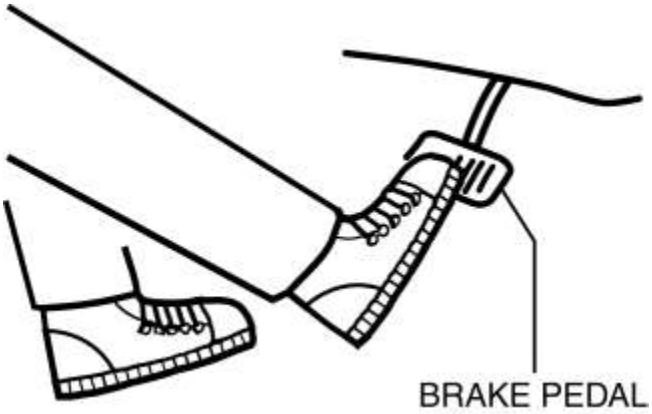

PRECAUCIÓN:

- Cuando el valor del sensor de presión del líquido de frenos es la especificación o menos, apague el aprendizaje inicial para garantizar la seguridad. En consecuencia, tenga cuidado con lo siguiente al realizar el aprendizaje inicial:
  - Presione fuertemente el pedal del freno mientras realiza el aprendizaje inicial.
  - No presione el pedal de freno nuevamente. De lo contrario, la presión del servofreno disminuirá y la fuerza del freno se debilitará.

a. Cambie la palanca selectora de la posición P a la posición D y haga clic en el botón borrar DTC para el M-MDS.

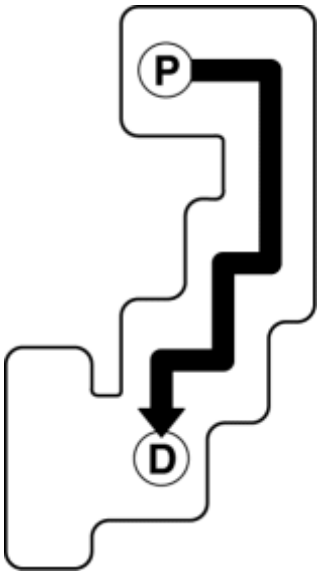

segundo. Cuando la pantalla M-MDS vuelve a la pantalla de visualización del DTC, cambie la palanca selectora de la posición D a la posición M dentro de los **10 sy** verifique que la velocidad del motor aumenta desde la marcha en vacío.

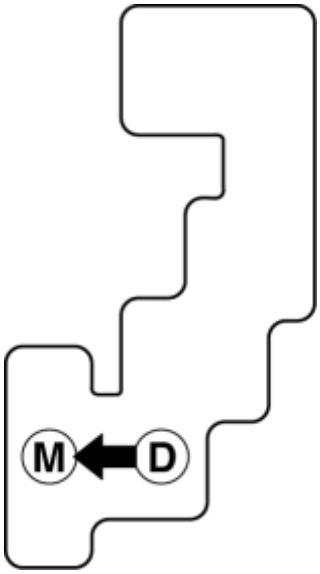

NOTA:

- El aprendizaje inicial se implementa después de que la velocidad de ralentí comienza a aumentar. Si la velocidad de ralentí no comienza a aumentar, repita el procedimiento desde el Paso 2.
- La luz indicadora de posición de cambio no se apaga mientras se está implementando el aprendizaje inicial.
- Si el aprendizaje inicial se apaga por algún motivo mientras se realiza el aprendizaje, la luz indicadora de la posición del cambio no parpadea. Si la luz indicadora de posición de cambio no parpadea, repita el procedimiento desde el Paso 2.

do. Verifique que la velocidad del motor regrese a ralentí y la luz indicadora de posición de cambio parpadee **dos veces** .

SHIFT POSITION INDICATOR LIGHT

re. Verifique que M1 se muestre después de que la luz indicadora de posición de cambio parpadee dos veces, mueva la palanca selectora a la posición P y apague el motor.

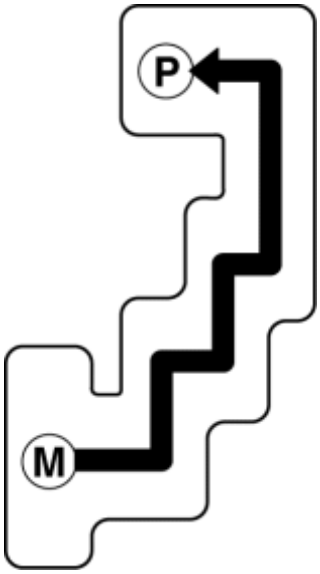

NOTA:

- Tenga cuidado de no perderse la luz indicadora de posición de cambio porque la luz parpadea solo **una vez** .

4. Suelte el pedal de freno.

5. Encienda el encendido (motor encendido) y verifique el DTC.

- Si aparece el DTC P06B8: 00, repita el procedimiento desde el Paso 2. Si se muestran otros DTC, realice la resolución de problemas del DTC correspondiente. (Ver TABLA DE DTC DEL SISTEMA DE DIAGNÓSTICO A BORDO [FW6A-EL]).

No uso de M-MDS

Preparación antes del servicio

1. Verificar la necesidad de implementación de aprendizaje inicial para las piezas de repuesto.

Repuesto	Necesidad de aprendizaje inicial
Reemplazo del cuerpo de la válvula de control	Necesario
Reemplazo del interruptor de presión de aceite	Necesario
Reemplazo de transeje automático	Necesario
Sustitución de solenoide ON / OFF	Innecesario
Reemplazo del componente acoplador	Innecesario

2. Aplique firmemente el freno de estacionamiento y coloque los bloques de las ruedas delanteras y traseras.

3. Inspeccione el nivel de ATF. (Consulte INSPECCIÓN AUTOMÁTICA DE FLUIDO DE TRANSAXE (ATF) [FW6A-EL]).

4. Arranque el motor.

5. Caliente el motor y permita que la temperatura del ATF alcance **60-110 ° C (140-230 ° F)** .

Procedimiento de inicio para el aprendizaje inicial

1. Arranque el motor y espere **30 segundos o más** .

2. Realice los siguientes pasos (1) a (7) con el pedal del freno presionado.

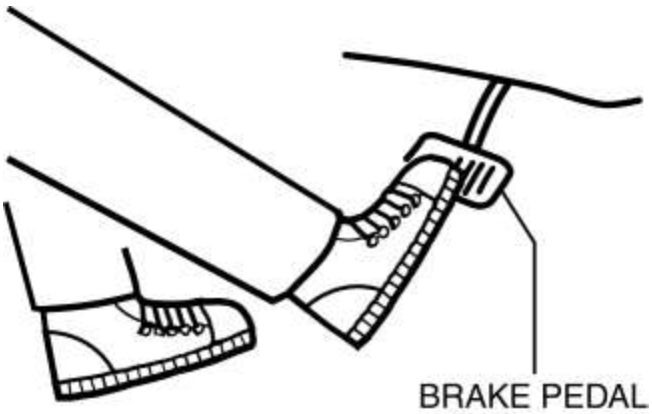

PRECAUCIÓN:

- Cuando el valor del sensor de presión del líquido de frenos es la especificación o menos, apague el aprendizaje inicial para garantizar la seguridad. En consecuencia, tenga cuidado con lo siguiente al realizar el aprendizaje inicial:
  - Presione fuertemente el pedal del freno mientras realiza el aprendizaje inicial.
  - No presione el pedal de freno nuevamente. De lo contrario, la presión del servofreno disminuirá y la fuerza del freno se debilitará.

a. Mueva la palanca selectora de la posición P a la posición N, presione el botón de encendido **una vez** y apague el motor.

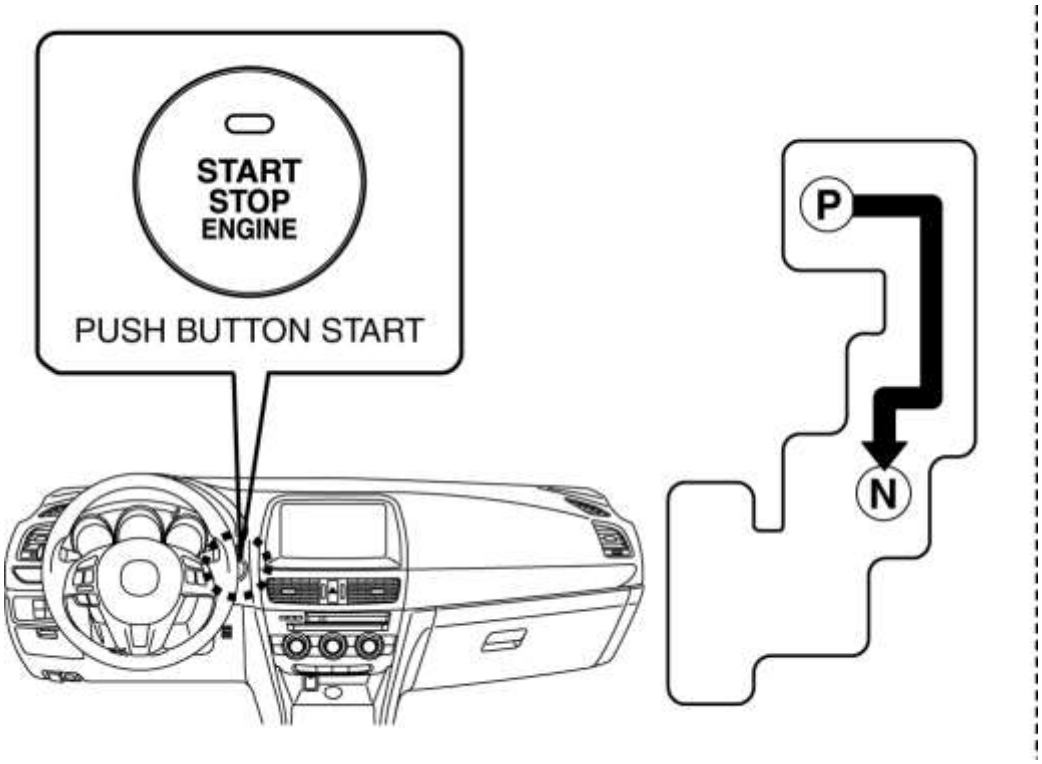

segundo. Cambie la palanca selectora de la posición N a la posición M, presione el botón de inicio **una vez** mientras mantiene la palanca en la posición M, y espere **5 segundos o más** (interruptor de encendido en ON (motor encendido)).

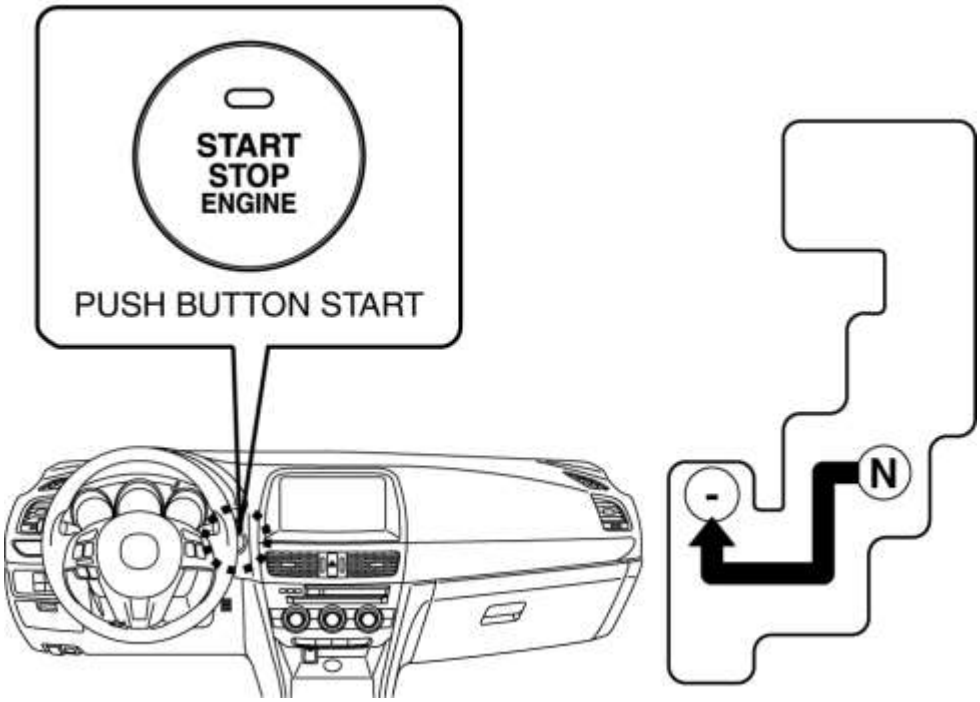

do. Mueva la palanca selectora de la posición M a la posición N, presione el botón de inicio **una vez** y encienda el motor.

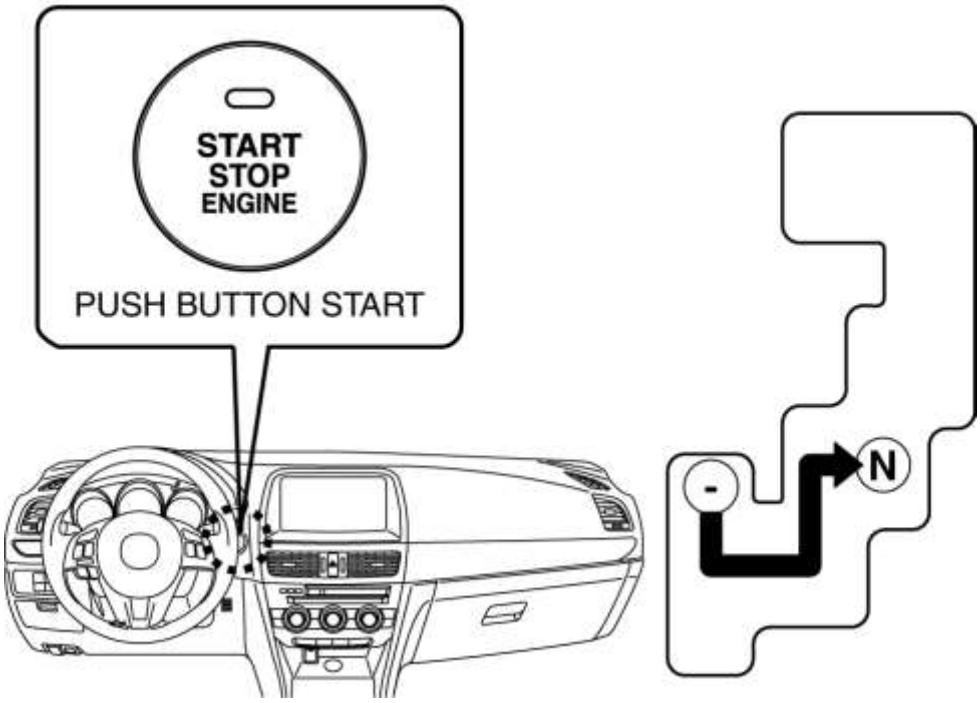

re. Mueva la palanca selectora de la posición N a la posición M + y espere **5 segundos o más** mientras mantiene la palanca en la posición M +.

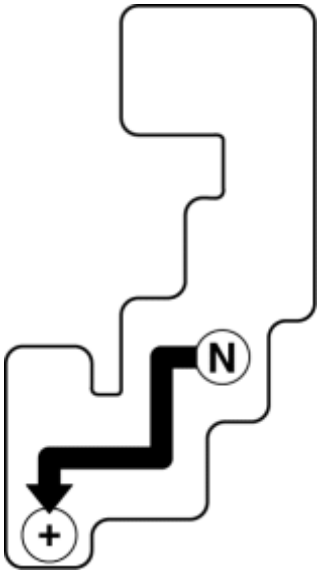

mi. Seleccione la palanca selectora desde la posición M + a la posición M y espere **5 segundos o más** mientras mantiene la palanca en la posición M.

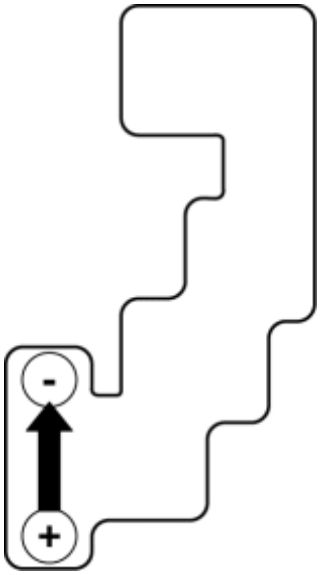

F. Cuando comience el aumento en vacío, mueva la palanca selectora a la posición M (posición manual) y verifique que se muestre M1 después de que la luz indicadora de la posición de cambio parpadee **dos veces** .

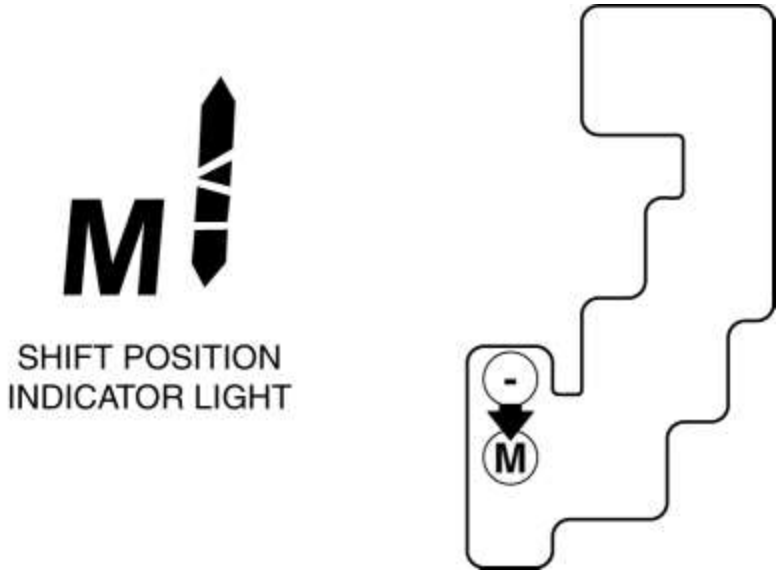

NOTA:

- El aprendizaje inicial se implementa después de que la velocidad de ralentí comienza a aumentar. Si la velocidad de ralentí no comienza a aumentar, repita el procedimiento desde el Paso 1, "Arranque el motor y espere **30 seg. O más** ".
- La luz indicadora de posición de cambio no se apaga mientras se está implementando el aprendizaje inicial.

gramo. Después de que la luz indicadora de posición de cambio parpadee dos veces, mueva la palanca selectora de la posición M a la posición P y pare el motor.

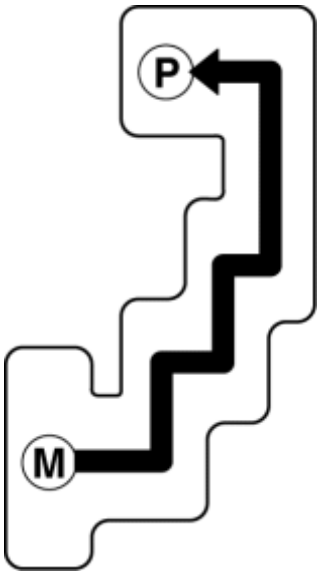

NOTA:

- Tenga cuidado de no perderse la luz indicadora de posición de cambio porque la luz parpadea solo **una vez** .

3. Suelte el pedal de freno.

4. Borre el DTC con el M-MDS y desconecte el encendido. (Consulte INSPECCIÓN DEL DTC DEL SISTEMA DE DIAGNÓSTICO A BORDO [FW6A-EL] .)

5. Coloque el encendido en ON (motor apagado o encendido) y verifique que el DTC P06B8: 00 no se haya registrado con el M-MDS. (Ver TABLA DE DTC DEL SISTEMA DE DIAGNÓSTICO A BORDO [FW6A-EL]).

- Si aparece el DTC P06B8: 00, repita el procedimiento desde el Paso 1.

Mazda6 - Transmisión / Transaxle

CONFIGURACIÓN TCM [FW6A-EL]

NOTA:

- El TCM está integrado en el cuerpo de la válvula de control.

1. Verificar la necesidad de implementación de la configuración de TCM para las piezas de repuesto.

Repuesto	Necesidad de configuración
Reemplazo del cuerpo de la válvula de control	Necesario
Reemplazo del interruptor de presión de aceite	Innecesario
Reemplazo de transeje automático	Innecesario
Sustitución de solenoide ON / OFF	Innecesario
Reemplazo del componente acoplador	Innecesario

2. Conecte el M-MDS al DLC-2.

3. Después de la identificación del vehículo, se puede seleccionar lo siguiente a partir de la pantalla de inicialización de M-MDS.

- Seleccione "Programación del módulo"

4. Luego, seleccione lo siguiente en el menú de la pantalla.

- Seleccione "Instalación del módulo programable"
- Seleccione "TCM"

5. Realice la configuración siguiendo las instrucciones en la pantalla.

6. Verifique que no se almacenan DTC. (Consulte INSPECCIÓN DEL DTC DEL SISTEMA DE DIAGNÓSTICO A BORDO [FW6A-EL] .)

NOTA:

- Si se emite cualquier DTC (código U), el sistema es normal.

7. Borre el código U y verifique que no se emite DTC. (Consulte INSPECCIÓN DEL DTC DEL SISTEMA DE DIAGNÓSTICO A BORDO [FW6A-EL] .)

- Si se emite cualquier DTC que no sea el código U, repare la ubicación defectuosa de acuerdo con la resolución de problemas del DTC correspondiente. (Ver TABLA DE DTC DEL SISTEMA DE DIAGNÓSTICO A BORDO [FW6A-EL]).

Mazda6 - Transmisión / Transaxle

DESMONTAJE / INSTALACIÓN AUTOMÁTICA DEL MECANISMO DE CAMBIO DE TRANSAJE

NOTA:

Hay dos tipos de mecanismos automáticos de cambio transaxle.

- Tipo A: Tipo de llave en forma de puerta. No hay un botón de desbloqueo en la perilla de la palanca selectora.
- Tipo B: Tipo recto con forma de puerta. Hay un botón de liberación de bloqueo en la perilla de la palanca selectora.

Remoción / Instalación de la Palanca Selector

1. Desconecte el cable negativo de la batería. (Ver DESCONEXIÓN / CONEXIÓN DEL CABLE DE LA BATERÍA NEGATIVA [SKYACTIV-G 2.5] .)

2. Retire la perilla de la palanca selectora (tipo A).

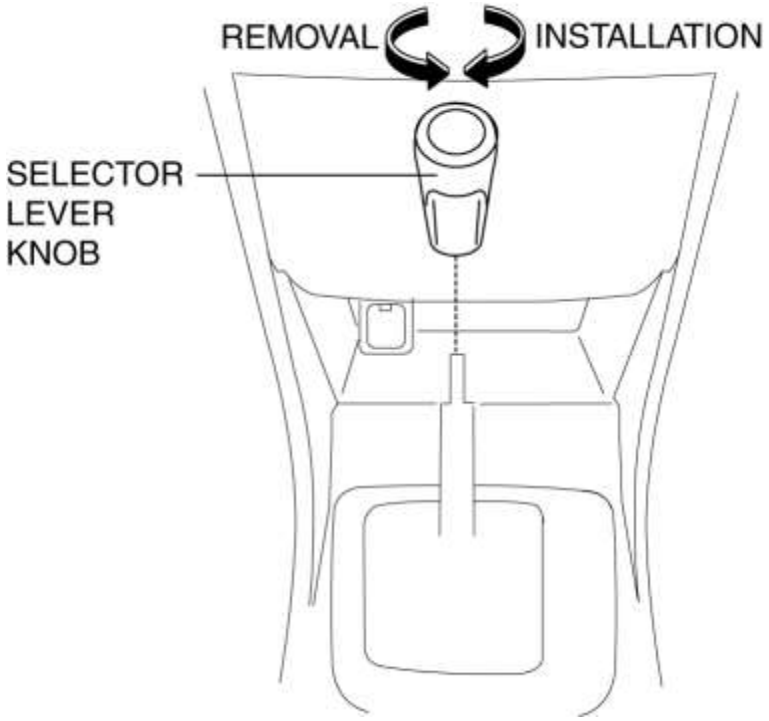

3. Realice el siguiente procedimiento para extraer la perilla de la palanca selectora (tipo B).

NOTA:

- Si el servicio es difícil, suelte el bloqueo de cambio manualmente y cambie la palanca selectora a la posición N.

a. Inserte la herramienta (ancho: 6 mm o menos, grosor: 1 mm o menos) como se muestra en la figura.

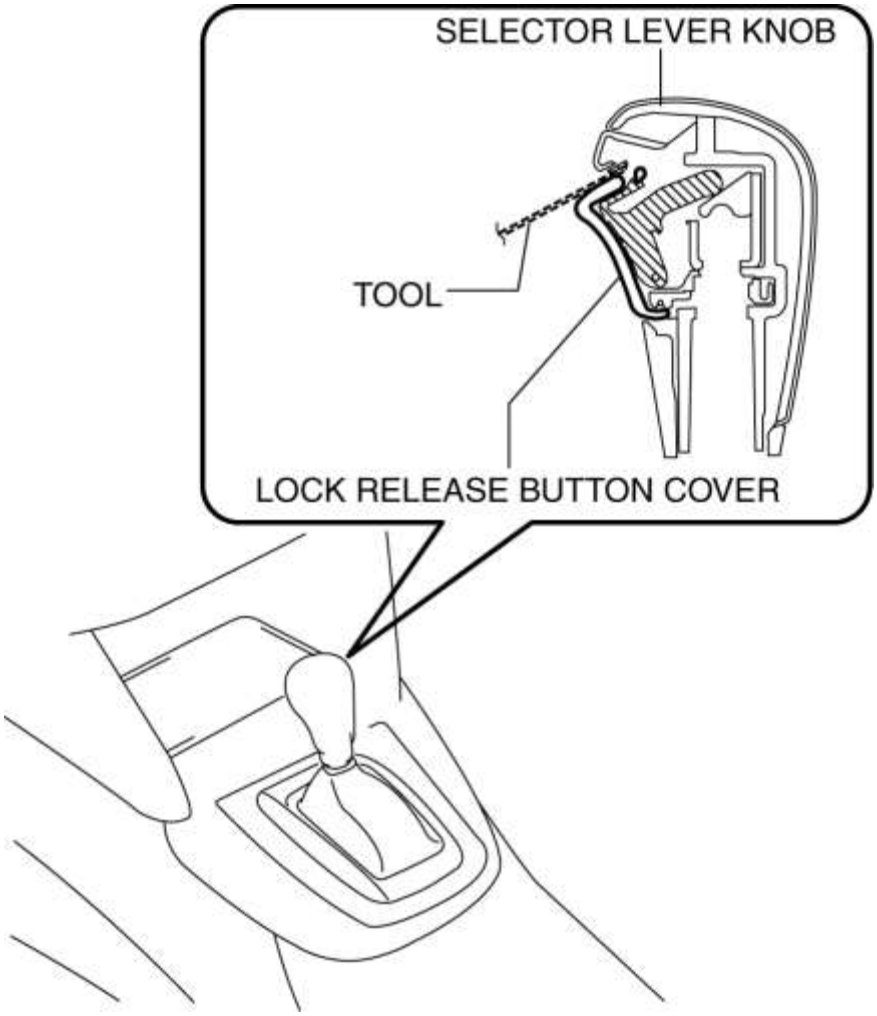

segundo. Mueva la herramienta en la dirección de la flecha (1) en la figura y separe el gancho. Mueva la cubierta del botón de liberación de bloqueo en la dirección de la flecha (2) en la figura y extráigala.

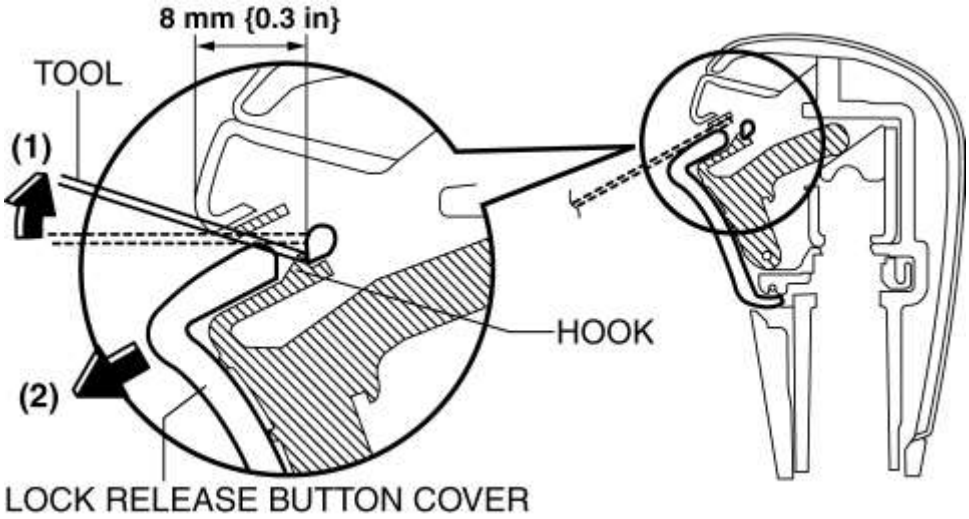

do. Retire el resorte.

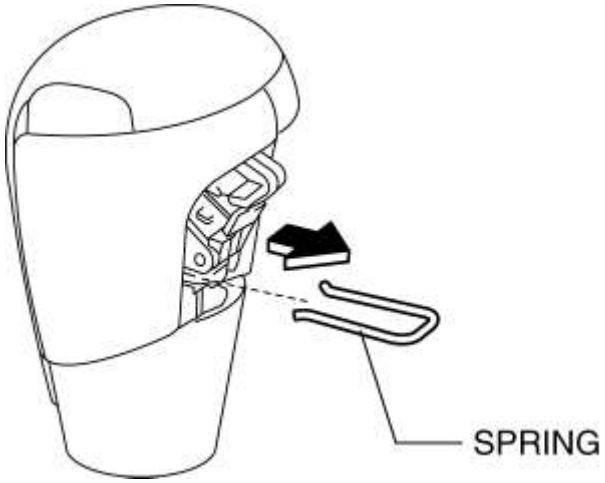

re. Retire la perilla de la palanca selectora.

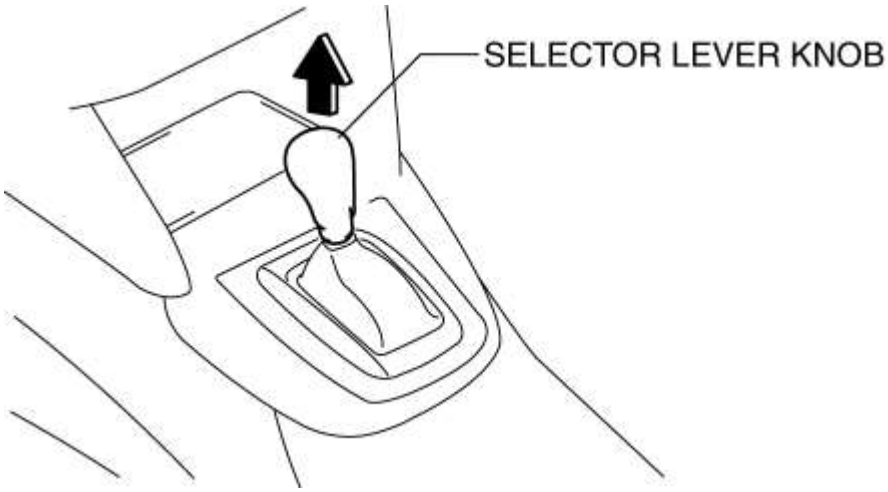

4. Retire la consola frontal. (Ver REMOCION / INSTALACION DE LA CONSOLA DELANTERA)

5. Desconecte el conector del componente de la palanca selectora.

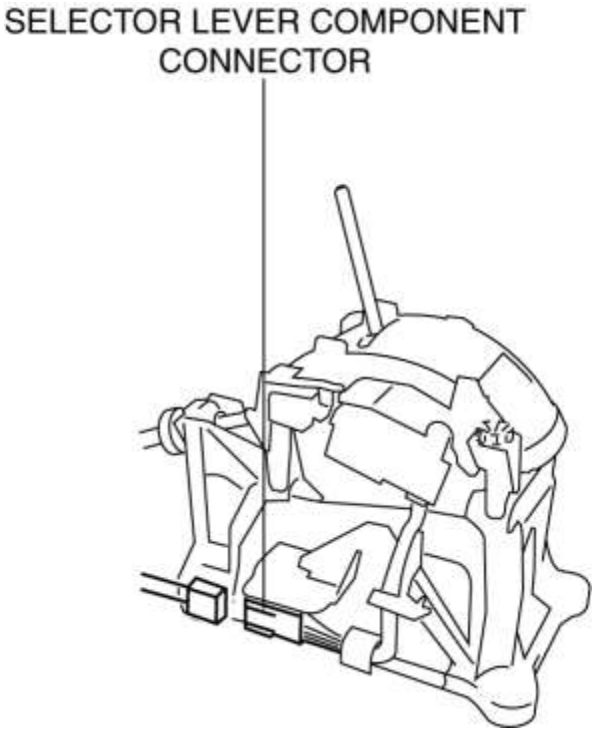

6. Retire el cable selector (lado de la palanca selectora). (Consulte Extracción / instalación del cable selector).

7. Retire el conducto de ventilación trasero. (Con ventilación trasera) (Ver RETIRADO / INSTALACIÓN DEL DUCTO TRASERO).

8. Retire las tuercas de la palanca selectora.

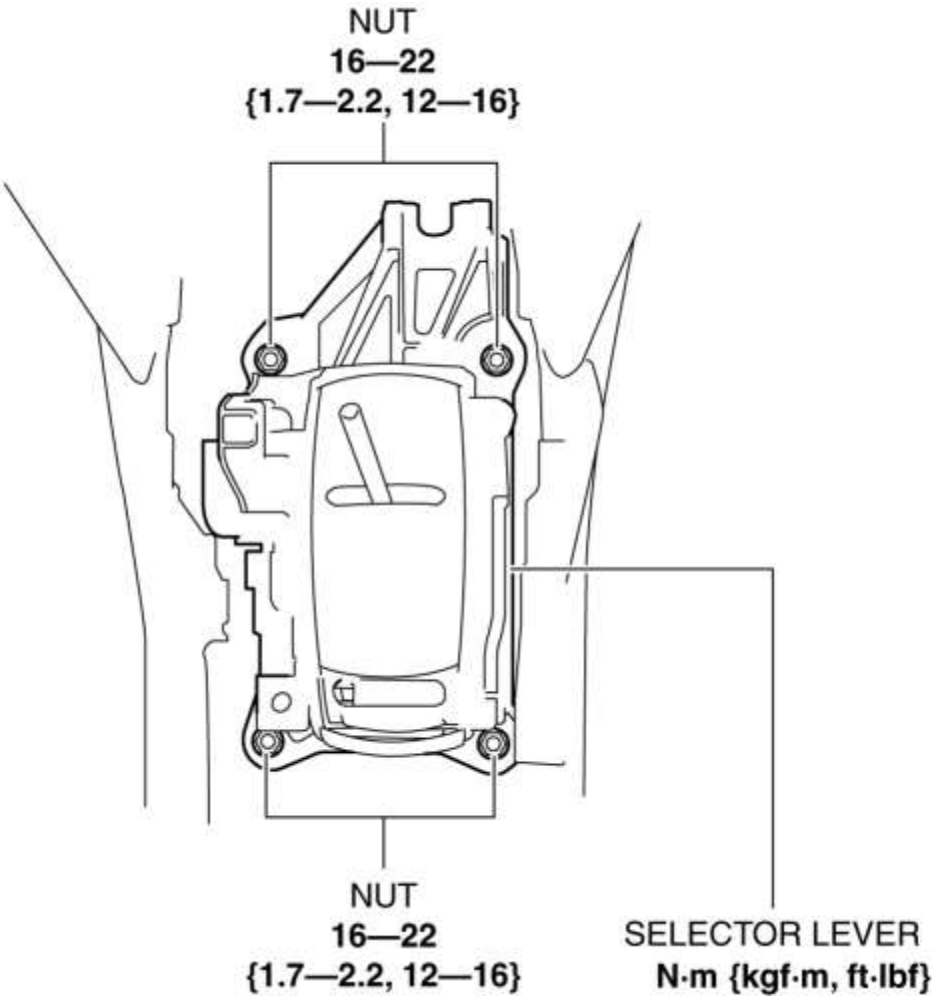

9. Retire la palanca selectora.

10. Instale la palanca selectora.

11. Instale las tuercas de la palanca selectora.

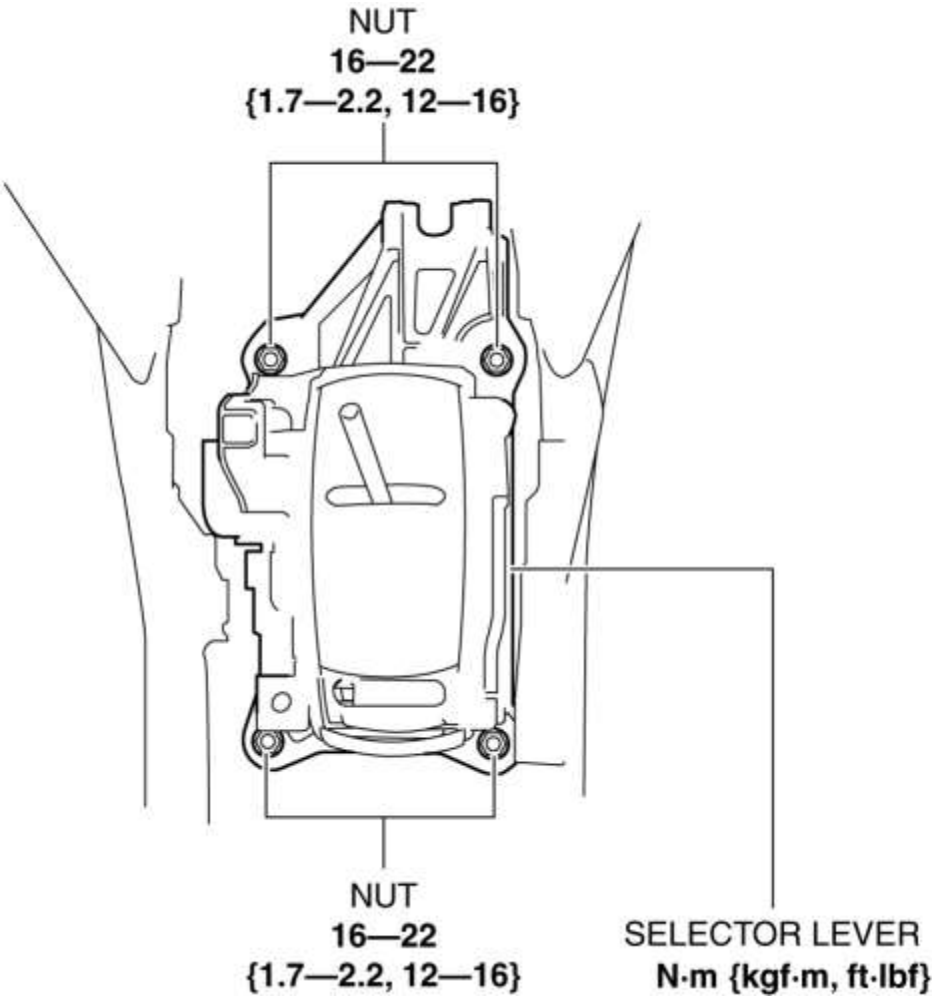

12. Instale el conducto de ventilación trasero. (Con ventilación trasera) (Ver RETIRADO / INSTALACIÓN DEL DUCTO TRASERO).

13. Instale el cable selector (lado de la palanca selectora). (Consulte Extracción / instalación del cable selector).

14. Conecte el conector del componente de la palanca selectora.

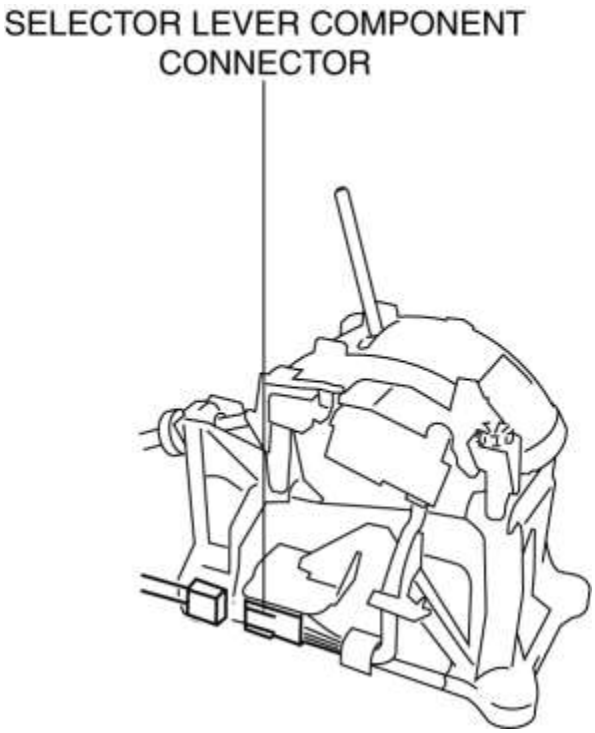

15. Instala la consola frontal. (Ver REMOCION / INSTALACION DE LA CONSOLA DELANTERA)

16. Realice el siguiente procedimiento para instalar la perilla de la palanca selectora (tipo B).

a. Instale el resorte en la perilla de la palanca selectora.

PRECAUCIÓN:

- Instale el resorte de modo que el tope lo detenga.

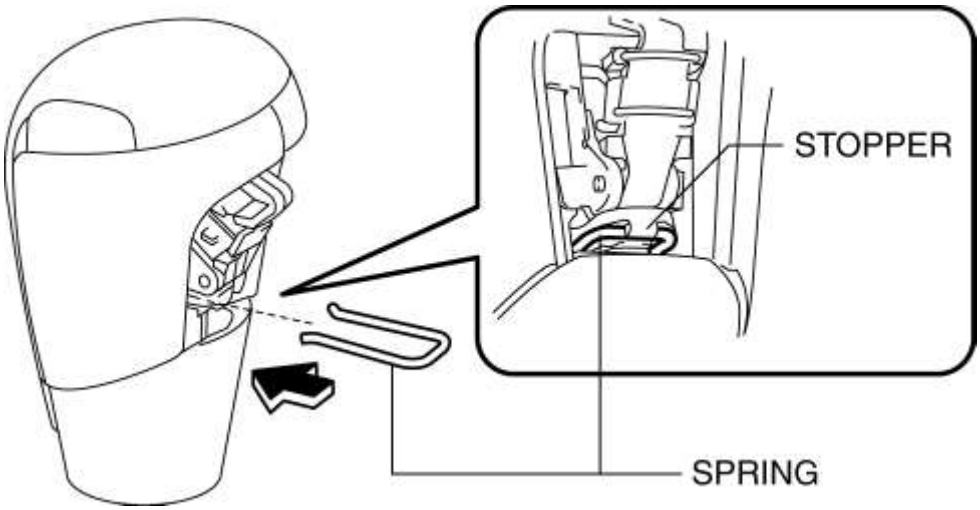

segundo. Instale la perilla de la palanca selectora en el componente de la palanca selectora.

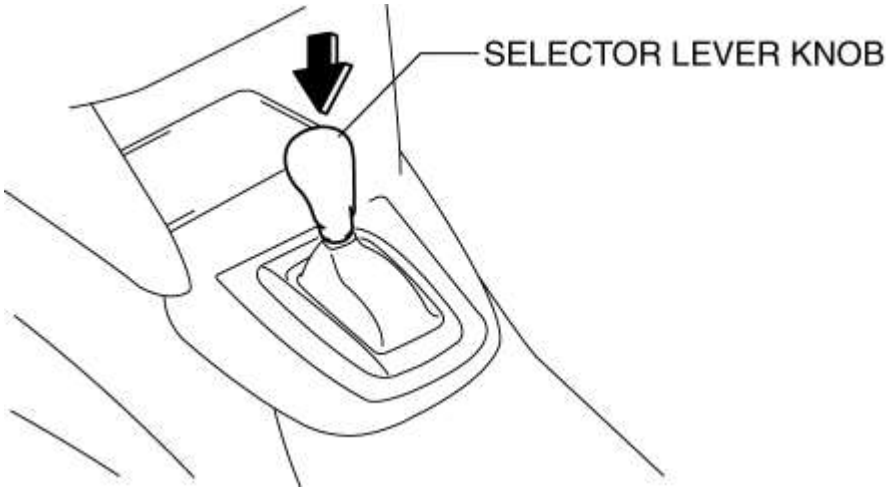

do. Instale la cubierta del botón de desbloqueo de modo que encaje con el gancho de la perilla de la palanca selectora.

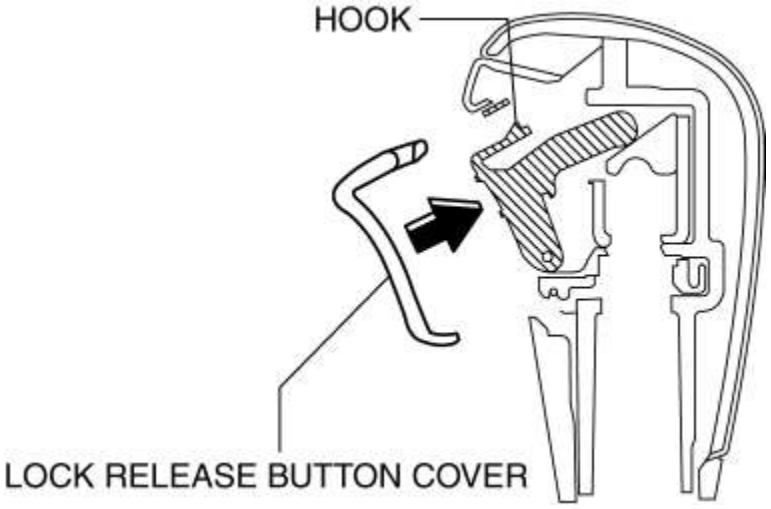

17. Instale la perilla de la palanca selectora (tipo A).

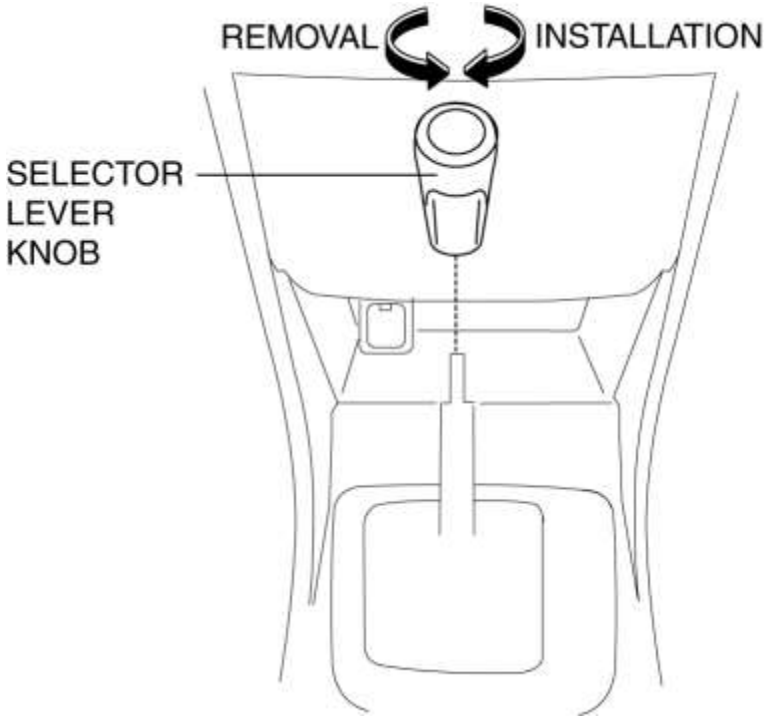

18. Conecte el cable negativo de la batería. (Ver DESCONEXIÓN / CONEXIÓN DEL CABLE DE LA BATERÍA NEGATIVA [SKYACTIV-G 2.5] .)

Desmontaje / instalación del cable selector

1. Desconecte el cable negativo de la batería. (Ver DESCONEXIÓN / CONEXIÓN DEL CABLE DE LA BATERÍA NEGATIVA [SKYACTIV-G 2.5] .)

2. Retire la perilla de la palanca selectora. (Consulte Desmontaje / Instalación de la palanca de selección).

3. Realice el siguiente procedimiento para extraer el cable selector (lado de la palanca selectora).

a. Retire la consola frontal. (Ver REMOCION / INSTALACION DE LA CONSOLA DELANTERA)

segundo. Tire del seguro en la dirección de la flecha (1) que se muestra en la figura, saque la pieza de bloqueo en la dirección de la flecha (2) que se muestra en la figura y suelte el seguro. (Consulte la Nota de instalación del cable selector (lado palanca de selección)).

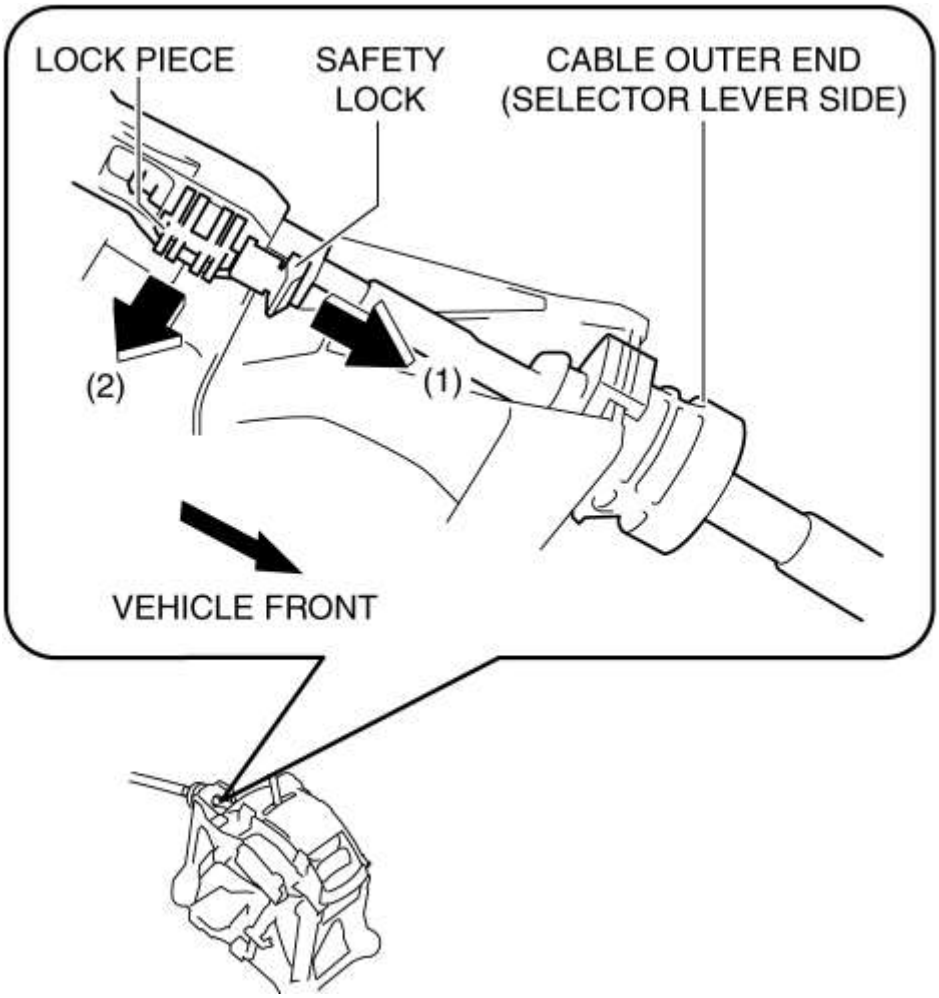

do. Mientras presiona la lengüeta del extremo exterior del cable (lado de la palanca selectora) en la dirección de la flecha (3) que se muestra en la figura, levante el extremo exterior del cable (lado de la palanca selectora) en la dirección de la flecha (4) que se muestra en la figura separe la lengüeta del extremo exterior del cable (lado de la palanca selectora) del soporte.

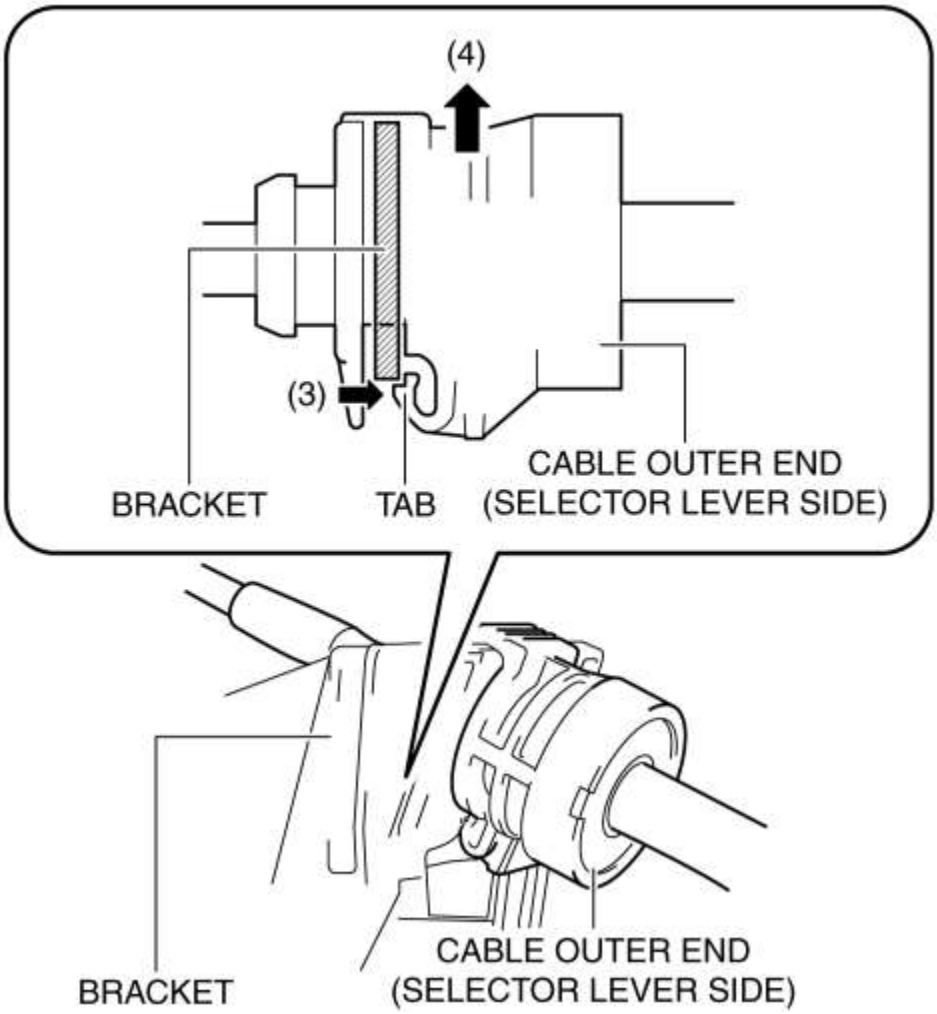

re. Retire el extremo exterior del cable (lado de la palanca selectora) del soporte.

mi. Retire el extremo del cable selector (lado de la palanca selectora) de la palanca selectora.

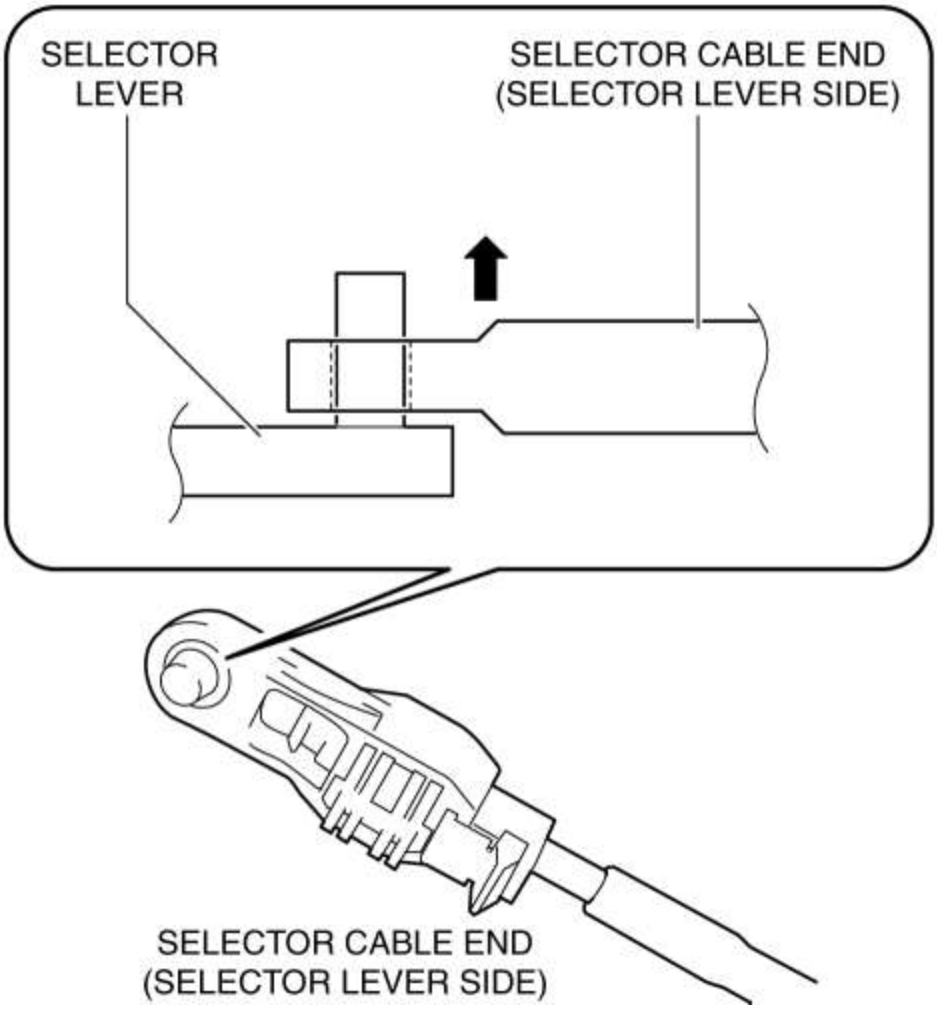

4. Realice el siguiente procedimiento para extraer el cable selector (lado del cambio de velocidades).

a. Retire la caja del filtro de aire. (Consulte REMOCION / INSTALACION DEL SISTEMA DE AIRE DE ADICIÓN [SKYACTIV-G 2.5] .)

segundo. Retire la bandeja de la batería. (Consulte REMOCION / INSTALACION DE BATERIAS [SKYACTIV-G 2.5] .)

do. Mientras presiona la lengüeta del soporte en la dirección de la flecha (5) que se muestra en la figura, levante el extremo exterior del cable (lado del cambio) en la dirección de la flecha (6) que se muestra en la figura para separar la lengüeta del soporte del cable extremo externo (lado transaxle).

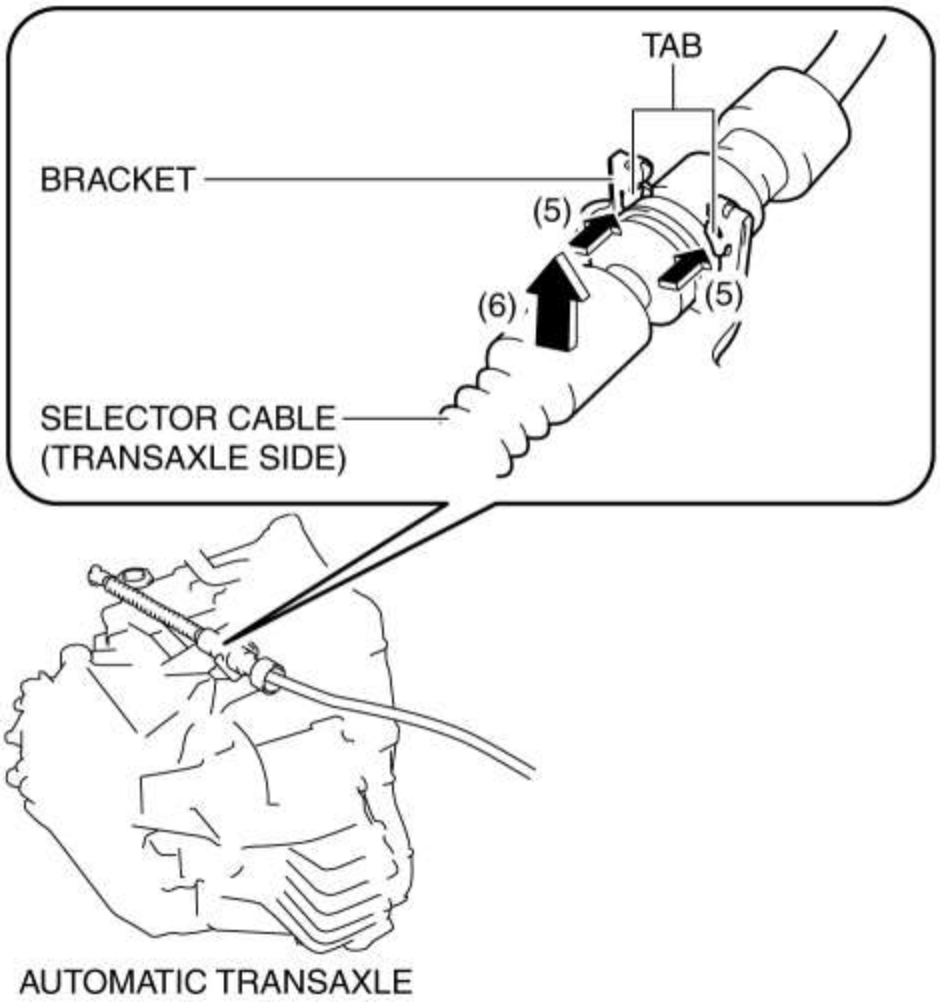

re. Retire el extremo exterior del cable (lado del cambio de velocidades) del soporte. (Consulte la Nota de instalación del extremo exterior del cable (lado del transportador)).

mi. Retire el clip del extremo del cable selector (lado del cambio).

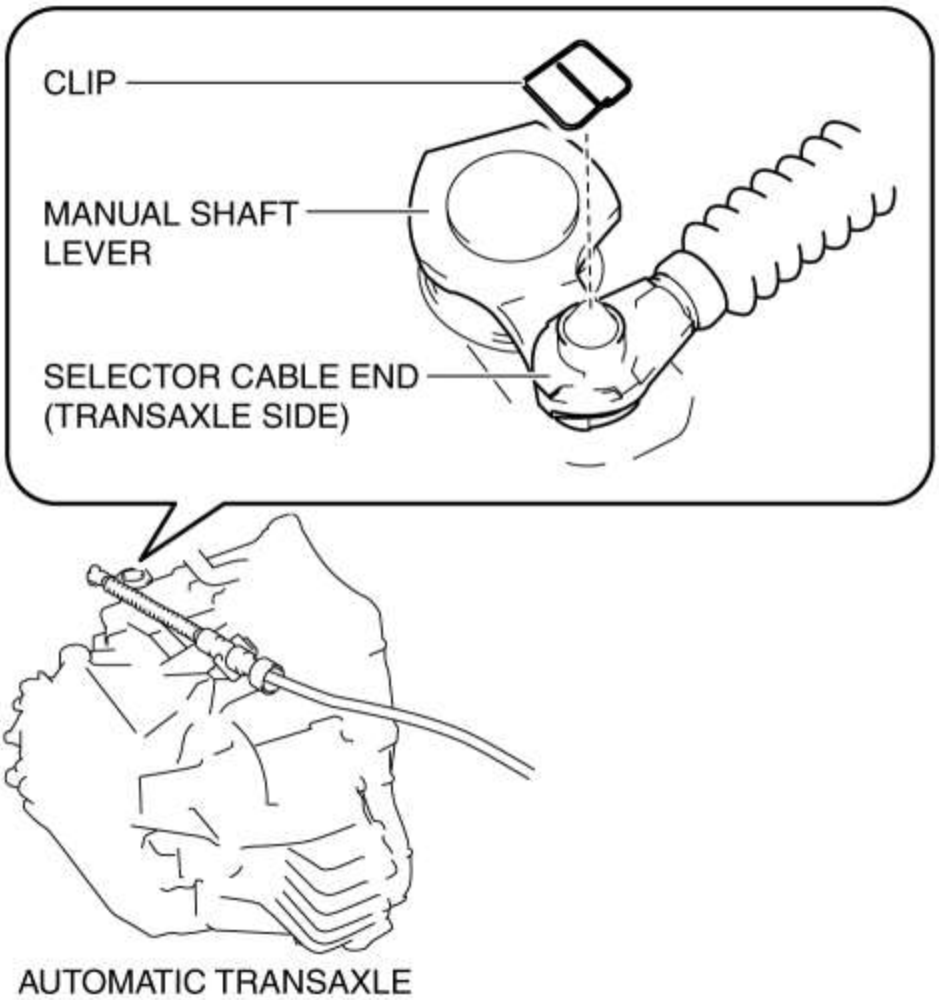

F. Retire el extremo del cable selector (lado del cambio de velocidades) de la palanca del eje manual.

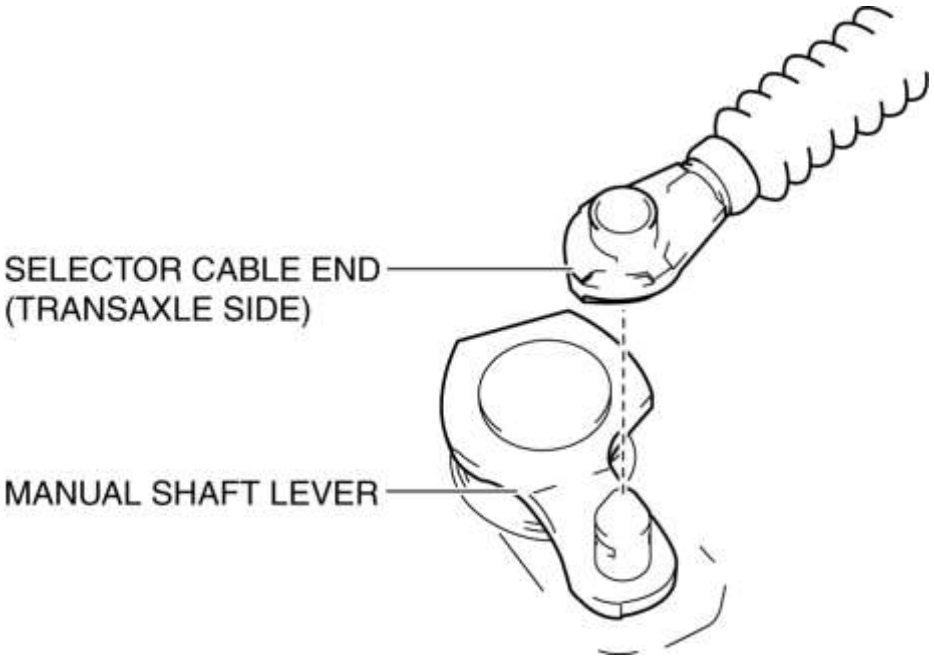

5. Retire la pared lateral. (Ver REMOCION / INSTALACION DE LA PARED LATERAL)

6. Retire el clip como se muestra en la figura y quite la tuerca.

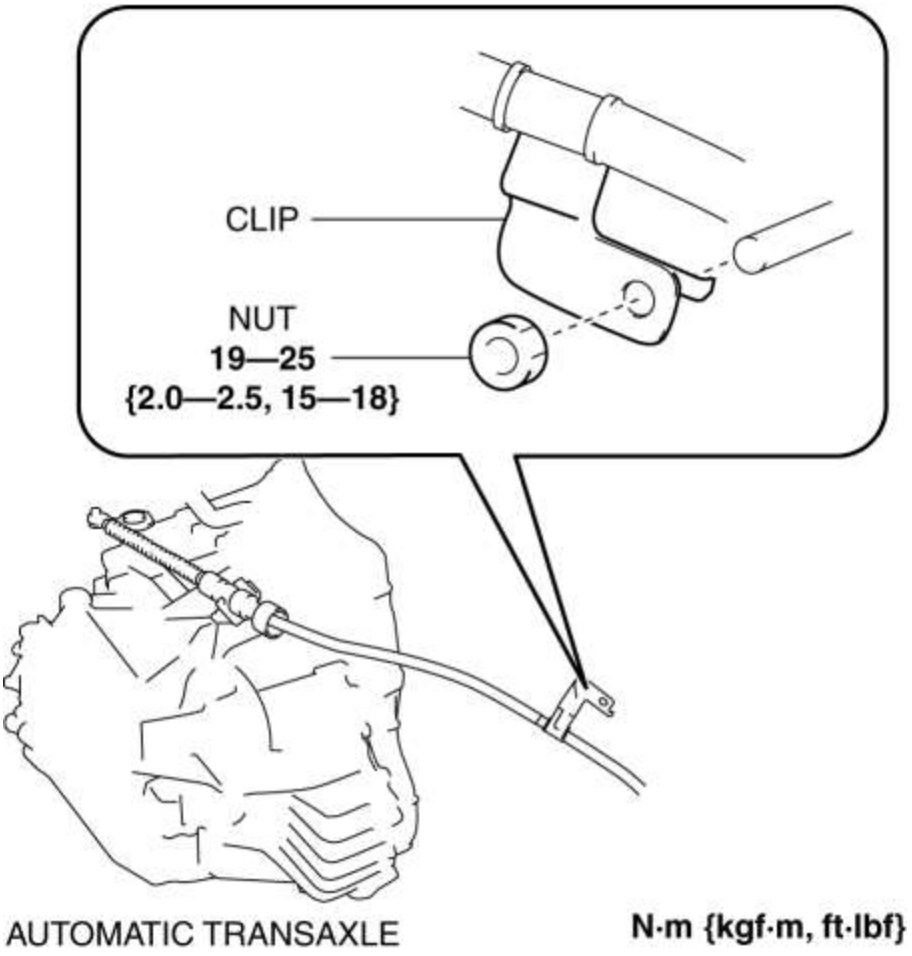

7. Retire la consola frontal. (Ver REMOCION / INSTALACION DE LA CONSOLA DELANTERA)

8. Retire la arandela como se muestra en la figura y quite las tuercas.

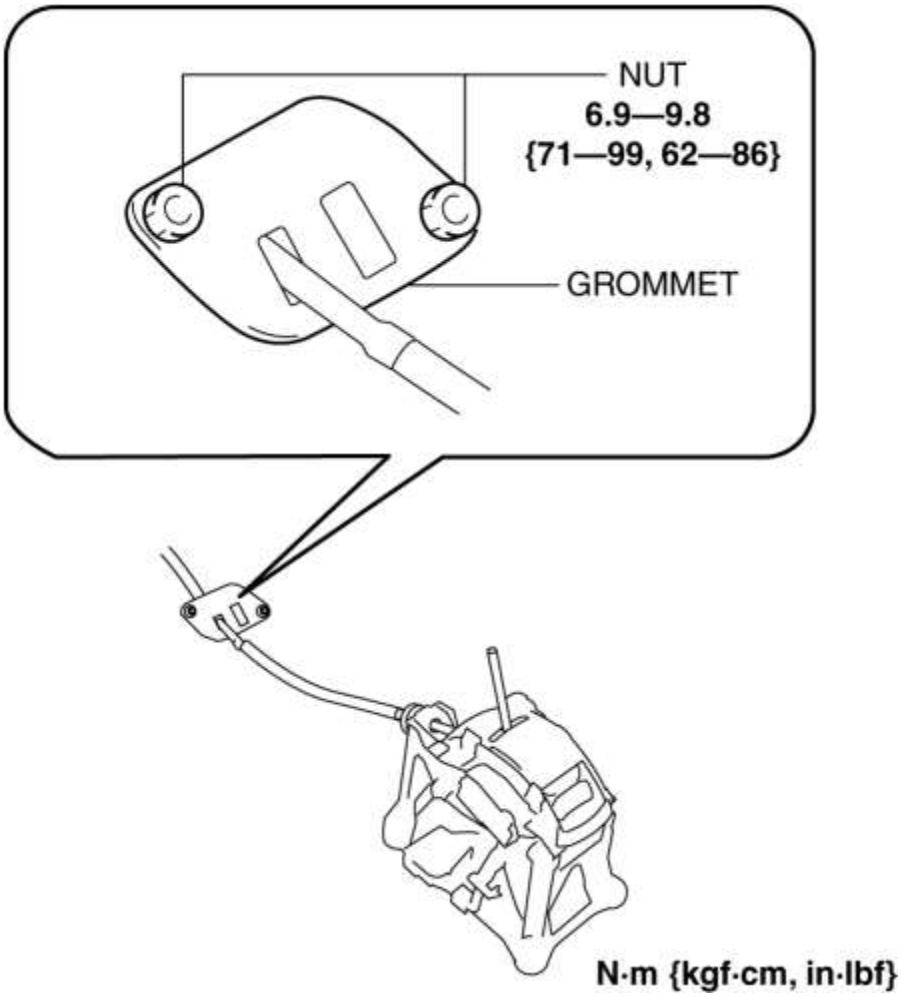

9. Instalar en el orden inverso de eliminación.

Desmontaje / instalación de la lámpara de iluminación del selector (tipo A)

1. Desconecte el cable negativo de la batería. (Ver DESCONEXIÓN / CONEXIÓN DEL CABLE DE LA BATERÍA NEGATIVA [SKYACTIV-G 2.5] .)

2. Retire el panel superior. (Ver REMOCION / INSTALACION DEL PANEL SUPERIOR)

3. Retire la perilla de la palanca selectora. (Consulte Desmontaje / Instalación de la palanca de selección).

4. Retire el panel de cambios. (Consulte REMOCION / INSTALACION DEL PANEL DE CAMBIOS).

5. Retire el socket del panel de desplazamiento.

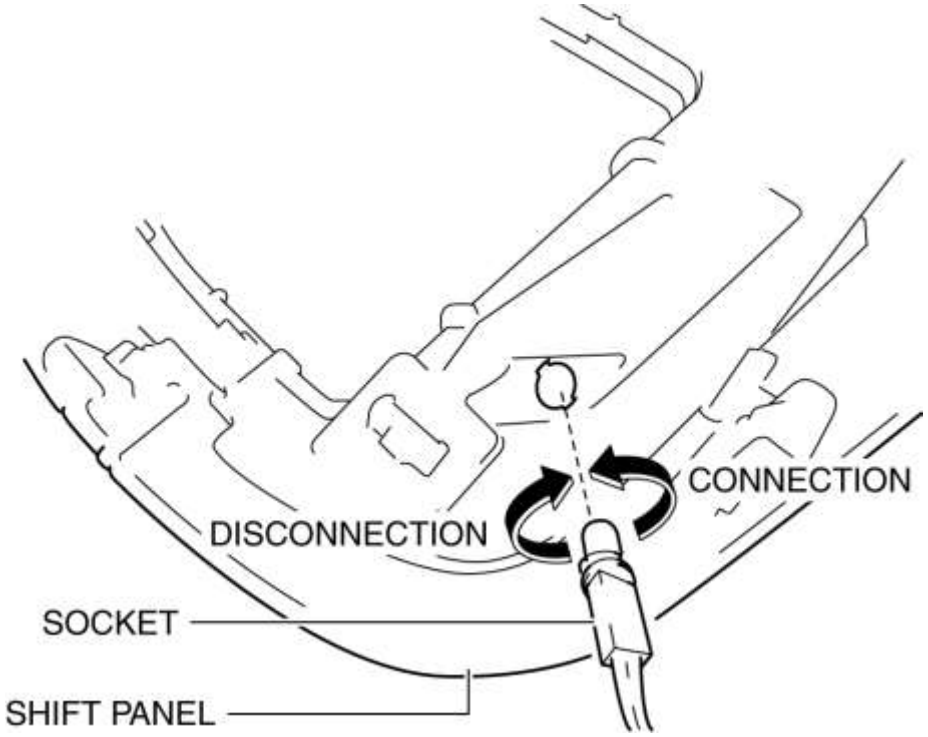

6. Retire la bombilla de iluminación del selector de la toma.

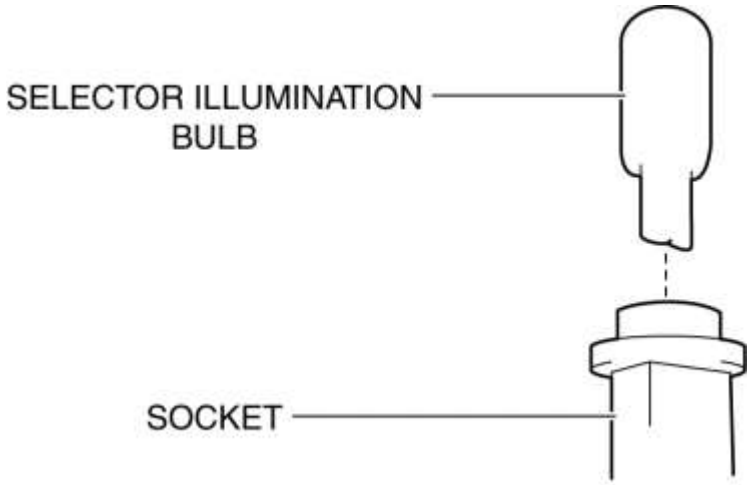

7. Instalar en el orden inverso de eliminación.

Ajuste del cable selector

1. Desconecte el cable negativo de la batería. (Ver DESCONEXIÓN / CONEXIÓN DEL CABLE DE LA BATERÍA NEGATIVA [SKYACTIV-G 2.5] .)

2. Retire el panel superior. (Ver REMOCION / INSTALACION DEL PANEL SUPERIOR)

3. Retire la perilla de la palanca selectora. (Consulte Desmontaje / Instalación de la palanca de selección).

4. Retire el panel de cambios. (Consulte REMOCION / INSTALACION DEL PANEL DE CAMBIOS).

5. Mueva la palanca selectora a la posición P.

6. Tire del bloqueo de seguridad en la dirección de la flecha (1) que se muestra en la figura, saque la pieza de bloqueo en la dirección de la flecha (2) que se muestra en la figura y suelte el seguro. (Consulte la Nota de instalación del cable selector (lado palanca de selección)).

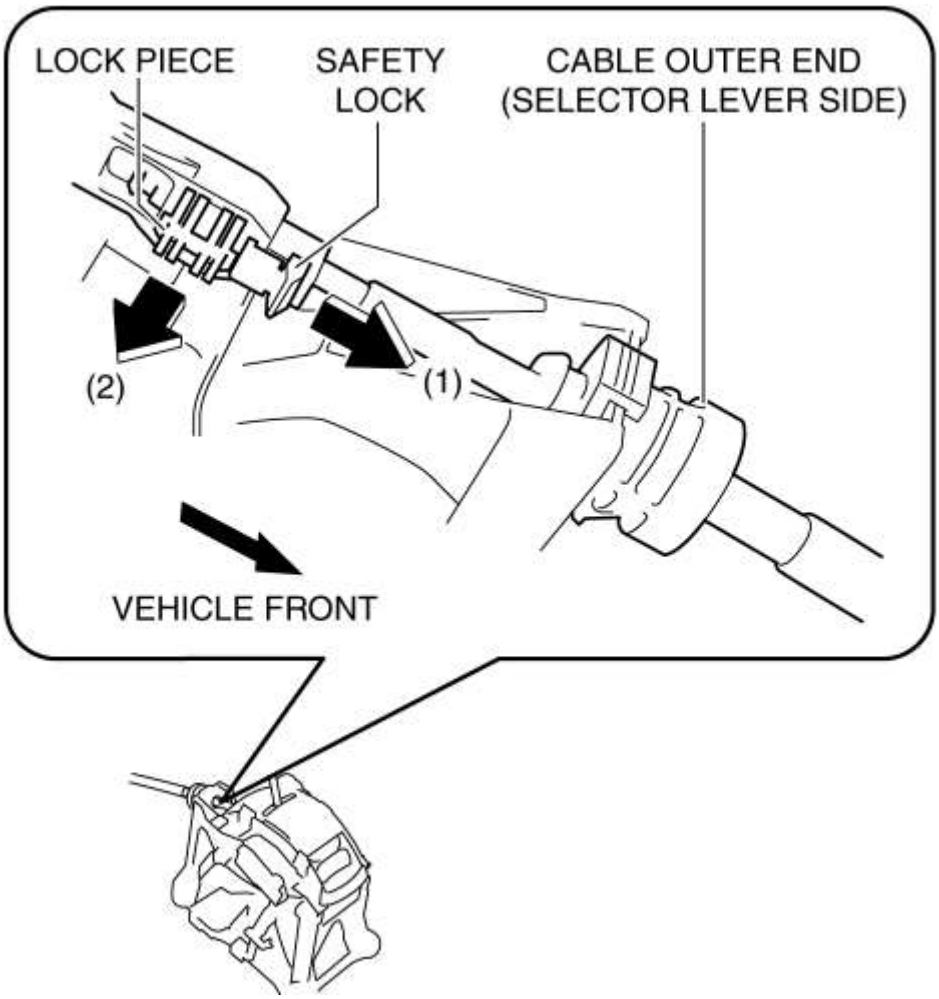

7. Coloque el eje manual en la posición P.

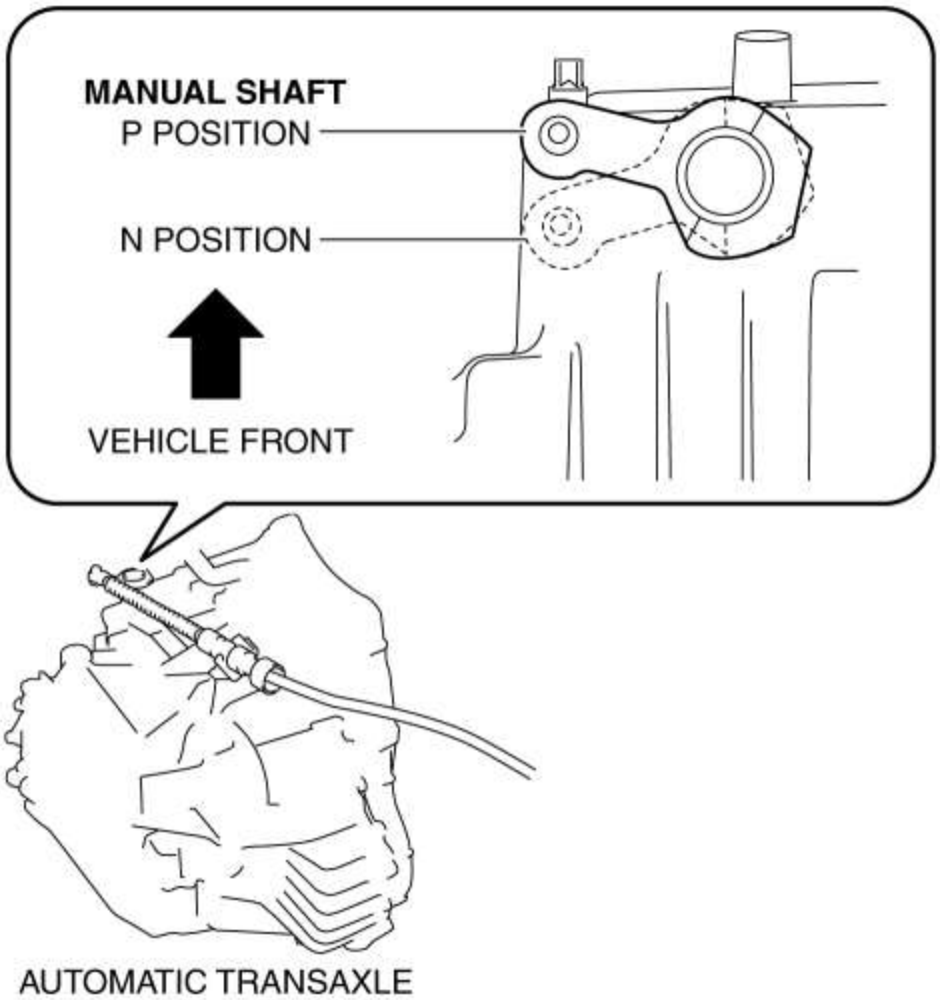

8. Presione la pieza de bloqueo en la dirección de la flecha (1) que se muestra en la figura, presione el bloqueo de seguridad en la dirección de la flecha (2) que se muestra en la figura y bloquéelo.

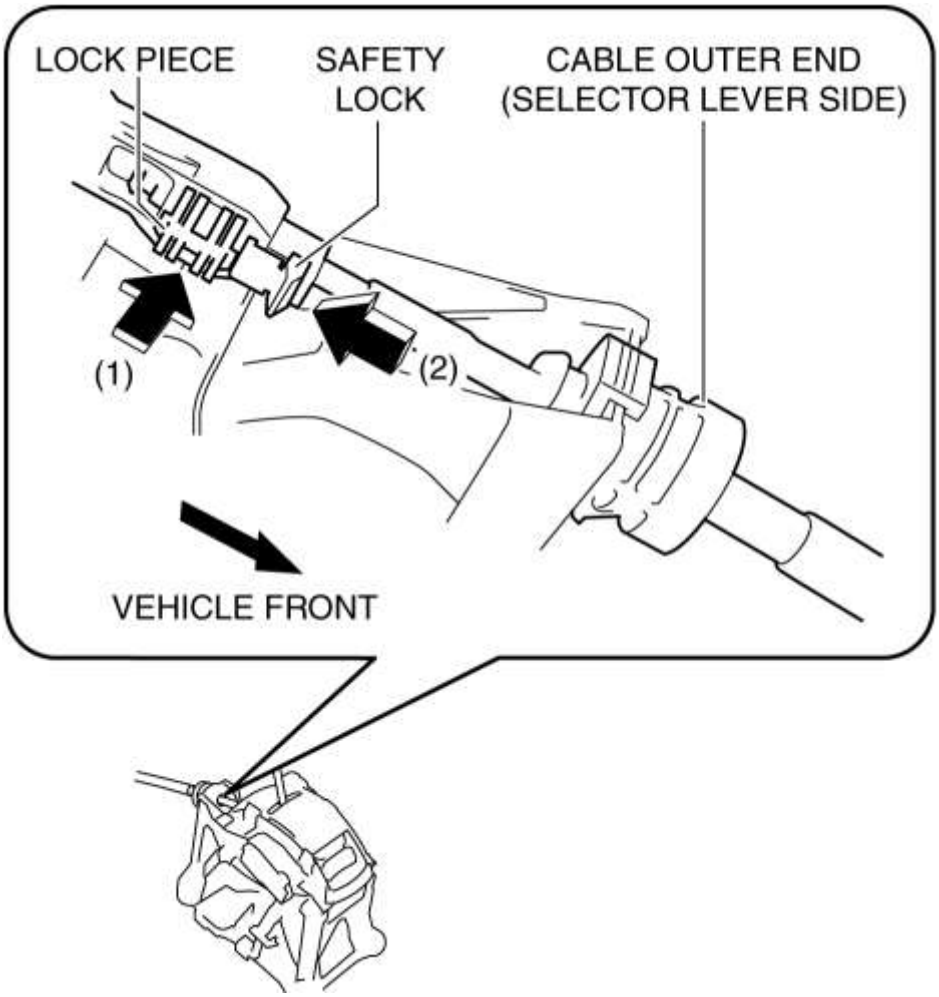

9. Realice el procedimiento en el orden inverso al del Paso 1 al 4 para instalar la pieza eliminada.

10. Realice la inspección de la palanca selectora. (Consulte INSPECCIÓN DE LA PALANCA SELECTORA).

Nota de instalación del cable selector (lado palanca del selector)

1. Verifique que la palanca selectora esté en la posición P.

2. Verifique que el eje manual esté en la posición P.

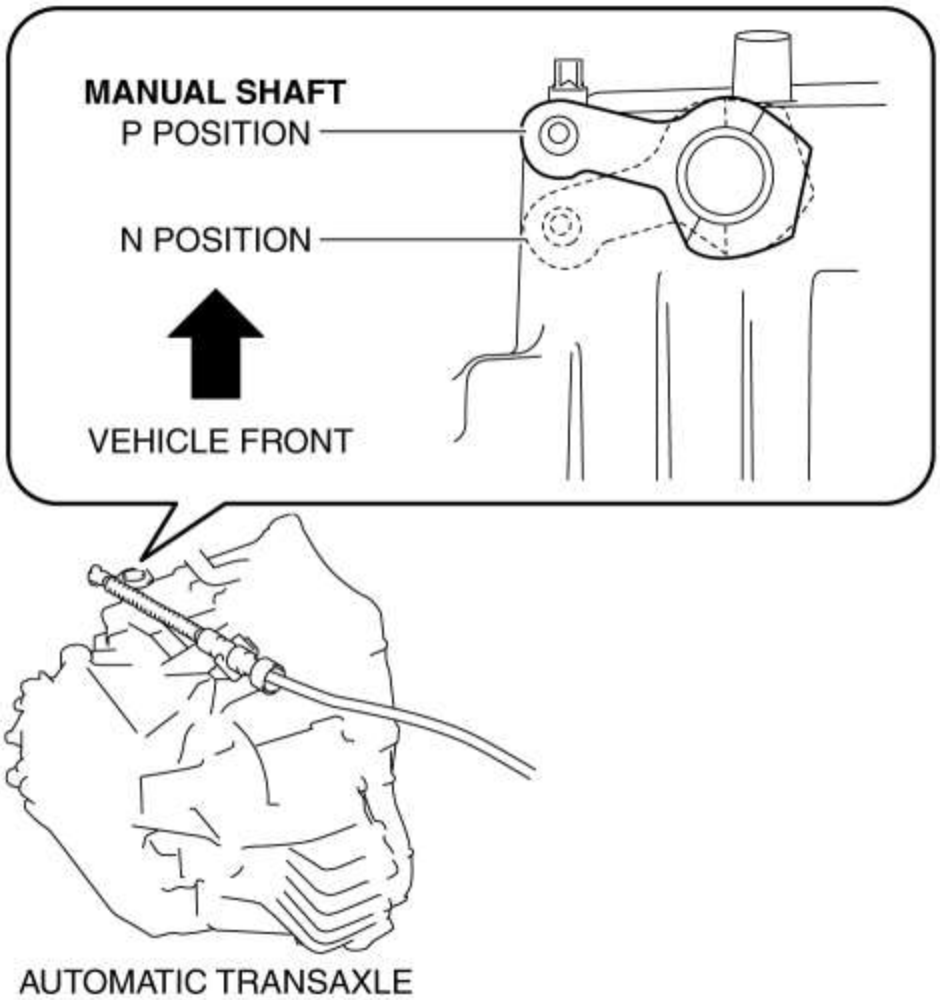

3. Presione la pieza de bloqueo en la dirección de la flecha (1) que se muestra en la figura, presione el seguro en la dirección de la flecha (2) que se muestra en la figura y bloquéelo.

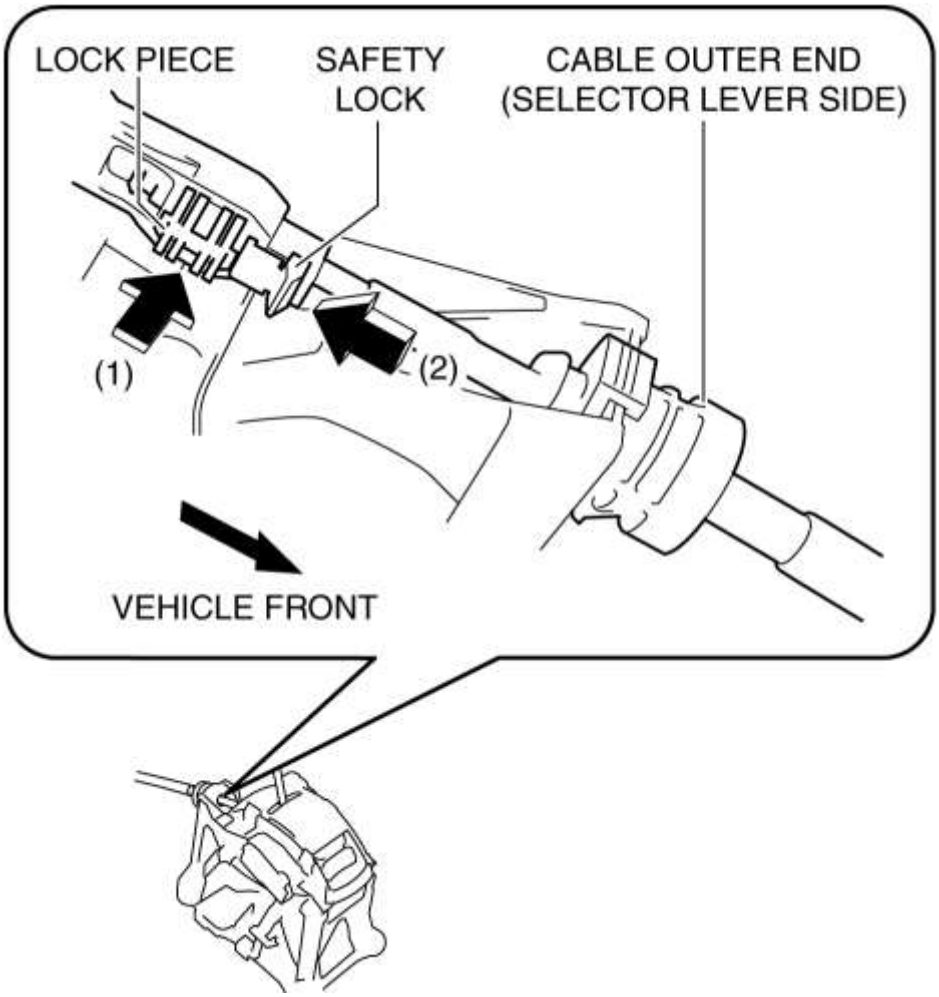

Nota de instalación del extremo exterior del cable (lado del transeje)

1. Monte el extremo exterior del cable (lado del cambio) en el soporte de manera que la marca esté en el área de la flecha que se muestra en la figura.

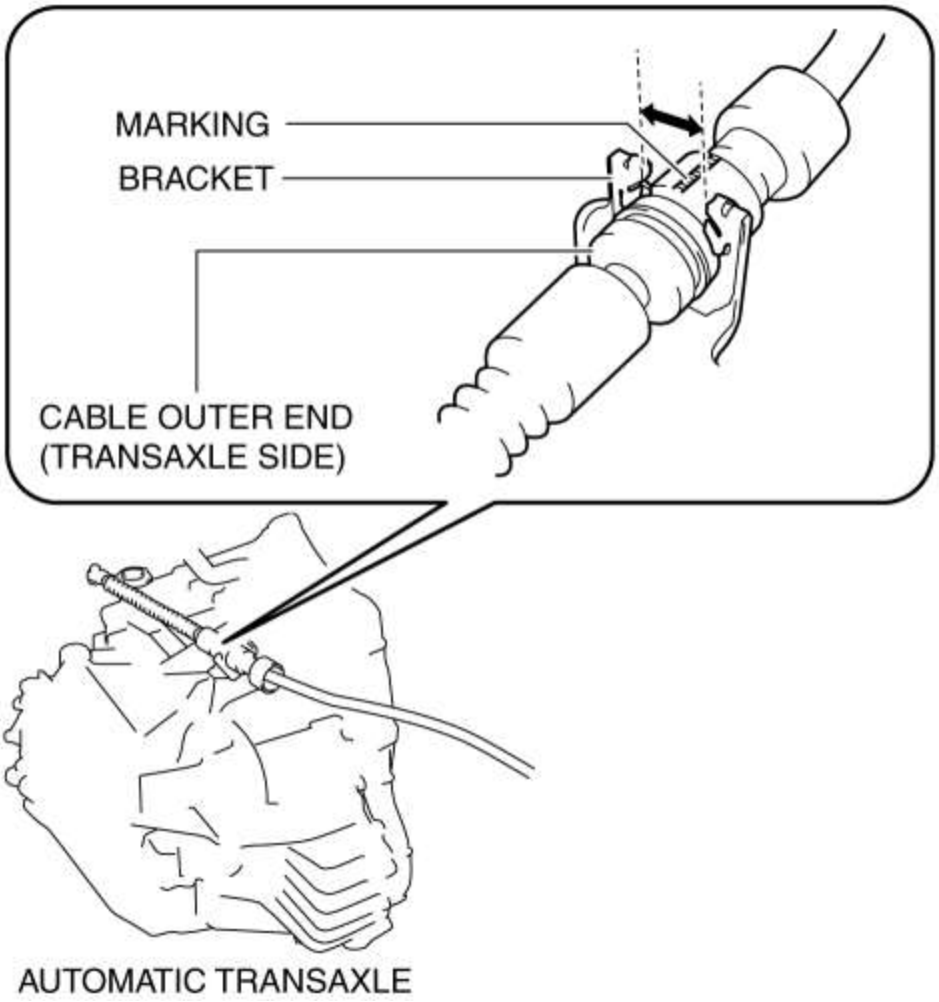

Mazda6 - Transmisión / Transaxle

INSPECCIÓN DE LA PALANCA SELECTORA

NOTA:

Hay dos tipos de mecanismos automáticos de cambio transaxle.

- Tipo A: Tipo de llave en forma de puerta. No hay un botón de desbloqueo en la perilla de la palanca selectora.
- Tipo B: Tipo recto con forma de puerta. Hay un botón de liberación de bloqueo en la perilla de la palanca selectora.

1. Encienda el encendido (motor apagado o conectado).
2. Realice los siguientes procedimientos para inspeccionar la palanca selectora.

- Si hay algún mal funcionamiento, ajuste el cable selector. (Ver REMOCION / INSTALACION DEL MECANISMO DE CAMBIO AUTOMÁTICO DE TRANSAXE).

a. Verifique que la palanca selectora se pueda operar como se muestra en la figura.

escribe un

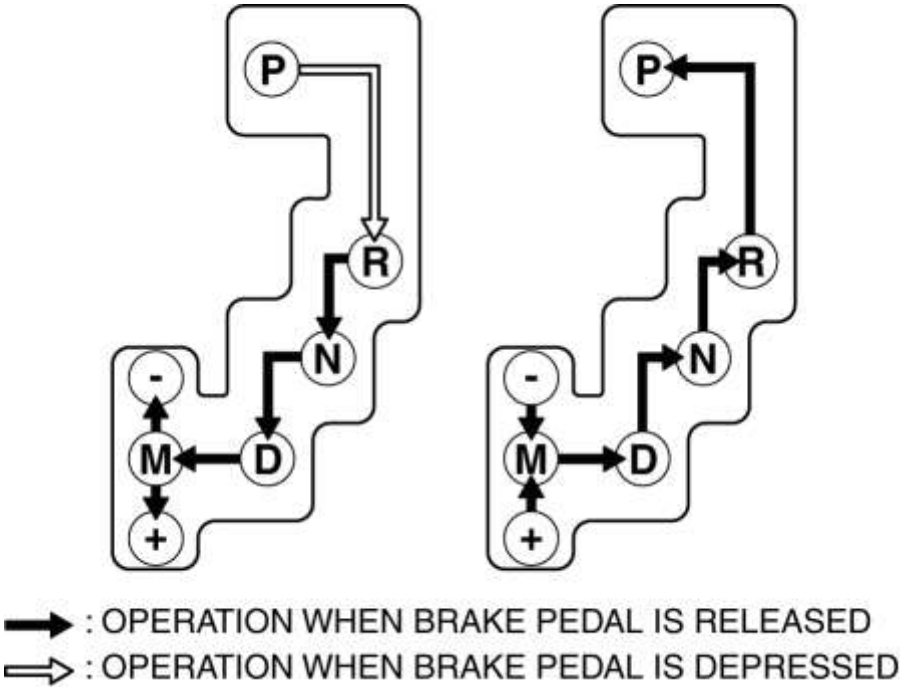

tipo B

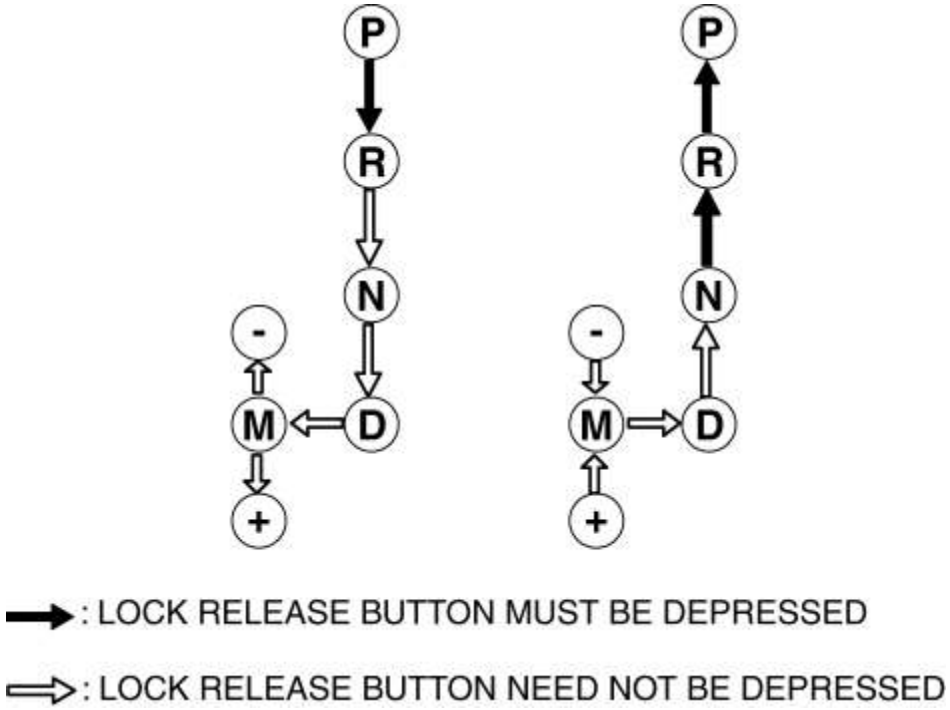

segundo. Verifique que la palanca selectora se pueda operar suave y moderadamente.

Mazda6 - Transmisión / Transaxle

INSPECCIÓN DEL SISTEMA SHIFT-LOCK

Inspección del sistema Shift-Lock

1. Encienda el encendido (motor apagado).

2. Mueva la palanca selectora a la posición P.

3. Verifique que la palanca selectora no se pueda desplazar de la posición P a la posición R cuando se suelta el pedal del freno.

- Si se puede verificar, vaya al siguiente paso.
- Si no se ha verificado, inspeccione las siguientes partes:
  - Solenoide de bloqueo de Shift (Ver Inspección de Solenoide de Shift-Lock).
  - No interruptor de posición P (Consulte NO P POSICIONAMIENTO DEL INTERRUPTOR DE POSICIONAMIENTO).
  - Interruptor de freno (Ver INSPECCION DEL PEDAL DE FRENO)
  - Arranque la unidad de parada (Vea INICIO DETENGA LA INSPECCIÓN DE LA UNIDAD).
  - PCM (Consulte PCM INSPECTION [SKYACTIV-G 2.5] .)

4. Verifique que la palanca selectora se puede cambiar de la posición P a la posición R cuando se pisa el pedal del freno.

- Si se puede verificar, vaya al siguiente paso.
- Si no se ha verificado, inspeccione las siguientes partes:
  - Solenoide de bloqueo de Shift (Ver Inspección de Solenoide de Shift-Lock).
  - No interruptor de posición P (Consulte NO P POSICIONAMIENTO DEL INTERRUPTOR DE POSICIONAMIENTO).
  - Interruptor de freno (Ver INSPECCION DEL PEDAL DE FRENO)
  - Arranque la unidad de parada (Vea INICIO DETENGA LA INSPECCIÓN DE LA UNIDAD).
  - PCM (Consulte PCM INSPECTION [SKYACTIV-G 2.5] .)

Inspección de solenoide con bloqueo de desplazamiento

NOTA:

- El solenoide de bloqueo de cambio está integrado en el componente de la palanca selectora.

NOTA:

Hay dos tipos de mecanismos automáticos de cambio transaxle.

- Tipo A: Tipo de llave en forma de puerta. No hay un botón de desbloqueo en la perilla de la palanca selectora.
- Tipo B: Tipo recto con forma de puerta. Hay un botón de liberación de bloqueo en la perilla de la palanca selectora.

1. Desconecte el cable negativo de la batería. (Ver DESCONEXIÓN / CONEXIÓN DEL CABLE DE LA BATERÍA NEGATIVA [SKYACTIV-G 2.5] .)

2. Retire la perilla de la palanca selectora (tipo A).

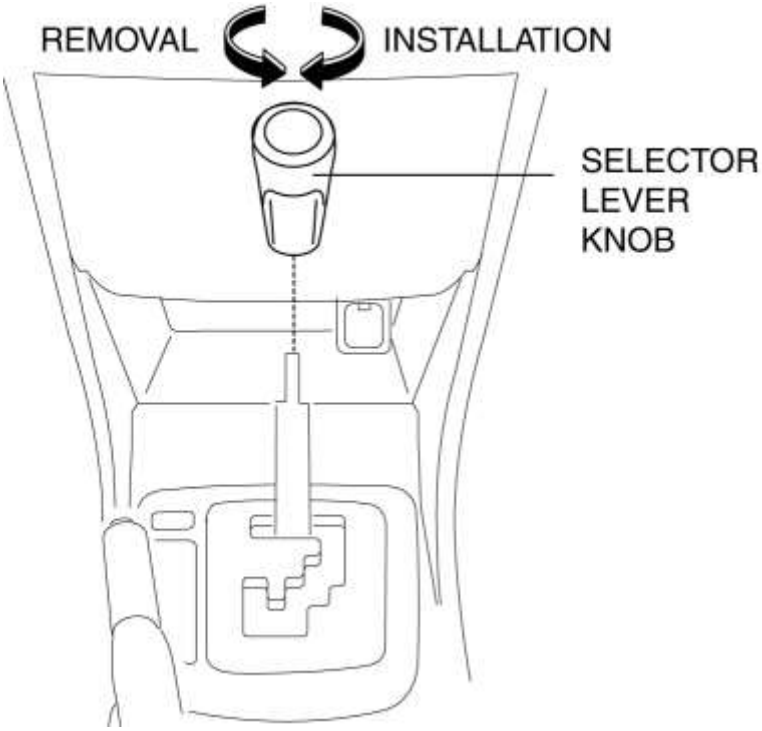

3. Realice el siguiente procedimiento para extraer la perilla de la palanca selectora (tipo B).

NOTA:

- Si el servicio es difícil, suelte el bloqueo de cambio manualmente y cambie la palanca selectora a la posición N.

a. Inserte la herramienta (ancho: 6 mm o menos, grosor: 1 mm o menos) como se muestra en la figura.

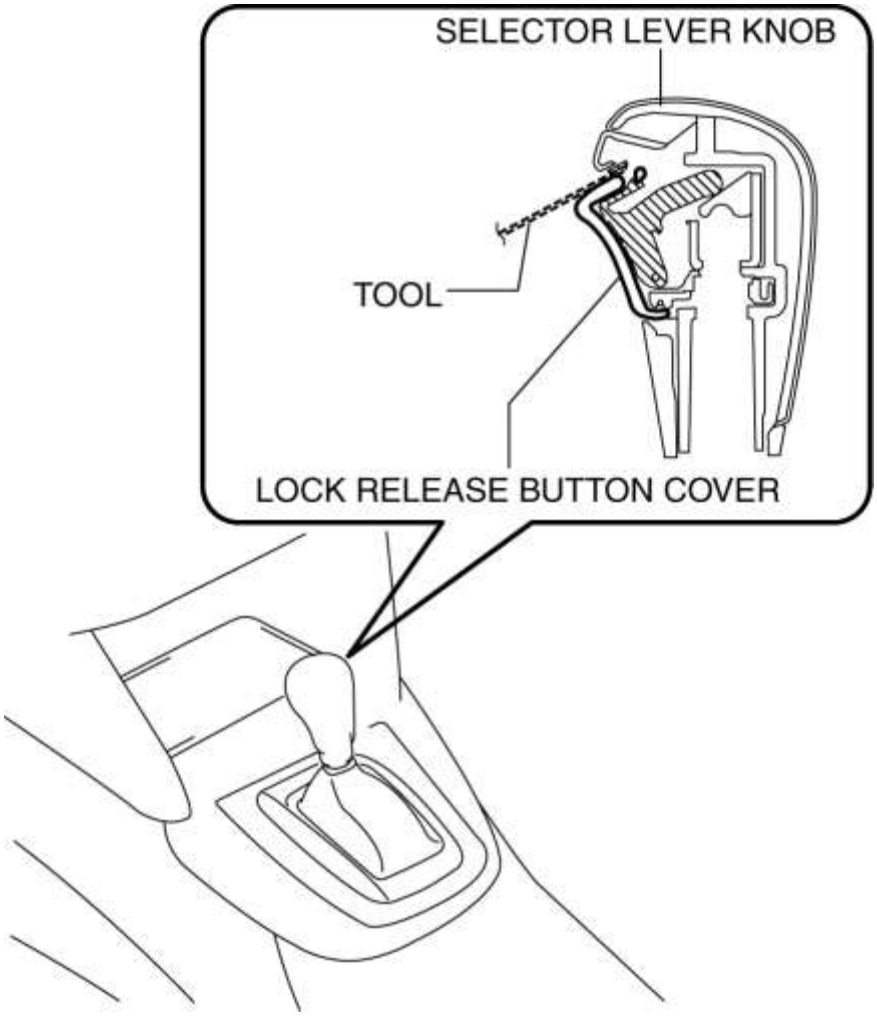

segundo. Mueva la herramienta en la dirección de la flecha (1) en la figura y separe el gancho. Mueva la cubierta del botón de liberación de bloqueo en la dirección de la flecha (2) en la figura y extráigala.

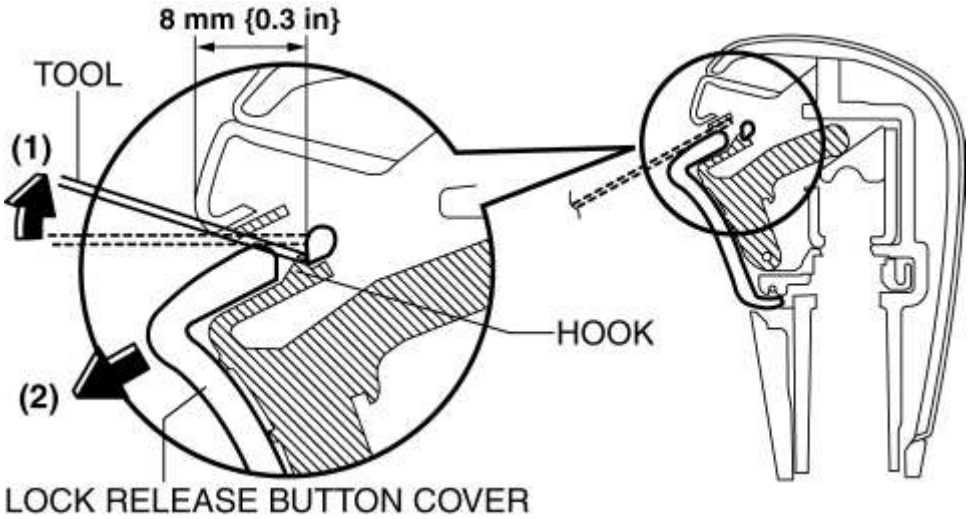

do. Retire el resorte.

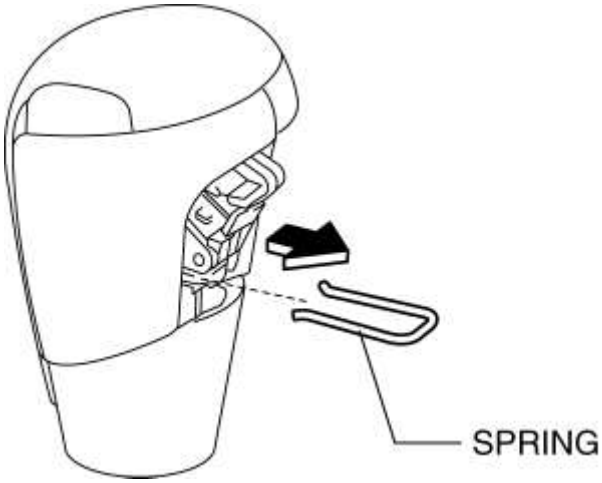

re. Retire la perilla de la palanca selectora.

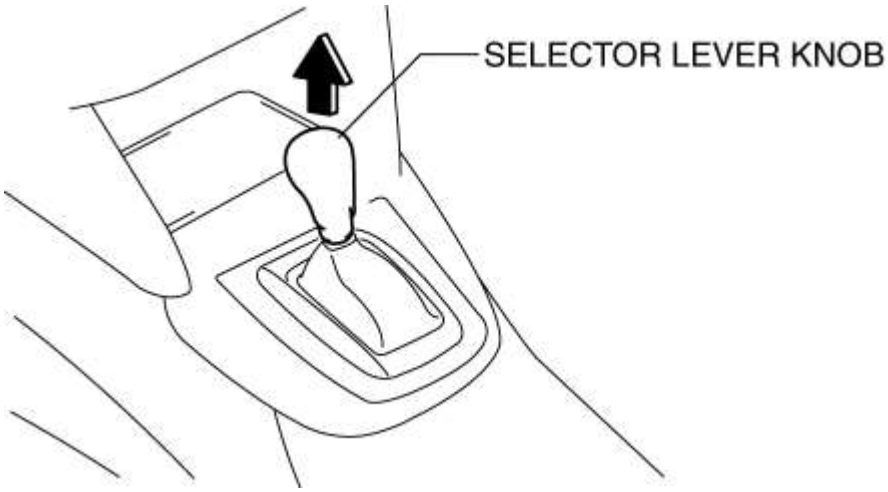

4. Retire la consola frontal. (Ver REMOCION / INSTALACION DE LA CONSOLA DELANTERA)

5. Vuelva a conectar el cable negativo de la batería. (Ver DESCONEXIÓN / CONEXIÓN DEL CABLE DE LA BATERÍA NEGATIVA [SKYACTIV-G 2.5] .)

6. Verifique que los voltajes de cada uno de los terminales del componente de la palanca selectora sean los indicados en la tabla.

Escribe un

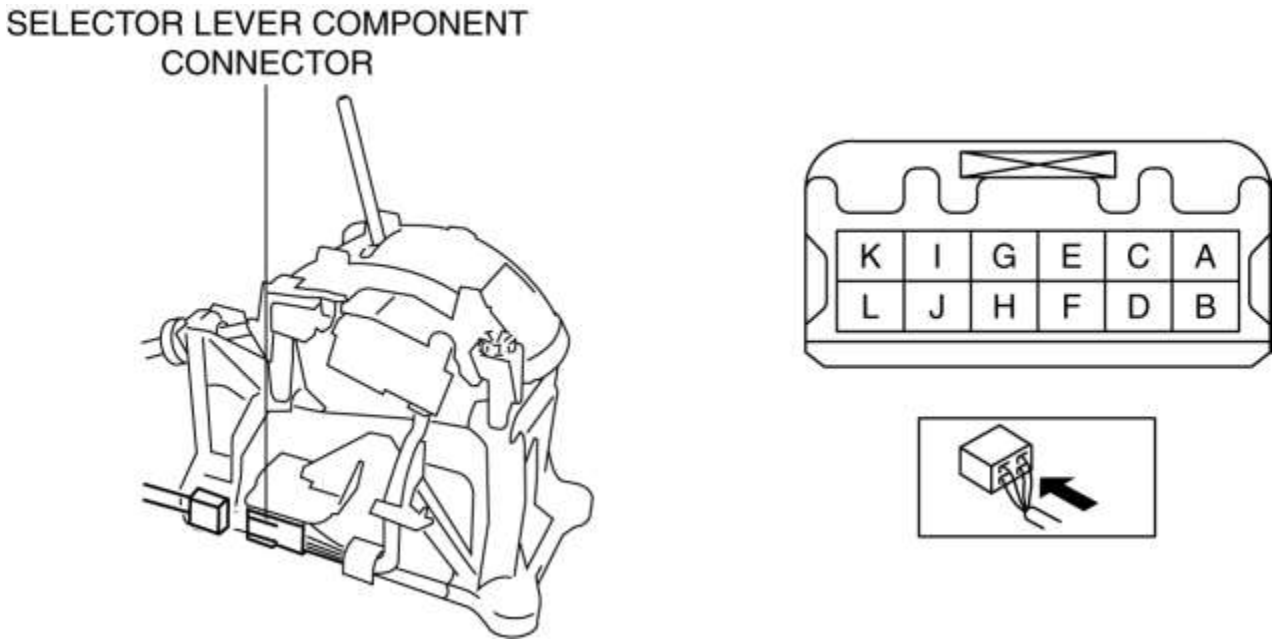

Tipo B

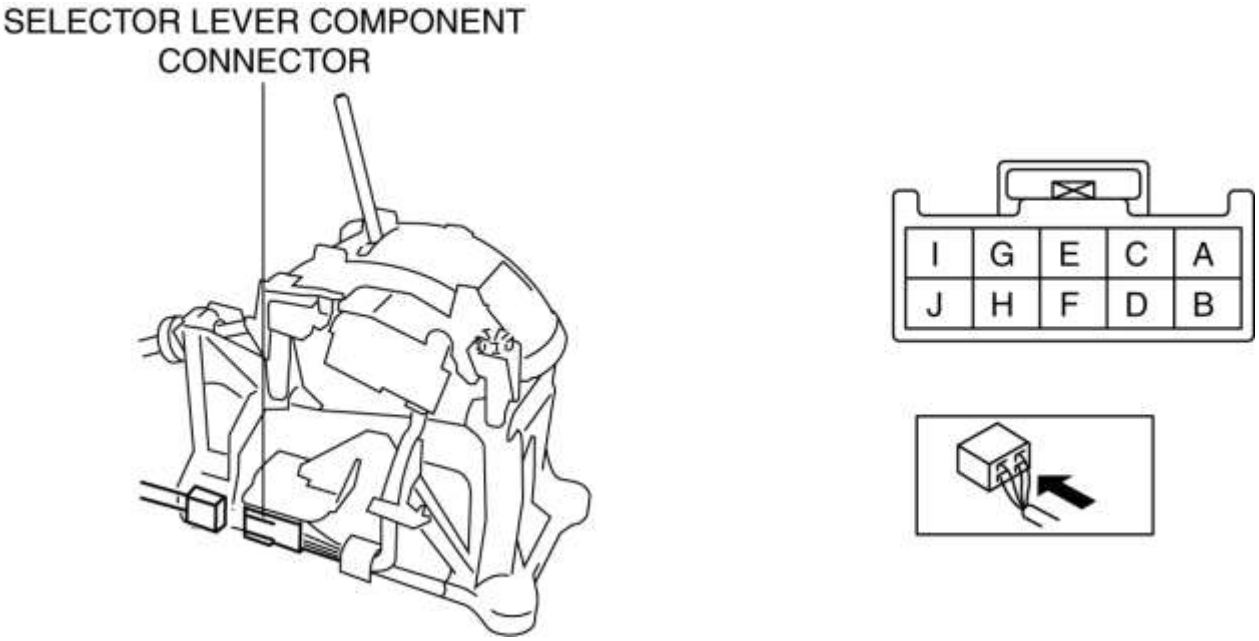

Especificación de solenoide Shift-lock

Terminal	Conectado a	Condición de prueba	Voltaje (V)
UN	Relé IG1	Encendido encendido (motor encendido)	B +
		Excepto arriba	Por debajo de 1.0
H	Unidad de parada de arranque	Bajo cualquier condición	Por debajo de 1.0

- Si el voltaje no es el indicado en la tabla, repare o reemplace el arnés de cableado relacionado.
- Si la tensión puede verificarse como se indica en la tabla, reemplace el componente de la palanca selectora. (Ver REMOCION / INSTALACION DEL MECANISMO DE CAMBIO AUTOMÁTICO DE TRANSAXE).

Inspección del botón de anulación con bloqueo de mayúsculas

1. Desconecte el encendido.

2. Verifique que la palanca selectora esté en la posición P.

3. Sin pisar el pedal del freno, verifique que la palanca selectora no se pueda desplazar desde la posición P.

4. Retire la tapa del orificio de emergencia con un destornillador de cabeza plana envuelto en cinta.

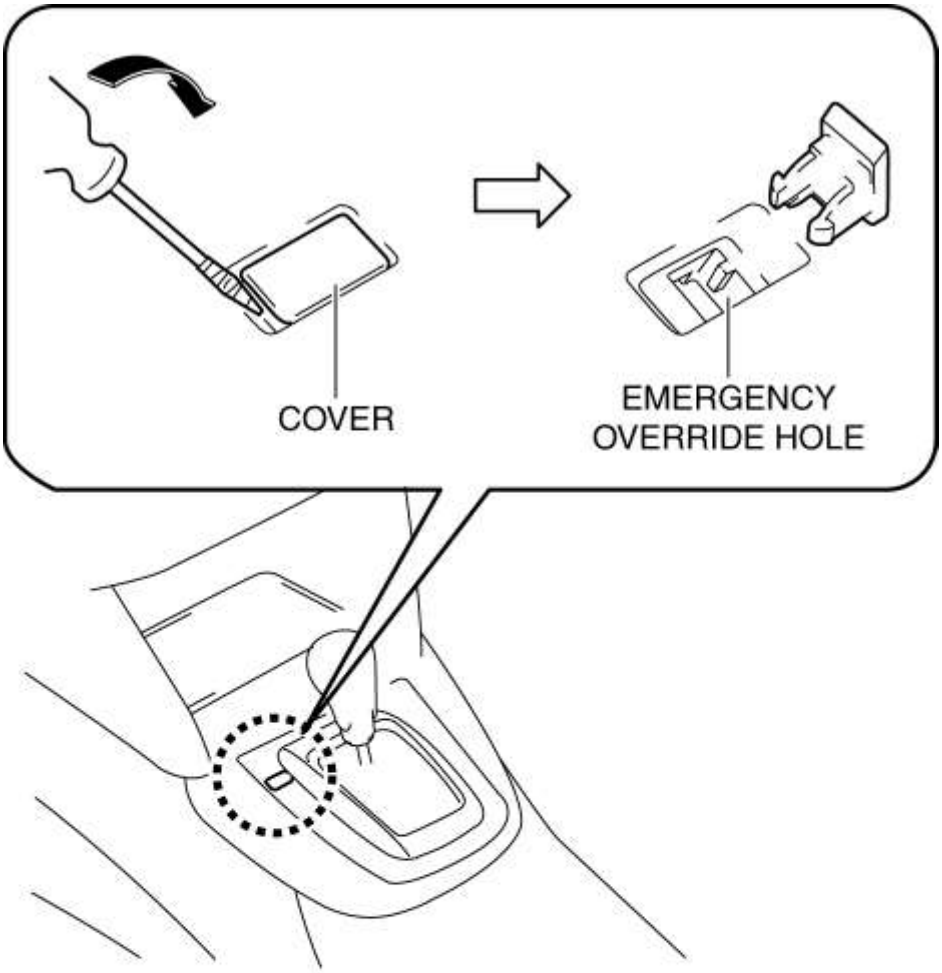

5. Inserte el destornillador plano en el orificio de anulación de emergencia y empújelo hacia abajo.

6. Verifique que la palanca selectora se pueda desplazar desde la posición P.

- Si no se ha verificado, reemplace la palanca selectora. (Ver REMOCION / INSTALACION DEL MECANISMO DE CAMBIO AUTOMÁTICO DE TRANSAXE).

Mazda6 - Transmisión / Transaxle

INSPECCIÓN DEL SISTEMA SHIFT-LOCK

Inspección del sistema Shift-Lock

1. Encienda el encendido (motor apagado).

2. Mueva la palanca selectora a la posición P.

3. Verifique que la palanca selectora no se pueda desplazar de la posición P a la posición R cuando se suelta el pedal del freno.

- Si se puede verificar, vaya al siguiente paso.
- Si no se ha verificado, inspeccione las siguientes partes:
  - Solenoide de bloqueo de Shift (Ver Inspección de Solenoide de Shift-Lock).
  - No interruptor de posición P (Consulte NO P POSICIONAMIENTO DEL INTERRUPTOR DE POSICIONAMIENTO).
  - Interruptor de freno (Ver INSPECCION DEL PEDAL DE FRENO)
  - Arranque la unidad de parada (Vea INICIO DETENGA LA INSPECCIÓN DE LA UNIDAD).
  - PCM (Consulte PCM INSPECTION [SKYACTIV-G 2.5] .)

4. Verifique que la palanca selectora se puede cambiar de la posición P a la posición R cuando se pisa el pedal del freno.

- Si se puede verificar, vaya al siguiente paso.
- Si no se ha verificado, inspeccione las siguientes partes:
  - Solenoide de bloqueo de Shift (Ver Inspección de Solenoide de Shift-Lock).
  - No interruptor de posición P (Consulte NO P POSICIONAMIENTO DEL INTERRUPTOR DE POSICIONAMIENTO).
  - Interruptor de freno (Ver INSPECCION DEL PEDAL DE FRENO)
  - Arranque la unidad de parada (Vea INICIO DETENGA LA INSPECCIÓN DE LA UNIDAD).
  - PCM (Consulte PCM INSPECTION [SKYACTIV-G 2.5] .)

Inspección de solenoide con bloqueo de desplazamiento

NOTA:

- El solenoide de bloqueo de cambio está integrado en el componente de la palanca selectora.

NOTA:

Hay dos tipos de mecanismos automáticos de cambio transaxle.

- Tipo A: Tipo de llave en forma de puerta. No hay un botón de desbloqueo en la perilla de la palanca selectora.
- Tipo B: Tipo recto con forma de puerta. Hay un botón de liberación de bloqueo en la perilla de la palanca selectora.

1. Desconecte el cable negativo de la batería. (Ver DESCONEXIÓN / CONEXIÓN DEL CABLE DE LA BATERÍA NEGATIVA [SKYACTIV-G 2.5] .)

2. Retire la perilla de la palanca selectora (tipo A).

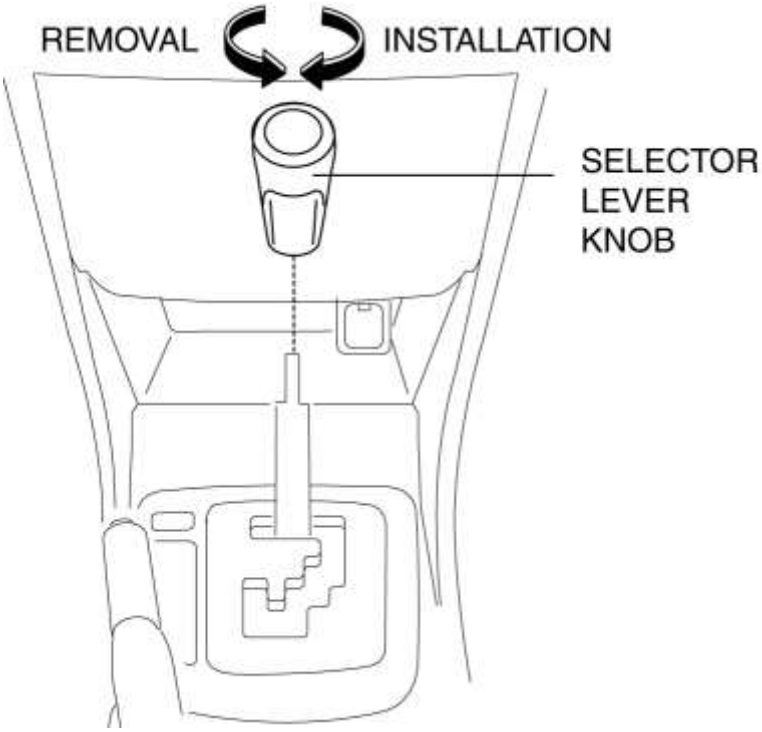

3. Realice el siguiente procedimiento para extraer la perilla de la palanca selectora (tipo B).

NOTA:

- Si el servicio es difícil, suelte el bloqueo de cambio manualmente y cambie la palanca selectora a la posición N.

a. Inserte la herramienta (ancho: 6 mm o menos, grosor: 1 mm o menos) como se muestra en la figura.

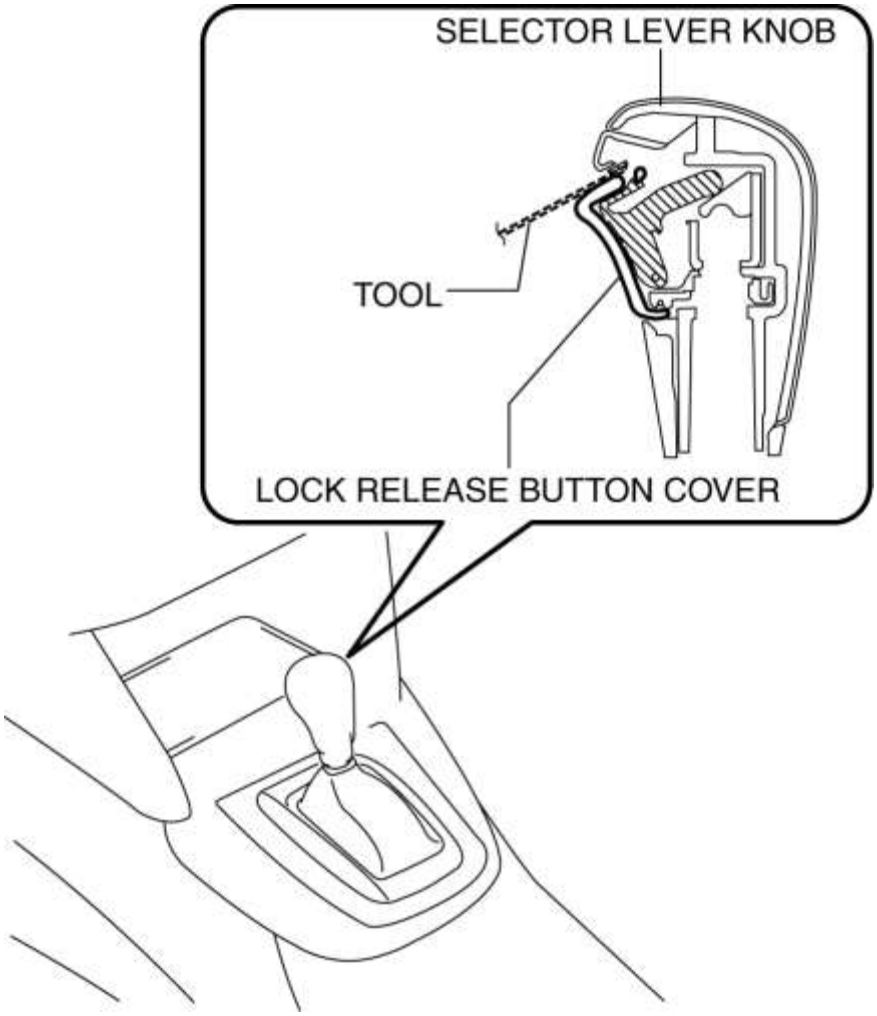

segundo. Mueva la herramienta en la dirección de la flecha (1) en la figura y separe el gancho. Mueva la cubierta del botón de liberación de bloqueo en la dirección de la flecha (2) en la figura y extráigala.

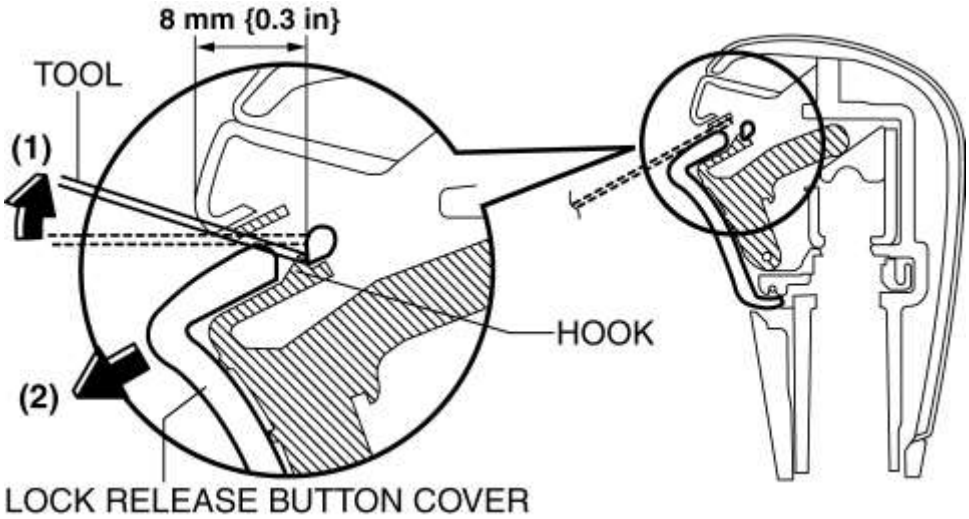

do. Retire el resorte.

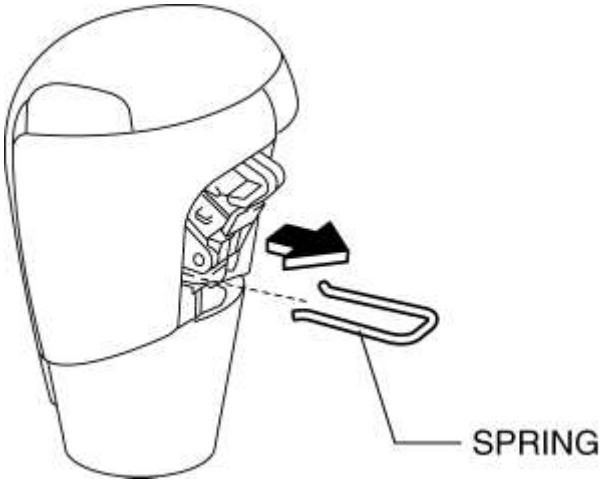

re. Retire la perilla de la palanca selectora.

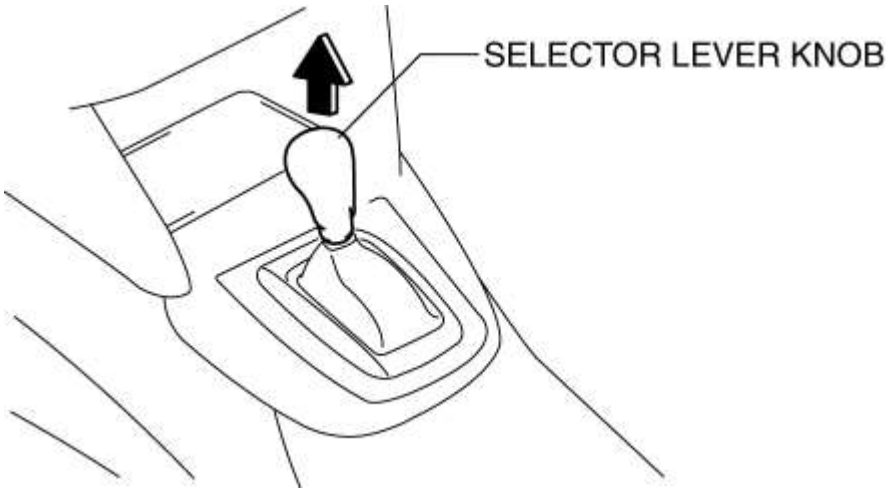

4. Retire la consola frontal. (Ver REMOCION / INSTALACION DE LA CONSOLA DELANTERA)

5. Vuelva a conectar el cable negativo de la batería. (Ver DESCONEXIÓN / CONEXIÓN DEL CABLE DE LA BATERÍA NEGATIVA [SKYACTIV-G 2.5] .)

6. Verifique que los voltajes de cada uno de los terminales del componente de la palanca selectora sean los indicados en la tabla.

Escribe un

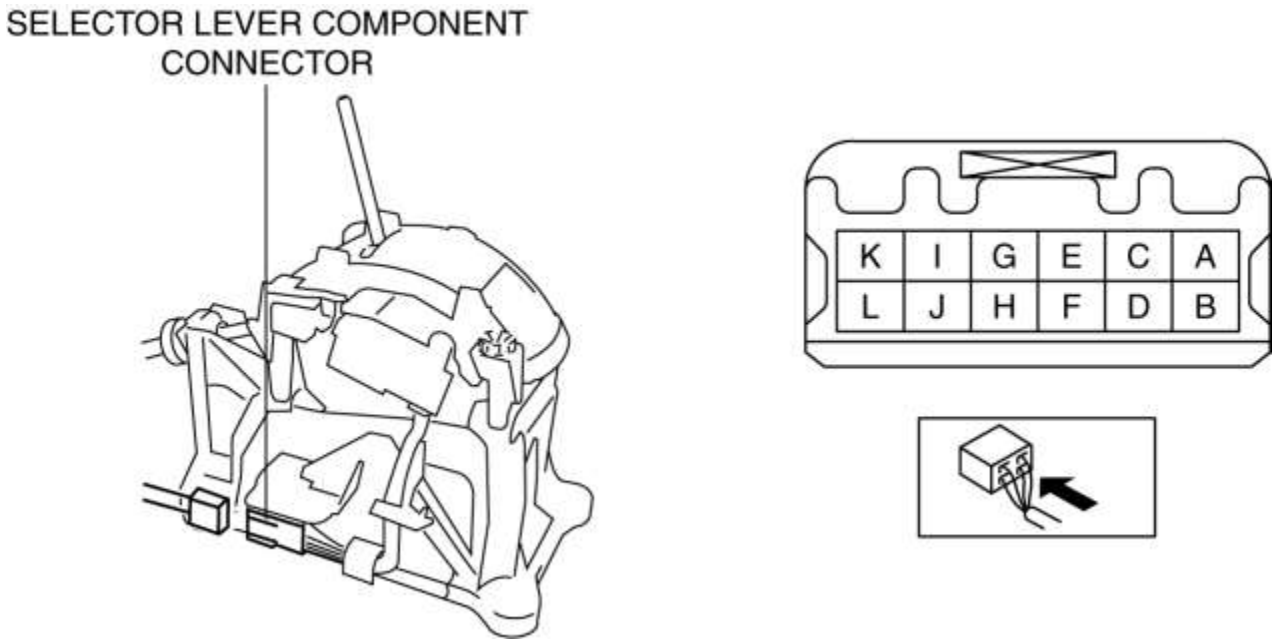

Tipo B

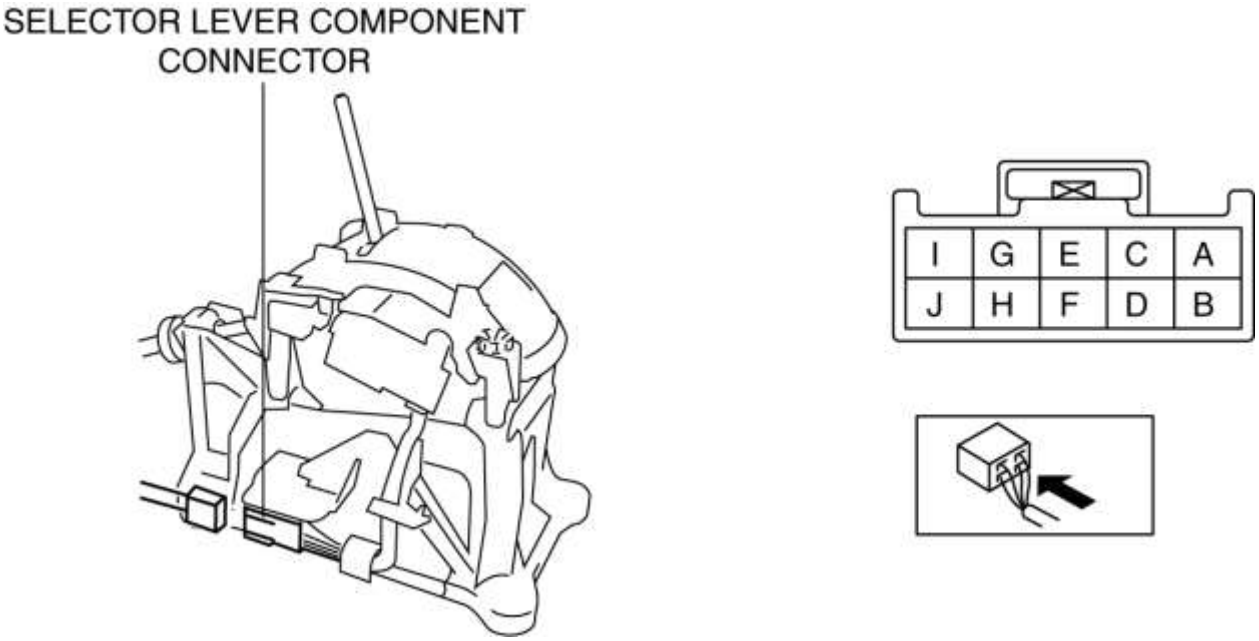

Especificación de solenoide Shift-lock

Terminal	Conectado a	Condición de prueba	Voltaje (V)
UN	Relé IG1	Encendido encendido (motor encendido)	B +
		Excepto arriba	Por debajo de 1.0
H	Unidad de parada de arranque	Bajo cualquier condición	Por debajo de 1.0

- Si el voltaje no es el indicado en la tabla, repare o reemplace el arnés de cableado relacionado.
- Si la tensión puede verificarse como se indica en la tabla, reemplace el componente de la palanca selectora. (Ver REMOCION / INSTALACION DEL MECANISMO DE CAMBIO AUTOMÁTICO DE TRANSAXE).

Inspección del botón de anulación con bloqueo de mayúsculas

1. Desconecte el encendido.

2. Verifique que la palanca selectora esté en la posición P.

3. Sin pisar el pedal del freno, verifique que la palanca selectora no se pueda desplazar desde la posición P.

4. Retire la tapa del orificio de emergencia con un destornillador de cabeza plana envuelto en cinta.

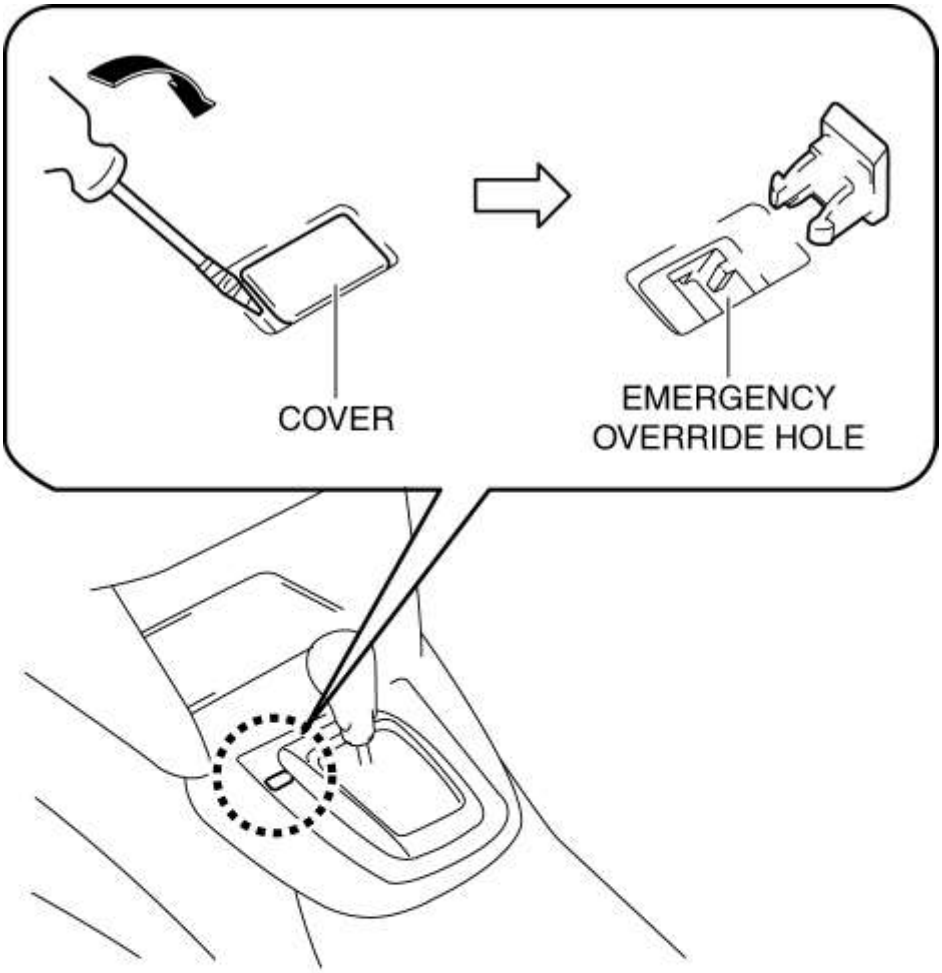

5. Inserte el destornillador plano en el orificio de anulación de emergencia y empújelo hacia abajo.

6. Verifique que la palanca selectora se pueda desplazar desde la posición P.

- Si no se ha verificado, reemplace la palanca selectora. (Ver REMOCION / INSTALACION DEL MECANISMO DE CAMBIO AUTOMÁTICO DE TRANSAXE).

Gobierno

Mazda6 - Dirección

DIAGNÓSTICO A BORDO DE LA DIRECCIÓN ASISTIDA ELÉCTRICA (EPS)

Descripción de la prueba de diagnóstico a bordo (OBD)

- La prueba OBD inspecciona la integridad y función de la EPS y emite los resultados cuando lo solicitan las pruebas específicas.
- Prueba de diagnóstico a bordo también:
  - Proporciona una inspección rápida de las EPS usualmente realizadas al inicio de cada procedimiento de diagnóstico.
  - Proporciona verificación después de las reparaciones para garantizar que no ocurrieron otras fallas durante el servicio.
- La prueba OBD se divide en 2 pruebas:
  - Leer / borrar resultados de diagnóstico, monitor PID y registro.

Leer / borrar resultados de diagnóstico

- Esta función permite leer o borrar los DTC en la memoria EPS CM.

PID / Monitor de datos y registro

- Esta función permite el acceso a ciertos valores de datos, señales de entrada, valores calculados e información de estado del sistema.

Lectura del procedimiento de DTC

Autodiagnóstico CMDTC

1. Conecte el M-MDS (IDS) al DLC-2.

2. Después de identificar el vehículo, seleccione los siguientes elementos de la pantalla de inicialización del IDS.

a. Seleccione "Auto prueba".

segundo. Seleccione "Todos los CMDTC".

3. Verifique el DTC de acuerdo con las instrucciones en la pantalla.

- Si aparece algún DTC, realice la solución de problemas según la inspección DTC correspondiente después de grabar los datos de la instantánea.

4. Después de completar las reparaciones, borre todos los DTC almacenados en el EPS. (Consulte el Procedimiento de eliminación de DTC).

Autodiagnóstico ODDTC

1. Conecte el M-MDS (IDS) al DLC-2.

2. Después de identificar el vehículo, seleccione los siguientes elementos de la pantalla de inicialización del IDS.

a. Seleccione "Auto prueba".

segundo. Seleccione "Módulos".

do. Seleccione "EPS".

3. Verifique el DTC de acuerdo con las instrucciones en la pantalla.

- Si aparece algún DTC, realice la solución de problemas según la inspección DTC correspondiente después de grabar los datos de la instantánea.

4. Después de completar las reparaciones, borre todos los DTC almacenados en el EPS. (Consulte el Procedimiento de eliminación de DTC).

Procedimiento de acceso a datos de instantánea

1. Conecte el M-MDS (IDS) al DLC-2.

2. Después de identificar el vehículo, seleccione los siguientes elementos de la pantalla de inicialización del IDS.

a. Seleccione "Auto prueba".

segundo. Seleccione "Módulos".

do. Seleccione "EPS".

3. Luego, seleccione "Recuperar CMDTC" y realice los procedimientos según las instrucciones en la pantalla del IDS.

4. Recupere los datos PID del cuadro congelado de acuerdo con las instrucciones en la pantalla del IDS.

NOTA:

- Los datos de la instantánea aparecen en la parte superior de la pantalla de ayuda cuando se selecciona el DTC que se muestra.
- Los datos de instantáneas almacenan los datos de DTC detectados actualmente.

Procedimiento de borrado de DTC

Procedimiento de compensación de CMDTC

1. Conecte el M-MDS (IDS) al DLC-2.

2. Después de identificar el vehículo, seleccione los siguientes elementos de la pantalla de inicialización del IDS.

a. Seleccione "Auto prueba".

segundo. Seleccione "Todos los CMDTC".

3. Verifique el DTC de acuerdo con las instrucciones en la pantalla.

4. Presione el botón borrar en la pantalla del DTC para borrar el DTC.

5. Desconecte el encendido.

6. Encienda el encendido (motor apagado) y espere **5 segundos o más** .

7. Realice la inspección DTC. (Consulte la sección Lectura del procedimiento de DTC).

8. Verifique que no se muestren DTC.

Procedimiento de liberación de ODDTC

1. Conecte el M-MDS (IDS) al DLC-2.

2. Después de identificar el vehículo, seleccione los siguientes elementos de la pantalla de inicialización del IDS.

a. Seleccione "Auto prueba".

segundo. Seleccione "Módulos".

do. Seleccione "EPS".

3. Verifique el DTC de acuerdo con las instrucciones en la pantalla.

4. Presione el botón borrar en la pantalla del DTC para borrar el DTC.

5. Desconecte el encendido.

6. Encienda el encendido (motor apagado) y espere **5 segundos o más** .

7. Realice la inspección DTC. (Consulte la sección Lectura del procedimiento de DTC).

8. Verifique que no se muestren DTC.

PID / Monitor de datos y procedimiento de registro

1. Conecte el M-MDS (IDS) al DLC-2.

2. Después de identificar el vehículo, seleccione los siguientes elementos de la pantalla de inicialización del IDS.

a. Seleccione "DataLogger".

segundo. Seleccione "Módulos".

do. Seleccione "EPS".

3. Seleccione el PID aplicable de la tabla PID.

4. Verifique los datos PID de acuerdo con las instrucciones en la pantalla.

NOTA:

- La función de pantalla de datos PID se utiliza para controlar el valor calculado de las señales de entrada / salida en el módulo. Por lo tanto, si el valor monitoreado de las partes de salida no está dentro de la especificación, es necesario inspeccionar el valor monitoreado de las partes de entrada correspondientes al control de parte de salida aplicable. Además, dado que el sistema no muestra un mal funcionamiento de la pieza de salida como una anomalía en el valor monitoreado, es necesario inspeccionar las piezas de salida individualmente.
- Al detectar los DTC, es posible que los PID relacionados con un sistema que no funciona bien no se muestren aunque el módulo sea normal. Por lo tanto, si no se visualiza un PID, es necesario verificar el DTC, realizar un diagnóstico de mal funcionamiento del DTC que se detectó y realizar reparaciones.

Tabla de DTC
×: aplicable

DTC M-MDS	Estado de iluminación de la luz indicadora de mal funcionamiento de la dirección asistida	Componente del sistema de diagnóstico	A prueba de fallos	Ciclo de conducción	Tipo de autoprueba * 1	Función de memoria	Página
C200B: 02	Iluminado	Sensor de torque	×	No aplica	DISCOS COMPACTOS	×	(Ver DTC C200B: 02 / C200B: 49 / C200B: 62 / C200B: 85).
C200B: 1C	Iluminado	Sensor de torque	×	No aplica	DISCOS COMPACTOS	×	(Ver DTC C200B: 1C / C200C: 1C .)
C200B: 49	Iluminado	Sensor de torque	×	No aplica	DISCOS COMPACTOS	×	(Ver DTC C200B:

C200B: 62	Iluminado	Sensor de torque	×	No aplica	DISCOS COMPACTOS	×	02 / C200B: 49 / C200B: 62 / C200B: 85).
C200B: 85	Iluminado	Sensor de torque	×	No aplica	DISCOS COMPACTOS	×	
C200C: 1C	Iluminado	Sensor de torque	×	No aplica	DISCOS COMPACTOS	×	(Ver DTC C200B: 1C / C200C: 1C .)
C200D: 1C	Iluminado	Sensor de resolución	×	No aplica	DISCOS COMPACTOS	×	(Ver DTC C200D: 1C / C200D: 64 / U2011: 18 / U2011: 19 / U2011: 1C / U2011: 61 / U2011: 62 / U2011: 64 / U2011: 72.)
C200D: 64	Iluminado	Sensor de resolución	×	No aplica	DISCOS COMPACTOS	×	
U0001: 88	Iluminado	Error de comunicación del sistema CAN	×	No aplica	DISCOS COMPACTOS	×	(Ver DTC U0001: 88 / U0100: 00 / U0121: 00 / U0155: 00).
U0100: 00	Iluminado	Error de comunicación a PCM	×	No aplica	DISCOS COMPACTOS	×	
U0121: 00	No aplica	Error de comunicación a DSC CM	×	No aplica	DISCOS COMPACTOS	×	
U0155: 00	No aplica	Error de comunicación al grupo de instrumentos	×	No aplica	DISCOS COMPACTOS	×	
U0338: 00	No aplica	Error de señal de la unidad de parada de inicio	×	No aplica	DISCOS COMPACTOS	×	(Ver DTC U0338: 00 / U0515: 00).

U0401: 00	Iluminado	Error de señal (velocidad del vehículo) de PCM	×	No aplica	DISCOS COMPACTOS	×	(Ver DTC U0401: 00)
	No aplica	Error de señal (velocidad del motor) de PCM	×	No aplica	DISCOS COMPACTOS	×	
	No aplica	Error de señal (estado de i-stop) de PCM	×	No aplica	DISCOS COMPACTOS	×	
U0415: 00	No aplica	Error de señal de DSC CM	×	No aplica	DISCOS COMPACTOS	×	(Ver DTC U0415: 00).
U0515: 00	No aplica	Error de señal de la unidad de parada de inicio	×	No aplica	DISCOS COMPACTOS	×	(Ver DTC U0338: 00 / U0515: 00).
U2011: 18	Iluminado	Motor EPS	×	No aplica	DISCOS COMPACTOS	×	(Ver DTC C200D: 1C / C200D: 64 / U2011: 18 / U2011: 19 / U2011: 1C / U2011: 61 / U2011: 62 / U2011: 64 / U2011: 72.)
U2011: 19	Iluminado	Motor EPS	×	No aplica	DISCOS COMPACTOS	×	
U2011: 1C	Iluminado	Motor EPS	×	No aplica	DISCOS COMPACTOS	×	
U2011: 61	Iluminado	Motor EPS	×	No aplica	DISCOS COMPACTOS	×	
U2011: 62	Iluminado	Motor EPS	×	No aplica	DISCOS COMPACTOS	×	
U2011: 64	Iluminado	Motor EPS	×	No aplica	DISCOS COMPACTOS	×	
U2011: 72	Iluminado	Motor EPS	×	No aplica	DISCOS COMPACTOS	×	
U2300: 54	No aplica	Configuración EPS	×	No aplica	DISCOS COMPACTOS	×	(Ver DTC U2300: 54 / U2300: 55 / U2300: 56).
U2300: 55	Iluminado	Configuración EPS	×	No aplica	DISCOS COMPACTOS	×	
U2300: 56	No aplica	Configuración EPS	×	No aplica	DISCOS COMPACTOS	×	
U3000: 16	Iluminado	EPS CM	×	No aplica	DISCOS COMPACTOS	×	(Ver DTC U3000: 16 / U3000: 1C / U3000: 28 / U3000:
U3000: 1C	Iluminado	EPS CM	×	No aplica	DISCOS COMPACTOS	×	
U3000: 28	Iluminado	EPS CM	×	No aplica	DISCOS COMPACTOS	×	

U3000: 41	Iluminado	EPS CM	×	No aplica	DISCOS COMPACTOS	×	41 / U3000: 44 / U3000: 46 / U3000: 47 / U3000: 49 / U3000: 61 / U3000: 62 / U3000: 73 / U3000: 96 .)
U3000: 44	Iluminado	EPS CM	×	No aplica	DISCOS COMPACTOS	×	
U3000: 46	No aplica	EPS CM	×	No aplica	DISCOS COMPACTOS	×	
U3000: 47	Iluminado	EPS CM	×	No aplica	DISCOS COMPACTOS	×	
U3000: 49	Iluminado	EPS CM	×	No aplica	DISCOS COMPACTOS	×	
U3000: 4B	No aplica	EPS CM	×	No aplica	DISCOS COMPACTOS	×	(Ver DTC U3000: 4B)
U3000: 61	Iluminado	EPS CM	×	No aplica	DISCOS COMPACTOS	×	(Ver DTC U3000: 16 / U3000: 1C / U3000: 28 / U3000: 41 / U3000: 44 / U3000: 46 / U3000: 47 / U3000: 49 / U3000: 61 / U3000: 62 / U3000: 73 / U3000: 96 .)
U3000: 62	Iluminado	EPS CM	×	No aplica	DISCOS COMPACTOS	×	
U3000: 73	Iluminado	EPS CM	×	No aplica	DISCOS COMPACTOS	×	
U3000: 96	Iluminado	EPS CM	×	No aplica	DISCOS COMPACTOS	×	
U3003: 16	Iluminado	Fuente de alimentación de la batería	×	No aplica	DISCOS COMPACTOS	×	(Ver DTC U3003: 16)
U3003: 17	Iluminado	Fuente de alimentación de la batería	×	No aplica	DISCOS COMPACTOS	×	(Ver DTC U3003: 17)

* 1

C: Autodiagnóstico de CMDTC, D: Autodiagnóstico de ODDTC

Tabla de funciones a prueba de fallas

DTC M-MDS	Estado de control a prueba de fallas
C200B: 02	Control deshabilitado
C200B: 1C	Control deshabilitado
C200B: 49	Control deshabilitado
C200B: 62	Control deshabilitado
C200B: 85	Control deshabilitado
C200C: 1C	Control deshabilitado
C200D: 1C	Control deshabilitado
C200D: 64	Control deshabilitado
U0001: 88	Control habilitado
U0100: 00	El control se mantiene cambiando gradualmente la velocidad controlada del vehículo y configurándola a **120 km / h (74.6 mph)**
U0121: 00	Control habilitado
U0155: 00	Control habilitado
U0338: 00	Control habilitado
U0401: 00	• Mal funcionamiento de la señal de velocidad del vehículo ▪ El control se mantiene cambiando gradualmente la velocidad controlada del vehículo y configurándola a **120 km / h (74.6 mph)** • Mal funcionamiento de la señal de velocidad del motor ▪ Control habilitado • mal funcionamiento de la señal de estado i-stop ▪ El control EPS i-stop no funciona y se mantiene el control normal
U0415: 00	Control habilitado
U0515: 00	Control habilitado

U2011: 18	Control deshabilitado
U2011: 19	Control deshabilitado
U2011: 1C	Control deshabilitado
U2011: 61	Control deshabilitado
U2011: 62	Control deshabilitado
U2011: 64	Control deshabilitado

U2011: 72	• El funcionamiento defectuoso de la fase 1 del circuito abierto se detecta en el motor EPS
	  ▪ El control se mantiene en el control de respaldo
	• Otro mal funcionamiento detectado en el circuito interno del motor EPS
	  ▪ Control deshabilitado

U2300: 54	Control habilitado
U2300: 55	Control habilitado
U2300: 56	Control habilitado
U3000: 16	Control deshabilitado
U3000: 1C	Control deshabilitado
U3000: 28	Control deshabilitado
U3000: 41	Control deshabilitado
U3000: 44	Control deshabilitado
U3000: 46	El control se mantiene en modo de falla
U3000: 47	Control deshabilitado
U3000: 49	Control deshabilitado
U3000: 4B	El control se mantiene en modo de falla
U3000: 61	Control deshabilitado

U3000: 62	Control deshabilitado
U3000: 73	Control deshabilitado
U3000: 96	Control deshabilitado
U3003: 16	El control se mantiene reduciendo gradualmente la corriente de control del motor Sin embargo, el control se inhibe si el voltaje de la fuente de alimentación es el valor especificado de menos.
U3003: 17	Control deshabilitado

Tabla de monitor PID / DATA

NOTA:

- Si se inspecciona el valor del monitor de datos / PID "STR_ANG", realice el siguiente procedimiento antes de inspeccionar.
  - Desconecte el encendido y mantenga esta condición durante **aprox. 3 s** .
  - Coloque las ruedas del vehículo en la posición recta.
  - Encienda el encendido (motor apagado o conectado).

Nombre PID (definición) Pantalla M-MDS	Unidad de operación	Estado de la operación (referencia)	Artículos de inspección)	Terminal del módulo de control EPS
CEN_TRQ_S	Nuevo Méjico	• Posición neutra del sensor de par: cerca de **0 Nm**	• Reemplazo de la columna de dirección (Vea REMOCION / INSTALACION DE LA RUEDA DIRECTA Y COLUMNA .)	No aplica
ECU_IN_TMP	° C, ° F	• Muestra la temperatura de la placa en el módulo de control EPS: **-40 ° C- + 215 ° C {-40 ° F-419 ° F}**	• Reemplazo de EPS CM (Ver REMOCION / INSTALACION DE LA RUEDA DE DIRECCION Y COLUMNA .)	No aplica

ENG_RPM	RPM	• Motor parado: **0 RPM** • Motor girando a 3.000 RPM: **3.000 RPM**	• Inspección PCM (Consulte PCM INSPECTION [SKYACTIV-G 2.5] .)	No aplica
MT_CURRENT	UN	• Cuando no está dirigido: Cerca de **0 A** • Dirigido: Cambios a positivo o negativo	• Reemplazo de EPS CM (Ver REMOCION / INSTALACION DE LA RUEDA DE DIRECCION Y COLUMNA .)	No aplica
OH_CR_C	Si no	• ¿Está funcionando el control de prevención de sobrecalentamiento (Completo)?	No aplica	No aplica
OH_CR_M	Si no	• ¿Está funcionando el control de prevención de sobrecalentamiento (Medio)?	No aplica	No aplica
OH_HIST_C	Si no	• ¿El control de prevención de sobrecalentamiento (Completo) ha funcionado antes?	No aplica	No aplica
OH_HIST_M	Si no	• ¿El control de prevención de sobrecalentamiento (Medio) funcionó antes?	No aplica	No aplica
OH_IG_CNT_C	No aplica	• Historial de control de prevención de sobrecalentamiento (Completo) • Número de veces que se conduce el vehículo (encendido conectado (apagado o	No aplica	No aplica

		encendido del motor)) después de que el control de prevención de sobrecalentamiento funciona		
OH_IG_CNT_M	No aplica	• Historial de control de prevención de sobrecalentamiento (Medio) • Número de veces que se conduce el vehículo (encendido conectado (apagado o encendido del motor)) después de que el control de prevención de sobrecalentamiento funciona	No aplica	No aplica
STR_ANG	°	• Posición del volante cuando se conecta el encendido (motor apagado o conectado): **0 °** • Dirigido hacia la izquierda: Cambios a **0 ° - Positivo** • Dirigido a la derecha: Cambios a **0 ° -Negativo** **NOTA:** • La señal que se muestra en este elemento es una señal de ángulo de dirección	Realice la inspección de DTC para PCM, DSC HU / CM y EPS CM. Si aparece un DTC después de realizar la inspección del DTC para el PCM, DSC HU / CM y EPS CM, repare la pieza defectuosa de acuerdo con la resolución de problemas del DTC correspondiente. (Ver PRUEBA DE DIAGNÓSTICO A BORDO [SKYACTIV-G 2.5] .) (Ver DIAGNÓSTICO A BORDO [CONTROL DE ESTABILIDAD DINÁMICA (DSC)] .) (Ver INSPECCIÓN DEL MÓDULO DE CONTROL DEL EPS).	No aplica

		(ángulo relativo).	Después de realizar la inspección de DTC, realice los siguientes procedimientos: • Desconecte el encendido y mantenga el estado durante aprox. **3 s** . • Coloque las ruedas del vehículo en línea recta. • Encienda el encendido (motor apagado o conectado). Si se indica un valor anormal después de verificar nuevamente el valor de STR_ANG, reemplace el EPS CM.	
STR_ROT_SPD	° / s	• No dirigido: Cerca de **0 ° / s** • Dirigido: Cambios de acuerdo a la velocidad de manejo	• Reemplazo de EPS CM (Ver REMOCION / INSTALACION DE LA RUEDA DE DIRECCION Y COLUMNA .)	No aplica
STR_TRQ_S_M	Nuevo Méjico	• No dirigido: cerca de **0 Nm** • Dirigido a la izquierda: Cambios a **0 Nm-Positivo** • Dirigido a la derecha: Cambios a **0 Nm-Negativo**	• Reemplazo de EPS CM (Ver REMOCION / INSTALACION DE LA RUEDA DE DIRECCION Y COLUMNA .)	No aplica
STR_TRQ_S_S	Nuevo Méjico	• No dirigido: cerca de 0 Nm • Dirigido a la izquierda: Cambios a **0 Nm-Positivo** • Dirigido a la derecha: Cambios a **0 Nm-Negativo**	• Reemplazo de EPS CM (Ver REMOCION / INSTALACION DE LA RUEDA DE DIRECCION Y COLUMNA .)	No aplica
VPWR	V	• Motor parado: Aprox. **12 V**	• Inspección de la batería	1B

		• Al ralentí: aprox. **14 V**	(Consulte INSPECCIÓN DE BATERÍA [SKYACTIV-G 2.5] .) • Inspección del circuito de alimentación (interruptor de encendido, fusibles)	
VSPD	KPH, MPH	• Vehículo detenido: 0 **KPH, 0 MPH** • Velocidad del vehículo 20 km / h {12 mph}: **20 KPH, 12 MPH**	• Inspección PCM (Consulte PCM INSPECTION [SKYACTIV-G 2.5] .)	No aplica

Tabla de datos de instantáneas

NOTA:

- El EPS CM almacena los siguientes dos tipos de información cuando se detecta un DTC y muestra datos instantáneos en el M-MDS.
  - Información del vehículo detectada por EPS CM
  - Información del vehículo detectada por el grupo de instrumentos y recibida por la unidad de parada de arranque a través de la señal CAN
- Consulte la tabla del monitor PID para confirmar el estado de funcionamiento del sistema EPS, mientras que el EPS no almacena el DTC. (Ver Tabla de PID / DATA Monitor .)
- Los elementos de datos de instantáneas no se muestran, según el DTC detectado.

Artículo de datos de instantáneas	Unidad	Contenido de datos	Método de lectura / uso de datos	Elementos correspondientes del monitor de datos
AAT	° C, ° F	Temperatura ambiente	No aplica	No aplica
APP_STATUS	Pedal acelerador apagado / Menos de 20%/	Posición del pedal del acelerador	No aplica	No aplica

	Más de 20%/ FALLAR			
CEN_TRQ_S	Nuevo Méjico	Valor central del sensor de par	CEN_TRQ_S	CEN_TRQ_S
CFG_STATUS	Config Complete / No configurado/ Error de configuración	Estado de configuración del clúster de instrumentos	No aplica	No aplica
ECT_STATUS	Menos de 0 grados C / 0 - Menos de 80 grados C / Más de 80 grados C / FALLAR	Estado de temperatura del refrigerante del motor	No aplica	No aplica
ECU_IN_TMP	° C, ° F	Temperatura interna de la ECU	ECU_IN_TMP	ECU_IN_TMP
ENG_RPM	RPM	La velocidad del motor	ENG_RPM	ENG_RPM
IC_VPWR	V	Fuente de alimentación del grupo de instrumentos	• El EPS CM recibe constantemente el valor de voltaje de la fuente de alimentación del grupo de instrumentos enviado a través de la señal CAN desde el grupo de instrumentos. • Si se detecta un DTC, el EPS CM registra el	VPWR * [2]

			voltaje de la fuente de alimentación del cuadro de instrumentos cuando se detectó el DTC, y se muestra en el M-MDS.	
IG-ON_TIMER	hh: mm: ss * 1	Tiempo transcurrido desde que se activó el encendido **NOTA:** • El grupo de instrumentos registra el tiempo transcurrido desde que se activó el encendido.	• El EPS CM recibe constantemente el tiempo transcurrido desde que se activó el encendido enviado a través de la señal CAN desde el grupo de instrumentos. • Si se detecta un DTC, el EPS CM registra el tiempo transcurrido desde que se activó el encendido cuando se detectó el DTC, y se muestra en el M-MDS.	No aplica
MT_CURRENT	UN	Corriente del motor	MT_CURRENT	MT_CURRENT
OH_CR_C	No si	Protección completa contra sobrecalentamiento actual	OH_CR_C	OH_CR_C

OH_CR_M	No si	Protección actual contra sobrecalentamiento medio	OH_CR_M	OH_CR_M
OH_HIST_C	No si	Historial de protección completa contra sobrecalentamiento	OH_HIST_C	OH_HIST_C
OH_HIST_M	No si	Historial de protección de sobrecalentamiento medio	OH_HIST_M	OH_HIST_M
OH_IG_CNT_C	-	Contador IG ON después de la protección completa contra sobrecalentamiento	OH_IG_CNT_C	OH_IG_CNT_C
OH_IG_CNT_M	-	Contador IG ON después de protección de sobrecalentamiento medio	OH_IG_CNT_M	OH_IG_CNT_M
PWR_MODE_KEY	Key Out / Key recién salido / Clave aprobada (Posición 0) / Accesorio de publicación (Posición 0) / Accesorio (Posición 1) / Post Ignition (Posición 1) / Ignition On (Posición 2) / Correr (Posición 2) /	• Key Out: encendido desconectado • Tecla recién salido (posición 0): tiempo transcurrido **dentro de los 3 segundos** desde que se desconectó el encendido • Accesorio (Posición 1): La ignición se cambia a ACC • Post ignición (posición 2): tiempo transcurrido **dentro de los 3 segundos** desde que se encendió el encendido • Encendido Encendido (Posición 2): Encendido conectado (motor apagado)	• El EPS CM recibe constantemente el estado del interruptor de encendido enviado a través de la señal CAN desde el grupo de instrumentos. • Si se detecta un DTC, el EPS CM registra el estado del interruptor de encendido cuando se detectó el DTC, y se muestra en el M-MDS.	No aplica

	Running - Starting In Progress (Posición 2) / Manivela (Posición 3)	• En marcha (Posición 2): Encendido conectado (motor encendido) • Running - Starting: condición de arranque		
RPM_STATUS	Parada del motor / Menos de 1500rpm / Más de 1500rpm / FALLAR	Estado de RPM del motor	• El EPS CM recibe constantemente el estado del interruptor de encendido enviado a través de la señal CAN desde el grupo de instrumentos. • Si se detecta un DTC, el EPS CM registra el estado del interruptor de encendido cuando se detectó el DTC, y se muestra en el M-MDS.	TACHOMTR [*] [2]
SHIFT_STATUS	P / N RE/ R / FALLAR	Cambiar el estado de la posición	• El EPS CM recibe constantemente la posición de la palanca selectora enviada a través de la señal CAN desde el grupo de instrumentos. • Si se detecta un DTC, el	No aplica

			EPS CM registra la posición de la palanca selectora cuando se detectó el DTC, y se muestra en el M-MDS.	
STR_ANG	°	Ángulo del volante	STR_ANG	STR_ANG
STR_ROT_SPD	° / s	Velocidad de rotación del volante	STR_ROT_SPD	STR_ROT_SPD
STR_TRQ_S_M	Nuevo Méjico	Par del eje de dirección (Principal)	STR_TRQ_S_M	STR_TRQ_S_M
STR_TRQ_S_S	Nuevo Méjico	Par del eje de dirección (Sub)	STR_TRQ_S_S	STR_TRQ_S_S
TOTAL_DIST	km, pies, mi	Distancia total recorrida acumulada desde la finalización del vehículo hasta que EPS CM detecta el DTC (valor del cuentamillas en el grupo de instrumentos)	La distancia recorrida cuando el EPS CM detectó un DTC se puede calcular realizando el siguiente procedimiento. • Verifique el valor del odómetro en el grupo de instrumentos. • Verifique el elemento de datos de instantáneas TOTAL_DIST. • Reste 2 de 1.	No aplica
TIEMPO TOTAL	hh: mm: ss * 1	Tiempo transcurrido total acumulado desde la finalización del vehículo hasta que EPS CM detecta un DTC **NOTA:**	El tiempo transcurrido desde que el CM EPS detectó un DTC se puede calcular realizando el siguiente procedimiento.	TOTAL_TIME * 2

		• Cuando se quitó la SALA y se desconectó el encendido, el tiempo no está incluido en el tiempo transcurrido.	• Verifique el elemento PID TOTAL_TIME del grupo de instrumentos. • Verifique el elemento de datos de instantáneas TOTAL_TIME. • Reste 2 de 1.	
VPWR	V	Fuente de alimentación	VPWR	VPWR
VSPD	KPH, MPH	Velocidad del vehículo	VSPD	VSPD
VSPD_STATUS	Detener/ 0 - 10 km / h / Más de 10 km / h / FALLAR	Estado de velocidad del vehículo	• El EPS CM recibe constantemente la velocidad del vehículo enviada a través de la señal CAN desde el grupo de instrumentos. • Si se detecta un DTC, el EPS CM registra la velocidad del vehículo cuando se detectó el DTC, y se muestra en el M-MDS.	SPEEDOMTR * 2

* 1

Los segundos pueden estar indicados después del punto decimal.

* 2

PID del clúster de instrumentos (ver [PAD / MONITOR DE DATOS [GRUPO DE INSTRUMENTOS]](#)).

Mazda6 - Steering

ELECTRIC POWER STEERING (EPS) SYSTEM WIRING DIAGRAM

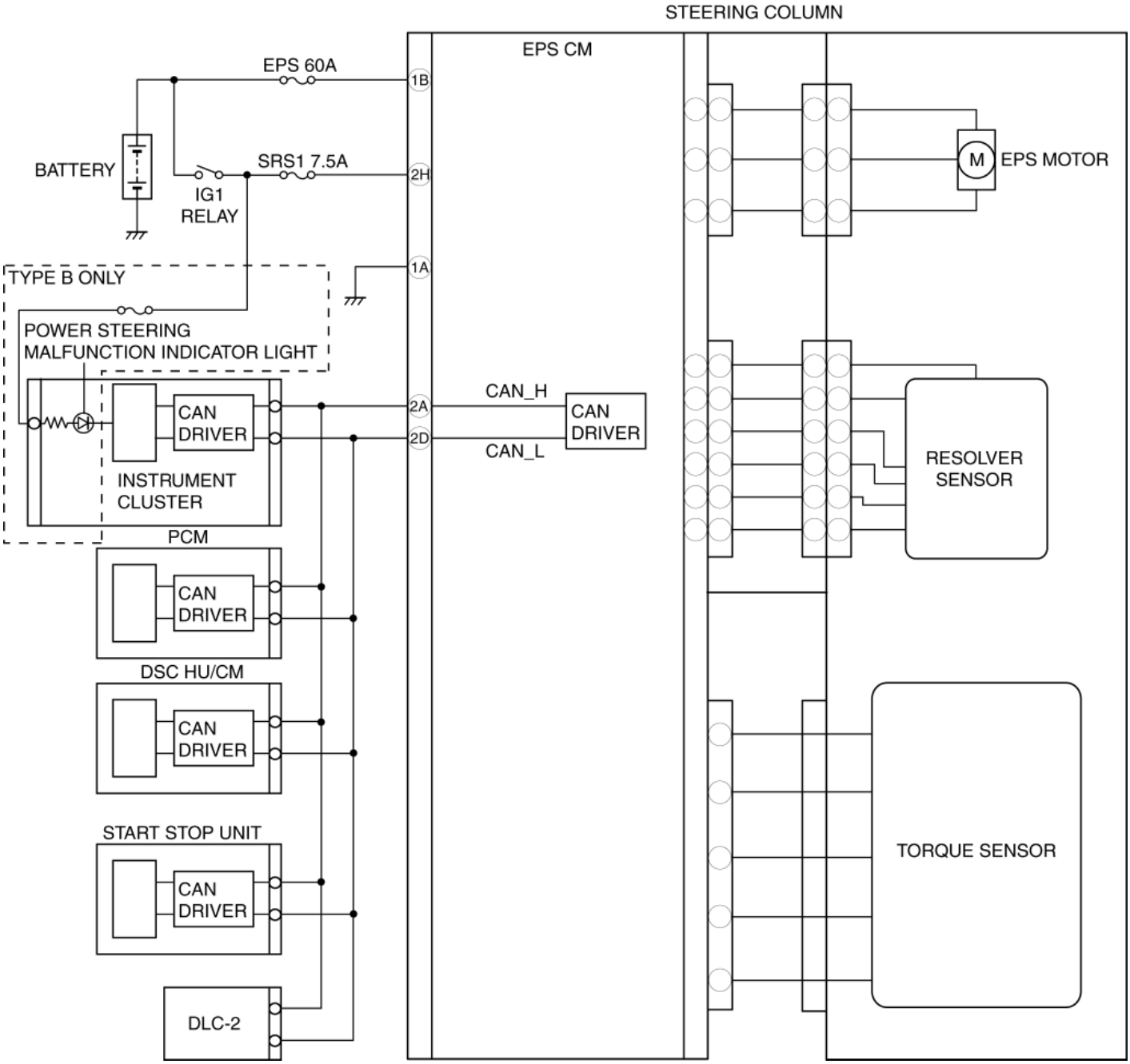

Mazda6 - Dirección

RESOLUCIÓN DE PROBLEMAS DEL SÍNTOMA

- Verifique el síntoma y realice la solución de problemas según el número apropiado.

No.	Síntoma
1	La luz de advertencia de la dirección asistida eléctrica (EPS) no se ilumina con el encendido en ON.
2	Luz de advertencia de la dirección asistida eléctrica (EPS) / La luz de advertencia principal no se apaga aunque el motor haya arrancado.
3	La asistencia de potencia difiere entre los giros a la derecha y a la izquierda.

Mazda6 - Dirección

NO.1 DIRECCIÓN ASISTIDA ELÉCTRICA ELÉCTRICA (EPS) LA LUZ DE ADVERTENCIA NO SE ILUMINA CON EL ENCENDIDO ENCENDIDO ENCENDIDO

1	**La luz de advertencia de la dirección asistida eléctrica (EPS) no se ilumina con el encendido en ON. ***
CONSEJOS PARA SOLUCIONAR PROBLEMAS • Mal funcionamiento del circuito de la luz de advertencia EPS en el grupo de instrumentos. • Se genera un error del EPS CM y se genera la señal de apagado. ▪ Mal funcionamiento de EPS CM	

*

Grupo de instrumentos sin pantalla TFT LCD.

Procedimiento de diagnóstico

PASO	INSPECCIÓN		ACCIÓN
1	• Encienda la luz de advertencia de EPS en el grupo de instrumentos utilizando "WL + IL" de la función de modos de comando activo M-MDS.	Sí	Mal funcionamiento de EPS CM. Reemplace el EPS CM. (Ver ENGRANAJE DE DIRECCIÓN Y DESMONTAJE / INSTALACIÓN DEL ENLACE).

	• ¿Está iluminada la luz de advertencia EPS?	No	Realice la configuración del grupo de instrumentos, luego repita la inspección desde el Paso 1. (Ver CONFIGURACIÓN DEL GRUPO DE INSTRUMENTOS (UTILIZANDO LOS DATOS CONSTRUIDOS) .) Si el mal funcionamiento se repite, reemplace el grupo de instrumentos. (Consulte REMOCION / INSTALACION DEL GRUPO DE INSTRUMENTOS).

Mazda6 - Dirección

NO.2 ELÉCTRICA ELÉCTRICA (EPS) LA LUZ DE ADVERTENCIA / LA LUZ DE AVISO MAESTRO NO SE APAGA AUNQUE EL MOTOR COMIENZA

2	**Luz de advertencia de la dirección asistida eléctrica (EPS) * 1 / luz de advertencia principal * 2 no se apaga aunque el motor haya arrancado.**

CONSEJOS PARA SOLUCIONAR PROBLEMAS
 	
• Mal funcionamiento del sistema EPS.
  ▪ Malfuncionamiento del arnés de cableado
  ▪ Mal funcionamiento del conector
  ▪ Mal funcionamiento del sensor de par
  ▪ Mal funcionamiento del motor EPS
  ▪ Fallo de funcionamiento del fusible
  ▪ Mal funcionamiento de EPS CM
• EPS CM detecta un mal funcionamiento del sistema EPS a pesar de que el sistema EPS es normal.
• La línea de comunicación CAN y / o el mal funcionamiento de la señal CAN.
  ▪ Mal funcionamiento de la señal de velocidad del vehículo
  ▪ Mal funcionamiento de la señal de velocidad del motor
  ▪ Mal funcionamiento del arnés de cableado de CAN
• Luz de advertencia EPS * 1 / Luz de advertencia maestra * 2 mal funcionamiento del circuito en el grupo de instrumentos.
• El mazo de cables de la CAN no funciona correctamente.
  ▪ Mal funcionamiento del mazo de cables entre EPS CM y el cuadro de instrumentos	

• El procedimiento de configuración del clúster de instrumentos no se completó correctamente.

* 1

Sin pantalla TFT LCD.

* 2

Con pantalla TFT LCD.

Procedimiento de diagnóstico

PASO	INSPECCIÓN		ACCIÓN
1	• Desconecte el encendido y mantenga esta condición **aprox. 1 minuto** . • Encienda el encendido (motor encendido). • Realice la inspección DTC. (Consulte DIAGNÓSTICO A BORDO DE LA DIRECCIÓN ASISTIDA ELÉCTRICA (EPS)). • ¿Hay algún DTC presente?	Sí	Vaya a la inspección de DTC aplicable. (Consulte DIAGNÓSTICO A BORDO DE LA DIRECCIÓN ASISTIDA ELÉCTRICA (EPS)).
		No	Vaya al siguiente paso.
2	• Apague la luz de advertencia de EPS en el grupo de instrumentos utilizando "WL + IL" de la función de modos de comando activo M-MDS. • ¿Se apaga la luz de advertencia EPS * 1 / la luz de advertencia principal * 2 ?	Sí	Mal funcionamiento de EPS CM. Reemplace el EPS CM. (Consulte REMOLO / INSTALACIÓN DE LA RUEDA DIRECTA Y LA COLUMNA .)
		No	Realice la configuración del grupo de instrumentos, luego repita la inspección desde el Paso 1. (Ver CONFIGURACIÓN DEL GRUPO DE INSTRUMENTOS (UTILIZANDO LOS DATOS CONSTRUIDOS) .) Si el mal funcionamiento se repite, reemplace el grupo de instrumentos. (Consulte REMOCION / INSTALACION DEL GRUPO DE INSTRUMENTOS).

Mazda6 - Dirección

NO.3 POWER ASSIST DIFERENCIAS ENTRE VUELTAS DERECHAS E IZQUIERDAS

3	**La asistencia de potencia difiere entre los giros a la derecha y a la izquierda.**

CONSEJOS PARA SOLUCIONAR PROBLEMAS

- Mal funcionamiento de la dirección y del varillaje.
- Mal funcionamiento de EPS CM.
- Mala conexión del conector EPS CM, daños en el terminal.
- La función de aprendizaje automático de la posición neutral del ángulo del volante no se ha operado.

NOTA:

- El ángulo de dirección aprendido por el EPS CM se borra cuando **1 min. o más** ha transcurrido después de que se desconectó el encendido.

Procedimiento de diagnóstico

PASO	INSPECCIÓN		ACCIÓN
1	• ¿Se han registrado los DTC en la memoria?	Sí	Realice la inspección utilizando el DTC apropiado.
		No	Vaya al siguiente paso.
2	• Desconecte el encendido y mantenga esta condición **2 min. o más** . • Encienda el encendido (motor encendido). • Conduzca **10 m (33 pies) o más** en línea recta a **más de 10 km / h (6.2 mph)** . • ¿Hay recurrencia de mal funcionamiento?	Sí	Vaya al siguiente paso.
		No	Se produjo un error temporal al aprender la posición neutral del ángulo del volante. No hay mal funcionamiento en el sistema EPS.
3	• Inspeccione la conexión del conector EPS CM. • Desconecte el conector EPS CM. • Inspeccione tanto el EPS CM como el conector del lado del arnés de cableado	Sí	Realice la inspección de alineación de rueda. (Ver RUEDA DE LA ALINEACIÓN previa a la inspección .) (Ver ALINEACIÓN DE LA RUEDA DELANTERA .) (Ver alineación de las ruedas TRASERO).

		para detectar conexiones deficientes (tales como clavijas dañadas / extraídas, corrosión). • ¿Son normales todos los pines?	No	**Si la conexión del conector EPS CM es deficiente:** • Conecte de forma segura el conector EPS CM. **Si el conector lateral EPS CM está equivocado:** • Reemplace el EPS CM. (Consulte REMOLO / INSTALACIÓN DE LA RUEDA DIRECTA Y LA COLUMNA .) **Si el conector del lado del mazo de cables está equivocado:** • Repare o reemplace las clavijas y / o el conector. • Vuelva a verificar los síntomas de mal funcionamiento, luego reemplace el mecanismo de dirección y el enlace. (Ver ENGRANAJE DE DIRECCIÓN Y DESMONTAJE / INSTALACIÓN DEL ENLACE).

Mazda6 - Dirección

PROCEDIMIENTOS GENERALES (DIRECCIÓN)

ADVERTENCIA:

- Siempre inspeccione cuidadosamente el componente de la dirección para detectar cualquier golpe o impacto que pueda haber ocurrido durante una operación de colisión o servicio. Si se utiliza una parte dañada o una parte que se sospecha que está dañada, podría provocar un accidente inesperado debido a que el mecanismo de dirección no funciona. Siempre reemplace la parte dañada o la parte que se sospecha está dañada.
- Si el mecanismo de dirección se gira de bloqueo a bloqueo continuamente o se alcanza repetidamente el límite de la cremallera de dirección, dicha acción de dirección de carga elevada aumenta la temperatura de la columna de dirección (a aproximadamente 85 ° C

{185 ° F}), causando graves quemaduras Tenga cuidado al manipular la columna de dirección.

- Si se cae la columna de dirección, el EPS CM podría dañarse internamente, lo que provocaría que el mecanismo de dirección se vuelva inoperativo, lo que podría ocasionar un accidente inesperado. Siempre reemplace la columna de dirección si ha sufrido un impacto.

PRECAUCIÓN:

- Si la columna de dirección se almacena en un lugar húmedo, el sistema EPS puede no funcionar correctamente cuando se instala en el vehículo. Almacene la columna de dirección en un lugar adecuado.
- Tenga cuidado al manipular la columna de dirección porque pesa aproximadamente 10 kg (22 lb) y podría caerse y dañarse durante el servicio.
- Si el eje intermedio está conectado al engranaje de dirección (piñón) antes de instalar la columna de dirección al miembro del tablero de instrumentos, el peso de la columna de dirección podría causar daños en el deslizador / casquillo / casquillo del eje intermedio. Siempre siga el procedimiento en el Manual de taller.
- La junta universal podría dañarse si se somete a un impacto cuando el eje intermedio (piñón) está desconectado. Realice la reparación cuidadosamente evitando el impacto al desconectar el eje intermedio del engranaje de dirección (piñón).
- No libere el bloqueo de la palanca de ajuste cuando maneje la columna de dirección a menos que esté bien instalada en el miembro del tablero de instrumentos. Si la palanca de ajuste está desbloqueada con la columna de dirección no bien instalada, la columna de dirección y otras partes podrían dañarse.
- Una nueva columna de dirección se envía en una condición preestablecida. Mantenga esta condición hasta que la columna de dirección esté completamente instalada en el tablero de instrumentos para evitar daños durante el transporte y la instalación.
- Al retirar / instalar la columna de dirección, mantenga el arnés de cables alejado del área de instalación de la columna de dirección para evitar que la columna de la dirección quede atrapada en el arnés de cableado y se dañe.

NOTA:

- Si el vehículo se conduce en línea recta a una velocidad del vehículo de aprox. **10 km / h {6.2 mph}** o más, el EPS CM detecta la posición neutral del ángulo de dirección automáticamente. Hasta que finalice el autoaprendizaje de la posición neutral del ángulo de dirección, el EPS CM realiza un control de asistencia basado en el ángulo de dirección que se reconoce cuando se enciende el encendido.
- Cuando instale una pieza de repuesto, tenga cuidado de no girar el eje de la dirección hasta que la instalación se haya completado.
- Para interrumpir por completo la fuente de alimentación del sistema EPS, no desconecte la batería durante **20 segundos** o más después de apagar el interruptor de encendido.
- No reemplace la columna de dirección (sistema EPS) con la de otro vehículo, incluso si son del mismo modelo.

Instalación de ruedas y neumáticos

1. Al instalar las ruedas y los neumáticos, apriete las tuercas de la rueda en un patrón cruzado con el siguiente par de apriete.

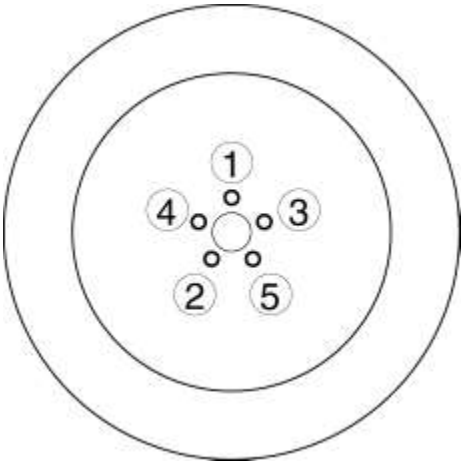

Par de apriete

- 108-147 N · m {12-14 kgf · m, 80-108 ft · lbf}

Desconexión de conectores

1. Desconecte el terminal negativo de la batería antes de realizar cualquier trabajo que requiera el manejo de los conectores. (Ver DESCONEXIÓN / CONEXIÓN DEL CABLE DE LA BATERÍA NEGATIVA [SKYACTIV-G 2.5] .)

Suspensión Links Remoción / Instalación

NOTA:

- Para evitar que los casquillos se tuerzan o se pinchen, realice los procedimientos sin pasajeros ni equipaje a bordo del vehículo.

1. Para las secciones de unión con casquillos de goma, levante el vehículo usando un elevador y apriete temporalmente las tuercas y pernos de instalación. Luego, apriete al par especificado con las ruedas en el suelo.

Piezas relacionadas EPS

PRECAUCIÓN:

- Si la configuración de EPS CM no se completa, el EPS no funcionará correctamente. Si se reemplaza el componente de la columna de dirección o EPS CM, realice siempre la configuración automática para que el EPS funcione correctamente.

1. Asegúrese de que no haya DTC en la memoria EPS después de trabajar con piezas relacionadas con EPS. Si hay algún DTC en la memoria, vaya al procedimiento de diagnóstico de DTC correspondiente. (Consulte DIAGNÓSTICO A BORDO DE LA DIRECCIÓN ASISTIDA ELÉCTRICA (EPS)).

Mazda6 - Steering

ELECTRIC POWER STEERING (EPS) SYSTEM WIRING DIAGRAM

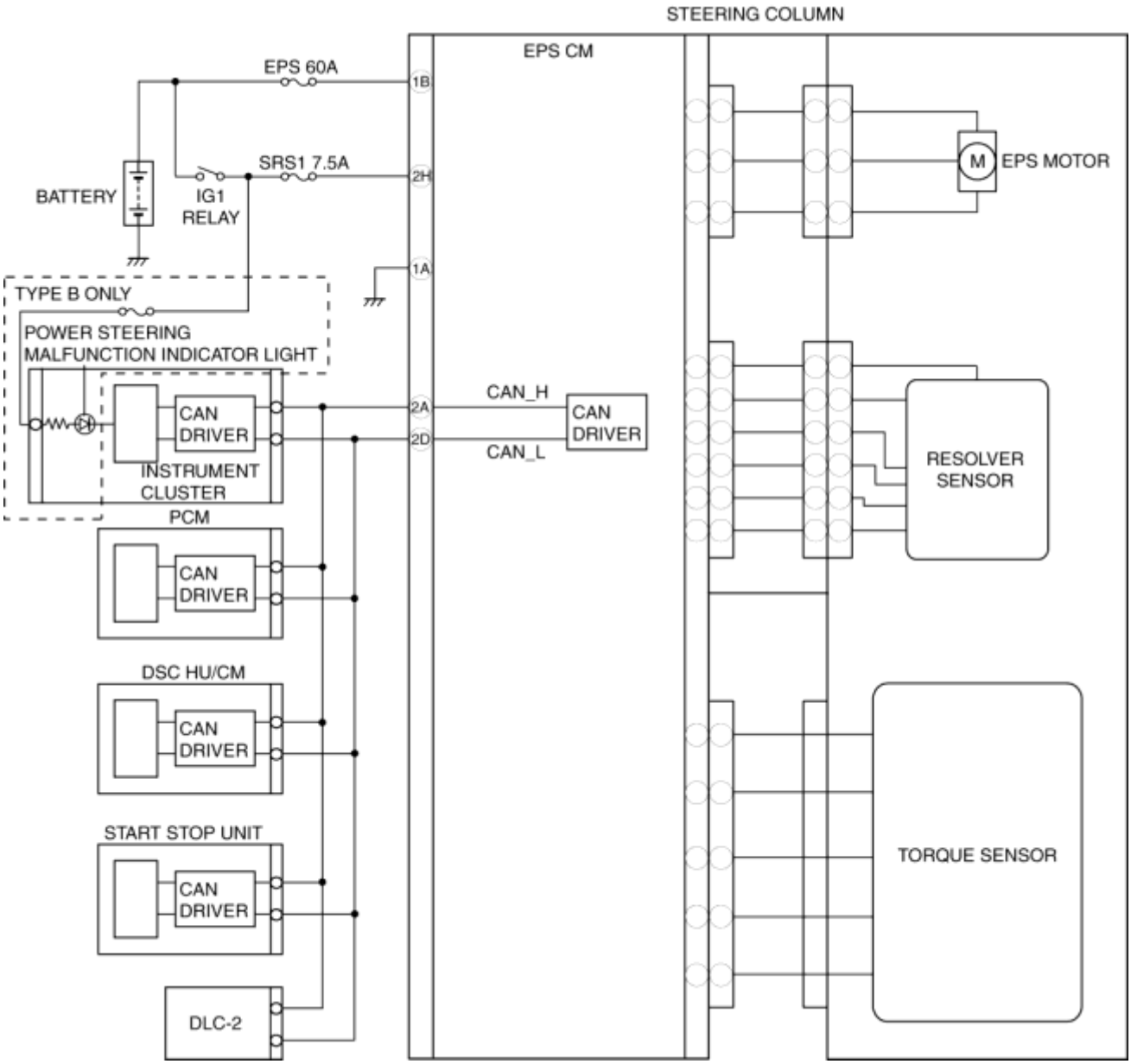

Mazda6 - Dirección

VOLANTE DE DIRECCIÓN Y COLUMNA INSPECCIÓN

Jugar inspección

1. Con las ruedas en posición recta, arranque el motor.

2. Gire el volante a izquierda y derecha suavemente, luego verifique que el juego del volante esté dentro de las especificaciones.

Juego de volante

- 0-30 mm {0-1.1 in}

Looseness, Excessive Play Inspection

1. Inspeccione la volatilidad del volante o juego excesivo en la dirección axial del eje y cuatro ubicaciones alrededor del volante.

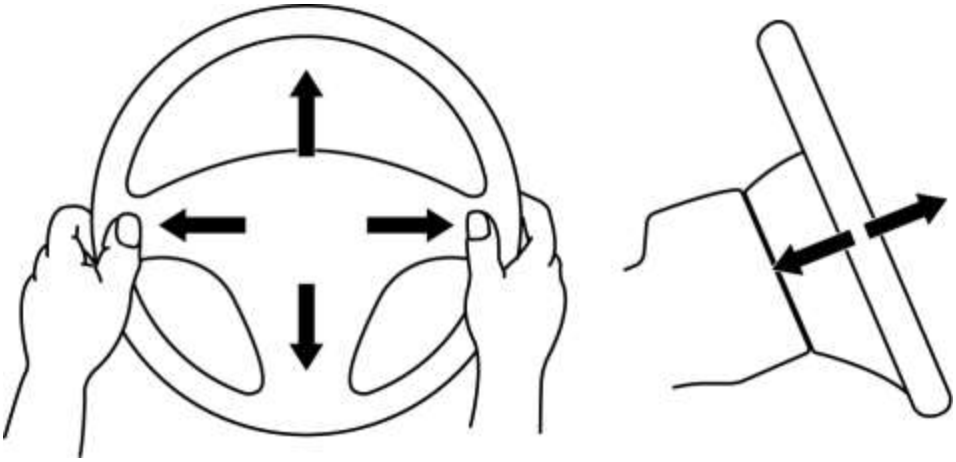

- Si hay un mal funcionamiento, inspeccione lo siguiente y repare o reemplace la pieza correspondiente.
  - Desgaste del cojinete de la columna
  - Looseness de la parte de instalación del volante
  - Looseness del área de instalación de la columna
  - Juego excesivo en la junta del eje intermedio
  - Juego excesivo en el mecanismo de dirección

Inspección de la fuerza direccional

1. Verifique que el tamaño del neumático equipado y la presión de aire de los neumáticos sea el especificado.

2. Con el vehículo en una superficie dura y nivelada, coloque las ruedas en posición recta.

3. Retire el módulo de bolsa de aire del lado del conductor. (Ver REMOCION / INSTALACION DEL MODULO DE BOLSAS DE AIRE DEL LADO DEL CONDUCTOR [SISTEMA DE CONTROL DE DESPLIEGUE DE DOS PASOS] .) (Ver REMOCION / INSTALACION DEL MODULO DE BOLSAS DE AIRE DEL LADO DEL CONDUCTOR [SISTEMA DE CONTROL DE DESPLIEGUE ESTANDAR]).

ADVERTENCIA:

- El manejo incorrecto del módulo de la bolsa de aire puede operar (desplegar) el módulo de la bolsa de aire, lo que puede dañarlo gravemente. Lea las advertencias y precauciones del servicio antes de manipular el módulo de la bolsa de aire. (Consulte ADVERTENCIAS DE SERVICIO DEL SISTEMA DE AIRBAG [SISTEMA DE CONTROL DE DESPLIEGUE DE DOS PASOS] .) (Consulte SISTEMA DE CONTROL DE DESCARGA DE AIRE DEL SISTEMA DE BOLSAS DE AIRE] .) (Consulte PRECAUCIONES DE SERVICIO DEL SISTEMA DE AIRBAG [SISTEMA DE CONTROL DE DESPLIEGUE DE DOS PASOS]). Vea PRECAUCIONES DE SERVICIO DEL SISTEMA DE AIR BAG [SISTEMA DE CONTROL DE DESPLIEGUE ESTÁNDAR] .)

4. Arranque el motor y hágalo funcionar.

5. Verifique que la luz indicadora de mal funcionamiento de la dirección asistida no esté encendida o parpadeando.

6. Inspeccione el par de dirección con una llave dinamométrica.

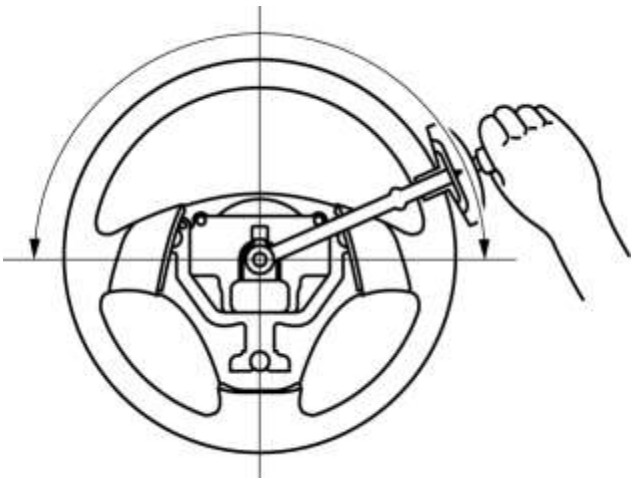

- Si excede el valor de referencia, inspeccione el engranaje de dirección y el varillaje. (Ver ENGRANAJE DE DIRECCIÓN E INSPECCIÓN DE ENLACE).

Fuerza de dirección del volante (referencia)

- 7.8 N · m {80 kgf · cm, 69 in · lbf} o menos

NOTA:

- Comparar otro vehículo del mismo modelo en las mismas condiciones es un método de inspección aceptable.
- El par de dirección varía según las condiciones indicadas a continuación.
  - Condiciones de la carretera: como seco, mojado, asfalto o concreto
  - Condición del neumático: como la marca, el desgaste y la presión de los neumáticos

Mazda6 - Dirección

REMOCION / INSTALACION DE VOLANTE Y COLUMNA DE DIRECCION

ADVERTENCIA:

- El manejo incorrecto del módulo de la bolsa de aire puede operar (desplegar) accidentalmente el módulo de la bolsa de aire, lo que puede dañarlo gravemente. Lea las advertencias y precauciones del servicio antes de manipular el módulo de bolsa de aire. (Consulte ADVERTENCIAS DE SERVICIO DEL SISTEMA DE AIRBAG [SISTEMA DE CONTROL DE DESPLIEGUE DE DOS PASOS] .) (Consulte SISTEMA DE CONTROL DE DESCARGA DE AIRE DEL SISTEMA DE BOLSAS DE AIRE] .) (Consulte PRECAUCIONES DE SERVICIO DEL SISTEMA DE AIRBAG [SISTEMA

DE CONTROL DE DESPLIEGUE DE DOS PASOS]). Vea PRECAUCIONES DE SERVICIO DEL SISTEMA DE AIR BAG [SISTEMA DE CONTROL DE DESPLIEGUE ESTÁNDAR] .)

- La temperatura de la columna de dirección (motor EPS) aumenta directamente después del giro continuo del mecanismo de dirección, que podría causar quemaduras si se toca. Antes de realizar cualquier reparación, verifique que la columna de dirección se haya enfriado.

PRECAUCIÓN:

- Si la configuración de EPS CM no se completa, el EPS no funcionará correctamente. Si se reemplaza el EPS CM, use siempre la función de configuración automática para que las condiciones de operación del EPS sean correctas.
- Si se cae la columna EPS, podría producirse un daño interno al EPS CM, por lo tanto, tenga cuidado de no dejarla caer. Reemplace el EPS CM si está sujeto a un impacto.

NOTA:

- Cuando se enciende el encendido o se arranca el motor después de que se haya reemplazado el EPS CM, el EPS CM lee los datos del grupo de instrumentos a través de la comunicación CAN para realizar la configuración automática.
- El EPS CM antes del reemplazo almacena la información de especificación del vehículo.
- Un nuevo EPS CM no almacena ninguna información de especificación del vehículo.

1. Retire la placa de desgaste delantera del lado del conductor. (Consulte REMOCION / INSTALACION DE LA PLACA DE SCUFF DELANTERO).

2. Retire el borde lateral delantero del lado del conductor. (Consulte REMOCION / INSTALACION DE LA MOLDURA LATERAL DELANTERA).

3. Retire el panel superior. (Ver REMOCION / INSTALACION DEL PANEL SUPERIOR)

4. Retire la perilla de la palanca de cambios (vehículos MTX). (Ver REMOCION / INSTALACION DEL MECANISMO DE DESPLAZAMIENTO DEL TRANSAJE MANUAL [C66M-R]).

5. Retire la perilla de la palanca selectora (vehículos ATX). (Ver REMOCION / INSTALACION DEL MECANISMO DE CAMBIO AUTOMÁTICO DE TRANSAXE).

6. Retire el panel de cambios. (Consulte REMOCION / INSTALACION DEL PANEL DE CAMBIOS).

7. Retire la consola trasera. (Ver REMOCION / INSTALACION DE LA CONSOLA TRASERA)

8. Retire la caja de la consola frontal. (Consulte REMOCION / INSTALACION DE LA CAJA DE CONSOLA DELANTERA).

9. Retire la pared lateral. (Ver REMOCION / INSTALACION DE LA PARED LATERAL)

10. Retire la consola frontal. (Ver REMOCION / INSTALACION DE LA CONSOLA DELANTERA)

11. Desconecte la palanca de liberación de la campana del panel inferior. (Consulte REMOCION / INSTALACION DE LA PALANCA DE ENGANCHE Y DE LA PALANCA DE LIBERACION).

12. Retire la palanca del abridor de la tapa del llenador de combustible. (Consulte REMOCION / INSTALACION DE LA ABRAZADERA DE COMBUSTIBLE DE COMBUSTIBLE Y LA PALANCA).

13. Retire el panel inferior. (Consulte REMOCION / INSTALACION DEL PANEL INFERIOR).

14. Retire el conducto de calor frontal del lado del conductor. (Ver REMOCION / INSTALACION DEL CONDUCTO DE CALOR DELANTERO)

15. Separe los clips del arnés que se muestran en la figura.

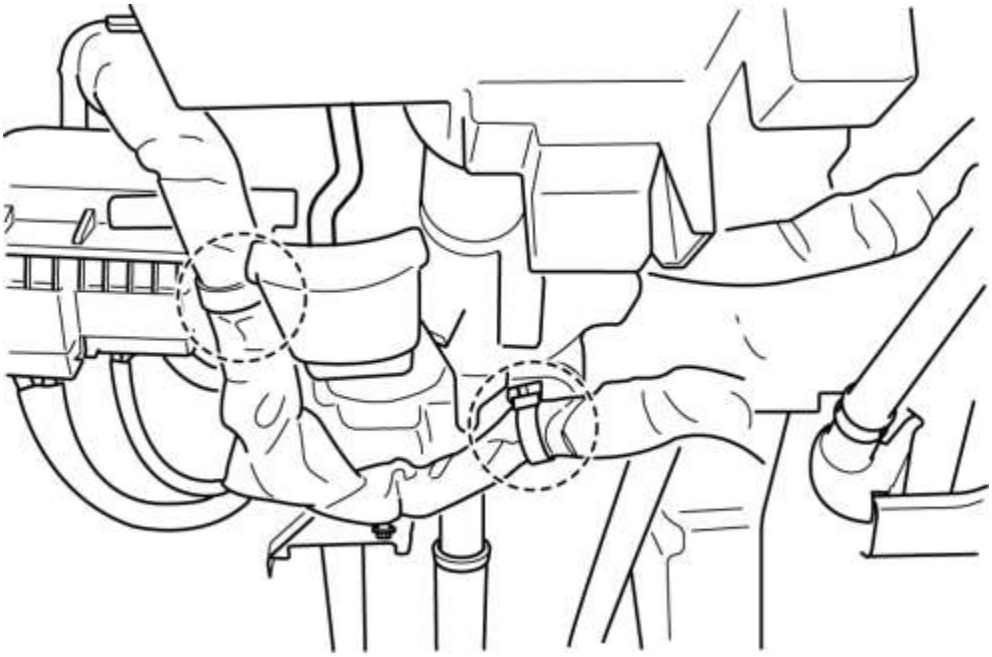

16. Eliminar en el orden indicado en la tabla.

17. Instalar en el orden inverso de eliminación.

18. Si se reemplaza EPS CM, realice el siguiente procedimiento.

a. Después de la instalación, encienda el encendido o encienda el motor, y mantenga esta condición durante **aprox. 1 minuto.** para permitir que se realice la configuración automática de EPS CM.

segundo. Desconecte el encendido y mantenga esta condición durante **aprox. 3 s**

do. Encienda el encendido (motor encendido o apagado) para permitir que se realice la configuración automática del EPS CM.

re. Borre el DTC de la memoria. (Consulte DIAGNÓSTICO A BORDO DE LA DIRECCIÓN ASISTIDA ELÉCTRICA (EPS)).

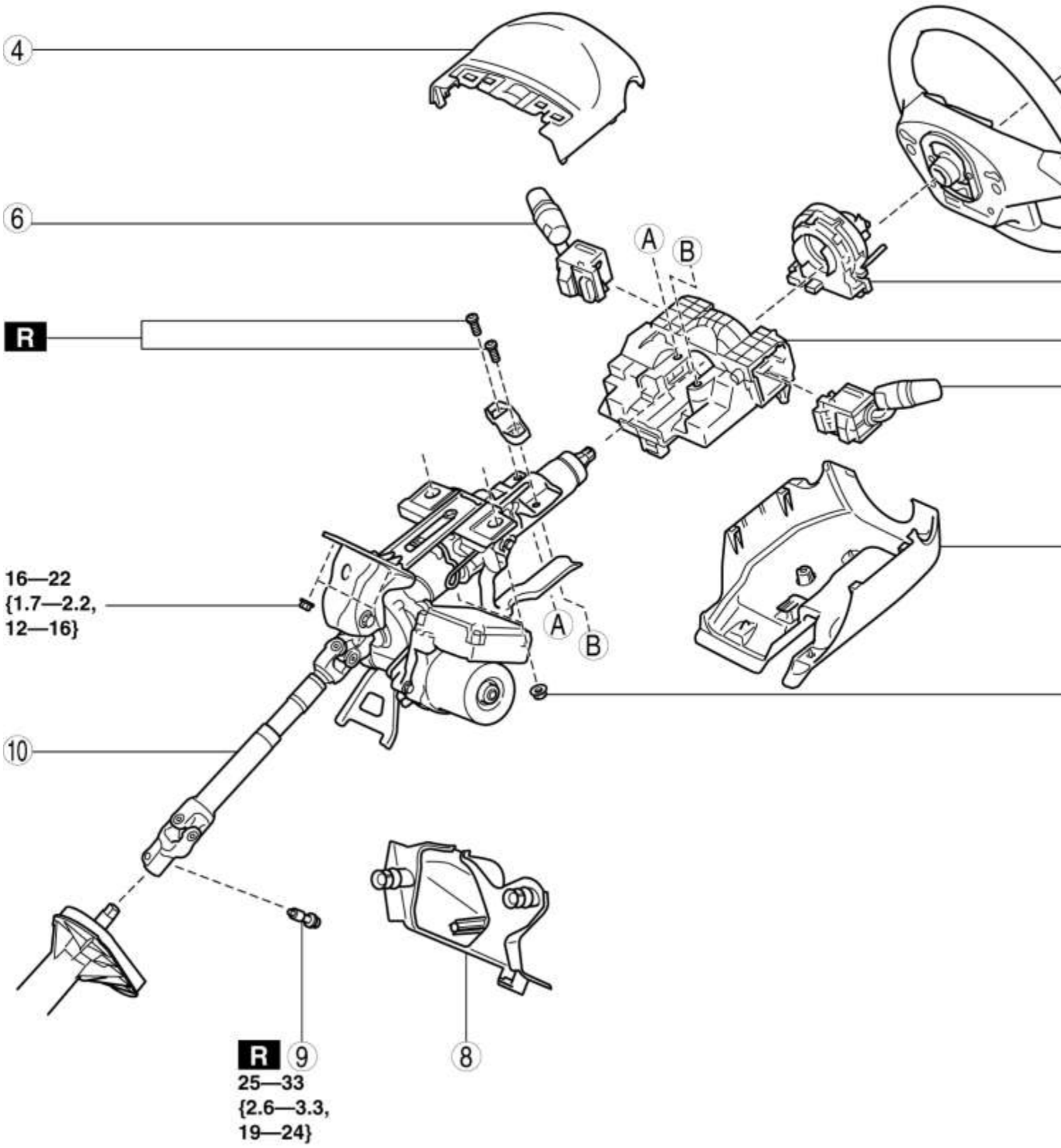

1	Módulo de airbag del lado del conductor

	(Consulte REMOCION / INSTALACION DEL MODULO DE LA BOLSA DE AIRE DEL LADO DEL CONDUCTOR [SISTEMA DE CONTROL DE DESPLIEGUE DE DOS PASOS]). (Consulte REMOCION / INSTALACION DEL MODULO DE BOLSAS DE AIRE DEL LADO DEL CONDUCTOR [SISTEMA DE CONTROL DE DESPLIEGUE ESTANDAR]).
2	Lockbolt
3	Volante (Consulte la Nota sobre la eliminación del volante). (Consulte la Nota de instalación del volante).
4	Cubierta de columna (Consulte REMOCION / INSTALACION DE CUBIERTA DE COLUMNAS).
5	Muelle de reloj (Ver DESMONTAJE / INSTALACIÓN DEL RESORTE DE RELOJ [SISTEMA DE CONTROL DE DESPLIEGUE DE DOS PASOS]). (Consulte DESMONTAJE / INSTALACIÓN DEL RESORTE DEL RELOJ [SISTEMA DE CONTROL DE DESPLIEGUE ESTÁNDAR]).
6	Interruptor de luz, limpiaparabrisas y lavadora (Consulte REMOCION / INSTALACION DEL INTERRUPTOR DE LUZ). (Consulte REMOCION / INSTALACION DEL INTERRUPTOR DEL LAPAR Y LAVADORA).
7	Unidad de parada de arranque (Ver COMIENZO PARADA, DESMONTAJE / INSTALACIÓN DE LA UNIDAD).
8	Cubierta conjunta
9	Perno de unión
10	Componente de la columna de dirección (Consulte la Nota de eliminación de componentes de la columna de dirección). (Consulte la Nota de instalación del componente de la columna de dirección).

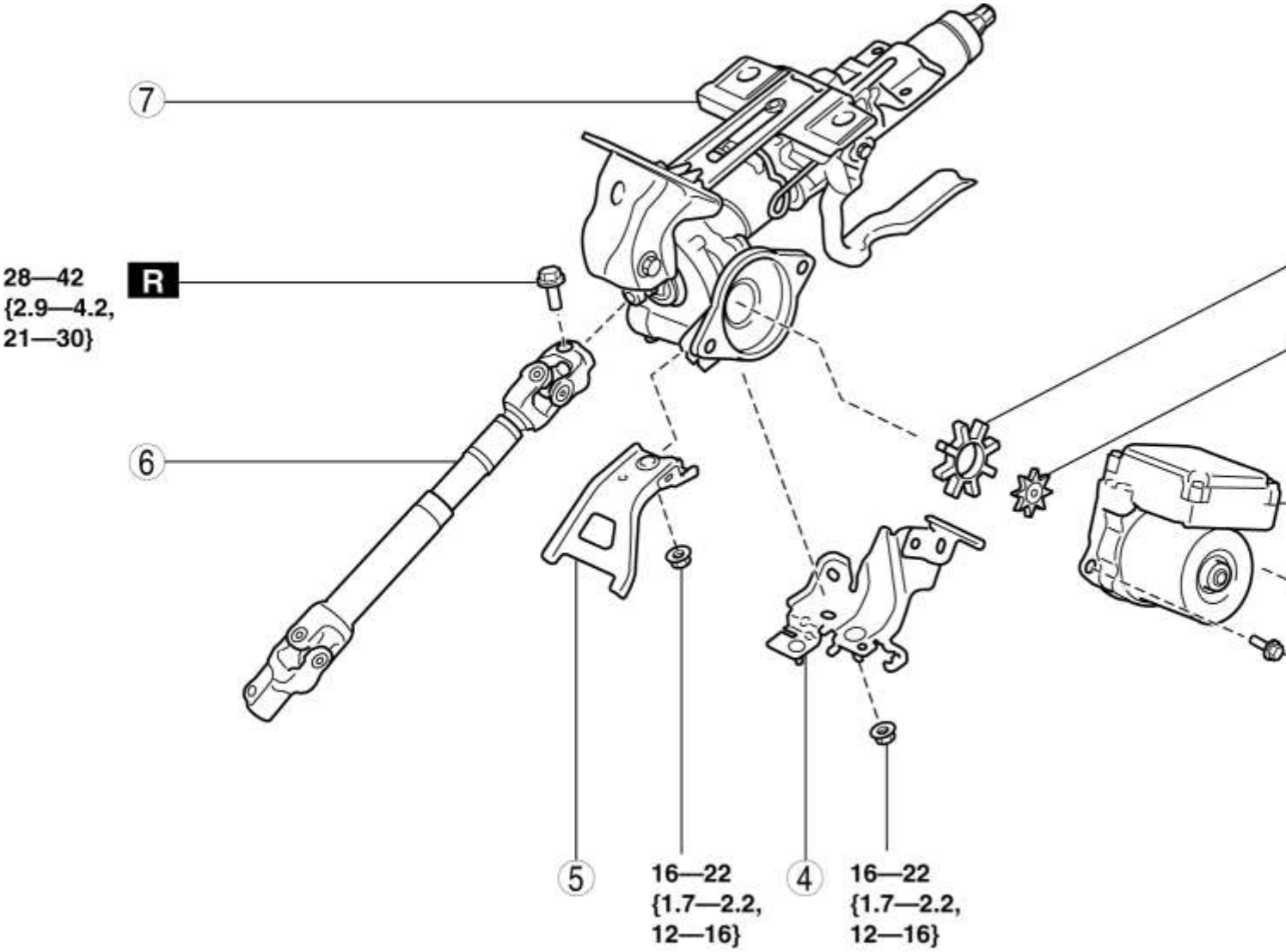

1	EPS CM (Consulte la Nota de eliminación de EPS CM). (Consulte la Nota de instalación de Spacer, Rubber y EPS CM).
2	Caucho (Consulte la Nota de instalación de Spacer, Rubber y EPS CM).
3	Espaciador (Consulte la Nota de instalación de Spacer, Rubber y EPS CM).
4	Soporte de arnés
5 *	Soporte (vehículos MTX) (Consulte la Nota de instalación del soporte).
6	Eje intermedio

	(Ver REMOCION / INSTALACION DEL EJE INTERMEDIO).
7	Columna de dirección

*

Excepto EE. UU./ CANADA

Nota sobre la eliminación del volante

PRECAUCIÓN:

- No intente quitar el volante golpeando el eje con un martillo. La columna de dirección se dañará.

1. Coloque las ruedas del vehículo en la posición recta.

2. Retire el volante con cualquier extractor disponible en el mercado.

Nota sobre la eliminación del componente de la columna de dirección

PRECAUCIÓN:

- Siempre bloquee la palanca de ajuste para evitar daños en la columna de dirección. Además, no desbloquee la palanca de ajuste hasta después de completar la instalación de la columna de dirección.
- Si se quita la columna de dirección, retírela de acuerdo con el procedimiento para evitar daños en el eje intermedio que podrían producirse si la columna de dirección se retira en el orden incorrecto.

1. Bloquee la palanca de ajuste.

2. Coloque marcas de alineación en el engranaje de dirección (piñón) y el eje intermedio como se muestra en la figura.

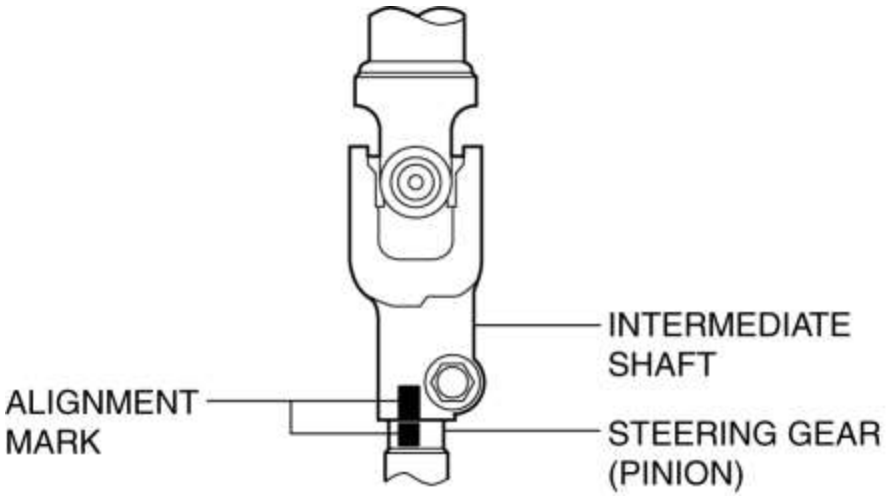

3. Retire el perno, desconecte el eje intermedio del engranaje de la dirección (eje del piñón).

4. Retire la tuerca y luego retire el componente de la columna de dirección del miembro del tablero.

Nota de eliminación de EPS CM

1. Desconecte el conector del sensor de par (lado EPS CM).

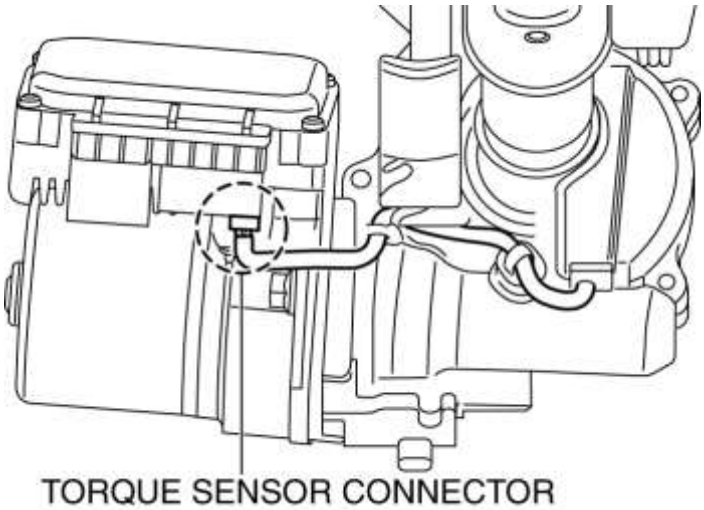

2. Retire el EPS CM.

PRECAUCIÓN:

- Las partes internas del EPS CM podrían dañarse si recibe un impacto. Tenga cuidado al manejar el EPS CM para evitar que el componente sea golpeado. Reemplace el EPS CM si ha recibido un impacto.
- Tenga cuidado de no dejar que penetren líquidos o cuerpos extraños en el EPS CM o en la columna de dirección, ya que el área del motor del EPS CM puede dañarse por líquidos o materias extrañas.
- El EPS CM consta de la parte del módulo de control y la parte del motor. Nunca desmonte la parte del módulo de control y la parte del motor.

Spacer, goma y EPS CM Nota de instalación

1. Instale el espaciador y el caucho en la columna de dirección.

2. Instale el EPS CM de modo que la parte sobresaliente del EPS CM (rotor) se enganche con la muesca de la goma.

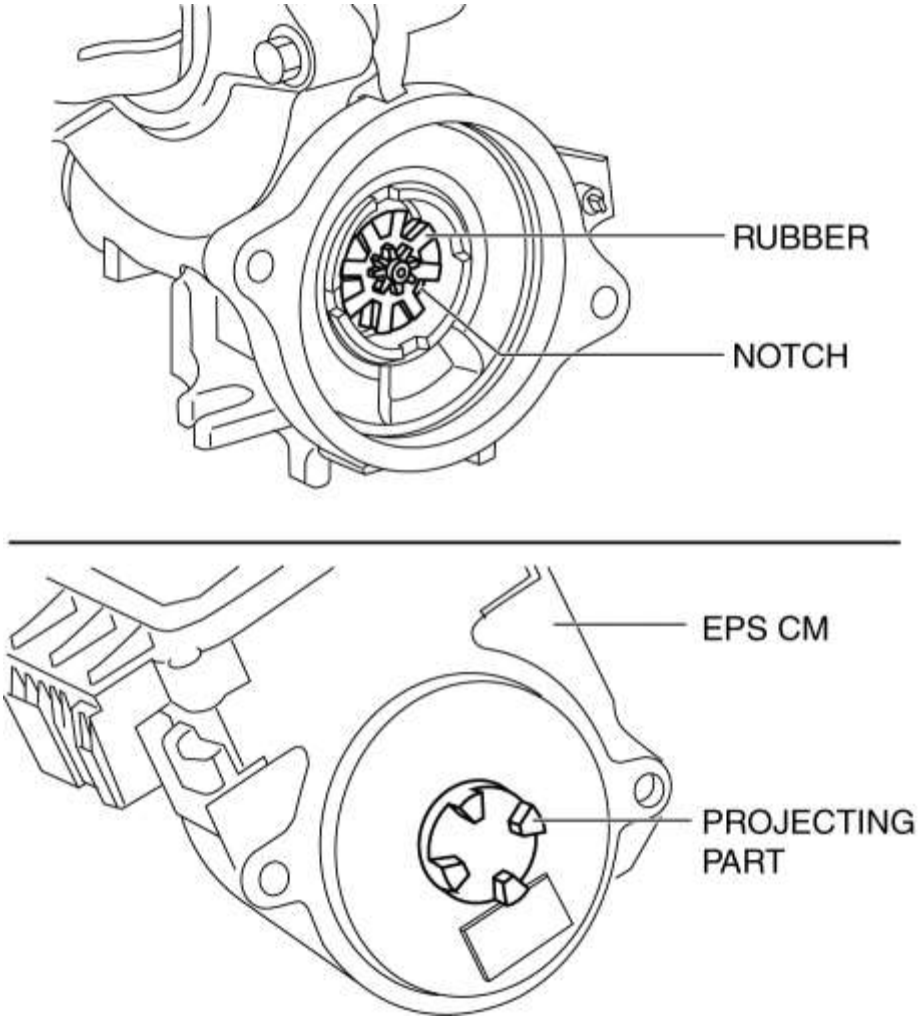

PRECAUCIÓN:

- Al ensamblar el EPS CM, tenga cuidado de no pellizcar el arnés del sensor de torque. Si el arnés del sensor de torque está dañado, reemplace la columna de dirección.

NOTA:

- Si la parte saliente del EPS CM (rotor) no está enganchada con la muesca de la goma, ajuste la posición de la proyección EPS CM (rotor).

Nota de instalación del soporte

1. Inserte el perno del soporte en la columna de dirección e instale la parte saliente del soporte en el área de instalación de la columna de dirección.

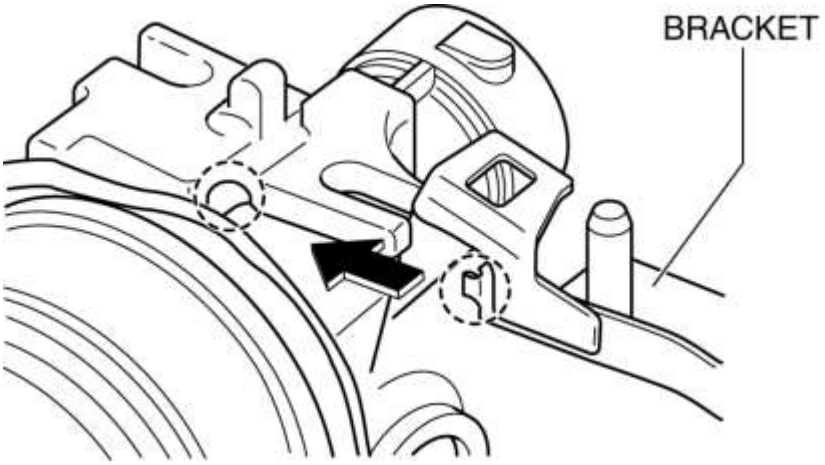

2. Verifique que la proyección en la columna de dirección esté insertada en el orificio del soporte como se muestra en la figura y apriete la tuerca al par especificado.

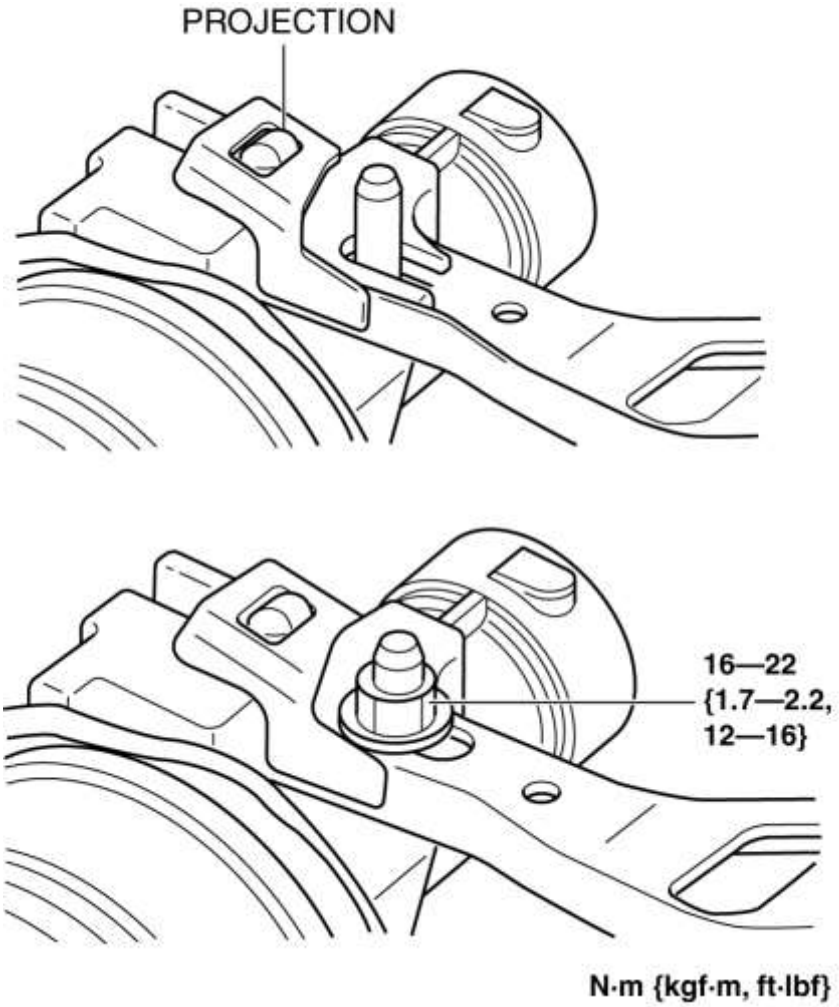

Nota sobre la instalación del componente de la columna de dirección

PRECAUCIÓN:

- Si la columna de dirección está instalada, instálela de acuerdo con el procedimiento para evitar daños al eje intermedio que podrían producirse si la columna de dirección se instala en el orden incorrecto.
- No desbloquee la palanca de ajuste hasta después de completar la instalación de la columna de dirección para evitar daños a la columna de dirección.

1. Instale temporalmente el componente de la columna de dirección en el miembro del tablero usando las tuercas A y B.

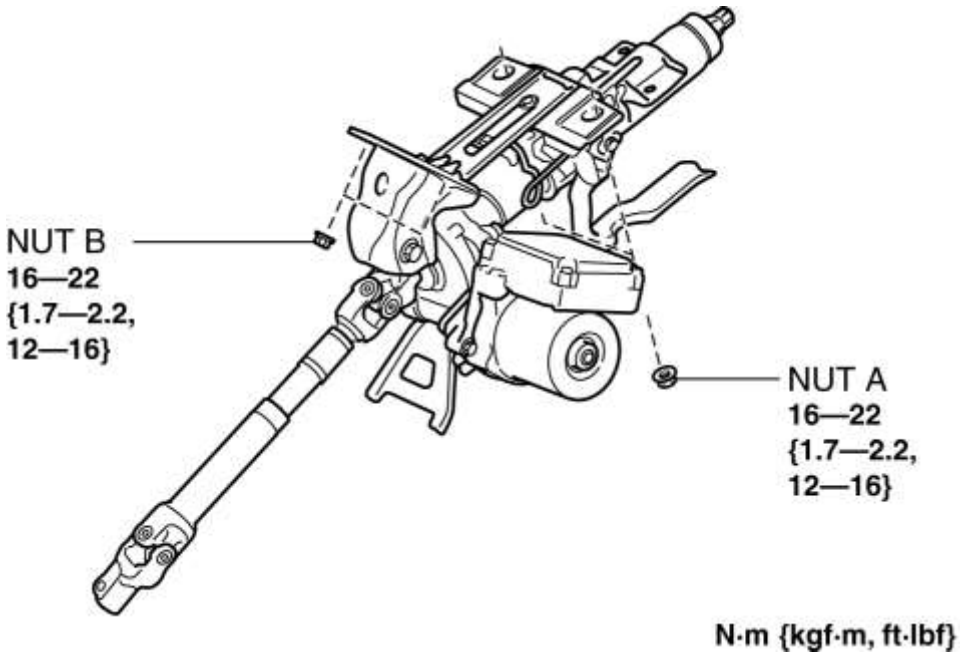

2. Incline el componente de la columna de dirección hacia la tuerca B instalada temporalmente e instale temporalmente el componente de la columna de dirección al miembro del panel de instrumentos utilizando la tuerca A

3. Apriete las tuercas en el orden de la tuerca A y la tuerca B.

4. Alinee las marcas de alineación en la columna de dirección y el engranaje de dirección (piñón), que se colocaron antes de retirar el eje intermedio, e instale el eje intermedio.

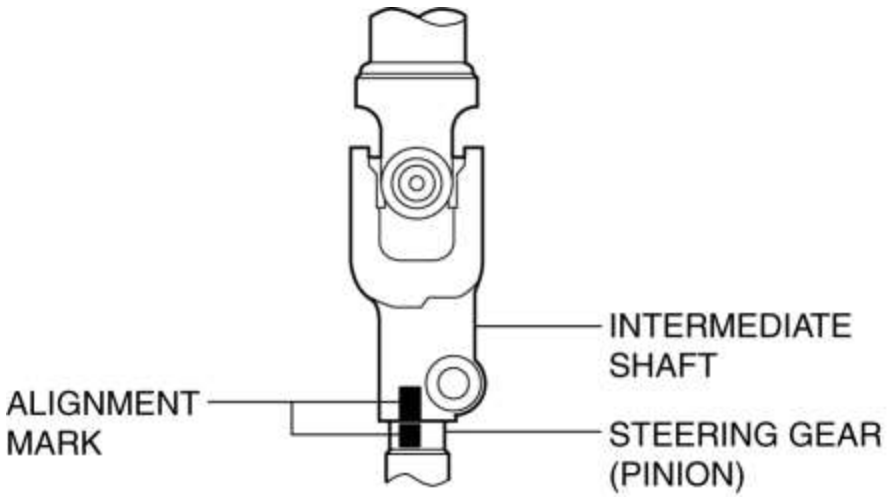

5. Apriete un nuevo perno de junta.

NOTA:

- Verifique que el perno de unión esté instalado en la ranura del engranaje de dirección (piñón).

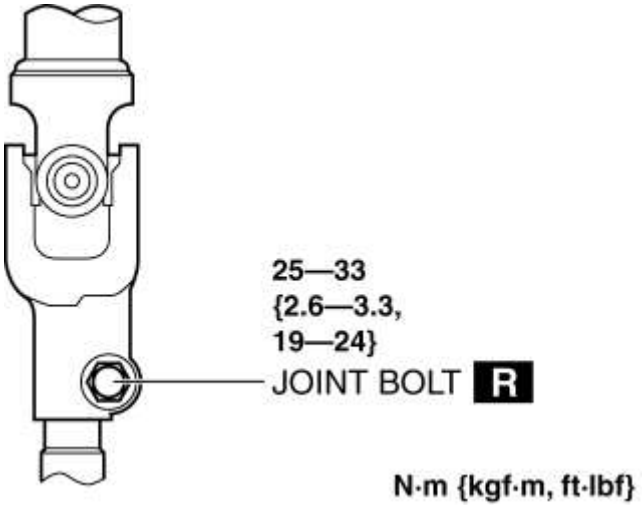

Nota de instalación del volante

1. Coloque las ruedas del vehículo en la posición recta e instale el volante con un nuevo cerrojo.

Mazda6 - Dirección

REMOCION / INSTALACION DEL EJE INTERMEDIO

ADVERTENCIA:

- La temperatura de la columna de dirección (motor EPS) aumenta directamente después del giro continuo del mecanismo de dirección, que podría causar quemaduras si se toca. Antes de realizar cualquier reparación, verifique que la columna de dirección se haya enfriado.

1. Gire el volante hasta que el perno de unión esté en una posición en la que pueda quitarse.

PRECAUCIÓN:

- Asegure el volante con cinta o un cable para evitar que el eje de la dirección gire después de desconectar el eje intermedio. Si el volante gira después de que el eje de la dirección y el mecanismo de dirección y el enlace están desconectados, las partes internas del resorte del reloj podrían dañarse.

2. Bloquee la palanca de ajuste.

3. Eliminar en el orden indicado en la tabla.

4. Instalar en el orden inverso de eliminación.

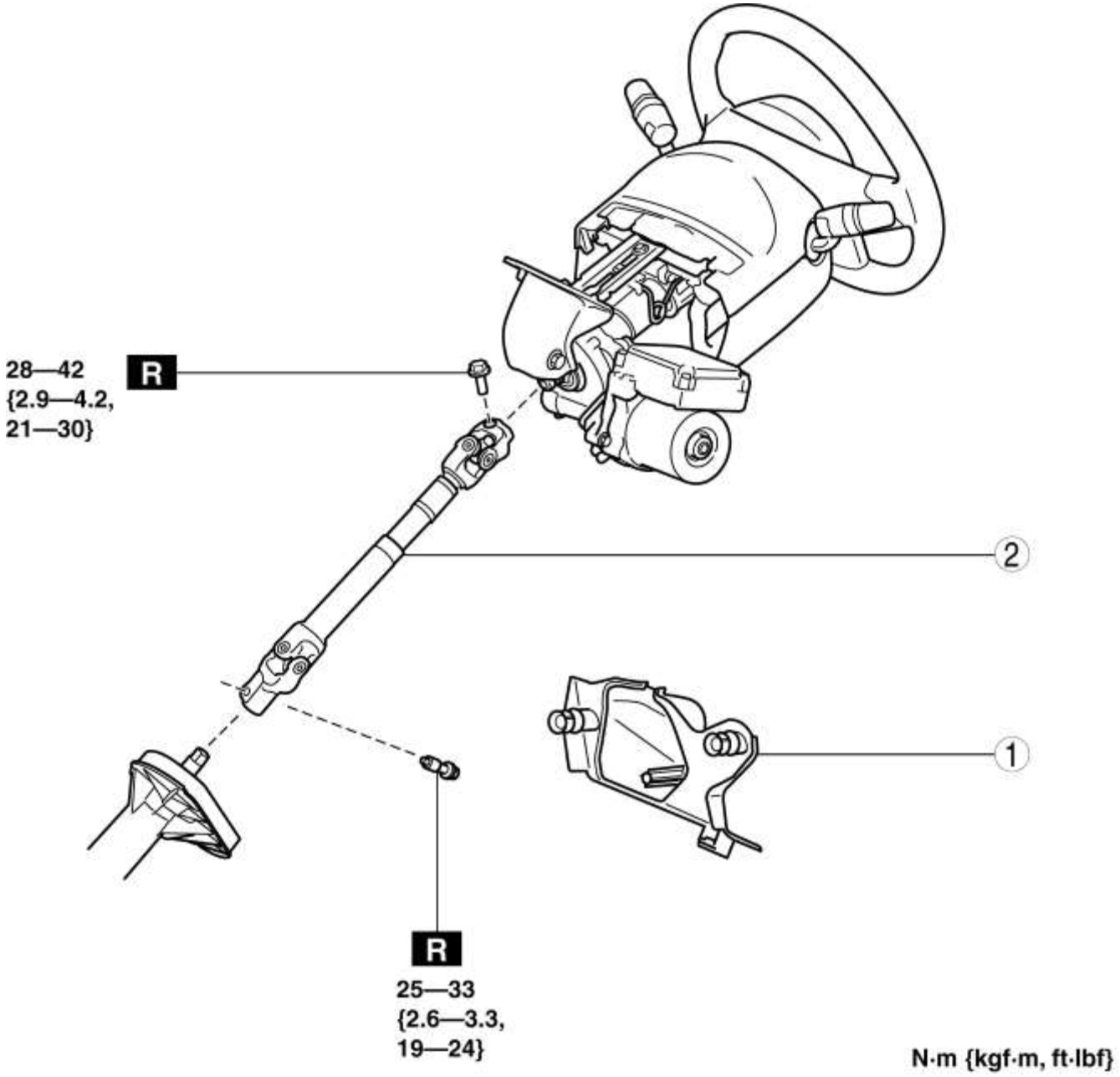

1	Cubierta conjunta
2	Eje intermedio (Consulte la Nota de extracción del eje intermedio). (Consulte la Nota de instalación del eje intermedio).

Nota de eliminación de eje intermedio

1. Coloque una marca de alineación a través del espacio entre la columna de dirección y el yugo para el eje intermedio, como se muestra en la figura.

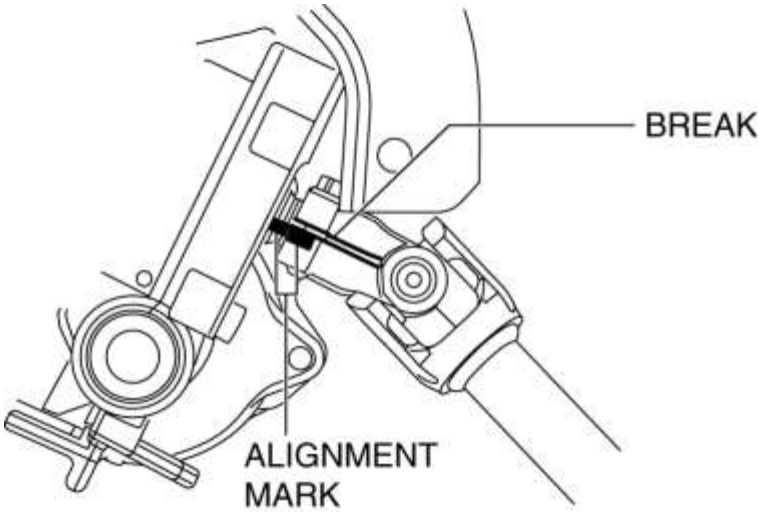

2. Coloque marcas de alineación en el engranaje de dirección (piñón) y el eje intermedio como se muestra en la figura.

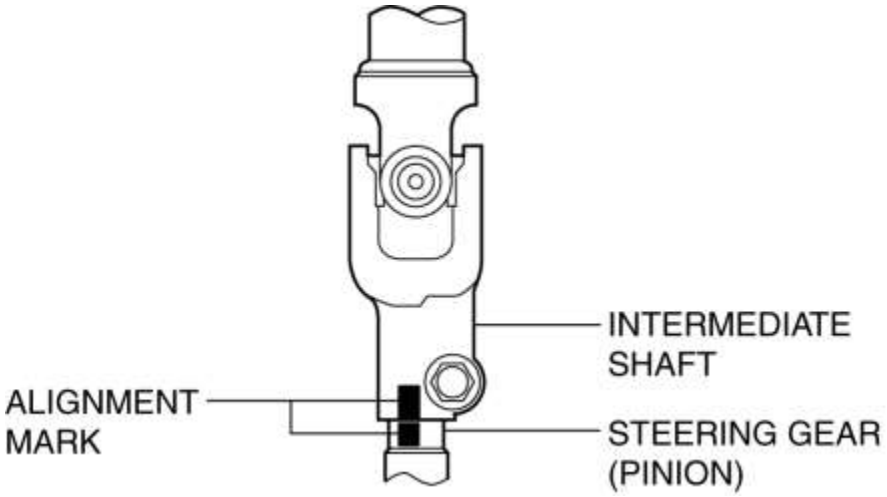

3. Retire el perno de unión A, luego el perno de unión B.

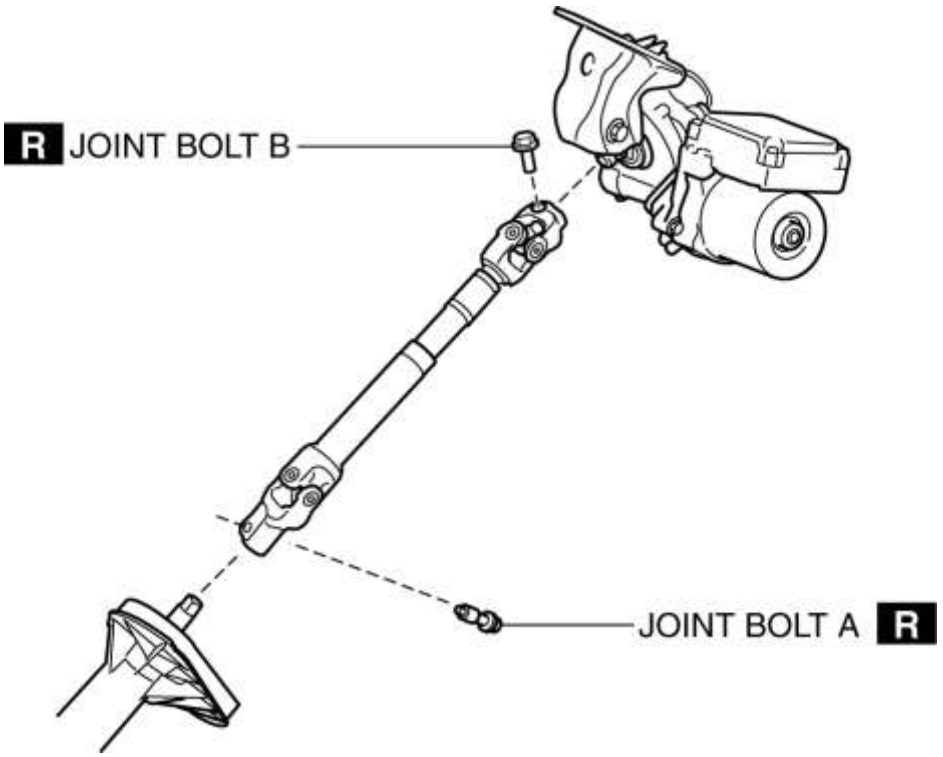

4. Retire el eje intermedio.

Nota de instalación de eje intermedio

1. Coloque las marcas de alineación en el eje intermedio nuevo en las mismas posiciones que el eje intermedio retirado.

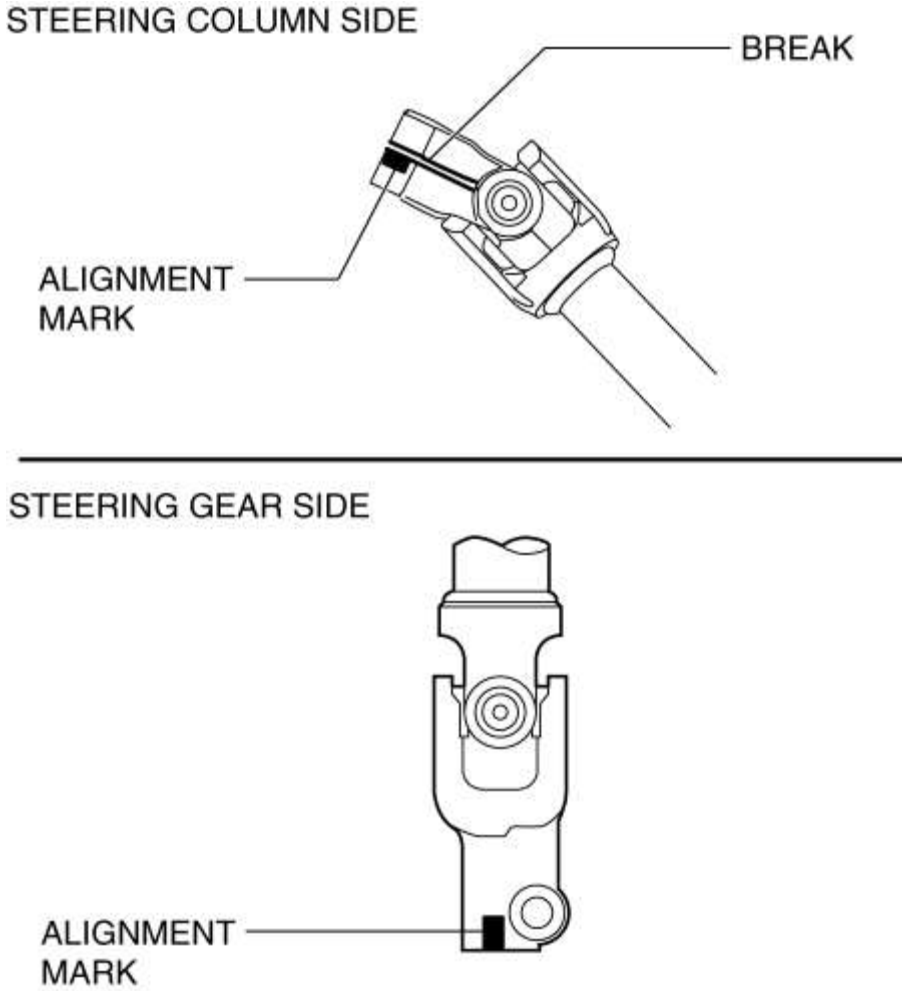

2. Alinee las marcas de alineación en la columna de dirección y el engranaje de dirección (piñón), que se colocaron antes de extraer el eje intermedio, e instale el eje intermedio.

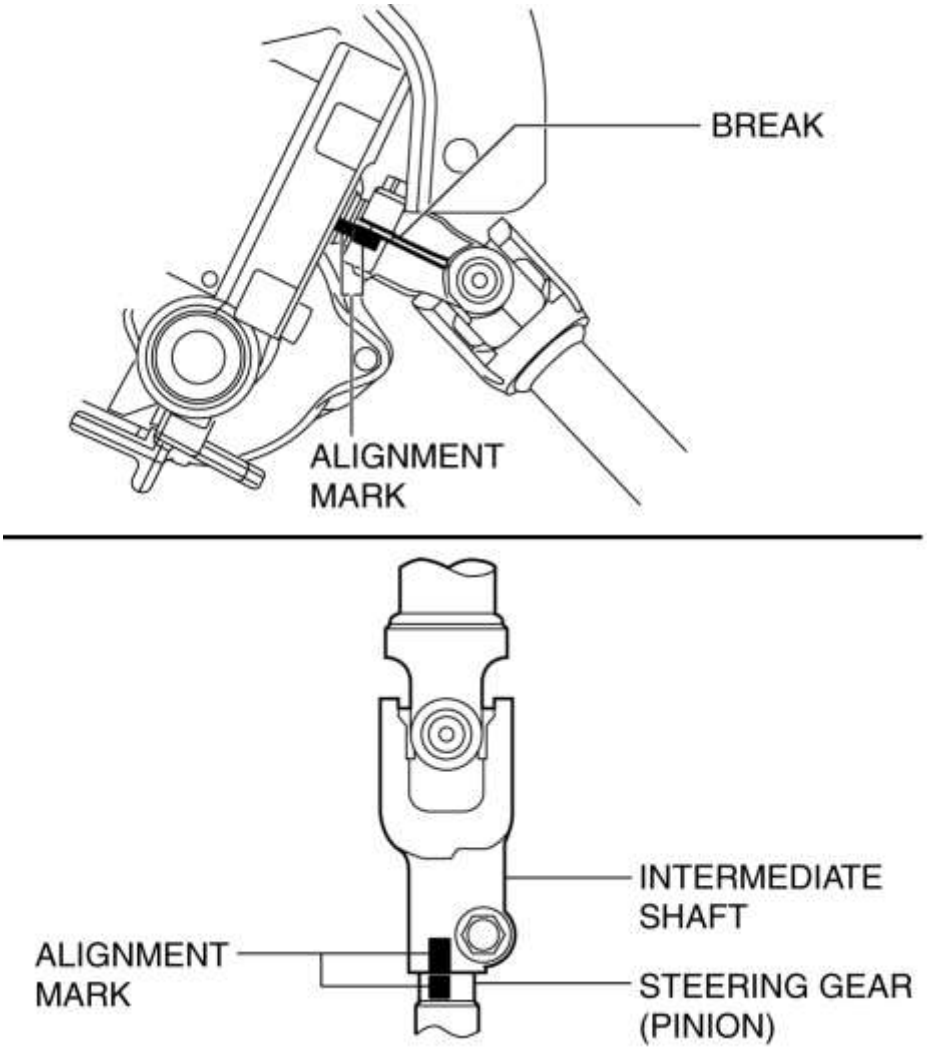

NOTA:

- Instale el perno de unión B, luego el perno de unión A.

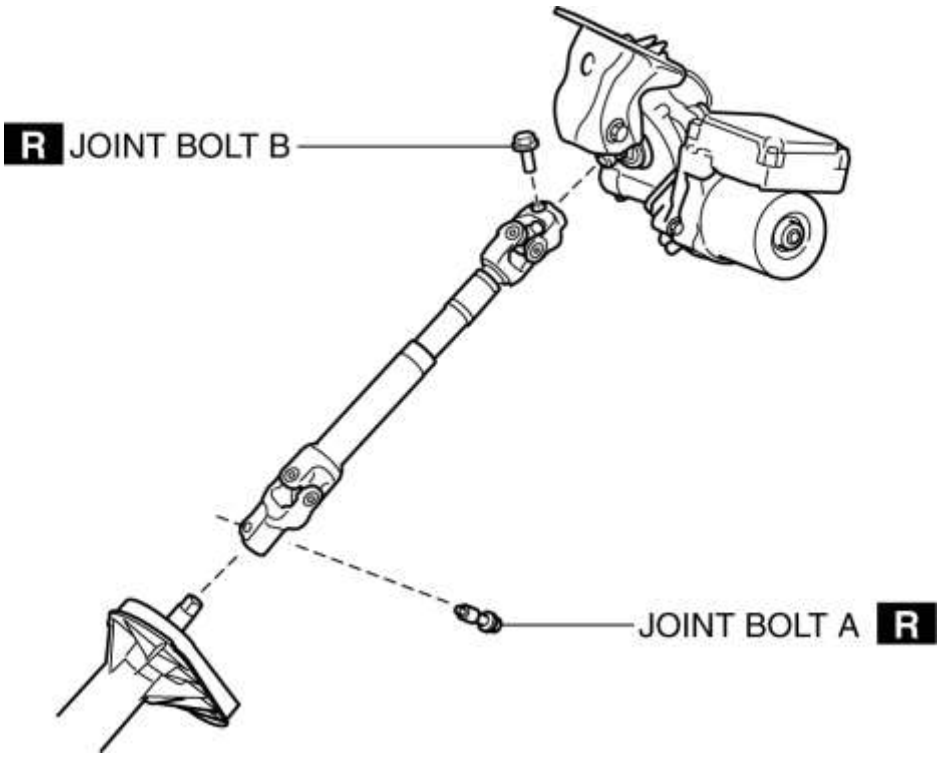

3. Verifique que la brida B del perno de unión esté asentada en la posición especificada.

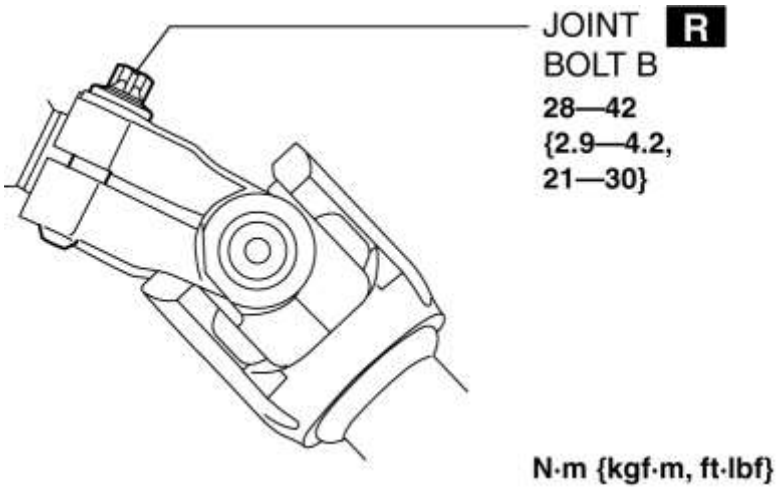

4. Verifique que el perno de unión A esté instalado en la ranura del engranaje de dirección (piñón).

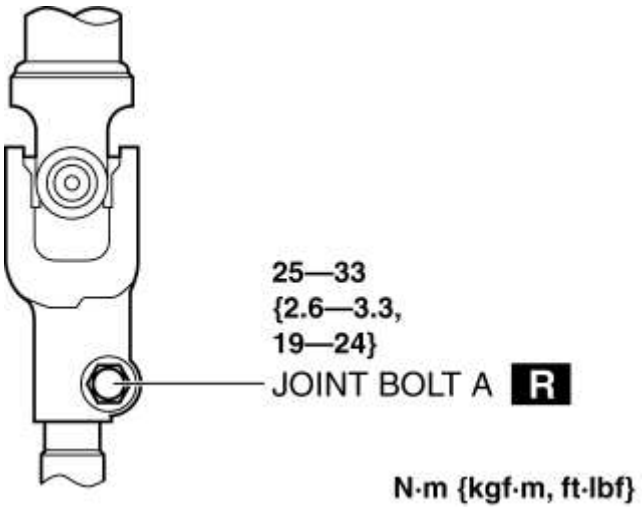

Mazda6 - Dirección

INSPECCIÓN DEL EJE DIRECCIONAL

1. Inspeccione la columna de dirección en busca de juegos y daños excesivos.
2. Inspeccione el funcionamiento del mecanismo de inclinación / telescopio para lo siguiente:

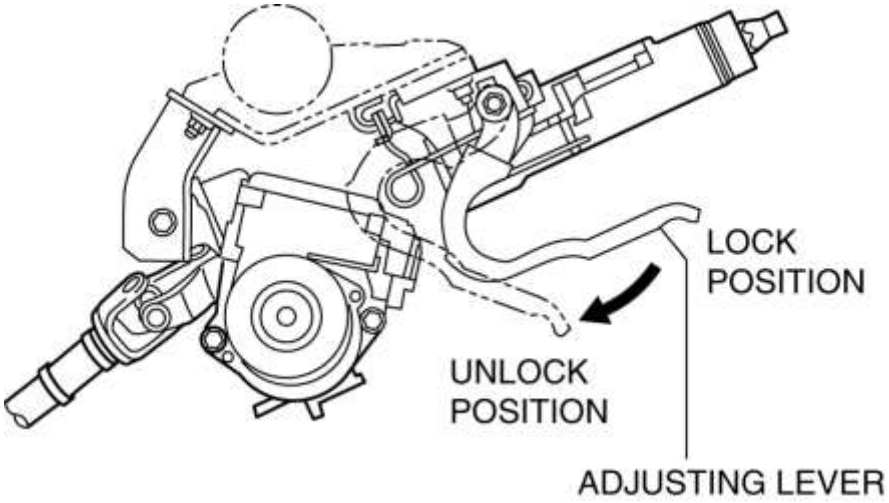

a. La palanca de ajuste se mueve suavemente desde la cerradura a la posición de desbloqueo.
segundo. El eje de la dirección se fija firmemente cuando la palanca de ajuste está bloqueada.

- Si hay un mal funcionamiento, reemplace la columna de dirección.

Mazda6 - Dirección

REEMPLAZO DEL EXTREMO DE CABLES

1. Retire el broche de presión.

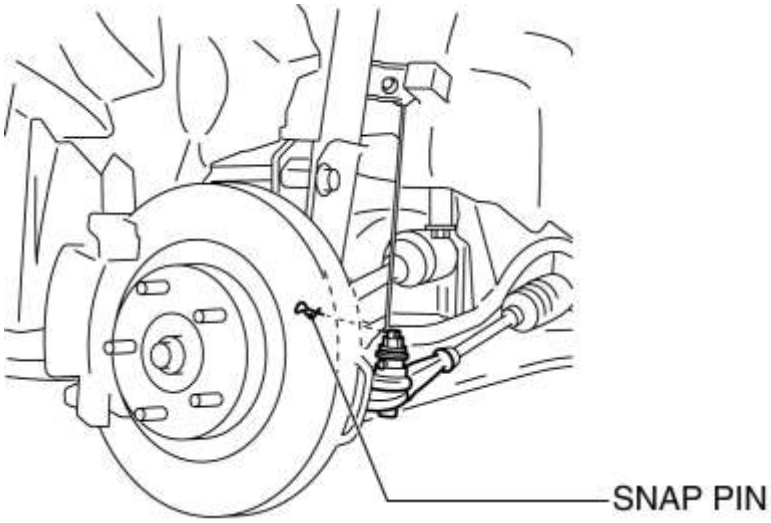

2. Afloje la contratuerca del extremo de la barra de acoplamiento.
3. Separe el extremo de la barra de acoplamiento del nudillo de la dirección con la **SST** .

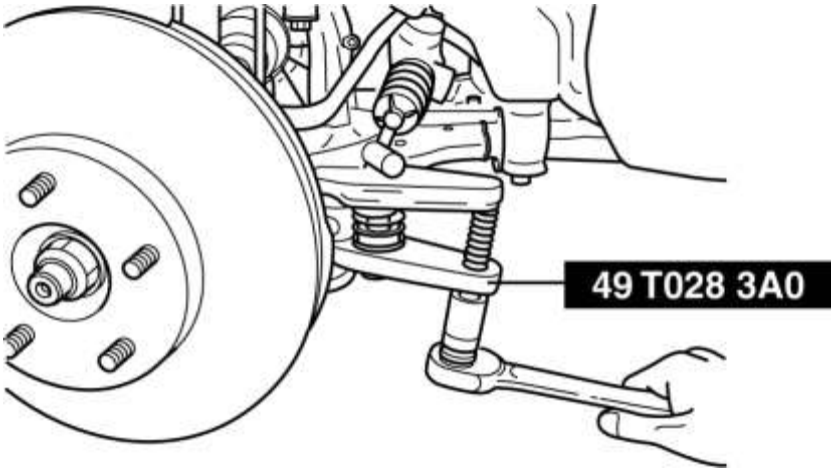

4. Retire la contratuerca del extremo de la barra de acoplamiento.
5. Coloque las marcas de alineación como se muestra en la figura para la instalación correcta.

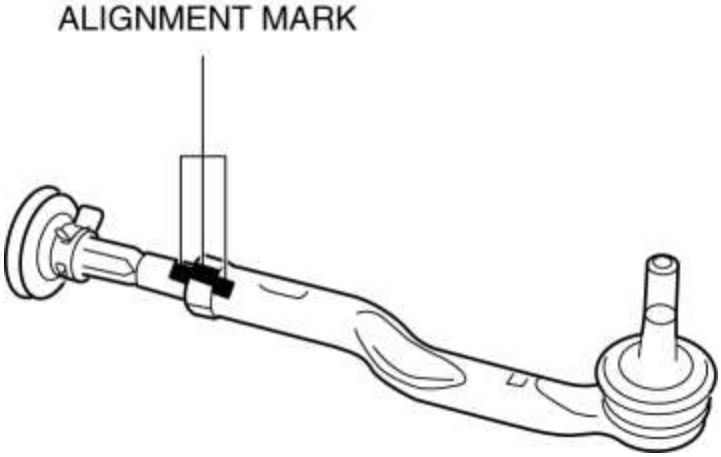

6. Retire el extremo de la barra de acoplamiento.

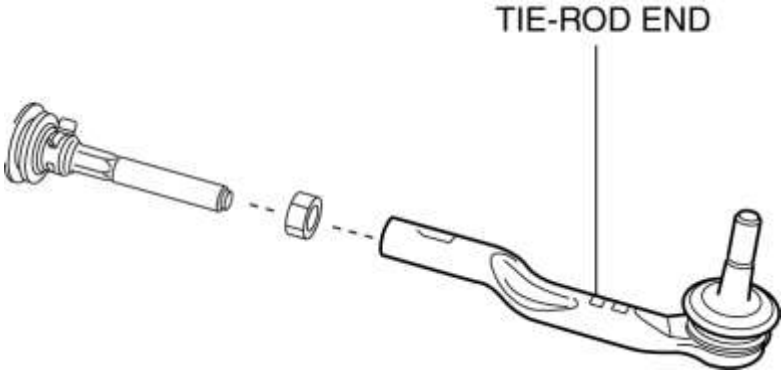

7. Alinee las marcas de alineación realizadas antes de retirar el extremo de la barra de acoplamiento, y luego instale un nuevo extremo de barra de acoplamiento en la barra de acoplamiento.

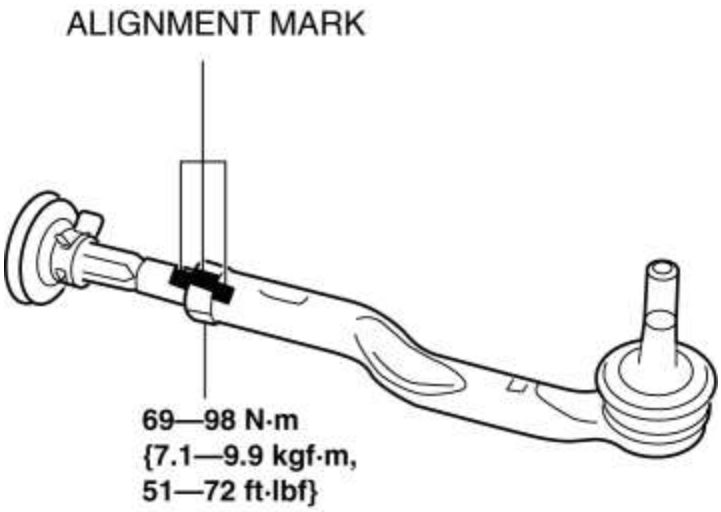

NOTA:

- "R" está inscrito en el lado derecho del extremo del tirante y "L" está inscrito en el lado izquierdo del extremo del tirante. Verifique si la pieza es para el lado izquierdo o derecho antes de la instalación, ya que las partes izquierda y derecha del extremo de la barra de acoplamiento tienen diferentes formas.

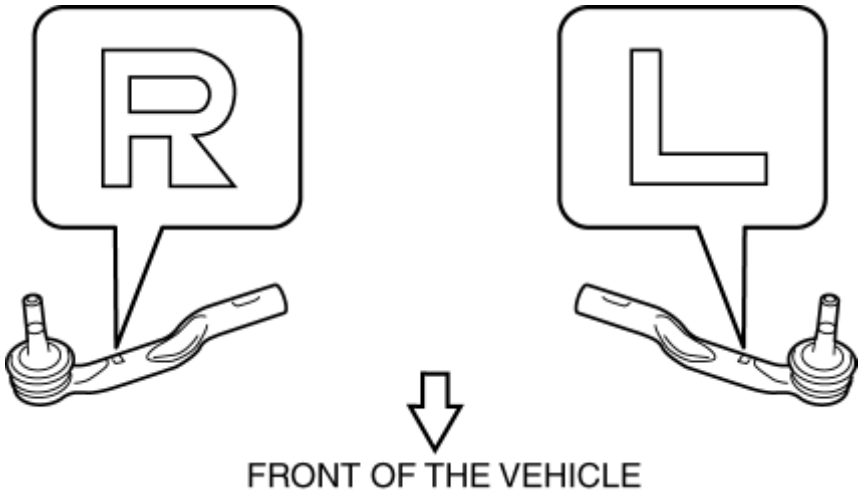

- Si no hay marcas de alineación, vaya al siguiente procedimiento.

8. Ajuste la dimensión A que se muestra en la figura al estándar y ensamble.

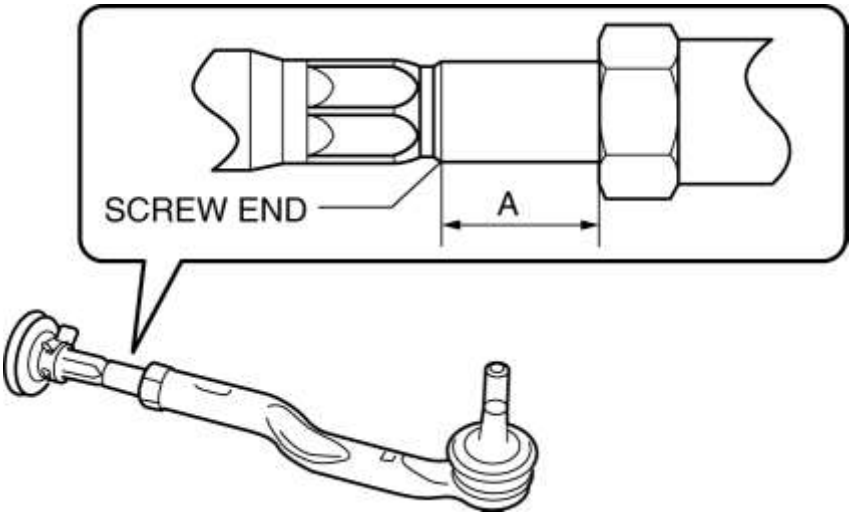

Dimensión estándar A

- 17.7-30.7 mm {0.70-1.20 in}

9. Instale el extremo de la barra de acoplamiento en el nudillo de la dirección.

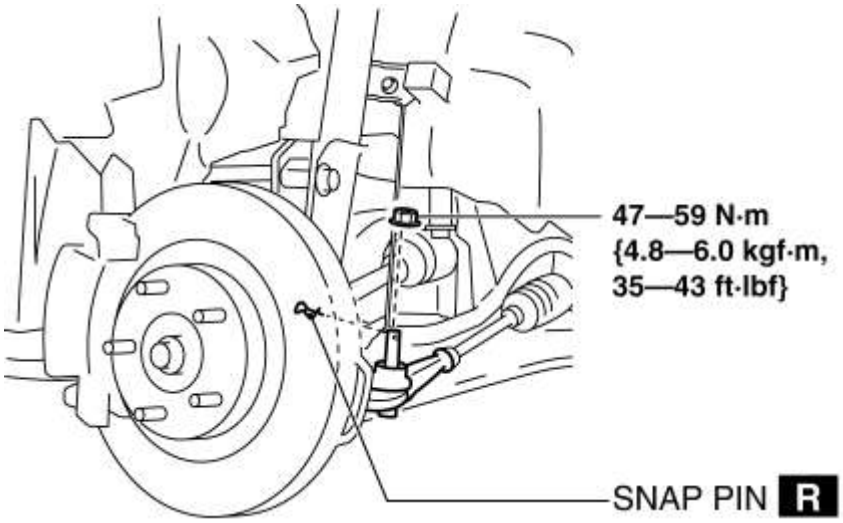

10. Instale un nuevo broche de presión.

11. Después de la instalación, inspeccione la alineación de la rueda delantera y ajústela si es necesario. (Ver ALINEACIÓN RUEDA DELANTERA).

Mazda6 - Dirección

REMOCION / INSTALACION DE ENGRANAJE DE DIRECCION Y ENLACE

PRECAUCIÓN:

- Realizar los siguientes procedimientos sin quitar primero el sensor de velocidad de la rueda del ABS puede causar un circuito abierto en el arnés de cableado si se tira por error. Antes de realizar los siguientes procedimientos, desconecte el conector del sensor de velocidad de la rueda del ABS (lado del eje) y fije el arnés de cableado en un lugar

apropiado donde no se pueda tirar por error mientras se realiza el mantenimiento del vehículo.

- Asegure el volante con cinta o un cable para evitar que el eje de la dirección gire después de desconectar el eje de la dirección. Si el volante gira después de que el eje de la dirección y el mecanismo de dirección y el enlace están desconectados, las partes internas del resorte del reloj podrían dañarse.

1. Retire la tapa de la junta. (Consulte REMOLO / INSTALACIÓN DE LA RUEDA DIRECTA Y LA COLUMNA .)

2. Desconecte el eje intermedio del engranaje de dirección y el varillaje. (Consulte REMOLO / INSTALACIÓN DE LA RUEDA DIRECTA Y LA COLUMNA .)

3. Desconecte el arnés de cableado del sensor de velocidad de la rueda delantera del ABS instalado en el nudillo de la dirección y déjelo a un lado. (Véase REMOCION / INSTALACION DEL SENSOR DE VELOCIDAD DE RUEDA ABS DELANTERA).

4. Retire el frente debajo de la tapa No.2. (Véase FRENTE BAJO CUBIERTA N ° 2 EXTRACCIÓN / INSTALACIÓN).

5. Retire el frente debajo de la tapa No.1. (Consulte FRONT UNDER CUBIERTA N ° 1 EXTRACCIÓN / INSTALACIÓN).

6. Retire el escudo contra salpicaduras. (Ver REMOCION / INSTALACION DE ESCUDO DE CHAPOTEO .)

7. Retire el componente del travesaño delantero. (Ver REMOCION / INSTALACION DEL CROSSMER FRONT .)

8. Eliminar en el orden indicado en la tabla.

9. Instalar en el orden inverso de eliminación.

10. Después de la instalación, inspeccione la alineación de la rueda delantera. (Ver ALINEACIÓN RUEDA DELANTERA).

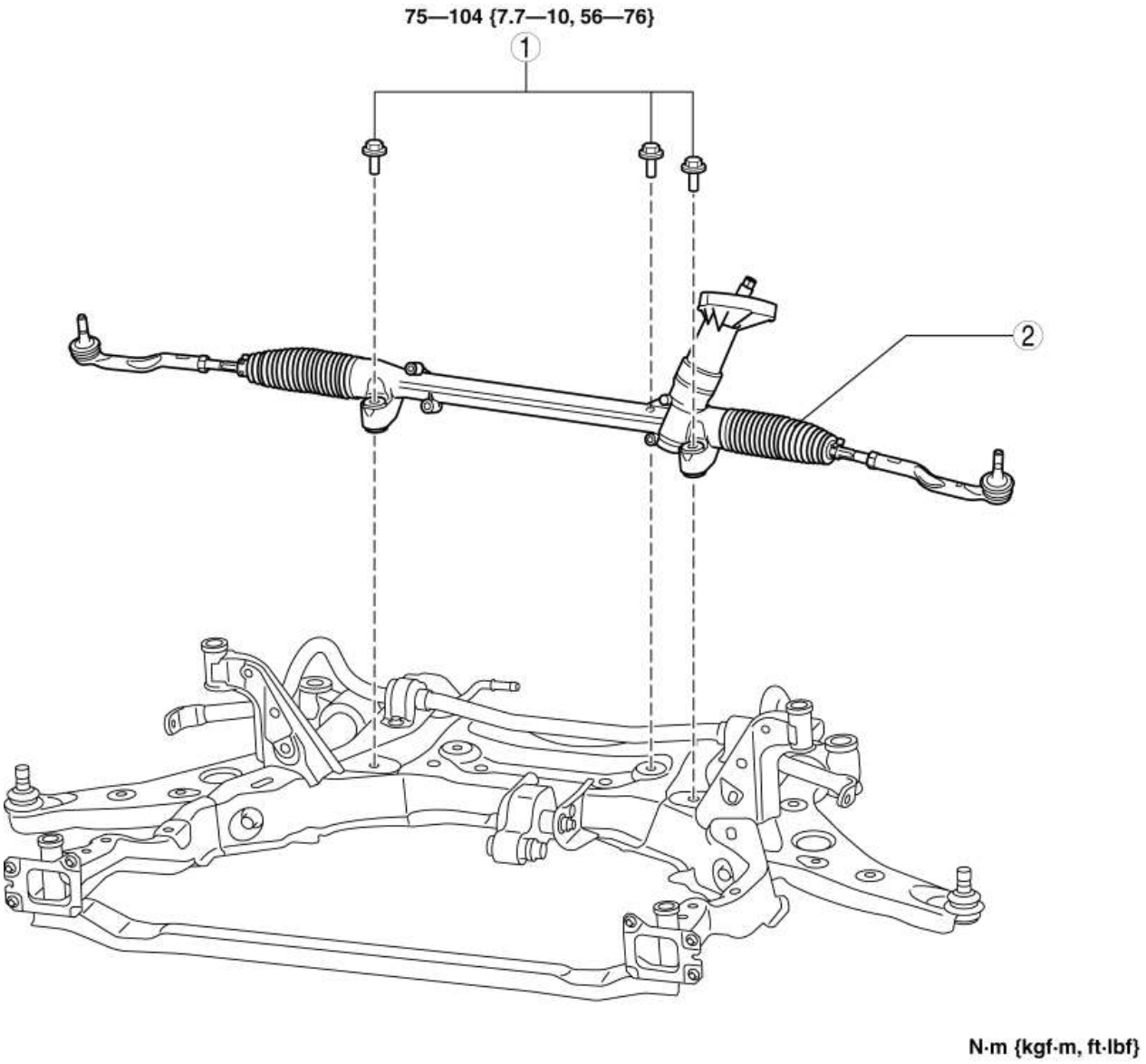

1	Engranaje de dirección y perno de instalación de varillaje
2	Dirección y enlace (Consulte Nota sobre la eliminación del engranaje de dirección y de la articulación).

Nota sobre la eliminación del engranaje de dirección y del mecanismo de acoplamiento

1. Retire el engranaje de dirección y los pernos de instalación del varillaje, mueva el engranaje de dirección y el varillaje en la dirección y el orden de las flechas que se muestran en la figura, y luego retírelo.

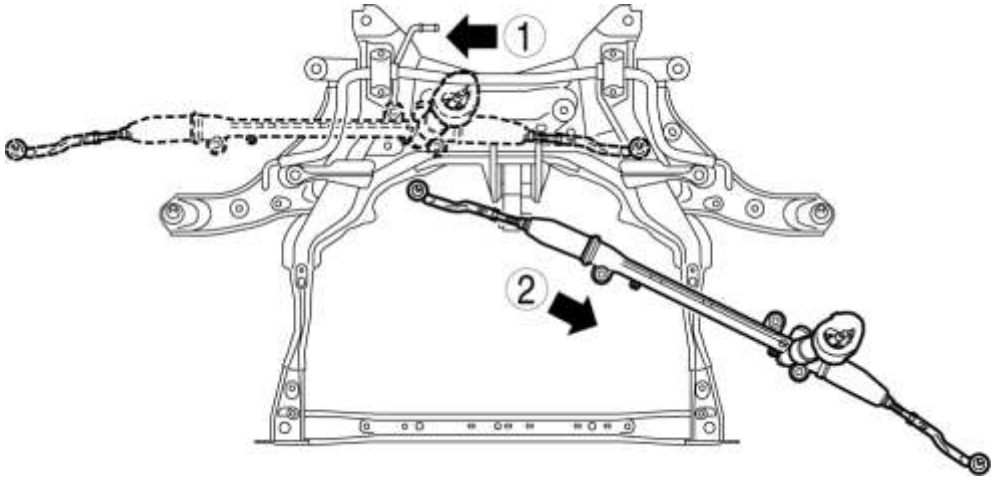

Mazda6 - Dirección

ENGRANAJE DE DIRECCIÓN Y ENSAYO DE ENLACE

1. Retire el engranaje de dirección y el varillaje. (Ver ENGRANAJE DE DIRECCIÓN Y DESMONTAJE / INSTALACIÓN DEL ENLACE).

2. Retire el extremo de la barra de acoplamiento y arranque. (Ver ENGRANAJE DE DIRECCIÓN Y DESMONTAJE DEL ENLACE).

3. Mida el torque de rotación del eje del piñón con una llave inglesa y tire de la escala. (referencia de medición de velocidad **10-15 rpm**)

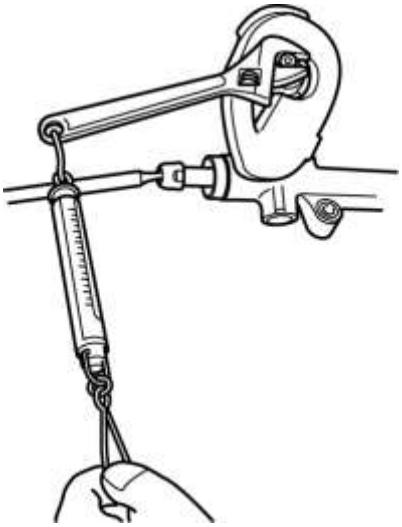

a. Instale la llave inglesa en el engranaje de dirección.

segundo. Mida la longitud desde el centro del eje del piñón al extremo de la llave inglesa (punto de aplicación de la escala de tracción) como se muestra en la figura. Esta es la dimensión A.

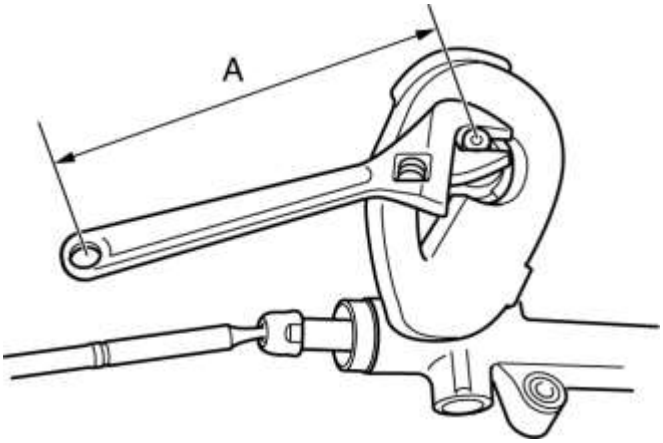

do. El torque de rotación del eje del piñón se puede calcular usando la siguiente fórmula Valor medido usando la escala de tracción (N {kgf, lbf}) = torque de rotación del eje del piñón (N · m {kgf · cm, in · lbf}) / longitud A (m {cm, in})

Par de giro del eje del piñón (centro de la cremallera ± 180 °)

- 1.2-1.8 N · m {13-18 kgf · cm, 11-15 in · lbf} [Lectura de la escala de extracción: 1.2-1.8 N · m {13-18 kgf · cm, 11-15 in · lbf} / A (m {cm, in})]
- Si no está dentro de las especificaciones, reemplace el mecanismo de dirección. (Ver ENGRANAJE DE DIRECCIÓN Y DESMONTAJE / INSTALACIÓN DEL ENLACE).

Mazda6 - Dirección

EQUIPO DE DIRECCIÓN Y DESMONTAJE DE ENLACE

PRECAUCIÓN:

- Para evitar dañar el mecanismo de dirección, asegúrelo a la prensa utilizando una placa de cobre o un paño limpio.

1. Desarmar en el orden indicado en la figura.

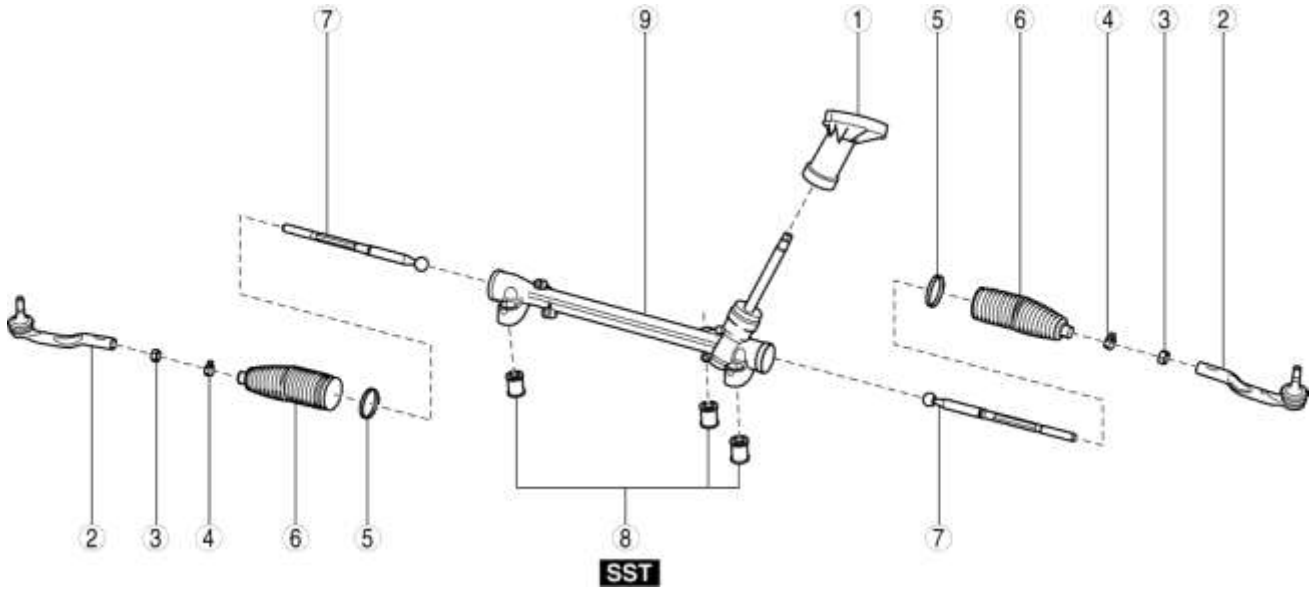

1	Guardapolvo
2	Extremo de barra de acoplamiento (Consulte la Nota de desmontaje del extremo de la barra de acoplamiento).
3	Tuerca de bloqueo
4	Abrazadera de arranque
5	Banda de arranque (Consulte Nota sobre el desensamblaje de la banda de arranque).
6	Bota
7	Tirante (Consulte la Nota de desmontaje de la barra de acoplamiento).
8	Montaje de goma (Consulte Montaje de la nota de desmontaje de goma).
9	Aparato de gobierno

Nota de desmontaje del extremo de la barra de acoplamiento

1. Coloque las marcas de alineación como se muestra en la figura para la instalación correcta.

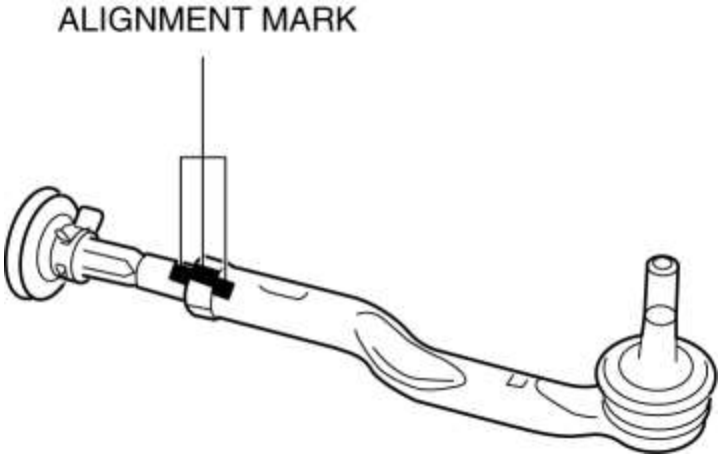

2. Retire el extremo de la barra de acoplamiento.

Boot Band Desmontaje Nota

1. Inserte un destornillador plano en la banda de la bota como se muestra en la figura, luego presione el área calafateada hacia afuera para quitar la banda de la bota.

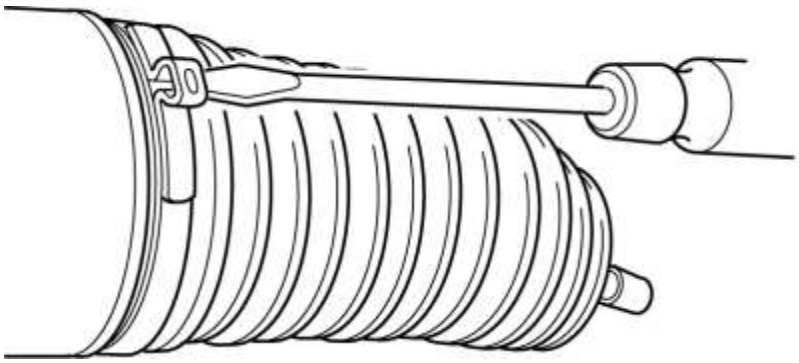

Nota del desmontaje de la barra de acoplamiento

1. Bloquee el extremo del bastidor de dirección (lado del piñón) contra la rotación con una llave adecuada y retire la varilla de conexión con otra.

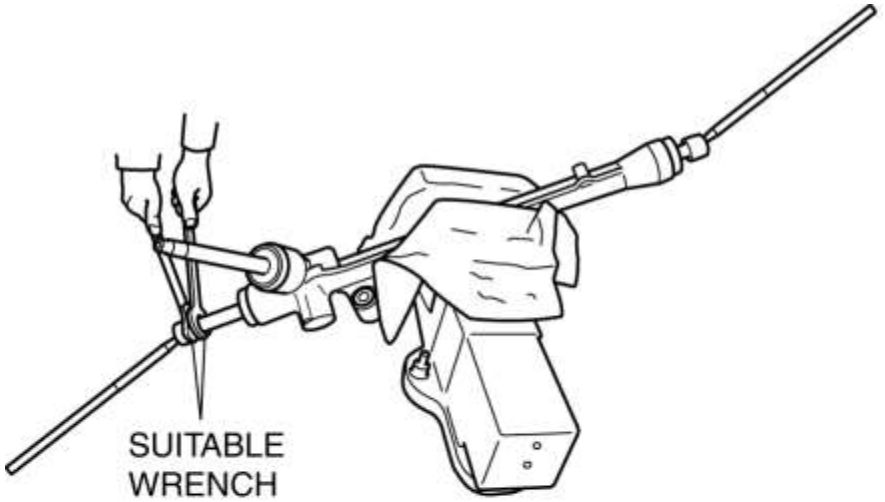

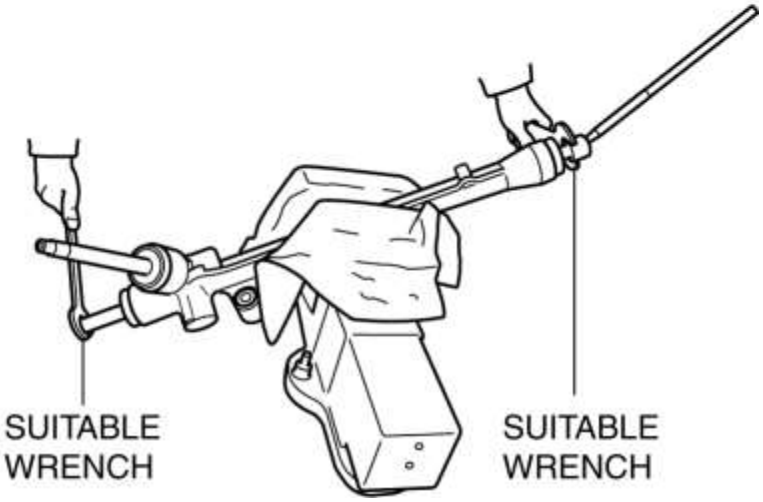

Montaje de la nota de desmontaje de goma

1. Retire la goma de montaje de la caja de engranajes usando las **SST** y una prensa.

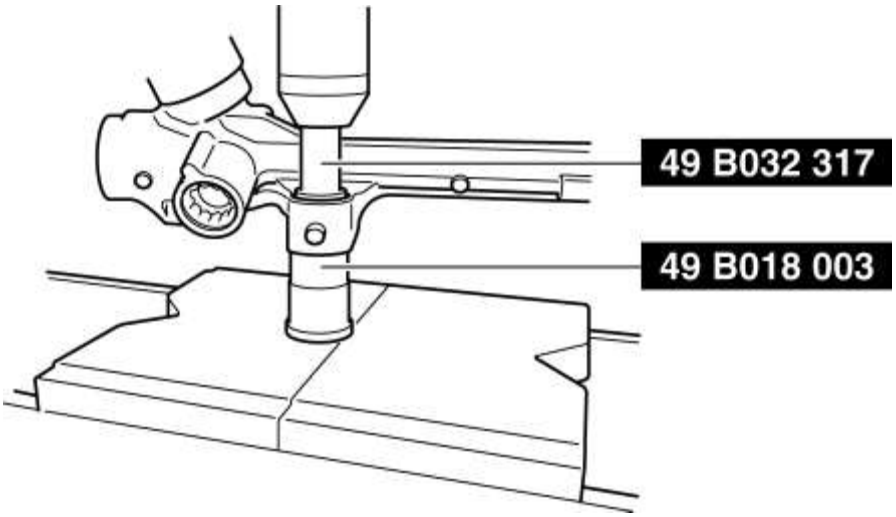

Mazda6 - Dirección

INSPECCIÓN DEL EXTREMO DE LA TIE

1. Inspeccione el extremo de la barra de acoplamiento para ver si está dañado y la funda para detectar grietas.

- Si hay un mal funcionamiento, reemplace el extremo de la barra de acoplamiento.

2. Inspeccione por juego excesivo.

- Si hay un mal funcionamiento, reemplace el extremo de la barra de acoplamiento.

3. Gire el extremo de la barra de acoplamiento cinco veces.

4. Instale dos tuercas en la junta de rótula y mida el torque rotacional del extremo de la barra de acoplamiento con una llave dinamométrica.

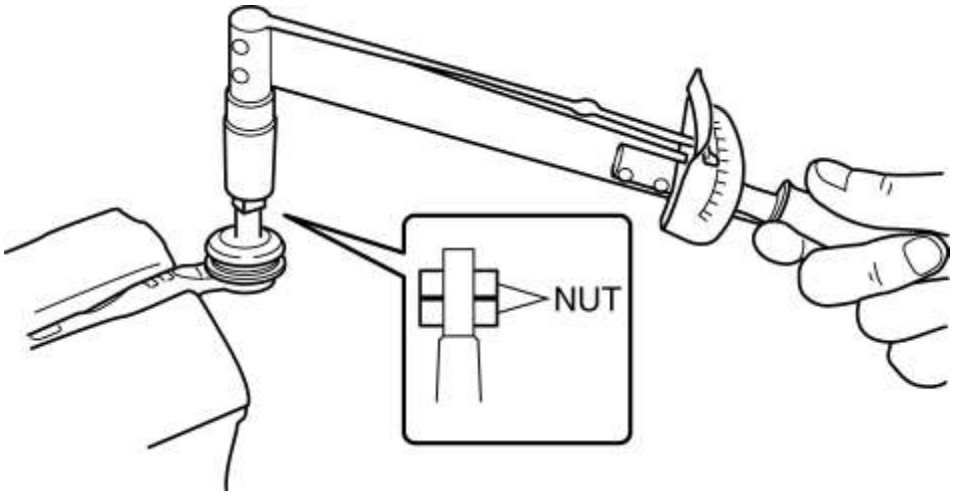

- Si no está dentro de las especificaciones, reemplace el extremo de la barra de acoplamiento.

  Torsión de rotación del extremo de la barra de acoplamiento

- 0.6-3.0 N · m {6.2-30 kgf · cm, 5.4-26 in · lbf}

Mazda6 - Dirección

INSPECCIÓN DE LA VARILLA DE CONEXIÓN

1. Inspeccione por flexión y daño.

- Si hay un mal funcionamiento, reemplace la barra de acoplamiento.

2. Inspeccione por juego excesivo.

- Si hay un mal funcionamiento, reemplace la barra de acoplamiento.

3. Balancee la barra de lazo cinco veces.

4. Mida el par de giro de la barra de acoplamiento usando una escala de tracción.

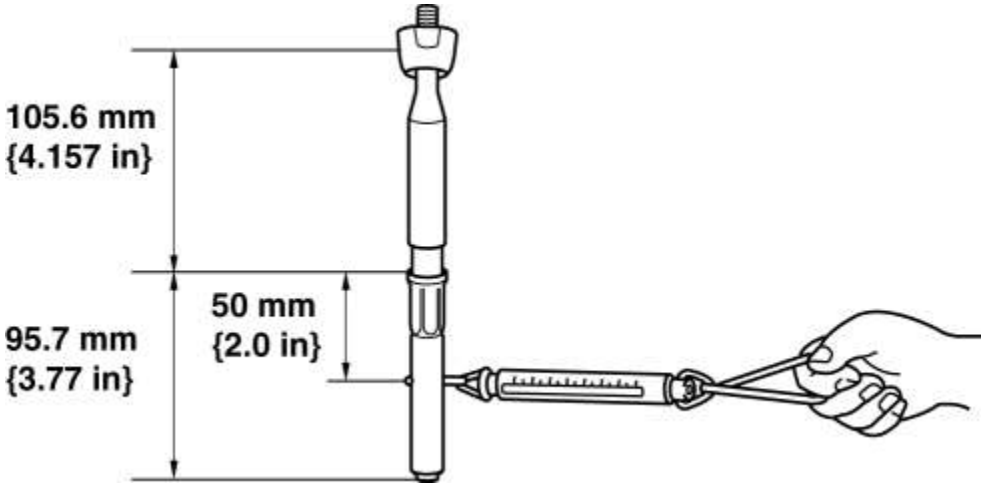

- Si no está dentro de las especificaciones, reemplace la barra de acoplamiento.

  Par de giro de la barra de acoplamiento

- 0.4-4.0 N · m {4.1-40 kgf · cm, 3.6-35 in · lbf} [Lectura de la escala de tracción: 2.6-26.0 N {0.3-2.6 kgf, 0.6-5.8 lbf}]

Mazda6 - Dirección

ENGRANAJE DE DIRECCIÓN Y ENSAMBLE DE ENLACE

PRECAUCIÓN:

- Para evitar dañar el mecanismo de dirección, asegúrelo a la prensa utilizando una placa de cobre o un paño limpio.

1. Montar en el orden que se muestra en la figura.

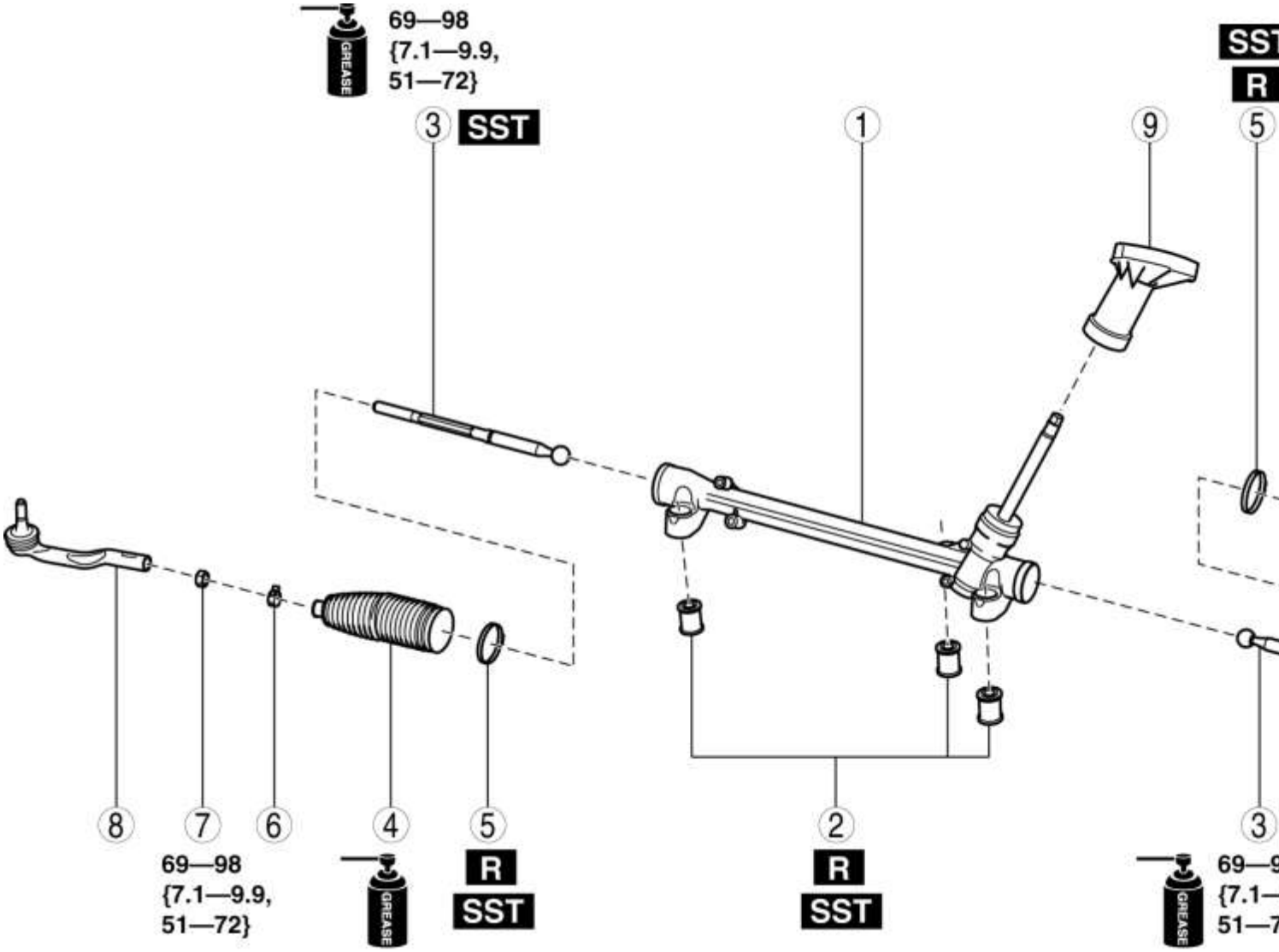

1	Aparato de gobierno
2	Montaje de goma (Consulte la Nota del conjunto de montaje de goma).
3	Tirante (Consulte la Nota del conjunto de barra de acoplamiento).
4	Bota
5	Banda de arranque (Consulte la Nota del conjunto de la banda de arranque).
6	Abrazadera de arranque
7	Tuerca de bloqueo
8	Extremo de barra de acoplamiento (Consulte la Nota del conjunto del extremo de la barra de acoplamiento).
9	Guardapolvo

Montaje de conjunto de goma Nota

1. Aplique agua jabonosa a la parte de goma de la goma de montaje.

2. Presione la parte de la oreja de la goma de montaje (lado inferior) con las SST hasta que sobresalga de la caja de engranajes como se muestra en la figura.

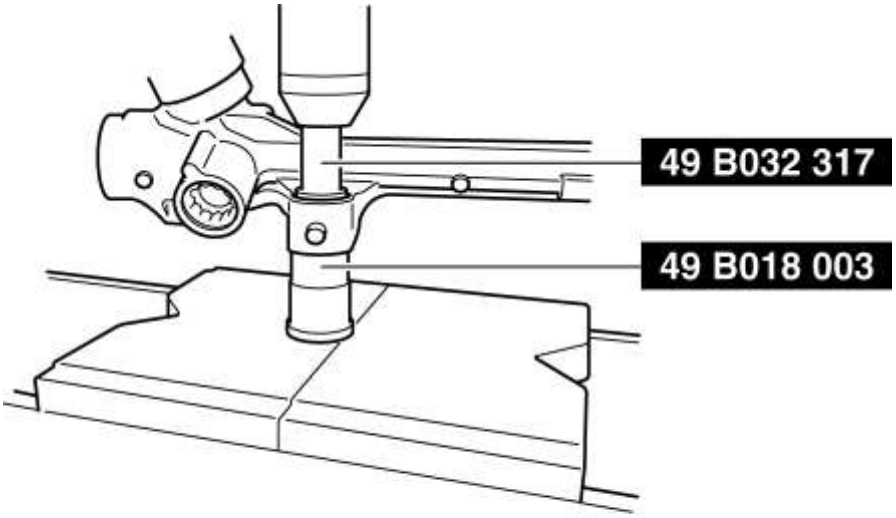

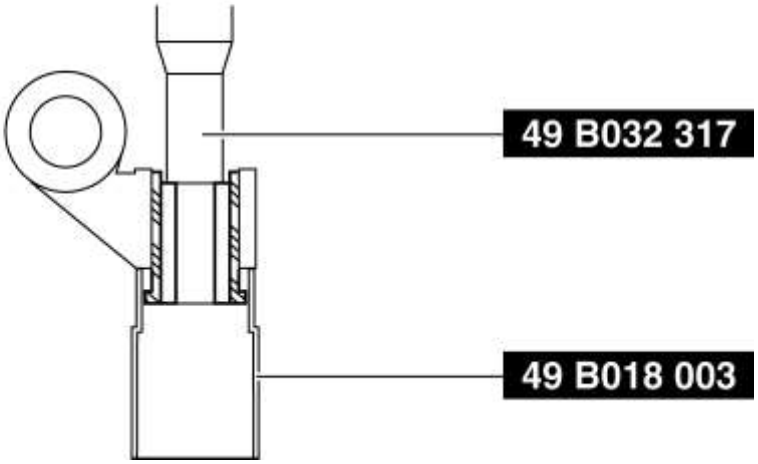

NOTA:

- Presione ajustando la parte de la oreja de la goma de montaje (lado superior) hasta que entre parcialmente en la caja de engranajes.

3. Invierta la carcasa del engranaje, luego presione y ajuste la goma de montaje con las SST y la prensa hasta que la parte de la oreja de goma de montaje (lado superior) haga contacto con la carcasa del engranaje.

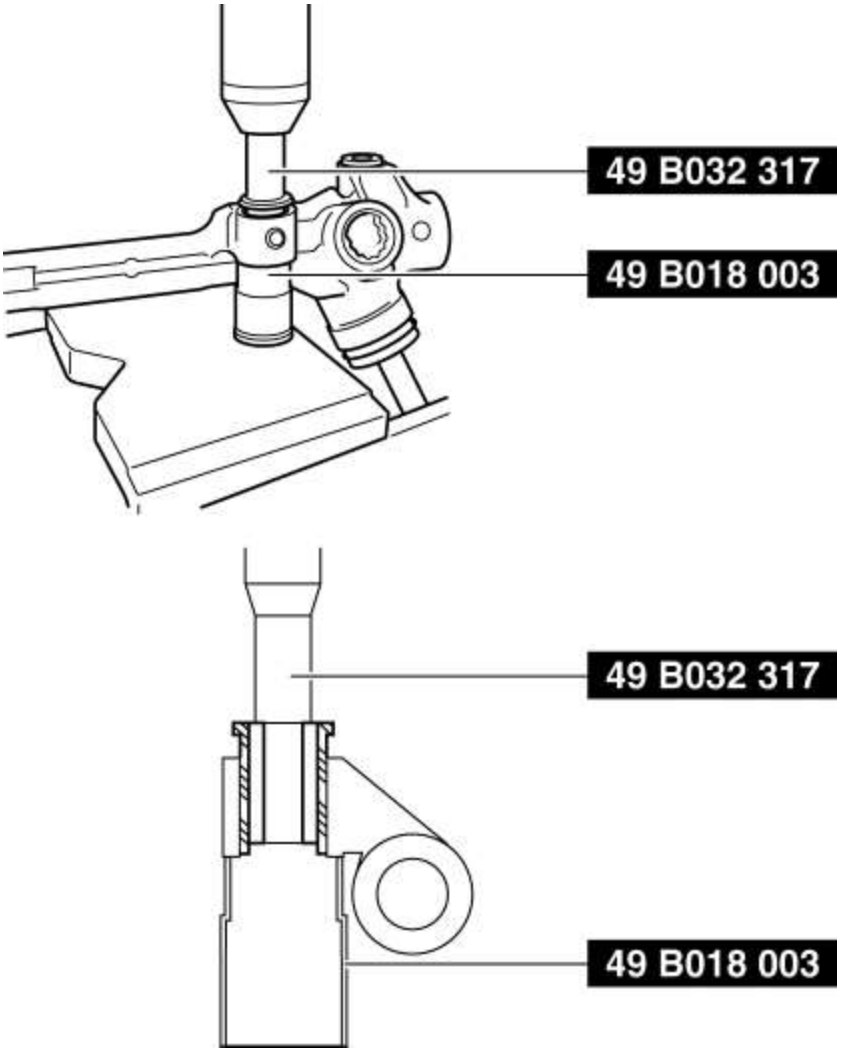

4. Verifique que ambas orejas de goma de montaje estén correctamente ensambladas sin espacios entre ellas y la carcasa del engranaje como se muestra en la figura.

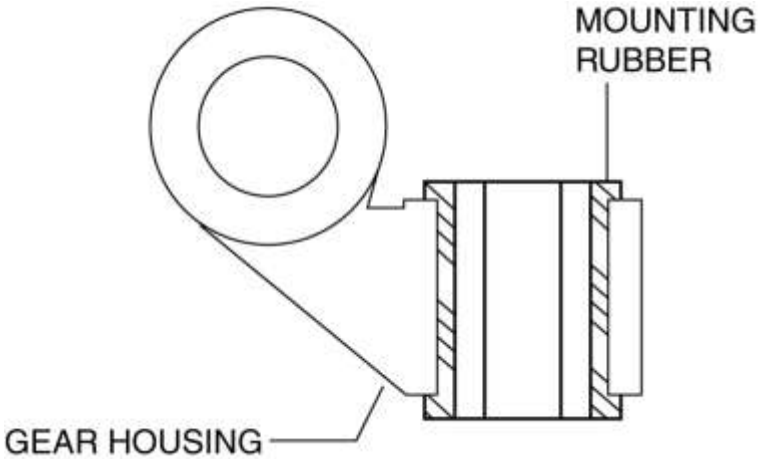

- Si hay espacios vacíos, reajuste sus posiciones usando las **SST** y la prensa.

Nota sobre el conjunto de barra de acoplamiento

1. Bloquee el extremo del bastidor de dirección (lado del piñón) contra la rotación con una llave adecuada e instale el tirante con otro.

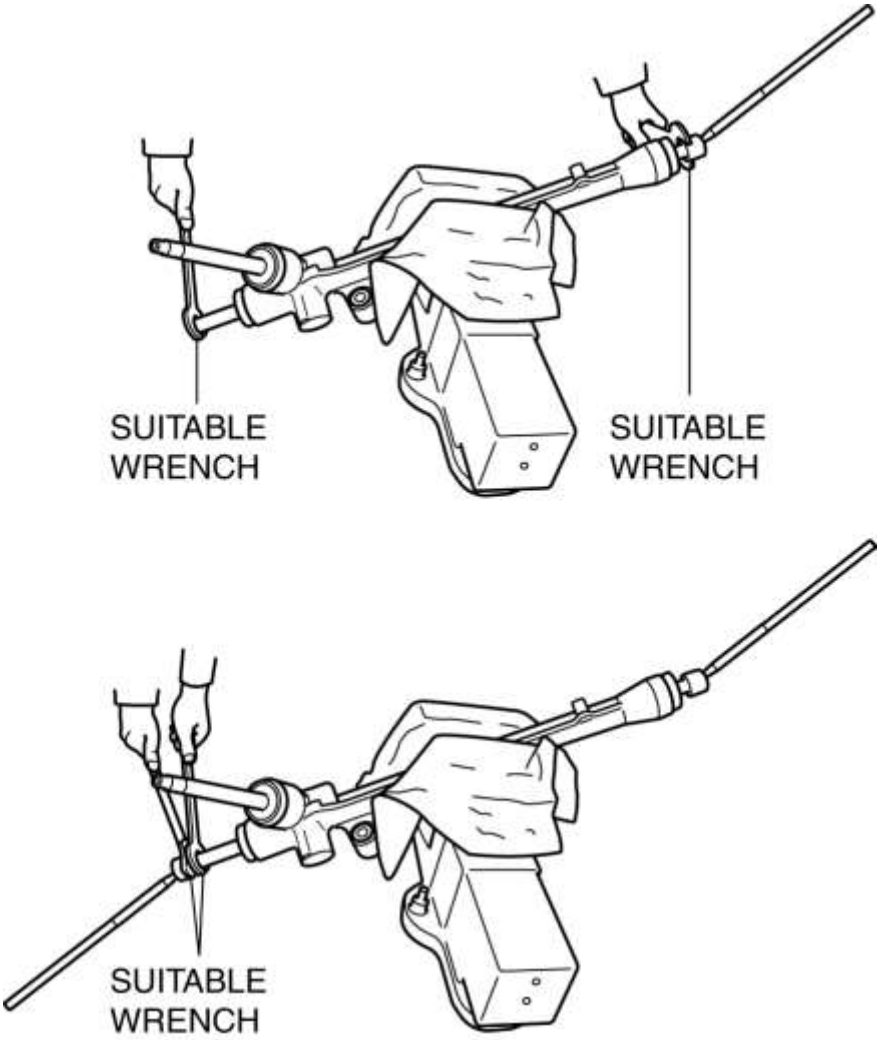

2. Combine la **SST** con la llave dinamométrica, luego mida A y L como se muestra en la figura.

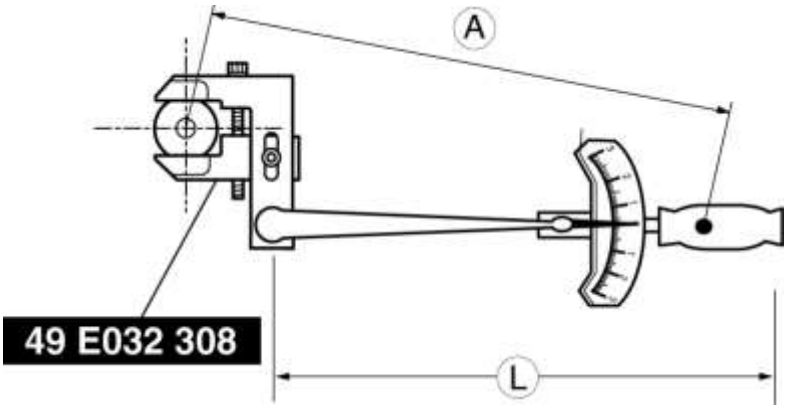

- A: Longitud desde el centro de la barra de acoplamiento hasta la empuñadura.
- L: Longitud de la llave dinamométrica.

3. Vuelva a calcular el par usando fórmulas de par, luego apriete el tirante utilizando el **SST** .

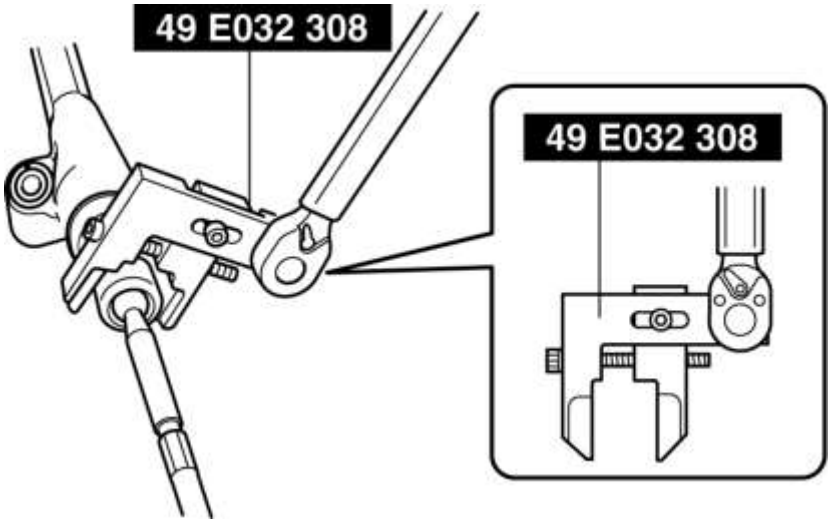

PRECAUCIÓN:

- Al instalar una llave dinamométrica en la SST (49 E032 308), instálela perpendicularmente a la SST como se muestra en la figura. Si se instala incorrectamente, el SST podría separarse del tirante, lo que podría dañar el tirante.

  Par de apriete

- 69-98 N · m {7.1-9.9 kgf · m, 51-72 ft · lbf}

Fórmula de par

Unidad de par	Fórmula
Nuevo Méjico	N · m × [L / A]
kgf · m	kgf · m × [L / A]
ft · lbf	ft · lbf × [L / A]

Boot Band Assembly Note

1. Montar la banda de arranque en el arranque.

2. Comprima la banda de inicio con la **SST** .

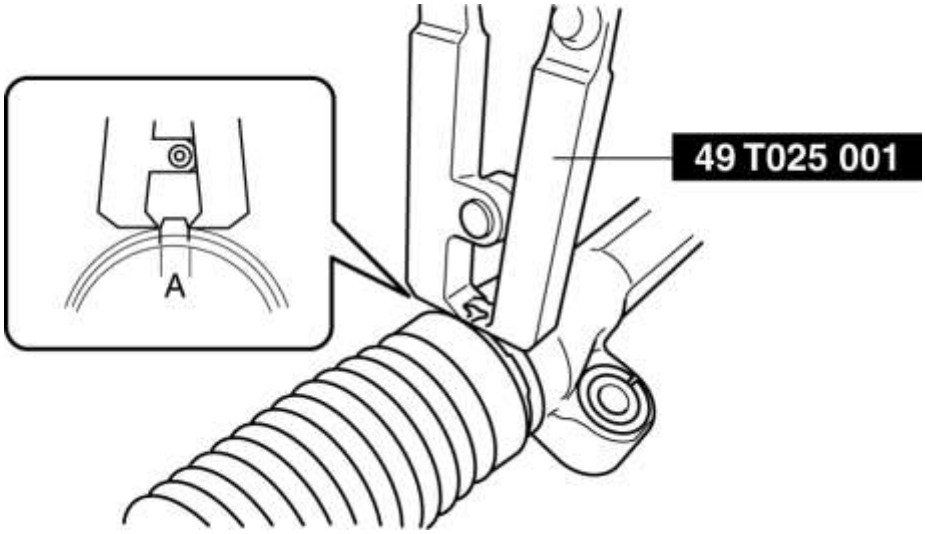

3. Verifique que la holgura A de engarce esté dentro de la especificación.

- Si la holgura de engarzado A excede la especificación, reduzca la holgura de **SST** y engarce nuevamente la banda de arranque.
- Si la holgura de engaste A es inferior a la especificación, aumente la holgura de la **SST** y arrugue una nueva banda de arranque.

Apertura estándar A

- 2.5-3.0 mm {0.10-0.11 in}

4. Gire el inicio manualmente y verifique que esté instalado de manera segura en la banda de inicio.

Nota del conjunto del extremo de la barra de acoplamiento

1. Alinee las marcas de alineación realizadas antes de extraerlas y monte el extremo de la barra de acoplamiento en la barra de acoplamiento.

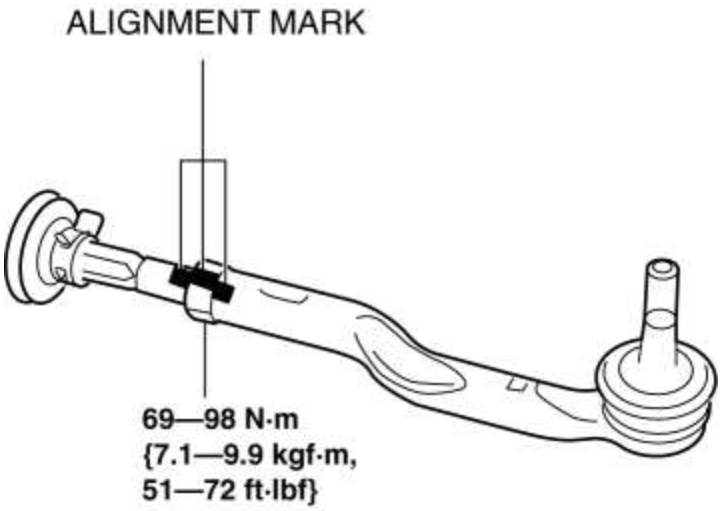

NOTA:

- "R" está inscrito en el lado derecho del extremo del tirante y "L" está inscrito en el lado izquierdo del extremo del tirante. Verifique si la pieza es para el lado izquierdo o derecho

antes de la instalación, ya que las partes izquierda y derecha del extremo de la barra de acoplamiento tienen diferentes formas.

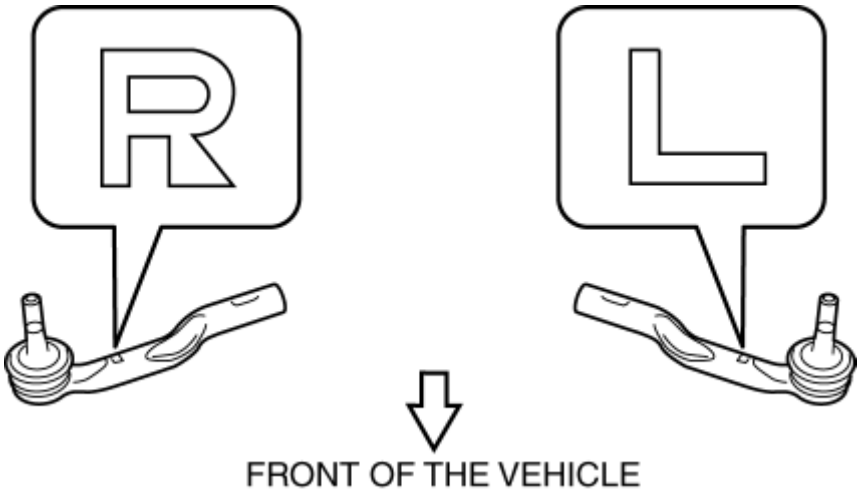

- Si no hay marcas de alineación, vaya al siguiente paso.

2. Ajuste la dimensión A que se muestra en la figura al estándar, luego monte el extremo de la barra de acoplamiento.

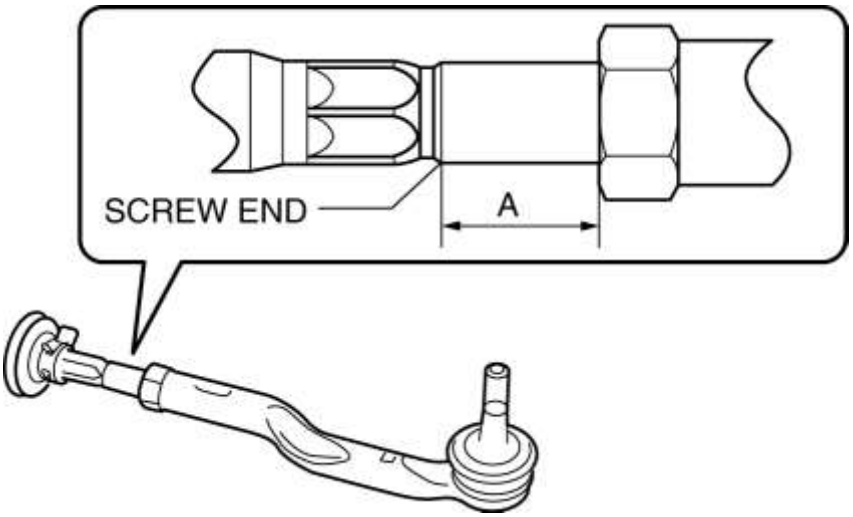

Dimensión estándar A

- 17.7-30.7 mm {0.70-1.20 in}

HVAC

Mazda6 - HVAC

HVAC SYSTEM WIRING DIAGRAM [FULL-AUTO AIR CONDITIONER]

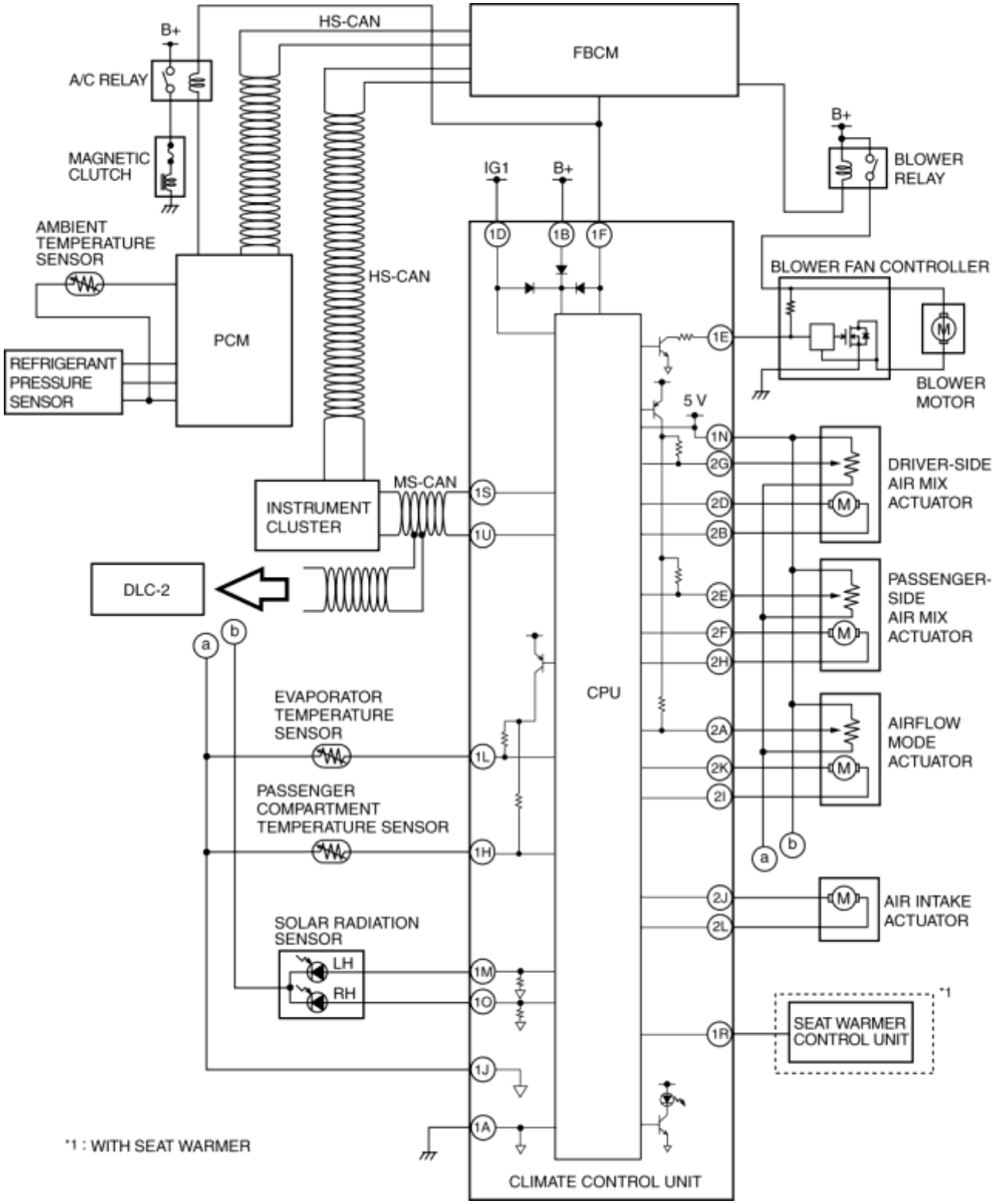

CLIMATE CONTROL UNIT WIRING HARNESS SIDE CONNECTOR

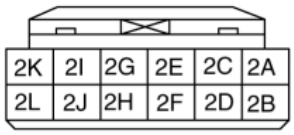

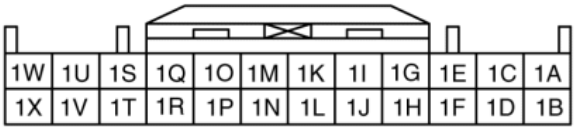

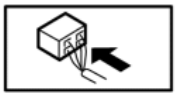

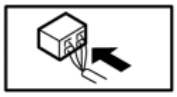

Mazda6 - HVAC

PANTALLA DTC [AIRE ACONDICIONADO AUTOMÁTICO]

NOTA:

- Si se interrumpe la alimentación de la batería, la unidad de control de clima entrará en un estado no configurado porque la memoria de la información de configuración se borrará. Si el encendido se conecta (motor apagado) en este momento, se detecta DTC U2300: 55.
- Normalmente, la configuración se vuelve a realizar dentro de los **6 segundos** después de encender el encendido (motor apagado).
- Después de realizar la configuración, el DTC U2300: 55 se borrará si se conecta el encendido (motor apagado) después de desconectar el encendido.

Autodiagnóstico CMDTC

1. Desconecte el encendido.

2. Encienda el encendido (motor apagado) y espere **6 segundos o más** .

3. Desconecte el encendido.

4. Conecte el M-MDS al DLC-2.

5. Exponga el sensor de radiación solar a la luz solar natural.

NOTA:

- Si la luz solar natural no se enciende en el sensor de radiación solar, la unidad de control de clima determina un mal funcionamiento e indica el DTC "B1A63: 12, B1A63: 13, B1A64: 12, B1A64: 13".

6. Después de identificar el vehículo, seleccione los siguientes elementos de la pantalla de inicialización del M-MDS.

a. Seleccione "Auto prueba".

segundo. Seleccione "Todos los CMDTC".

7. Verifique el DTC de acuerdo con las instrucciones en la pantalla.

- Si aparece algún DTC, realice la solución de problemas de acuerdo con la inspección de DTC correspondiente.

8. Después de completar las reparaciones, borre todos los DTC almacenados en la unidad de control de clima. (Consulte ELIMINACIÓN DEL DTC [ACONDICIONADOR DE AIRE COMPLETO)] .

Autodiagnóstico ODDTC

1. Desconecte el encendido.

2. Encienda el encendido (motor apagado) y espere **6 segundos o más** .

3. Desconecte el encendido.

4. Conecte el M-MDS al DLC-2.

5. Exponga el sensor de radiación solar a la luz solar natural.

NOTA:

- Si la luz solar natural no se enciende en el sensor de radiación solar, la unidad de control de clima determina un mal funcionamiento e indica el DTC "B1A63: 12, B1A63: 13, B1A64: 12, B1A64: 13".

6. Después de identificar el vehículo, seleccione los siguientes elementos de la pantalla de inicialización del M-MDS.

a. Seleccione "Auto prueba".

segundo. Seleccione "Módulos".

do. Seleccione "EATC".

7. Verifique el DTC de acuerdo con las instrucciones en la pantalla.

- Si aparece algún DTC, realice la solución de problemas de acuerdo con la inspección de DTC correspondiente.

8. Después de completar las reparaciones, borre todos los DTC almacenados en la unidad de control de clima. (Consulte ELIMINACIÓN DEL DTC [ACONDICIONADOR DE AIRE COMPLETO)] .

Mazda6 - HVAC

CLEARING DTC [ACONDICIONADOR DE AIRE COMPLETO AUTOMÁTICO]

Procedimiento de compensación de DTC de CMDTC

1. Conecte el M-MDS al DLC-2.

2. Después de identificar el vehículo, seleccione los siguientes elementos de la pantalla de inicialización del M-MDS.

a. Seleccione "Auto prueba".

segundo. Seleccione "Todos los CMDTC".

3. Verifique el DTC de acuerdo con las instrucciones en la pantalla.

4. Presione el botón borrar en la pantalla del DTC para borrar el DTC.

5. Desconecte el encendido.

6. Encienda el encendido (motor apagado o encendido) y espere **5 segundos o más.**

7. Realice la inspección DTC. (Consulte DTC DISPLAY [AIRE ACONDICIONADO AUTOMÁTICO]).

8. Verifique que no se muestren DTC.

ODDTC Procedimiento de eliminación de DTC

1. Conecte el M-MDS (IDS) al DLC-2.

2. Después de identificar el vehículo, seleccione los siguientes elementos de la pantalla de inicialización del M-MDS.

a. Seleccione "Auto prueba".

segundo. Seleccione "Módulos".

do. Seleccione "EATC".

3. Verifique el DTC de acuerdo con las instrucciones en la pantalla.

4. Presione el botón borrar en la pantalla del DTC para borrar el DTC.

5. Desconecte el encendido.

6. Encienda el encendido (motor apagado o encendido) y espere **5 segundos o más.**

7. Realice la inspección DTC. (Consulte DTC DISPLAY [AIRE ACONDICIONADO AUTOMÁTICO]).

8. Verifique que no se muestren DTC.

Mazda6 - HVAC

PANTALLA DE PID / MONITOR DE DATOS [ACONDICIONADOR DE AIRE COMPLETO AUTOMÁTICO]

1. Conecte el M-MDS al DLC-2.

2. Después de identificar el vehículo, seleccione los siguientes elementos de la pantalla de inicialización del M-MDS.

a. Seleccione "DataLogger".

segundo. Seleccione "Módulos".

do. Seleccione "EATC".

3. Seleccione el PID aplicable de la tabla PID.

4. Verifique los datos PID de acuerdo con las instrucciones en la pantalla.

NOTA:

- La función de pantalla de datos PID se utiliza para controlar el valor calculado de las señales de entrada / salida en el módulo. Por lo tanto, si el valor monitoreado de las partes de salida no está dentro de la especificación, es necesario inspeccionar el valor monitoreado de las partes de entrada correspondientes al control de parte de salida aplicable. Además, dado que el sistema no muestra un mal funcionamiento

de la pieza de salida como una anomalía en el valor monitoreado, es necesario inspeccionar las piezas de salida individualmente.

Mazda6 - HVAC

DIAGRAMA DE CABLEADO DEL SISTEMA HVAC [AIRE ACONDICIONADO MANUAL]

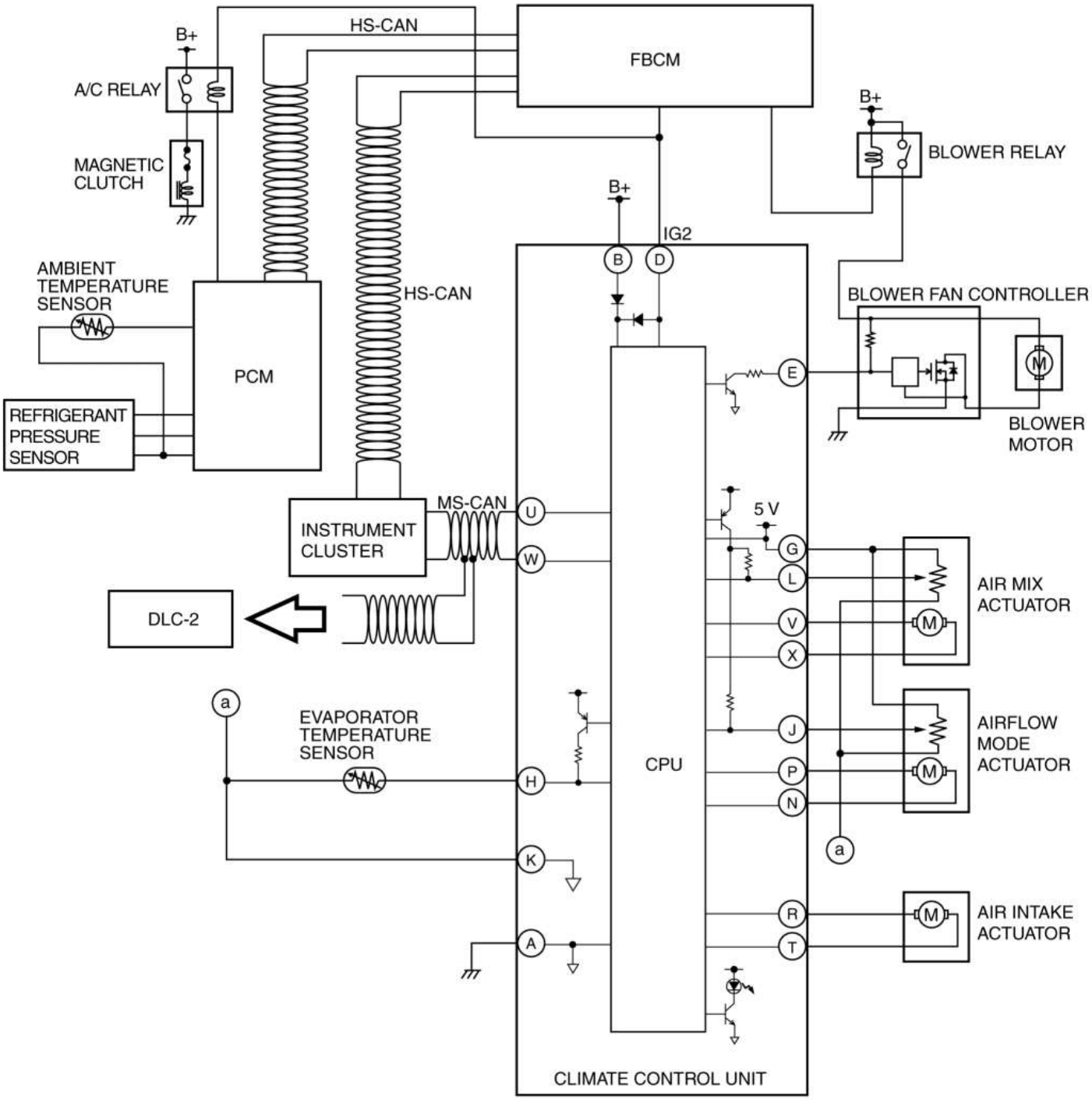

CLIMATE CONTROL UNIT WIRING HARNESS SIDE CONNECTOR

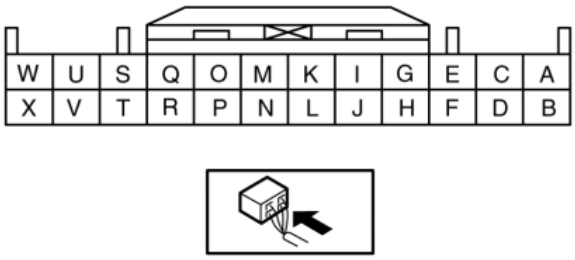

Mazda6 - HVAC

DTC DISPLAY [ACONDICIONADOR DE AIRE MANUAL]

NOTA:

- Si se interrumpe la alimentación de la batería, la unidad de control de clima entrará en un estado no configurado porque la memoria de la información de configuración se borrará. Si el encendido se conecta (motor apagado) en este momento, se detecta DTC U2300: 55.
- Normalmente, la configuración se vuelve a realizar dentro de los **6 segundos** después de encender el encendido (motor apagado).
- Después de realizar la configuración, el DTC U2300: 55 se borrará si se conecta el encendido (motor apagado) después de desconectar el encendido.

Autodiagnóstico CMDTC

1. Desconecte el encendido.

2. Encienda el encendido (motor apagado) y espere **6 segundos o más** .

3. Desconecte el encendido.

4. Conecte el M-MDS al DLC-2.

5. Después de identificar el vehículo, seleccione los siguientes elementos de la pantalla de inicialización del M-MDS.

a. Seleccione "Auto prueba".

segundo. Seleccione "Todos los CMDTC".

6. Verifique el DTC de acuerdo con las instrucciones en la pantalla.

- Si aparece algún DTC, realice la solución de problemas de acuerdo con la inspección de DTC correspondiente.

7. Después de completar las reparaciones, borre todos los DTC almacenados en la unidad de control de clima. (Consulte ELIMINACIÓN DEL DTC [ACONDICIONADOR DE AIRE MANUAL]).

Autodiagnóstico ODDTC

1. Desconecte el encendido.

2. Encienda el encendido (motor apagado) y espere **6 segundos o más** .

3. Desconecte el encendido.

4. Conecte el M-MDS al DLC-2.

5. Después de identificar el vehículo, seleccione los siguientes elementos de la pantalla de inicialización del M-MDS.

a. Seleccione "Auto prueba".

segundo. Seleccione "Módulos".

do. Seleccione "EATC".

6. Verifique el DTC de acuerdo con las instrucciones en la pantalla.

- Si aparece algún DTC, realice la solución de problemas de acuerdo con la inspección de DTC correspondiente.

7. Después de completar las reparaciones, borre todos los DTC almacenados en la unidad de control de clima. (Consulte ELIMINACIÓN DEL DTC [ACONDICIONADOR DE AIRE MANUAL]).

Mazda6 - HVAC

PANTALLA DEL MONITOR PID / DATOS [AIRE ACONDICIONADO MANUAL]

1. Conecte el M-MDS al DLC-2.

2. Después de identificar el vehículo, seleccione los siguientes elementos de la pantalla de inicialización del M-MDS.

a. Seleccione "DataLogger".

segundo. Seleccione "Módulos".

do. Seleccione "EATC".

3. Seleccione el PID aplicable de la tabla PID.

4. Verifique los datos PID de acuerdo con las instrucciones en la pantalla.

NOTA:

- La función de pantalla de datos PID se utiliza para controlar el valor calculado de las señales de entrada / salida en el módulo. Por lo tanto, si el valor monitoreado de las partes de salida no está dentro de la especificación, es necesario inspeccionar el valor monitoreado de las partes de entrada correspondientes al control de parte de salida aplicable. Además, dado que el sistema no muestra un mal funcionamiento de la pieza de salida como una anomalía en el valor monitoreado, es necesario inspeccionar las piezas de salida individualmente.

Mazda6 - HVAC

NO.1 AIRE INSUFICIENTE (O SIN AIRE) SOPLADO DE LOS VENTILADORES [AIRE ACONDICIONADO MANUAL]

1	**Insuficiente aire (o no hay aire) soplado por los respiraderos**
DESCRIPCIÓN	• Problema con cada ventilación y / o ducto • El modo de flujo de aire no cambia
CAUSA POSIBLE	• Mal funcionamiento en el actuador de modo de flujo de aire • Mal funcionamiento en el sistema de modo VENT • Mal funcionamiento en el sistema de modo HEAT • Mal funcionamiento en el sistema de modo DEFROSTER

- Al realizar una inspección de solución de problemas con asterisco (*), agite el arnés de cableado y los conectores mientras realiza la inspección para descubrir si los puntos de contacto defectuosos son la causa de cualquier mal funcionamiento intermitente.

  Si hay un problema, verifique que los conectores, terminales y arneses de cableado estén conectados correctamente y no estén dañados.

Procedimiento de diagnóstico

PASO	INSPECCIÓN		ACCIÓN
1 *	**CONTROLAR EL FUSIBLE DE SUMINISTRO ELÉCTRICO DE LA UNIDAD DE CONTROL DEL CLIMA PARA B + SIGNAL** • ¿El fusible de la fuente de alimentación de la unidad de control de clima es normal para la señal B +?	Sí	Vaya al siguiente paso.
		No	Inspeccionar por corto a GND en circuito de fusible fundido Repare o reemplace según sea necesario. Instale el fusible de amperaje apropiado.
2 *	**INSPECCIONE PARA VER SI EL MAL FUNCIONAMIENTO (CIRCUITO ABIERTO) SE ENCUENTRA EN EL ARNES DE CABLEADO DE LA SEÑAL B + (ENTRE EL BLOQUE DE FUSIBLES Y LA UNIDAD DE CONTROL DEL CLIMA) O EN OTRA PARTE**	Sí	Vaya al siguiente paso.
		No	Consulte el diagrama de cableado y verifique si hay un conector común entre el terminal de la unidad de control de clima y el terminal del bloque de fusibles. **Si hay un conector común:**

	• Desconecte el conector de la unidad de control de clima. • Encienda el encendido (motor apagado o conectado). • Mida la tensión en el terminal B del conector del lado del mazo de cables de la unidad de control climático (señal B +). • Es el voltaje **aprox. 12V** ?		• Determine la pieza defectuosa inspeccionando el conector común y el terminal por corrosión, daño o desconexión del pasador, y el arnés de cableado común para un circuito abierto. • Repare o reemplace la pieza defectuosa. **Si no hay un conector común:** • Repare o reemplace el arnés de cableado que tiene un circuito abierto. Ve al paso 20.
3 *	**INSPECCIONE VER SI EL MAL FUNCIONAMIENTO (FALTA DE CONTINUIDAD) SE ENCUENTRA EN EL CABLEADO DEL CABLEADO (ENTRE LA UNIDAD DE CONTROL DEL CLIMA Y LA TIERRA) O EN OTRA PARTE** • Conector de la unidad de control de clima desconectado. • Verifique la continuidad entre el terminal A del conector del lado del mazo de cables de la unidad de control climático y GND. • Hay continuidad?	Sí	Vaya al siguiente paso.
		No	Consulte el diagrama de cableado y verifique si hay un conector común entre el terminal A de la unidad de control de clima y la tierra. **Si hay un conector común:** • Determine la pieza defectuosa inspeccionando el conector común y el terminal en busca de corrosión, daño o desconexión del pasador, y el arnés de cableado común. • Repare o reemplace la pieza defectuosa. **Si no hay un conector común:**

			• Repare o reemplace el arnés de cableado. Ve al paso 20.
4 *	**INSPECCIONE PARA VER SI EL MAL FUNCIONAMIENTO ESTÁ EN LA UNIDAD DE AIRE ACONDICIONADO O EN EL ACTUADOR DEL MODO DE FLUJO DE AIRE** • Encienda el encendido (motor apagado o conectado). • Mida el voltaje en el terminal J de la unidad de control de clima cuando el modo de flujo de aire en VENT y DEFROSTER. (Consulte INSPECCIÓN DE LA UNIDAD DE CONTROL DEL CLIMA [AIRE ACONDICIONADO MANUAL]). • ¿El voltaje es normal?	Sí	Vaya al Paso 16.
		No	Vaya al siguiente paso.
5 *	**INSPECCIONE VER SI EL MAL FUNCIONAMIENTO ESTÁ EN EL SENSOR DE POSICIÓN O EN OTRA PARTE** • Encienda el encendido (motor apagado o conectado). • Mida el voltaje en el terminal L de la unidad de control de clima cuando la temperatura se ajuste a MAX HOT y MAX COLD. (Consulte INSPECCIÓN DE LA UNIDAD DE CONTROL DEL CLIMA [AIRE ACONDICIONADO MANUAL]). • ¿Los voltajes son normales?	Sí	Ir al paso 8.
		No	Vaya al siguiente paso.
6 *		Sí	Vaya al siguiente paso.

	INSPECCIONE PARA VER SI EL MAL FUNCIONAMIENTO (FALTA DE CONTINUIDAD O CORTOCIRCUITO A LA ALIMENTACIÓN DE LA BATERÍA OA TIERRA) ESTÁ EN POSICIÓN ALIMENTACIÓN DEL SENSOR (TERMINAL DE LA UNIDAD DE CONTROL DEL CLIMA G) O EN OTRA PARTE • Encienda el encendido (motor apagado o conectado). • Mida el voltaje en la terminal G. de la unidad de control de clima. • Es voltaje **aprox. 5V** ?	No	Consulte el diagrama de cableado y verifique si hay un conector común entre el terminal de la unidad de control de clima y el actuador del modo de flujo de aire / actuador de mezcla de aire. **Si hay un conector común:** • Determine la pieza defectuosa inspeccionando el conector común y el terminal en busca de corrosión, daño o desconexión del pasador, y el arnés de cableado común. • Repare o reemplace la pieza defectuosa. **Si no hay un conector común:** • Repare o reemplace el arnés de cableado. Vaya al Paso 20.
7 *	**INSPECCIONE A SE SI LA FUNCIONAMIENTO INCORRECTO (FALTA DE CONTINUIDAD O ABIERTO) ESTÁ EN POSICIÓN TIERRA DEL SENSOR (TERMINAL A DE LA UNIDAD DE CONTROL DEL CLIMA) O EN OTRA PARTE** • Mida el voltaje en el terminal A de la unidad de control de clima. • ¿El voltaje está **por debajo de 1.0 V** ?	Sí	Vaya al paso 11.
		No	Consulte el diagrama de cableado y verifique si hay un conector común entre el terminal de la unidad de control de clima y el actuador del modo de flujo de aire / actuador de mezcla de aire. **Si hay un conector común:** • Determine la pieza defectuosa inspeccionando el conector común y el terminal en busca de corrosión, daño o desconexión del pasador, y el arnés de cableado común.

			• Repare o reemplace la pieza defectuosa. **Si no hay un conector común:** • Repare o reemplace el arnés de cableado. Vaya al Paso 20.
8 *	**INSPECCIONE PARA VER SI EL MAL FUNCIONAMIENTO (CORTOCIRCUITO A LA ALIMENTACIÓN) ESTÁ EN EL CABLEADO DEL CABLEADO (SEÑAL DE POSICIÓN DEL MODO DE FLUJO DE AIRE) O EN OTRA PARTE** • El voltaje de la terminal J de la unidad de control de clima es **aprox. 12V** , en el paso 4?	Sí	Consulte el diagrama de cableado y verifique si hay un conector común entre el terminal de la unidad de control de clima y el terminal del actuador del modo de flujo de aire. **Si hay un conector común:** • Determine la pieza defectuosa inspeccionando el conector común y el terminal por corrosión, daños o desconexión del pasador, y el arnés de cableado común por un cortocircuito a la fuente de alimentación. • Repare o reemplace la pieza defectuosa. **Si no hay un conector común:** • Repare o reemplace el arnés de cableado que tiene un cortocircuito a la fuente de alimentación. Ve al paso 20.
		No	Vaya al siguiente paso.
9 *	**INSPECCIONE VER SI EL MAL FUNCIONAMIENTO (FALTA DE CONTINUIDAD) ESTÁ EN EL CABLEADO DEL CABLEADO (SEÑAL**	Sí	Ir al siguiente paso.
		No	Consulte el diagrama de cableado y verifique si hay un conector común entre el terminal de la

	DE POSICIÓN DEL MODO DE FLUJO DE AIRE) O EN OTRA PARTE • Desconecte el encendido. • Desconecte los conectores del actuador de la unidad de control de clima y del flujo de aire • Verifique la continuidad entre el terminal J de la unidad de control de clima y el terminal C del actuador en modo de flujo de aire en el conector del lado del mazo de cables. • Hay continuidad?		unidad de control de clima y el terminal del actuador del modo de flujo de aire. **Si hay un conector común:** • Determine la pieza defectuosa inspeccionando el conector común y el terminal en busca de corrosión, daño o desconexión del pasador, y el arnés de cableado común. • Repare o reemplace la pieza defectuosa. **Si no hay un conector común:** • Repare o reemplace el arnés de cableado. Vaya al Paso 20.
10 *	**INSPECCIONE VER SI EL MAL FUNCIONAMIENTO (CORTOCIRCUITO A TIERRA) ESTÁ EN EL CABLEADO DEL CABLEADO (SEÑAL DE POSICIÓN DEL MODO DE FLUJO DE AIRE) O EN EL SENSOR DE POSICIÓN COMÚN (FUENTE DE ALIMENTACIÓN O TIERRA) ARNÉS** • Verifique la continuidad entre el terminal J y GND del conector del lado del mazo de cables de la unidad de control climático. • Hay continuidad?	Sí	Repare el arnés de cableado entre el terminal J de la unidad de control de climatización y el terminal C del actuador del modo de flujo de aire. Luego ve al Paso 20.
		No	Inspección y reparación para circuito abierto siguiente: • Entre el terminal B del actuador de modo de flujo de aire y el punto de unión a cada actuador de mezcla de aire (fuente de alimentación del sensor de posición). • Entre el terminal A del actuador del modo de flujo de aire y el punto de unión de cada

			actuador de mezcla de aire (sensor de posición GND). Luego ve al Paso 20.
11 *	**INSPECCIONE PARA VER SI EL MAL FUNCIONAMIENTO (FALTA DE CONTINUIDAD) SE ENCUENTRA EN EL CABLEADO DEL CABLEADO DEL ACTUADOR DEL MODO DE FLUJO DE AIRE (ENTRE LA UNIDAD DE CONTROL DEL CLIMA Y EL ACTUADOR DEL MODO DE FLUJO DE AIRE) O EN OTRA PARTE** • Encienda el encendido (motor apagado o conectado). • Mida el voltaje en los siguientes terminales de la unidad de control de clima. (Consulte INSPECCIÓN DE LA UNIDAD DE CONTROL DEL CLIMA [AIRE ACONDICIONADO MANUAL]). ▪ Terminal P (señal de accionamiento del motor del modo DEFROSTER) ▪ Terminal N (señal de accionamiento del motor en modo VENT) • ¿Están bien los voltajes?	Sí	Vaya al siguiente paso.
		No	Vaya al Paso 13.
12 *	**INSPECCIONE PARA VER SI EL MAL FUNCIONAMIENTO (FALTA DE CONTINUIDAD) SE ENCUENTRA EN EL ACTUADOR DEL MODO DE FLUJO DE AIRE O EN EL CABLEADO DEL CABLEADO (ENTRE LA UNIDAD DE CONTROL DEL CLIMA Y EL ACTUADOR DEL MODO DE FLUJO DE AIRE)** • Verifique la continuidad en los siguientes terminales entre el	Sí	Vaya al Paso 17.
		No	Consulte el diagrama de cableado y verifique si hay un conector común entre el terminal de la unidad de control de clima y el terminal del actuador del modo de flujo de aire. **Si hay un conector común:** • Determine la pieza defectuosa

	actuador del modo de flujo de aire y la unidad de control de clima. ▪ Terminal P de la unidad de control climático - terminal F del actuador en modo de flujo de aire (señal de accionamiento del motor en modo DEFROSTER) ▪ Terminal de la unidad de control climático N - Terminal D del actuador de modo de flujo de aire (señal de accionamiento del motor en modo VENT) • Hay continuidad?		inspeccionando el conector común y el terminal en busca de corrosión, daño o desconexión del pasador, y el arnés de cableado común. • Repare o reemplace la pieza defectuosa. **Si no hay un conector común:** • Repare o reemplace el arnés de cableado. Vaya al Paso 20.
13 *	**INSPECCIONE PARA VER SI EL MAL FUNCIONAMIENTO ESTÁ EN EL ACTUADOR DEL MODO DE FLUJO DE AIRE O EN OTRA PARTE** • Actuador del modo de flujo de aire y conectores de la unidad de control de clima desconectados. • Mida el voltaje en los siguientes terminales de la unidad de control de clima. (Consulte INSPECCIÓN DE LA UNIDAD DE CONTROL DEL CLIMA [AIRE ACONDICIONADO MANUAL]). ▪ Terminal P (señal de accionamiento del motor del modo DEFROSTER) ▪ Terminal N (señal de accionamiento del motor en modo VENT) • ¿Está bien el voltaje?	Sí	Vaya al Paso 16.
		No	Vaya al siguiente paso.

14 *	**INSPECCIONE VER SI EL MAL FUNCIONAMIENTO ESTÁ EN EL CABLEADO DEL CABLEADO (CORTO A B + ENTRE LA UNIDAD DE CONTROL DEL CLIMA Y EL ACTUADOR DEL MODO DE FLUJO DE AIRE) O EN OTRA PARTE** • Mida la tensión en el siguiente terminal del conector del lado del mazo de cables de la unidad de control climático. ▪ Terminal P (señal de accionamiento del motor del modo DEFROSTER) ▪ Terminal N (señal de accionamiento del motor en modo VENT) • Son voltajes **aprox. 0 V** ?	Sí	Vaya al siguiente paso.
		No	Consulte el diagrama de cableado y verifique si hay un conector común entre el terminal de la unidad de control de clima y el terminal del actuador del modo de flujo de aire. **Si hay un conector común:** • Determine la pieza defectuosa inspeccionando el conector común y el terminal por corrosión, daños o desconexión del pasador, y el arnés de cableado común por un cortocircuito a la fuente de alimentación. • Repare o reemplace la pieza defectuosa. **Si no hay un conector común:** • Repare o reemplace el arnés de cableado que tiene un cortocircuito a la fuente de alimentación. Ve al paso 20.
15*	**INSPECCIONE PARA VER SI EL MAL FUNCIONAMIENTO ESTÁ EN EL CABLEADO DEL CABLEADO (CORTOCIRCUITO A LA TIERRA ENTRE LA UNIDAD DE CONTROL DEL CLIMATIZADOR Y EL ACTUADOR DEL MODO DE FLUJO DE AIRE) O EN OTRA PARTE** • Desconecte el encendido. • Verifique la continuidad en los siguientes terminales del conector del lado del mazo de conductores	Sí	Consulte el diagrama de cableado y verifique si hay un conector común entre el terminal de la unidad de control de clima y el terminal del actuador del modo de flujo de aire. **Si hay un conector común:** • Determine la pieza defectuosa inspeccionando el conector común y el terminal por

	entre la unidad de control del clima y GND. ▪ Terminal P (señal de accionamiento del motor del modo DEFROSTER) ▪ Terminal N (señal de accionamiento del motor en modo VENT) • Hay continuidad?		corrosión, daño o desconexión del pasador, y el arnés de cableado común por un cortocircuito a tierra. • Repare o reemplace la pieza defectuosa. **Si no hay un conector común:** • Repare o reemplace el arnés de cableado que tiene un cortocircuito a tierra. Ve al paso 20.
		No	Vaya al siguiente paso.
dieciséis	**CONTROLAR EL ACTUADOR DEL MODO DE FLUJO DE AIRE** • Inspeccione el actuador del modo de flujo de aire. (Consulte INSPECCIÓN DE LA UNIDAD DE CONTROL DEL CLIMA [AIRE ACONDICIONADO MANUAL]). • ¿El actuador del modo de flujo de aire es normal?	Sí	Vaya al siguiente paso.
		No	Reemplace el actuador del modo de flujo de aire. (Consulte REMOCION / INSTALACION DEL ACTUADOR DEL MODO DE FLUJO DE AIRE [ACONDICIONADOR DE AIRE MANUAL]). Luego ve al Paso 20.
17	**INSPECCIONE EL ENLACE DEL MODO DE FLUJO DE AIRE** • Inspeccione los enlaces del modo de flujo de aire. ▪ ¿Hay grasa en el enlace? ▪ ¿Los enlaces están instalados de manera segura y correcta? ▪ ¿Los enlaces están libres de obstrucciones y obstáculos?	Sí	Vaya al siguiente paso.
		No	Aplique grasa a los enlaces. Si algún enlace está dañado, reemplace la pieza defectuosa. Luego ve al Paso 20.

	• ¿Están los artículos por encima de acuerdo?		
18	**INSPECCIONE VER SI EL MALFUNCIONAMIENTO ESTÁ EN LA UNIDAD DE CONTROL CLIMÁTICO O EN LA PUERTA DEL MODO DE FLUJO DE AIRE** • Inspeccione la puerta del modo de flujo de aire de la unidad de A / C. ▪ ¿Está la puerta libre de obstrucciones, grietas y daños? ▪ ¿Están las puertas bien instaladas? • ¿Están los artículos por encima de acuerdo?	Sí	Vaya al siguiente paso.
		No	Retire la obstrucción o instale la puerta en la posición correcta. Si alguna puerta está agrietada o dañada, reemplácela. Luego ve al Paso 20.
19	**VERIFIQUE QUE CONDICIONES DE INSTALACIÓN DE CONDUCTOS** • ¿Los siguientes conductos están instalados correctamente? ▪ Conductos del tablero de mandos ▪ Conductos de desempañador	Sí	Inspeccione los conductos en busca de obstrucciones, deformidades y fugas de aire, luego continúe con el siguiente paso.
		No	Instale los conductos sospechosos correctamente, luego vaya al siguiente paso.
20	**CONFIRME QUE EL SÍNTOMA DE MAL FUNCIONAMIENTO NO SE RECUPERA DESPUÉS DE LA REPARACIÓN** • ¿Sopla el aire?	Sí	Solución de problemas completada. Explique las reparaciones al cliente.
		No	Vuelva a verificar los síntomas de mal funcionamiento, luego repita desde el Paso 1 si se repite el mal funcionamiento.

Mazda6 - HVAC

NO.2 CANTIDAD DE AIRE SOPLADO DE LAS VENTILADORES NO CAMBIA [AIRE ACONDICIONADO MANUAL]

2	**La cantidad de aire que sale de los respiraderos no cambia.**

DESCRIPCIÓN	• Mal funcionamiento en el sistema de soplador
CAUSA POSIBLE	• Mal funcionamiento de la unidad del soplador • Mal funcionamiento del motor del ventilador • Mal funcionamiento en el sistema del controlador del ventilador del ventilador • Mal funcionamiento de la unidad de control de clima

- Al realizar una inspección de solución de problemas con asterisco (*), agite el arnés de cableado y los conectores mientras realiza la inspección para descubrir si los puntos de contacto defectuosos son la causa de cualquier mal funcionamiento intermitente. Si hay un problema, inspeccione para asegurarse de que los conectores, terminales y arneses de cableado estén conectados correctamente y no estén dañados.

Procedimiento de diagnóstico

PASO	INSPECCIÓN		ACCIÓN
1	**INSPECCIONE EL CALENTADOR 40 UN FUSIBLE** • Inspeccione el fusible HEATER 40 A. • ¿Es normal?	Sí	Vaya al siguiente paso.
		No	**Si el fusible se derrite:** Repare o reemplace el arnés de cables en corto a GND y reemplace el fusible. **Si el fusible está deteriorado:** Reemplace el fusible. Luego ve al Paso 15.
2	**INSPECCIONE PARA VER SI EL MAL FUNCIONAMIENTO ESTÁ EN LA UNIDAD DEL SOPLADOR O EN OTRA PARTE** • Encienda el encendido (motor apagado o conectado). • Gire el dial del ventilador hacia la derecha. • Recircula el aire dentro del vehículo. • ¿El motor del ventilador gira suavemente?	Sí	Vaya al siguiente paso.
		No	Ir al paso 4.

3	**INSPECCIONE LA VENTILACIÓN DE ADMISIÓN DE LA UNIDAD DE VENTILADOR** • ¿El respiradero de admisión de la unidad del ventilador está obstruido?	Sí	Retire la obstrucción, luego vaya al Paso 15.
		No	Inspeccione si hay alguna obstrucción en el pasaje de la unidad de A / C, luego vaya al Paso 15.
4 *	**INSPECCIONE PARA VER SI EL MAL FUNCIONAMIENTO ESTÁ EN EL SISTEMA DE RELÉ DEL SOPLADOR O EN EL SISTEMA DEL CONTROLADOR DEL VENTILADOR DEL SOPLADOR** • Encienda el encendido (motor apagado o conectado). • Gire el dial del ventilador hacia la derecha. • Mida el voltaje en el siguiente terminal del motor del soplador. ▪ Terminal A (señal de operación del motor del ventilador) • Es voltaje **aprox. 12 V** ?	Sí	Ir al paso 8.
		No	Vaya al siguiente paso.
5 *	**INSPECCIONE VER SI EL MAL FUNCIONAMIENTO ESTÁ EN EL CABLEADO DEL CABLEADO (FALTA DE CONTINUIDAD ENTRE EL BLOQUE DE FUSIBLES Y EL RELÉ DEL SOPLADOR) O EN OTRA PARTE** • Mida el voltaje en los siguientes terminales del relé del ventilador. ▪ Terminal A (señal B +) ▪ Terminal B (señal B +) • Es el voltaje **aprox. 12 V** ?	Sí	Vaya al siguiente paso.
		No	Consulte el diagrama de cableado y verifique si hay un conector común entre el terminal del relé del ventilador y el fusible HEATER 40 A. **Si hay un conector común:** • Determine la pieza defectuosa inspeccionando el conector común y el terminal en busca de corrosión, daño o desconexión del pasador, y el arnés de cableado común. • Repare o reemplace la pieza defectuosa. **Si no hay un conector común:**

			• Repare o reemplace el arnés de cableado. Vaya al Paso 15.
6 *	**INSPECCIONE PARA VER SI EL MAL FUNCIONAMIENTO ESTÁ EN EL CABLEADO DEL CABLEADO (FALTA DE CONTINUIDAD ENTRE EL RELÉ DEL SOPLADOR Y TIERRA) O EN OTRA PARTE** • Mida el voltaje en el siguiente terminal del relé del ventilador. ▪ Terminal D (señal GND) • Es el voltaje **aprox. 0 V** ?	Sí	Vaya al siguiente paso.
		No	Consulte el diagrama de cableado y verifique si existe o no un conector común entre el terminal del relé del ventilador y el terminal del módulo de control del cuerpo delantero (FBCM). **Si hay un conector común:** • Determine la pieza defectuosa inspeccionando el conector común y el terminal en busca de corrosión, daño o desconexión del pasador, y el arnés de cableado común. • Repare o reemplace la pieza defectuosa. **Si no hay un conector común:** • Repare o reemplace el arnés de cableado. Vaya al Paso 15.
7 *	**INSPECCIONE PARA VER SI EL MAL FUNCIONAMIENTO ESTÁ EN EL CABLEADO DEL CABLEADO (FALTA DE CONTINUIDAD ENTRE EL RELÉ DEL VENTILADOR Y EL CONTROLADOR DEL VENTILADOR DEL VENTILADOR) O EL RELÉ DEL SOPLADOR** • Mida el voltaje en el siguiente terminal del relé del ventilador. ▪ Terminal C (señal de operación del motor del ventilador) • Es el voltaje **aprox. 12 V** ?	Sí	Repare el arnés de cableado por falta de continuidad entre el relé del ventilador y el controlador del ventilador del ventilador, luego vaya al Paso 15.
		No	Reemplace el relé del ventilador, luego vaya al Paso 15.
8 *		Sí	Vaya al siguiente paso.

	INSPECCIONE VER SI EL MALFUNCIONAMIENTO ESTÁ EN EL MOTOR DEL SOPLADOR O EN OTRA PARTE • Mida el voltaje en el siguiente terminal del motor del soplador. ▪ Terminal B (señal de operación del motor del ventilador) • Es el voltaje **aprox. 12 V** ?	No	Inspeccione el motor del soplador, luego vaya al Paso 15. (Consulte INSPECCIÓN DEL MOTOR DEL VENTILADOR [AIRE ACONDICIONADO MANUAL]).
9 *	**INSPECCIONE PARA VER SI EL MAL FUNCIONAMIENTO ESTÁ EN EL CABLEADO DEL CABLEADO (FALTA DE CONTINUIDAD ENTRE EL MOTOR DEL SOPLADOR Y EL CONTROLADOR DEL VENTILADOR DEL VENTILADOR) O EN OTRA PARTE** • Mida el voltaje en el siguiente terminal del controlador del ventilador del ventilador. ▪ Terminal E (señal de operación del motor del ventilador) • Es voltaje **aprox. 12 V** ?	Sí	Vaya al siguiente paso.
		No	Consulte el diagrama de cableado y verifique si hay un conector común entre el terminal del motor del ventilador y el terminal del controlador del ventilador del ventilador. **Si hay un conector común:** • Determine la pieza defectuosa inspeccionando el conector común y el terminal en busca de corrosión, daño o desconexión del pasador, y el arnés de cableado común. • Repare o reemplace la pieza defectuosa. **Si no hay un conector común:** • Repare o reemplace el arnés de cableado. Vaya al Paso 15.
10 *	**INSPECCIONE VER SI EL FUNCIONAMIENTO INCORRECTO ESTÁ EN EL CABLEADO DEL CABLEADO (FALTA DE CONTINUIDAD ENTRE EL CONTROLADOR DEL VENTILADOR DE SOPLADO Y EL SUELO) O EN OTRA PARTE**	Sí	Vaya al siguiente paso.
		No	Consulte el diagrama de cableado y verifique si existe o no un conector común entre el terminal del controlador del ventilador del ventilador y la tierra. **Si hay un conector común:**

	• Mida el voltaje en el siguiente terminal del controlador del ventilador soplador. ▪ Terminal C (GND) • Es el voltaje **aprox. 0 V** ?		• Determine la pieza defectuosa inspeccionando el conector común y el terminal en busca de corrosión, daño o desconexión del pasador, y el arnés de cableado común. • Repare o reemplace la pieza defectuosa. **Si no hay un conector común:** • Repare o reemplace el arnés de cableado. Vaya al Paso 15.
11	**INSPECCIONE LA UNIDAD DEL VENTILADOR** • Inspeccione el ventilador en la unidad de soplador. ▪ ¿El ventilador está libre de interferencia con la carcasa de la unidad del soplador? ▪ ¿El ventilador está libre de material extraño y obstrucción? • Es el ventilador normal?	Sí	Vaya al siguiente paso.
		No	Retire la obstrucción, repare o reemplace el ventilador y la carcasa de la unidad de A / C, luego vaya al Paso 15.
12 *	**INSPECCIONE PARA VER SI EL MAL FUNCIONAMIENTO ESTÁ EN EL CONTROLADOR DEL VENTILADOR DEL VENTILADOR O EN OTRA PARTE** • Desconecte el conector del controlador del ventilador del ventilador. • Gire el interruptor de diversión a la 1.ª posición desde apagado. • Mida el voltaje en el siguiente terminal del controlador del ventilador soplador. ▪ Terminal B (señal de control de velocidad	Sí	Reemplace el controlador del ventilador del ventilador, luego vaya al Paso 15. (Consulte REMOCION / INSTALACION DEL CONTROLADOR DEL VENTILADOR DEL VENTILADOR [AIRE ACONDICIONADO MANUAL]).
		No	Vaya al siguiente paso.

	del motor del ventilador) • Es voltaje **aprox. 7 V** ?		
13 *	**INSPECCIONE PARA VER SI EL MAL FUNCIONAMIENTO ESTÁ EN EL CABLEADO DEL CABLEADO (FALTA DE CONTINUIDAD ENTRE EL CONTROLADOR DEL VENTILADOR DEL SOPLADOR Y LA UNIDAD DE CONTROL DEL CLIMA) O EN OTRA PARTE** • Desconecte el encendido. • Desconecte el conector de la unidad de control de clima. • Inspeccione la continuidad en los siguientes terminales entre el controlador del ventilador del ventilador y la unidad de control del clima. ▪ Terminal B-E (señal de control de velocidad del motor del ventilador) • Hay continuidad?	Sí	Vaya al siguiente paso.
		No	Consulte el diagrama de cableado y verifique si hay un conector común entre el terminal del controlador del ventilador y el terminal de la unidad de control del clima. **Si hay un conector común:** • Determine la pieza defectuosa inspeccionando el conector común y el terminal en busca de corrosión, daño o desconexión del pasador, y el arnés de cableado común. • Repare o reemplace la pieza defectuosa. **Si no hay un conector común:** • Repare o reemplace el arnés de cableado. Vaya al Paso 15.
14 *	**INSPECCIONE PARA VER SI EL MAL FUNCIONAMIENTO ESTÁ EN LA UNIDAD DE CONTROL CLIMÁTICO O EN EL CABLEADO DEL CABLEADO (CORTO A TIERRA EN EL CABLEADO DEL CABLEADO ENTRE EL CONTROLADOR DEL VENTILADOR DEL SOPLADOR Y LA UNIDAD DE CONTROL DEL CLIMA)** • Inspeccione la continuidad en el siguiente terminal entre el controlador del ventilador del ventilador y la tierra. ▪ Terminal B (señal de control de velocidad	Sí	Consulte el diagrama de cableado y verifique si existe o no un conector común entre el terminal del controlador del ventilador del ventilador y la tierra. **Si hay un conector común:** • Determine la pieza defectuosa inspeccionando el conector común y el terminal por corrosión, daño o desconexión del pasador, y el arnés de cableado común por

	del motor del ventilador) • Hay continuidad?		un cortocircuito a tierra. • Repare o reemplace la pieza defectuosa. **Si no hay un conector común:** • Repare o reemplace el arnés de cableado que tiene un cortocircuito a tierra. Vaya al siguiente paso.
		No	Reemplace la unidad de control de clima, luego vaya al siguiente paso. (Consulte REMOCION / INSTALACION DE LA UNIDAD DE CONTROL DEL CLIMA [AIRE ACONDICIONADO MANUAL]).
15	**CONFIRME QUE EL SÍNTOMA DE MAL FUNCIONAMIENTO NO SE RECUPERA DESPUÉS DE LA REPARACIÓN** • ¿El aire se descarga de la ventilación?	Sí	Solución de problemas completada. Explique las reparaciones al cliente.
		No	Vuelva a verificar los síntomas de mal funcionamiento, luego repita desde el Paso 1 si se repite el mal funcionamiento.

Mazda6 - HVAC

NO.3 MODO DE ADMISIÓN DE AIRE NO CAMBIA [AIRE ACONDICIONADO MANUAL]

3	**El modo de admisión de aire no cambia.**
DESCRIPCIÓN	• El modo de admisión de aire no cambia cuando se cambia el modo REC / FRESH.
CAUSA POSIBLE	• Mal funcionamiento del actuador de entrada de aire • Mal funcionamiento de la puerta de entrada de aire

- Al realizar una inspección de solución de problemas con asterisco (*), agite el arnés de cableado y los conectores mientras realiza la inspección para descubrir si los puntos de contacto defectuosos son la causa de cualquier mal funcionamiento intermitente. Si hay un problema, inspeccione para asegurarse de que los conectores, terminales y arneses de cableado estén conectados correctamente y sin daños.

NOTA:

- La unidad de control de clima controla el modo de entrada de aire cuando el modo de flujo de aire está en DEFROSTER, de modo que se fija en el modo FRESH. En este momento, el modo de flujo de aire no se puede cambiar de FRESCO a RECIRCULAR incluso si se presiona el interruptor REC, pero esto no indica un mal funcionamiento.

Procedimiento de diagnóstico

PASO	INSPECCIÓN		ACCIÓN
1	**CONTROLAR EL ACTUADOR DE ADMISIÓN DE AIRE** • Inspeccione el siguiente elemento utilizando la función de modo de verificación de funcionamiento M-MDS A / C. (Consulte el MODO DE VERIFICACIÓN DE FUNCIONAMIENTO DEL AIRE ACONDICIONADO [AIRE ACONDICIONADO MANUAL]). ▪ Actuador de admisión de aire • ¿Funciona el actuador de entrada de aire?	Sí	Vaya al paso 7.
		No	Vaya al siguiente paso.
2	**INSPECCIONE VER SI EL MAL FUNCIONAMIENTO ESTÁ EN UN ACTUADOR DE ADMISIÓN DE AIRE O EN OTRA PARTE** • Desconecte el conector del actuador de entrada de aire.	Sí	Vaya al siguiente paso.
		No	Ir al paso 4.

	• Encienda el encendido (motor apagado o conectado). • Mida los voltajes en los siguientes terminales de la unidad de control de clima. ▪ Terminal R (señal de accionamiento del motor FRESH) ▪ Terminal T (señal de accionamiento del motor RECIRCULATE) (Consulte INSPECCIÓN DE LA UNIDAD DE CONTROL DEL CLIMA [AIRE ACONDICIONADO MANUAL]). • ¿Los voltajes son normales?		
3	**CONTROLAR EL ACTUADOR DE ADMISIÓN DE AIRE** • Inspeccione el actuador de entrada de aire. (Consulte INSPECCIÓN DEL ACTUADOR DE ADMISIÓN DE AIRE [AIRE ACONDICIONADO MANUAL]). • ¿Es normal?	Sí	Ve al Paso 7.
		No	Reemplace el actuador de entrada de aire, luego vaya al Paso 9. (Consulte REMOCION / INSTALACION DEL ACTUADOR DE AIRE DE AIRE [AIRE ACONDICIONADO MANUAL]).
4	**INSPECCIONE PARA VER SI EL MAL FUNCIONAMIENTO ESTÁ EN EL CABLEADO DEL CABLEADO (CORTO A LA ALIMENTACIÓN ELÉCTRICA ENTRE LA UNIDAD DE CONTROL DEL CLIMA Y EL ACTUADOR DE LA ENTRADA DE AIRE) O EN OTRA PARTE** • Conector del actuador de entrada de aire desconectado. • Desconecte el conector de la unidad de control de clima. • Mida los voltajes en los siguientes terminales del actuador de admisión de aire.	Sí	Vaya al siguiente paso.
		No	Consulte el diagrama de cableado y verifique si hay un conector común entre el terminal de la unidad de control de clima y el terminal del actuador de entrada de aire. **Si hay un conector común:** • Determine la pieza defectuosa inspeccionando el conector

	▪ Terminal C (señal de accionamiento del motor FRESH) ▪ Terminal B (señal de accionamiento del motor RECIRCULATE) • Son voltajes **aprox. 0 V** ?		común y el terminal por corrosión, daños o desconexión del pasador, y el arnés de cableado común por un cortocircuito a la fuente de alimentación. • Repare o reemplace la pieza defectuosa. **Si no hay un conector común:** • Repare o reemplace el arnés de cableado que tiene un cortocircuito a la fuente de alimentación. Vaya al paso 9.
5	**INSPECCIONE VER SI EL MAL FUNCIONAMIENTO ESTÁ EN EL CABLEADO DEL CABLEADO (CORTO A TIERRA ENTRE LA UNIDAD DE CONTROL DEL CLIMA Y EL ACTUADOR DE ENTRADA DE AIRE) O EN OTRA PARTE** • La unidad de control de clima y los conectores del actuador de entrada de aire están desconectados. • Desconecte el encendido. • Inspeccione la continuidad en los siguientes terminales entre el actuador de entrada de aire y la tierra. ▪ Terminal C (señal de accionamiento del motor FRESH) ▪ Terminal B (señal de accionamiento del motor RECIRCULATE)	Sí	Consulte el diagrama de cableado y verifique si hay un conector común entre el terminal de la unidad de control de clima y el terminal del actuador de entrada de aire. **Si hay un conector común:** • Determine la pieza defectuosa inspeccionando el conector común y el terminal por corrosión, daño o desconexión del pasador, y el arnés de cableado común

	• Hay continuidad?		por un cortocircuito a tierra. • Repare o reemplace la pieza defectuosa. **Si no hay un conector común:** • Repare o reemplace el arnés de cableado que tiene un cortocircuito a tierra. Vaya al paso 9.
		No	Vaya al siguiente paso.
6	**INSPECCIONE PARA VER SI EL MAL FUNCIONAMIENTO ESTÁ EN EL CABLEADO DEL CABLEADO (FALTA DE CONTINUIDAD O ABRIR ENTRE LA UNIDAD DE CONTROL DEL CLIMA Y EL ACTUADOR DE LA ENTRADA DE AIRE) O EN OTRA PARTE**	Sí	Reemplace la unidad de control de clima, luego vaya al Paso 9. (Consulte REMOCION / INSTALACION DE LA UNIDAD DE CONTROL DEL CLIMATICO [AIRE ACONDICIONADO AUTOMOCIONAL]).
	• La unidad de control de clima y los conectores del actuador de entrada de aire están desconectados. • Inspeccione la continuidad en los siguientes terminales entre el actuador de entrada de aire y la unidad de control de clima. ▪ Terminal C-R (señal de accionamiento del motor FRESH) ▪ Terminal B-T (señal de accionamiento del motor RECIRCULATE) • Hay continuidad?	No	Consulte el diagrama de cableado y verifique si hay un conector común entre el terminal de la unidad de control de clima y el terminal del actuador de entrada de aire. **Si hay un conector común:** • Determine la pieza defectuosa inspeccionando el conector común y el terminal en busca de corrosión, daño o desconexión

			del pasador, y el arnés de cableado común. • Repare o reemplace la pieza defectuosa. **Si no hay un conector común:** • Repare o reemplace el arnés de cableado. Vaya al paso 9.
7	**INSPECCIONE EL ENLACE DE LA ENTRADA DE AIRE** • Inspeccione los enlaces de entrada de aire. ▪ ¿Hay grasa en el enlace? ▪ ¿Los enlaces están instalados de manera segura y correcta? ▪ ¿Los enlaces están libres de obstrucciones y obstáculos? • ¿Son los elementos anteriores normales?	Sí	Vaya al siguiente paso.
		No	Aplique grasa a los enlaces. Si alguno de los enlaces está dañado, reemplace el actuador de admisión de aire, luego vaya al Paso 9.
8	**INSPECCIONE PARA VER SI EL MAL FUNCIONAMIENTO ESTÁ EN LA UNIDAD DE CONTROL CLIMÁTICO O EN LA PUERTA DE ENTRADA DE AIRE** • Inspeccione la puerta de entrada de aire de la unidad del ventilador. ▪ ¿La puerta está libre de obstrucciones, grietas y daños? ▪ ¿Las puertas están instaladas de forma segura y correcta? • ¿Son los elementos anteriores normales?	Sí	Reemplace la unidad de control de clima, luego vaya al siguiente paso. (Consulte REMOCION / INSTALACION DE LA UNIDAD DE CONTROL DEL CLIMA [AIRE ACONDICIONADO MANUAL]).
		No	Retire la obstrucción o instale las puertas en la posición correcta. Si alguna puerta está agrietada o dañada, reemplázala y luego ve al siguiente paso.
9		Sí	Solución de problemas completada. Explique las reparaciones al cliente.

	CONFIRME QUE LOS SÍNTOMAS DE MAL FUNCIONAMIENTO NO SE RECUPERAN DESPUÉS DE LA REPARACIÓN • ¿El modo de admisión de aire cambia suavemente?	No	Vuelva a verificar los síntomas de mal funcionamiento, luego repita desde el Paso 1 si se repite el mal funcionamiento.

Mazda6 - HVAC

NO.4 SIN CONTROL DE TEMPERATURA CON UNIDAD DE CONTROL CLIMÁTICO [AIRE ACONDICIONADO MANUAL]

4	**Sin control de temperatura con unidad de control de clima**
DESCRIPCIÓN	• La temperatura no cambia cuando el dial de temperatura de funcionamiento • Mal funcionamiento de la unidad de aire acondicionado y / o del sistema de mezcla de aire de la unidad de control de clima • Mal funcionamiento en el actuador de mezcla de aire o en el mazo de cables relacionado
CAUSA POSIBLE	• Conexión de la mezcla de aire de la unidad de aire acondicionado, manivela de mezcla de aire, varilla de mezcla de aire, mal funcionamiento • Unidad de control del clima de cremallera y piñón, mal funcionamiento • Mal funcionamiento de la puerta de mezcla de aire de la unidad A / C • Mal funcionamiento de la tubería del calentador

Procedimiento de diagnóstico

PASO	INSPECCIÓN		ACCIÓN
1	**CONTROLAR LA TEMPERATURA DE REFRIGERANTE** • ¿El refrigerante está suficientemente caliente?	Sí	Vaya al siguiente paso.
		No	Caliente el motor, luego vaya al Paso 20.
2 *	**CONTROLAR EL FUSIBLE DE SUMINISTRO ELÉCTRICO DE LA UNIDAD DE CONTROL DEL CLIMA PARA B + SIGNAL**	Sí	Vaya al siguiente paso.
		No	Inspeccione por corto a GND en circuito de fusible fundido.

	• ¿El fusible de la fuente de alimentación de la unidad de control de clima es normal para la señal B +?		Repare o reemplace según sea necesario. Instale el fusible de amperaje apropiado, luego vaya al Paso 20.
3 *	**INSPECCIONE VER SI EL MAL FUNCIONAMIENTO (CIRCUITO ABIERTO) SE ENCUENTRA EN EL ARNES DE CABLEADO B + SEÑAL (ENTRE EL BLOQUE DE FUSIBLES Y LA UNIDAD DE CONTROL DE CLIMATIZACIÓN) O EN OTRA PARTE** . • Desconecte el conector de la unidad de control de clima. • Encienda el encendido (motor apagado o conectado). • Mida la tensión en el terminal B del conector del lado del mazo de cables de la unidad de control climático (señal B +). • Es el voltaje **aprox. 12V?**	Sí	Vaya al siguiente paso.
		No	Consulte el diagrama de cableado y verifique si hay un conector común entre el terminal del bloque de fusibles y el terminal de la unidad de control de clima. **Si hay un conector común:** • Determine la pieza defectuosa inspeccionando el conector común y el terminal por corrosión, daño o desconexión del pasador, y el arnés de cableado común para un circuito abierto. • Repare o reemplace la pieza defectuosa. **Si no hay un conector común:** • Repare o reemplace el arnés de cableado que tiene un circuito abierto. Vaya al Paso 20.
4 *	**INSPECCIONE PARA VER SI EL MAZO DE CABLEADO (ENTRE LA UNIDAD DE CONTROL CLIMÁTICO Y LA TIERRA) O EN OTRA PARTE ESTÁ**	Sí	Vaya al siguiente paso.
		No	Consulte el diagrama de cableado y verifique si hay un conector común entre el

	FUNCIONAMIENTO INCORRECTO (FALTA DE CONTINUIDAD) • Conector de la unidad de control de clima desconectado. • Verifique la continuidad entre el terminal A del conector del lado del mazo de cables de la unidad de control climático y GND. • Es la continuidad?		terminal de la unidad de control de clima y la tierra. **Si hay un conector común:** • Determine la pieza defectuosa inspeccionando el conector común y el terminal en busca de corrosión, daño o desconexión del pasador, y el arnés de cableado común. • Repare o reemplace la pieza defectuosa. **Si no hay un conector común:** • Repare o reemplace el arnés de cableado. Vaya al Paso 20.
5 *	**INSPECCIONE PARA VER SI EL MALFUNCIONAMIENTO ESTÁ EN LA UNIDAD DEL SOPLADOR O EN EL ACTUADOR DE MEZCLA DE AIRE** • Vuelva a conectar el conector de la unidad de control de clima desconectado. • Encienda el encendido (motor apagado o conectado). • Mida el voltaje en el terminal L de la unidad de control de clima cuando el dial de control de temperatura esté en MAX HOT y MAX COLD. (Consulte INSPECCIÓN DE LA UNIDAD DE CONTROL DEL	Sí	Vaya al Paso 16.
		No	Vaya al siguiente paso.

	CLIMA [AIRE ACONDICIONADO MANUAL]). • ¿El voltaje es normal?		
6 *	**INSPECCIONE VER SI EL MAL FUNCIONAMIENTO ESTÁ EN EL SENSOR DE POSICIÓN O EN OTRA PARTE** • Encienda el encendido (motor apagado o conectado). • Mida el voltaje en el terminal J de la unidad de control de clima cuando el modo de flujo de aire cambie a DEF y VENT (Consulte INSPECCIÓN DE LA UNIDAD DE CONTROL DEL CLIMA [AIRE ACONDICIONADO MANUAL]). • ¿El voltaje es normal?	Sí	Vaya al paso 9.
		No	Vaya al siguiente paso.
7 *	**INSPECCIONE PARA VER SI EL MAL FUNCIONAMIENTO (FALTA DE CONTINUIDAD O CORTOCIRCUITO A LA ALIMENTACIÓN DE LA BATERÍA OA TIERRA) ESTÁ EN POSICIÓN ALIMENTACIÓN DEL SENSOR (TERMINAL G DE LA UNIDAD DE CONTROL DEL CLIMA) O EN OTRA PARTE** • Encienda el encendido (motor apagado o conectado). • Mida el voltaje en la terminal G. de la unidad de control de clima. • Es voltaje **aprox. 5V?**	Sí	Vaya al siguiente paso.
		No	Consulte el diagrama de cableado y verifique si hay un conector común entre el terminal de la unidad de control de clima y el actuador del modo de flujo de aire / actuador de mezcla de aire. **Si hay un conector común:** • Determine la pieza defectuosa inspeccionando el conector común y el terminal en busca de corrosión, daño o desconexión del pasador, y el arnés de cableado común.

			• Repare o reemplace la pieza defectuosa. **Si no hay un conector común:** • Repare o reemplace el arnés de cableado. Vaya al Paso 20.
8 *	**INSPECCIONE PARA VER SI EL MAL FUNCIONAMIENTO (FALTA DE CONTINUIDAD O ABIERTO) ESTÁ EN POSICIÓN TIERRA DEL SENSOR (TERMINAL K DE LA UNIDAD DE CONTROL DEL CLIMA) O EN OTRA PARTE** • Mida el voltaje en la terminal K de la unidad de control de clima. • Es el voltaje **abajo. 1.0 V?**	Sí	Vaya al Paso 12.
		No	Consulte el diagrama de cableado y verifique si hay un conector común entre el terminal de la unidad de control de clima y el actuador del modo de flujo de aire / actuador de mezcla de aire. **Si hay un conector común:** • Determine la pieza defectuosa inspeccionando el conector común y el terminal en busca de corrosión, daño o desconexión del pasador, y el arnés de cableado común. • Repare o reemplace la pieza defectuosa. **Si no hay un conector común:** • Repare o reemplace el arnés de cableado. Vaya al Paso 20.

9	**INSPECCIONE VER SI EL MAL FUNCIONAMIENTO (CORTOCIRCUITO A LA ALIMENTACIÓN) ESTÁ EN EL CABLEADO DEL CABLEADO (SEÑAL DE POSICIÓN DE LA MEZCLA DE AIRE) O EN OTRA PARTE** • El voltaje de la terminal L de la unidad de control de clima es de **aprox. 12V,** en el paso 5?	Sí	Consulte el diagrama de cableado y verifique si hay un conector común entre el terminal de la unidad de control de clima y el actuador del modo de flujo de aire / actuador de mezcla de aire. **Si hay un conector común:** • Determine la pieza defectuosa inspeccionando el conector común y el terminal por corrosión, daños o desconexión del pasador, y el arnés de cableado común por un cortocircuito a la fuente de alimentación. • Repare o reemplace la pieza defectuosa. **Si no hay un conector común:** • Repare o reemplace el arnés de cableado que tiene un cortocircuito a la fuente de alimentación. Vaya al Paso 20.
		No	Vaya al siguiente paso.
10 *	**INSPECCIONE PARA VER SI EL MAL FUNCIONAMIENTO (FALTA DE CONTINUIDAD) ESTÁ EN EL CABLEADO DEL CABLEADO (SEÑAL DE POSICIÓN DE MEZCLA DE AIRE) O EN OTRA PARTE**	Sí	Vaya al siguiente paso.
		No	Consulte el diagrama de cableado y verifique si hay un conector común entre el terminal de la unidad de control de clima y el terminal

	• Desconecte el encendido. • Desconecte la unidad de control de clima y los conectores del actuador de mezcla de aire. • Verifique la continuidad entre el terminal L de la unidad de control de climatización y el terminal F del actuador de mezcla de aire en el conector del lado del mazo de cables. • Hay continuidad?		del actuador de mezcla de aire. **Si hay un conector común:** • Determine la pieza defectuosa inspeccionando el conector común y el terminal en busca de corrosión, daño o desconexión del pasador, y el arnés de cableado común. • Repare o reemplace la pieza defectuosa. **Si no hay un conector común:** • Repare o reemplace el arnés de cableado. Vaya al Paso 20.
11 *	**INSPECCIONE VER SI EL MAL FUNCIONAMIENTO (CORTOCIRCUITO A TIERRA) ESTÁ EN EL CABLEADO DEL CABLEADO (SEÑAL DE POSICIÓN DE MEZCLA DE AIRE) O EL SENSOR DE POSICIÓN COMÚN (FUENTE DE ALIMENTACIÓN O TIERRA) ARNÉS** • Los conectores de la unidad de control del clima y del mezclador de aire están desconectados. • Verifique la continuidad entre el terminal L del conector del lado del mazo de cables de la unidad de control climático y GND. • Hay continuidad?	Sí	Repare el arnés de cableado por corto a GND entre la terminal de la unidad de control de clima y la terminal del actuador de mezcla de aire. Luego ve al Paso 20.
		No	Inspeccione y repare el circuito abierto siguiente: • Entre el terminal E del actuador de mezcla de aire y el punto de unión al actuador del modo de flujo de aire (fuente de alimentación del

			sensor de posición). • Entre el terminal G del actuador de mezcla de aire y el punto de unión al actuador del modo de flujo de aire (sensor de posición GND). Luego ve al Paso 20.
12 *	**INSPECCIONE PARA VER SI EL MAL FUNCIONAMIENTO (FALTA DE CONTINUIDAD) ESTÁ EN EL ACTUADOR DE MEZCLA DE AIRE O EN EL CABLEADO DE CABLEADO (ENTRE LA UNIDAD DE CONTROL DE CLIMATIZACIÓN Y EL ACTUADOR DE MEZCLA DE AIRE)** • Desconecte el conector del actuador de mezcla de aire. • Mida el voltaje en los siguientes terminales del actuador de mezcla de aire. ▪ Terminal B (señal de unidad de motor FRÍO) ▪ Terminal C (señal de accionamiento del motor HOT) • ¿El voltaje es como se muestra abajo? ▪ Señal de accionamiento del motor en frío: **aprox. 10 V** durante COLD y **aprox. 0.5V** durante HOT ▪ Señal de accionamiento del motor HOT: **aprox. 0.5 V** durante COLD y **aprox. 10 V** durante HOT	Sí	Vaya al Paso 16.
		No	Vaya al siguiente paso.
13 *	**INSPECCIONE VER SI EL MAL FUNCIONAMIENTO ESTÁ EN EL CABLEADO DEL CABLEADO (CORTO A B**	Sí	Vaya al siguiente paso.
		No	Consulte el diagrama de cableado y verifique si hay un

	+ ENTRE LA UNIDAD DE CONTROL DEL CLIMATIZADOR Y EL ACTUADOR DE MEZCLA DE AIRE) O EN OTRA PARTE • Conector del actuador de mezcla de aire desconectado. • Desconecte el conector de la unidad de control de clima. • Mida la tensión en los siguientes terminales del conector del lado del mazo de cables de la unidad de control climático. ▪ Terminal V (señal de accionamiento del motor en frío) ▪ Terminal X (señal de unidad de motor HOT) • Son voltajes **aprox. 0 V?**		conector común entre el terminal de la unidad de control de clima y el terminal del actuador de mezcla de aire. **Si hay un conector común:** • Determine la pieza defectuosa inspeccionando el conector común y el terminal por corrosión, daños o desconexión del pasador, y el arnés de cableado común por un cortocircuito a la fuente de alimentación. • Repare o reemplace la pieza defectuosa. **Si no hay un conector común:** • Repare o reemplace el arnés de cableado que tiene un cortocircuito a la fuente de alimentación. Vaya al Paso 20.
14 *	**INSPECCIONE PARA VER SI EL MAL FUNCIONAMIENTO ESTÁ EN EL CABLEADO DEL CABLEADO (CORTOCIRCUITO A LA TIERRA ENTRE LA UNIDAD DE CONTROL DEL CLIMATIZADOR Y EL ACTUADOR DE MEZCLA DE AIRE) O EN OTRA PARTE**	Sí	Consulte el diagrama de cableado y verifique si hay un conector común entre el terminal de la unidad de control de clima y el terminal del actuador de mezcla de aire. **Si hay un conector común:**

	• Conector del actuador de mezcla de aire desconectado.
	• Desconecte el encendido.
	• Verifique la continuidad en los siguientes terminales del conector del lado del mazo de conductores entre la unidad de control del clima y GND.
	  ▪ Terminal V (señal de accionamiento del motor en frío)
	  ▪ Terminal X (señal de unidad de motor HOT)
	• Hay continuidad?
			• Determine la pieza defectuosa inspeccionando el conector común y el terminal por corrosión, daño o desconexión del pasador, y el arnés de cableado común por un cortocircuito a tierra.
			• Repare o reemplace la pieza defectuosa.
			
			Si no hay un conector común:
			
			• Repare o reemplace el arnés de cableado que tiene un cortocircuito a tierra.
			
			Vaya al Paso 20.

		No	Vaya al siguiente paso.
15	**INSPECCIONE PARA VER SI EL MAL FUNCIONAMIENTO ESTÁ EN EL CABLEADO DEL CABLEADO (FALTA DE CONTINUIDAD O ABRIR ENTRE LA UNIDAD DE CONTROL CLIMÁTICO Y EL ACTUADOR DE MEZCLA DE AIRE) O EN OTRA PARTE** • Conector del actuador de mezcla de aire desconectado. • Desconecte el encendido. • Verifique la continuidad en los siguientes terminales del conector del lado del mazo de conductores entre la unidad de control de clima y el actuador de mezcla de aire.	Sí	Vaya al siguiente paso.
		No	Consulte el diagrama de cableado y verifique si hay un conector común entre el terminal de la unidad de control de clima y el terminal del actuador de mezcla de aire. **Si hay un conector común:** • Determine la pieza defectuosa inspeccionando el conector común y el terminal en

	▪ Terminal V de la unidad de control de clima de la Terminal B (señal de accionamiento del motor en frío) ▪ Terminal X de la unidad de control de clima de la Terminal C (señal de accionamiento del motor HOT) • Hay continuidad?		busca de corrosión, daño o desconexión del pasador, y el arnés de cableado común. • Repare o reemplace la pieza defectuosa. **Si no hay un conector común:** • Repare o reemplace el arnés de cableado. Vaya al Paso 20.
dieciséis	**INSPECCIONE EL ACTUADOR DE MEZCLA DE AIRE** • Inspeccione el actuador de la mezcla de aire. (Consulte INSPECCIÓN DEL ACTUADOR DE MEZCLA DE AIRE [ACONDICIONADOR DE AIRE MANUAL]). • ¿El actuador de mezcla de aire es normal?	Sí	Vaya al siguiente paso.
		No	Reemplace el presunto actuador de mezcla de aire lateral. Luego ve a 20. (Consulte REMOCION / INSTALACION DEL ACTUADOR DE MEZCLA DE AIRE [ACONDICIONADOR DE AIRE MANUAL]).
17	**INSPECCIONAR AIR MIX LINK** • Inspeccione el enlace de la mezcla de aire. ▪ ¿Hay grasa en el enlace? ▪ ¿Los enlaces están instalados de manera segura y correcta? ▪ ¿Los enlaces están libres de obstrucciones y obstáculos? • ¿Están los artículos por encima de acuerdo?	Sí	Vaya al siguiente paso.
		No	Aplique grasa a los enlaces. Si algún enlace está dañado. Reemplace la pieza defectuosa. Luego ve al Paso 20.
18		Sí	Vaya al siguiente paso.

	INSPECCIONE PARA VER SI EL MALFUNCIONAMIENTO ESTÁ EN LA UNIDAD DE CONTROL CLIMÁTICO O EN LA PUERTA DE MEZCLA DE AIRE EN OTRA PARTE • Inspeccione la unidad de aire acondicionado y la puerta de mezcla de aire. ▪ ¿Está la puerta libre de unidad y obstrucción y daño? ▪ ¿Las puertas están instaladas de forma segura y correcta? • ¿Están los artículos por encima de acuerdo?	No	Retire la obstrucción o instale la puerta en la posición correcta. Si alguna puerta está agrietada, reemplázala. Luego ve al siguiente paso.
19	**INSPECCIONE LAS LÍNEAS DE CALENTAMIENTO** • Inspeccione las líneas del calentador para los siguientes: ▪ ¿La tubería del calentador está libre si hay daños y grietas? ▪ ¿Las conexiones de la tubería del calentador están libres de fugas de refrigerante del motor? ▪ ¿Los puntos de instalación de la tubería del calentador en la unidad de A / C están libres de fugas de refrigerante del motor? • ¿Están los artículos por encima de acuerdo?	Sí	Reemplace la unidad de control de clima. Luego ve al siguiente paso. (Consulte REMOCION / INSTALACION DE LA UNIDAD DE CONTROL DEL CLIMA [AIRE ACONDICIONADO MANUAL]).
		No	Si las conexiones de la tubería del calentador se sueltan, apriete las conexiones con el par especificado. Repare o reemplace la tubería del calentador. Luego ve al siguiente paso.
20	**VERIFIQUE QUE EL SÍNTOMA DE MAL FUNCIONAMIENTO OCURRE DESPUÉS DE LA REPARACIÓN** • ¿Funciona la unidad en todos los ajustes de temperatura?	Sí	Solución de problemas completada. Explicar las reparaciones al cliente.
		No	Vuelva a verificar los síntomas de mal funcionamiento, luego repita desde el Paso 1 si se repite el mal funcionamiento.

Mazda6 - HVAC

NO.5 WINDSHIELD FOGGED [ACONDICIONADOR DE AIRE MANUAL]

5	Parabrisas empañado
DESCRIPCIÓN	• El compresor de A / C no funciona mientras el modo de flujo de aire está en los modos DEFROSTER o HEAT / DEF • El modo de admisión de aire no cambia a FRESCO mientras el modo de flujo de aire está en los modos DEFROSTER o HEAT / DEF
CAUSA POSIBLE	• Mal funcionamiento del sistema de la unidad de control de clima (señal B +) • Mal funcionamiento del actuador de entrada de aire • Unidad de control de clima (RECIRCULAR, señal FRESCA) mal funcionamiento del sistema • Mal funcionamiento de la puerta de entrada de aire de la unidad del ventilador

- Al realizar una inspección de solución de problemas con asterisco (*), agite el arnés de cableado y los conectores mientras realiza la inspección para descubrir si los puntos de contacto defectuosos son la causa de cualquier mal funcionamiento intermitente. Si hay un problema, inspeccione para asegurarse de que los conectores, los terminales y el arnés de cableado estén conectados correctamente y no estén dañados.

Procedimiento de diagnóstico

PASO	INSPECCIÓN		ACCIÓN
1	**INSPECCIÓN DE SOPLADO DE AIRE FRESCO** • Cuando tanto el A / C como el interruptor del ventilador en la unidad de control de clima están encendidos, ¿sale aire frío de la ventilación frontal?	Sí	Vaya al siguiente paso.
		No	Vaya al Paso 1 del índice de resolución de problemas No.8.
2	**CONTROLAR EL FUSIBLE DE SUMINISTRO ELÉCTRICO DE LA UNIDAD DE CONTROL DEL CLIMA PARA B + SIGNAL**	Sí	Vaya al siguiente paso.
		No	Inspeccione si hay un corto a masa en el circuito de fusible fundido.

	• ¿El fusible de la fuente de alimentación de la unidad de control de clima es normal para la señal B +?		• Repare o reemplace si es necesario. Instale el fusible de amperaje apropiado.
3	**CONTROLAR EL ACTUADOR DE ADMISIÓN DE AIRE** • Inspeccione el actuador de admisión de aire. ▪ ¿Hay grasa en el enlace? ▪ ¿Está el enlace bien posicionado? ▪ ¿El enlace está libre de obstrucciones? • ¿Son los elementos anteriores normales?	Sí	Vaya al siguiente paso.
		No	Aplique grasa o instale el enlace de forma adecuada y segura, elimine la obstrucción, luego vaya al Paso 14.
* 4	**INSPECCIONE EL ARNES DE CABLEADO ENTRE EL BLOQUE DE FUSIBLES Y LA UNIDAD DE CONTROL DEL CLIMA PARA LA CONTINUIDAD** • Desconecte el conector de la unidad de control de clima. • Encienda el encendido (motor apagado o conectado). • Mida la tensión en el terminal B de la unidad de control de clima (señal B +). • Es el voltaje **aprox. 12 V** ?	Sí	Vaya al siguiente paso.
		No	Consulte el diagrama de cableado y verifique si hay un conector común entre el terminal del bloque de fusibles y el terminal de la unidad de control de clima. **Si hay un conector común:** • Determine la pieza defectuosa inspeccionando el conector común y el terminal en busca de corrosión, daño o desconexión del pasador, y el arnés de cableado común. • Repare o reemplace la pieza defectuosa. **Si no hay un conector común:** • Repare o reemplace el arnés de cableado. Vaya al Paso 14.
* 5		Sí	Vaya al siguiente paso.

	INSPECCIONE EL CABLEADO DE CABLEADO ENTRE LA UNIDAD DE CONTROL DEL CLIMA Y TIERRA PARA EL VOLTAJE • Mida el voltaje en el terminal A de la unidad de control de clima (Tierra). • Es el voltaje **aprox. 0 V** ?	No	Consulte el diagrama de cableado y verifique si hay un conector común entre el terminal de la unidad de control de clima y la tierra. **Si hay un conector común:** • Determine la pieza defectuosa inspeccionando el conector común y el terminal en busca de corrosión, daño o desconexión del pasador, y el arnés de cableado común. • Repare o reemplace la pieza defectuosa. **Si no hay un conector común:** • Repare o reemplace el arnés de cableado. Vaya al Paso 14.
6	**COMPRUEBE SI EL MAL FUNCIONAMIENTO ESTÁ EN LA PUERTA DE ENTRADA DE AIRE DE LA UNIDAD SOPLADORA O EN OTRA PARTE** • Desconecte el encendido. • Conecte el conector de la unidad de control de clima. • Retire el actuador de entrada de aire. • Encienda el encendido (motor apagado o conectado). • Coloque el interruptor del ventilador en la posición de encendido. • ¿El modo de entrada de aire (RECIRCULAR, FRESCO) cambia suavemente cuando el enlace de entrada de aire se opera a mano?	Sí	Vaya al siguiente paso.
		No	Vaya al Paso 12.
7		Sí	Vaya al siguiente paso.

	CONTROLAR EL ACTUADOR DE ADMISIÓN DE AIRE • Inspeccione el actuador de admisión de aire. (Consulte INSPECCIÓN DEL ACTUADOR DE ADMISIÓN DE AIRE [AIRE ACONDICIONADO MANUAL]). • ¿Es normal?	No	Reemplace el actuador de entrada de aire, vaya al Paso 14.
8	**INSPECCIONE EL INTERRUPTOR DEL SELECTOR DE LA ENTRADA DE AIRE Y EL INTERRUPTOR DEL DESCONGELADOR EN LA UNIDAD DE CONTROL DEL CLIMA** • Mida la tensión en los terminales R y T del conector de la unidad de control climático (12 patillas). • ¿Es normal?	Sí	Vaya al siguiente paso.
		No	Reemplace la unidad de control de clima, luego vaya al Paso 14.
* 9	**INSPECCIONE EL ARNES DE CABLEADO ENTRE LA UNIDAD DE CONTROL DEL CLIMA Y EL ACTUADOR DE ADMISIÓN DE AIRE PARA SU CONTINUIDAD** • Desconecte el encendido. • ¿Hay continuidad entre los siguientes terminales de la unidad de control de clima y los terminales del actuador de admisión de aire? ▪ Terminal R (señal FRESH) -Terminal C ▪ Terminal T (señal RECIRCULATE) - Terminal B	Sí	Vaya al siguiente paso.
		No	Consulte el diagrama de cableado y verifique si hay un conector común entre el terminal de la unidad de control de clima y el terminal del actuador de entrada de aire. **Si hay un conector común:** • Determine la pieza defectuosa inspeccionando el conector común y el terminal por corrosión, daño o desconexión del pasador, y el arnés de cableado común para un circuito abierto. • Repare o reemplace la pieza defectuosa. **Si no hay un conector común:**

			• Repare o reemplace el arnés de cableado que tiene un circuito abierto. Vaya al Paso 14.
* 10	**INSPECCIONE EL CORTE DE CABLEADO ENTRE LA UNIDAD DE CONTROL DEL CLIMA Y EL ACTUADOR DE ENTRADA DE AIRE PARA CORTO A TIERRA** • ¿Hay continuidad entre los siguientes terminales de la unidad de control del clima y el suelo? ▪ Terminal R (señal FRESCA) ▪ Terminal T (señal RECIRCULATE)	Sí	Consulte el diagrama de cableado y verifique si hay un conector común entre el terminal de la unidad de control de clima y el terminal del actuador de entrada de aire. **Si hay un conector común:** • Determine la pieza defectuosa inspeccionando el conector común y el terminal por corrosión, daño o desconexión del pasador, y el arnés de cableado común por un cortocircuito a tierra. • Repare o reemplace la pieza defectuosa. **Si no hay un conector común:** • Repare o reemplace el arnés de cableado que tiene un cortocircuito a tierra. Vaya al Paso 14.
		No	Vaya al siguiente paso.
* 11	**INSPECCIONE EL CORREDOR DE CABLEADO ENTRE LA UNIDAD DE CONTROL CLIMÁTICO Y EL ACTUADOR DE ADMISIÓN DE AIRE DE CORTO A B +** • Encienda el encendido (motor apagado o conectado).	Sí	Consulte el diagrama de cableado y verifique si hay un conector común entre el terminal de la unidad de control de clima y el terminal del actuador de entrada de aire. **Si hay un conector común:** • Determine la pieza defectuosa inspeccionando el

	• Mida el voltaje en los siguientes terminales de la unidad de control de clima. ▪ Terminal R (señal FRESCA) ▪ Terminal T (señal RECIRCULATE) • Es el voltaje **aprox. 12 V** ?		conector común y el terminal por corrosión, daños o desconexión del pasador, y el arnés de cableado común por un cortocircuito a la fuente de alimentación. • Repare o reemplace la pieza defectuosa. **Si no hay un conector común:** • Repare o reemplace el arnés de cableado que tiene un cortocircuito a la fuente de alimentación. Vaya al Paso 14.
		No	Reemplace la unidad de control de clima, luego vaya al Paso 14. (Consulte REMOCION / INSTALACION DE LA UNIDAD DE CONTROL DEL CLIMA [AIRE ACONDICIONADO MANUAL]).
12	**INSPECCIONE LA PUERTA DE ENTRADA DE AIRE DE LA UNIDAD DEL SOPLADOR** • ¿Hay algún material extraño u obstrucción en la puerta de entrada de aire de la unidad del ventilador?	Sí	Elimine la obstrucción, luego vaya al Paso 14.
		No	Vaya al siguiente paso.
13	**VERIFIQUE QUE LA PUERTA DE ENTRADA DE AIRE DE LA UNIDAD DE SOPLADOR ESTÉ POSICIONADA SEGURA Y CORRECTAMENTE** • ¿Está la puerta de entrada de aire de la unidad del ventilador de forma segura y colocada correctamente?	Sí	Inspeccione la puerta de entrada de aire en busca de grietas o daños, luego continúe con el siguiente paso.
		No	Instale la puerta de entrada de aire de forma segura en la posición correcta, luego continúe con el siguiente paso.
14		Sí	Solución de problemas completada.

	VERIFIQUE QUE EL SÍNTOMA DE MAL FUNCIONAMIENTO OCURRE DESPUÉS DE LA REPARACIÓN • ¿Desapareció el mal funcionamiento?		Explique las reparaciones al cliente.
		No	Vuelva a verificar los síntomas de mal funcionamiento, luego repita desde el Paso 1 si se repite el mal funcionamiento

Mazda6 - HVAC

NO.6 AIRE DE VENTILACIONES NO LO SUFICIENTEMENTE FRÍO [AIRE ACONDICIONADO MANUAL]

6	**El aire de las ventilaciones no es lo suficientemente frío**
DESCRIPCIÓN	• El embrague magnético funciona pero el sistema A / C no funciona correctamente
CAUSA POSIBLE	**NOTA:** • Si la temperatura del refrigerante del motor aumenta debido a un mal funcionamiento del sistema de enfriamiento, la función a prueba de fallas desactiva el funcionamiento del A / C. • Mal funcionamiento de la correa de transmisión • Mal funcionamiento del sensor de presión de refrigerante • Mal funcionamiento en la unidad de soplado o condensador • Malfuncionamiento del sistema de ventilador de enfriamiento • Mal funcionamiento del condensador o parte relacionada • Unidad de aire acondicionado o mal funcionamiento del condensador • Mal funcionamiento del receptor / secador o válvula de expansión (la válvula se cierra demasiado) • Mal funcionamiento del sistema del compresor del A / C, aceite del compresor insuficiente • Sobre llenado de aceite del compresor, mal funcionamiento en la válvula de expansión o sistema de enlace de mezcla de aire de la unidad de aire acondicionado • Mal funcionamiento del sensor de temperatura evaporativo

Procedimiento de diagnóstico

PASO	INSPECCIÓN	ACCIÓN

1	**INSPECCIONE LA UNIDAD DE CONTROL DEL CLIMA PARA DTC** • Recupere el DTC de la unidad de control de clima usando el M-MDS. • ¿Hay DTC?	Sí	Vaya a los procedimientos aplicables de solución de problemas de DTC. (Consulte TABLA DTC [ACONDICIONADOR DE AIRE COMPLETO)] .
		No	Vaya al siguiente paso.
2	**INSPECCIONE LA PRESIÓN DEL REFRIGERANTE PARA LOCALIZAR UN MAL FUNCIONAMIENTO** • Realice la prueba de presión de refrigerante. (Ver REVISIÓN DE LA PRESIÓN DEL REFRIGERANTE). • ¿La presión del refrigerante es normal?	Sí	Vaya al siguiente paso.
		No	Registre el resultado de la inspección. • Si los valores de alta presión y baja presión del refrigerante son altos, vaya al Paso 6. • Si los valores de alta presión y baja presión del refrigerante son aproximadamente los mismos, vaya al Paso 9. • Si los valores de alta presión y baja presión del refrigerante son bajos, vaya al Paso 11. • Si hay una aspiradora en el lado de baja presión y una presión extremadamente baja en el lado de alta presión, vaya al Paso 17. • Si hay baja presión en el lado de alta presión y alta presión en el lado de baja presión, reemplace el compresor de A / C, luego vaya al Paso 21. (Consulte REMOCION / INSTALACION DEL COMPRESOR DEL A / A). • Si la presión del refrigerante no es la anterior, vaya al Paso 19.
3	**INSPECCIONE EL RENDIMIENTO DEL SISTEMA REFRIGERANTE**	Sí	La operación es normal. (Vuelva a verificar los síntomas de mal funcionamiento).
		No	Vaya al siguiente paso.

	• Realice la prueba de rendimiento del sistema de refrigerante. (Ver PRUEBA DE RENDIMIENTO DEL SISTEMA DE REFRIGERANTE .) • Es la operación normal?		
4	**INSPECCIONE LA CORREA DE TRANSMISIÓN** • Inspeccione la correa de transmisión. (Consulte INSPECCIÓN DE LA CORREA DE TRANSMISIÓN [SKYACTIV-G 2.5] .) • ¿Es normal?	Sí	Vaya al siguiente paso.
		No	Ajuste o reemplace la correa de transmisión, luego el siguiente paso. (Consulte REMOCION / INSTALACION DE LA CORREA DE TRANSMISION [SKYACTIV-G 2.5] .)
5	**INSPECCIONE EL SENSOR DE PRESIÓN DEL REFRIGERANTE** • Inspeccione el sensor de presión de refrigerante. (Consulte INSPECCIÓN DEL SENSOR DE PRESIÓN DEL REFRIGERANTE [AIRE ACONDICIONADO MANUAL]). • ¿Es normal?	Sí	Vaya al siguiente paso.
		No	Repare o reemplace la pieza defectuosa de acuerdo con el resultado de la inspección, luego vaya al Paso 21.
6	**CONTROLAR EL FUNCIONAMIENTO DEL VENTILADOR DE ENFRIAMIENTO** • Verifique la operación del ventilador de enfriamiento. (Consulte INSPECCIÓN DE LA OPERACIÓN DEL SISTEMA DE CONTROL DEL MOTOR [SKYACTIV-G 2.5] .)	Sí	Vaya al siguiente paso.
		No	Repare o reemplace la ubicación defectuosa de acuerdo con los resultados de la inspección. Luego ve al Paso 21.

	• ¿El funcionamiento del ventilador de enfriamiento es normal?		
7	**CONDENSADOR DE INSPECCIÓN VISUAL** • ¿La aleta del condensador está obstruida u obstruida por material extraño?	Sí	Retire el material extraño. Repare la aleta del condensador. Luego ve al Paso 21.
		No	Vaya al siguiente paso.
8	**COMPRUEBE EL SISTEMA DE REFRIGERACIÓN PARA LA SOBRECARGA O LA CONTAMINACIÓN DEL AIRE** • ¿La línea lateral baja está caliente al tacto?	Sí	Recupere refrigerante. Evacuar el sistema por una hora. Rellene con la cantidad correcta de refrigerante y vaya al paso 21.
		No	Recupere el refrigerante, evacúelo durante **15 minutos,** rellene con la cantidad correcta y vaya al paso 21.
9	**COMPRUEBE PARA VER SI EL MAL FUNCIONAMIENTO ESTÁ EN LA VÁLVULA DE EXPANSIÓN O EN OTRA PARTE** • Compare la presión de refrigerante del lado de baja presión con el lado de alta presión en el paso 3. • ¿Hay poca diferencia entre las lecturas del lado de alta presión y del lado de baja presión (consulte el gráfico en el procedimiento de COMPROBACIÓN DE LA PRESIÓN DEL REFRIGERANTE)? (Ver REVISIÓN DE LA PRESIÓN DEL REFRIGERANTE).	Sí	Reemplace la válvula de expansión. Después de realizar el siguiente servicio, vaya al Paso 21. • Ajuste el aceite del compresor al nivel especificado. • Después de descargar, cargue con nuevo refrigerante al nivel especificado.
		No	Vaya al siguiente paso.
10	**INSPECCIONE LA INSTALACIÓN DE LA PARTE RELACIONADA CON LA PUERTA DE MEZCLA DE AIRE** • Mida la tensión L del terminal de la unidad de control de clima cuando los diales de control de temperatura estén ajustados	Sí	Ajuste el aceite del compresor a la cantidad especificada, luego vaya al Paso 21. (Consulte REMOCION / INSTALACION DEL COMPRESOR DEL A / A).
		No	• Inspeccione correctamente el enlace de mezcla de aire,

	en MAX COLD y MAX HOT en el panel de control. • ¿Los voltajes son normales?		la manivela de mezcla de aire y la varilla de mezcla de aire de la unidad de aire acondicionado en sus posiciones. (Consulte REMOCION / INSTALACION DE UNIDADES DE A / C). • Repare o instale correctamente para la parte sospechosa de acuerdo con el resultado de inspección, luego vaya al Paso 21.
11	**INSPECCIONE LA UNIDAD DE A / C PARA EL BLOQUEO** • ¿La entrada de la unidad de aire acondicionado y el filtro de aire están obstruidos?	Sí	Elimine la causa de la obstrucción. Reemplace el filtro de aire si está obstruido. (Consulte REMOCION / INSTALACION DEL FILTRO DE AIRE). Luego ve al Paso 21.
		No	Vaya al siguiente paso.
12	**COMPRUEBE PARA VER SI EL MAL FUNCIONAMIENTO ES FUGA DE LA LÍNEA DE REFRIGERANTE O EN OTRA PARTE** • Verifique si hay fugas de gas de las mangueras del sistema que utilizan el probador de fugas de gas. • ¿Hay fuga de gas?	Sí	• Si hay fugas de un área de conexión de manguera del sistema, vaya al Paso 14. • Si hay una fuga que no sea un área de conexión de la manguera del sistema, vaya al Paso 16.
		No	Vaya al siguiente paso.
13	**VISUALMENTE INSPECCIONE LA LÍNEA DE REFRIGERANTE** • Es una manguera del sistema aplastada?	Sí	Reemplace la manguera del sistema aplastado. (Ver REMOCION / INSTALACION LINEA REFRIGERANTE .) Después de realizar el siguiente servicio, vaya al Paso 21. • Ajuste el aceite del compresor al nivel especificado. • Después de descargar, cargue con nuevo

			refrigerante al nivel especificado.
		No	Vaya al Paso 20.
14	**COMPRUEBE PARA VER SI EL MALFUNCIONAMIENTO ESTÁ EN LA LÍNEA DE REFRIGERANTE SUJETO SUELDO O ANILLO O** • Apriete el área de conexión de la manguera del sistema al par especificado. (Ver REMOCION / INSTALACION LINEA REFRIGERANTE .) • ¿Se ha detenido la fuga?	Sí	Vaya al siguiente paso.
		No	Vaya al Paso 16.
15	**VISUALMENTE INSPECCIONE LA LÍNEA DE REFRIGERANTE** • Es una manguera del sistema aplastada?	Sí	Reemplace la manguera del sistema aplastado. (Ver REMOCION / INSTALACION LINEA REFRIGERANTE .) Después de realizar el siguiente servicio, vaya al Paso 21. • Ajuste el aceite del compresor al nivel especificado. • Después de descargar, cargue con nuevo refrigerante al nivel especificado.
		No	Ajuste el aceite del compresor a la cantidad especificada, luego vaya al Paso 21. (Consulte REMOCION / INSTALACION DEL COMPRESOR DEL A / A).
dieciséis	**VISUALMENTE INSPECCIONE LA LÍNEA DE REFRIGERANTE**	Sí	Reemplace la junta tórica del área con fugas.

	• Es una manguera del sistema aplastada?		Reemplace la manguera del sistema aplastado. (Ver REMOCION / INSTALACION LINEA REFRIGERANTE .) Después de realizar el siguiente servicio, vaya al Paso 21. • Ajuste el aceite del compresor al nivel especificado. • Después de descargar, cargue con nuevo refrigerante al nivel especificado.
		No	Reemplace la junta tórica del área con fugas. Después de realizar el siguiente servicio, vaya al Paso 21. • Ajuste el aceite del compresor al nivel especificado. • Después de descargar, cargue con nuevo refrigerante al nivel especificado.
17	**COMPRUEBE PARA VER SI EL MAL FUNCIONAMIENTO ES AGUA EN EL SISTEMA DE REFRIGERANTE O EN OTRA PARTE** • ¿No hay presión de refrigerante en el lado de baja presión o es normal?	Sí	Reemplace el condensador. (Agua en el sistema de refrigerante) (Ver REMOCION / INSTALACION DEL CONDENSADOR) Vaya al Paso 21.
		No	Vaya al siguiente paso.
18	**COMPRUEBE SI EL MAL FUNCIONAMIENTO ESTÁ EN EL RECEPTOR FILTRO SECADOR O VÁLVULA DE EXPANSIÓN**	Sí	**Si hay materia extraña obstruyendo la válvula:** • Retire la materia extraña. **Si hay una fuga de refrigerante o obstrucción:**

	• Retire la válvula de expansión y verifique su estado. • ¿Hay alguna fuga de refrigerante o obstrucción de la válvula?		• Reemplace la válvula de expansión. Realice la descarga, cargue con refrigerante nuevo y luego vaya al Paso 21.
		No	Reemplace el condensador. (El filtro del receptor / secador está obstruido). (Ver REMOCION / INSTALACION DEL CONDENSADOR) Luego ve al Paso 21.
19	**CONTROLAR EL SENSOR DE TEMPERATURA EVAPORATIVA** • Inspeccione el sensor de temperatura del evaporador. (Consulte INSPECCIÓN DEL SENSOR DE TEMPERATURA DEL EVAPORADOR [AIRE ACONDICIONADO MANUAL]). • ¿Es normal?	Sí	Verifique la posición del sensor de temperatura del evaporador. (Consulte DESMONTAJE / MONTAJE DE LA UNIDAD DEL A / C). Luego ve al Paso 21.
		No	Reemplace el sensor de temperatura del evaporador, luego vaya al Paso 21. (Consulte DESMONTAJE / MONTAJE DE LA UNIDAD DEL A / C).
20	**INSPECCIONE LA INSTALACIÓN DE LA PARTE RELACIONADA CON LA PUERTA DE MEZCLA DE AIRE** • Mida la tensión L del terminal de la unidad de control de clima cuando los diales de control de temperatura estén ajustados en MAX COLD y MAX HOT en el panel de control. • ¿Los voltajes son normales?	Sí	Vaya al siguiente paso.
		No	• Inspeccione correctamente el enlace de mezcla de aire, la manivela de mezcla de aire y la varilla de mezcla de aire de la unidad de aire acondicionado en sus posiciones. (Consulte DES MONTAJE / MONTAJE DE LA UNIDAD DEL A / C). • Repare o instale correctamente para la parte sospechosa de acuerdo con el resultado de inspección, luego vaya al siguiente Paso.

21	**VERIFIQUE QUE EL SÍNTOMA DE MAL FUNCIONAMIENTO OCURRE DESPUÉS DE LA REPARACIÓN** • Si el refrigerante descargado durante la inspección no se ha recargado, descargue y cargue con nuevo refrigerante al nivel especificado. • ¿Se disipa el aire frío? (¿Son normales los resultados de la prueba de rendimiento del sistema de refrigerante?)	Sí	Solución de problemas completada. Explique las reparaciones al cliente.
		No	Vuelva a verificar los síntomas de mal funcionamiento, luego repita desde el Paso 1 si se repite el mal funcionamiento.

Mazda6 - HVAC

NO.7 SIN AIRE FRESCO [AIRE ACONDICIONADO MANUAL]

7	**Sin aire fresco**
DESCRIPCIÓN	• El embrague magnético no funciona.
CAUSA POSIBLE	• Mal funcionamiento en el sistema de control de corte PCM A / C • Mal funcionamiento en la unidad de control de clima • Mal funcionamiento en el sensor de presión de refrigerante • Mal funcionamiento en PCM (señal de A / C) • Mal funcionamiento en PCM (señal IG1) • Mal funcionamiento en el compresor de A / C • Mal funcionamiento en el relé de A / C • Mal funcionamiento en el sensor de temperatura del evaporador • Mal funcionamiento en el módulo de control del cuerpo frontal (FBCM) • Mal funcionamiento en el grupo de instrumentos • Mal funcionamiento en la comunicación CAN • Cantidad de carga de refrigerante incorrecta

- Al realizar una inspección de solución de problemas con asterisco (*), agite el arnés de cableado y los conectores mientras realiza la inspección para descubrir si

los puntos de contacto defectuosos son la causa de cualquier mal funcionamiento intermitente. Si hay un problema, verifique que los conectores, terminales y arneses de cableado estén conectados correctamente y no estén dañados.

Procedimiento de diagnóstico

PASO	INSPECCIÓN		ACCIÓN
1	**INSPECCIONE EL EXPULSO DEL AIRE** • ¿Sopla el aire?	Sí	Vaya al siguiente paso.
		No	Vaya al Paso 1 de los índices de solución de problemas No.1 y 2.
2	**INSPECCIONE LA OPERACIÓN DEL COMPRESOR DEL A / A** • Arrancar el motor. • Encienda el interruptor de A / C y el ventilador. • ¿Funciona el compresor de A / C?	Sí	Vaya al Paso 1 del índice de solución de problemas No.6.
		No	Vaya al siguiente paso.
3	**INSPECCIONE PARA DTC EN PCM, CLIMATIZACIÓN DE CONTROL Y GRUPO DE INSTRUMENTOS** • Inspeccione si hay DTC relacionados con el PCM, la unidad de control de clima y el sistema de diagnóstico a bordo del grupo de instrumentos. • ¿Se muestran DTC?	Sí	Vaya al procedimiento de inspección apropiado.
		No	Vaya al siguiente paso.
4	**DETERMINAR SI EL MAL FUNCIONAMIENTO ES UNA SEÑAL DE PETICIÓN DE AIRE ACONDICIONADO O UN MAL FUNCIONAMIENTO DEL RELÉ DEL AIRE ACONDICIONADO** • Acceda a PCM PID ACCS utilizando el M-MDS. • Arranque el motor y hágalo funcionar. • Convierta los PID ACCS a ON desde OFF utilizando la función de simulación M-MDS. • ¿El embrague magnético del A / C está enganchado?	Sí	Vaya al siguiente paso.
		No	Vaya al paso 10.
5		Sí	Vaya al paso 7.

	DETERMINAR SI EL MAL FUNCIONAMIENTO ES UNA SEÑAL DE SENSOR DE PRESIÓN DE A / C O EN OTRA PARTE • Acceder a la unidad de control de clima PID AC_PRES. • Controle el PID AC_PRES mientras enciende y apaga el aire acondicionado al cambiar el panel de control. • Es el PID normal? (Consulte PID / PANTALLA DEL MONITOR DE DATOS [ACONDICIONADOR DE AIRE MANUAL]).	No	Vaya al siguiente paso.
6	**INSPECCIONE PARA VER QUE EL MAL FUNCIONAMIENTO ESTÁ EN EL SENSOR DE PRESIÓN DEL REFRIGERANTE O EN EL SISTEMA DE A / C** • Inspeccione el sensor de presión de refrigerante. (Consulte INSPECCIÓN DEL SENSOR DE PRESIÓN DEL REFRIGERANTE [AIRE ACONDICIONADO MANUAL]). • ¿El sensor de presión del refrigerante es normal?	Sí	Inspeccione para observar y reparar o reemplazar si es necesario. • Cantidad de refrigerante • Compresor de aire acondicionado para la toma Luego ve al Paso 16.
		No	Repare o reemplace la pieza defectuosa de acuerdo con el resultado de inspección, luego vaya al Paso 16.
7	**DETERMINAR SI LA CAUSA DE MAL FUNCIONAMIENTO ES LA SEÑAL DE OPERACIÓN DEL SENSOR DE TEMPERATURA DEL EVAPORADOR O EN OTRA PARTE** • Acceda a la unidad de control de clima PID EVA_TMP_SEN. • Controle el PID EVA_TMP_SEN mientras enciende y apaga el aire acondicionado al cambiar el panel de control. • Es el PID normal?	Sí	Vaya al paso 9.
		No	Vaya al siguiente paso.

	(Consulte PID / PANTALLA DEL MONITOR DE DATOS [ACONDICIONADOR DE AIRE MANUAL]).		
8	**INSPECCIONE EL SENSOR DE TEMPERATURA DEL EVAPORADOR** • Inspeccione el sensor de temperatura del evaporador. (Consulte INSPECCIÓN DEL SENSOR DE TEMPERATURA DEL EVAPORADOR [AIRE ACONDICIONADO MANUAL]). • ¿El sensor de temperatura del evaporador es normal?	Sí	Inspeccione y repare si hay corto circuito abierto entre el sensor de temperatura del evaporador y la unidad de control de clima. Luego ve al Paso 16.
		No	Reemplace el sensor de temperatura del evaporador, luego vaya al Paso 16. (Consulte DESMONTAJE / MONTAJE DE LA UNIDAD DEL A / C).
9	**DETERMINAR SI LA CAUSA DE MAL FUNCIONAMIENTO ES UN GRUPO DE INSTRUMENTOS O UNA SEÑAL DE COMUNICACIÓN** • Verifique la indicación del panel de información del sistema de A / C mientras enciende y apaga el aire acondicionado al cambiar el panel de control. • ¿El panel de información indica correctamente?	Sí	Reemplace el grupo de instrumentos. (El grupo de instrumentos no recibe la señal de solicitud de A / C desde la unidad de control de clima o la transmite al PCM). (Consulte REMOCION / INSTALACION DEL GRUPO DE INSTRUMENTOS). Luego ve al Paso 16.
		No	Repare o reemplace la pieza defectuosa de acuerdo con el resultado de inspección, luego vaya al Paso 16.
10	**INSPECCIONE PARA VER SI EL MAL FUNCIONAMIENTO (FALTA DE CONTINUIDAD) ESTÁ EN EL CIRCUITO DE LA SEÑAL DE CONTROL DEL A / A (ENTRE EL RELÉ DEL A / C Y EL PCM) O EN OTRA PARTE** • ¿Se disipa el aire frío cuando el terminal E del conector del relé de A / C (señal de control del A / C) está conectado a tierra?	Sí	Suelta brevemente, luego ve al siguiente paso.
		No	Vaya al Paso 12.
11	**INSPECCIONE PARA VER SI EL MAL FUNCIONAMIENTO (FALTA DE**	Sí	Inspeccione el PCM, luego vaya al Paso 16.

	CONTINUIDAD) ESTÁ EN EL PCM O EN EL CABLEADO DEL CABLEADO (ENTRE EL RELÉ DEL A / C Y EL PCM) • Voltaje de prueba en el terminal de señal de control del relé del A / C de PCM. • Es voltaje **aprox. 12 V** ?	No	Consulte el diagrama de cableado y verifique si hay un conector común entre el terminal de retransmisión del A / C y el terminal del PCM. **Si hay un conector común:** • Determine la pieza defectuosa inspeccionando el conector común y el terminal en busca de corrosión, daño o desconexión del pasador, y el arnés de cableado común. • Repare o reemplace la pieza defectuosa. **Si no hay un conector común:** • Repare o reemplace el arnés de cableado. Vaya al Paso 16.
12 *	**INSPECCIONE VER SI EL MAL FUNCIONAMIENTO ESTÁ EN EL EMBRAGUE MAGNETICO O EN OTRA PARTE** • Tensión de prueba en el siguiente terminal del protector térmico del embrague magnético. ▪ Terminal A (señal de operación del embrague magnético) • Es voltaje **aprox. 12 V** ?	Sí	Inspeccione el embrague magnético, luego vaya al Paso 16.
		No	Vaya al siguiente paso.
13 *	**INSPECCIONAR FUSIBLE** • ¿Los fusibles de la fuente de alimentación del relé del A / C están bien?	Sí	Vaya al siguiente paso.
		No	Reemplace el fusible, luego vaya al Paso 16. Si el fusible se quema inmediatamente, vaya al siguiente paso.
14	**INSPECCIONE EL ARNES DE CABLEADO ENTRE EL BLOQUE DE**	Sí	Vaya al siguiente paso.
		No	Consulte el diagrama de cableado y verifique si hay un conector

	FUSIBLES Y EL RELÉ DEL A / C POR FALTA DE CONTINUIDAD • Pruebe los voltajes en los siguientes terminales del relé de A / C. ▪ Terminal A (señal de control del relé de A / C) ▪ Terminal C (señal de control de A / C) • Son voltajes **aprox. 12 V** ?		común entre el terminal del bloque de fusibles y el terminal del relé del A / C. **Si hay un conector común:** • Determine la pieza defectuosa inspeccionando el conector común y el terminal en busca de corrosión, daño o desconexión del pasador, y el arnés de cableado común. • Repare o reemplace la pieza defectuosa. **Si no hay un conector común:** • Repare o reemplace el arnés de cableado. Vaya al Paso 16.
15	**INSPECCIONE PARA VER SI EL MAL FUNCIONAMIENTO ESTÁ EN EL RELÉ DEL A / C O EL CABLEADO DEL CABLEADO (ENTRE EL RELÉ DEL A / C Y EL EMBRAGUE MAGNETICO)** • Tensión de prueba en el siguiente terminal del relé de A / C. ▪ Terminal D (señal de operación del embrague magnético) • Es voltaje **aprox. 12 V** ?	Sí	Inspeccione el mazo de cables entre el relé del A / C y el embrague magnético. • Si el arnés de cableado anterior está bien, vaya al siguiente paso. • Si el arnés de cableado anterior no funciona bien, repare el arnés de cableado, luego continúe con el siguiente paso.
		No	Reemplace el relé de A / C, luego vaya al siguiente paso.
dieciséis	**CONFIRME QUE LOS SÍNTOMAS DE MAL FUNCIONAMIENTO NO SE RECUPERAN DESPUÉS DE LA REPARACIÓN** • ¿Se disipa el aire frío? (¿Están bien los resultados de la prueba	Sí	Solución de problemas completada. Explique las reparaciones al cliente.
		No	Vuelva a verificar los síntomas de mal funcionamiento, luego repita desde el Paso 1 si se repite el mal funcionamiento.

	de rendimiento del sistema de refrigerante?)		

Mazda6 - HVAC

NO.8 RUIDO MIENTRAS FUNCIONA EL SISTEMA DE AIRE ACONDICIONADO [AIRE ACONDICIONADO MANUAL]

8	**Ruido al operar el sistema de A / C.**
DESCRIPCIÓN	• Ruido del embrague magnético, compresor del aire acondicionado, manguera o línea de refrigerante.
CAUSA POSIBLE	• El ruido de la operación del embrague magnético • A / C compresor paleta de ruido • Ruido de deslizamiento del compresor de A / C • Ruido de interferencia de la línea de la manguera o refrigerante

*

Si hay una fuga de gas, entra aire en el sistema de A / C. El desecante dentro del receptor / secador absorbe la humedad del aire y se satura. Si el sistema de A / C se usa en esta condición, el interior del compresor del A / C comenzará a oxidarse debido a esta humedad, lo que puede causar el bloqueo o el ruido. Por lo tanto, es necesario reemplazar el receptor / secador.

Procedimiento de diagnóstico

PASO	INSPECCIÓN		ACCIÓN
1	**COMPRUEBE EL RUIDO DE LA VÁLVULA DEL COMPRESOR A / C** • ¿Hay un sonido de tintineo, estallido, pitido o zumbido (ruido de paleta del compresor de A / C)?	Sí	Vaya al paso 5.
		No	Vaya al siguiente paso.
2	**INSPECCIONE EL RUIDO DE DESLIZAMIENTO DEL COMPRESOR A / C** • ¿Hay un sonido chirriante o giratorio (ruido de deslizamiento del compresor del A / C)?	Sí	Vaya al Paso 14.
		No	Vaya al siguiente paso.

3	**INSPECCIONE EL RUIDO DE INTERFERENCIA DEL COMPRESOR A / C** • ¿Hay un sonido de vibración o vibración (ruido de interferencia)?	Sí	Vaya al Paso 18.
		No	Vaya al siguiente paso.
4	**INSPECCIONE EL RUIDO DE OPERACIÓN DEL EMBRAGUE MAGNETICO** • ¿Hay un sonido de clic (ruido de la operación del embrague magnético)?	Sí	Ajuste la holgura entre la placa de presión del embrague magnético y la polea del compresor del A / C, luego vaya al Paso 19. (Consulte AJUSTE DEL EMBRAGUE MAGNETICO [AIRE ACONDICIONADO MANUAL]).
		No	La condición es normal. (Vuelva a verificar los síntomas de mal funcionamiento).
5	**INSPECCIONE EL TIEMPO DEL RUIDO DEL COMPRESOR A / C** • ¿Se escucha ruido continuamente durante **más de 3 s** después de que se enciende el compresor de A / C?	Sí	Vaya al siguiente paso.
		No	La condición es normal. (El ruido ocurre durante **2-3 s** inmediatamente después de que se enciende el compresor del A / C).
6	**CONTROLAR LA VELOCIDAD DE RALENTI** • Inspeccione la velocidad de ralentí. (Consulte ENGINE TUNE-UP [SKYACTIV-G 2.5] .) • ¿Está bien?	Sí	Vaya al siguiente paso.
		No	Siga las instrucciones de reparación descritas en la sección "MOTOR", luego vaya al Paso 19.
7	**INSPECCIONAR EL IMPORTE DEL REFRIGERANTE** • Inspeccione la cantidad de refrigerante. • ¿Está bien?	Sí	Vaya al paso 10.
		No	Vaya al siguiente paso.
8	**INSPECCIONE LAS LÍNEAS DE REFRIGERANTE** • Inspeccione las líneas de refrigerante.	Sí	Vaya al siguiente paso.
		No	Si las tuberías o los componentes del A / C están

	▪ ¿La tubería está libre de daños y grietas? ▪ ¿Las conexiones de tuberías están libres de suciedad de aceite? (Inspección visual) ▪ ¿Las conexiones de las tuberías están libres de fugas de gas? ▪ ¿Los puntos de instalación de las tuberías en el condensador están libres de fugas de gas? ▪ ¿Los puntos de instalación de las tuberías en el receptor / secador están libres de fugas de gas? ▪ ¿Los puntos de instalación de las tuberías en el compresor de A / C están libres de fugas de gas? ▪ ¿Los puntos de instalación de las tuberías en la unidad de A / C están libres de fugas de gas? ▪ Realice una inspección de fugas de gas usando un probador de fugas de gas. • ¿Están los artículos por encima de acuerdo?		dañados o agrietados, reemplace y vaya al Paso 19. Si hay una fuga de gas, repare o reemplace la conexión y reemplace el condensador *, luego vaya al Paso 19.
9	**INSPECCIONE LAS CONEXIONES DE TUBERÍAS DEL EVAPORADOR EN LA UNIDAD DE A / C PARA LA FUGA DE GAS** • ¿Las conexiones de tuberías para el evaporador en la unidad de A / C están libres de fugas de gas?	Sí	Ajuste la cantidad de refrigerante al nivel especificado, luego vaya al Paso 19.
		No	Si la tubería está dañada o agrietada, reemplace y luego vaya al Paso 19. Si hay una fuga de gas, repare o reemplace la conexión y

			reemplace el condensador *, luego vaya al Paso 19.
10	**COMPRUEBE PARA VER SI EL MAL FUNCIONAMIENTO ESTÁ EN EL ACEITE DEL COMPRESOR O EN OTRA PARTE** • Agregue **20 ml {20 cc, 0.68 fl oz}** de aceite del compresor. • ¿Se oye ruido cuando compites con el motor?	Sí	Vaya al siguiente paso.
		No	Solución de problemas completada. Explicar la reparación al cliente.
11	**COMPRUEBE PARA VER SI EL MAL FUNCIONAMIENTO ESTÁ EN EL COMPRESOR DE A / C O EN OTRA PARTE** • Drene el aceite del compresor. • ¿Está contaminado con partículas de metal?	Sí	Vaya al siguiente paso.
		No	Reemplace el compresor de A / C, luego vaya al Paso 19.
12	**COMPRUEBE SI EL MAL FUNCIONAMIENTO ESTÁ EN ALGÚN LUGAR EN EL SISTEMA DE A / C O EN OTRA PARTE** • ¿El aceite del compresor es blanquecino y se mezcla con agua?	Sí	Reemplace todo el sistema de A / C (excluyendo el calentador), luego vaya al Paso 19.
		No	Vaya al siguiente paso.
13	**INSPECCIONE EL ACEITE DEL COMPRESOR DEL AIRE ACONDICIONADO** • ¿El aceite del compresor es más oscuro de lo normal y está contaminado con virutas de aluminio?	Sí	Reemplace el compresor del A / C y el condensador, luego vaya al Paso 19. (Debido a que el compresor del A / C puede estar desgastado y el receptor / secador puede estar obstruido, es necesario reemplazar el receptor / secador).
		No	La condición es normal. Vuelva a verificar los síntomas de mal funcionamiento.
14	**COMPRUEBE PARA VER SI EL MAL FUNCIONAMIENTO ESTÁ EN EL COMPRESOR DE A / C O EN OTRA PARTE** • ¿Se escucha ruido inmediatamente después de detener el compresor de A / C?	Sí	Reemplace el compresor del A / C, luego vaya al Paso 19. (La válvula de descarga del compresor del A / C se dejó abierta)
		No	Vaya al siguiente paso.

15	**INSPECCIONE LA CORREA DE TRANSMISIÓN** • Inspeccione la correa de transmisión. (Consulte INSPECCIÓN DE LA CORREA DE TRANSMISIÓN [SKYACTIV-G 2.5] .) • ¿Está bien?	Sí	Vaya al siguiente paso.
		No	Reemplace la correa de transmisión, luego vaya al Paso 19. (Consulte REMOCION / INSTALACION DE LA CORREA DE TRANSMISION [SKYACTIV-G 2.5] .)
dieciséis	**CONTROLAR LA CONDICIÓN DE LA CORREA DE TRANSMISIÓN** • ¿Está gastada la correa de transmisión? • ¿Tiene material extraño incrustado en él, o tiene aceite en él?	Sí	Elimine la obstrucción, elimine el aceite o reemplace la correa de transmisión, luego vaya al Paso 19.
		No	Vaya al siguiente paso.
17	**INSPECCIONE EL EMBRAGUE MAGNETICO** • Inspeccione el embrague magnético. (Consulte INSPECCIÓN DEL EMBRAGUE MAGNETICO [AIRE ACONDICIONADO MANUAL]). • ¿Está bien?	Sí	Reemplace el compresor de A / C (excluyendo la placa de presión, la polea del compresor del A / C y el estator), luego vaya al Paso 19.
		No	Reemplace el embrague magnético, luego vaya al Paso 19.
18	**COMPRUEBE SI EL MAL FUNCIONAMIENTO ESTÁ EN COMPRESOR A / C O LÍNEAS DE REFRIGERANTE** • ¿Se emite ruido del compresor del A / C?	Sí	Inspeccione visualmente el compresor del A / C, reemplace las piezas apropiadas si es necesario, luego continúe con el siguiente paso.
		No	Si el ruido se debe a las líneas de refrigerante, repare los clips sueltos o faltantes, apriete los pernos sueltos, luego continúe con el siguiente paso.
19	**VERIFIQUE QUE EL SÍNTOMA DE MAL FUNCIONAMIENTO OCURRE DESPUÉS DE LA REPARACIÓN** • ¿Se ha detenido el ruido del compresor de A / C?	Sí	Solución de problemas completada. Explique las reparaciones al cliente.
		No	Vuelva a verificar los síntomas de mal funcionamiento, luego

			repita desde el Paso 1 si se repite el mal funcionamiento.

Mazda6 - HVAC

ADVERTENCIAS DE SERVICIO DEL SISTEMA REFRIGERANTE

Manejo de refrigerante

- **Evite respirar aire acondicionado, refrigerante o vapor de lubricante. La exposición puede irritar los ojos, la nariz y la garganta. Además, debido a preocupaciones ambientales, instamos al uso de equipos de recuperación / reciclaje / recarga cuando se drena el HFC-134a del sistema de aire acondicionado. Si ocurre una descarga accidental del sistema, ventile el área de trabajo antes de reanudar el servicio.**
- **No realice una prueba de presión o prueba de fugas para el equipo de servicio HFC-134a y / o el sistema de aire acondicionado del vehículo que utiliza aire comprimido. Se ha demostrado que algunas mezclas de aire y HFC-134a son combustibles a presiones elevadas. Estas mezclas, si se encienden, pueden causar lesiones o daños a la propiedad. Se puede obtener información adicional de salud y seguridad de los fabricantes de refrigerantes.**
- **No permita que el refrigerante se filtre cerca del fuego o de cualquier tipo de calor. Se puede generar un gas venenoso si el gas refrigerante entra en contacto con el fuego o el calor, como por ejemplo cigarrillos y calentadores. Al realizar cualquier operación que pueda causar fugas de refrigerante, apague o elimine las fuentes de calor mencionadas anteriormente y mantenga una ventilación adecuada.**
- **Manejar el refrigerante líquido es peligroso. Una gota en la piel puede provocar una congelación localizada. Cuando manipule el refrigerante, use guantes y gafas de seguridad. Si el refrigerante salpica en los ojos, lávelos inmediatamente con agua limpia y consulte a un médico.**

Almacenamiento de refrigerante

- **El contenedor de refrigerante está altamente presurizado. Si está expuesto a altas temperaturas, podría explotar, esparciendo fragmentos de metal y refrigerante líquido que pueden dañarlo gravemente. Almacene el refrigerante a temperaturas inferiores a 40 ° C (104 ° F).**

Mazda6 - HVAC

PRECAUCIONES DE SERVICIO DEL SISTEMA REFRIGERANTE

Manejo del nivel de refrigerante insuficiente

- **Si se detecta un nivel de refrigerante insuficiente en la resolución de problemas, no cargue (agregue) el refrigerante. Debido a que no se puede determinar una cantidad exacta de refrigerante a partir de la presión indicada en el manómetro, nunca cargue el refrigerante. Si hay mucho o muy poco refrigerante en el llenado, puede haber problemas secundarios como daños en las piezas del ciclo del refrigerante o**

una disminución del rendimiento de enfriamiento. Por lo tanto, si se determina que el nivel de refrigerante es insuficiente, elimine completamente el refrigerante del ciclo del refrigerante y rellene con refrigerante a la cantidad especificada.

Manejo de aceite compresor

- **Use solo el siguiente aceite de compresor especificado para este vehículo. El uso de aceite del compresor (aceite PAG) que no sea el aceite del compresor especificado puede dañar el compresor del aire acondicionado.**

- FD46XG

- **No derrame aceite del compresor en el vehículo. Una gota de aceite del compresor en la superficie del vehículo puede consumir la pintura. Si entra aceite en el vehículo, límpielo inmediatamente.**
- **El aceite de compresor (aceite PAG) tiene una mayor eficiencia de absorción de humedad que el aceite mineral utilizado anteriormente. Si la humedad se mezcla con el aceite del compresor, el sistema de refrigerante podría dañarse. Por lo tanto, instale las tapas inmediatamente después de usar el aceite del compresor o de quitar las partes del sistema de refrigerante para evitar la absorción de humedad.**
- **Si el gas refrigerante está completamente descargado del sistema por razones tales como un mal funcionamiento durante el funcionamiento del A / C, repare o reemplace la pieza defectuosa, cargue el refrigerante en la cantidad especificada y siempre agregue 60 ml {60 cc, 2.0 fl oz} de compresor. Si el aceite del compresor no se reabastece adecuadamente, el compresor del A / C puede deteriorarse rápidamente, se puede generar un ruido anormal, el rendimiento del enfriamiento puede verse afectado o, en el peor de los casos, el compresor del A / C puede explotar.**

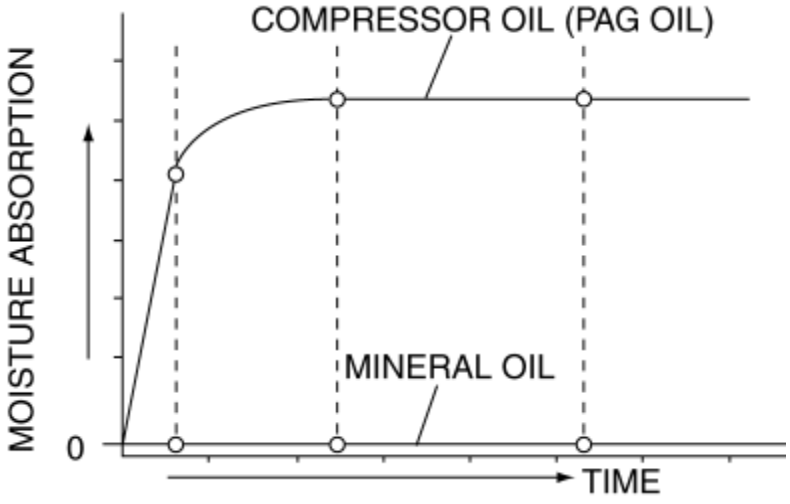

Mazda6 - HVAC

SISTEMA REFRIGERANTE PROCEDIMIENTOS GENERALES

1. Cierre completamente las válvulas del manómetro del colector.

2. Conecte las mangueras de carga a las juntas laterales de alta y baja presión del manómetro del colector.

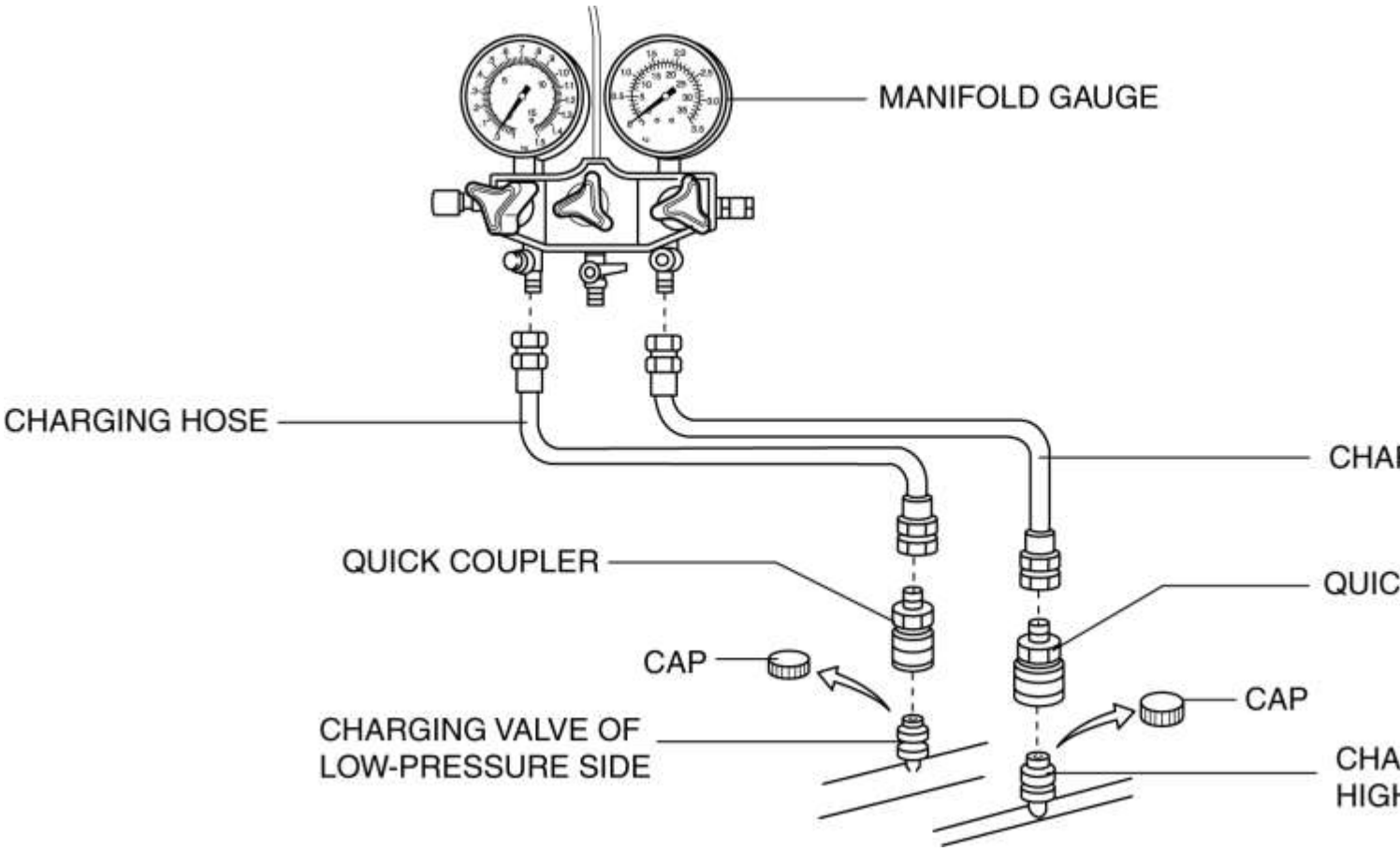

3. Conecte los acopladores rápidos a los extremos de las mangueras de carga.

4. Conecte los acopladores rápidos a las válvulas de carga.

Mazda6 - HVAC

CARGA DE REFRIGERANTE

PRECAUCIÓN:

- No use un tipo diferente de refrigerante ni cargue más allá del nivel especificado. De lo contrario, la capacidad de enfriamiento se reducirá y el compresor del A / C podría dañarse.

Carga de refrigerante HFC-134a reciclado

1. Conecte un dispositivo de recuperación / reciclaje / recarga de HFC-134a al vehículo y siga las instrucciones del fabricante del dispositivo.

Preparación de carga

1. Instale el juego de manómetros del colector.

2. Conecte el lado del pasador de toma de la manguera de carga a la válvula de purga de aire del manómetro del colector.

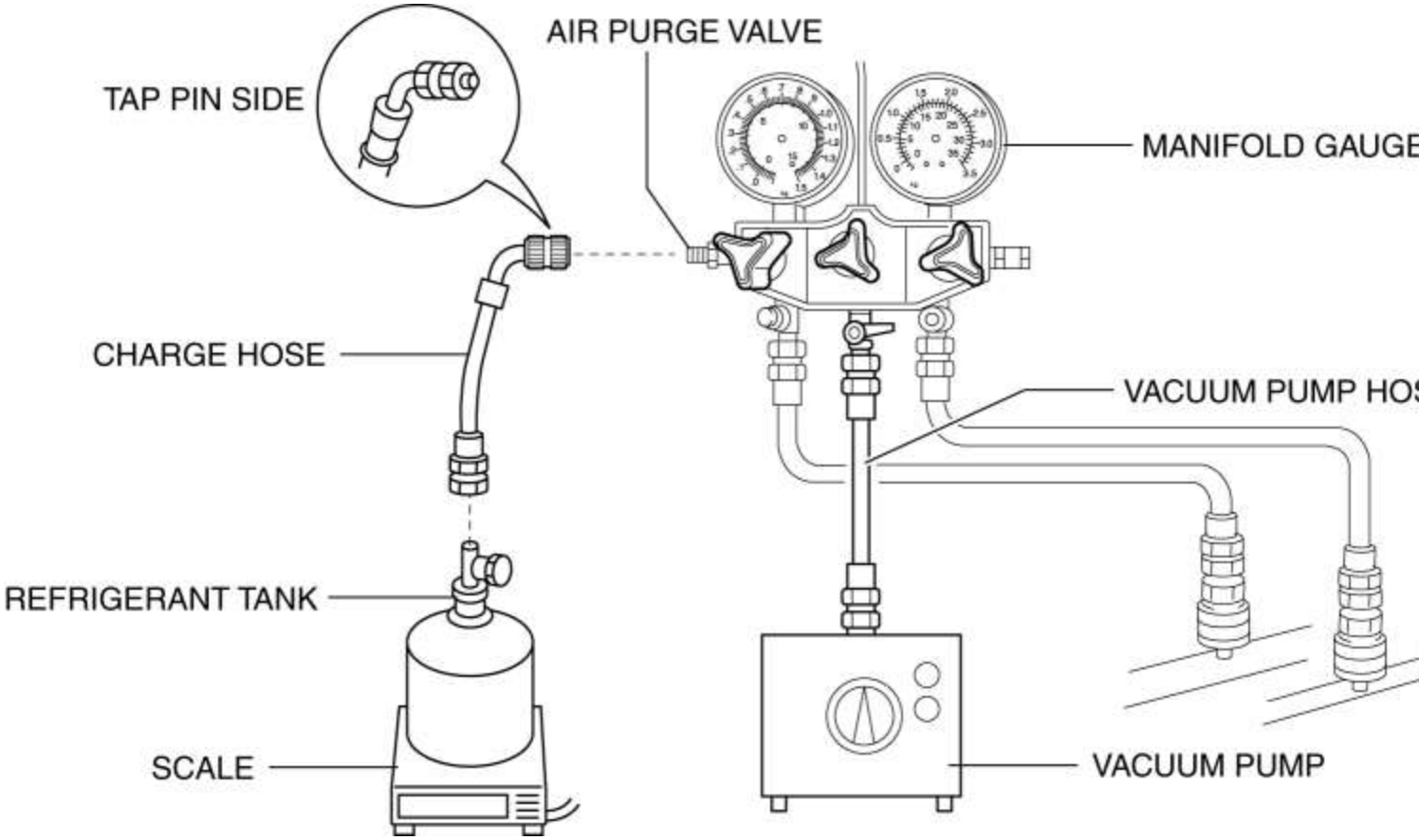

3. Conecte la manguera de la bomba de vacío a la junta central del manómetro del colector.

4. Conecte la manguera de la bomba de vacío a la bomba de vacío.

5. Conecte la manguera de carga al tanque de refrigerante.

6. Coloque el tanque de refrigerante en la báscula.

Cantidad regular de refrigerante (cantidad aproximada)

- **465-515** g { **16.5-18.1** oz}

Evacuación

1. Abra todas las válvulas del manómetro del colector.

PRECAUCIÓN:

- Cierre la válvula del manómetro inmediatamente después de detener la bomba de vacío. Si la válvula se deja abierta, el aceite de la bomba de vacío retrocederá al ciclo de refrigeración y causará una disminución en la eficiencia del acondicionador de aire.

2. Encienda la bomba de vacío y déjela funcionar durante **15 minutos** .

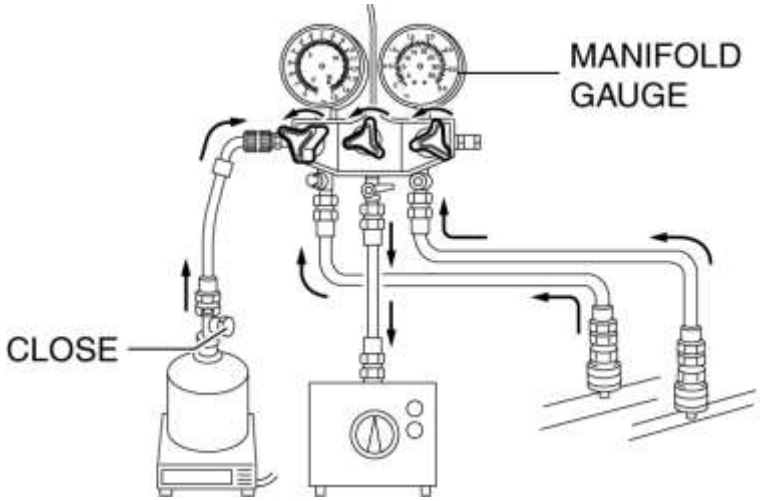

3. Compruebe que las lecturas de alta y del lado de baja presión de los manómetros están a **-101 kPa {-1,03 kgf / cm ^{2} , psi -14,6}** . Cierre cada válvula del manómetro del colector.

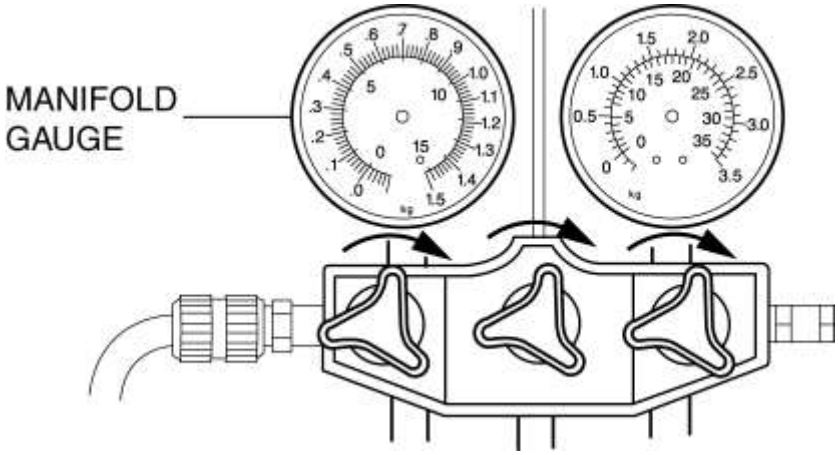

Verificación de hermeticidad

1. Detenga la bomba de vacío y espere **5 minutos** .

2. Verifique las lecturas laterales de alta y baja presión del medidor del colector.

- Si la lectura ha cambiado, inspeccione por fugas y vaya a Evacuación. (Ver Evacuación)
- Si la lectura no ha cambiado, vaya a Carga del nuevo refrigerante R-134a. (Consulte Carga del nuevo refrigerante HFC-134a).

Carga de nuevo refrigerante HFC-134a

1. Abra la válvula del tanque de refrigerante.

2. Pese el tanque de refrigerante para cargar la cantidad adecuada de refrigerante.

ADVERTENCIA:

- Si el sistema de refrigerante se carga con una gran cantidad de refrigerante cuando se inspecciona la fuga de gas, y si se produce alguna fuga, el refrigerante se liberará a la atmósfera. Para evitar la liberación accidental de refrigerante que puede destruir la capa de ozono en la estratosfera, siga los procedimientos adecuados y cargue con solo una pequeña cantidad de refrigerante cuando inspeccione la fuga de gas.

- Si carga el sistema con refrigerante usando latas de servicio, es peligroso hacer funcionar el motor con la válvula lateral de alta presión abierta. La presión dentro de las latas de servicio aumentará y las latas podrían explotar, esparciendo fragmentos de metal y refrigerante líquido que pueden lesionarlo gravemente. Por lo tanto, no abra la válvula lateral de alta presión mientras el motor esté funcionando.

3. Abra la válvula lateral de baja presión del manómetro del colector.

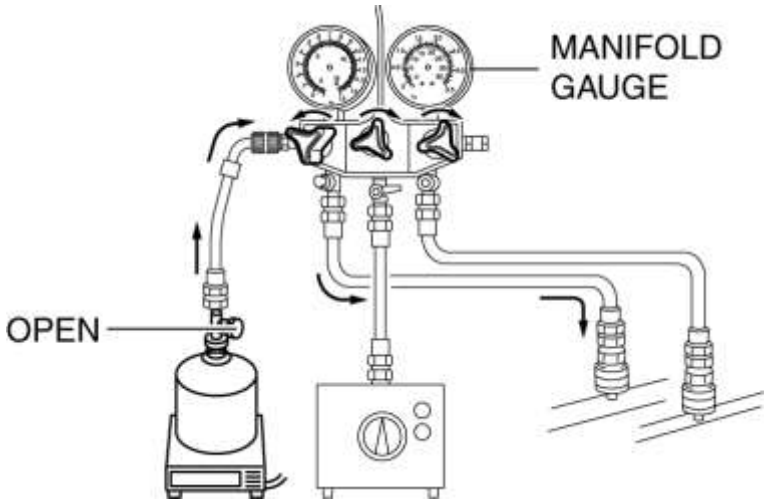

4. Cuando los de alta presión de lectura lado aumenta a **0,098 MPa {1,0 kgf / cm ^{2} , 14 psi}** , cerrar la válvula de lado de baja presión de la de manómetros.

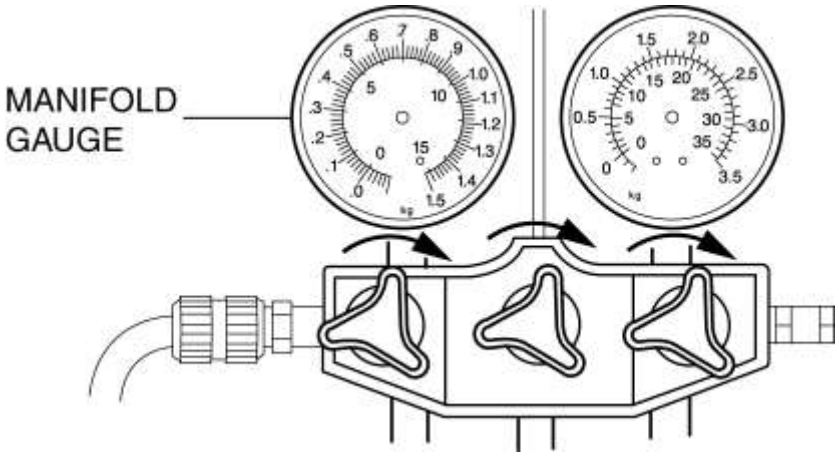

5. Inspeccione por fugas de las conexiones del tubo / manguera del enfriador usando el probador de fugas de gas.

- Si no hay fugas, vaya al Paso 7.
- Si se encuentran fugas en una junta suelta, apriete la junta, luego vaya al siguiente paso.

6. Inspeccione por fugas nuevamente.

- Si no hay fugas después de apretar la unión, vaya al siguiente paso.
- Si todavía hay una fuga en la misma junta, descargue el refrigerante y luego repare la junta. Repita el procedimiento de carga desde la evacuación.

ADVERTENCIA:

- Si carga el sistema con refrigerante usando latas de servicio, es peligroso hacer funcionar el motor con la válvula lateral de alta presión abierta. La presión dentro de las latas de servicio aumentará y las latas podrían explotar, esparciendo fragmentos de metal y refrigerante líquido que pueden lesionarlo gravemente. Por lo tanto, no abra la válvula lateral de alta presión mientras el motor esté funcionando.

7. Abra la válvula lateral de baja presión del manómetro del colector y cárguela con refrigerante hasta que el peso del tanque de refrigerante disminuya **250 g (8,82 oz)** de la cantidad del Paso 2.

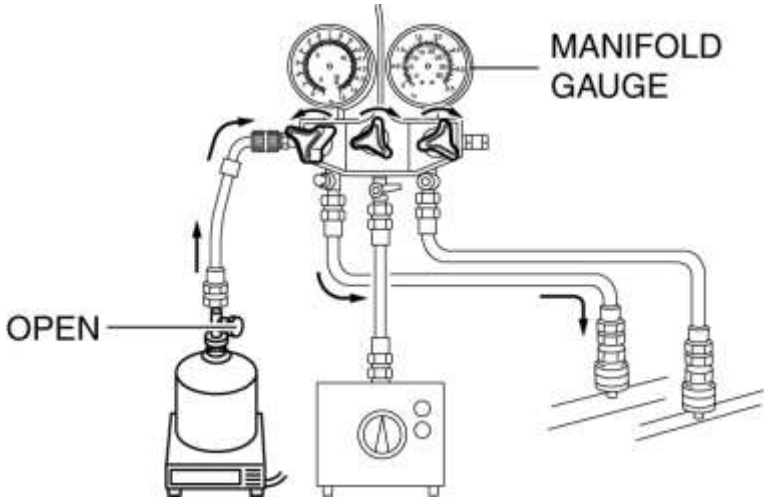

8. Cierre la válvula lateral de baja presión del manómetro del colector.

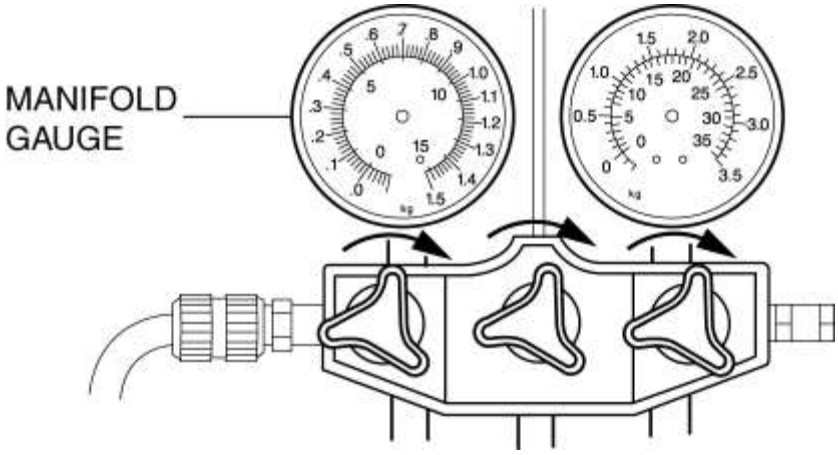

ADVERTENCIA:

- Si carga el sistema con refrigerante usando latas de servicio, es peligroso hacer funcionar el motor con la válvula lateral de alta presión abierta. La presión dentro de las latas de servicio aumentará y las latas podrían explotar, esparciendo fragmentos de metal y refrigerante líquido que pueden lesionarlo gravemente. Por lo tanto, no abra la válvula lateral de alta presión mientras el motor esté funcionando.

9. Arranque el motor y accione el compresor de A / C.

10. Abra la válvula lateral de baja presión del manómetro del colector y cargue con refrigerante hasta que el peso del tanque de refrigerante disminuya a la cantidad regular de la cantidad en el Paso 2.

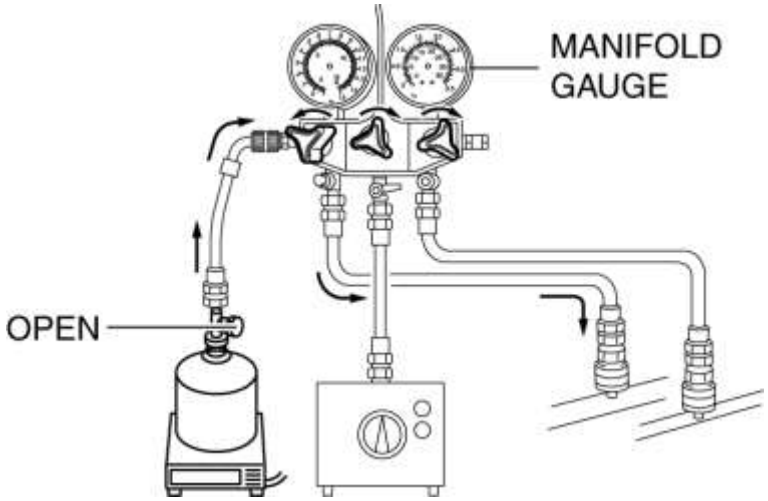

11. Cierre la válvula lateral de baja presión del manómetro del colector y la válvula del tanque de refrigerante.

12. Pare el motor y el compresor de aire acondicionado.

Prueba de fugas

1. Inspeccione por fugas usando el probador de fugas de gas.

- Si no hay fugas, vaya al Paso 3.
- Si se encuentran fugas en una junta suelta, apriete la junta, luego continúe con el siguiente paso.

2. Inspeccione por fugas nuevamente.

- Si no hay fugas después de apretar la unión, vaya al siguiente paso.
- Si todavía hay fugas en la misma junta, descargue el refrigerante y luego repare la junta. Repita el procedimiento de carga desde la evacuación.

3. Desconecte los acoplamientos rápidos de las válvulas de carga.

4. Instale las tapas en las válvulas de carga.

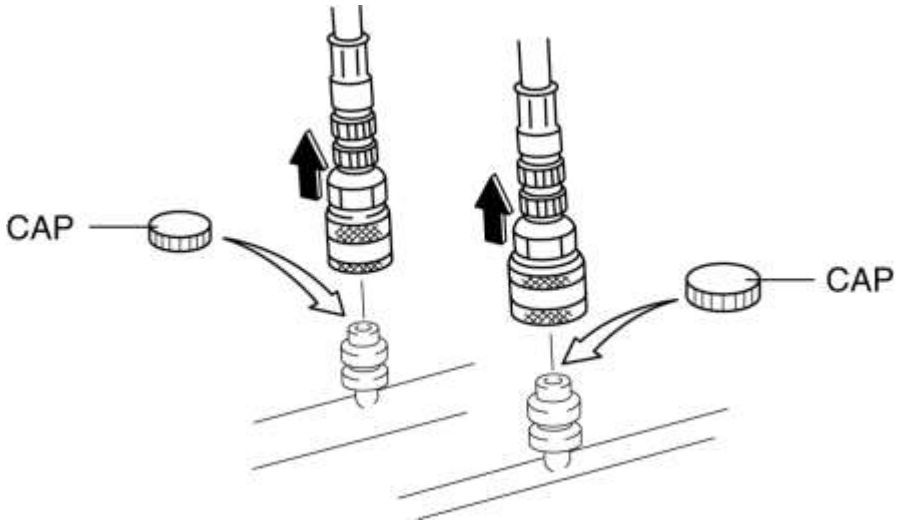

Mazda6 - HVAC

RECUPERACIÓN DE REFRIGERANTES

- Conecte un dispositivo de recuperación / reciclaje / recarga de HFC-134a al vehículo y siga las instrucciones del fabricante del dispositivo.

Mazda6 - HVAC

CHECK PRESENTACIÓN REFRIGERANTE

NOTA:

- Mida la presión de refrigerante después de que hayan transcurrido **aproximadamente 10 minutos** desde el arranque del motor.

1. Instale el manómetro del colector. (Ver PROCEDIMIENTOS GENERALES DEL SISTEMA DE REFRIGERANTE .)
2. Arranque el motor y caliéntelo.
3. Ajuste la velocidad del ventilador a MAX HI.
4. Encienda el interruptor de A / C.
5. Establezca el modo RECIRCULAR.
6. Ajuste el control de temperatura en MAX COLD.
7. Configure en modo VENTILACIÓN.
8. Cierre todas las puertas y todas las ventanas.
9. Mantenga la velocidad del motor a **1.500 rpm** .
10. Mida la temperatura ambiente y la lectura lateral de alta y baja presión del medidor del colector.
11. Verifique que la intersección de la lectura de presión del manómetro del colector y la temperatura ambiente se encuentre en la zona sombreada.

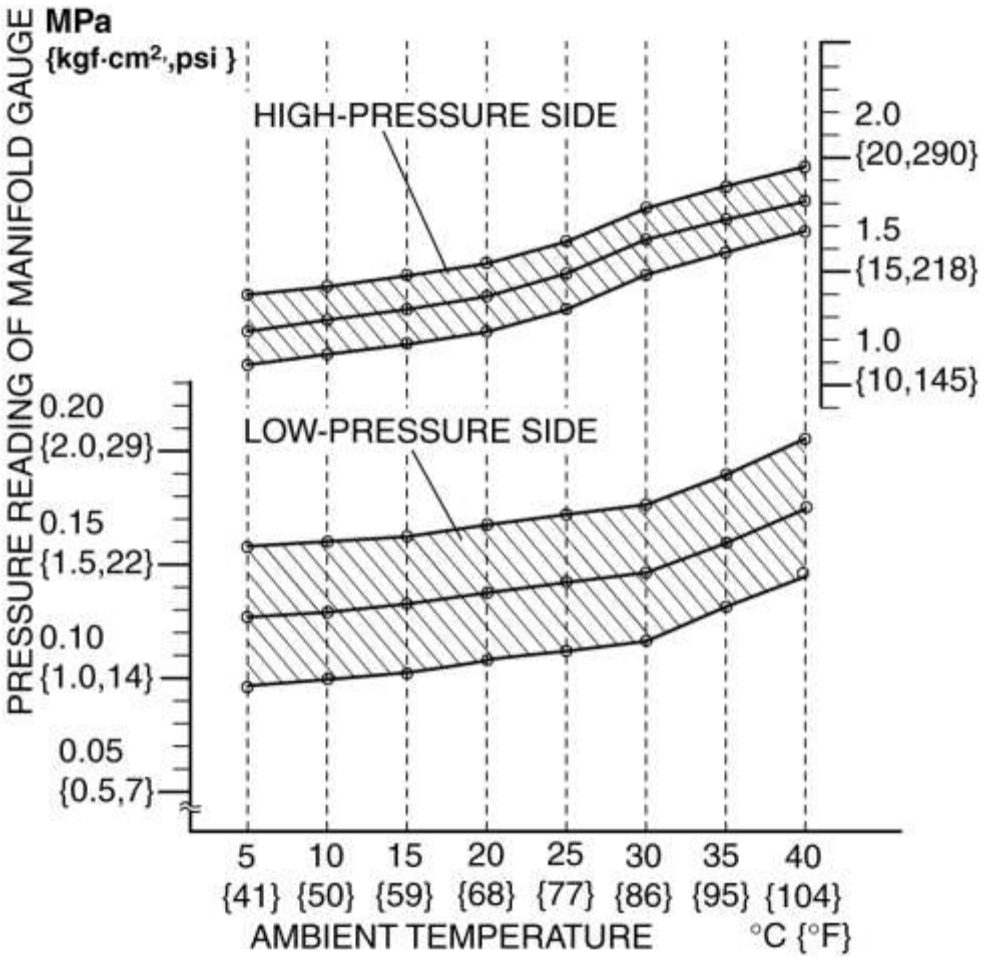

- Si hay un mal funcionamiento, inspeccione el sistema de refrigerante de acuerdo con la tabla de solución de problemas.

Mazda6 - HVAC

PRUEBA DE RENDIMIENTO DEL SISTEMA DE REFRIGERANTE

NOTA:

- Mida la temperatura de salida del acondicionador de aire después de que hayan transcurrido **aproximadamente 10 minutos** desde el arranque del motor.

1. Inspeccione la presión del refrigerante. (Ver REVISIÓN DE LA PRESIÓN DEL REFRIGERANTE).

2. Coloque un termómetro de bulbo seco en la salida central del ventilador del lado del conductor.

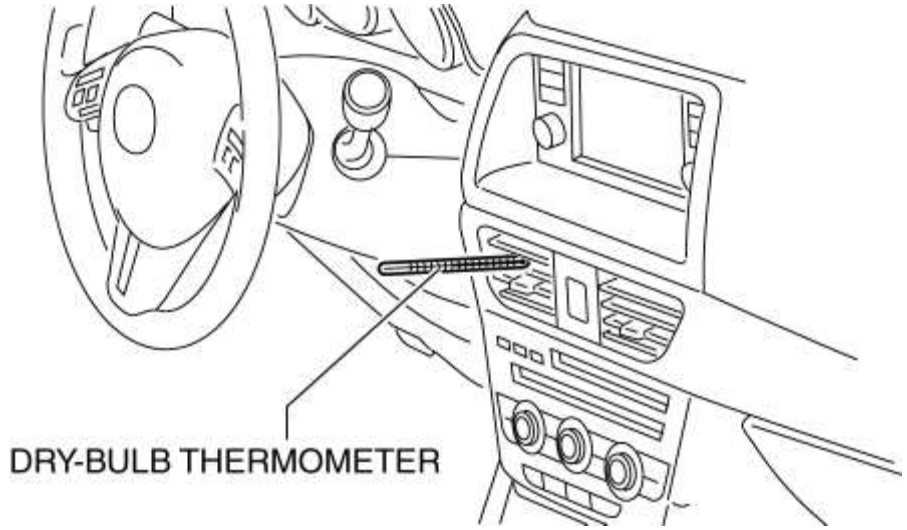

3. Arranque el motor y caliente.
4. Configure la velocidad del ventilador en MAX HI.
5. Encienda el interruptor de A / C.
6. Establezca el modo RECIRCULAR.
7. Establezca el control de temperatura en MAX COLD.
8. Establecer en modo VENTILACIÓN.
9. Cierre todas las puertas y ventanas.
10. Mantenga la velocidad del motor a **1.500 rpm** .
11. Espere hasta que la temperatura de salida del acondicionador de aire se estabilice.

Condición estabilizada

- El compresor de A / C se enciende y apaga repetidamente a intervalos regulares.

12. Después de estabilizar el aire del ventilador, lea el termómetro de bulbo seco.
13. Verifique la temperatura ambiente.
14. Verifique que la lectura de temperatura esté en la zona sombreada.

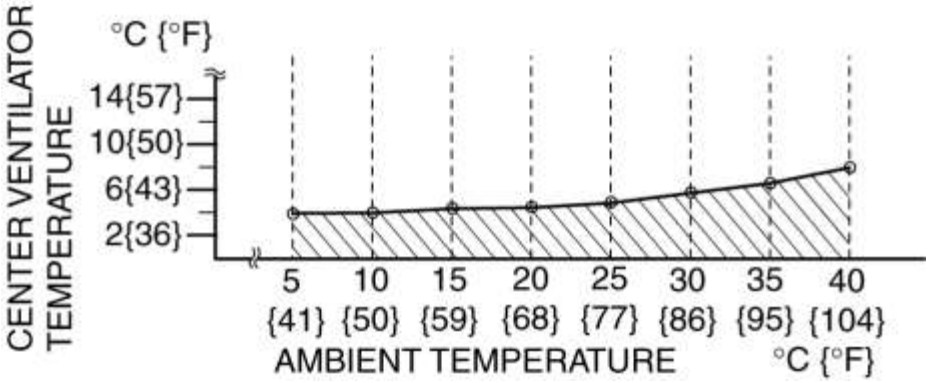

- Si hay algún mal funcionamiento, inspeccione el sistema de refrigerante de acuerdo con la tabla de solución de problemas.

Mazda6 - HVAC

HVAC BASIC SYSTEM LOCATION INDEX

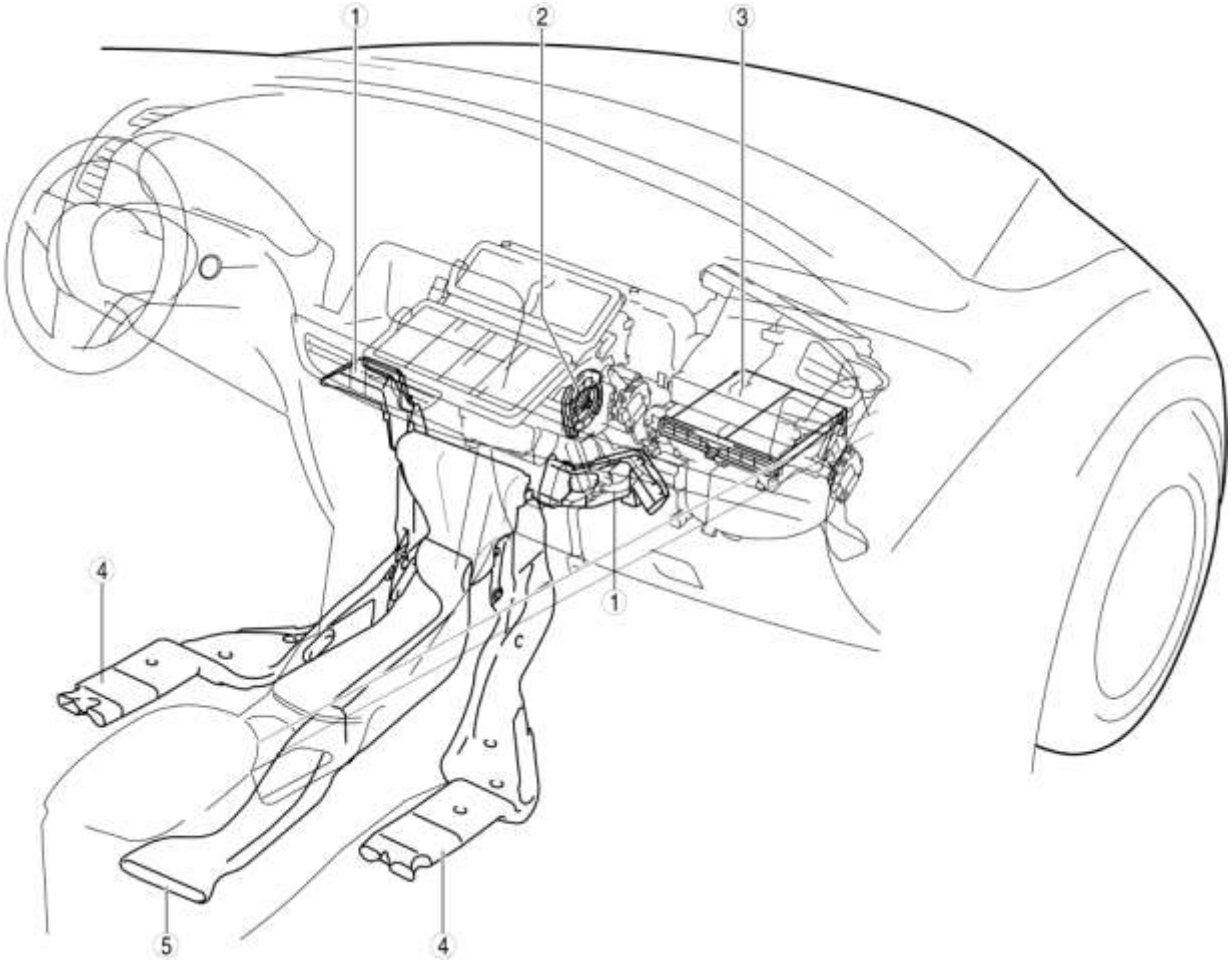

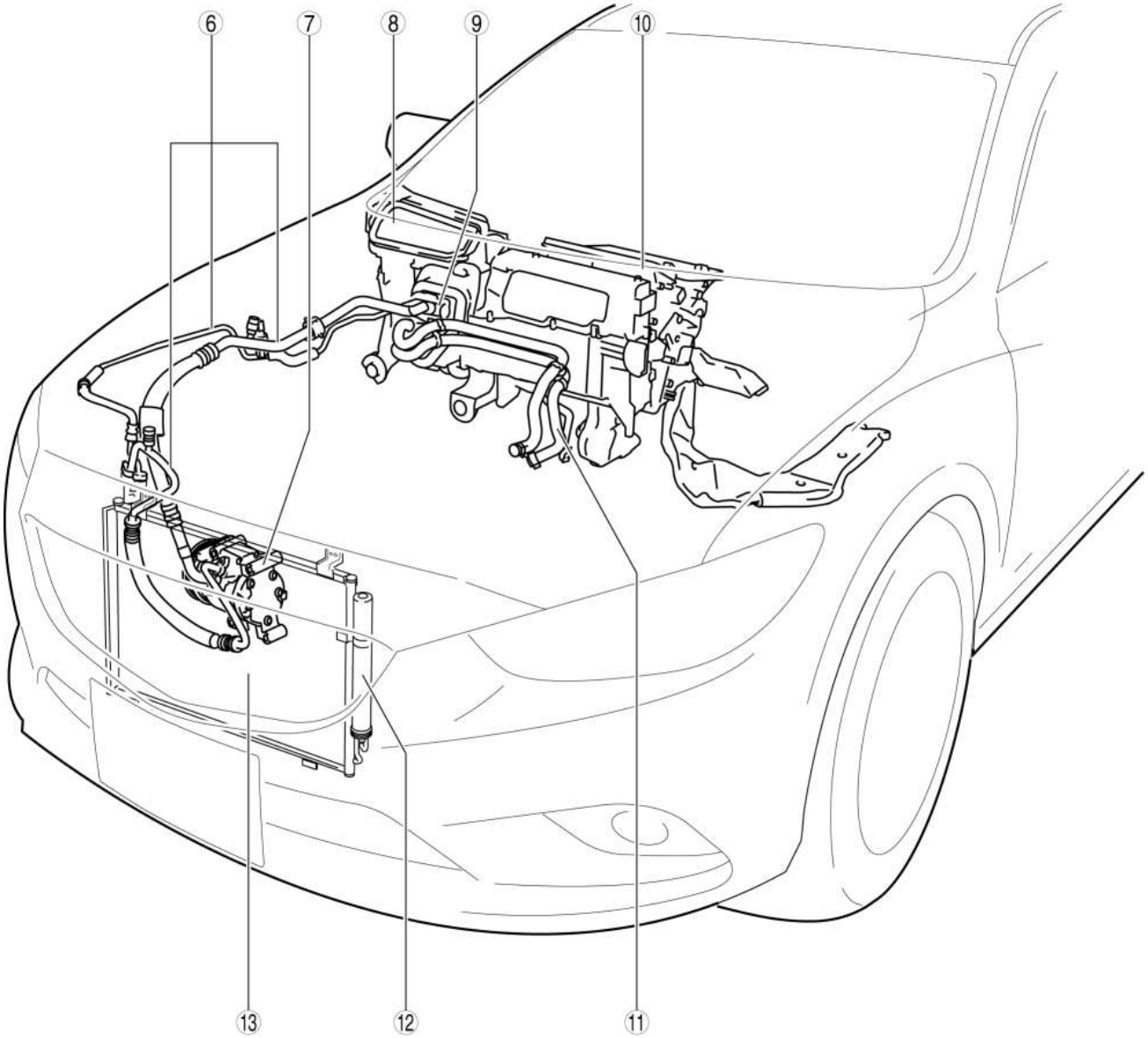

1	Conducto de calor frontal (Ver REMOCION / INSTALACION DEL CONDUCTO DE CALOR DELANTERO)
2	Enlace principal del modo de flujo de aire (Consulte REMOCION / INSTALACION DEL ENLACE PRINCIPAL DEL MODO DE FLUJO DE AIRE).
3	Filtro de aire (Consulte REMOCION / INSTALACION DEL FILTRO DE AIRE). (Consulte INSPECCIÓN DEL FILTRO DE AIRE).
4	Conducto de calor posterior (Ver REMOCION / INSTALACION DEL CONDUCTO DE CALOR TRASERO).

5	Conducto de ventilación posterior (con ventilación trasera) (Ver REMOCION / INSTALACION DEL CONDUCTO DE VENTILACION TRASERA).
6	Línea de refrigerante (Ver REMOCION / INSTALACION LINEA REFRIGERANTE .)
7	Compresor de aire acondicionado (Consulte REMOCION / INSTALACION DEL COMPRESOR DEL A / A).
8	Unidad de soplador (Ver REMOCION / INSTALACION DE LA UNIDAD DEL VENTILADOR). (Ver DESMONTAJE / MONTAJE DE LA UNIDAD DEL VENTILADOR).
9	Válvula de expansión (Consulte REMOCION / INSTALACION DE VÁLVULAS DE EXPANSIÓN).
10	Unidad de aire acondicionado (Consulte REMOCION / INSTALACION DE UNIDADES DE A / C). (Consulte DESMONTAJE / MONTAJE DE LA UNIDAD DEL A / C). (Consulte REMOCION / INSTALACION DE VÁLVULAS DE EXPANSIÓN). (Ver INSPECCIÓN DEL EVAPORADOR). (Ver INSPECCIÓN DEL NÚCLEO DEL CALENTADOR)
11	Manguera calefactora (Consulte REMOCION / INSTALACION DE LA MANGUERA DEL CALENTADOR).
12	Receptor / secador (Ver RECEPTOR / DESMONTAJE / INSTALACIÓN DEL SECADOR).
13	Condensador (Ver REMOCION / INSTALACION DEL CONDENSADOR) (Ver INSPECCIÓN DEL CONDENSADOR)

Mazda6 - HVAC

RETIRADA / INSTALACIÓN DE LA UNIDAD DE VENTILACIÓN

1. Desconecte el cable negativo de la batería. (Ver DESCONEXIÓN / CONEXIÓN DEL CABLE DE LA BATERÍA NEGATIVA [SKYACTIV-G 2.5] .)

2. Retire las siguientes partes:
a. Guantera (Vea REMOCION / INSTALACION DEL COMPARTIMIENTO DEL GUANTE).

segundo. Tablero de instrumentos cubierto (Ver SALPICADERO DEBAJO DE LA DESMONTAJE / INSTALACIÓN DE LA CUBIERTA)

do. Placa de desgaste delantera (lado del pasajero) (Véase REMOCION / INSTALACION DE LA PLACA DE SCUFF DELANTERO).

re. Borde lateral delantero (lado del pasajero) (Véase REMOCION / INSTALACION DE LA MOLDURA LATERAL DELANTERA).

mi. Panel inferior (lado del pasajero) (Véase REMOCION / INSTALACION DEL PANEL INFERIOR).

F. Amplificador de audio (con Bose ®) (Ver RETIRADA / INSTALACIÓN DEL AMPLIFICADOR DE AUDIO).

3. Desconecte el conector del motor del ventilador.

4. Desconecte el conector del actuador de entrada de aire.

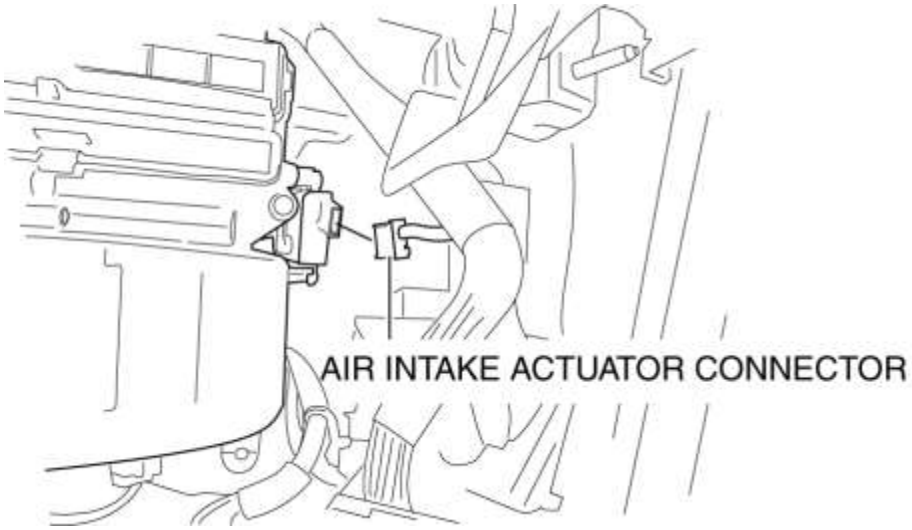

5. Retire las tuercas de instalación de la unidad del ventilador.

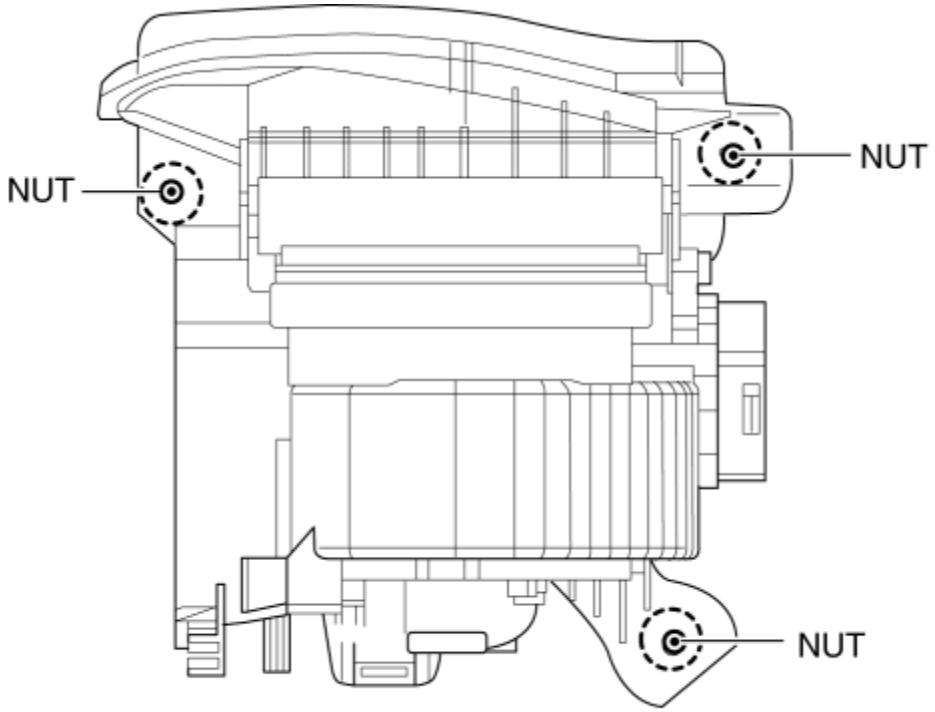

NUT: 8—10 N·m {82—101 kgf·cm, 71—88 in·lbf}

6. Retire la unidad del ventilador como se muestra en la figura.

PRECAUCIÓN:

- Cuando retire la unidad de soplado, muévala poco a poco mientras verifica que no se pegue en las partes circundantes o en el arnés de cableado. Si la unidad del ventilador se extrae con fuerza excesiva, las piezas circundantes o la unidad del ventilador podrían dañarse.

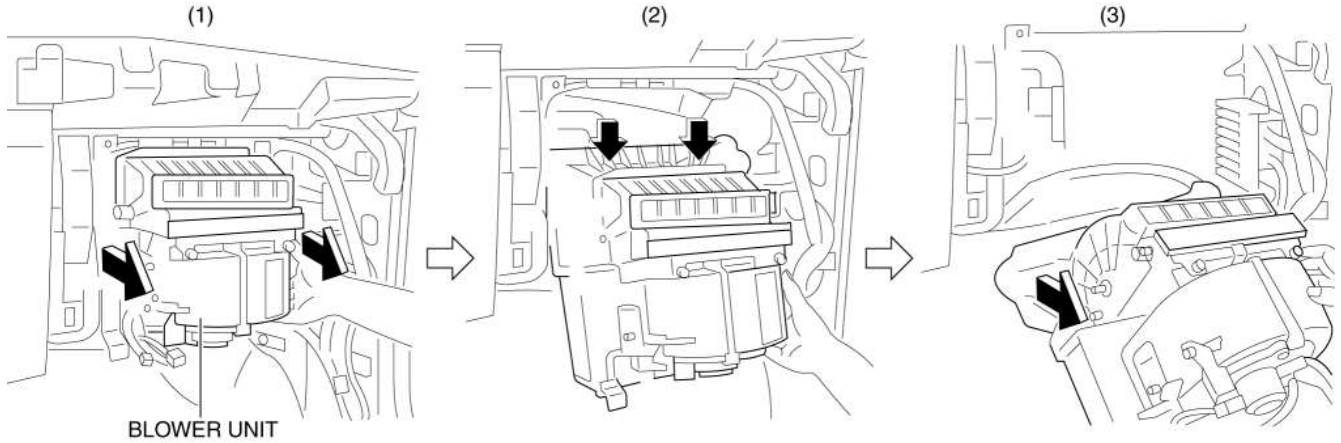

7. Instalar en el orden inverso de eliminación.

Mazda6 - HVAC

UNIDAD DE VENTILACIÓN DESMONTAJE / MONTAJE

PRECAUCIÓN:

- Aplique solo la grasa especificada al enlace. De lo contrario, puede producirse un ruido anormal o una operación incorrecta.

1. Desarmar en el orden indicado en la tabla.

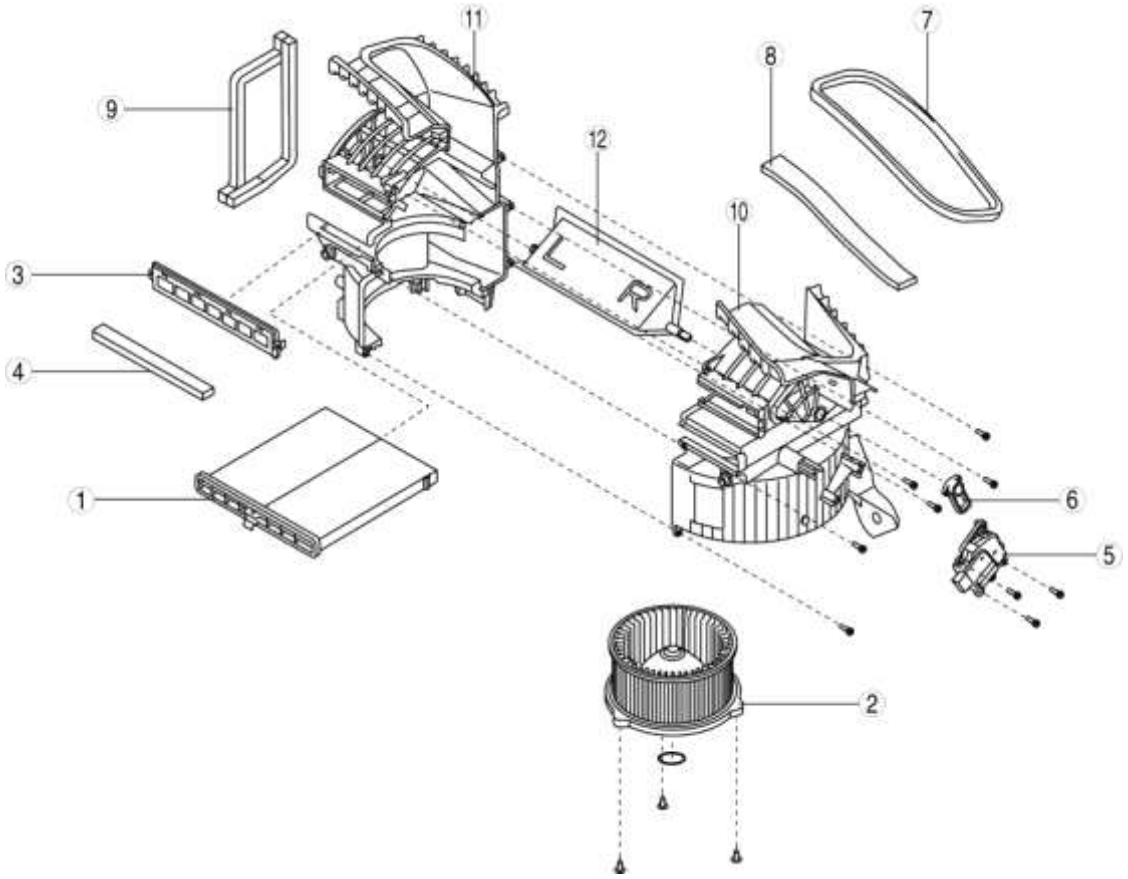

1	Filtro de aire
2	Motor de soplador
3	Cubrir
4	Poliuretano (1)
5	Actuador de admisión de aire
6	Enlace de entrada de aire
7	Poliuretano (2)
8	Poliuretano (3)
9	Poliuretano (4)
10	Estuche de soplador (1)
11	Estuche de soplador (2)
12	Puerta de entrada de aire

2. Montar en el orden inverso al de desmontaje.

Mazda6 - HVAC

DESMONTAJE / INSTALACION DEL FILTRO DE AIRE

1. Retire la guantera. (Consulte REMOCION / INSTALACION DEL COMPARTIMIENTO DEL GUANTE).

2. Retire el filtro de aire.

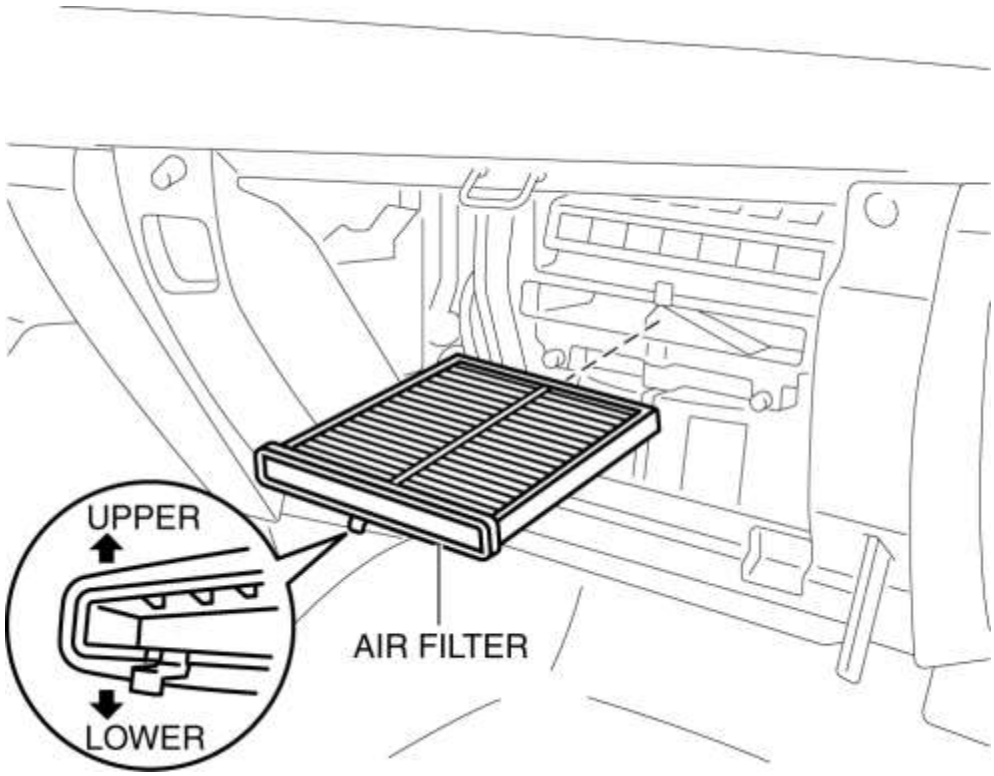

3. Instalar en el orden inverso de eliminación.

Mazda6 - HVAC

A / C RETIRADA / INSTALACIÓN DE LA UNIDAD

1. Desconecte el cable negativo de la batería. (Ver DESCONEXIÓN / CONEXIÓN DEL CABLE DE LA BATERÍA NEGATIVA [SKYACTIV-G 2.5] .)

2. Descargar el refrigerante. (Ver CARGA DE REFRIGERANTE .)

3. Drene el refrigerante del motor. (Ver REEMPLAZO DEL REFRIGERANTE DEL MOTOR [SKYACTIV-G 2.5] .)

4. Retire las siguientes partes:

a. Brazo y hoja del limpiaparabrisas (Vea REMOCION / INSTALACION DEL BRAZO DEL LIMPIADOR DEL PARABRISAS Y LA HOJA).

segundo. Parrilla de la capucha (Ver REMOCION / INSTALACION DE LA REJILLA DE COWL .)

do. Placa de desgaste frontal (Véase REMOCION / INSTALACION DE LA PLACA DE SCUFF DELANTERO).

re. Borde lateral frontal (Véase REMOCION / INSTALACION DEL RECORTE LATERAL DELANTERO)

mi. Guarnecido de pilar A (consulte REMOCION / INSTALACION AJUSTE A-PILAR).

F. Campana del medidor (Vea REMOCION / INSTALACION DE LA CAMPANA DEL METRO).

gramo. Conjunto de instrumentos (Véase REMOCION / INSTALACION DEL GRUPO DE INSTRUMENTOS).

h. Cubierta de la columna (Ver COLUMN COVER REMOVAL / INSTALLATION).

yo. Panel superior (Véase REMOCION / INSTALACION DEL PANEL SUPERIOR)

j. Mando de la palanca de cambios (MTX) (Véase REMOCION / INSTALACION DEL MECANISMO DE CAMBIOS MANUAL DEL TRANSEJE (C66M-R)).

k. Perilla de la palanca selectora (ATX) (Ver REMOCION / INSTALACION DEL MECANISMO DE CAMBIO AUTOMÁTICO DE TRANSAJE).

l. Panel de cambios (Ver DESMONTAJE / INSTALACIÓN DEL PANEL DE CAMBIOS).

metro. Consola trasera (Ver RETIRADA / INSTALACIÓN DE LA CONSOLA TRASERA).

norte. Caja de la consola frontal (Véase REMOCION / INSTALACION DE LA CAJA DE LA CONSOLA DELANTERA).

o Pared lateral (Ver DESMONTAJE / INSTALACIÓN DE LA PARED LATERAL)

pag. Consola delantera (Ver REMOCION / INSTALACION DE LA CONSOLA DELANTERA)

q. Palanca de liberación de la campana (Ver REMOCION / INSTALACION DE LA PALANCA DE LIBERACION Y APERTURA DE LA CAMPANA).

r. Palanca del abridor de la tapa del llenador de combustible (Véase REMOCION / INSTALACION DE LA ABRAZADERA DE COMBUSTIBLE DE COMBUSTIBLE Y PALANCA).

s. Unidad de navegación para automóviles (con sistema de navegación para automóviles) (Véase REMOCIÓN / INSTALACIÓN DE LA UNIDAD DE NAVEGACIÓN POR CARRETERA).

t. Panel inferior del lado del conductor (Véase REMOCION / INSTALACION DEL PANEL INFERIOR).

tú Panel de decoración (Ver RETIRADO / INSTALACIÓN DEL PANEL DE DECORACIÓN).

v. Panel central (Véase DESMONTAJE / INSTALACIÓN DEL PANEL CENTRAL).

w. Unidad de audio (con unidad de audio) (Vea RETIRADA / INSTALACIÓN DE LA UNIDAD DE AUDIO).

X. Módulo de bolsa de aire del lado del conductor (Véase REMOCIÓN / INSTALACIÓN DEL MÓDULO DE LA BOLSA DE AIRE DEL LADO DEL CONDUCTOR [SISTEMA DE CONTROL DE DESPLIEGUE DE DOS PASOS]).

y Volante (Ver REMOLQUE DE DIRECCIÓN Y COLUMNA / INSTALACIÓN).

z Tapa de la junta (Ver REMOCION / INSTALACION DE LA RUEDA DIRECTA Y LA COLUMNA .)

Automóvil club británico. Eje de dirección (Véase REMOCION / INSTALACION DE LA RUEDA DE DIRECCION Y COLUMNA .)

ab. Guantera (Vea REMOCION / INSTALACION DEL COMPARTIMIENTO DEL GUANTE).

C.A. Tablero de instrumentos cubierto (Ver SALPICADERO DEBAJO DE LA DESMONTAJE / INSTALACIÓN DE LA CUBIERTA)

anuncio. Panel inferior del lado del pasajero (Véase REMOCION / INSTALACION DEL PANEL INFERIOR).

ae. Componente de la palanca selectora (MTX) (Véase REMOCION / INSTALACION MANUAL DEL MECANISMO DE CAMBIO DE TRANSAJE [C66M-R] .)

af. Componente de la palanca selectora (ATX) (Véase REMOCION / INSTALACION DEL MECANISMO DE CAMBIO AUTOMÁTICO DE TRANSAJE).

ag. Palanca del freno de estacionamiento (Ver REMOCION / INSTALACION DE LA PALANCA DEL FRENO DE ESTACIONAMIENTO).

ah. Unidad de control de clima (Ver RETIRADA / INSTALACIÓN DE LA UNIDAD DE CONTROL DE CLIMATIZACIÓN [ACONDICIONADOR DE AIRE DE LLENO AUTOMÁTICO]) (Véase REMOCIÓN / INSTALACIÓN DE LA UNIDAD DE CONTROL DE CLIMATIZACIÓN [AIRE ACONDICIONADO MANUAL]).

ai. Tablero de instrumentos (Ver SALIDA / INSTALACIÓN DEL TABLERO).

5. Retire la unidad del soplador. (Ver REMOCION / INSTALACION DE LA UNIDAD DEL VENTILADOR).

6. Desconecte la manguera de drenaje.

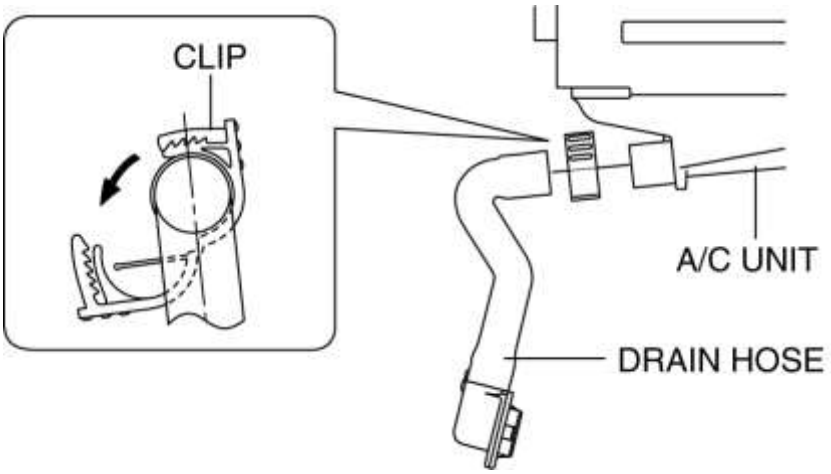

7. Retire el perno, luego desconecte la manguera del enfriador (LO) y la tubería del enfriador.

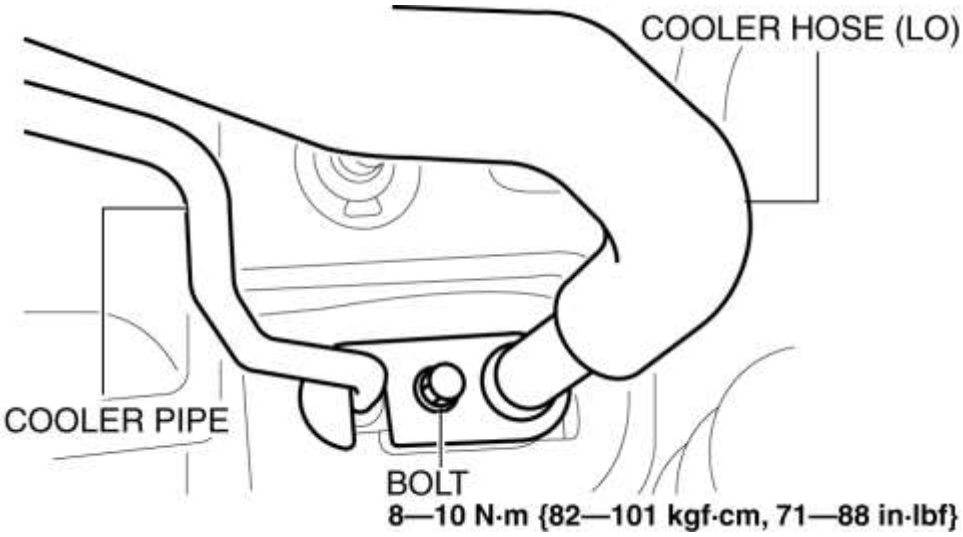

PRECAUCIÓN:

- Si entra humedad o materias extrañas en el ciclo de refrigeración, se reducirá la capacidad de enfriamiento y se producirán ruidos anormales u otras fallas de funcionamiento. Siempre conecte los accesorios abiertos inmediatamente después de retirar cualquier parte del ciclo de refrigeración.

8. Desconecte la manguera del calentador.

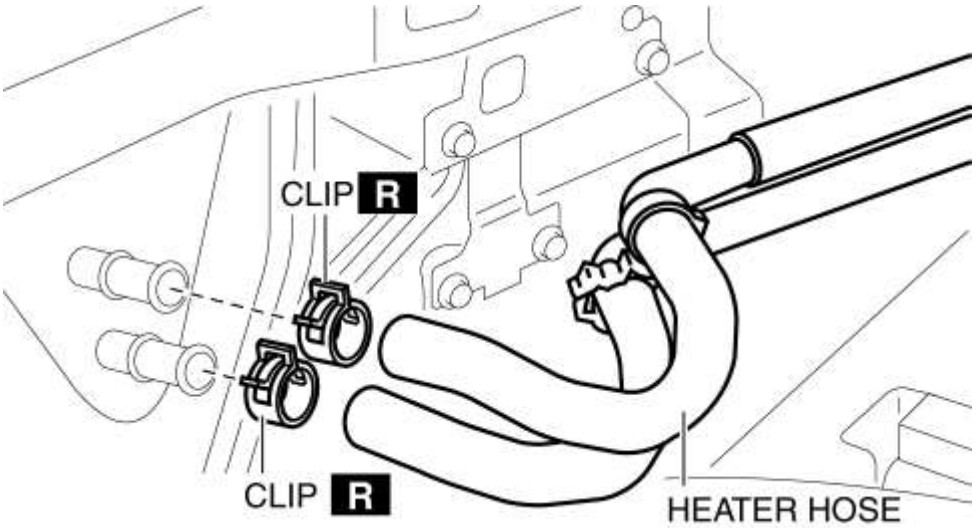

9. Retire la tuerca, luego retire la unidad de aire acondicionado. No permita que el aceite del compresor se derrame.

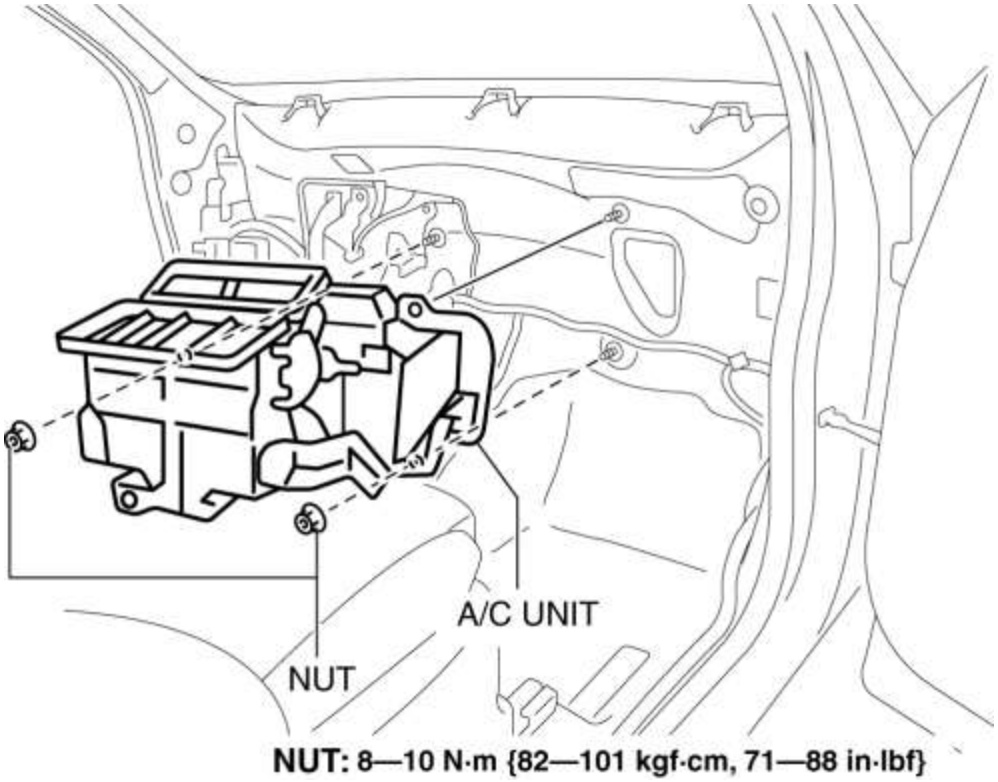

10. Instalar en el orden inverso de eliminación. (Consulte la Nota de instalación de la unidad de A / C).

11. Inspeccione la fuga de refrigerante del motor. (Consulte INSPECCIÓN DE LA PÉRDIDA DEL REFRIGERANTE DEL MOTOR [SKYACTIV-G 2.5] .)

12. Realice la prueba de rendimiento del sistema de refrigerante. (Ver PRUEBA DE RENDIMIENTO DEL SISTEMA DE REFRIGERANTE .)

Nota de instalación de la unidad de A / C

1. Cuando reemplace la unidad de A / C o el evaporador, agregue aceite del compresor al ciclo de refrigerante.

Cantidad de aceite suplementario (cantidad aproximada)

- 40 ml {40 cc, 1,4 fl oz}

Nota de instalación de la manguera de desagüe

1. Instale el clip como se muestra en la figura.

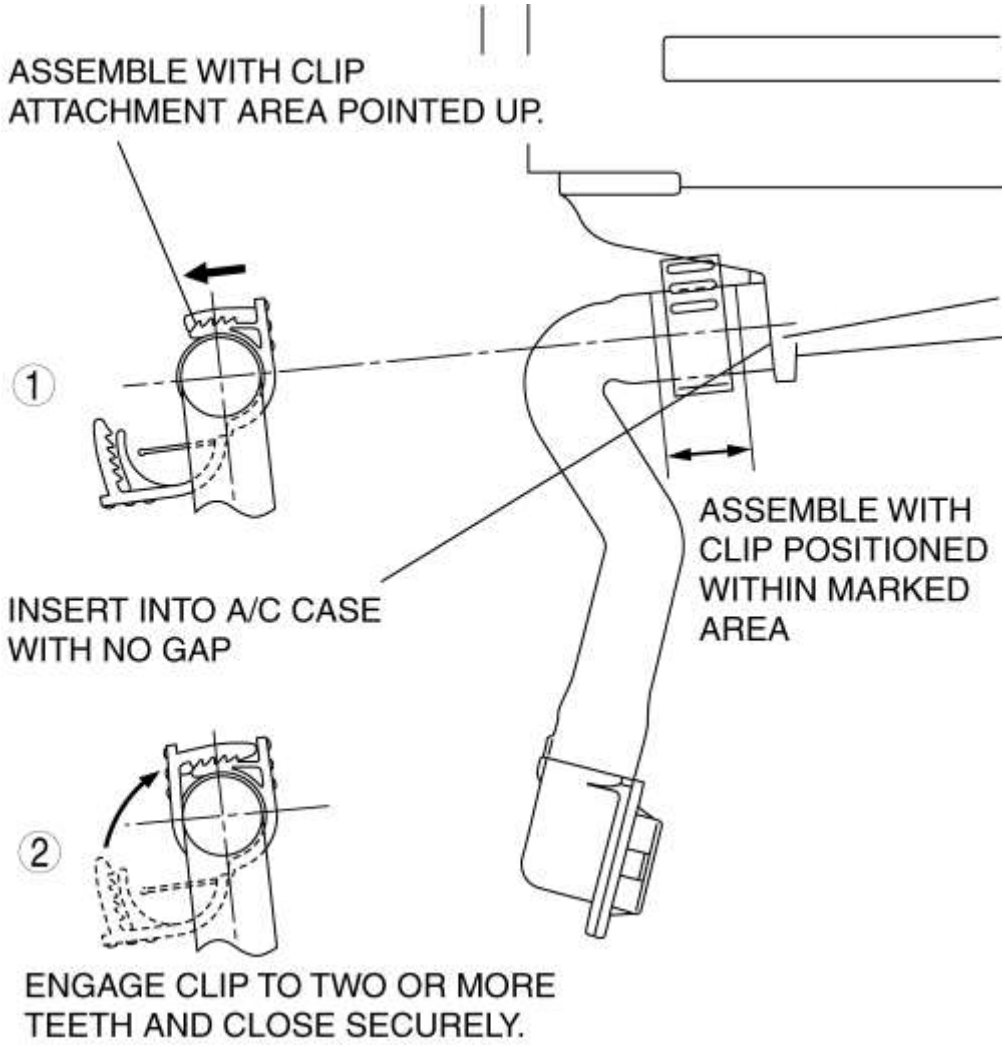

Mazda6 - HVAC

DESMONTAJE / MONTAJE DE LA UNIDAD DE A / C

1. Desarmar en el orden indicado en la tabla.

PRECAUCIÓN:

- Si se utiliza una grasa no especificada, puede provocar un ruido anormal o un funcionamiento incorrecto de los enlaces. Aplique solo la grasa especificada a cada enlace.

2. Montar en el orden inverso al de desmontaje.

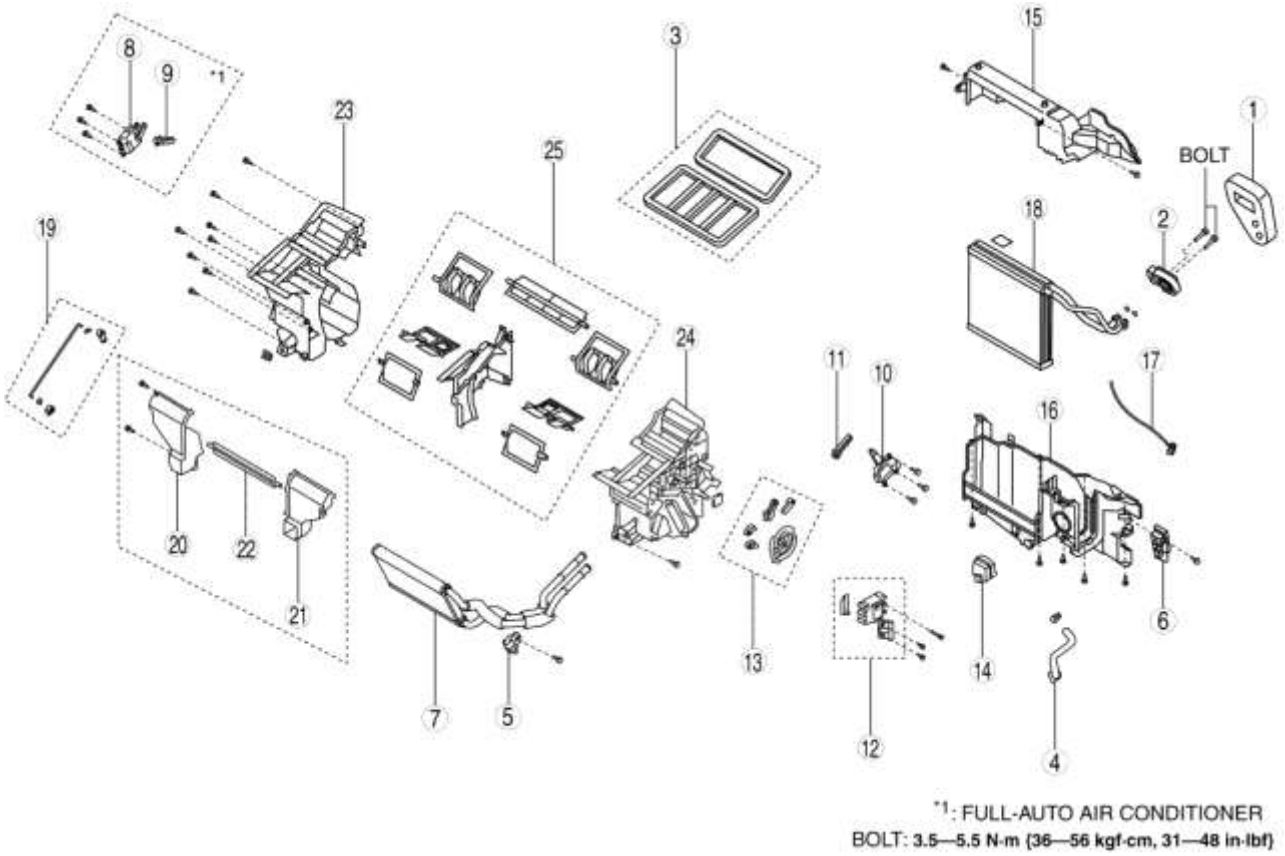

X: aplicable-: no aplicable

Paso	Nombre de parte	Desmontaje / montaje de piezas principales		
		Núcleo del calentador	Sensor de temperatura del evaporador	Evaporador
1	Espuma de poliuretano	-	-	-
2	Válvula de expansión	-	-	-
3	Adhesivo de poliuretano	-	-	-
4	Manguera de drenaje	-	-	-
5	Placa (1)	X	-	-
6	Placa (2)	X	-	-
7	Núcleo del calentador	X	-	-
8	Actuador de mezcla de aire del lado del conductor (acondicionador de aire completamente automático)	-	-	-
9	Enlace de mezcla de aire del lado del conductor (acondicionador de aire completamente automático)	-	-	-
10	Actuador de mezcla de aire del lado del pasajero (aire acondicionado completamente automático)	-	-	-
	Actuador de mezcla de aire (aire acondicionado manual)			

11	Enlace de mezcla de aire del lado del pasajero (acondicionador de aire completamente automático)	-	-	-
	Enlace de mezcla de aire (aire acondicionado manual)			
12	Actuador de modo de flujo de aire	-	-	-
13	Conjunto de enlace de modo de flujo de aire	-	-	-
14	Controlador del ventilador del soplador	-	-	-
15	Caja de aire acondicionado (1)	-	X	X
dieciséis	Caja de aire acondicionado (2)	-	X	X
17	Sensor de temperatura del evaporador (Consulte la Nota del conjunto del sensor de temperatura del evaporador).	-	X	X
18	Evaporador	-	-	X
19	Conjunto de enlace de modo de flujo de aire (con ventilación posterior)	-	-	-
20	Caja de aire acondicionado (ventilación trasera (1)) (con ventilación trasera)	-	-	-
21	Caja de aire acondicionado (ventilación trasera (2)) (con ventilación trasera)	-	-	-
22	Amortiguador de puerta (con ventilación trasera)	-	-	-
23	Caja de aire acondicionado (3)	-	-	-
24	Caja de aire acondicionado (4)	-	-	-
25	Amortiguador de puerta	-	-	-

Montaje del sensor de temperatura del evaporador Nota

1. Monte el sensor de temperatura del evaporador como se muestra en la figura.

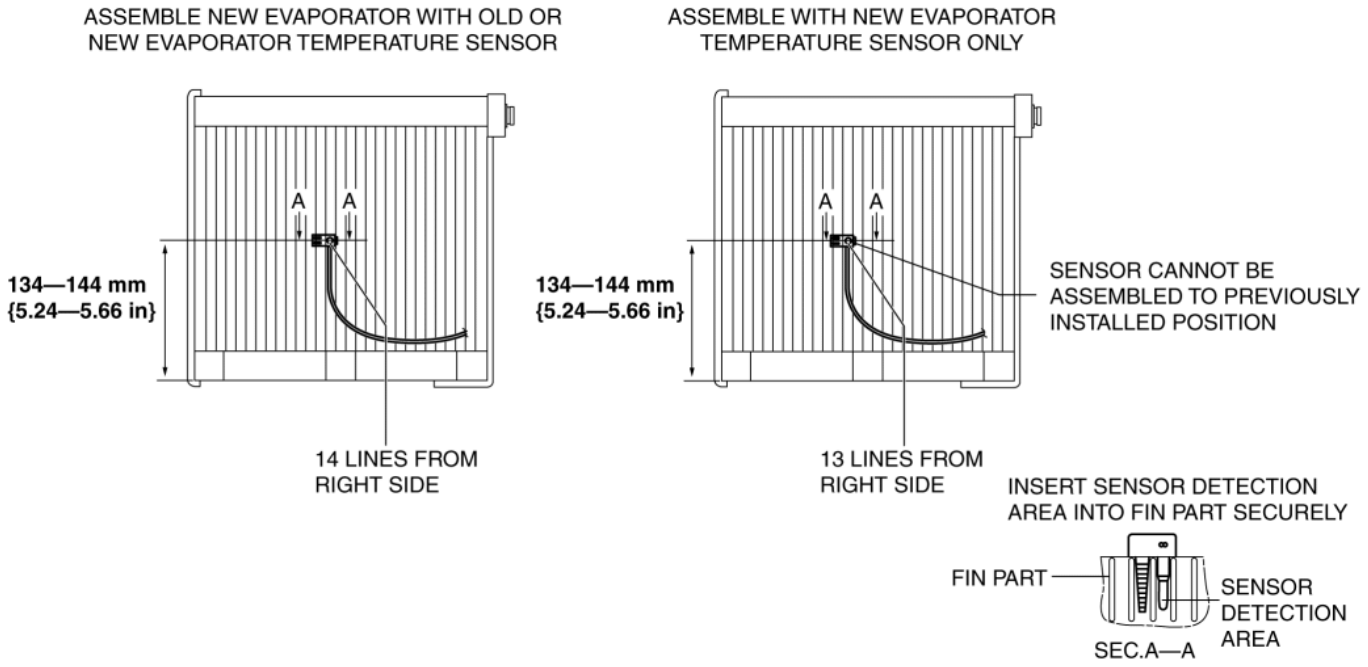

PRECAUCIÓN:

- Al instalar el sensor de temperatura del evaporador sin reemplazar el evaporador, monte el sensor de temperatura del evaporador con la posición de instalación deslizada a la izquierda de la posición anterior en 1 línea. Si el sensor de temperatura del evaporador se ensambla en la posición previamente instalada, es posible que no funcione debido al contacto deficiente de la superficie de la aleta con el área de detección del sensor causada por la deformación de la aleta.

NOTA:

- Si el sensor de temperatura del evaporador no puede colocarse correctamente en el evaporador, reemplace el evaporador.

Mazda6 - HVAC

EXTRACCIÓN DE LA VÁLVULA DE EXTRACCIÓN / INSTALACIÓN

1. Desconecte el cable negativo de la batería. (Ver DESCONEXIÓN / CONEXIÓN DEL CABLE DE LA BATERÍA NEGATIVA [SKYACTIV-G 2.5] .)
2. Descargue el refrigerante del sistema. (Ver CARGA DE REFRIGERANTE .)

PRECAUCIÓN:

- Si entra humedad o materias extrañas en el ciclo de refrigeración, se reducirá la capacidad de enfriamiento y se producirán ruidos anormales. Siempre cierre inmediatamente todas las conexiones abiertas después de quitar las piezas del ciclo de refrigeración para evitar que la humedad o materias extrañas se salgan del ciclo.

3. Retire el perno y desconecte la manguera del enfriador (LO) y la tubería del enfriador. No permita que el aceite del compresor se derrame.

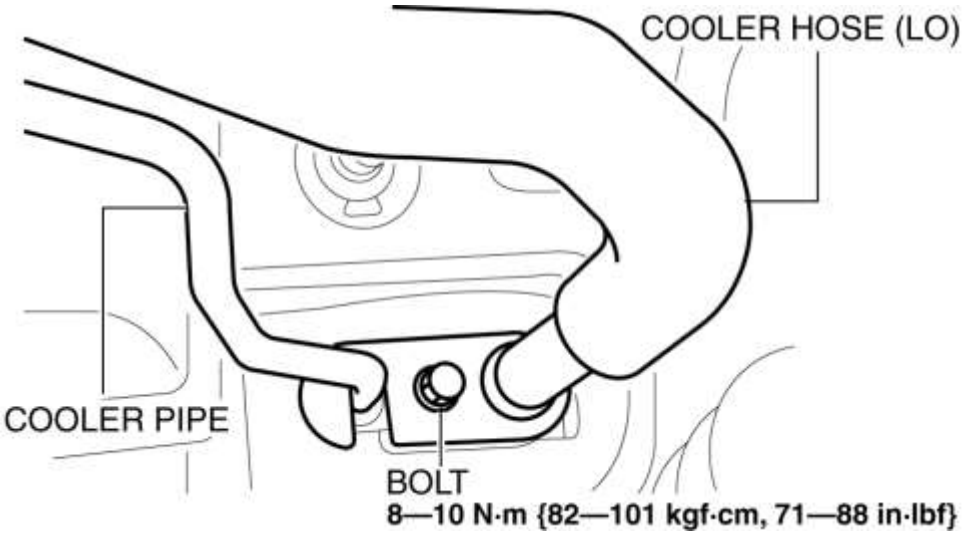

4. Retire el perno.

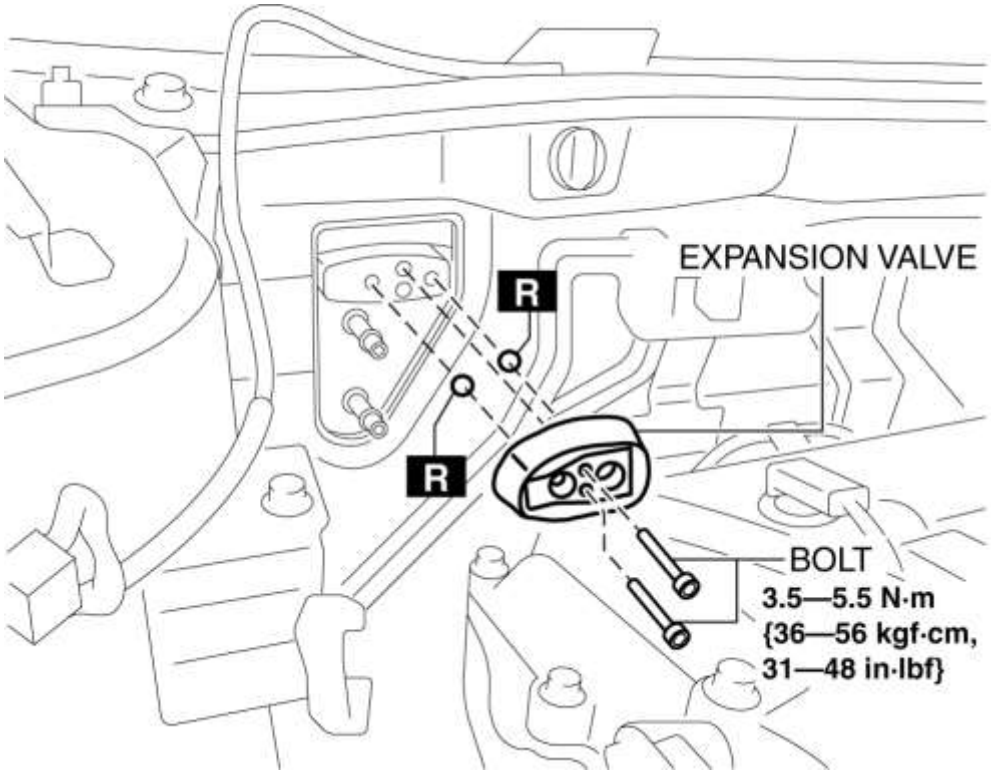

5. Retire la válvula de expansión. No permita que el aceite del compresor se derrame.

6. Instalar en el orden inverso al de eliminación.

7. Realice la prueba de rendimiento del sistema de refrigerante. (Ver PRUEBA DE RENDIMIENTO DEL SISTEMA DE REFRIGERANTE .)

Mazda6 - HVAC

INSPECCIÓN DEL EVAPORADOR

1. Inspeccione el evaporador para detectar daños, grietas y fugas de aceite.

- Si hay un mal funcionamiento, reemplace el evaporador.

2. Inspeccione visualmente las aletas para doblarlas.

- Si hay alguna flexión, use el extremo de un destornillador plano para enderezar las aletas.

Mazda6 - HVAC

INSPECCIÓN DEL NÚCLEO DEL CALENTADOR

1. Inspeccione el núcleo del calentador en busca de daños, grietas y fugas de agua.

- Si hay un mal funcionamiento, reemplace el núcleo del calentador.

2. Inspeccione visualmente las aletas para doblarlas.

- Si hay alguna flexión, use el extremo de un destornillador plano para enderezar las aletas.

3. Inspeccione visualmente la manguera del calentador para detectar deformación.

- Reparar con alicates si hay deformación. Si hay un mal funcionamiento, reemplace el núcleo del calentador.

Mazda6 - HVAC

AIRFLOW MODE MAIN LINK REMOVAL/INSTALLATION

1. The airflow mode main link is installed to the airflow mode actuator. When removing the airflow mode main link, refer to the airflow mode actuator removal/installation. (See AIRFLOW MODE ACTUATOR REMOVAL/INSTALLATION [FULL-AUTO AIR CONDITIONER].) (See AIRFLOW MODE ACTUATOR REMOVAL/INSTALLATION [MANUAL AIR CONDITIONER].)

Mazda6 - HVAC

REMOCION / INSTALACION DEL CONDUCTO DE CALOR DELANTERO

El lado del conductor

1. Retire la pared lateral (lado del conductor). (Ver REMOCION / INSTALACION DE LA PARED LATERAL)

2. Inserte un destornillador plano en la posición que se muestra en la figura, levántelo en la dirección de la flecha.

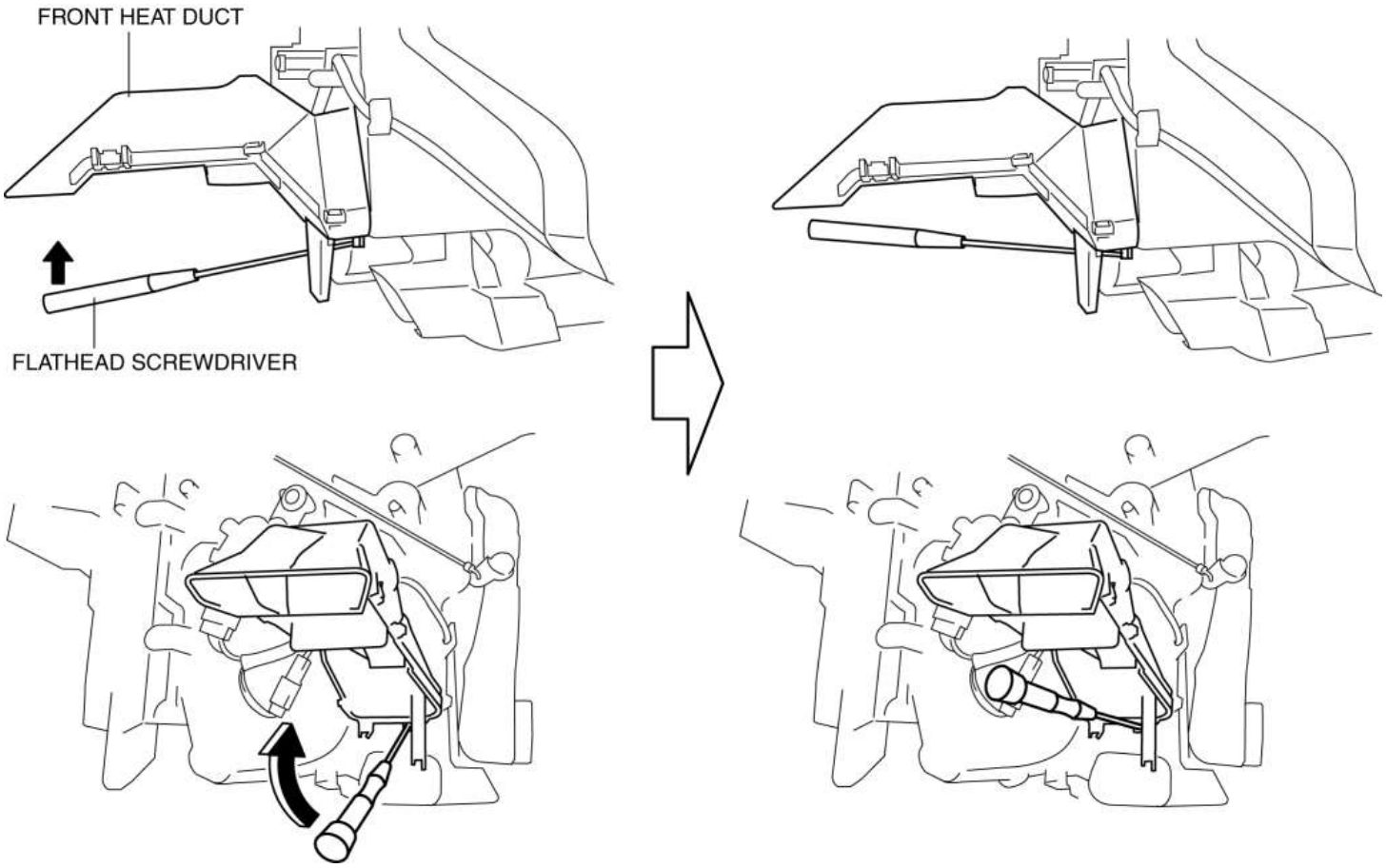

3. Separe la pestaña mientras levanta el conducto de calor frontal en la dirección de la flecha.

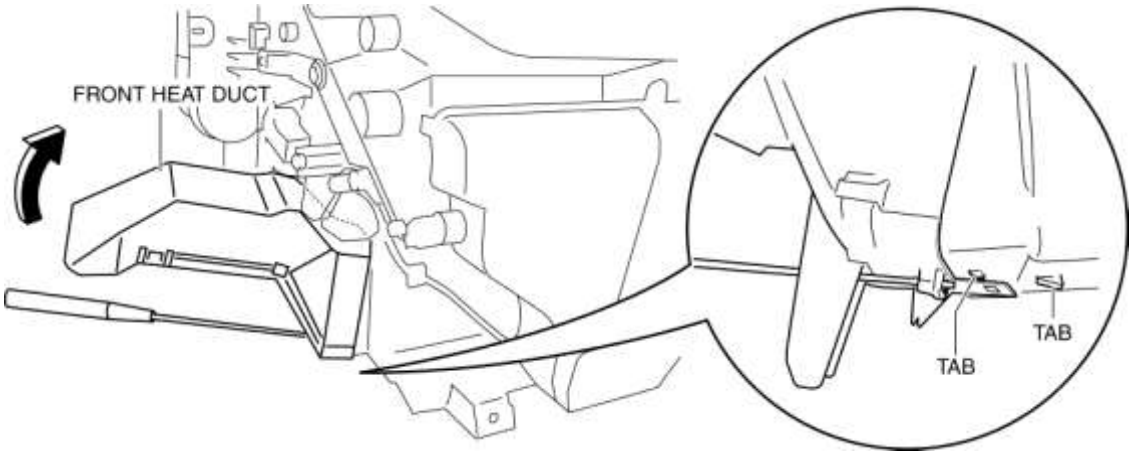

4. Retire el conducto de calor frontal.

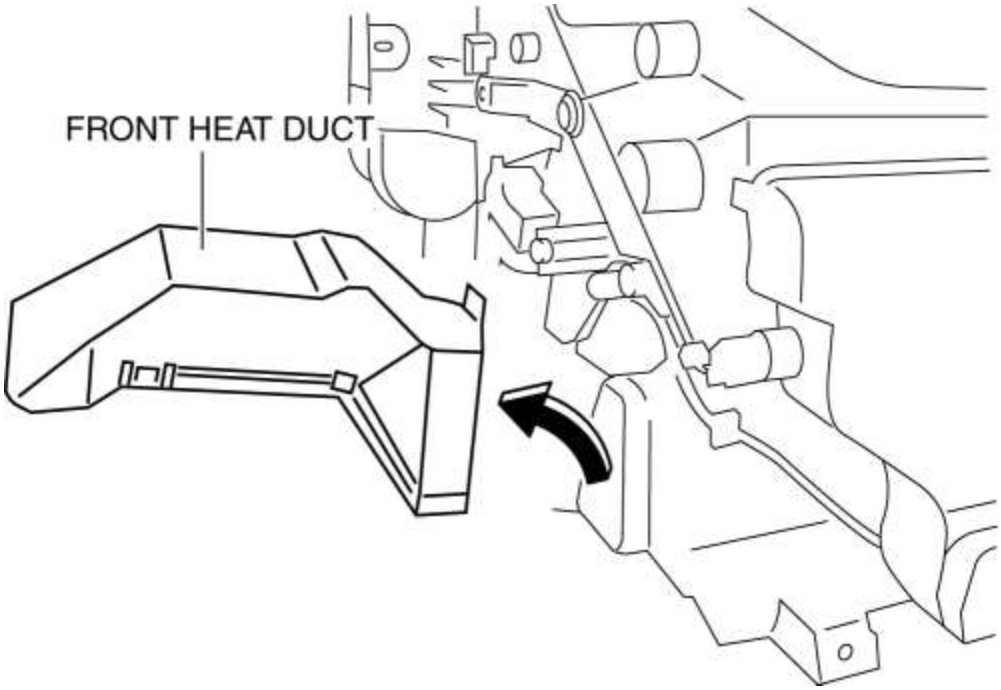

5. Instalar en el orden inverso de eliminación.

Lado del pasajero

1. Retire las siguientes partes:

a. Tablero de instrumentos cubierto (Ver SALPICADERO DEBAJO DE LA DESMONTAJE / INSTALACIÓN DE LA CUBIERTA)

segundo. Pared lateral (lado del pasajero) (Ver REMOCION / INSTALACION DE PARED LATERAL)

2. Inserte un destornillador plano en la posición que se muestra en la figura, levántelo en la dirección de la flecha.

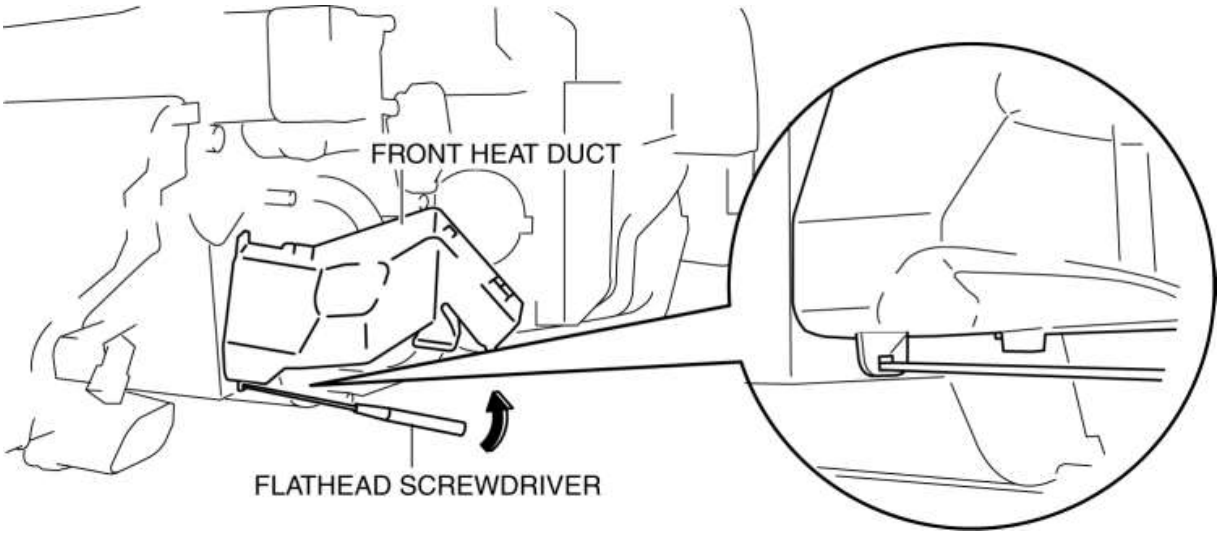

3. Separe la pestaña mientras levanta el conducto de calor frontal en la dirección de la flecha.

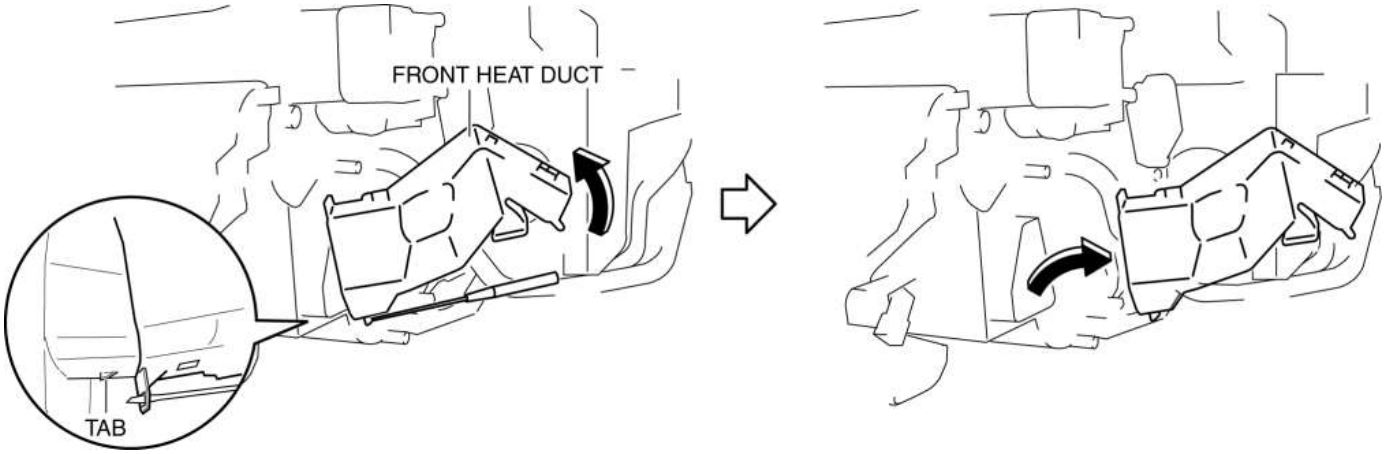

4. Retire el conducto de calor frontal.

5. Instalar en el orden inverso de eliminación.

Mazda6 - HVAC

DESMONTAJE / INSTALACIÓN DEL CONDUCTO TÉRMICO TRASERO

1. Desconecte el cable negativo de la batería. (Ver DESCONEXIÓN / CONEXIÓN DEL CABLE DE LA BATERÍA NEGATIVA [SKYACTIV-G 2.5] .)

2. Deslice el asiento delantero hacia atrás.

3. Retire el sujetador.

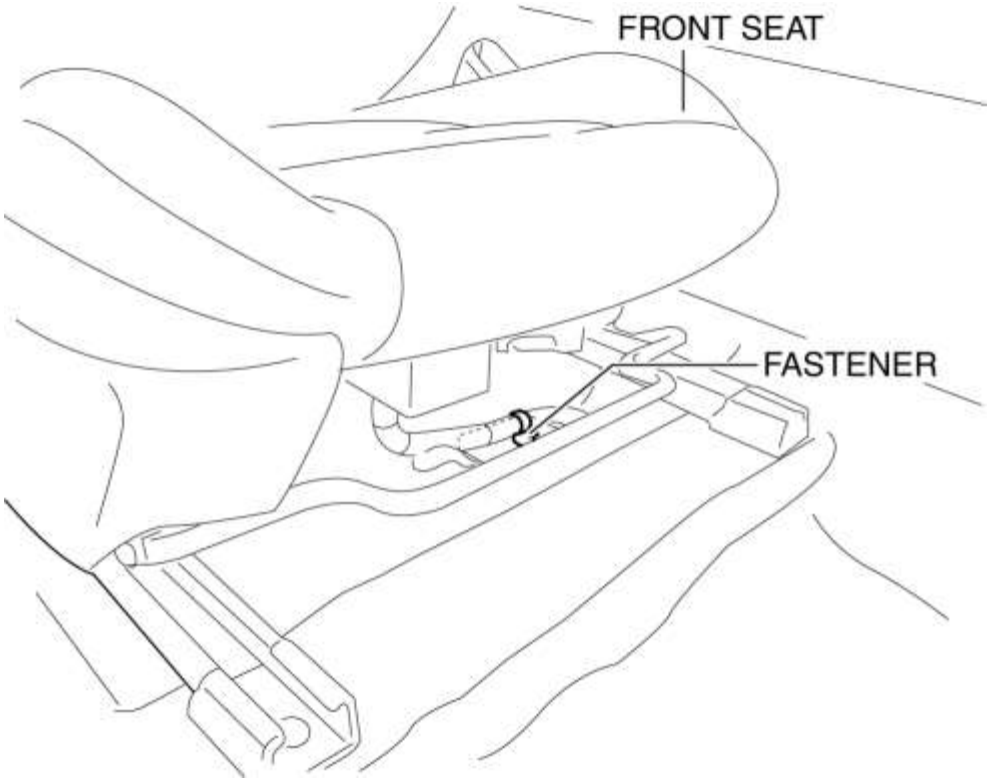

4. Retire las siguientes partes:

a. Tablero de instrumentos cubierto (Ver SALPICADERO DEBAJO DE LA DESMONTAJE / INSTALACIÓN DE LA CUBIERTA)

segundo. Placa de desgaste frontal (Véase REMOCION / INSTALACION DE LA PLACA DE SCUFF DELANTERO).

do. Borde lateral frontal (Véase REMOCION / INSTALACION DEL RECORTE LATERAL DELANTERO)

re. Pared lateral (Ver DESMONTAJE / INSTALACIÓN DE LA PARED LATERAL)

mi. Tapa de la junta (Ver REMOCION / INSTALACION DE LA RUEDA DIRECTA Y LA COLUMNA .)

F. Pedal del acelerador (Véase REMOCION / INSTALACION DEL PEDAL DEL ACELERADOR [SKYACTIV-G 2.5] .)

5. Voltee el revestimiento del piso.

6. Eliminar en el orden indicado en la tabla.

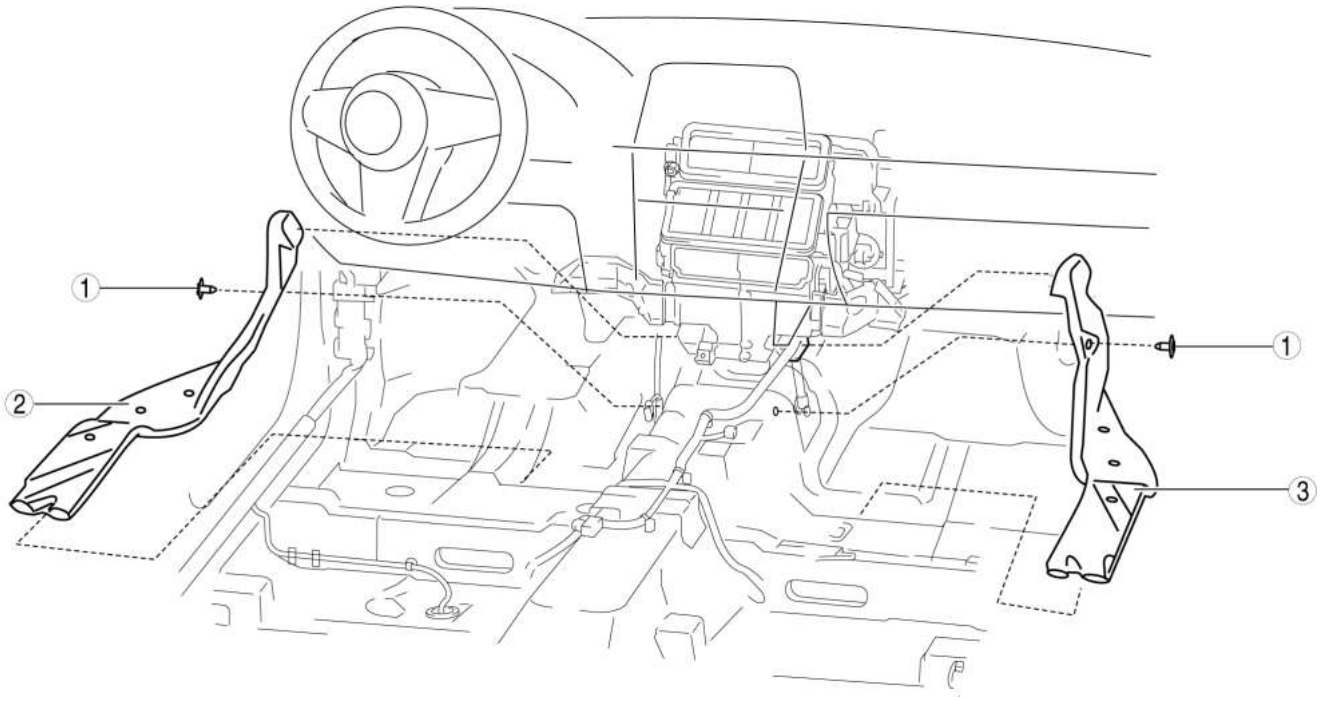

1	Cierre
2	Conducto de calor posterior (1)
3	Conducto de calor trasero (2)

7. Instalar en el orden inverso de eliminación.

Mazda6 - HVAC

DESMONTAJE / INSTALACION DEL CONDUCTO DE VENTILACION TRASERA

1. Desconecte el cable negativo de la batería. (Ver DESCONEXIÓN / CONEXIÓN DEL CABLE DE LA BATERÍA NEGATIVA [SKYACTIV-G 2.5] .)

2. Retire las siguientes partes:

a. Panel superior (Véase REMOCION / INSTALACION DEL PANEL SUPERIOR)

segundo. Mando de la palanca de cambios (MTX) (Véase REMOCION / INSTALACION DEL MECANISMO DE CAMBIOS MANUAL DEL TRANSEJE (C66M-R)).

do. Perilla de la palanca selectora (ATX) (Ver REMOCION / INSTALACION DEL MECANISMO DE CAMBIO AUTOMÁTICO DE TRANSAJE).

re. Panel de cambios (Ver DESMONTAJE / INSTALACIÓN DEL PANEL DE CAMBIOS).

mi. Consola trasera (Ver RETIRADA / INSTALACIÓN DE LA CONSOLA TRASERA).

F. Caja de la consola frontal (Véase REMOCION / INSTALACION DE LA CAJA DE LA CONSOLA DELANTERA).

gramo. Pared lateral (Ver DESMONTAJE / INSTALACIÓN DE LA PARED LATERAL)

h. Consola delantera (Ver REMOCION / INSTALACION DE LA CONSOLA DELANTERA)

3. Retire el sujetador.

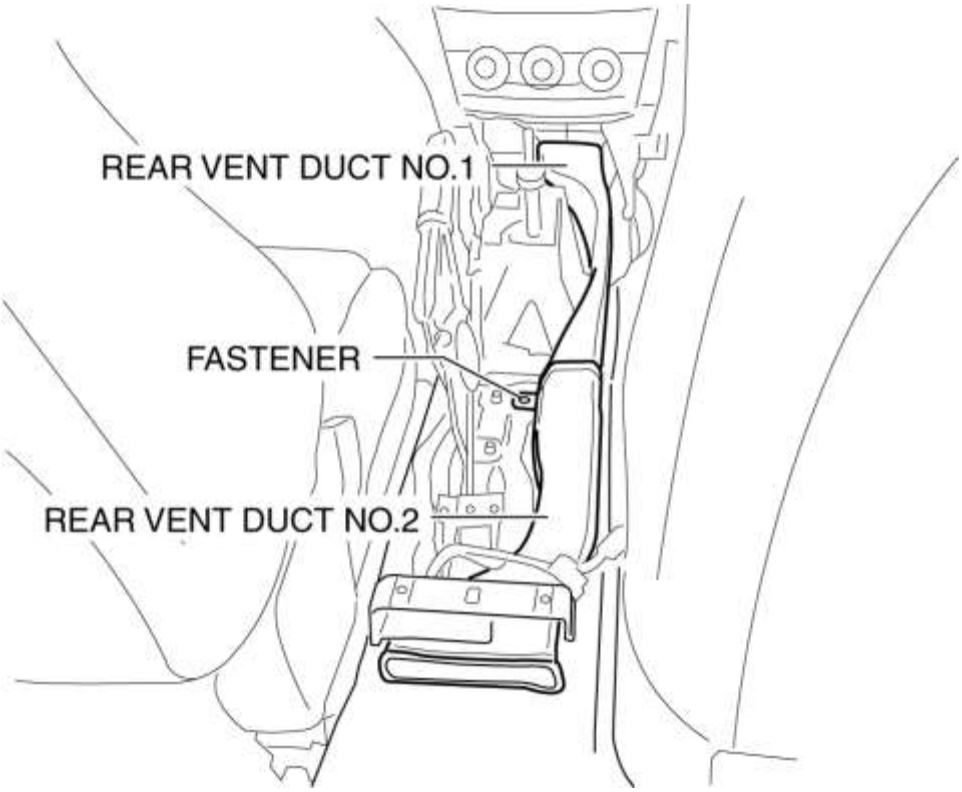

4. Retire el conducto de ventilación posterior No.2.

5. Retire el conducto de ventilación posterior No.1.

6. Instalar en el orden inverso al de eliminación.

Mazda6 - HVAC

REMOCION / INSTALACION DEL COMPRESOR A / C

1. Desconecte el cable negativo de la batería. (Ver DESCONEXIÓN / CONEXIÓN DEL CABLE DE LA BATERÍA NEGATIVA [SKYACTIV-G 2.5] .)

2. Descargar el refrigerante. (Ver CARGA DE REFRIGERANTE .)

3. Retire el frente debajo de la tapa No.2. (Véase FRENTE BAJO CUBIERTA N ° 2 EXTRACCIÓN / INSTALACIÓN).

4. Retire la correa de transmisión. (Consulte REMOCION / INSTALACION DE LA CORREA DE TRANSMISION [SKYACTIV-G 2.5] .)

5. Desconecte el conector.

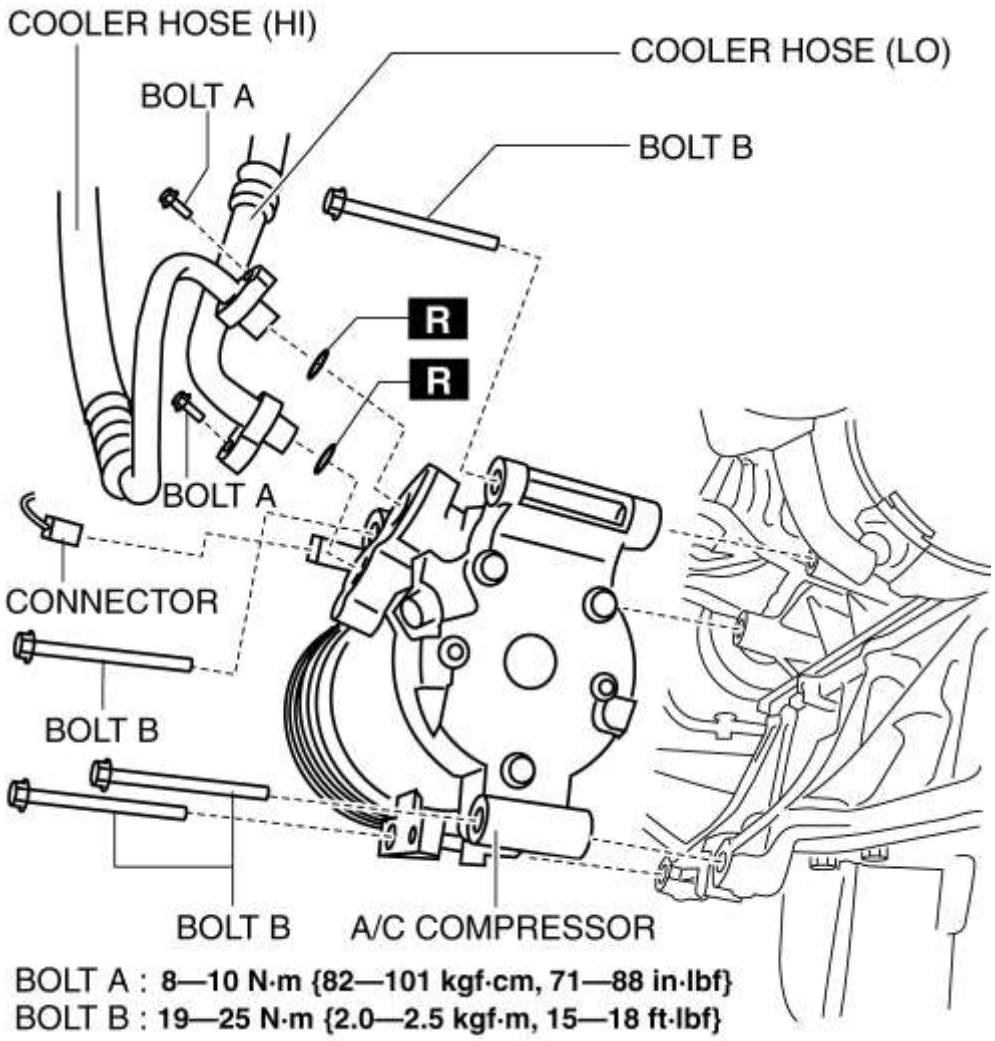

6. Retire los pernos A.

PRECAUCIÓN:

- Si entra humedad o materias extrañas en el ciclo de refrigeración, se reducirá la capacidad de enfriamiento y se producirán ruidos anormales u otras fallas de

funcionamiento. Siempre conecte los accesorios abiertos inmediatamente después de retirar cualquier parte del ciclo de refrigeración.

7. Retire la manguera del enfriador (LO). (Ver REMOCION / INSTALACION LINEA REFRIGERANTE .)

8. Retire la manguera del enfriador (HI). (Ver REMOCION / INSTALACION LINEA REFRIGERANTE .)

9. Quite los pernos B.

10. Retire el compresor de A / C. No permita que el aceite del compresor se derrame. (Consulte la Nota de instalación del compresor de A / C).

11. Instalar en el orden inverso de eliminación.

12. Realice la prueba de rendimiento del sistema de refrigerante. (Ver PRUEBA DE RENDIMIENTO DEL SISTEMA DE REFRIGERANTE .)

Nota de instalación del compresor de A / C

PRECAUCIÓN:

- Debido a las altas características de absorción de humedad del aceite del compresor, puede absorber humedad si se deja durante un largo período de tiempo, lo que afecta negativamente el funcionamiento del A / C. Drene el aceite del compresor y rellene en 10 minutos. el uno del otro.

1. Gire el nuevo eje del compresor de A / C de seis a ocho revoluciones mientras vierte aceite refrigerante en un recipiente de medición limpio. Use este aceite refrigerante para volver a llenar el nuevo compresor. No permita que el aceite refrigerante se contamine.

2. Gire el eje del compresor del A / A viejo de seis a ocho revoluciones mientras agrega aceite refrigerante a un recipiente de medición separado y limpio.

3. Compare las cantidades de aceite. La cantidad de aceite drenado del nuevo compresor de A / C debería ser mayor que la anterior.

4. Agregue la misma cantidad de aceite drenado del viejo compresor de A / C al nuevo compresor de A / C.

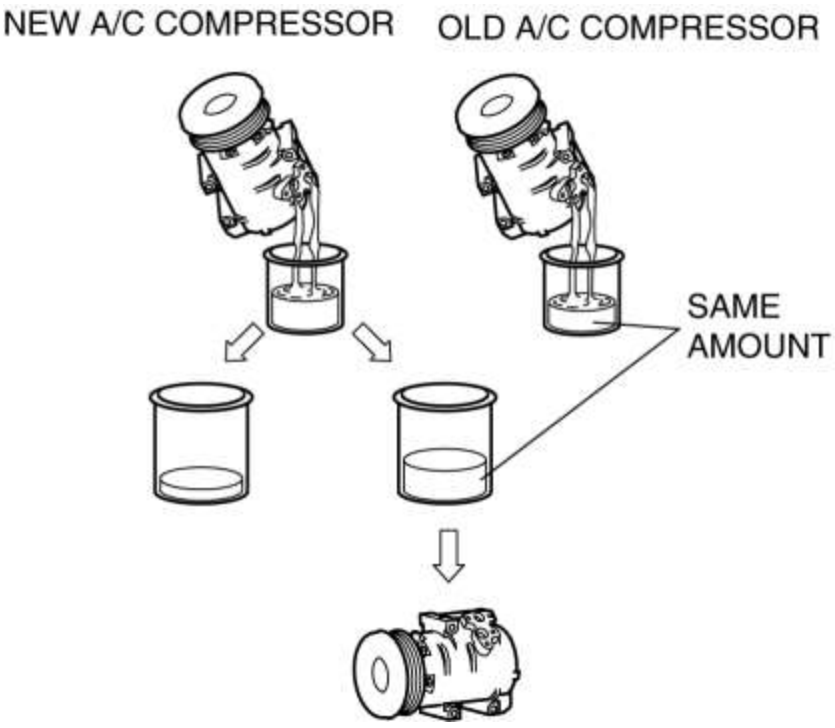

Tipo de aceite del compresor de aire acondicionado

- FD46XG

Volumen sellado de aceite del compresor de A / C (cantidad aproximada)

- 100 ml {100 cc, 3.38 fl oz}

Mazda6 - HVAC

DESMONTAJE / INSTALACIÓN DEL CONDENSADOR

1. Desconecte el cable negativo de la batería. (Ver DESCONEXIÓN / CONEXIÓN DEL CABLE DE LA BATERÍA NEGATIVA [SKYACTIV-G 2.5] .)

2. Descargar el refrigerante. (Ver CARGA DE REFRIGERANTE .)

3. Retire el frente debajo de la tapa No.1. (Consulte FRONT UNDER CUBIERTA N ° 1 EXTRACCIÓN / INSTALACIÓN).

4. Drene el refrigerante del motor. (Ver REEMPLAZO DEL REFRIGERANTE DEL MOTOR [SKYACTIV-G 2.5] .)

5. Retire las siguientes partes:

a. Tapa del orificio del tapón (Vea REMOCION / INSTALACION DE LA PLACA DEL ORIFICIO DE ENCHUFE [SKYACTIV-G 2.5] .)

segundo. Filtro de aire, manguera de aire y componente de conducto de aire fresco (Véase REMOCION / INSTALACION DEL SISTEMA DE AIRE DE ADICIÓN [SKYACTIV-G 2.5] .)

do. Tanque de reserva de refrigerante (Véase REMOCION / INSTALACION DEL TANQUE DE RESERVA DE REFRIGERANTE [SKYACTIV-G 2.5]).

re. Componente del ventilador de refrigeración (Véase REMOCION / INSTALACION DEL MOTOR DEL VENTILADOR DE ENFRIAMIENTO [SKYACTIV-G 2.5] .)

mi. Radiador (Vea REMOCION / INSTALACION DEL RADIADOR [SKYACTIV-G 2.5] .)

6. Retire los pernos.

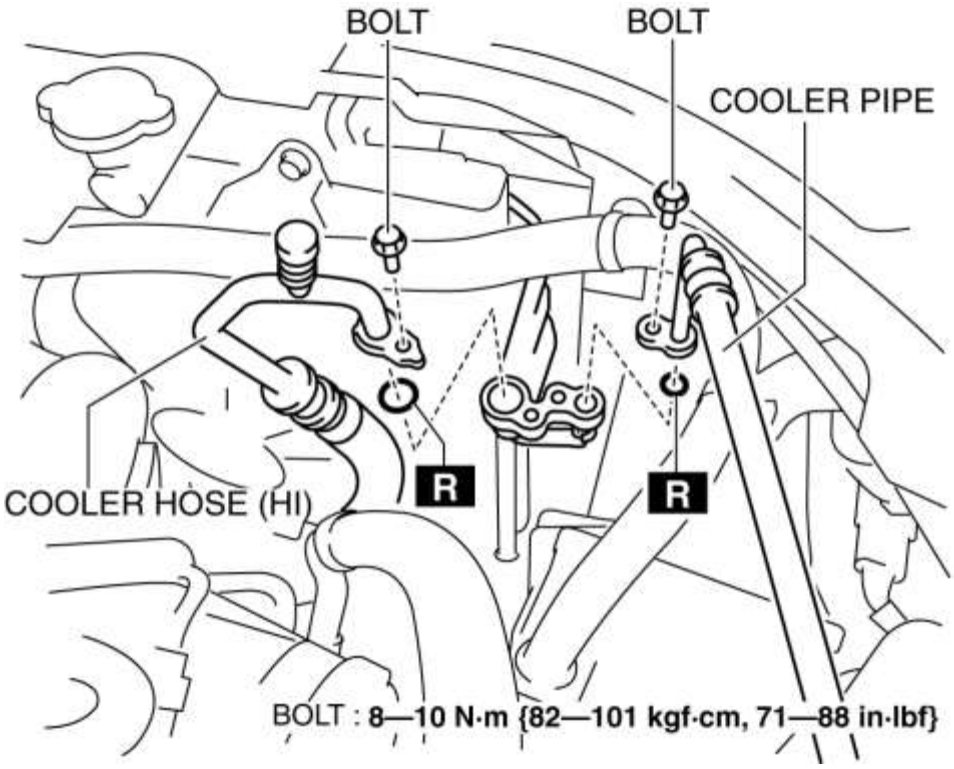

7. Desconecte la manguera del enfriador (HI) y la tubería del enfriador. No permita que el aceite restante del compresor en la línea de refrigerante se derrame. (Ver REMOCION / INSTALACION LINEA REFRIGERANTE .)

PRECAUCIÓN:

- Si entra humedad o materias extrañas en el ciclo de refrigeración, se reducirá la capacidad de enfriamiento y se producirán ruidos anormales u otras fallas de funcionamiento. Siempre conecte los accesorios abiertos inmediatamente después de retirar cualquier parte del ciclo de refrigeración.

8. Retire el condensador, teniendo cuidado de no permitir que el aceite restante del compresor se derrame. (Consulte la Nota de instalación del condensador).

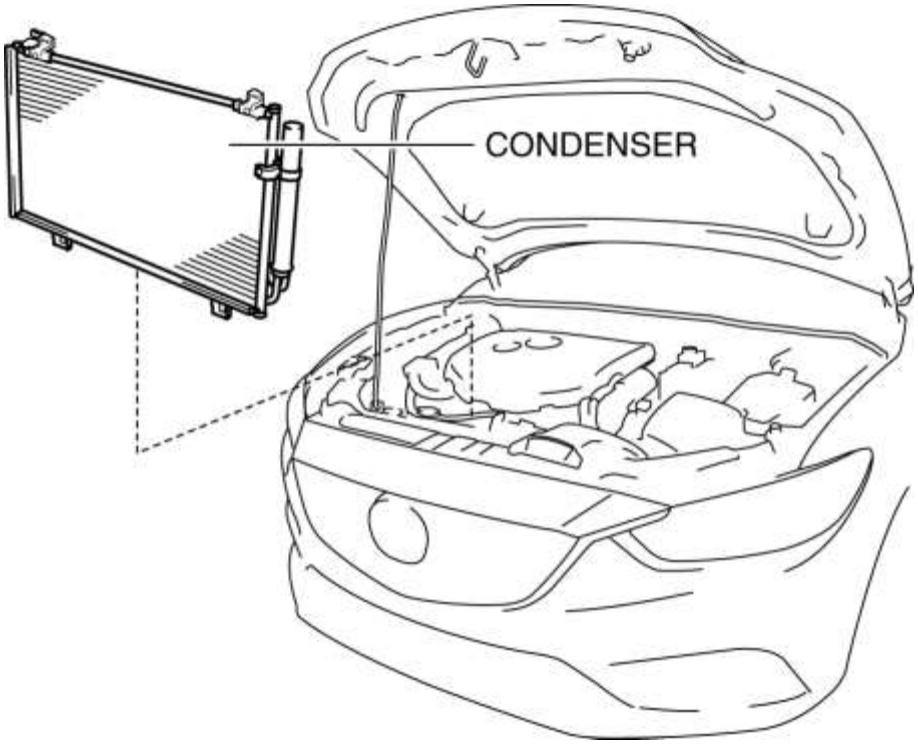

PRECAUCIÓN:

- Si entra humedad o materias extrañas en el ciclo de refrigeración, se reducirá la capacidad de enfriamiento y se producirán ruidos anormales u otras fallas de funcionamiento. Siempre conecte los accesorios abiertos inmediatamente después de retirar cualquier parte del ciclo de refrigeración.

9. Instalar en el orden inverso de eliminación.

10. Inspeccione la fuga de refrigerante del motor. (Consulte INSPECCIÓN DE LA PÉRDIDA DEL REFRIGERANTE DEL MOTOR [SKYACTIV-G 2.5] .)

11. Realice la prueba de rendimiento del sistema de refrigerante. (Ver PRUEBA DE RENDIMIENTO DEL SISTEMA DE REFRIGERANTE .)

Nota de instalación del condensador

1. Después de reemplazar el condensador, agregue aceite del compresor al ciclo de refrigeración.

Cantidad de aceite suplementario (cantidad aproximada)

- 13 ml {13 cc, 0.44 fl oz}

Mazda6 - HVAC

DESMONTAJE / INSTALACIÓN DEL CONDENSADOR

1. Desconecte el cable negativo de la batería. (Ver DESCONEXIÓN / CONEXIÓN DEL CABLE DE LA BATERÍA NEGATIVA [SKYACTIV-G 2.5] .)

2. Descargar el refrigerante. (Ver CARGA DE REFRIGERANTE .)

3. Retire el frente debajo de la tapa No.1. (Consulte FRONT UNDER CUBIERTA N ° 1 EXTRACCIÓN / INSTALACIÓN).

4. Drene el refrigerante del motor. (Ver REEMPLAZO DEL REFRIGERANTE DEL MOTOR [SKYACTIV-G 2.5] .)

5. Retire las siguientes partes:

a. Tapa del orificio del tapón (Vea REMOCION / INSTALACION DE LA PLACA DEL ORIFICIO DE ENCHUFE [SKYACTIV-G 2.5] .)

segundo. Filtro de aire, manguera de aire y componente de conducto de aire fresco (Véase REMOCION / INSTALACION DEL SISTEMA DE AIRE DE ADICIÓN [SKYACTIV-G 2.5] .)

do. Tanque de reserva de refrigerante (Véase REMOCION / INSTALACION DEL TANQUE DE RESERVA DE REFRIGERANTE [SKYACTIV-G 2.5]).

re. Componente del ventilador de refrigeración (Véase REMOCION / INSTALACION DEL MOTOR DEL VENTILADOR DE ENFRIAMIENTO [SKYACTIV-G 2.5] .)

mi. Radiador (Vea REMOCION / INSTALACION DEL RADIADOR [SKYACTIV-G 2.5] .)

6. Retire los pernos.

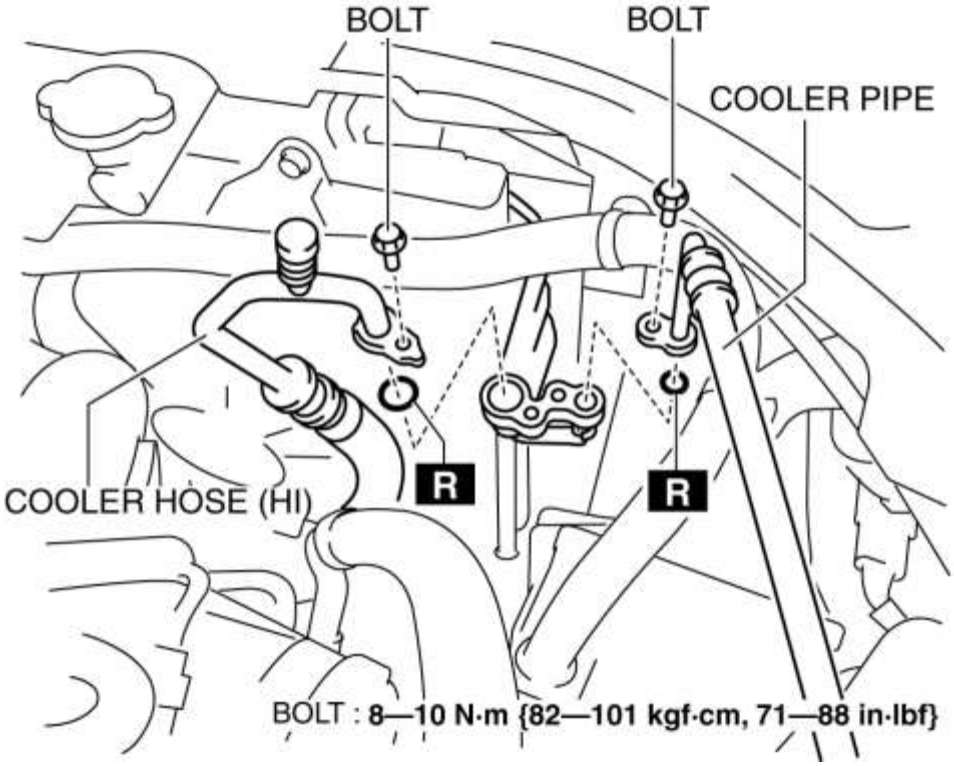

7. Desconecte la manguera del enfriador (HI) y la tubería del enfriador. No permita que el aceite restante del compresor en la línea de refrigerante se derrame. (Ver REMOCION / INSTALACION LINEA REFRIGERANTE .)

PRECAUCIÓN:

- Si entra humedad o materias extrañas en el ciclo de refrigeración, se reducirá la capacidad de enfriamiento y se producirán ruidos anormales u otras fallas de funcionamiento. Siempre conecte los accesorios abiertos inmediatamente después de retirar cualquier parte del ciclo de refrigeración.

8. Retire el condensador, teniendo cuidado de no permitir que el aceite restante del compresor se derrame. (Consulte la Nota de instalación del condensador).

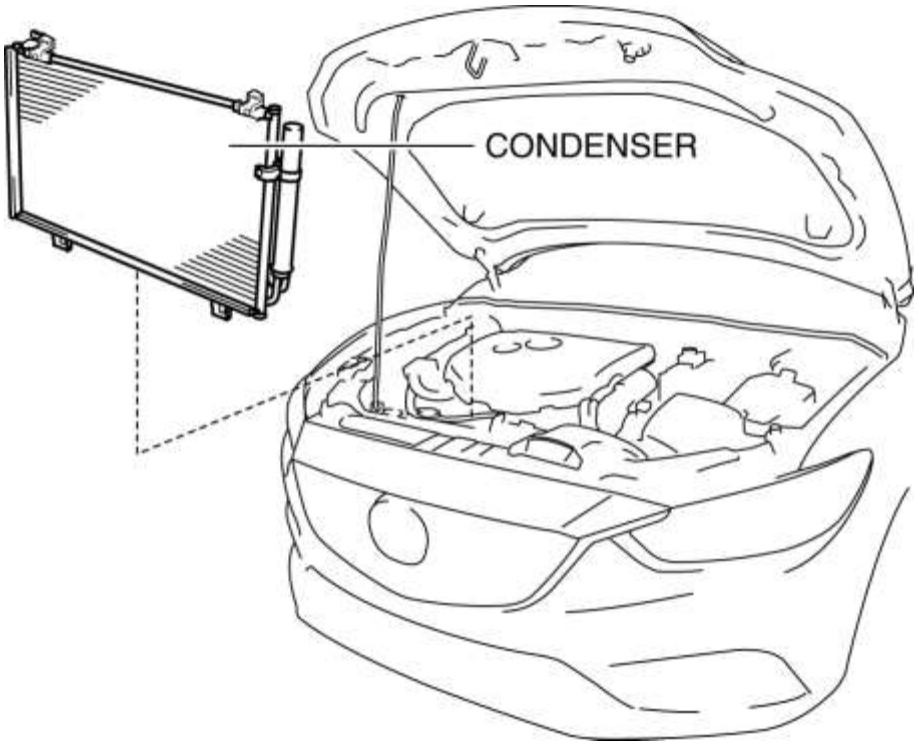

PRECAUCIÓN:

- Si entra humedad o materias extrañas en el ciclo de refrigeración, se reducirá la capacidad de enfriamiento y se producirán ruidos anormales u otras fallas de funcionamiento. Siempre conecte los accesorios abiertos inmediatamente después de retirar cualquier parte del ciclo de refrigeración.

9. Instalar en el orden inverso de eliminación.

10. Inspeccione la fuga de refrigerante del motor. (Consulte INSPECCIÓN DE LA PÉRDIDA DEL REFRIGERANTE DEL MOTOR [SKYACTIV-G 2.5] .)

11. Realice la prueba de rendimiento del sistema de refrigerante. (Ver PRUEBA DE RENDIMIENTO DEL SISTEMA DE REFRIGERANTE .)

Nota de instalación del condensador

1. Después de reemplazar el condensador, agregue aceite del compresor al ciclo de refrigeración.

Cantidad de aceite suplementario (cantidad aproximada)

- 13 ml {13 cc, 0.44 fl oz}

Mazda6 - HVAC

INSPECCIÓN DEL CONDENSADOR

1. Inspeccione el condensador en busca de grietas, daños y fugas de aceite.

- Si hay algún mal funcionamiento, reemplace el condensador.

2. Inspeccione visualmente si las aletas dobladas tienen restricción o materias extrañas.

- Si alguna aleta está restringida, retire la materia extraña.

3. Inspeccione visualmente las aletas dobladas.

- Si alguna aleta está doblada, use el extremo de un destornillador plano para enderezar las aletas.

Mazda6 - HVAC

RETIRADA / INSTALACIÓN DEL RECEPTOR / SECADOR

1. Desconecte el cable negativo de la batería. (Ver DESCONEXIÓN / CONEXIÓN DEL CABLE DE LA BATERÍA NEGATIVA [SKYACTIV-G 2.5] .)

2. Descargar el refrigerante. (Ver CARGA DE REFRIGERANTE .)

3. Retire el frente debajo de la tapa No.1. (Consulte FRONT UNDER CUBIERTA N ° 1 EXTRACCIÓN / INSTALACIÓN).

4. Drene el refrigerante del motor. (Ver REEMPLAZO DEL REFRIGERANTE DEL MOTOR [SKYACTIV-G 2.5] .)

5. Retire las siguientes partes:

a. Tapa del orificio del tapón (Vea REMOCION / INSTALACION DE LA PLACA DEL ORIFICIO DE ENCHUFE [SKYACTIV-G 2.5] .)

segundo. Filtro de aire, manguera de aire y componente de conducto de aire fresco (Véase REMOCION / INSTALACION DEL SISTEMA DE AIRE DE ADICIÓN [SKYACTIV-G 2.5] .)

do. Tanque de reserva de refrigerante (Véase REMOCION / INSTALACION DEL TANQUE DE RESERVA DE REFRIGERANTE [SKYACTIV-G 2.5]).

re. Componente del ventilador de refrigeración (Véase REMOCION / INSTALACION DEL MOTOR DEL VENTILADOR DE ENFRIAMIENTO [SKYACTIV-G 2.5] .)

mi. Radiador (Vea REMOCION / INSTALACION DEL RADIADOR [SKYACTIV-G 2.5] .)

6. Retire el condensador. (Ver REMOCION / INSTALACION DEL CONDENSADOR)

7. Desconecte las tuberías del tipo de junta del bloque agarrando firmemente el lado hembra del bloque con una mano, luego afloje el perno de conexión A.

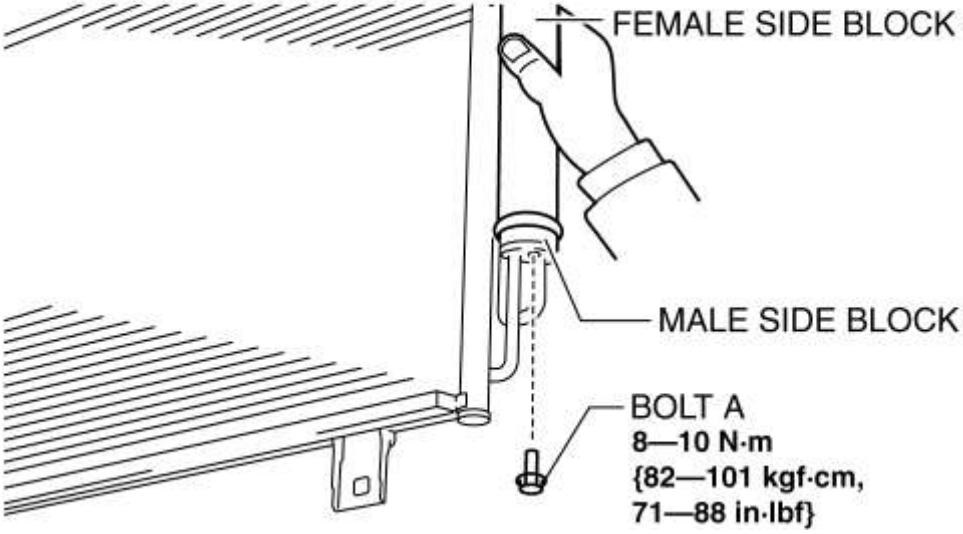

8. Retire el perno B.

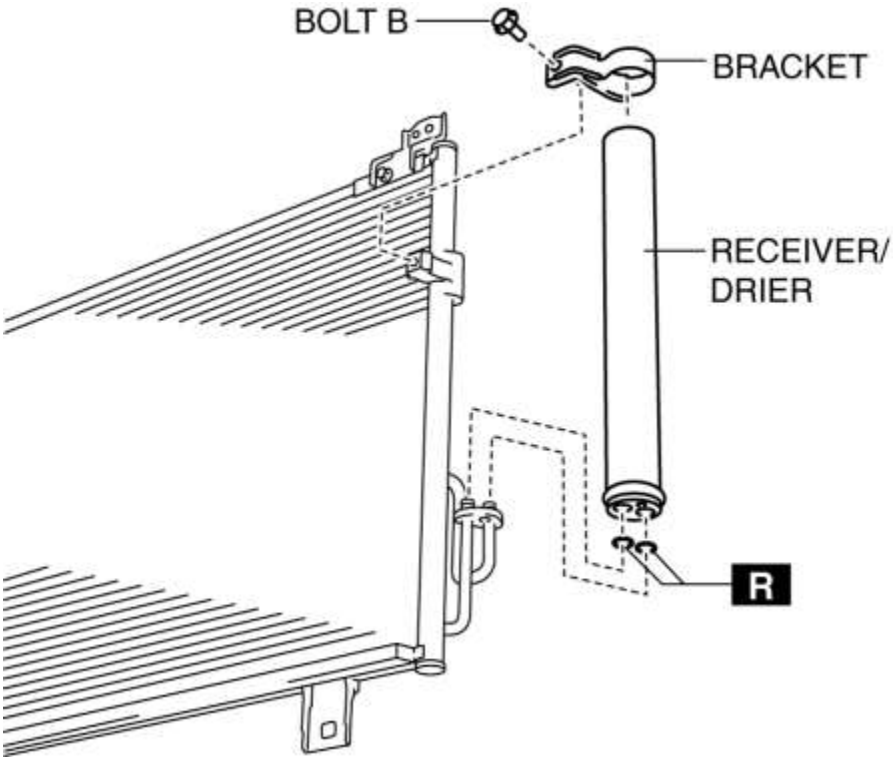

9. Retire el soporte.

10. Retire el receptor / secador. No permita que el aceite del compresor se derrame.

PRECAUCIÓN:

- Si entra humedad o materias extrañas en el ciclo de refrigeración, se reducirá la capacidad de enfriamiento y se producirán ruidos anormales. Siempre cierre inmediatamente todas las conexiones abiertas después de quitar las piezas del ciclo de refrigeración para evitar que la humedad o materias extrañas se salgan del ciclo.

11. Instalar en el orden inverso de eliminación.

12. Inspeccione la fuga de refrigerante del motor. (Consulte INSPECCIÓN DE LA PÉRDIDA DEL REFRIGERANTE DEL MOTOR [SKYACTIV-G 2.5] .)

13. Realice la prueba de rendimiento del sistema de refrigerante. (Ver PRUEBA DE RENDIMIENTO DEL SISTEMA DE REFRIGERANTE .)

Nota de instalación del receptor / secador

1. Después de reemplazar el receptor / secador, agregue aceite del compresor al ciclo de refrigeración.

Cantidad de aceite suplementario (cantidad aproximada)

- 2 ml {2 cc, 0,1 fl oz}

Mazda6 - HVAC

REMOCION / INSTALACION DE LA MANGUERA DEL CALENTADOR

Con sensor de temperatura del agua

1. Retire la batería. (Consulte REMOCION / INSTALACION DE BATERIAS [SKYACTIV-G 2.5] .)

2. Drene el refrigerante del motor. (Ver REEMPLAZO DEL REFRIGERANTE DEL MOTOR [SKYACTIV-G 2.5] .)

3. Retire el aislador.

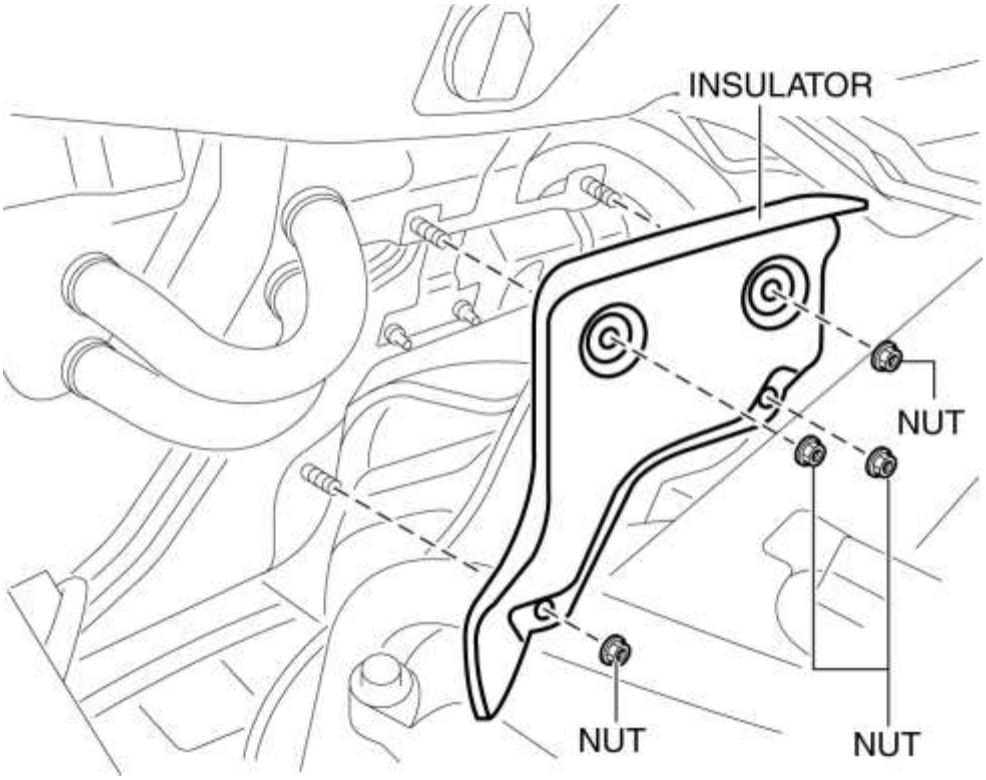

4. Retire los clips y retire la manguera del calentador.

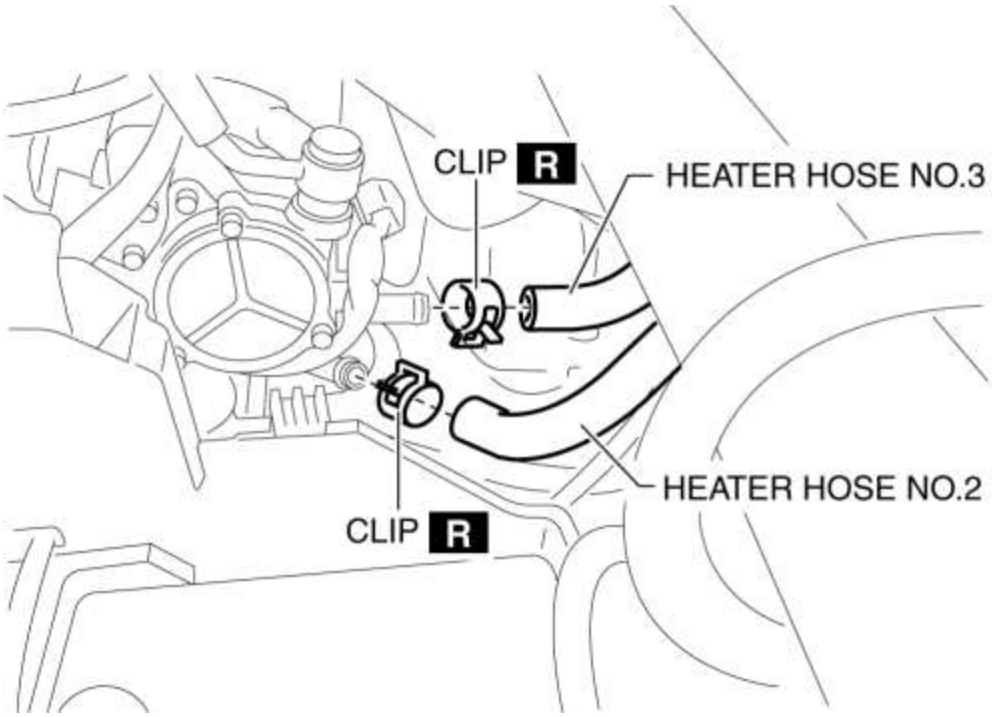

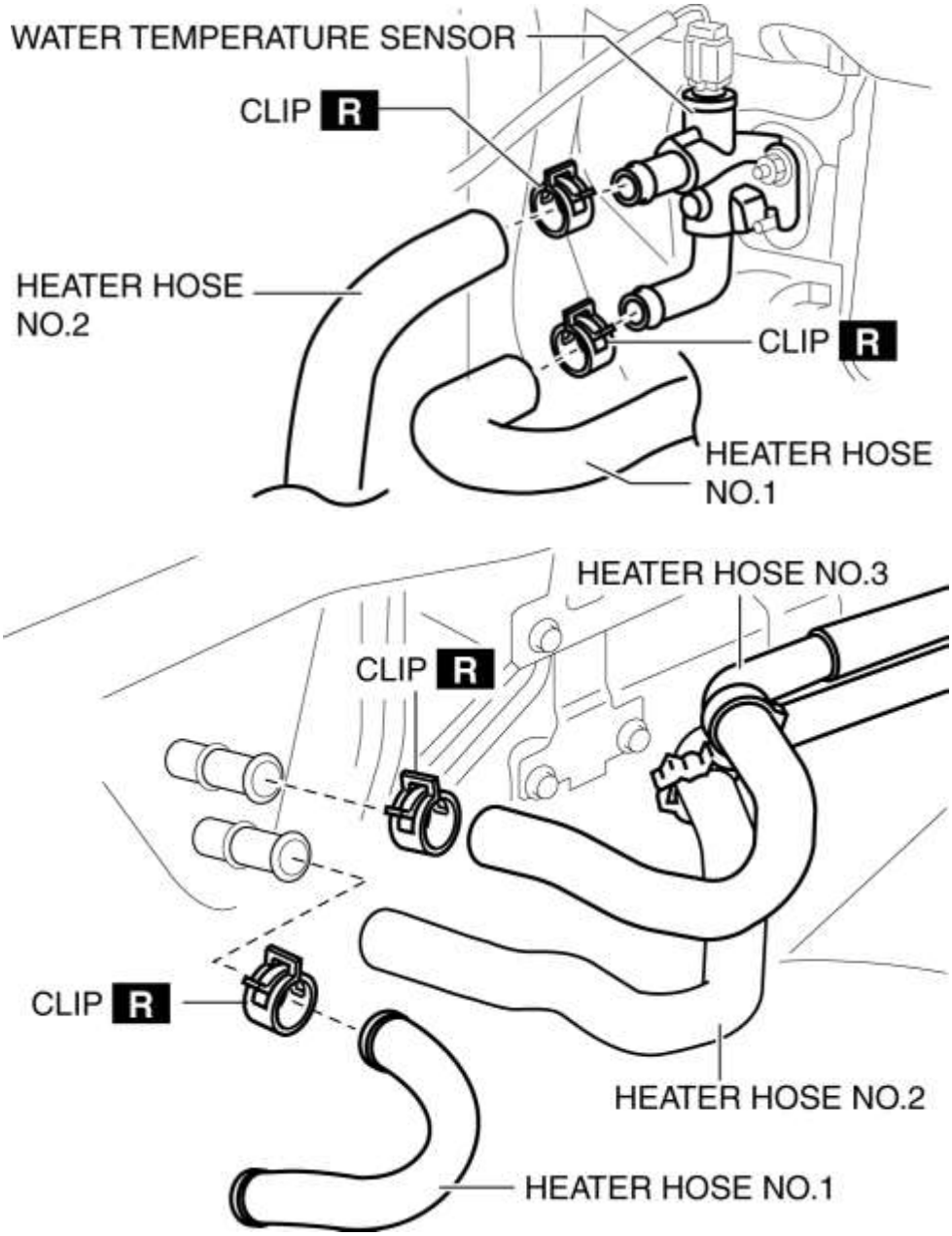

5. Retire la manguera del calentador.

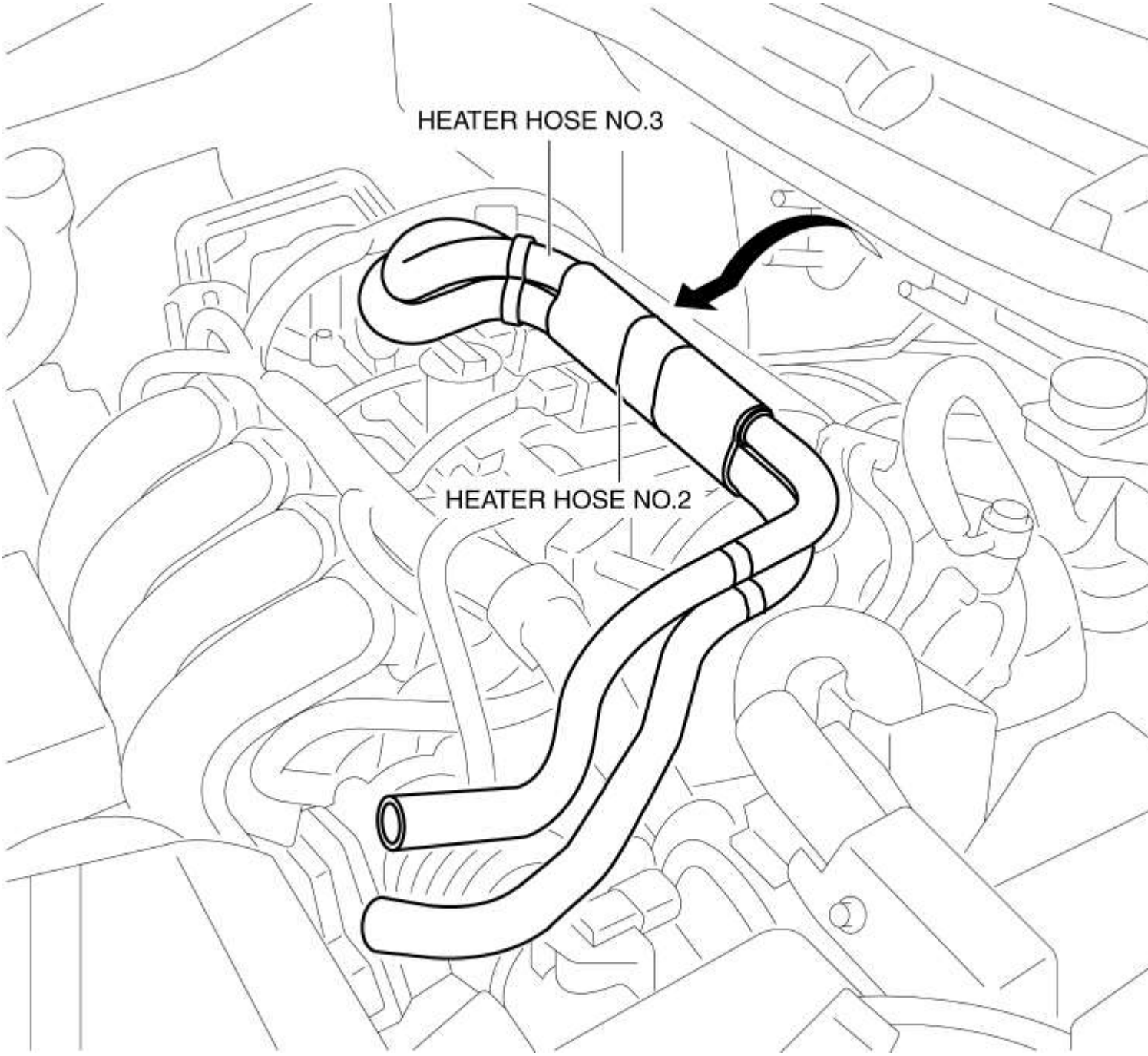

6. Instalar en el orden inverso al de la eliminación.

7. Inspeccione la fuga de refrigerante del motor. (Consulte INSPECCIÓN DE LA PÉRDIDA DEL REFRIGERANTE DEL MOTOR [SKYACTIV-G 2.5] .)

Sin sensor de temperatura del agua

1. Retire la batería. (Consulte REMOCION / INSTALACION DE BATERIAS [SKYACTIV-G 2.5] .)

2. Drene el refrigerante del motor. (Ver REEMPLAZO DEL REFRIGERANTE DEL MOTOR [SKYACTIV-G 2.5] .)

3. Retire el aislador.

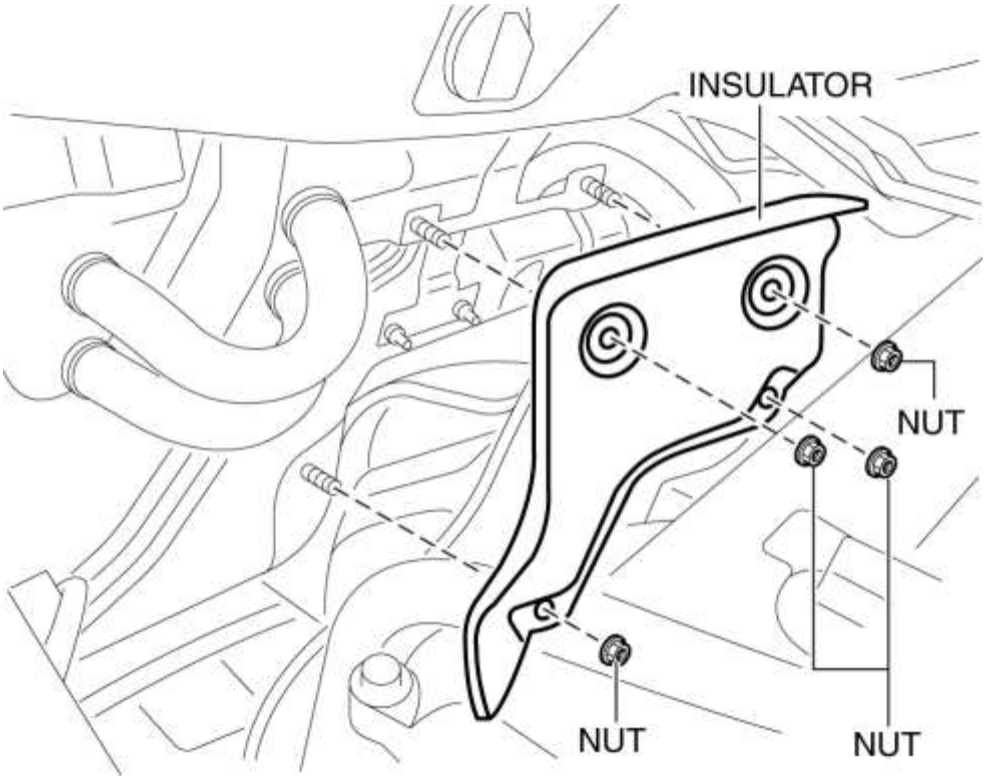

4. Retire los clips y retire la manguera del calentador.

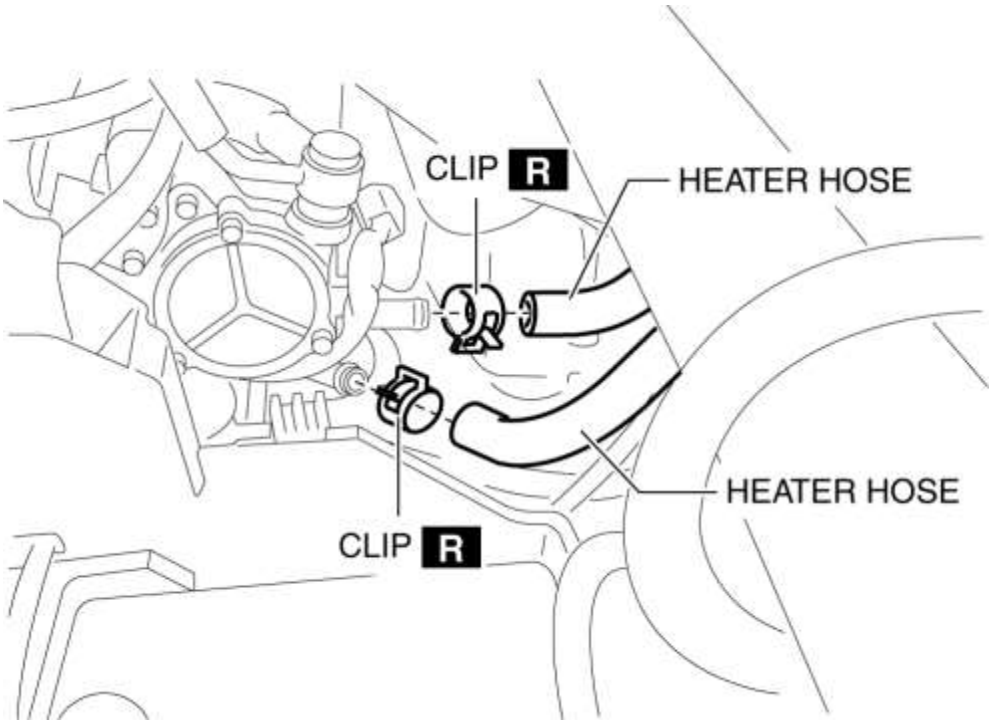

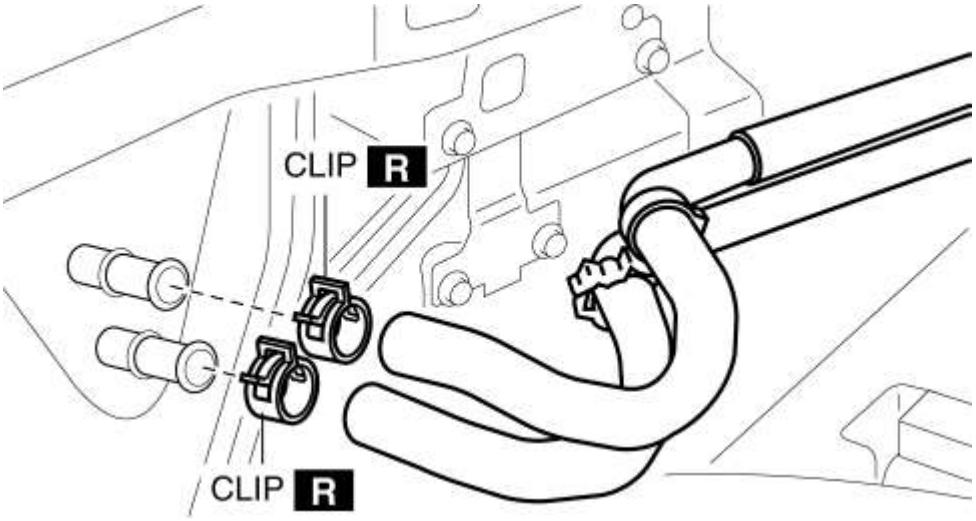

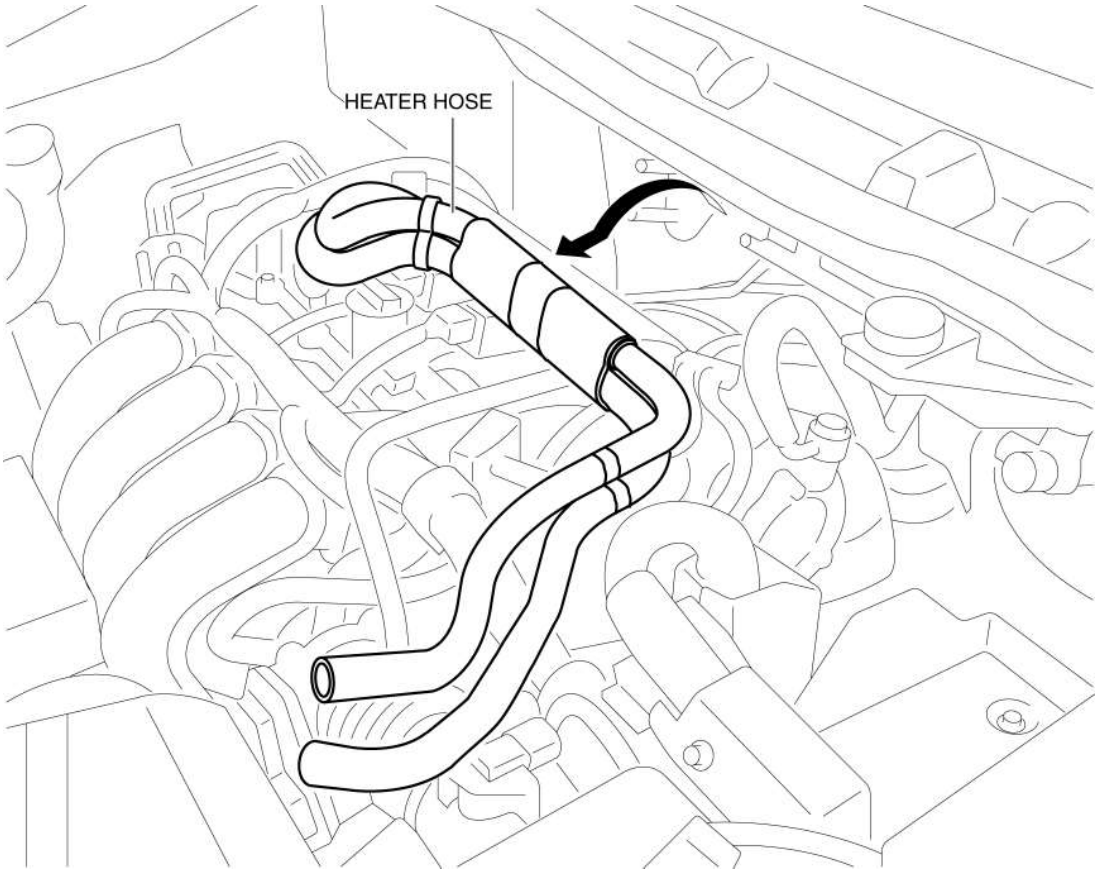

5. Instalar en el orden inverso al de la eliminación.

6. Inspeccione la fuga de refrigerante del motor. (Consulte INSPECCIÓN DE LA PÉRDIDA DEL REFRIGERANTE DEL MOTOR [SKYACTIV-G 2.5] .)

Mazda6 - HVAC

REMOCION / INSTALACION DE LA MANGUERA DEL CALENTADOR

Con sensor de temperatura del agua

1. Retire la batería. (Consulte REMOCION / INSTALACION DE BATERIAS [SKYACTIV-G 2.5] .)

2. Drene el refrigerante del motor. (Ver REEMPLAZO DEL REFRIGERANTE DEL MOTOR [SKYACTIV-G 2.5] .)

3. Retire el aislador.

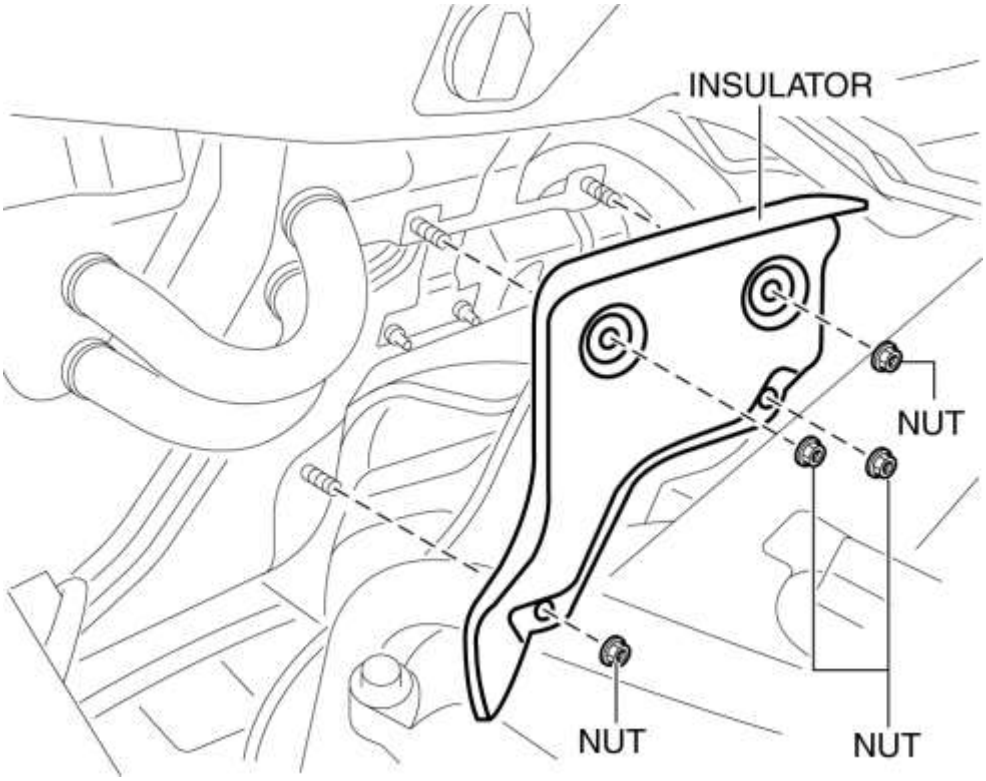

4. Retire los clips y retire la manguera del calentador.

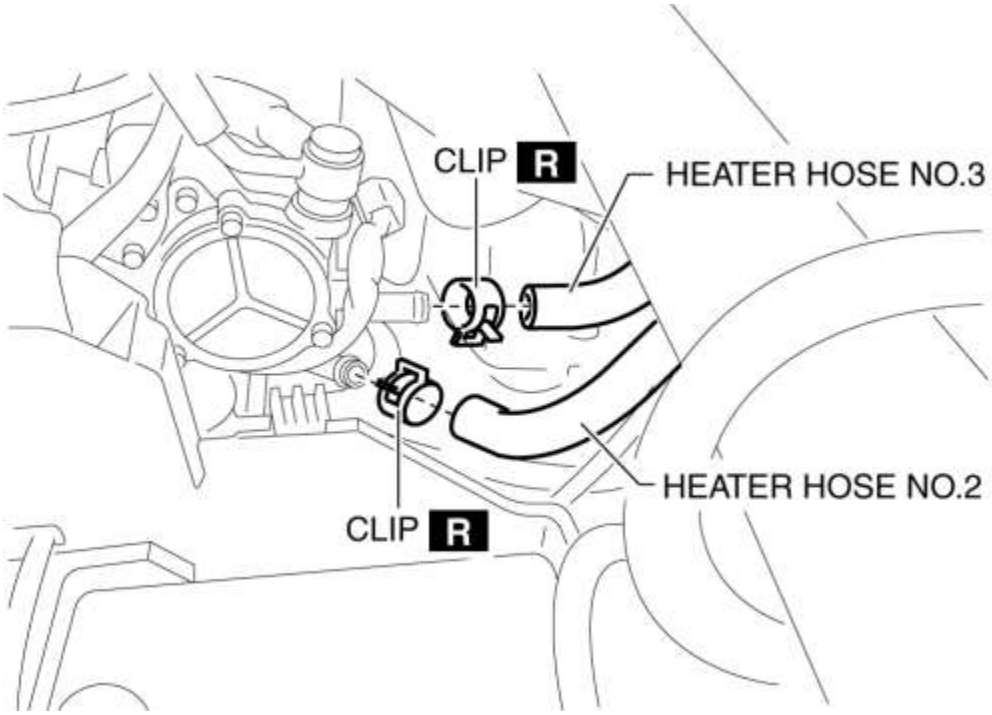

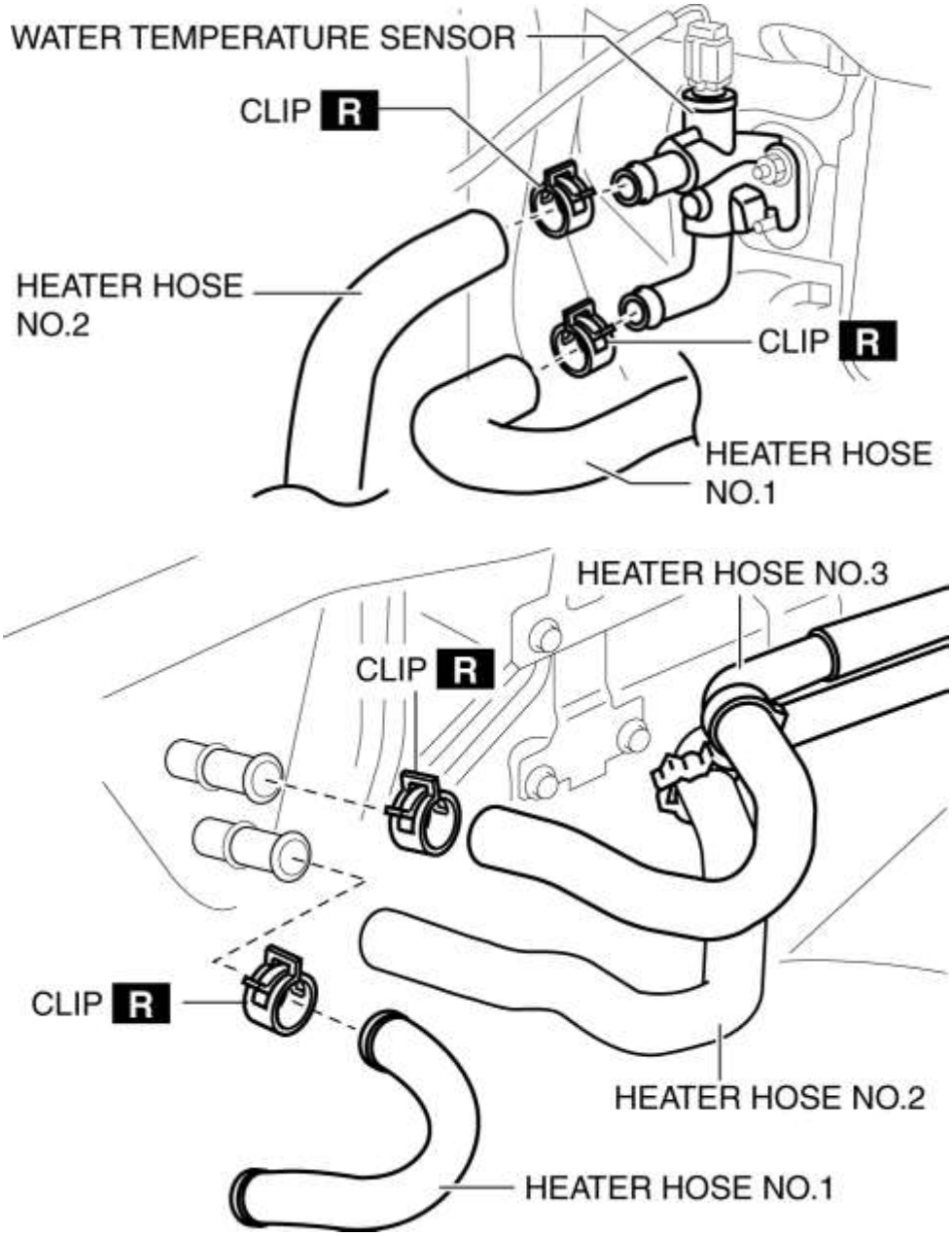

5. Retire la manguera del calentador.

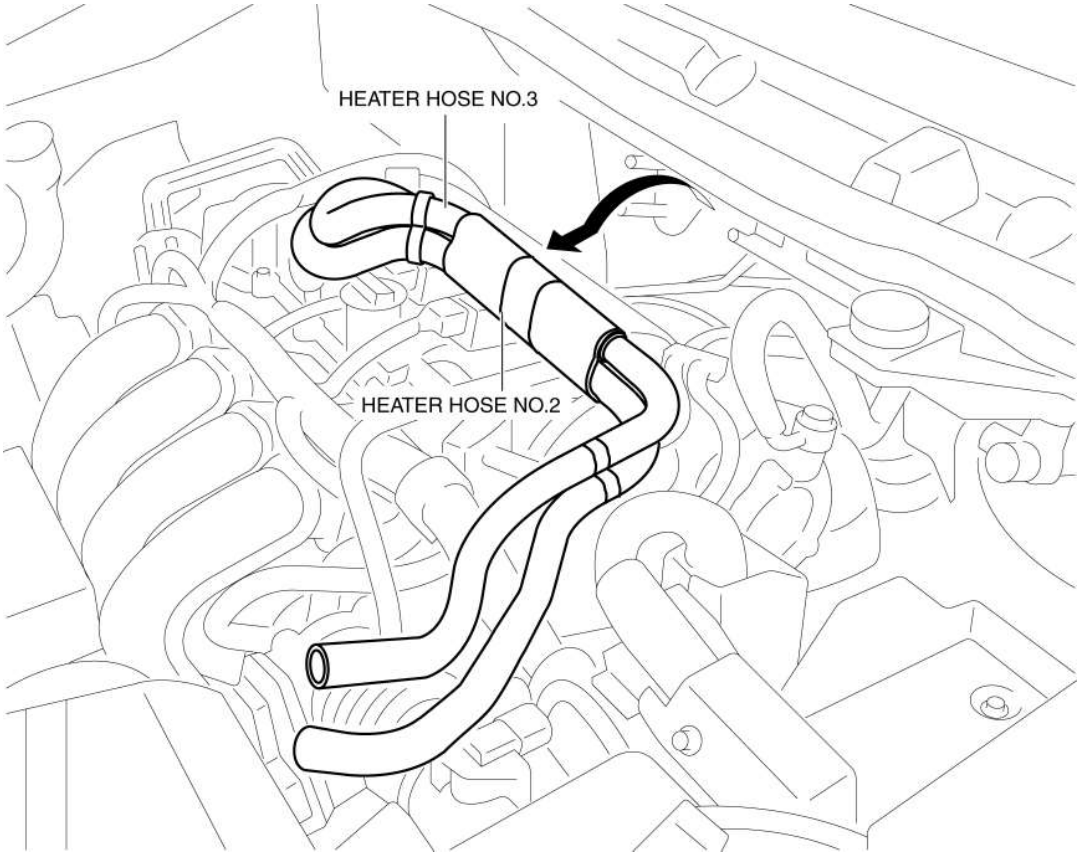

6. Instalar en el orden inverso al de la eliminación.

7. Inspeccione la fuga de refrigerante del motor. (Consulte INSPECCIÓN DE LA PÉRDIDA DEL REFRIGERANTE DEL MOTOR [SKYACTIV-G 2.5] .)

Sin sensor de temperatura del agua

1. Retire la batería. (Consulte REMOCION / INSTALACION DE BATERIAS [SKYACTIV-G 2.5] .)

2. Drene el refrigerante del motor. (Ver REEMPLAZO DEL REFRIGERANTE DEL MOTOR [SKYACTIV-G 2.5] .)

3. Retire el aislador.

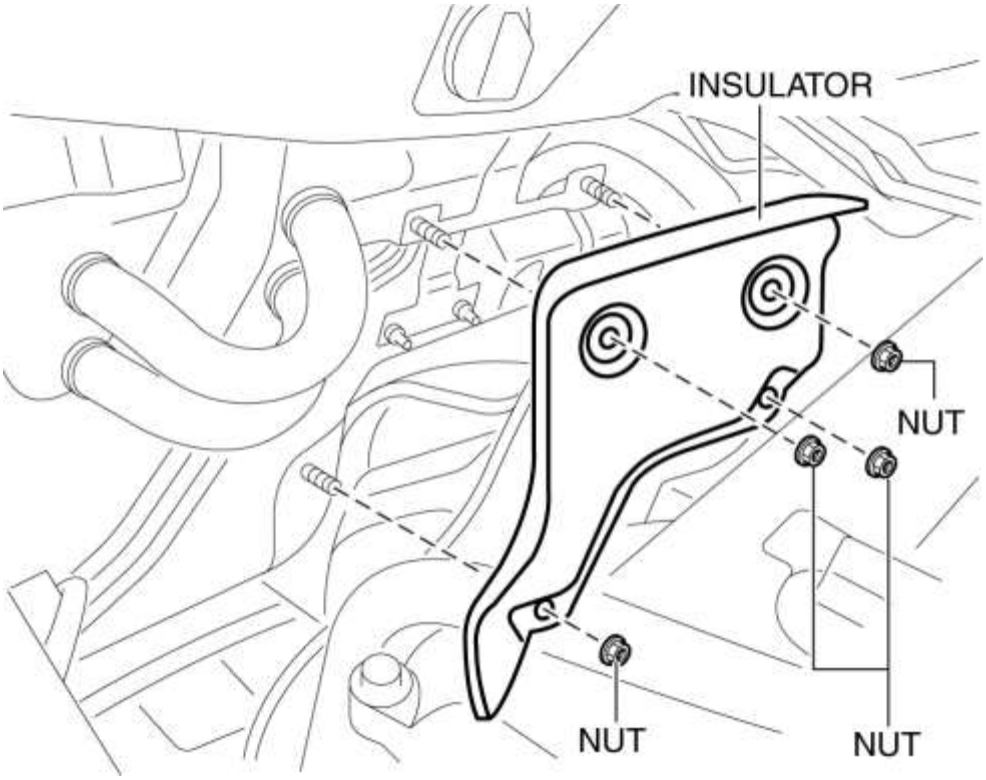

4. Retire los clips y retire la manguera del calentador.

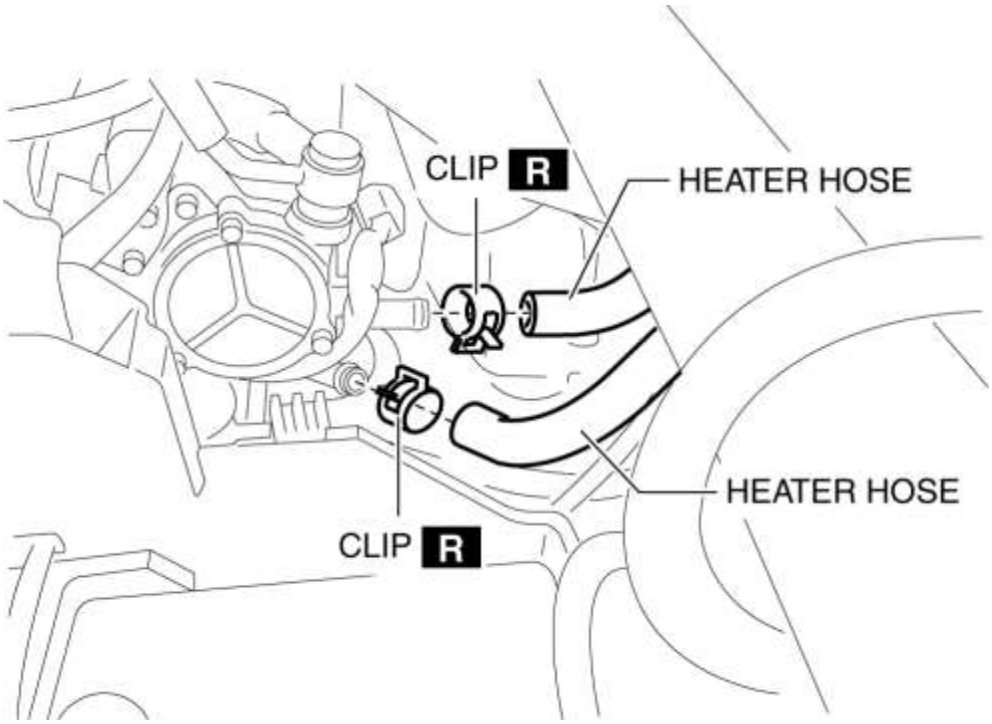

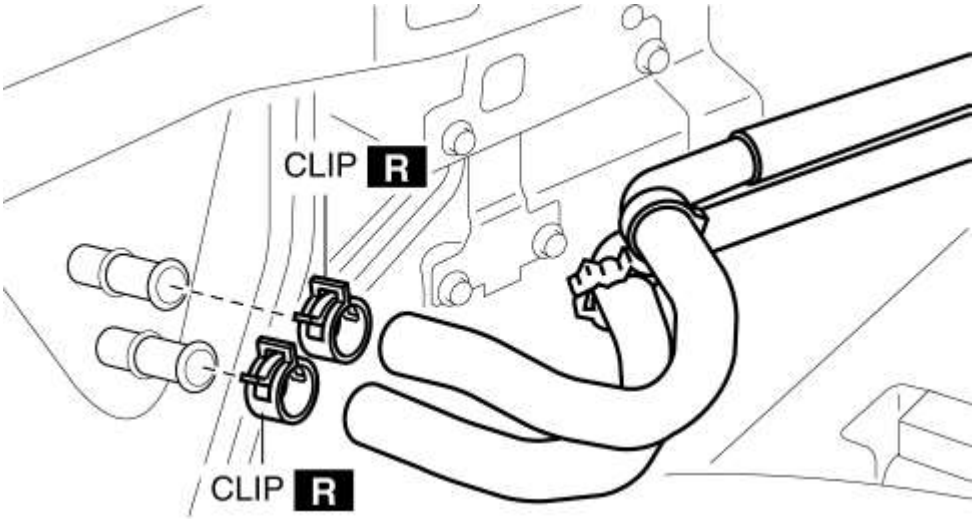

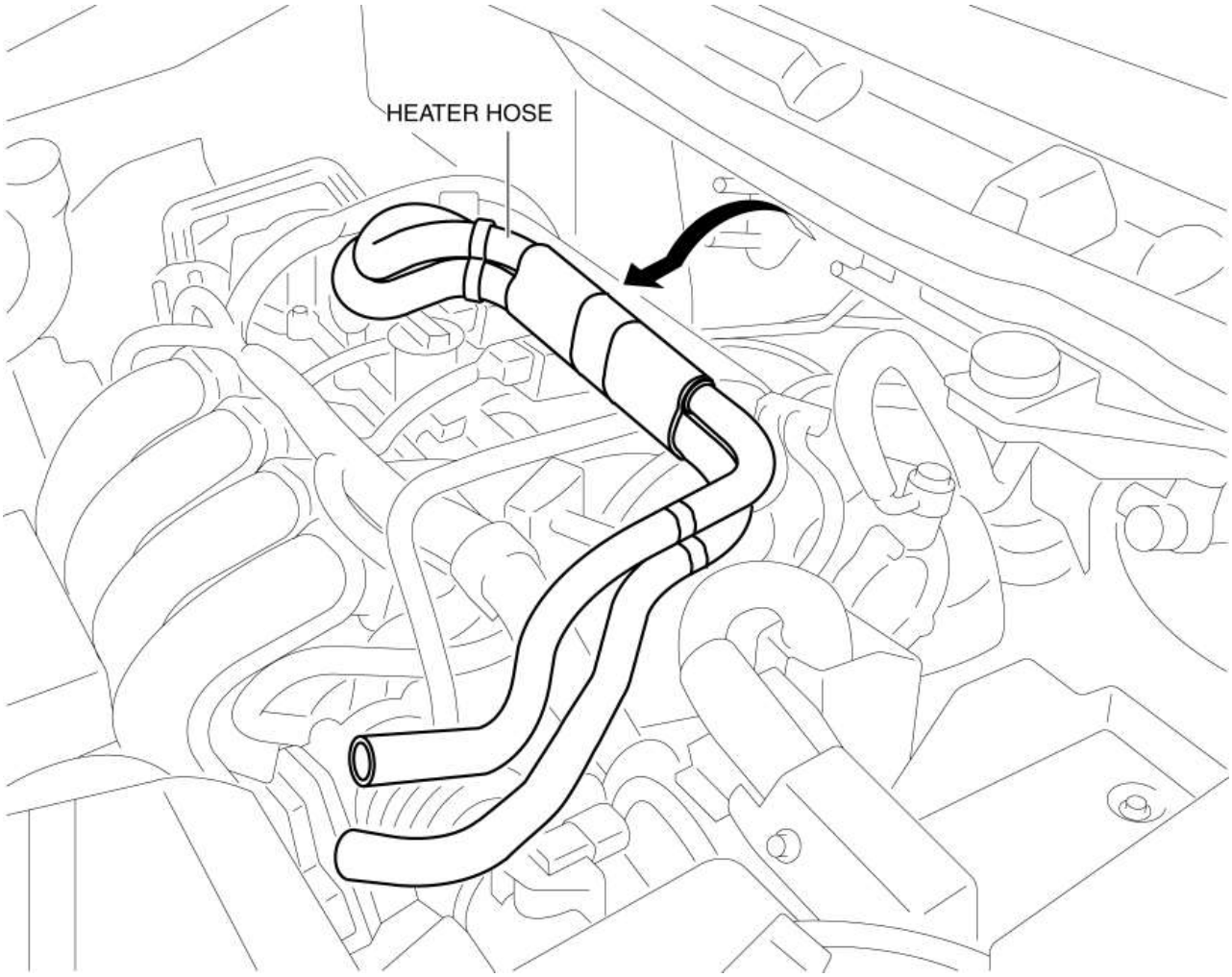

5. Instalar en el orden inverso al de la eliminación.

6. Inspeccione la fuga de refrigerante del motor. (Consulte INSPECCIÓN DE LA PÉRDIDA DEL REFRIGERANTE DEL MOTOR [SKYACTIV-G 2.5] .)

Mazda6 - HVAC

REMOCION / INSTALACION LINEA REFRIGERANTE

1. Desconecte el cable negativo de la batería. (Ver DESCONEXIÓN / CONEXIÓN DEL CABLE DE LA BATERÍA NEGATIVA [SKYACTIV-G 2.5] .)

2. Descargar el refrigerante. (Ver CARGA DE REFRIGERANTE .)

3. Desconecte el conector del sensor de presión de refrigerante.

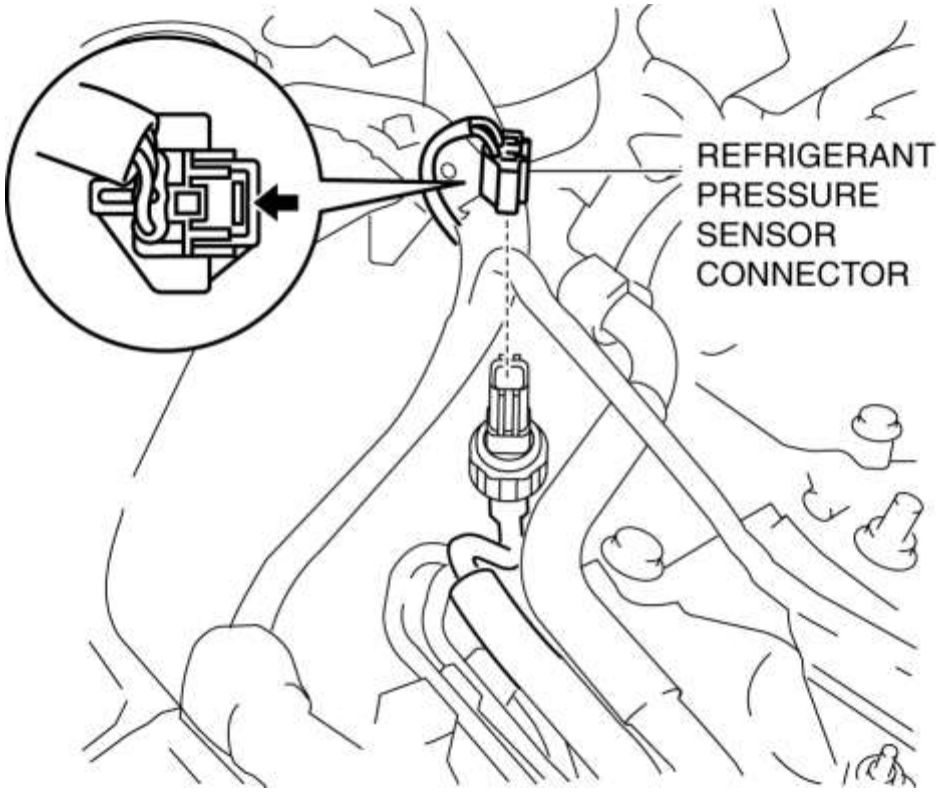

4. Eliminar en el orden indicado en la tabla. No permita que el aceite del compresor se derrame.

PRECAUCIÓN:

- Si entra humedad o materias extrañas en el ciclo de refrigeración, se reducirá la capacidad de enfriamiento y se producirán ruidos anormales. Siempre cierre inmediatamente todas las conexiones abiertas después de quitar las piezas del ciclo de refrigeración para evitar que la humedad o materias extrañas se salgan del ciclo.

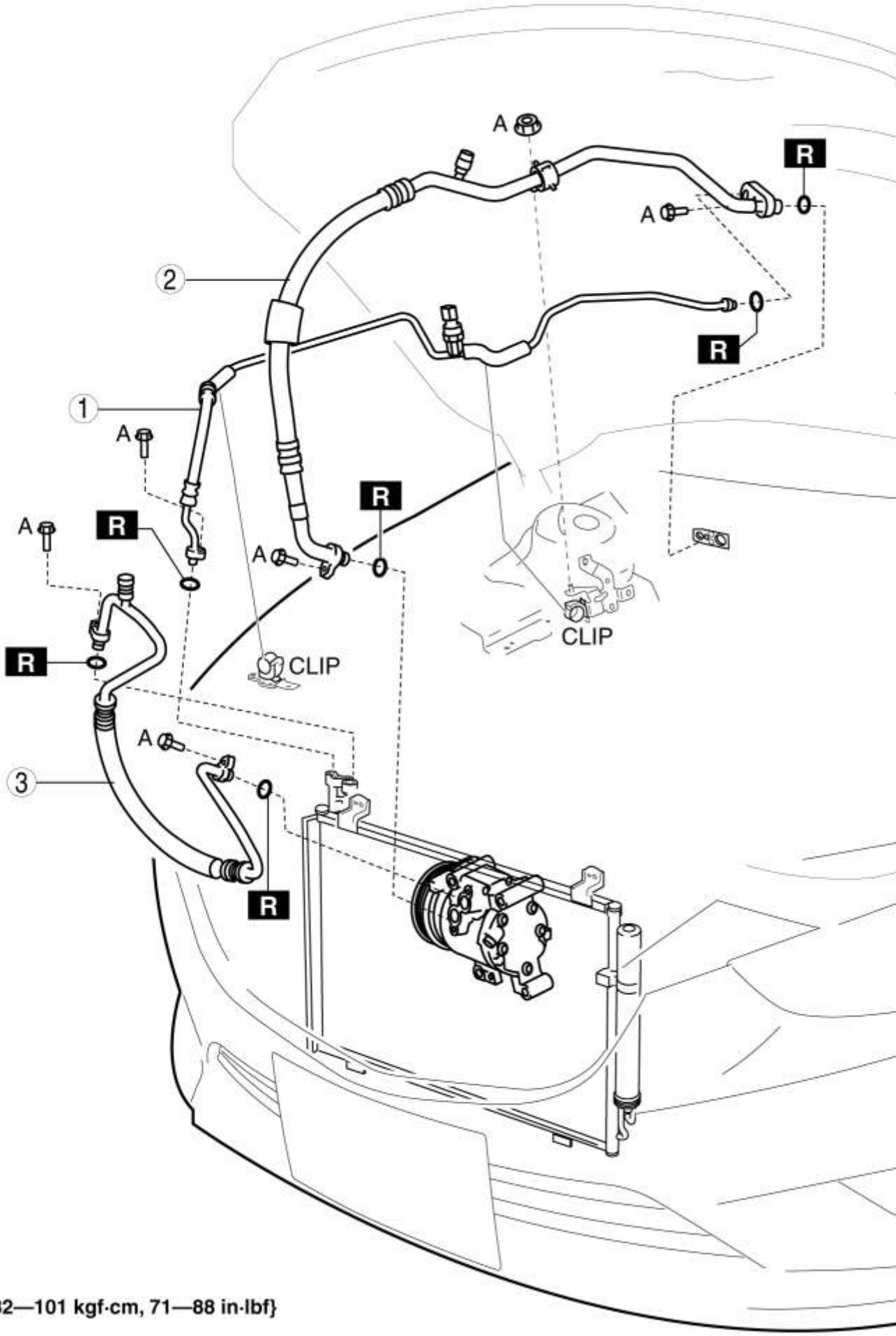

A: **8—10 N·m {82—101 kgf·cm, 71—88 in·lbf}**

1	Manguera más fresca (HI) (Consulte la Nota de instalación de la línea de refrigerante (1)) . (Consulte la Nota de instalación de la línea de refrigerante (2)) .
2	Manguera más fría (LO) (Consulte la Nota de instalación de la línea de refrigerante (1)) . (Consulte la Nota de instalación de la línea de refrigerante (2)) .
3	Tubo más frío (Consulte la Nota de instalación de la línea de refrigerante (1)) . (Consulte la Nota de instalación de la línea de refrigerante (2)) .

5. Instalar en el orden inverso de eliminación.

6. Realice la prueba de rendimiento del sistema de refrigerante. (Ver PRUEBA DE RENDIMIENTO DEL SISTEMA DE REFRIGERANTE .)

Nota sobre la instalación de la línea de refrigerante (1)

1. Aplique aceite de compresor a las juntas tóricas y conecte las juntas.

2. Aprieta las articulaciones.

Tipo de junta de bloque

1. Apriete el perno de junta a mano.

2. Conecte las tuberías del tipo de junta de bloque agarrando el lado hembra del bloque con alicates o herramientas similares y sujételas firmemente, luego apriete el perno de conexión o la tuerca con una llave dinamométrica.

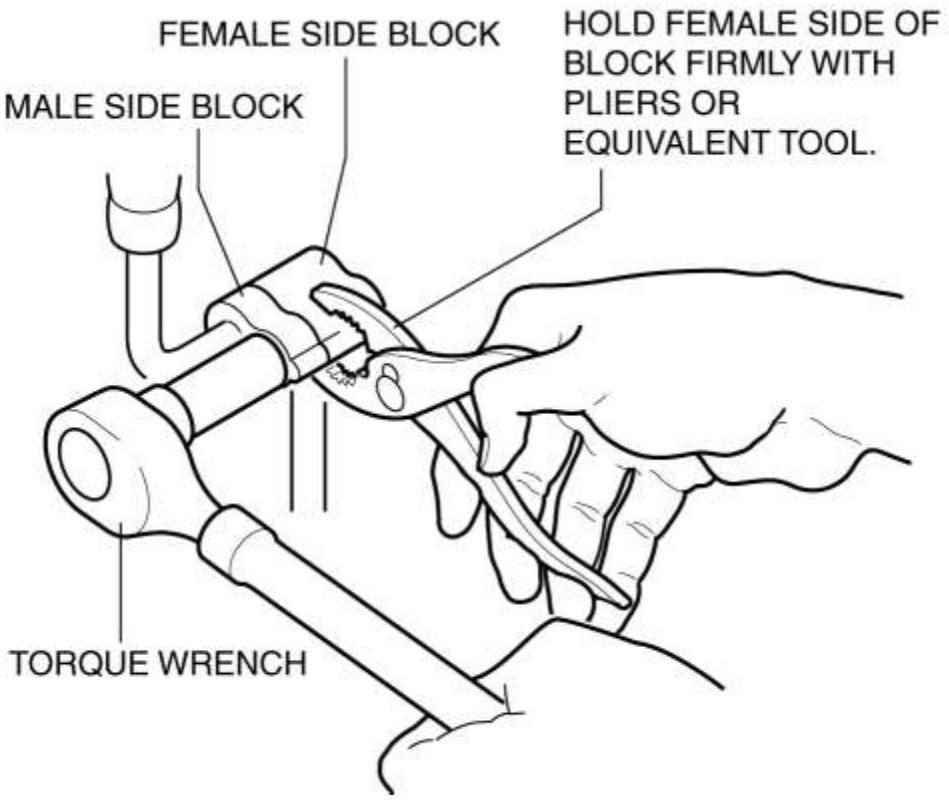

Nota de instalación de la línea de refrigerante (2)

1. Después de reemplazar la línea de refrigerante, agregue aceite del compresor al ciclo de refrigeración.

- Después de reemplazar la manguera del enfriador (HI)

  Cantidad de aceite suplementario (cantidad aproximada)

  - 1 ml {1 cc, 0,03 fl oz}

- Después de reemplazar la manguera del enfriador (LO)

  Cantidad de aceite suplementario (cantidad aproximada)

  - 3 ml {3 cc, 0,1 fl oz}

- Después de reemplazar el tubo refrigerador

  Cantidad de aceite suplementario (cantidad aproximada)

  - 1 ml {1 cc, 0,03 fl oz}

Mazda6 - HVAC

RETIRADA / INSTALACIÓN DEL ACTUADOR DE ADMISIÓN DE AIRE [ACONDICIONADOR DE AIRE LLENO AUTOMÁTICO]

1. Desconecte el cable negativo de la batería. (Ver DESCONEXIÓN / CONEXIÓN DEL CABLE DE LA BATERÍA NEGATIVA [SKYACTIV-G 2.5] .)

2. Retire las siguientes partes:

a. Guantera (Vea REMOCION / INSTALACION DEL COMPARTIMIENTO DEL GUANTE).

segundo. Tablero de instrumentos cubierto (Ver SALPICADERO DEBAJO DE LA DESMONTAJE / INSTALACIÓN DE LA CUBIERTA)

do. Placa de desgaste delantera (lado del pasajero) (Véase REMOCION / INSTALACION DE LA PLACA DE SCUFF DELANTERO).

re. Borde lateral delantero (lado del pasajero) (Véase REMOCION / INSTALACION DE LA MOLDURA LATERAL DELANTERA).

mi. Amplificador de audio (con Bose ®) (Ver RETIRADA / INSTALACIÓN DEL AMPLIFICADOR DE AUDIO).

3. Desconecte el conector del actuador de entrada de aire.

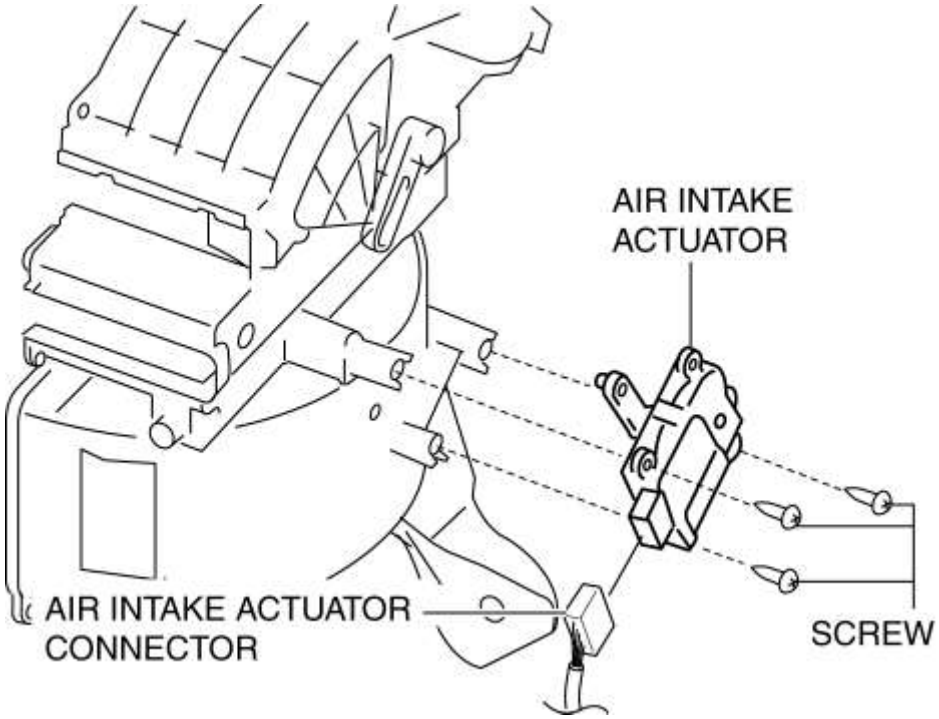

4. Retire el tornillo, luego retire el actuador de entrada de aire.

5. Instalar en el orden inverso de eliminación.

Mazda6 - HVAC

INSPECCIÓN DEL ACTUADOR DE ADMISIÓN DE AIRE [AIRE ACONDICIONADO AUTOMÁTICO]

1. Conecte la tensión positiva de la batería al terminal B (o C) del actuador de admisión de aire, conecte el terminal C (o B) a tierra, y luego verifique que el actuador de entrada de aire funcione como se muestra en la tabla.

- Si la condición de operación no es normal, reemplace el actuador de admisión de aire.

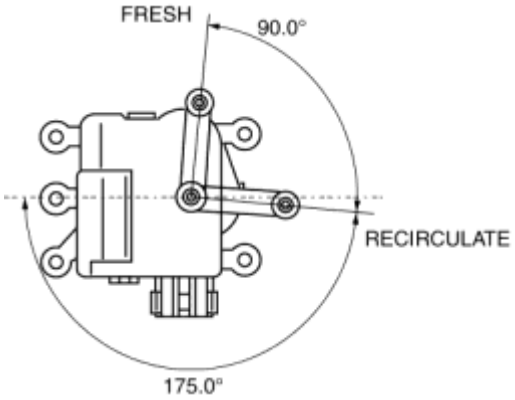

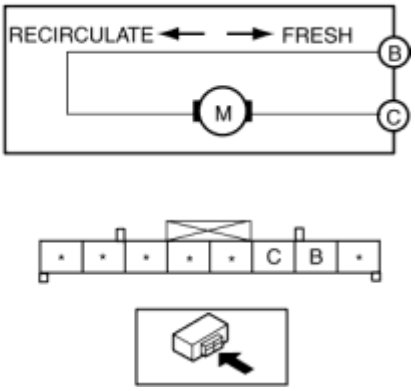

Terminal		Funcionamiento del actuador de admisión de aire
segundo	do	
B +	Suelo	FRESCO → RECIRCULAR
Suelo	B +	RECIRCULAR → FRESCO

Mazda6 - HVAC

RETIRADA / INSTALACIÓN DEL ACTUADOR DE MEZCLA DE AIRE [ACONDICIONADOR DE AIRE LLENO AUTOMÁTICO]

El lado del conductor

1. Desconecte el cable negativo de la batería. (Ver DESCONEXIÓN / CONEXIÓN DEL CABLE DE LA BATERÍA NEGATIVA [SKYACTIV-G 2.5] .)

2. Retire las siguientes partes:

a. Pared lateral (lado del conductor) (Ver DESMONTAJE / INSTALACIÓN DE LA PARED LATERAL)

segundo. Conducto de calor frontal (lado del conductor) (Véase REMOCION / INSTALACION DEL CONDUCTO DE CALOR DELANTERO).

3. Desconecte el conector del actuador de mezcla de aire.

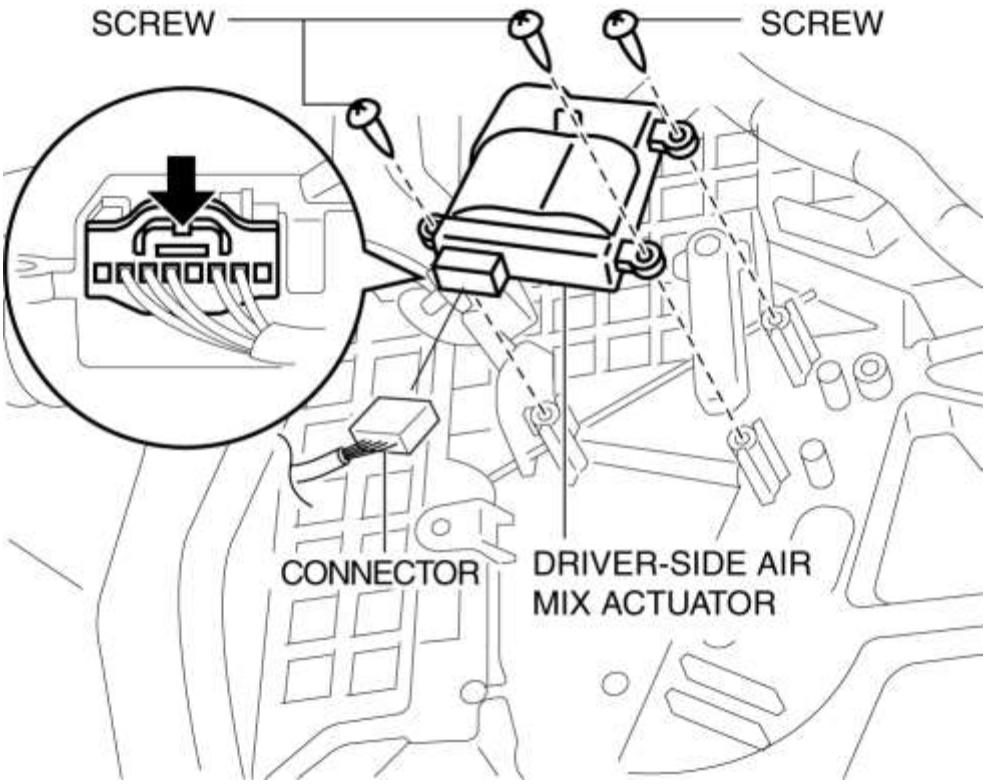

4. Retire el tornillo.

5. Retire el actuador de mezcla de aire del lado del conductor.

6. Instalar en el orden inverso al de eliminación.

Lado del pasajero

1. Desconecte el cable negativo de la batería. (Ver DESCONEXIÓN / CONEXIÓN DEL CABLE DE LA BATERÍA NEGATIVA [SKYACTIV-G 2.5] .)

2. Retire las siguientes partes:

a. Guantera (Vea REMOCION / INSTALACION DEL COMPARTIMIENTO DEL GUANTE).

segundo. Tablero de instrumentos cubierto (Ver SALPICADERO DEBAJO DE LA DESMONTAJE / INSTALACIÓN DE LA CUBIERTA)

do. Pared lateral (lado del pasajero) (Ver REMOCION / INSTALACION DE PARED LATERAL)

re. Conducto de calor frontal (lado del pasajero) (Véase REMOCION / INSTALACION DEL CONDUCTO DE CALOR DELANTERO).

3. Desconecte el conector del actuador de mezcla de aire.

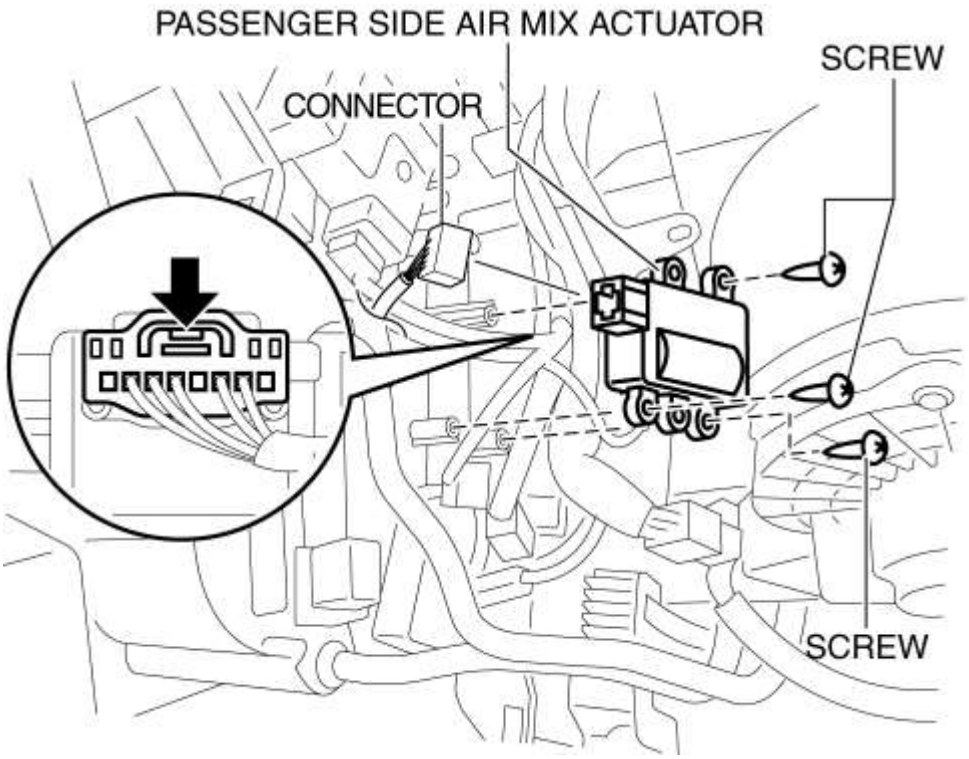

4. Retire el tornillo.

5. Retire el actuador de mezcla de aire del lado del pasajero.

6. Instalar en el orden inverso al de eliminación.

Mazda6 - HVAC

INSPECCIÓN DEL ACTUADOR DE MEZCLA DE AIRE [ACONDICIONADOR DE AIRE COMPLETO AUTOMÁTICO]

PRECAUCIÓN:

- Si la posición de la palanca excede el rango de operación que se muestra en la figura, el circuito en el actuador podría dañarse. Siempre realice una inspección de funcionamiento del actuador con el movimiento de la palanca dentro del rango que se muestra en la figura.

El lado del conductor

1. Conecte el voltaje positivo de la batería al terminal C (o B) del actuador de mezcla de aire, conecte el terminal B (o C) a tierra, y luego verifique que el actuador de mezcla de aire funcione como se muestra en la tabla.

- Si la condición de operación no es normal, reemplace el actuador de mezcla de aire.

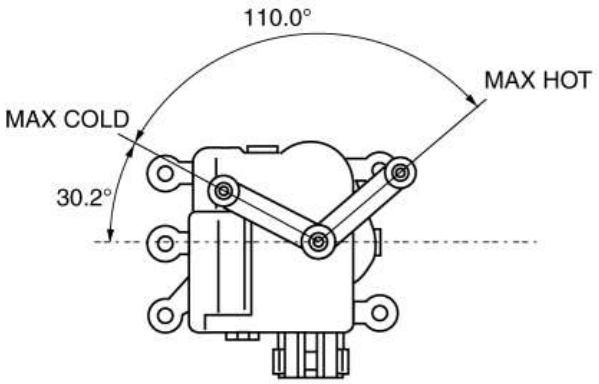

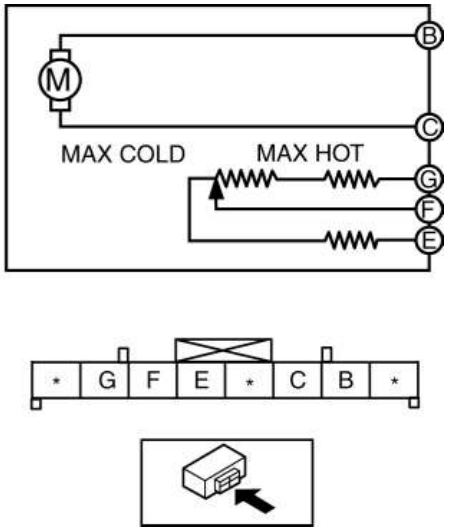

Terminal		Operación del actuador de mezcla de aire
segundo	do	
B +	Suelo	FRÍO → CALIENTE
Suelo	B +	CALIENTE → FRÍO

2. Verifique que la resistencia entre los terminales F y G, E y F coincida con la operación del actuador de mezcla de aire como se muestra en el gráfico.

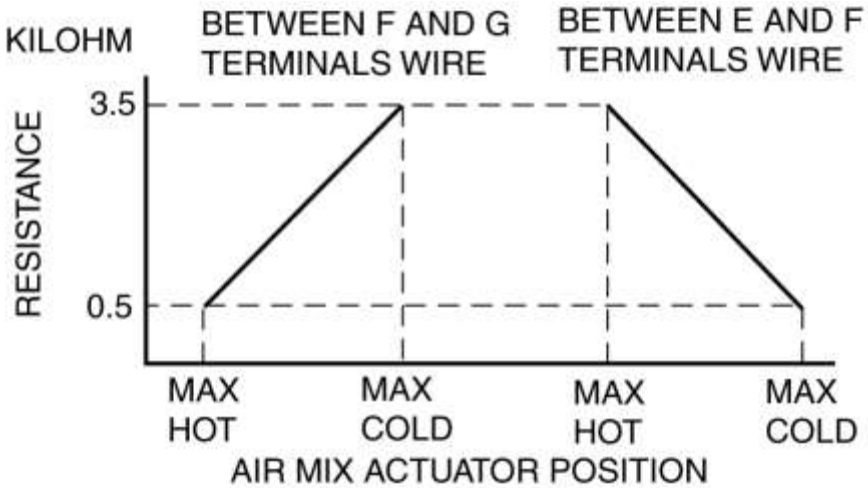

- Si la condición de operación y la resistencia no son normales, reemplace el actuador de mezcla de aire.

Lado del pasajero

1. Conecte el voltaje positivo de la batería al terminal C (o B) del actuador de mezcla de aire, conecte el terminal B (o C) a tierra, y luego verifique que el actuador de mezcla de aire funcione como se muestra en la tabla.

- Si la condición de operación no es normal, reemplace el actuador de mezcla de aire.

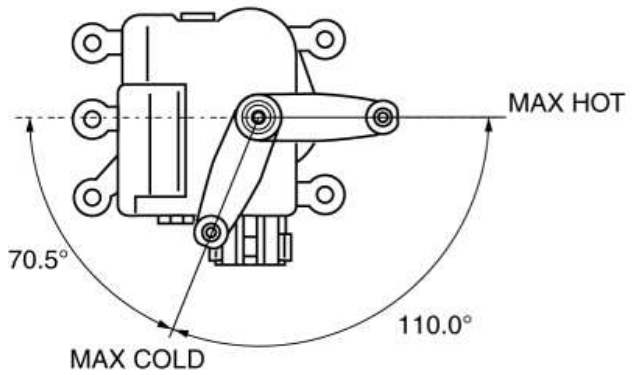

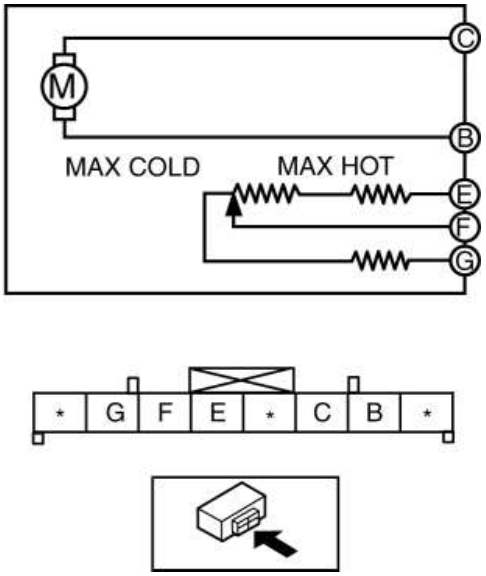

Terminal		Operación del actuador de mezcla de aire
segundo	do	
B +	Suelo	CALIENTE → FRÍO
Suelo	B +	FRÍO → CALIENTE

2. Verifique que la resistencia entre los terminales F y G, E y F coincida con la operación del actuador de mezcla de aire como se muestra en el gráfico.

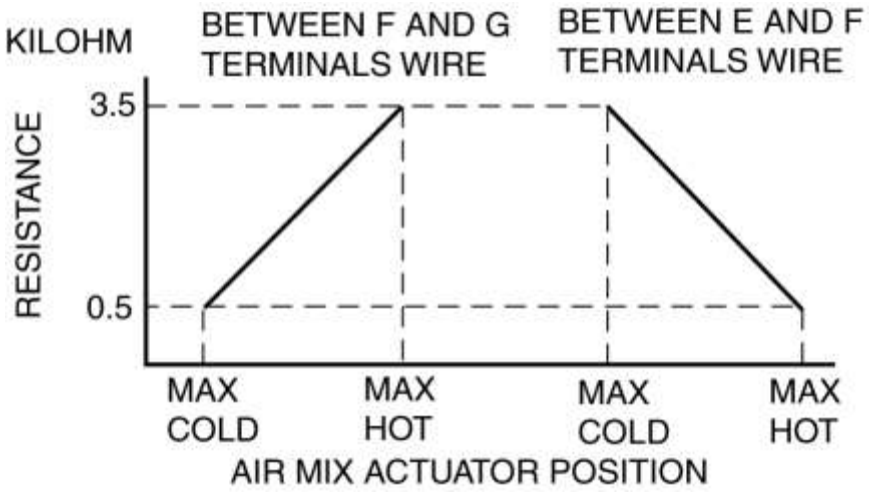

- Si la condición de operación y la resistencia no son normales, reemplace el actuador de mezcla de aire.

Mazda6 - HVAC

MODO DE FLUJO DE AIRE DESMONTAJE / INSTALACIÓN DEL ACTUADOR [ACONDICIONADOR DE AIRE COMPLETO AUTOMÁTICO]

1. Desconecte el cable negativo de la batería. (Ver DESCONEXIÓN / CONEXIÓN DEL CABLE DE LA BATERÍA NEGATIVA [SKYACTIV-G 2.5] .)

2. Retire la guantera. (Consulte REMOCION / INSTALACION DEL COMPARTIMIENTO DEL GUANTE).

3. Desconecte el conector del actuador del modo de flujo de aire.

4. Retire el tornillo.

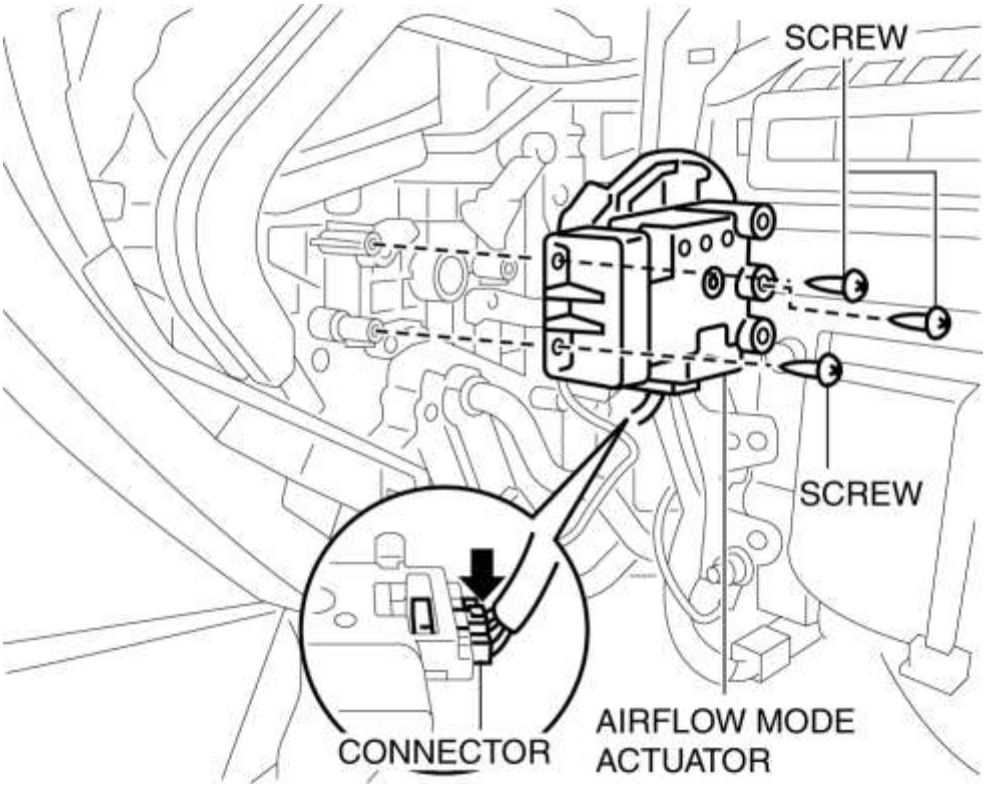

5. Retire el actuador del modo de flujo de aire.

6. Retire el enlace principal del modo de flujo de aire.

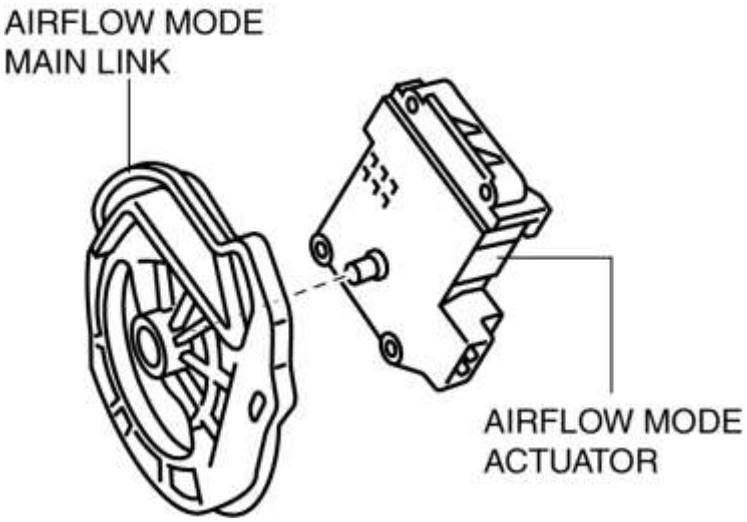

7. Retire el soporte.

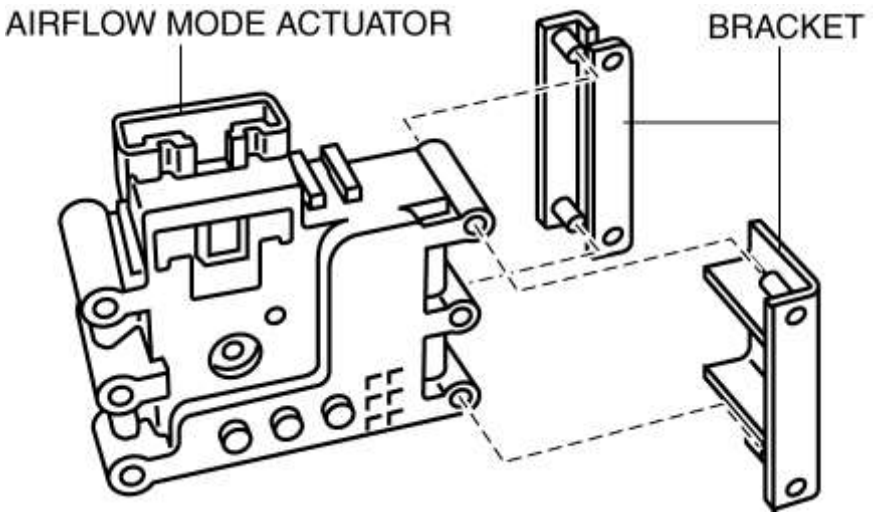

8. Instalar en el orden inverso de eliminación. (Consulte la Nota de instalación del actuador de modo de flujo de aire).

Nota de instalación del actuador de modo de flujo de aire

1. Alinee el enlace principal del modo de flujo de aire y la proyección del sub enlace del modo de flujo de aire como se muestra en la figura.

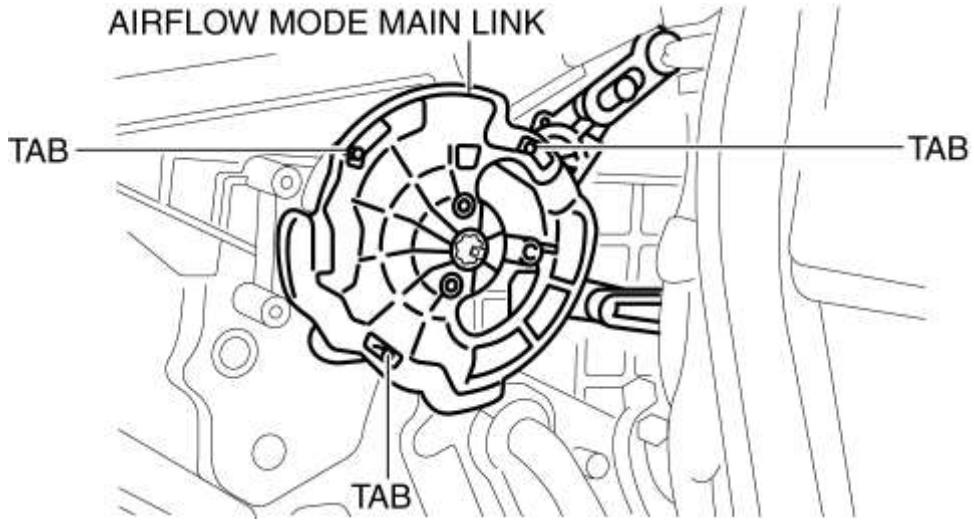

2. Al presionar ligeramente el enlace principal del flujo de aire para girarlo en la dirección de la flecha, verifique que la puerta del modo de flujo de aire cambie a la posición para cada modo.

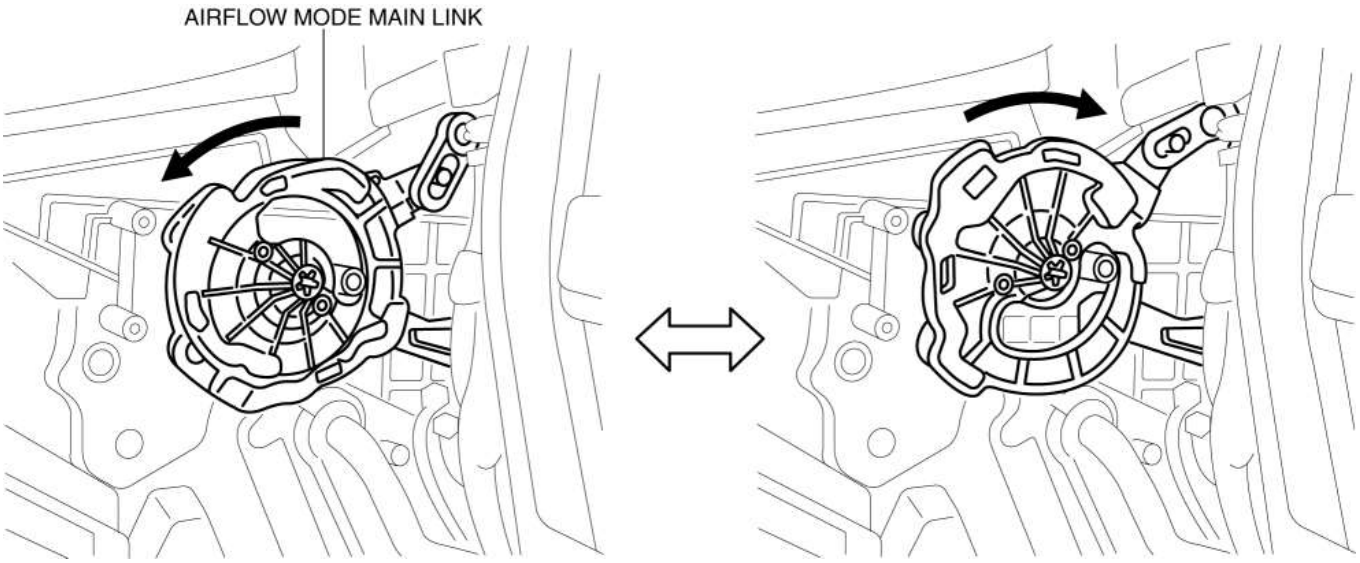

3. Alinee el orificio de instalación del enlace principal del modo de flujo de aire con la forma del eje del actuador del modo de flujo de aire, e instálelo mientras mantiene presionado el enlace principal del modo de flujo de aire.

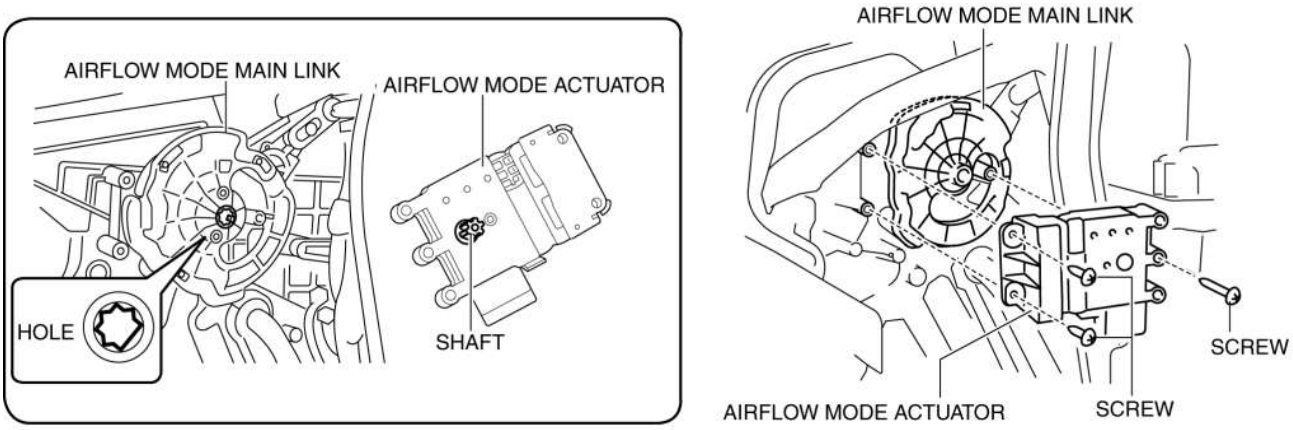

Mazda6 - HVAC

INSPECCIÓN DEL ACTUADOR DEL MODO DE FLUJO DE AIRE [ACONDICIONADOR DE AIRE COMPLETO AUTOMÁTICO]

PRECAUCIÓN:

- Si la posición de la palanca excede el rango de operación que se muestra en la figura, el circuito en el actuador podría dañarse. Siempre realice una inspección de funcionamiento del actuador con el movimiento de la palanca dentro del rango que se muestra en la figura.

1. Conecte el voltaje positivo de la batería al terminal D (o F) del actuador del modo de flujo de aire, conecte el terminal F (o D) a tierra, y luego verifique que el actuador del modo de flujo de aire funcione como se muestra en la tabla.

- Si la condición de operación no es normal, reemplace el actuador del modo de flujo de aire.

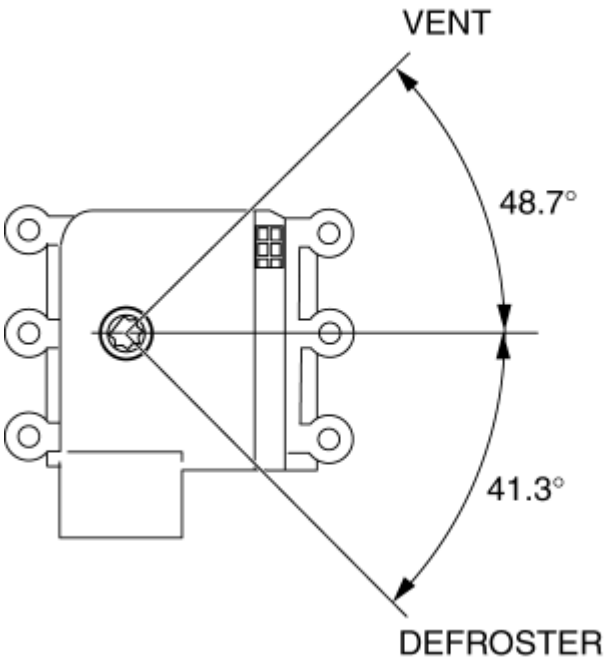

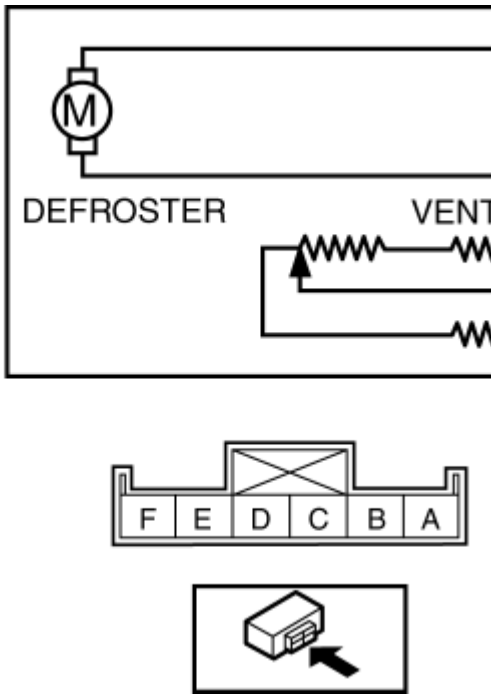

Terminal		Operación del actuador del modo de flujo de aire
re	F	
B +	Suelo	DEFROSTER → VENT
Suelo	B +	VENT → DEFROSTER

2. Verifique que la resistencia entre los terminales B y C, C y A coincida con la operación del actuador del modo de flujo de aire como se muestra en el gráfico.

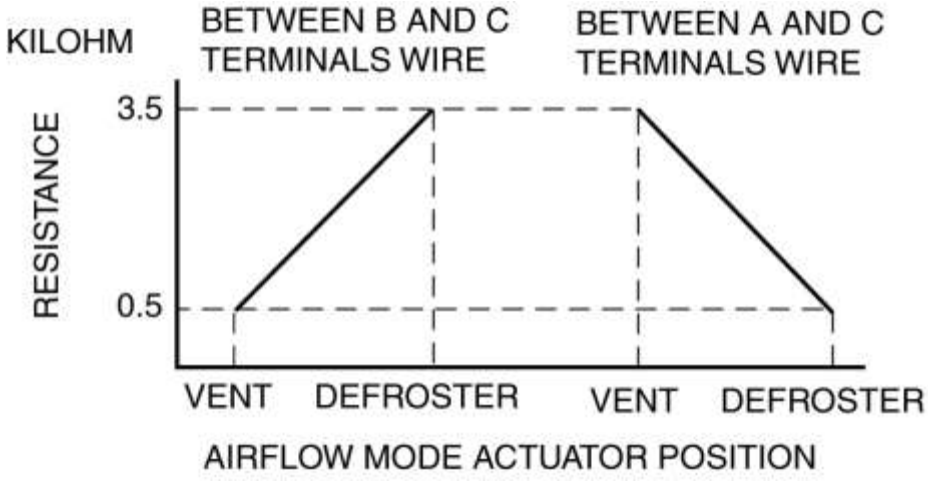

- Si la condición de operación y la resistencia no son normales, reemplace el actuador del modo de flujo de aire.

Mazda6 - HVAC

REMOCION / INSTALACION MOTOR DEL VENTILADOR [ACONDICIONADOR DE AIRE COMPLETO AUTO]

1. Desconecte el cable negativo de la batería. (Ver DESCONEXIÓN / CONEXIÓN DEL CABLE DE LA BATERÍA NEGATIVA [SKYACTIV-G 2.5] .)

2. Retire el tablero debajo de la tapa. (Consulte el TABLERO DE INSTRUMENTOS DEBAJO DE LA DESMONTAJE / INSTALACIÓN DE LA CUBIERTA).

3. Desconecte el conector.

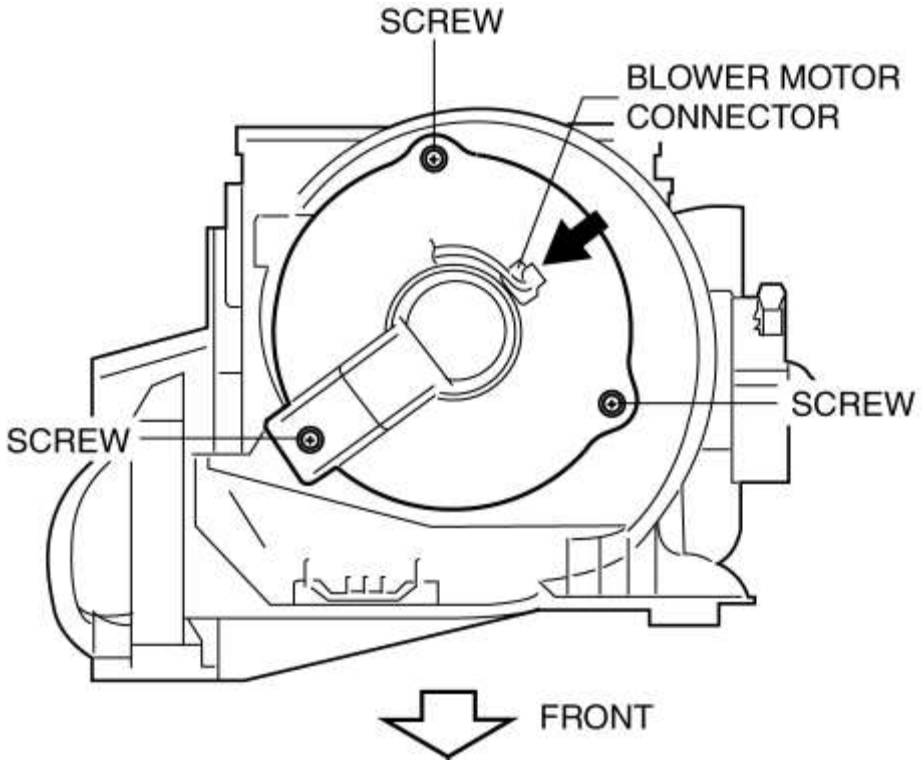

4. Retire los tornillos.

5. Retire el motor del ventilador.

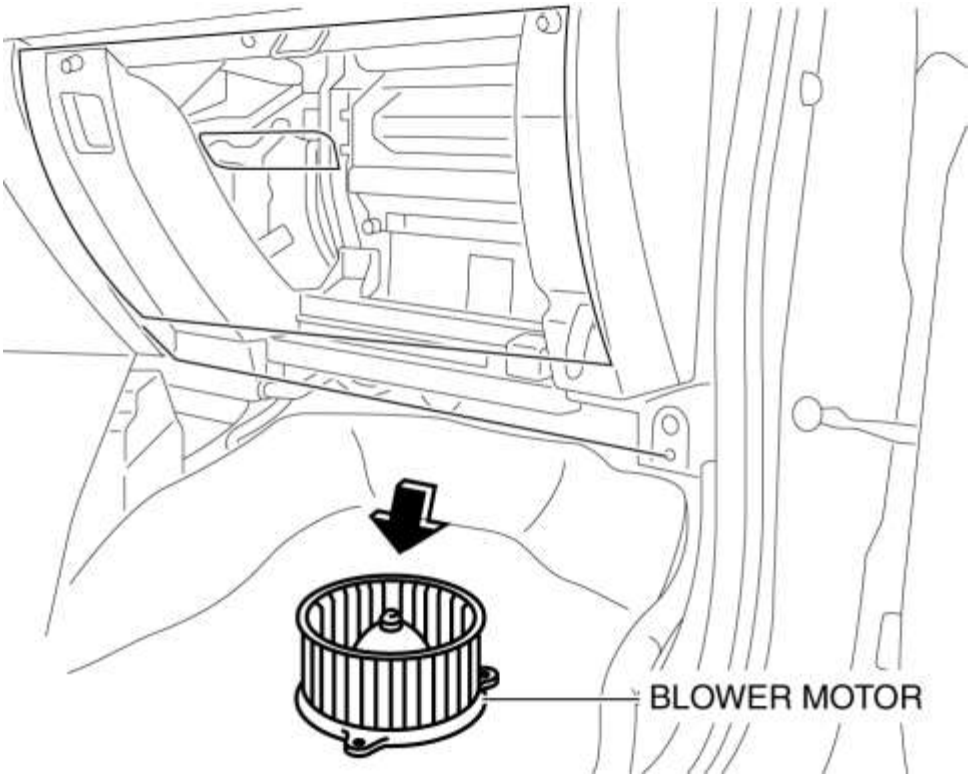

6. Instalar en el orden inverso al de eliminación.

Mazda6 - HVAC

INSPECCIÓN DEL MOTOR DEL VENTILADOR [AIRE ACONDICIONADO AUTOMÁTICO]

1. Conecte el voltaje positivo de la batería al terminal B del motor del soplador, conecte el terminal A a tierra y luego verifique su funcionamiento.

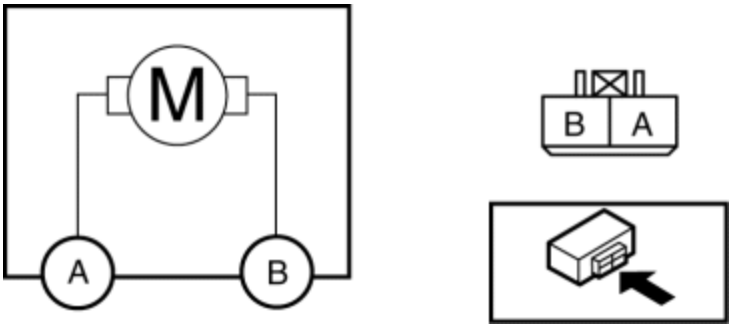

- Si hay algún mal funcionamiento, reemplace el motor del ventilador.

Mazda6 - HVAC

REEMPLAZO / INSTALACIÓN DEL CONTROLADOR DE VENTILADOR DE VENTILADOR [AIRE ACONDICIONADO AUTOMÁTICO]

NOTA:

- Al extraer el controlador del ventilador del ventilador, realice el procedimiento en la postura que se muestra en la figura.

1. Desconecte el cable negativo de la batería. (Ver DESCONEXIÓN / CONEXIÓN DEL CABLE DE LA BATERÍA NEGATIVA [SKYACTIV-G 2.5] .)

2. Retire las siguientes partes:
a. Guantera (Vea REMOCION / INSTALACION DEL COMPARTIMIENTO DEL GUANTE).

segundo. Tablero de instrumentos cubierto (Ver SALPICADERO DEBAJO DE LA DESMONTAJE / INSTALACIÓN DE LA CUBIERTA)

do. Pared lateral (lado del pasajero) (Ver REMOCION / INSTALACION DE PARED LATERAL)

re. Conducto de calor frontal (lado del pasajero) (Véase REMOCION / INSTALACION DEL CONDUCTO DE CALOR DELANTERO).

3. Desconecte el conector.

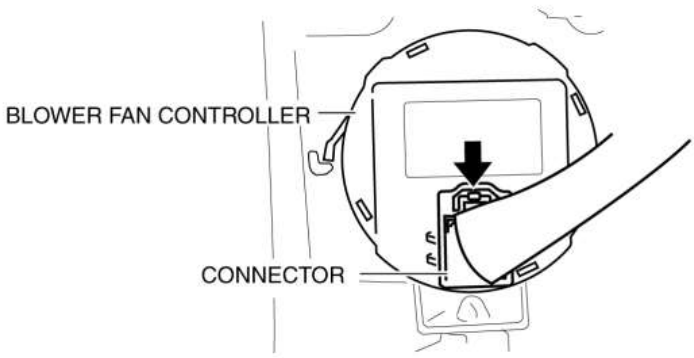

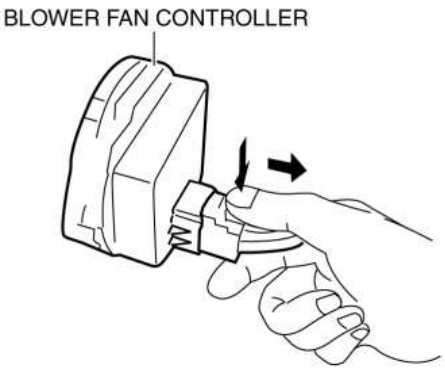

4. Gire el controlador del ventilador del ventilador (2) mientras presiona la pestaña (1).

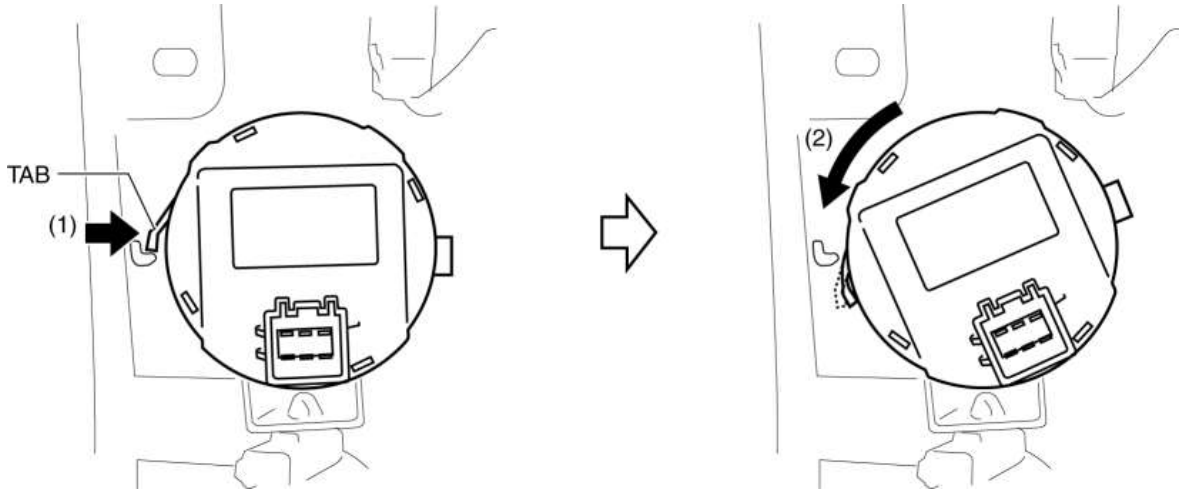

5. Retire el controlador del ventilador del ventilador.

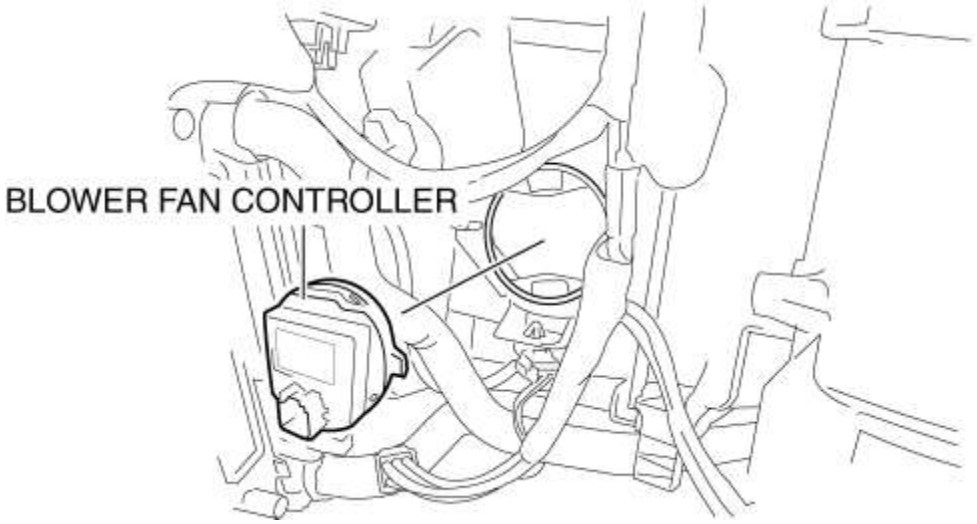

6. Instalar en el orden inverso al de eliminación.

Mazda6 - HVAC

INSPECCIÓN DEL CONTROLADOR DEL VENTILADOR DEL VENTILADOR [AIRE ACONDICIONADO AUTOMÁTICO]

1. Encienda el encendido (motor apagado o conectado).
2. Conecte el cable negativo (-) del probador a la masa de la carrocería.
3. Inserte el cable positivo (+) del probador en cada terminal del controlador del ventilador soplador.
4. Mida el voltaje de acuerdo con la tabla de voltaje del terminal.

- Si hay un mal funcionamiento, inspeccione las piezas en "Artículos de inspección".
    - Si las piezas en "Elementos de inspección" se encuentran normales, reemplace el controlador del ventilador del soplador.

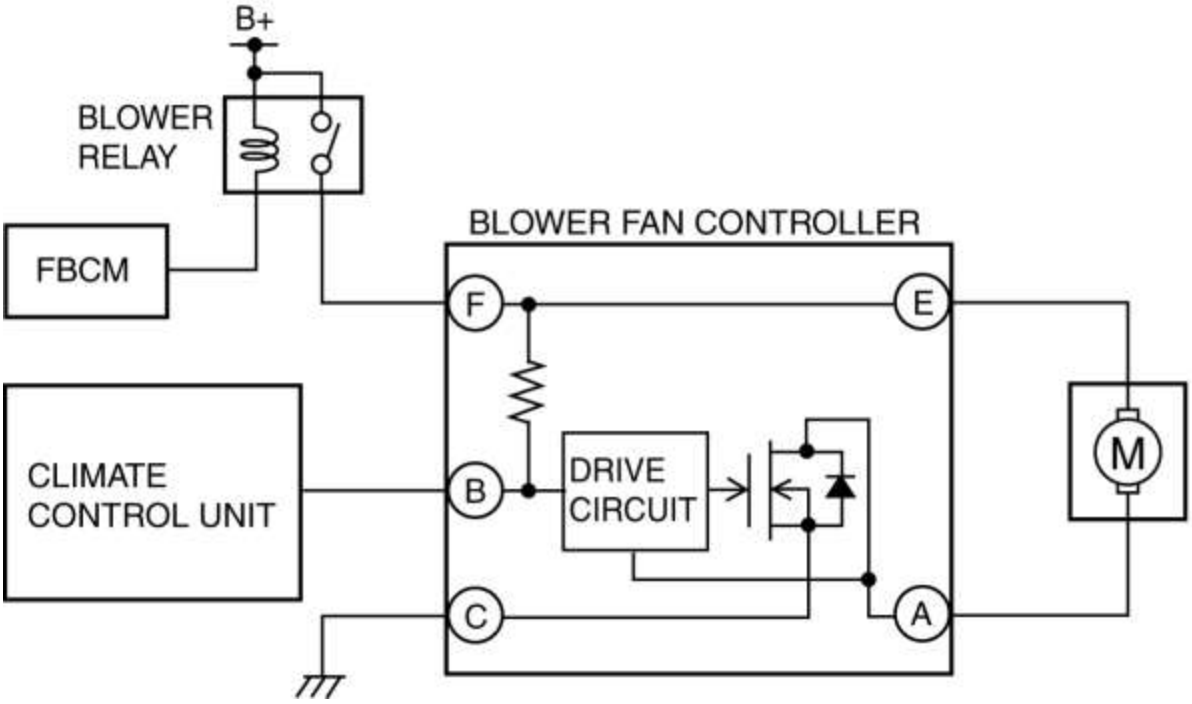

Tabla de voltaje del terminal (referencia)

Terminal	Nombre de la señal	Conectado a	Condición de medición	Voltaje (V)	Artículos de inspección)
UN	Funcionamiento del motor (-)	Motor de soplador	Desconecte el encendido	1.0 o menos	• Motor de soplador • Mazo de cables relacionado
			Ventilador parado (Poner el encendido en ON (motor apagado o encendido))	B +	
			Fan: manual primero	8.4	
			Ventilador: manual 3º	5.1	
			Ventilador: manual 7mo	1.0 o menos	
segundo	Control de velocidad del ventilador del soplador	Unidad de control de clima	Desconecte el encendido	1.0 o menos	• Mazo de cables relacionado • Unidad de control de clima
			Ventilador parado (Poner el encendido en ON (motor apagado o encendido))	2.5	

			Fan: manual primero	3.7	
			Ventilador: manual 3º	6.9	
			Ventilador: manual 7mo	B +	
do	GND	Tierra del cuerpo	Bajo cualquier condición	1.0 o menos	• Mazo de cables relacionado
re	-	-	-	-	-
mi	Funcionamiento del motor (+)	Motor de soplador	Desconecte el encendido	1.0 o menos	• Motor de soplador • Mazo de cables relacionado
			Encienda el encendido (motor apagado o encendido)	B +	
F	B +	Relé de ventilador	Desconecte el encendido	1.0 o menos	• Mazo de cables relacionado • Relé de ventilador
			Encienda el encendido (motor apagado o encendido)	B +	

Mazda6 - HVAC

DESMONTAJE / MONTAJE DEL EMBRAGUE MAGNETICO [AIRE ACONDICIONADO AUTOMOCIONAL]

El embrague magnético se desmonta / ensambla con el compresor de aire acondicionado retirado del vehículo

1. Desconecte el cable negativo de la batería. (Ver DESCONEXIÓN / CONEXIÓN DEL CABLE DE LA BATERÍA NEGATIVA [SKYACTIV-G 2.5] .)

2. Descargar el refrigerante. (Ver CARGA DE REFRIGERANTE .)

3. Retire el frente debajo de la tapa No.2. (Véase FRENTE BAJO CUBIERTA N ° 2 EXTRACCIÓN / INSTALACIÓN).

4. Retire la correa de transmisión. (Consulte REMOCION / INSTALACION DE LA CORREA DE TRANSMISION [SKYACTIV-G 2.5] .)

5. Retire el compresor de A / C. (Consulte REMOCION / INSTALACION DEL COMPRESOR DEL A / A).

6. Desarmar en el orden indicado en la tabla.

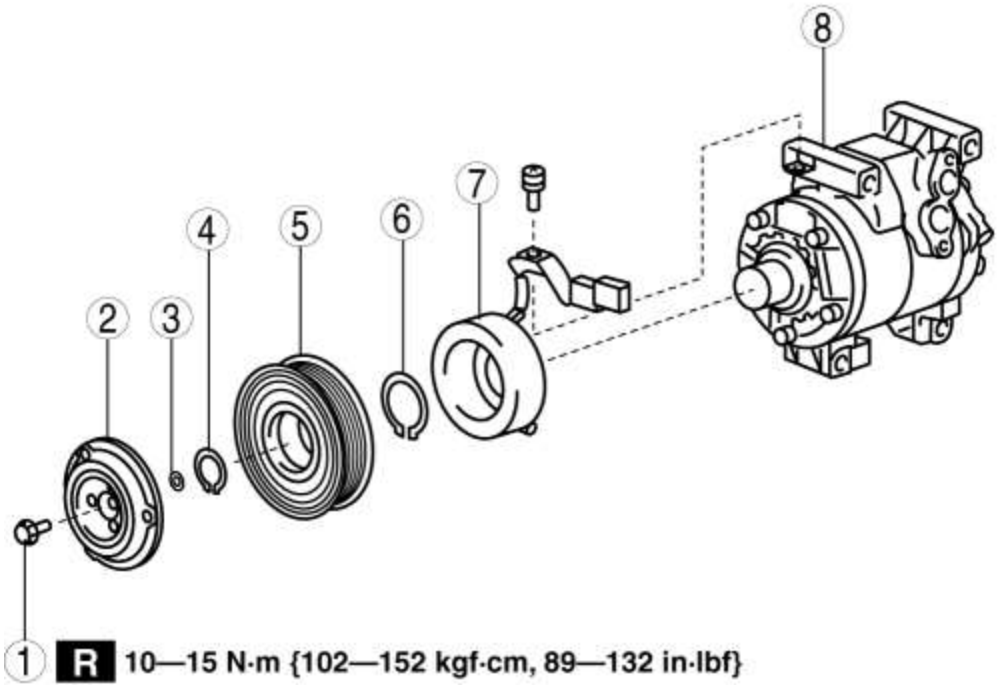

1	Tornillo (Consulte la Nota de desmontaje / instalación de pernos).
2	Placa de presión
3	Calce (Consulte la Nota de instalación de calzas).
4	Anillo de retención (Consulte la Nota de desinstalación / desinstalación del anillo de retención).
5	Polea del compresor del aire / acondicionado
6	Anillo de retención (Consulte la Nota de desinstalación / desinstalación del anillo de retención).
7	Estator
8	A / C cuerpo del compresor

7. Montar en el orden inverso al del desmontaje.

8. Ajuste la holgura del embrague magnético. (Consulte AJUSTE DEL EMBRAGUE MAGNETICO [AIRE ACONDICIONADO AUTOMÁTICO]).

Perno de eliminación / Nota de instalación

1. Al retirar o instalar el perno, bloquee la polea del compresor del A / C contra rotaciones usando el siguiente procedimiento.

PRECAUCIÓN:

- Cuando conecte el cable positivo de la batería al conector del embrague magnético, use un cable con un terminal hembra del tamaño correcto. De lo contrario, se aplicará carga al terminal, lo que provocará deformaciones o daños, y un contacto deficiente. Además, el cable positivo de la batería podría desconectarse del conector y provocar un cortocircuito.

a. Aplique voltaje positivo de la batería al terminal del embrague magnético y conecte el cuerpo del compresor del A / C al suelo.

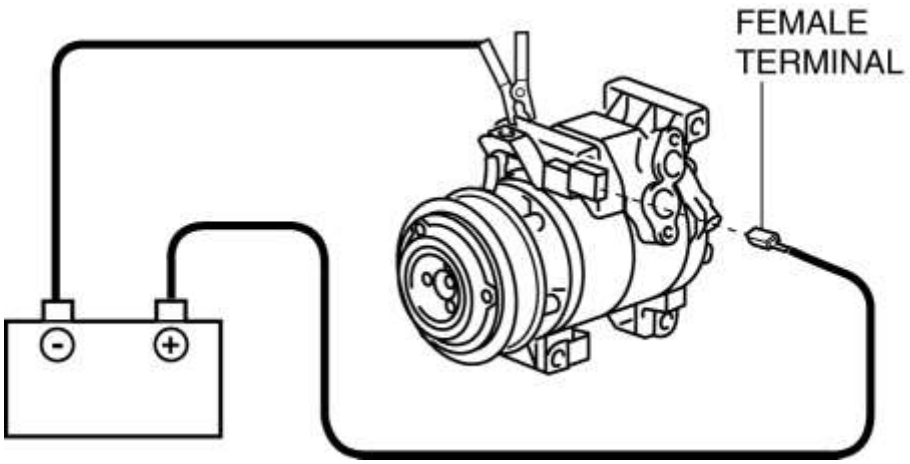

segundo. Envuelva la correa de transmisión, que ya no se usa, firmemente alrededor de la polea del compresor del A / C.

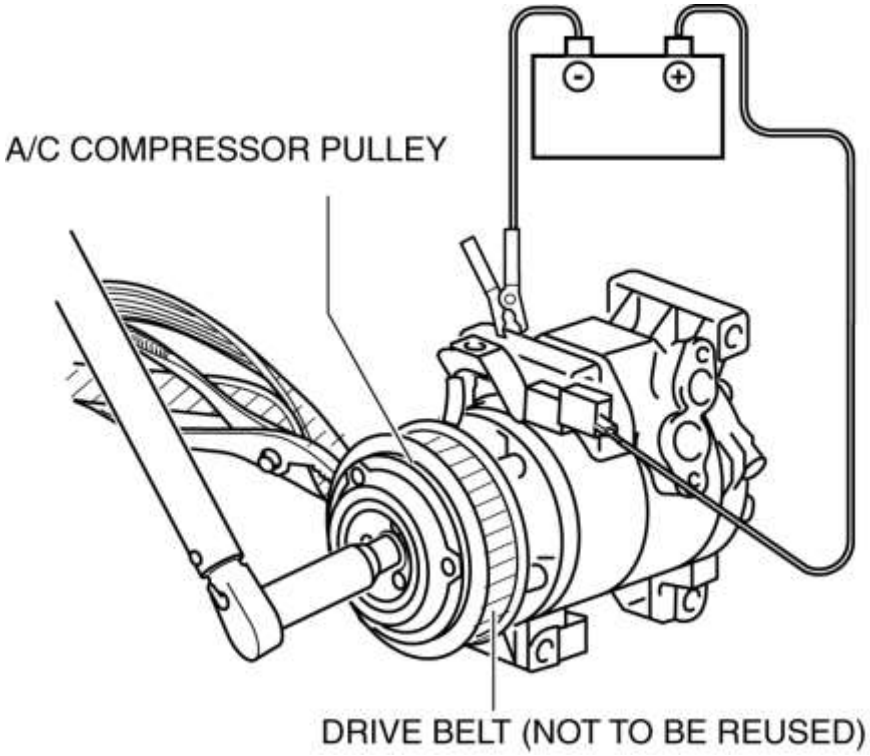

do. Mantenga la correa de transmisión en su lugar con alicates.

re. Retire / instale el perno.

Par de apriete

- 10-15 N · m {102 -152 kgf · cm, 89 - 132 in · lbf}

2. Cuando instale un nuevo cuerpo de compresor de A / C, reemplace el perno recomendado.

Nota de desmontaje / instalación del anillo de presión

1. Retire / instale el anillo elástico con un alicate de anillo elástico.

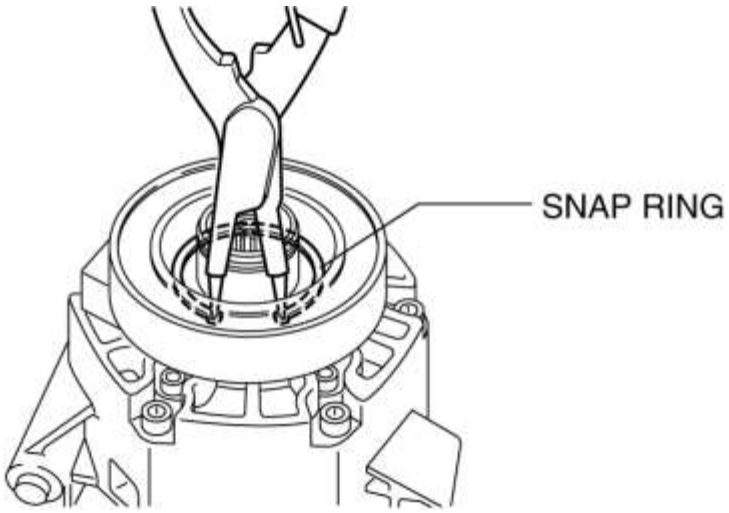

Nota de instalación de calzas

1. Primero, inserte la cuña de **1 mm (0.039 in) de** espesor en el eje.

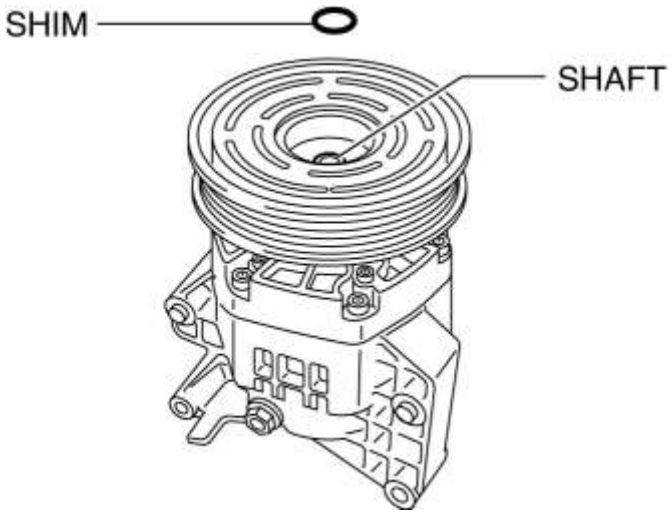

El embrague magnético se desmonta / ensambla con un compresor de aire acondicionado equipado con el vehículo

ADVERTENCIA:

- Si se realiza la operación del compresor de A / C, no encienda el motor. De lo contrario, la correa de transmisión podría quedar atrapada y causar un accidente.

1. Retire el neumático delantero (RH). (Ver PROCEDIMIENTOS GENERALES (EJES DELANTEROS Y TRASEROS) .)

2. Retire la protección contra salpicaduras delantera No.1 (RH). (Ver REMOCION / INSTALACION DE ESCUDO DE CHAPOTEO .)

3. Doble hacia atrás la parte frontal del guardabarros (RH). (Ver REMOCION / INSTALACION DEL MUDGUARD)

4. Retire el frente debajo de la tapa No.2. (Véase FRENTE BAJO CUBIERTA N ° 2 EXTRACCIÓN / INSTALACIÓN).

5. Desarmar en el orden indicado en la tabla.

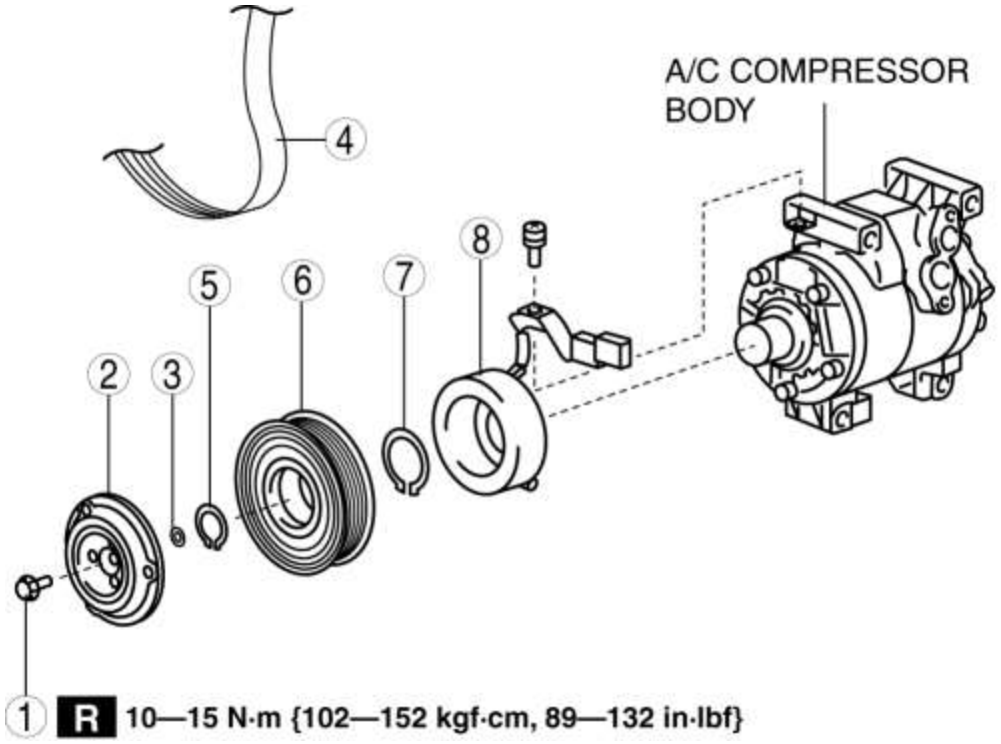

1	Tornillo (Consulte la Nota de desmontaje / instalación de pernos).
2	Placa de presión
3	Calce (Consulte la Nota de instalación de calzas).
4	Correa de transmisión (Consulte REMOCION / INSTALACION DE LA CORREA DE TRANSMISION [SKYACTIV-G 2.5] .)
5	Anillo de retención (Consulte la Nota de desinstalación / desinstalación del anillo de retención).
6	Polea del compresor del aire / acondicionado
7	Anillo de retención (Consulte la Nota de desinstalación / desinstalación del anillo de retención).
8	Estator (Consulte la Nota de desinstalación / desinstalación del estator).

6. Montar en el orden inverso al desmontaje.

7. Ajuste la holgura del embrague magnético. (Consulte AJUSTE DEL EMBRAGUE MAGNETICO [AIRE ACONDICIONADO AUTOMÁTICO]).

Perno de eliminación / Nota de instalación

1. Al retirar o instalar el perno, bloquee la polea del compresor del A / C contra rotaciones usando el siguiente procedimiento.

a. Conecte el M-MDS al DLC-2.

segundo. Después de identificar el vehículo, seleccione los siguientes elementos de la pantalla de inicialización del M-MDS.

1. Seleccione "DataLogger".
2. Seleccione "Módulos".
3. Seleccione "PCM".
4. Seleccione "ACCS".

do. Encienda el relé de A / C usando la función de simulación "ACCS".

2. Asegure la polea del cigüeñal.

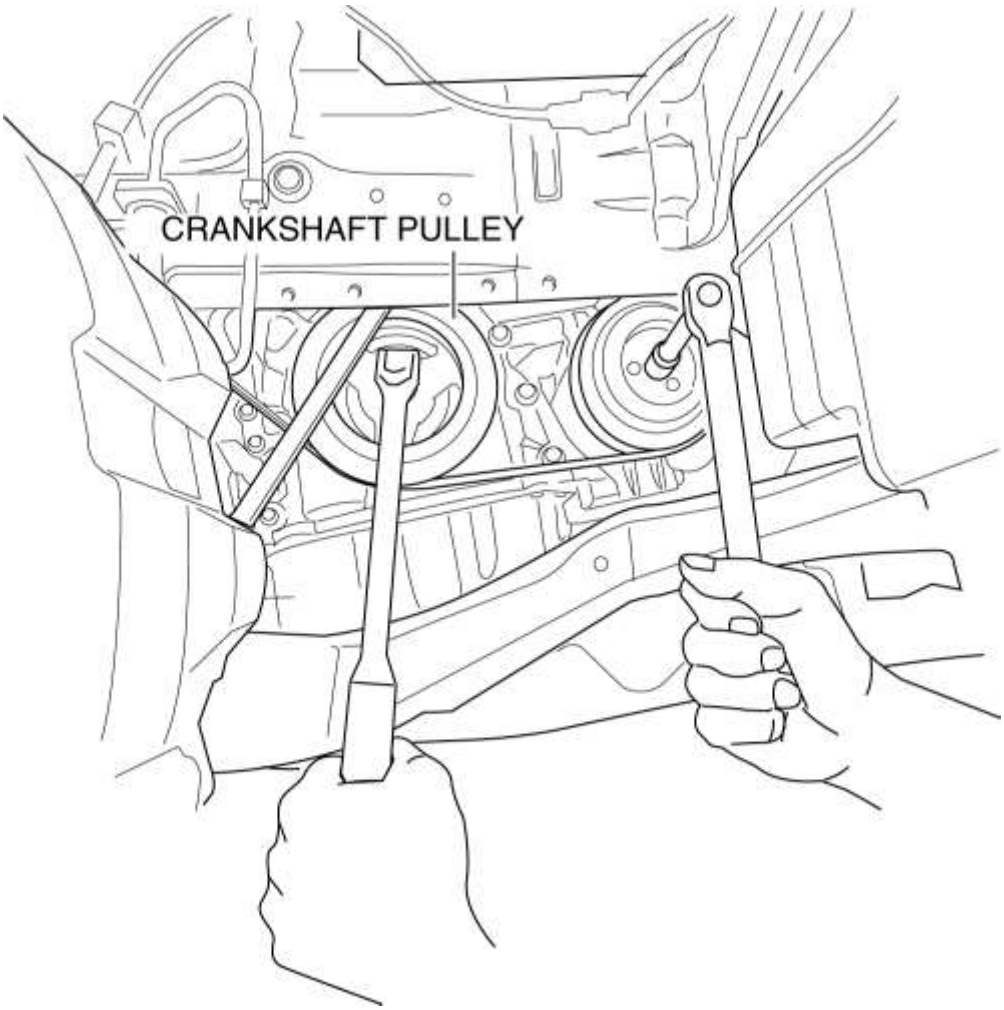

NOTA:

- Si la polea del cigüeñal se gira con el embrague magnético activado, el embrague magnético se apaga. Si el perno está girado, arréglelo de modo que la polea del cigüeñal no gire.

3. Retire el perno con la placa de presión asegurada.

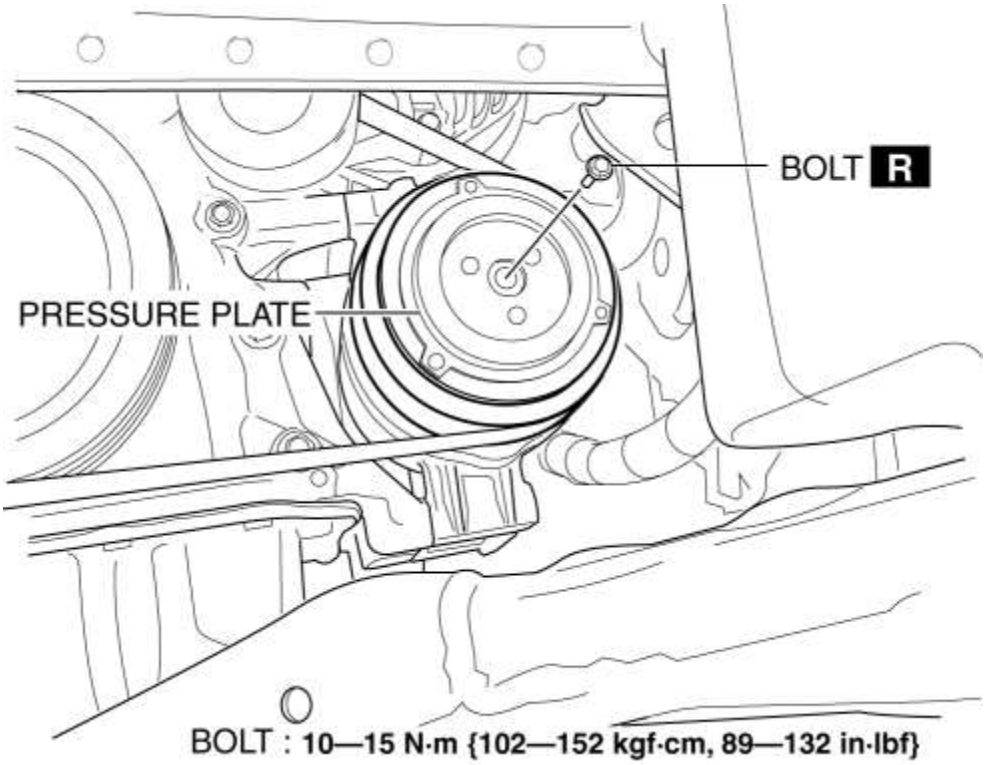

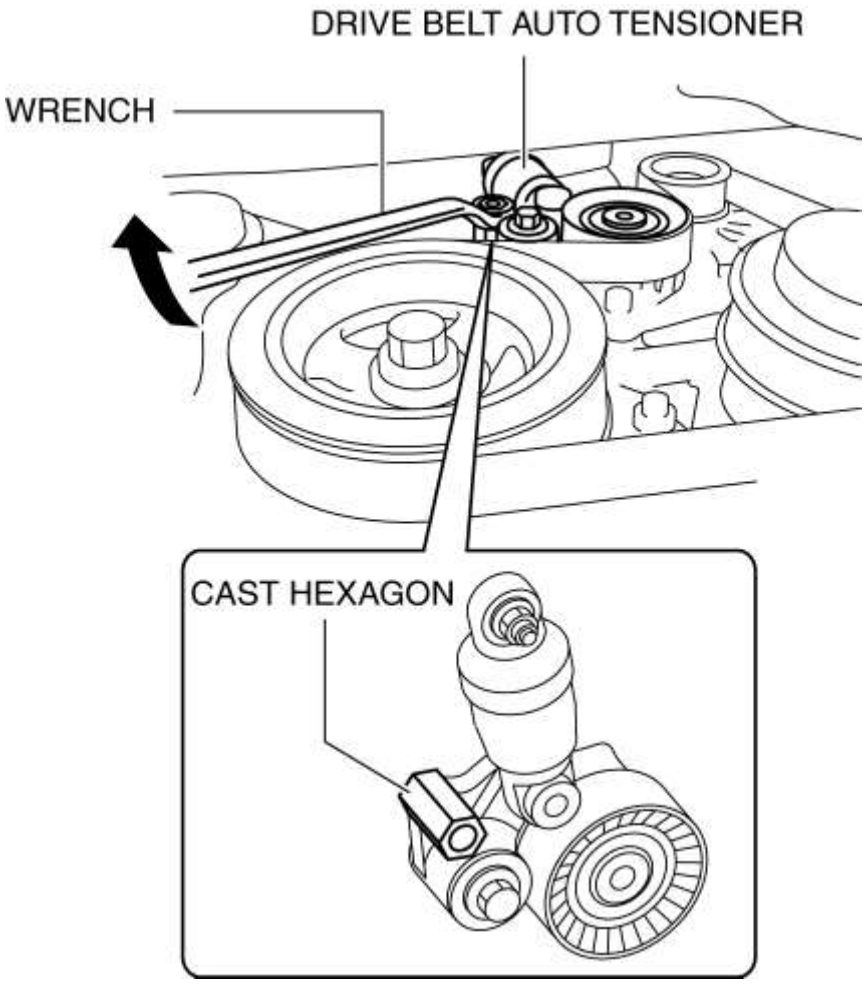

NOTA:

- Al girar el perno, si la polea resbala con poca fricción en la correa de transmisión y la polea del compresor del A / C, conecte una llave al hexágono del tensor automático de la correa de transmisión, gire lentamente la llave en la dirección que se muestra en la figura y aumente la tensión en la correa de transmisión.

4. Apague el relé del aire acondicionado utilizando la función de simulación "ACCS".

Nota de desmontaje / instalación del anillo de presión

1. Retire / instale el anillo elástico con un alicate de anillo elástico.

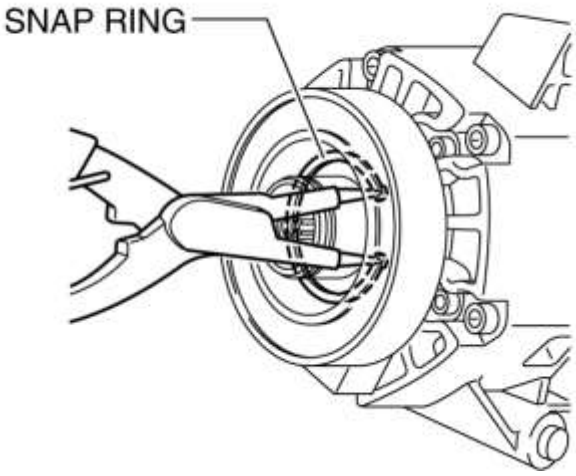

Nota de instalación de calzas

1. Primero, inserte la cuña de **1 mm (0.039 in) de** espesor en el eje.

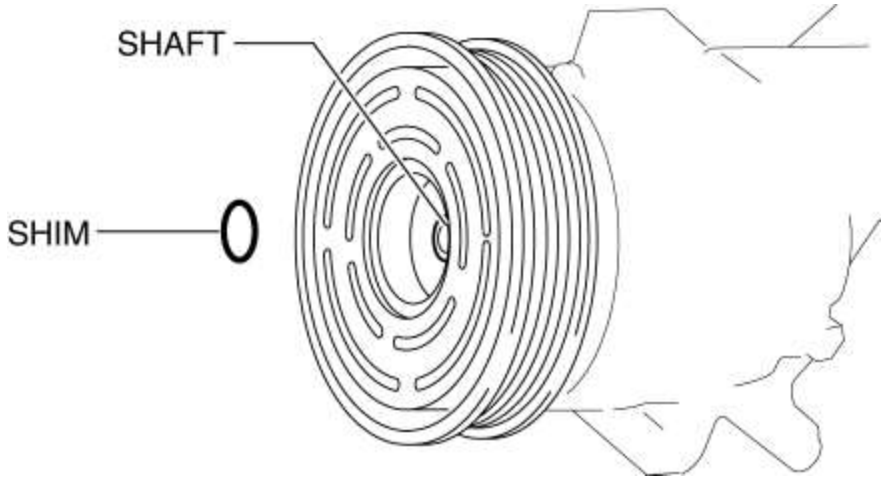

Retiro del estator / Nota de instalación

1. Desconecte el cable negativo de la batería. (Ver [DESCONEXIÓN / CONEXIÓN DEL CABLE DE LA BATERÍA NEGATIVA [SKYACTIV-G 2.5]] .)

2. Desconecte el conector del embrague magnético.

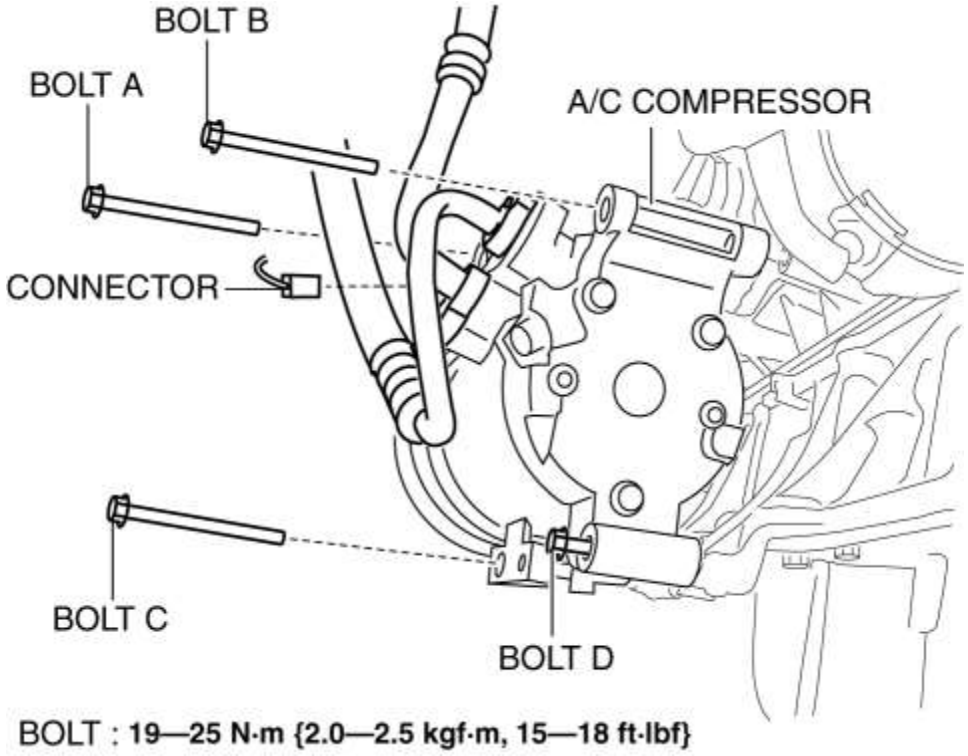

3. Retire los pernos A, B y C.

4. Perno flojo D **aprox. 2 mm {0.08 in}** .

5. Incline el compresor del A / C centrado alrededor del perno D.

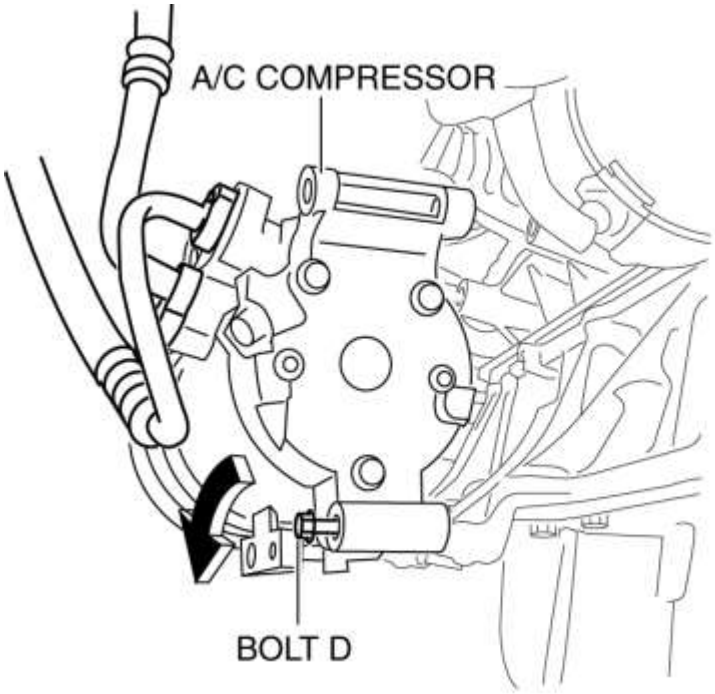

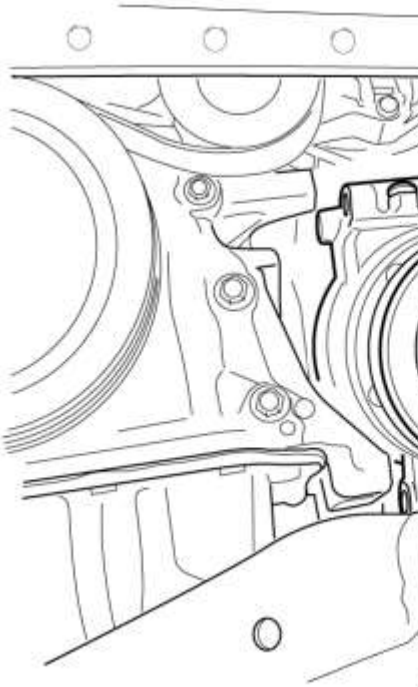

6. Retire el tornillo.

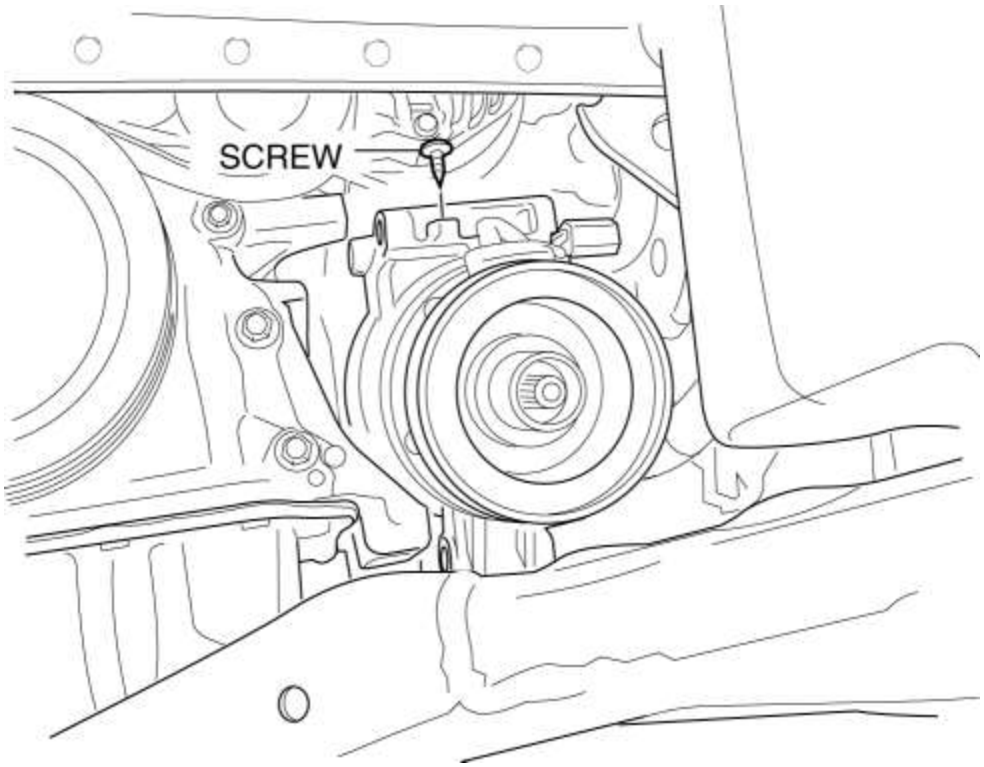

7. Retire el estator.

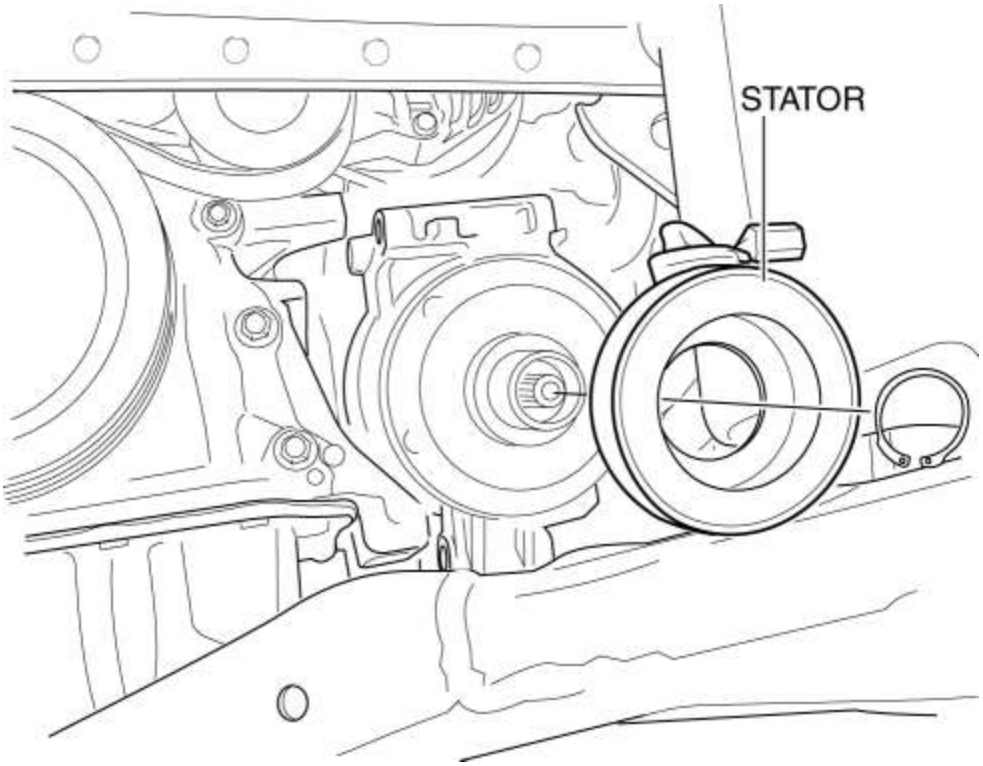

Mazda6 - HVAC

AJUSTE DEL EMBRAGUE MAGNETICO [AIRE ACONDICIONADO AUTOMOCIONAL]

ADVERTENCIA:

- Si se realiza la operación del compresor de A / C, no encienda el motor. De lo contrario, la correa de transmisión podría quedar atrapada y causar un accidente.

1. Retire el frente debajo de la cubierta No.2. (Véase FRENTE BAJO CUBIERTA N ° 2 EXTRACCIÓN / INSTALACIÓN).

2. Mida la holgura alrededor de toda la circunferencia entre la placa de presión y la polea del compresor del A / C usando un medidor de espesor.

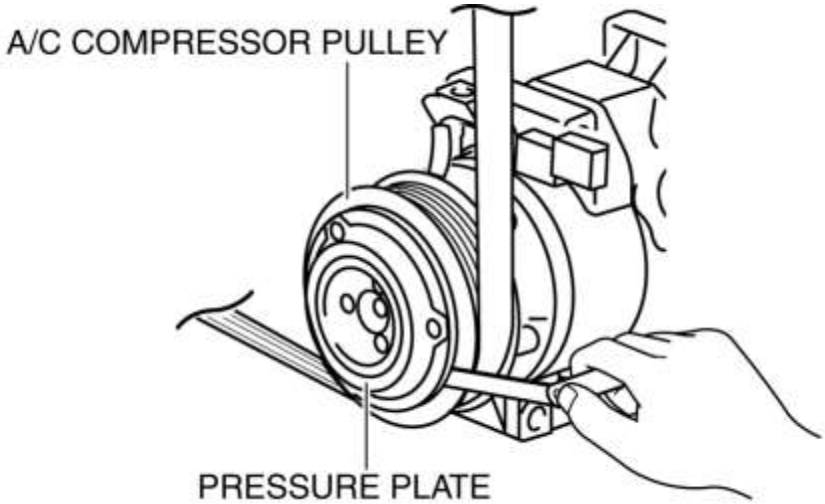

3. Verificar el espacio libre.

- Si no está dentro de las especificaciones, retire la placa de presión y ajuste la separación cambiando la cuña (**0.2 mm {0.008 in}, 0.5 mm {0.02 in}**) o el número de cuñas. (Consulte DESMONTAJE / MONTAJE DEL EMBRAGUE MAGNETICO [AIRE ACONDICIONADO AUTOMÁTICO]).

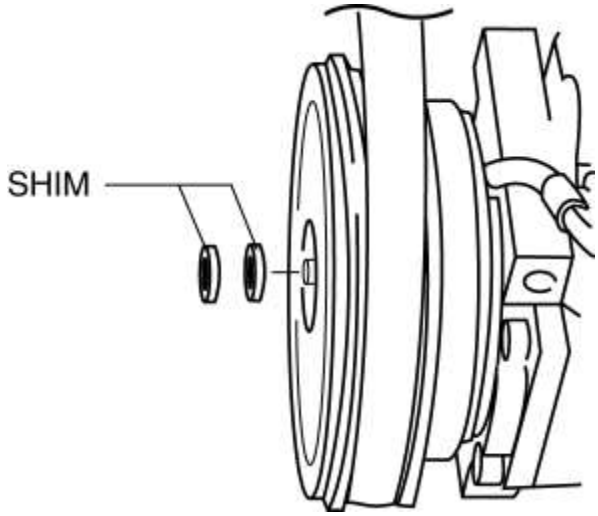

Juego de embrague magnético

- 0.35-0.65 mm {0.014-0.025 in}

Mazda6 - HVAC

INSPECCIÓN DEL EMBRAGUE MAGNETICO [AIRE ACONDICIONADO AUTOMÁTICO]

1. Conecte la batería al terminal A del embrague magnético y la masa al cuerpo del compresor del A / C.

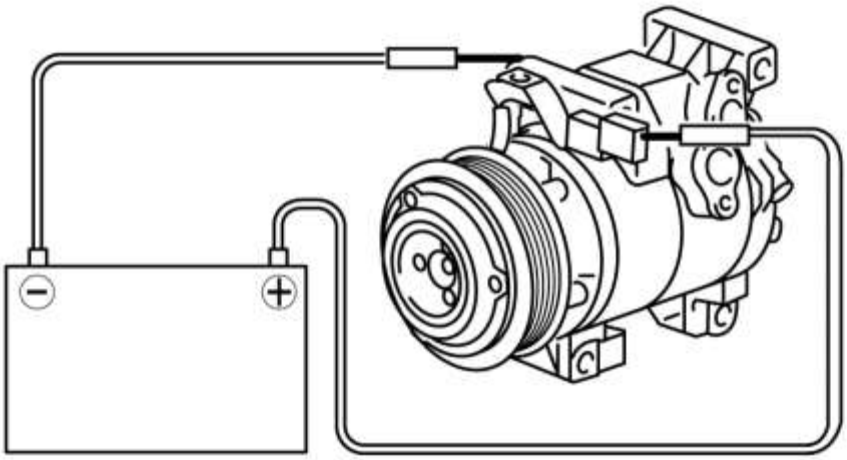

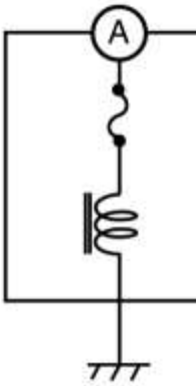

2. Verifique que el embrague magnético funcione.

- Si hay algún mal funcionamiento, reemplace el embrague magnético.

Mazda6 - HVAC

DESMONTAJE / INSTALACIÓN DEL SENSOR DE RADIACIÓN SOLAR [AIRE ACONDICIONADO AUTOMÁTICO]

NOTA:

- Cuando retire el sensor de radiación solar, realice el procedimiento en la postura que se muestra en la figura.

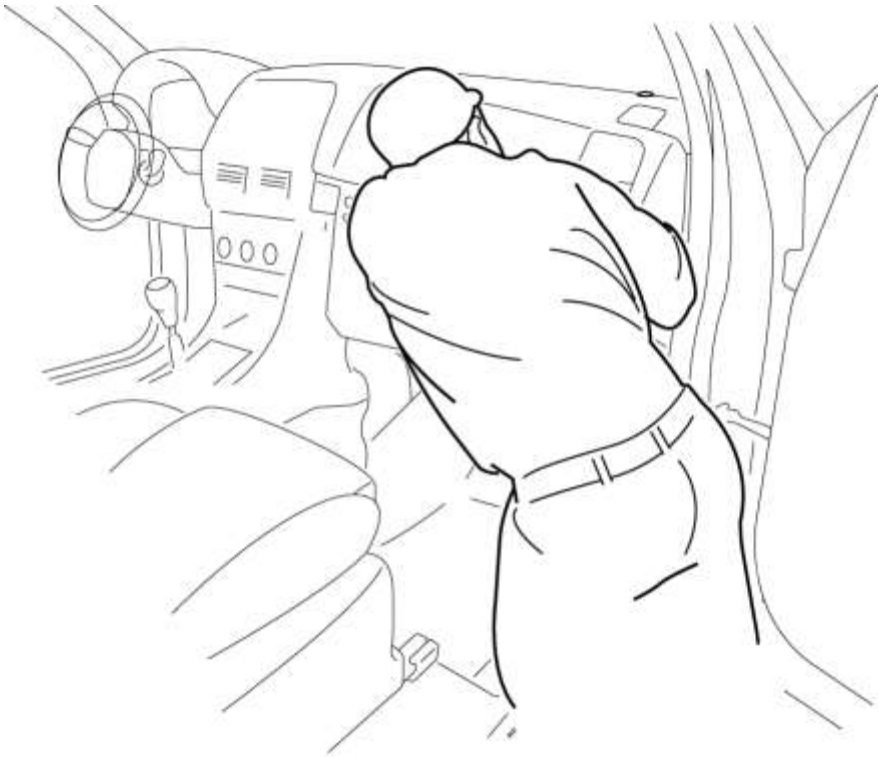

1. Desconecte el cable negativo de la batería. (Ver DESCONEXIÓN / CONEXIÓN DEL CABLE DE LA BATERÍA NEGATIVA [SKYACTIV-G 2.5] .)

2. Retire las siguientes partes:

a. Placa de desgaste delantera (lado del pasajero) (Véase REMOCION / INSTALACION DE LA PLACA DE SCUFF DELANTERO).

segundo. Borde lateral delantero (lado del pasajero) (Véase REMOCION / INSTALACION DE LA MOLDURA LATERAL DELANTERA).

do. Guantera (Vea REMOCION / INSTALACION DEL COMPARTIMIENTO DEL GUANTE).

re. Tablero de instrumentos cubierto (Ver SALPICADERO DEBAJO DE LA DESMONTAJE / INSTALACIÓN DE LA CUBIERTA)

mi. Panel inferior (lado del pasajero) (Véase REMOCION / INSTALACION DEL PANEL INFERIOR).

F. Amplificador de audio (con Bose ®) (Ver RETIRADA / INSTALACIÓN DEL AMPLIFICADOR DE AUDIO).

gramo. Unidad de soplador (Ver REMOCION / INSTALACION DE LA UNIDAD DE VENTILACION)

3. Presione (1) la pestaña del sensor de radiación solar desde el interior del tablero con un destornillador plano como se muestra en la figura.

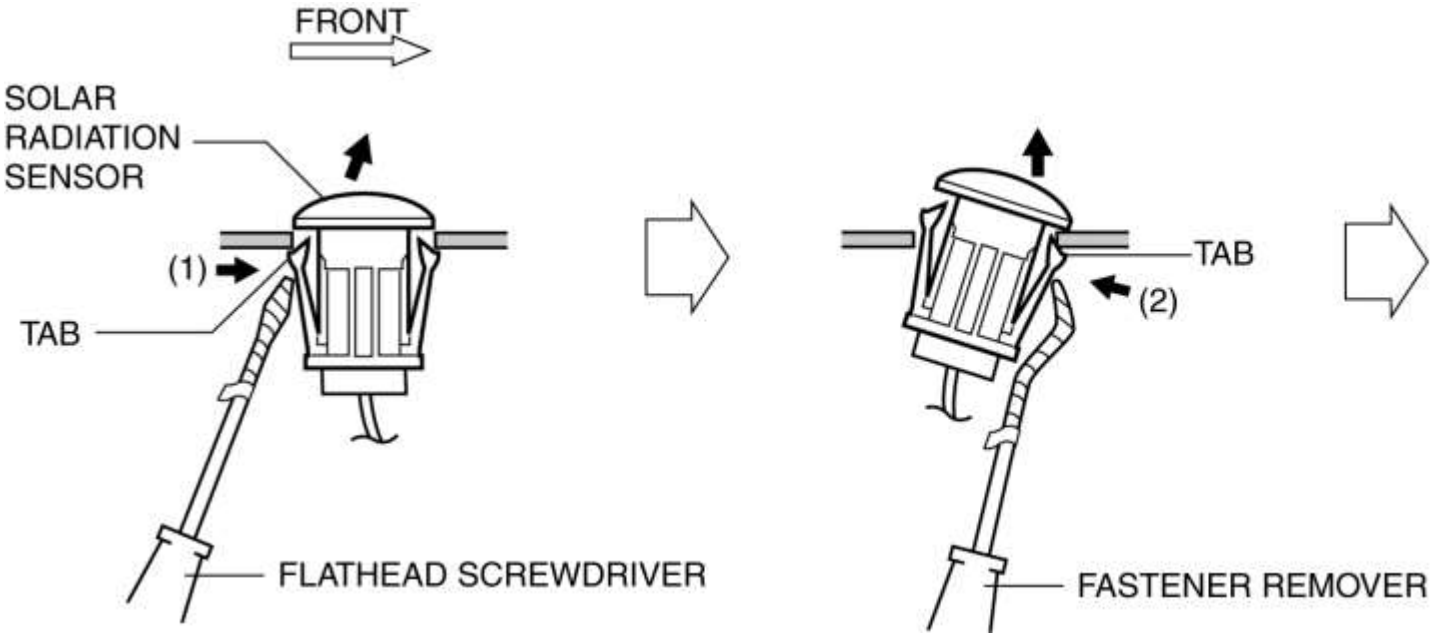

4. Presione (2) la pestaña usando un removedor de sujetadores como se muestra en la figura y presione el sensor de radiación solar desde el interior del tablero de instrumentos.

5. Desconecte el conector del sensor de radiación solar.

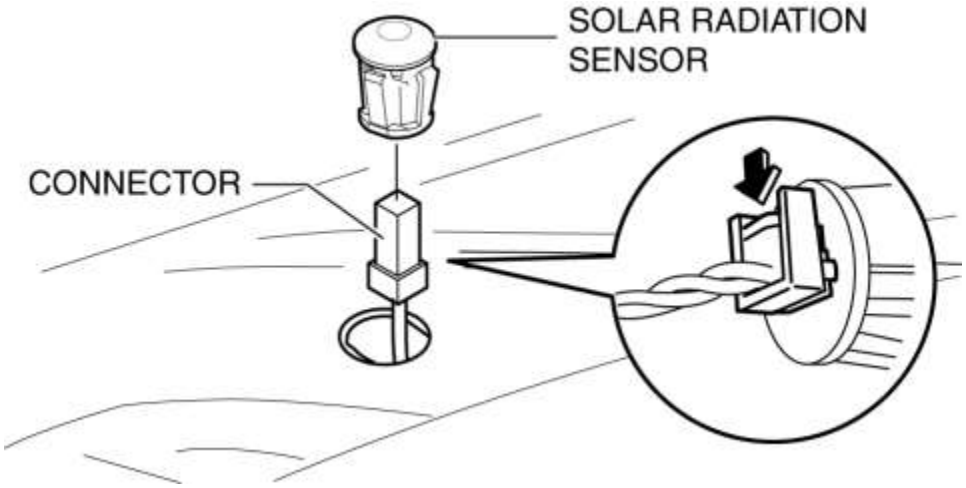

6. Retire el sensor de radiación solar.

7. Instalar en el orden inverso de eliminación. (Consulte la Nota de instalación del sensor de radiación solar).

Nota de instalación del sensor de radiación solar

1. Alinee la forma del sensor de radiación solar con la forma del orificio de instalación en el lado del tablero de instrumentos, e instálelo como se muestra en la figura.

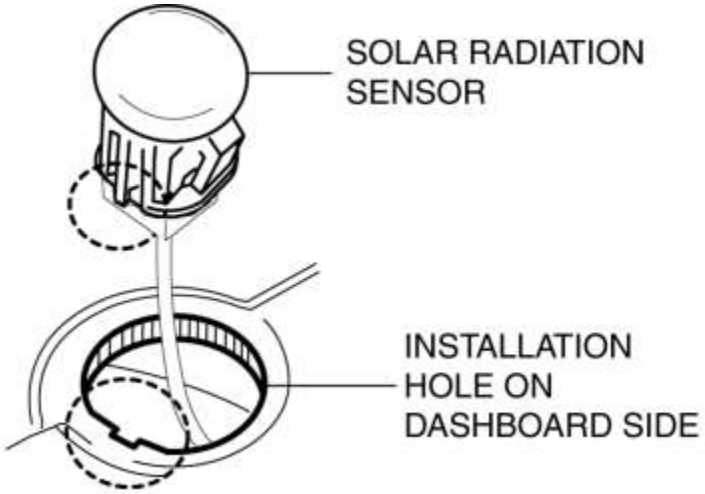

Mazda6 - HVAC

INSPECCIÓN DEL SENSOR DE RADIACIÓN SOLAR [AIRE ACONDICIONADO AUTOMÁTICO]

1. Ilumine con luz fluorescente o exponga el sensor de radiación solar a la luz solar natural.

2. Conecte el cable positivo (+) a los terminales B, C y negativo (-) conduzca al terminal A del sensor de radiación solar, y verifique que el voltaje sea emitido.

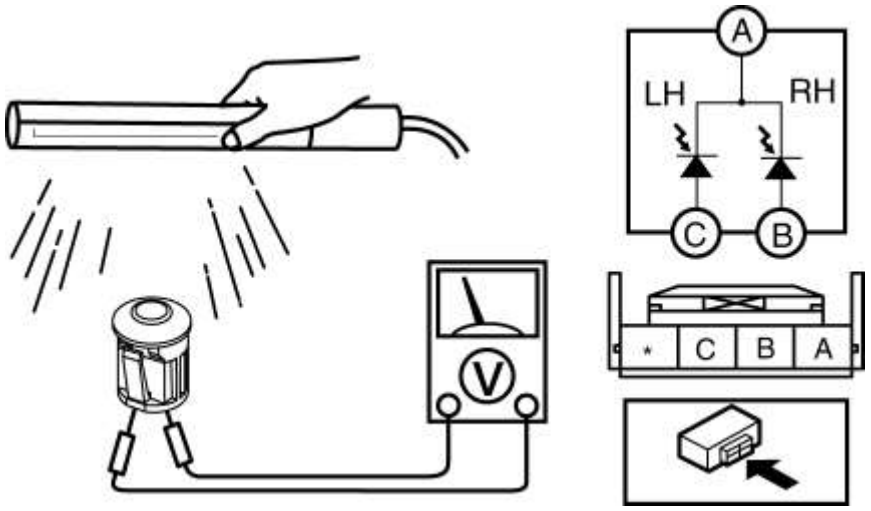

- Si el voltaje es **0 V** , reemplace el sensor de radiación solar.

Mazda6 - HVAC

SENSOR DE TEMPERATURA AMBIENTE REMOCION / INSTALACION [ACONDICIONADOR DE AIRE COMPLETO AUTO]

1. Desconecte el cable negativo de la batería. (Ver DESCONEXIÓN / CONEXIÓN DEL CABLE DE LA BATERÍA NEGATIVA [SKYACTIV-G 2.5] .)

2. Retire el parachoques delantero. (Consulte REMOCION / INSTALACION DEL PARACHOQUES DELANTERO).

3. Desconecte el conector.

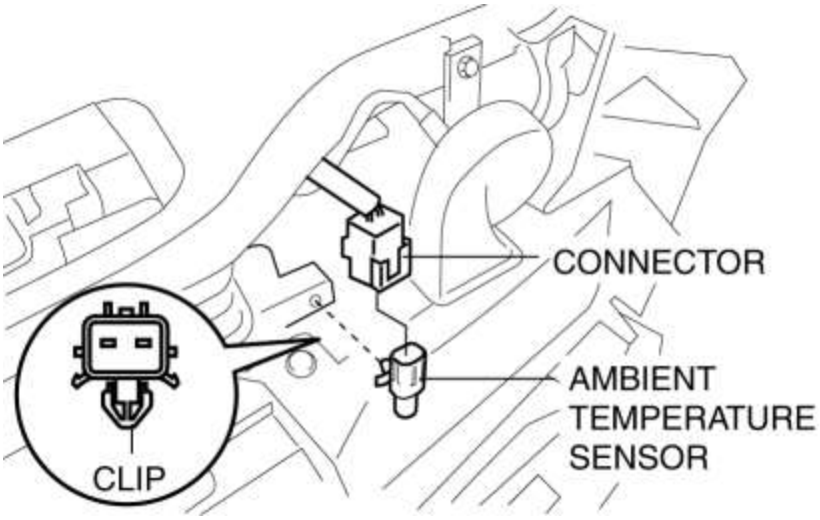

4. Retire el sensor de temperatura ambiente.

5. Instalar en el orden inverso de eliminación.

Mazda6 - HVAC

INSPECCIÓN DEL SENSOR DE TEMPERATURA AMBIENTE [ACONDICIONADOR DE AIRE COMPLETO AUTOMÁTICO]

1. Mida la temperatura alrededor del sensor de temperatura ambiente y mida la resistencia entre el terminal del sensor de temperatura ambiente.

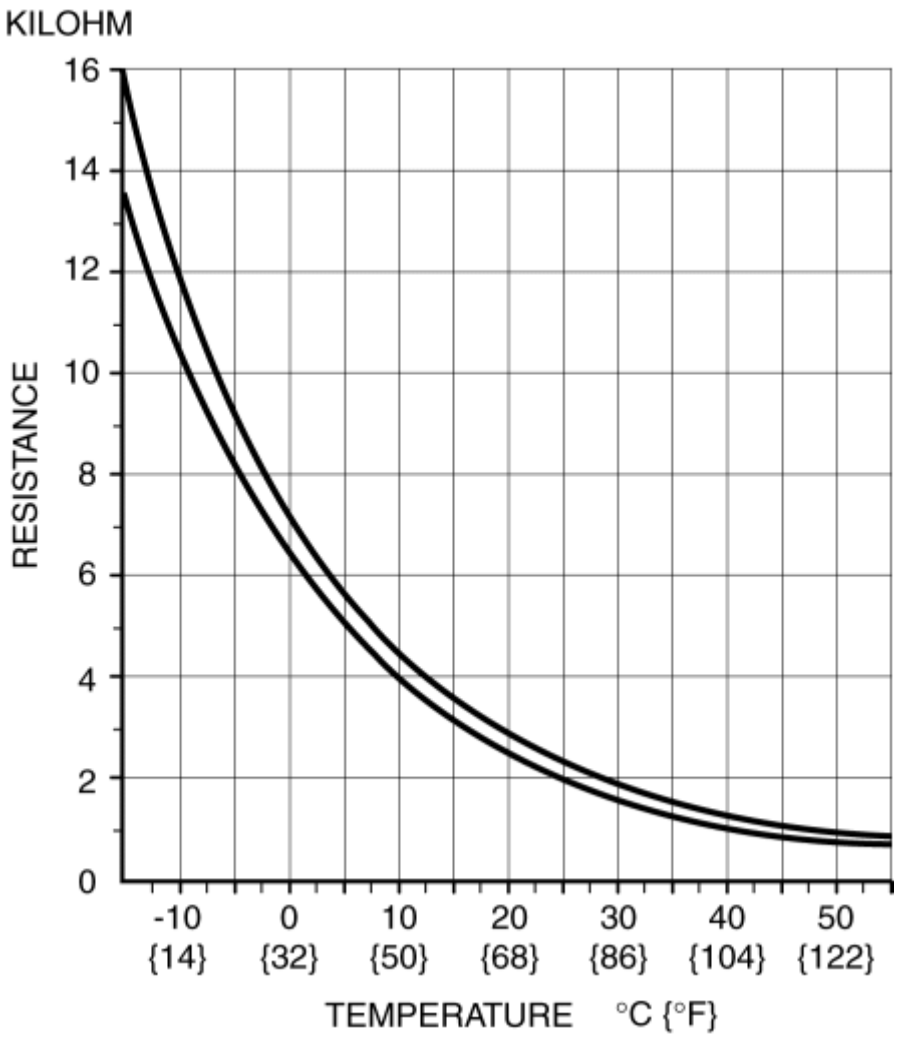

- Si las características del sensor de temperatura ambiente no son las que se muestran en el gráfico, reemplace el sensor de temperatura ambiente.

Mazda6 - HVAC

DESMONTAJE / INSTALACIÓN DEL SENSOR DE PRESIÓN REFRIGERANTE [AIRE ACONDICIONADO AUTOMÁTICO COMPLETO]

1. Desconecte el cable negativo de la batería. (Ver DESCONEXIÓN / CONEXIÓN DEL CABLE DE LA BATERÍA NEGATIVA [SKYACTIV-G 2.5] .)

2. Descargar el refrigerante. (Ver CARGA DE REFRIGERANTE .)

3. Desconecte el conector del sensor de presión de refrigerante.

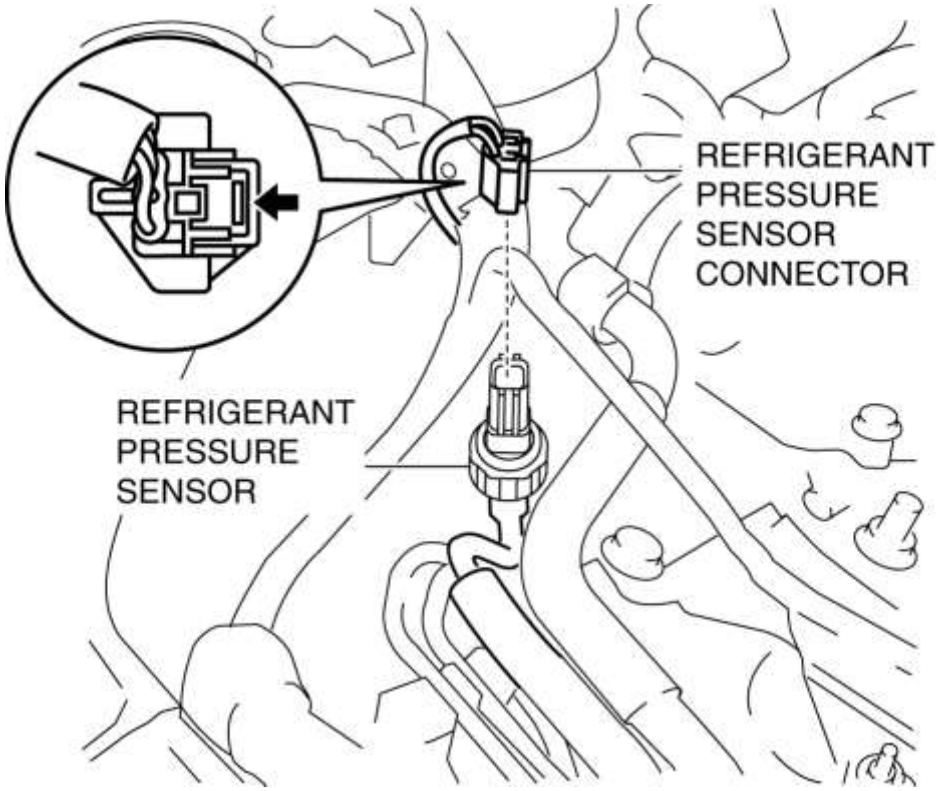

4. Afloje el sensor de presión de refrigerante con dos llaves inglesas.

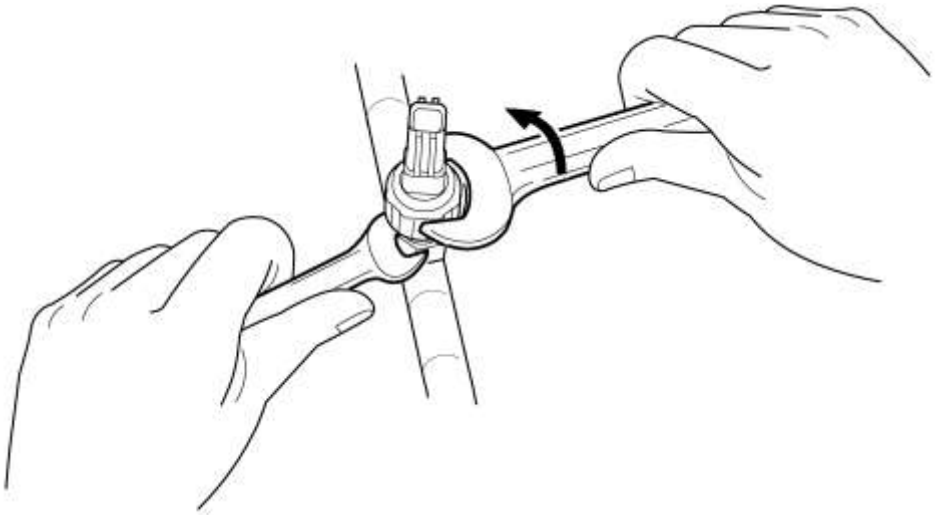

Par de apriete

- 10-11 N · m {102-112 kgf · cm, 89-97 in · lbf}

5. Retire el sensor de presión de refrigerante.

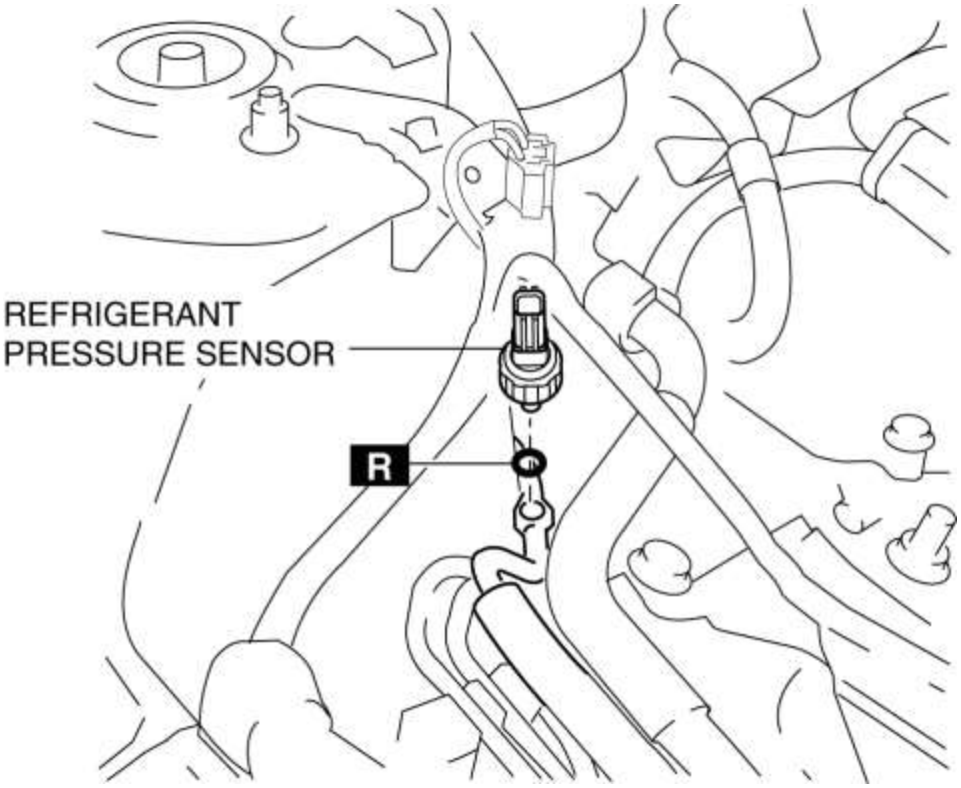

PRECAUCIÓN:

- Si entra humedad o materias extrañas en el ciclo de refrigeración, se reducirá la capacidad de enfriamiento y se producirán ruidos anormales. Siempre cierre inmediatamente todas las conexiones abiertas después de quitar las piezas del ciclo de refrigeración para evitar que la humedad o materias extrañas se salgan del ciclo.

6. Instalar en el orden inverso al de eliminación. (Consulte la Nota de instalación del sensor de presión de refrigerante).

7. Realice la prueba de rendimiento del sistema de refrigerante. (Ver PRUEBA DE RENDIMIENTO DEL SISTEMA DE REFRIGERANTE .)

Nota de instalación del sensor de presión de refrigerante

1. Aplique aceite de compresor a las juntas tóricas y conecte las juntas.

Mazda6 - HVAC

INSPECCIÓN DEL SENSOR DE PRESIÓN DEL REFRIGERANTE [AIRE ACONDICIONADO AUTOMÁTICO COMPLETO]

1. Instale el manómetro del colector.
2. Verifique la lectura del lado de alta presión del medidor del colector.

3. Mida la tensión del terminal en el terminal PCM 2BB, 2AX y 2AJ.

4. Utilizando el siguiente gráfico, mida y verifique los voltajes de los terminales en 2AX.

5. Siga la inspección PCM cuando mida los otros voltajes de los terminales. (Consulte PCM INSPECTION [SKYACTIV-G 2.5] .)

- Terminal 2BB: Aprox. 5 V (interruptor de encendido ENCENDIDO)
- Terminal 2AJ: 1.0 V o menos
  - Si cada voltaje no es normal, inspeccione el arnés de cableado relacionado.
    - Si hay algún mal funcionamiento, reemplace el arnés de cableado relacionado.
    - Si el arnés de cableado es normal, reemplace el sensor de presión de refrigerante.

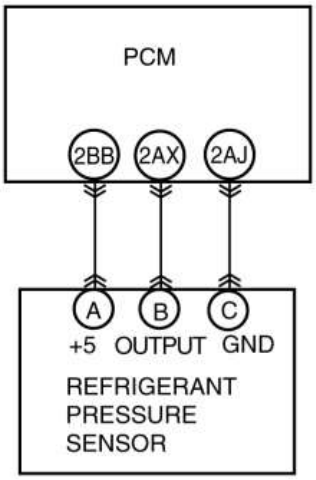

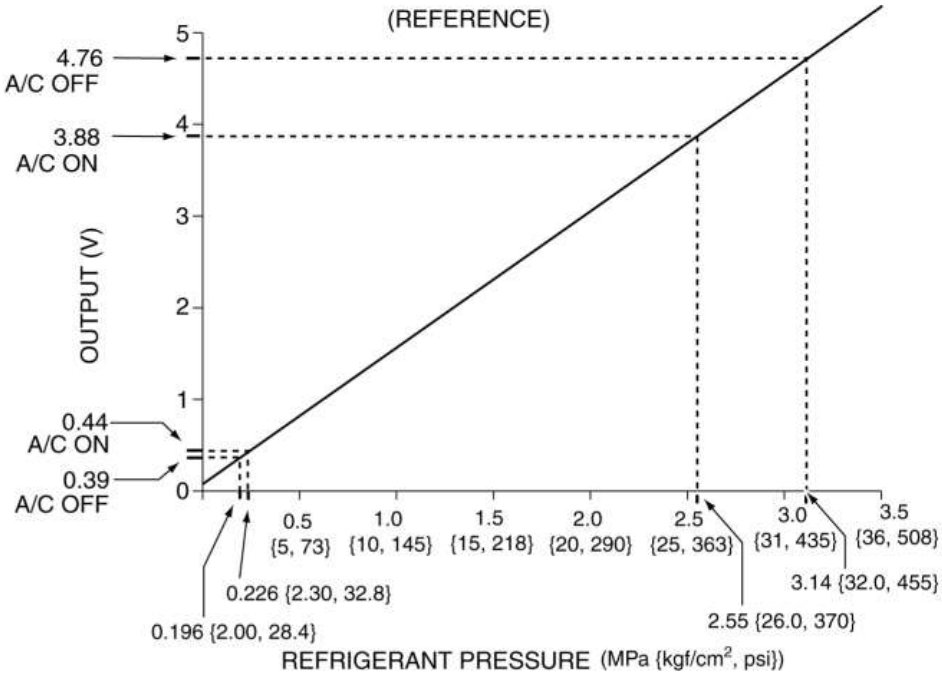

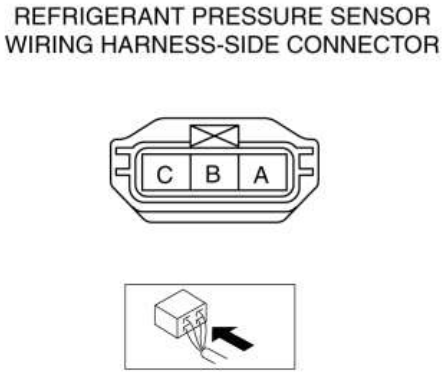

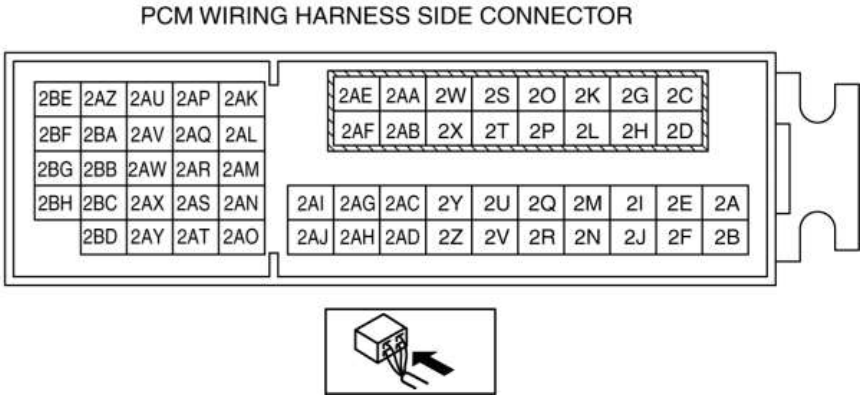

Mazda6 - HVAC

DESMONTAJE / INSTALACIÓN DE LA UNIDAD DE CONTROL CLIMÁTICO [AIRE ACONDICIONADO AUTOMÁTICO COMPLETO]

NOTA:

- La unidad de control de clima antes del reemplazo almacena la información de especificación del vehículo.
- La nueva unidad de control de clima no almacena ninguna información de especificación del vehículo.
- Cuando se enciende el encendido después de que se reemplaza la unidad de control de clima, la unidad de control de clima lee la información de especificación del vehículo enviada a través de la transmisión CAN desde el grupo de instrumentos, y almacena la información de especificación del vehículo.

1. Desconecte el cable negativo de la batería. (Ver DESCONEXIÓN / CONEXIÓN DEL CABLE DE LA BATERÍA NEGATIVA [SKYACTIV-G 2.5] .)

2. Retire las siguientes partes:
a. Panel superior (Véase REMOCION / INSTALACION DEL PANEL SUPERIOR)

segundo. Mando de la palanca de cambios (MTX) (Véase REMOCION / INSTALACION DEL MECANISMO DE CAMBIOS MANUAL DEL TRANSEJE (C66M-R)).

do. Perilla de la palanca selectora (ATX) (Ver REMOCION / INSTALACION DEL MECANISMO DE CAMBIO AUTOMÁTICO DE TRANSAJE).

re. Panel de cambios (Ver DESMONTAJE / INSTALACIÓN DEL PANEL DE CAMBIOS).

mi. Consola trasera (Ver RETIRADA / INSTALACIÓN DE LA CONSOLA TRASERA).

F. Caja de la consola frontal (Véase REMOCION / INSTALACION DE LA CAJA DE LA CONSOLA DELANTERA).

gramo. Pared lateral (Ver DESMONTAJE / INSTALACIÓN DE LA PARED LATERAL)

h. Consola delantera (Ver REMOCION / INSTALACION DE LA CONSOLA DELANTERA)

yo. Panel de decoración (Ver RETIRADO / INSTALACIÓN DEL PANEL DE DECORACIÓN).

3. Eliminar en el orden indicado en la tabla.

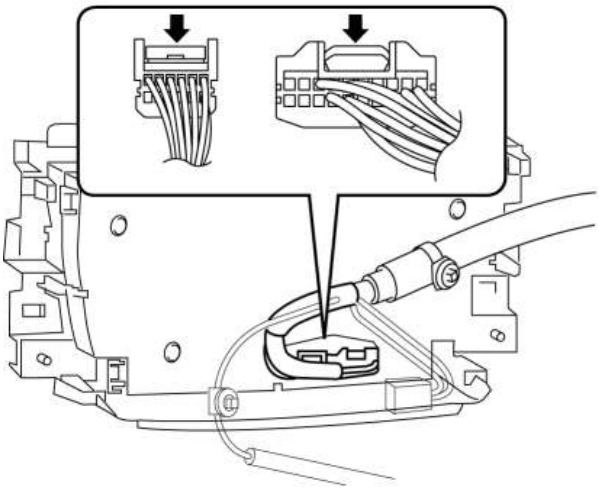

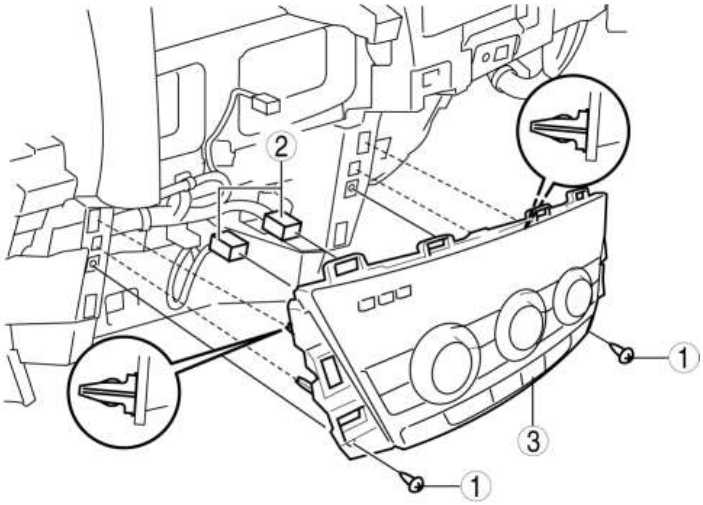

1	Tornillo
2	Conector
3	Unidad de control de clima

4. Instalar en el orden inverso de eliminación.

5. Encienda el encendido y realice la configuración automática de la unidad de control de clima.

6. Borre los DTC. (Consulte ELIMINACIÓN DEL DTC [ACONDICIONADOR DE AIRE COMPLETO)] .

Mazda6 - HVAC

INSPECCIÓN DE LA UNIDAD DE CONTROL DEL CLIMA [AIRE ACONDICIONADO AUTOMÁTICO]

1. Retire la unidad de control de clima con el conector conectado. (Consulte REMOCION / INSTALACION DE LA UNIDAD DE CONTROL DEL CLIMATICO [AIRE ACONDICIONADO AUTOMOCIONAL]).

2. Encienda el encendido (motor apagado o encendido).

3. Conecte el cable negativo (-) del probador a la masa de la carrocería.

4. Inserte el cable positivo (+) del probador en cada terminal de la unidad de control de clima y mida la tensión de acuerdo con la tabla de voltaje del terminal.

- Si hay un mal funcionamiento, inspeccione las piezas en "Artículos de inspección".
  - Si las piezas en "Elementos de inspección" se encuentran normales (excepto en el terminal 1E), reemplace la unidad de control de clima.
  - Para el terminal 1E, primero intente reemplazar el controlador del ventilador del ventilador. Si todavía hay un mal funcionamiento, reemplace la unidad de control de clima.

Tabla de voltaje del terminal (referencia)

CLIMATE CONTROL UNIT WIRING HARNESS SIDE CONNECTO

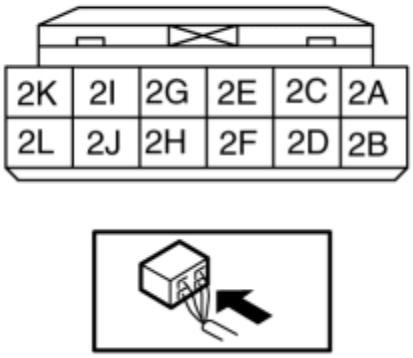

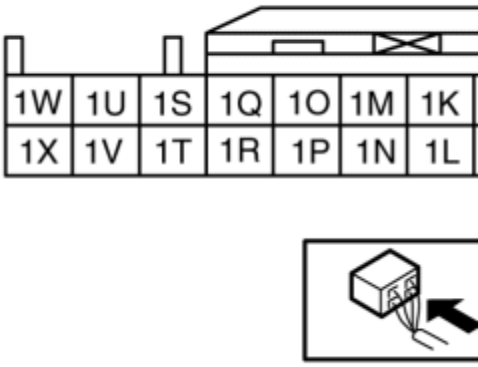

Terminal	Nombre de la señal	Conectado a	Condición de medición	Voltaje (V)	Artículos de inspección)
1A	GND	Tierra del cuerpo	Bajo cualquier condición	1.0 o menos	• Mazo de cables relacionado
1B	B +	ROOM 15 A fusible	Bajo cualquier condición	B +	• Mazo de cables relacionado • ROOM 15 A fusible
1C	-	-	-	-	-
1D	IG1	C / U IG1 15 A fusible	Encienda el encendido (motor apagado o encendido)	B +	• Mazo de cables relacionado • C / U IG1 15 A fusible
			Desconecte el encendido	1.0 o menos	
1E	Control de velocidad del ventilador del soplador	Controlador del ventilador del soplador	Desconecte el encendido	1.0 o menos	• Mazo de cables relacionado • Controlador del ventilador del soplador
			Ventilador parado (Poner el encendido en ON (motor apagado o encendido))	2.5	
			Fan: manual primero	3.7	

			Ventilador: manual 3º	6.9	
			Ventilador: manual 7mo	B +	
1F	IG2	Módulo de control del cuerpo delantero (FBCM)	Encienda el encendido (motor apagado o encendido)	B +	• Mazo de cables relacionado • Módulo de control del cuerpo delantero (FBCM)
			Desconecte el encendido	1.0 o menos	
1G	-	-	-	-	-
1H	Entrada del sensor de temperatura del compartimiento del pasajero	Sensor de temperatura del compartimiento de pasajeros	En comparación con la temperatura detectada por el sensor de temperatura del habitáculo	Consulte el gráfico 1	• Mazo de cables relacionado • Sensor de temperatura del compartimiento de pasajeros • Unidad de control de clima: voltaje de terminal (1N)
1I	-	-	-	-	-
1J	Sensor GND	• Actuador de mezcla de aire del lado del conductor • Actuador de mezcla de aire del lado del pasajero • Actuador de modo de flujo de aire • Sensor de temperatura del evaporador • Sensor de temperatura del	Bajo cualquier condición	1.0 o menos	• Mazo de cables relacionado • Unidad de control de clima: voltaje de terminal (1N)

		compartimiento de pasajeros			
1K	-	-	-	-	-
1L	Entrada del sensor de temperatura del evaporador	Sensor de temperatura del evaporador	En comparación con la temperatura detectada por el sensor de temperatura del evaporador	Consulte el gráfico 2	• Mazo de cables relacionado • Sensor de temperatura del evaporador • Unidad de control de clima: voltaje de terminal (1N)
1M	Entrada del sensor de radiación solar (LH)	Sensor de radiación solar	La luz del sol brilló directamente en el sensor de radiación solar	4	• Mazo de cables relacionado • Unidad de control de clima: voltaje de terminal (1N) • Sensor de radiación solar
			Bloqueando la luz al sensor de radiación solar	1.0 o menos	
1N	+ 5V	• Actuador de mezcla de aire del lado del conductor • Actuador de mezcla de aire del lado del pasajero • Actuador de modo de flujo de aire • Sensor de radiación solar	Bajo cualquier condición	5	• Mazo de cables relacionado • Actuador de mezcla de aire del lado del conductor • Actuador de mezcla de aire del lado del pasajero • Actuador de modo de flujo de aire • Sensor de radiación solar • Unidad de control de clima: voltaje

					de terminal (1J)
1O	Entrada del sensor de radiación solar (RH)	Sensor de radiación solar	La luz del sol brilló directamente en el sensor de radiación solar	4	• Mazo de cables relacionado • Unidad de control de clima: voltaje de terminal (1N) • Sensor de radiación solar
			Bloqueando la luz al sensor de radiación solar	1.0 o menos	
1P	-	-	-	-	-
1Q	-	-	-	-	-
1R *1	Señal de interruptor de asiento más cálido	Unidad de control del calentador de asiento	Debido a que este terminal es para comunicación, no es posible determinar la integridad por voltaje del terminal.		• Mazo de cables relacionado • Unidad de control del calentador de asiento
1S	MS_CAN_H	Módulo relacionado con CAN	Debido a que este terminal es para comunicación, no es posible determinar la integridad por voltaje del terminal.		• Mazo de cables relacionado
1T	-	-	-	-	-
1U	MS_CAN_L	Módulo relacionado con CAN	Debido a que este terminal es para comunicación, no es posible determinar la integridad por voltaje del terminal.		• Mazo de cables relacionado
1V	-	-	-	-	-
1W	-	-	-	-	-
1X	-	-	-	-	-
2A	Entrada de potenciómetro	Actuador de modo de flujo de aire	RESPIRADERO	4.3 o más	• Mazo de cables relacionado
			BI-NIVEL	3.4	
			CALOR	2.5	
			CALOR / DEF	1.6	

			DISPOSITIVO ANTIHIELO	0.7 o menos	• Actuador de modo de flujo de aire • Unidad de control de clima: voltaje de terminal (1N)
2B	Funcionamiento del motor (FRÍO)	Actuador de mezcla de aire del lado del conductor	Avanzando hacia HOT	1.0 o menos	• Mazo de cables relacionado • Actuador de mezcla de aire del lado del conductor
			Avanzando hacia FRÍO	B +	
2C	-	-	-	-	-
2D	Funcionamiento del motor (CALIENTE)	Actuador de mezcla de aire del lado del conductor	Avanzando hacia HOT	B +	• Mazo de cables relacionado • Actuador de mezcla de aire del lado del conductor
			Avanzando hacia FRÍO	1.0 o menos	
2E	Entrada de potenciómetro	Actuador de mezcla de aire del lado del pasajero	Establecer la temperatura en MAX HOT	4.3 o más	• Mazo de cables relacionado • Actuador de mezcla de aire del lado del pasajero • Unidad de control de clima: voltaje de terminal (1N)
			Establecer la temperatura a MAX FRIO	1.0 o menos	
2F	Funcionamiento del motor (CALIENTE)	Actuador de mezcla de aire del lado del pasajero	Avanzando hacia HOT	B +	• Mazo de cables relacionado • Actuador de mezcla de aire del lado del pasajero
			Avanzando hacia FRÍO	1.0 o menos	

2G	Entrada de potenciómetro	Actuador de mezcla de aire del lado del conductor	Establecer la temperatura en MAX HOT	4.3 o más	• Mazo de cables relacionado • Actuador de mezcla de aire del lado del conductor • Unidad de control de clima: voltaje de terminal (1N)
			Establecer la temperatura a MAX FRIO	1.0 o menos	
2H	Funcionamiento del motor (FRÍO)	Actuador de mezcla de aire del lado del pasajero	Avanzando hacia HOT	1.0 o menos	• Mazo de cables relacionado • Actuador de mezcla de aire del lado del pasajero
			Avanzando hacia FRÍO	B +	
2I	Operación del motor (VENT)	Actuador de modo de flujo de aire	Avanzando hacia VENT	B +	• Mazo de cables relacionado • Actuador de modo de flujo de aire
			Avanzando hacia DEFROSTER	1.0 o menos	
2J	Operación del motor (FRESH)	Actuador de admisión de aire	Avanzando hacia RECIRCULAR	1.0 o menos	• Mazo de cables relacionado • Actuador de admisión de aire
			Avanzando hacia FRESCO	B +	
2K	Funcionamiento del motor (DEFROSTER)	Actuador de modo de flujo de aire	Avanzando hacia DEFROSTER	B +	• Mazo de cables relacionado • Actuador de modo de flujo de aire
			Avanzando hacia VENT	1.0 o menos	
2L	Operación del motor	Actuador de admisión de aire	Avanzando hacia RECIRCULAR	B +	

	(RECIRCULAR)		Avanzando hacia FRESCO	1.0 o menos	• Mazo de cables relacionado • Actuador de admisión de aire

* 1

Con asiento más cálido

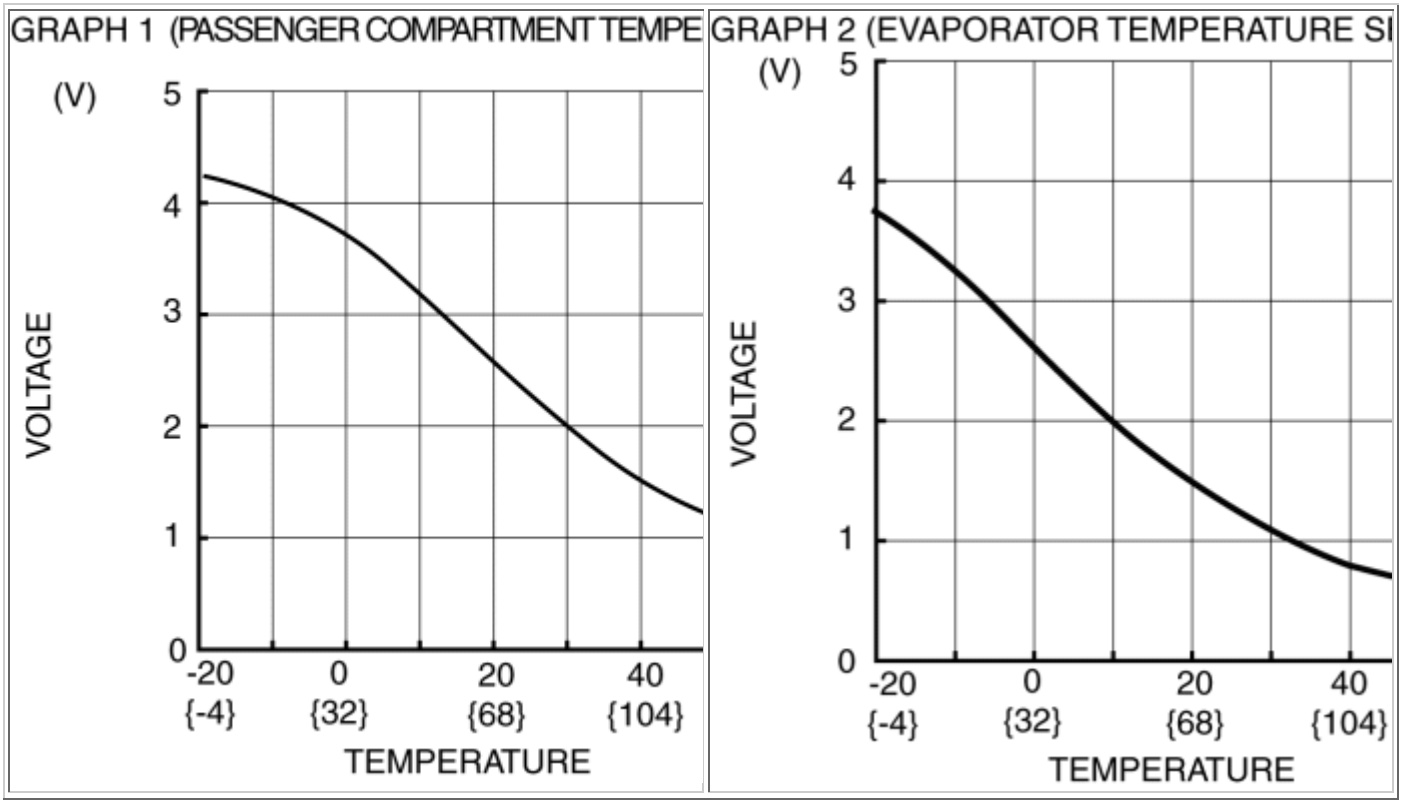

Mazda6 - HVAC

HVAC CONTROL SYSTEM LOCATION INDEX [MANUAL AIR CONDITIONER]

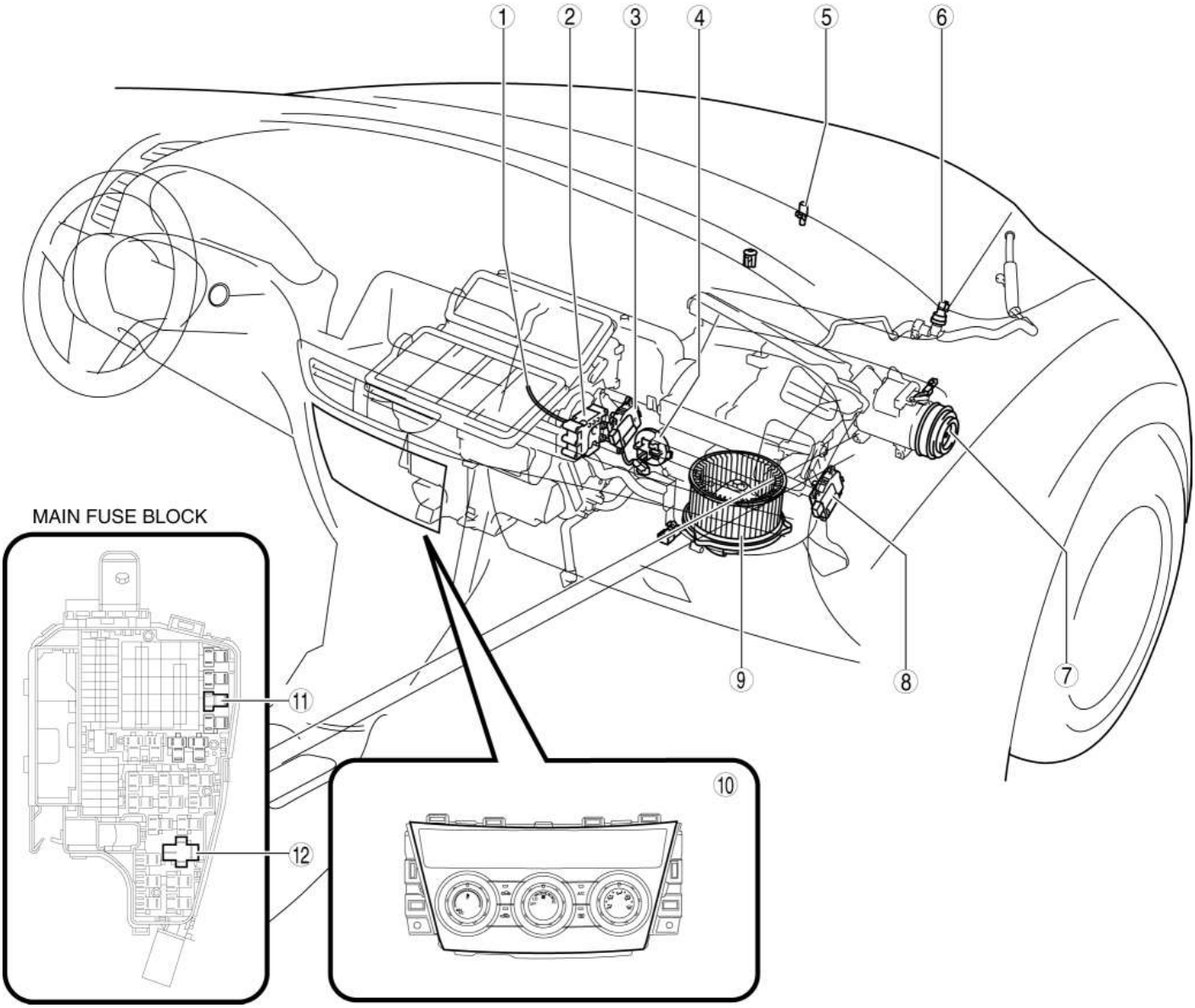

1	Evaporator temperature sensor (See EVAPORATOR TEMPERATURE SENSOR REMOVAL/INSTALLATION [MANUAL AIR CONDITIONER].) (See EVAPORATOR TEMPERATURE SENSOR INSPECTION [MANUAL AIR CONDITIONER].)
2	Airflow mode actuator (See AIRFLOW MODE ACTUATOR REMOVAL/INSTALLATION [MANUAL AIR CONDITIONER].) (See AIRFLOW MODE ACTUATOR INSPECTION [MANUAL AIR CONDITIONER].)
3	Air mix actuator

	(See AIR MIX ACTUATOR REMOVAL/INSTALLATION [MANUAL AIR CONDITIONER].) (See AIR MIX ACTUATOR INSPECTION [MANUAL AIR CONDITIONER].)
4	Blower fan controller (See BLOWER FAN CONTROLLER REMOVAL/INSTALLATION [MANUAL AIR CONDITIONER].) (See BLOWER FAN CONTROLLER INSPECTION [MANUAL AIR CONDITIONER].)
5	Ambient temperature sensor (See AMBIENT TEMPERATURE SENSOR REMOVAL/INSTALLATION [MANUAL AIR CONDITIONER].) (See AMBIENT TEMPERATURE SENSOR INSPECTION [MANUAL AIR CONDITIONER].)
6	Refrigerant pressure sensor (See REFRIGERANT PRESSURE SENSOR REMOVAL/INSTALLATION [MANUAL AIR CONDITIONER].) (See REFRIGERANT PRESSURE SENSOR INSPECTION [MANUAL AIR CONDITIONER].)
7	Magnetic clutch (See MAGNETIC CLUTCH DISASSEMBLY/ASSEMBLY [MANUAL AIR CONDITIONER].) (See MAGNETIC CLUTCH ADJUSTMENT [MANUAL AIR CONDITIONER].) (See MAGNETIC CLUTCH INSPECTION [MANUAL AIR CONDITIONER].)
8	Air intake actuator (See AIR INTAKE ACTUATOR REMOVAL/INSTALLATION [MANUAL AIR CONDITIONER].) (See AIR INTAKE ACTUATOR INSPECTION [MANUAL AIR CONDITIONER].)
9	Blower motor (See BLOWER MOTOR REMOVAL/INSTALLATION [MANUAL AIR CONDITIONER].) (See BLOWER MOTOR INSPECTION [MANUAL AIR CONDITIONER].)
10	Climate control unit (See CLIMATE CONTROL UNIT REMOVAL/INSTALLATION [MANUAL AIR CONDITIONER].)

	(See CLIMATE CONTROL UNIT INSPECTION [MANUAL AIR CONDITIONER].)
11	A/C relay (See RELAY LOCATION.) (See RELAY INSPECTION.)
12	Blower relay (See RELAY LOCATION.) (See RELAY INSPECTION.)

Mazda6 - HVAC

RETIRADA / INSTALACIÓN DEL ACTUADOR DE ADMISIÓN DE AIRE [AIRE ACONDICIONADO MANUAL]

1. Desconecte el cable negativo de la batería. (Ver DESCONEXIÓN / CONEXIÓN DEL CABLE DE LA BATERÍA NEGATIVA [SKYACTIV-G 2.5] .)

2. Retire las siguientes partes:

a. Guantera (Vea REMOCION / INSTALACION DEL COMPARTIMIENTO DEL GUANTE).

segundo. Tablero de instrumentos cubierto (Ver SALPICADERO DEBAJO DE LA DESMONTAJE / INSTALACIÓN DE LA CUBIERTA)

do. Placa de desgaste delantera (lado del pasajero) (Véase REMOCION / INSTALACION DE LA PLACA DE SCUFF DELANTERO).

re. Borde lateral delantero (lado del pasajero) (Véase REMOCION / INSTALACION DE LA MOLDURA LATERAL DELANTERA).

mi. Amplificador de audio (con Bose ®) (Ver RETIRADA / INSTALACIÓN DEL AMPLIFICADOR DE AUDIO).

3. Desconecte el conector del actuador de entrada de aire.

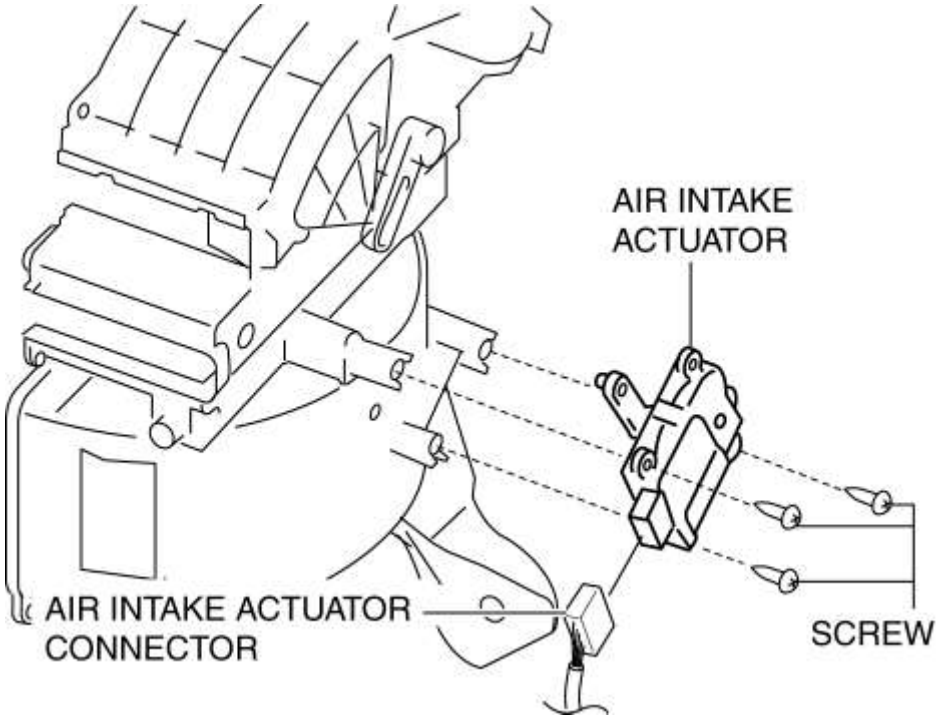

4. Retire el tornillo, luego retire el actuador de entrada de aire.

5. Instalar en el orden inverso de eliminación.

Mazda6 - HVAC

INSPECCIÓN DEL ACTUADOR DE ADMISIÓN DE AIRE [AIRE ACONDICIONADO MANUAL]

1. Conecte la tensión positiva de la batería al terminal B (o C) del actuador de admisión de aire, conecte el terminal C (o B) a tierra, y luego verifique que el actuador de entrada de aire funcione como se muestra en la tabla.

- Si la condición de operación no es normal, reemplace el actuador de admisión de aire.

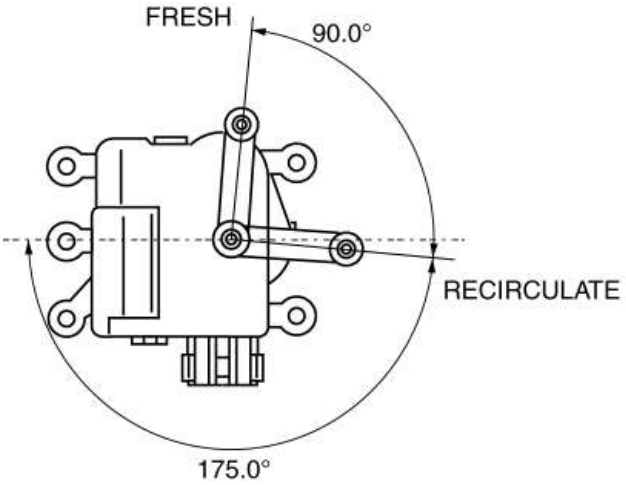

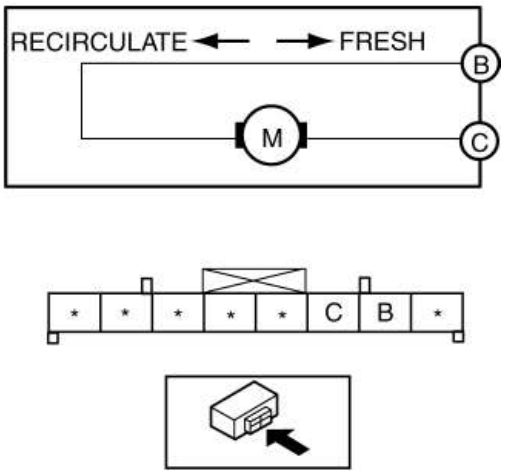

Terminal		Funcionamiento del actuador de admisión de aire
segundo	do	
B +	Suelo	FRESCO → RECIRCULAR
Suelo	B +	RECIRCULAR → FRESCO

Mazda6 - HVAC

RETIRADA / INSTALACIÓN DEL ACTUADOR DE MEZCLA DE AIRE [ACONDICIONADOR DE AIRE MANUAL]

1. Desconecte el cable negativo de la batería. (Ver DESCONEXIÓN / CONEXIÓN DEL CABLE DE LA BATERÍA NEGATIVA [SKYACTIV-G 2.5] .)

2. Retire las siguientes partes:

a. Guantera (Vea REMOCION / INSTALACION DEL COMPARTIMIENTO DEL GUANTE).

segundo. Tablero de instrumentos cubierto (Ver SALPICADERO DEBAJO DE LA DESMONTAJE / INSTALACIÓN DE LA CUBIERTA)

do. Pared lateral (lado del pasajero) (Ver REMOCION / INSTALACION DE PARED LATERAL)

re. Conducto de calor frontal (lado del pasajero) (Véase REMOCION / INSTALACION DEL CONDUCTO DE CALOR DELANTERO).

3. Desconecte el conector del actuador de mezcla de aire.

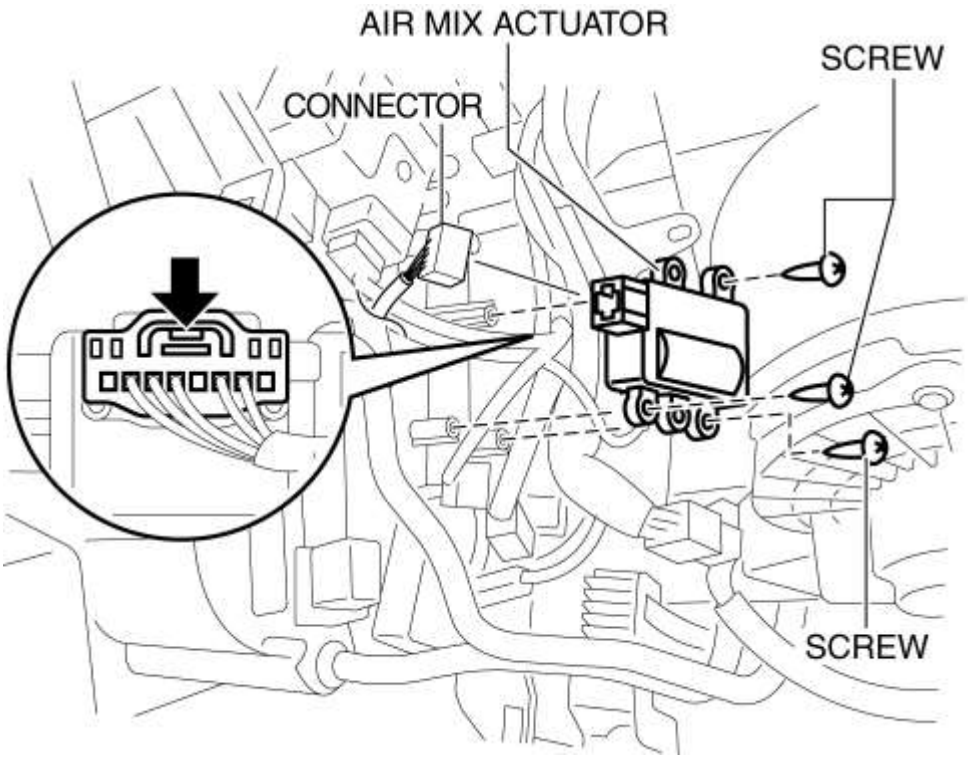

4. Retire el tornillo.

5. Retire el actuador de mezcla de aire.

6. Instalar en el orden inverso al de eliminación.

Mazda6 - HVAC

INSPECCIÓN DEL ACTUADOR DE MEZCLA DE AIRE [AIRE ACONDICIONADO MANUAL]

PRECAUCIÓN:

- Si la posición de la palanca excede el rango de operación que se muestra en la figura, el circuito en el actuador podría dañarse. Siempre realice una inspección de funcionamiento del actuador con el movimiento de la palanca dentro del rango que se muestra en la figura.

1. Conecte el voltaje positivo de la batería al terminal C (o B) del actuador de mezcla de aire, conecte el terminal B (o C) a tierra, y luego verifique que el actuador de mezcla de aire funcione como se muestra en la tabla.

- Si la condición de operación no es normal, reemplace el actuador de mezcla de aire.

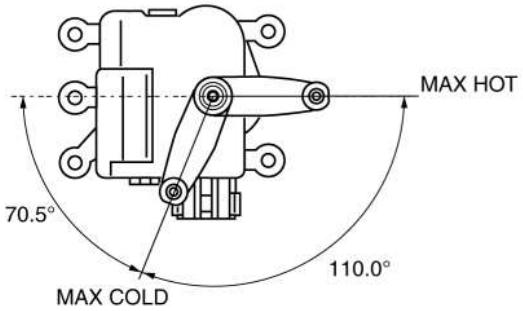

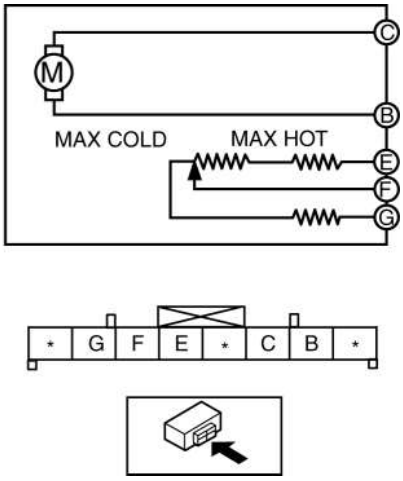

Terminal		Operación del actuador de mezcla de aire
segundo	do	
B +	Suelo	CALIENTE → FRÍO
Suelo	B +	FRÍO → CALIENTE

2. Verifique que la resistencia entre los terminales F y G, E y F coincida con la operación del actuador de mezcla de aire como se muestra en el gráfico.

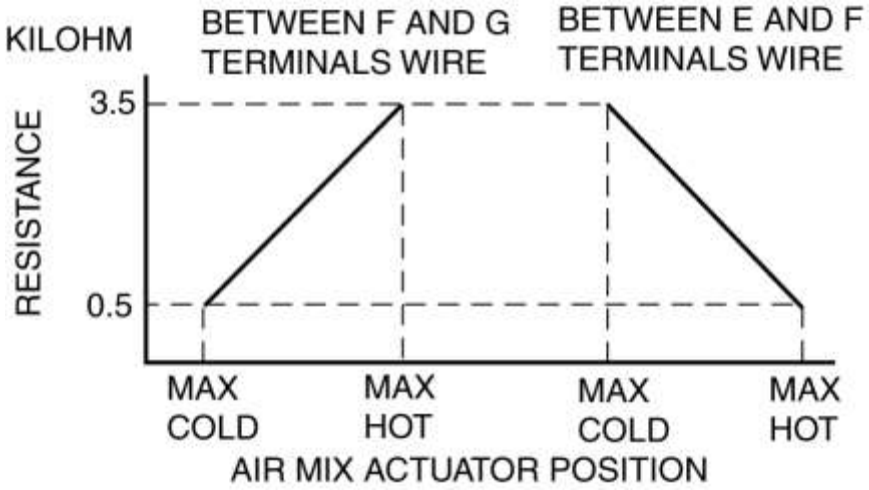

- Si la condición de operación y la resistencia no son normales, reemplace el actuador de mezcla de aire.

Mazda6 - HVAC

MODO DE FLUJO DE AIRE DESMONTAJE / INSTALACIÓN DEL ACTUADOR [AIRE ACONDICIONADO MANUAL]

1. Desconecte el cable negativo de la batería. (Ver DESCONEXIÓN / CONEXIÓN DEL CABLE DE LA BATERÍA NEGATIVA [SKYACTIV-G 2.5] .)

2. Retire la guantera. (Consulte REMOCION / INSTALACION DEL COMPARTIMIENTO DEL GUANTE).

3. Desconecte el conector del actuador del modo de flujo de aire.

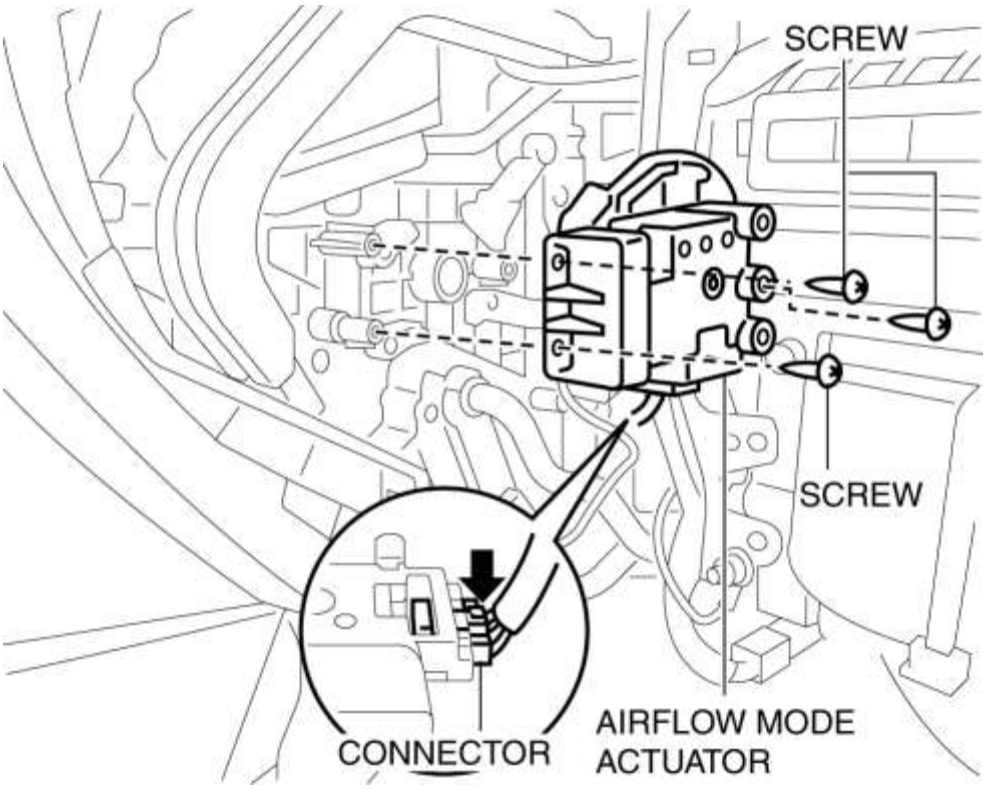

4. Retire el tornillo.

5. Retire el actuador del modo de flujo de aire.

6. Retire el enlace principal del modo de flujo de aire.

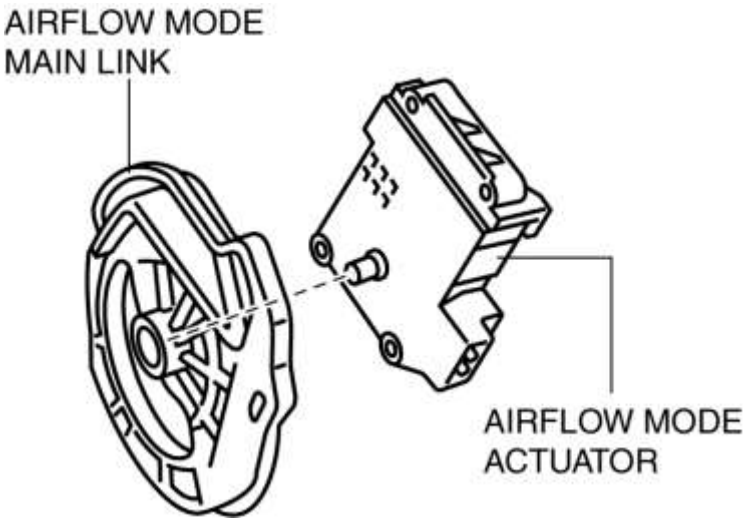

7. Retire el soporte.

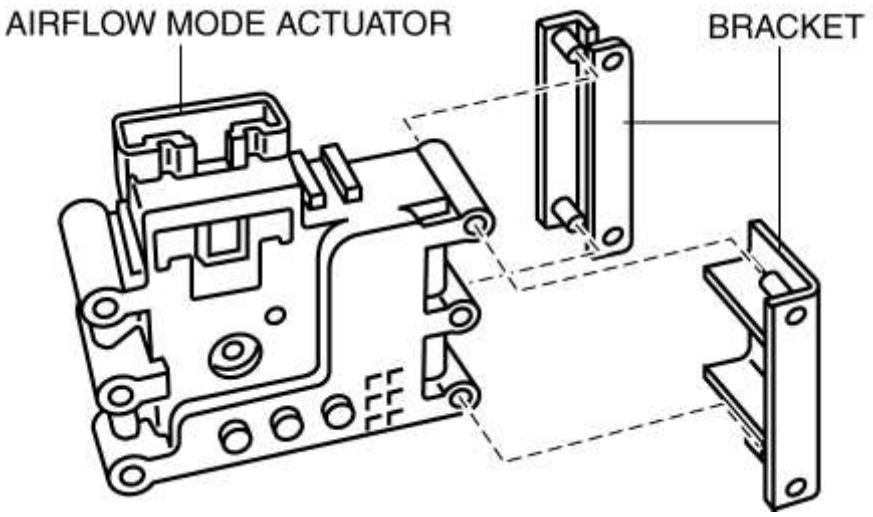

8. Instalar en el orden inverso de eliminación. (Consulte la Nota de instalación del actuador de modo de flujo de aire).

Nota de instalación del actuador de modo de flujo de aire

1. Alinee el enlace principal del modo de flujo de aire y la proyección del sub enlace del modo de flujo de aire como se muestra en la figura.

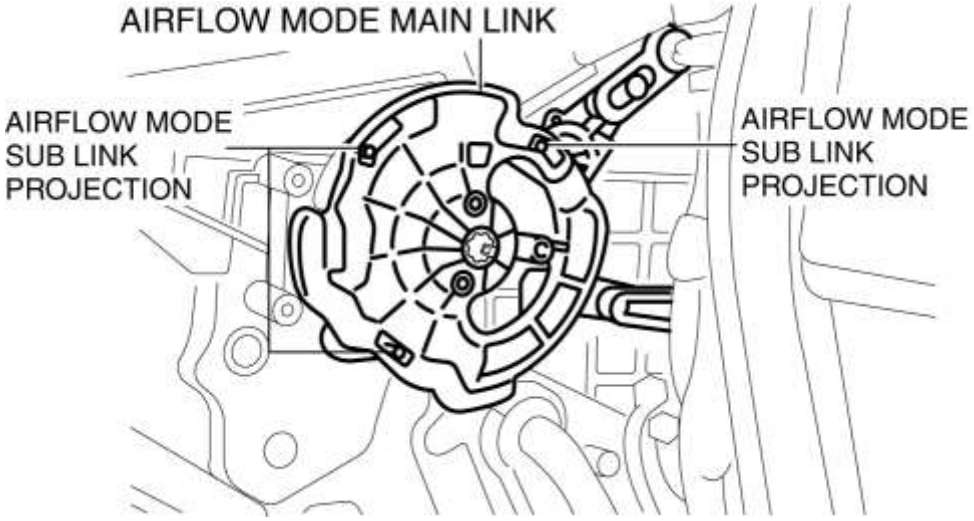

2. Al presionar ligeramente el enlace principal del flujo de aire para girarlo en la dirección de la flecha, verifique que la puerta del modo de flujo de aire cambie a la posición para cada modo.

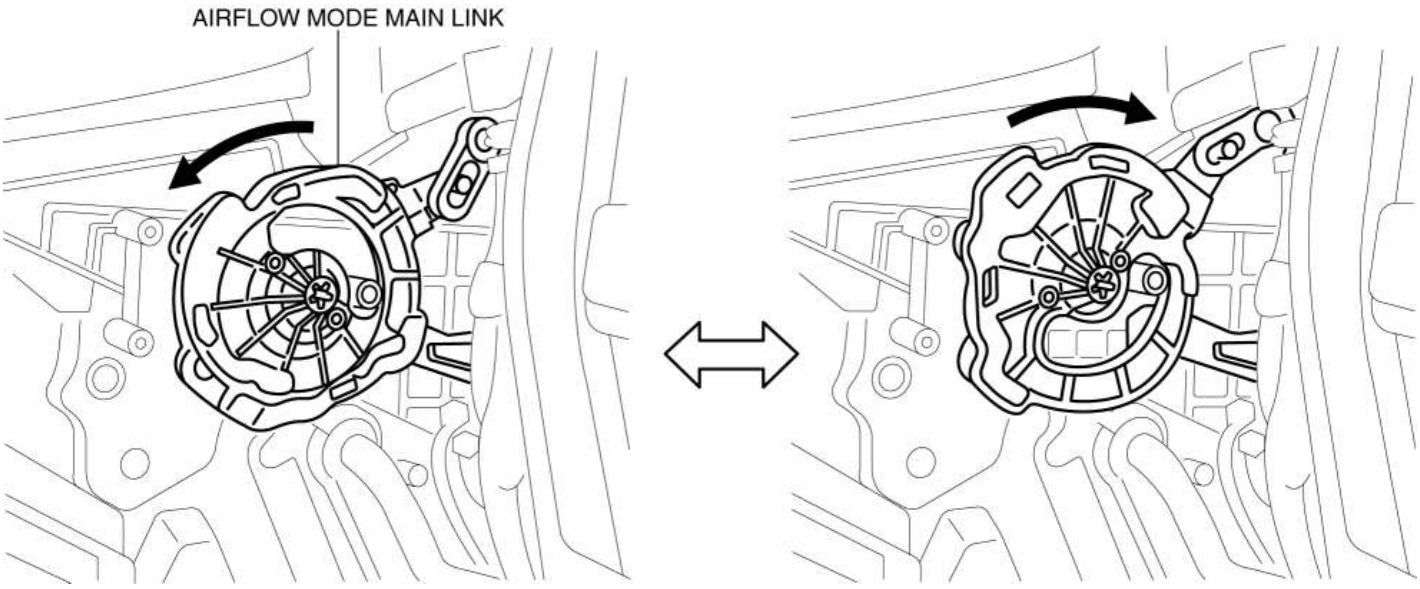

3. Alinee el orificio de instalación del enlace principal del modo de flujo de aire con la forma del eje del actuador del modo de flujo de aire, e instálelo mientras mantiene presionado el enlace principal del modo de flujo de aire.

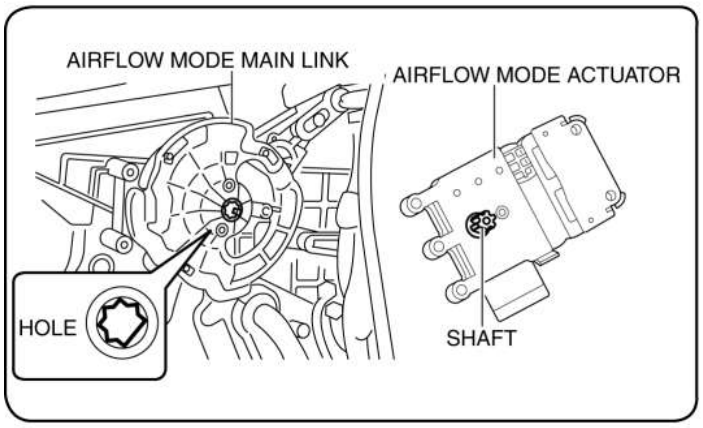

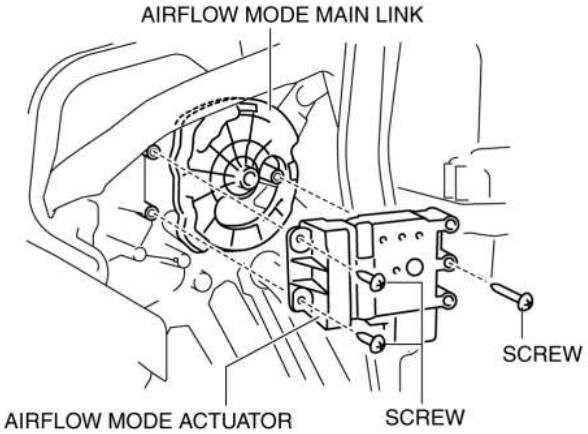

Mazda6 - HVAC

INSPECCIÓN DEL ACTUADOR DEL MODO DE FLUJO DE AIRE [AIRE ACONDICIONADO MANUAL]

PRECAUCIÓN:

- Si la posición de la palanca excede el rango de operación que se muestra en la figura, el circuito en el actuador podría dañarse. Siempre realice una inspección de funcionamiento del actuador con el movimiento de la palanca dentro del rango que se muestra en la figura.

1. Conecte el voltaje positivo de la batería al terminal D (o F) del actuador del modo de flujo de aire, conecte el terminal F (o D) a tierra, y luego verifique que el actuador del modo de flujo de aire funcione como se muestra en la tabla.

- Si la condición de operación no es normal, reemplace el actuador del modo de flujo de aire.

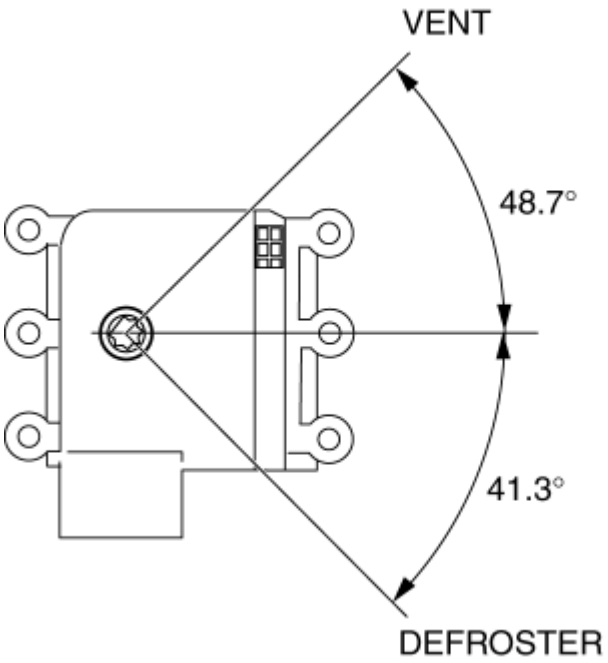

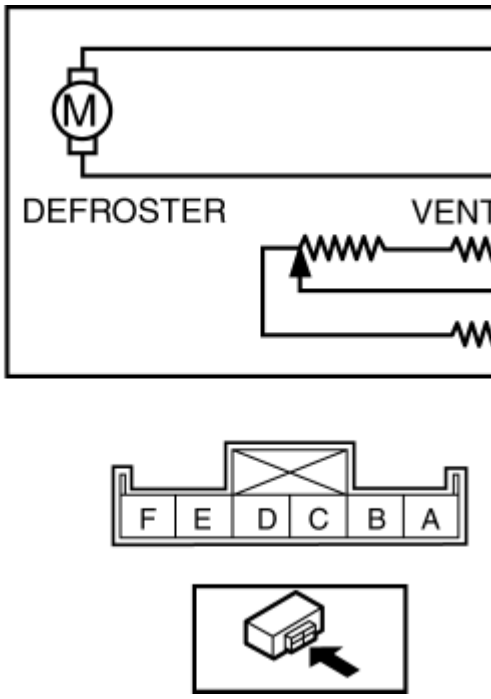

Terminal		Operación del actuador del modo de flujo de aire
re	F	
B +	Suelo	DEFROSTER → VENT
Suelo	B +	VENT → DEFROSTER

2. Verifique que la resistencia entre los terminales B y C, C y A coincida con la operación del actuador del modo de flujo de aire como se muestra en el gráfico.

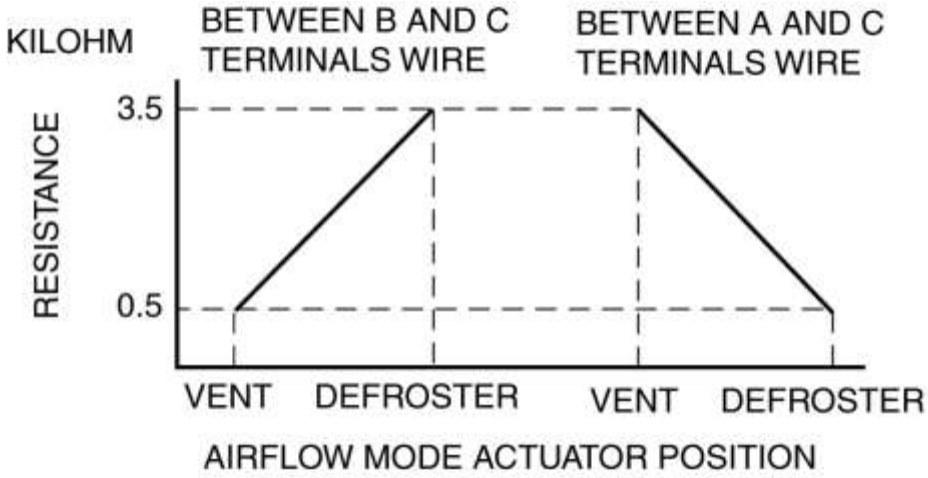

- Si la condición de operación y la resistencia no son normales, reemplace el actuador del modo de flujo de aire.

Mazda6 - HVAC

REEMPLAZO / INSTALACIÓN DEL MOTOR DEL VENTILADOR [AIRE ACONDICIONADO MANUAL]

1. Desconecte el cable negativo de la batería. (Ver DESCONEXIÓN / CONEXIÓN DEL CABLE DE LA BATERÍA NEGATIVA [SKYACTIV-G 2.5] .)

2. Retire el tablero debajo de la tapa. (Consulte el TABLERO DE INSTRUMENTOS DEBAJO DE LA DESMONTAJE / INSTALACIÓN DE LA CUBIERTA).

3. Desconecte el conector.

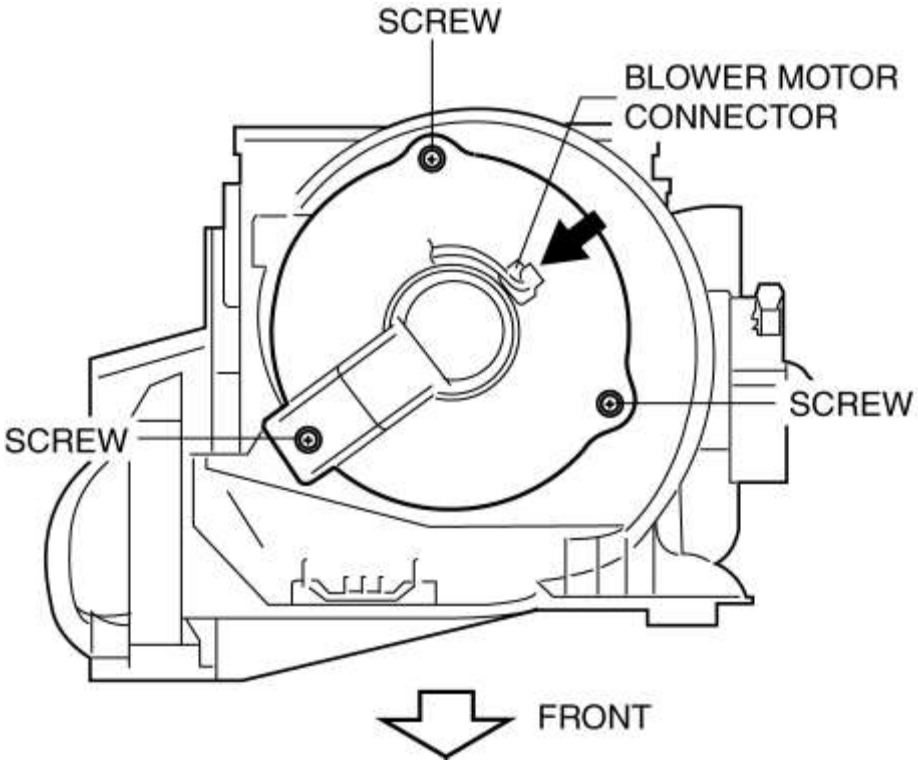

4. Retire los tornillos.

5. Retire el motor del ventilador.

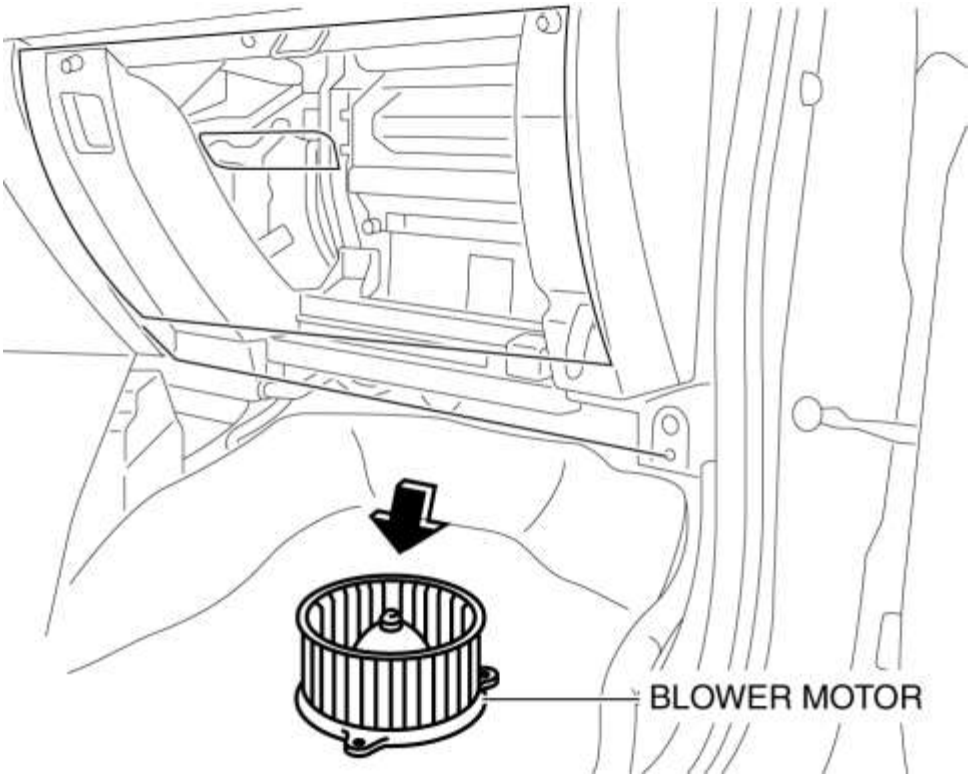

6. Instalar en el orden inverso al de eliminación.

Mazda6 - HVAC

INSPECCIÓN DEL MOTOR DE VENTILADOR [AIRE ACONDICIONADO MANUAL]

1. Conecte el voltaje positivo de la batería al terminal B del motor del soplador, conecte el terminal A a tierra y luego verifique su funcionamiento.

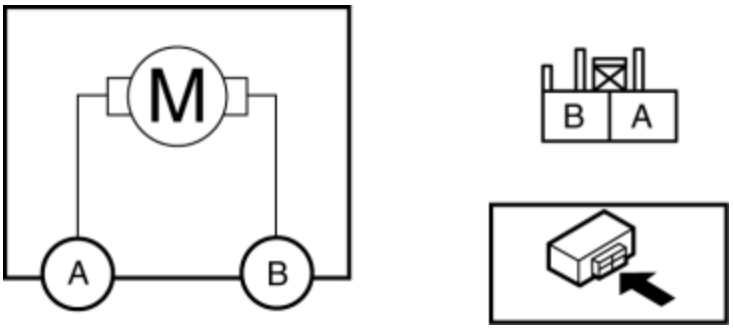

- Si hay algún mal funcionamiento, reemplace el motor del ventilador.

Mazda6 - HVAC

RETIRADA / INSTALACIÓN DEL CONTROLADOR DE VENTILADOR DE VENTILADOR [AIRE ACONDICIONADO MANUAL]

NOTA:

- Al extraer el controlador del ventilador del ventilador, realice el procedimiento en la postura que se muestra en la figura.

1. Desconecte el cable negativo de la batería. (Ver DESCONEXIÓN / CONEXIÓN DEL CABLE DE LA BATERÍA NEGATIVA [SKYACTIV-G 2.5] .)

2. Retire las siguientes partes:
a. Guantera (Vea REMOCION / INSTALACION DEL COMPARTIMIENTO DEL GUANTE).

segundo. Tablero de instrumentos cubierto (Ver SALPICADERO DEBAJO DE LA DESMONTAJE / INSTALACIÓN DE LA CUBIERTA)

do. Pared lateral (lado del pasajero) (Ver REMOCION / INSTALACION DE PARED LATERAL)

re. Conducto de calor frontal (lado del pasajero) (Véase REMOCION / INSTALACION DEL CONDUCTO DE CALOR DELANTERO).

3. Desconecte el conector.

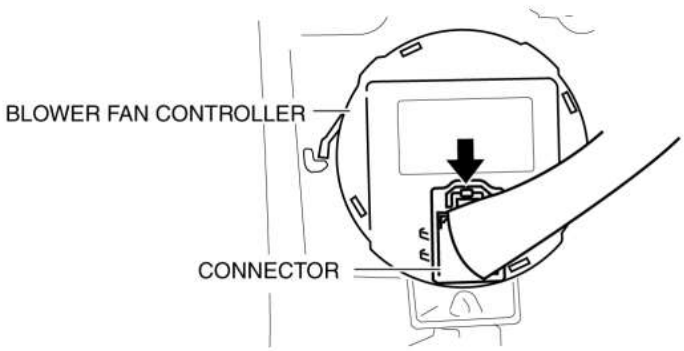

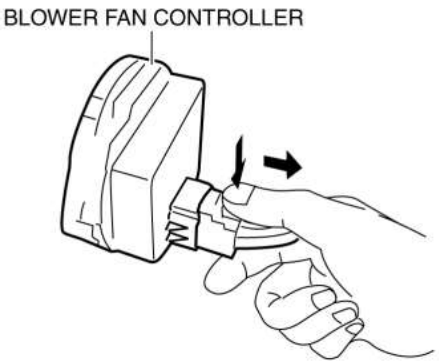

4. Gire el controlador del ventilador del ventilador (2) mientras presiona la pestaña (1).

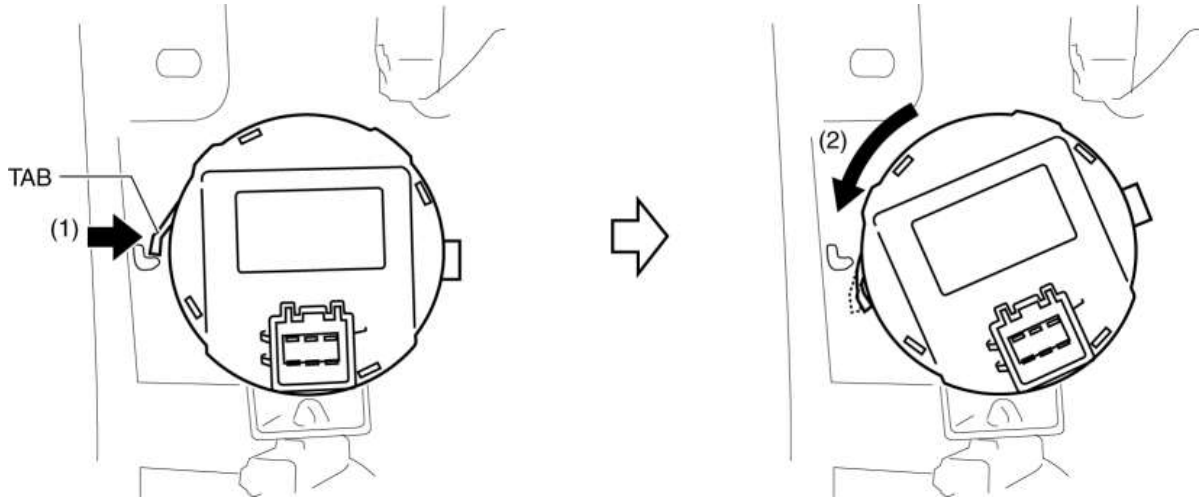

5. Retire el controlador del ventilador del ventilador.

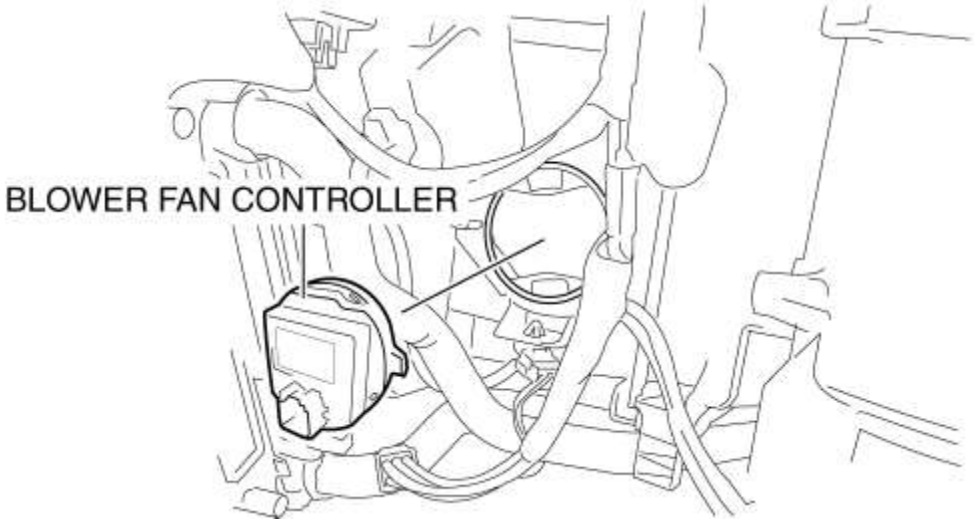

6. Instalar en el orden inverso al de eliminación.

Mazda6 - HVAC

INSPECCIÓN DEL CONTROLADOR DEL VENTILADOR DEL VENTILADOR [AIRE ACONDICIONADO MANUAL]

1. Encienda el encendido (motor apagado o conectado).
2. Conecte el cable negativo (-) del probador a la masa de la carrocería.
3. Inserte el cable positivo (+) del probador en cada terminal del controlador del ventilador soplador.
4. Mida el voltaje de acuerdo con la tabla de voltaje del terminal.

- Si hay un mal funcionamiento, inspeccione las piezas en "Artículos de inspección".
    - Si las piezas en "Elementos de inspección" se encuentran normales, reemplace el controlador del ventilador del soplador.

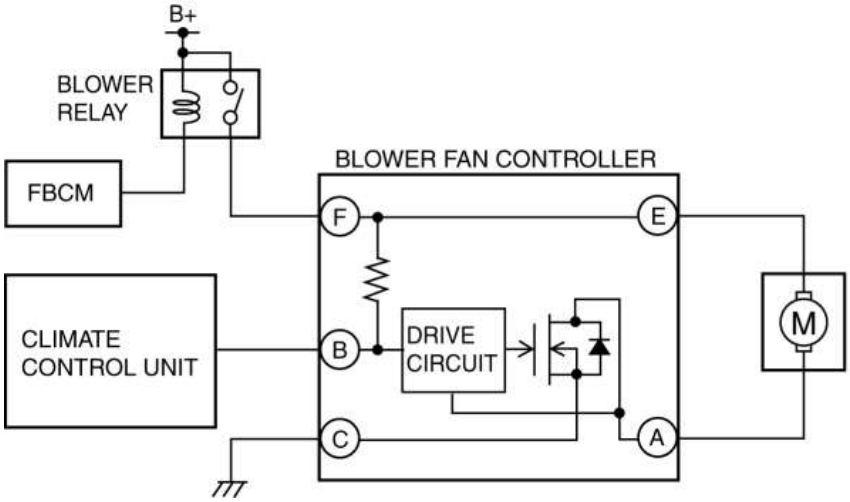

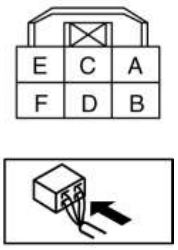

Tabla de voltaje del terminal (referencia)

Terminal	Nombre de la señal	Conectado a	Condición de medición	Voltaje (V)	Artículos de inspección)
UN	Funcionamiento del motor (-)	Motor de soplador	Desconecte el encendido	1.0 o menos	• Motor de soplador • Mazo de cables relacionado
			Ventilador parado (Poner el encendido en ON (motor apagado o encendido))	B +	
			Fan: manual primero	8.4	
			Ventilador: manual 3º	5.1	
			Ventilador: manual 7mo	1.0 o menos	
segundo	Control de velocidad del ventilador del soplador	Unidad de control de clima	Desconecte el encendido	1.0 o menos	• Mazo de cables relacionado • Unidad de control de clima
			Ventilador parado (Poner el encendido en ON (motor apagado o encendido))	2.5	
			Fan: manual primero	3.7	
			Ventilador: manual 3º	6.9	
			Ventilador: manual 7mo	B +	
do	GND	Tierra del cuerpo	Bajo cualquier condición	1.0 o menos	• Mazo de cables relacionado

re	-	-	-	-	-
mi	Funcionamiento del motor (+)	Motor de soplador	Desconecte el encendido	1.0 o menos	• Motor de soplador • Mazo de cables relacionado
			Encienda el encendido (motor apagado o encendido)	B +	
F	B +	Relé de ventilador	Desconecte el encendido	1.0 o menos	• Mazo de cables relacionado • Relé de ventilador
			Encienda el encendido (motor apagado o encendido)	B +	

Mazda6 - HVAC

DESMONTAJE / MONTAJE DEL EMBRAGUE MAGNETICO [AIRE ACONDICIONADO MANUAL]

El embrague magnético se desmonta / ensambla con el compresor de aire acondicionado retirado del vehículo

1. Desconecte el cable negativo de la batería. (Ver DESCONEXIÓN / CONEXIÓN DEL CABLE DE LA BATERÍA NEGATIVA [SKYACTIV-G 2.5] .)

2. Descargar el refrigerante. (Ver CARGA DE REFRIGERANTE .)

3. Retire el frente debajo de la tapa No.2. (Véase FRENTE BAJO CUBIERTA N ° 2 EXTRACCIÓN / INSTALACIÓN).

4. Retire la correa de transmisión. (Consulte REMOCION / INSTALACION DE LA CORREA DE TRANSMISION [SKYACTIV-G 2.5] .)

5. Retire el compresor de A / C. (Consulte REMOCION / INSTALACION DEL COMPRESOR DEL A / A).

6. Desarmar en el orden indicado en la tabla.

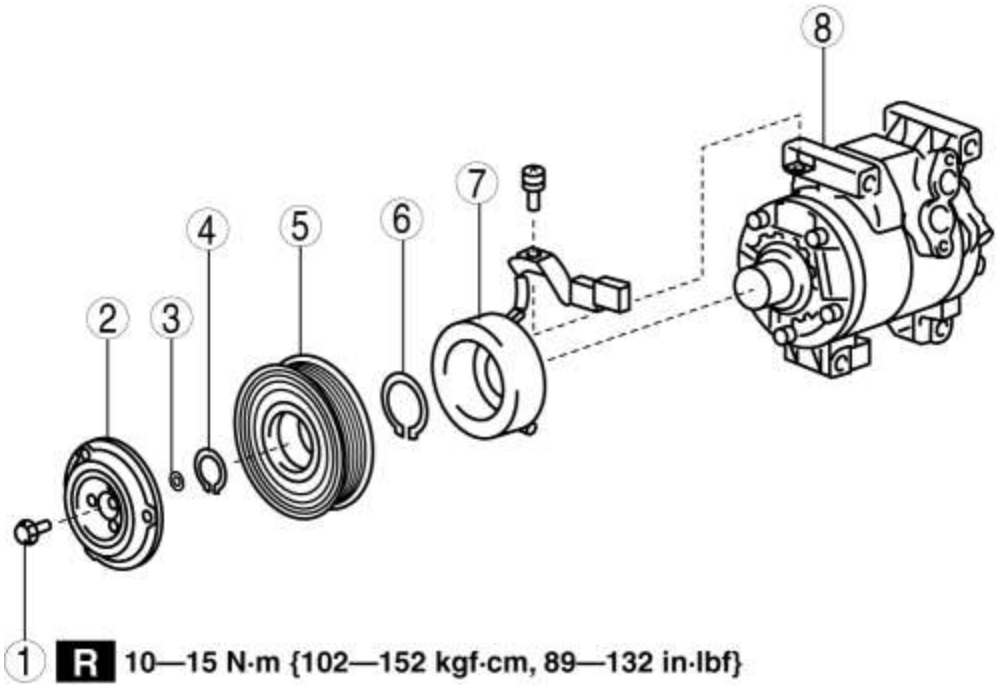

1	Tornillo (Consulte la Nota de desmontaje / instalación de pernos).
2	Placa de presión
3	Calce (Consulte la Nota de instalación de calzas).
4	Anillo de retención (Consulte la Nota de desinstalación / desinstalación del anillo de retención).
5	Polea del compresor del aire / acondicionado
6	Anillo de retención (Consulte la Nota de desinstalación / desinstalación del anillo de retención).
7	Estator
8	A / C cuerpo del compresor

7. Montar en el orden inverso al del desmontaje.

8. Ajuste la holgura del embrague magnético. (Consulte DESMONTAJE / ENSAMBLE DEL EMBRAGUE MAGNETICO [AIRE ACONDICIONADO MANUAL]).

Perno de eliminación / Nota de instalación

1. Al retirar o instalar el perno, bloquee la polea del compresor del A / C contra rotaciones usando el siguiente procedimiento.

PRECAUCIÓN:

- Cuando conecte el cable positivo de la batería al conector del embrague magnético, use un cable con un terminal hembra del tamaño correcto. De lo contrario, se aplicará carga al terminal, lo que provocará deformaciones o daños, y un contacto deficiente. Además, el cable positivo de la batería podría desconectarse del conector y provocar un cortocircuito.

a. Aplique voltaje positivo de la batería al terminal del embrague magnético y conecte el cuerpo del compresor del A / C al suelo.

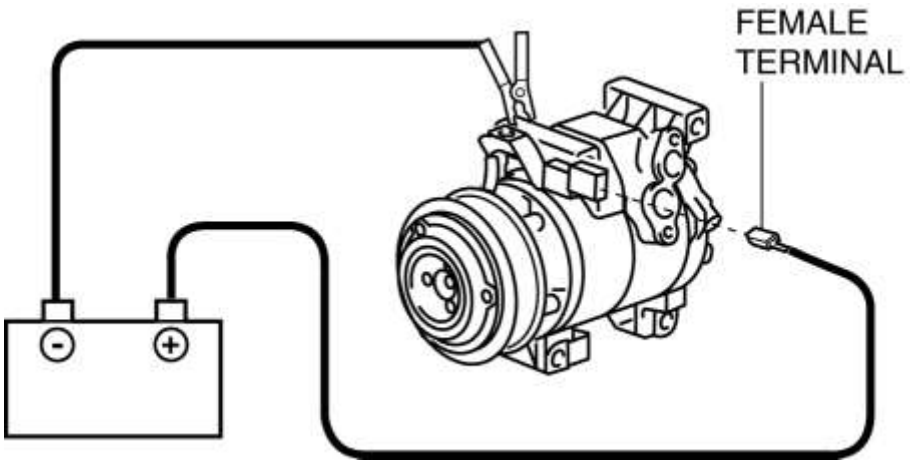

segundo. Envuelva la correa de transmisión, que ya no se usa, firmemente alrededor de la polea del compresor del A / C.

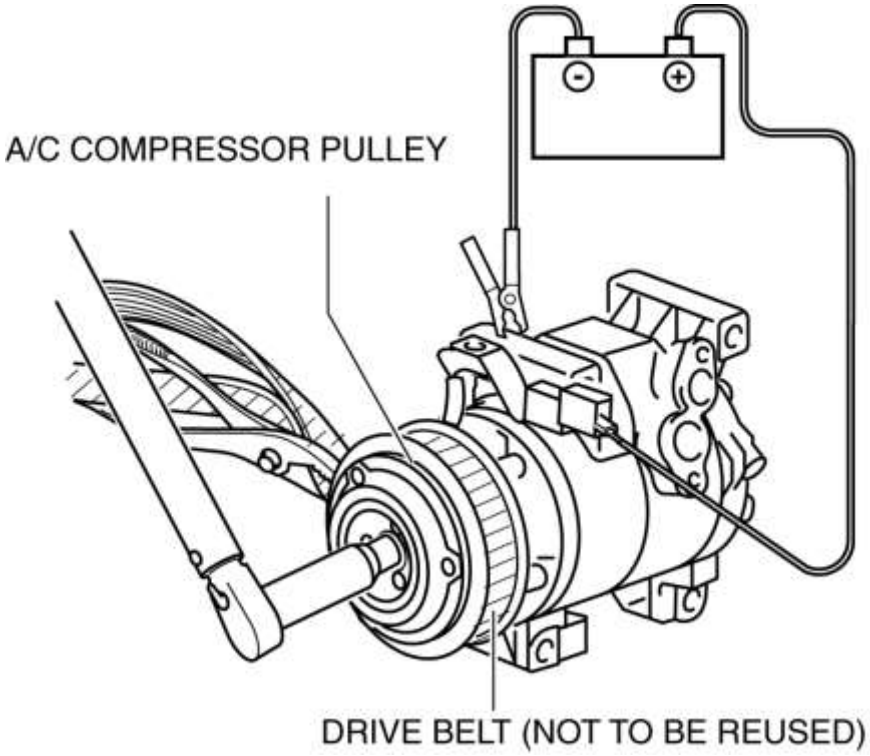

do. Mantenga la correa de transmisión en su lugar con alicates.

re. Retire / instale el perno.

Par de apriete

- 10-15 N · m {102 -152 kgf · cm, 89 - 132 in · lbf}

2. Cuando instale un nuevo cuerpo de compresor de A / C, reemplace el perno recomendado.

Nota de desmontaje / instalación del anillo de presión

1. Retire / instale el anillo elástico con un alicate de anillo elástico.

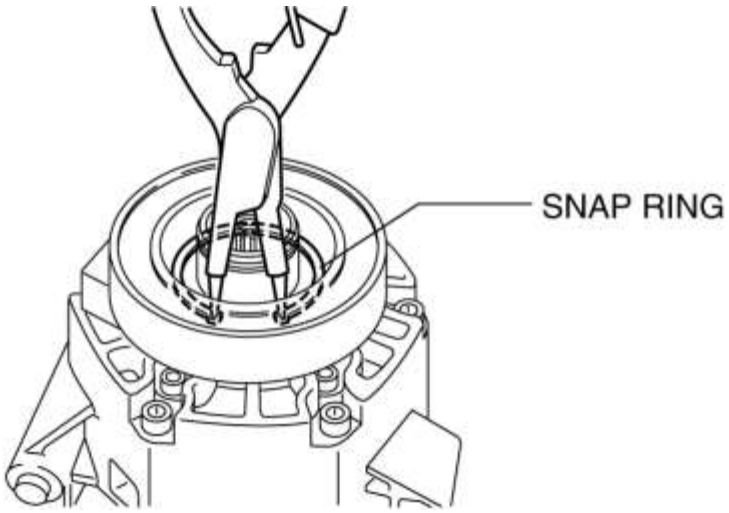

Nota de instalación de calzas

1. Primero, inserte la cuña de **1 mm (0.039 in) de** espesor en el eje.

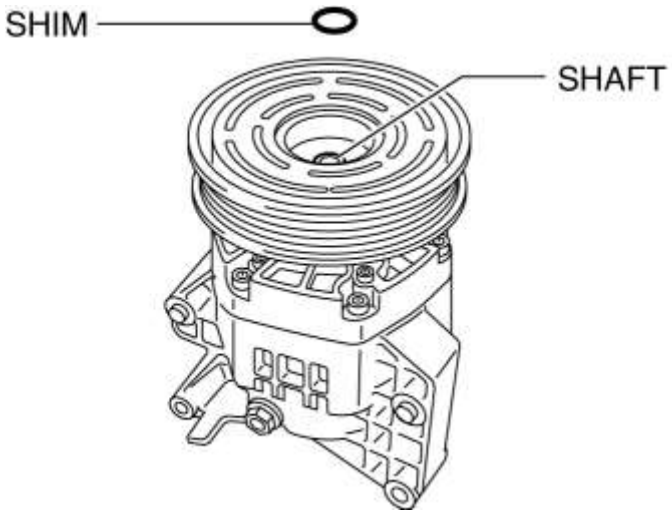

El embrague magnético se desmonta / ensambla con un compresor de aire acondicionado equipado con el vehículo

ADVERTENCIA:

- Si se realiza la operación del compresor de A / C, no encienda el motor. De lo contrario, la correa de transmisión podría quedar atrapada y causar un accidente.

1. Retire el neumático delantero (RH). (Ver PROCEDIMIENTOS GENERALES (EJES DELANTEROS Y TRASEROS) .)

2. Retire la protección contra salpicaduras delantera No.1 (RH). (Ver REMOCION / INSTALACION DE ESCUDO DE CHAPOTEO .)

3. Doble hacia atrás la parte frontal del guardabarros (RH). (Ver REMOCION / INSTALACION DEL MUDGUARD)

4. Retire el frente debajo de la tapa No.2. (Véase FRENTE BAJO CUBIERTA N ° 2 EXTRACCIÓN / INSTALACIÓN).

5. Desarmar en el orden indicado en la tabla.

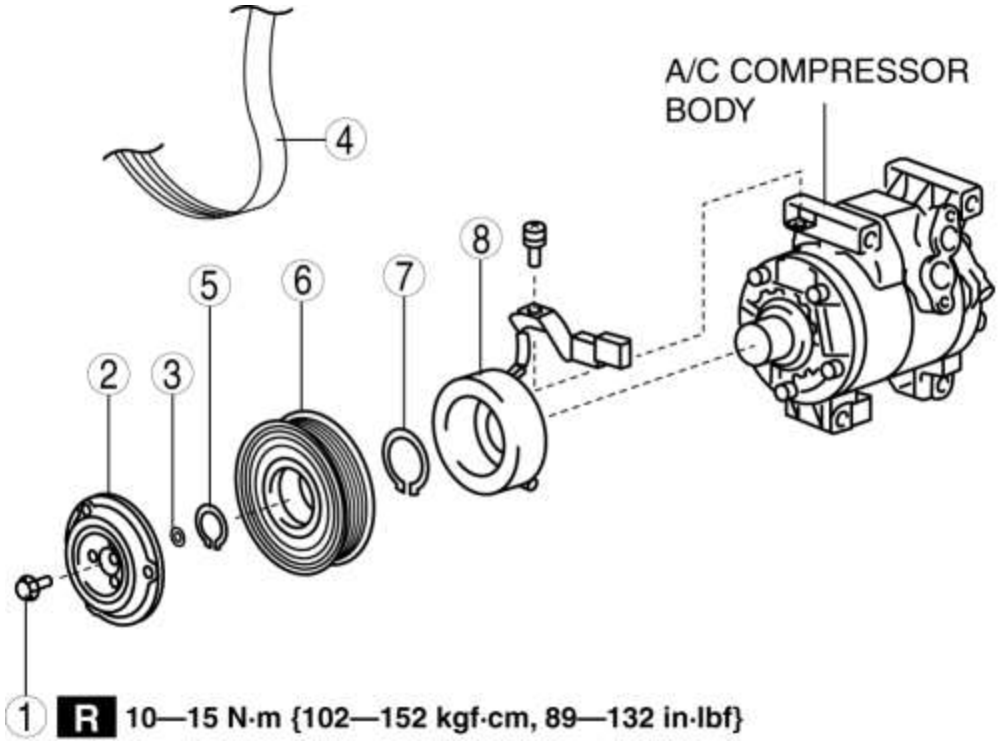

1	Tornillo (Consulte la Nota de desmontaje / instalación de pernos).
2	Placa de presión
3	Calce (Consulte la Nota de instalación de calzas).
4	Correa de transmisión (Consulte REMOCION / INSTALACION DE LA CORREA DE TRANSMISION [SKYACTIV-G 2.5] .)
5	Anillo de retención (Consulte la Nota de desinstalación / desinstalación del anillo de retención).
6	Polea del compresor del aire / acondicionado
7	Anillo de retención (Consulte la Nota de desinstalación / desinstalación del anillo de retención).
8	Estator (Consulte la Nota de desinstalación / desinstalación del estator).

6. Montar en el orden inverso al desmontaje.

7. Ajuste la holgura del embrague magnético. (Consulte DESMONTAJE / ENSAMBLE DEL EMBRAGUE MAGNETICO [AIRE ACONDICIONADO MANUAL]).

Perno de eliminación / Nota de instalación

1. Al retirar o instalar el perno, bloquee la polea del compresor del A / C contra rotaciones usando el siguiente procedimiento.

a. Conecte el M-MDS al DLC-2.

segundo. Después de identificar el vehículo, seleccione los siguientes elementos de la pantalla de inicialización del M-MDS.

1. Seleccione "DataLogger".
2. Seleccione "Módulos".
3. Seleccione "PCM".
4. Seleccione "ACCS".

do. Encienda el relé de A / C usando la función de simulación "ACCS".

2. Asegure la polea del cigüeñal.

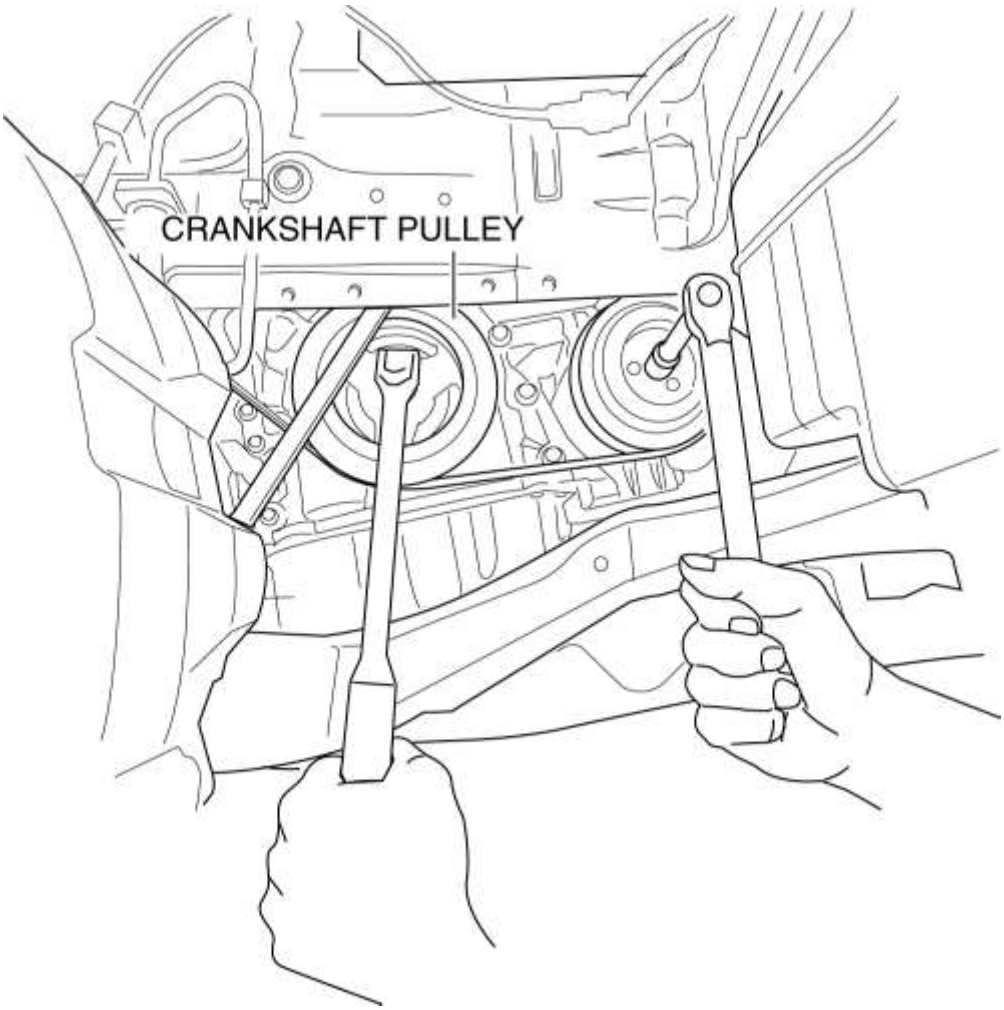

NOTA:

- Si la polea del cigüeñal se gira con el embrague magnético activado, el embrague magnético se apaga. Si el perno está girado, arréglelo de modo que la polea del cigüeñal no gire.

3. Retire el perno con la placa de presión asegurada.

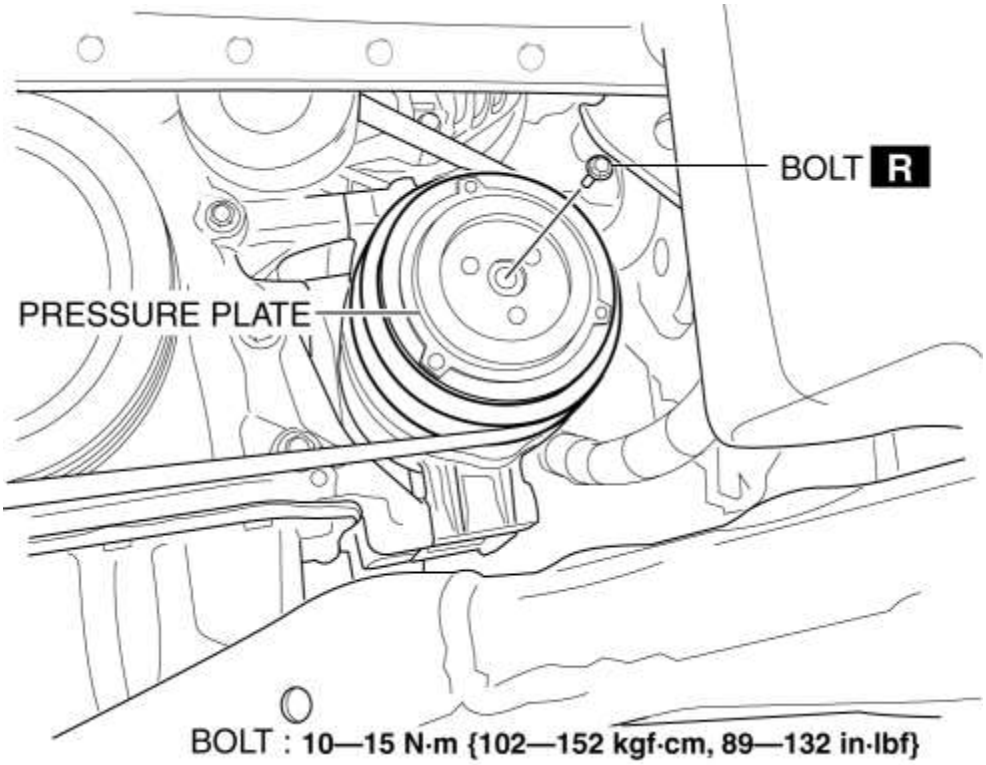

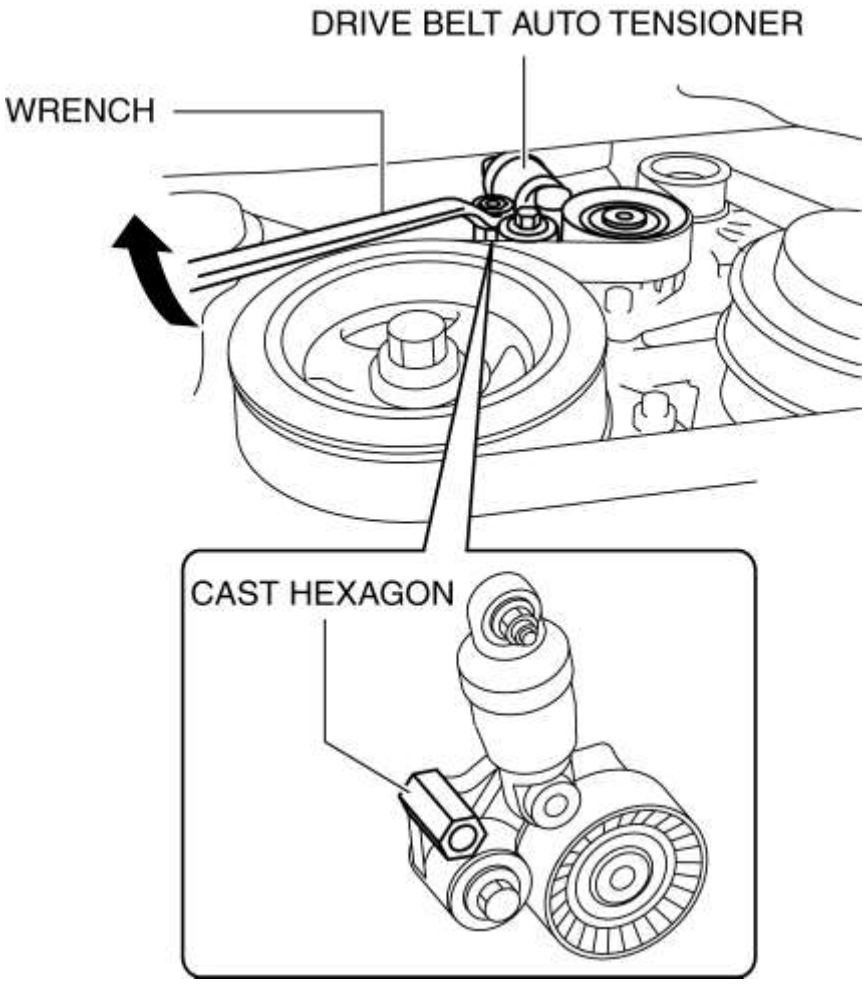

NOTA:

- Al girar el perno, si la polea resbala con poca fricción en la correa de transmisión y la polea del compresor del A / C, conecte una llave al hexágono del tensor automático de la correa de transmisión, gire lentamente la llave en la dirección que se muestra en la figura y aumente la tensión en la correa de transmisión.

4. Apague el relé del aire acondicionado utilizando la función de simulación "ACCS".

Nota de desmontaje / instalación del anillo de presión

1. Retire / instale el anillo elástico con un alicate de anillo elástico.

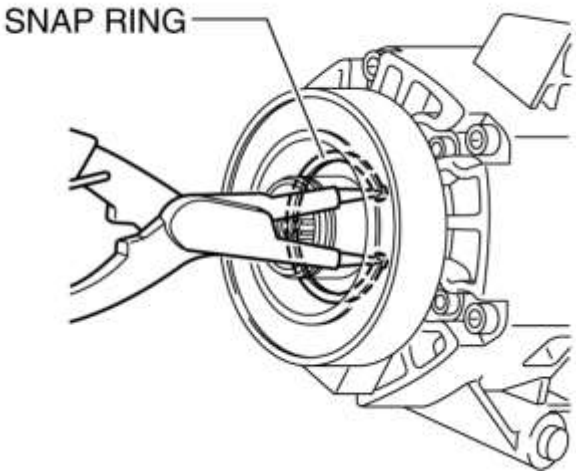

Nota de instalación de calzas

1. Primero, inserte la cuña de **1 mm (0.039 in) de** espesor en el eje.

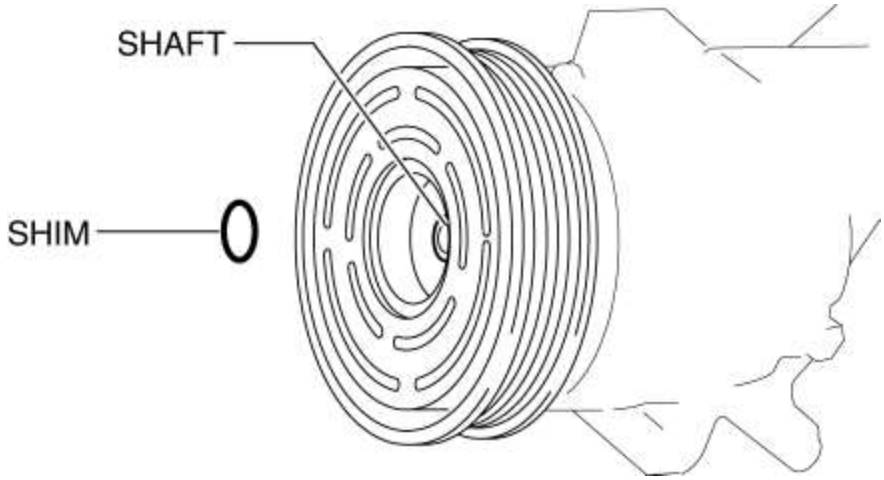

Retiro del estator / Nota de instalación

1. Desconecte el cable negativo de la batería. (Ver [DESCONEXIÓN / CONEXIÓN DEL CABLE DE LA BATERÍA NEGATIVA [SKYACTIV-G 2.5]] .)

2. Desconecte el conector del embrague magnético.

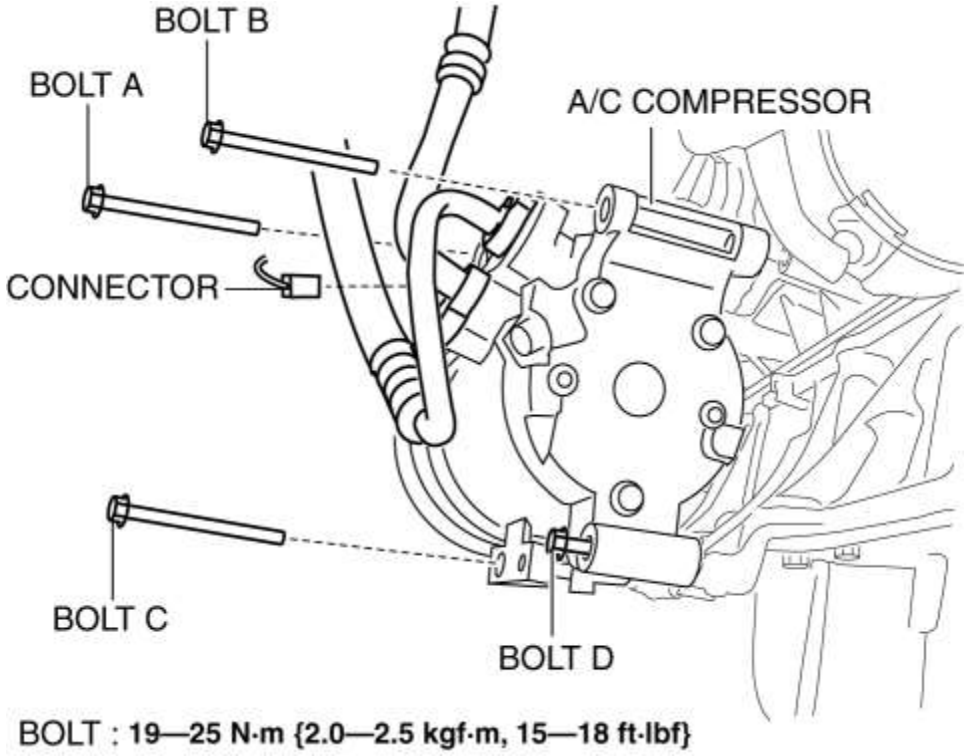

3. Retire los pernos A, B y C.

4. Perno flojo D **aprox. 2 mm {0.08 in}** .

5. Incline el compresor del A / C centrado alrededor del perno D.

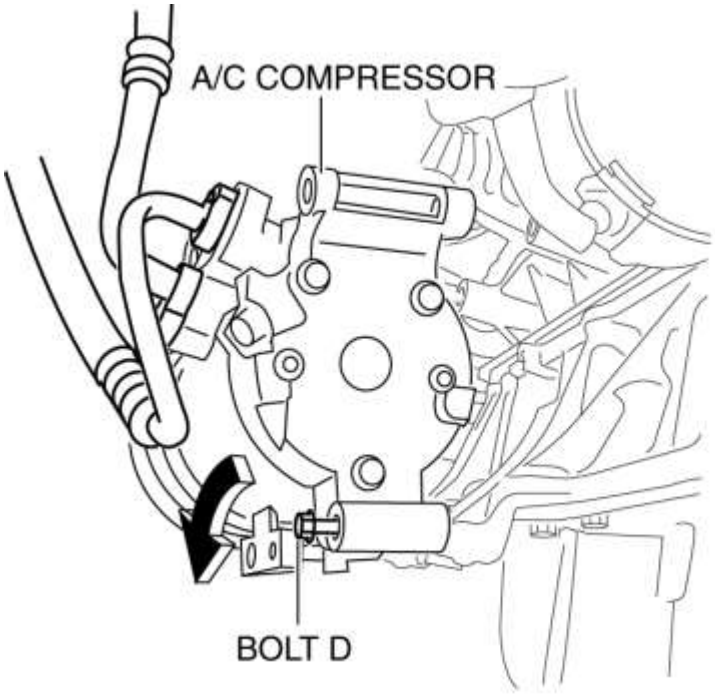

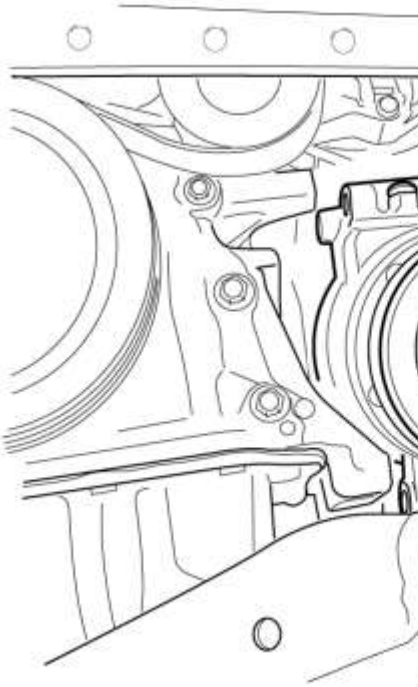

6. Retire el tornillo.

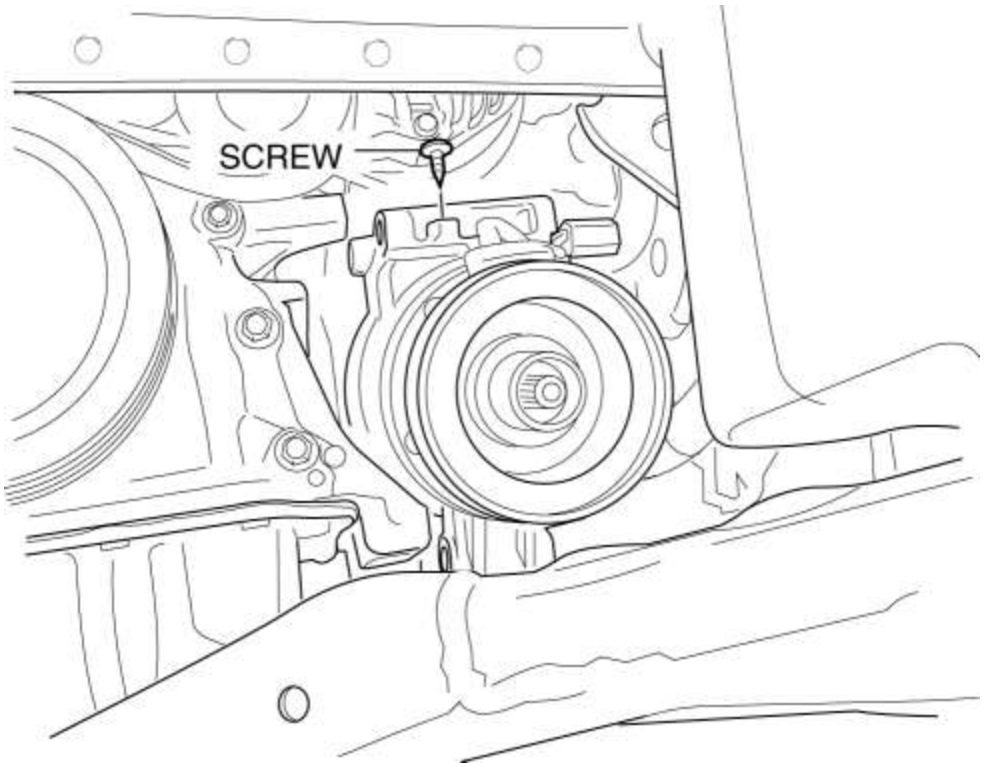

7. Retire el estator.

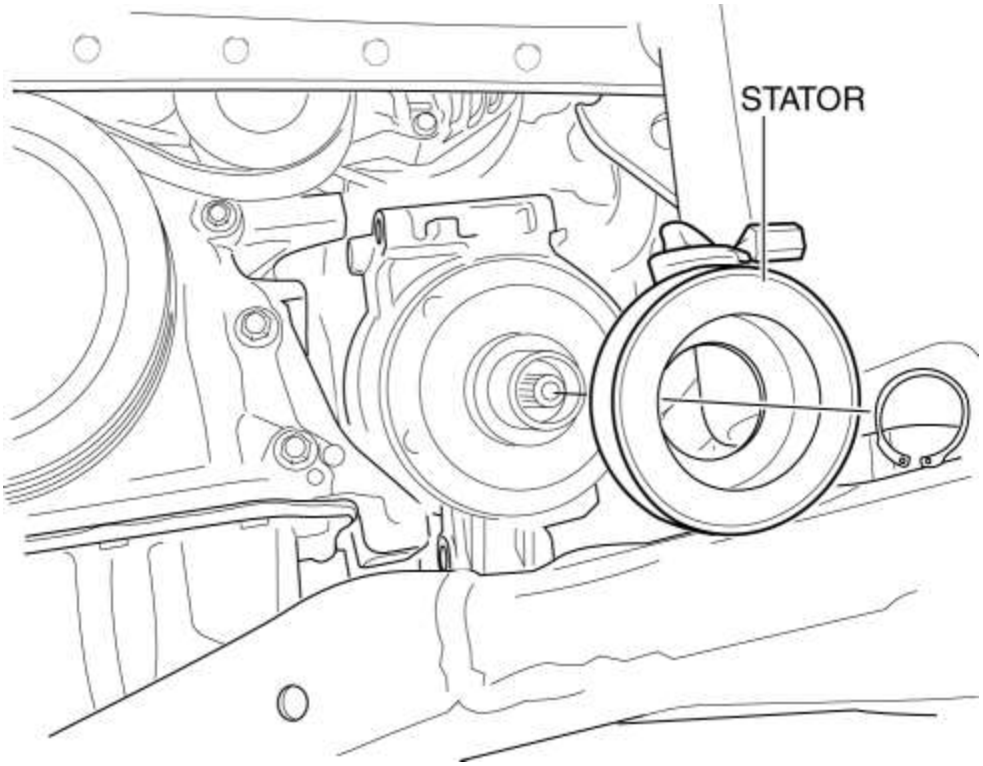

Mazda6 - HVAC

AJUSTE DEL EMBRAGUE MAGNETICO [AIRE ACONDICIONADO MANUAL]

ADVERTENCIA:

- Si se realiza la operación del compresor de A / C, no encienda el motor. De lo contrario, la correa de transmisión podría quedar atrapada y causar un accidente.

1. Retire el frente debajo de la cubierta No.2. (Véase FRENTE BAJO CUBIERTA N ° 2 EXTRACCIÓN / INSTALACIÓN).

2. Mida la holgura alrededor de toda la circunferencia entre la placa de presión y la polea del compresor del A / C usando un medidor de espesor.

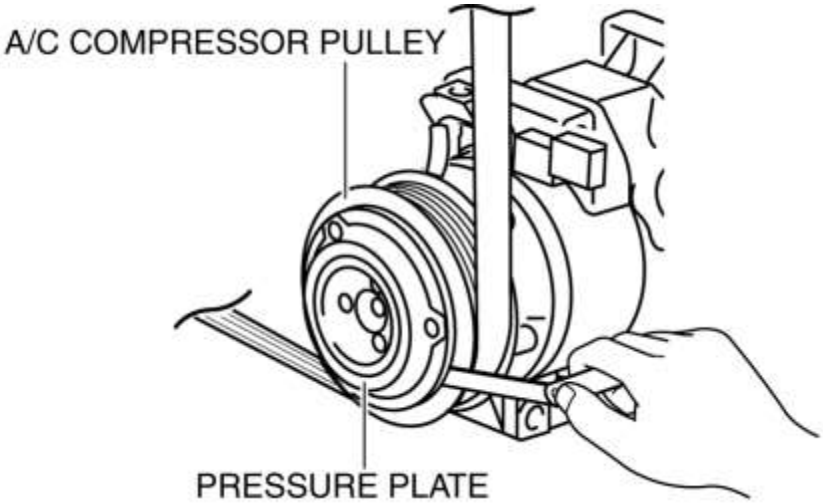

3. Verificar el espacio libre.

- Si no está dentro de las especificaciones, retire la placa de presión y ajuste la separación cambiando la cuña (**0.2 mm {0.008 in}, 0.5 mm {0.02 in}**) o el número de cuñas. (Consulte DESMONTAJE / ENSAMBLE DEL EMBRAGUE MAGNETICO [AIRE ACONDICIONADO MANUAL]).

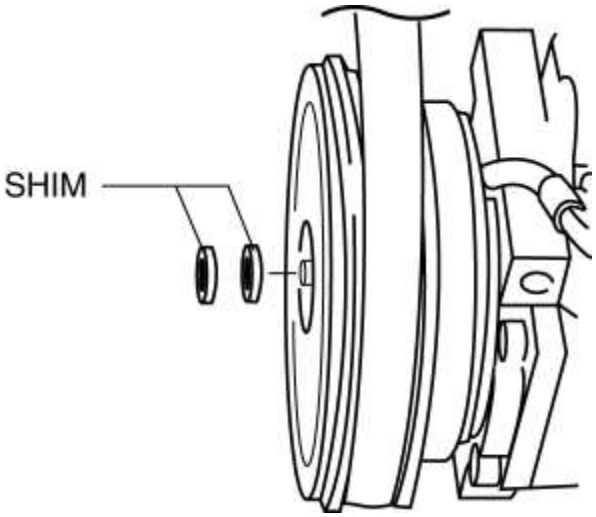

Juego de embrague magnético

- 0.35-0.65 mm {0.014-0.025 in}

Mazda6 - HVAC

INSPECCIÓN DE EMBRAGUE MAGNETICO [AIRE ACONDICIONADO MANUAL]

1. Conecte la batería al terminal A del embrague magnético y la masa al cuerpo del compresor del A / C.

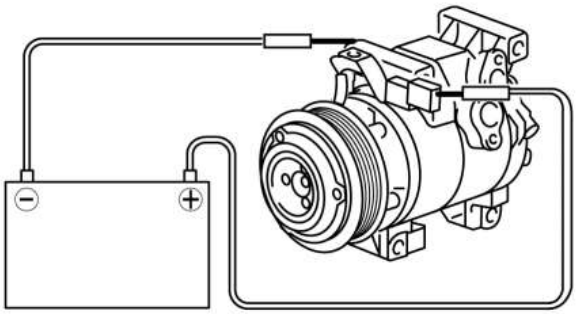

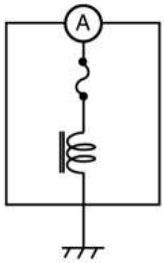

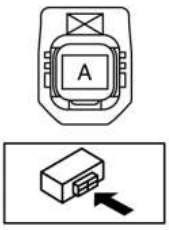

2. Verifique que el embrague magnético funcione.

- Si hay algún mal funcionamiento, reemplace el embrague magnético.

Mazda6 - HVAC

DESMONTAJE / INSTALACIÓN DEL SENSOR DE TEMPERATURA AMBIENTE [AIRE ACONDICIONADO MANUAL]

1. Desconecte el cable negativo de la batería. (Ver DESCONEXIÓN / CONEXIÓN DEL CABLE DE LA BATERÍA NEGATIVA [SKYACTIV-G 2.5] .)

2. Retire el parachoques delantero. (Consulte REMOCION / INSTALACION DEL PARACHOQUES DELANTERO).

3. Desconecte el conector.

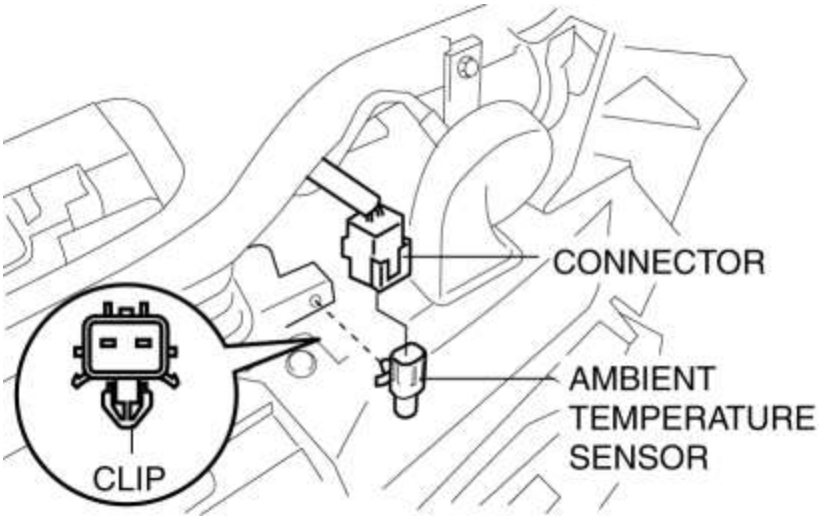

4. Retire el sensor de temperatura ambiente.

5. Instalar en el orden inverso de eliminación.

Mazda6 - HVAC

INSPECCIÓN DEL SENSOR DE TEMPERATURA AMBIENTE [AIRE ACONDICIONADO MANUAL]

1. Mida la temperatura alrededor del sensor de temperatura ambiente y mida la resistencia entre el terminal del sensor de temperatura ambiente.

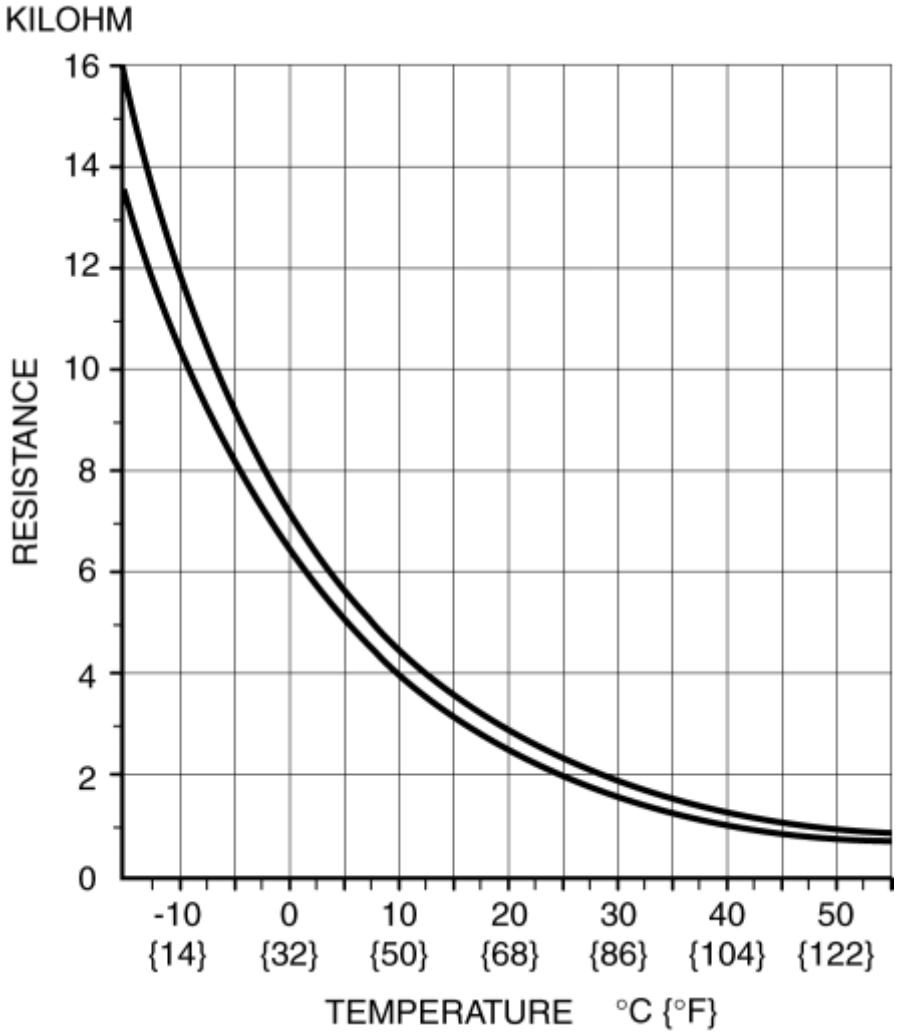

- Si las características del sensor de temperatura ambiente no son las que se muestran en el gráfico, reemplace el sensor de temperatura ambiente.

Mazda6 - HVAC

INSPECCIÓN DEL SENSOR DE TEMPERATURA DEL EVAPORADOR [AIRE ACONDICIONADO MANUAL]

NOTA:

- Inspeccione el sensor de temperatura del evaporador cuando está instalado en la unidad de A / C.

1. Ajuste la velocidad del ventilador a MAX HI.
2. Ajuste el control de temperatura en MAX COLD.
3. Establezca en el modo RECIRCULAR.
4. Apague el interruptor de aire acondicionado.

5. Cierre todas las puertas y ventanas.
6. Espera **5 min** .
7. Desconecte el conector del sensor de temperatura del evaporador.
8. Mida la temperatura en la entrada del ventilador.
9. Mida la resistencia entre los terminales del sensor de temperatura del evaporador.

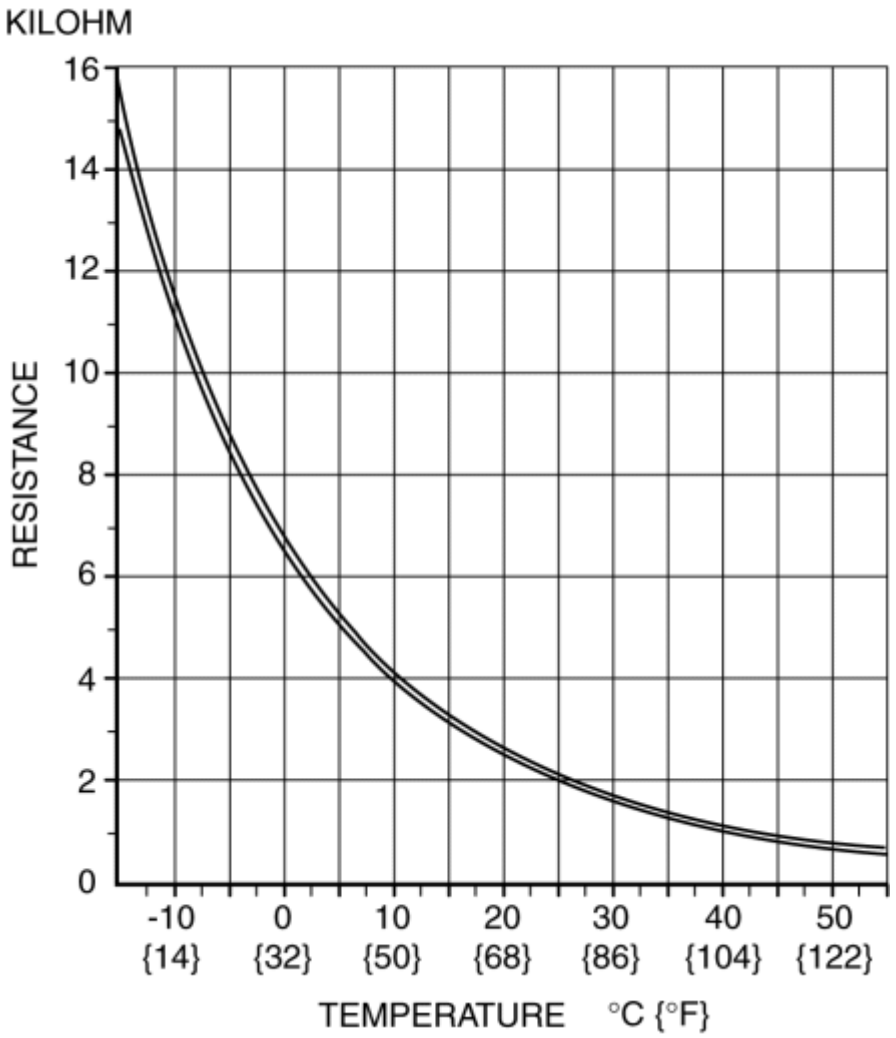

- Si la resistencia no es la que se muestra en el gráfico, reemplace el sensor de temperatura del evaporador.

Mazda6 - HVAC

DESMONTAJE / INSTALACIÓN DEL SENSOR DE PRESIÓN REFRIGERANTE [AIRE ACONDICIONADO MANUAL]

1. Desconecte el cable negativo de la batería. (Ver DESCONEXIÓN / CONEXIÓN DEL CABLE DE LA BATERÍA NEGATIVA [SKYACTIV-G 2.5] .)

2. Descargar el refrigerante. (Ver CARGA DE REFRIGERANTE .)

3. Desconecte el conector del sensor de presión de refrigerante.

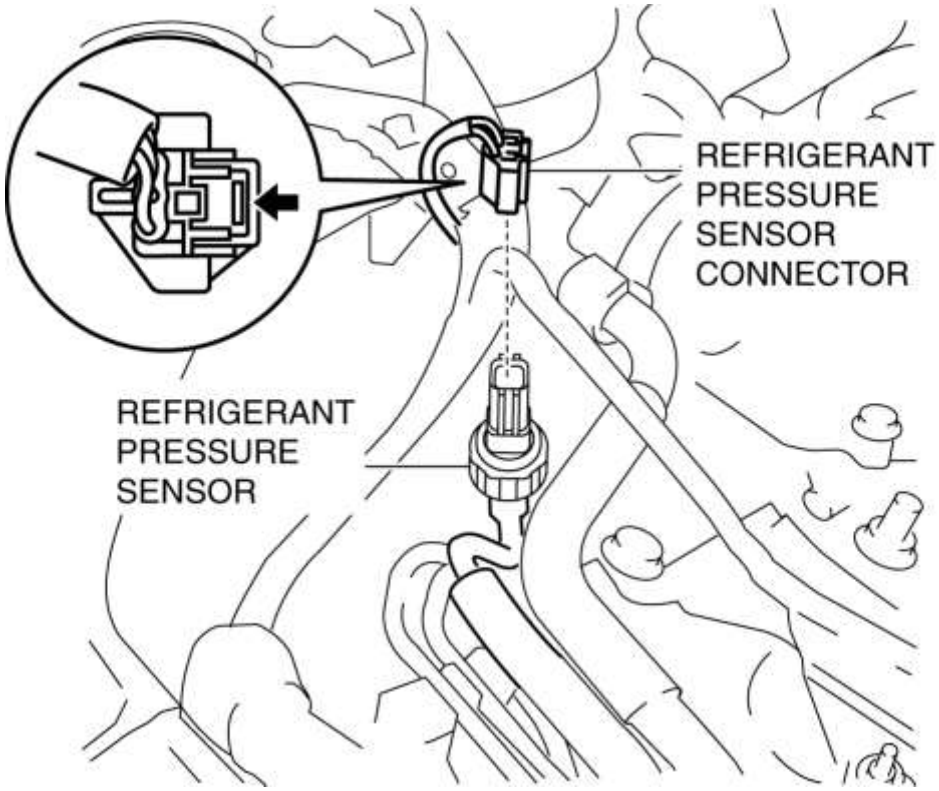

4. Afloje el sensor de presión de refrigerante con dos llaves inglesas.

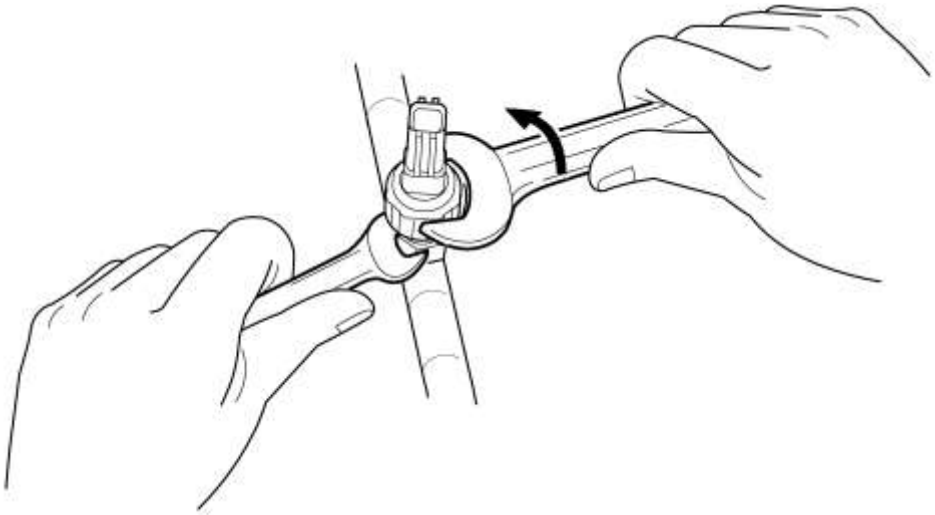

Par de apriete

- 10-11 N · m {102-112 kgf · cm, 89-97 in · lbf}

5. Retire el sensor de presión de refrigerante.

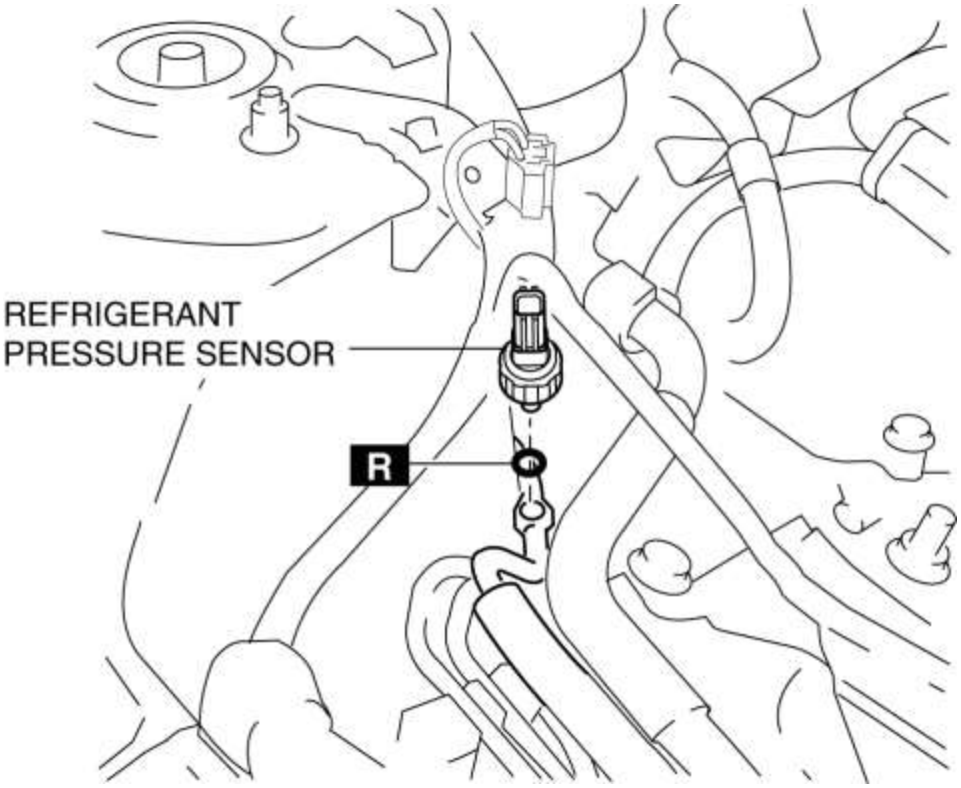

PRECAUCIÓN:

- Si entra humedad o materias extrañas en el ciclo de refrigeración, se reducirá la capacidad de enfriamiento y se producirán ruidos anormales. Siempre cierre inmediatamente todas las conexiones abiertas después de quitar las piezas del ciclo de refrigeración para evitar que la humedad o materias extrañas se salgan del ciclo.

6. Instalar en el orden inverso al de eliminación. (Consulte la Nota de instalación del sensor de presión de refrigerante).

7. Realice la prueba de rendimiento del sistema de refrigerante. (Ver PRUEBA DE RENDIMIENTO DEL SISTEMA DE REFRIGERANTE .)

Nota de instalación del sensor de presión de refrigerante

1. Aplique aceite de compresor a las juntas tóricas y conecte las juntas.

Mazda6 - HVAC

INSPECCIÓN DEL SENSOR DE PRESIÓN REFRIGERANTE [AIRE ACONDICIONADO MANUAL]

1. Instale el manómetro del colector.
2. Verifique la lectura del lado de alta presión del medidor del colector.
3. Mida la tensión del terminal en los terminales PCM 2BB, 2AX y 2AJ.
4. Utilizando el siguiente gráfico, mida y verifique el voltaje del terminal en 2AX.
5. Siga la inspección PCM cuando mida los otros voltajes de los terminales. (Consulte PCM INSPECTION [SKYACTIV-G 2.5] .)

- Terminal 2BB: Aprox. 5 V (interruptor de encendido ENCENDIDO)
- Terminal 2AJ: 1.0 V o menos
    - Si cada voltaje no es normal, inspeccione el arnés de cableado relacionado.
        - Si hay algún mal funcionamiento, reemplace el arnés de cableado relacionado.
        - Si el arnés de cableado es normal, reemplace el sensor de presión de refrigerante.

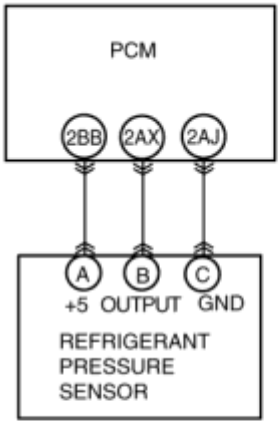

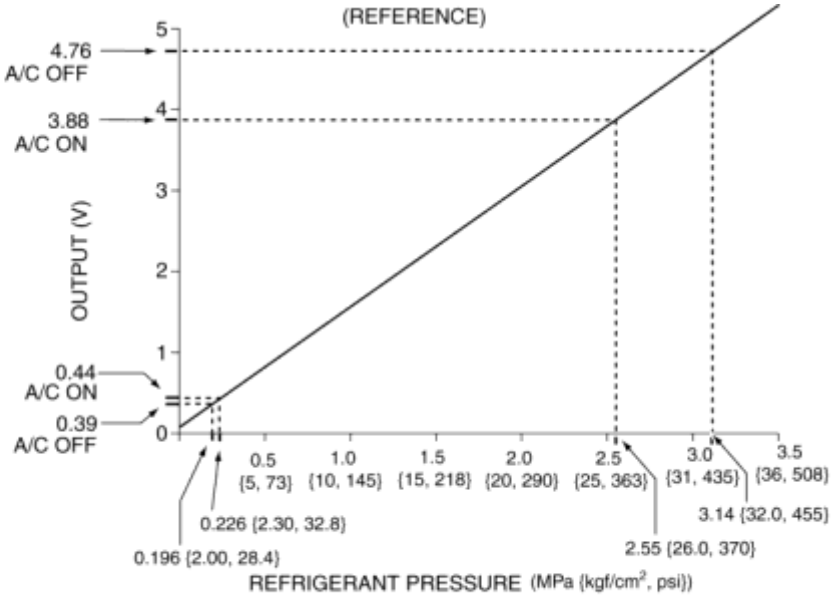

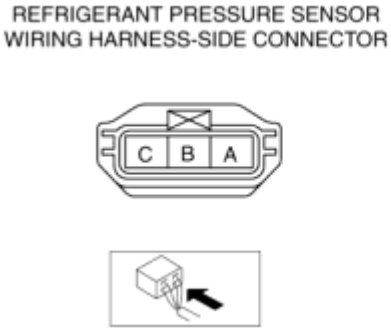

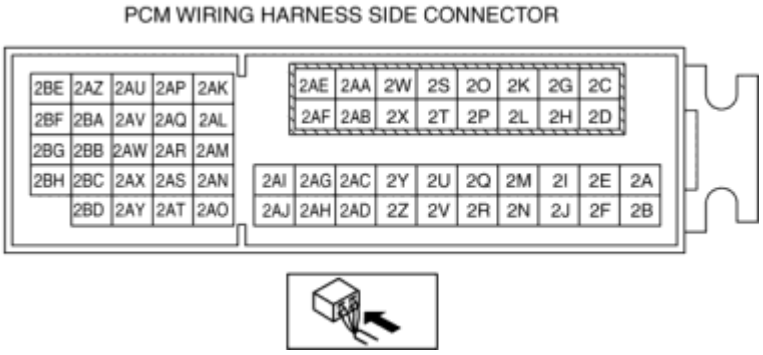

Mazda6 - HVAC

DESMONTAJE / INSTALACIÓN DE LA UNIDAD DE CONTROL CLIMÁTICO [AIRE ACONDICIONADO MANUAL]

NOTA:

- La unidad de control de clima antes del reemplazo almacena la información de especificación del vehículo.
- La nueva unidad de control de clima no almacena ninguna información de especificación del vehículo.

- Cuando se enciende el encendido después de que se reemplaza la unidad de control de clima, la unidad de control de clima lee la información de especificación del vehículo enviada a través de la transmisión CAN desde el grupo de instrumentos, y almacena la información de especificación del vehículo.

1. Desconecte el cable negativo de la batería. (Ver DESCONEXIÓN / CONEXIÓN DEL CABLE DE LA BATERÍA NEGATIVA [SKYACTIV-G 2.5] .)

2. Retire las siguientes partes:
a. Panel superior (Véase REMOCION / INSTALACION DEL PANEL SUPERIOR)

segundo. Mando de la palanca de cambios (MTX) (Véase REMOCION / INSTALACION DEL MECANISMO DE CAMBIOS MANUAL DEL TRANSEJE (C66M-R)).

do. Perilla de la palanca selectora (ATX) (Ver REMOCION / INSTALACION DEL MECANISMO DE CAMBIO AUTOMÁTICO DE TRANSAJE).

re. Panel de cambios (Ver DESMONTAJE / INSTALACIÓN DEL PANEL DE CAMBIOS).

mi. Consola trasera (Ver RETIRADA / INSTALACIÓN DE LA CONSOLA TRASERA).

F. Caja de la consola frontal (Véase REMOCION / INSTALACION DE LA CAJA DE LA CONSOLA DELANTERA).

gramo. Pared lateral (Ver DESMONTAJE / INSTALACIÓN DE LA PARED LATERAL)

h. Consola delantera (Ver REMOCION / INSTALACION DE LA CONSOLA DELANTERA)

yo. Panel de decoración (Ver RETIRADO / INSTALACIÓN DEL PANEL DE DECORACIÓN).

3. Eliminar en el orden indicado en la tabla.

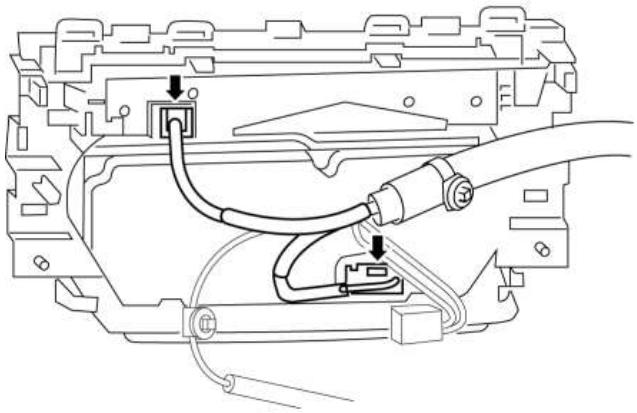

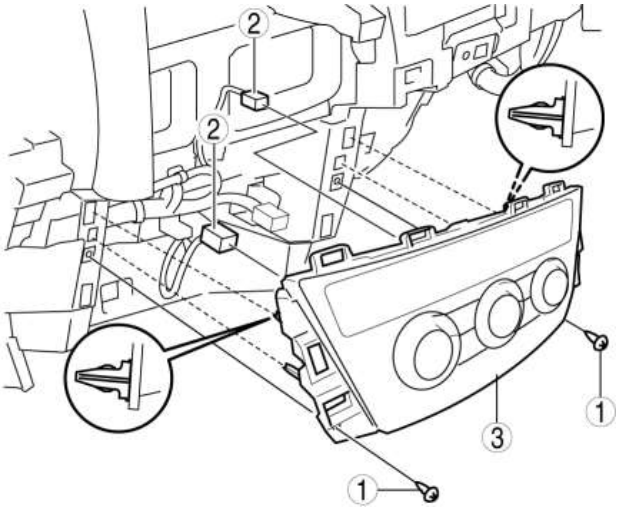

1	Tornillo
2	Conector
3	Unidad de control de clima

4. Instalar en el orden inverso de eliminación.

5. Encienda el encendido y realice la configuración automática de la unidad de control de clima.

6. Borre los DTC. (Consulte ELIMINACIÓN DEL DTC [ACONDICIONADOR DE AIRE MANUAL]).

Mazda6 - HVAC

INSPECCIÓN DE LA UNIDAD DE CONTROL DEL CLIMA [AIRE ACONDICIONADO MANUAL]

1. Retire la unidad de control de clima con el conector conectado. (Consulte REMOCION / INSTALACION DE LA UNIDAD DE CONTROL DEL CLIMA [AIRE ACONDICIONADO MANUAL]).

2. Encienda el encendido (motor apagado o encendido).

3. Conecte el cable negativo (-) del probador a la masa de la carrocería.

4. Inserte el cable positivo (+) del probador en cada terminal de la unidad de control de clima y mida la tensión de acuerdo con la tabla de voltaje del terminal.

- Si hay un mal funcionamiento, inspeccione las piezas en "Artículos de inspección".
  - Si las piezas en "Elementos de inspección" se encuentran normales (excepto en el terminal E), reemplace la unidad de control de clima.
  - Para el terminal E, primero intente reemplazar el controlador del ventilador del ventilador. Si todavía hay un mal funcionamiento, reemplace la unidad de control de clima.

Tabla de voltaje del terminal (referencia)

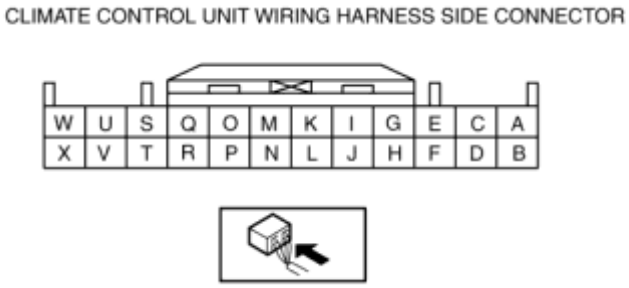

Mazda6 - Cuerpo y accesorios

DIAGRAMA DE CABLEADO DE DIAGNÓSTICO A BORDO [SISTEMA DE ILUMINACIÓN DELANTERA ADAPTABLE (AFS)]

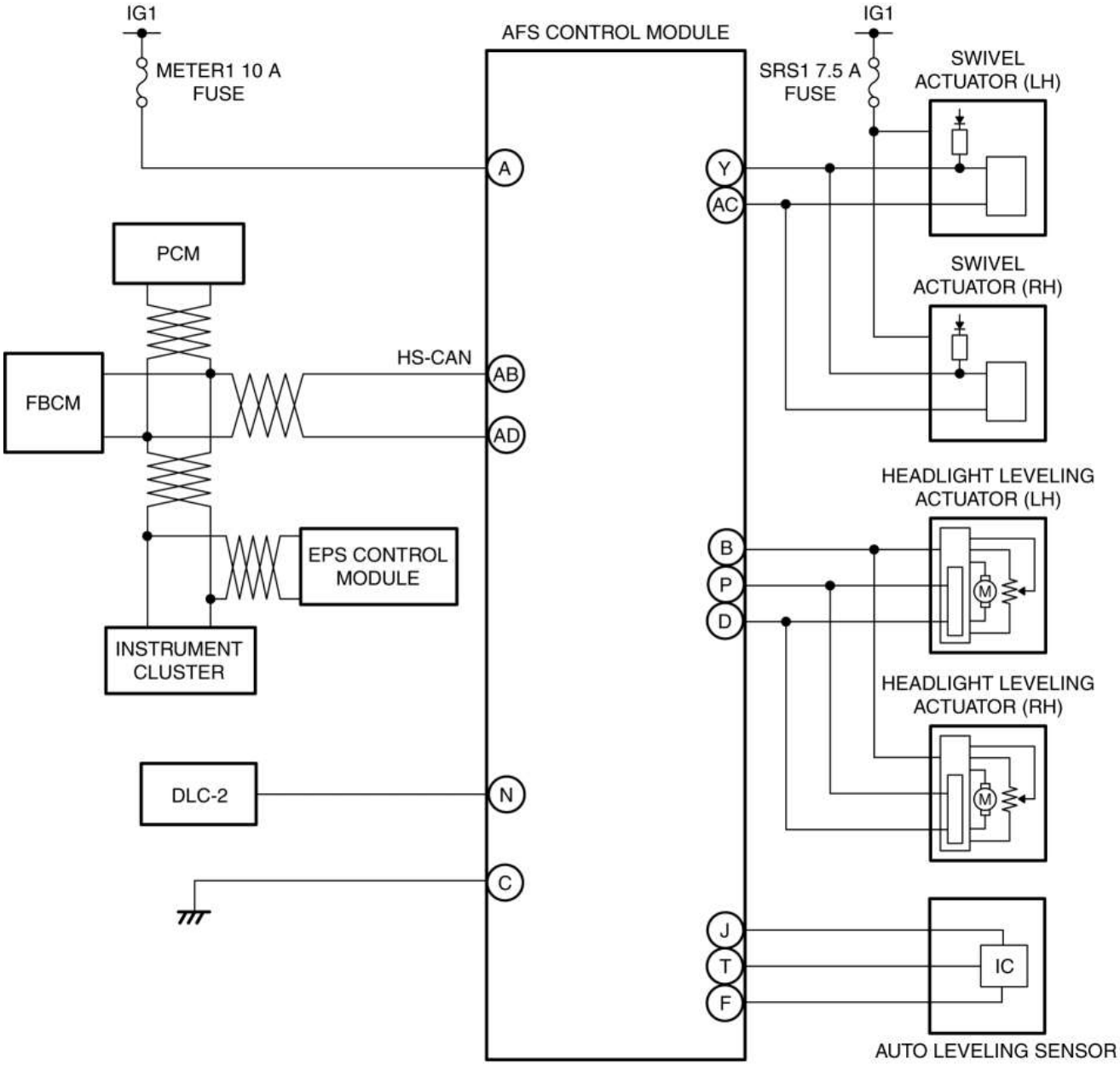

Mazda6 - Cuerpo y accesorios

INSPECCIÓN DE DTC [SISTEMA DE ILUMINACIÓN DELANTERA ADAPTABLE (AFS)]

Autodiagnóstico CMDTC

1. Conecte el M-MDS al DLC-2.

2. Después de identificar el vehículo, seleccione los siguientes elementos de la pantalla de inicialización del M-MDS.

a. Seleccione "Auto prueba".

segundo. Seleccione "Todos los CMDTC".

3. Verifique el DTC de acuerdo con las instrucciones en la pantalla.

- Si aparece algún DTC, realice la solución de problemas según la inspección DTC correspondiente después de grabar los datos de la instantánea.

4. Después de la finalización de las reparaciones, borre todos los DTC almacenados en el módulo de control AFS. (Consulte ELIMINACIÓN DE DTC [SISTEMA DE ILUMINACIÓN DELANTERA ADAPTATIVA (AFS)]).

Autodiagnóstico ODDTC

1. Conecte el M-MDS al DLC-2.

2. Después de identificar el vehículo, seleccione los siguientes elementos de la pantalla de inicialización del M-MDS.

a. Seleccione "Auto prueba".

segundo. Seleccione "Módulos".

do. Seleccione "AFS".

3. Verifique el DTC de acuerdo con las instrucciones en la pantalla.

- Si aparece algún DTC, realice la solución de problemas según la inspección DTC correspondiente después de grabar los datos de la instantánea.

4. Después de la finalización de las reparaciones, borre todos los DTC almacenados en el módulo de control AFS. (Consulte ELIMINACIÓN DE DTC [SISTEMA DE ILUMINACIÓN DELANTERA ADAPTATIVA (AFS)]).

Datos de instantáneas

NOTA:

- El módulo de control AFS almacena los siguientes dos tipos de datos de instantáneas (información del vehículo) cuando se detecta un DTC y los muestra en el M-MDS.
  - Información del vehículo detectada por el módulo de control AFS
  - Información del vehículo detectada por el grupo de instrumentos y recibida por el módulo de control AFS a través de la señal CAN

- Se almacenan los datos para todos los DTC detectados actualmente.

-: No aplica

Artículo de datos de instantáneas	Unidad		Contenido de datos	Método de lectura / uso de datos	Elementos correspondientes del monitor de datos
AAT	DO	F	Temperatura ambiente	-	-
APP_STATUS	Pedal acelerador apagado / menos del 20% / más del 20% / FALLO		Estado de posición del pedal del acelerador	-	-
CFG_STATUS	Config Complete / Not Configured / Config Error		Estado de configuración del clúster de instrumentos	-	-
ECT_STATUS	Menos de 0 grados C / 0 - Menos de 80 grados C / Más de 80 grados C / FALLA		Estado de temperatura del refrigerante del motor	-	-
IC_VPWR	V		Tensión de la fuente de alimentación del grupo de instrumentos	• El módulo de control AFS recibe constantemente el valor de voltaje de la fuente de alimentación del grupo de instrumentos enviado a través de la señal CAN desde el grupo de instrumentos. • Si se detecta un DTC, el módulo de control AFS registra el	VPWR *1

			voltaje de la fuente de alimentación del cuadro de instrumentos cuando se detectó el DTC, y se muestra en el M-MDS.	
IG-ON_TIMER	hh: mm: ss *2	Tiempo transcurrido desde que se conectó el encendido (motor apagado o encendido) **NOTA:** • El grupo de instrumentos registra el tiempo transcurrido desde que se encendió el encendido (motor apagado o conectado).	• El módulo de control AFS recibe constantemente el tiempo transcurrido desde que se conectó el encendido (motor apagado o conectado) enviado a través de la señal CAN desde el grupo de instrumentos. • Si se detecta un DTC, el módulo de control AFS registra el tiempo transcurrido desde que se conectó el encendido (motor apagado o encendido) cuando se detectó el DTC, y se muestra en el M-MDS.	-

PWR_MODE_KEY	Llave fuera / Llave recientemente hacia fuera (Posición 0) / Accesorio (Posición 1) / Encendido en el poste (Posición 2) / Encendido en posición (Posición 2) / En marcha (Posición 2) / En marcha - Inicio	• Key Out: encendido desconectado • Tecla recién salido (posición 0): tiempo transcurrido **dentro de los 3 segundos**desde que se desconectó el encendido • Accesorio (Posición 1): La ignición se cambia a ACC • Post ignición (posición 2): tiempo transcurrido **dentro de los 3 segundos**desde que se encendió el encendido (motor apagado o encendido) • Encendido Encendido (Posición 2): Encendido conectado (motor apagado) • En marcha (Posición 2): Encendido conectado (motor encendido) • Running - Starting: condición de arranque	• El módulo de control AFS recibe constantemente el estado del interruptor de encendido enviado a través de la señal CAN desde el grupo de instrumentos. • Si se detecta un DTC, el módulo de control AFS registra el estado del interruptor de encendido cuando se detectó el DTC, y se muestra en el M-MDS.	-
RPM_STATUS	Engine Stop / Under1500rpm / Over1500rpm / FAIL	Estado de velocidad del motor	• El módulo de control AFS recibe constantemente la velocidad del motor	TACHOMTR [*1]

				enviada a través de la señal CAN desde el grupo de instrumentos. • Si se detecta un DTC, el módulo de control AFS registra la velocidad del motor cuando se detectó el DTC, y se muestra en el M-MDS.	
SHIFT_STATUS	P / N / D / R / FAIL		Estado de posición de la palanca selectora	• El módulo de control AFS recibe constantemente la posición de la palanca selectora enviada a través de la señal CAN desde el grupo de instrumentos. • Si se detecta un DTC, el módulo de control AFS registra la posición de la palanca selectora cuando se detectó el DTC, y se muestra en el M-MDS.	-
TOTAL_DIST	km	Millas	Distancia total recorrida acumulada desde la finalización del vehículo hasta que el	La distancia total recorrida desde la cual el módulo de control AFS detecta	-

			módulo de control AFS detecta el DTC (valor del cuentamillas en el grupo de instrumentos)	los DTC hasta el presente se puede calcular realizando el siguiente procedimiento. • Verifique el valor del odómetro en el grupo de instrumentos. • Verifique el elemento de datos de instantánea TOTAL_DIST. • Reste 2 de 1.	
TIEMPO TOTAL	hh: mm: ss *2		Tiempo transcurrido total acumulado desde la finalización del vehículo hasta que el módulo de control AFS detecta un DTC **NOTA:** • Cuando se retira el fusible ROOM y se desconecta el encendido, el tiempo no se incluye en el tiempo transcurrido.	El tiempo transcurrido desde que el módulo de control AFS detecta los DTC hasta el presente se puede calcular realizando el siguiente procedimiento. • Verifique el elemento PID del clúster de instrumentos TOTAL_TIME. • Verifique el elemento de datos de instantánea TOTAL_TIME. • Reste 2 de 1.	TOTAL_TIME *1
VPWR	V		Tensión de la fuente de alimentación del módulo de control AFS	-	VPWR_IG
VSPD_STATUS	Parada / 0-10 km / h / Más		Estado de velocidad del vehículo	• El módulo de control AFS recibe	SPEEDOMTR *1

	de 10 km / h / FALLA		constantemente la velocidad del vehículo enviada a través de la señal CAN desde el grupo de instrumentos. • Si se detecta un DTC, el módulo de control AFS registra la velocidad del vehículo cuando se detectó el DTC, y se muestra en el M-MDS.	

* 1

PID del clúster de instrumentos (ver PAD / MONITOR DE DATOS [GRUPO DE INSTRUMENTOS]).

* 2

Los segundos pueden estar indicados después del punto decimal.

Mazda6 - Cuerpo y accesorios

TABLA DE DTC [SISTEMA DE ILUMINACIÓN DELANTERA ADAPTABLE (AFS)]

NOTA:

- El módulo de control AFS muestra el indicador luminoso AFS APAGADO de la siguiente manera si hay un mal funcionamiento en el sistema.

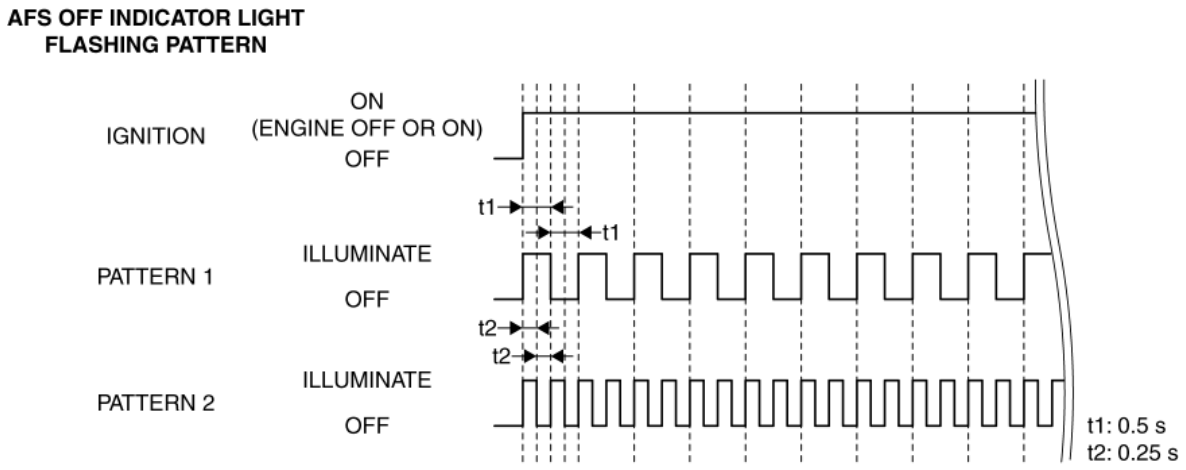

×: aplicable-: no aplicable

DTC No.	Luz indicadora AFS OFF	Descripción	Función a prueba de fallas	Ciclo de conducción	Tipo de autoprueba * 1	Función de memoria	Página
B1041 : 54	Flash (Patrón 2)	Error de inicialización del sistema de nivelación automático de faros	×	-	re	-	(Consulte el DTC B1041: 54 [SISTEMA DE ILUMINACIÓN DELANTERA ADAPTATIVA (AFS)] .)
B1044 : 01	Destello (Patrón 1)	Mal funcionamiento del circuito del sensor de nivelación automática	×	-	re	×	(Ver DTC B1044: 01 [SISTEMA DE ILUMINACIÓN DELANTERA ADAPTABLE (AFS)] .)
B10A3: 86	Destello (Patrón 1)	Error de comunicación con el actuador giratorio (LH)	×	-	re	×	(Ver DTC B10A3: 86 [SISTEMA DE ILUMINACIÓN DELANTERA

							ADAPTABLE (AFS)] .)
B10A3: 87	Destello (Patrón 1)	Error de comunicación con el actuador giratorio (LH)	×	-	re	×	(Ver DTC B10A3: 87 [SISTEMA DE ILUMINACIÓN DELANTERA ADAPTABLE (AFS)] .)
B10A4: 86	Destello (Patrón 1)	Error de comunicación con el actuador giratorio (RH)	×	-	re	×	(Ver DTC B10A4: 86 [SISTEMA DE ILUMINACIÓN DELANTERA ADAPTATIVA (AFS)] .)
B10A4: 87	Destello (Patrón 1)	Error de comunicación con el actuador giratorio (RH)	×	-	re	×	(Ver DTC B10A4: 87 [SISTEMA DE ILUMINACIÓN DELANTERA ADAPTABLE (AFS)] .)
C0051: 86	Destello (Patrón 1)	Señal de ángulo de dirección de error recibida del módulo de control de EPS	×	-	DISCOS COMPACTOS	×	(Ver DTC C0051: 86 [SISTEMA DE ILUMINACIÓN DELANTERA ADAPTABLE (AFS)] .)
U0001: 88	Destello (Patrón 1)	Error de comunicación de la unidad (HS-CAN)	×	-	DISCOS COMPACTOS	×	(Consulte DTC U0001: 88 / U0100: 00 / U0131: 00 / U0140: 00 / U0155: 00
U0100: 00	Destello (Patrón 1)	Error de comunicación con PCM	×	-	DISCOS COMPACTOS	×	

U0131 : 00	Destello (Patrón 1)	Error de comunicación con el módulo de control de EPS	×	-	DISCOS COMPACTOS	×	[SISTEMA DE ILUMINACIÓN DELANTERA ADAPTABLE (AFS)] .)
U0140 : 00	Destello (Patrón 1)	Error de comunicación con el módulo de control del cuerpo frontal (FBCM)	×	-	DISCOS COMPACTOS	×	
U0155 : 00	Destello (Patrón 1)	Error de comunicación con el grupo de instrumentos	×	-	DISCOS COMPACTOS	×	
U0320 : 09	Destello (Patrón 1)	Señal de error recibida del módulo de control de EPS	×	-	DISCOS COMPACTOS	×	(Consulte DTC U0320: 09 [SISTEMA DE ILUMINACIÓN DELANTERA ADAPTATIVA (AFS)] .)
U0420 : 68	Destello (Patrón 1)	Señal de error recibida del módulo de control de EPS	×	-	DISCOS COMPACTOS	×	(Consulte DTC U0420: 68 [SISTEMA DE ILUMINACIÓN DELANTERA ADAPTATIVA (AFS)] .)
U0423 : 68	-	Señal de error recibida del grupo de instrumentos • Señal de error del interruptor AFS OFF	×	-	DISCOS COMPACTOS	-	(Consulte DTC U0423: 68 [SISTEMA DE ILUMINACIÓN DELANTERA ADAPTATIVA (AFS)] .)
	-	Señal de error recibida del grupo de instrumentos • Señal de error del	×	-	DISCOS COMPACTOS	-	

		interruptor de encendido					
	Destello (Patrón 1)	Señal de error recibida del grupo de instrumentos • Error de señal de la palanca de selector R (ATX) / palanca de cambio hacia atrás (MTX)	×	-	DISCOS COMPACTOS	×	
	-	Señal de error recibida del grupo de instrumentos • Pausa selectora de la posición R (ATX) / señal de palanca de cambio hacia atrás (MTX) no determinada	×	-	DISCOS COMPACTOS	-	
U2005: 86	Destello (Patrón 1)	Señal de error recibida de PCM	×	-	DISCOS COMPACTOS	×	(Ver DTC U2005: 86 [SISTEMA DE ILUMINACI

							ÓN DELANTERA ADAPTATIVA (AFS)] .)
U2300 : 54	Destello (Patrón 1)	Datos de configuración de error recibidos del grupo de instrumentos	×	-	DISCOS COMPACTOS	×	(Consulte el DTC U2300: 54 [SISTEMA DE ILUMINACIÓN DELANTERA ADAPTATIVA (AFS)] .)
U2300 : 55	-	Configuración del grupo de instrumentos no implementada	×	-	DISCOS COMPACTOS	×	(Ver DTC U2300: 55 [SISTEMA DE ILUMINACIÓN DELANTERA ADAPTABLE (AFS)] .)
U2300 : 56	Destello (Patrón 1)	Datos de configuración no coincidentes con el grupo de instrumentos	×	-	DISCOS COMPACTOS	×	(Ver DTC U2300: 56 [SISTEMA DE ILUMINACIÓN DELANTERA ADAPTATIVA (AFS)] .)
U3000 : 42	Destello (Patrón 1)	Mal funcionamiento interno del módulo de control AFS	×	-	DISCOS COMPACTOS	×	(Ver DTC U3000: 42 [SISTEMA DE ILUMINACIÓN DELANTERA ADAPTATIVA (AFS)] .)

U3000 : 49	-	Mal funcionamiento interno del módulo de control AFS	×	-	DISCOS COMPACTOS	×	(Ver DTC U3000: 49 [SISTEMA DE ILUMINACIÓN DELANTERA ADAPTABLE (AFS)] .)
U3003 : 16	-	Entrada de voltaje de fuente de alimentación baja del módulo de control AFS	×	-	DISCOS COMPACTOS	-	(Ver DTC U3003: 16 [SISTEMA DE ILUMINACIÓN DELANTERA ADAPTABLE (AFS)] .)
U3003 : 17	-	Entrada de voltaje de fuente de alimentación del módulo de control AFS	×	-	DISCOS COMPACTOS	-	(Ver DTC U3003: 17 [SISTEMA DE ILUMINACIÓN DELANTERA ADAPTATIVA (AFS)] .)

* 1

C: Autodiagnóstico de CMDTC, D: Autodiagnóstico de ODDTC

Mazda6 - Cuerpo y accesorios

INSPECCIÓN DE DTC [SISTEMA INMOVILIZADOR]

Verificación de DTC con luz indicadora de seguridad

NOTA:

- Si se detectan múltiples DTC, la luz de seguridad solo indicará los que tengan los números más bajos detectados.

- Se visualiza un DTC **10 veces** al encender el encendido (apagar o encender el motor) una vez.

1. Encienda el encendido (motor apagado o conectado).

2. Espere **aprox. 1 minuto** hasta que la luz indicadora de seguridad muestre un DTC.

NOTA:

- Si se detectan los siguientes DTC cuando se conecta el encendido (motor apagado o encendido), se visualiza el DTC después de que la luz indicadora de seguridad parpadea o se ilumina durante **aprox. 1 min** .
  - Si se detecta un DTC 16 o inferior, la luz indicadora de seguridad parpadea durante **aprox. 1 min** .
  - Si se detecta un DTC 22 o 23, la luz indicadora de seguridad se ilumina durante **aprox. 1 min** .
- El DTC 21 se visualiza cuando el encendido se conecta (el motor se apaga o se enciende) y la luz del indicador de seguridad se apaga durante **aprox. 1 min** .

3. Lea los DTC por el número de veces que la luz indicadora de seguridad parpadea, como se muestra en la figura.

Ejemplo: DTC 13

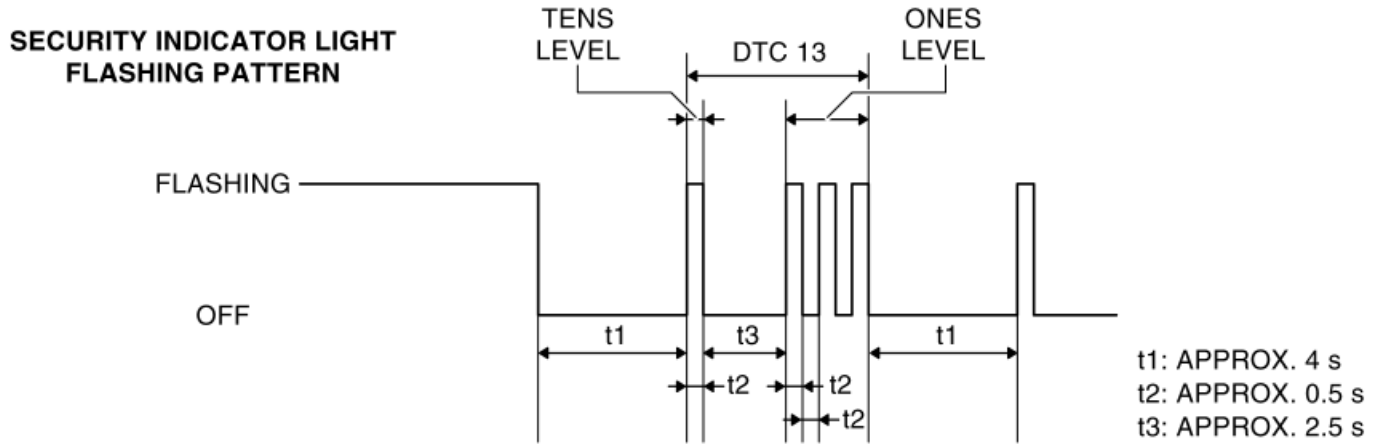

4. Repare la pieza defectuosa de acuerdo con la resolución de problemas del DTC correspondiente basada en el DTC que se verificó por la cantidad de veces que se encendió la luz indicadora de seguridad. (Consulte TABLA DTC [SISTEMA INMOVILIZADOR]).

Detección de DTC con M-MDS

1. Conecte el M-MDS al DLC-2.

2. Después de identificar el vehículo, seleccione los siguientes elementos de la pantalla de inicialización del M-MDS.

a. Seleccione "Auto prueba".

segundo. Seleccione "Todos los CMDTC".

3. Verifique el DTC de acuerdo con las instrucciones en la pantalla.

- Si aparece algún DTC, realice la solución de problemas de acuerdo con la inspección de DTC correspondiente.

4. Después de completar las reparaciones, borre todos los DTC almacenados en la unidad de detención de arranque. (Consulte ELIMINACIÓN DE DTC [SISTEMA INMOVILIZADOR]).

TABLA DE DTC [SISTEMA INMOVILIZADOR]

×: aplicable-: no aplicable

DTC				LLAVE indicador luminoso de advertencia (rojo)	Luz indicadora de encendido de botón pulsador (ámbar)	Descripción	Función a prueba de fallas	Ciclo de conducción	Tipo de autoprueba *2	Función de memoria	Página
Pantalla M-MDS *1											
Unidad de parada de arranque	PCM	Patrón de flash de luz de indicador de seguridad									
U3000: 96	P1260: 00	09		En	Destello	Arranque mal funcionamiento de la unidad de paro	-	-	do	×	(Consulte la LUZ INDICADORA DE SEGURIDAD: 09, DTC: U3000: 96 / P1260: 00 [SISTEMA INMOVILIZADOR]).
B10D9: 87	P1260: 00	11		-	Destello	Error de antena de bobina (incorporado en el botón de inicio)	-	-	do	-	(Consulte la LUZ INDICADORA DE SEGURIDAD: 11, DTC: B10D9: 87 / P1260: 00 [SISTEMA INMOVILIZADOR]).

B13D3:05	P1260:00	13		-	-	Error del programa del transmisor remoto	-	-	do	-	(Consulte la LUZ INDICADORA DE SEGURIDAD: 13, DTC: B13D3: 05 / P1260: 00 [SISTEMA INMOVILIZADOR]).
B13D3:94	P1260:00	13		-	-	Error de comunicación con transmisor remoto	-	-	do	-	(Consulte la LUZ INDICADORA DE SEGURIDAD: 13, DTC: B13D3: 94 / P1260: 00 [SISTEMA INMOVILIZADOR]).
B13D3:51	P1260:00	15		-	Destello	El transmisor remoto no registrado se detecta	-	-	do	-	(Consulte la LUZ INDICADORA DE SEGURIDAD: 15, DTC: B13D3: 51 / P1260: 00 [SISTEMA INMOVILIZADOR]).
U0100:87	P1260:00	dieciséis		-	-	Error de comunicación con PCM (falta de coincidencia de datos o de respuesta)	-	-	do	-	(Consulte LUZ INDICADORA DE SEGURIDAD: 16, DTC: U0100: 87 / P1260: 00 [SISTEMA INMOVILIZADOR]).
B13D4:00	P1260:00	21		En	-	Número de program	-	-	do	-	(Consulte la LUZ INDICADO

						ación del transmisor remoto insuficiente					RA DE SEGURIDAD: 21, DTC: B13D4: 00 / P1260: 00 [SISTEMA INMOVILIZADOR]).
B10DA: 51	P1260: 00	22		-	-	Error de comunicación con PCM (error de recepción de datos)	-	-	do	-	(Consulte la LUZ INDICADORA DE SEGURIDAD: 22, DTC: B10DA: 51 / P1260: 00 [SISTEMA INMOVILIZADOR]).
B10DA: 62	P1260: 00	23		-	-	Error de comunicación con PCM (código incorrecto)	-	-	do	-	(Consulte la LUZ INDICADORA DE SEGURIDAD: 23, DTC: B10DA: 62 / P1260: 00 [SISTEMA INMOVILIZADOR]).

* 1

Las letras al principio de cada DTC solo se muestran cuando se utiliza el M-MDS, y se refieren a lo siguiente: B = Sistema del cuerpo, P = Sistema del tren motriz, U = Sistema de comunicación de red.

* 2

C: Autodiagnóstico de CMDTC, D: Autodiagnóstico de ODDTC

Mazda6 - Cuerpo y accesorios

LUZ INDICADORA DE SEGURIDAD: 09, DTC: U3000: 96 / P1260: 00 [SISTEMA INMOVILIZADOR]

Descripción	Arranque mal funcionamiento de la unidad de paro
Condición de detección	• Se detectó un mal funcionamiento de la unidad de parada de arranque.
Función a prueba de fallas	No aplica
Causa posible	• Arranque mal funcionamiento de la unidad de paro
Diagrama de cableado del sistema	No aplica

Procedimiento de diagnóstico

Paso	Inspección		Acción
1	**REALICE LA INSPECCIÓN DEL DTC Y VERIFIQUE EL MAL FUNCIONAMIENTO DE LA UNIDAD DE PARADA DE ARRANQUE** • Borre el DTC para el sistema inmovilizador utilizando el M-MDS. (Consulte ELIMINACIÓN DE DTC [SISTEMA INMOVILIZADOR]). • Recupere los DTC del sistema inmovilizador utilizando el M-MDS. (Consulte DTC INSPECTION [SISTEMA INMOVILIZADOR]). • ¿El indicador de seguridad está iluminado: 09, se muestra DTC U3000: 96 / P1260: 00?	Sí	Repita la inspección desde el Paso 1. • Si el mal funcionamiento se repite, reemplace la unidad de paro de arranque. (Ver COMIENZO PARADA, DESMONTAJE / INSTALACIÓN DE LA UNIDAD). Vaya al siguiente paso.
		No	Vaya al siguiente paso.
2	**VERIFIQUE SI SE EXHIBEN OTROS DTC** • ¿Se muestran otros DTC?	Sí	Repare o reemplace la pieza defectuosa de acuerdo con la resolución de problemas del DTC correspondiente. (Consulte TABLA DTC [SISTEMA INMOVILIZADOR]).
		No	Solución de problemas de DTC completada.

Mazda6 - Cuerpo y accesorios

INSPECCIÓN DE PID / MONITOR DE DATOS [SISTEMA INMOVILIZADOR]

1. Conecte el M-MDS al DLC-2.

2. Después de identificar el vehículo, seleccione los siguientes elementos de la pantalla de inicialización del M-MDS.
a. Seleccione "Data Logger".

segundo. Seleccione "Módulos".

do. Seleccione "SSU".

3. Seleccione el PID aplicable de la tabla PID.

4. Verifique los datos PID de acuerdo con las instrucciones en la pantalla.

NOTA:

- La función de pantalla de datos PID se utiliza para controlar el valor calculado de las señales de entrada / salida en el módulo. Por lo tanto, si el valor monitoreado de las partes de salida no está dentro de la especificación, es necesario inspeccionar el valor monitoreado de las partes de entrada correspondientes al control de parte de salida aplicable. Además, dado que el sistema no muestra un mal funcionamiento de la pieza de salida como una anomalía en el valor monitoreado, es necesario inspeccionar las piezas de salida individualmente.
- Al detectar los DTC, es posible que los PID relacionados con un sistema que no funciona bien no se muestren aunque el módulo sea normal. Por lo tanto, si no se visualiza un PID, es necesario verificar el DTC, realizar un diagnóstico de mal funcionamiento del DTC que se detectó y realizar reparaciones.

Mazda6 - Cuerpo y accesorios

TABLA DE MONITORES PID / DATOS [SISTEMA INMOVILIZADOR]

-: No aplica

PID	Unidad de operación	Contenido de datos	Artículos de inspección)
NUM_TRNSMIT	-	Muestra el número de transmisores remotos programados para la unidad de parada de inicio	Unidad de parada de arranque

Mazda6 - Cuerpo y accesorios

DIAGRAMA DE CABLEADO DE DIAGNÓSTICO A BORDO [GRUPO DE INSTRUMENTOS]

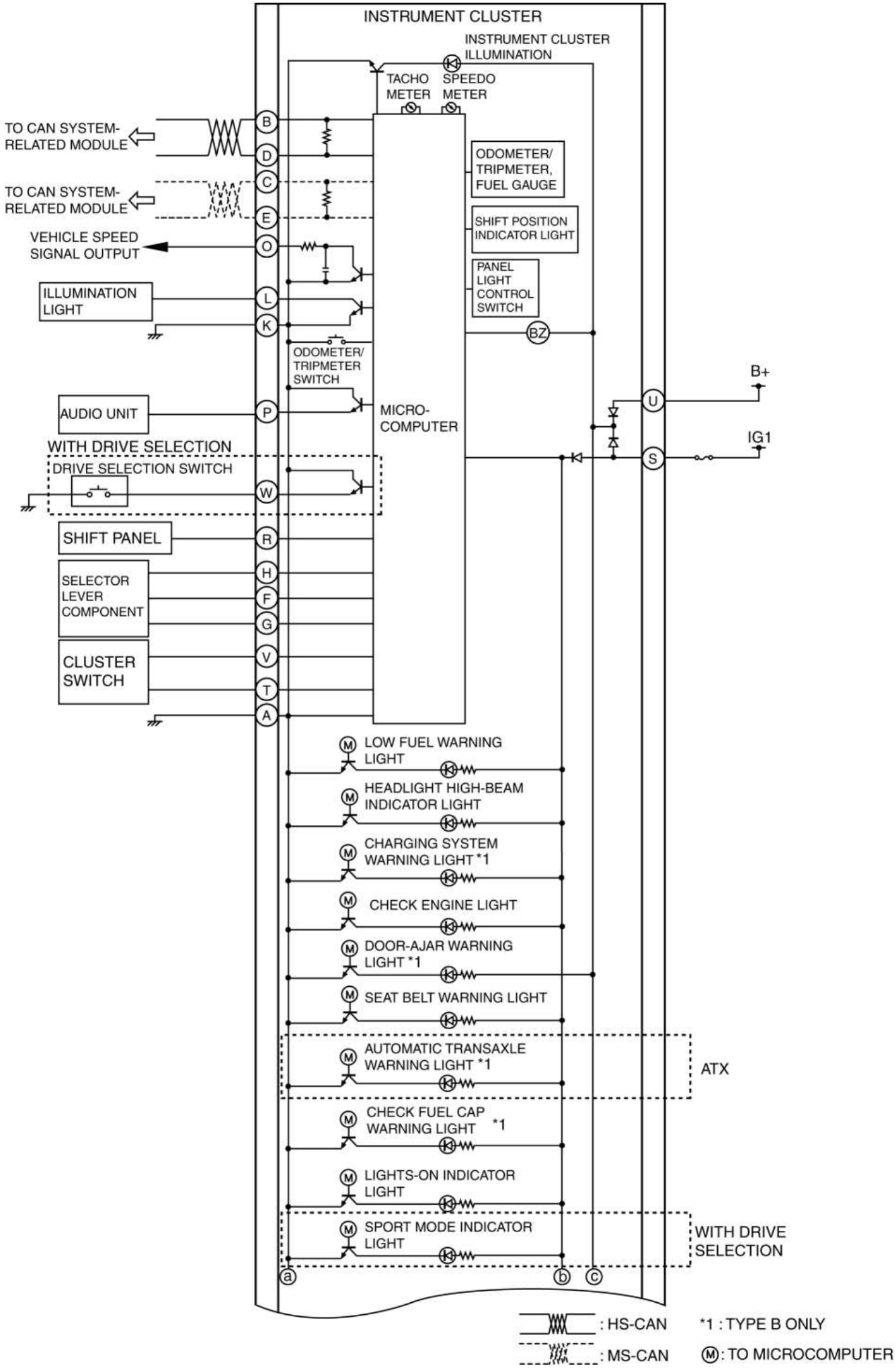
INSTRUMENT CLUSTER
INSTRUMENT CLUSTER ILLUMINATION
TACHO METER
SPEEDO METER
TO CAN SYSTEM-RELATED MODULE
TO CAN SYSTEM-RELATED MODULE
VEHICLE SPEED SIGNAL OUTPUT
ILLUMINATION LIGHT
ODOMETER/ TRIPMETER, FUEL GAUGE
SHIFT POSITION INDICATOR LIGHT
PANEL LIGHT CONTROL SWITCH
ODOMETER/ TRIPMETER SWITCH
AUDIO UNIT
MICRO-COMPUTER
B+
IG1
WITH DRIVE SELECTION
DRIVE SELECTION SWITCH
SHIFT PANEL
SELECTOR LEVER COMPONENT
CLUSTER SWITCH
LOW FUEL WARNING LIGHT
HEADLIGHT HIGH-BEAM INDICATOR LIGHT
CHARGING SYSTEM WARNING LIGHT *1
CHECK ENGINE LIGHT
DOOR-AJAR WARNING LIGHT *1
SEAT BELT WARNING LIGHT
AUTOMATIC TRANSAXLE WARNING LIGHT *1
ATX
CHECK FUEL CAP WARNING LIGHT *1
LIGHTS-ON INDICATOR LIGHT
SPORT MODE INDICATOR LIGHT
WITH DRIVE SELECTION
: HS-CAN
: MS-CAN
*1 : TYPE B ONLY
M: TO MICROCOMPUTER

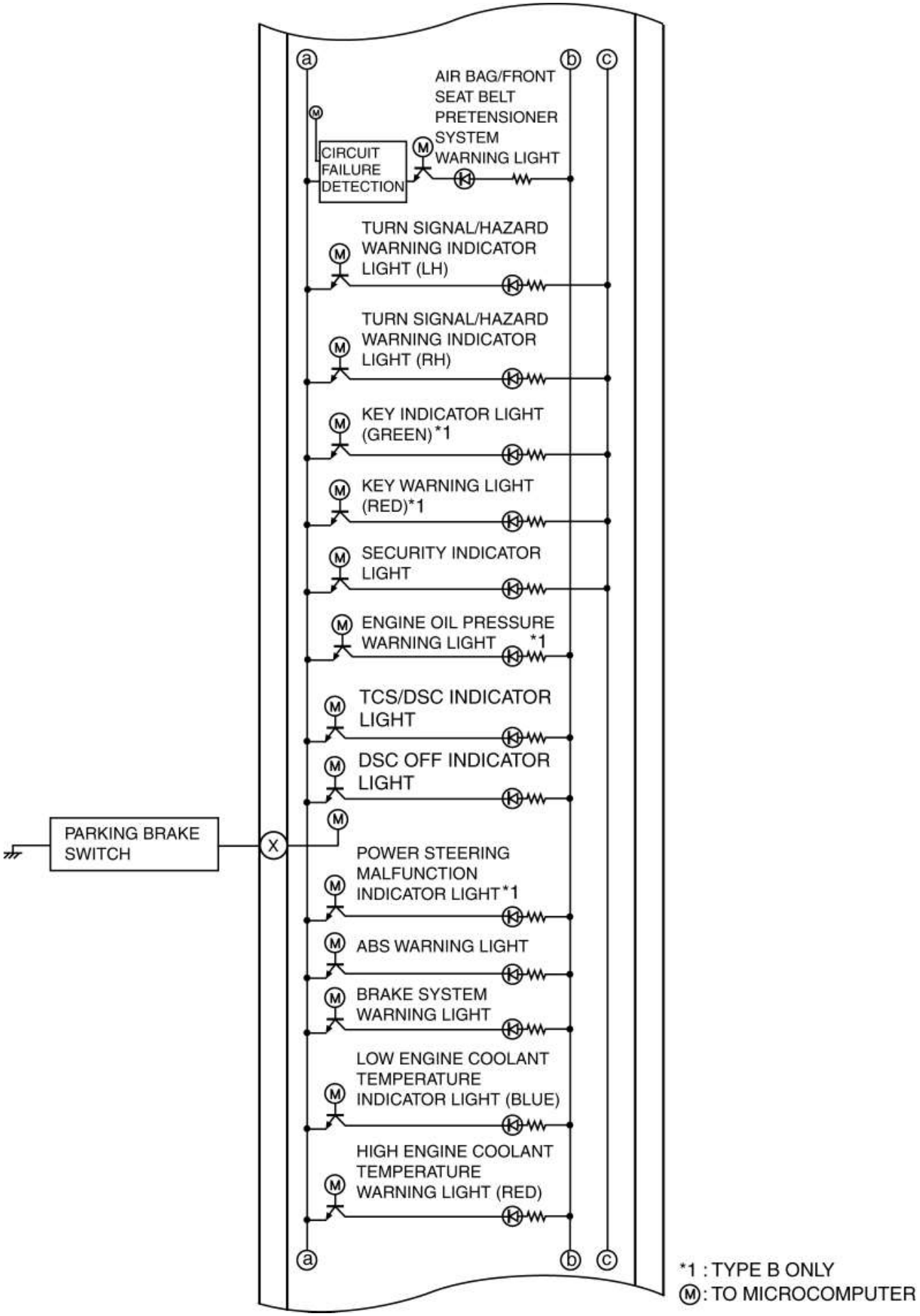
a
b
c
AIR BAG/FRONT SEAT BELT PRETENSIONER SYSTEM WARNING LIGHT
CIRCUIT FAILURE DETECTION
TURN SIGNAL/HAZARD WARNING INDICATOR LIGHT (LH)
TURN SIGNAL/HAZARD WARNING INDICATOR LIGHT (RH)
KEY INDICATOR LIGHT (GREEN)*1
KEY WARNING LIGHT (RED)*1
SECURITY INDICATOR LIGHT
ENGINE OIL PRESSURE WARNING LIGHT *1
TCS/DSC INDICATOR LIGHT
DSC OFF INDICATOR LIGHT
PARKING BRAKE SWITCH
X
POWER STEERING MALFUNCTION INDICATOR LIGHT*1
ABS WARNING LIGHT
BRAKE SYSTEM WARNING LIGHT
LOW ENGINE COOLANT TEMPERATURE INDICATOR LIGHT (BLUE)
HIGH ENGINE COOLANT TEMPERATURE WARNING LIGHT (RED)
*1 : TYPE B ONLY
M: TO MICROCOMPUTER

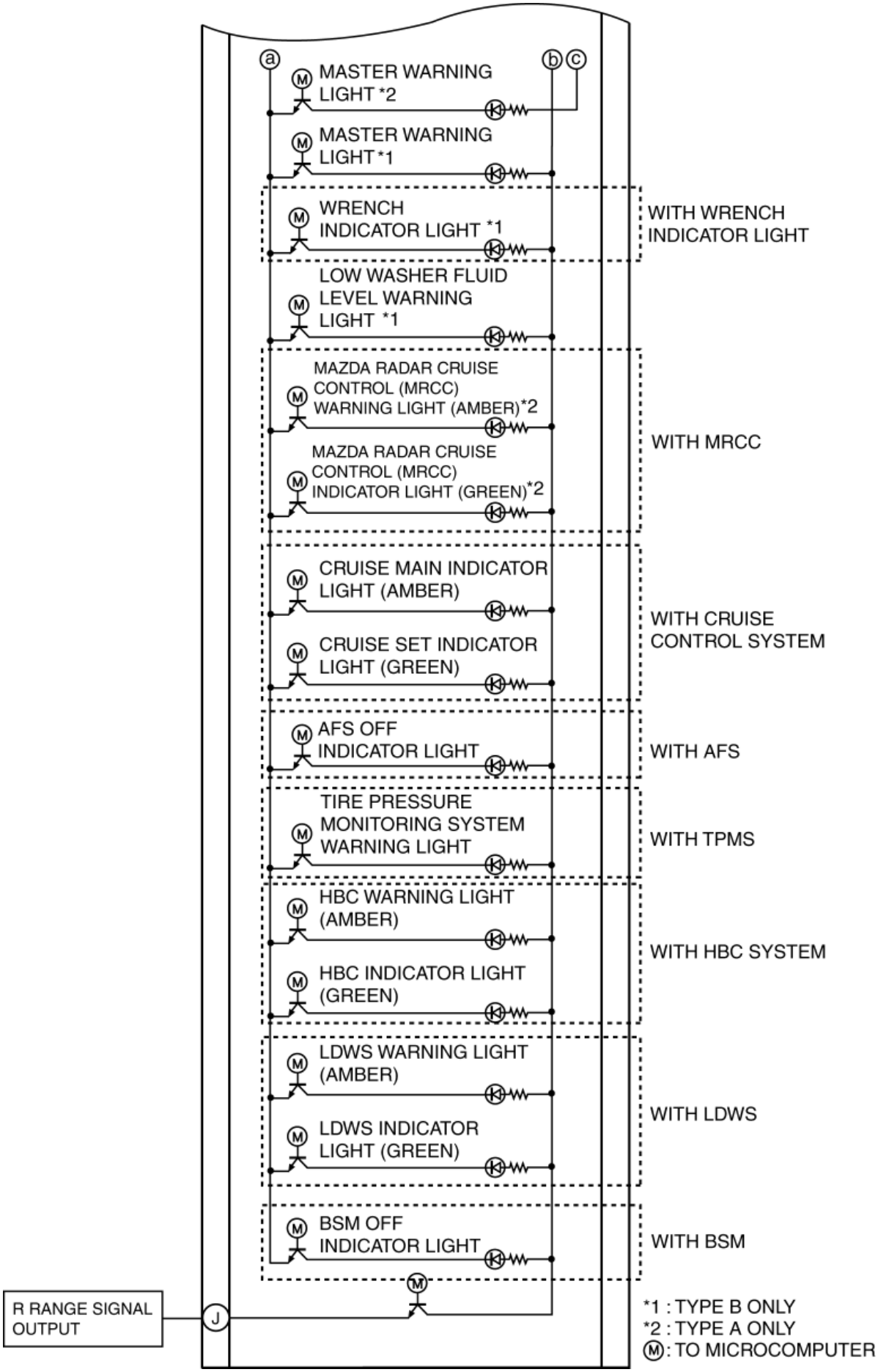

Mazda6 - Cuerpo y accesorios

INSPECCIÓN DE DTC [GRUPO DE INSTRUMENTOS]

Autodiagnóstico CMDTC

1. Conecte el M-MDS al DLC-2.

2. Después de identificar el vehículo, seleccione los siguientes elementos de la pantalla de inicialización del M-MDS.

a. Seleccione "Auto prueba".

segundo. Seleccione "Todos los CMDTC".

3. Verifique el DTC de acuerdo con las instrucciones en la pantalla.

- Si aparece algún DTC, realice la solución de problemas según la inspección DTC correspondiente después de grabar los datos de la instantánea.

4. Después de completar las reparaciones, borre todos los DTC almacenados en el grupo de instrumentos. (Consulte ELIMINACIÓN DE DTC [GRUPO DE INSTRUMENTOS]).

Autodiagnóstico ODDTC

1. Conecte el M-MDS al DLC-2.

2. Después de identificar el vehículo, seleccione los siguientes elementos de la pantalla de inicialización del M-MDS.

a. Seleccione "Auto prueba".

segundo. Seleccione "Módulos".

do. Seleccione "IC".

3. Verifique el DTC de acuerdo con las instrucciones en la pantalla.

- Si aparece algún DTC, realice la solución de problemas según la inspección DTC correspondiente después de grabar los datos de la instantánea.

4. Después de completar las reparaciones, borre todos los DTC almacenados en el grupo de instrumentos. (Consulte ELIMINACIÓN DE DTC [GRUPO DE INSTRUMENTOS]).

Datos de instantáneas

- Se almacenan los datos para todos los DTC detectados actualmente.

-: No aplica

Artículo de datos de instantáneas	Unidad		Contenido de datos	Método de lectura / uso de datos	Elementos correspondientes del monitor de datos
AAT	DO	F	Temperatura ambiente	-	-

APP_STATUS	Pedal acelerador apagado / menos del 20% / más del 20% / FALLO	Estado de posición del pedal del acelerador	-	-
CFG_STATUS	Config Complete / Not Configured / Config Error	Estado de configuración del clúster de instrumentos	-	-
ECT_STATUS	Menos de 0 grados C / 0 - Menos de 80 grados C / Más de 80 grados C / FALLA	Estado de temperatura del refrigerante del motor	-	-
IC_VPWR	V	Tensión de la fuente de alimentación del grupo de instrumentos	Cuando se detecta DTC, el grupo de instrumentos muestra el valor del voltaje de la fuente de alimentación del grupo de instrumentos en M-MDS.	VPWR
IG-ON_TIMER	hh: mm: ss * 1	Tiempo transcurrido desde que se conectó el encendido (motor apagado o encendido) **NOTA:** • El grupo de instrumentos registra el tiempo transcurrido desde que se encendió el encendido (motor apagado o conectado).	Cuando se detecta DTC, el cuadro de instrumentos muestra el tiempo transcurrido desde que se conectó el encendido (motor apagado o encendido) en M-MDS.	-
PWR_MODE_KEY	Llave fuera / Llave recientemente	• Key Out: encendido desconectado	Cuando se detecta DTC, el cuadro de instrumentos	-

	hacia fuera (Posición 0) / Accesorio (Posición 1) / Encendido en el poste (Posición 2) / Encendido en posición (Posición 2) / En marcha (Posición 2) / En marcha - Inicio	• Tecla recién salido (posición 0): tiempo transcurrido **dent ro de los 3 segundos** desde que se desconectó el encendido • Accesorio (Posición 1): La ignición se cambia a ACC • Post ignición (posición 2): tiempo transcurrido **dent ro de los 3 segundos** desde que se encendió el encendido (motor apagado o encendido) • Encendido Encendido (Posición 2): Encendido conectado (motor apagado) • En marcha (Posición 2): Encendido conectado (motor encendido) • Running - Starting: condición de arranque	muestra el estado del interruptor de encendido en M-MDS.	
RPM_STATUS	Engine Stop / Under1500rpm / Over1500rpm / FAIL	Estado de velocidad del motor	Cuando se detecta DTC, el cuadro de instrumentos muestra la velocidad del motor en M-MDS.	TACHOMTR
SHIFT_STATUS	P / N / D / R / FAIL	Estado de posición de la palanca selectora	Cuando se detecta DTC, el grupo de instrumentos muestra la posición	-

				de la palanca de selección en M-MDS.	
TOTAL_DIST	km	Millas	Distancia total recorrida acumulada desde la finalización del vehículo hasta que el grupo de instrumentos detecte el DTC (valor del odómetro en el grupo de instrumentos)	La distancia total recorrida desde la cual el grupo de instrumentos detecta los DTC hasta el presente se puede calcular realizando el siguiente procedimiento. • Verifique el valor del odómetro en el grupo de instrumentos. • Verifique el elemento de datos de instantánea TOTAL_DIST. • Reste 2 de 1.	-
TIEMPO TOTAL	hh: mm: ss * 1		Tiempo transcurrido total acumulado desde la finalización del vehículo hasta que el grupo de instrumentos detecta un DTC **NOTA:** • Cuando se retira el fusible ROOM y se desconecta el encendido, el tiempo no se incluye en el tiempo transcurrido.	El tiempo transcurrido desde que el grupo de instrumentos detecta los DTC hasta el presente se puede calcular realizando el siguiente procedimiento. • Verifique el elemento PID del clúster de instrumentos TOTAL_TIME. • Verifique el elemento de datos de instantánea TOTAL_TIME.	TIEMPO TOTAL

				• Reste 2 de 1.	
VPWR	V		Tensión de la fuente de alimentación del grupo de instrumentos	-	VPWR
VSPD_STATUS	Parada / 0-10 km / h / Más de 10 km / h / FALLA		Estado de velocidad del vehículo	Cuando se detecta DTC, el cuadro de instrumentos muestra la velocidad del vehículo en M-MDS.	SPEEDOMTR
VSS	KPH	MPH	Velocidad del vehículo	-	-

* 1

Los segundos pueden estar indicados después del punto decimal.

Mazda6 - Cuerpo y accesorios

CLEARING DTC [GRUPO DE INSTRUMENTOS]

Procedimiento de eliminación de memoria de CMDTC

1. Conecte el M-MDS al DLC-2.

2. Después de identificar el vehículo, seleccione los siguientes elementos de la pantalla de inicialización del M-MDS.

a. Seleccione "Auto prueba".

segundo. Seleccione "Todos los CMDTC".

3. Verifique el DTC de acuerdo con las instrucciones en la pantalla.

4. Presione el botón borrar en la pantalla del DTC para borrar el DTC.

5. Desconecte el encendido.

6. Encienda el encendido (motor apagado o encendido) y espere **5 segundos o más** .

7. Realice la inspección DTC. (Consulte DTC INSPECTION [INSTRUMENT CLUSTER] .)

8. Verifique que no se muestren DTC.

Procedimiento de eliminación de memoria ODDTC

1. Conecte el M-MDS al DLC-2.

2. Después de identificar el vehículo, seleccione los siguientes elementos de la pantalla de inicialización del M-MDS.

a. Seleccione "Auto prueba".

segundo. Seleccione "Módulos".

do. Seleccione "IC".

3. Verifique el DTC de acuerdo con las instrucciones en la pantalla.

4. Presione el botón borrar en la pantalla del DTC para borrar el DTC.

5. Desconecte el encendido.

6. Encienda el encendido (motor apagado o encendido) y espere **5 segundos o más** .

7. Realice la inspección DTC. (Consulte DTC INSPECTION [INSTRUMENT CLUSTER] .)

8. Verifique que no se muestren DTC.

TABLA DE DTC [GRUPO DE INSTRUMENTOS]

×: aplicable-: no aplicable

DTC No.	Luz de advertencia / indicador	Descripción	Función a prueba de fallas	Ciclo de conducción	Tipo de autoprueba * 1	Función de memoria	Página
B11D4: 53 * 2	-	Mal funcionamiento del sensor láser	×	-	DISCOS COMPACTOS	×	(Ver DTC B11D4: 53 [GRUPO DE INSTRUMENTOS] .)
U0001: 88	-	Error de comunicación del módulo (HS-CAN)	-	-	DISCOS COMPACTOS	×	(Ver DTC U0001: 88 / U0010: 88 / U0100: 00 / U0101: 00 / U0104: 00 / U0121: 00 / U0131: 00 / U0140: 00 / U0142: 00 / U0151: 00 / U0182: 00 / U0214: 00 / U0232: 00 / U0235: 00 / U023A: 00 [GRUPO DE INSTRUMENTOS] .)
U0010: 88	-	Error de comunicación del módulo (MS-CAN)	-	-	DISCOS COMPACTOS	×	
U0100: 00	Iluminado / Flash	Error de comunicación con PCM	-	-	DISCOS COMPACTOS	×	
U0101: 00 * 3	-	Error de comunicación con TCM	-	-	DISCOS COMPACTOS	×	
U0104: 00 * 4	Iluminado / Flash	Error de comunicación con el módulo de control del	-	-	DISCOS COMPACTOS	×	

		vehículo (módulo V / C)					
U0121 : 00	Iluminado / Flash	Error de comunicación con DSC HU / CM	-	-	DISCOS COMPACTOS	×	
U0131 : 00	Iluminado / Flash	Error de comunicación con el módulo de control de EPS	-	-	DISCOS COMPACTOS	×	
U0140 : 00	Iluminado / Flash	Error de comunicación con el módulo de control del cuerpo frontal (FBCM)	-	-	DISCOS COMPACTOS	×	
U0142 : 00	-	Error de comunicación con el módulo de control del cuerpo trasero (RBCM)	-	-	DISCOS COMPACTOS	×	
U0151 : 00	Iluminado / Flash	Error de comunicación con el módulo de control SAS	-	-	DISCOS COMPACTOS	×	
U0182 : 00 *5	Iluminado / Flash	Error de comunicación con el módulo de control AFS	-	-	DISCOS COMPACTOS	×	
U0214 : 00	Iluminado / Flash	Error de comunicación con la unidad de detención de arranque	-	-	DISCOS COMPACTOS	×	
U0232 : 00 *6	Iluminado / Flash	Error de comunicación con el módulo de	-	-	DISCOS COMPACTOS	×	

		control BSM (LH)					
U0235 : 00 *2	-	Error de comunicación con sensor láser	×	-	DISCOS COMPACTOS	×	
U023A: 00 *7	Iluminado / Flash	Error de comunicación con cámara de detección directa (FSC)	-	-	DISCOS COMPACTOS	×	
U0300 : 00	-	Error de configuración del clúster de instrumentos	-	-	DISCOS COMPACTOS	×	(Consulte DTC U0300: 00 [GRUPO DE INSTRUMENTOS] .)
U0401 : 68	Iluminado / Flash	Señal de error recibida de PCM	-	-	DISCOS COMPACTOS	×	(Ver DTC U0401: 68 [GRUPO DE INSTRUMENTOS] .)
U0402 : 68 *3	-	Señal de error recibida de la transmisión / transeje	-	-	DISCOS COMPACTOS	×	(Consulte DTC U0402: 68 [GRUPO DE INSTRUMENTOS] .)
U0405 : 00 *4	Iluminado / Flash	Señal de error recibida del módulo de control del vehículo (módulo V / C)	-	-	DISCOS COMPACTOS	×	(Consulte DTC U0405: 00 [GRUPO DE INSTRUMENTOS]).
U0422 : 68	Iluminado / Flash	Señal de error recibida del módulo de control del cuerpo frontal (FBCM)	-	-	DISCOS COMPACTOS	×	(Consulte el DTC U0422: 68 [GRUPO DE INSTRUMENTOS] .)
U0433 : 00 *2	-	Señal de error recibida del sensor láser	×	-	DISCOS COMPACTOS	×	(Consulte el DTC U0433: 00 [GRUPO DE INSTRUMENTOS]).
U0433 : 68 *2	-	Señal de error recibida del sensor láser	×	-	DISCOS COMPACTOS	×	(Consulte el DTC U0433: 68 [GRUPO DE

							INSTRUMENTOS] .)
U0515 : 68	Iluminado / Flash	Señal de error recibida de la unidad de parada de inicio	-	-	DISCOS COMPACTOS	×	(Consulte el DTC U0515: 68 [GRUPO DE INSTRUMENTOS] .)
U053B : 00 *7	Iluminado / Flash	Señal de error recibida de la cámara de detección directa (FSC)	-	-	DISCOS COMPACTOS	×	(Consulte el DTC U053B: 00 [GRUPO DE INSTRUMENTOS] .)
U2005 : 86	-	Señal de error recibida de PCM	-	-	DISCOS COMPACTOS	×	(Ver DTC U2005: 86 [GRUPO DE INSTRUMENTOS] .)
U2013 : 13	-	Mal funcionamiento del circuito del interruptor de racimo	-	-	DISCOS COMPACTOS	×	(Consulte el DTC U2013: 13 [GRUPO DE INSTRUMENTOS]).
U2100 : 00	-	Error de configuración del clúster de instrumentos	-	-	DISCOS COMPACTOS	×	(Ver DTC U2100: 00 [GRUPO DE INSTRUMENTOS] .)
U2300 : 41	-	Error de configuración del clúster de instrumentos	-	-	DISCOS COMPACTOS	×	(Consulte DTC U2300: 41 [GRUPO DE INSTRUMENTOS] .)
U2300 : 51	-	Error de configuración del clúster de instrumentos	-	-	DISCOS COMPACTOS	×	(Consulte el DTC U2300: 51 [GRUPO DE INSTRUMENTOS]).
U2300 : 56	-	Error de configuración del clúster de instrumentos	-	-	DISCOS COMPACTOS	×	(Consulte DTC U2300: 56 [GRUPO DE INSTRUMENTOS] .)
U2300 : 57	-	Error de configuración del clúster de instrumentos	-	-	DISCOS COMPACTOS	×	(Consulte el DTC U2300: 57 [GRUPO DE INSTRUMENTOS]).

U3000 : 41	-	Mal funcionamiento interno del grupo de instrumentos	-	-	DISCOS COMPACTOS	×	(Consulte DTC U3000: 41 [GRUPO DE INSTRUMENTOS]).
U3003 : 16	-	Entrada de tensión de alimentación baja al grupo de instrumentos	-	-	DISCOS COMPACTOS	×	(Consulte DTC U3003: 16 [GRUPO DE INSTRUMENTOS]).

* 1

C: Autodiagnóstico de CMDTC, D: Autodiagnóstico de ODDTC

* 2

Con soporte de freno de ciudad inteligente (SCBS)

* 3

ATX

* 4

Con el sistema Mazda Radar Cruise Control (MRCC)

* 5

Con AFS

* 6

Con sistema de monitoreo de punto ciego (BSM)

* 7

Con cámara de detección directa (FSC)

Mazda6 - Cuerpo y accesorios

INSPECCIÓN DE PID / MONITOR DE DATOS [GRUPO DE INSTRUMENTOS]

1. Conecte el M-MDS al DLC-2.

2. Después de identificar el vehículo, seleccione los siguientes elementos de la pantalla de inicialización del M-MDS.
a. Seleccione "DataLogger".

segundo. Seleccione "Módulos".

do. Seleccione "IC".

3. Seleccione el PID aplicable de la tabla PID.

4. Verifique los datos PID de acuerdo con las instrucciones en la pantalla.

NOTA:

- La función de pantalla de datos PID se utiliza para controlar el valor calculado de las señales de entrada / salida en el módulo. Por lo tanto, si el valor monitoreado de las partes de salida no está dentro de la especificación, es necesario inspeccionar el valor monitoreado de las partes de entrada correspondientes al control de parte de salida aplicable. Además, dado que el sistema no muestra un mal funcionamiento de la pieza de salida como una anomalía en el valor monitoreado, es necesario inspeccionar las piezas de salida individualmente.
- Al detectar los DTC, es posible que los PID relacionados con un sistema que no funciona bien no se muestren aunque el módulo sea normal. Por lo tanto, si no se visualiza un PID, es necesario verificar el DTC, realizar un diagnóstico de mal funcionamiento del DTC que se detectó y realizar reparaciones.

Mazda6 - Cuerpo y accesorios

TABLA DE MONITORES DE PID / DATOS [GRUPO DE INSTRUMENTOS]

-: No aplica

PID	Unidad de operación	Contenido de datos	Artículos de inspección)
AFS_ST * 1	Apagado en	• Off: AFS no operado • Encendido: AFS operado	• Interruptor AFS OFF • Módulo de control AFS
AT_MAN_M_SW * 2	Apagado / Encendido / Desconocido	• Off: el interruptor de posición M está desactivado. • Encendido: el interruptor de posición M está activado. • Desconocido: la señal del interruptor de posición M no está determinada.	Interruptor de posición M
AT_S_DWN_SW * 2	Apagado / Encendido / Desconocido	• Off: el interruptor de bajada está apagado. • Encendido: el interruptor de	Interruptor hacia abajo

		bajada está encendido. • Desconocido: la señal del interruptor descendente no está determinada.	
AT_S_UP_SW * 2	Apagado / Encendido / Desconocido	• Off: el interruptor hacia arriba está desactivado. • Encendido: el interruptor de subir está activado. • Desconocido: la señal de cambio ascendente no está determinada.	Interruptor hacia arriba
BSM / RVM_SW * 3	Apagado en	• Off: el interruptor BSM OFF está desactivado. • Encendido: el interruptor BSM OFF está encendido.	Interruptor BSM OFF
DSC_OFF_SW	Apagado en	• Off: el interruptor DSC OFF está desactivado. • Encendido: el interruptor DSC DESACTIVADO está encendido.	Interruptor de apagado DSC
INDICADOR DE COMBUSTIBLE	L	Muestra el nivel de combustible detectado por el indicador de combustible	Indicador de combustible (grupo de instrumentos)
FUEL_SEN_M	ohm	Muestra el valor de resistencia de la unidad emisora del indicador de combustible	• Unidad de envío del indicador de combustible • Módulo de control del cuerpo trasero (RBCM)

FUEL_SEN_S	ohm	**NOTA:** • Se muestra en el M-MDS pero no funciona.	-
I_ILLUMI_M	Apagado (Día) / Encendido (Noche)	• Desactivado (Día): el interruptor TNS está desactivado. • Encendido (noche): el interruptor TNS está encendido.	• Combinación de instrumentos • Módulo de control del cuerpo delantero (FBCM)
I-ST_OFF_SW	Apagado en	**NOTA:** • Se muestra en el M-MDS pero no funciona.	-
LDWS_ON_SW *4	Apagado en	• Off: el interruptor LDWS está apagado. • Encendido: el interruptor LDWS está encendido.	Interruptor LDWS
MULTI_SW_ST	OK / FAULT	• OK: el interruptor del clúster es normal. • FALLO: el interruptor del clúster no funciona correctamente.	Interruptor de clúster
ODO_CNT	km, pies, mi	Muestra el conteo progresivo del odómetro	Odómetro (grupo de instrumentos)
P_BRAKE_SW	Apagado en	• Off: freno de estacionamiento no aplicado • Encendido: freno de estacionamiento aplicado	Interruptor del freno de estacionamiento
R_GEAR_SW	Apagado en	ATX:	ATX:

		• Off: La palanca selectora está en una posición diferente a la R. • Encendido: la palanca selectora está en la posición R. MTX: • Off: el interruptor de luz de respaldo está apagado. • Encendido: el interruptor de luz de respaldo está encendido.	• Sensor de rango de Transaxle (TCM) • TCM MTX: • Interruptor de luz de respaldo • PCM
R_LMP	Apagado / Encendido / Desconocido / Fallo	• Desactivado: la luz de respaldo está apagada. • Encendido: la luz de respaldo está encendida. • Desconocido: la señal de luz de respaldo no está determinada. • Falla: mal funcionamiento de la luz de respaldo	ATX: • Sensor de rango de Transaxle (TCM) • TCM • Combinación de instrumentos MTX: • Interruptor de luz de respaldo • PCM • Combinación de instrumentos
SPEEDOMTR	KPH, MPH	Muestra la velocidad del vehículo (**100% = 300 km / h {186 mph}**)	Velocímetro (grupo de instrumentos)
TACHOMTR	RPM	Muestra la velocidad del motor (**100% = 10,000 rpm**)	Tacómetro (grupo de instrumentos)
TIEMPO TOTAL	hh: mm: ss	Muestra el tiempo transcurrido acumulado desde la finalización del vehículo	Combinación de instrumentos

TPMS_CAL_SW	Apagado en	• Off: el interruptor de ajuste del sistema de control de la presión de los neumáticos (TPMS) está apagado. • Encendido: el interruptor de ajuste del sistema de control de presión de neumáticos (TPMS) está activado.	Sistema de control de presión de neumáticos (TPMS) configurar el interruptor
VPWR	V	Muestra el voltaje de la fuente de alimentación	• Combinación de instrumentos • Relé IG1 • Batería

* 1

Con AFS

* 2

ATX

* 3

Con sistema de monitoreo de punto ciego (BSM)

* 4

Con sistema de advertencia de salida de carril (LDWS)

Mazda6 - Cuerpo y accesorios

INSPECCIÓN DE MODOS DE MANDO ACTIVO [GRUPO DE INSTRUMENTOS]

1. Conecte el M-MDS al DLC-2.

2. Después de identificar el vehículo, seleccione los siguientes elementos de la pantalla de inicialización del M-MDS.
a. Seleccione "DataLogger".

segundo. Seleccione "Módulos".

do. Seleccione "IC".

3. Seleccione los elementos de simulación de la tabla PID.

4. Realice la función de modos de comando activo, inspeccione las operaciones para cada parte.

- Si la operación de las piezas de salida no se puede verificar después de que se realiza la inspección del modo de comando activo, esto podría indicar la posibilidad de un mal funcionamiento abierto o cortocircuito, pegado o funcionamiento en las piezas de salida.

Mazda6 - Cuerpo y accesorios

TABLA DE MODOS DE COMANDO ACTIVO [GRUPO DE INSTRUMENTOS]

Artículo de simulación	Unidad de operación	Contenido de datos	Nombre de la parte de salida
ALARMA	Encendido apagado	• Encendido: suena la alarma de advertencia. • Off: la alarma de advertencia no suena.	Alarma de advertencia (grupo de instrumentos)
LCD_SEG	Apagado en	Grupo de instrumentos (tipo B): • Off: apaga la pantalla LCD. • Encendido: muestra completamente la pantalla LCD. Grupo de instrumentos (tipo A): • Off: apaga la pantalla LCD. • Encendido: ilumina la pantalla LCD.	LCD
SPEEDOMTR	Apagado / 60 Km / h / 120 Km / h	• Off: Mueve la aguja del velocímetro a **0 km / h {0 mph}** . • 60 Km / h: mueve la aguja del velocímetro a **58-62 km / h (37-38 mph)** . • 120 Km / h: mueve la aguja del velocímetro a **117-123 km / h (72.8-76.4 mph)** .	Velocímetro (grupo de instrumentos)
TACHOMTR	Desactivado / 3000 RPM / 6000 RPM	• Off: Mueve la aguja del tacómetro a la posición más inferior.	Tacómetro (grupo de instrumentos)

		• 3000 RPM: mueve la aguja del tacómetro a **aprox. 3.050 rpm** . • 6000 RPM: Mueve la aguja del tacómetro a **aprox. 6.100 rpm** .	
WL + IL	Apagado en	• Off: apaga todas las luces de advertencia, luces indicadoras. • Encendido: ilumina todas las luces de advertencia, luces indicadoras.	Luces de advertencia, luces indicadoras (cuadro de instrumentos)

INSPECCIÓN DE DTC [AUDIO]

PRECAUCIÓN:

- Si la batería está desconectada o se corta la fuente de alimentación de la unidad de audio, ingrese todos los DTC mostrados en el Formulario de pedido de reparación de audio porque se eliminarán los DTC. (Cuando se usa el M-MDS)

NOTA:

- Para la inspección de DTC de la unidad de audio (con LCD a color), hay un método que utiliza el M-MDS y otro que no (modo de prueba de diagnóstico a bordo). Debido a que los DTC difieren si usa o no el M-MDS, realice la inspección del DTC utilizando el método M-MDS y el método que no lo usa.

Unidad de audio (con pantalla LCD a color)

Cuando se usa el M-MDS

Autodiagnóstico CMDTC

1. Conecte el M-MDS al DLC-2.
2. Después de identificar el vehículo, seleccione los siguientes elementos de la pantalla de inicialización del M-MDS.
    1. Seleccione "Autoprueba"
    2. Seleccione "Todos los CMDTC"
3. Verifique el DTC de acuerdo con las instrucciones en la pantalla.
    - Si aparece un DTC, repare la pieza defectuosa de acuerdo con la resolución de problemas del DTC correspondiente. (Consulte TABLA DE DTC [AUDIO]).

Autodiagnóstico ODDTC

1. Conecte el M-MDS al DLC-2.
2. Después de identificar el vehículo, seleccione los siguientes elementos de la pantalla de inicialización del M-MDS.

1. Seleccione "Autoprueba"
2. Seleccione "Módulo"
3. Seleccione "ACU"

3. Verifique el DTC de acuerdo con las instrucciones en la pantalla.
   - Si aparece un DTC, repare la pieza defectuosa de acuerdo con la resolución de problemas del DTC correspondiente. (Consulte TABLA DE DTC [AUDIO]).

No usa M-MDS (modo de prueba de diagnóstico a bordo)

1. Coloque el encendido en ACC o ENCENDIDO (motor apagado).

2. Verifique que el audio esté apagado. Si el audio está encendido, presione el botón POWER / VOLUME para apagarlo.

3. Presione el botón POWER / VOLUME y el botón SETUP simultáneamente para iniciar el modo de prueba de diagnóstico a bordo.

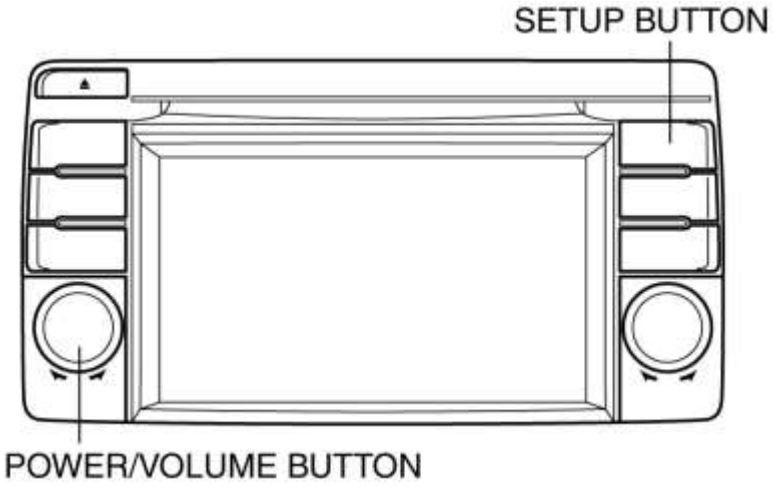

4. Verifique que el modo de prueba de diagnóstico a bordo se muestra en la pantalla.

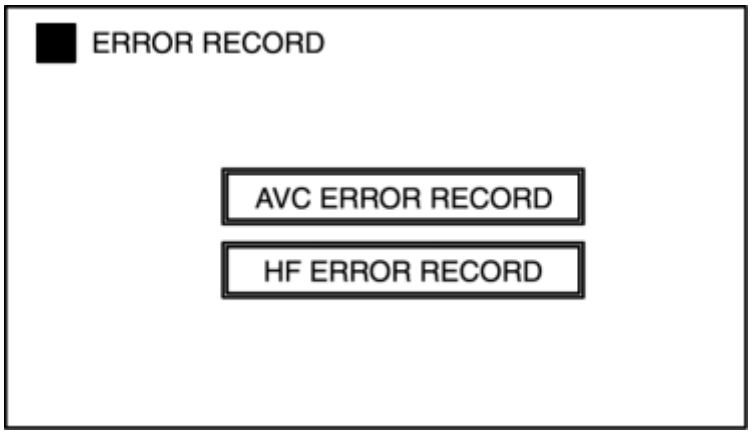

5. Seleccione AVC ERROR RECORD.

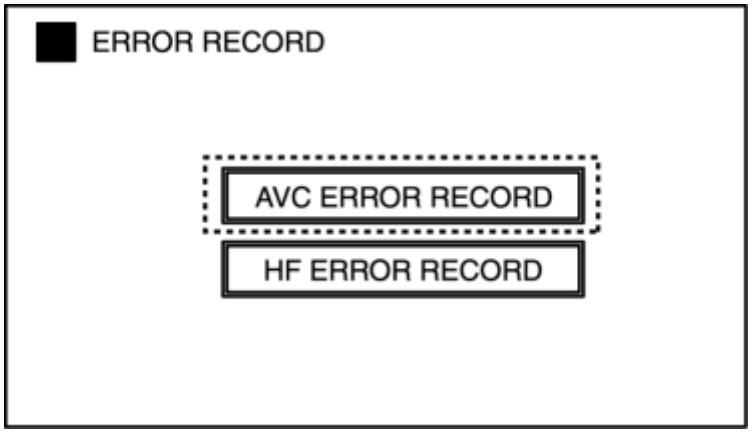

6. Si hay varios DTC en la memoria, se pueden visualizar con el botón ARRIBA / ABAJO.

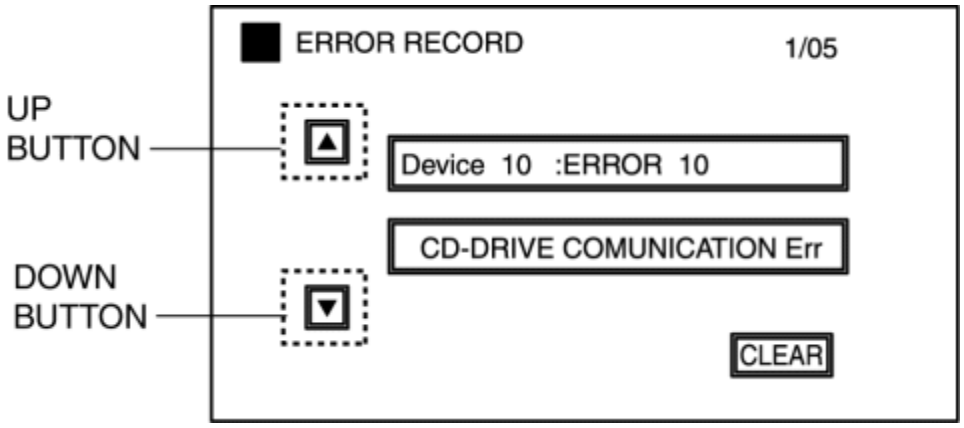

7. Complete el modo de prueba de diagnóstico a bordo presionando el botón ENCENDIDO / VOLUMEN para regresar a la pantalla del modo de diagnóstico a bordo y presionar nuevamente el botón ENCENDIDO / VOLUMEN, o desconectando el encendido (BLOQUEO).

Unidad de audio (sin LCD a color)

1. Coloque el encendido en ACC o ENCENDIDO (motor apagado).

2. Verifique que el audio esté apagado. Si el audio está encendido, presione el botón POWER / VOLUME para apagarlo.

3. Presione el botón FM / AM y el botón CD simultáneamente durante 3 so más mientras presiona el botón POWER / VOLUME para iniciar el modo de prueba de diagnóstico a bordo.

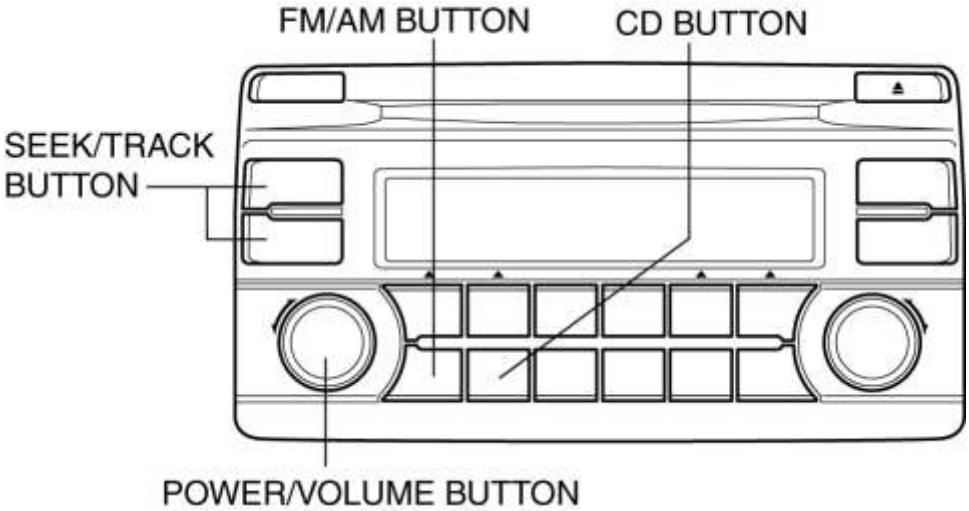

4. Si hay varios DTC en la memoria, se pueden mostrar con el botón SEEK / TRACK.

5. Apague el encendido (LOCK) para completar el modo de prueba de diagnóstico a bordo.

Mazda6 - Cuerpo y accesorios

PROCEDIMIENTO DE IDENTIFICACIÓN DEL PROVEEDOR [AUDIO]

NOTA:

- El proveedor de la unidad puede variar. Al preguntar al proveedor (centro de servicio) por la reparación o el reemplazo, identifique al proveedor y complete el Formulario de pedido de reparación de audio usando los siguientes procedimientos.

Procedimiento de verificación usando la etiqueta o letras inscritas

1. Desconecte el cable negativo de la batería. (Ver DESCONEXIÓN / CONEXIÓN DEL CABLE DE LA BATERÍA NEGATIVA [SKYACTIV-G 2.5] .)

2. Retire el panel decorativo. (Ver REMOCION / INSTALACION DEL PANEL DE DECORACION .)

3. Retire la unidad de audio. (Consulte REMOCION / INSTALACION DE LA UNIDAD DE AUDIO).

4. Verifique el nombre del proveedor consultando la etiqueta adjunta a la unidad.

Unidad de audio (con pantalla LCD a color)

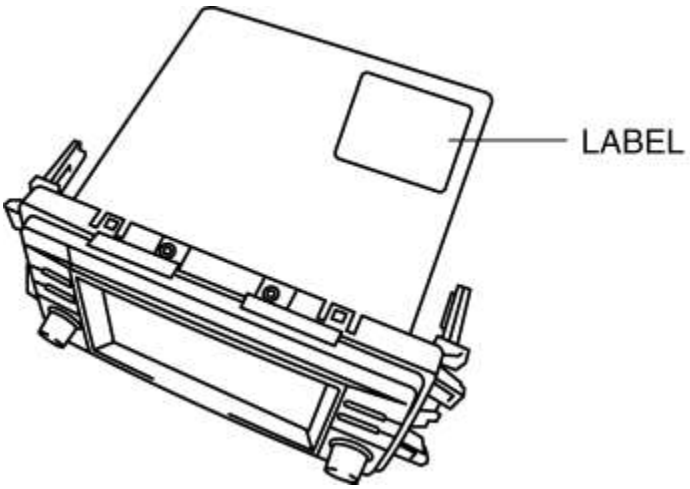

Unidad de audio (sin LCD a color)

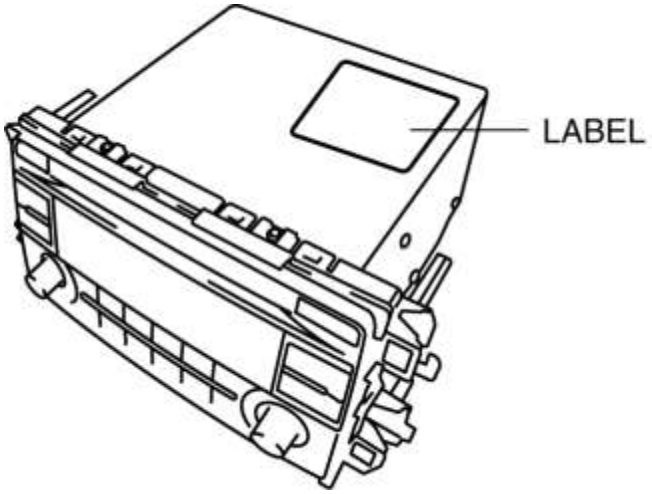

Procedimiento de verificación utilizando la función de asistencia de diagnóstico a bordo

Unidad de audio (con pantalla LCD a color)

1. Coloque el encendido en ACC o ENCENDIDO (motor apagado).

2. Verifique que el audio esté encendido. Si el audio está apagado, presione el botón POWER / VOLUME para encenderlo.

3. Presione el botón POWER / VOLUME y el botón SEEK (arriba) simultáneamente para iniciar la función de asistencia de diagnóstico.

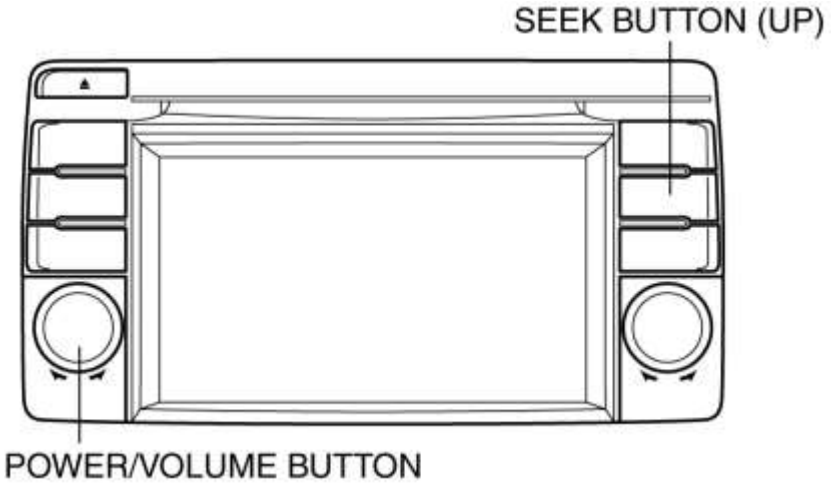

4. Verifique que la función de asistencia de diagnóstico iniciada se muestre en la pantalla.

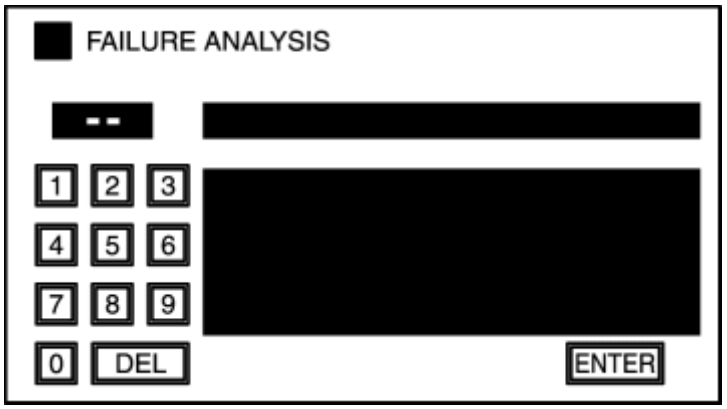

5. Ingrese el código de asistencia de diagnóstico "06".

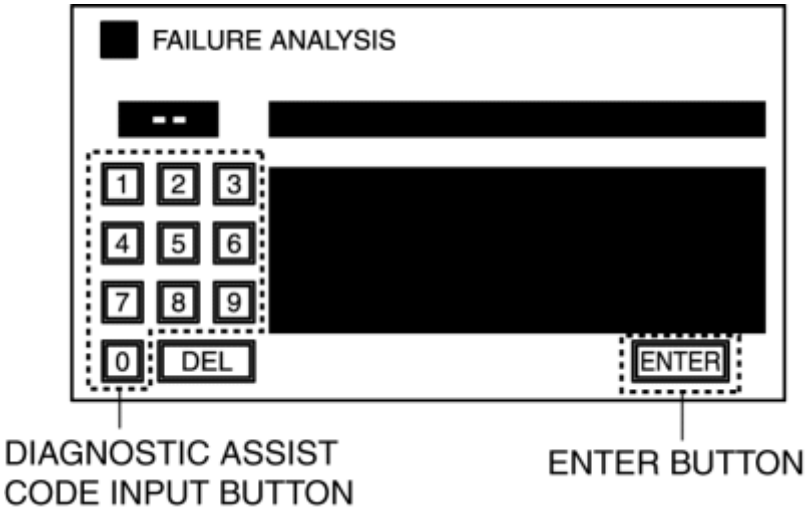

6. Seleccione "ENTRAR".

7. Identifique el código del proveedor haciendo referencia a la pantalla.

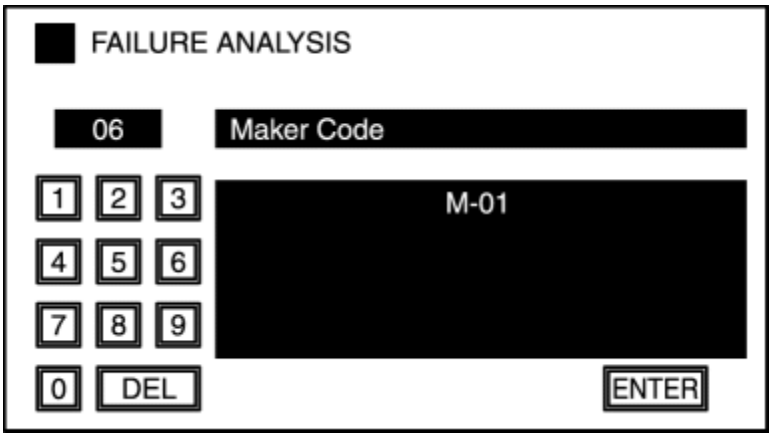

Código de proveedor	Nombre del proveedor
M-01	SANYO Automedia
M-02	Panasonic
M-03	Clarín
M-04	Pionero
M-05	VISTEON

8. Presione el botón POWER / VOLUME y regrese a la pantalla de ayuda de diagnóstico.

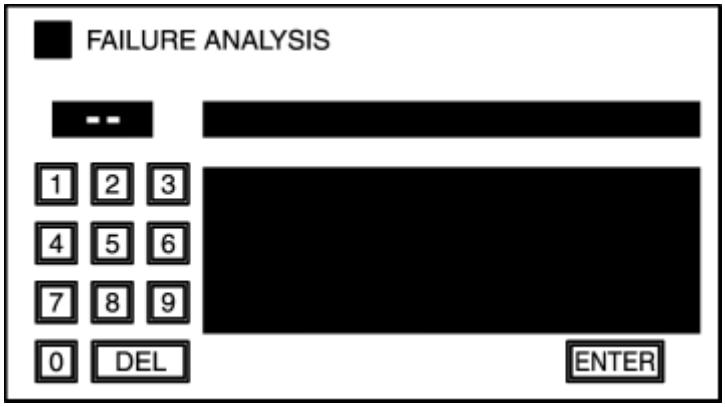

9. Presione el botón POWER / VOLUME y finalice la función de asistencia de diagnóstico.

Unidad de audio (sin LCD a color)

1. Coloque el encendido en ACC o ENCENDIDO (motor apagado).

2. Verifique que el audio esté encendido. Si el audio está apagado, presione el botón POWER / VOLUME para encenderlo.

3. Presione el botón PRESET 5 durante 3 so más mientras simultáneamente presiona el botón POWER / VOLUME para iniciar el modo de verificación del proveedor.

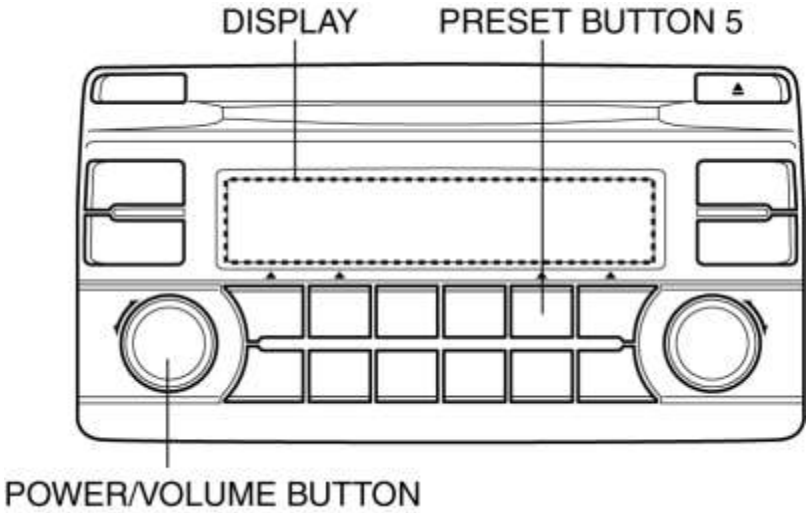

4. Identifique el código del proveedor haciendo referencia a la pantalla de audio.

Código de proveedor	Nombre del proveedor
M-01	SANYO Automedia
M-02	Panasonic
M-03	Clarín
M-04	Pionero

5. Apague la fuente de alimentación de audio o desconecte el encendido (LOCK) para completar el modo de inspección de control de la antena.

Mazda6 - Cuerpo y accesorios

FUNCIÓN DE ASISTENCIA DE DIAGNÓSTICO [AUDIO]

Unidad de audio (con pantalla LCD a color)

Procedimiento de activación

1. Coloque el encendido en ACC o ENCENDIDO (motor apagado).

2. Presione el botón POWER / VOLUME para encender el audio.

3. Presione el botón POWER / VOLUME y el botón SEEK (arriba) simultáneamente para iniciar la función de asistencia de diagnóstico.

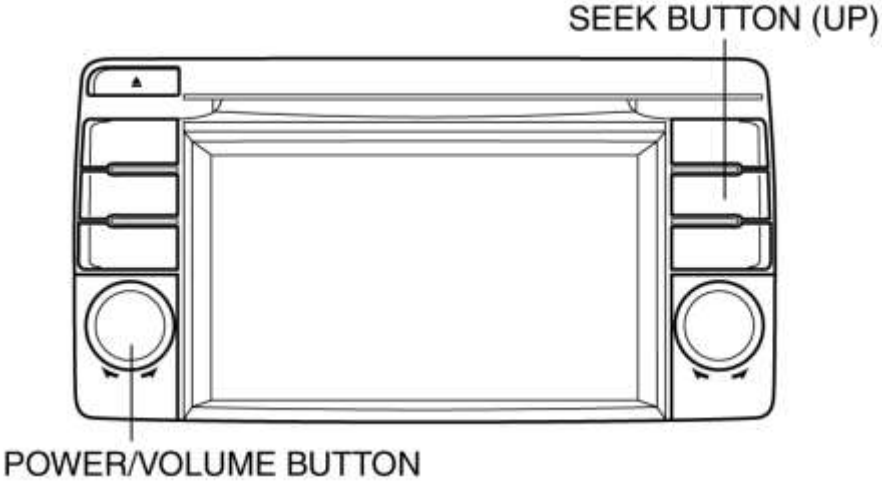

4. Verifique que la función de asistencia de diagnóstico iniciada se muestre en la pantalla.

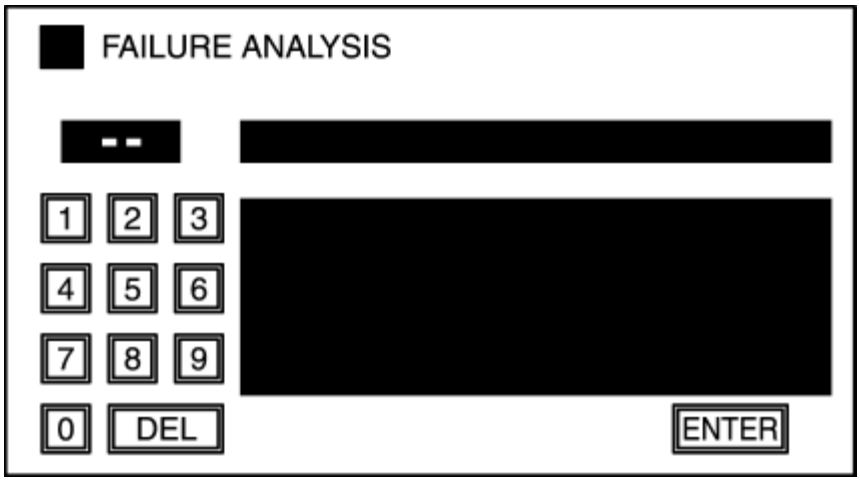

5. Ingrese cada código de asistencia de diagnóstico usando la pantalla de ayuda de diagnóstico. (Consulte la lista de códigos de ayuda de diagnóstico).

Pantalla de ayuda diagnóstica

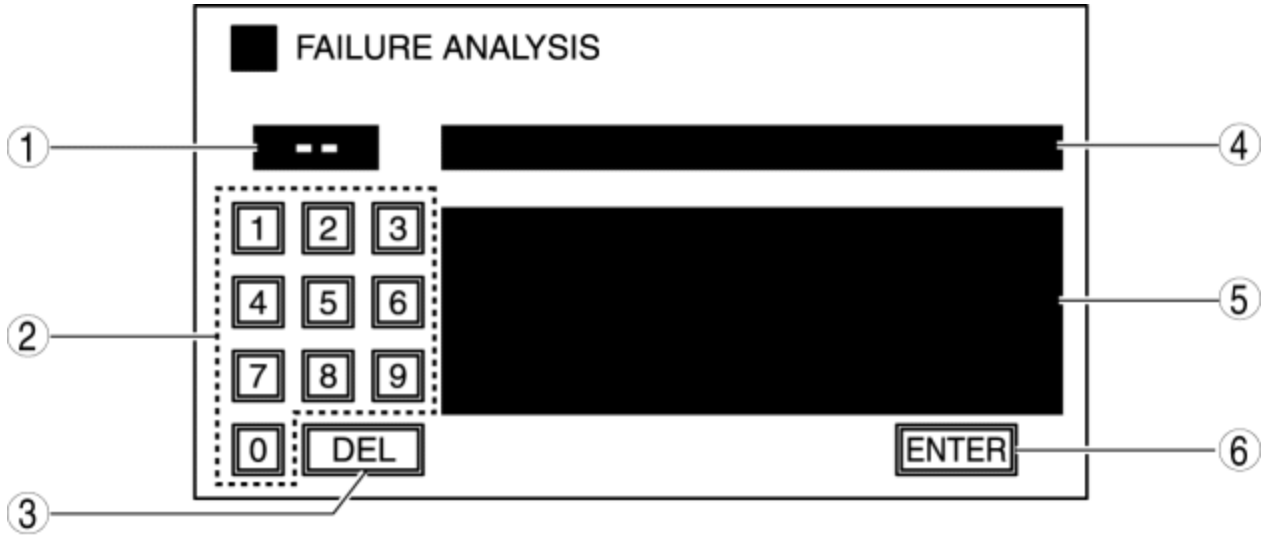

No.	Nombre	Contenido / función
1	Pantalla de visualización del código de asistencia de diagnóstico	Muestra el código de ayuda de diagnóstico.
2	Botón de entrada de código de ayuda de diagnóstico	Introduce el código de asistencia de diagnóstico.
3	Botón DEL	Borra el código de ayuda de diagnóstico.
4	Pantalla de visualización de contenido de diagnóstico	Muestra el contenido de diagnóstico.
5	Pantalla de visualización de resultados de diagnóstico	Muestra los resultados de diagnóstico.
6	Interruptor ENTER	Transfiere a la función de asistencia de diagnóstico.

Lista de códigos de ayuda de diagnóstico

Código de ayuda de diagnóstico	Contenido / función
01	Inspección de visualización del código de asistencia de diagnóstico "01"
02	Código de ayuda de diagnóstico "02" inspección del interruptor
03	Inspección del altavoz del código de asistencia de diagnóstico "03"
04	Código de asistencia de diagnóstico "04" inspección de condición de recepción de radio

05	Inspección de condición de salida de control de antena de código de asistencia "05"
06	Código de asistencia de diagnóstico "06" verificación del fabricante
07	Comprobación de la especificación del amplificador de audio del código de asistencia de diagnóstico "07"
09	Radio de código de asistencia de diagnóstico "09" inspección SEEK
11	Código de asistencia de diagnóstico "11" inspección de diagnóstico de CD
14	Cifra de verificación del marcado del código de asistencia de diagnóstico "14"
15	Código de asistencia de diagnóstico "15" vehículo verificación de señal NAVI
dieciséis	Cód. De asistencia de diagnóstico "16" borrado de información de conexión del dispositivo exterior

Inspección de visualización del código de asistencia de diagnóstico "01"

1. Inicie la función de asistencia de diagnóstico. (Ver el procedimiento de Activación)

2. Ingrese el código de asistencia de diagnóstico "01" usando la pantalla de entrada de diagnóstico.

3. Seleccione "ENTER".

4. Inspeccione según la siguiente tabla:

Inspección	Monitor	Acción	
• Verifique que el modo de inspección de la pantalla se muestra en la pantalla. • Verifica la pantalla.	Rojo → Verde → Azul → Blanco → Negro → Barra de color → Barra gris	Mostrar funciones normalmente	La pantalla es normal.
		La pantalla no funciona normalmente.	Si la pantalla no se muestra / funciona normalmente, reemplace la unidad de audio. (Consulte REMOCION / INSTALACION DE LA UNIDAD DE AUDIO).

5. Presione el botón POWER / VOLUME y regrese a la pantalla de ayuda de diagnóstico.

6. Presione el botón POWER / VOLUME y finalice la función de asistencia de diagnóstico.

Código de ayuda de diagnóstico "02" inspección del interruptor

1. Inicie la función de asistencia de diagnóstico. (Ver el procedimiento de Activación)

2. Ingrese el código de ayuda de diagnóstico "02" usando la pantalla de entrada de diagnóstico.

3. Seleccione "ENTER".

4. Inspeccione según la siguiente tabla:

Inspección	Monitor	Acción	
• Verifique que el modo de inspección del interruptor se muestra en la pantalla. • Opere todos los interruptores (presione). • ¿Suena el timbre?	Ver SW	Sí	El cambio es normal.
		No	Reemplace la unidad de audio. (Consulte REMOCION / INSTALACION DE LA UNIDAD DE AUDIO).

5. Presione el botón POWER / VOLUME y regrese a la pantalla de ayuda de diagnóstico.

6. Presione el botón POWER / VOLUME y finalice la función de asistencia de diagnóstico.

Inspección del altavoz del código de asistencia de diagnóstico "03"

1. Inicie la función de asistencia de diagnóstico. (Ver el procedimiento de Activación)

2. Ingrese el código de asistencia de diagnóstico "03" usando la pantalla de entrada de diagnóstico.

3. Seleccione "ENTER".

4. Inspeccione según la siguiente tabla:

Inspección	Monitor	Acción	
• Verifique que el modo de inspección del altavoz iniciado se muestre en la pantalla. • ¿Cada sonido de salida de altavoz suena en el siguiente orden ?: **Sin Bose®** 1. Altavoz de la puerta delantera (LH) y tweeter (LH) 2. Altavoz de puerta delantera (RH) y tweeter (RH) 3. Altavoz de puerta trasera (RH) 4. Altavoz de la puerta trasera (LH) **Con Bose®** 5. Altavoz de la puerta delantera (LH) y altavoz de agudos (LH) / altavoz del lado delantero (LH) 6. Altavoz de la puerta delantera (RH) y altavoz de agudos (RH) / altavoz del lado delantero (RH) 7. Altavoz de puerta trasera (RH) y altavoz trasero (RH)	Ver el altavoz	Sí	Los altavoces y el arnés de cableado entre la unidad de audio / amplificador de audio y los altavoces son normales.
		No	• Si no se produce ningún sonido de todos los altavoces. (Ver SIN SONIDO DE TODOS LOS ALTAVOCES [SISTEMA DE AUDIO COMPLETO] .) • Si no se produce sonido de algunos de los altavoces. (Ver SIN SONIDO EN ALGUNOS ALTAVOCES [SISTEMA DE AUDIO COMPLETO] .)

8. Altavoz de puerta trasera (LH) y altavoz trasero (LH)			

5. Presione el botón POWER / VOLUME y regrese a la pantalla de ayuda de diagnóstico.

6. Presione el botón POWER / VOLUME y finalice la función de asistencia de diagnóstico.

Código de asistencia de diagnóstico "04" inspección de condición de recepción de radio

1. Inicie la función de asistencia de diagnóstico. (Ver el procedimiento de Activación)

2. Ingrese el código de asistencia de diagnóstico "04" usando la pantalla de entrada de diagnóstico.

3. Seleccione "ENTER".

4. Inspeccione según la siguiente tabla:

PRECAUCIÓN:

- Incluso si el sistema es normal, la recepción de radio puede ser difícil dependiendo de dónde se inspecciona el sistema (en interiores / exteriores, o en las condiciones de la ubicación). Antes de inspeccionar el sistema, verifique que la recepción de radio sea adecuada.
- Al realizar la inspección, seleccione la mejor área para recibir frecuencias de radio.

Inspección	Monitor	Acción
Verifique que el modo de inspección de condición de recepción de radio se muestra en la pantalla.	NIVEL-10 879-NIVEL-5 879	La antena de vidrio, el amplificador de audio, el alimentador de antena y la unidad de audio son normales.
	LEVEL-4 879-LEVEL-3 879	Cambie las frecuencias y vuelva a realizar la inspección.
	LEVEL-2 879-LEVEL-0 879	Inspeccione la antena de vidrio, el amplificador de antena y el alimentador de antena. (Ver INSPECCIÓN DE LA ANTENA DE CRISTAL .) (Consulte INSPECCIÓN DEL AMPLIFICADOR DE ANTENA). (Ver ANTENA ALIMENTADOR N ° 1 INSPECCIÓN).

		(Ver ANTENA ALIMENTADOR NO.2 INSPECCIÓN). • Si la antena de vidrio, el amplificador de antena o el alimentador de antena no son normales, reemplace la pieza defectuosa. (Ver REPARACIÓN DE FILAMENTOS) (Ver REMOCION / INSTALACION DEL AMPLIFICADOR ANTENA) (Ver DESINSTALACIÓN / INSTALACIÓN DEL ALIMENTADOR DE ANTENA Nº 1). (Ver ALIMENTADOR DE ANTENA NO.2 REMOCION / INSTALACION) • Si la antena de vidrio, el amplificador de audio y el alimentador de antena son normales, reemplace la unidad de audio. (Consulte REMOCION / INSTALACION DE LA UNIDAD DE AUDIO).

5. Presione el botón POWER / VOLUME y regrese a la pantalla de ayuda de diagnóstico.

6. Presione el botón POWER / VOLUME y finalice la función de asistencia de diagnóstico.

Inspección de condición de salida de control de antena de código de asistencia "05"

1. Inicie la función de asistencia de diagnóstico. (Ver el procedimiento de Activación)

2. Ingrese el código de asistencia de diagnóstico "05" usando la pantalla de entrada de diagnóstico.

3. Seleccione "ENTER".

4. Inspeccione según la siguiente tabla:

PRECAUCIÓN:

- Incluso si el sistema es normal, la recepción de radio puede ser difícil dependiendo de dónde se inspecciona el sistema (en interiores / exteriores, o en las condiciones de la ubicación). Antes de inspeccionar el sistema, verifique que la recepción de radio sea adecuada.
- Al realizar la inspección, seleccione la mejor área para recibir frecuencias de radio.

Inspección	Monitor	Acción	
Verifique que el modo de inspección de condición de salida de control de antena se muestra en la pantalla.	ANT-ON	Buena calidad de sonido	El sistema es normal.
		Mala calidad de sonido	Inspeccione la antena de vidrio, el amplificador de antena y el alimentador de antena. (Ver INSPECCIÓN DE LA ANTENA DE CRISTAL .) (Consulte INSPECCIÓN DEL AMPLIFICADOR DE ANTENA). (Ver ANTENA ALIMENTADOR N ° 1 INSPECCIÓN). (Ver ANTENA ALIMENTADOR NO.2 INSPECCIÓN). • Si la antena de vidrio, el amplificador de antena o el alimentador de antena no son normales, reemplace la pieza defectuosa. (Ver REPARACIÓN DE FILAMENTOS) (Ver REMOCION / INSTALACION DEL AMPLIFICADOR ANTENA) (Ver DESINSTALACIÓN / INSTALACIÓN DEL ALIMENTADOR DE ANTENA Nº 1). (Ver ALIMENTADOR DE ANTENA NO.2 REMOCION / INSTALACION) • Si la antena de vidrio, el amplificador de audio y el alimentador de antena son normales, reemplace la unidad de audio. (Consulte REMOCION / INSTALACION DE LA UNIDAD DE AUDIO).
	ANT-OFF	Reemplace la unidad de audio. (Consulte REMOCION / INSTALACION DE LA UNIDAD DE AUDIO).	

5. Presione el botón POWER / VOLUME y regrese a la pantalla de ayuda de diagnóstico.

6. Presione el botón POWER / VOLUME y finalice la función de asistencia de diagnóstico.

Código de asistencia de diagnóstico "06" verificación del fabricante

1. Consulte el procedimiento de verificación del fabricante. (Ver PROCEDIMIENTO DE IDENTIFICACIÓN DEL PROVEEDOR [AUDIO]).

Comprobación de la especificación del amplificador de audio del código de asistencia de diagnóstico "07"

1. Inicie la función de asistencia de diagnóstico. (Ver el procedimiento de Activación)

2. Ingrese el código de asistencia de diagnóstico "07" usando la pantalla de entrada de diagnóstico.

3. Seleccione "ENTER".

4. Inspeccione según la siguiente tabla:

Inspección	Monitor	Acción	
• Verifique que el modo de inspección de la especificación del amplificador de audio se muestre en la pantalla. • Verifique las especificaciones del amplificador de audio. • ¿Son correctas las especificaciones del amplificador de audio?	**Sin Bose®** • norte **Con Bose®** • L	Sí	El sistema es normal.
		No	Reemplace la unidad de audio. (Consulte REMOCION / INSTALACION DE LA UNIDAD DE AUDIO).

5. Presione el botón POWER / VOLUME y regrese a la pantalla de ayuda de diagnóstico.

6. Presione el botón POWER / VOLUME y finalice la función de asistencia de diagnóstico.

Radio de código de asistencia de diagnóstico "09" inspección SEEK

1. Sintoniza la radio.

2. Inicie la función de asistencia de diagnóstico. (Ver el procedimiento de Activación)

3. Ingrese el código de asistencia de diagnóstico "09" usando la pantalla de entrada de diagnóstico.

4. Seleccione "ENTER".

5. Inspeccione de acuerdo con la siguiente tabla:

Inspección	Monitor	Acción	
• Verifique que el modo de inspección SEEK de radio iniciada se muestre en la pantalla. • Verifique que aparezca "ANY-CONT ON" y seleccione "OK". • Verifique que se muestre "MOV SIG AREA" y seleccione "OK".	--ch RECIBIDO	Sí	El sistema es normal.
		No	Reemplace la unidad de audio. (Consulte REMOCION / INSTALACION DE LA UNIDAD DE AUDIO).

• Se muestra "AHORA BUSCANDO". • Es el resultado de la inspección normal?			

6. Presione el botón POWER / VOLUME y regrese a la pantalla de ayuda de diagnóstico.

7. Presione el botón POWER / VOLUME y finalice la función de asistencia de diagnóstico.

Código de asistencia de diagnóstico "11" inspección de diagnóstico de CD

1. Verifique que un CD no esté insertado.

2. Inicie la función de asistencia de diagnóstico. (Ver el procedimiento de Activación)

3. Ingrese el código de ayuda de diagnóstico "11" usando la pantalla de entrada de diagnóstico.

4. Seleccione "ENTER".

5. Inspeccione de acuerdo con la siguiente tabla:

Inspección	Monitor	Acción	
• Verifique que el modo de inspección de diagnóstico CD lanzado se muestre en la pantalla. • Verifique que se muestre "INSERTAR NUEVO DISCO" e inserte un disco. • Se muestra "AHORA CHEQUEANDO DEFECTO DEL DISCO DEL USUARIO". • Verificar los resultados de la inspección.	OK / DISC DEFECT	Sí	El sistema es normal.
	MAL FUNCIONAMIENTO	No	Reemplace la unidad de audio. (Consulte REMOCION / INSTALACION DE LA UNIDAD DE AUDIO).

6. Presione el botón POWER / VOLUME y regrese a la pantalla de ayuda de diagnóstico.

7. Presione el botón POWER / VOLUME y finalice la función de asistencia de diagnóstico.

Cifra de verificación del marcado del código de asistencia de diagnóstico "14"

1. Inicie la función de asistencia de diagnóstico. (Ver el procedimiento de Activación)

2. Ingrese el código de asistencia de diagnóstico "14" usando la pantalla de entrada de diagnóstico.

3. Seleccione "ENTER".

4. Inspeccione según la siguiente tabla:

Inspección	Monitor	Acción	
• Verifique que se muestre la pantalla de inspección de marcado. • Gire el interruptor de marcación.	VOL ENC ← →	Sí	El sistema es normal.
	TUNE ENC ← →	No	Reemplace la unidad de audio.

• ¿La dirección de rotación del interruptor corresponde a la dirección que se muestra en la pantalla de ayuda de diagnóstico?	COMMANDAR ENC ← →		(Consulte REMOCION / INSTALACION DE LA UNIDAD DE AUDIO).

5. Presione el botón POWER / VOLUME y regrese a la pantalla de ayuda de diagnóstico.

6. Presione el botón POWER / VOLUME y finalice la función de asistencia de diagnóstico.

Código de asistencia de diagnóstico "15" vehículo verificación de señal NAVI

1. Inicie la función de asistencia de diagnóstico. (Ver el procedimiento de Activación)

2. Ingrese el código de ayuda de diagnóstico "15" usando la pantalla de entrada de diagnóstico.

3. Seleccione "ENTER".

4. Verifique que se muestre la pantalla de verificación de señal NAVI del vehículo.

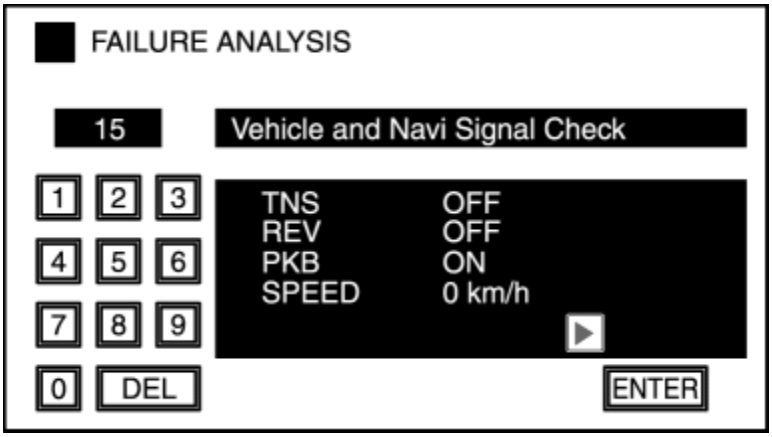

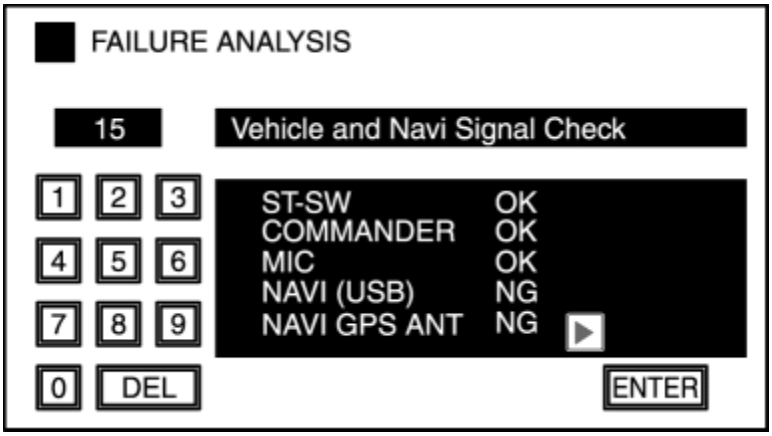

5. Verifique el estado de la señal NAVI del vehículo que se muestra en la pantalla.

Nombre	Contenido / función
TNS	Muestra el estado de la señal TNS.
RDO	Muestra el estado de señal inversa.

PKB	Muestra el estado de la señal del freno de estacionamiento.
VELOCIDAD	La velocidad del vehículo se muestra.
ST-SW	Muestra el estado de conexión del interruptor de dirección.
COMANDANTE	Muestra el estado de conexión del interruptor del comandante.
MIC	Verifica el estado de la conexión del micrófono.
NAVI (USB)	Verifica el estado de conexión NAVI (USB).
NAVI GPS ANT	Verifica el estado de conexión de la antena del GPS.

6. Presione el botón POWER / VOLUME y regrese a la pantalla de ayuda de diagnóstico.

7. Presione el botón POWER / VOLUME y finalice la función de asistencia de diagnóstico.

Cód. De asistencia de diagnóstico "16" borrado de información de conexión del dispositivo exterior

NOTA:

- Se registra la unidad de navegación del automóvil, la unidad Bluetooth, la información de conexión de la cámara de montaje posterior y la información de conexión del comandante, que se detectan cuando el encendido se cambia a ACC u ON la primera vez después de conectar el cable negativo de la batería. La eliminación de la información de conexión del dispositivo exterior es una función que borra esta información de conexión.

1. Inicie la función de asistencia de diagnóstico. (Ver el procedimiento de Activación)

2. Ingrese el código de asistencia de diagnóstico "16" usando la pantalla de entrada de diagnóstico.

3. Seleccione "ENTER".

4. Verifique que se muestre la pantalla de borrado de la información de conexión del dispositivo exterior.

5. Realice la limpieza de la información de conexión del dispositivo exterior de acuerdo con la visualización en pantalla.

6. Presione el botón POWER / VOLUME y regrese a la pantalla de ayuda de diagnóstico.

7. Presione el botón POWER / VOLUME y finalice la función de asistencia de diagnóstico.

Unidad de audio (sin LCD a color)

Inspección de pantalla

1. Coloque el encendido en ACC o ENCENDIDO (motor apagado).

2. Presione el botón POWER / VOLUME para encender el audio.

3. Presione el botón SEEK (arriba) durante 0.2 so más mientras simultáneamente presiona el botón POWER / VOLUME para iniciar el modo de inspección de la pantalla.

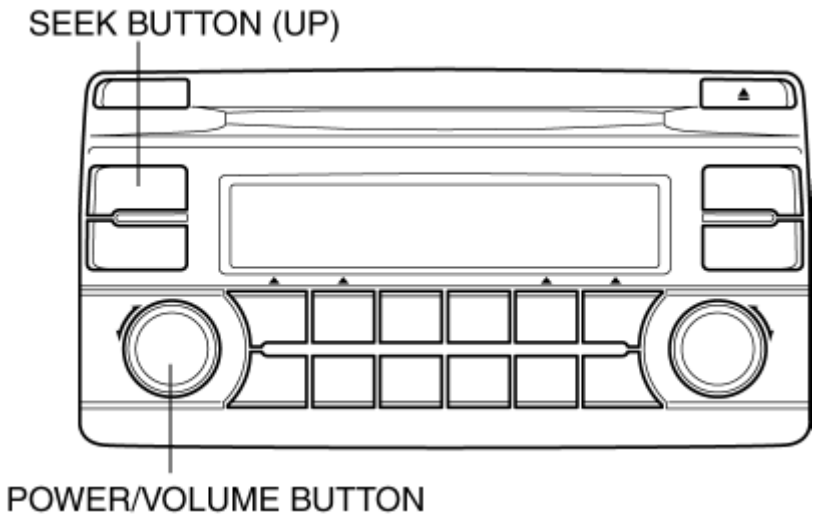

4. Inspeccione según la siguiente tabla:

Inspección	Monitor	Acción	
• Verifique que el modo de inspección de la pantalla se muestra en la pantalla. • ¿Los caracteres se muestran normalmente en la pantalla (sin truncamiento o desmayo)?		Sí	La pantalla es normal.
		No	Reemplace la unidad de audio. (Consulte REMOCION / INSTALACION DE LA UNIDAD DE AUDIO).

5. Apague la fuente de alimentación de audio o desconecte el encendido (LOCK) para completar el modo de inspección del interruptor.

Inspección del interruptor

1. Coloque el encendido en ACC o ENCENDIDO (motor apagado).

2. Presione el botón POWER / VOLUME para encender el audio.

3. Presione el botón PRESET 3 durante 0.2 so más mientras simultáneamente presiona el botón POWER / VOLUME para iniciar el modo de inspección del interruptor.

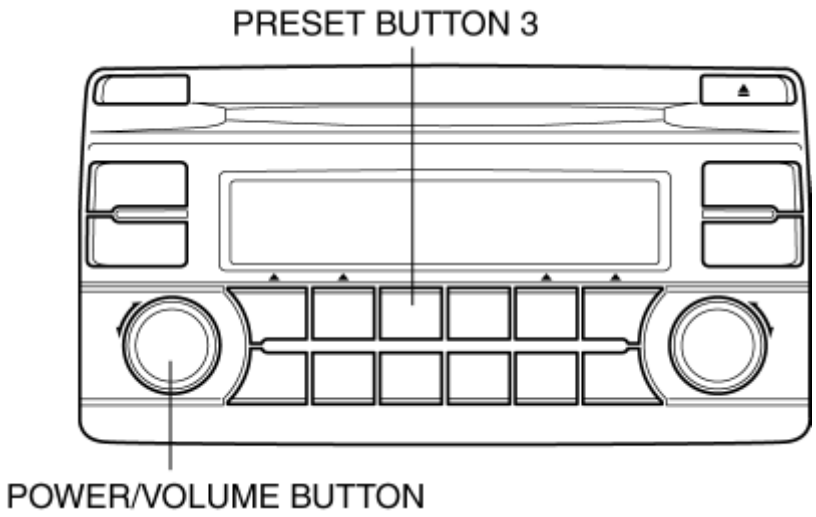

4. Inspeccione según la siguiente tabla:

Inspección	Monitor	Acción	
• Verifique que el modo de inspección del interruptor se muestra en la pantalla. • Opere todos los interruptores (presione). • ¿Suena el timbre?	-	Sí	El cambio es normal.
		No	Verificar el cambio. (Consulte CONFIRMACIÓN PASO 1: CONFIRMACIÓN DEL INTERRUPTOR DE PANEL DE AUDIO [SISTEMA DE AUDIO COMPLETO] .)

5. Apague la fuente de alimentación de audio o desconecte el encendido (LOCK) para completar el modo de inspección del interruptor.

Inspección del altavoz

1. Coloque el encendido en ACC o ENCENDIDO (motor apagado).

2. Presione el botón POWER / VOLUME para encender el audio.

3. Presione el botón AUTO-M por 0.2 so más mientras simultáneamente presiona el botón POWER / VOLUME para iniciar el modo de inspección del altavoz.

NOTA:

- La función AUTO-M funciona cuando se presiona el botón AUTO-M, sin embargo, manténgalo presionado hasta que se inicie el modo de inspección del altavoz.

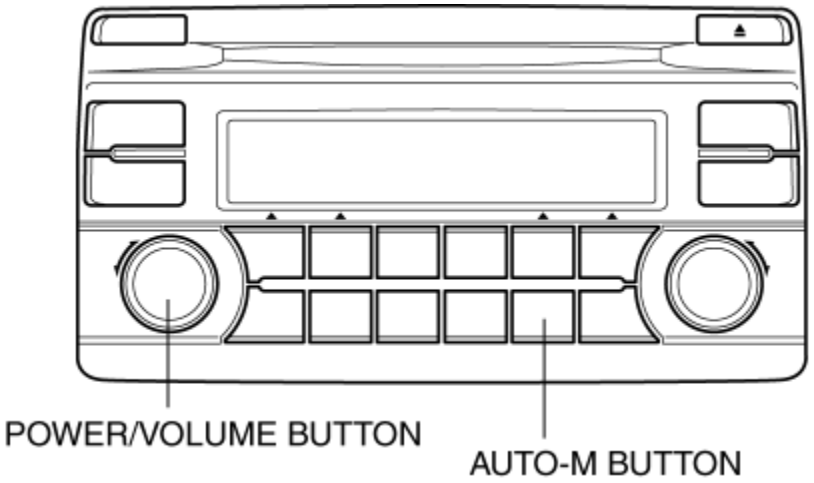

4. Inspeccione según la siguiente tabla:

Inspección	Monitor	Acción	
• Verifique que el modo de inspección del altavoz iniciado se muestre en la pantalla. • ¿Cada sonido de salida de altavoz suena en el siguiente orden ?: 1. Altavoz de la puerta delantera (LH) y tweeter (LH) 2. Altavoz de puerta delantera (RH) y tweeter (RH) 3. Altavoz de puerta trasera (RH) 4. Altavoz de la puerta trasera (LH)	-	Sí	Los parlantes y el arnés de cableado entre la unidad de audio y los parlantes son normales.
		No	• Si no se produce ningún sonido de todos los altavoces. (Ver SIN SONIDO DE TODOS LOS ALTAVOCES [SISTEMA DE AUDIO COMPLETO] .) • Si no se produce sonido de algunos de los altavoces. (Ver SIN SONIDO EN ALGUNOS ALTAVOCES [SISTEMA DE AUDIO COMPLETO] .)

5. Apague la fuente de alimentación de audio o desconecte el encendido (LOCK) para completar el modo de inspección del altavoz.

Inspección de la condición de recepción de radio

1. Coloque el encendido en ACC o ENCENDIDO (motor apagado).

2. Presione el botón POWER / VOLUME para encender el audio.

3. Sintoniza la radio.

4. Presione el botón PRESET 2 durante 0.2 so más mientras simultáneamente presiona el botón POWER / VOLUME para iniciar el modo de inspección de condición de recepción de radio.

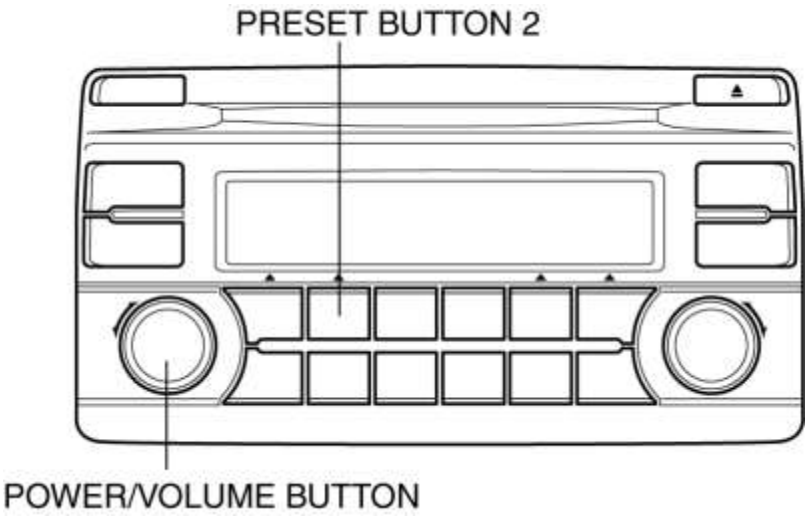

5. Inspeccione de acuerdo con la siguiente tabla:

PRECAUCIÓN:

- Incluso si el sistema es normal, la recepción de radio puede ser difícil dependiendo de dónde se inspecciona el sistema (en interiores / exteriores, o en las condiciones de la ubicación). Antes de inspeccionar el sistema, verifique que la recepción de radio sea adecuada.
- Al realizar la inspección, seleccione la mejor área para recibir frecuencias de radio.

Inspección	Monitor	Acción
Verifique que el modo de inspección de condición de recepción de radio se muestra en la pantalla.	LEV 10 - LEV 5	La antena de vidrio, el amplificador de audio, el alimentador de antena y la unidad de audio son normales.
	LEV 4 - LEV 3	Cambie las frecuencias y vuelva a realizar la inspección.
	LEV 2 - LEV 0	• Inspeccione la antena de vidrio, el amplificador de antena y el alimentador de antena. (Ver INSPECCIÓN DE LA ANTENA DE CRISTAL .) (Consulte INSPECCIÓN DEL AMPLIFICADOR DE ANTENA). (Ver ANTENA ALIMENTADOR N ° 1 INSPECCIÓN). (Ver ANTENA ALIMENTADOR NO.2 INSPECCIÓN). • Si la antena de vidrio, el amplificador de antena o el alimentador de antena no son normales, reemplace la pieza defectuosa. (Ver REPARACIÓN DE FILAMENTOS)

		(Ver REMOCION / INSTALACION DEL AMPLIFICADOR ANTENA) (Ver DESINSTALACIÓN / INSTALACIÓN DEL ALIMENTADOR DE ANTENA Nº 1). (Ver ALIMENTADOR DE ANTENA NO.2 REMOCION / INSTALACION) • Si la antena de vidrio, el amplificador de audio y el alimentador de antena son normales, reemplace la unidad de audio. (Consulte REMOCION / INSTALACION DE LA UNIDAD DE AUDIO).

6. Apague la fuente de alimentación de audio o desconecte el encendido (LOCK) para completar el modo de inspección de condición de recepción de radio.

Inspección de control de antena

1. Coloque el encendido en ACC o ENCENDIDO (motor apagado).

2. Presione el botón POWER / VOLUME para encender el audio.

3. Presione el botón FM / AM por 0.2 so más mientras simultáneamente presiona el botón POWER / VOLUME para iniciar el modo de inspección de control de antena.

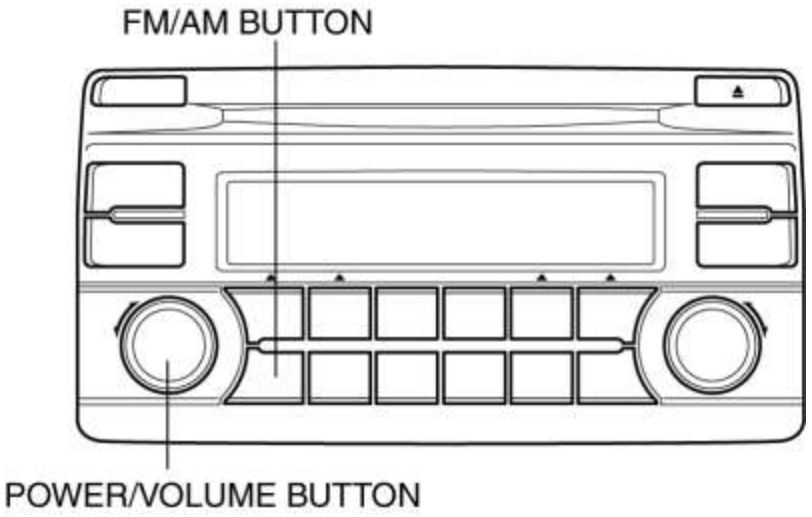

4. Inspeccione según la siguiente tabla:

Inspección	Monitor	Acción	
Verifique que el modo de inspección de control de antena se muestra en la pantalla.	ANT-ON	Buena calidad de sonido	El sistema es normal.
		Mala calidad de sonido	• Inspeccione la antena de vidrio, el amplificador de antena y el alimentador de antena.

			(Ver INSPECCIÓN DE LA ANTENA DE CRISTAL .) (Consulte INSPECCIÓN DEL AMPLIFICADOR DE ANTENA). (Ver ANTENA ALIMENTADOR N ° 1 INSPECCIÓN). (Ver ANTENA ALIMENTADOR NO.2 INSPECCIÓN). • Si la antena de vidrio, el amplificador de antena o el alimentador de antena no son normales, reemplace la pieza defectuosa. (Ver REPARACIÓN DE FILAMENTOS) (Ver REMOCION / INSTALACION DEL AMPLIFICADOR ANTENA) (Ver DESINSTALACIÓN / INSTALACIÓN DEL ALIMENTADOR DE ANTENA Nº 1). (Ver ALIMENTADOR DE ANTENA NO.2 REMOCION / INSTALACION) • Si la antena de vidrio, el amplificador de audio y el alimentador de antena son normales, reemplace la unidad de audio. (Consulte REMOCION / INSTALACION DE LA UNIDAD DE AUDIO).
	ANT-OFF	Reemplace la unidad de audio. (Consulte REMOCION / INSTALACION DE LA UNIDAD DE AUDIO).	

5. Apague la fuente de alimentación de audio o desconecte el encendido (LOCK) para completar el modo de inspección de control de la antena.

Marque la verificación de inspección

1. Coloque el encendido en ACC o ENCENDIDO (motor apagado).

2. Presione el botón POWER / VOLUME para encender el audio.

3. Presione simultáneamente el botón AUTO-M y el botón PRESET 1 durante 3 so más para iniciar el modo de inspección del dial.

NOTA:

- La función AUTO-M funciona cuando se presiona el botón AUTO-M, sin embargo, manténgalo presionado hasta que se inicie el modo de inspección del dial.

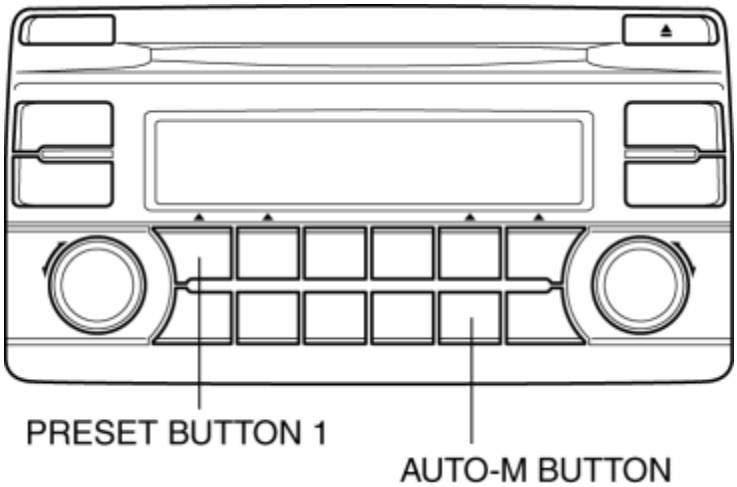

4. Inspeccione según la siguiente tabla:

Inspección	Monitor	Acción	
• Verifique que el modo de inspección de marcado lanzado se muestre en la pantalla. • Gire el interruptor de marcación. • ¿La dirección de rotación del interruptor corresponde a la dirección que se muestra en la pantalla de audio?	→ ←	Sí	El sistema es normal.
		No	Reemplace la unidad de audio. (Consulte REMOCION / INSTALACION DE LA UNIDAD DE AUDIO).

5. Apague la fuente de alimentación de audio o desconecte el encendido (LOCK) para completar el modo de inspección del dial.

Verificación de especificación del amplificador de audio.

1. Coloque el encendido en ACC o ENCENDIDO (motor apagado).

2. Presione el botón POWER / VOLUME para encender el audio.

3. Presione el botón SEEK (abajo) durante 3 segundos o más mientras simultáneamente presiona el botón POWER / VOLUME para iniciar el modo de inspección de especificación del amplificador de audio.

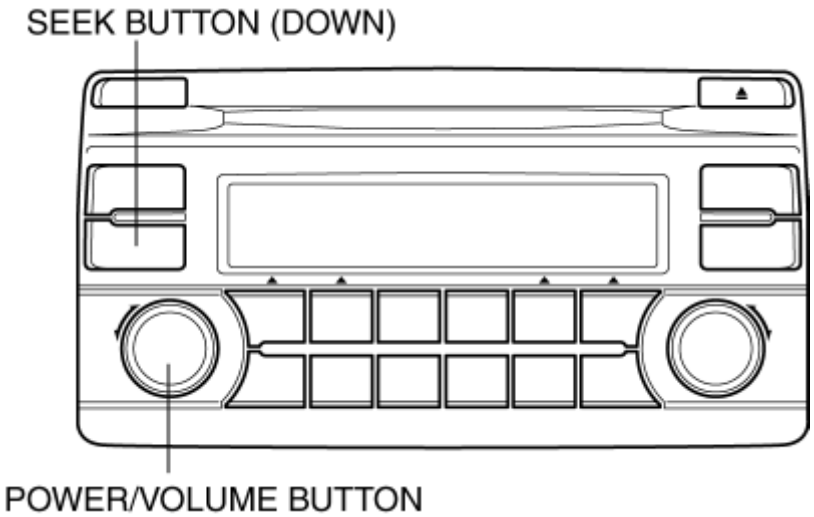

4. Inspeccione según la siguiente tabla:

Inspección	Monitor	Acción
• Verifique que el modo de inspección de la especificación del amplificador de audio se muestre en la pantalla. • Verifique las especificaciones del amplificador de audio. • ¿Son correctas las especificaciones del amplificador de audio?	**Sin Bose** • N (Normal) **Con Bose** • L (salida de línea)	El sistema es normal.
		Reemplace la unidad de audio. (Consulte REMOCION / INSTALACION DE LA UNIDAD DE AUDIO).

5. Apague la fuente de alimentación de audio o desconecte el encendido (LOCK) para completar el modo de inspección de control de la antena.

Modo de inspección AUTO-M

1. Coloque el encendido en ACC o ENCENDIDO (motor apagado).

2. Presione el botón POWER / VOLUME para encender el audio.

3. Presione el botón PRESET 1 durante 3 so más mientras simultáneamente presiona el botón POWER / VOLUME para iniciar el modo de inspección AUTO-M.

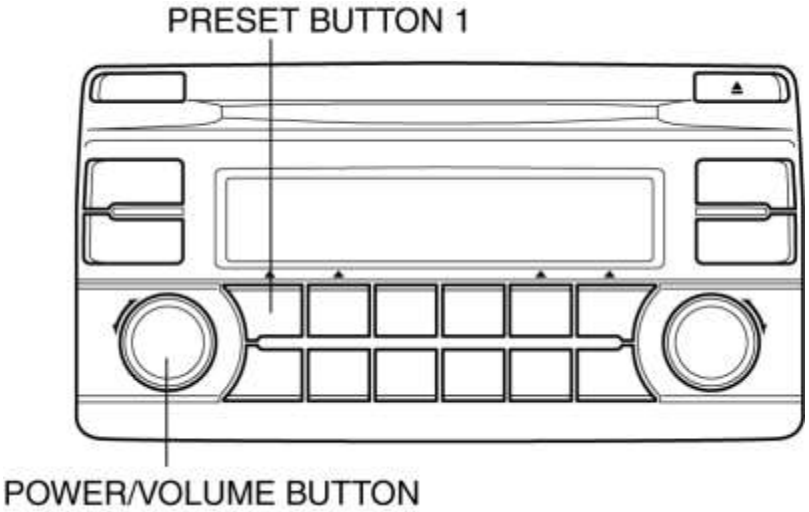

4. Inspeccione según la siguiente tabla:

Inspección	Monitor	Acción	
• Verifique que el modo de inspección AUTO-M iniciado se muestre en la pantalla. • Realice la inspección AUTO-M según las instrucciones de la pantalla.	--ch RECIBIDO	Sí	El sistema es normal.
		No	Inspeccione la antena de vidrio, el amplificador de antena y el alimentador de antena. (Ver INSPECCIÓN DE LA ANTENA DE CRISTAL .)

• Es el resultado de la inspección normal?			(Consulte INSPECCIÓN DEL AMPLIFICADOR DE ANTENA). (Ver ANTENA ALIMENTADOR N ° 1 INSPECCIÓN). (Ver ANTENA ALIMENTADOR NO.2 INSPECCIÓN). • Si la antena de vidrio, el amplificador de antena o el alimentador de antena no son normales, reemplace la pieza defectuosa. (Ver REPARACIÓN DE FILAMENTOS) (Ver REMOCION / INSTALACION DEL AMPLIFICADOR ANTENA) (Ver DESINSTALACIÓN / INSTALACIÓN DEL ALIMENTADOR DE ANTENA Nº 1). (Ver ALIMENTADOR DE ANTENA NO.2 REMOCION / INSTALACION) • Si la antena de vidrio, el amplificador de audio y el alimentador de antena son normales, reemplace la unidad de audio. (Consulte REMOCION / INSTALACION DE LA UNIDAD DE AUDIO).

5. Apague la fuente de alimentación de audio o desconecte el encendido (LOCK) para completar el modo de inspección AUTO-M.

Inspección de diagnóstico de CD

1. Coloque el encendido en ACC o ENCENDIDO (motor apagado).

2. Presione el botón POWER / VOLUME para encender el audio.

3. Presione el botón PRESET 6 durante 3 segundos o más mientras simultáneamente presiona el botón POWER / VOLUME para iniciar el modo de inspección de diagnóstico de CD.

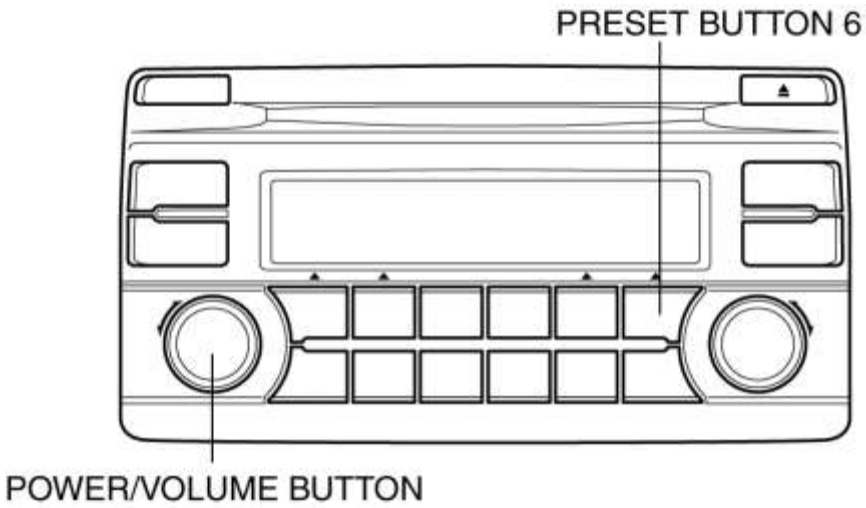

4. Inspeccione según la siguiente tabla:

Inspección	Monitor	Acción
• Verifique que el modo de inspección de diagnóstico CD lanzado se muestre en la pantalla. • Después de que se muestre LOAD NEWDISC, inserte el CD. • Es el resultado de la inspección normal?	CD DEFECTUOSO	El sistema es normal.
	MAL FUNCIONAMIENTO	Reemplace la unidad de audio. (Consulte REMOCION / INSTALACION DE LA UNIDAD DE AUDIO).

5. Apague la fuente de alimentación de audio o desconecte el encendido (LOCK) para completar el modo de inspección de control de la antena.

Mazda6 - Cuerpo y accesorios

DIAGRAMA DE CABLEADO DE DIAGNÓSTICO A BORDO [MONITOREO DEL PUNTO CIEGO (BSM)]

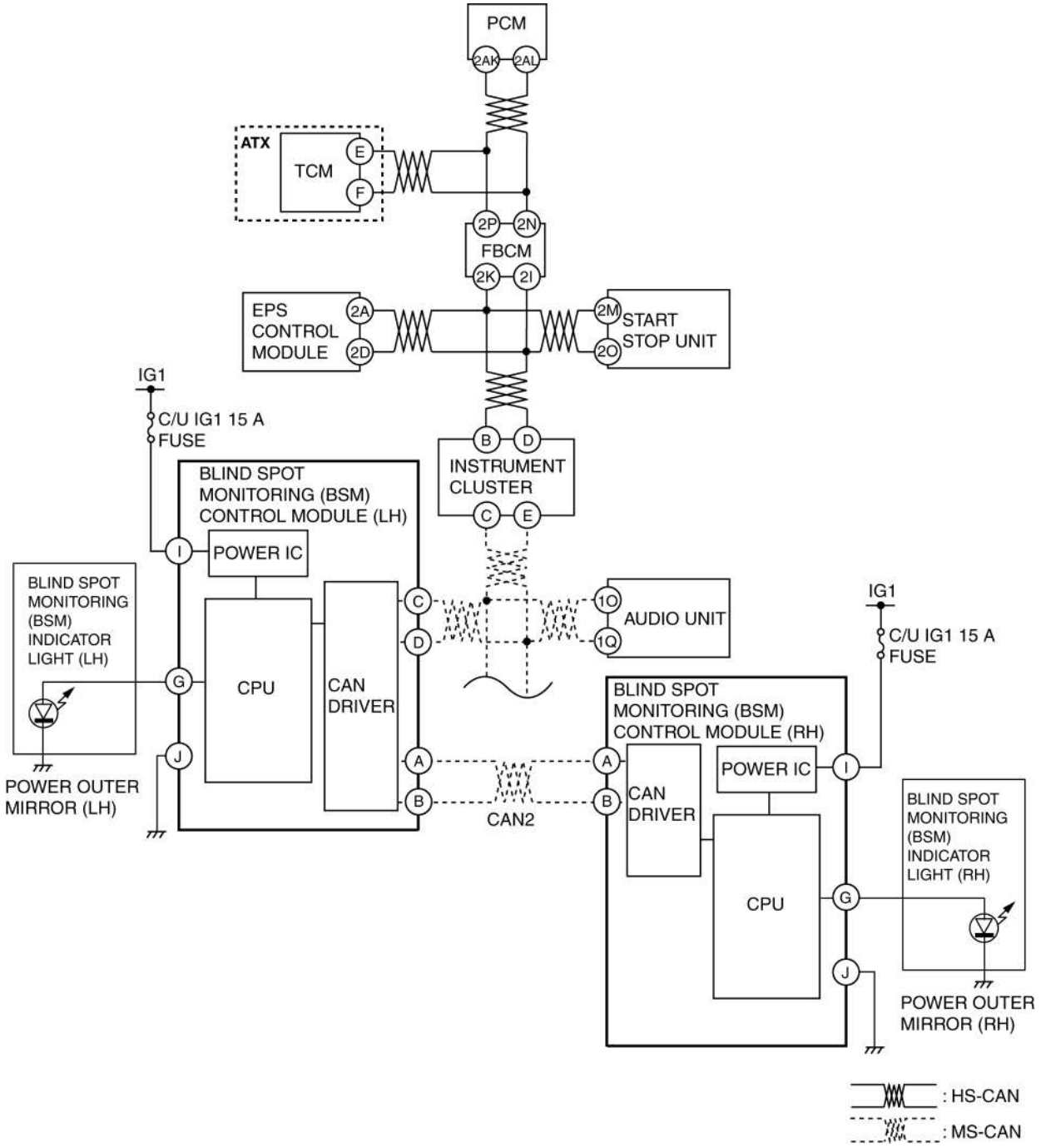

Mazda6 - Cuerpo y accesorios

INSPECCIÓN DE DTC [MONITOREO DEL PUNTO CIEGO (BSM)]

Autodiagnóstico CMDTC

1. Conecte el M-MDS al DLC-2.

2. Después de identificar el vehículo, seleccione los siguientes elementos de la pantalla de inicialización del M-MDS.

a. Seleccione "Auto prueba".

segundo. Seleccione "Todos los CMDTC".

3. Verifique el DTC de acuerdo con las instrucciones en la pantalla.

- Si aparece algún DTC, realice la solución de problemas de acuerdo con la inspección de DTC correspondiente.

4. Después de completar las reparaciones, borre todos los DTC almacenados en el módulo de control BSM (LH) o (RH). (Consulte ELIMINACIÓN DE DTC [MONITOREO DEL PUNTO CIEGO (BSM)] .)

Autodiagnóstico ODDTC

1. Conecte el M-MDS al DLC-2.

2. Después de identificar el vehículo, seleccione los siguientes elementos de la pantalla de inicialización del M-MDS.

a. Seleccione "Auto prueba".

segundo. Seleccione "Módulos".

do. Seleccione "BSML" o "BSMR".

3. Verifique el DTC de acuerdo con las instrucciones en la pantalla.

- Si aparece algún DTC, realice la solución de problemas de acuerdo con la inspección de DTC correspondiente.

4. Después de completar las reparaciones, borre todos los DTC almacenados en el módulo de control BSM (LH) o (RH). (Consulte ELIMINACIÓN DE DTC [MONITOREO DEL PUNTO CIEGO (BSM)] .)

Mazda6 - Cuerpo y accesorios

TABLA DE DTC [MONITOREO DEL PUNTO CIEGO (BSM)]

Módulo de control BSM (LH)

×: aplicable-: no aplicable

DTC No.	Indicador luminoso BSM OFF	Descripción	Función a prueba de fallas	Ciclo de conducción	Tipo de autoprueba *1	Función de memoria	Página
B118C: 11	Destello	Funcionamiento incorrecto del circuito de la luz	×	-	DISCOS COMPACTOS	×	(Ver DTC B118C: 11 [MONITOREO DEL PUNTO CIEGO (BSM)] .)

		indicadora BSM (LH)					
B118C : 15	Destello	Funcionamiento incorrecto del circuito de la luz indicadora BSM (LH)	×	-	DISCOS COMPACTOS	×	(Consulte DTC B118C: 15 [MONITOREO DEL PUNTO CIEGO (BSM)] .)
U0001 : 88	Destello	Error de comunicación del módulo (HS-CAN)	×	-	DISCOS COMPACTOS	×	(Consulte DTC U0001: 88 / U0100: 00 / U0131: 00 / U0155: 00 / U0214: 00 [MONITOREO DE PUNTOS CIEGOS (BSM)] .)
U0100 : 00	Destello	Error de comunicación con PCM	×	-	DISCOS COMPACTOS	×	
U0131 : 00	Destello	Error de comunicación con el módulo de control de EPS	×	-	DISCOS COMPACTOS	×	
U0155 : 00	Destello	Error de comunicación con el grupo de instrumentos	×	-	DISCOS COMPACTOS	×	
U0214 : 00	Destello	Error de comunicación con la unidad de detención de arranque	×	-	DISCOS COMPACTOS	×	
U0233 : 00	Destello	Error de comunicación con el módulo de control BSM (RH)	×	-	DISCOS COMPACTOS	×	(Consulte el DTC U0233: 00 [MONITOREO DEL PUNTO CIEGO (BSM)] .)
U0401 : 68	Destello	Señal de error recibida de PCM	×	-	DISCOS COMPACTOS	×	(Ver DTC U0401: 68 [MONITORIZACIÓN DEL PUNTO CIEGO (BSM)] .)
U0420 : 68	Destello	Señal de error recibida del módulo de control de EPS	×	-	DISCOS COMPACTOS	×	(Consulte el DTC U0420: 68 [MONITOREO DEL PUNTO CIEGO (BSM)] .)

U0423 : 68	Destello	Señal de error recibida del grupo de instrumentos	×	-	DISCOS COMPACTOS	×	(Ver DTC U0423: 68 [MONITORIZACIÓN DEL PUNTO CIEGO (BSM)] .)
U0515 : 68	Destello	Señal de error recibida de la unidad de parada de inicio	×	-	DISCOS COMPACTOS	×	(Ver DTC U0515: 68 [MONITOREO DEL PUNTO CIEGO (BSM)] .)
U2300 : 54	Destello	Señal de configuración no recibida	×	-	DISCOS COMPACTOS	×	(Consulte el DTC U2300: 54 [MONITOREO DEL PUNTO CIEGO (BSM)] .)
U2300 : 56	Destello	Error de configuración del clúster de instrumentos	×	-	DISCOS COMPACTOS	×	(Consulte el DTC U2300: 56 [MONITOREO DEL PUNTO CIEGO (BSM)] .)
U2300 : 64	Destello	Datos de configuración no coincidentes con el grupo de instrumentos	×	-	DISCOS COMPACTOS	×	(Consulte el DTC U2300: 64 [MONITOREO DEL PUNTO CIEGO (BSM)] .)
U3000 : 01	Destello	Mal funcionamiento eléctrico dentro del módulo de control BSM	×	-	DISCOS COMPACTOS	×	(Consulte DTC U3000: 01 [MONITOREO DEL PUNTO CIEGO (BSM)] .)
U3000 : 09	Destello	Mal funcionamiento interno del módulo de control BSM	×	-	DISCOS COMPACTOS	×	(Ver DTC U3000: 09 [MONITOREO DE PUNTOS CIEGOS (BSM)] .)
U3000 : 54	Destello	Mal funcionamiento del radar	×	-	DISCOS COMPACTOS	×	(Consulte DTC U3000: 54 [MONITOREO DEL PUNTO CIEGO (BSM)] .)
U3000 : 97	Destello	Mal funcionamiento del radar	×	-	DISCOS COMPACTOS	×	(Ver DTC U3000: 97 [MONITOREO DE PUNTOS CIEGOS (BSM)] .)

U3003 : 04	Destello	Error de configuración del clúster de instrumentos	×	-	DISCOS COMPACTOS	×	(Consulte DTC U3003: 04 [MONITOREO DEL PUNTO CIEGO (BSM)] .)
U3003 : 16	Destello	Entrada de tensión de alimentación baja del módulo de control BSM (**menos de 8,2 V**)	×	-	DISCOS COMPACTOS	×	(Ver DTC U3003: 16 [MONITOREO DE PUNTOS CIEGOS (BSM)] .)
U3003 : 17	Destello	Entrada de voltaje de fuente de alimentación del módulo de control BSM (**16.8 V o más**)	×	-	DISCOS COMPACTOS	×	(Consulte DTC U3003: 17 [MONITOREO DEL PUNTO CIEGO (BSM)] .)

* 1

C: Autodiagnóstico de CMDTC, D: Autodiagnóstico de ODDTC

Módulo de control BSM (RH)

×: aplicable-: no aplicable

DTC No.	Indicador luminoso BSM OFF	Descripción	Función a prueba de fallas	Ciclo de conducción	Tipo de autoprueba * 1	Función de memoria	Página
B118D : 11	Destello	Funcionamiento incorrecto del circuito indicador de luz (RH) BSM	×	-	DISCOS COMPACTOS	×	(Consulte el DTC B118D: 11 [MONITOREO DEL PUNTO CIEGO (BSM)] .)
B118D : 15	Destello	Funcionamiento incorrecto del circuito indicador de luz (RH) BSM	×	-	DISCOS COMPACTOS	×	(Ver DTC B118D: 15 [MONITOREO DE PUNTOS CIEGOS (BSM)] .)

U0001 : 88	Destello	Error de comunicación del módulo (HS-CAN)	×	-	DISCOS COMPACTOS	×	(Consulte DTC U0001: 88 / U0100: 00 / U0131: 00 / U0155: 00 / U0214: 00 [MONITOREO DE PUNTOS CIEGOS (BSM)] .)
U0100 : 00	Destello	Error de comunicación con PCM	×	-	DISCOS COMPACTOS	×	
U0131 : 00	Destello	Error de comunicación con el módulo de control de EPS	×	-	DISCOS COMPACTOS	×	
U0155 : 00	Destello	Error de comunicación con el grupo de instrumentos	×	-	DISCOS COMPACTOS	×	
U0214 : 00	Destello	Error de comunicación con la unidad de detención de arranque	×	-	DISCOS COMPACTOS	×	
U0232 : 00	Destello	Error de comunicación con el módulo de control BSM (LH)	×	-	DISCOS COMPACTOS	×	(Consulte DTC U0232: 00 [MONITOREO DEL PUNTO CIEGO (BSM)] .)
U0401 : 68	Destello	Señal de error recibida de PCM	×	-	DISCOS COMPACTOS	×	(Ver DTC U0401: 68 [MONITORIZACIÓN DEL PUNTO CIEGO (BSM)] .)
U0420 : 68	Destello	Señal de error recibida del módulo de control de EPS	×	-	DISCOS COMPACTOS	×	(Consulte el DTC U0420: 68 [MONITOREO DEL PUNTO CIEGO (BSM)] .)
U0423 : 68	Destello	Señal de error recibida del grupo de instrumentos	×	-	DISCOS COMPACTOS	×	(Ver DTC U0423: 68 [MONITORIZACIÓN DEL PUNTO CIEGO (BSM)] .)
U0515 : 68	Destello	Señal de error recibida de la unidad de parada de inicio	×	-	DISCOS COMPACTOS	×	(Ver DTC U0515: 68 [MONITOREO DEL PUNTO CIEGO (BSM)] .)

U2300 : 54	Destello	Señal de configuración no recibida	×	-	DISCOS COMPACTOS	×	(Consulte el DTC U2300: 54 [MONITOREO DEL PUNTO CIEGO (BSM)] .)
U2300 : 56	Destello	Error de configuración del clúster de instrumentos	×	-	DISCOS COMPACTOS	×	(Consulte el DTC U2300: 56 [MONITOREO DEL PUNTO CIEGO (BSM)] .)
U2300 : 64	Destello	Datos de configuración no coincidentes con el grupo de instrumentos	×	-	DISCOS COMPACTOS	×	(Consulte el DTC U2300: 64 [MONITOREO DEL PUNTO CIEGO (BSM)] .)
U3000 : 01	Destello	Mal funcionamiento eléctrico dentro del módulo de control BSM	×	-	DISCOS COMPACTOS	×	(Consulte DTC U3000: 01 [MONITOREO DEL PUNTO CIEGO (BSM)] .)
U3000 : 09	Destello	Mal funcionamiento interno del módulo de control BSM	×	-	DISCOS COMPACTOS	×	(Ver DTC U3000: 09 [MONITOREO DE PUNTOS CIEGOS (BSM)] .)
U3000 : 54	Destello	Mal funcionamiento del radar	×	-	DISCOS COMPACTOS	×	(Consulte DTC U3000: 54 [MONITOREO DEL PUNTO CIEGO (BSM)] .)
U3000 : 97	Destello	Mal funcionamiento del radar	×	-	DISCOS COMPACTOS	×	(Ver DTC U3000: 97 [MONITOREO DE PUNTOS CIEGOS (BSM)] .)
U3003 : 04	Destello	Error de configuración del clúster de instrumentos	×	-	DISCOS COMPACTOS	×	(Consulte DTC U3003: 04 [MONITOREO DEL PUNTO CIEGO (BSM)] .)
U3003 : 16	Destello	Entrada de tensión de alimentación baja del módulo de	×	-	DISCOS COMPACTOS	×	(Ver DTC U3003: 16 [MONITOREO DE PUNTOS CIEGOS (BSM)] .)

		control BSM (**menos de 8,2 V**)					
U3003 : 17	Destello	Entrada de voltaje de fuente de alimentación del módulo de control BSM (**16.8 V o más**)	×	-	DISCOS COMPACTOS	×	(Consulte DTC U3003: 17 [MONITOREO DEL PUNTO CIEGO (BSM)] .)

Mazda6 - Cuerpo y accesorios

INSPECCIÓN DE PID / MONITOR DE DATOS [MONITOREO DE PUNTOS CIEGOS (BSM)]

1. Conecte el M-MDS al DLC-2.

2. Después de identificar el vehículo, seleccione los siguientes elementos de la pantalla de inicialización del M-MDS.
a. Seleccione "DataLogger".

segundo. Seleccione "Módulos".

do. Seleccione "BSML" o "BSMR".

3. Seleccione el PID aplicable de la tabla PID.

4. Verifique los datos PID de acuerdo con las instrucciones en la pantalla.

NOTA:

- La función de pantalla de datos PID se utiliza para controlar el valor calculado de las señales de entrada / salida en el módulo. Por lo tanto, si el valor monitoreado de las partes de salida no está dentro de la especificación, es necesario inspeccionar el valor monitoreado de las partes de entrada correspondientes al control de parte de salida aplicable. Además, dado que el sistema no muestra un mal funcionamiento de la pieza de salida como una anomalía en el valor monitoreado, es necesario inspeccionar las piezas de salida individualmente.
- Al detectar los DTC, es posible que los PID relacionados con un sistema que no funciona bien no se muestren aunque el módulo sea normal. Por lo tanto, si no se visualiza un PID, es necesario verificar el DTC, realizar un diagnóstico de mal funcionamiento del DTC que se detectó y realizar reparaciones.

Mazda6 - Cuerpo y accesorios

TABLA DE MONITORES DE PID / DATOS [MONITOREO DE PUNTOS CIEGOS (BSM)]

Módulo de control BSM (LH)

-: No aplica

Nombre de PID	Unidad / Estado	Contenido de datos	Artículos de inspección)
BSM_OFF_IL	Encendido apagado	• Encendido: la luz indicadora BSM OFF se ilumina. • Off: la luz indicadora BSM OFF no se ilumina.	• Interruptor BSM OFF • Luz indicadora BSM OFF (grupo de instrumentos)
BSM_ST	Encendido apagado	• Encendido: se opera la monitorización del punto ciego (BSM) (LH). • Off: la monitorización del punto ciego (BSM) (LH) no se opera.	Módulo de control BSM (LH)
Zumbador	Encendido apagado	• Encendido: se activa el zumbador BSM. • Off: el zumbador BSM no funciona.	• Módulo de control BSM • Combinación de instrumentos
DTC_CNT	-	Muestra el número de DTC almacenados en el módulo de control BSM (LH)	Módulo de control BSM (LH)
IL_MODE	Apagado en	• Off: la luz indicadora BSM OFF se ilumina en el modo nocturno. • Encendido: la luz indicadora BSM OFF se ilumina en modo diurno.	Luz indicadora BSM OFF (grupo de instrumentos)
RCTA_BUZZER	Apagado en	• Off: el zumbador RCTA no suena.	Unidad de audio

		• Encendido: suena el zumbador RCTA.	
RCTA_OFF_IL	Apagado en	• Off: el indicador RCTA OFF está apagado. • Encendido: el indicador RCTA OFF está encendido.	Unidad de audio
RCTA_WARN	Apagado en	• Off: el indicador de advertencia RCTA está apagado. • Encendido: el indicador de advertencia RCTA está encendido.	Unidad de audio
SHIFT_R	Not_R / R	ATX: • Not_R: La palanca selectora está en una posición distinta a R. • R: La palanca selectora está en la posición R. MTX: • Not_R: la palanca de cambio está en una posición diferente a la inversa. • R: La palanca de cambios está en posición inversa.	ATX: • Sensor de rango de Transaxle (TCM) MTX: • Interruptor de luz de respaldo
SWA_POS	° (grados)	Muestra la señal del ángulo de dirección	• Realice la inspección de DTC para PCM, DSC HU / CM y EPS CM, y si aparece algún DTC, repare la pieza defectuosa de

		(ángulo absoluto estimado) • Volante en posición neutral: cerca de **0 grados** • Volante girado hacia la izquierda: Cambios de **0 grados** a positivo • Volante girado a la derecha: Cambios de **0 grados** a negativo	acuerdo con la resolución de problemas de DTC correspondiente. (Consulte la TABLA DE DTC [SKYACTIV-G 2.5] .) (Ver DIAGNÓSTICO A BORDO [CONTROL DE ESTABILIDAD DINÁMICA (DSC)] .) (Consulte DIAGNÓSTICO A BORDO DE LA DIRECCIÓN ASISTIDA ELÉCTRICA (EPS)). • Después de realizar la inspección de DTC, realice los siguientes procedimientos: ▪ Apague el encendido, y después **de que** hayan transcurrido **2 minutos o más** , coloque el encendido en ON (motor apagado o conectado). ▪ Arranque el motor y conduzca el vehículo **10 m (33 pies) o más** en línea recta a una velocidad de **10 km / h (6.2 mph) o más** . ▪ Detenga el vehículo con las ruedas en posición recta. ▪ Verifique la condición de operación de STR_AB_ANG usando el M-MDS. • Si se indica un valor anormal nuevamente, reemplace el EPS CM. (Consulte REMOLO / INSTALACIÓN DE LA RUEDA DIRECTA Y LA COLUMNA .)
TURN_SW_L	Encendido apagado	• Encendido: el interruptor de giro está en la posición LH. • Off: el interruptor de giro está en una	Gire el interruptor

		posición que no sea LH.	
TURN_SW_R	Encendido apagado	• Encendido: el interruptor de giro está en la posición RH. • Off: el interruptor de giro está en una posición diferente a RH.	Gire el interruptor
VPWR_IG1	V	Muestra el voltaje de la fuente de alimentación del módulo de control BSM (LH)	• Módulo de control BSM (LH) • Relé IG1 • Batería
VSPD	KPH, MPH	Muestra la velocidad del vehículo	-
WRN_IND_L	Apagado en	• Off: la luz indicadora de BSM (LH) no está iluminada. • Encendido: la luz indicadora de BSM (LH) está iluminada.	Luz indicadora BSM (LH)

Módulo de control BSM (RH)

-: No aplica

Nombre de PID	Unidad / Estado	Contenido de datos	Artículos de inspección)
BSM_ST	Encendido apagado	• Encendido: se opera la monitorización del punto ciego (BSM) (RH). • Off: la monitorización del punto ciego (BSM) (RH) no se opera.	Módulo de control BSM (RH)

DTC_CNT	-	Muestra el número de DTC almacenados en el módulo de control BSM (RH)	Módulo de control BSM (RH)
IL_MODE	Apagado en	• Off: la luz indicadora BSM OFF se ilumina en el modo nocturno. • Encendido: la luz indicadora BSM OFF se ilumina en modo diurno.	Luz indicadora BSM OFF (grupo de instrumentos)
RCTA_BUZZER	Apagado en	• Off: el zumbador RCTA no suena. • Encendido: suena el zumbador RCTA.	Unidad de audio
RCTA_OFF_IL	Apagado en	• Off: el indicador RCTA OFF está apagado. • Encendido: el indicador RCTA OFF está encendido.	Unidad de audio
RCTA_WARN	Apagado en	• Off: el indicador de advertencia RCTA está apagado. • Encendido: el indicador de advertencia RCTA está encendido.	Unidad de audio
SHIFT_R	Not_R / R	ATX: • Not_R: La palanca selectora está en una posición distinta a R.	ATX: • Sensor de rango de Transaxle (TCM) MTX: • Interruptor de luz de respaldo

		• R: La palanca selectora está en la posición R. MTX: • Not_R: la palanca de cambio está en una posición diferente a la inversa. • R: La palanca de cambios está en posición inversa.	
SWA_POS	° (grados)	Muestra la señal del ángulo de dirección (ángulo absoluto estimado) • Volante en posición neutral: cerca de **0 grados** • Volante girado hacia la izquierda: Cambios de **0 grados** a positivo • Volante girado a la derecha: Cambios de **0 grados** a negativo	• Realice la inspección de DTC para PCM, DSC HU / CM y EPS CM, y si aparece algún DTC, repare la pieza defectuosa de acuerdo con la resolución de problemas de DTC correspondiente. (Consulte la TABLA DE DTC [SKYACTIV-G 2.5] .) (Ver DIAGNÓSTICO A BORDO [CONTROL DE ESTABILIDAD DINÁMICA (DSC)] .) (Consulte DIAGNÓSTICO A BORDO DE LA DIRECCIÓN ASISTIDA ELÉCTRICA (EPS)). • Después de realizar la inspección de DTC, realice los siguientes procedimientos: ▪ Apague el encendido, y después **de que** hayan transcurrido **2 minutos o más** , coloque el encendido en ON (motor apagado o conectado). ▪ Arranque el motor y conduzca el vehículo **10 m (33 pies) o más** en línea

			recta a una velocidad de **10 km / h (6.2 mph) o más** . ▪ Detenga el vehículo con las ruedas en posición recta. ▪ Verifique la condición de operación de STR_AB_ANG usando el M-MDS. • Si se indica un valor anormal nuevamente, reemplace el EPS CM. (Consulte REMOLO / INSTALACIÓN DE LA RUEDA DIRECTA Y LA COLUMNA .)
TURN_SW_L	Encendido apagado	• Encendido: el interruptor de giro está en la posición LH. • Off: el interruptor de giro está en una posición que no sea LH.	Gire el interruptor
TURN_SW_R	Encendido apagado	• Encendido: el interruptor de giro está en la posición RH. • Off: el interruptor de giro está en una posición diferente a RH.	Gire el interruptor
VPWR_IG1	V	Muestra el voltaje de la fuente de alimentación del módulo de control (RH) de BSM	• Módulo de control BSM (RH) • Relé IG1 • Batería
VSPD	KPH, MPH	Muestra la velocidad del vehículo	-
WRN_IND_R	Apagado en	• Off: la luz indicadora de BSM (RH) no está iluminada. • Encendido: la luz indicadora de	Luz indicadora BSM (derecha)

		BSM (RH) está iluminada.	

Mazda6 - Cuerpo y accesorios

INSPECCIÓN DE MODOS DE COMANDO ACTIVO [MONITOREO DE PUNTOS CIEGOS (BSM)]

1. Conecte el M-MDS al DLC-2.

2. Después de identificar el vehículo, seleccione los siguientes elementos de la pantalla de inicialización del M-MDS.
a. Seleccione "DataLogger".

segundo. Seleccione "Módulos".

do. Seleccione "BSML" o "BSMR".

3. Seleccione los elementos de simulación de la tabla PID.

4. Realice la función de modos de comando activo, inspeccione las operaciones para cada parte.

- Si la operación de las piezas de salida no se puede verificar después de que se realiza la inspección del modo de comando activo, esto podría indicar la posibilidad de un mal funcionamiento abierto o cortocircuito, pegado o funcionamiento en las piezas de salida.

Mazda6 - Cuerpo y accesorios

TABLA DE MODOS DE COMANDO ACTIVO [MONITOREO DE PUNTOS CIEGOS (BSM)]

Módulo de control BSM (LH)

Nombre del comando	Unidad de operación	Contenido de datos	Nombre de la parte de salida
Zumbador	Encendido apagado	• Encendido: Opera la alarma de advertencia de BSM. • Off: Detiene la alarma de advertencia de BSM.	Alarma de advertencia BSM (grupo de instrumentos)
IL_MODE	Apagado en	• Off: ilumina la luz indicadora BSM OFF en el modo nocturno. • Encendido: ilumina la luz indicadora BSM OFF en modo diurno.	Luz indicadora BSM OFF (grupo de instrumentos)

RCTA_BUZZER	Apagado en	• Off: el zumbador RCTA no suena. • Encendido: suena el zumbador RCTA.	Unidad de audio
RCTA_OFF_IL	Apagado en	• Desactivado: apague el indicador RCTA apagado. • Encendido: ilumina el indicador RCTA apagado.	Unidad de audio
VSPD	APAGADO EN	• OFF: no ingresa la velocidad del vehículo. • ON: Ingresa la velocidad del vehículo de **34 km / h (21 mph)** .	Módulo de control BSM (LH)
WRN_IND_L	Apagado en	• Off: apaga la luz indicadora de BSM (LH). • Encendido: ilumina la luz indicadora de BSM (LH).	Luz indicadora BSM (LH)

Módulo de control BSM (RH)

Nombre del comando	Unidad de operación	Contenido de datos	Nombre de la parte de salida
IL_MODE	Apagado en	• Off: ilumina la luz indicadora BSM OFF en el modo nocturno. • Encendido: ilumina la luz indicadora BSM OFF en modo diurno.	Luz indicadora BSM OFF (grupo de instrumentos)
RCTA_BUZZER	Apagado en	• Off: el zumbador RCTA no suena. • Encendido: suena el zumbador RCTA.	Unidad de audio
VSPD	APAGADO EN	• OFF: no ingresa la velocidad del vehículo. • ON: Ingresa la velocidad del vehículo de **34 km / h (21 mph)** .	Módulo de control BSM (RH)

WRN_IND_R	Apagado en	• Off: apaga la luz indicadora de BSM (RH). • Encendido: ilumina la luz indicadora de BSM (RH).	Luz indicadora BSM (derecha)

Mazda6 - Cuerpo y accesorios

DIAGRAMA DE CABLEADO DE DIAGNÓSTICO A BORDO [SISTEMA DE MEMORIA DE POSICIÓN]

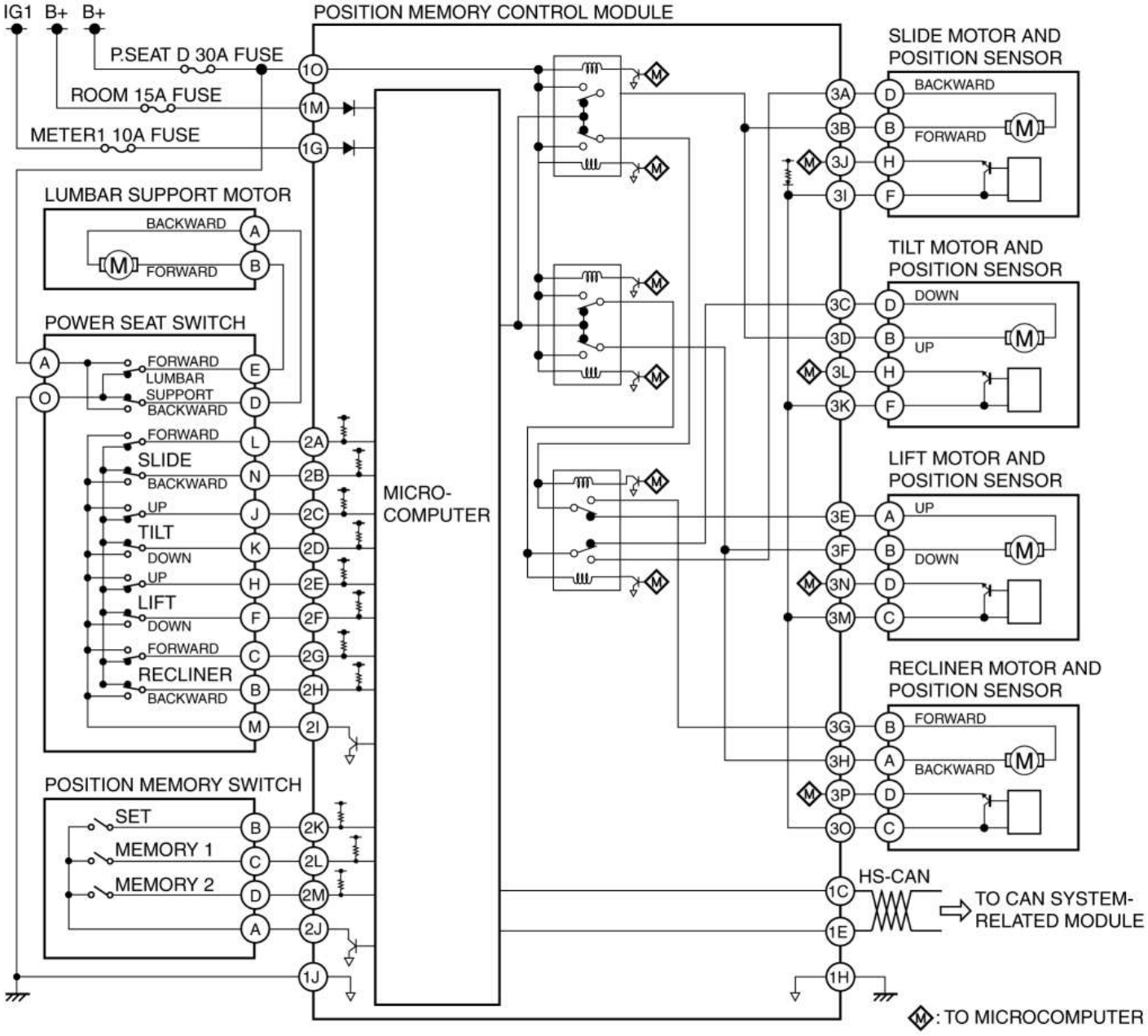

INSPECCIÓN DE DTC [SISTEMA DE MEMORIA DE POSICIÓN]

Autodiagnóstico CMDTC

1. Conecte el M-MDS al DLC-2.

2. Después de identificar el vehículo, seleccione los siguientes elementos de la pantalla de inicialización del M-MDS.

a. Seleccione "Auto prueba".

segundo. Seleccione "Todos los CMDTC".

3. Verifique el DTC de acuerdo con las instrucciones en la pantalla.

- Si aparece algún DTC, realice la solución de problemas de acuerdo con la inspección de DTC correspondiente.

4. Después de completar las reparaciones, borre todos los DTC almacenados en el módulo de control de memoria de posición. (Consulte ELIMINACIÓN DEL DTC [SISTEMA DE MEMORIA DE POSICIÓN]).

Autodiagnóstico ODDTC

1. Conecte el M-MDS al DLC-2.

2. Después de identificar el vehículo, seleccione los siguientes elementos de la pantalla de inicialización del M-MDS.

a. Seleccione "Auto prueba".

segundo. Seleccione "Módulos".

do. Seleccione "DSM".

3. Verifique el DTC de acuerdo con las instrucciones en la pantalla.

- Si aparece algún DTC, realice la solución de problemas de acuerdo con la inspección de DTC correspondiente.

4. Después de completar las reparaciones, borre todos los DTC almacenados en el módulo de control de memoria de posición. (Consulte ELIMINACIÓN DEL DTC [SISTEMA DE MEMORIA DE POSICIÓN]).

Mazda6 - Cuerpo y accesorios

TABLA DE DTC [SISTEMA DE MEMORIA DE POSICION]

×: aplicable-: no aplicable

DTC No.	Luz de advertencia / indicador	Descripción	Función a prueba de fallas	Ciclo de conducción	Tipo de autoprueba * 1	Función de memoria	Página
B1B87: 13	-	Levante el motor y el mal	×	-	do	×	(Ver DTC B1B87: 13 [SISTEMA DE

		funcionamiento del circuito del sensor de posición					MEMORIA DE POSICIONES]).
B1B89: 13	-	Deslice el motor y el mal funcionamiento del circuito del sensor de posición	×	-	do	×	(Consulte el DTC B1B89: 13 [SISTEMA DE MEMORIA DE POSICIONES]).
B1B91: 13	-	El motor de inclinación y el mal funcionamiento del circuito del sensor de posición	×	-	do	×	(Consulte el DTC B1B91: 13 [SISTEMA DE MEMORIA DE POSICIONES]).
B1B93: 13	-	Mal funcionamiento del circuito del sensor de posición y del motor reclinable	×	-	do	×	(Consulte el DTC B1B93: 13 [POSITION MEMORY SYSTEM] .)
U0100: 00	-	Error de comunicación con PCM	×	-	do	×	(Consulte DTC U0100: 00 / U0101: 00 / U0151: 00 / U0155: 00 / U0214: 00 [SISTEMA DE MEMORIA DE POSICIONES]).
U0101: 00 * 2	-	Error de comunicación con TCM	×	-	do	×	
U0151: 00	-	Error de comunicación con el módulo de control SAS	×	-	do	×	
U0155: 00	-	Error de comunicación con el grupo de instrumentos	×	-	do	×	
U0214: 00	-	Error de comunicación con la unidad de detención de arranque	×	-	do	×	
U3003: 16	-	Módulo de control de la memoria de posición Entrada de tensión baja de la fuente de alimentación	-	-	do	×	(Ver DTC U3003: 16 [SISTEMA DE MEMORIA DE POSICIONES]).

* 1

Mazda6 - Cuerpo y accesorios

INSPECCIÓN DE PID / MONITOR DE DATOS [SISTEMA DE MEMORIA DE POSICIÓN]

1. Conecte el M-MDS al DLC-2.

2. Después de identificar el vehículo, seleccione los siguientes elementos de la pantalla de inicialización del M-MDS.
a. Seleccione "DataLogger".

segundo. Seleccione "Módulos".

do. Seleccione "DSM".

3. Seleccione el PID aplicable de la tabla PID.

4. Verifique los datos PID de acuerdo con las instrucciones en la pantalla.

NOTA:

- La función de pantalla de datos PID se utiliza para controlar el valor calculado de las señales de entrada / salida en el módulo. Por lo tanto, si el valor monitoreado de las partes de salida no está dentro de la especificación, es necesario inspeccionar el valor monitoreado de las partes de entrada correspondientes al control de parte de salida aplicable. Además, dado que el sistema no muestra un mal funcionamiento de la pieza de salida como una anomalía en el valor monitoreado, es necesario inspeccionar las piezas de salida individualmente.
- Al detectar los DTC, es posible que los PID relacionados con un sistema que no funciona bien no se muestren aunque el módulo sea normal. Por lo tanto, si no se visualiza un PID, es necesario verificar el DTC, realizar un diagnóstico de mal funcionamiento del DTC que se detectó y realizar reparaciones.

Mazda6 - Cuerpo y accesorios

DIAGRAMA DE CABLEADO DE DIAGNÓSTICO A BORDO [MÓDULO DE CONTROL DEL CUERPO DELANTERO (FBCM)]

Desempañador trasero, motor del ventilador

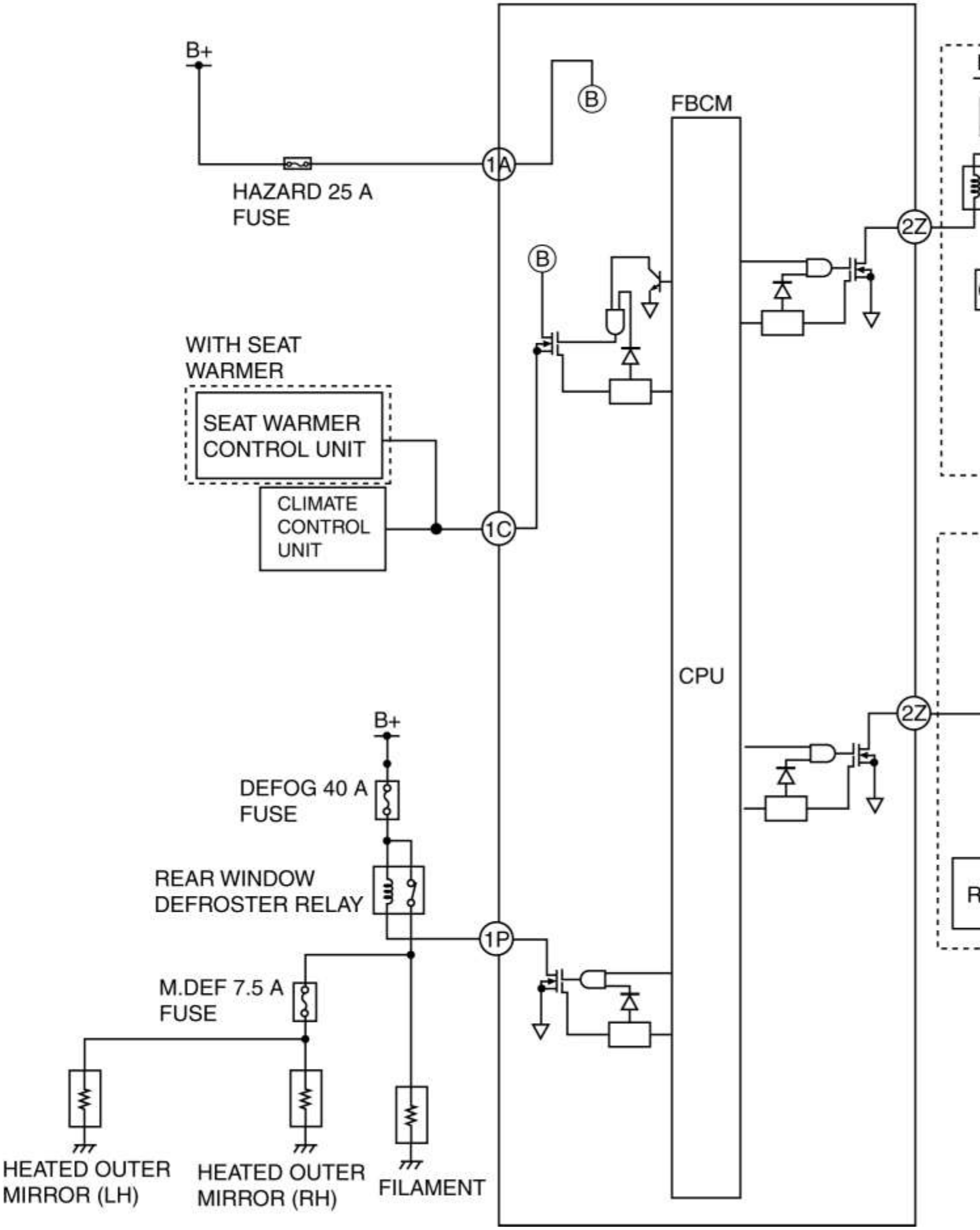

Faros delanteros, luces de giro, luces antiniebla delanteras

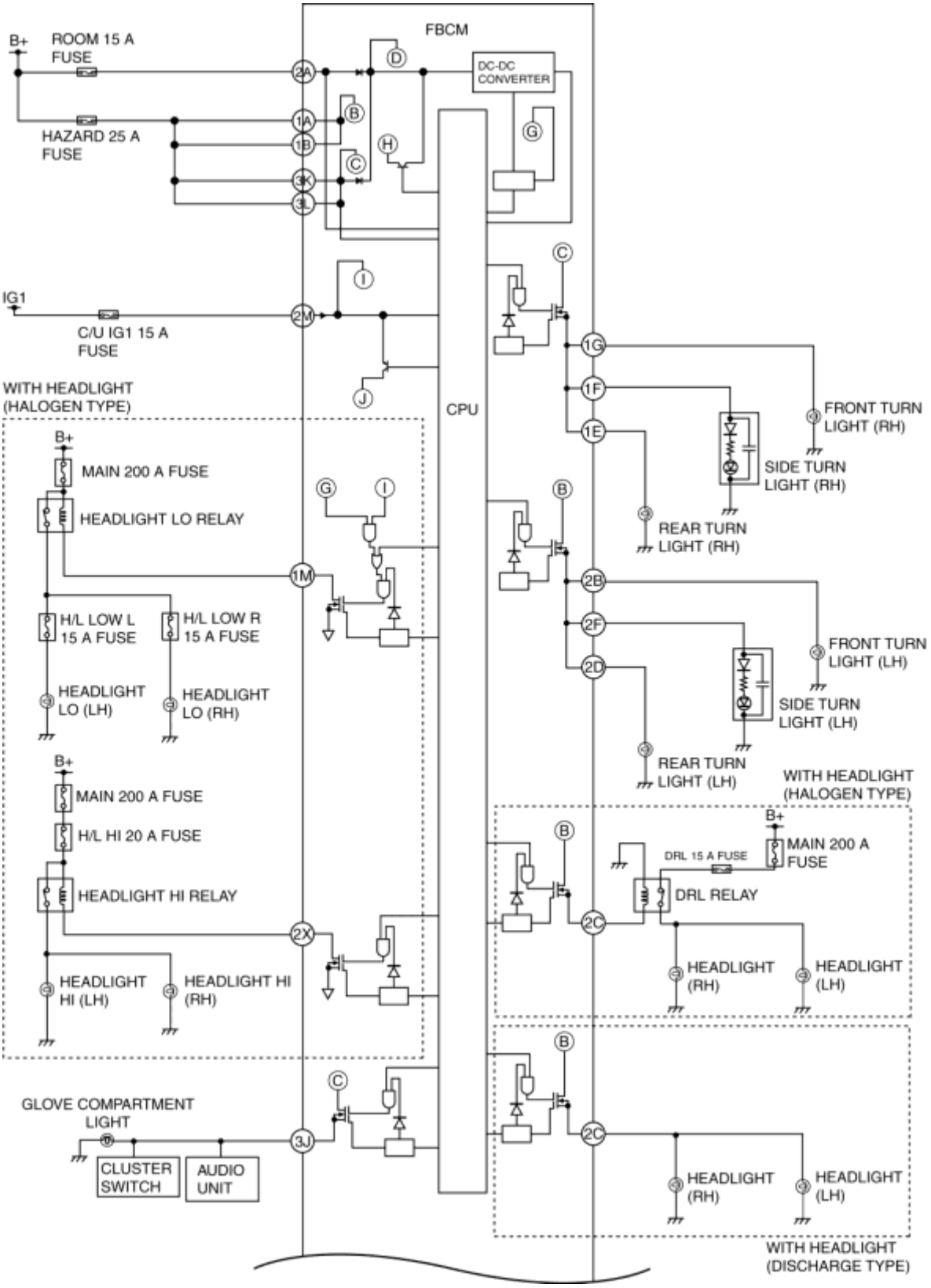
FBCM
B+
ROOM 15 A FUSE
HAZARD 25 A FUSE
DC-DC CONVERTER
CPU
IG1
C/U IG1 15 A FUSE
WITH HEADLIGHT (HALOGEN TYPE)
MAIN 200 A FUSE
HEADLIGHT LO RELAY
H/L LOW L 15 A FUSE
H/L LOW R 15 A FUSE
HEADLIGHT LO (LH)
HEADLIGHT LO (RH)
H/L HI 20 A FUSE
HEADLIGHT HI RELAY
HEADLIGHT HI (LH)
HEADLIGHT HI (RH)
GLOVE COMPARTMENT LIGHT
CLUSTER SWITCH
AUDIO UNIT
FRONT TURN LIGHT (RH)
SIDE TURN LIGHT (RH)
REAR TURN LIGHT (RH)
FRONT TURN LIGHT (LH)
SIDE TURN LIGHT (LH)
REAR TURN LIGHT (LH)
WITH HEADLIGHT (HALOGEN TYPE)
DRL 15 A FUSE
DRL RELAY
HEADLIGHT (RH)
HEADLIGHT (LH)
WITH HEADLIGHT (DISCHARGE TYPE)

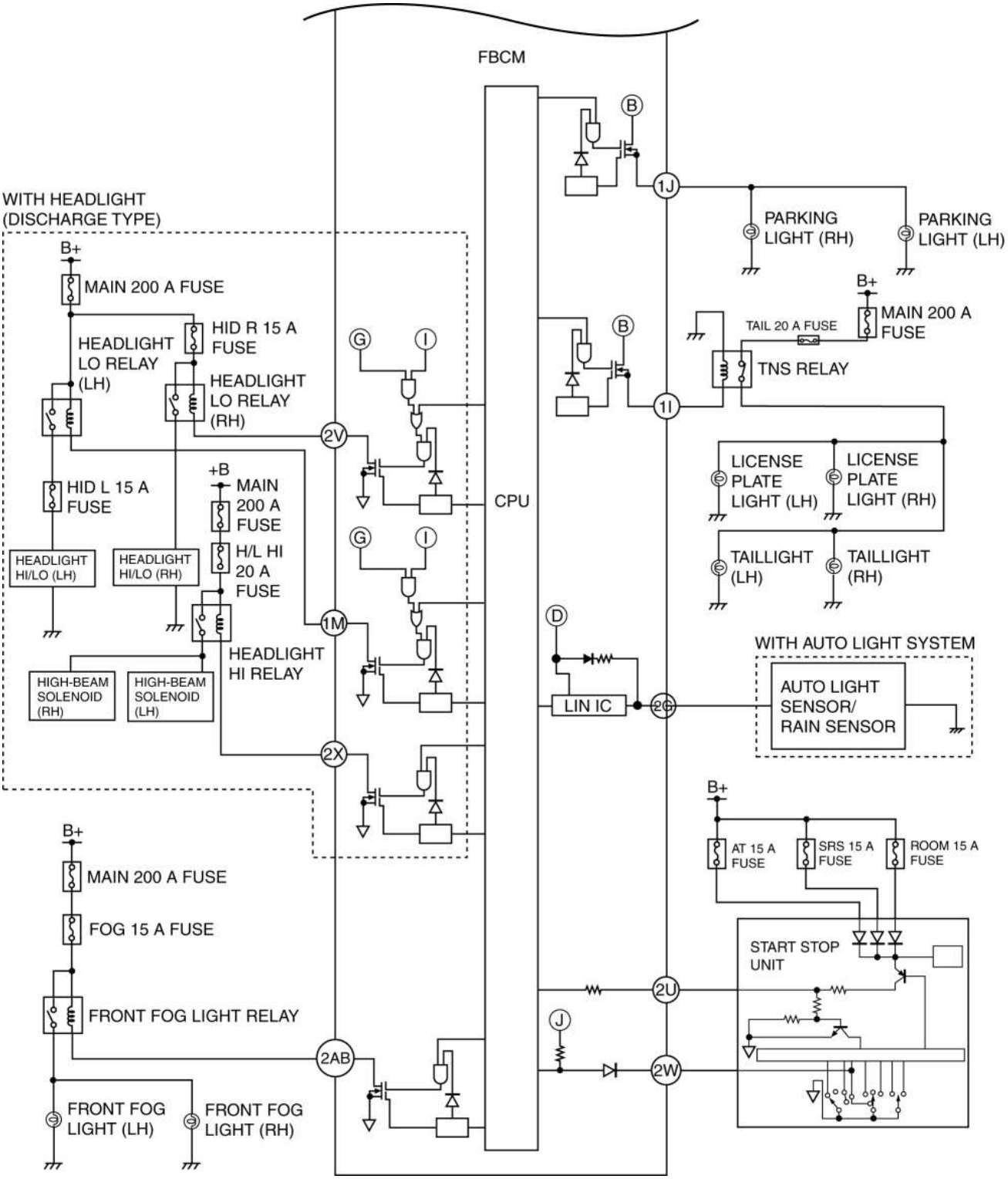

Limpiaparabrisas, lavadora frontal

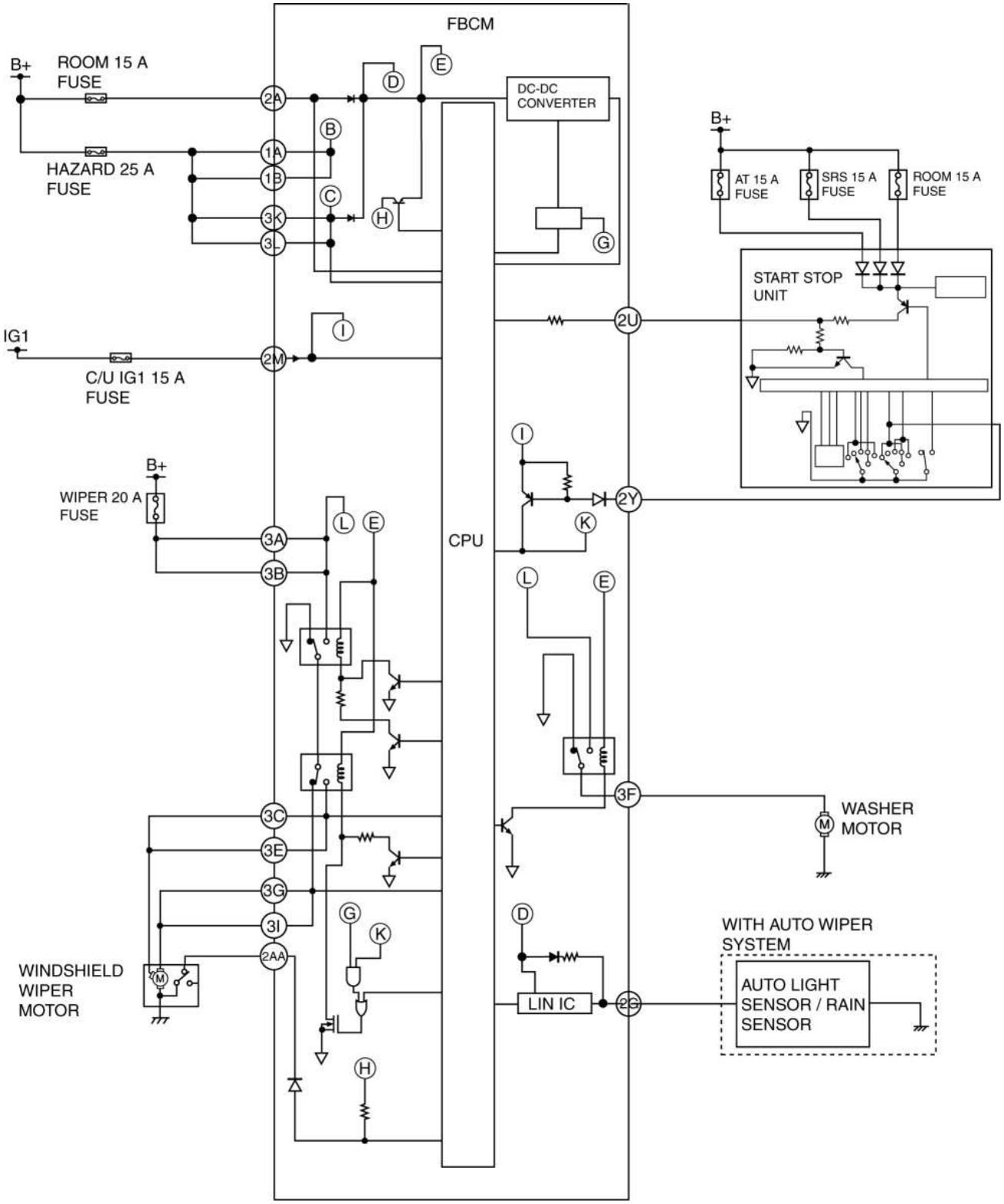

Sistema antirrobo, cuerno, sensores

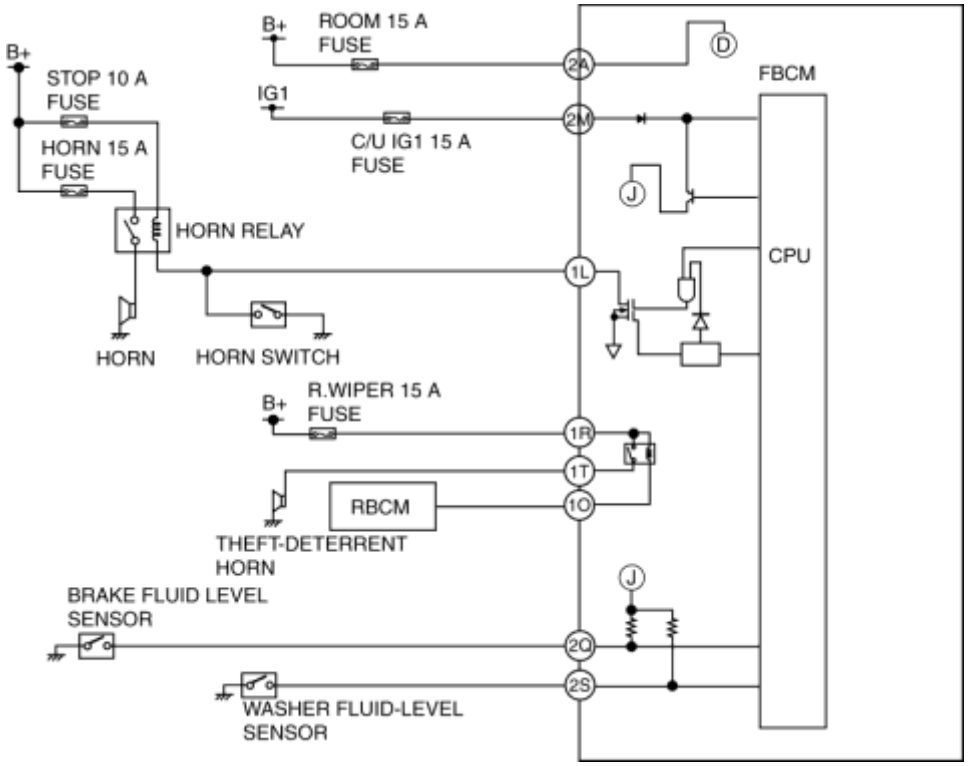

Sistema CAN

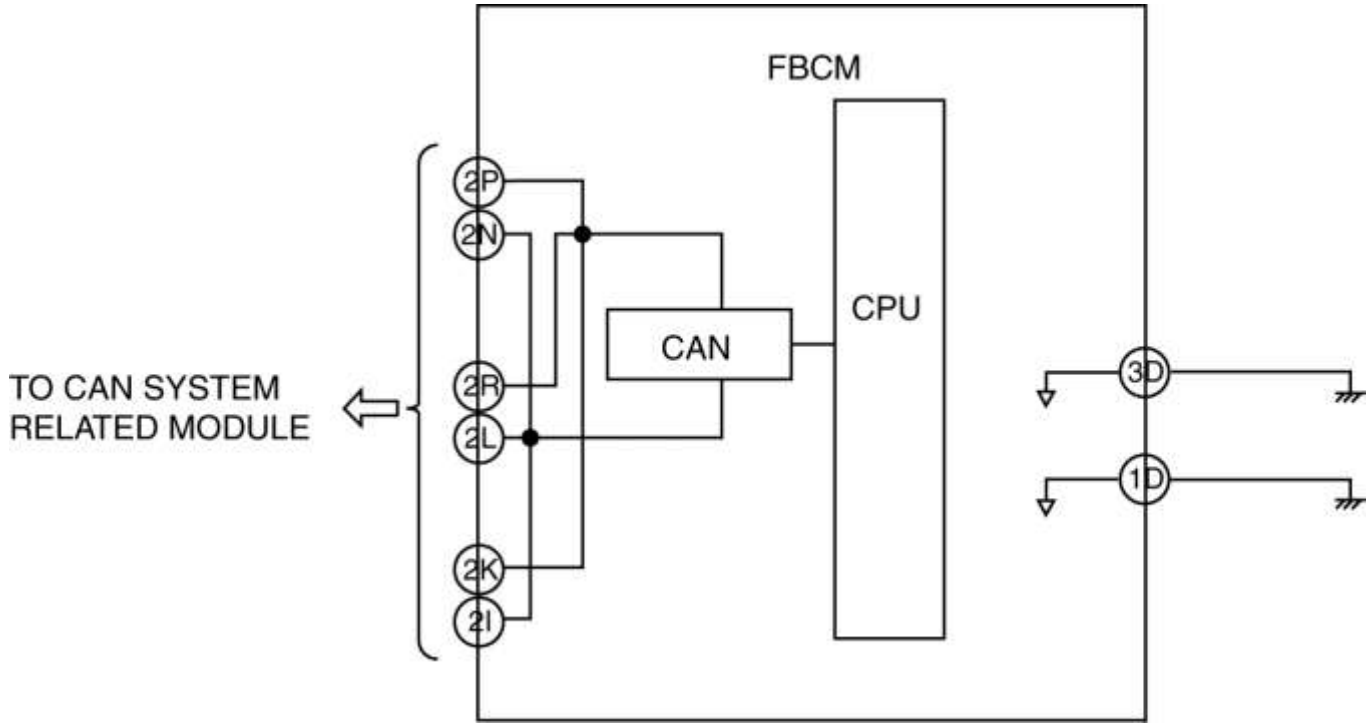

Mazda6 - Cuerpo y accesorios

PREFACIO [MÓDULO DE CONTROL DEL CUERPO DELANTERO (FBCM)]

- Si hay un reclamo de mal funcionamiento del vehículo presentado por un cliente, realice un diagnóstico de mal funcionamiento de acuerdo con el procedimiento de solución de problemas.

Procedimiento de solución de problemas

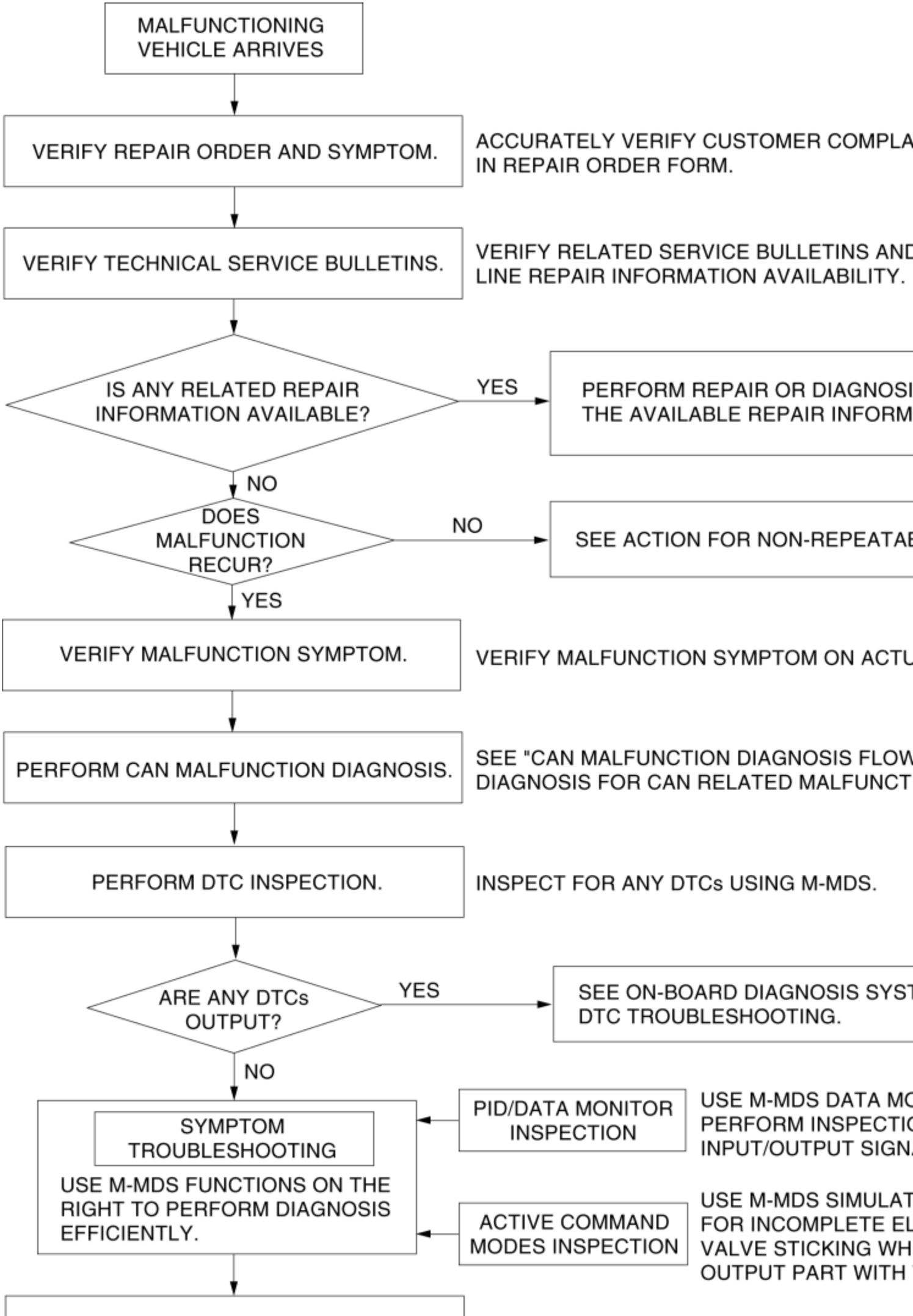
MALFUNCTIONING VEHICLE ARRIVES
VERIFY REPAIR ORDER AND SYMPTOM.
ACCURATELY VERIFY CUSTOMER COMPLA
IN REPAIR ORDER FORM.
VERIFY TECHNICAL SERVICE BULLETINS.
VERIFY RELATED SERVICE BULLETINS AND
LINE REPAIR INFORMATION AVAILABILITY.
IS ANY RELATED REPAIR INFORMATION AVAILABLE?
YES
PERFORM REPAIR OR DIAGNOSI
THE AVAILABLE REPAIR INFORM
NO
DOES MALFUNCTION RECUR?
NO
SEE ACTION FOR NON-REPEATAB
YES
VERIFY MALFUNCTION SYMPTOM.
VERIFY MALFUNCTION SYMPTOM ON ACTU
PERFORM CAN MALFUNCTION DIAGNOSIS.
SEE "CAN MALFUNCTION DIAGNOSIS FLOW
DIAGNOSIS FOR CAN RELATED MALFUNCT
PERFORM DTC INSPECTION.
INSPECT FOR ANY DTCs USING M-MDS.
ARE ANY DTCs OUTPUT?
YES
SEE ON-BOARD DIAGNOSIS SYST
DTC TROUBLESHOOTING.
NO
SYMPTOM TROUBLESHOOTING
USE M-MDS FUNCTIONS ON THE RIGHT TO PERFORM DIAGNOSIS EFFICIENTLY.
PID/DATA MONITOR INSPECTION
USE M-MDS DATA MO
PERFORM INSPECTIO
INPUT/OUTPUT SIGN
ACTIVE COMMAND MODES INSPECTION
USE M-MDS SIMULAT
FOR INCOMPLETE EL
VALVE STICKING WH
OUTPUT PART WITH

* 1

[FLUJO DE DIAGNOSTICO DE MAL FUNCIONAMIENTO DE LA RED DEL AREA DEL CONTROLADOR (CAN)]

Acción por mal funcionamiento no repetible

- Si el mal funcionamiento no se repite, verifique la causa del mal funcionamiento realizando las siguientes acciones:
  - Según el formulario de pedido de reparación, intente conducir el vehículo o realice pruebas para replicar el mal funcionamiento, registre los datos en ese momento y detecte la causa del mal funcionamiento.
  - Agite el mazo de cables o el conector del componente eléctrico que se sospecha que es la causa del mal funcionamiento, e inspeccione el mal funcionamiento o la ocurrencia de cualquier DTC.

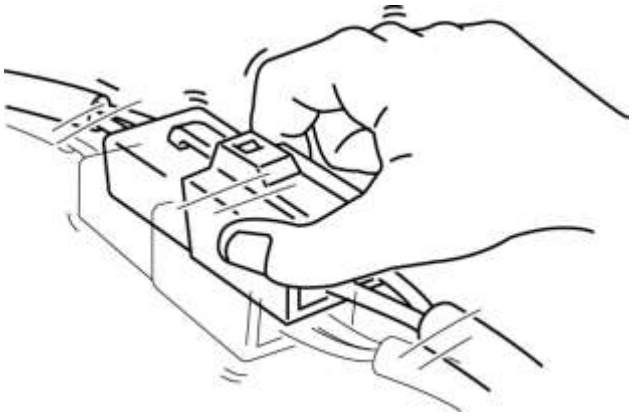

  - Inspeccione los terminales hembra en el conector del componente eléctrico que se sospecha que es la causa del mal funcionamiento por mala conexión.

Mazda6 - Cuerpo y accesorios

INSPECCIÓN DE DTC [MÓDULO DE CONTROL DEL CUERPO DELANTERO (FBCM)]

Autodiagnóstico CMDTC

1. Conecte el M-MDS al DLC-2.

2. Verifique las siguientes condiciones del vehículo:

- Todos los interruptores están apagados (excepto el interruptor de encendido).
- Todas las puertas, capó y baúl están cerrados.
- Todas las puertas y el baúl están desbloqueados.
- Todos los cinturones de seguridad están desabrochados.
- La palanca del freno de estacionamiento está tirada.

3. Después de identificar el vehículo, seleccione los siguientes elementos de la pantalla de inicialización del M-MDS.

a. Seleccione "Auto prueba".

segundo. Seleccione "Todos los CMDTC".

4. Verifique el DTC de acuerdo con las instrucciones en la pantalla.

- Si aparece algún DTC, realice la solución de problemas según la inspección DTC correspondiente después de grabar los datos de la instantánea.

5. Después de completar las reparaciones, borre todos los DTC almacenados en el módulo de control del cuerpo delantero (FBCM). (Consulte ELIMINACIÓN DEL DTC [MÓDULO DE CONTROL DEL CUERPO DELANTERO (FBCM)]).

Autodiagnóstico ODDTC

1. Conecte el M-MDS al DLC-2.

2. Verifique las siguientes condiciones del vehículo:

- Todos los interruptores están apagados (excepto el interruptor de encendido).
- Todas las puertas, capó y baúl están cerrados.
- Todas las puertas y el baúl están desbloqueados.
- Todos los cinturones de seguridad están desabrochados.
- La palanca del freno de estacionamiento está tirada.

3. Después de identificar el vehículo, seleccione los siguientes elementos de la pantalla de inicialización del M-MDS.

a. Seleccione "Auto prueba".

segundo. Seleccione "Módulos".

do. Seleccione "F_BCM".

4. Verifique el DTC de acuerdo con las instrucciones en la pantalla.

- Si aparece algún DTC, realice la solución de problemas según la inspección DTC correspondiente después de grabar los datos de la instantánea.

5. Después de completar las reparaciones, borre todos los DTC almacenados en el módulo de control del cuerpo delantero (FBCM). (Consulte ELIMINACIÓN DEL DTC [MÓDULO DE CONTROL DEL CUERPO DELANTERO (FBCM)]).

Datos de instantáneas

NOTA:

- El módulo de control del cuerpo frontal (FBCM) almacena los siguientes dos tipos de datos de instantáneas (información del vehículo) cuando se detecta un DTC y los muestra en el M-MDS.
  - Información del vehículo detectada por el módulo de control del cuerpo delantero (FBCM)
  - Información del vehículo detectada por el grupo de instrumentos y recibida por el módulo de control del cuerpo frontal (FBCM) a través de la señal CAN

- Se almacenan los datos para todos los DTC detectados actualmente.

-: No aplica

Artículo de datos de instantáneas	Unidad		Contenido de datos	Método de lectura / uso de datos	Elementos correspondientes del monitor de datos
AAT	DO	F	Temperatura ambiente	-	-
APP_STATUS	Pedal acelerador apagado / menos del 20% / más del 20% / FALLO		Estado de posición del pedal del acelerador	-	-
CFG_STATUS	Config Complete / Not Configured / Config Error		Estado de configuración del clúster de instrumentos	-	-
ECT_STATUS	Menos de 0 grados C / 0 - Menos de 80 grados C / Más de 80 grados C / FALLA		Estado de temperatura del refrigerante del motor	-	-
IC_VPWR	V		Tensión de la fuente de alimentación del grupo de instrumentos	• El módulo de control del cuerpo delantero (FBCM) recibe constantemente el valor de voltaje de la fuente de alimentación del grupo de instrumentos enviado a través de la señal CAN desde el grupo de instrumentos. • Si se detecta un DTC, el módulo de control de la parte delantera (FBCM) registra el voltaje de la fuente de alimentación del grupo de instrumentos cuando se detectó el DTC,	VPWR *1

			y se muestra en el M-MDS.	
IG-ON_TIMER	hh: mm: ss * 2	Tiempo transcurrido desde que se conectó el encendido (motor apagado o encendido) **NOTA:** • El grupo de instrumentos registra el tiempo transcurrido desde que se encendió el encendido (motor apagado o conectado).	• El módulo de control del cuerpo delantero (FBCM) recibe constantemente el tiempo transcurrido desde que se conectó el encendido (motor apagado o conectado) enviado a través de la señal CAN desde el grupo de instrumentos. • Si se detecta un DTC, el módulo de control de la parte delantera (FBCM) registra el tiempo transcurrido desde que se encendió el encendido (motor apagado o encendido) cuando se detectó el DTC, y se muestra en el M-MDS.	-
PWR_MODE_KEY	Llave fuera / Llave recientemente hacia fuera (Posición 0) / Accesorio (Posición 1) / Encendido en el poste (Posición 2) / Encendido en posición (Posición 2) / En marcha (Posición 2) / En marcha - Inicio	• Key Out: encendido desconectado • Tecla recién salido (posición 0): tiempo transcurrido **dentro de los 3 segundos**desde que se desconectó el encendido • Accesorio (Posición 1): La ignición se cambia a ACC • Post ignición (posición 2): tiempo transcurrido **dentro de los 3 segundos**desde que	• El módulo de control del cuerpo delantero (FBCM) recibe constantemente el estado del interruptor de encendido enviado a través de la señal CAN desde el grupo de instrumentos. • Si se detecta un DTC, el módulo de control del cuerpo delantero (FBCM) registra el estado del interruptor de	-

		se encendió el encendido (motor apagado o encendido) • Encendido Encendido (Posición 2): Encendido conectado (motor apagado) • En marcha (Posición 2): Encendido conectado (motor encendido) • Running - Starting: condición de arranque	encendido cuando se detectó el DTC, y se muestra en el M-MDS.	
RPM_STATUS	Engine Stop / Under1500rpm / Over1500rpm / FAIL	Estado de velocidad del motor	• El módulo de control del cuerpo delantero (FBCM) recibe constantemente la velocidad del motor enviada a través de la señal CAN desde el grupo de instrumentos. • Si se detecta un DTC, el módulo de control del cuerpo delantero (FBCM) registra la velocidad del motor cuando se detectó el DTC, y se muestra en el M-MDS.	TACHOMTR * 1
SHIFT_STATUS	P / N / D / R / FAIL	Estado de posición de la palanca selectora	• El módulo de control del cuerpo delantero (FBCM) recibe constantemente la posición de la palanca selectora enviada a través de la señal CAN desde el grupo de instrumentos. • Si se detecta un DTC, el módulo	-

				de control del cuerpo delantero (FBCM) registra la posición de la palanca selectora cuando se detectó el DTC, y se muestra en el M-MDS.	
TOTAL_DIST	km	Millas	Distancia total recorrida acumulada desde la finalización del vehículo hasta que el módulo de control del cuerpo delantero (FBCM) detecta el DTC (valor del cuentamillas en el grupo de instrumentos)	La distancia total recorrida desde la cual el módulo de control del cuerpo frontal (FBCM) detecta los DTC hasta el presente se puede calcular realizando el siguiente procedimiento. • Verifique el valor del odómetro en el grupo de instrumentos. • Verifique el elemento de datos de instantánea TOTAL_DIST. • Reste 2 de 1.	-
TIEMPO TOTAL	hh: mm: ss * 2		Tiempo transcurrido total acumulado desde la finalización del vehículo hasta que el módulo de control del cuerpo delantero (FBCM) detecta un DTC **NOTA:** • Cuando se retira el fusible ROOM y se desconecta el encendido, el tiempo no se incluye en el tiempo transcurrido.	El tiempo transcurrido desde que el módulo de control del cuerpo delantero (FBCM) detecta los DTC hasta el presente se puede calcular realizando el siguiente procedimiento. • Verifique el elemento PID del clúster de instrumentos TOTAL_TIME. • Verifique el elemento de datos de instantánea TOTAL_TIME.	TOTAL_TIME * 1

			• Reste 2 de 1.	
VPWR	V	Tensión de la fuente de alimentación del módulo de control frontal del cuerpo (FBCM)	-	VPWR_B
VSPD_STATUS	Parada / 0-10 km / h / Más de 10 km / h / FALLA	Estado de velocidad del vehículo	• El módulo de control del cuerpo delantero (FBCM) recibe constantemente la velocidad del vehículo enviada a través de la señal CAN desde el grupo de instrumentos. • Si se detecta un DTC, el módulo de control del cuerpo delantero (FBCM) registra la velocidad del vehículo cuando se detectó el DTC, y se muestra en el M-MDS.	SPEEDOMTR * 1

* 1

PID del clúster de instrumentos (ver PAD / MONITOR DE DATOS [GRUPO DE INSTRUMENTOS]).

Mazda6 - Cuerpo y accesorios

CLEARING DTC [MÓDULO DE CONTROL DEL CUERPO DELANTERO (FBCM)]

Procedimiento de eliminación de memoria de CMDTC

1. Conecte el M-MDS al DLC-2.

2. Después de identificar el vehículo, seleccione los siguientes elementos de la pantalla de inicialización del M-MDS.

a. Seleccione "Auto prueba".

segundo. Seleccione "Todos los CMDTC".

3. Verifique el DTC de acuerdo con las instrucciones en la pantalla.

4. Presione el botón borrar en la pantalla del DTC para borrar el DTC.

5. Desconecte el encendido.

6. Encienda el encendido (motor apagado o encendido) y espere **5 segundos o más** .

7. Realice la inspección DTC. (Consulte DTC INSPECTION [MÓDULO DE CONTROL DEL CUERPO DELANTERO (FBCM)] .)

8. Verifique que no se muestren DTC.

Procedimiento de eliminación de memoria ODDTC

1. Conecte el M-MDS al DLC-2.

2. Después de identificar el vehículo, seleccione los siguientes elementos de la pantalla de inicialización del M-MDS.

a. Seleccione "Auto prueba".

segundo. Seleccione "Módulos".

do. Seleccione "F_BCM".

3. Verifique el DTC de acuerdo con las instrucciones en la pantalla.

4. Presione el botón borrar en la pantalla del DTC para borrar el DTC.

5. Desconecte el encendido.

6. Encienda el encendido (motor apagado o encendido) y espere **5 segundos o más** .

7. Realice la inspección DTC. (Consulte DTC INSPECTION [MÓDULO DE CONTROL DEL CUERPO DELANTERO (FBCM)] .)

8. Verifique que no se muestren DTC.

Mazda6 - Cuerpo y accesorios

TABLA DTC [MÓDULO DE CONTROL DEL CUERPO DELANTERO (FBCM)]

×: aplicable-: no aplicable

DTC No.	Luz de advertencia / indicador	Descripción	Función a prueba de fallas	Ciclo de conducción	Tipo de autoprueba * 1	Función de memoria	Página
B1008: 02	-	No coinciden las señales de control del limpiaparabrisas	-	-	DISCOS COMPACTOS	×	(Consulte DTC B1008: 02 [MÓDULO DE CONTROL DEL CUERPO

							DELANTERO (FBCM)].)
B1008: 62	-	Desconexión de la señal del interruptor LO del limpiaparabrisas	-	-	DISCOS COMPACTOS	×	(Consulte DTC B1008: 62 [MÓDULO DE CONTROL DEL CUERPO DELANTERO (FBCM)].)
B1048: 7B	-	Mal funcionamiento del circuito del sensor de nivel de líquido de frenos	-	-	DISCOS COMPACTOS	×	(Ver DTC B1048: 7B [MÓDULO DE CONTROL DEL CUERPO DELANTERO (FBCM)] .)
B1087: 88	-	Error de comunicación LIN	-	-	DISCOS COMPACTOS	×	(Ver DTC B1087: 88 [MÓDULO DE CONTROL DEL CUERPO DELANTERO (FBCM)] .)
B1088: 88	-	Error de comunicación LIN	-	-	DISCOS COMPACTOS	×	(Ver DTC B1088: 88 [MÓDULO DE CONTROL DEL CUERPO DELANTERO (FBCM)] .)
B1092: 11 *2	-	Mal funcionamiento del circuito de relé DRL	-	-	DISCOS COMPACTOS	×	(Ver DTC B1092: 11 [MÓDULO DE CONTROL DEL CUERPO DELANTERO (FBCM)] .)

B109A: 12	-	Mal funcionamiento del circuito de relés HI de los faros	-	-	DISCOS COMPACTOS	×	(Ver DTC B109A: 12 [MÓDULO DE CONTROL DEL CUERPO DELANTERO (FBCM)] .)
B109A: 14	-	Mal funcionamiento del circuito de relés HI de los faros	-	-	DISCOS COMPACTOS	×	(Ver DTC B109A: 14 [MÓDULO DE CONTROL DEL CUERPO DELANTERO (FBCM)] .)
B10A6: 64 *3	-	Señal de error del interruptor de luz recibida	×	-	DISCOS COMPACTOS	×	(Ver DTC B10A6: 64 [MÓDULO DE CONTROL DEL CUERPO DELANTERO (FBCM)] .)
B10A8: 12 *2	-	Funcionamiento incorrecto del circuito de relé LO de los faros	-	-	DISCOS COMPACTOS	×	(Ver DTC B10A8: 12 [MÓDULO DE CONTROL DEL CUERPO DELANTERO (FBCM)] .)
B10AD: 86 *4	-	Señal de error recibida del sensor de luz automático / sensor de lluvia	-	-	DISCOS COMPACTOS	×	(Ver DTC B10AD: 86 [MÓDULO DE CONTROL DEL CUERPO DELANTERO (FBCM)] .)
B10AF: 12	-	Mal funcionamiento del circuito del	-	-	DISCOS COMPACTOS	×	(Ver DTC B10AF: 12 [MÓDULO

		relé del ventilador					DE CONTROL DEL CUERPO DELANTERO (FBCM)] .)
B1142: 13	-	Mal funcionamiento del circuito de relé IG1	-	-	DISCOS COMPACTOS	×	(Ver DTC B1142: 13 [MÓDULO DE CONTROL DEL CUERPO DELANTERO (FBCM)] .)
B1143: 13	-	Mal funcionamiento del circuito de control del relé IG2	-	-	DISCOS COMPACTOS	×	(Ver DTC B1143: 13 [MÓDULO DE CONTROL DEL CUERPO DELANTERO (FBCM)] .)
B1314: 11	-	Funcionamiento defectuoso del circuito de salida de iluminación	-	-	DISCOS COMPACTOS	×	(Consulte DTC B1314: 11 [MÓDULO DE CONTROL DEL CUERPO DELANTERO (FBCM)].)
B134D: 02	-	Error de señal de control de faro	×	-	DISCOS COMPACTOS	×	(Ver DTC B134D: 02 [MÓDULO DE CONTROL DEL CUERPO DELANTERO (FBCM)] .)
B13AF: 62	-	Interruptor de luz LO no coincide con la señal	×	-	DISCOS COMPACTOS	×	(Ver DTC B13AF: 62 [MÓDULO DE CONTROL DEL

							CUERPO DELANTERO (FBCM)] .)
B13CF: 19	-	Mal funcionamiento del circuito de salida de la fuente de alimentación IG2	-	-	DISCOS COMPACTOS	×	(Ver DTC B13CF: 19 [MÓDULO DE CONTROL DEL CUERPO DELANTERO (FBCM)] .)
B13D0: 11	-	Mal funcionamiento del circuito TNS	-	-	DISCOS COMPACTOS	×	(Consulte DTC B13D0: 11 [MÓDULO DE CONTROL DEL CUERPO DELANTERO (FBCM)].)
B13D2: 12 *5	-	Mal funcionamiento del circuito de relé de la luz antiniebla	-	-	DISCOS COMPACTOS	×	(Ver DTC B13D2: 12 [MÓDULO DE CONTROL DEL CUERPO DELANTERO (FBCM)] .)
B13FE: 12 *6	-	Funcionamiento incorrecto del circuito del relé LO de la linterna (RH)	-	-	DISCOS COMPACTOS	×	(Consulte el DTC B13FE: 12 [MÓDULO DE CONTROL DEL CUERPO DELANTERO (FBCM)] .)
B13FE: 14 *6	-	Funcionamiento incorrecto del circuito del relé LO de la linterna (RH)	-	-	DISCOS COMPACTOS	×	(Ver DTC B13FE: 14 [MÓDULO DE CONTROL DEL CUERPO

							DELANTERO (FBCM)] .)
B141E: 12 *6	-	Funcionamiento incorrecto del circuito del relé LO de los faros (LH)	-	-	DISCOS COMPACTOS	×	(Ver DTC B141E: 12 [MÓDULO DE CONTROL DEL CUERPO DELANTERO (FBCM)] .)
B1C84: 12	-	Mal funcionamiento del circuito del relé del desempañador de la ventana trasera	-	-	DISCOS COMPACTOS	×	(Ver DTC B1C84: 12 [MÓDULO DE CONTROL DEL CUERPO DELANTERO (FBCM)] .)
B1C84: 14	-	Mal funcionamiento del circuito del relé del desempañador de la ventana trasera	-	-	DISCOS COMPACTOS	×	(Ver DTC B1C84: 14 [MÓDULO DE CONTROL DEL CUERPO DELANTERO (FBCM)] .)
B1D06: 11	-	Falla del circuito de la luz de giro (LH)	-	-	DISCOS COMPACTOS	×	(Ver DTC B1D06: 11 [MÓDULO DE CONTROL DEL CUERPO DELANTERO (FBCM)] .)
B1D06: 13	-	Falla del circuito de la luz de giro (LH)	-	-	DISCOS COMPACTOS	×	(Ver DTC B1D06: 13 [MÓDULO DE CONTROL DEL CUERPO DELANTERO (FBCM)] .)

B1D07: 11	-	El funcionamiento del circuito de la luz de giro (RH)	-	-	DISCOS COMPACTOS	×	(Ver DTC B1D07: 11 [MÓDULO DE CONTROL DEL CUERPO DELANTERO (FBCM)] .)
B1D07: 13	-	El funcionamiento del circuito de la luz de giro (RH)	-	-	DISCOS COMPACTOS	×	(Ver DTC B1D07: 13 [MÓDULO DE CONTROL DEL CUERPO DELANTERO (FBCM)] .)
C1126: 11	-	Mal funcionamiento del circuito de luz de estacionamiento / frontal	-	-	DISCOS COMPACTOS	×	(Consulte el DTC C1126: 11 [MÓDULO DE CONTROL DEL CUERPO DELANTERO (FBCM)] .)
U0001: 88	-	Error de comunicación del módulo (HS-CAN)	×	-	DISCOS COMPACTOS	×	(Consulte DTC U0001: 88 / U0100: 00 / U0101: 00 / U0151: 00 / U0155: 00 / U0214: 00 / U023A: 00 [MÓDULO DE CONTROL DEL CUERPO DELANTERO (FBCM)] .)
U0100: 00	-	Error de comunicación con PCM	×	-	DISCOS COMPACTOS	×	
U0101: 00 *7	-	Error de comunicación con TCM	×	-	DISCOS COMPACTOS	×	
U0151: 00	-	Error de comunicación con el módulo de control SAS	×	-	DISCOS COMPACTOS	×	
U0155: 00	-	Error de comunicación con el grupo de instrumentos	×	-	DISCOS COMPACTOS	×	

U0214: 00	-	Error de comunicación con la unidad de detención de arranque	×	-	DISCOS COMPACTOS	×	
U0231: 68 *4	-	Error de comunicación con sensor de luz automático / sensor de lluvia	-	-	DISCOS COMPACTOS	×	(Consulte DTC U0231: 68 [MÓDULO DE CONTROL DEL CUERPO DELANTERO (FBCM)].)
U023A: 00 *8	-	Error de comunicación con cámara de detección directa (FSC)	×	-	DISCOS COMPACTOS	×	(Consulte DTC U0001: 88 / U0100: 00 / U0101: 00 / U0151: 00 / U0155: 00 / U0214: 00 / U023A: 00 [MÓDULO DE CONTROL DEL CUERPO DELANTERO (FBCM)] .)
U0338: 09	-	Señal de interruptor de luz de error recibida de la unidad de parada de arranque	×	-	DISCOS COMPACTOS	×	(Consulte DTC U0338: 09 [MÓDULO DE CONTROL DEL CUERPO DELANTERO (FBCM)].)
U0401: 68	-	Señal de error recibida de PCM	-	-	DISCOS COMPACTOS	×	(Consulte DTC U0401: 68 [MÓDULO DE CONTROL DEL CUERPO DELANTERO (FBCM)].)

U053B: 68 *8	-	Señal de error recibida de la cámara de detección directa (FSC)	-	-	DISCOS COMPACTOS	×	(Ver DTC U053B: 68 [MÓDULO DE CONTROL DEL CUERPO DELANTERO (FBCM)] .)
U2005: 68	-	Error de la señal de velocidad del vehículo recibida de PCM	-	-	DISCOS COMPACTOS	×	(Ver DTC U2005: 68 [MÓDULO DE CONTROL DEL CUERPO DELANTERO (FBCM)] .)
U2100: 00	-	Error de configuración del módulo de control del cuerpo frontal (FBCM)	-	-	DISCOS COMPACTOS	×	(Ver DTC U2100: 00 [MÓDULO DE CONTROL DEL CUERPO DELANTERO (FBCM)] .)
U2101: 00	-	Error de configuración del módulo de control del cuerpo frontal (FBCM)	-	-	DISCOS COMPACTOS	×	(Consulte DTC U2101: 00 [MÓDULO DE CONTROL DEL CUERPO DELANTERO (FBCM)].)
U3000: 49	-	Mal funcionamiento interno del módulo de control frontal del cuerpo (FBCM)	-	-	DISCOS COMPACTOS	×	(Ver DTC U3000: 49 [MÓDULO DE CONTROL DEL CUERPO DELANTERO (FBCM)] .)
U3000: 56	-	Error de configuración del módulo de	-	-	DISCOS COMPACTOS	×	(Ver DTC U3000: 56 [MÓDULO

		control del cuerpo frontal (FBCM)					DE CONTROL DEL CUERPO DELANTERO (FBCM)] .)
U3003: 16	-	Tensión de alimentación del módulo de control del cuerpo delantero (FBCM) (fuente de alimentación + B) entrada baja	-	-	DISCOS COMPACTOS	×	(Consulte DTC U3003: 16 [MÓDULO DE CONTROL DEL CUERPO DELANTERO (FBCM)].)
U3003: 17	-	Módulo de control del cuerpo delantero (FBCM) voltaje de la fuente de alimentación entrada alta	-	-	DISCOS COMPACTOS	×	(Consulte DTC U3003: 17 [MÓDULO DE CONTROL DEL CUERPO DELANTERO (FBCM)].)
U3006: 62	-	Discrepancia del voltaje de la fuente de alimentación del módulo de control del cuerpo delantero (FBCM)	-	-	DISCOS COMPACTOS	×	(Consulte DTC U3006: 62 [MÓDULO DE CONTROL DEL CUERPO DELANTERO (FBCM)].)

* 1

C: Autodiagnóstico de CMDTC, D: Autodiagnóstico de ODDTC

* 2

Sin sistema de descarga de faros

* 3

Sin sensor de luz automático / sensor de lluvia

* 4

Con sensor de luz automático / sensor de lluvia

* 5

Con luz antiniebla delantera

* 6

Con sistema de faros de descarga

* 7

ATX

* 8

Con cámara de detección directa (FSC)

Mazda6 - Cuerpo y accesorios

INSPECCIÓN DE PID / MONITOR DE DATOS [MÓDULO DE CONTROL DEL CUERPO DELANTERO (FBCM)]

1. Conecte el M-MDS al DLC-2.

2. Después de identificar el vehículo, seleccione los siguientes elementos de la pantalla de inicialización del M-MDS.
a. Seleccione "DataLogger".

segundo. Seleccione "Módulos".

do. Seleccione "F_BCM".

3. Seleccione el PID aplicable de la tabla PID.

4. Verifique los datos PID de acuerdo con las instrucciones en la pantalla.

NOTA:

- La función de pantalla de datos PID se utiliza para controlar el valor calculado de las señales de entrada / salida en el módulo. Por lo tanto, si el valor monitoreado de las partes de salida no está dentro de la especificación, es necesario inspeccionar el valor monitoreado de las partes de entrada correspondientes al control de parte de salida aplicable. Además, dado que el sistema no muestra un mal funcionamiento de la pieza de salida como una anomalía en el valor monitoreado, es necesario inspeccionar las piezas de salida individualmente.
- Al detectar los DTC, es posible que los PID relacionados con un sistema que no funciona bien no se muestren aunque el módulo sea normal. Por lo tanto, si no se visualiza un PID, es necesario verificar el DTC, realizar un diagnóstico de mal funcionamiento del DTC que se detectó y realizar reparaciones.

Mazda6 - Cuerpo y accesorios

INSPECCIÓN DE MODOS DE COMANDO ACTIVO [MÓDULO DE CONTROL DEL CUERPO DELANTERO (FBCM)]

1. Conecte el M-MDS al DLC-2.

2. Después de identificar el vehículo, seleccione los siguientes elementos de la pantalla de inicialización del M-MDS.
a. Seleccione "DataLogger".

segundo. Seleccione "Módulos".

do. Seleccione "F_BCM".

3. Seleccione los elementos de simulación de la tabla PID.

4. Realice la función de modos de comando activo, inspeccione las operaciones para cada parte.

- Si la operación de las piezas de salida no se puede verificar después de que se realiza la inspección del modo de comando activo, esto podría indicar la posibilidad de un mal funcionamiento abierto o cortocircuito, pegado o funcionamiento en las piezas de salida.

Mazda6 - Cuerpo y accesorios

TABLA DE MODOS DE COMANDO ACTIVO [MÓDULO DE CONTROL DEL CUERPO DELANTERO (FBCM)]

Artículo de simulación	Unidad de operación	Contenido de datos	Nombre de la parte de salida
DEFOG_R_ST	Apagado en	• Off: Detiene el desempañador de la ventana trasera. • Encendido: opera el desempañador de la ventana trasera.	Filamento
ESS_ST	**NOTA:** • Se muestra en el M-MDS pero no funciona.		
F_FOG_LMP * 1	Apagado en	• Off: apaga la luz antiniebla delantera. • Encendido: ilumina la luz	Luz antiniebla delantera

		antiniebla delantera.	
H / L	OFF / DRL/ TNS / H / L_LOW / H / L_HI	• Desactivado: apaga el faro. • DRL: ilumina DRL. • TNS: ilumina TNS. • H / L_LOW: Ilumina el faro LO. • H / L_HI: Ilumina los faros HI.	• Faro LO / HI • Luz de estacionamiento • Luz de la cola • Luz de la placa del auto • DRL
H / L_CLN_RY	**NOTA:** • Se muestra en el M-MDS pero no funciona.		
HAZARD_LMP	Apagado en	• Off: apaga la luz de advertencia de peligro. • Encendido: parpadea la luz de advertencia de peligro.	• Luz de giro delantera • Luz de giro lateral • Luz de giro trasera
PTC_HEAT_ST	**NOTA:** • Se muestra en el M-MDS pero no funciona.		
WAS_MT_RY_F	Apagado en	• Off: apaga el relevador del motor de la lavadora frontal. • Encendido: Enciende el relé del motor de la lavadora frontal.	Módulo de control del cuerpo delantero (FBCM)
WAS_MT_RY_R	**NOTA:** • Se muestra en el M-MDS pero no funciona.		

Mazda6 - Cuerpo y accesorios

DIAGRAMA DE CABLEADO DE DIAGNÓSTICO A BORDO [MÓDULO DE CONTROL DEL CUERPO TRASERO (RBCM)]

Sistema de ventana eléctrica, espejo de atenuación automática

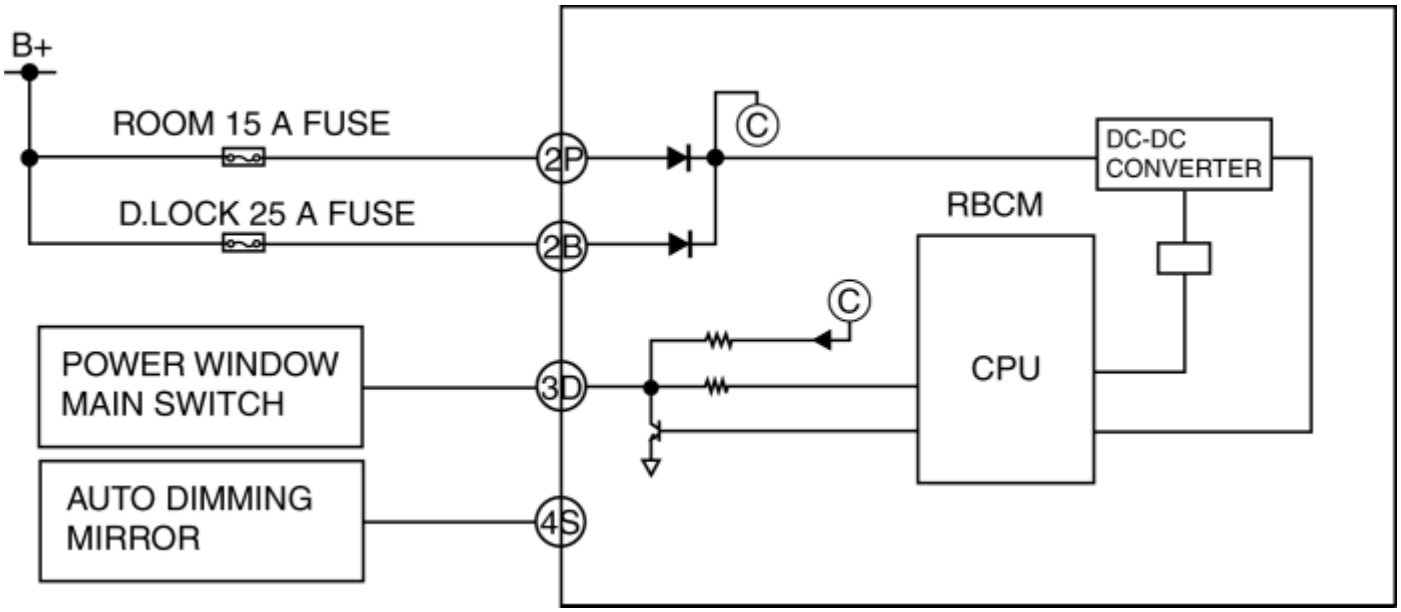

Sistema de cerradura de puerta, sistema antirrobo

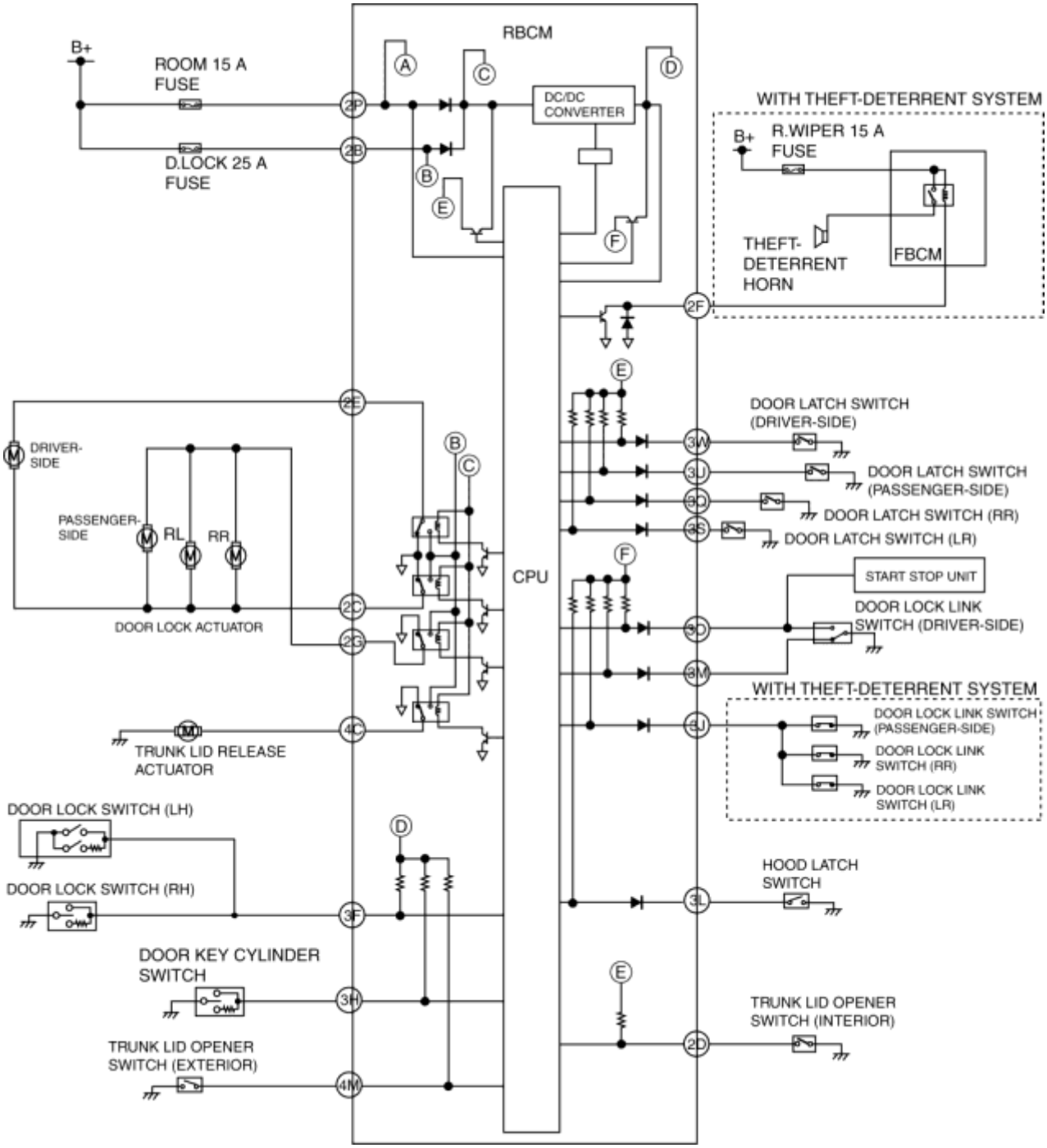

Luces de la sala, sistema de luz de freno

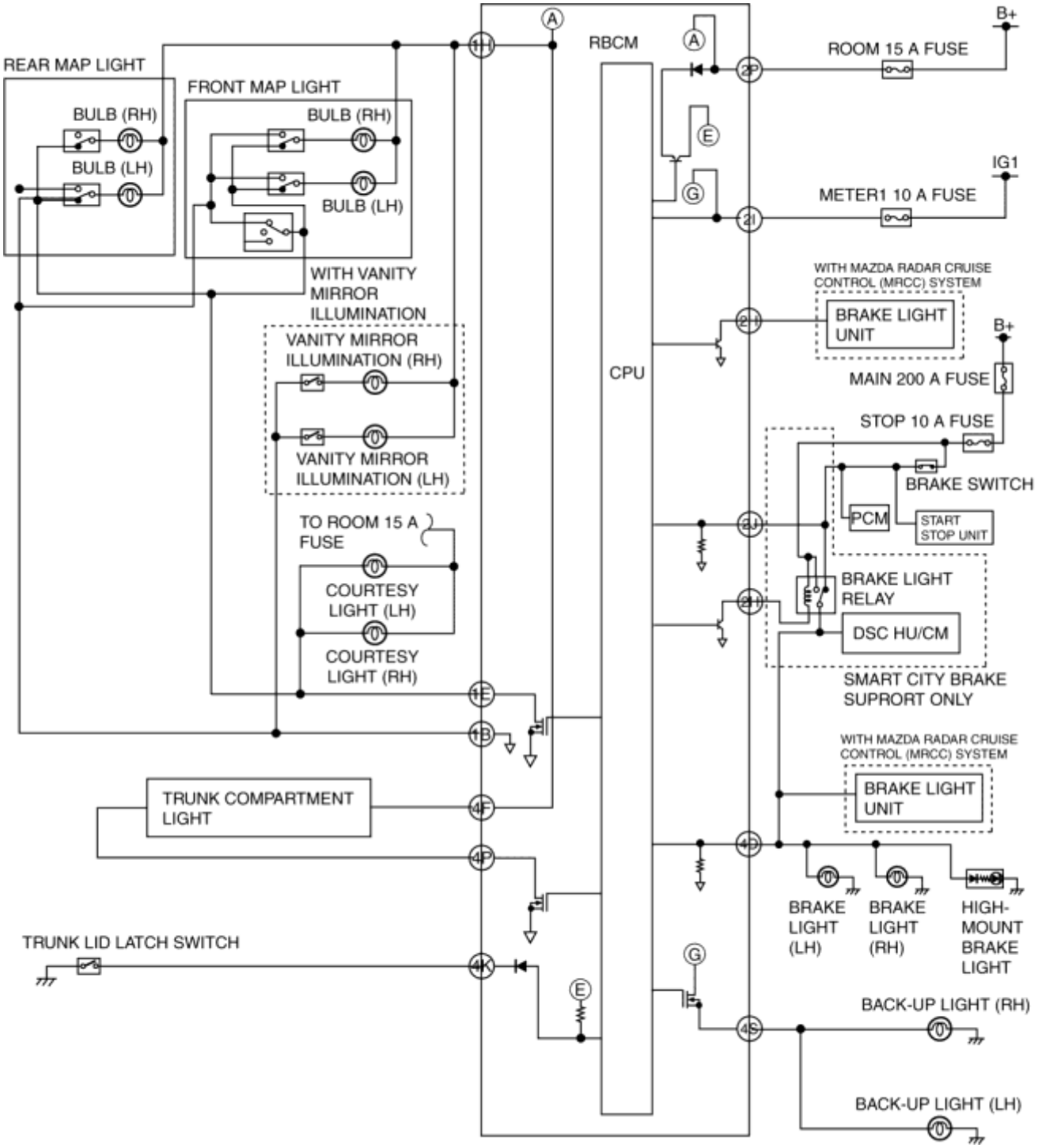

Sistema de sensor de nivel de combustible

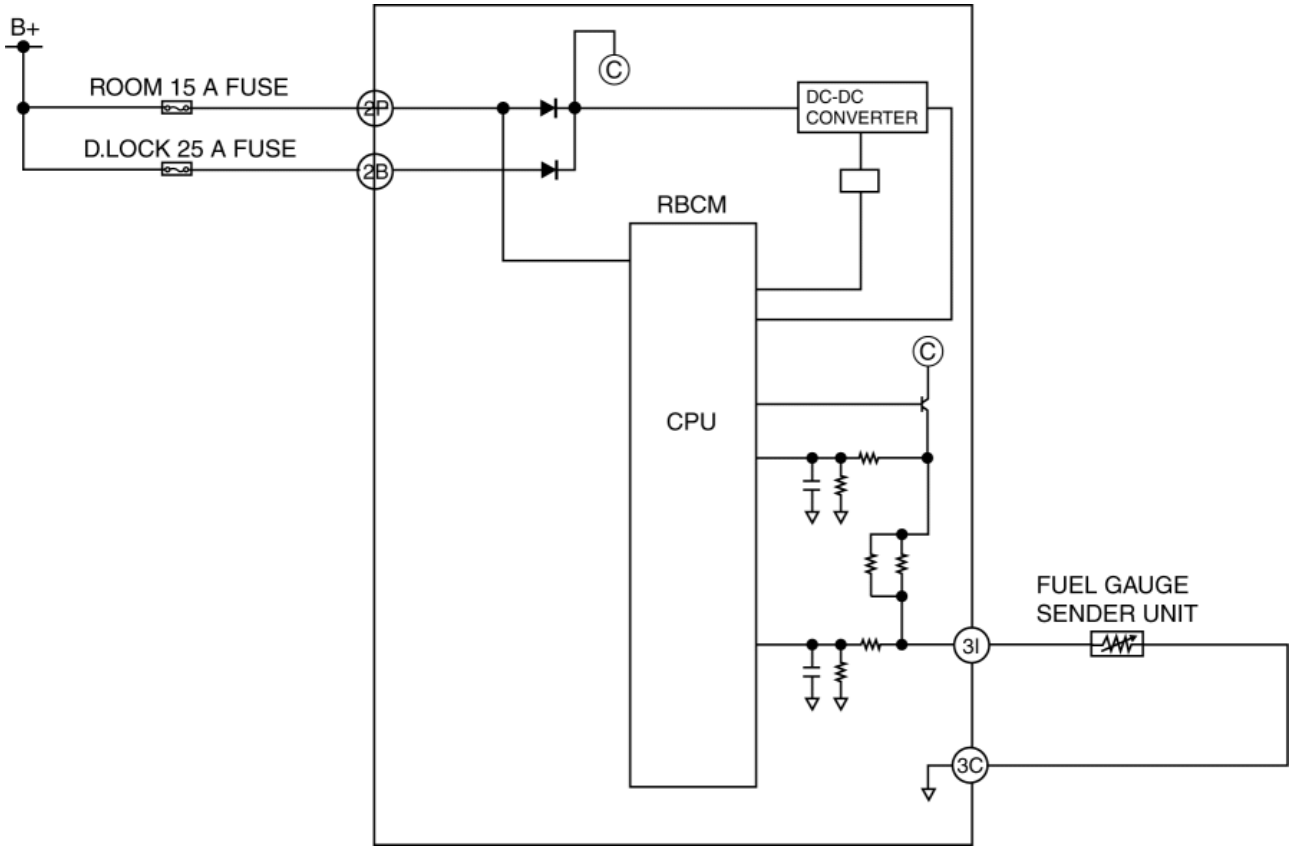

Sistema CAN

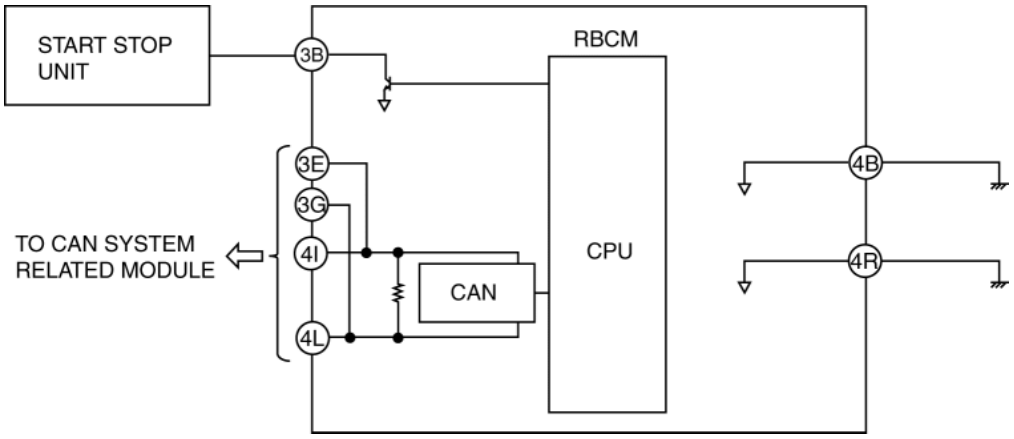

Mazda6 - Cuerpo y accesorios

PREFACIO [MÓDULO DE CONTROL DEL CUERPO TRASERO (RBCM)]

- Si hay un reclamo de mal funcionamiento del vehículo presentado por un cliente, realice un diagnóstico de mal funcionamiento de acuerdo con el procedimiento de solución de problemas.

Procedimiento de solución de problemas

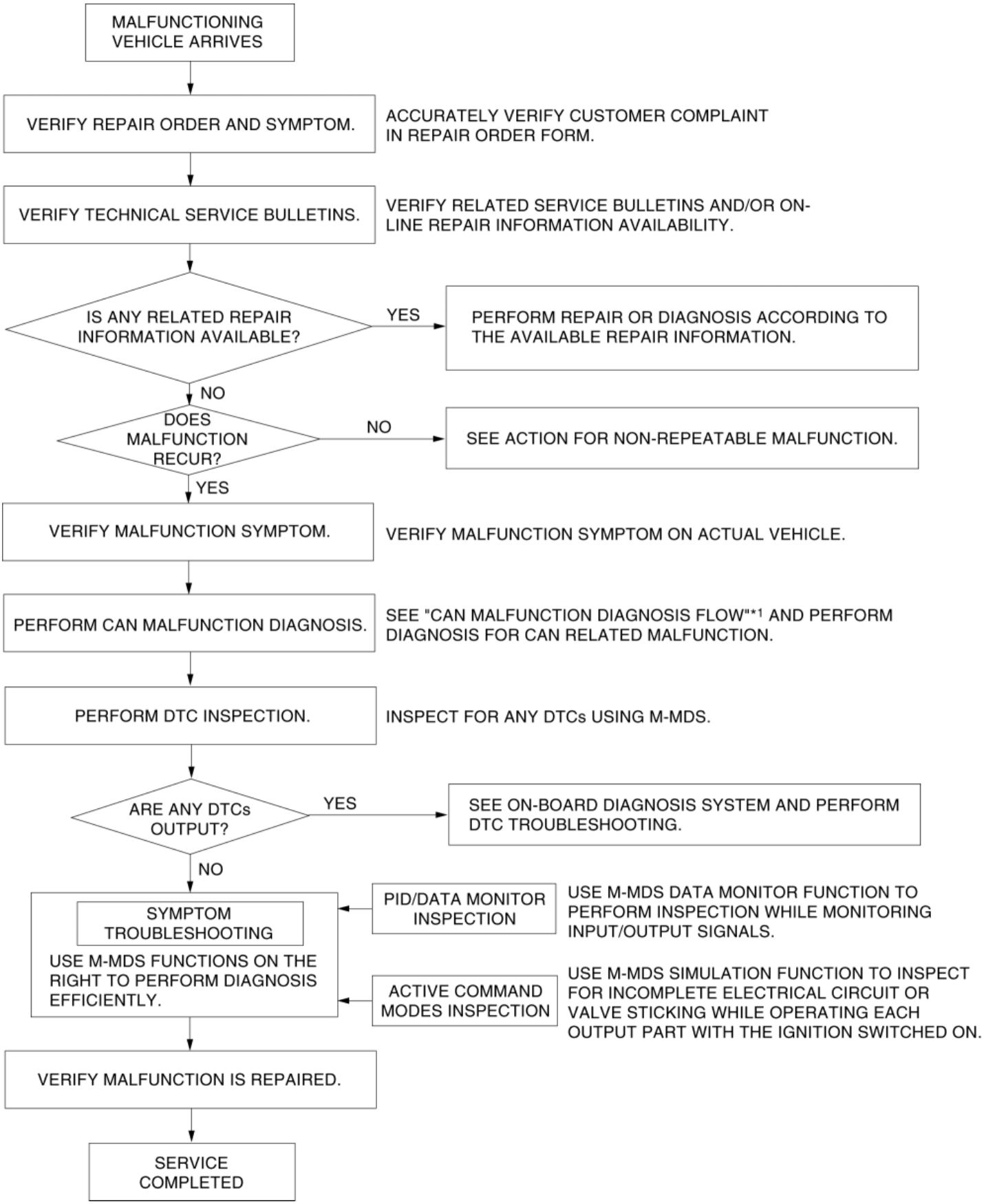

* 1

FLUJO DE DIAGNOSTICO DE MAL FUNCIONAMIENTO DE LA RED DEL AREA DEL CONTROLADOR (CAN)

Acción por mal funcionamiento no repetible

- Si el mal funcionamiento no se repite, verifique la causa del mal funcionamiento realizando las siguientes acciones:
  - Según el formulario de pedido de reparación, intente conducir el vehículo o realice pruebas para replicar el mal funcionamiento, registre los datos en ese momento y detecte la causa del mal funcionamiento.
  - Agite el mazo de cables o el conector del componente eléctrico que se sospecha que es la causa del mal funcionamiento, e inspeccione el mal funcionamiento o la ocurrencia de cualquier DTC.

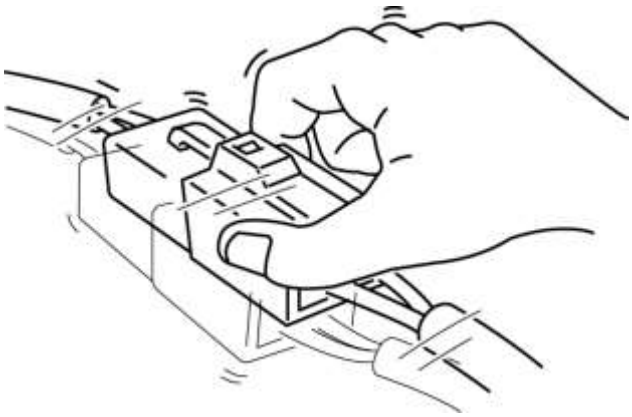

  - Inspeccione los terminales hembra en el conector del componente eléctrico que se sospecha que es la causa del mal funcionamiento por mala conexión.

Mazda6 - Cuerpo y accesorios

INSPECCIÓN DE DTC [MÓDULO DE CONTROL DEL CUERPO TRASERO (RBCM)]

Autodiagnóstico CMDTC

1. Conecte el M-MDS al DLC-2.

2. Verifique las siguientes condiciones del vehículo:

- Todos los interruptores están apagados (excepto el interruptor de encendido).
- Todas las puertas, capó y baúl están cerrados.
- Todas las puertas y el baúl están desbloqueados.
- Todos los cinturones de seguridad están desabrochados.
- La palanca del freno de estacionamiento está tirada.

3. Después de identificar el vehículo, seleccione los siguientes elementos de la pantalla de inicialización del M-MDS.

a. Seleccione "Auto prueba".

segundo. Seleccione "Todos los CMDTC".

4. Verifique el DTC de acuerdo con las instrucciones en la pantalla.

- Si aparece algún DTC, realice la solución de problemas según la inspección DTC correspondiente después de grabar los datos de la instantánea.

5. Después de completar las reparaciones, borre todos los DTC almacenados en el módulo de control del cuerpo trasero (RBCM). (Consulte ELIMINACIÓN DEL DTC [MÓDULO DE CONTROL DEL CUERPO TRASERO (RBCM)]).

Autodiagnóstico ODDTC

1. Conecte el M-MDS al DLC-2.

2. Verifique las siguientes condiciones del vehículo:

- Todos los interruptores están apagados (excepto el interruptor de encendido).
- Todas las puertas, capó y baúl están cerrados.
- Todas las puertas y el baúl están desbloqueados.
- Todos los cinturones de seguridad están desabrochados.
- La palanca del freno de estacionamiento está tirada.

3. Después de identificar el vehículo, seleccione los siguientes elementos de la pantalla de inicialización del M-MDS.

a. Seleccione "Auto prueba".

segundo. Seleccione "Módulos".

do. Seleccione "R_BCM".

4. Verifique el DTC de acuerdo con las instrucciones en la pantalla.

- Si aparece algún DTC, realice la solución de problemas según la inspección DTC correspondiente después de grabar los datos de la instantánea.

5. Después de completar las reparaciones, borre todos los DTC almacenados en el módulo de control del cuerpo trasero (RBCM). (Consulte ELIMINACIÓN DEL DTC [MÓDULO DE CONTROL DEL CUERPO TRASERO (RBCM)]).

Datos de instantáneas

NOTA:

- El módulo de control de la parte posterior del cuerpo (RBCM) almacena los siguientes dos tipos de datos de instantáneas (información del vehículo) cuando se detecta un DTC y los muestra en el M-MDS.
  - Información del vehículo detectada por el módulo de control del cuerpo trasero (RBCM)
  - Información del vehículo detectada por el grupo de instrumentos y recibida por el módulo de control del cuerpo trasero (RBCM) a través de la señal CAN

- Se almacenan los datos para todos los DTC detectados actualmente.

-: No aplica

Artículo de datos de instantáneas	Unidad		Contenido de datos	Método de lectura / uso de datos	Elementos correspondientes del monitor de datos
AAT	DO	F	Temperatura ambiente	-	-
APP_STATUS	Pedal acelerador apagado / menos del 20% / más del 20% / FALLO		Estado de posición del pedal del acelerador	-	-
CFG_STATUS	Config Complete / Not Configured / Config Error		Estado de configuración del clúster de instrumentos	-	-
ECT_STATUS	Menos de 0 grados C / 0 - Menos de 80 grados C / Más de 80 grados C / FALLA		Estado de temperatura del refrigerante del motor	-	-
IC_VPWR	V		Tensión de la fuente de alimentación del grupo de instrumentos	• El módulo de control de la parte	VPWR * 1

			posterior del cuerpo (RBCM) recibe constantemente el valor de voltaje de la fuente de alimentación del grupo de instrumentos enviado a través de la señal CAN desde el grupo de instrumentos. • Si se detecta un DTC, el módulo de control de la parte posterior del cuerpo (RBCM) registra el voltaje de la fuente de alimentación del grupo de instrumentos cuando se detectó el DTC, y se muestra en el M-MDS.	
IG-ON_TIMER	hh: mm: ss *2	Tiempo transcurrido desde que se conectó el encendido (motor apagado o encendido) **NOTA:** • El grupo de instrumentos registra el tiempo transcurrido desde que se	• El módulo de control del cuerpo trasero (RBCM) recibe constantemente el tiempo transcurrido desde que se conectó el encendido (motor	-

		encendió el encendido (motor apagado o conectado).	apagado o conectado) enviado a través de la señal CAN desde el grupo de instrumentos. • Si se detecta un DTC, el módulo de control de la parte posterior del cuerpo (RBCM) registra el tiempo transcurrido desde que se encendió el encendido (motor apagado o encendido) cuando se detectó el DTC, y se muestra en el M-MDS.	
PWR_MODE_KEY	Llave fuera / Llave recientemente hacia fuera (Posición 0) / Accesorio (Posición 1) / Encendido en el poste (Posición 2) / Encendido en posición (Posición 2) / En marcha (Posición 2) / En marcha - Inicio	• Key Out: encendido desconectado • Tecla recién salido (posición 0): tiempo transcurrido **dentro de los 3 segundos**desde que se desconectó el encendido • Accesorio (Posición 1): La ignición se cambia a ACC • Post ignición (posición 2):	• El módulo de control del cuerpo trasero (RBCM) recibe constantemente el estado del interruptor de encendido enviado a través de la señal CAN desde el grupo de instrumentos. • Si se detecta un DTC, el	-

		tiempo transcurrido **dentro de los 3 segundos**desde que se encendió el encendido (motor apagado o encendido) • Encendido Encendido (Posición 2): Encendido conectado (motor apagado) • En marcha (Posición 2): Encendido conectado (motor encendido) • Running - Starting: condición de arranque	módulo de control del cuerpo trasero (RBCM) registra el estado del interruptor de encendido cuando se detectó el DTC, y se muestra en el M-MDS.	
RPM_STATUS	Engine Stop / Under1500rpm / Over1500rpm / FAIL	Estado de velocidad del motor	• El módulo de control del cuerpo trasero (RBCM) recibe constantemente la velocidad del motor enviada a través de la señal CAN desde el grupo de instrumentos. • Si se detecta un DTC, el módulo de control del cuerpo trasero (RBCM) registra la velocidad del motor cuando se detectó el	TACHOMTR [*1]

				DTC, y se muestra en el M-MDS.	
SHIFT_STATUS	P / N / D / R / FAIL		Estado de posición de la palanca selectora	• El módulo de control del cuerpo trasero (RBCM) recibe constantemente la posición de la palanca selectora enviada a través de la señal CAN desde el grupo de instrumentos. • Si se detecta un DTC, el módulo de control del cuerpo trasero (RBCM) registra la posición de la palanca selectora cuando se detectó el DTC, y se muestra en el M-MDS.	-
TOTAL_DIST	km	Millas	Distancia total recorrida acumulada desde la finalización del vehículo hasta que el módulo de control del cuerpo trasero (RBCM) detecta el DTC (valor del cuentamillas en el grupo de instrumentos)	La distancia total recorrida desde la cual el módulo de control del cuerpo posterior (RBCM) detecta los DTC hasta el presente se puede calcular realizando el siguiente procedimiento. • Verifique el valor del	-

				odómetro en el grupo de instrumentos. • Verifique el elemento de datos de instantánea TOTAL_DIST. • Reste 2 de 1.	
TIEMPO TOTAL	hh: mm: ss *2		Tiempo transcurrido total acumulado desde la finalización del vehículo hasta que el módulo de control del cuerpo trasero (RBCM) detecta un DTC **NOTA:** • Cuando se retira el fusible ROOM y se desconecta el encendido, el tiempo no se incluye en el tiempo transcurrido.	El tiempo transcurrido desde que el módulo de control del cuerpo posterior (RBCM) detecta los DTC hasta el presente se puede calcular realizando el siguiente procedimiento. • Verifique el elemento PID del clúster de instrumentos TOTAL_TIME. • Verifique el elemento de datos de instantánea TOTAL_TIME. • Reste 2 de 1.	TOTAL_TIME *1
VPWR	V		Tensión de la fuente de alimentación del módulo de control de la carrocería trasera (RBCM)	-	VPWR_IG1
VSPD_STATUS	Parada / 0-10 km / h / Más de 10 km / h / FALLA		Estado de velocidad del vehículo	• El módulo de control del cuerpo trasero (RBCM) recibe constantemen	SPEEDOMTR *1

			te la velocidad del vehículo enviada a través de la señal CAN desde el grupo de instrumentos. • Si se detecta un DTC, el módulo de control del cuerpo trasero (RBCM) registra la velocidad del vehículo cuando se detectó el DTC, y se muestra en el M-MDS.	

Mazda6 - Cuerpo y accesorios

INSPECCIÓN DE PID / MONITOR DE DATOS [MÓDULO DE CONTROL DEL CUERPO TRASERO (RBCM)]

1. Conecte el M-MDS al DLC-2.

2. Después de identificar el vehículo, seleccione los siguientes elementos de la pantalla de inicialización del M-MDS.
a. Seleccione "DataLogger".

segundo. Seleccione "Módulos".

do. Seleccione "R_BCM".

3. Seleccione el PID aplicable de la tabla PID.

4. Verifique los datos PID de acuerdo con las instrucciones en la pantalla.

NOTA:

- La función de pantalla de datos PID se utiliza para controlar el valor calculado de las señales de entrada / salida en el módulo. Por lo tanto, si el valor monitoreado de las partes de salida no está dentro de la especificación, es necesario inspeccionar el valor monitoreado de las partes de entrada correspondientes al control de parte de salida aplicable. Además, dado que el sistema no muestra un mal funcionamiento

de la pieza de salida como una anomalía en el valor monitoreado, es necesario inspeccionar las piezas de salida individualmente.
- Al detectar los DTC, es posible que los PID relacionados con un sistema que no funciona bien no se muestren aunque el módulo sea normal. Por lo tanto, si no se visualiza un PID, es necesario verificar el DTC, realizar un diagnóstico de mal funcionamiento del DTC que se detectó y realizar reparaciones.

Mazda6 - Cuerpo y accesorios

MESA DE MONITOR PID / DATOS [MÓDULO DE CONTROL DEL CUERPO TRASERO (RBCM)]

-: No aplica

PID	Unidad de operación	Contenido de datos	Método de lectura / uso de datos	Artículos de inspección)
AT_DL_IG	Apagado en	• Off: El actuador de bloqueo de la puerta no funciona para desbloquear en conjunción con el encendido apagado. • Encendido: el actuador de bloqueo de la puerta funciona para desbloquear junto con el encendido apagado.	-	Actuador de cerradura de puerta
AT_DL_SHIFT	Apagado en	• Off: el actuador de bloqueo de la puerta no funciona para	-	Actuador de cerradura de puerta

		bloquear o desbloquear junto con el cambio. • Encendido: el actuador de bloqueo de la puerta funciona para bloquear o desbloquear junto con el cambio.		
AT_DL_VSPD	Apagado en	• Desactivado: el actuador de bloqueo de la puerta no funciona para bloquearse junto con la velocidad del vehículo. • Encendido: el actuador de bloqueo de la puerta funciona para bloquearse junto con la velocidad del vehículo.	-	Actuador de cerradura de puerta
BG_HORN_RLY *1	Apagado en	• Apagado: El relevador de cuerno disuasorio de robo está desactivado.	-	• Relé de cuerno disuasorio de robo • Módulo de control del cuerpo

		• Encendido: el relevador de cuerno disuasorio de robo está encendido.		trasero (RBCM)
BRAKE_SW * 2	Apagado en	• Off: El interruptor de freno (señal No.1) está apagado (el pedal de freno no está presionado). • Encendido: El interruptor de freno (señal No.1) está encendido (el pedal del freno está presionado).	-	Interruptor de freno
C_DL_SW_LK	Apagado en	• Off: el interruptor de bloqueo de la puerta no está en bloqueo. • Encendido: el interruptor de bloqueo de la puerta está bloqueado.	-	Interruptor de bloqueo de la puerta
C_DL_SW_UNL	Apagado en	• Off: el interruptor de bloqueo	-	Interruptor de bloqueo de la puerta

		de la puerta no está desbloqueado. • Encendido: El interruptor de bloqueo de la puerta está en desbloqueo.		
CNT_S_COMM	-	El módulo de control del cuerpo trasero (RBCM) cuenta la señal de solicitud de bloqueo / desbloqueo (transmisión en serie) recibida desde la unidad de detención de arranque. **NOTA:** • Si el número de veces **exce de 15** , la pantalla vuelve a 0.	Si la operación de bloqueo / desbloqueo es realizada por el transmisor remoto o el interruptor de solicitud, la unidad de parada de arranque envía la señal de solicitud de bloqueo / desbloqueo al módulo de control del cuerpo trasero (RBCM). Si la señal de solicitud de bloqueo / desbloqueo se recibe normalmente, el módulo de control del cuerpo trasero (RBCM) aumenta el contador en uno para el PID. Al monitorear el artículo PID CNT_S_COMM , apague el encendido ya	Unidad de parada de arranque

			que la unidad de parada de arranque no emite la señal de bloqueo / desbloqueo cuando el encendido está ENCENDIDO.	
DL_MT_A_LK	Apagado en	• Desactivado: Todos los actuadores de bloqueo de puertas no funcionan para bloquear. • Encendido: Todos los actuadores de bloqueo de puertas funcionan para bloquear.	-	Actuador de cerradura de puerta
DL_MT_A_UNL	Apagado en	• Apagado: Todos los actuadores de bloqueo de puertas no se operan para desbloquear. • Encendido: Todos los actuadores de bloqueo de puertas funcionan para desbloquear.	-	Actuador de cerradura de puerta

DL_MT_D_UNL	Apagado en	• Off: el actuador de bloqueo de la puerta frontal (LH) no se acciona para desbloquear. • Encendido: El actuador de bloqueo de la puerta frontal (LH) se acciona para desbloquear.	-	Actuador de cerradura de puerta frontal (LH)
DL_MT_S-LK	**NOTA:** • Se muestra en el M-MDS pero no funciona.			
DOOR_ALL	Cerrar abrir	• Cerrar: todas las puertas están cerradas. • ABIERTO: Cualquier puerta está abierta.	-	Interruptor de pestillo de puerta
DOOR_D	Cerrar abrir	• Cerrar: puerta delantera (LH) está cerrada. • ABIERTO: la puerta frontal (LH) está abierta.	-	Interruptor del pestillo de la puerta delantera (LH)
ELAT_MT_RLY	Apagado en	• Desactivado: El pestillo de	-	Pestillo de la tapa del maletero y actuador de liberación

		la tapa del maletero no se acciona para desbloquear. • Encendido: el pestillo de la tapa del maletero se acciona para desbloquear.		
ELAT_UNL	Apagado en	• Desactivado: El pestillo de la tapa del maletero no se acciona para desbloquear. • Encendido: el pestillo de la tapa del maletero se acciona para desbloquear.	-	Pestillo de la tapa del maletero y actuador de liberación
FUEL_SEN_M	V	Muestra el voltaje de entrada de la entrada de la unidad emisora del indicador de combustible desde el módulo de control del cuerpo trasero (RBCM)	Si el nivel del depósito de combustible es bajo, la tensión de entrada del módulo de control del cuerpo trasero (RBCM) aumenta porque la resistencia de la unidad emisora del indicador de	Unidad de envío del indicador de combustible

			combustible disminuye.	
FUEL_SEN_S	V	Muestra la entrada de voltaje de entrada de la unidad emisora del medidor de combustible (SUB) desde el módulo de control del cuerpo trasero (RBCM)	Si no hay una unidad emisora de indicador de combustible (SUB), se genera una salida constante de **5 V.**	-
FUEL_SEN_SV	V	Muestra la tensión de alimentación suministrada a la unidad emisora del indicador de combustible desde el módulo de control del cuerpo trasero (RBCM) **PRECAUCIÓN:** • La tensión de la batería se suministra a la unidad emisora del indicador de combustible desde el módulo de control del cuerpo trasero (RBCM); sin embargo, la visualización del elemento PID está controlada por el microordenador y, por lo tanto, se muestran **5 V.** En consecuencia, incluso	Después de desconectar el encendido, el suministro del voltaje de la batería a la unidad emisora del indicador de combustible desde el módulo de control del cuerpo posterior (RBCM) continúa hasta que la comunicación CAN se encuentre en modo de reposo.	• Unidad de envío del indicador de combustible

		si el voltaje real del terminal difiere de la visualización del elemento PID, esto no indica una anomalía.		
CAMPANA * 1	Cerrar abrir	• Cerrar: Hood está cerrado. • ABIERTO: Hood está abierto.	-	Interruptor de cierre de la campana
IG1_SW	Apagado en	Muestra la condición de entrada de potencia del módulo de control del cuerpo trasero (RBCM) • Apagado: la energía IG1 no entra al módulo de control del cuerpo trasero (RBCM) • Encendido: la potencia IG1 se ingresa al módulo de control del cuerpo trasero (RBCM)	Si hay una falla en la entrada de la fuente de alimentación IG1 al módulo de control del cuerpo trasero (RBCM), los controles de luz interior y de cerradura de la puerta, que controla el módulo de control del cuerpo posterior (RBCM), no funcionan normalmente porque se usa el elemento PID IG1_SW para determinar el encendido / apagado del encendido para el módulo de control del	Relé IG1

			cuerpo trasero (RBCM).	
KC_SW_D_LK	Apagado en	• Off: el interruptor del cilindro de la llave de la puerta delantera no está en bloqueo. • Encendido: El interruptor del cilindro de la llave de la puerta delantera está bloqueado.	-	Interruptor del cilindro de la llave delantera
KC_SW_D_UNL	Apagado en	• Off: el interruptor del cilindro de la llave de la puerta delantera no está desbloqueado. • Encendido: el interruptor del cilindro de la llave de la puerta delantera está desbloqueado.	-	Interruptor del cilindro de la llave delantera
LL_P / R * 1	Desbloquear / Otro	• Desbloqueo: El interruptor de enlace de bloqueo de la puerta delantera (RH), el	-	• Interruptor de bloqueo de la puerta delantera (RH)

		interruptor de enlace de bloqueo de la puerta trasera (LH), el interruptor de enlace de bloqueo de la puerta trasera (RH) están desbloqueados. • Otro: Interruptor de bloqueo de la puerta delantera (RH), interruptor de la traba de la cerradura de la puerta trasera (LH), interruptor de la cerradura de la puerta trasera (RH) están en otro que no sea el desbloqueo.		• Interruptor de bloqueo de la puerta trasera (LH) • Interruptor de bloqueo de la puerta trasera (RH)
LL_SW_D_LK	Apagado en	• Off: el interruptor de enlace de bloqueo de la puerta delantera (LH) está desbloqueado. • Encendido: El	-	Interruptor de bloqueo de la puerta delantera (LH)

		interruptor de enlace de bloqueo de la puerta delantera (LH) está bloqueado.		
LL_SW_D_UNL	Apagado en	• Desactivado: El interruptor de enlace de bloqueo de la puerta frontal (LH) está bloqueado. • Encendido: El interruptor de enlace de bloqueo de la puerta delantera (LH) está desbloqueado.	-	Interruptor de bloqueo de la puerta delantera (LH)
R_FOG_L_CS	**NOTA:** • Se muestra en el M-MDS pero no funciona.			
R_FOG_LMP	**NOTA:** • Se muestra en el M-MDS pero no funciona.			
R_LMP	Apagado en	• Desactivado: la luz de respaldo está apagada. • Encendido: la luz de respaldo está encendida.	-	Luz de reserva
R_LMP_CS	Apagado / Encendido	• Off: se recibe la	-	• Combinación de

	/ Desconocido / Fallo	señal de respaldo de luz apagada. • Encendido: se recibe señal de luz de respaldo. • Desconocido: señal de control de luz de respaldo no determinada • Error: la comunicación con el grupo de instrumentos ha fallado.		instrumentos • Luz de reserva
R_WIP_MT_LO	**NOTA:** • Se muestra en el M-MDS pero no funciona.			
ROOM_LMP	Apagado en	• Off: la luz del mapa frontal está apagada. • Encendido: la luz del mapa frontal está encendida.	-	Luz del mapa frontal
SEAT_B_2C	**NOTA:** • Se muestra en el M-MDS pero no funciona.			
SEAT_B_2L	**NOTA:** • Se muestra en el M-MDS pero no funciona.			
SEAT_B_2R	**NOTA:**			

	• Se muestra en el M-MDS pero no funciona.			
SEAT_B_3C	**NOTA:** • Se muestra en el M-MDS pero no funciona.			
SEAT_B_3L	**NOTA:** • Se muestra en el M-MDS pero no funciona.			
SEAT_B_3R	**NOTA:** • Se muestra en el M-MDS pero no funciona.			
STOP_LMP * 2	Apagado en	• Off: la luz de freno está apagada. • Encendido: la luz de freno está encendida.	-	Luz de freno
STOP_LMP_CS * 2	Apagado en	• Off: se recibe la señal de luz de freno desactivada. • Encendido: se recibe señal de luz de freno.	-	• Combinación de instrumentos • Luz de freno
T_ROOM_LMP	Apagado en	• Desactivado: la luz del compartimiento del maletero está apagada. • Encendido: la luz del compartimento del maletero está encendida.	-	Luz de compartimento de maletero

T_UNL_SW *3	Apagado en	• Desactivado: El interruptor del abridor de la tapa del maletero (exterior) no está presionado. • Encendido: se presiona el interruptor de apertura de la tapa del maletero (exterior).	-	Interruptor de apertura de la tapa del maletero (exterior)
T_UNL_SW_IP	Apagado en	• Desactivado: El interruptor del abridor de la tapa del maletero (interior) no está presionado. • Encendido: se presiona el interruptor de apertura de la tapa del maletero (interior).	-	Interruptor de apertura de la tapa del maletero (interior)
EL MALETERO	Cerrar abrir	• Cerrar: el tronco está cerrado. • ABIERTO: El baúl está abierto.	-	Interruptor del pestillo de la tapa del maletero
VPWR_B_R	V	Muestra voltaje en el terminal 2P del módulo	-	Batería

		de control del cuerpo trasero (RBCM) (fuente de alimentación)		
VPWR_IG1	V	Muestra voltaje en el terminal 2I del módulo de control del cuerpo trasero (RBCM) (fuente de alimentación de encendido)	-	• Relé IG1 • Batería

Mazda6 - Cuerpo y accesorios

INSPECCIÓN DE MODOS DE COMANDO ACTIVO [MÓDULO DE CONTROL DEL CUERPO TRASERO (RBCM)]

1. Conecte el M-MDS al DLC-2.

2. Después de identificar el vehículo, seleccione los siguientes elementos de la pantalla de inicialización del M-MDS.
a. Seleccione "DataLogger".

segundo. Seleccione "Módulos".

do. Seleccione "R_BCM".

3. Seleccione los elementos de simulación de la tabla PID.

4. Realice la función de modos de comando activo, inspeccione las operaciones para cada parte.

- Si la operación de las piezas de salida no se puede verificar después de que se realiza la inspección del modo de comando activo, esto podría indicar la posibilidad de un mal funcionamiento abierto o cortocircuito, pegado o funcionamiento en las piezas de salida.

Mazda6 - Cuerpo y accesorios

TABLA DE MODOS DE COMANDO ACTIVO [MÓDULO DE CONTROL DEL CUERPO TRASERO (RBCM)]

Artículo de simulación	Unidad de operación	Contenido de datos	Nombre de la parte de salida
BG_HORN_RLY * 1	Apagado en	• Apagado: detiene la bocina antirrobo. • Encendido: suena el cuerno disuasorio de robo.	Módulo de control del cuerpo trasero (RBCM)
DL_MT_A	Bloqueo y desbloqueo	• Bloqueo: bloquea todas las puertas.	Actuador de cerradura de puerta

		• Desbloquear: Desbloquea todas las puertas.	
ELAT_MT_RLY	Apagado en	• Apagado: Detiene la operación de liberación del pestillo de la tapa del maletero. • Encendido: libera el pestillo de la tapa del maletero.	Pestillo de la tapa del maletero y actuador de liberación
ELAT_UNL	Apagado en	• Apagado: Detiene la operación de liberación del pestillo de la tapa del maletero. • Encendido: libera el pestillo de la tapa del maletero.	Pestillo de la tapa del maletero y actuador de liberación
R_FOG_LMP	**NOTA:** • Se muestra en el M-MDS pero no funciona.		
R_LMP	Apagado en	• Off: apaga la luz de respaldo. • Encendido: ilumina la luz de respaldo.	Luz de reserva
R_WIP_MT_LO	**NOTA:** • Se muestra en el M-MDS pero no funciona.		
STOP_LMP_CS *2	Apagado en	• Off: apaga la luz de freno. • Encendido: ilumina la luz de freno.	Luz de freno

Mazda6 - Cuerpo y accesorios

CÓMO BORRAR EL DTC [START STOP UNIT]

Procedimiento de eliminación de memoria de CMDTC

1. Conecte el M-MDS al DLC-2.

2. Después de identificar el vehículo, seleccione los siguientes elementos de la pantalla de inicialización del M-MDS.

a. Seleccione "Auto prueba".

segundo. Seleccione "Todos los CMDTC".

3. Verifique el DTC de acuerdo con las instrucciones en la pantalla.

4. Presione el botón borrar en la pantalla del DTC para borrar el DTC.

5. Desconecte el encendido.

6. Encienda el encendido (motor apagado o encendido) y espere **5 segundos o más** .

7. Realice la inspección DTC. (Consulte DTC INSPECTION [START STOP UNIT]).

8. Verifique que no se muestren DTC.

Procedimiento de eliminación de memoria ODDTC

1. Conecte el M-MDS al DLC-2.

2. Después de identificar el vehículo, seleccione los siguientes elementos de la pantalla de inicialización del M-MDS.

a. Seleccione "Auto prueba".

segundo. Seleccione "Módulos".

do. Seleccione "SSU".

3. Verifique el DTC de acuerdo con las instrucciones en la pantalla.

4. Presione el botón borrar en la pantalla del DTC para borrar el DTC.

5. Desconecte el encendido.

6. Encienda el encendido (motor apagado o encendido) y espere **5 segundos o más** .

7. Realice la inspección DTC. (Consulte DTC INSPECTION [START STOP UNIT]).

8. Verifique que no se muestren DTC.

Mazda6 - Cuerpo y accesorios

INSPECCIÓN DE DTC [START STOP UNIT]

Autodiagnóstico CMDTC

1. Conecte el M-MDS al DLC-2.

2. Después de identificar el vehículo, seleccione los siguientes elementos de la pantalla de inicialización del M-MDS.

a. Seleccione "Auto prueba".

segundo. Seleccione "Todos los CMDTC".

3. Verifique el DTC de acuerdo con las instrucciones en la pantalla.

- Si aparece algún DTC, realice la solución de problemas según la inspección DTC correspondiente después de grabar los datos de la instantánea.

4. Después de completar las reparaciones, borre todos los DTC almacenados en la unidad de detención de arranque. (Consulte ELIMINACIÓN DE DTC [START STOP UNIT]).

Autodiagnóstico ODDTC

1. Conecte el M-MDS al DLC-2.

2. Después de identificar el vehículo, seleccione los siguientes elementos de la pantalla de inicialización del M-MDS.

a. Seleccione "Auto prueba".

segundo. Seleccione "Módulos".

do. Seleccione "SSU".

3. Verifique el DTC de acuerdo con las instrucciones en la pantalla.

- Si aparece algún DTC, realice la solución de problemas según la inspección DTC correspondiente después de grabar los datos de la instantánea.

4. Después de completar las reparaciones, borre todos los DTC almacenados en la unidad de detención de arranque. (Consulte ELIMINACIÓN DE DTC [START STOP UNIT]).

Datos de instantáneas

NOTA:

- La unidad de inicio de detención almacena los siguientes dos tipos de datos de instantáneas (información del vehículo) cuando se detecta un DTC y los muestra en el M-MDS.
  - Información del vehículo detectada por la unidad de detención de arranque
  - Información del vehículo detectada por el grupo de instrumentos y recibida por la unidad de parada de arranque a través de la señal CAN

- Se almacenan los datos para todos los DTC detectados actualmente.

-: No aplica

Artículo de datos de instantáneas	Unidad		Contenido de datos	Método de lectura / uso de datos	Elementos correspondientes del monitor de datos
AAT	DO	F	Temperatura ambiente	-	-
APP_STATUS	Pedal acelerador apagado / menos del		Estado de posición del pedal del acelerador	-	-

	20% / más del 20% / FALLO			
CFG_STATUS	Config Complete / Not Configured / Config Error	Estado de configuración del clúster de instrumentos	-	-
ECT_STATUS	Menos de 0 grados C / 0 - Menos de 80 grados C / Más de 80 grados C / FALLA	Estado de temperatura del refrigerante del motor	-	-
IC_VPWR	V	Tensión de la fuente de alimentación del grupo de instrumentos	• La unidad de parada de arranque recibe constantemente el valor de voltaje de la fuente de alimentación del grupo de instrumentos enviado a través de la señal CAN desde el grupo de instrumentos. • Si se detecta un DTC, la unidad de detención de arranque registra el voltaje de la fuente de alimentación del cuadro de instrumentos cuando se detectó el DTC, y se	VPWR *1

			muestra en el M-MDS.	
IG-ON_TIMER	hh: mm: ss * 2	Tiempo transcurrido desde que se conectó el encendido (motor apagado o encendido) **NOTA:** • El grupo de instrumentos registra el tiempo transcurrido desde que se encendió el encendido (motor apagado o conectado).	• La unidad de parada de arranque recibe constantemente el tiempo transcurrido desde que se conectó el encendido (motor apagado o conectado) enviado a través de la señal CAN desde el grupo de instrumentos. • Si se detecta un DTC, la unidad de detención de arranque registra el tiempo transcurrido desde que se encendió el encendido (motor apagado o encendido) cuando se detectó el DTC, y se muestra en el M-MDS.	-
PWR_MODE_KEY	Llave fuera / Llave recientemente hacia fuera (Posición 0) / Accesorio (Posición 1) /	• Key Out: encendido desconectado • Tecla recién salido (posición 0): tiempo transcurrido **den**	• La unidad de parada de arranque recibe constantemente el estado del interruptor de	-

	Encendido en el poste (Posición 2) / Encendido en posición (Posición 2) / En marcha (Posición 2) / En marcha - Inicio	**tro de los 3 segundos** desde que se desconectó el encendido • Accesorio (Posición 1): La ignición se cambia a ACC • Post ignición (posición 2): tiempo transcurrido **den tro de los 3 segundos** desde que se encendió el encendido (motor apagado o encendido) • Encendido Encendido (Posición 2): Encendido conectado (motor apagado) • En marcha (Posición 2): Encendido conectado (motor encendido) • Running - Starting: condición de arranque	encendido enviado a través de la señal CAN desde el grupo de instrumentos. • Si se detecta un DTC, la unidad de detención de arranque registra el estado del interruptor de encendido cuando se detectó el DTC, y se muestra en el M-MDS.	
RPM_STATUS	Engine Stop / Under1500rpm / Over1500rpm / FAIL	Estado de velocidad del motor	• La unidad de parada de arranque recibe constantemente la velocidad del motor enviada a través de la señal CAN desde el grupo de instrumentos.	TACHOMTR * 1

				• Si se detecta un DTC, la unidad de detención de arranque registra la velocidad del motor cuando se detectó el DTC, y se muestra en el M-MDS.	
SHIFT_STATUS	P / N / D / R / FAIL		Estado de posición de la palanca selectora	• La unidad de parada de arranque recibe constantemente la posición de la palanca selectora enviada a través de la señal CAN desde el grupo de instrumentos. • Si se detecta un DTC, la unidad de parada de arranque registra la posición de la palanca selectora cuando se detectó el DTC, y se muestra en el M-MDS.	-
TOTAL_DIST	km	Millas	Distancia total recorrida acumulada desde la finalización del vehículo hasta que la unidad de detención de arranque detecta el DTC (valor del	La distancia recorrida total desde la que la unidad de detención de arranque detecta los DTC hasta el presente se puede calcular realizando el	-

			cuentamillas en el grupo de instrumentos)	siguiente procedimiento. • Verifique el valor del odómetro en el grupo de instrumentos. • Verifique el elemento de datos de instantánea TOTAL_DIST. • Reste 2 de 1.	
TIEMPO TOTAL	hh: mm: ss *2		Tiempo transcurrido total acumulado desde la finalización del vehículo hasta que la unidad de detención de arranque detecta un DTC **NOTA:** • Cuando se retira el fusible ROOM y se desconecta el encendido, el tiempo no se incluye en el tiempo transcurrido.	El tiempo transcurrido desde el cual la unidad de detención de arranque detecta los DTC hasta el presente se puede calcular realizando el siguiente procedimiento. • Verifique el elemento PID del clúster de instrumentos TOTAL_TIME. • Verifique el elemento de datos de instantánea TOTAL_TIME. • Reste 2 de 1.	TOTAL_TIME *1
TRNS_NUM_L	Inicial / No.1 / No.2 / No.3 / No.4 / No.5 / No.6		Número de registro del transmisor remoto	Si la unidad de paro de arranque detecta DTC B13D3: 16 (voltaje bajo de la batería del transmisor remoto), inspeccione el transmisor remoto en el que se está produciendo el mal	-

			funcionamiento usando el siguiente procedimiento para mostrar el número de registro del transmisor remoto que se utilizó. • Verifique el número de registro del transmisor remoto en los datos de la instantánea. • Visualice el elemento PID de la unidad de detención de inicio RF_TRNS_NUM e inspeccione el voltaje de la batería del transmisor remoto que tiene el mismo número de registro que el número de registro del transmisor remoto grabado.	
VPWR	V	Comience a detener el voltaje de la fuente de alimentación	-	VPWR_B2
VPWR_B1	V	Arranque el voltaje de la fuente de alimentación de la unidad (fusible ROOM)	-	VPWR_B1
VSPD_STATUS	Parada / 0-10 km / h / Más de 10 km / h / FALLA	Estado de velocidad del vehículo	• La unidad de parada de arranque recibe	SPEEDOMTR * 1

			constantemente la velocidad del vehículo enviada a través de la señal CAN desde el grupo de instrumentos. • Si se detecta un DTC, la unidad de detención de arranque registra la velocidad del vehículo cuando se detectó el DTC, y se muestra en el M-MDS.	

* 1

PID del clúster de instrumentos (ver PAD / MONITOR DE DATOS [GRUPO DE INSTRUMENTOS]).

* 2

Los segundos pueden estar indicados después del punto decimal.

Mazda6 - Cuerpo y accesorios

DIAGRAMA DE CABLEADO DE DIAGNÓSTICO A BORDO [SISTEMA DE ENTRADA SIN LLAVE AVANZADA]

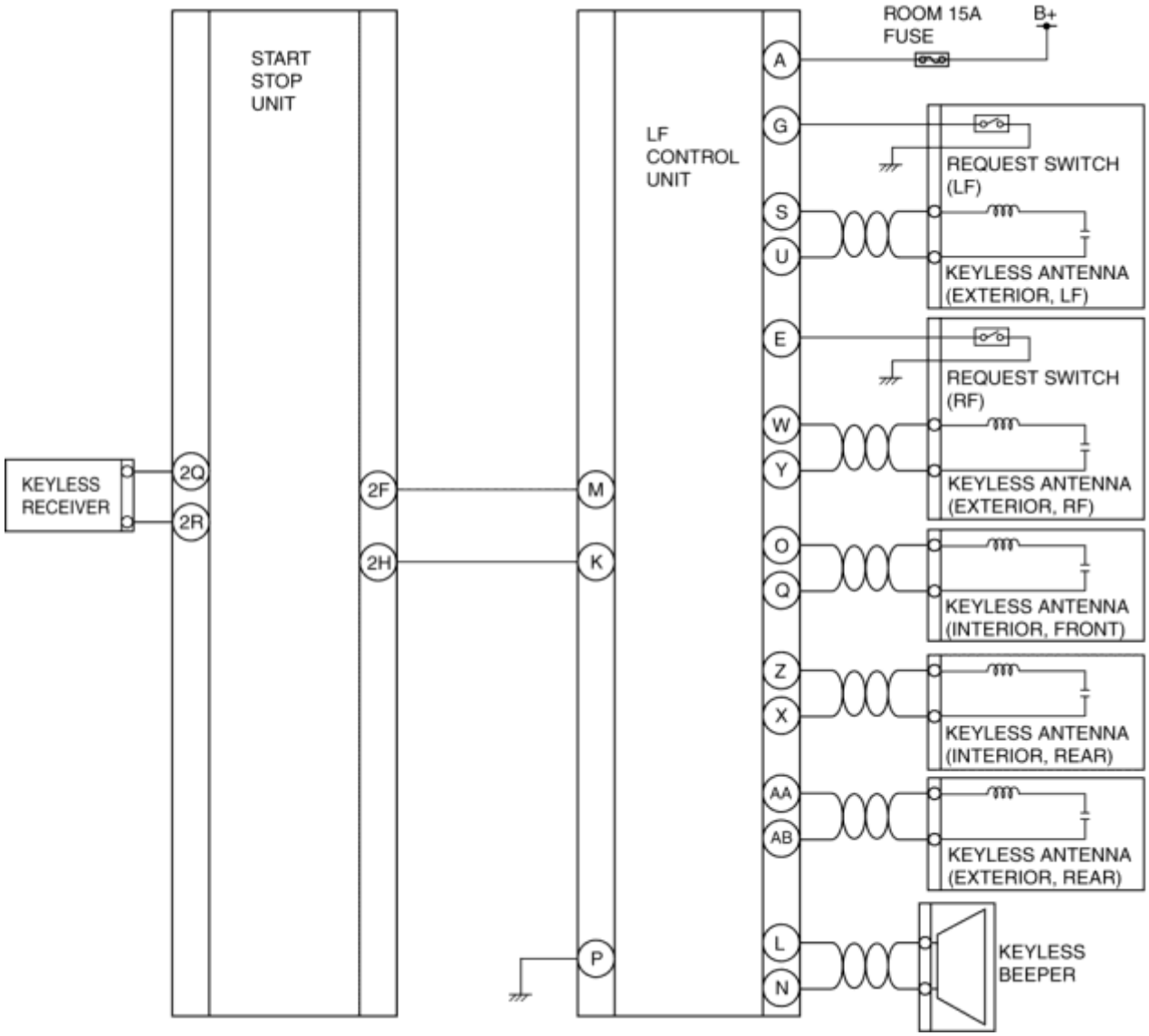

Mazda6 - Cuerpo y accesorios

INSPECCIÓN DE DTC [SISTEMA DE ENTRADA SIN LLAVE AVANZADA]

Autodiagnóstico CMDTC

1. Conecte el M-MDS al DLC-2.

2. Después de identificar el vehículo, seleccione los siguientes elementos de la pantalla de inicialización del M-MDS.

a. Seleccione "Auto prueba".

segundo. Seleccione "Todos los CMDTC".

3. Verifique el DTC de acuerdo con las instrucciones en la pantalla.

- Si aparece algún DTC, realice la solución de problemas de acuerdo con la inspección de DTC correspondiente.

4. Después de completar las reparaciones, borre todos los DTC almacenados en la unidad de detención de arranque. (Consulte ELIMINACIÓN DE DTC [SISTEMA DE ENTRADA SIN LLAVE AVANZADA]).

Autodiagnóstico ODDTC

1. Conecte el M-MDS al DLC-2.

2. Después de identificar el vehículo, seleccione los siguientes elementos de la pantalla de inicialización del M-MDS.

a. Seleccione "Auto prueba".

segundo. Seleccione "Módulos".

do. Seleccione "SSU".

3. Verifique el DTC de acuerdo con las instrucciones en la pantalla.

- Si aparece algún DTC, realice la solución de problemas de acuerdo con la inspección de DTC correspondiente.

4. Después de completar las reparaciones, borre todos los DTC almacenados en la unidad de detención de arranque. (Consulte ELIMINACIÓN DE DTC [SISTEMA DE ENTRADA SIN LLAVE AVANZADA]).

Mazda6 - Cuerpo y accesorios

CLEARING DTC [SISTEMA DE ENTRADA SIN LLAVE AVANZADA]

Procedimiento de eliminación de memoria de CMDTC

1. Conecte el M-MDS al DLC-2.

2. Después de identificar el vehículo, seleccione los siguientes elementos de la pantalla de inicialización del M-MDS.

a. Seleccione "Auto prueba".

segundo. Seleccione "Todos los CMDTC".

3. Verifique el DTC de acuerdo con las instrucciones en la pantalla.

4. Presione el botón borrar en la pantalla del DTC para borrar el DTC.

5. Desconecte el encendido.

6. Encienda el encendido (motor apagado o encendido) y espere **5 segundos o más** .

7. Realice la inspección DTC. (Consulte DTC INSPECTION [SISTEMA AVANZADO DE ENTRADA SIN LLAVE] .)

8. Verifique que no se muestren DTC.

Procedimiento de eliminación de memoria ODDTC

1. Conecte el M-MDS al DLC-2.

2. Después de identificar el vehículo, seleccione los siguientes elementos de la pantalla de inicialización del M-MDS.

a. Seleccione "Auto prueba".

segundo. Seleccione "Módulos".

do. Seleccione "SSU".

3. Verifique el DTC de acuerdo con las instrucciones en la pantalla.

4. Presione el botón borrar en la pantalla del DTC para borrar el DTC.

5. Desconecte el encendido.

6. Encienda el encendido (motor apagado o encendido) y espere **5 segundos o más** .

7. Realice la inspección DTC. (Consulte DTC INSPECTION [SISTEMA AVANZADO DE ENTRADA SIN LLAVE] .)

8. Verifique que no se muestren DTC.

Mazda6 - Cuerpo y accesorios

TABLA DE DTC [SISTEMA DE ENTRADA SIN LLAVE AVANZADA]

×: aplicable-: no aplicable

DTC No.	Luz de advertencia CLAVE (roja)	Descripción	Función a prueba de fallas	Ciclo de conducción	Tipo de autoprueba * 1	Función de memoria	Página
B10C6: 1F	En	Malfuncionamiento del circuito de la antena sin llave (exterior, trasero)	×	-	DISCOS COMPACTOS	×	(Consulte DTC B10C6: 1F [SISTEMA DE ENTRADA SIN LLAVE AVANZADA] .)
B10C7: 1F	En	Malfuncionamiento del circuito de la antena sin llave (interior, posterior)	×	-	DISCOS COMPACTOS	×	(Consulte el DTC B10C7: 1F [SISTEMA DE ENTRADA SIN LLAVE

							AVANZADA] .)
B10C9 : 1F	En	Malfuncionamiento del circuito de la antena sin llave (interior, frontal)	×	-	DISCOS COMPACTOS	×	(Consulte DTC B10C9: 1F [SISTEMA DE ENTRADA SIN LLAVE AVANZADA] .)
B10D1 : 23	En	Error de funcionamiento del circuito del interruptor de solicitud (LF)	-	-	do	×	(Consulte DTC B10D1: 23 [SISTEMA DE ENTRADA SIN LLAVE AVANZADA] .)
B10D3 : 23	En	Error en el funcionamiento del circuito de solicitud de cambio (RF)	-	-	do	×	(Consulte DTC B10D3: 23 [SISTEMA DE ENTRADA SIN LLAVE AVANZADA] .)
B11FD : 1F	En	Disfunción del circuito de la antena sin llave (exterior, LF)	×	-	DISCOS COMPACTOS	×	(Consulte DTC B11FD: 1F [SISTEMA DE ENTRADA SIN LLAVE AVANZADA] .)
B1210: 1F	En	Disfunción del circuito de la antena sin llave (exterior, RF)	×	-	DISCOS COMPACTOS	×	(Consulte DTC B1210: 1F [SISTEMA DE ENTRADA SIN LLAVE AVANZADA]).
B13C3 : 04	En	Mal funcionamiento interno de la unidad de control LF	×	-	do	×	(Ver DTC B13C3: 04 [SISTEMA AVANZADO DE ENTRADA SIN LLAVE] .)
B13C3 : 09	En	Mal funcionamiento	×	-	do	×	(Consulte el DTC

		de la unidad de control LF					B13C3: 09 [SISTEMA DE ENTRADA SIN LLAVE AVANZADA] .)
B13C3 : 16	En	Entrada de baja tensión de la fuente de alimentación de la unidad de control LF	×	-	do	×	(Ver DTC B13C3: 16 [SISTEMA DE ENTRADA SIN LLAVE AVANZADA] .)
B13C3 : 29	En	Error de comunicación entre la unidad de parada de arranque y la unidad de control LF	×	-	do	×	(Consulte DTC B13C3: 29 [SISTEMA DE ENTRADA SIN LLAVE AVANZADA] .)

Mazda6 - Cuerpo y accesorios

TABLA DE MONITORES DE PID / DATOS [SISTEMA DE ENTRADA SIN LLAVE AVANZADA]

-: No aplica

PID	Unidad de operación	Contenido de datos	Artículos de inspección)
LG / T_LK_SW	Apagado en	**NOTA:** • Se muestra en el M-MDS pero no funciona.	-
RQ_SW_LF	Apagado en	• Off: el interruptor de solicitud (LF) está desactivado. • Encendido: el interruptor de solicitud (LF) está activado.	Interruptor de solicitud (LF)
RQ_SW_RF	Apagado en	• Off: el interruptor de solicitud (RF) está desactivado. • Encendido: el interruptor de solicitud (RF) está activado.	Interruptor de solicitud (RF)

Mazda6 - Cuerpo y accesorios

INSPECCIÓN DE MODOS DE COMANDO ACTIVO [SISTEMA DE ENTRADA SIN LLAVE AVANZADA]

1. Conecte el M-MDS al DLC-2.

2. Después de identificar el vehículo, seleccione los siguientes elementos de la pantalla de inicialización del M-MDS.
a. Seleccione "DataLogger".

segundo. Seleccione "Módulos".

do. Seleccione "SSU".

3. Seleccione los elementos de simulación de la tabla PID.

4. Realice la función de modos de comando activo, inspeccione las operaciones para cada parte.

- Si la operación de las piezas de salida no se puede verificar después de que se realiza la inspección del modo de comando activo, esto podría indicar la posibilidad de un mal funcionamiento abierto o cortocircuito, pegado o funcionamiento en las piezas de salida.

Mazda6 - Cuerpo y accesorios

INSPECCIÓN DE MODOS DE COMANDO ACTIVO [SISTEMA DE ENTRADA SIN LLAVE AVANZADA]

1. Conecte el M-MDS al DLC-2.

2. Después de identificar el vehículo, seleccione los siguientes elementos de la pantalla de inicialización del M-MDS.
a. Seleccione "DataLogger".

segundo. Seleccione "Módulos".

do. Seleccione "SSU".

3. Seleccione los elementos de simulación de la tabla PID.

4. Realice la función de modos de comando activo, inspeccione las operaciones para cada parte.

- Si la operación de las piezas de salida no se puede verificar después de que se realiza la inspección del modo de comando activo, esto podría indicar la posibilidad de un mal funcionamiento abierto o cortocircuito, pegado o funcionamiento en las piezas de salida.

Mazda6 - Cuerpo y accesorios

TABLA DE MODOS DE COMANDO ACTIVO [SISTEMA DE ENTRADA SIN LLAVE AVANZADA]

Artículo de simulación	Unidad de operación	Contenido de datos	Método de lectura / uso de datos	Nombre de la parte de salida
BZR_OUT	Apagado en	• Apagado: el zumbador sin llave no suena. • Encendido: suena el zumbador sin llave.	• Cuando se enciende el elemento de simulación BZR_OUT, se envía una señal de anulación de fuerza a la unidad de control LF desde la unidad de detención de arranque, y la unidad de control LF impulsa (suena) el bíper sin llave. • Con la adopción de un zumbador de excitación independiente para el zumbador sin llave, el zumbador no suena normalmente incluso si el voltaje se aplica a la unidad de zumbador porque no hay circuito de oscilación. La integridad del zumbador sin llave se determina utilizando el elemento de simulación BZR_OUT. • Si el zumbador sin llave no suena aunque la función de simulación BZR_OUT esté activada, realice el diagnóstico utilizando el siguiente procedimiento. ▪ Presione repetidamente el botón de bloqueo / desbloqueo del transmisor remoto y mida la tensión del terminal del zumbador sin llave al presionar el botón. **El voltaje es salida** • Puede haber un mal	Keyless beeper

				funcionamiento del zumbador sin llave. **Voltaje no es salida** • El mazo de cables relacionado o el mal funcionamiento de la unidad de control LF pueden haberse producido.	

Mazda6 - Body and Accessories

ON-BOARD DIAGNOSTIC WIRING DIAGRAM [FORWARD SENSING CAMERA (FSC)]

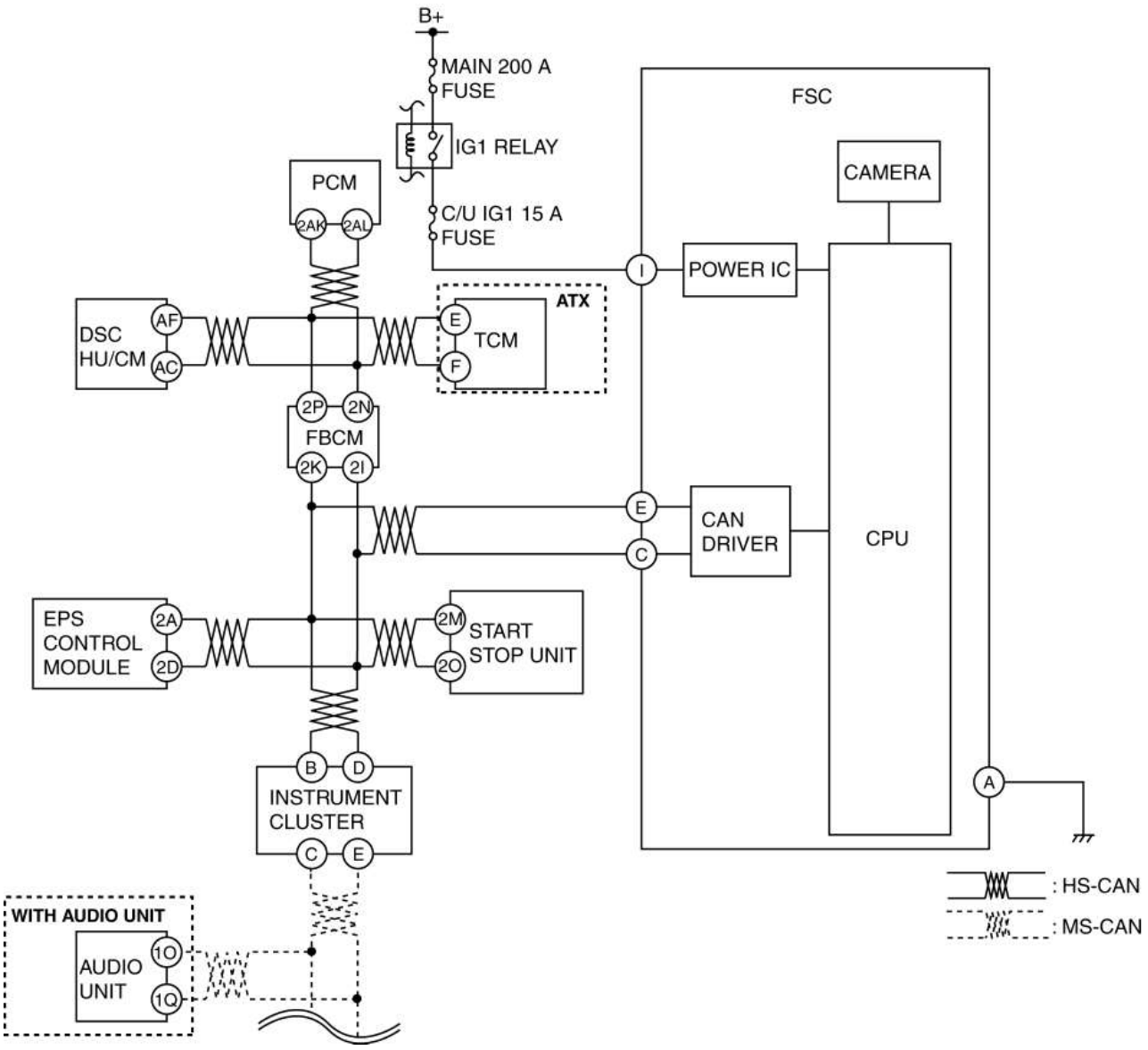

Mazda6 - Cuerpo y accesorios

INSPECCIÓN DE DTC [CÁMARA DE DETECCIÓN DE AVANCE (FSC)]

Autodiagnóstico CMDTC

1. Conecte el M-MDS al DLC-2.

2. Después de identificar el vehículo, seleccione los siguientes elementos de la pantalla de inicialización del M-MDS.

a. Seleccione "Auto prueba".

segundo. Seleccione "Todos los CMDTC".

3. Verifique el DTC de acuerdo con las instrucciones en la pantalla.

- Si aparece algún DTC, realice la solución de problemas según la inspección DTC correspondiente después de grabar los datos de la instantánea.

4. Después de completar las reparaciones, borre todos los DTC almacenados en la cámara de detección directa (FSC). (Consulte ELIMINACIÓN DE DTC [CAMARA DE DETECCIÓN DE AVANCE (FSC)]).

Autodiagnóstico ODDTC

1. Conecte el M-MDS al DLC-2.

2. Después de identificar el vehículo, seleccione los siguientes elementos de la pantalla de inicialización del M-MDS.

a. Seleccione "Auto prueba".

segundo. Seleccione "Módulos".

do. Seleccione "FSC".

3. Verifique el DTC de acuerdo con las instrucciones en la pantalla.

- Si aparece algún DTC, realice la solución de problemas según la inspección DTC correspondiente después de grabar los datos de la instantánea.

4. Después de completar las reparaciones, borre todos los DTC almacenados en la cámara de detección directa (FSC). (Consulte ELIMINACIÓN DE DTC [CAMARA DE DETECCIÓN DE AVANCE (FSC)]).

Datos de instantáneas

NOTA:

- La cámara de detección directa (FSC) almacena los siguientes dos tipos de datos de instantáneas (información del vehículo) cuando se detecta un DTC y los muestra en el M-MDS.
  - Información del vehículo detectada por la cámara de detección directa (FSC)
  - Información del vehículo detectada por el grupo de instrumentos y recibida por la cámara de detección directa (FSC) a través de la señal CAN

- Se almacenan los datos para todos los DTC detectados actualmente.

-: No aplica

Artículo de datos de instantáneas	Unidad		Contenido de datos	Método de lectura / uso de datos	Elementos correspondientes del monitor de datos
ECU_IN_TMP	DO	F	Temperatura interna de la ECU	-	-
IG-ON_TIMER	hh: mm: ss * 1		Tiempo transcurrido desde que se conectó el	• La cámara de detección directa (FSC)	-

			encendido (motor apagado o encendido) **NOTA:** • El grupo de instrumentos registra el tiempo transcurrido desde que se encendió el encendido (motor apagado o conectado).	recibe constantemente el tiempo transcurrido desde que se encendió el encendido (motor apagado o conectado) enviado a través de la señal CAN desde el grupo de instrumentos. • Si se detecta un DTC, la cámara de detección directa (FSC) registra el tiempo transcurrido desde que se conectó el encendido (motor apagado o encendido) cuando se detectó el DTC, y se muestra en el M-MDS.	
OPE_MODE	Normal / CALIBRACIÓN / EMERGENCIA		Modo de operación	-	-
VSPD	KPH	MPH	Velocidad del vehículo	-	-

Mazda6 - Cuerpo y accesorios

CLEARING DTC [CÁMARA DE DETECCIÓN DE AVANCE (FSC)]

Procedimiento de eliminación de memoria de CMDTC

1. Conecte el M-MDS al DLC-2.

2. Después de identificar el vehículo, seleccione los siguientes elementos de la pantalla de inicialización del M-MDS.

a. Seleccione "Auto prueba".

segundo. Seleccione "Todos los CMDTC".

3. Verifique el DTC de acuerdo con las instrucciones en la pantalla.

4. Presione el botón borrar en la pantalla del DTC para borrar el DTC.

5. Desconecte el encendido.

6. Encienda el encendido (motor apagado o encendido) y espere **5 segundos o más** .

7. Realice la inspección DTC. (Consulte DTC INSPECTION [ADWARD SENSING CAMERA (FSC)] .)

8. Verifique que no se muestren DTC.

Procedimiento de eliminación de memoria ODDTC

1. Conecte el M-MDS al DLC-2.

2. Después de identificar el vehículo, seleccione los siguientes elementos de la pantalla de inicialización del M-MDS.

a. Seleccione "Auto prueba".

segundo. Seleccione "Módulos".

do. Seleccione "FSC".

3. Verifique el DTC de acuerdo con las instrucciones en la pantalla.

4. Presione el botón borrar en la pantalla del DTC para borrar el DTC.

5. Desconecte el encendido.

6. Encienda el encendido (motor apagado o encendido) y espere **5 segundos o más** .

7. Realice la inspección DTC. (Consulte DTC INSPECTION [ADWARD SENSING CAMERA (FSC)] .)

8. Verifique que no se muestren DTC.

Mazda6 - Cuerpo y accesorios

TABLA DE DTC [CÁMARA DE DETECCIÓN DE AVANCE (FSC)]

×: aplicable-: no aplicable

DTC No.	Luz de advertencia del sistema HBC (ámbar) / LDWS (ámbar)	Descripción	Función a prueba de fallas	Ciclo de conducción	Tipo de autoprueba *1	Función de memoria	Página

B115E: 54	Destello	Cámara de detección directa (FSC) con el objetivo no completada	×	-	DISCOS COMPACTOS	×	(Ver DTC B115E: 54 [CÁMARA DE DETECCIÓN DIRECTA (FSC)] .)
B13A6 : 11	Destello	Funcionamiento defectuoso del circuito de conmutación LDWS	×	-	DISCOS COMPACTOS	×	(Ver DTC B13A6: 11 [CÁMARA DE DETECCIÓN DIRECTA (FSC)] .)
C1001: 92	Iluminado	Funcionamiento deficiente de la cámara de detección directa (FSC)	×	-	DISCOS COMPACTOS	×	(Consulte el DTC C1001: 92 [CAMARA DE DETENCIÓN DIRECTA (FSC)] .)
C1001: 97	Iluminado	Cámara de detección hacia adelante (FSC) visibilidad deficiente	×	-	DISCOS COMPACTOS	×	(Ver DTC C1001: 97 [CÁMARA DE DETECCIÓN DE AVANCE (FSC)] .)
U0001: 88	Destello	Error de comunicación del módulo (HS-CAN)	×	-	DISCOS COMPACTOS	×	(Consulte DTC U0001: 88 / U0100: 00 / U0121: 00 / U0131: 00 / U0140: 00 / U0155: 00 / U0214: 00 [CAMARA DE DETENCIÓN DE AVANCE (FSC)] .)
U0100: 00	Destello	Error de comunicación con PCM	×	-	DISCOS COMPACTOS	×	
U0121: 00	Destello	Error de comunicación con DSC HU / CM	×	-	DISCOS COMPACTOS	×	
U0131: 00	Destello	Error de comunicación con el módulo de control de EPS	×	-	DISCOS COMPACTOS	×	

U0140: 00	Destello	Error de comunicación con el módulo de control del cuerpo frontal (FBCM)	×	-	DISCOS COMPACTOS	×	
U0155: 00	Destello	Error de comunicación con el grupo de instrumentos	×	-	DISCOS COMPACTOS	×	
U0214: 00	Destello	Error de comunicación con la unidad de detención de arranque	×	-	DISCOS COMPACTOS	×	
U0401: 68	Destello	Señal de error recibida de PCM	×	-	DISCOS COMPACTOS	×	(Ver DTC U0401: 68 [CÁMARA DE DETECCIÓN DIRECTA (FSC)] .)
U0415: 68	Destello	Señal de error recibida de DSC HU / CM	×	-	DISCOS COMPACTOS	×	(Ver DTC U0415: 68 [CÁMARA DE DETECCIÓN DIRECTA (FSC)] .)
U0420: 68	Destello	Señal de error recibida del módulo de control de EPS	×	-	DISCOS COMPACTOS	×	(Ver DTC U0420: 68 [CÁMARA DE DETECCIÓN DIRECTA (FSC)] .)
U0423: 68	Destello	Señal de error recibida del grupo de instrumentos	×	-	DISCOS COMPACTOS	×	(Ver DTC U0423: 68 [CÁMARA DE DETECCIÓN DIRECTA (FSC)] .)
U0515: 68	Destello	Señal de error recibida de la unidad de	×	-	DISCOS COMPACTOS	×	(Ver DTC U0515: 68 [CÁMARA DE

		parada de inicio					DETECCIÓN DIRECTA (FSC)] .)
U2005: 86	Destello	Señal de error recibida de PCM	×	-	DISCOS COMPACTOS	×	(Ver DTC U2005: 86 [CÁMARA DE DETECCIÓN DE AVANCE (FSC)] .)
U2100: 00	Iluminado	Sensor de configuración de cámara de detección hacia adelante (FSC)	×	-	DISCOS COMPACTOS	×	(Consulte el DTC U2100: 00 [CAMARA DE DETENCIÓN DIRECTA (FSC)] .)
U2101: 00	Iluminado	Sensor de configuración de cámara de detección hacia adelante (FSC)	×	-	DISCOS COMPACTOS	×	(Consulte el DTC U2101: 00 [CAMARA DE DETENCIÓN DIRECTA (FSC)] .)
U3000: 04	Destello	Disfunción interna de la cámara sensora hacia adelante (FSC)	×	-	DISCOS COMPACTOS	×	(Ver DTC U3000: 04 / U3000: 09 / U3000: 42 / U3000: 49 [CÁMARA DE DETECCIÓN DIRECTA (FSC)] .)
U3000: 09	Destello	Disfunción interna de la cámara sensora hacia adelante (FSC)	×	-	DISCOS COMPACTOS	×	
U3000: 42	Destello	Disfunción interna de la cámara sensora hacia adelante (FSC)	×	-	DISCOS COMPACTOS	×	
U3000: 49	Destello	Disfunción interna de la cámara sensora hacia adelante (FSC)	×	-	DISCOS COMPACTOS	×	

U3003: 16	Destello	Entrada de tensión de alimentación de baja potencia de la cámara de detección hacia adelante (FSC)	×	-	DISCOS COMPACTOS	×	(Ver DTC U3003: 16 [CÁMARA DE DETECCIÓN DIRECTA (FSC)] .)
U3003: 17	Destello	Entrada de tensión de alimentación de alta potencia de la cámara de detección hacia adelante (FSC)	×	-	DISCOS COMPACTOS	×	(Consulte el DTC U3003: 17 [CAMARA DE DETENCIÓN DIRECTA (FSC)] .)

Mazda6 - Cuerpo y accesorios

INSPECCIÓN DE PID / MONITOR DE DATOS [CÁMARA DE DETECCIÓN DE AVANCE (FSC)]

1. Conecte el M-MDS al DLC-2.

2. Después de identificar el vehículo, seleccione los siguientes elementos de la pantalla de inicialización del M-MDS.
a. Seleccione "DataLogger".

segundo. Seleccione "Módulos".

do. Seleccione "FSC".

3. Seleccione el PID aplicable de la tabla PID.

4. Verifique los datos PID de acuerdo con las instrucciones en la pantalla.

NOTA:

- La función de pantalla de datos PID se utiliza para controlar el valor calculado de las señales de entrada / salida en el módulo. Por lo tanto, si el valor monitoreado de las partes de salida no está dentro de la especificación, es necesario inspeccionar el valor monitoreado de las partes de entrada correspondientes al control de parte de salida aplicable. Además, dado que el sistema no muestra un mal funcionamiento de la pieza de salida como una anomalía en el valor monitoreado, es necesario inspeccionar las piezas de salida individualmente.
- Al detectar los DTC, es posible que los PID relacionados con un sistema que no funciona bien no se muestren aunque el módulo sea normal. Por lo tanto, si no se visualiza un PID, es necesario verificar el DTC, realizar un diagnóstico de mal funcionamiento del DTC que se detectó y realizar reparaciones.

Mazda6 - Cuerpo y accesorios

INSPECCIÓN DE PID / MONITOR DE DATOS [CÁMARA DE DETECCIÓN DE AVANCE (FSC)]

1. Conecte el M-MDS al DLC-2.

2. Después de identificar el vehículo, seleccione los siguientes elementos de la pantalla de inicialización del M-MDS.
a. Seleccione "DataLogger".

segundo. Seleccione "Módulos".

do. Seleccione "FSC".

3. Seleccione el PID aplicable de la tabla PID.

4. Verifique los datos PID de acuerdo con las instrucciones en la pantalla.

NOTA:

- La función de pantalla de datos PID se utiliza para controlar el valor calculado de las señales de entrada / salida en el módulo. Por lo tanto, si el valor monitoreado de las partes de salida no está dentro de la especificación, es necesario inspeccionar el valor monitoreado de las partes de entrada correspondientes al control de parte de salida aplicable. Además, dado que el sistema no muestra un mal funcionamiento de la pieza de salida como una anomalía en el valor monitoreado, es necesario inspeccionar las piezas de salida individualmente.
- Al detectar los DTC, es posible que los PID relacionados con un sistema que no funciona bien no se muestren aunque el módulo sea normal. Por lo tanto, si no se visualiza un PID, es necesario verificar el DTC, realizar un diagnóstico de mal funcionamiento del DTC que se detectó y realizar reparaciones.

Mazda6 - Cuerpo y accesorios

DESMONTAJE / INSTALACIÓN DE LA TAPA DEL TRONCO

1. Desconecte el cable negativo de la batería. (Ver DESCONEXIÓN / CONEXIÓN DEL CABLE DE LA BATERÍA NEGATIVA [SKYACTIV-G 2.5] .)

2. Retire las siguientes partes:

a. Receso de la tapa del maletero (Ver REMOCION / INSTALACION DEL RECORRIDO DE LA TAPA TRONCO).

segundo. Ajuste de la tapa del maletero (Ver REMOCION / INSTALACION DE LA MOLDURA DE LA TAPA DEL TRONCO).

3. Coloque el borde lateral del baúl a un lado. (Ver REMOCION / INSTALACION DE LA MOLDURA LATERAL DEL TRONCO).

4. Retire los clips A que se muestran en la figura.

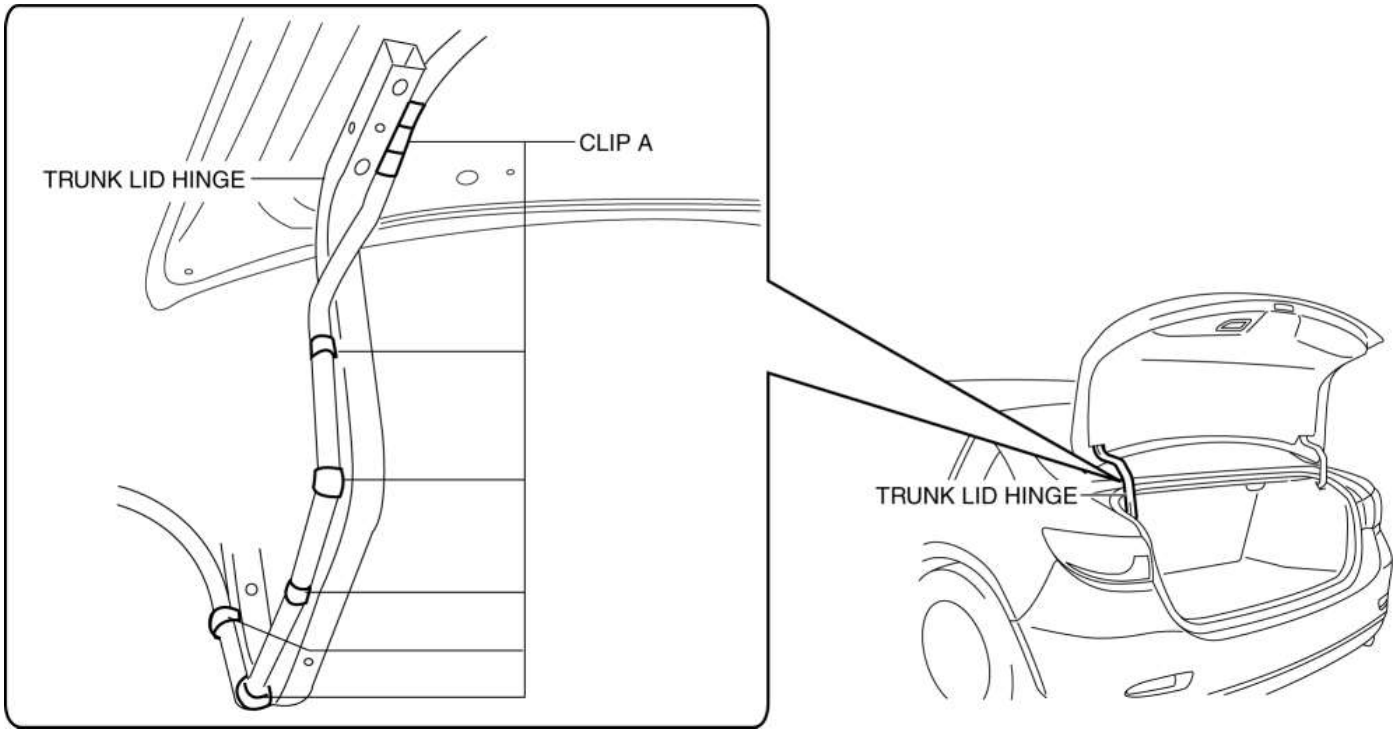

5. Coloque el soporte del módulo de control del cuerpo trasero (RBCM) a un lado. (Consulte [REMOCION / INSTALACION DEL SOPORTE DEL MÓDULO DE CONTROL DEL CUERPO TRASERO (RBCM)]).

6. Desconecte el conector.

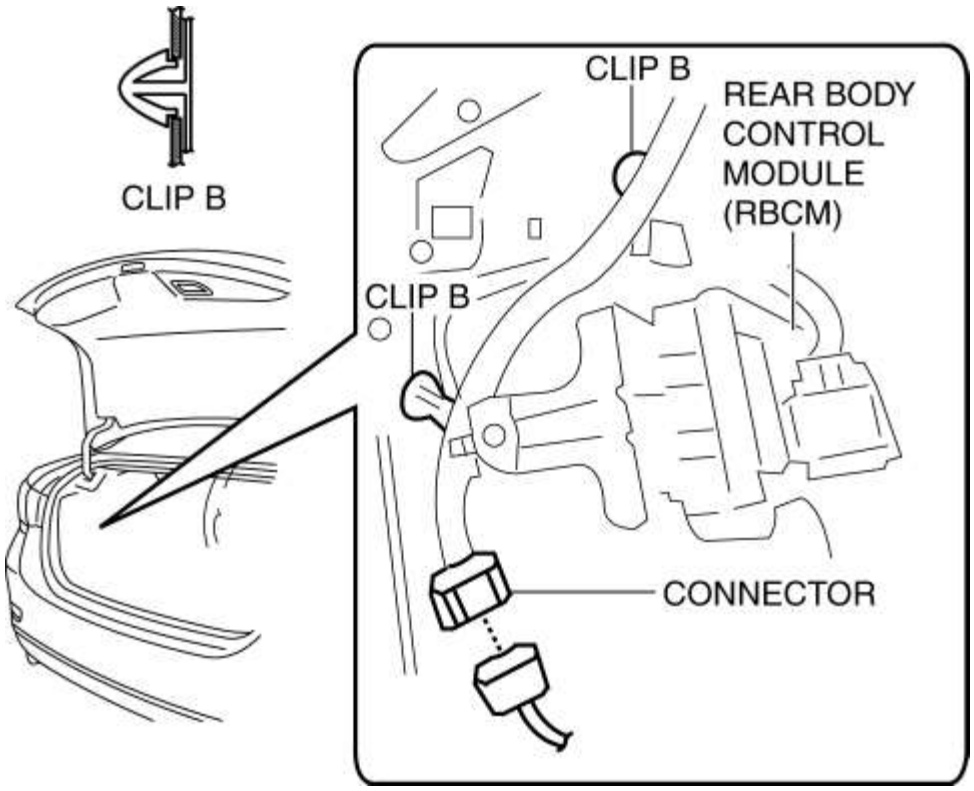

7. Retire los clips B.

8. Quite los pernos C, luego quite la tapa del maletero.

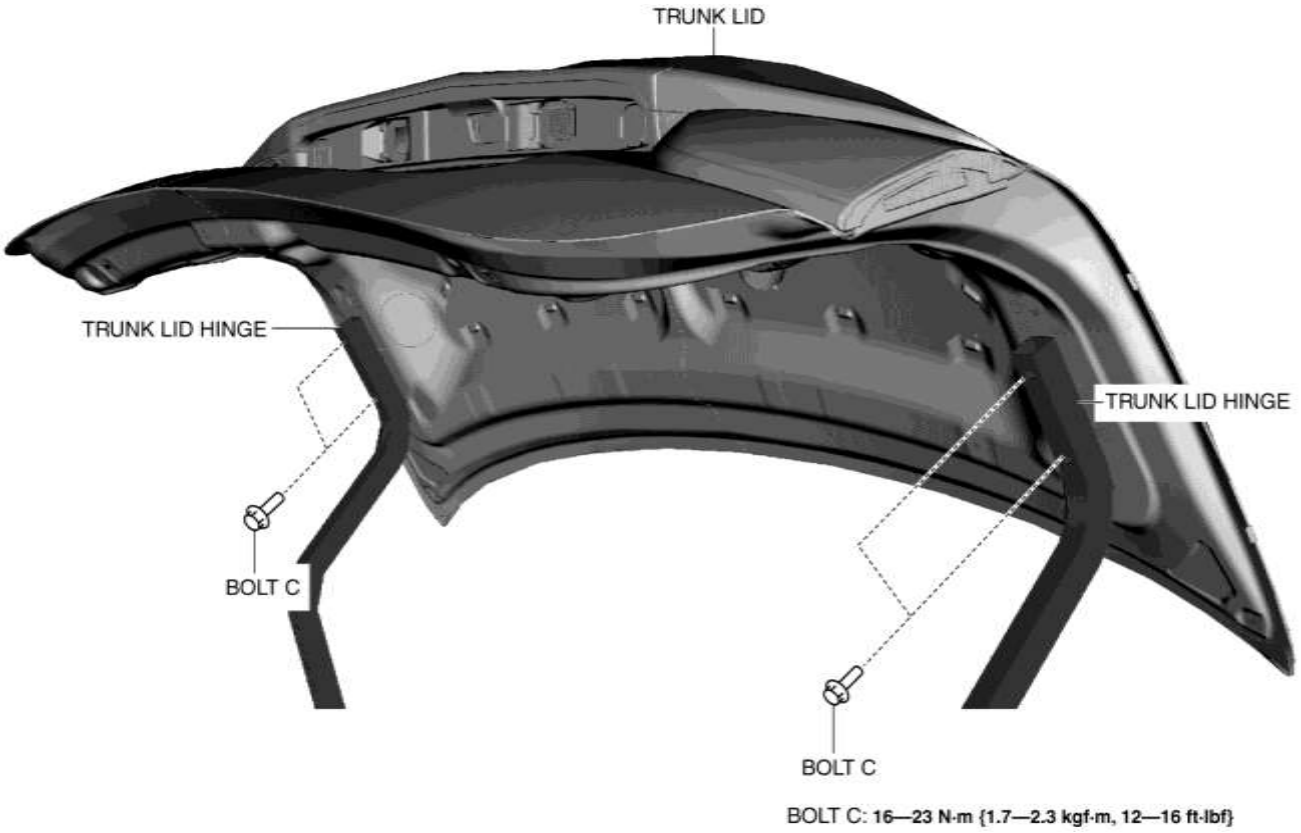

9. Retire las siguientes partes:

a. Amortiguador del asiento trasero (Ver RETIRO / INSTALACIÓN DEL AMORTIGUADOR DEL ASIENTO TRASERO).

segundo. Respaldo del asiento trasero trasero (Ver RETIRADA / INSTALACIÓN DEL ASIENTO DELANTERO LADO TRASERO).

do. Borde de la casa del neumático (Ver REMOCION / INSTALACION DE LA MOLDURA DE LA RUEDA DE LOS NEUMÁTICOS).

re. Guarnecido de pilar C (ver REMOCION / INSTALACION DE EMPALME C-PILAR)

mi. Luz de freno de montaje alto (Véase REMOCION / INSTALACION DE LA LUZ DE FRENO DE ALTO MONTAJE)

F. Recorte del paquete trasero (Vea REMOCION / INSTALACION DEL ACABADO DEL PAQUETE TRASERO).

10. Con una llave inglesa, retire el muelle de equilibrio en la dirección de la flecha que se muestra en la figura de la bisagra de la tapa del maletero.

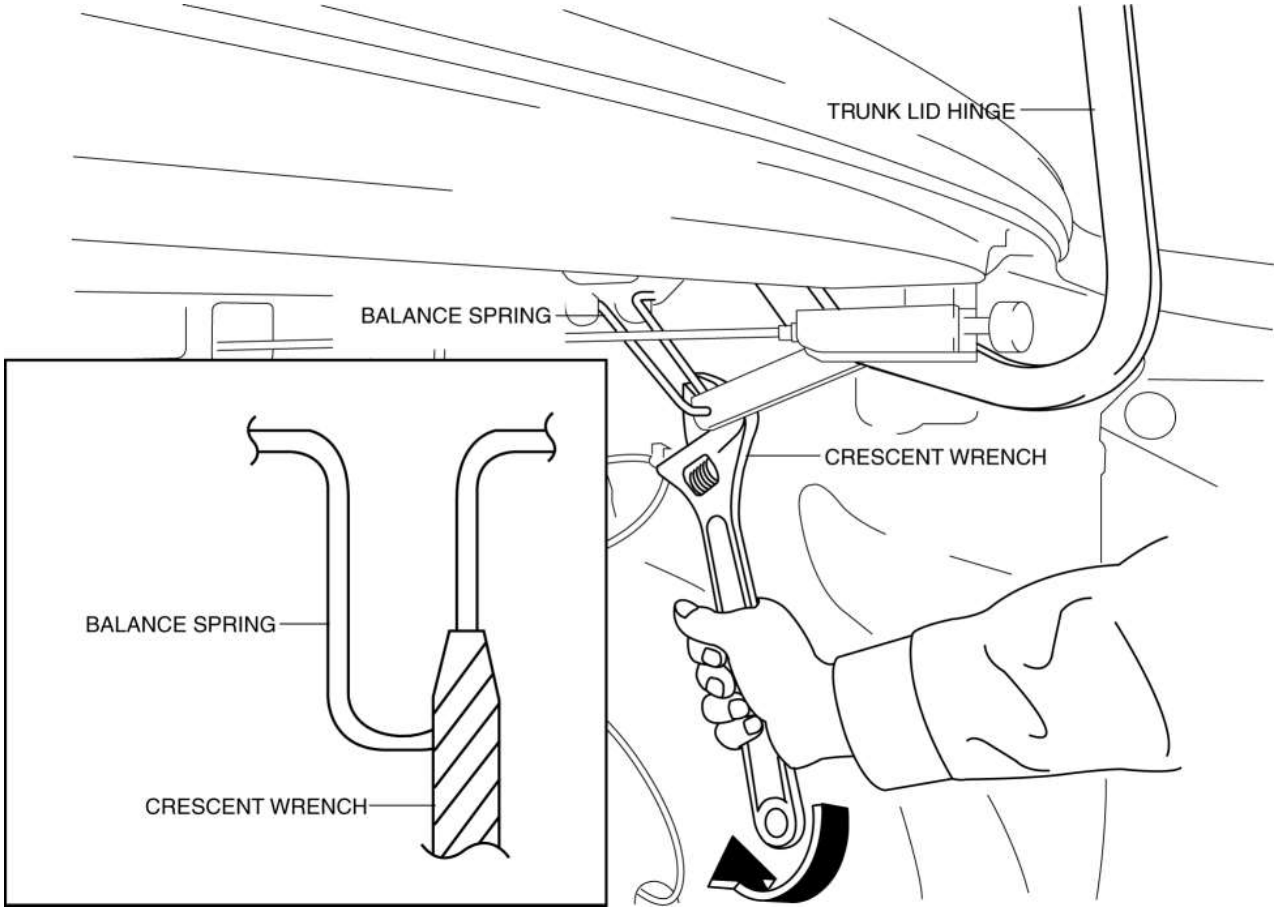

11. Retire las tuercas D.

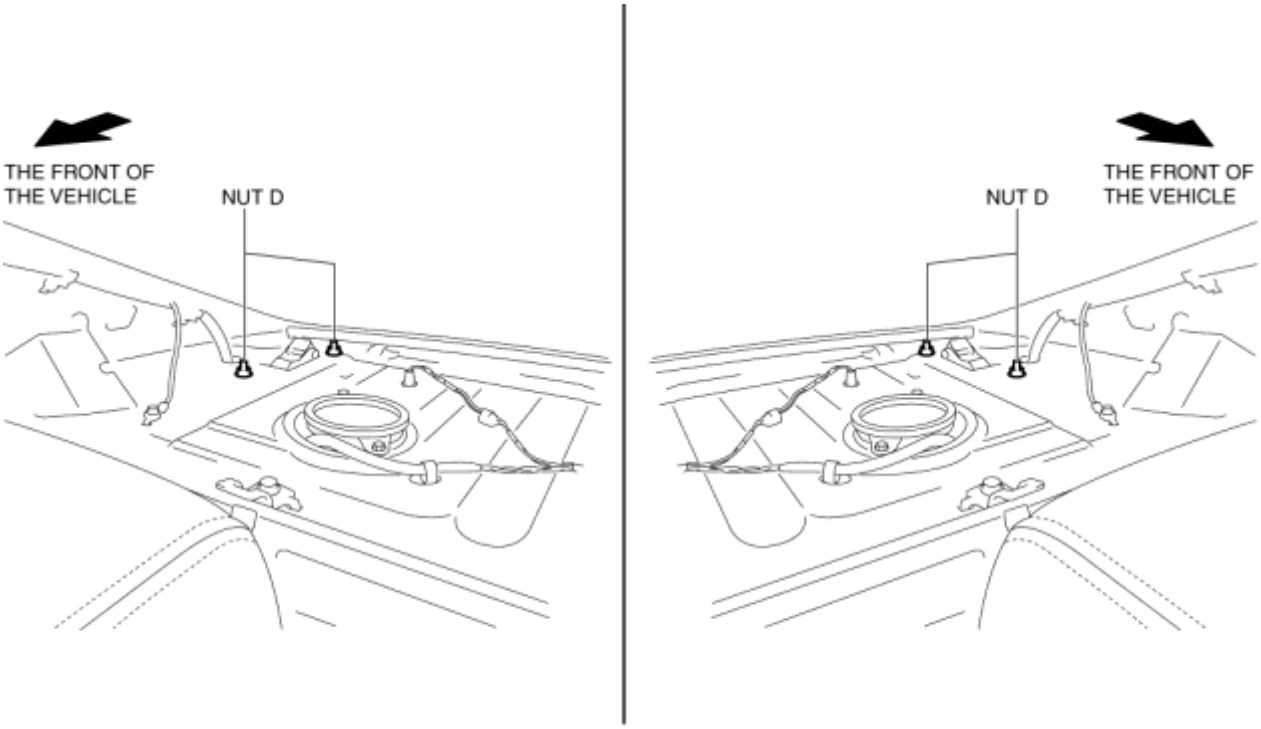

NUT D: 8—10 N·m {82—101 kgf·cm, 71—88 in·lbf}

12. Retire la bisagra de la tapa del maletero.

13. Instalar en el orden inverso de eliminación.

14. Ajuste la tapa del maletero. (Ver AJUSTE DE LA TAPA DEL TRONCO).

Mazda6 - Cuerpo y accesorios

AJUSTE DE LA TAPA DEL TRONCO

Ajuste de brecha

1. Mida la diferencia de espacio entre la tapa del maletero y el cuerpo.

2. Si no se especifica, afloje los pernos o tuercas y vuelva a colocar la tapa del maletero.

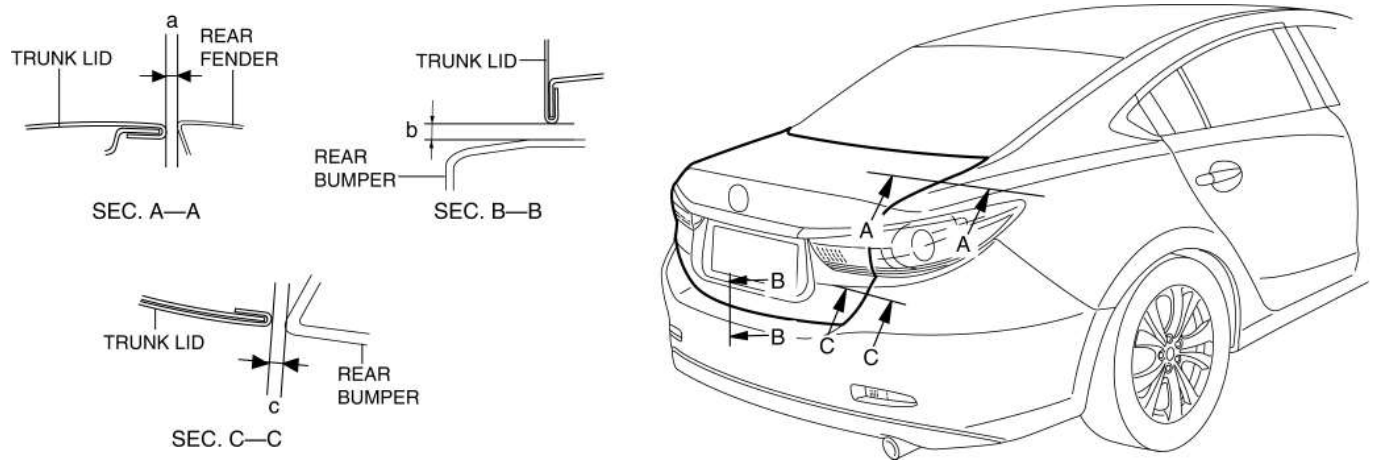

Liquidación estándar

- a: 2.5-4.5 mm {0.10-0.17 en}
- b: 4.0-8.0 mm {0.16-0.31 in}
- c: 2.5-6.5 mm {0.10-0.25 in}

3. Apriete los pernos o tuercas. (Ver REMOCION / INSTALACION DE LA TAPA TRONCO)

Ajuste de diferencia de altura

1. Mida la diferencia de altura entre la tapa del maletero y el cuerpo.

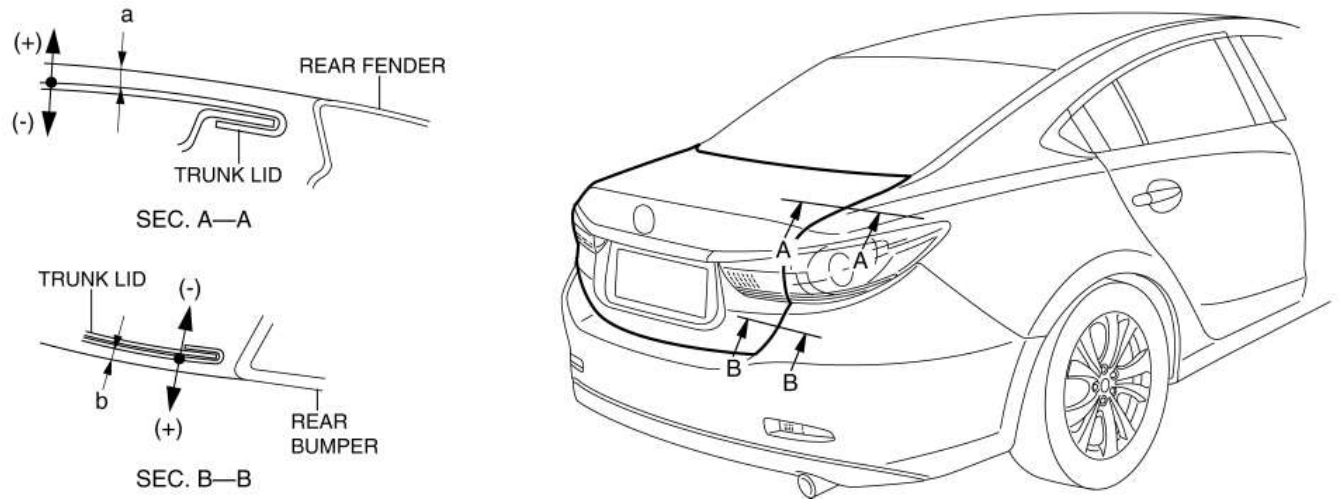

Liquidación estándar

- a: -1.8-0.2 mm {-0.070-0.007 en}
- b: -3.0-1.0 mm {-0.11-0.03 in}

2. Si la tapa del maletero no se abre / cierra sin problemas, ajústelo aflojando el tornillo de instalación del perno de cierre de la tapa del maletero. (Ver TBD.)

3. Apriete los pernos o tuercas. (Ver REMOCION / INSTALACION DE LA TAPA TRONCO)

4. Rocíe o vierta agua sobre la puerta y el área circundante usando una manguera o un túnel de lavado a presión de agua a alta presión y verifique que no haya fugas de agua.

Mazda6 - Cuerpo y accesorios

EQUILIBRADO REMOCION / INSTALACION DE RESORTE

1. Con una llave inglesa, retire el muelle de equilibrio en la dirección de la flecha que se muestra en la figura de la bisagra de la tapa del maletero.

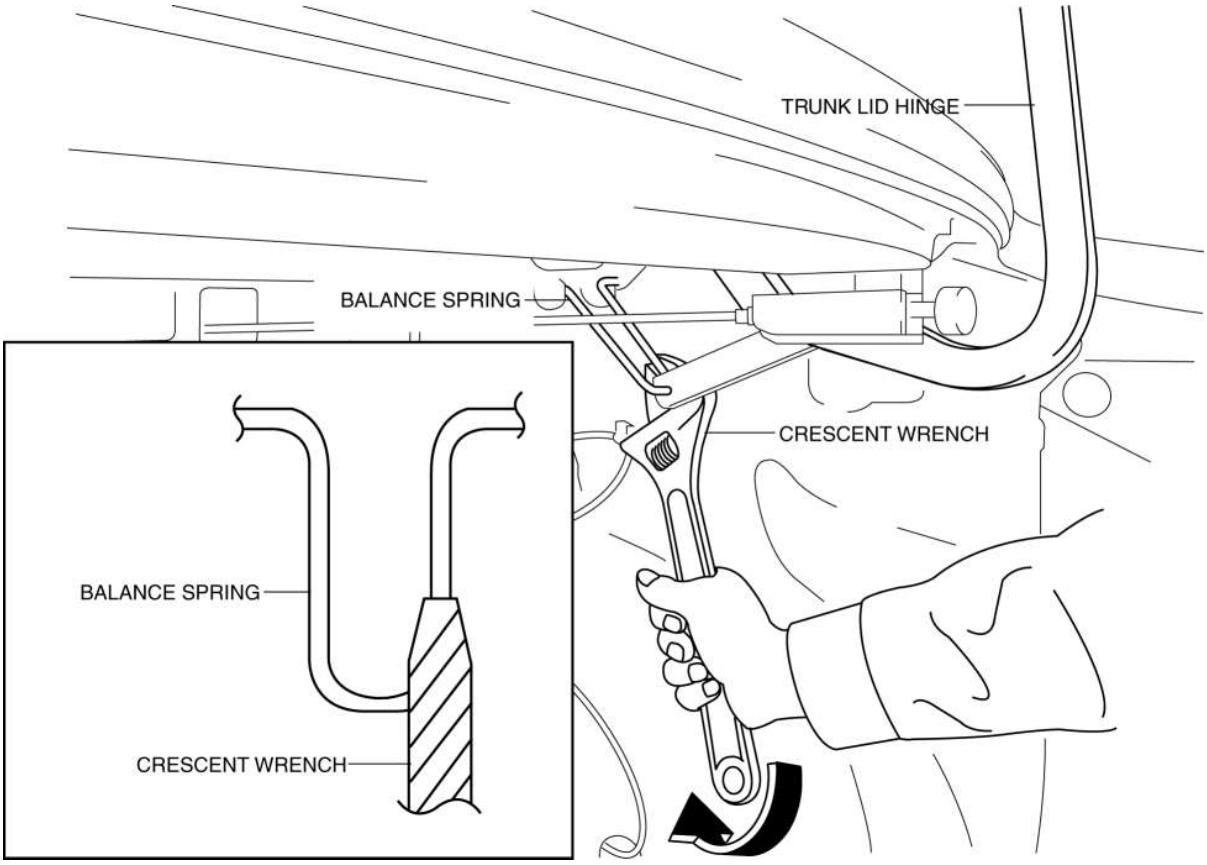

2. Retire el muelle de equilibrio lateral izquierdo que se muestra en la figura de los ganchos.

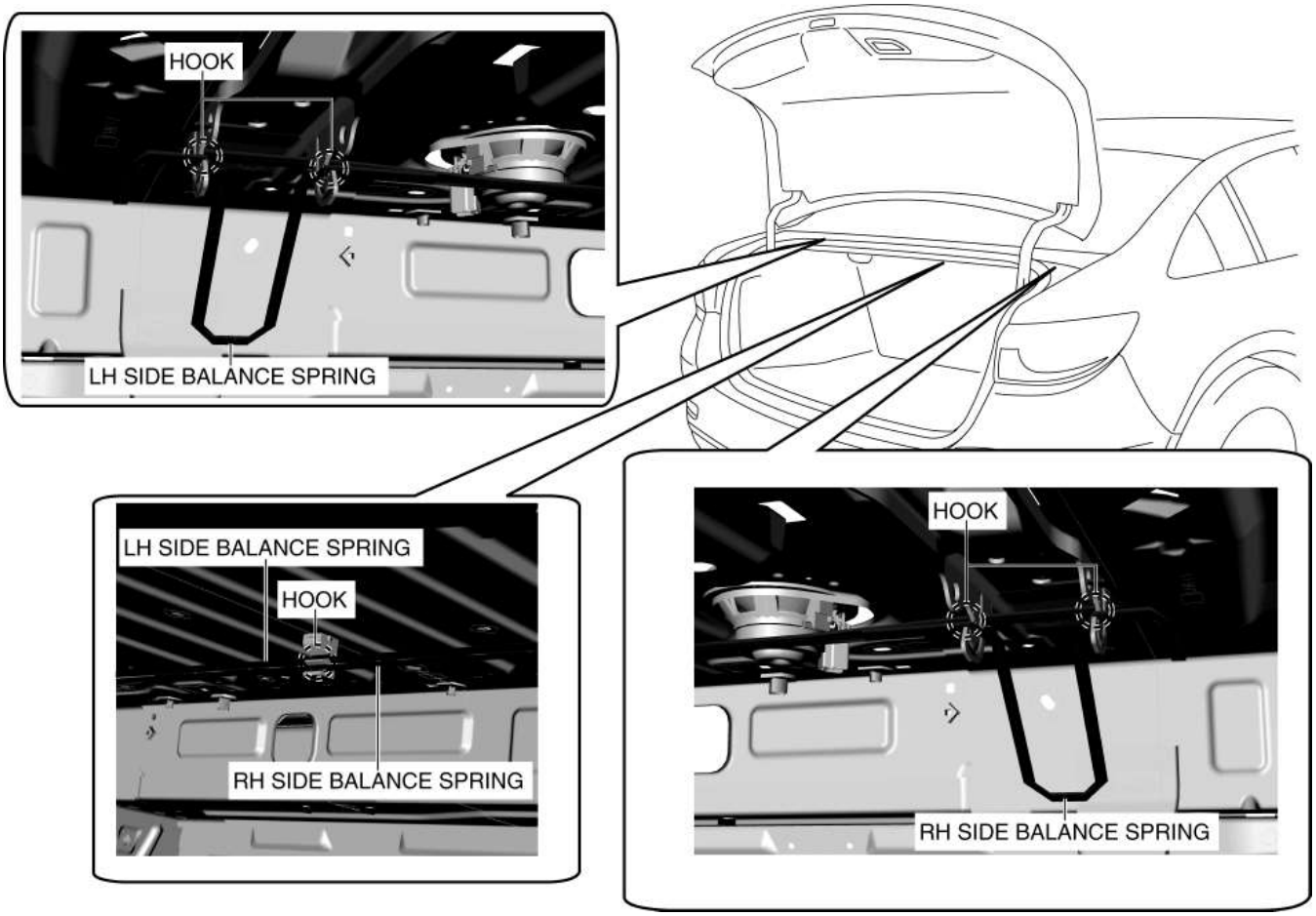

3. Retire el resorte de equilibrio lateral derecho que se muestra en la figura de los ganchos.

4. Instalar en el orden inverso de eliminación.

Mazda6 - Body and Accessories

FUEL-FILLER LID REMOVAL/INSTALLATION

1. Remove bolts.

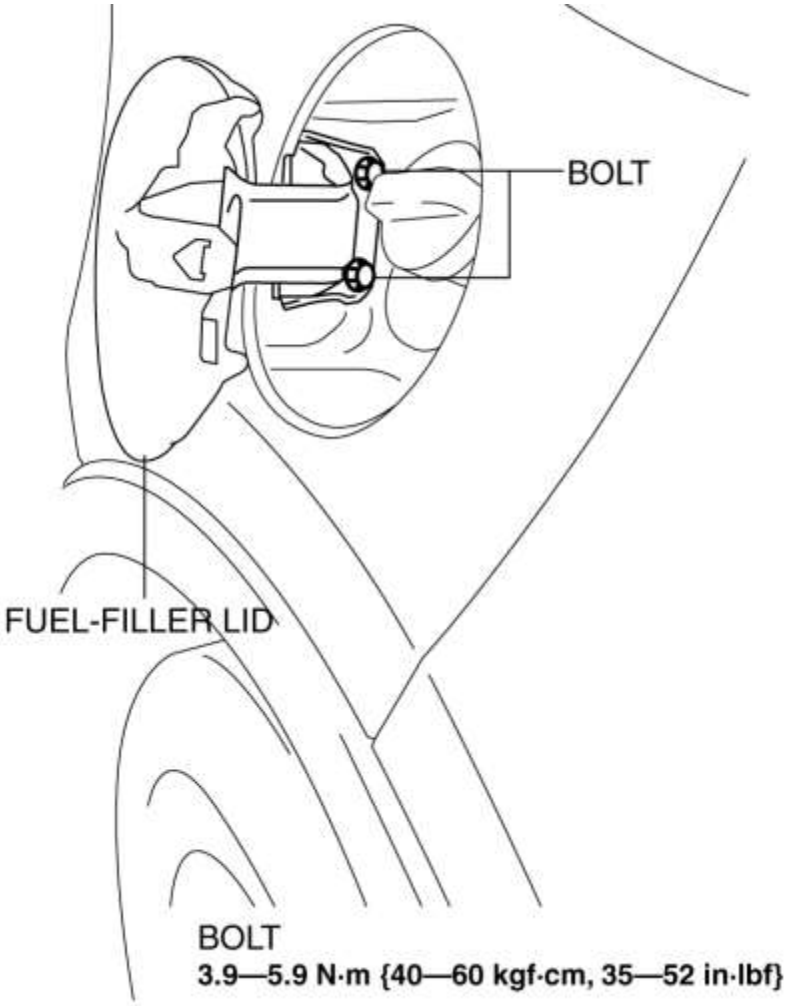

2. Remove the fuel-filler lid.

3. Install in the reverse order of removal.

4. Adjust the fuel-filler lid. (See FUEL-FILLER LID ADJUSTMENT.)

DESMONTAJE / INSTALACION DE LA CAMPANA

ADVERTENCIA:

- Si retira la campana sin sostenerla, la misma podría caerse y provocar lesiones graves. Siempre realice el procedimiento con al menos otra persona para evitar que la capucha se caiga.

1. Aflojar los pernos A.

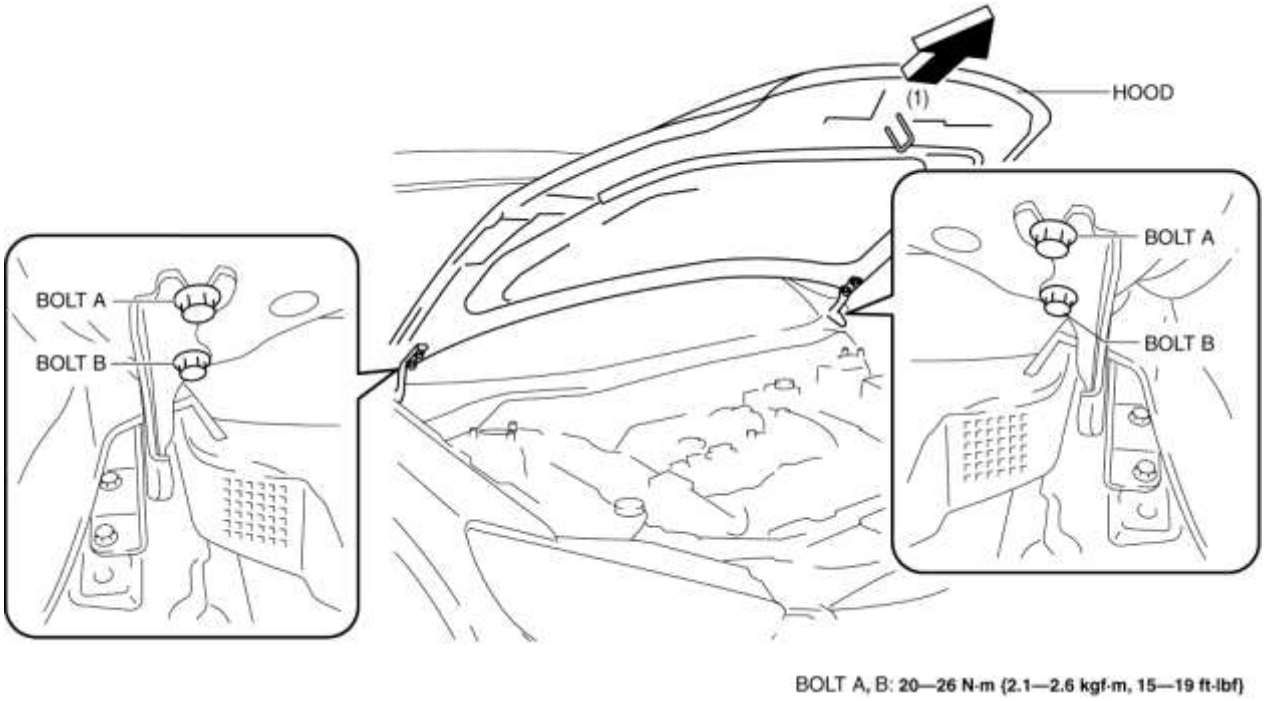

2. Retire los pernos B.
3. Retire la capucha en la dirección de la flecha (1) que se muestra en la figura.
4. Retire los pernos C.

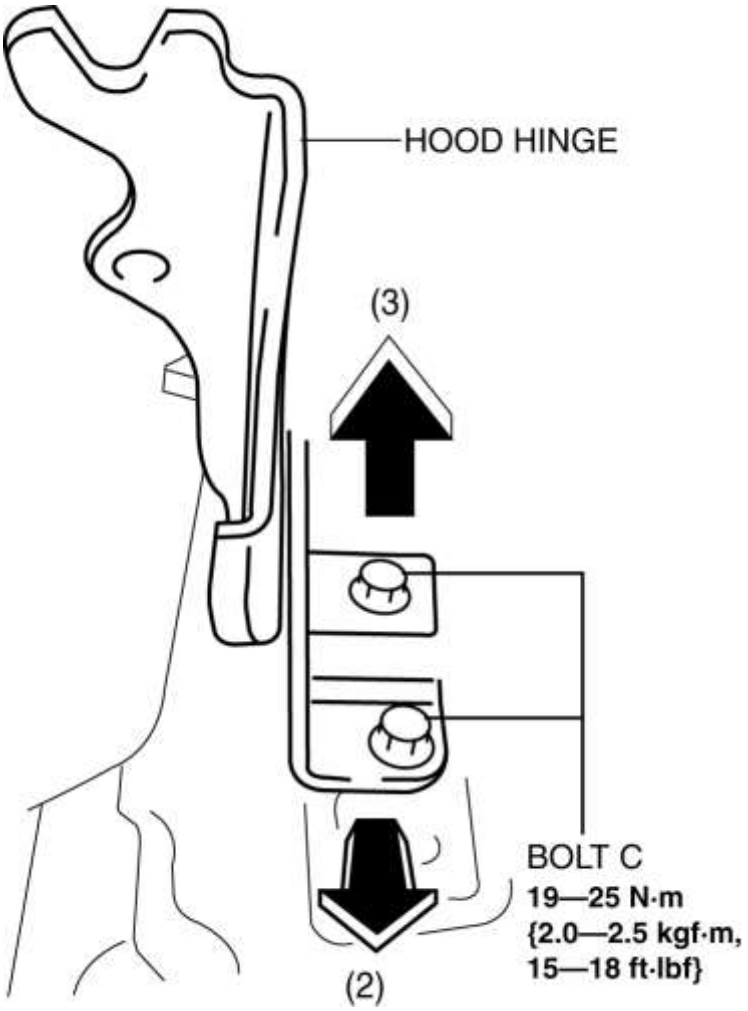

5. Mueva la bisagra de la campana en la dirección de la flecha (2), (3) que se muestra en la figura y extráigala.

6. Instalar en el orden inverso al de eliminación.

7. Realice el ajuste de la campana. (Ver AJUSTE DE LA CAMPANA)

Mazda6 - Cuerpo y accesorios

AJUSTE DE LA TAPA DEL LLENADOR DE COMBUSTIBLE

1. Verifique que el espacio y la diferencia de altura entre la tapa del depósito de combustible y el cuerpo.

2. Afloje los pernos y ajuste la tapa del llenador de combustible.

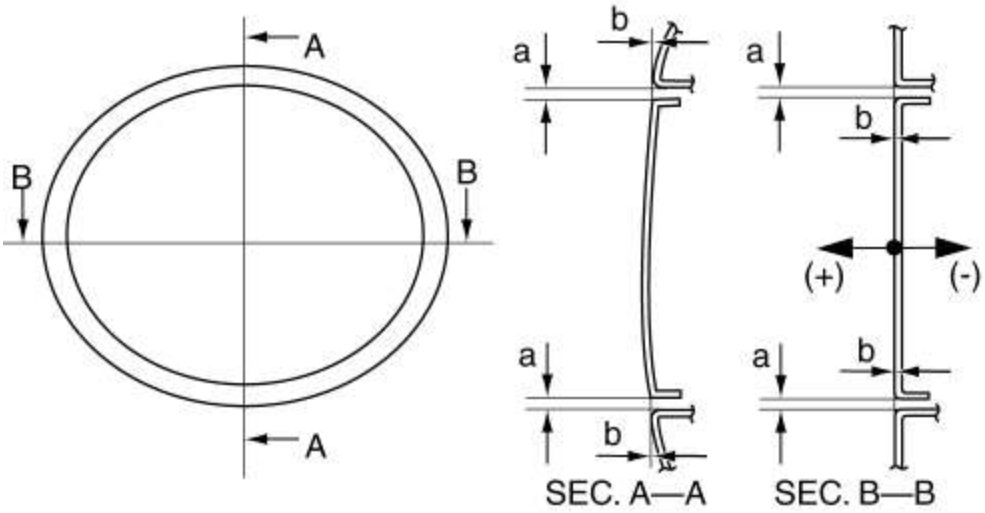

Despacho estándar

- a: 1.7-3.7 mm {0.07-0.14 in}
- b: -1.5-0.5 mm {-0.05-0.01 in}

3. Aprieta los pernos. (Consulte REMOCION / INSTALACION DE LA TAPA DEL DEPÓSITO DE COMBUSTIBLE).

Mazda6 - Cuerpo y accesorios

DESMONTAJE / MONTAJE DE LA CAMPANA

1. Desarmar en el orden indicado en la tabla.

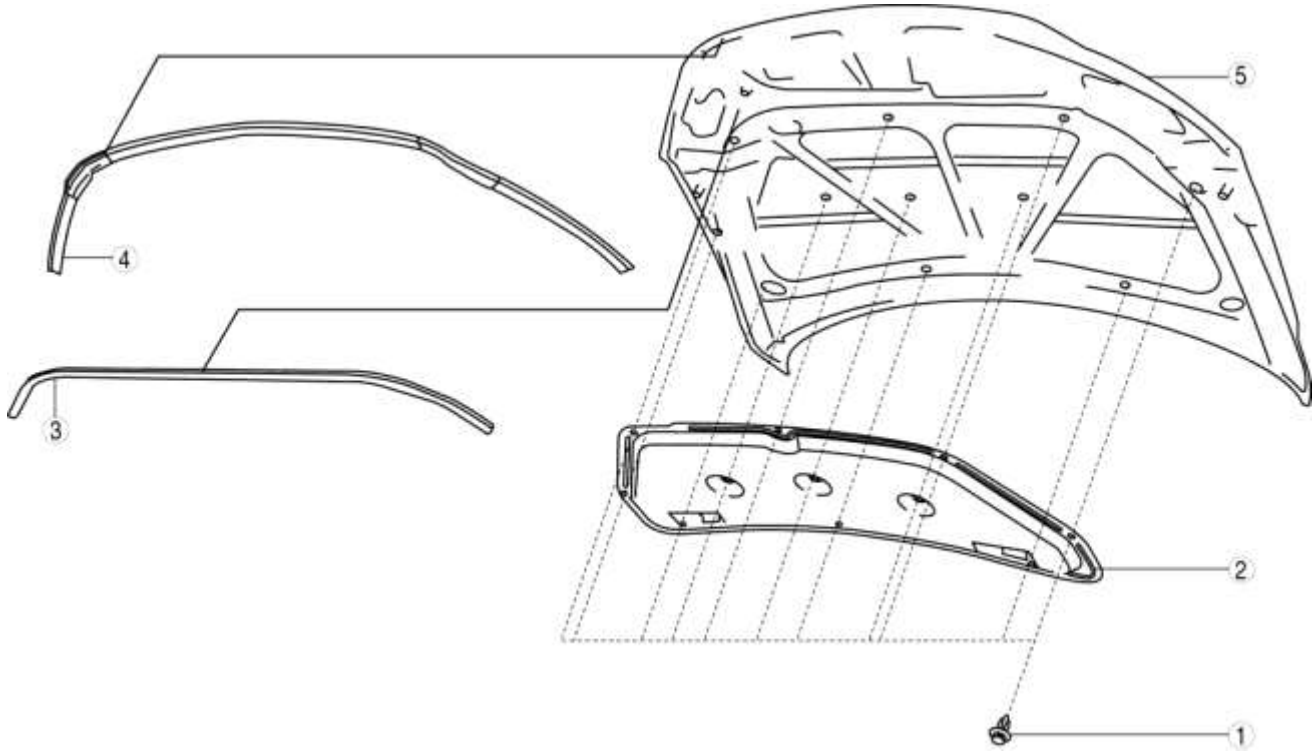

1	Cierre
2	Aislador de la capilla
3	Shroud seaming welt
4	Sello de separación de la tira del clima
5	Componente de la capilla

2. Montar en el orden inverso al de desmontaje.

Mazda6 - Cuerpo y accesorios

AJUSTE DE LA CAMPANA

Ajuste de diferencia de altura

1. Verifique que la diferencia de altura entre la campana y el cuerpo esté dentro de las especificaciones.

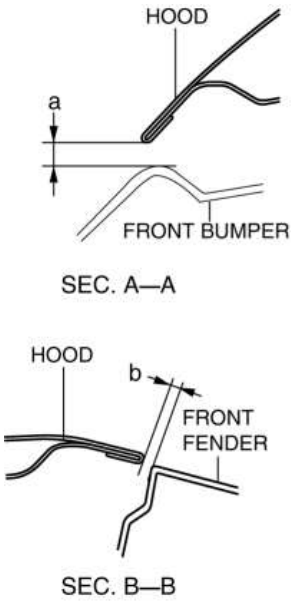

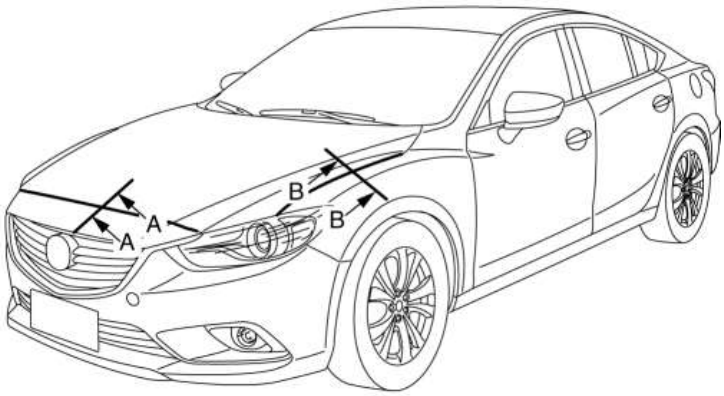

Despacho estándar

- a: 2.5-6.1 mm {0.10-0.24 in}
- b: 2.4-4.4 mm {0.10-0.17 en}

2. Afloje los pernos y ajuste la capucha.

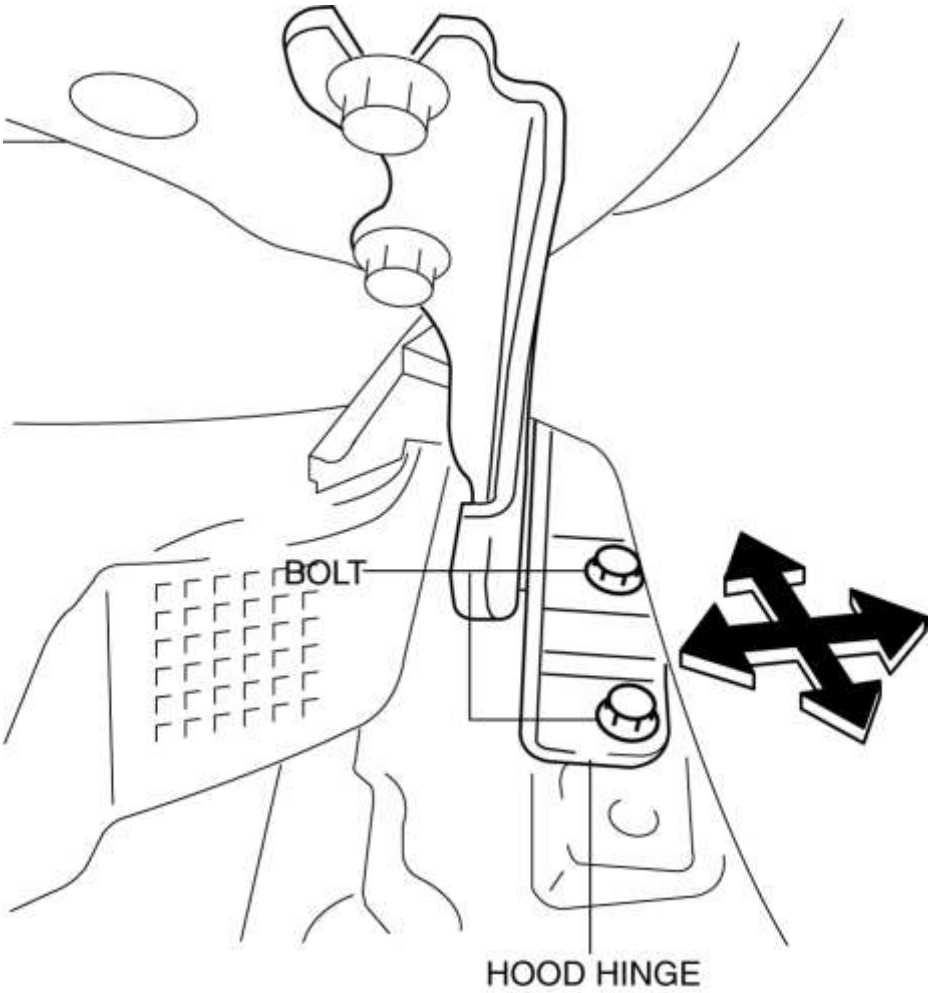

3. Aprieta los pernos. (Ver REMOCION / INSTALACION DE LA CAMPANA)

Ajuste de brecha

1. Verifique que el espacio entre la capucha y el cuerpo esté dentro de las especificaciones.

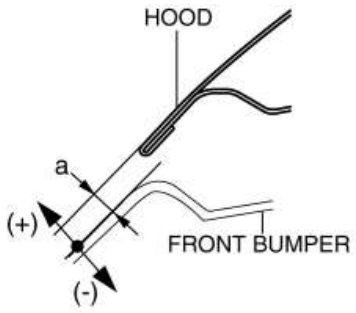

SEC. A—A

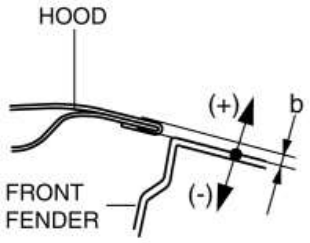

SEC. B—B

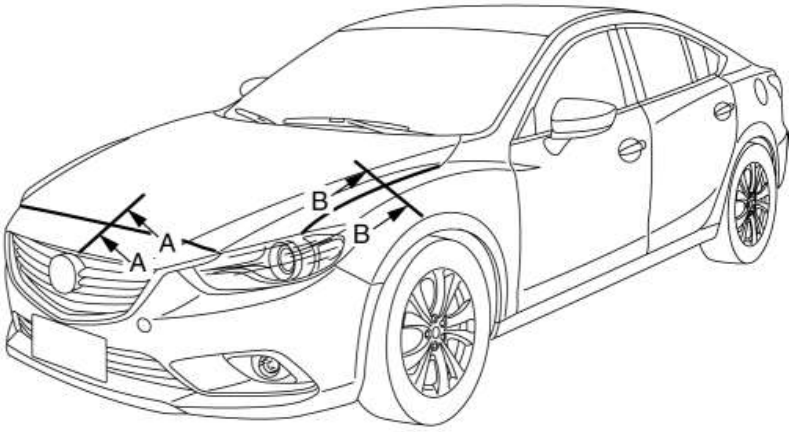

Despacho estándar

- a: -2.0-2.0 mm {-0.078-0.078 in}
- b: -1.0-1.0 mm {-0.039-0.039 in}

2. Gire el tapón de goma para ajustar la altura de la campana.

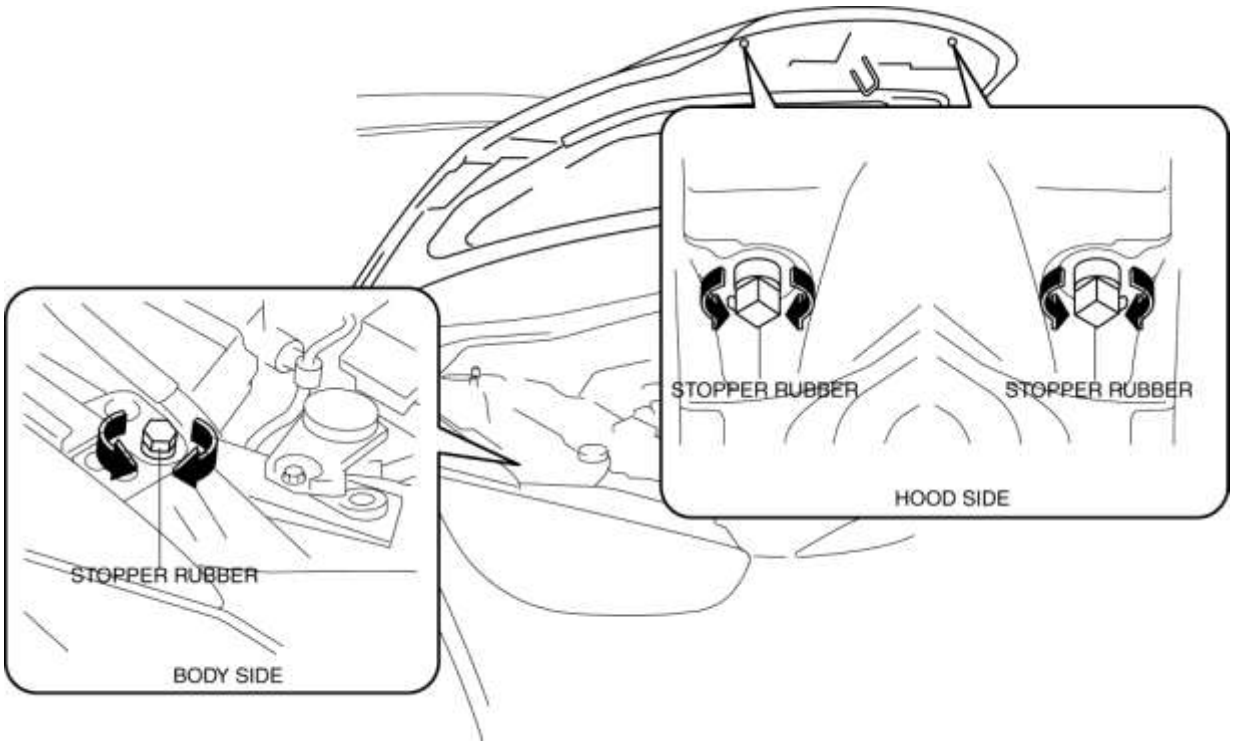

Mazda6 - Cuerpo y accesorios

REMOCION / INSTALACION DEL REFUERZO DEL PARACHOQUES DELANTERO

1. Desconecte el cable negativo de la batería. (Ver DESCONEXIÓN / CONEXIÓN DEL CABLE DE LA BATERÍA NEGATIVA [SKYACTIV-G 2.5] .)

2. Retire las siguientes partes:
a. Coloque la placa (Vea AJUSTE DE LA PLACA / INSTALACIÓN).

segundo. Parachoques delantero (Véase REMOCION / INSTALACION DEL PARACHOQUES DELANTERO).

do. Luz de combinación frontal (Véase REMOCIÓN / INSTALACIÓN DE LA LUZ DE COMBINACIÓN DELANTERA).

re. Guía de admisión de aire (Vea REMOCION / INSTALACION DE LA GUIA DE AIRE DE ADMISION).

mi. Espuma absorbente de energía frontal (Ver DESMONTAJE / INSTALACIÓN DE ESPUMA ABSORBENTE ENERGÉTICA).

F. Frente debajo de la tapa No.1 (Ver FRENTE BAJO TAPA N ° 1 EXTRACCIÓN / INSTALACIÓN).

gramo. Refuerzo del amortiguador inferior (ver REMOCION / INSTALACION INFERIOR DEL ESMERILADOR DE PARACHOQUES).

3. Apoye el panel de la cubierta usando un gato.

PRECAUCIÓN:

- Debido a que el panel de la cubierta está instalado en el refuerzo del parachoques, sujete el panel de la cubierta con un gato antes de quitar el refuerzo del parachoques para no aplicar una fuerza excesiva al panel de la cubierta.

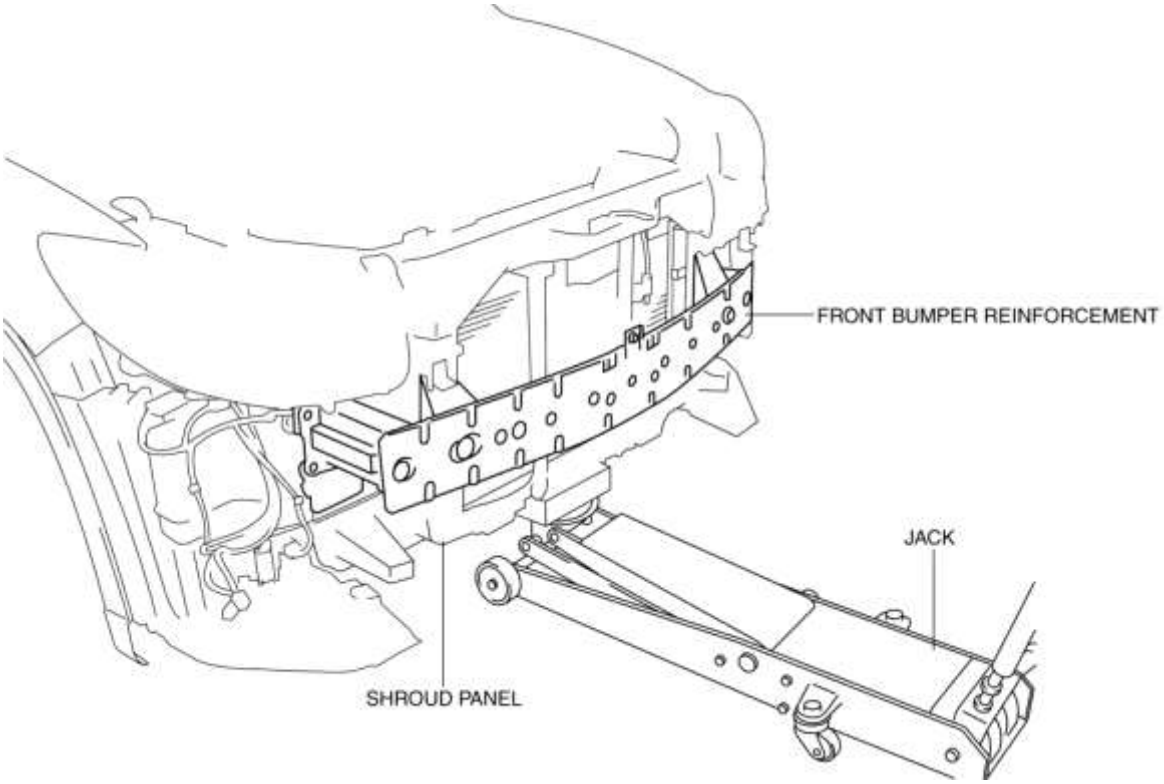

4. Retire los pernos A.

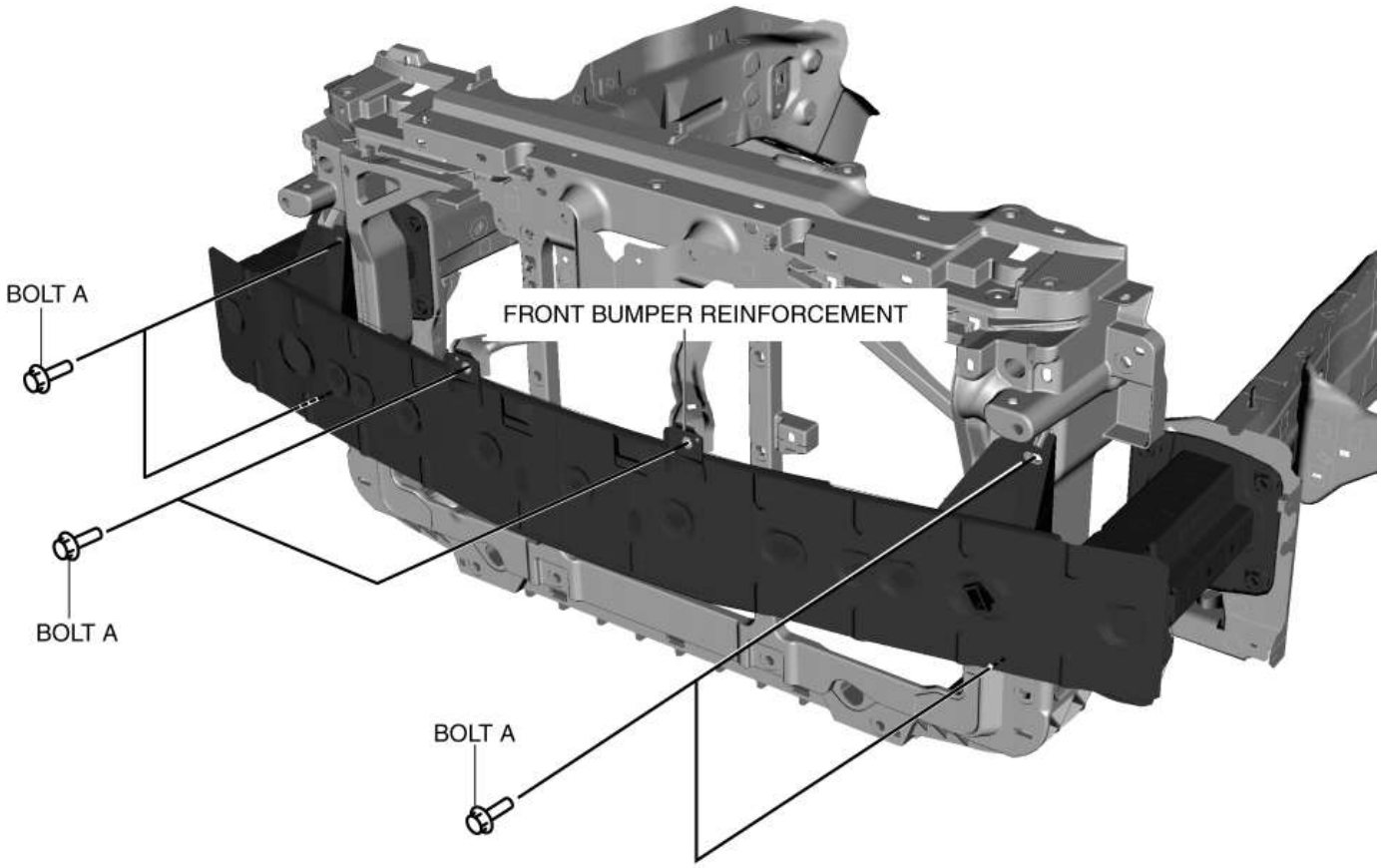

BOLT A: 8—10 N·m {82—101 kgf·cm, 71—88

5. Retire los pernos B.

PRECAUCIÓN:

- Quitar el refuerzo del parachoques delantero sin apoyarlo podría causar que el refuerzo del parachoques delantero caiga y cause lesiones graves. Realice siempre el procedimiento con al menos otra persona para evitar que el refuerzo del parachoques delantero se caiga.

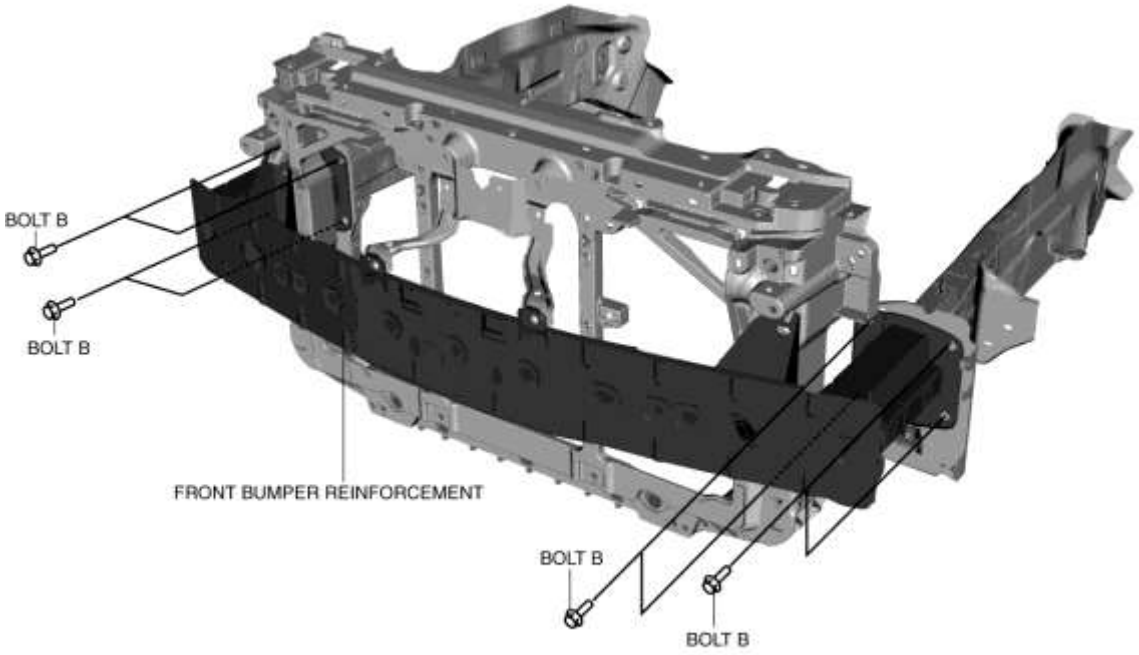

BOLT B: 37—53 N·m (3.8—5.4 kgf·m, 28—39 ft·lbf)

6. Retire el refuerzo del parachoques delantero.
7. Instalar en el orden inverso de eliminación.
8. Ajuste la orientación del faro. (Ver AYUDA A LA LUZ DEL FARO .)
9. Ajuste el objetivo de la luz antiniebla delantera. (con faros antiniebla delanteros) (Consulte AJUSTE DE LA LUZ ANTINIEBLA DELANTERA).

Mazda6 - Cuerpo y accesorios

REMOCION / INSTALACION DE ESPUMA ABSORBENTE ENERGÉTICA

Espuma absorbente de energía frontal

1. Desconecte el cable negativo de la batería. (Ver DESCONEXIÓN / CONEXIÓN DEL CABLE DE LA BATERÍA NEGATIVA [SKYACTIV-G 2.5] .)

2. Retire la placa de ajuste. (Consulte AJUSTE / INSTALACIÓN DE LA PLACA AJUSTABLE).

3. Retire el parachoques delantero. (Consulte REMOCION / INSTALACION DEL PARACHOQUES DELANTERO).

4. Inserte el destornillador de cabeza plana que se muestra en la figura, presione los sujetadores A en el reverso del refuerzo del parachoques delantero.

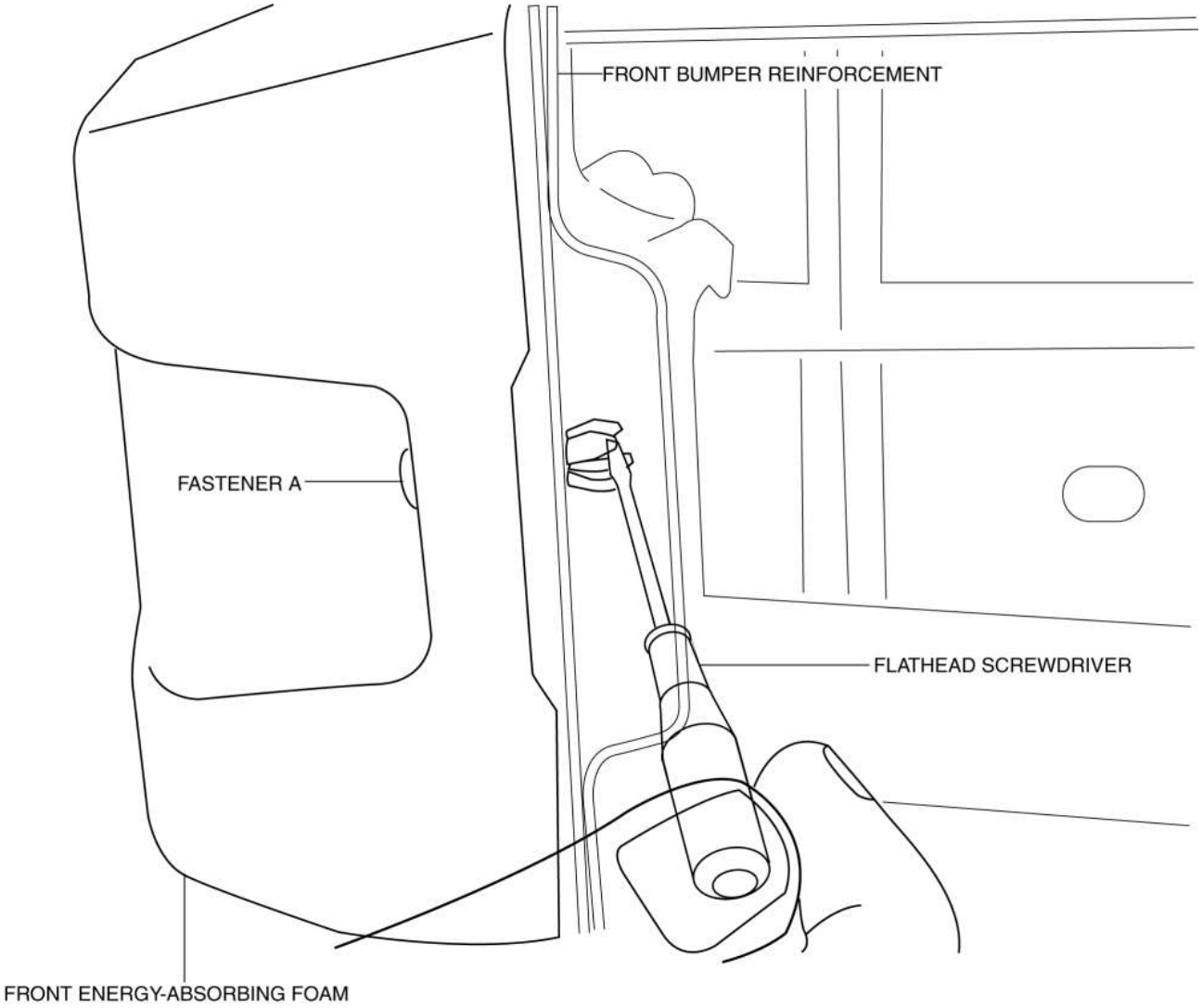

5. Tire de la espuma de absorción de energía frontal en la dirección de la flecha que se muestra en la figura al separar las guías B

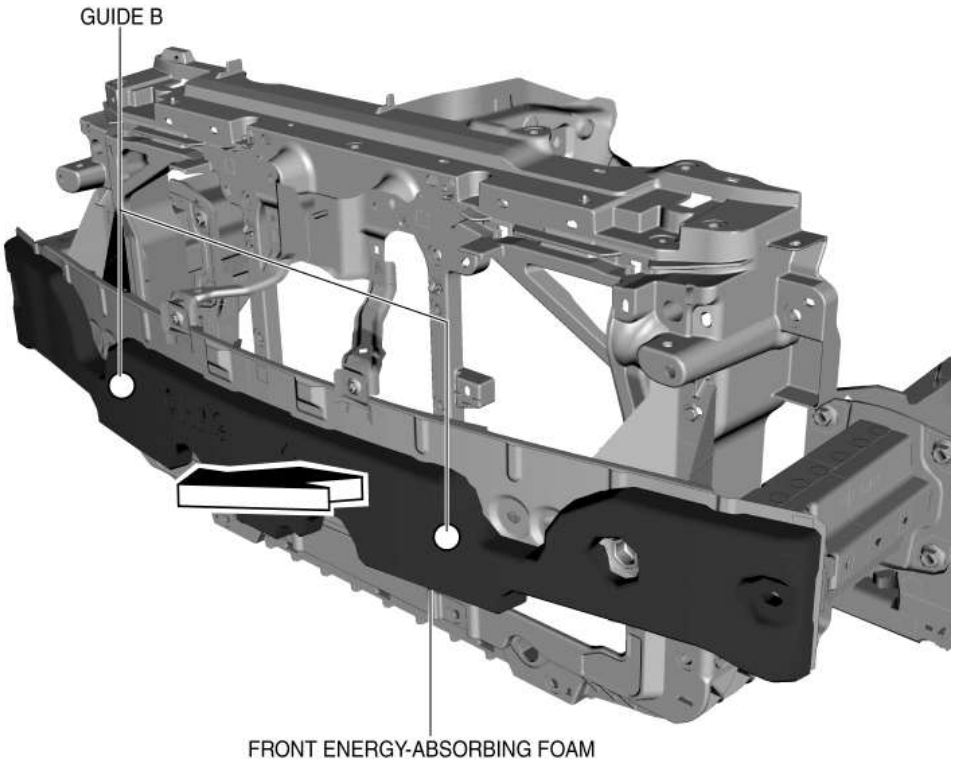

6. Instalar en el orden inverso al de eliminación.

7. Ajuste el objetivo de la luz antiniebla delantera. (con faros antiniebla delanteros) (Consulte AJUSTE DE LA LUZ ANTINIEBLA DELANTERA).

Espuma absorbente de energía trasera

1. Desconecte el cable negativo de la batería. (Ver DESCONEXIÓN / CONEXIÓN DEL CABLE DE LA BATERÍA NEGATIVA [SKYACTIV-G 2.5] .)

2. Retire las siguientes partes:

a. Luz de combinación trasera (Ver RETIRADA / INSTALACIÓN DE LA LUZ DE COMBINACIÓN TRASERA)

segundo. Protector contra salpicaduras trasero (Ver RETIRADA / INSTALACIÓN DEL ESCUDRADOR DE SALPICADURAS).

do. Paragolpes trasero (Ver RETIRO DEL PARACHOQUES TRASERO / INSTALACIÓN).

3. Retire los sujetadores A.

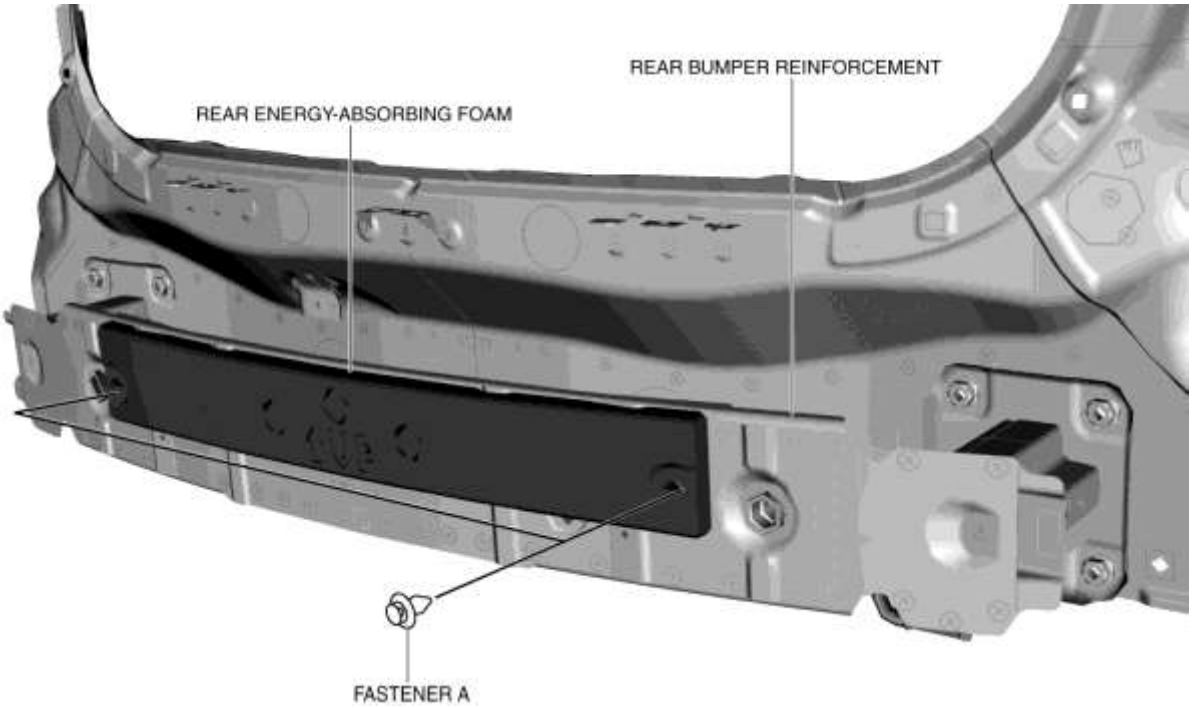

4. Tire de la espuma que absorbe energía en la dirección de la flecha que se muestra en la figura mientras separa las guías B.

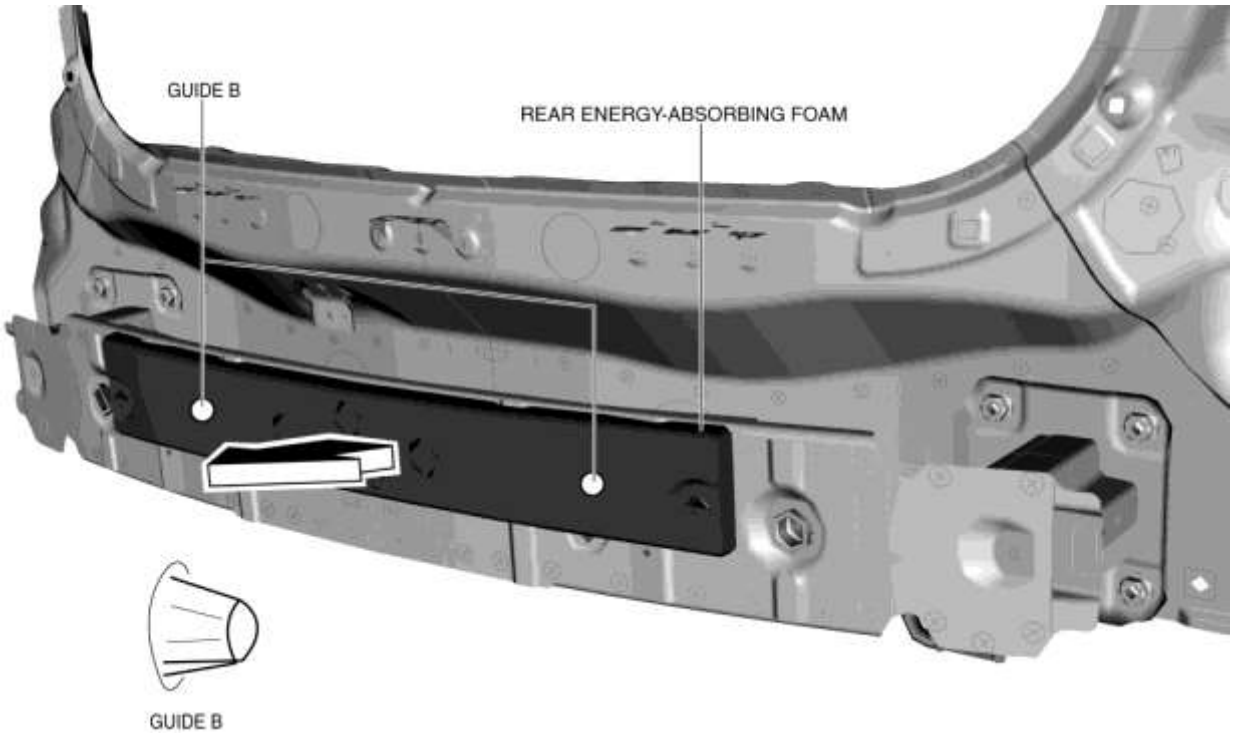

Mazda6 - Cuerpo y accesorios

DETECTOR DE PARACHOQUES BAJADA DESMONTAJE / INSTALACION

1. Desconecte el cable negativo de la batería. (Ver DESCONEXIÓN / CONEXIÓN DEL CABLE DE LA BATERÍA NEGATIVA [SKYACTIV-G 2.5] .)

2. Retire la placa de ajuste. (Consulte AJUSTE / INSTALACIÓN DE LA PLACA AJUSTABLE).

3. Retire el parachoques delantero. (Consulte REMOCION / INSTALACION DEL PARACHOQUES DELANTERO).

4. Retire los pernos A.

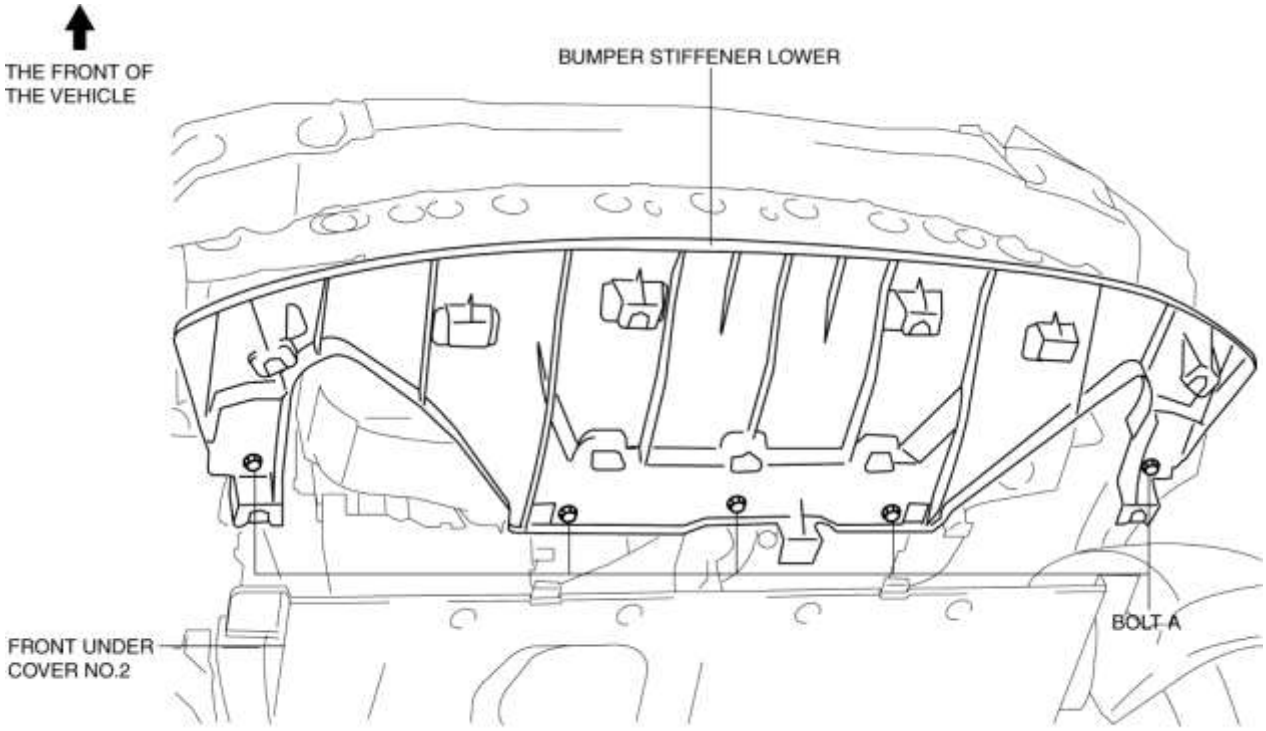

BOLT A : 8—11 N·m {82—112 kgf·cm, 71—97 in·lbf}

5. Empuje los ganchos B en la dirección de la flecha (1) que se muestra en la figura y retírelo.

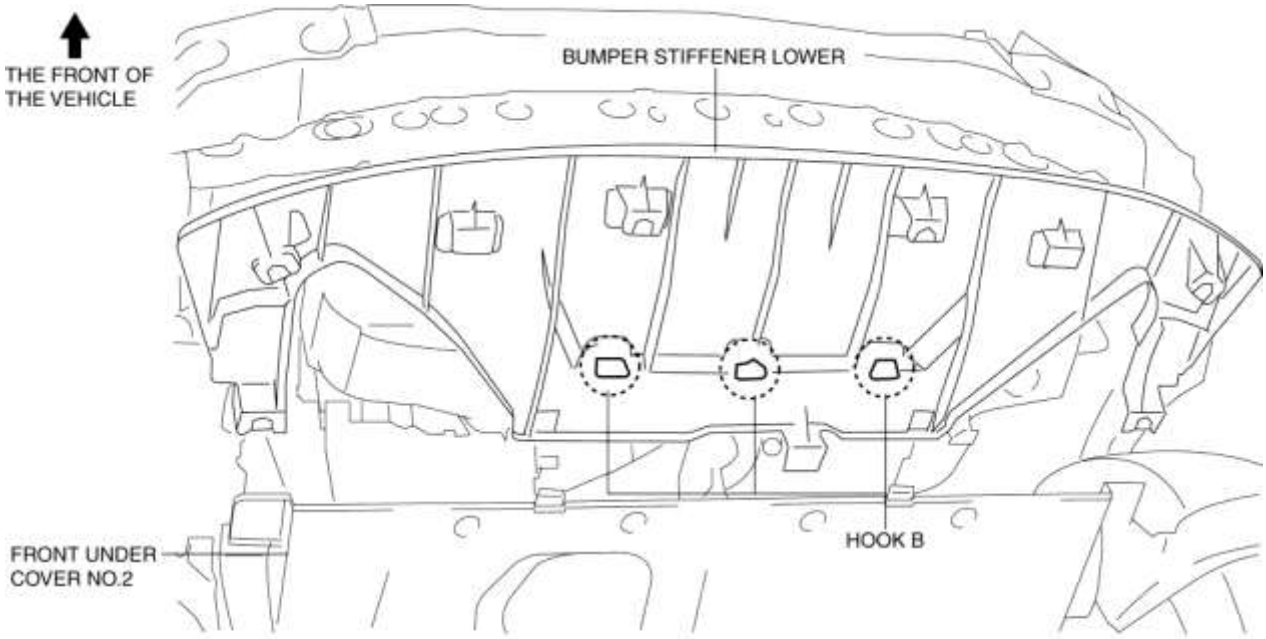

6. Tire del refuerzo del parachoques hacia abajo en la dirección de la flecha (2), (3) que se muestra en la figura, desmonte los ganchos C.

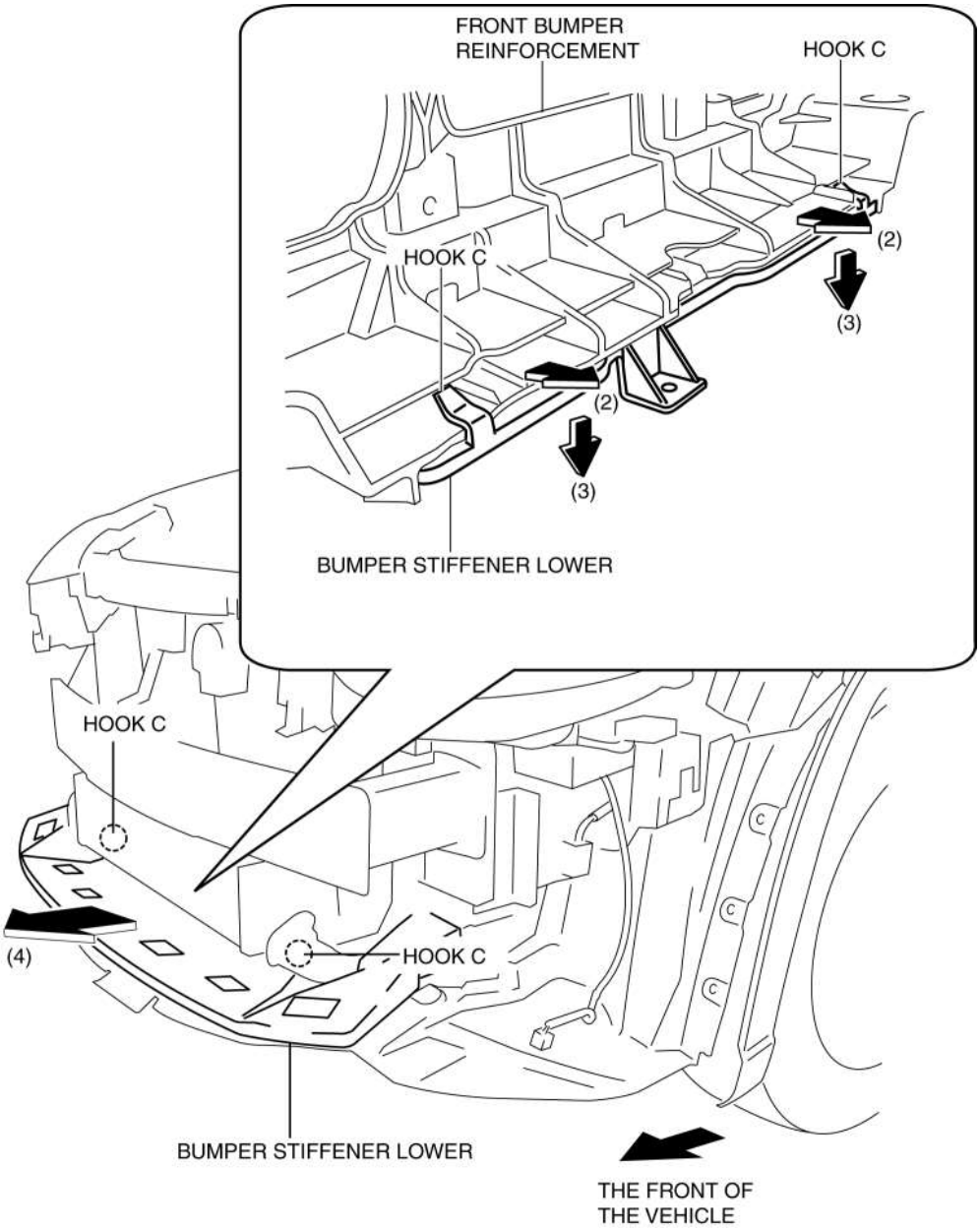

7. Retire el refuerzo del paragolpes inferior en la dirección de la flecha (4) que se muestra en la figura.

8. Instalar en el orden inverso de eliminación.

9. Ajuste el objetivo de la luz antiniebla delantera. (con faros antiniebla delanteros) (Consulte AJUSTE DE LA LUZ ANTINIEBLA DELANTERA).

Mazda6 - Cuerpo y accesorios

DESMONTAJE / INSTALACIÓN DE LA PLACA DE SELLO

1. Desconecte el cable negativo de la batería. (Ver DESCONEXIÓN / CONEXIÓN DEL CABLE DE LA BATERÍA NEGATIVA [SKYACTIV-G 2.5] .)

2. Retire la placa de ajuste. (Consulte AJUSTE / INSTALACIÓN DE LA PLACA AJUSTABLE).

3. Retire el parachoques delantero. (Consulte REMOCION / INSTALACION DEL PARACHOQUES DELANTERO).

4. Retire los pernos A.

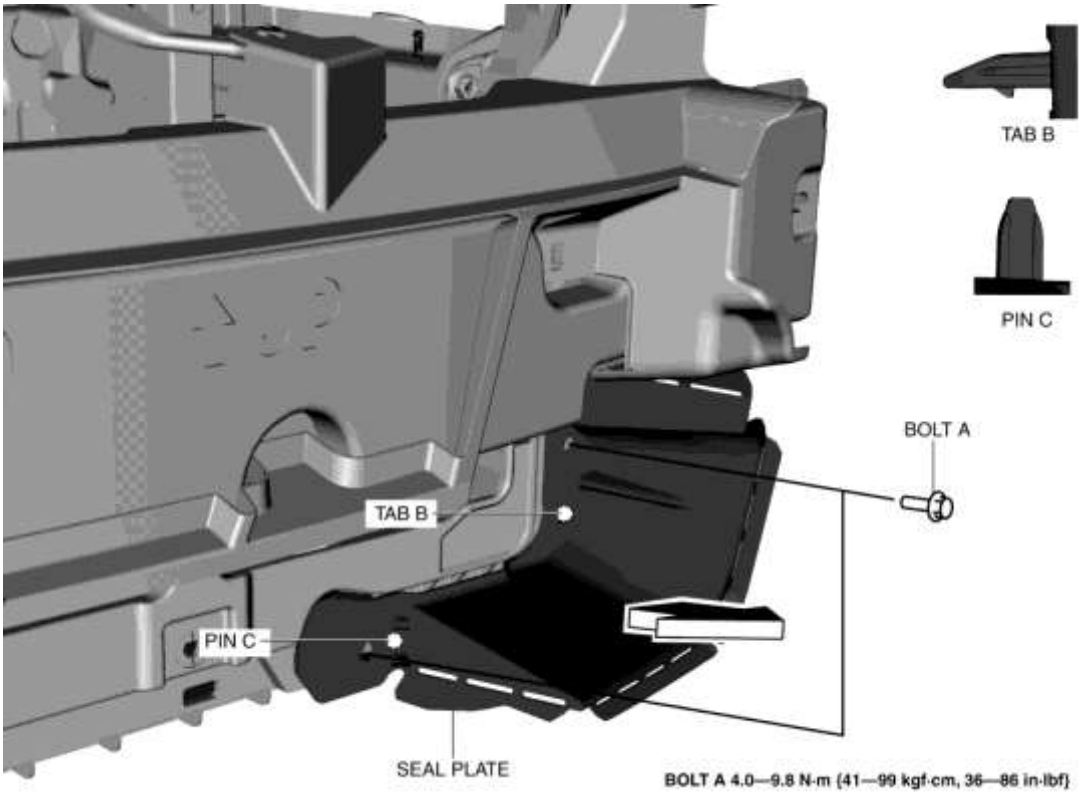

5. Retire la placa de sello en la dirección de la flecha que se muestra en la figura mientras separa la lengüeta B y la patilla C.

6. Instalar en el orden inverso al de eliminación.

7. Ajuste el objetivo de la luz antiniebla delantera. (con faros antiniebla delanteros) (Consulte AJUSTE DE LA LUZ ANTINIEBLA DELANTERA).

Mazda6 - Cuerpo y accesorios

DESMONTAJE / MONTAJE DEL PARACHOQUES DELANTERO

1. Desarmar en el orden indicado en la tabla.

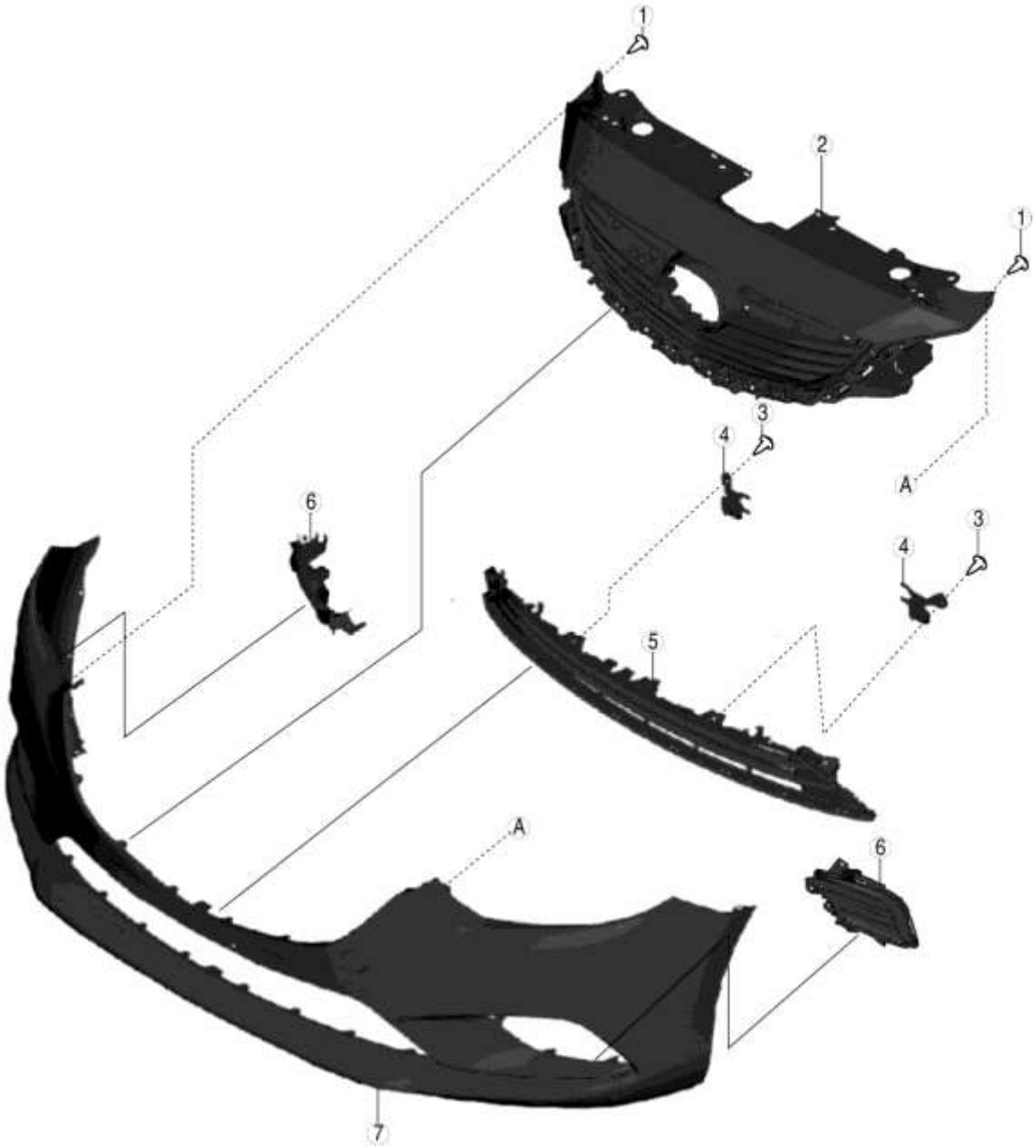

1	Tornillo A
2	Parrilla del radiador
3	Tornillo B
4	Soporte
5	Malla de parachoques
6	Tapa del agujero de luz antiniebla delantera (sin luces antiniebla delanteras)
7	Frente parachoques cara

2. Montar en el orden inverso al de desmontaje.

Mazda6 - Cuerpo y accesorios

DESMONTAJE / INSTALACIÓN DEL DESLIZADOR DE BUMPER

Deslizador delantero del parachoques

1. Desconecte el cable negativo de la batería. (Ver DESCONEXIÓN / CONEXIÓN DEL CABLE DE LA BATERÍA NEGATIVA [SKYACTIV-G 2.5] .)

2. Retire la placa de ajuste. (Consulte AJUSTE / INSTALACIÓN DE LA PLACA AJUSTABLE).

3. Retire el parachoques delantero. (Consulte REMOCION / INSTALACION DEL PARACHOQUES DELANTERO).

4. Retire los pernos A.

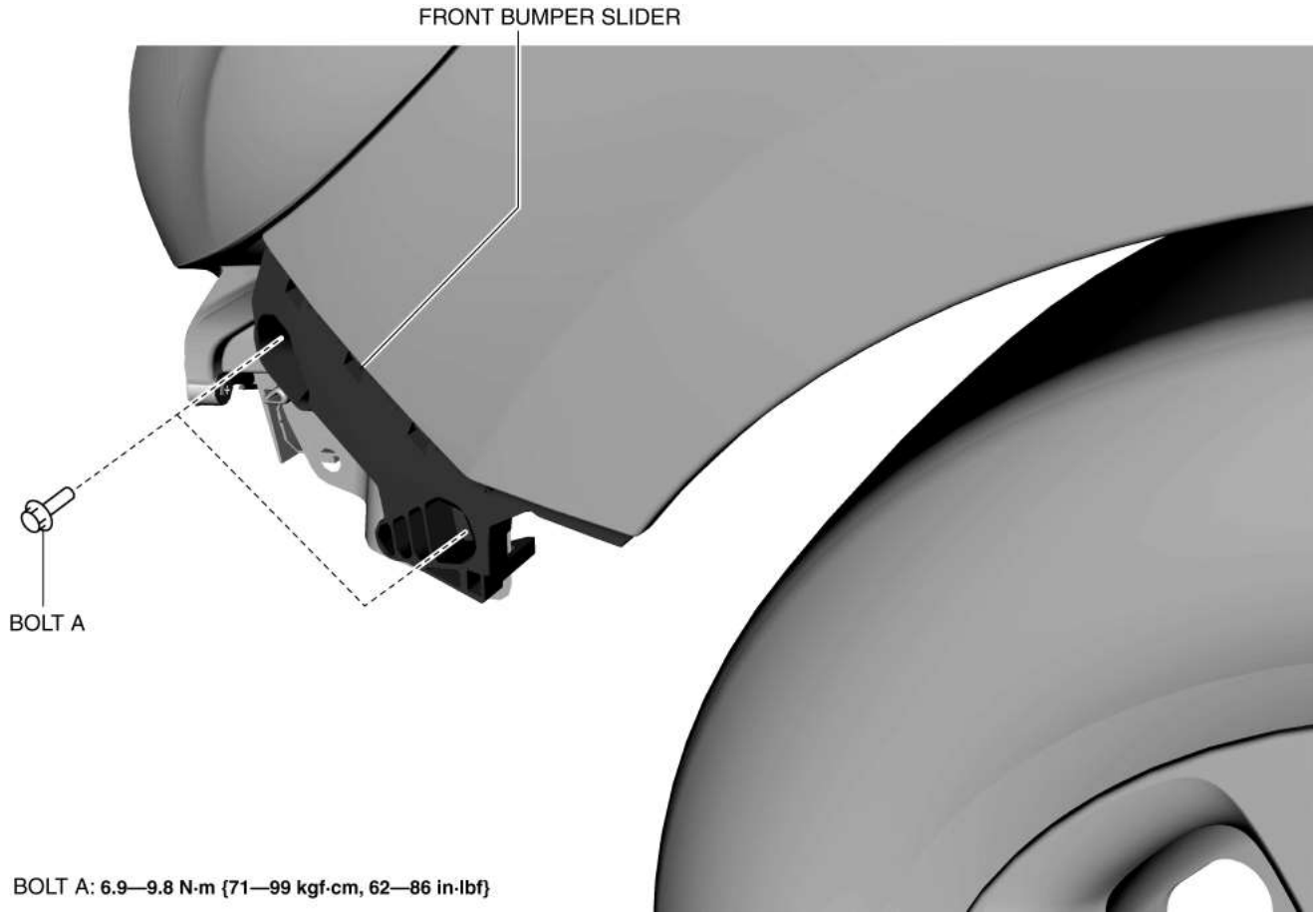

5. Retire la pestaña B que se muestra en la figura.

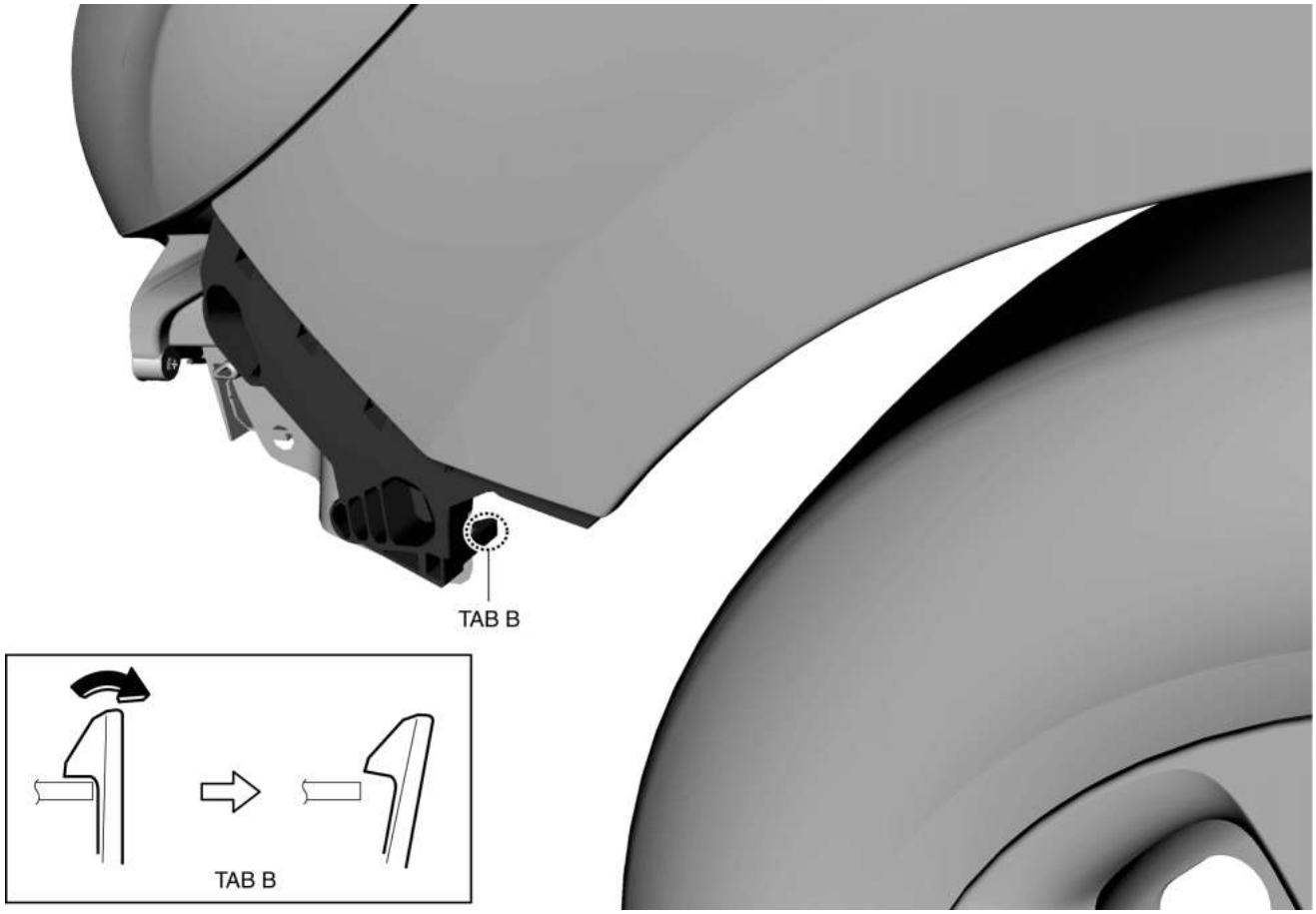

6. Tire del control deslizante del paragolpes delantero en la dirección de la flecha (1) mientras separa el pin C.

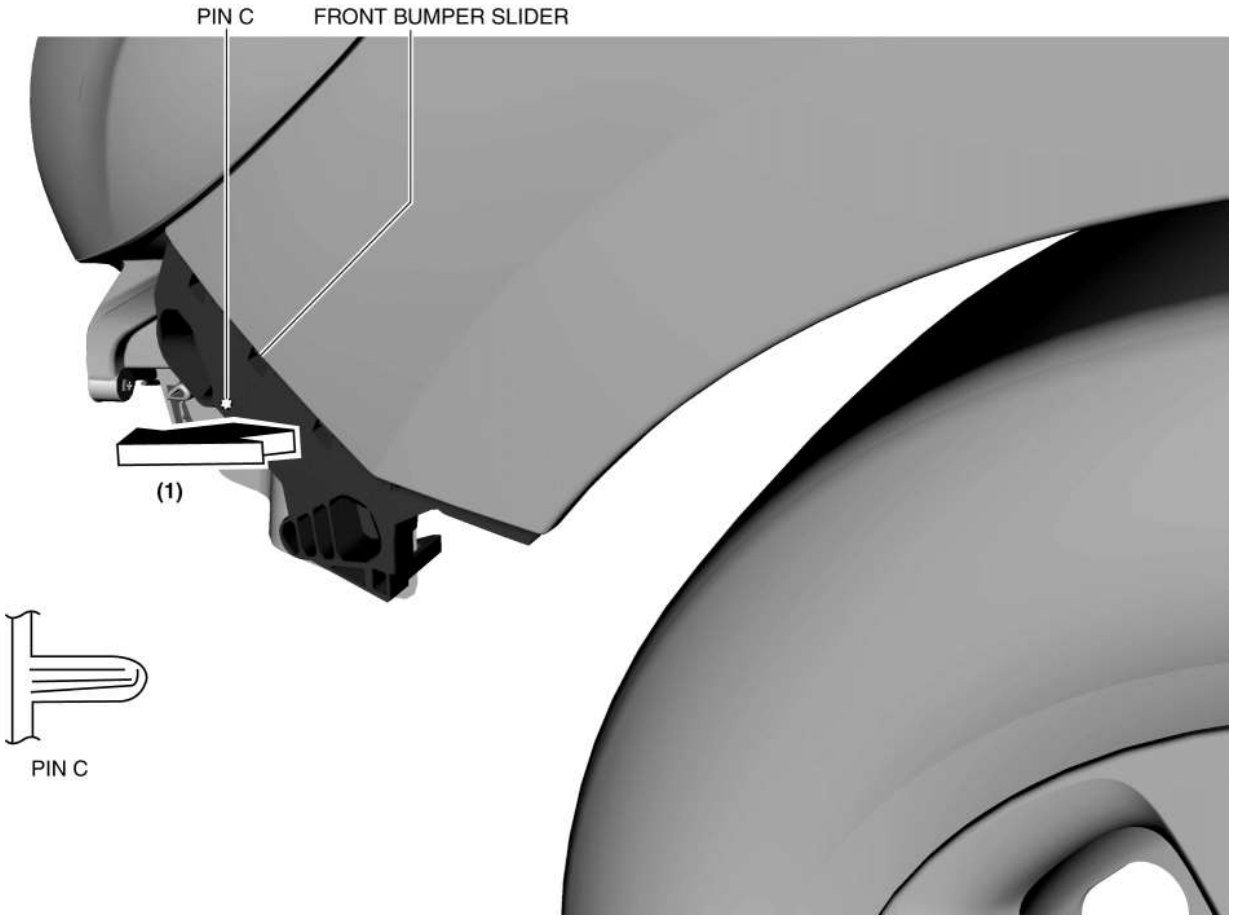

7. Instalar en el orden inverso de eliminación.

8. Ajuste el objetivo de la luz antiniebla delantera. (con faros antiniebla delanteros) (Consulte AJUSTE DE LA LUZ ANTINIEBLA DELANTERA).

Deslizador trasero parachoques

1. Desconecte el cable negativo de la batería. (Ver DESCONEXIÓN / CONEXIÓN DEL CABLE DE LA BATERÍA NEGATIVA [SKYACTIV-G 2.5] .)

2. Retire la luz de combinación trasera. (Vea REMOCION / INSTALACION DE LA LUZ DE COMBINACION TRASERA).

3. Retire la protección contra salpicaduras trasera. (Ver REMOCION / INSTALACION DE ESCUDO DE CHAPOTEO .)

4. Retire el paragolpes trasero. (Ver REMOCION / INSTALACION PARACHOQUES TRASERO).

5. Retire los tornillos A.

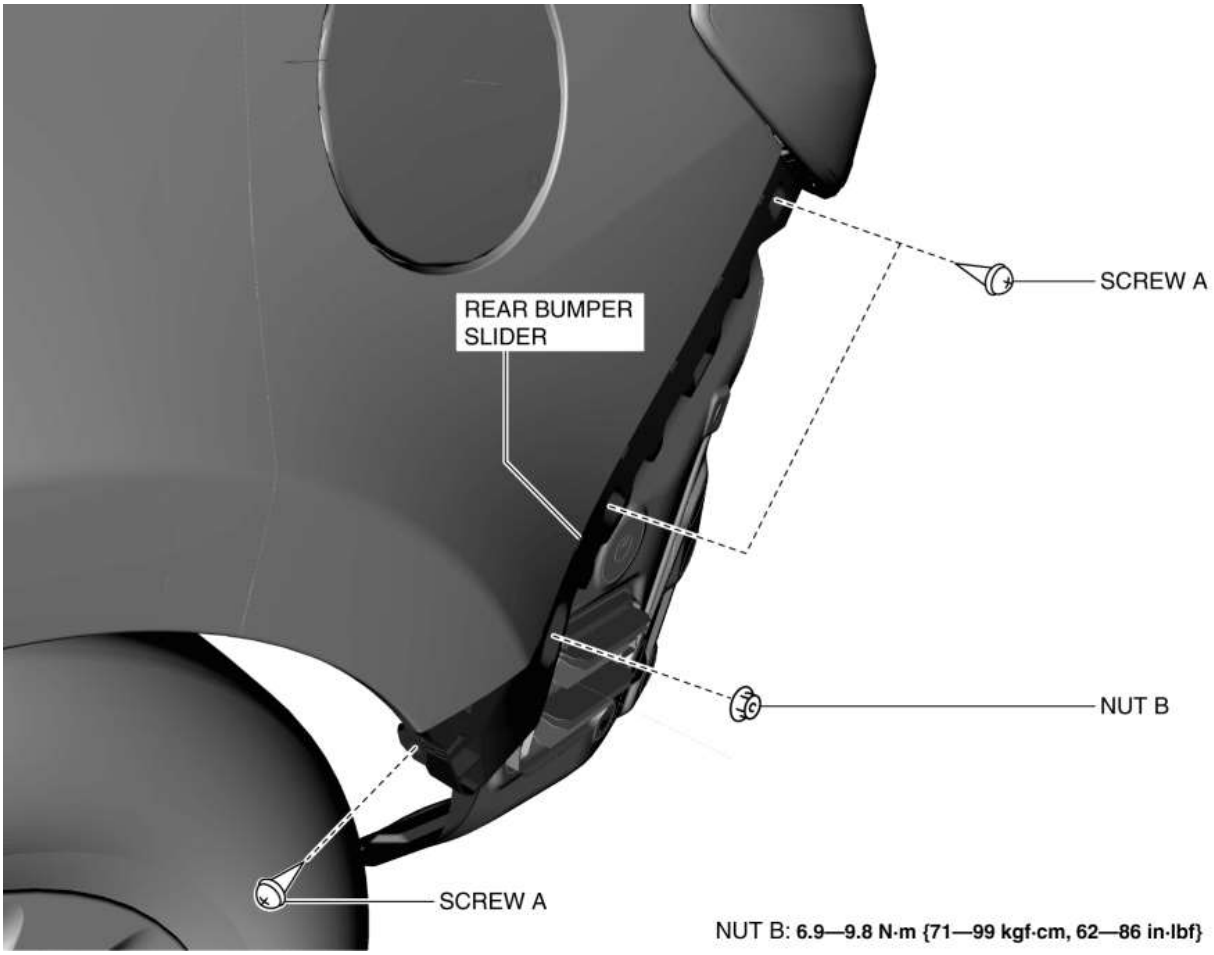

6. Retire la tuerca B.

7. Tire del control deslizante del paragolpes trasero en la dirección de la flecha (1) mientras separa el gancho C.

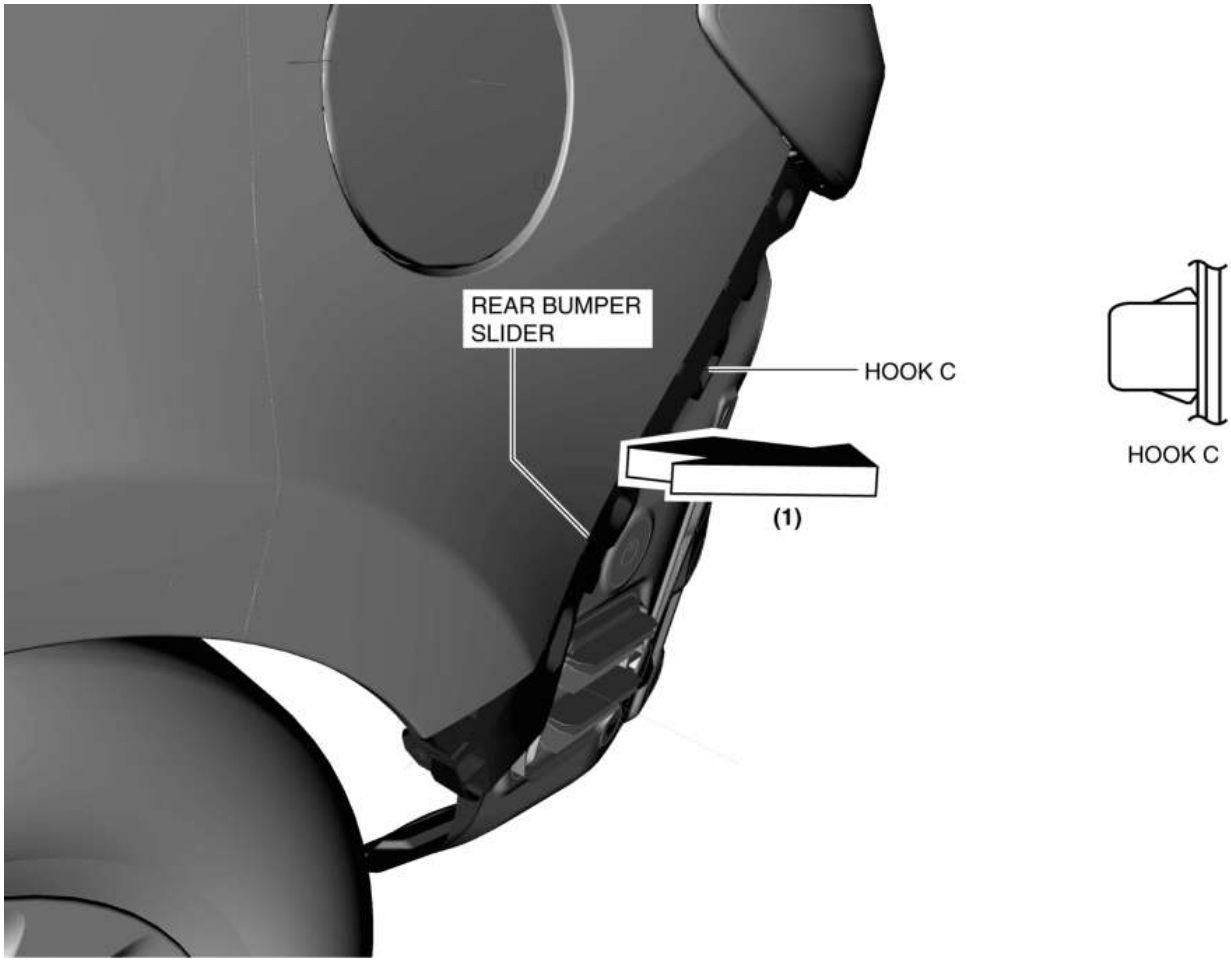

8. Instalar en el orden inverso de eliminación.

Mazda6 - Cuerpo y accesorios

AJUSTE DE LA PLACA DE AJUSTE / INSTALACIÓN

1. Retire los sujetadores A.

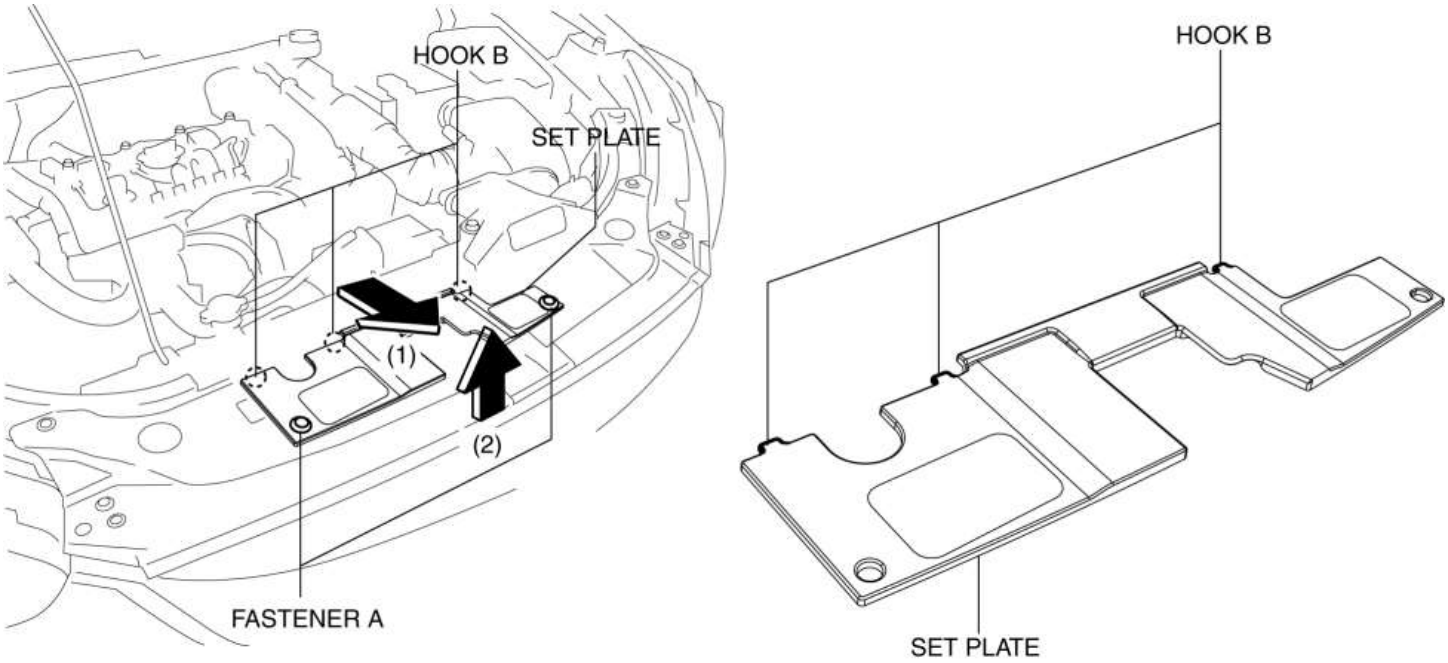

2. Tire de la placa de ajuste en la dirección de la flecha en el orden de (1), (2) y retírela mientras separa los ganchos B.

3. Instalar en el orden inverso de eliminación.

Mazda6 - Cuerpo y accesorios

REMOCION / INSTALACION DE LA GUIA DE AIRE DE ADMISION

1. Desconecte el cable negativo de la batería. (Ver DESCONEXIÓN / CONEXIÓN DEL CABLE DE LA BATERÍA NEGATIVA [SKYACTIV-G 2.5] .)

2. Retire la placa de ajuste. (Consulte AJUSTE / INSTALACIÓN DE LA PLACA AJUSTABLE).

3. Retire el parachoques delantero. (Consulte REMOCION / INSTALACION DEL PARACHOQUES DELANTERO).

4. Retire los sujetadores A.

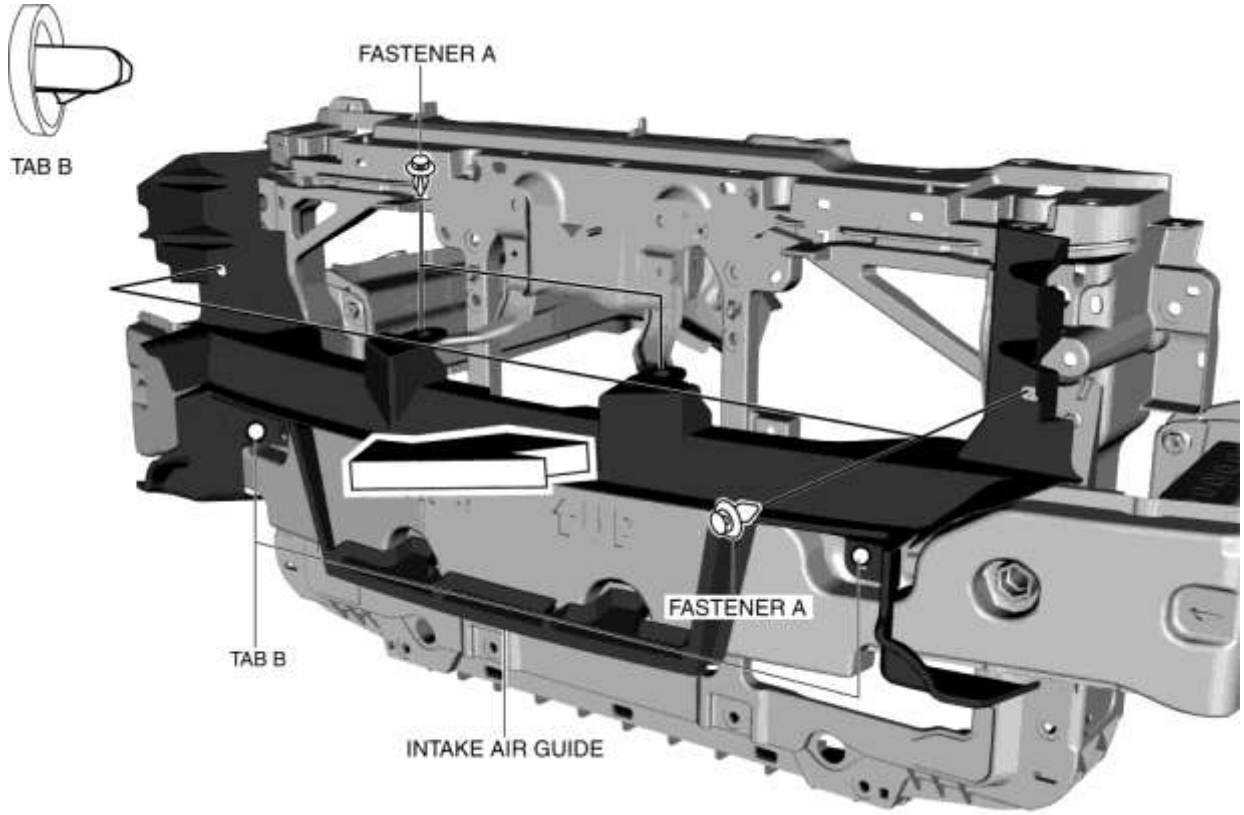

5. Retire la guía de aire de admisión en la dirección de la flecha que se muestra en la figura mientras separa las pestañas B.

6. Instalar en el orden inverso al de eliminación.

7. Ajuste el objetivo de la luz antiniebla delantera. (con faros antiniebla delanteros) (Consulte AJUSTE DE LA LUZ ANTINIEBLA DELANTERA).

Mazda6 - Cuerpo y accesorios

DESMONTAJE / INSTALACION DEL PARACHOQUES TRASERO

PRECAUCIÓN:

- Fije la cinta protectora a la posición (lado del cuerpo) que se muestra en la figura.

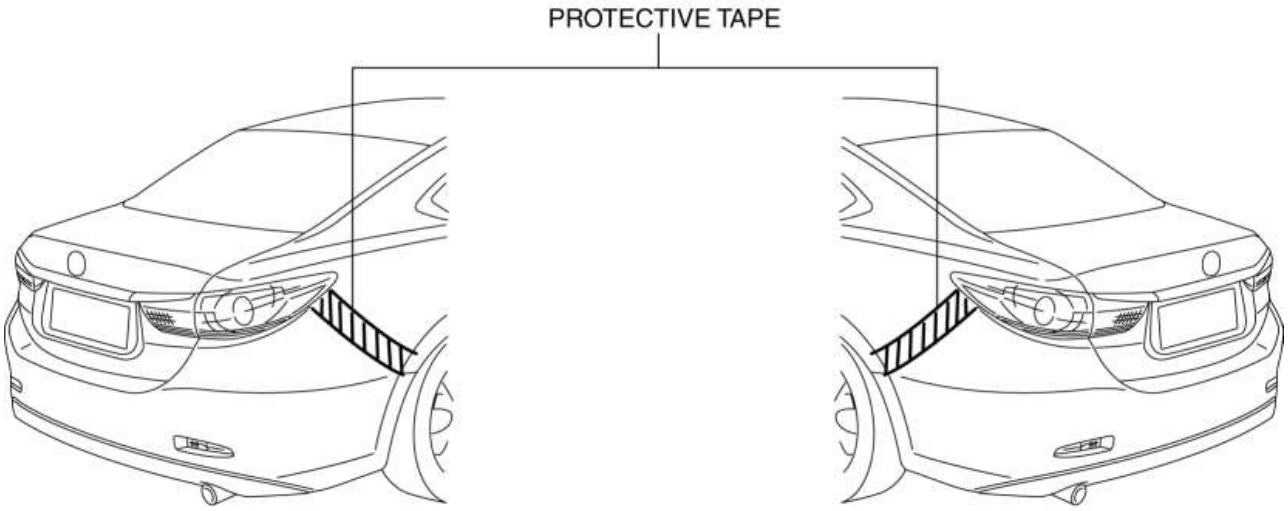

1. Desconecte el cable negativo de la batería. (Ver DESCONEXIÓN / CONEXIÓN DEL CABLE DE LA BATERÍA NEGATIVA [SKYACTIV-G 2.5] .)

2. Retire la luz de combinación trasera. (Vea REMOCION / INSTALACION DE LA LUZ DE COMBINACION TRASERA).

3. Retire la protección contra salpicaduras trasera. (Ver REMOCION / INSTALACION DE ESCUDO DE CHAPOTEO .)

4. Retire el tornillo A.

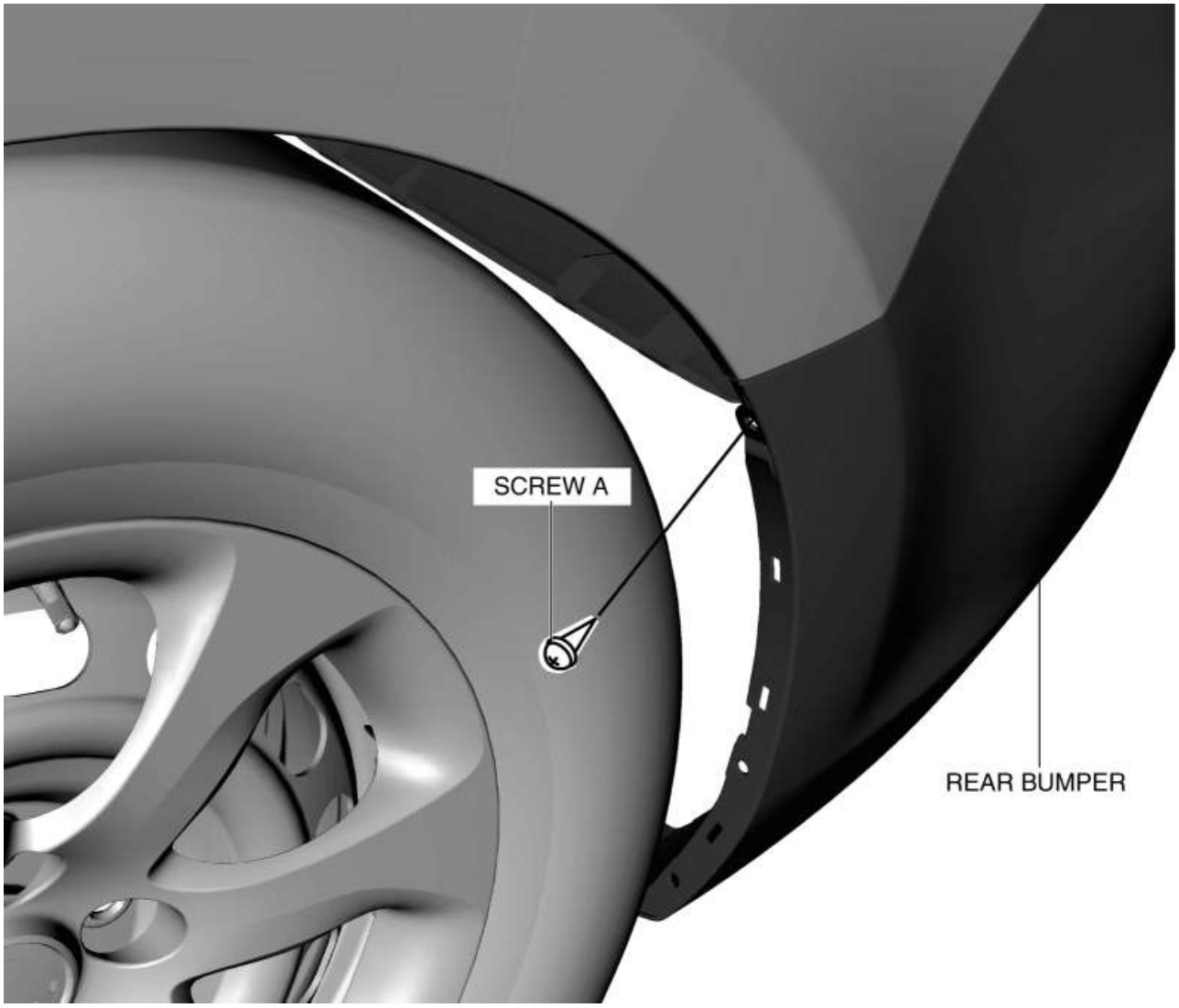

5. Inserte un destornillador de cabeza plana envuelto en cinta debajo de la cubierta que se muestra en la figura y retire la tapa en la dirección de la flecha (1).

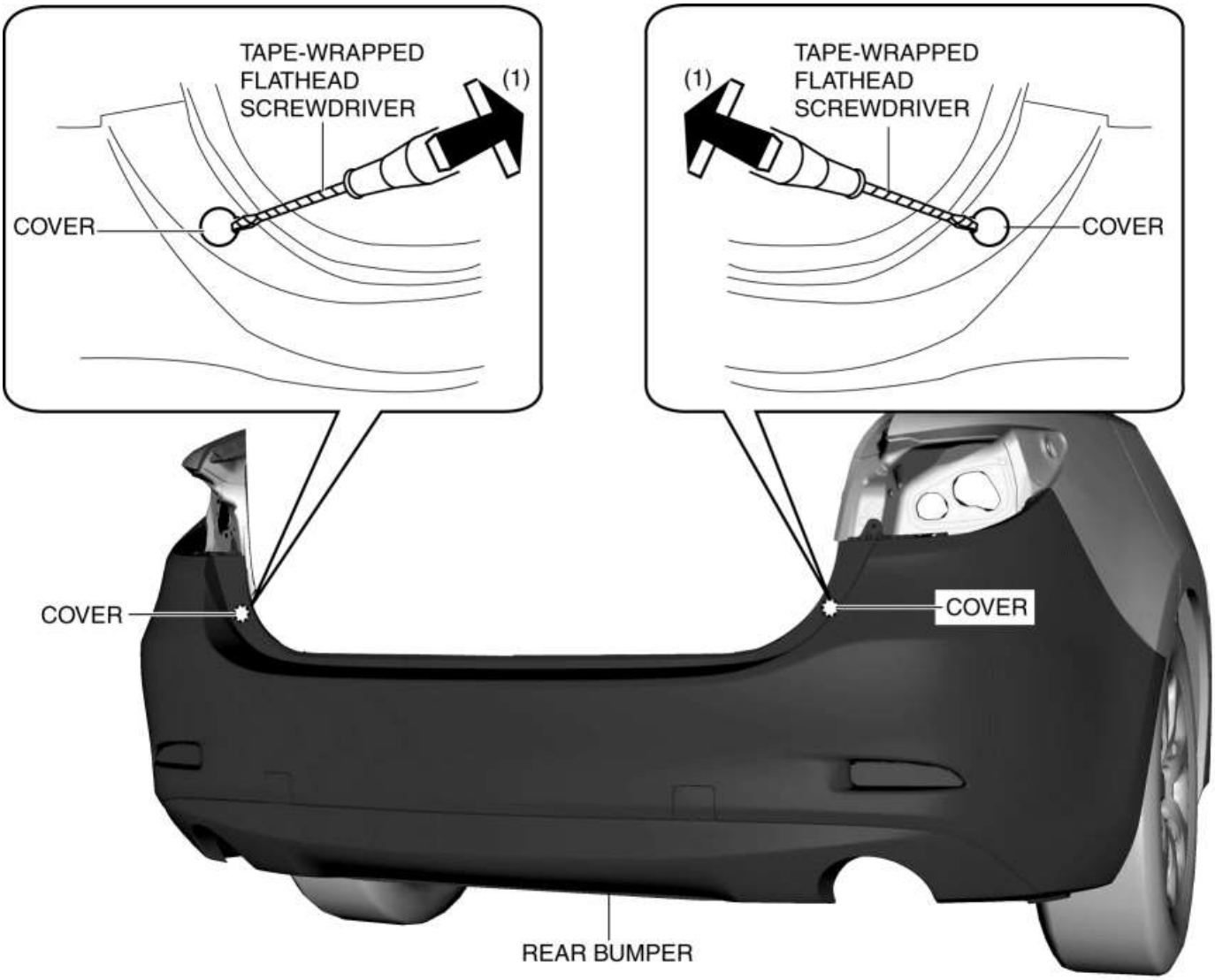

6. Retire los tornillos B.

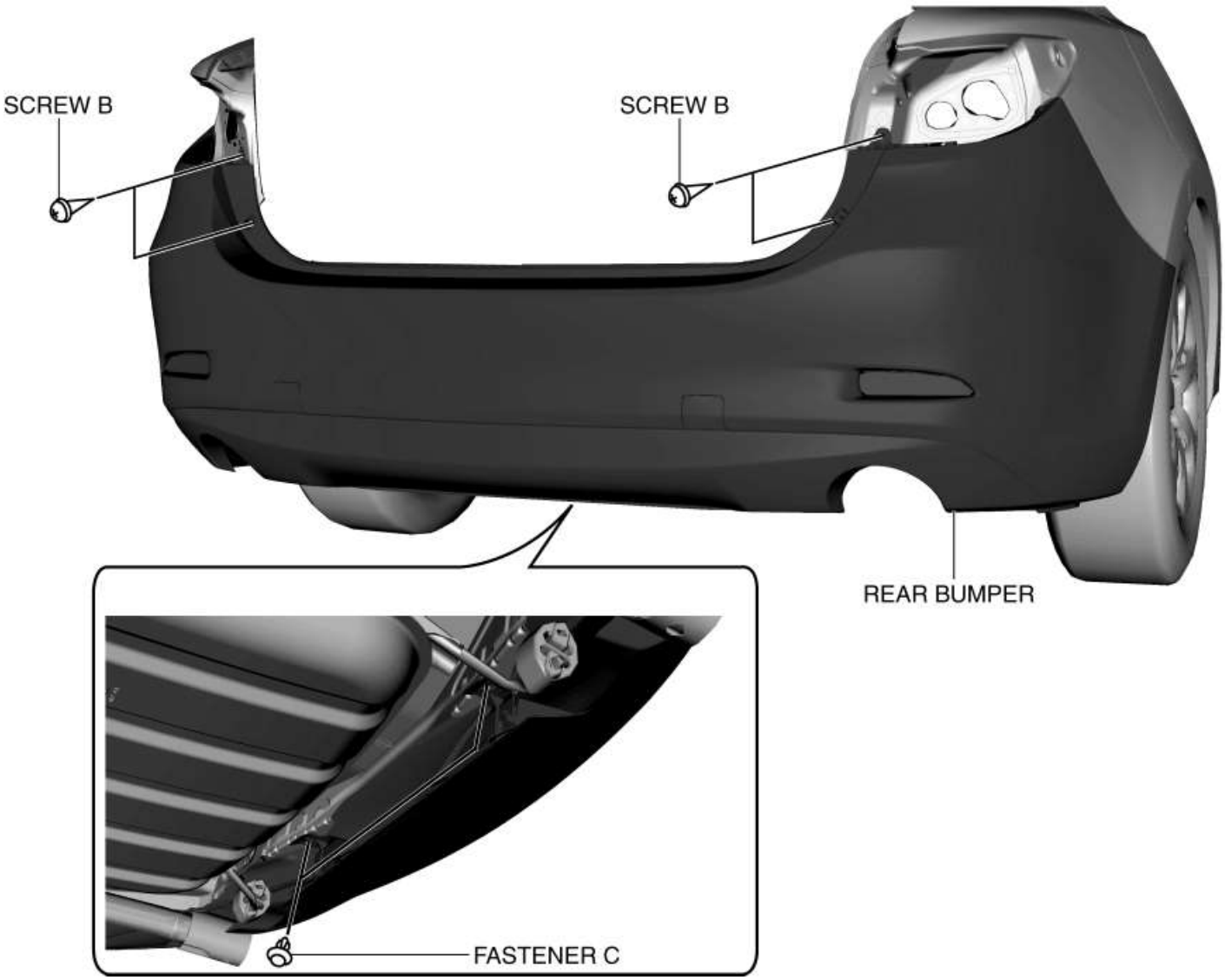

7. Retire los sujetadores C.

8. Tire del borde del parachoques trasero en la dirección de la flecha (2) que se muestra en la figura, luego quite las pestañas D.

PRECAUCIÓN:

- El paragolpes trasero y el deslizador del paragolpes trasero están enganchados firmemente. Si se desenganchan a la fuerza, el parachoques podría caerse y dañarse. Realice el mantenimiento con cuidado al desenganchar el paragolpes trasero del deslizador del paragolpes trasero.
- Al desenganchar el paragolpes trasero del deslizador del paragolpes trasero, el paragolpes trasero podría caerse y dañarse. Apoye el parachoques delantero para que no se caiga.

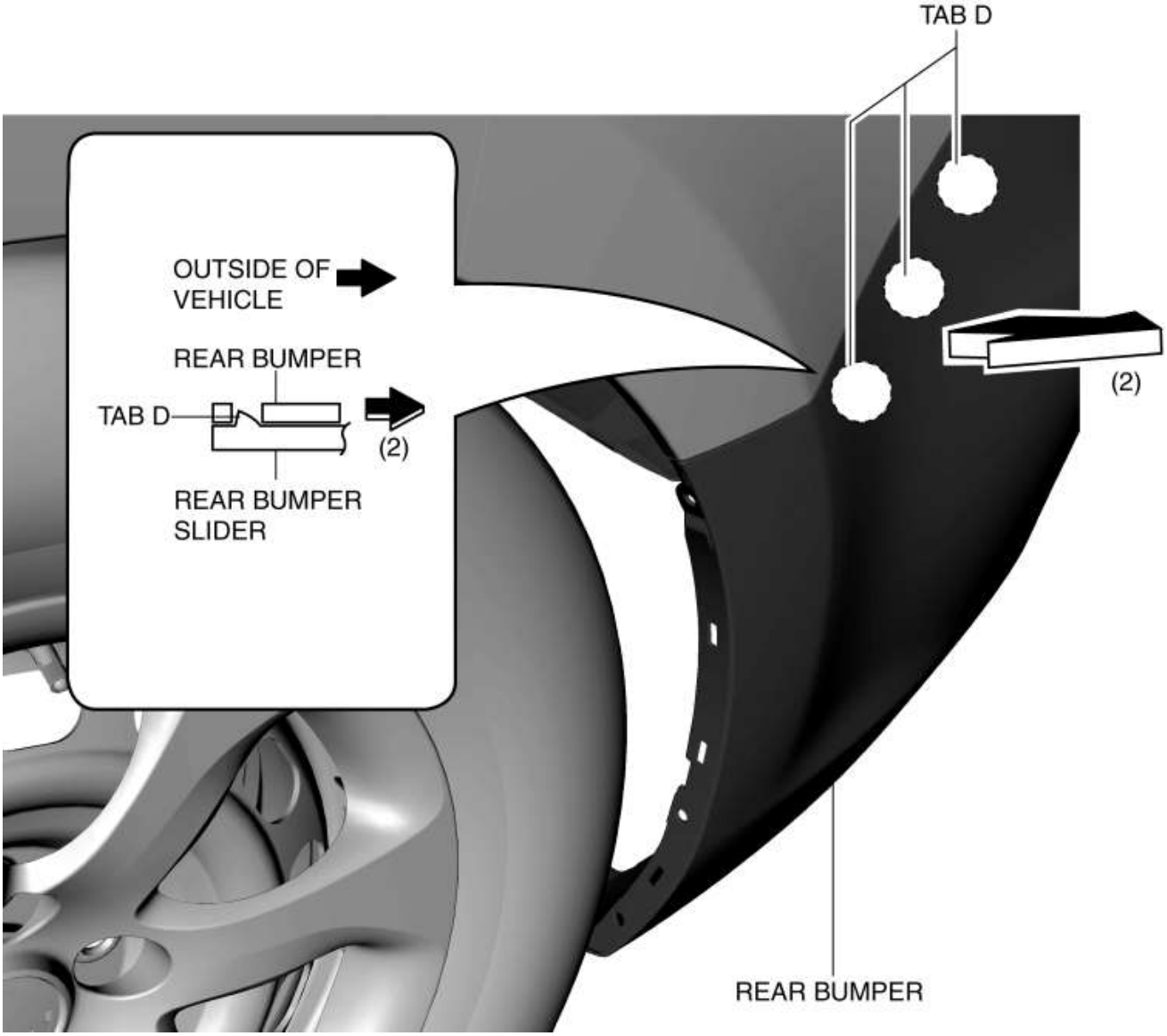

9. Retire el paragolpes trasero en la dirección de la flecha (3) que se muestra en la figura.

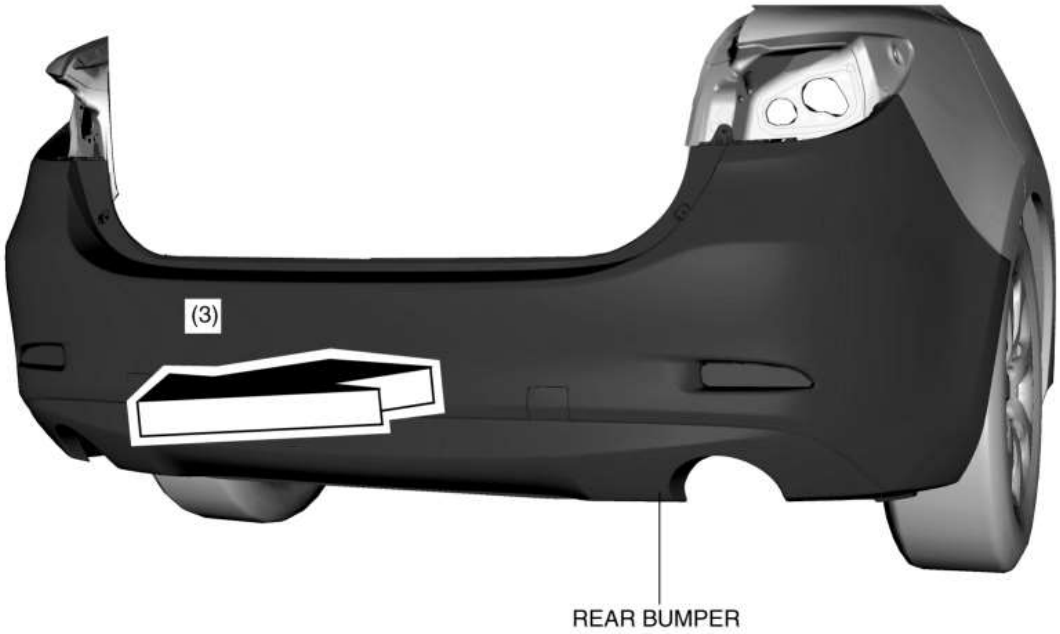

10. Desconecte el conector del sensor ultrasónico trasero. (con sistema de sensor de estacionamiento)

11. Instalar en el orden inverso de eliminación.

12. Si se reemplaza el parachoques trasero, realice el apuntamiento del radar de monitoreo de punto ciego. (con sistema de monitoreo de punto ciego)

PRECAUCIÓN:

- Si se cambia la posición de instalación del paragolpes trasero o se producen diferencias individuales (película / espesor del revestimiento), el ángulo del radar del módulo de control de monitorización se desviará, lo que podría provocar que el módulo no detecte correctamente un vehículo que se aproxima desde atrás. Si se reemplaza el paragolpes trasero, realice el apuntamiento del radar de monitoreo de punto ciego.

Mazda6 - Cuerpo y accesorios

DESMONTAJE / MONTAJE DEL PARACHOQUES TRASERO

1. Desarmar en el orden indicado en la tabla.

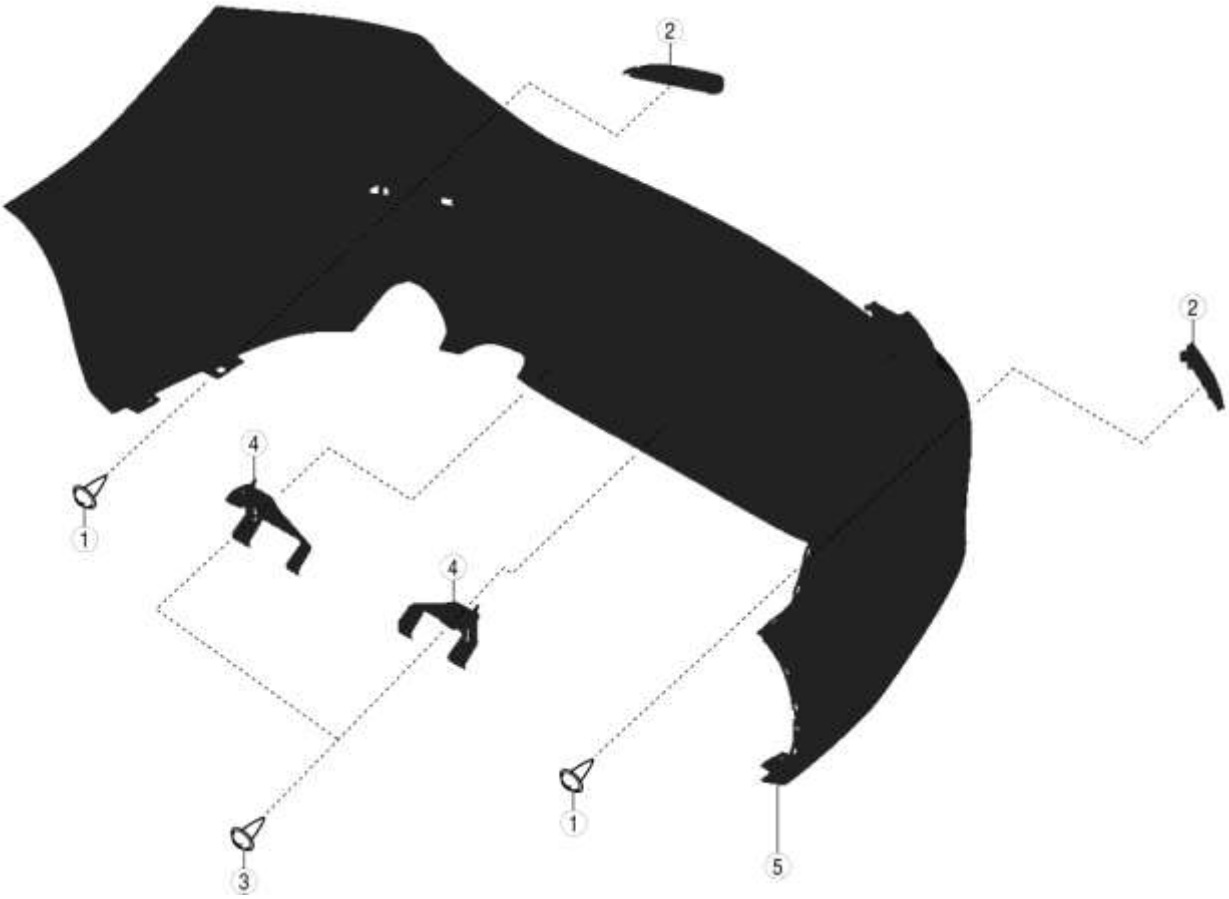

1	Tornillo A
2	Reflector
3	Tornillo B
4	Soporte
5	Cara del paragolpes trasero

2. Montar en el orden inverso al de desmontaje.

Mazda6 - Cuerpo y accesorios

DESMONTAJE / INSTALACIÓN DEL REFUERZO DEL PARACHOQUES TRASERO

1. Desconecte el cable negativo de la batería. (Ver DESCONEXIÓN / CONEXIÓN DEL CABLE DE LA BATERÍA NEGATIVA [SKYACTIV-G 2.5] .)

2. Retire las siguientes partes:
a. Luz de combinación trasera (Véase RETIRADA / INSTALACIÓN DE LA LUZ DE COMBINACIÓN TRASERA).

segundo. Protector contra salpicaduras trasero (Ver RETIRADA / INSTALACIÓN DEL ESCUDRADOR DE SALPICADURAS).

do. Paragolpes trasero (Ver RETIRO DEL PARACHOQUES TRASERO / INSTALACIÓN).

re. Espuma absorbente de energía trasera (Vea ELIMINACIÓN / INSTALACIÓN DE ESPUMA ABSORBENTE ENERGÉTICA).

3. Tire de la goma de suspensión en la dirección de la flecha (1) que se muestra en la figura, luego retírela de la varilla de suspensión.

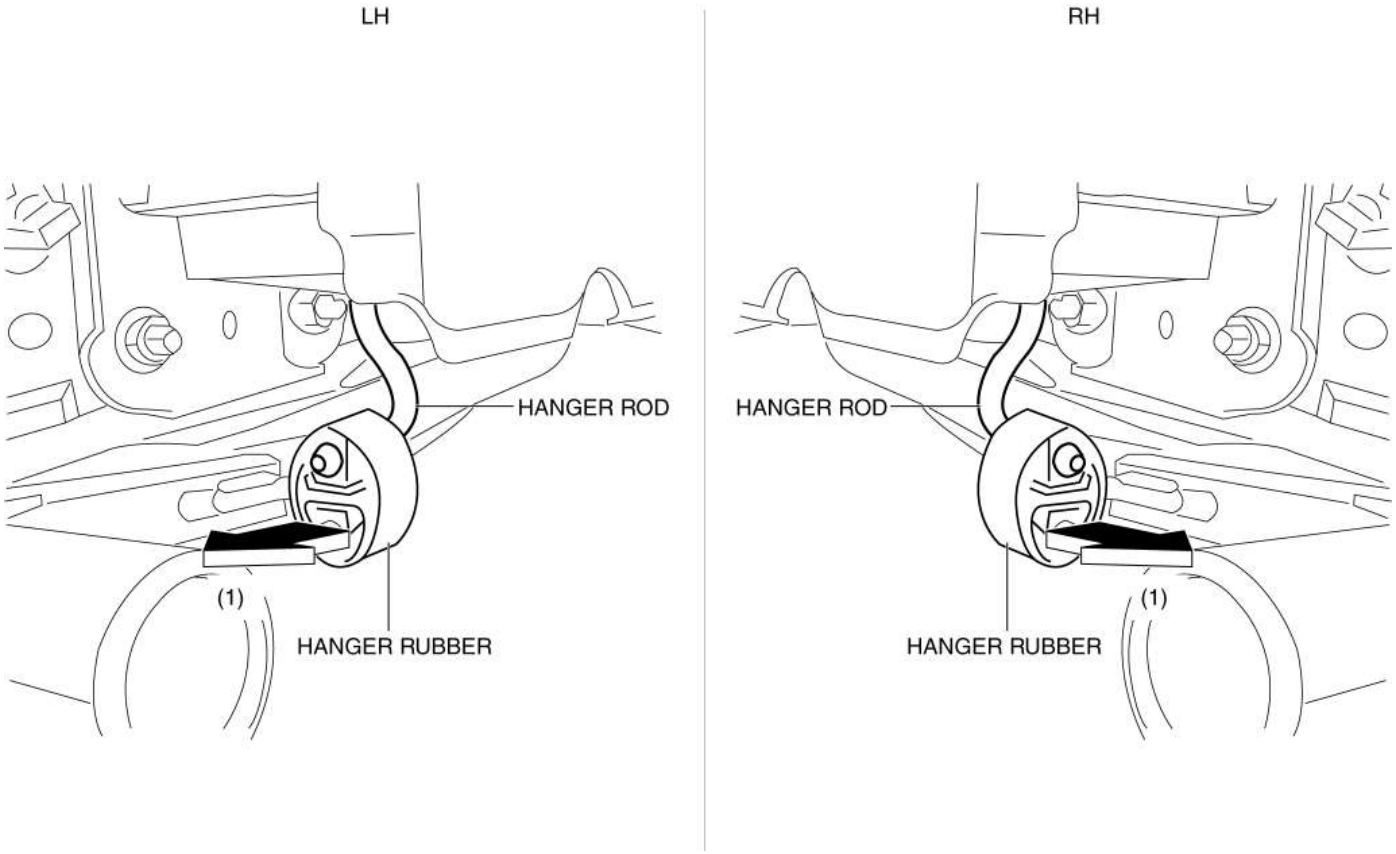

4. Retire las nueces.

PRECAUCIÓN:

- Quitar el refuerzo del paragolpes trasero sin apoyarlo podría causar que el refuerzo del paragolpes trasero se caiga y cause lesiones graves. Realice siempre el procedimiento con al menos otra persona para evitar que el refuerzo del paragolpes trasero se caiga.

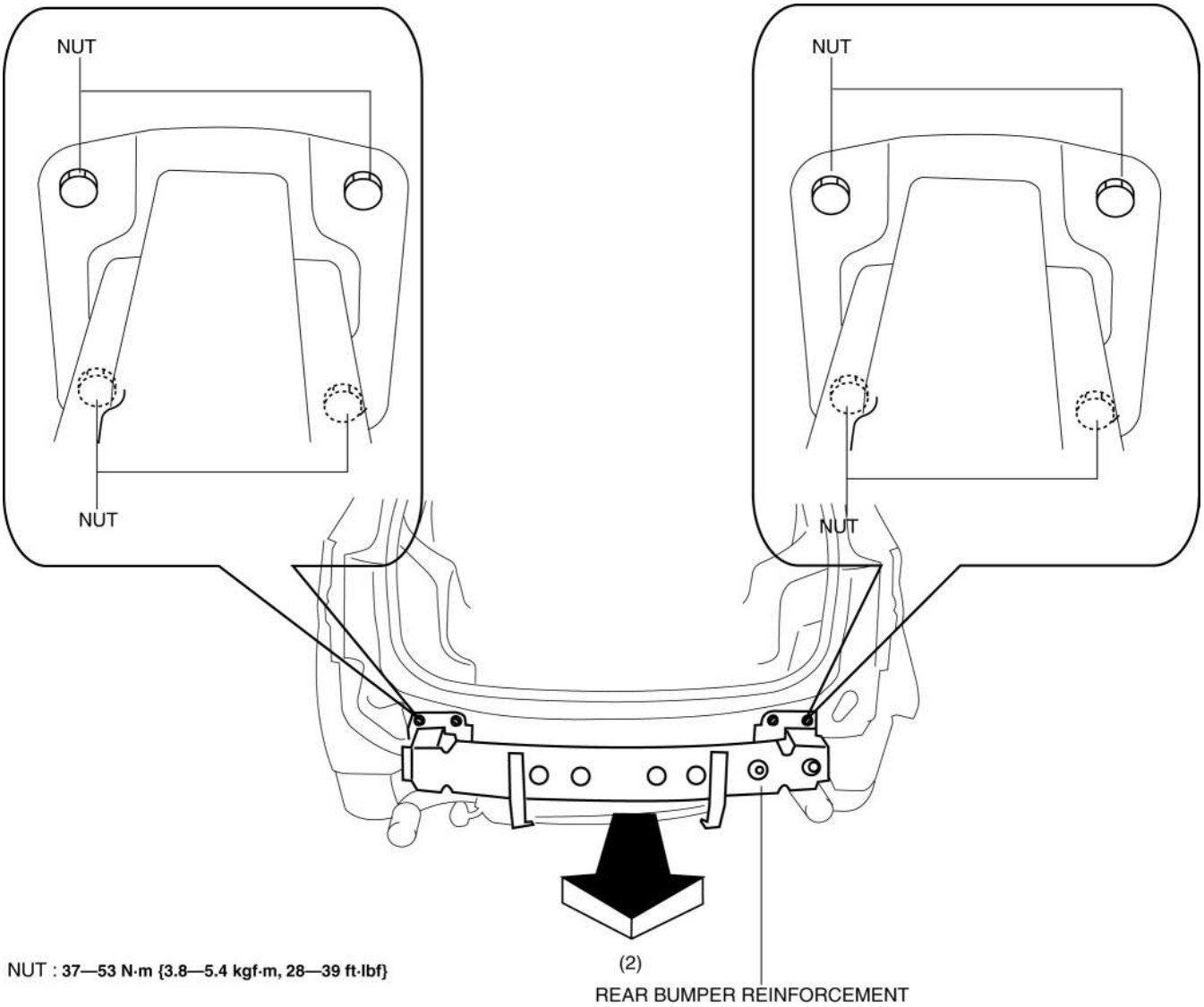

5. Retire el refuerzo del paragolpes trasero en la dirección de la flecha (2) que se muestra en la figura.

6. Instalar en el orden inverso al de eliminación.

Mazda6 - Cuerpo y accesorios

REMOCION / INSTALACION DEL PANEL DELANTERO DELANTERO

1. Desconecte el cable negativo de la batería. (Ver DESCONEXIÓN / CONEXIÓN DEL CABLE DE LA BATERÍA NEGATIVA [SKYACTIV-G 2.5] .)

2. Retire las siguientes partes:

a. Coloque la placa (Vea AJUSTE DE LA PLACA / INSTALACIÓN).

segundo. Parachoques delantero (Véase REMOCION / INSTALACION DEL PARACHOQUES DELANTERO).

do. Luz de combinación frontal (Véase REMOCIÓN / INSTALACIÓN DE LA LUZ DE COMBINACIÓN DELANTERA).

re. Moldeado lateral (ver REMOCION / INSTALACION MOLDEO PASO LATERAL)

3. Retire los sujetadores.

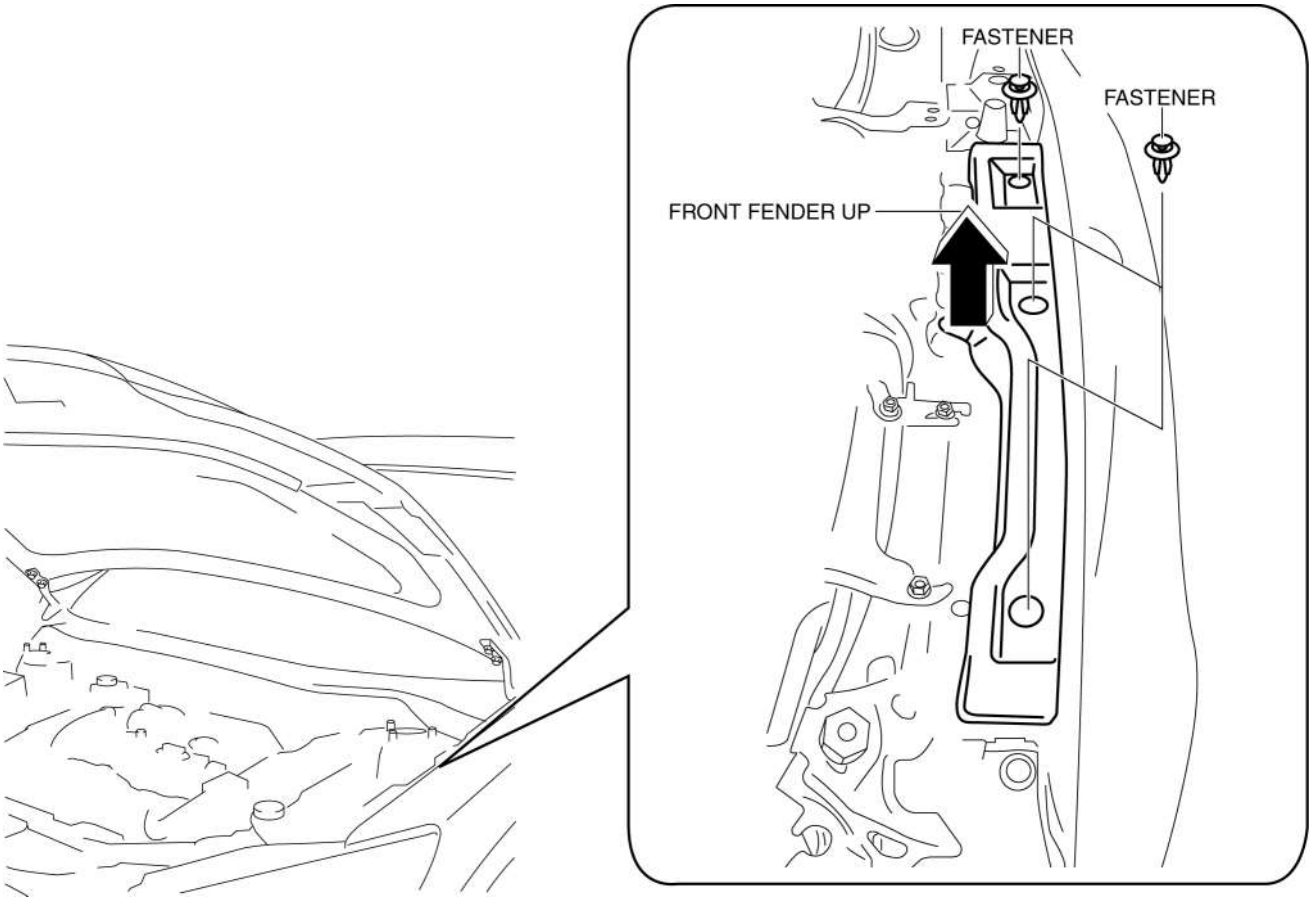

4. Retire el guardabarros delantero hacia arriba en la dirección de la flecha que se muestra en la figura.

5. Retire los pernos.

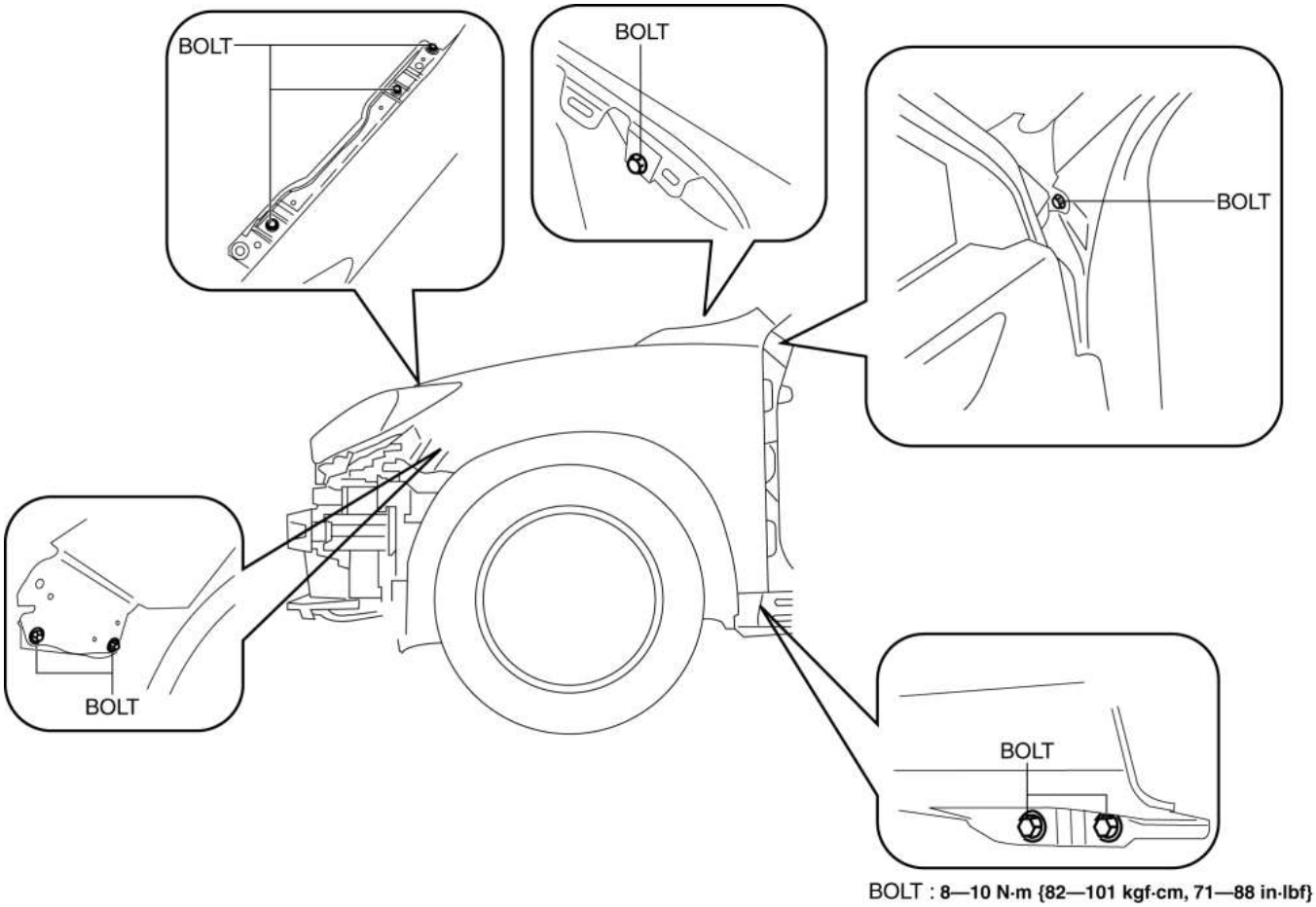

6. Retire el panel del guardabarros delantero.

7. Instalar en el orden inverso de eliminación.

8. Ajuste la orientación del faro. (Ver AYUDA A LA LUZ DEL FARO .)

9. Ajuste el objetivo de la luz antiniebla delantera. (con faros antiniebla delanteros) (Consulte AJUSTE DE LA LUZ ANTINIEBLA DELANTERA).

Mazda6 - Cuerpo y accesorios

DESMONTAJE / INSTALACIÓN DE LA ESTANQUEIDAD DELANTERA DELANTERA

1. Desconecte el cable negativo de la batería. (Ver DESCONEXIÓN / CONEXIÓN DEL CABLE DE LA BATERÍA NEGATIVA [SKYACTIV-G 2.5] .)

2. Retire las siguientes partes:

a. Coloque la placa (Vea AJUSTE DE LA PLACA / INSTALACIÓN).

segundo. Parachoques delantero (Véase REMOCION / INSTALACION DEL PARACHOQUES DELANTERO).

do. Luz de combinación frontal (Véase REMOCIÓN / INSTALACIÓN DE LA LUZ DE COMBINACIÓN DELANTERA).

re. Moldeado lateral (ver REMOCION / INSTALACION MOLDEO PASO LATERAL)

mi. Panel del guardabarros delantero (Véase REMOCION / INSTALACION DEL PANEL DELANTERO DELANTERO)

3. Retire los pernos A y luego retire los restos del cuerpo.

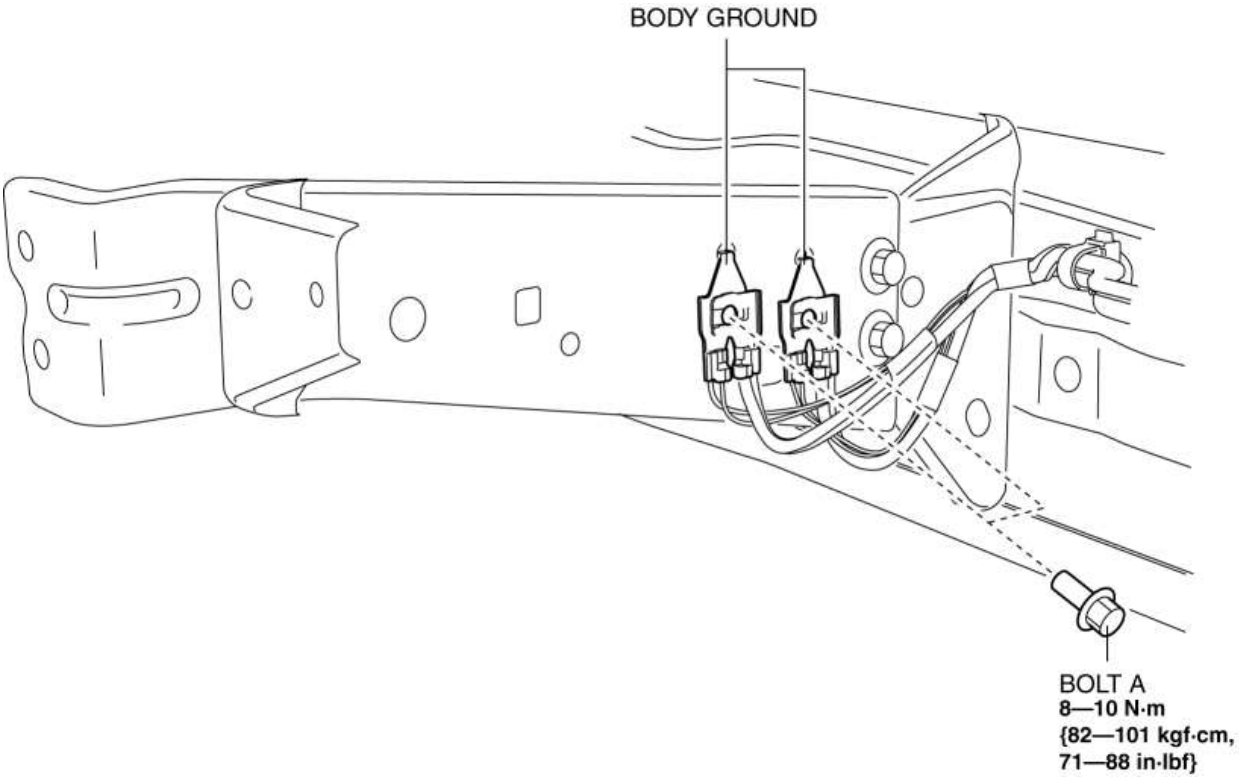

4. Retire el perno B y el perno C.

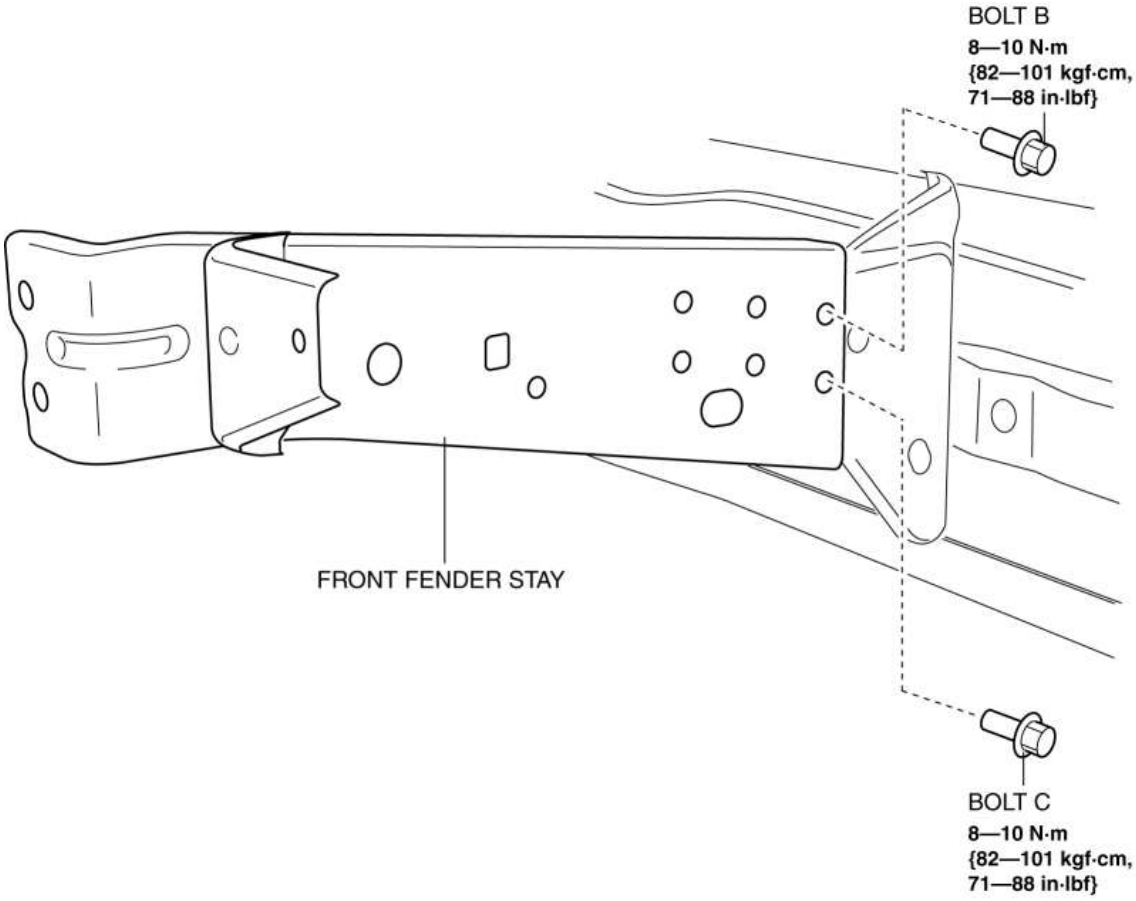

5. Retire el soporte del guardabarros delantero.

6. Instalar en el orden inverso al de eliminación. (Ver Guardabarros delantero Permanecer nuevamente Reemplazar nota).

7. Ajuste el apuntamiento del faro. (Ver AYUDA A LA LUZ DEL FARO .)

8. Ajuste el objetivo de la luz antiniebla delantera. (con faros antiniebla delanteros) (Consulte AJUSTE DE LA LUZ ANTINIEBLA DELANTERA).

Front Fender Stay Newly Replace Note

PRECAUCIÓN:

- Si el área de contacto del perno C está pintada cuando se acaba de reemplazar el guardabarros delantero, podría causar un mal funcionamiento en el PCM. Antes de pintar una pieza recién reemplazada, proteja las áreas de contacto del perno C con cinta adhesiva.

1. Antes de pintar una pieza nueva, coloque cinta adhesiva en las áreas sombreadas que se muestran en la figura.

NOTA:

- Después de instalar el perno C, aplique pintura de retoque en el área de material de la base expuesta del guardabarros delantero.

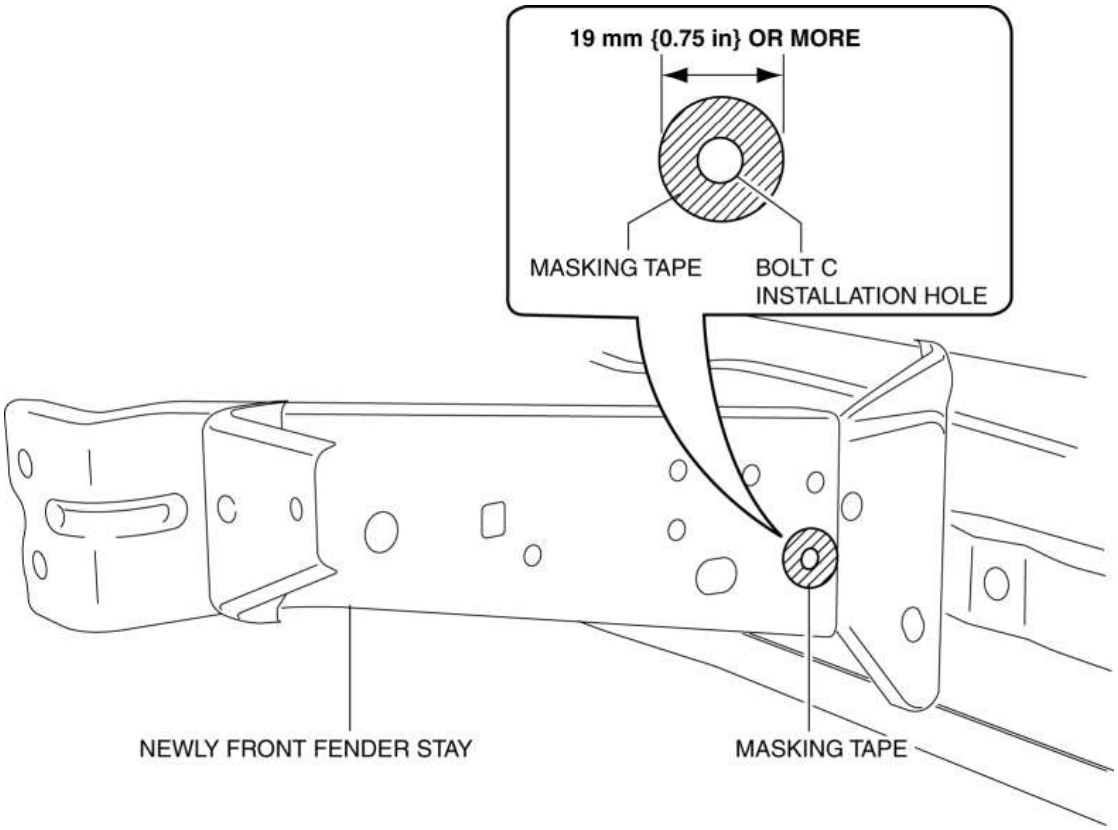

Mazda6 - Cuerpo y accesorios

DESMONTAJE / INSTALACIÓN DEL PANEL SHROUD

PRECAUCIÓN:

- Como el servicio se realiza con la campana abierta, asegure la campana con un trozo de madera para evitar que se caiga.

1. Desconecte el cable negativo de la batería. (Ver DESCONEXIÓN / CONEXIÓN DEL CABLE DE LA BATERÍA NEGATIVA [SKYACTIV-G 2.5] .)

2. Retire las siguientes partes:
a. Coloque la placa (Vea AJUSTE DE LA PLACA / INSTALACIÓN).

segundo. Parachoques delantero (Véase REMOCION / INSTALACION DEL PARACHOQUES DELANTERO).

do. Luz de combinación frontal (Véase REMOCIÓN / INSTALACIÓN DE LA LUZ DE COMBINACIÓN DELANTERA).

re. Miembro superior de la cubierta (Véase RETIRADO / INSTALACIÓN DEL MIEMBRO SUPERIOR SHROUD).

mi. Guía de admisión de aire (Vea REMOCION / INSTALACION DE LA GUIA DE AIRE DE ADMISION).

F. Espuma absorbente de energía frontal (Ver DESMONTAJE / INSTALACIÓN DE ESPUMA ABSORBENTE ENERGÉTICA).

gramo. Frente debajo de la tapa No.1 (Ver FRENTE BAJO TAPA N ° 1 EXTRACCIÓN / INSTALACIÓN).

h. Refuerzo del amortiguador inferior (ver REMOCION / INSTALACION INFERIOR DEL ESMERILADOR DE PARACHOQUES).

3. Apoye el panel de la cubierta usando un gato.

PRECAUCIÓN:

- Debido a que el panel de la cubierta está instalado en el refuerzo del parachoques, sujete el panel de la cubierta con un gato antes de quitar el refuerzo del parachoques para no aplicar una fuerza excesiva al panel de la cubierta.

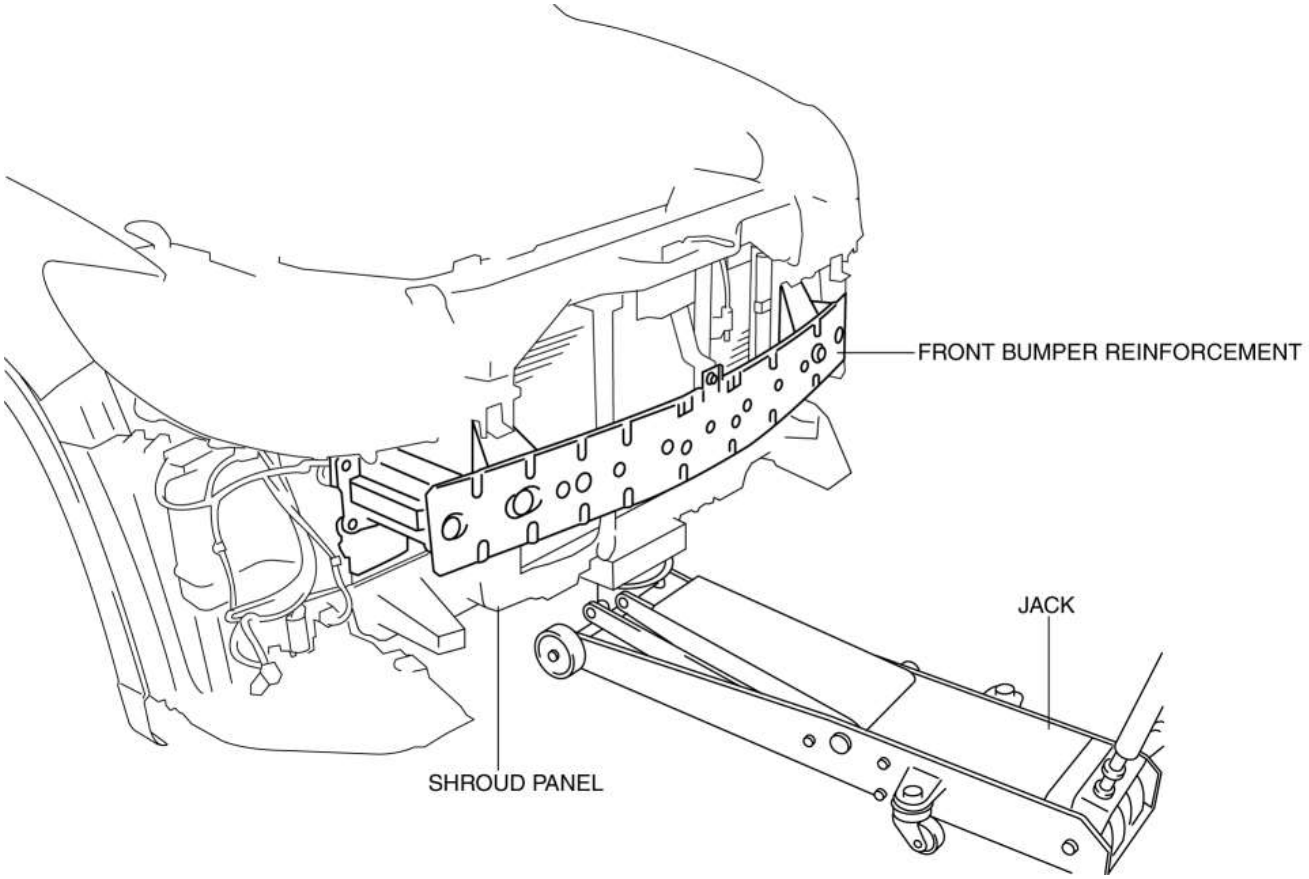

4. Retire las siguientes partes:
a. Refuerzo del parachoques delantero (Véase REMOCION / INSTALACION DEL REFUERZO DEL PARACHOQUES DELANTERO).

segundo. Placa de sello (Véase REMOCION / INSTALACION DE LA PLACA DE SELLO .) (Sin sistema de obturador de aire activo)

do. Obturador de aire activo (Ver DESMONTAJE / INSTALACIÓN DEL OBTURADOR DE AIRE ACTIVO) (Con sistema de obturador de aire activo)

re. Pestillo de la campana (Vea REMOCION / INSTALACION DE LA PALANCA DE LIBERACION Y APERTURA DE LA CAMPANA).

mi. Sensor de zona de choque (Véase REMOCION / INSTALACION DEL SENSOR DE ZONA DE ACCIDENTE [SISTEMA DE CONTROL DE DESPLIEGUE ESTANDAR]).

F. Sensor de temperatura ambiente (Véase REMOCION / INSTALACION DEL SENSOR DE TEMPERATURA AMBIENTE [ACONDICIONADOR DE AIRE COMPLETO]) (Consulte INSPECCION DEL SENSOR DE TEMPERATURA AMBIENTE [AIRE ACONDICIONADO MANUAL]).

gramo. Sensor de radar (Véase REMOCION / INSTALACION DEL SENSOR DE RADARES [SISTEMA DE CONTROL DE CRUCERO RADAR MAZDA (MRCC)])

5. Eliminar clips A.

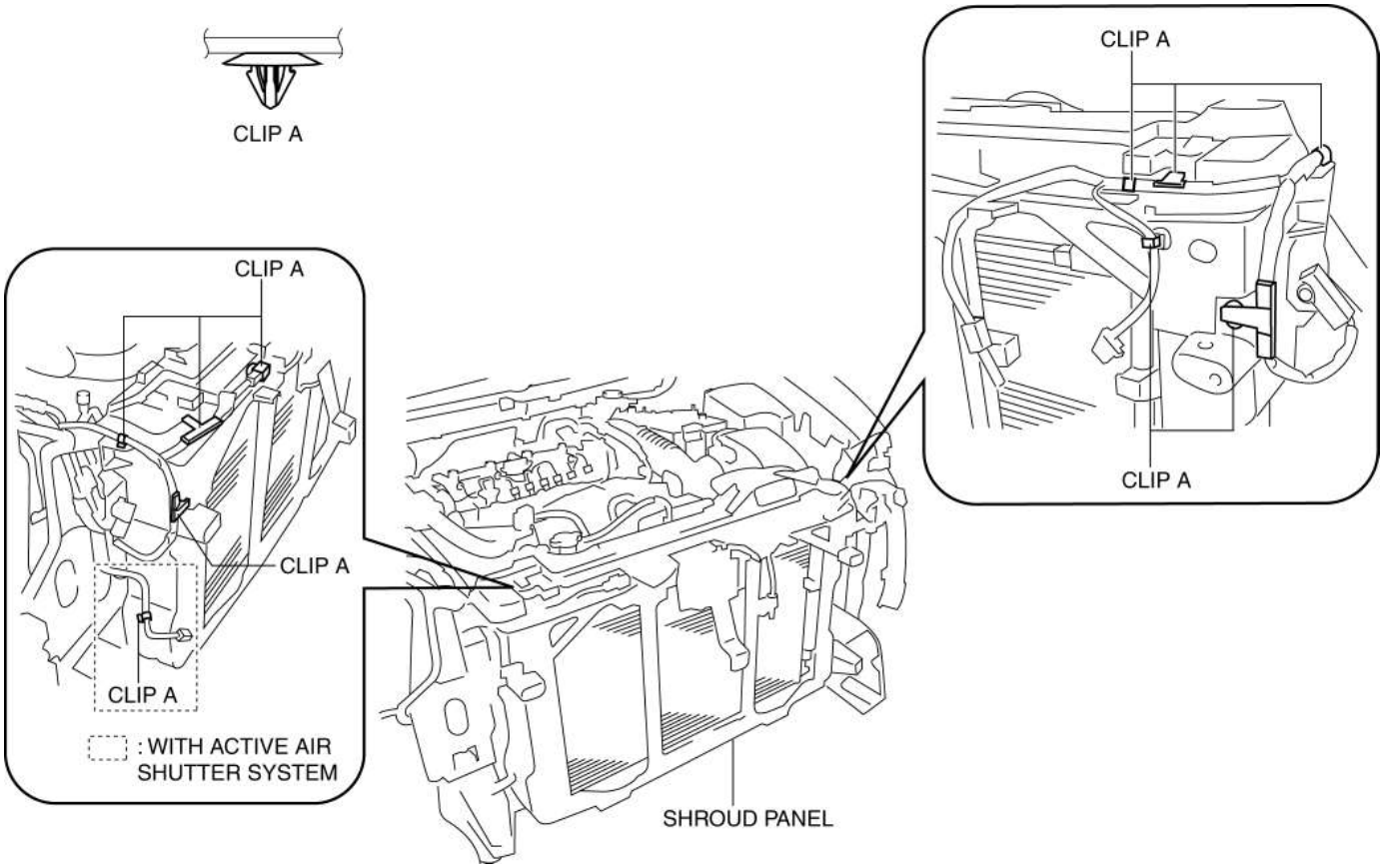

6. Quite la cubierta del capó del panel de protección, envuelva el capó con cinta protectora e instálelo como se muestra en la figura para apoyar la capucha.

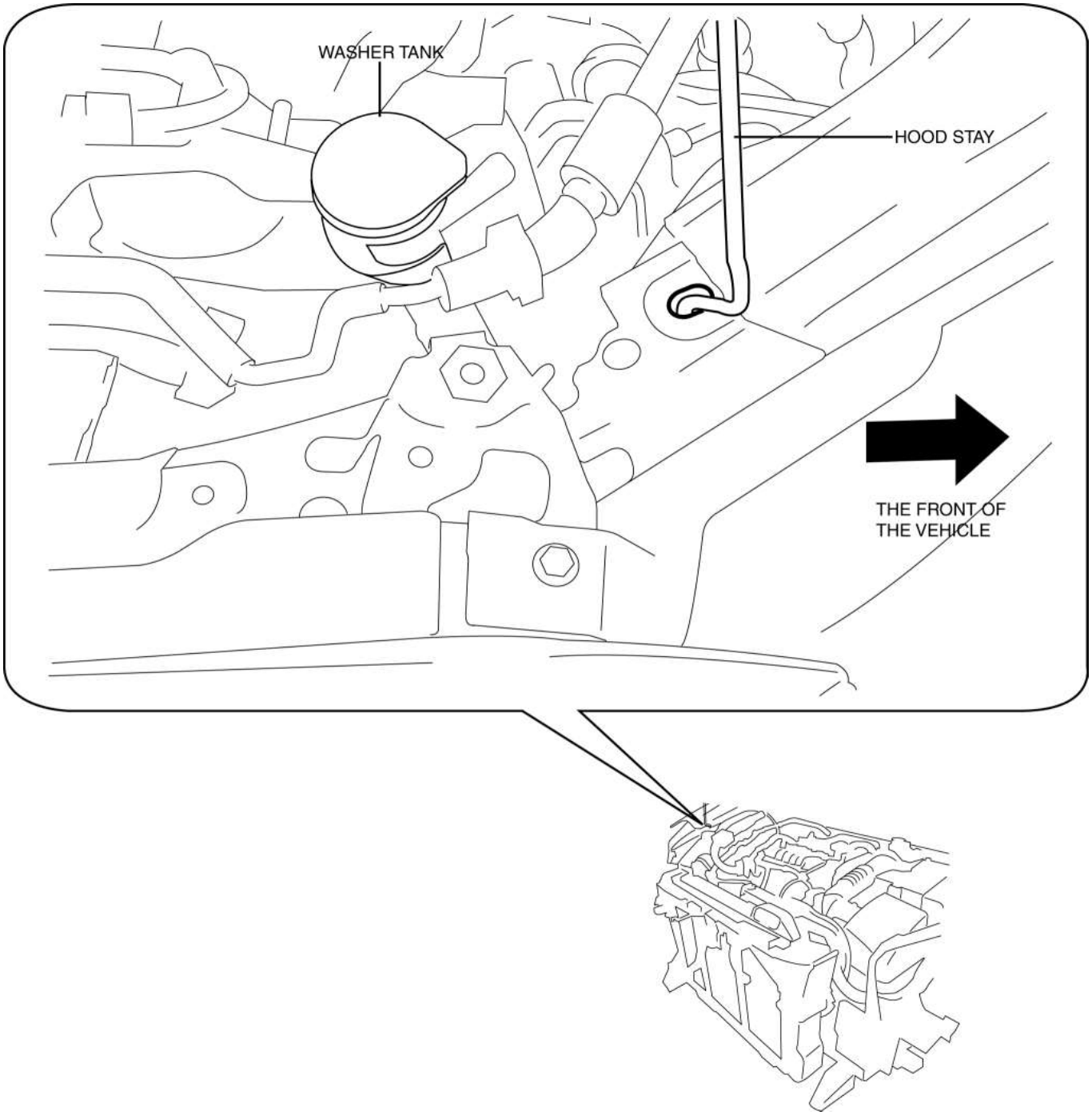

7. Tire del radiador hacia arriba en la dirección de la flecha (1) que se muestra en la figura.

PRECAUCIÓN:

- Si retira el panel de la cubierta sin apoyarlo, podría caerse y causar lesiones graves. Siempre realice el procedimiento con al menos otra persona para evitar que se caiga el panel de la cubierta.

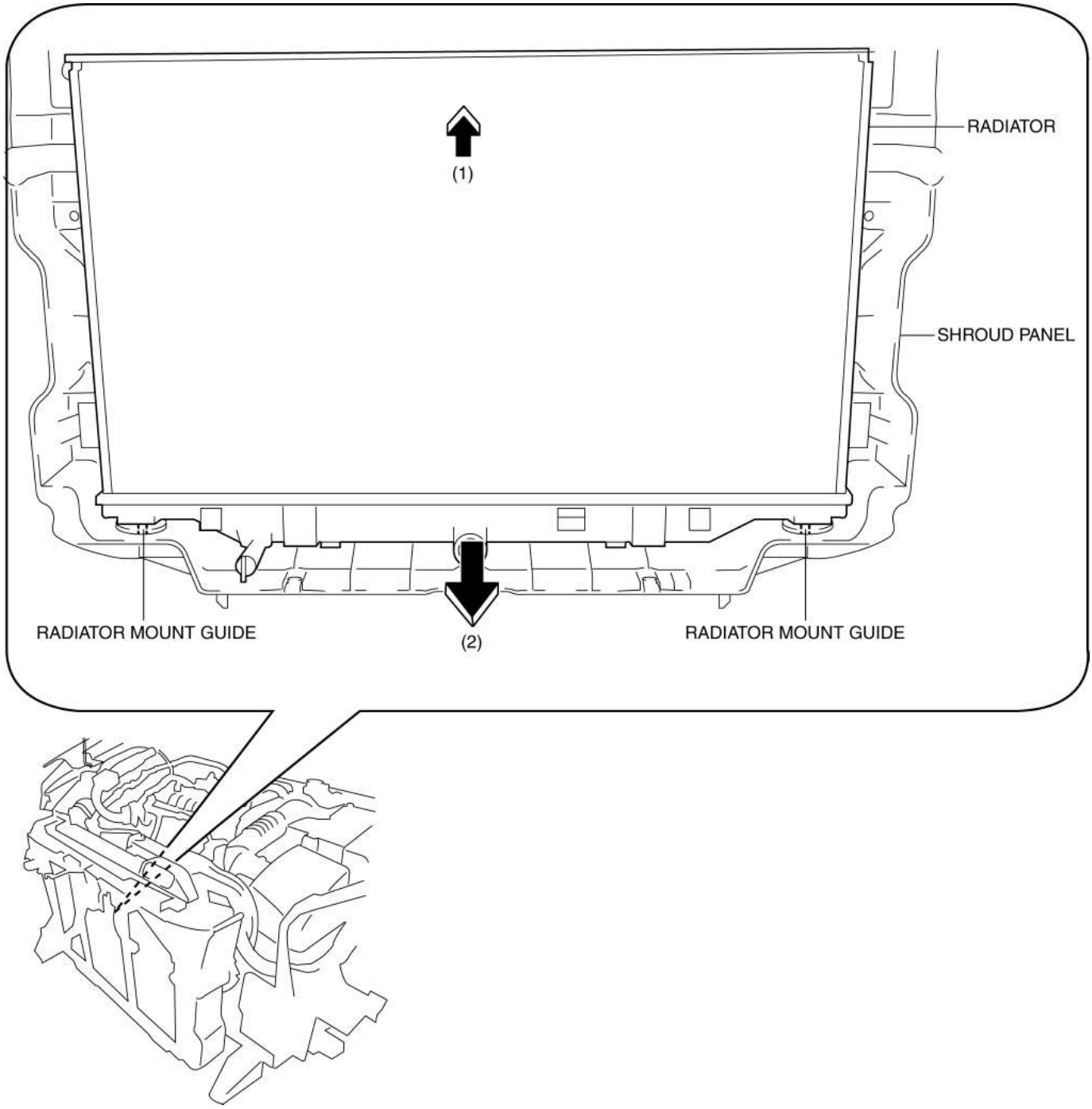

8. Tire hacia abajo del panel de protección en la dirección de la flecha (2) que se muestra en la figura, luego retírelo de la guía de montaje del radiador.

9. Retire el panel de la cubierta en la dirección de la flecha (3) que se muestra en la figura.

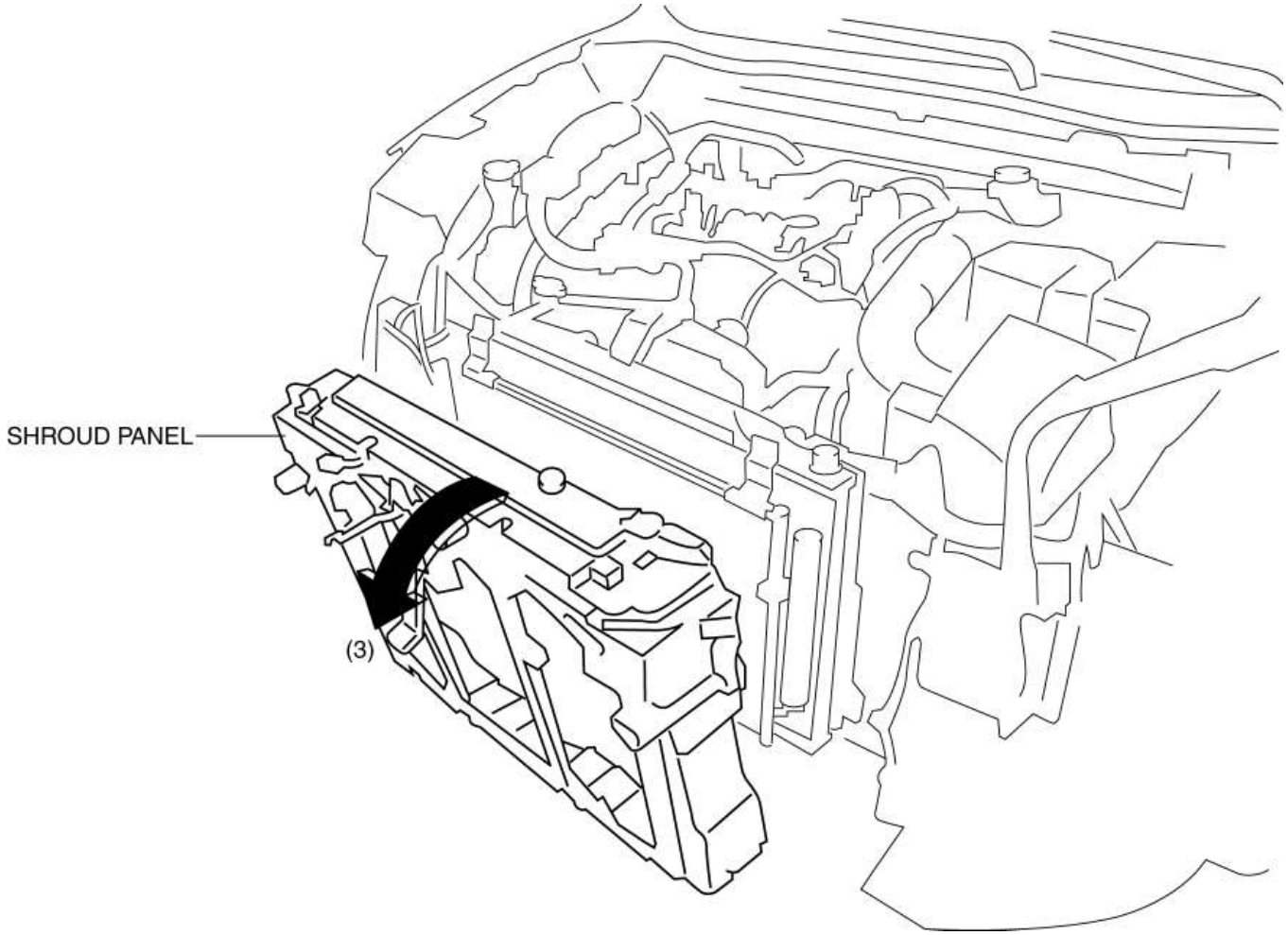

PRECAUCIÓN:

- Apoye la superficie inferior del radiador con un gato para evitar que el radiador se caiga después de retirar el panel de la cubierta.

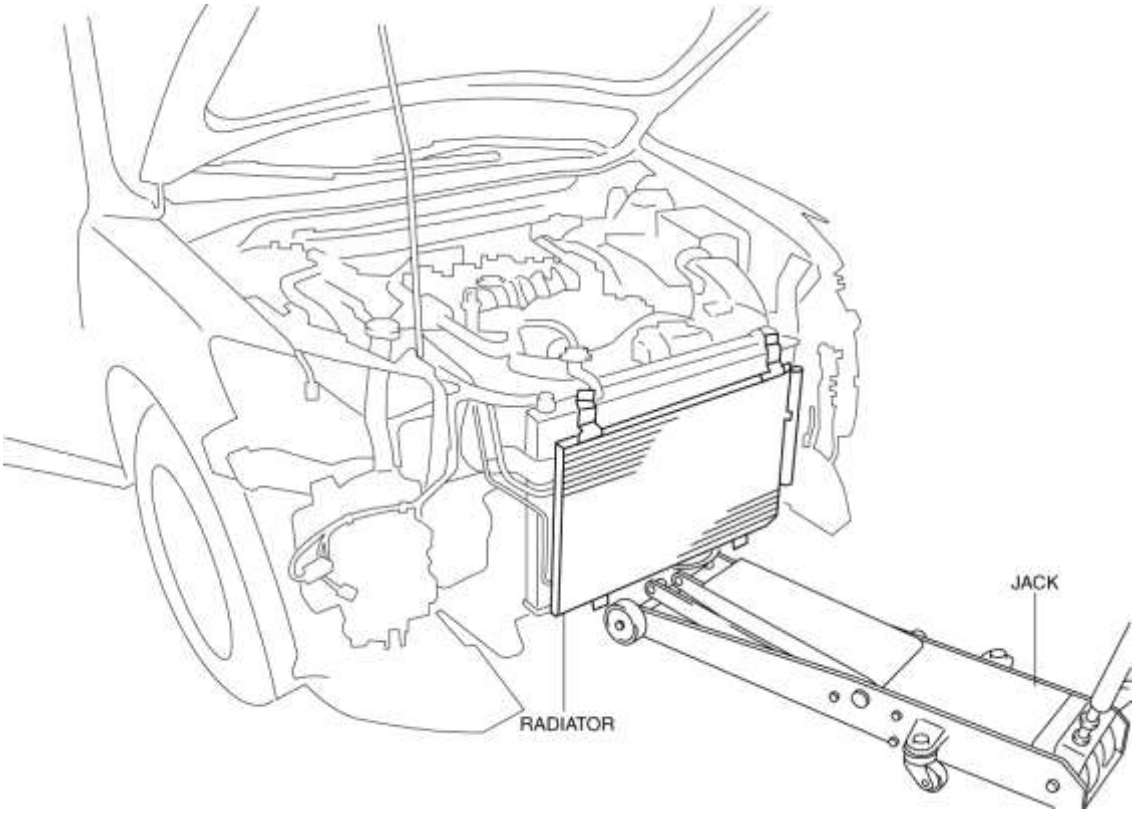

10. Instalar en el orden inverso de eliminación.

11. Ajuste la orientación del faro. (Ver AYUDA A LA LUZ DEL FARO .)

12. Ajuste la orientación de la luz antiniebla delantera. (con faros antiniebla delanteros) (Consulte AJUSTE DE LA LUZ ANTINIEBLA DELANTERA).

Mazda6 - Cuerpo y accesorios

RETIRADA / INSTALACIÓN DE MIEMBROS SHROUD UPPER

1. Desconecte el cable negativo de la batería. (Ver DESCONEXIÓN / CONEXIÓN DEL CABLE DE LA BATERÍA NEGATIVA [SKYACTIV-G 2.5] .)

2. Retire las siguientes partes:

a. Coloque la placa (Vea AJUSTE DE LA PLACA / INSTALACIÓN).

segundo. Parachoques delantero (Véase REMOCION / INSTALACION DEL PARACHOQUES DELANTERO).

do. Luz de combinación frontal (Véase REMOCIÓN / INSTALACIÓN DE LA LUZ DE COMBINACIÓN DELANTERA).

re. Claxon (Ver REMOCION / INSTALACION DE HORN).

3. Retire los pernos.

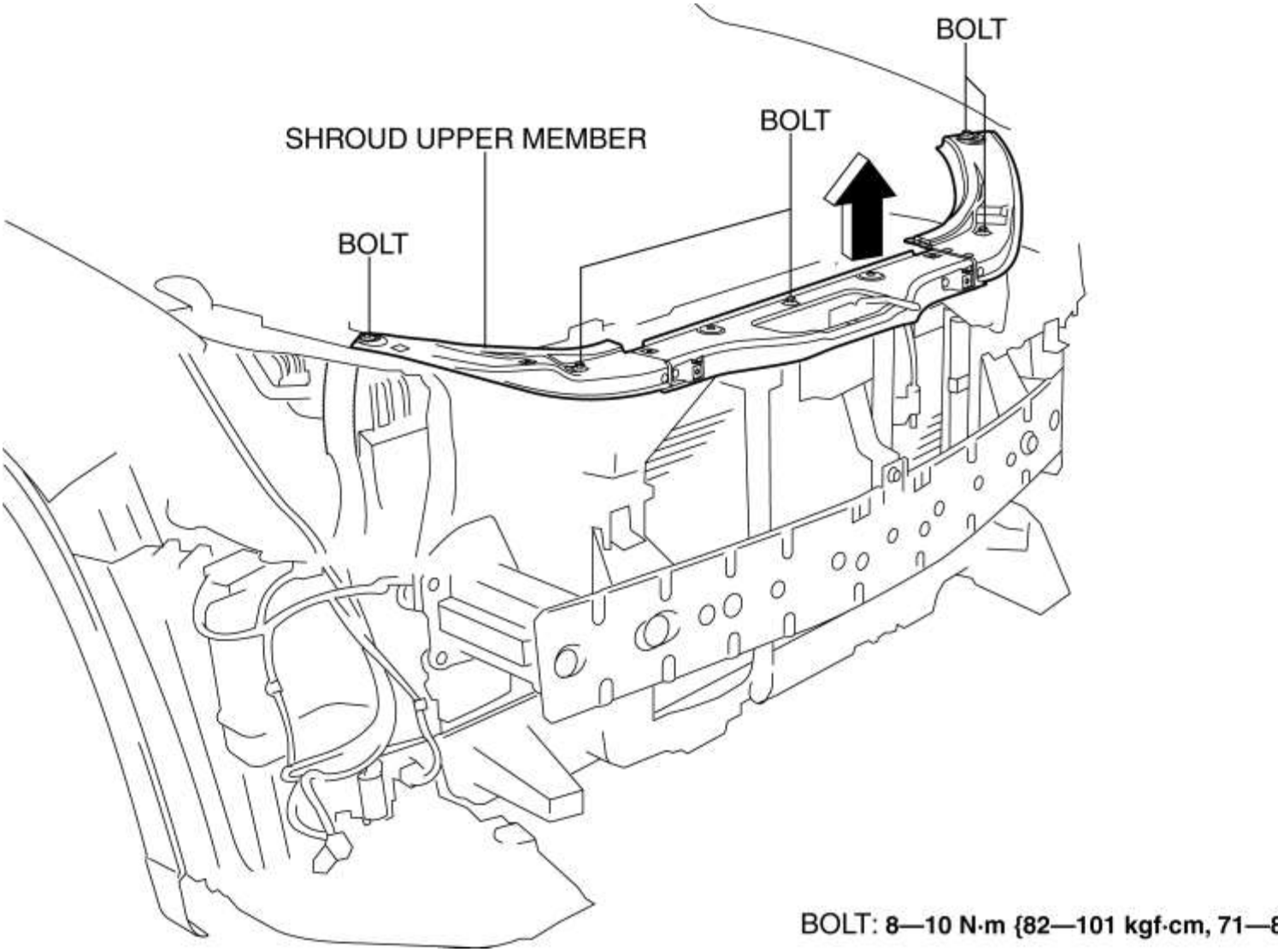

4. Retire el miembro superior de la cubierta en la dirección de la flecha que se muestra en la figura.

5. Instalar en el orden inverso de eliminación.

6. Ajuste el apuntamiento del faro. (Ver AYUDA A LA LUZ DEL FARO .)

7. Ajuste el objetivo de la luz antiniebla delantera. (con faros antiniebla delanteros) (Consulte AJUSTE DE LA LUZ ANTINIEBLA DELANTERA).

Mazda6 - Cuerpo y accesorios

RETIRO / INSTALACIÓN DEL PANEL DE COWL

1. Desconecte el cable negativo de la batería. (Ver DESCONEXIÓN / CONEXIÓN DEL CABLE DE LA BATERÍA NEGATIVA [SKYACTIV-G 2.5] .)

2. Retire las siguientes partes:

a. Brazo y hoja del limpiaparabrisas (Vea REMOCION / INSTALACION DEL BRAZO DEL LIMPIADOR DEL PARABRISAS Y LA HOJA).

segundo. Parrilla de la capucha (Ver REMOCION / INSTALACION DE LA REJILLA DE COWL .)

do. Motor del limpiaparabrisas (Ver MOTOR DEL LIMPIAPARABRISAS Y DESMONTAJE / INSTALACION DEL ENLACE).

re. Keyless beeper (Ver REMOCION / INSTALACION DE BEEPER SIN LLAVE).

3. Retire los pernos.

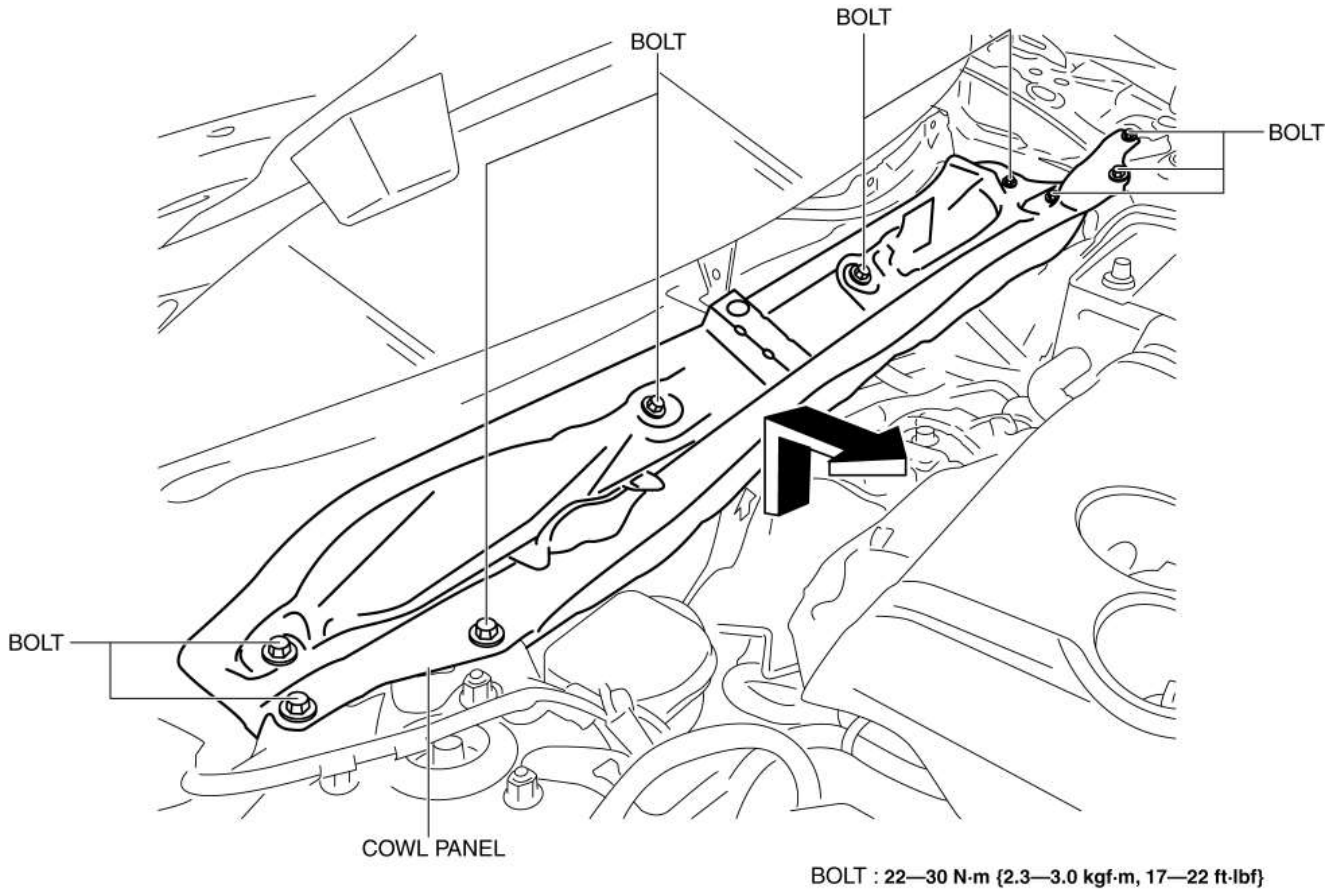

4. Retire el panel de la capucha en la dirección de la flecha que se muestra en la figura.

5. Instalar en el orden inverso de eliminación.

Mazda6 - Body and Accessories

DOOR AND LIFTGATE LOCATION INDEX

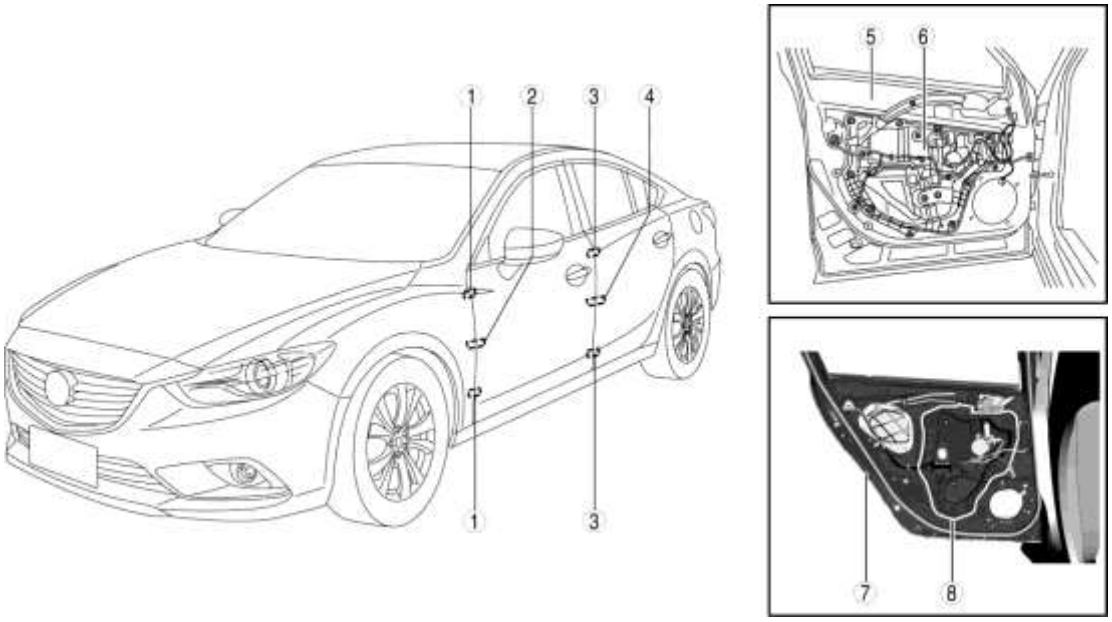

1	Front door hinge (See FRONT DOOR HINGE REMOVAL/INSTALLATION.)
2	Front door checker (See FRONT DOOR CHECKER REMOVAL/INSTALLATION.)
3	Rear door hinge (See REAR DOOR HINGE REMOVAL/INSTALLATION.)
4	Rear door checker (See REAR DOOR CHECKER REMOVAL/INSTALLATION.)
5	Front door (See FRONT DOOR REMOVAL/INSTALLATION.) (See DOOR ADJUSTMENT.)
6	Front door module panel (See FRONT DOOR MODULE PANEL REMOVAL/INSTALLATION.)
7	Rear door (See REAR DOOR REMOVAL/INSTALLATION.) (See DOOR ADJUSTMENT.)
8	Rear door module panel (See REAR DOOR MODULE PANEL REMOVAL/INSTALLATION.)

Mazda6 - Cuerpo y accesorios

REMOCION / INSTALACION DE LA PUERTA DELANTERA

ADVERTENCIA:

- Si retira la puerta frontal sin sostenerla, la puerta delantera podría caerse y provocar lesiones graves. Realice siempre el procedimiento con al menos otra persona para evitar que se caiga la puerta delantera.

PRECAUCIÓN:

- Cuando se quitan los pernos de seguridad del verificador de la puerta delantera, la puerta delantera se puede abrir hasta que entre en contacto con el panel del guardabarros delantero y se dañen la puerta delantera y el panel del guardabarros delantero. Antes de quitar la puerta frontal, superponga y adhiera la cinta protectora a la posición que se muestra en la figura y tenga cuidado de no dañar la puerta delantera y el panel del guardabarros delantero.

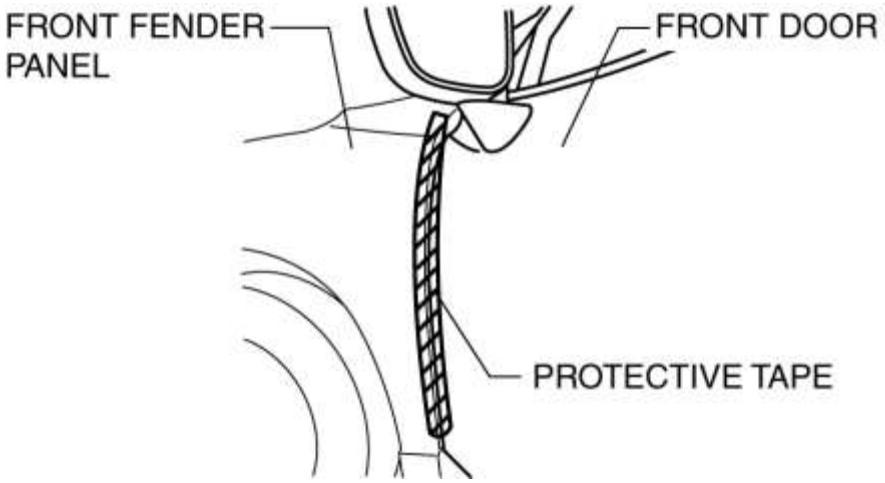

1. Desconecte el cable negativo de la batería. (Ver DESCONEXIÓN / CONEXIÓN DEL CABLE DE LA BATERÍA NEGATIVA [SKYACTIV-G 2.5] .)

2. Eliminar en el orden que se muestra en la figura.

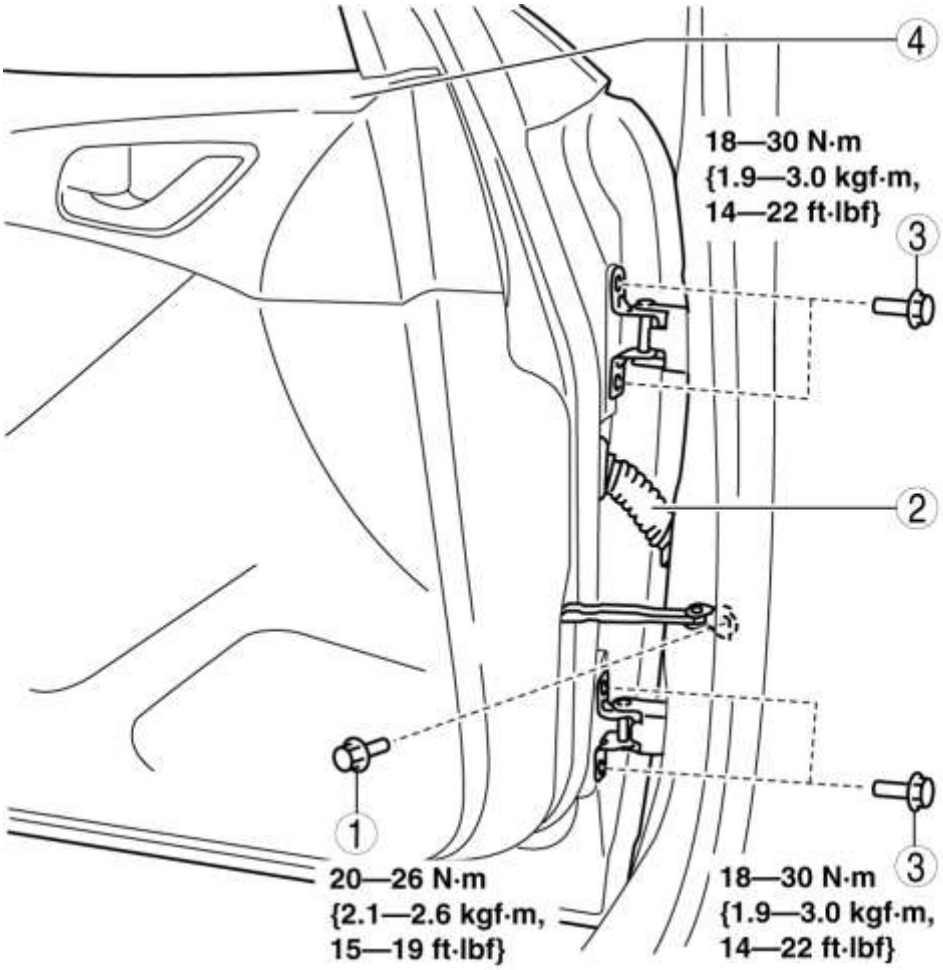

1	Bolt A
2	Conector (Consulte la Nota de eliminación del conector).
3	Bolt B
4	Puerta principal

3. Instalar en el orden inverso de eliminación.

4. Ajuste la puerta delantera. (Ver AJUSTE DE LA PUERTA) .

Nota de eliminación del conector

1. Despegue parcialmente la bota de goma en la dirección de la flecha (1) que se muestra en la figura y retírela del conector.

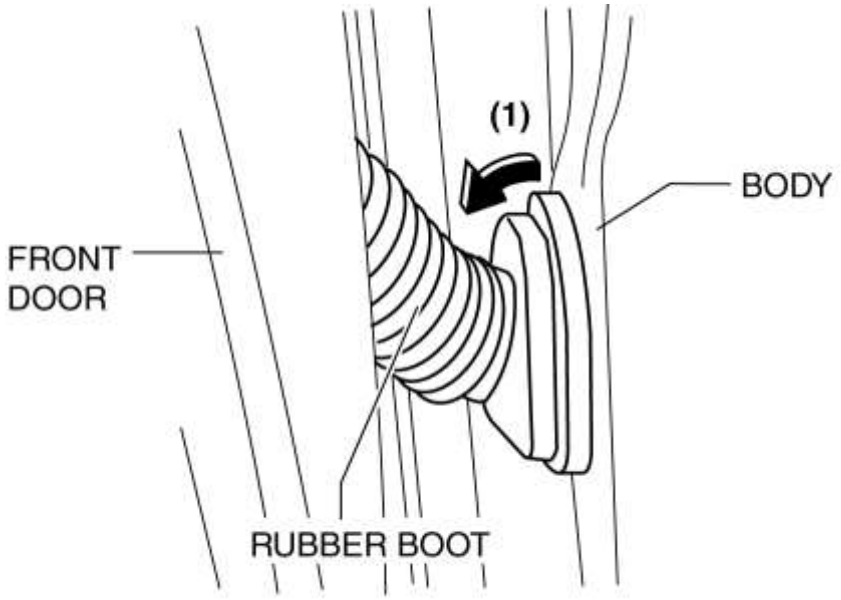

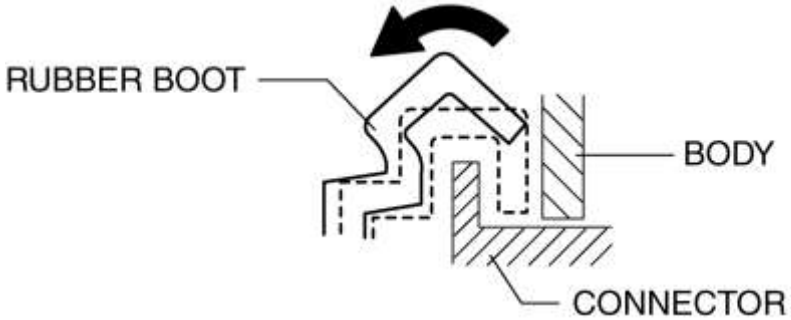

2. Con un destornillador de punta plana envuelto en cinta, presione las pestañas A en la dirección de las flechas (2) y (3) que se muestran en la figura y retire la parte superior del conector del cuerpo en la dirección de la flecha (4).

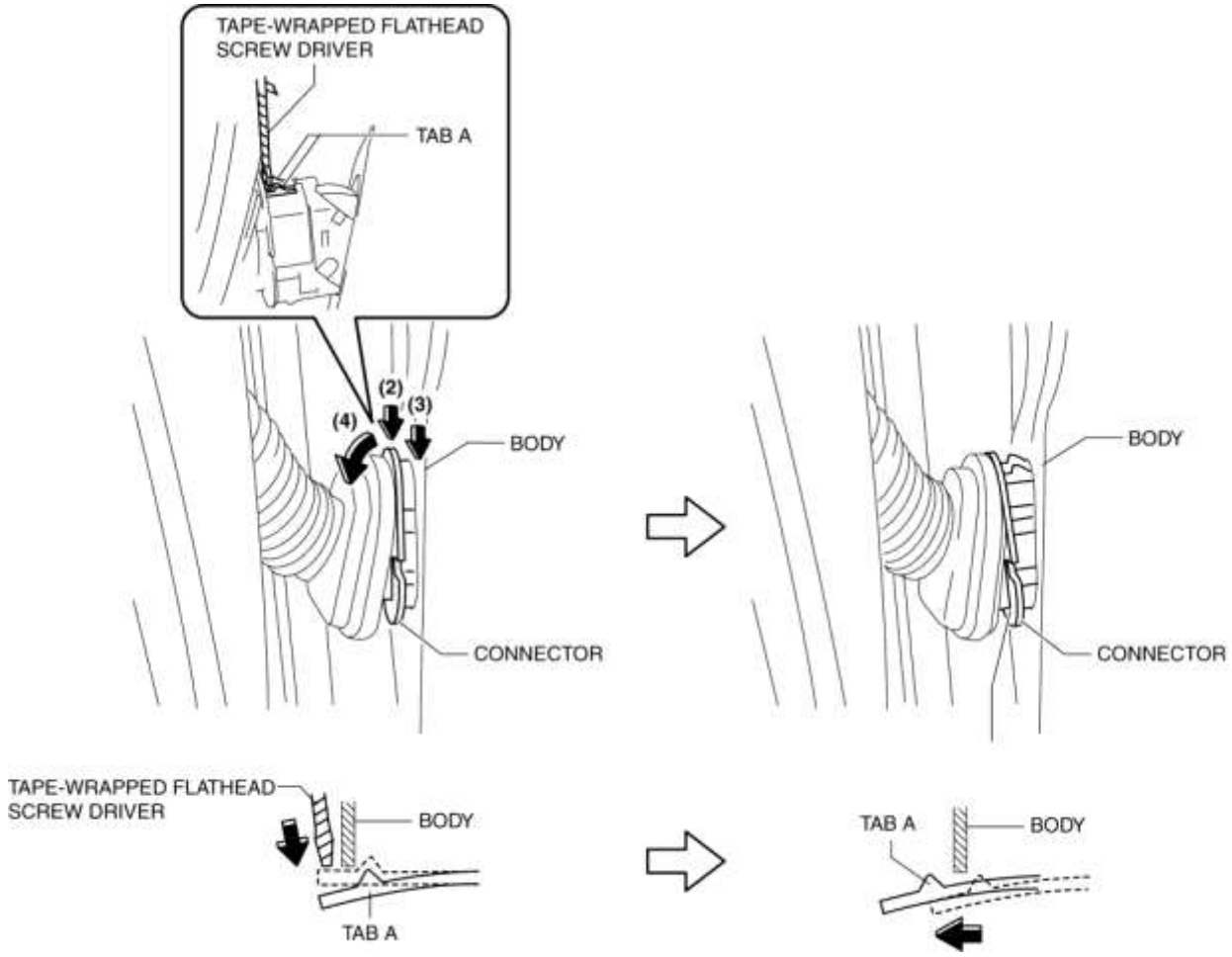

3. Con un destornillador de cabeza plana envuelto en cinta, presione las pestañas B en la dirección de las flechas (5) y (6) que se muestran en la figura y retire el conector del cuerpo en la dirección de la flecha (7).

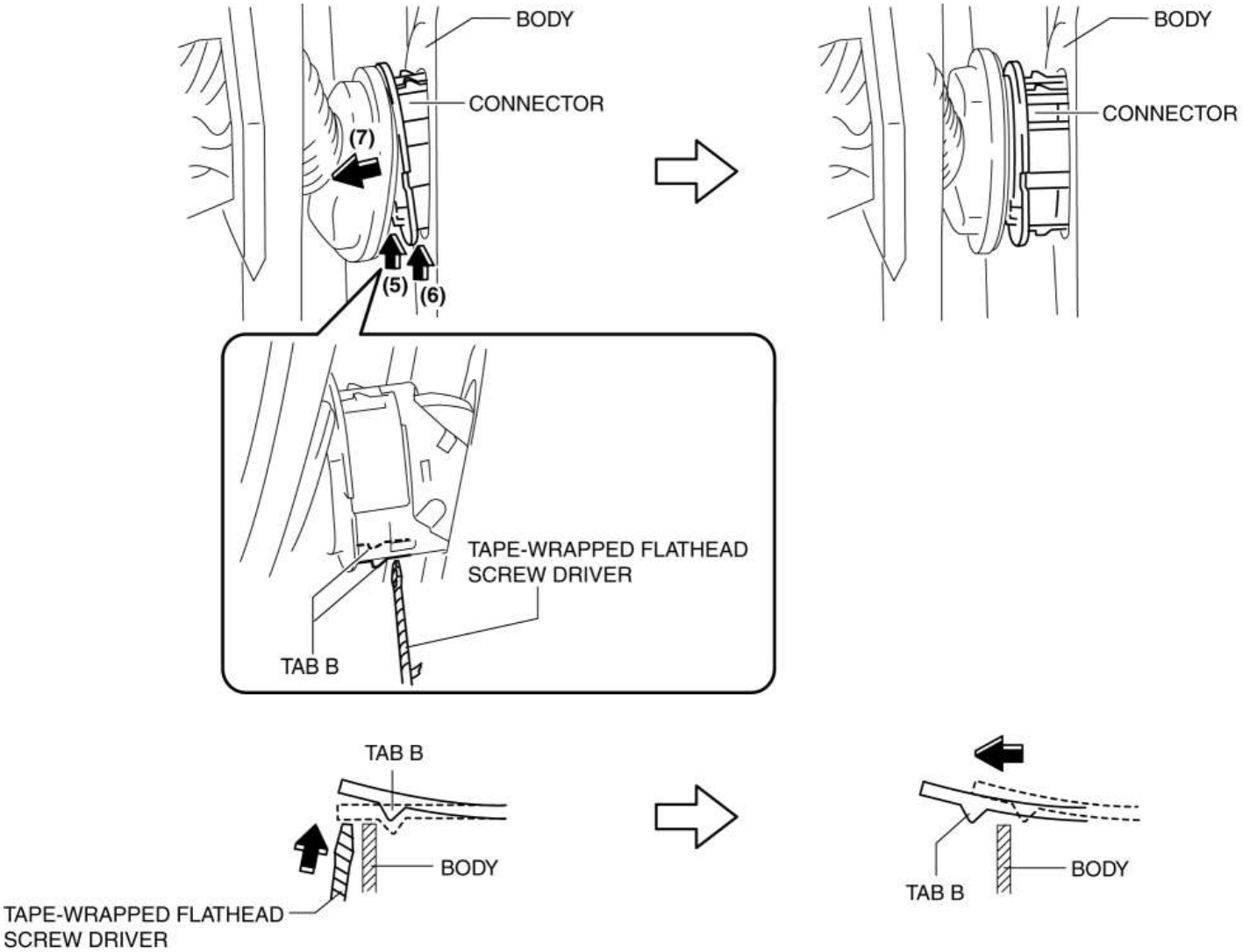

4. Baje la palanca en la dirección de la flecha (8) y desconecte el conector en la dirección de la flecha (9).

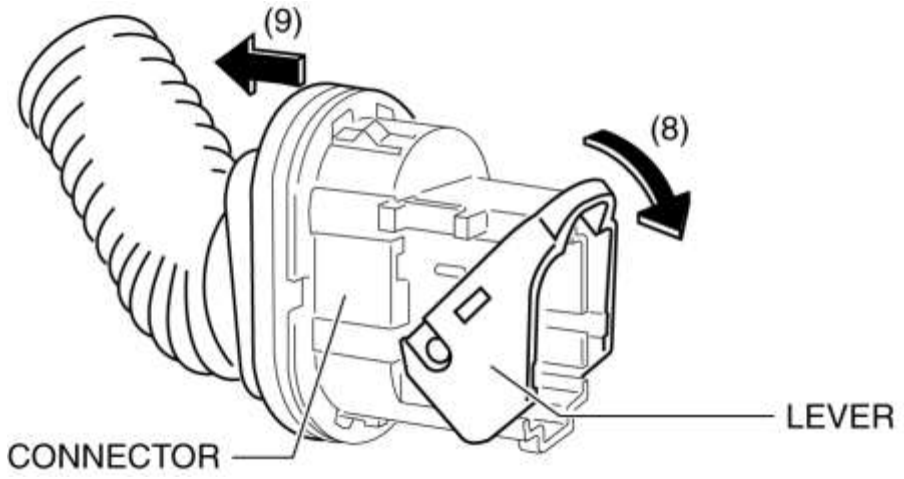

Mazda6 - Cuerpo y accesorios

REMOCION / INSTALACION DEL PANEL DEL MÓDULO PUERTA DELANTERA

1. Realice la preparación del vidrio de la puerta delantera. (Consulte REMOCION / INSTALACION DEL VIDRIO DE LA PUERTA DELANTERA).

2. Desconecte el cable negativo de la batería. (Ver DESCONEXIÓN / CONEXIÓN DEL CABLE DE LA BATERÍA NEGATIVA [SKYACTIV-G 2.5] .)

3. Retire las siguientes partes:
a. Guarnición interior (Ver REMOCIÓN / INSTALACIÓN DE GUARNICIÓN INTERNA).

segundo. Ajuste de la puerta frontal (Véase REMOCION / INSTALACION DE LA MOLDURA DE LA PUERTA DELANTERA).

do. Altavoz de la puerta delantera (Véase REMOCION / INSTALACION DEL ALTAVOZ DE LA PUERTA DELANTERA).

re. Cristal de la puerta frontal (Véase REMOCION / INSTALACION DEL VIDRIO DE LA PUERTA DELANTERA).

NOTA:

- Después de quitar el borde de la puerta frontal, asegure la manija interior con tornillos para que el procedimiento se realice sin problemas.

4. Retire el perno A.

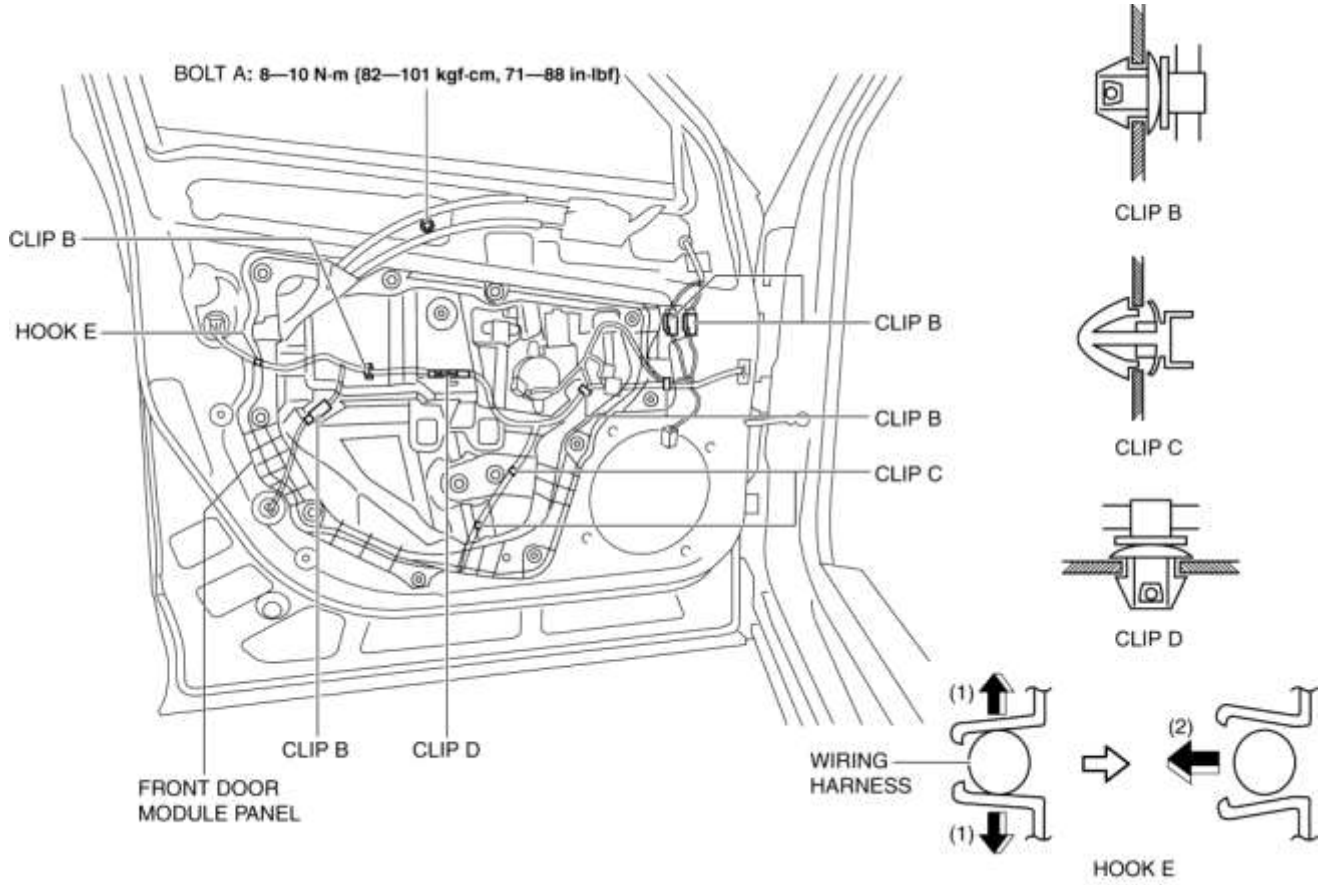

5. Separe el arnés de cableado de la puerta frontal asegurando los clips B, C y D.

6. Tire del arnés de cableado de la puerta en la dirección de la flecha en el orden de (1), (2) y retírelo mientras retira el gancho E.

7. Desconecte los conectores que se muestran en la figura.

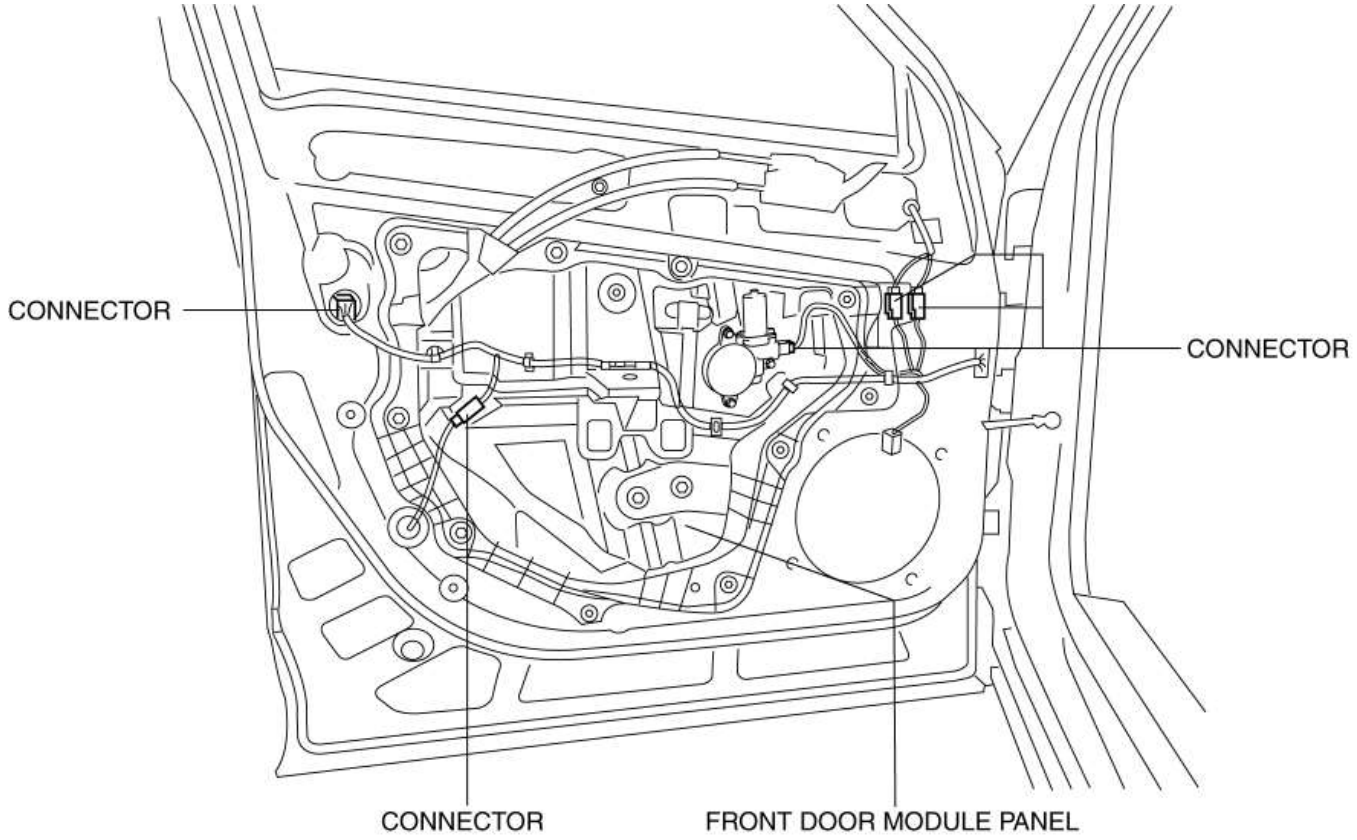

8. Retire los tornillos F.

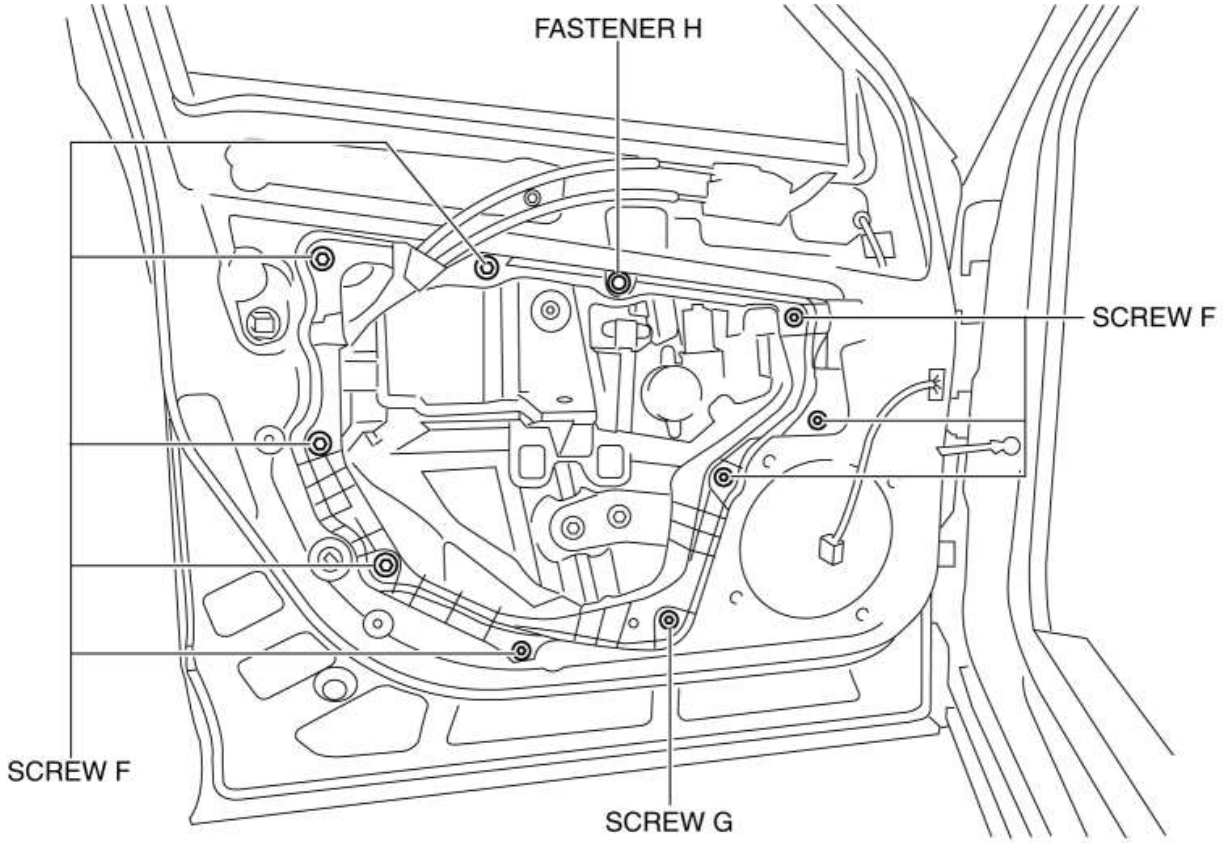

SCREW F, G : **2.0—3.0 N·m {21—30 kgf·cm, 18—26 in·lbf}**

9. Quitar el tornillo G.
10. Retire el sujetador H.

11. Tire del panel del módulo de la puerta delantera en la dirección de la flecha (3) que se muestra en la figura y retire el protector y el pasador del panel interior de la puerta frontal.

PRECAUCIÓN:

- Si el protector no sale fácilmente del panel interior de la puerta delantera, jalar el panel del módulo de la puerta frontal a la fuerza puede causar que el panel del módulo de la puerta frontal se deforme. Si el protector no sale fácilmente, retire el panel del módulo de la puerta delantera mientras retira gradualmente el protector.
- Si el regulador de la ventana delantera del motor entra en contacto con el panel interior de la puerta delantera durante la extracción del panel del módulo de la puerta delantera, la película de revestimiento en el panel interior de la puerta delantera puede rayarse y dañar el panel del módulo de la puerta delantera y el elevalunas delantero. Retire el panel del módulo de la puerta delantera mientras verifica que el regulador de la ventanilla eléctrica delantera y el panel interior de la puerta delantera no se toquen entre sí.

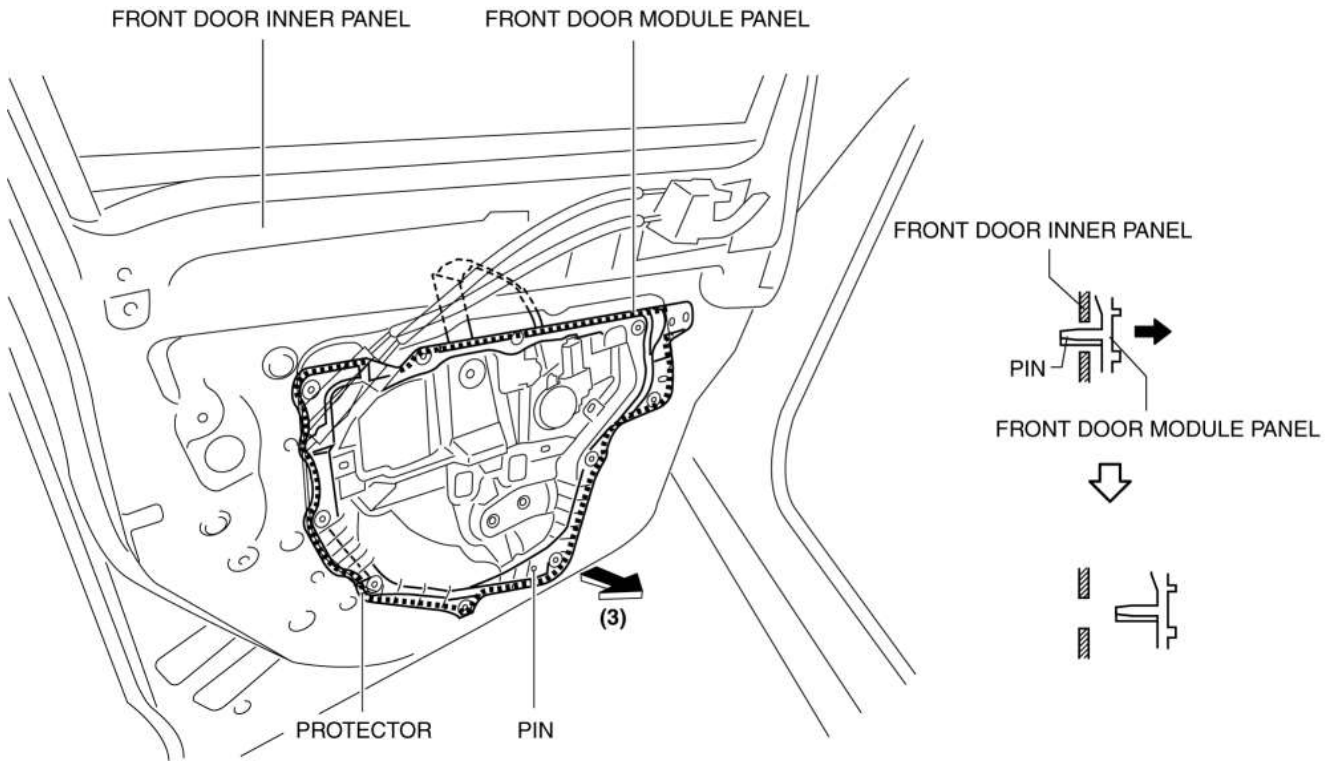

12. Mueva el panel del módulo de la puerta delantera en la dirección de la flecha (4) que se muestra en la figura para que la parte superior del regulador de la ventanilla no toque el panel interior de la puerta delantera y retire el panel del módulo de la puerta delantera y el panel frontal regulador de la ventana de potencia como una sola unidad.

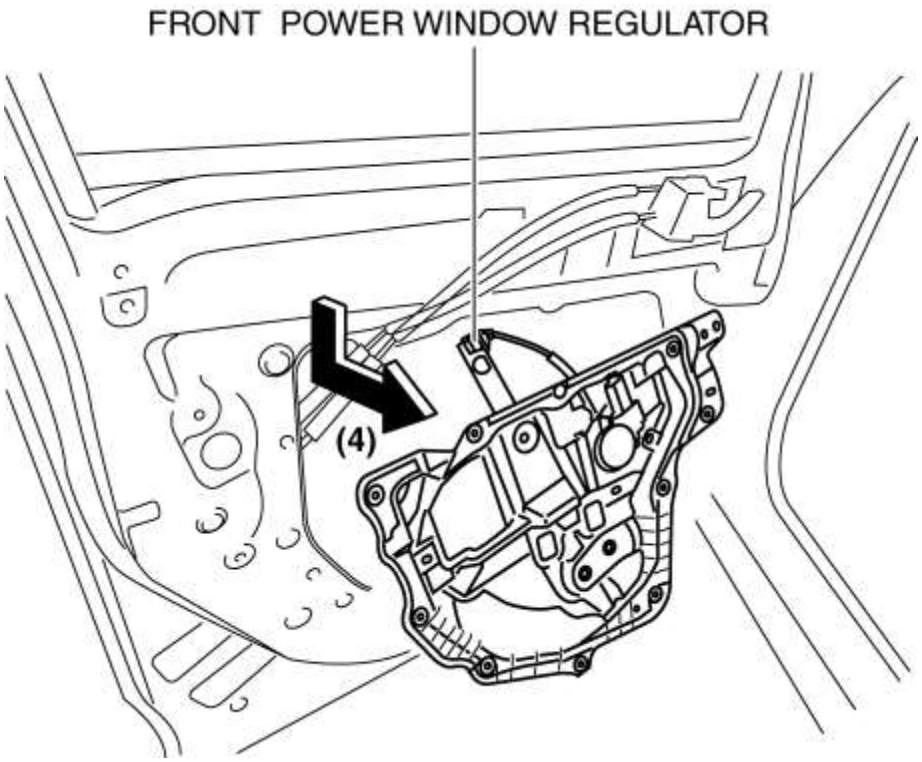

13. Retire el motor de la ventanilla eléctrica delantera. (Consulte REMOCION / INSTALACION MOTOR VENTANA ELECTRICA).

14. Retire el regulador de la ventana de potencia delantera. (Consulte REMOCION / INSTALACION DEL REGULADOR DE LA VENTANA DELANTERA DELANTERA).

15. Instalar en el orden inverso de eliminación.

Mazda6 - Cuerpo y accesorios

REMOCION / INSTALACION DE LA COMPUERTA DE LA PUERTA DELANTERA

PRECAUCIÓN:

- Cuando se quitan los pernos de seguridad del verificador de la puerta delantera, la puerta delantera se puede abrir hasta que entre en contacto con el panel del guardabarros delantero y se dañen la puerta delantera y el panel del guardabarros delantero. Antes de quitar la puerta frontal, superponga y adhiera la cinta protectora a la posición que se muestra en la figura y tenga cuidado de no dañar la puerta delantera y el panel del guardabarros delantero.

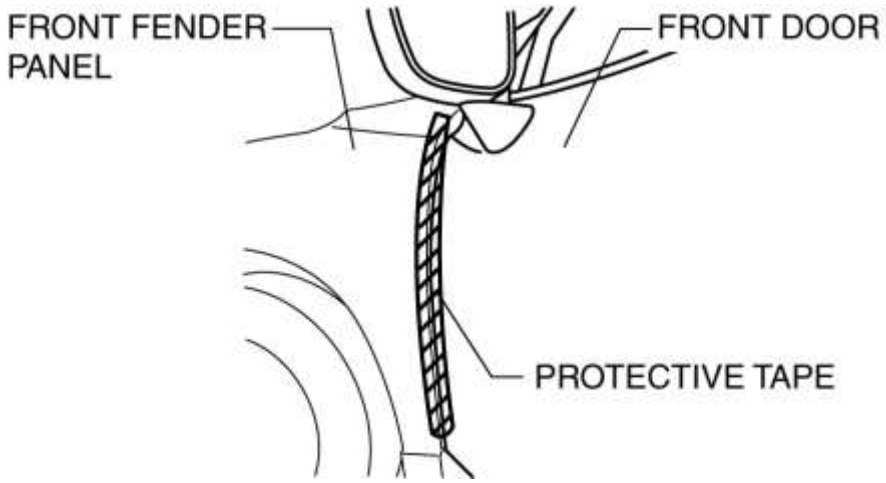

1. Cierre completamente el vidrio de la puerta delantera.

2. Desconecte el cable negativo de la batería. (Ver DESCONEXIÓN / CONEXIÓN DEL CABLE DE LA BATERÍA NEGATIVA [SKYACTIV-G 2.5] .)

3. Retire las siguientes partes:
a. Guarnición interior (Ver REMOCIÓN / INSTALACIÓN DE GUARNICIÓN INTERNA).

segundo. Ajuste de la puerta frontal (Véase REMOCION / INSTALACION DE LA MOLDURA DE LA PUERTA DELANTERA).

do. Altavoz de la puerta delantera (Véase REMOCION / INSTALACION DEL ALTAVOZ DE LA PUERTA DELANTERA).

4. Retire el perno.

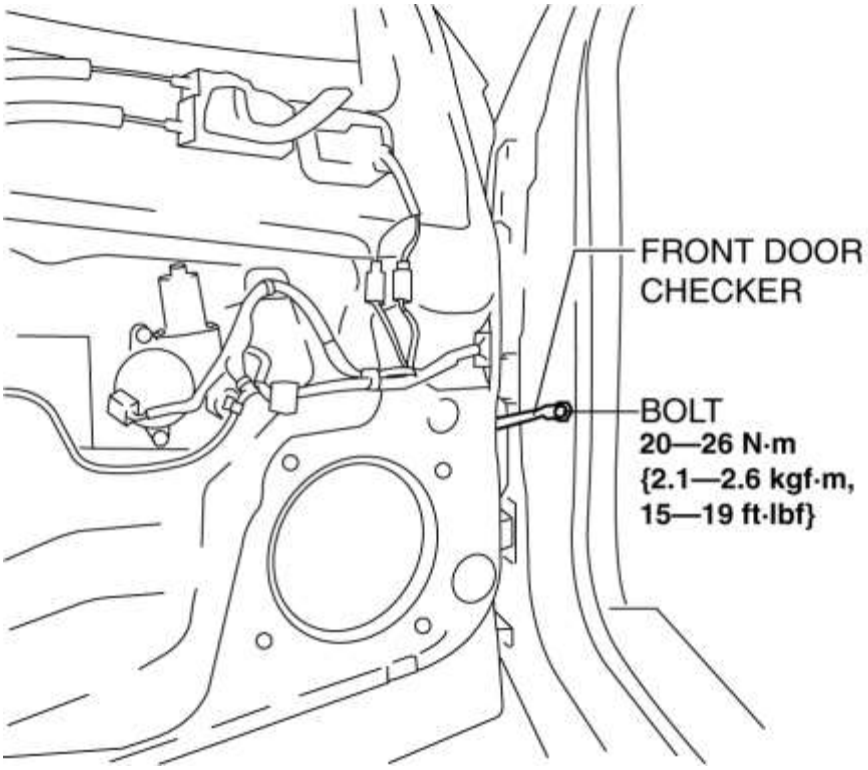

5. Retire las nueces.

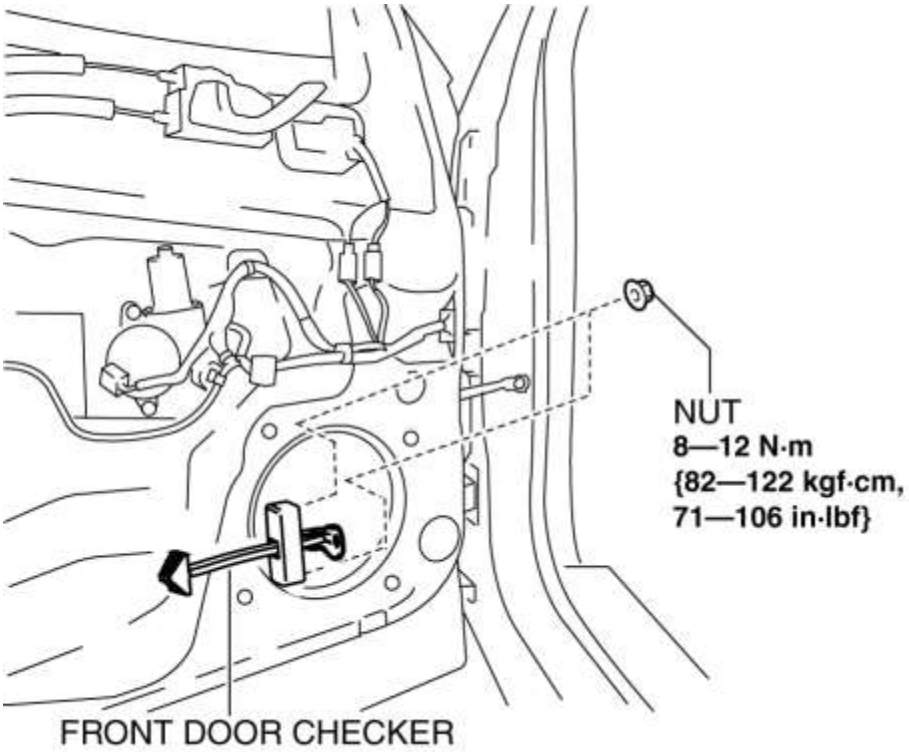

6. Tire del comprobador de la puerta delantera desde el orificio de instalación del parlante frontal.

7. Instalar en el orden inverso de eliminación.

Mazda6 - Cuerpo y accesorios

REMOCION / INSTALACION DE LA BISAGRA DE LA PUERTA DELANTERA

1. Desconecte el cable negativo de la batería. (Ver DESCONEXIÓN / CONEXIÓN DEL CABLE DE LA BATERÍA NEGATIVA [SKYACTIV-G 2.5] .)

2. Retire las siguientes partes:

a. Coloque la placa (Vea AJUSTE DE LA PLACA / INSTALACIÓN).

segundo. Parachoques delantero (Véase REMOCION / INSTALACION DEL PARACHOQUES DELANTERO).

do. Luz de combinación frontal (Véase REMOCIÓN / INSTALACIÓN DE LA LUZ DE COMBINACIÓN DELANTERA).

re. Moldeado lateral (ver REMOCION / INSTALACION MOLDEO PASO LATERAL)

mi. Panel del guardabarros delantero (Véase REMOCION / INSTALACION DEL PANEL DELANTERO DELANTERO)

F. Puerta delantera (Véase REMOCION / INSTALACION DE LA PUERTA DELANTERA).

3. Eliminar en el orden que se muestra en la figura.

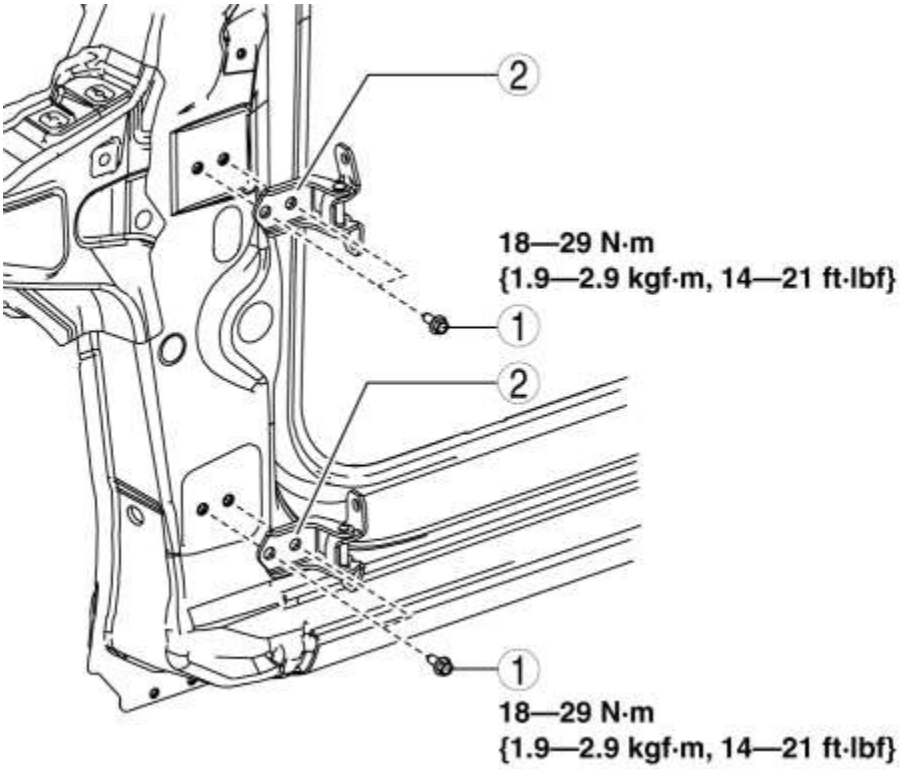

1	Tornillo
2	Bisagra de la puerta delantera

4. Instalar en el orden inverso de eliminación.

5. Ajuste la orientación del faro. (Ver AYUDA A LA LUZ DEL FARO .)

Mazda6 - Cuerpo y accesorios

DESMONTAJE / INSTALACION DE LA PUERTA TRASERA

ADVERTENCIA:

- Si retira la puerta trasera sin sostenerla, la puerta trasera podría caerse y provocar lesiones graves. Realice siempre el procedimiento con al menos otra persona para evitar que se caiga la puerta trasera.

1. Desconecte el cable negativo de la batería. (Ver DESCONEXIÓN / CONEXIÓN DEL CABLE DE LA BATERÍA NEGATIVA [SKYACTIV-G 2.5] .)

2. Eliminar en el orden que se muestra en la figura.

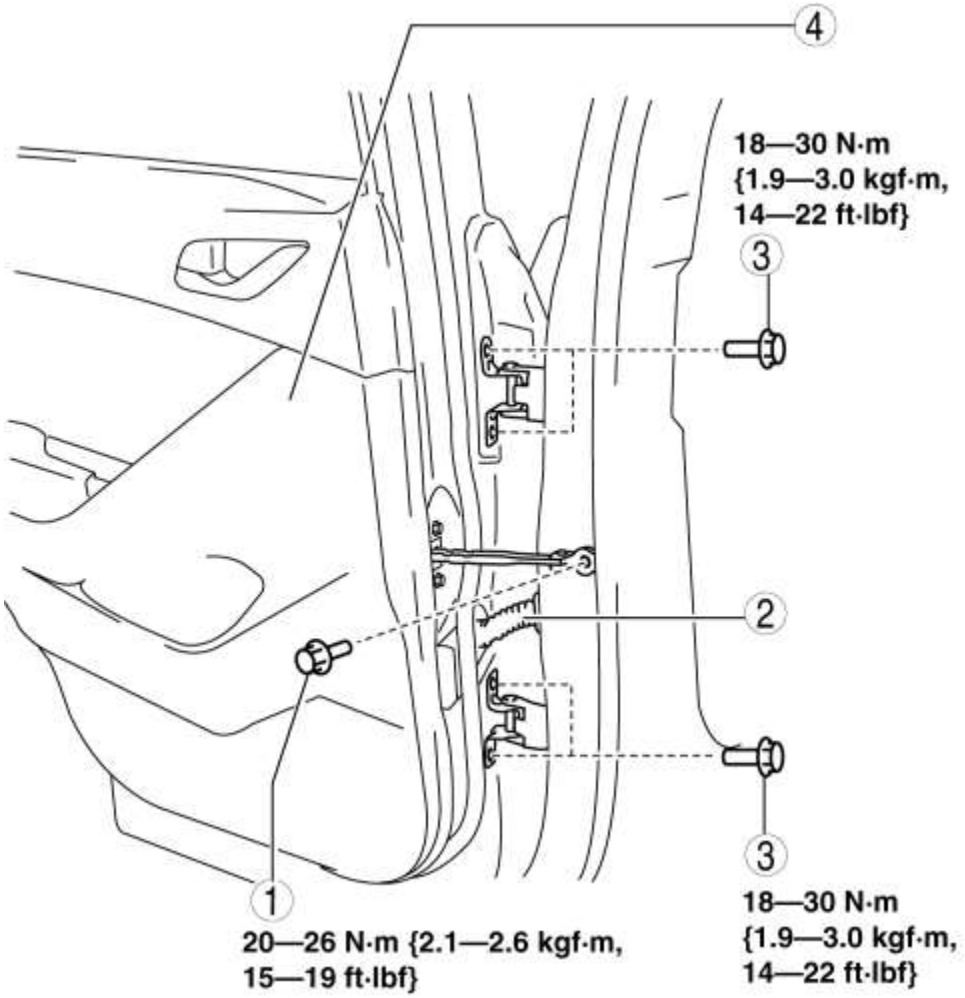

1	Bolt A
2	Conector (Consulte la Nota de eliminación del conector).
3	Bolt B
4	Puerta trasera

3. Instalar en el orden inverso de eliminación.

4. Ajuste la puerta trasera. (Ver AJUSTE DE LA PUERTA) .

Nota de eliminación del conector

1. Mientras presiona la pestaña A en la dirección de la flecha (1), desconecte el conector en la dirección de la flecha (2).

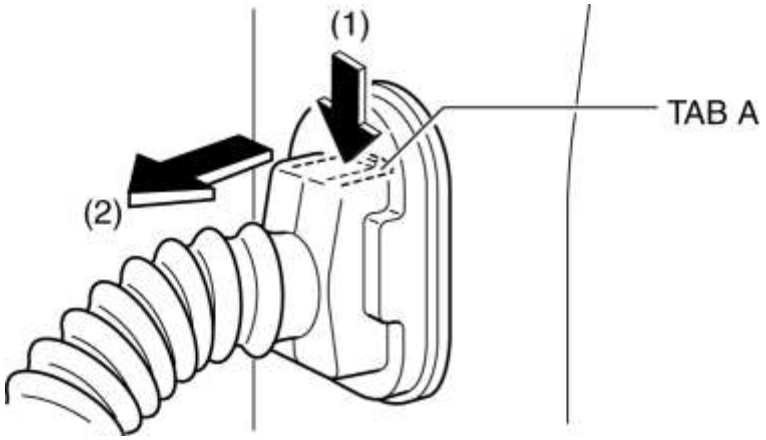

Mazda6 - Cuerpo y accesorios

DESMONTAJE / INSTALACION DE LA PUERTA TRASERA

ADVERTENCIA:

- Si retira la puerta trasera sin sostenerla, la puerta trasera podría caerse y provocar lesiones graves. Realice siempre el procedimiento con al menos otra persona para evitar que se caiga la puerta trasera.

1. Desconecte el cable negativo de la batería. (Ver DESCONEXIÓN / CONEXIÓN DEL CABLE DE LA BATERÍA NEGATIVA [SKYACTIV-G 2.5] .)

2. Eliminar en el orden que se muestra en la figura.

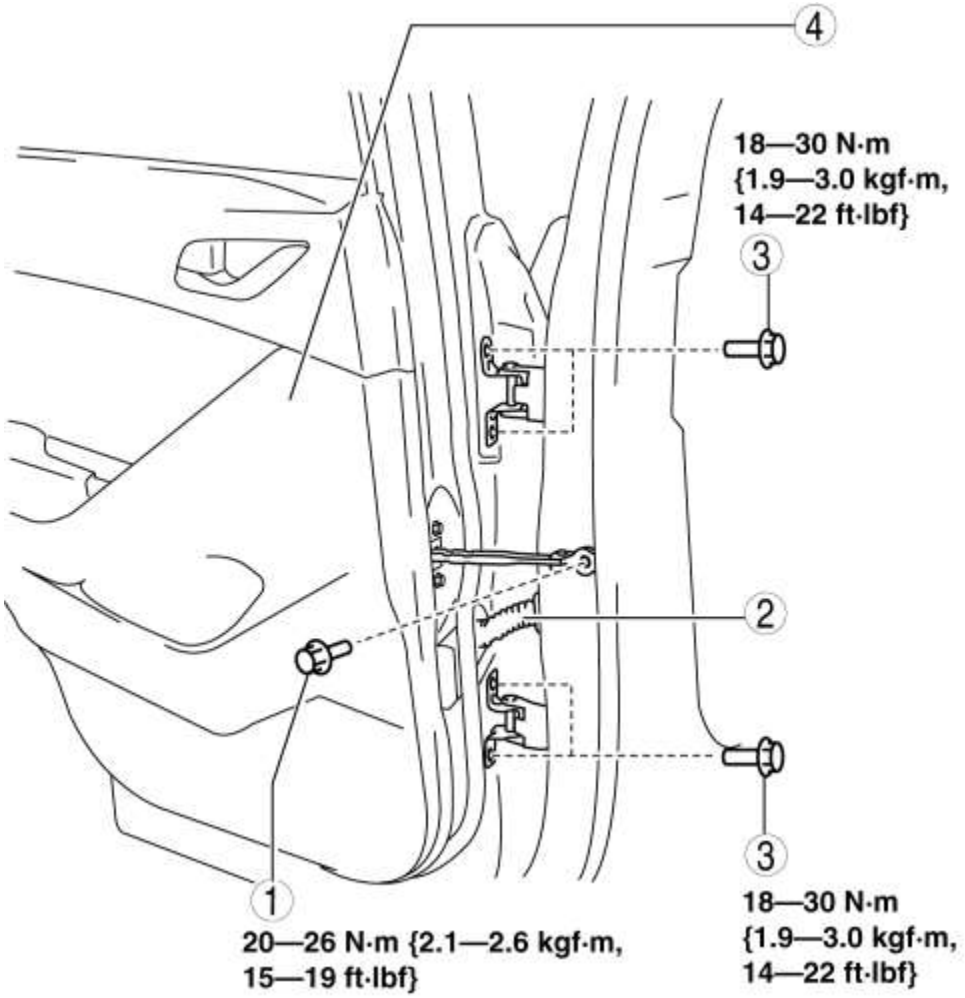

1	Bolt A
2	Conector (Consulte la Nota de eliminación del conector).
3	Bolt B
4	Puerta trasera

3. Instalar en el orden inverso de eliminación.

4. Ajuste la puerta trasera. (Ver AJUSTE DE LA PUERTA) .

Nota de eliminación del conector

1. Mientras presiona la pestaña A en la dirección de la flecha (1), desconecte el conector en la dirección de la flecha (2).

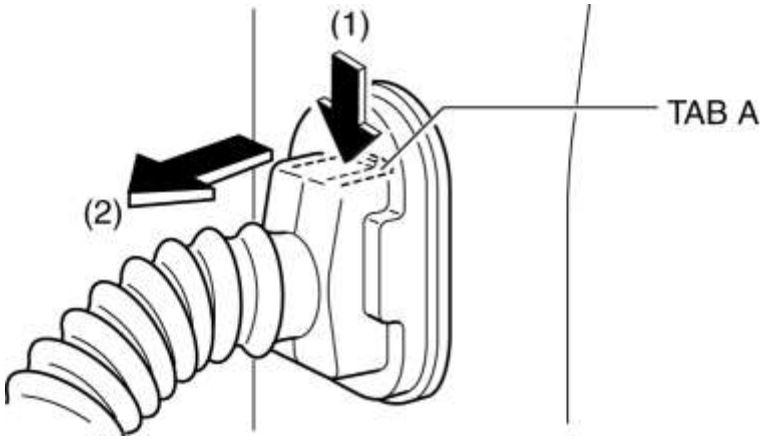

Mazda6 - Cuerpo y accesorios

DESMONTAJE / INSTALACIÓN DEL PANEL DEL MÓDULO DE LA PUERTA TRASERA

1. Baje completamente el vidrio de la puerta trasera.

2. Desconecte el cable negativo de la batería. (Ver DESCONEXIÓN / CONEXIÓN DEL CABLE DE LA BATERÍA NEGATIVA [SKYACTIV-G 2.5] .)

3. Retire las siguientes partes:
a. Ajuste de la puerta trasera (Ver REMOCION / INSTALACION DE LA MOLDURA TRASERA DE LA PUERTA TRASERA).

segundo. Altavoz de la puerta trasera (Véase REMOCION / INSTALACION DEL ALTAVOZ DE LA PUERTA TRASERA).

do. Cristal trasero de la puerta trasera (Véase REMOCION / INSTALACION DEL VIDRIO TRASERO DE LA PUERTA TRASERA).

re. Retire el motor de la ventanilla eléctrica trasera (Vea ELIMINACIÓN / INSTALACIÓN DEL MOTOR DE LA VENTANA ELÉCTRICA).

mi. Cristal de la puerta trasera (Véase REMOCION / INSTALACION DEL VIDRIO DE LA PUERTA TRASERA).

NOTA:

- Después de quitar el borde de la puerta trasera, asegure la manija interior con tornillos para que el procedimiento se realice sin problemas.

4. Desmonte el arnés de cableado de la puerta trasera sujetando los clips A.

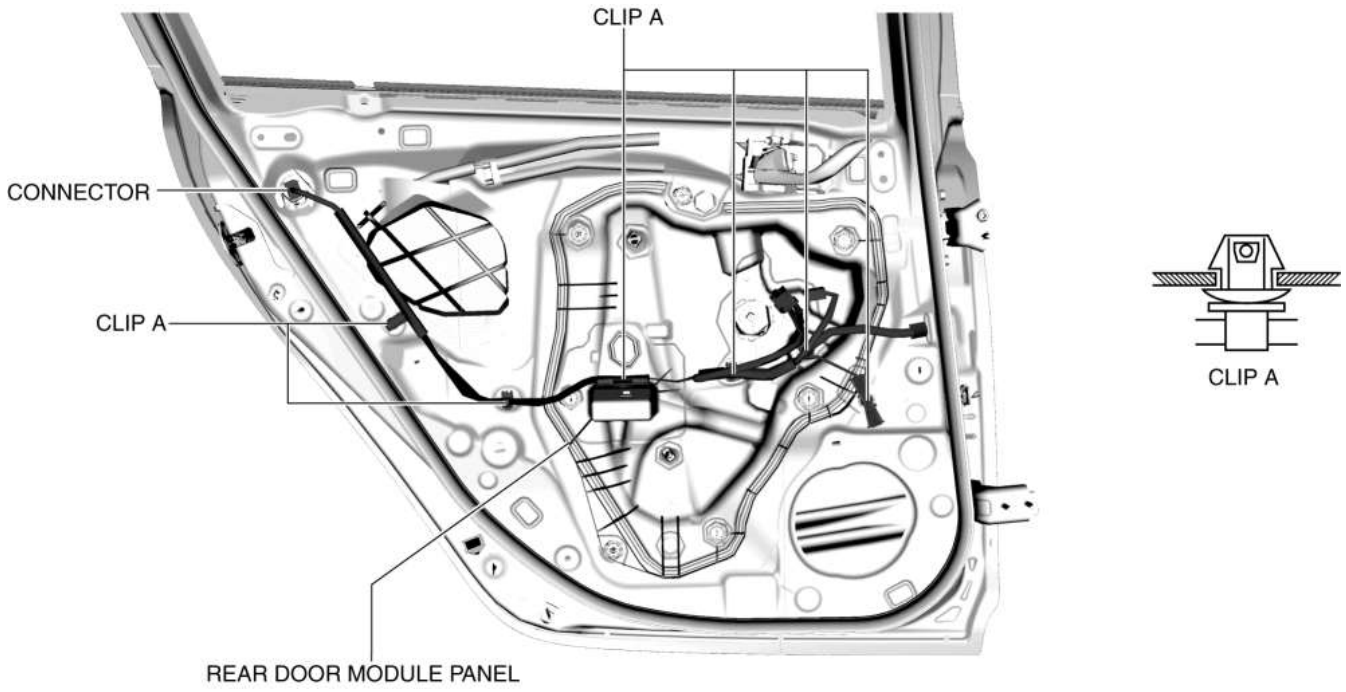

5. Desconecte el conector.

6. Retire los tornillos B.

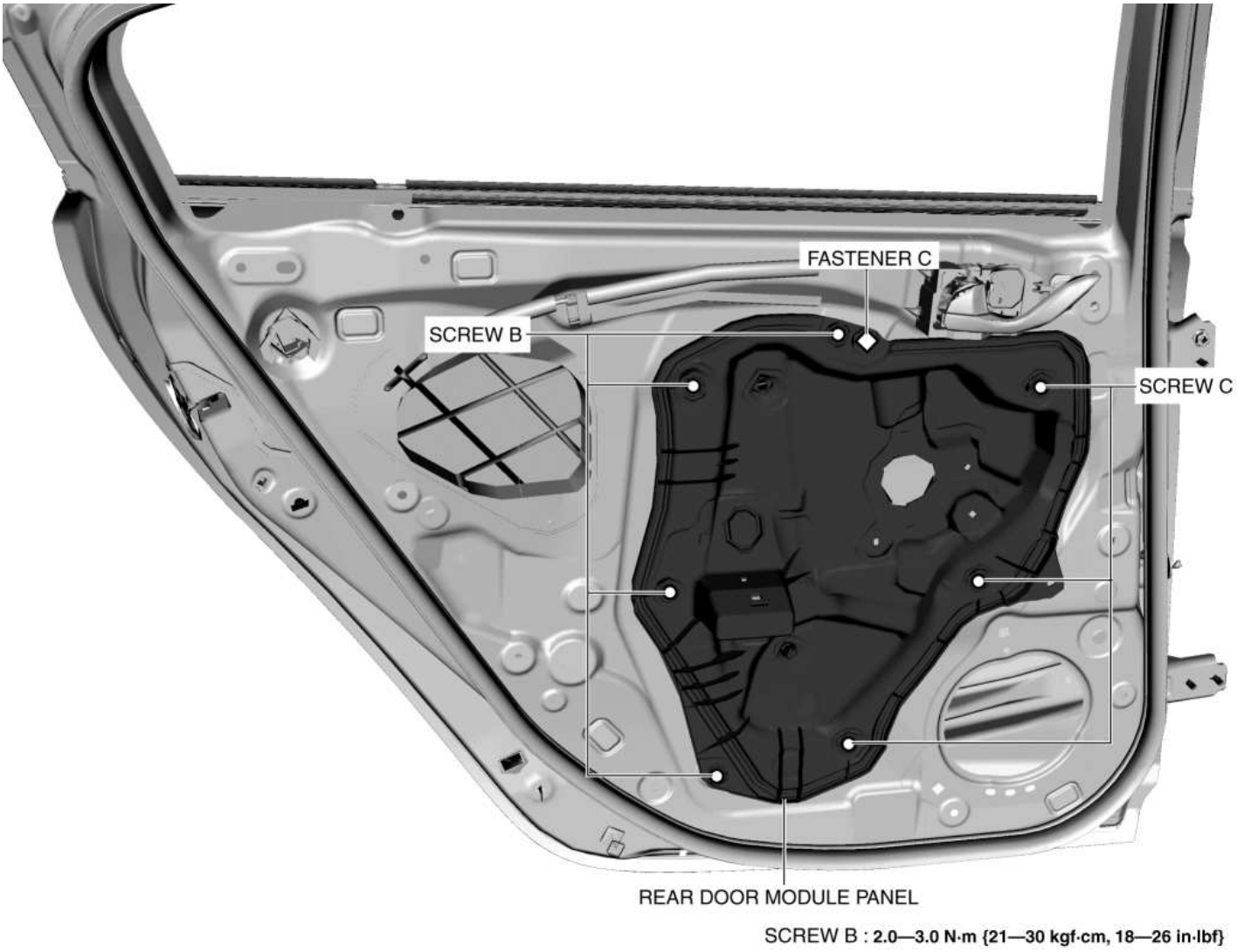

7. Retire el cierre C.

8. Tire del panel del módulo de la puerta trasera en la dirección de la flecha (1) que se muestra en la figura y retire el pasador del panel interior de la puerta trasera.

PRECAUCIÓN:

- Si el protector no sale fácilmente del panel interior de la puerta trasera, tirar del panel del módulo de la puerta trasera a la fuerza puede causar que el panel del módulo de la puerta trasera se deforme. Si el protector no sale fácilmente, retire el panel del módulo de la puerta trasera mientras retira gradualmente el protector.
- Si el regulador de la ventana eléctrica trasera entra en contacto con el panel interior de la puerta trasera durante la extracción del panel del módulo de la puerta trasera, la película de revestimiento en el panel interior de la puerta trasera puede rayarse y dañar el panel del módulo de la puerta trasera y el regulador de la ventana eléctrica trasera. Retire el panel del módulo de la puerta posterior mientras verifica que el regulador de la ventanilla eléctrica trasera y el panel interior de la puerta posterior no se toquen entre sí.

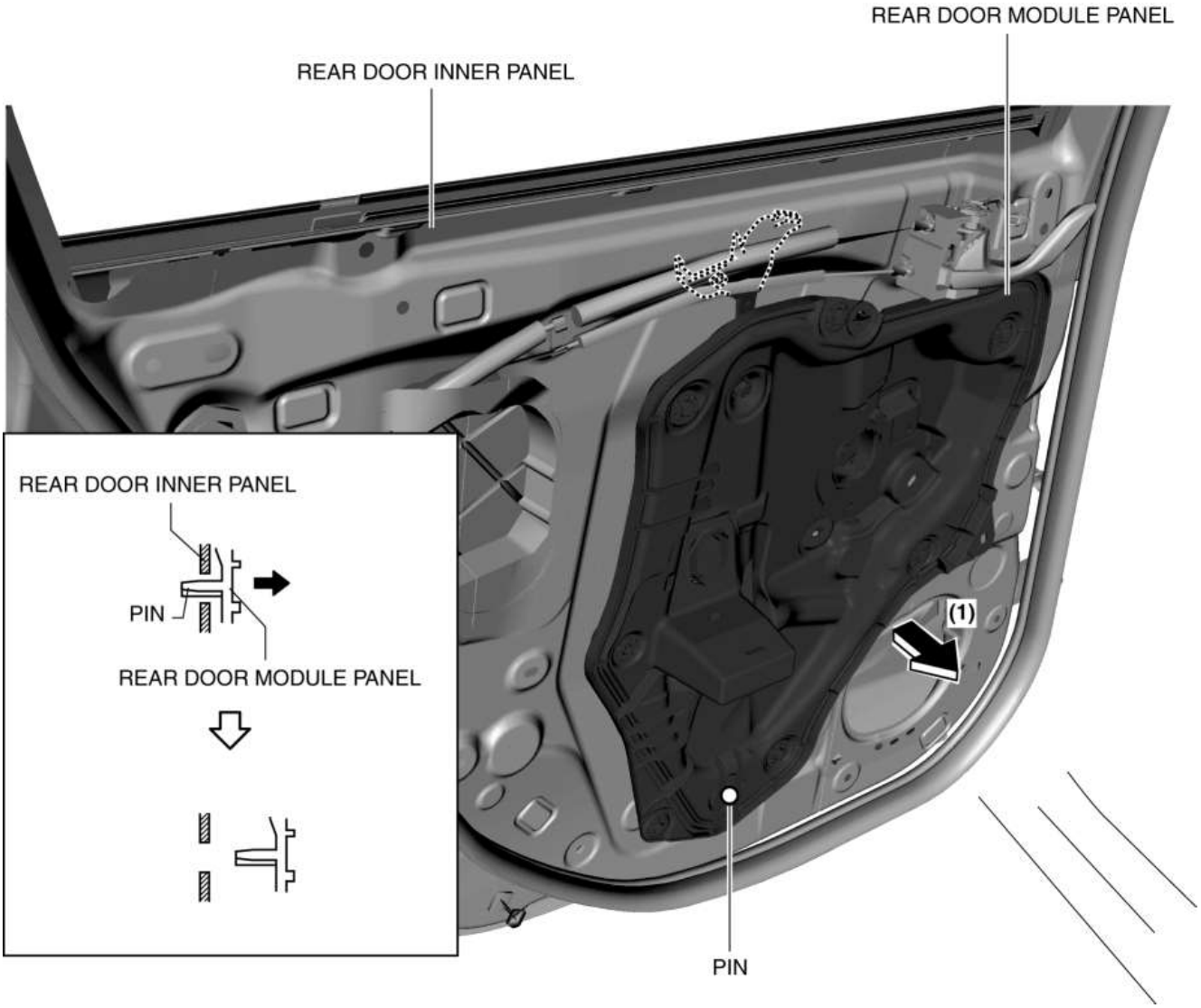

9. Mueva el panel del módulo de la puerta trasera en la dirección de la flecha (2) que se muestra en la figura para que la parte superior del regulador de la ventana posterior no entre en contacto con el panel interior de la puerta trasera y retire el panel posterior del módulo de la puerta trasera. regulador de la ventana de potencia como una sola unidad.

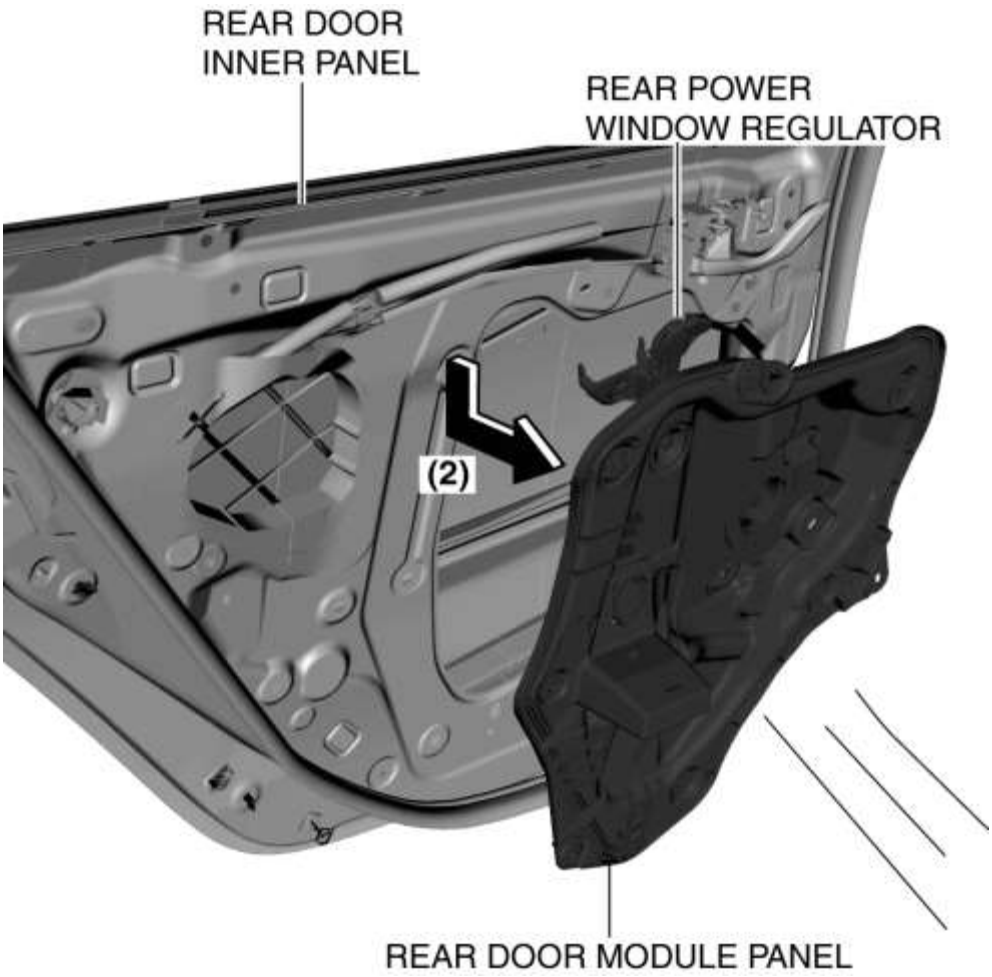

10. Retire el regulador de la ventana de potencia trasera. (Vea REMOCION / INSTALACION DEL REGULADOR DE LA VENTANA ELECTRICA TRASERA).

11. Instalar en el orden inverso de eliminación.

Mazda6 - Cuerpo y accesorios

DESMONTAJE / INSTALACION DE LA COMPUERTA DE LA PUERTA TRASERA

1. Cierre completamente el cristal de la puerta trasera.

2. Desconecte el cable negativo de la batería. (Ver DESCONEXIÓN / CONEXIÓN DEL CABLE DE LA BATERÍA NEGATIVA [SKYACTIV-G 2.5] .)

3. Retire el guarnecido de la puerta trasera. (Ver REMOCION / INSTALACION DE LA MOLDURA DE LA PUERTA TRASERA).

4. Retire el altavoz de la puerta trasera. (Ver REMOCION / INSTALACION DEL ALTAVOZ DE LA PUERTA TRASERA).

5. Retire el perno.

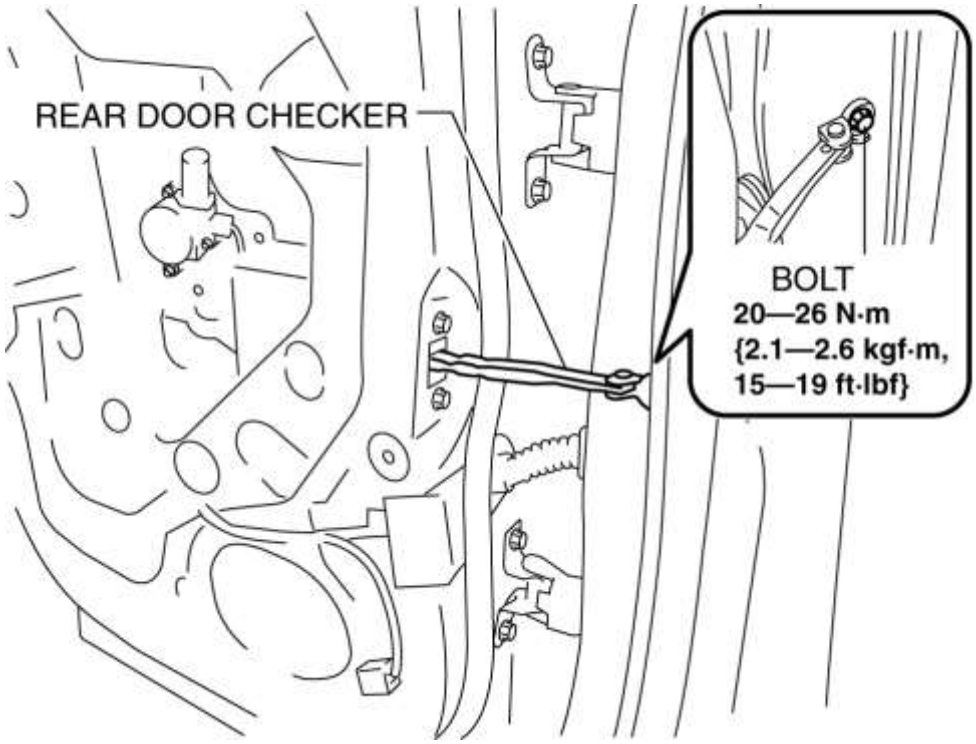

6. Retire las tuercas.

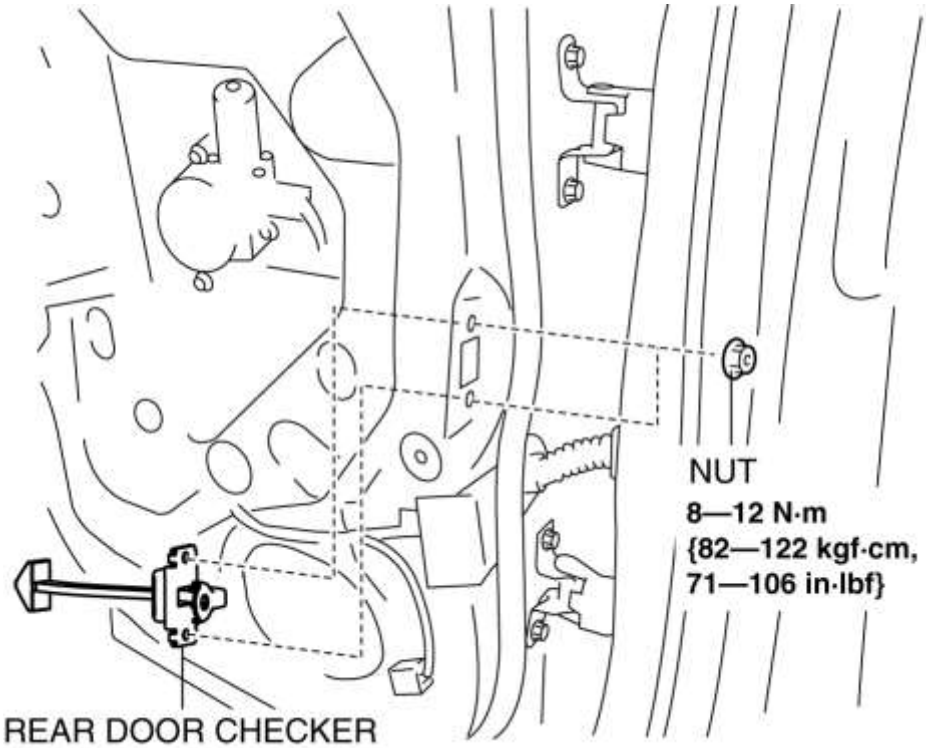

7. Saque la compuerta de la puerta trasera del orificio de instalación de los altavoces traseros.

8. Instalar en el orden inverso de eliminación.

Mazda6 - Body and Accessories

REAR DOOR HINGE REMOVAL/INSTALLATION

1. Disconnect the negative battery cable. (See NEGATIVE BATTERY CABLE DISCONNECTION/CONNECTION [SKYACTIV-G 2.5].)

2. Remove the following parts:

a. Rear door (See REAR DOOR REMOVAL/INSTALLATION.)

b. Front scuff plate (See FRONT SCUFF PLATE REMOVAL/INSTALLATION.)

c. Rear scuff plate (See REAR SCUFF PLATE REMOVAL/INSTALLATION.)

d. B-pillar lower trim (See B-PILLAR LOWER TRIM REMOVAL/INSTALLATION.)

3. Remove in the order shown in the figure.

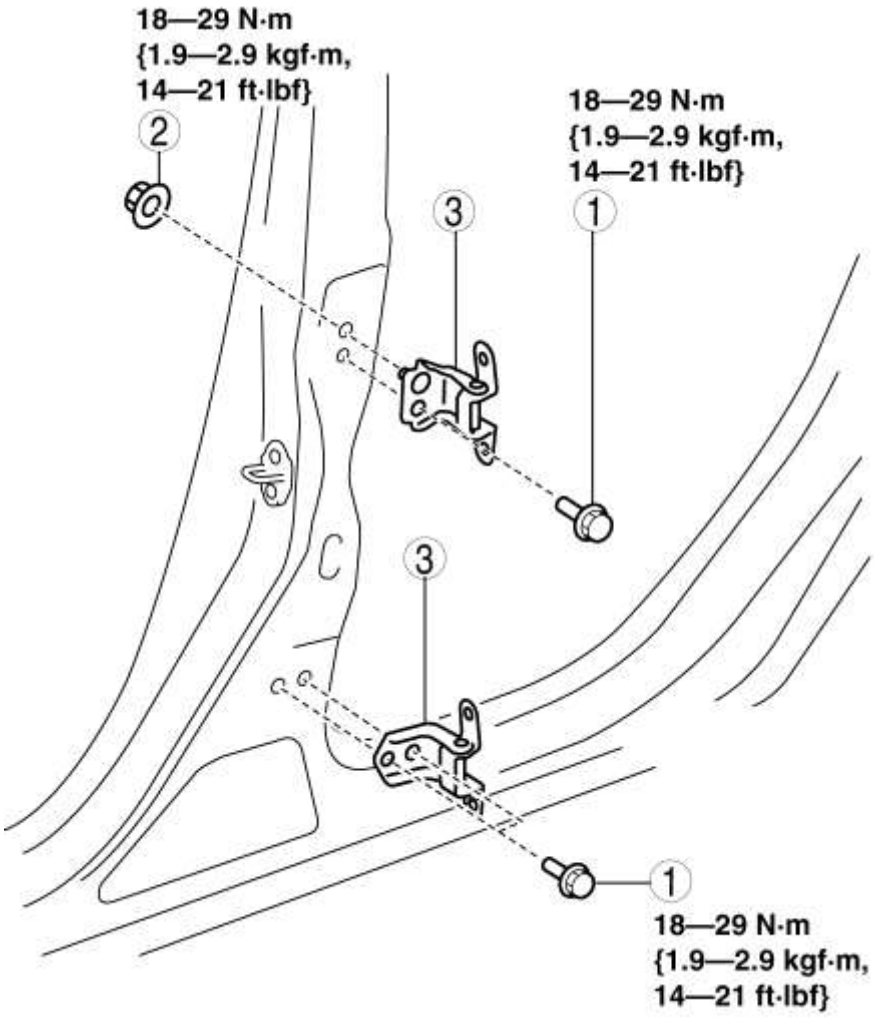

1	Bolt A
2	Nut B
3	Rear door hinge

4. Install in the reverse order of removal.

Mazda6 - Cuerpo y accesorios

AJUSTE DE LA PUERTA

1. Mida el espacio y la diferencia de altura entre la puerta y el cuerpo.
2. Afloje los pernos de instalación de la bisagra de la puerta y ajuste la puerta.

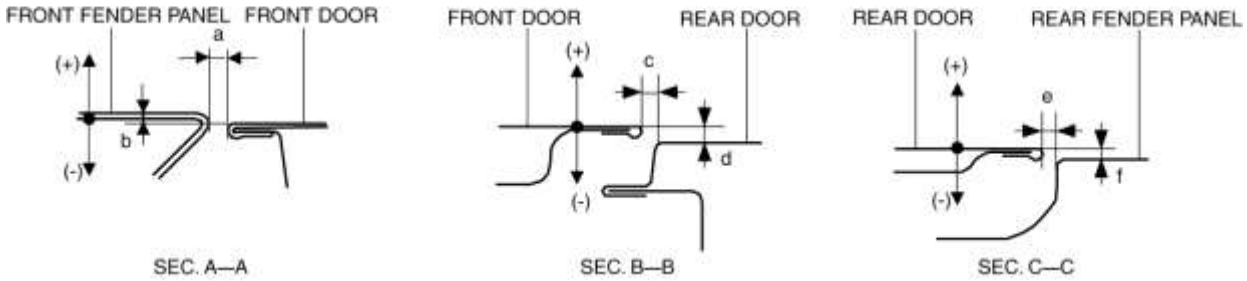

Despacho estándar

- a: 2.5-4.5 mm {0.10-0.17 en}
- b: -0.5-1.5 mm {-0.01-0.05 in}
- c: 2.5-4.5 mm {0.10-0.17 en}
- d: -0.5-1.5 mm {-0.01-0.05 in}
- e: 2.5-4.5 mm {0.10-0.17 en}
- f: -1.0-1.0 mm {-0.039-0.039 in}

3. Apriete los pernos de instalación de la bisagra de la puerta. (Ver REMOCION / INSTALACION DE LA PUERTA DELANTERA .) (Ver REMOCION / INSTALACION DE LA PUERTA TRASERA).

4. Si la puerta no se abre / cierra sin problemas, ajústela aflojando el tornillo de instalación del perno del seguro de la puerta. (Consulte REMOCION / INSTALACION DEL STRIKER DE BLOQUEO DE PUERTA).

5. Rocíe o vierta agua sobre la puerta y el área circundante con una manguera o un túnel de lavado con agua a alta presión y verifique que no haya fugas de agua.

Mazda6 - Cuerpo y accesorios

REMOCION / INSTALACION DEL VIDRIO DE LA PUERTA DELANTERA

1. Realice la preparación del vidrio de la puerta delantera. (Consulte Preparación del vidrio de la puerta frontal).

NOTA:

- Antes de retirar el vidrio de la puerta delantera, se puede facilitar el procedimiento de extracción del perno de instalación del vidrio de la puerta frontal ajustando la parte superior del vidrio de la puerta delantera a la posición **aprox. 90 mm (3.5 in) de** distancia de la parte superior de la moldura frontal de la línea de cintura.

2. Desconecte el cable negativo de la batería. (Ver DESCONEXIÓN / CONEXIÓN DEL CABLE DE LA BATERÍA NEGATIVA [SKYACTIV-G 2.5] .)

3. Retire las siguientes partes:

a. Guarnición interior (Ver REMOCIÓN / INSTALACIÓN DE GUARNICIÓN INTERNA).

segundo. Ajuste de la puerta frontal (Véase REMOCION / INSTALACION DE LA MOLDURA DE LA PUERTA DELANTERA).

do. Altavoz de la puerta delantera (Véase REMOCION / INSTALACION DEL ALTAVOZ DE LA PUERTA DELANTERA).

4. Presione el centro de la cubierta del orificio de servicio en la dirección de la flecha (1) que se muestra en la figura.

5. Retire la tapa del orificio de servicio sujetando su costilla y despegándola parcialmente hacia atrás en la dirección de la flecha (2) que se muestra en la figura.

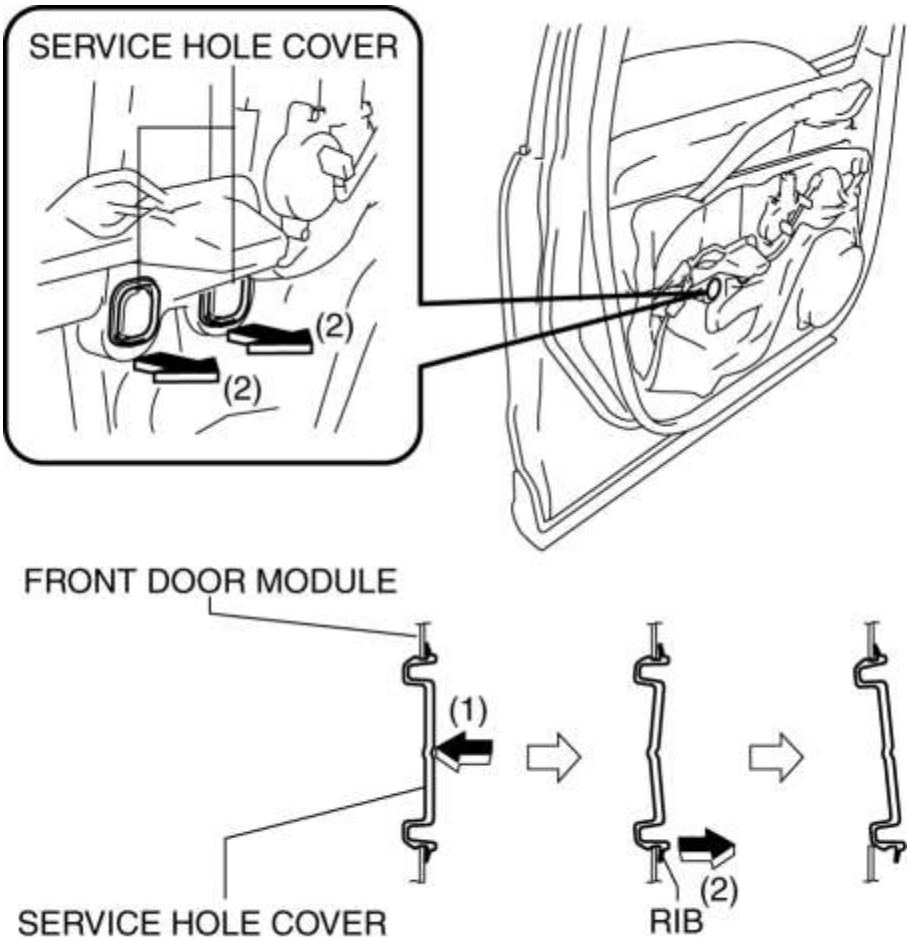

6. Inserte su mano a través del orificio de instalación de los altavoces de la puerta delantera mientras sostiene el vidrio de la puerta delantera y ajuste la posición del cristal de la puerta delantera para que el perno de instalación de la puerta de vidrio quede en la posición apertura.

7. Retire los pernos.

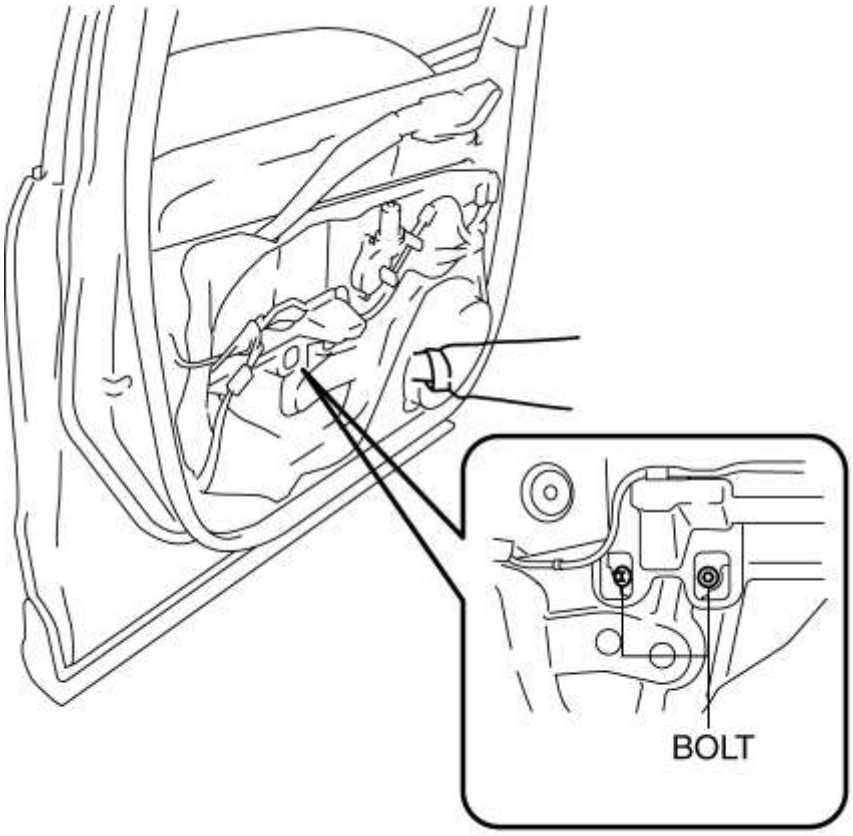

BOLT : 8—10 N·m {82—101 kgf·cm, 71—88 in·lbf}

PRECAUCIÓN:

- Si los pernos se quitan sin apoyar el vidrio de la puerta delantera, el vidrio de la puerta delantera puede caerse y dañarse. Quite los pernos mientras inserta su mano en el orificio de instalación de los parlantes de la puerta delantera para sostener el vidrio de la puerta delantera.

8. Levante el vidrio de la puerta delantera, incline en la dirección de la flecha (3) que se muestra en la figura, luego retírelo en la dirección de la flecha (4).

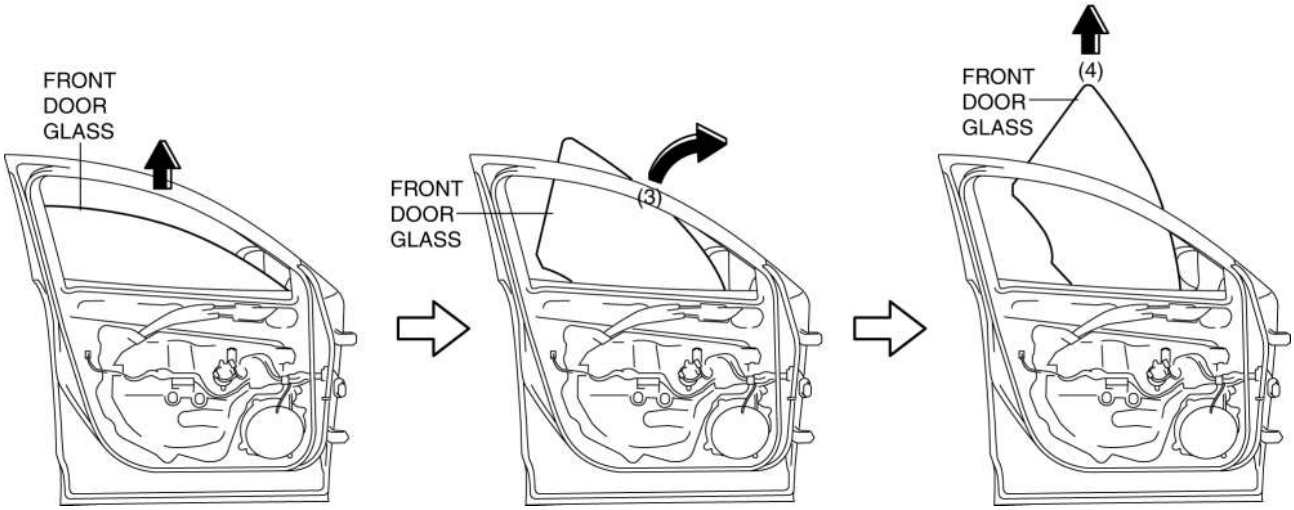

9. Instalar en el orden inverso de eliminación.

Preparación del vidrio de la puerta delantera

- Realice el ajuste de la parte superior del cristal de la puerta frontal a la posición **aprox. 90 mm {3.5 in} de** distancia de la parte superior de la moldura de la puerta delantera.

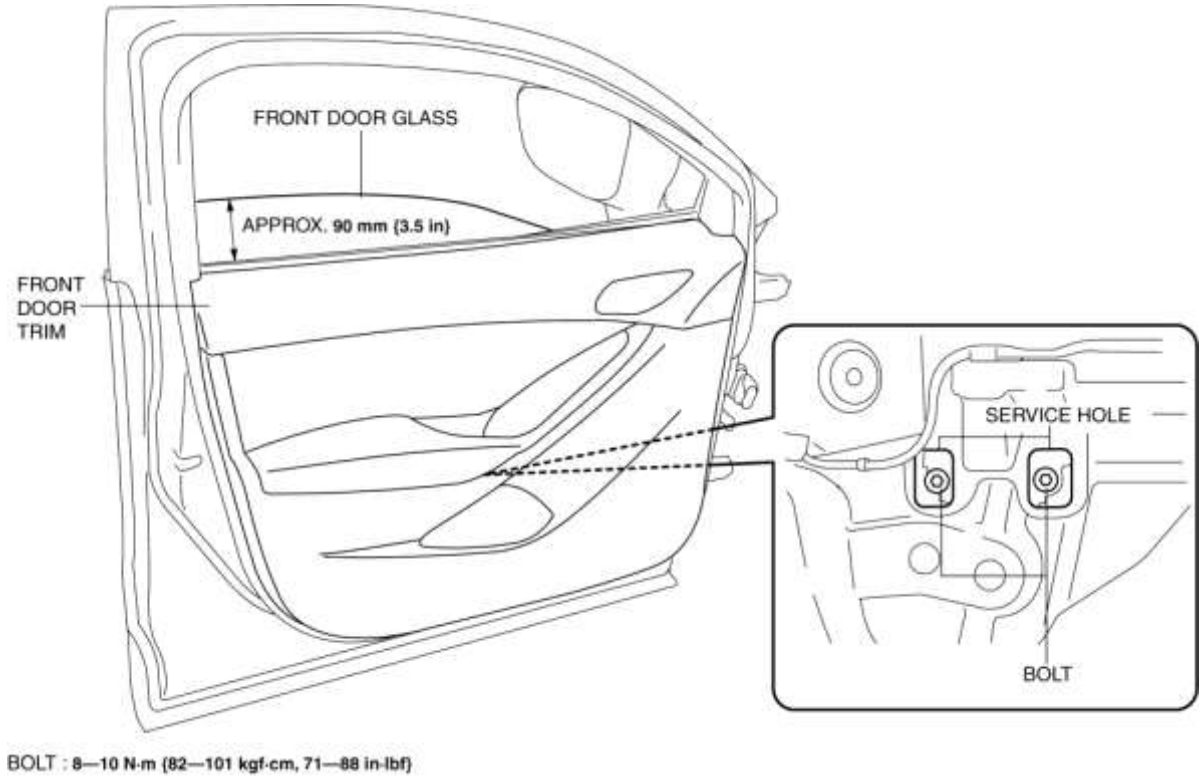

Mazda6 - Cuerpo y accesorios

ÍNDICE DE UBICACIÓN DE VIDRIO / VENTANAS / ESPEJOS

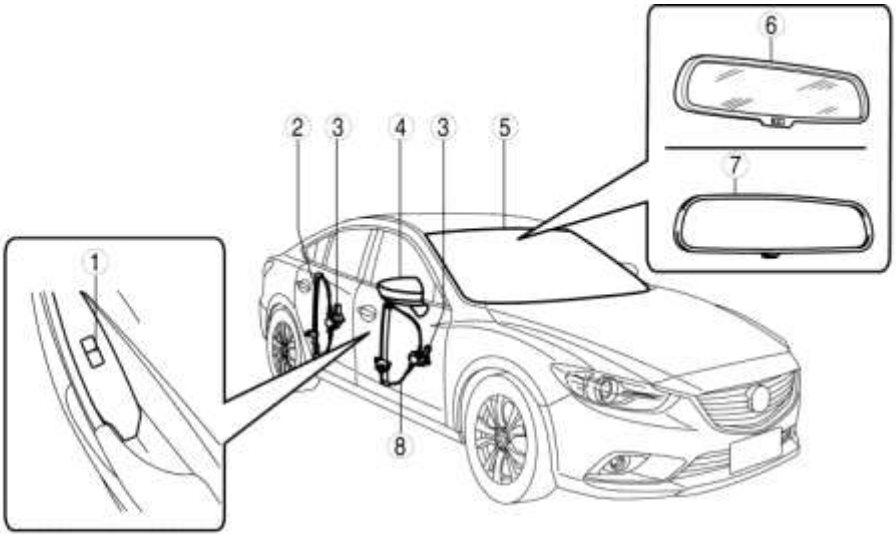

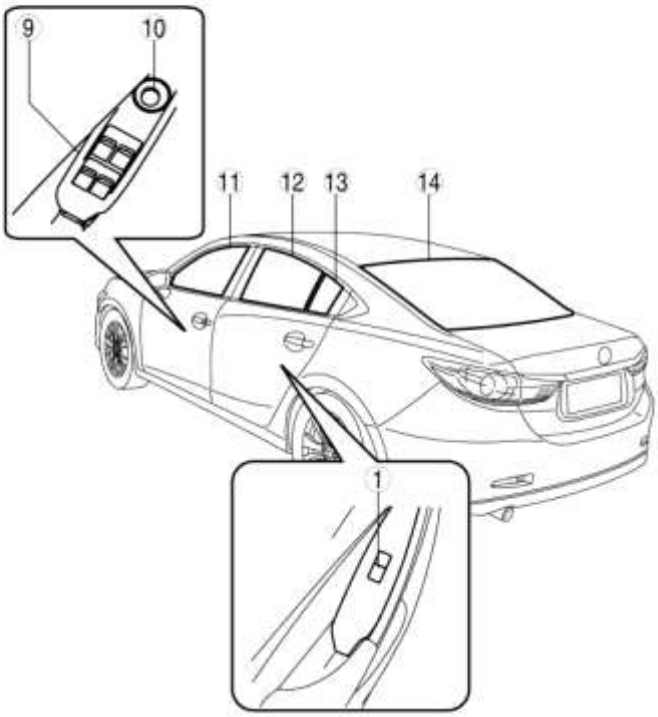

1	Submutador de ventana de potencia (Consulte REMOCION / INSTALACION DEL SUBSWITCH DE LA VENTANA ELECTRICA). (Consulte INSPECCIÓN DEL SUBSWITCH DE LA VENTANA POTENTE).
2	Regulador de la ventana de potencia trasera (Vea REMOCION / INSTALACION DEL REGULADOR DE LA VENTANA ELECTRICA TRASERA).
3	Motor de ventana de potencia (Consulte REMOCION / INSTALACION MOTOR VENTANA ELECTRICA).

	(Consulte INSPECCIÓN DEL MOTOR DE LA VENTANA POTENTE).
4	Espejo exterior eléctrico (Ver ELIMINACIÓN / INSTALACIÓN DEL ESPEJO EXTERIOR DE ALIMENTACIÓN). (Consulte INSPECCIÓN DEL ESPEJO EXTERIOR DE ENERGÍA). (Ver EXTRACCIÓN DEL VIDRIO EXTERIOR). (Consulte INSTALACIÓN DEL CRISTAL DE ESPEJO EXTERIOR). (Consulte INSPECCIÓN DE CRISTAL DE ESPEJO EXTERIOR). (Ver REMOCION / INSTALACION DE ESMALTES DE ESPEJO EXTERIOR .)
5	Parabrisas (Ver REMOCION PARABRISAS) (Ver INSTALACIÓN PARABRISAS)
6	Espejo con atenuación automática (Ver REMOCION / INSTALACION DEL ESPEJO AUTODIMENSIONADO) (Ver INSPECCIÓN AUTOMÁTICA DEL ESPEJO). (Ver REMOCION BASE ESPEJO) (Ver INSTALACIÓN DE LA BASE DE ESPEJO .)
7	Espejo retrovisor (Consulte REEMPLAZO / INSTALACIÓN DEL ESPEJO REVISA). (Ver REMOCION BASE ESPEJO) (Ver INSTALACIÓN DE LA BASE DE ESPEJO .)
8	Regulador de la ventana frontal de potencia (Consulte REMOCION / INSTALACION DEL REGULADOR DE LA VENTANA DELANTERA DELANTERA).
9	Interruptor principal de la ventana de encendido (Consulte REMOCION / INSTALACION DEL INTERRUPTOR PRINCIPAL DE LA VENTANA ELECTRICA). (Consulte INSPECCIÓN DEL INTERRUPTOR PRINCIPAL DE LA VENTANA POTENTE). (Ver PROCEDIMIENTO DE INICIALIZACIÓN DEL SISTEMA DE LA VENTANA DE ALIMENTACIÓN).

10	Interruptor de espejo externo de potencia (Vea REMOCION / INSTALACION DEL INTERRUPTOR DEL ESPEJO EXTERIOR DE ALIMENTACION). (Vea INSPECCIÓN DEL INTERRUPTOR DEL ESPEJO EXTERIOR DE ALIMENTACIÓN).
11	Vidrio de la puerta delantera (Consulte REMOCION / INSTALACION DEL VIDRIO DE LA PUERTA DELANTERA).
12	Vidrio de la puerta trasera (Consulte REMOCION / INSTALACION DEL VIDRIO DE LA PUERTA TRASERA).
13	Puerta trasera cuarto de vidrio (Consulte REMOCION / INSTALACION DEL VIDRIO TRASERO DE LA PUERTA TRASERA).
14	Vidrio de la ventana trasera (Consulte REMOCIÓN DEL VIDRIO DE LA VENTANA TRASERA). (Consulte INSTALACIÓN DEL VIDRIO DE LA VENTANA TRASERA). (Ver INSPECCIÓN DE FILAMENTO .) (Ver REPARACIÓN DE FILAMENTOS)

Mazda6 - Cuerpo y accesorios

DESMONTAJE / INSTALACION DEL VIDRIO DE LA PUERTA TRASERA

1. Baje completamente el vidrio de la puerta trasera.

2. Desconecte el cable negativo de la batería. (Ver DESCONEXIÓN / CONEXIÓN DEL CABLE DE LA BATERÍA NEGATIVA [SKYACTIV-G 2.5] .)

3. Retire las siguientes partes:
a. Ajuste de la puerta trasera (Ver REMOCION / INSTALACION DE LA MOLDURA TRASERA DE LA PUERTA TRASERA).

segundo. Cristal trasero de la puerta trasera (Véase REMOCION / INSTALACION DEL VIDRIO TRASERO DE LA PUERTA TRASERA).

do. Altavoz de la puerta trasera (Véase REMOCION / INSTALACION DEL ALTAVOZ DE LA PUERTA TRASERA).

re. Motor de la ventana de potencia trasera (Vea REMOCION / INSTALACION DEL MOTOR DE LA VENTANA ELECTRICA).

4. Presione el centro de la cubierta del orificio de servicio en la dirección de la flecha (1) que se muestra en la figura.

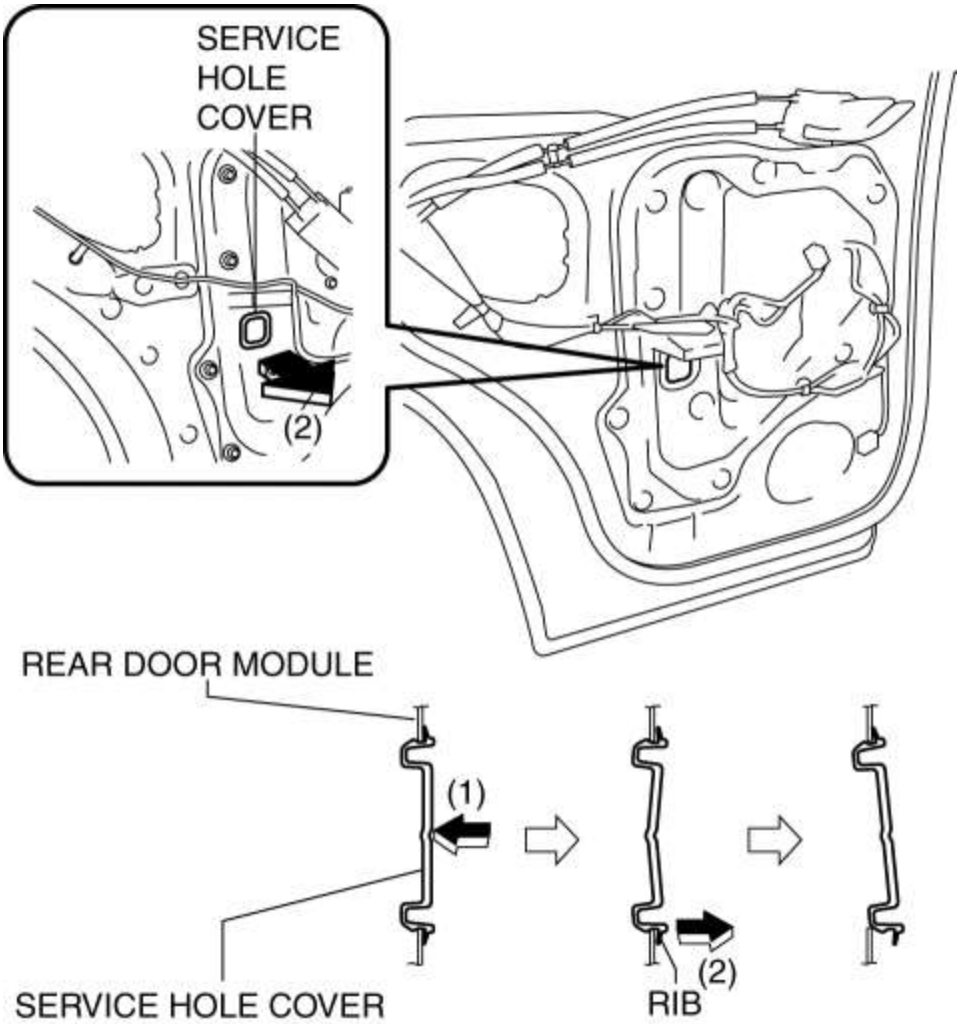

5. Retire la tapa del orificio de servicio sujetando su costilla y despegándola parcialmente hacia atrás en la dirección de la flecha (2) que se muestra en la figura.

6. Retire el perno.

PRECAUCIÓN:

- Si los pernos se quitan sin apoyar el vidrio de la puerta trasera, el vidrio de la puerta trasera puede caerse y dañarse. Quite los pernos mientras inserta su mano en el orificio de instalación de los altavoces de la puerta trasera para sostener el vidrio de la puerta trasera.

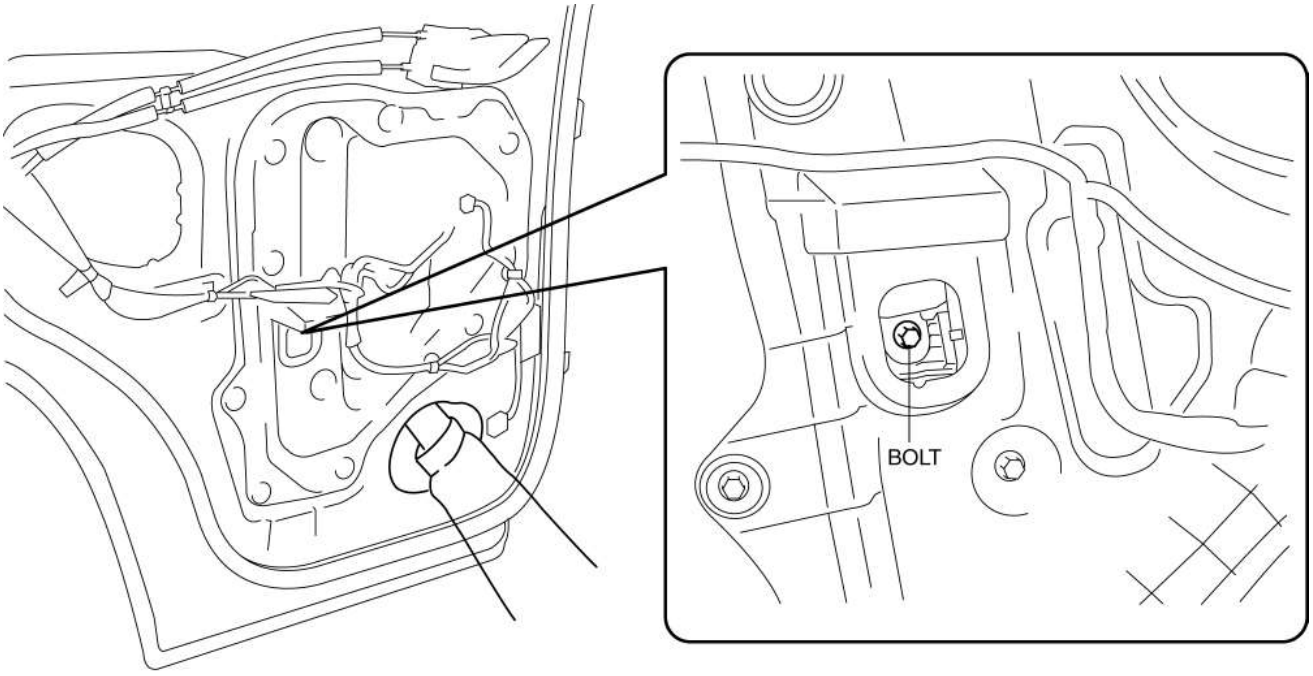

BOLT : **4.5—6.5 N·m {46—66 kgf·cm, 40—57 in·lbf}**

7. Levante el vidrio de la puerta trasera y retírelo mientras lo inclina.

8. Levante el vidrio de la puerta trasera, incline en la dirección de la flecha (3) que se muestra en la figura.

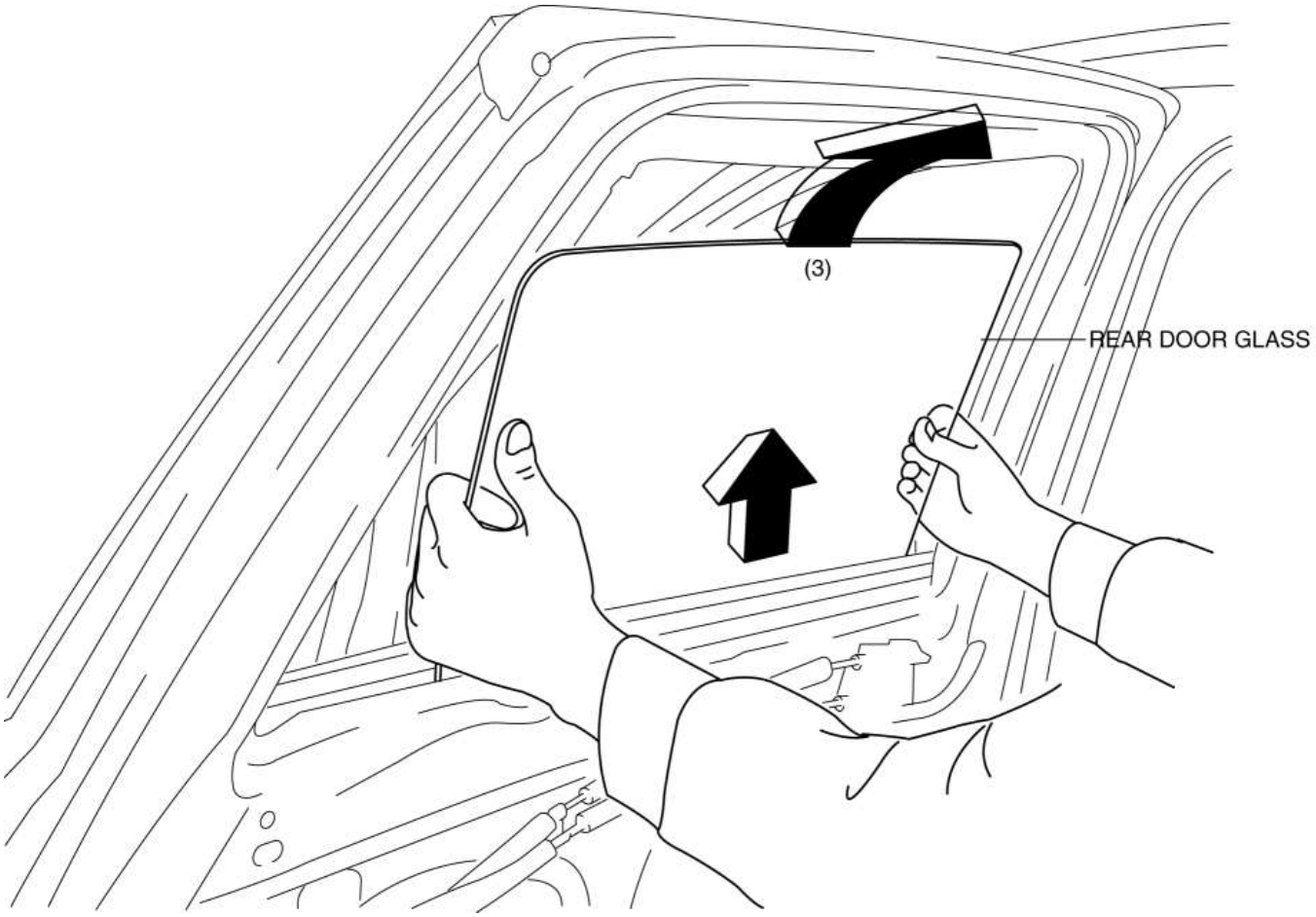

Mazda6 - Cuerpo y accesorios

DESMONTAJE / INSTALACIÓN DEL VIDRIO TRASERO DE LA PUERTA TRASERA

1. Baje completamente el vidrio de la puerta trasera.

2. Desconecte el cable negativo de la batería. (Ver DESCONEXIÓN / CONEXIÓN DEL CABLE DE LA BATERÍA NEGATIVA [SKYACTIV-G 2.5] .)

3. Retire el guarnecido de la puerta trasera. (Ver REMOCION / INSTALACION DE LA MOLDURA DE LA PUERTA TRASERA).

4. Retire la flecha n. ° 1 de la tapa del orificio de servicio (1) que se muestra en la figura.

PRECAUCIÓN:

- Al retirar la tapa del orificio de servicio n. ° 1, retírela mientras retira gradualmente el caucho de butilo. De lo contrario, la tapa del orificio de servicio n. ° 1 puede deformarse.

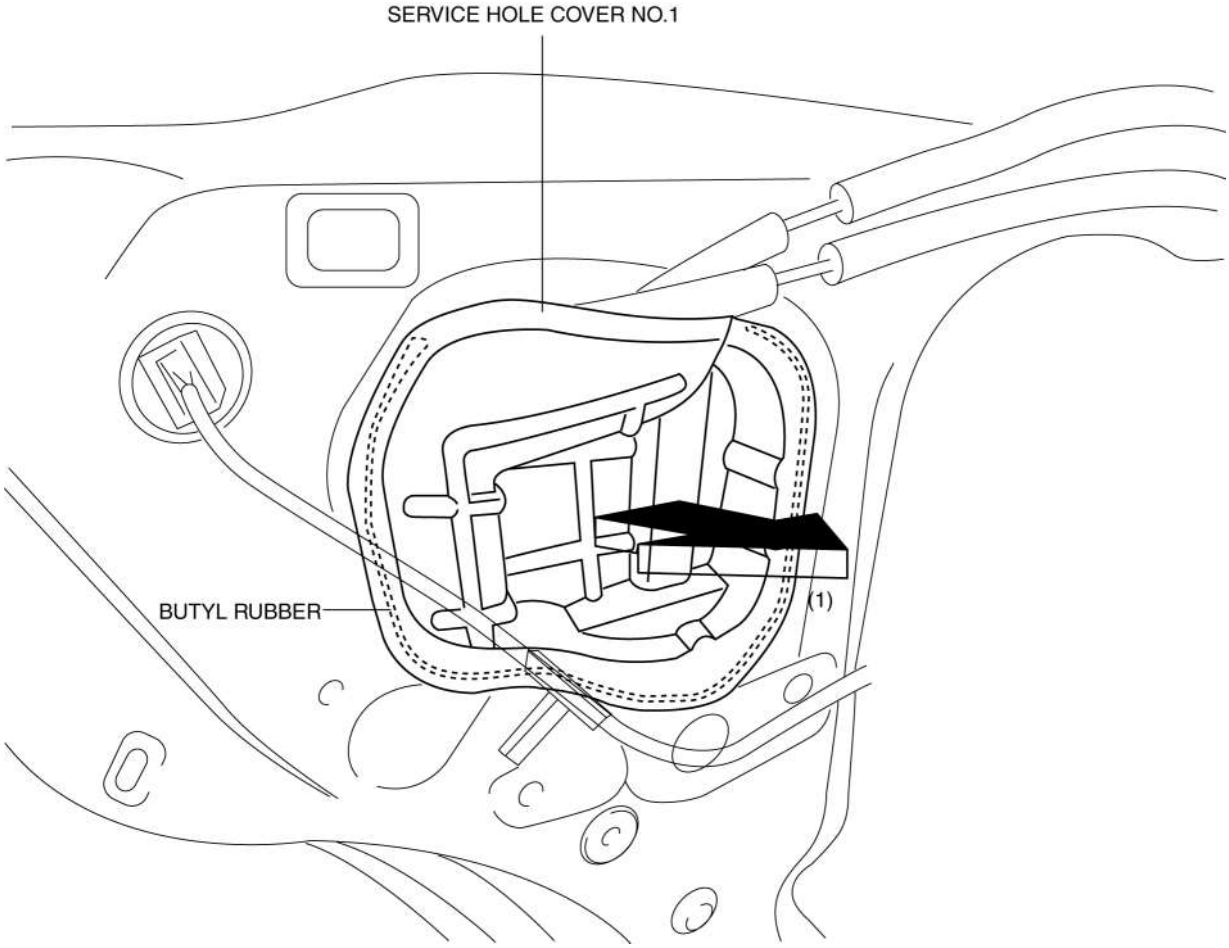

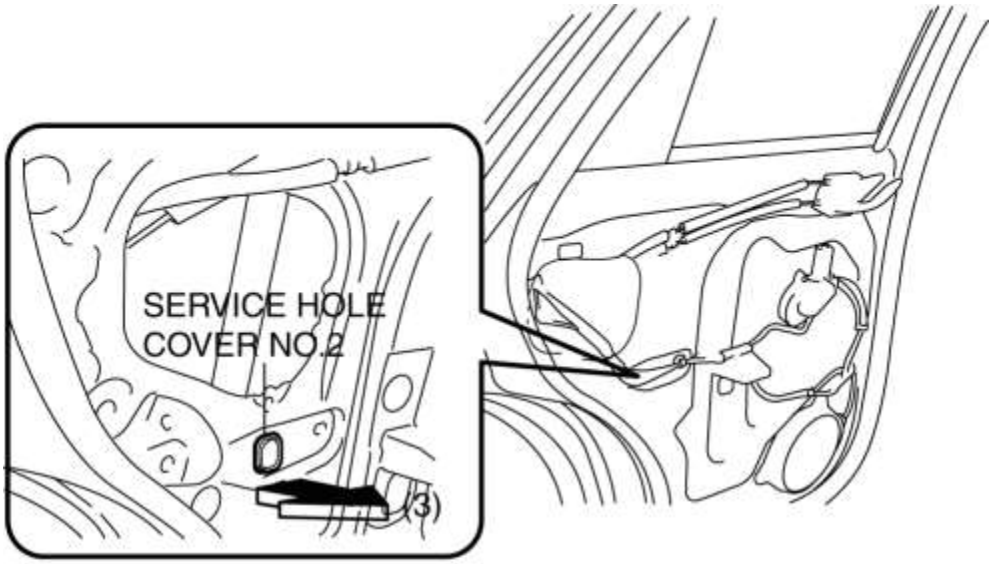

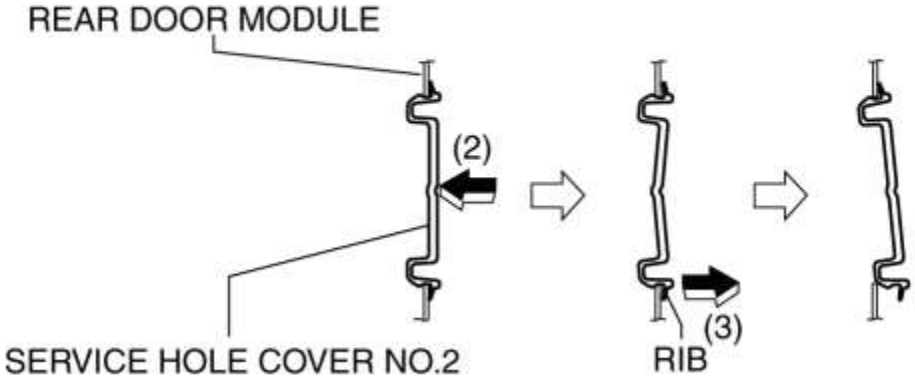

5. Retire la flecha No.2 de la tapa del orificio de servicio en el orden de (2), (3) que se muestra en la figura.

6. Pelar parcialmente la tira de la puerta trasera de la puerta trasera.

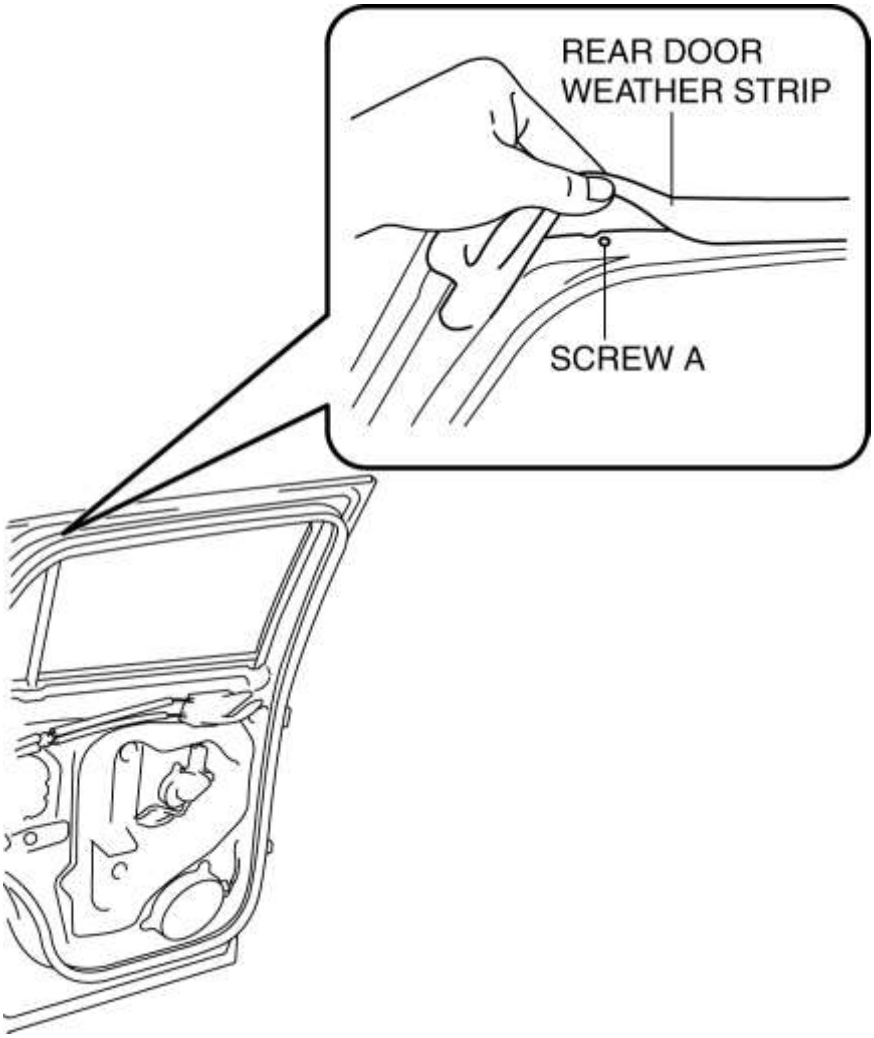

7. Retire el tornillo A.

8. Retire los pernos B.

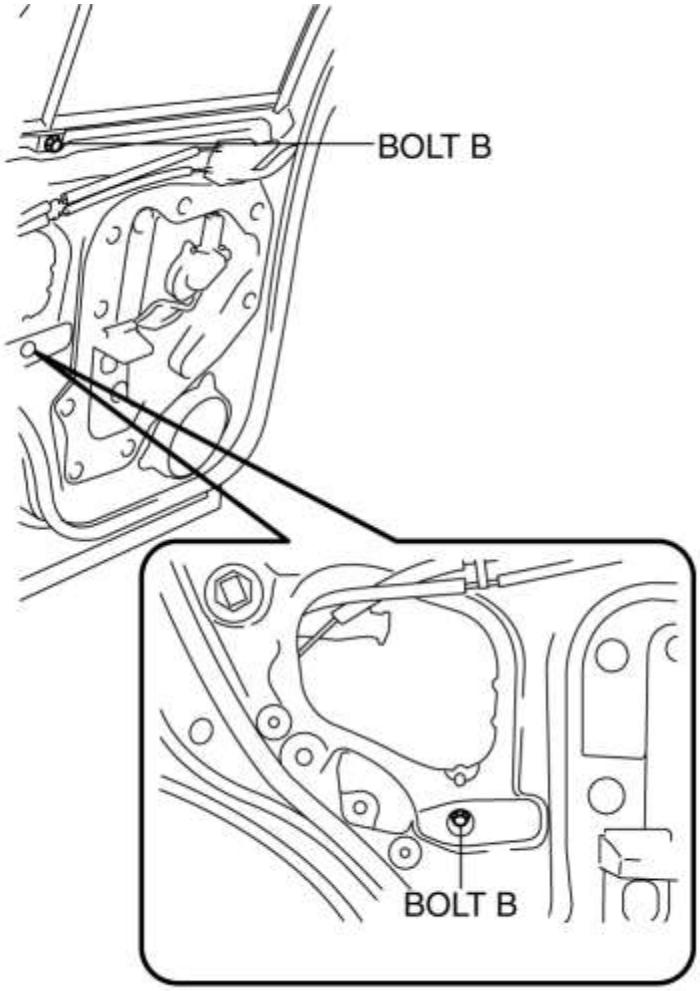

BOLT B : **8—10 N·m {82—101 kgf·cm, 71—88 in·lbf}**

9. Despegue parcialmente el canal de vidrio de la puerta trasera.

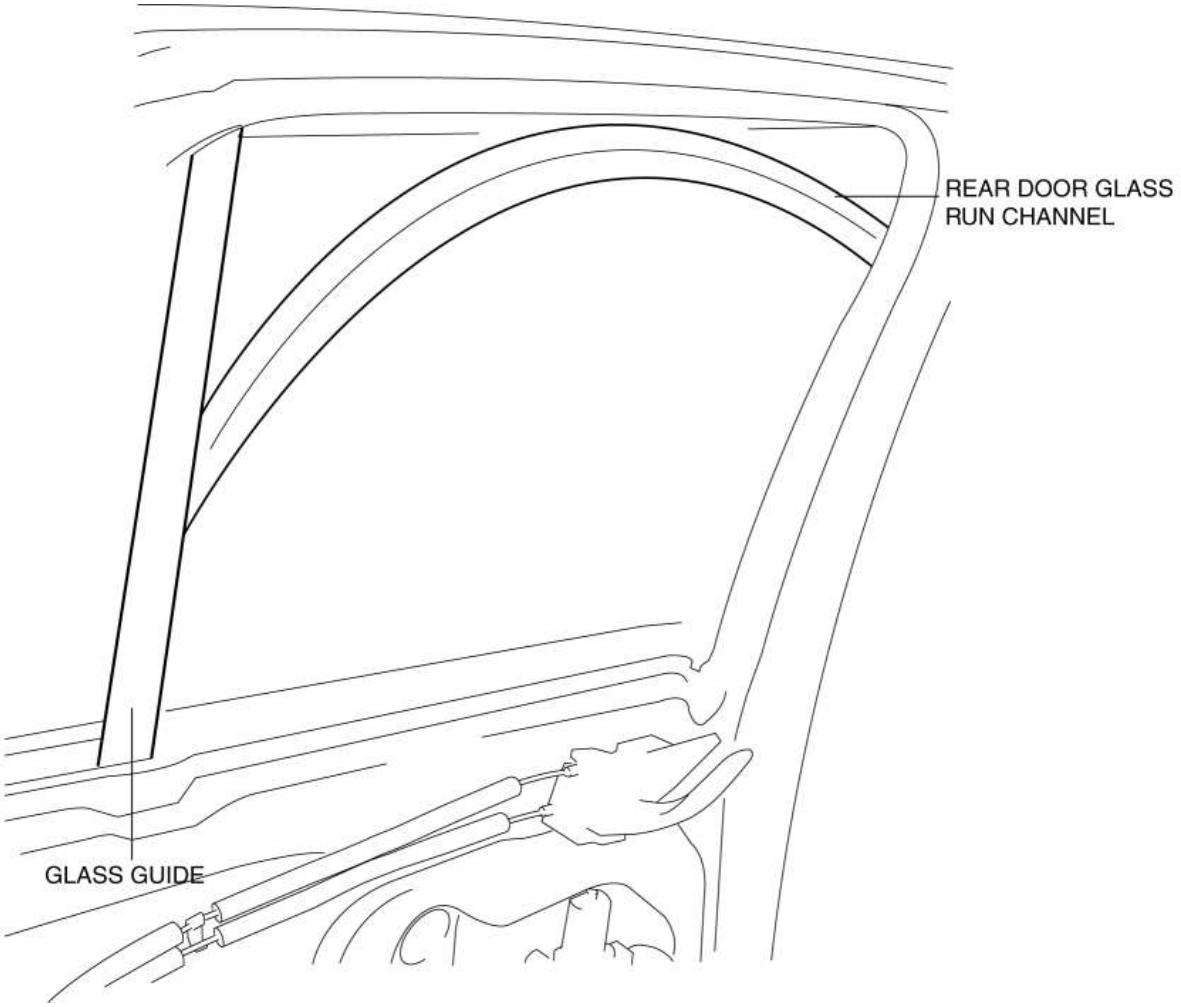

10. Tire de la guía de vidrio en la dirección de la flecha (4) que se muestra en la figura, luego retire la dirección de la guía de vidrio de la flecha (5) que se muestra en la figura. (Consulte la Nota de instalación del canal de vidrio de la puerta trasera .) (Consulte la Nota de instalación de la Guía de vidrio).

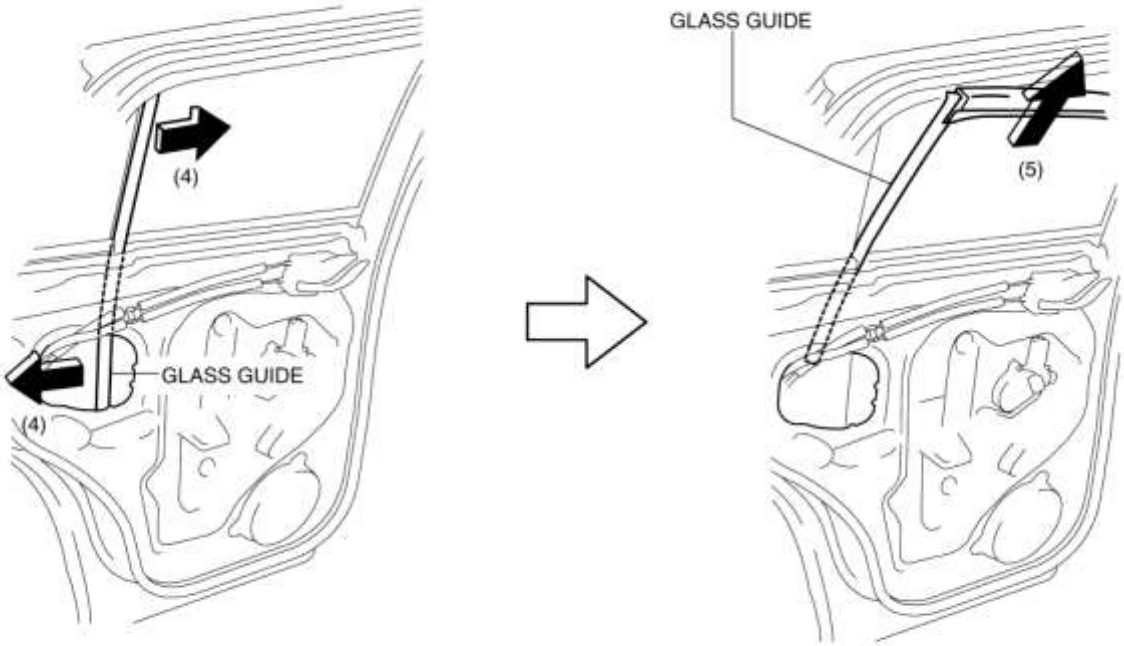

11. Tire del canal de vidrio de la puerta trasera en la dirección de la flecha en el orden de (6), (7), (8) y luego retire el canal de vidrio de la puerta trasera.

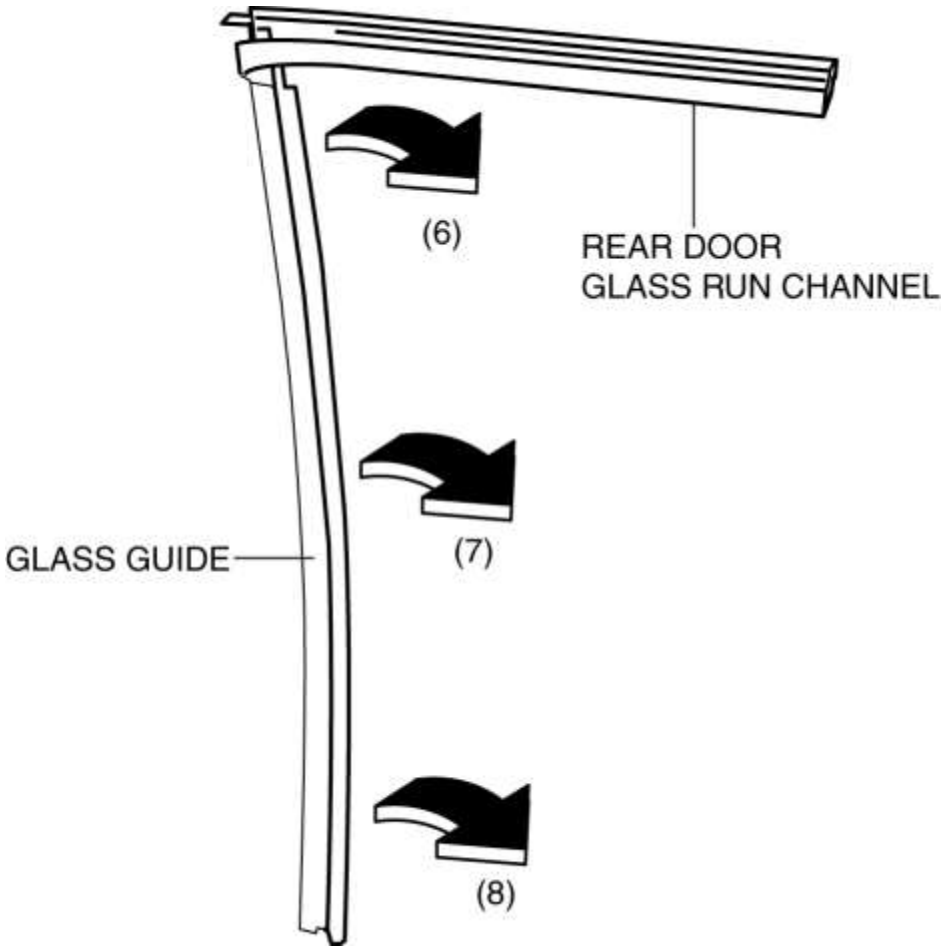

12. Deslice la guía de vidrio del cuarto de la puerta trasera y la del cuarto de la puerta trasera como una sola unidad en la dirección de la flecha (9) que se muestra en la figura.

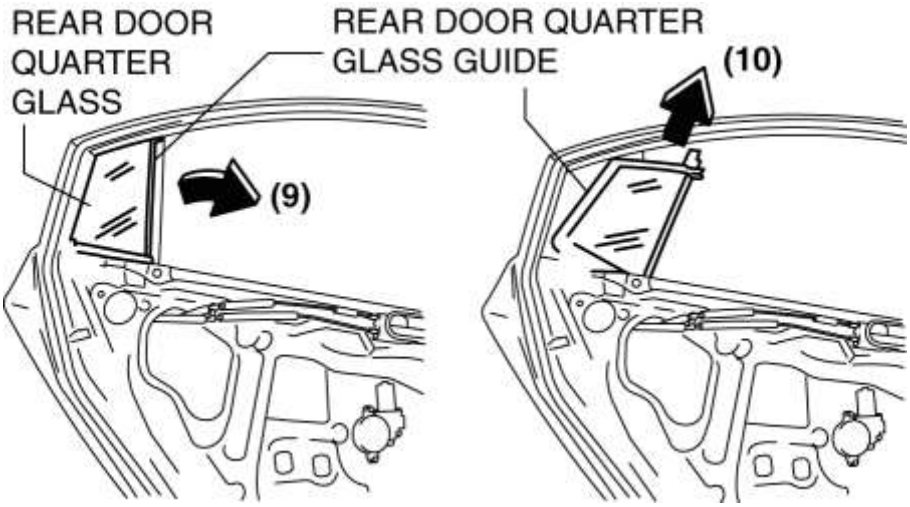

13. Retire la guía de cristal del cuarto de la puerta trasera y la del cuarto de la puerta trasera como una sola unidad en la dirección de la flecha (10) que se muestra en la figura.

14. Tire de la guía de vidrio del cuarto de la puerta trasera en la dirección de la flecha (11) y quite el vidrio del cuarto trasero de la puerta.

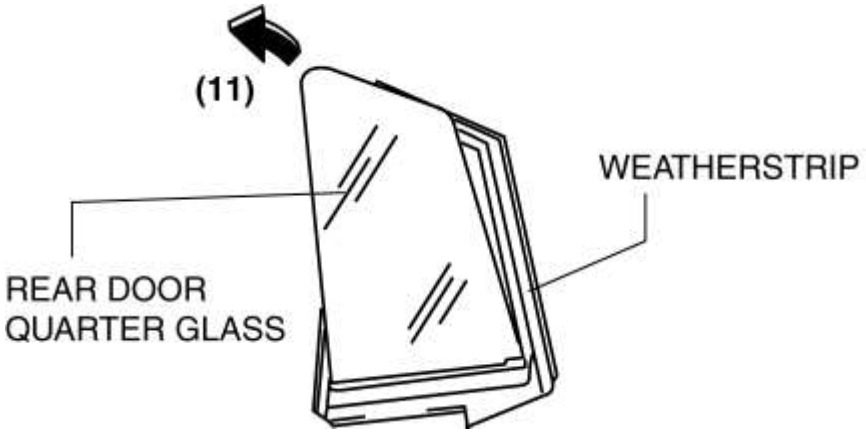

15. Instalar en el orden inverso de eliminación.

Nota de instalación del canal de vidrio de la puerta trasera

- Instale el canal de vidrio de la puerta trasera para que la guía de vidrio quede alineada con la parte superior del canal de vidrio de la puerta trasera.

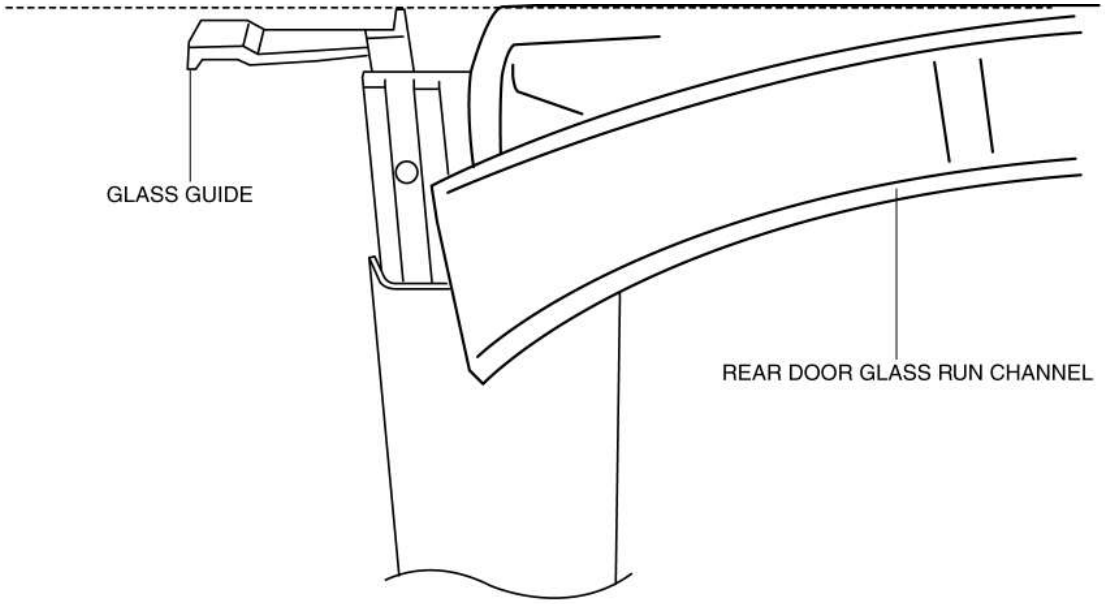

Nota de instalación de la guía de vidrio

1. Coloque la guía de vidrio en la dirección que se muestra en la figura e inserte el orificio de instalación del perno en la dirección de la flecha (1) hasta que llegue al área A.

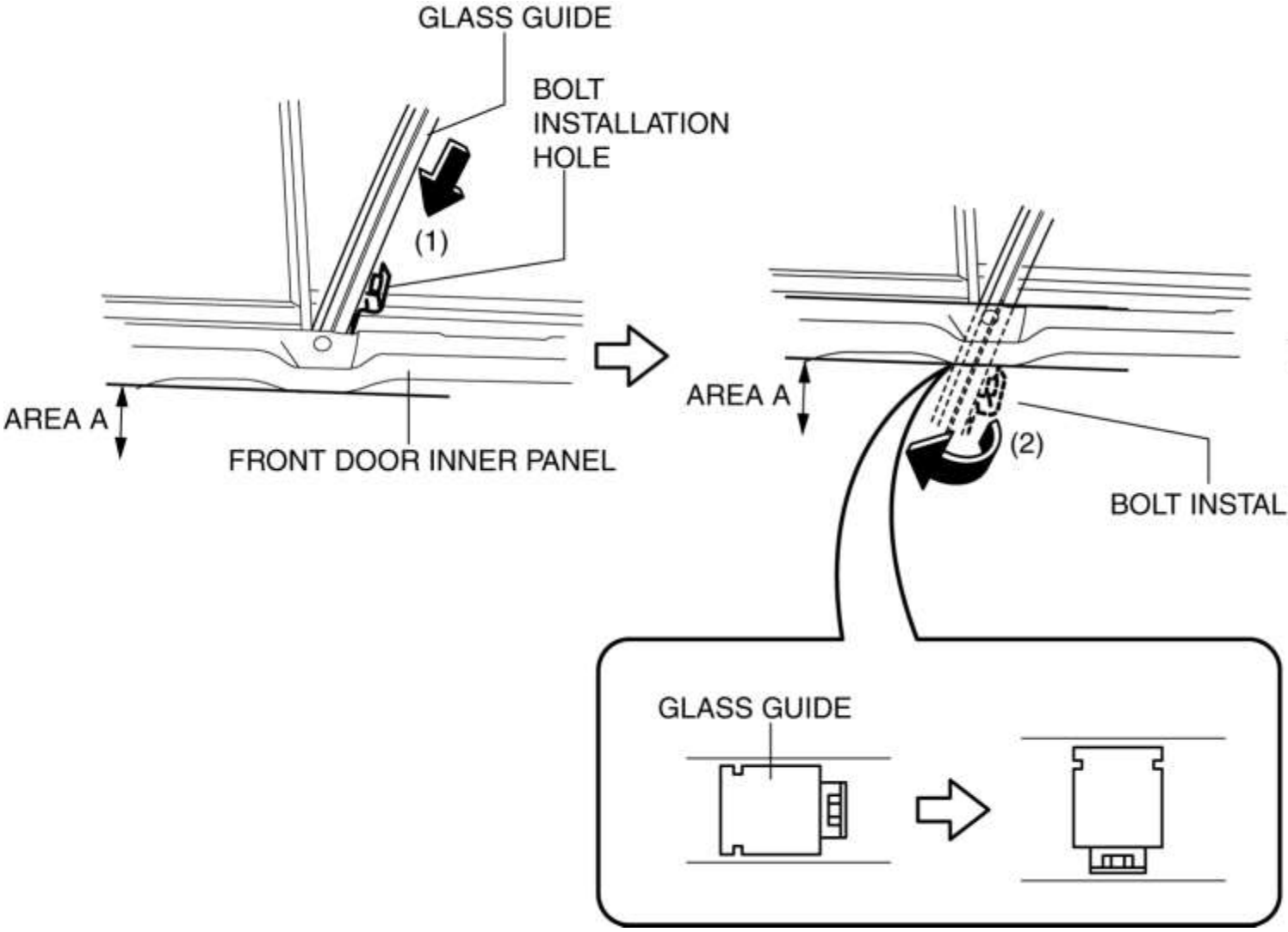

2. Cuando el orificio de instalación del perno de la guía de vidrio llegue al área A, gire la guía de vidrio en la dirección de la flecha (2) que se muestra en la figura.

3. Mueva la guía de vidrio en la dirección de la flecha (3) que se muestra en la figura para ajustar la posición del panel interior de la puerta delantera y los orificios de instalación de los pernos de la guía de vidrio.

4. Mueva la guía de vidrio en la dirección de la flecha (4) que se muestra en la figura y al alinearla con el orificio de instalación del tornillo en el panel interior de la puerta trasera, colóquelo en el cristal de la puerta trasera y el vidrio de la puerta trasera.

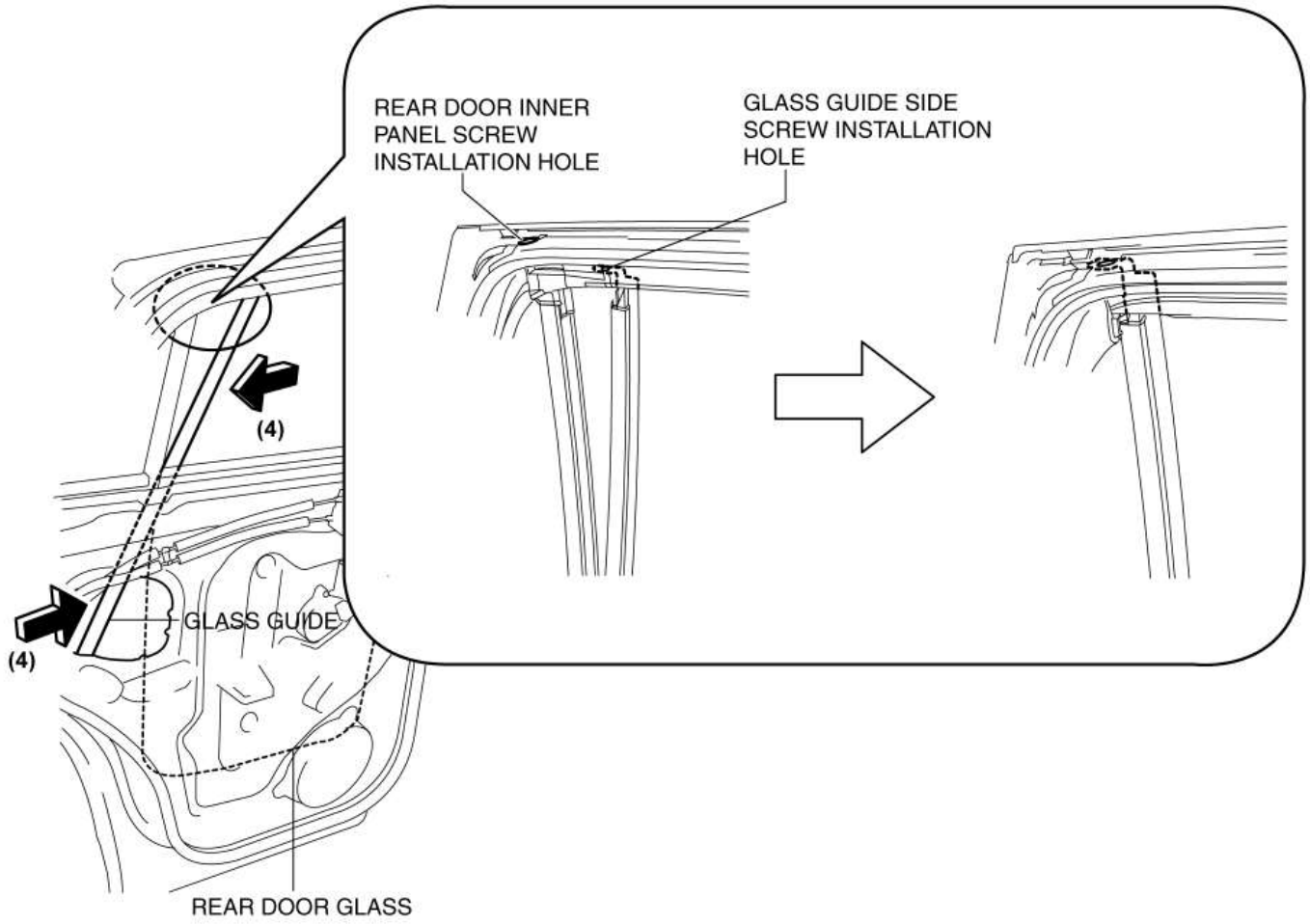

Mazda6 - Cuerpo y accesorios

DESMONTAJE DEL PARABRISAS

1. Desconecte el cable negativo de la batería. (Ver DESCONEXIÓN / CONEXIÓN DEL CABLE DE LA BATERÍA NEGATIVA [SKYACTIV-G 2.5] .)

2. Retire las siguientes partes:

a. Brazo y hoja del limpiaparabrisas (Vea REMOCION / INSTALACION DEL BRAZO DEL LIMPIADOR DEL PARABRISAS Y LA HOJA).

segundo. Parrilla de la capucha (Ver REMOCION / INSTALACION DE LA REJILLA DE COWL .)

do. Tapa (Vea REMOCION / INSTALACION DE LA CÁMARA DE DETENCIÓN DIRECTA (FSC)).

re. Cámara de detección hacia adelante (FSC) Sistema de cuerda corta (con control de haz de luz alto (HBC)) (Consulte REMOCIÓN / INSTALACIÓN DE CORTE DE CORTOCIRCUITO HACIA ADELANTE (FSC).)

mi. Cámara de detección delantera (FSC) (con sistema de control de haz alto (HBC)) (Consulte REMOCION / INSTALACION DE LA CÁMARA DE DETENCIÓN DIRECTA (FSC)).

F. Clip de la cámara de detección hacia adelante (FSC) (con sistema de control de haz de luz alto (HBC)) (Consulte REMOCION / INSTALACION DE LA CLARA DE DETENCION DIRECTA (FSC)).

gramo. Sensor de lluvia (con luz automática / sistema de limpiaparabrisas) (Ver REMOCION / INSTALACION DEL SENSOR DE LLUVIA).

h. Sensor láser (con soporte de freno urbano inteligente (SCBS)) (Ver REMOCION / INSTALACION SENSOR LASER).

yo. Espejo con atenuación automática (con espejo con atenuación automática) (Ver REMOCION / INSTALACIÓN DEL ESPEJO CON IMITACIÓN AUTOMÁTICA).

j. Espejo retrovisor (sin espejo con atenuación automática) (Ver REVISIÓN / INSTALACIÓN DEL ESPEJO TRASERO).

k. Guarnecido de pilar A (consulte REMOCION / INSTALACION AJUSTE A-PILAR).

l. Sunvisor (Ver REMOCION / INSTALACION SUNVISOR).

metro. Luz del mapa frontal (Consulte REMOCION / INSTALACION DE LA LUZ DEL MAPA).

norte. Mango de ayuda (Ver ASISTENCIA DE LA MANIJA / INSTALACIÓN).

3. Coloque el forro del techo fuera del camino.

4. Aplique cinta protectora a lo largo del borde del cuerpo.

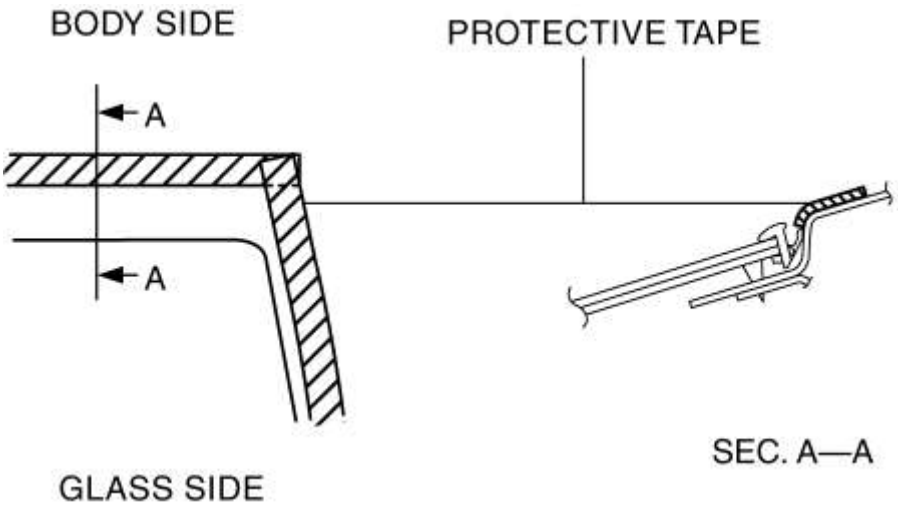

NOTA:

- Superponga y adhiera la cinta protectora a las esquinas para evitar daños.

5. Retire la moldura del parabrisas tirando de ella hacia afuera.

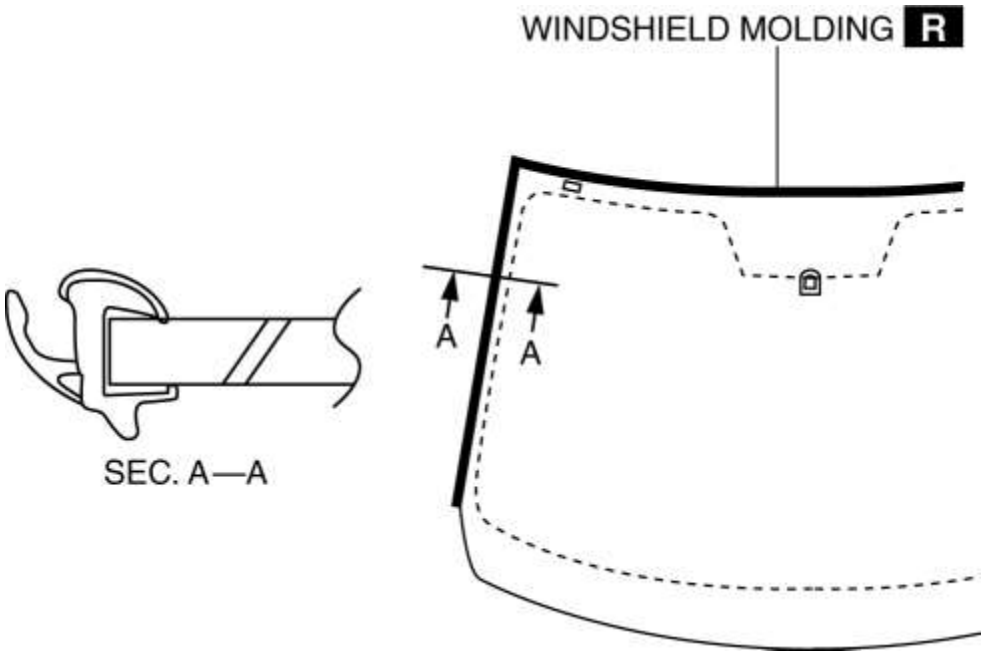

NOTA:

- Si la moldura del parabrisas es difícil de quitar, caliente la moldura del parabrisas con un soplador de aire caliente.

No reutilizando parabrisas

ADVERTENCIA:

1. Usar un cable de piano con las manos descubiertas puede causar lesiones. Siempre use guantes cuando use un cable de piano.

NOTA:

- Si es difícil cortar el sellador, use un cable de piano y siga el procedimiento en "Reutilización del parabrisas".

1. Corte el sellador alrededor del vidrio con un removedor de sellador.

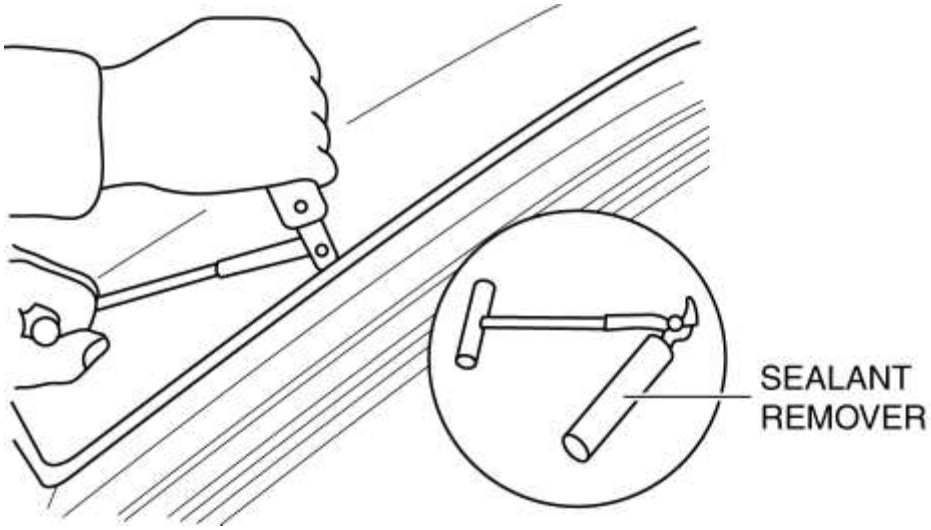

2. Retire el parabrisas.

Reutilizando parabrisas

ADVERTENCIA:

1. Usar un cable de piano con las manos descubiertas puede causar lesiones. Siempre use guantes cuando use un cable de piano.

PRECAUCIÓN:

- Debido a que la lente para la detección del nivel de lluvia / iluminación está integrada con el parabrisas, es posible que los sistemas de luz / limpiador automático no funcionen correctamente si la lente está dañada. Al quitar el parabrisas, tenga cuidado de no dañar la lente. Si la lente está dañada, reemplace el parabrisas.

NOTA:

- Antes de retirar el parabrisas del cuerpo, marque la posición del parabrisas pegando cinta al parabrisas y al panel del cuerpo.

1. Evite el pasador en el interior del vehículo, inserte el cable del piano que se ha cortado lo suficiente.

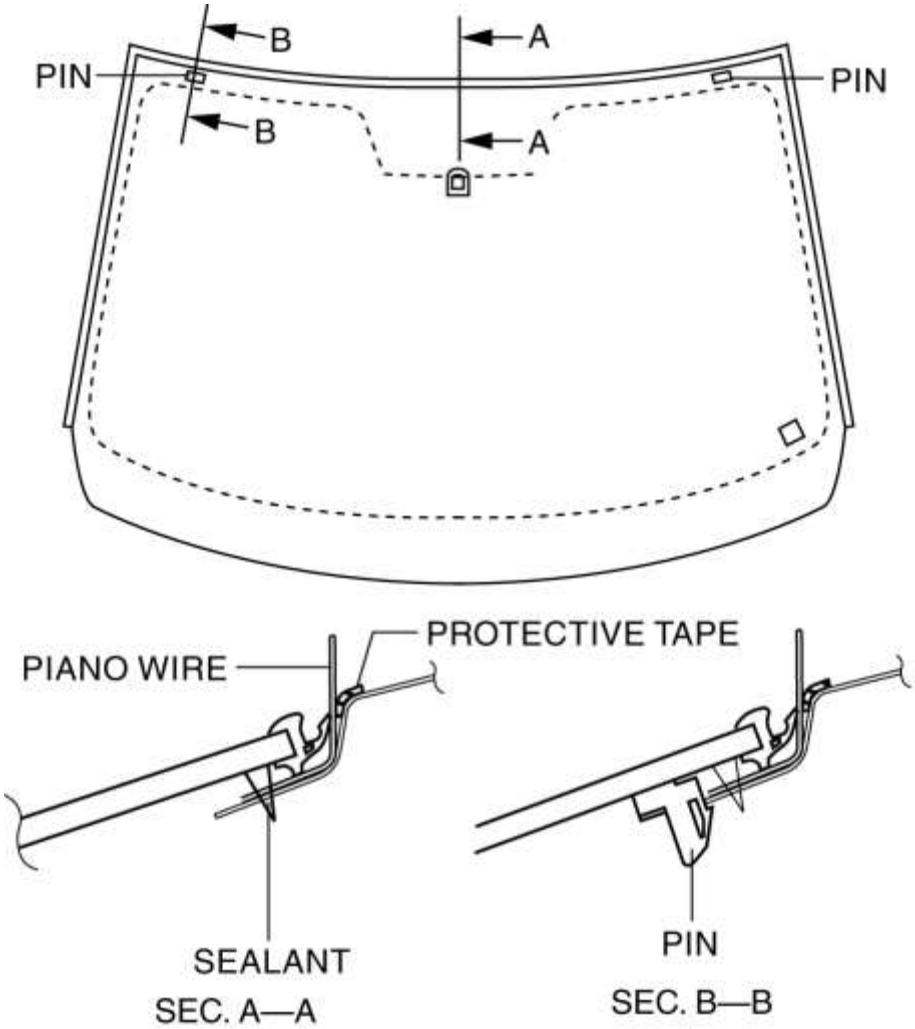

2. Enrolle cada extremo del cable del piano alrededor de una barra.

NOTA:

- Utilice una acción de aserrado prolongado para extender el trabajo sobre toda la longitud del cable del piano para evitar que se rompa debido a un calentamiento localizado.

3. Asegure un extremo del cable del piano, y mientras tira del otro extremo, corte el sellador alrededor del parabrisas.

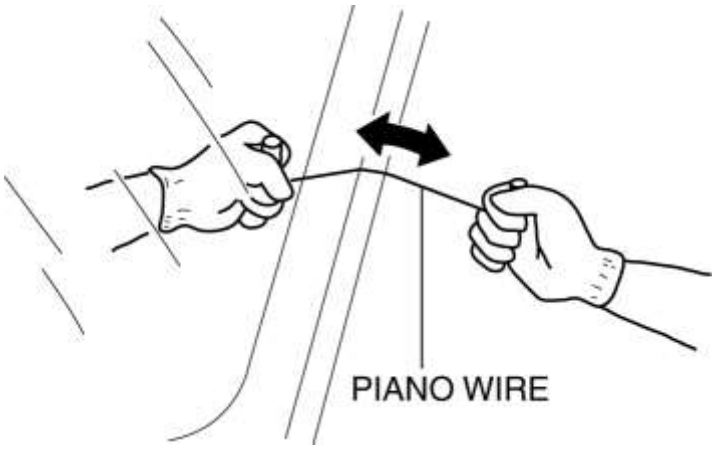

4. Pellizque el pasador desde el interior del vehículo y desconéctelo.

5. Retire el parabrisas.

6. Si el pin está dañado, quite el pin.

NOTA:

- Antes de quitar el pasador del vidrio del parabrisas, coloque una marca de alineación en el parabrisas.

Mazda6 - Cuerpo y accesorios

INSTALACIÓN PARABRISAS

ADVERTENCIA:

- Usar una cuchilla con las manos descubiertas puede causar lesiones. Siempre use guantes cuando use un cuchillo.

PRECAUCIÓN:

- Si se abre o se cierra una puerta cuando se cierra todo el vidrio de la ventana, el cambio resultante en la presión del aire puede causar que el sellante se agriete y se evite la instalación adecuada del parabrisas. Mantenga el vidrio de la puerta abierto hasta que se complete la instalación del parabrisas.

1. Retire el sellador a lo largo del perímetro del vidrio con un cuchillo. (Cuando reutilizas el vaso)

2. Limpiar y desengrasar un **aprox.** Franja de **50 mm (2.0 in) de** ancho a lo largo del perímetro del parabrisas.

3. Inspeccione el vidrio en busca de grietas. Si está agrietado, bállelo con papel de lija.

4. Alinee las marcas de alineación realizadas antes de extraerlas e instale el pasador en el parabrisas, haciendo referencia a la figura. (Reutilizando vidrio, pin eliminado)

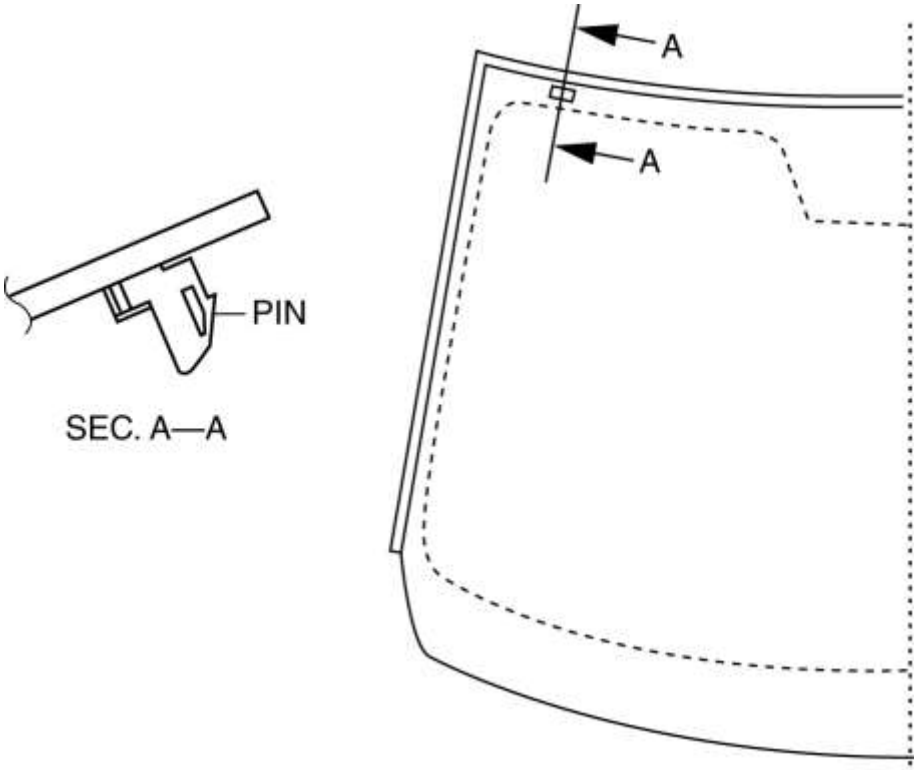

5. Instale la moldura del parabrisas.

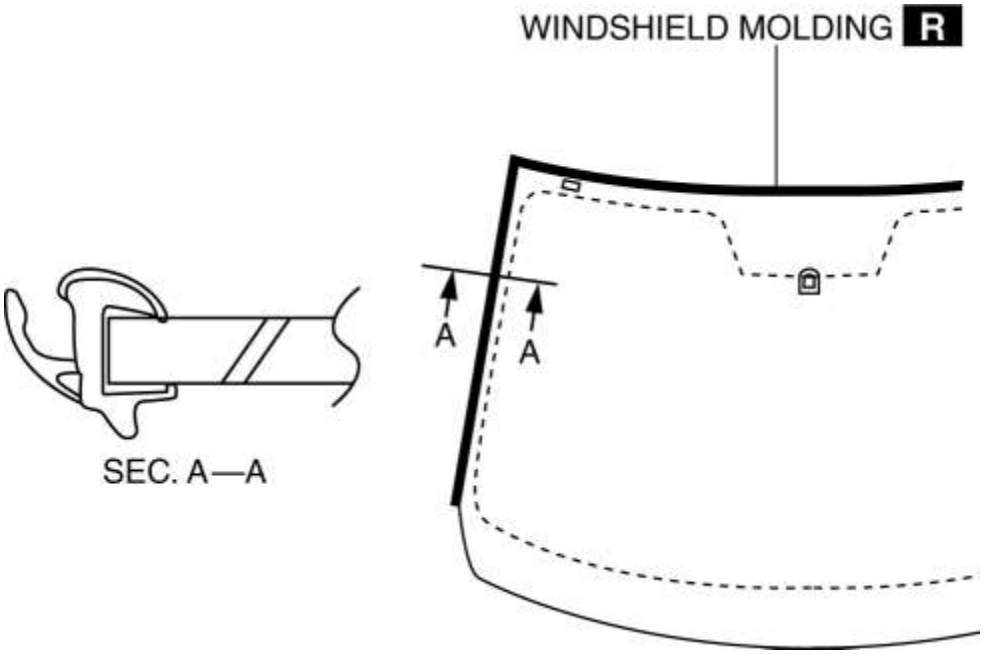

6. Aplique imprimador de vidrio sobre el vidrio como se muestra en la figura, luego déjelo secar durante **aprox. 30 min** .

PRECAUCIÓN:

- Para evitar el debilitamiento de la adhesión de la imprimación, mantenga la superficie de unión libre de suciedad, humedad y grasa. No toque la superficie con su mano.

NOTA:

- Aplique la imprimación a las marcas ahuecadas en el recubrimiento cerámico.

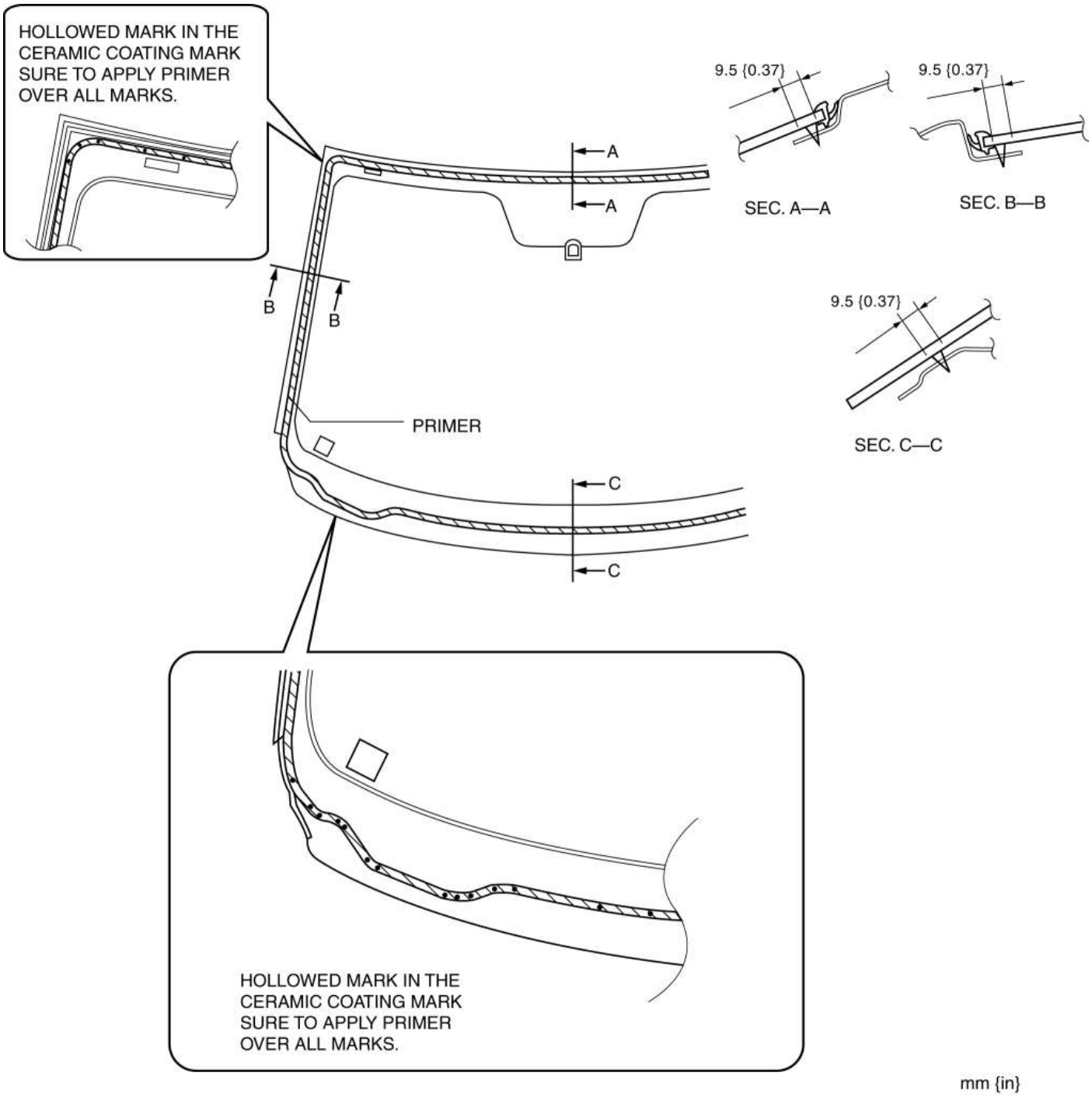

7. Corte el sellador viejo con un cuchillo para uso general, de modo que quede un grosor de sellante de **1-2 mm {0.04-0.07 in} a lo** largo del perímetro del marco.

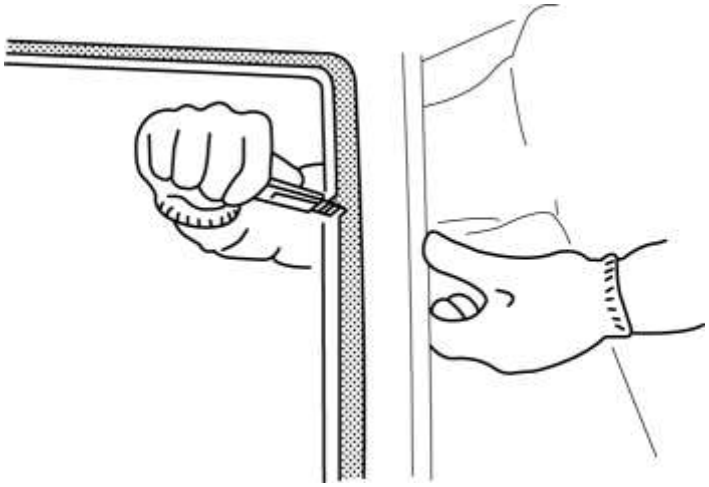

8. Si el sellador se ha desprendido por completo en un lugar, aplique una imprimación después del desengrase y déjelo **aprox. 30 minutos** para secarse. Luego **aplique un espesor de 2 mm {0.08 in}** de nuevo sellante.

PRECAUCIÓN:

- Para evitar el debilitamiento de la adhesión de la imprimación, mantenga la superficie de unión libre de suciedad, humedad y grasa. No toque la superficie con su mano.

9. Limpie y desengrase a lo largo del perímetro del área de unión en el cuerpo.

10. Aplique imprimación para el cuerpo en el cuerpo como se muestra en la figura, luego déjelo secar durante **aprox. 30 min** .

PRECAUCIÓN:

- Usando la espiga para aplicar la imprimación, aplique la imprimación 65 al área que se muestra en la figura.

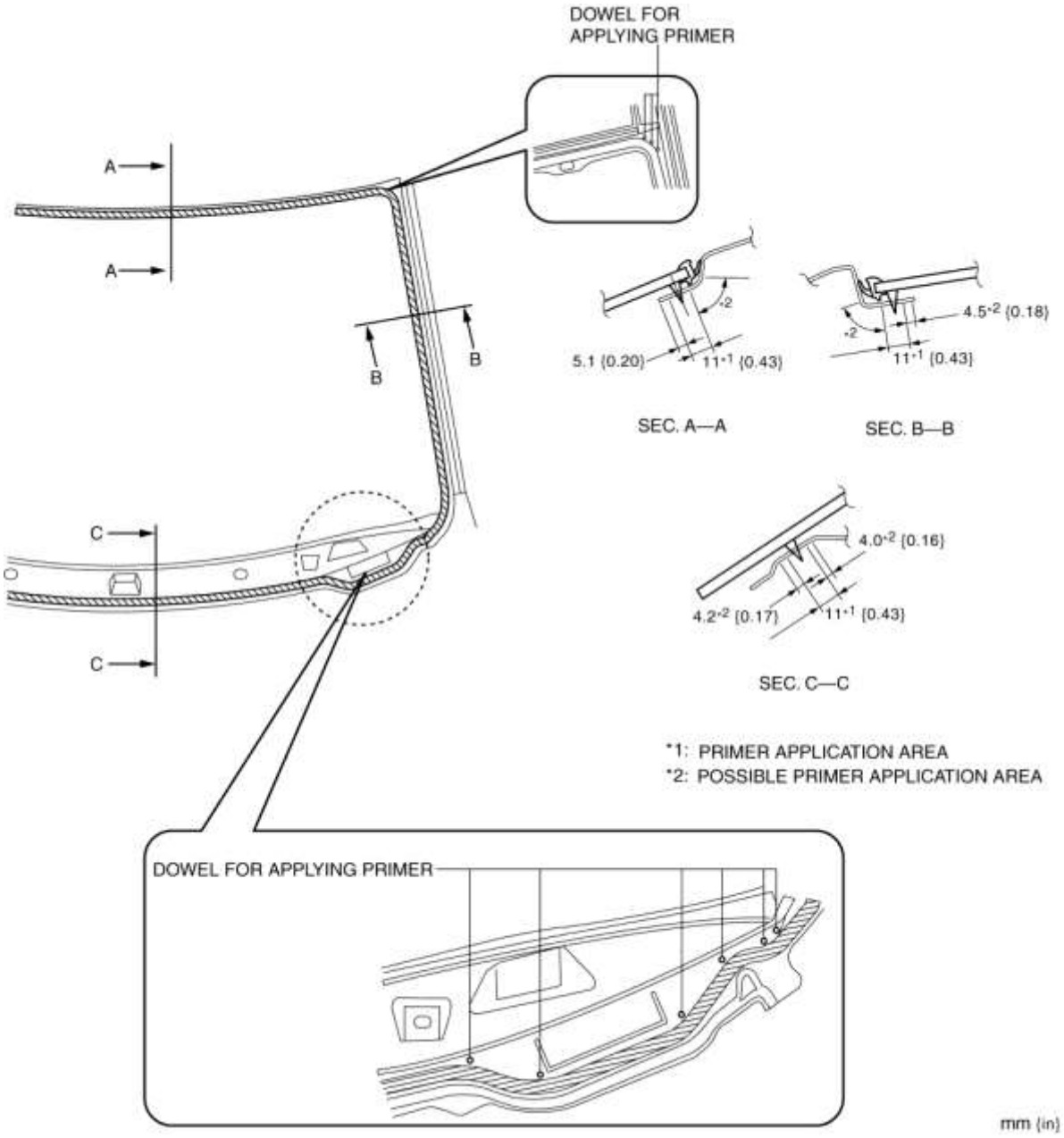

11. Aplique sellador al área de la superficie del vidrio como se muestra en la figura.

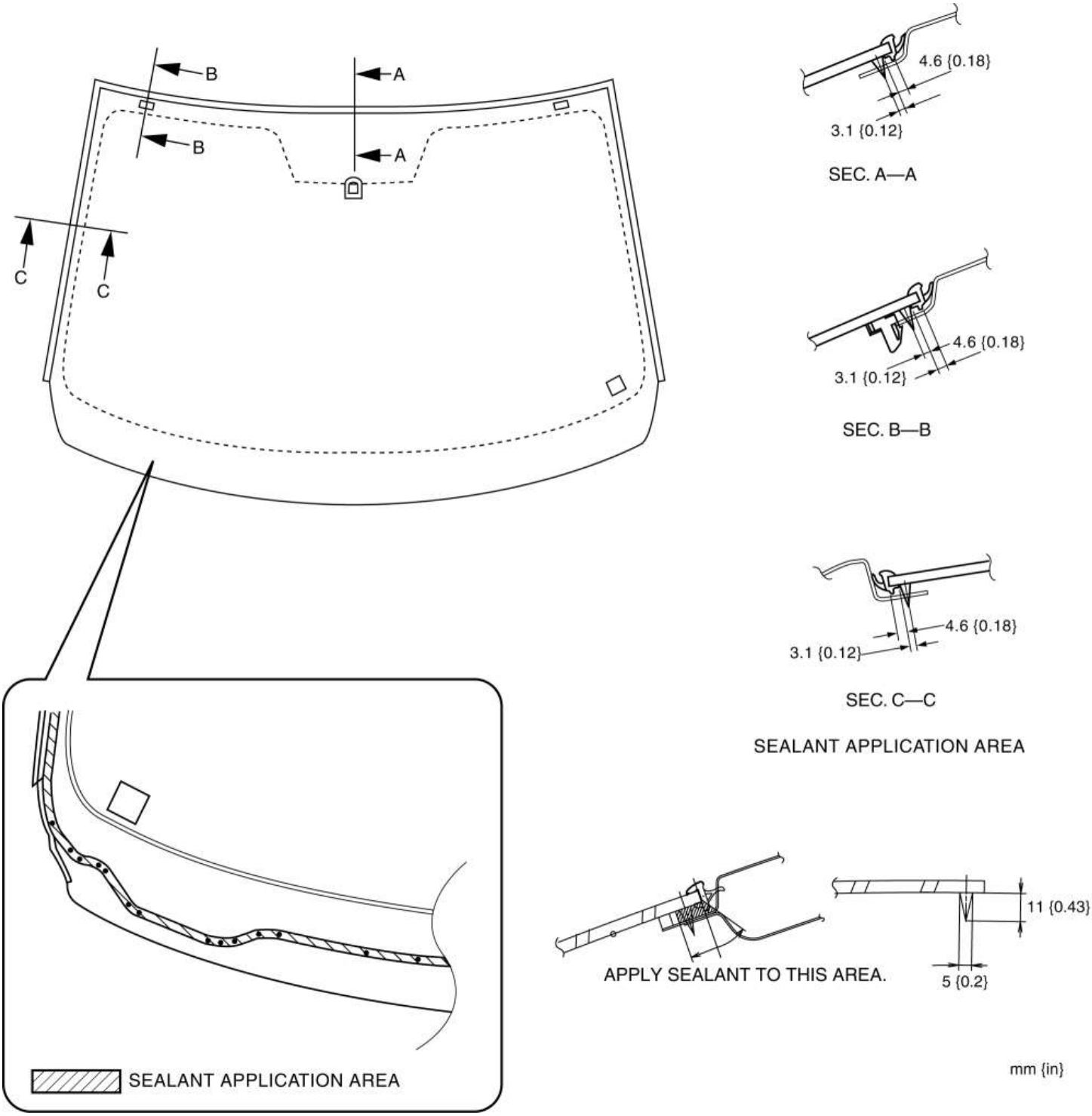

12. Inserte los pasadores de posicionamiento en el cuerpo e instale el parabrisas.

13. Verifique que la separación entre el pilar A y el techo esté dentro del rango que se muestra en la figura, y presione a lo largo del perímetro del vidrio.

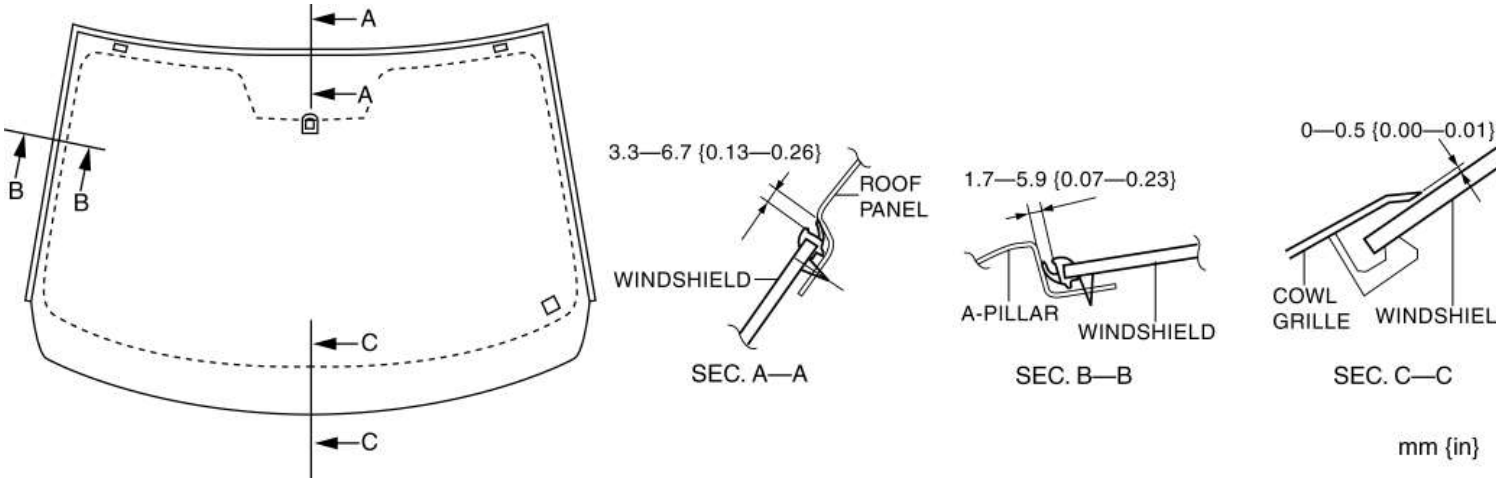

14. Instale el revestimiento del techo.

15. Instale las siguientes partes:
a. Mango de ayuda (Ver ASISTENCIA DE LA MANIJA / INSTALACIÓN).

segundo. Luz del mapa frontal (Consulte REMOCION / INSTALACION DE LA LUZ DEL MAPA).

do. Sunvisor (Ver REMOCION / INSTALACION SUNVISOR).

re. Guarnecido de pilar A (consulte REMOCION / INSTALACION AJUSTE A-PILAR).

mi. Espejo retrovisor (sin espejo con atenuación automática) (Ver REVISIÓN / INSTALACIÓN DEL ESPEJO TRASERO).

F. Espejo con atenuación automática (con espejo con atenuación automática) (Ver REMOCION / INSTALACIÓN DEL ESPEJO CON IMITACIÓN AUTOMÁTICA).

gramo. Sensor láser (con soporte de freno urbano inteligente (SCBS)) (Ver REMOCION / INSTALACION SENSOR LASER).

h. Sensor de lluvia (con luz automática / sistema de limpiaparabrisas) (Ver REMOCION / INSTALACION DEL SENSOR DE LLUVIA).

yo. Clip de la cámara de detección hacia adelante (FSC) (con sistema de control de haz de luz alto (HBC)) (Consulte REMOCION / INSTALACION DE LA CLARA DE DETENCION DIRECTA (FSC)).

j. Cámara de detección delantera (FSC) (con sistema de control de haz alto (HBC)) (Consulte REMOCION / INSTALACION DE LA CÁMARA DE DETENCIÓN DIRECTA (FSC)).

k. Cámara de detección hacia adelante (FSC) Sistema de cuerda corta (con control de haz de luz alto (HBC)) (Consulte REMOCIÓN / INSTALACIÓN DE CORTE DE CORTOCIRCUITO HACIA ADELANTE (FSC).)

l. Tapa (Vea REMOCION / INSTALACION DE LA CÁMARA DE DETENCIÓN DIRECTA (FSC)).

metro. Parrilla de la capucha (Ver REMOCION / INSTALACION DE LA REJILLA DE COWL .)

norte. Brazo y hoja del limpiaparabrisas (Vea REMOCION / INSTALACION DEL BRAZO DEL LIMPIADOR DEL PARABRISAS Y LA HOJA).

16. Conecte el cable negativo de la batería. (Ver DESCONEXIÓN / CONEXIÓN DEL CABLE DE LA BATERÍA NEGATIVA [SKYACTIV-G 2.5] .)

17. Permita que el sellador se endurezca por completo. Tiempo de endurecimiento del sellador: 24 h

18. Ajuste el objetivo de la cámara de detección directa (FSC). (Véase DIRECCION DE LA DETENCIÓN DE LA CÁMARA DIRECTA (FSC) .)

Mazda6 - Cuerpo y accesorios

DESMONTAJE DEL VIDRIO DE LA VENTANA TRASERA

1. Desconecte el cable negativo de la batería. (Ver DESCONEXIÓN / CONEXIÓN DEL CABLE DE LA BATERÍA NEGATIVA [SKYACTIV-G 2.5] .)

2. Retire las siguientes partes:
a. Amortiguador del asiento trasero (Ver RETIRO / INSTALACIÓN DEL AMORTIGUADOR DEL ASIENTO TRASERO).

segundo. Respaldo del asiento trasero trasero (Ver RETIRADA / INSTALACIÓN DEL ASIENTO DELANTERO LADO TRASERO).

do. Borde de la casa del neumático (Ver REMOCION / INSTALACION DE LA MOLDURA DE LA RUEDA DE LOS NEUMÁTICOS).

re. Guarnecido de pilar C (ver REMOCION / INSTALACION DE EMPALME C-PILAR)

mi. Luz de freno de montaje alto (Véase REMOCION / INSTALACION DE LA LUZ DE FRENO DE ALTO MONTAJE).

F. Recorte del paquete trasero (Vea REMOCION / INSTALACION DEL ACABADO DEL PAQUETE TRASERO).

3. Desconecte los conectores de filamento en la dirección de la flecha en el orden de (1), (2) que se muestra en la figura.

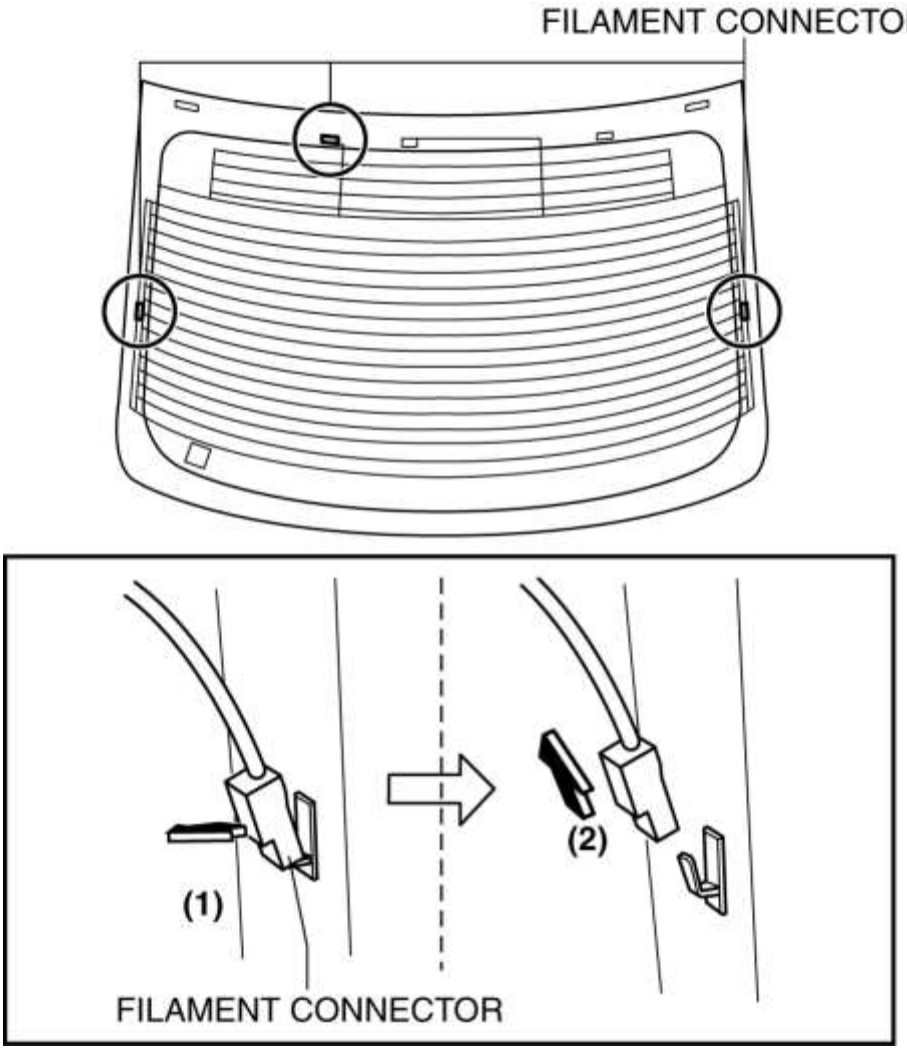

4. Aplique cinta protectora a lo largo del borde del cuerpo.

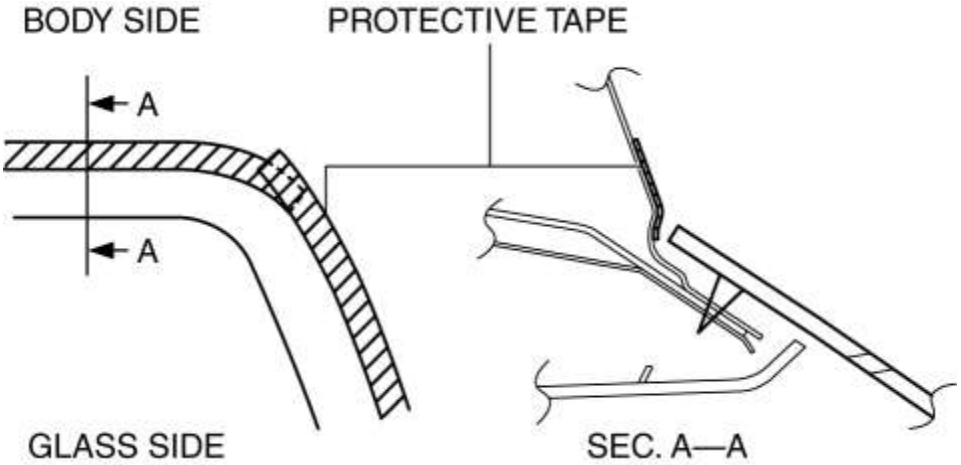

NOTA:

- Superponga y adhiera la cinta protectora a las esquinas para evitar daños.

5. Evite el pasador en el interior del vehículo, inserte el cable del piano que se ha cortado lo suficiente.

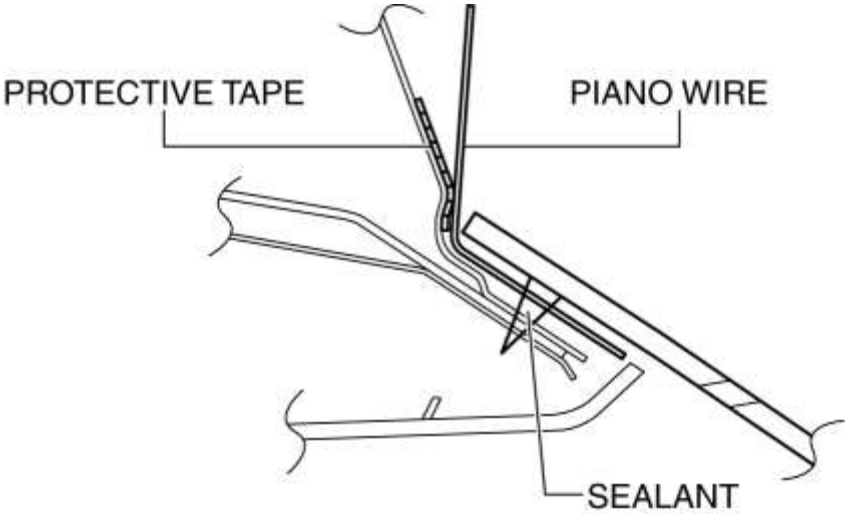

ADVERTENCIA:

1. Usar un cable de piano con las manos descubiertas puede causar lesiones. Siempre use guantes cuando use un cable de piano.

NOTA:

- Antes de retirar el vidrio de la ventana trasera del cuerpo, marque la posición del vidrio pegando cinta adhesiva al vidrio y al panel de la carrocería.

6. Enrolle cada extremo del cable del piano alrededor de una barra.

NOTA:

- Utilice una acción de aserrado prolongado para extender el trabajo sobre toda la longitud del cable del piano para evitar que se rompa debido a un calentamiento localizado.

7. Asegure un extremo del cable del piano, y mientras tira del otro extremo, corte el sellador alrededor del cristal de la ventana trasera.

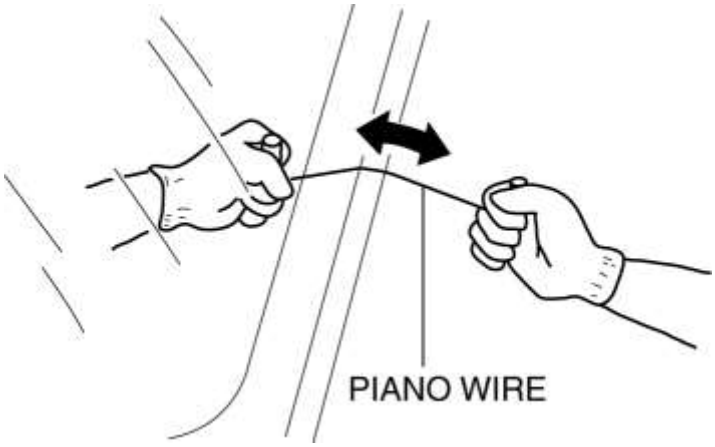

8. Pellizque los alfileres del interior del vehículo y sepárelo.

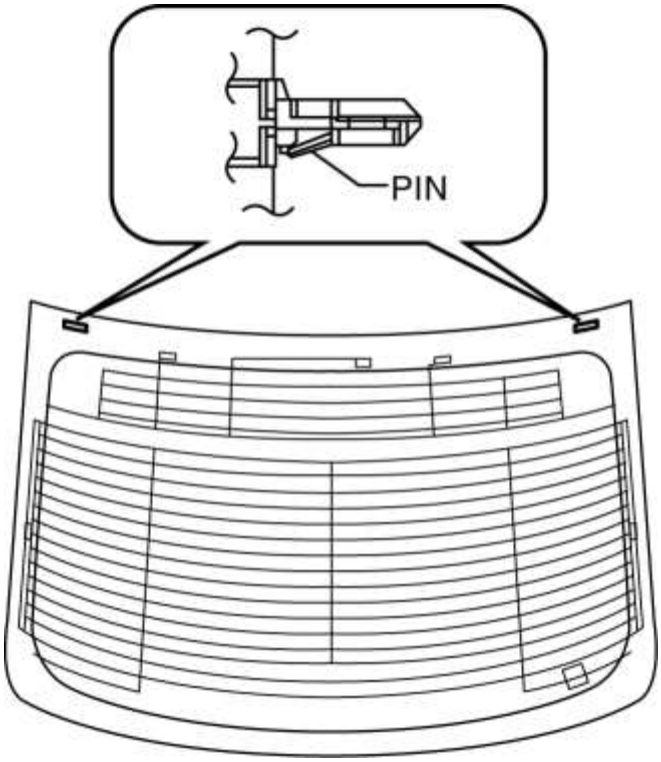

Mazda6 - Cuerpo y accesorios

INSTALACIÓN DEL VIDRIO DE LA VENTANA TRASERA

ADVERTENCIA:

- Usar una cuchilla con las manos descubiertas puede causar lesiones. Siempre use guantes cuando use un cuchillo.

PRECAUCIÓN:

- La instalación correcta del vidrio puede ser difícil si el sellador se agrieta o si la presión del aire empuja el vidrio cuando se abre / cierra una puerta con todo el vidrio de la ventana cerrado. Mantenga el vidrio de la puerta abierto hasta que se complete la instalación del vidrio de la ventana trasera.

1. Retire el sellador a lo largo del perímetro del vidrio con un cuchillo o un raspador. (Cuando reutilizas el vaso)

2. Limpiar y desengrasar un **aprox.** Tira de **50 mm (2.0 in) de** ancho a lo largo del perímetro del vidrio.

3. Inspeccione el vidrio en busca de grietas. Si está agrietado, bállelo con papel de lija.

4. Instale el espaciador y las clavijas en el cristal como se muestra en la figura.

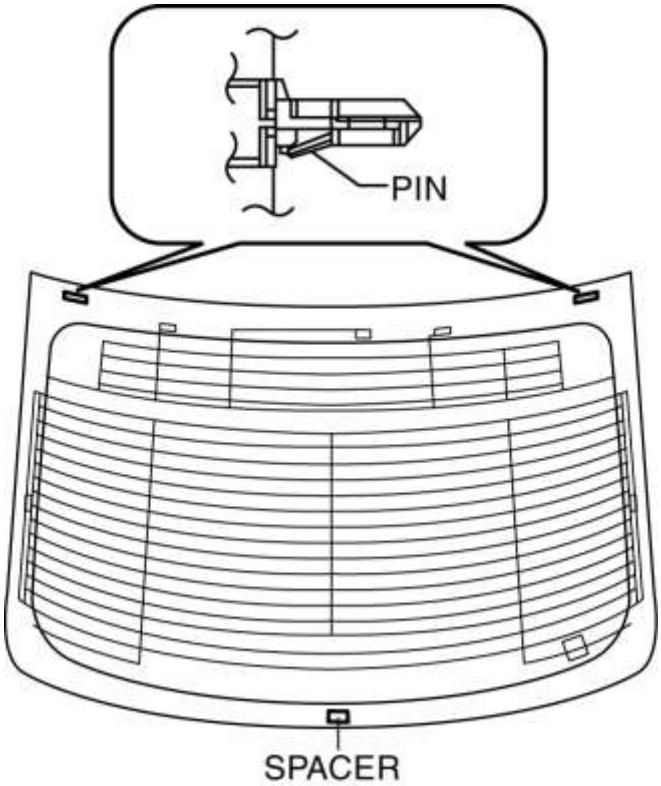

NOTA:

- Cuando reutilice el cristal, alinéelo con la marca de alineación colocada antes de retirar el cristal.

5. Aplique imprimador de vidrio sobre el vidrio como se muestra en la figura y luego déjelo secar durante **aprox. 30 min** .

PRECAUCIÓN:

- Para evitar el debilitamiento de la adhesión de la imprimación, mantenga la superficie de unión libre de suciedad, humedad y grasa. No toque la superficie con su mano.

NOTA:

- Aplique la imprimación a las marcas ahuecadas en el recubrimiento cerámico.

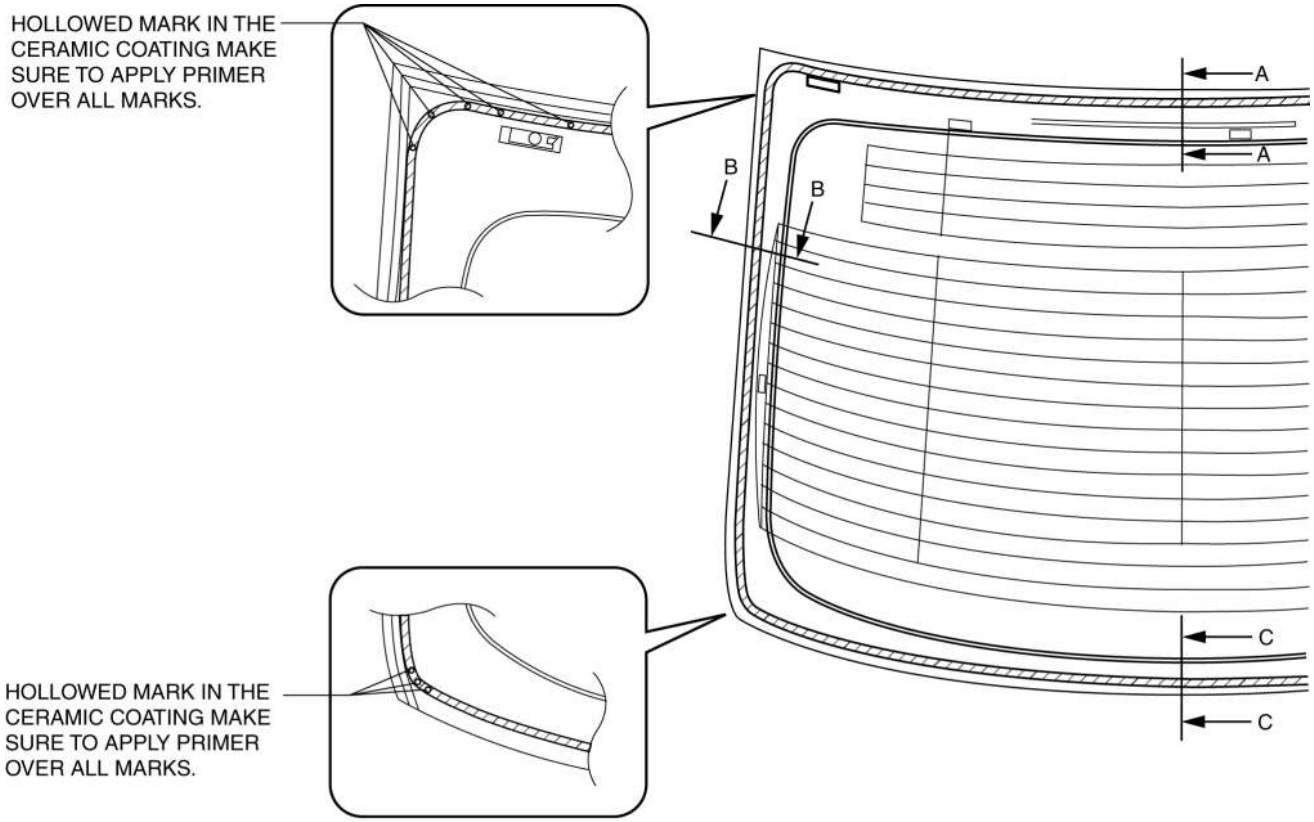

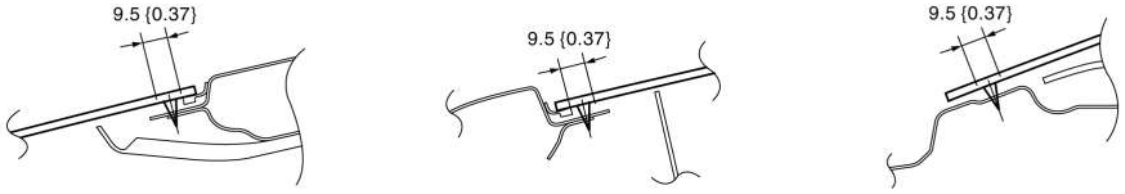

SEC. A—A SEC. B—B SEC. C—C

mm {in}

6. Corte el sellador viejo con un cuchillo o raspador para que quede un espesor de sellante de **1-2 mm {0.04-0.07 in} a lo** largo del perímetro del marco.

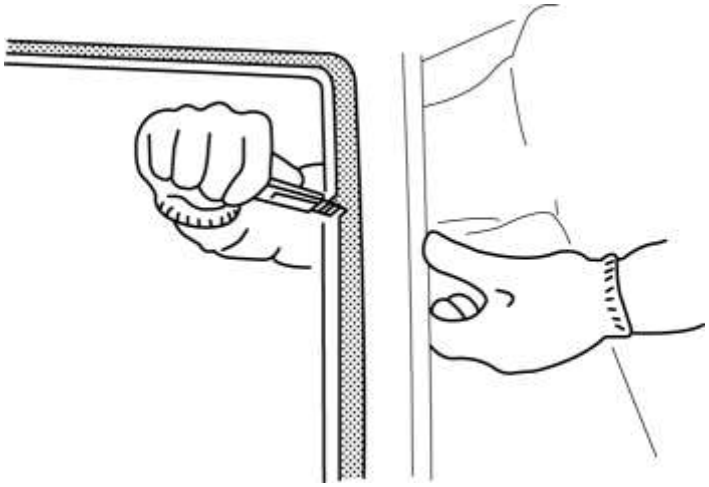

7. Limpie y desengrase a lo largo del perímetro del área de unión en el cuerpo.

8. Si el sellador se ha desprendido completamente en un lugar, aplique una imprimación y deje que se seque durante **aprox. 30 min** .

PRECAUCIÓN:

- Para evitar el debilitamiento de la adhesión de la imprimación, mantenga la superficie de unión libre de suciedad, humedad y grasa. No toque la superficie con su mano.

9. Aplique imprimación corporal en el cuerpo como se muestra en la figura, luego déjela secar durante **aprox. 30 min** .

PRECAUCIÓN:

- Para evitar el debilitamiento de la adhesión de la imprimación, mantenga la superficie de unión libre de suciedad, humedad y grasa. No toque la superficie con su mano.

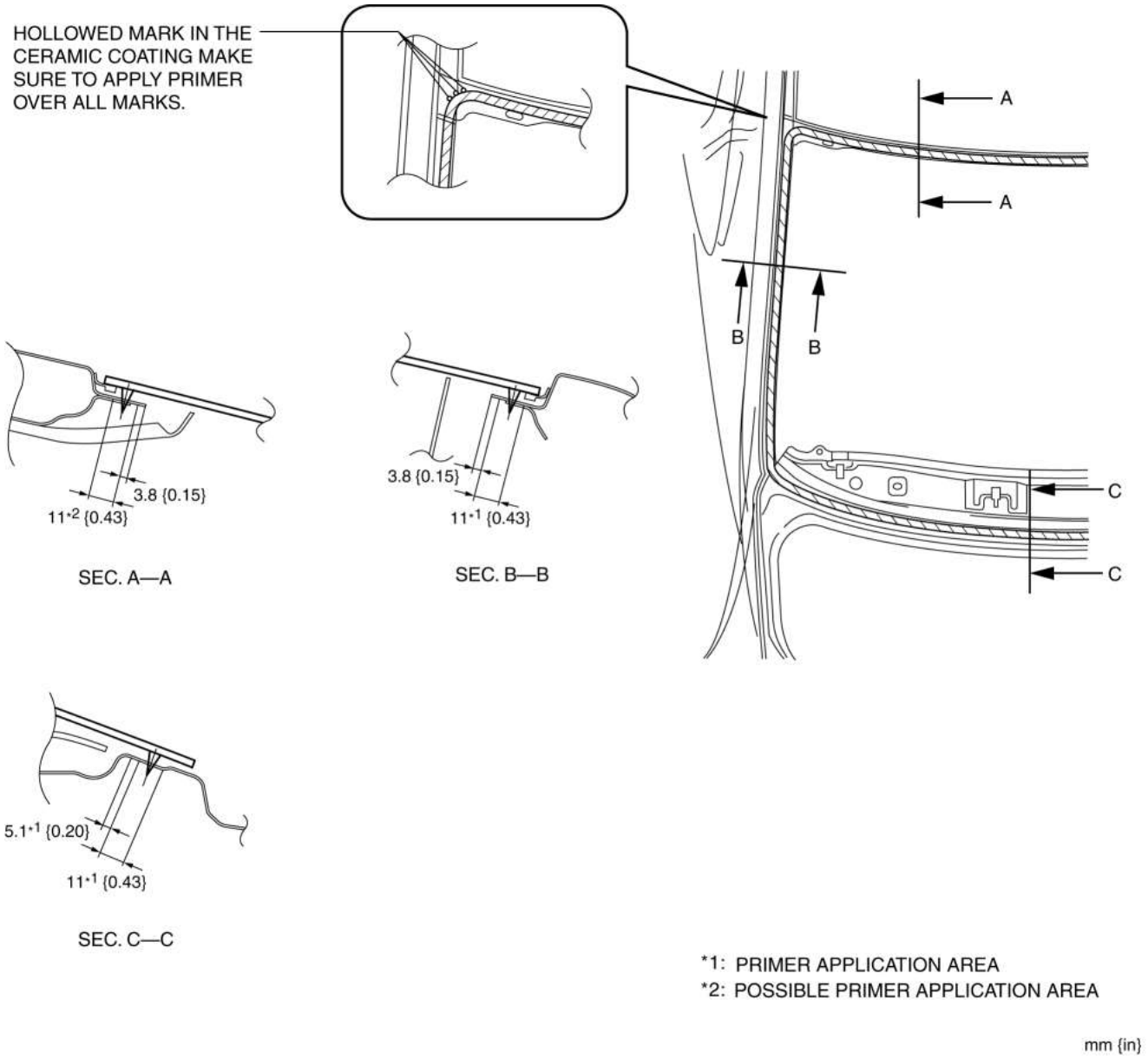

10. Aplique sellador al área de la superficie del vidrio como se muestra en la figura.

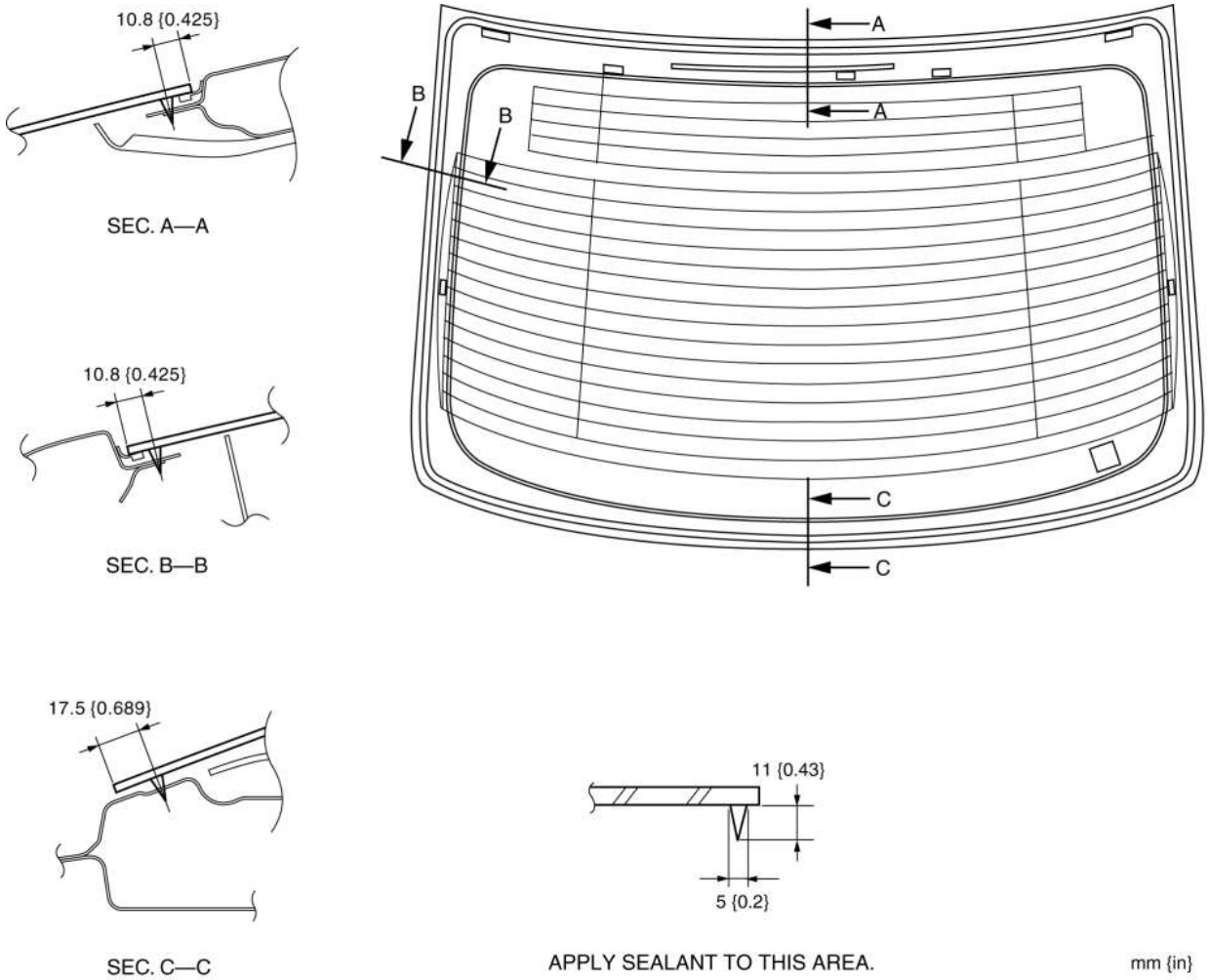

11. Instale el vidrio de la ventana trasera.

12. Verifique que el espacio en la parte superior e inferior del vidrio esté dentro de las especificaciones que se muestran en la figura, luego presione a lo largo del perímetro del vidrio.

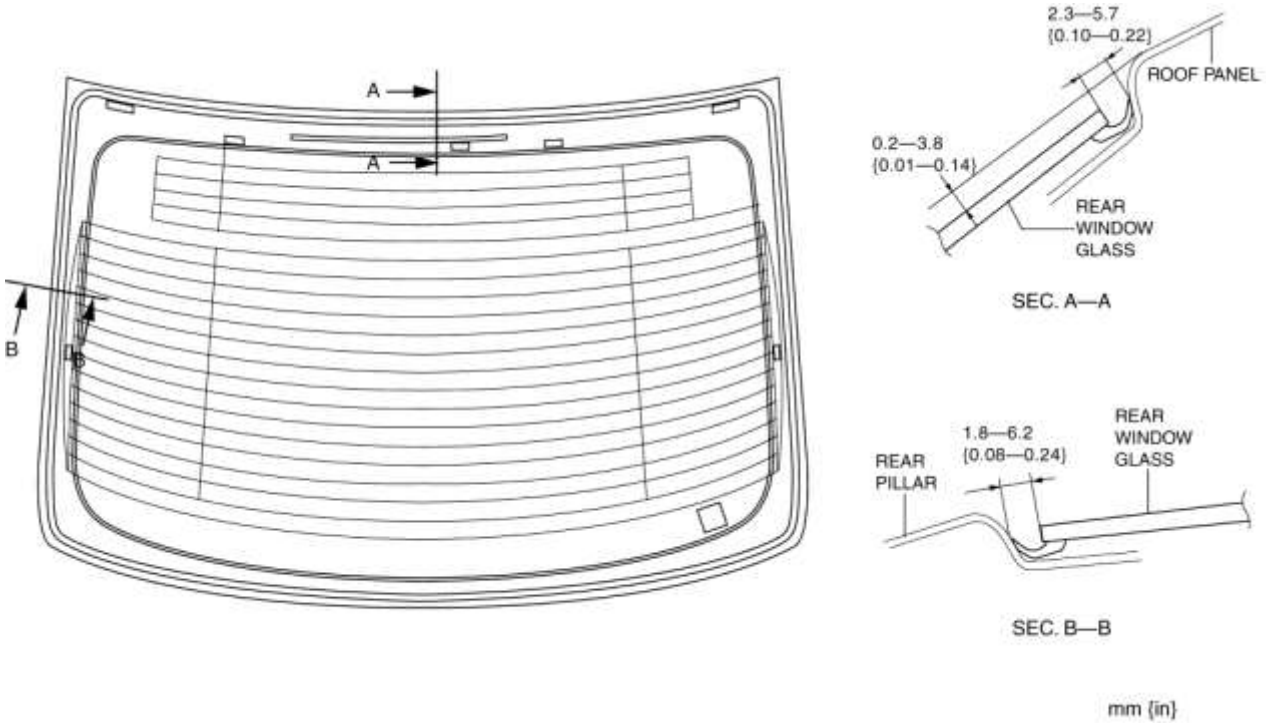

13. Conecte los conectores de filamento en la dirección de la flecha en el orden de (1), (2) que se muestra en la figura.

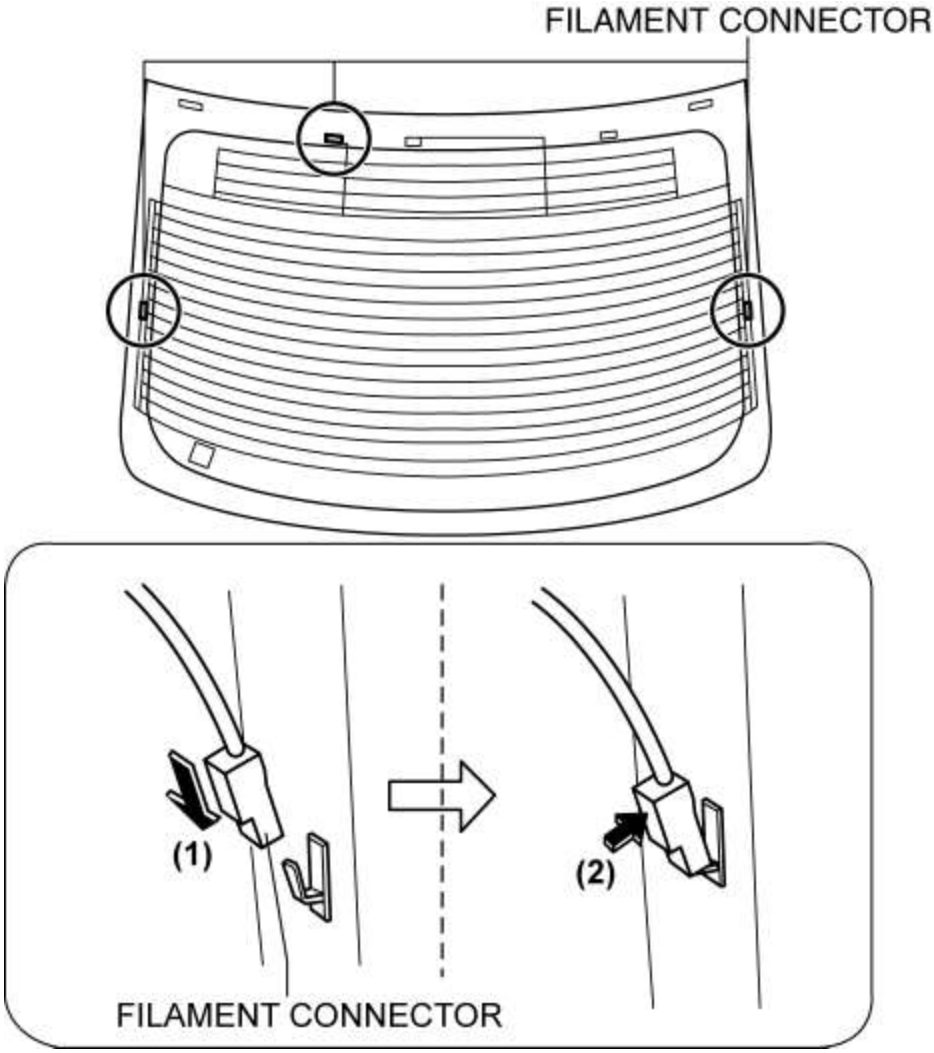

14. Instala las siguientes partes:
a. Recorte del paquete trasero (Vea REMOCION / INSTALACION DEL ACABADO DEL PAQUETE TRASERO).

segundo. Luz de freno de montaje alto (Véase REMOCION / INSTALACION DE LA LUZ DE FRENO DE ALTO MONTAJE).

do. Guarnecido de pilar C (ver REMOCION / INSTALACION DE EMPALME C-PILAR)

re. Borde de la casa del neumático (Ver REMOCION / INSTALACION DE LA MOLDURA DE LA RUEDA DE LOS NEUMÁTICOS).

mi. Respaldo del asiento trasero trasero (Ver RETIRADA / INSTALACIÓN DEL ASIENTO DELANTERO LADO TRASERO).

F. Amortiguador del asiento trasero (Ver RETIRO / INSTALACIÓN DEL AMORTIGUADOR DEL ASIENTO TRASERO).

15. Conecte el cable negativo de la batería. (Ver DESCONEXIÓN / CONEXIÓN DEL CABLE DE LA BATERÍA NEGATIVA [SKYACTIV-G 2.5] .)

16. Permita que el sellador se endurezca por completo. Tiempo de endurecimiento del sellador: 24 h

Mazda6 - Cuerpo y accesorios

REMOCION / INSTALACION DEL REGULADOR DE LA VENTANA DELANTERA DELANTERA

1. Realice la preparación del vidrio de la puerta delantera. (Consulte REMOCION / INSTALACION DEL VIDRIO DE LA PUERTA DELANTERA).

2. Desconecte el cable negativo de la batería. (Ver DESCONEXIÓN / CONEXIÓN DEL CABLE DE LA BATERÍA NEGATIVA [SKYACTIV-G 2.5] .)

3. Retire las siguientes partes:
a. Guarnición interior (Ver REMOCIÓN / INSTALACIÓN DE GUARNICIÓN INTERNA).

segundo. Ajuste de la puerta frontal (Véase REMOCION / INSTALACION DE LA MOLDURA DE LA PUERTA DELANTERA).

do. Cristal de la puerta frontal (Véase REMOCION / INSTALACION DEL VIDRIO DE LA PUERTA DELANTERA).

re. Altavoz de la puerta delantera (Véase REMOCION / INSTALACION DEL ALTAVOZ DE LA PUERTA DELANTERA).

mi. Motor de la ventanilla de potencia delantera (Vea REMOCION / INSTALACION DEL MOTOR DE LA VENTANA ELECTRICA).

4. Retire el perno A.

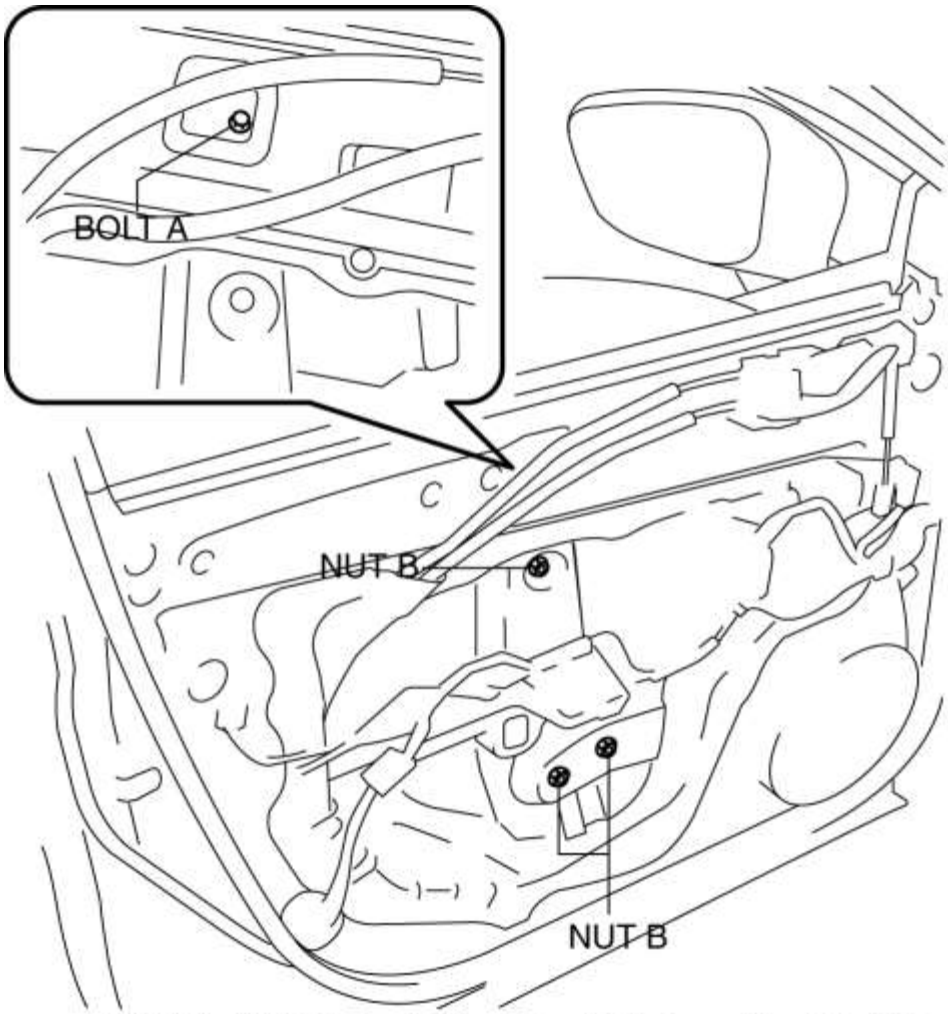

BOLT A, NUT B : 8—10 N·m {82—101 kgf·cm, 71—88 in·lbf}

5. Retire las nueces B.

6. Inserte una mano a través del orificio de instalación del parlante, gire la carcasa del tambor en la dirección que se muestra en la figura para separar las pestañas del panel del módulo de la puerta delantera.

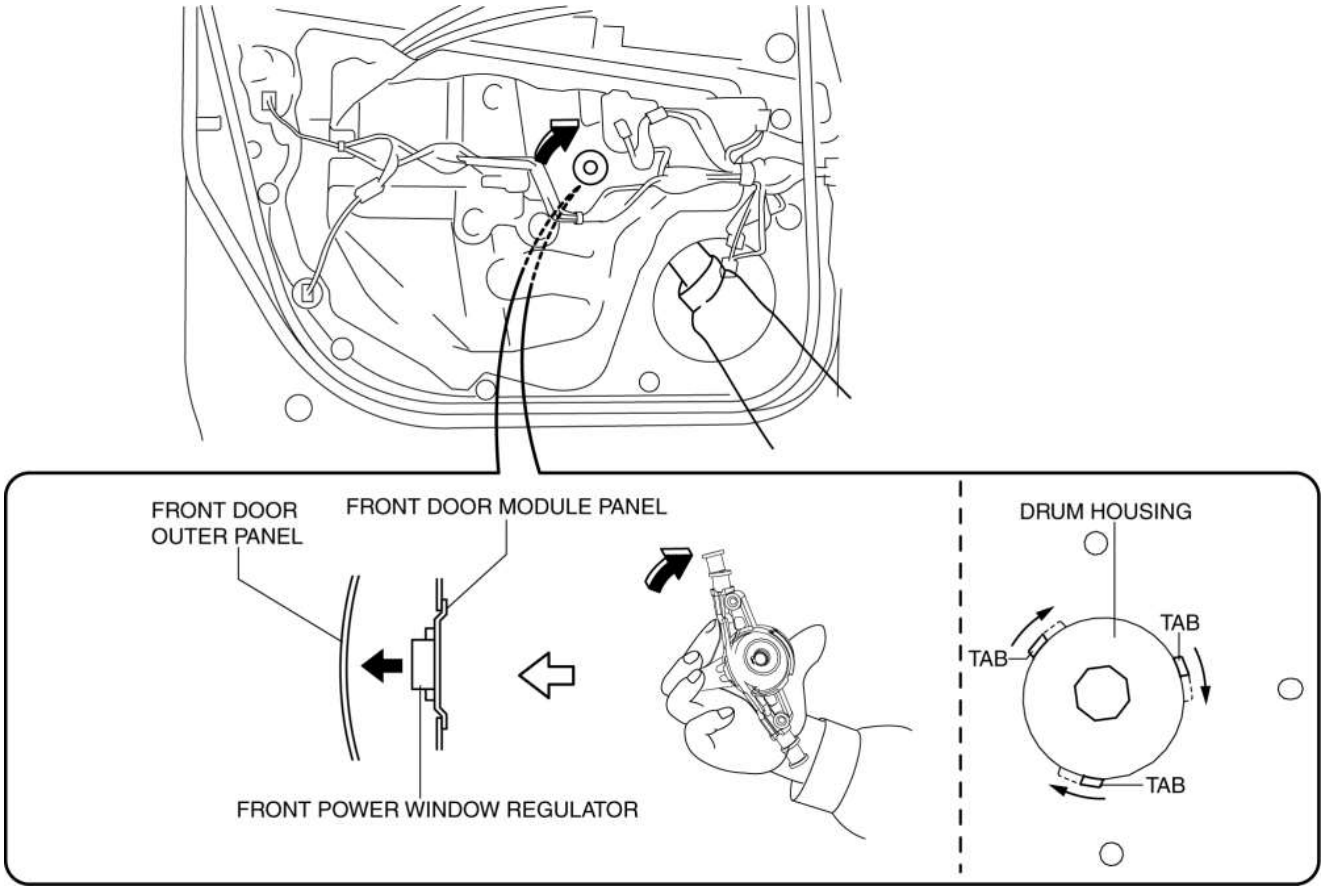

7. Retire el regulador de la ventana de alimentación delantera a través del orificio de instalación de los altavoces.

PRECAUCIÓN:

- Al quitar el regulador de la ventanilla eléctrica delantera, el regulador de la ventanilla eléctrica delantera puede contactar el orificio de instalación de los altavoces de la puerta delantera, y la película de revestimiento del panel interior de la puerta delantera y el regulador de la ventanilla eléctrica delantera podrían dañarse. Retire el regulador de la ventanilla eléctrica delantera mientras verifica que el regulador de la ventanilla eléctrica delantera y el orificio de instalación de la puerta delantera no se toquen entre sí.

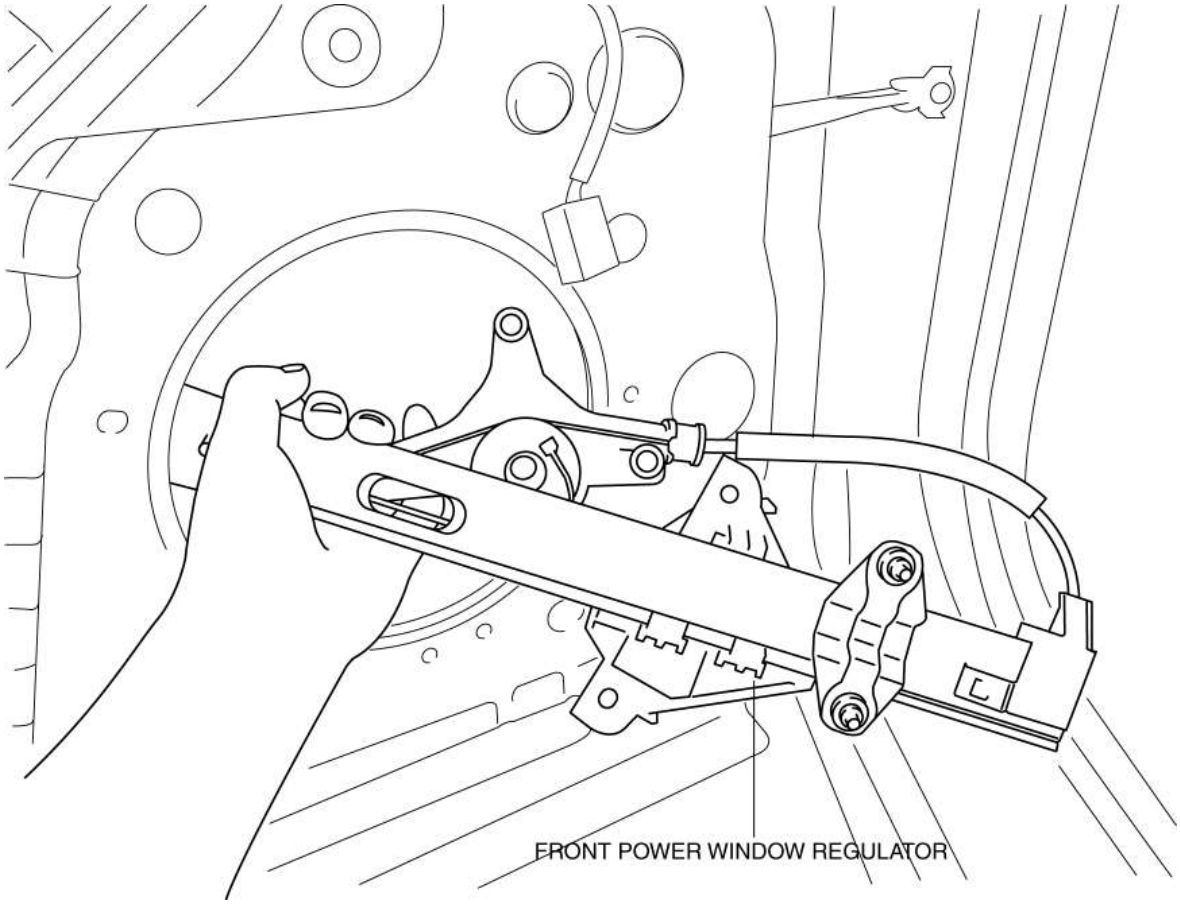

8. Instalar en el orden inverso de eliminación.

Mazda6 - Cuerpo y accesorios

DESMONTAJE / INSTALACIÓN DEL REGULADOR DE LA VENTANA ELÉCTRICA TRASERA

1. Baje completamente el vidrio de la puerta trasera.

2. Desconecte el cable negativo de la batería. (Ver DESCONEXIÓN / CONEXIÓN DEL CABLE DE LA BATERÍA NEGATIVA [SKYACTIV-G 2.5] .)

3. Retire las siguientes partes:
a. Ajuste de la puerta trasera (Ver REMOCION / INSTALACION DE LA MOLDURA TRASERA DE LA PUERTA TRASERA).

segundo. Cristal trasero de la puerta trasera (Véase REMOCION / INSTALACION DEL VIDRIO TRASERO DE LA PUERTA TRASERA).

do. Altavoz de la puerta trasera (Véase REMOCION / INSTALACION DEL ALTAVOZ DE LA PUERTA TRASERA).

re. Motor de la ventana de potencia trasera (Vea REMOCION / INSTALACION DEL MOTOR DE LA VENTANA ELECTRICA).

mi. Cristal de la puerta trasera (Véase REMOCION / INSTALACION DEL VIDRIO DE LA PUERTA TRASERA).

4. Retire los pernos.

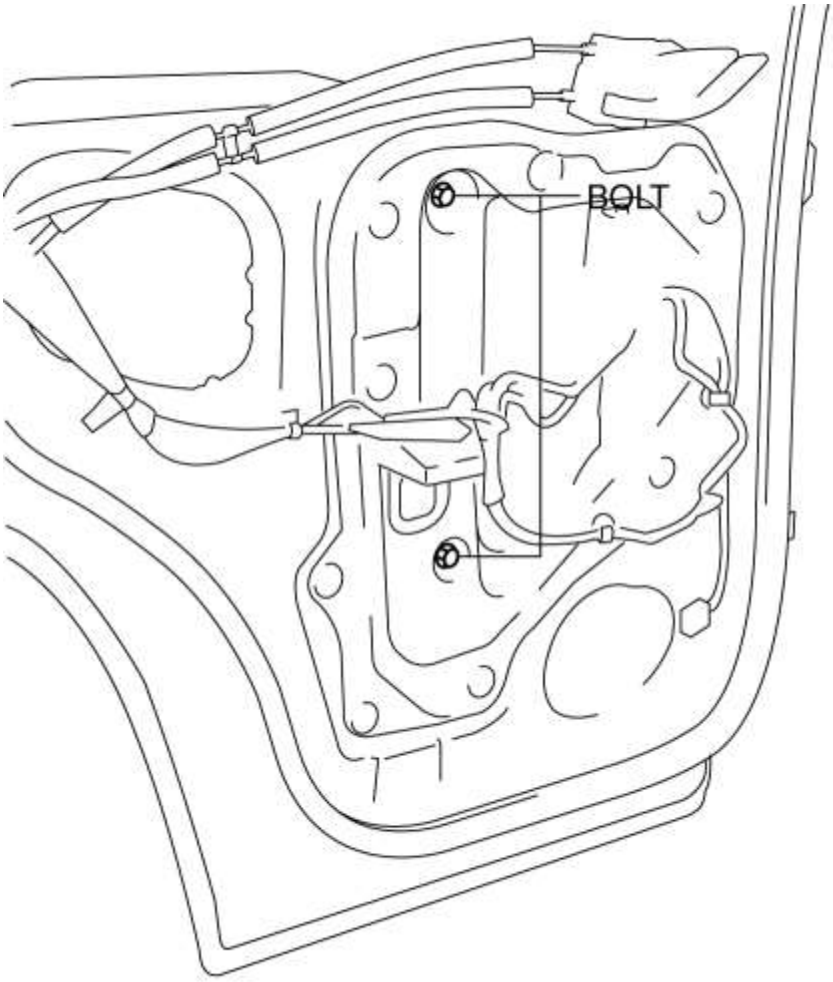

BOLT : **8—10 N·m {82—101 kgf·cm, 71—88 in·lbf}**

5. Inserte una mano a través del orificio de instalación de los altavoces, gire la carcasa del tambor en la dirección que se muestra en la figura para separar las pestañas del panel del módulo de la puerta trasera.

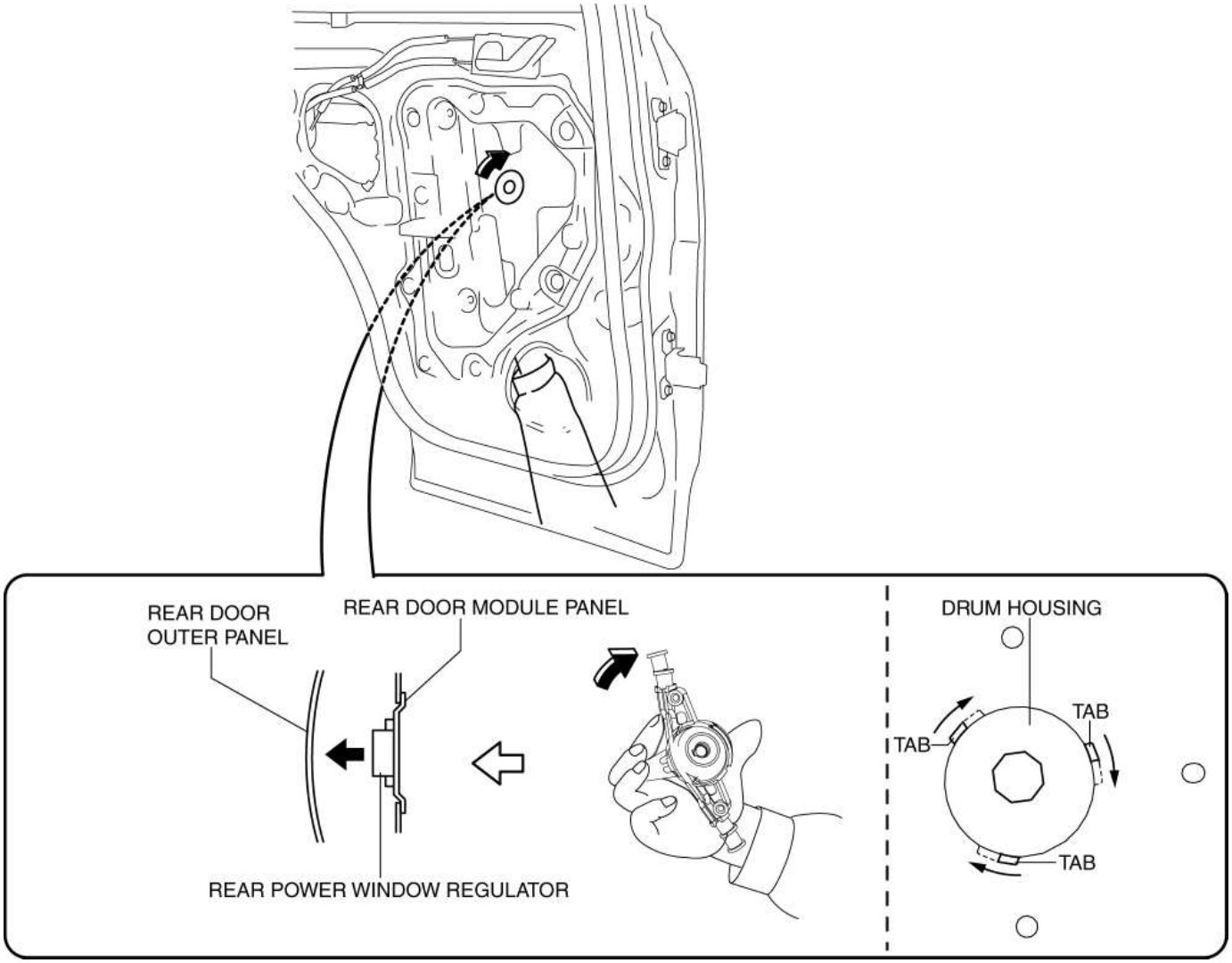

6. Retire el regulador de la ventanilla eléctrica trasera a través del orificio de instalación de los altavoces.

PRECAUCIÓN:

- Al quitar el regulador de la ventanilla eléctrica trasera, el regulador de la ventanilla eléctrica posterior puede contactar el orificio de instalación de los altavoces de la puerta trasera, y la película de revestimiento del panel interior de la puerta trasera y el regulador de la ventanilla eléctrica trasera podrían dañarse. Retire el regulador de la ventanilla eléctrica posterior mientras verifica que el regulador de la ventanilla eléctrica trasera y el orificio de instalación de los altavoces de la puerta trasera no se toquen entre sí.

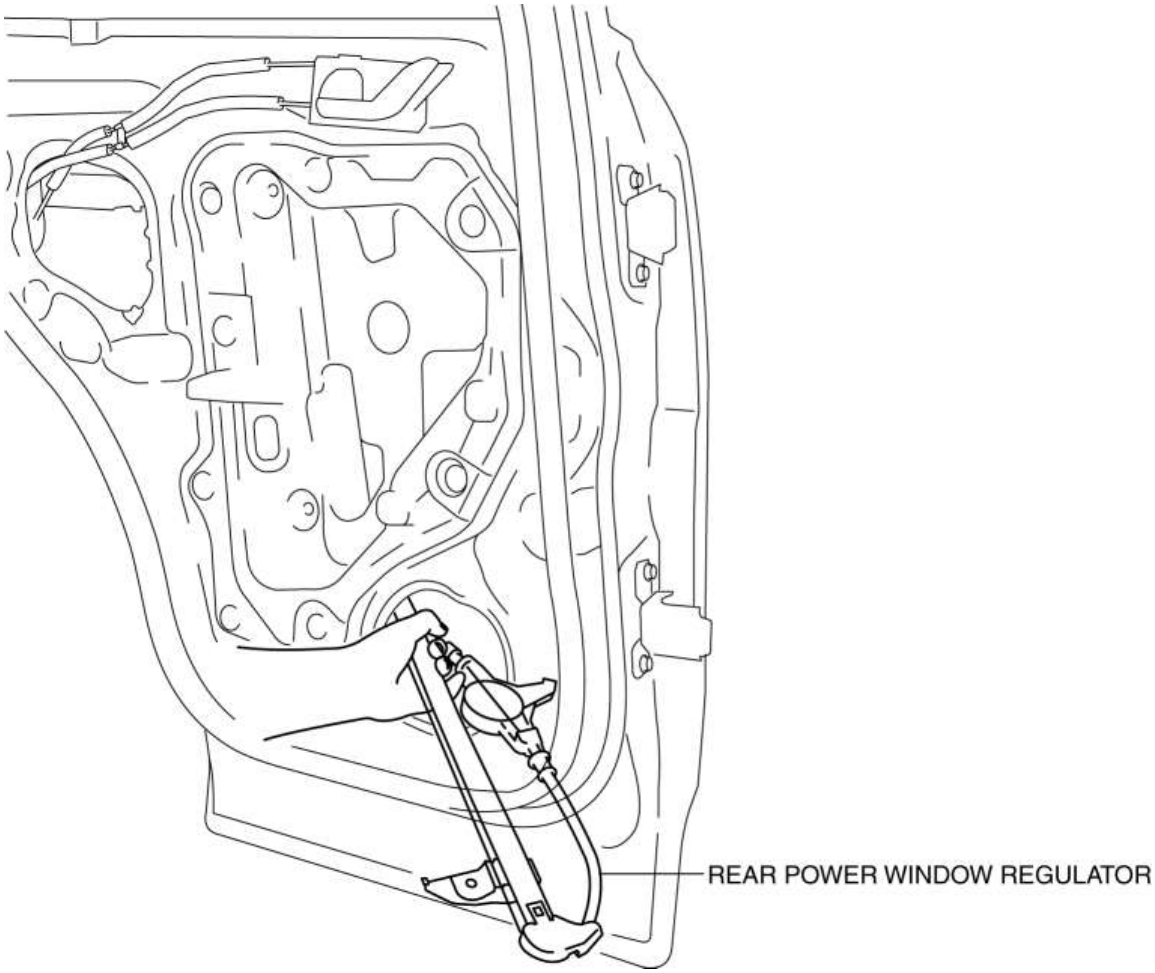

7. Instalar en el orden inverso de eliminación.

Mazda6 - Cuerpo y accesorios

DESMONTAJE / INSTALACIÓN DEL MOTOR DE LA VENTANA ELÉCTRICA

Motor de la ventana delantera de la energía

1. Baje completamente el vidrio de la puerta delantera.

2. Desconecte el cable negativo de la batería. (Ver DESCONEXIÓN / CONEXIÓN DEL CABLE DE LA BATERÍA NEGATIVA [SKYACTIV-G 2.5] .)

3. Retire la guarnición interior. (Ver REMOCION / INSTALACION DE ALETAS INTERIORES)

4. Retire el guarnecido de la puerta delantera. (Consulte REMOCION / INSTALACION DE LA MOLDURA DE LA PUERTA DELANTERA).

5. Desconecte el conector del motor de la ventana de potencia delantera.

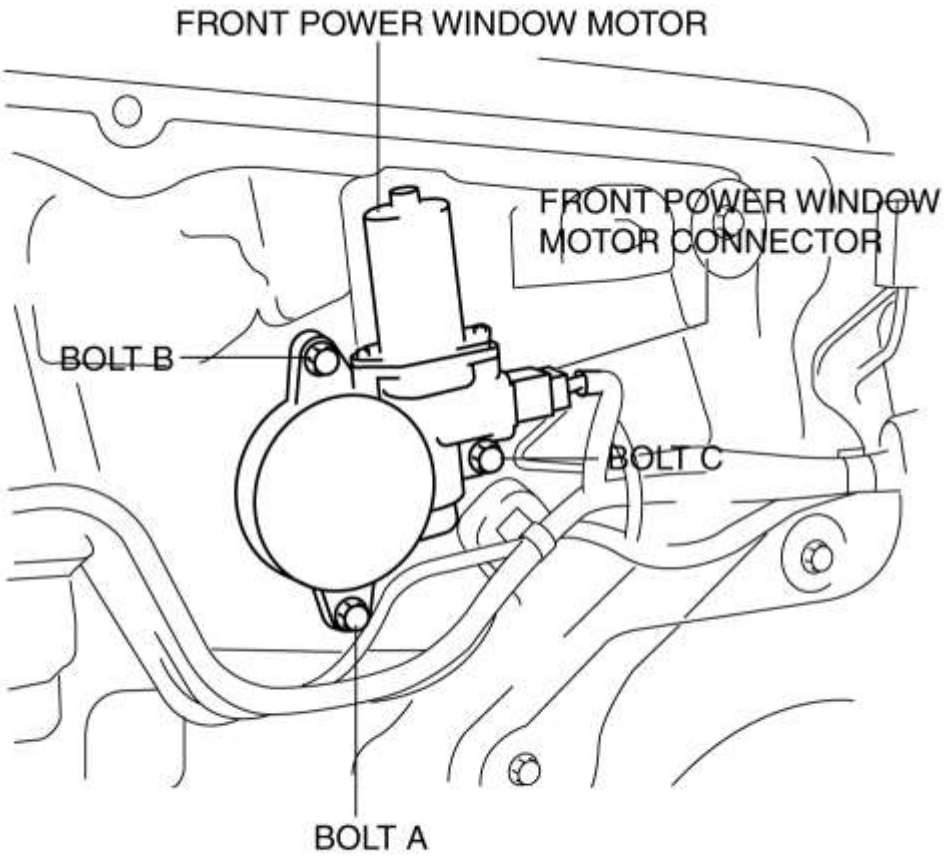

BOLT A, B, C : **5.2—7.2 N·m {54—73 kgf·cm, 47—63 in·lbf}**

6. Retire el perno A.

7. Retire el perno B.

8. Retire el perno C.

9. Retire el motor de la ventana de potencia delantera.

10. Instalar en el orden inverso de eliminación.

NOTA:

- Al instalar el motor de la ventana de encendido en el tambor del regulador de la ventana de potencia, la lengüeta de la caja del tambor puede salir de la unidad de la puerta. Si esto sucede, retire el altavoz de la puerta, inserte la mano en el orificio de instalación del altavoz, conecte las pestañas de la carcasa del tambor y, mientras sostiene la carcasa del tambor, instale el motor de la ventana eléctrica en el tambor.

Motor de la ventana trasera

1. Baje completamente el vidrio de la puerta trasera.

2. Desconecte el cable negativo de la batería. (Ver DESCONEXIÓN / CONEXIÓN DEL CABLE DE LA BATERÍA NEGATIVA [SKYACTIV-G 2.5] .)

3. Retire el guarnecido de la puerta trasera. (Ver REMOCION / INSTALACION DE LA MOLDURA DE LA PUERTA TRASERA).

4. Desconecte el conector del motor de la ventana de potencia trasera.

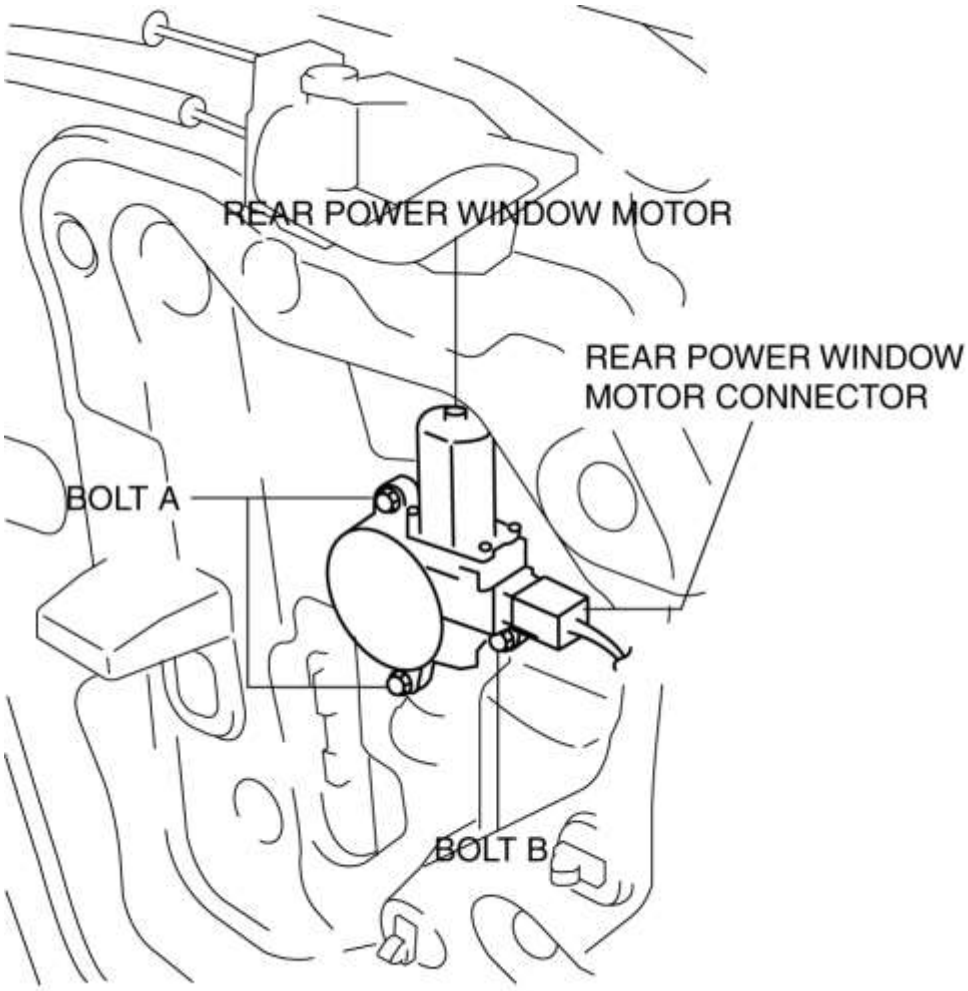

BOLT A, B : 5.2—7.2 N·m {54—73 kgf·cm, 47—63 in·lbf}

5. Retire los pernos A.

6. Retire el perno B.

7. Retire el motor de la ventanilla eléctrica trasera.

8. Instalar en el orden inverso de eliminación.

NOTA:

- Al instalar el motor de la ventana de encendido en el tambor del regulador de la ventana de potencia, la lengüeta de la caja del tambor puede salir de la unidad de la puerta. Si esto sucede, retire el altavoz de la puerta, inserte la mano en el orificio de instalación del altavoz, conecte las pestañas de la carcasa del tambor y, mientras sostiene la carcasa del tambor, instale el motor de la ventana eléctrica en el tambor.

Mazda6 - Cuerpo y accesorios

INSPECCIÓN DEL MOTOR DE LA VENTANA ELÉCTRICA

Motor de la ventana delantera de la energía

1. Desconecte el cable negativo de la batería. (Ver DESCONEXIÓN / CONEXIÓN DEL CABLE DE LA BATERÍA NEGATIVA [SKYACTIV-G 2.5] .)

2. Retire la guarnición interior. (Ver REMOCION / INSTALACION DE ALETAS INTERIORES)

3. Retire el guarnecido de la puerta delantera. (Consulte REMOCION / INSTALACION DE LA MOLDURA DE LA PUERTA DELANTERA).

4. Desconecte el conector del motor de la ventana de potencia delantera.

5. Aplique el voltaje positivo de la batería y conecte la tierra a los terminales del motor de la ventanilla eléctrica delantera E y F, y luego inspeccione el funcionamiento del motor de la ventanilla eléctrica delantera.

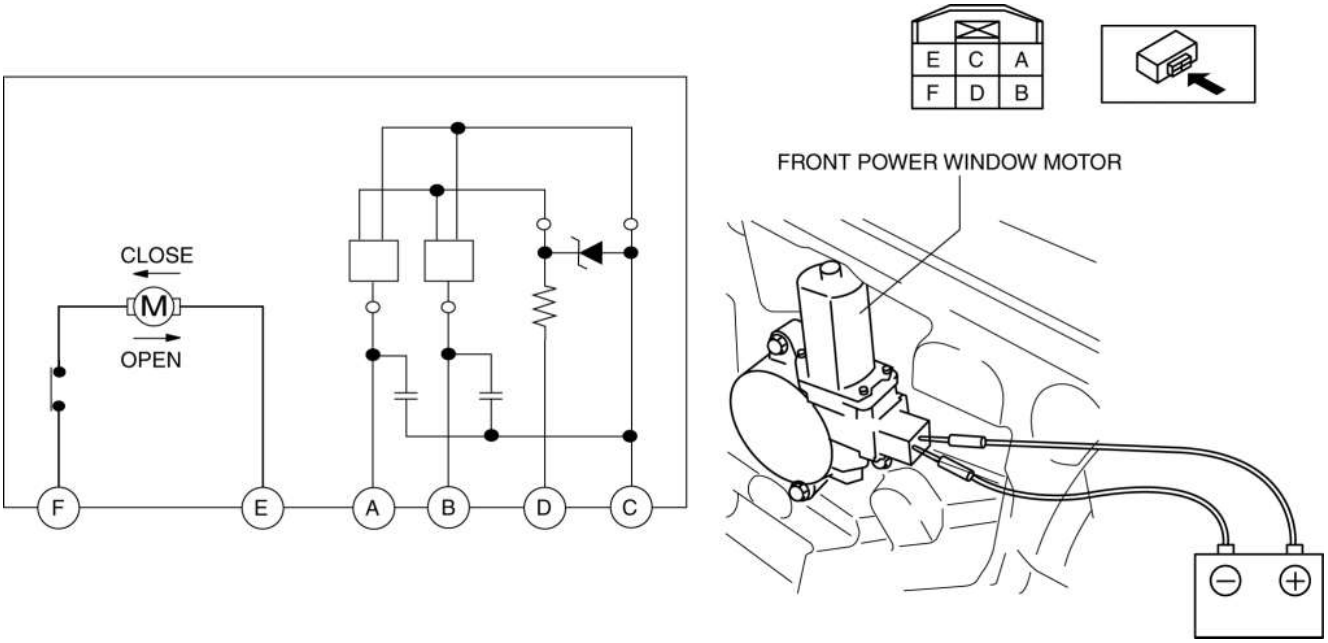

- Si el motor de la ventanilla delantera no funciona como se indica en la tabla, reemplácelo.

Operación	Terminal	
	mi	F
Cerca	B +	Suelo
Abierto	Suelo	B +

6. Conecte el voltaje positivo de la batería al terminal D del motor de la ventanilla eléctrica delantera y conecte el terminal C a tierra.

7. Opere el motor de la ventana de potencia delantera y verifique los patrones de onda para los terminales A y B.

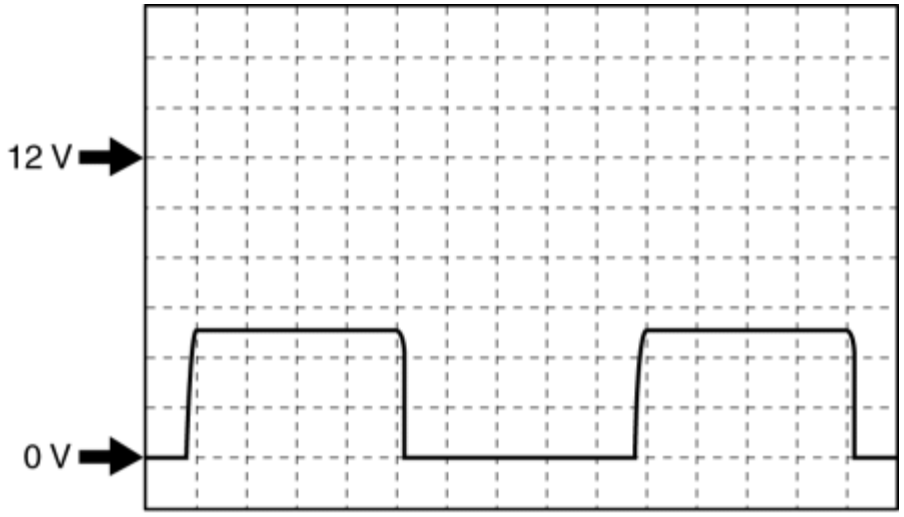

- Terminal:

  A, B (+) ↔ suelo (-)

- Configuración del osciloscopio: 2 V / DIV (Y), 1 ms / DIV (X), rango DC
- Si el mal funcionamiento, reemplace el motor de la ventanilla eléctrica delantera.

Motor de la ventana trasera

1. Desconecte el cable negativo de la batería. (Ver DESCONEXIÓN / CONEXIÓN DEL CABLE DE LA BATERÍA NEGATIVA [SKYACTIV-G 2.5] .)

2. Retire el guarnecido de la puerta trasera. (Ver REMOCION / INSTALACION DE LA MOLDURA DE LA PUERTA TRASERA).

3. Desconecte el conector del motor de la ventana de potencia trasera.

4. Aplique el voltaje positivo de la batería y conecte la tierra a los terminales E y F del motor de la ventana de alimentación trasera, y luego inspeccione el funcionamiento del motor de la ventanilla eléctrica trasera.

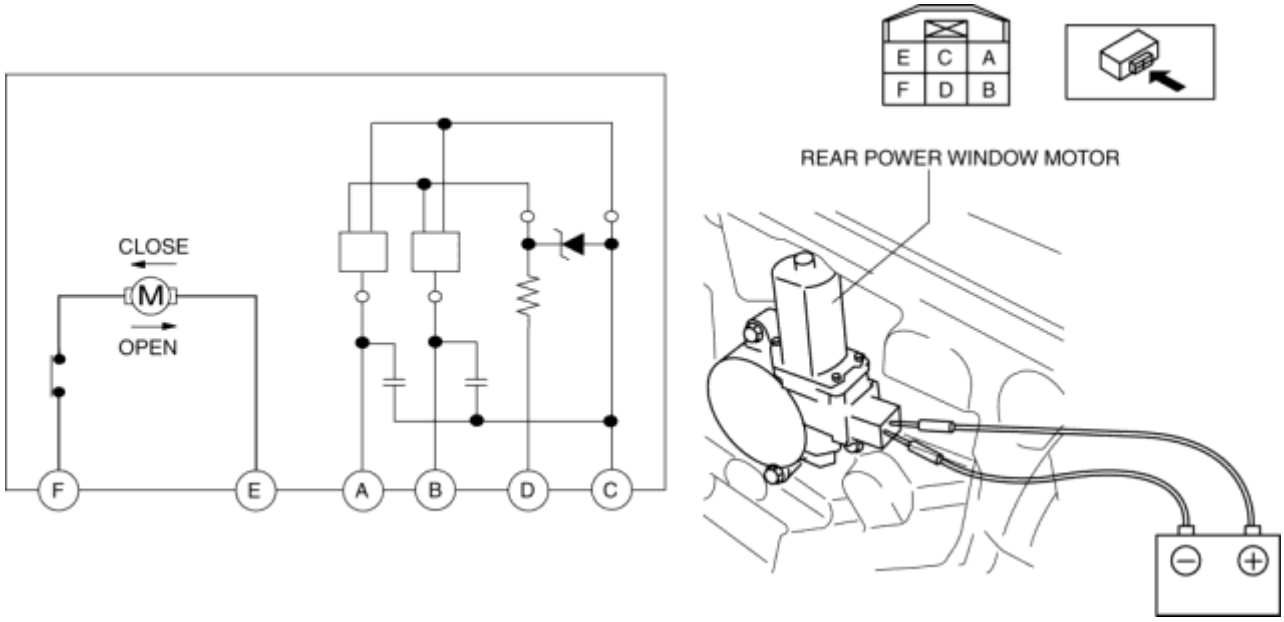

- Si el motor de la ventanilla trasera no funciona como se indica en la tabla, reemplácelo.

Operación	Terminal	
	mi	F
Cerca	B +	Suelo
Abierto	Suelo	B +

5. Conecte el voltaje positivo de la batería al terminal D del motor de la ventana de alimentación trasera y conecte el terminal C a tierra.

6. Opere el motor de la ventana de potencia trasera y verifique los patrones de onda para los terminales A y B.

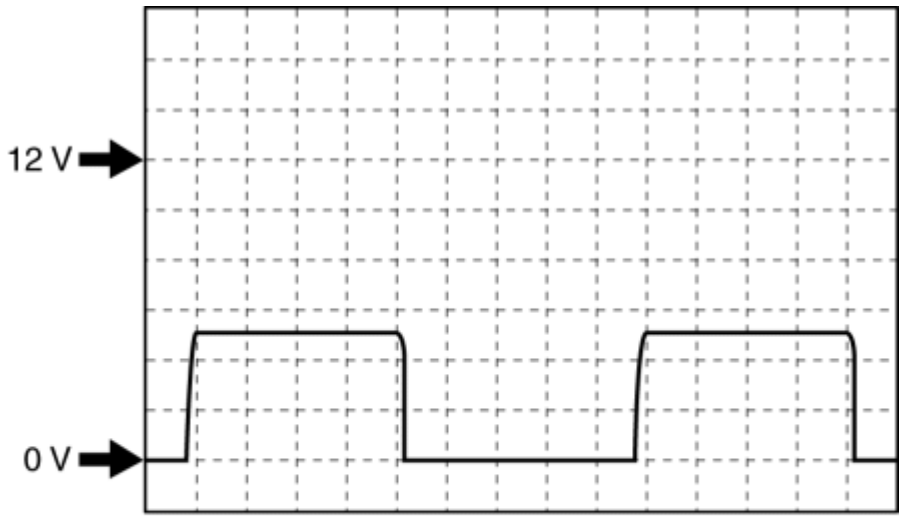

- Terminal:

  A, B (+) ↔ suelo (-)

- Configuración del osciloscopio: 2 V / DIV (Y), 1 ms / DIV (X), rango DC
- Si el mal funcionamiento, reemplace el motor de la ventanilla eléctrica trasera.

Mazda6 - Cuerpo y accesorios

DESMONTAJE / INSTALACIÓN DEL INTERRUPTOR PRINCIPAL DE LA VENTANA ELÉCTRICA

1. Desconecte el cable negativo de la batería. (Ver DESCONEXIÓN / CONEXIÓN DEL CABLE DE LA BATERÍA NEGATIVA [SKYACTIV-G 2.5] .)

2. Retire la tapa A.

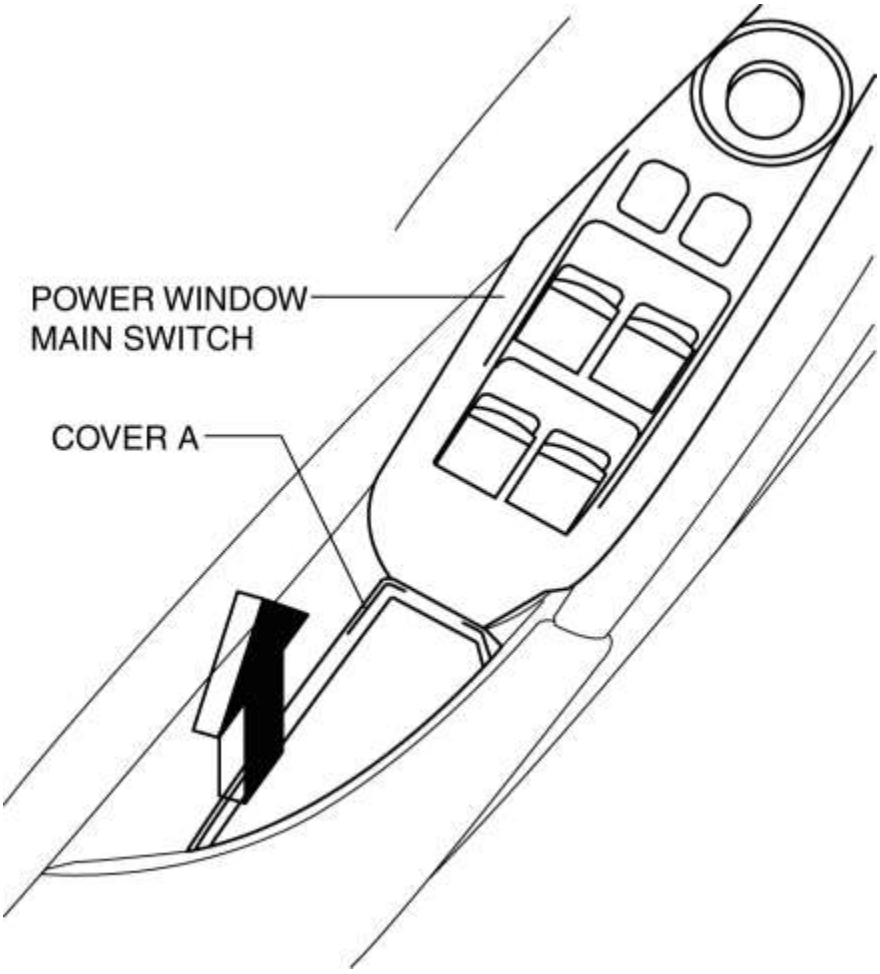

3. Inserte un destornillador de punta plana envuelto en cinta que se muestra en la figura y quite la lengüeta B en la dirección de la flecha (1).

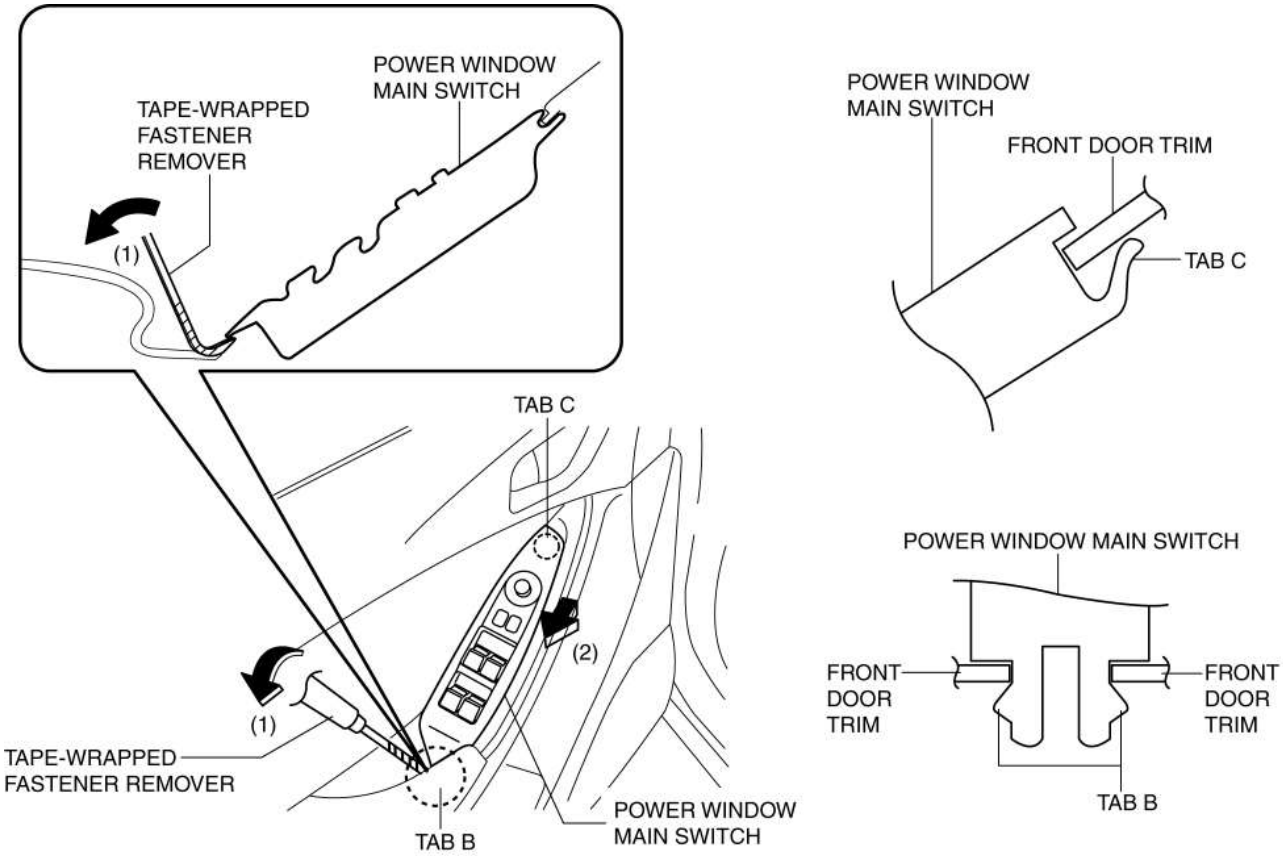

4. Deslice el interruptor principal de la ventana de encendido en la dirección de la flecha (2) que se muestra en la figura y quite la pestaña C.

5. Desconecte el conector del interruptor principal de la ventana de encendido.

6. Tire del borde de la tapa del interruptor principal de la ventana de encendido en la dirección de la flecha (3) y separe las pestañas D.

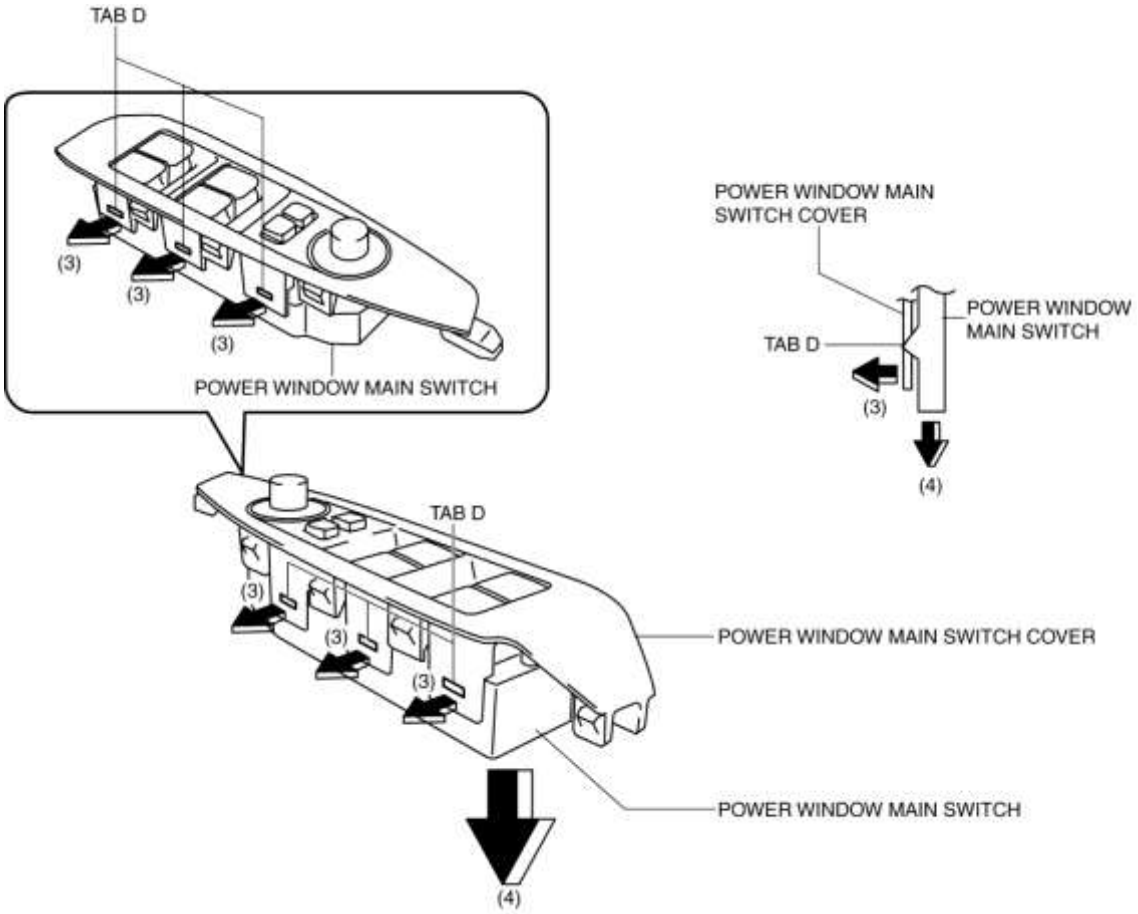

7. Retire el interruptor principal de la ventana de encendido en la dirección de la flecha (4) que se muestra en la figura.

8. Instalar en el orden inverso de eliminación.

Mazda6 - Cuerpo y accesorios

INSPECCIÓN DEL INTERRUPTOR PRINCIPAL DE LA VENTANA ELÉCTRICA

1. Desconecte el cable negativo de la batería. (Ver DESCONEXIÓN / CONEXIÓN DEL CABLE DE LA BATERÍA NEGATIVA [SKYACTIV-G 2.5] .)

2. Retire el interruptor principal de la ventana de encendido (consulte REMOCION / INSTALACION DEL INTERRUPTOR PRINCIPAL DE LA VENTANA ELECTRICA).

3. Conecte el conector del interruptor principal de la ventana de encendido.

4. Conecte el cable negativo de la batería. (Ver DESCONEXIÓN / CONEXIÓN DEL CABLE DE LA BATERÍA NEGATIVA [SKYACTIV-G 2.5] .)

5. Mida el voltaje en cada terminal.

- Si el voltaje no es el especificado en la tabla de voltaje del terminal, inspeccione las piezas debajo de los artículos de Inspección y los arneses de cableado relacionados.
    - Si el sistema no funciona normalmente aunque los elementos de inspección o los arneses de cableado relacionados no tengan ningún mal funcionamiento, reemplace

el interruptor principal de la ventana de encendido. (Consulte REMOCION / INSTALACION DEL INTERRUPTOR PRINCIPAL DE LA VENTANA ELECTRICA).

Tabla de voltaje del terminal (referencia)

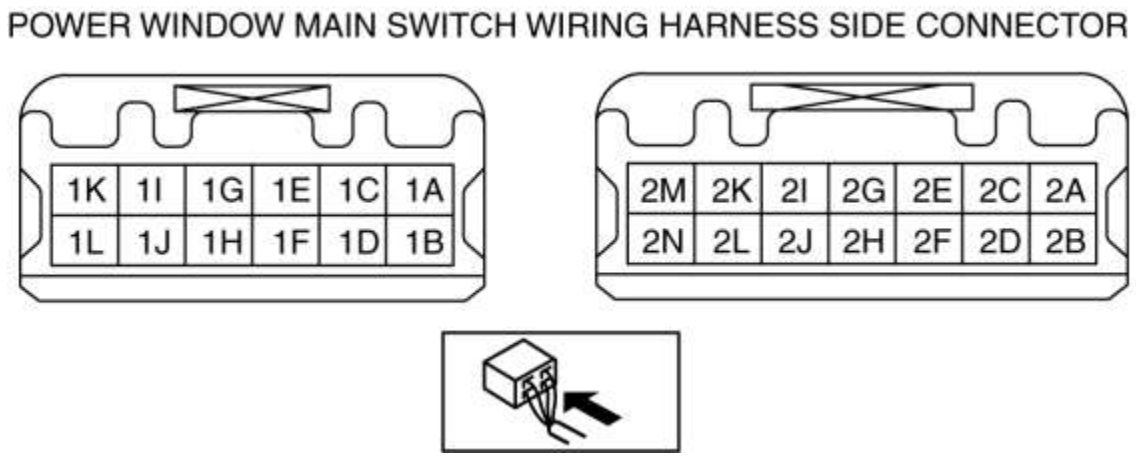

Función de abrir / cerrar automáticamente para todas las ventanas

Terminal	Nombre de la señal	Conectado a	Condición de medición	Voltaje (V)	Artículos de inspección)
1A	Fuente de alimentación del sensor	Motor de la ventana de potencia (lado del conductor)	Encienda el encendido (motor encendido o apagado)	B +	• Motor de la ventana de potencia (lado del conductor) (Consulte INSPECCIÓN DEL MOTOR DE LA VENTANA POTENTE). • Mazo de cables relacionado
			Cambiar el encendido a ACC o DESCONECTADO	1.0 o menos	
1B	Fuente de alimentación	Fusible P.WINDOW3 30A	Bajo cualquier condición	B +	• Fusible P.WINDOW3 30A • Mazo de cables relacionado
1C	-	-	-	-	-
1D	Señal de apertura de la ventana	Motor de la ventana de potencia	Apertura de la puerta de cristal (lado del conductor)	B +	• Motor de la ventana de

	del lado del conductor	(lado del conductor)	Mientras el vidrio de la puerta (lado del conductor) se abre durante aprox. 40 s después de que el encendido se apaga (LOCK) de ON	B +	potencia (lado del conductor) (Consulte INSPECCIÓN DEL MOTOR DE LA VENTANA POTENTE). • Mazo de cables relacionado
			Otro	1.0 o menos	
1E	Señal de apertura / cierre de la puerta	Módulo de control del cuerpo trasero (RBCM)	Cualquier puerta está abierta	1.0 o menos	• Módulo de control del cuerpo trasero (RBCM) • Mazo de cables relacionado
			Toda la puerta está cerca	aprox. 6.0	
1F	Señal de cierre de la ventana del lado del conductor	Motor de la ventana de potencia (lado del conductor)	Cierre de cristal de la puerta (lado del conductor)	B +	• Motor de la ventana de potencia (lado del conductor) (Consulte INSPECCIÓN DEL MOTOR DE LA VENTANA POTENTE). • Mazo de cables relacionado
			Mientras el cristal de la puerta (lado del conductor) se cierra durante aprox. 40 s después de que el encendido se apaga (LOCK) de ON	B +	
			Otro	1.0 o menos	
1G	IG1	Fusible C / U IG1 15A	Encienda el encendido (motor encendido o apagado)	B +	• Fusible C / U IG1 15A • Mazo de cables relacionado
			Desconecte el encendido (LOCK)	1.0 o menos	
1H	-	-	-	-	-
1I	Tierra del sensor	Motor de la ventana de potencia (lado del conductor)	Bajo cualquier condición	1.0 o menos	• Motor de la ventana de potencia (lado del conductor)

					(Consulte INSPECCIÓN DEL MOTOR DE LA VENTANA POTENTE). • Mazo de cables relacionado
1J	-	-	-	-	-
1K	GND	Tierra del cuerpo	Bajo cualquier condición	1.0 o menos	• Mazo de cables relacionado
1L	Comunicación serial	Submutador de ventana de potencia	Debido a que este terminal es para comunicación, no es posible determinar la integridad por voltaje del terminal		• Submutador de ventana de potencia (Consulte INSPECCIÓN DEL MOTOR DE LA VENTANA POTENTE). • Mazo de cables relacionado
2A	-	-	-	-	-
2B	Señal de control del espejo exterior de potencia	Espejo exterior eléctrico	Inspeccione el interruptor del espejo exterior de potencia. (Vea INSPECCIÓN DEL INTERRUPTOR DEL ESPEJO EXTERIOR DE ALIMENTACIÓN).		
2C	Señal de control del espejo exterior de potencia	Espejo exterior eléctrico	Inspeccione el interruptor del espejo exterior de potencia. (Vea INSPECCIÓN DEL INTERRUPTOR DEL ESPEJO EXTERIOR DE ALIMENTACIÓN).		
2D	Pulso 1	Motor de la ventana de potencia (lado del conductor)	Vidrio de la puerta (lado del conductor) en funcionamiento	Patrón de onda(Consulte Inspección usando un osciloscopio (referencia) .)	• Mazo de cables relacionado • Motor de la ventana de potencia (lado del conductor) (Consulte INSPECCIÓN DEL MOTOR DE LA

					VENTANA POTENTE).
2E	Señal de control del espejo exterior de potencia	Espejo exterior eléctrico	Inspeccione el interruptor del espejo exterior de potencia. (Vea INSPECCIÓN DEL INTERRUPTOR DEL ESPEJO EXTERIOR DE ALIMENTACIÓN).		
2F	Pulso 2	Motor de la ventana de potencia (lado del conductor)	Vidrio de la puerta (lado del conductor) en funcionamiento	Patrón de onda(Consulte Inspección usando un osciloscopio (referencia) .)	• Motor de la ventana de potencia (lado del conductor) (Consulte INSPECCIÓN DEL MOTOR DE LA VENTANA POTENTE). • Mazo de cables relacionado
2G	Señal de control del espejo exterior de potencia	Espejo exterior eléctrico	Inspeccione el interruptor del espejo exterior de potencia. (Vea INSPECCIÓN DEL INTERRUPTOR DEL ESPEJO EXTERIOR DE ALIMENTACIÓN).		
2H	Señal de control del espejo exterior de potencia	Espejo exterior eléctrico	Inspeccione el interruptor del espejo exterior de potencia. (Vea INSPECCIÓN DEL INTERRUPTOR DEL ESPEJO EXTERIOR DE ALIMENTACIÓN).		
2I	-	-	-	-	-
2J	Señal de bloqueo de puerta	Módulo de control del cuerpo trasero (RBCM)	Interruptor de bloqueo de la puerta	1.0 o menos	• Módulo de control del cuerpo trasero (RBCM) • Mazo de cables relacionado
			Otro	aprox. 5.0	
2K	ACC	ESPEJO 7.5 A fusible	Cambiar el encendido a ACC	1.0 o menos	• ESPEJO 7.5 A fusible • Mazo de cables relacionado
			Otro	B +	
2L	-	-	-	-	-
2M	-	-	-	-	-

2N	GND	Tierra del cuerpo	Bajo cualquier condición	1.0 o menos	• Mazo de cables relacionado

Función de apertura / cierre automático para el lado del conductor

Terminal	Nombre de la señal	Conectado a	Condición de medición	Voltaje (V)	Artículos de inspección)
1A	Señal de apertura de la ventana lateral trasera derecha	Motor de la ventana de potencia (parte posterior derecha)	Apertura del vidrio de la puerta (lado derecho posterior)	B +	• Motor de la ventana de potencia (parte posterior derecha) (Consulte INSPECCIÓN DEL MOTOR DE LA VENTANA POTENTE). • Mazo de cables relacionado
			Otro	1.0 o menos	
1B	Señal de ventana lateral del pasajero	Motor de la ventana de potencia (lado del pasajero)	Apertura del cristal de la puerta (lado del pasajero)	B +	• Motor de la ventana de potencia (lado del pasajero) (Consulte INSPECCIÓN DEL MOTOR DE LA VENTANA POTENTE). • Mazo de cables relacionado
			Otro	1.0 o menos	
1C	Señal de cierre de la ventana lateral trasera derecha	Motor de la ventana de potencia (parte posterior derecha)	Cierre de cristal de la puerta (lado derecho posterior)	B +	• Motor de la ventana de potencia (parte posterior derecha) (Consulte INSPECCIÓN DEL MOTOR DE LA VENTANA POTENTE). • Mazo de cables relacionado
			Otro	1.0 o menos	
1D	Señal de cierre de la ventana	Motor de la ventana de	Cierre de cristal de la puerta (lado del pasajero)	B +	

	lateral del pasajero	potencia (lado del pasajero)	Otro	1.0 o menos	• Motor de la ventana de potencia (lado del pasajero) (Consulte INSPECCIÓN DEL MOTOR DE LA VENTANA POTENTE). • Mazo de cables relacionado
1E	-	-	-	-	-
1F	Señal de apertura / cierre de la puerta	Módulo de control del cuerpo trasero (RBCM)	Cualquier puerta está abierta	1.0 o menos	• Módulo de control del cuerpo trasero (RBCM) • Mazo de cables relacionado
			Toda la puerta está cerca	aprox. 6.0	
1G	Señal de ventana trasera izquierda	Motor de la ventana de potencia (lado izquierdo trasero)	Apertura del vidrio de la puerta (lado izquierdo posterior)	B +	• Motor de la ventana de potencia (lado izquierdo trasero) (Consulte INSPECCIÓN DEL MOTOR DE LA VENTANA POTENTE). • Mazo de cables relacionado
			Otro	1.0 o menos	
1H	Señal de apertura de la ventana del lado del conductor	Motor de la ventana de potencia (lado del conductor)	Apertura de la puerta de cristal (lado del conductor)	B +	• Motor de la ventana de potencia (lado del conductor) (Consulte INSPECCIÓN DEL MOTOR DE LA VENTANA POTENTE). • Mazo de cables relacionado
			Mientras que el vidrio de la puerta (lado del conductor) se abre durante aprox. 40 s después de que el encendido se apaga (LOCK) de ON	B +	
			Otro	1.0 o menos	
1I	Señal de cierre de la	Motor de la ventana	Cristal de la puerta (lado	B +	

	ventana lateral trasera izquierda	de potencia (lado izquierdo trasero)	izquierdo posterior) que se cierra		• Motor de la ventana de potencia (lado izquierdo trasero) (Consulte INSPECCIÓN DEL MOTOR DE LA VENTANA POTENTE). • Mazo de cables relacionado
			Otro	1.0 o menos	
1J	Señal de cierre de la ventana del lado del conductor	Motor de la ventana de potencia (lado del conductor)	Cierre de cristal de la puerta (lado del conductor)	B +	• Motor de la ventana de potencia (lado del conductor) (Consulte INSPECCIÓN DEL MOTOR DE LA VENTANA POTENTE). • Mazo de cables relacionado
			Mientras el vidrio de la puerta (lado del conductor) se cierra durante aprox. 40 s después de que el encendido se apaga (LOCK) de ON	B +	
			Otro	1.0 o menos	
1K	IG1	Fusible P.WINDW 1 30 A	Encienda el encendido (motor encendido o apagado)	B +	• Fusible P.WINDW1 30 A • Mazo de cables relacionado
1L	Fuente de alimentación	P.WINDW 2 25 A fusible	Bajo cualquier condición	B +	• P.WINDW2 25 A fusible • Mazo de cables relacionado
2A	GND	Tierra del cuerpo	Bajo cualquier condición	1.0 o menos	• Mazo de cables relacionado
2B	Tierra del sensor	Motor de la ventana de potencia (lado del conductor)	Bajo cualquier condición	1.0 o menos	• Motor de la ventana de potencia (lado del conductor) (Consulte INSPECCIÓN DEL MOTOR DE LA VENTANA POTENTE).

					• Mazo de cables relacionado
2C	Señal de control del espejo exterior de potencia	Espejo exterior eléctrico	Inspeccione el interruptor del espejo exterior de potencia. (Vea INSPECCIÓN DEL INTERRUPTOR DEL ESPEJO EXTERIOR DE ALIMENTACIÓN).		
2D	Pulso 1	Motor de la ventana de potencia (lado del conductor)	Vidrio de la puerta (lado del conductor) en funcionamiento	Patrón de onda (Ver Inspección usando un osciloscopio (Referencia) .)	• Mazo de cables relacionado • Motor de la ventana de potencia (lado del conductor) (Consulte INSPECCIÓN DEL MOTOR DE LA VENTANA POTENTE).
2E	ACC	ESPEJO 7.5 A fusible	Cambiar el encendido a ACC	1.0 o menos	• ESPEJO 7.5 A fusible • Mazo de cables relacionado
			Otro	B +	
2F	Pulso 2	Motor de la ventana de potencia (lado del conductor)	Vidrio de la puerta (lado del conductor) en funcionamiento	Patrón de onda (Ver Inspección usando un osciloscopio (Referencia) .)	• Motor de la ventana de potencia (lado del conductor) (Consulte INSPECCIÓN DEL MOTOR DE LA VENTANA POTENTE). • Mazo de cables relacionado
2G	Señal de control del espejo exterior de potencia	Espejo exterior eléctrico	Inspeccione el interruptor del espejo exterior de potencia. (Vea INSPECCIÓN DEL INTERRUPTOR DEL ESPEJO EXTERIOR DE ALIMENTACIÓN).		
2H	Señal de control del espejo exterior de potencia	Espejo exterior eléctrico	Inspeccione el interruptor del espejo exterior de potencia. (Vea INSPECCIÓN DEL INTERRUPTOR DEL ESPEJO EXTERIOR DE ALIMENTACIÓN).		
2I	Señal de control del espejo	Espejo exterior eléctrico	Inspeccione el interruptor del espejo exterior de potencia.		

	exterior de potencia		(Vea INSPECCIÓN DEL INTERRUPTOR DEL ESPEJO EXTERIOR DE ALIMENTACIÓN).		
2J	Señal de control del espejo exterior de potencia	Espejo exterior eléctrico	Inspeccione el interruptor del espejo exterior de potencia. (Vea INSPECCIÓN DEL INTERRUPTOR DEL ESPEJO EXTERIOR DE ALIMENTACIÓN).		
2K	Señal de control del espejo exterior de potencia	Espejo exterior eléctrico	Inspeccione el interruptor del espejo exterior de potencia. (Vea INSPECCIÓN DEL INTERRUPTOR DEL ESPEJO EXTERIOR DE ALIMENTACIÓN).		
2L	-	-	-	-	-
2M	Señal de bloqueo de puerta	Módulo de control del cuerpo trasero (RBCM)	Interruptor de bloqueo de la puerta	1.0 o menos	• Módulo de control del cuerpo trasero (RBCM) • Mazo de cables relacionado
			Otro	aprox. 5.0	
2N	Fuente de alimentación del sensor	Motor de la ventana de potencia (lado del conductor)	Encienda el encendido (motor encendido o apagado)	B +	• Motor de la ventana de potencia (lado del conductor) (Consulte INSPECCIÓN DEL MOTOR DE LA VENTANA POTENTE). • Mazo de cables relacionado
			Cambiar el encendido a ACC o DESCONECTADO	1.0 o menos	

Inspección usando un osciloscopio (referencia)

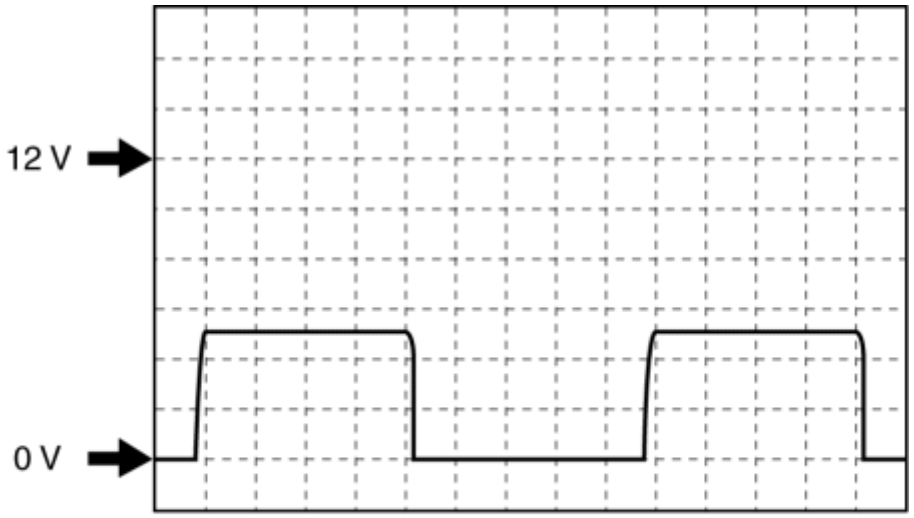

- Terminal:

  2D, 2F (+) ↔ terreno (-)

- Configuración del osciloscopio: 2 V / DIV (Y), 1 ms / DIV (X), rango DC

Mazda6 - Cuerpo y accesorios

RETIRADA / INSTALACIÓN DEL SUBSWITCH DE LA VENTANA ELÉCTRICA

1. Desconecte el cable negativo de la batería. (Ver DESCONEXIÓN / CONEXIÓN DEL CABLE DE LA BATERÍA NEGATIVA [SKYACTIV-G 2.5] .)

2. Retire la tapa A.

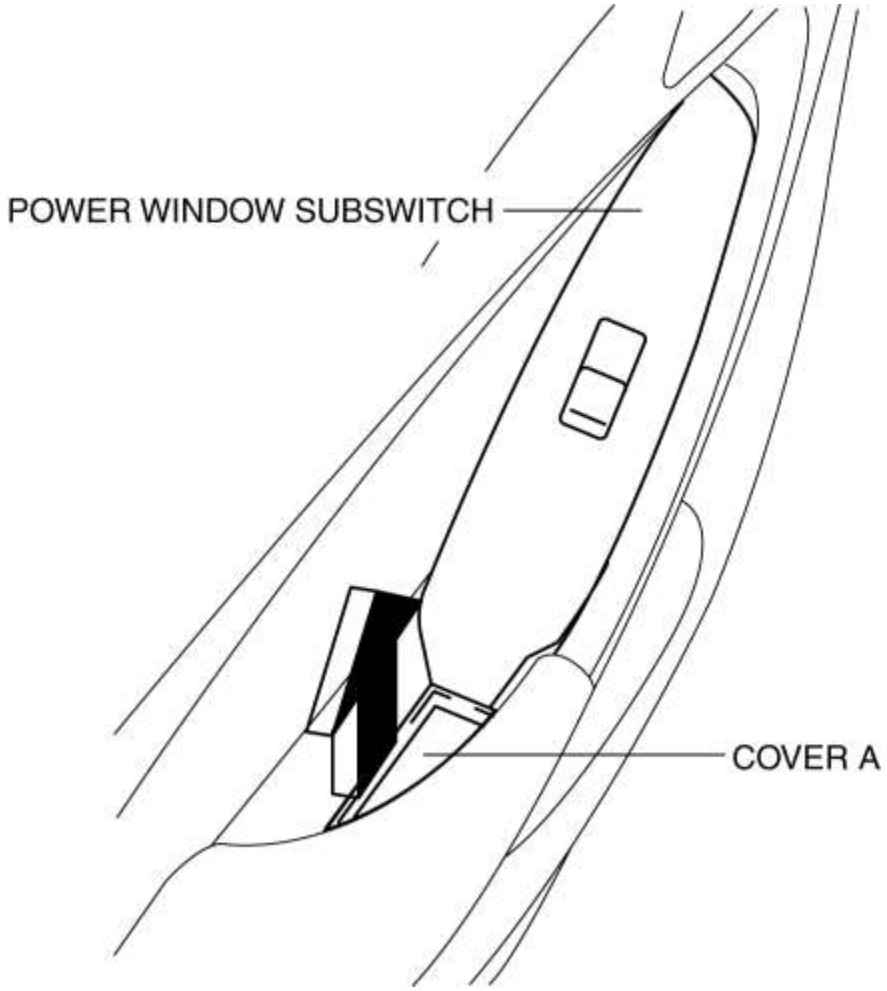

3. Inserte un destornillador de punta plana envuelto en cinta que se muestra en la figura y quite la lengüeta B en la dirección de la flecha (1).

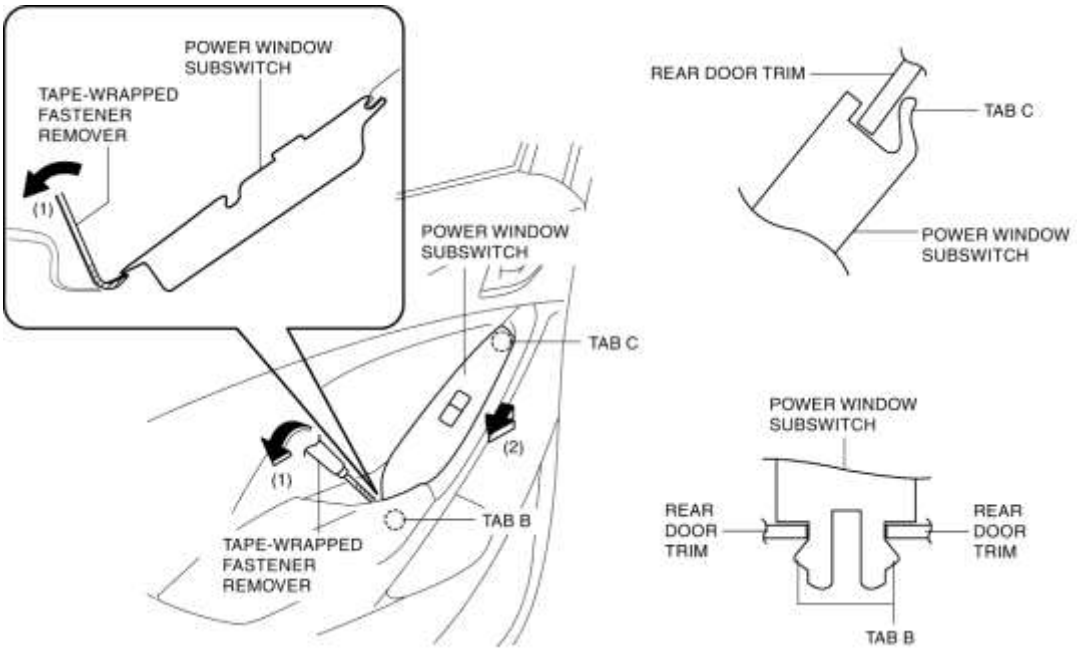

4. Deslice el conmutador de la ventana de encendido en la dirección de la flecha (2) que se muestra en la figura y quite la pestaña C.

5. Desconecte el conector del subconjunto de la ventana de encendido.

6. Tire del borde de la cubierta del sub-interruptor de la ventana de encendido en la dirección de la flecha (3) y separe la lengüeta D.

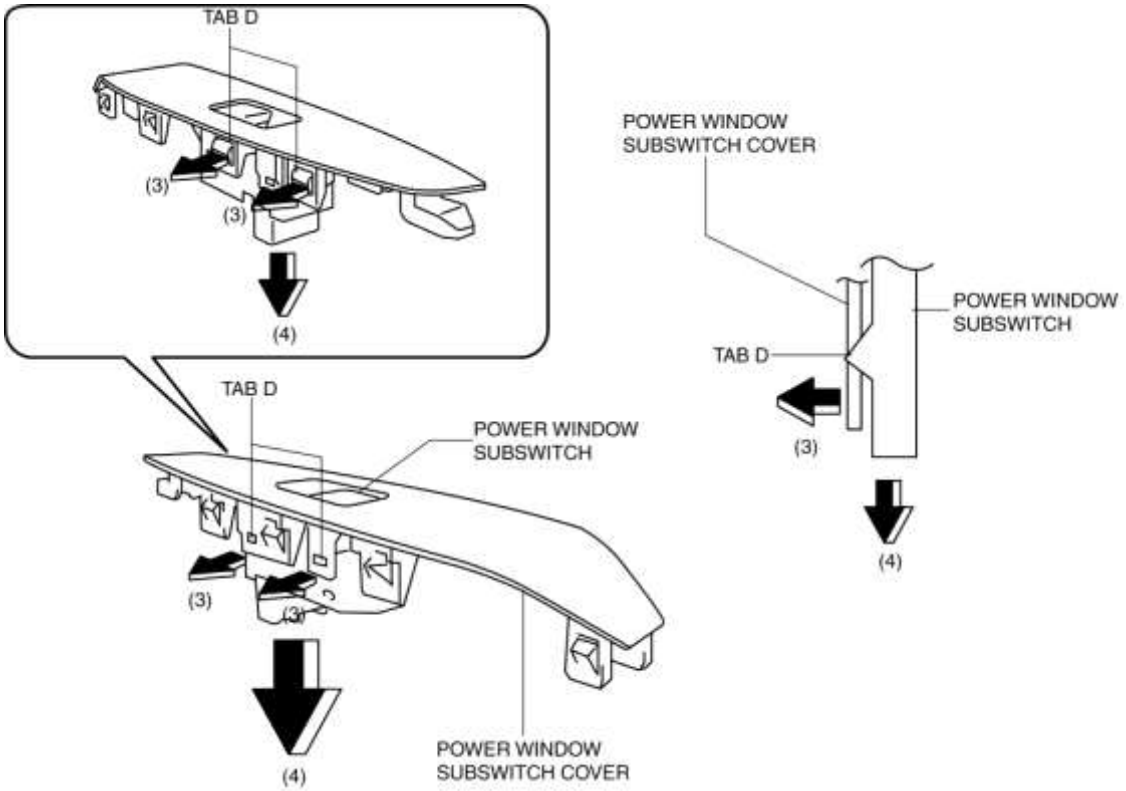

7. Retire el conmutador de la ventana de encendido en la dirección de la flecha (4) que se muestra en la figura.

8. Instalar en el orden inverso de eliminación.

Mazda6 - Cuerpo y accesorios

INSPECCIÓN DEL SUBSWITCH DE LA VENTANA ELÉCTRICA

Función de abrir / cerrar automáticamente para todas las ventanas

1. Desconecte el cable negativo de la batería. (Ver DESCONEXIÓN / CONEXIÓN DEL CABLE DE LA BATERÍA NEGATIVA [SKYACTIV-G 2.5] .)

2. Retire el submódulo de la ventana de encendido. (Consulte REMOCION / INSTALACION DEL SUBSWITCH DE LA VENTANA ELECTRICA).

3. Conecte el cable negativo de la batería. (Ver DESCONEXIÓN / CONEXIÓN DEL CABLE DE LA BATERÍA NEGATIVA [SKYACTIV-G 2.5] .)

4. Conecte el conector del subconjunto de la ventana de encendido.

5. Mida el voltaje en cada terminal.

- Si el voltaje no es el especificado en la tabla de voltaje del terminal, inspeccione las piezas en "Artículos de inspección" y los arneses de cableado relacionados.

- Si el sistema no funciona correctamente aunque los elementos de inspección o los arneses de cableado relacionados no tengan ningún mal funcionamiento, reemplace el submódulo de la ventana de encendido.

Tabla de tensión del terminal (referencia)

POWER WINDOW SUBSWITCH
WIRING HARNESS SIDE CONNECTOR

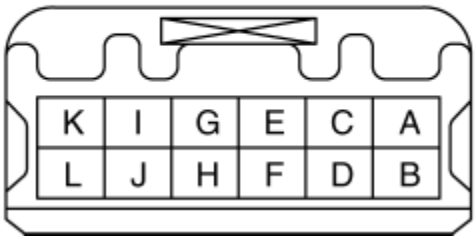

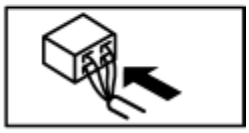

Terminal	Nombre de la señal	Conectado a	Condición de medición	Voltaje (V)	Artículos de inspección)
UN	Comunicación serial	Interruptor principal de la ventana de encendido	Debido a que este terminal es para comunicación, no es posible determinar la integridad por voltaje del terminal		• Submutador de ventana de potencia (Consulte INSPECCIÓN DEL SUBSWITCH DE LA VENTANA POTENTE). • Mazo de cables relacionado
do	Fuente de alimentación	Fusible P.WIND2 25 A	Bajo cualquier condición	B +	• Fusible P.WIND2 25 A • Mazo de cables relacionado
re	Pulso 2	Motor de ventana de potencia	Funcionamiento del vidrio de la puerta	Patrón de onda (Consulte Inspección usando un osciloscopio (referencia) .)	• Motor de ventana de potencia (Consulte INSPECCIÓN DEL MOTOR DE LA VENTANA POTENTE). • Mazo de cables relacionado

F	Pulso 1	Motor de ventana de potencia	Funcionamiento del vidrio de la puerta	Patrón de onda (Consulte Inspección usando un osciloscopio (referencia) .)	• Motor de ventana de potencia (Consulte INSPECCIÓN DEL MOTOR DE LA VENTANA POTENTE). • Mazo de cables relacionado
H	Salida cerrada	Motor de ventana de potencia	Cierre de vidrio de la puerta	B +	• Motor de ventana de potencia (Consulte INSPECCIÓN DEL MOTOR DE LA VENTANA POTENTE). • Mazo de cables relacionado
			Mientras el vidrio de la puerta se cierra por aprox. 40 s después de que el encendido se apaga (LOCK) de ON	B +	
			Otro	1.0 o menos	
yo	Salida abierta	Motor de ventana de potencia	Apertura de la puerta	B +	• Motor de ventana de potencia (Consulte INSPECCIÓN DEL MOTOR DE LA VENTANA POTENTE). • Mazo de cables relacionado
			Mientras el vidrio de la puerta se abre por aprox. 40 s después de que el encendido se apaga (LOCK) de ON	B +	
			Otro	1.0 o menos	
J	Fuente de alimentación	Motor de ventana de potencia	Cambie el encendido a ACC u ON (motor apagado)	B +	• Motor de ventana de potencia (Consulte INSPECCIÓN DEL MOTOR DE LA VENTANA POTENTE).
			Desconecte el encendido (LOCK)	1.0 o menos	

					• Mazo de cables relacionado
K	GND	Tierra del cuerpo	Bajo cualquier condición	1.0 o menos	• Mazo de cables relacionado
L	Tierra del sensor	Motor de ventana de potencia	Bajo cualquier condición	1.0 o menos	• Motor de ventana de potencia (Consulte INSPECCIÓN DEL MOTOR DE LA VENTANA POTENTE). • Mazo de cables relacionado

Función de apertura / cierre automático para el lado del conductor

1. Desconecte el cable negativo de la batería. (Ver DESCONEXIÓN / CONEXIÓN DEL CABLE DE LA BATERÍA NEGATIVA [SKYACTIV-G 2.5] .)

2. Retire el submódulo de la ventana de encendido. (Consulte REMOCION / INSTALACION DEL SUBSWITCH DE LA VENTANA ELECTRICA).

3. Verifique que la continuidad sea como se indica en la tabla usando un probador.

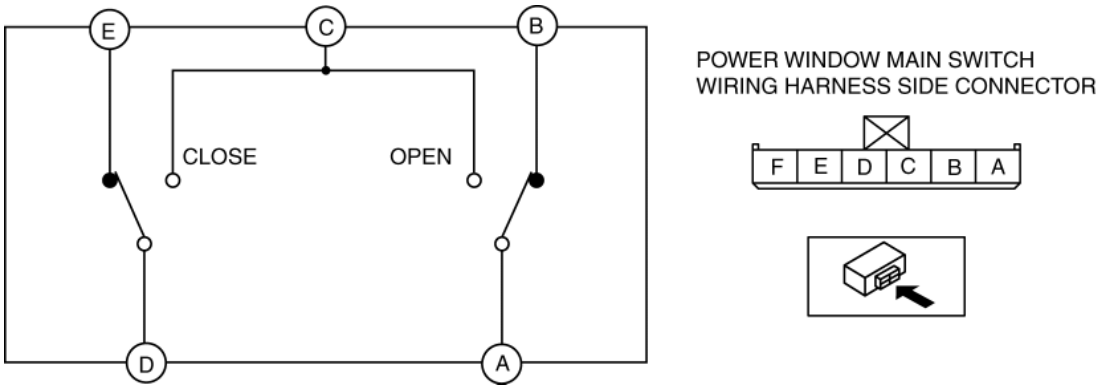

- Si no es como se indica en la tabla, reemplace el submódulo de la ventana de encendido.

○—○ : Continuity

Switch position	Terminal				
	A	B	C	D	E
CLOSE	○—○		○—○		
OFF	○—○			○—○	
OPEN	○		○	○—○	

Inspección usando un osciloscopio (referencia)

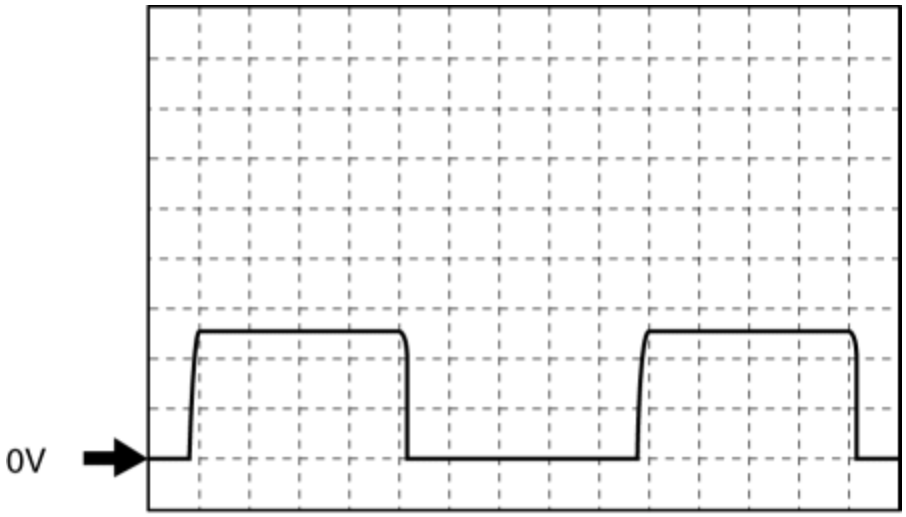

- Terminal:

  D, F (+) ↔ suelo (-)

- Configuración del osciloscopio: 2 V / DIV (Y), 1 ms / DIV (X), rango DC

Mazda6 - Cuerpo y accesorios

DESMONTAJE / INSTALACIÓN DEL ESPEJO EXTERIOR DE LA ENERGÍA

1. Desconecte el cable negativo de la batería. (Ver DESCONEXIÓN / CONEXIÓN DEL CABLE DE LA BATERÍA NEGATIVA [SKYACTIV-G 2.5] .)

2. Retire la guarnición interior. (Ver REMOCION / INSTALACION DE ALETAS INTERIORES)

3. Retire el guarnecido de la puerta delantera. (Consulte REMOCION / INSTALACION DE LA MOLDURA DE LA PUERTA DELANTERA).

4. Inserte un destornillador de punta plana envuelto en cinta en el orificio de servicio y retire los ganchos A en la dirección de la flecha (1).

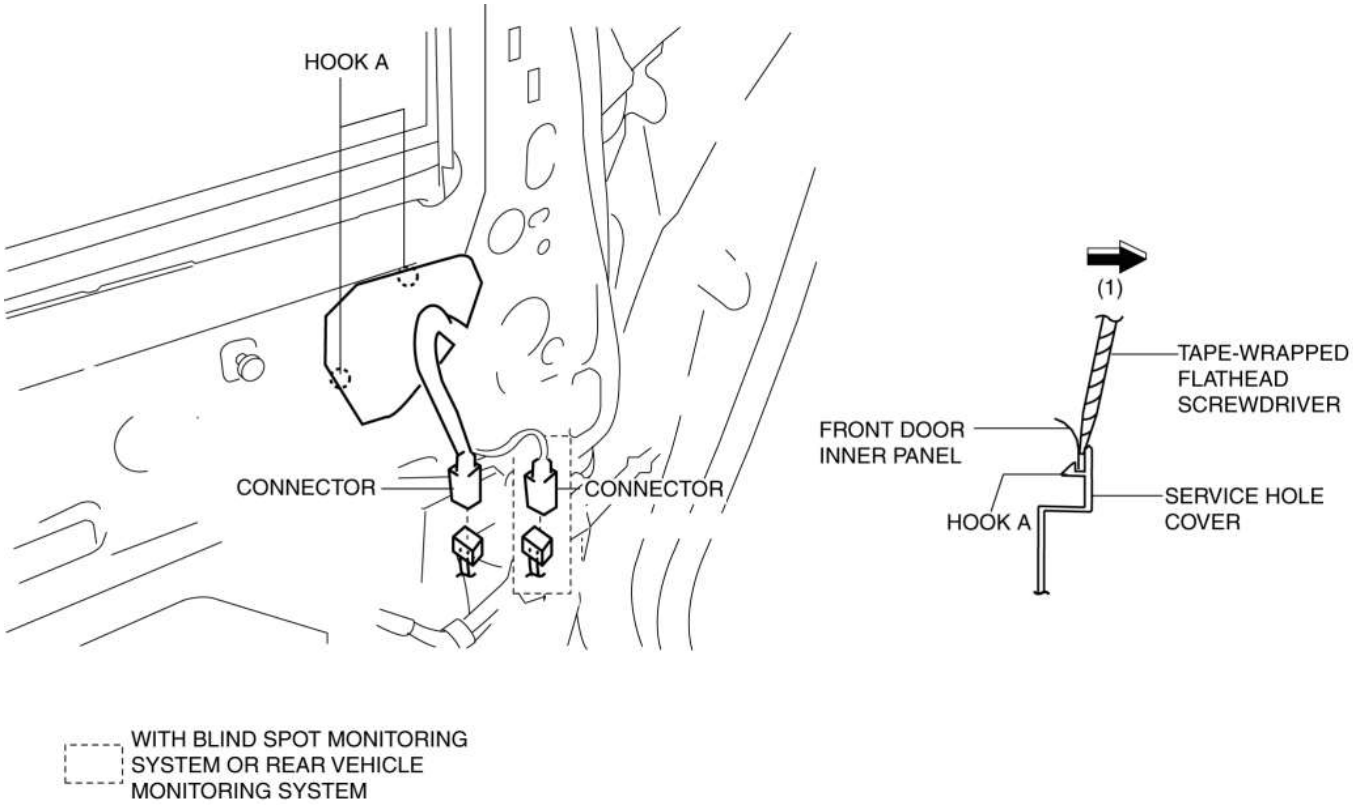

5. Deslice la tapa del orificio de servicio en la dirección de la flecha (2) que se muestra en la figura y quite las pestañas B.

6. Desconecte el conector.

7. Retire los pernos B.

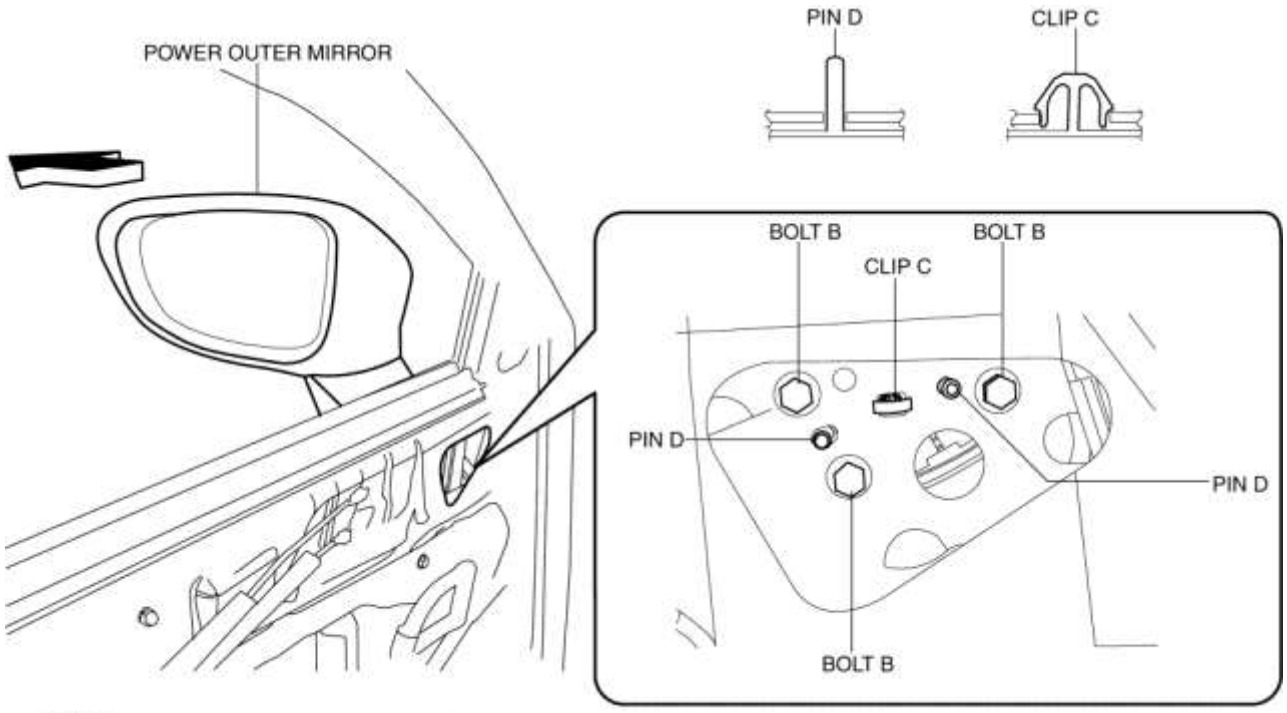

BOLT B : 8—10 N·m {82—101 kgf·cm, 71—88 in·lbf}

8. Tire del espejo exterior eléctrico en la dirección de la flecha mientras retira los clips C, pines D.

PRECAUCIÓN:

- Si el clip C del espejo exterior de potencia está separado, el espejo exterior de alimentación podría caerse y dañarse. Cuando separe la pinza C del espejo exterior eléctrico, sostenga el espejo externo de alimentación con la mano durante el servicio.

9. Retire el espejo exterior de potencia.

10. Instalar en el orden inverso de eliminación. (Consulte la Nota de instalación de Power Outer Mirror).

Nota de instalación de Power Outer Mirror

1. Si un arnés de cableado se enruta por error al instalar un espejo exterior eléctrico, interferirá con el vidrio de la puerta frontal al abrir / cerrar el cristal de la puerta delantera y podría provocar un circuito abierto. Al enrutar el arnés de cableado, diríjalo detrás de la guía de vidrio.

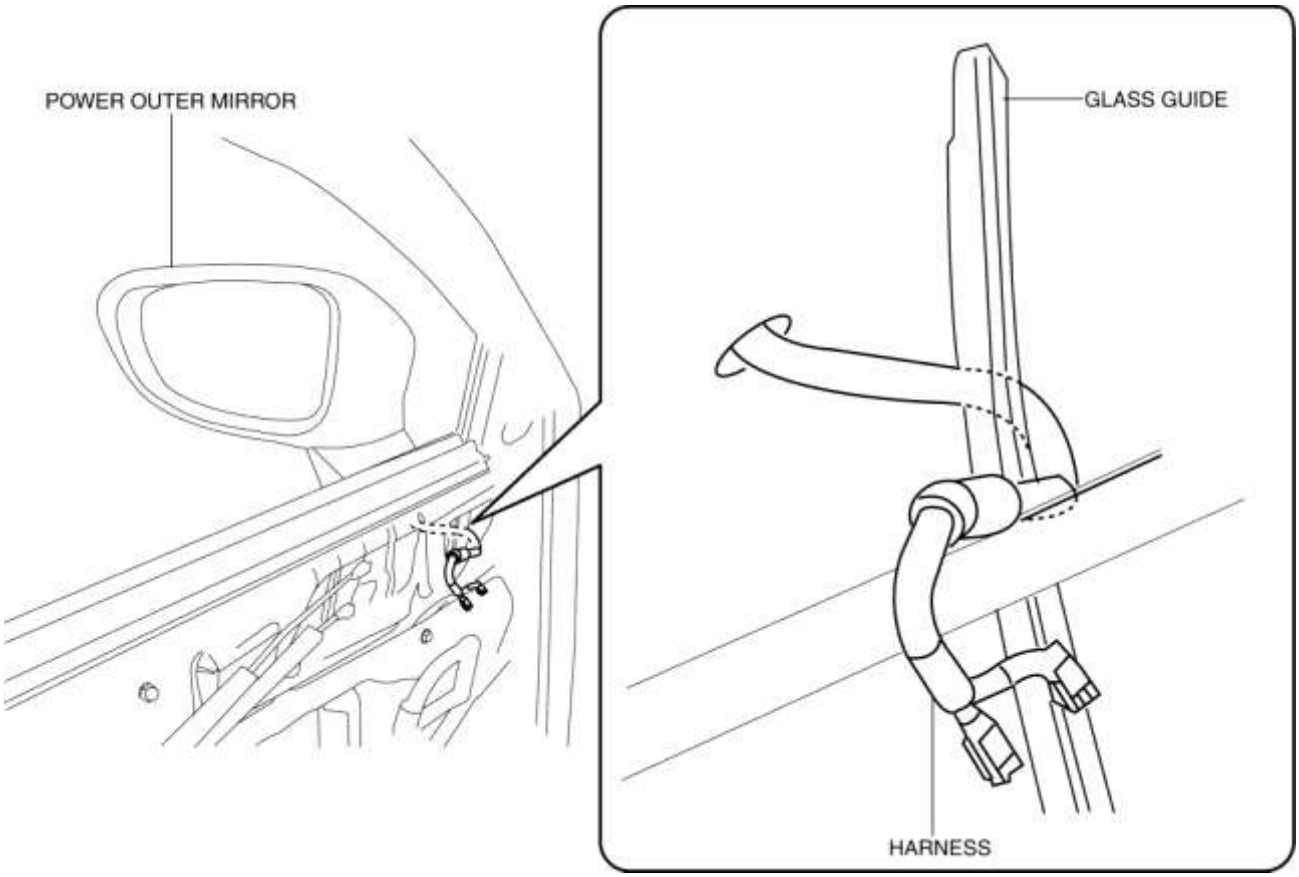

Mazda6 - Cuerpo y accesorios

INSPECCIÓN DEL ESPEJO EXTERIOR DE LA ENERGÍA

Ajuste del espejo de cristal

1. Desconecte el cable negativo de la batería. (Ver DESCONEXIÓN / CONEXIÓN DEL CABLE DE LA BATERÍA NEGATIVA [SKYACTIV-G 2.5] .)

2. Retire las siguientes partes:

a. Guarnición interior (Ver REMOCIÓN / INSTALACIÓN DE GUARNICIÓN INTERNA).

segundo. Ajuste de la puerta frontal (Véase REMOCION / INSTALACION DE LA MOLDURA DE LA PUERTA DELANTERA).

do. Espejo externo de potencia (Vea ELIMINACIÓN / INSTALACIÓN DEL ESPEJO EXTERIOR DE ENERGÍA).

3. Aplique el voltaje positivo de la batería y conecte la tierra a los terminales del espejo exterior de potencia e inspeccione la operación del espejo exterior de potencia.

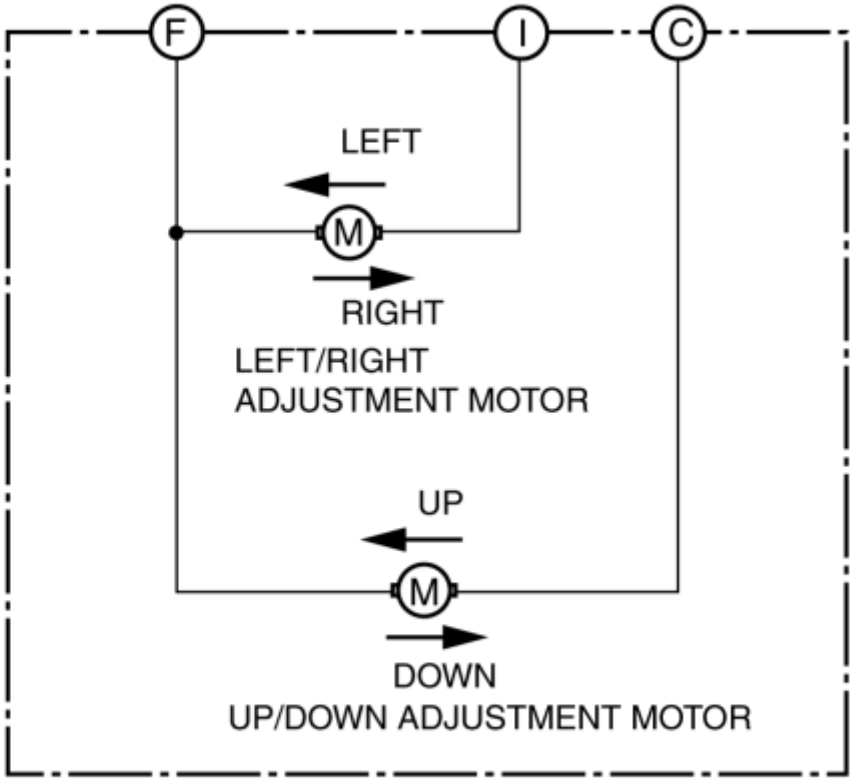

- Si el espejo exterior de alimentación no funciona como se indica en la tabla, reemplace el espejo exterior de alimentación.

Dirección de la operación del espejo	Terminal de conexión de voltaje positivo de la batería	Terminal de conexión a tierra

Arriba	do	F
Abajo	F	do
Izquierda	yo	F
Derecha	F	yo

Inspección del espejo exterior calefaccionado

1. Desconecte el cable negativo de la batería. (Ver DESCONEXIÓN / CONEXIÓN DEL CABLE DE LA BATERÍA NEGATIVA [SKYACTIV-G 2.5] .)

2. Retire las siguientes partes:

a. Guarnición interior (Ver REMOCIÓN / INSTALACIÓN DE GUARNICIÓN INTERNA).

segundo. Ajuste de la puerta frontal (Véase REMOCION / INSTALACION DE LA MOLDURA DE LA PUERTA DELANTERA).

do. Espejo externo de potencia (Vea ELIMINACIÓN / INSTALACIÓN DEL ESPEJO EXTERIOR DE ENERGÍA).

re. Cristal de espejo exterior (Consulte EXTRACCIÓN DEL VIDRIO EXTERIOR).
(Consulte INSTALACIÓN DEL CRISTAL DE ESPEJO EXTERIOR).

3. Verifique que la continuidad entre los terminales del conector del espejo exterior calentado sea la indicada en la tabla.

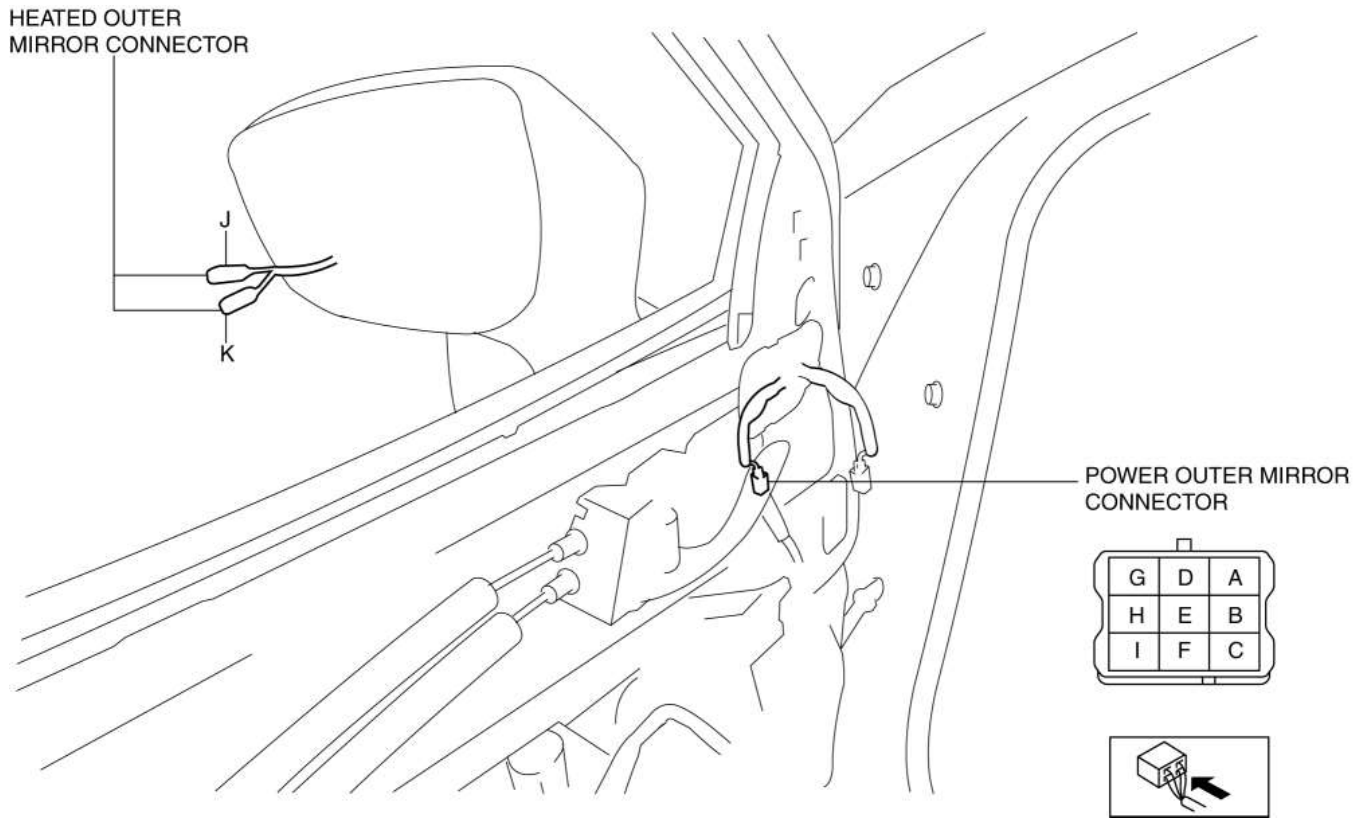

- Si no es como se indica en la tabla, reemplace el espejo exterior de potencia. (Ver ELIMINACIÓN / INSTALACIÓN DEL ESPEJO EXTERIOR DE ALIMENTACIÓN).

Continuity

Test condition	Terminal			
	A	G	J	K
Under any condition	○			○
		○	○	

Inspección de luz indicadora BSM

1. Desconecte el cable negativo de la batería. (Ver DESCONEXIÓN / CONEXIÓN DEL CABLE DE LA BATERÍA NEGATIVA [SKYACTIV-G 2.5] .)

2. Retire las siguientes partes:

a. Guarnición interior (Ver REMOCIÓN / INSTALACIÓN DE GUARNICIÓN INTERNA).

segundo. Ajuste de la puerta frontal (Véase REMOCION / INSTALACION DE LA MOLDURA DE LA PUERTA DELANTERA).

do. Espejo externo de potencia (Vea ELIMINACIÓN / INSTALACIÓN DEL ESPEJO EXTERIOR DE ENERGÍA).

re. Cristal de espejo exterior (Consulte EXTRACCIÓN DEL VIDRIO EXTERIOR).
(Consulte INSTALACIÓN DEL CRISTAL DE ESPEJO EXTERIOR).

3. Verifique que la continuidad entre los terminales del conector de la luz indicadora BSM sea la indicada en la tabla.

- Si no es como se indica en la tabla, reemplace el espejo exterior de potencia. (Ver ELIMINACIÓN / INSTALACIÓN DEL ESPEJO EXTERIOR DE ALIMENTACIÓN).

Continuity

Test condition	Terminal			
	G	H	J	K
Under any condition	○		○	
		○		○

Inspección del espejo exterior con atenuación automática

1. Desconecte el cable negativo de la batería. (Ver DESCONEXIÓN / CONEXIÓN DEL CABLE DE LA BATERÍA NEGATIVA [SKYACTIV-G 2.5] .)

2. Retire la guarnición interior. (Ver REMOCION / INSTALACION DE ALETAS INTERIORES)

3. Retire el guarnecido de la puerta delantera. (Consulte REMOCION / INSTALACION DE LA MOLDURA DE LA PUERTA DELANTERA).

4. Desconecte el conector del espejo exterior de alimentación.

5. Conecte el terminal G del conector del espejo exterior de alimentación al terminal positivo (+) de la batería de celda seca (1.2 V) y el terminal E a su terminal negativo.

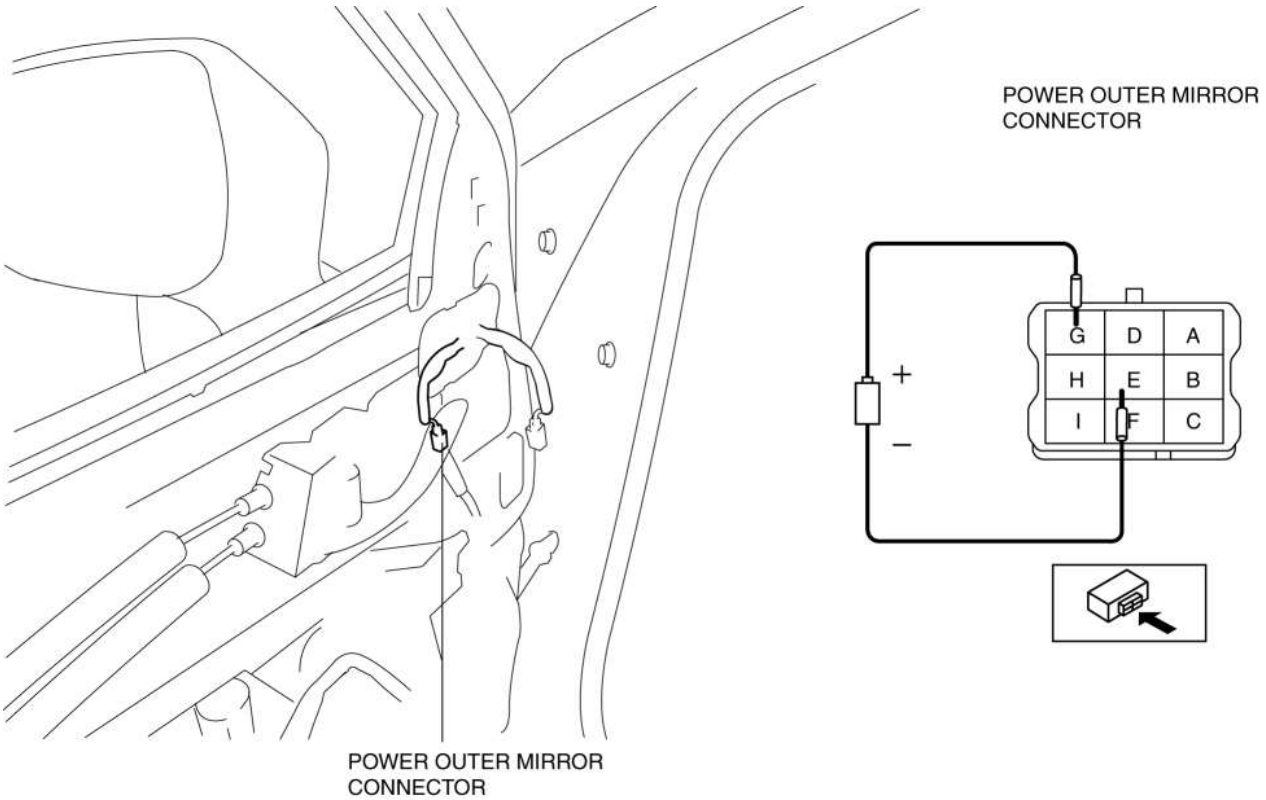

- Verifique que el lado del espejo del cristal del espejo exterior cambie de color.

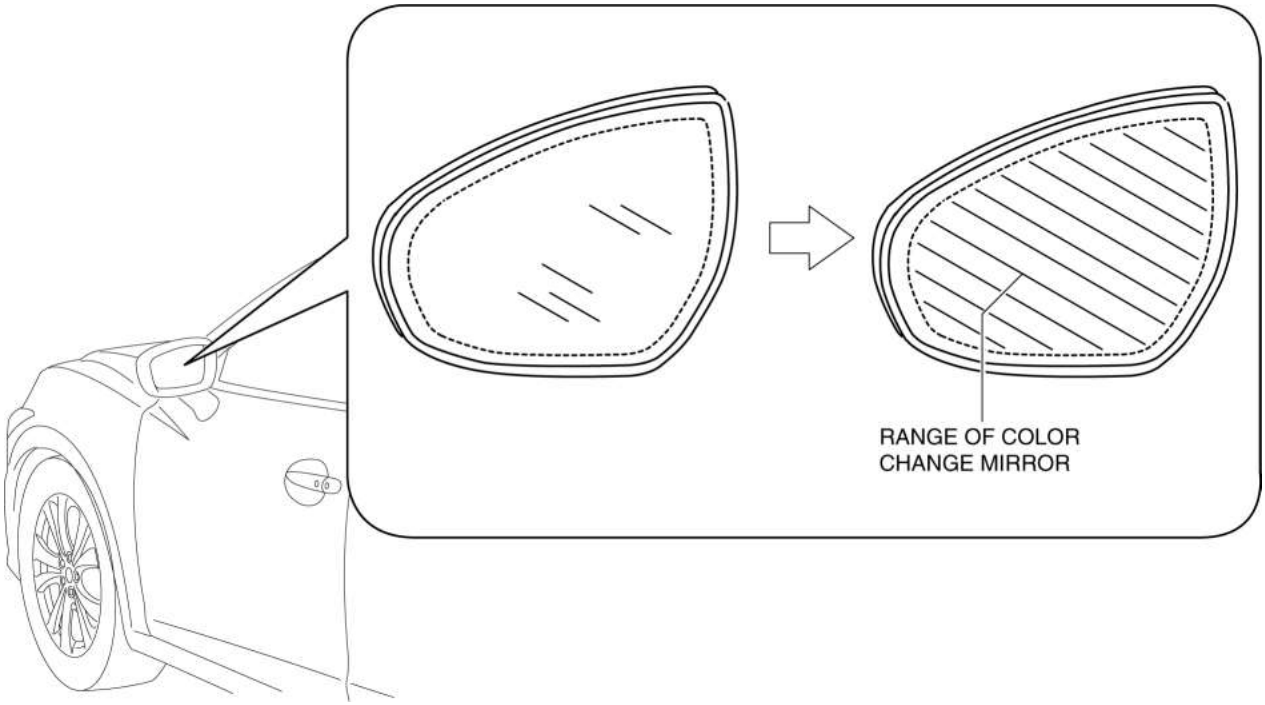

6. Si hay algún mal funcionamiento, inspeccione el cristal del espejo exterior. (Consulte INSPECCIÓN DE CRISTAL DE ESPEJO EXTERIOR).

- Si no hay mal funcionamiento en el cristal del espejo exterior, reemplace el espejo exterior eléctrico. (Ver ELIMINACIÓN / INSTALACIÓN DEL ESPEJO EXTERIOR DE ALIMENTACIÓN).

Mazda6 - Cuerpo y accesorios

INSPECCIÓN DE CRISTAL DE ESPEJO EXTERIOR

Espejo exterior calefaccionado

1. Desconecte el cable negativo de la batería. (Ver DESCONEXIÓN / CONEXIÓN DEL CABLE DE LA BATERÍA NEGATIVA [SKYACTIV-G 2.5] .)

2. Retire el espejo exterior de vidrio. (Consulte REMOCIÓN DEL VIDRIO DEL ESPEJO EXTERIOR .) (Consulte INSTALACIÓN DEL CRISTAL DE ESPEJO EXTERIOR).

3. Verifique que la resistencia y la continuidad entre los terminales del espejo exterior calentado sea como se indica en la tabla.

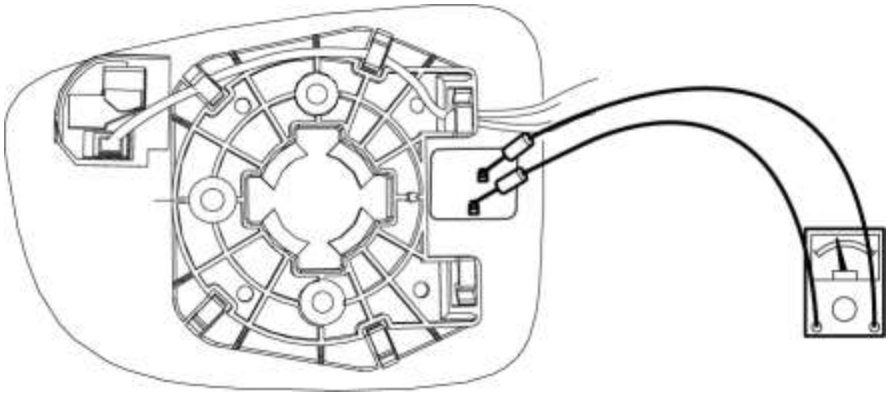

- Si no es como se indica en la tabla, o si la resistencia no está dentro de las especificaciones, reemplace el vidrio del espejo exterior. (Consulte REMOCIÓN DEL VIDRIO DEL ESPEJO EXTERIOR .) (Consulte INSTALACIÓN DEL CRISTAL DE ESPEJO EXTERIOR).

: Resistance

MIRROR OPERATION	TERMINAL	
	A	G
HEATER	○—∿—○	

Resistance : **9—13.5 ohms**

Luz indicadora BSM

1. Desconecte el cable negativo de la batería. (Ver DESCONEXIÓN / CONEXIÓN DEL CABLE DE LA BATERÍA NEGATIVA [SKYACTIV-G 2.5] .)

2. Retire el espejo exterior de vidrio. (Consulte REMOCIÓN DEL VIDRIO DEL ESPEJO EXTERIOR .) (Consulte INSTALACIÓN DEL CRISTAL DE ESPEJO EXTERIOR).

3. Conecte el voltaje de la batería como se muestra en la figura.

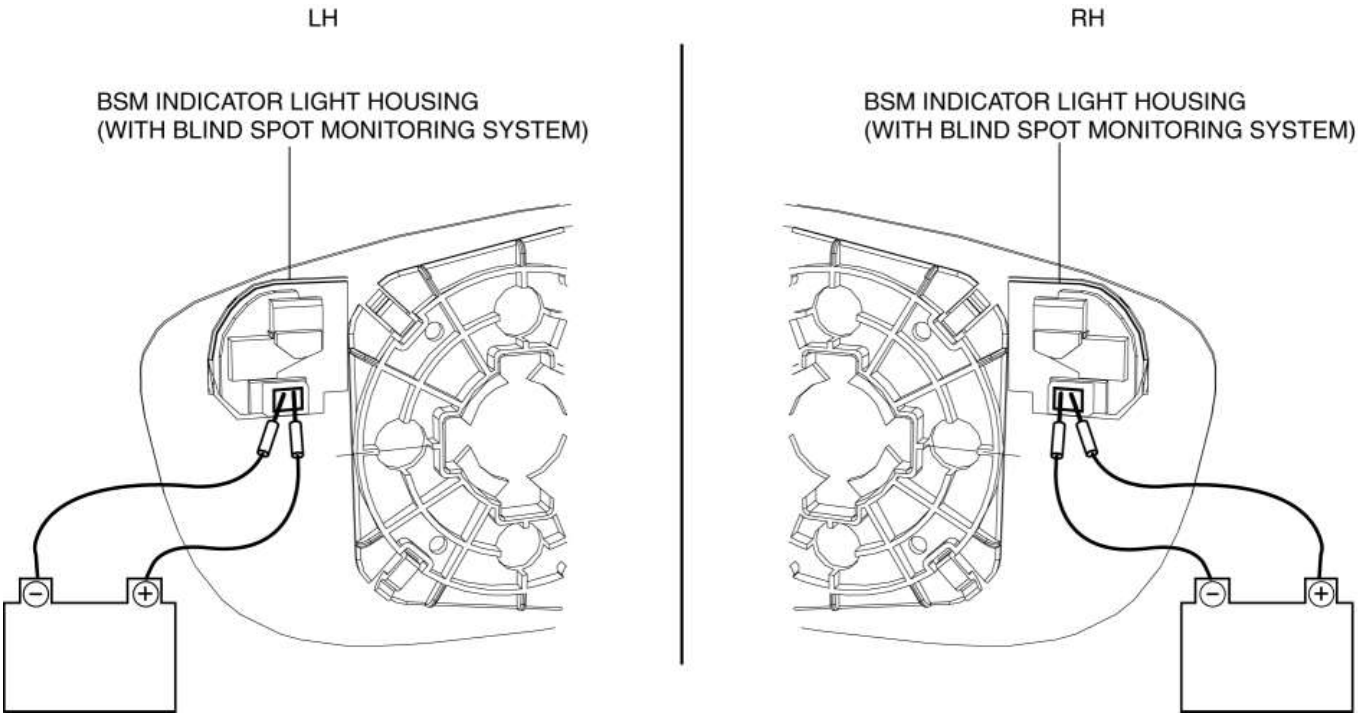

- Si la luz indicadora de BSM no se ilumina, reemplace el cristal del espejo exterior. (Consulte REMOCIÓN DEL VIDRIO DEL ESPEJO EXTERIOR .) (Consulte INSTALACIÓN DEL CRISTAL DE ESPEJO EXTERIOR).

Espejo exterior con atenuación automática

1. Desconecte el cable negativo de la batería. (Ver DESCONEXIÓN / CONEXIÓN DEL CABLE DE LA BATERÍA NEGATIVA [SKYACTIV-G 2.5] .)

2. Retire el espejo exterior de vidrio. (Consulte REMOCIÓN DEL VIDRIO DEL ESPEJO EXTERIOR .) (Consulte INSTALACIÓN DEL CRISTAL DE ESPEJO EXTERIOR).

3. Conecte las pilas secas (1.2 V) en serie.

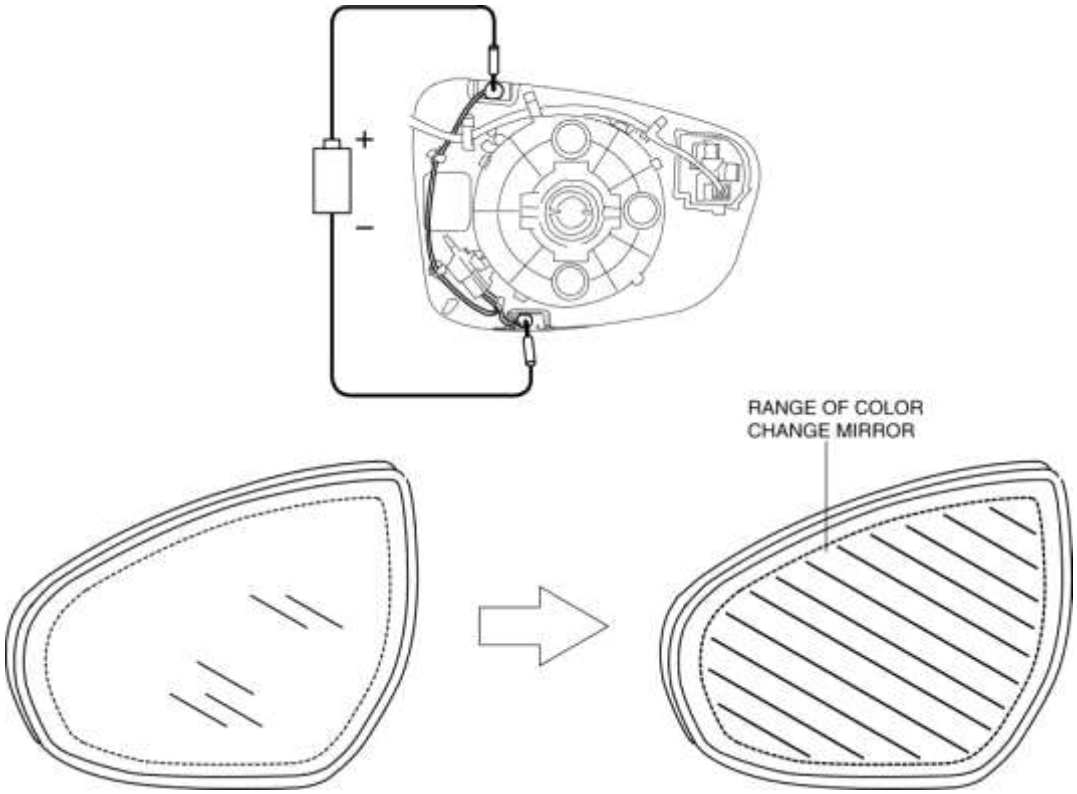

- Verifique que el lado del espejo del cristal del espejo exterior cambie de color.

4. Si hay algún mal funcionamiento, reemplace el cristal del espejo exterior. (Consulte REMOCIÓN DEL VIDRIO DEL ESPEJO EXTERIOR .) (Consulte INSTALACIÓN DEL CRISTAL DE ESPEJO EXTERIOR).

Mazda6 - Cuerpo y accesorios

EXTRACCIÓN DE ESPEJO EXTERIOR / INSTALACIÓN

1. Desconecte el cable negativo de la batería. (Ver DESCONEXIÓN / CONEXIÓN DEL CABLE DE LA BATERÍA NEGATIVA [SKYACTIV-G 2.5] .)

2. Retire el espejo exterior de vidrio. (Consulte REMOCIÓN DEL VIDRIO DEL ESPEJO EXTERIOR .) (Consulte INSTALACIÓN DEL CRISTAL DE ESPEJO EXTERIOR).

3. Inserte un destornillador de punta plana envuelto en cinta adhesiva en la guarnición del espejo exterior superior y quite las pestañas A, B, C en la dirección de la flecha (1).

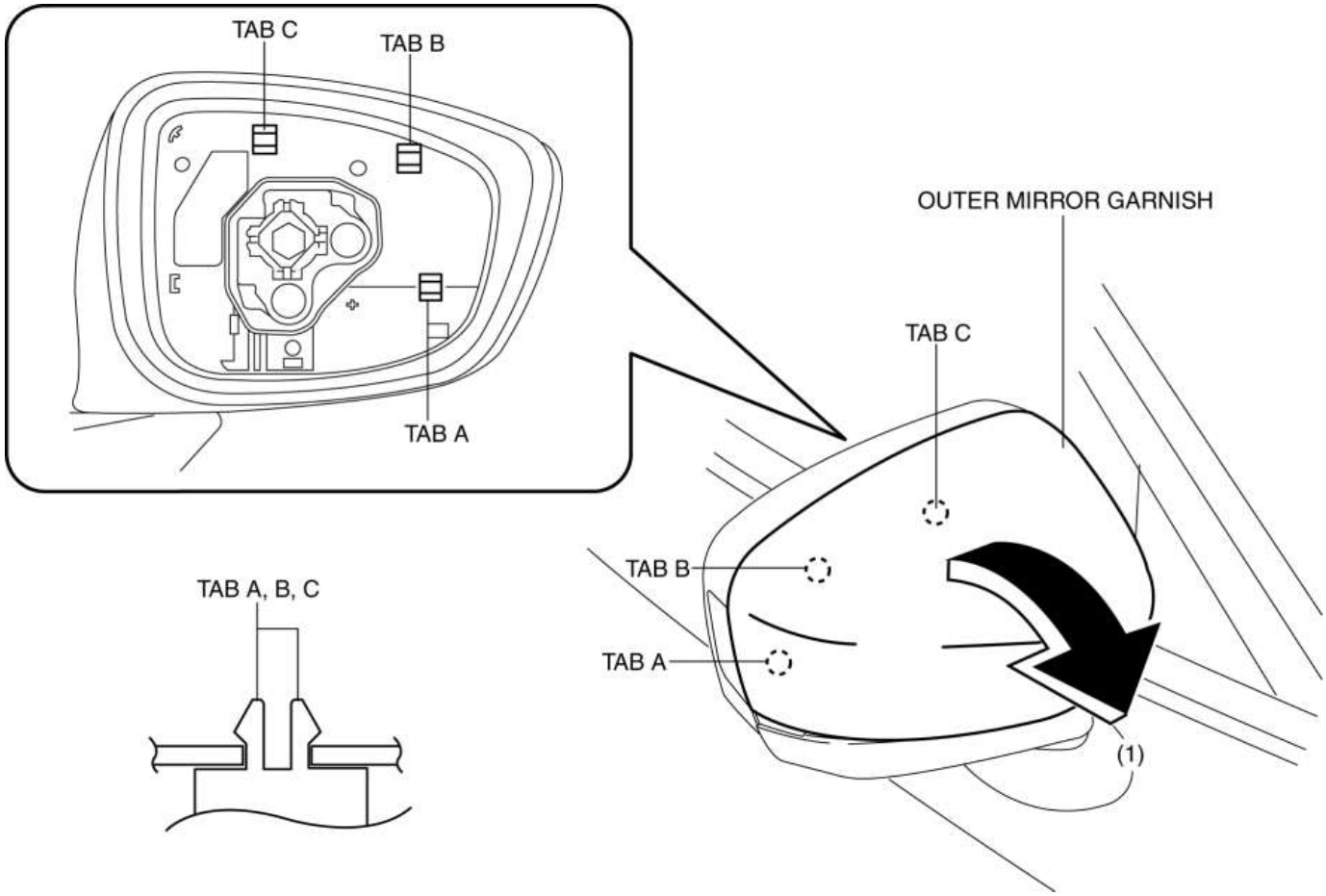

4. Inserte un destornillador de punta plana envuelto en cinta en la guarnición del espejo exterior superior y quite la pestaña D en la dirección de la flecha (2).

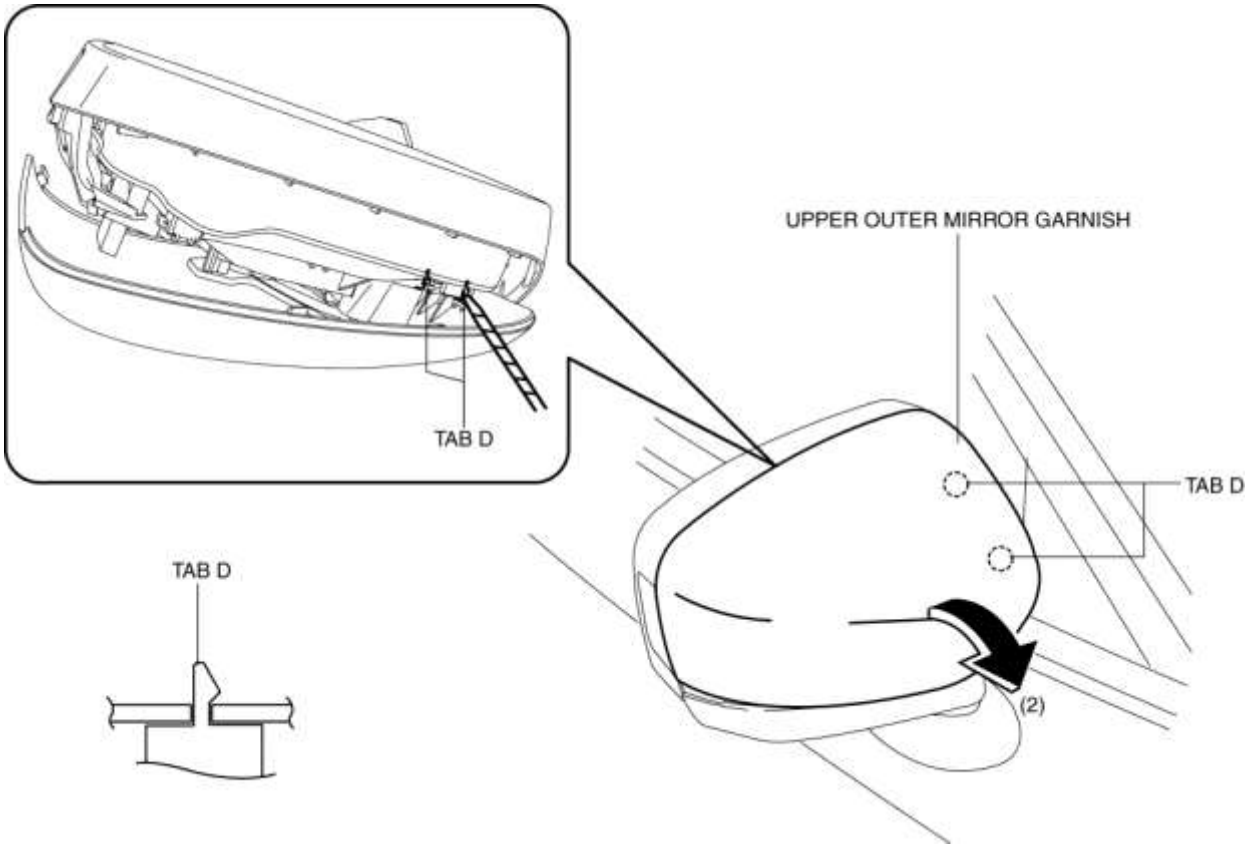

5. Instalar en el orden inverso de eliminación.

Mazda6 - Cuerpo y accesorios

DESMONTAJE / INSTALACIÓN DEL INTERRUPTOR DEL ESPEJO EXTERIOR DE ENERGÍA

NOTA:

- El interruptor del espejo exterior de potencia está integrado con el interruptor principal de la ventana de encendido.

1. Desconecte el cable negativo de la batería. (Ver DESCONEXIÓN / CONEXIÓN DEL CABLE DE LA BATERÍA NEGATIVA [SKYACTIV-G 2.5] .)

2. Retire el interruptor principal de la ventana de encendido. (Consulte REMOCION / INSTALACION DEL INTERRUPTOR PRINCIPAL DE LA VENTANA ELECTRICA).

3. Instalar en el orden inverso de eliminación.

Mazda6 - Cuerpo y accesorios

INSPECCIÓN DEL INTERRUPTOR DE ESPEJO EXTERIOR DE ENERGÍA

1. Desconecte el cable negativo de la batería. (Ver DESCONEXIÓN / CONEXIÓN DEL CABLE DE LA BATERÍA NEGATIVA [SKYACTIV-G 2.5] .)

2. Retire el interruptor del espejo exterior de potencia. (Vea REMOCION / INSTALACION DEL INTERRUPTOR DEL ESPEJO EXTERIOR DE ALIMENTACION).

3. Verifique que la continuidad entre los terminales del interruptor del espejo exterior de potencia sea la indicada en la tabla.

Función de apertura / cierre automático para todas las ventanas

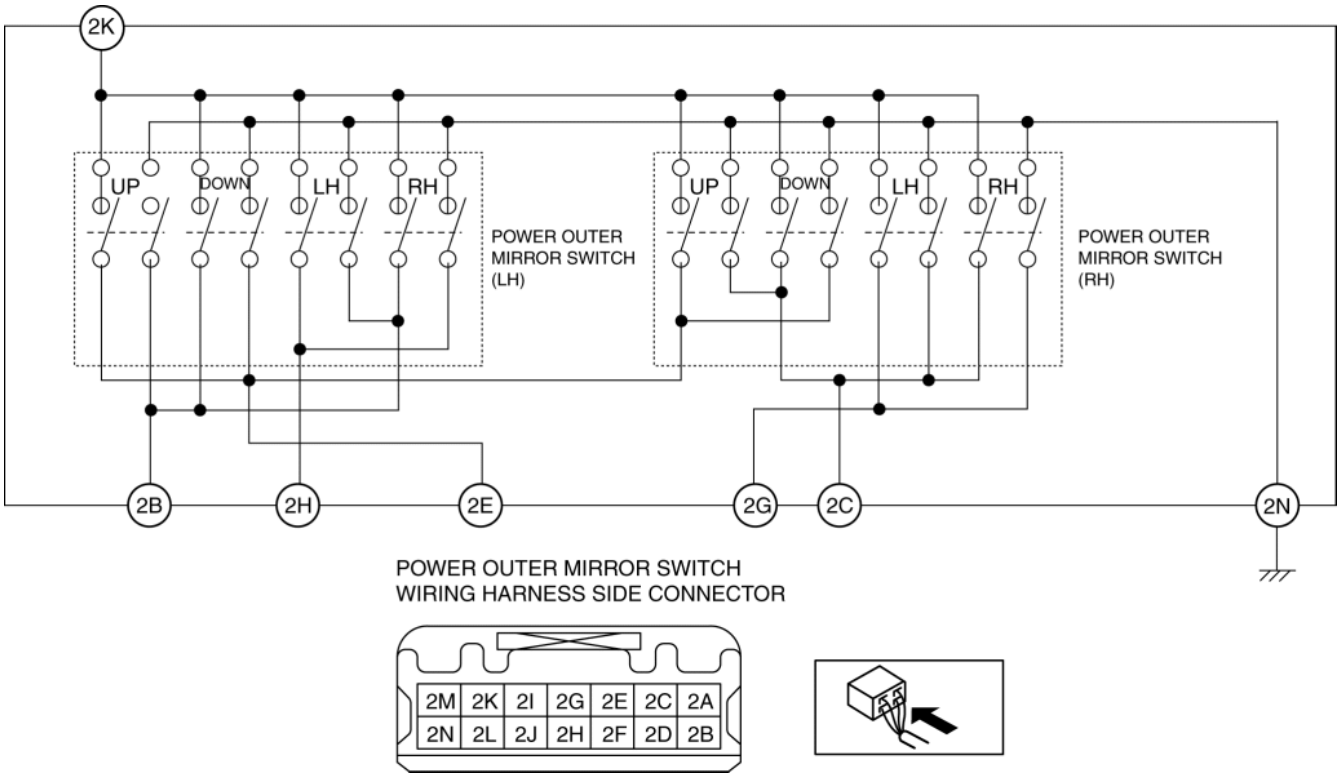

Función de apertura / cierre automático para el lado del conductor

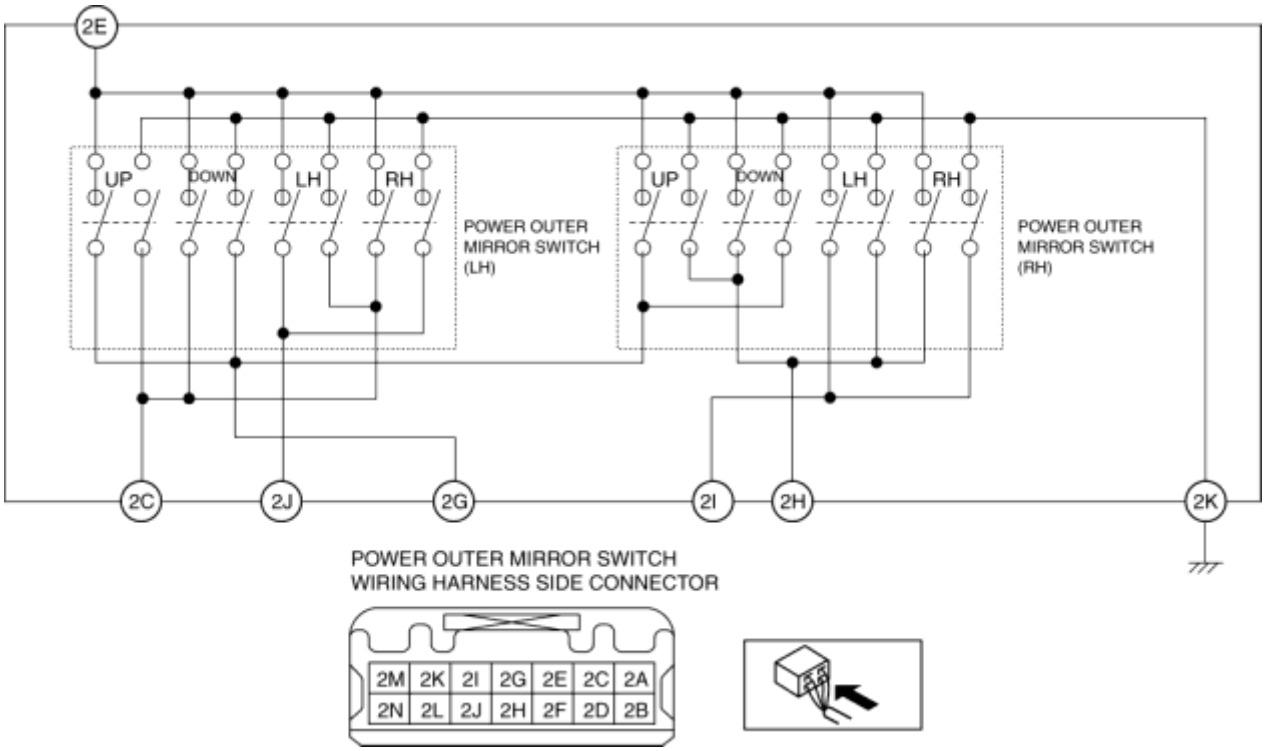

Función de apertura / cierre automático para todas las ventanas

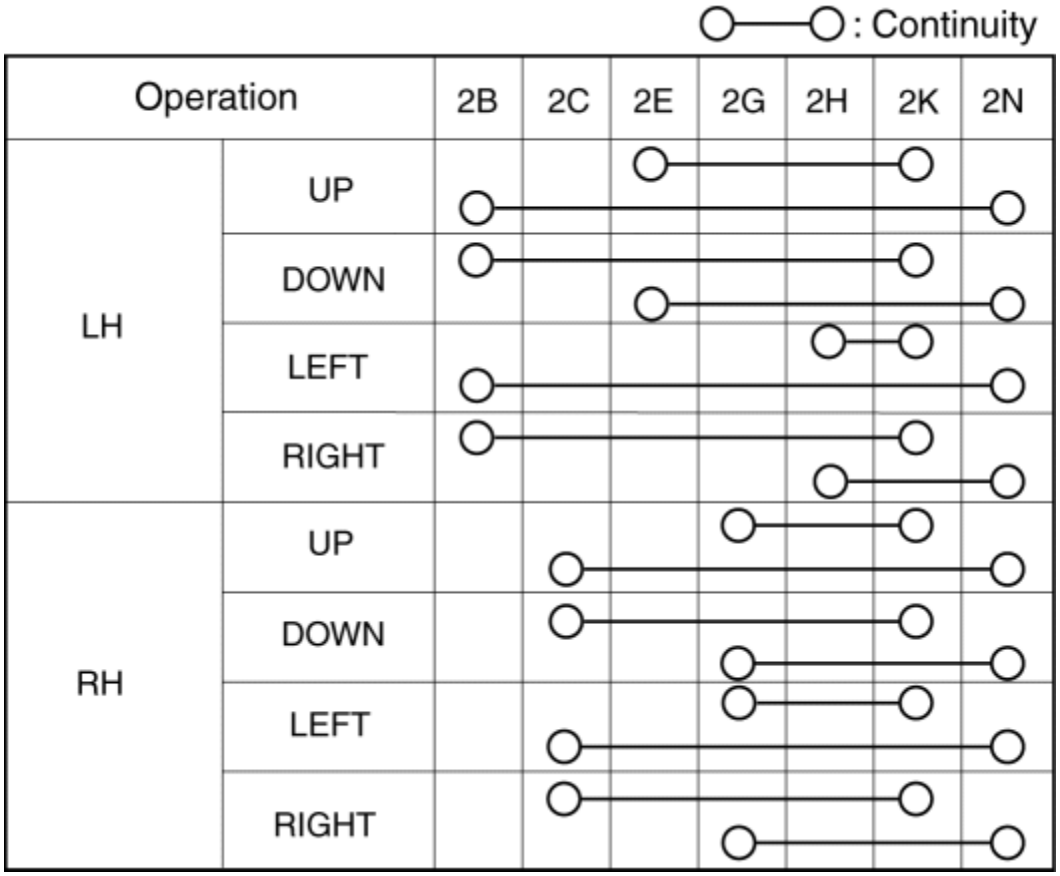

Función de apertura / cierre automático para el lado del conductor

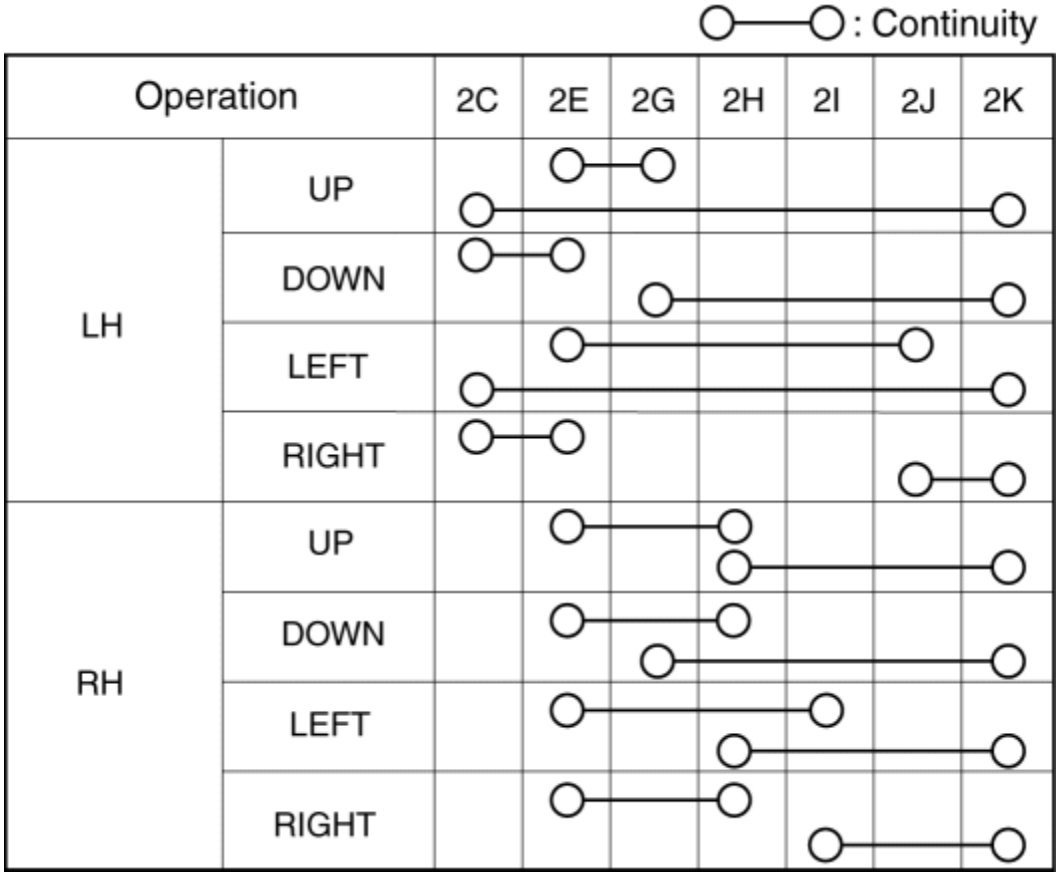

- Si no es como se indica en la tabla, reemplace el interruptor del espejo exterior de potencia. (Vea REMOCION / INSTALACION DEL INTERRUPTOR DEL ESPEJO EXTERIOR DE ALIMENTACION).

Mazda6 - Cuerpo y accesorios

INSPECCIÓN DE FILAMENTOS

1. Encienda el encendido (motor apagado).
2. Encienda el interruptor del desempañador de la ventana trasera.

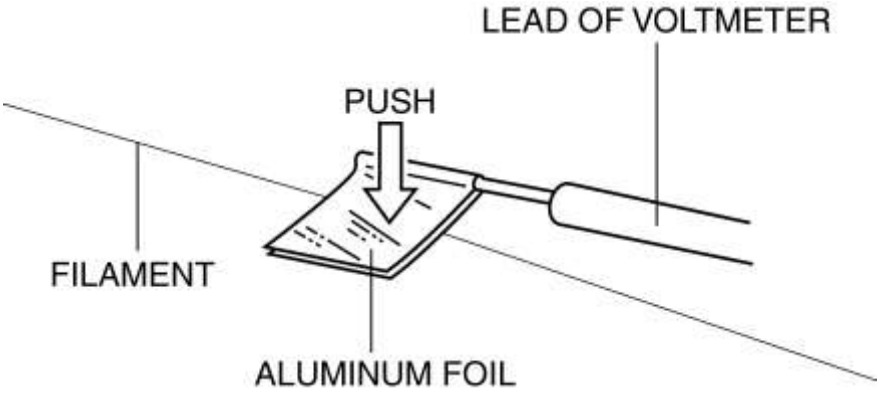

PRECAUCIÓN:

- Tocar directamente el filamento del descongelador de la ventana trasera con el cable del probador podría dañarlo. Envuelva papel de aluminio alrededor del extremo del cable e inspeccione el filamento tocándolo con la lámina de aluminio.

3. Conecte el conductor positivo del probador al lado positivo de cada filamento y el conductor negativo a tierra.
4. Desplace gradualmente el cable positivo del lado positivo al lado negativo y verifique que el voltaje disminuya en consecuencia.

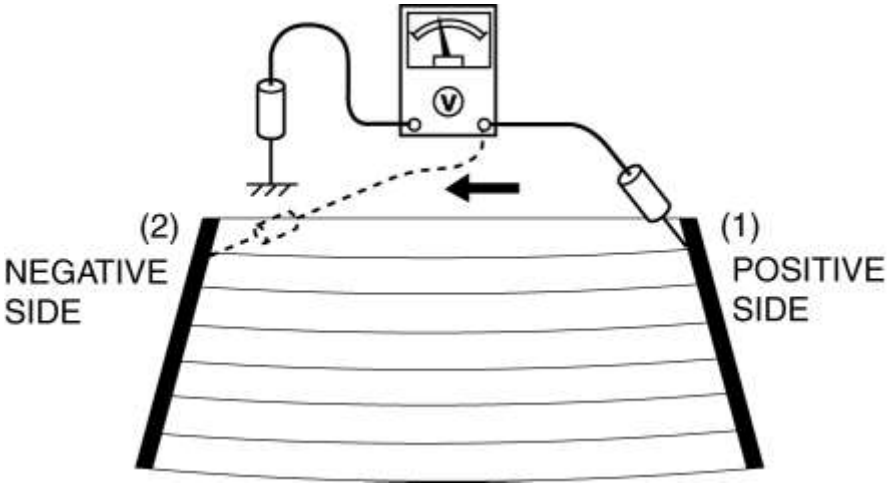

- Si el voltaje cambia rápidamente, el filamento tiene un mal funcionamiento. Repare el filamento.

Parte medida	Referencia de voltaje)

(1) a (2)	Aprox. 11 V a 0 V

Mazda6 - Cuerpo y accesorios

REPARACIÓN DE FILAMENTOS

1. Limpie el filamento con alcohol isopropílico.
2. Coloque la cinta en ambos lados del filamento.

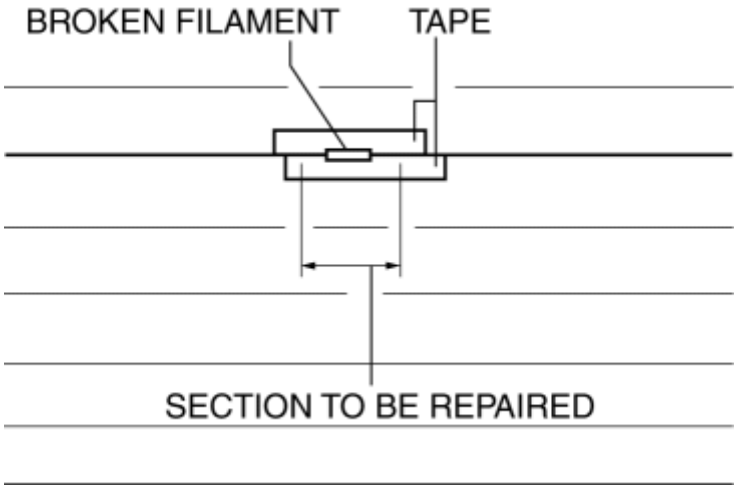

3. Con un pincel pequeño o marcador, aplique pintura plateada.
4. Después de **2-3 minutos,** retire cuidadosamente la cinta sin dañar el área aplicada.

PRECAUCIÓN:

- No opere el desempañador de la ventana trasera hasta que la pintura esté completamente seca. Puede causar otras fallas de funcionamiento si se usa antes de que la pintura esté seca.

5. Seque la parte reparada de acuerdo con el siguiente procedimiento.

- Cuando la temperatura ambiente sea de **25 ° C (77 ° F),** déjelo como está durante **24 h.**
- Cuando se use un soplador de aire caliente, seque con aire a **150 ° C** durante **30 min.**

Mazda6 - Cuerpo y accesorios

DESMONTAJE / INSTALACIÓN DEL ESPEJO CON REGULACIÓN AUTOMÁTICA

Con cámara de detección hacia adelante (FSC) o compatibilidad con Smart City Brake (SCBS)

1. Desconecte el cable negativo de la batería. (Ver DESCONEXIÓN / CONEXIÓN DEL CABLE DE LA BATERÍA NEGATIVA [SKYACTIV-G 2.5] .)

2. Retire la tapa. (Consulte REMOCION / INSTALACION DE LA CÁMARA DE DETENCIÓN DE MARCHA ADELANTE (FSC)).

3. Desconecte el conector del espejo con atenuación automática.

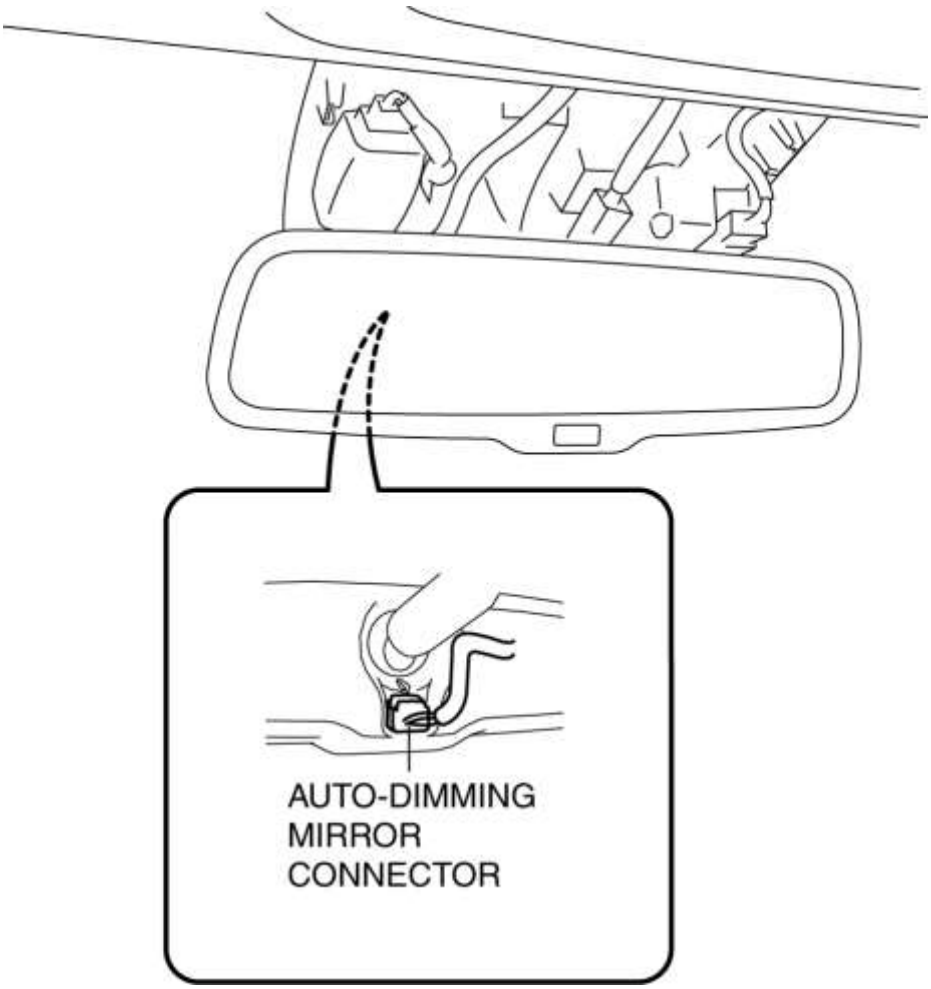

4. Retire el tornillo A.

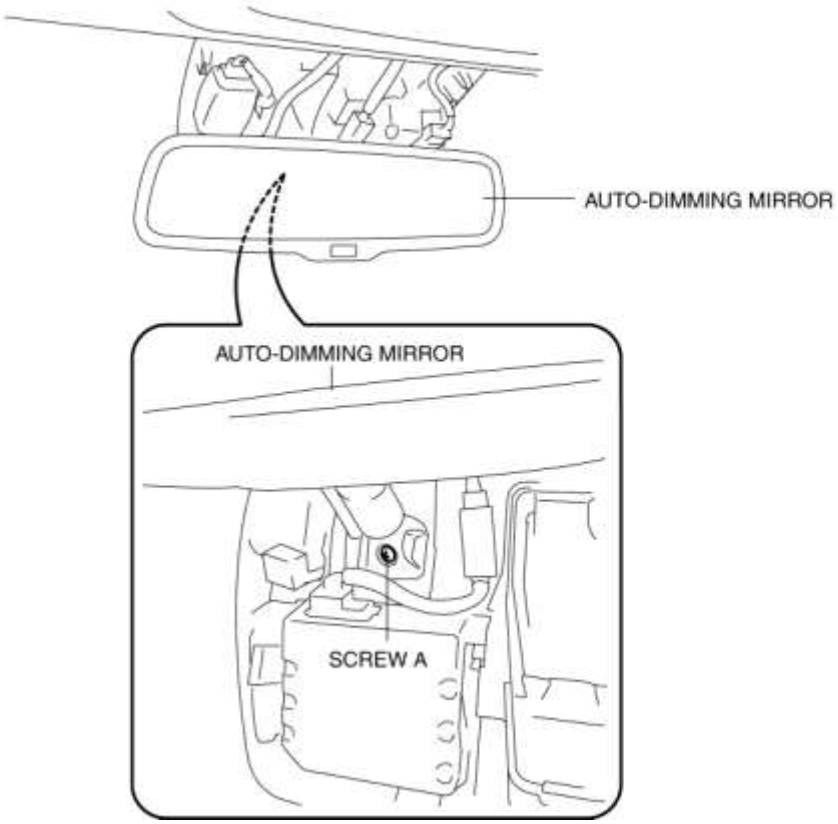

5. Retire el espejo con atenuación automática en la dirección de la flecha (1) que se muestra en la figura.

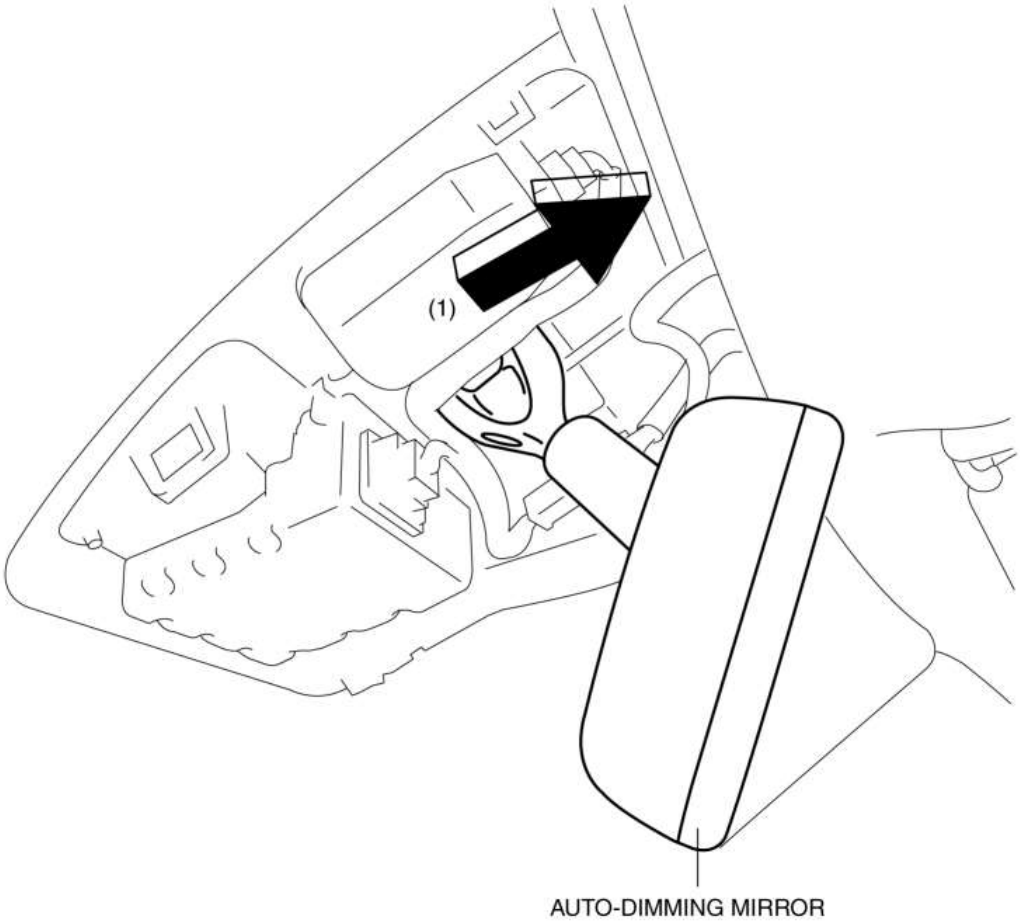

6. Instalar en el orden inverso al de eliminación.

Sin cámara de detección hacia adelante (FSC) o Smart City Brake Support (SCBS)

1. Desconecte el cable negativo de la batería. (Ver DESCONEXIÓN / CONEXIÓN DEL CABLE DE LA BATERÍA NEGATIVA [SKYACTIV-G 2.5] .)

2. Retire el tornillo B.

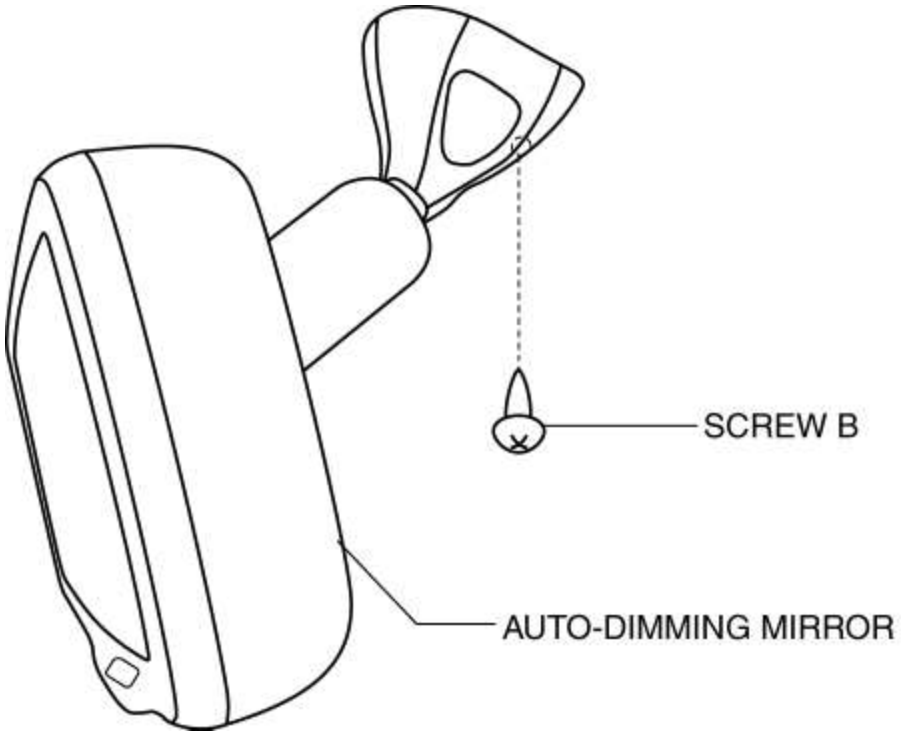

3. Retire el espejo con atenuación automática en la dirección de la flecha (1) que se muestra en la figura.

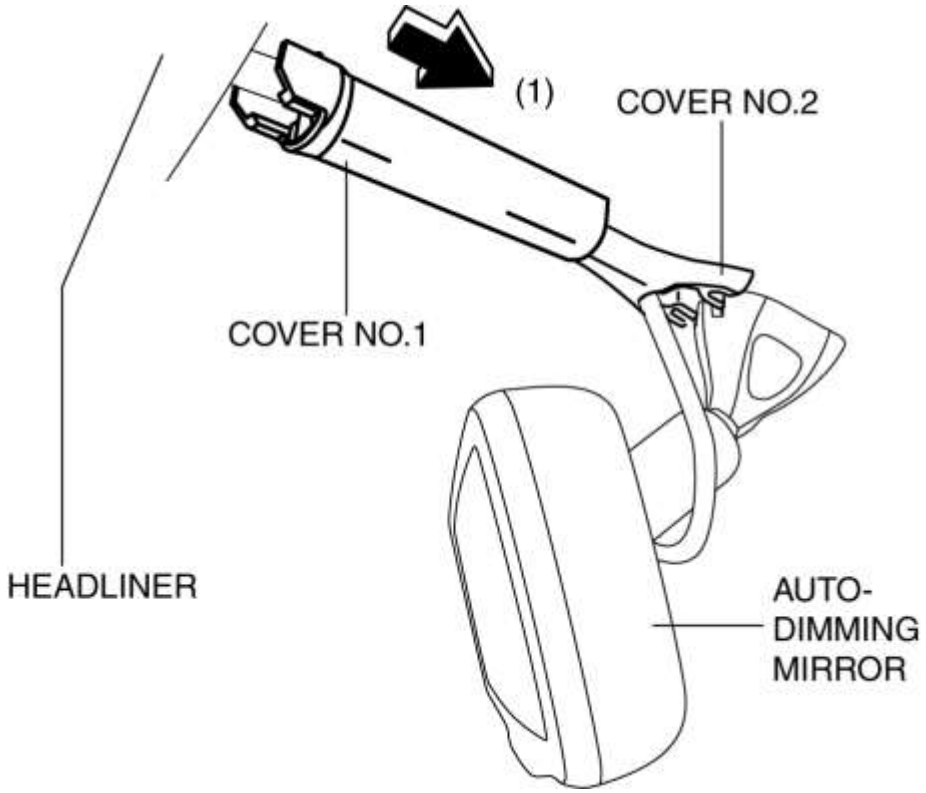

4. Separe las pestañas mientras presiona la cubierta No.2 en la dirección de la flecha (2) que se muestra en la figura, luego retire la cubierta No.2 en la dirección de la flecha (3).

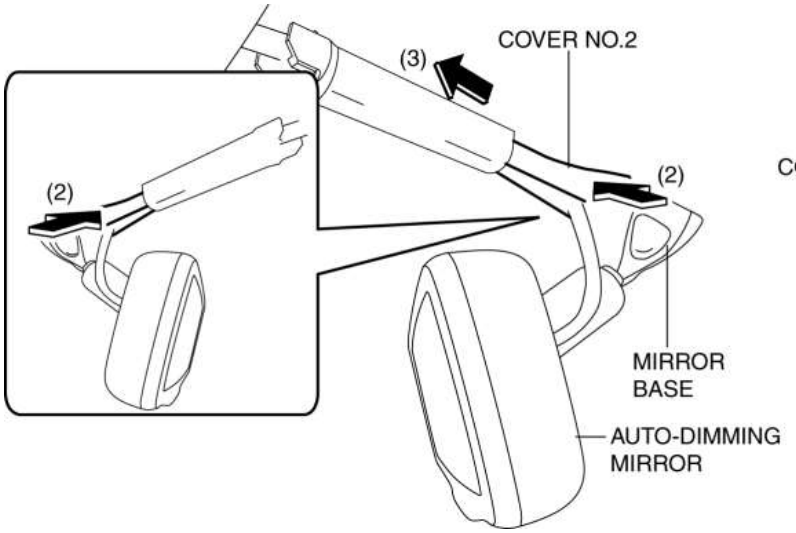

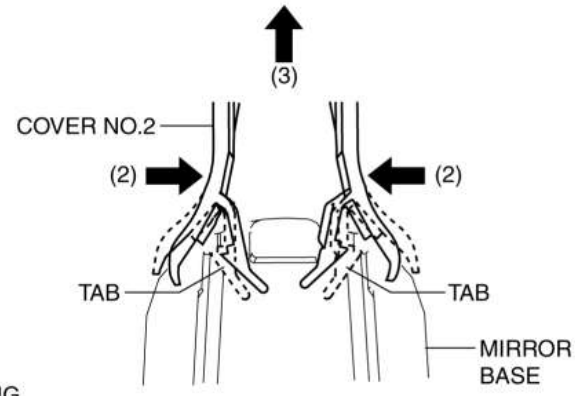

5. Desconecte el conector del espejo con atenuación automática.

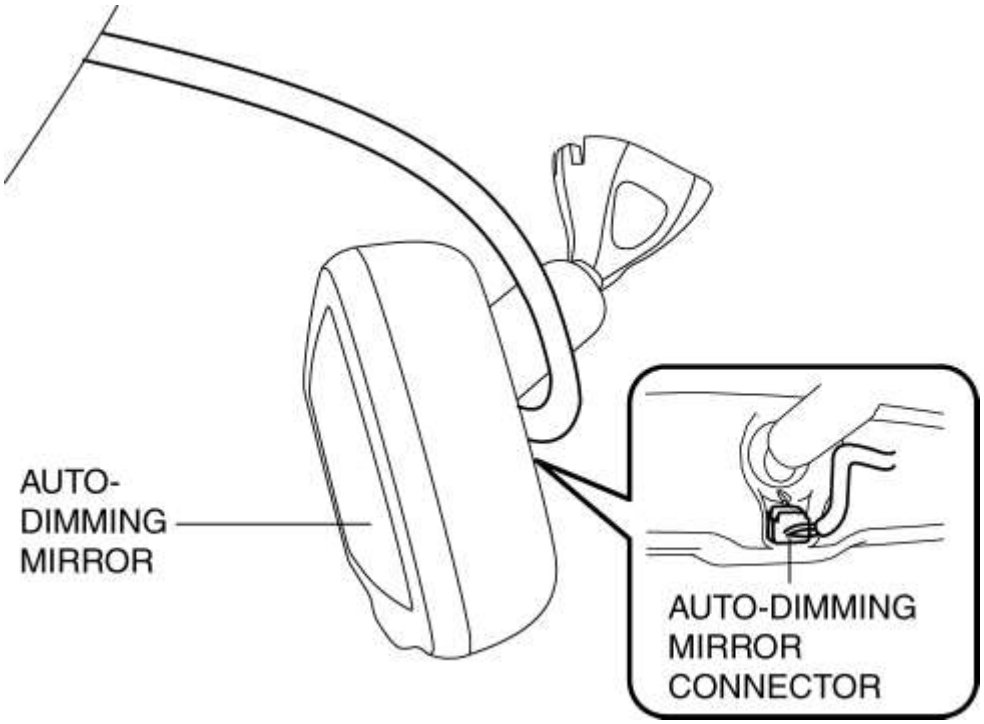

6. Retire el espejo con atenuación automática en la dirección de la flecha (4) de la base del espejo.

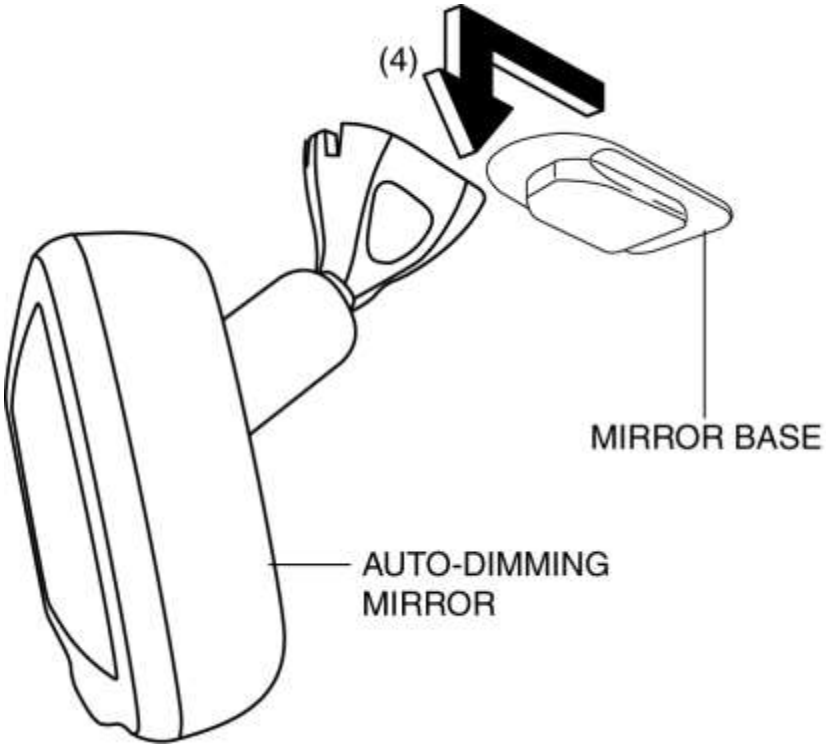

7. Instalar en el orden inverso de eliminación.

Mazda6 - Cuerpo y accesorios

INSPECCIÓN AUTOMÁTICA DE ESPEJOS

Inspección Operacional

1. Encienda el encendido (motor apagado o conectado).

2. Mueva el vehículo a un lugar con un nivel de brillo de sala de exposición.

3. Verifique que la luz indicadora esté iluminada.

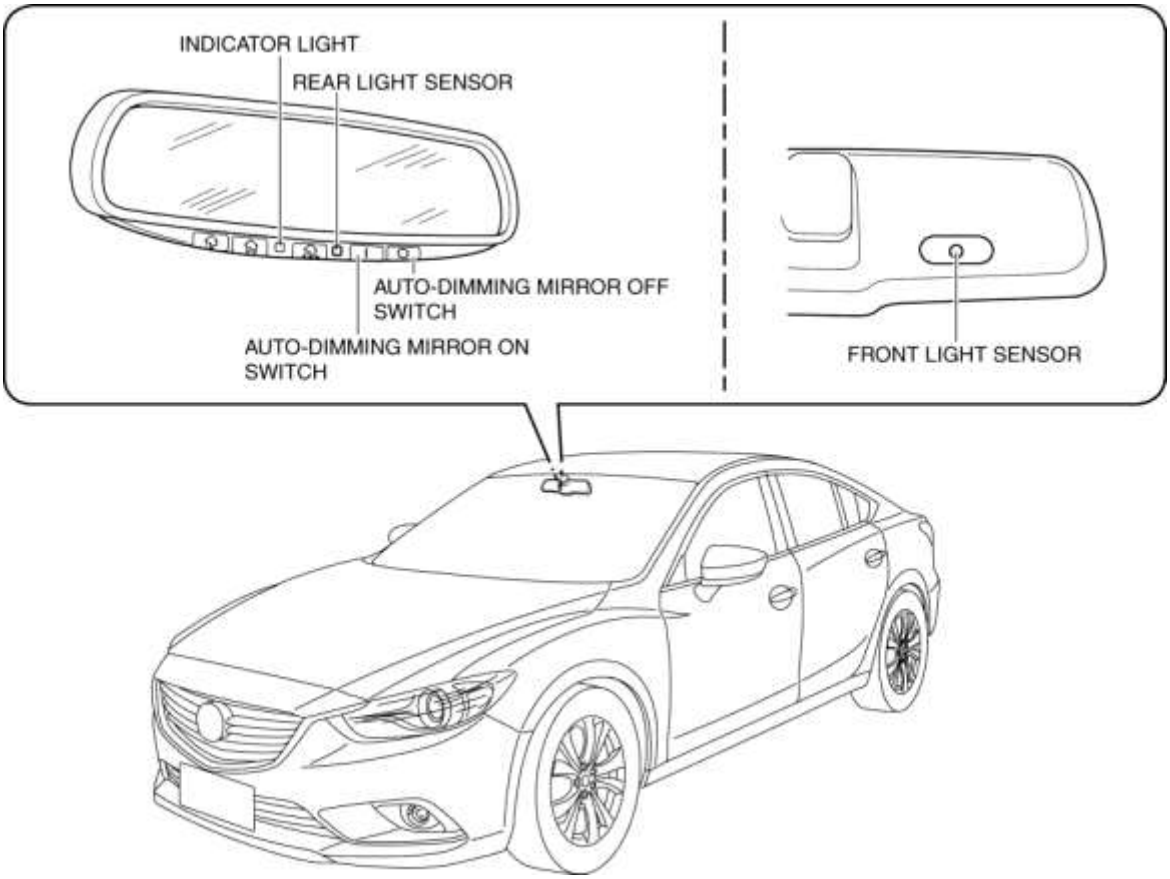

4. Verifique que la luz indicadora cambie cuando se presione el espejo con atenuación automática en el interruptor de encendido / apagado.

5. Mientras la luz indicadora esté iluminada, verifique que la superficie del espejo esté iluminada.

6. Cubra el sensor de luz delantero con una mano y verifique que la superficie del espejo se oscurece cuando se enciende la luz en el sensor de luz trasera.

7. Retire la mano que cubre el sensor de luz delantero y verifique que la superficie del espejo esté iluminada.

- Si el espejo con atenuación automática no funciona, inspeccione el voltaje del terminal. (Consulte la Tabla de voltaje del terminal (referencia) .)

Tabla de voltaje del terminal (referencia)

1. Mida el voltaje en cada terminal.

- Si el voltaje no es el especificado en la Tabla de voltaje del terminal (Referencia), inspeccione las piezas en "Artículos de inspección" y los arneses de cableado relacionados.
    - Si el sistema no funciona correctamente aunque los elementos de inspección o los arneses de cableado relacionados no tengan ningún mal funcionamiento, reemplace el espejo con atenuación automática.

AUTO-DIMMING MIRROR
WIRING HARNESS-SIDE CONNECTOR

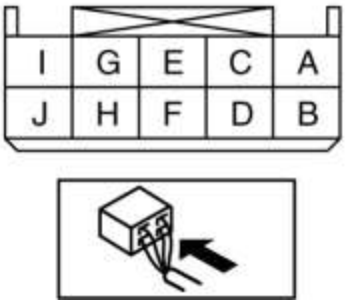

Terminal	Nombre de la señal	Conectado a	Estado medido	Voltaje (V)	Artículos de inspección)
UN	-	-	-	-	-
segundo	IG1	Fusible C / U IG1 15A	Encienda el encendido (motor encendido o apagado)	B +	• Fusible C / U IG1 15A • Mazos de cables relacionados
			Desconecte el encendido (LOCK)	1.0 o menos	
do	-	-	-	-	-
re	Señal de posición R	Módulo de control del cuerpo trasero (RBCM)	Posición R	B +	• Módulo de control del cuerpo trasero (RBCM) • Mazos de cables relacionados
			Distinto de la posición R	1.0 o menos	
mi	GND	Espejo exterior eléctrico (LH)	Bajo cualquier condición	1.0 o menos	• Mazos de cables relacionados
F	GND	Tierra del cuerpo	Bajo cualquier condición	1.0 o menos	• Mazos de cables relacionados
GRAMO	Salida de potencia	Espejo exterior eléctrico (LH)	Funcionamiento del espejo con atenuación automática	0.4-1.2	• Mazos de cables relacionados
			Otro	1.0 o menos	
H	-	-	-	-	-
yo	-	-	-	-	-
J	Fuente de alimentación	ROOM 15 A fusible	Bajo cualquier condición	B +	• ROOM 15 A fusible

					• Mazos de cables relacionados

Mazda6 - Cuerpo y accesorios

RETIRO / INSTALACIÓN DEL ESPEJO REARVIEW

1. Retire el tornillo.

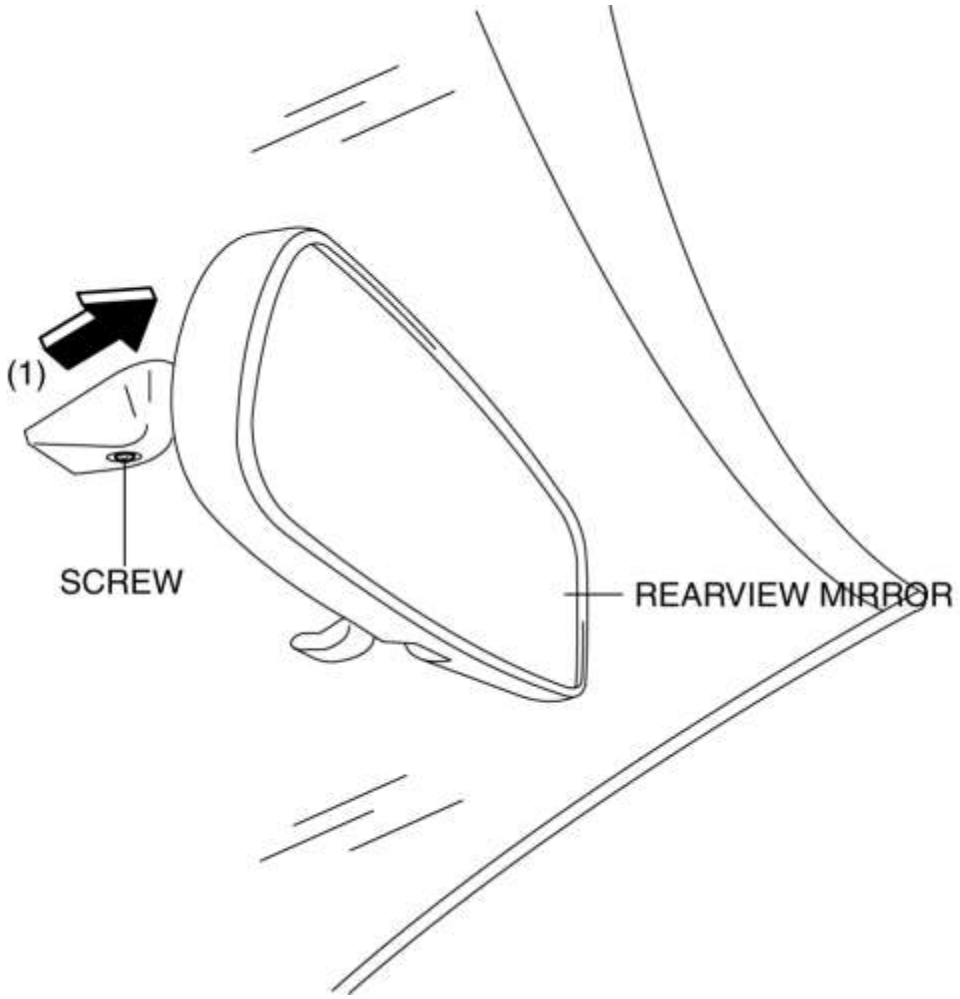

2. Tire del espejo retrovisor en la dirección de la flecha (1) que se muestra en la figura

3. Instalar en el orden inverso de eliminación.

Mazda6 - Cuerpo y accesorios

EXTRACCIÓN BASE ESPEJO

1. Desconecte el cable negativo de la batería. (Ver DESCONEXIÓN / CONEXIÓN DEL CABLE DE LA BATERÍA NEGATIVA [SKYACTIV-G 2.5] .)

2. Retire las siguientes partes:
a. Espejo retrovisor (sin espejo con atenuación automática) (Ver REVISIÓN / INSTALACIÓN DEL ESPEJO TRASERO).

segundo. Tapa (con cámara de detección directa) (Véase REMOCION / INSTALACION DE LA CÁMARA DE DETENCIÓN DIRECTA (FSC)).

do. Espejo con atenuación automática (con espejo con atenuación automática) (Ver REMOCION / INSTALACIÓN DEL ESPEJO CON IMITACIÓN AUTOMÁTICA).

3. Enrolle cada extremo de un cable alrededor de una barra.

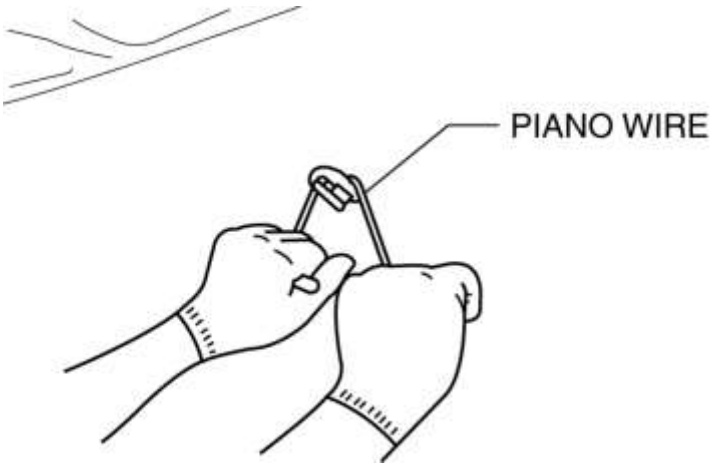

ADVERTENCIA:

- Usar el cable del piano con las manos descubiertas puede causar lesiones. Siempre use guantes cuando use el cable de piano.

NOTA:

- Use una acción larga de aserrado para extender el trabajo a lo largo de todo el cable del piano para evitar que se rompa.

4. Fije un extremo del cable del piano, y mientras tira del otro extremo, corte el sellador para quitar la base.

Mazda6 - Cuerpo y accesorios

INSTALACIÓN DE LA BASE DEL ESPEJO

1. Corte todo el sellador original con una navaja de afeitar.

ADVERTENCIA:

- Usar una afeitadora con las manos descubiertas puede causar lesiones. Siempre use guantes cuando use una máquina de afeitar.

2. Limpie y desengrase el revestimiento cerámico sobre el vidrio y la base.

PRECAUCIÓN:

- Mantenga el área libre de suciedad y grasa, y no toque la superficie. De lo contrario, la imprimación puede no unirse adecuadamente a la superficie del vidrio.

3. Aplique la imprimación al área de unión del vidrio y la base.

4. Use solo imprimador de vidrio en el vidrio y cartilla corporal en la base. Permita que la imprimación se seque durante **aprox. 30 minutos.**

5. Aplique una capa de sellante de **3.0 mm {0.12 in}** a la base.

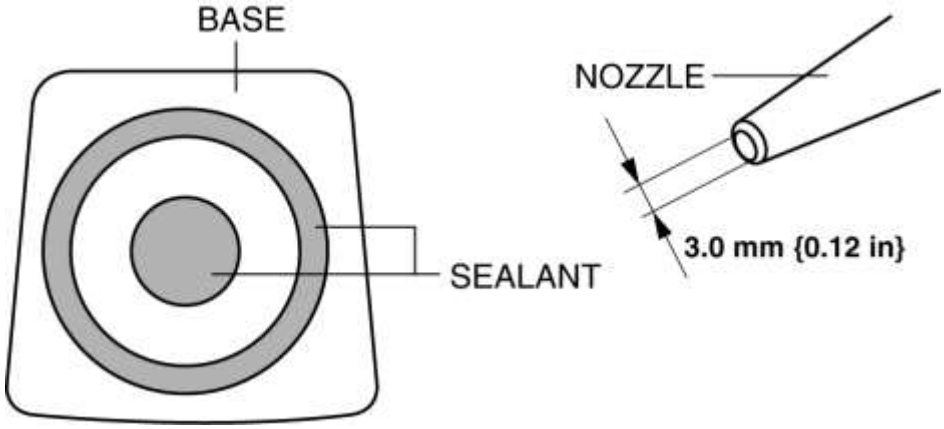

6. Centre la base en el recubrimiento cerámico y presione sobre el vidrio.

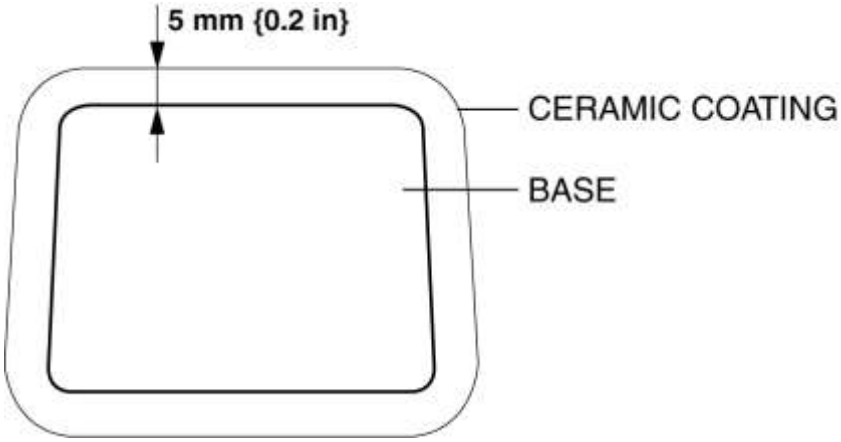

7. Use alcohol isopropílico para eliminar cualquier exceso de sellante de reparación. **Tiempo de endurecimiento del sellante**

Temperatura	Tiempo de endurecimiento superficial	Tiempo requerido hasta que el auto pueda ponerse en servicio
5 ° C {41 ° F}	Aprox. 1.5 h	Aprox. 12 h
20 ° C {68 ° F}	Aprox. 1 hora	Aprox. 4 h
35 ° C {95 ° F}	Aprox. 10 minutos	Aprox. 2 h

8. Instala el espejo retrovisor. (sin espejo con atenuación automática) (Consulte REEMPLAZO / INSTALACIÓN DEL ESPEJO REARVIEW .)

9. Instale el espejo con atenuación automática. (con espejo de atenuación automática) (Ver REMOCION / INSTALACION DEL ESPEJO CON IMPERMEABILIZACION AUTOMATICA).

10. Instale la cubierta (con la cámara de detección hacia adelante) (Vea REMOCIÓN / INSTALACIÓN DE LA CÁMARA DE DETECCIÓN DIRECTA (FSC)).

11. Conecte el cable negativo de la batería. (Ver DESCONEXIÓN / CONEXIÓN DEL CABLE DE LA BATERÍA NEGATIVA [SKYACTIV-G 2.5] .)

Mazda6 - Cuerpo y accesorios

PROCEDIMIENTO DE INICIALIZACIÓN DEL SISTEMA DE VENTANAS ELÉCTRICAS

NOTA:

- Si se han llevado a cabo las siguientes operaciones, se restablece la configuración inicial y se desactivan las operaciones automáticas arriba / abajo. Por lo tanto, es necesario realizar la configuración inicial.
    - El cable negativo de la batería está desconectado.
    - El conector del interruptor principal de la ventana de alimentación está desconectado.
    - El fusible de la fuente de alimentación del sistema de la ventana eléctrica se ha eliminado.

1. Encienda el encendido (motor apagado).

2. Presione el interruptor del asiento del conductor para abrir completamente el cristal de la puerta.

3. Levante el interruptor del asiento del conductor a la posición manual arriba para cerrar completamente el cristal de la puerta y mantenga presionado el interruptor en la posición durante **aprox. 2 s** .

REMOCION / INSTALACION DEL ASIENTO DELANTERO

ADVERTENCIA:

- El manejo incorrecto de una bolsa de aire lateral puede operar (desplegar) accidentalmente la bolsa de aire, lo que puede causarle lesiones graves. Lea las advertencias / precauciones del servicio en el Manual del taller antes de manipular el asiento delantero (bolsa de aire lateral integrada). (Consulte ADVERTENCIAS DE SERVICIO DEL SISTEMA AIR BAG [SISTEMA DE CONTROL DE DESPLIEGUE DE DOS PASOS] .) (Consulte PRECAUCIONES DE SERVICIO DEL SISTEMA AIR BAG [SISTEMA DE CONTROL DE DESPLIEGUE DE DOS PASOS] .) (Consulte ADVERTENCIAS DE SERVICIO DEL SISTEMA DE AIRBAG [SISTEMA DE CONTROL DE DESPLIEGUE ESTÁNDAR] .

Vea PRECAUCIONES DE SERVICIO DEL SISTEMA DE AIR BAG [SISTEMA DE CONTROL DE DESPLIEGUE ESTÁNDAR] .)

- Si los mecanismos de deslizamiento en ambos lados no están bloqueados después de ensamblar el asiento delantero, el asiento delantero funcionará accidentalmente mientras el vehículo está en marcha, lo que podría ocasionar lesiones graves. Después de armar el asiento delantero, agítelo hacia arriba y hacia abajo y verifique que el mecanismo deslizante en ambos lados esté bloqueado.

PRECAUCIÓN:

- Si se acciona la palanca de deslizamiento después de retirar el asiento delantero, las posiciones de deslizamiento izquierda / derecha se desviarán y la unidad de ajuste podría dañarse después de instalar el asiento delantero. Después de quitar un asiento delantero, no opere la palanca deslizante.
- Verifique que no haya funcionamientos incorrectos en la diapositiva hacia adelante / atrás del asiento y en la unidad del ajustador después de instalar un asiento delantero.
- Al realizar el procedimiento con un asiento delantero retirado del vehículo, realice el procedimiento sobre un paño limpio para no dañar ni ensuciar el asiento.
- Cuando se quita el asiento del pasajero, realice la inspección del sensor de peso del asiento utilizando el M-MDS después de instalar el asiento del pasajero. (Consulte INSPECCIÓN DEL SENSOR DE PESO DEL ASIENTO [SISTEMA DE CONTROL DE DESPLIEGUE EN DOS PASOS]).
- Cuando el asiento del pasajero es reemplazado por uno nuevo, realice la calibración del sensor de peso del asiento usando el M-MDS. (Consulte CALIBRACIÓN DEL SENSOR DE PESO DEL ASIENTO [SISTEMA DE CONTROL DE DESPLIEGUE DE DOS PASOS]).

NOTA:

- Al retirar el asiento delantero del vehículo o volver a colocarlo, se puede realizar sin problemas retirando el reposacabezas.

1. Desconecte el encendido (LOCK).

2. Desconecte el cable negativo de la batería y espere **1 minuto. o más** . (Ver DESCONEXIÓN / CONEXIÓN DEL CABLE DE LA BATERÍA NEGATIVA [SKYACTIV-G 2.5] .)

3. Presione la parte A en la dirección de la flecha (1) que se muestra en la figura y desenganche las pestañas, mueva la palanca en la dirección de la flecha (2) y desconecte el conector A en la dirección de la flecha (3).

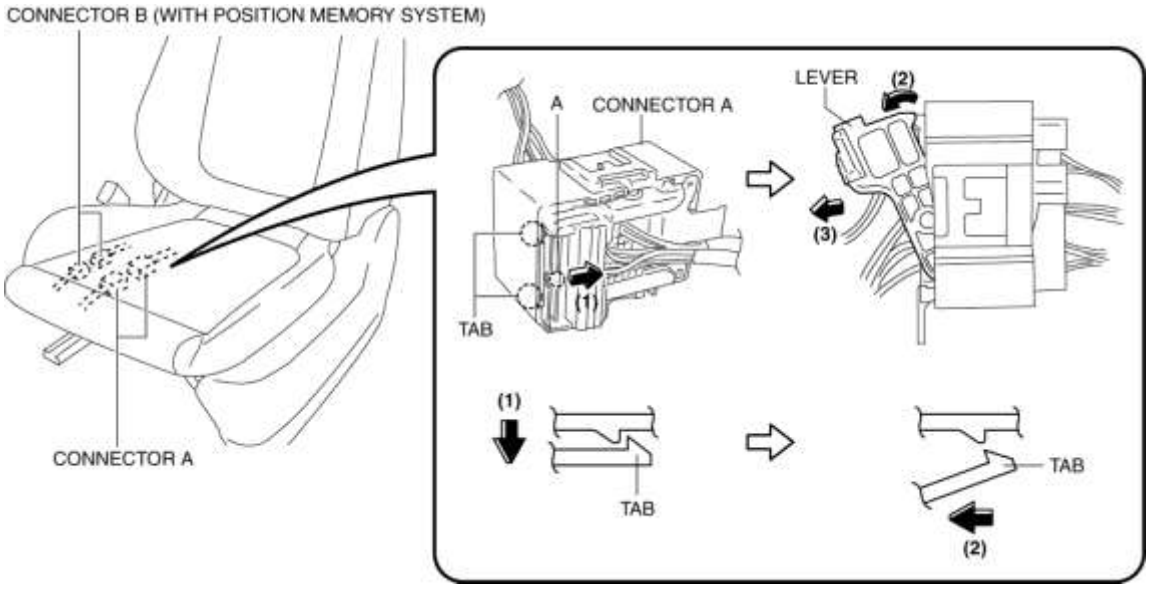

4. Desconecte el conector B (con el sistema de memoria de posición).

5. Retire los pernos en el orden de (1), (2), (3), (4) que se muestran en la figura, luego saque el asiento delantero de la puerta frontal abierta.

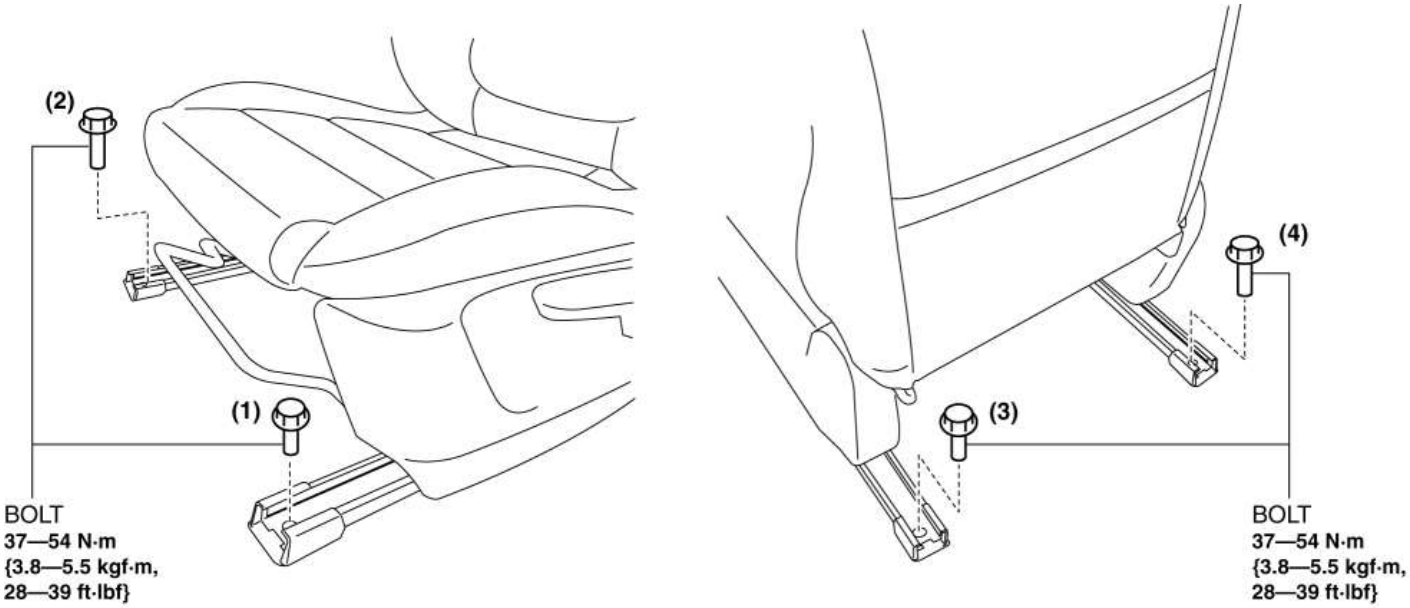

6. Instalar en el orden inverso al de eliminación.

Mazda6 - Cuerpo y accesorios

DESMONTAJE / INSTALACIÓN DEL AJUSTE DEL ASIENTO DELANTERO DELANTERO

ADVERTENCIA:

- El manejo incorrecto de una bolsa de aire lateral puede operar (desplegar) accidentalmente la bolsa de aire, lo que puede causarle lesiones graves. Lea las advertencias / precauciones del servicio en el Manual del taller antes de manipular el asiento delantero (bolsa de aire lateral integrada). (Consulte ADVERTENCIAS DE SERVICIO DEL SISTEMA AIR BAG [SISTEMA DE CONTROL DE DESPLIEGUE DE DOS PASOS] .) (Consulte PRECAUCIONES DE SERVICIO DEL SISTEMA AIR BAG [SISTEMA DE CONTROL DE DESPLIEGUE DE DOS PASOS] .) (Consulte ADVERTENCIAS DE SERVICIO DEL SISTEMA DE AIRBAG [SISTEMA DE CONTROL DE DESPLIEGUE ESTÁNDAR] . Vea PRECAUCIONES DE SERVICIO DEL SISTEMA DE AIR BAG [SISTEMA DE CONTROL DE DESPLIEGUE ESTÁNDAR] .)

- Si los mecanismos de deslizamiento en ambos lados no están bloqueados después de ensamblar el asiento delantero, el asiento delantero funcionará accidentalmente mientras el vehículo está en marcha, lo que podría ocasionar lesiones graves. Después de armar el asiento delantero, agítelo hacia arriba y hacia abajo y verifique que el mecanismo deslizante en ambos lados esté bloqueado.

PRECAUCIÓN:

- Si se acciona la palanca de deslizamiento después de retirar el asiento delantero, las posiciones de deslizamiento izquierda / derecha se desviarán y la unidad de ajuste podría dañarse después de instalar el asiento delantero. Después de quitar un asiento delantero, no opere la palanca deslizante.
- Verifique que no haya funcionamientos incorrectos en la diapositiva hacia adelante / atrás del asiento y en la unidad del ajustador después de instalar un asiento delantero.
- Al realizar el procedimiento con un asiento delantero retirado del vehículo, realice el procedimiento sobre un paño limpio para no dañar ni ensuciar el asiento.
- Cuando se quita el asiento del pasajero, realice la inspección del sensor de peso del asiento utilizando el M-MDS después de instalar el asiento del pasajero. (Consulte INSPECCIÓN DEL SENSOR DE PESO DEL ASIENTO [SISTEMA DE CONTROL DE DESPLIEGUE EN DOS PASOS]).
- Cuando el asiento del pasajero es reemplazado por uno nuevo, realice la calibración del sensor de peso del asiento usando el M-MDS. (Consulte CALIBRACIÓN DEL SENSOR DE PESO DEL ASIENTO [SISTEMA DE CONTROL DE DESPLIEGUE DE DOS PASOS]).

El lado del conductor

1. Desconecte el encendido (LOCK).

2. Desconecte el cable negativo de la batería y espere **1 minuto. o más** . (Ver DESCONEXIÓN / CONEXIÓN DEL CABLE DE LA BATERÍA NEGATIVA [SKYACTIV-G 2.5] .)

3. Retire el reposacabezas.

4. Retire el asiento delantero. (Ver REMOCION / INSTALACION DEL ASIENTO DELANTERO)

5. Retire los sujetadores A y coloque el guarnecido del cojín del asiento delantero a un lado. (con sistema de memoria de posición / sistema de asiento eléctrico)

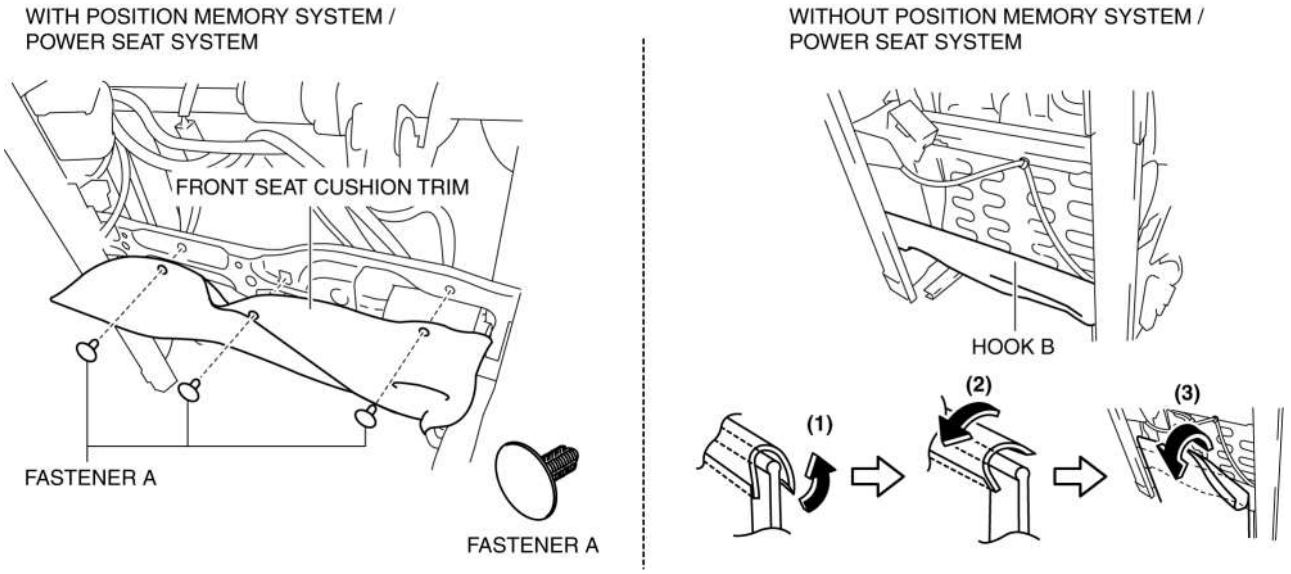

6. Deslice el gancho B en el orden de las flechas (1), (2), (3) que se muestran en la figura y coloque el borde del cojín del asiento delantero a un lado. (sin sistema de memoria de posición / sistema de asiento eléctrico)

7. Desconecte el conector del módulo de la bolsa de aire lateral.

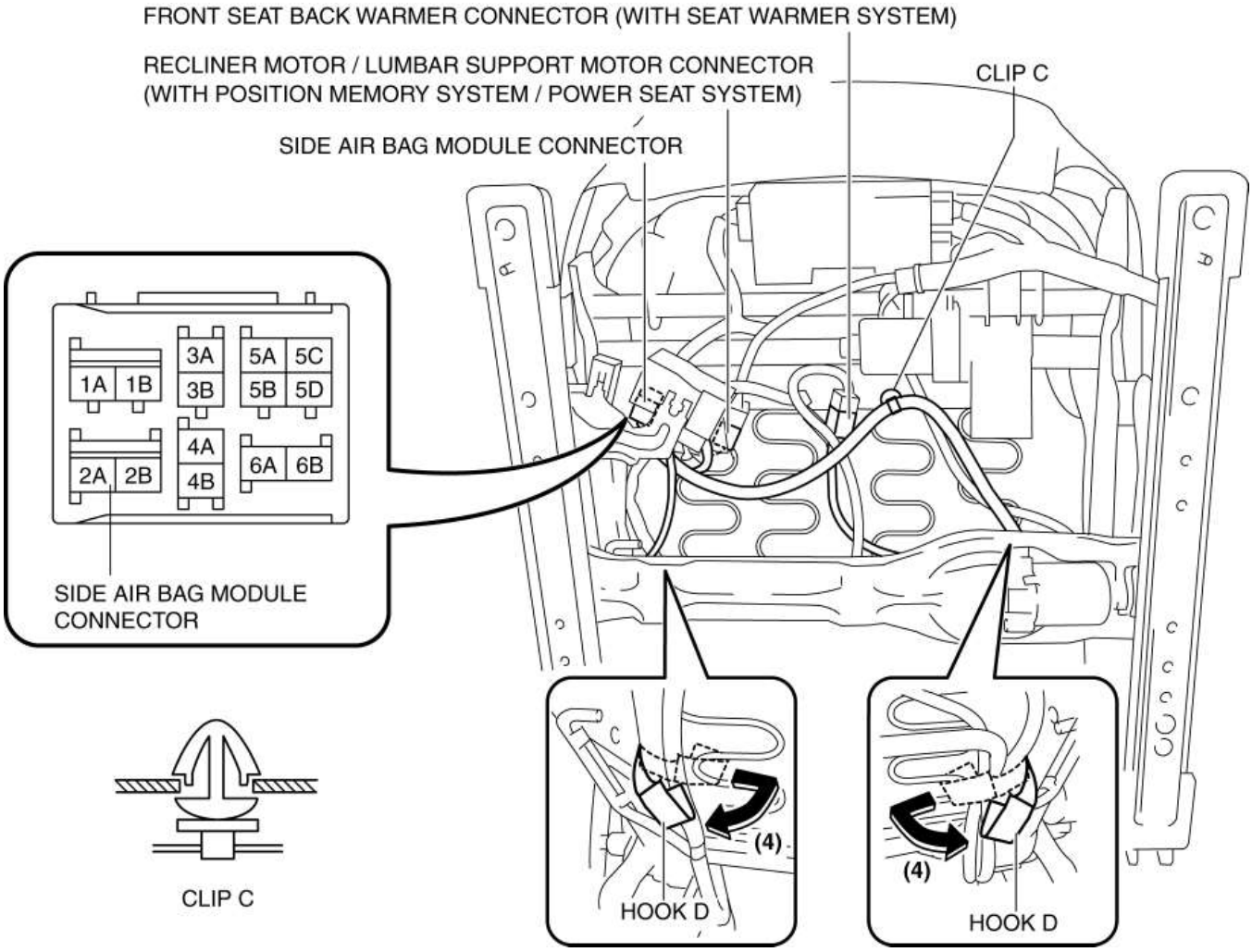

8. Desenganche el clip C.

9. Desconecte el conector del calentador de respaldo del asiento delantero. (con conector de asiento calefactor)

10. Desconecte los conectores del motor recliner / soporte lumbar. (con sistema de memoria de posición / sistema de asiento eléctrico)

11. Coloque los ganchos D a un lado en la dirección de la flecha (4) que se muestra en la figura.

12. Retire el clip E en la dirección de la flecha (5) que se muestra en la figura y retire la palanca de soporte lumbar en la dirección de la flecha (6). (con soporte lumbar manual)

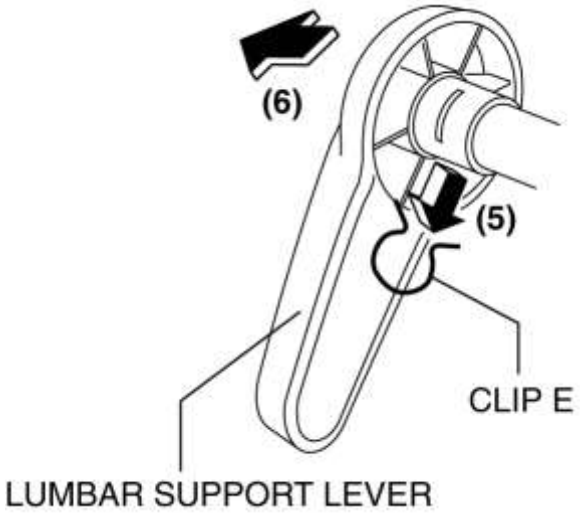

13. Deslice el gancho F en el orden de las flechas (7), (8), (9) que se muestran en la figura y desconéctelos del gancho G.

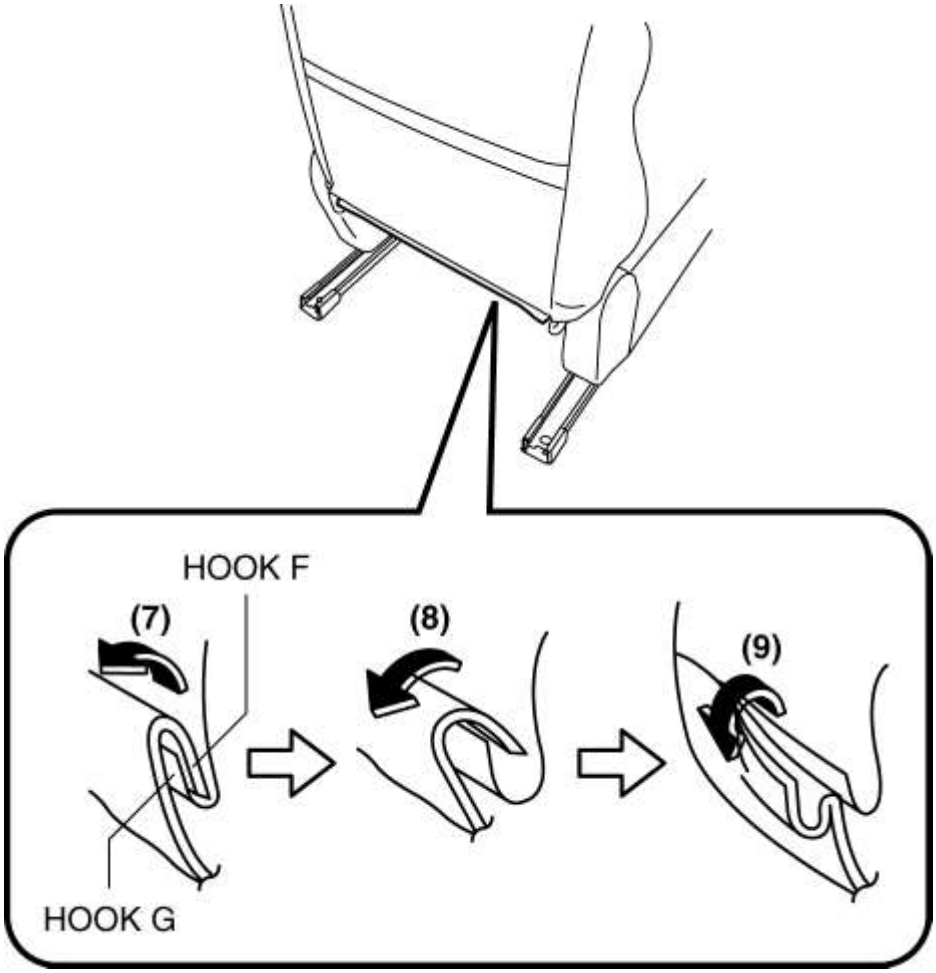

14. Abra los sujetadores H.

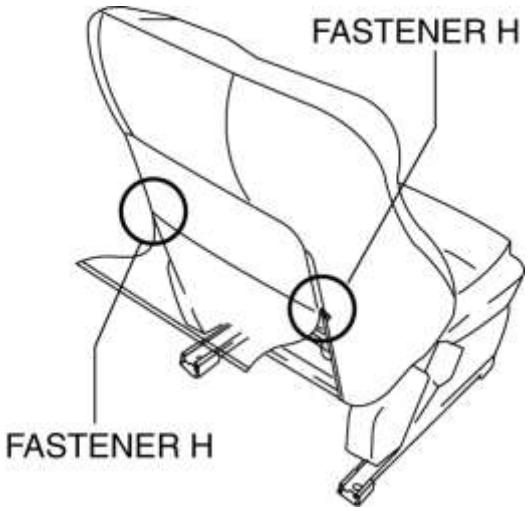

15. Retire los anillos en C.

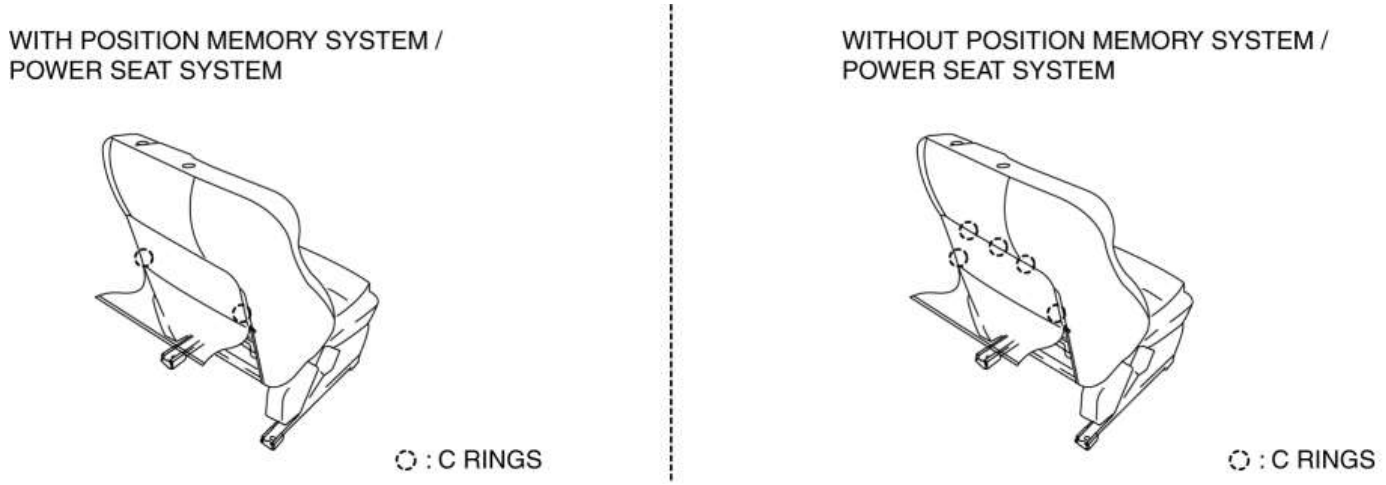

PRECAUCIÓN:

- Si se reutilizan anillos C dañados, es posible que no sea posible instalar correctamente el borde trasero del asiento delantero y la almohadilla del respaldo del asiento delantero. Al retirar e instalar los anillos C, tenga cuidado de no dañarlos.
- Si los anillos C están dañados, reemplázalos por otros nuevos.

16. Despegue parcialmente el borde del respaldo del asiento delantero y deslice el gancho I en el orden de las flechas (10), (11) y (12) que se muestran en la figura, y quítelo del marco del respaldo del asiento delantero. (con sistema de memoria de posición / sistema de asiento eléctrico)

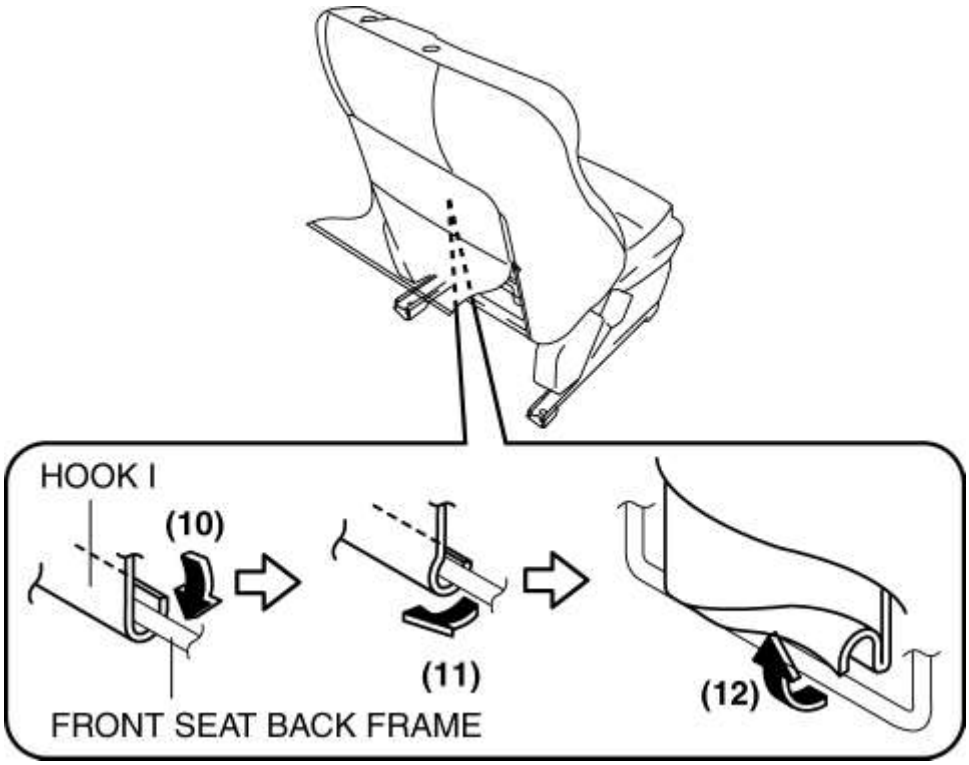

17. Despegue parcialmente el respaldo del asiento, suelte las pestañas J en la dirección de la flecha (13) que se muestra en la figura y saque las guías de los polos en la dirección de la flecha (14).

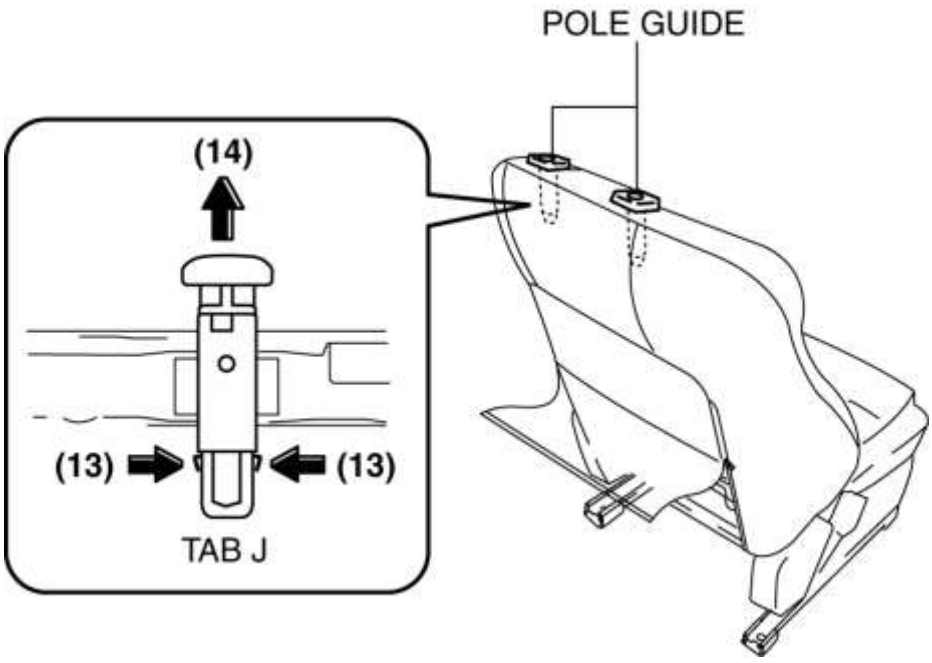

18. Tire del pasador K en la dirección de la flecha (15) que se muestra en la figura y, con un destornillador plano envuelto en cinta protectora, suelte las lengüetas L en la dirección de la flecha (16) que se muestra en la figura al retirar el clip M en la dirección de la flecha (17).

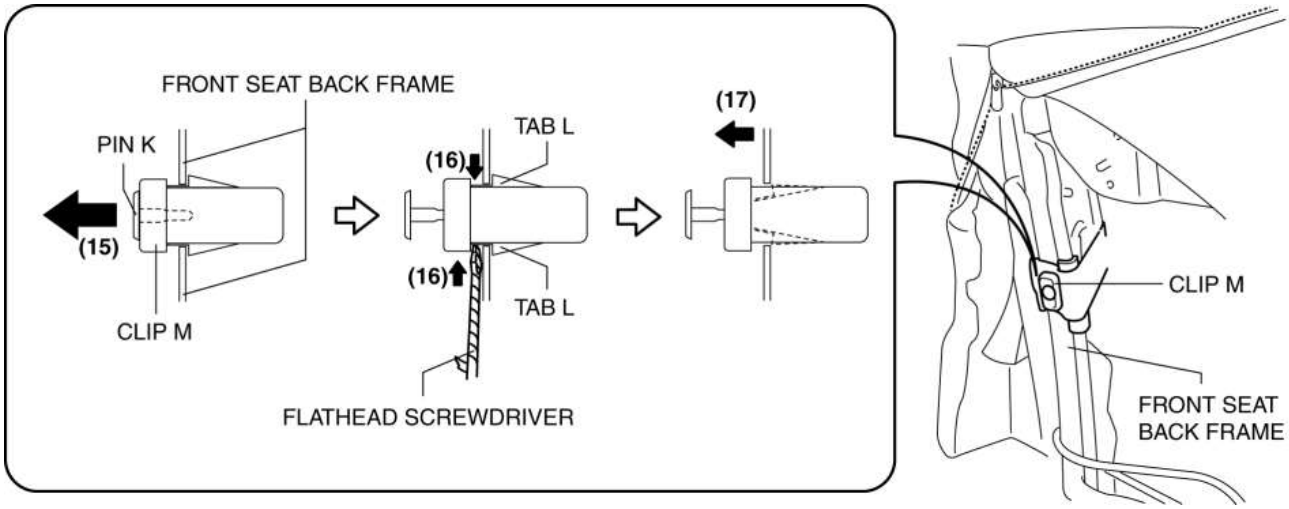

19. Retire la correa de sujeción del módulo de la bolsa de aire lateral del bastidor trasero del asiento delantero.

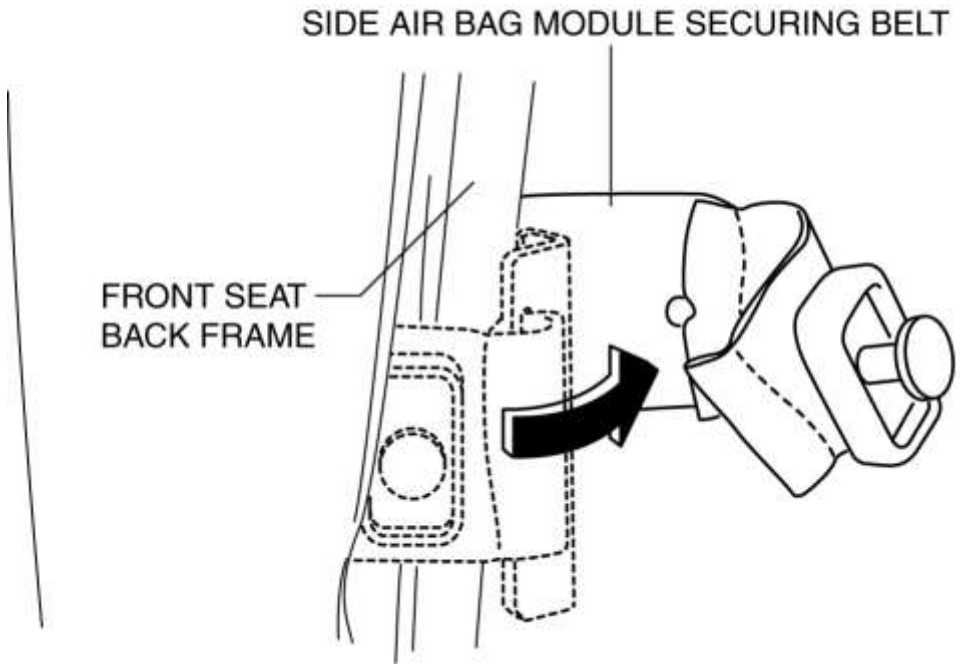

20. Tire del arnés de cableado del módulo de la bolsa de aire lateral en la dirección de la flecha (18) que se muestra en la figura y extráigalo por el orificio de la almohadilla de respaldo del asiento delantero.

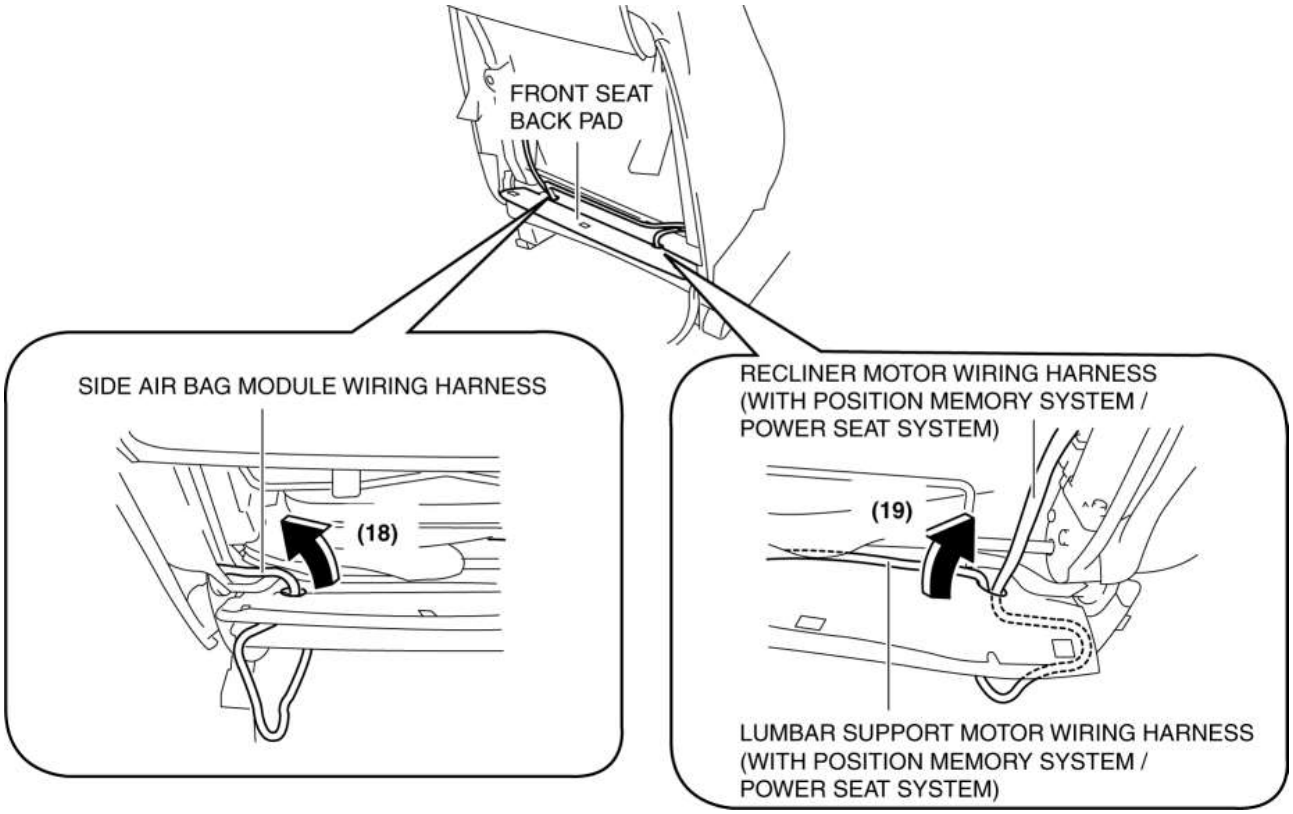

21. Tire del arnés de cableado del motor reclinable y del arnés de cableado de soporte lumbar en la dirección de la flecha (19) que se muestra en la figura, y extráigalo por el orificio de la almohadilla del respaldo del asiento delantero. (con sistema de memoria de posición / sistema de asiento eléctrico)

22. Tire de la almohadilla de respaldo del asiento delantero y del respaldo del asiento delantero, y del conector del calentador de respaldo del asiento delantero (con el sistema del calentador de asiento) hacia el frente del asiento delantero.

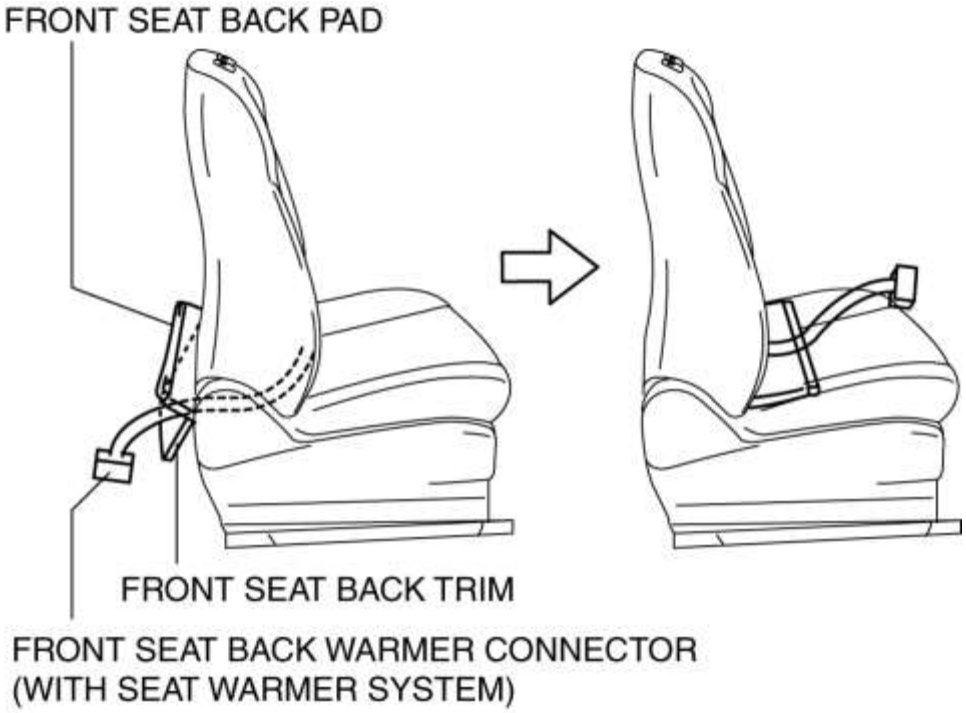

23. Levante la moldura del respaldo del asiento delantero y la almohadilla del respaldo del asiento delantero en la dirección de la flecha (20) como una sola unidad y retírela del marco del respaldo del asiento delantero.

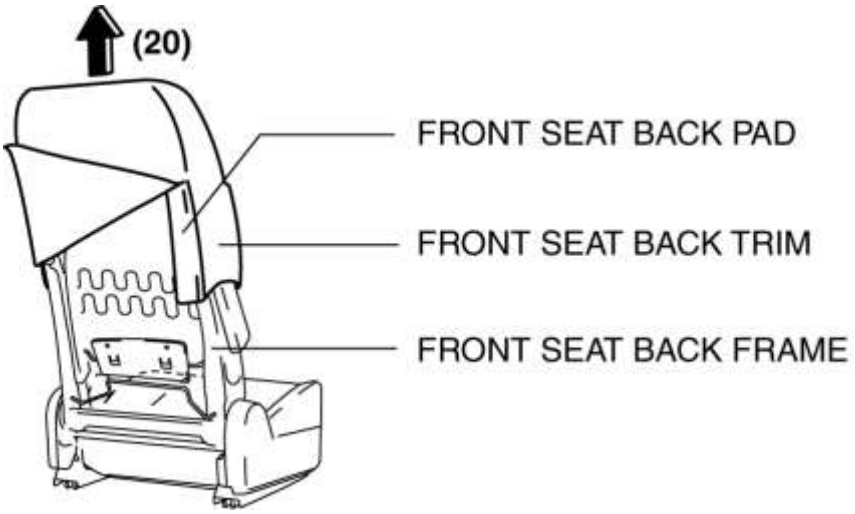

24. Instalar en el orden inverso de eliminación.

Lado del pasajero

1. Desconecte el encendido (LOCK).

2. Desconecte el cable negativo de la batería y espere **1 minuto. o más** . (Ver DESCONEXIÓN / CONEXIÓN DEL CABLE DE LA BATERÍA NEGATIVA [SKYACTIV-G 2.5] .)

3. Retire el reposacabezas.

4. Retire el asiento delantero. (Ver REMOCION / INSTALACION DEL ASIENTO DELANTERO)

5. Retire los sujetadores A y coloque el guarnecido del cojín del asiento delantero a un lado. (con sistema de asiento eléctrico)

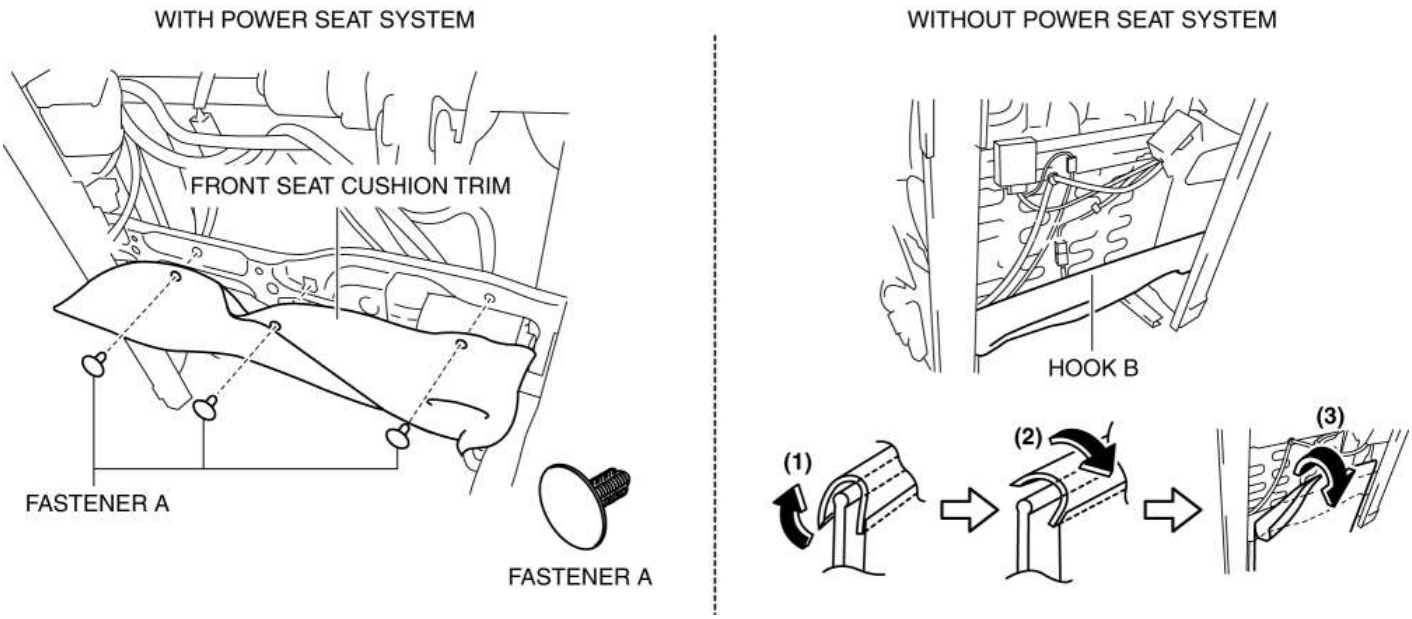

6. Deslice el gancho B en el orden de las flechas (1), (2), (3) que se muestran en la figura y coloque el borde del cojín del asiento delantero a un lado. (sin sistema de asiento eléctrico)

7. Desconecte el conector del módulo de la bolsa de aire lateral.

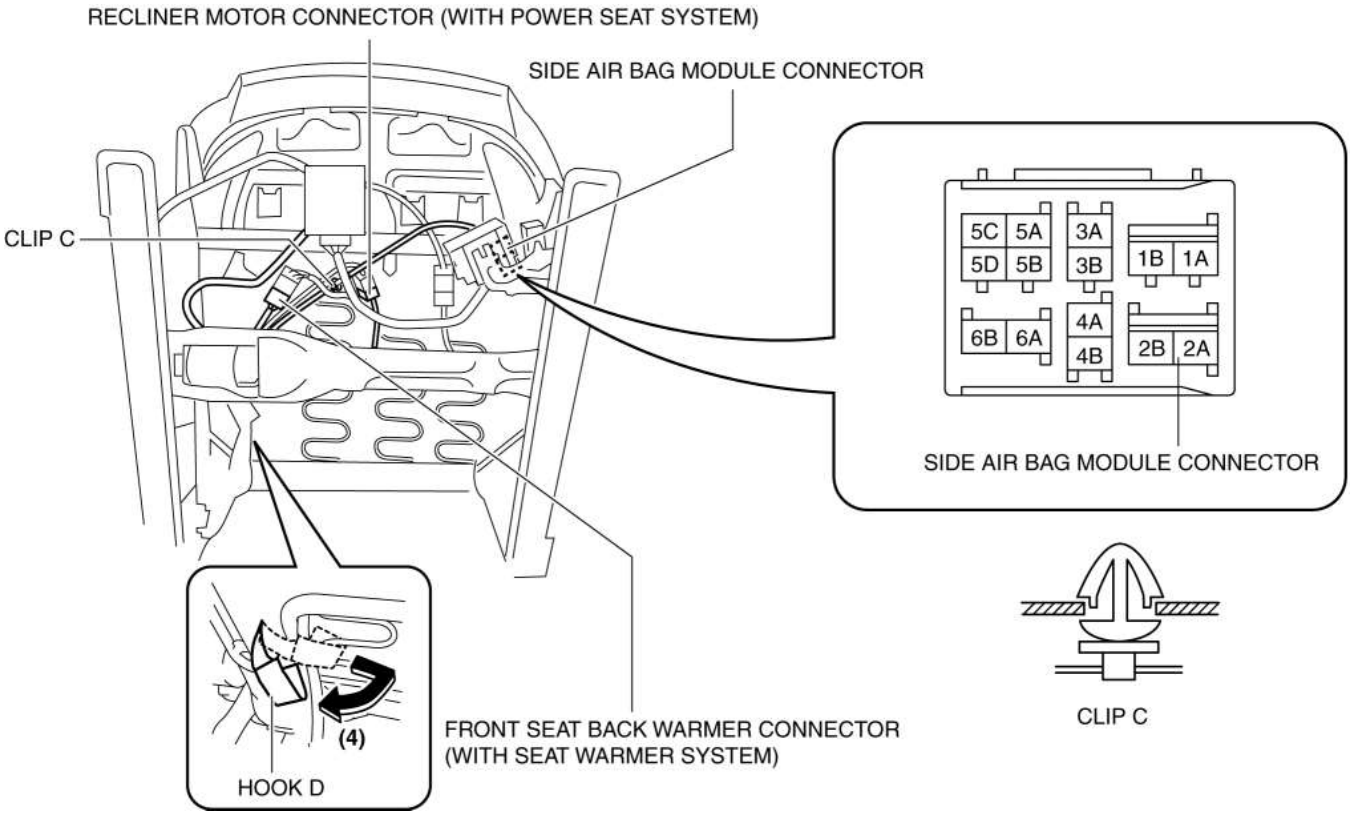

8. Desconecte el conector del calentador de respaldo del asiento delantero. (con sistema de asiento más cálido)

9. Desenganche el clip C.

10. Desconecte los conectores del motor reclinable. (con sistema de asiento eléctrico)

11. Coloque el gancho D a un lado en la dirección de la flecha (4) que se muestra en la figura.

12. Deslice el gancho E en el orden de las flechas (5), (6), (7) que se muestran en la figura y desconéctelos del gancho F.

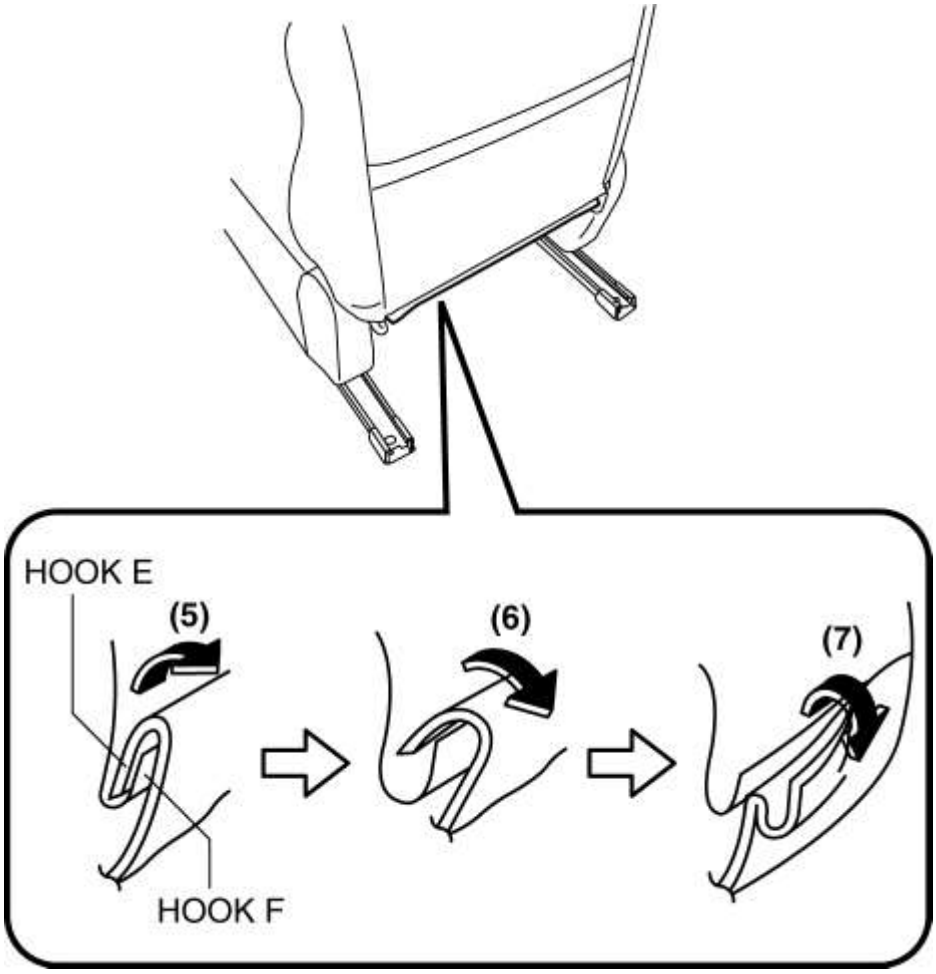

13. Abra los sujetadores G.

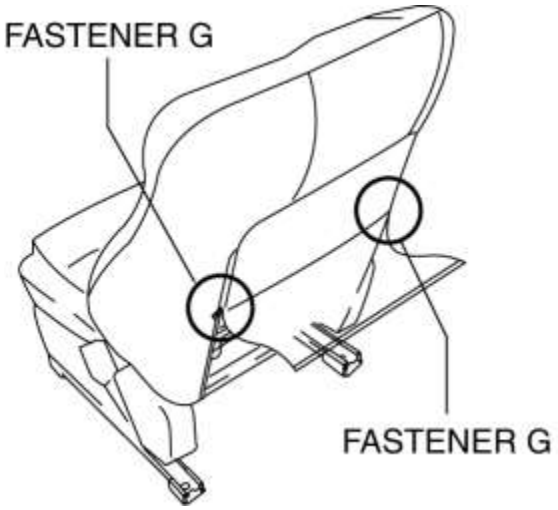

14. Retire los anillos en C.

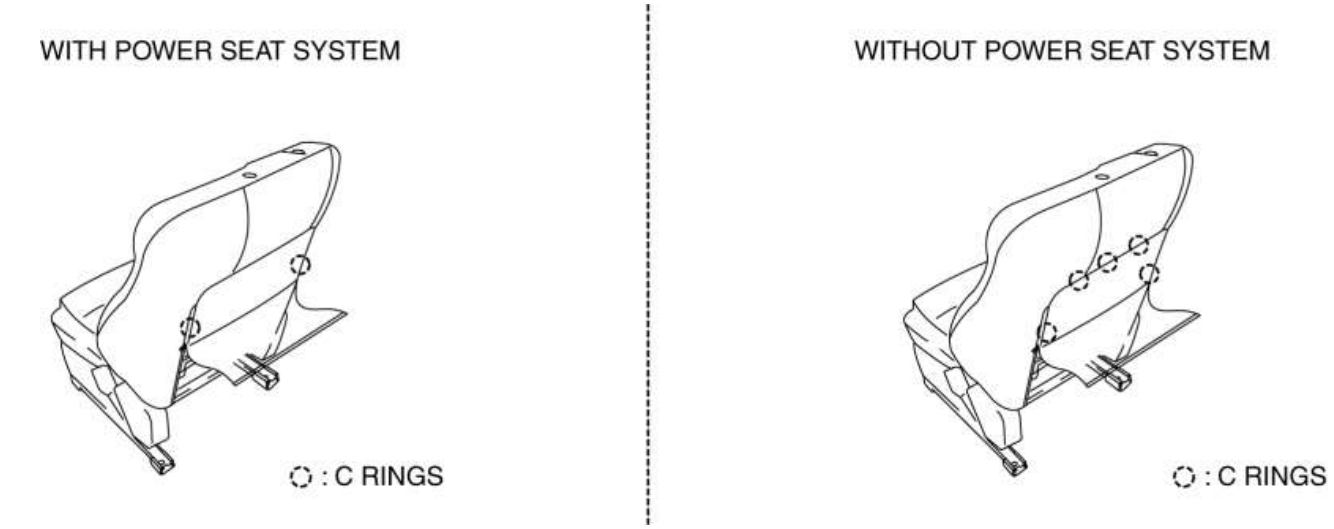

PRECAUCIÓN:

- Si se reutilizan anillos C dañados, es posible que no sea posible instalar correctamente el borde trasero del asiento delantero y la almohadilla del respaldo del asiento delantero. Al retirar e instalar los anillos C, tenga cuidado de no dañarlos.
- Si los anillos C están dañados, reemplázalos por otros nuevos.

15. Despegue parcialmente el borde del respaldo del asiento delantero y deslice el gancho H en el orden de las flechas (8), (9) y (10) que se muestran en la figura, y quítelo del marco del respaldo del asiento delantero. (con sistema de asiento eléctrico)

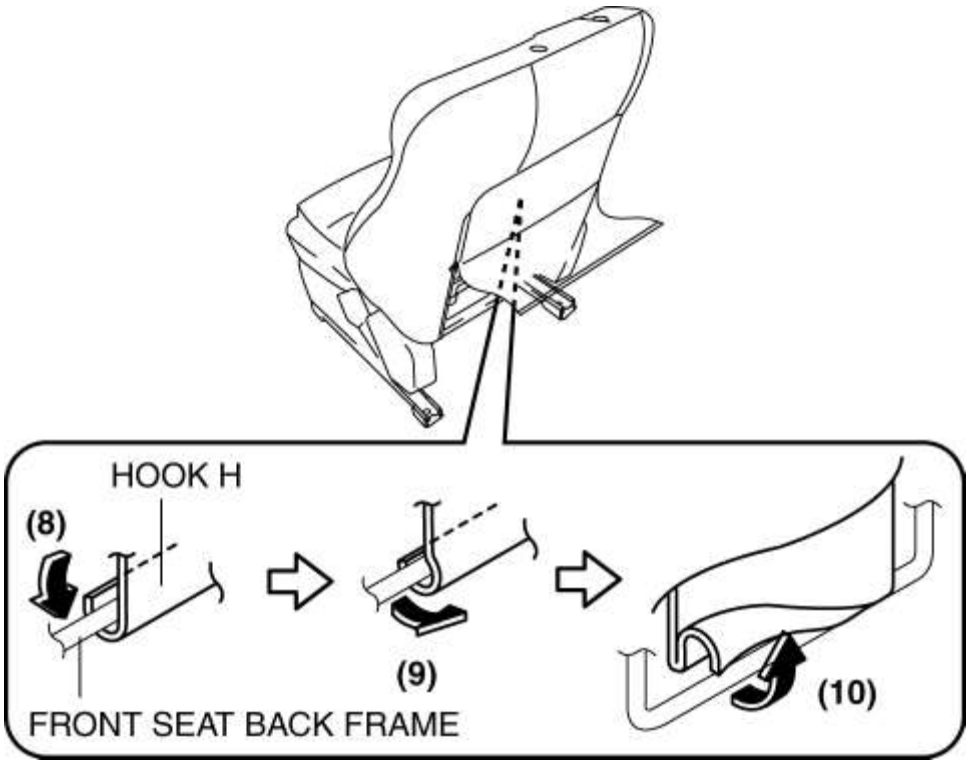

16. Despegue parcialmente el respaldo del asiento, suelte las pestañas I en la dirección de la flecha (11) que se muestra en la figura y extraiga la guía del palo en la dirección de la flecha (12).

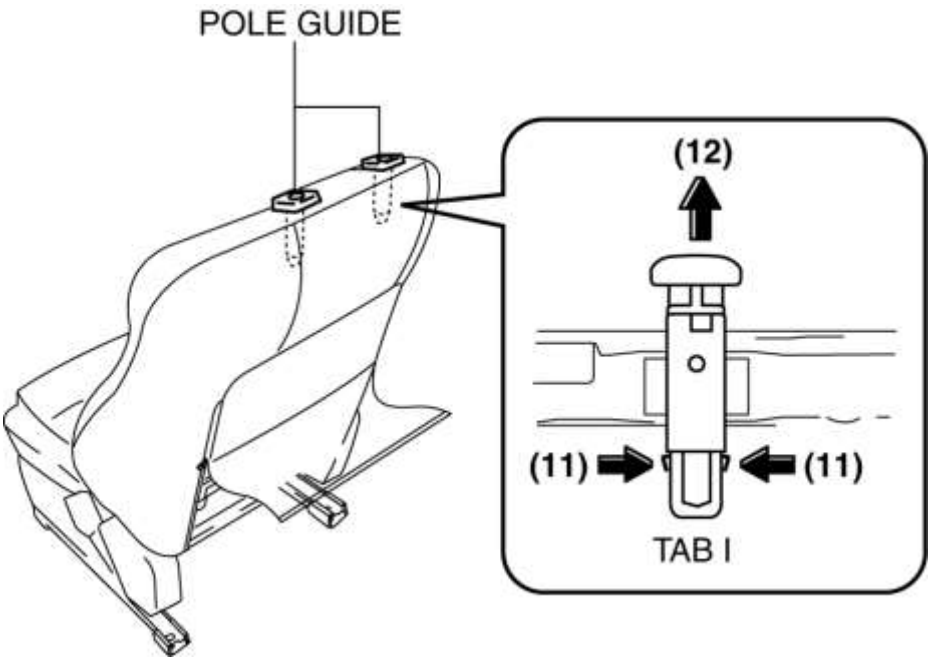

17. Tire del pasador I en la dirección de la flecha (13) que se muestra en la figura y, usando un destornillador plano envuelto en cinta protectora, suelte las lengüetas J en la dirección de la flecha (14) que se muestra en la figura mientras quita el clip K en la dirección de la flecha (15).

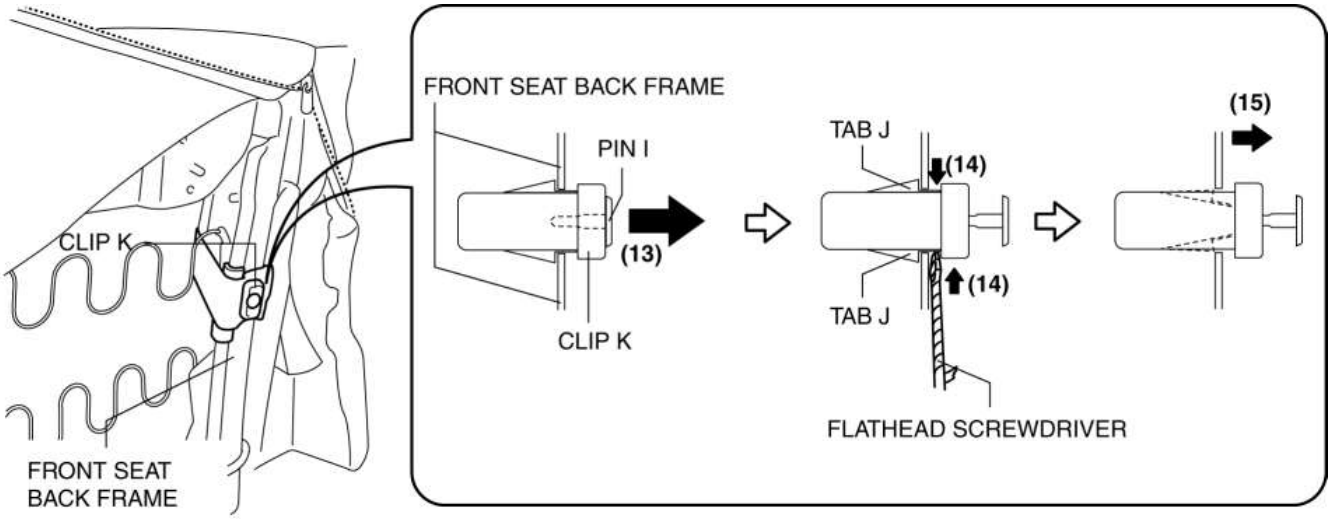

18. Retire la correa de sujeción del módulo de la bolsa de aire lateral del bastidor posterior del asiento delantero.

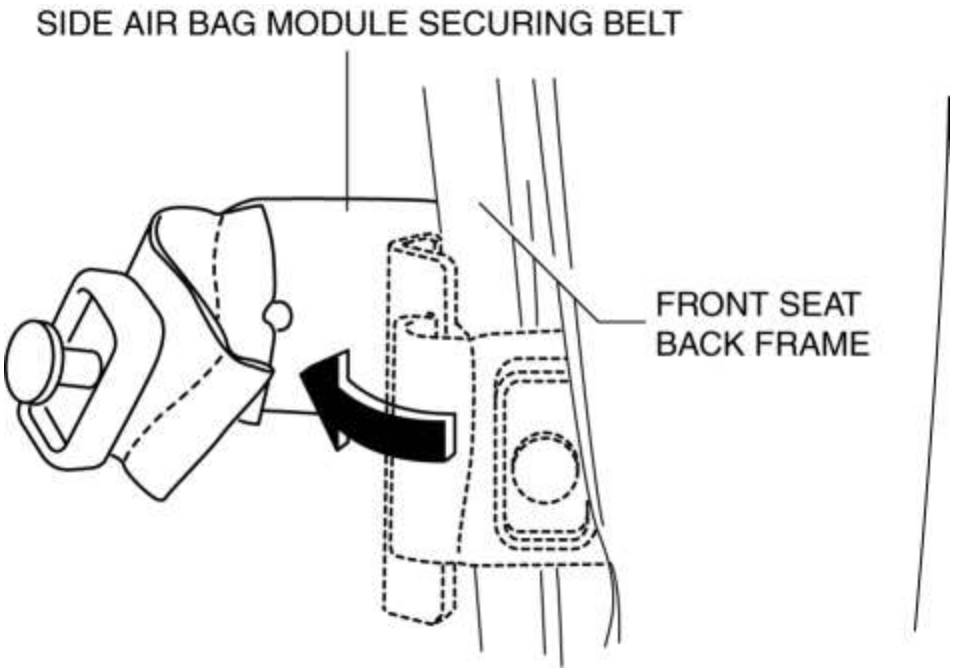

19. Tire del arnés de cableado del módulo de la bolsa de aire lateral en la dirección de la flecha (16) que se muestra en la figura y extráigalo por el orificio en la almohadilla de respaldo del asiento delantero.

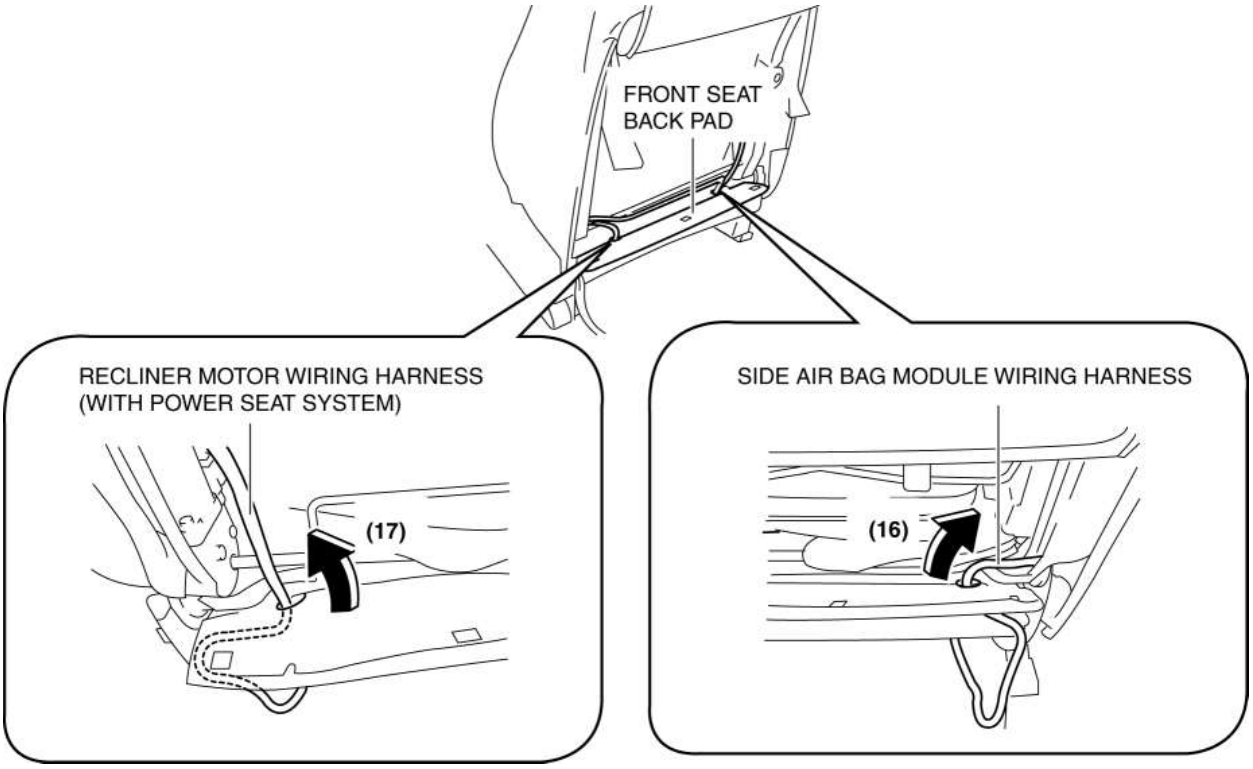

20. Tire del arnés de cableado del motor reclinable en la dirección de la flecha (17) que se muestra en la figura y extráigalo por el orificio de la almohadilla del respaldo del asiento delantero. (con sistema de asiento eléctrico)

21. Tire de la almohadilla de respaldo del asiento delantero y del respaldo del asiento delantero, y del conector del calentador de respaldo del asiento delantero (con el sistema del calentador de asiento) hacia la parte delantera del asiento delantero.

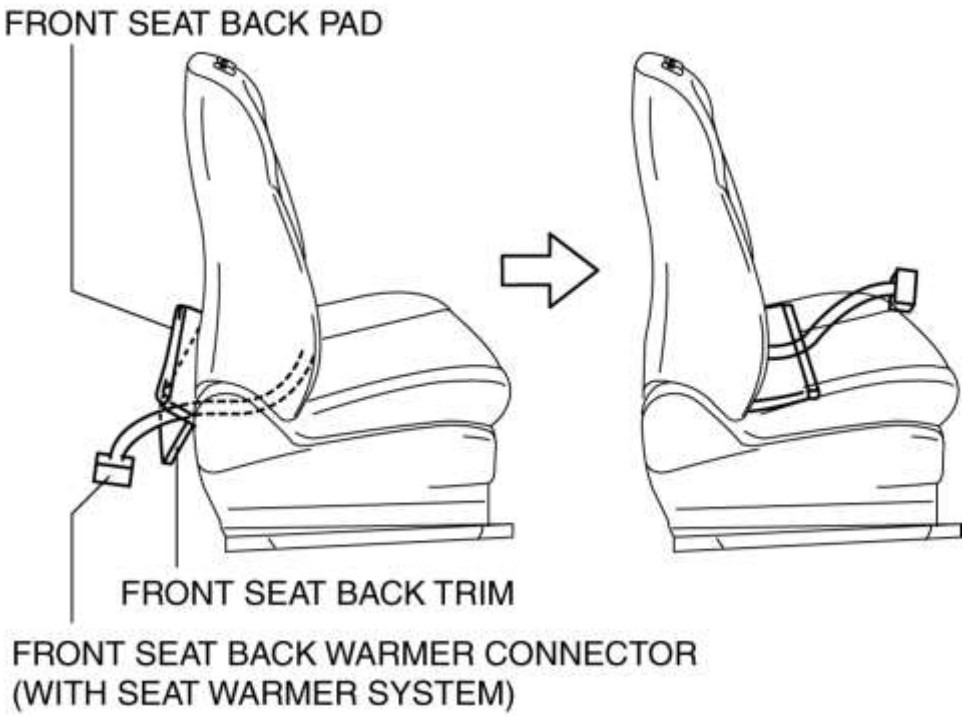

22. Levante la moldura del respaldo del asiento delantero y la almohadilla del respaldo del asiento delantero en la dirección de la flecha (18) como una sola unidad y retírela del marco del respaldo del asiento delantero.

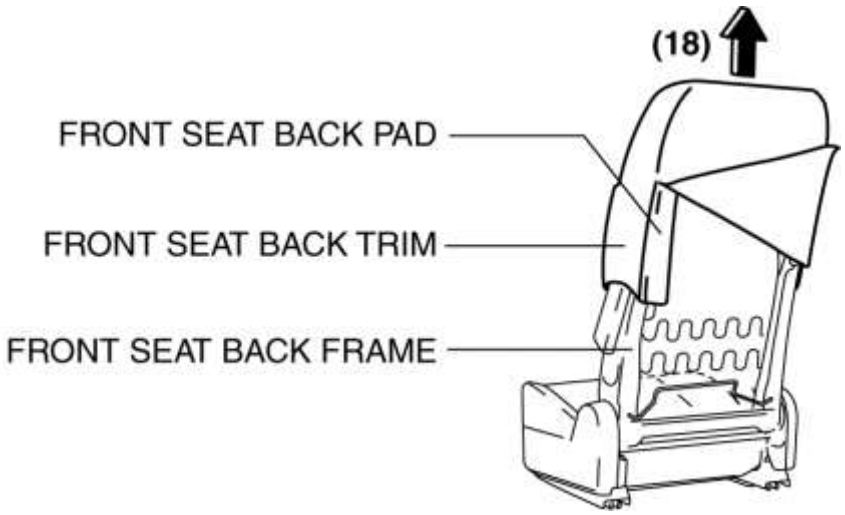

Mazda6 - Cuerpo y accesorios

DESMONTAJE / INSTALACIÓN DEL RESPALDO DEL ASIENTO TRASERO

PRECAUCIÓN:

- Al realizar el procedimiento con un respaldo del asiento trasero retirado del vehículo, realice el procedimiento sobre un paño limpio para no dañar ni ensuciar el asiento.

NOTA:

- Cuando retire el asiento trasero del vehículo o lo vuelva a colocar, se puede realizar más fácilmente quitando el reposacabezas.

1. Pliega el respaldo del asiento trasero.
2. Retire los pernos.

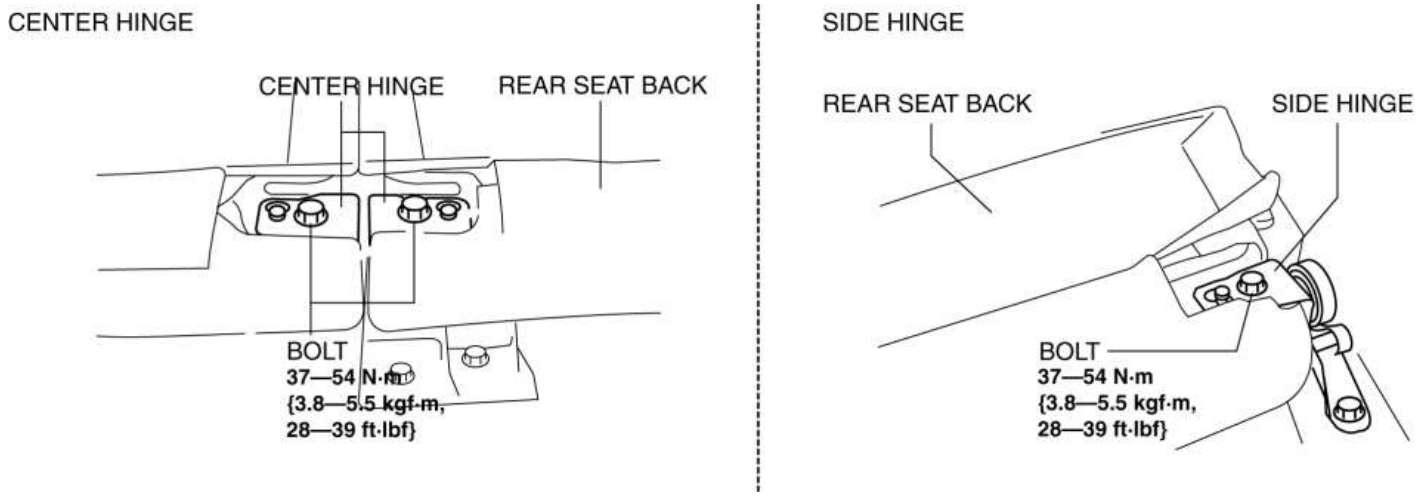

3. Después de mover el asiento trasero en la dirección de la flecha (1) que se muestra en la figura, retire los pasadores mientras mueve la bisagra lateral / la bisagra central en la dirección de la flecha (2).

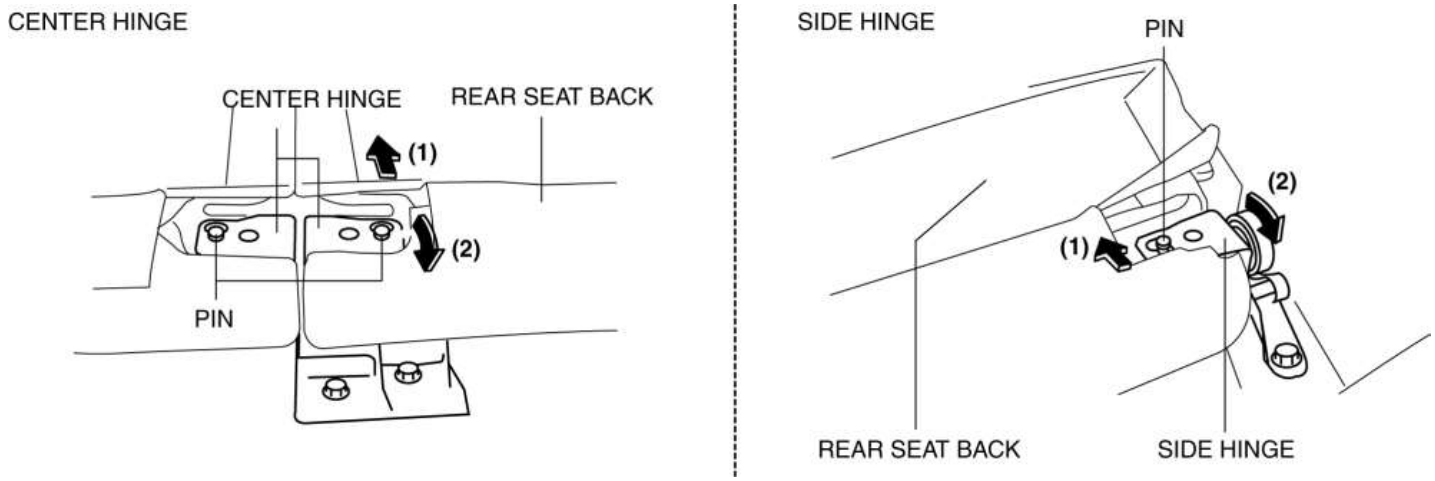

4. Retire el respaldo del asiento trasero.
5. Instalar en el orden inverso de eliminación.

Mazda6 - Cuerpo y accesorios

DESMONTAJE / INSTALACIÓN DEL AMORTIGUADOR DEL ASIENTO TRASERO

PRECAUCIÓN:

- Al realizar el procedimiento con un cojín del asiento trasero retirado del vehículo, realice el procedimiento sobre un paño limpio para no dañar ni ensuciar el asiento.

NOTA:

- Al retirar el cojín del asiento trasero, realice el procedimiento en la postura que se muestra en la figura.

1. Mueva la palanca en la dirección de la flecha (1) que se muestra en la figura, y levante el cojín del asiento trasero en la dirección de la flecha (2) que se muestra en la figura mientras suelta el seguro.

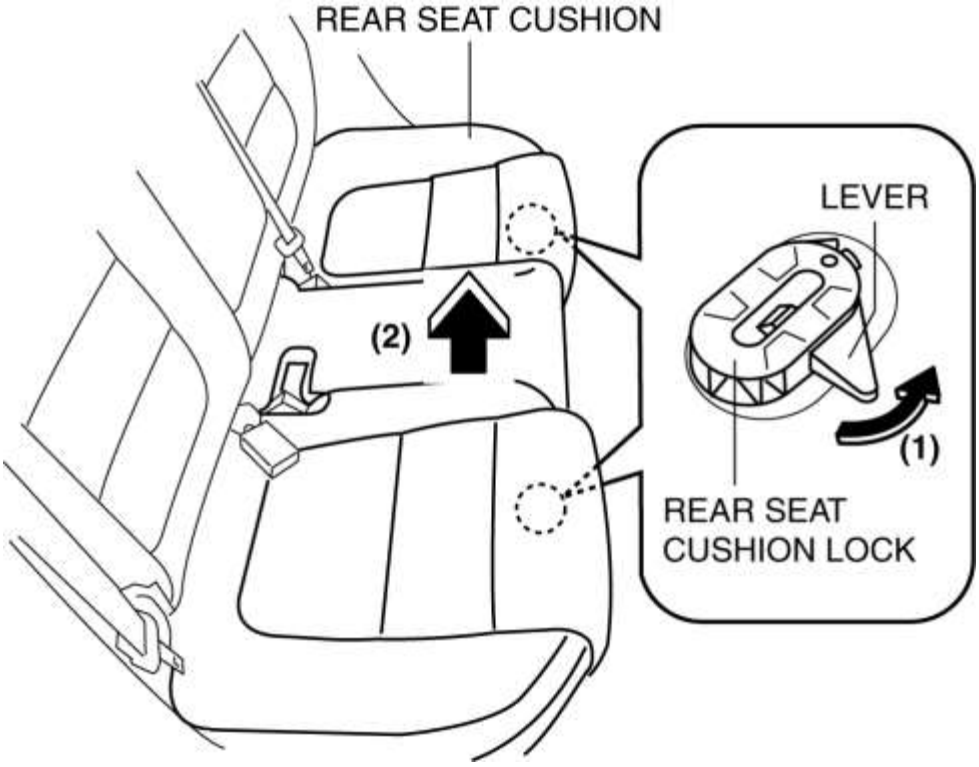

2. Doble el respaldo del asiento trasero (RH).

3. Mueva el gancho en la dirección de la flecha (4) que se muestra en la figura, y déjelo a un lado de la bisagra central mientras mueve el cojín del asiento trasero en la dirección de la flecha (3) que se muestra en la figura.

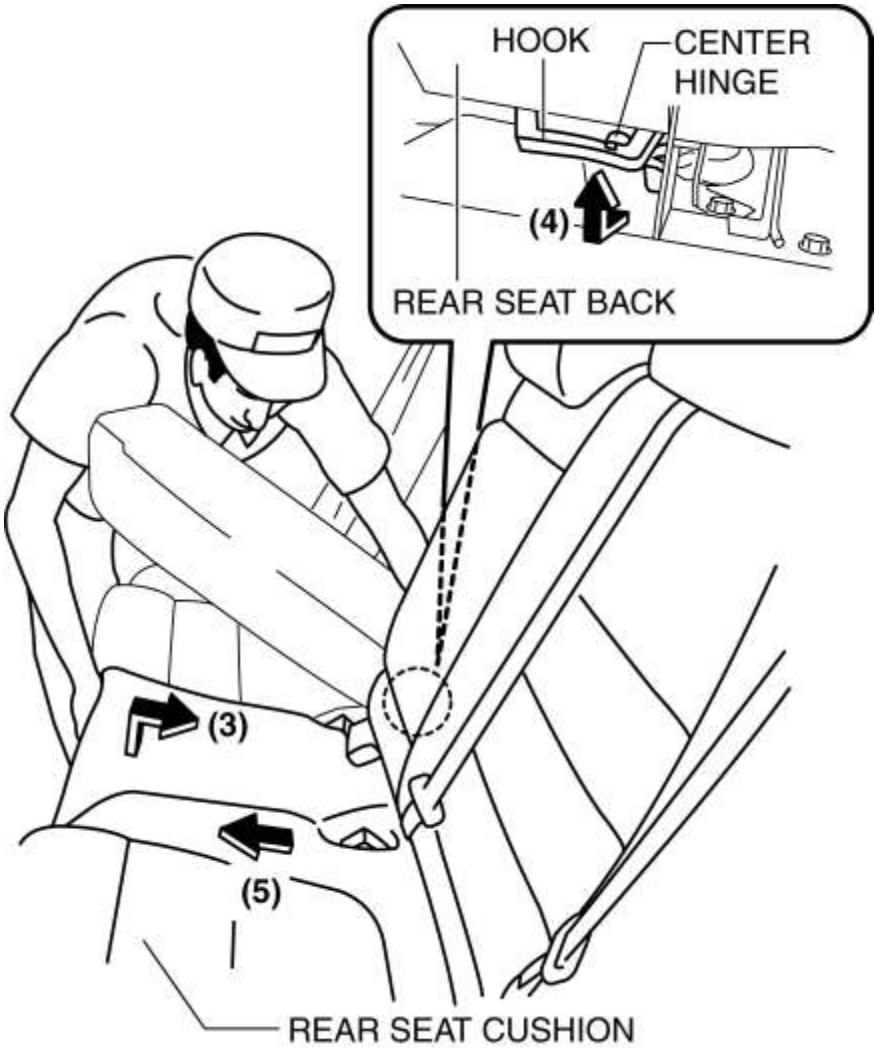

4. Retire el cojín del asiento trasero en la dirección de la flecha (5) que se muestra en la figura.

5. Instalar en el orden inverso de eliminación. (Consulte la Nota de instalación del cojín del asiento trasero).

Nota de instalación del cojín del asiento trasero

- Después de instalar el cojín del asiento trasero, coloque la hebilla trasera como se muestra en la figura.

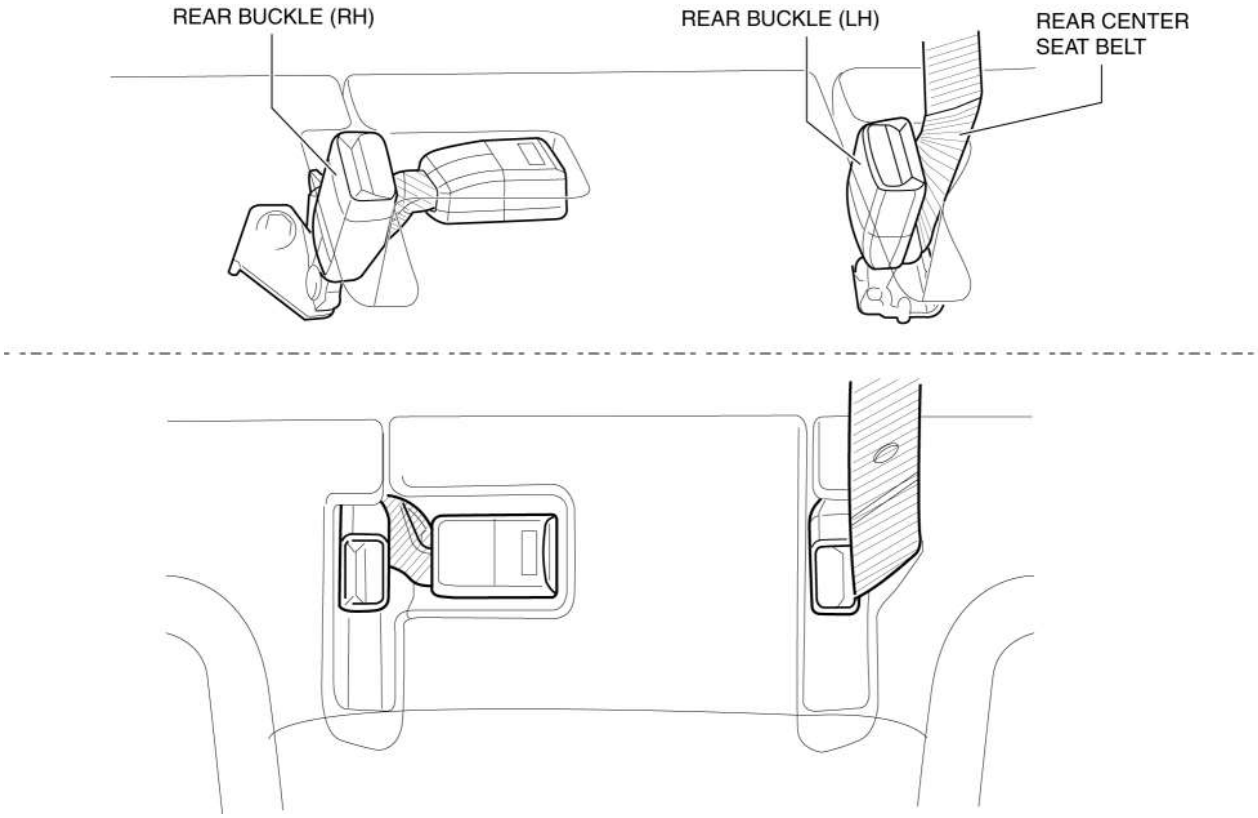

Mazda6 - Cuerpo y accesorios

DESMONTAJE / INSTALACIÓN DEL ASIENTO TRASERO DELANTERO

1. Retire el cojín del asiento trasero. (Ver REMOCION / INSTALACION DEL AMORTIGUADOR DEL ASIENTO TRASERO)

2. Retire el perno.

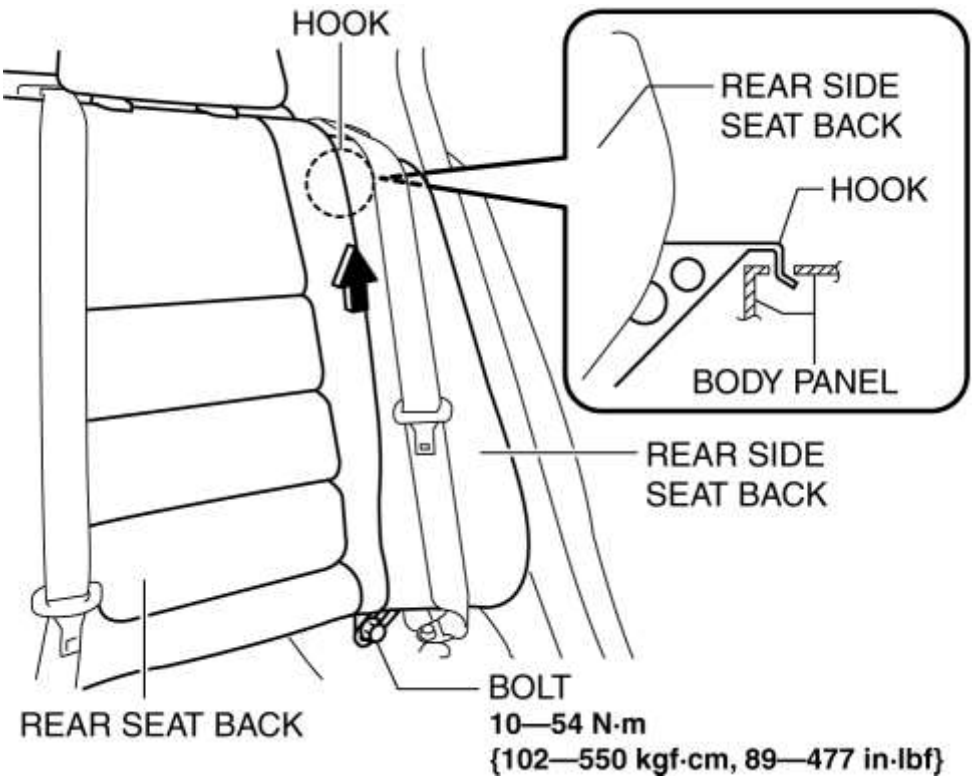

3. Retire el respaldo del asiento trasero mientras tira del gancho en la dirección de la flecha que se muestra en la figura.

4. Instalar en el orden inverso de eliminación.

Mazda6 - Cuerpo y accesorios

INSPECCIÓN DEL MÓDULO DE CONTROL DE MEMORIA DE POSICIÓN

1. Mida el voltaje en cada terminal como se indica en las Tablas de voltaje del terminal.

- Si el voltaje no es el especificado en la Tabla de voltaje del terminal (Referencia), inspeccione las piezas en "Artículos de inspección" y los arneses de cableado relacionados.

2. Si el sistema no funciona correctamente aunque los elementos de inspección o los arneses de cableado relacionados no presenten un mal funcionamiento, reemplace el asiento delantero. (Ver REMOCION / INSTALACION DEL ASIENTO DELANTERO)

Tabla de voltaje del terminal (referencia)

POSITION MEMORY CONTROL MODULE
HARNESS-SIDE CONNECTOR

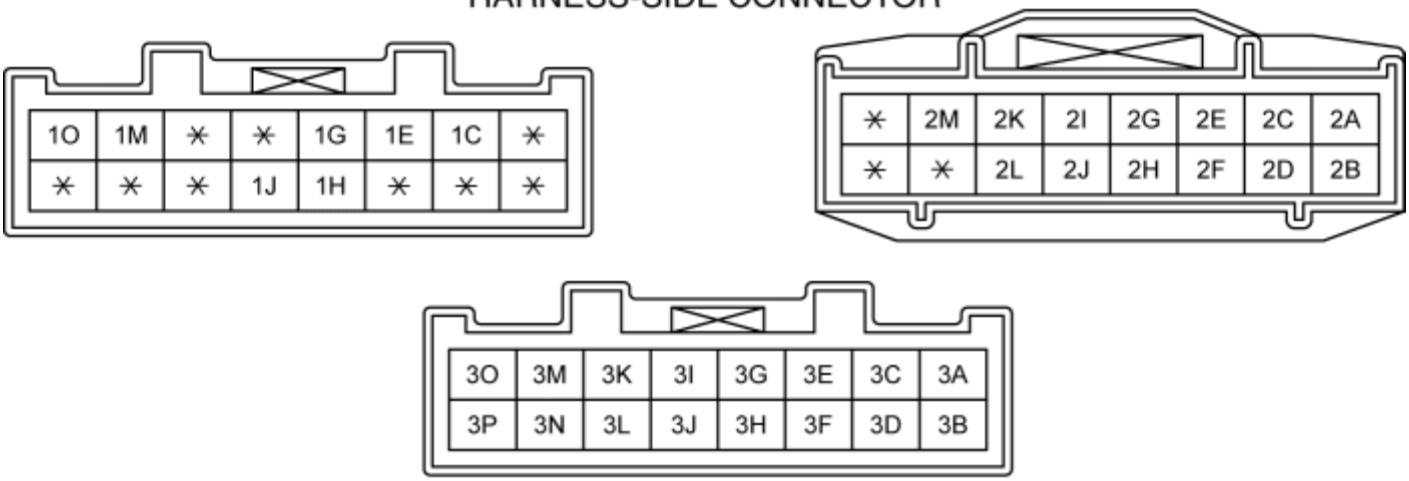

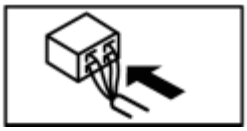

Terminal	Nombre de la señal	Conectado a	Estado medido	Voltaje (V)	Artículos de inspección)
1C	CAN_H	Módulo relacionado con el sistema CAN	El terminal utilizado para la comunicación, por lo tanto, la determinación de la integridad basada en el voltaje del terminal no es posible.		
1E	PUEDO	Módulo relacionado con el sistema CAN	El terminal utilizado para la comunicación, por lo tanto, la determinación de la integridad basada en el voltaje del terminal no es posible.		
1G	Fuente de alimentación de encendido	Fusible METER1 10A	Encendido conectado (motor apagado)	B +	• Fusible METER1 10A • Mazo de cables relacionado
			Encendido desconectado (LOCK)	1.0 o menos	
1H	Señal GND	Tierra del cuerpo	Bajo cualquier condición	1.0 o menos	Mazo de cables relacionado
1J	Power GND	Tierra del cuerpo	Bajo cualquier condición	1.0 o menos	Mazo de cables relacionado
1M	Fuente de alimentación	ROOM 15A fusible	Bajo cualquier condición	B +	• ROOM 15A fusible

					• Mazo de cables relacionado
1O	Fuente de alimentación	Fusible P.SEAT D 30A	Bajo cualquier condición	B +	• Fusible P.SEAT D 30A • Mazo de cables relacionado
2A	Entrada del interruptor deslizante (hacia adelante)	Interruptor de asiento eléctrico del lado del conductor	Presione el interruptor deslizante hacia adelante	1.0 o menos	• Interruptor de asiento eléctrico del lado del conductor • Mazo de cables relacionado
			Otro	4.8 o más	
2B	Entrada del interruptor deslizante (hacia atrás)	Interruptor de asiento eléctrico del lado del conductor	Presione el interruptor deslizante hacia atrás	1.0 o menos	• Interruptor de asiento eléctrico del lado del conductor • Mazo de cables relacionado
			Otro	4.8 o más	
2C	Entrada del interruptor de inclinación (arriba)	Interruptor de asiento eléctrico del lado del conductor	Presione el interruptor de inclinación hacia arriba	1.0 o menos	• Interruptor de asiento eléctrico del lado del conductor • Mazo de cables relacionado
			Otro	4.8 o más	
2D	Entrada del interruptor de inclinación (abajo)	Interruptor de asiento eléctrico del lado del conductor	Presione el interruptor de inclinación hacia abajo	1.0 o menos	• Interruptor de asiento eléctrico del lado del conductor • Mazo de cables relacionado
			Otro	4.8 o más	

2E	Entrada del interruptor de elevación (arriba)	Interruptor de asiento eléctrico del lado del conductor	Presione el interruptor de elevación hacia arriba	1.0 o menos	• Interruptor de asiento eléctrico del lado del conductor • Mazo de cables relacionado
			Otro	4.8 o más	
2F	Entrada del interruptor de elevación (abajo)	Interruptor de asiento eléctrico del lado del conductor	Presione el interruptor de elevación hacia abajo	1.0 o menos	• Interruptor de asiento eléctrico del lado del conductor • Mazo de cables relacionado
			Otro	4.8 o más	
2G	Entrada de interruptor reclinable (adelante)	Interruptor de asiento eléctrico del lado del conductor	Presione el interruptor reclinable hacia adelante	1.0 o menos	• Interruptor de asiento eléctrico del lado del conductor • Mazo de cables relacionado
			Otro	4.8 o más	
2H	Entrada de interruptor reclinable (hacia atrás)	Interruptor de asiento eléctrico del lado del conductor	Presione el interruptor reclinable hacia atrás	1.0 o menos	• Interruptor de asiento eléctrico del lado del conductor • Mazo de cables relacionado
			Otro	4.8 o más	
2I	Entrada de señal GND	Interruptor de asiento eléctrico del lado del conductor	Bajo cualquier condición	1.0 o menos	• Interruptor de asiento eléctrico del lado del conductor • Mazo de cables relacionado
2J	Entrada de señal GND	Interruptor de memoria de posición	Bajo cualquier condición	1.0 o menos	• Interruptor de memoria de posición

					• Mazo de cables relacionado
2K	Establecer entrada de interruptor	Interruptor de memoria de posición	Presione el interruptor de establecer	1.0 o menos	• Interruptor de memoria de posición • Mazo de cables relacionado
			Otro	4.8 o más	
2L	Entrada de interruptor de memoria 1	Interruptor de memoria de posición	Presione el interruptor de memoria 1	1.0 o menos	• Interruptor de memoria de posición • Mazo de cables relacionado
			Otro	4.8 o más	
2M	Entrada de interruptor de memoria 2	Interruptor de memoria de posición	Presione el interruptor de memoria 2	1.0 o menos	• Interruptor de memoria de posición • Mazo de cables relacionado
			Otro	4.8 o más	
3A	Deslice la salida del motor (adelante)	Deslice el motor	Mientras el motor deslizante avanza	B +	• Deslice el motor • Mazo de cables relacionado
			Otro	1.0 o menos	
3B	Deslice la salida del motor (hacia atrás)	Deslice el motor	Mientras el motor deslizante se mueve hacia atrás	B +	• Deslice el motor • Mazo de cables relacionado
			Otro	1.0 o menos	
3C	Inclinación de la salida del motor (arriba)	Motor de inclinación	Mientras el motor de inclinación se mueve hacia arriba	B +	• Motor de inclinación y sensor de posición • Mazo de cables relacionado
			Otro	1.0 o menos	
3D	Inclinación del motor (abajo)	Motor de inclinación	Mientras el motor de inclinación se	B +	• Motor de inclinación y

			mueve hacia abajo		sensor de posición • Mazo de cables relacionado
			Otro	1.0 o menos	
3E	Salida del motor de elevación (arriba)	Motor de elevación	Mientras el motor de elevación se mueve hacia arriba	B +	• Levante el motor y coloque el sensor • Mazo de cables relacionado
			Otro	1.0 o menos	
3F	Salida del motor de elevación (abajo)	Motor de elevación	Mientras el motor de elevación se mueve hacia abajo	B +	• Levante el motor y coloque el sensor • Mazo de cables relacionado
			Otro	1.0 o menos	
3G	Salida de motor reclinable (adelante)	Motor reclinable	Mientras el motor reclinable avanza	B +	• Motor reclinable y sensor de posición • Mazo de cables relacionado
			Otro	1.0 o menos	
3H	Salida del motor reclinable (hacia atrás)	Motor reclinable	Mientras el motor reclinable se mueve hacia atrás	B +	• Motor reclinable y sensor de posición • Mazo de cables relacionado
			Otro	1.0 o menos	
3I	Deslice la fuente de alimentación del sensor de posición	Sensor de posición deslizante	Deslice el motor en movimiento	B +	• Sensor de posición deslizante • Mazos de cables relacionados
			Deslice el motor parado	1.0 o menos	
3J	Deslizar pulso de motor	Sensor de posición deslizante	Mida la forma de onda usando el osciloscopio	Alto rendimiento: 4.8 o más	• Sensor de posición deslizante

			mientras ejecuta el motor.	Bajo rendimiento: 1.0 o menos	• Mazos de cables relacionados
			Deslice el motor parado	1.0 o menos o 4.8 o más	
3K	Fuente de alimentación del sensor de posición inclinada	Sensor de posición de inclinación	Motor inclinable en movimiento	B +	• Motor de inclinación y sensor de posición • Mazos de cables relacionados
			Motor de inclinación detenido	1.0 o menos	
3L	Pulso del motor de inclinación	Sensor de posición de inclinación	Mida la forma de onda usando el osciloscopio mientras ejecuta el motor.	Alto rendimiento: 4.8 o más	• Motor de inclinación y sensor de posición • Mazos de cables relacionados
				Bajo rendimiento: 1.0 o menos	
			Motor de inclinación detenido	1.0 o menos o 4.8 o más	
3M	Levante la fuente de alimentación del sensor de posición	Sensor de posición de elevación	Levante el motor en movimiento	B +	• Levante el motor y coloque el sensor • Mazos de cables relacionados
			Motor de elevación parado	1.0 o menos	
3N	Levante el impulso del motor	Sensor de posición de elevación	Mida la forma de onda usando el osciloscopio mientras ejecuta el motor.	Alto rendimiento: 4.8 o más	• Levante el motor y coloque el sensor • Mazos de cables relacionados
				Bajo rendimiento: 1.0 o menos	
			Motor de elevación parado	1.0 o menos o 4.8 o más	
3O	Fuente de alimentación del sensor de posición reclinable	Sensor de posición reclinable	Motor reclinable en movimiento	B +	• Motor reclinable y sensor de posición • Mazos de cables relacionados
			Motor reclinable detenido	1.0 o menos	

3P	Pulso de motor reclinable	Sensor de posición reclinable	Mida la forma de onda usando el osciloscopio mientras ejecuta el motor.	Alto rendimiento: 4.8 o más	• Motor reclinable y sensor de posición • Mazos de cables relacionados
				Bajo rendimiento: 1.0 o menos	
			Motor reclinable detenido	1.0 o menos o 4.8 o más	

Mazda6 - Cuerpo y accesorios

DESMONTAJE / INSTALACION DE LA BISAGRA DEL ASIENTO TRASERO

Bisagra lateral

1. Retire las siguientes partes:

a. Cubierta del tronco (Ver REMOCION / INSTALACION DE CUBIERTA DEL TRONCO)

segundo. Amortiguador del asiento trasero (Ver RETIRO / INSTALACIÓN DEL AMORTIGUADOR DEL ASIENTO TRASERO).

do. Respaldo del asiento trasero trasero (Ver RETIRADA / INSTALACIÓN DEL ASIENTO DELANTERO LADO TRASERO).

re. Respaldo trasero del asiento (ver RETIRADA / INSTALACIÓN DEL RESPALDO DEL ASIENTO TRASERO).

2. Despegue parcialmente el borde del baúl. (Ver REMOCION / INSTALACION DE LA MOLDURA LATERAL DEL TRONCO).

3. Retire el perno A.

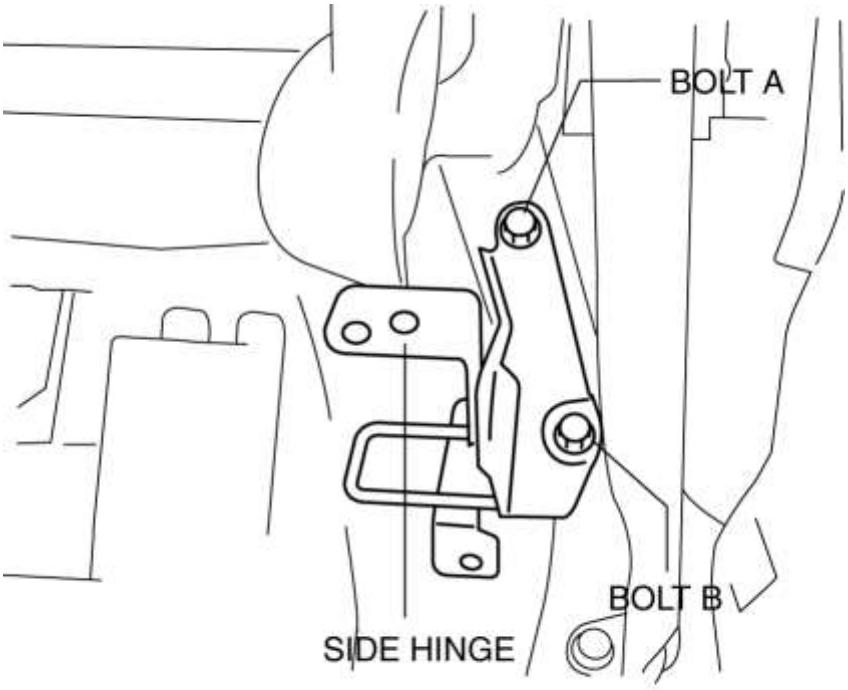

BOLT : **37—54 N·m {3.8—5.5 kgf·m, 28—39 ft·lbf}**

4. Retire el perno B.

5. Retire la bisagra lateral.

6. Instalar en el orden inverso al de eliminación.

Bisagra central

1. Retire las siguientes partes:

a. Amortiguador del asiento trasero (Ver RETIRO / INSTALACIÓN DEL AMORTIGUADOR DEL ASIENTO TRASERO).

segundo. Respaldo trasero del asiento (ver RETIRADA / INSTALACIÓN DEL RESPALDO DEL ASIENTO TRASERO).

2. Retire el perno A.

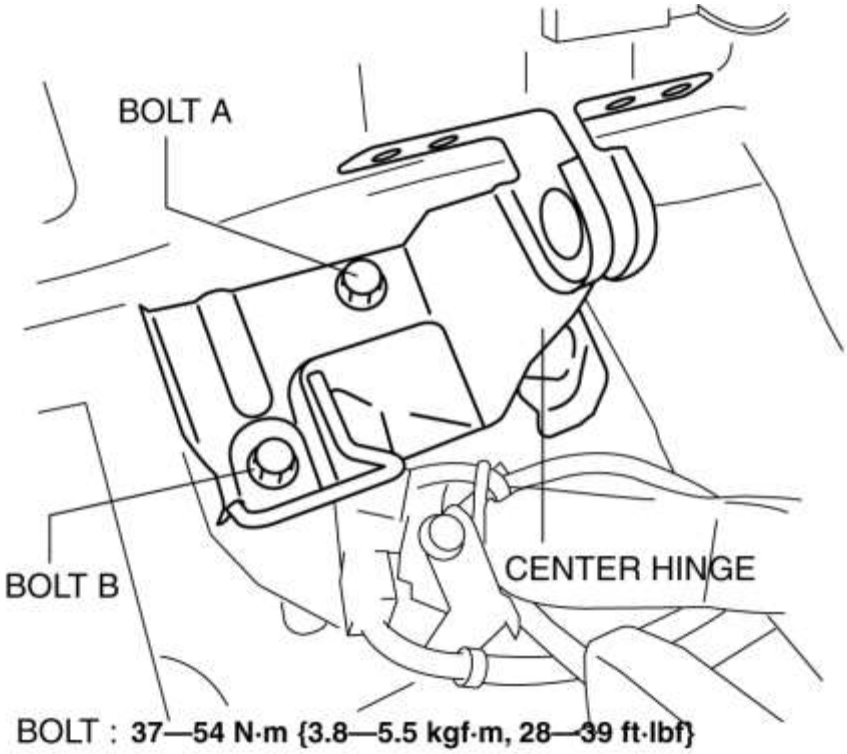

3. Retire el perno B.

4. Retire la bisagra central.

5. Instalar en el orden inverso de eliminación.

Mazda6 - Cuerpo y accesorios

SUJECIÓN Y DESMONTAJE DEL ANCLAJE DEL ASIENTO DE SEGURIDAD PARA NIÑOS

Anclaje de anclaje superior

NOTA:

- Al retirar el anclaje superior de la correa del vehículo o volver a colocarlo, se puede realizar más fácilmente quitando el reposacabezas

1. Abra la tapa.

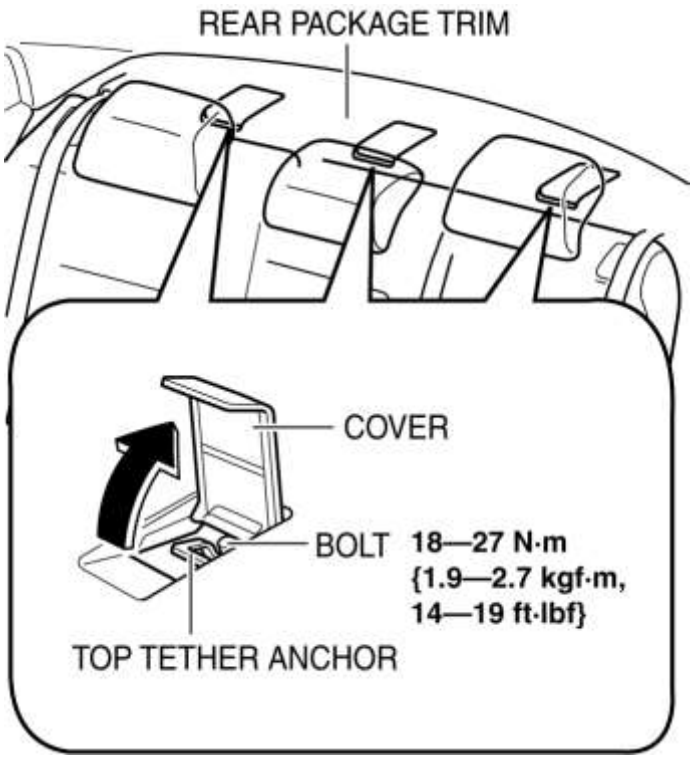

2. Retire los pernos.

3. Retire los anclajes de la correa superior.

4. Instalar en el orden inverso de eliminación.

Ancla de ISOFIX

NOTA:

- Los anclajes ISOFIX están integrados en la bisagra del asiento trasero.
- Para la extracción / instalación de anclaje ISOFIX, consulte la extracción / instalación de la bisagra del asiento trasero. (Véase REMOCION / INSTALACION DE LA BISAGRA DEL ASIENTO TRASERO).

Mazda6 - Cuerpo y accesorios

DESMONTAJE / INSTALACION DEL BLOQUEO DEL ASIENTO TRASERO

1. Retire el cojín del asiento trasero. (Consulte REMOCION / INSTALACION DEL AMORTIGUADOR DEL ASIENTO TRASERO).

2. Mueva el destornillador de cabeza plana envuelto en cinta protectora en la dirección de la flecha (1) que se muestra en la figura y desenganche la lengüeta.

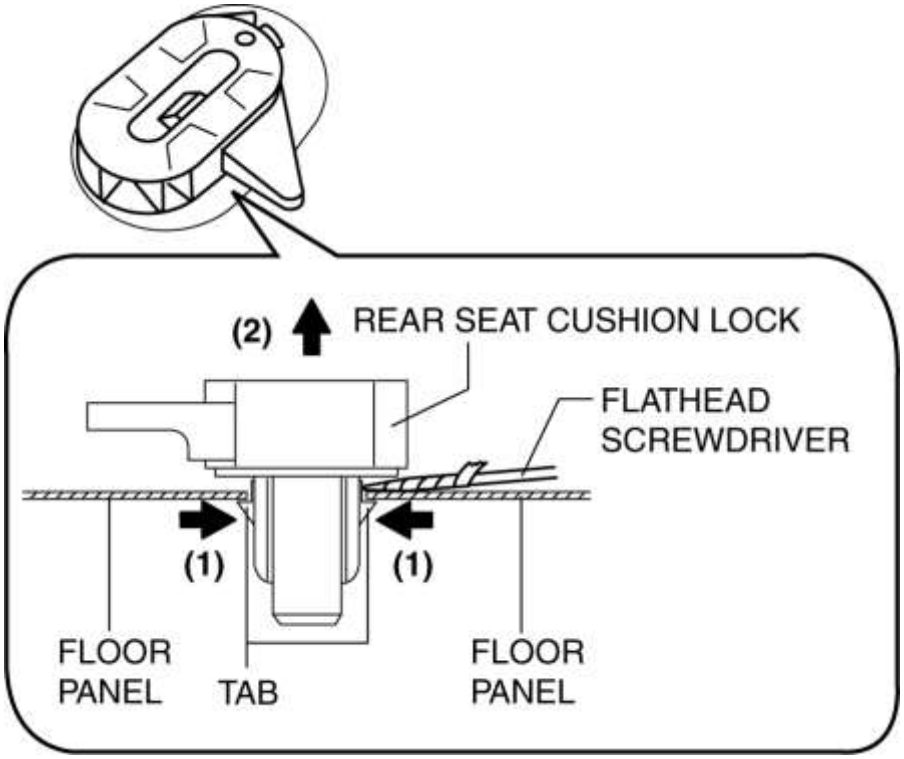

3. Retire el bloqueo del cojín del asiento trasero en la dirección de la flecha (2) que se muestra en la figura.

4. Instalar en el orden inverso de eliminación.

Mazda6 - Cuerpo y accesorios

REMOCIÓN PALANCA REMOCION / INSTALACION

1. Pliega el respaldo del asiento trasero.

2. Abra la tapa del maletero.

3. Mueva el destornillador de cabeza plana envuelto en cinta protectora en la dirección de la flecha (1) que se muestra en la figura y la lengüeta de desenganche.

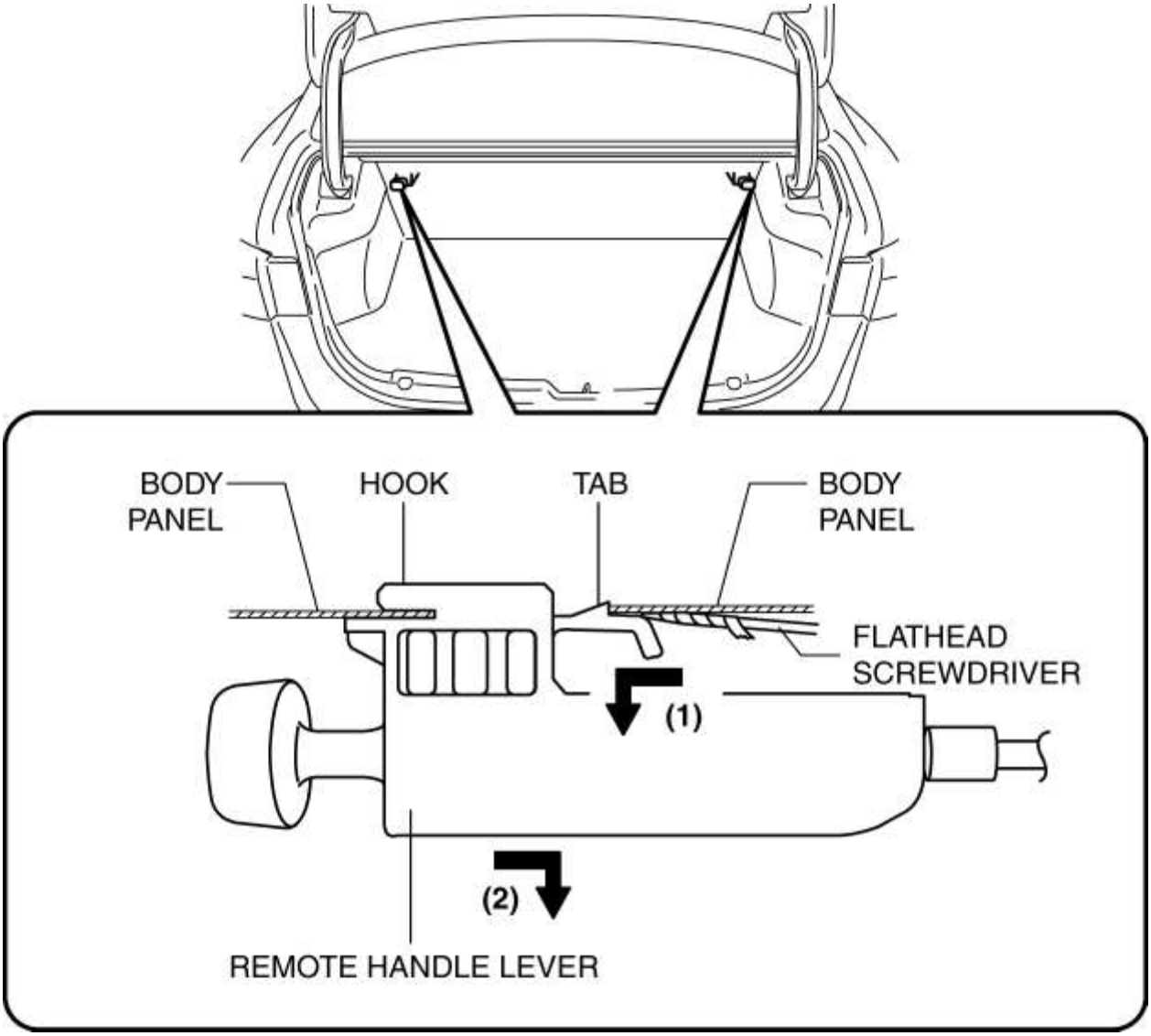

4. Retire la palanca de la palanca remota mientras tira del gancho en la dirección de la flecha (2) que se muestra en la figura.

5. Desconecte el cable negativo de la batería. (Ver DESCONEXIÓN / CONEXIÓN DEL CABLE DE LA BATERÍA NEGATIVA [SKYACTIV-G 2.5] .)

6. Retire las siguientes partes:

a. Amortiguador del asiento trasero (Ver RETIRO / INSTALACIÓN DEL AMORTIGUADOR DEL ASIENTO TRASERO).

segundo. Respaldo del asiento trasero trasero (Ver RETIRADA / INSTALACIÓN DEL ASIENTO DELANTERO LADO TRASERO).

do. Borde de la casa del neumático (Ver REMOCION / INSTALACION DE LA MOLDURA DE LA RUEDA DE LOS NEUMÁTICOS).

re. Guarnecido de pilar C (ver REMOCION / INSTALACION DE EMPALME C-PILAR)

mi. Luz de freno de montaje alto (Véase REMOCION / INSTALACION DE LA LUZ DE FRENO DE ALTO MONTAJE).

F. Recorte del paquete trasero (Vea REMOCION / INSTALACION DEL ACABADO DEL PAQUETE TRASERO).

7. Retire las tuercas.

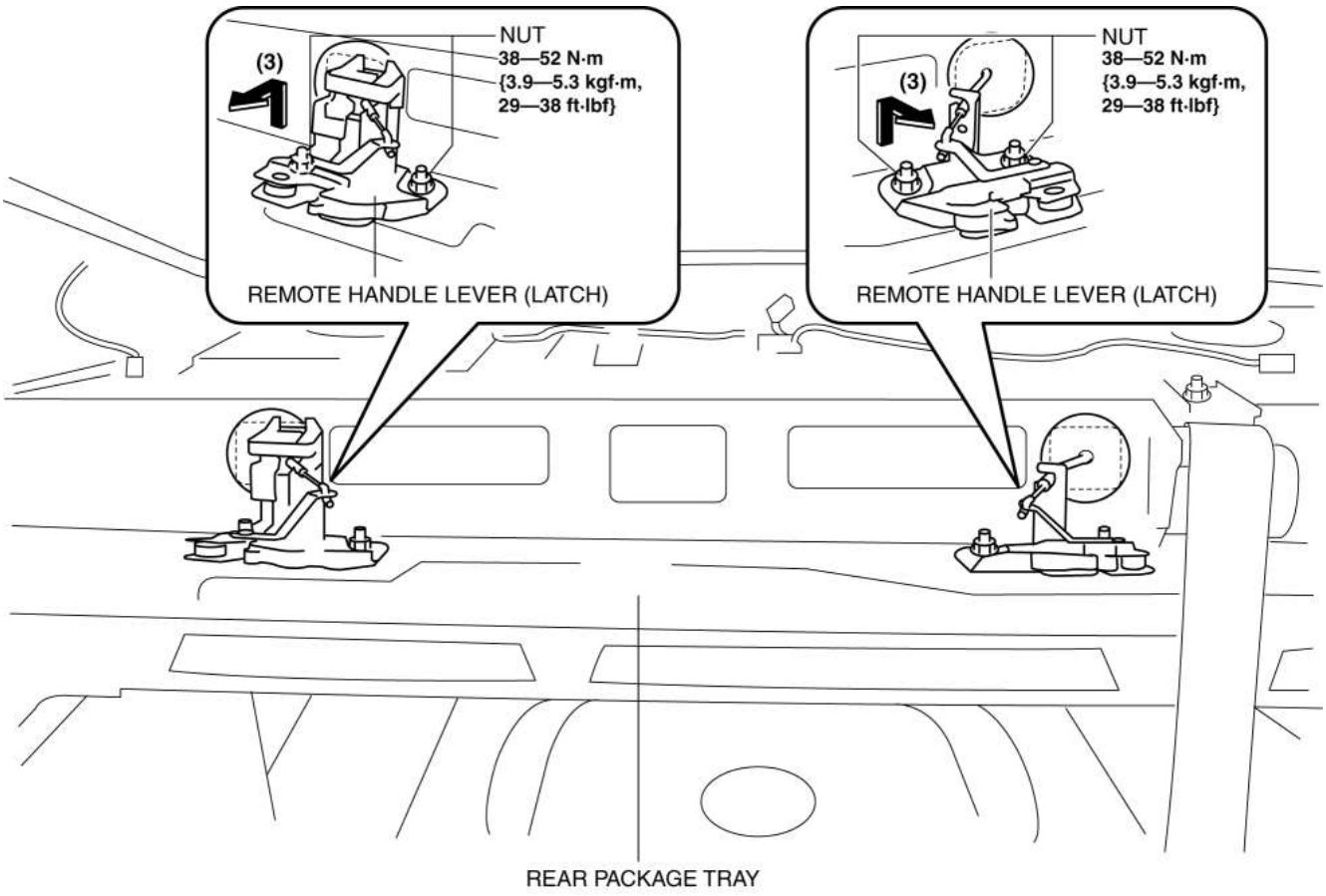

8. Retire la palanca de la palanca remota en la dirección de la flecha (3) que se muestra en la figura.

9. Instalar en el orden inverso de eliminación.

Mazda6 - Cuerpo y accesorios

INSPECCIÓN DEL INTERRUPTOR DE BLOQUEO DE LA PUERTA

Lado del conductor

1. Desconecte el cable negativo de la batería. (Ver DESCONEXIÓN / CONEXIÓN DEL CABLE DE LA BATERÍA NEGATIVA [SKYACTIV-G 2.5] .)

2. Retire el interruptor de bloqueo de la puerta. (Consulte REMOCION / INSTALACION DEL INTERRUPTOR PRINCIPAL DE LA VENTANA ELECTRICA).

3. Verifique que la continuidad sea como se indica en la tabla.

AUTO-OPEN/CLOSE FUNCTION FOR ALL WINDOWS

: Continuity : Resistance

Position	Terminal	
	2A	2J
Lock	R	
Unlock		

R: 950—1,050 ohms

AUTO-OPEN/CLOSE FUNCTION FOR DRIVER-SIDE

: Continuity : Resistance

Position	Terminal	
	2A	2M
Lock	R	
Unlock		

R: 950—1,050 ohms

AUTO-OPEN/CLOSE FUNCTION FOR ALL WINDOWS

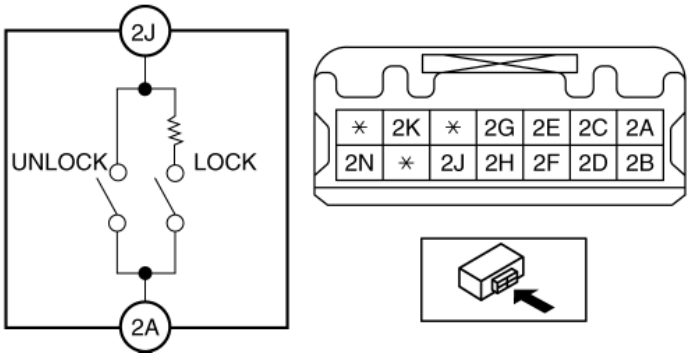

AUTO-OPEN/CLOSE FUNCTION FOR DRIVER-SIDE

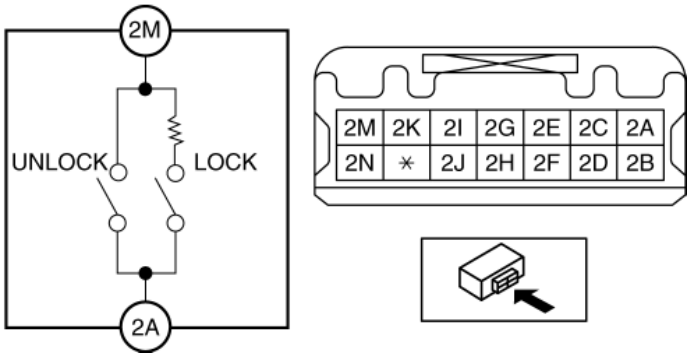

- Si la continuidad no es la indicada en la tabla, reemplace el interruptor de bloqueo de la puerta.

Lado del pasajero

1. Desconecte el cable negativo de la batería. (Ver DESCONEXIÓN / CONEXIÓN DEL CABLE DE LA BATERÍA NEGATIVA [SKYACTIV-G 2.5] .)

2. Retire la cubierta del sub-interruptor de la ventana de encendido. (Consulte REMOCION / INSTALACION DEL SUBSWITCH DE LA VENTANA ELECTRICA).

3. Retire el interruptor de bloqueo de la puerta. (Consulte REMOCION / INSTALACION DEL INTERRUPTOR DE BLOQUEO DE LA PUERTA).

4. Verifique que la continuidad sea como se indica en la tabla.

: Continuity : Resistance

Position	Terminal	
	C	D
Lock	R	
Unlock		

R: 950—1,050 ohms

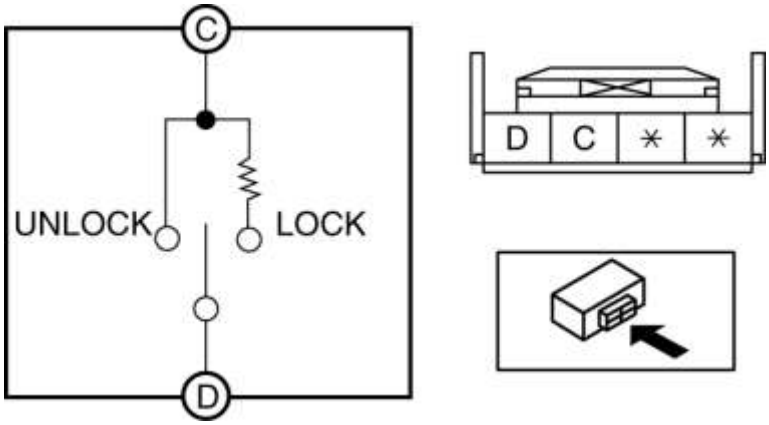

- Si no es como se indica en la tabla, reemplace el interruptor de bloqueo de la puerta.

Mazda6 - Cuerpo y accesorios

DESMONTAJE / INSTALACIÓN DE LA PALANCA DE LIBERACIÓN Y RETENCIÓN

Campana de cierre

1. Abra la capucha.

2. Desconecte el cable negativo de la batería. (Ver DESCONEXIÓN / CONEXIÓN DEL CABLE DE LA BATERÍA NEGATIVA [SKYACTIV-G 2.5] .)

3. Retire las siguientes partes:

a. Coloque la placa (Vea AJUSTE DE LA PLACA / INSTALACIÓN).

segundo. Parachoques delantero (Véase REMOCION / INSTALACION DEL PARACHOQUES DELANTERO).

do. Guía de admisión de aire (Vea REMOCION / INSTALACION DE LA GUIA DE AIRE DE ADMISION).

re. Luz de combinación frontal (Véase REMOCIÓN / INSTALACIÓN DE LA LUZ DE COMBINACIÓN DELANTERA).

mi. Miembro superior de la cubierta (Véase RETIRADO / INSTALACIÓN DEL MIEMBRO SUPERIOR SHROUD).

F. Cubierta del sensor de zona de choque (Ver REMOCION / INSTALACION DEL SENSOR DE ZONA DE ACCIDENTE [SISTEMA DE CONTROL DE DESPLIEGUE DE DOS PASOS] .)
(Ver REMOCION / INSTALACION DEL SENSOR DE ZONA DE ACCIDENTE [SISTEMA DE CONTROL DE DESPLIEGUE ESTANDAR]).

4. Inserte un destornillador de punta plana envuelto en cinta en la posición que se muestra en la figura.

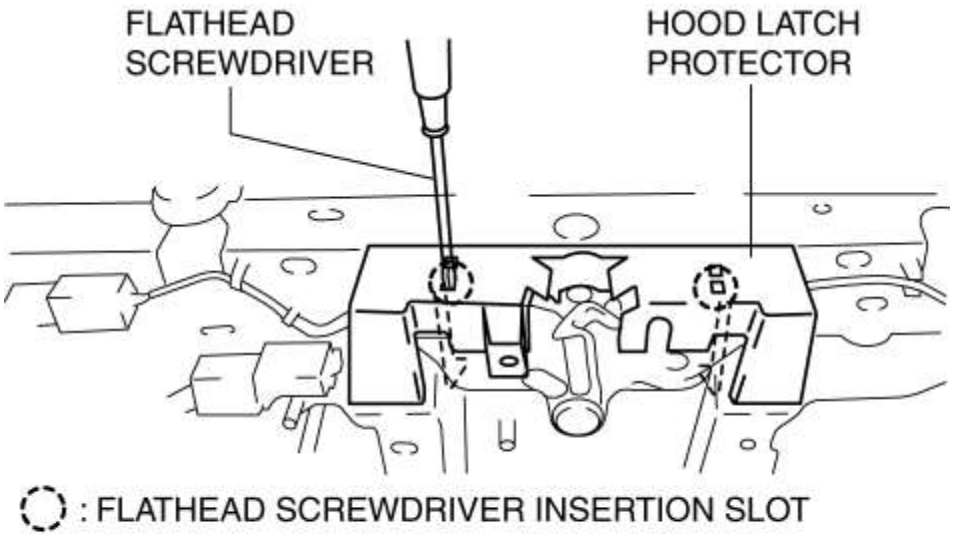

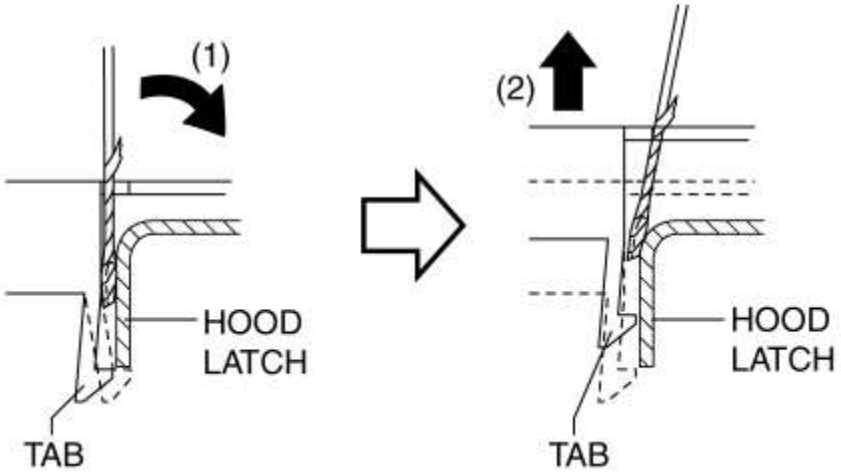

5. Mueva el destornillador de cabeza plana envuelto en cinta en la dirección de la flecha (1) que se muestra en la figura para presionar la lengüeta del protector del capó y levante la lengüeta en la dirección de la flecha (2) y separe su lengüeta del pestillo de la capucha .

6. Separe todas las pestañas del protector del pestillo de la cubierta del pestillo de la cubierta y retire el protector del pestillo de la cubierta.

7. Mientras presiona las pestañas del clip en la dirección de la flecha (1) que se muestra en la figura, presiónelo en la dirección de la flecha (2) para separar las pestañas del conector del cuerpo.

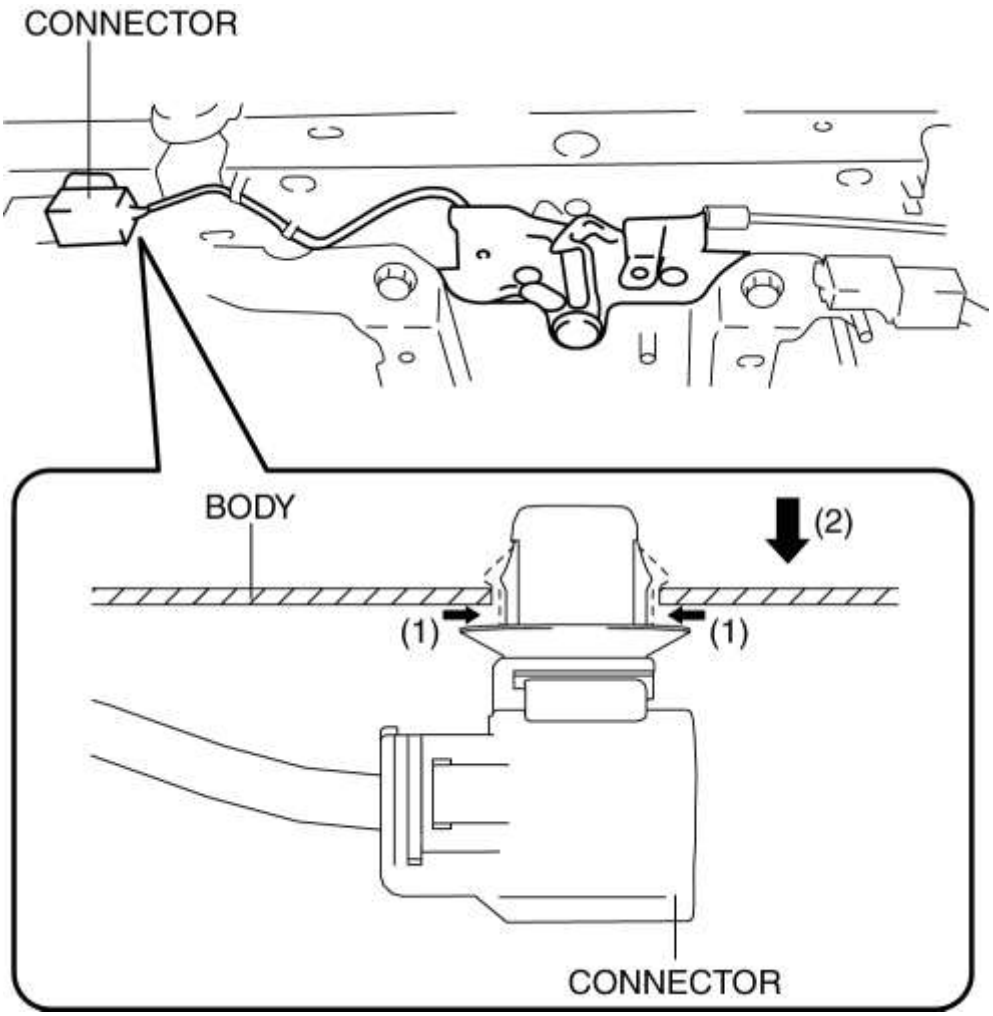

8. Retire la antena del conector del cuerpo.

9. Desconecte el conector.

10. Desconecte el cable de liberación de la campana.

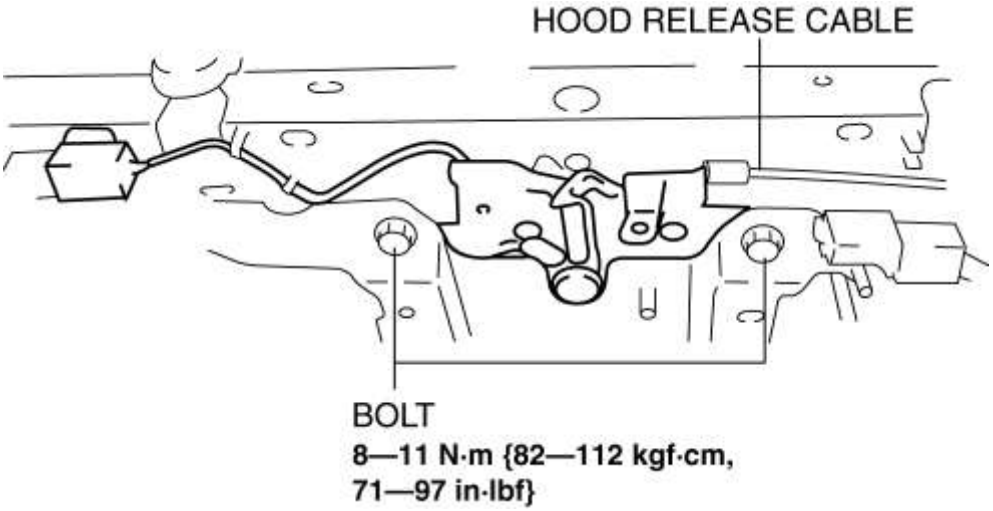

11. Retire los pernos.

12. Retire el pestillo de la campana.

13. Instalar en el orden inverso de eliminación.

14. Ajuste la capucha. (Ver AJUSTE DE LA CAMPANA)

Palanca de liberación de la campana

1. Mientras tira de la palanca de liberación de la campana, inserte un destornillador de cabeza plana envuelto en cinta en la posición que se muestra en la figura.

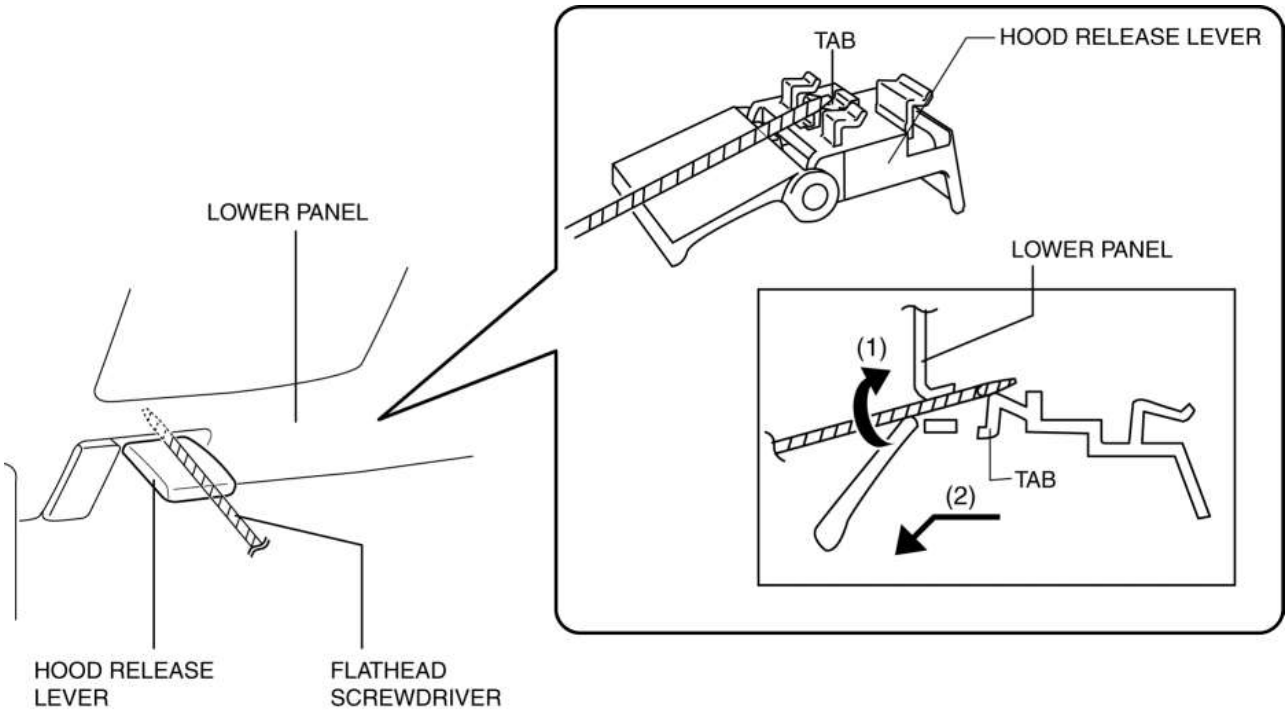

2. Mueva el destornillador de cabeza plana envuelto en cinta en la dirección de la flecha (1) que se muestra en la figura para presionar la lengüeta, y tire de la palanca de liberación del capó en la dirección de la flecha (2) para separarlo del panel inferior.

PRECAUCIÓN:

- Retire la palanca de liberación de la campana teniendo cuidado de no dañar el cable de liberación de la campana con el destornillador de cabeza plana.

3. Tire de la palanca de liberación de la campana para extraerla del panel inferior.

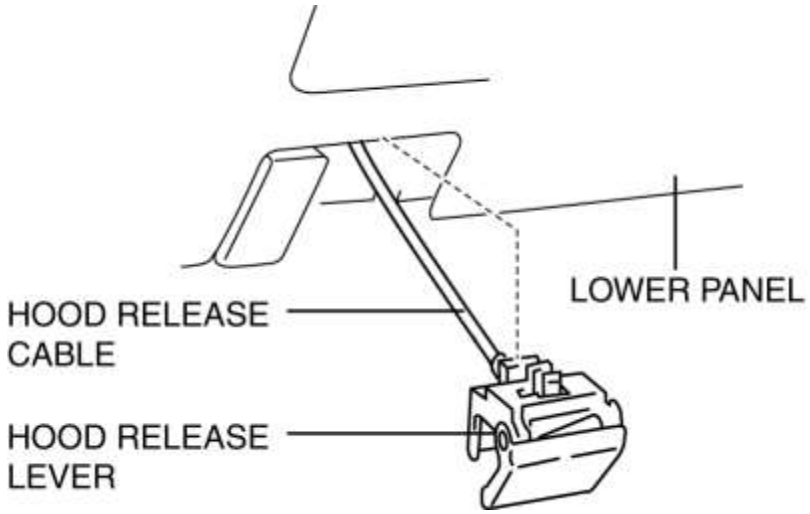

4. Desconecte el cable de liberación de la campana de la palanca de liberación de la campana.

5. Instalar en el orden inverso de eliminación.

Mazda6 - Cuerpo y accesorios

DESMONTAJE / INSTALACION DEL CABLE DE LIBERACION DE LA CAMPANA

1. Desconecte el cable negativo de la batería. (Ver DESCONEXIÓN / CONEXIÓN DEL CABLE DE LA BATERÍA NEGATIVA [SKYACTIV-G 2.5] .)

2. Retire las siguientes partes:

a. Parachoques delantero (Véase REMOCION / INSTALACION DEL PARACHOQUES DELANTERO).

segundo. Luz de combinación frontal (Véase REMOCIÓN / INSTALACIÓN DE LA LUZ DE COMBINACIÓN DELANTERA).

do. Miembro superior de la cubierta (Véase RETIRADO / INSTALACIÓN DEL MIEMBRO SUPERIOR SHROUD).

re. Guardabarros delantero (lado del conductor) (Ver REMOCION / INSTALACION DEL MUDGUARD).

mi. Palanca de liberación de la campana (Ver REMOCION / INSTALACION DE LA PALANCA DE LIBERACION Y APERTURA DE LA CAMPANA).

3. Desconecte el cable de liberación de la campana del pestillo de la cubierta.

4. Retire el cable de liberación de la capucha del clip.

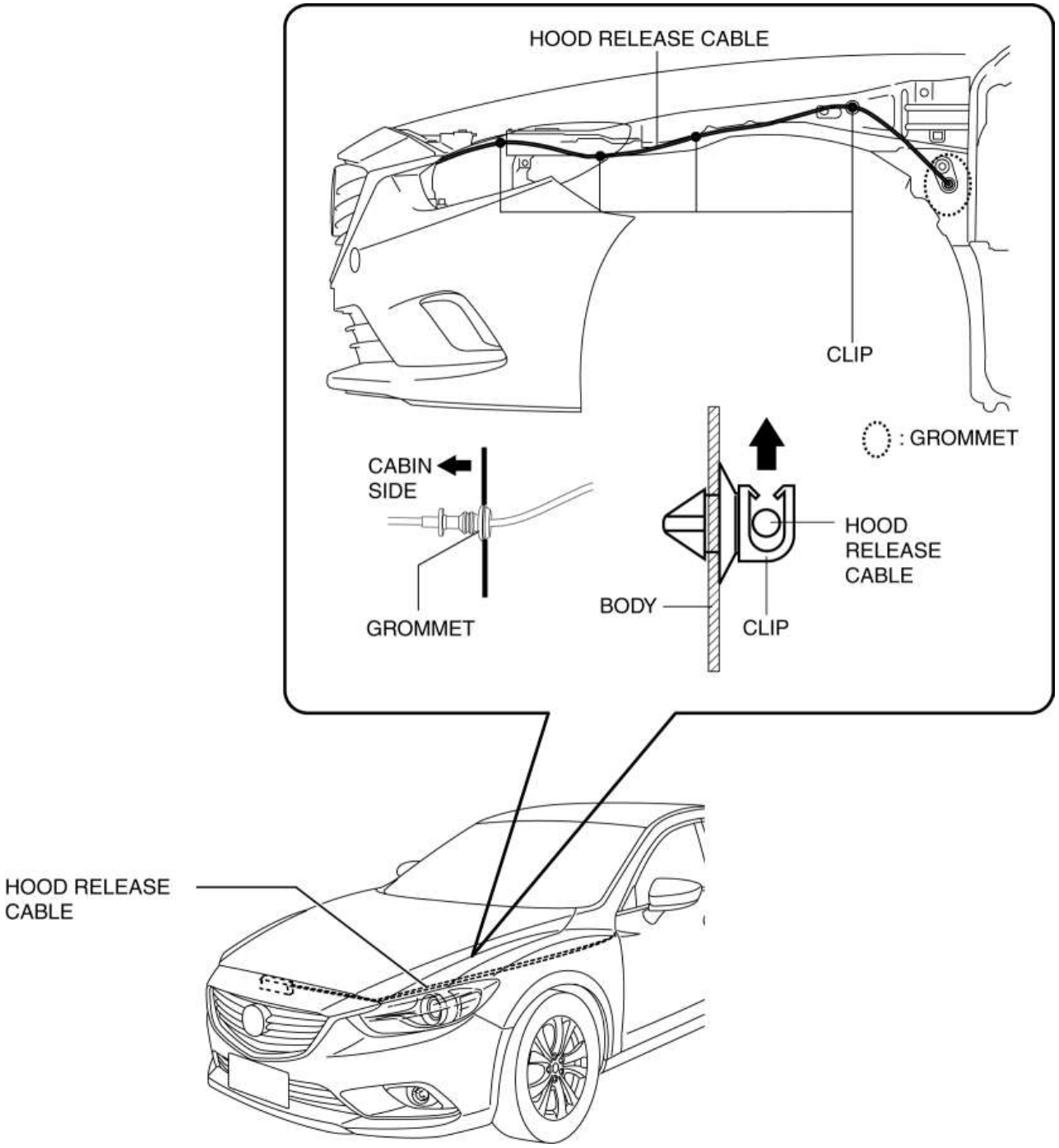

5. Presione la arandela en el lado de la cabina.

6. Retire el cable de liberación de la capucha del lado de la cabina.

7. Instalar en el orden inverso de eliminación.

Mazda6 - Cuerpo y accesorios

INSPECCIÓN DEL INTERRUPTOR DE ENGANCHE DE CAMPANA

1. Desconecte el cable negativo de la batería. (Ver DESCONEXIÓN / CONEXIÓN DEL CABLE DE LA BATERÍA NEGATIVA [SKYACTIV-G 2.5] .)

2. Retire las siguientes partes:
a. Coloque la placa (Vea AJUSTE DE LA PLACA / INSTALACIÓN).

segundo. Parachoques delantero (Véase REMOCION / INSTALACION DEL PARACHOQUES DELANTERO).

do. Guía de admisión de aire (Vea REMOCION / INSTALACION DE LA GUIA DE AIRE DE ADMISION).

re. Luz de combinación frontal (Véase REMOCIÓN / INSTALACIÓN DE LA LUZ DE COMBINACIÓN DELANTERA).

mi. Miembro superior de la cubierta (Véase RETIRADO / INSTALACIÓN DEL MIEMBRO SUPERIOR SHROUD).

F. Cubierta del sensor de zona de choque (Ver REMOCION / INSTALACION DEL SENSOR DE ZONA DE ACCIDENTE [SISTEMA DE CONTROL DE DESPLIEGUE DE DOS PASOS] .) (Ver REMOCION / INSTALACION DEL SENSOR DE ZONA DE ACCIDENTE [SISTEMA DE CONTROL DE DESPLIEGUE ESTANDAR]).

3. Desconecte el conector del interruptor del pestillo de la campana. (Consulte REMOCION / INSTALACION DE LA PALANCA DE ENGANCHE Y DE LA PALANCA DE LIBERACION).

4. Verifique que la continuidad sea como se indica en la tabla.

NOTA:

- Inspeccione la continuidad cuando la campana está abierta y cerrada.

○—○ :CONTINUITY

HOOD LATCH SWITCH (HOOD CONDITION)	TERMINAL	
	A	B
ON (CLOSE)	○	○
OFF (OPEN)		

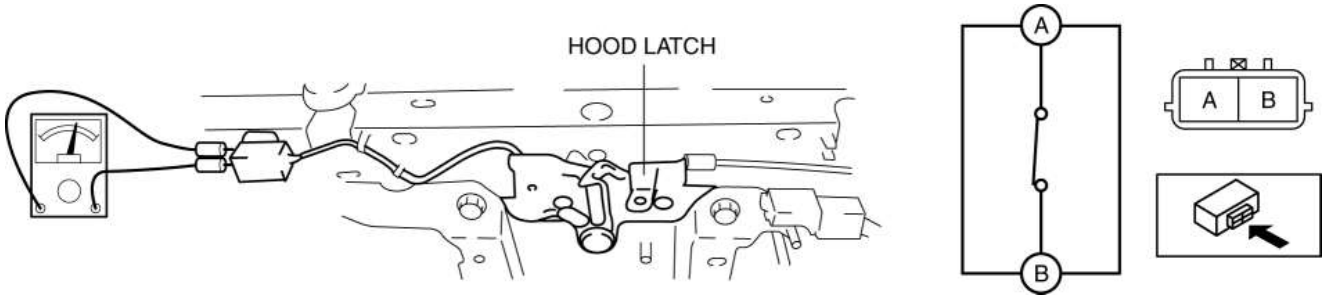

- Si la operación como se indica en la tabla no se puede verificar, reemplace el pestillo de la cubierta.

Mazda6 - Cuerpo y accesorios

DESMONTAJE / DESMONTAJE DE LA PALANCA DE LLENADO DE COMBUSTIBLE Y PALANCA

Tapa de llenado de combustible

1. Retire las siguientes partes:

a. Cubierta del tronco (Ver REMOCION / INSTALACION DE CUBIERTA DEL TRONCO)

segundo. Tablero de troncos (Véase REMOCION / INSTALACION DEL TABLERO TRONCO).

do. Bolsillo lateral del maletero (Ver REMOCION / INSTALACION DEL BOLSILLO DEL LADO TRONCO).

2. Tire hacia atrás el borde lateral del maletero (LH) a una posición que permita la extracción del abridor de la tapa del llenador de combustible. (Ver REMOCION / INSTALACION DE LA MOLDURA LATERAL DEL TRONCO).

3. Abra la tapa del llenador de combustible.

4. Retire la tuerca.

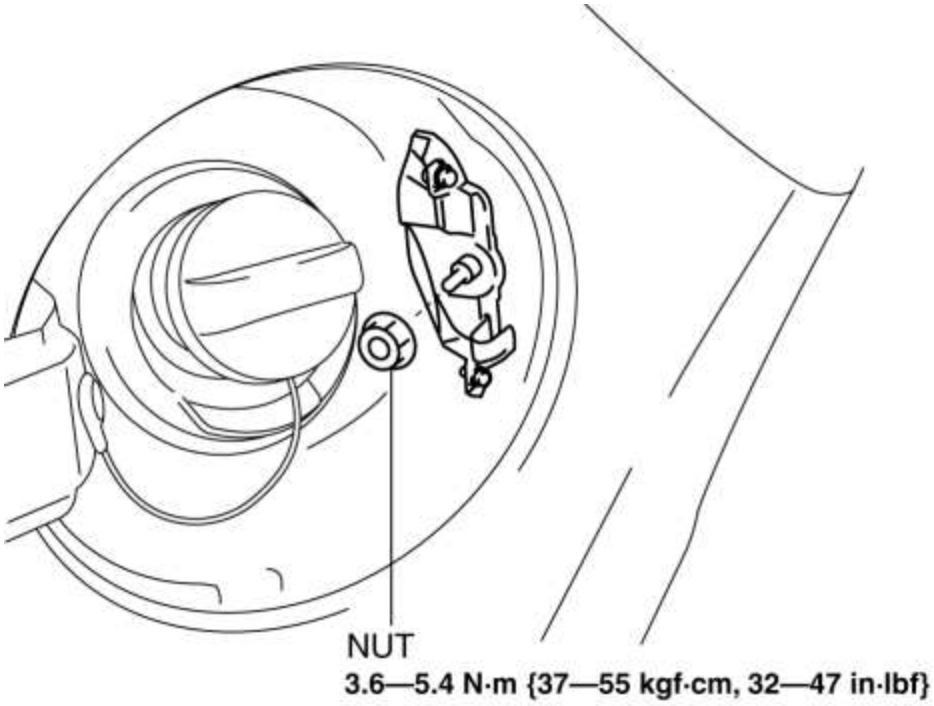

NOTA:

- Realice el siguiente procedimiento para asegurar un espacio de operación.
  - Retire los tornillos.

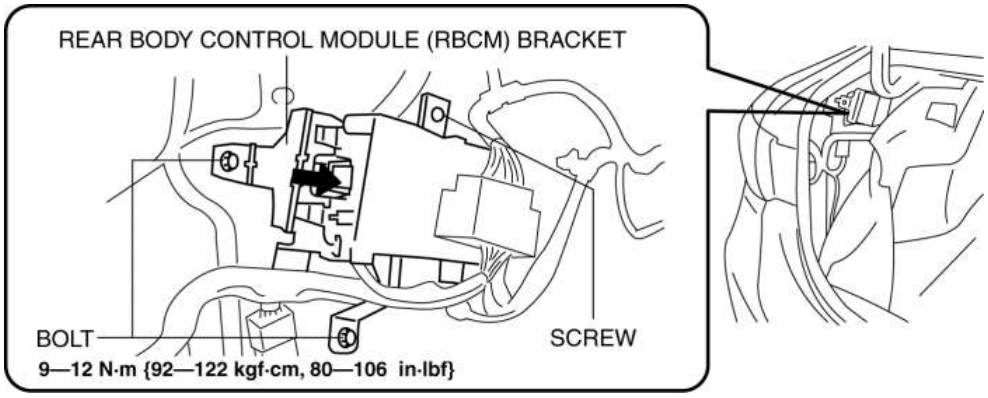

- Retire el tornillo.
- Retire el soporte del módulo de control del cuerpo trasero (RBCM) de la carrocería del vehículo en la dirección de la flecha que se muestra en la figura.

5. Mientras presiona las pestañas del soporte del tope en la dirección de la flecha (1) que se muestra en la figura, presiónelo en la dirección de la flecha (2) para separarlo del cuerpo.

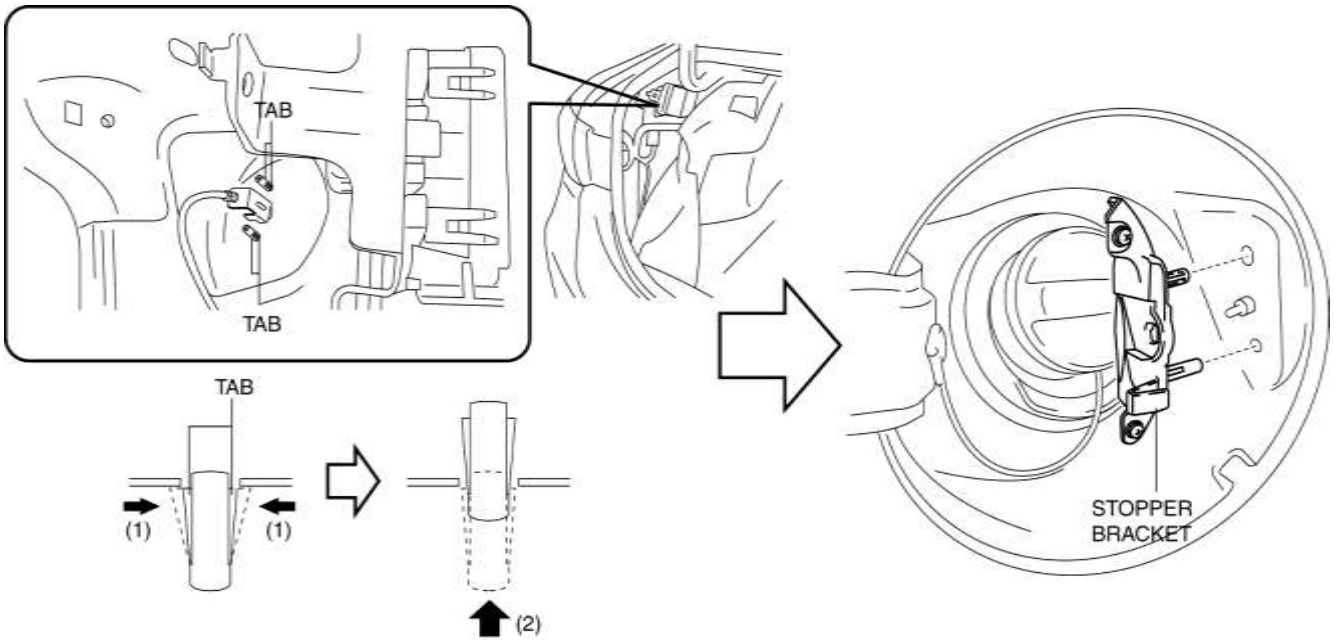

6. Separe todas las pestañas del soporte del tope del cuerpo y retire el soporte del tope.

7. Retire el abridor de la tapa del llenador de combustible en la dirección de la flecha.

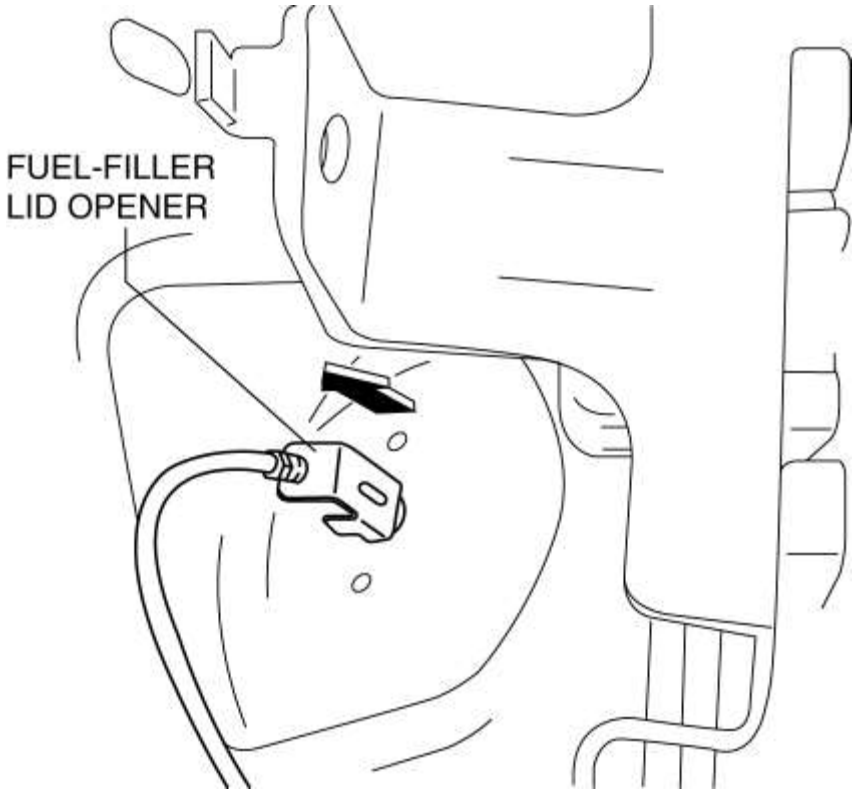

8. Desconecte el cable del abridor de la tapa del llenador de combustible del abridor de la tapa del llenador de combustible.

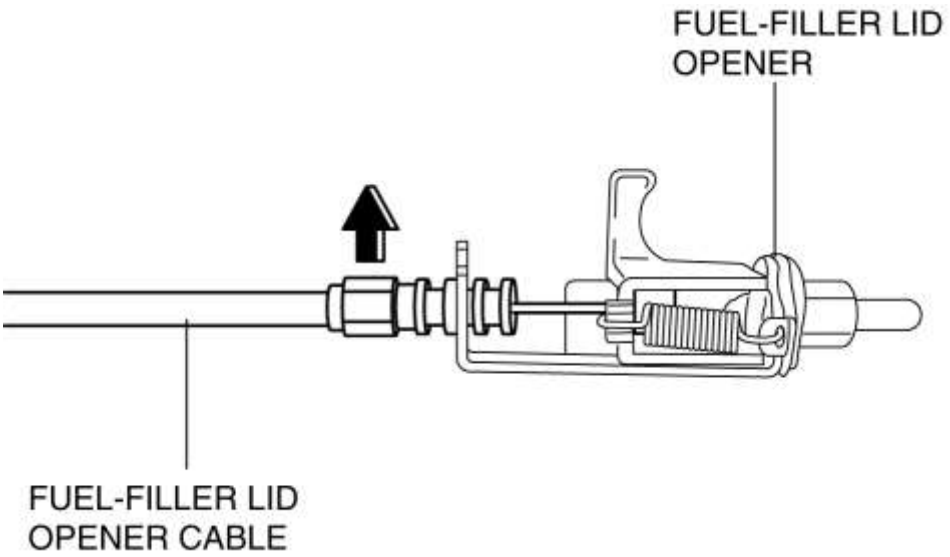

9. Instalar en el orden inverso de eliminación.

Palanca del abrelatas de la tapa del llenador de combustible

1. Mientras tira de la palanca del abridor de la tapa del llenador de combustible, inserte un destornillador de cabeza plana envuelto en cinta en la posición que se muestra en la figura.

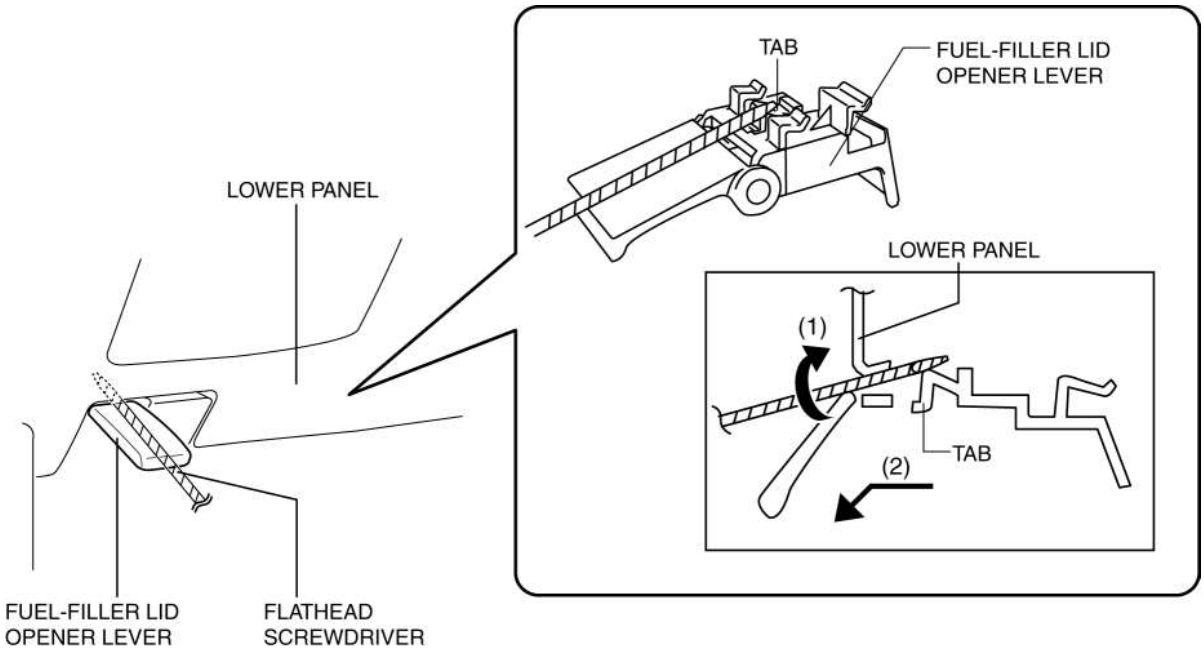

2. Mueva el destornillador de cabeza plana envuelto en cinta en la dirección de la flecha (1) que se muestra en la figura para presionar la lengüeta y tire de la palanca del abridor de la tapa de llenado de combustible en la dirección de la flecha (2) para separarlo del panel inferior .

PRECAUCIÓN:

- Retire la palanca del abridor de la tapa del llenador de combustible teniendo cuidado de no dañar el cable del abridor de la tapa del llenador de combustible con el destornillador de cabeza plana.

3. Tire de la palanca del abridor de la tapa del llenador de combustible para sacarla del panel inferior.

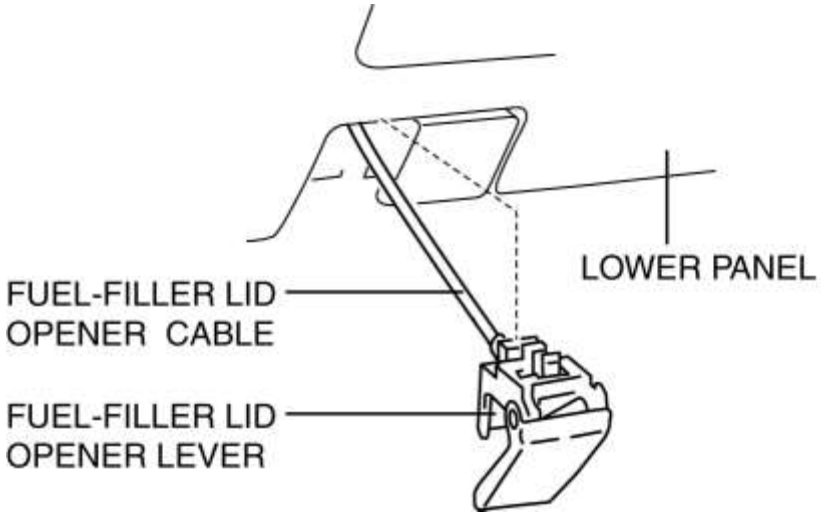

4. Desconecte el cable del abridor de la tapa del llenador de combustible de la palanca del abridor de la tapa del llenador de combustible.

5. Instalar en el orden inverso de eliminación.

Mazda6 - Cuerpo y accesorios

DESMONTAJE / INSTALACIÓN DEL CABLE DE ABERTURA DE LLENADOR DE COMBUSTIBLE

1. Desconecte el cable negativo de la batería. (Ver DESCONEXIÓN / CONEXIÓN DEL CABLE DE LA BATERÍA NEGATIVA [SKYACTIV-G 2.5] .)

2. Retire las siguientes partes:

a. Placa de desgaste delantera (LH) (Véase REMOCION / INSTALACION DE LA PLACA DE SCUFF DELANTERO).

segundo. Guarnecido frontal (LH) (Véase REMOCION / INSTALACION DEL RECORTE LATERAL DELANTERO).

do. Placa de desgaste trasera (Ver RETIRO / INSTALACIÓN DE LA PLACA DE SCUFF TRASERO).

re. Ajuste inferior del pilar B (LH) (Véase REMOCION / INSTALACION DEL RECORTE INFERIOR B-PILAR).

mi. Cinturón de seguridad pretensor de regazo (Ver REMOCIÓN / INSTALACIÓN DE LA CORREA DE SEGURIDAD DELANTERA) (Con cinturón de seguridad pretensor de regazo).

F. Amortiguador del asiento trasero (Ver RETIRO / INSTALACIÓN DEL AMORTIGUADOR DEL ASIENTO TRASERO).

gramo. Respaldo del asiento trasero trasero (Ver RETIRADA / INSTALACIÓN DEL ASIENTO DELANTERO LADO TRASERO).

h. Guarnición del extremo del maletero (Ver REMOCION / INSTALACION DEL EXTREMO DEL EXTREMO DEL TRONCO).

yo. Borde lateral del maletero (LH) (Véase REMOCION / INSTALACION DEL RECORTE LATERAL DEL TRONCO).

j. Abrelatas de la tapa del llenador de combustible (Ver ABRIDOR DE LA TAPA DEL LLENADOR DE COMBUSTIBLE Y DESMONTAJE / INSTALACION DE LA PALANCA).

k. Palanca del abridor de la tapa del llenador de combustible (Véase REMOCION / INSTALACION DE LA ABRAZADERA DE COMBUSTIBLE DE COMBUSTIBLE Y PALANCA).

3. Retire el cable del abridor de la tapa del llenador de combustible de los clips A y B.

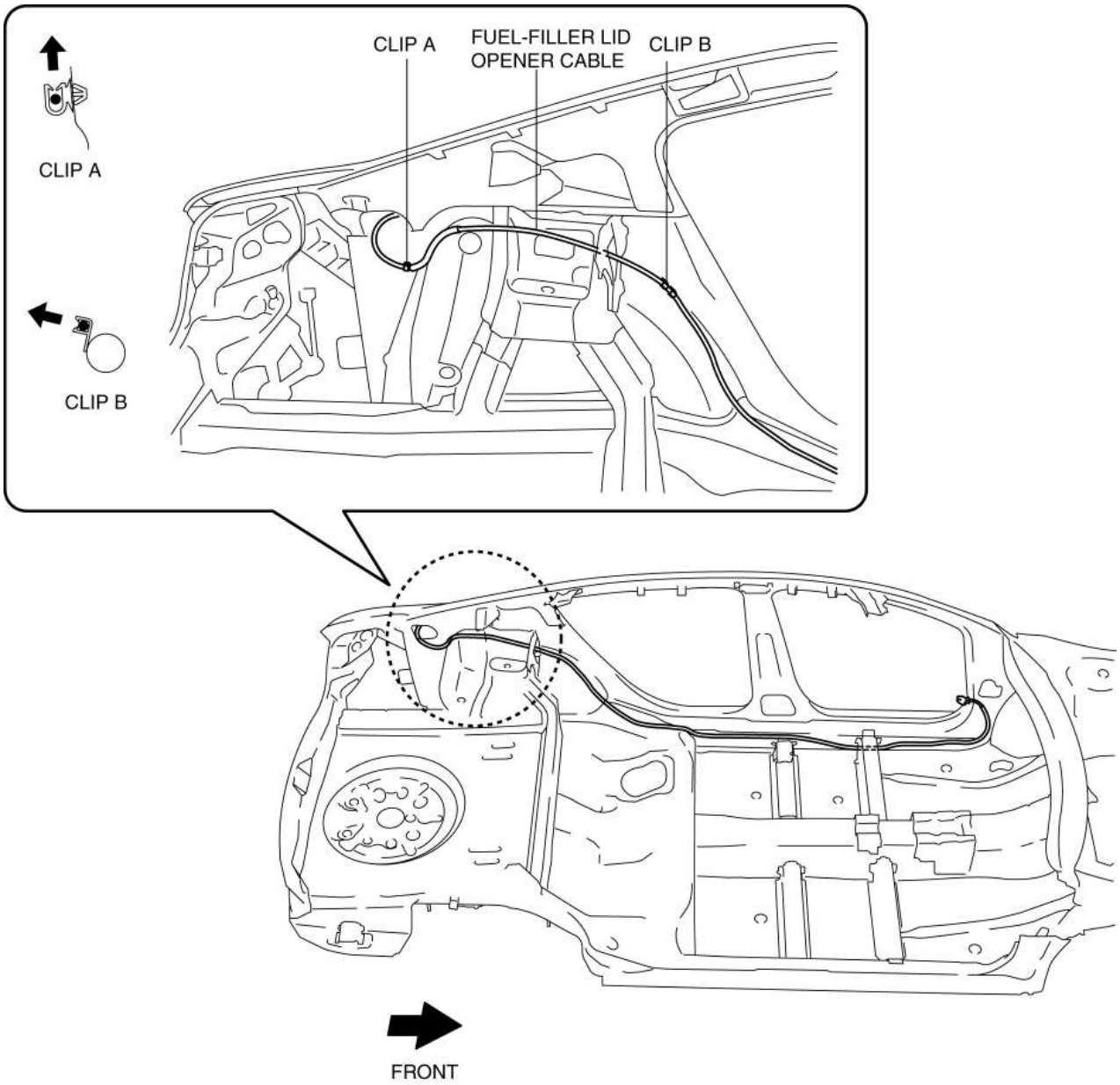

4. Retire el cable del abridor de la tapa del llenador de combustible de los clips C, D y E.

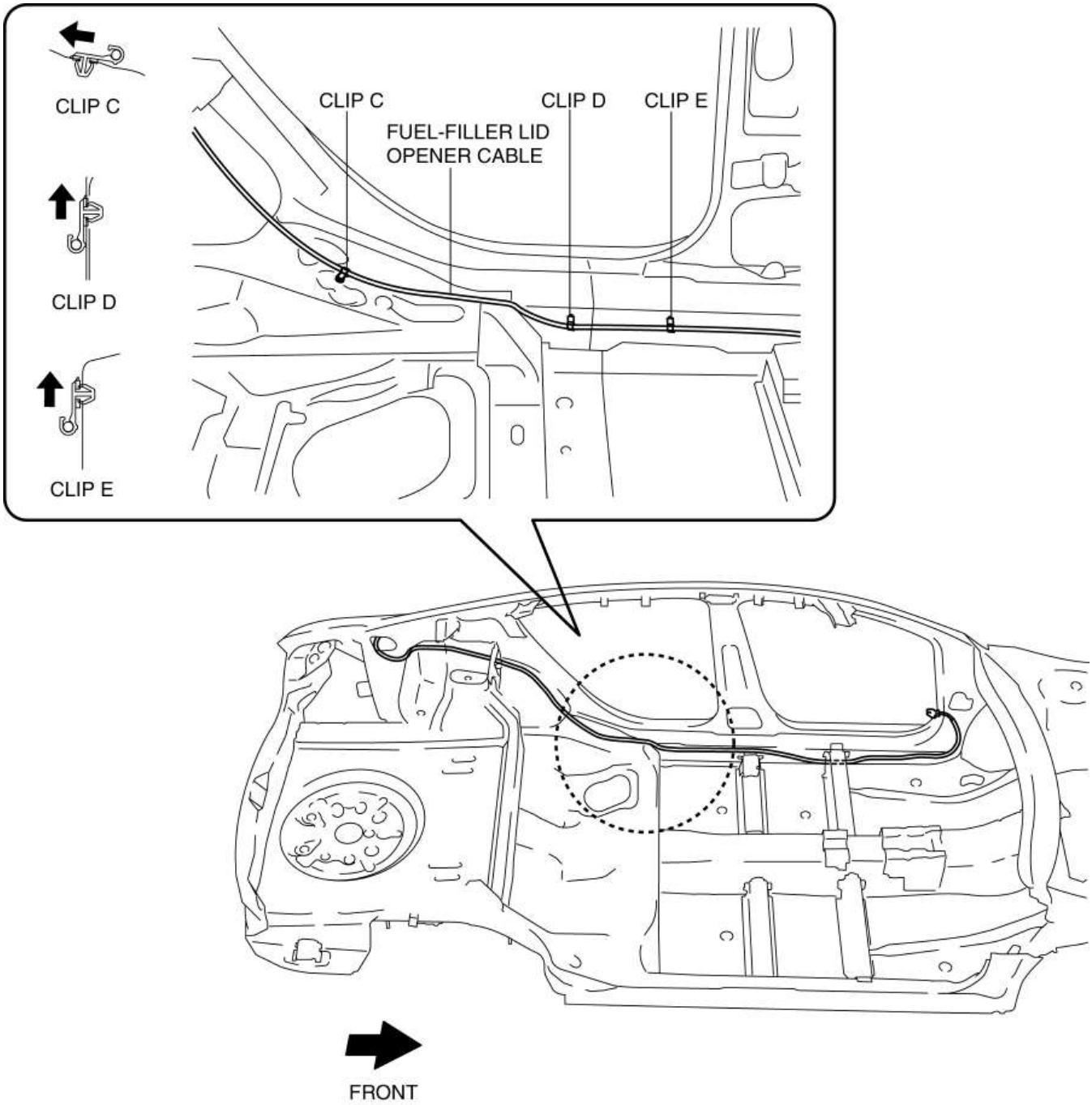

5. Retire el cable del abridor de la tapa del llenador de combustible de los clips F y G.

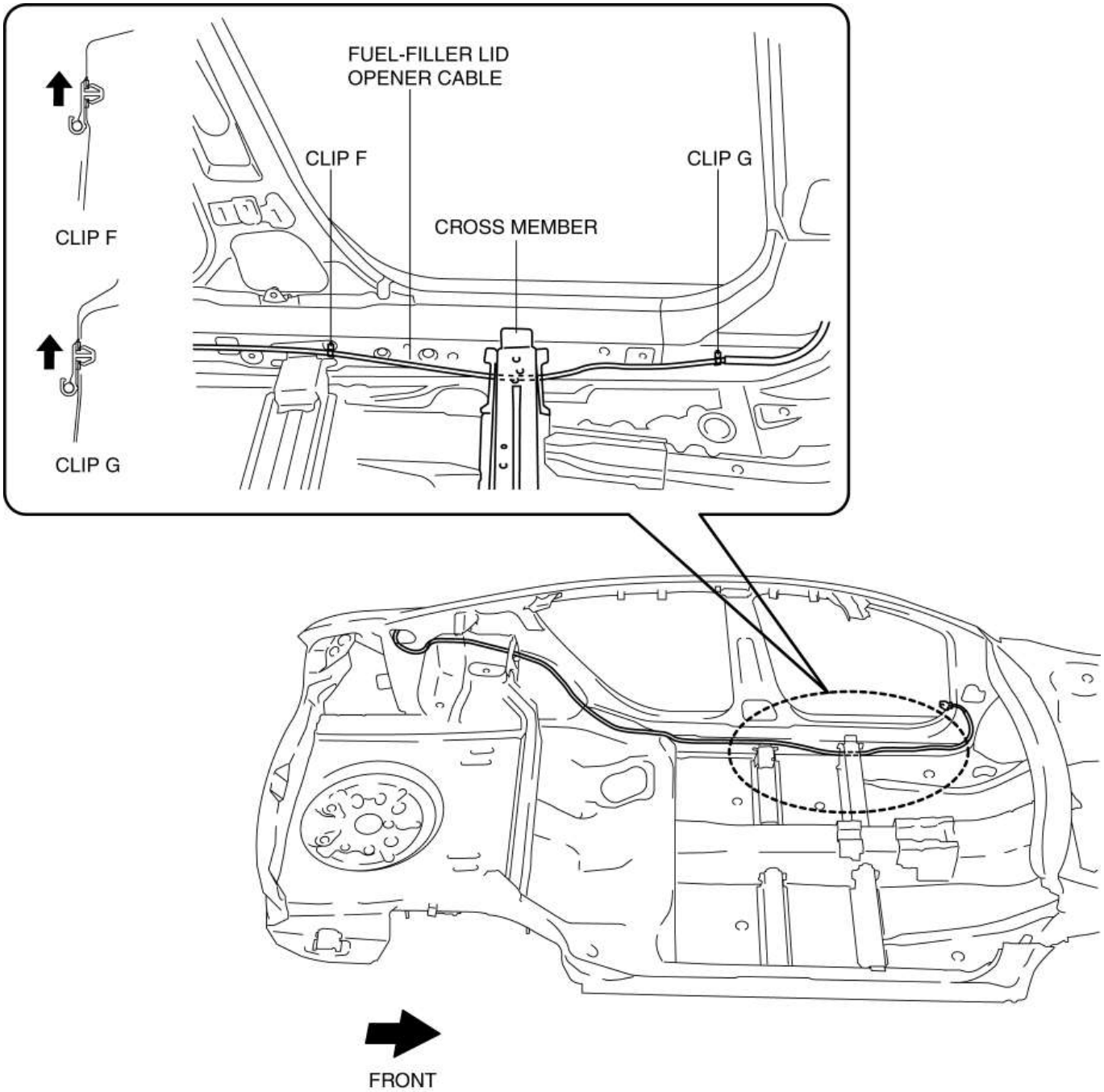

6. Tire del cable del abridor de la tapa del llenador de combustible del travesaño.

7. Instalar en el orden inverso de eliminación.

Mazda6 - Cuerpo y accesorios

REMOCION / INSTALACION DEL CILINDRO DE LA LLAVE DE LA PUERTA DELANTERA

1. Desconecte el cable negativo de la batería. (Ver DESCONEXIÓN / CONEXIÓN DEL CABLE DE LA BATERÍA NEGATIVA [SKYACTIV-G 2.5] .)

2. Retire la tapa del orificio de servicio.

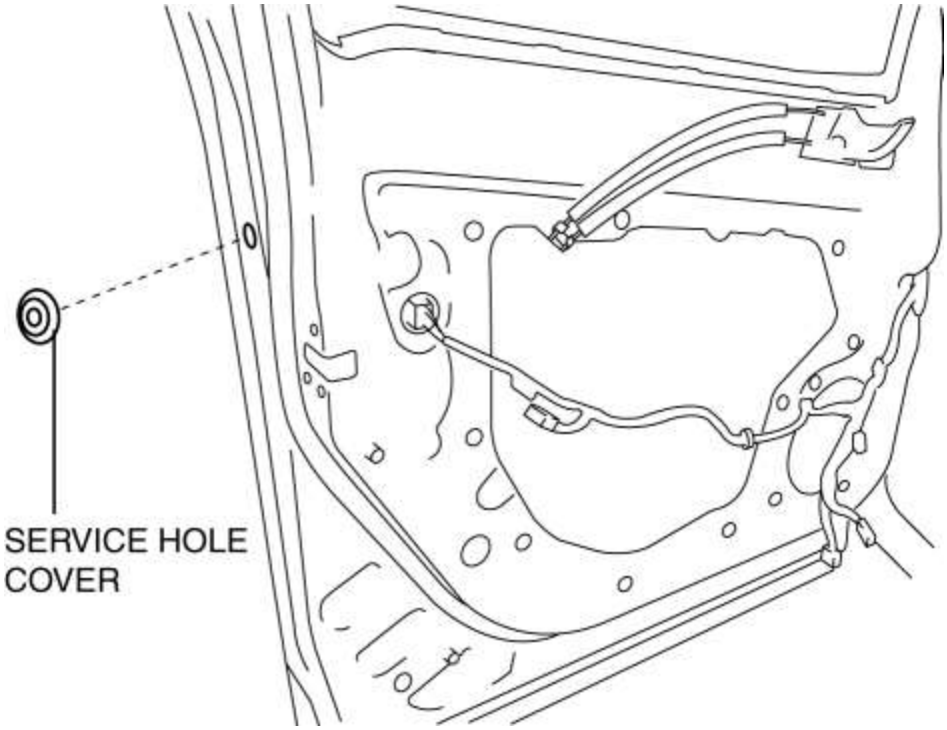

3. Separe el tornillo del cilindro de la llave de la puerta delantera.

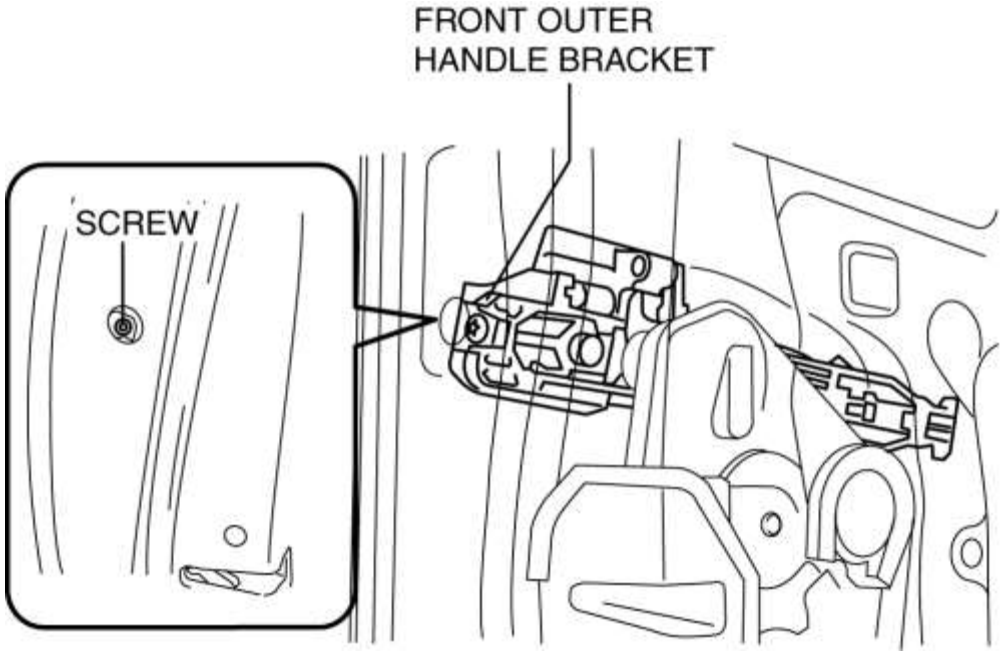

NOTA:

- El tornillo no se puede quitar porque el soporte delantero externo tiene un tope que evita que el tornillo se caiga.

4. Mientras presiona la lengüeta del soporte del mango externo en la dirección de la flecha (1) que se muestra en la figura, tire del cilindro de la llave de la puerta delantera en la dirección de la flecha (2) para separar el soporte del mango externo y el cilindro de la llave de la puerta delantera.

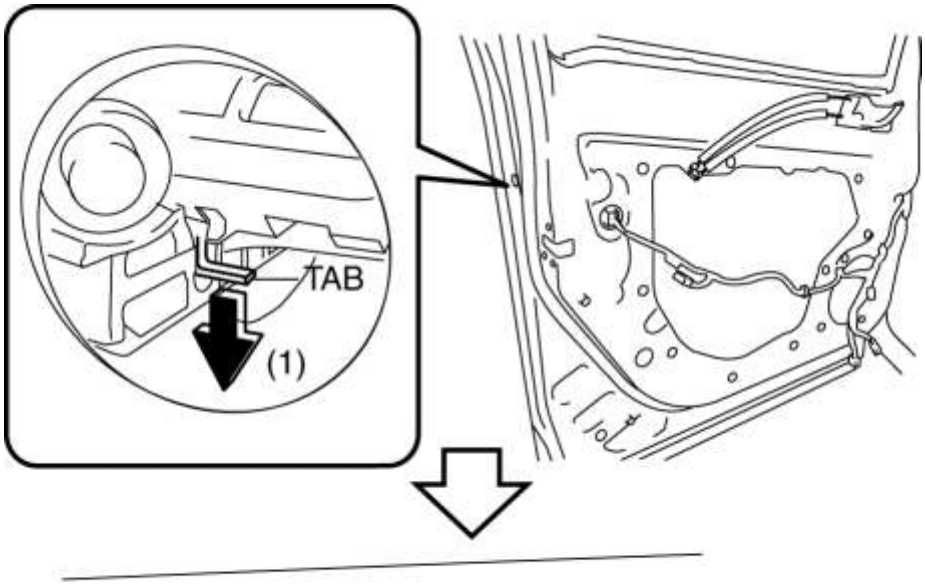

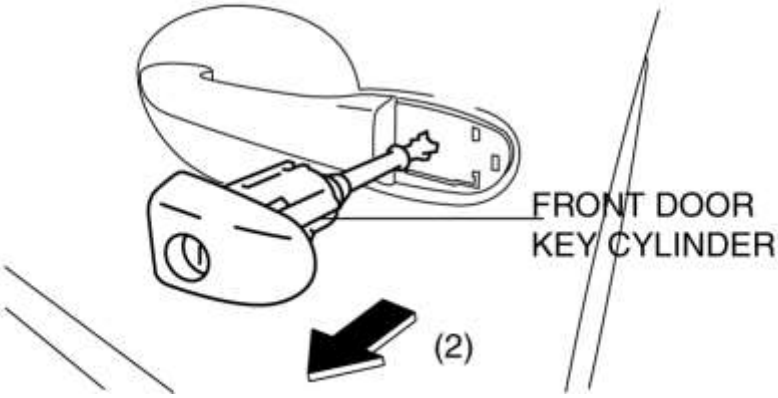

5. Retire el cilindro de la llave de la puerta delantera del soporte del mango exterior.

6. Inserte un destornillador de punta plana envuelto en cinta en la posición que se muestra en la figura.

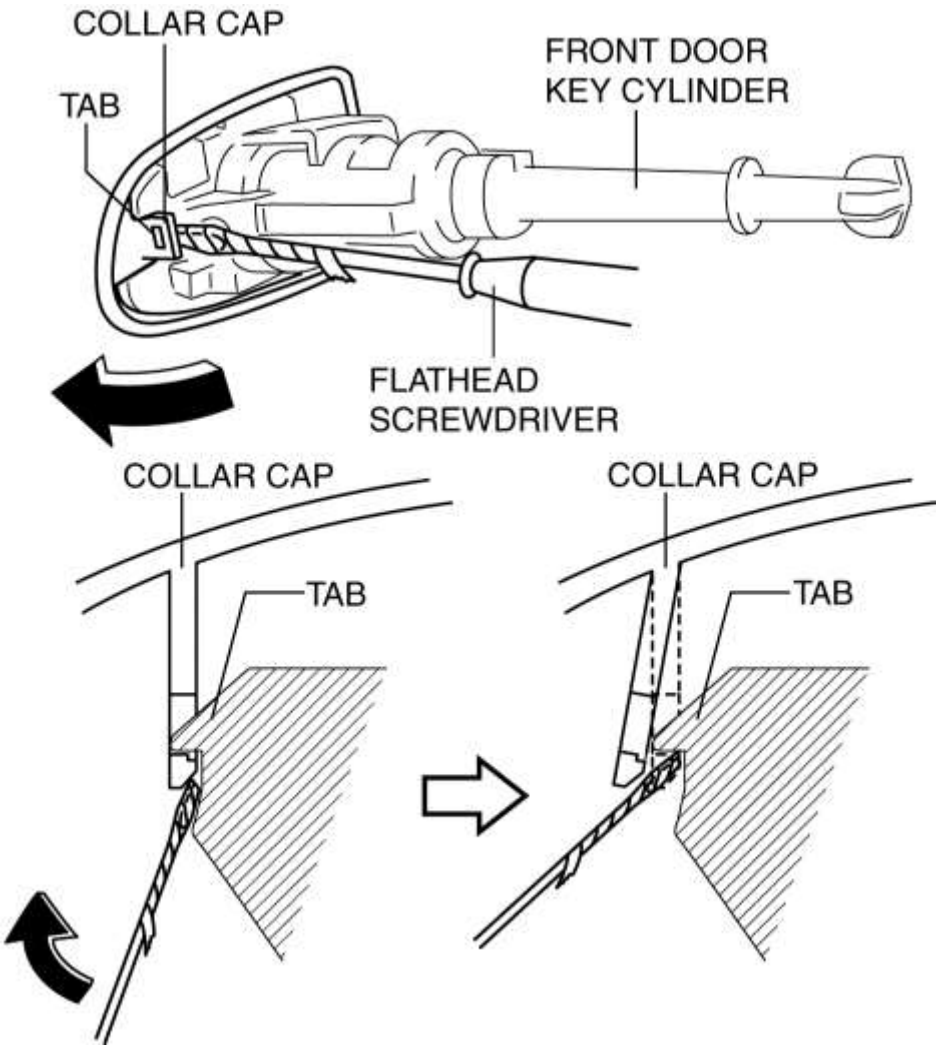

7. Mueva el destornillador de punta plana envuelto en cinta en la dirección de la flecha que se muestra en la figura para levantar la tapa del collarín, y separe la tapa del collarín de la lengüeta del cilindro de la llave de la puerta delantera.

8. Retire la tapa del collar del cilindro de la llave de la puerta delantera.

9. Instalar en el orden inverso de eliminación.

Mazda6 - Cuerpo y accesorios

INSPECCIÓN DEL INTERRUPTOR DEL CILINDRO DE LA LLAVE DE LA PUERTA DELANTERA

1. Realice la preparación del vidrio de la puerta delantera. (Consulte REMOCION / INSTALACION DEL VIDRIO DE LA PUERTA DELANTERA).

2. Desconecte el cable negativo de la batería. (Ver DESCONEXIÓN / CONEXIÓN DEL CABLE DE LA BATERÍA NEGATIVA [SKYACTIV-G 2.5] .)

3. Retire las siguientes partes:

a. Guarnición interior (Ver REMOCIÓN / INSTALACIÓN DE GUARNICIÓN INTERNA).

segundo. Ajuste de la puerta frontal (Véase REMOCION / INSTALACION DE LA MOLDURA DE LA PUERTA DELANTERA).

do. Cilindro de la llave de la puerta delantera (Véase REMOCION / INSTALACION DEL CILINDRO DE LA LLAVE DE LA PUERTA DELANTERA).

re. Cristal de la puerta frontal (Véase REMOCION / INSTALACION DEL VIDRIO DE LA PUERTA DELANTERA).

mi. Panel del módulo de la puerta frontal (Véase REMOCION / INSTALACION DEL PANEL DEL MÓDULO DE LA PUERTA DELANTERA).

F. Bloqueo de la puerta delantera y actuador de bloqueo (Véase REMOCION / INSTALACION DEL ACTUADOR DE BLOQUEO DE PUERTA DELANTERA Y BLOQUEO).

Interruptor del cilindro de la llave de la puerta delantera Inspección del lado de la cerradura

1. Presione la palanca de enganche del pestillo de la puerta delantera y bloquee el actuador con un destornillador de cabeza plana, y ajústelo a la condición de enclavamiento.

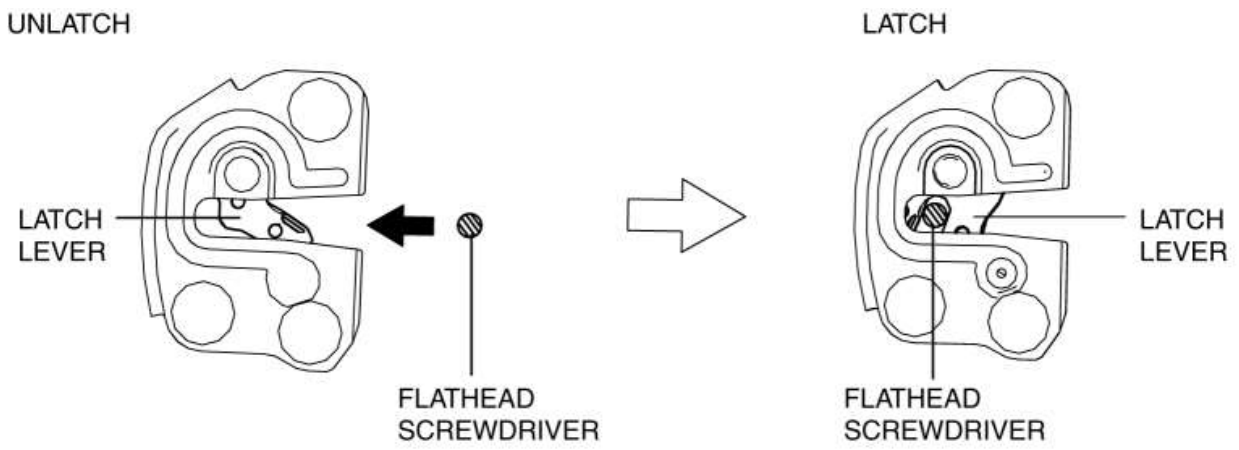

2. Gire el cilindro de la llave de la puerta delantera en la dirección de la flecha hasta que se detenga para ajustar el interruptor del cilindro de la llave de la puerta delantera a la condición de bloqueo.

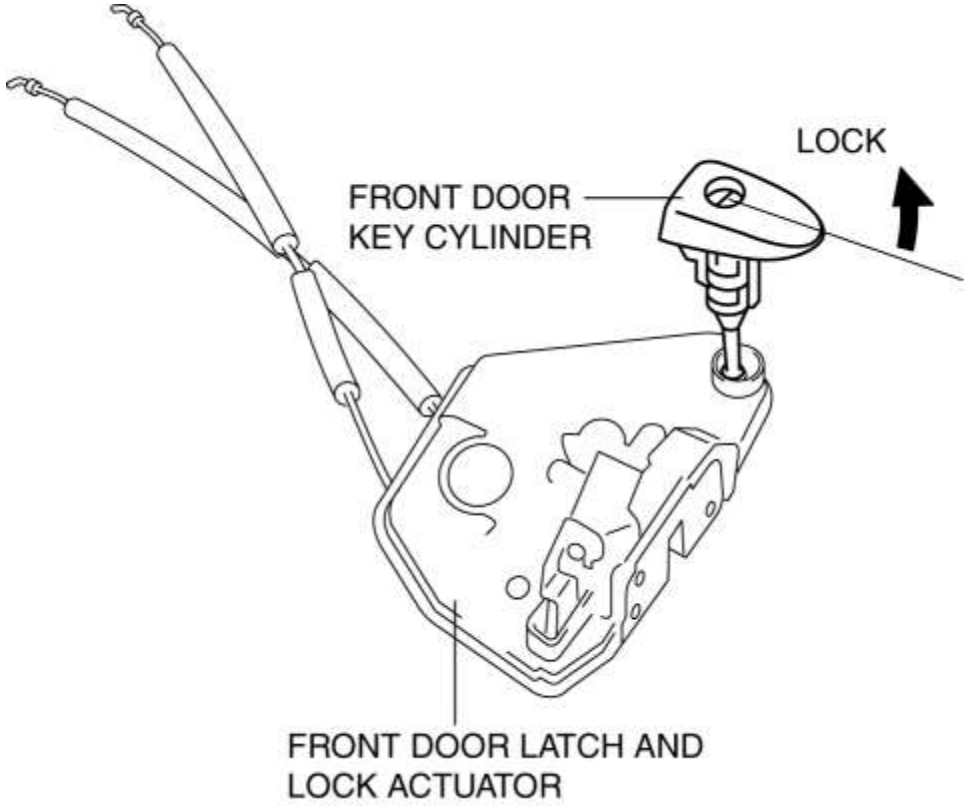

3. Para verificar que el interruptor esté en la posición de bloqueo, presione hacia abajo el soporte de la varilla en la dirección de la flecha y verifique que la palanca de cierre no se mueva.

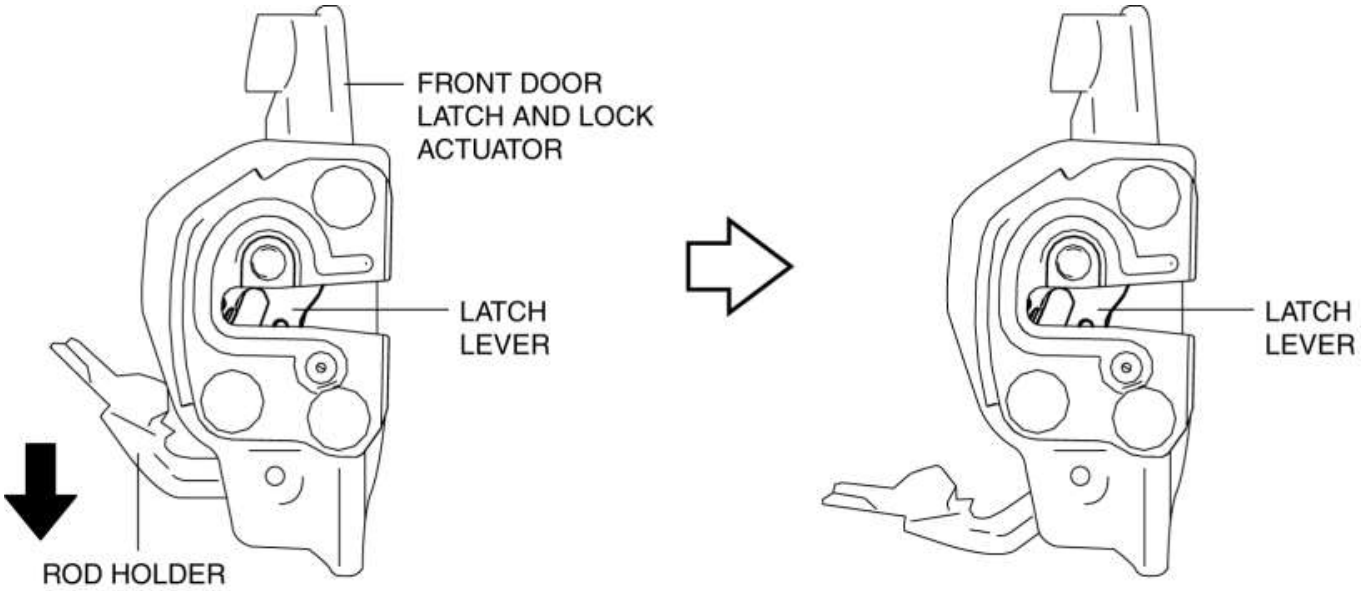

NOTA:

- Si se mueve la palanca del pestillo, el interruptor del cilindro de la llave de la puerta delantera no está en la posición bloqueada. Repita el procedimiento desde el Paso 1.

4. Verifique que la continuidad del cilindro de la llave de la puerta delantera sea la indicada en la tabla.

: Resistance

FRONT DOOR KEY CYLINDER SWITCH	Terminal	
	J	H
LOCK	R	

R: 1 kilohm

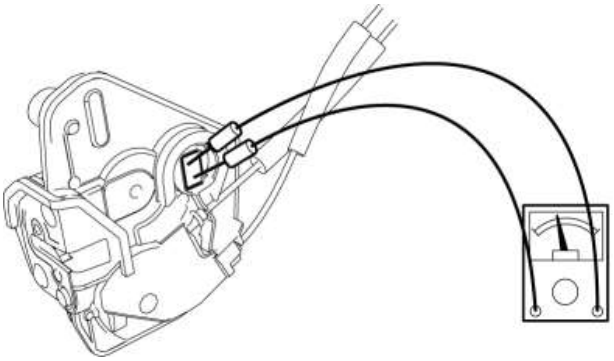

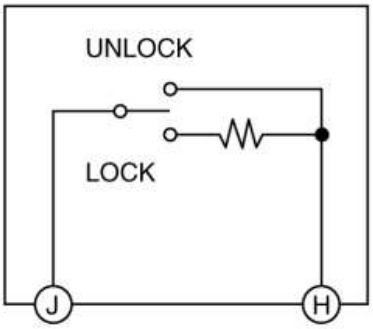

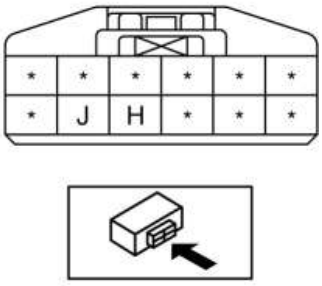

- Si no es como se indica en la tabla, vuelva a colocar el pestillo de la puerta delantera y traba el actuador.

Interruptor del cilindro de la llave de la puerta delantera Inspección del lado de la llave

1. Presione la palanca de enganche del pestillo de la puerta delantera y bloquee el actuador con un destornillador de cabeza plana, y ajústelo a la condición de enclavamiento.

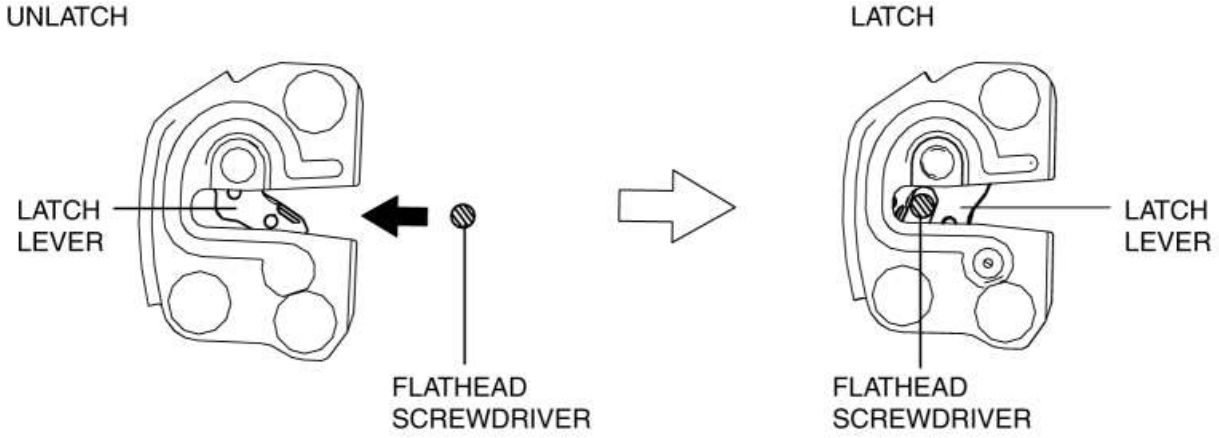

2. Gire el cilindro de la llave de la puerta delantera en la dirección de la flecha hasta que se detenga para colocar el interruptor del cilindro de la llave de la puerta delantera en estado desbloqueado.

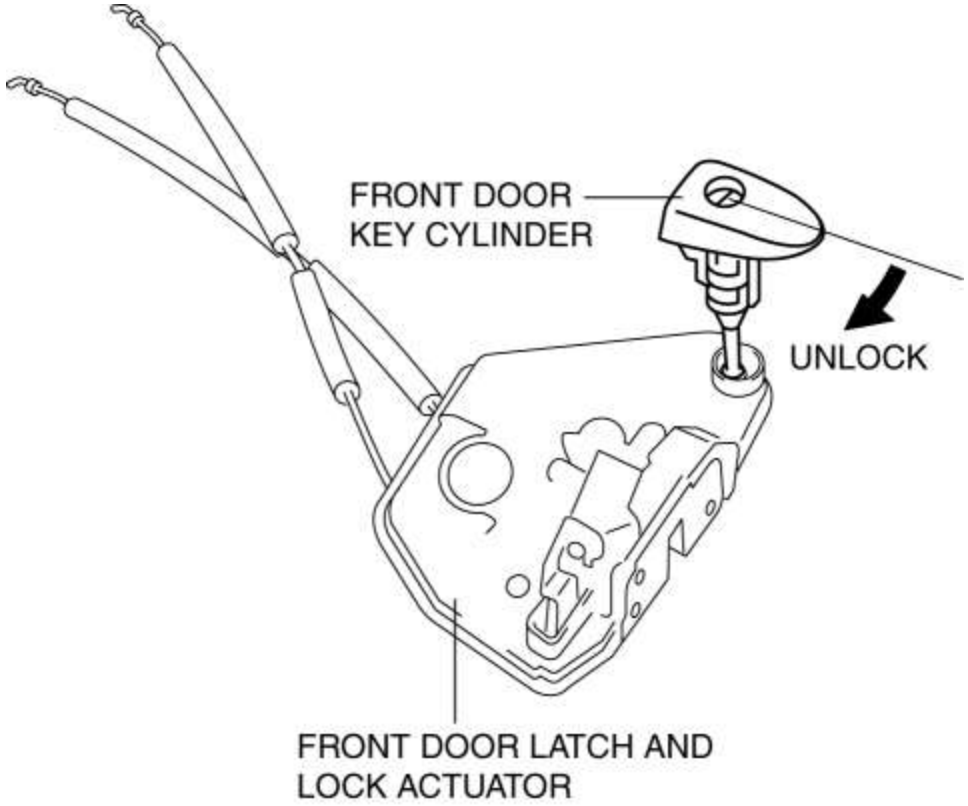

3. Para verificar que el interruptor esté en la posición desbloqueada, presione hacia abajo el soporte de la varilla en la dirección de la flecha y verifique que la palanca de la traba se mueva.

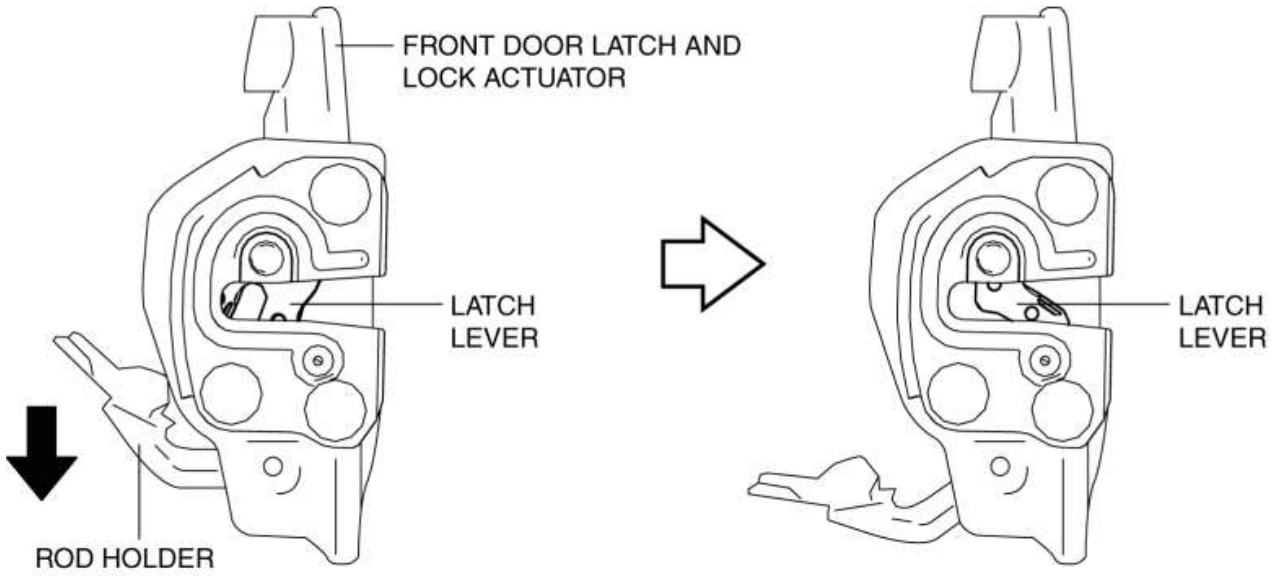

NOTA:

- Si la palanca del pestillo no se mueve, el interruptor del cilindro de la llave de la puerta delantera no está en la posición desbloqueada. Repita el procedimiento desde el paso 2.

4. Verifique que la continuidad del cilindro de la llave de la puerta delantera sea la indicada en la tabla.

O—O: Continuity

FRONT DOOR KEY CYLINDER SWITCH	Terminal	
	J	H
UNLOCK	O	O

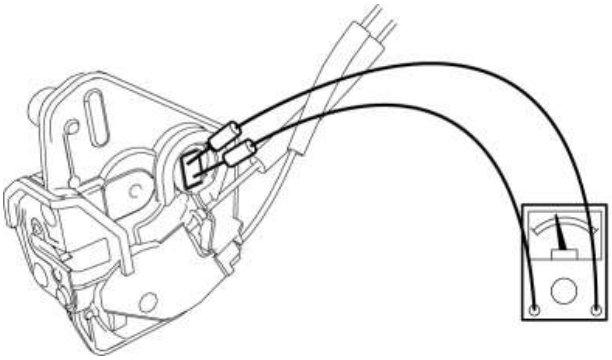

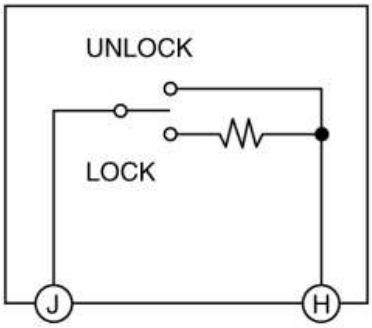

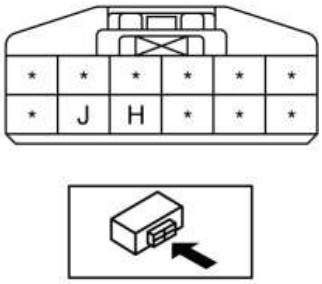

- Si no es como se indica en la tabla, vuelva a colocar el pestillo de la puerta delantera y traba el actuador.

Mazda6 - Cuerpo y accesorios

APERTURA DE LA PUERTA DELANTERA Y DEL ACTUADOR DE LA BLOQUEO / INSTALACIÓN

1. Realice la preparación del vidrio de la puerta delantera. (Consulte REMOCION / INSTALACION DEL VIDRIO DE LA PUERTA DELANTERA).

2. Desconecte el cable negativo de la batería. (Ver DESCONEXIÓN / CONEXIÓN DEL CABLE DE LA BATERÍA NEGATIVA [SKYACTIV-G 2.5] .)

3. Retire las siguientes partes:

a. Guarnición interior (Ver REMOCIÓN / INSTALACIÓN DE GUARNICIÓN INTERNA).

segundo. Ajuste de la puerta frontal (Véase REMOCION / INSTALACION DE LA MOLDURA DE LA PUERTA DELANTERA).

do. Manija interior (Ver REMOCION / INSTALACION DE LA MANIJA INTERNA)

re. Cristal de la puerta frontal (Véase REMOCION / INSTALACION DEL VIDRIO DE LA PUERTA DELANTERA).

mi. Panel del módulo de la puerta frontal (Véase REMOCION / INSTALACION DEL PANEL DEL MÓDULO DE LA PUERTA DELANTERA).

F. Cilindro de la llave de la puerta delantera (Véase REMOCION / INSTALACION DEL CILINDRO DE LA LLAVE DE LA PUERTA DELANTERA).

4. Retire el cable de la perilla de bloqueo de la puerta y el cable de la manija interior del clip.

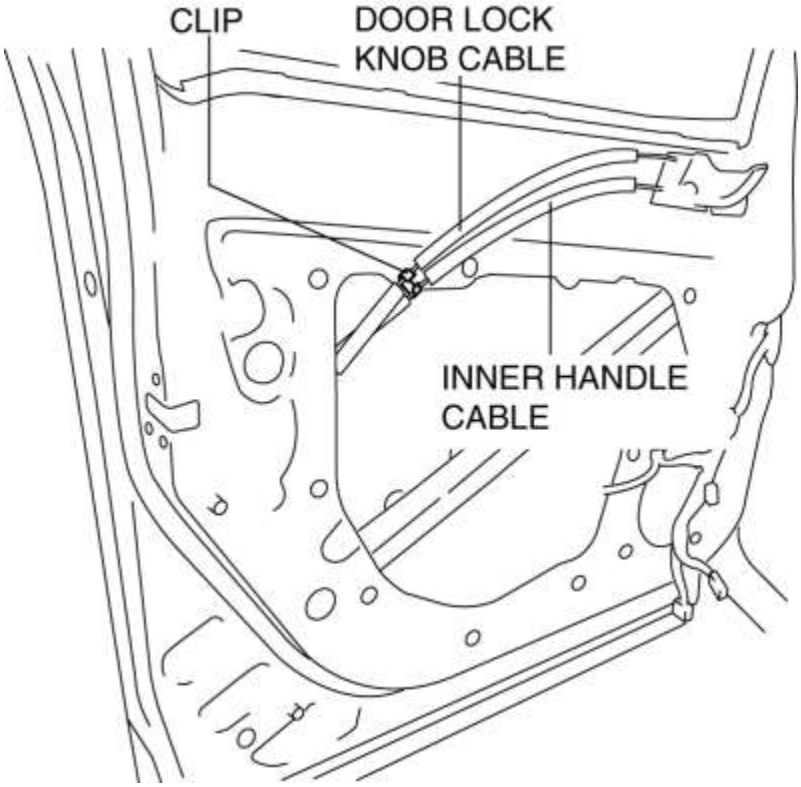

5. Quita los tornillos.

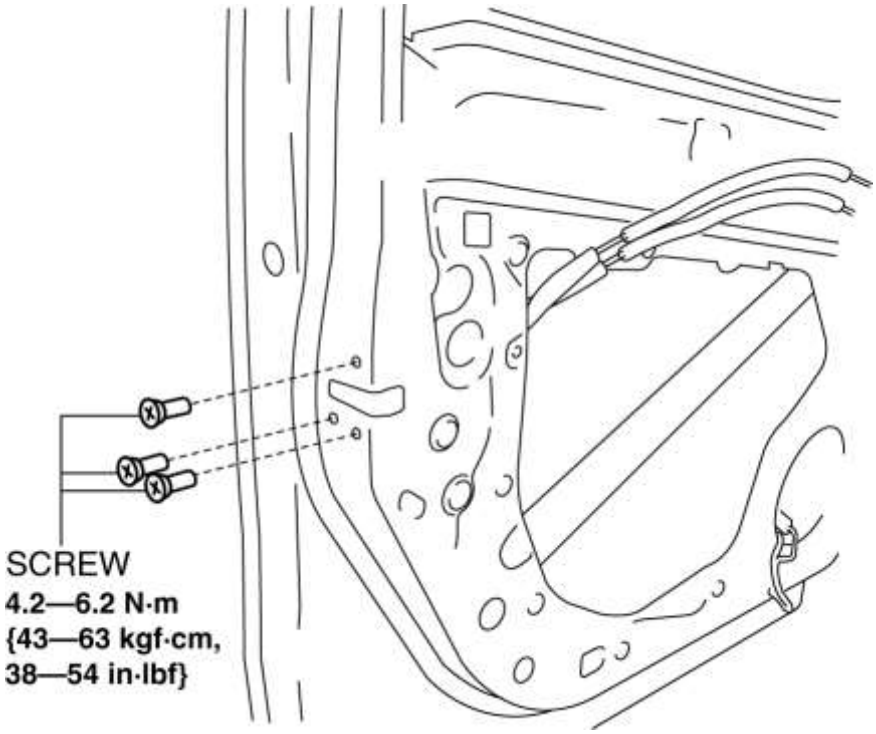

6. Incline el pestillo de la puerta delantera y bloquee el accionador en la dirección de la flecha (1) que se muestra en la figura y levántelo en la dirección de la flecha (2) para separar el gancho del pestillo de la puerta delantera y bloquear el accionador.

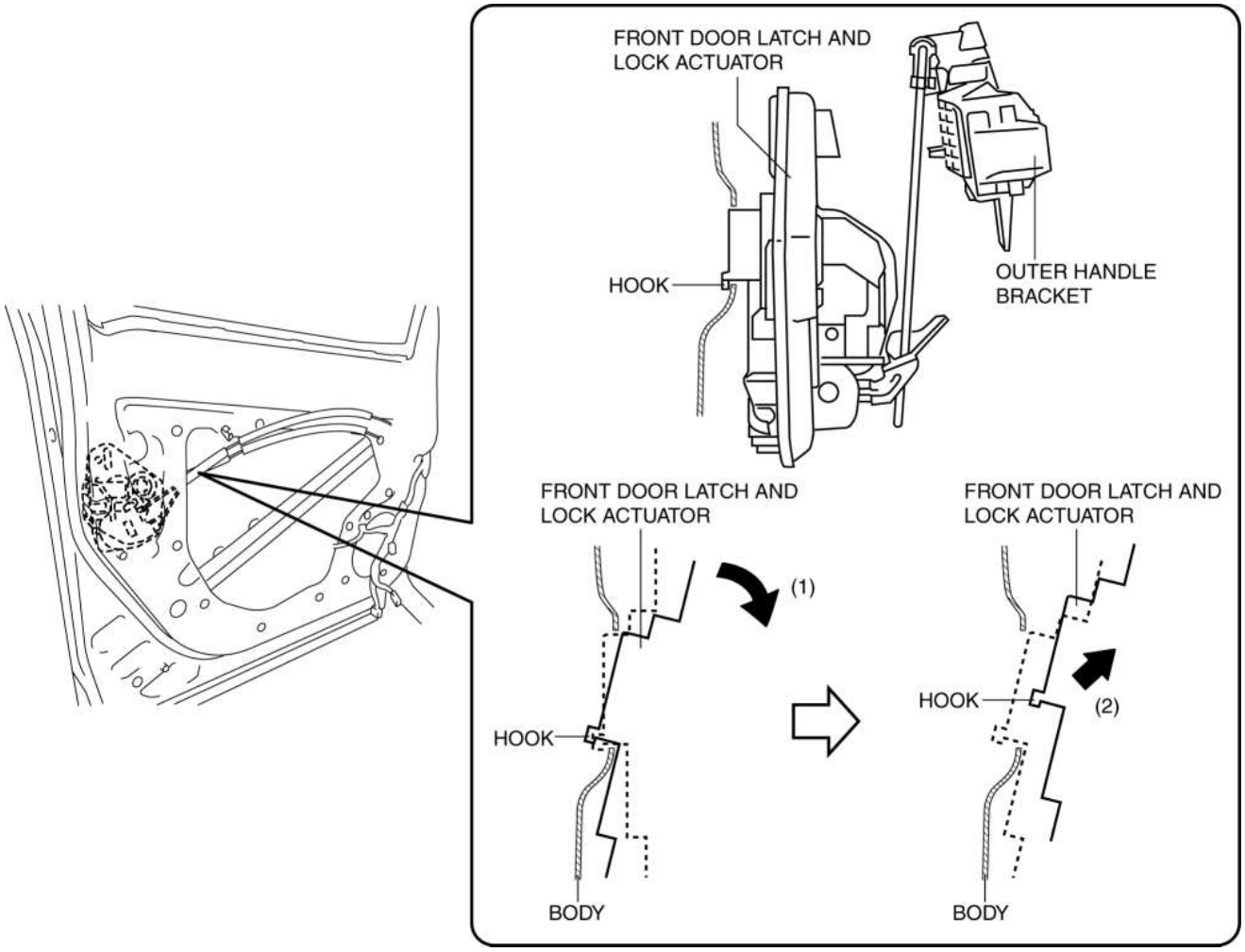

7. Mueva el pestillo de la puerta delantera y bloquee el actuador en la dirección de la flecha (3) que se muestra en la figura para retirar la varilla del portabarras.

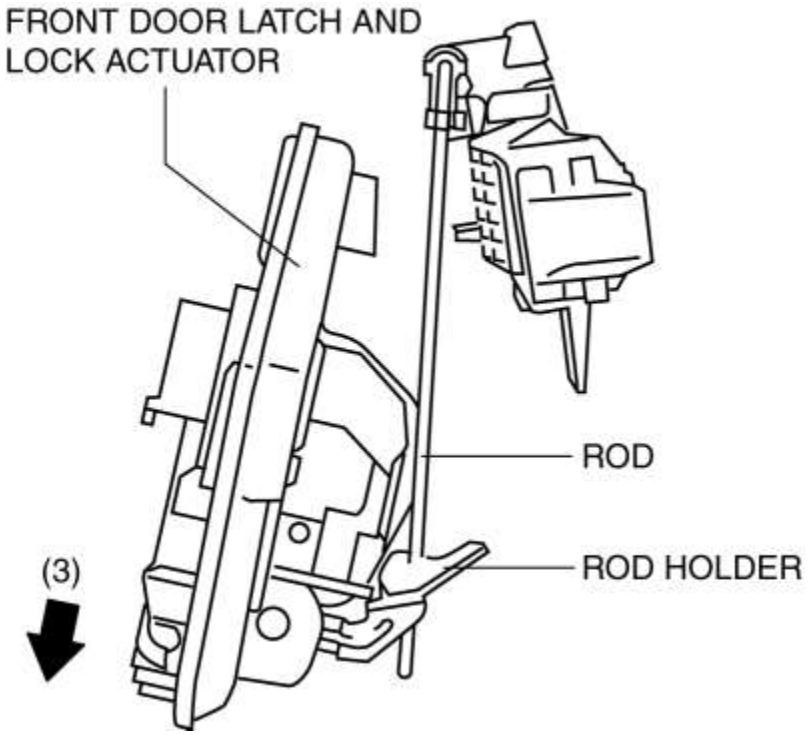

8. Retire el pestillo de la puerta delantera y bloquee el actuador.

9. Instalar en el orden inverso de eliminación.

Mazda6 - Cuerpo y accesorios

INSPECCIÓN DEL ACTUADOR DE LA PUERTA DELANTERA Y DEL BLOQUEO

- Los siguientes actuadores e interruptores están integrados con el pestillo de la puerta delantera y el actuador de bloqueo.
- Desde el nombre del actuador / interruptor y la operación en la siguiente tabla, seleccione el actuador o interruptor a ser inspeccionado, y realice la inspección siguiendo el procedimiento de inspección descrito en la referencia.

Nombre del actuador / interruptor	Operación	Referencia
Actuador de cerradura de puerta frontal	Conmuta eléctricamente el bloqueo / desbloqueo de las puertas delanteras.	INSPECCIÓN DEL ACTUADOR DE BLOQUEO DE LA PUERTA DELANTERA
Interruptor de bloqueo de la puerta delantera	Se enciende / apaga junto con el bloqueo / desbloqueo para que se detecte la condición de bloqueo / desbloqueo.	INSPECCIÓN DEL INTERRUPTOR LOCK-LINK DE LA PUERTA
Interruptor de pestillo de la puerta delantera	Se enciende / apaga junto con la operación de la palanca de pestillo para que se detecte la condición de apertura / cierre de la puerta delantera.	INSPECCIÓN DEL INTERRUPTOR DEL LATCH DE LA PUERTA DELANTERA
Interruptor del cilindro de la llave delantera	Se enciende / apaga junto con el bloqueo / desbloqueo del cilindro de la llave de la puerta delantera para que se detecte la condición de funcionamiento del cilindro de la llave.	INSPECCIÓN DEL INTERRUPTOR DEL CILINDRO DE LA LLAVE DE LA PUERTA DELANTERA

Mazda6 - Cuerpo y accesorios

INSPECCIÓN DEL ACTUADOR DE BLOQUEO DE LA PUERTA DELANTERA

1. Realice la preparación de extracción de vidrio de la puerta delantera. (Consulte REMOCION / INSTALACION DEL VIDRIO DE LA PUERTA DELANTERA).

2. Desconecte el cable negativo de la batería. (Ver DESCONEXIÓN / CONEXIÓN DEL CABLE DE LA BATERÍA NEGATIVA [SKYACTIV-G 2.5] .)

3. Retire las siguientes partes:
a. Guarnición interior (Ver REMOCIÓN / INSTALACIÓN DE GUARNICIÓN INTERNA).

segundo. Ajuste de la puerta frontal (Véase REMOCION / INSTALACION DE LA MOLDURA DE LA PUERTA DELANTERA).

do. Cristal de la puerta frontal (Véase REMOCION / INSTALACION DEL VIDRIO DE LA PUERTA DELANTERA).

re. Panel del módulo de la puerta frontal (Véase REMOCION / INSTALACION DEL PANEL DEL MÓDULO DE LA PUERTA DELANTERA).

mi. Cilindro de la llave de la puerta delantera (Véase REMOCION / INSTALACION DEL CILINDRO DE LA LLAVE DE LA PUERTA DELANTERA).

F. Bloqueo de la puerta delantera y actuador de bloqueo (Véase REMOCION / INSTALACION DEL ACTUADOR DE BLOQUEO DE PUERTA DELANTERA Y BLOQUEO).

4. Aplique voltaje positivo a la batería y conecte la tierra a los terminales del actuador de bloqueo de la puerta delantera como se indica en la tabla a continuación y verifique las condiciones de operación.

FRONT DOOR LOCK ACTUATOR	B+ Terminal	Ground Terminal	Operation
LH	A	G	LOCK
	G	A	UNLOCK
RH	K	E	LOCK
	E	K	UNLOCK

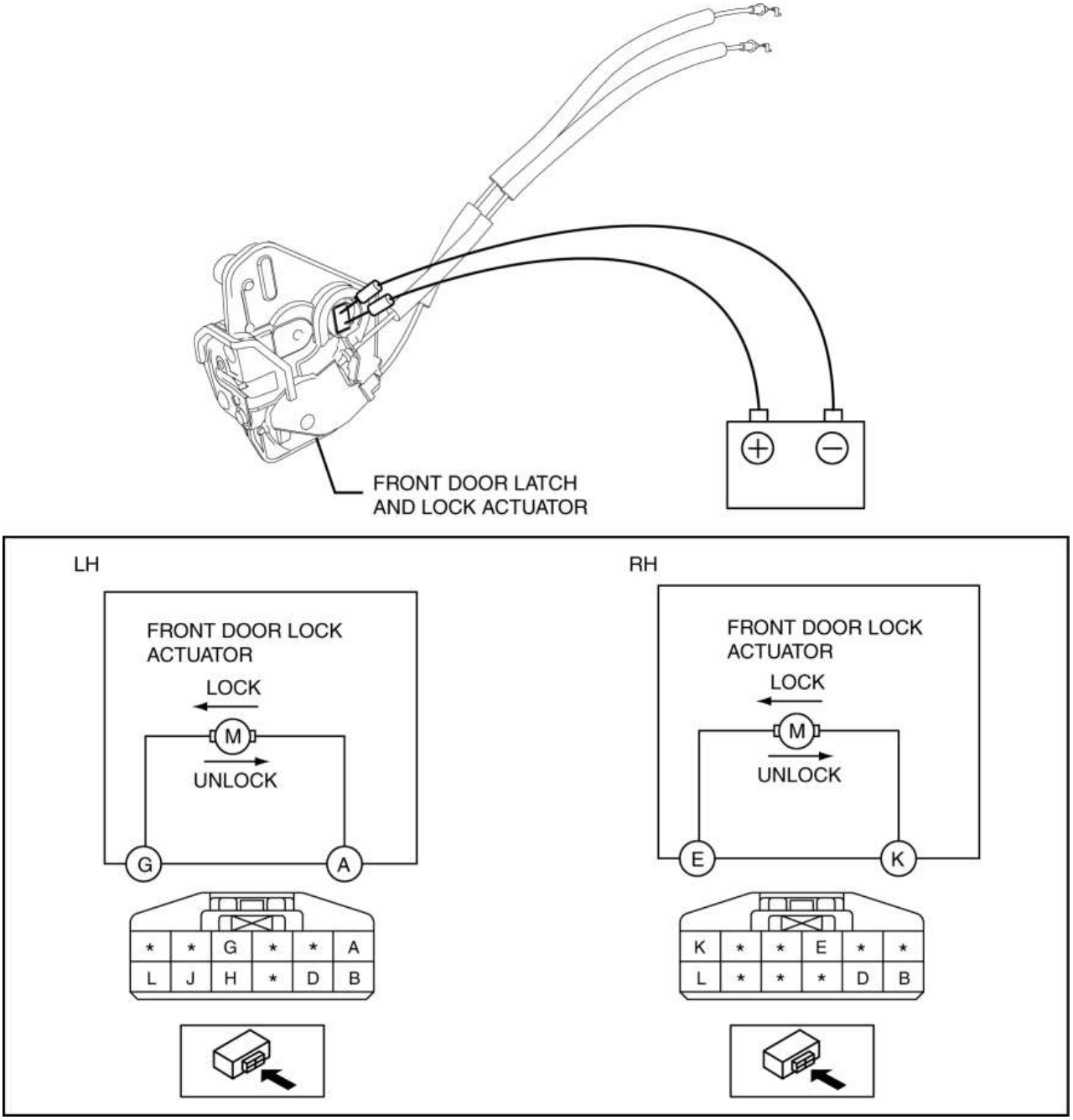

- Si no es como se indica en la tabla, vuelva a colocar el pestillo de la puerta delantera y traba el actuador.

Mazda6 - Cuerpo y accesorios

INSPECCIÓN DEL INTERRUPTOR DEL LATCH DE LA PUERTA DELANTERA

1. Realice la preparación del vidrio de la puerta delantera. (Consulte REMOCION / INSTALACION DEL VIDRIO DE LA PUERTA DELANTERA).

2. Desconecte el cable negativo de la batería. (Ver DESCONEXIÓN / CONEXIÓN DEL CABLE DE LA BATERÍA NEGATIVA [SKYACTIV-G 2.5] .)

3. Retire las siguientes partes:
a. Guarnición interior (Ver REMOCIÓN / INSTALACIÓN DE GUARNICIÓN INTERNA).

segundo. Ajuste de la puerta frontal (Véase REMOCION / INSTALACION DE LA MOLDURA DE LA PUERTA DELANTERA).

do. Cristal de la puerta frontal (Véase REMOCION / INSTALACION DEL VIDRIO DE LA PUERTA DELANTERA).

re. Panel del módulo de la puerta frontal (Véase REMOCION / INSTALACION DEL PANEL DEL MÓDULO DE LA PUERTA DELANTERA).

mi. Cilindro de la llave de la puerta delantera (Véase REMOCION / INSTALACION DEL CILINDRO DE LA LLAVE DE LA PUERTA DELANTERA).

F. Bloqueo de la puerta delantera y actuador de bloqueo (Véase REMOCION / INSTALACION DEL ACTUADOR DE BLOQUEO DE PUERTA DELANTERA Y BLOQUEO).

4. Verifique que la continuidad sea como se indica en la tabla.

○—○ : CONTINUITY

DOOR LATCH SWITCH	TERMINAL	
	LH:L RH:B	LH:J RH:D
LATCH		
UNLATCH	○	○

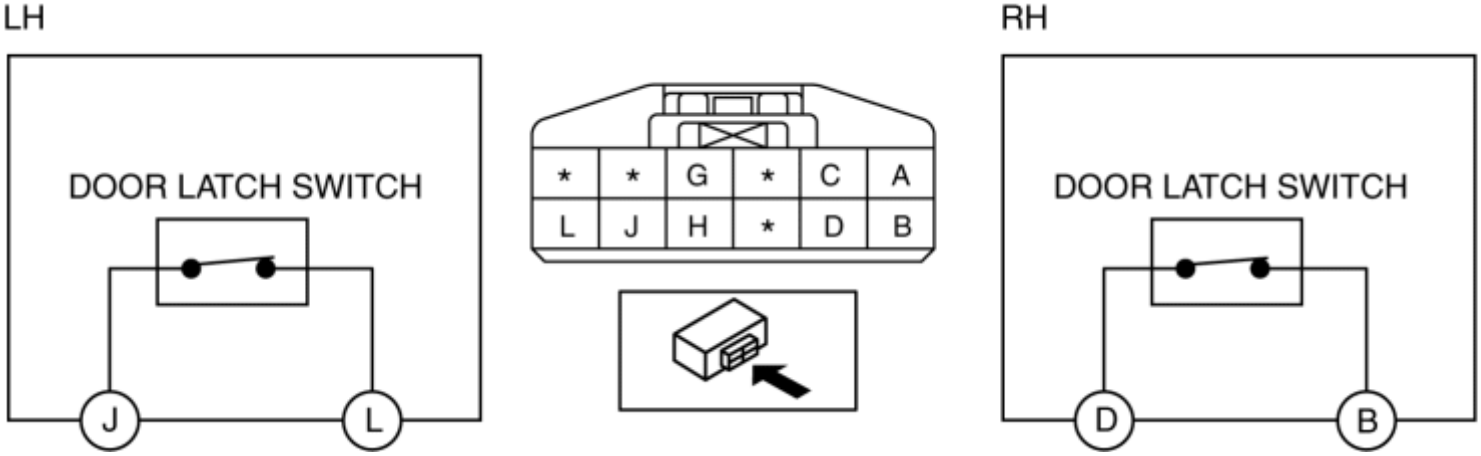

- Si no es como se indica en la tabla, vuelva a colocar el pestillo de la puerta delantera y traba el actuador.

NOTA:

- Al inspeccionar el lado del pestillo del interruptor del pestillo de la puerta delantera, presione la palanca del pestillo con un destornillador de cabeza plana y colóquelo en la posición enganchada.

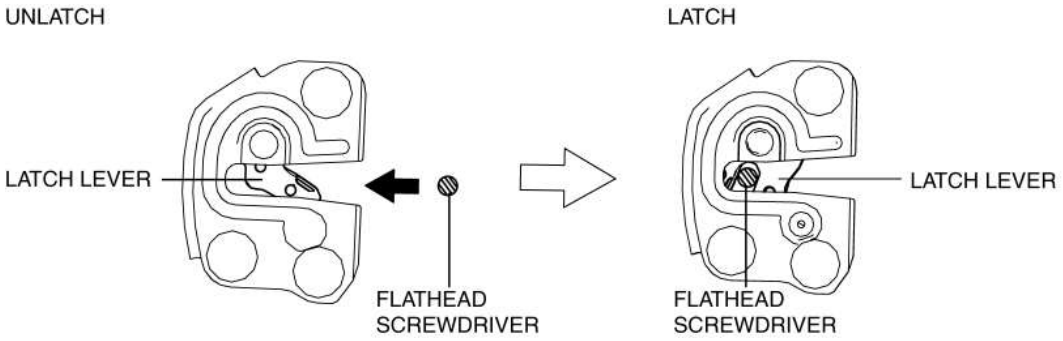

Mazda6 - Cuerpo y accesorios

INSPECCIÓN DEL INTERRUPTOR LOCK-LINK DE LA PUERTA

Inspección de bloqueo de la puerta frontal

1. Realice la preparación del vidrio de la puerta delantera. (Consulte REMOCION / INSTALACION DEL VIDRIO DE LA PUERTA DELANTERA).

2. Desconecte el cable negativo de la batería. (Ver DESCONEXIÓN / CONEXIÓN DEL CABLE DE LA BATERÍA NEGATIVA [SKYACTIV-G 2.5] .)

3. Retire las siguientes partes:

a. Guarnición interior (Ver REMOCIÓN / INSTALACIÓN DE GUARNICIÓN INTERNA).

segundo. Ajuste de la puerta frontal (Véase REMOCION / INSTALACION DE LA MOLDURA DE LA PUERTA DELANTERA).

do. Cristal de la puerta frontal (Véase REMOCION / INSTALACION DEL VIDRIO DE LA PUERTA DELANTERA).

re. Panel del módulo de la puerta frontal (Véase REMOCION / INSTALACION DEL PANEL DEL MÓDULO DE LA PUERTA DELANTERA).

mi. Cilindro de la llave de la puerta delantera (Véase REMOCION / INSTALACION DEL CILINDRO DE LA LLAVE DE LA PUERTA DELANTERA).

F. Bloqueo de la puerta delantera y actuador de bloqueo (Véase REMOCION / INSTALACION DEL ACTUADOR DE BLOQUEO DE PUERTA DELANTERA Y BLOQUEO).

4. Cuando el cable de la perilla de bloqueo de la puerta se tira o se presiona, verifique que la continuidad sea la indicada en la tabla.

○—○ : CONTINUITY

LOCK KNOB POSITION	TERMINAL		
	LH:D RH:J	LH:J RH:D	LH:B RH:L
LOCK	○—○		
UNLOCK		○—○	

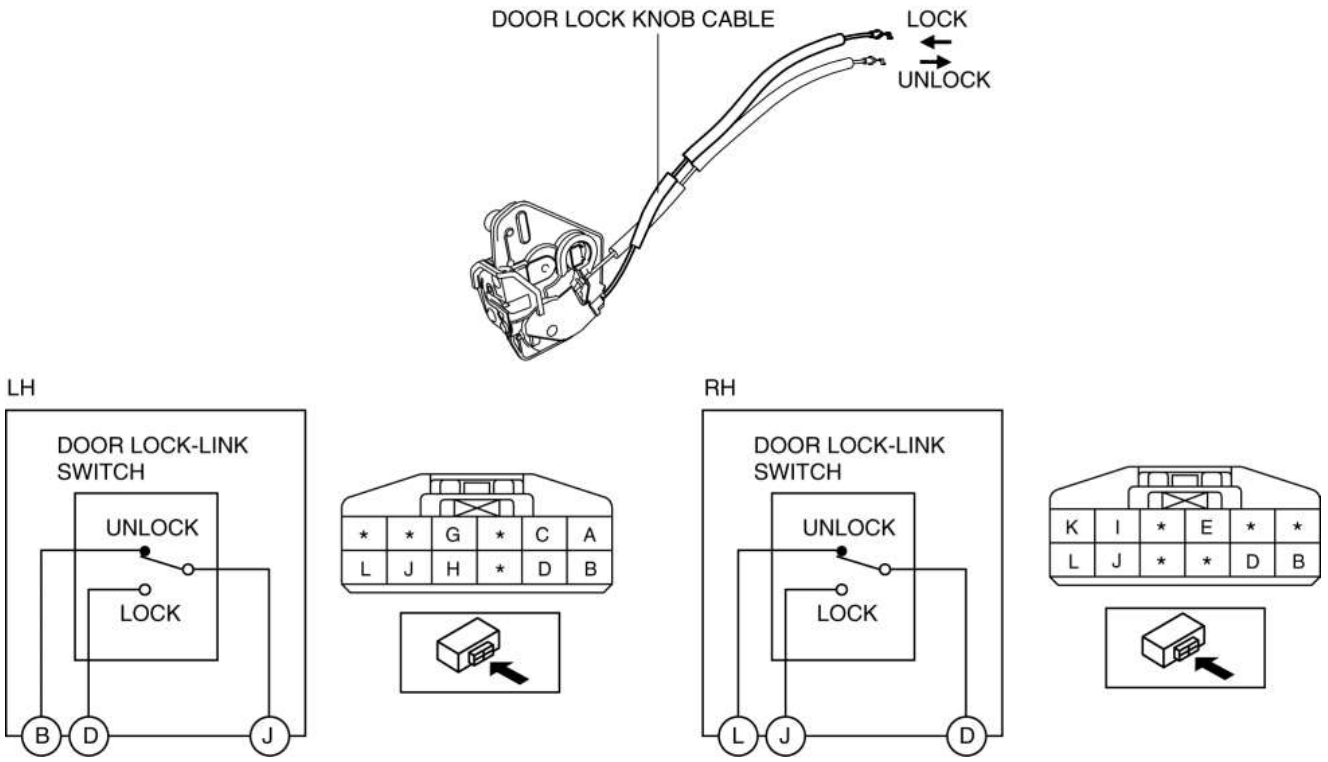

- Si no es como se indica en la tabla, vuelva a colocar el pestillo de la puerta delantera y traba el actuador.

Inspección de bloqueo de la puerta trasera

1. Desconecte el cable negativo de la batería. (Ver DESCONEXIÓN / CONEXIÓN DEL CABLE DE LA BATERÍA NEGATIVA [SKYACTIV-G 2.5] .)

2. Retire las siguientes partes:

a. Ajuste de la puerta trasera (Ver REMOCION / INSTALACION DE LA MOLDURA TRASERA DE LA PUERTA TRASERA).

segundo. Manija interior trasera (Ver REMOCION / INSTALACION INTERIOR DE LA MANIJA).

do. Cierre de la puerta trasera y actuador de bloqueo (Vea REMOCION / INSTALACION DEL ACTUADOR DE BLOQUEO DE LA PUERTA TRASERA Y DEL BLOQUEO).

3. Si se debe inspeccionar la condición de bloqueo de la puerta, tire del cable de la perilla de bloqueo de la puerta o presiónela hacia adentro.

4. Verifique que la continuidad sea como se indica en la tabla.

○—○ : CONTINUITY

LOCK KNOB POSITION	TERMINAL		
	LH:D RH:J	LH:J RH:D	LH:B RH:L
LOCK	○—○		
UNLOCK		○—○	

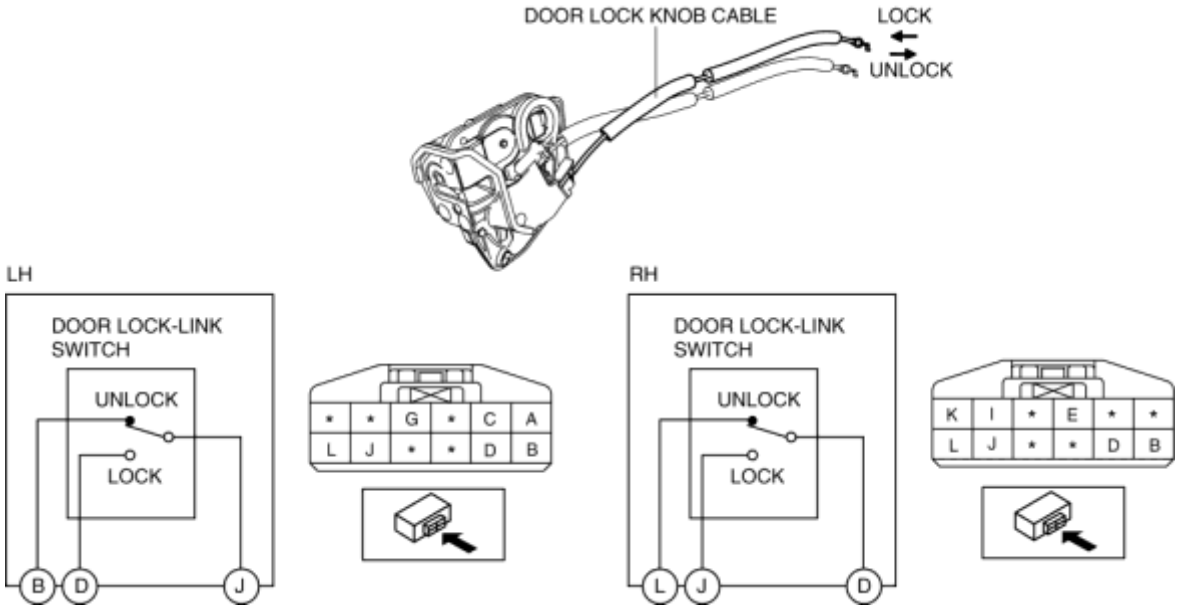

- Si no es como se indica en la tabla, vuelva a colocar el pestillo de la puerta trasera y traba el actuador.

Mazda6 - Cuerpo y accesorios

DESMONTAJE / INSTALACION DE ESTRANGULADOR DE PUERTA

1. Quite los tornillos, y luego quite el cerrojo de la cerradura de la puerta.

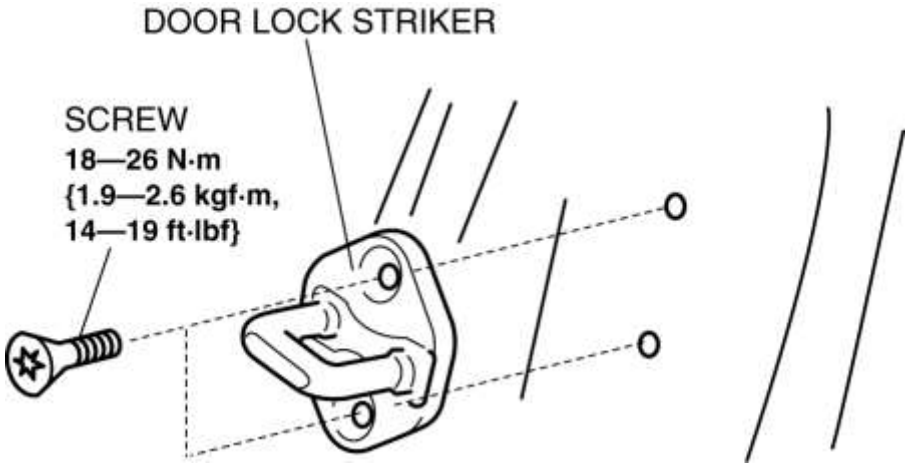

2. Instalar en el orden inverso de eliminación.

3. Ajuste la puerta. (Ver AJUSTE DE LA PUERTA) .

Mazda6 - Cuerpo y accesorios

DESMONTAJE / INSTALACIÓN DEL ACTUADOR DE LA PUERTA TRASERA Y DEL BLOQUEO

1. Desconecte el cable negativo de la batería. (Ver DESCONEXIÓN / CONEXIÓN DEL CABLE DE LA BATERÍA NEGATIVA [SKYACTIV-G 2.5] .)

2. Retire el guarnecido de la puerta trasera. (Ver REMOCION / INSTALACION DE LA MOLDURA DE LA PUERTA TRASERA).

3. Retire la manija interior trasera. (Ver REMOCION / INSTALACION DE LA MANIJA INTERNA .)

4. Retire la tapa del orificio de servicio No. 1 en la dirección de la flecha que se muestra en la figura.

PRECAUCIÓN:

- Al retirar la tapa del orificio de servicio n. ° 1, retírela mientras retira gradualmente el caucho de butilo. De lo contrario, la tapa del orificio de servicio n. ° 1 puede deformarse.

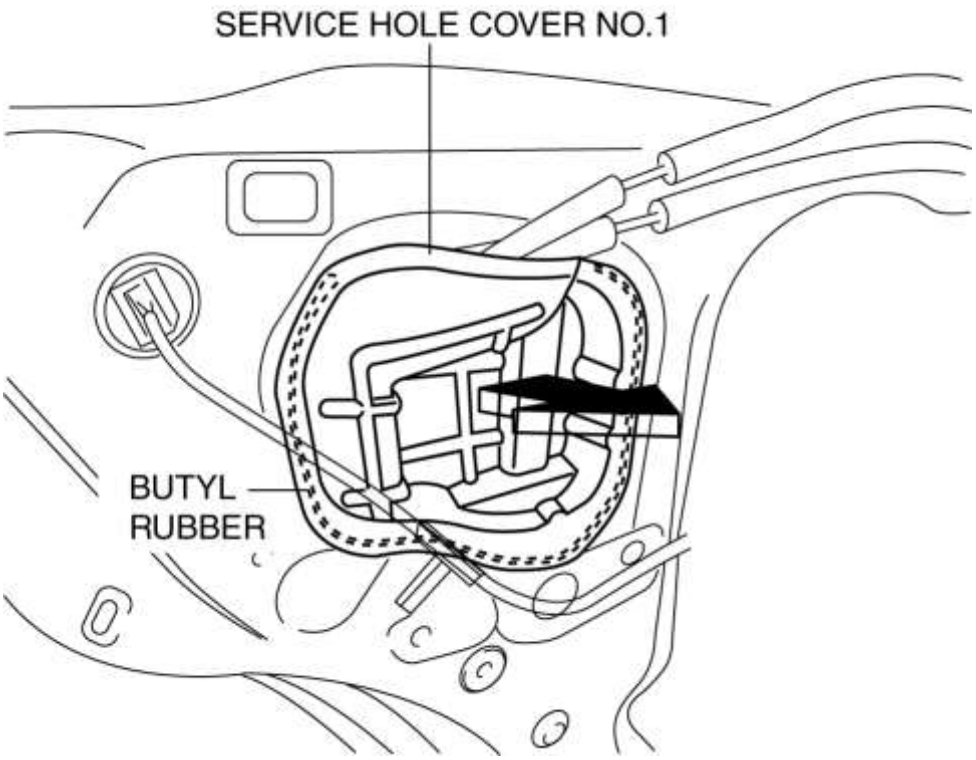

5. Desconecte el conector.

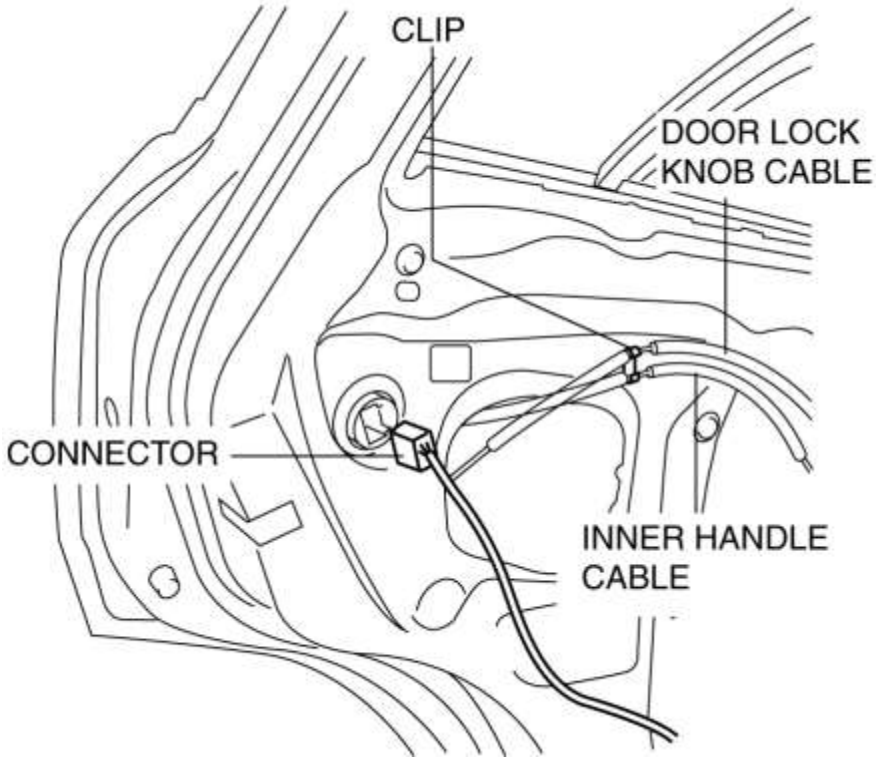

6. Retire el cable de la perilla de bloqueo de la puerta y el cable de la manija interior del clip.
7. Quita los tornillos.

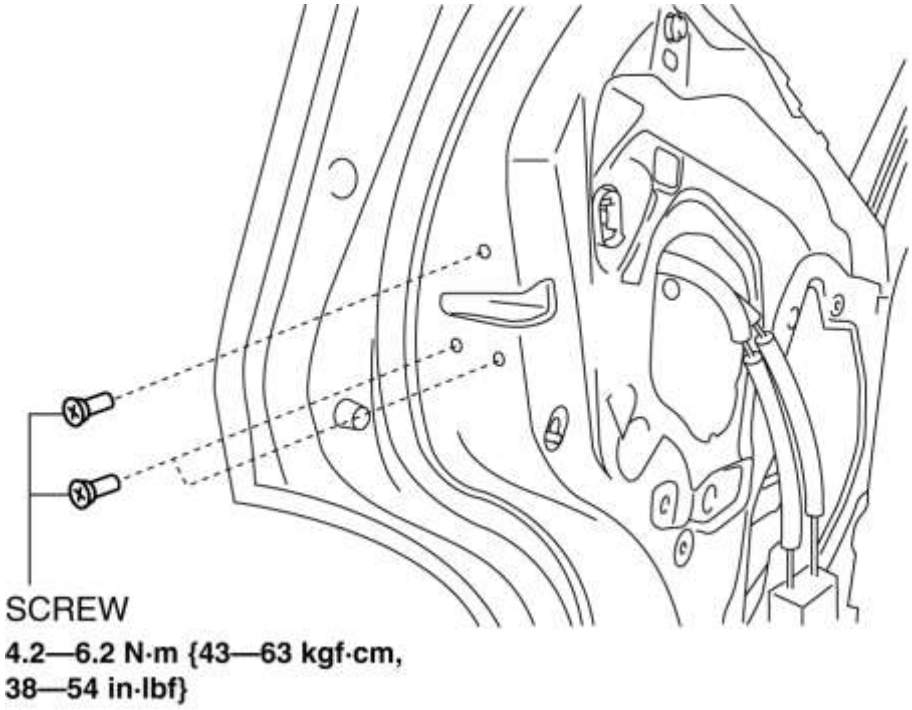

8. Incline el pestillo de la puerta trasera y bloquee el accionador en la dirección de la flecha (1) que se muestra en la figura y levántelo en la dirección de la flecha (2) para separar el gancho del pestillo de la puerta trasera y bloquear el accionador.

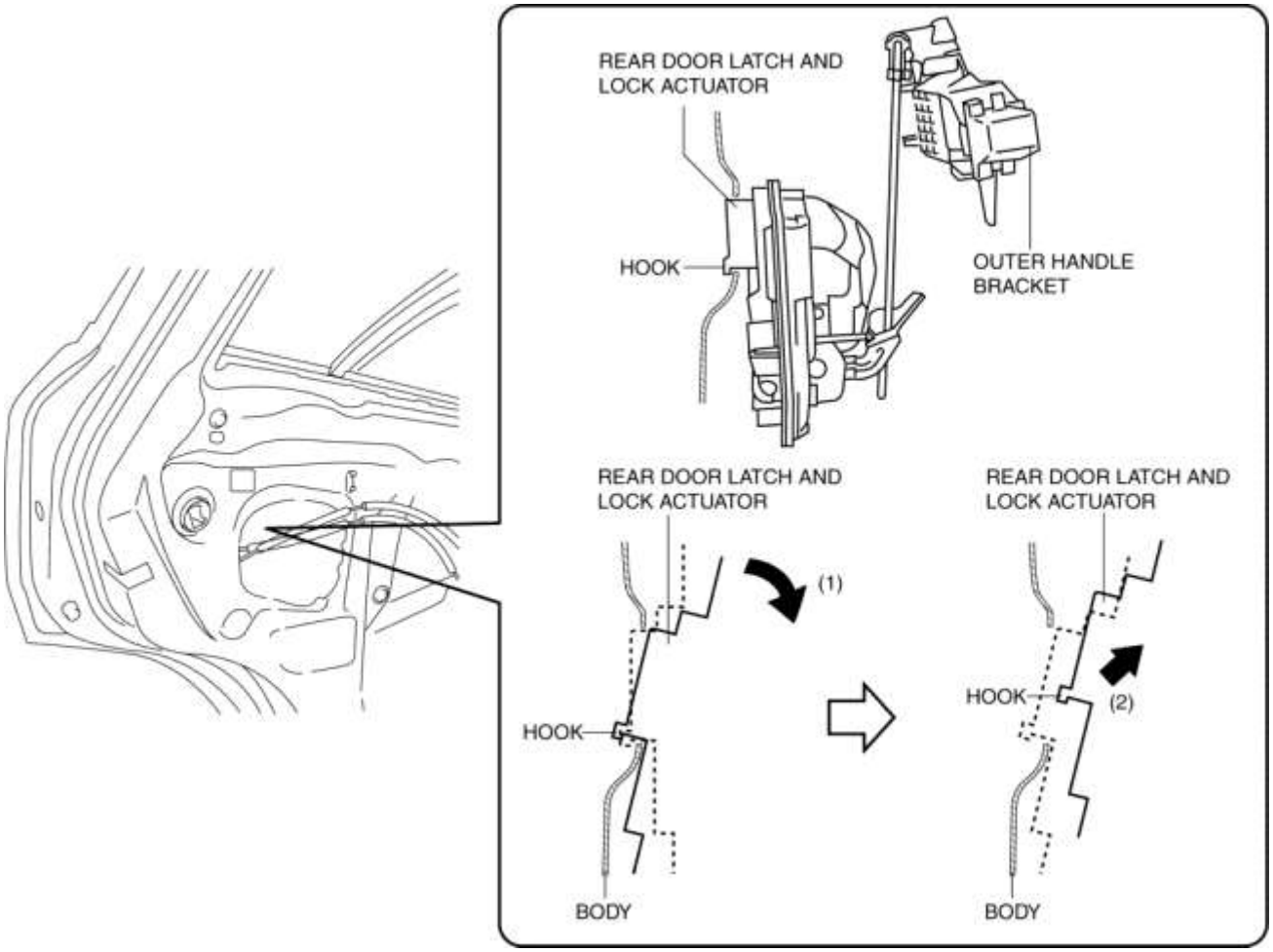

9. Mueva el pestillo de la puerta trasera y bloquee el actuador en la dirección de la flecha (3) que se muestra en la figura para retirar la varilla del soporte de la varilla.

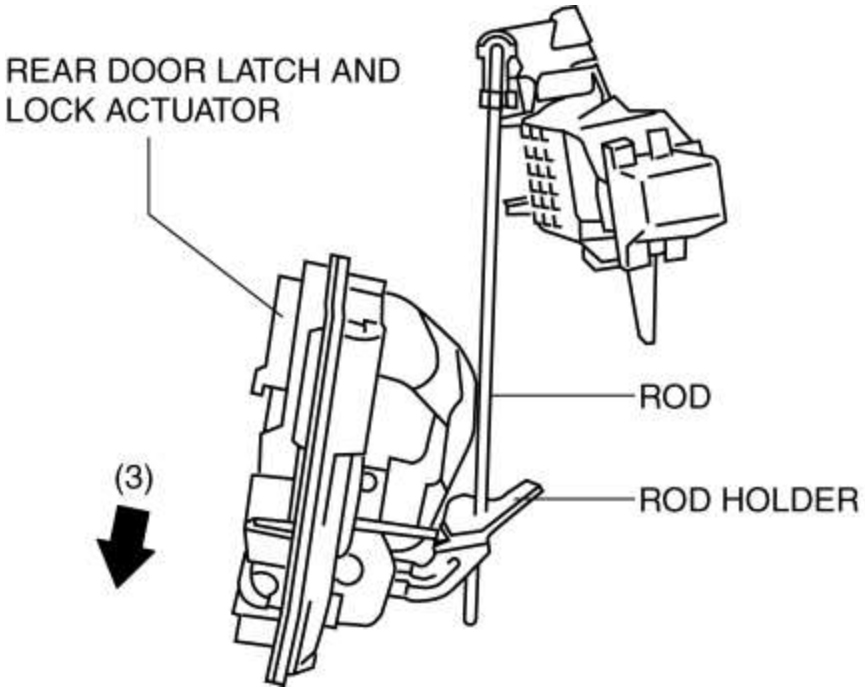

10. Retire el pestillo de la puerta trasera y bloquee el actuador.

11. Instalar en el orden inverso de eliminación.

Mazda6 - Cuerpo y accesorios

INSPECCIÓN DE LA PUERTA TRASERA Y BLOQUEO DEL ACTUADOR

- El siguiente actuador e interruptor están integrados con el pestillo de la puerta trasera y el actuador de bloqueo.
- Desde el nombre del actuador / interruptor y la operación en la siguiente tabla, seleccione el actuador o interruptor a ser inspeccionado, y realice la inspección siguiendo el procedimiento de inspección descrito en la referencia.

Nombre del actuador / interruptor	Operación	Referencia
Actuador de cerradura de la puerta trasera	Conmuta eléctricamente el bloqueo / desbloqueo de las puertas traseras.	INSPECCIÓN DEL ACTUADOR DE BLOQUEO DE LA PUERTA TRASERA
Interruptor de bloqueo de la puerta trasera	Se enciende / apaga junto con el bloqueo / desbloqueo para que se detecte la condición de bloqueo / desbloqueo.	INSPECCIÓN DEL INTERRUPTOR LOCK-LINK DE LA PUERTA
Interruptor de cierre de la puerta trasera	Se enciende / apaga junto con la operación de la palanca de pestillo para que se detecte la condición de apertura / cierre de la puerta trasera.	INSPECCIÓN DEL INTERRUPTOR DEL LATCH DE LA PUERTA TRASERA

Mazda6 - Cuerpo y accesorios

INSPECCIÓN DEL ACTUADOR DE BLOQUEO DE LA PUERTA TRASERA

1. Desconecte el cable negativo de la batería. (Ver DESCONEXIÓN / CONEXIÓN DEL CABLE DE LA BATERÍA NEGATIVA [SKYACTIV-G 2.5] .)

2. Retire las siguientes partes:
a. Ajuste de la puerta trasera (Ver REMOCION / INSTALACION DE LA MOLDURA TRASERA DE LA PUERTA TRASERA).

segundo. Manija interior trasera (Ver REMOCION / INSTALACION INTERIOR DE LA MANIJA).

do. Cierre de la puerta trasera y actuador de bloqueo (Vea REMOCION / INSTALACION DEL ACTUADOR DE BLOQUEO DE LA PUERTA TRASERA Y DEL BLOQUEO).

3. Aplique voltaje positivo a la batería y conecte la tierra a los terminales del actuador de bloqueo de la puerta trasera como se indica en la tabla a continuación y verifique la condición de operación.

REAR DOOR LOCK ACTUATOR	B+ Terminal	Ground Terminal	Operation
LH	A	G	LOCK
	G	A	UNLOCK
RH	K	E	LOCK
	E	K	UNLOCK

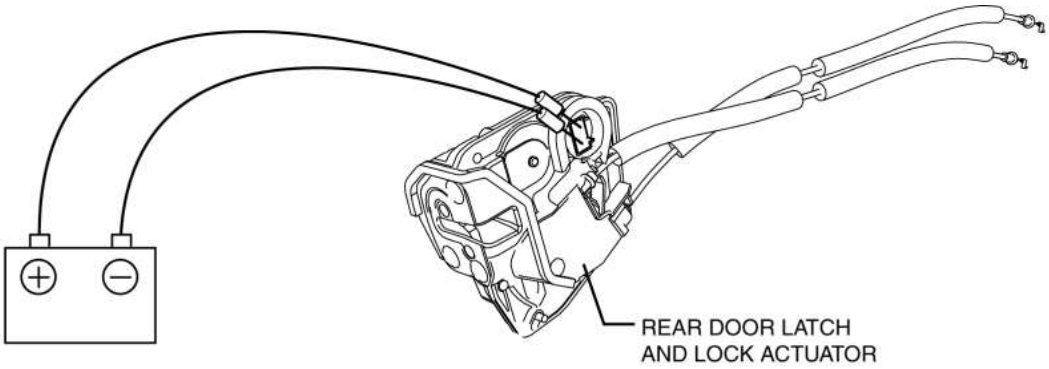

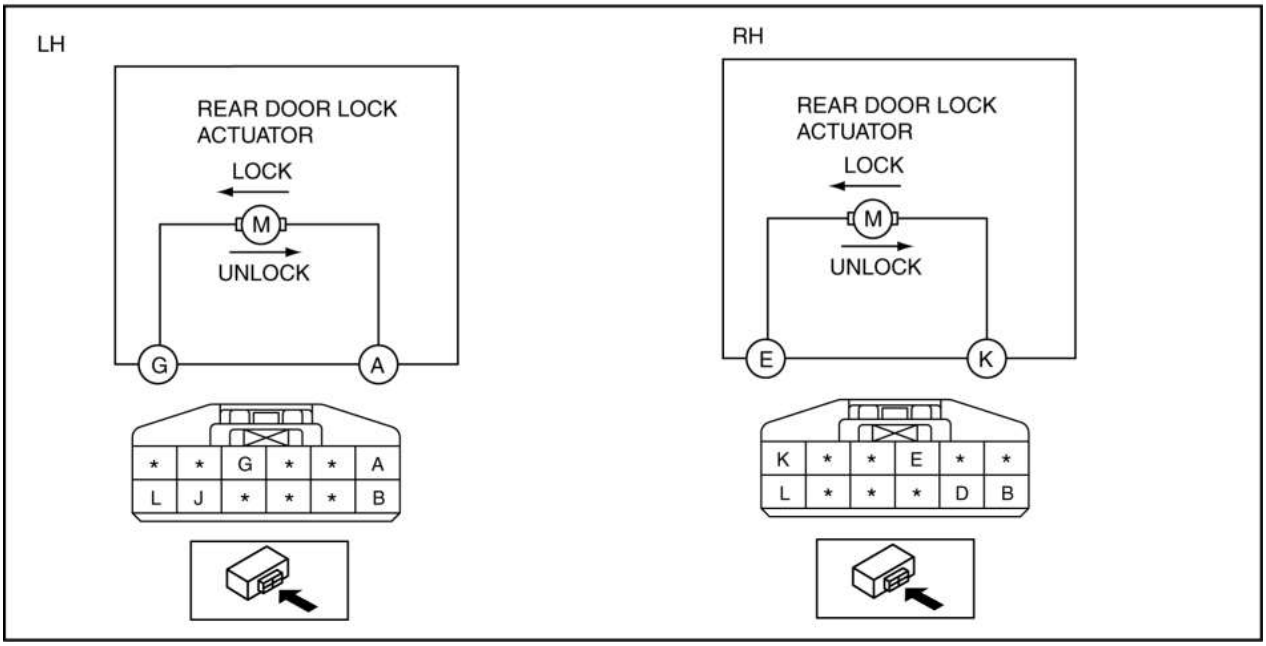

- Si no es como se indica en la tabla, vuelva a colocar el pestillo de la puerta trasera y traba el actuador.

Mazda6 - Cuerpo y accesorios

INSPECCIÓN DEL INTERRUPTOR DEL LATCH DE LA PUERTA TRASERA

1. Desconecte el cable negativo de la batería. (Ver DESCONEXIÓN / CONEXIÓN DEL CABLE DE LA BATERÍA NEGATIVA [SKYACTIV-G 2.5] .)

2. Retire las siguientes partes:
a. Ajuste de la puerta trasera (Ver REMOCION / INSTALACION DE LA MOLDURA TRASERA DE LA PUERTA TRASERA).

segundo. Manija interior trasera (Ver REMOCION / INSTALACION INTERIOR DE LA MANIJA).

do. Cierre de la puerta trasera y actuador de bloqueo (Vea REMOCION / INSTALACION DEL ACTUADOR DE BLOQUEO DE LA PUERTA TRASERA Y DEL BLOQUEO).

3. Verifique que la continuidad sea como se indica en la tabla.

○—○ : CONTINUITY

DOOR LATCH SWITCH	TERMINAL	
	LH:L RH:B	LH:J RH:D
LATCH		
UNLATCH	○	○

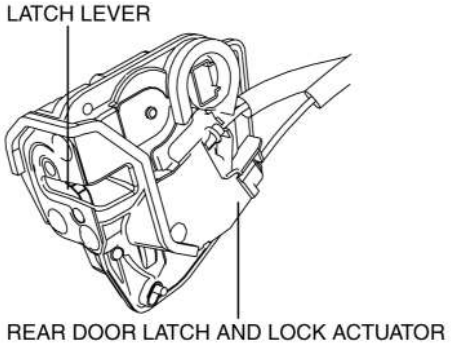

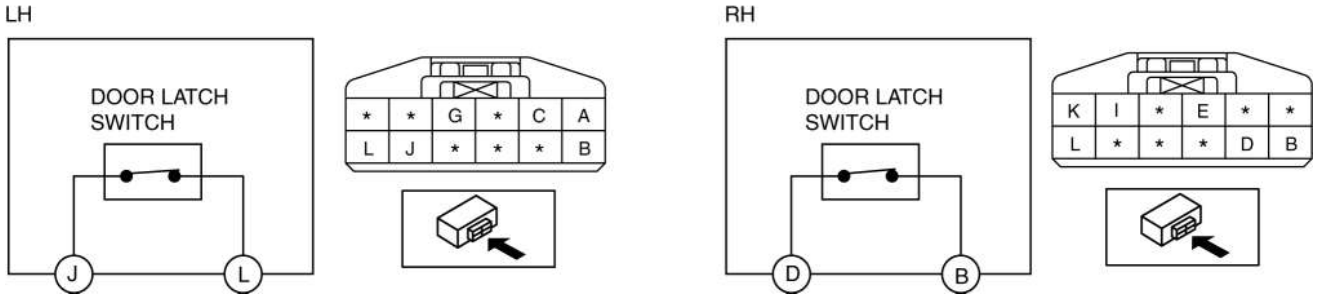

- Si no es como se indica en la tabla, vuelva a colocar el pestillo de la puerta trasera y traba el actuador.

NOTA:

- Al inspeccionar el lado del pestillo del interruptor de pestillo de la puerta trasera, presione la palanca del pestillo con un destornillador de cabeza plana y colóquelo en la posición enganchada.

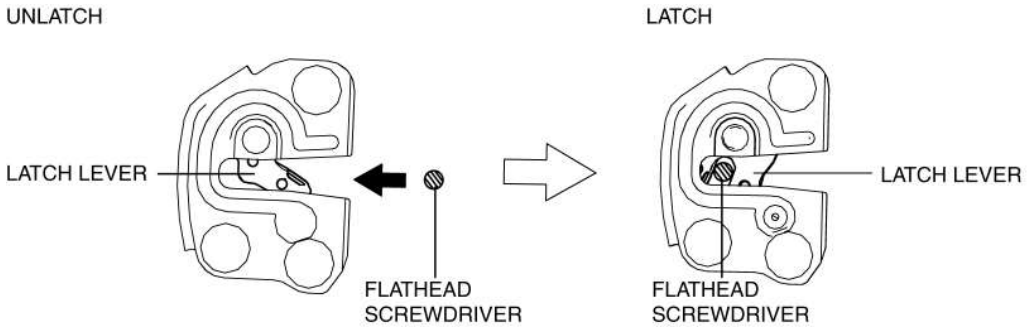

Mazda6 - Cuerpo y accesorios

REGISTRO DE FUNCIONAMIENTO DEL SISTEMA DE BLOQUEO

1. Conecte el M-MDS al DLC-2.

2. Después de la identificación del vehículo, seleccione lo siguiente de la pantalla inicial de M-MDS.

- "Registro operacional"

3. Luego, seleccione lo siguiente en el menú de la pantalla.

- "Sistema de bloqueo de puerta"

4. Visualice el historial de funcionamiento del sistema de cerradura de la puerta de acuerdo con las instrucciones de la pantalla.

Mazda6 - Cuerpo y accesorios

PULSACIÓN DE LA TAPA DEL TRONCO Y LIBERACIÓN DEL ACTUADOR EXTRACCIÓN / INSTALACIÓN

1. Desconecte el cable negativo de la batería. (Ver DESCONEXIÓN / CONEXIÓN DEL CABLE DE LA BATERÍA NEGATIVA [SKYACTIV-G 2.5] .)

2. Retire el borde de la tapa del maletero. (Ver REMOCION / INSTALACION DE LA MOLDURA DE LA TAPA DEL TRONCO).

3. Desconecte el conector.

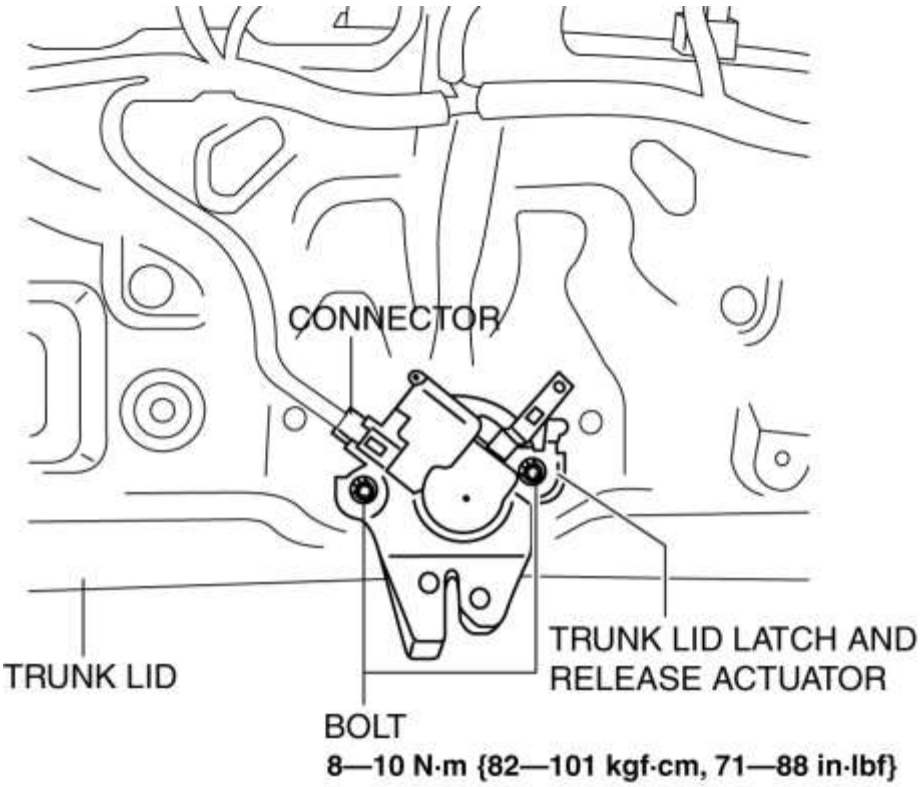

4. Retire los pernos.

5. Retire el pestillo de la tapa del maletero y suelte el accionador de la tapa del maletero.

6. Instalar en el orden inverso al de eliminación.

Mazda6 - Cuerpo y accesorios

INSPECCIÓN DEL ACTUADOR DE LA TAPA DEL TRONCO Y SU LIBERACIÓN

- El siguiente actuador e interruptor están integrados con el pestillo de la tapa del maletero y el actuador de liberación.
- Desde el nombre del actuador / interruptor y la operación en la siguiente tabla, seleccione el actuador o interruptor a ser inspeccionado, y realice la inspección siguiendo el procedimiento de inspección descrito en la referencia.

Nombre del actuador / interruptor	Operación	Referencia
Actuador de liberación de la tapa del maletero	Desbloquea eléctricamente la tapa del maletero en función de la señal del módulo de control del cuerpo trasero (RBCM).	INSPECCIÓN DEL ACTUADOR DE LIBERACIÓN DE LA TAPA DEL TRONCO
Interruptor del pestillo de la tapa del maletero	Se enciende / apaga junto con la rotación de la palanca del pestillo para que se detecte la condición de apertura / cierre de la tapa del maletero.	INSPECCIÓN DEL INTERRUPTOR LATCH DE LA TAPA DEL TRONCO

Mazda6 - Cuerpo y accesorios

INSPECCIÓN DEL ACTUADOR DE LIBERACIÓN DE LA TAPA DEL TRONCO

1. Desconecte el cable negativo de la batería. (Ver DESCONEXIÓN / CONEXIÓN DEL CABLE DE LA BATERÍA NEGATIVA [SKYACTIV-G 2.5] .)

2. Retire el borde de la tapa del maletero. (Ver REMOCION / INSTALACION DE LA MOLDURA DE LA TAPA DEL TRONCO).

3. Retire el pestillo de la tapa del maletero y suelte el accionador. (Consulte REMOCION / INSTALACION DEL ACTUADOR DE LIBERACION DE LA TAPA DEL TRONCO Y SU LIBERACION).

4. Presione la palanca del pestillo de la tapa del maletero y suelte el accionador con un destornillador de cabeza plana, y ajústelo en la posición de enganche.

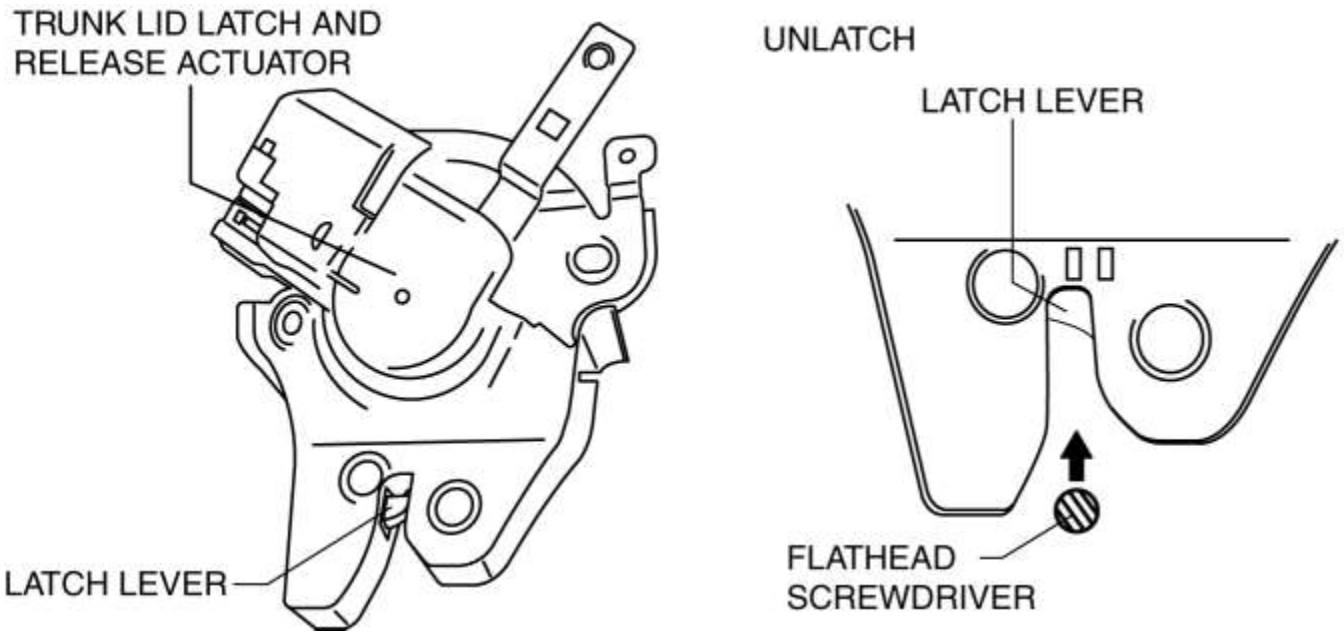

5. Conecte el terminal A a la tensión positiva de la batería, conecte el terminal B al suelo y verifique que la palanca de enclavamiento se suelte y que la condición cambie a condición de desenganche.

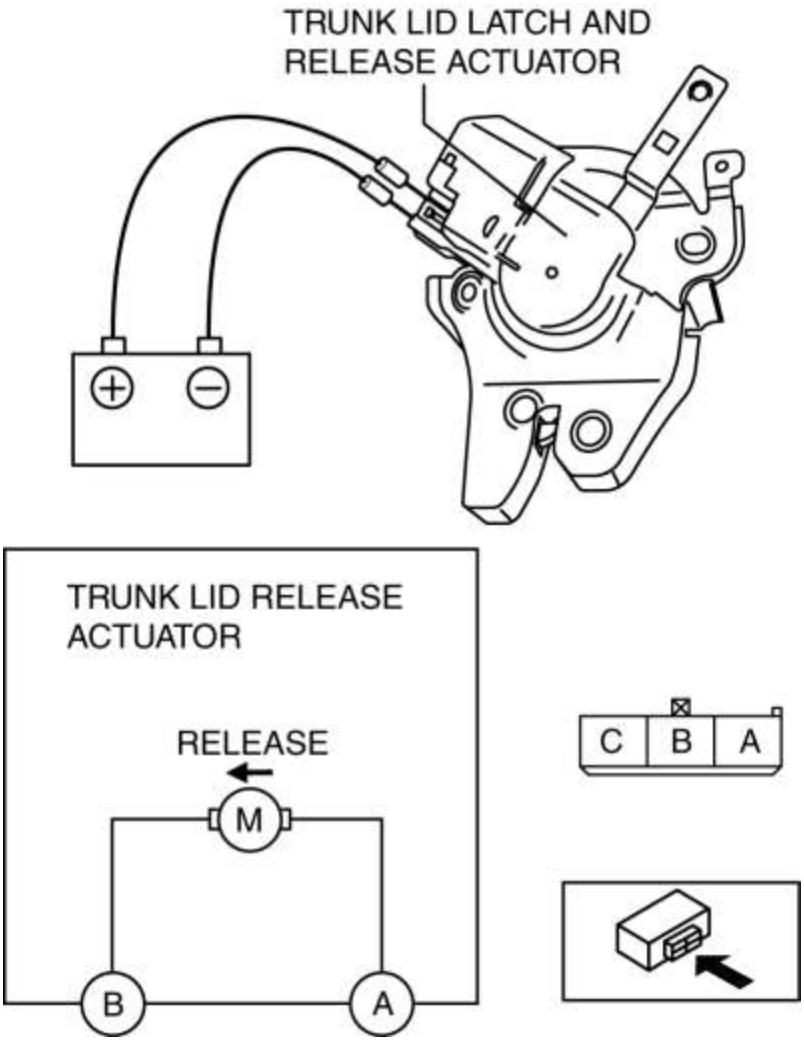

- Si no se puede verificar la operación, reemplace el pestillo de la tapa del maletero y suelte el accionador.

Mazda6 - Cuerpo y accesorios

INSPECCIÓN DEL INTERRUPTOR LATCH DE LA TAPA DEL TRONCO

1. Desconecte el cable negativo de la batería. (Ver DESCONEXIÓN / CONEXIÓN DEL CABLE DE LA BATERÍA NEGATIVA [SKYACTIV-G 2.5] .)

2. Retire el borde de la tapa del maletero. (Ver REMOCION / INSTALACION DE LA MOLDURA DE LA TAPA DEL TRONCO).

3. Retire el pestillo de la tapa del maletero y suelte el accionador. (Consulte REMOCION / INSTALACION DEL ACTUADOR DE LIBERACION DE LA TAPA DEL TRONCO Y SU LIBERACION).

4. Verifique que la continuidad sea como se indica en la tabla.

○—○: CONTINUITY

TRUNK LID LATCH	TERMINAL	
	B	C
LATCH (TRUNK LID CLOSE)		
UNLATCH (TRUNK LID OPEN)	○	○

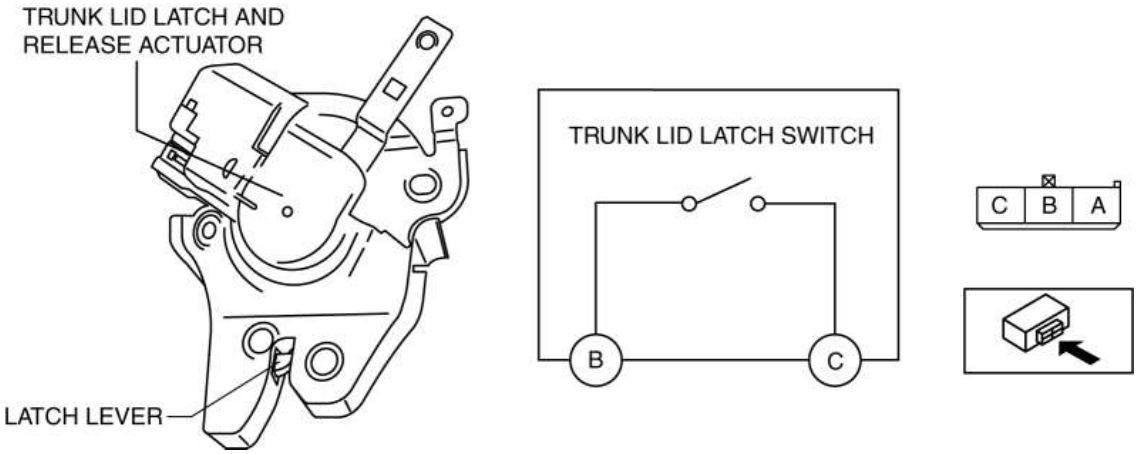

- Si no es como se indica en la tabla, vuelva a colocar el pestillo de la tapa del maletero y suelte el accionador.

NOTA:

- Al inspeccionar la condición del pestillo del interruptor de pestillo de la tapa del maletero, presione la palanca del pestillo con un destornillador de cabeza plana y colóquelo en la posición enganchada.

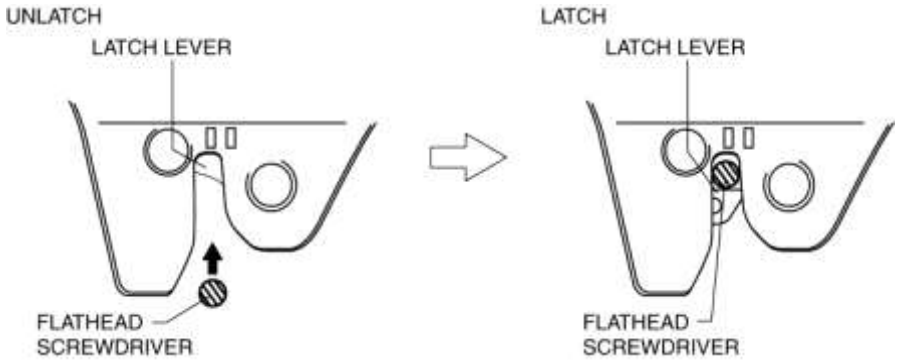

Mazda6 - Cuerpo y accesorios

TRONK LID LOCK STRIKER REMOCION / INSTALACION

1. Retire las siguientes partes:

a. Cubierta del tronco (Ver REMOCION / INSTALACION DE CUBIERTA DEL TRONCO)

segundo. Tablero de troncos (Véase REMOCION / INSTALACION DEL TABLERO TRONCO).

do. Bolsillo lateral del maletero (Ver REMOCION / INSTALACION DEL BOLSILLO DEL LADO TRONCO).

re. Guarnición del extremo del maletero (Ver REMOCION / INSTALACION DEL EXTREMO DEL EXTREMO DEL TRONCO).

2. Quite los pernos, luego quite el percutor de la tapa del maletero.

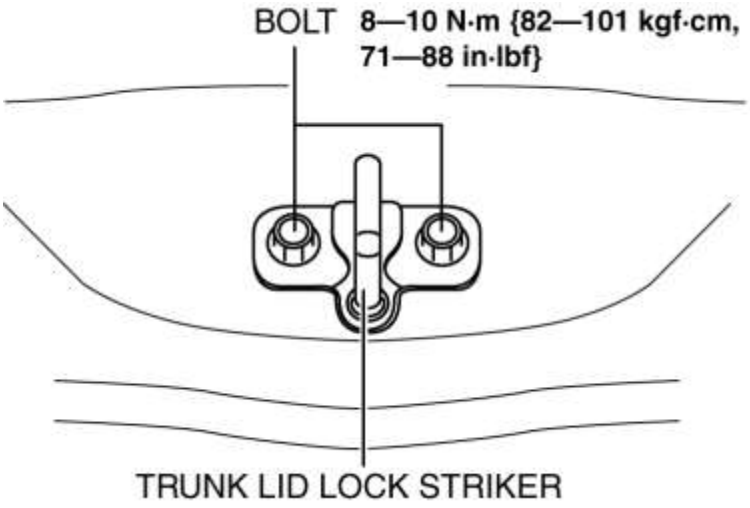

3. Instalar en el orden inverso de eliminación.

4. Ajuste la tapa del maletero. (Ver AJUSTE DE LA TAPA DEL TRONCO).

<Anterior Siguiente> **Mazda6 - Cuerpo y accesorios**

DESMONTAJE / INSTALACIÓN DEL INTERRUPTOR DEL ABRIDOR DE LA TAPA DEL TRONCO

Interior del vehículo

1. Desconecte el cable negativo de la batería. (Ver DESCONEXIÓN / CONEXIÓN DEL CABLE DE LA BATERÍA NEGATIVA [SKYACTIV-G 2.5] .)

2. Retire el perno que se muestra en la figura.

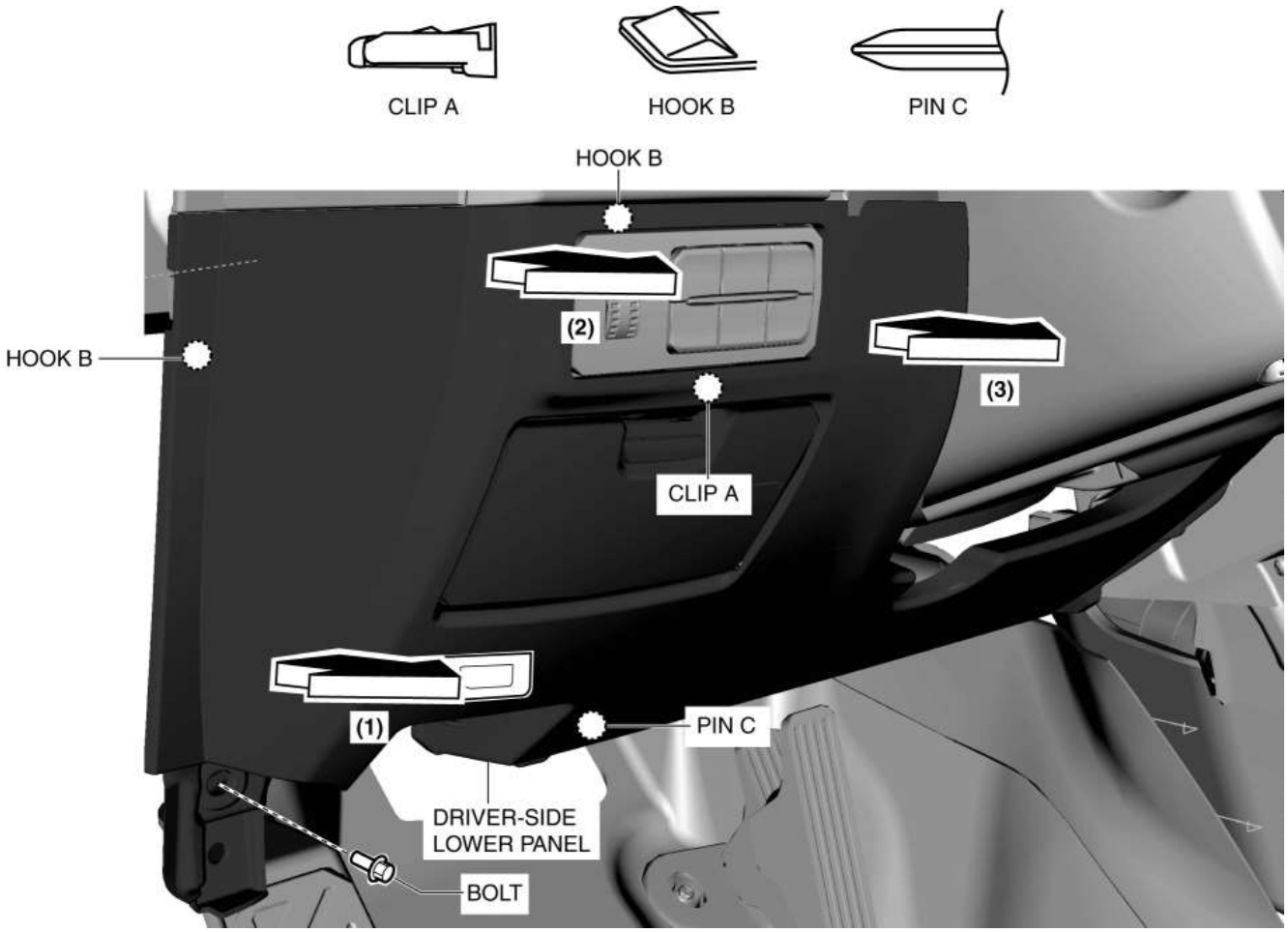

3. Tire del panel inferior del lado del conductor en la dirección de la flecha en el orden de (1), (2), (3) mientras separa el clip A, los ganchos B y el pin C.

4. Despegue parcialmente el panel inferior del lado del conductor.

5. Desconecte el conector del interruptor de apertura de la tapa del maletero.

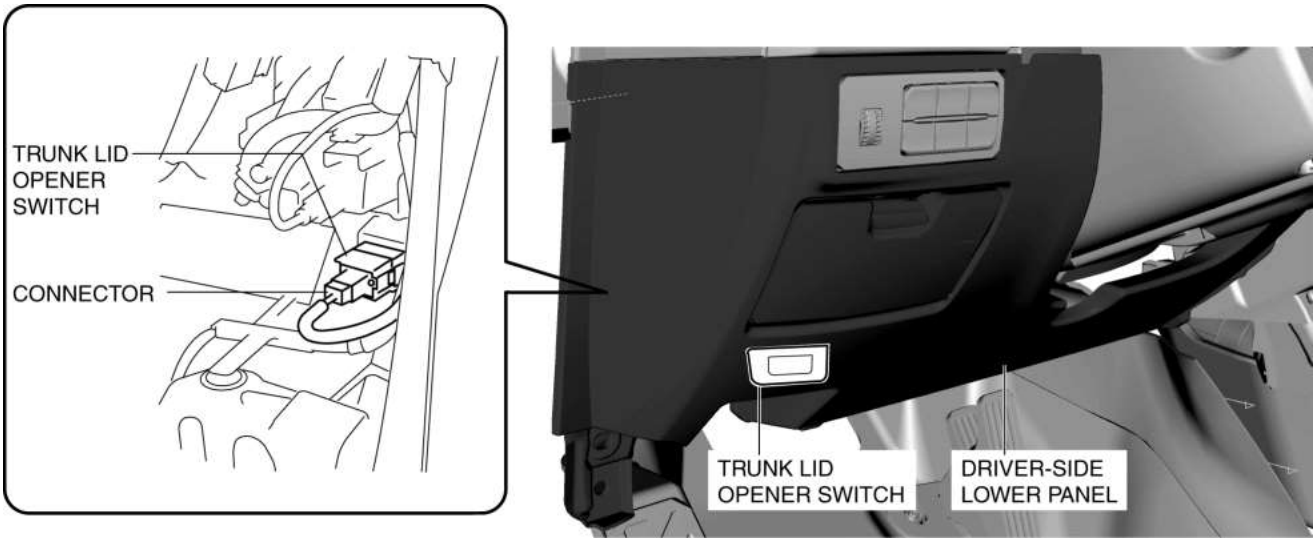

6. Mientras presiona la lengüeta del interruptor del abridor de la tapa del maletero en la dirección de la flecha (1) que se muestra en la figura, presiónelo en la dirección de la flecha (2) para separar la lengüeta del abridor de la tapa del maletero del panel inferior del lado del conductor.

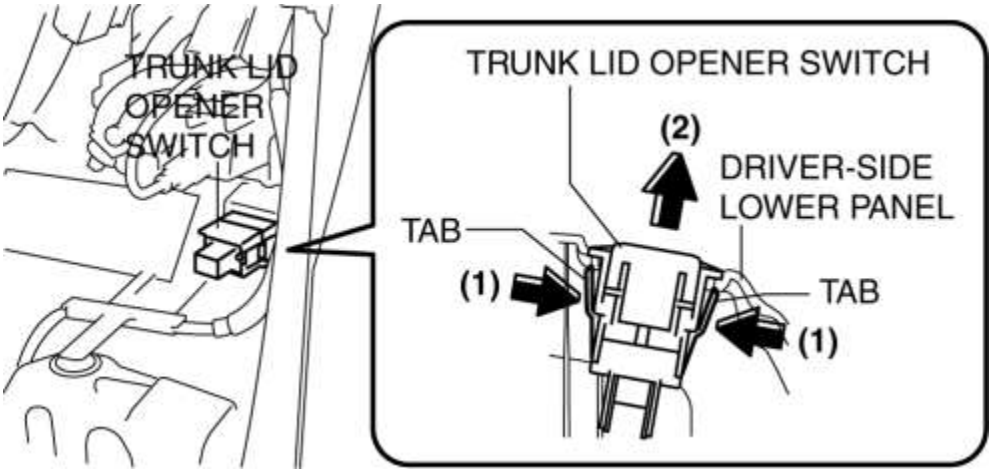

7. Retire el interruptor del abridor de la tapa del maletero del panel inferior del lado del conductor.

8. Instalar en el orden inverso de eliminación.

Exterior del vehículo

1. Desconecte el cable negativo de la batería. (Ver DESCONEXIÓN / CONEXIÓN DEL CABLE DE LA BATERÍA NEGATIVA [SKYACTIV-G 2.5] .)

2. Retire el borde de la tapa del maletero. (Ver REMOCION / INSTALACION DE LA MOLDURA DE LA TAPA DEL TRONCO).

3. Retire la guarnición del párpado del maletero. (Ver REMOCION / INSTALACION DE LA GUARDA DE LA TAPA DEL TRONCO).

4. Desconecte el conector.

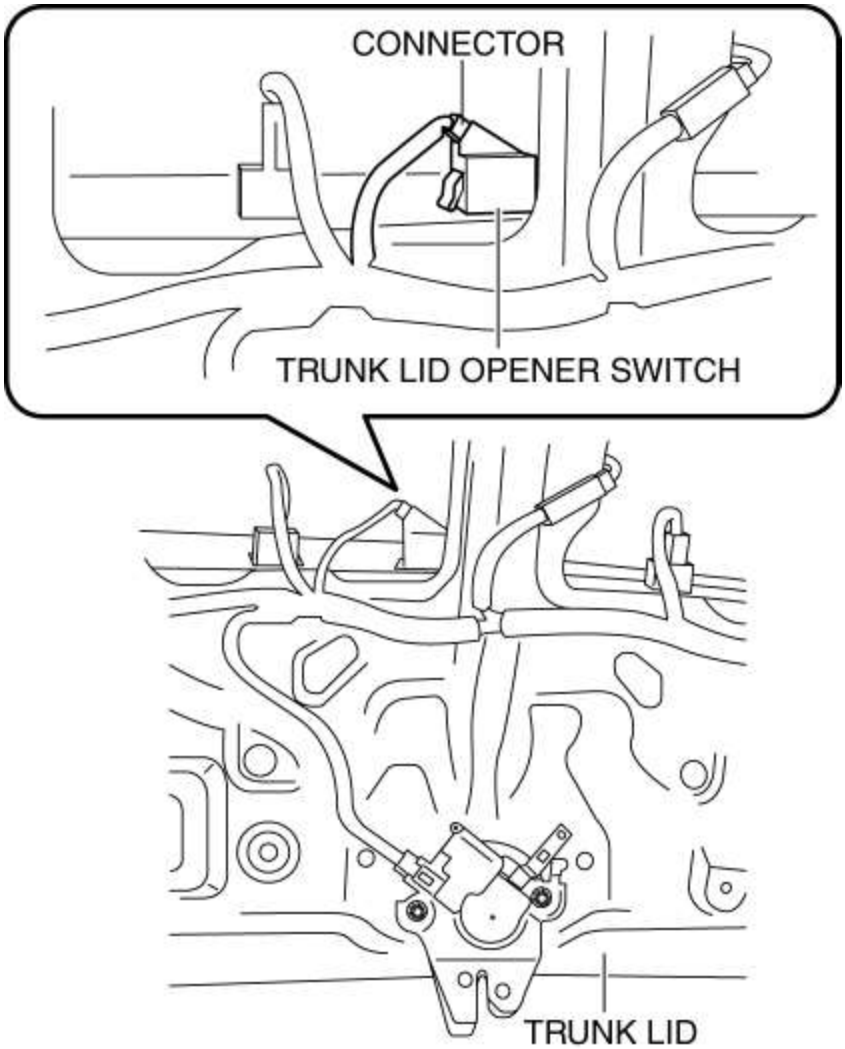

5. Mientras presiona la pestaña del interruptor del abridor de la tapa del maletero en la dirección de la flecha (1) que se muestra en la figura, presiónelo en la dirección de la flecha (2) para separar la lengüeta del abridor de la tapa del maletero de la tapa del maletero.

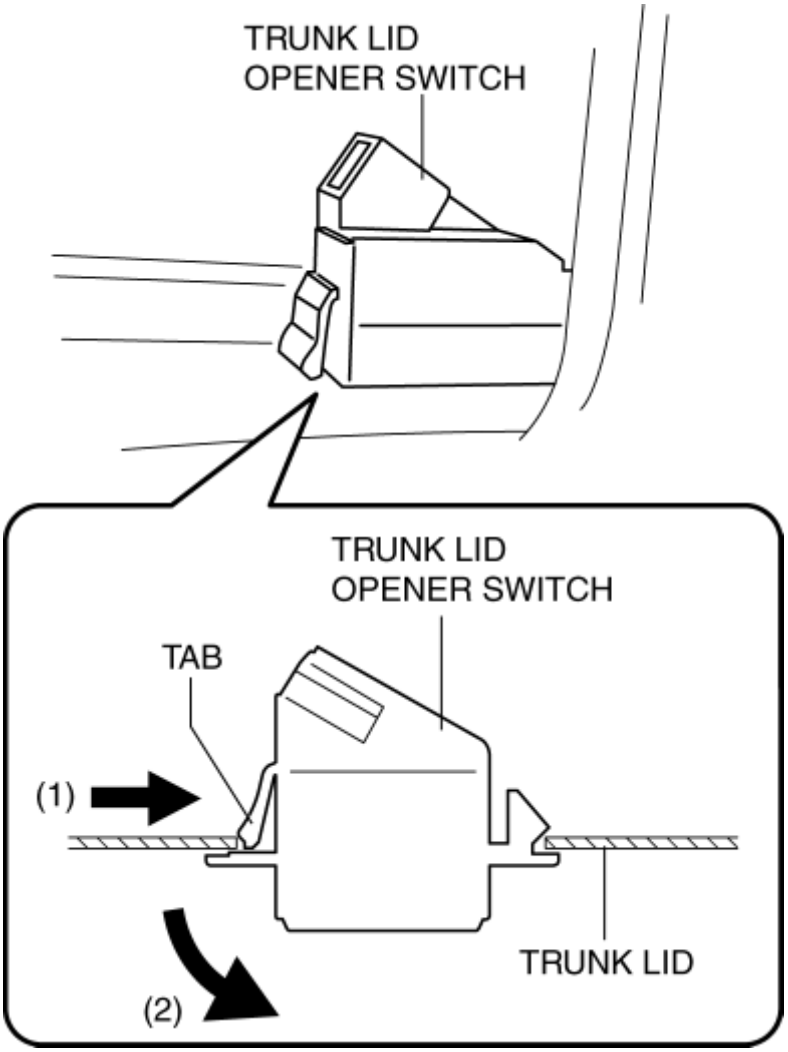

6. Retire el interruptor del abridor de la tapa del maletero de la tapa del maletero.

7. Instalar en el orden inverso de eliminación.

Mazda6 - Cuerpo y accesorios

INSPECCIÓN DEL INTERRUPTOR DEL ABRIDOR DE LA TAPA DEL TRONCO

Interior del vehículo

1. Desconecte el cable negativo de la batería. (Ver DESCONEXIÓN / CONEXIÓN DEL CABLE DE LA BATERÍA NEGATIVA [SKYACTIV-G 2.5] .)

2. Retire el interruptor del abridor de la tapa del maletero (Vea REMOCION / INSTALACION DEL INTERRUPTOR DEL ABRIDOR DE LA TAPA DEL TRONCO).

3. Verifique la continuidad de los terminales A y D del interruptor de apertura de la tapa del maletero.

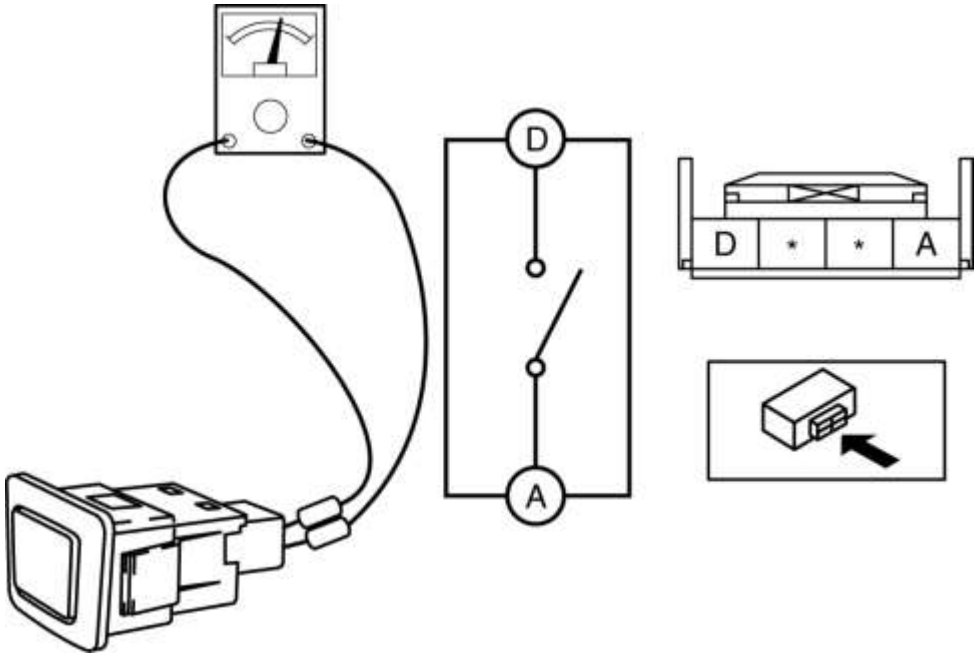

- Si no es como se indica en la tabla, reemplace el interruptor del abridor de la tapa del maletero.

O—O : CONTINUITY

SWITCH POSITION	TERMINAL	
	A	D
ON (PUSH)	O	O
OFF (RELEASE)		

Exterior del vehículo

1. Desconecte el cable negativo de la batería. (Ver DESCONEXIÓN / CONEXIÓN DEL CABLE DE LA BATERÍA NEGATIVA [SKYACTIV-G 2.5] .)

2. Retire las siguientes partes:

a. Ajuste de la tapa del maletero (Ver REMOCION / INSTALACION DE LA MOLDURA DE LA TAPA DEL TRONCO).

segundo. Guarnición de la tapa del maletero (Ver REMOCION / INSTALACION DE LA GUARDA DE LA TAPA DEL TRONCO).

do. Interruptor del abridor de la tapa del maletero (Ver REMOCION / INSTALACION DEL INTERRUPTOR DEL ABRIDOR DE LA TAPA DEL TRONCO).

3. Verifique la continuidad de los terminales A y C del interruptor del abridor de la tapa del maletero.

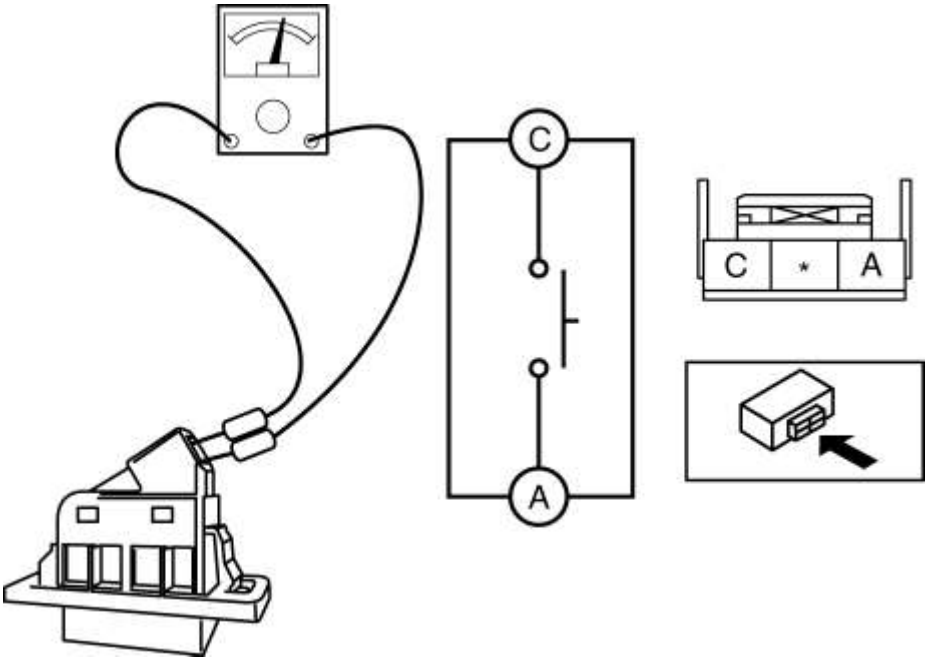

- Si no es como se indica en la tabla, reemplace el interruptor del abridor de la tapa del maletero.

○—○: CONTINUITY

SWITCH POSITION	TERMINAL	
	A	C
ON (PUSH)	○	○
OFF (RELEASE)		

Mazda6 - Cuerpo y accesorios

START STOP UNIT REMOVAL / INSTALACIÓN

PRECAUCIÓN:

- Nunca quite pernos y tornillos que no sean el perno en los pasos 8 y 9. De lo contrario, causará daños internos y el bloqueo de la dirección no podrá desbloquearse, lo que provocará la imposibilidad de realizar la extracción / instalación de la unidad de arranque-parada.
- Si la configuración no se realiza cuando la unidad de parada de arranque se reemplaza por una nueva, la información de especificación del vehículo no se almacena en la unidad de parada de arranque y el sistema no funcionará normalmente.
- Al realizar la configuración, es necesario leer la información de especificación del vehículo de la unidad de detención de arranque antes de reemplazarla. Conecte el M-MDS al vehículo y realice la identificación del vehículo antes de retirar la unidad de parada de arranque. La información de especificación del vehículo se almacena temporalmente en el M-MDS.

NOTA:

- La unidad de parada de arranque antes del reemplazo almacena la información de especificación del vehículo.
- Una nueva unidad de parada de arranque no almacena ninguna información de especificación del vehículo.
- Si no se puede leer la información de especificación del vehículo de la unidad de detención de arranque antes del reemplazo, realice la configuración utilizando los datos de As-Built.

1. Al reemplazar la unidad de parada de arranque, realice la configuración. (Consulte INICIO DE LA CONFIGURACIÓN DE LA UNIDAD DE PARADA (USANDO LA FUNCIÓN DE LEER / ESCRIBIR)) .

2. Desconecte el encendido.

NOTA:

- Si la ignición se desconecta de ON (motor apagado o encendido) con la puerta del conductor abierta, la operación de bloqueo de la dirección se puede liberar temporalmente.

3. Desconecte el cable negativo de la batería. (Ver DESCONEXIÓN / CONEXIÓN DEL CABLE DE LA BATERÍA NEGATIVA [SKYACTIV-G 2.5] .)

4. Retire las siguientes partes:

a. Módulo de bolsa de aire del lado del conductor (Véase REMOCIÓN / INSTALACIÓN DEL MÓDULO DE AIRE DEL LADO DEL CONDUCTOR [SISTEMA DE CONTROL DE DESPLIEGUE DE DOS PASOS].) (Véase REMOCIÓN / INSTALACIÓN DEL MÓDULO DE LA BOLSA DE AIRE DEL LADO DEL CONDUCTOR [SISTEMA DE CONTROL DE DESPLIEGUE ESTÁNDAR]).

segundo. Volante (Ver REMOLQUE DE DIRECCIÓN Y COLUMNA / INSTALACIÓN).

do. Muelle de reloj (Vea DESMONTAJE / INSTALACIÓN DEL RESORTE DE RELOJ [SISTEMA DE CONTROL DE DESPLIEGUE DE DOS PASOS] .) (Consulte DESMONTAJE / INSTALACIÓN DEL RESORTE DE RELOJ [SISTEMA DE CONTROL DE DESPLIEGUE ESTÁNDAR]).

re. Cubierta de la columna (Ver COLUMN COVER REMOVAL / INSTALLATION).

mi. Interruptor del limpiador y la lavadora (Vea REMOCION / INSTALACION DEL INTERRUPTOR DEL LAVADORA Y LAVADORA).

F. Interruptor de luz (Vea REMOCION / INSTALACION DEL INTERRUPTOR DE LUZ).

5. Desconecte el conector.

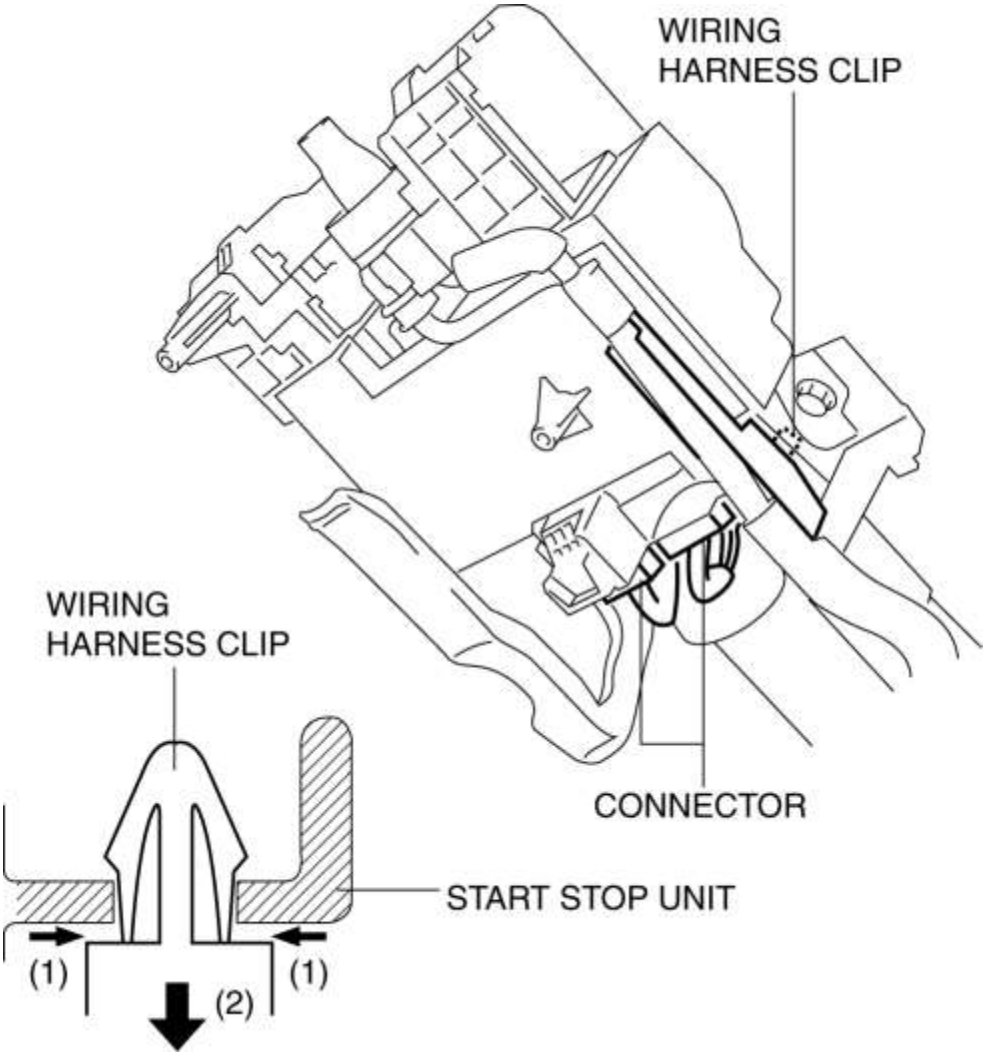

6. Mientras presiona las pestañas del clip en la dirección de la flecha (1) que se muestra en la figura, presiónelo en la dirección de la flecha (2) para separar las pestañas del conector de la unidad de detención de inicio.

7. Retire el clip del arnés de cableado de la unidad de detención de arranque.

8. Haga una ranura en la cabeza del perno golpeándola con un cincel usando un martillo, y retire los pernos girándolos en sentido antihorario.

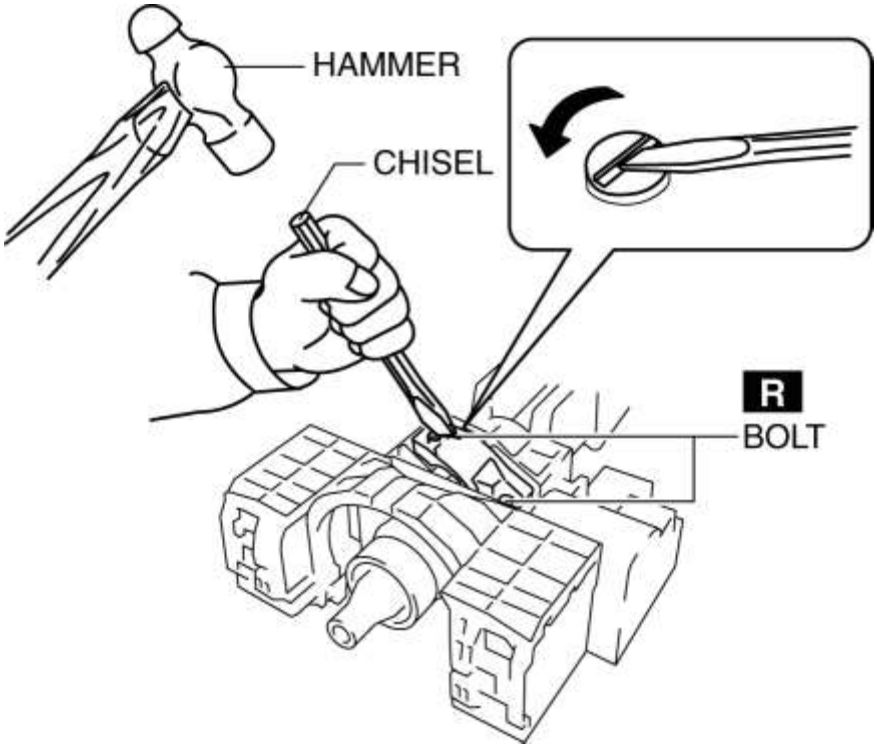

9. Retire los pernos.

10. Retire la unidad de detención de arranque del eje de dirección tirando de ella en la dirección de la flecha que se muestra en la figura.

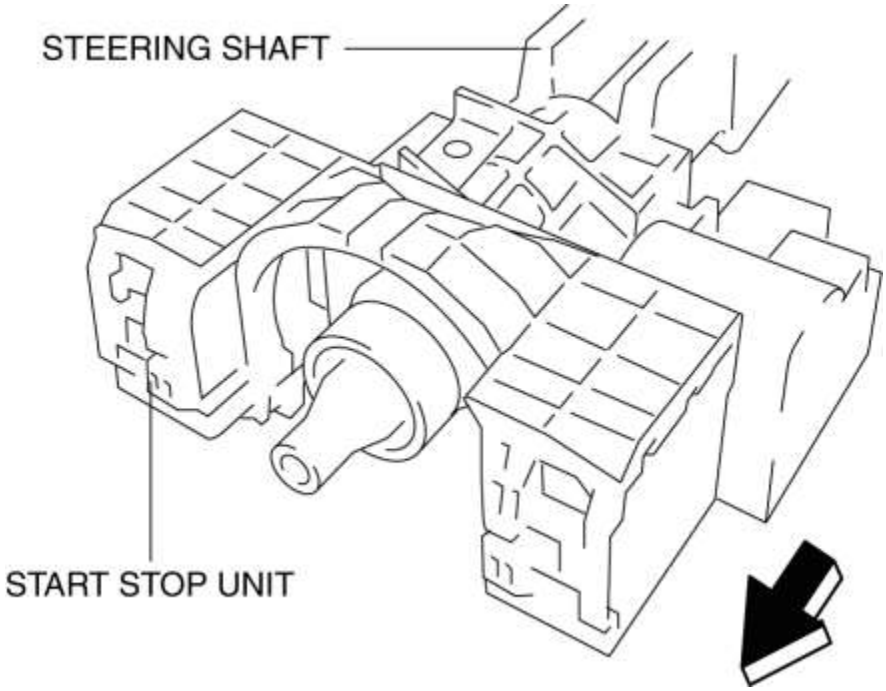

11. Instalar en el orden inverso de eliminación. (Consulte la Nota de instalación de la unidad de inicio).

12. Realice lo siguiente al reemplazar la unidad de parada de arranque.

- Inicie la configuración de la unidad de detención. (Consulte INICIAR LA CONFIGURACIÓN DE LA UNIDAD DE PARADA (USANDO LOS DATOS CONSTRUIDOS)) .

NOTA:

- Si no se puede realizar la configuración leyendo / escribiendo la información de especificación del vehículo, realice la configuración utilizando la información de As-Built después de reemplazar la unidad de detención de arranque.

- Programación de partes relacionadas con el sistema inmovilizador. (Ver PROGRAMACIÓN DE PIEZAS RELACIONADAS CON EL SISTEMA INMOVILIZADOR).

Start Stop Unit Nota de instalación

1. Instale temporalmente la unidad de detención de arranque en el eje de dirección con los nuevos pernos de instalación de la unidad de detención de arranque.

2. Apriete los pernos de instalación de la unidad de detención de arranque hasta que las cabezas se rompan.

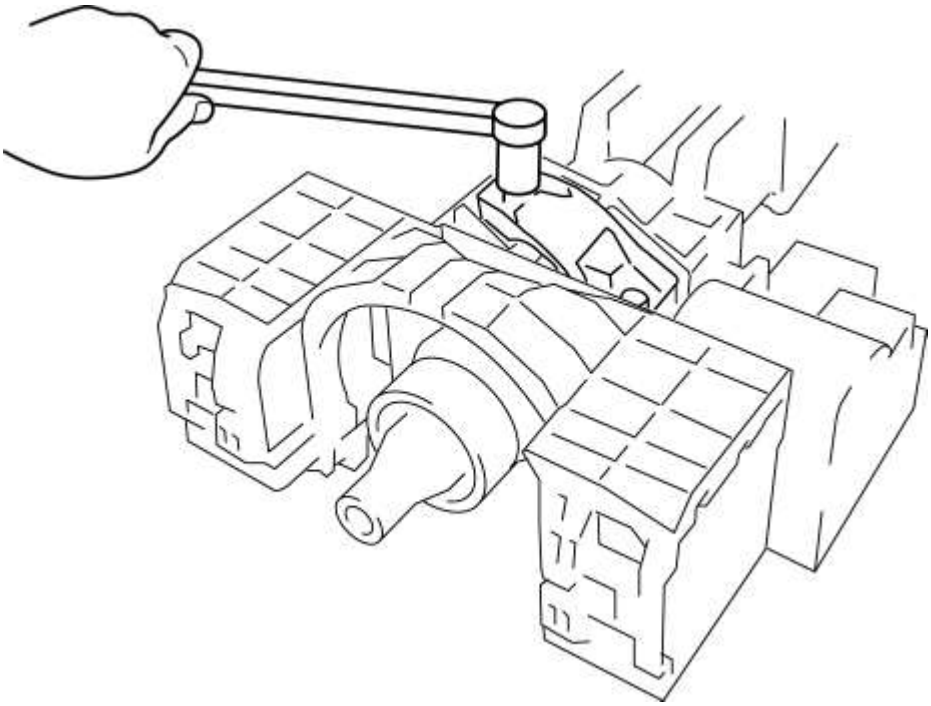

Mazda6 - Cuerpo y accesorios

INICIAR LA INSPECCIÓN DE LA UNIDAD DE PARADA

NOTA:

- Debido a que los terminales de la unidad de parada de arranque 3A-3L y 4A-4L están dentro de la unidad de parada de arranque y no están expuestos, no se puede medir la tensión del terminal.
- Los terminales con voltaje de terminal que no se pueden medir no están indicados en la tabla de voltaje del terminal (referencia).

1. Retire las siguientes partes:

a. Cubierta de la columna (Ver COLUMN COVER REMOVAL / INSTALLATION).

2. Verifique que los voltajes de cada uno de los terminales sean los indicados en la tabla de voltaje del terminal (referencia).

- Si el voltaje no es el especificado en la tabla de voltaje del terminal (referencia), inspeccione las piezas debajo de los artículos de inspección y los arneses de cableado relacionados.
  - Si el sistema no funciona normalmente aunque los elementos de inspección o los arneses de cableado relacionados no tengan ningún mal funcionamiento, reemplace la unidad de detención de arranque.

Tabla de voltaje del terminal (referencia)

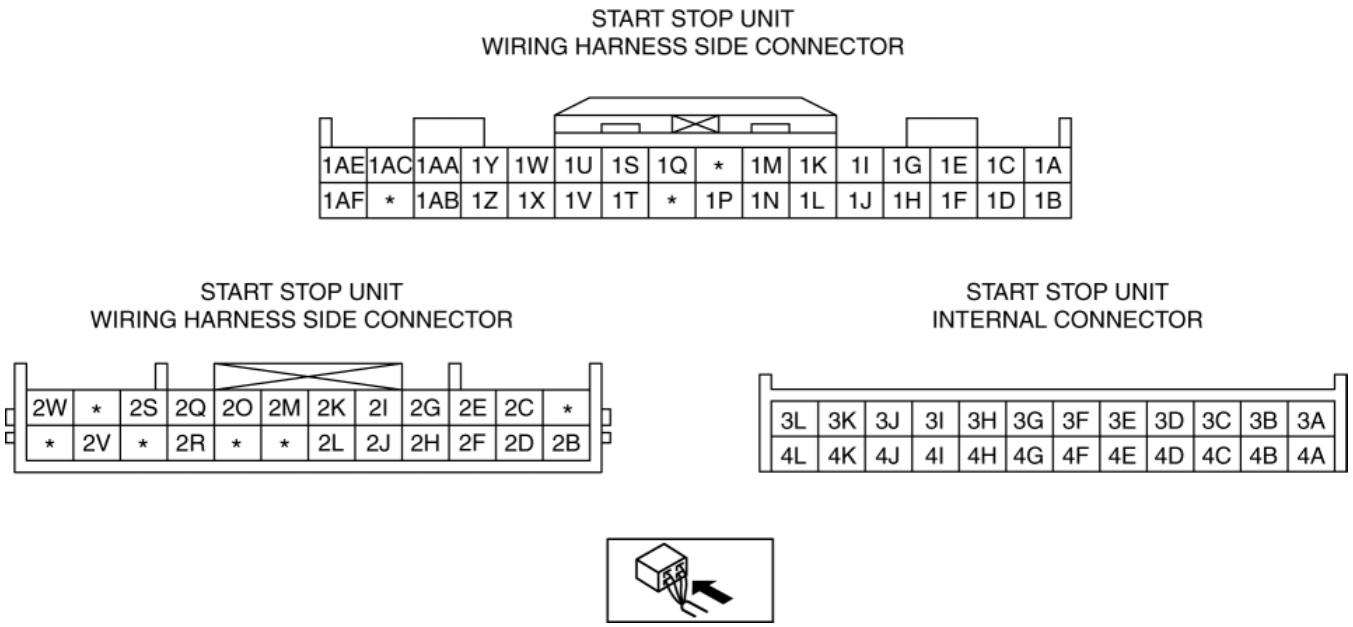

Terminal	Nombre de la señal	Conectado a	Condiciones de medición	Voltaje (V)	Artículos de inspección)
1A	Fuente de alimentación	ROOM 15 A fusible	Bajo cualquier condición	B +	• ROOM 15 A fusible • Batería
1B	Fuente de alimentación	C / U IG1 15 A fusible	Encendido conectado (motor apagado)	B +	• C / U IG1 15 A fusible • Batería
			Encendido desconectado (LOCK) o en ACC	1.0 o menos	
1C	Interruptor de freno	Interruptor de freno	Pedal de freno deprimido	B +	Interruptor de freno
			Pedal de freno no está deprimido	1.0 o menos	

1D	Monitor de arranque (MTX)	Relé de arranque	Encendido conectado (motor apagado)	Pedal del embrague no deprimido	B +	• Relé de arranque • Batería
				Pedal del embrague deprimido	1.0 o menos	
	Monitor de inicio (ATX)	Relé de arranque	Encendido conectado (motor apagado)	Aparte de la palanca selectora está en posición P o N	B +	• Relé de arranque • Batería
				La palanca selectora está en posición P o N	1.0 o menos	
1E	Monitor ACC	ESPEJO 7.5 A fusible	Cambie el encendido a ACC u ON (motor apagado)		B +	• ESPEJO 7.5 A fusible • Batería
			Encendido desconectado (LOCK)		1.0 o menos	
1F	Interruptor de enclavamiento de arranque (MTX)	Interruptor de enclavamiento de arranque	Pedal del embrague no deprimido		B +	Interruptor de enclavamiento de arranque
			Pedal del embrague deprimido		1.0 o menos	
	Interruptor de posición de la palanca selectora (ATX)	TCM	Aparte de la palanca selectora está en posición P o N		B +	TCM
			La palanca selectora está en posición P o N		1.0 o menos	
1G	Señal de interruptor de advertencia de peligro	Interruptor de advertencia de peligro	Interruptor de advertencia de peligro no presionado (OFF)		B +	• ESPEJO 7.5 A fusible • Batería
			Interruptor de advertencia de peligro presionado (ENCENDIDO)		1.0 o menos	
1H	Botón de inicio 1	Botón de inicio	Presionar botón de inicio presionado		1.0 o menos	Botón de inicio
			Pulsador de inicio no presionado		B +	
1I	Iluminación del botón	Botón de inicio	La determinación de la integridad mediante la inspección de la tensión del terminal no es posible.			Botón de inicio
1J *1	Posición P		La palanca selectora está en posición P		B +	No interruptor de posición P

		No interruptor de posición P	Excepto arriba	1.0 o menos	
1K	Iluminación con botón pulsador (verde)	Botón de inicio	Se cumplen las condiciones de arranque del motor	1.0 o menos	Botón de inicio
			Excepto arriba	B +	
1L *5	Cambio de dirección (arriba)	Cambio de dirección	Cambio de dirección (hacia arriba) presionado	1.0 o menos	Cambio de dirección
			Cambio de dirección (arriba) no presionado	B +	
1M	Iluminación con botón pulsador (ámbar)	Botón de inicio	Encendido conectado a ACC u ON (motor apagado)	1.0 o menos	Botón de inicio
			Excepto arriba	B +	
1N *5	Cambio de dirección (abajo)	Cambio de dirección	Cambio de dirección (abajo) presionado	1.0 o menos	Cambio de dirección
			Cambio de dirección (abajo) no presionado	B +	
1P	Entrada de bloqueo	Interruptor de bloqueo de puerta (puerta del conductor)	Puerta del conductor cerrada	1.0 o menos	Interruptor de bloqueo de puerta (puerta del conductor)
			Puerta del conductor desbloqueada	Aprox. 5	
1Q	Comunicación del módulo de control del cuerpo trasero (RBCM)	Módulo de control del cuerpo trasero (RBCM)	Debido a que este terminal es para comunicación, no es posible determinar la integridad utilizando la inspección de voltaje del terminal.		
1S *6	Fuente de alimentación del sensor de ángulo de dirección	Sensor de ángulo de dirección	El tiempo especificado ha transcurrido desde que la llave se colocó fuera del vehículo y todas las puertas se cerraron	1.0 o menos	Sensor de ángulo de dirección
			Excepto arriba	Aprox. 5	
1T *6	Dirección del sensor de ángulo de tierra	Sensor de ángulo de dirección	Bajo cualquier condición	1.0 o menos	Sensor de ángulo de dirección
1U *6	Sensor de ángulo de dirección (señal A / D1)	Sensor de ángulo de dirección	El volante se gira a izquierda y derecha	4.00-4.75⇔0.25-0.75	Sensor de ángulo de dirección
1V	Señal del interruptor del	Módulo de control del	Interruptor de encendido / Distinto del interruptor del	B +	Módulo de control del

	limpiaparabrisas (LO)	cuerpo delantero (FBCM)	ENCENDIDO (motor apagado o encendido)	limpiaparabrisas en LO y HI		cuerpo delantero (FBCM)
				Interruptor del limpiaparabrisas en LO	1.0 o menos	
1W *6	Sensor de ángulo de dirección (señal A / D1)	Sensor de ángulo de dirección	El volante se gira a izquierda y derecha		4.00-4.75⇔0.25-0.75	Sensor de ángulo de dirección
1X	Señal del interruptor de la luz delantera (LO)	Módulo de control del cuerpo delantero (FBCM)	Interruptor de luz en una posición que no sea HEAD y que pasa		B +	Módulo de control del cuerpo delantero (FBCM)
			Interruptor de luz en la posición HEAD		1.0 o menos	
1Y	Señal de interruptor de control de crucero	Interruptor de control de crucero	Se presiona el interruptor RESUME		Aprox. 1.5	Interruptor de control de crucero
			Se presiona el botón CANCELAR		1.0 o menos	
			El interruptor ON está presionado		Aprox. 1.9	
			El interruptor de apagado está presionado		1.0 o menos	
			Se presiona el interruptor SET (+)			
			Se presiona el interruptor SET (-)			
			Excepto arriba		Aprox. 3.6	
1Z	Control de crucero interruptor tierra	Interruptor de control de crucero	Bajo cualquier condición		1.0 o menos	Interruptor de control de crucero
1AA	Señal del interruptor de dirección	Interruptor de dirección	Se presiona el interruptor hacia arriba		1.0 o menos	Interruptor de dirección
			Se presiona el interruptor hacia abajo		Aprox. 1.2	
			El botón INFO está presionado		Aprox. 2.2	
			Excepto arriba		Aprox. 3.3	
1AB	Dirección interruptor tierra	Interruptor de dirección	Bajo cualquier condición		1.0 o menos	Interruptor de dirección
1AC	PATS +	Antena de la bobina (inicio del botón)	Debido a que este terminal es para comunicación, no es posible determinar la integridad utilizando la inspección de voltaje del terminal.			

1AE	PATS-	Antena de la bobina (inicio del botón)	Debido a que este terminal es para comunicación, no es posible determinar la integridad utilizando la inspección de voltaje del terminal.			
1AF	SUELO	Tierra del cuerpo	Bajo cualquier condición		1.0 o menos	Tierra del cuerpo
2B	SUELO	Tierra del cuerpo	Bajo cualquier condición		1.0 o menos	Tierra del cuerpo
2C	Control de relé ACC	Relé ACC	Cambie el encendido a ACC u ON (motor apagado o encendido)		B +	Relé ACC
			Encendido desconectado (LOCK)		1.0 o menos	
2D	Control de relé IG2	Módulo de control del cuerpo delantero (FBCM)	Encendido conectado (motor apagado)		B +	Módulo de control del cuerpo delantero (FBCM)
			Encendido desconectado (LOCK) o en ACC		1.0 o menos	
2E * [2]	Interruptor de posición del pedal del embrague	Interruptor de posición del pedal del embrague	Pedal del embrague no deprimido		B +	Interruptor de posición del pedal del embrague
			Pedal del embrague deprimido		1.0 o menos	
2F * [3]	Comunicación de la unidad de control LF	Unidad de control LF	Debido a que este terminal es para comunicación, no es posible determinar la integridad utilizando la inspección de voltaje del terminal.			
2G * [1]	Bloqueo de cambio	Solenoide de bloqueo de cambio	Interruptor de encendido ENCENDIDO (motor apagado o encendido)	Palanca selectora en la posición excepto P	B +	Solenoide de bloqueo de cambio
				Palanca selectora en la posición P y pedal de freno presionado	1.0 o menos	
2H * [3]	Comunicación de la unidad de control LF	Unidad de control LF	Debido a que este terminal es para comunicación, no es posible determinar la integridad utilizando la inspección de voltaje del terminal.			
2I * [4]	Antena sin llave (dentro del vehículo, centro)	Antena sin llave (interior, centro)	Debido a que este terminal es para comunicación, no es posible determinar la integridad utilizando la inspección de voltaje del terminal.			
2J	Pulsador de inicio 2	Botón de inicio	Presionar botón de inicio presionado		1.0 o menos	Botón de inicio
			Pulsador de inicio no presionado		B +	

2K * 4	Antena sin llave (dentro del vehículo, centro)	Antena sin llave (interior, centro)	Debido a que este terminal es para comunicación, no es posible determinar la integridad utilizando la inspección de voltaje del terminal.		
2L * 4	SUELO	Tierra de escudo	Bajo cualquier condición	1.0 o menos	Tierra del cuerpo
2M	HS-CAN +	-	Debido a que este terminal es para comunicación, no es posible determinar la integridad utilizando la inspección de voltaje del terminal.		
2O	HS-CAN-	-	Debido a que este terminal es para comunicación, no es posible determinar la integridad utilizando la inspección de voltaje del terminal.		
2Q	Fuente de alimentación del receptor sin llave	Receptor sin llave	Bajo cualquier condición	Aprox. 5	Receptor sin llave
2R	Comunicación del receptor sin llave	Receptor sin llave	Debido a que este terminal es para comunicación, no es posible determinar la integridad utilizando la inspección de voltaje del terminal.		
2S	Control de relé IG1	Relé IG1	Encendido conectado (motor apagado)	B +	Relé IG1
			Encendido desconectado (LOCK) o en ACC	1.0 o menos	
2V	Relé de arranque	Relé de arranque	Al poner en marcha	B +	Relé de arranque
			Excepto arriba	1.0 o menos	
2W	Fuente de alimentación	Fusible AT 15 A	Bajo cualquier condición	B +	• Fusible AT 15 A • Batería

Mazda6 - Cuerpo y accesorios

INICIAR LA CONFIGURACIÓN DE LA UNIDAD DE PARADA (USANDO LA FUNCIÓN DE LEER / ESCRIBIR)

NOTA:

- Al realizar la configuración, es necesario leer la información de especificación del vehículo de la unidad de detención de arranque antes de reemplazarla. Conecte el M-MDS al vehículo y realice la identificación del vehículo antes de retirar la unidad de parada de arranque. La información de especificación del vehículo se almacena temporalmente en el M-MDS.

1. Conecte el M-MDS al DLC-2.

2. Después de identificar el vehículo, seleccione los siguientes elementos de la pantalla de inicialización del M-MDS.

- Seleccione "Programación del módulo".

3. Luego, seleccione elementos del menú de la pantalla en el siguiente orden.

- Seleccione "Instalación del módulo programable".
- Seleccione "SSU".

4. Realice la configuración de acuerdo con las instrucciones en la pantalla.

PRECAUCIÓN:

- Cuando se realiza la configuración, la comunicación CAN entre la unidad de parada de arranque y el módulo de control conectado a la línea CAN se corta temporalmente y se pueden detectar los DTC de error de comunicación. Después de realizar la configuración, verifique los DTC para el módulo de control conectado a la línea CAN y límpielos si detecta alguno.

5. Verifique los DTC para todos los módulos de control conectados a la línea CAN.

- Si hay algún DTC almacenado, desactívelo.
- Si se borra el DTC, finalice el procedimiento porque la configuración se ha completado normalmente.
- Si el DTC permanece, realice la solución de problemas de acuerdo con el DTC.

Mazda6 - Cuerpo y accesorios

CONFIGURACIÓN DE LA UNIDAD DE PARADA INICIAL (USANDO LOS DATOS CONSTRUIDOS)

NOTA:

- Si la configuración se realiza utilizando datos As-Built, el valor establecido de la función de personalización se restablece al valor inicial (condición cuando se envía de fábrica). Verifique el valor establecido con el cliente y realice la configuración de la función de personalización después de realizar la configuración utilizando datos As-Built.
- Si no se puede encender el encendido (motor apagado), enciéndalo (motor apagado) utilizando la función de encendido forzado del M-MDS. (Ver ENCENDIDO FORZADO ENCENDIDO)

1. Conecte el M-MDS al DLC-2.

2. Después de identificar el vehículo, seleccione los siguientes elementos de la pantalla de inicialización del M-MDS.

- Seleccione "Programación del módulo".

3. Luego, seleccione elementos del menú de la pantalla en el siguiente orden.

- Seleccione "As-Built".
- Seleccione "SSU".

4. Realice la configuración de acuerdo con las instrucciones en la pantalla.

PRECAUCIÓN:

- Cuando se realiza la configuración, la comunicación CAN entre la unidad de detención de arranque y el módulo de control conectado a la línea CAN se corta temporalmente, y se pueden detectar los DTC de error de comunicación. Después de realizar la configuración, verifique los DTC para el módulo de control conectado a la línea CAN y límpielos si detecta alguno.

5. Verifique los DTC para todos los módulos de control conectados a la línea CAN.

- Si hay algún DTC almacenado, desactívelo.
- Si se borra el DTC, finalice el procedimiento porque la configuración se ha completado normalmente.
- Si el DTC permanece, realice la solución de problemas de acuerdo con el DTC.

Mazda6 - Cuerpo y accesorios

DESMONTAJE / INSTALACIÓN DE LA UNIDAD DE CONTROL LF

1. Desconecte el cable negativo de la batería. (Ver DESCONEXIÓN / CONEXIÓN DEL CABLE DE LA BATERÍA NEGATIVA [SKYACTIV-G 2.5] .)

2. Retire la cubierta del orificio de servicio en el borde lateral delantero.

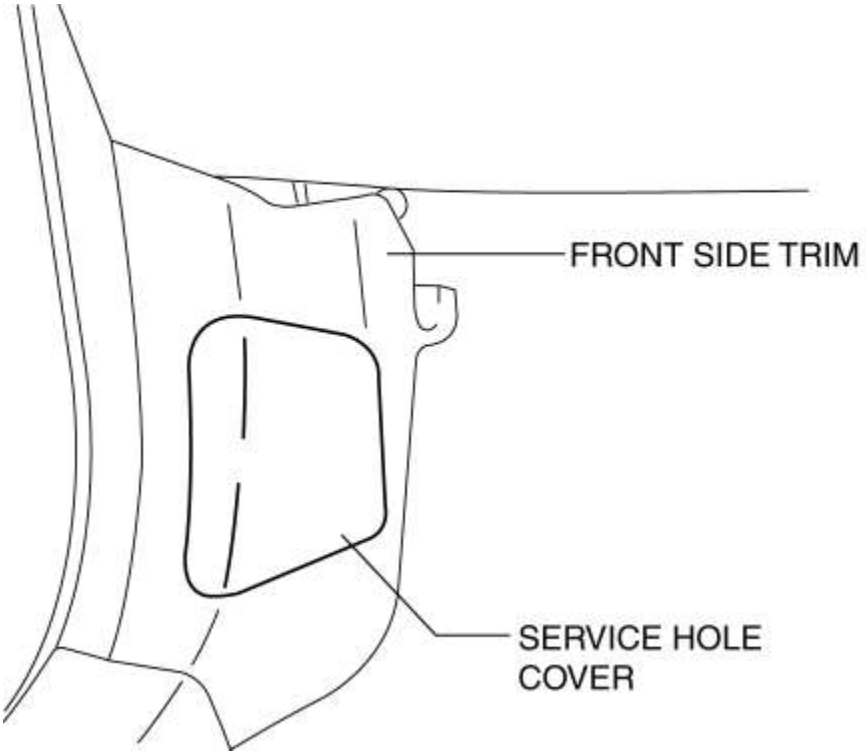

3. Desconecte el conector.

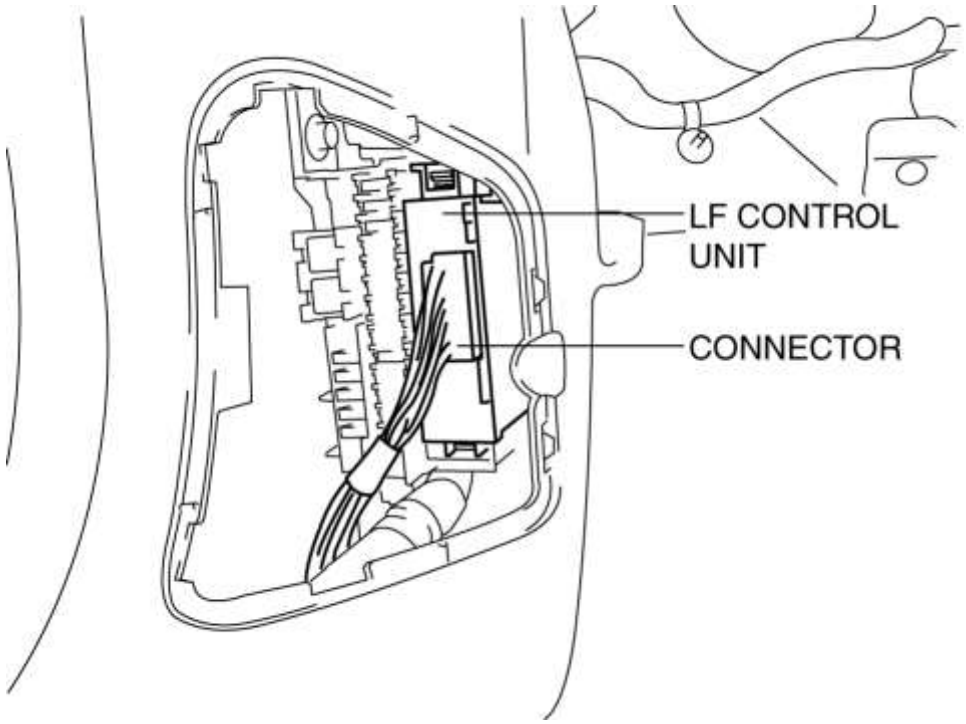

4. Tire de la unidad de control LF en la dirección de la flecha (2) que se muestra en la figura y retírela mientras presiona la pestaña en la dirección de la flecha (1).

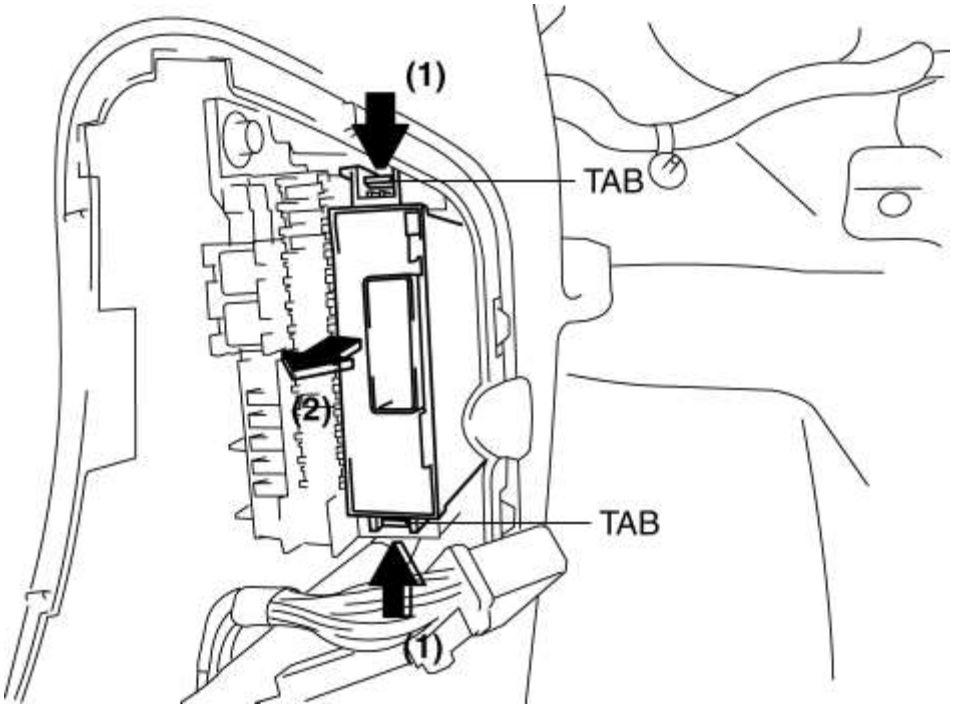

5. Instalar en el orden inverso de eliminación.

Mazda6 - Cuerpo y accesorios

INSPECCIÓN DE LA UNIDAD DE CONTROL LF

1. Retire la cubierta del orificio de servicio en el borde lateral frontal. (Ver REMOCION / INSTALACION DE LA UNIDAD DE CONTROL LF .)

2. Verifique que los voltajes de cada uno de los terminales sean los indicados en la tabla de voltaje del terminal (referencia).

- Si el voltaje no es el especificado en la tabla de voltaje del terminal (referencia), inspeccione las piezas debajo de los elementos de Inspección.
  - Si el sistema no funciona normalmente aunque los elementos de inspección sean normales, reemplace la unidad de control LF.

Tabla de voltaje del terminal (referencia)

LF CONTROL UNIT
WIRING HARNESS SIDE CONNECTOR

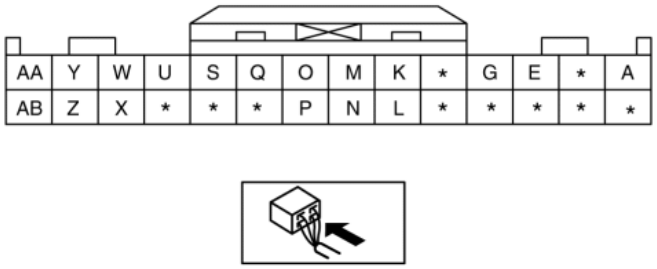

Terminal	Nombre de la señal	Conectado a	Condiciones de medición	Voltaje (V)	Artículos de inspección)
UN	Fuente de alimentación	ROOM 15 A fusible	Bajo cualquier condición	B +	• ROOM 15 A fusible • Batería • Mazo de cables relacionado
mi	Solicitud de señal de conmutación (Lado del conductor)	Interruptor de solicitud (RF)	Cuando se presiona el interruptor de solicitud del lado del conductor	1.0 o menos	• Manija exterior delantera (lado del conductor) • Mazo de cables relacionado
			Cuando el interruptor de solicitud del lado del conductor no está presionado	5.0	
GRAMO	Solicitud de señal de conmutación (Lado del pasajero)	Interruptor de solicitud (LF)	Cuando se presiona el interruptor de solicitud del lado del pasajero	1.0 o menos	• Manija exterior delantera (lado del pasajero) • Mazo de cables relacionado
			Cuando el interruptor de solicitud del lado del pasajero no está presionado	5.0	

K	Señal de inicio de parada de la unidad	Unidad de parada de arranque	Debido a que este terminal es para comunicación, no es posible determinar la integridad utilizando la inspección de voltaje del terminal.		
L	Fuente de alimentación del zumbador sin llave	Keyless beeper	Cuando se presiona el botón de bloqueo en el transmisor remoto	Patrón de onda (Ver Patrón 1)	• Mazo de cables relacionado • Keyless beeper
			Excepto arriba	1.0 o menos	
METRO	Señal de inicio de parada de la unidad	Unidad de parada de arranque	Debido a que este terminal es para comunicación, no es posible determinar la integridad utilizando la inspección de voltaje del terminal.		
norte	SUELO	Keyless beeper	Bajo cualquier condición	1.0 o menos	• Mazo de cables relacionado • Keyless beeper
O	Antena sin llave (interior, frontal)	Antena sin llave (interior, frontal)	Debido a que este terminal es para comunicación, no es posible determinar la integridad utilizando la inspección de voltaje del terminal.		
Q	Antena sin llave (interior, frontal)	Antena sin llave (interior, frontal)	Debido a que este terminal es para comunicación, no es posible determinar la integridad utilizando la inspección de voltaje del terminal.		
S	Antena sin llave (exterior, LF)	Antena sin llave (exterior, LF)	Debido a que este terminal es para comunicación, no es posible determinar la integridad utilizando la inspección de voltaje del terminal.		
U	Antena sin llave (exterior, LF)	Antena sin llave (exterior, LF)	Debido a que este terminal es para comunicación, no es posible determinar la integridad utilizando la inspección de voltaje del terminal.		
W	Antena sin llave (exterior, RF)	Antena sin llave (exterior, RF)	Debido a que este terminal es para comunicación, no es posible determinar la integridad utilizando la inspección de voltaje del terminal.		
X	Antena sin llave (interior, trasera)	Antena sin llave (interior, trasera)	Debido a que este terminal es para comunicación, no es posible determinar la integridad utilizando la inspección de voltaje del terminal.		
Y	Antena sin llave (exterior, RF)	Antena sin llave (exterior, RF)	Debido a que este terminal es para comunicación, no es posible determinar la integridad utilizando la inspección de voltaje del terminal.		

Z	Antena sin llave (interior, trasera)	Antena sin llave (interior, trasera)	Debido a que este terminal es para comunicación, no es posible determinar la integridad utilizando la inspección de voltaje del terminal.
Automóvil club británico	Antena sin llave (exterior, trasera)	Antena sin llave (exterior, trasera)	Debido a que este terminal es para comunicación, no es posible determinar la integridad utilizando la inspección de voltaje del terminal.
AB	Antena sin llave (exterior, trasera)	Antena sin llave (exterior, trasera)	Debido a que este terminal es para comunicación, no es posible determinar la integridad utilizando la inspección de voltaje del terminal.

Inspección usando un osciloscopio (referencia)

Patrón 1

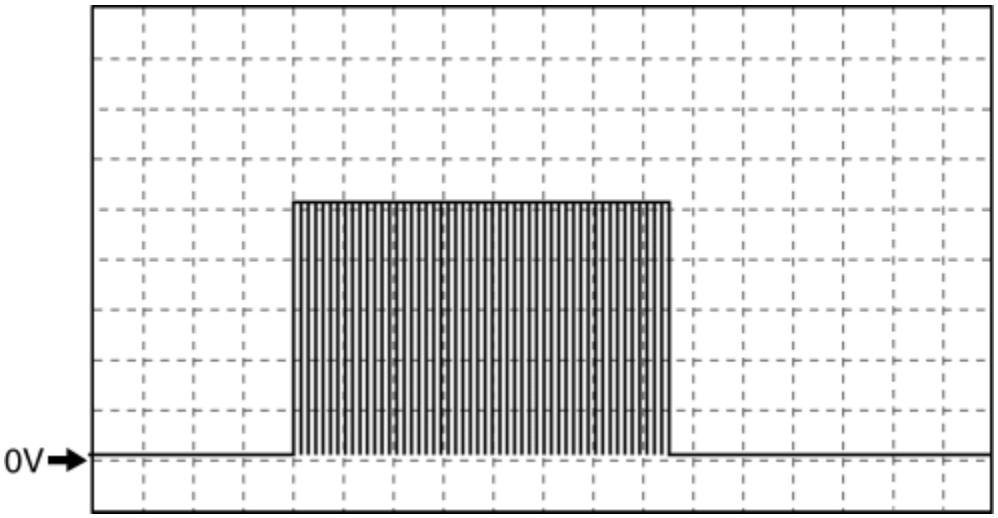

- Unidad de control LF: L (+) ↔ masa del cuerpo (-)
- Configuración del osciloscopio: 2 V / DIV (Y), 100 ms / DIV (X), rango DC

Mazda6 - Cuerpo y accesorios

FUNCIONES DE PERSONALIZACIÓN DE SEGURIDAD Y BLOQUEOS PROCEDIMIENTO DE CONFIGURACIÓN

Sistema avanzado de entrada sin llave

Usando M-MDS

1. Conecte el M-MDS a DLC-2.

2. Después de identificar el vehículo, seleccione los siguientes elementos de la pantalla inicial de M-MDS.

- Seleccione la "Programación del módulo".
- Seleccione "Parámetros programables".

3. Seleccione el menú en la SSU.

4. Seleccione un nombre de artículo, y luego seleccione la opción.

Pantalla M-MDS	Función	Ajuste inicial	Configuración de contenido	Unidad de control
Función avanzada sin llave. * 1	El sistema avanzado de entrada sin llave y las funciones del sistema de inicio de botón pueden desactivarse.	Habilitado	Habilitado / Discapacitado.	Unidad de parada de arranque
Walk Away Lock.	Se puede configurar la función de bloqueo automático de tipo fuera del área (área de recepción).	APAGADO	No adoptado. / APAGADO EN	Unidad de parada de arranque
Tiempo de reconexión automática.	El tiempo de inicio de la operación de la función de autorebloqueo se puede cambiar.	60 segundos	No adoptado. / 30 segundos / 60 segundos / 90 segundos	Unidad de parada de arranque
Volumen del pitido de bloqueo.	El volumen del zumbador sin llave se puede ajustar.	Medio	No adoptado. / Apagado / Bajo / Medio / Alto	Unidad de parada de arranque

* 1

Debido a que la función del sistema de inicio del botón pulsador se ha desactivado, para arrancar el motor presione la parte superior del transmisor remoto contra el centro del botón de inicio.

Uso de la unidad de audio (con LCD a color)

- (Consulte PROCEDIMIENTO DE CONFIGURACIÓN DE LAS FUNCIONES DE PERSONALIZACIÓN DE LA UNIDAD DE AUDIO).

Sistema de entrada sin llave

Usando M-MDS

1. Conecte el M-MDS a DLC-2.

2. Después de identificar el vehículo, seleccione los siguientes elementos de la pantalla inicial de M-MDS.

- Seleccione la "Programación del módulo".
- Seleccione "Parámetros programables".

3. Seleccione el menú en la SSU.

4. Seleccione un nombre de artículo, y luego seleccione la opción.

Pantalla M-MDS	Función	Ajuste inicial	Configuración de contenido	Unidad de control

Función avanzada sin llave. * 1	El sistema de entrada sin llave y las funciones del sistema de inicio con botón pueden ser deshabilitadas.	Habilitado	Habilitado / Discapacitado.	Unidad de parada de arranque
Tiempo de reconexión automática.	El tiempo de inicio de la operación de la función de autorebloqueo se puede cambiar.	60 segundos	No adoptado. / 30 segundos / 60 segundos / 90 segundos	Unidad de parada de arranque

* 1

Debido a que la función del sistema de inicio del botón pulsador se ha desactivado, para arrancar el motor presione la parte superior del transmisor remoto contra el centro del botón de inicio.

Uso de la unidad de audio (con LCD a color)

- (Consulte PROCEDIMIENTO DE CONFIGURACIÓN DE LAS FUNCIONES DE PERSONALIZACIÓN DE LA UNIDAD DE AUDIO).

Sistema de bloqueo de la puerta de poder

Usando M-MDS

1. Conecte el M-MDS a DLC-2.

2. Después de identificar el vehículo, seleccione los siguientes elementos de la pantalla inicial de M-MDS.

- Seleccione la "Programación del módulo".
- Seleccione "Parámetros programables".

3. Seleccione el menú en la SSU.

4. Seleccione un nombre de artículo, y luego seleccione la opción.

Pantalla M-MDS	Función	Ajuste inicial	Configuración de contenido	Unidad de control
Modo de desbloqueo (sin sensor táctil)	Se puede configurar el sistema de desbloqueo de 2 pasos.	Una vez: Driver's, Twice: All Doors.	No adoptado. / Toque una vez: todas las puertas. / Once: Driver's, Twice: All Doors.	Unidad de parada de arranque

- Para la función de bloqueo automático de la puerta, consulte las características de personalización para el RBCM. (Ver PROCEDIMIENTO DE CONFIGURACIÓN DE LAS FUNCIONES DE PERSONALIZACIÓN DEL SISTEMA DE CONTROL).

Uso de la unidad de audio (con LCD a color)

- (Consulte PROCEDIMIENTO DE CONFIGURACIÓN DE LAS FUNCIONES DE PERSONALIZACIÓN DE LA UNIDAD DE AUDIO).

Mazda6 - Cuerpo y accesorios

SOLICITAR DESMONTAJE / INSTALACIÓN DEL INTERRUPTOR

Puerta del conductor / puerta del pasajero

NOTA:

- El interruptor de solicitud no se puede eliminar como una sola unidad porque está integrado en el asa externa delantera. Si se reemplaza el interruptor de solicitud, reemplace el mango externo delantero. (Ver REMOCION / INSTALACION DEL MANILLAR EXTERIOR DELANTERO)

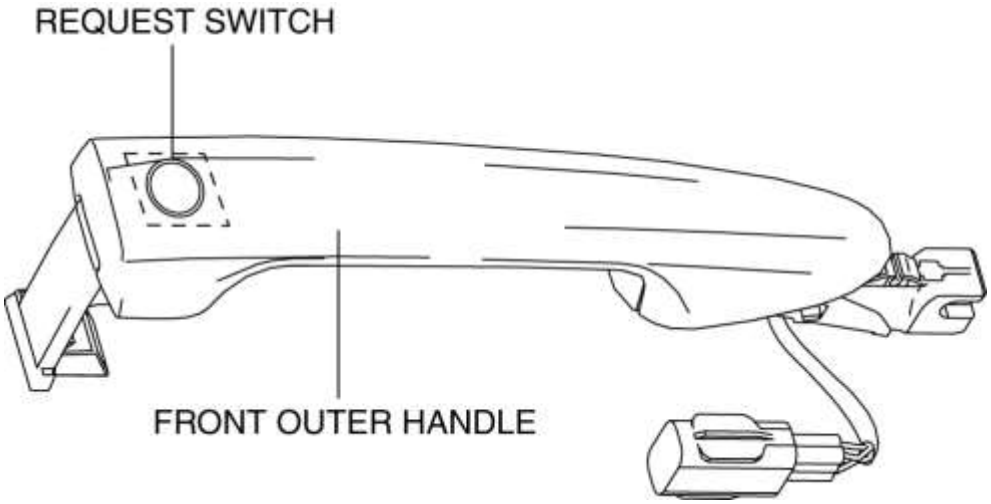

Mazda6 - Cuerpo y accesorios

SOLICITAR INSPECCIÓN DE INTERRUPTOR

Puerta del conductor / puerta del pasajero

1. Realice la preparación del vidrio de la puerta delantera. (Consulte REMOCION / INSTALACION DEL VIDRIO DE LA PUERTA DELANTERA).

2. Desconecte el cable negativo de la batería. (Ver DESCONEXIÓN / CONEXIÓN DEL CABLE DE LA BATERÍA NEGATIVA [SKYACTIV-G 2.5] .)

3. Retire las siguientes partes:

a. Guarnición interior (Ver REMOCIÓN / INSTALACIÓN DE GUARNICIÓN INTERNA).

segundo. Ajuste de la puerta frontal (Véase REMOCION / INSTALACION DE LA MOLDURA DE LA PUERTA DELANTERA).

do. Cristal de la puerta frontal (Véase REMOCION / INSTALACION DEL VIDRIO DE LA PUERTA DELANTERA).

re. Panel del módulo de la puerta frontal (Véase REMOCION / INSTALACION DEL PANEL DEL MÓDULO DE LA PUERTA DELANTERA).

mi. Cilindro de la llave de la puerta delantera (lado del conductor) (Véase REMOCION / INSTALACION DEL CILINDRO DE LA LLAVE DE LA PUERTA DELANTERA).

F. Manija externa frontal (Ver REMOCION / INSTALACION DEL MANILLAR EXTERIOR DELANTERO)

4. Verifique que la continuidad sea como se indica en la tabla.

○—○ :CONTINUITY

REQUEST SWITCH (REQUEST SWITCH CONDITION)	TERMINAL	
	A	D
ON (PRESSED)	○	○
OFF (NOT PRESSED)		

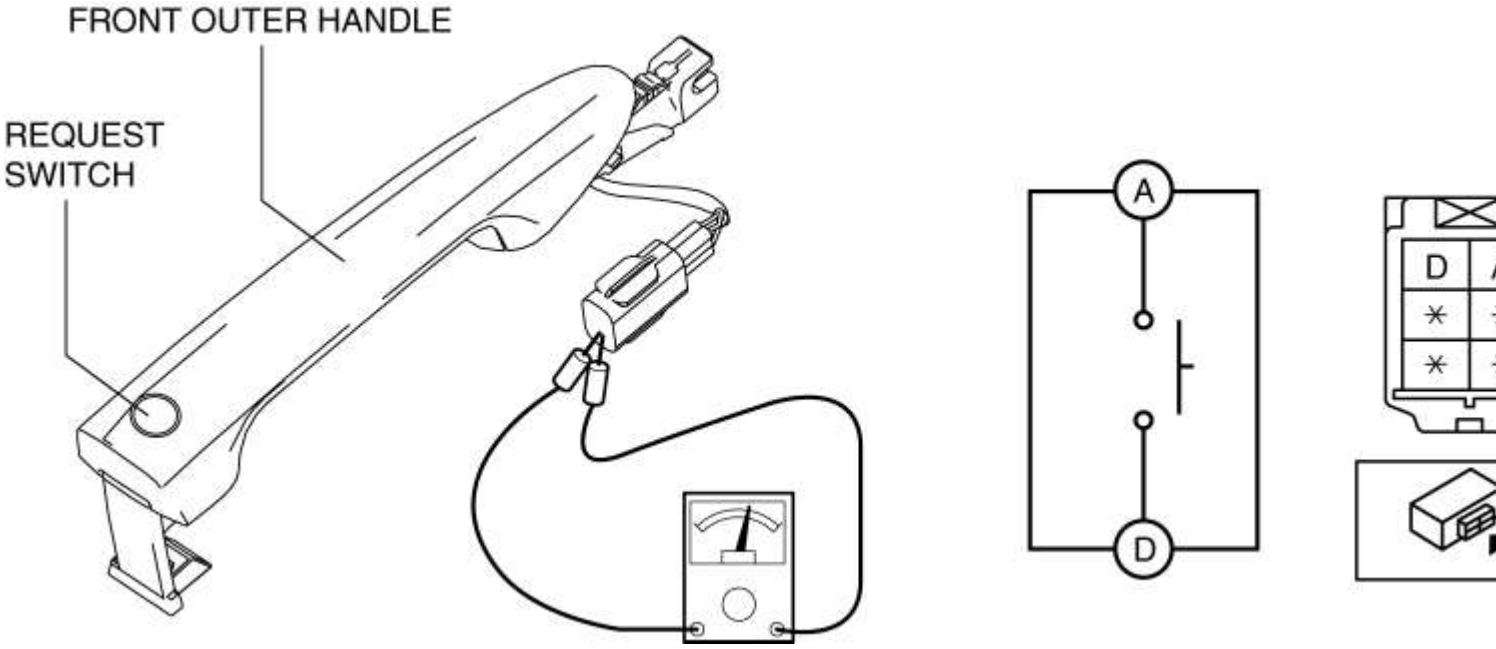

- Si no es como se indica en la tabla, vuelva a colocar la manija exterior delantera.

Mazda6 - Cuerpo y accesorios

SOLICITAR INSPECCIÓN DE INTERRUPTOR

Puerta del conductor / puerta del pasajero

1. Realice la preparación del vidrio de la puerta delantera. (Consulte REMOCION / INSTALACION DEL VIDRIO DE LA PUERTA DELANTERA).

2. Desconecte el cable negativo de la batería. (Ver DESCONEXIÓN / CONEXIÓN DEL CABLE DE LA BATERÍA NEGATIVA [SKYACTIV-G 2.5] .)

3. Retire las siguientes partes:

a. Guarnición interior (Ver REMOCIÓN / INSTALACIÓN DE GUARNICIÓN INTERNA).

segundo. Ajuste de la puerta frontal (Véase REMOCION / INSTALACION DE LA MOLDURA DE LA PUERTA DELANTERA).

do. Cristal de la puerta frontal (Véase REMOCION / INSTALACION DEL VIDRIO DE LA PUERTA DELANTERA).

re. Panel del módulo de la puerta frontal (Véase REMOCION / INSTALACION DEL PANEL DEL MÓDULO DE LA PUERTA DELANTERA).

mi. Cilindro de la llave de la puerta delantera (lado del conductor) (Véase REMOCION / INSTALACION DEL CILINDRO DE LA LLAVE DE LA PUERTA DELANTERA).

F. Manija externa frontal (Ver REMOCION / INSTALACION DEL MANILLAR EXTERIOR DELANTERO)

4. Verifique que la continuidad sea como se indica en la tabla.

○—○ :CONTINUITY

REQUEST SWITCH (REQUEST SWITCH CONDITION)	TERMINAL	
	A	D
ON (PRESSED)	○	○
OFF (NOT PRESSED)		

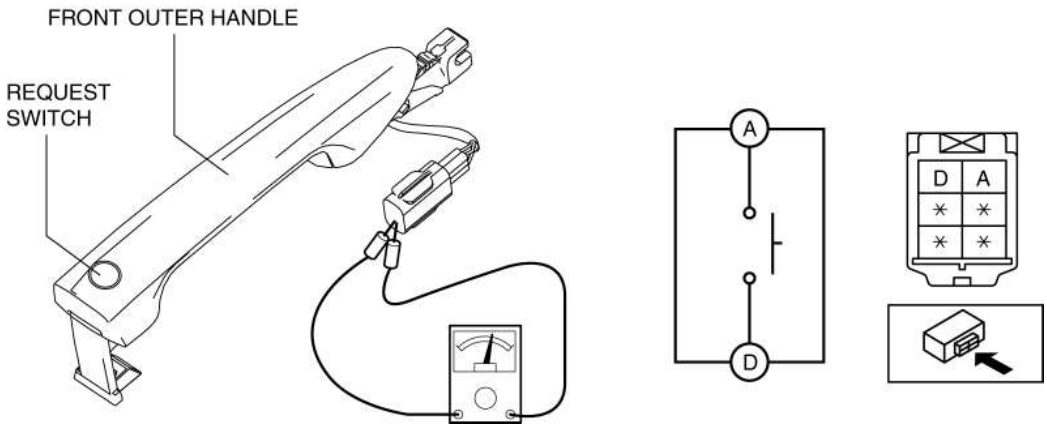

- Si no es como se indica en la tabla, vuelva a colocar la manija exterior delantera.

DESMONTAJE / INSTALACIÓN SIN CABRESTANTE

1. Desconecte el cable negativo de la batería. (Ver DESCONEXIÓN / CONEXIÓN DEL CABLE DE LA BATERÍA NEGATIVA [SKYACTIV-G 2.5] .)

2. Retire la rejilla de la capucha. (Ver REMOCION / INSTALACION DE LA REJILLA DE COWL .)

3. Desconecte el conector.

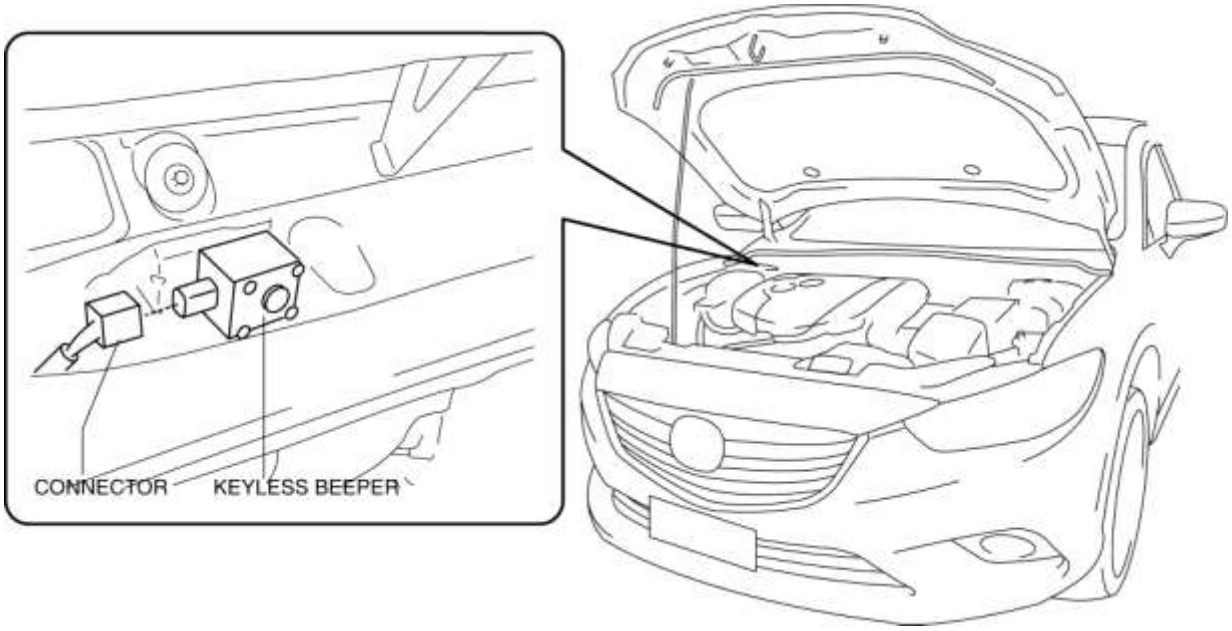

4. Tire del bíper sin llave en la dirección de la flecha (2) que se muestra en la figura mientras presiona la lengüeta del zumbador sin llave en la dirección de la flecha (1) que se muestra en la figura, retire la lengüeta del zumbador sin llave y el corchete y luego retire el beeper sin llave del soporte.

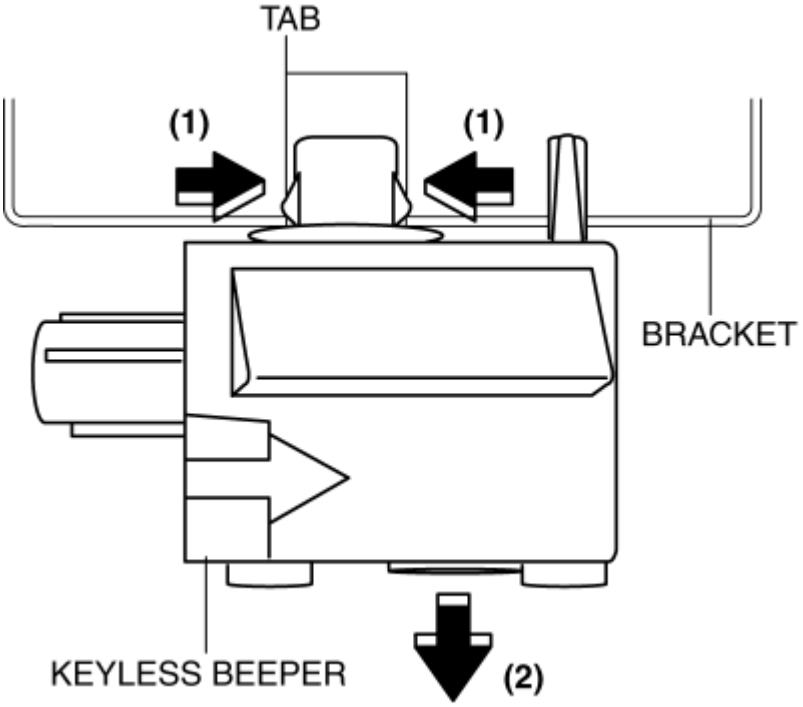

5. Instalar en el orden inverso de eliminación.

Mazda6 - Cuerpo y accesorios

SISTEMA DE ILUMINACIÓN ÍNDICE DE UBICACIÓN

Exterior

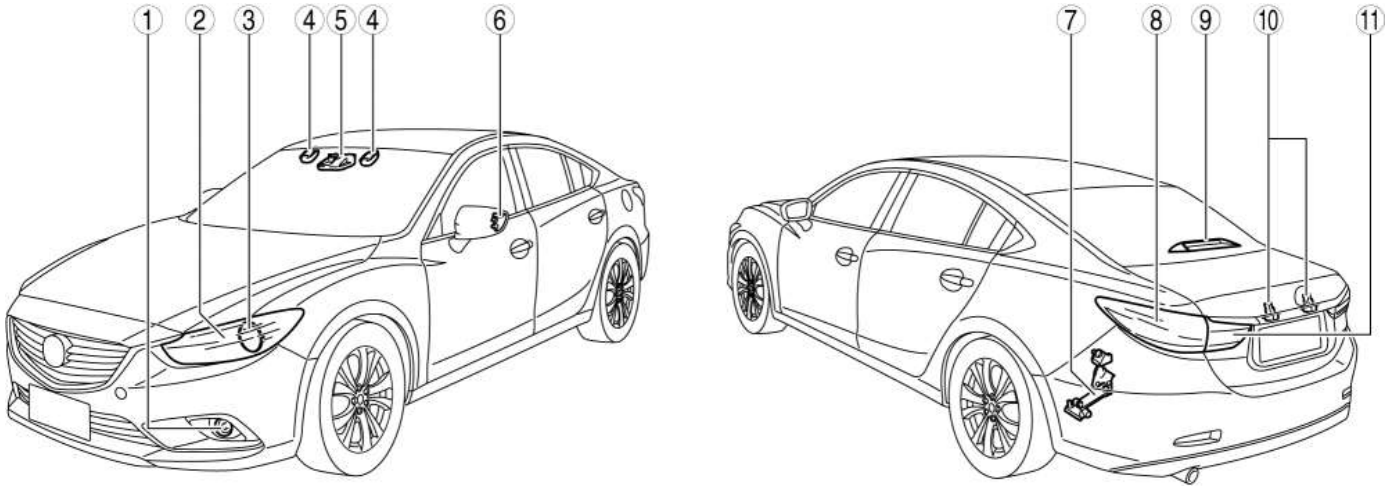

1	Luz antiniebla delantera (con luz antiniebla delantera) (Consulte REMOCION / INSTALACION DE LA LUZ ANTINIEBLA DELANTERA). (Véase REMOCION / INSTALACION DE LA BOMBILLA DE LUZ ANTINIEBLA DELANTERA). (Véase DIRECCIÓN A LA LUZ ANTINIEBLA).
2	Luz frontal combinada (Ver ADVERTENCIAS SOBRE EL DESCARGA DEL FARO DEL FARO). (Ver REMOCION / INSTALACION DE LA LUZ DE COMBINACION DELANTERA) (Ver DESMONTAJE / MONTAJE DE LA LUZ DE COMBINACIÓN DELANTERA). (Ver REMOCION / INSTALACION DE BOMBILLA DE FARO .) (Ver AYUDA A LA LUZ DEL FARO .) (Consulte INSPECCIÓN DEL SISTEMA DEL FARO DE DESCARGA). (Ver APARCAMIENTO / MARCADOR DEL LADO DELANTERO / DESMONTAJE / INSTALACIÓN DE LA BOMBILLA DE LUZ DELANTERA [SIN EL SISTEMA DEL FARO DE DESCARGA]). (Véase REMOCION / INSTALACION DE LA BOMBILLA DE LUZ DELANTERA DELANTERA / LUZ DELANTERA DELANTERA [CON EL SISTEMA DEL FARO DELANTERO]). (Ver PROCEDIMIENTO DE CONFIGURACIÓN DE LAS FUNCIONES DE PERSONALIZACIÓN DEL SISTEMA DE ILUMINACIÓN).

3	Módulo de control del faro de descarga (con sistema de faros de descarga) (Ver ADVERTENCIAS SOBRE EL DESCARGA DEL FARO DEL FARO). (Consulte DESMONTAJE DEL MÓDULO DE CONTROL DE FARO DELANTERO EXTRACCIÓN / INSTALACIÓN). (Consulte INSPECCIÓN DEL SISTEMA DEL FARO DE DESCARGA).
4	Sensor de luz automático (con sistema de luz automático) (Consulte REMOCION / INSTALACION DEL SENSOR DE LUZ AUTOMATICA). (Ver PROCEDIMIENTO DE CONFIGURACIÓN DE LAS FUNCIONES DE PERSONALIZACIÓN DEL SISTEMA DE ILUMINACIÓN).
5	Cámara de detección directa (FSC) (con cámara de detección directa (FSC)) (Consulte REMOCION / INSTALACION DE LA CÁMARA DE DETENCIÓN DE MARCHA ADELANTE (FSC)). (Consulte REMOCION / INSTALACION DEL CLIP DE LA CAMARA DE DETENCION DIRECTA (FSC)). (Consulte REMOCION / INSTALACION DE LA CUBIERTA DE LA CAMARA DE DETENCION DIRECTA (FSC)). (Véase DIRECCION DE LA DETENCIÓN DE LA CÁMARA DIRECTA (FSC) .) (Consulte CONFIGURACIÓN DE LA CÁMARA DE DETECCIÓN DIRECTA (FSC) (USANDO LA FUNCIÓN DE LEER / ESCRIBIR)) . (Consulte CONFIGURACIÓN DE LA CÁMARA DE DETECCIÓN DE AVANCE (FSC) (USANDO DATOS CONSTRUIDOS)) . (Consulte PROCEDIMIENTO DE CONFIGURACIÓN DE LAS CARACTERÍSTICAS DE PERSONALIZACIÓN DE LA CÁMARA DE DETECCIÓN DE AVANCE (FSC)). (Ver PROCEDIMIENTO DE CONFIGURACIÓN DE LAS FUNCIONES DE PERSONALIZACIÓN DEL SISTEMA DE ILUMINACIÓN).
6	Luz de giro lateral (Ver REMOCION / INSTALACION DE LUZ DE GIRO LATERAL) (Consulte INSPECCIÓN DE LA LUZ DE GIRO LATERAL). (Ver PROCEDIMIENTO DE CONFIGURACIÓN DE LAS FUNCIONES DE PERSONALIZACIÓN DEL SISTEMA DE ILUMINACIÓN).
7	Sensor de nivelación automático (con sistema de nivelación automática de faros / AFS)

	(Consulte REMOCION / INSTALACION DEL SENSOR DE NIVELACION AUTOMATICA). (Consulte INSPECCIÓN DEL SENSOR DE NIVELACIÓN AUTOMÁTICA). (Consulte INICIALIZACIÓN DEL SISTEMA DE NIVELACIÓN AUTOMÁTICA DEL FARO).
8	Luz trasera combinada (Vea REMOCION / INSTALACION DE LA LUZ DE COMBINACION TRASERA). (Ver RETIRADA / INSTALACIÓN DE LA BOMBILLA DE LUZ TRASERA TRASERA). (Consulte REMOCION / INSTALACION DE LA BOMBILLA DE LUZ DEL MARCO LATERAL TRASERO). (Ver PROCEDIMIENTO DE CONFIGURACIÓN DE LAS FUNCIONES DE PERSONALIZACIÓN DEL SISTEMA DE ILUMINACIÓN).
9	Luz de freno de montaje alto (Consulte REMOCION / INSTALACION DE LA LUZ DE FRENO DE ALTO MONTAJE).
10	Luz de la placa del auto (Ver REMOCION / INSTALACION DE LUZ DE PLACA DE LICENCIA .) (Ver REMOCION / INSTALACION DE BOMBILLA DE LUZ DE PLACA DE LICENCIA .)
11	Luz de la tapa del maletero (Ver REMOCION / INSTALACION DE LA LUZ DE LA TAPA DEL TRONCO). (Ver REMOCION / INSTALACION DE BOMBILLA DE LUZ DE RESPALDO) (Ver REMOCION / INSTALACION DE BOMBILLA DE PILAS TRASERAS)

Interior

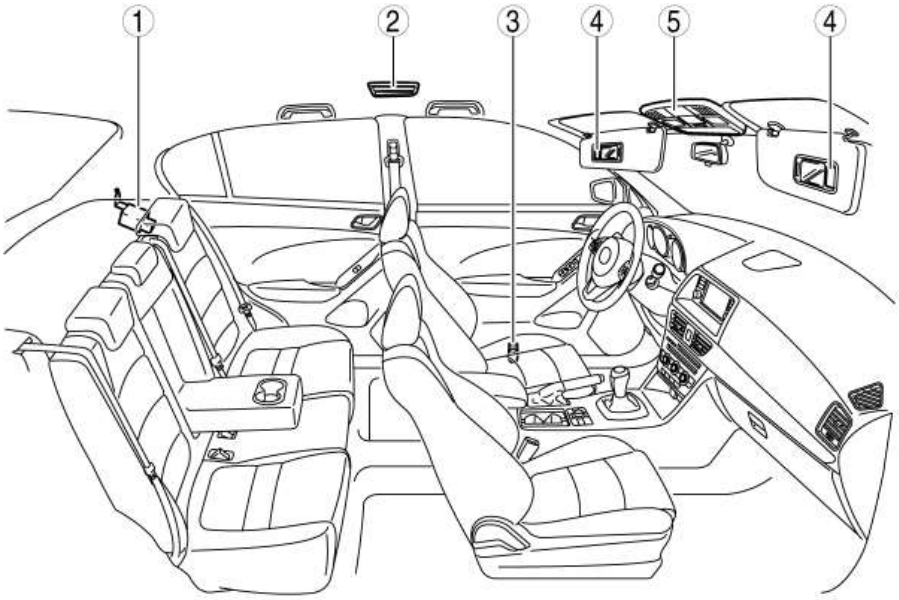

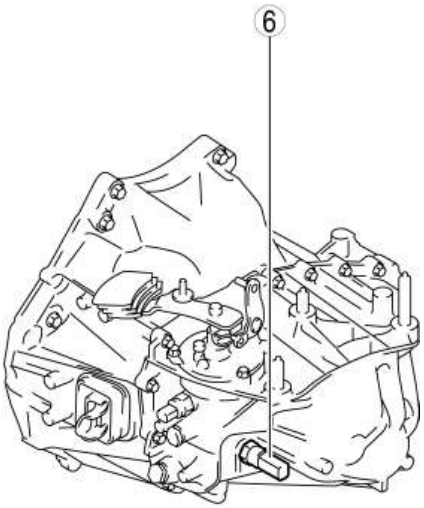

MANUAL TRANSAXLE

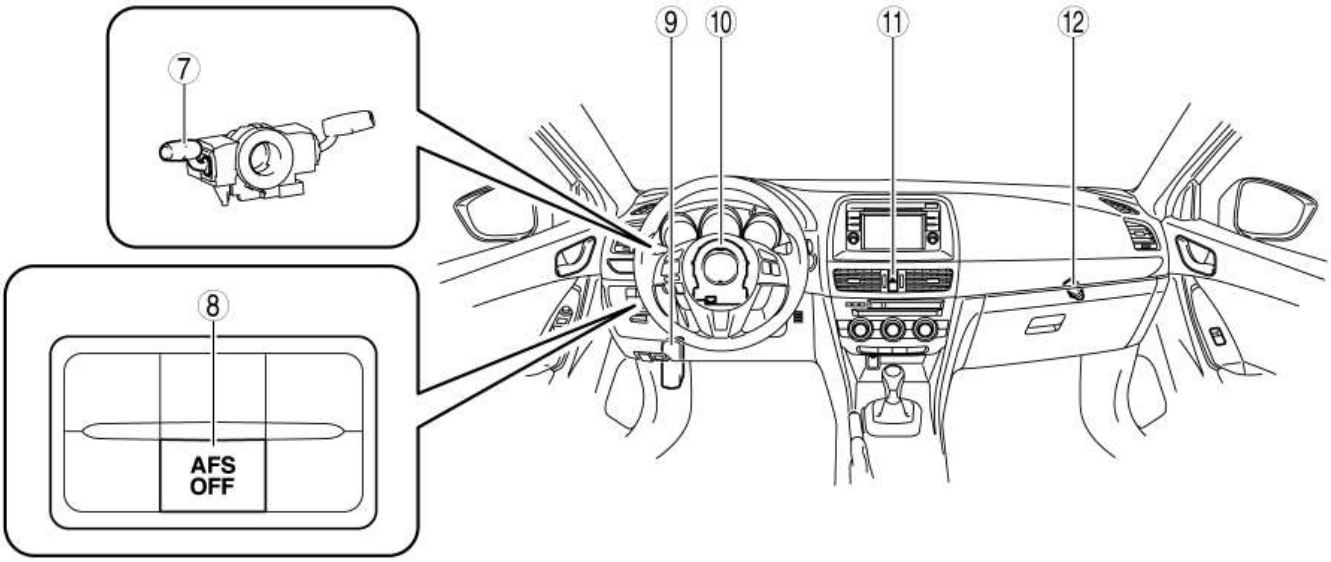

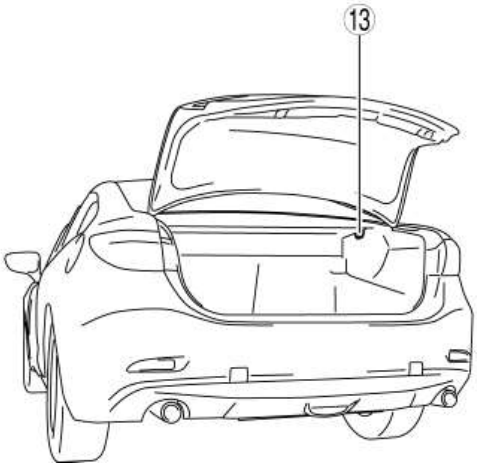

1	Unidad de luz de freno (con sistema de control de crucero Mazda Radar (MRCC))

	(Consulte REMOCION / INSTALACION DE LA UNIDAD DE LUZ DE FRENO). (Consulte INSPECCIÓN DE LA UNIDAD DE LUZ DE FRENO).
2	Luz trasera del mapa (Ver PROCEDIMIENTO DE CONFIGURACIÓN DE LAS FUNCIONES DE PERSONALIZACIÓN DEL SISTEMA DE ILUMINACIÓN). (Ver REMOCION / INSTALACION DE LUZ MAP) (Consulte REMOCION / INSTALACION DE BOMBILLA DE LUZ MAP). (Consulte la INSPECCIÓN DE LA LUZ DEL MAPA).
3	Luz de cortesía (Ver PROCEDIMIENTO DE CONFIGURACIÓN DE LAS FUNCIONES DE PERSONALIZACIÓN DEL SISTEMA DE ILUMINACIÓN). (Ver REMOCION / INSTALACION DE BOMBILLA DE LUZ DE CORTESIA)
4	Iluminación de espejo de vanidad (con iluminación de espejo de vanidad) (Ver REMOCION / INSTALACION DE BOMBILLA DE ILUMINACION DEL ESPEJO VANITY .) (Ver INSPECCIÓN DE ILUMINACIÓN DEL ESPEJO VANITY .)
5	Luz del mapa frontal (Ver PROCEDIMIENTO DE CONFIGURACIÓN DE LAS FUNCIONES DE PERSONALIZACIÓN DEL SISTEMA DE ILUMINACIÓN). (Ver REMOCION / INSTALACION DE LUZ MAP) (Consulte REMOCION / INSTALACION DE BOMBILLA DE LUZ MAP). (Consulte la INSPECCIÓN DE LA LUZ DEL MAPA).
6	Interruptor de luz de respaldo (MTX) (Consulte INSPECCIÓN DEL INTERRUPTOR DE LUZ DE SEGURIDAD).
7	Interruptor de luz (Consulte REMOCION / INSTALACION DEL INTERRUPTOR DE LUZ). (Consulte INSPECCIÓN DEL INTERRUPTOR DE LUZ). (Consulte INSPECCIÓN DEL INTERRUPTOR DE LUZ ANTINIEBLA DELANTERA).
8	Interruptor AFS OFF (con AFS)

	(Consulte SISTEMA DE ILUMINACIÓN DELANTERA ADAPTABLE (AFS) DESCONEXIÓN / INSTALACIÓN DEL INTERRUPTOR DEL CONTROLADOR). (Consulte SISTEMA DE ILUMINACIÓN DELANTERA ADAPTABLE (AFS) OFF INSPECCIÓN DEL INTERRUPTOR).
9	Módulo de control AFS (con AFS) (Ver REMOCION / INSTALACION DEL MÓDULO DE CONTROL DEL SISTEMA DE ILUMINACIÓN DELANTERA ADAPTATIVA (AFS) .) (Consulte INICIALIZACIÓN DEL SISTEMA DE NIVELACIÓN AUTOMÁTICA DEL FARO).
10	Sensor de ángulo de dirección (con AFS, soporte de freno urbano inteligente (SCBS) o BSM) (Consulte REMOCION / INSTALACION DEL SENSOR ANGULO DE DIRECCION). (Consulte INSPECCIÓN DEL SENSOR ANGULAR DE DIRECCIÓN).
11	Interruptor de advertencia de peligro (Consulte REMOCION / INSTALACION DEL INTERRUPTOR DE ADVERTENCIA DE PELIGRO). (Consulte INSPECCIÓN DEL INTERRUPTOR DE ADVERTENCIA DE PELIGRO).
12	Luz de guantera (Véase REMOCION / INSTALACION DE LA BOMBILLA DE LUZ DEL COMPARTIMIENTO DEL GUANTE).
13	Luz de compartimento de maletero (Ver REMOCION / INSTALACION DE LA BOMBILLA DE LUZ DEL COMPARTIMIENTO TRONCO).

Mazda6 - Cuerpo y accesorios

DESCARGAR ADVERTENCIAS DEL SERVICIO DEL FARO

Advertencias del servicio de las luces de descarga

- Cuando reemplace una bombilla del faro de descarga, realizar el servicio con el cable negativo de la batería conectado o en un área de trabajo húmeda podría provocar la electrocución. Cuando reemplace una bombilla del faro de descarga, realice el servicio bajo las siguientes condiciones:
  - Desconecte el encendido y desconecte el cable negativo de la batería.
  - Realice el servicio fuera de la lluvia y en un área de trabajo seco.

    - Seque bien sus manos.
- Porque el conector de la bombilla del faro de descarga produce instantáneamente **aprox. 25,000 V** de alto voltaje, insertando un dedo o una sonda de prueba podría resultar en electrocución. Cuando encienda el interruptor de la luz, no inserte un dedo o una sonda del probador en el conector de la bombilla del faro de descarga.

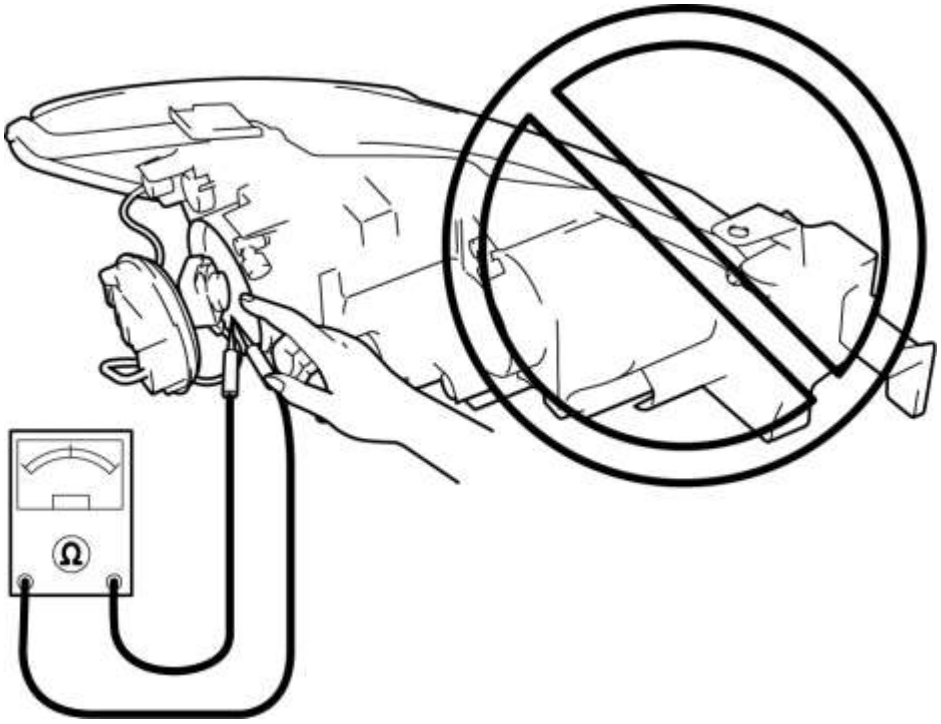

- Si se enciende una bombilla del faro de descarga antes de ensamblar por completo las piezas relacionadas con los faros de descarga con una luz combinada delantera, podría producirse una electrocución. Antes de encender los faros de descarga, monte completamente las piezas relacionadas con los faros de descarga en las luces de combinación frontales e instale las luces de combinación frontales en el vehículo.

Advertencias de servicio del módulo de control de los faros de descarga

- Si el probador del módulo de control de los faros de descarga se usa para realizar una inspección parcial o si se desmonta el módulo de control del faro de descarga, la alta tensión alrededor del módulo podría provocar la electrocución. No haga una inspección parcial o desarme el módulo de control del faro de descarga.

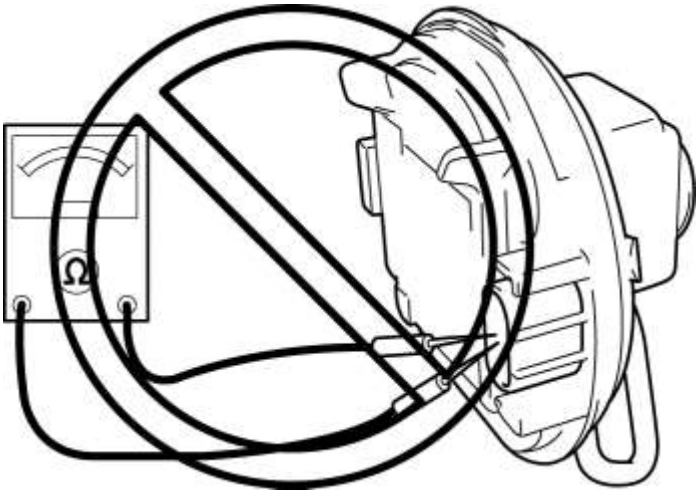

Reutilizando el módulo de control de la luz de descarga

- Un módulo de control de los faros de descarga dañado en un accidente podría derramar alto voltaje alrededor del módulo y causar electrocución. Además, incluso si los faros de descarga están iluminados sin ningún daño exterior al módulo, podría producirse un mal funcionamiento de la iluminación después de que haya transcurrido un período de tiempo debido a daños internos de un módulo. Si se reutiliza un módulo de control del faro de descarga, realice la siguiente inspección y verifique que el módulo no esté funcionando mal.
    - Realice las pruebas de la bombilla del faro de descarga varias veces en condiciones de bulbo frío (apague la bombilla del faro de descarga durante **aproximadamente 10 minutos o más** , luego enciéndala) y en condiciones de bombilla caliente (encienda la bombilla del faro de descarga durante **aproximadamente 15 minutos o más** , apáguelo durante **aproximadamente 1 minuto** , luego vuelva a encenderlo) y verifique que la bombilla del faro de descarga se enciende normalmente.
    - Inspeccione la iluminación de la bombilla del faro de descarga hasta que se ilumine de manera uniforme directamente después de la iluminación del foco frío durante **aprox. 5 min** , y verifique que la iluminación de la bombilla del faro de descarga no tenga parpadeo o nivel de brillo desigual.
    - Equipe las bombillas del faro de descarga normal y enciéndalas durante **aprox. 30 minutos** , y verifique que la condición de iluminación se estabilice sin diferencias en el nivel de brillo entre la izquierda y la derecha.

Mazda6 - Cuerpo y accesorios

REMOCION / INSTALACION DE LA LUZ DE COMBINACION DELANTERA

ADVERTENCIA:

- El mantenimiento incorrecto de los faros de descarga podría provocar una descarga eléctrica. Antes de reparar los faros de descarga, siempre consulte las advertencias de servicio. (Ver ADVERTENCIAS SOBRE EL DESCARGA DEL FARO DEL FARO).

NOTA:

- Se pueden producir empañamientos o condensación en el interior de las luces de combinación frontales debido a un fenómeno natural que ocurre como resultado de una diferencia de temperatura entre el interior y el exterior de las luces de combinación. Sin embargo, no tiene ningún efecto en el rendimiento de la luz porque la temperatura dentro de las luces de combinación frontales se eleva después de iluminar los faros o ha transcurrido un período de tiempo.

1. Desconecte el cable negativo de la batería. (Ver DESCONEXIÓN / CONEXIÓN DEL CABLE DE LA BATERÍA NEGATIVA [SKYACTIV-G 2.5] .)

2. Retire el parachoques delantero. (Consulte REMOCION / INSTALACION DEL PARACHOQUES DELANTERO).

3. Para evitar arañazos o daños, coloque cinta protectora en la posición que se muestra en la figura.

PRECAUCIÓN:

- Cuando la luz de la combinación frontal se extrae del cuerpo, realice el procedimiento después de colocar cinta protectora en el cuerpo. De lo contrario, el cuerpo podría interferir con la luz de combinación delantera y causar arañazos o daños al cuerpo.

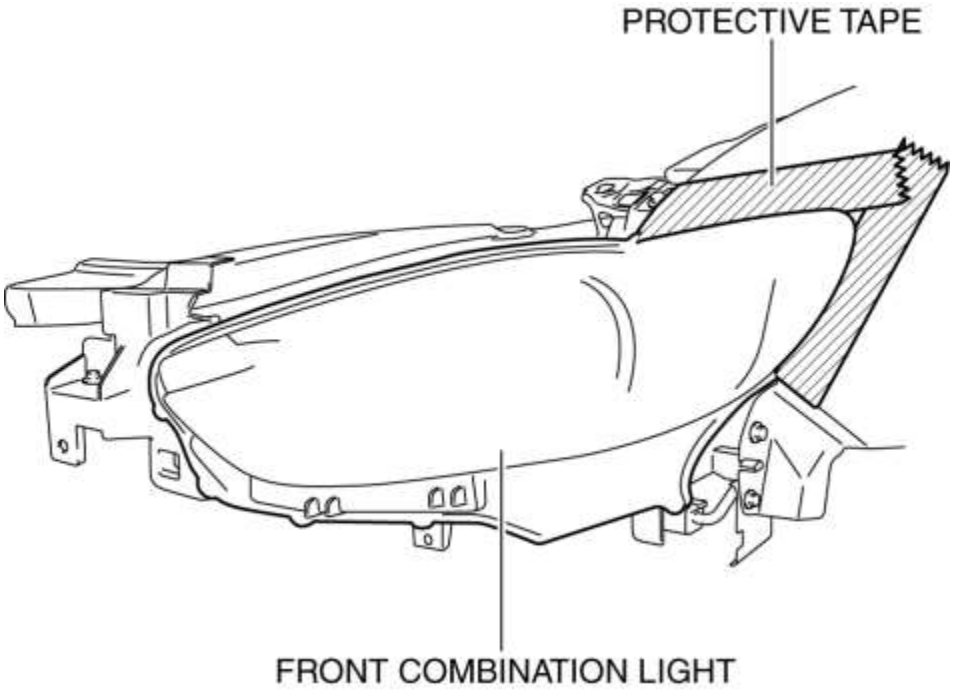

4. Desconecte el conector.

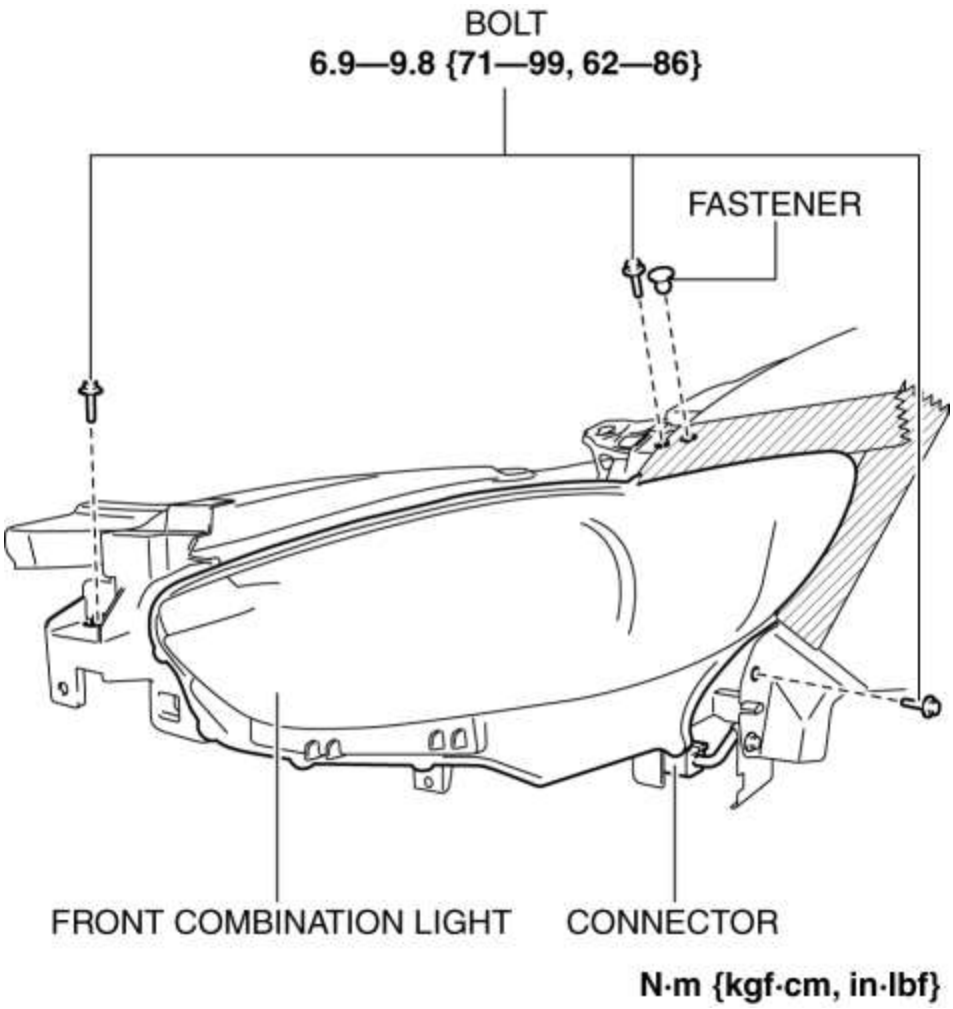

5. Retire el sujetador.

6. Retire los pernos.

7. Tire de la luz de combinación frontal en la dirección de la flecha que se muestra en la figura y extraiga las patillas de luz de la combinación delantera del cuerpo.

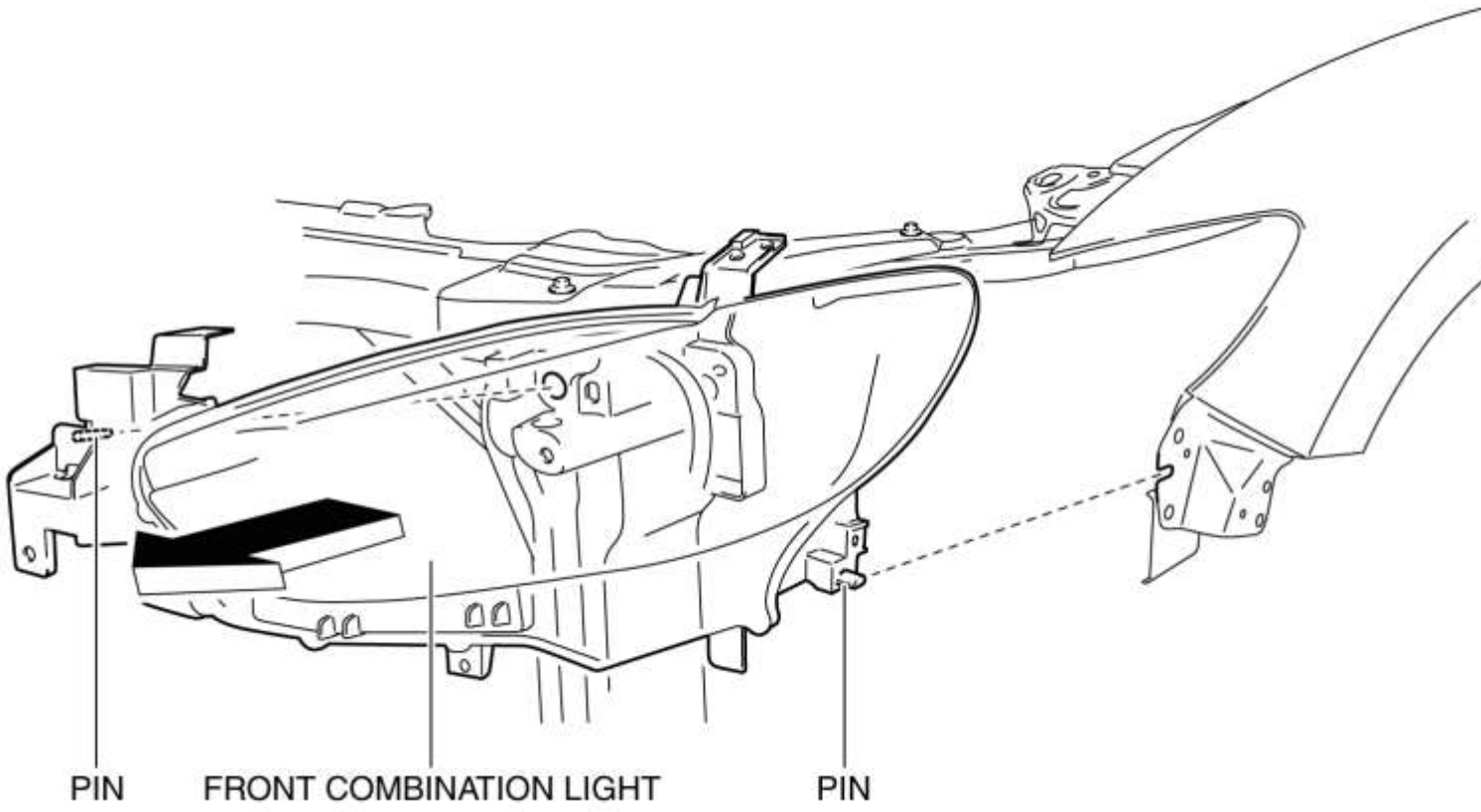

8. Retire la luz de combinación delantera.
9. Instalar en el orden inverso de eliminación.
10. Ajuste la orientación del faro. (Ver AYUDA A LA LUZ DEL FARO .)

Mazda6 - Cuerpo y accesorios

DESMONTAJE / MONTAJE DE LA LUZ DE COMBINACIÓN DELANTERA

1. Desarmar en el orden que se muestra en la figura.

Sin sistema de descarga de faros

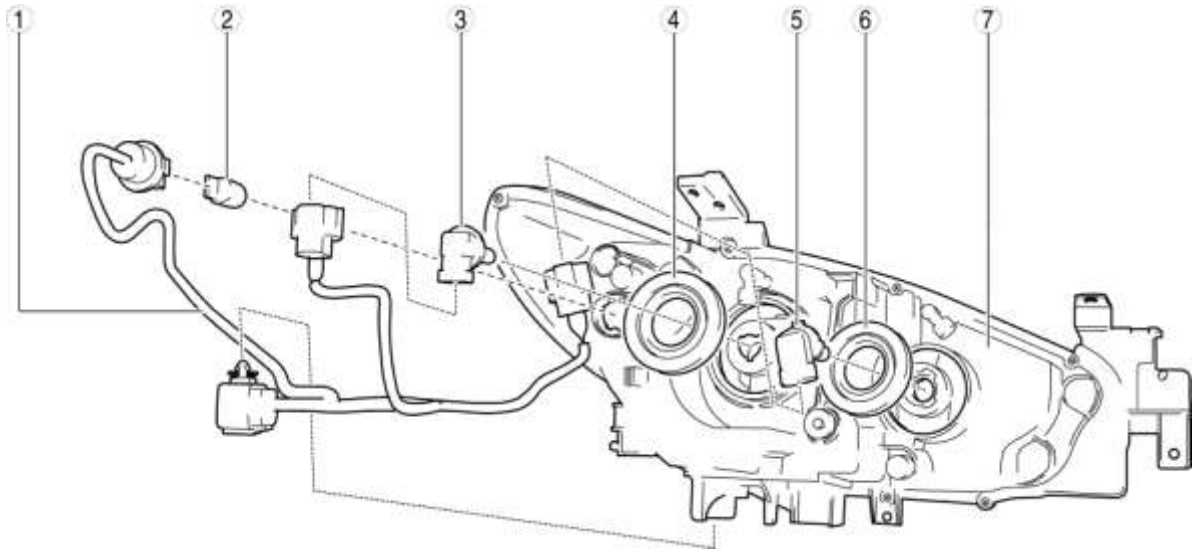

1	Cordón corto (Consulte Nota de eliminación de cable corto).
2	Aparcamiento / Marcador delantero / Bombilla de luz de giro delantera (Ver APARCAMIENTO / MARCADOR DEL LADO DELANTERO / DESMONTAJE / INSTALACIÓN DE LA BOMBILLA DE LUZ DELANTERA [SIN EL SISTEMA DEL FARO DE DESCARGA]).
3	Foco LO bulbo (Ver REMOCION / INSTALACION DE BOMBILLA DE FARO .)
4	Cubrir No.1 (Consulte la Nota de instalación de la cubierta).
5	Faro HI bombilla (Ver REMOCION / INSTALACION DE BOMBILLA DE FARO .)
6	Cover No.2 (Consulte la Nota de instalación de la cubierta).
7	Luz frontal combinada

Con sistema de faros de descarga

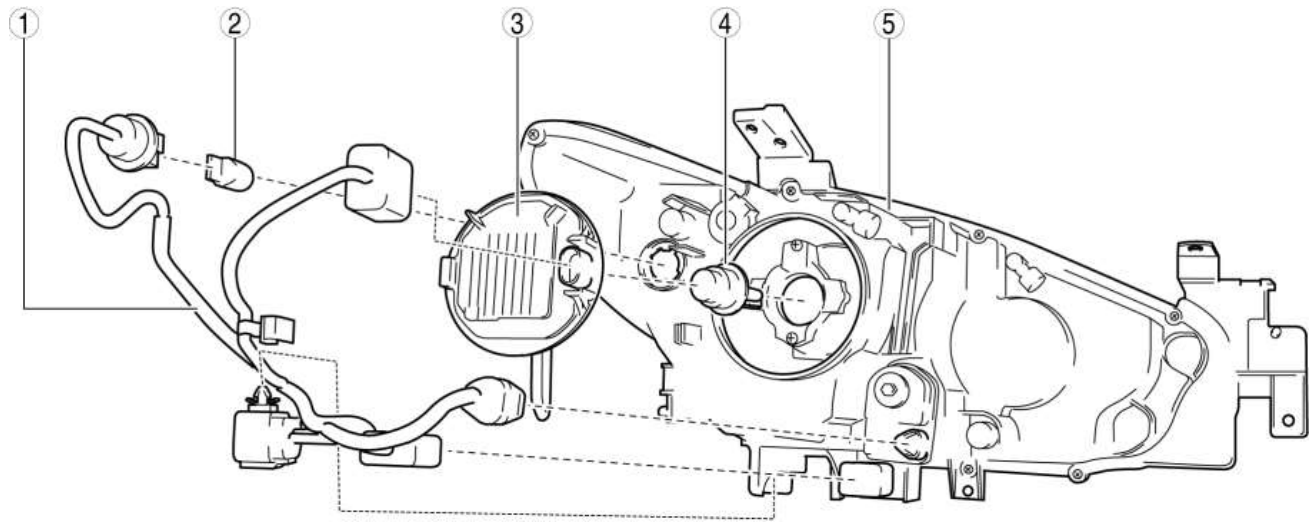

1	Cordón corto (Consulte Nota de eliminación de cable corto).
2	Marcador del lado delantero / Bombilla de luz de giro delantera (Véase REMOCION / INSTALACION DE LA BOMBILLA DE LUZ DELANTERA DELANTERA / LUZ DELANTERA DELANTERA [CON EL SISTEMA DEL FARO DELANTERO]).
3	Módulo de control del faro de descarga

	(Consulte DESMONTAJE DEL MÓDULO DE CONTROL DE FARO DELANTERO EXTRACCIÓN / INSTALACIÓN).
4	Bombilla HI / LO bulbo (Ver REMOCION / INSTALACION DE BOMBILLA DE FARO .)
5	Luz frontal combinada

2. Montar en el orden inverso al de desmontaje.

Nota de eliminación de cable corto

1. Mientras presiona las pestañas del clip en la dirección de las flechas (1) que se muestran en la figura, presione el clip en la dirección de la flecha (2) que se muestra en la figura para separar las pestañas del clip y la luz frontal combinada.

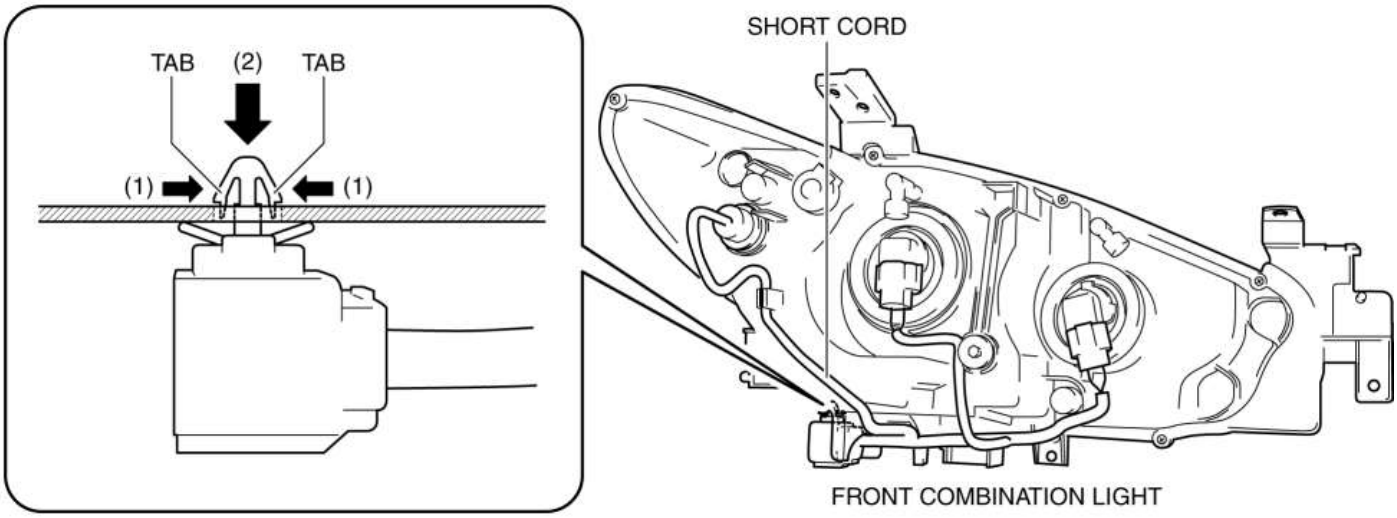

2. Retire el cable corto.

Nota de instalación de la cubierta

1. Instale la cubierta en la carcasa de manera que no haya espacio libre entre la carcasa y la cubierta.

PRECAUCIÓN:

- Si hay una brecha entre la carcasa y la cubierta, el agua puede penetrar desde el espacio causando un mal funcionamiento en la luz de combinación frontal. Verifique que no haya espacio entre la cubierta y la carcasa.

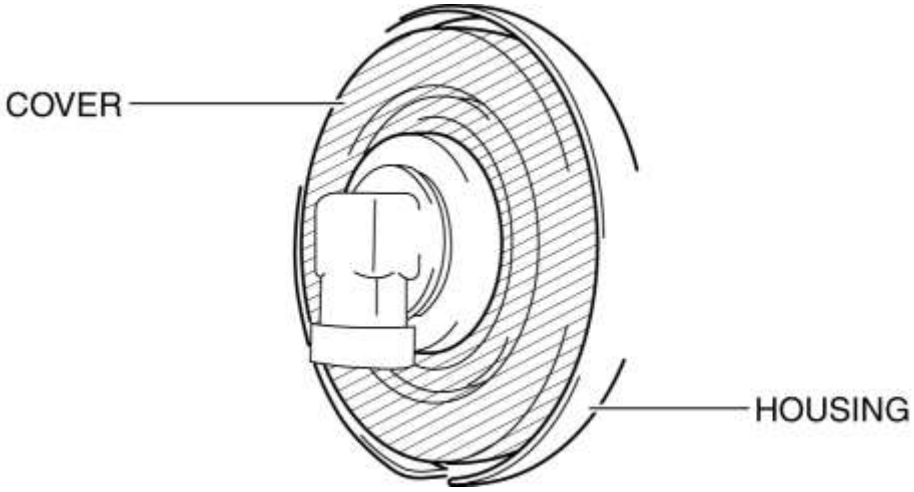

Mazda6 - Cuerpo y accesorios

REMOCION / INSTALACION BOMBILLA FARO

Sin sistema de descarga de faros

Bombilla de faro LO (LH)

1. Gire el volante a la cerradura completamente a la derecha.

2. Desconecte el cable negativo de la batería. (Ver DESCONEXIÓN / CONEXIÓN DEL CABLE DE LA BATERÍA NEGATIVA [SKYACTIV-G 2.5] .)

3. Despegue parcialmente el guardabarros (LH). (Ver REMOCION / INSTALACION DEL MUDGUARD)

4. Desconecte el conector.

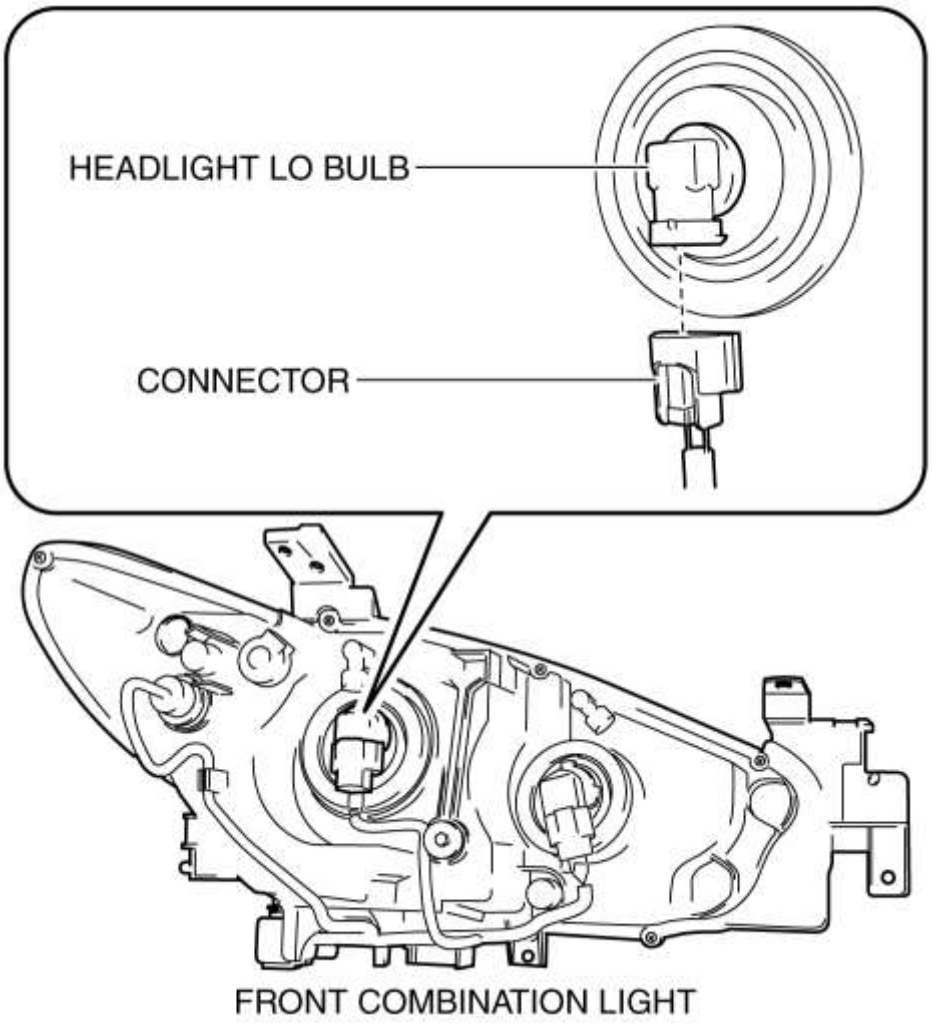

5. Gire la bombilla LO del faro en la dirección de la flecha (1) que se muestra en la figura para quitarla en la dirección de la flecha (2) que se muestra en la figura.

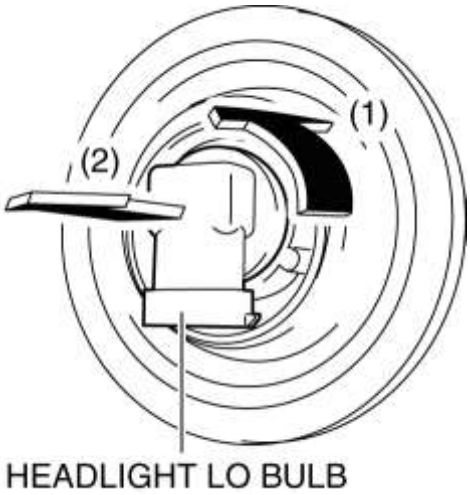

PRECAUCIÓN:

- Una bombilla halógena genera calor extremadamente alto cuando se ilumina. Si la superficie de la bombilla está sucia, se acumulará un calor excesivo y la vida de la bombilla se acortará. Cuando reemplace la bombilla, sostenga la brida de metal, no el cristal.

6. Instalar en el orden inverso al de eliminación.

Bombilla de faro LO (RH)

1. Desconecte el cable negativo de la batería. (Ver DESCONEXIÓN / CONEXIÓN DEL CABLE DE LA BATERÍA NEGATIVA [SKYACTIV-G 2.5] .)

2. Desconecte el conector.

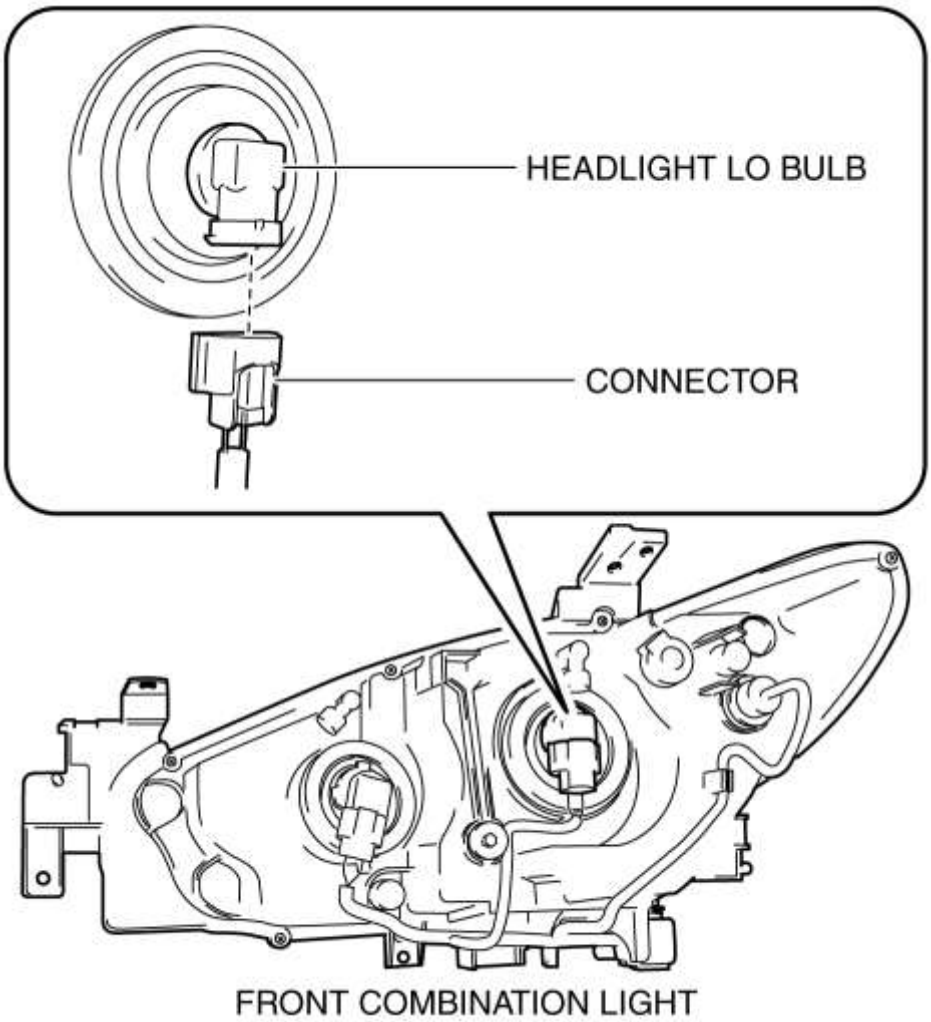

3. Gire la bombilla LO del faro en la dirección de la flecha (1) que se muestra en la figura para extraerla en la dirección de la flecha (2) que se muestra en la figura.

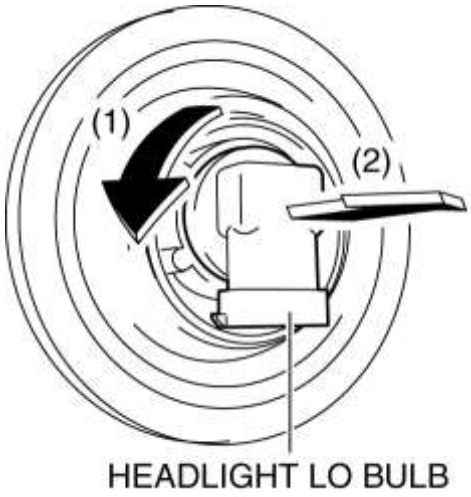

PRECAUCIÓN:

- Una bombilla halógena genera calor extremadamente alto cuando se ilumina. Si la superficie de la bombilla está sucia, se acumulará un calor excesivo y la vida de la bombilla se acortará. Cuando reemplace la bombilla, sostenga la brida de metal, no el cristal.

4. Instalar en el orden inverso de eliminación.

Faro HI bombilla

1. Desconecte el cable negativo de la batería. (Ver DESCONEXIÓN / CONEXIÓN DEL CABLE DE LA BATERÍA NEGATIVA [SKYACTIV-G 2.5] .)

2. Retire la tapa del filtro de aire. (Bombilla HI faros (LH)) (Véase REMOCION / INSTALACION DEL SISTEMA DE AIRE DE ADICIÓN [SKYACTIV-G 2.5] .)

3. Retire el soporte del tanque de la lavadora. (Bombilla HI faros (RH)) (Vea REMOCION / INSTALACION DEL TANQUE LAVADORA).

4. Desconecte el conector.

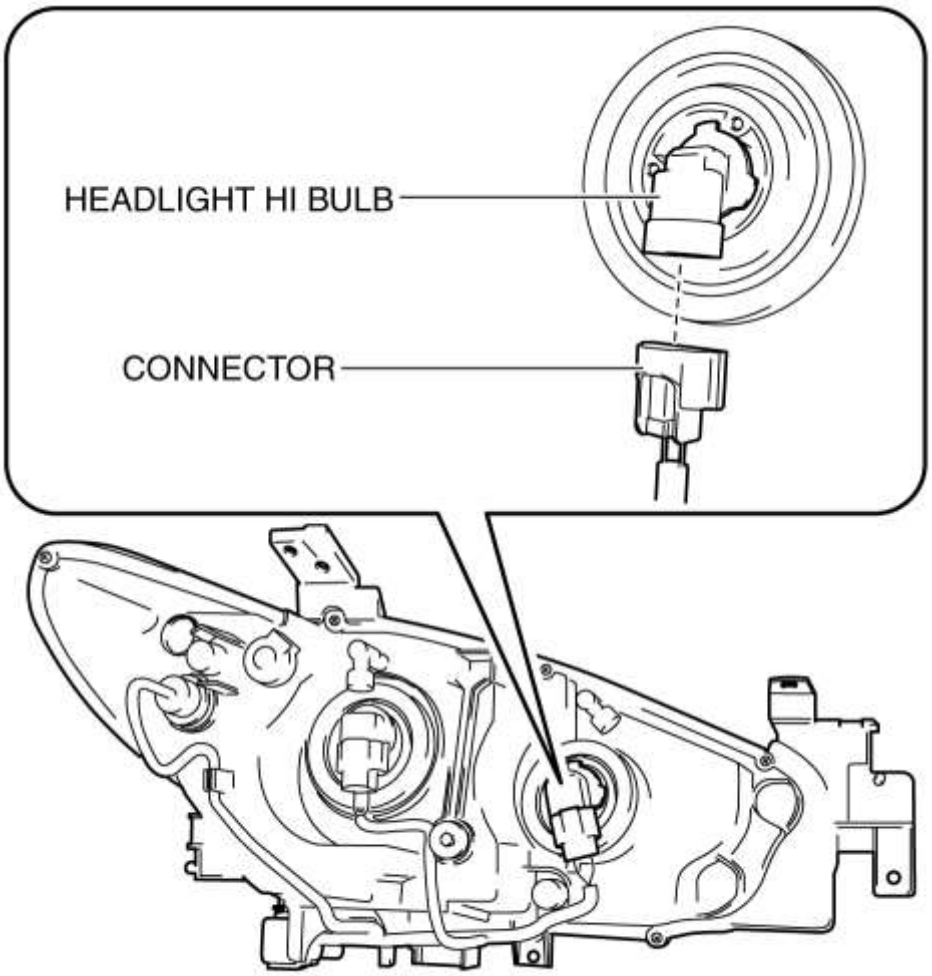

FRONT COMBINATION LIGHT

5. Gire la bombilla HI del faro en la dirección de la flecha (1) que se muestra en la figura y retírela en la dirección de la flecha (2) que se muestra en la figura.

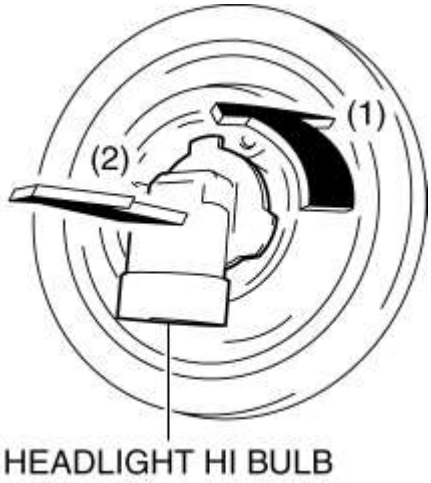

PRECAUCIÓN:

- Una bombilla halógena genera calor extremadamente alto cuando se ilumina. Si la superficie de la bombilla está sucia, se acumulará un calor excesivo y la vida de la bombilla se acortará. Cuando reemplace la bombilla, sostenga la brida de metal, no el cristal.

6. Instalar en el orden inverso al de eliminación.

Con sistema de descarga de faros

ADVERTENCIA:

- El mantenimiento incorrecto de los faros de descarga podría provocar una descarga eléctrica. Antes de reparar los faros de descarga, siempre consulte las advertencias de servicio. (Ver ADVERTENCIAS SOBRE EL DESCARGA DEL FARO DEL FARO).

Bombilla HI / LO bulbo

1. Retire el módulo de control del faro de descarga. (Consulte DESMONTAJE DEL MÓDULO DE CONTROL DE FARO DELANTERO EXTRACCIÓN / INSTALACIÓN).

2. Mueva la sección A del alambre de retención de la bombilla en la dirección de la flecha (1) que se muestra en la figura, tire de ella en la dirección de la flecha (2) que se muestra en la figura y separe el alambre y el gancho de retención de la bombilla.

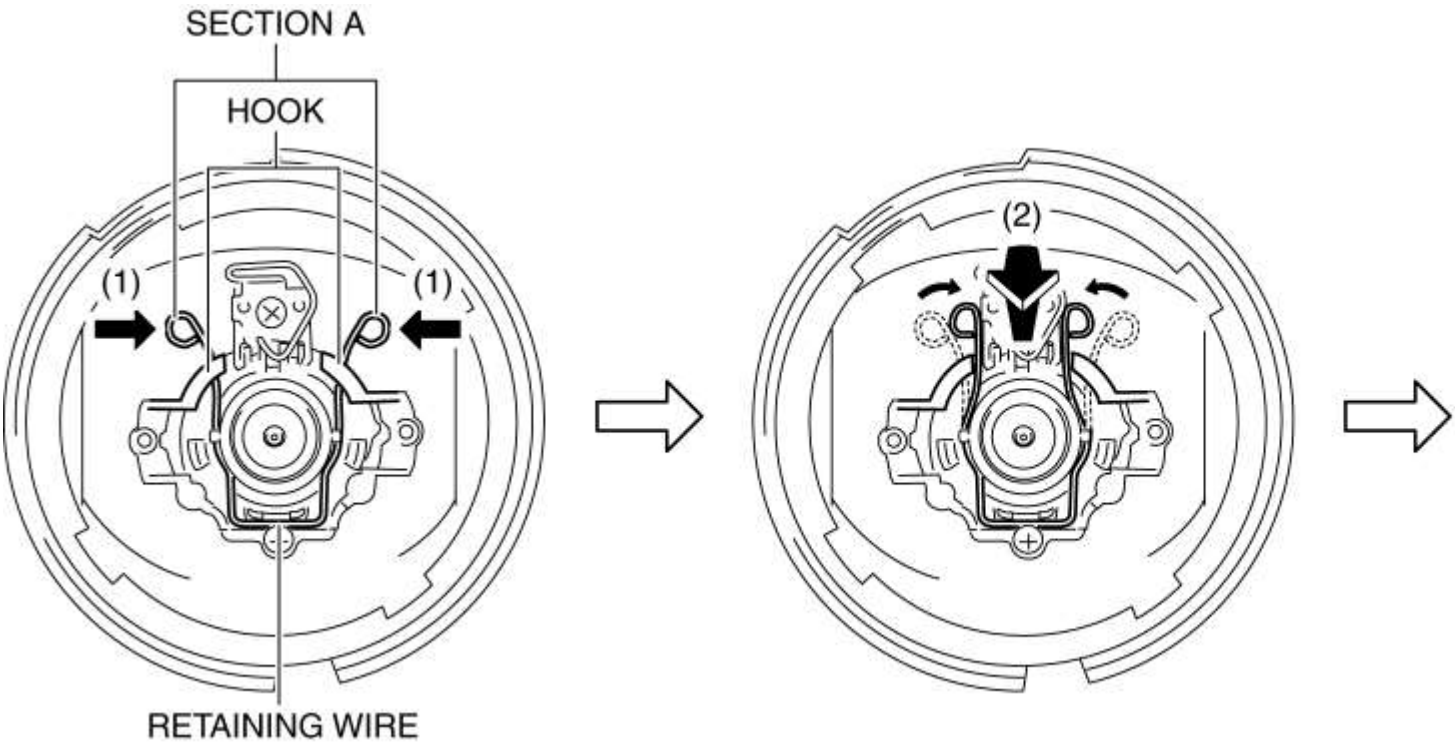

3. Retire la bombilla HI / LO del faro.

PRECAUCIÓN:

- Una bombilla del faro de descarga genera calor extremadamente alto cuando se ilumina. Si la superficie de la bombilla está sucia, se acumulará un calor excesivo y la vida de la bombilla se acortará. Cuando reemplace la bombilla, sostenga la brida de metal, no el cristal.

4. Instalar en el orden inverso de eliminación.

Mazda6 - Cuerpo y accesorios

DISPOSITIVO DE FARO

NOTA:

- Realice el enfoque del faro si se realiza alguno de los siguientes trabajos.
    - Reemplazo de luz delantera combinada
    - Trabajo que puede afectar la altura del vehículo, como reemplazo de la suspensión o extracción / instalación
- Si se realizó el mantenimiento que cambia la altura del vehículo, realice primero la inicialización del sistema de nivelación automática de los faros para registrar la altura del vehículo en estado descargado en el módulo de control AFS, luego realice la orientación del faro. (Con el sistema de nivelación automática de los faros) (Consulte HEADLIGHT AUTO NIVELACIÓN INICIALIZACIÓN SISTEMA).

1. Vacíe el vehículo haciendo que todos los ocupantes abandonen el vehículo y retire toda la carga, excepto la llanta de refacción, el gato y las herramientas que se encuentran en el vehículo.

2. Ajuste la presión de aire de cada neumático al valor especificado. (Consulte ESPECIFICACIÓN DE RUEDAS Y NEUMÁTICOS).

3. Mueva el vehículo a nivel del suelo.

4. Haga una pantalla que se muestra en la figura usando papel blanco de doble peso.

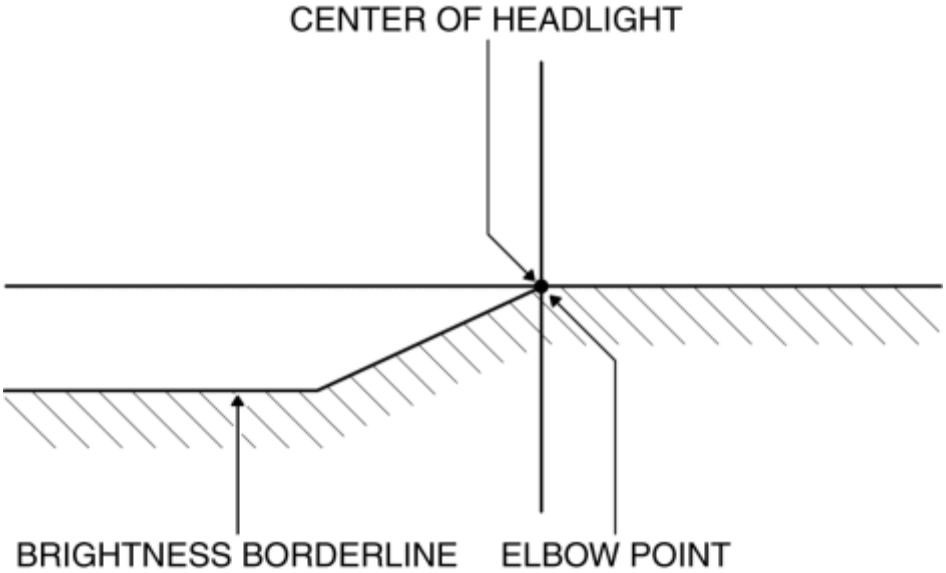

5. Alinee el vehículo con la pared de modo que la distancia a los faros delanteros sea de **3 m (9.8 pies)** desde la pared.

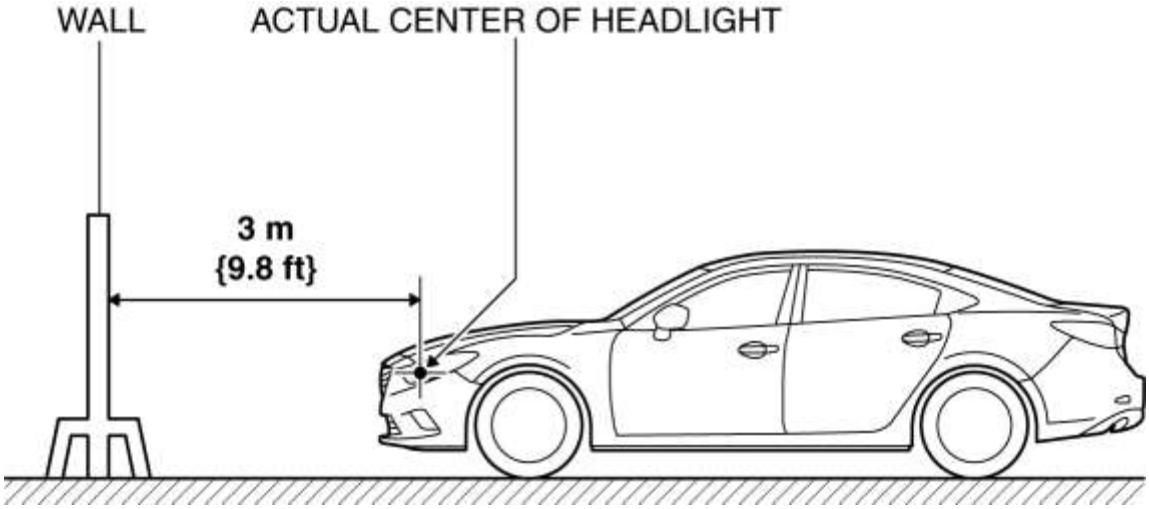

6. Mida la altura en el punto central del faro.

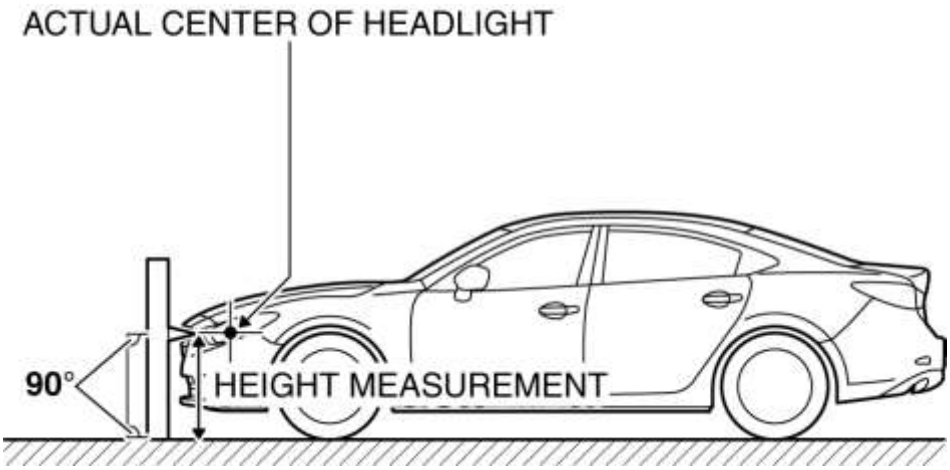

NOTA:

- Mida la altura en el punto central del faro en el que se está ajustando el objetivo, ya que la altura del vehículo varía según las condiciones del vehículo.

7. Alinee el centro del faro con el centro de la pantalla.

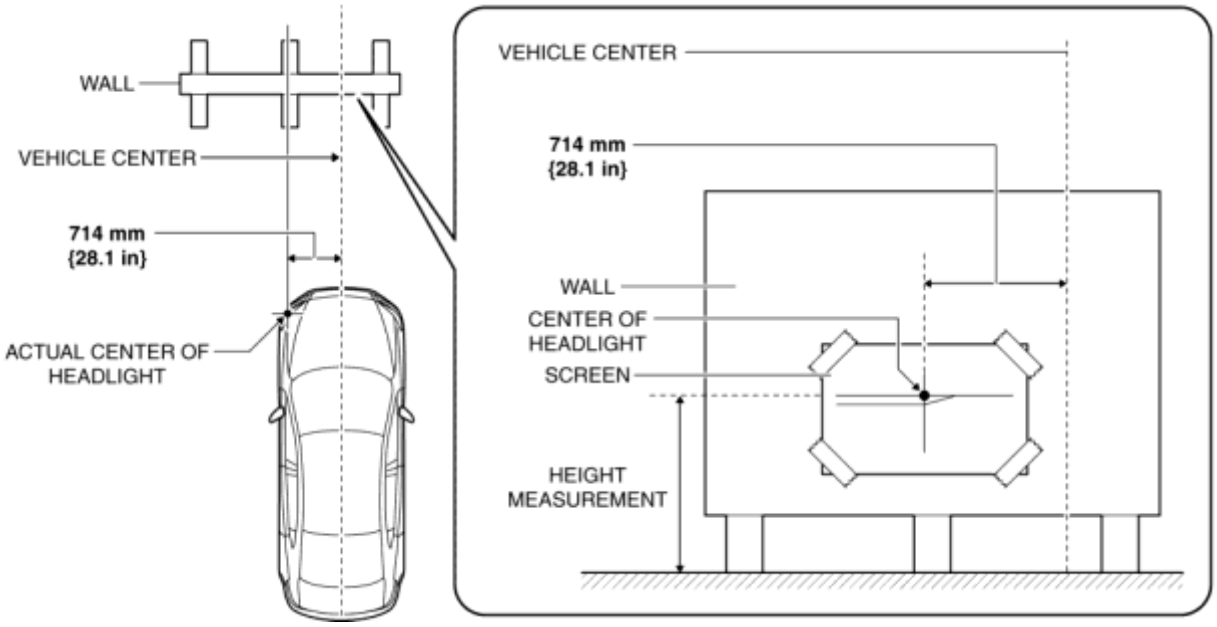

8. Coloque una partición delante del faro que no se está ajustando para bloquear la luz.
9. Arranque el motor y cargue la batería.
10. Encienda los haces bajos del faro.
11. Verifique que el codo del faro se encuentre en la posición indicada en la pantalla de ajuste.

- Si el codo del faro no está en la posición indicada en la pantalla de ajuste, realice el siguiente ajuste.

a. Gire el tornillo de ajuste para ajustar el faro.

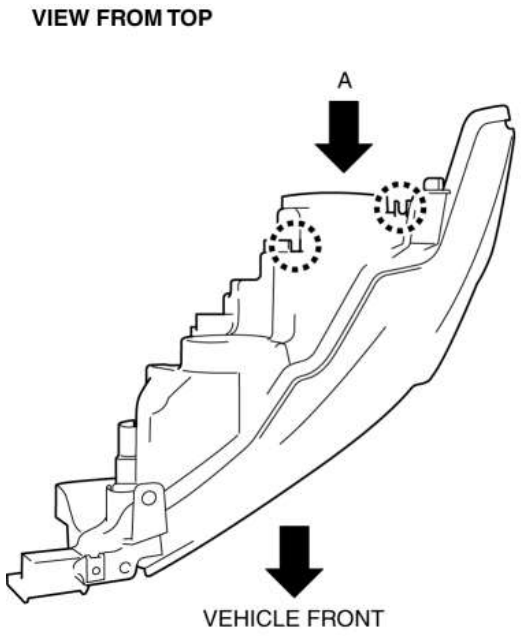

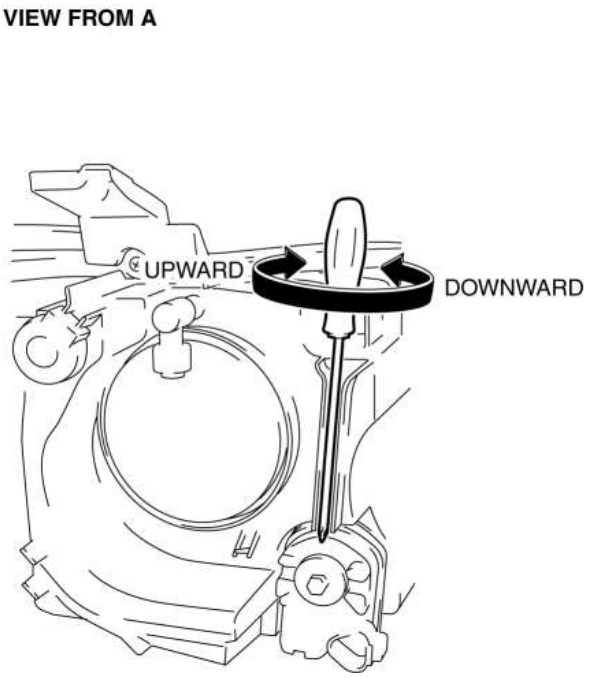

Mazda6 - Cuerpo y accesorios

INSPECCIÓN DEL SISTEMA FARMACO DE DESCARGA

ADVERTENCIA:

- El mantenimiento incorrecto de los faros de descarga podría provocar una descarga eléctrica. Antes de reparar los faros de descarga, siempre consulte las advertencias de servicio. (Ver ADVERTENCIAS SOBRE EL DESCARGA DEL FARO DEL FARO).

Diseño del terminal

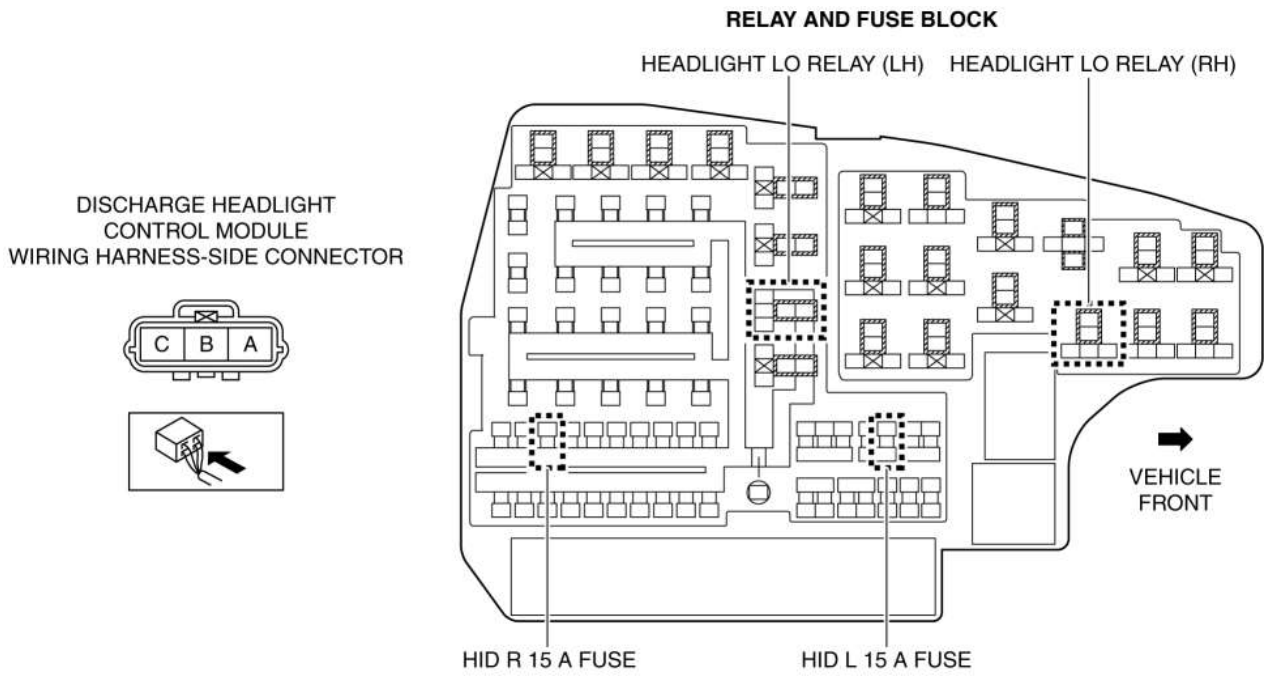

Procedimiento de inspección

Paso	Inspección		Acción
1	**CONTROLAR RELÉ** • Desconecte el cable negativo de la batería. (Ver DESCONEXIÓN / CONEXIÓN DEL CABLE DE LA BATERÍA NEGATIVA [SKYACTIV-G 2.5] .) • Retire los siguientes relés: (Ver UBICACIÓN DEL RELÉ) ▪ Relé LO de faro (LH) ▪ Relé LO de faro (RH) • Inspeccione los relés. (Ver INSPECCIÓN DE RELÉ) • ¿Todos los relevos son normales?	Sí	Instale los relés, luego vaya al siguiente paso. (Ver UBICACIÓN DEL RELÉ)
		No	Reemplace el relevador que funciona mal. (Ver UBICACIÓN DEL RELÉ)
2	**CONTROLAR EL INTERRUPTOR DE LUZ** • Inspeccione el interruptor de la luz. (Consulte INSPECCIÓN DEL INTERRUPTOR DE LUZ).	Sí	Vaya al siguiente paso.
		No	Reemplace el interruptor de la luz. (Consulte REMOCION / INSTALACION DEL INTERRUPTOR DE LUZ).

	• ¿El interruptor de la luz es normal?		
3	**INSPECCIONE EL CONECTOR DEL MÓDULO DE CONTROL DEL FARO DE DESCARGA** • Desconecte el conector del módulo de control del faro de descarga. • Inspeccione el acoplamiento del conector y las condiciones de conexión, e inspeccione las terminales en busca de daños, deformación, corrosión o desconexión. • ¿El conector es normal?	Sí	Vaya al siguiente paso.
		No	Reparar o reemplazar el conector.
4	**INSPECCIONE PARA EL CIRCUITO ABIERTO EN EL MÓDULO DE CONTROL DEL FARO DE DESCARGA CIRCUITO DE TIERRA** • Verifique que el conector del módulo de control del faro de descarga esté desconectado. • Inspeccione la continuidad entre el terminal C del módulo de control de los faros de descarga (lado del mazo de cables) y la masa de la carrocería. • Hay continuidad?	Sí	Vaya al siguiente paso.
		No	Consulte el diagrama de cableado y verifique si hay un conector común entre el terminal C del módulo de control de los faros de descarga y la masa del cuerpo. **Si hay un conector común:** • Determine la pieza defectuosa inspeccionando el conector común y el terminal por corrosión, daño o desconexión del pasador, y el arnés de cableado común para un circuito abierto. • Repare o reemplace la pieza defectuosa. **Si no hay un conector común:** • Repare o reemplace el arnés de cableado que tiene un circuito abierto.

5	**CONTROLAR EL CIRCUITO DE ALIMENTACIÓN DEL MÓDULO DE CONTROL DEL FARO DE DESCARGA** • Verifique que el conector del módulo de control del faro de descarga esté desconectado. • Vuelva a conectar el cable negativo de la batería. (Ver DESCONEXIÓN / CONEXIÓN DEL CABLE DE LA BATERÍA NEGATIVA [SKYACTIV-G 2.5] .) • Gire el interruptor de la luz a la posición HEAD. • Mida la tensión en el terminal B del módulo de control del faro de descarga (lado del mazo de cables). • Es el voltaje **B +** ?	Sí	Gire el interruptor de la luz a la posición OFF, luego continúe con el siguiente paso.
		No	Inspeccione el fusible HID L 15 A y el fusible HID R 15 A. • Si el fusible está quemado: ▪ Consulte el diagrama de cableado y verifique si hay un conector común entre el fusible HID L 15 A o el fusible HID R 15 A y el terminal B del módulo de control de los faros de descarga. **Si hay un conector común:** • Determine la pieza defectuosa inspeccionando el conector común y el terminal por corrosión, daño o desconexión del pasador, y el arnés de cableado común por un cortocircuito a tierra. • Repare o reemplace la pieza defectuosa. **Si no hay un conector común:**

			- Repare o reemplace el arnés de cableado que tiene un cortocircuito a tierra.
			- Reemplace el fusible.
			- Si el fusible está dañado:
			  - Reemplace el fusible.
			- Si el fusible es normal:
			  - Consulte el diagrama de cableado y verifique si hay un conector común entre el terminal positivo de la batería y el terminal B del módulo de control del faro de descarga.
			
			Si hay un conector común:
			
			- Determine la pieza defectuosa inspeccionando el conector común y el terminal por corrosión, daño o desconexión del pasador, y el arnés de cableado común para un circuito abierto.
			- Repare o reemplace

			la pieza defectuosa. **Si no hay un conector común:** • Repare o reemplace el arnés de cableado que tiene un circuito abierto.
6	**COMPRUEBE SI EL MAL FUNCIONAMIENTO ES LUZ DEL FARO HI / LO BULBO O DESCARGUE EL MÓDULO DE CONTROL DEL FARO** • Desconecte el cable negativo de la batería. (Ver DESCONEXIÓN / CONEXIÓN DEL CABLE DE LA BATERÍA NEGATIVA [SKYACTIV-G 2.5] .) • Instale una bombilla HI / LO de faro normal. (Ver REMOCION / INSTALACION DE BOMBILLA DE FARO .) • Siempre vuelva a conectar todos los conectores desconectados.	Sí	Reemplace la bombilla HI / LO del faro. (Ver REMOCION / INSTALACION DE BOMBILLA DE FARO .)
		No	Reemplace el módulo de control del faro de descarga. (Consulte DESMONTAJE DEL MÓDULO DE CONTROL DE FARO DELANTERO EXTRACCIÓN / INSTALACIÓN).

	• Vuelva a conectar el cable negativo de la batería. (Ver DESCONEXIÓN / CONEXIÓN DEL CABLE DE LA BATERÍA NEGATIVA [SKYACTIV-G 2.5] .) • Gire el interruptor de la luz a la posición HEAD. • ¿Los faros LO se iluminan?		

Mazda6 - Cuerpo y accesorios

DESCARGAR MÓDULO DE CONTROL DEL FARO EXTRACCIÓN / INSTALACIÓN

ADVERTENCIA:

- El mantenimiento incorrecto de los faros de descarga podría provocar una descarga eléctrica. Antes de reparar los faros de descarga, siempre consulte las advertencias de servicio. (Ver ADVERTENCIAS SOBRE EL DESCARGA DEL FARO DEL FARO).

1. Gire el volante a la cerradura completamente a la derecha. (Módulo de control del faro de descarga (LH))

2. Desconecte el cable negativo de la batería. (Ver DESCONEXIÓN / CONEXIÓN DEL CABLE DE LA BATERÍA NEGATIVA [SKYACTIV-G 2.5] .)

3. Despegue parcialmente el guardabarros (LH). (Módulo de control del faro de descarga (LH)) (Ver REMOCION / INSTALACION DEL MUDGUARD).

4. Desconecte el conector del módulo de control del faro de descarga.

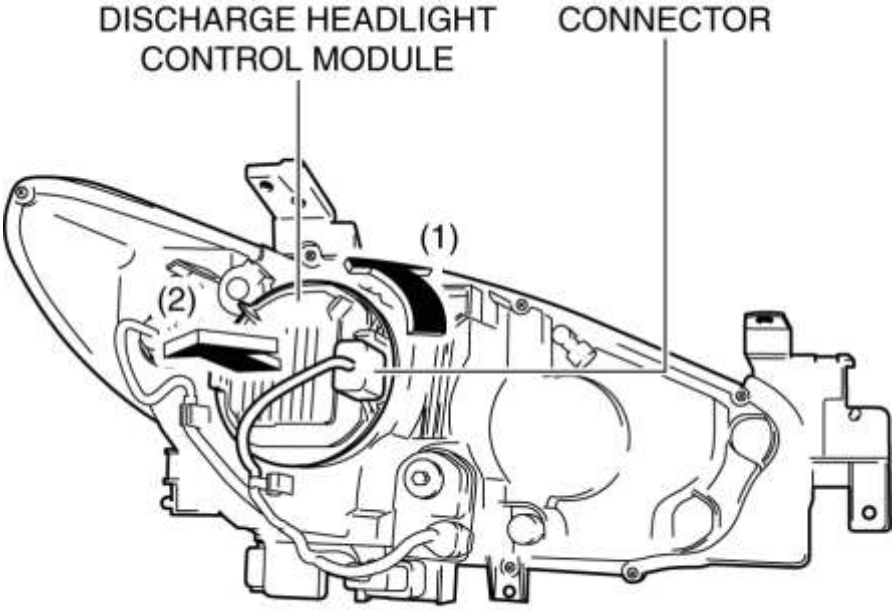

FRONT COMBINATION LIGHT

5. Gire el módulo de control del faro de descarga en la dirección de la flecha (1) que se muestra en la figura para extraerlo en la dirección de la flecha (2) que se muestra en la figura.

6. Gire el encendedor en la dirección de la flecha (3) que se muestra en la figura para extraerlo en la dirección de la flecha (4) que se muestra en la figura.

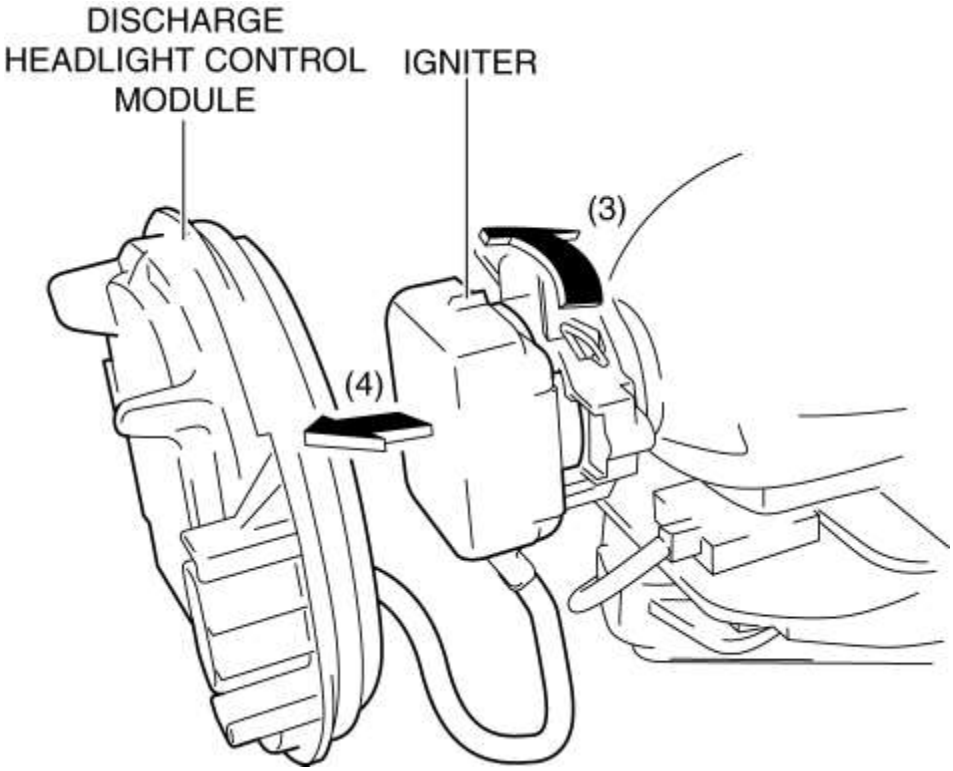

7. Instalar en el orden inverso de eliminación.

Mazda6 - Cuerpo y accesorios

MÓDULO DE CONTROL DEL SISTEMA DE ILUMINACIÓN DELANTERA ADAPTATIVA (AFS) EXTRACCIÓN / INSTALACIÓN

NOTA:

- El módulo de control AFS antes del reemplazo almacena la información de especificación del vehículo.
- Un nuevo módulo de control AFS no almacena ninguna información de especificación del vehículo.
- Cuando se enciende el encendido después de reemplazar el módulo de control AFS, el módulo de control AFS lee la información de especificación del vehículo enviada a través de la transmisión CAN desde el grupo de instrumentos utilizando la función de configuración automática y la almacena.
- El módulo de control AFS registra la altura del vehículo mientras está desocupado.
- El nuevo módulo de control AFS no registra la altura del vehículo mientras está desocupado.
- Si la inicialización del sistema de nivelación automática del faro se realiza después de reemplazar el módulo de control del AFS, el módulo de control del AFS ingresa la altura del vehículo desde el sensor de nivelación automática y lo registra mientras el vehículo está desocupado.

1. Desconecte el cable negativo de la batería. (Ver DESCONEXIÓN / CONEXIÓN DEL CABLE DE LA BATERÍA NEGATIVA [SKYACTIV-G 2.5] .)

2. Retire la placa de desgaste delantera (LH). (Consulte REMOCION / INSTALACION DE LA PLACA DE SCUFF DELANTERO).

3. Retire el guarnecido frontal (LH). (Consulte REMOCION / INSTALACION DE LA MOLDURA LATERAL DELANTERA).

4. Desconecte el conector.

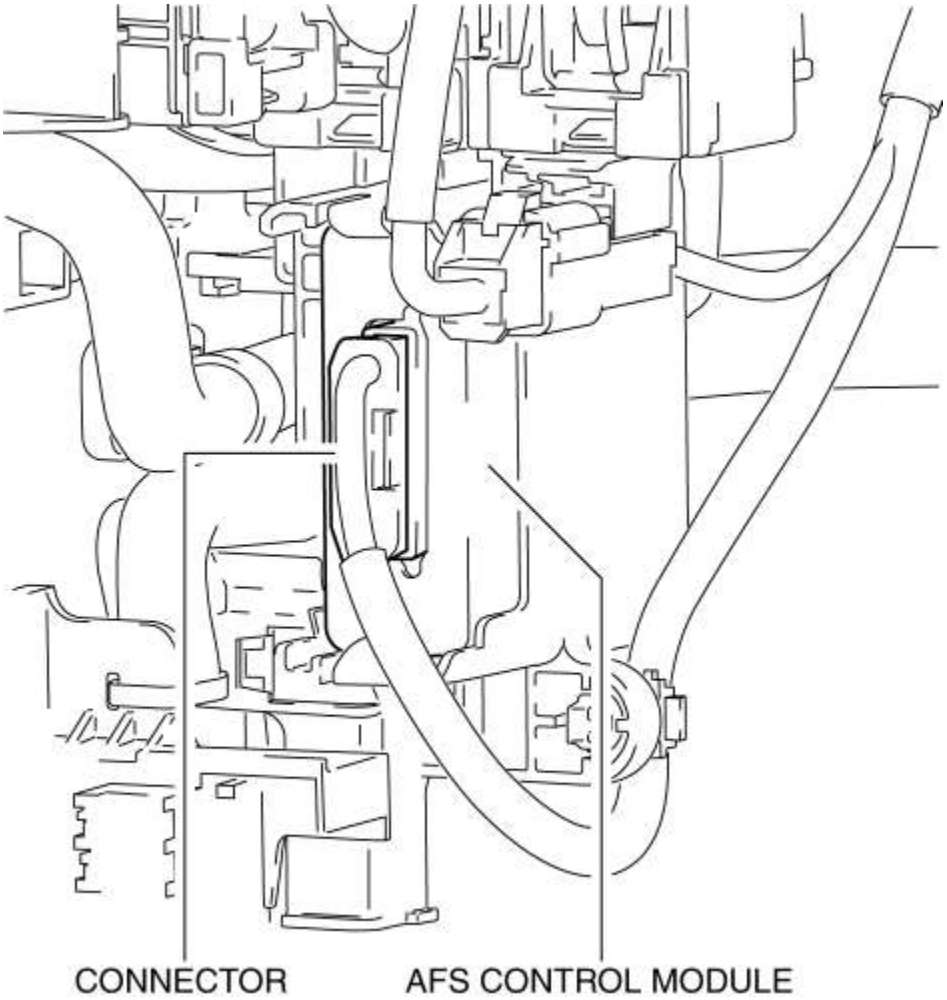

5. Mientras presiona la pestaña A del soporte en la dirección de la flecha (1) que se muestra en la figura, presione el módulo de control AFS en la dirección de la flecha (2) desde la parte posterior del soporte para separar el módulo de control AFS de la pestaña A del soporte.

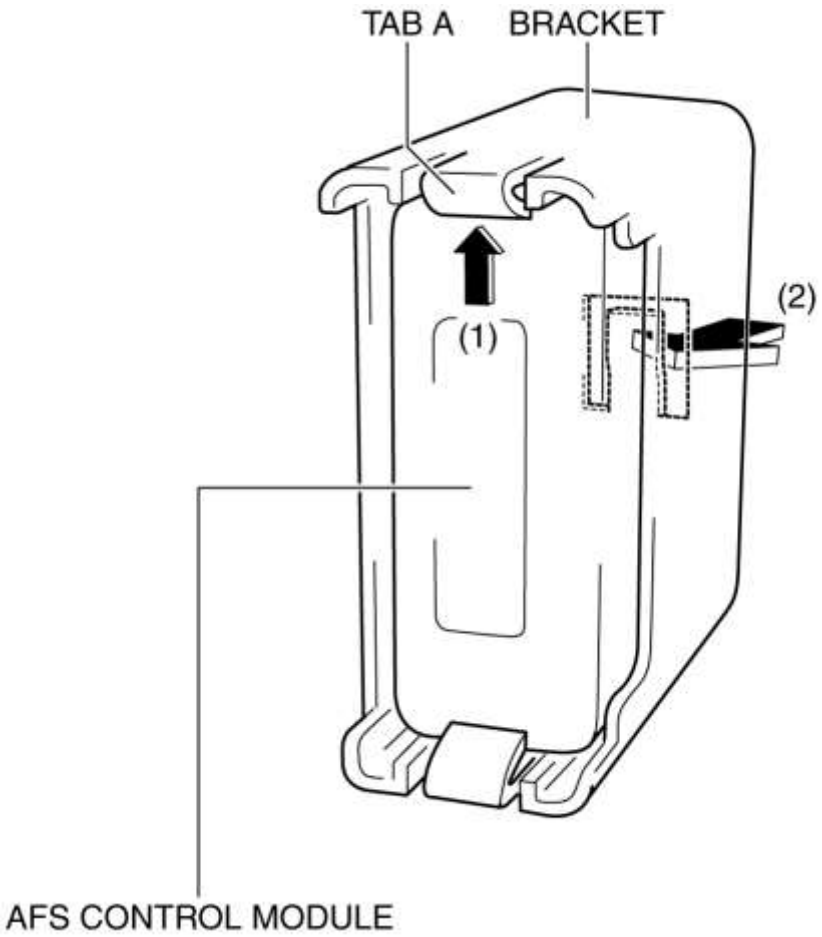

6. Mientras presiona la pestaña B del soporte en la dirección de la flecha (3) que se muestra en la figura, presione el módulo de control AFS en la dirección de la flecha (4) desde la parte posterior del soporte para separar el módulo de control AFS de la pestaña B del soporte.

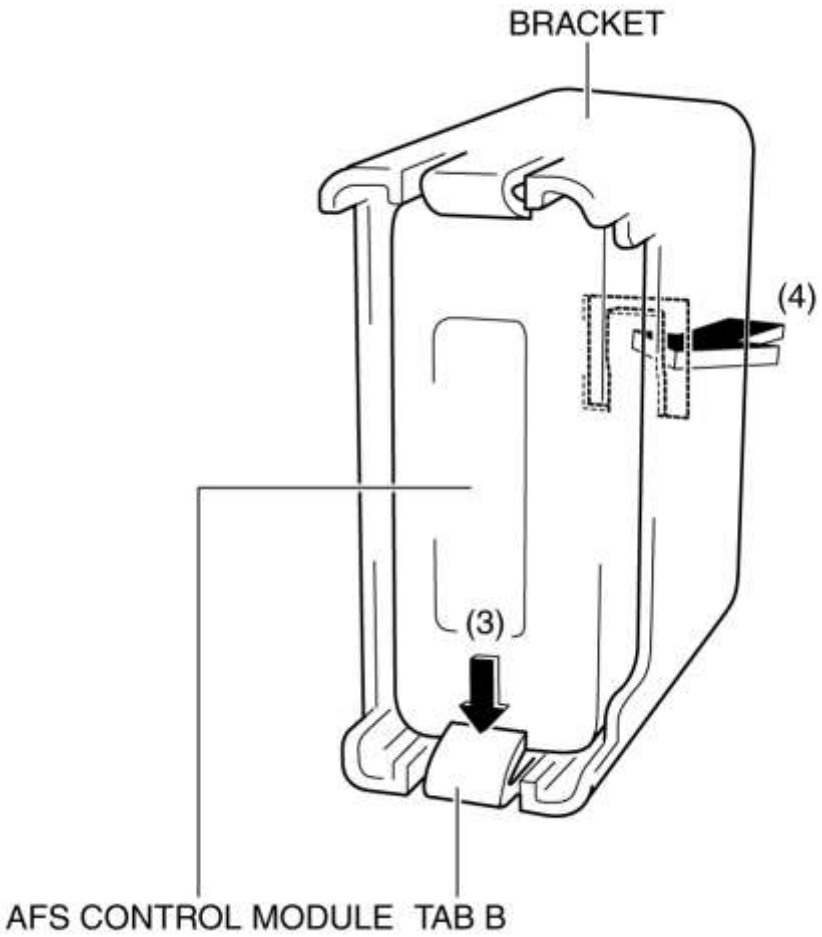

7. Retire el módulo de control AFS.

8. Instalar en el orden inverso de eliminación.

9. Encienda el encendido (motor apagado o encendido) y realice la configuración automática del módulo de control AFS.

10. Borre los DTC utilizando el M-MDS. (Consulte ELIMINACIÓN DE DTC [SISTEMA DE ILUMINACIÓN DELANTERA ADAPTATIVA (AFS)]).

11. Si el módulo de control AFS se reemplaza por uno nuevo, realice la inicialización del sistema de nivelación automática del faro. (Consulte INICIALIZACIÓN DEL SISTEMA DE NIVELACIÓN AUTOMÁTICA DEL FARO).

Mazda6 - Cuerpo y accesorios

SISTEMA DE ILUMINACIÓN DELANTERA ADAPTABLE (AFS) APAGADO REMOCIÓN / INSTALACIÓN DEL INTERRUPTOR

NOTA:

- El interruptor AFS OFF está integrado con el interruptor del clúster.
- Para la extracción / instalación del interruptor AFS OFF, consulte REMOCION / INSTALACION DEL INTERRUPTOR DEL GRUPO. (Consulte REMOCION / INSTALACION DEL INTERRUPTOR DEL GRUPO).

Mazda6 - Cuerpo y accesorios

SISTEMA DE ILUMINACIÓN DELANTERA ADAPTABLE (AFS) OFF INSPECCIÓN DEL INTERRUPTOR

NOTA:

- El interruptor AFS OFF está integrado con el interruptor del clúster.
- Para la extracción / instalación del interruptor AFS OFF, consulte REMOCION / INSTALACION DEL INTERRUPTOR DEL GRUPO. (Consulte REMOCION / INSTALACION DEL INTERRUPTOR DEL GRUPO).

1. Retire el interruptor del grupo. (Consulte REMOCION / INSTALACION DEL INTERRUPTOR DEL GRUPO).

2. Verifique que la resistencia entre los terminales B y C del interruptor del clúster sea la indicada en la tabla.

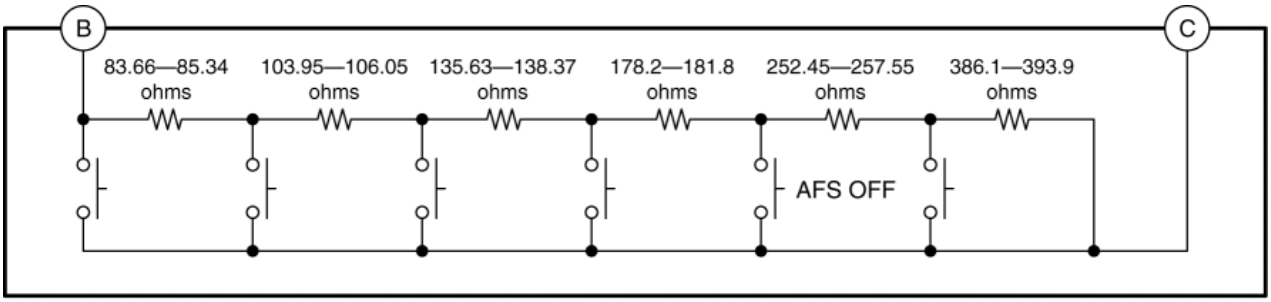

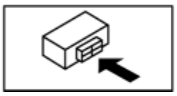

Test condition	Resistance (ohms)
AFS OFF switch pressed	501.44—511.56
All switches released	1,139.99—1,163.01

- Si la resistencia se puede verificar como se indica en la tabla, vaya al siguiente paso.
- Si no es como se indica en la tabla, reemplace el interruptor del grupo. (Consulte REMOCION / INSTALACION DEL INTERRUPTOR DEL GRUPO).

3. Aplique el voltaje positivo de la batería al terminal J del interruptor del grupo y conecte el terminal I a tierra.

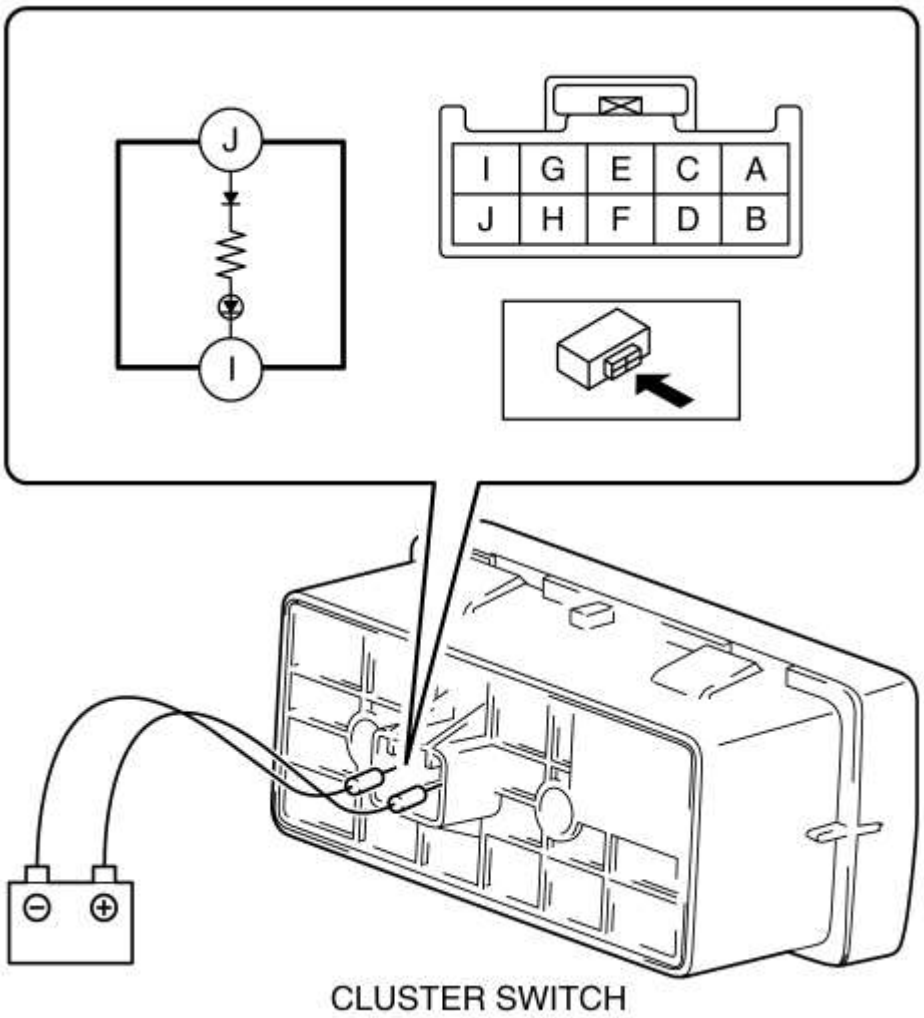

4. Verifique que el LED se ilumina.

- Si el LED no se ilumina, reemplace el interruptor del grupo. (Consulte REMOCION / INSTALACION DEL INTERRUPTOR DEL GRUPO).

Mazda6 - Cuerpo y accesorios

INSPECCIÓN DEL SENSOR ANGULAR DE LA DIRECCIÓN

NOTA:

- Si el sensor del ángulo de dirección se retira del muelle del reloj, el ángulo absoluto del sensor del ángulo de dirección podría cambiar, por lo tanto, no retire el sensor del ángulo de dirección del muelle del reloj.
- Si se reemplaza el sensor del ángulo de dirección, reemplácelo junto con el muelle del reloj.

1. Retire la cubierta de la columna. (Consulte REMOCION / INSTALACION DE CUBIERTA DE COLUMNAS).

2. Conecte un lado positivo del probador al terminal A del sensor de ángulo de dirección, y conecte el terminal B (tierra) al lado negativo.

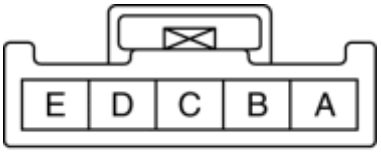

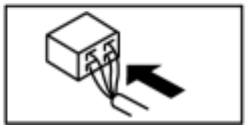

3. Encienda el encendido (motor apagado o conectado).

4. Gire el volante hacia la izquierda y hacia la derecha.

5. Verifique que la tensión del terminal A del sensor del ángulo de dirección (tierra) sea la indicada en la tabla.

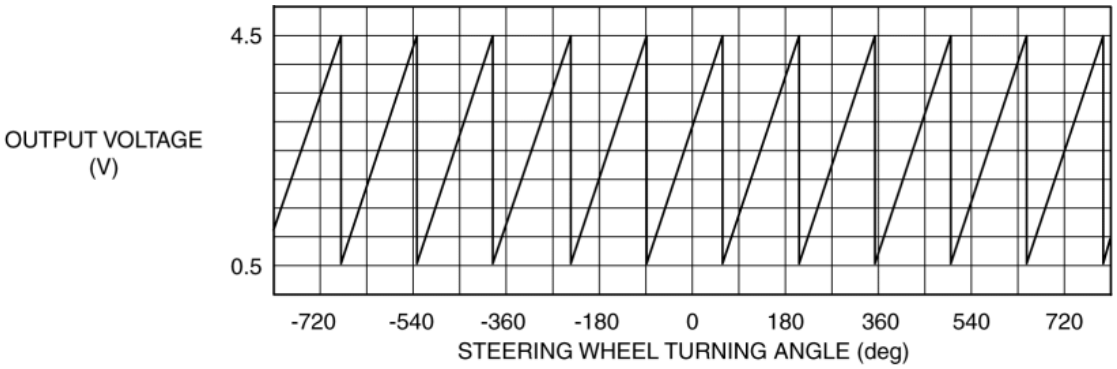

- Si el voltaje puede verificarse como se indica en la tabla, vaya al siguiente paso.
- Si el voltaje no es el indicado en la tabla, reemplace el muelle del reloj. (Consulte DESMONTAJE / INSTALACIÓN DEL RESORTE DE RELOJ [SISTEMA DE CONTROL DE DESPLIEGUE DE DOS PASOS].) (Consulte DESMONTAJE / INSTALACIÓN DEL RESORTE DE RELOJ [SISTEMA DE CONTROL DE DESPLIEGUE ESTÁNDAR]).

6. Desconecte el encendido.

7. Conecte un lado positivo del comprobador al terminal C del sensor de ángulo de dirección, y conecte el terminal B (tierra) al lado negativo.

8. Encienda el encendido (motor apagado o conectado).

9. Gire el volante hacia la izquierda y hacia la derecha.

10. Verifique que la tensión del terminal C del sensor del ángulo de dirección (tierra) sea la indicada en la tabla.

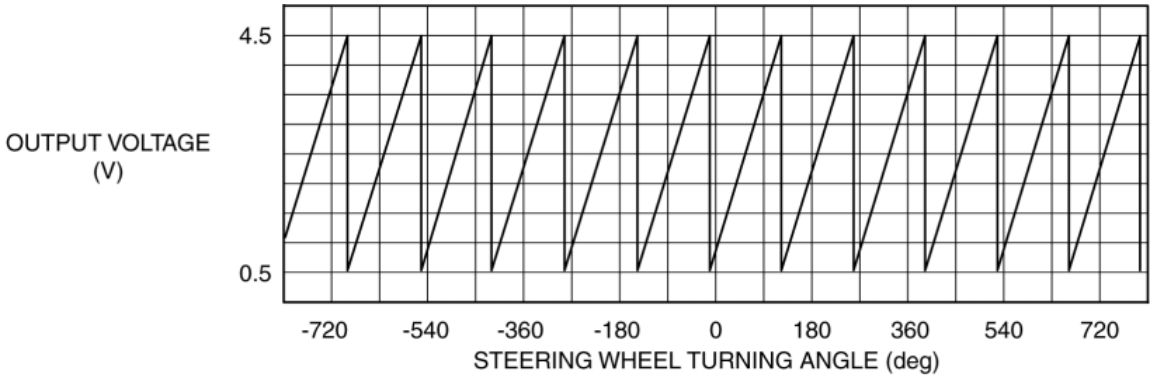

- Si el voltaje no es el indicado en la tabla, reemplace el muelle del reloj. (Consulte DESMONTAJE / INSTALACIÓN DEL RESORTE DE RELOJ [SISTEMA DE CONTROL DE DESPLIEGUE DE DOS PASOS].) (Consulte DESMONTAJE / INSTALACIÓN DEL RESORTE DE RELOJ [SISTEMA DE CONTROL DE DESPLIEGUE ESTÁNDAR]).

Mazda6 - Cuerpo y accesorios

MARCADOR DELANTERO / LUZ DE GIRO DELANTERA BOMBILLA DESMONTAJE / INSTALACIÓN [CON SISTEMA DEL FARO DELANTERO]

1. Gire el volante a la cerradura completamente a la derecha. (Marcador del lado delantero / bulbo de la luz de giro delantero (LH))

2. Desconecte el cable negativo de la batería. (Ver DESCONEXIÓN / CONEXIÓN DEL CABLE DE LA BATERÍA NEGATIVA [SKYACTIV-G 2.5] .)

3. Despegue parcialmente el guardabarros (LH). (Marcador del lado delantero / bulbo de la luz de giro delantero (LH)) (Ver REMOCION / INSTALACION DEL MUDGUARD).

4. Gire el enchufe en la dirección de la flecha (1) que se muestra en la figura y retírelo de la luz combinada frontal en la dirección de la flecha (2) que se muestra en la figura.

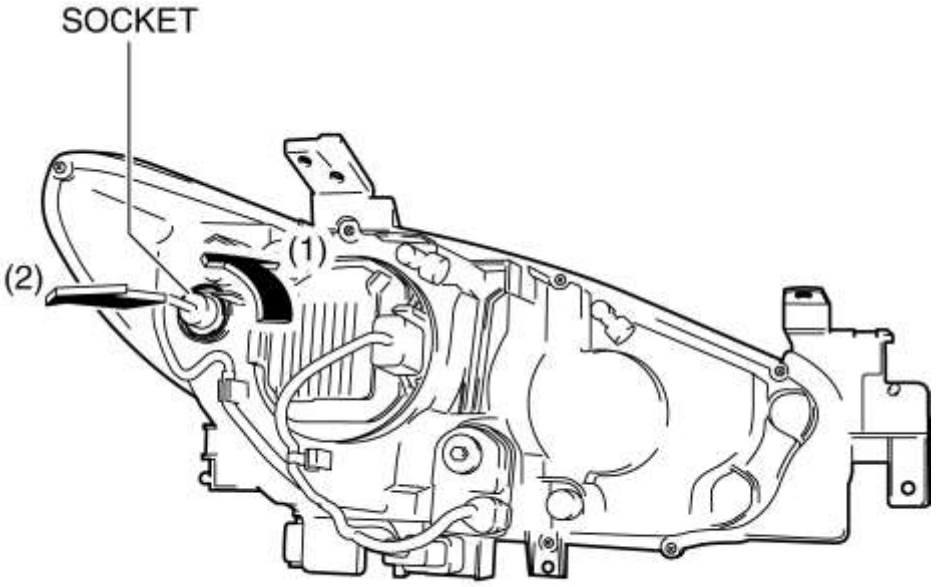

FRONT COMBINATION LIGHT

5. Retire el marcador del lado frontal / foco de luz delantero.

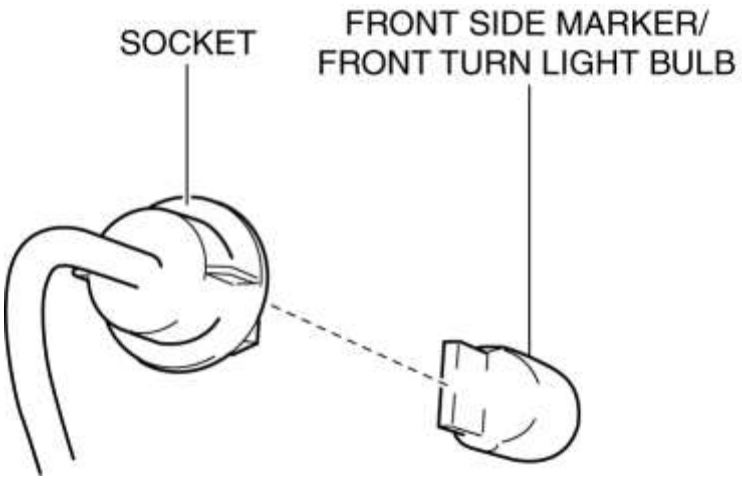

PRECAUCIÓN:

- Una bombilla genera calor extremadamente alto cuando se ilumina. Si la superficie de la bombilla está sucia, se acumulará un calor excesivo y la vida de la bombilla se acortará. Cuando reemplace la bombilla, sostenga la brida de metal, no el cristal.

6. Instalar en el orden inverso al de eliminación.

LUZ ANTINIEBLA DELANTERA BOMBILLA DESMONTAJE / INSTALACION

1. Desconecte el cable negativo de la batería. (Ver DESCONEXIÓN / CONEXIÓN DEL CABLE DE LA BATERÍA NEGATIVA [SKYACTIV-G 2.5] .)

2. Pelar parcialmente el guardabarros. (Ver REMOCION / INSTALACION DEL MUDGUARD)

3. Desconecte el conector.

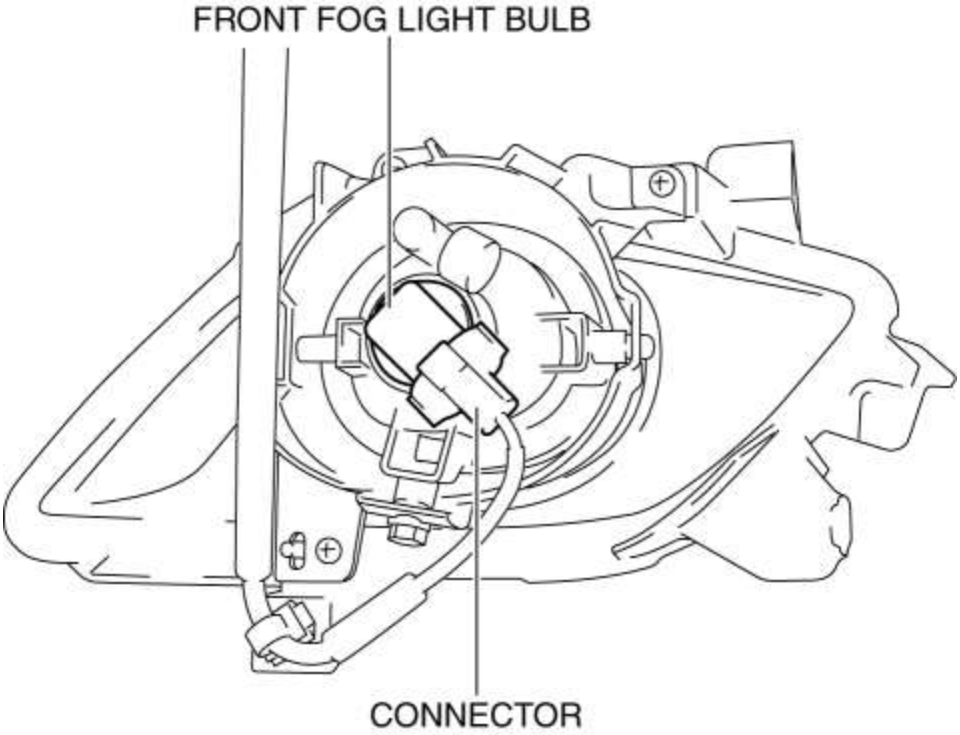

4. Gire la bombilla de la luz antiniebla delantera en la dirección de la flecha (1) que se muestra en la figura y extráigala de la luz antiniebla delantera en la dirección de la flecha (2) que se muestra en la figura.

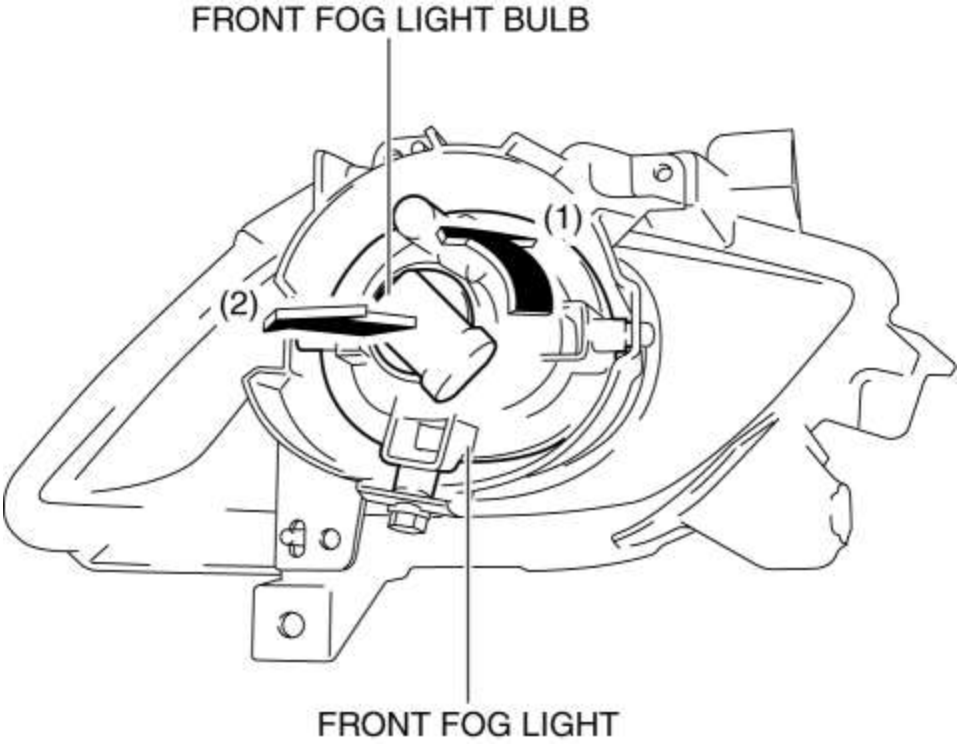

PRECAUCIÓN:

- Una bombilla genera calor extremadamente alto cuando se ilumina. Si la superficie de la bombilla está sucia, se acumulará un calor excesivo y la vida de la bombilla se acortará. Cuando reemplace la bombilla, sostenga la brida de metal, no el cristal.

5. Instalar en el orden inverso de eliminación.

Mazda6 - Cuerpo y accesorios

LUCES ANTINIEBLA DELANTERAS

NOTA:

- Realice la luz antiniebla delantera apuntando si se realiza alguno de los siguientes trabajos.
    - Reemplazo de luz de niebla delantera
    - Trabajo que puede afectar la altura del vehículo, como el reemplazo o la extracción / instalación de la suspensión.

1. Vacíe el vehículo haciendo que todos los ocupantes abandonen el vehículo y retire toda la carga, excepto la llanta de refacción, el gato y las herramientas que se encuentran en el vehículo.

2. Ajuste la presión de aire de cada neumático al valor especificado. (Consulte ESPECIFICACIÓN DE RUEDAS Y NEUMÁTICOS).

3. Mueva el vehículo a nivel del suelo.

4. Haga una pantalla que se muestra en la figura usando papel blanco de doble peso. (Común para derecha e izquierda)

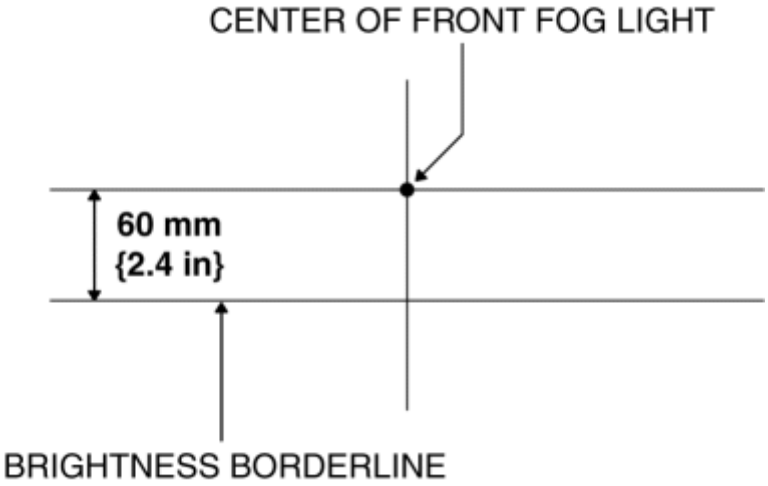

5. Alinee el vehículo con la pared de modo que la distancia a las luces antiniebla delanteras sea de **3 m (9.8 pies)** desde la pared.

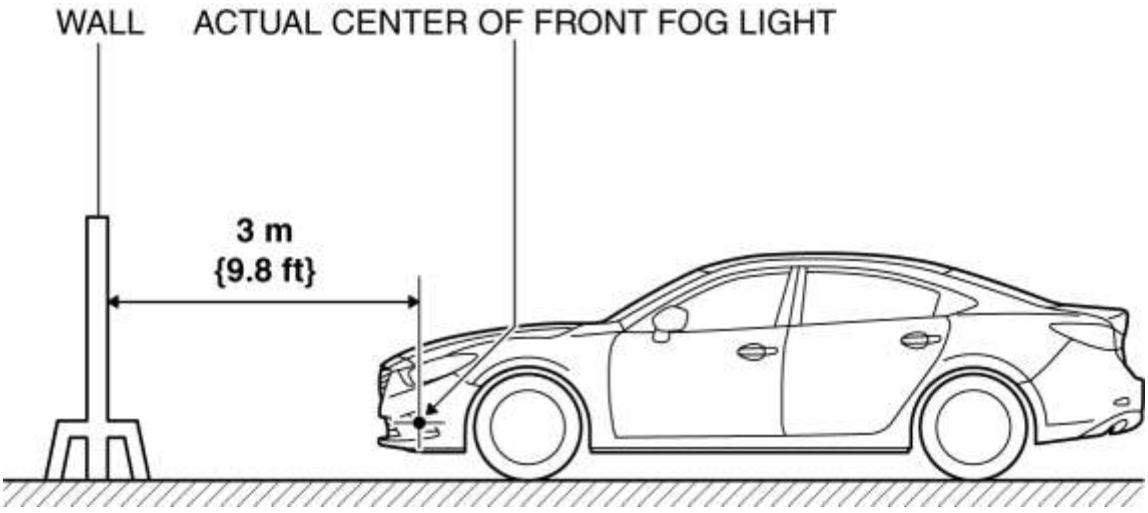

6. Mida la altura en el punto central de la luz antiniebla delantera.

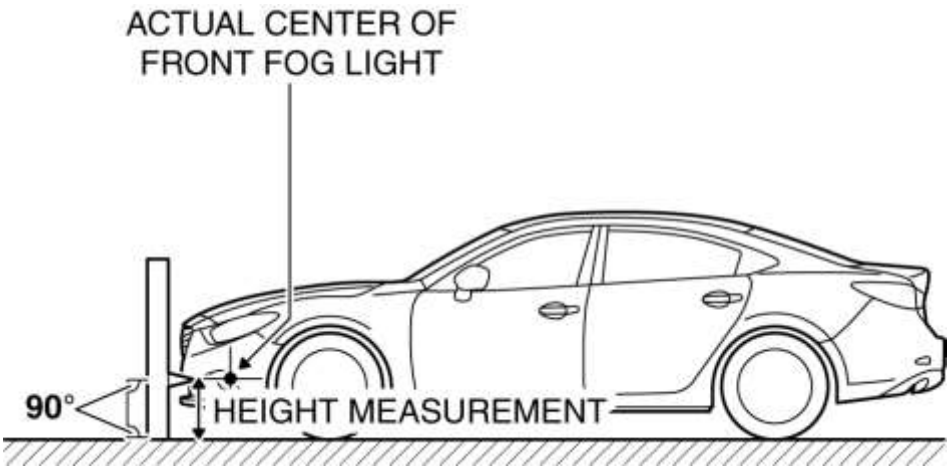

NOTA:

- Mida la altura en el punto central de la luz antiniebla delantera en la que se está ajustando el objetivo, ya que la altura del vehículo varía según las condiciones del vehículo.

7. Alinee el punto central de la luz antiniebla delantera con el centro de la pantalla.

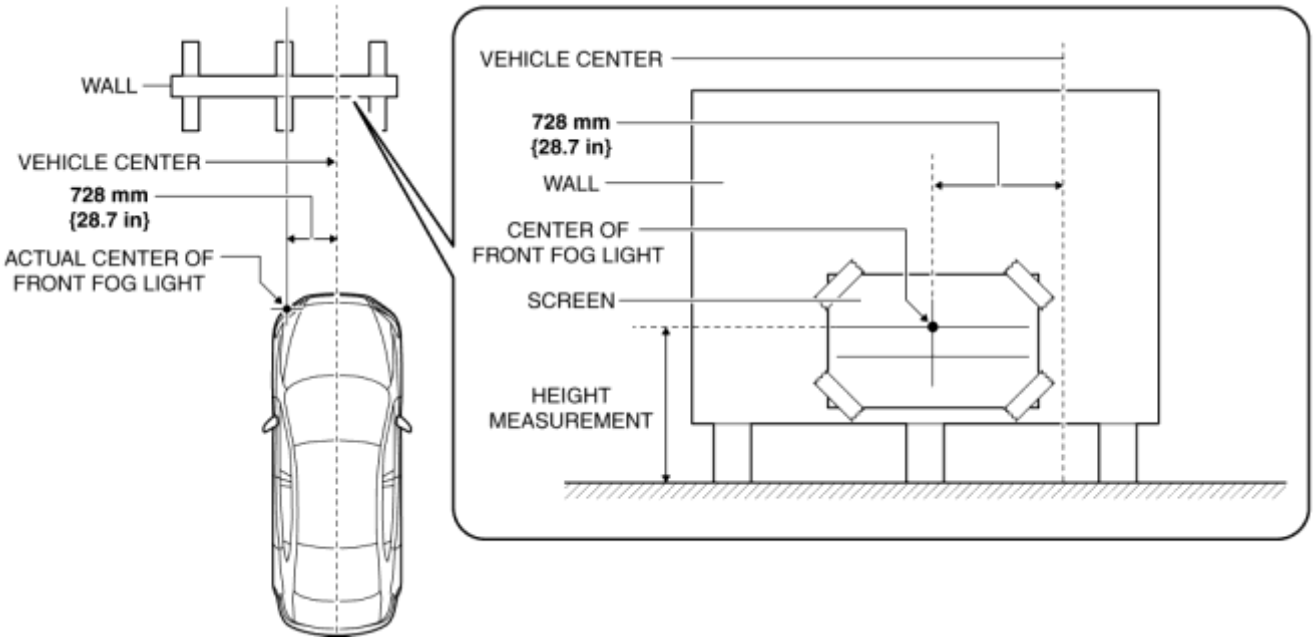

8. Coloque una partición delante del faro antiniebla delantero que no se está ajustando para bloquear la luz.

9. Arranque el motor y cargue la batería.

10. Encienda las luces antiniebla delanteras.

11. Verifique que la línea de borde de brillo del faro antiniebla delantero esté en la posición indicada en la pantalla de ajuste.

- Si la línea del borde de brillo no está en la posición indicada en la pantalla de ajuste, realice el siguiente ajuste.

a. Retire el perno antes de cortar la tapa del orificio de la luz antiniebla ubicada en el orificio de instalación del perno.

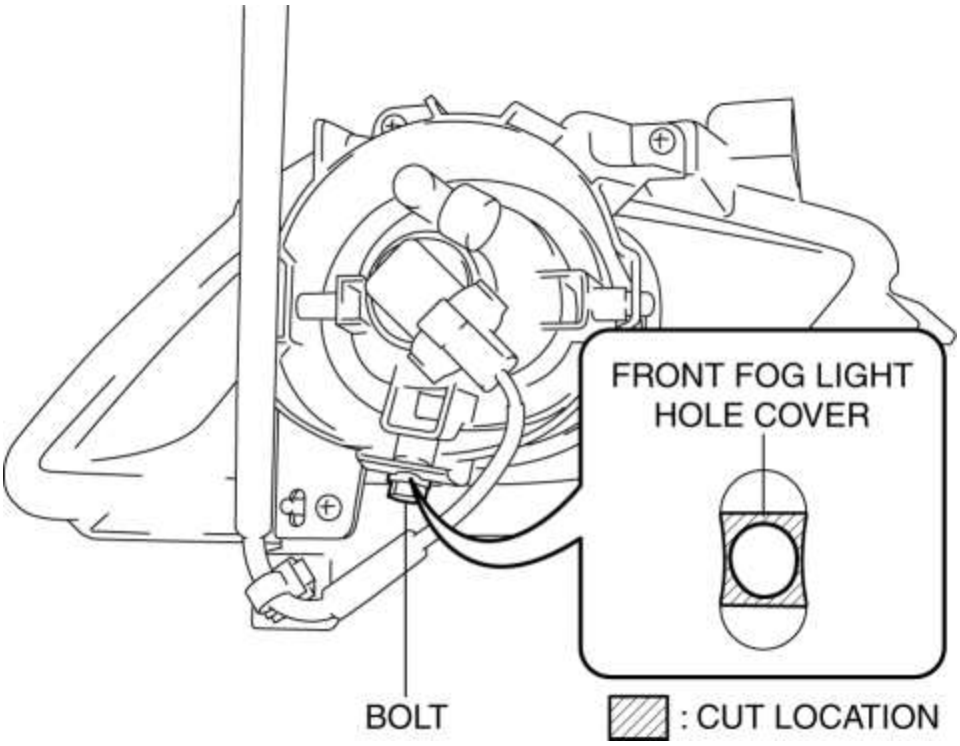

segundo. Mueva la luz antiniebla delantera en la dirección de las flechas (1) que se muestran en la figura para asegurar un espacio para cortar la tapa del orificio de la luz antiniebla delantera.

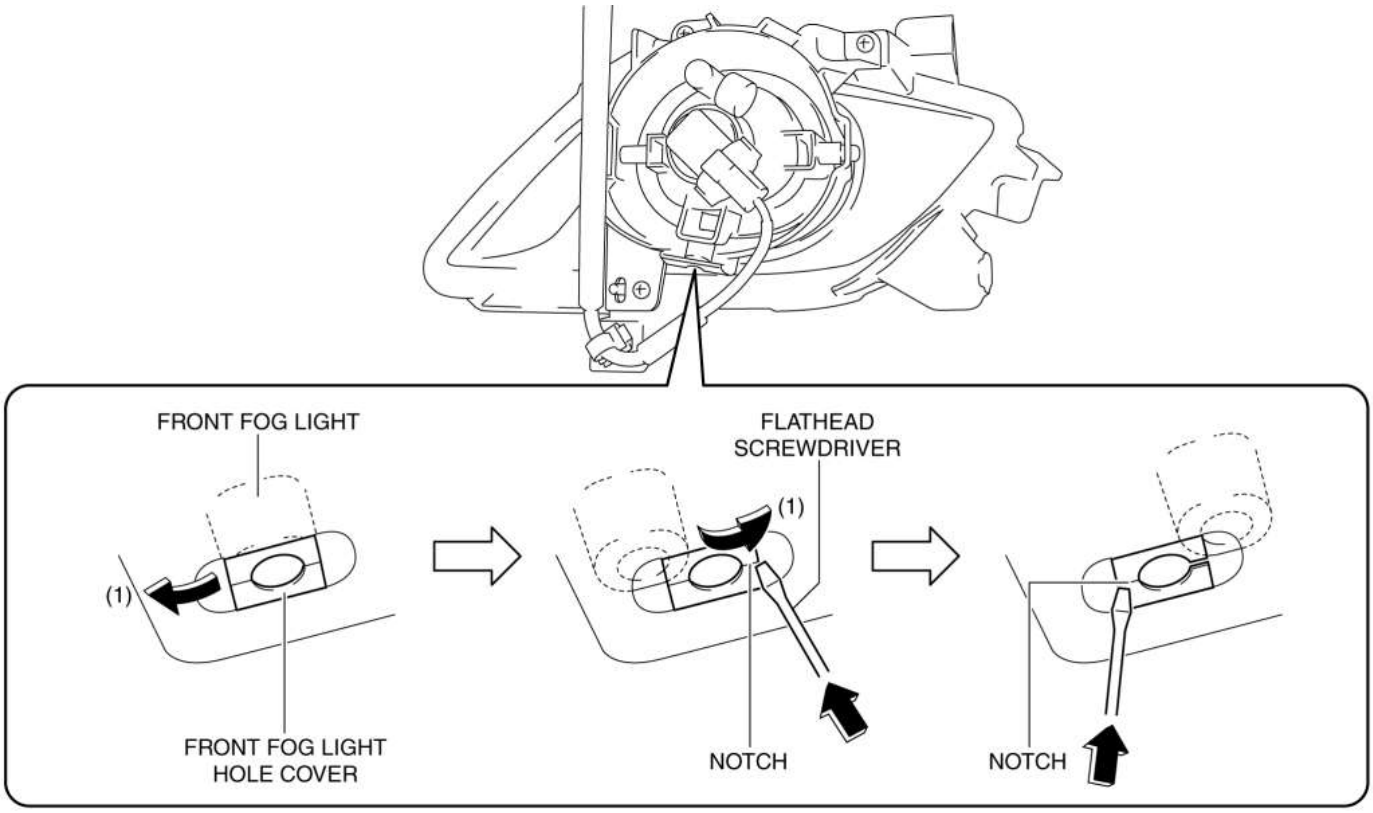

do. Presione la muesca de la tapa del orificio de la luz antiniebla delantera con un destornillador de punta plana y recorte la tapa del orificio de la luz antiniebla delantera.

re. Recorte el área sombreada de la tapa del orificio de la luz antiniebla delantera que se muestra en la figura con un destornillador de cabeza plana.

NOTA:

- Retire toda el área sombreada que se muestra en la figura para que la tapa del orificio de la luz antiniebla no interfiera con el perno.

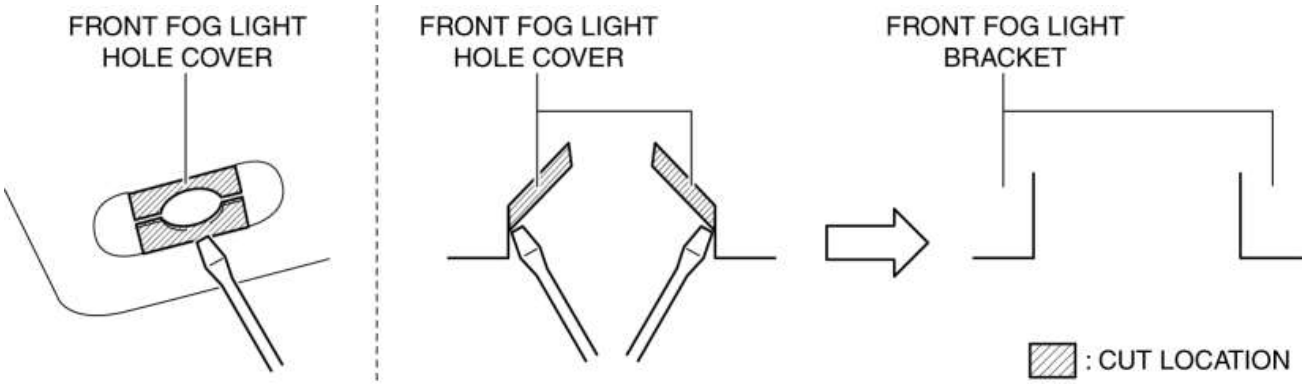

mi. Apriete temporalmente el perno.

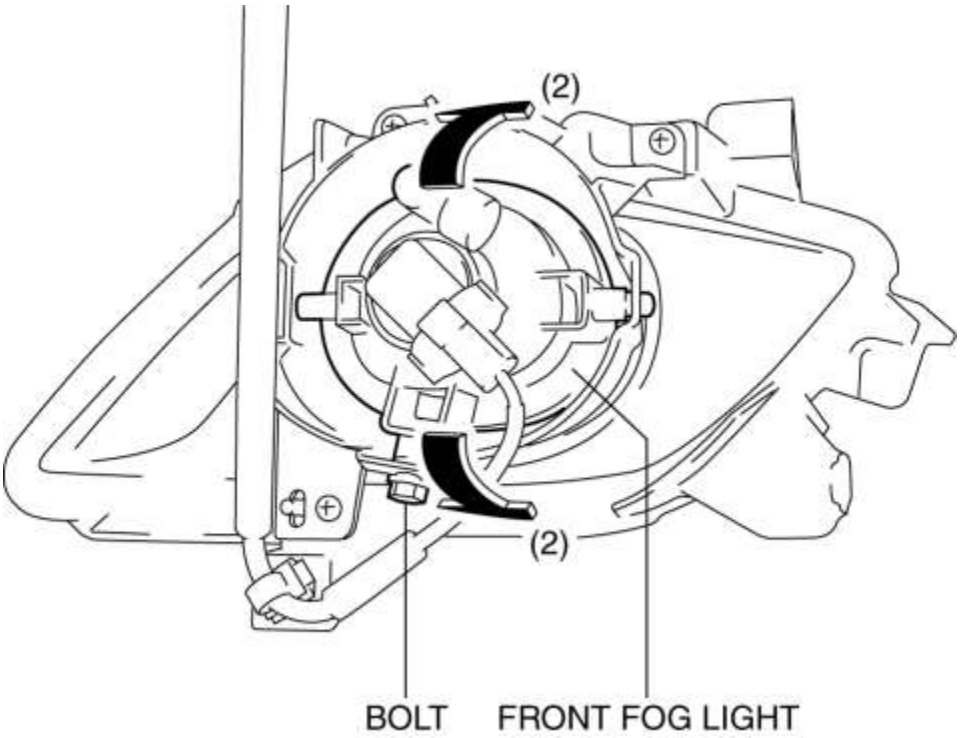

F. Mueva la luz antiniebla delantera en la dirección de las flechas (2) que se muestran en la figura para ajustar la línea del borde de brillo a la posición indicada en la pantalla de ajuste.

gramo. Aprieta el perno.

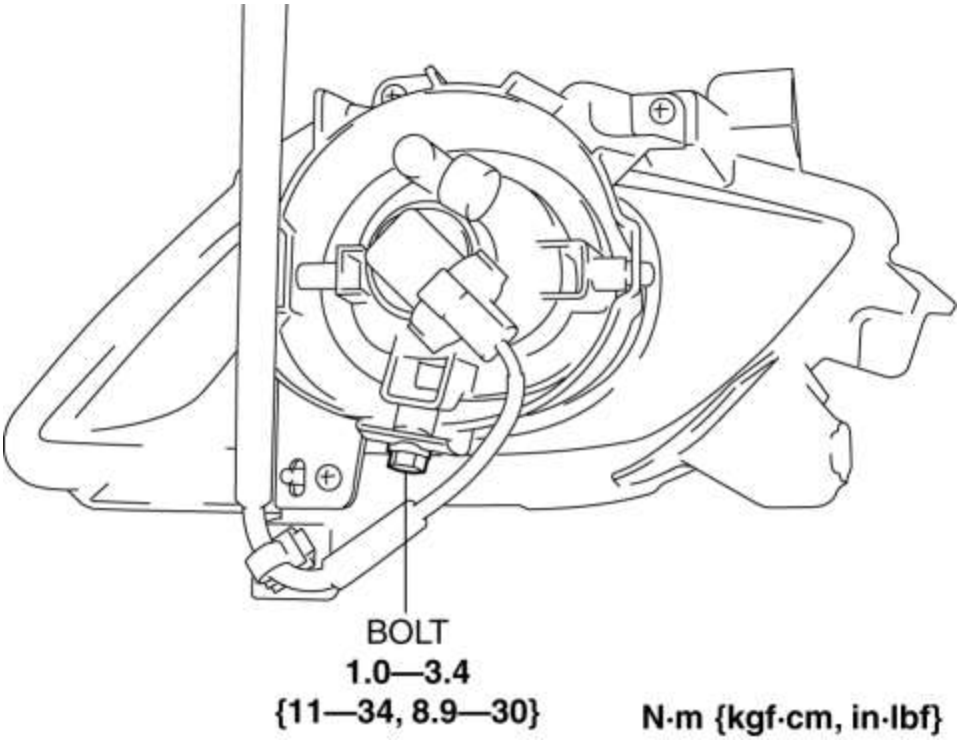

Mazda6 - Cuerpo y accesorios

INSPECCIÓN DE LA LUZ DE GIRO LATERAL

1. Retire la luz de giro lateral. (Ver REMOCION / INSTALACION DE LUZ DE GIRO LATERAL)

2. Aplique voltaje de la batería al lado A del terminal de la luz de giro, y conecte el terminal B a tierra.

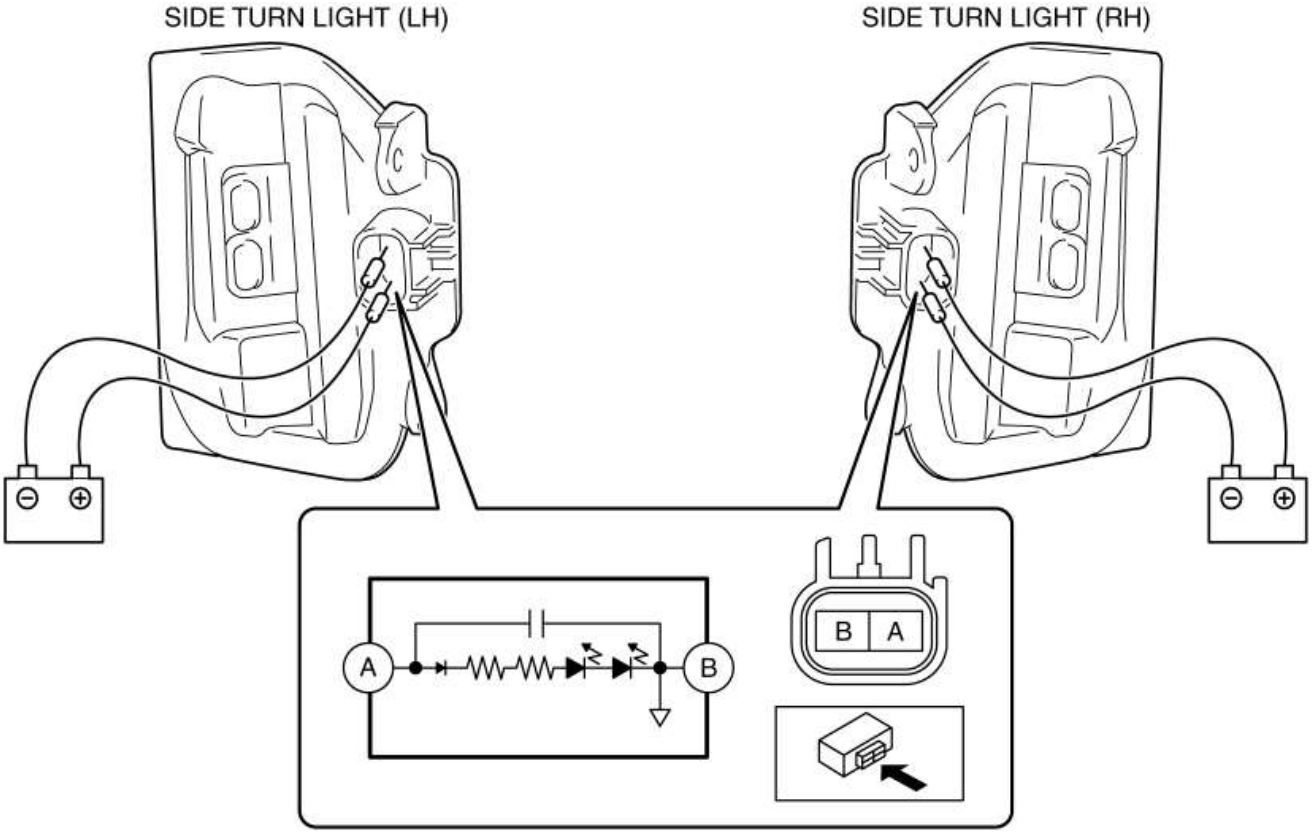

3. Verifique que el LED se ilumina.

- Si el LED se ilumina, vaya al siguiente paso.
- Si el LED no se ilumina, reemplace la luz de giro lateral. (Ver REMOCION / INSTALACION DE LUZ DE GIRO LATERAL)

4. Retire las siguientes partes:
a. Guarnición interior (Ver REMOCIÓN / INSTALACIÓN DE GUARNICIÓN INTERNA).

segundo. Ajuste de la puerta frontal (Véase REMOCION / INSTALACION DE LA MOLDURA DE LA PUERTA DELANTERA).

do. Conector del espejo exterior de potencia (Vea ELIMINACIÓN DEL ESPEJO EXTERIOR DE ALIMENTACIÓN / INSTALACIÓN).

5. Verifique que la continuidad entre el terminal de luz de giro lateral y el terminal del espejo exterior de potencia sea como se indica en la tabla.

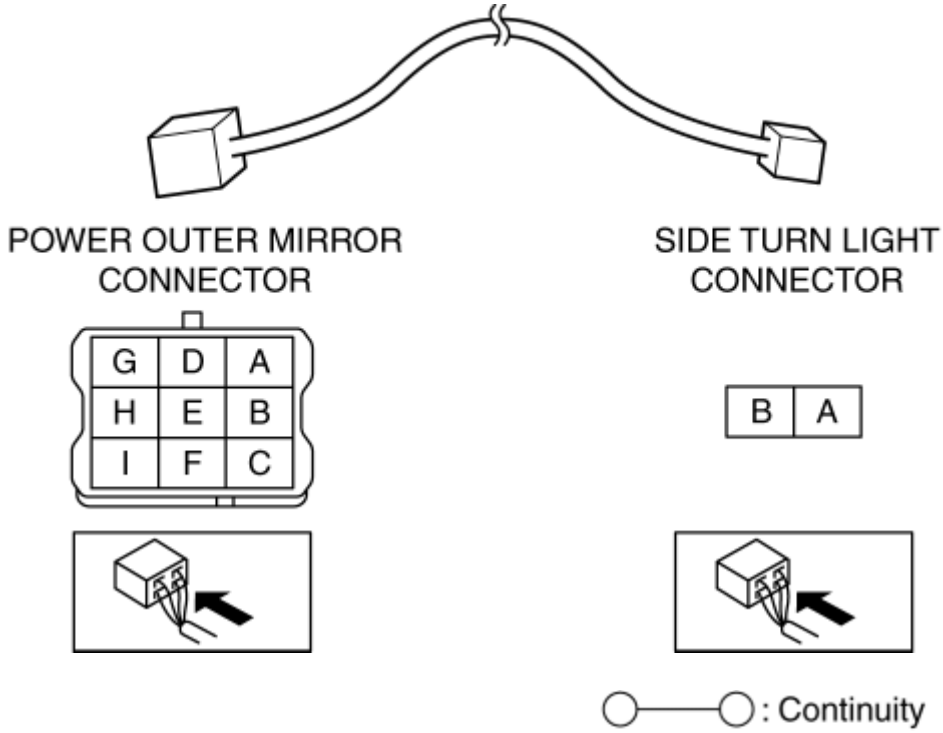

Test condition	Power outer mirror terminal		Side turn light terminal	
	E	G	A	B
Under any condition	○		○	
		○		○

- Si no es como se indica en la tabla, reemplace el espejo exterior de potencia. (Ver ELIMINACIÓN / INSTALACIÓN DEL ESPEJO EXTERIOR DE ALIMENTACIÓN).

Mazda6 - Cuerpo y accesorios

DESMONTAJE / INSTALACION DE LA LUZ DE COMBINACION TRASERA

NOTA:

- El empañamiento o la condensación en el interior de las luces de combinación traseras pueden ocurrir debido a un fenómeno natural que ocurre como resultado de una diferencia de temperatura entre el interior y el exterior de las luces de combinación. Sin embargo, no tiene ningún efecto en el rendimiento de la luz porque la temperatura dentro de las luces de combinación traseras se eleva después de iluminar las bombillas de la luz de giro trasera o ha transcurrido un período de tiempo.

1. Desconecte el cable negativo de la batería. (Ver DESCONEXIÓN / CONEXIÓN DEL CABLE DE LA BATERÍA NEGATIVA [SKYACTIV-G 2.5] .)

2. Despegue parcialmente el borde del baúl. (Ver REMOCION / INSTALACION DE LA MOLDURA LATERAL DEL TRONCO).

3. Desconecte el conector de la luz de giro trasera.

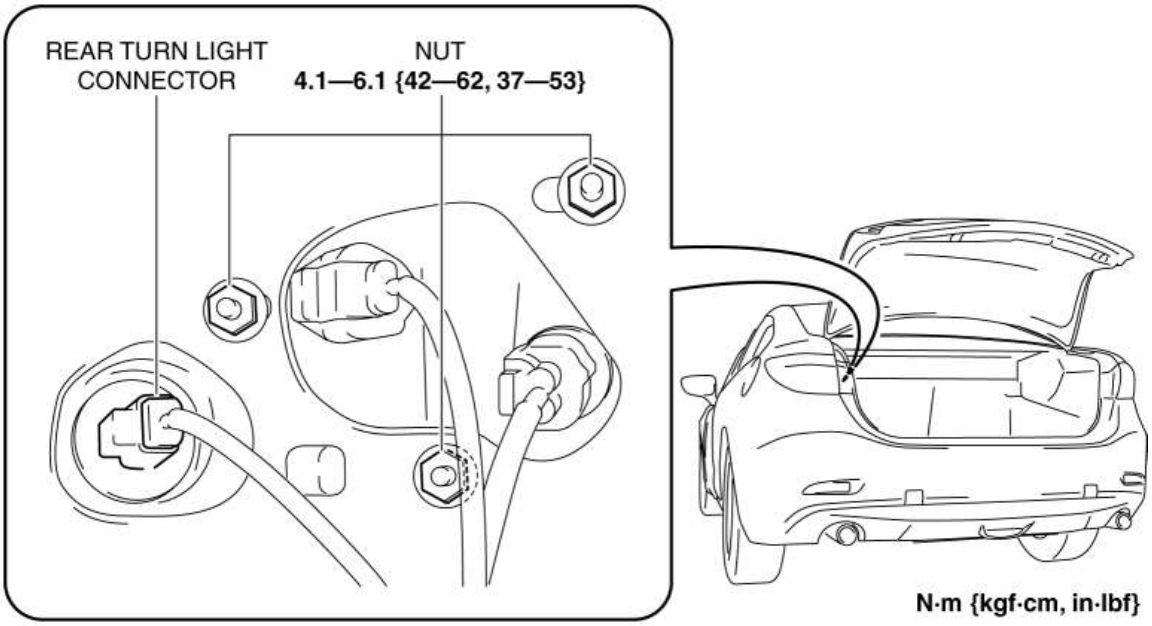

4. Retire las tuercas.

5. Para evitar arañazos o daños, coloque cinta protectora en la posición que se muestra en la figura.

PRECAUCIÓN:

- Cuando la luz de combinación trasera se extraiga del cuerpo, realice el procedimiento después de colocar cinta protectora en el cuerpo. De lo contrario, el cuerpo podría interferir con la luz de combinación trasera y causar arañazos o daños al cuerpo.

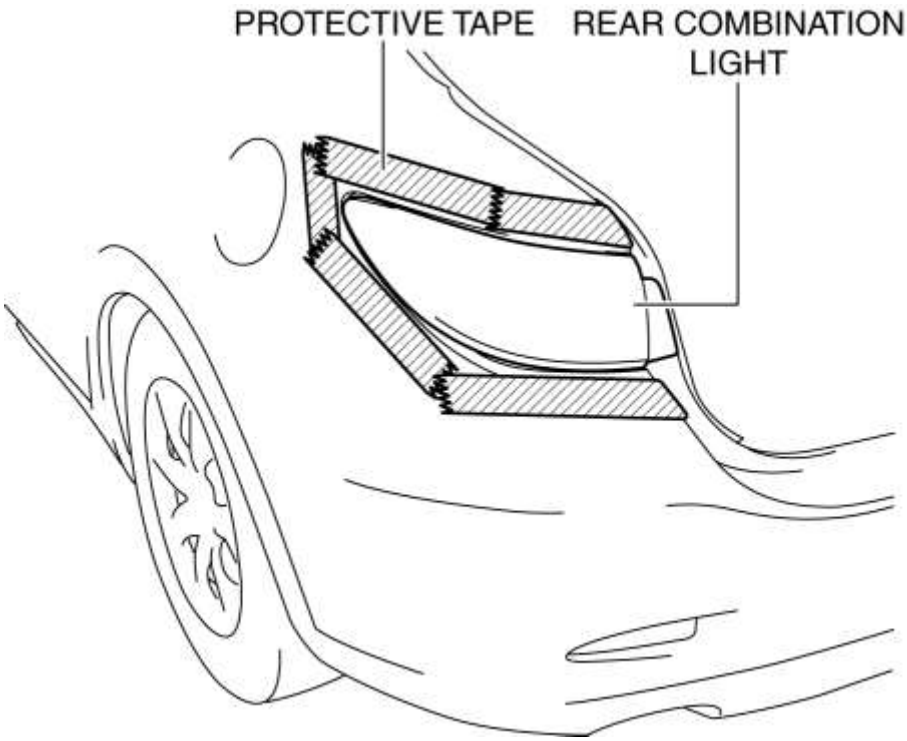

6. Tire de la luz de combinación trasera en la dirección de la flecha (1) que se muestra en la figura y extraiga las clavijas, los espárragos y el gancho del cuerpo. (Consulte la Nota de instalación de Grommet).

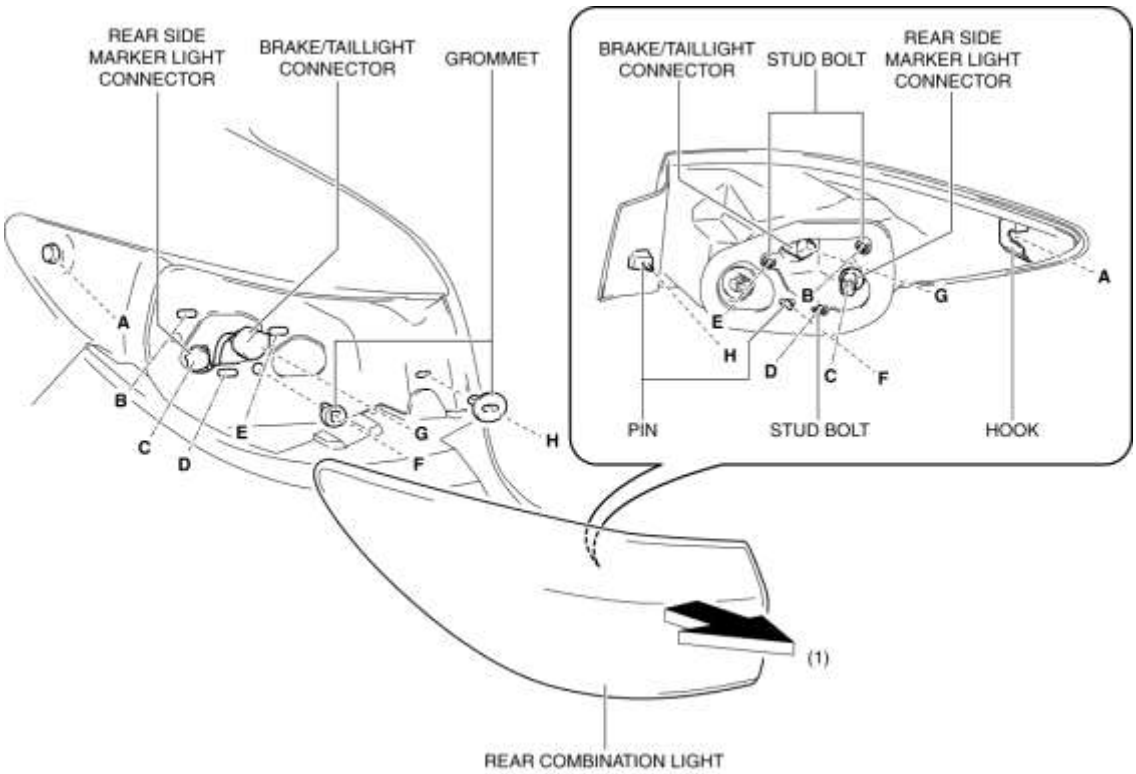

7. Desconecte el conector del freno / luz trasera y el conector de la luz de posición del lado trasero.

8. Retire la luz de combinación trasera.

9. Instalar en el orden inverso de eliminación.

Nota de instalación de ojal

1. Instale la arandela con la flecha apuntando hacia afuera del vehículo.

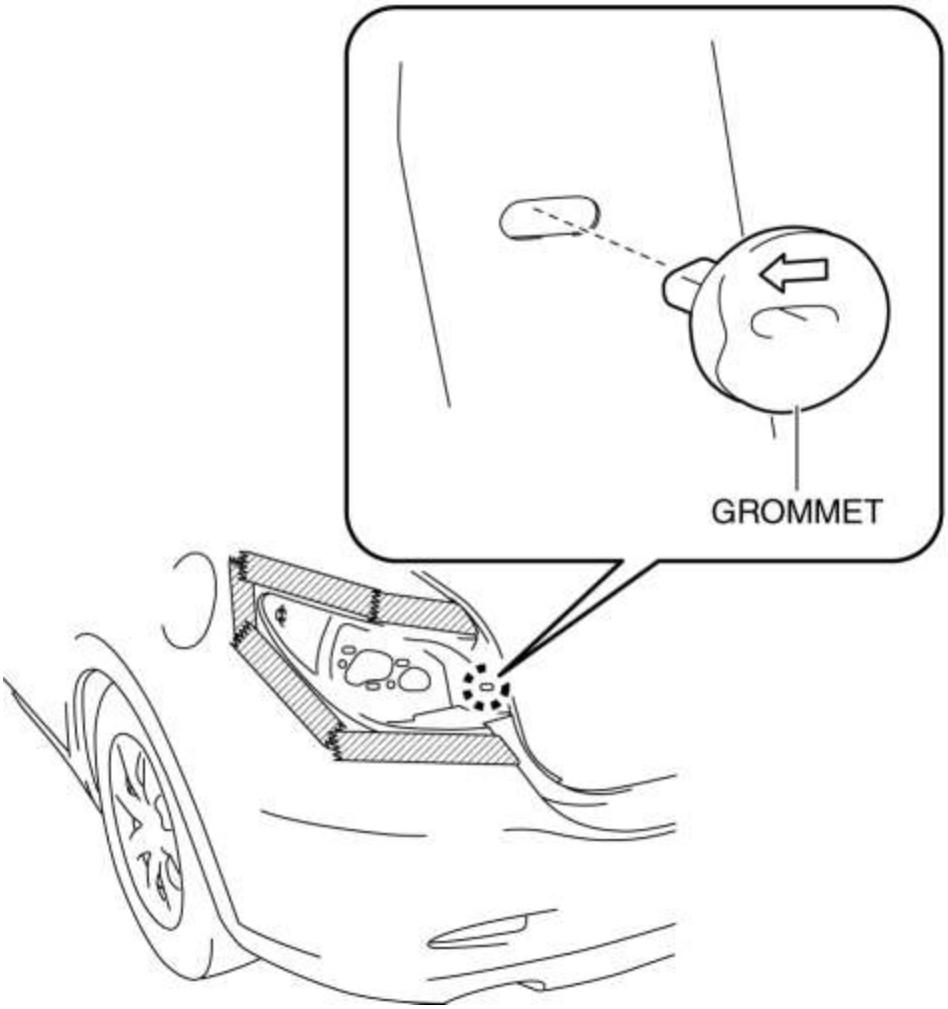

Mazda6 - Cuerpo y accesorios

DESMONTAJE / INSTALACIÓN DE LA BOMBILLA DE LUZ DE RESPALDO

1. Desconecte el cable negativo de la batería. (Ver DESCONEXIÓN / CONEXIÓN DEL CABLE DE LA BATERÍA NEGATIVA [SKYACTIV-G 2.5] .)

2. Despegue parcialmente el borde de la tapa del maletero. (Ver REMOCION / INSTALACION DE LA MOLDURA DE LA TAPA DEL TRONCO).

3. Gire el receptáculo en la dirección de la flecha (1) que se muestra en la figura y retírelo de la luz de la tapa del maletero en la dirección de la flecha (2) que se muestra en la figura.

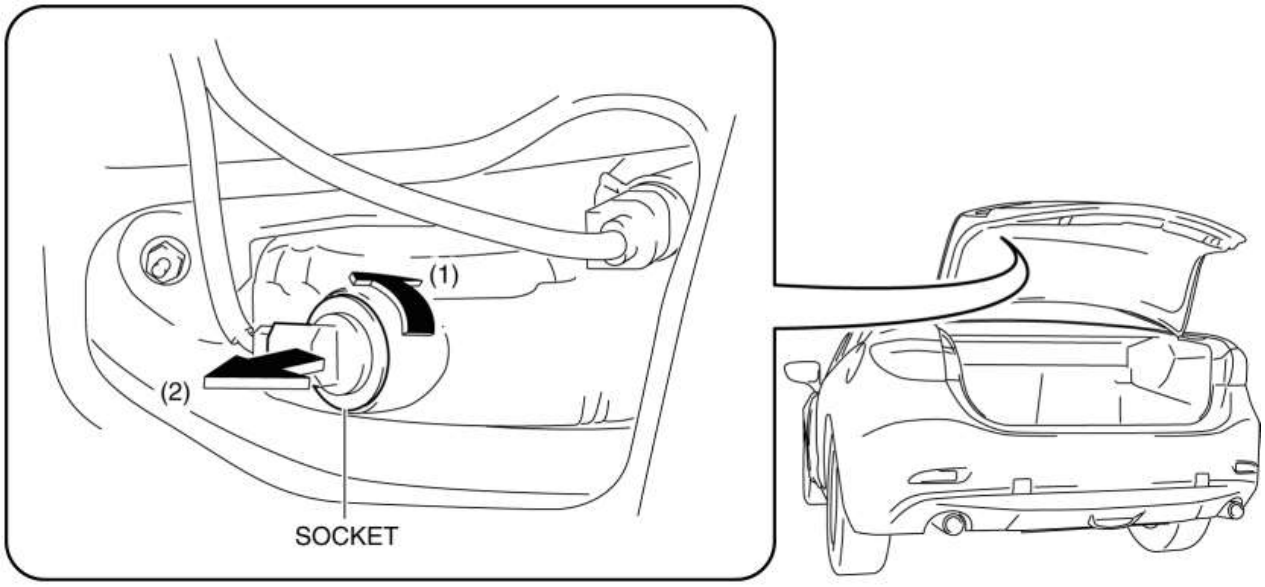

4. Retire la bombilla de luz de respaldo.

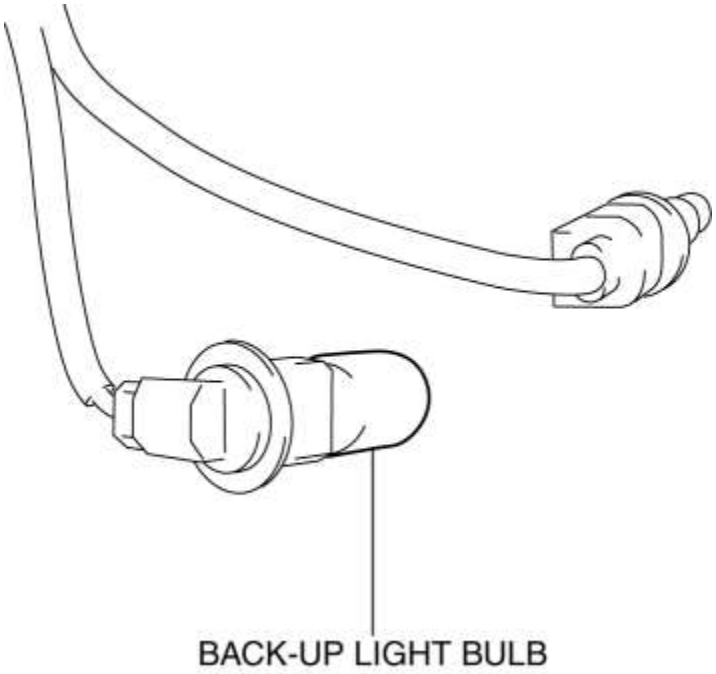

5. Instalar en el orden inverso de eliminación.

Mazda6 - Cuerpo y accesorios

DESMONTAJE / INSTALACIÓN DE LA LUZ DE LA TAPA DEL TRONCO

NOTA:

- Puede producirse empañado o condensación en el interior de la luz de la tapa del maletero, sin embargo, es un fenómeno natural que ocurre como resultado de una diferencia de temperatura entre el interior y el exterior de las luces de la tapa del maletero y no tiene ningún efecto sobre el rendimiento de la luz. El empañamiento o la condensación se disiparán cuando la temperatura dentro de las luces de la tapa del maletero se eleve después de encender las luces de respaldo y haya transcurrido un período de tiempo.

1. Desconecte el cable negativo de la batería. (Ver DESCONEXIÓN / CONEXIÓN DEL CABLE DE LA BATERÍA NEGATIVA [SKYACTIV-G 2.5] .)

2. Retire el borde de la tapa del maletero. (Ver REMOCION / INSTALACION DE LA MOLDURA DE LA TAPA DEL TRONCO).

3. Retire la guarnición del párpado del maletero. (Ver REMOCION / INSTALACION DE LA GUARDA DE LA TAPA DEL TRONCO).

4. Desconecte los conectores.

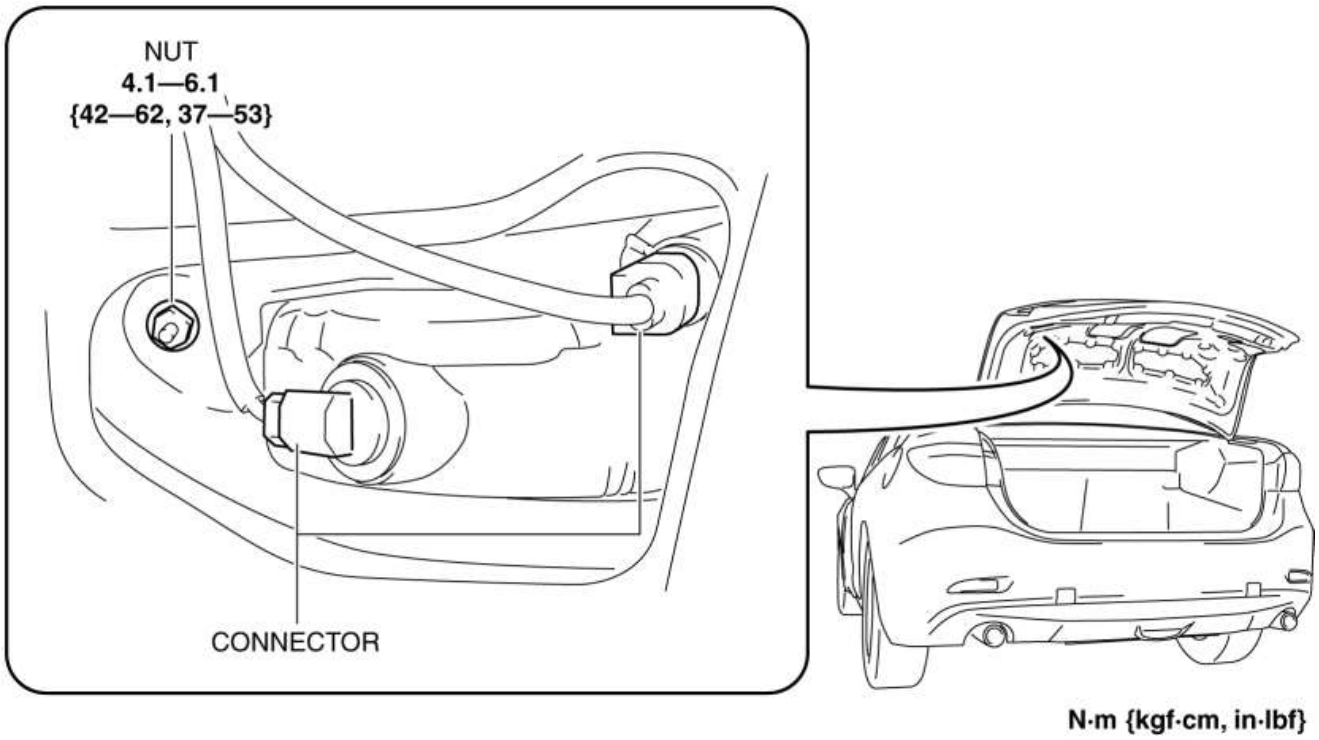

5. Retire la tuerca.

6. Inserte un destornillador plano en el orificio de servicio en la posición que se muestra en la figura.

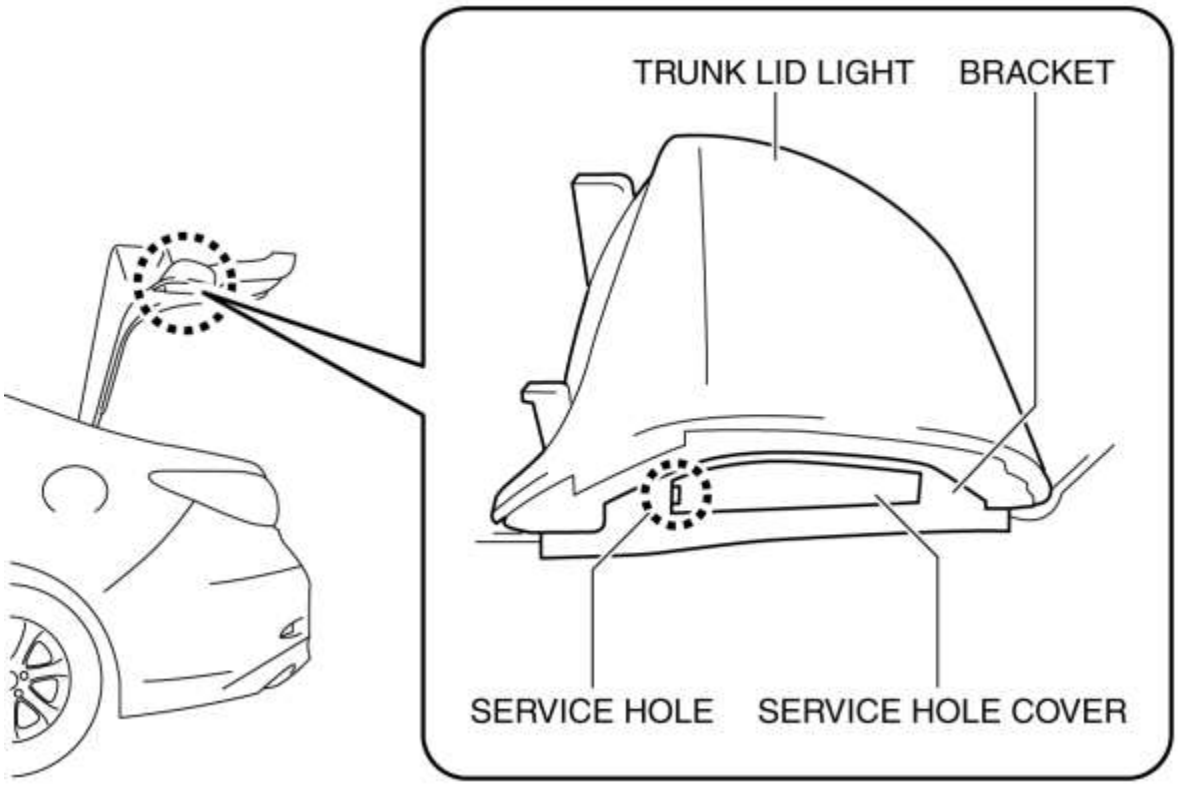

7. Mueva el destornillador de cabeza plana en la dirección de la flecha (1) que se muestra en la figura para separar la lengüeta de la tapa del orificio de servicio del soporte.

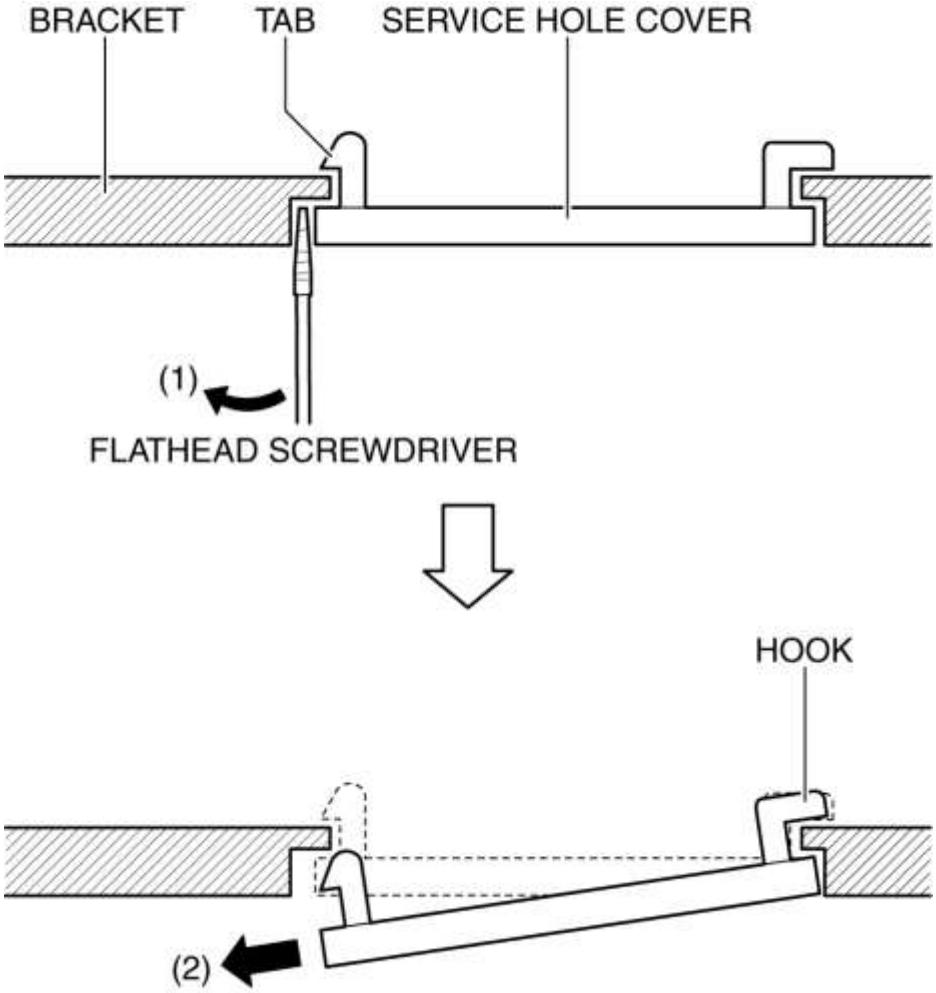

8. Tire de la tapa del orificio de servicio en la dirección de la flecha (2) que se muestra en la figura y saque el gancho de la cubierta del orificio de servicio del soporte.

9. Retire la tapa del orificio de servicio.

10. Inserte el destornillador de cabeza plana en el espacio libre entre la lengüeta A del soporte y la luz de la tapa del maletero que se muestra en la figura.

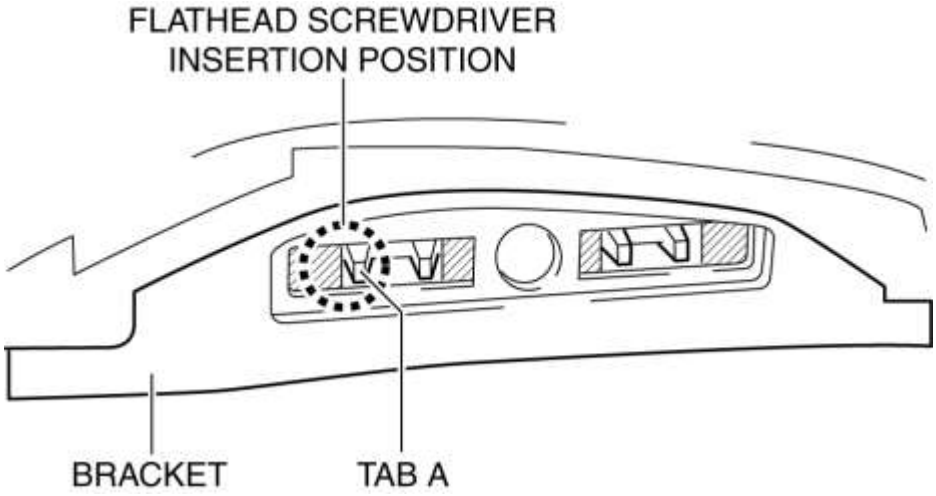

11. Mueva el destornillador plano en la dirección de la flecha (3) que se muestra en la figura para presionar la lengüeta A, y tire del soporte en la dirección de la flecha (4) para separar la lengüeta A de la luz de la tapa del maletero.

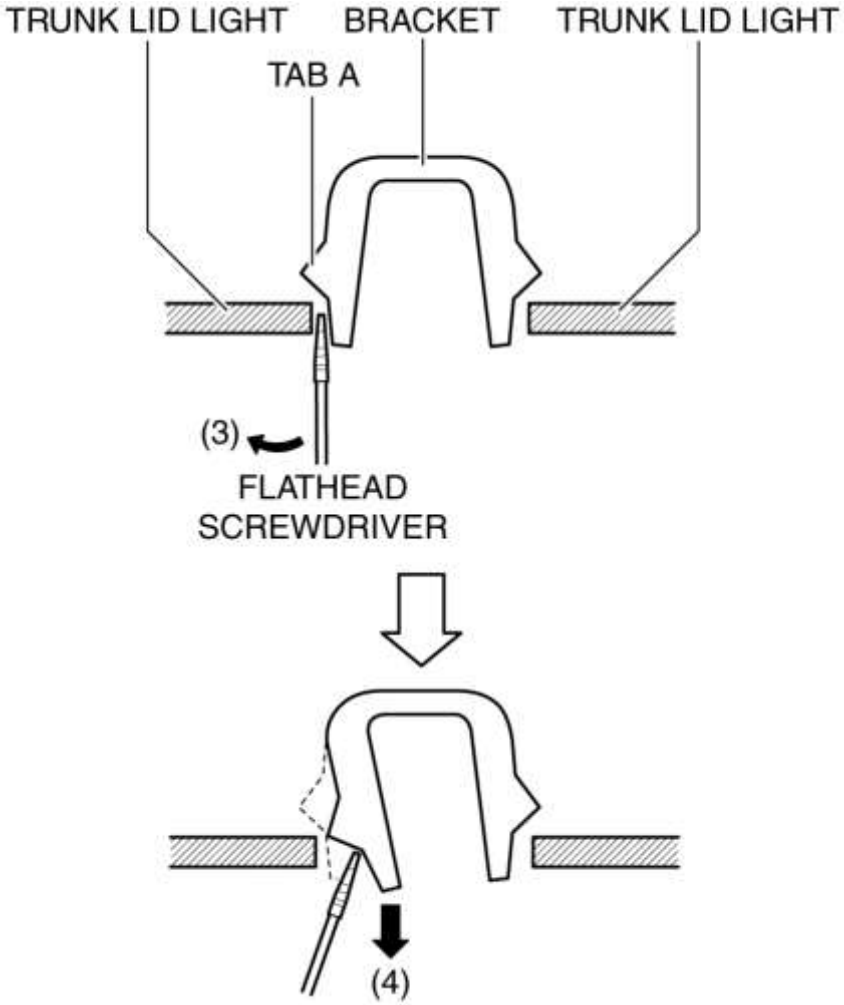

12. Inserte el destornillador de cabeza plana en el espacio libre entre la lengüeta B del soporte y la luz de la tapa del maletero que se muestra en la figura.

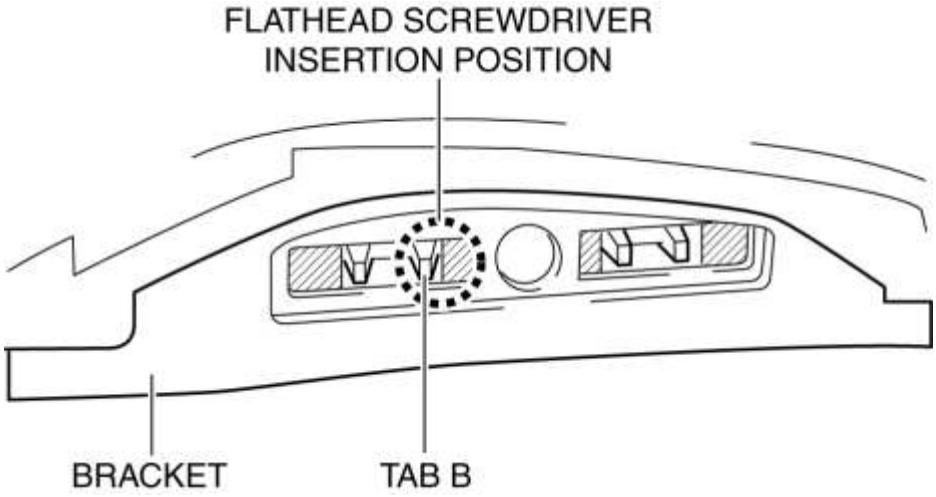

13. Mueva el destornillador plano en la dirección de la flecha (5) que se muestra en la figura para presionar la lengüeta B, y tire del soporte en la dirección de la flecha (6) para separar la lengüeta B de la luz de la tapa del maletero.

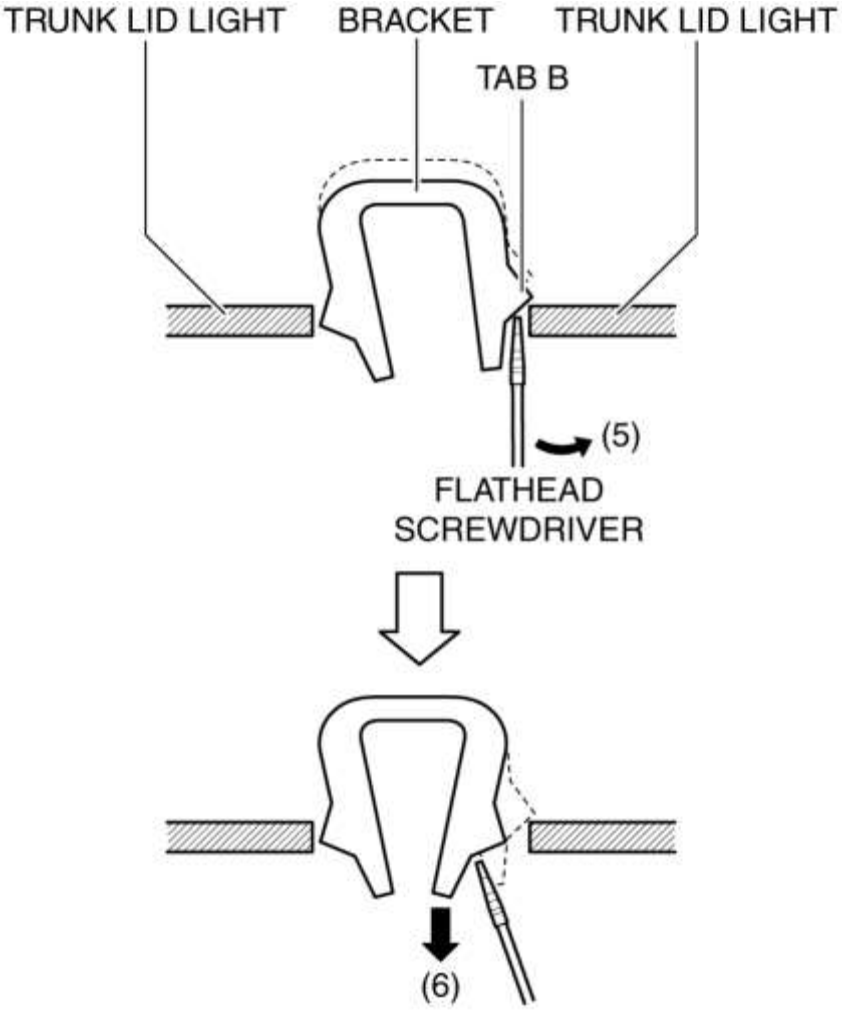

14. Inserte el destornillador de cabeza plana en el espacio libre entre la lengüeta del soporte C y la luz de la tapa del maletero que se muestra en la figura.

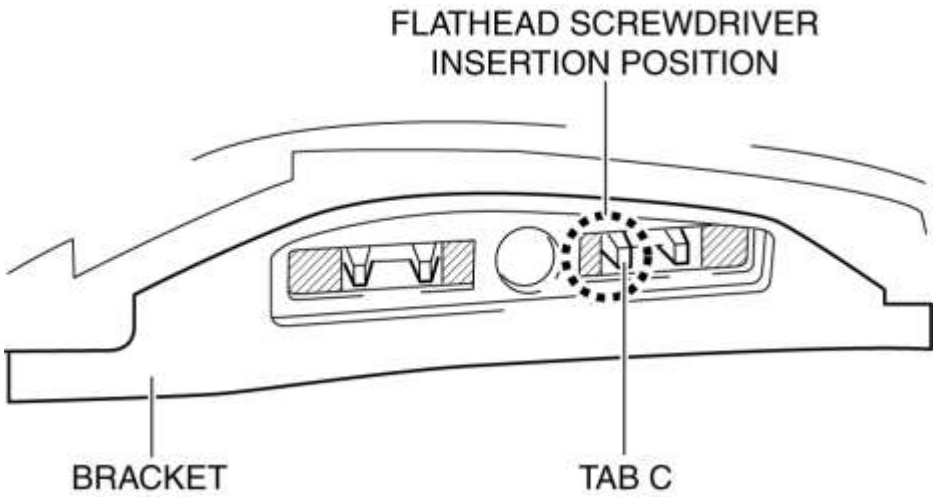

15. Mueva el destornillador plano en la dirección de la flecha (7) que se muestra en la figura para presionar la lengüeta C, y tire del soporte en la dirección de la flecha (8) para separar la lengüeta C de la luz de la tapa del maletero.

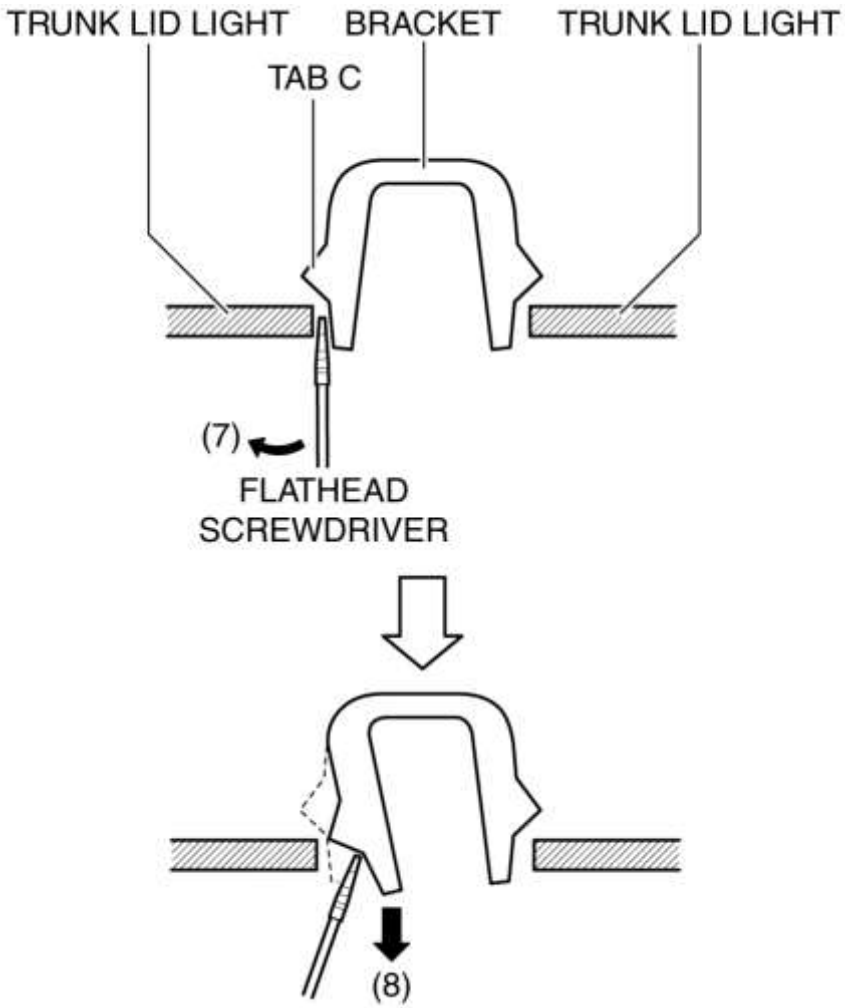

16. Inserte el destornillador plano en el espacio entre la lengüeta D del soporte y la luz de la tapa del maletero que se muestra en la figura.

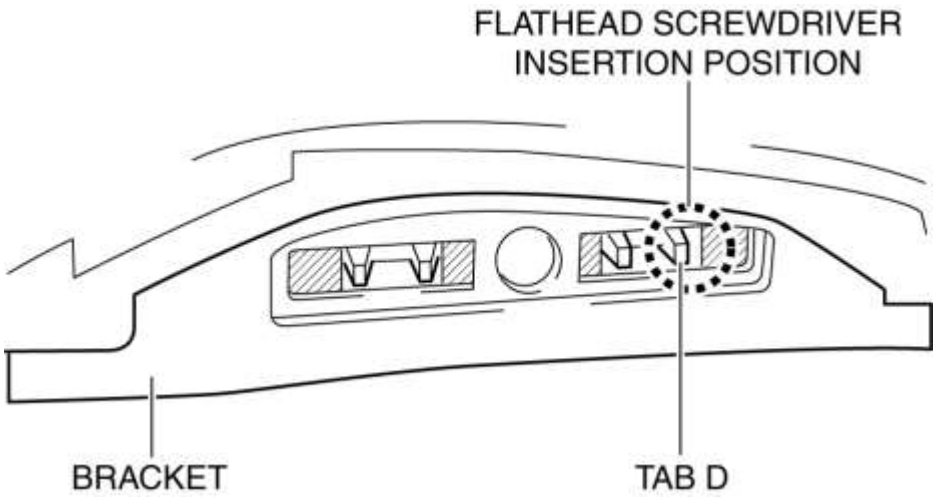

17. Mueva el destornillador plano en la dirección de la flecha (9) que se muestra en la figura para presionar la lengüeta D, y tire del soporte en la dirección de la flecha (10) para separar la lengüeta D de la luz de la tapa del maletero.

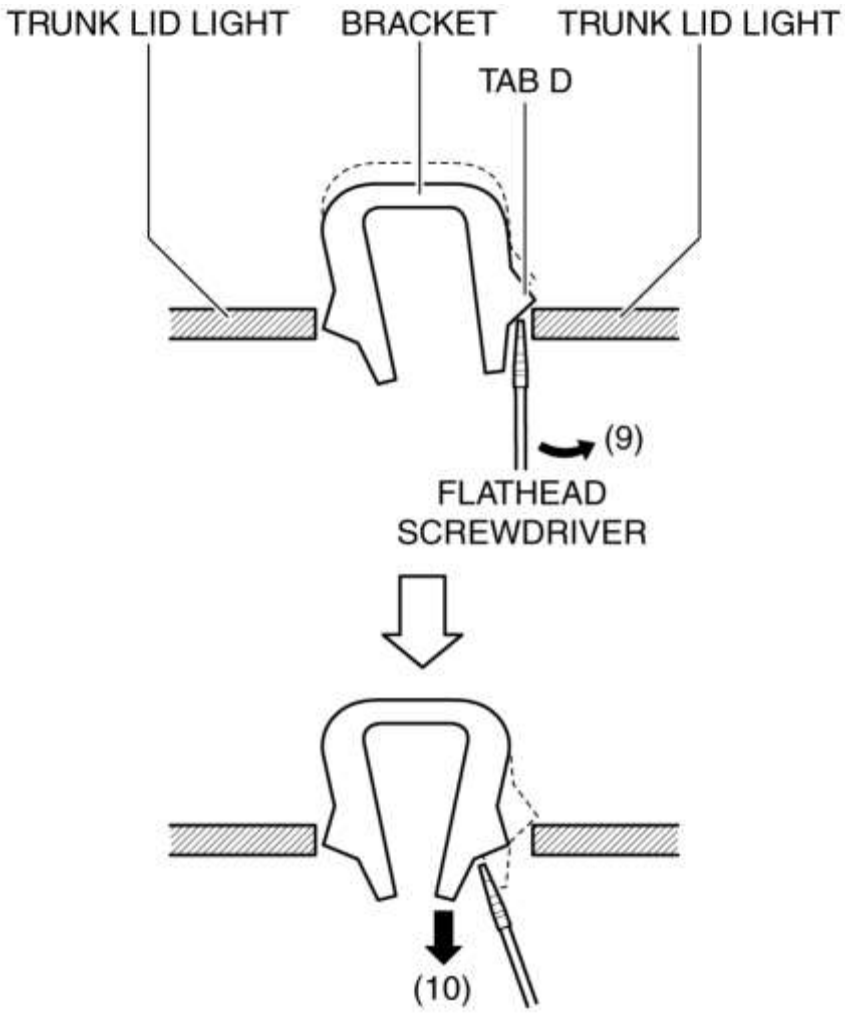

18. Retire el soporte.

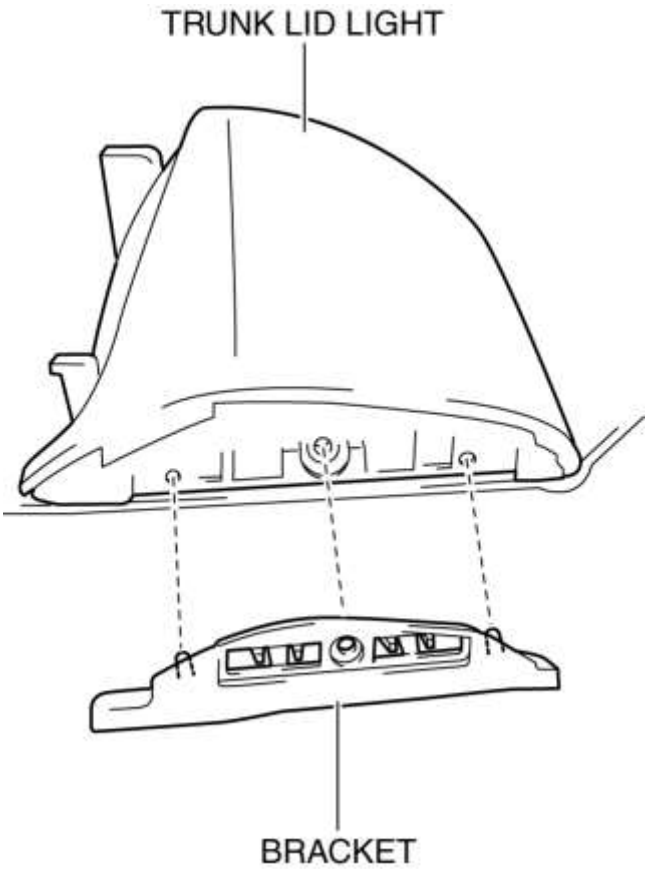

19. Para evitar arañazos o daños, coloque cinta protectora en la posición que se muestra en la figura.

PRECAUCIÓN:

- Cuando se quite la luz de la tapa del maletero de la tapa del maletero, realice el procedimiento después de colocar cinta protectora en la tapa del maletero. De lo contrario, la tapa del maletero podría interferir con la luz de la tapa del maletero y provocar arañazos o daños en la tapa del maletero.

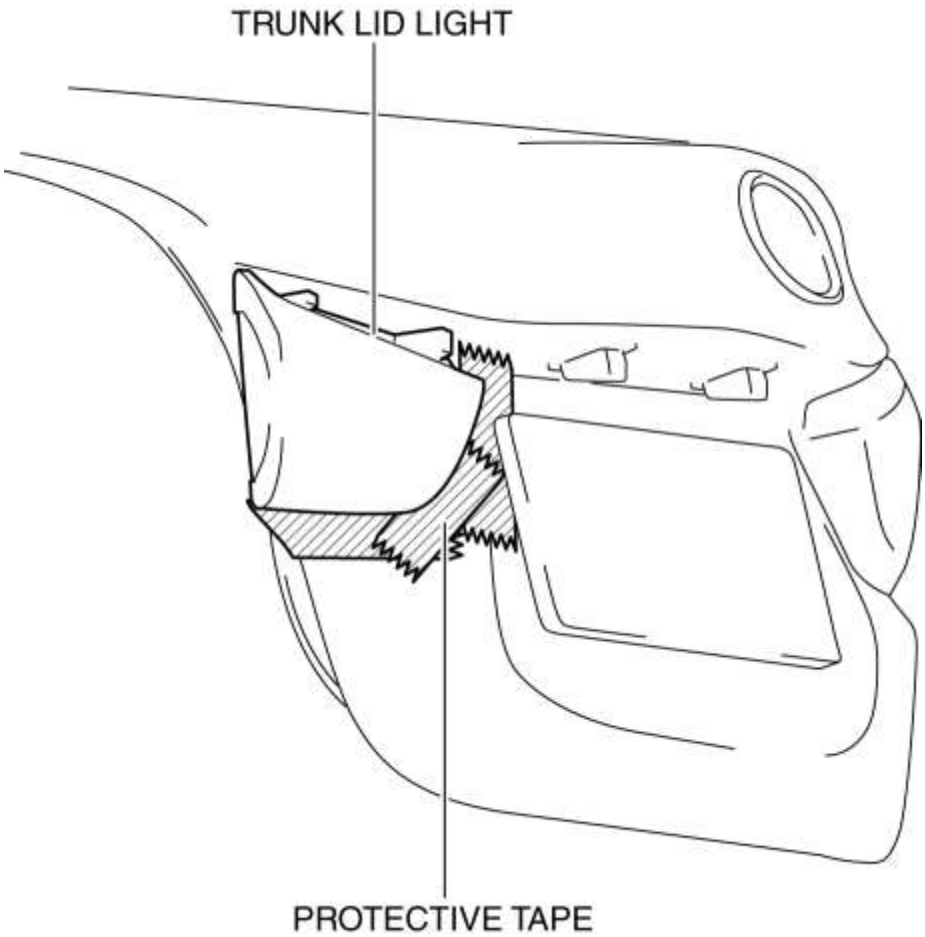

20. Mueva la luz de la tapa del maletero en la dirección de la flecha (11) que se muestra en la figura para sacar el gancho de la tapa del maletero.

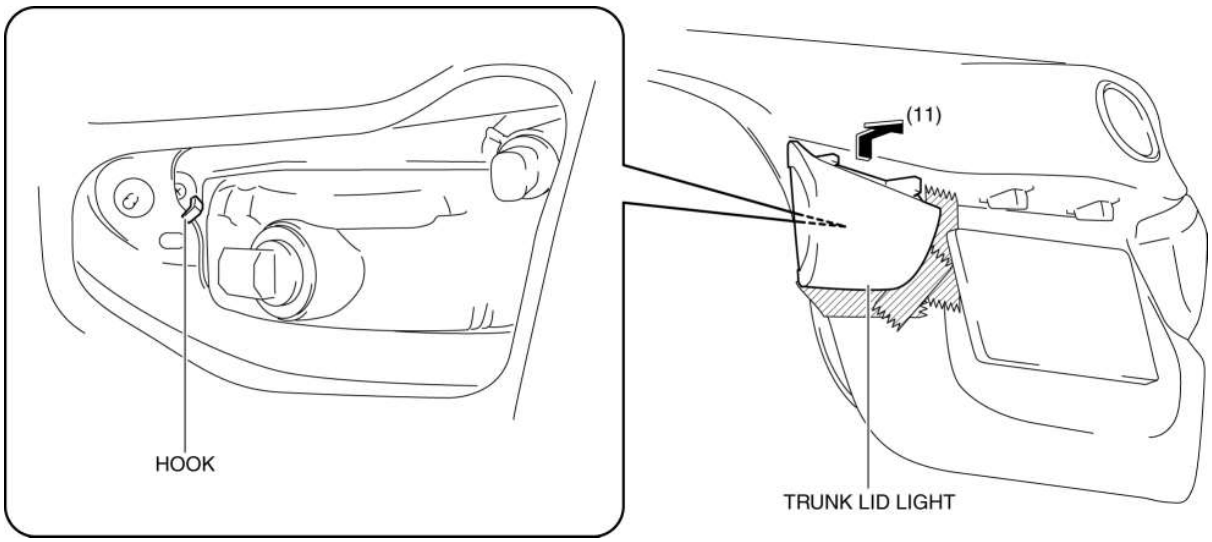

21. Tire de la luz de la tapa del maletero en la dirección de la flecha (12) que se muestra en la figura y saque los pasadores y el perno de la tapa del maletero.

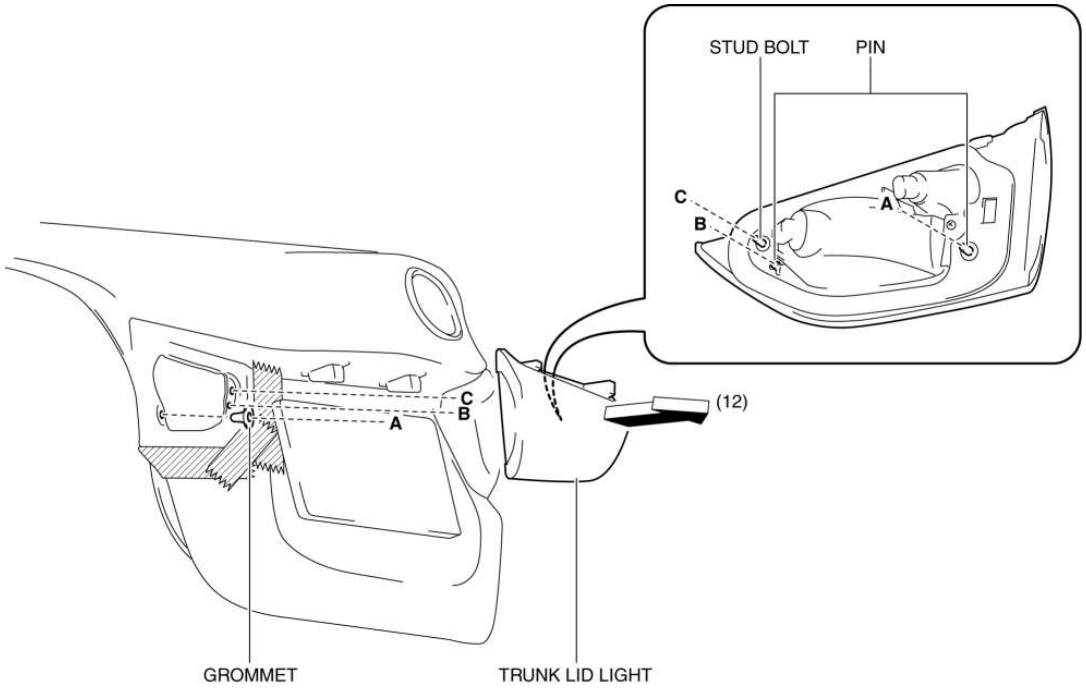

PRECAUCIÓN:

- Si se quita la luz de la tapa del maletero de la tapa del maletero, la luz de la tapa del maletero puede caerse y dañarse. Cuando retire la luz de la tapa del maletero de la tapa del maletero, sostenga la luz de la tapa del maletero en el lado del objetivo con una mano durante el servicio.

22. Retire la luz de la tapa del maletero.

23. Instalar en el orden inverso de eliminación.

Mazda6 - Cuerpo y accesorios

DESMONTAJE / INSTALACIÓN DE LA LUZ DE LA TAPA DEL TRONCO

NOTA:

- Puede producirse empañado o condensación en el interior de la luz de la tapa del maletero, sin embargo, es un fenómeno natural que ocurre como resultado de una diferencia de temperatura entre el interior y el exterior de las luces de la tapa del maletero y no tiene ningún efecto sobre el rendimiento de la luz. El empañamiento o la condensación se disiparán cuando la temperatura dentro de las luces de la tapa del maletero se eleve después de encender las luces de respaldo y haya transcurrido un período de tiempo.

1. Desconecte el cable negativo de la batería. (Ver DESCONEXIÓN / CONEXIÓN DEL CABLE DE LA BATERÍA NEGATIVA [SKYACTIV-G 2.5] .)

2. Retire el borde de la tapa del maletero. (Ver REMOCION / INSTALACION DE LA MOLDURA DE LA TAPA DEL TRONCO).

3. Retire la guarnición del párpado del maletero. (Ver REMOCION / INSTALACION DE LA GUARDA DE LA TAPA DEL TRONCO).

4. Desconecte los conectores.

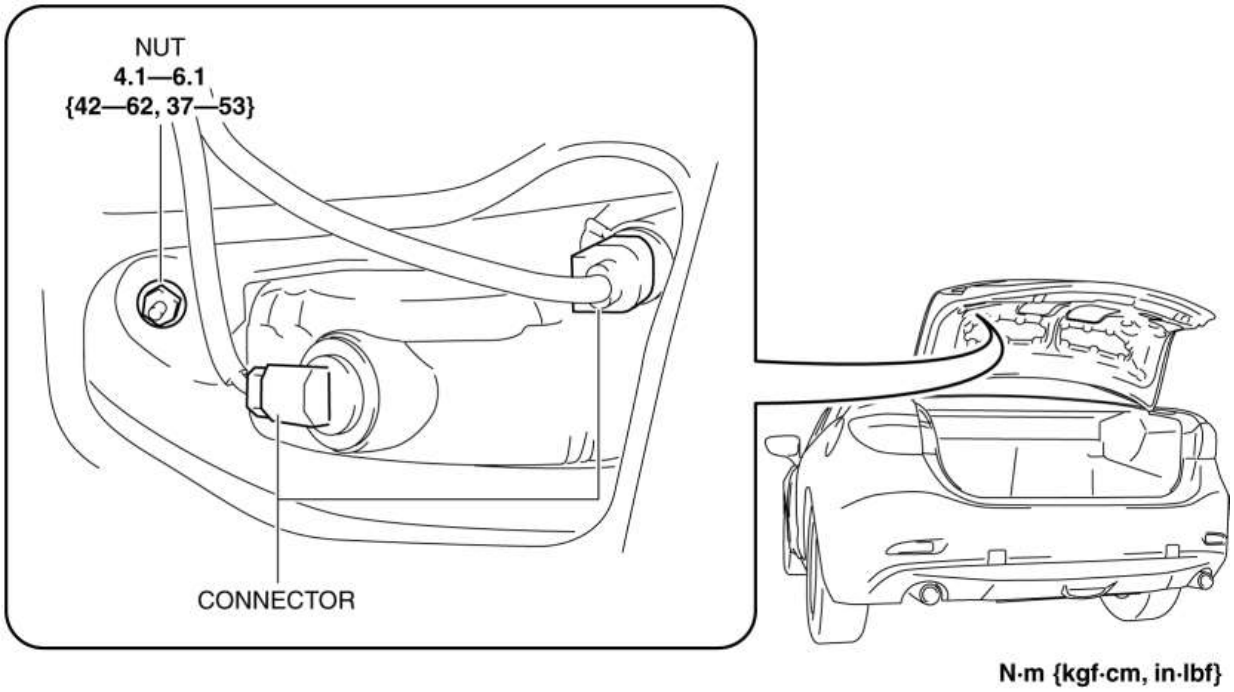

5. Retire la tuerca.

6. Inserte un destornillador plano en el orificio de servicio en la posición que se muestra en la figura.

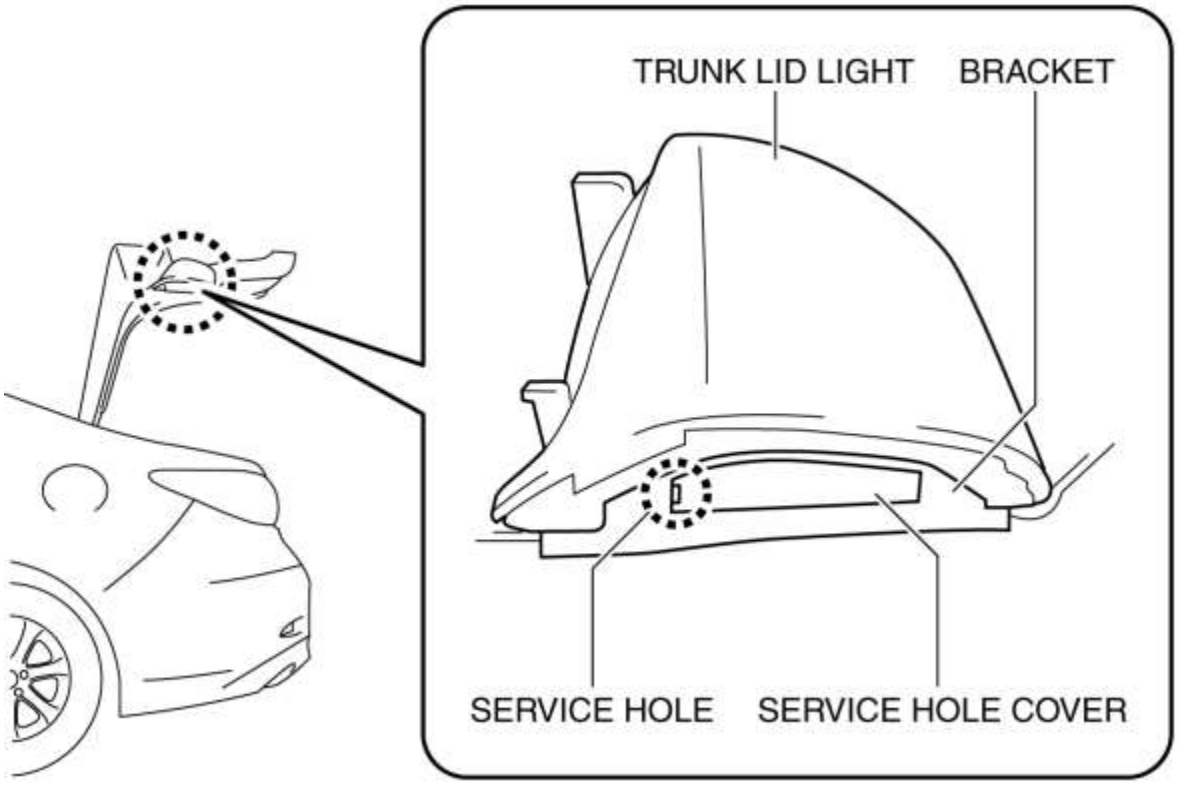

7. Mueva el destornillador de cabeza plana en la dirección de la flecha (1) que se muestra en la figura para separar la lengüeta de la tapa del orificio de servicio del soporte.

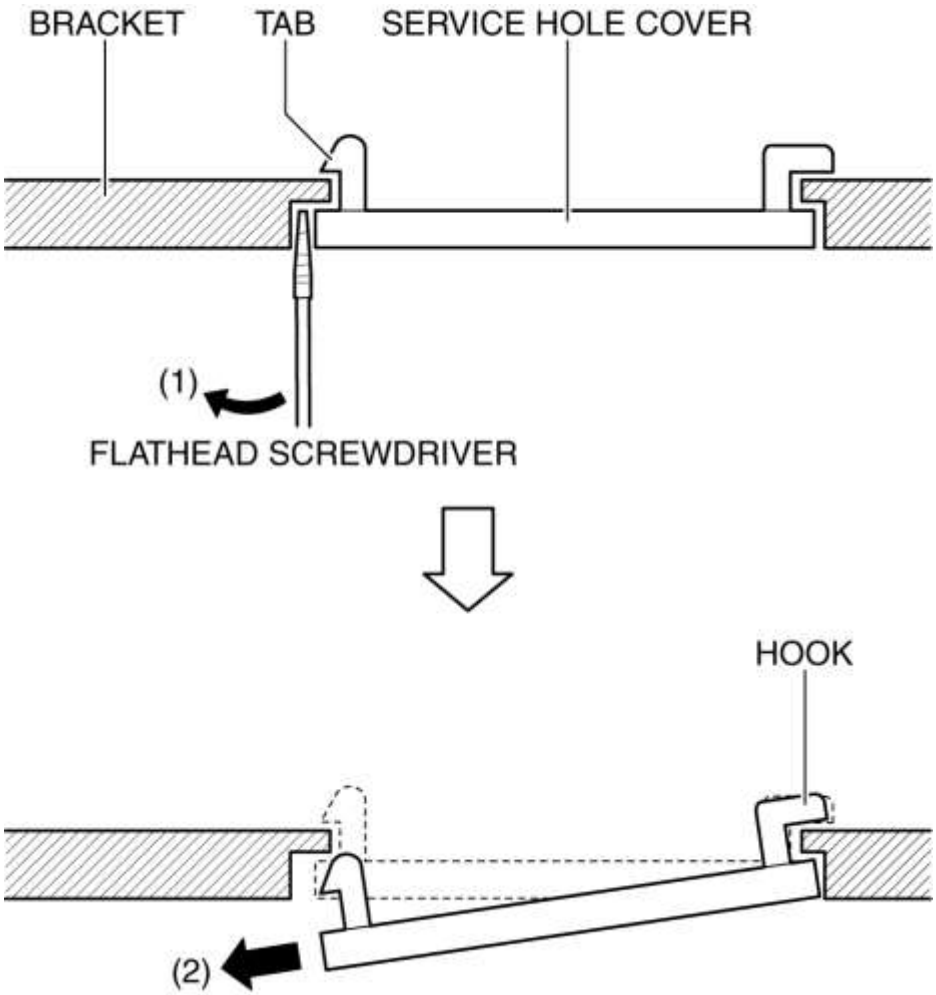

8. Tire de la tapa del orificio de servicio en la dirección de la flecha (2) que se muestra en la figura y saque el gancho de la cubierta del orificio de servicio del soporte.

9. Retire la tapa del orificio de servicio.

10. Inserte el destornillador de cabeza plana en el espacio libre entre la lengüeta A del soporte y la luz de la tapa del maletero que se muestra en la figura.

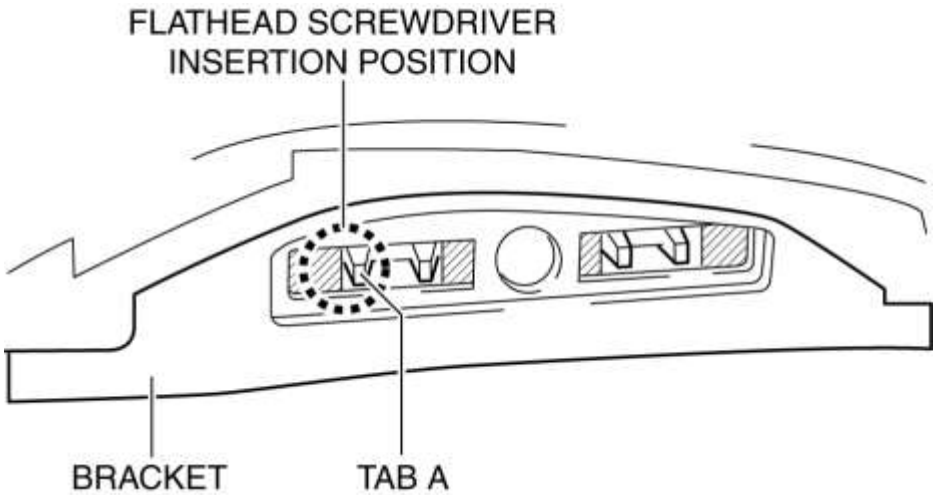

11. Mueva el destornillador plano en la dirección de la flecha (3) que se muestra en la figura para presionar la lengüeta A, y tire del soporte en la dirección de la flecha (4) para separar la lengüeta A de la luz de la tapa del maletero.

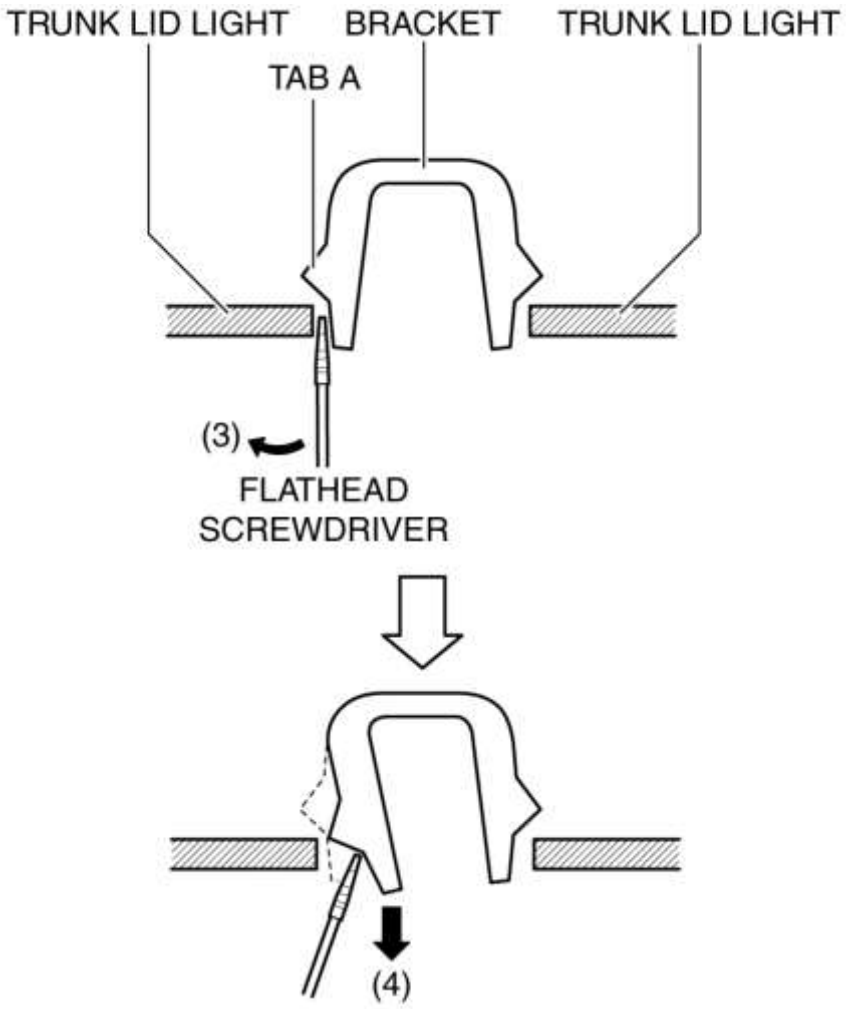

12. Inserte el destornillador de cabeza plana en el espacio libre entre la lengüeta B del soporte y la luz de la tapa del maletero que se muestra en la figura.

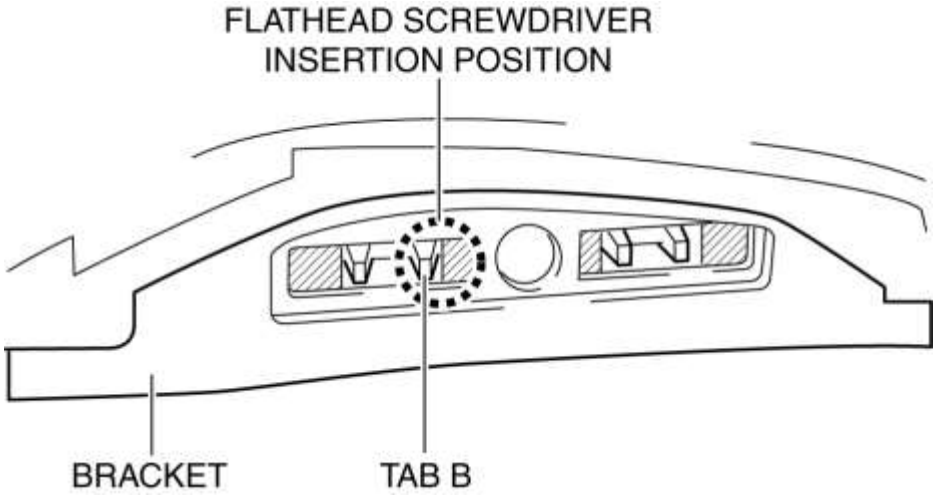

13. Mueva el destornillador plano en la dirección de la flecha (5) que se muestra en la figura para presionar la lengüeta B, y tire del soporte en la dirección de la flecha (6) para separar la lengüeta B de la luz de la tapa del maletero.

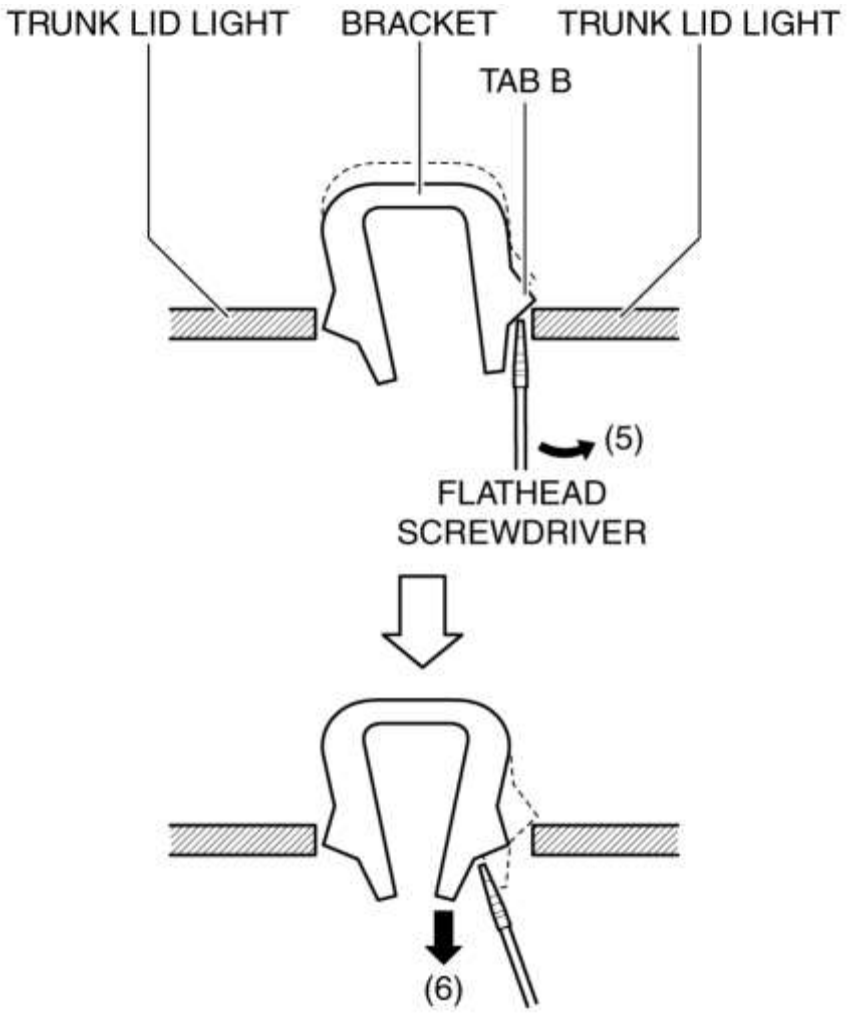

14. Inserte el destornillador de cabeza plana en el espacio libre entre la lengüeta del soporte C y la luz de la tapa del maletero que se muestra en la figura.

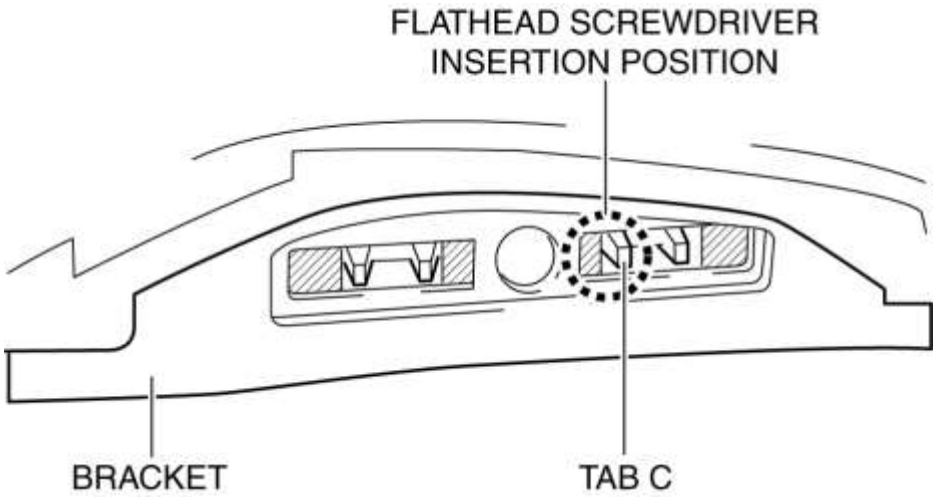

15. Mueva el destornillador plano en la dirección de la flecha (7) que se muestra en la figura para presionar la lengüeta C, y tire del soporte en la dirección de la flecha (8) para separar la lengüeta C de la luz de la tapa del maletero.

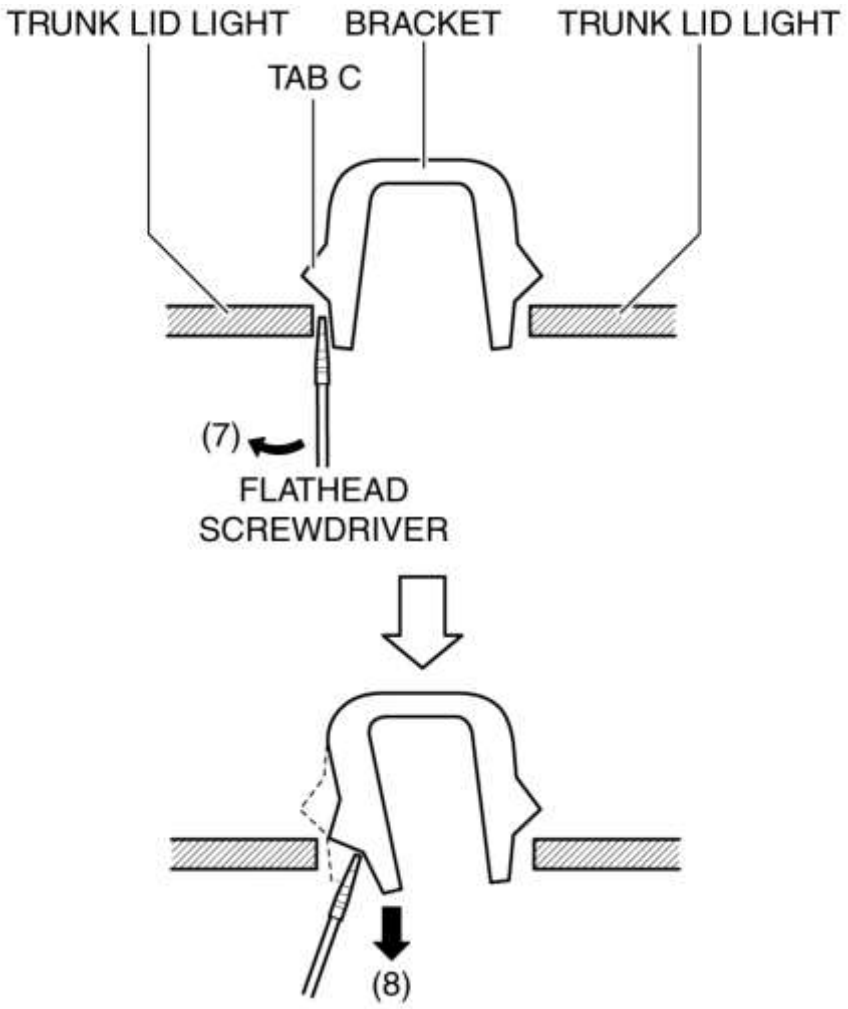

16. Inserte el destornillador plano en el espacio entre la lengüeta D del soporte y la luz de la tapa del maletero que se muestra en la figura.

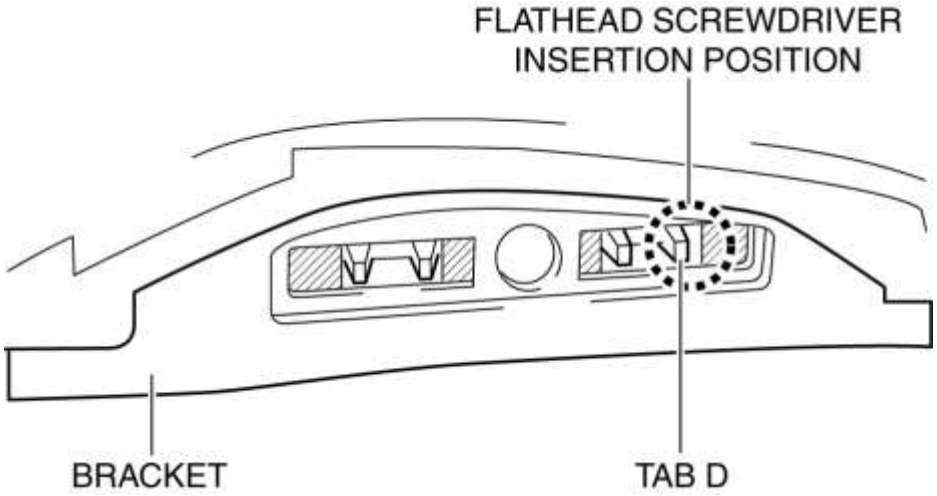

17. Mueva el destornillador plano en la dirección de la flecha (9) que se muestra en la figura para presionar la lengüeta D, y tire del soporte en la dirección de la flecha (10) para separar la lengüeta D de la luz de la tapa del maletero.

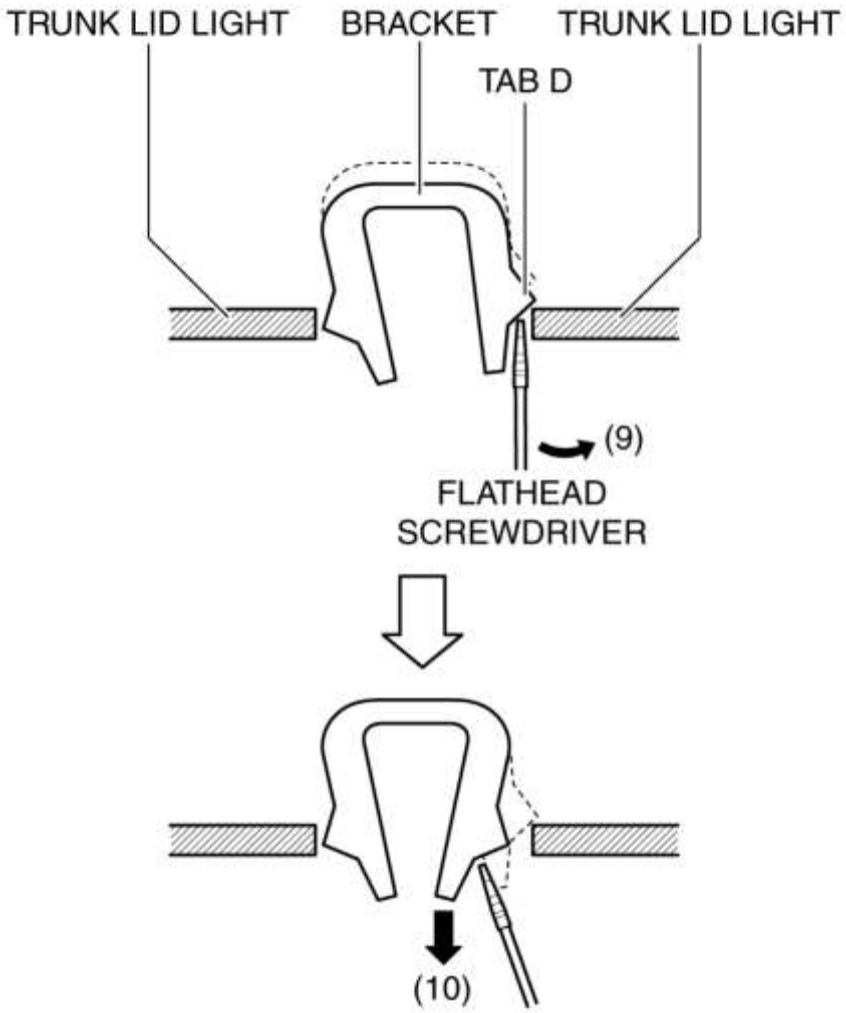

18. Retire el soporte.

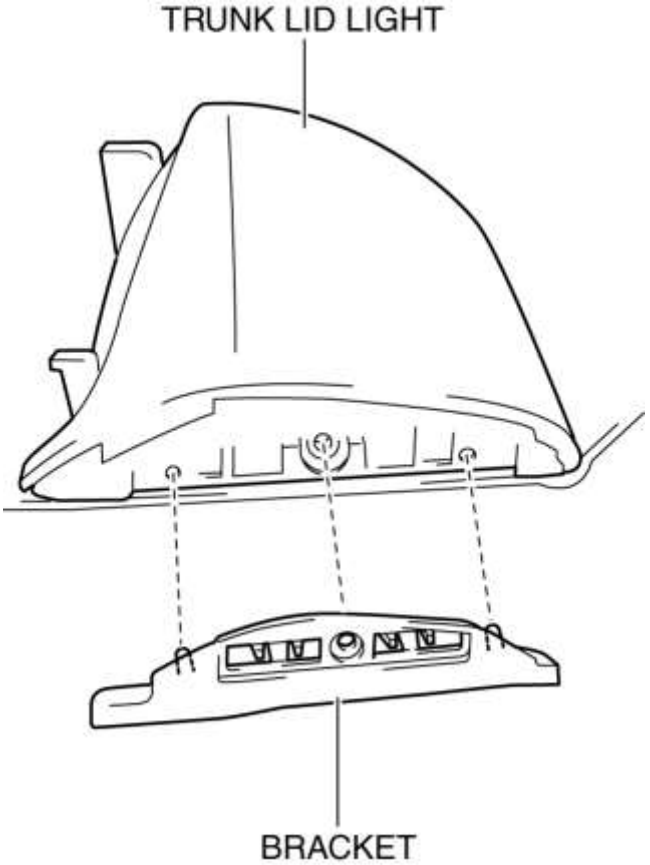

19. Para evitar arañazos o daños, coloque cinta protectora en la posición que se muestra en la figura.

PRECAUCIÓN:

- Cuando se quite la luz de la tapa del maletero de la tapa del maletero, realice el procedimiento después de colocar cinta protectora en la tapa del maletero. De lo contrario, la tapa del maletero podría interferir con la luz de la tapa del maletero y provocar arañazos o daños en la tapa del maletero.

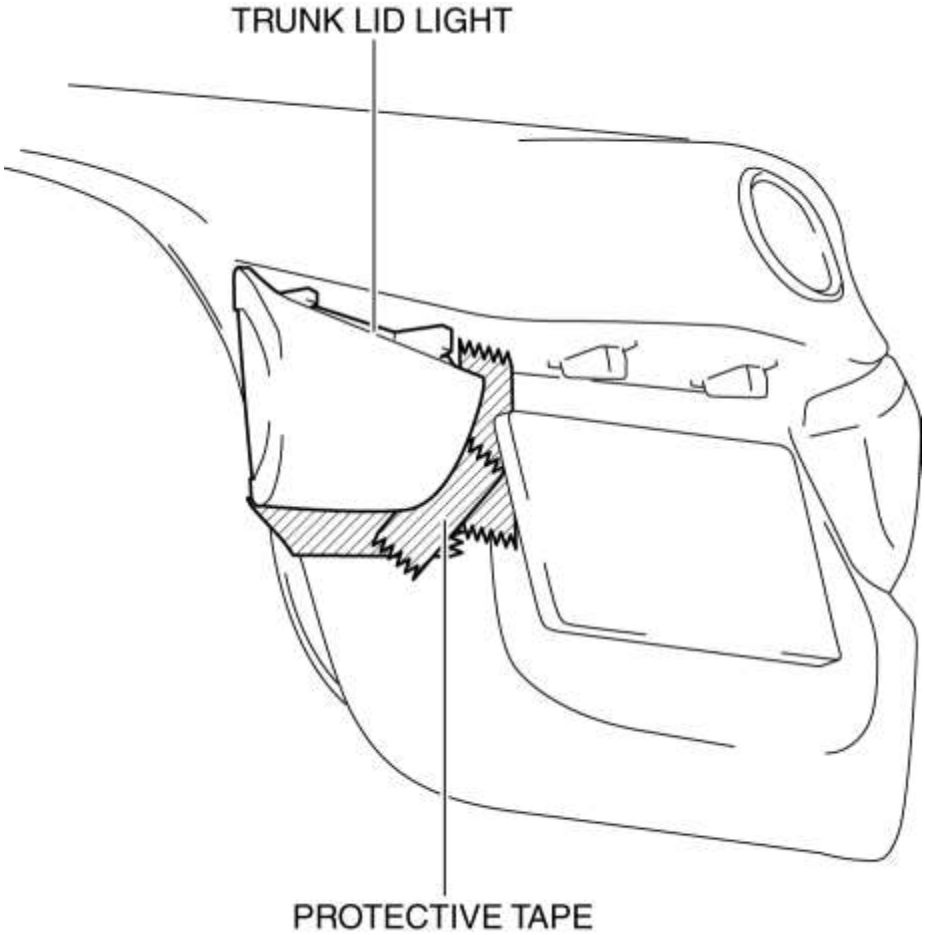

20. Mueva la luz de la tapa del maletero en la dirección de la flecha (11) que se muestra en la figura para sacar el gancho de la tapa del maletero.

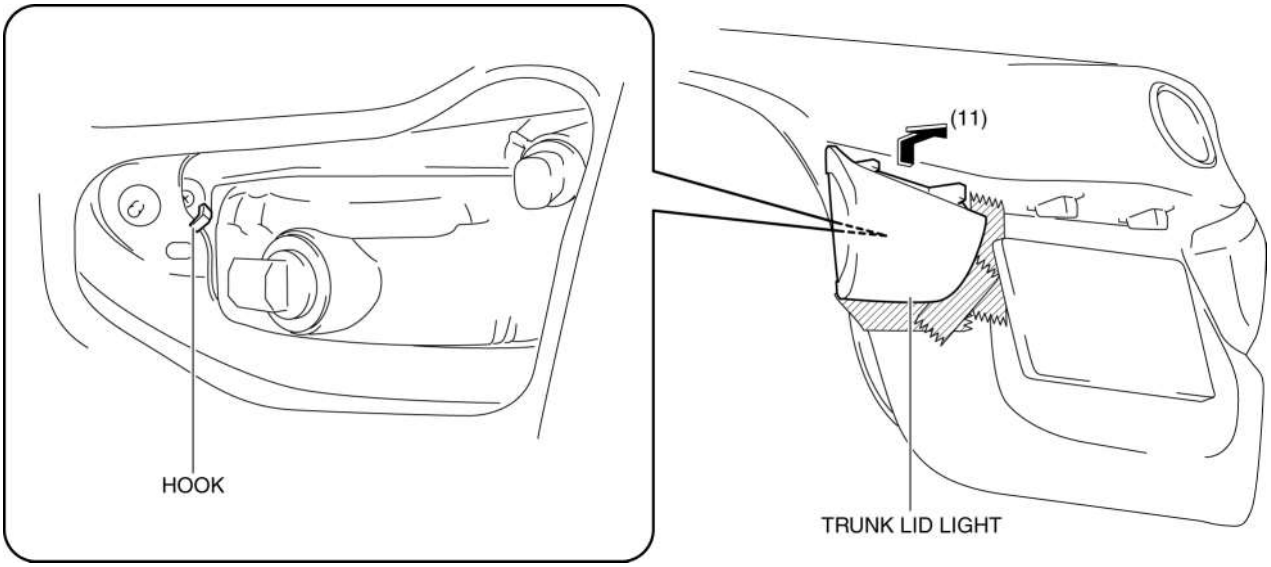

21. Tire de la luz de la tapa del maletero en la dirección de la flecha (12) que se muestra en la figura y saque los pasadores y el perno de la tapa del maletero.

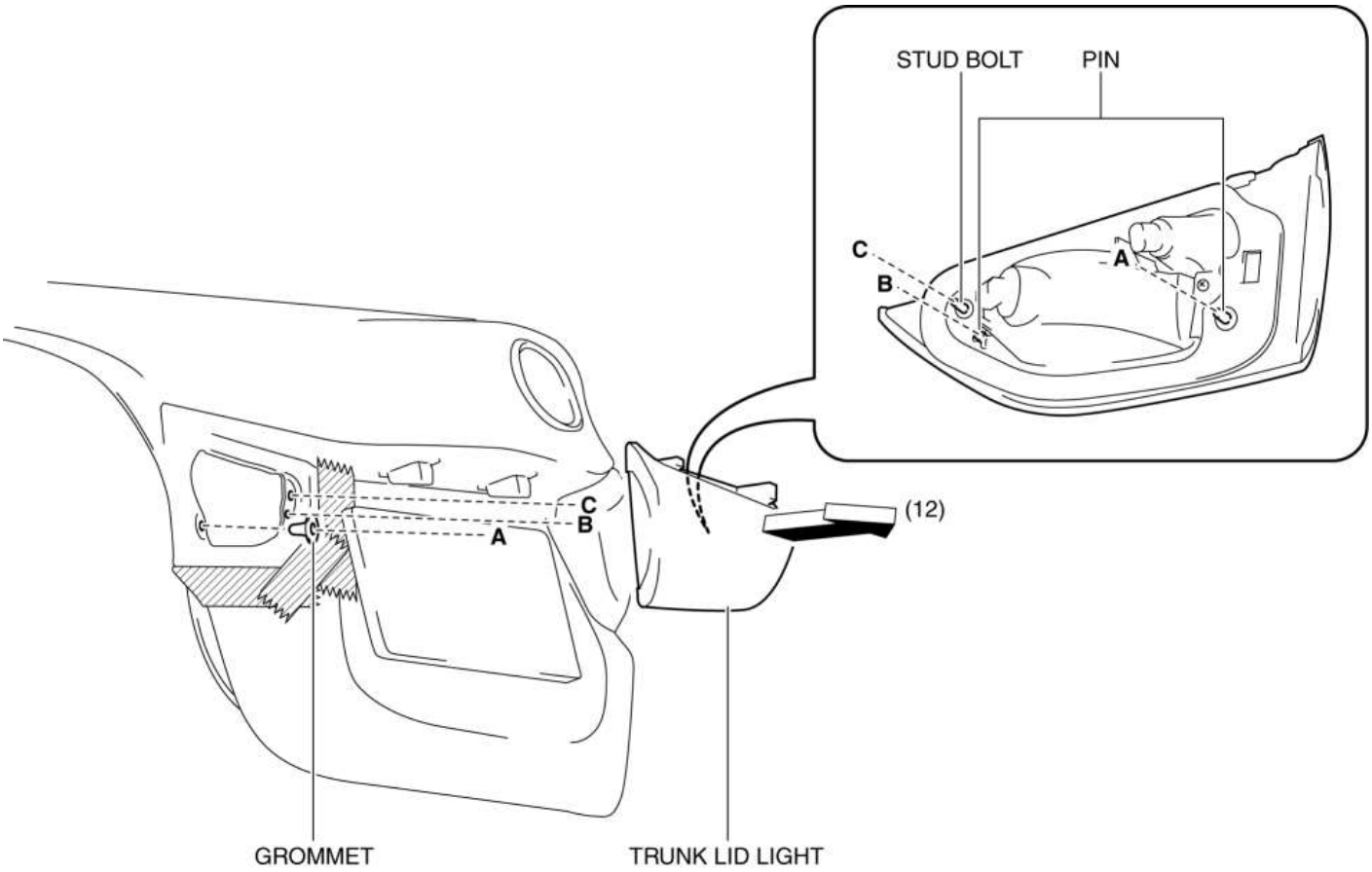

PRECAUCIÓN:

- Si se quita la luz de la tapa del maletero de la tapa del maletero, la luz de la tapa del maletero puede caerse y dañarse. Cuando retire la luz de la tapa del maletero de la tapa del maletero, sostenga la luz de la tapa del maletero en el lado del objetivo con una mano durante el servicio.

22. Retire la luz de la tapa del maletero.

23. Instalar en el orden inverso de eliminación.

Mazda6 - Cuerpo y accesorios

DESMONTAJE / INSTALACIÓN DE LA LUZ DE LA PLACA DE LICENCIA

1. Desconecte el cable negativo de la batería. (Ver DESCONEXIÓN / CONEXIÓN DEL CABLE DE LA BATERÍA NEGATIVA [SKYACTIV-G 2.5] .)

2. Retire el borde de la tapa del maletero. (Ver REMOCION / INSTALACION DE LA MOLDURA DE LA TAPA DEL TRONCO).

3. Desconecte el conector.

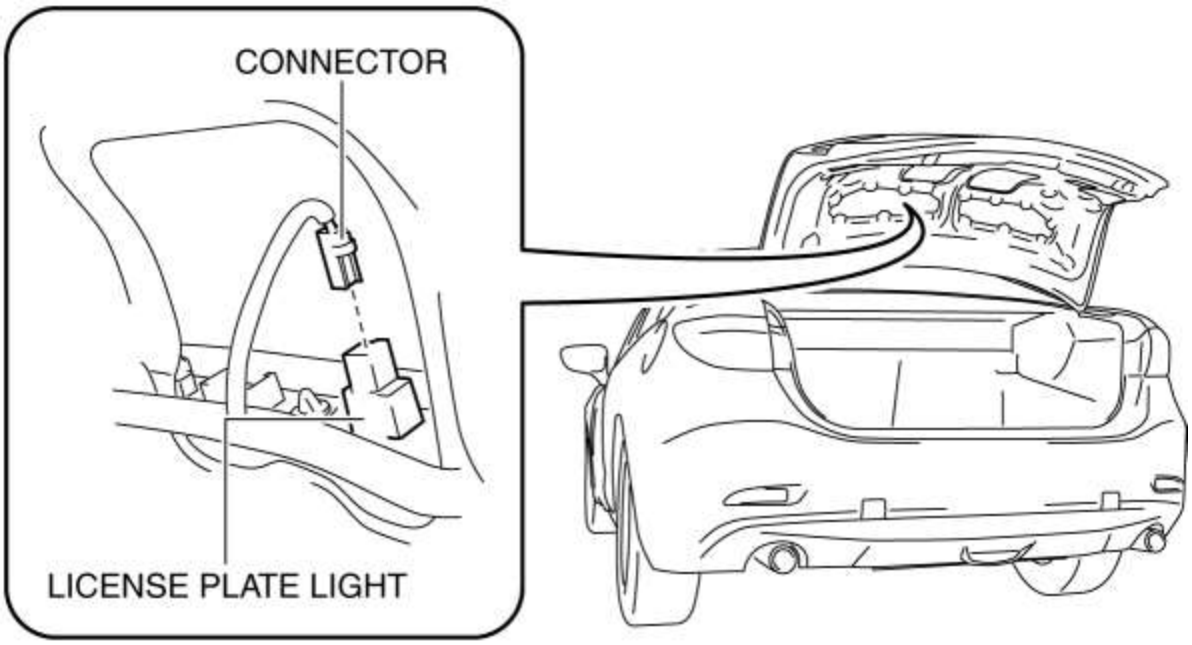

4. Mientras presiona las pestañas de las matrículas en la dirección de las flechas (1) que se muestran en la figura, presione la luz de la matrícula en la dirección de la flecha (2) para separar las pestañas de la placa de la tapa del maletero.

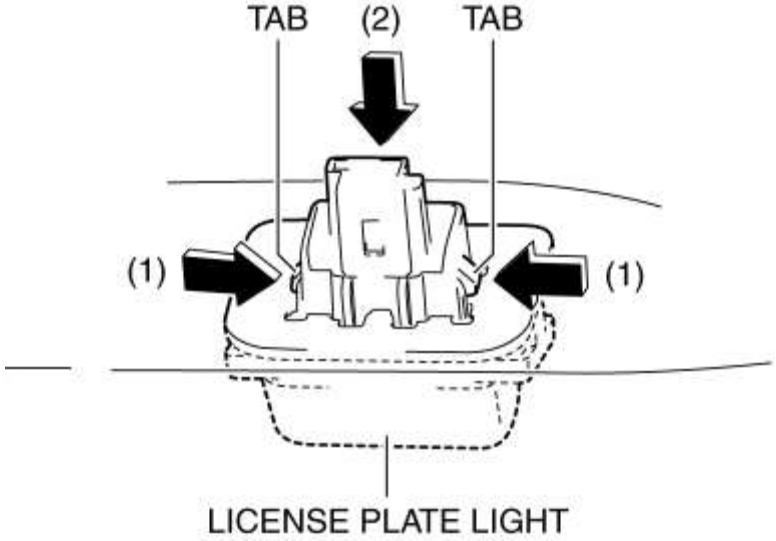

PRECAUCIÓN:

- Si se quita la luz de la matrícula de la tapa del maletero, la luz de la matrícula puede caerse y dañarse. Cuando retire la luz de la matrícula de la tapa del maletero, sujete la luz de la matrícula en el lado del objetivo con una mano durante el servicio.

5. Retire la luz de la matrícula.

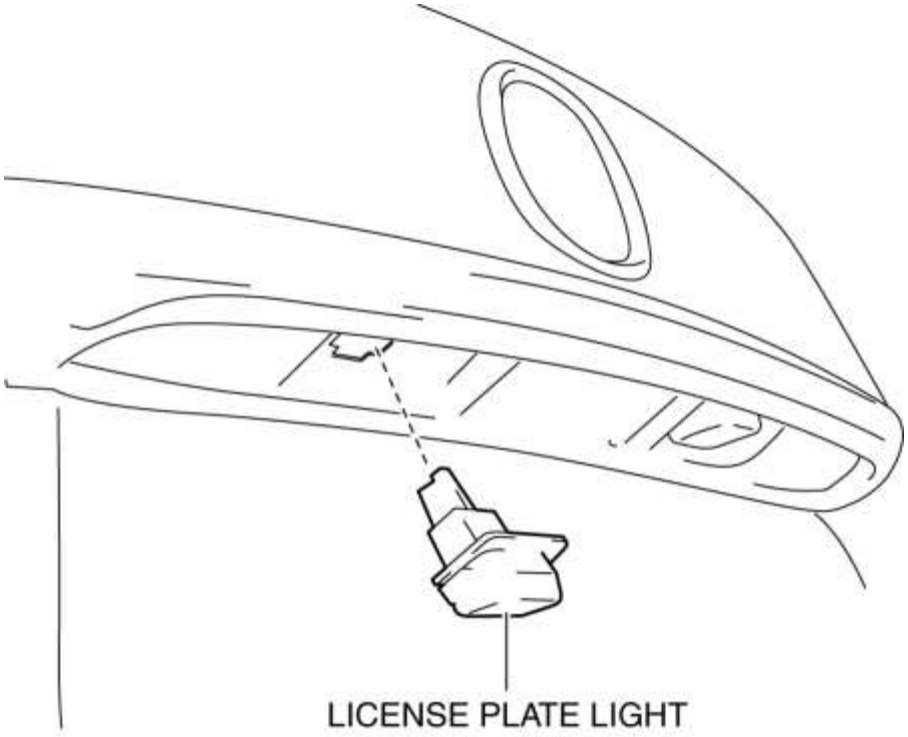

6. Instalar en el orden inverso al de eliminación.

Mazda6 - Cuerpo y accesorios

INSPECCIÓN DEL SENSOR DE NIVELACIÓN AUTOMÁTICA

1. Retire el sensor de nivelación automático. (Consulte REMOCION / INSTALACION DEL SENSOR DE NIVELACION AUTOMATICA).
2. Prepare tres pilas secas (**1.5 V**).
3. Conecte las tres pilas secas de una serie.

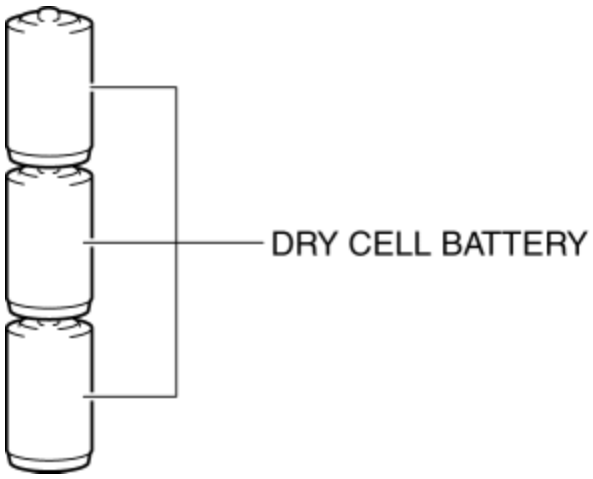

4. Conecte el polo positivo de la batería de celda seca al terminal C del sensor de nivelación automática, y el polo negativo al terminal A.

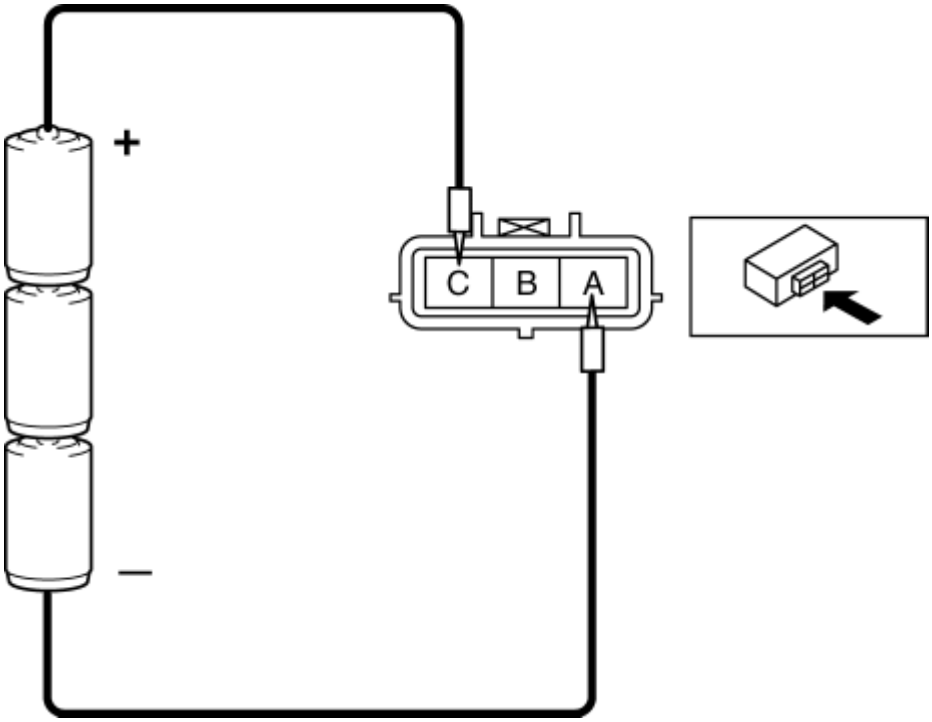

5. Conecte el probador como se muestra en la figura con **aprox. 4.5 V** de voltaje aplicado entre los terminales A y C del sensor de auto nivelación, y mida la tensión en el terminal B del sensor de nivelación automática.

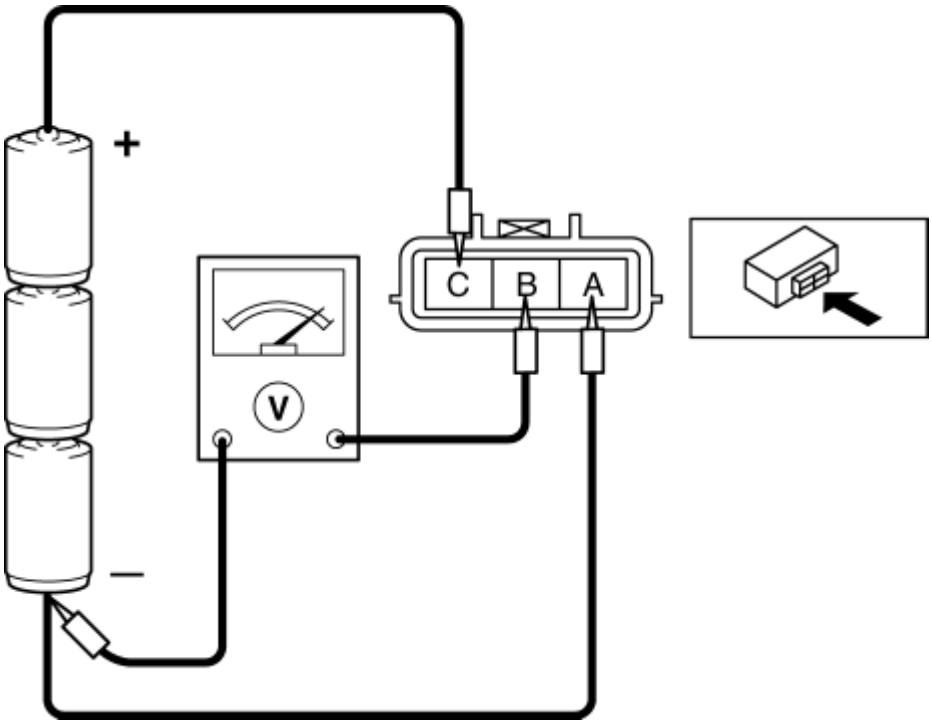

6. Cuando mueva lentamente el enlace del sensor de nivelación automática hacia arriba y hacia abajo, verifique que el voltaje fluctúa linealmente entre **0.5-4.5 V** como se muestra en la figura.

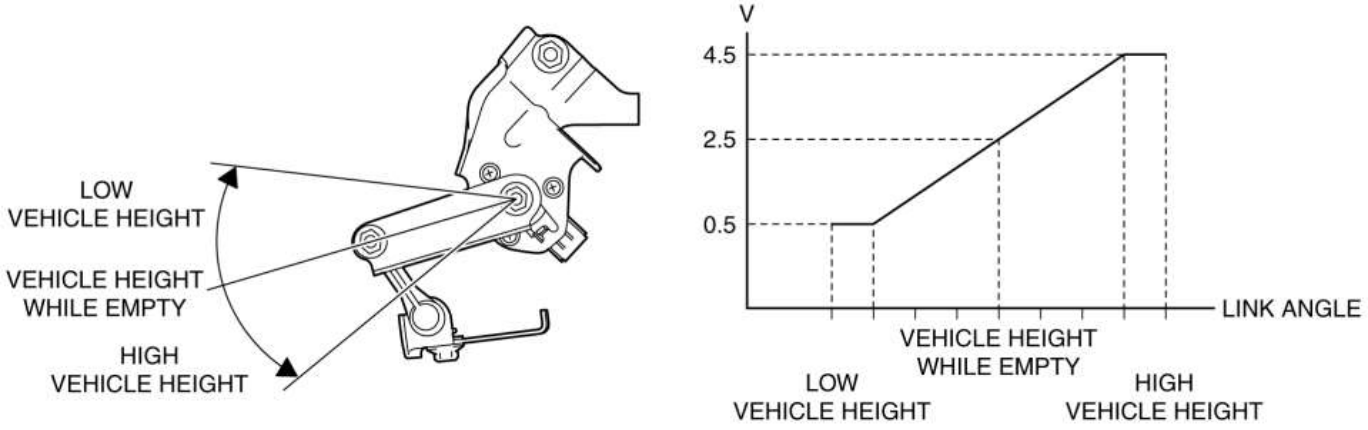

- Si el voltaje no se puede verificar como se indica en el gráfico, reemplace el sensor de nivelación automática. (Consulte REMOCION / INSTALACION DEL SENSOR DE NIVELACION AUTOMATICA).

DESMONTAJE / INSTALACIÓN DEL INTERRUPTOR DE ADVERTENCIA DE PELIGRO

1. Desconecte el cable negativo de la batería. (Ver DESCONEXIÓN / CONEXIÓN DEL CABLE DE LA BATERÍA NEGATIVA [SKYACTIV-G 2.5] .)

2. Retire el panel decorativo (lado del pasajero). (Ver REMOCION / INSTALACION DEL PANEL DE DECORACION .)

3. Mientras presiona las pestañas del interruptor de advertencia de peligro en la dirección de las flechas (1) que se muestran en la figura, presione el interruptor de advertencia en la dirección de la flecha (2) que se muestra en la figura para separar las pestañas del interruptor de advertencia de peligro del panel decorativo (lado del pasajero).

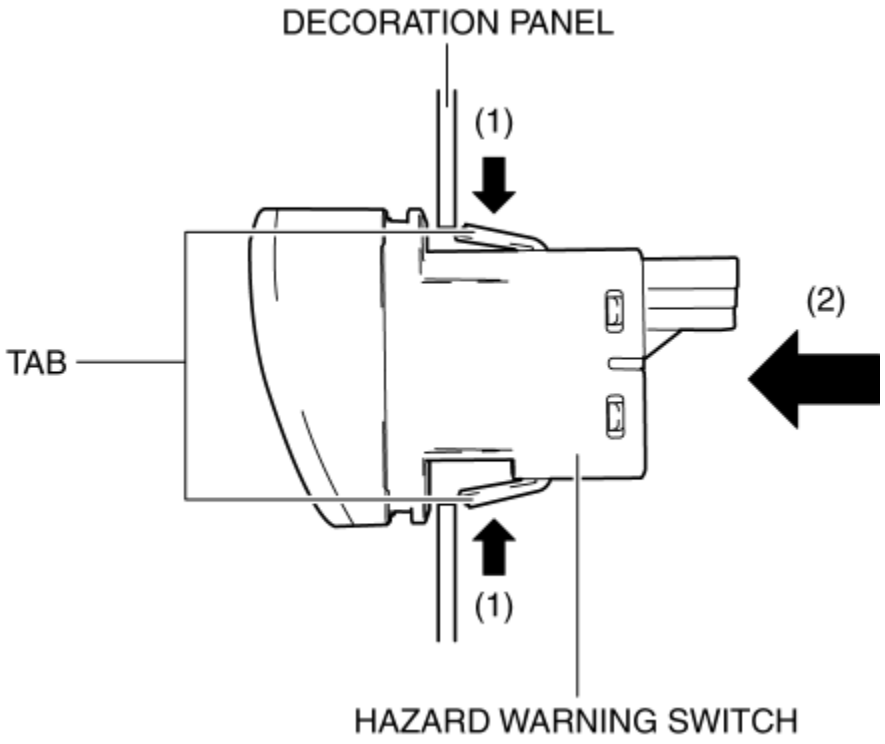

4. Retire el interruptor de advertencia de peligro.

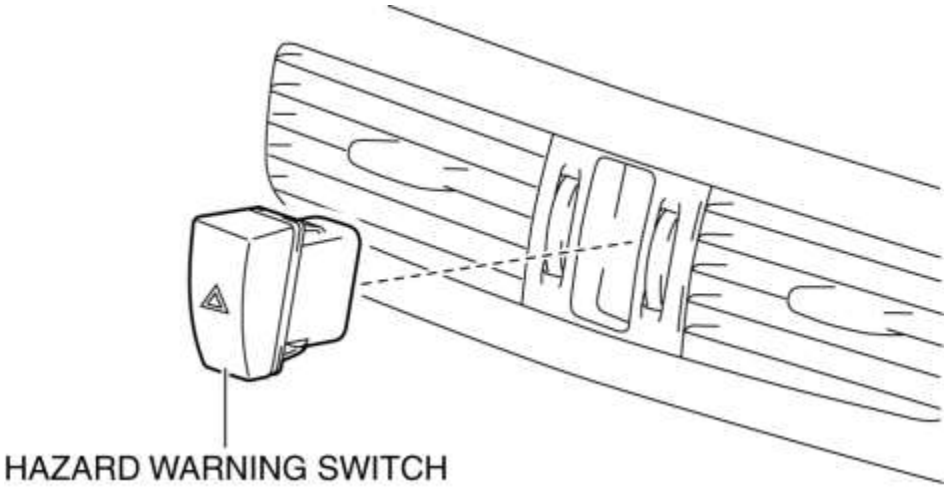

5. Instalar en el orden inverso de eliminación.

Mazda6 - Cuerpo y accesorios

INSPECCIÓN DEL INTERRUPTOR DE ADVERTENCIA DE PELIGRO

1. Desconecte el cable negativo de la batería. (Ver DESCONEXIÓN / CONEXIÓN DEL CABLE DE LA BATERÍA NEGATIVA [SKYACTIV-G 2.5] .)

2. Retire el panel decorativo (lado del pasajero). (Ver REMOCION / INSTALACION DEL PANEL DE DECORACION .)

3. Verifique que la continuidad entre los terminales del interruptor de advertencia de peligro sea la indicada en la tabla.

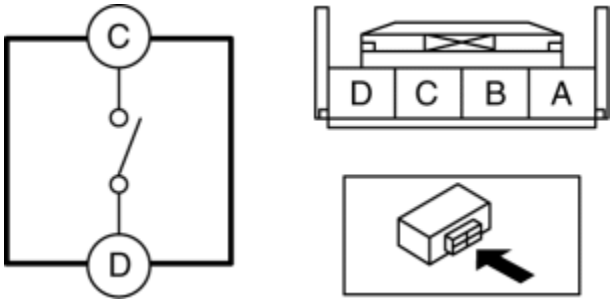

○—○ : Continuity

Switch position	Terminal	
	C	D
On	○	○
Off		

- Si la continuidad es como se indica en la tabla, vaya al siguiente paso.
- Si no es como se indica en la tabla, reemplace el interruptor de advertencia de peligro. (Consulte REMOCION / INSTALACION DEL INTERRUPTOR DE ADVERTENCIA DE PELIGRO).

4. Aplique el voltaje de la batería al terminal A del interruptor de advertencia de peligro, y conecte el terminal B a tierra.

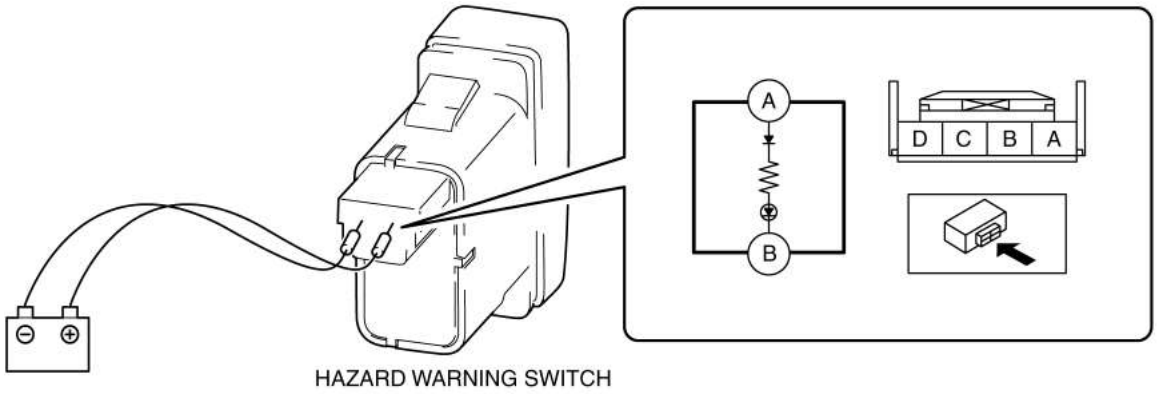

5. Verifique que el LED se ilumina.

- Si el LED no se ilumina, reemplace el interruptor de advertencia de peligro. (Consulte REMOCION / INSTALACION DEL INTERRUPTOR DE ADVERTENCIA DE PELIGRO).

Mazda6 - Cuerpo y accesorios

DESMONTAJE / INSTALACION DE LA UNIDAD DE LUZ DE FRENO

1. Desconecte el cable negativo de la batería. (Ver DESCONEXIÓN / CONEXIÓN DEL CABLE DE LA BATERÍA NEGATIVA [SKYACTIV-G 2.5] .)

2. Realice el siguiente procedimiento:

- Retire las siguientes partes:
  - Amortiguador del asiento trasero (Ver RETIRO / INSTALACIÓN DEL AMORTIGUADOR DEL ASIENTO TRASERO).
  - Respaldo del asiento trasero trasero (Ver RETIRADA / INSTALACIÓN DEL ASIENTO DELANTERO LADO TRASERO).
  - Borde de la casa del neumático (Ver REMOCION / INSTALACION DE LA MOLDURA DE LA RUEDA DE LOS NEUMÁTICOS).
  - Guarnecido de pilar C (ver REMOCION / INSTALACION DE EMPALME C-PILAR)
  - Luz de freno de montaje alto (Véase REMOCION / INSTALACION DE LA LUZ DE FRENO DE ALTO MONTAJE).
- Doble el respaldo del asiento hacia atrás.
- Retire el recorte del paquete trasero. (Consulte REMOCION / INSTALACION DE LA MOLDURA DEL PAQUETE TRASERO).

3. Desconecte el conector.

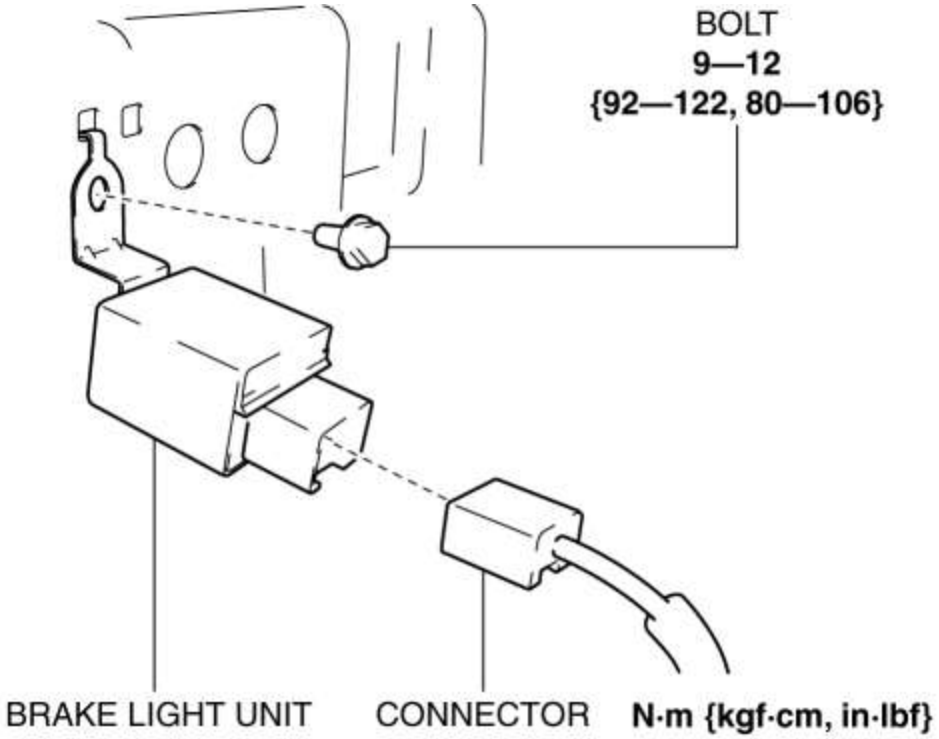

4. Retire el perno.
5. Tire del gancho en la dirección de la flecha (1) que se muestra en la figura.

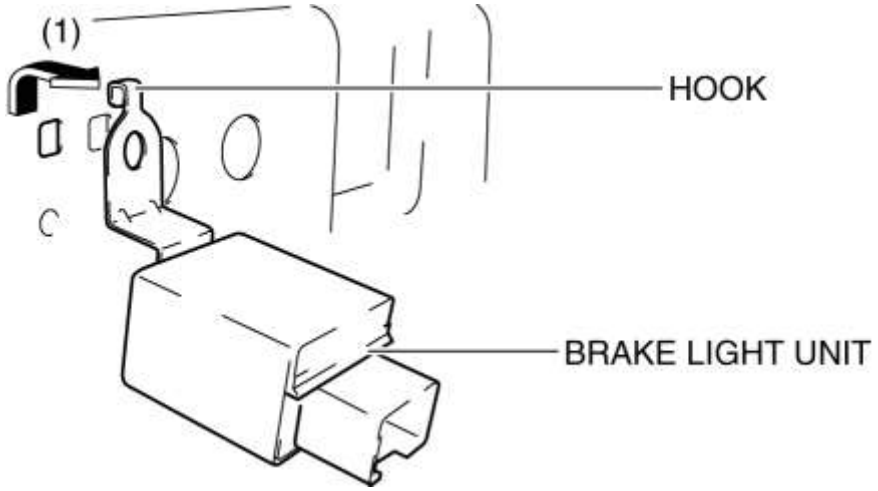

6. Retire la unidad de la luz de freno.
7. Instalar en el orden inverso de eliminación.

Mazda6 - Cuerpo y accesorios

REMOCION / INSTALACION DE LUZ MAP

Luz delantera del mapa

1. Desconecte el cable negativo de la batería. (Ver DESCONEXIÓN / CONEXIÓN DEL CABLE DE LA BATERÍA NEGATIVA [SKYACTIV-G 2.5] .)

2. Abra el soporte para gafas de sol.

3. Quita los tornillos.

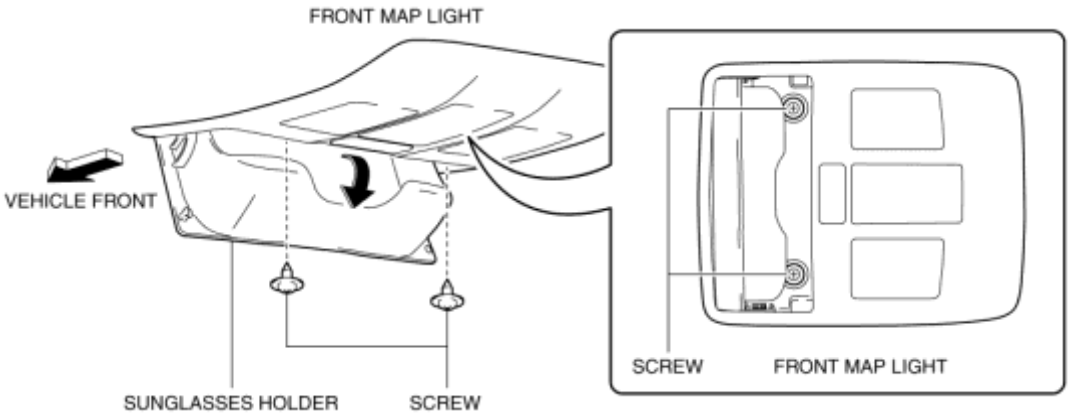

4. Mueva la luz del mapa frontal en la dirección de la flecha (1) que se muestra en la figura para extraer el pasador del soporte.

PRECAUCIÓN:

- Tenga cuidado de no tirar fuertemente del conector cuando quite la luz del mapa frontal. De lo contrario, la superficie de contacto del arnés de cableado asegurado al forro del techo se desprenderá y el arnés de cableado podría retirarse. Si la luz del mapa frontal está instalada con el arnés de cableado extraído, el arnés de cableado podría quedar atrapado entre el techo interior y el soporte de la luz del mapa frontal, lo que provocaría un cortocircuito o un cortocircuito en el arnés de cableado.

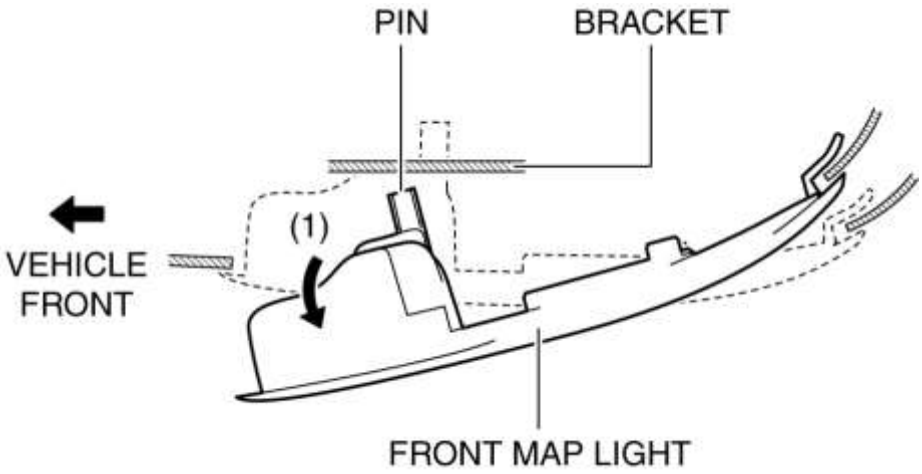

5. Mueva la luz del mapa frontal en la dirección de la flecha (2) que se muestra en la figura para sacar el gancho de la luz del mapa frontal del forro del techo.

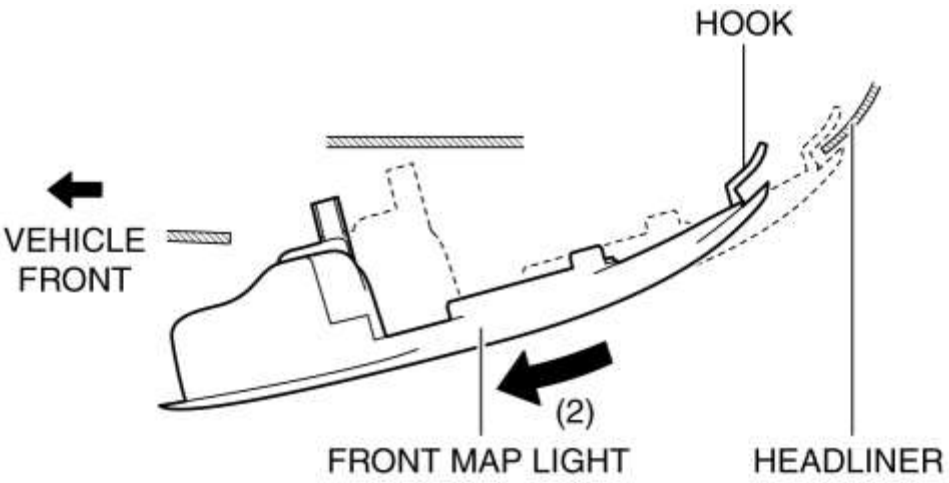

6. Desconecte el conector.

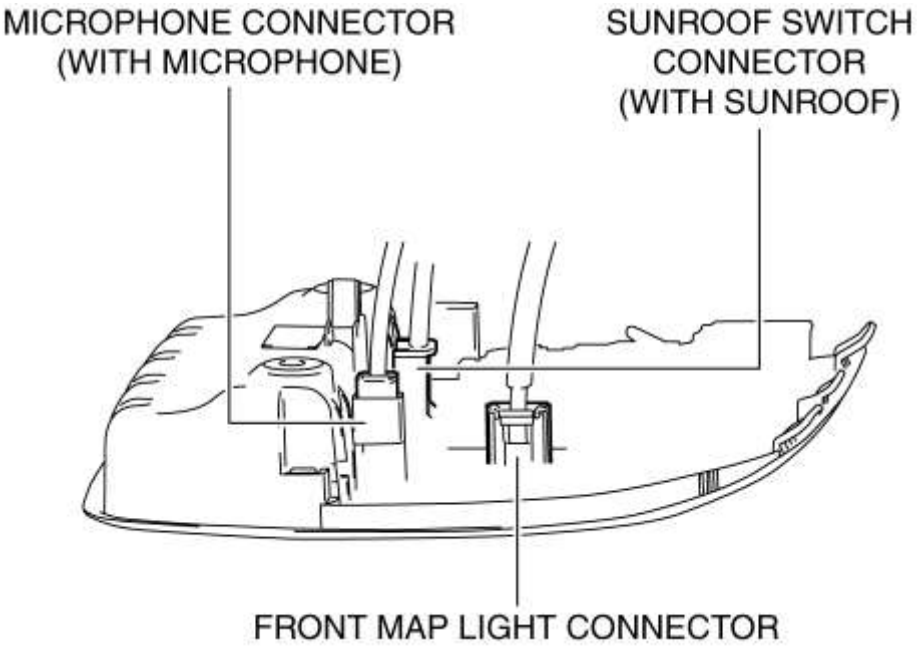

7. Retire la luz del mapa frontal.

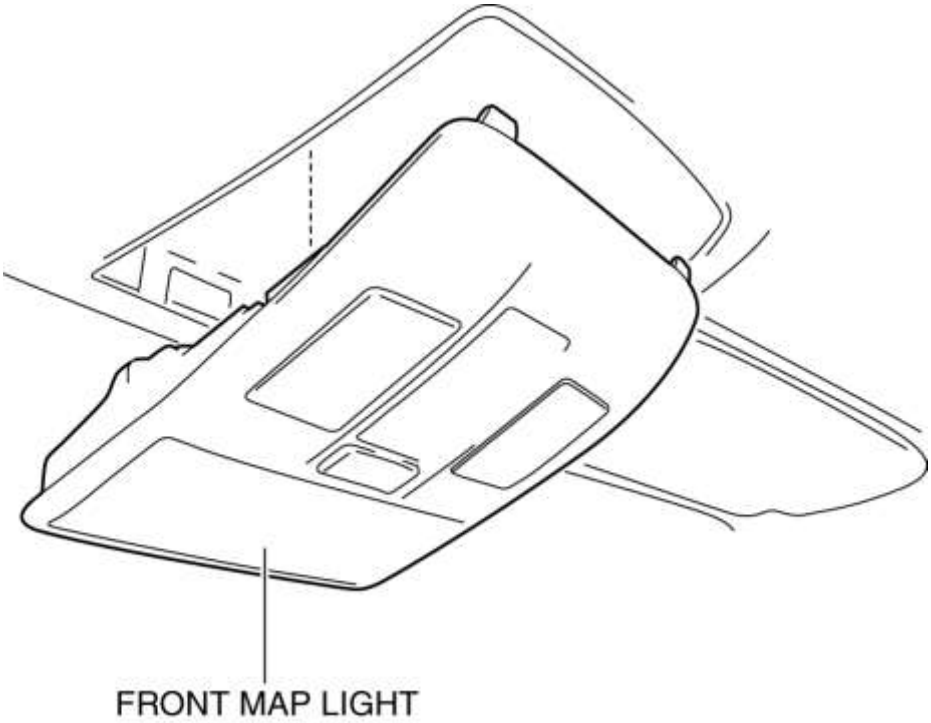

8. Instalar en el orden inverso de eliminación.

Luz trasera del mapa

1. Desconecte el cable negativo de la batería. (Ver DESCONEXIÓN / CONEXIÓN DEL CABLE DE LA BATERÍA NEGATIVA [SKYACTIV-G 2.5] .)

2. Retire las siguientes partes:

- Reborde de costura del techo solar (con sistema de techo solar) (Ver REMOCION / INSTALACION DE LA UNIDAD TECHO SOLAR).
- Guarnecido de pilar A (consulte REMOCION / INSTALACION AJUSTE A-PILAR).
- Sunvisor (Ver REMOCION / INSTALACION SUNVISOR).
- Luz de mapa frontal (ver Luz de mapa frontal).
- Mango de ayuda (Ver ASISTENCIA DE LA MANIJA / INSTALACIÓN).
- Placa de desgaste frontal (Véase REMOCION / INSTALACION DE LA PLACA DE SCUFF DELANTERO).
- Placa de desgaste trasera (Ver RETIRO / INSTALACIÓN DE LA PLACA DE SCUFF TRASERO).
- Ajuste inferior del pilar B (ver DESMONTAJE / INSTALACIÓN DEL RECORTE INFERIOR B-PILAR).
- Ajuste la cubierta del anclaje (Vea REMOCION / INSTALACION DE LA CORREA DE SEGURIDAD DELANTERA).
- Perno de instalación del anclaje superior en el cinturón de seguridad (Ver REMOCION / INSTALACION DE LA CORREA DE SEGURIDAD DELANTERA).
- Guarnecido superior del pilar B (ver DESMONTAJE / INSTALACIÓN DEL AJUSTE SUPERIOR DEL B-PILAR).
- Amortiguador del asiento trasero (Ver RETIRO / INSTALACIÓN DEL AMORTIGUADOR DEL ASIENTO TRASERO).
- Respaldo del asiento trasero trasero (Ver RETIRADA / INSTALACIÓN DEL ASIENTO DELANTERO LADO TRASERO).

- Borde de la casa del neumático (Ver REMOCION / INSTALACION DE LA MOLDURA DE LA RUEDA DE LOS NEUMÁTICOS).
- Guarnecido de pilar C (ver REMOCION / INSTALACION DE EMPALME C-PILAR)
- Panel superior (Véase REMOCION / INSTALACION DEL PANEL SUPERIOR)
- Mando de la palanca de cambios (MTX) (Véase REMOCION / INSTALACION DEL MECANISMO DE CAMBIOS MANUAL DEL TRANSEJE (C66M-R)).
- Perilla de la palanca selectora (ATX) (Ver REMOCION / INSTALACION DEL MECANISMO DE CAMBIO AUTOMÁTICO DE TRANSAJE).
- Panel de cambios (Ver DESMONTAJE / INSTALACIÓN DEL PANEL DE CAMBIOS).
- Consola trasera (Ver RETIRADA / INSTALACIÓN DE LA CONSOLA TRASERA).
- Caja de la consola frontal (Véase REMOCION / INSTALACION DE LA CAJA DE LA CONSOLA DELANTERA).
- Pared lateral (Ver DESMONTAJE / INSTALACIÓN DE LA PARED LATERAL)
- Consola delantera (Ver REMOCION / INSTALACION DE LA CONSOLA DELANTERA)
- Revestimiento interior (Ver REMOCION / INSTALACION DEL CABEZAL).

3. Desconecte el conector.

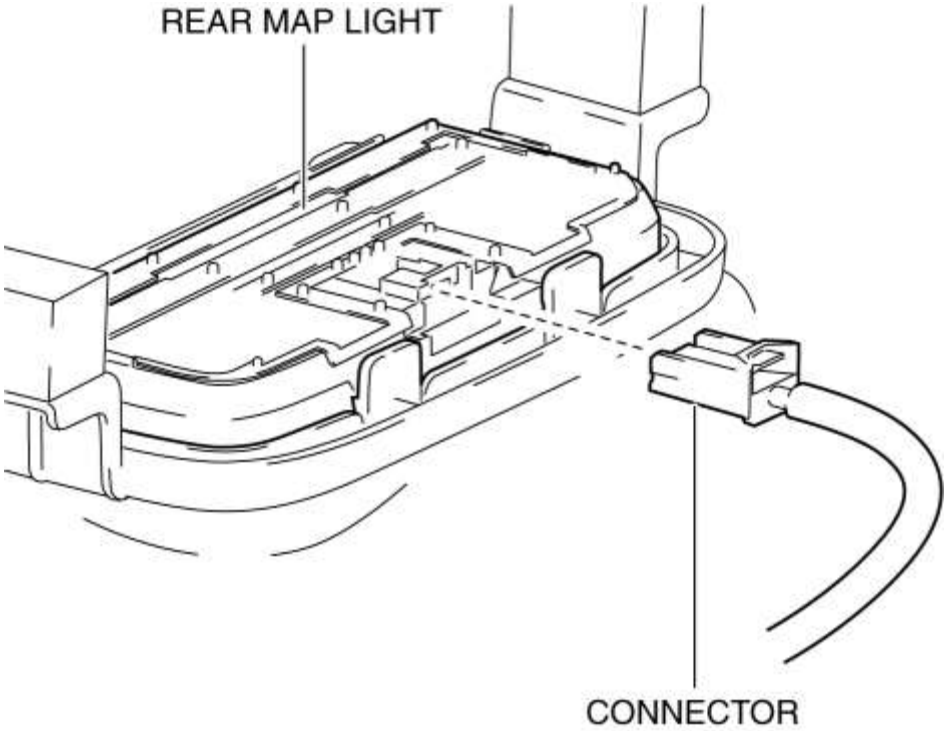

4. Mueva el soporte en la dirección de la flecha (1) que se muestra en la figura, y presione la luz del mapa trasero en la dirección de la flecha (2) que se muestra en la figura para separar la lengüeta de luz del mapa posterior del soporte.

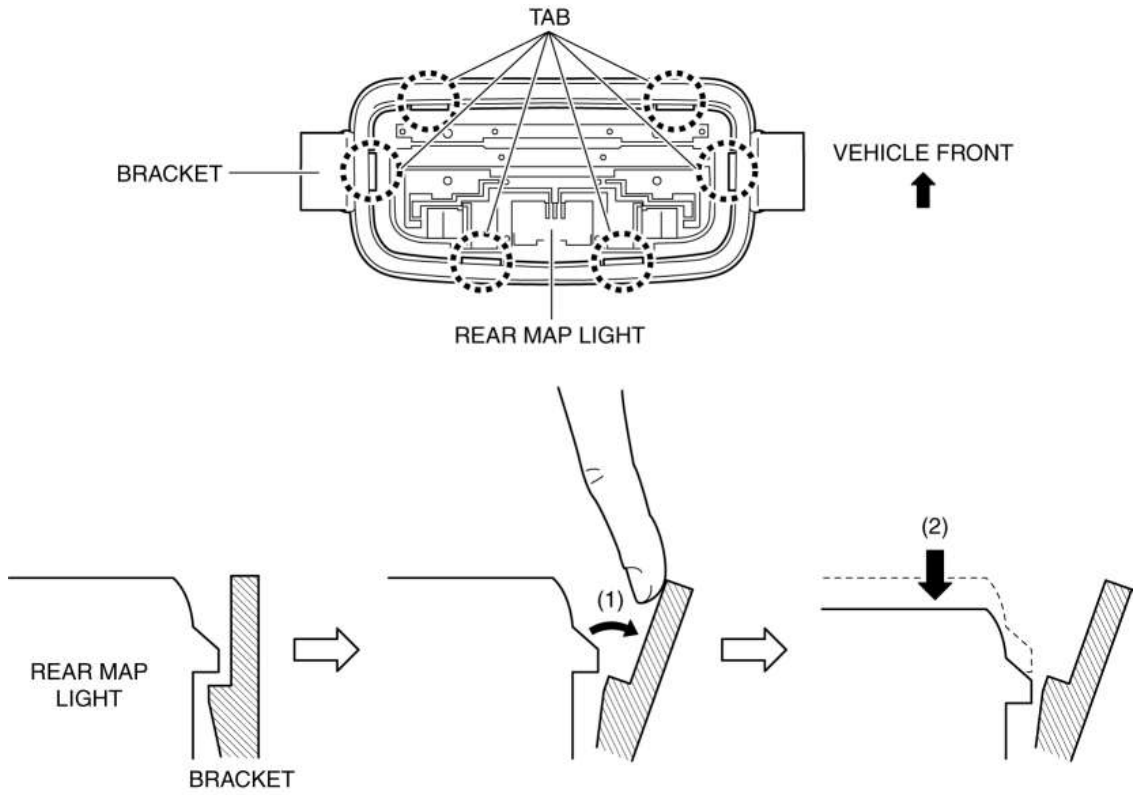

5. Separe todas las pestañas y el soporte de la luz trasera del mapa y retire la luz del mapa posterior del soporte.

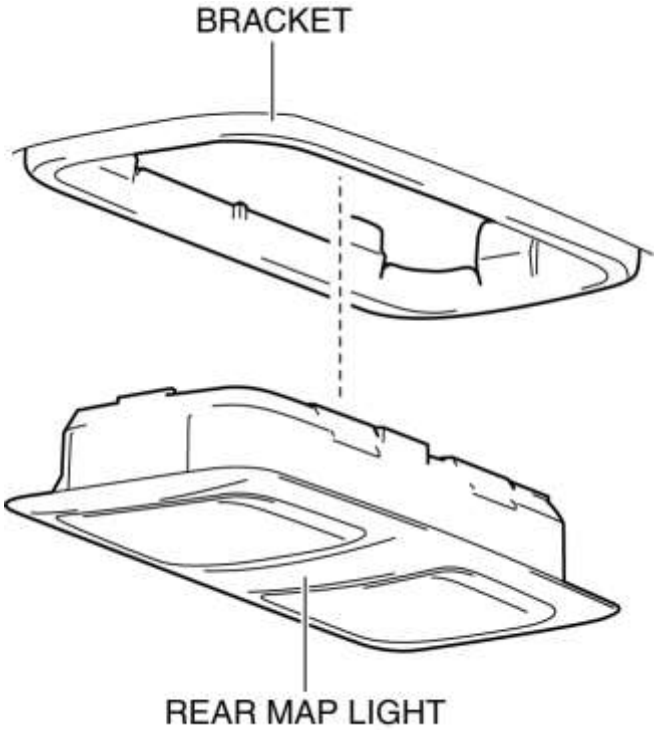

PRECAUCIÓN:

- Si la luz del mapa trasero se retira del soporte, la luz del mapa trasero puede caerse y dañarse. Al quitar la luz de mapa trasera del soporte, sostenga la luz de mapa trasera en el lado del objetivo con una mano durante el servicio.

6. Instalar en el orden inverso al de eliminación.

Mazda6 - Cuerpo y accesorios

REMOCION / INSTALACION DE BOMBILLA DE LUZ MAP

Luz delantera del mapa

1. Desconecte el cable negativo de la batería. (Ver DESCONEXIÓN / CONEXIÓN DEL CABLE DE LA BATERÍA NEGATIVA [SKYACTIV-G 2.5] .)

2. Para evitar arañazos o daños, coloque cinta protectora en la posición que se muestra en la figura.

PRECAUCIÓN:

- Si se inserta un destornillador de cabeza plana en el espacio entre la luz del mapa frontal y la lente, la luz del mapa frontal podría interferir con el destornillador de punta plana y dañar la luz del mapa frontal. Cuando retire la lente de la luz del mapa frontal, realice el procedimiento luego de colocar la cinta protectora en la luz del mapa frontal.

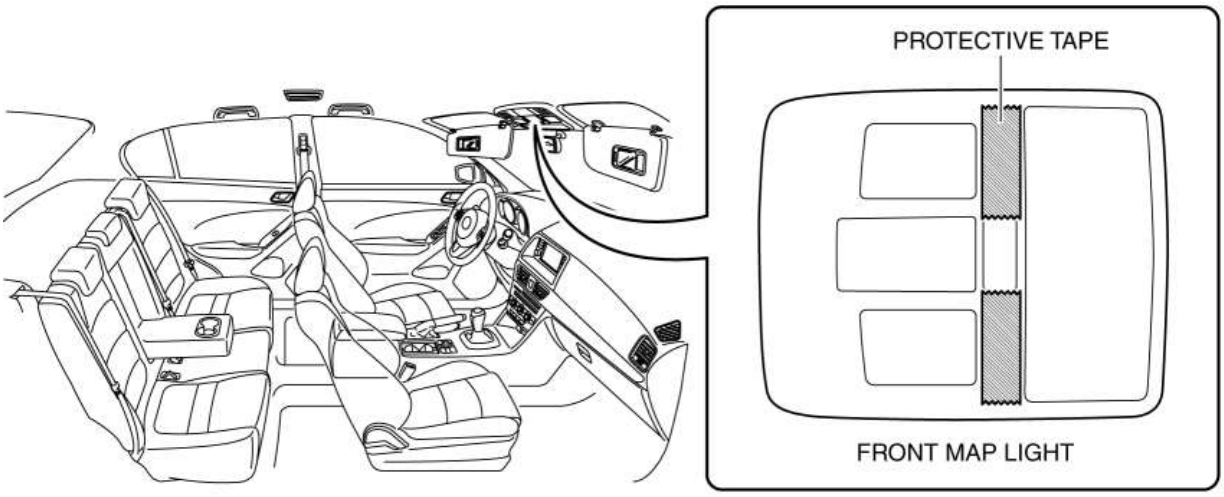

3. Presione la lente para asegurar un espacio suficiente para insertar un destornillador de punta plana.

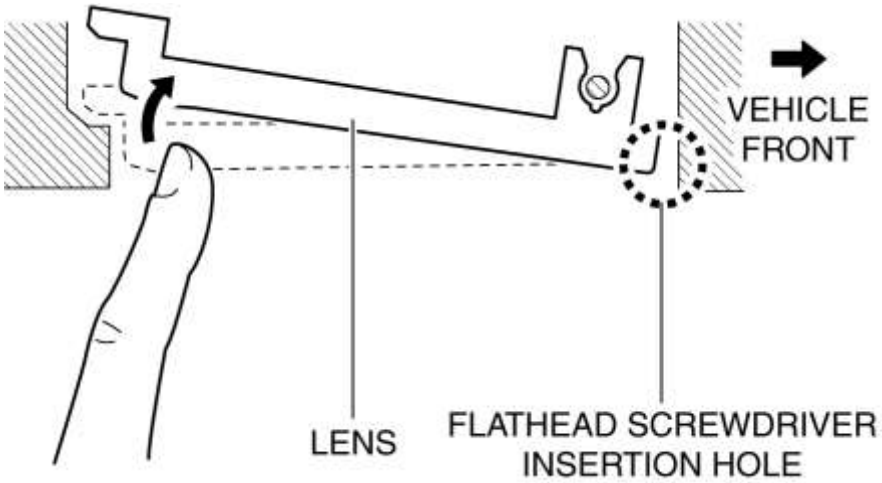

4. Inserte un destornillador de cabeza plana envuelto en cinta en el espacio entre el objetivo y la luz del mapa frontal que se muestra en la figura.

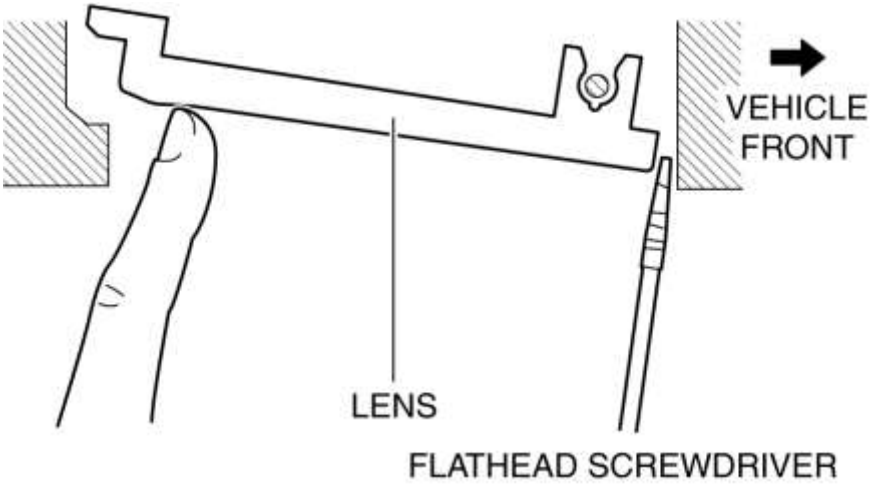

5. Mueva el destornillador de cabeza plana en la dirección de la flecha (1) que se muestra en la figura, y extraiga la lente de la luz del mapa frontal para separar el pasador de luz del mapa frontal de la lente.

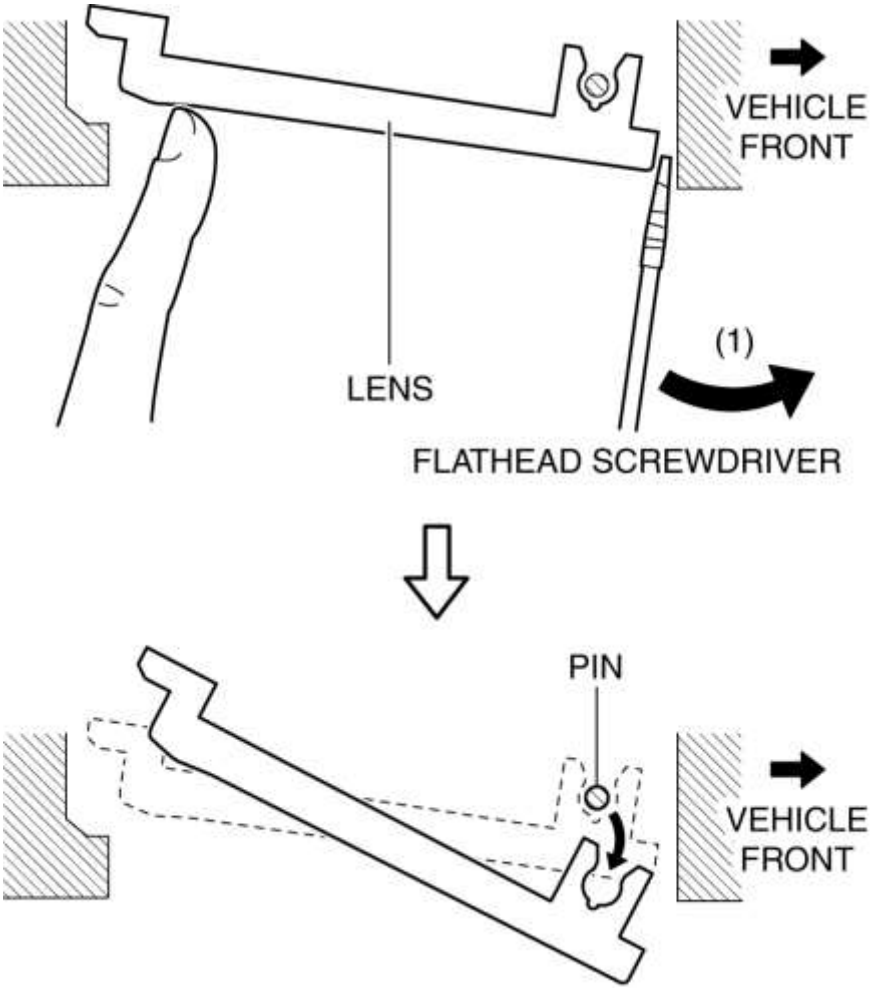

6. Retire la lente.

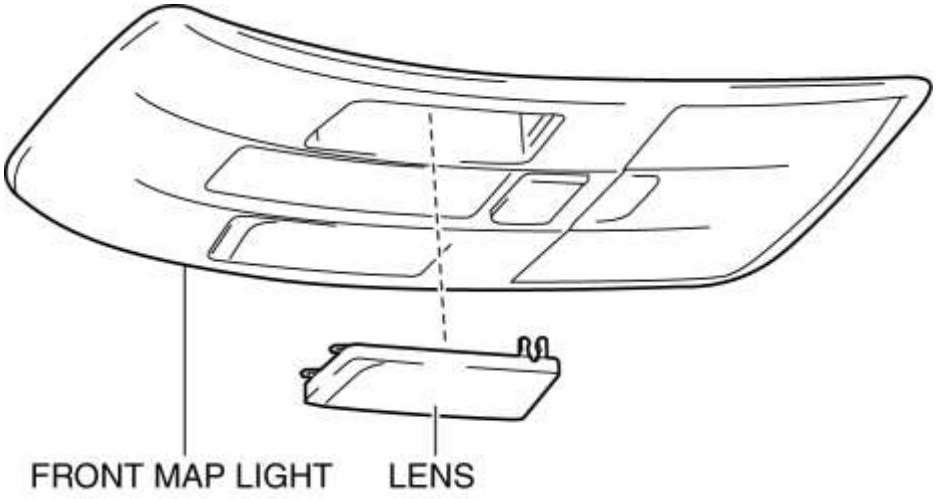

7. Presione el muelle de la luz del mapa frontal en la dirección de la flecha (2) que se muestra en la figura para separar el muelle de la luz del mapa frontal de la bombilla del mapa frontal.

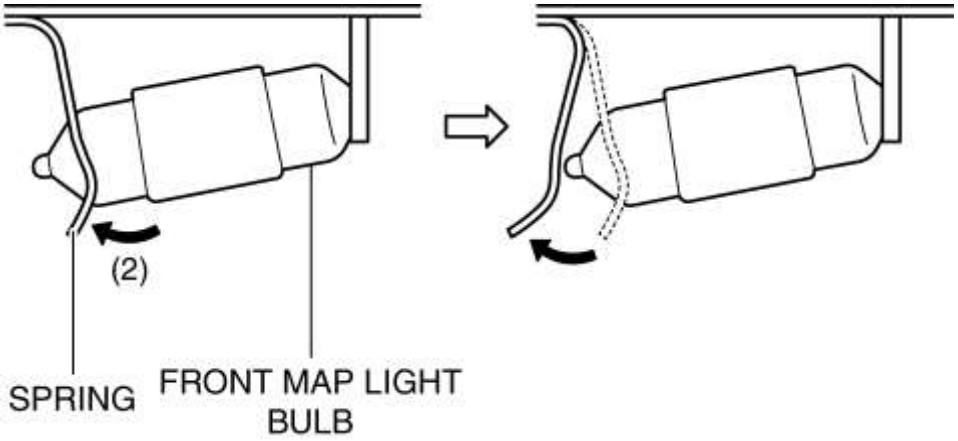

8. Retire la bombilla del mapa frontal.

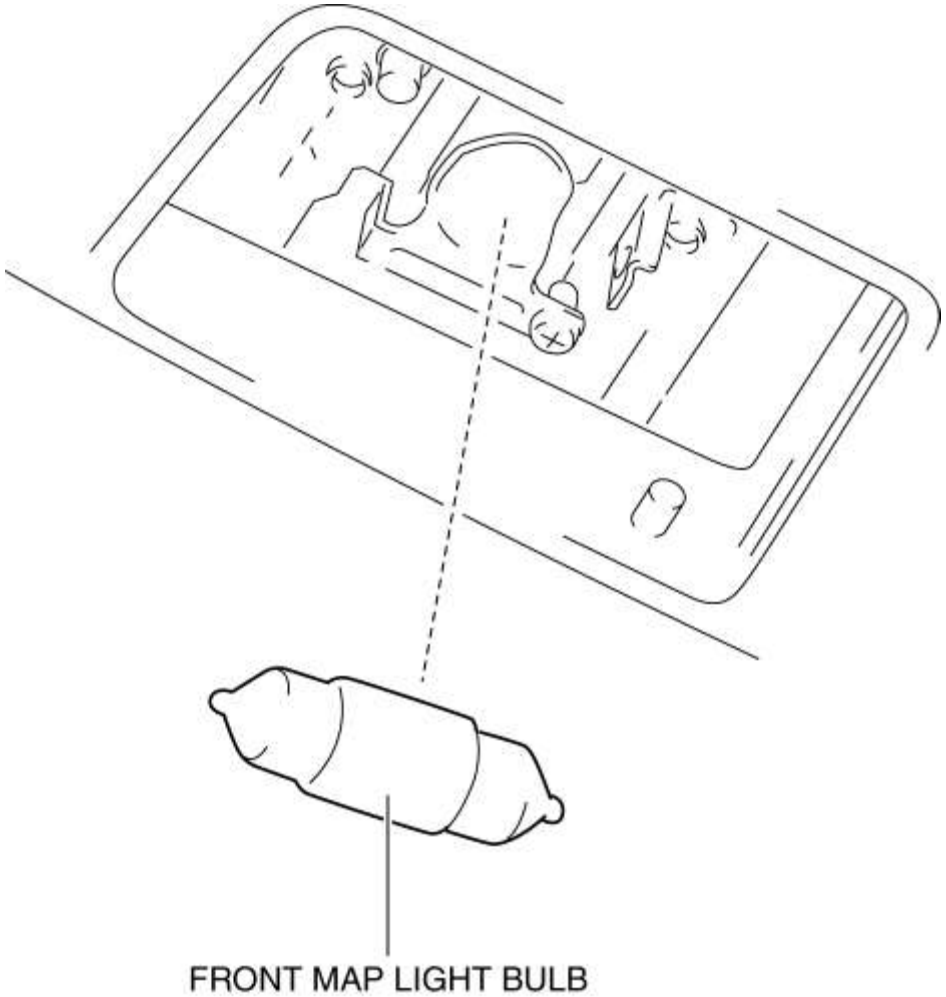

9. Instalar en el orden inverso de eliminación.

Luz trasera del mapa

1. Desconecte el cable negativo de la batería. (Ver DESCONEXIÓN / CONEXIÓN DEL CABLE DE LA BATERÍA NEGATIVA [SKYACTIV-G 2.5] .)

2. Para evitar arañazos o daños, coloque cinta protectora en la posición que se muestra en la figura.

PRECAUCIÓN:

- Si se inserta un destornillador de cabeza plana en el espacio entre la luz de mapa trasera y el objetivo, la luz del mapa trasero podría interferir con el destornillador de punta plana y dañar la luz del mapa trasero. Cuando retire la lente de la luz de mapa trasera, realice el procedimiento luego de colocar cinta protectora en la luz de mapa trasera.

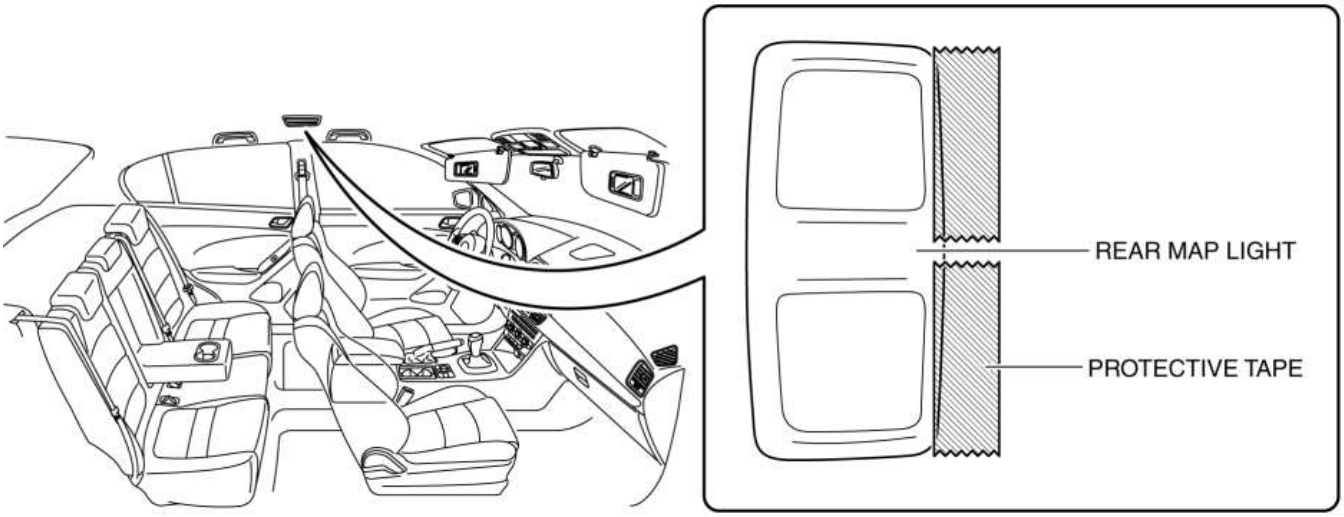

3. Presione la lente para asegurar un espacio suficiente para insertar un destornillador de punta plana.

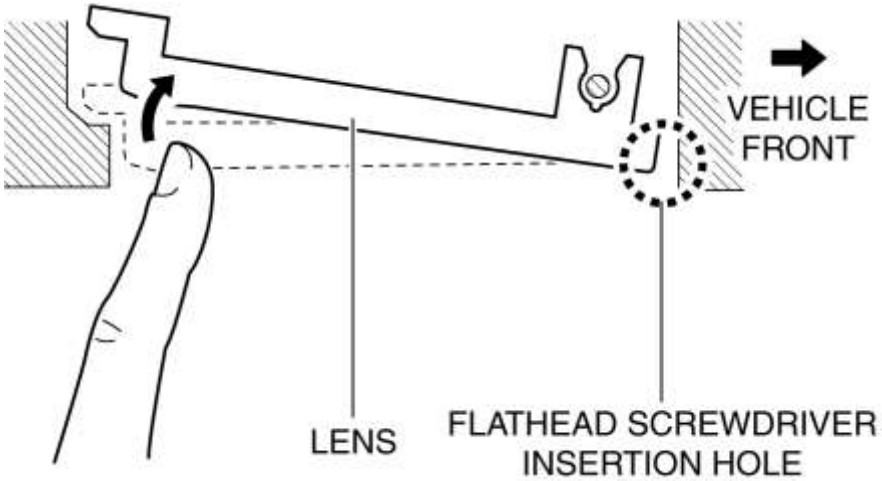

4. Inserte un destornillador de punta plana envuelto en cinta en el espacio entre la lente y la luz trasera del mapa que se muestra en la figura.

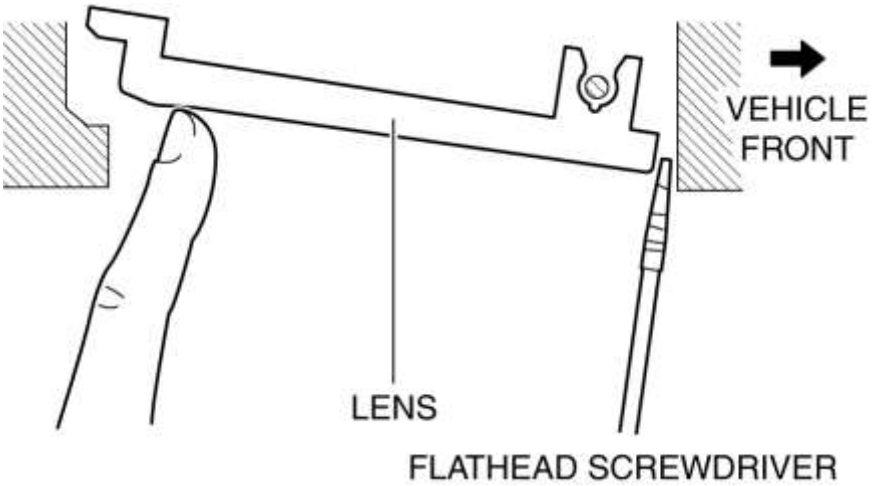

5. Mueva el destornillador de cabeza plana en la dirección de la flecha (1) que se muestra en la figura, y extraiga la lente de la luz de mapa trasera para separar el pasador de luz del mapa posterior de la lente.

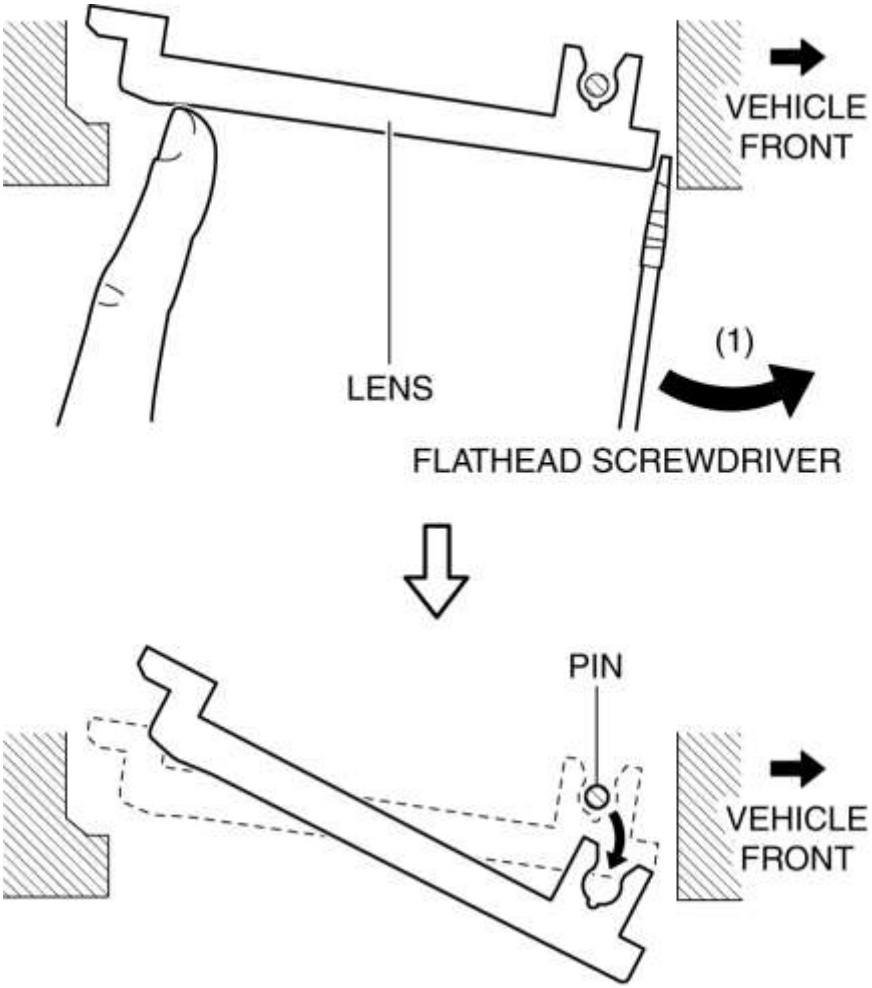

6. Retire la lente.

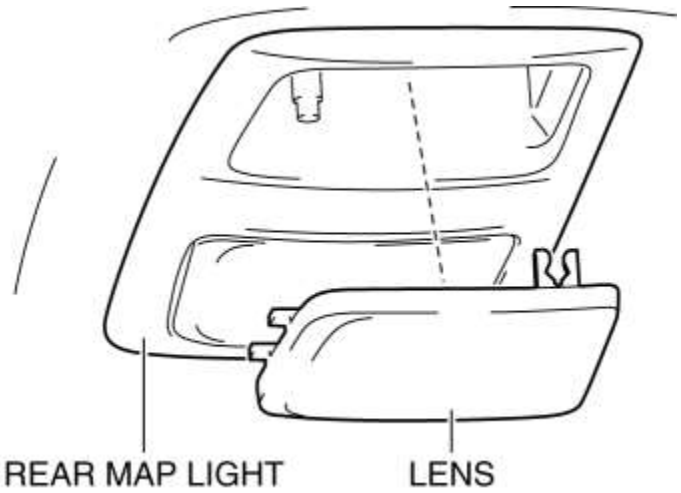

7. Mueva el muelle de la luz del mapa trasero en la dirección de las flechas (2) que se muestran en la figura para separar el muelle de luz del mapa posterior de la bombilla de la luz trasera del mapa.

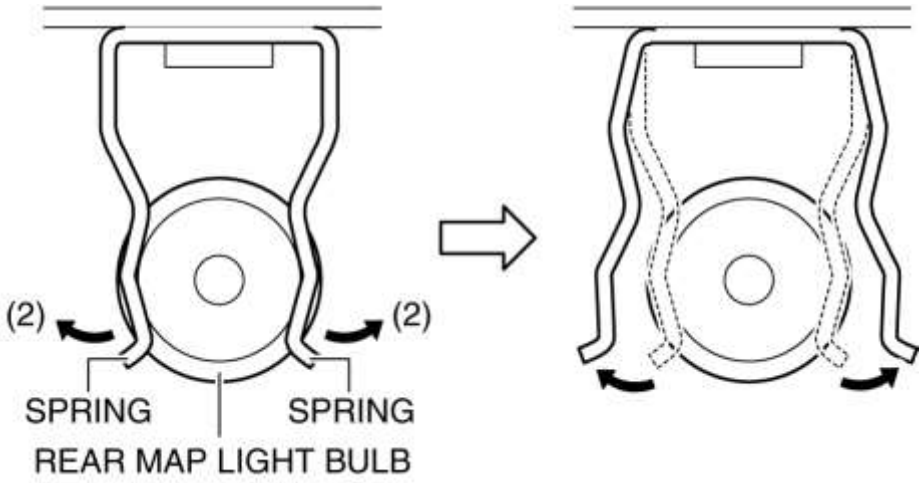

8. Retire la bombilla de la luz trasera del mapa.

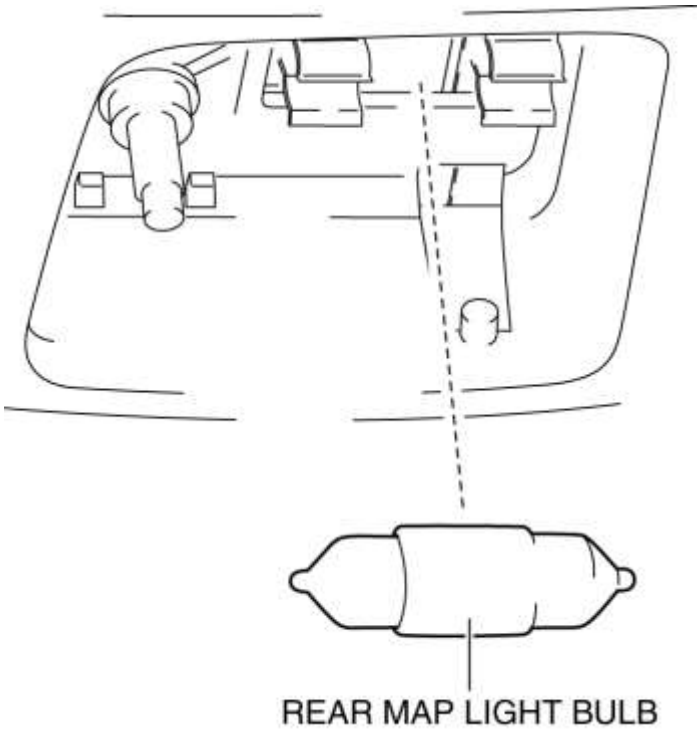

9. Instalar en el orden inverso de eliminación.

Mazda6 - Cuerpo y accesorios

INSPECCIÓN DE LA LUZ DEL MAPA

Luz delantera del mapa

1. Retire la luz del mapa frontal. (Ver REMOCION / INSTALACION DE LUZ MAP)

2. Verifique que la continuidad entre los terminales de luz del mapa frontal sea la indicada en la tabla.

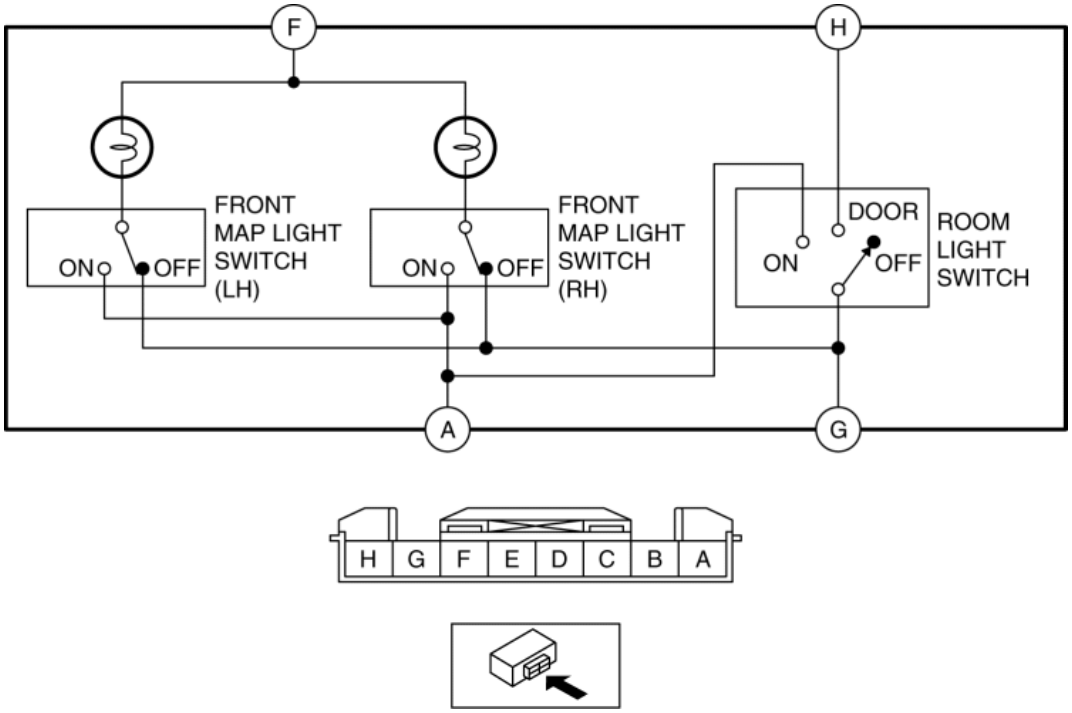

- Si no es como se indica en la tabla, reemplace la luz del mapa frontal o la bombilla del mapa frontal. (Consulte REMOCION / INSTALACION DE LA LUZ MAP). (Vea REMOCION / INSTALACION DE LA BOMBILLA DE LA LUZ DEL MAPA).

Luz trasera del mapa

1. Retire la luz del mapa trasero. (Ver REMOCION / INSTALACION DE LUZ MAP)

2. Verifique que la continuidad entre los terminales de luz del mapa trasero sea la indicada en la tabla.

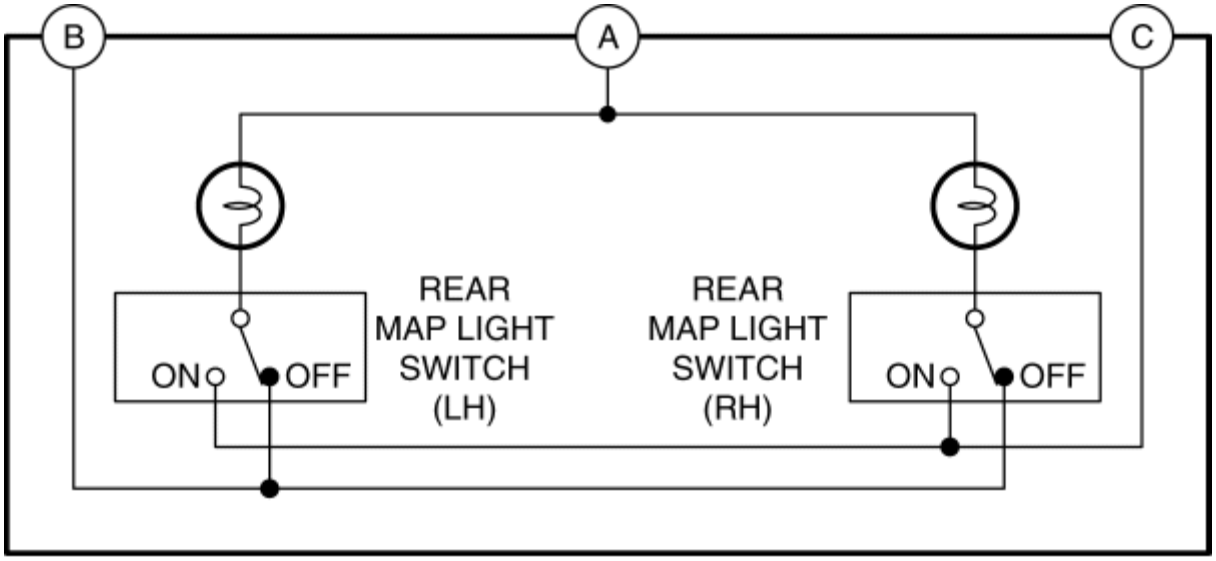

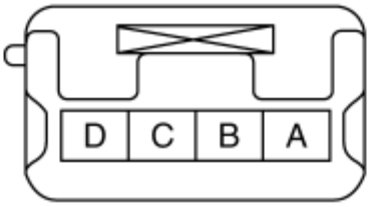

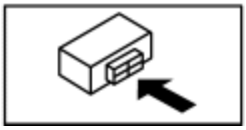

: Bulb

Switch position		Terminal		
Rear map light switch (LH)	Rear map light switch (RH)	A	B	C
ON	OFF			
OFF	ON			

- Si no es como se indica en la tabla, reemplace la luz de mapa trasera o la bombilla de luz trasera de mapa. (Consulte REMOCION / INSTALACION DE LA LUZ MAP). (Vea REMOCION / INSTALACION DE LA BOMBILLA DE LA LUZ DEL MAPA).

Mazda6 - Cuerpo y accesorios

DESMONTAJE / INSTALACIÓN DE LA BOMBILLA DE LUZ DE CORTESÍA

1. Desconecte el cable negativo de la batería. (Ver DESCONEXIÓN / CONEXIÓN DEL CABLE DE LA BATERÍA NEGATIVA [SKYACTIV-G 2.5] .)

2. Para evitar arañazos o daños, coloque cinta protectora en la posición que se muestra en la figura.

PRECAUCIÓN:

- Si se inserta un destornillador de cabeza plana en el espacio entre el guarnecido de la puerta delantera y el objetivo, el guarnecido de la puerta delantera podría interferir con el destornillador de cabeza plana y dañarse. Cuando retire la lente de la moldura de la puerta frontal, realice el procedimiento luego de colocar cinta protectora en la moldura de la puerta frontal.

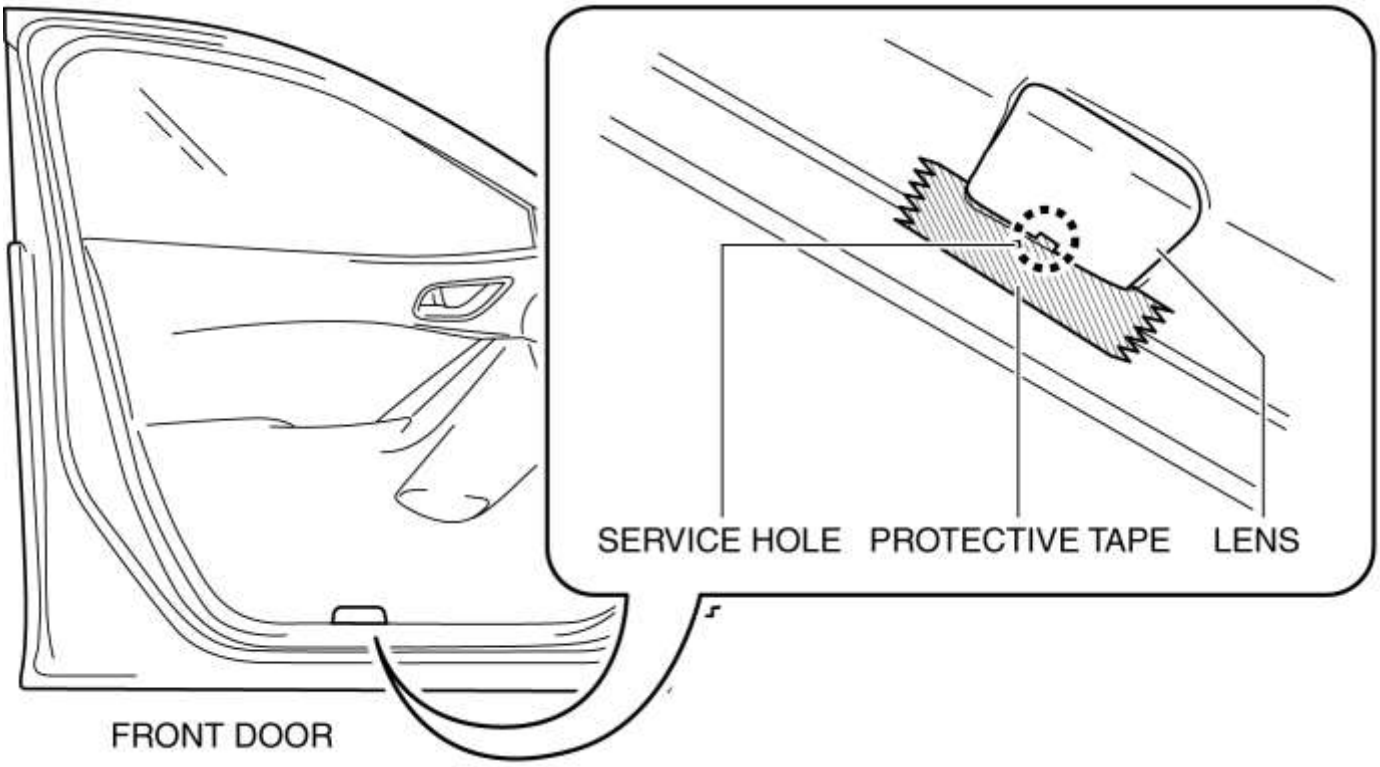

3. Inserte un destornillador de punta plana envuelto en cinta en el orificio de servicio en la posición que se muestra en la figura.

4. Mueva el destornillador de cabeza plana en la dirección de la flecha (1) que se muestra en la figura para separar las lengüetas de la lente del borde de la puerta frontal.

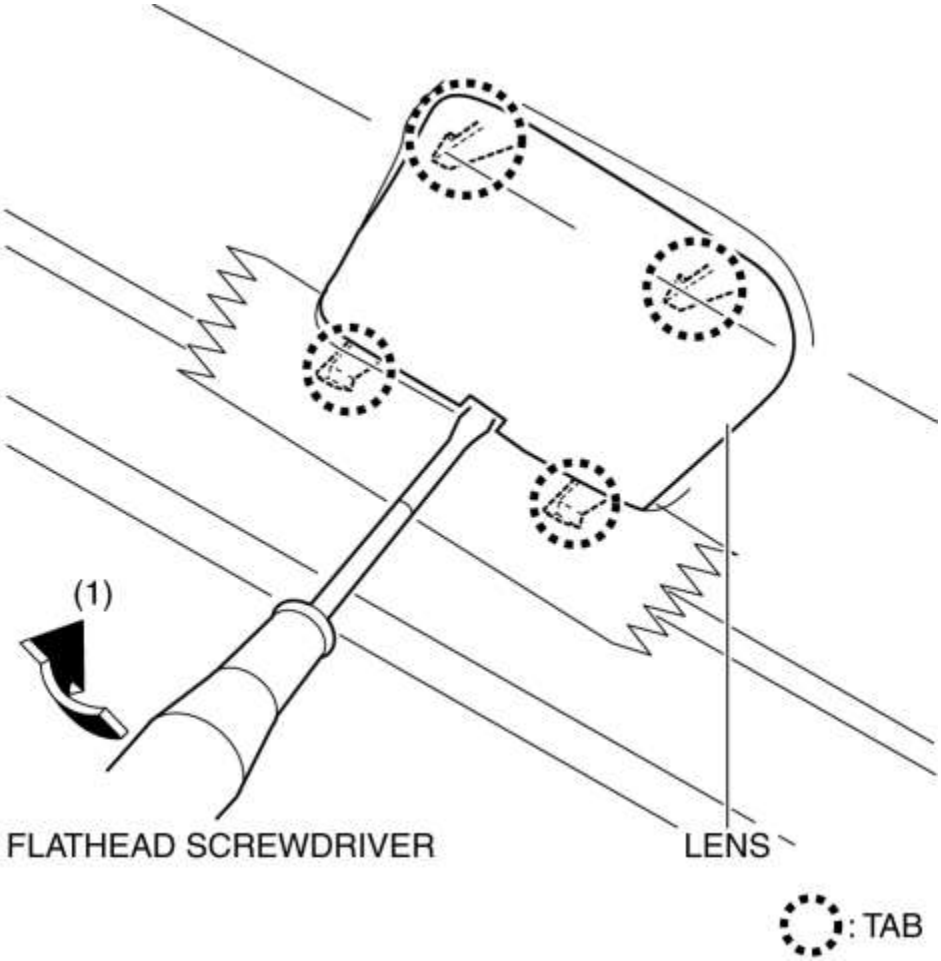

5. Retire la lente.

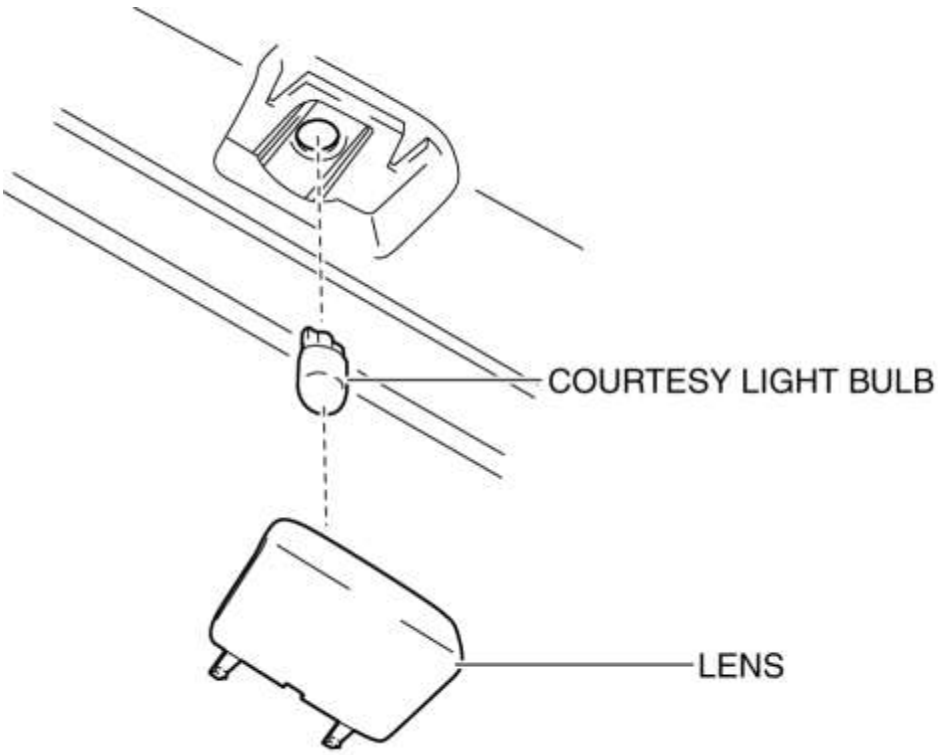

6. Retire la bombilla de luz de cortesía.
7. Instalar en el orden inverso de eliminación.

Mazda6 - Cuerpo y accesorios

VANITY MIRROR ILLUMINATION BULB EXTRACCIÓN / INSTALACIÓN

1. Desconecte el cable negativo de la batería. (Ver DESCONEXIÓN / CONEXIÓN DEL CABLE DE LA BATERÍA NEGATIVA [SKYACTIV-G 2.5] .)

2. Inserte un destornillador de punta plana envuelto en cinta en el orificio de servicio en la posición que se muestra en la figura.

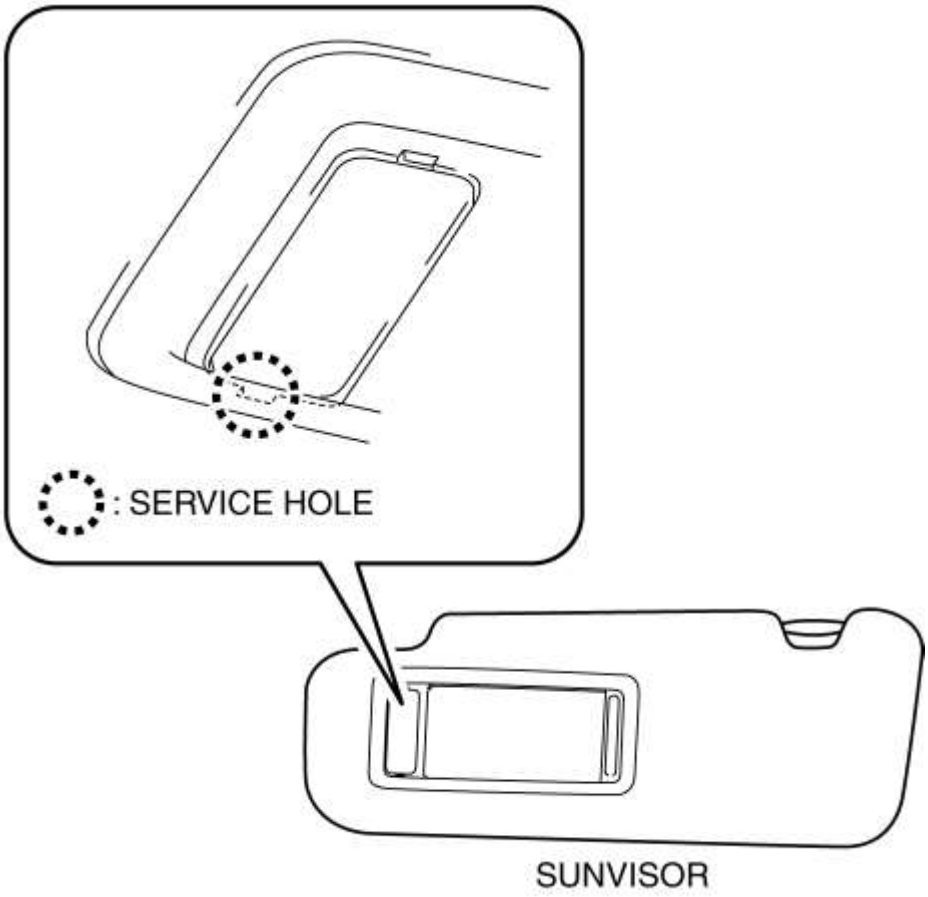

3. Mientras presiona la pestaña de la lente en la dirección de las flechas (1) que se muestran en la figura, tire de la lente en la dirección de la flecha (2) que se muestra en la figura para separar la pestaña de la lente del parasol.

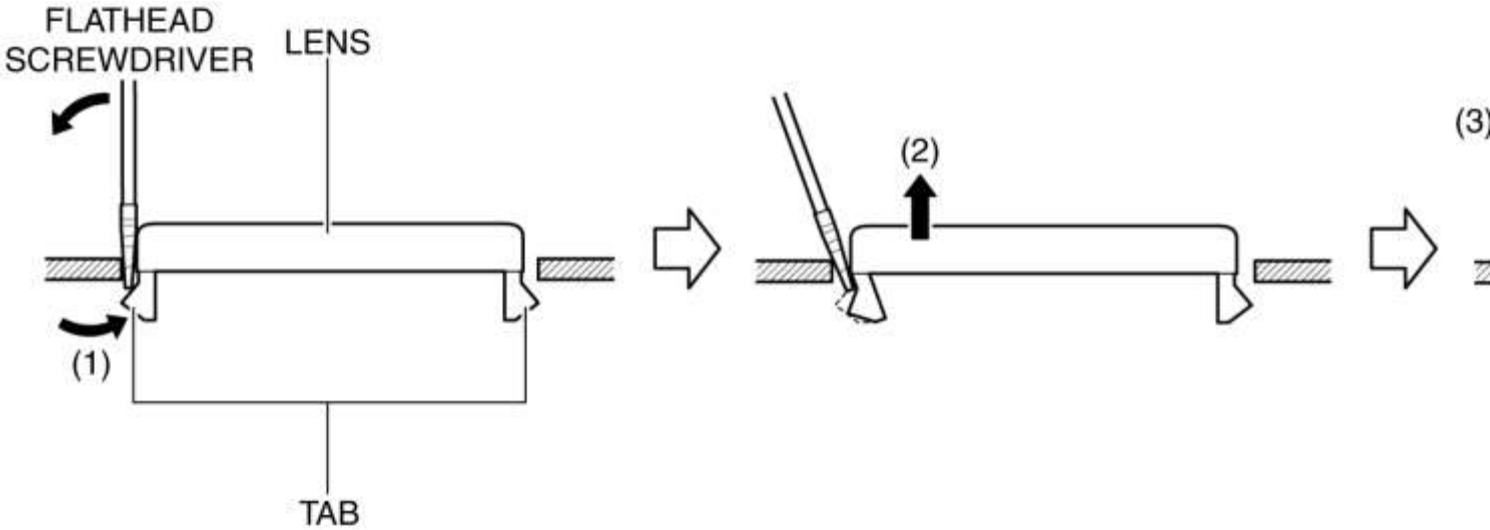

4. Tire de la lente en la dirección de la flecha (3) que se muestra en la figura para quitarla.

5. Retire la bombilla de iluminación del espejo de cortesía.

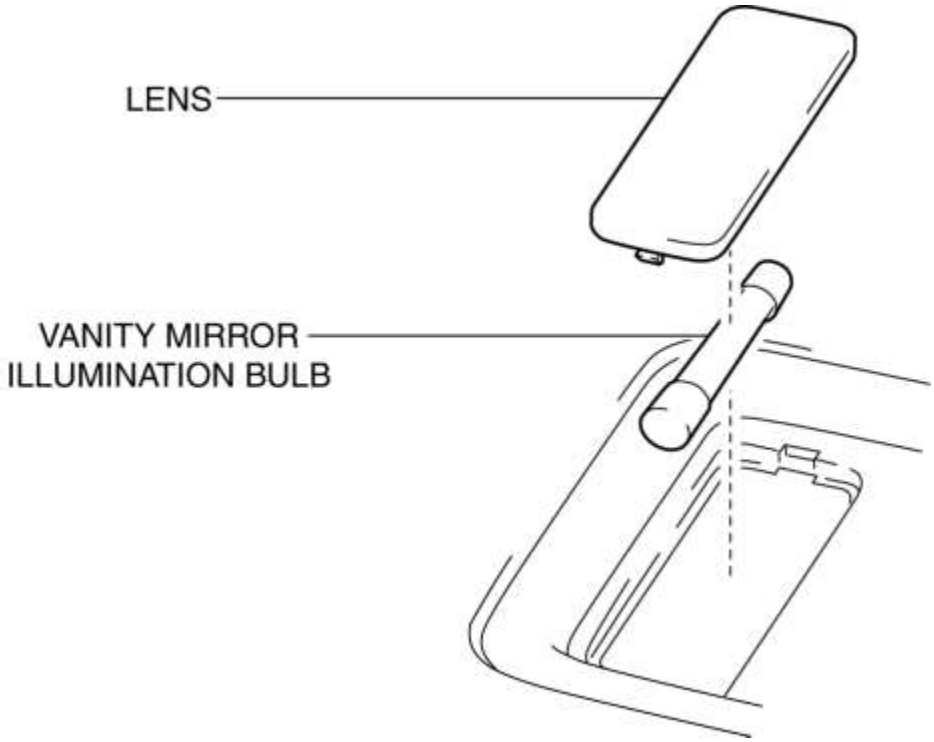

6. Instalar en el orden inverso al de eliminación.

Mazda6 - Cuerpo y accesorios

INSPECCIÓN DE ILUMINACIÓN DEL ESPEJO VANITY

1. Retire el parasol. (Ver REMOCION / INSTALACION SUNVISOR).

2. Verifique que la continuidad entre los terminales de iluminación del espejo de cortesía sea la indicada en la tabla.

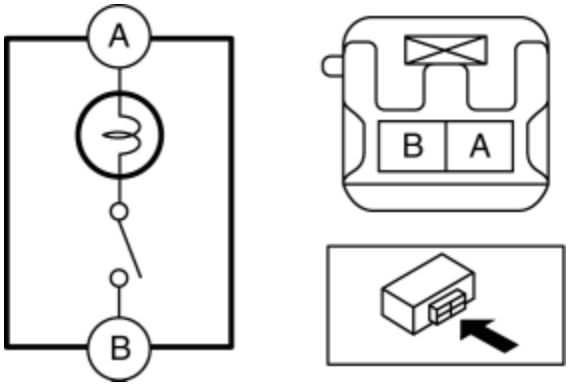

: Bulb

Vanity mirror cover condition	Terminal	
	A	B
Open		
Close		

- Si no es como se indica en la tabla, reemplace el portalámpara o la lámpara de iluminación del espejo de cortesía. (Ver REMOCION / INSTALACION DEL SUNVISOR). (Ver REMOCION / INSTALACION DE LA BOMBILLA DE ILUMINACION DEL ESPEJO VANITY .)

Mazda6 - Cuerpo y accesorios

ÍNDICE DE UBICACIÓN DEL SISTEMA DE LAVADO / LAVADO

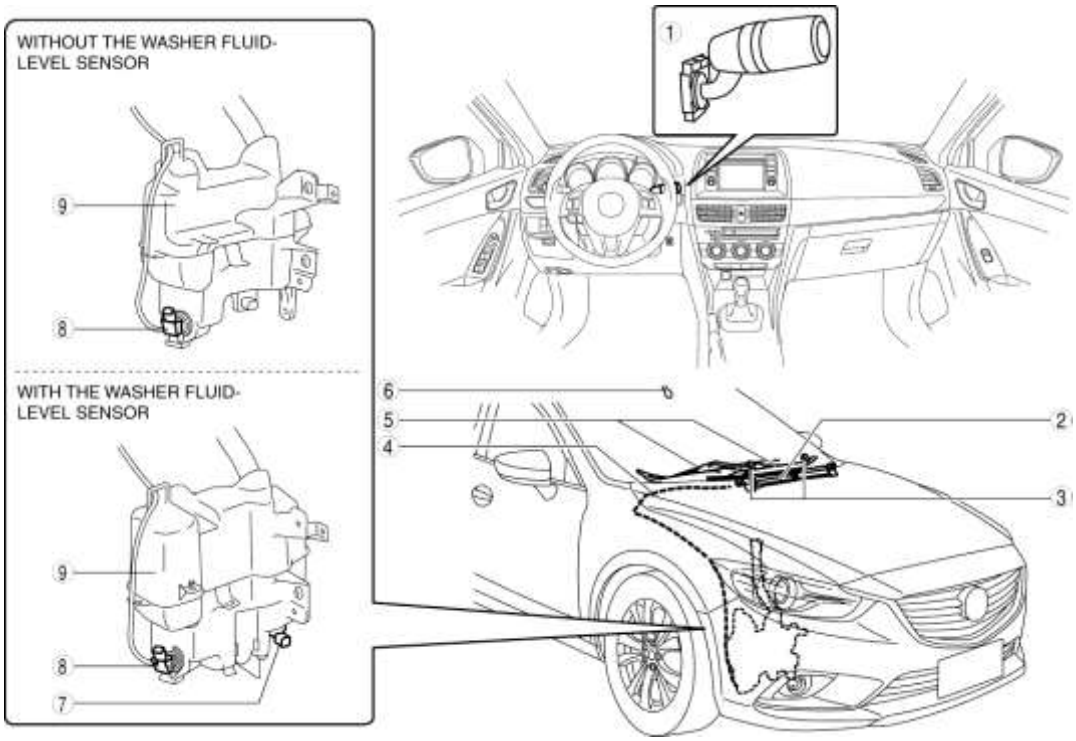

1	Interruptor del limpiador y lavadora (Consulte REMOCION / INSTALACION DEL INTERRUPTOR DEL LAPAR Y LAVADORA). (Consulte INSPECCIÓN DEL INTERRUPTOR DEL LAVADORA Y LAVAPARABRISAS DEL PARABRISAS).
2	Motor del limpiaparabrisas

	(Consulte MOTOR DEL LIMPIAFAROS DEL PARABRISAS Y DESMONTAJE / INSTALACIÓN DEL ENLACE). (Consulte INSPECCIÓN DEL MOTOR DEL LIMPIAPARABRISAS DEL PARABRISAS).
3	Boquilla arandela del parabrisas (Consulte REMOCION / INSTALACION DE LA BOQUILLA DE LA LAVADORA DEL PARABRISAS). (Consulte AJUSTE DE LA BOQUILLA DE LA LAVADORA DEL PARABRISAS) .
4	Manguera de arandela del parabrisas (Consulte REMOCION / INSTALACION DE LA MANGUERA DE LA LAVADORA DEL PARABRISAS).
5	Brazo y hoja del limpiaparabrisas (Consulte BRAZO DEL LIMPIAPARABRISAS Y DESMONTAJE / INSTALACIÓN DE LA HOJA). (Consulte ARMADO DEL LIMPIAPARABRISAS Y AJUSTE DE LA HOJA) .
6	Sensor de lluvia (con sistema de limpiador automático) (Consulte REMOCION / INSTALACION DEL SENSOR DE LLUVIA). (Consulte CONFIGURACIÓN DE INICIALIZACIÓN DEL SENSOR DE LLUVIA). (Consulte PROCEDIMIENTO DE CONFIGURACIÓN DE LAS FUNCIONES DE PERSONALIZACIÓN DEL SISTEMA DE LAVADO / LAVADORA).
7	Sensor de nivel de fluido de la lavadora (con sensor de nivel de fluido de la lavadora) (Consulte REMOCION / INSTALACION DEL SENSOR DE NIVEL DE FLUIDO DE LA LAVADORA). (Consulte INSPECCIÓN DEL SENSOR A NIVEL DE LÍQUIDO DE LA LAVADORA).
8	Motor de la lavadora (Consulte REMOCION / INSTALACION DEL MOTOR DE LAVADORA). (Consulte INSPECCIÓN DEL MOTOR DE LA LAVADORA).
9	Tanque de lavado (Consulte REMOCION / INSTALACION DEL TANQUE DE LAVADORA).

Mazda6 - Cuerpo y accesorios

DESMONTAJE / INSTALACIÓN DEL BRAZO Y LIMPIAPARABRISAS DEL PARABRISAS

Brazo del limpiaparabrisas

1. Abra la capucha.

PRECAUCIÓN:

- Si se aplica una fuerza excesiva al retirar la tapa, las pestañas podrían romperse. Retire con cuidado la tapa.

2. Inserte un destornillador de cabeza plana de precisión envuelto en cinta en el espacio entre el brazo del limpiaparabrisas y la tapa, y levante ligeramente la tapa.

3. Separe las pestañas de la tapa del brazo del limpiaparabrisas mientras mueve ligeramente la tapa en la dirección de las flechas (1) que se muestran en la figura, tire de ella con cuidado en la dirección de la flecha (2) y retírela.

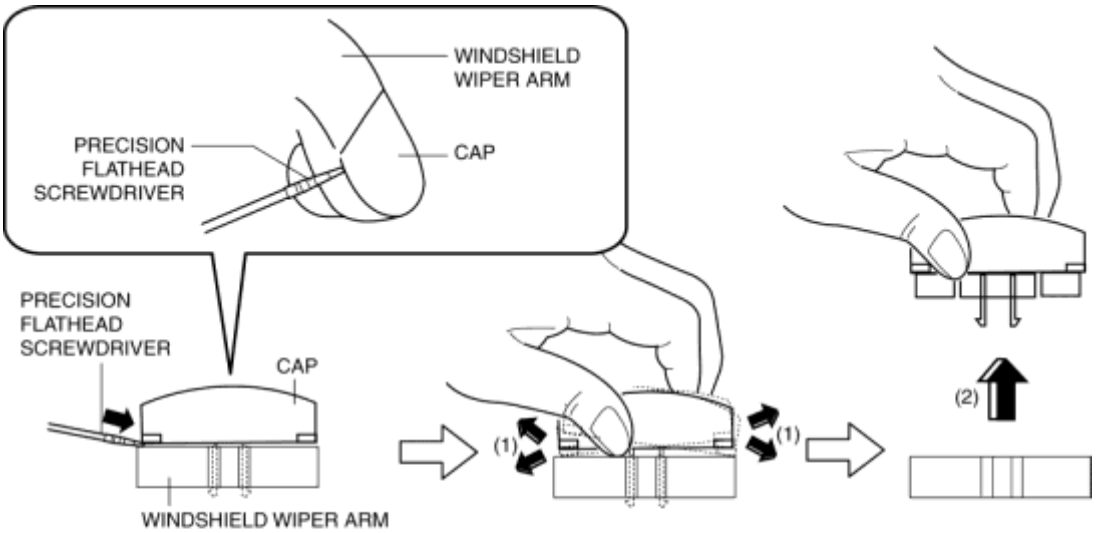

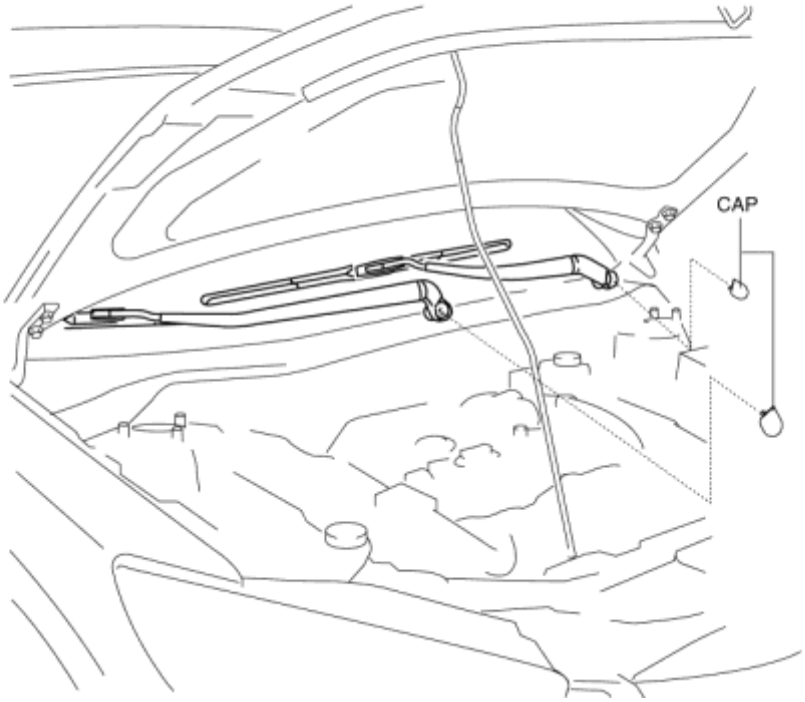

4. Afloje la tuerca ligeramente mientras presiona el brazo del limpiaparabrisas como se muestra en la figura.

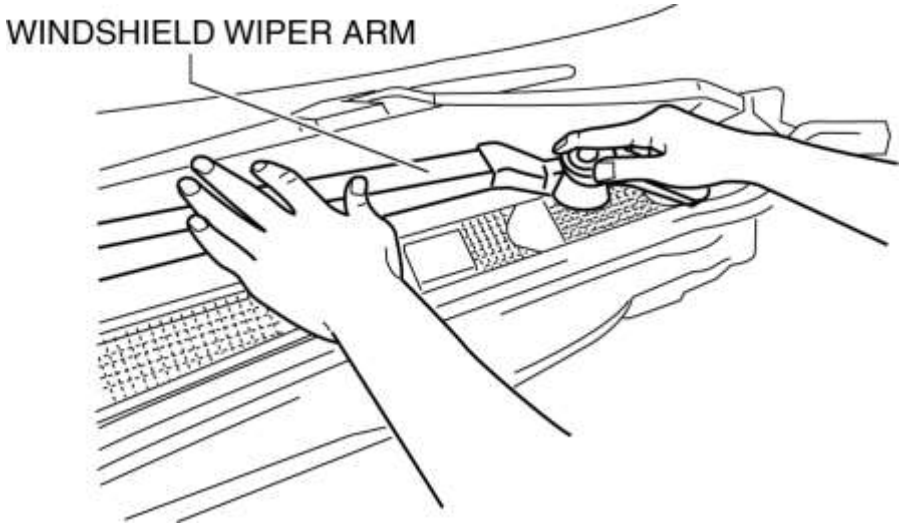

5. Cierre la capucha.

6. Levante el brazo del limpiaparabrisas como se muestra en la figura y tire de él hacia arriba hasta que la tuerca de unión temporal apunte hacia afuera en la dirección de la flecha (1) desde la parte de conexión dentada.

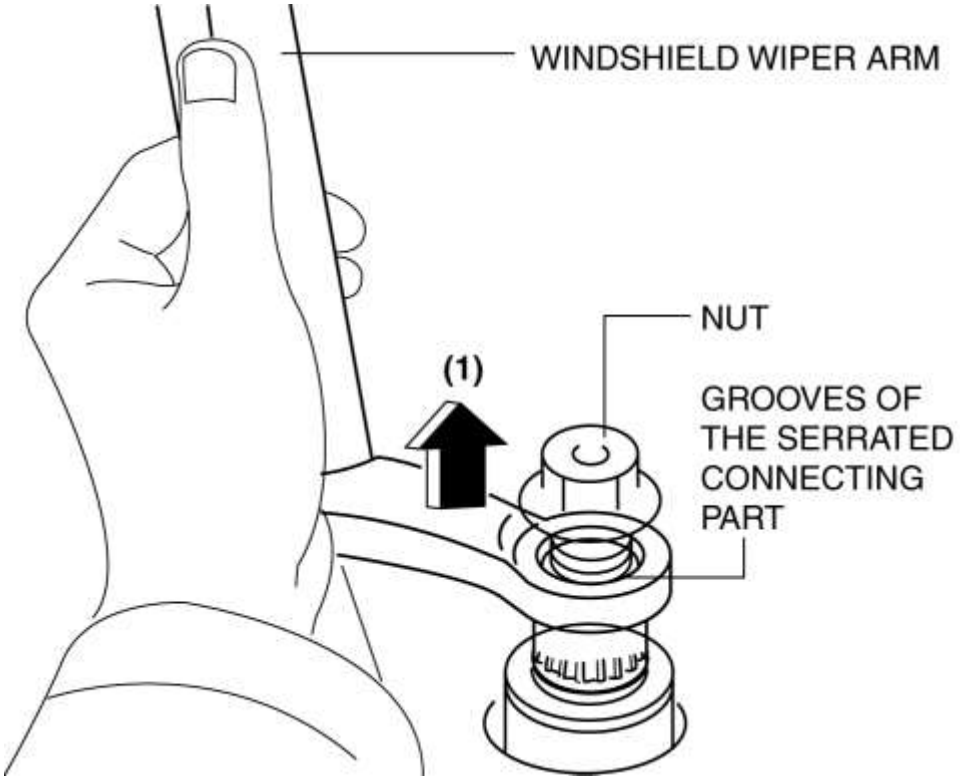

PRECAUCIÓN:

- Siempre apriete temporalmente la tuerca de la junta temporal cuando retire el brazo del limpiaparabrisas. Si se retira de la pieza de conexión dentada sin apretar temporalmente la tuerca, el brazo del limpiaparabrisas podría entrar en contacto con la campana.

7. Retire la tuerca.

8. Retire el brazo del limpiaparabrisas. (Consulte la Nota de instalación del brazo del limpiaparabrisas).

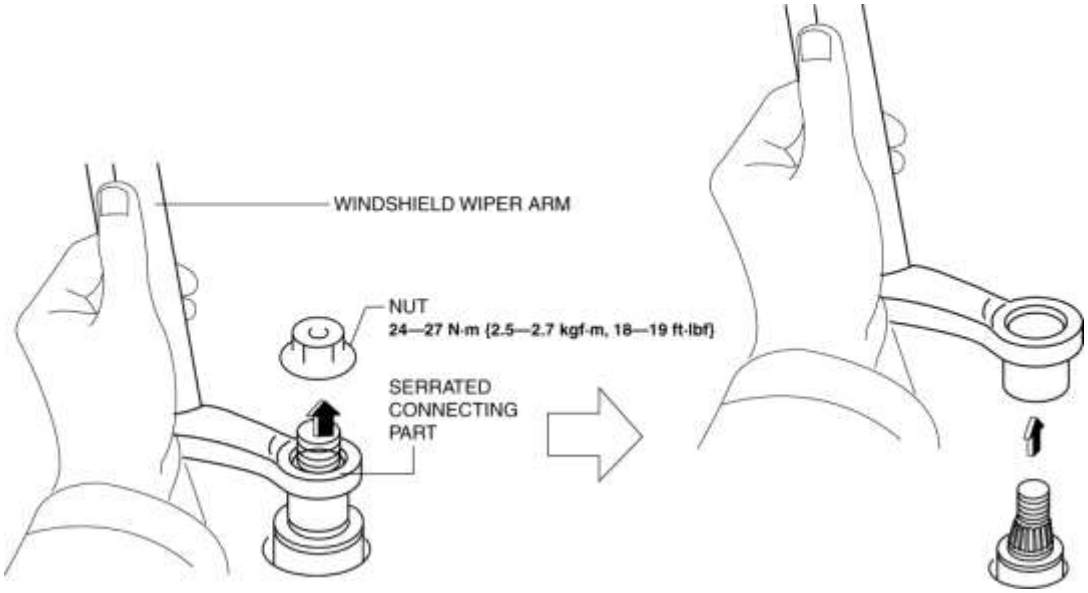

9. Instalar en el orden inverso de eliminación.

10. Ajuste el brazo y la cuchilla del limpiaparabrisas. (Consulte ARMADO DEL LIMPIAPARABRISAS Y AJUSTE DE LA HOJA) .

Nota de instalación del brazo del limpiaparabrisas

1. Limpie la parte de conexión dentada con un cepillo de alambre antes de instalar el brazo del limpiaparabrisas.

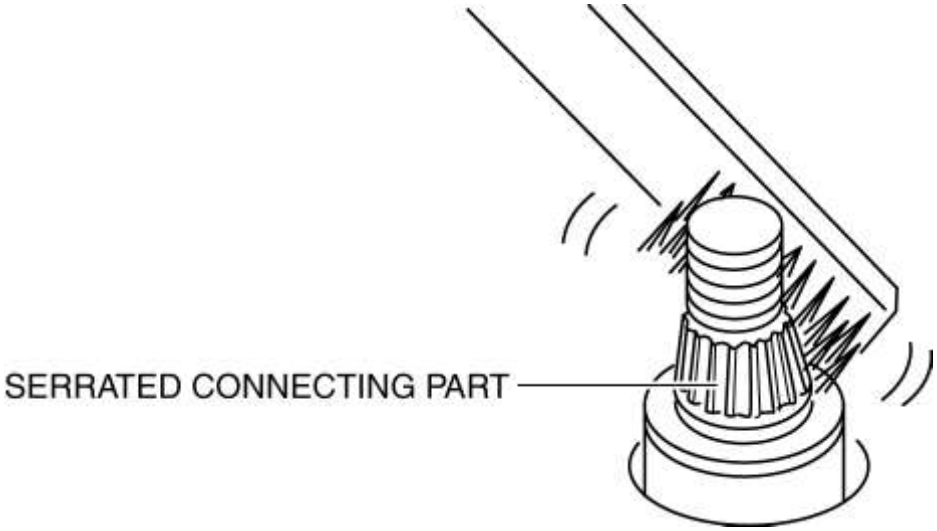

Limpiaparabrisas

PRECAUCIÓN:

- Si el extremo del brazo del limpiaparabrisas se coloca directamente sobre el parabrisas después de quitar la cuchilla del limpiaparabrisas, podría rayar el parabrisas. Si el extremo del brazo del limpiaparabrisas se coloca en el parabrisas, colóquelo sobre un trapo para proteger el parabrisas.

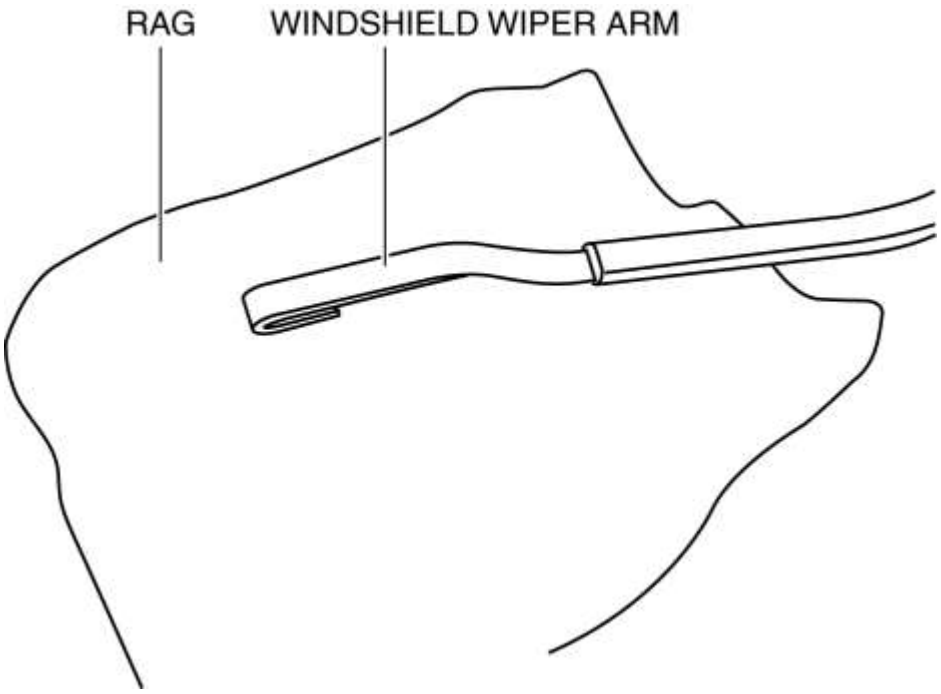

1. Tire de la pestaña de la cuchilla del limpiaparabrisas hacia arriba en la dirección de la flecha (1).

2. Presione el extremo de la cuchilla del limpiaparabrisas en la dirección de la flecha (3) mientras lo inclina en la dirección de la flecha (2).

3. Retire la cuchilla del limpiaparabrisas en la dirección de la flecha (4) del brazo del limpiaparabrisas.

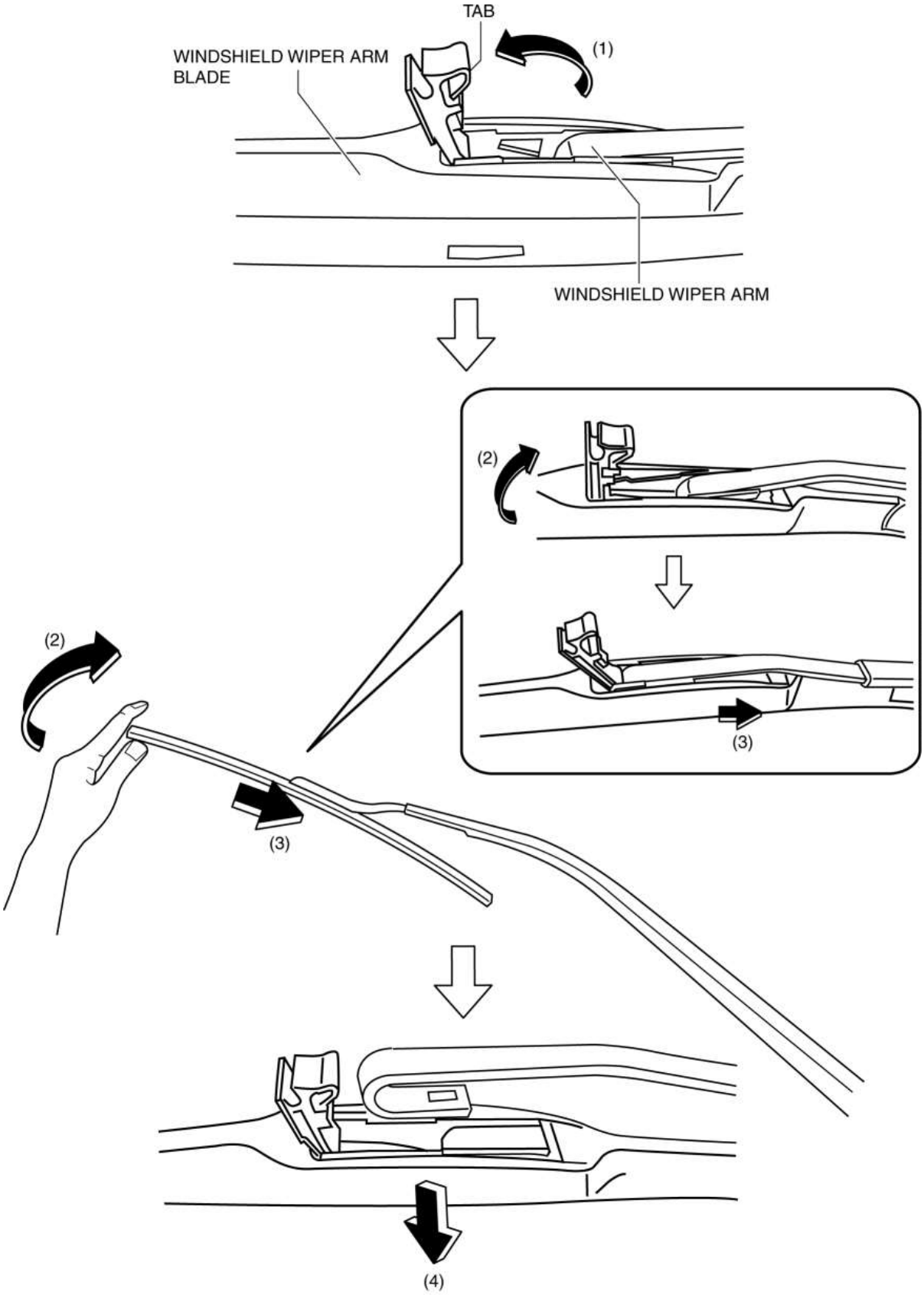

4. Instalar en el orden inverso de eliminación.

Mazda6 - Cuerpo y accesorios

AJUSTE DEL BRAZO DEL LIMPIAPARABRISAS Y DE LA HOJA

1. Encienda el encendido (motor apagado o conectado).

2. Opere el limpiaparabrisas a baja velocidad.

3. Verifique que el limpiaparabrisas funcione a baja velocidad y detenga el limpiaparabrisas.

4. Verifique que el limpiaparabrisas se detiene en la posición de parada automática.

5. Retire el brazo y la cuchilla del limpiaparabrisas. (Consulte BRAZO DEL LIMPIAPARABRISAS Y DESMONTAJE / INSTALACIÓN DE LA HOJA).

6. Instale el brazo del limpiaparabrisas en la pieza de conexión dentada, ajuste la escobilla del limpiaparabrisas de modo que su extremo quede alineado con la marca ahuecada en el revestimiento cerámico mientras desliza el brazo del limpiaparabrisas sobre las ranuras de la pieza de conexión dentada una por y apriete temporalmente la tuerca.

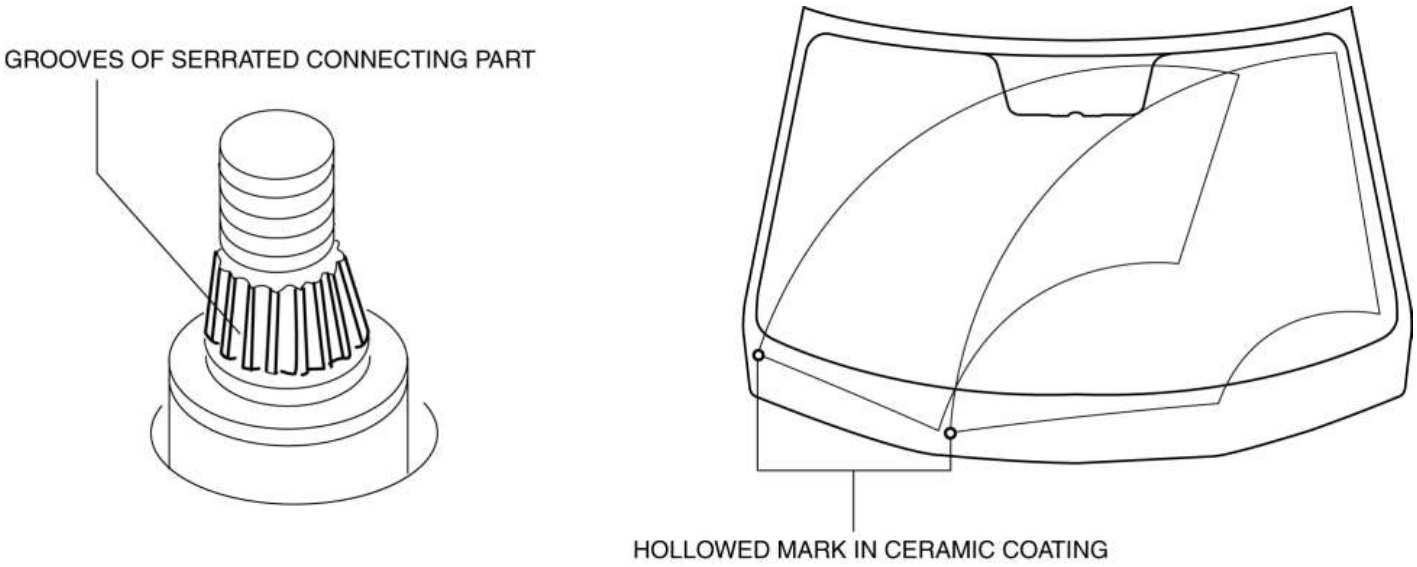

7. Si no se puede ubicar la marca ahuecada en el revestimiento cerámico, ajuste el extremo de la cuchilla limpiaparabrisas en el área que se muestra en la figura.

NOTA:

- Si el brazo del limpiaparabrisas y la cuchilla no están instalados en la posición que se muestra en la figura, repita el procedimiento de ajuste.

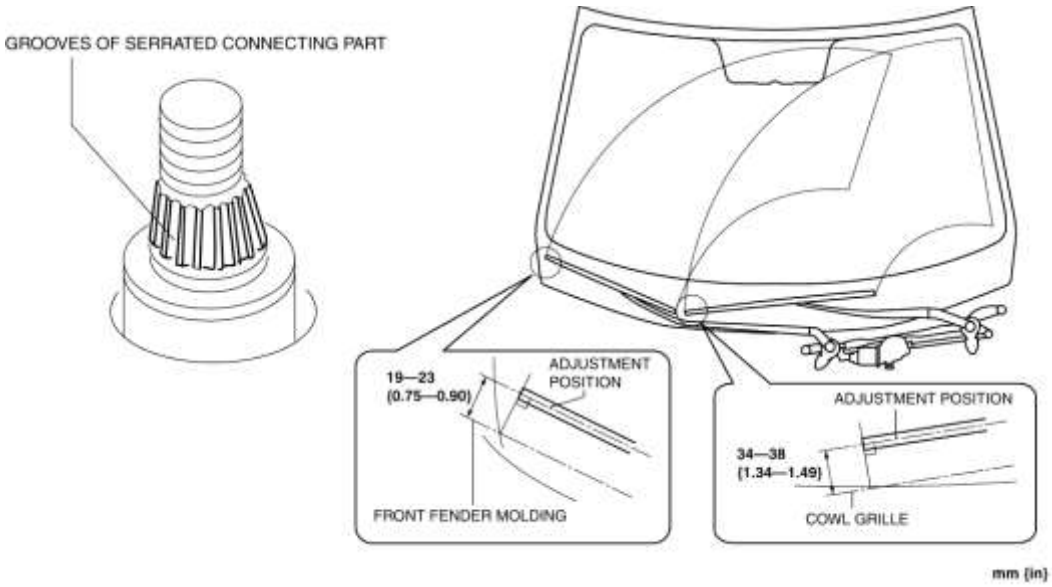

8. Después de ajustar el brazo del limpiaparabrisas y la cuchilla, apriete la tuerca por completo. (Consulte BRAZO DEL LIMPIAPARABRISAS Y DESMONTAJE / INSTALACIÓN DE LA HOJA).

Mazda6 - Cuerpo y accesorios

DESMONTAJE / INSTALACIÓN DEL MOTOR DEL LIMPIAPARABRISAS Y ENLACE DEL ENLACE

1. Desconecte el cable negativo de la batería. (Ver DESCONEXIÓN / CONEXIÓN DEL CABLE DE LA BATERÍA NEGATIVA [SKYACTIV-G 2.5] .)

2. Retire las siguientes partes:

a. Brazo y hoja del limpiaparabrisas (Vea REMOCION / INSTALACION DEL BRAZO DEL LIMPIADOR DEL PARABRISAS Y LA HOJA).

segundo. Parrilla de la capucha (Ver REMOCION / INSTALACION DE LA REJILLA DE COWL .)

PRECAUCIÓN:

- Siempre coloque cinta protectora en el extremo del parabrisas. Si el motor del limpiaparabrisas y el enlace hacen contacto con el parabrisas, podría dañar el parabrisas.

3. Fije la cinta protectora al área donde el extremo del parabrisas interfiere con el motor del parabrisas y realice el enlace como se muestra en la figura.

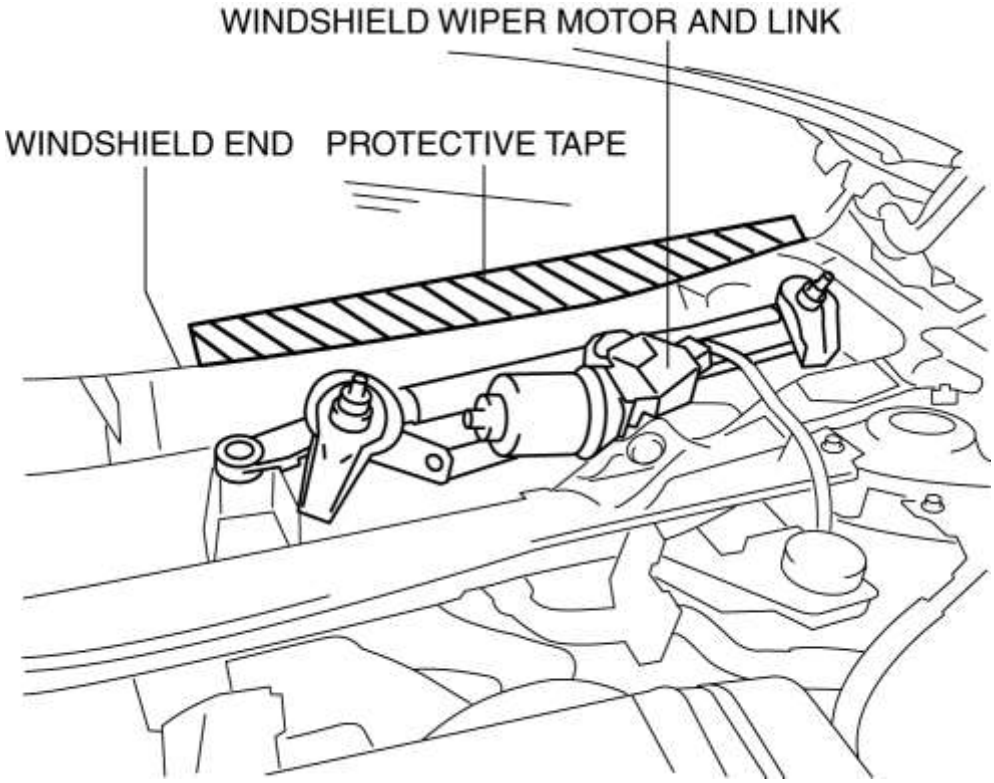

4. Desconecte el conector del motor del limpiaparabrisas.

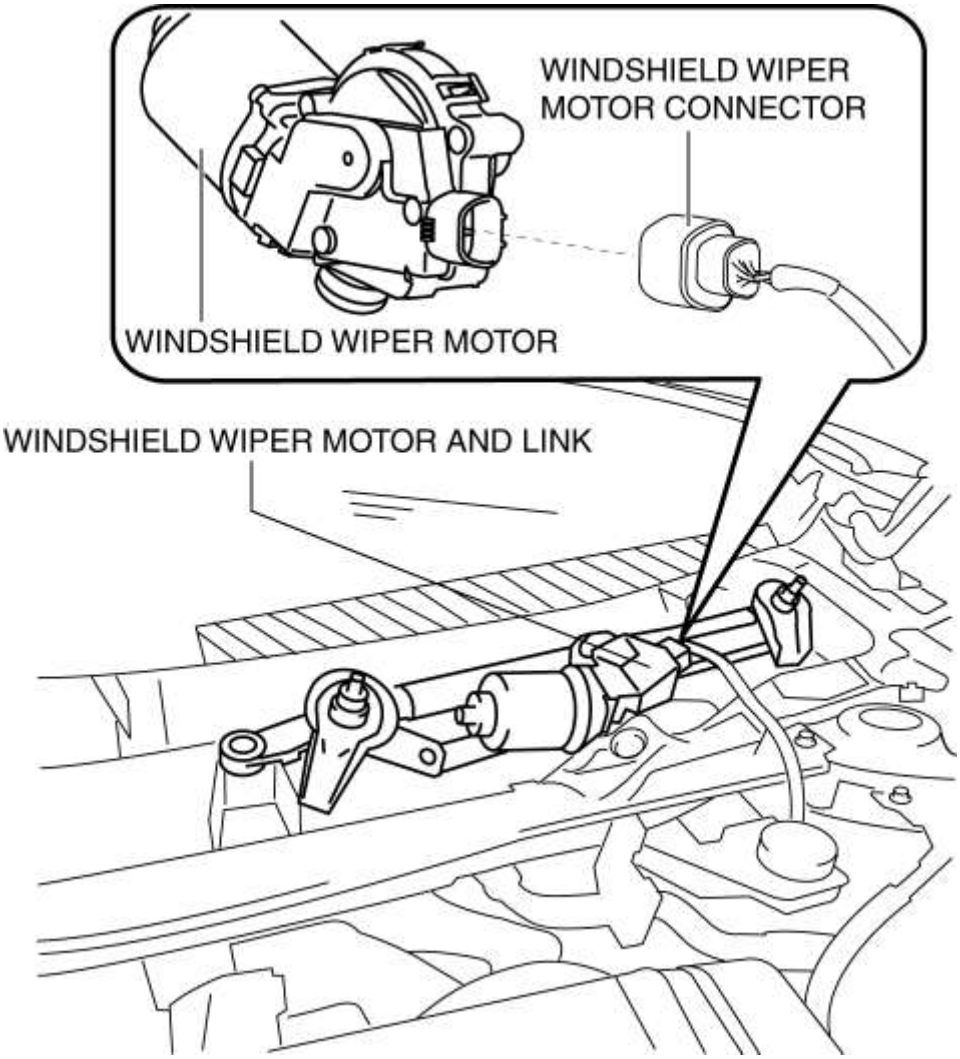

5. Retire los pernos.

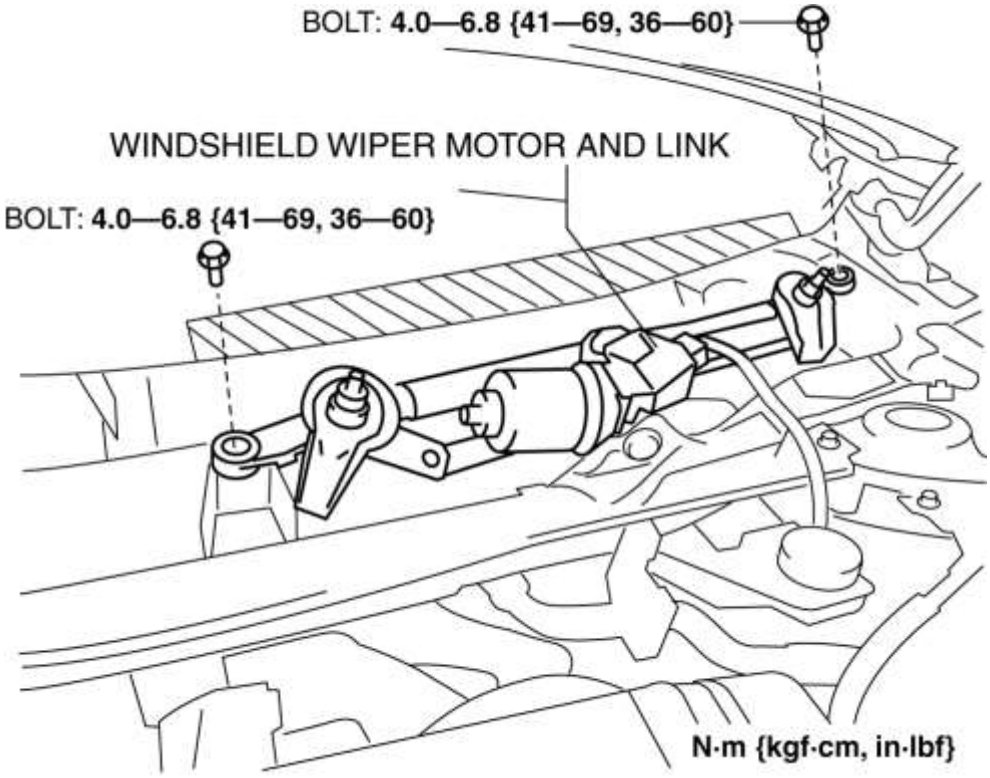

6. Mueva el motor del limpiaparabrisas y el enlace en el orden de las flechas (1) y (2) para quitar la goma de seguridad del vehículo.

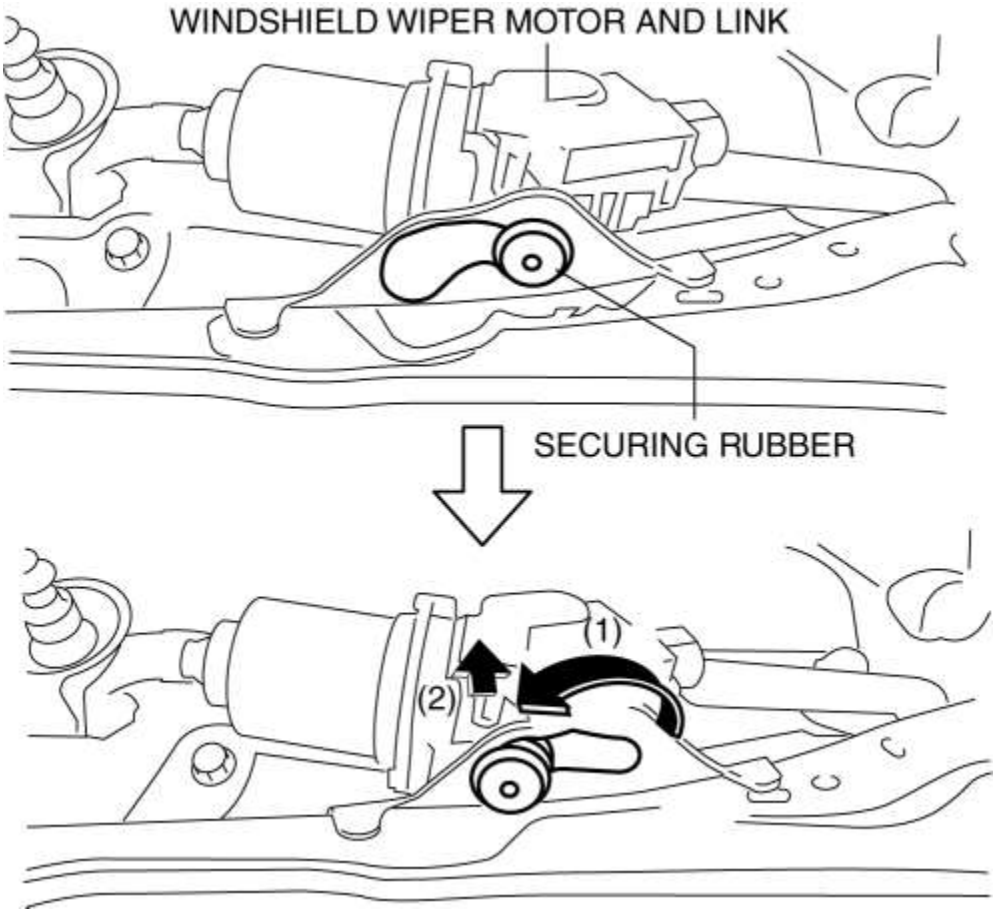

7. Retire el motor del limpiaparabrisas y el enlace del vehículo en la dirección de la flecha (3), teniendo cuidado de no permitir que el extremo del limpiaparabrisas interfiera con el motor y el eslabón del limpiaparabrisas.

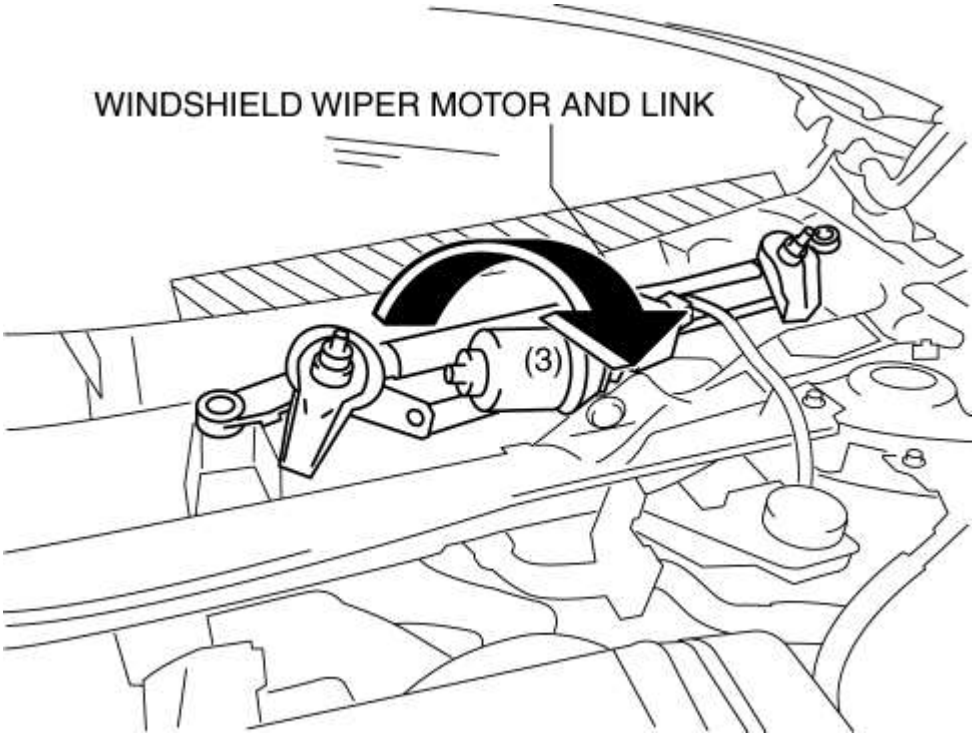

8. Fije la posición del enlace del limpiaparabrisas que se muestra en la figura con un tornillo de banco.

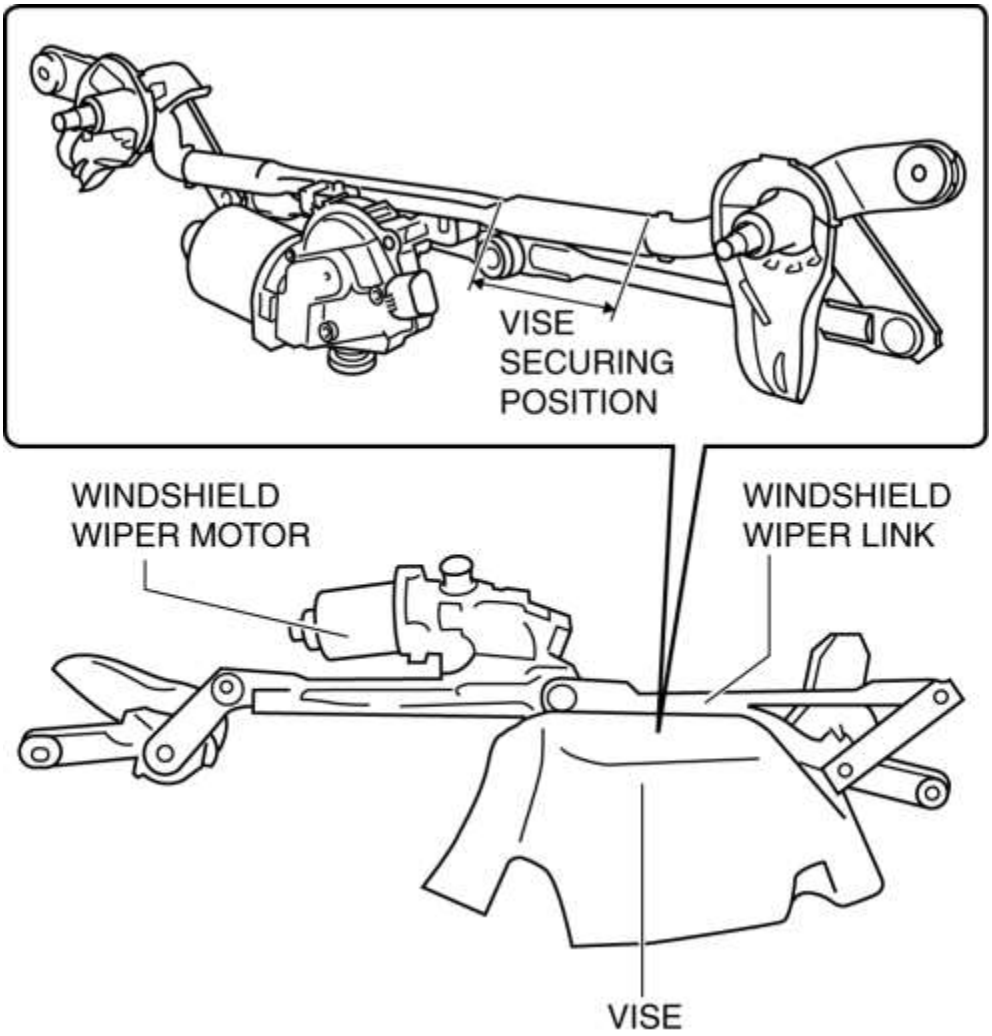

PRECAUCIÓN:

- Si el tornillo de banco se aprieta con fuerza excesiva, podría deformar o dañar el enlace del limpiaparabrisas. Al asegurar el enlace del limpiaparabrisas en el tornillo de banco, tenga cuidado de no deformar o dañar el enlace del limpiaparabrisas.
- Proteja el eslabón del limpiaparabrisas colocando un trapo en la prensa cuando lo asegure en la prensa. De lo contrario, podría dañar la posición de seguridad de la prensa.

9. Inserte un destornillador de cabeza plana envuelto en cinta en la posición que se muestra en la figura, mueva el destornillador plano en la dirección de la flecha (1) y quite el motor del limpiaparabrisas y la junta esférica para el enlace del limpiaparabrisas No.1.

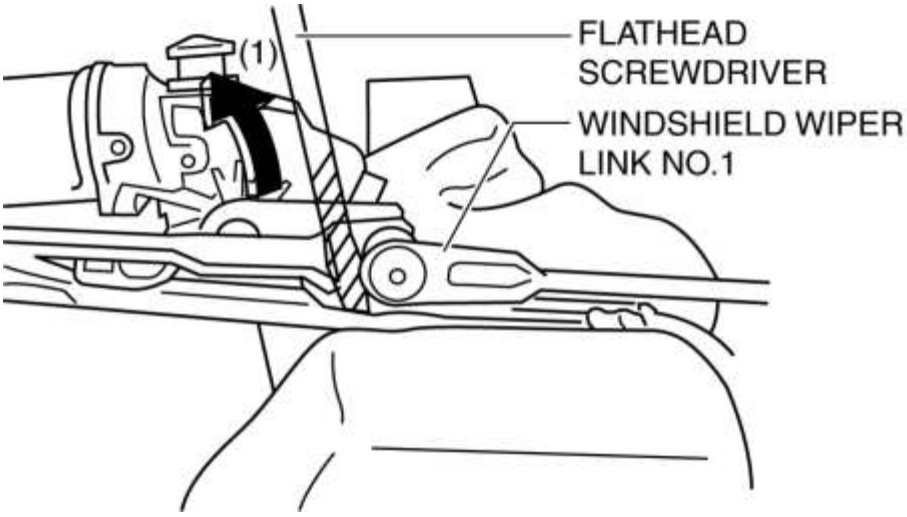

10. Inserte un destornillador de cabeza plana envuelto en cinta en la posición que se muestra en la figura, mueva el destornillador plano en la dirección de la flecha (2) y quite el motor del limpiaparabrisas y la junta esférica para el enlace del limpiaparabrisas No.2.

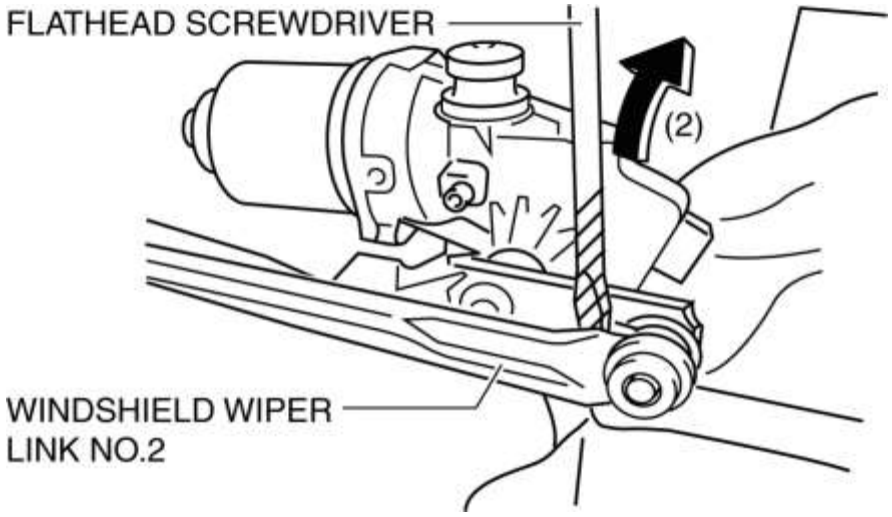

11. Retire los pernos que sujetan el motor del limpiaparabrisas y el enlace del limpiaparabrisas, y quite las tuercas del motor del limpiaparabrisas.

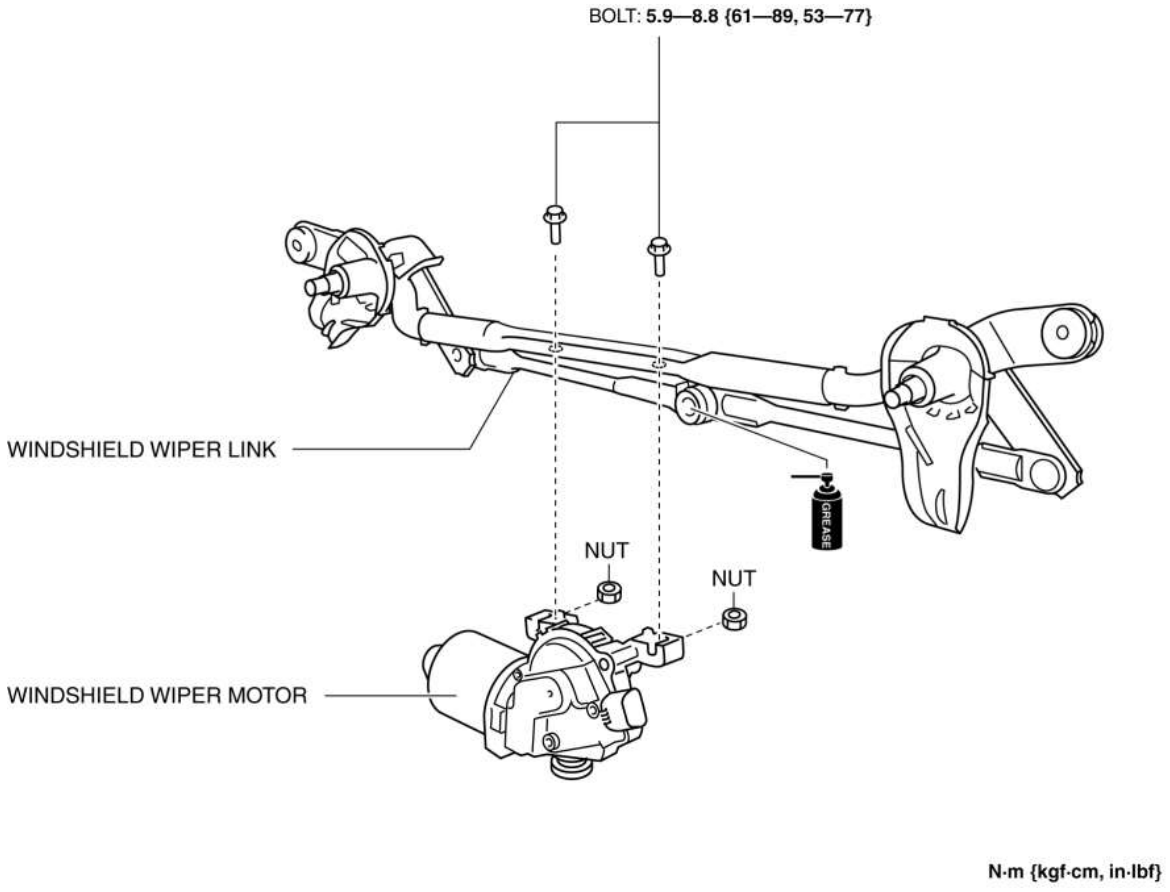

12. Retire el motor del limpiaparabrisas del enlace del limpiaparabrisas.

13. Instalar en el orden inverso de eliminación. (Consulte la Nota de la Asamblea de la rótula).

Nota de la Asamblea de la Bola

1. Al ensamblar la rótula, use un trapo limpio para proteger el eslabón y exprímalo con un par de alicates protectores envueltos en cinta.

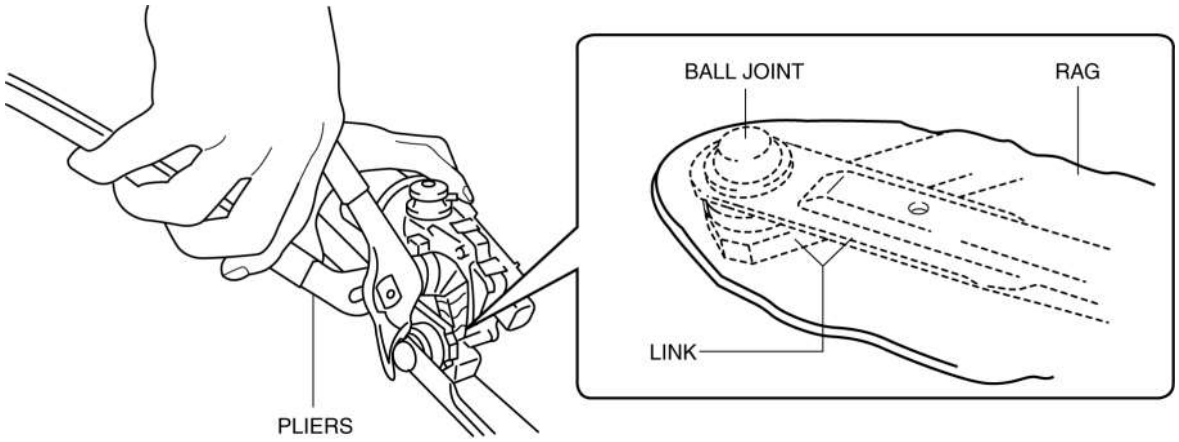

Mazda6 - Cuerpo y accesorios

INSPECCIÓN DEL MOTOR LIMPIADOR DEL PARABRISAS

1. Desconecte el cable negativo de la batería. (Ver DESCONEXIÓN / CONEXIÓN DEL CABLE DE LA BATERÍA NEGATIVA [SKYACTIV-G 2.5] .)

2. Retire las siguientes partes:

a. Brazo y hoja del limpiaparabrisas (Vea REMOCION / INSTALACION DEL BRAZO DEL LIMPIADOR DEL PARABRISAS Y LA HOJA).

segundo. Parrilla de la capucha (Ver REMOCION / INSTALACION DE LA REJILLA DE COWL .)

Inspección del motor del limpiaparabrisas

1. Aplique voltaje positivo de la batería y conecte la tierra a los terminales del motor del limpiaparabrisas como se indica en la tabla a continuación y verifique la condición de operación.

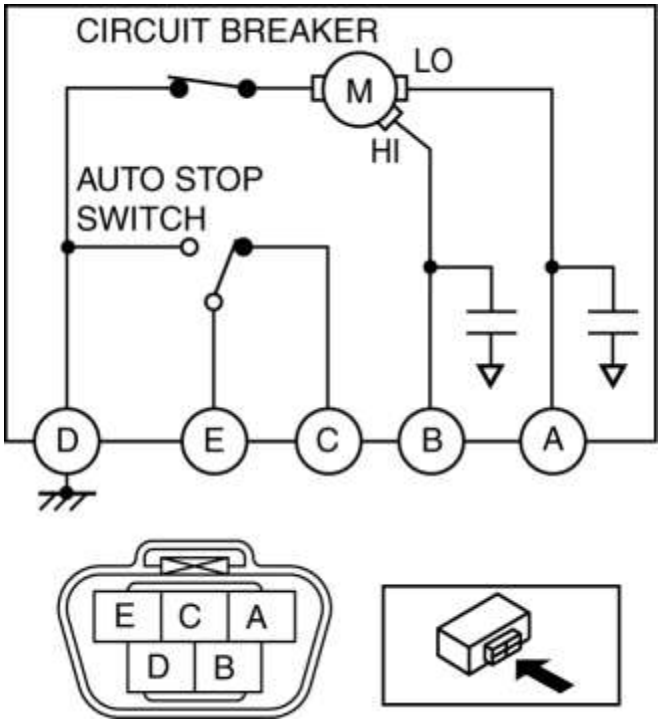

B +	Suelo	Estado de funcionamiento del motor del limpiaparabrisas
UN	re	LO
segundo	re	HOLA

- Si no es como se indica en la tabla, reemplace el motor del limpiaparabrisas. (Consulte MOTOR DEL LIMPIAFAROS DEL PARABRISAS Y DESMONTAJE / INSTALACIÓN DEL ENLACE).

Inspección de operación de parada automática

1. Conecte el voltaje de la batería al terminal A del motor del limpiaparabrisas, conecte la conexión a tierra al terminal del motor D, y opere el motor del limpiaparabrisas a baja velocidad.

2. Desconecte la tensión de la batería del terminal A durante la operación LO del limpiaparabrisas y pare el motor del limpiaparabrisas hasta la mitad.

3. Conecte los terminales A y E del motor del limpiaparabrisas usando un cable de puente.

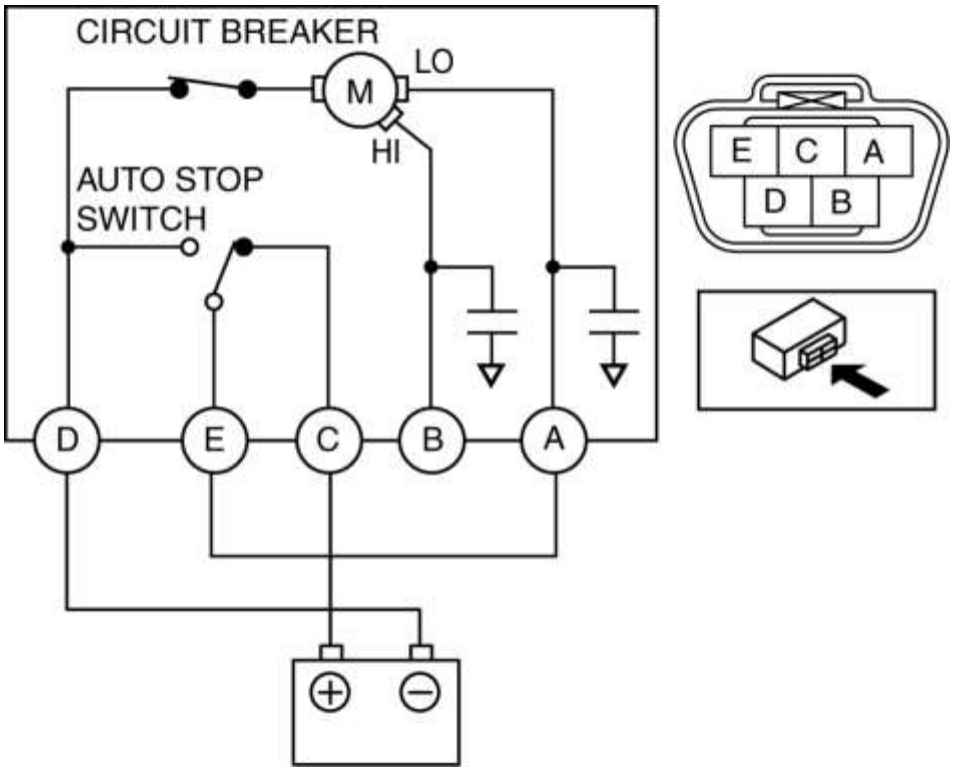

4. Conecte el voltaje positivo de la batería al terminal del motor del limpiaparabrisas C.

5. Después del funcionamiento de parada automática del motor del limpiaparabrisas, verifique que se detenga en la posición de estacionamiento.

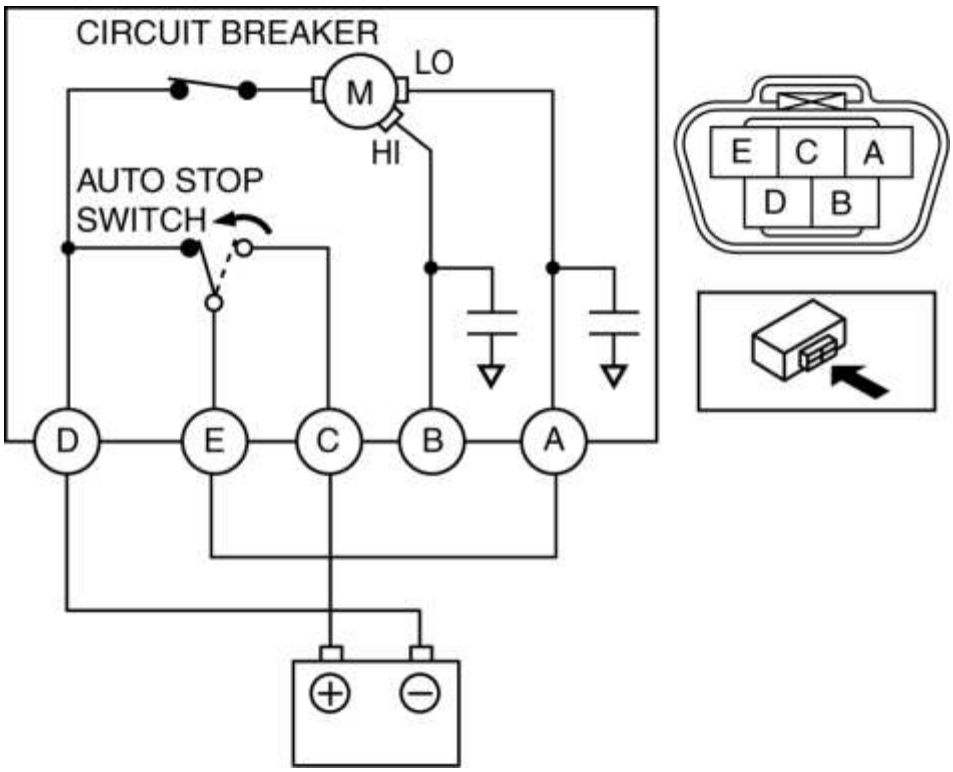

- Si hay un mal funcionamiento, reemplace el motor del limpiaparabrisas. (Consulte MOTOR DEL LIMPIAFAROS DEL PARABRISAS Y DESMONTAJE / INSTALACIÓN DEL ENLACE).

Mazda6 - Cuerpo y accesorios

RETIRADA / INSTALACIÓN DEL TANQUE DE LAVADORA

Con sensor de nivel de fluido arandela

1. Desconecte el cable negativo de la batería. (Ver DESCONEXIÓN / CONEXIÓN DEL CABLE DE LA BATERÍA NEGATIVA [SKYACTIV-G 2.5] .)

2. Coloque el guardabarros a un lado. (Ver REMOCION / INSTALACION DEL MUDGUARD)

3. Retire el parachoques delantero. (Consulte REMOCION / INSTALACION DEL PARACHOQUES DELANTERO).

4. Retire el soporte del tanque en la dirección de la flecha mientras separa la pestaña.

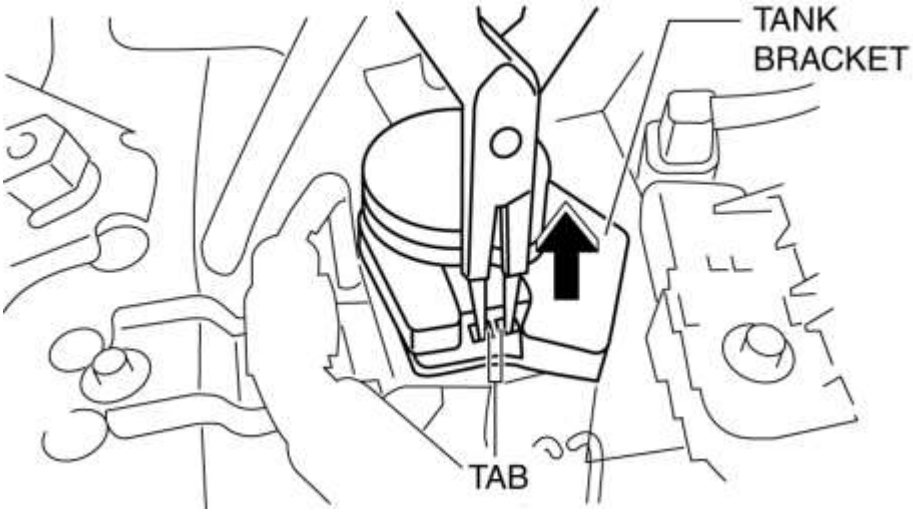

5. Retire la tapa del tanque.

6. Mientras presiona ligeramente la parte superior del embudo de la lavadora en la dirección de las flechas (1) que se muestran en la figura, retírelo del soporte del tanque en la dirección de la flecha (2).

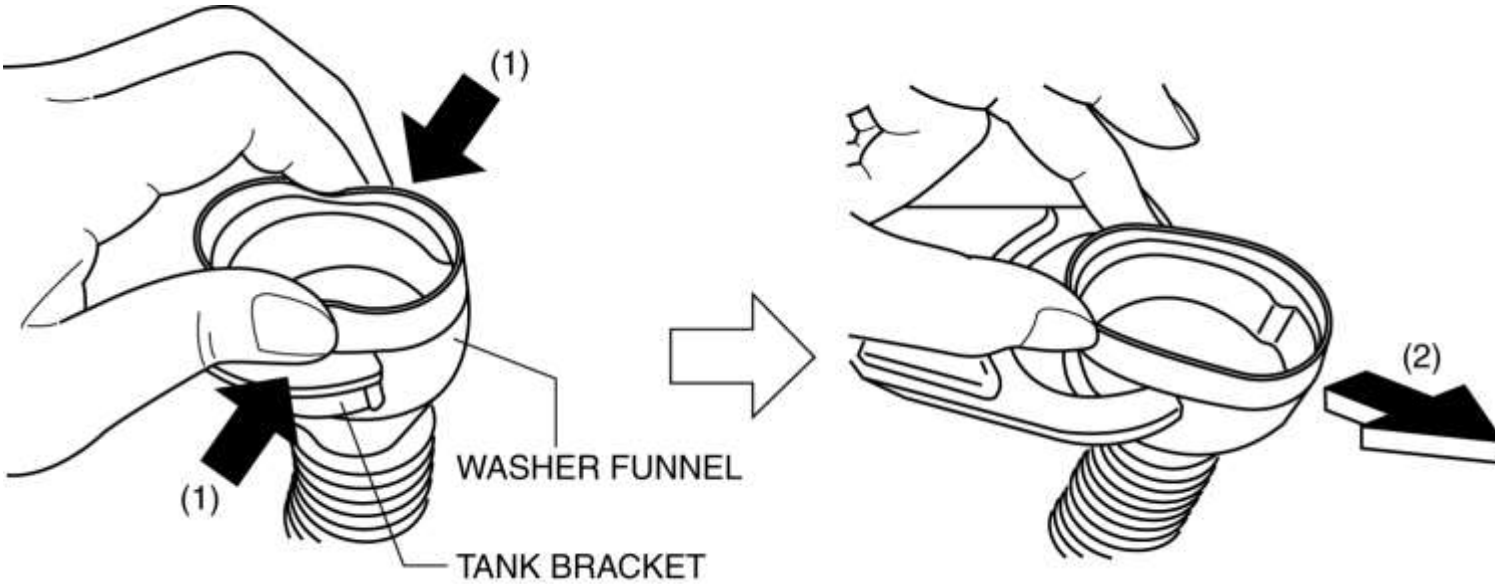

7. Desconecte el conector del motor de la lavadora.

8. Desconecte el conector del sensor de nivel de fluido de la lavadora.

9. Desconecte la manguera de la arandela del parabrisas.

10. Mientras presiona las pestañas de los clips en la dirección de las flechas (1) que se muestran en la figura, retírela en la dirección de la flecha (2).

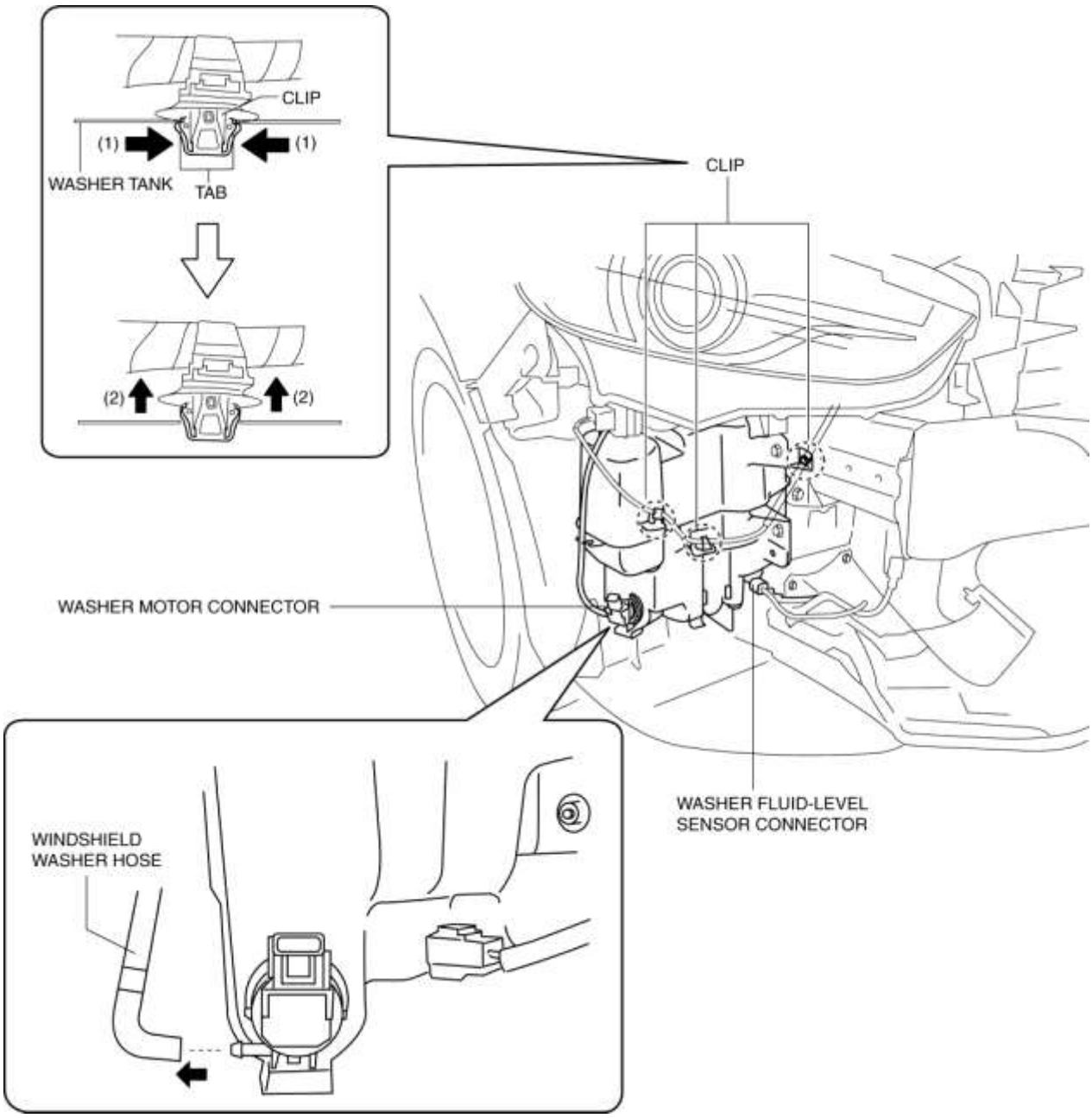

11. Retire la manguera de la arandela del parabrisas de los ganchos.

12. Retire los pernos.

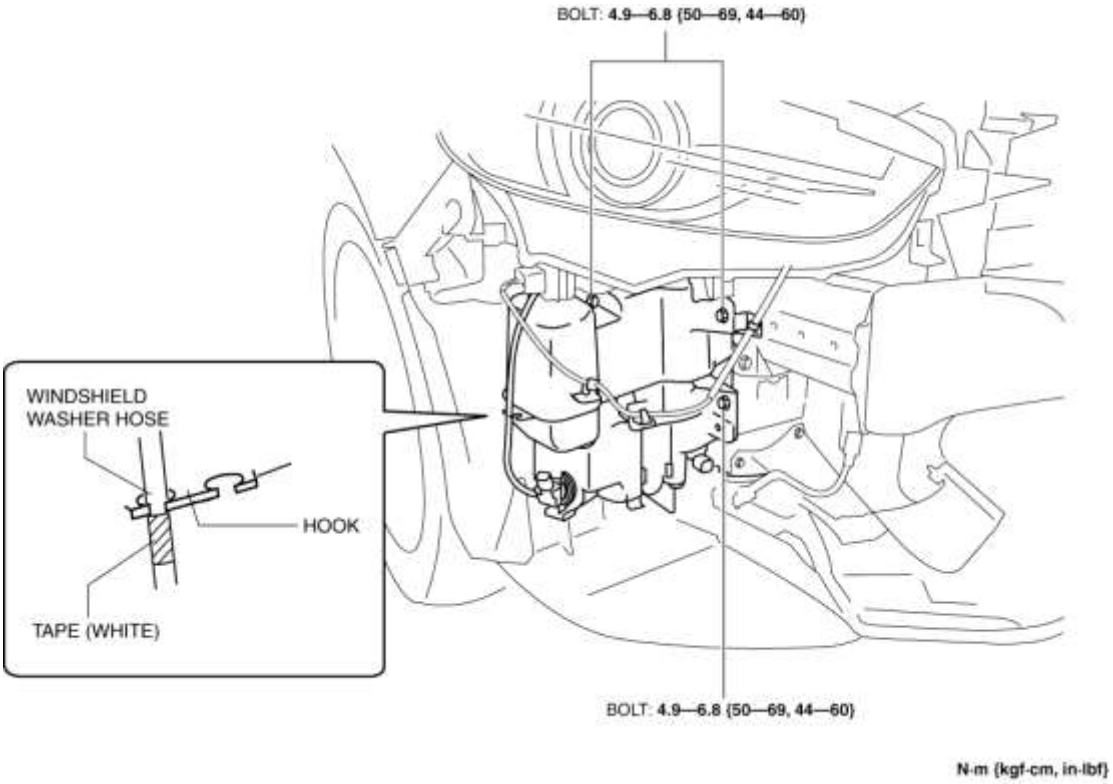

13. Retire el gancho de posicionamiento del tanque de la lavadora y la muesca del vehículo y retire el tanque de la lavadora.

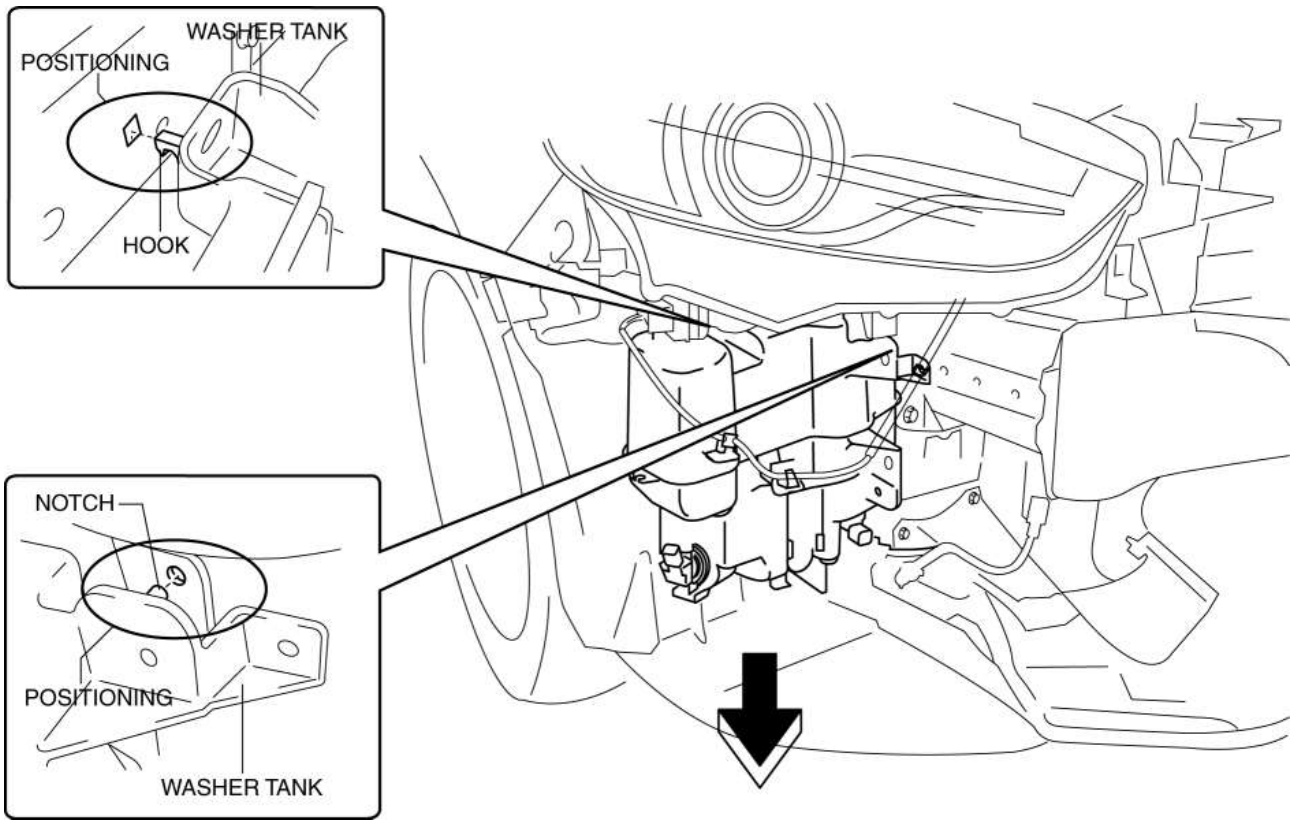

14. Instalar en el orden inverso de eliminación.

Sin sensor de nivel de fluido arandela

1. Desconecte el cable negativo de la batería. (Ver DESCONEXIÓN / CONEXIÓN DEL CABLE DE LA BATERÍA NEGATIVA [SKYACTIV-G 2.5] .)

2. Coloque el guardabarros a un lado. (Ver REMOCION / INSTALACION DEL MUDGUARD)

3. Retire el parachoques delantero. (Consulte REMOCION / INSTALACION DEL PARACHOQUES DELANTERO).

4. Retire el soporte del tanque en la dirección de la flecha mientras separa la pestaña.

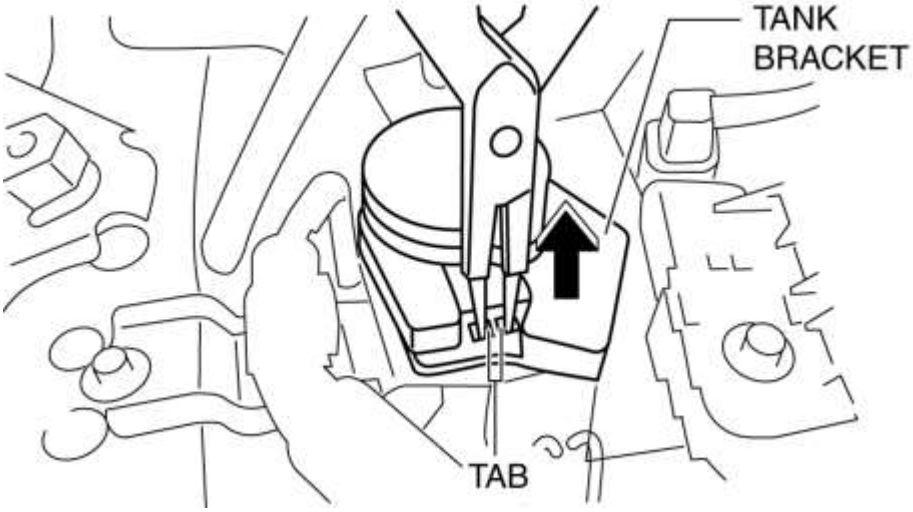

5. Retire la tapa del tanque.

6. Mientras presiona ligeramente la parte superior del embudo de la lavadora en la dirección de las flechas (1) que se muestran en la figura, retírelo del soporte del tanque en la dirección de la flecha (2).

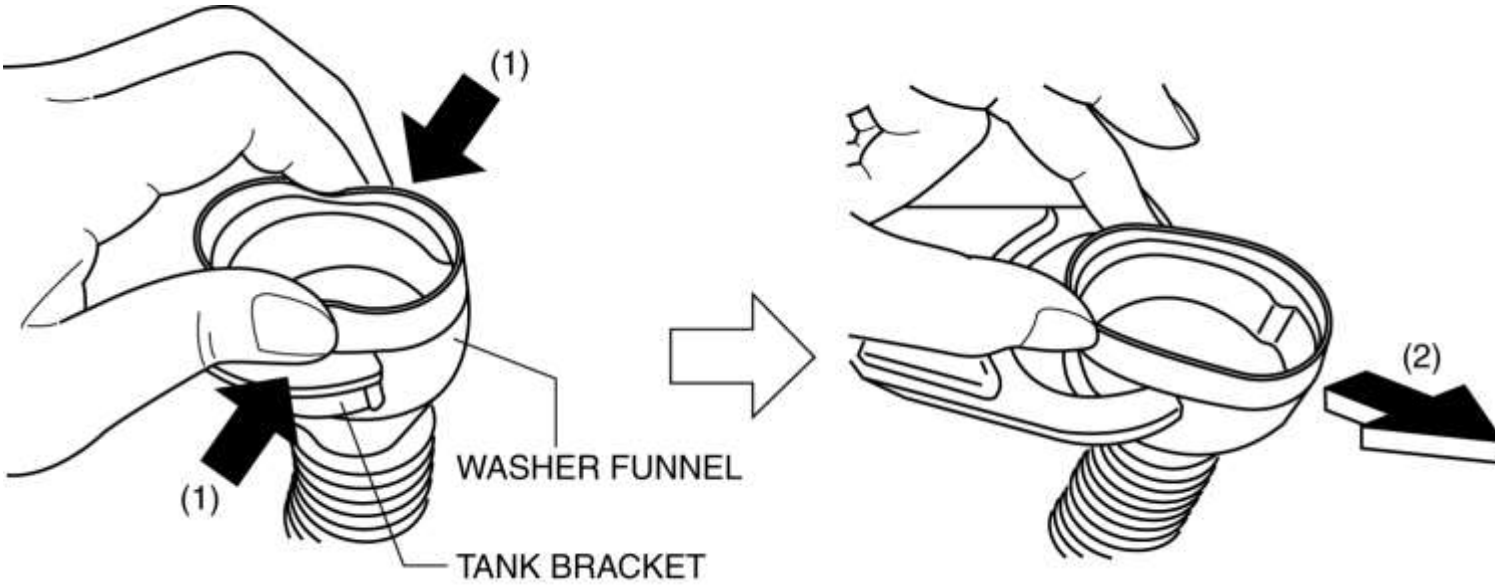

7. Desconecte el conector del motor de la lavadora.

8. Desconecte la manguera de la arandela del parabrisas.

9. Mientras presiona las pestañas de los clips en la dirección de las flechas (1) que se muestran en la figura, retírela en la dirección de la flecha (2).

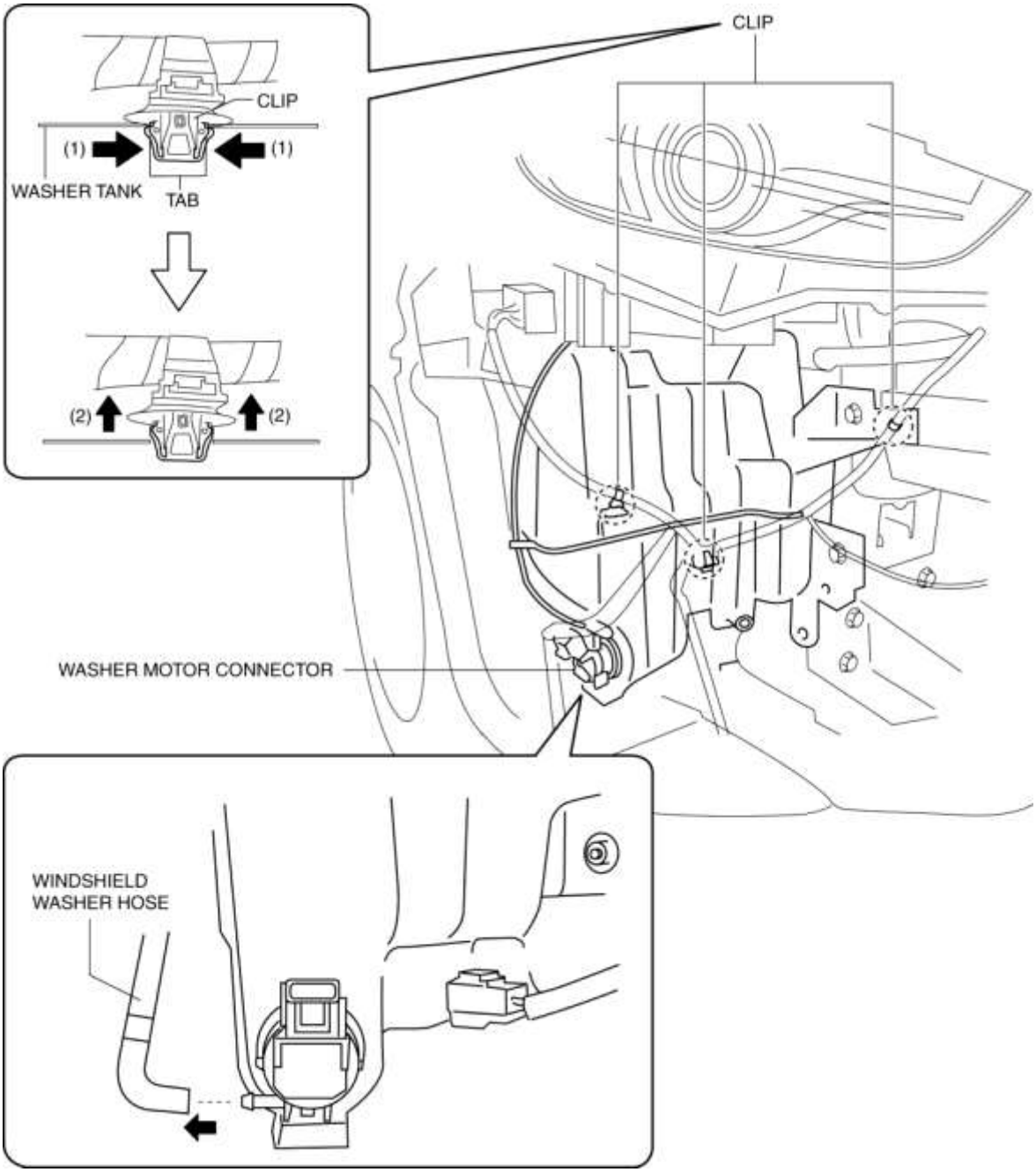

10. Retire la manguera de la arandela del parabrisas de los ganchos.

11. Retire los pernos.

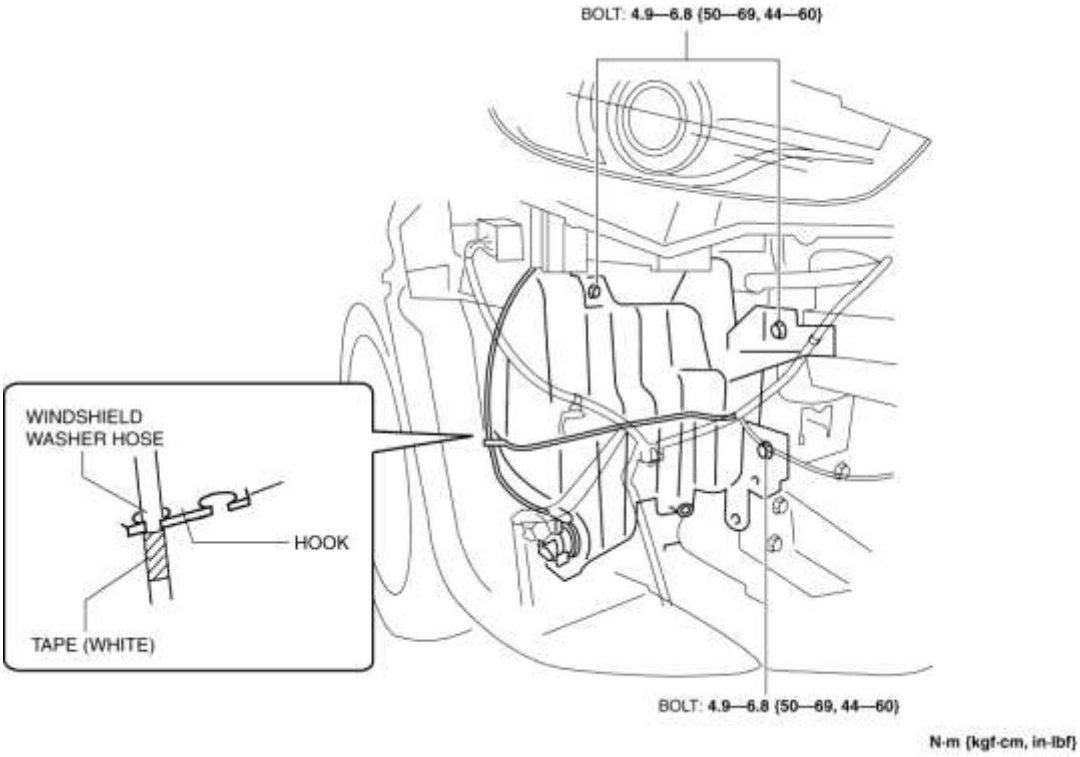

12. Retire el gancho de posicionamiento del tanque de la lavadora y la muesca del vehículo y retire el tanque de la lavadora.

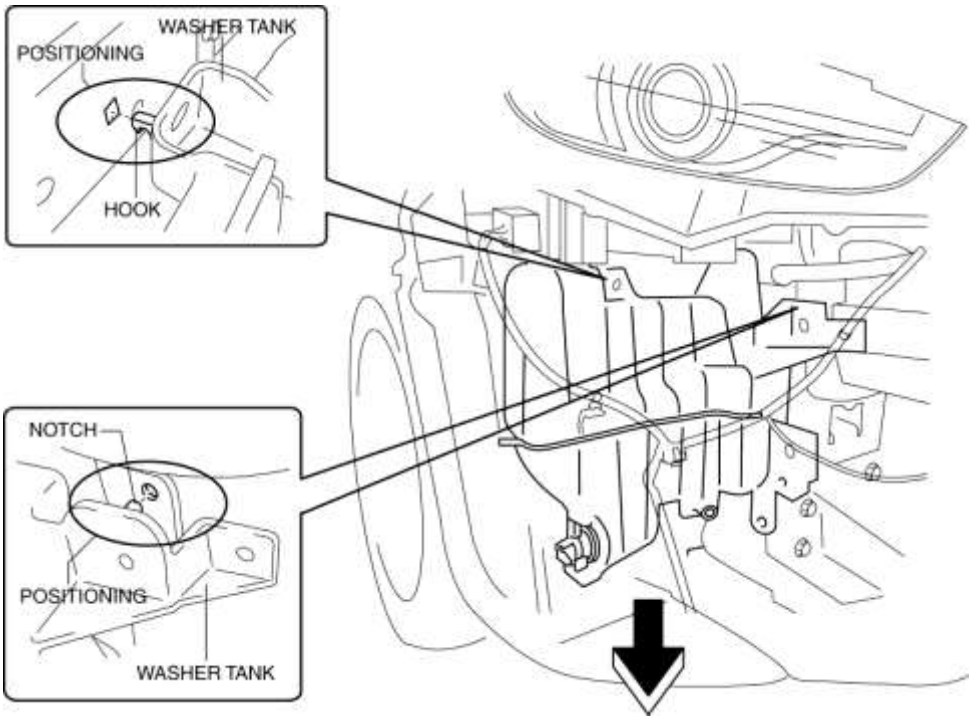

13. Instalar en el orden inverso de eliminación.

Mazda6 - Cuerpo y accesorios

DESMONTAJE / INSTALACIÓN DEL MOTOR DE LAVADORA

1. Desconecte el cable negativo de la batería. (Ver DESCONEXIÓN / CONEXIÓN DEL CABLE DE LA BATERÍA NEGATIVA [SKYACTIV-G 2.5] .)

2. Coloque el guardabarros a un lado. (Ver REMOCION / INSTALACION DEL MUDGUARD)

3. Retire el parachoques delantero. (Consulte REMOCION / INSTALACION DEL PARACHOQUES DELANTERO).

4. Desconecte el conector del motor de la lavadora del motor de la lavadora.

5. Desconecte la manguera de la arandela del parabrisas del motor de la lavadora.

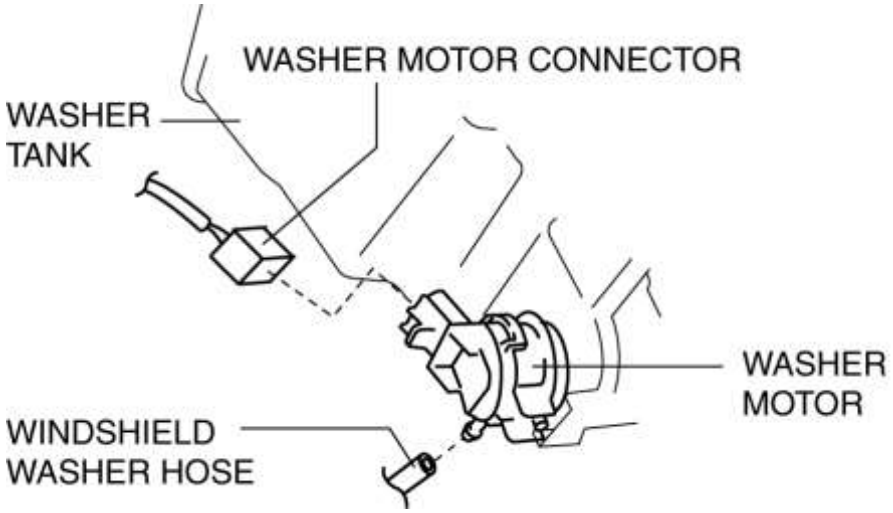

NOTA:

- Si el motor de la lavadora se retira con líquido lavaparabrisas en el tanque de la lavadora, el líquido de la lavadora puede filtrarse. Al retirar el motor de la lavadora del tanque de la lavadora, coloque un recipiente debajo del tanque de la lavadora para recoger el líquido de la lavadora y realice el procedimiento.

6. Gire el motor de la lavadora en sentido antihorario / rotación en sentido horario varias veces en la dirección de las flechas (1) y (2) que se muestran en la figura, y luego retírelo en la dirección de la flecha (3).

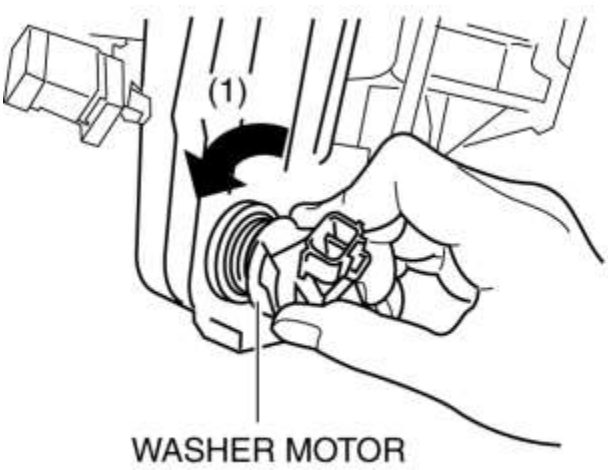

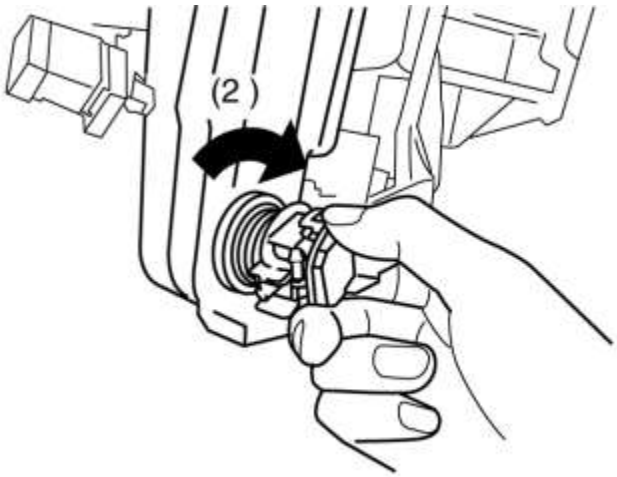

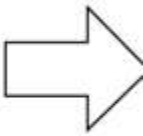

7. Retire la arandela.

8. Instalar en el orden inverso de eliminación.

Mazda6 - Cuerpo y accesorios

INSPECCIÓN DEL MOTOR DE LA LAVADORA

1. Desconecte el cable negativo de la batería. (Ver DESCONEXIÓN / CONEXIÓN DEL CABLE DE LA BATERÍA NEGATIVA [SKYACTIV-G 2.5] .)

2. Coloque el guardabarros a un lado. (Ver REMOCION / INSTALACION DEL MUDGUARD)

3. Retire el parachoques delantero. (Consulte REMOCION / INSTALACION DEL PARACHOQUES DELANTERO).

4. Desconecte el conector del motor de la lavadora del motor de la lavadora.

5. Desconecte la manguera de la arandela del parabrisas del motor de la lavadora.

ADVERTENCIA:

- El agua rociada sobre la batería y la tierra podría causar electrocución. Al realizar la inspección del motor de la lavadora, prepare un recipiente para recoger el líquido de la lavadora y tenga cuidado de no rociar el líquido de la lavadora.

6. Después de conectar el terminal A del motor de la lavadora al terminal positivo de la batería, y el terminal B a tierra, verifique que el líquido de la lavadora salga por el lado frontal del motor de la lavadora.

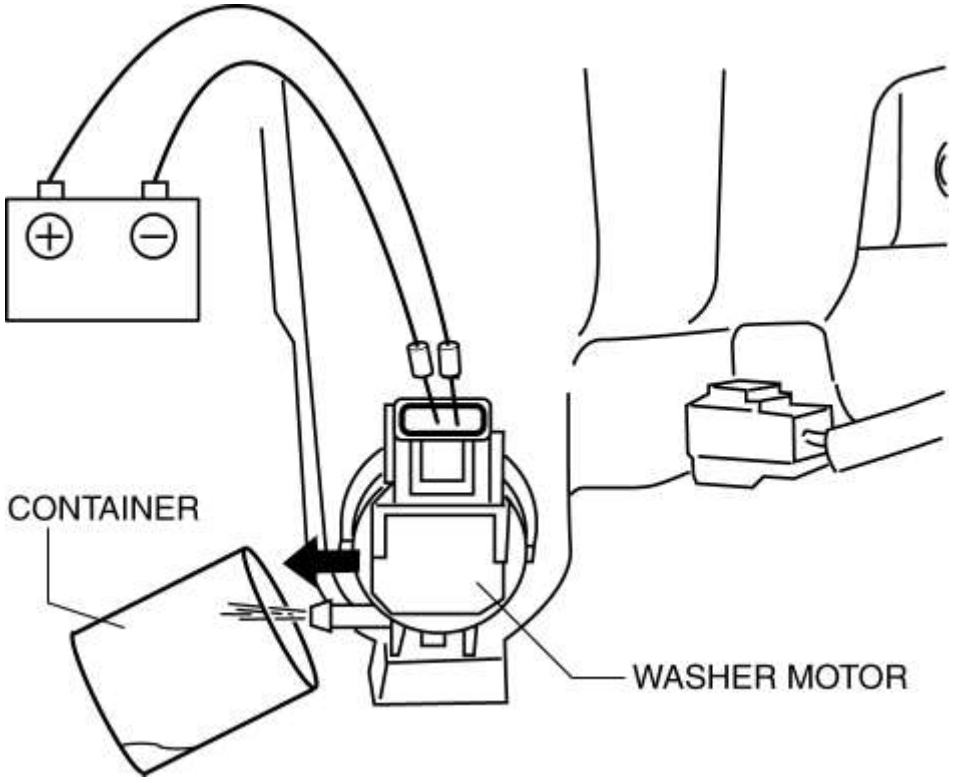

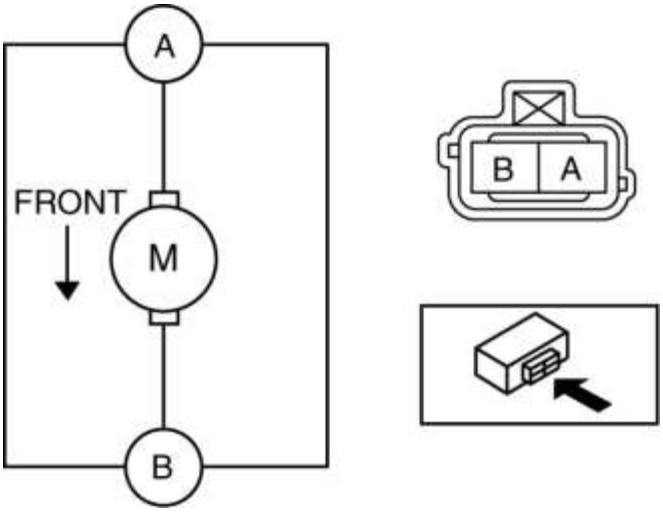

- Si hay algún mal funcionamiento, reemplace el motor de la lavadora. (Consulte REMOCION / INSTALACION DEL MOTOR DE LAVADORA).

Mazda6 - Cuerpo y accesorios

REMOCION / INSTALACION DE LA BOQUILLA LAVAVAJILLAS DEL PARABRISAS

1. Retire las siguientes partes:

a. Brazo y hoja del limpiaparabrisas (Vea REMOCION / INSTALACION DEL BRAZO DEL LIMPIADOR DEL PARABRISAS Y LA HOJA).

segundo. Parrilla de la capucha (Ver REMOCION / INSTALACION DE LA REJILLA DE COWL .)

2. Desconecte la manguera de la arandela del parabrisas de la boquilla de la arandela del parabrisas. (Consulte REMOCION / INSTALACION DE LA MANGUERA DE LA LAVADORA DEL PARABRISAS).

3. Mientras presiona las pestañas de la boquilla de la arandela del parabrisas en la dirección de la flecha (1) que se muestra en la figura, tire de la boquilla de la arandela del parabrisas en la dirección de la flecha (2) para extraerla de la rejilla de la cubierta.

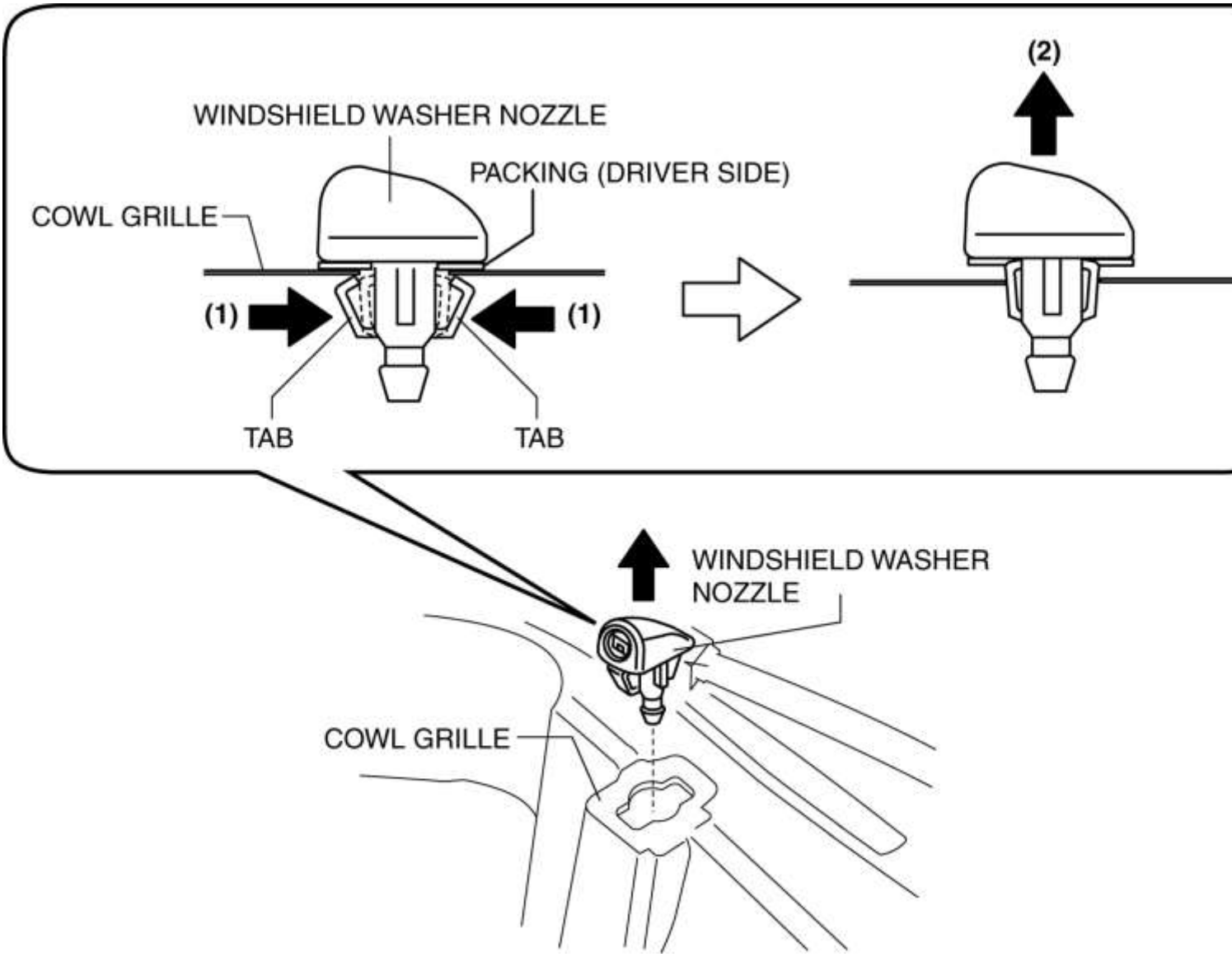

4. Instalar en el orden inverso de eliminación.

5. Ajuste la boquilla de la arandela del parabrisas. (Consulte AJUSTE DE LA BOQUILLA DE LA LAVADORA DEL PARABRISAS) .

Mazda6 - Cuerpo y accesorios

AJUSTE DE LA BOQUILLA DE LA LAVADORA DEL PARABRISAS

PRECAUCIÓN:

- Si la boquilla se ajusta insertando un objeto similar a una barra en la boquilla, podría deformar la boquilla de inyección y es posible que el líquido de la lavadora no rocíe normalmente. Al ajustar la boquilla, no inserte objetos en la boquilla de inyección.

1. Inserte un destornillador de cabeza plana de precisión envuelto en cinta en el orificio de ajuste de la boquilla de la arandela del parabrisas y ajústelo al área donde se rocía el líquido de lavado como se muestra en la figura.

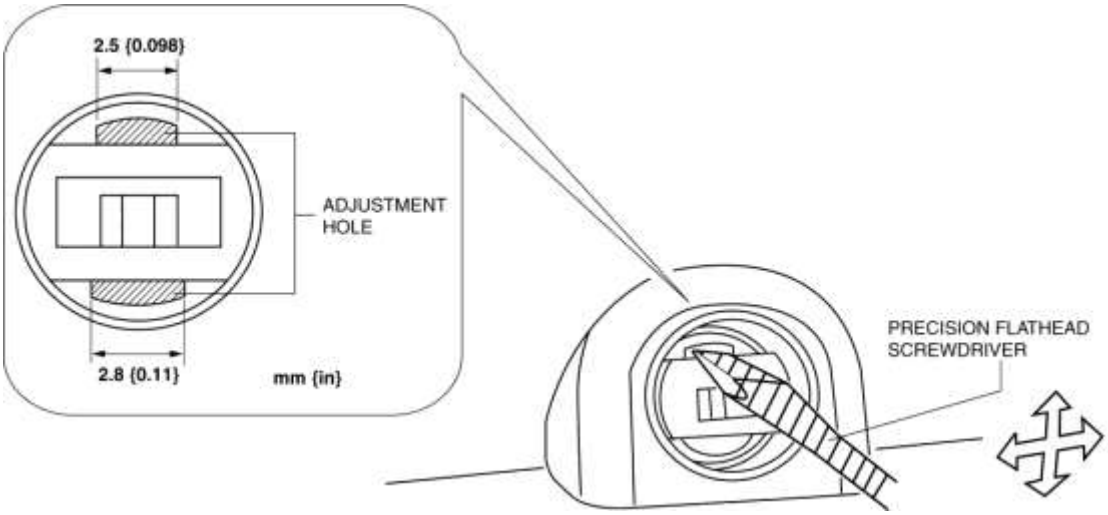

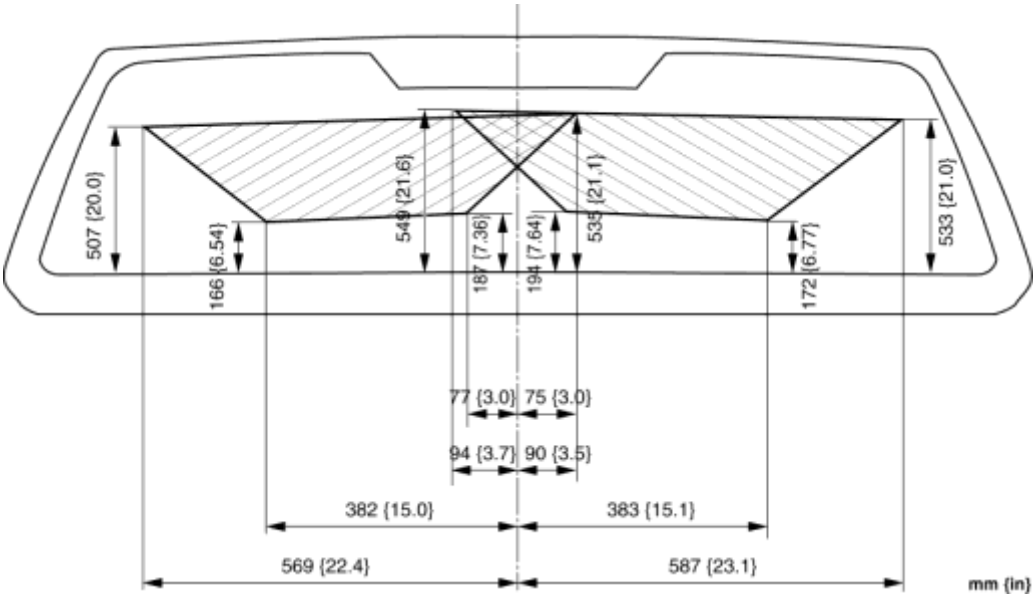

Mazda6 - Cuerpo y accesorios

INSPECCIÓN DEL SENSOR DE NIVEL DE FLUIDO DE LA LAVADORA

1. Desconecte el cable negativo de la batería. (Ver DESCONEXIÓN / CONEXIÓN DEL CABLE DE LA BATERÍA NEGATIVA [SKYACTIV-G 2.5] .)

2. Coloque el guardabarros a un lado. (Ver REMOCION / INSTALACION DEL MUDGUARD)

3. Retire el parachoques delantero. (Consulte REMOCION / INSTALACION DEL PARACHOQUES DELANTERO).

4. Inspeccione la continuidad según el nivel de fluido de la lavadora entre los terminales del sensor de nivel de fluido de la lavadora.

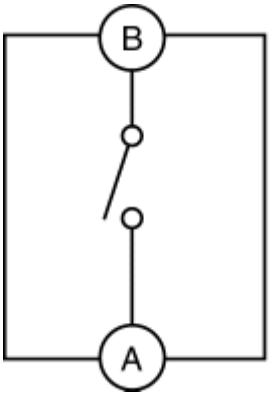

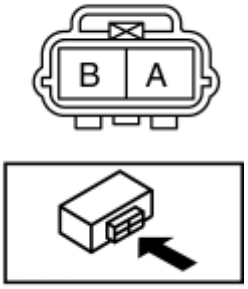

: Continuity

Fluid level	Terminal	
	A	B
Above low		
Below low	○——	——○

- Si no es como se indica en la tabla, reemplace el sensor de nivel de fluido de la lavadora. (Consulte REMOCION / INSTALACION DEL SENSOR DE NIVEL DE FLUIDO DE LA LAVADORA).

Mazda6 - Cuerpo y accesorios

LAVADO / INSTALACIÓN DEL SENSOR A NIVEL DE FLUIDO DE LA LAVADORA

1. Desconecte el cable negativo de la batería. (Ver DESCONEXIÓN / CONEXIÓN DEL CABLE DE LA BATERÍA NEGATIVA [SKYACTIV-G 2.5] .)

2. Coloque el guardabarros a un lado. (Ver REMOCION / INSTALACION DEL MUDGUARD)

3. Retire el parachoques delantero. (Consulte REMOCION / INSTALACION DEL PARACHOQUES DELANTERO).

4. Desconecte el conector del sensor de nivel de fluido de la lavadora.

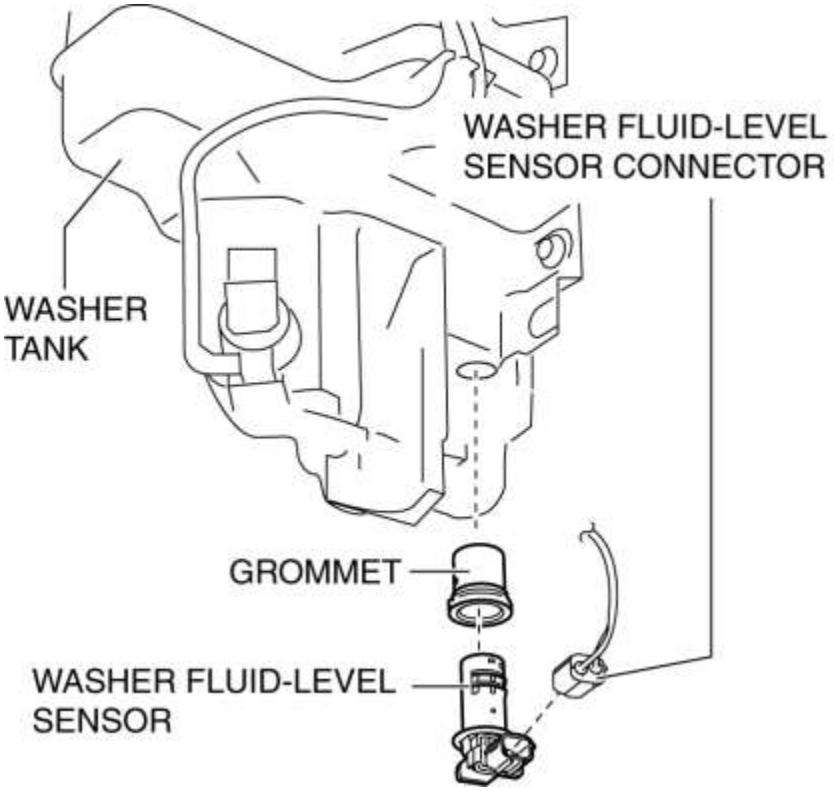

5. Retire el sensor de nivel de fluido de la lavadora.

NOTA:

- Si el sensor de nivel de líquido de la lavadora se retira con líquido lavaparabrisas en el tanque de la lavadora, el líquido de la lavadora puede filtrarse. Al extraer el sensor de nivel de líquido de la lavadora del tanque de la lavadora, coloque un recipiente debajo del tanque de la lavadora para recoger el líquido de la lavadora y realice el procedimiento.

6. Retire la arandela.
7. Instalar en el orden inverso de eliminación.

Mazda6 - Cuerpo y accesorios

REMOCION / INSTALACION DE LA MANGUERA DE LA LAVADORA DEL PARABRISAS

1. Desconecte el cable negativo de la batería. (Ver DESCONEXIÓN / CONEXIÓN DEL CABLE DE LA BATERÍA NEGATIVA [SKYACTIV-G 2.5] .)

2. Retire el guardabarros (RH). (Ver REMOCION / INSTALACION DEL MUDGUARD)

3. Desconecte la manguera A de la arandela del parabrisas del motor de la lavadora.

4. Retire la manguera A de la arandela del parabrisas del gancho del tanque de la lavadora.

5. Retire la manguera A de la lavadora del parabrisas de los clips A y B.

6. Desconecte la manguera A de la arandela del parabrisas de la tubería de unión A y quítela.

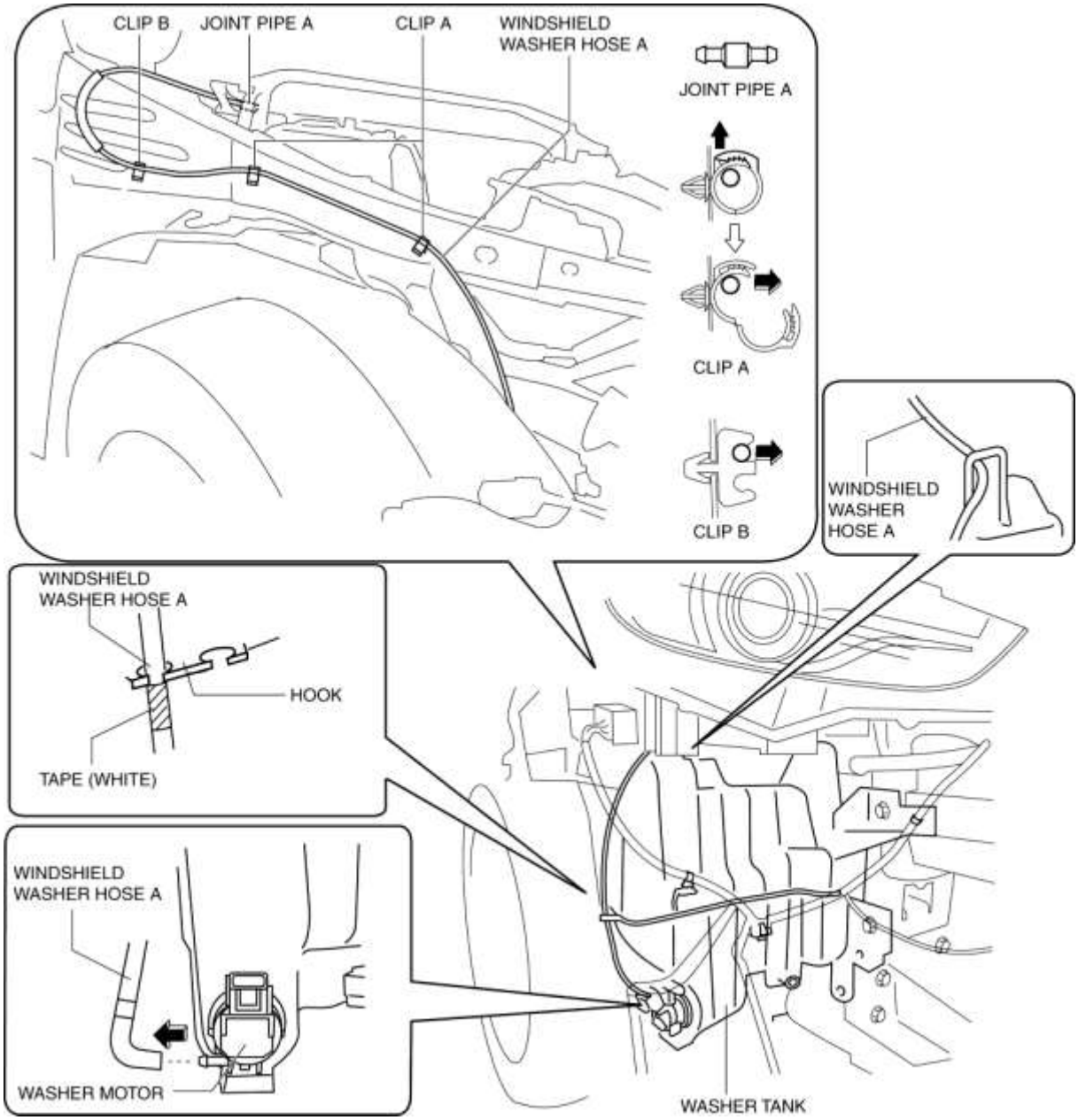

7. Retire el brazo y la cuchilla del limpiaparabrisas. (Consulte BRAZO DEL LIMPIAPARABRISAS Y DESMONTAJE / INSTALACIÓN DE LA HOJA).

8. Retire la rejilla de la capucha. (Ver REMOCION / INSTALACION DE LA REJILLA DE COWL .)

9. Desconecte la manguera B de la arandela del parabrisas de la tubería A.

10. Desconecte la manguera B de la lavadora del parabrisas de la válvula de retención y retírela.

11. Desconecte la manguera C de la lavadora del parabrisas de la válvula de retención.

12. Desconecte la manguera C de la arandela del parabrisas de la tubería de unión B y quítela.

13. Desconecte la manguera D de la arandela del parabrisas de la tubería de unión B.

14. Desconecte la manguera D de la arandela del parabrisas de la boquilla A de la arandela del parabrisas y quítela.

15. Desconecte la manguera E de la arandela del parabrisas de la tubería de unión B.

16. Desconecte la manguera E de la arandela del parabrisas de la tubería de unión C y quítela.

17. Desconecte la manguera de la arandela del parabrisas F de la tubería conjunta C.

18. Desconecte la manguera de la arandela del parabrisas F de la boquilla B de la arandela del parabrisas y quítela.

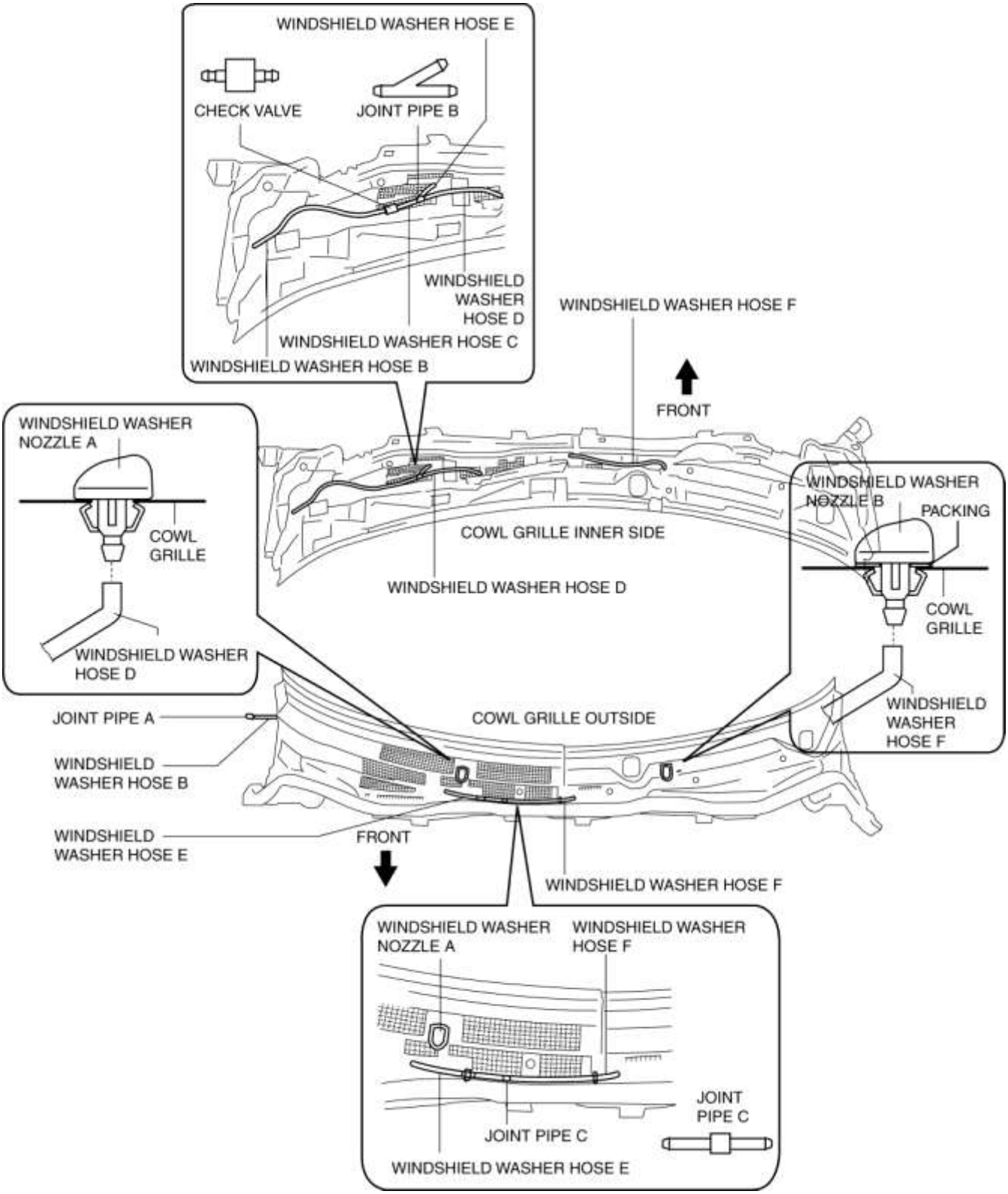

19. Instalar en el orden inverso de eliminación.

Mazda6 - Cuerpo y accesorios

DESMONTAJE / INSTALACIÓN DEL INTERRUPTOR DEL LIMPIADOR Y LAVADORA

1. Desconecte el cable negativo de la batería. (Ver DESCONEXIÓN / CONEXIÓN DEL CABLE DE LA BATERÍA NEGATIVA [SKYACTIV-G 2.5] .)

2. Retire la cubierta de la columna. (Consulte REMOCION / INSTALACION DE CUBIERTA DE COLUMNAS).

3. Gire el volante en la dirección de la flecha que se muestra en la figura hasta el ángulo donde está visible el orificio de servicio.

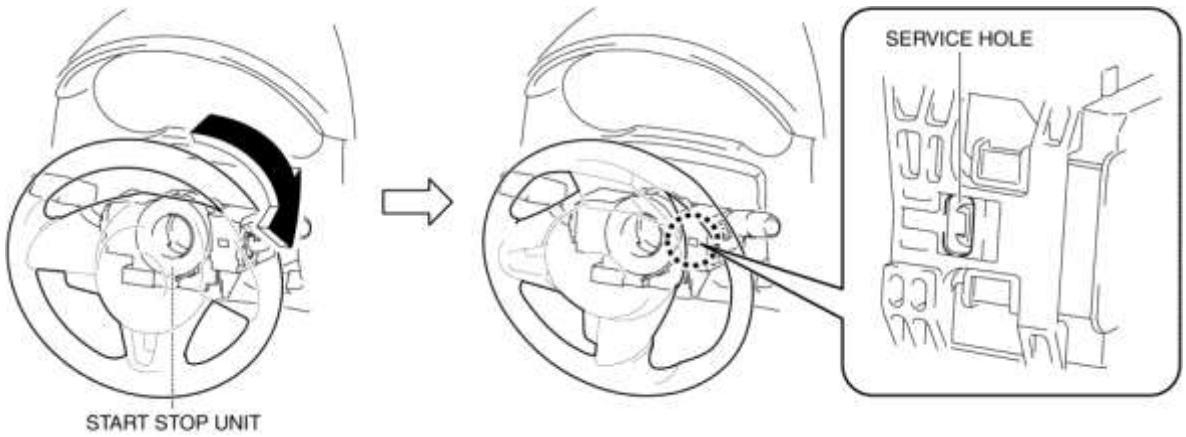

4. Inserte un destornillador de punta plana envuelto en cinta en el orificio de servicio en la posición que se muestra en la figura.

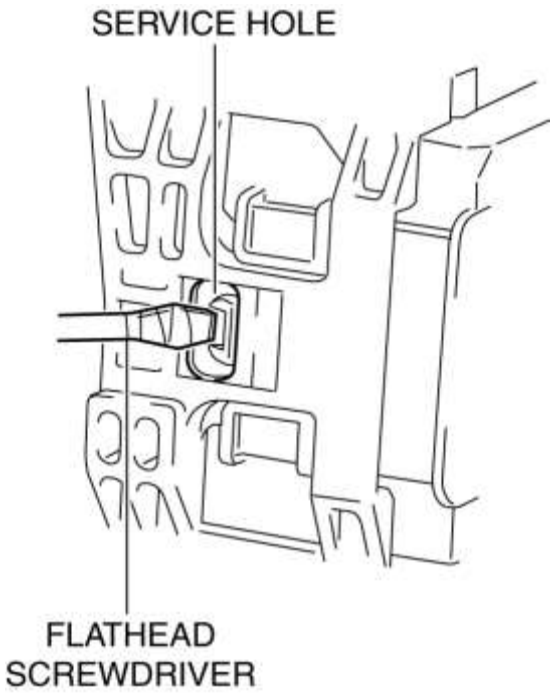

5. Mientras presiona la lengüeta del limpiador y la arandela en la dirección de la flecha (1) que se muestra en la figura con un destornillador plano, saque el limpiador y el interruptor de la lavadora en la dirección de la flecha (2) que se muestra en la figura para despegar la lengüeta del interruptor del limpiador y la lavadora y la unidad de parada de arranque.

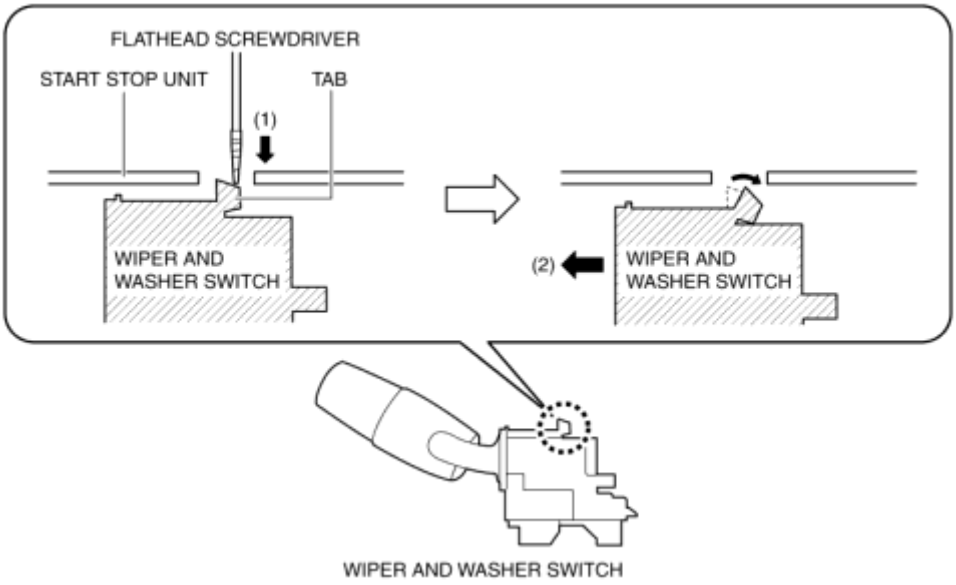

6. Retire el interruptor del limpiador y la lavadora de la unidad de detención de arranque.

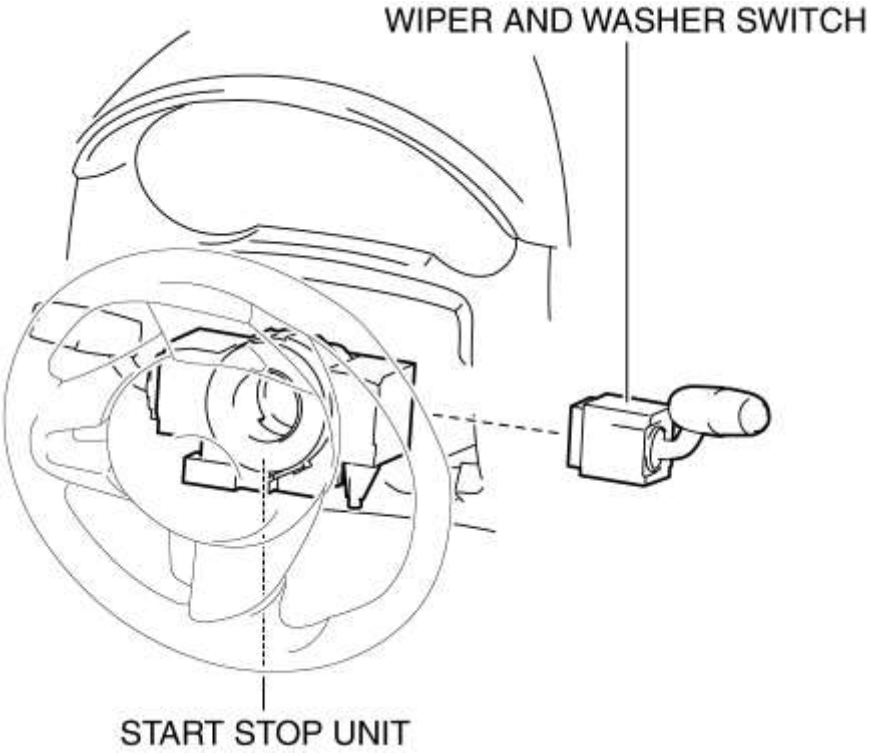

7. Instalar en el orden inverso de eliminación.

Mazda6 - Cuerpo y accesorios

INSPECCIÓN DEL INTERRUPTOR DEL LIMPIAPARABRISAS Y LAVAPARABRISAS

1. Desconecte el cable negativo de la batería. (Ver DESCONEXIÓN / CONEXIÓN DEL CABLE DE LA BATERÍA NEGATIVA [SKYACTIV-G 2.5] .)

2. Retire las siguientes partes:
a. Cubierta de la columna (Ver COLUMN COVER REMOVAL / INSTALLATION).

segundo. Interruptor del limpiador y la lavadora (Vea REMOCION / INSTALACION DEL INTERRUPTOR DEL LAVADORA Y LAVADORA).

3. Verifique que la continuidad entre el limpiador del parabrisas y los terminales del interruptor de la lavadora sea como se indica en la tabla.

- Si la continuidad no es la indicada en la tabla, reemplace el limpiaparabrisas y el interruptor de la lavadora. (Consulte REMOCION / INSTALACION DEL INTERRUPTOR DEL LAPAR Y LAVADORA).

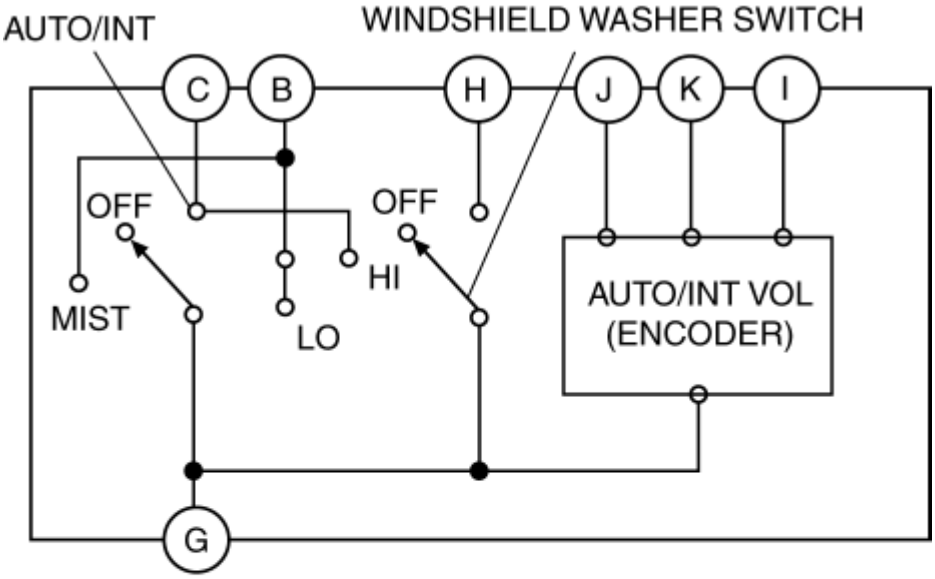

K	J	I	H	G	F	E	D	C	B	A

J : AUTO/INT ENCODER A

K : AUTO/INT ENCODER B

I : AUTO/INT ENCODER C

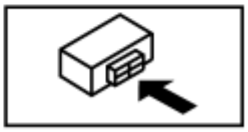

○——○ : Continuity

Switch position		Terminal						
		B	C	G	H	I	J	K
WINDSHIELD WIPER SWITCH	MIST	○	——	○				
	OFF							
	AUTO/INT		○	○				
	LO	○	——	○				
	HI	○	○	○				
AUTO/INT VOL	-2 (SLOW)			○	——	○	○	○
	-1			○	——	○	——	○
	0			○	——	——	——	○
	+1			○	——	——	○	○
	+2 (FAST)			○	——	——	○	
WINDSHIELD WASHER SWITCH	ON			○	○			

Mazda6 - Cuerpo y accesorios

REMOCION / INSTALACION DEL SENSOR DE LLUVIA

Con cámara de detección hacia adelante (FSC) o compatibilidad con Smart City Brake (SCBS)

1. Desconecte el cable negativo de la batería. (Ver DESCONEXIÓN / CONEXIÓN DEL CABLE DE LA BATERÍA NEGATIVA [SKYACTIV-G 2.5] .)

2. Retire la tapa. (Consulte REMOCION / INSTALACION DE LA CÁMARA DE DETENCIÓN DE MARCHA ADELANTE (FSC)).

3. Desconecte el conector del sensor de lluvia en la dirección de la flecha (1).

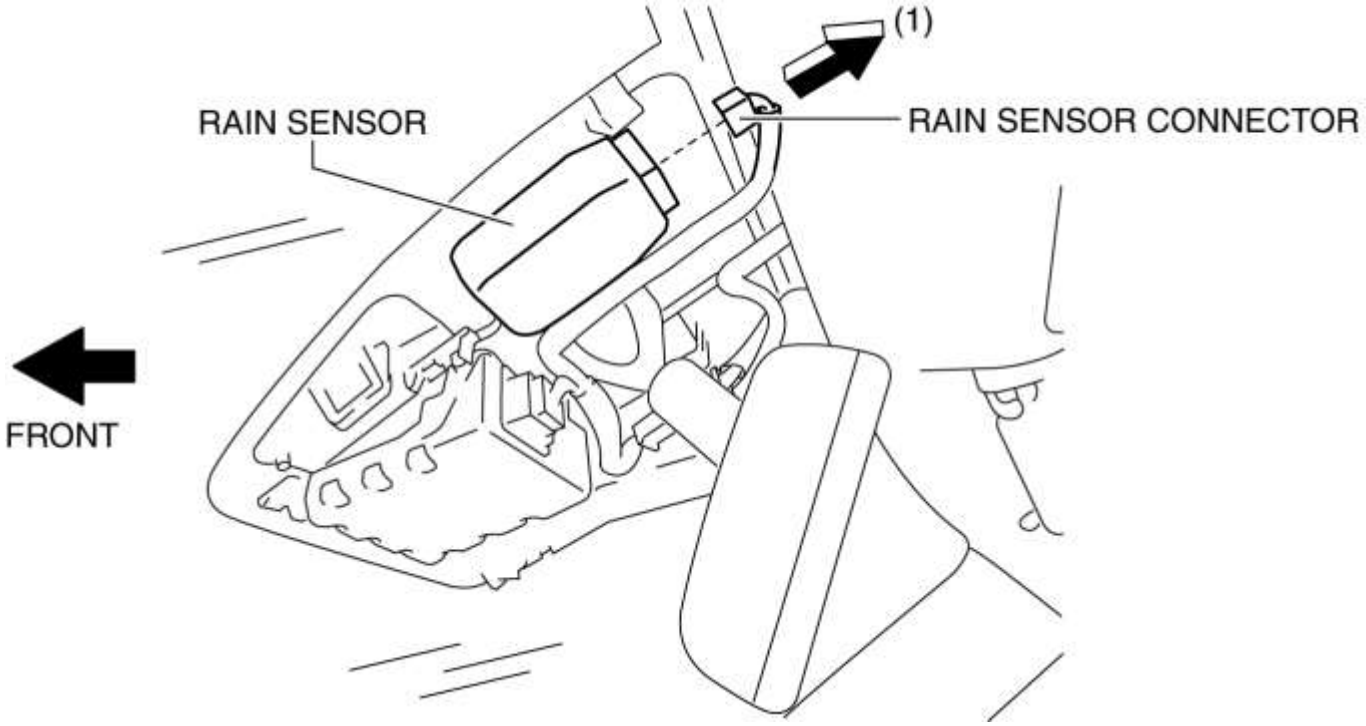

4. Deslice las lengüetas B del sensor de lluvia en la dirección de la flecha (2) que se muestra en la figura, separe el acoplamiento y tire de la lengüeta B en la dirección de la flecha (3).

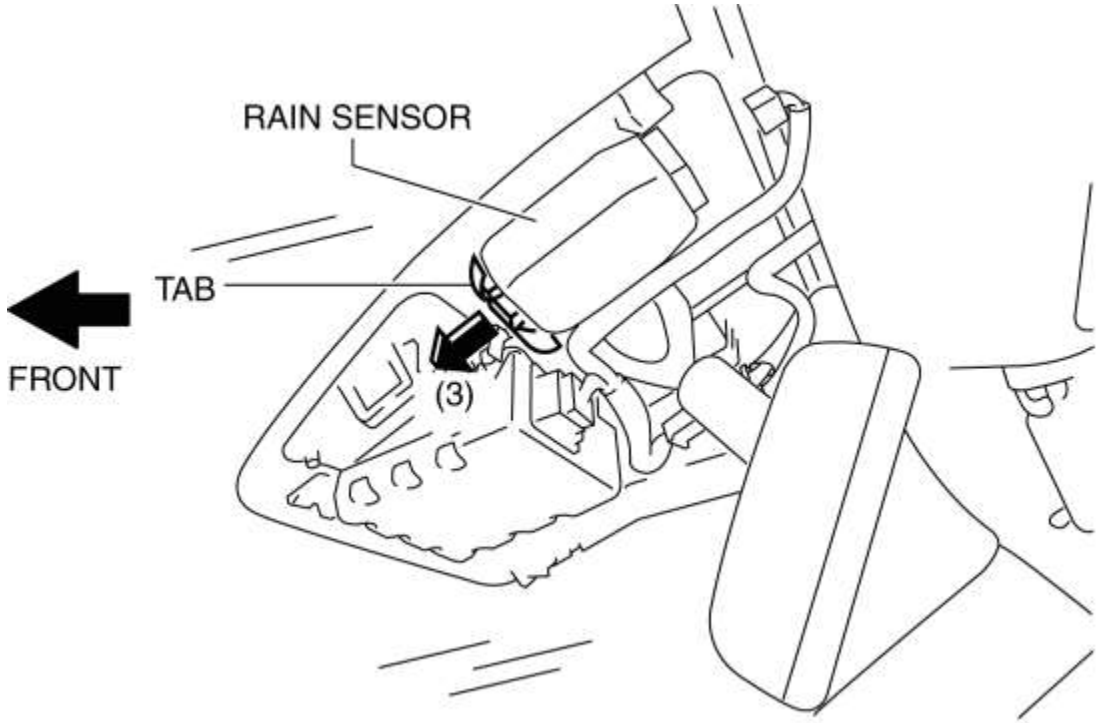

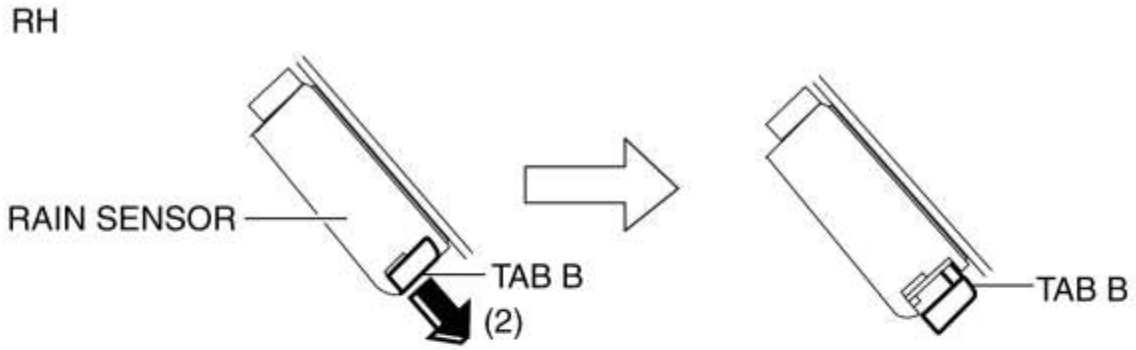

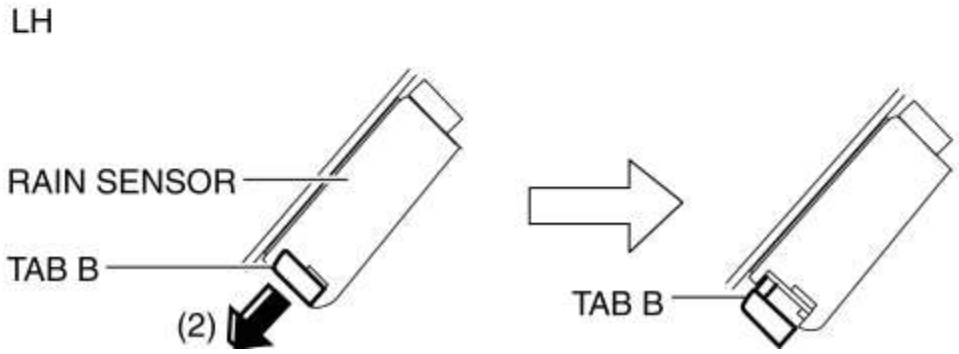

5. Retire el sensor de lluvia en la dirección de la flecha (4) que se muestra en la figura.

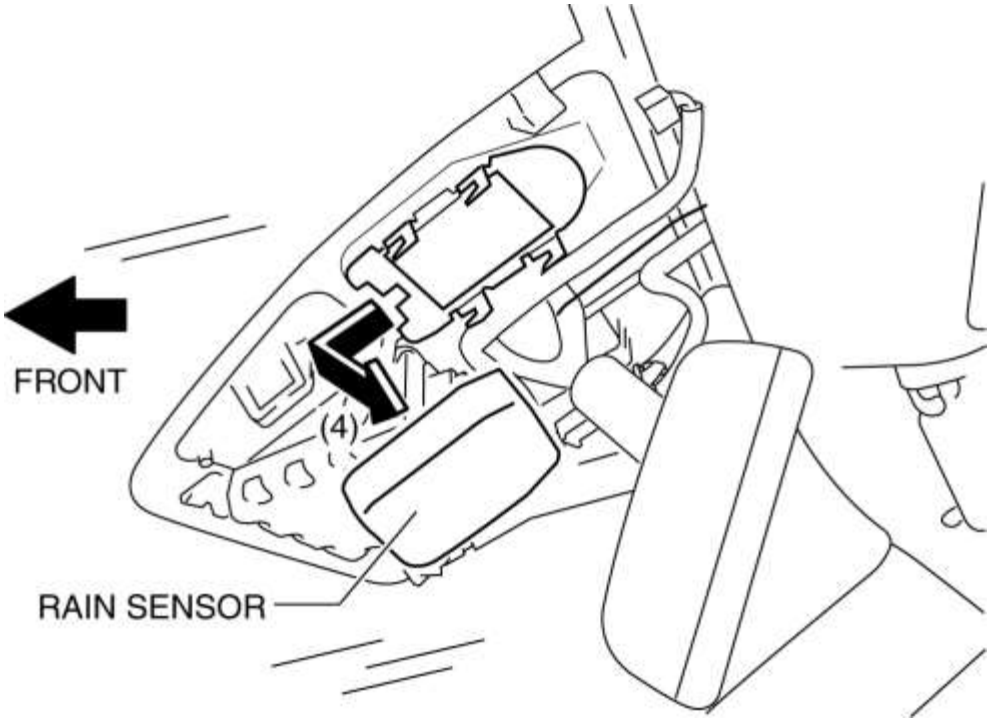

6. Despegue la lámina protectora del sensor de lluvia del sensor de lluvia.

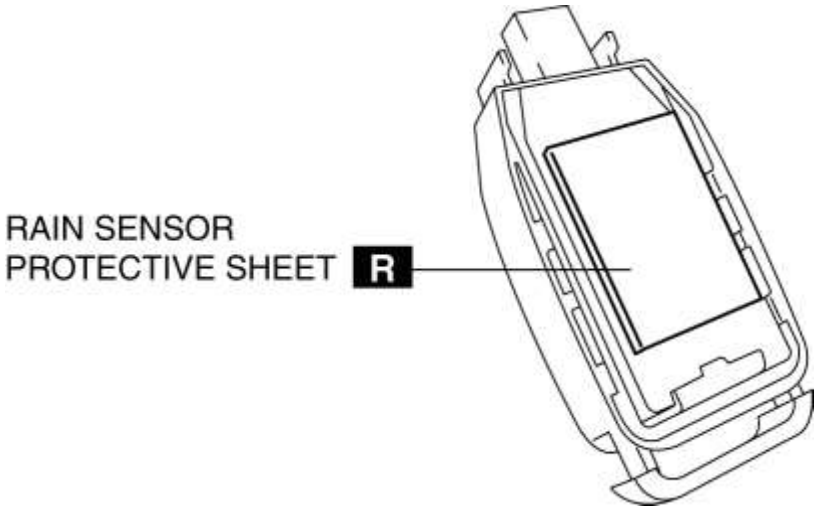

7. Instalar en el orden inverso de eliminación. (Consulte la Nota de instalación del sensor de lluvia).

8. Si se reemplaza el sensor de lluvia, realice el siguiente procedimiento de ajuste de sensibilidad para las luces automáticas.

a. Usando la M-MDS o la unidad de audio (con pantalla LCD a color), verifique la configuración actual de sensibilidad a la luz automática.

segundo. Cambie la configuración de sensibilidad a un valor distinto de la configuración de sensibilidad verificada en el paso (1). (Ver PROCEDIMIENTO DE CONFIGURACIÓN DE LAS FUNCIONES DE PERSONALIZACIÓN DEL SISTEMA DE ILUMINACIÓN).

do. Vuelva a establecer la configuración de sensibilidad verificada en el paso (1).

PRECAUCIÓN:

- Si la configuración de sensibilidad a la luz automática no se implementa correctamente, el sensor de lluvia no podrá detectar el nivel correcto de iluminación y el sistema de luz automático no funcionará normalmente. Si se reemplaza el sensor de lluvia, realice la configuración de sensibilidad de acuerdo con el Paso 8.

Sin FSC o SCBS

1. Desconecte el cable negativo de la batería. (Ver DESCONEXIÓN / CONEXIÓN DEL CABLE DE LA BATERÍA NEGATIVA [SKYACTIV-G 2.5] .)

2. Abra la tapa del sensor de lluvia en la dirección de las flechas (1) y desenganche las pestañas A para quitarla.

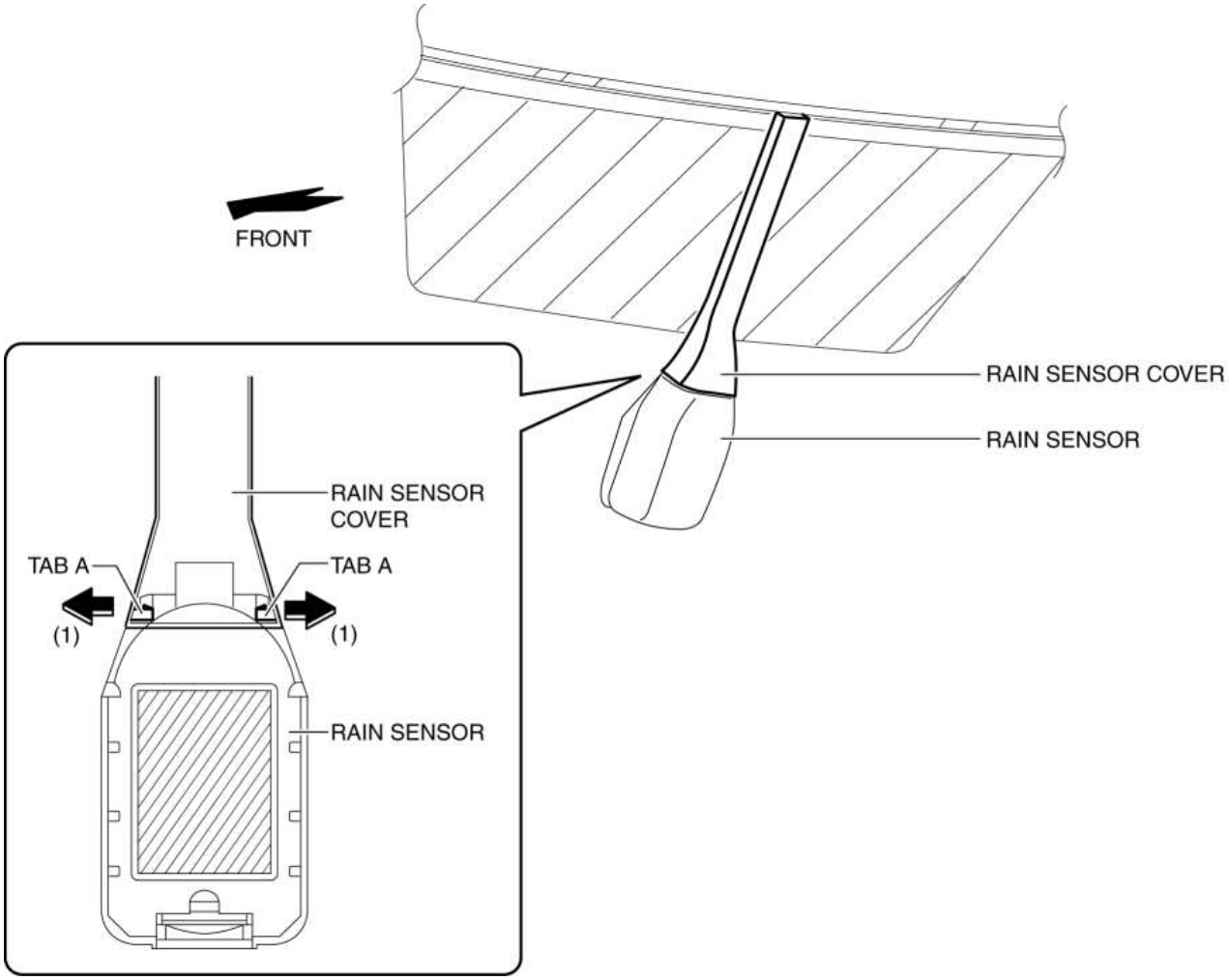

3. Desconecte el conector del sensor de lluvia en la dirección de la flecha (2).

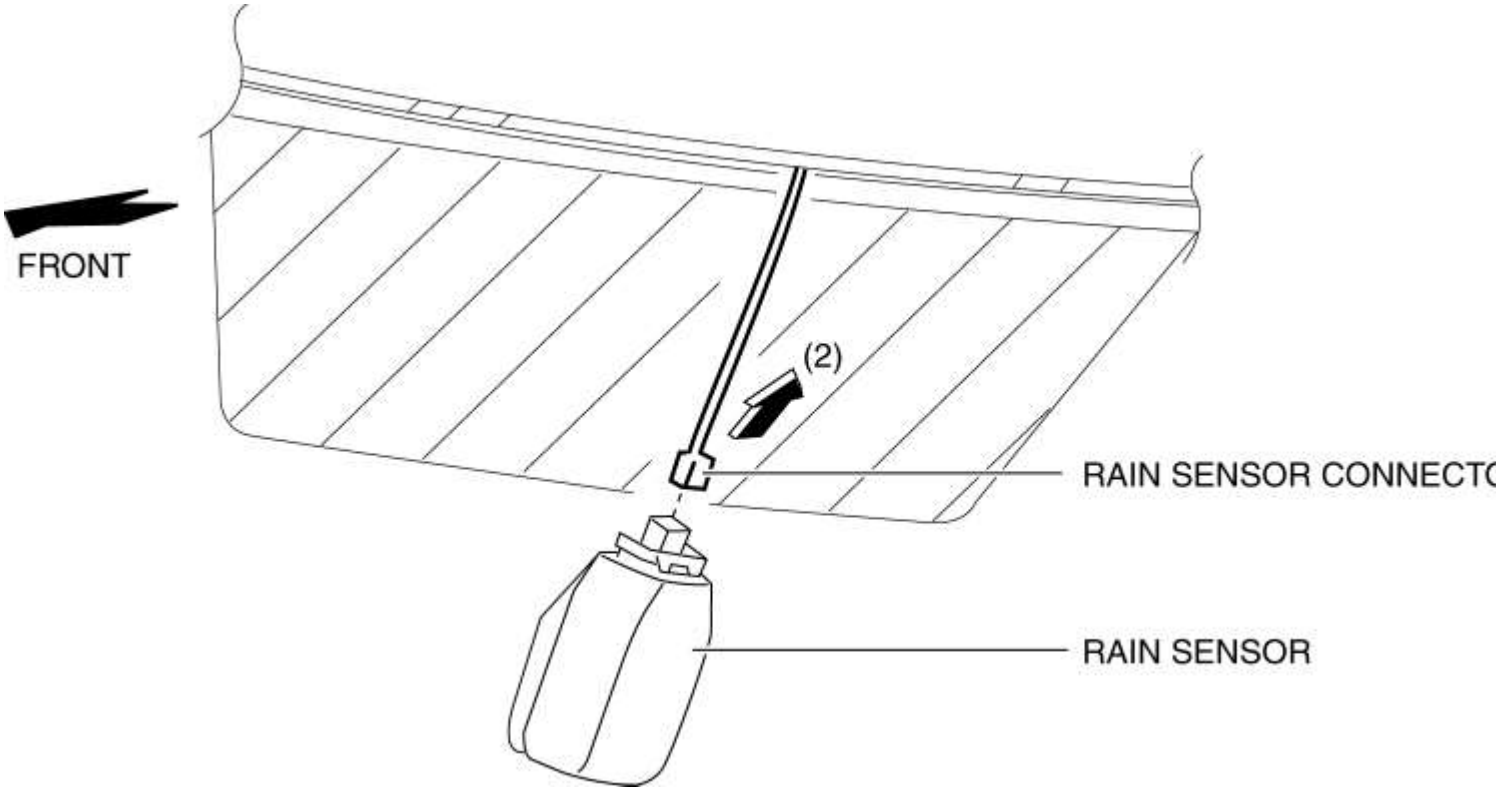

4. Deslice las lengüetas del sensor de lluvia B en la dirección de la flecha (3) que se muestra en la figura, separe el acoplamiento y tire de la lengüeta B en la dirección de la flecha (4).

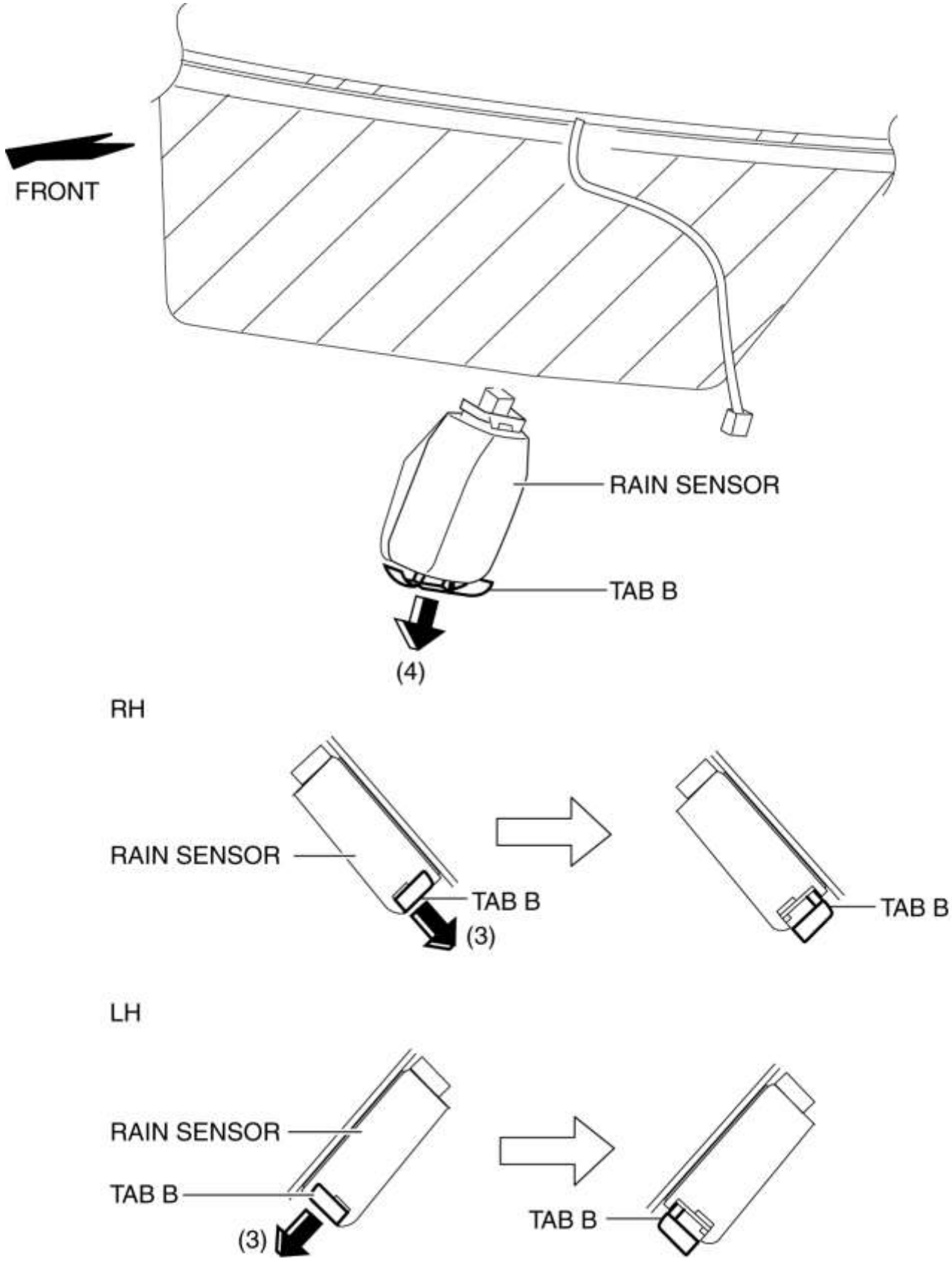

5. Retire el sensor de lluvia en la dirección de la flecha (5) que se muestra en la figura.

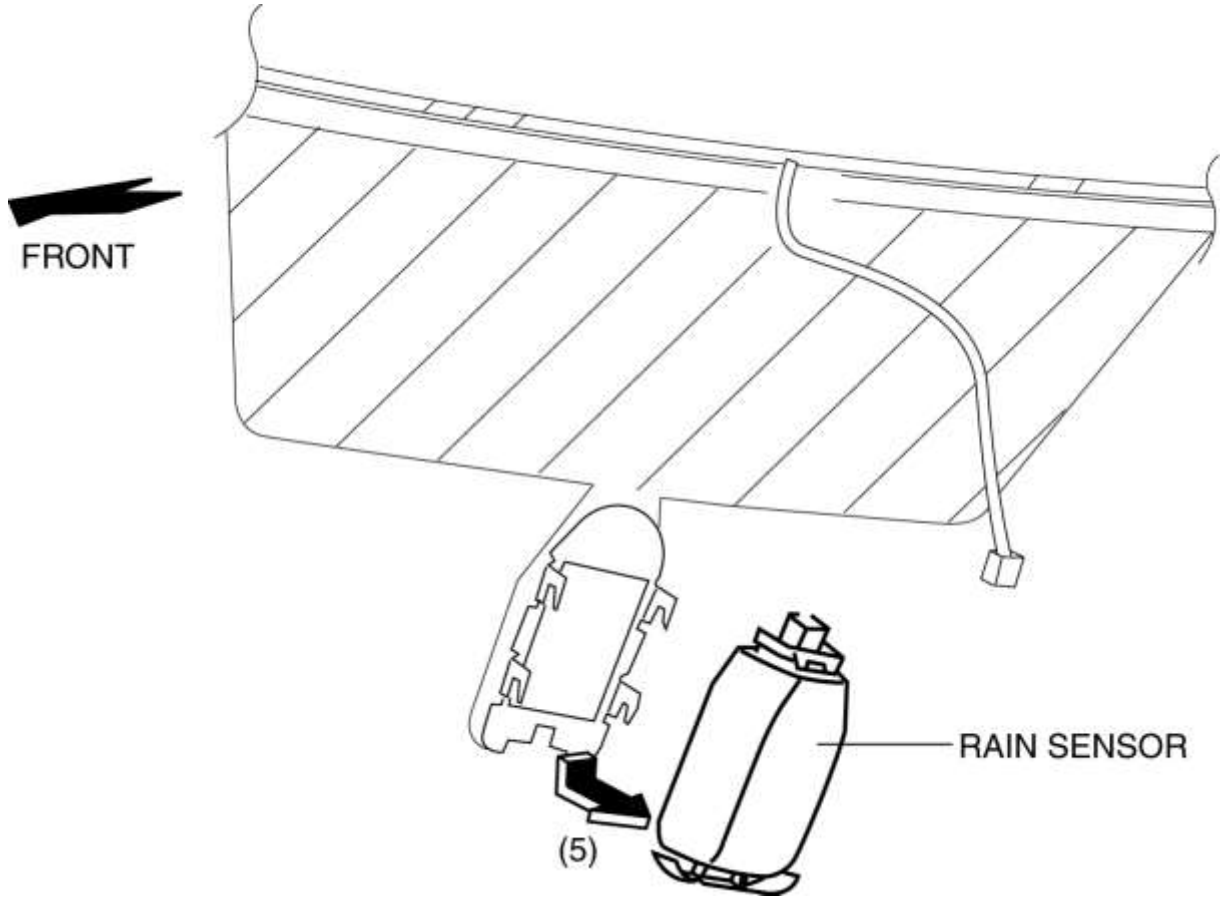

6. Despegue la lámina protectora del sensor de lluvia del sensor de lluvia.

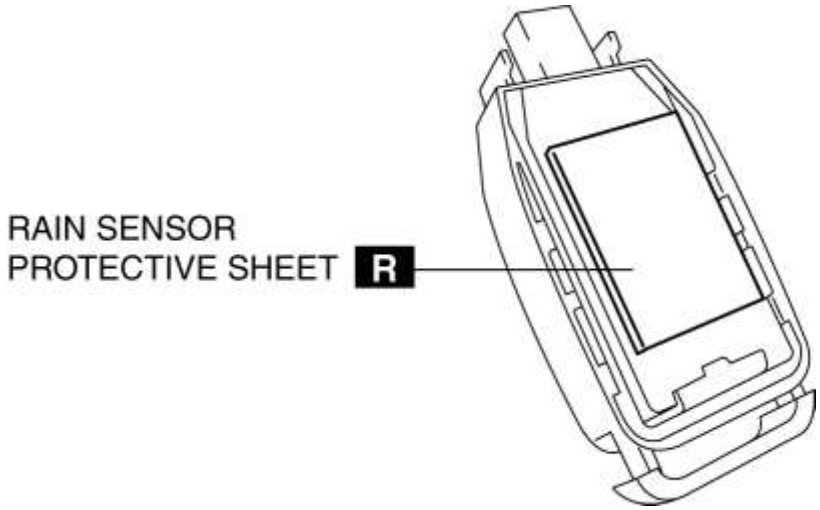

7. Instalar en el orden inverso de eliminación. (Consulte la Nota de instalación del sensor de lluvia).

8. Si se reemplaza el sensor de lluvia, realice el siguiente procedimiento de ajuste de sensibilidad para las luces automáticas.

a. Usando la M-MDS o la unidad de audio (con pantalla LCD a color), verifique la configuración actual de sensibilidad a la luz automática.

segundo. Cambie la configuración de sensibilidad a un valor distinto de la configuración de sensibilidad verificada en el paso (1). (Ver PROCEDIMIENTO DE CONFIGURACIÓN DE LAS FUNCIONES DE PERSONALIZACIÓN DEL SISTEMA DE ILUMINACIÓN).

do. Vuelva a establecer la configuración de sensibilidad verificada en el paso (1).

PRECAUCIÓN:

- Si la configuración de sensibilidad a la luz automática no se implementa correctamente, el sensor de lluvia no podrá detectar el nivel correcto de iluminación y el sistema de luz automático no funcionará normalmente. Si se reemplaza el sensor de lluvia, realice la configuración de sensibilidad de acuerdo con el Paso 8.

Nota de instalación del sensor de lluvia

PRECAUCIÓN:

- Si se cambia la velocidad a la que el sensor de lluvia refleja o transmite luz infrarroja entre el sensor de lluvia y el parabrisas, o a través de la lámina protectora, el sensor de lluvia determinará que hay un mal funcionamiento en la función de detección de lluvia y detendrá el control automático del sistema . Tenga cuidado con lo siguiente al instalar el sensor de lluvia:
    - No reutilice la hoja protectora del sensor de lluvia
    - No toque con los dedos el lente del sensor de lluvia, la lámina protectora del sensor de lluvia y el área de instalación del sensor en el parabrisas
    - Verifique que no haya burbujas de aire después de instalar el sensor de lluvia

1. Limpie cualquier aceite o suciedad del lente del sensor de lluvia y del parabrisas con un trapo limpio.

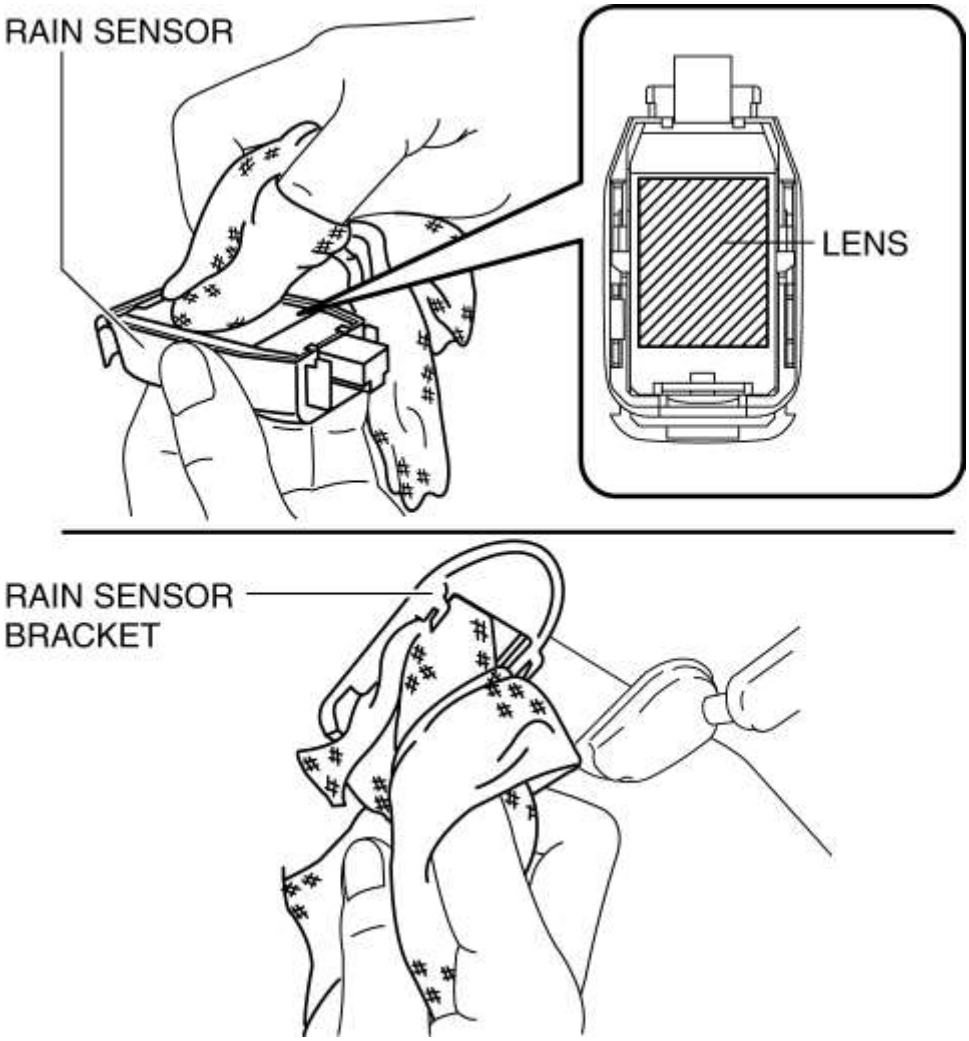

2. Despegue el respaldo de la cinta adhesiva A de doble cara de la lámina protectora del sensor de lluvia.

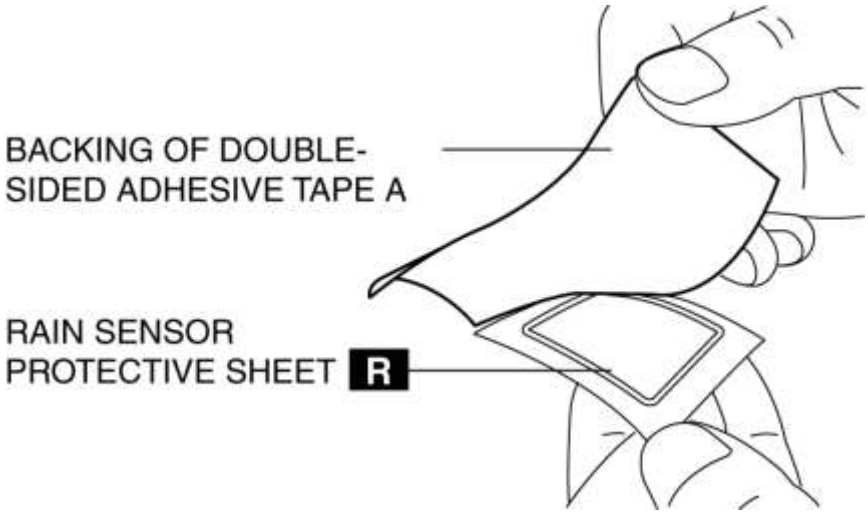

3. Adhiera la lámina protectora del sensor de lluvia a la lente del sensor de lluvia.

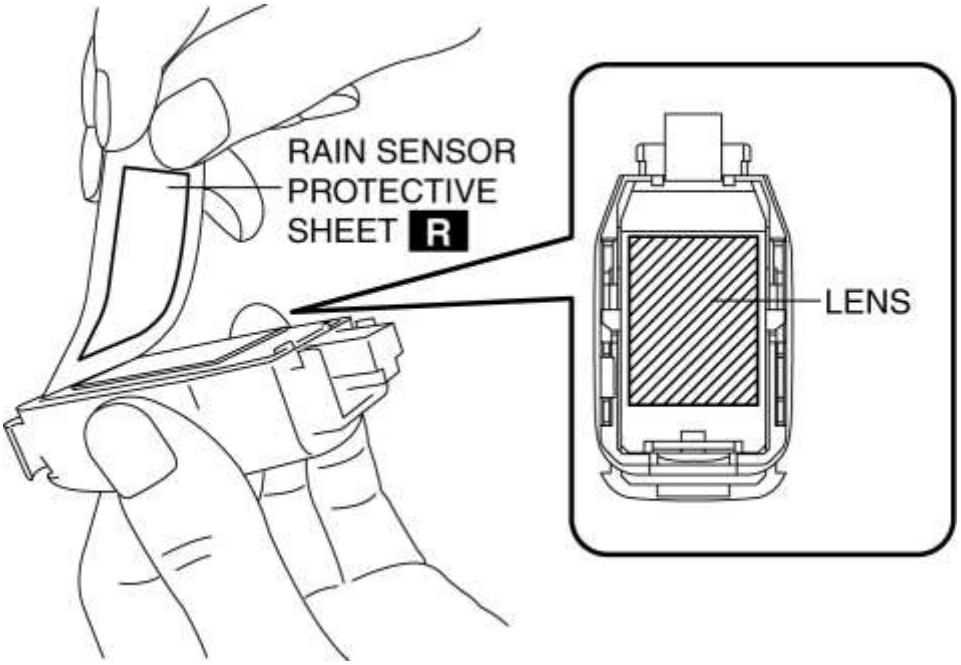

4. Despegue el respaldo de la cinta adhesiva B de doble cara de la hoja protectora del sensor de lluvia.

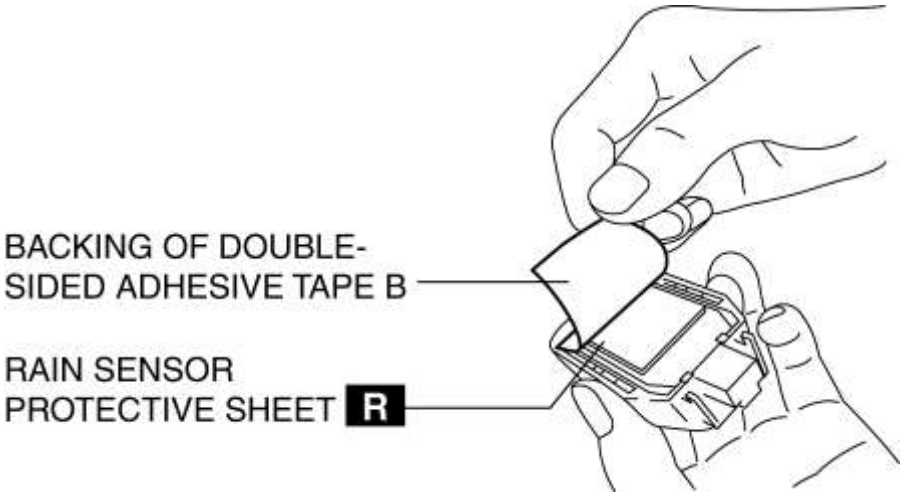

5. Instale el sensor de lluvia en la dirección de la flecha (1).

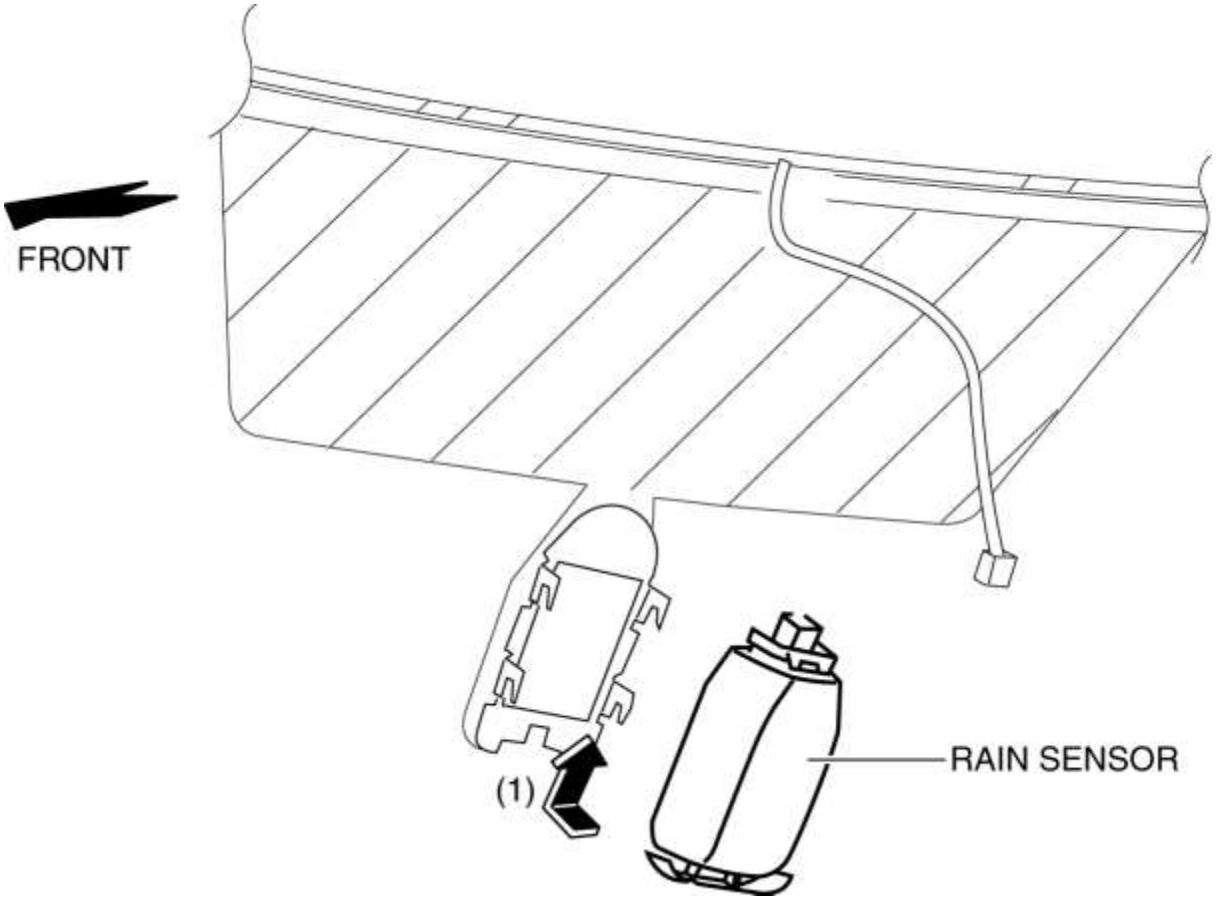

6. Presione el sensor de lluvia en la dirección (dirección de la flecha (2)) del parabrisas y presione cualquier burbuja de aire.

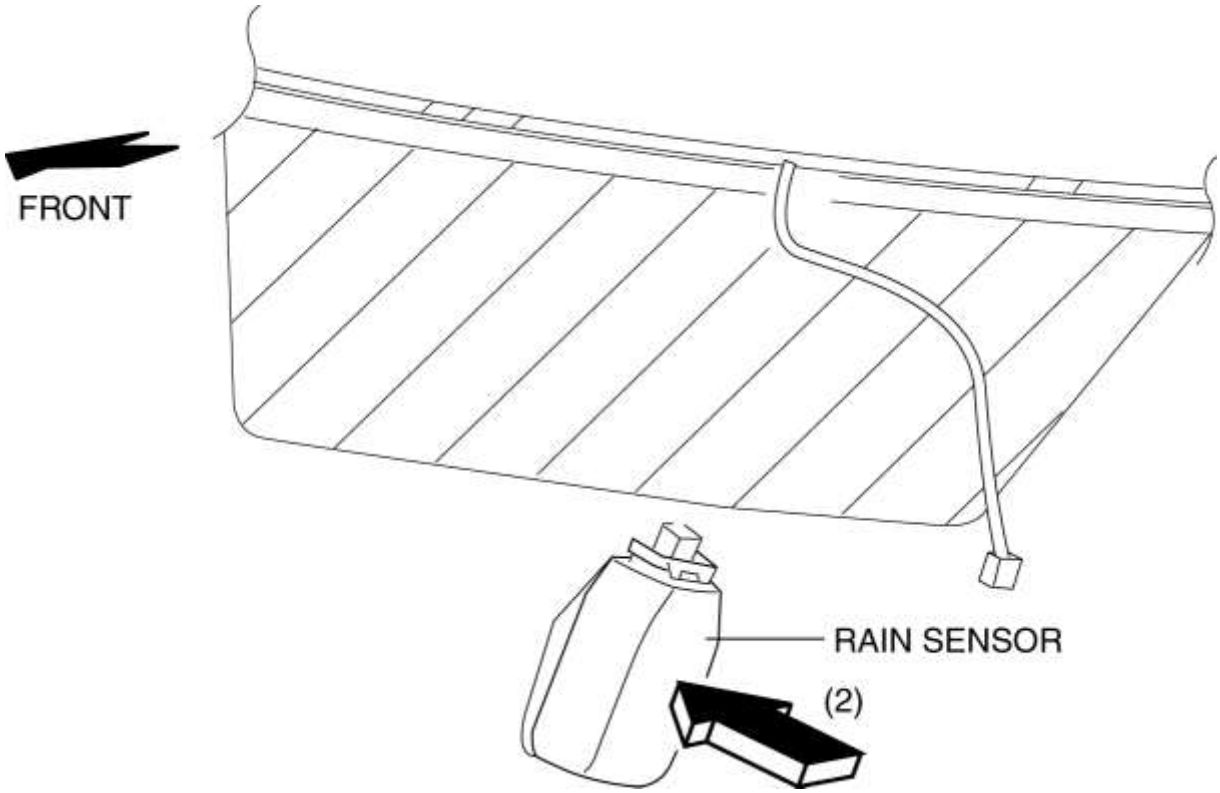

7. Verifique que no haya burbujas de aire entre el sensor de lluvia y el parabrisas…

Upper dashboard connectors/ground points location

Connector name (place mouse pointer on connector to display name)

* Gray colored areas indicate unused connectors.

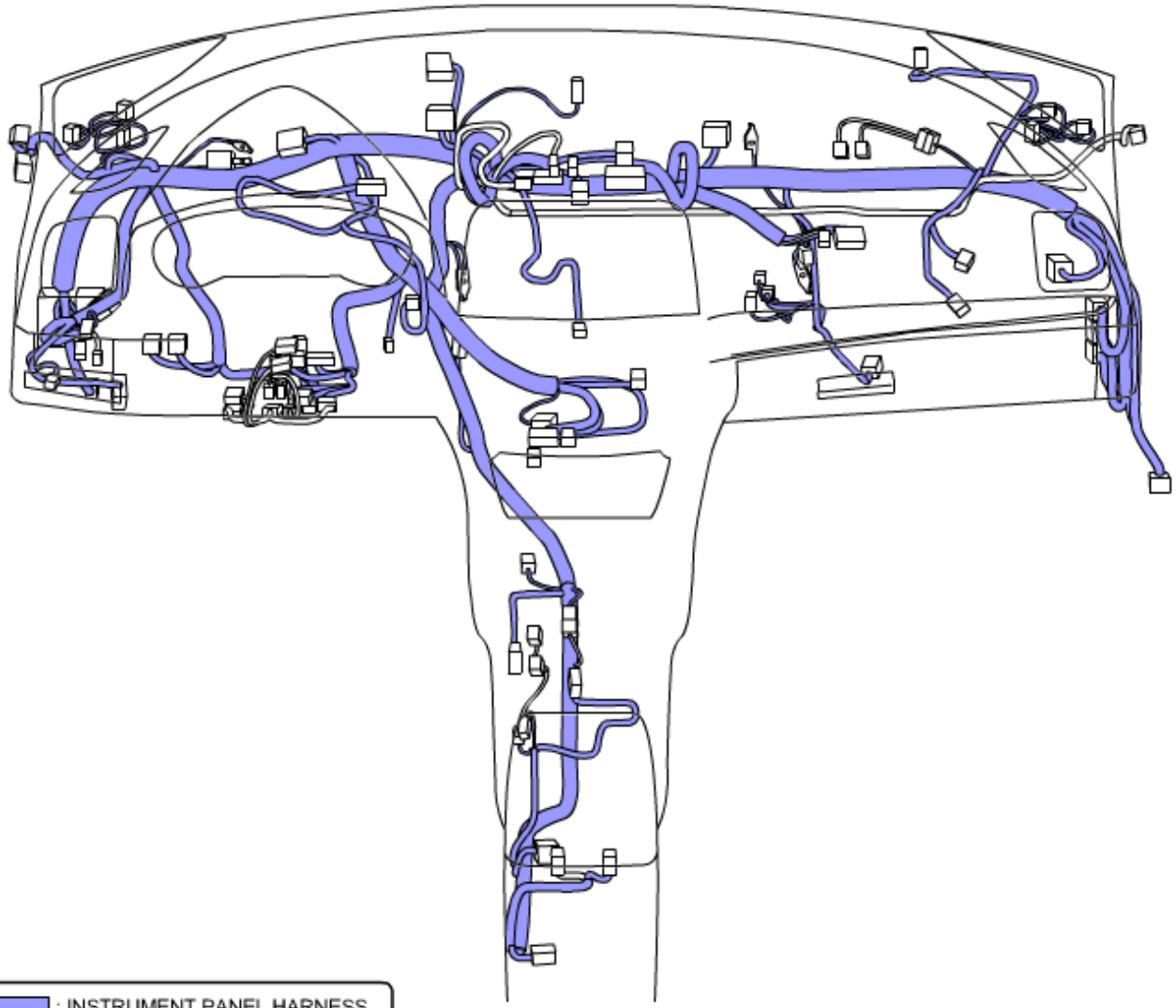

: INSTRUMENT PANEL HARNESS

Lower dashboard connectors/ground points location

Connector name (place mouse pointer on connector to display name)

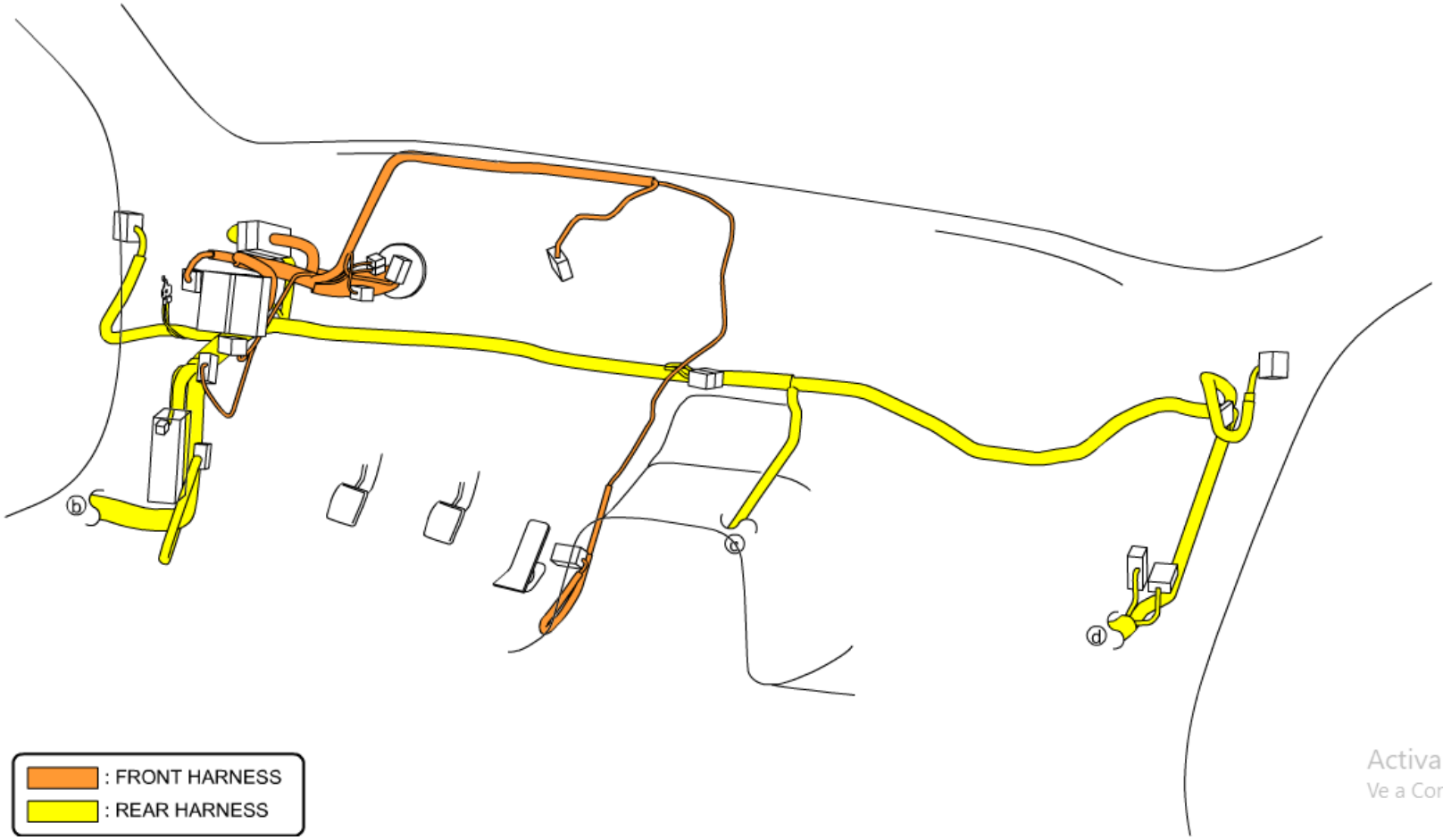

Activar Windows
Ve a Configuración para activar Wind

Body connectors/ground points location

Connector name (place mouse pointer on connector to display name)

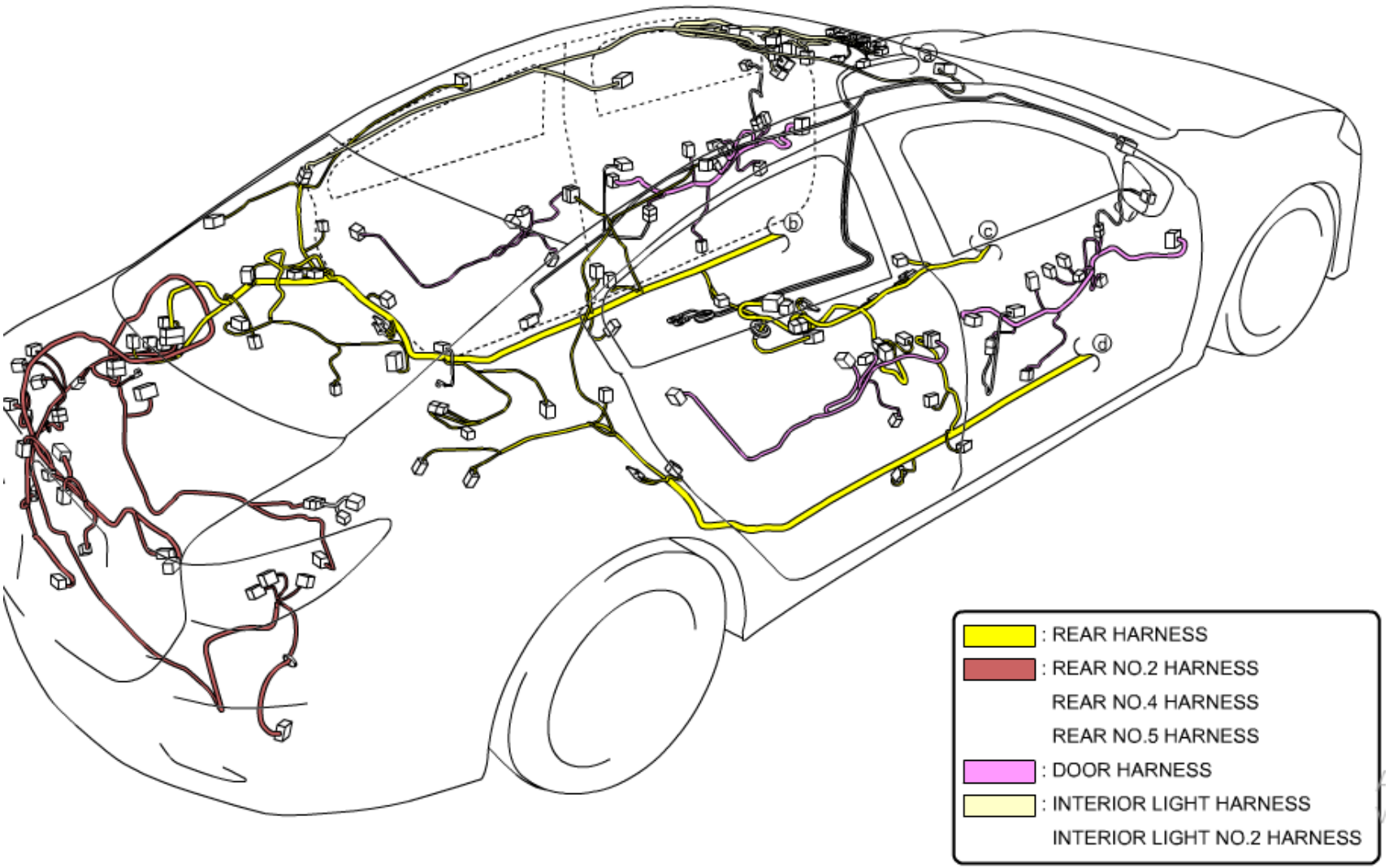

Seat connectors/ground points location

Connector name (place mouse pointer on connector to display name)

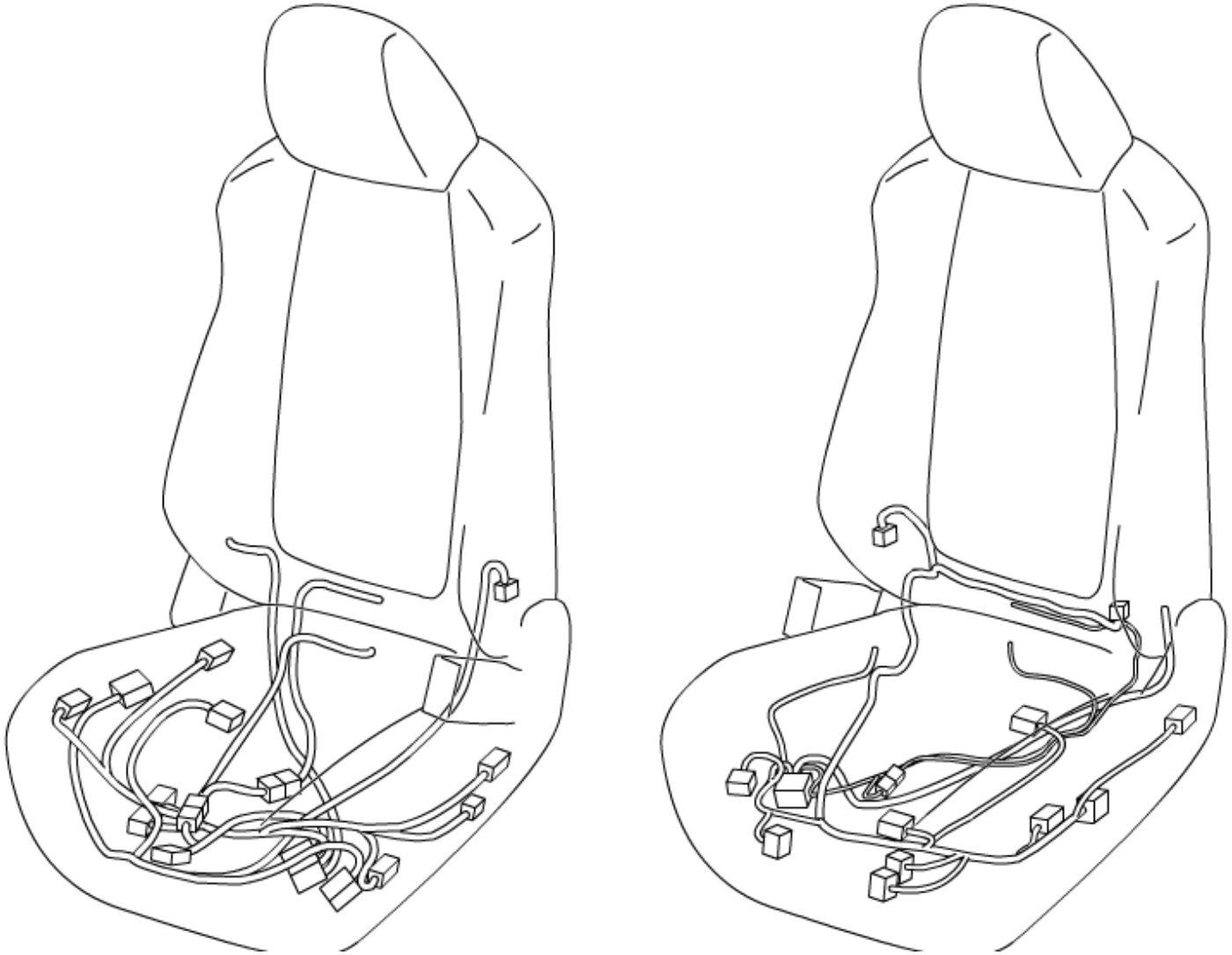

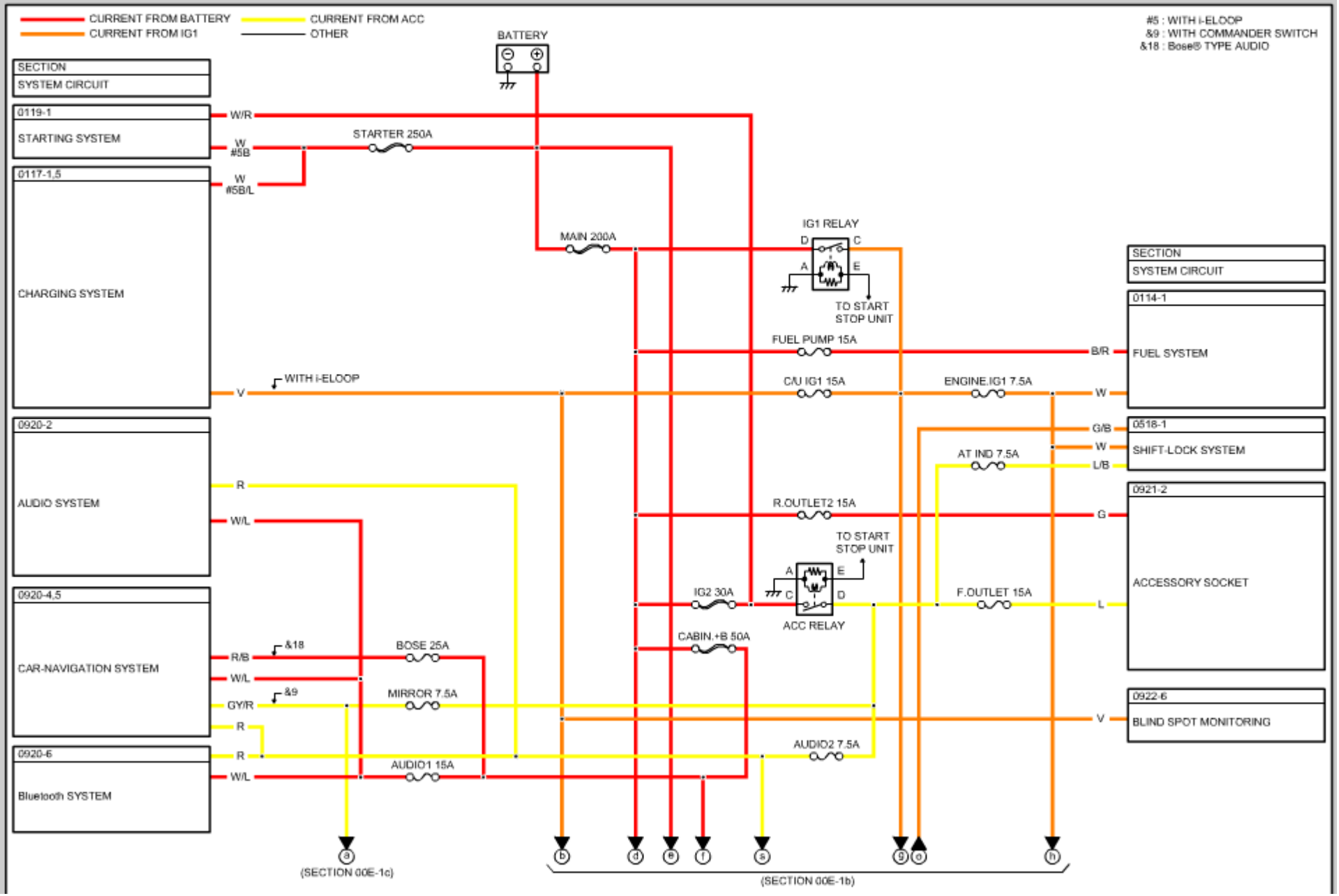
CURRENT FROM BATTERY
CURRENT FROM IG1
CURRENT FROM ACC
OTHER
#5 : WITH i-ELOOP
&9 : WITH COMMANDER SWITCH
&18 : Bose® TYPE AUDIO
BATTERY
SECTION
SYSTEM CIRCUIT
0119-1
STARTING SYSTEM
0117-1,5
CHARGING SYSTEM
0920-2
AUDIO SYSTEM
0920-4,5
CAR-NAVIGATION SYSTEM
0920-6
Bluetooth SYSTEM
W/R
W #5B
W #5B/L
STARTER 250A
MAIN 200A
IG1 RELAY
TO START STOP UNIT
FUEL PUMP 15A
B/R
WITH i-ELOOP
V
C/U IG1 15A
ENGINE.IG1 7.5A
W
SECTION
SYSTEM CIRCUIT
0114-1
FUEL SYSTEM
G/B
W
L/B
0518-1
SHIFT-LOCK SYSTEM
AT IND 7.5A
R
W/L
R.OUTLET2 15A
G
0921-2
ACCESSORY SOCKET
TO START STOP UNIT
IG2 30A
ACC RELAY
F.OUTLET 15A
L
CABIN.+B 50A
&18
R/B
BOSE 25A
W/L
&9
GY/R
MIRROR 7.5A
R
V
0922-6
BLIND SPOT MONITORING
R
AUDIO2 7.5A
AUDIO1 15A
W/L
(SECTION 00E-1c)
(SECTION 00E-1b)

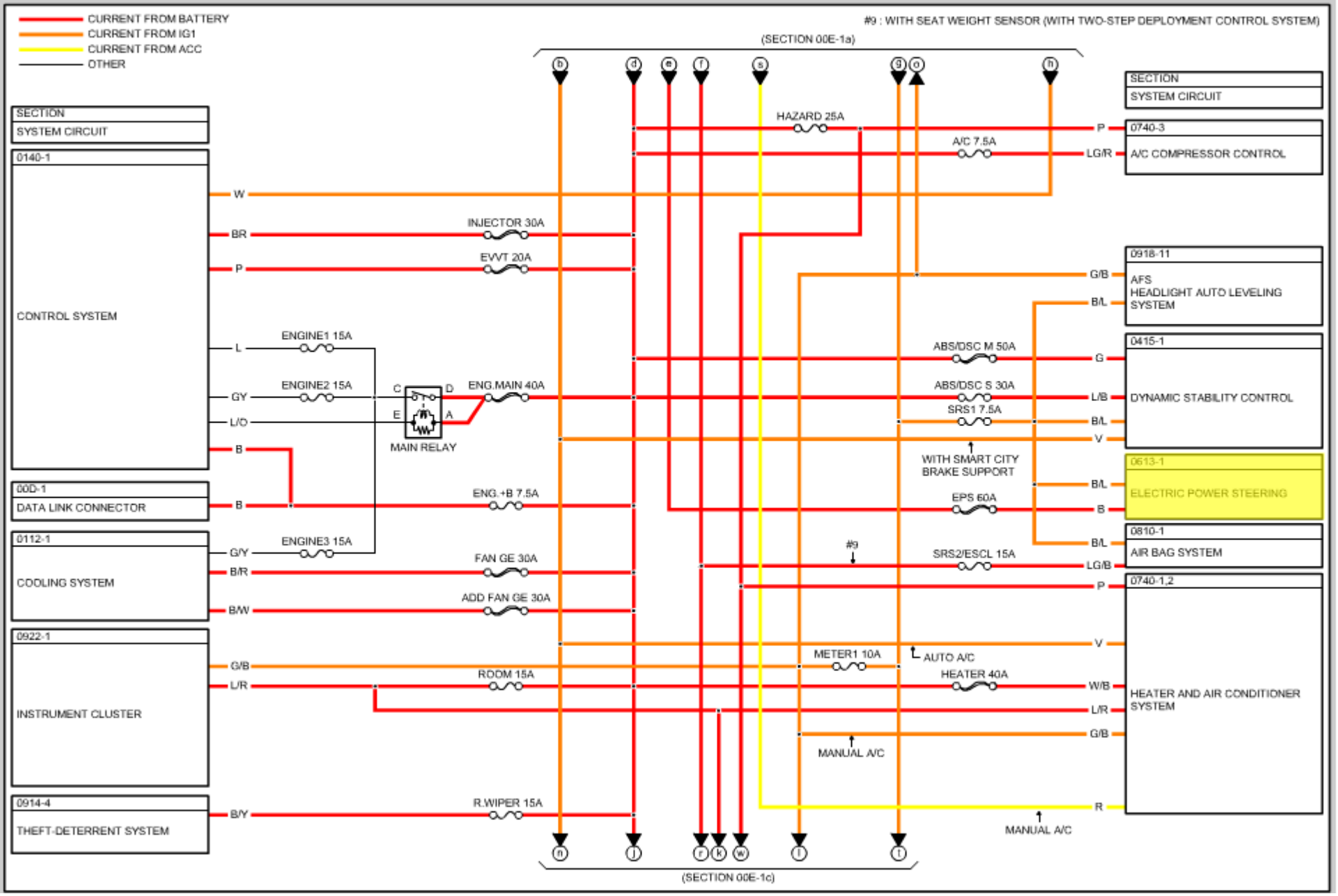
CURRENT FROM BATTERY
CURRENT FROM IG1
CURRENT FROM ACC
OTHER
#9 : WITH SEAT WEIGHT SENSOR (WITH TWO-STEP DEPLOYMENT CONTROL SYSTEM)
(SECTION 00E-1a)
(SECTION 00E-1c)
SECTION
SYSTEM CIRCUIT
0140-1
CONTROL SYSTEM
00D-1
DATA LINK CONNECTOR
0112-1
COOLING SYSTEM
0922-1
INSTRUMENT CLUSTER
0914-4
THEFT-DETERRENT SYSTEM
W
BR
P
L
GY
L/O
B
B
G/Y
B/R
B/W
G/B
L/R
B/Y
INJECTOR 30A
EVVT 20A
ENGINE1 15A
ENGINE2 15A
ENGINE3 15A
ENG.MAIN 40A
MAIN RELAY
ENG.+B 7.5A
FAN GE 30A
ADD FAN GE 30A
ROOM 15A
R.WIPER 15A
HAZARD 25A
A/C 7.5A
ABS/DSC M 50A
ABS/DSC S 30A
SRS1 7.5A
WITH SMART CITY BRAKE SUPPORT
EPS 60A
#9
SRS2/ESCL 15A
METER1 10A
AUTO A/C
HEATER 40A
MANUAL A/C
MANUAL A/C
SECTION
SYSTEM CIRCUIT
0740-3
A/C COMPRESSOR CONTROL
0918-11
AFS HEADLIGHT AUTO LEVELING SYSTEM
0415-1
DYNAMIC STABILITY CONTROL
0613-1
ELECTRIC POWER STEERING
0810-1
AIR BAG SYSTEM
0740-1,2
HEATER AND AIR CONDITIONER SYSTEM

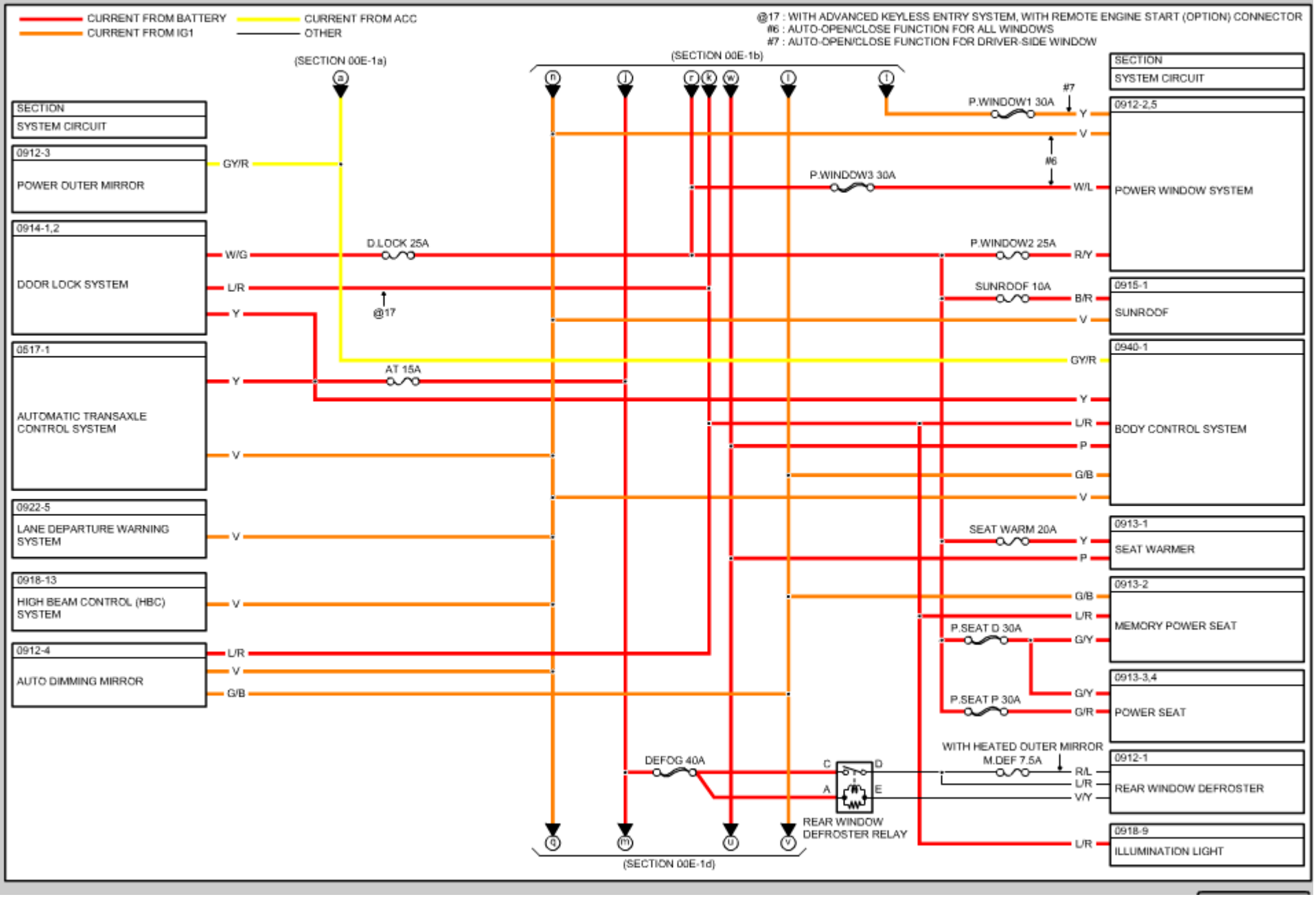
CURRENT FROM BATTERY
CURRENT FROM IG1
CURRENT FROM ACC
OTHER
@17 : WITH ADVANCED KEYLESS ENTRY SYSTEM, WITH REMOTE ENGINE START (OPTION) CONNECTOR
#6 : AUTO-OPEN/CLOSE FUNCTION FOR ALL WINDOWS
#7 : AUTO-OPEN/CLOSE FUNCTION FOR DRIVER-SIDE WINDOW
(SECTION 00E-1a)
(SECTION 00E-1b)
(SECTION 00E-1d)
SECTION
SYSTEM CIRCUIT
0912-3
POWER OUTER MIRROR
0914-1,2
DOOR LOCK SYSTEM
0517-1
AUTOMATIC TRANSAXLE CONTROL SYSTEM
0922-5
LANE DEPARTURE WARNING SYSTEM
0918-13
HIGH BEAM CONTROL (HBC) SYSTEM
0912-4
AUTO DIMMING MIRROR
0912-2,5
POWER WINDOW SYSTEM
0915-1
SUNROOF
0940-1
BODY CONTROL SYSTEM
0913-1
SEAT WARMER
0913-2
MEMORY POWER SEAT
0913-3,4
POWER SEAT
0912-1
REAR WINDOW DEFROSTER
0918-9
ILLUMINATION LIGHT
GY/R
W/G
L/R
Y
V
G/B
P.WINDOW1 30A
P.WINDOW3 30A
P.WINDOW2 25A
D.LOCK 25A
AT 15A
SUNROOF 10A
SEAT WARM 20A
P.SEAT D 30A
P.SEAT P 30A
DEFOG 40A
WITH HEATED OUTER MIRROR
M.DEF 7.5A
REAR WINDOW DEFROSTER RELAY
#7
#6
@17
W/L
R/Y
B/R
P
G/Y
G/R
R/L
V/Y

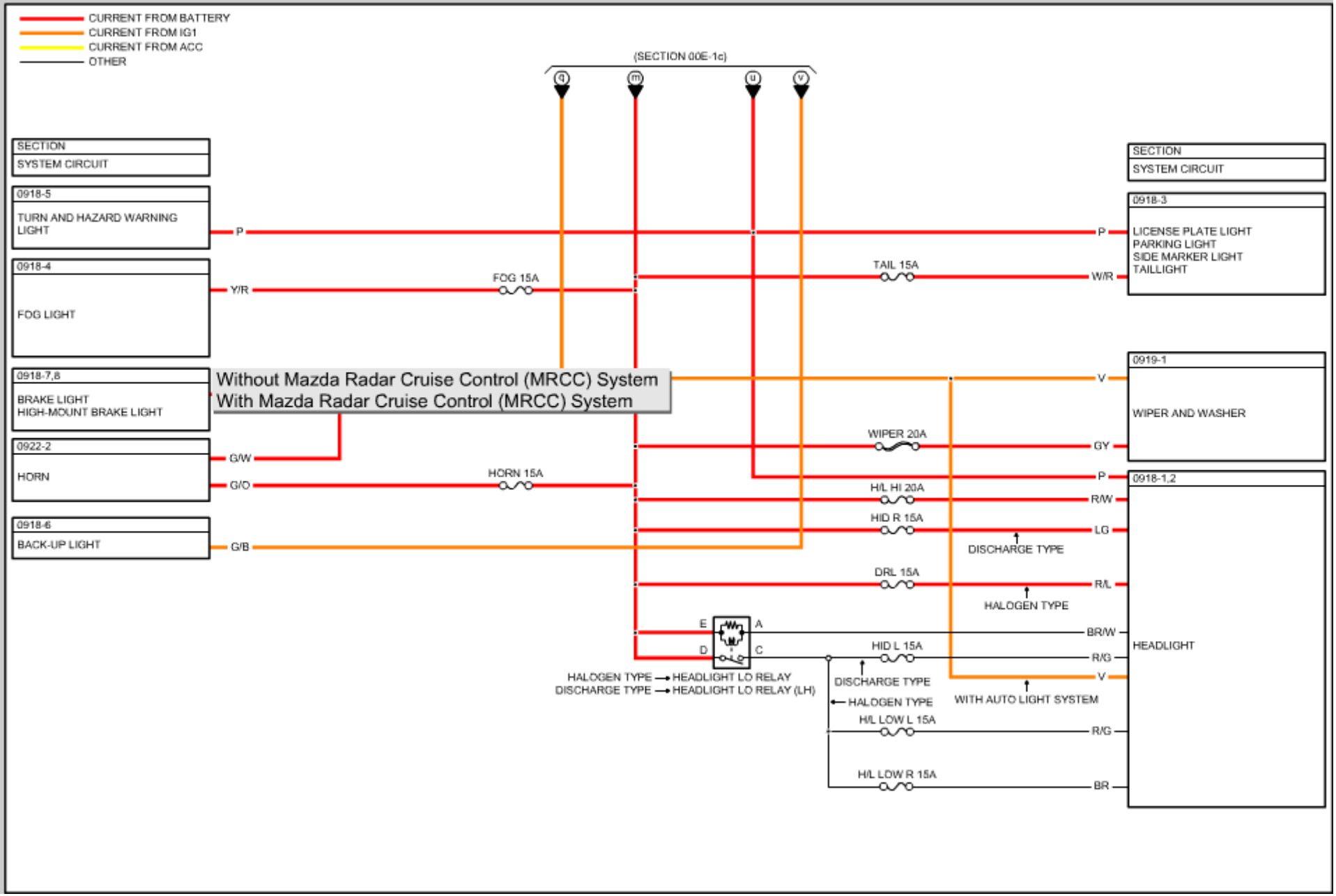
CURRENT FROM BATTERY
CURRENT FROM IG1
CURRENT FROM ACC
OTHER
(SECTION 00E-1c)
q
m
u
v
SECTION
SYSTEM CIRCUIT
0918-5
TURN AND HAZARD WARNING LIGHT
P
0918-4
FOG LIGHT
Y/R
FOG 15A
0918-7,8
BRAKE LIGHT
HIGH-MOUNT BRAKE LIGHT
Without Mazda Radar Cruise Control (MRCC) System
With Mazda Radar Cruise Control (MRCC) System
0922-2
HORN
G/W
G/O
HORN 15A
0918-6
BACK-UP LIGHT
G/B
SECTION
SYSTEM CIRCUIT
0918-3
LICENSE PLATE LIGHT
PARKING LIGHT
SIDE MARKER LIGHT
TAILLIGHT
P
TAIL 15A
W/R
0919-1
WIPER AND WASHER
V
WIPER 20A
GY
0918-1,2
HEADLIGHT
P
H/L HI 20A
R/W
HID R 15A
LG
DISCHARGE TYPE
DRL 15A
R/L
HALOGEN TYPE
E
A
D
C
BR/W
HID L 15A
R/G
V
HALOGEN TYPE → HEADLIGHT LO RELAY
DISCHARGE TYPE → HEADLIGHT LO RELAY (LH)
DISCHARGE TYPE
HALOGEN TYPE
WITH AUTO LIGHT SYSTEM
H/L LOW L 15A
R/G
H/L LOW R 15A
BR

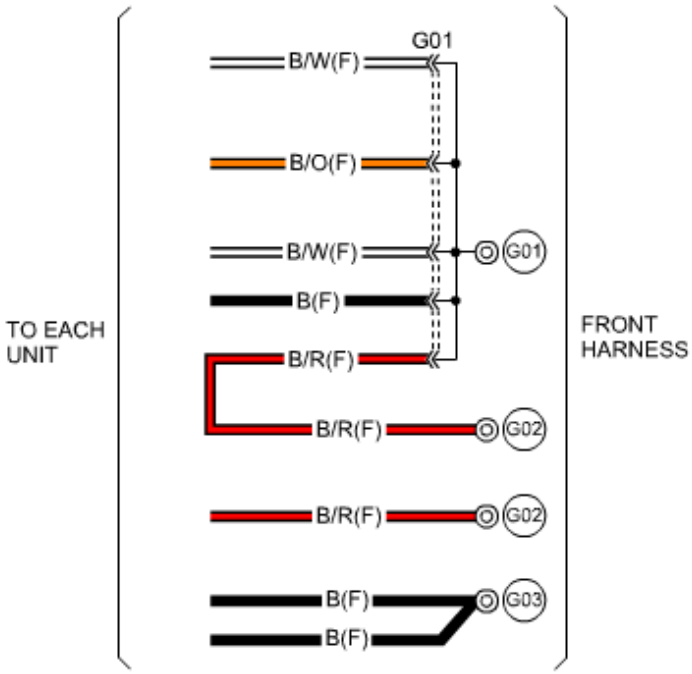
TO EACH UNIT
G01
B/W(F)
B/O(F)
B/W(F)
B(F)
B/R(F)
B/R(F)
B/R(F)
B(F)
B(F)
G01
G02
G02
G03
FRONT HARNESS

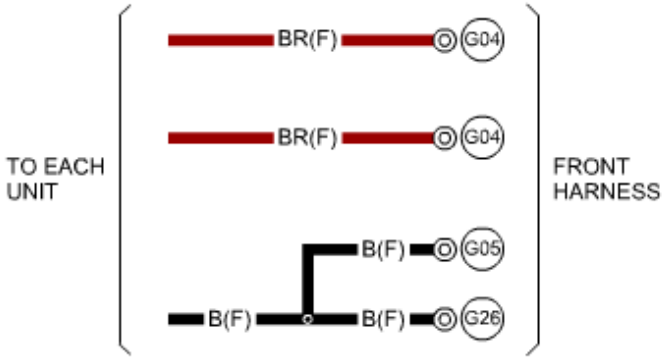
TO EACH UNIT
BR(F)
BR(F)
B(F)
B(F)
B(F)
G04
G04
G05
G26
FRONT HARNESS

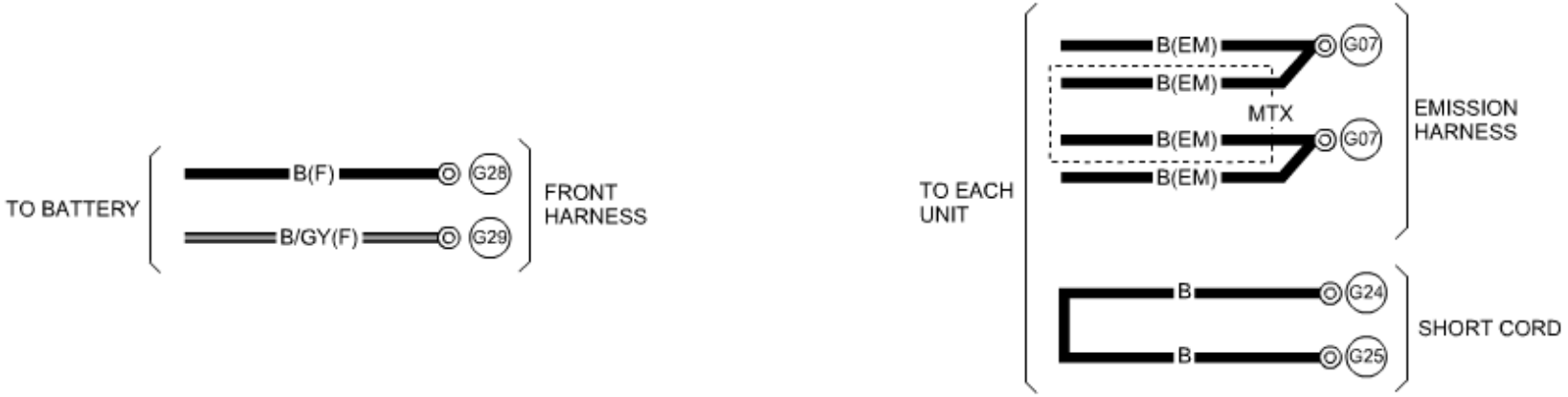
TO BATTERY
B(F)
G28
B/GY(F)
G29
FRONT HARNESS
TO EACH UNIT
B(EM)
B(EM)
MTX
B(EM)
B(EM)
G07
G07
EMISSION HARNESS
B
B
G24
G25
SHORT CORD

TYPE A : GATE-SHAPED KEY TYPE AT SHIFT MECHANISM
TYPE B : GATE-SHAPED STRAIGHT TYPE AT SHIFT MECHANISM
#4 : WITH Bluetooth SYSTEM

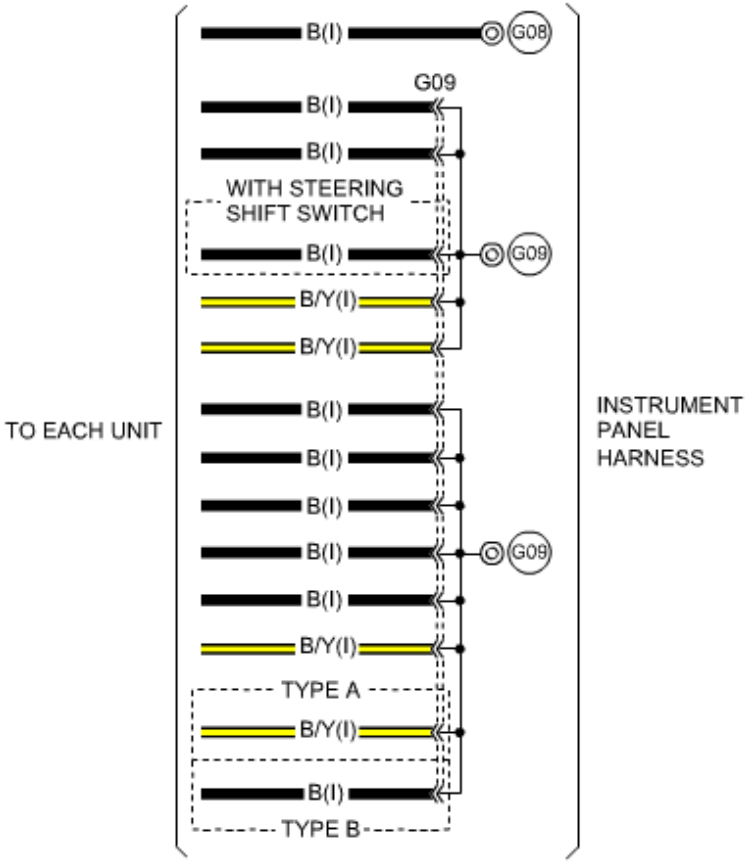

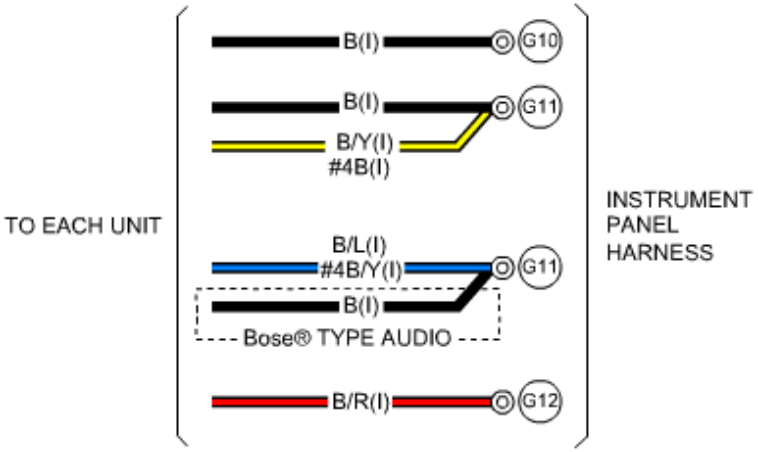

#6 : AUTO-OPEN/CLOSE FUNCTION FOR ALL WINDOWS
#7 : AUTO-OPEN/CLOSE FUNCTION FOR DRIVER-SIDE WINDOW
@21 : WITH MAZDA RADAR CRUISE CONTROL (MRCC) SYSTEM

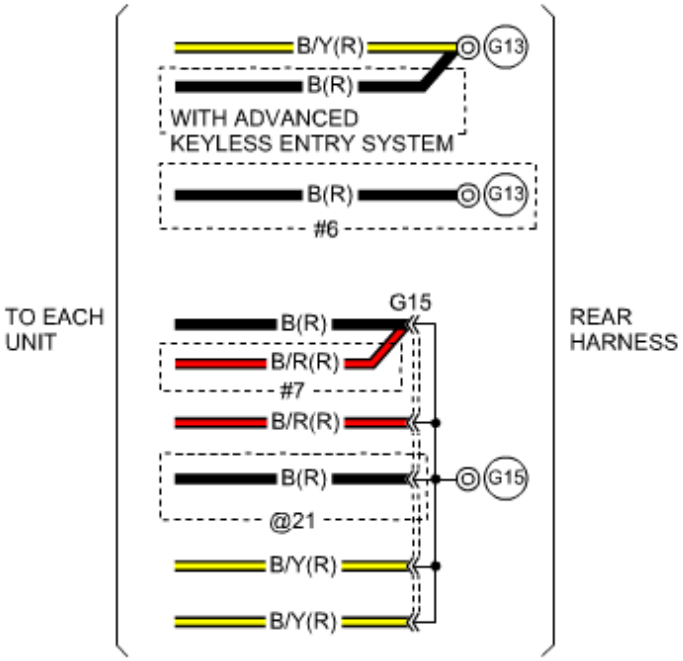

#6 : AUTO-OPEN/CLOSE FUNCTION FOR ALL WINDOWS
#12 : WITH SEAT WEIGHT SENSOR (WITH TWO-STEP DEPLOYMENT CONTROL SYSTEM)

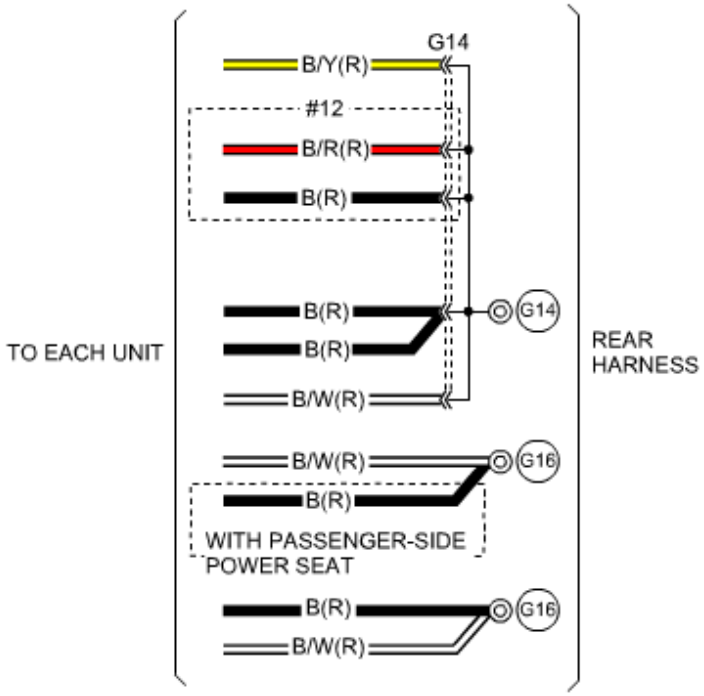

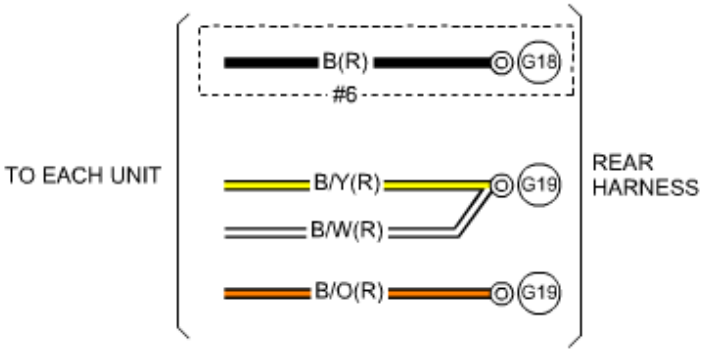

#6 : AUTO-OPEN/CLOSE FUNCTION FOR ALL WINDOWS

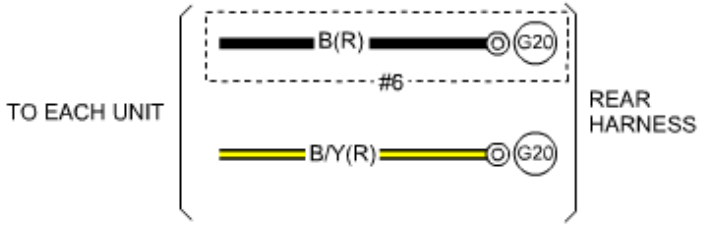

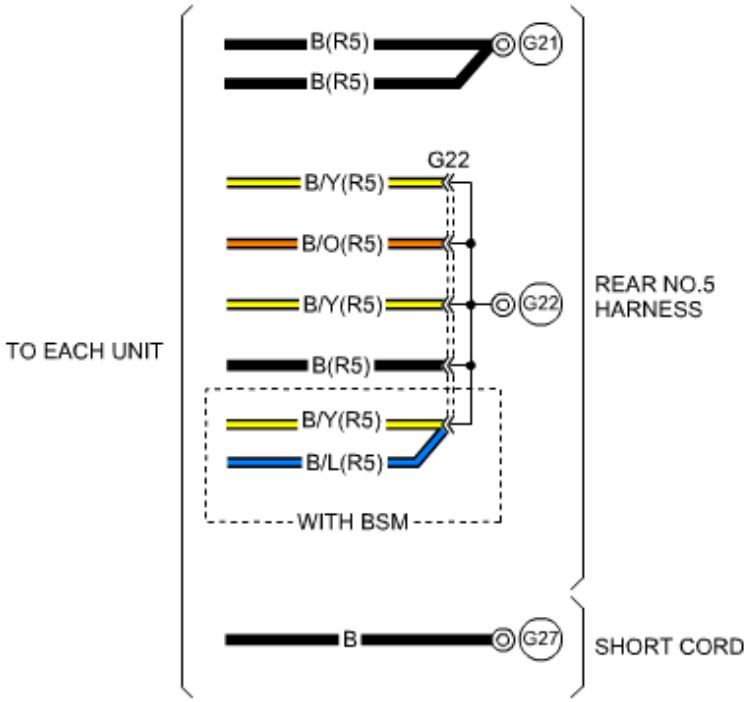

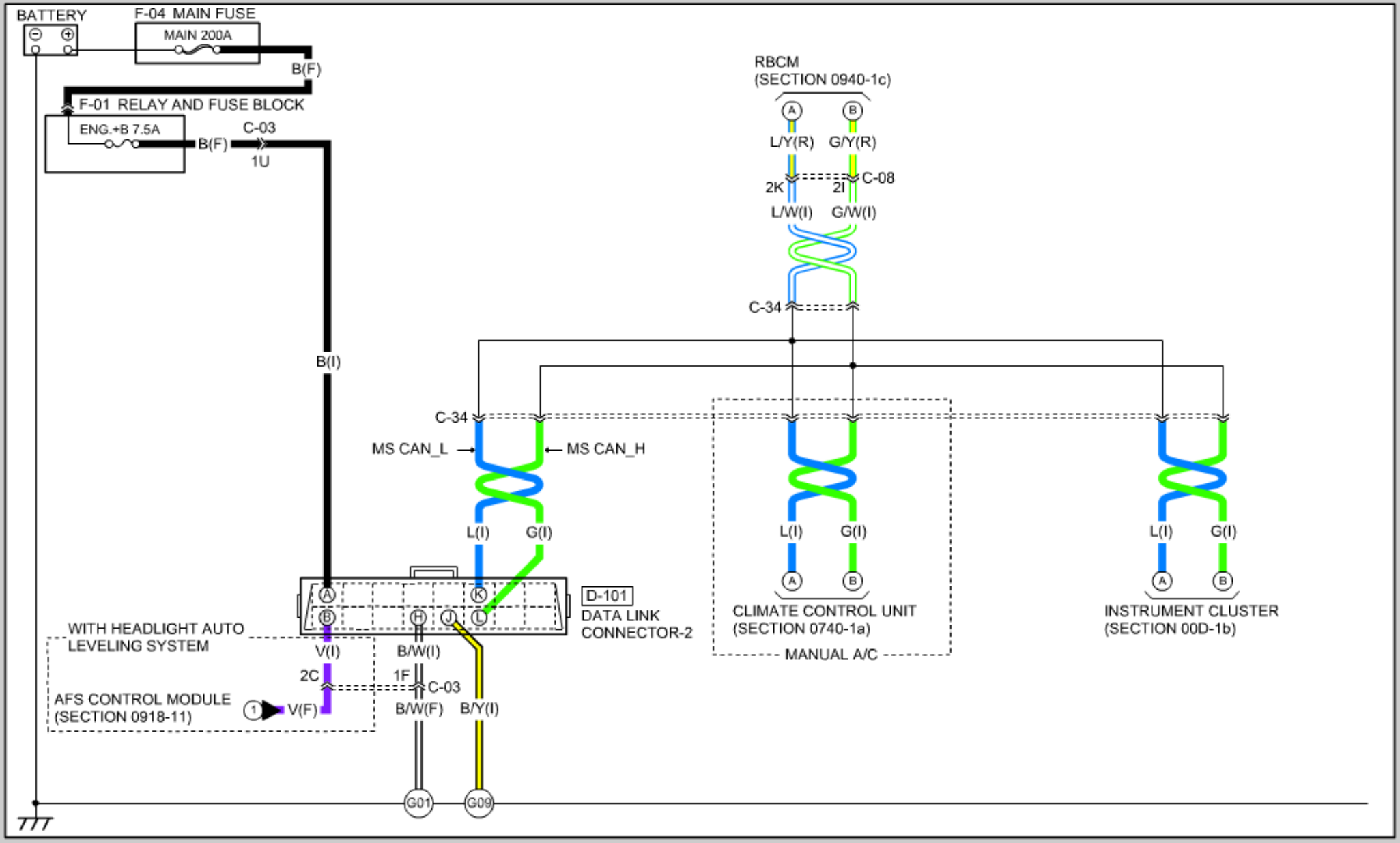
BATTERY
F-04 MAIN FUSE
MAIN 200A
B(F)
F-01 RELAY AND FUSE BLOCK
ENG.+B 7.5A
B(F)
C-03
1U
B(I)
RBCM
(SECTION 0940-1c)
A
B
L/Y(R)
G/Y(R)
2K
2I
C-08
L/W(I)
G/W(I)
C-34
C-34
MS CAN_L
MS CAN_H
L(I)
G(I)
L(I)
G(I)
L(I)
G(I)
A
B
A
B
A
B
K
H
J
L
D-101
DATA LINK
CONNECTOR-2
CLIMATE CONTROL UNIT
(SECTION 0740-1a)
INSTRUMENT CLUSTER
(SECTION 00D-1b)
MANUAL A/C
WITH HEADLIGHT AUTO
LEVELING SYSTEM
V(I)
B/W(I)
2C
1F
C-03
AFS CONTROL MODULE
(SECTION 0918-11)
1
V(F)
B/W(F)
B/Y(I)
G01
G09

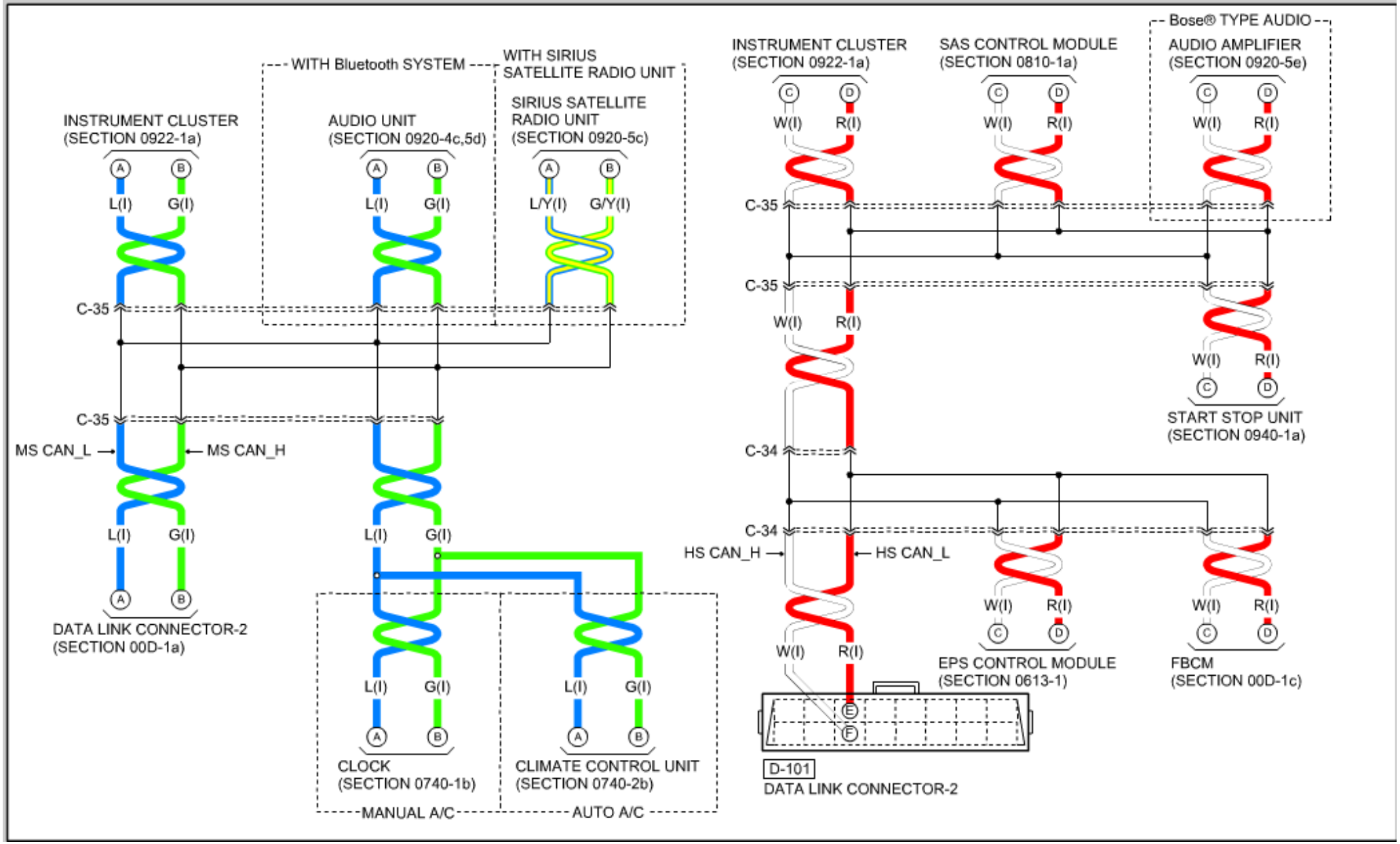
WITH Bluetooth SYSTEM
WITH SIRIUS SATELLITE RADIO UNIT
INSTRUMENT CLUSTER (SECTION 0922-1a)
AUDIO UNIT (SECTION 0920-4c,5d)
SIRIUS SATELLITE RADIO UNIT (SECTION 0920-5c)
A
B
L(I)
G(I)
L/Y(I)
G/Y(I)
C-35
MS CAN_L
MS CAN_H
DATA LINK CONNECTOR-2 (SECTION 00D-1a)
CLOCK (SECTION 0740-1b)
CLIMATE CONTROL UNIT (SECTION 0740-2b)
MANUAL A/C
AUTO A/C
Bose® TYPE AUDIO
INSTRUMENT CLUSTER (SECTION 0922-1a)
SAS CONTROL MODULE (SECTION 0810-1a)
AUDIO AMPLIFIER (SECTION 0920-5e)
C
D
W(I)
R(I)
START STOP UNIT (SECTION 0940-1a)
C-34
HS CAN_H
HS CAN_L
EPS CONTROL MODULE (SECTION 0613-1)
FBCM (SECTION 00D-1c)
E
F
D-101
DATA LINK CONNECTOR-2

@3 : WITHOUT SMART CITY BRAKE SUPPORT / WITHOUT HIGH BEAM CONTROL (HBC) SYSTEM
@4 : WITHOUT POWER SEAT / WITHOUT i-ELOOP / WITHOUT MAZDA RADAR CRUISE CONTROL (MRCC) SYSTEM

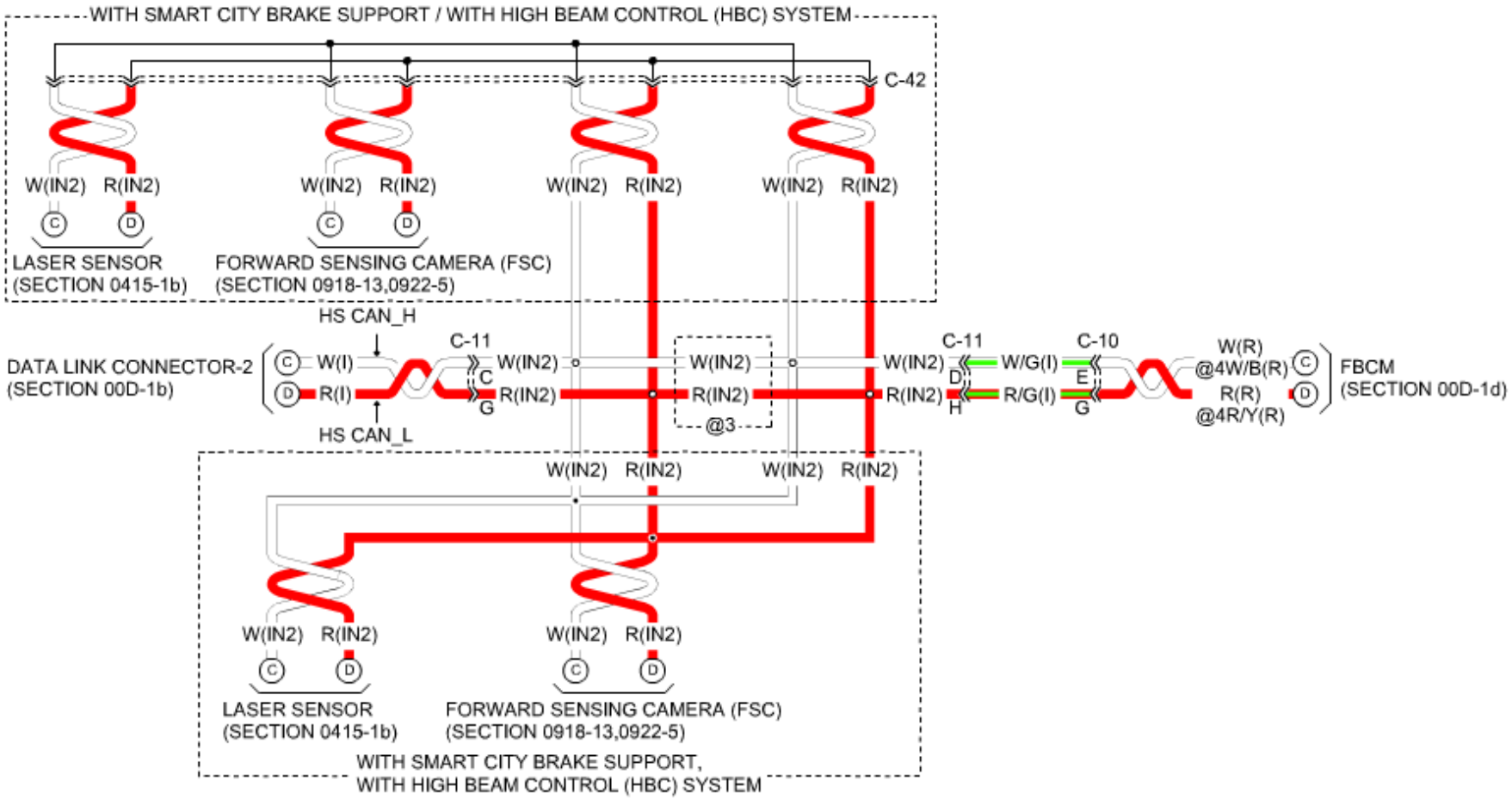

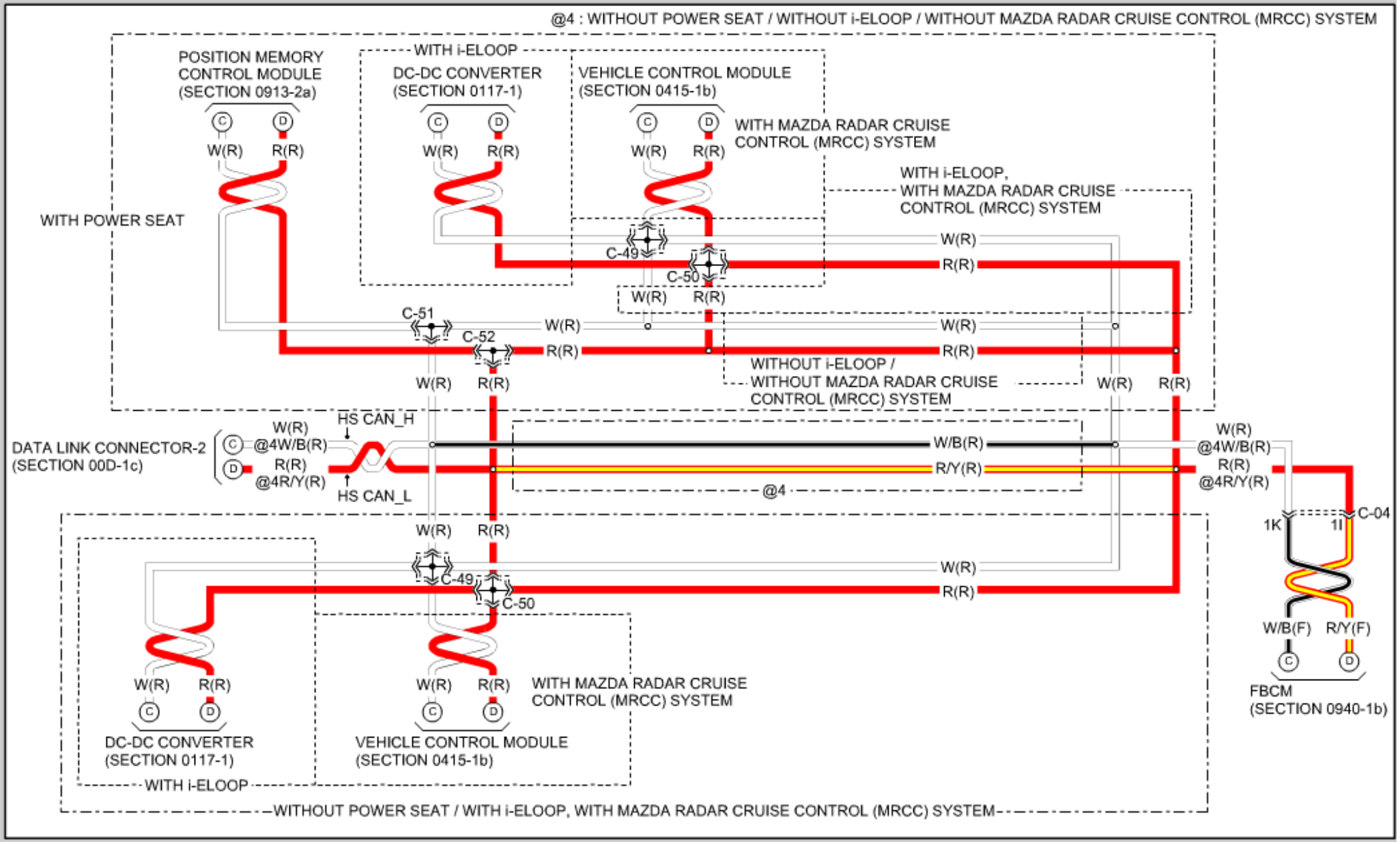
@4 : WITHOUT POWER SEAT / WITHOUT i-ELOOP / WITHOUT MAZDA RADAR CRUISE CONTROL (MRCC) SYSTEM
POSITION MEMORY CONTROL MODULE (SECTION 0913-2a)
WITH i-ELOOP
DC-DC CONVERTER (SECTION 0117-1)
VEHICLE CONTROL MODULE (SECTION 0415-1b)
WITH MAZDA RADAR CRUISE CONTROL (MRCC) SYSTEM
WITH i-ELOOP, WITH MAZDA RADAR CRUISE CONTROL (MRCC) SYSTEM
WITH POWER SEAT
C-49
C-50
C-51
C-52
W(R)
R(R)
WITHOUT i-ELOOP / WITHOUT MAZDA RADAR CRUISE CONTROL (MRCC) SYSTEM
DATA LINK CONNECTOR-2 (SECTION 00D-1c)
HS CAN_H
HS CAN_L
@4W/B(R)
@4R/Y(R)
W/B(R)
R/Y(R)
@4
C-04
1K
1I
W/B(F)
R/Y(F)
FBCM (SECTION 0940-1b)
WITH MAZDA RADAR CRUISE CONTROL (MRCC) SYSTEM
DC-DC CONVERTER (SECTION 0117-1)
VEHICLE CONTROL MODULE (SECTION 0415-1b)
WITH i-ELOOP
WITHOUT POWER SEAT / WITH i-ELOOP, WITH MAZDA RADAR CRUISE CONTROL (MRCC) SYSTEM

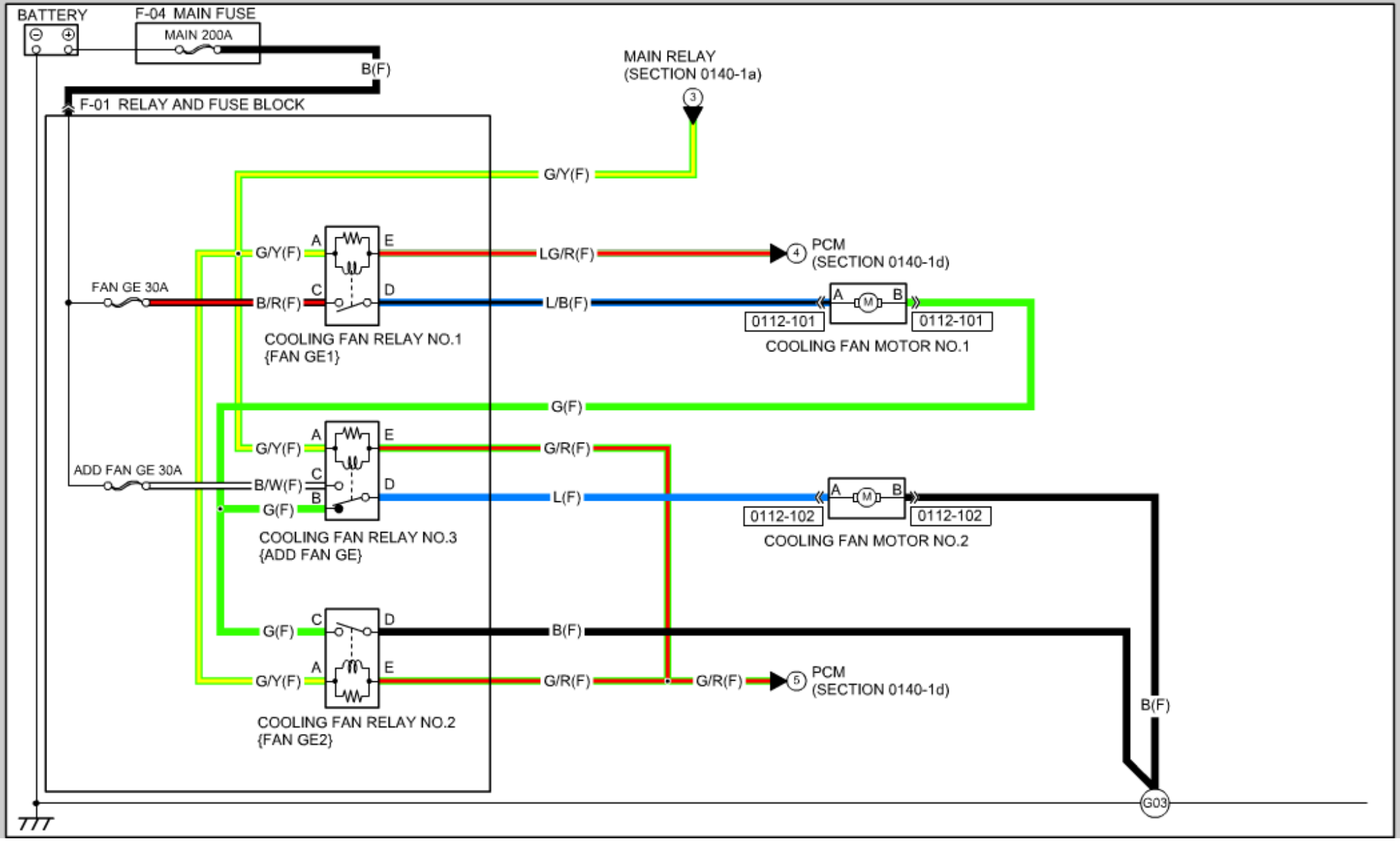
BATTERY
F-04 MAIN FUSE
MAIN 200A
B(F)
F-01 RELAY AND FUSE BLOCK
MAIN RELAY
(SECTION 0140-1a)
3
G/Y(F)
A
E
G/Y(F)
LG/R(F)
4
PCM
(SECTION 0140-1d)
FAN GE 30A
C
D
B/R(F)
L/B(F)
A
M
B
0112-101
0112-101
COOLING FAN RELAY NO.1
{FAN GE1}
COOLING FAN MOTOR NO.1
G(F)
A
E
G/Y(F)
G/R(F)
ADD FAN GE 30A
C
B/W(F)
D
B
L(F)
G(F)
A
M
B
0112-102
0112-102
COOLING FAN RELAY NO.3
{ADD FAN GE}
COOLING FAN MOTOR NO.2
C
D
G(F)
B(F)
A
E
G/Y(F)
G/R(F)
G/R(F)
5
PCM
(SECTION 0140-1d)
B(F)
COOLING FAN RELAY NO.2
{FAN GE2}
G03

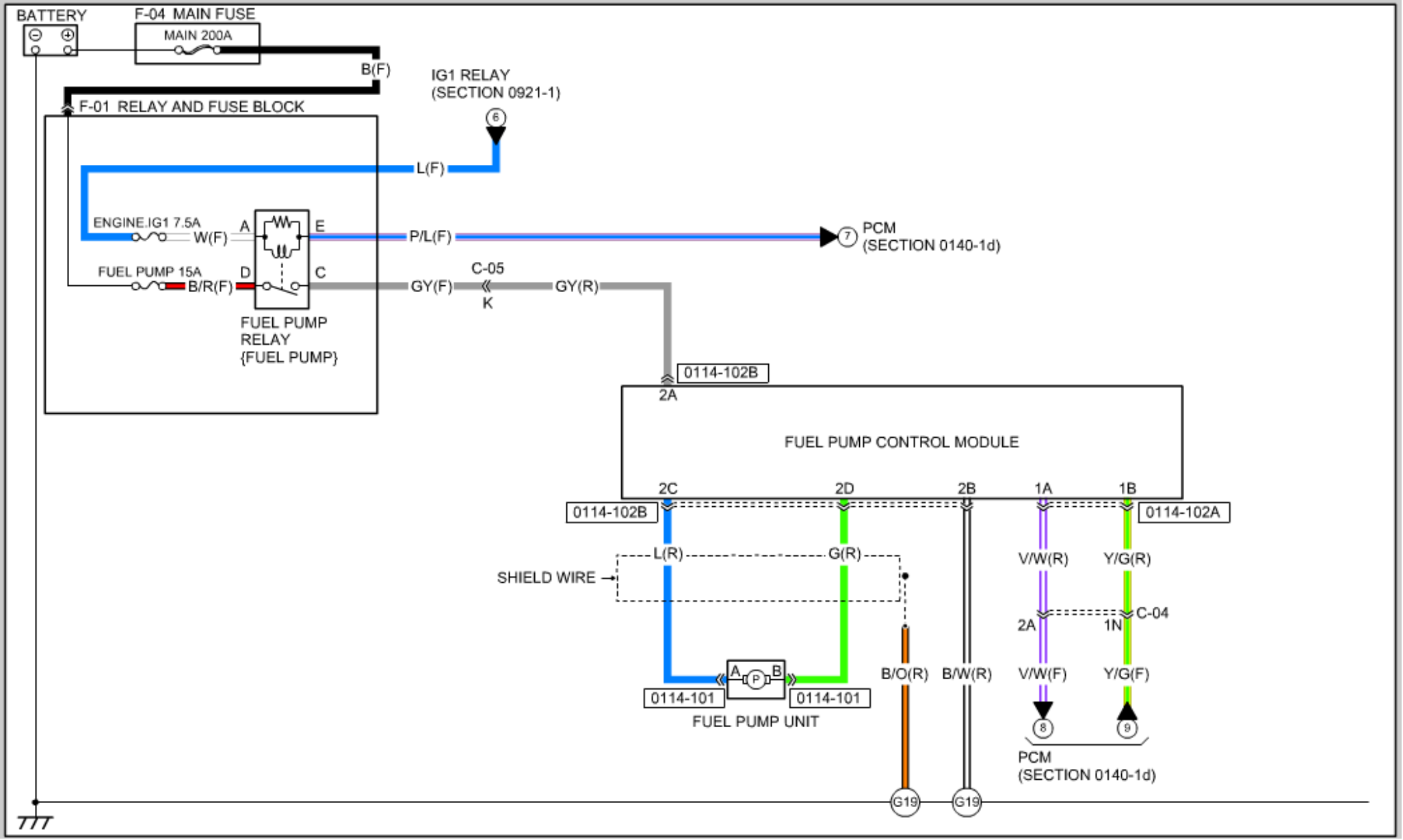
BATTERY
F-04 MAIN FUSE
MAIN 200A
B(F)
IG1 RELAY
(SECTION 0921-1)
6
F-01 RELAY AND FUSE BLOCK
L(F)
ENGINE.IG1 7.5A
W(F)
A
E
P/L(F)
7
PCM
(SECTION 0140-1d)
FUEL PUMP 15A
B/R(F)
D
C
GY(F)
C-05
K
GY(R)
FUEL PUMP
RELAY
{FUEL PUMP}
0114-102B
2A
FUEL PUMP CONTROL MODULE
2C
2D
2B
1A
1B
0114-102B
0114-102A
L(R)
G(R)
SHIELD WIRE
V/W(R)
Y/G(R)
2A
1N
C-04
A
P
B
0114-101
0114-101
FUEL PUMP UNIT
B/O(R)
B/W(R)
V/W(F)
Y/G(F)
8
9
PCM
(SECTION 0140-1d)
G19
G19

CHARGING SYSTEM (SKYACTIV-G 2.5 / WITH i-ELOOP)

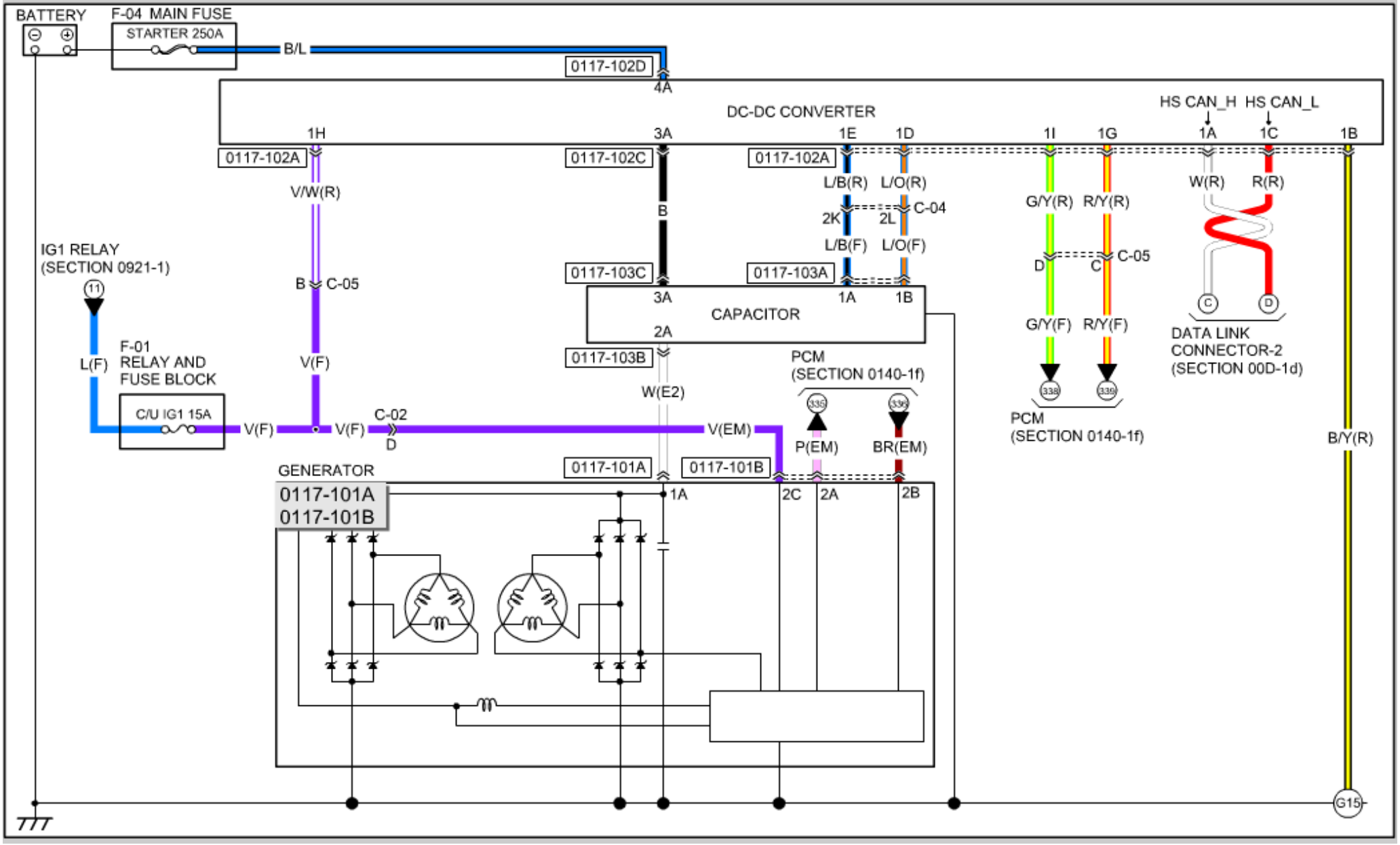

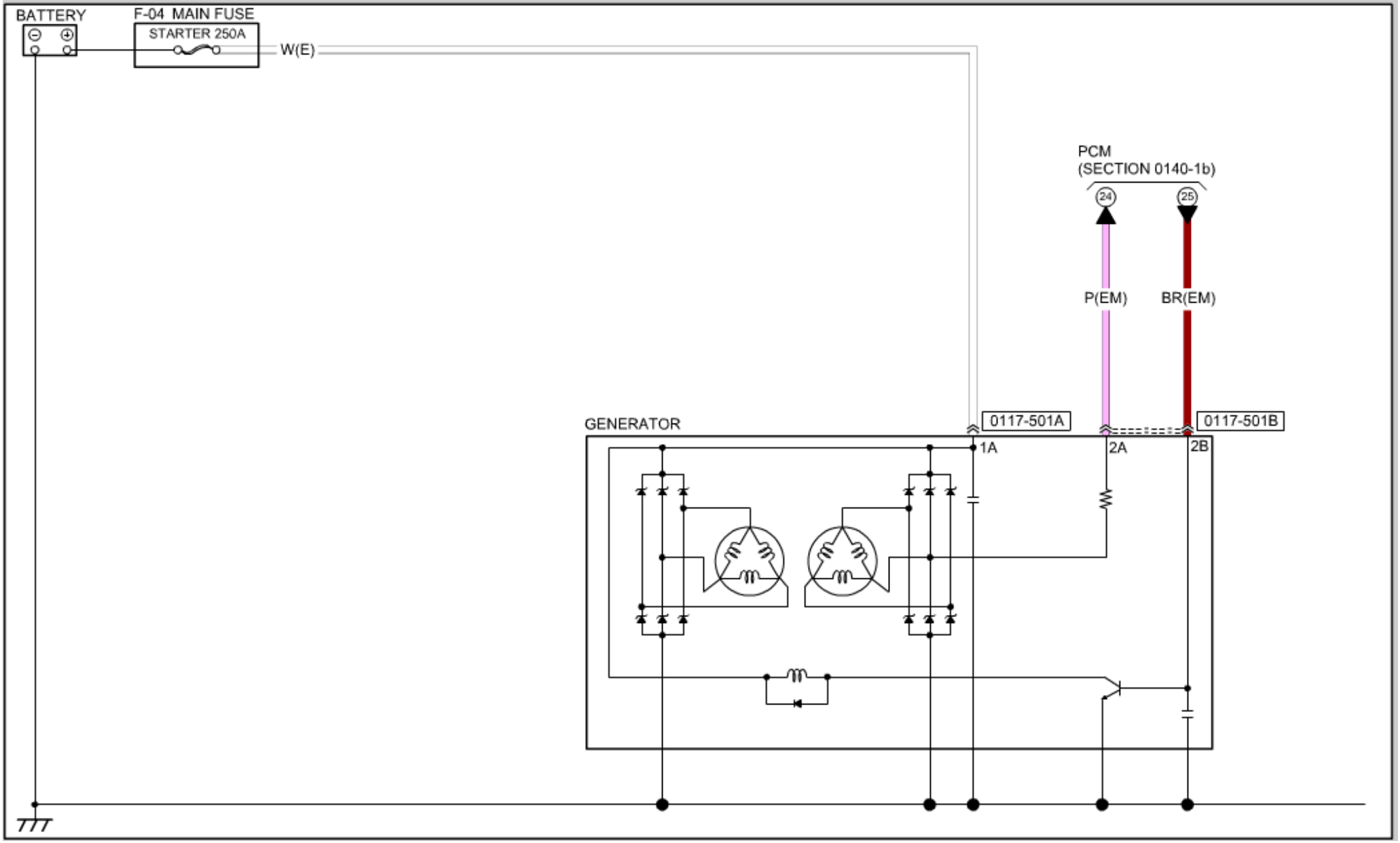
BATTERY
F-04 MAIN FUSE
STARTER 250A
W(E)
PCM
(SECTION 0140-1b)
24
25
P(EM)
BR(EM)
GENERATOR
0117-501A
0117-501B
1A
2A
2B

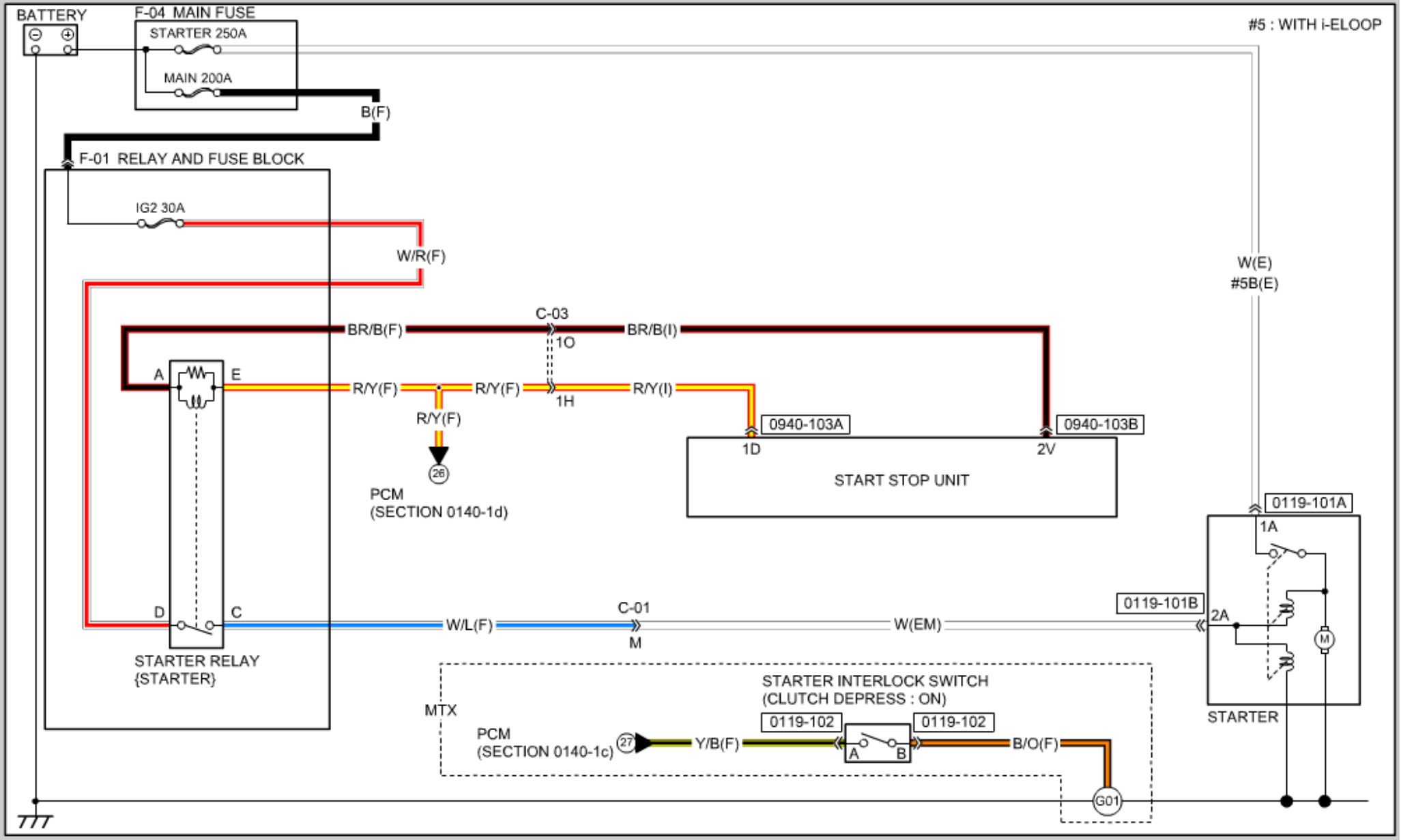
BATTERY
F-04 MAIN FUSE
STARTER 250A
MAIN 200A
B(F)
#5 : WITH i-ELOOP
F-01 RELAY AND FUSE BLOCK
IG2 30A
W/R(F)
W(E)
#5B(E)
C-03
BR/B(F)
BR/B(I)
1O
A
E
R/Y(F)
R/Y(F)
1H
R/Y(I)
R/Y(F)
26
PCM
(SECTION 0140-1d)
0940-103A
0940-103B
1D
2V
START STOP UNIT
0119-101A
1A
0119-101B
2A
M
D
C
W/L(F)
C-01
M
W(EM)
STARTER RELAY
{STARTER}
STARTER
STARTER INTERLOCK SWITCH
(CLUTCH DEPRESS : ON)
MTX
PCM
(SECTION 0140-1c)
27
Y/B(F)
0119-102
0119-102
A
B
B/O(F)
G01

@20 : WITHOUT MAZDA RADAR CRUISE CONTROL (MRCC) SYSTEM
@21 : WITH MAZDA RADAR CRUISE CONTROL (MRCC) SYSTEM

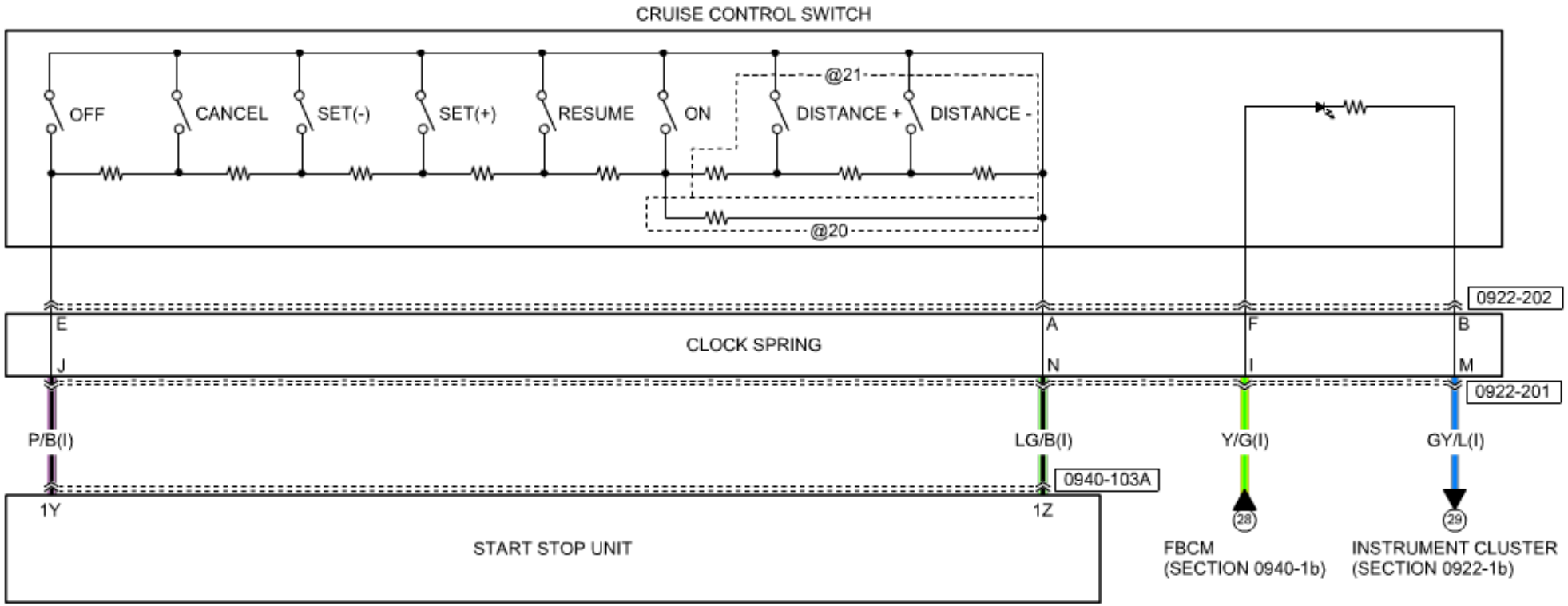

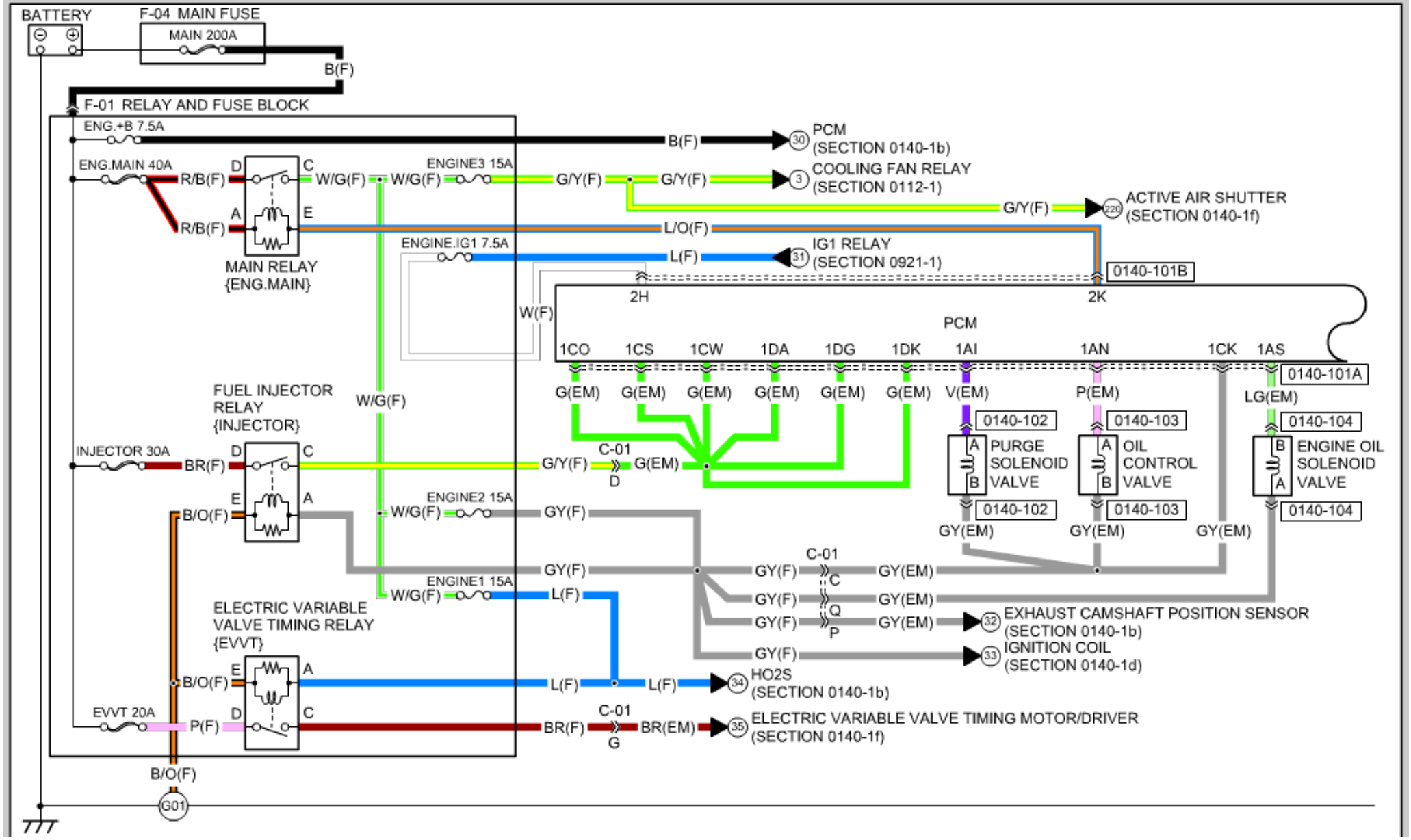
BATTERY
F-04 MAIN FUSE
MAIN 200A
B(F)
F-01 RELAY AND FUSE BLOCK
ENG.+B 7.5A
B(F)
30 PCM (SECTION 0140-1b)
ENG.MAIN 40A
R/B(F)
D
C
W/G(F)
ENGINE3 15A
W/G(F)
G/Y(F)
G/Y(F)
3 COOLING FAN RELAY (SECTION 0112-1)
G/Y(F)
220 ACTIVE AIR SHUTTER (SECTION 0140-1f)
A
E
R/B(F)
L/O(F)
ENGINE.IG1 7.5A
L(F)
31 IG1 RELAY (SECTION 0921-1)
MAIN RELAY {ENG.MAIN}
0140-101B
2H
2K
W(F)
PCM
1CO 1CS 1CW 1DA 1DG 1DK 1AI 1AN 1CK 1AS
0140-101A
G(EM) G(EM) G(EM) G(EM) G(EM) G(EM) V(EM) P(EM) LG(EM)
FUEL INJECTOR RELAY {INJECTOR}
W/G(F)
0140-102
0140-103
0140-104
INJECTOR 30A
BR(F)
D
C
C-01
G/Y(F)
G(EM)
D
A PURGE SOLENOID VALVE B
A OIL CONTROL VALVE B
B ENGINE OIL SOLENOID VALVE A
E
A
B/O(F)
ENGINE2 15A
W/G(F)
GY(F)
0140-102
0140-103
0140-104
GY(EM) GY(EM) GY(EM)
GY(F)
C-01
GY(F)
C
GY(EM)
ENGINE1 15A
W/G(F)
L(F)
GY(F)
Q
GY(EM)
GY(F)
P
GY(EM)
32 EXHAUST CAMSHAFT POSITION SENSOR (SECTION 0140-1b)
ELECTRIC VARIABLE VALVE TIMING RELAY {EVVT}
GY(F)
33 IGNITION COIL (SECTION 0140-1d)
E
A
B/O(F)
L(F)
L(F)
34 HO2S (SECTION 0140-1b)
EVVT 20A
P(F)
D
C
BR(F)
C-01
G
BR(EM)
35 ELECTRIC VARIABLE VALVE TIMING MOTOR/DRIVER (SECTION 0140-1f)
B/O(F)
G01

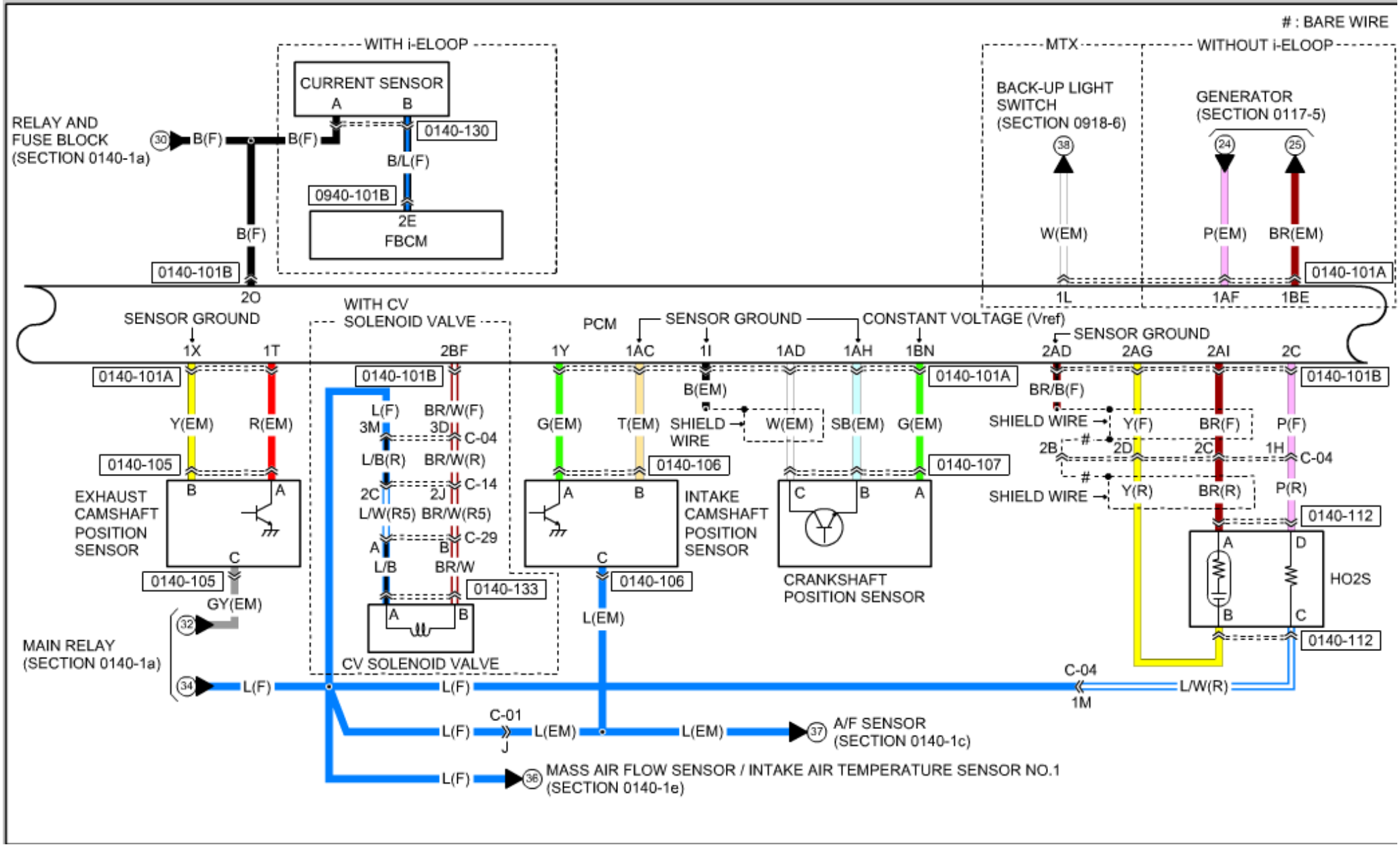
: BARE WIRE
WITH i-ELOOP
CURRENT SENSOR
A
B
0140-130
B/L(F)
0940-101B
2E
FBCM
RELAY AND
FUSE BLOCK
(SECTION 0140-1a)
30
B(F)
B(F)
B(F)
0140-101B
2O
MTX
WITHOUT i-ELOOP
BACK-UP LIGHT
SWITCH
(SECTION 0918-6)
38
W(EM)
GENERATOR
(SECTION 0117-5)
24
25
P(EM)
BR(EM)
0140-101A
1L
1AF
1BE
SENSOR GROUND
1X
1T
WITH CV
SOLENOID VALVE
2BF
PCM
SENSOR GROUND
CONSTANT VOLTAGE (Vref)
1Y
1AC
1I
1AD
1AH
1BN
SENSOR GROUND
2AD
2AG
2AI
2C
0140-101A
0140-101B
0140-101A
0140-101B
Y(EM)
R(EM)
L(F)
BR/W(F)
3M
3D
C-04
L/B(R)
BR/W(R)
2C
2J
C-14
L/W(R5)
BR/W(R5)
A
B
C-29
L/B
BR/W
0140-133
CV SOLENOID VALVE
G(EM)
T(EM)
B(EM)
SHIELD
WIRE
W(EM)
SB(EM)
G(EM)
0140-106
0140-107
BR/B(F)
SHIELD WIRE
Y(F)
BR(F)
P(F)
2B
2D
2C
1H
C-04
SHIELD WIRE
Y(R)
BR(R)
P(R)
0140-105
EXHAUST
CAMSHAFT
POSITION
SENSOR
B
A
C
0140-105
GY(EM)
INTAKE
CAMSHAFT
POSITION
SENSOR
0140-106
L(EM)
CRANKSHAFT
POSITION SENSOR
0140-112
HO2S
0140-112
MAIN RELAY
(SECTION 0140-1a)
32
34
L(F)
L(F)
C-04
1M
L/W(R)
C-01
J
L(F)
L(EM)
L(EM)
37
A/F SENSOR
(SECTION 0140-1c)
L(F)
36
MASS AIR FLOW SENSOR / INTAKE AIR TEMPERATURE SENSOR NO.1
(SECTION 0140-1e)

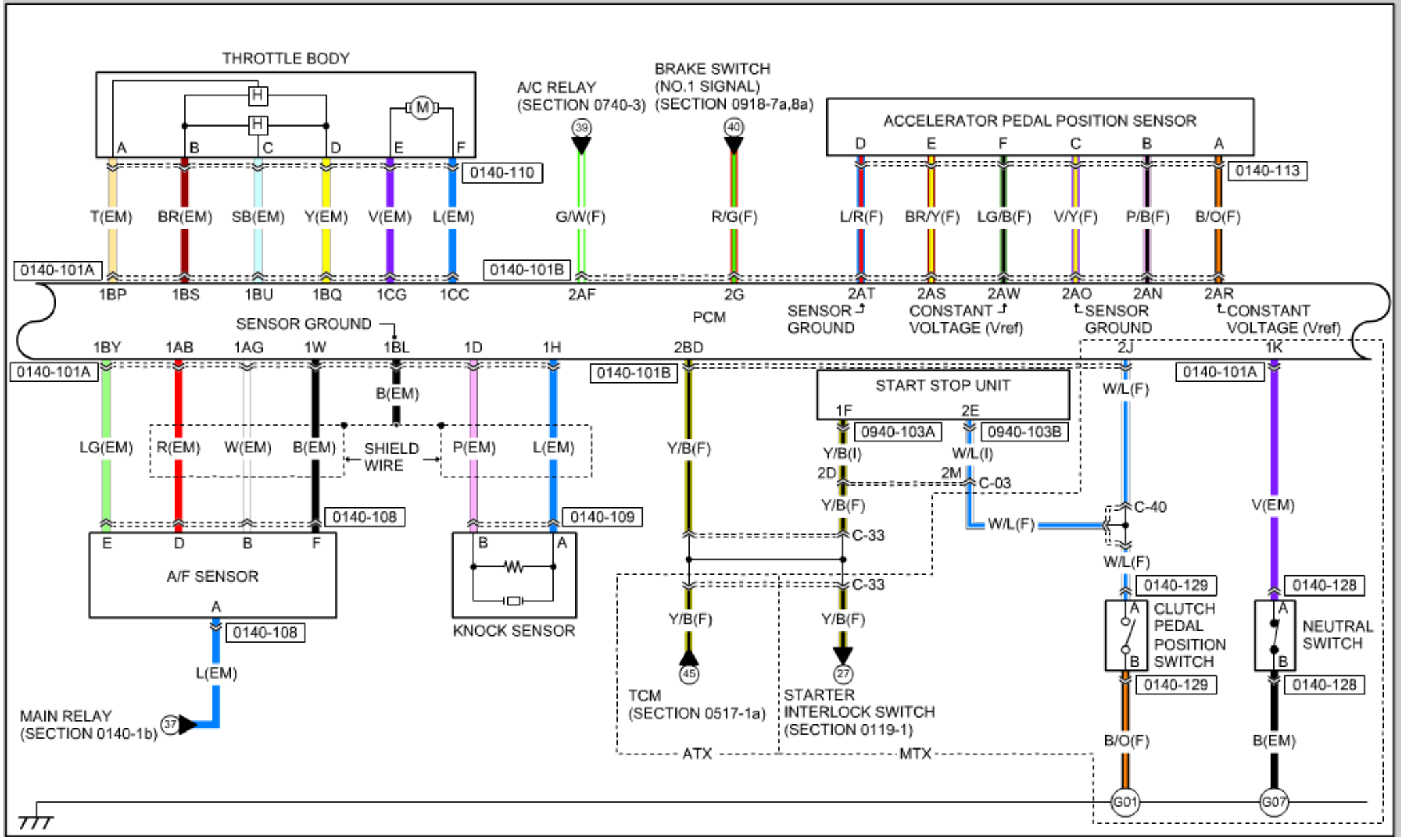
THROTTLE BODY
A
B
C
D
E
F
H
H
M
0140-110
T(EM)
BR(EM)
SB(EM)
Y(EM)
V(EM)
L(EM)
A/C RELAY
(SECTION 0740-3)
39
G/W(F)
BRAKE SWITCH
(NO.1 SIGNAL)
(SECTION 0918-7a,8a)
40
R/G(F)
ACCELERATOR PEDAL POSITION SENSOR
D
E
F
C
B
A
0140-113
L/R(F)
BR/Y(F)
LG/B(F)
V/Y(F)
P/B(F)
B/O(F)
0140-101A
0140-101B
1BP
1BS
1BU
1BQ
1CG
1CC
2AF
2G
2AT
2AS
2AW
2AO
2AN
2AR
PCM
SENSOR GROUND
CONSTANT VOLTAGE (Vref)
SENSOR GROUND
CONSTANT VOLTAGE (Vref)
SENSOR GROUND
1BY
1AB
1AG
1W
1BL
1D
1H
2BD
2J
1K
0140-101A
0140-101B
0140-101A
B(EM)
LG(EM)
R(EM)
W(EM)
B(EM)
SHIELD WIRE
P(EM)
L(EM)
Y/B(F)
START STOP UNIT
1F
2E
0940-103A
0940-103B
Y/B(I)
W/L(I)
2D
2M
C-03
Y/B(F)
C-33
W/L(F)
W/L(F)
C-40
W/L(F)
V(EM)
0140-108
0140-109
E
D
B
F
A/F SENSOR
A
0140-108
L(EM)
B
A
KNOCK SENSOR
C-33
Y/B(F)
Y/B(F)
45
27
TCM
(SECTION 0517-1a)
STARTER
INTERLOCK SWITCH
(SECTION 0119-1)
ATX
MTX
0140-129
0140-128
A
B
CLUTCH
PEDAL
POSITION
SWITCH
A
B
NEUTRAL
SWITCH
0140-129
0140-128
B/O(F)
B(EM)
MAIN RELAY
(SECTION 0140-1b)
37
G01
G07

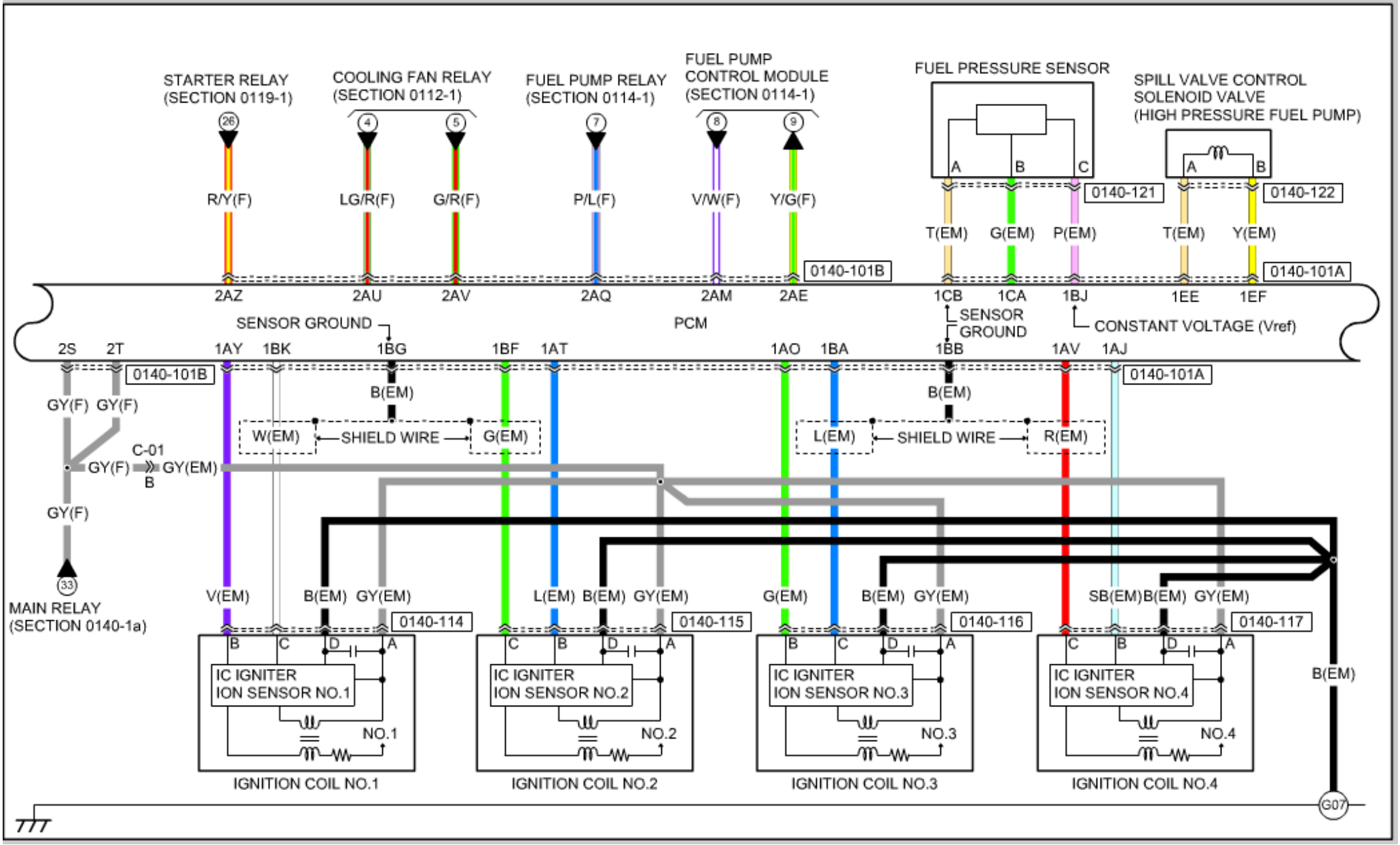
STARTER RELAY
(SECTION 0119-1)
COOLING FAN RELAY
(SECTION 0112-1)
FUEL PUMP RELAY
(SECTION 0114-1)
FUEL PUMP
CONTROL MODULE
(SECTION 0114-1)
FUEL PRESSURE SENSOR
SPILL VALVE CONTROL
SOLENOID VALVE
(HIGH PRESSURE FUEL PUMP)
R/Y(F)
LG/R(F)
G/R(F)
P/L(F)
V/W(F)
Y/G(F)
0140-121
0140-122
T(EM)
G(EM)
P(EM)
T(EM)
Y(EM)
0140-101B
0140-101A
2AZ
2AU
2AV
2AQ
2AM
2AE
1CB
1CA
1BJ
1EE
1EF
SENSOR GROUND
PCM
SENSOR
GROUND
CONSTANT VOLTAGE (Vref)
2S
2T
1AY
1BK
1BG
1BF
1AT
1AO
1BA
1BB
1AV
1AJ
0140-101B
0140-101A
B(EM)
B(EM)
GY(F)
GY(F)
W(EM)
SHIELD WIRE
G(EM)
L(EM)
SHIELD WIRE
R(EM)
C-01
GY(F)
GY(EM)
B
GY(F)
MAIN RELAY
(SECTION 0140-1a)
V(EM)
B(EM)
GY(EM)
L(EM)
B(EM)
GY(EM)
G(EM)
B(EM)
GY(EM)
SB(EM)
B(EM)
GY(EM)
0140-114
0140-115
0140-116
0140-117
IC IGNITER
ION SENSOR NO.1
NO.1
IC IGNITER
ION SENSOR NO.2
NO.2
IC IGNITER
ION SENSOR NO.3
NO.3
IC IGNITER
ION SENSOR NO.4
NO.4
B(EM)
IGNITION COIL NO.1
IGNITION COIL NO.2
IGNITION COIL NO.3
IGNITION COIL NO.4
G07

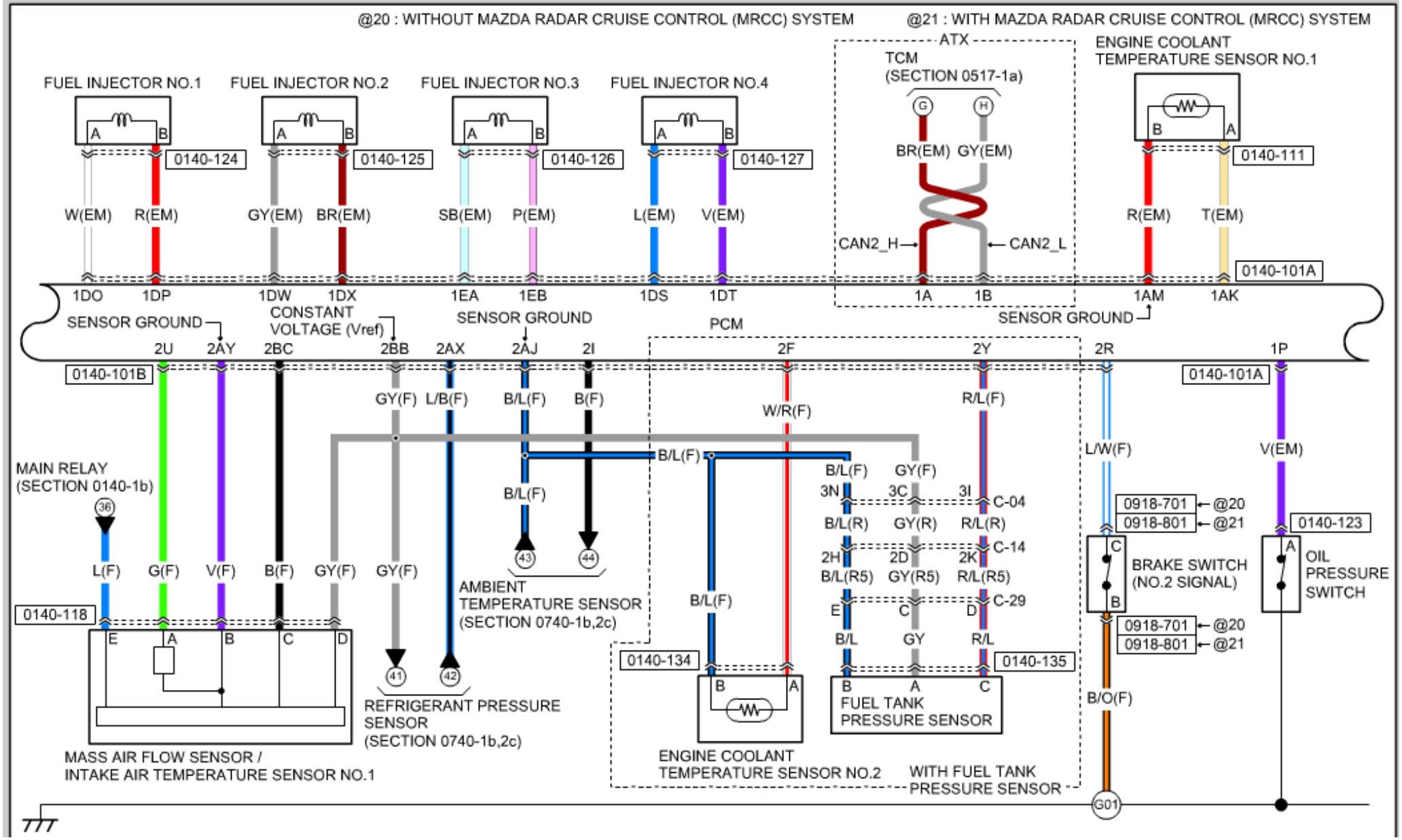
@20 : WITHOUT MAZDA RADAR CRUISE CONTROL (MRCC) SYSTEM
@21 : WITH MAZDA RADAR CRUISE CONTROL (MRCC) SYSTEM
ATX
TCM
(SECTION 0517-1a)
ENGINE COOLANT
TEMPERATURE SENSOR NO.1
FUEL INJECTOR NO.1
FUEL INJECTOR NO.2
FUEL INJECTOR NO.3
FUEL INJECTOR NO.4
0140-124
0140-125
0140-126
0140-127
0140-111
W(EM) R(EM)
GY(EM) BR(EM)
SB(EM) P(EM)
L(EM) V(EM)
BR(EM) GY(EM)
CAN2_H
CAN2_L
R(EM) T(EM)
0140-101A
1DO 1DP 1DW 1DX 1EA 1EB 1DS 1DT 1A 1B 1AM 1AK
SENSOR GROUND
CONSTANT
VOLTAGE (Vref)
SENSOR GROUND
PCM
SENSOR GROUND
2U 2AY 2BC 2BB 2AX 2AJ 2I 2F 2Y 2R 1P
0140-101B
0140-101A
GY(F) L/B(F) B/L(F) B(F)
W/R(F)
R/L(F)
L/W(F)
V(EM)
B/L(F)
B/L(F) GY(F)
3N 3C 3I C-04
B/L(R) GY(R) R/L(R)
2H 2D 2K C-14
B/L(R5) GY(R5) R/L(R5)
E C D C-29
B/L GY R/L
0918-701 @20
0918-801 @21
0140-123
MAIN RELAY
(SECTION 0140-1b)
36
L(F) G(F) V(F) B(F) GY(F) GY(F)
43 44
AMBIENT
TEMPERATURE SENSOR
(SECTION 0740-1b,2c)
BRAKE SWITCH
(NO.2 SIGNAL)
OIL
PRESSURE
SWITCH
0140-118
E A B C D
41 42
REFRIGERANT PRESSURE
SENSOR
(SECTION 0740-1b,2c)
0140-134
0140-135
FUEL TANK
PRESSURE SENSOR
B/O(F)
MASS AIR FLOW SENSOR /
INTAKE AIR TEMPERATURE SENSOR NO.1
ENGINE COOLANT
TEMPERATURE SENSOR NO.2
WITH FUEL TANK
PRESSURE SENSOR
G01

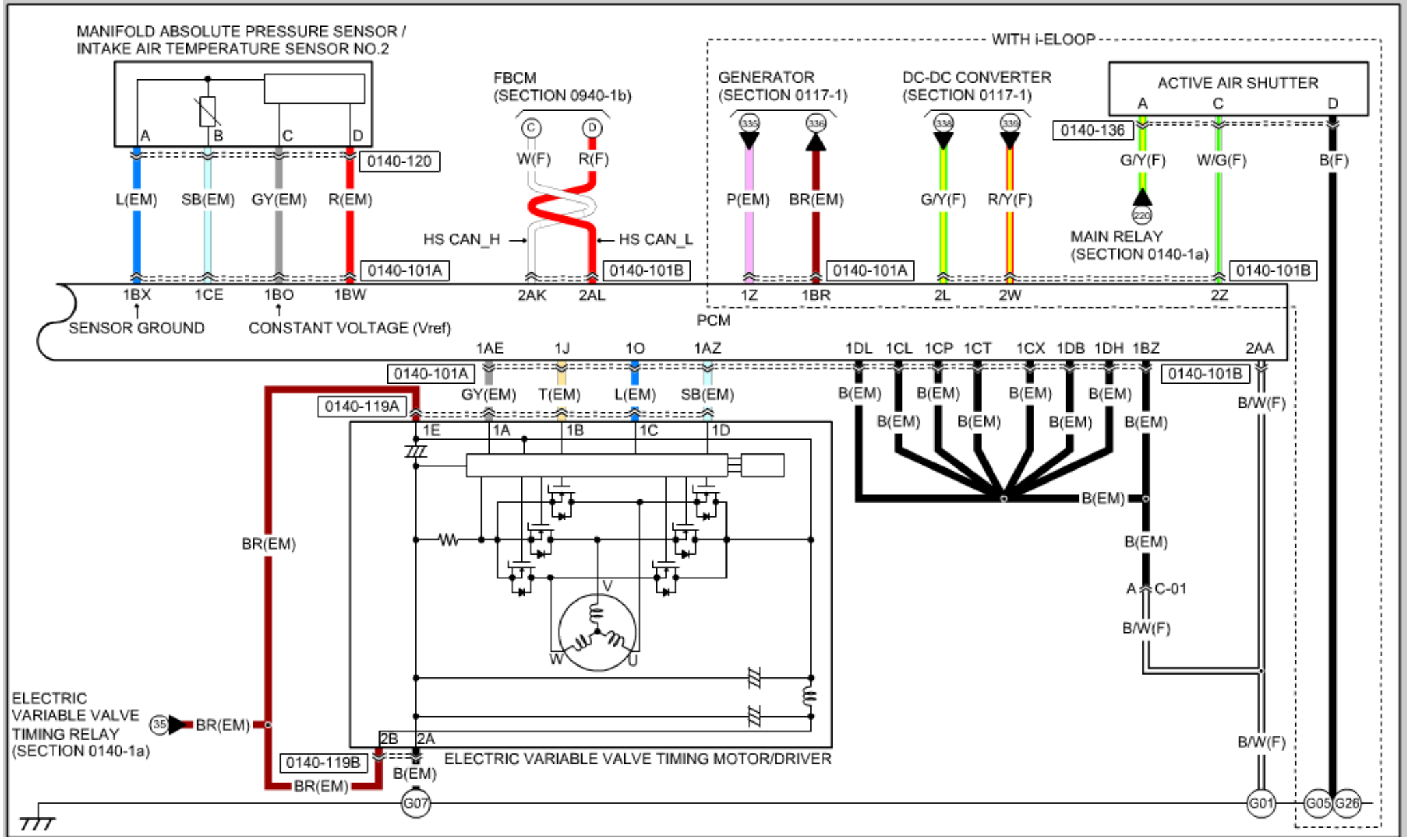
MANIFOLD ABSOLUTE PRESSURE SENSOR / INTAKE AIR TEMPERATURE SENSOR NO.2
A
B
C
D
0140-120
L(EM)
SB(EM)
GY(EM)
R(EM)
FBCM (SECTION 0940-1b)
C
D
W(F)
R(F)
HS CAN_H
HS CAN_L
0140-101A
0140-101B
WITH i-ELOOP
GENERATOR (SECTION 0117-1)
335
336
P(EM)
BR(EM)
DC-DC CONVERTER (SECTION 0117-1)
338
339
G/Y(F)
R/Y(F)
ACTIVE AIR SHUTTER
A
C
D
0140-136
G/Y(F)
W/G(F)
B(F)
220
MAIN RELAY (SECTION 0140-1a)
1BX
1CE
1BO
1BW
2AK
2AL
1Z
1BR
2L
2W
2Z
SENSOR GROUND
CONSTANT VOLTAGE (Vref)
PCM
1AE
1J
1O
1AZ
1DL
1CL
1CP
1CT
1CX
1DB
1DH
1BZ
2AA
GY(EM)
T(EM)
L(EM)
SB(EM)
B(EM)
B/W(F)
0140-119A
1E
1A
1B
1C
1D
BR(EM)
V
W
U
A
C-01
ELECTRIC VARIABLE VALVE TIMING RELAY (SECTION 0140-1a)
35
2B
2A
0140-119B
ELECTRIC VARIABLE VALVE TIMING MOTOR/DRIVER
G07
G01
G05
G26

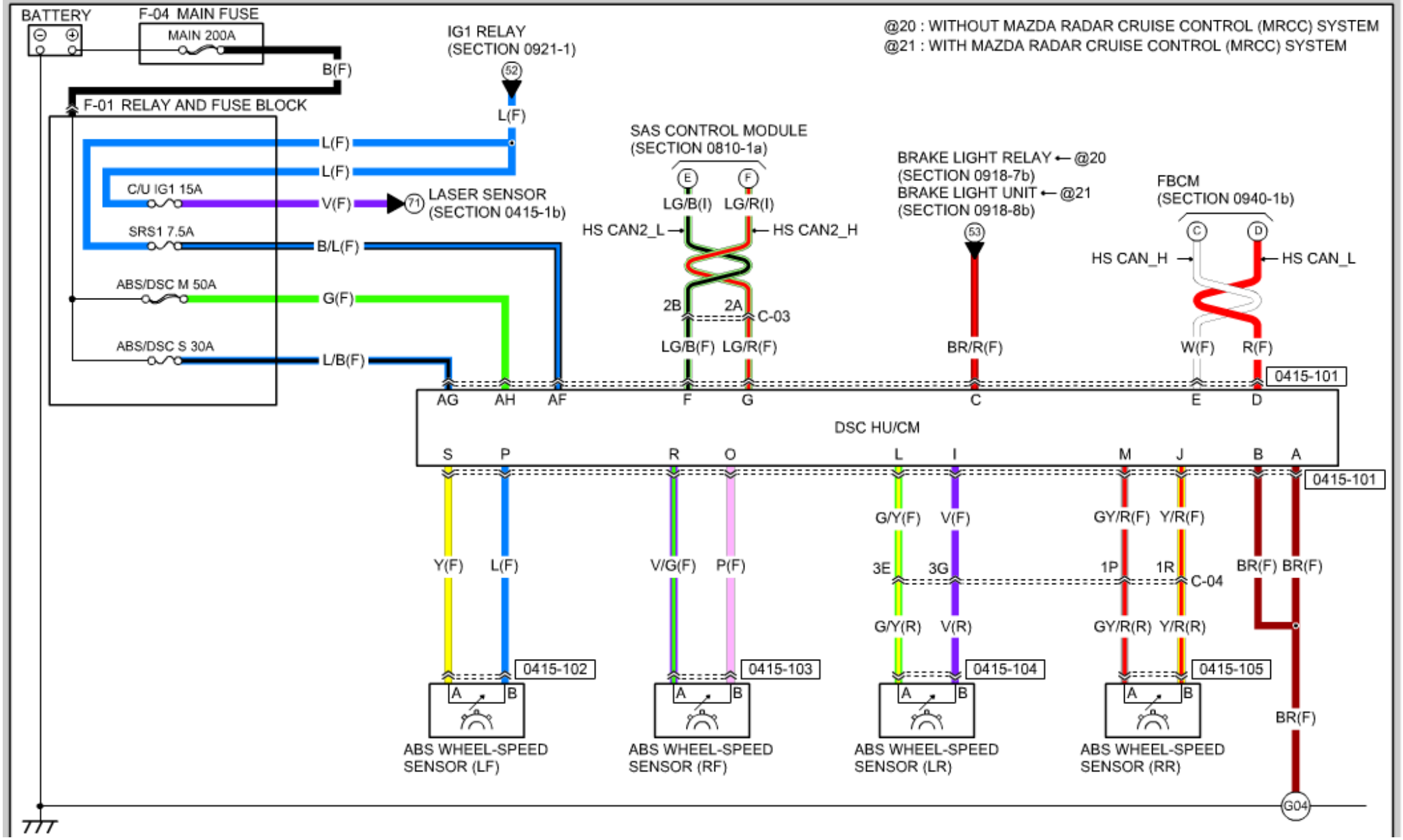
BATTERY
F-04 MAIN FUSE
MAIN 200A
B(F)
F-01 RELAY AND FUSE BLOCK
IG1 RELAY
(SECTION 0921-1)
52
L(F)
@20 : WITHOUT MAZDA RADAR CRUISE CONTROL (MRCC) SYSTEM
@21 : WITH MAZDA RADAR CRUISE CONTROL (MRCC) SYSTEM
L(F)
L(F)
C/U IG1 15A
V(F)
71
LASER SENSOR
(SECTION 0415-1b)
SRS1 7.5A
B/L(F)
ABS/DSC M 50A
G(F)
ABS/DSC S 30A
L/B(F)
SAS CONTROL MODULE
(SECTION 0810-1a)
E
F
LG/B(I)
LG/R(I)
HS CAN2_L
HS CAN2_H
2B
2A
C-03
LG/B(F)
LG/R(F)
BRAKE LIGHT RELAY ← @20
(SECTION 0918-7b)
BRAKE LIGHT UNIT ← @21
(SECTION 0918-8b)
53
BR/R(F)
FBCM
(SECTION 0940-1b)
C
D
HS CAN_H
HS CAN_L
W(F)
R(F)
0415-101
AG
AH
AF
F
G
C
E
D
DSC HU/CM
S
P
R
O
L
I
M
J
B
A
0415-101
Y(F)
L(F)
V/G(F)
P(F)
G/Y(F)
V(F)
GY/R(F)
Y/R(F)
3E
3G
1P
1R
C-04
BR(F)
BR(F)
G/Y(R)
V(R)
GY/R(R)
Y/R(R)
0415-102
0415-103
0415-104
0415-105
A
B
ABS WHEEL-SPEED
SENSOR (LF)
ABS WHEEL-SPEED
SENSOR (RF)
ABS WHEEL-SPEED
SENSOR (LR)
ABS WHEEL-SPEED
SENSOR (RR)
BR(F)
G04

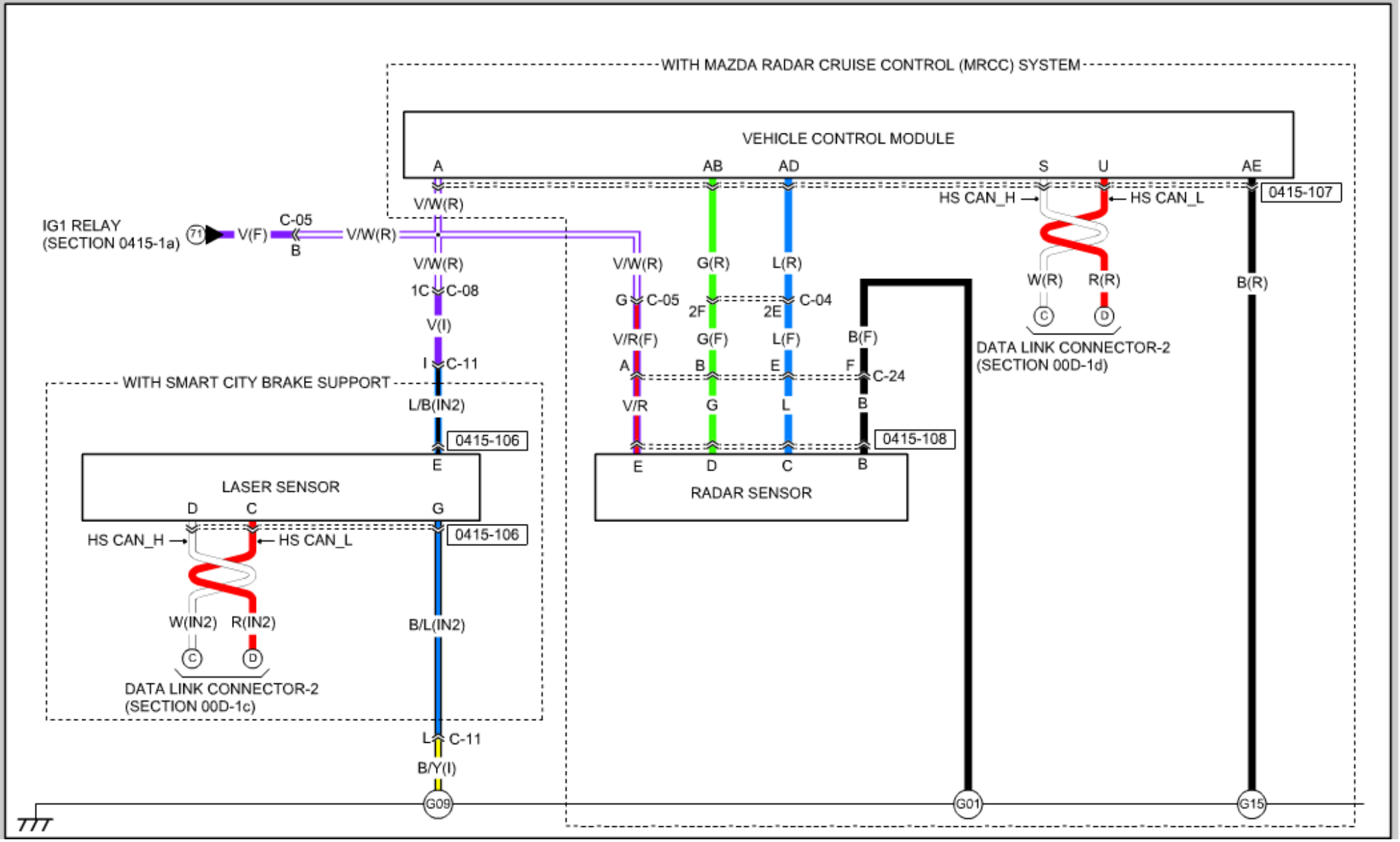
WITH MAZDA RADAR CRUISE CONTROL (MRCC) SYSTEM
VEHICLE CONTROL MODULE
A
AB
AD
S
U
AE
0415-107
HS CAN_H
HS CAN_L
IG1 RELAY
(SECTION 0415-1a)
71
V(F)
C-05
B
V/W(R)
V/W(R)
1C
C-08
V(I)
I
C-11
G
C-05
2F
2E
C-04
V/R(F)
G(F)
L(F)
B(F)
A
B
E
F
C-24
V/R
G
L
B
0415-108
E
D
C
B
RADAR SENSOR
G(R)
L(R)
W(R)
R(R)
C
D
B(R)
DATA LINK CONNECTOR-2
(SECTION 00D-1d)
WITH SMART CITY BRAKE SUPPORT
L/B(IN2)
0415-106
E
LASER SENSOR
D
C
G
0415-106
HS CAN_H
HS CAN_L
W(IN2)
R(IN2)
C
D
DATA LINK CONNECTOR-2
(SECTION 00D-1c)
B/L(IN2)
L
C-11
B/Y(I)
G09
G01
G15

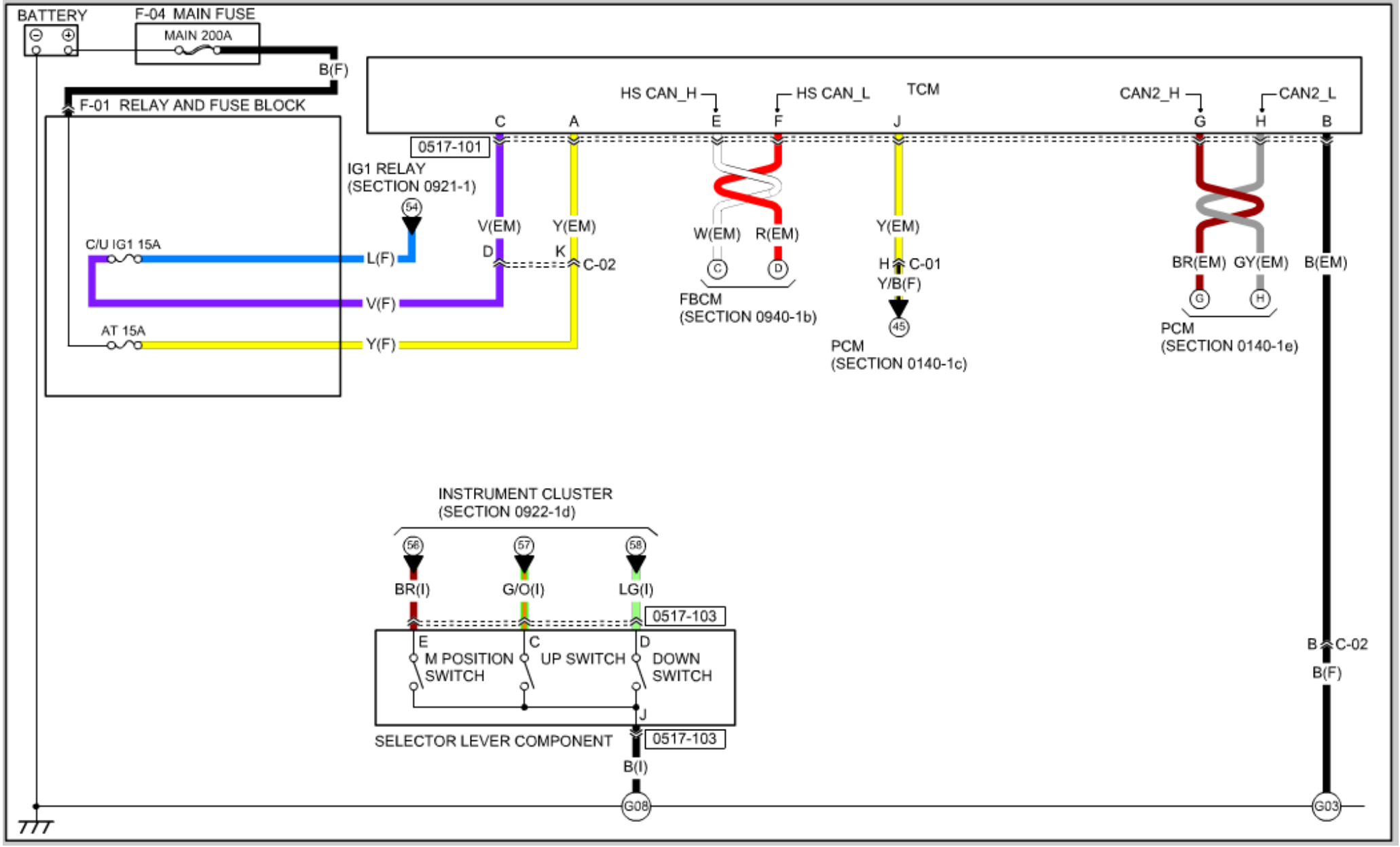
BATTERY
F-04 MAIN FUSE
MAIN 200A
B(F)
F-01 RELAY AND FUSE BLOCK
C/U IG1 15A
L(F)
V(F)
AT 15A
Y(F)
0517-101
IG1 RELAY
(SECTION 0921-1)
54
V(EM)
Y(EM)
D
K
C-02
HS CAN_H
HS CAN_L
TCM
C
A
E
F
J
W(EM)
R(EM)
FBCM
(SECTION 0940-1b)
Y(EM)
H
C-01
Y/B(F)
45
PCM
(SECTION 0140-1c)
CAN2_H
CAN2_L
G
H
B
BR(EM)
GY(EM)
B(EM)
PCM
(SECTION 0140-1e)
INSTRUMENT CLUSTER
(SECTION 0922-1d)
56
57
58
BR(I)
G/O(I)
LG(I)
0517-103
E
C
D
M POSITION SWITCH
UP SWITCH
DOWN SWITCH
J
SELECTOR LEVER COMPONENT
0517-103
B(I)
G08
B
C-02
B(F)
G03

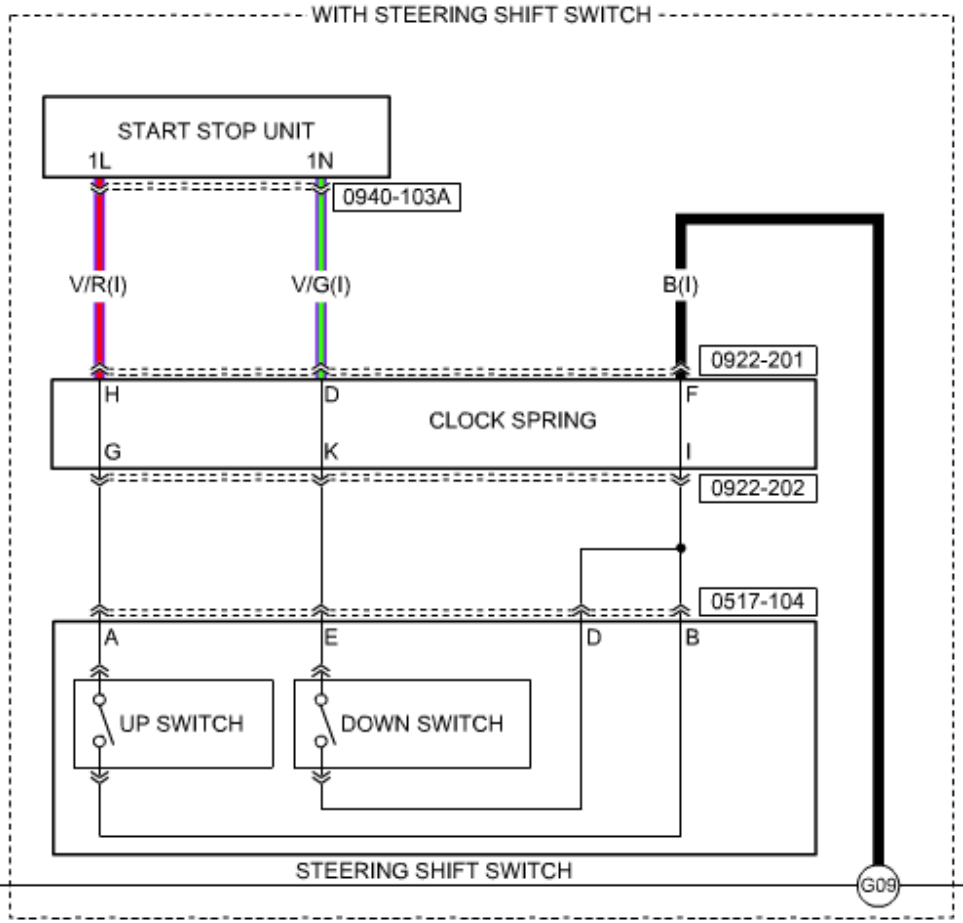
WITH STEERING SHIFT SWITCH
START STOP UNIT
1L
1N
0940-103A
V/R(I)
V/G(I)
B(I)
0922-201
H
D
F
CLOCK SPRING
G
K
I
0922-202
0517-104
A
E
D
B
UP SWITCH
DOWN SWITCH
STEERING SHIFT SWITCH
G09

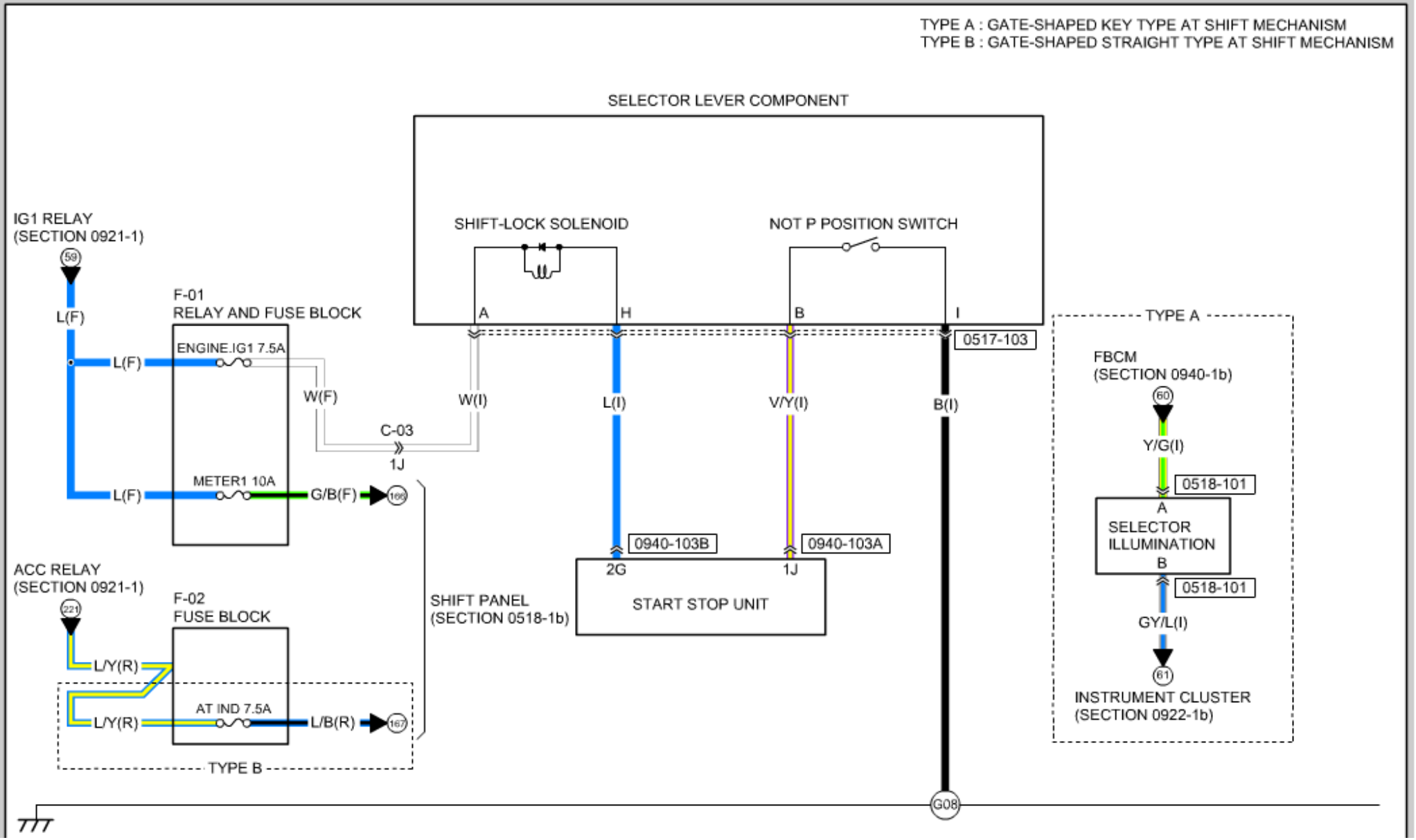
TYPE A : GATE-SHAPED KEY TYPE AT SHIFT MECHANISM
TYPE B : GATE-SHAPED STRAIGHT TYPE AT SHIFT MECHANISM
SELECTOR LEVER COMPONENT
SHIFT-LOCK SOLENOID
NOT P POSITION SWITCH
A
H
B
I
0517-103
IG1 RELAY
(SECTION 0921-1)
59
L(F)
F-01
RELAY AND FUSE BLOCK
ENGINE.IG1 7.5A
L(F)
W(F)
W(I)
L(I)
V/Y(I)
B(I)
C-03
1J
METER1 10A
L(F)
G/B(F)
166
0940-103B
0940-103A
2G
1J
START STOP UNIT
SHIFT PANEL
(SECTION 0518-1b)
ACC RELAY
(SECTION 0921-1)
221
F-02
FUSE BLOCK
L/Y(R)
L/Y(R)
AT IND 7.5A
L/B(R)
167
TYPE B
TYPE A
FBCM
(SECTION 0940-1b)
60
Y/G(I)
0518-101
A
SELECTOR
ILLUMINATION
B
0518-101
GY/L(I)
61
INSTRUMENT CLUSTER
(SECTION 0922-1b)
G08

TYPE B : GATE-SHAPED STRAIGHT TYPE AT SHIFT MECHANISM

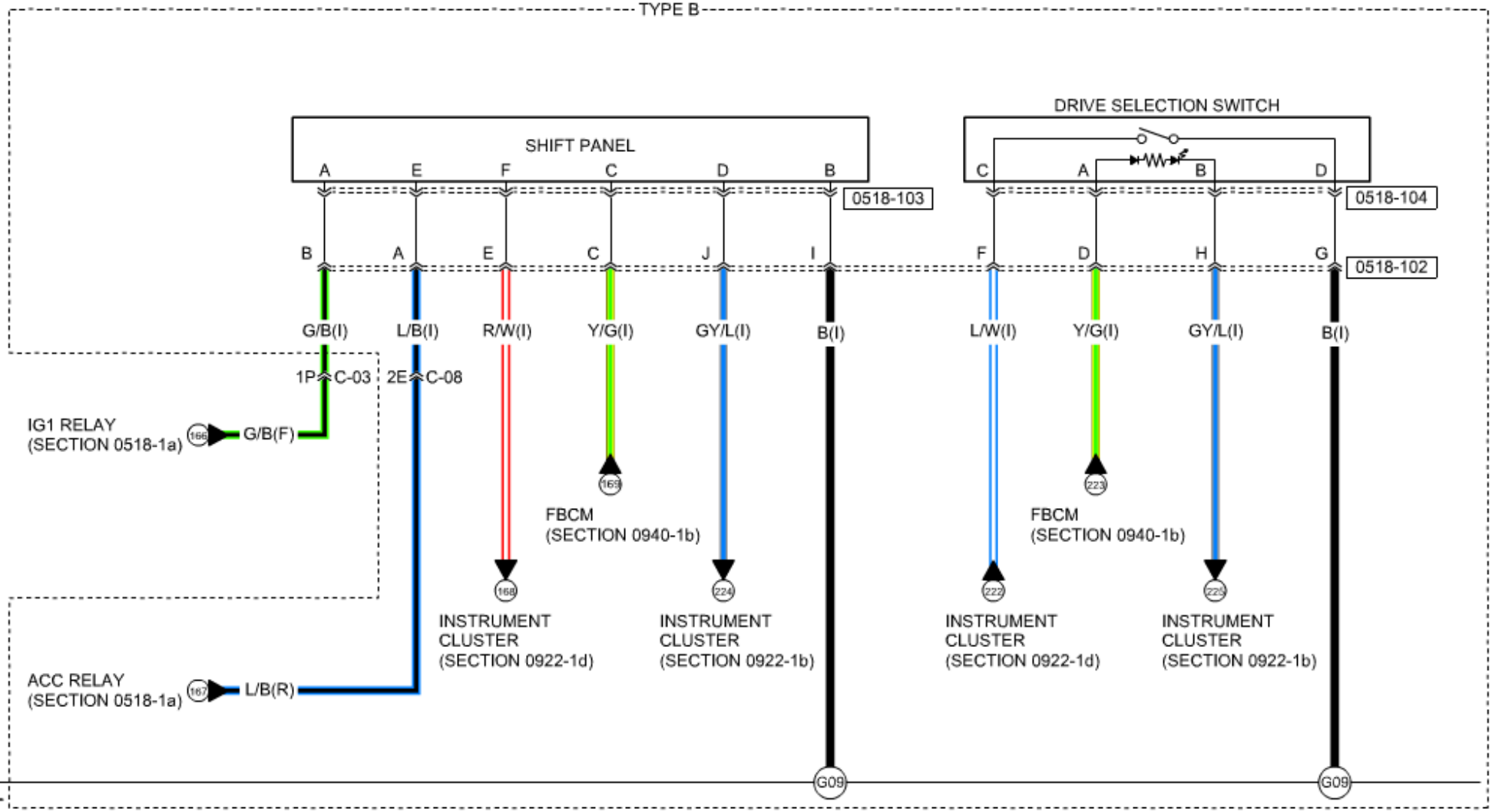

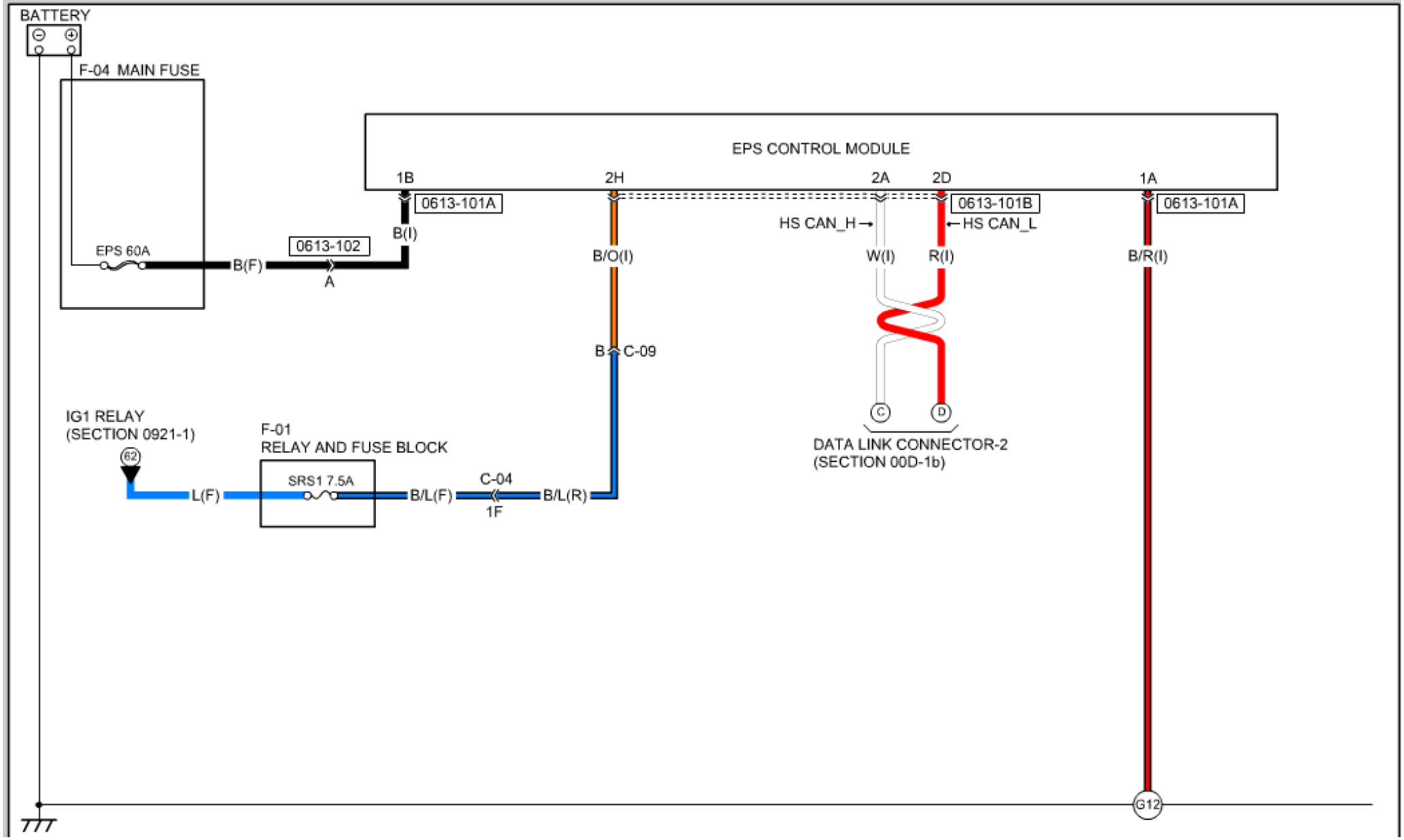
BATTERY
F-04 MAIN FUSE
EPS 60A
B(F)
0613-102
A
B(I)
0613-101A
EPS CONTROL MODULE
1B
2H
2A
2D
1A
0613-101A
0613-101B
HS CAN_H
HS CAN_L
B/O(I)
W(I)
R(I)
B/R(I)
B
C-09
C
D
DATA LINK CONNECTOR-2
(SECTION 00D-1b)
IG1 RELAY
(SECTION 0921-1)
62
L(F)
F-01
RELAY AND FUSE BLOCK
SRS1 7.5A
B/L(F)
C-04
1F
B/L(R)
G12

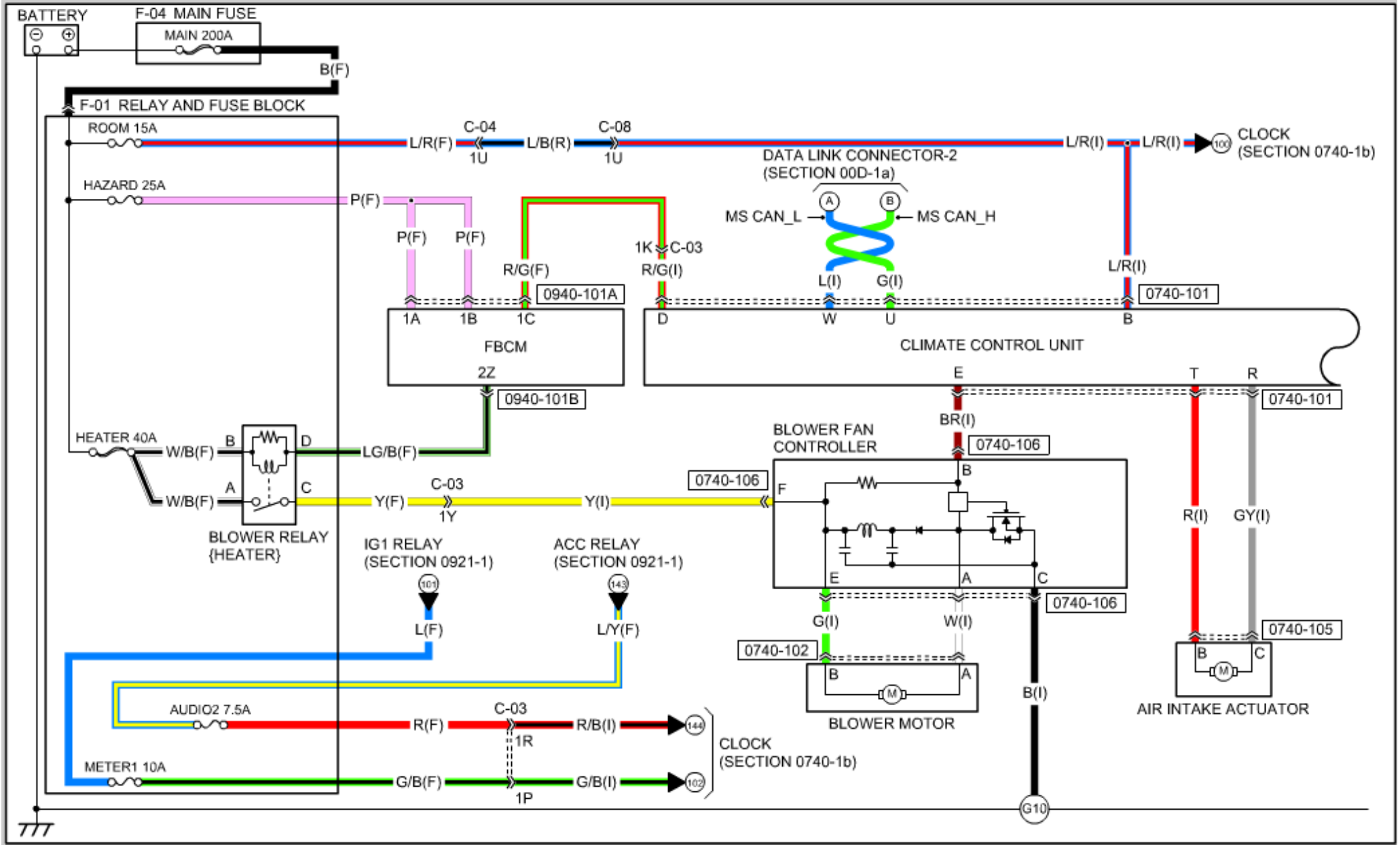
BATTERY
F-04 MAIN FUSE
MAIN 200A
B(F)
F-01 RELAY AND FUSE BLOCK
ROOM 15A
L/R(F)
C-04
1U
L/B(R)
C-08
1U
L/R(I)
L/R(I)
100
CLOCK
(SECTION 0740-1b)
DATA LINK CONNECTOR-2
(SECTION 00D-1a)
MS CAN_L
MS CAN_H
HAZARD 25A
P(F)
P(F)
P(F)
R/G(F)
1K
C-03
R/G(I)
L(I)
G(I)
L/R(I)
0940-101A
0740-101
1A
1B
1C
D
W
U
B
FBCM
2Z
CLIMATE CONTROL UNIT
E
T
R
0940-101B
0740-101
BR(I)
HEATER 40A
W/B(F)
B
D
LG/B(F)
BLOWER FAN
CONTROLLER
0740-106
W/B(F)
A
C
Y(F)
C-03
1Y
Y(I)
0740-106
F
B
BLOWER RELAY
{HEATER}
IG1 RELAY
(SECTION 0921-1)
ACC RELAY
(SECTION 0921-1)
101
143
E
A
C
0740-106
L(F)
L/Y(F)
G(I)
W(I)
R(I)
GY(I)
0740-105
0740-102
B
A
B
C
M
M
B(I)
AIR INTAKE ACTUATOR
BLOWER MOTOR
AUDIO2 7.5A
R(F)
C-03
1R
R/B(I)
144
CLOCK
(SECTION 0740-1b)
METER1 10A
G/B(F)
1P
G/B(I)
102
G10

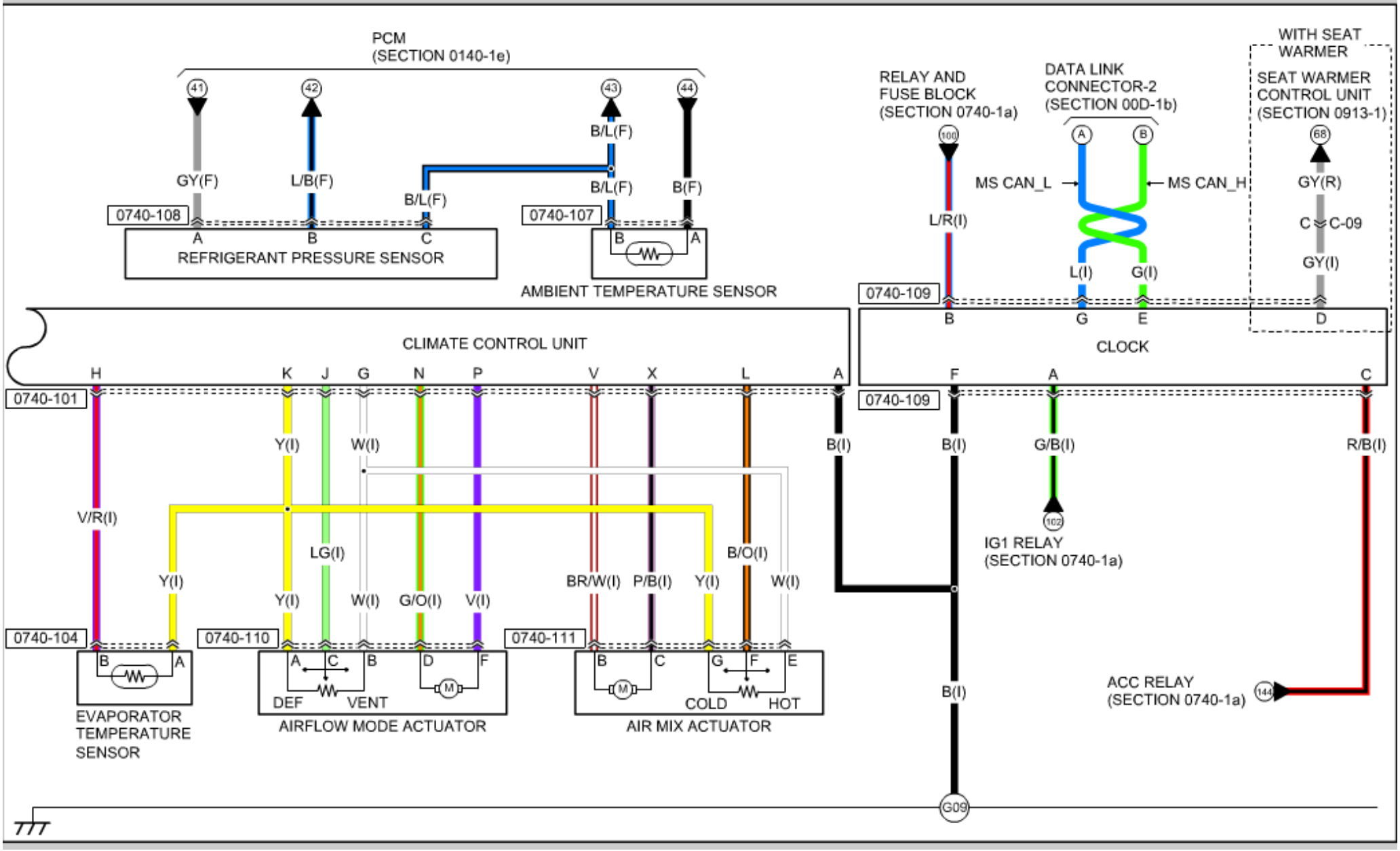
PCM
(SECTION 0140-1e)
41
42
43
44
GY(F)
L/B(F)
B/L(F)
B/L(F)
B/L(F)
B(F)
0740-108
0740-107
A
B
C
B
A
REFRIGERANT PRESSURE SENSOR
AMBIENT TEMPERATURE SENSOR
RELAY AND
FUSE BLOCK
(SECTION 0740-1a)
100
L/R(I)
DATA LINK
CONNECTOR-2
(SECTION 00D-1b)
A
B
MS CAN_L
MS CAN_H
L(I)
G(I)
WITH SEAT
WARMER
SEAT WARMER
CONTROL UNIT
(SECTION 0913-1)
68
GY(R)
C
C-09
GY(I)
0740-109
B
G
E
D
CLOCK
CLIMATE CONTROL UNIT
H
K
J
G
N
P
V
X
L
A
0740-101
F
A
C
0740-109
Y(I)
W(I)
B(I)
B(I)
G/B(I)
R/B(I)
V/R(I)
LG(I)
B/O(I)
Y(I)
Y(I)
W(I)
G/O(I)
V(I)
BR/W(I)
P/B(I)
Y(I)
W(I)
102
IG1 RELAY
(SECTION 0740-1a)
0740-104
0740-110
0740-111
B
A
A
C
B
D
F
B
C
G
F
E
M
M
DEF
VENT
COLD
HOT
B(I)
ACC RELAY
(SECTION 0740-1a)
144
EVAPORATOR
TEMPERATURE
SENSOR
AIRFLOW MODE ACTUATOR
AIR MIX ACTUATOR
G09

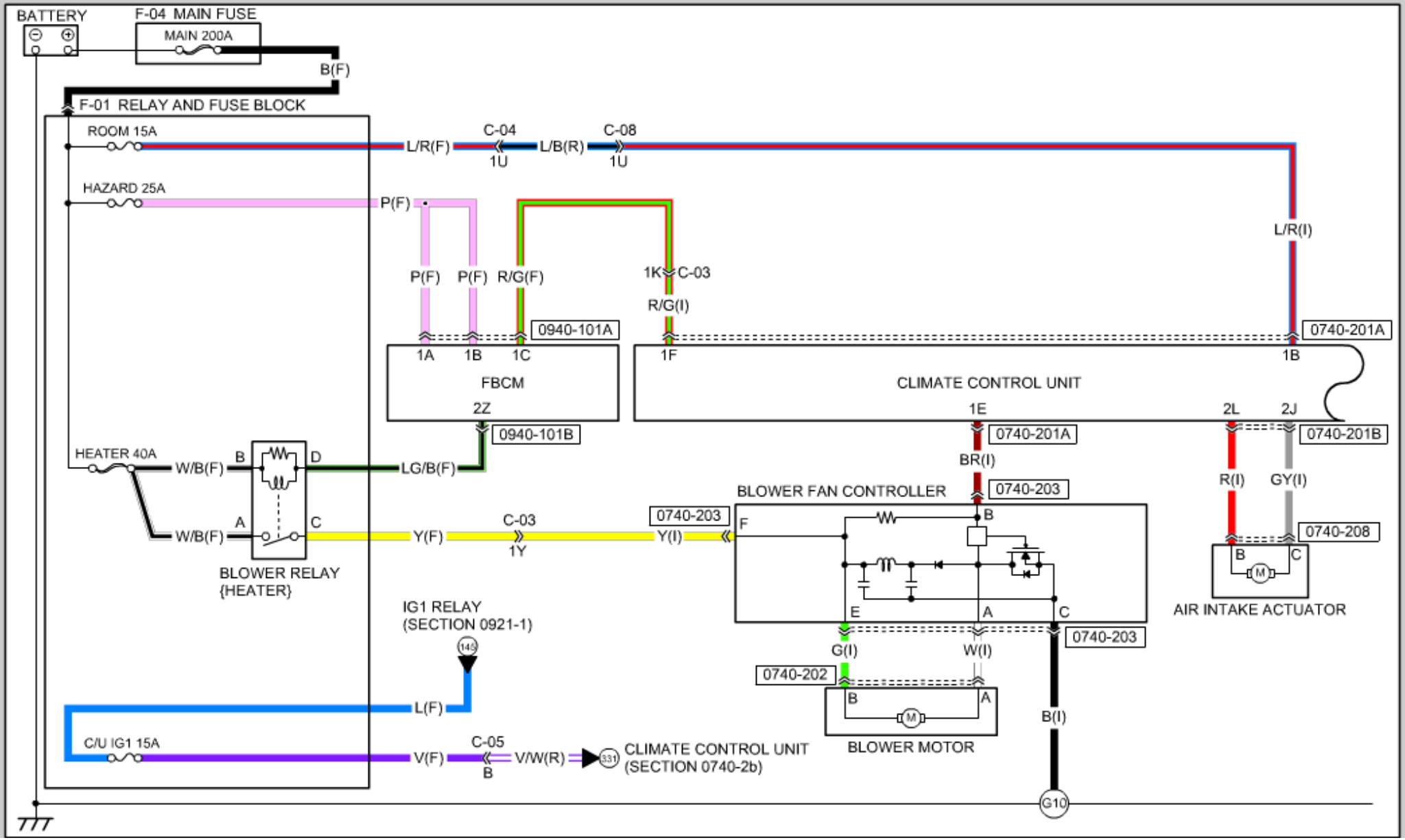
BATTERY
F-04 MAIN FUSE
MAIN 200A
B(F)
F-01 RELAY AND FUSE BLOCK
ROOM 15A
L/R(F)
C-04
1U
L/B(R)
C-08
1U
HAZARD 25A
P(F)
P(F)
P(F)
R/G(F)
1K
C-03
R/G(I)
L/R(I)
0940-101A
0740-201A
1A
1B
1C
1F
1B
FBCM
2Z
CLIMATE CONTROL UNIT
1E
2L
2J
0940-101B
0740-201A
0740-201B
HEATER 40A
W/B(F)
B
D
LG/B(F)
BR(I)
R(I)
GY(I)
BLOWER FAN CONTROLLER
0740-203
A
C
W/B(F)
Y(F)
C-03
1Y
0740-203
Y(I)
F
B
0740-208
B
C
M
BLOWER RELAY
{HEATER}
E
A
C
AIR INTAKE ACTUATOR
IG1 RELAY
(SECTION 0921-1)
143
0740-203
G(I)
W(I)
0740-202
B
A
M
L(F)
B(I)
C/U IG1 15A
V(F)
C-05
B
V/W(R)
331
CLIMATE CONTROL UNIT
(SECTION 0740-2b)
BLOWER MOTOR
G10

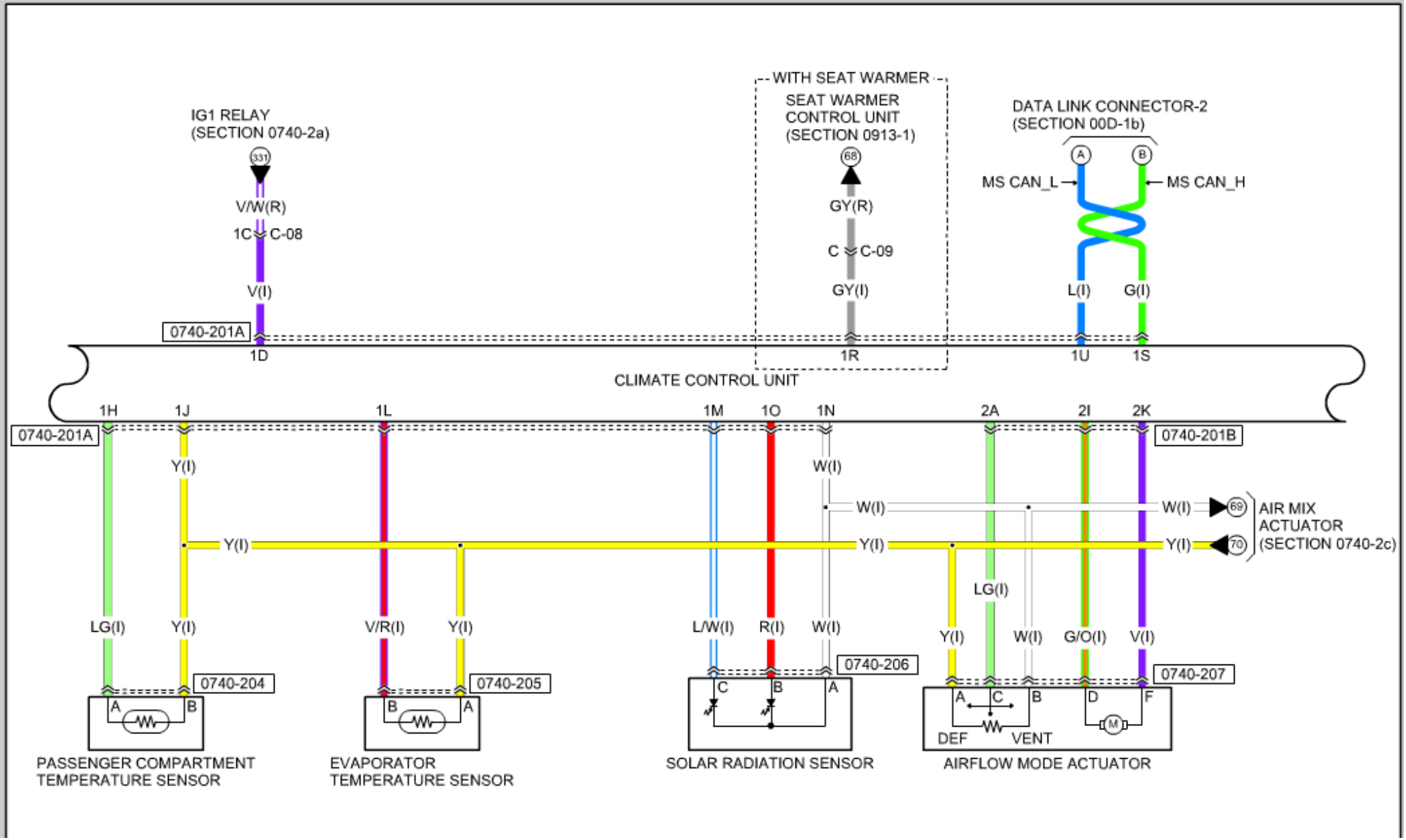
WITH SEAT WARMER
SEAT WARMER CONTROL UNIT (SECTION 0913-1)
IG1 RELAY (SECTION 0740-2a)
DATA LINK CONNECTOR-2 (SECTION 00D-1b)
331
68
V/W(R)
1C C-08
V(I)
GY(R)
C C-09
GY(I)
A
B
MS CAN_L
MS CAN_H
L(I)
G(I)
0740-201A
1D
1R
1U
1S
CLIMATE CONTROL UNIT
1H
1J
1L
1M
1O
1N
2A
2I
2K
0740-201A
0740-201B
Y(I)
W(I)
W(I)
W(I)
69
AIR MIX ACTUATOR (SECTION 0740-2c)
Y(I)
Y(I)
Y(I)
70
LG(I)
LG(I)
Y(I)
V/R(I)
Y(I)
L/W(I)
R(I)
W(I)
Y(I)
W(I)
G/O(I)
V(I)
0740-204
0740-205
0740-206
0740-207
A
B
B
A
C
B
A
A
C
B
D
F
M
DEF
VENT
PASSENGER COMPARTMENT TEMPERATURE SENSOR
EVAPORATOR TEMPERATURE SENSOR
SOLAR RADIATION SENSOR
AIRFLOW MODE ACTUATOR

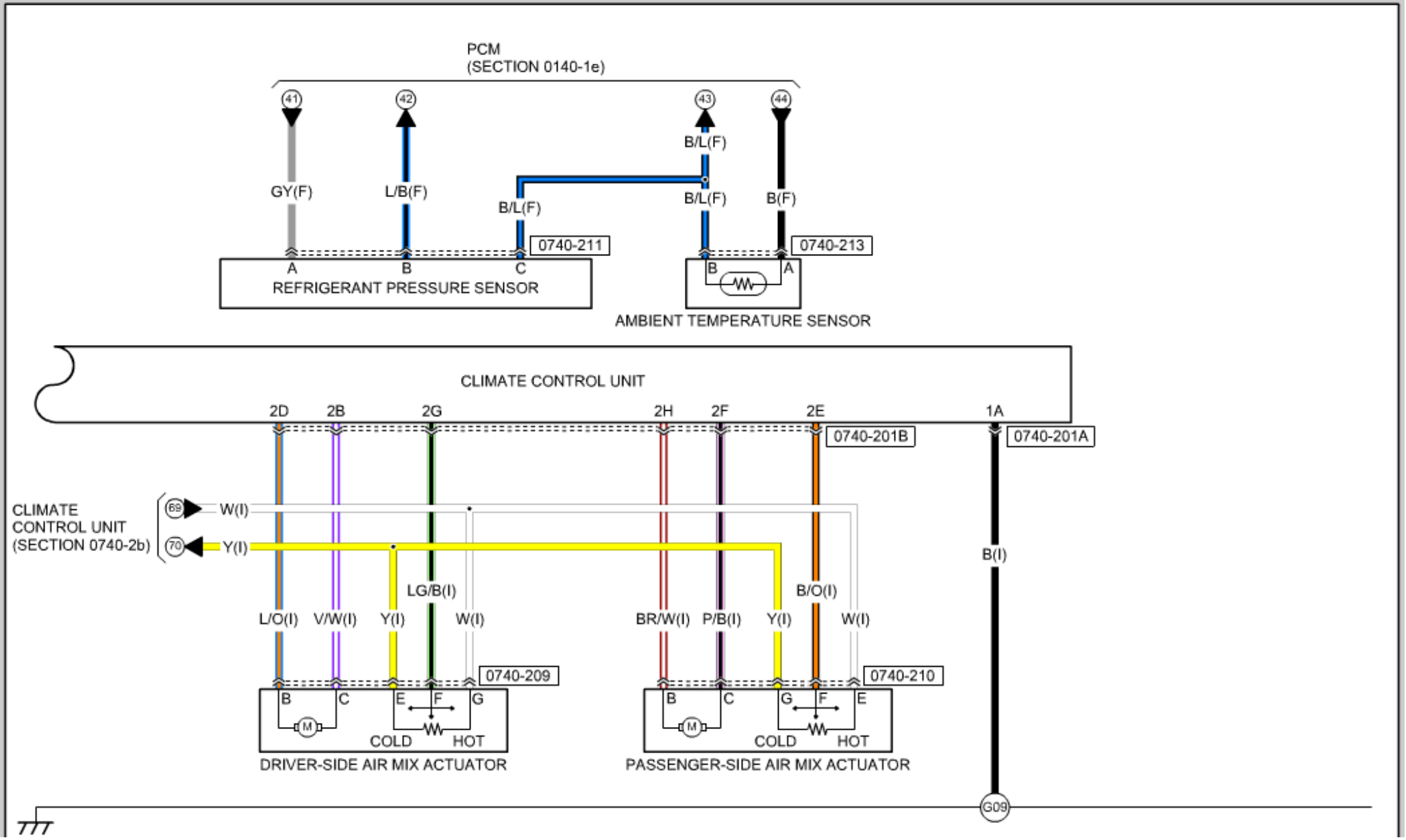
PCM
(SECTION 0140-1e)
41
42
43
44
GY(F)
L/B(F)
B/L(F)
B/L(F)
B/L(F)
B(F)
0740-211
0740-213
A
B
C
REFRIGERANT PRESSURE SENSOR
B
A
AMBIENT TEMPERATURE SENSOR
CLIMATE CONTROL UNIT
2D
2B
2G
2H
2F
2E
1A
0740-201B
0740-201A
CLIMATE
CONTROL UNIT
(SECTION 0740-2b)
69
70
W(I)
Y(I)
B(I)
LG/B(I)
B/O(I)
L/O(I)
V/W(I)
Y(I)
W(I)
BR/W(I)
P/B(I)
Y(I)
W(I)
0740-209
0740-210
B
C
E
F
G
M
COLD
HOT
DRIVER-SIDE AIR MIX ACTUATOR
PASSENGER-SIDE AIR MIX ACTUATOR
G09

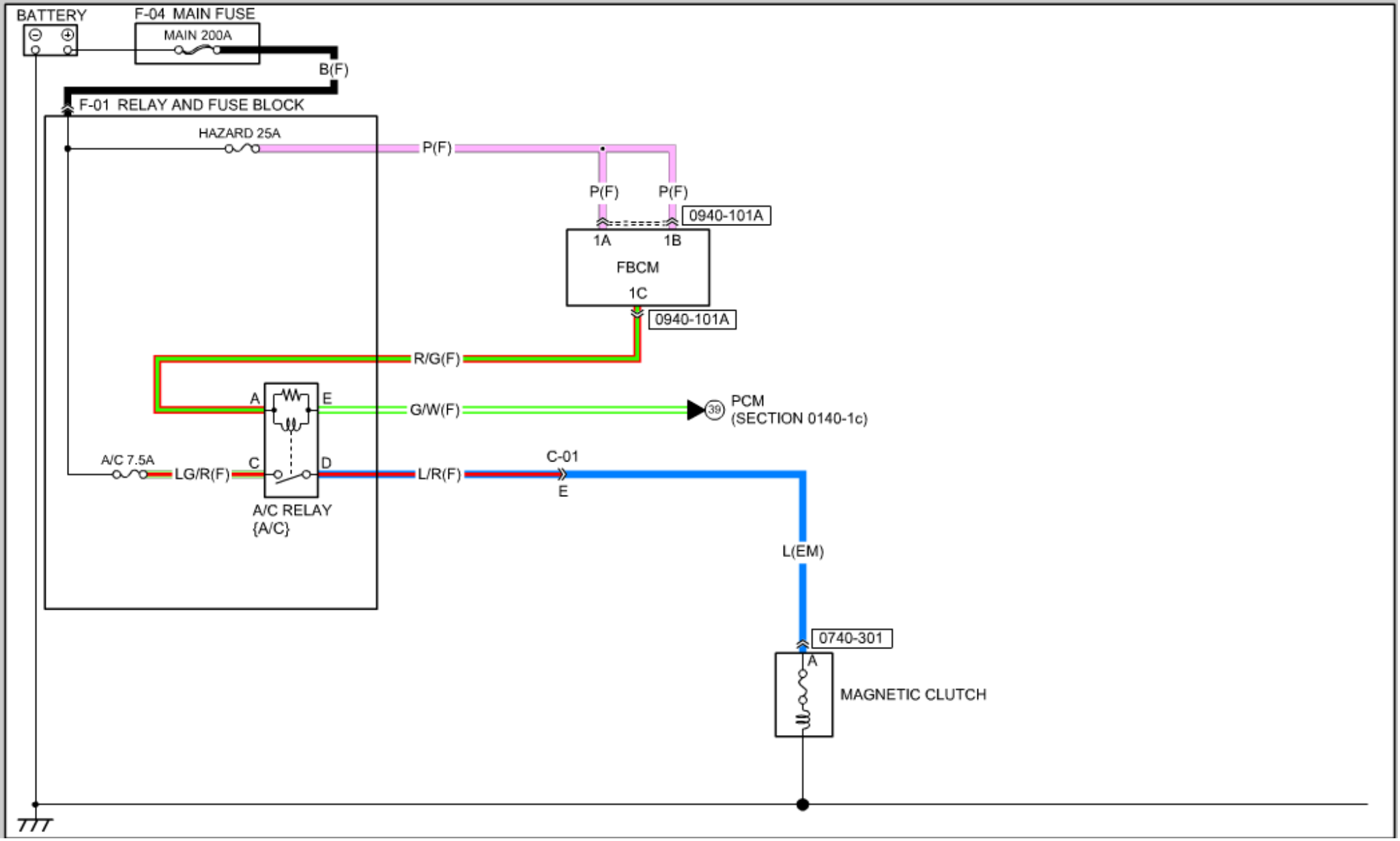
BATTERY
F-04 MAIN FUSE
MAIN 200A
B(F)
F-01 RELAY AND FUSE BLOCK
HAZARD 25A
P(F)
P(F)
P(F)
0940-101A
1A
1B
FBCM
1C
0940-101A
R/G(F)
A
E
G/W(F)
39
PCM
(SECTION 0140-1c)
A/C 7.5A
LG/R(F)
C
D
L/R(F)
C-01
E
A/C RELAY
{A/C}
L(EM)
0740-301
A
MAGNETIC CLUTCH

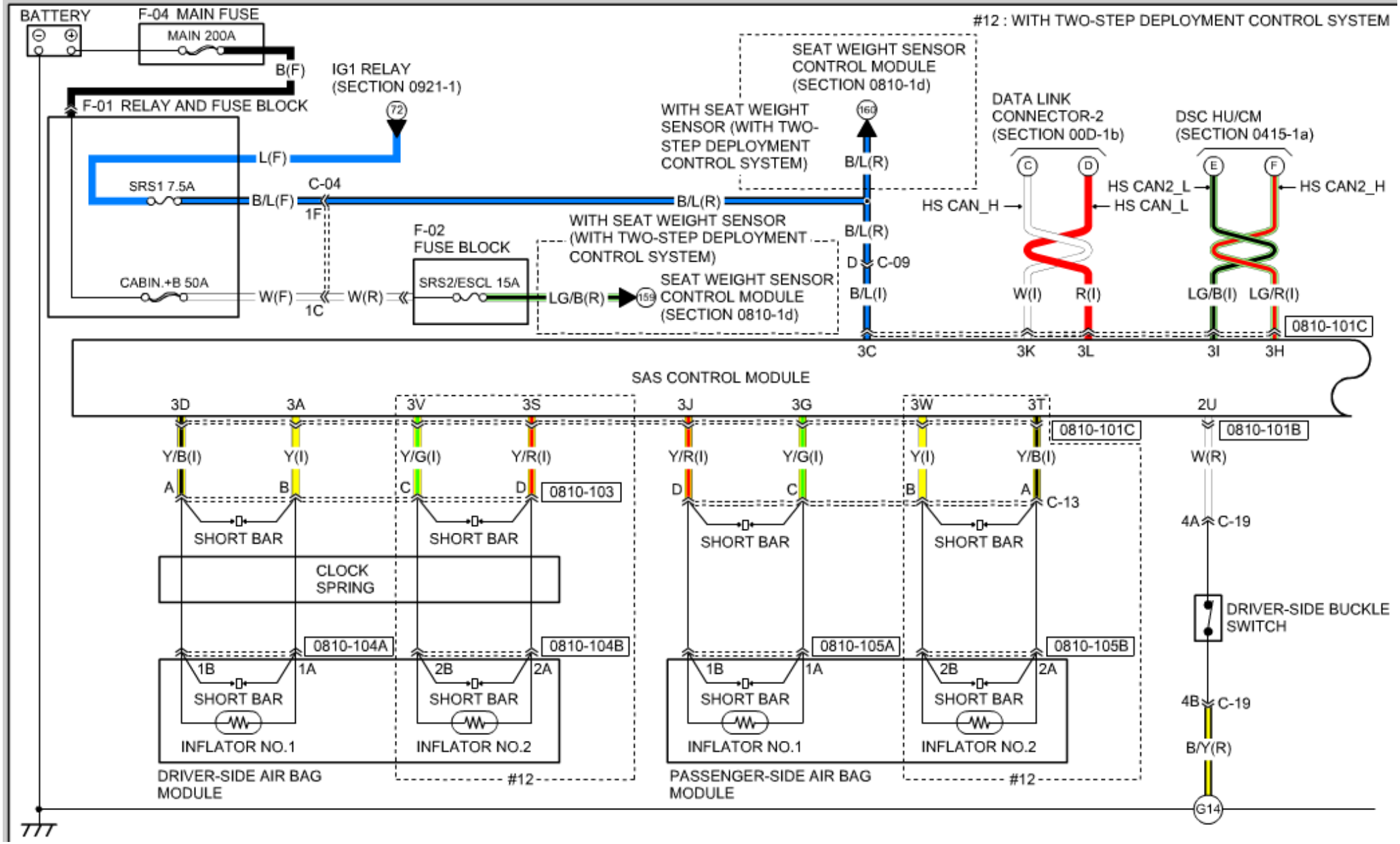
BATTERY
F-04 MAIN FUSE
MAIN 200A
B(F)
IG1 RELAY
(SECTION 0921-1)
72
F-01 RELAY AND FUSE BLOCK
L(F)
SRS1 7.5A
B/L(F)
C-04
1F
CABIN.+B 50A
W(F)
1C
W(R)
F-02
FUSE BLOCK
SRS2/ESCL 15A
LG/B(R)
159
#12 : WITH TWO-STEP DEPLOYMENT CONTROL SYSTEM
SEAT WEIGHT SENSOR
CONTROL MODULE
(SECTION 0810-1d)
WITH SEAT WEIGHT
SENSOR (WITH TWO-
STEP DEPLOYMENT
CONTROL SYSTEM)
160
B/L(R)
WITH SEAT WEIGHT SENSOR
(WITH TWO-STEP DEPLOYMENT
CONTROL SYSTEM)
SEAT WEIGHT SENSOR
CONTROL MODULE
(SECTION 0810-1d)
D
C-09
B/L(I)
3C
DATA LINK
CONNECTOR-2
(SECTION 00D-1b)
C
D
HS CAN_H
HS CAN_L
W(I)
R(I)
3K
3L
DSC HU/CM
(SECTION 0415-1a)
E
F
HS CAN2_L
HS CAN2_H
LG/B(I)
LG/R(I)
3I
3H
0810-101C
SAS CONTROL MODULE
3D
3A
3V
3S
3J
3G
3W
3T
2U
0810-101C
0810-101B
Y/B(I)
Y(I)
Y/G(I)
Y/R(I)
Y/R(I)
Y/G(I)
Y(I)
Y/B(I)
W(R)
A
B
C
D
0810-103
D
C
B
A
C-13
4A
C-19
SHORT BAR
SHORT BAR
SHORT BAR
SHORT BAR
CLOCK
SPRING
DRIVER-SIDE BUCKLE
SWITCH
0810-104A
0810-104B
0810-105A
0810-105B
1B
1A
2B
2A
1B
1A
2B
2A
SHORT BAR
SHORT BAR
SHORT BAR
SHORT BAR
4B
C-19
INFLATOR NO.1
INFLATOR NO.2
INFLATOR NO.1
INFLATOR NO.2
B/Y(R)
DRIVER-SIDE AIR BAG
MODULE
#12
PASSENGER-SIDE AIR BAG
MODULE
#12
G14

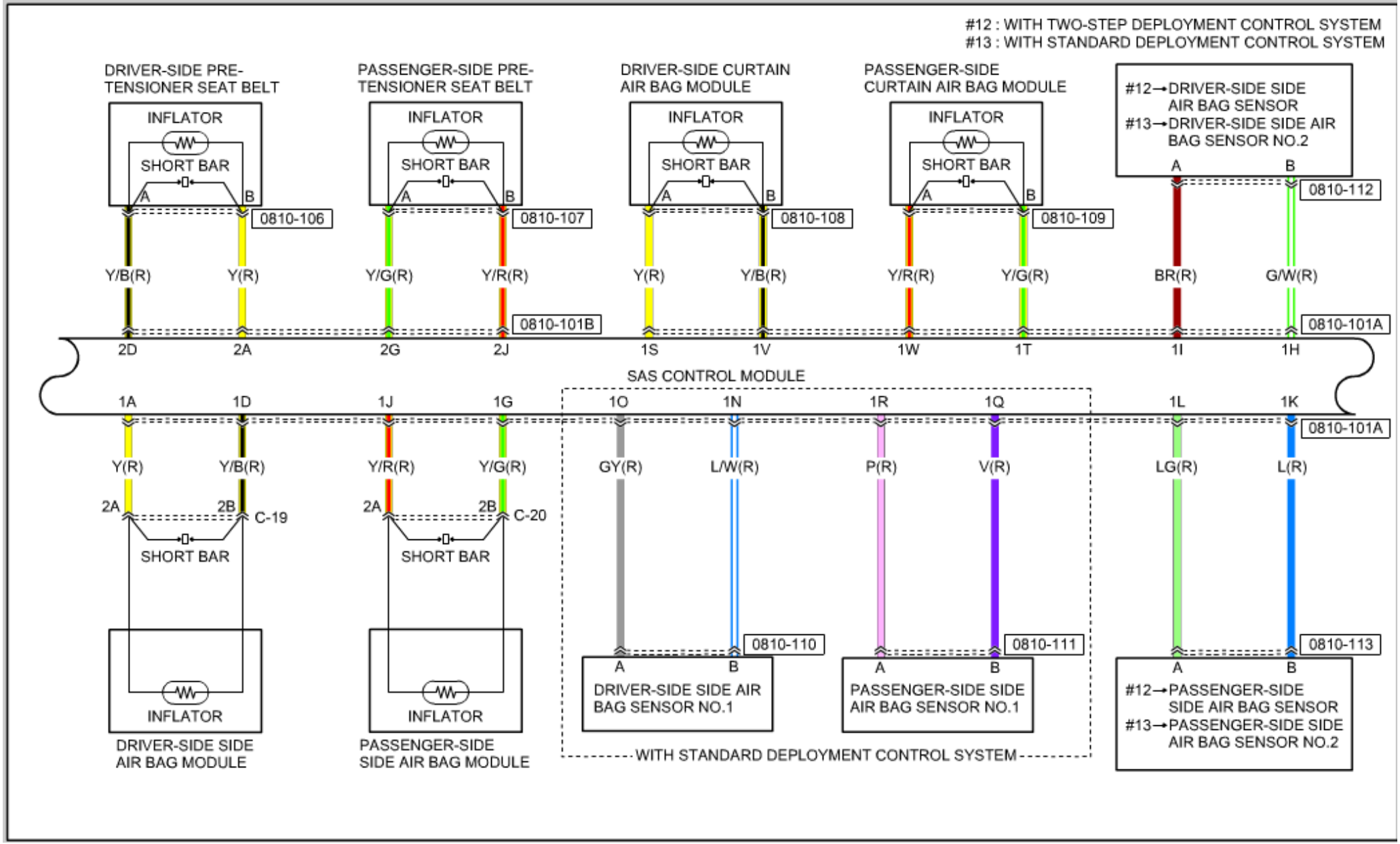
#12 : WITH TWO-STEP DEPLOYMENT CONTROL SYSTEM
#13 : WITH STANDARD DEPLOYMENT CONTROL SYSTEM
DRIVER-SIDE PRE-TENSIONER SEAT BELT
PASSENGER-SIDE PRE-TENSIONER SEAT BELT
DRIVER-SIDE CURTAIN AIR BAG MODULE
PASSENGER-SIDE CURTAIN AIR BAG MODULE
#12→DRIVER-SIDE SIDE AIR BAG SENSOR
#13→DRIVER-SIDE SIDE AIR BAG SENSOR NO.2
INFLATOR
SHORT BAR
A
B
0810-106
0810-107
0810-108
0810-109
0810-112
Y/B(R)
Y(R)
Y/G(R)
Y/R(R)
Y(R)
Y/B(R)
Y/R(R)
Y/G(R)
BR(R)
G/W(R)
0810-101B
0810-101A
2D
2A
2G
2J
1S
1V
1W
1T
1I
1H
SAS CONTROL MODULE
1A
1D
1J
1G
1O
1N
1R
1Q
1L
1K
0810-101A
Y(R)
Y/B(R)
Y/R(R)
Y/G(R)
GY(R)
L/W(R)
P(R)
V(R)
LG(R)
L(R)
2A
2B
C-19
C-20
SHORT BAR
0810-110
0810-111
0810-113
DRIVER-SIDE SIDE AIR BAG SENSOR NO.1
PASSENGER-SIDE SIDE AIR BAG SENSOR NO.1
#12→PASSENGER-SIDE SIDE AIR BAG SENSOR
#13→PASSENGER-SIDE SIDE AIR BAG SENSOR NO.2
DRIVER-SIDE SIDE AIR BAG MODULE
PASSENGER-SIDE SIDE AIR BAG MODULE
WITH STANDARD DEPLOYMENT CONTROL SYSTEM

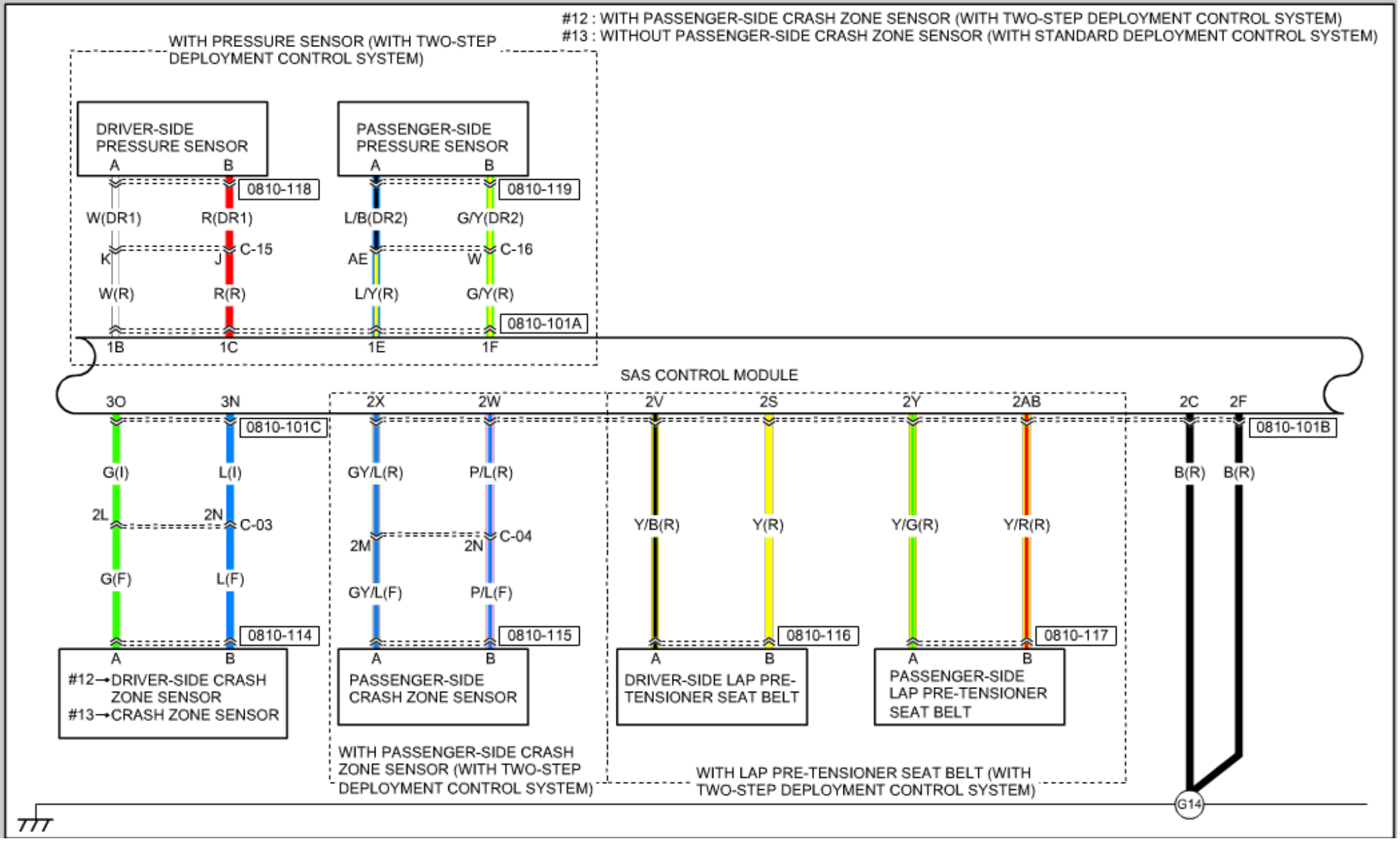
#12 : WITH PASSENGER-SIDE CRASH ZONE SENSOR (WITH TWO-STEP DEPLOYMENT CONTROL SYSTEM)
#13 : WITHOUT PASSENGER-SIDE CRASH ZONE SENSOR (WITH STANDARD DEPLOYMENT CONTROL SYSTEM)
WITH PRESSURE SENSOR (WITH TWO-STEP DEPLOYMENT CONTROL SYSTEM)
DRIVER-SIDE PRESSURE SENSOR
A
B
0810-118
W(DR1)
R(DR1)
K
J
C-15
W(R)
R(R)
PASSENGER-SIDE PRESSURE SENSOR
A
B
0810-119
L/B(DR2)
G/Y(DR2)
AE
W
C-16
L/Y(R)
G/Y(R)
0810-101A
1B
1C
1E
1F
SAS CONTROL MODULE
3O
3N
0810-101C
G(I)
L(I)
2L
2N
C-03
G(F)
L(F)
0810-114
A
B
#12→DRIVER-SIDE CRASH ZONE SENSOR
#13→CRASH ZONE SENSOR
2X
2W
GY/L(R)
P/L(R)
2M
2N
C-04
GY/L(F)
P/L(F)
0810-115
A
B
PASSENGER-SIDE CRASH ZONE SENSOR
WITH PASSENGER-SIDE CRASH ZONE SENSOR (WITH TWO-STEP DEPLOYMENT CONTROL SYSTEM)
2V
2S
2Y
2AB
Y/B(R)
Y(R)
Y/G(R)
Y/R(R)
0810-116
0810-117
A
B
DRIVER-SIDE LAP PRE-TENSIONER SEAT BELT
A
B
PASSENGER-SIDE LAP PRE-TENSIONER SEAT BELT
WITH LAP PRE-TENSIONER SEAT BELT (WITH TWO-STEP DEPLOYMENT CONTROL SYSTEM)
2C
2F
0810-101B
B(R)
B(R)
G14

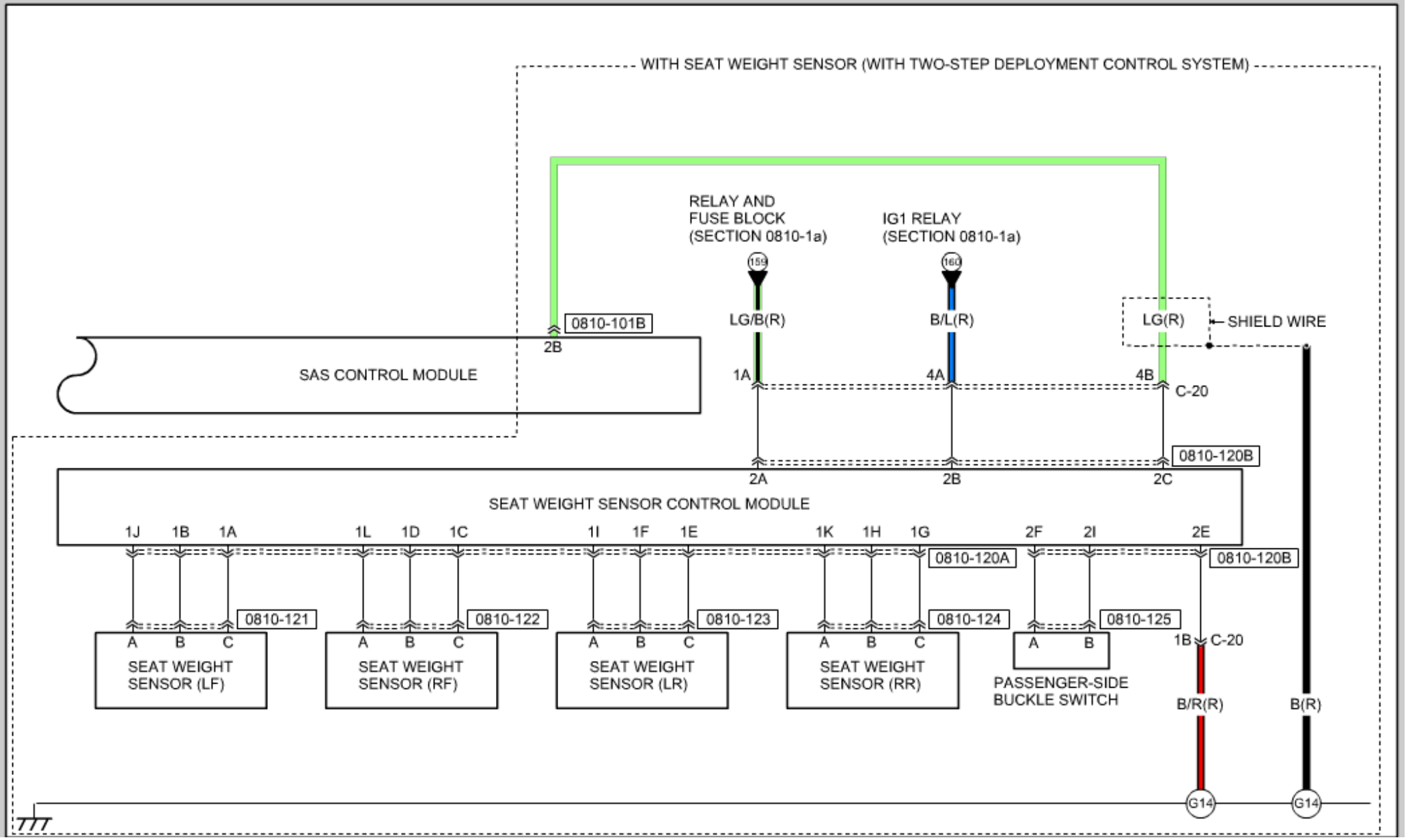
WITH SEAT WEIGHT SENSOR (WITH TWO-STEP DEPLOYMENT CONTROL SYSTEM)
RELAY AND
FUSE BLOCK
(SECTION 0810-1a)
IG1 RELAY
(SECTION 0810-1a)
159
160
LG/B(R)
B/L(R)
LG(R)
SHIELD WIRE
0810-101B
2B
SAS CONTROL MODULE
1A
4A
4B
C-20
0810-120B
2A
2B
2C
SEAT WEIGHT SENSOR CONTROL MODULE
1J 1B 1A
1L 1D 1C
1I 1F 1E
1K 1H 1G
2F 2I
2E
0810-120A
0810-120B
0810-121
0810-122
0810-123
0810-124
0810-125
A B C
SEAT WEIGHT
SENSOR (LF)
SEAT WEIGHT
SENSOR (RF)
SEAT WEIGHT
SENSOR (LR)
SEAT WEIGHT
SENSOR (RR)
PASSENGER-SIDE
BUCKLE SWITCH
1B
C-20
B/R(R)
B(R)
G14
G14

REAR WINDOW DEFROSTER (INCLUDES HEATED OUTER MIRROR INFORMATION)

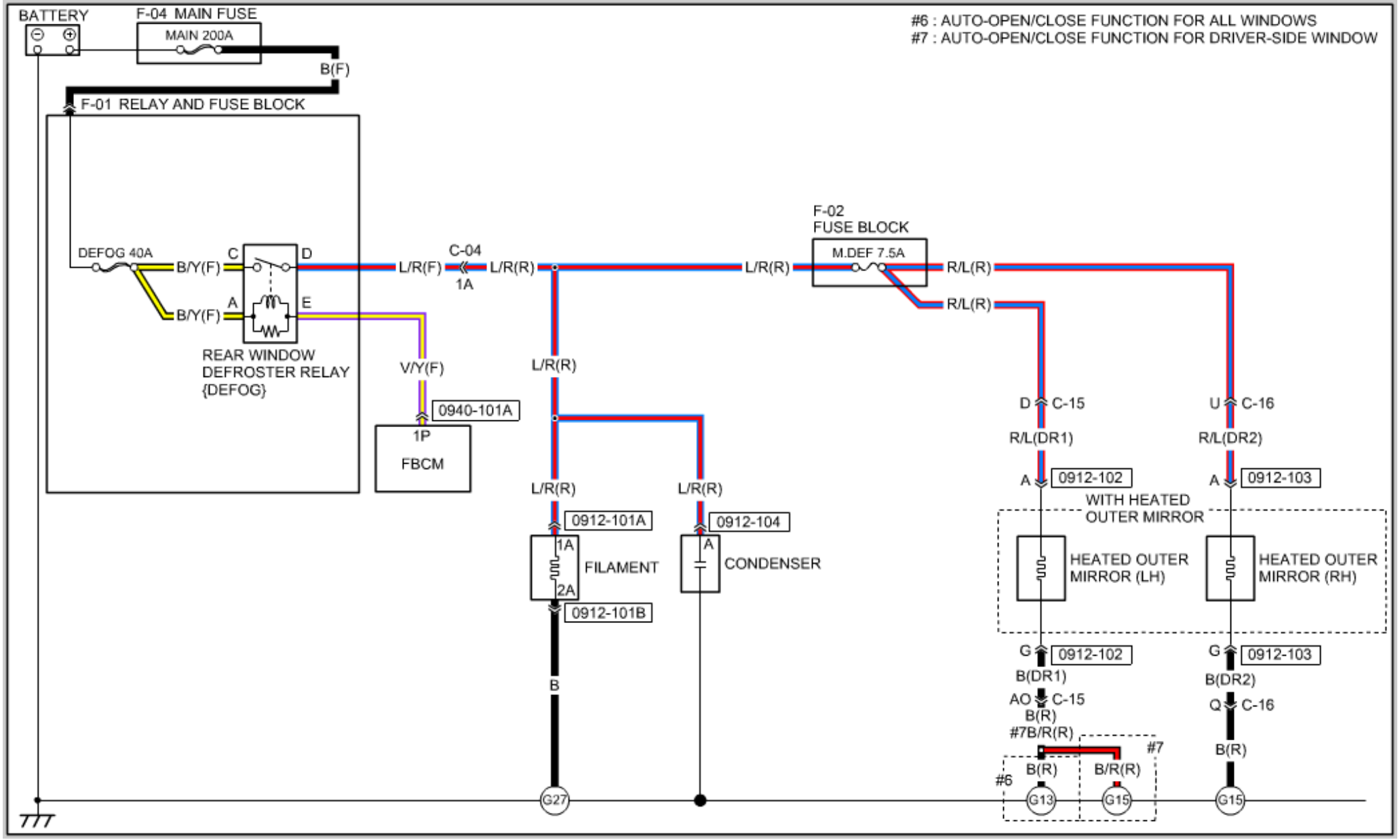

POWER WINDOW SYSTEM (AUTO-OPEN/CLOSE FUNCTION FOR ALL WINDOWS)

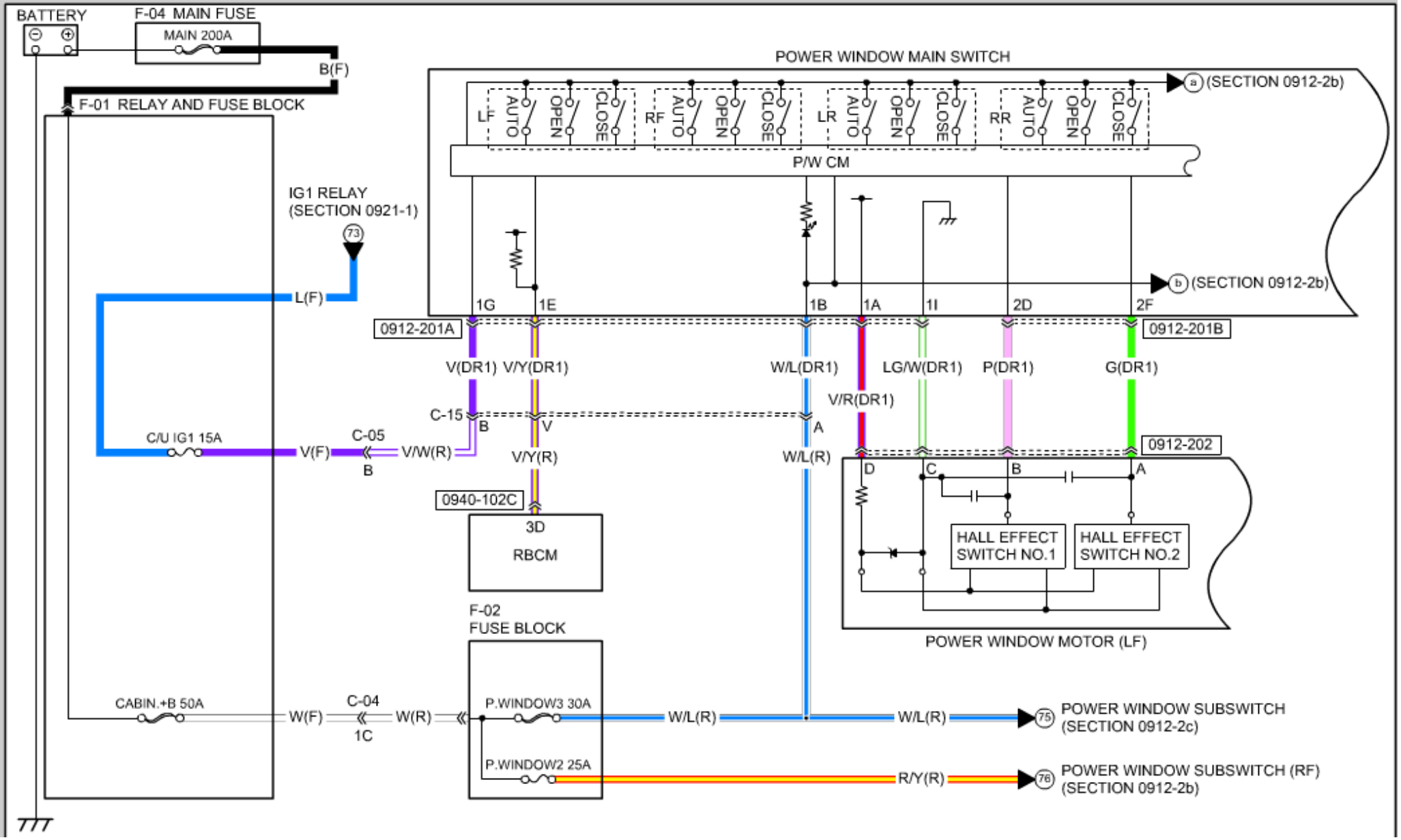

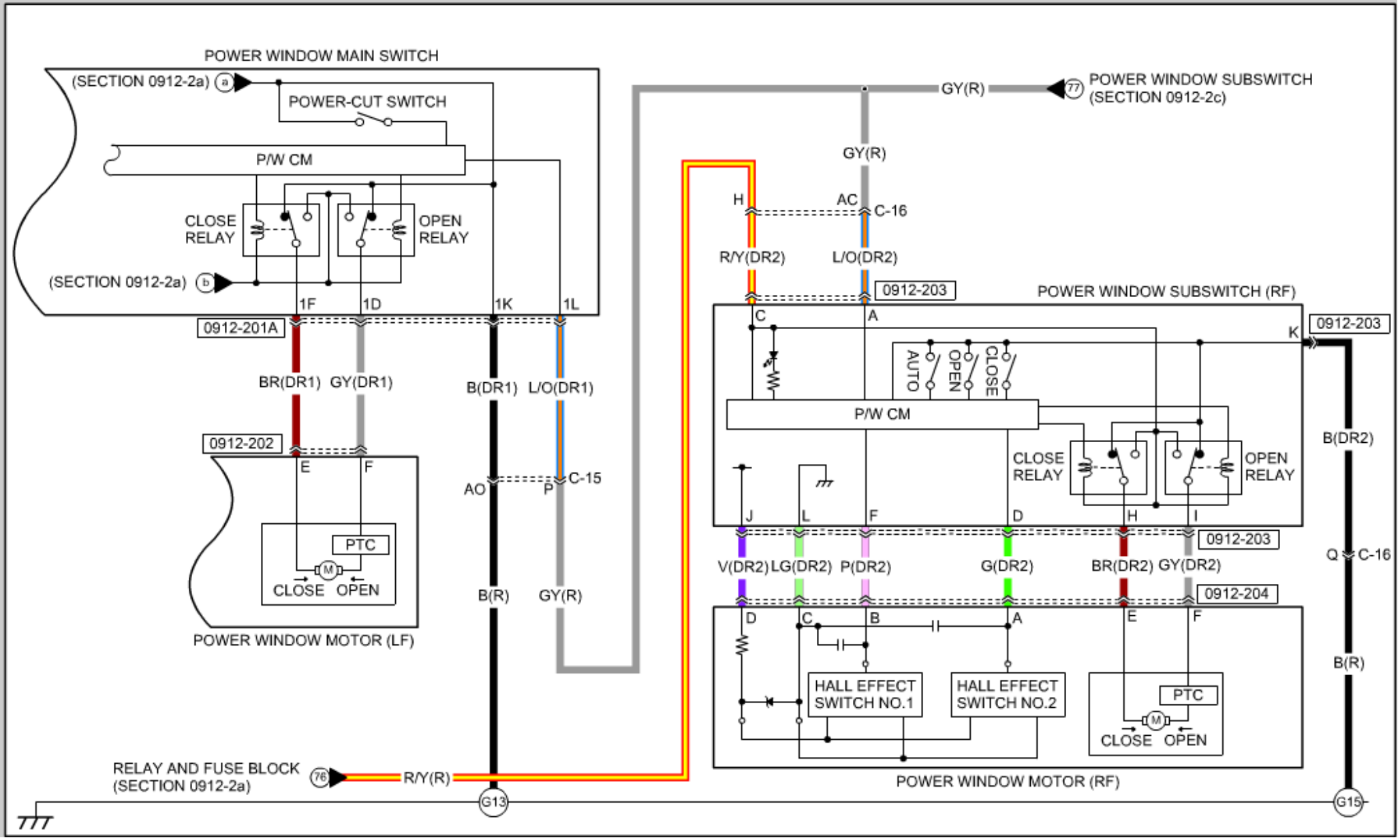
POWER WINDOW MAIN SWITCH
(SECTION 0912-2a) a
POWER-CUT SWITCH
P/W CM
CLOSE RELAY
OPEN RELAY
(SECTION 0912-2a) b
1F
1D
1K
1L
0912-201A
BR(DR1)
GY(DR1)
B(DR1)
L/O(DR1)
0912-202
E
F
AO
P
C-15
PTC
M
CLOSE
OPEN
POWER WINDOW MOTOR (LF)
B(R)
GY(R)
RELAY AND FUSE BLOCK
(SECTION 0912-2a)
76
R/Y(R)
G13
GY(R)
77
POWER WINDOW SUBSWITCH
(SECTION 0912-2c)
GY(R)
H
AC
C-16
R/Y(DR2)
L/O(DR2)
0912-203
POWER WINDOW SUBSWITCH (RF)
C
A
K
0912-203
AUTO
OPEN
CLOSE
P/W CM
CLOSE RELAY
OPEN RELAY
B(DR2)
J
L
F
D
H
I
0912-203
V(DR2)
LG(DR2)
P(DR2)
G(DR2)
BR(DR2)
GY(DR2)
Q
C-16
0912-204
D
C
B
A
E
F
HALL EFFECT SWITCH NO.1
HALL EFFECT SWITCH NO.2
PTC
M
CLOSE
OPEN
B(R)
POWER WINDOW MOTOR (RF)
G15

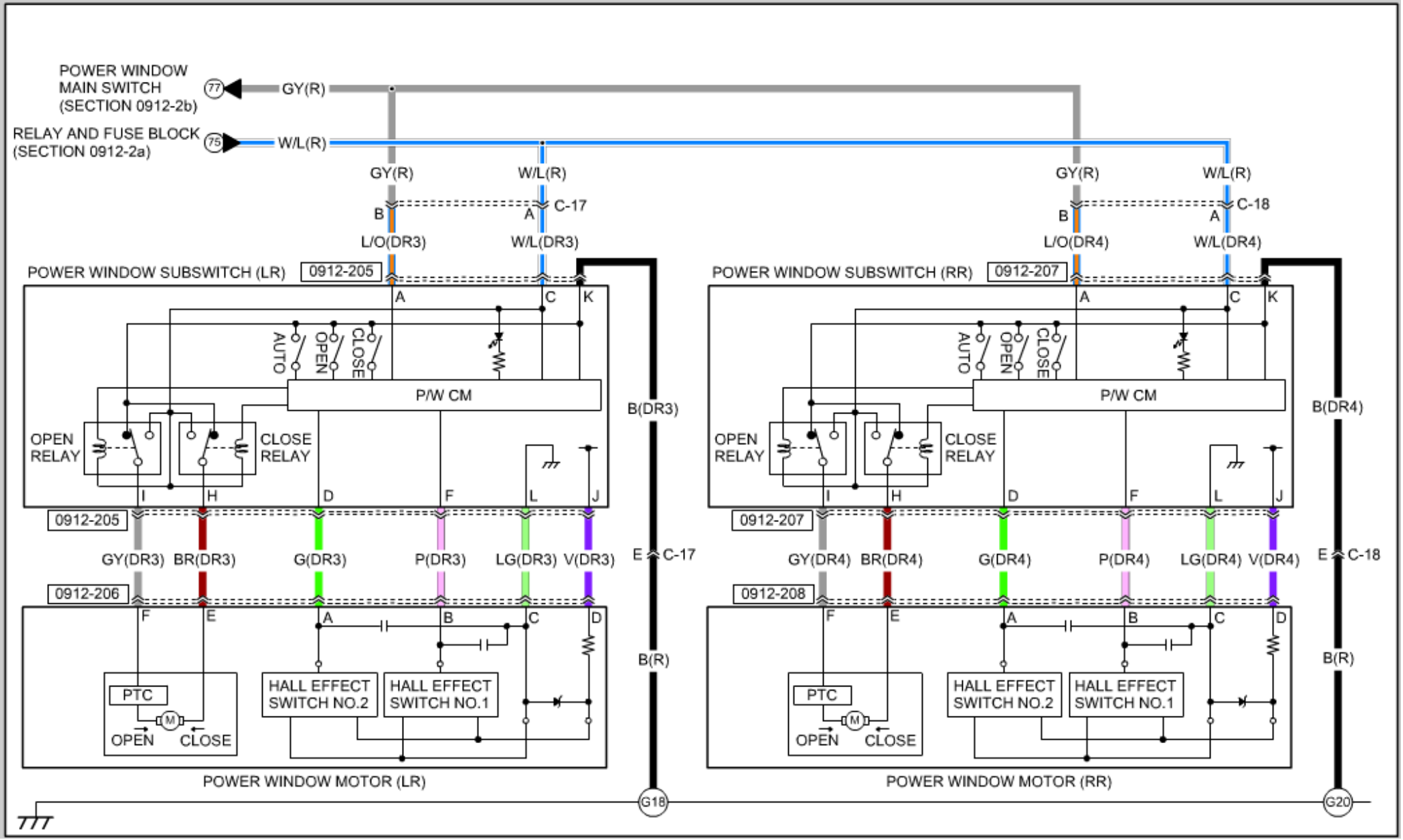
POWER WINDOW MAIN SWITCH (SECTION 0912-2b)
77
GY(R)
RELAY AND FUSE BLOCK (SECTION 0912-2a)
75
W/L(R)
GY(R)
W/L(R)
B
A
C-17
L/O(DR3)
W/L(DR3)
GY(R)
W/L(R)
B
A
C-18
L/O(DR4)
W/L(DR4)
POWER WINDOW SUBSWITCH (LR)
0912-205
POWER WINDOW SUBSWITCH (RR)
0912-207
A
C
K
AUTO
OPEN
CLOSE
P/W CM
OPEN RELAY
CLOSE RELAY
I
H
D
F
L
J
B(DR3)
B(DR4)
0912-205
0912-207
GY(DR3)
BR(DR3)
G(DR3)
P(DR3)
LG(DR3)
V(DR3)
E
C-17
GY(DR4)
BR(DR4)
G(DR4)
P(DR4)
LG(DR4)
V(DR4)
E
C-18
0912-206
0912-208
F
E
A
B
C
D
B(R)
B(R)
PTC
M
OPEN
CLOSE
HALL EFFECT SWITCH NO.2
HALL EFFECT SWITCH NO.1
POWER WINDOW MOTOR (LR)
POWER WINDOW MOTOR (RR)
G18
G20

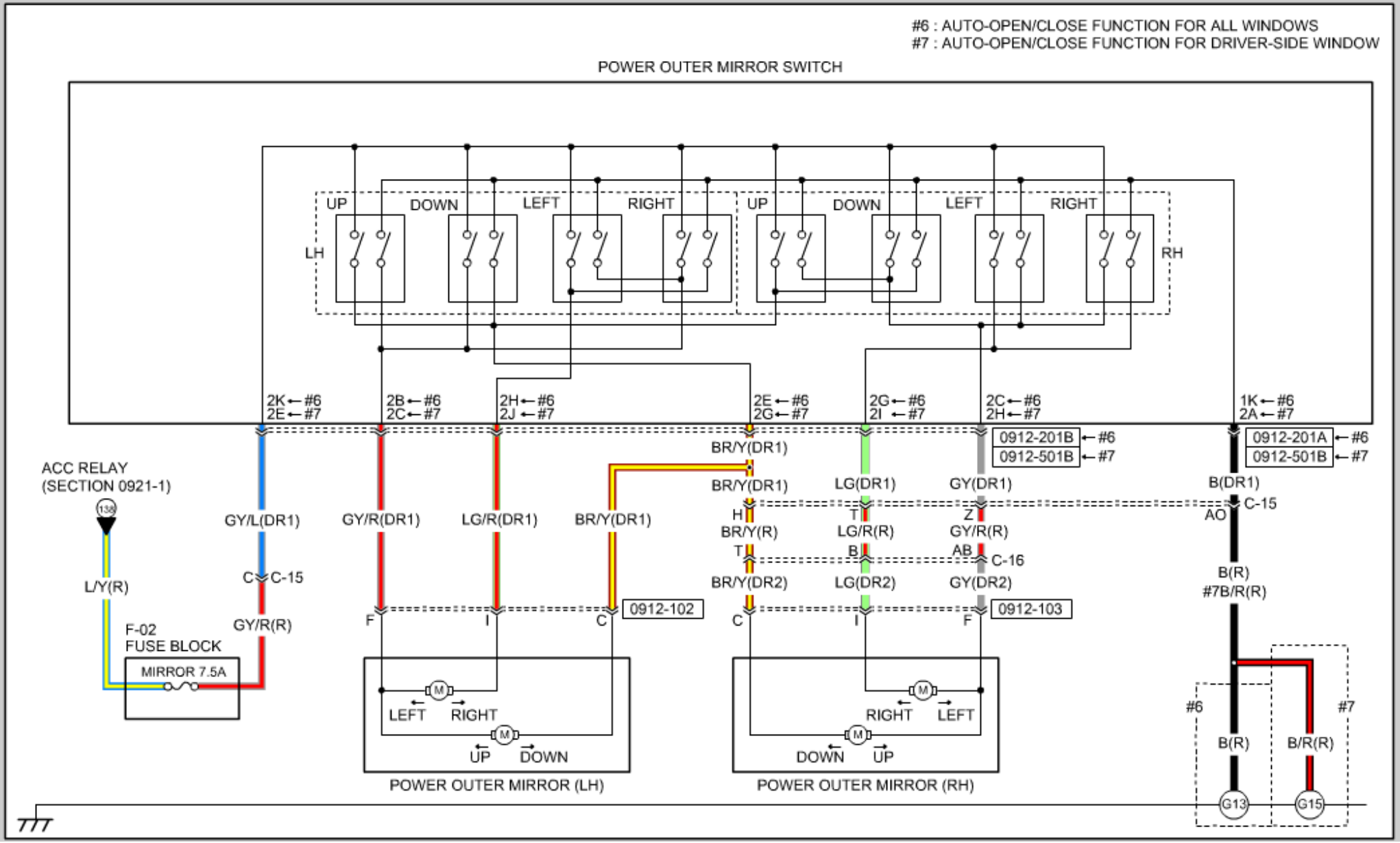
#6 : AUTO-OPEN/CLOSE FUNCTION FOR ALL WINDOWS
#7 : AUTO-OPEN/CLOSE FUNCTION FOR DRIVER-SIDE WINDOW
POWER OUTER MIRROR SWITCH
UP
DOWN
LEFT
RIGHT
LH
RH
2K ← #6
2E ← #7
2B ← #6
2C ← #7
2H ← #6
2J ← #7
2E ← #6
2G ← #7
2G ← #6
2I ← #7
2C ← #6
2H ← #7
1K ← #6
2A ← #7
0912-201B ← #6
0912-501B ← #7
0912-201A ← #6
0912-501B ← #7
ACC RELAY
(SECTION 0921-1)
138
L/Y(R)
GY/L(DR1)
C
C-15
GY/R(R)
F-02
FUSE BLOCK
MIRROR 7.5A
GY/R(DR1)
LG/R(DR1)
BR/Y(DR1)
BR/Y(DR1)
BR/Y(DR1)
LG(DR1)
GY(DR1)
B(DR1)
H
BR/Y(R)
T
LG/R(R)
Z
GY/R(R)
AO
C-15
T
BR/Y(DR2)
B
LG(DR2)
AB
GY(DR2)
C-16
B(R)
#7B/R(R)
F
I
C
0912-102
C
I
F
0912-103
M
LEFT
RIGHT
UP
DOWN
POWER OUTER MIRROR (LH)
RIGHT
LEFT
DOWN
UP
POWER OUTER MIRROR (RH)
#6
#7
B(R)
B/R(R)
G13
G15

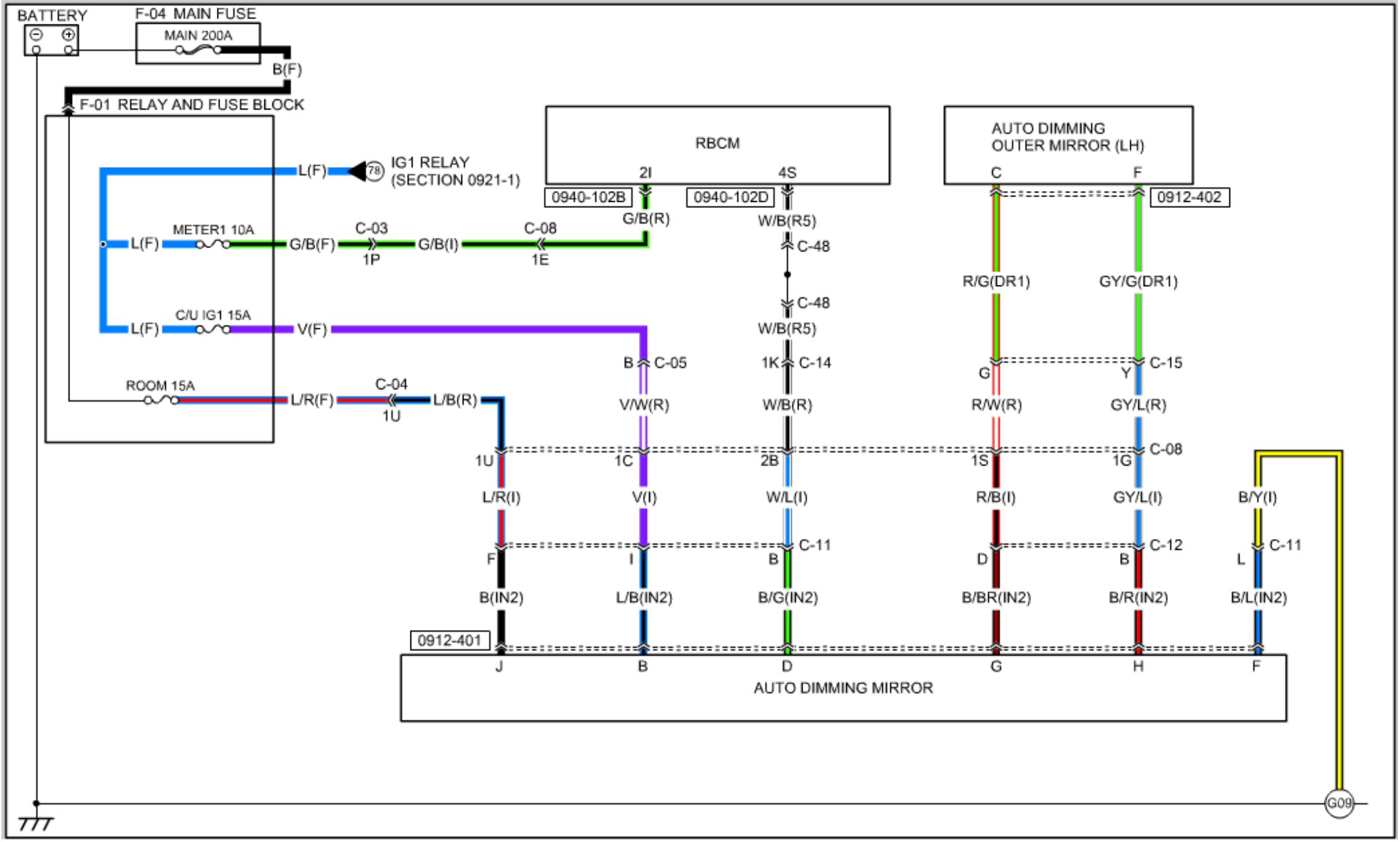
BATTERY
F-04 MAIN FUSE
MAIN 200A
B(F)
F-01 RELAY AND FUSE BLOCK
L(F)
78
IG1 RELAY
(SECTION 0921-1)
METER1 10A
L(F)
G/B(F)
C-03
1P
G/B(I)
C-08
1E
C/U IG1 15A
L(F)
V(F)
ROOM 15A
L/R(F)
C-04
1U
L/B(R)
RBCM
2I
4S
0940-102B
0940-102D
G/B(R)
W/B(R5)
C-48
C-48
W/B(R5)
B
C-05
1K
C-14
V/W(R)
W/B(R)
1U
1C
2B
L/R(I)
V(I)
W/L(I)
F
I
B
C-11
B(IN2)
L/B(IN2)
B/G(IN2)
AUTO DIMMING
OUTER MIRROR (LH)
C
F
0912-402
R/G(DR1)
GY/G(DR1)
G
Y
C-15
R/W(R)
GY/L(R)
1S
1G
C-08
R/B(I)
GY/L(I)
D
B
C-12
B/BR(IN2)
B/R(IN2)
B/Y(I)
L
C-11
B/L(IN2)
0912-401
J
B
D
G
H
F
AUTO DIMMING MIRROR
G09

POWER WINDOW SYSTEM (AUTO-OPEN/CLOSE FUNCTION FOR DRIVER-SIDE WINDOW)

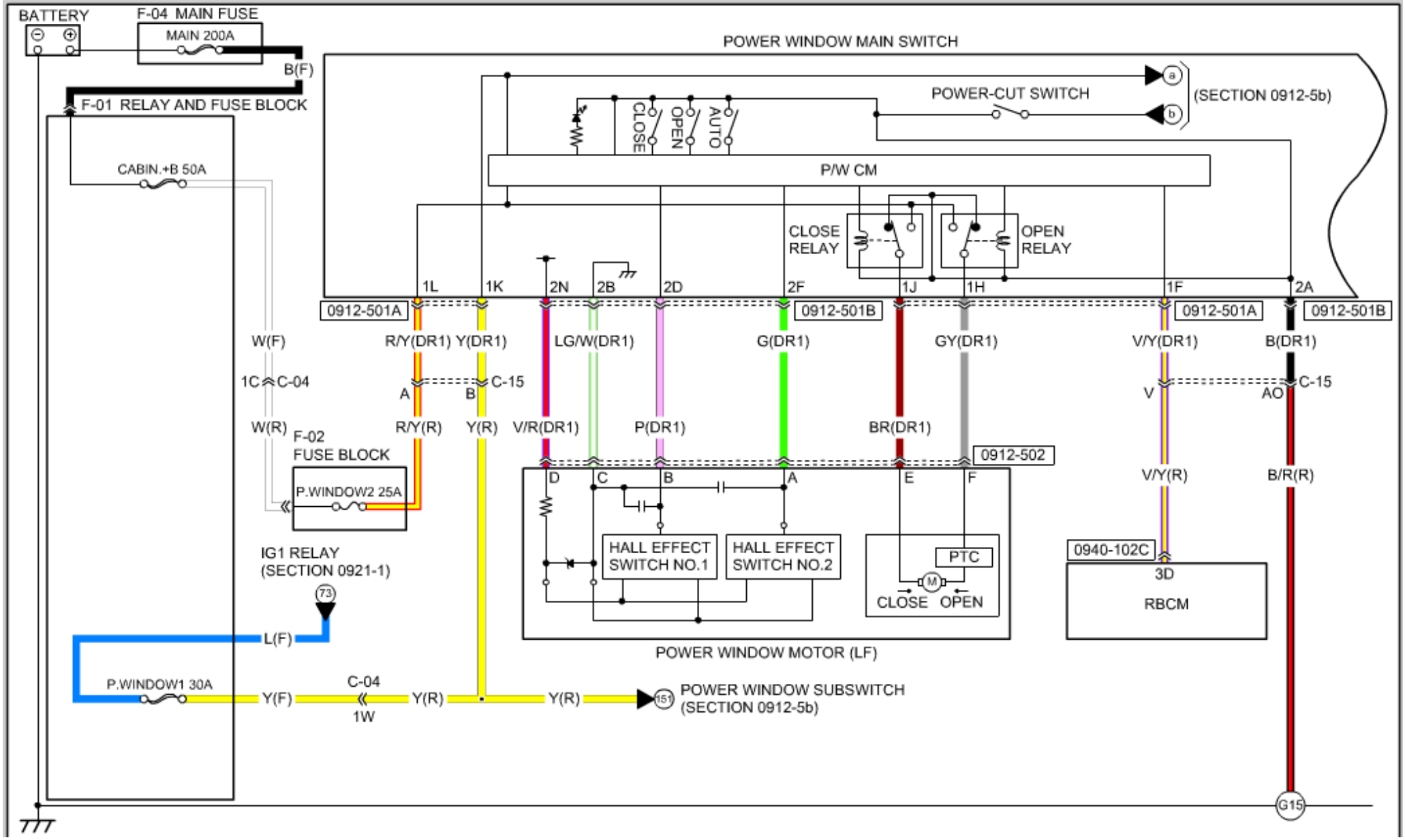

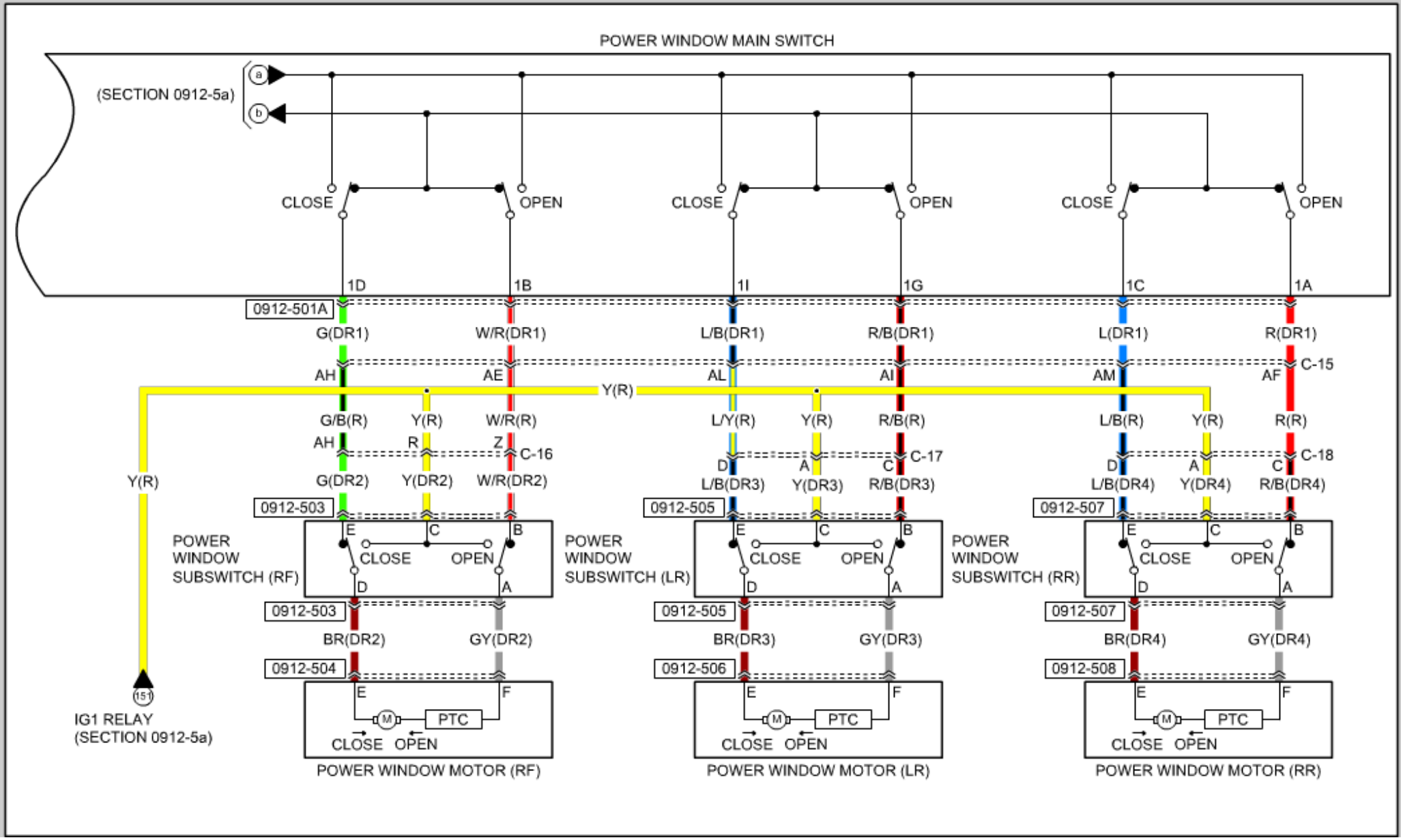
POWER WINDOW MAIN SWITCH
(SECTION 0912-5a)
a
b
CLOSE
OPEN
CLOSE
OPEN
CLOSE
OPEN
1D
1B
1I
1G
1C
1A
0912-501A
G(DR1)
W/R(DR1)
L/B(DR1)
R/B(DR1)
L(DR1)
R(DR1)
AH
AE
AL
AI
AM
AF
C-15
Y(R)
G/B(R)
Y(R)
W/R(R)
L/Y(R)
Y(R)
R/B(R)
L/B(R)
Y(R)
R(R)
AH
R
Z
C-16
D
A
C
C-17
D
A
C
C-18
Y(R)
G(DR2)
Y(DR2)
W/R(DR2)
L/B(DR3)
Y(DR3)
R/B(DR3)
L/B(DR4)
Y(DR4)
R/B(DR4)
0912-503
0912-505
0912-507
POWER WINDOW SUBSWITCH (RF)
POWER WINDOW SUBSWITCH (LR)
POWER WINDOW SUBSWITCH (RR)
E
C
B
CLOSE
OPEN
D
A
0912-503
0912-505
0912-507
BR(DR2)
GY(DR2)
BR(DR3)
GY(DR3)
BR(DR4)
GY(DR4)
0912-504
0912-506
0912-508
151
IG1 RELAY
(SECTION 0912-5a)
E
F
M
PTC
CLOSE OPEN
POWER WINDOW MOTOR (RF)
POWER WINDOW MOTOR (LR)
POWER WINDOW MOTOR (RR)

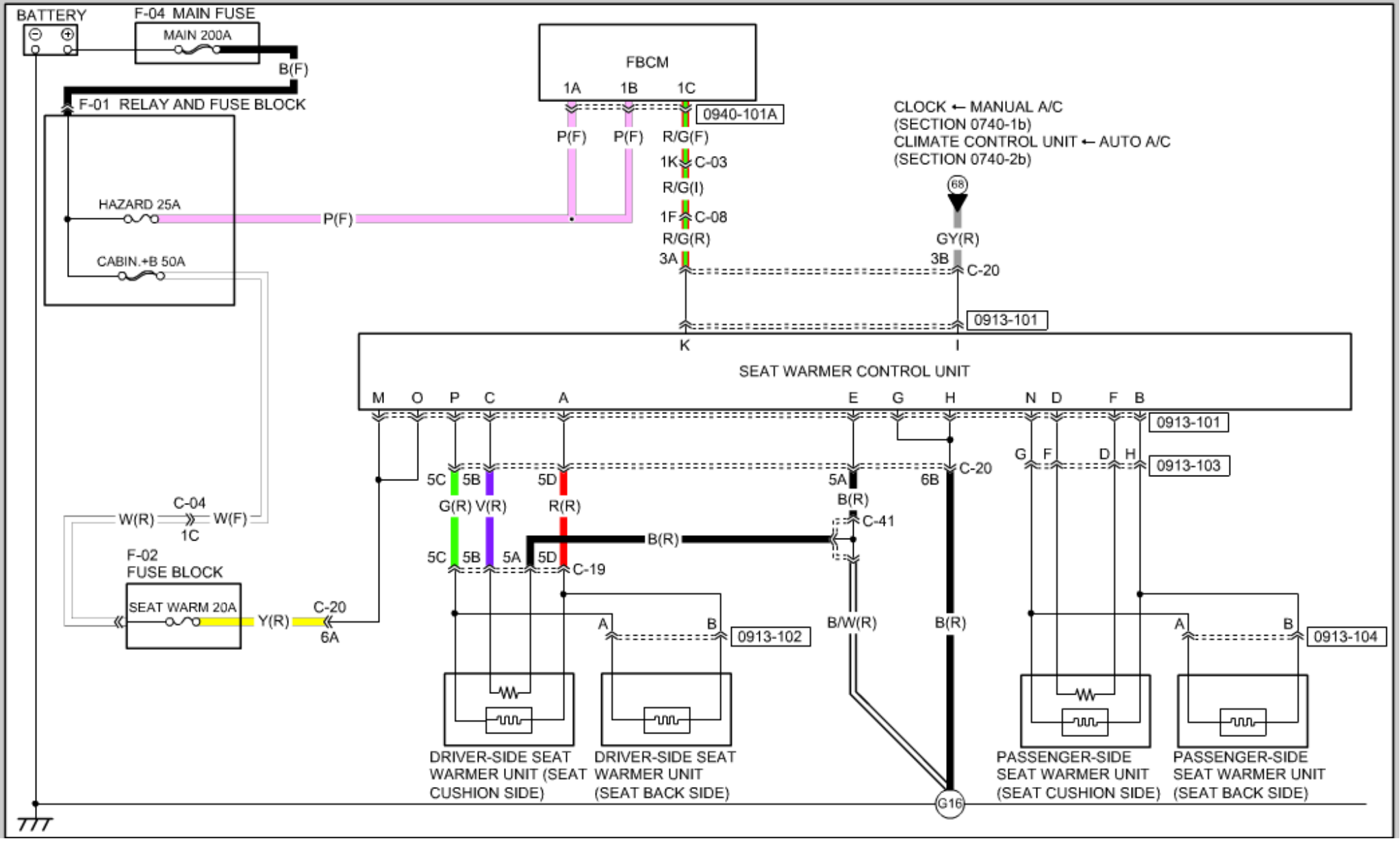
BATTERY
F-04 MAIN FUSE
MAIN 200A
B(F)
F-01 RELAY AND FUSE BLOCK
HAZARD 25A
CABIN.+B 50A
P(F)
FBCM
1A
1B
1C
0940-101A
P(F)
P(F)
R/G(F)
1K
C-03
R/G(I)
1F
C-08
R/G(R)
3A
CLOCK ← MANUAL A/C
(SECTION 0740-1b)
CLIMATE CONTROL UNIT ← AUTO A/C
(SECTION 0740-2b)
68
GY(R)
3B
C-20
0913-101
K
I
SEAT WARMER CONTROL UNIT
M
O
P
C
A
E
G
H
N
D
F
B
0913-101
G
F
D
H
0913-103
5C
5B
5D
5A
6B
C-20
G(R)
V(R)
R(R)
B(R)
C-41
C-04
W(R)
W(F)
1C
B(R)
5C
5B
5A
5D
C-19
F-02
FUSE BLOCK
SEAT WARM 20A
Y(R)
C-20
6A
A
B
0913-102
B/W(R)
B(R)
A
B
0913-104
DRIVER-SIDE SEAT WARMER UNIT (SEAT CUSHION SIDE)
DRIVER-SIDE SEAT WARMER UNIT (SEAT BACK SIDE)
PASSENGER-SIDE SEAT WARMER UNIT (SEAT CUSHION SIDE)
PASSENGER-SIDE SEAT WARMER UNIT (SEAT BACK SIDE)
G16

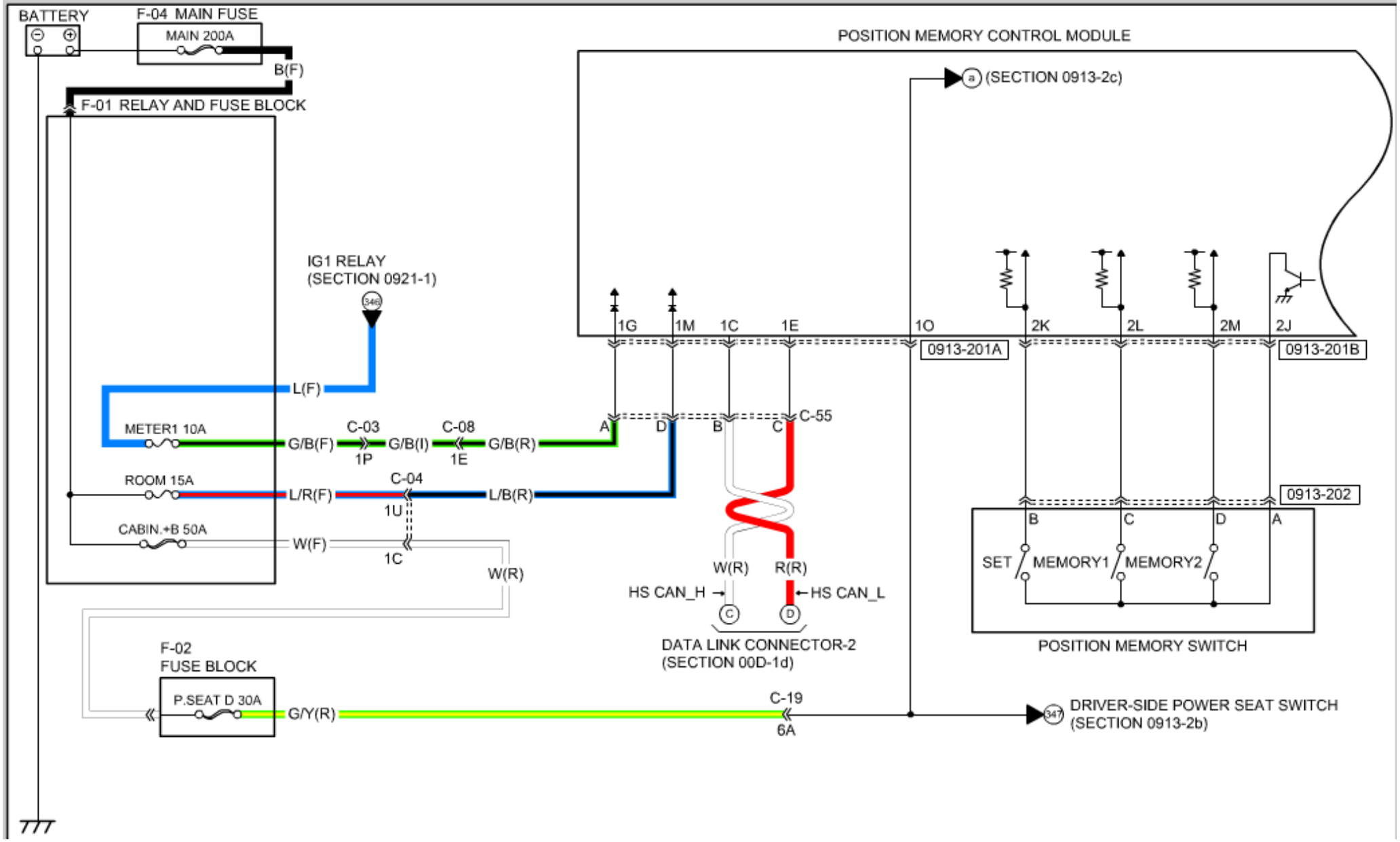
BATTERY
F-04 MAIN FUSE
MAIN 200A
B(F)
F-01 RELAY AND FUSE BLOCK
POSITION MEMORY CONTROL MODULE
(SECTION 0913-2c)
IG1 RELAY
(SECTION 0921-1)
346
1G
1M
1C
1E
1O
2K
2L
2M
2J
0913-201A
0913-201B
L(F)
METER1 10A
G/B(F)
C-03
1P
G/B(I)
C-08
1E
G/B(R)
A
D
B
C
C-55
ROOM 15A
L/R(F)
C-04
1U
L/B(R)
CABIN.+B 50A
W(F)
1C
W(R)
W(R)
R(R)
HS CAN_H
HS CAN_L
C
D
DATA LINK CONNECTOR-2
(SECTION 00D-1d)
0913-202
B
C
D
A
SET
MEMORY1
MEMORY2
POSITION MEMORY SWITCH
F-02
FUSE BLOCK
P.SEAT D 30A
G/Y(R)
C-19
6A
347
DRIVER-SIDE POWER SEAT SWITCH
(SECTION 0913-2b)

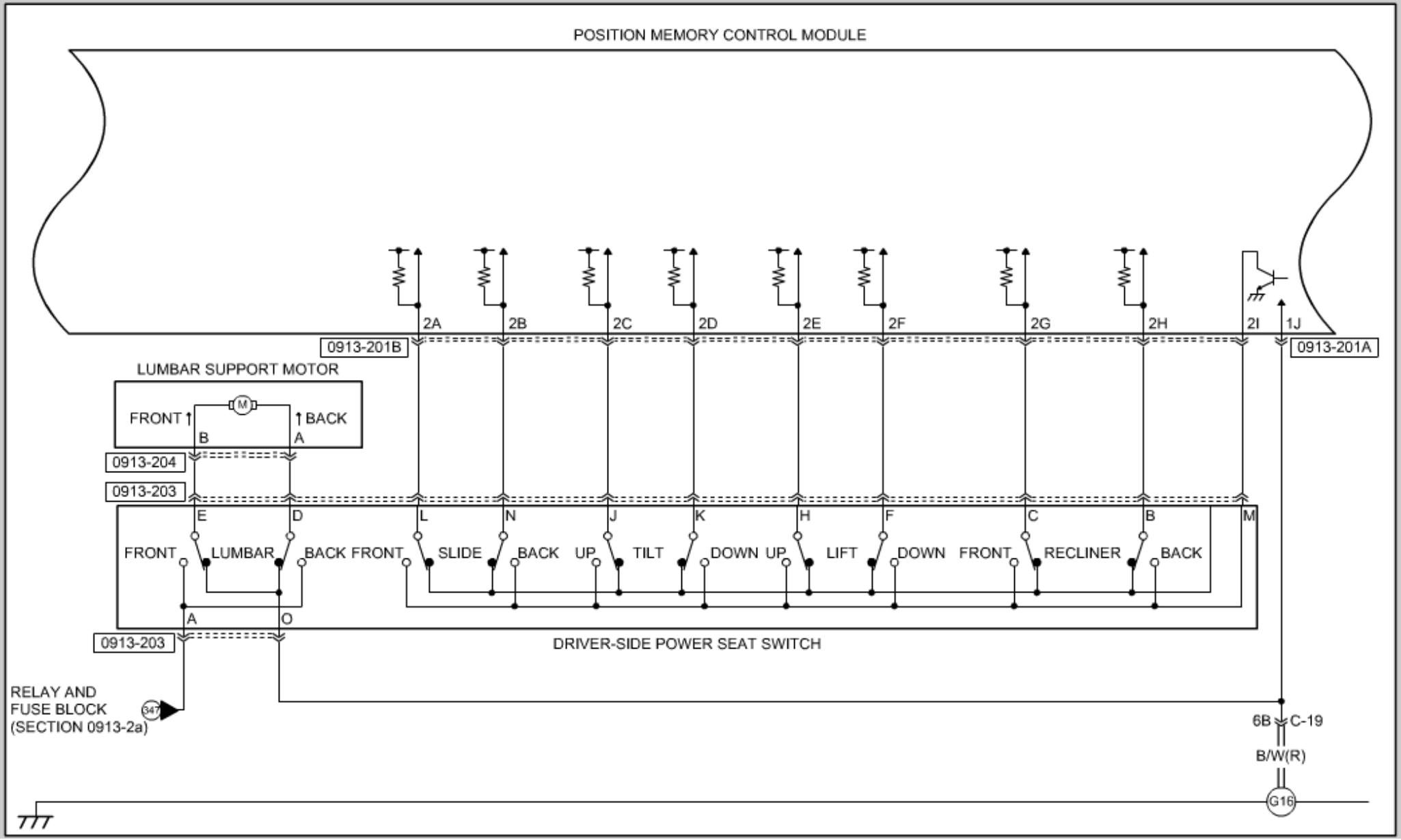
POSITION MEMORY CONTROL MODULE
2A
2B
2C
2D
2E
2F
2G
2H
2I
1J
0913-201B
0913-201A
LUMBAR SUPPORT MOTOR
FRONT
BACK
M
B
A
0913-204
0913-203
E
D
L
N
J
K
H
F
C
B
M
FRONT
LUMBAR
BACK
FRONT
SLIDE
BACK
UP
TILT
DOWN
UP
LIFT
DOWN
FRONT
RECLINER
BACK
A
O
0913-203
DRIVER-SIDE POWER SEAT SWITCH
RELAY AND
FUSE BLOCK
(SECTION 0913-2a)
347
6B
C-19
B/W(R)
G16

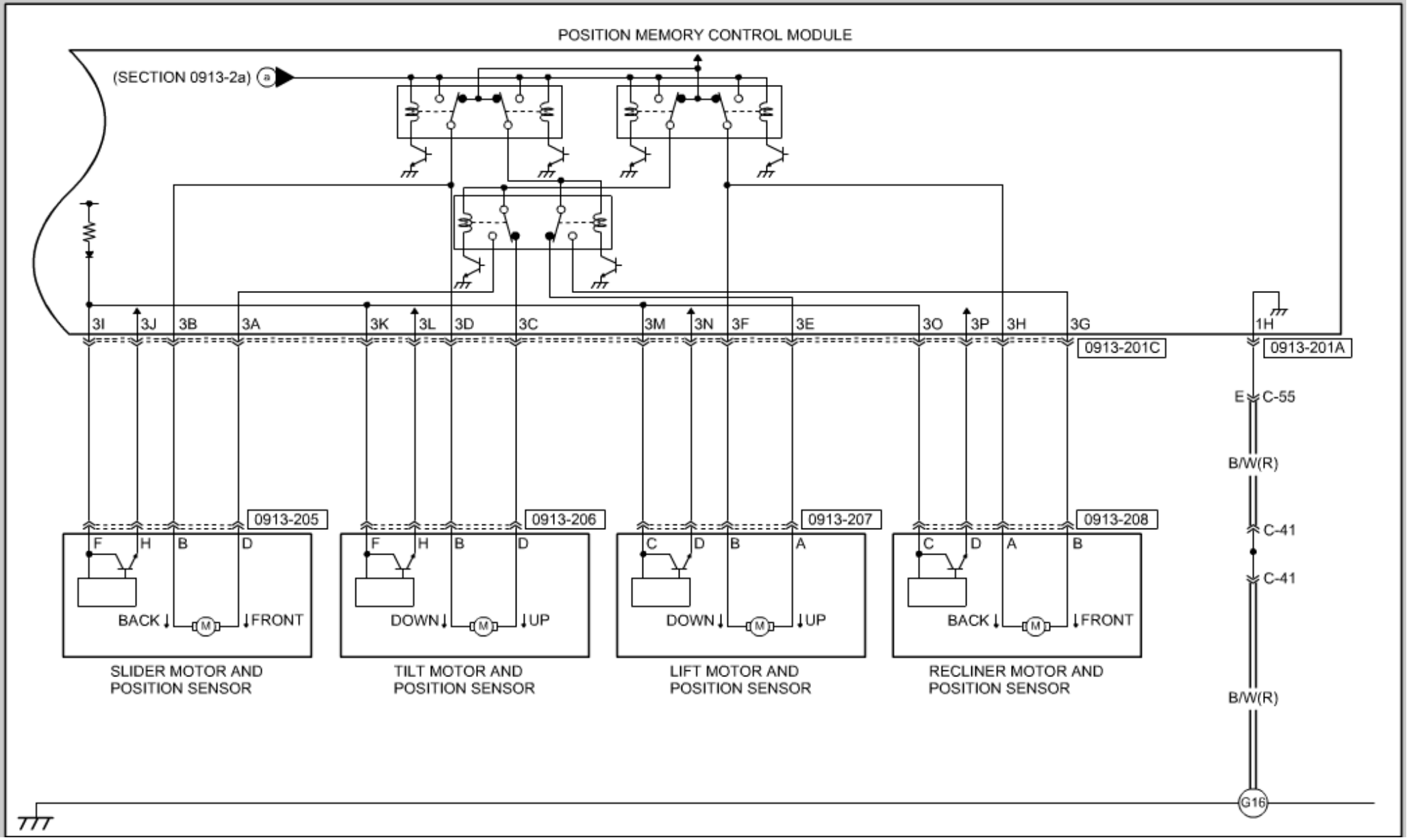
POSITION MEMORY CONTROL MODULE
(SECTION 0913-2a) a
3I
3J
3B
3A
3K
3L
3D
3C
3M
3N
3F
3E
3O
3P
3H
3G
1H
0913-201C
0913-201A
E
C-55
B/W(R)
C-41
C-41
B/W(R)
0913-205
F
H
B
D
BACK
M
FRONT
SLIDER MOTOR AND POSITION SENSOR
0913-206
F
H
B
D
DOWN
M
UP
TILT MOTOR AND POSITION SENSOR
0913-207
C
D
B
A
DOWN
M
UP
LIFT MOTOR AND POSITION SENSOR
0913-208
C
D
A
B
BACK
M
FRONT
RECLINER MOTOR AND POSITION SENSOR
G16

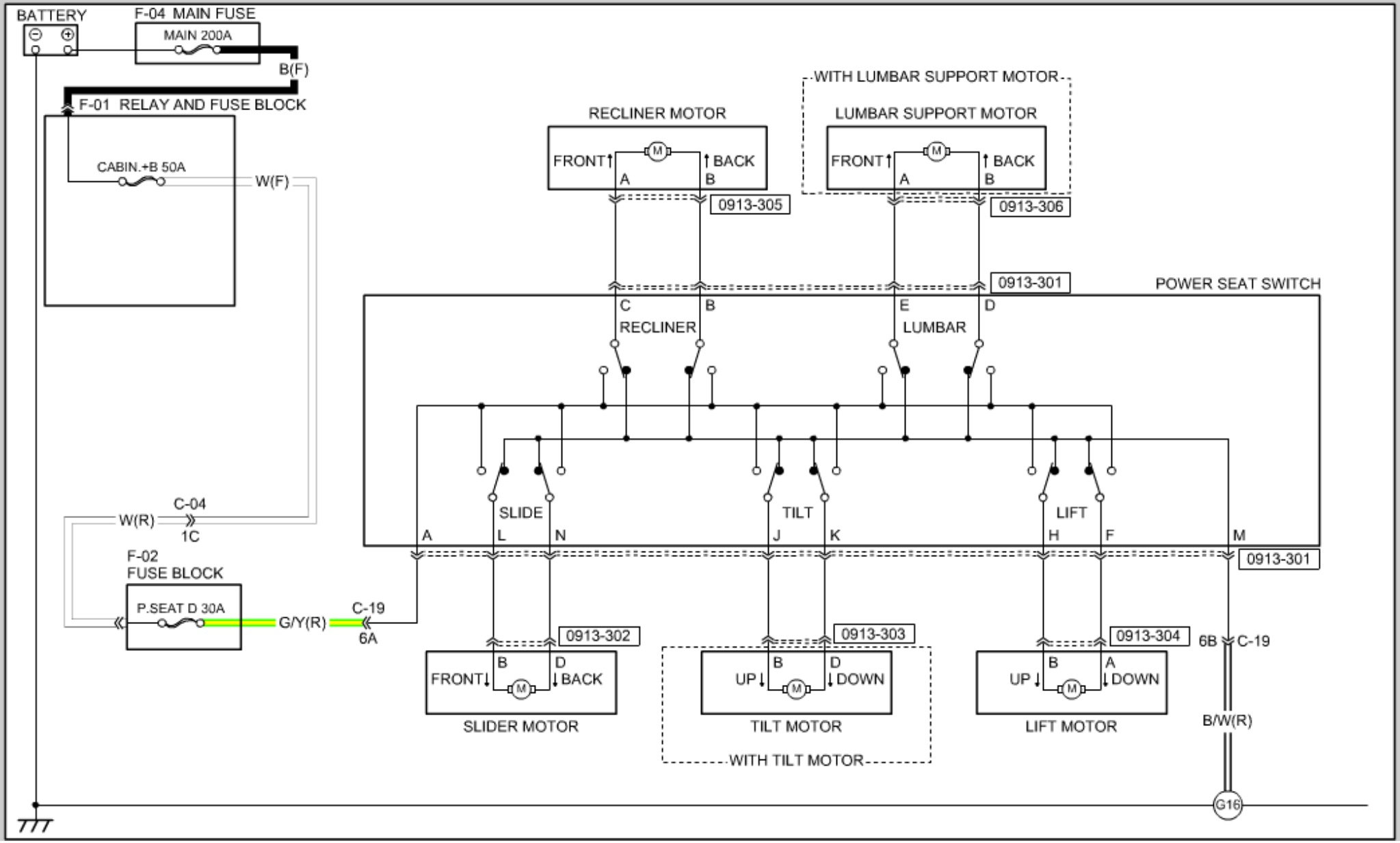
BATTERY
F-04 MAIN FUSE
MAIN 200A
B(F)
F-01 RELAY AND FUSE BLOCK
CABIN.+B 50A
W(F)
WITH LUMBAR SUPPORT MOTOR
RECLINER MOTOR
LUMBAR SUPPORT MOTOR
FRONT
BACK
A
B
0913-305
0913-306
0913-301
POWER SEAT SWITCH
C
B
E
D
RECLINER
LUMBAR
SLIDE
TILT
LIFT
A
L
N
J
K
H
F
M
C-04
W(R)
1C
F-02
FUSE BLOCK
P.SEAT D 30A
G/Y(R)
C-19
6A
0913-302
0913-303
0913-304
6B
C-19
UP
DOWN
SLIDER MOTOR
TILT MOTOR
LIFT MOTOR
WITH TILT MOTOR
B/W(R)
G16

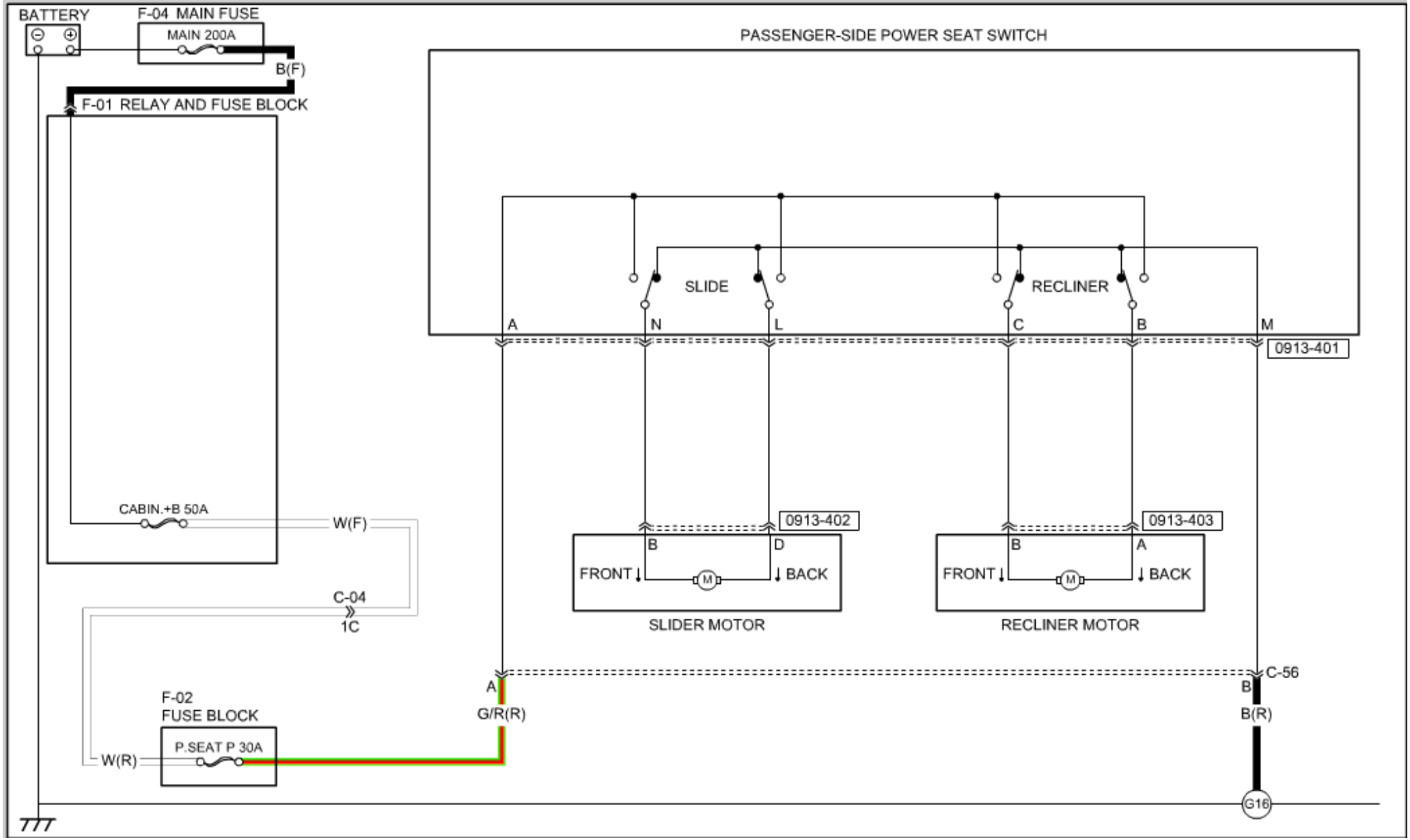
BATTERY
F-04 MAIN FUSE
MAIN 200A
B(F)
F-01 RELAY AND FUSE BLOCK
CABIN.+B 50A
W(F)
C-04
1C
F-02
FUSE BLOCK
P.SEAT P 30A
W(R)
A
G/R(R)
PASSENGER-SIDE POWER SEAT SWITCH
SLIDE
RECLINER
A
N
L
C
B
M
0913-401
0913-402
0913-403
B
D
FRONT
BACK
SLIDER MOTOR
B
A
FRONT
BACK
RECLINER MOTOR
C-56
B
B(R)
G16

DOOR LOCK SYSTEM (WITH KEYLESS ENTRY SYSTEM)

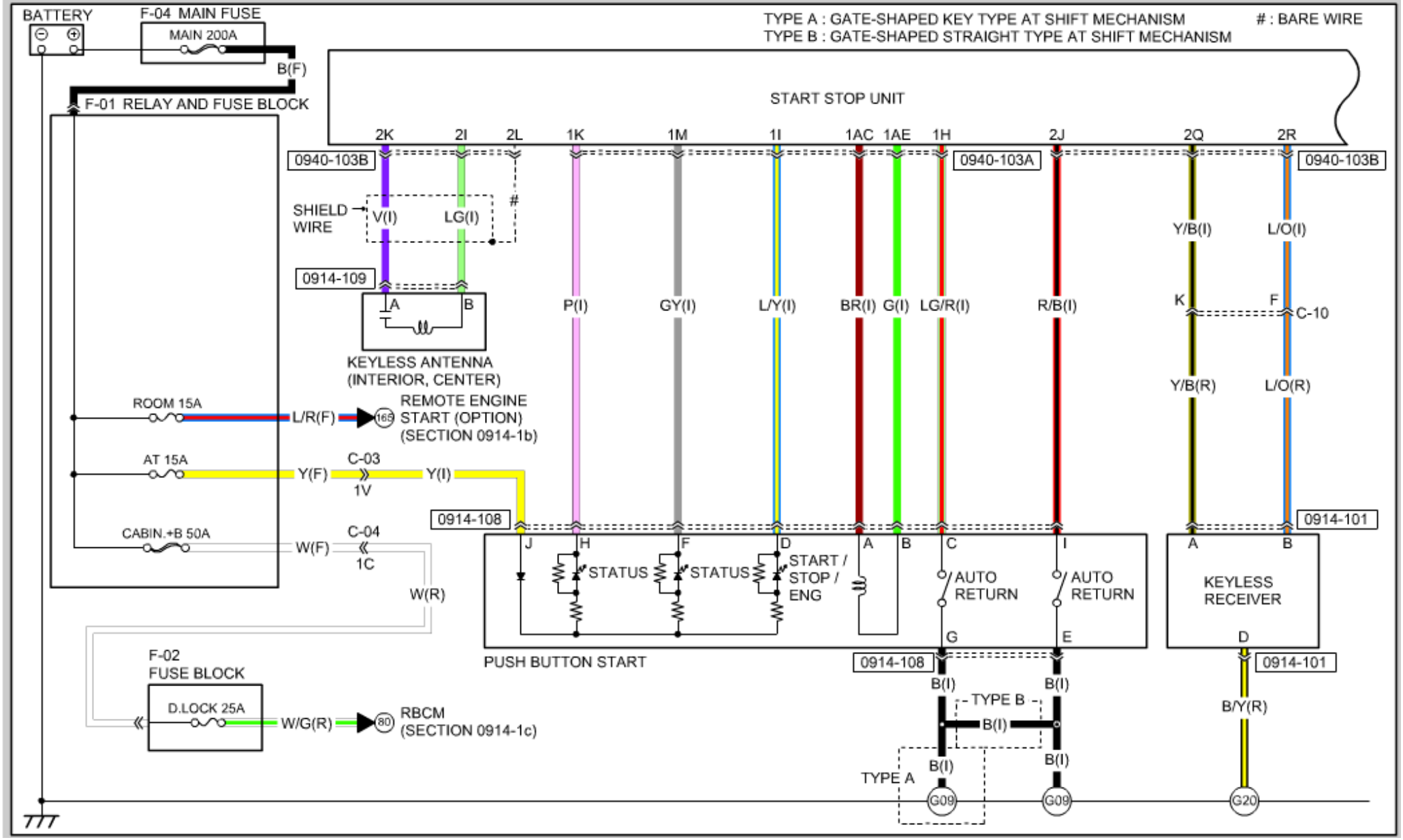

DOOR LOCK SYSTEM (WITH KEYLESS ENTRY SYSTEM)

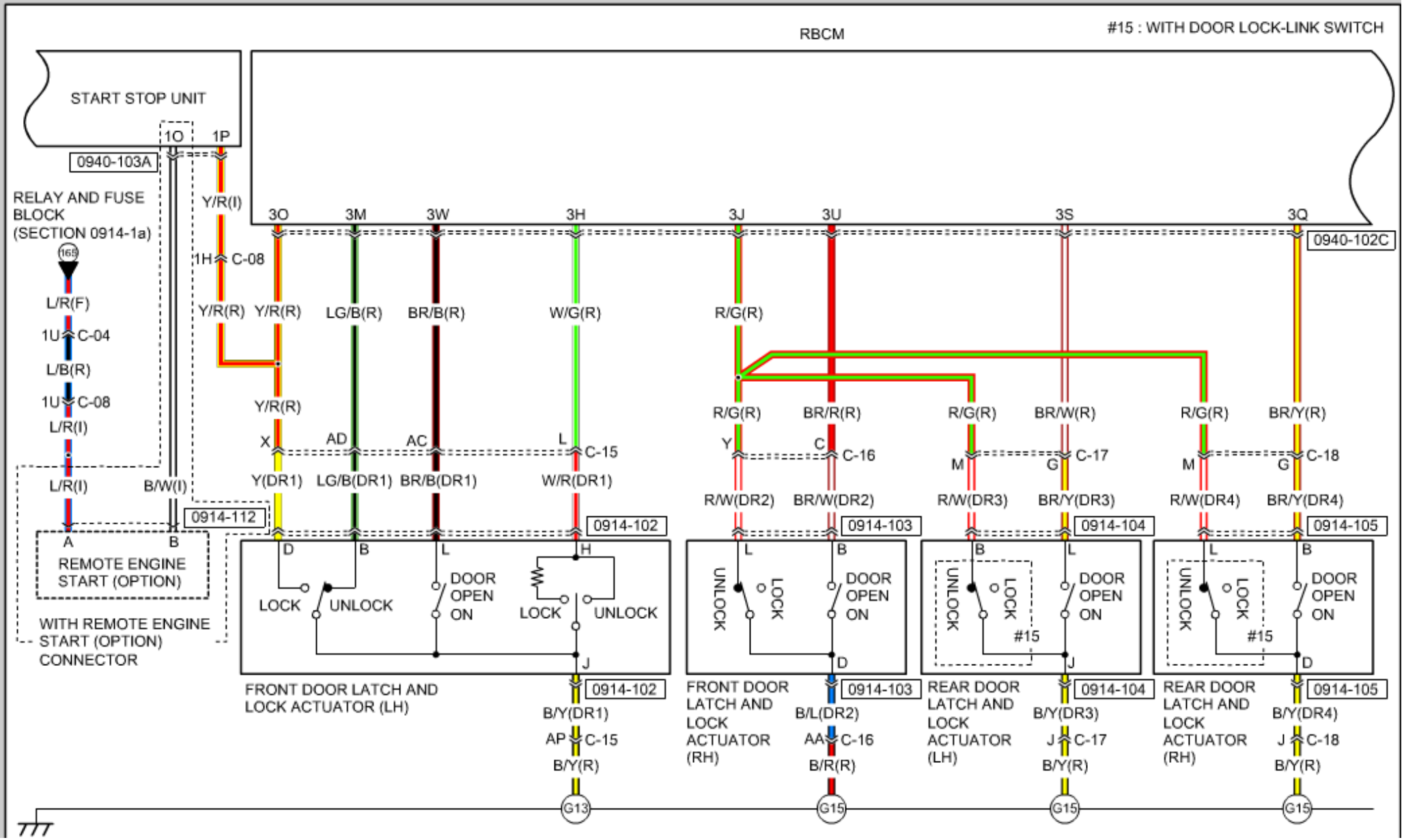

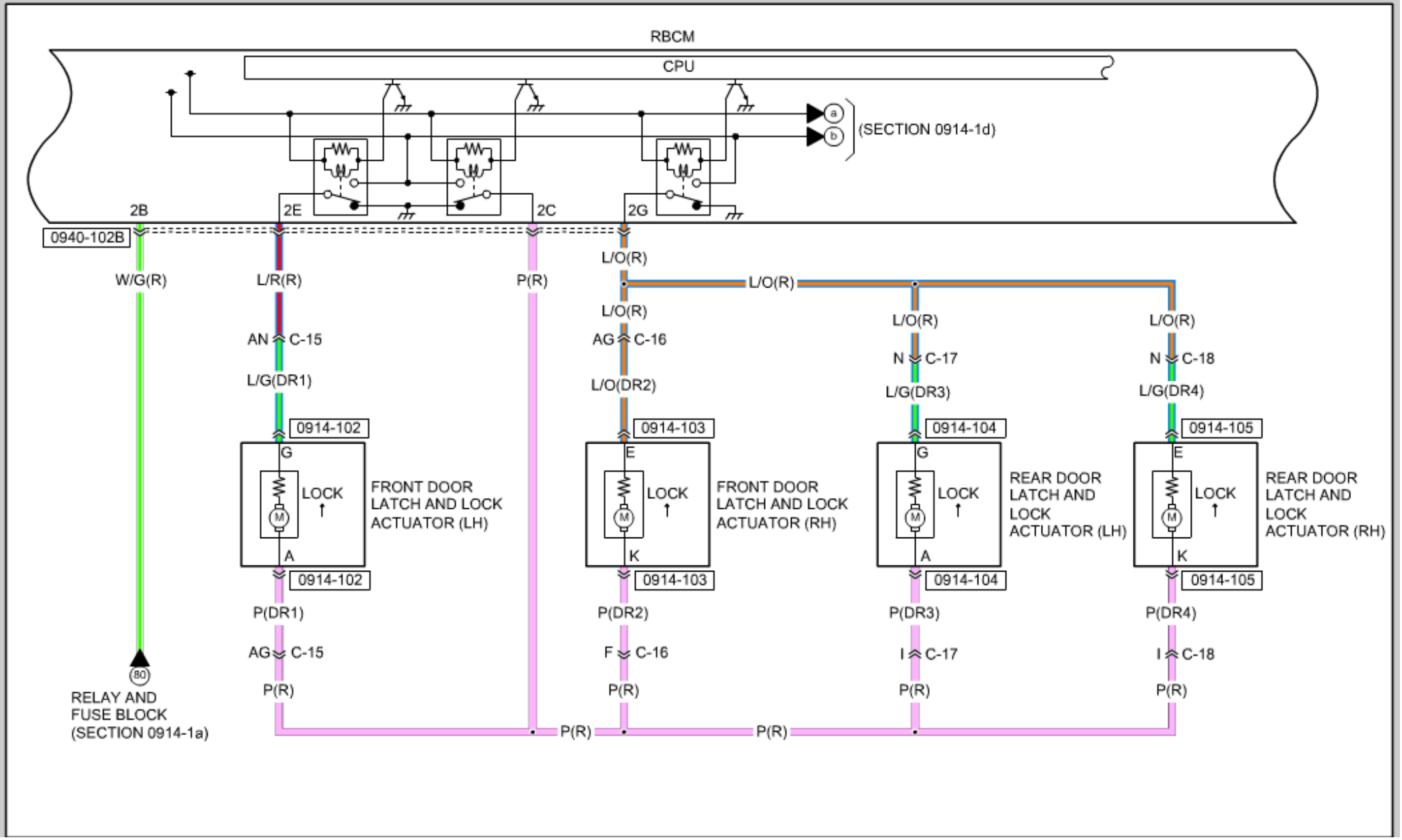
RBCM
CPU
(SECTION 0914-1d)
2B
2E
2C
2G
0940-102B
W/G(R)
L/R(R)
P(R)
L/O(R)
AN C-15
L/G(DR1)
AG C-16
L/O(DR2)
N C-17
L/G(DR3)
N C-18
L/G(DR4)
0914-102
0914-103
0914-104
0914-105
G
E
LOCK
M
A
K
FRONT DOOR LATCH AND LOCK ACTUATOR (LH)
FRONT DOOR LATCH AND LOCK ACTUATOR (RH)
REAR DOOR LATCH AND LOCK ACTUATOR (LH)
REAR DOOR LATCH AND LOCK ACTUATOR (RH)
P(DR1)
P(DR2)
P(DR3)
P(DR4)
AG C-15
F C-16
I C-17
I C-18
80
RELAY AND FUSE BLOCK (SECTION 0914-1a)

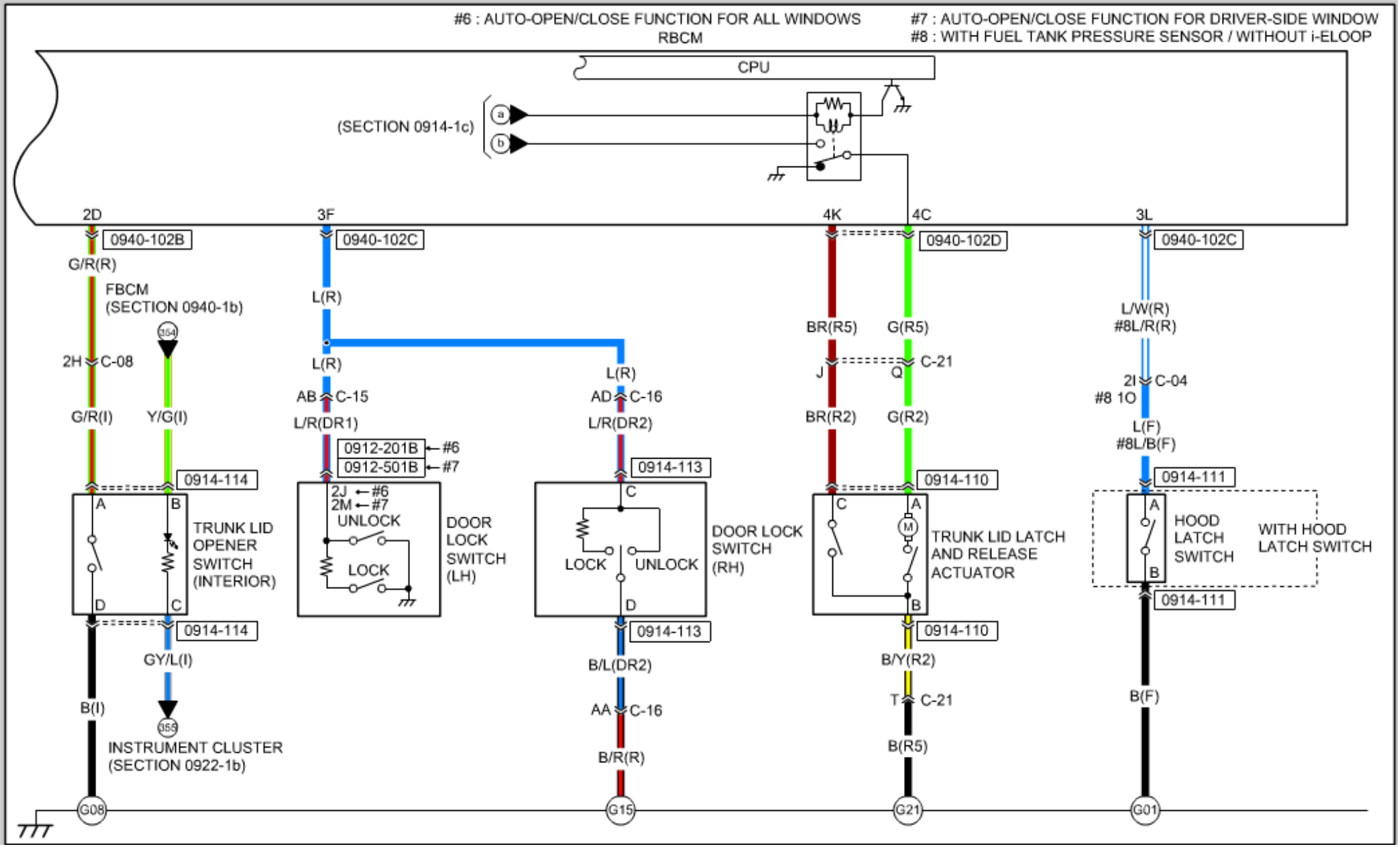
#6 : AUTO-OPEN/CLOSE FUNCTION FOR ALL WINDOWS
#7 : AUTO-OPEN/CLOSE FUNCTION FOR DRIVER-SIDE WINDOW
#8 : WITH FUEL TANK PRESSURE SENSOR / WITHOUT i-ELOOP
RBCM
CPU
(SECTION 0914-1c)
2D
3F
4K
4C
3L
0940-102B
0940-102C
0940-102D
0940-102C
G/R(R)
FBCM
(SECTION 0940-1b)
364
2H C-08
G/R(I)
Y/G(I)
L(R)
AB C-15
L/R(DR1)
0912-201B ← #6
0912-501B ← #7
L(R)
AD C-16
L/R(DR2)
BR(R5)
G(R5)
J
Q
C-21
BR(R2)
G(R2)
L/W(R)
#8L/R(R)
2I C-04
#8 1O
L(F)
#8L/B(F)
0914-114
0914-113
0914-110
0914-111
A
B
C
D
TRUNK LID
OPENER
SWITCH
(INTERIOR)
2J ← #6
2M ← #7
UNLOCK
LOCK
DOOR
LOCK
SWITCH
(LH)
DOOR LOCK
SWITCH
(RH)
M
TRUNK LID LATCH
AND RELEASE
ACTUATOR
HOOD
LATCH
SWITCH
WITH HOOD
LATCH SWITCH
GY/L(I)
B(I)
355
INSTRUMENT CLUSTER
(SECTION 0922-1b)
B/L(DR2)
AA C-16
B/R(R)
B/Y(R2)
T C-21
B(R5)
B(F)
G08
G15
G21
G01

DOOR LOCK SYSTEM (WITH ADVANCED KEYLESS ENTRY SYSTEM)

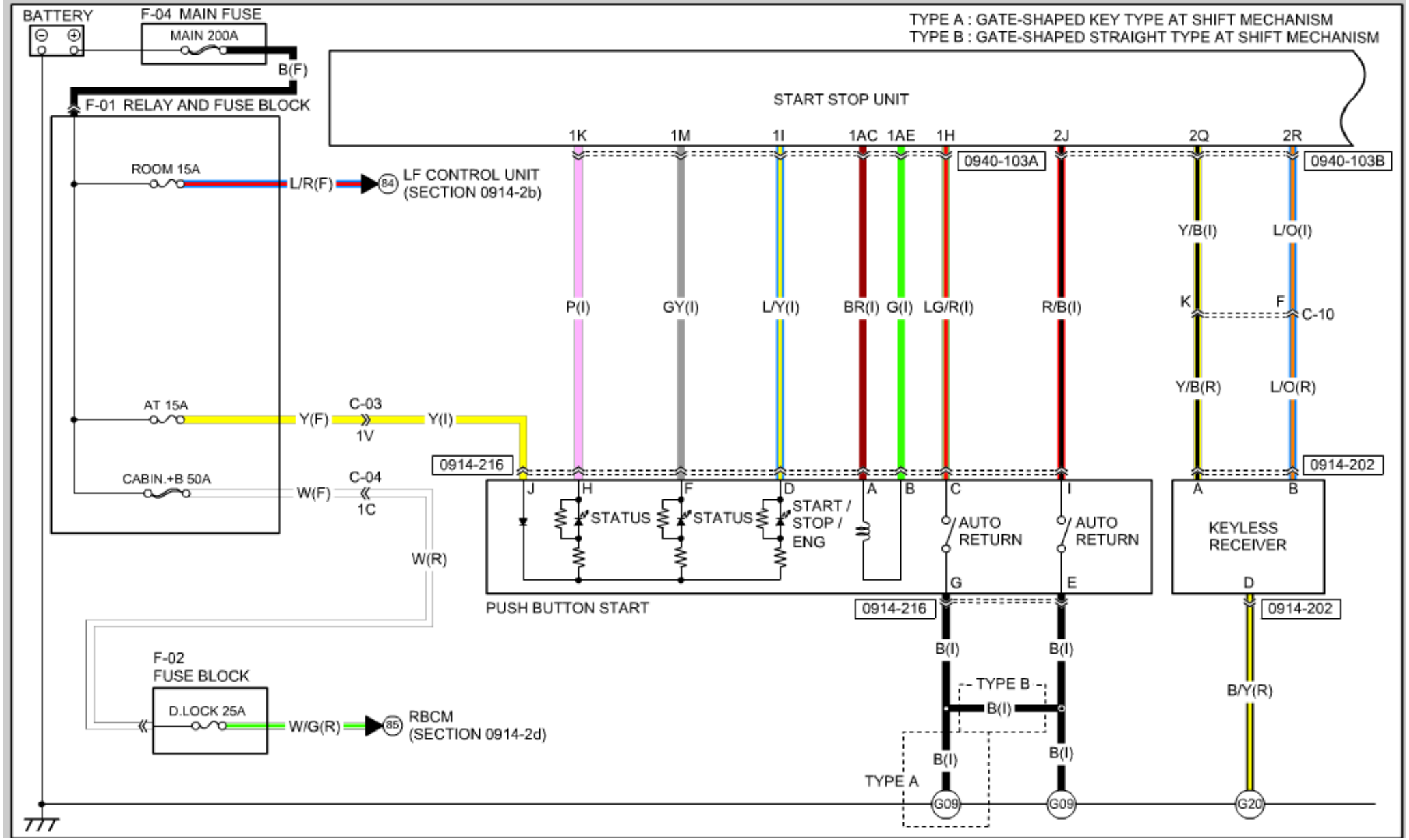

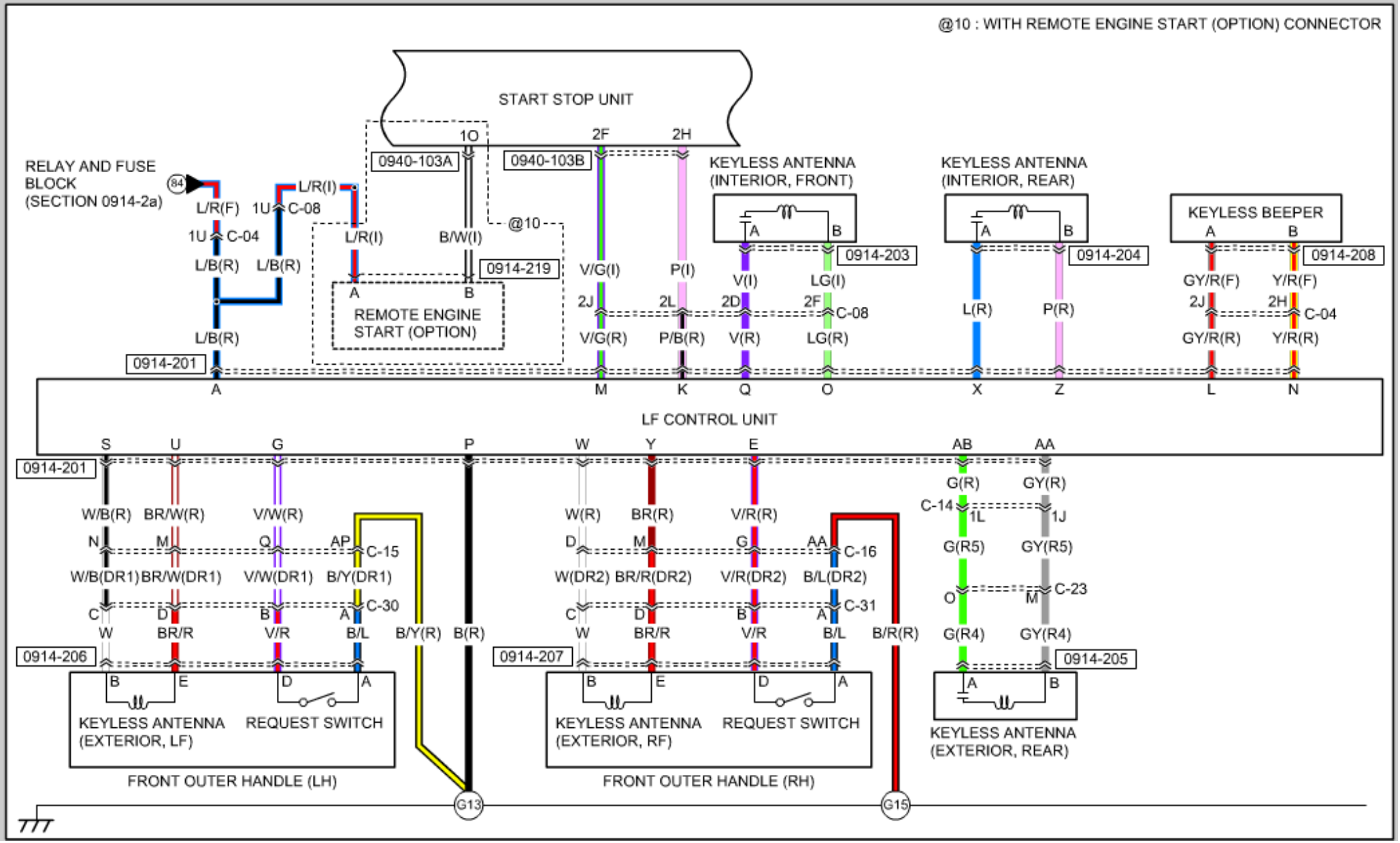
@10 : WITH REMOTE ENGINE START (OPTION) CONNECTOR
START STOP UNIT
1O
2F
2H
0940-103A
0940-103B
RELAY AND FUSE BLOCK (SECTION 0914-2a)
84
L/R(F)
1U
C-04
L/R(I)
1U
C-08
L/B(R)
L/B(R)
L/B(R)
0914-201
L/R(I)
B/W(I)
@10
0914-219
A
B
REMOTE ENGINE START (OPTION)
V/G(I)
P(I)
2J
2L
V/G(R)
P/B(R)
KEYLESS ANTENNA (INTERIOR, FRONT)
A
B
0914-203
V(I)
LG(I)
2D
2F
C-08
V(R)
LG(R)
KEYLESS ANTENNA (INTERIOR, REAR)
A
B
0914-204
L(R)
P(R)
KEYLESS BEEPER
A
B
0914-208
GY/R(F)
Y/R(F)
2J
2H
C-04
GY/R(R)
Y/R(R)
A
M
K
Q
O
X
Z
L
N
LF CONTROL UNIT
S
U
G
P
W
Y
E
AB
AA
0914-201
W/B(R)
BR/W(R)
V/W(R)
N
M
Q
AP
C-15
W/B(DR1)
BR/W(DR1)
V/W(DR1)
B/Y(DR1)
C
D
B
A
C-30
W
BR/R
V/R
B/L
B/Y(R)
B(R)
0914-206
B
E
D
A
KEYLESS ANTENNA (EXTERIOR, LF)
REQUEST SWITCH
FRONT OUTER HANDLE (LH)
W(R)
BR(R)
V/R(R)
D
M
G
AA
C-16
W(DR2)
BR/R(DR2)
V/R(DR2)
B/L(DR2)
C
D
B
A
C-31
W
BR/R
V/R
B/L
B/R(R)
0914-207
B
E
D
A
KEYLESS ANTENNA (EXTERIOR, RF)
REQUEST SWITCH
FRONT OUTER HANDLE (RH)
G13
G15
G(R)
GY(R)
C-14
1L
1J
G(R5)
GY(R5)
O
M
C-23
G(R4)
GY(R4)
0914-205
A
B
KEYLESS ANTENNA (EXTERIOR, REAR)

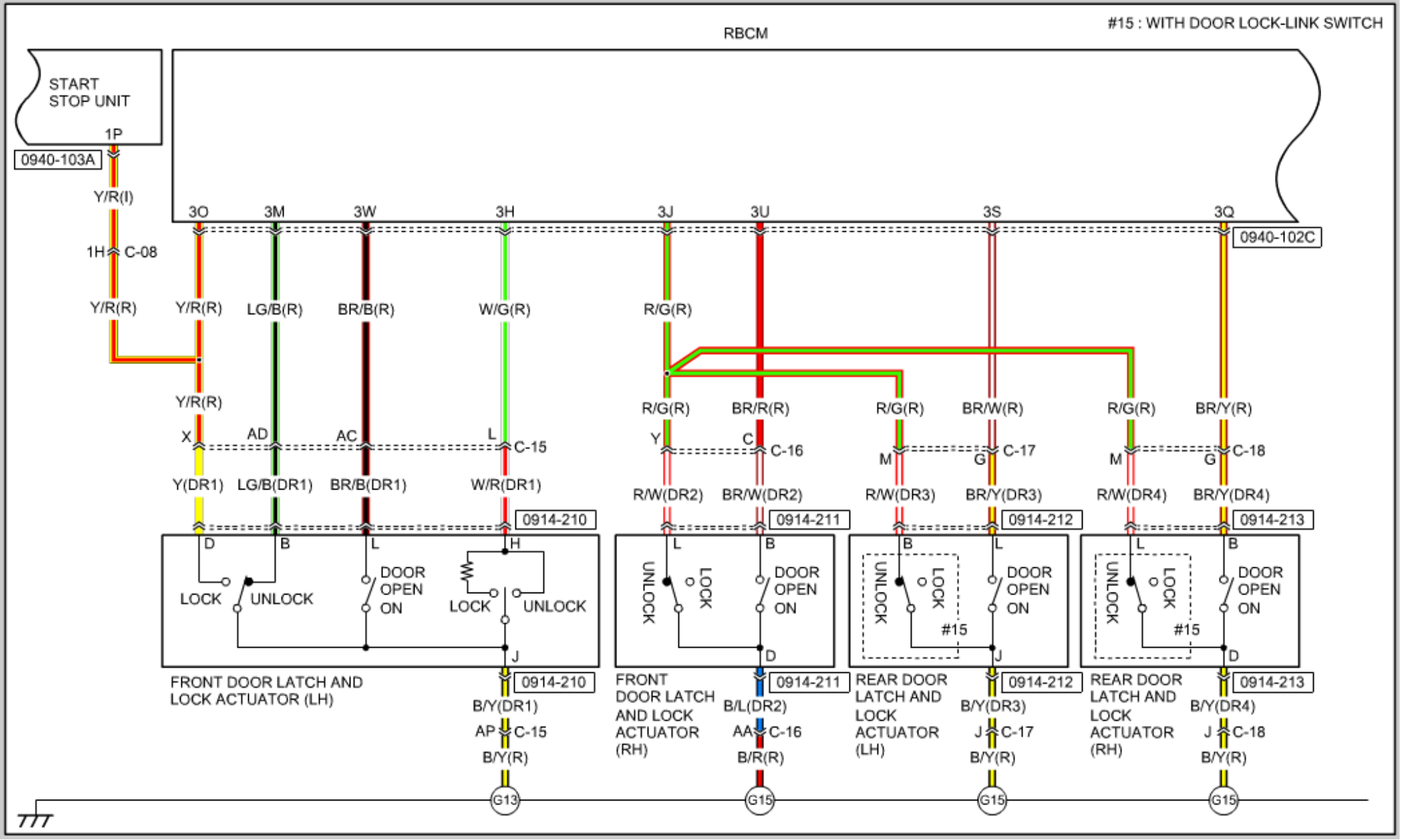
#15 : WITH DOOR LOCK-LINK SWITCH
RBCM
START STOP UNIT
1P
0940-103A
Y/R(I)
1H C-08
Y/R(R)
3O
3M
3W
3H
3J
3U
3S
3Q
0940-102C
Y/R(R)
LG/B(R)
BR/B(R)
W/G(R)
R/G(R)
Y/R(R)
X
AD
AC
L
C-15
Y(DR1)
LG/B(DR1)
BR/B(DR1)
W/R(DR1)
0914-210
R/G(R)
BR/R(R)
Y
C
C-16
R/W(DR2)
BR/W(DR2)
0914-211
R/G(R)
BR/W(R)
M
G
C-17
R/W(DR3)
BR/Y(DR3)
0914-212
R/G(R)
BR/Y(R)
M
G
C-18
R/W(DR4)
BR/Y(DR4)
0914-213
D
B
L
H
LOCK
UNLOCK
DOOR OPEN ON
LOCK
UNLOCK
J
FRONT DOOR LATCH AND LOCK ACTUATOR (LH)
0914-210
B/Y(DR1)
AP C-15
B/Y(R)
G13
UNLOCK
LOCK
DOOR OPEN ON
D
FRONT DOOR LATCH AND LOCK ACTUATOR (RH)
0914-211
B/L(DR2)
AA C-16
B/R(R)
G15
UNLOCK
LOCK
#15
DOOR OPEN ON
J
REAR DOOR LATCH AND LOCK ACTUATOR (LH)
0914-212
B/Y(DR3)
J C-17
B/Y(R)
G15
UNLOCK
LOCK
#15
DOOR OPEN ON
D
REAR DOOR LATCH AND LOCK ACTUATOR (RH)
0914-213
B/Y(DR4)
J C-18
B/Y(R)
G15

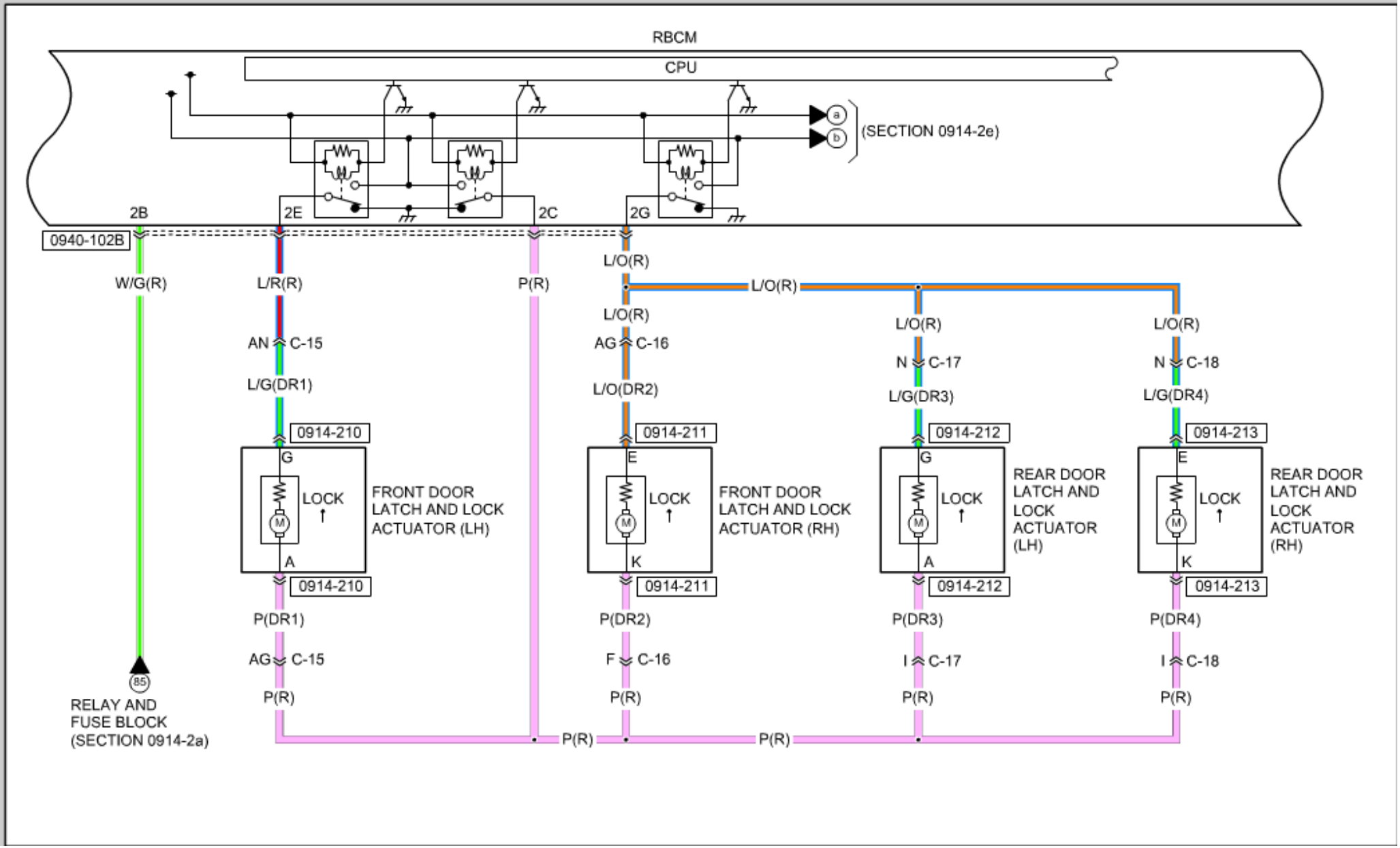
RBCM
CPU
a
b
(SECTION 0914-2e)
2B
2E
2C
2G
0940-102B
W/G(R)
L/R(R)
P(R)
L/O(R)
L/O(R)
L/O(R)
L/O(R)
L/O(R)
AN C-15
L/G(DR1)
AG C-16
L/O(DR2)
N C-17
L/G(DR3)
N C-18
L/G(DR4)
0914-210
0914-211
0914-212
0914-213
G
E
G
E
LOCK
LOCK
LOCK
LOCK
M
M
M
M
A
K
A
K
FRONT DOOR LATCH AND LOCK ACTUATOR (LH)
FRONT DOOR LATCH AND LOCK ACTUATOR (RH)
REAR DOOR LATCH AND LOCK ACTUATOR (LH)
REAR DOOR LATCH AND LOCK ACTUATOR (RH)
0914-210
0914-211
0914-212
0914-213
P(DR1)
P(DR2)
P(DR3)
P(DR4)
AG C-15
F C-16
I C-17
I C-18
P(R)
P(R)
P(R)
P(R)
85
RELAY AND FUSE BLOCK (SECTION 0914-2a)
P(R)
P(R)

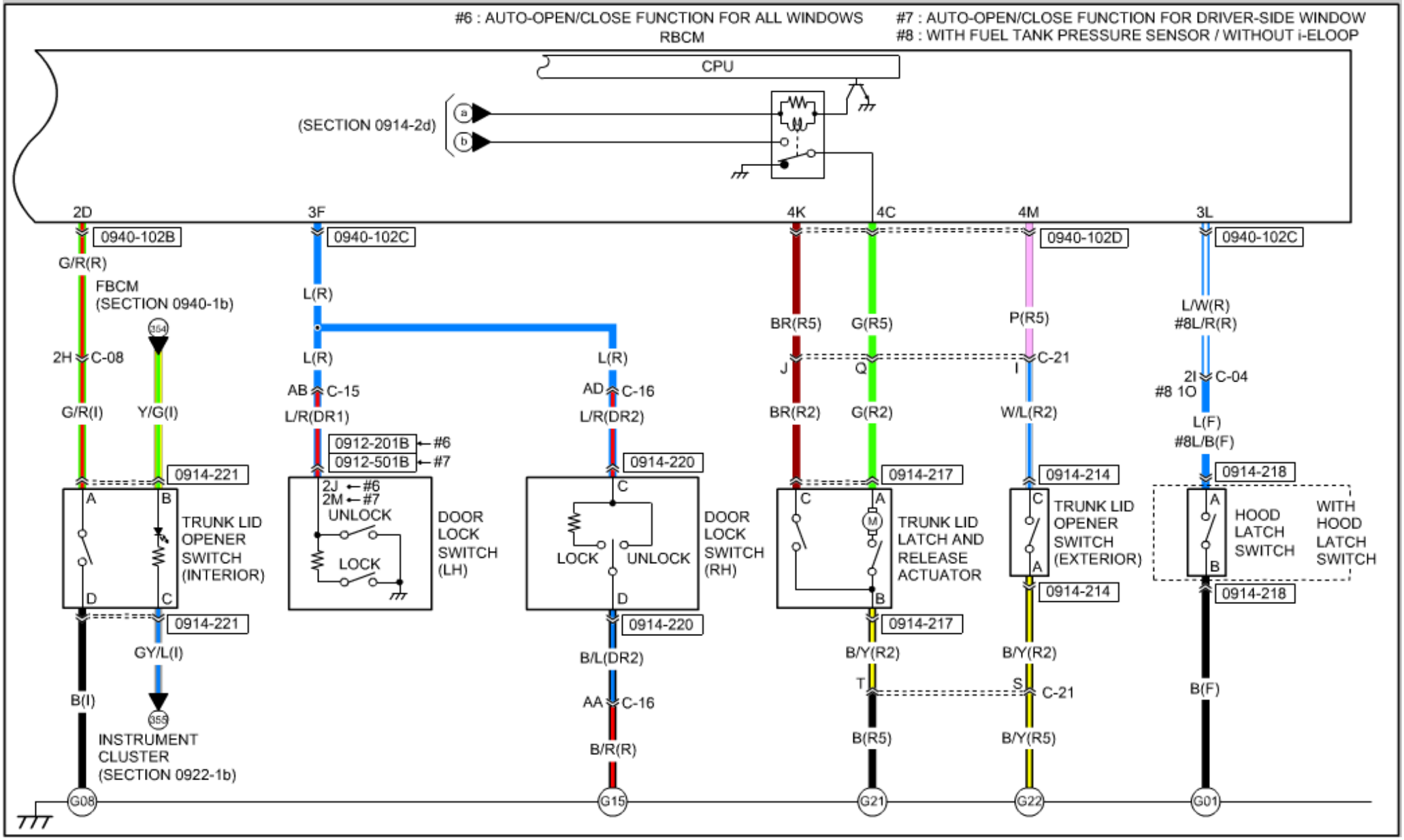
#6 : AUTO-OPEN/CLOSE FUNCTION FOR ALL WINDOWS
#7 : AUTO-OPEN/CLOSE FUNCTION FOR DRIVER-SIDE WINDOW
#8 : WITH FUEL TANK PRESSURE SENSOR / WITHOUT i-ELOOP
RBCM
CPU
(SECTION 0914-2d)
2D
3F
4K
4C
4M
3L
0940-102B
0940-102C
0940-102D
0940-102C
G/R(R)
FBCM
(SECTION 0940-1b)
L(R)
BR(R5)
G(R5)
P(R5)
L/W(R)
#8L/R(R)
2H C-08
AB C-15
AD C-16
J
Q
I
C-21
2I C-04
#8 1O
G/R(I)
Y/G(I)
L/R(DR1)
L/R(DR2)
BR(R2)
G(R2)
W/L(R2)
L(F)
#8L/B(F)
0912-201B ← #6
0912-501B ← #7
0914-221
0914-220
0914-217
0914-214
0914-218
2J ← #6
2M ← #7
UNLOCK
LOCK
TRUNK LID OPENER SWITCH (INTERIOR)
DOOR LOCK SWITCH (LH)
DOOR LOCK SWITCH (RH)
TRUNK LID LATCH AND RELEASE ACTUATOR
TRUNK LID OPENER SWITCH (EXTERIOR)
HOOD LATCH SWITCH
WITH HOOD LATCH SWITCH
GY/L(I)
B/L(DR2)
B/Y(R2)
B/Y(R2)
T
S
C-21
B(I)
AA C-16
B(F)
B(R5)
B/Y(R5)
B/R(R)
INSTRUMENT CLUSTER
(SECTION 0922-1b)
G08
G15
G21
G22
G01

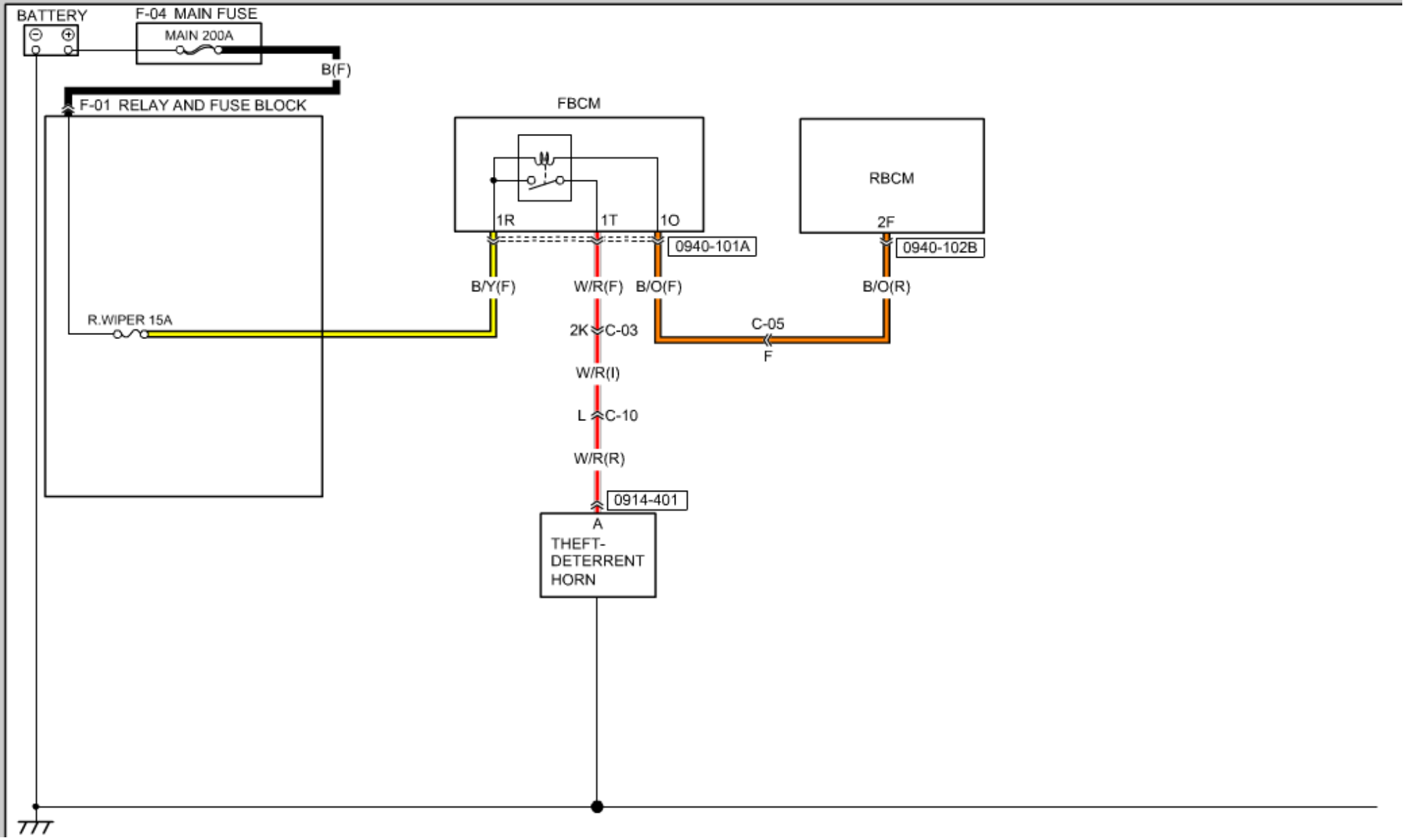
BATTERY
F-04 MAIN FUSE
MAIN 200A
B(F)
F-01 RELAY AND FUSE BLOCK
FBCM
1R
1T
1O
0940-101A
RBCM
2F
0940-102B
B/Y(F)
W/R(F)
B/O(F)
B/O(R)
R.WIPER 15A
2K
C-03
C-05
F
W/R(I)
L
C-10
W/R(R)
0914-401
A
THEFT-
DETERRENT
HORN

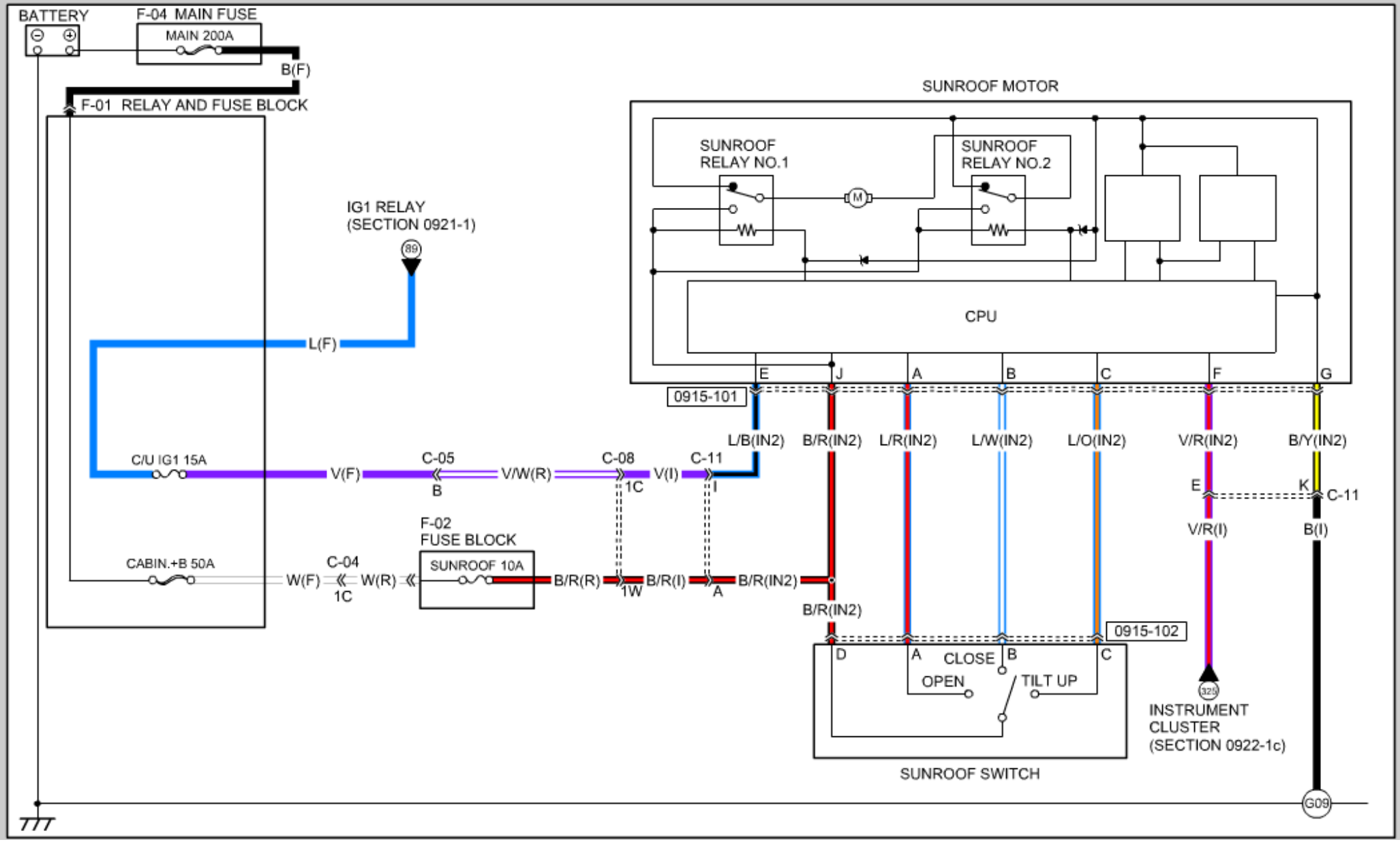
BATTERY
F-04 MAIN FUSE
MAIN 200A
B(F)
F-01 RELAY AND FUSE BLOCK
SUNROOF MOTOR
SUNROOF RELAY NO.1
SUNROOF RELAY NO.2
M
CPU
IG1 RELAY (SECTION 0921-1)
89
L(F)
E
J
A
B
C
F
G
0915-101
L/B(IN2)
B/R(IN2)
L/R(IN2)
L/W(IN2)
L/O(IN2)
V/R(IN2)
B/Y(IN2)
C/U IG1 15A
V(F)
C-05
B
V/W(R)
C-08
1C
V(I)
C-11
I
E
K
C-11
V/R(I)
B(I)
F-02 FUSE BLOCK
CABIN.+B 50A
W(F)
C-04
1C
W(R)
SUNROOF 10A
B/R(R)
1W
B/R(I)
A
B/R(IN2)
B/R(IN2)
0915-102
D
A
CLOSE
B
C
OPEN
TILT UP
325
INSTRUMENT CLUSTER (SECTION 0922-1c)
SUNROOF SWITCH
G09

HEADLIGHT (HALOGEN TYPE)

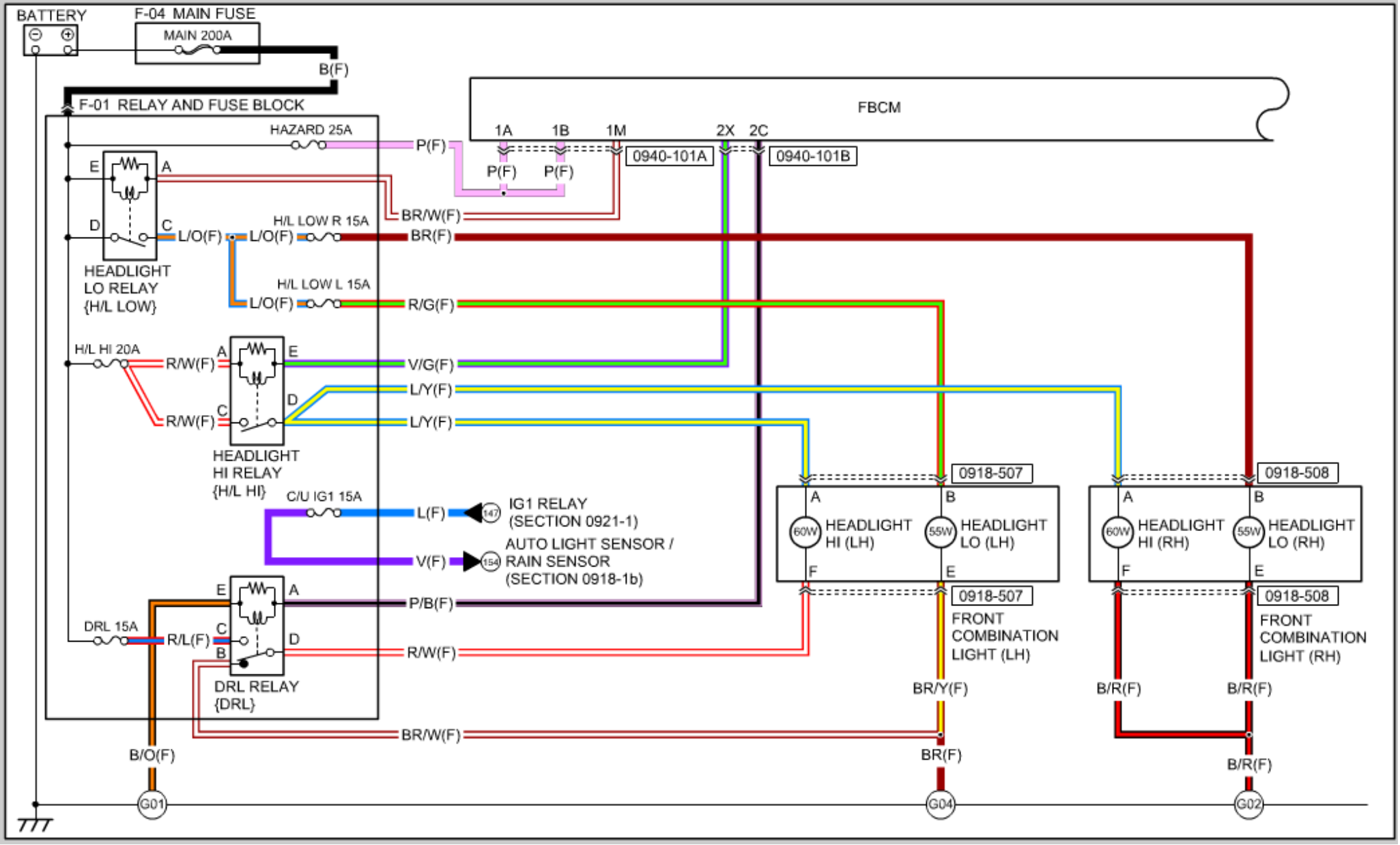

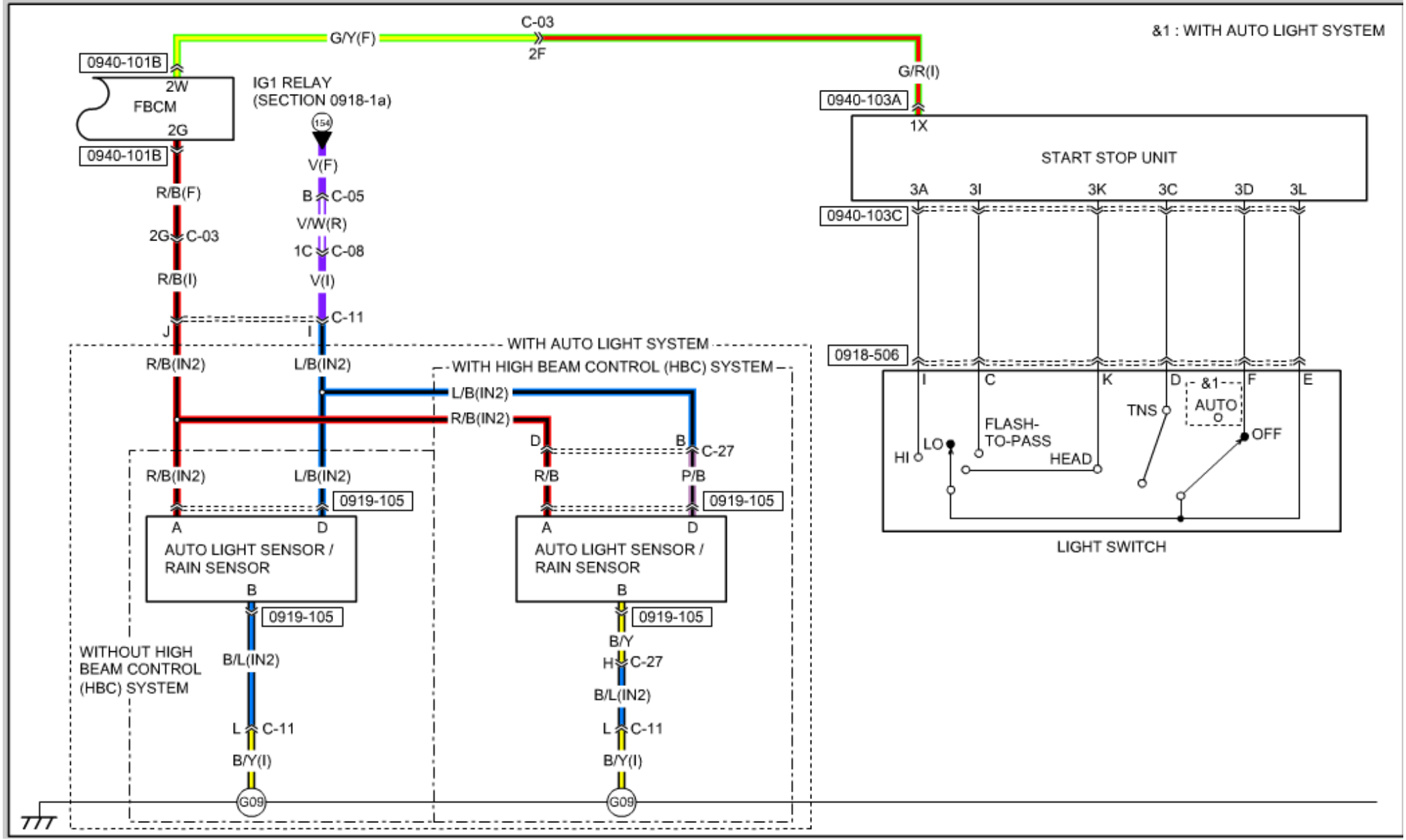
&1 : WITH AUTO LIGHT SYSTEM
C-03
G/Y(F)
2F
0940-101B
2W
FBCM
2G
0940-101B
IG1 RELAY
(SECTION 0918-1a)
154
V(F)
B C-05
V/W(R)
1C C-08
V(I)
C-11
R/B(F)
2G C-03
R/B(I)
J
I
R/B(IN2)
L/B(IN2)
WITH AUTO LIGHT SYSTEM
WITH HIGH BEAM CONTROL (HBC) SYSTEM
L/B(IN2)
R/B(IN2)
D
B C-27
R/B
P/B
R/B(IN2)
L/B(IN2)
0919-105
A
D
AUTO LIGHT SENSOR /
RAIN SENSOR
B
0919-105
WITHOUT HIGH
BEAM CONTROL
(HBC) SYSTEM
B/L(IN2)
L C-11
B/Y(I)
G09
0919-105
A
D
AUTO LIGHT SENSOR /
RAIN SENSOR
B
0919-105
B/Y
H C-27
B/L(IN2)
L C-11
B/Y(I)
G09
G/R(I)
0940-103A
1X
START STOP UNIT
3A
3I
3K
3C
3D
3L
0940-103C
0918-506
I
C
K
D
&1
F
E
TNS
AUTO
FLASH-
TO-PASS
OFF
HI
LO
HEAD
LIGHT SWITCH

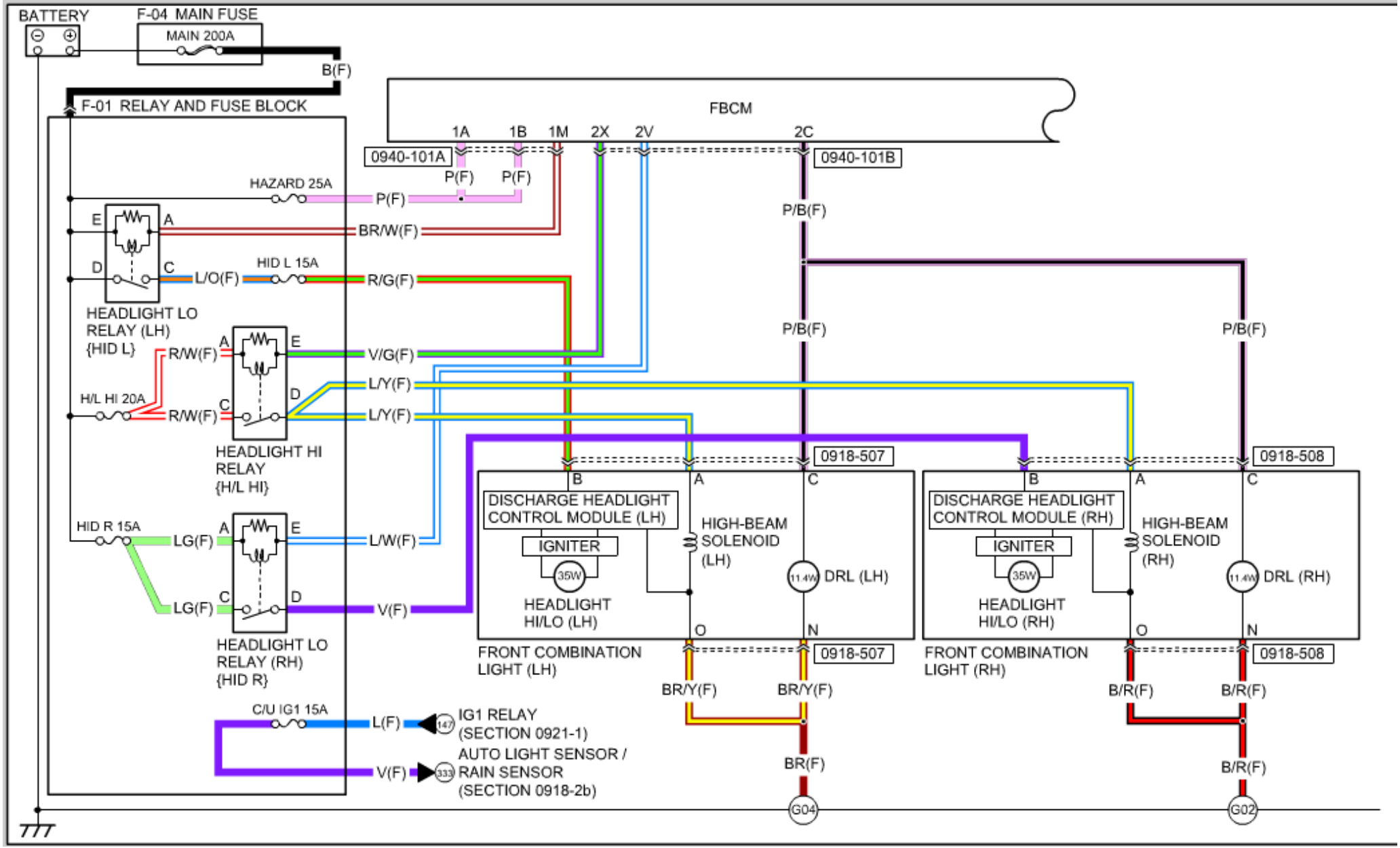
BATTERY
F-04 MAIN FUSE
MAIN 200A
B(F)
F-01 RELAY AND FUSE BLOCK
FBCM
1A
1B
1M
2X
2V
2C
0940-101A
0940-101B
P(F)
P(F)
HAZARD 25A
P(F)
P/B(F)
E
A
BR/W(F)
D
C
L/O(F)
HID L 15A
R/G(F)
HEADLIGHT LO
RELAY (LH)
{HID L}
R/W(F)
A
E
V/G(F)
P/B(F)
P/B(F)
L/Y(F)
H/L HI 20A
R/W(F)
C
D
L/Y(F)
HEADLIGHT HI
RELAY
{H/L HI}
0918-507
0918-508
B
A
C
DISCHARGE HEADLIGHT
CONTROL MODULE (LH)
IGNITER
35W
HEADLIGHT
HI/LO (LH)
HIGH-BEAM
SOLENOID
(LH)
11.4W
DRL (LH)
O
N
FRONT COMBINATION
LIGHT (LH)
HID R 15A
LG(F)
A
E
L/W(F)
LG(F)
C
D
V(F)
HEADLIGHT LO
RELAY (RH)
{HID R}
DISCHARGE HEADLIGHT
CONTROL MODULE (RH)
IGNITER
35W
HEADLIGHT
HI/LO (RH)
HIGH-BEAM
SOLENOID
(RH)
11.4W
DRL (RH)
FRONT COMBINATION
LIGHT (RH)
BR/Y(F)
BR/Y(F)
B/R(F)
B/R(F)
C/U IG1 15A
L(F)
147
IG1 RELAY
(SECTION 0921-1)
V(F)
333
AUTO LIGHT SENSOR /
RAIN SENSOR
(SECTION 0918-2b)
BR(F)
B/R(F)
G04
G02

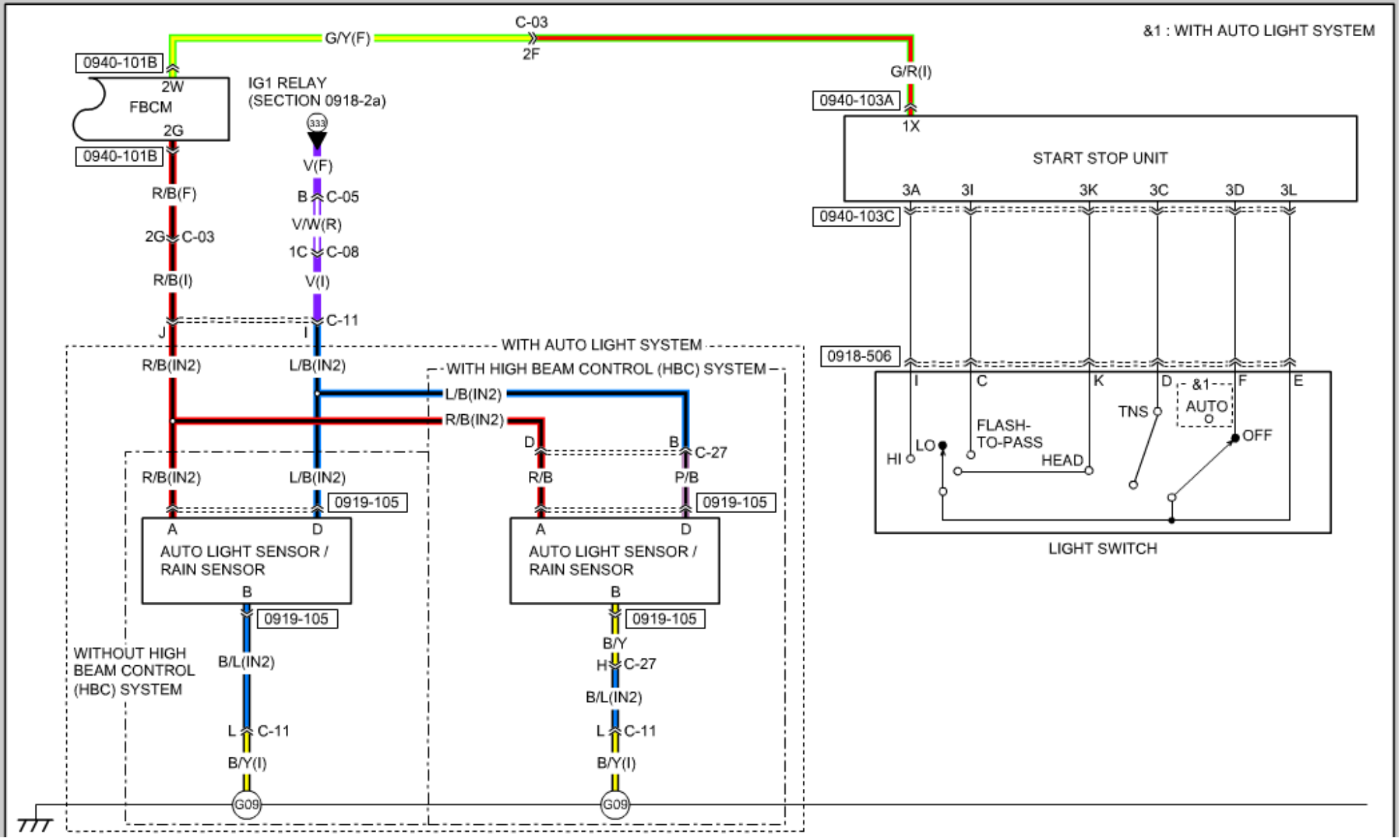
&1 : WITH AUTO LIGHT SYSTEM
G/Y(F)
C-03
2F
G/R(I)
0940-101B
2W
FBCM
2G
0940-101B
IG1 RELAY
(SECTION 0918-2a)
333
V(F)
R/B(F)
B C-05
V/W(R)
2G C-03
1C C-08
R/B(I)
V(I)
J
I
C-11
0940-103A
1X
START STOP UNIT
3A
3I
3K
3C
3D
3L
0940-103C
WITH AUTO LIGHT SYSTEM
R/B(IN2)
L/B(IN2)
WITH HIGH BEAM CONTROL (HBC) SYSTEM
L/B(IN2)
R/B(IN2)
0918-506
I
C
K
D
&1
F
E
TNS
AUTO
FLASH-
TO-PASS
OFF
HI
LO
HEAD
D
B
C-27
R/B(IN2)
L/B(IN2)
R/B
P/B
0919-105
0919-105
A
D
A
D
AUTO LIGHT SENSOR /
RAIN SENSOR
AUTO LIGHT SENSOR /
RAIN SENSOR
B
B
0919-105
0919-105
WITHOUT HIGH
BEAM CONTROL
(HBC) SYSTEM
B/L(IN2)
B/Y
H C-27
B/L(IN2)
L C-11
L C-11
B/Y(I)
B/Y(I)
G09
G09
LIGHT SWITCH

LICENSE PLATE LIGHT / PARKING LIGHT / SIDE MARKER LIGHT / TAILLIGHT

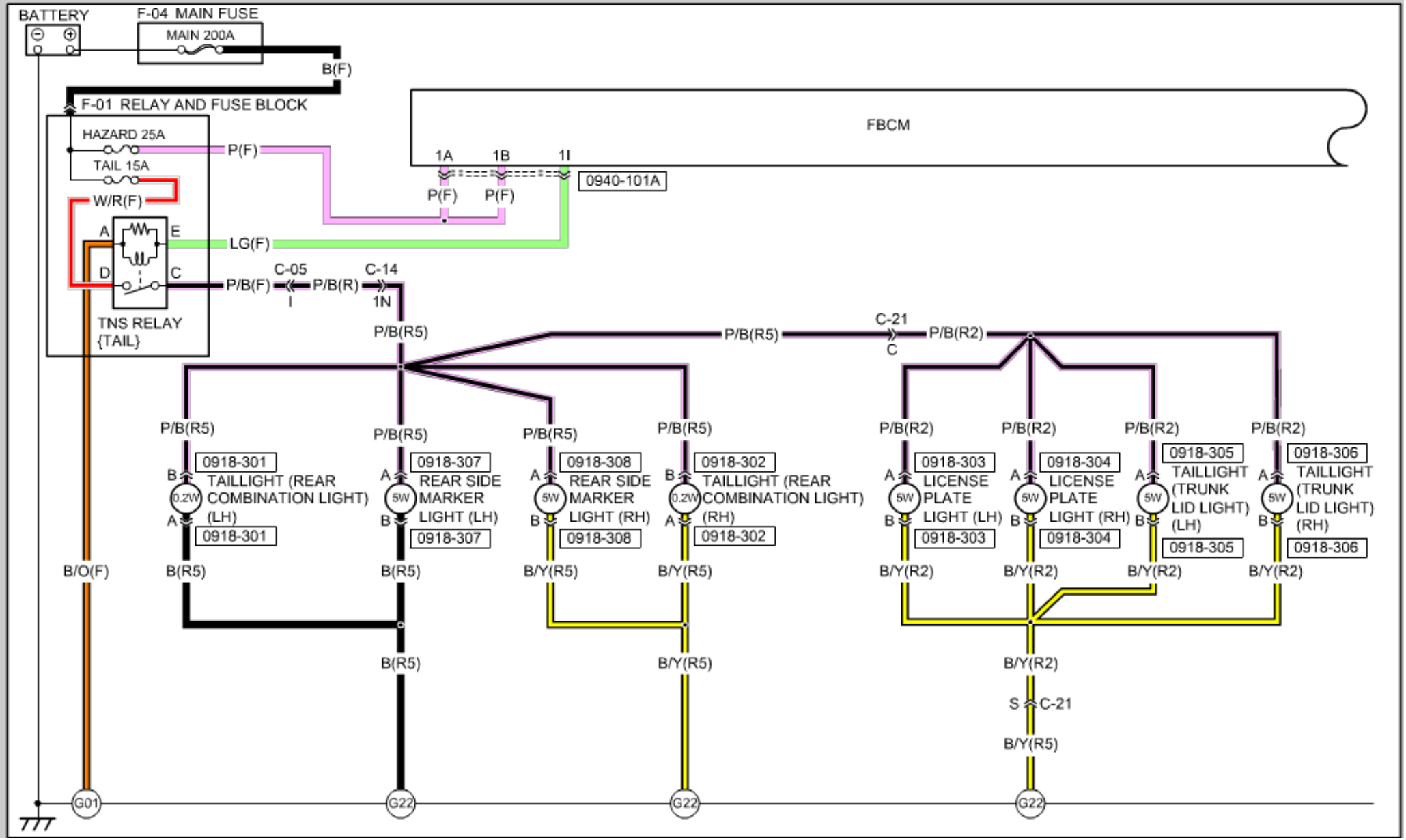

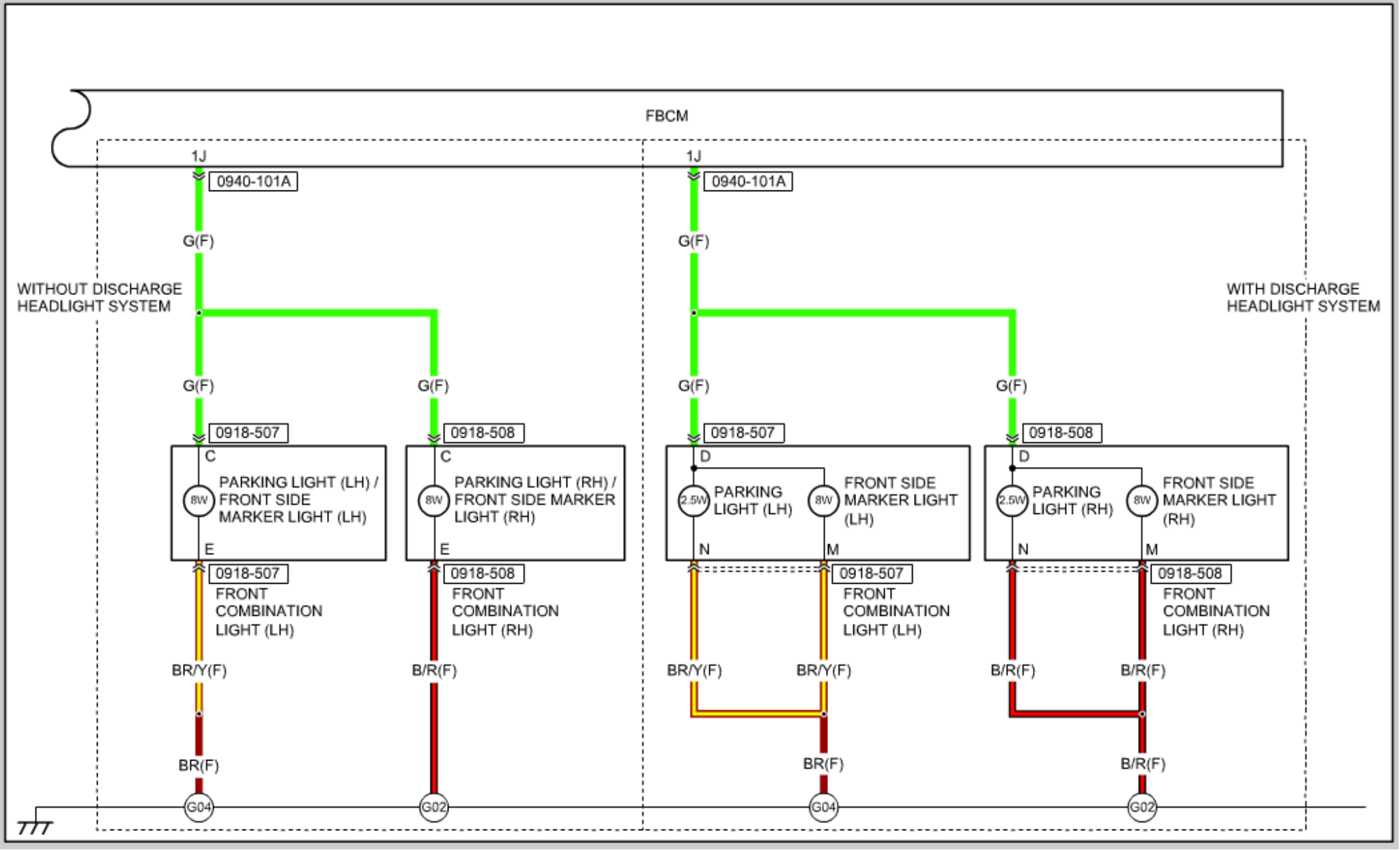
FBCM
1J
0940-101A
G(F)
WITHOUT DISCHARGE HEADLIGHT SYSTEM
WITH DISCHARGE HEADLIGHT SYSTEM
0918-507
0918-508
C
D
8W
2.5W
PARKING LIGHT (LH) / FRONT SIDE MARKER LIGHT (LH)
PARKING LIGHT (RH) / FRONT SIDE MARKER LIGHT (RH)
PARKING LIGHT (LH)
PARKING LIGHT (RH)
FRONT SIDE MARKER LIGHT (LH)
FRONT SIDE MARKER LIGHT (RH)
E
N
M
FRONT COMBINATION LIGHT (LH)
FRONT COMBINATION LIGHT (RH)
BR/Y(F)
B/R(F)
BR(F)
G04
G02

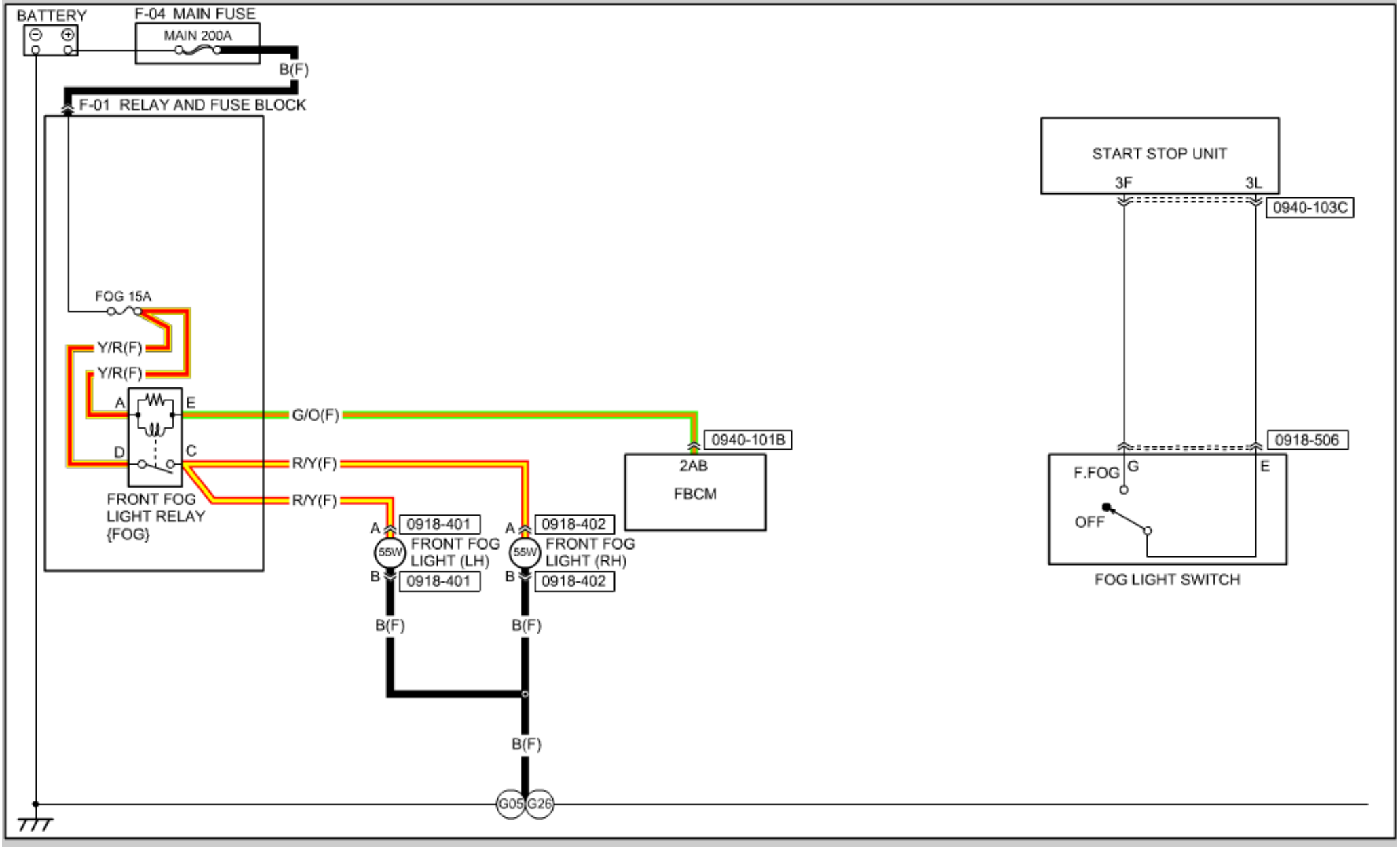
BATTERY
F-04 MAIN FUSE
MAIN 200A
B(F)
F-01 RELAY AND FUSE BLOCK
FOG 15A
Y/R(F)
Y/R(F)
A
E
D
C
FRONT FOG
LIGHT RELAY
{FOG}
G/O(F)
R/Y(F)
R/Y(F)
0940-101B
2AB
FBCM
A
0918-401
55W
FRONT FOG
LIGHT (LH)
B
0918-401
A
0918-402
55W
FRONT FOG
LIGHT (RH)
B
0918-402
B(F)
B(F)
B(F)
G05
G26
START STOP UNIT
3F
3L
0940-103C
0918-506
F.FOG
G
E
OFF
FOG LIGHT SWITCH

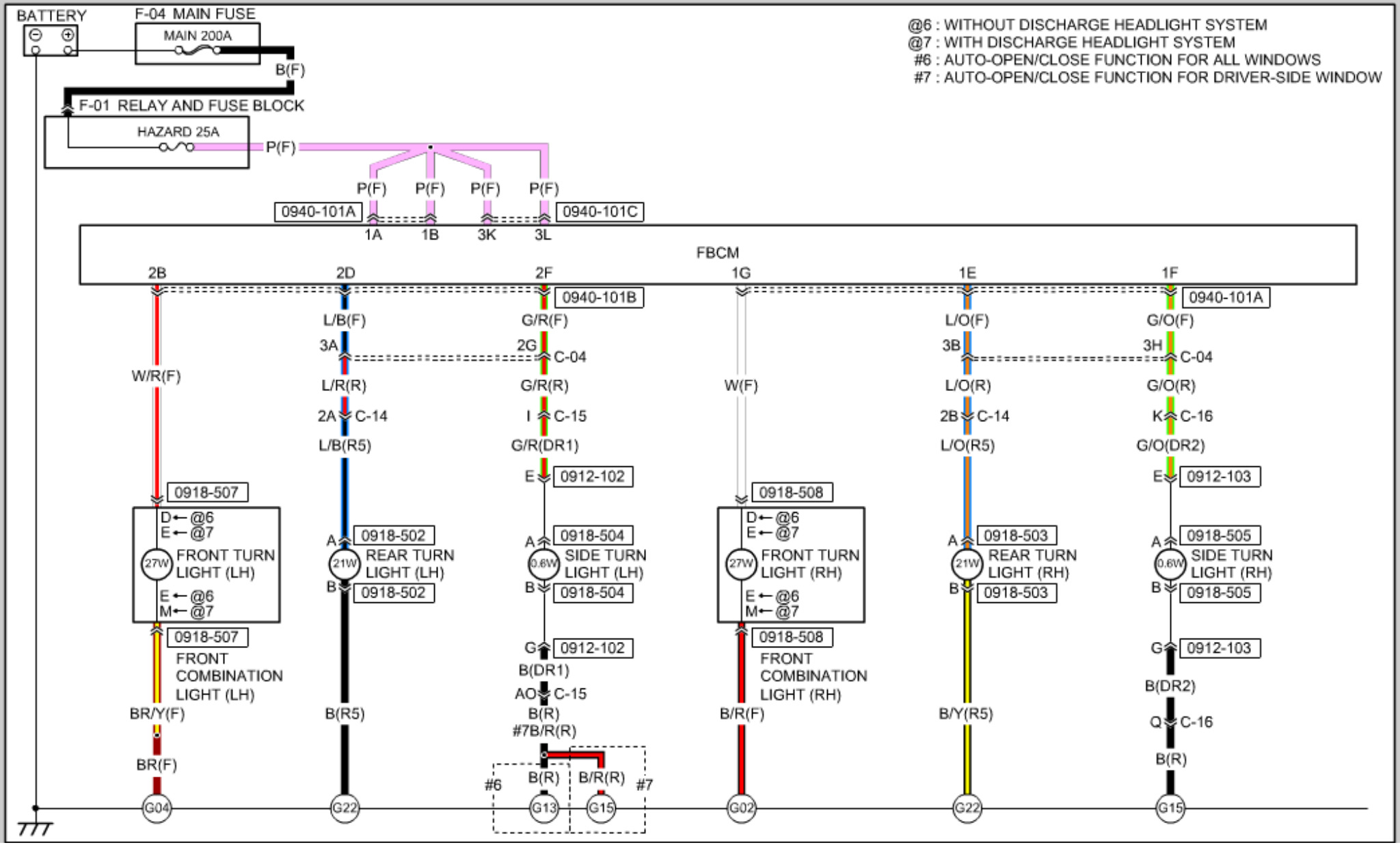
BATTERY
F-04 MAIN FUSE
MAIN 200A
B(F)
F-01 RELAY AND FUSE BLOCK
HAZARD 25A
P(F)
@6 : WITHOUT DISCHARGE HEADLIGHT SYSTEM
@7 : WITH DISCHARGE HEADLIGHT SYSTEM
#6 : AUTO-OPEN/CLOSE FUNCTION FOR ALL WINDOWS
#7 : AUTO-OPEN/CLOSE FUNCTION FOR DRIVER-SIDE WINDOW
0940-101A
0940-101C
1A
1B
3K
3L
FBCM
2B
2D
2F
1G
1E
1F
0940-101B
L/B(F)
G/R(F)
L/O(F)
G/O(F)
3A
2G
C-04
3B
3H
W/R(F)
L/R(R)
G/R(R)
W(F)
L/O(R)
G/O(R)
2A
C-14
I
C-15
2B
K
C-16
L/B(R5)
G/R(DR1)
L/O(R5)
G/O(DR2)
E
0912-102
0912-103
0918-507
0918-508
D ← @6
E ← @7
27W
FRONT TURN LIGHT (LH)
FRONT TURN LIGHT (RH)
E ← @6
M ← @7
A
0918-502
REAR TURN LIGHT (LH)
0918-504
SIDE TURN LIGHT (LH)
0918-503
REAR TURN LIGHT (RH)
0918-505
SIDE TURN LIGHT (RH)
21W
0.6W
B
G
B(DR1)
AO
B(R)
#7B/R(R)
B(DR2)
Q
B/R(F)
B/Y(R5)
B(R5)
BR/Y(F)
BR(F)
FRONT COMBINATION LIGHT (LH)
FRONT COMBINATION LIGHT (RH)
#6
#7
B/R(R)
G04
G22
G13
G15
G02

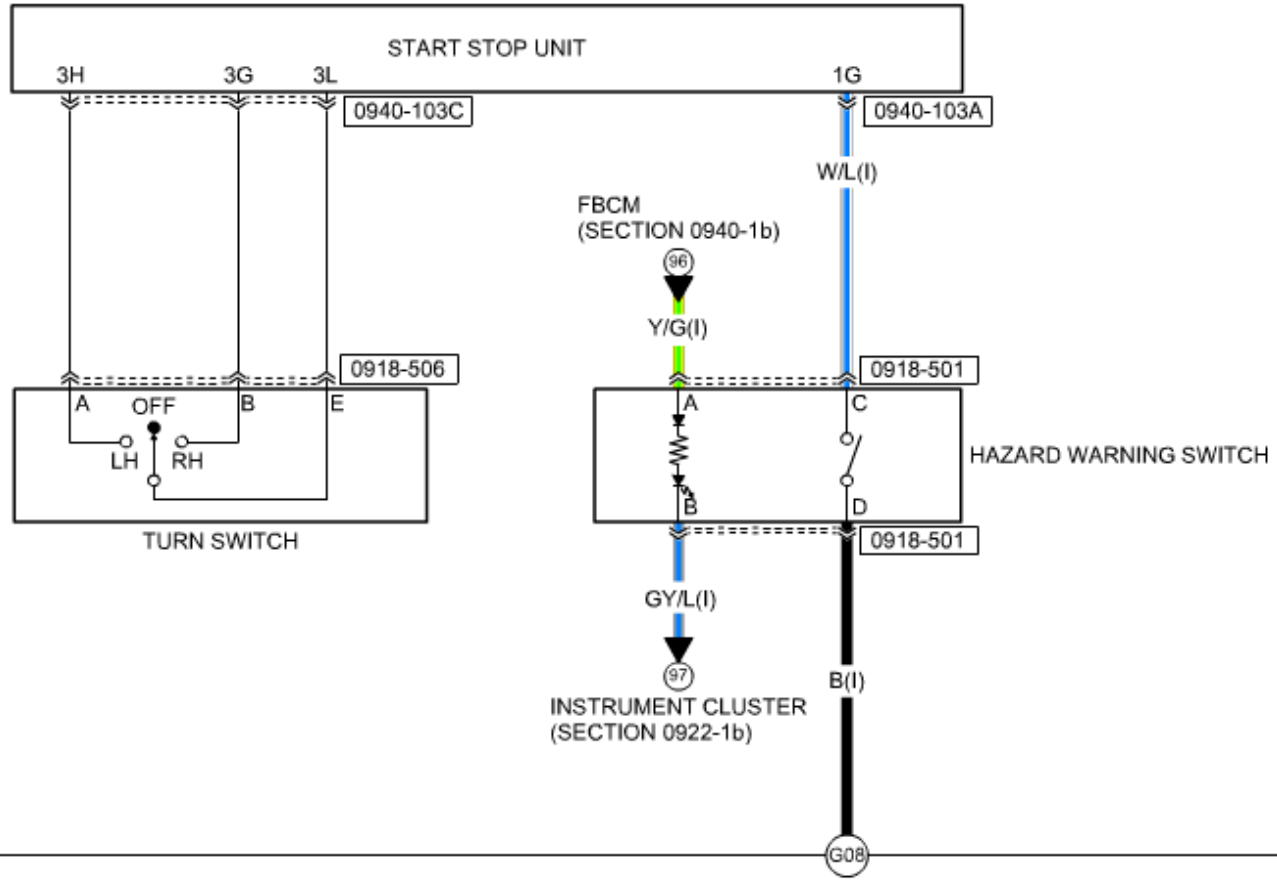
START STOP UNIT
3H
3G
3L
1G
0940-103C
0940-103A
W/L(I)
FBCM
(SECTION 0940-1b)
96
Y/G(I)
0918-506
0918-501
A
OFF
B
E
LH
RH
TURN SWITCH
A
C
B
D
HAZARD WARNING SWITCH
0918-501
GY/L(I)
97
INSTRUMENT CLUSTER
(SECTION 0922-1b)
B(I)
G08

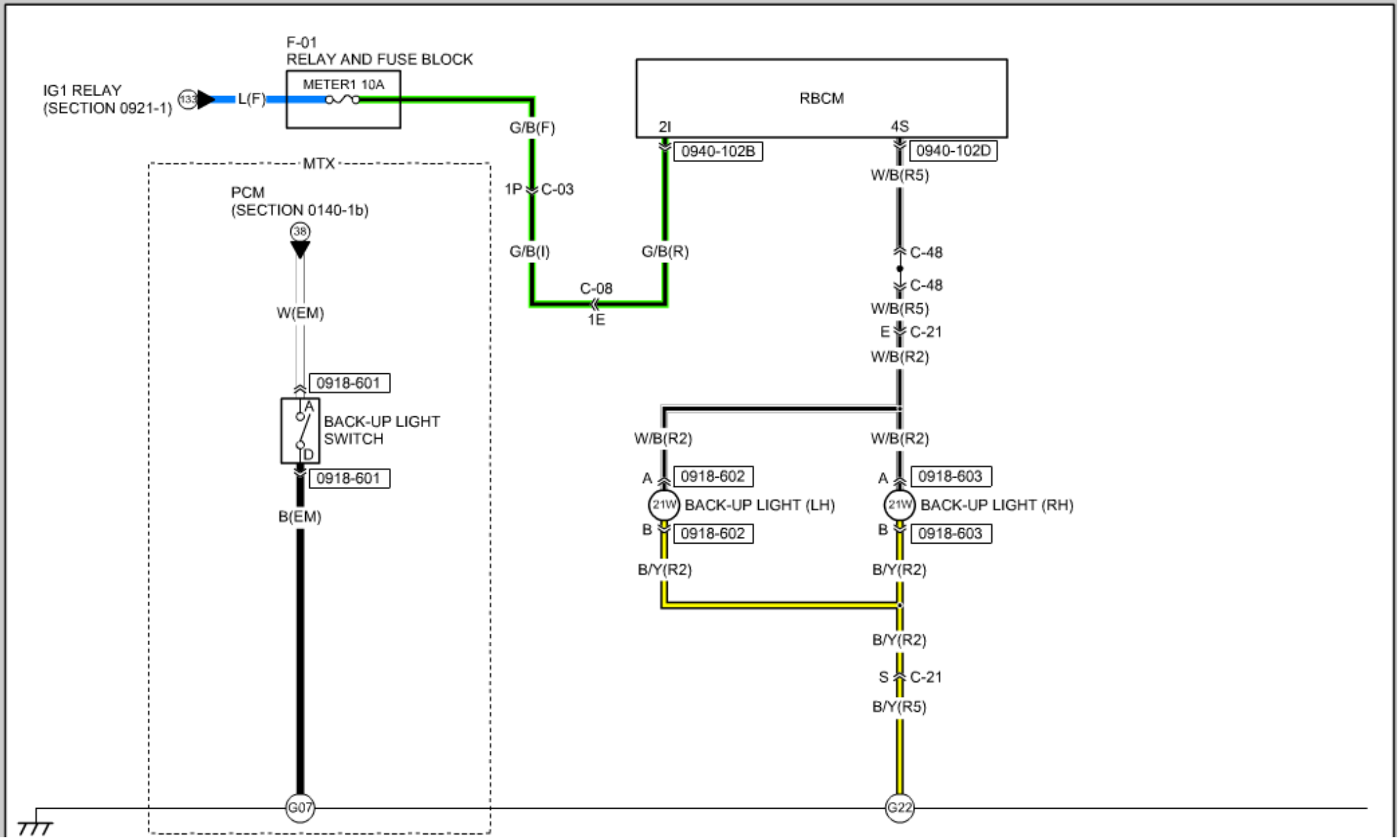
F-01
RELAY AND FUSE BLOCK
METER1 10A
IG1 RELAY
(SECTION 0921-1)
133
L(F)
G/B(F)
1P
C-03
G/B(I)
C-08
1E
G/B(R)
RBCM
2I
4S
0940-102B
0940-102D
W/B(R5)
C-48
C-48
W/B(R5)
E
C-21
W/B(R2)
MTX
PCM
(SECTION 0140-1b)
38
W(EM)
0918-601
A
D
BACK-UP LIGHT
SWITCH
0918-601
B(EM)
W/B(R2)
W/B(R2)
A
0918-602
21W
BACK-UP LIGHT (LH)
B
0918-602
B/Y(R2)
A
0918-603
21W
BACK-UP LIGHT (RH)
B
0918-603
B/Y(R2)
B/Y(R2)
S
C-21
B/Y(R5)
G07
G22

BRAKE LIGHT / HIGH-MOUNT BRAKE LIGHT (WITHOUT MAZDA RADAR CRUISE CONTROL (MRCC) SYSTEM) 0918-7a

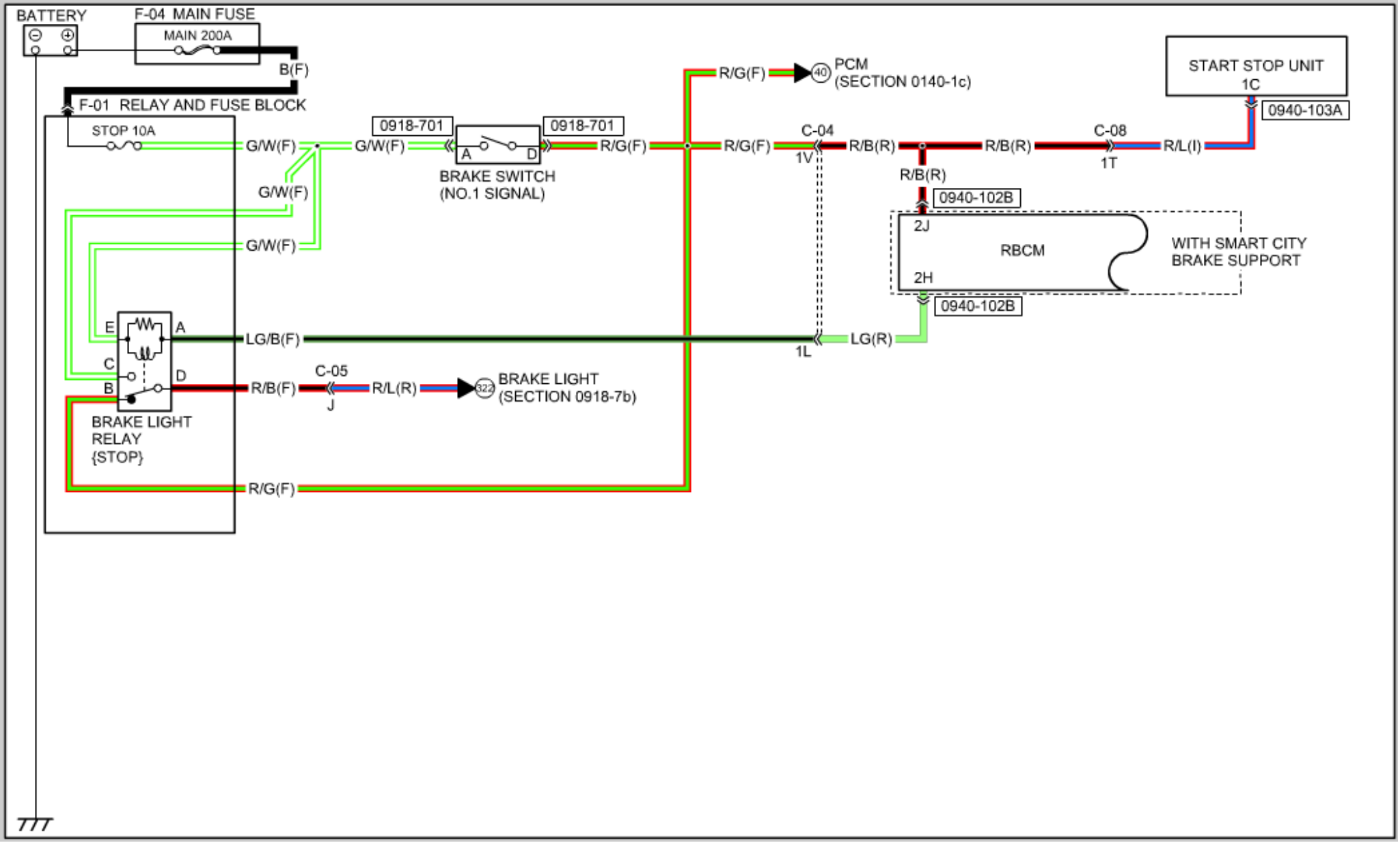

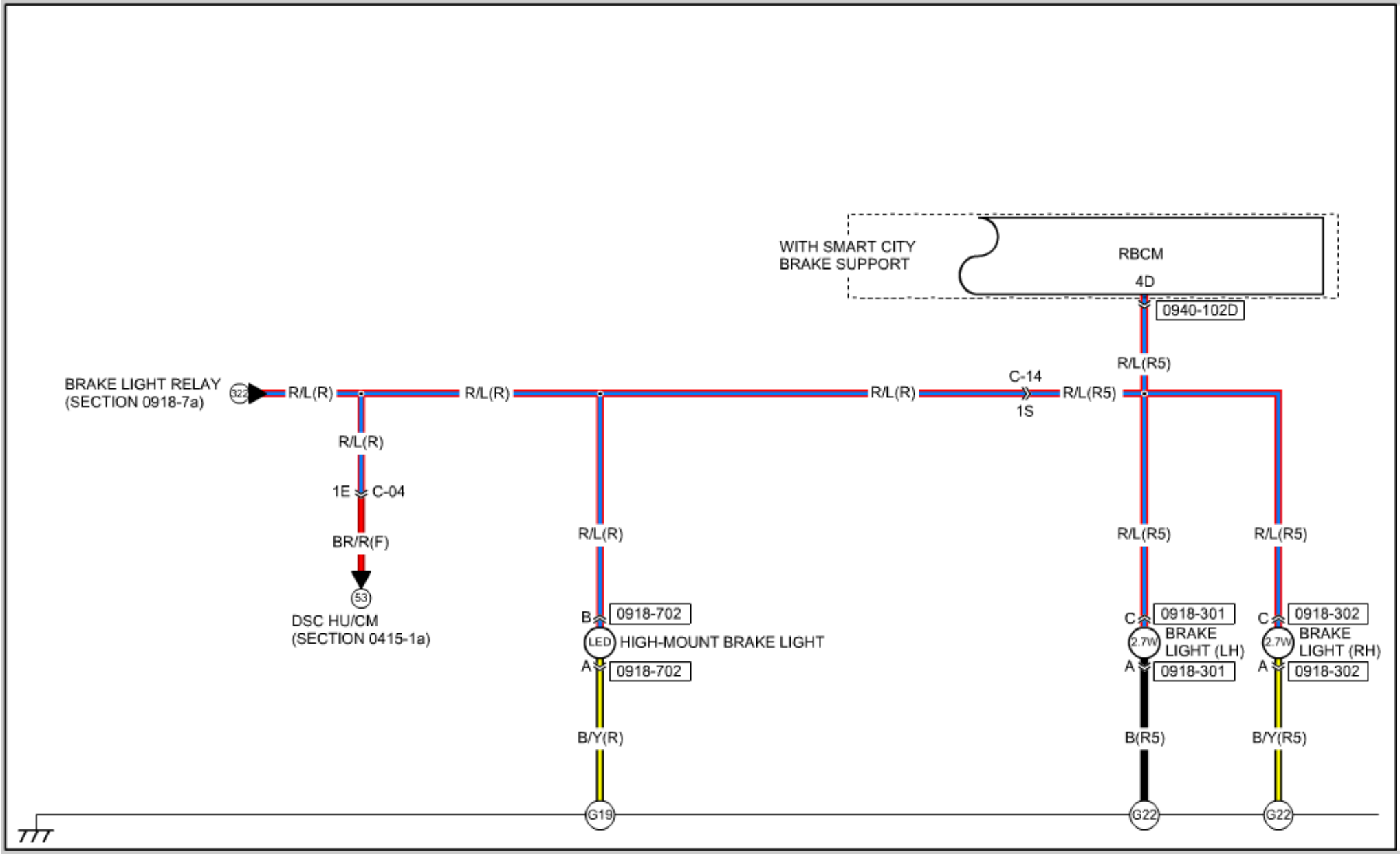
WITH SMART CITY
BRAKE SUPPORT
RBCM
4D
0940-102D
R/L(R5)
C-14
1S
R/L(R5)
BRAKE LIGHT RELAY
(SECTION 0918-7a)
322
R/L(R)
R/L(R)
R/L(R)
R/L(R)
1E
C-04
BR/R(F)
53
DSC HU/CM
(SECTION 0415-1a)
R/L(R)
B
0918-702
LED
HIGH-MOUNT BRAKE LIGHT
A
0918-702
B/Y(R)
G19
R/L(R5)
C
0918-301
2.7W
BRAKE
LIGHT (LH)
A
0918-301
B(R5)
G22
R/L(R5)
C
0918-302
2.7W
BRAKE
LIGHT (RH)
A
0918-302
B/Y(R5)
G22

BRAKE LIGHT / HIGH-MOUNT BRAKE LIGHT (WITH MAZDA RADAR CRUISE CONTROL (MRCC) SYSTEM)

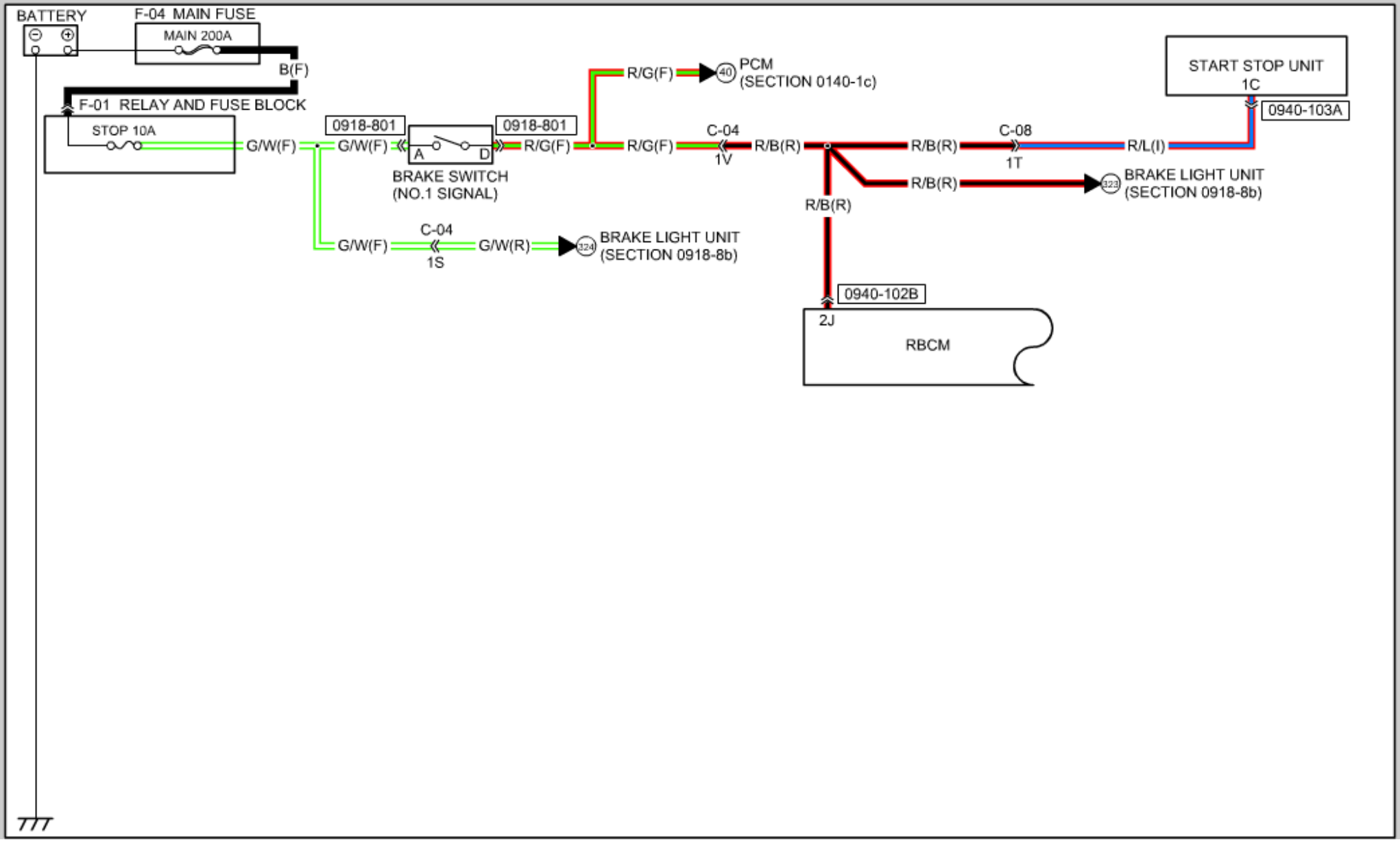

BRAKE LIGHT / HIGH-MOUNT BRAKE LIGHT (WITH MAZDA RADAR CRUISE CONTROL (MRCC) SYSTEM)

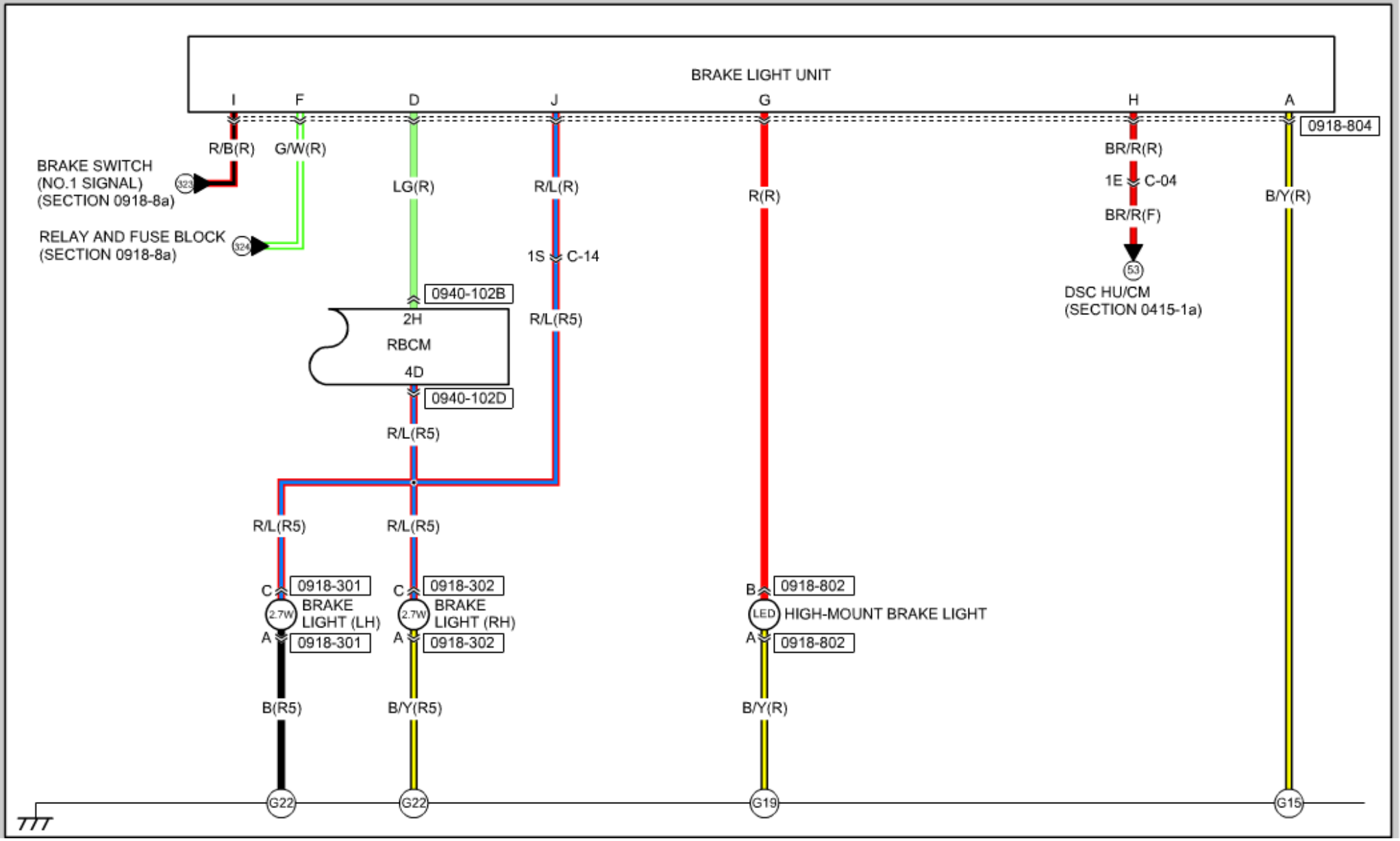

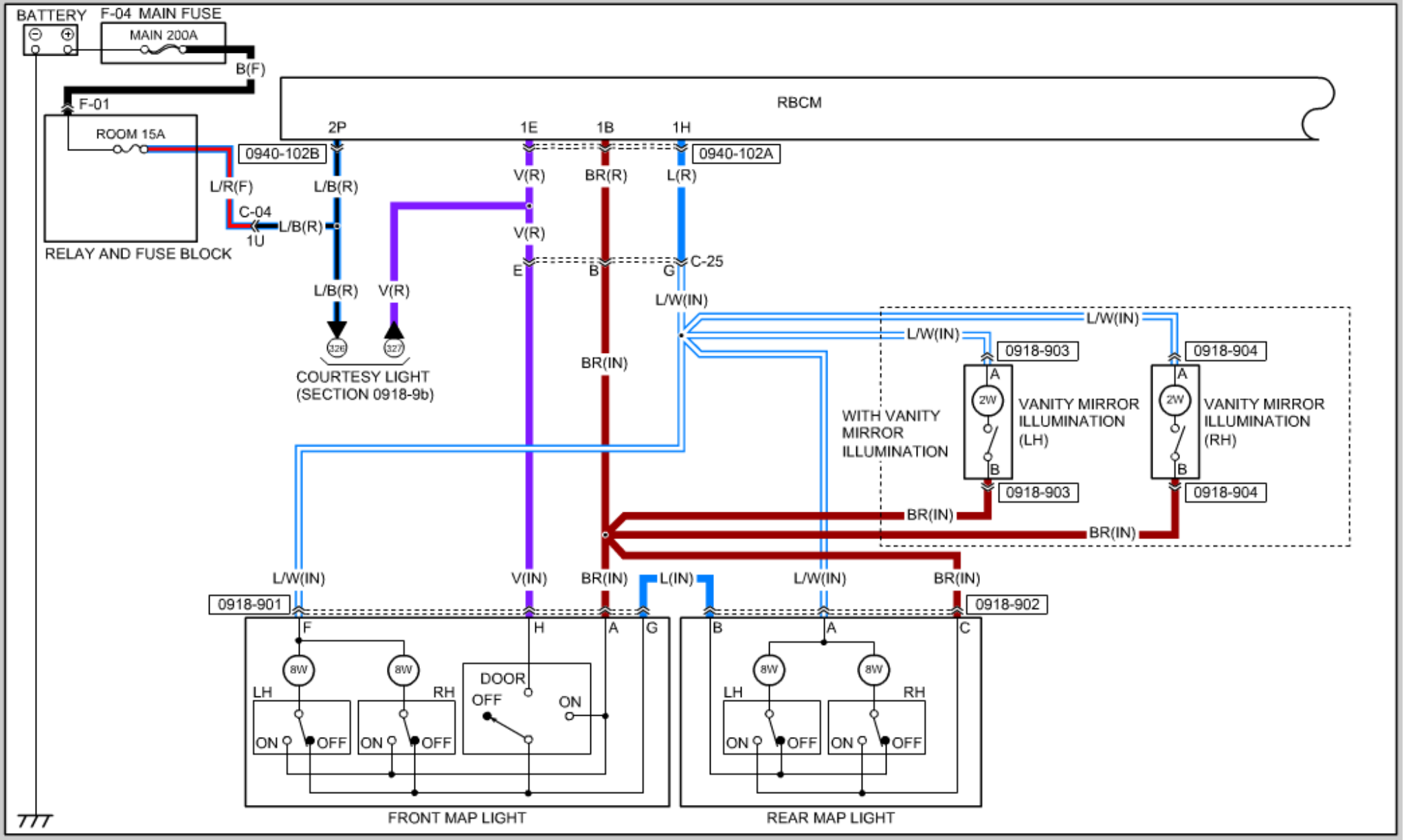
BATTERY
F-04 MAIN FUSE
MAIN 200A
B(F)
F-01
ROOM 15A
RELAY AND FUSE BLOCK
RBCM
2P
1E
1B
1H
0940-102B
0940-102A
L/R(F)
L/B(R)
C-04
1U
V(R)
BR(R)
L(R)
E
B
G
C-25
L/W(IN)
BR(IN)
COURTESY LIGHT
(SECTION 0918-9b)
WITH VANITY
MIRROR
ILLUMINATION
0918-903
0918-904
VANITY MIRROR
ILLUMINATION
(LH)
VANITY MIRROR
ILLUMINATION
(RH)
2W
V(IN)
L(IN)
0918-901
0918-902
F
H
A
G
B
C
8W
LH
RH
ON
OFF
DOOR
FRONT MAP LIGHT
REAR MAP LIGHT

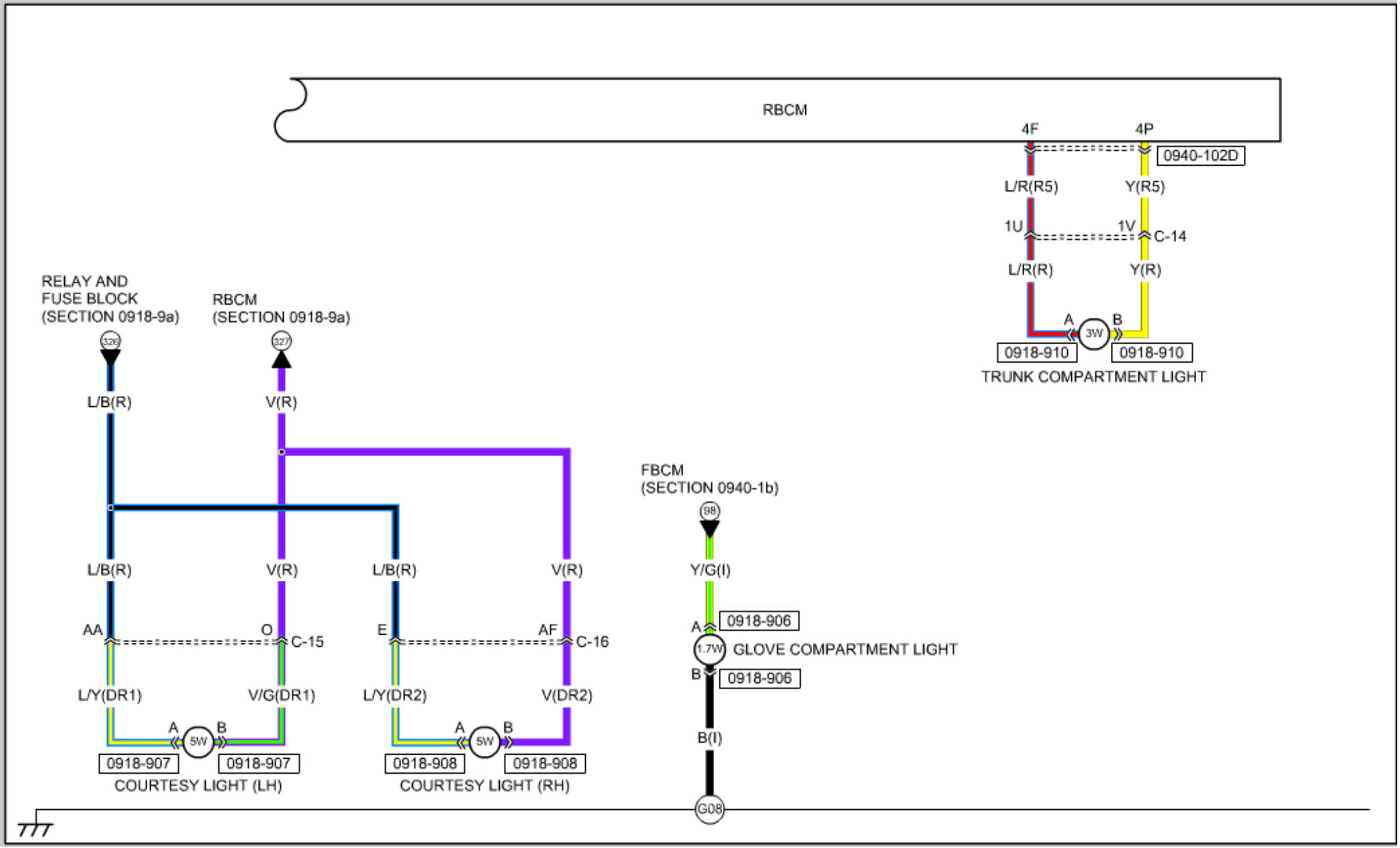
RBCM
4F
4P
0940-102D
L/R(R5)
Y(R5)
1U
1V
C-14
L/R(R)
Y(R)
A
B
3W
0918-910
0918-910
TRUNK COMPARTMENT LIGHT
RELAY AND
FUSE BLOCK
(SECTION 0918-9a)
326
RBCM
(SECTION 0918-9a)
327
L/B(R)
V(R)
L/B(R)
V(R)
L/B(R)
V(R)
AA
O
C-15
E
AF
C-16
L/Y(DR1)
V/G(DR1)
L/Y(DR2)
V(DR2)
A
B
5W
0918-907
0918-907
COURTESY LIGHT (LH)
A
B
5W
0918-908
0918-908
COURTESY LIGHT (RH)
FBCM
(SECTION 0940-1b)
98
Y/G(I)
A
0918-906
1.7W
GLOVE COMPARTMENT LIGHT
B
0918-906
B(I)
G08

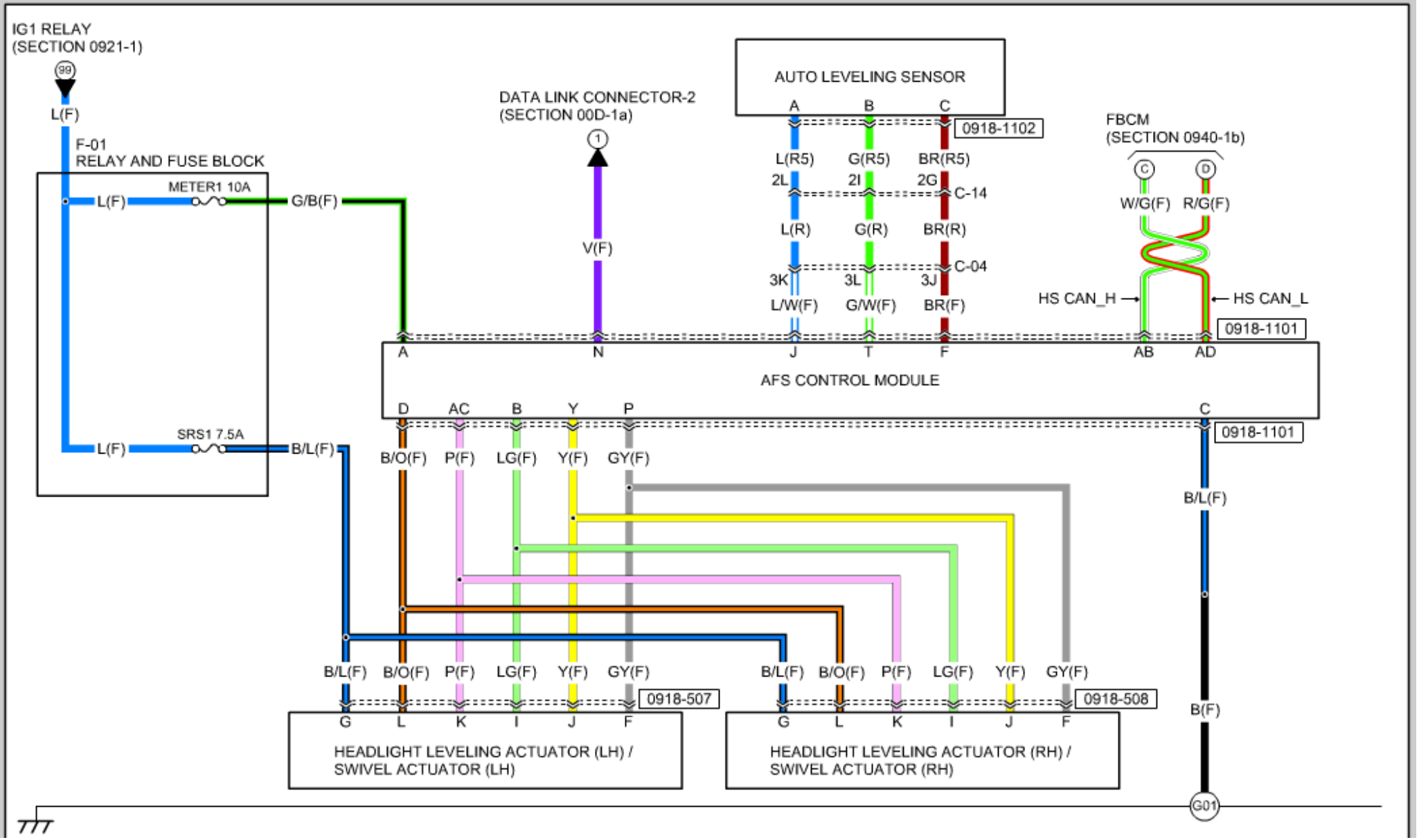
IG1 RELAY
(SECTION 0921-1)
99
L(F)
F-01
RELAY AND FUSE BLOCK
METER1 10A
L(F)
G/B(F)
SRS1 7.5A
L(F)
B/L(F)
DATA LINK CONNECTOR-2
(SECTION 00D-1a)
1
V(F)
AUTO LEVELING SENSOR
A B C
0918-1102
L(R5) G(R5) BR(R5)
2L 2I 2G
C-14
L(R) G(R) BR(R)
C-04
3K 3L 3J
L/W(F) G/W(F) BR(F)
FBCM
(SECTION 0940-1b)
C D
W/G(F) R/G(F)
HS CAN_H
HS CAN_L
0918-1101
A N J T F AB AD
AFS CONTROL MODULE
D AC B Y P C
0918-1101
B/O(F) P(F) LG(F) Y(F) GY(F)
B/L(F)
B/L(F) B/O(F) P(F) LG(F) Y(F) GY(F)
0918-507
G L K I J F
HEADLIGHT LEVELING ACTUATOR (LH) /
SWIVEL ACTUATOR (LH)
B/L(F) B/O(F) P(F) LG(F) Y(F) GY(F)
0918-508
G L K I J F
HEADLIGHT LEVELING ACTUATOR (RH) /
SWIVEL ACTUATOR (RH)
B(F)
G01

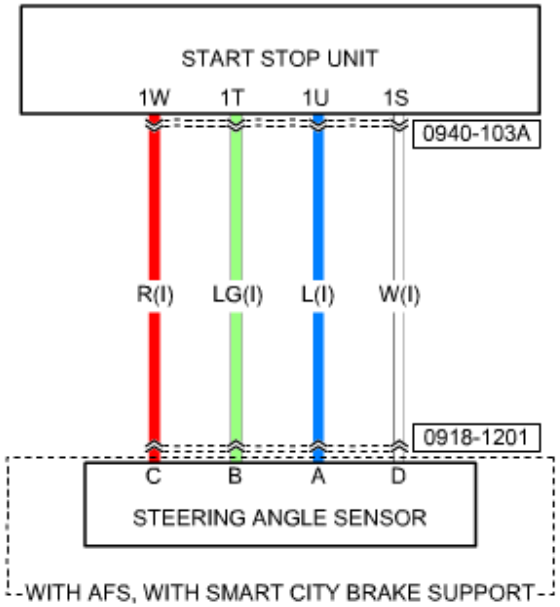
START STOP UNIT
1W
1T
1U
1S
0940-103A
R(I)
LG(I)
L(I)
W(I)
0918-1201
C
B
A
D
STEERING ANGLE SENSOR
-WITH AFS, WITH SMART CITY BRAKE SUPPORT-

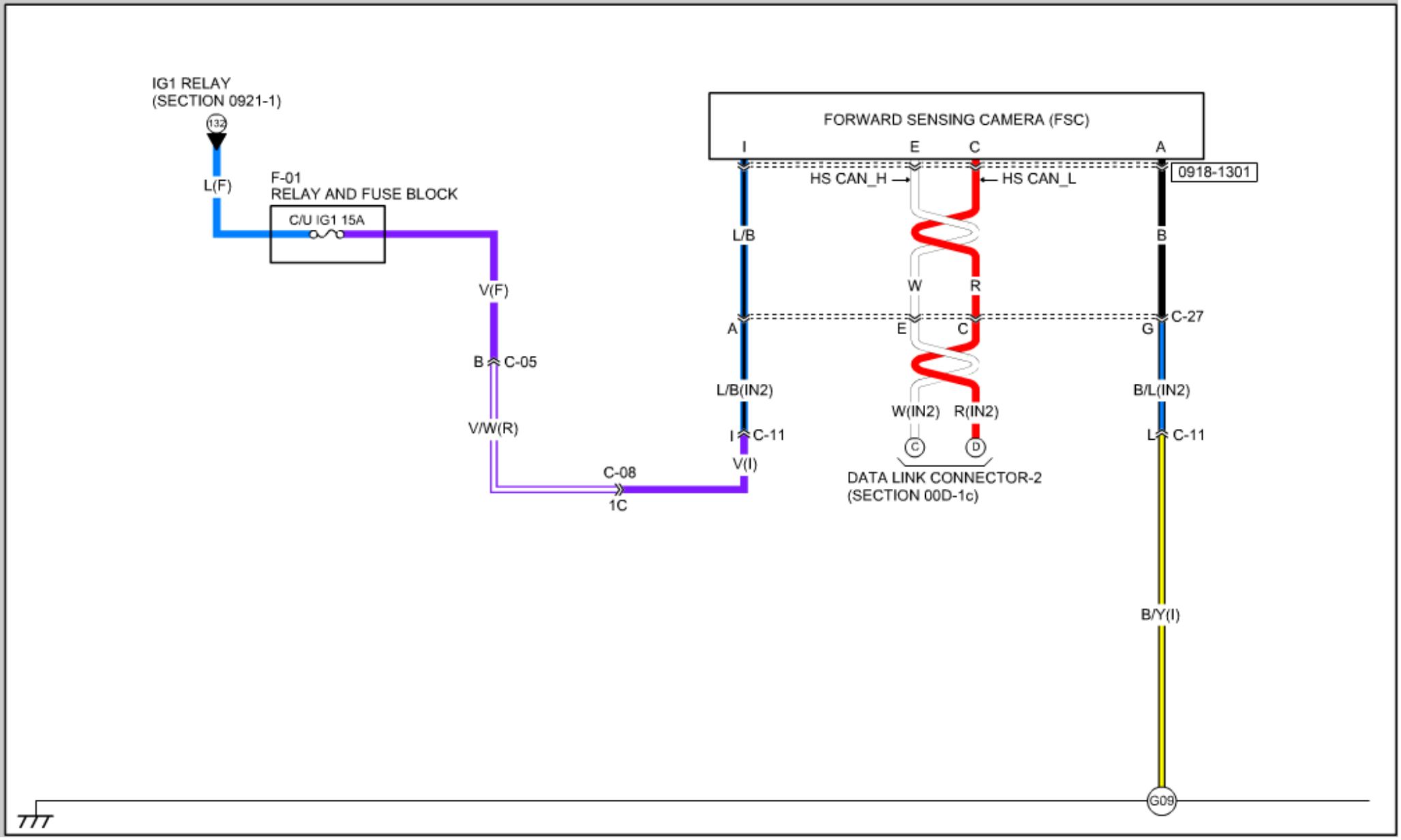
IG1 RELAY
(SECTION 0921-1)
132
L(F)
F-01
RELAY AND FUSE BLOCK
C/U IG1 15A
V(F)
B C-05
V/W(R)
C-08
1C
FORWARD SENSING CAMERA (FSC)
I
E
C
A
HS CAN_H
HS CAN_L
0918-1301
L/B
B
W
R
A
E
C
G
C-27
L/B(IN2)
B/L(IN2)
W(IN2)
R(IN2)
I C-11
L C-11
V(I)
C
D
DATA LINK CONNECTOR-2
(SECTION 00D-1c)
B/Y(I)
G09

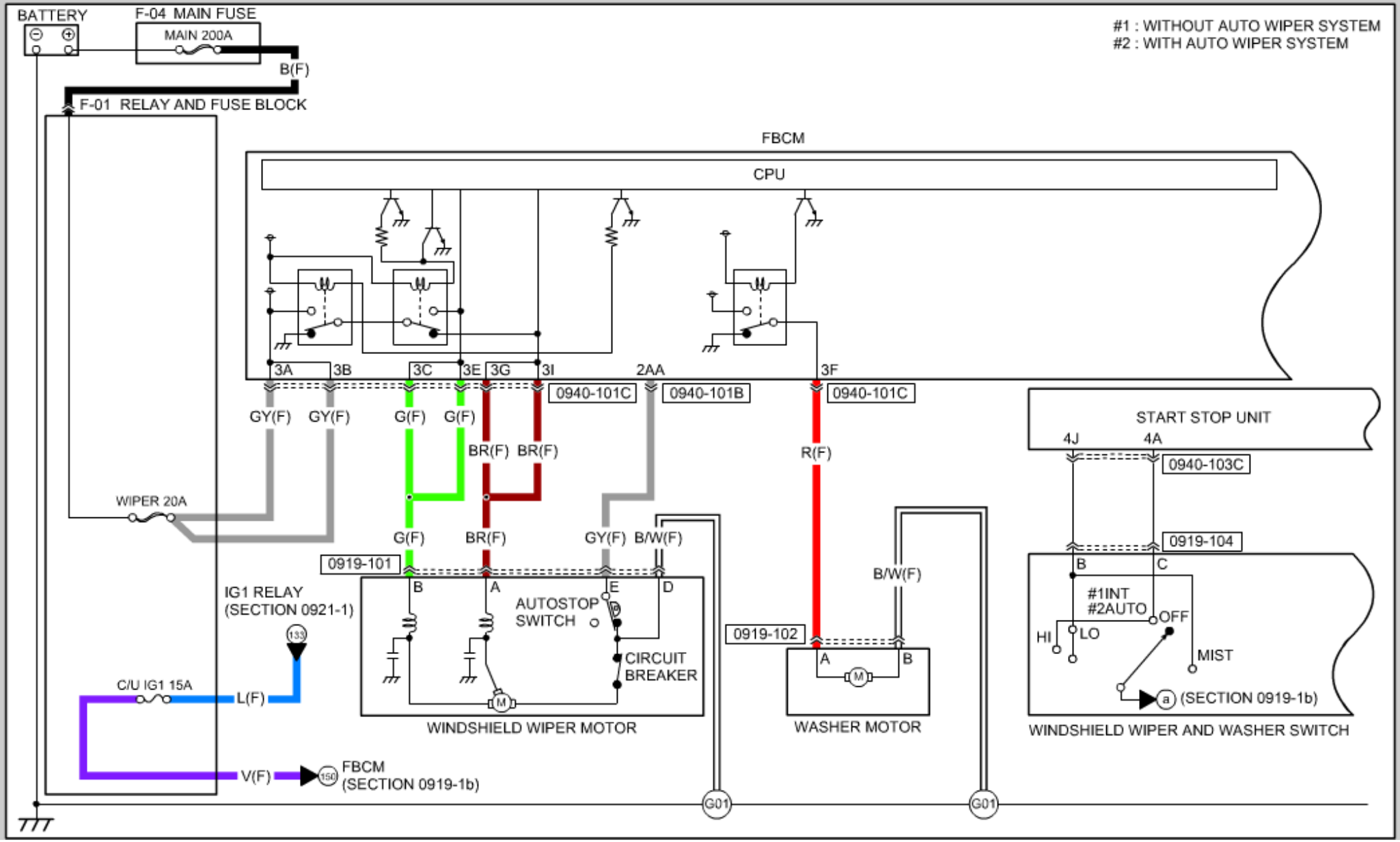
BATTERY
F-04 MAIN FUSE
MAIN 200A
B(F)
F-01 RELAY AND FUSE BLOCK
#1 : WITHOUT AUTO WIPER SYSTEM
#2 : WITH AUTO WIPER SYSTEM
FBCM
CPU
3A
3B
3C
3E
3G
3I
2AA
3F
0940-101C
0940-101B
0940-101C
GY(F)
GY(F)
G(F)
G(F)
BR(F)
BR(F)
R(F)
START STOP UNIT
4J
4A
0940-103C
WIPER 20A
G(F)
BR(F)
GY(F)
B/W(F)
0919-101
B
A
E
D
AUTOSTOP SWITCH
CIRCUIT BREAKER
IG1 RELAY (SECTION 0921-1)
133
C/U IG1 15A
L(F)
V(F)
150
FBCM (SECTION 0919-1b)
WINDSHIELD WIPER MOTOR
0919-102
A
B
M
B/W(F)
WASHER MOTOR
0919-104
B
C
#1INT
#2AUTO
OFF
HI
LO
MIST
a
(SECTION 0919-1b)
WINDSHIELD WIPER AND WASHER SWITCH
G01
G01

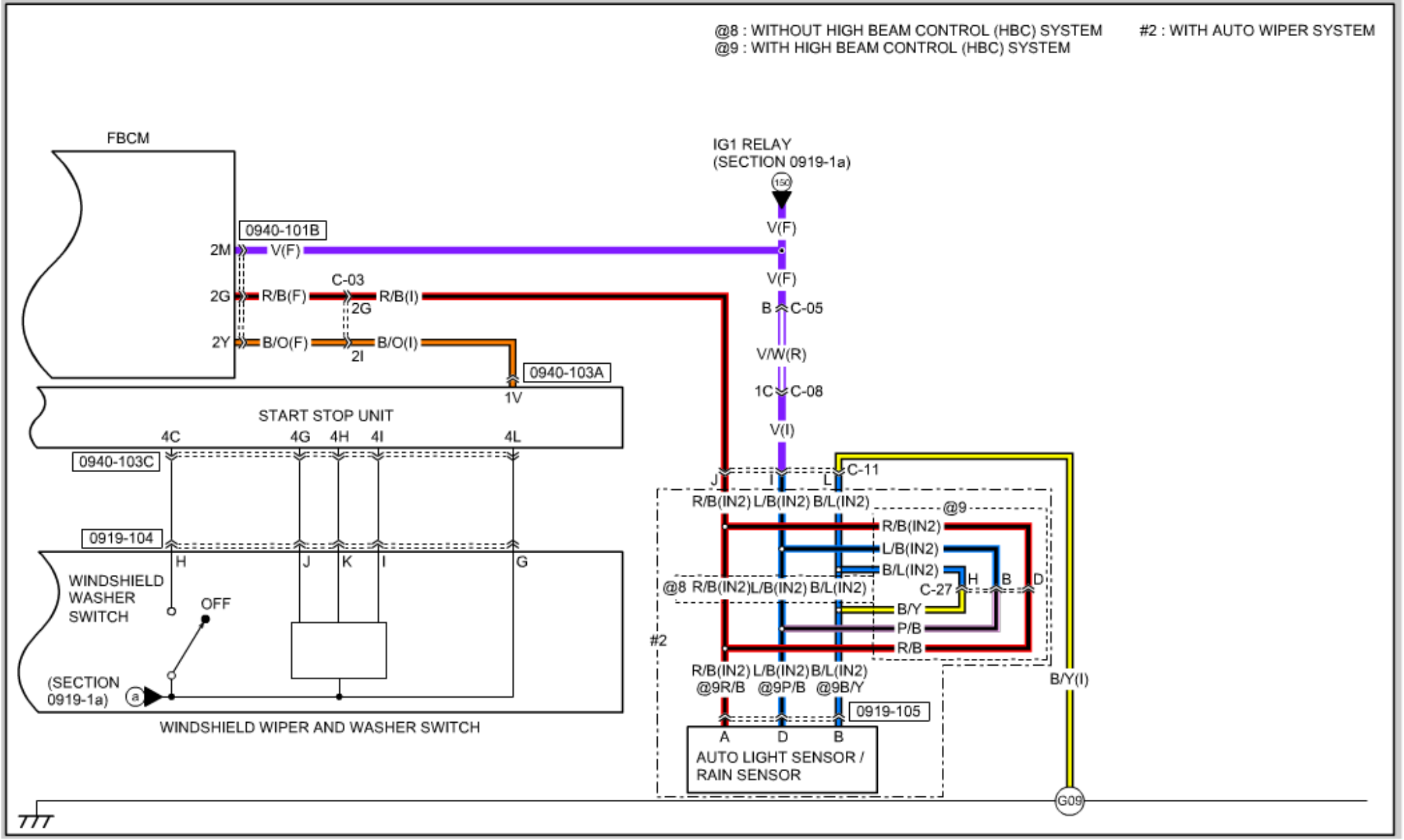
@8 : WITHOUT HIGH BEAM CONTROL (HBC) SYSTEM
@9 : WITH HIGH BEAM CONTROL (HBC) SYSTEM
#2 : WITH AUTO WIPER SYSTEM
FBCM
IG1 RELAY
(SECTION 0919-1a)
150
0940-101B
2M
V(F)
2G
R/B(F)
C-03
R/B(I)
2G
2Y
B/O(F)
B/O(I)
2I
0940-103A
1V
V(F)
B
C-05
V/W(R)
1C
C-08
V(I)
START STOP UNIT
4C
4G
4H
4I
4L
0940-103C
C-11
J
I
L
R/B(IN2) L/B(IN2) B/L(IN2)
@9
R/B(IN2)
L/B(IN2)
B/L(IN2)
H
B
D
C-27
@8 R/B(IN2)L/B(IN2) B/L(IN2)
B/Y
P/B
R/B
#2
0919-104
H
J
K
I
G
WINDSHIELD
WASHER
SWITCH
OFF
(SECTION
0919-1a)
a
WINDSHIELD WIPER AND WASHER SWITCH
R/B(IN2) L/B(IN2) B/L(IN2)
@9R/B @9P/B @9B/Y
0919-105
A
D
B
AUTO LIGHT SENSOR /
RAIN SENSOR
B/Y(I)
G09

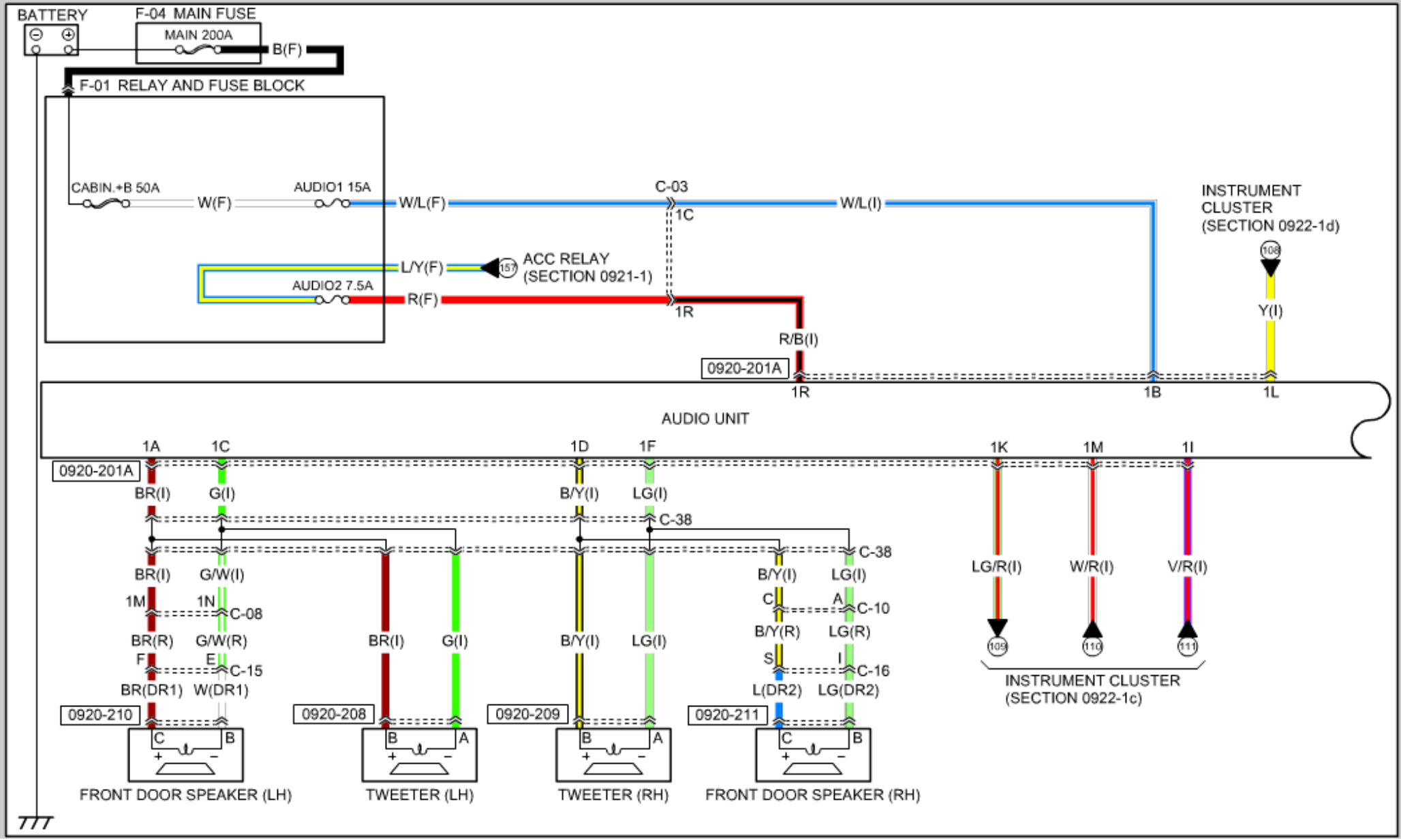
BATTERY
F-04 MAIN FUSE
MAIN 200A
B(F)
F-01 RELAY AND FUSE BLOCK
CABIN.+B 50A
W(F)
AUDIO1 15A
W/L(F)
C-03
1C
W/L(I)
INSTRUMENT CLUSTER (SECTION 0922-1d)
L/Y(F)
ACC RELAY (SECTION 0921-1)
AUDIO2 7.5A
R(F)
1R
R/B(I)
Y(I)
0920-201A
1R
1B
1L
AUDIO UNIT
1A
1C
1D
1F
1K
1M
1I
0920-201A
BR(I)
G(I)
B/Y(I)
LG(I)
C-38
BR(I)
G/W(I)
B/Y(I)
LG(I)
C-38
1M
1N
C-08
C
A
C-10
BR(R)
G/W(R)
B/Y(R)
LG(R)
F
E
C-15
S
I
C-16
BR(DR1)
W(DR1)
L(DR2)
LG(DR2)
BR(I)
G(I)
B/Y(I)
LG(I)
LG/R(I)
W/R(I)
V/R(I)
INSTRUMENT CLUSTER (SECTION 0922-1c)
0920-210
0920-208
0920-209
0920-211
FRONT DOOR SPEAKER (LH)
TWEETER (LH)
TWEETER (RH)
FRONT DOOR SPEAKER (RH)

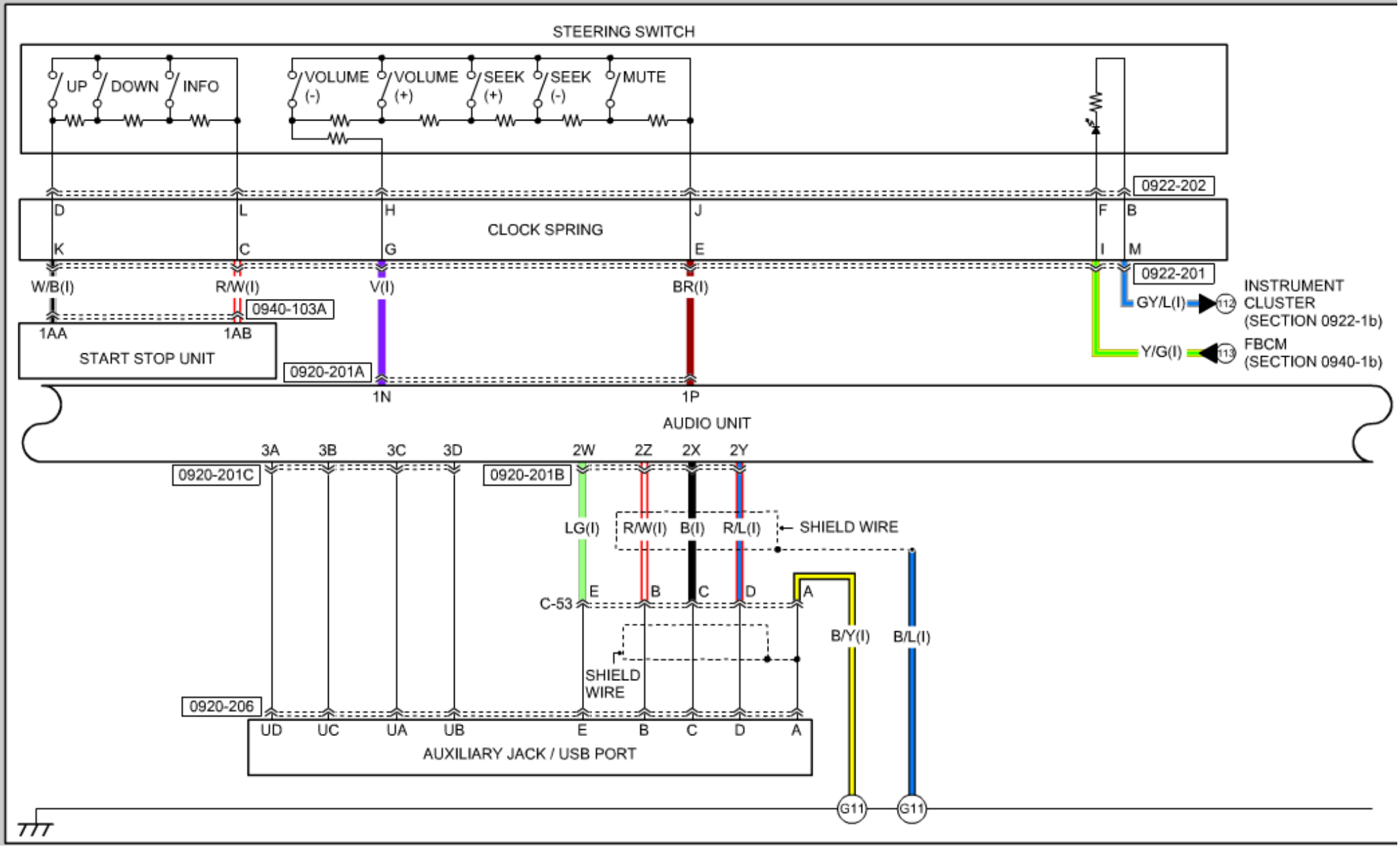
STEERING SWITCH
UP
DOWN
INFO
VOLUME (-)
VOLUME (+)
SEEK (+)
SEEK (-)
MUTE
0922-202
D
L
H
J
F
B
CLOCK SPRING
K
C
G
E
I
M
0922-201
W/B(I)
R/W(I)
V(I)
BR(I)
GY/L(I)
112
INSTRUMENT CLUSTER (SECTION 0922-1b)
0940-103A
1AA
1AB
START STOP UNIT
Y/G(I)
113
FBCM (SECTION 0940-1b)
0920-201A
1N
1P
AUDIO UNIT
3A
3B
3C
3D
2W
2Z
2X
2Y
0920-201C
0920-201B
LG(I)
R/W(I)
B(I)
R/L(I)
SHIELD WIRE
C-53
E
B
C
D
A
B/Y(I)
B/L(I)
SHIELD WIRE
0920-206
UD
UC
UA
UB
E
B
C
D
A
AUXILIARY JACK / USB PORT
G11
G11

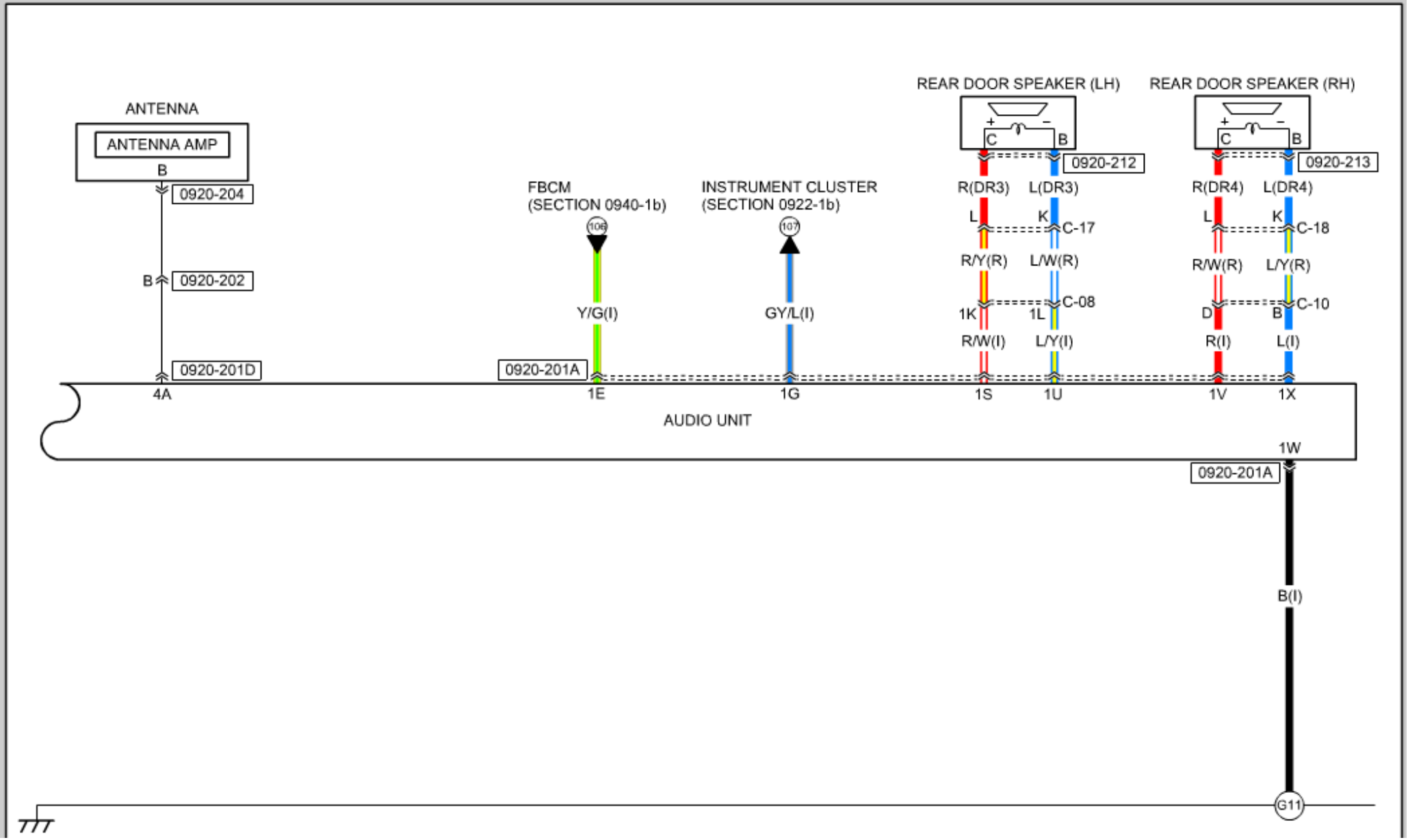
ANTENNA
ANTENNA AMP
B
0920-204
B
0920-202
0920-201D
4A
FBCM
(SECTION 0940-1b)
106
Y/G(I)
0920-201A
1E
INSTRUMENT CLUSTER
(SECTION 0922-1b)
107
GY/L(I)
1G
REAR DOOR SPEAKER (LH)
+
−
C
B
0920-212
R(DR3)
L(DR3)
L
K
C-17
R/Y(R)
L/W(R)
1K
1L
C-08
R/W(I)
L/Y(I)
1S
1U
REAR DOOR SPEAKER (RH)
+
−
C
B
0920-213
R(DR4)
L(DR4)
L
K
C-18
R/W(R)
L/Y(R)
D
B
C-10
R(I)
L(I)
1V
1X
AUDIO UNIT
1W
0920-201A
B(I)
G11

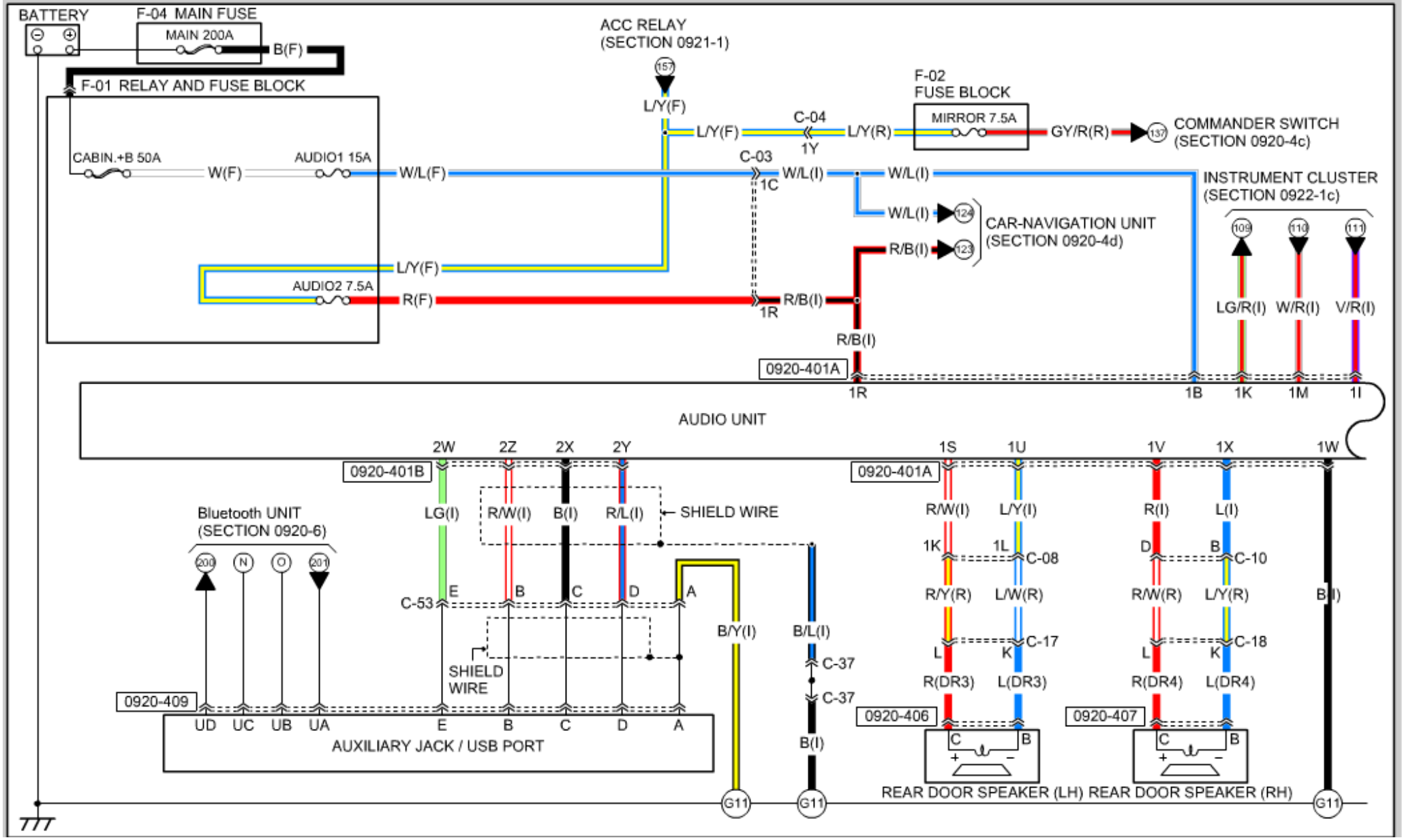
BATTERY
F-04 MAIN FUSE
MAIN 200A
B(F)
F-01 RELAY AND FUSE BLOCK
CABIN.+B 50A
W(F)
AUDIO1 15A
W/L(F)
AUDIO2 7.5A
R(F)
L/Y(F)
ACC RELAY
(SECTION 0921-1)
157
L/Y(F)
C-04
1Y
L/Y(R)
F-02
FUSE BLOCK
MIRROR 7.5A
GY/R(R)
137
COMMANDER SWITCH
(SECTION 0920-4c)
C-03
1C
W/L(I)
W/L(I)
W/L(I)
124
CAR-NAVIGATION UNIT
(SECTION 0920-4d)
R/B(I)
123
R/B(I)
1R
R/B(I)
INSTRUMENT CLUSTER
(SECTION 0922-1c)
109
110
111
LG/R(I)
W/R(I)
V/R(I)
0920-401A
1R
1B
1K
1M
1I
AUDIO UNIT
2W
2Z
2X
2Y
1S
1U
1V
1X
1W
0920-401B
0920-401A
LG(I)
R/W(I)
B(I)
R/L(I)
SHIELD WIRE
R/W(I)
L/Y(I)
R(I)
L(I)
1K
1L
C-08
D
B
C-10
Bluetooth UNIT
(SECTION 0920-6)
200
N
O
201
C-53
E
B
C
D
A
R/Y(R)
L/W(R)
R/W(R)
L/Y(R)
B(I)
B/Y(I)
B/L(I)
C-17
C-18
L
K
L
K
SHIELD
WIRE
C-37
C-37
R(DR3)
L(DR3)
R(DR4)
L(DR4)
0920-409
UD
UC
UB
UA
E
B
C
D
A
AUXILIARY JACK / USB PORT
B(I)
0920-406
0920-407
C
B
C
B
REAR DOOR SPEAKER (LH)
REAR DOOR SPEAKER (RH)
G11
G11
G11

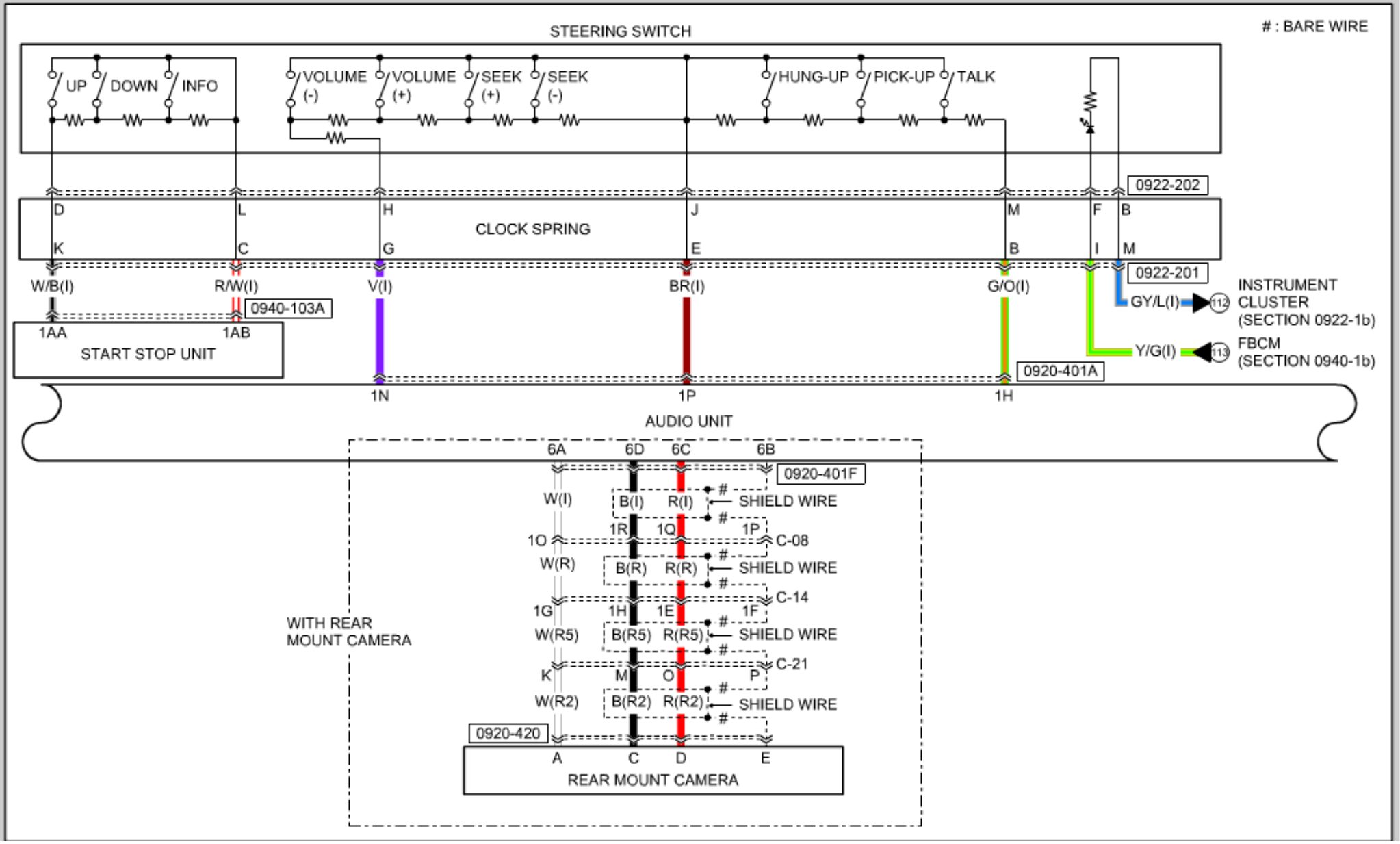
: BARE WIRE
STEERING SWITCH
UP
DOWN
INFO
VOLUME (-)
VOLUME (+)
SEEK (+)
SEEK (-)
HUNG-UP
PICK-UP
TALK
0922-202
D
L
H
J
M
F
B
CLOCK SPRING
K
C
G
E
B
I
M
0922-201
W/B(I)
R/W(I)
V(I)
BR(I)
G/O(I)
GY/L(I)
INSTRUMENT CLUSTER (SECTION 0922-1b)
0940-103A
1AA
1AB
START STOP UNIT
Y/G(I)
FBCM (SECTION 0940-1b)
0920-401A
1N
1P
1H
AUDIO UNIT
6A
6D
6C
6B
0920-401F
W(I)
B(I)
R(I)
SHIELD WIRE
1R
1Q
1P
1O
C-08
W(R)
B(R)
R(R)
SHIELD WIRE
C-14
1G
1H
1E
1F
W(R5)
B(R5)
R(R5)
SHIELD WIRE
C-21
K
M
O
P
W(R2)
B(R2)
R(R2)
SHIELD WIRE
WITH REAR MOUNT CAMERA
0920-420
A
C
D
E
REAR MOUNT CAMERA

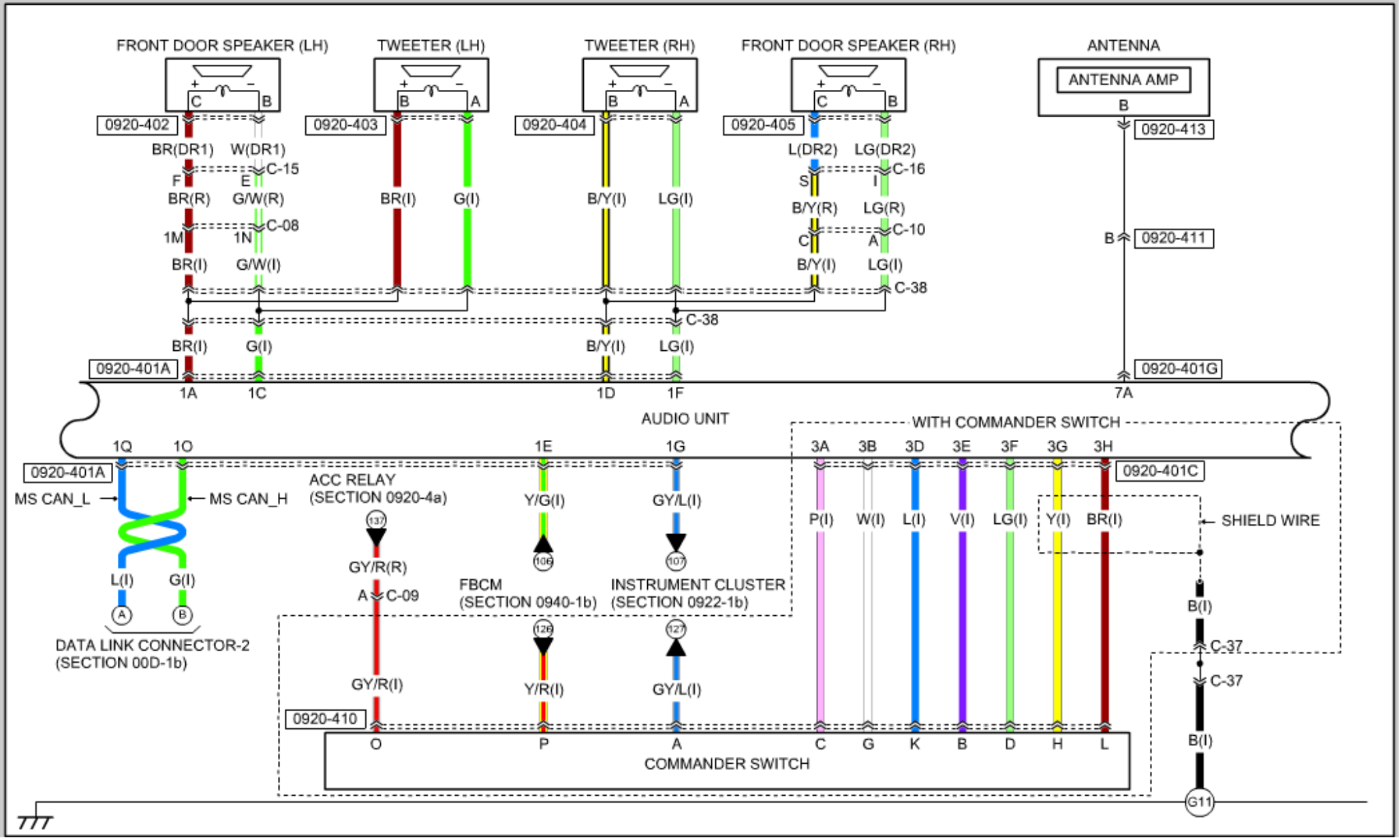
FRONT DOOR SPEAKER (LH)
TWEETER (LH)
TWEETER (RH)
FRONT DOOR SPEAKER (RH)
ANTENNA
ANTENNA AMP
0920-402
0920-403
0920-404
0920-405
0920-413
BR(DR1) W(DR1)
C-15
BR(R) G/W(R)
C-08
BR(I) G/W(I)
BR(I) G(I)
B/Y(I) LG(I)
L(DR2) LG(DR2)
C-16
B/Y(R) LG(R)
C-10
B/Y(I) LG(I)
C-38
0920-411
0920-401A
0920-401G
1A 1C 1D 1F 7A
AUDIO UNIT
WITH COMMANDER SWITCH
1Q 1O 1E 1G
3A 3B 3D 3E 3F 3G 3H
0920-401C
MS CAN_L
MS CAN_H
ACC RELAY
(SECTION 0920-4a)
Y/G(I)
GY/L(I)
P(I) W(I) L(I) V(I) LG(I) Y(I) BR(I)
SHIELD WIRE
GY/R(R)
A C-09
FBCM
(SECTION 0940-1b)
INSTRUMENT CLUSTER
(SECTION 0922-1b)
L(I) G(I)
DATA LINK CONNECTOR-2
(SECTION 00D-1b)
B(I)
C-37
GY/R(I)
Y/R(I)
GY/L(I)
0920-410
O P A C G K B D H L
COMMANDER SWITCH
G11

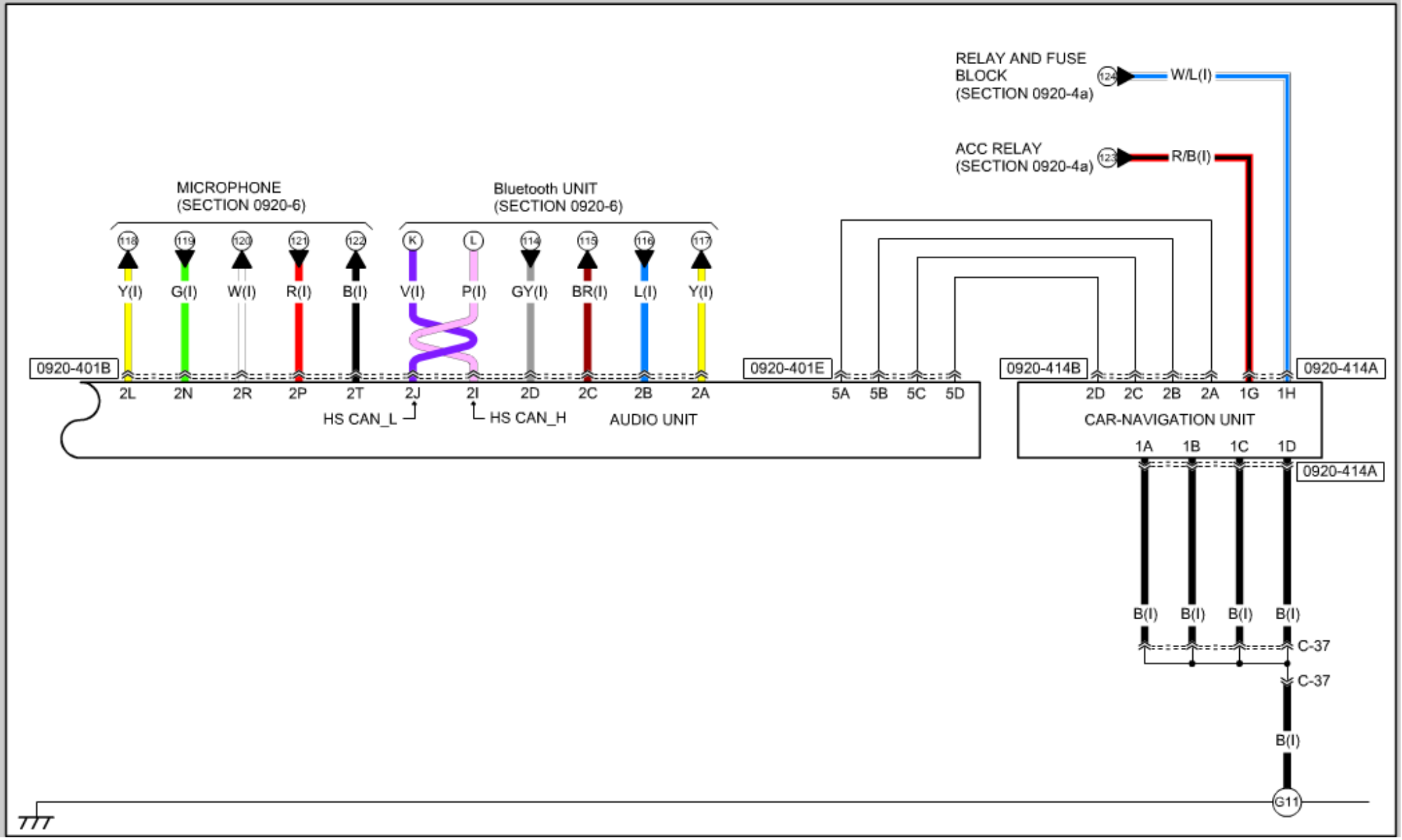
RELAY AND FUSE BLOCK (SECTION 0920-4a)
124
W/L(I)
ACC RELAY (SECTION 0920-4a)
123
R/B(I)
MICROPHONE (SECTION 0920-6)
Bluetooth UNIT (SECTION 0920-6)
118 119 120 121 122 K L 114 115 116 117
Y(I) G(I) W(I) R(I) B(I) V(I) P(I) GY(I) BR(I) L(I) Y(I)
0920-401B
0920-401E
0920-414B
0920-414A
2L 2N 2R 2P 2T 2J 2I 2D 2C 2B 2A
HS CAN_L
HS CAN_H
AUDIO UNIT
5A 5B 5C 5D
2D 2C 2B 2A 1G 1H
CAR-NAVIGATION UNIT
1A 1B 1C 1D
0920-414A
B(I) B(I) B(I) B(I)
C-37
C-37
B(I)
G11

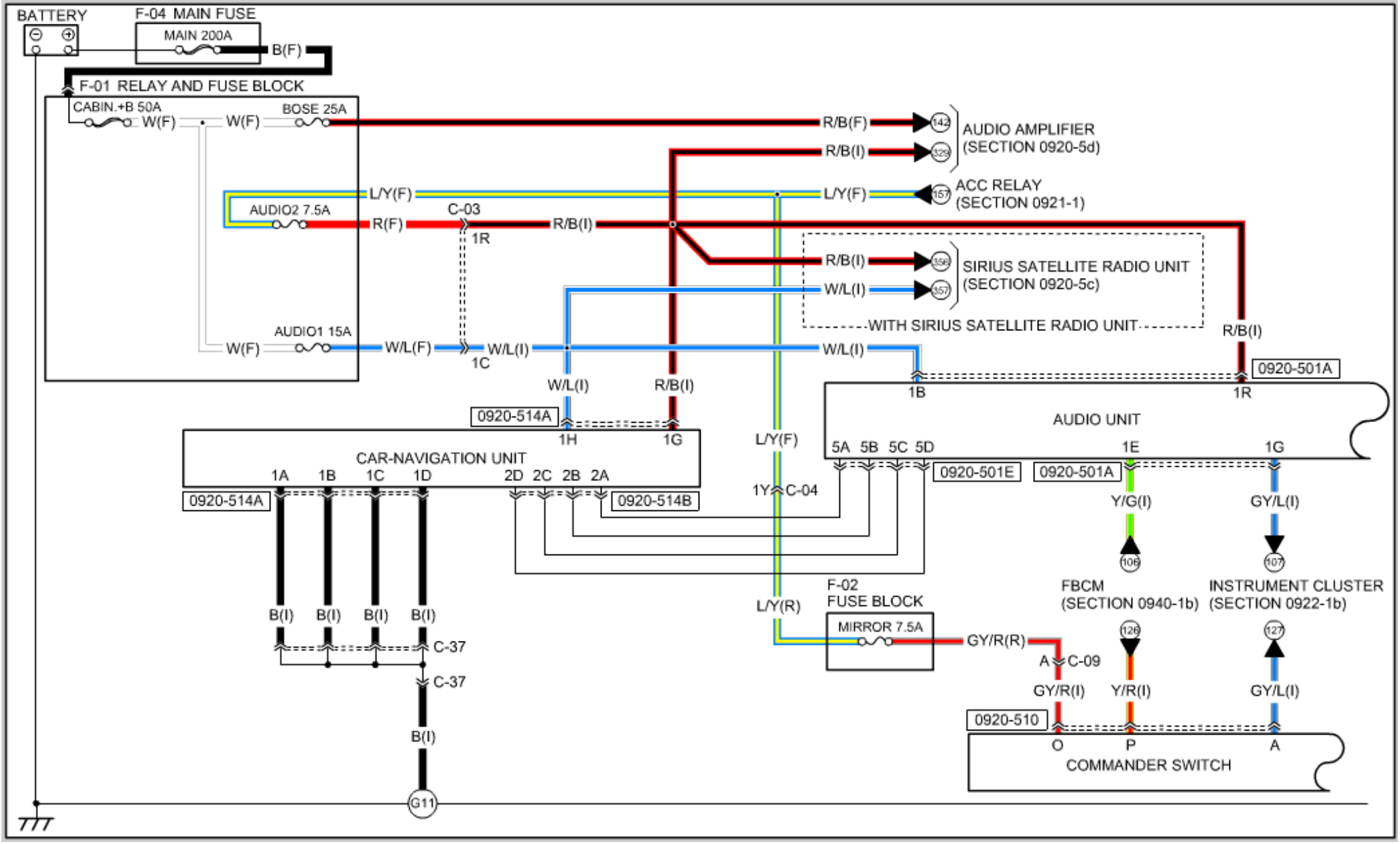
BATTERY
F-04 MAIN FUSE
MAIN 200A
B(F)
F-01 RELAY AND FUSE BLOCK
CABIN.+B 50A
W(F)
W(F)
BOSE 25A
R/B(F)
142
AUDIO AMPLIFIER
(SECTION 0920-5d)
R/B(I)
329
L/Y(F)
L/Y(F)
157
ACC RELAY
(SECTION 0921-1)
AUDIO2 7.5A
R(F)
C-03
1R
R/B(I)
R/B(I)
356
SIRIUS SATELLITE RADIO UNIT
(SECTION 0920-5c)
W/L(I)
357
WITH SIRIUS SATELLITE RADIO UNIT
R/B(I)
AUDIO1 15A
W(F)
W/L(F)
W/L(I)
1C
W/L(I)
W/L(I)
0920-501A
1B
1R
W/L(I)
R/B(I)
0920-514A
1H
1G
AUDIO UNIT
L/Y(F)
5A 5B 5C 5D
1E
1G
CAR-NAVIGATION UNIT
1A 1B 1C 1D
2D 2C 2B 2A
0920-501E
0920-501A
0920-514A
0920-514B
1Y C-04
Y/G(I)
GY/L(I)
106
107
FBCM
(SECTION 0940-1b)
INSTRUMENT CLUSTER
(SECTION 0922-1b)
F-02
FUSE BLOCK
L/Y(R)
MIRROR 7.5A
GY/R(R)
126
127
B(I) B(I) B(I) B(I)
C-37
C-37
A C-09
GY/R(I)
Y/R(I)
GY/L(I)
0920-510
B(I)
O
P
A
COMMANDER SWITCH
G11

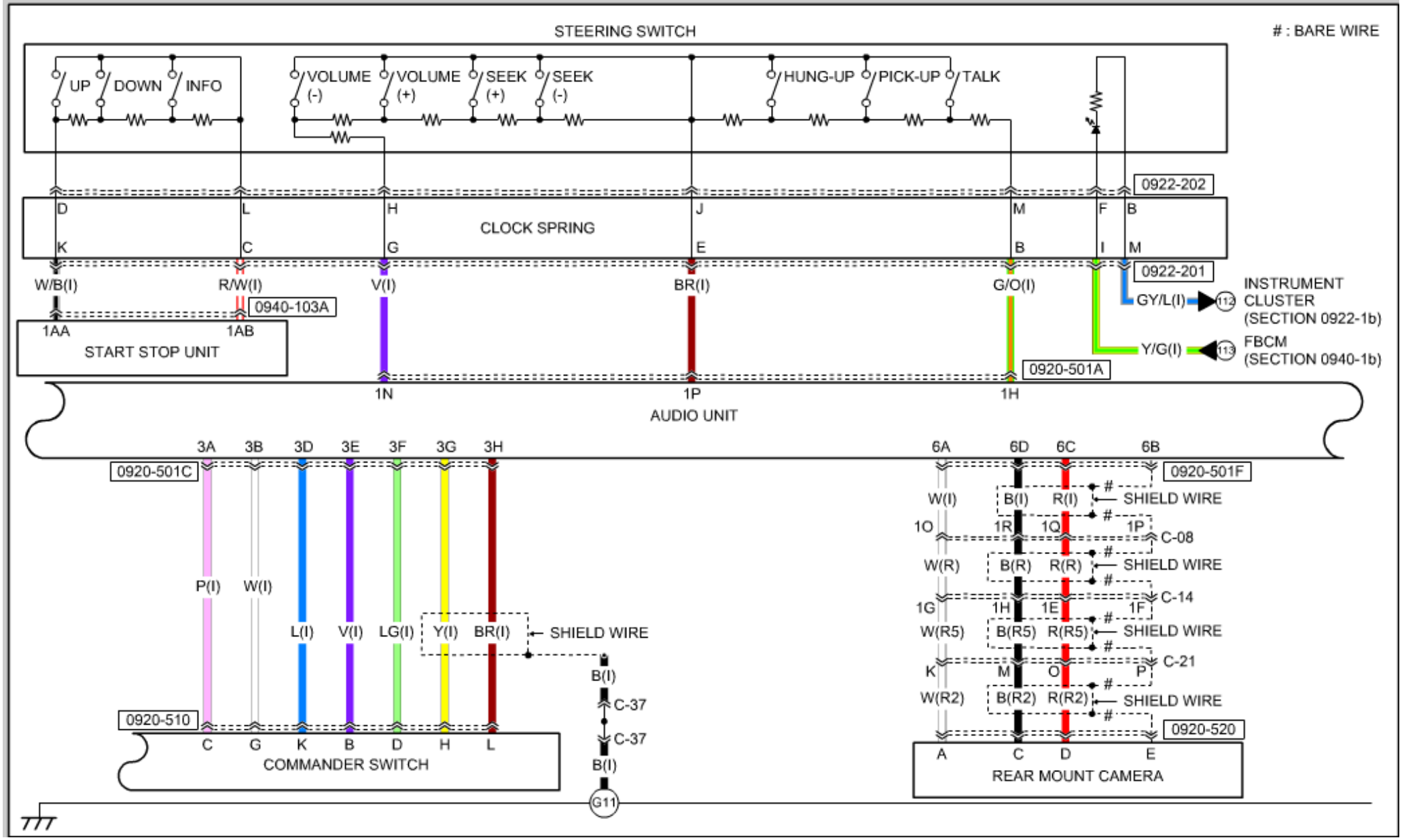
STEERING SWITCH
: BARE WIRE
UP
DOWN
INFO
VOLUME (-)
VOLUME (+)
SEEK (+)
SEEK (-)
HUNG-UP
PICK-UP
TALK
0922-202
CLOCK SPRING
D
L
H
J
M
F
B
K
C
G
E
B
I
M
0922-201
W/B(I)
R/W(I)
V(I)
BR(I)
G/O(I)
GY/L(I)
INSTRUMENT CLUSTER (SECTION 0922-1b)
0940-103A
1AA
1AB
START STOP UNIT
Y/G(I)
FBCM (SECTION 0940-1b)
0920-501A
1N
1P
1H
AUDIO UNIT
3A
3B
3D
3E
3F
3G
3H
6A
6D
6C
6B
0920-501C
0920-501F
P(I)
W(I)
L(I)
V(I)
LG(I)
Y(I)
BR(I)
SHIELD WIRE
B(I)
C-37
C-37
B(I)
G11
0920-510
C
G
K
B
D
H
L
COMMANDER SWITCH
W(I)
B(I)
R(I)
SHIELD WIRE
1O
1R
1Q
1P
C-08
W(R)
B(R)
R(R)
SHIELD WIRE
C-14
1G
1H
1E
1F
W(R5)
B(R5)
R(R5)
SHIELD WIRE
C-21
K
M
O
P
W(R2)
B(R2)
R(R2)
SHIELD WIRE
0920-520
A
C
D
E
REAR MOUNT CAMERA

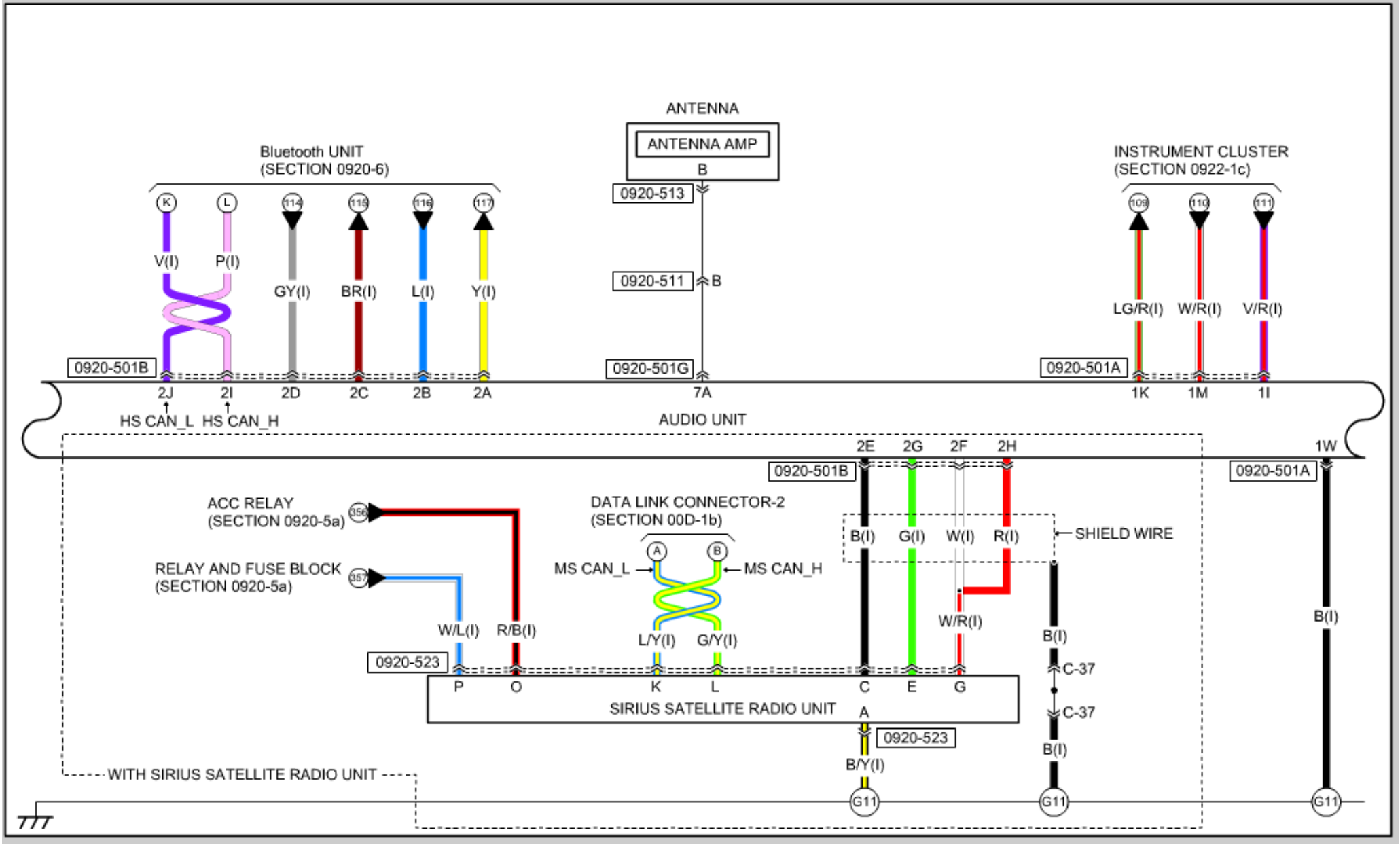
ANTENNA
ANTENNA AMP
B
0920-513
0920-511
B
0920-501G
7A
Bluetooth UNIT
(SECTION 0920-6)
K
L
114
115
116
117
V(I)
P(I)
GY(I)
BR(I)
L(I)
Y(I)
0920-501B
2J
2I
2D
2C
2B
2A
HS CAN_L
HS CAN_H
INSTRUMENT CLUSTER
(SECTION 0922-1c)
109
110
111
LG/R(I)
W/R(I)
V/R(I)
0920-501A
1K
1M
1I
AUDIO UNIT
2E
2G
2F
2H
1W
0920-501B
0920-501A
ACC RELAY
(SECTION 0920-5a)
356
RELAY AND FUSE BLOCK
(SECTION 0920-5a)
357
DATA LINK CONNECTOR-2
(SECTION 00D-1b)
A
B
MS CAN_L
MS CAN_H
B(I)
G(I)
W(I)
R(I)
SHIELD WIRE
W/R(I)
W/L(I)
R/B(I)
L/Y(I)
G/Y(I)
B(I)
B(I)
0920-523
C-37
C-37
B(I)
P
O
K
L
C
E
G
SIRIUS SATELLITE RADIO UNIT
A
0920-523
B/Y(I)
WITH SIRIUS SATELLITE RADIO UNIT
G11
G11
G11

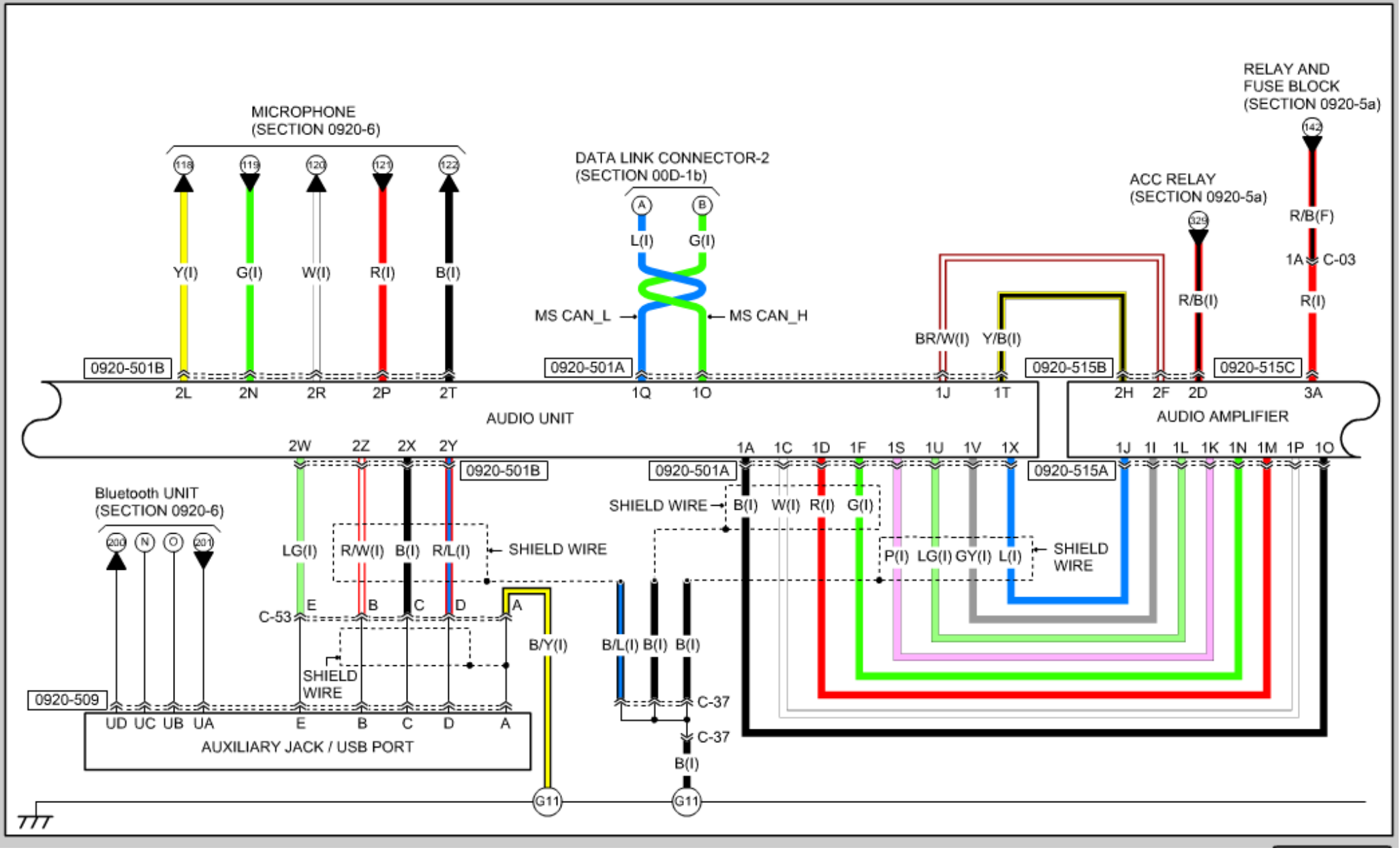
MICROPHONE
(SECTION 0920-6)
118
119
120
121
122
Y(I)
G(I)
W(I)
R(I)
B(I)
0920-501B
2L
2N
2R
2P
2T
DATA LINK CONNECTOR-2
(SECTION 00D-1b)
A
B
L(I)
G(I)
MS CAN_L
MS CAN_H
0920-501A
1Q
1O
RELAY AND
FUSE BLOCK
(SECTION 0920-5a)
142
R/B(F)
1A
C-03
R(I)
ACC RELAY
(SECTION 0920-5a)
329
R/B(I)
BR/W(I)
Y/B(I)
0920-515B
2H
2F
2D
0920-515C
3A
1J
1T
AUDIO UNIT
AUDIO AMPLIFIER
2W
2Z
2X
2Y
0920-501B
1A
1C
1D
1F
1S
1U
1V
1X
0920-501A
1J
1I
1L
1K
1N
1M
1P
1O
0920-515A
Bluetooth UNIT
(SECTION 0920-6)
200
N
O
201
LG(I)
R/W(I)
B(I)
R/L(I)
SHIELD WIRE
C-53
E
B
C
D
A
SHIELD
WIRE
B/Y(I)
SHIELD WIRE
B(I)
W(I)
R(I)
G(I)
P(I)
LG(I)
GY(I)
L(I)
SHIELD
WIRE
B/L(I)
B(I)
B(I)
C-37
C-37
B(I)
0920-509
UD
UC
UB
UA
E
B
C
D
A
AUXILIARY JACK / USB PORT
G11
G11

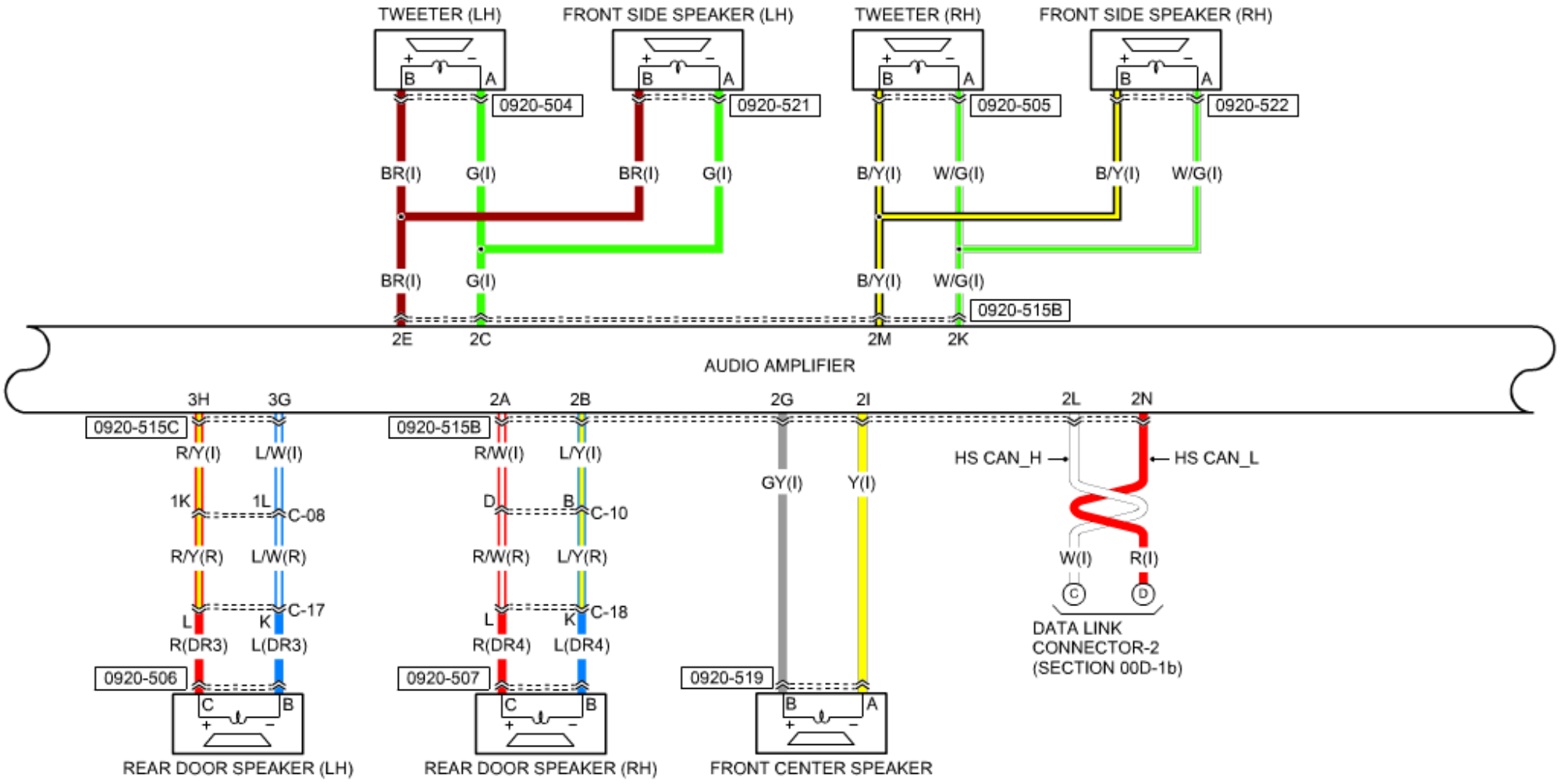
TWEETER (LH)
FRONT SIDE SPEAKER (LH)
TWEETER (RH)
FRONT SIDE SPEAKER (RH)
0920-504
0920-521
0920-505
0920-522
BR(I)
G(I)
B/Y(I)
W/G(I)
0920-515B
2E
2C
2M
2K
AUDIO AMPLIFIER
3H
3G
2A
2B
2G
2I
2L
2N
0920-515C
R/Y(I)
L/W(I)
1K
1L
C-08
R/Y(R)
L/W(R)
C-17
L
K
R(DR3)
L(DR3)
0920-506
REAR DOOR SPEAKER (LH)
R/W(I)
L/Y(I)
D
B
C-10
R/W(R)
L/Y(R)
C-18
R(DR4)
L(DR4)
0920-507
REAR DOOR SPEAKER (RH)
GY(I)
Y(I)
0920-519
FRONT CENTER SPEAKER
HS CAN_H
HS CAN_L
W(I)
R(I)
DATA LINK
CONNECTOR-2
(SECTION 00D-1b)

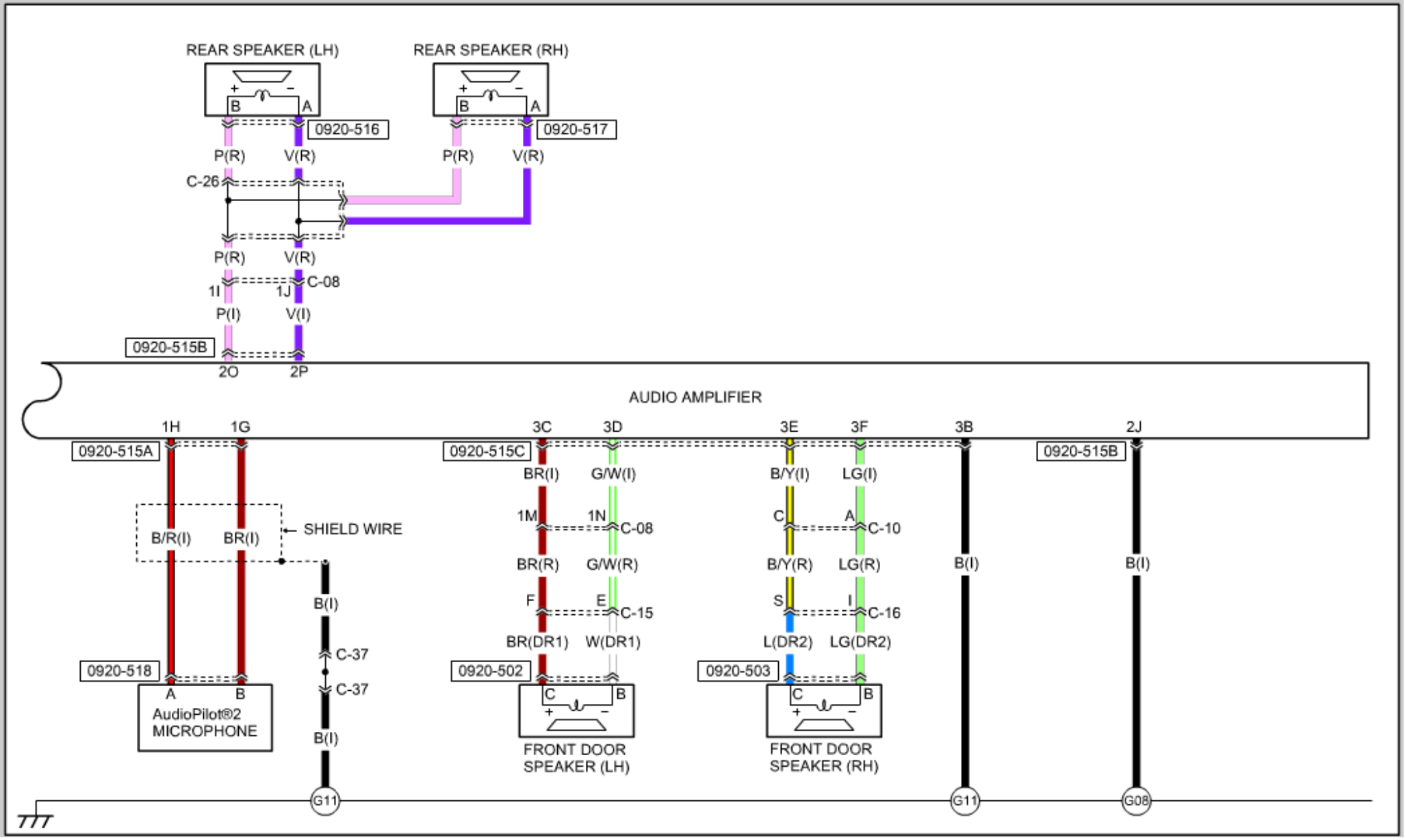
REAR SPEAKER (LH)
REAR SPEAKER (RH)
B
A
0920-516
0920-517
P(R)
V(R)
C-26
1I
1J
C-08
P(I)
V(I)
0920-515B
2O
2P
AUDIO AMPLIFIER
1H
1G
3C
3D
3E
3F
3B
2J
0920-515A
0920-515C
BR(I)
G/W(I)
B/Y(I)
LG(I)
B/R(I)
SHIELD WIRE
1M
1N
C
A
C-10
BR(R)
G/W(R)
B/Y(R)
LG(R)
F
E
S
I
C-15
C-16
BR(DR1)
W(DR1)
L(DR2)
LG(DR2)
0920-518
0920-502
0920-503
C-37
AudioPilot®2
MICROPHONE
FRONT DOOR
SPEAKER (LH)
FRONT DOOR
SPEAKER (RH)
G11
G08

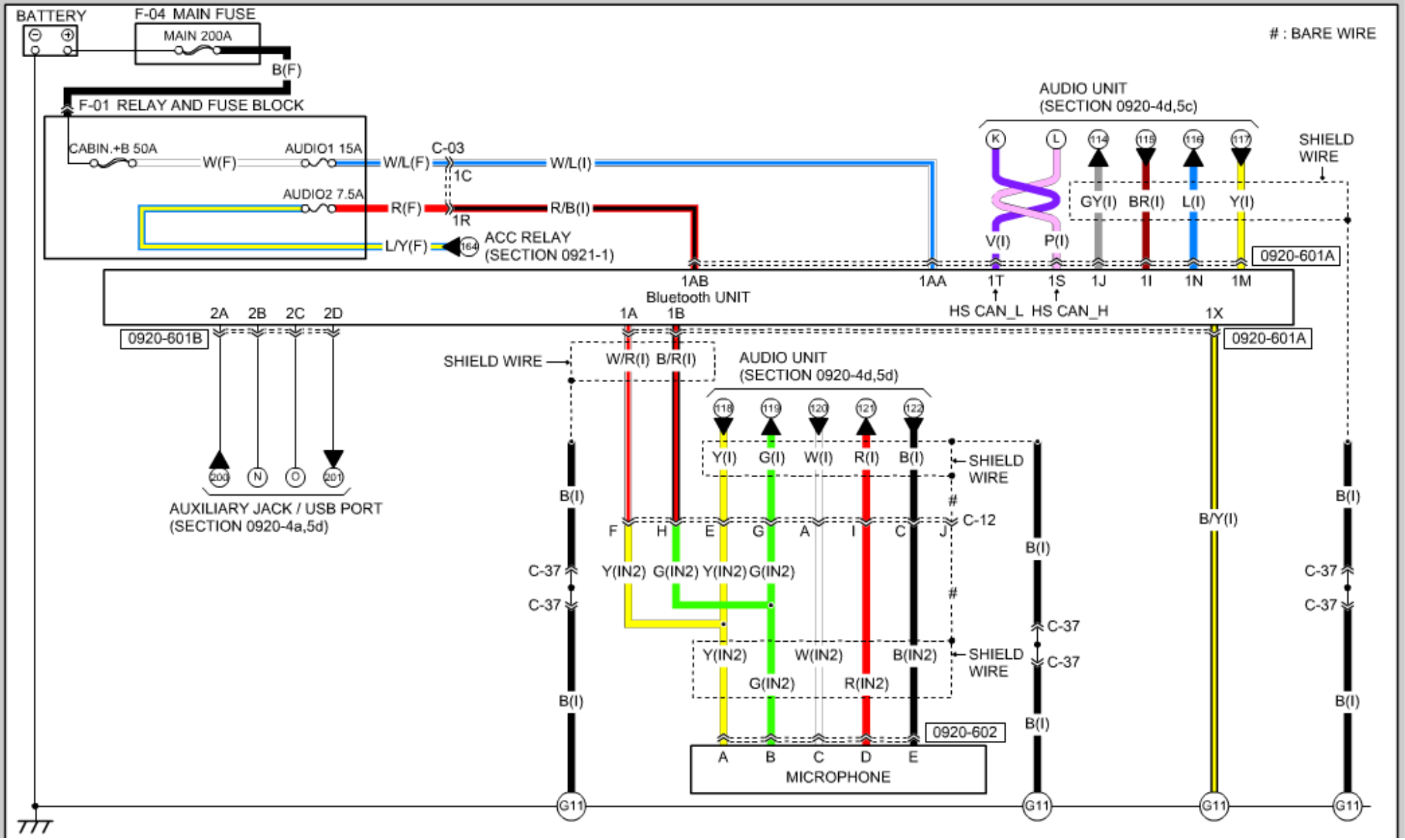
BATTERY
F-04 MAIN FUSE
MAIN 200A
B(F)
# : BARE WIRE
F-01 RELAY AND FUSE BLOCK
CABIN.+B 50A
W(F)
AUDIO1 15A
W/L(F)
C-03
1C
W/L(I)
AUDIO2 7.5A
R(F)
1R
R/B(I)
L/Y(F)
164
ACC RELAY
(SECTION 0921-1)
AUDIO UNIT
(SECTION 0920-4d,5c)
K
L
114
115
116
117
SHIELD WIRE
GY(I)
BR(I)
L(I)
Y(I)
V(I)
P(I)
0920-601A
1AB
Bluetooth UNIT
1AA
1T
1S
1J
1I
1N
1M
HS CAN_L
HS CAN_H
2A
2B
2C
2D
1A
1B
1X
0920-601B
0920-601A
SHIELD WIRE
W/R(I)
B/R(I)
AUDIO UNIT
(SECTION 0920-4d,5d)
118
119
120
121
122
Y(I)
G(I)
W(I)
R(I)
B(I)
SHIELD WIRE
200
N
O
201
AUXILIARY JACK / USB PORT
(SECTION 0920-4a,5d)
B(I)
F
H
E
G
A
I
C
J
C-12
B/Y(I)
C-37
Y(IN2)
G(IN2)
Y(IN2)
G(IN2)
Y(IN2)
W(IN2)
B(IN2)
G(IN2)
R(IN2)
SHIELD WIRE
0920-602
A
B
C
D
E
MICROPHONE
G11

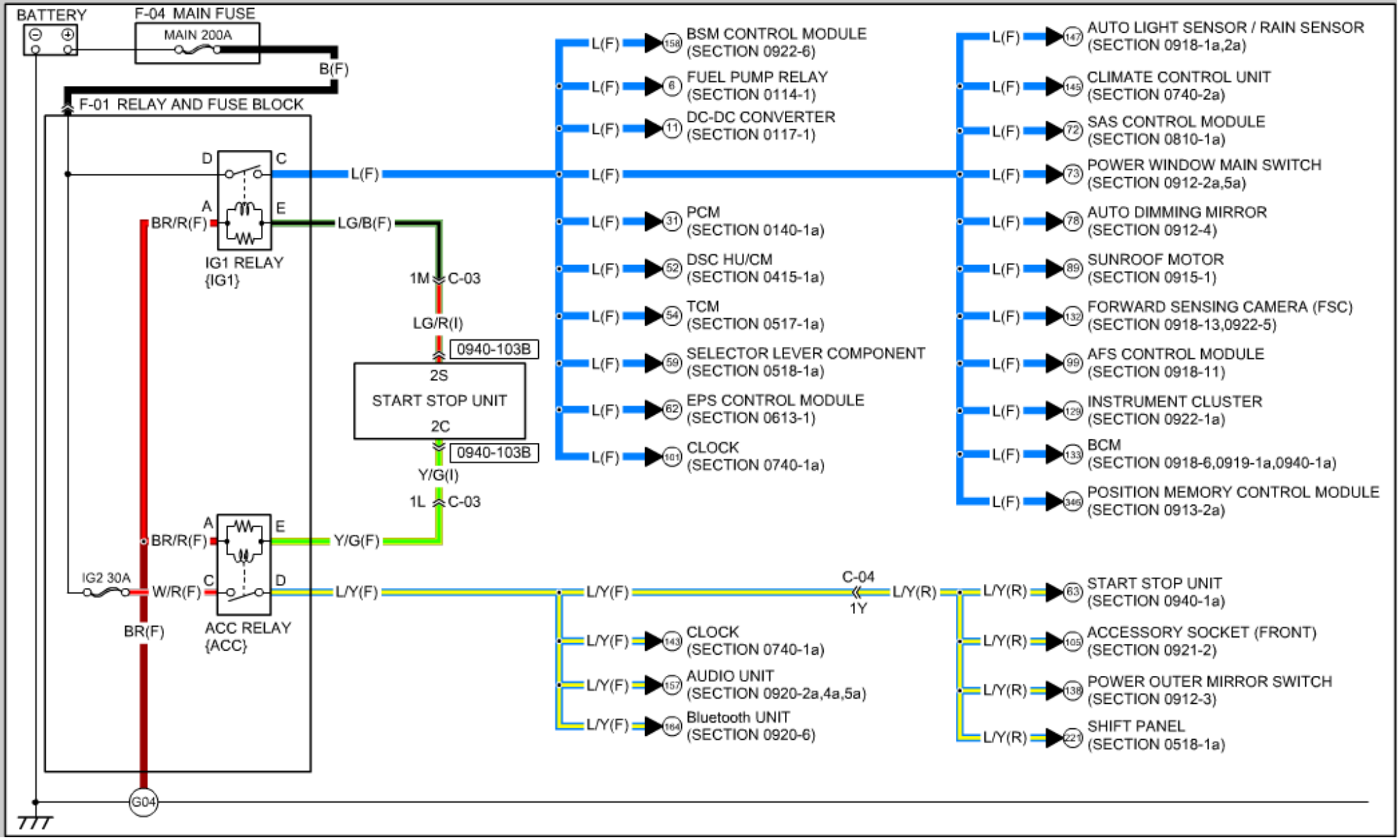
BATTERY
F-04 MAIN FUSE
MAIN 200A
B(F)
F-01 RELAY AND FUSE BLOCK
D
C
A
E
BR/R(F)
IG1 RELAY
{IG1}
L(F)
LG/B(F)
1M
C-03
LG/R(I)
0940-103B
2S
START STOP UNIT
2C
0940-103B
Y/G(I)
1L
C-03
A
E
BR/R(F)
Y/G(F)
IG2 30A
C
D
W/R(F)
L/Y(F)
BR(F)
ACC RELAY
{ACC}
G04
L(F) 158 BSM CONTROL MODULE (SECTION 0922-6)
L(F) 6 FUEL PUMP RELAY (SECTION 0114-1)
L(F) 11 DC-DC CONVERTER (SECTION 0117-1)
L(F) 31 PCM (SECTION 0140-1a)
L(F) 52 DSC HU/CM (SECTION 0415-1a)
L(F) 54 TCM (SECTION 0517-1a)
L(F) 59 SELECTOR LEVER COMPONENT (SECTION 0518-1a)
L(F) 62 EPS CONTROL MODULE (SECTION 0613-1)
L(F) 101 CLOCK (SECTION 0740-1a)
L(F) 147 AUTO LIGHT SENSOR / RAIN SENSOR (SECTION 0918-1a,2a)
L(F) 145 CLIMATE CONTROL UNIT (SECTION 0740-2a)
L(F) 72 SAS CONTROL MODULE (SECTION 0810-1a)
L(F) 73 POWER WINDOW MAIN SWITCH (SECTION 0912-2a,5a)
L(F) 78 AUTO DIMMING MIRROR (SECTION 0912-4)
L(F) 89 SUNROOF MOTOR (SECTION 0915-1)
L(F) 132 FORWARD SENSING CAMERA (FSC) (SECTION 0918-13,0922-5)
L(F) 99 AFS CONTROL MODULE (SECTION 0918-11)
L(F) 129 INSTRUMENT CLUSTER (SECTION 0922-1a)
L(F) 133 BCM (SECTION 0918-6,0919-1a,0940-1a)
L(F) 346 POSITION MEMORY CONTROL MODULE (SECTION 0913-2a)
L/Y(F)
C-04
1Y
L/Y(R)
L/Y(F) 143 CLOCK (SECTION 0740-1a)
L/Y(F) 157 AUDIO UNIT (SECTION 0920-2a,4a,5a)
L/Y(F) 164 Bluetooth UNIT (SECTION 0920-6)
L/Y(R) 63 START STOP UNIT (SECTION 0940-1a)
L/Y(R) 105 ACCESSORY SOCKET (FRONT) (SECTION 0921-2)
L/Y(R) 138 POWER OUTER MIRROR SWITCH (SECTION 0912-3)
L/Y(R) 221 SHIFT PANEL (SECTION 0518-1a)

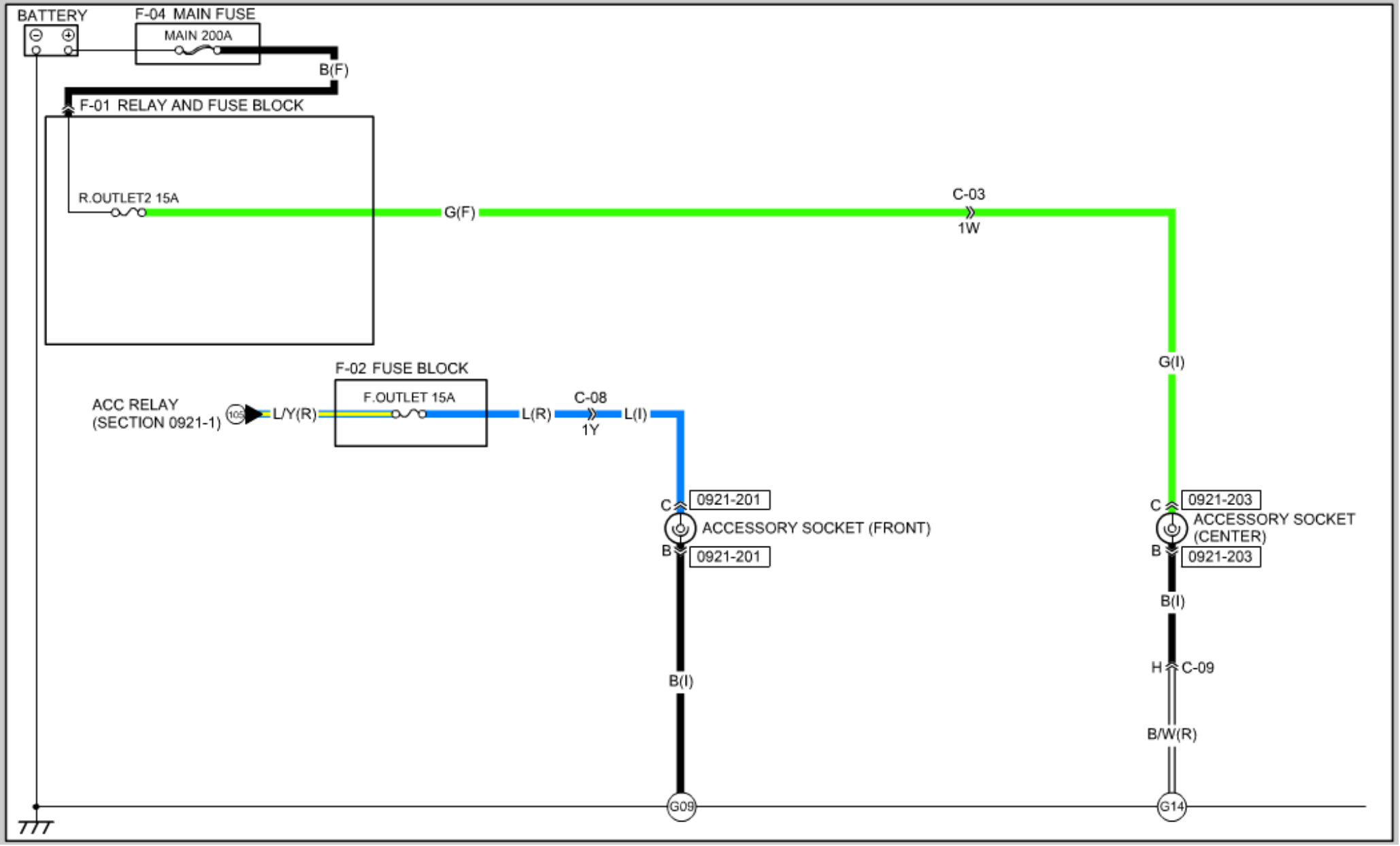
BATTERY
F-04 MAIN FUSE
MAIN 200A
B(F)
F-01 RELAY AND FUSE BLOCK
R.OUTLET2 15A
G(F)
C-03
1W
G(I)
F-02 FUSE BLOCK
F.OUTLET 15A
ACC RELAY
(SECTION 0921-1)
105
L/Y(R)
L(R)
C-08
1Y
L(I)
C
0921-201
ACCESSORY SOCKET (FRONT)
B
0921-201
B(I)
C
0921-203
ACCESSORY SOCKET
(CENTER)
B
0921-203
B(I)
H
C-09
B/W(R)
G09
G14

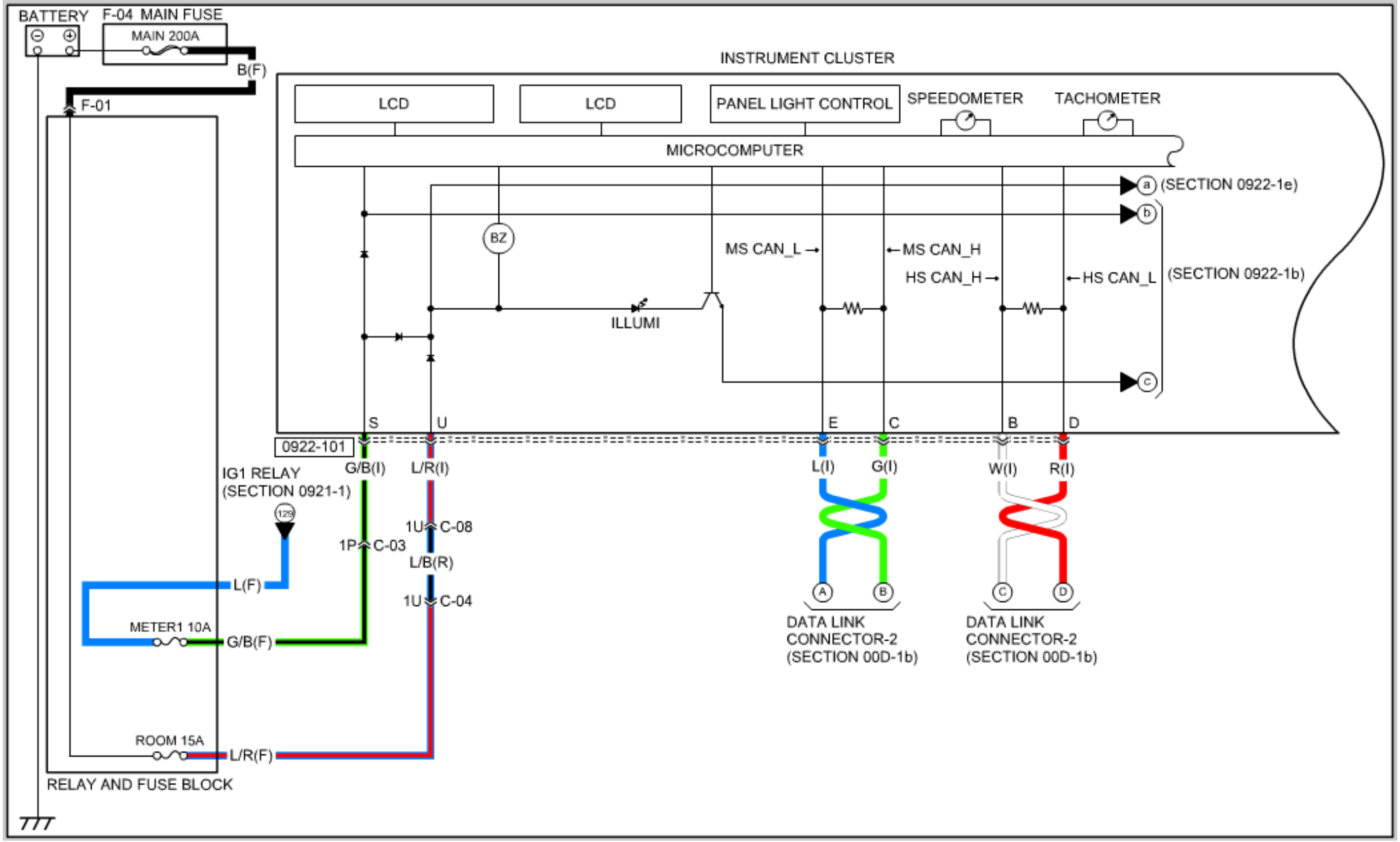
BATTERY
F-04 MAIN FUSE
MAIN 200A
B(F)
F-01
INSTRUMENT CLUSTER
LCD
LCD
PANEL LIGHT CONTROL
SPEEDOMETER
TACHOMETER
MICROCOMPUTER
a (SECTION 0922-1e)
b
BZ
MS CAN_L →
← MS CAN_H
HS CAN_H →
← HS CAN_L
(SECTION 0922-1b)
ILLUMI
c
S
U
E
C
B
D
0922-101
G/B(I)
L/R(I)
L(I)
G(I)
W(I)
R(I)
IG1 RELAY
(SECTION 0921-1)
129
1U C-08
1P C-03
L/B(R)
1U C-04
L(F)
METER1 10A
G/B(F)
ROOM 15A
L/R(F)
RELAY AND FUSE BLOCK
A
B
C
D
DATA LINK
CONNECTOR-2
(SECTION 00D-1b)
DATA LINK
CONNECTOR-2
(SECTION 00D-1b)

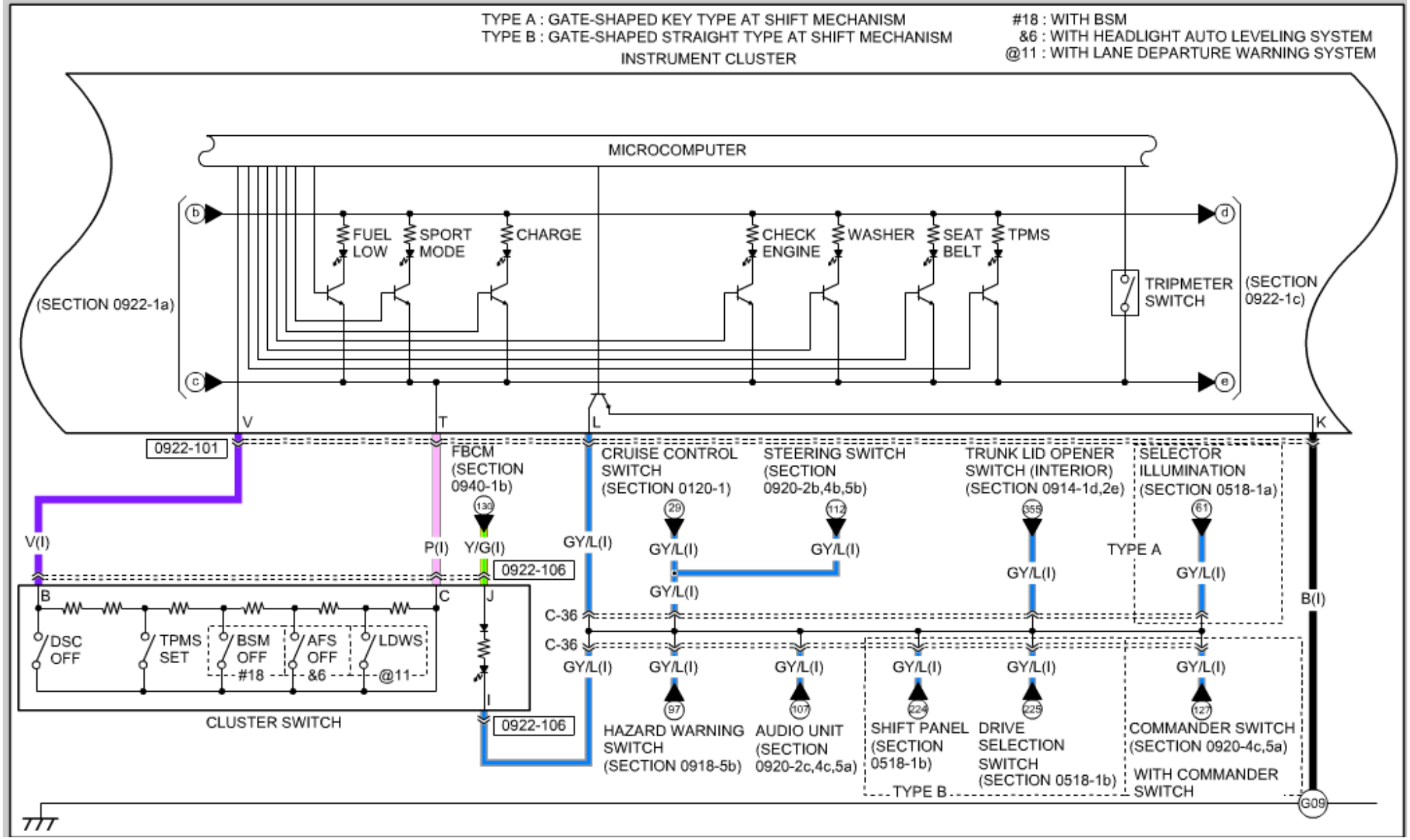
TYPE A : GATE-SHAPED KEY TYPE AT SHIFT MECHANISM
TYPE B : GATE-SHAPED STRAIGHT TYPE AT SHIFT MECHANISM
INSTRUMENT CLUSTER
#18 : WITH BSM
&6 : WITH HEADLIGHT AUTO LEVELING SYSTEM
@11 : WITH LANE DEPARTURE WARNING SYSTEM
MICROCOMPUTER
(SECTION 0922-1a)
FUEL LOW
SPORT MODE
CHARGE
CHECK ENGINE
WASHER
SEAT BELT
TPMS
TRIPMETER SWITCH
(SECTION 0922-1c)
V
T
L
K
0922-101
FBCM (SECTION 0940-1b)
130
CRUISE CONTROL SWITCH (SECTION 0120-1)
29
STEERING SWITCH (SECTION 0920-2b,4b,5b)
112
TRUNK LID OPENER SWITCH (INTERIOR) (SECTION 0914-1d,2e)
355
SELECTOR ILLUMINATION (SECTION 0518-1a)
61
TYPE A
V(I)
P(I)
Y/G(I)
GY/L(I)
0922-106
B
C
J
I
DSC OFF
TPMS SET
BSM OFF #18
AFS OFF &6
LDWS @11
CLUSTER SWITCH
C-36
B(I)
HAZARD WARNING SWITCH (SECTION 0918-5b)
97
AUDIO UNIT (SECTION 0920-2c,4c,5a)
107
SHIFT PANEL (SECTION 0518-1b)
224
DRIVE SELECTION SWITCH (SECTION 0518-1b)
225
TYPE B
COMMANDER SWITCH (SECTION 0920-4c,5a)
127
WITH COMMANDER SWITCH
G09

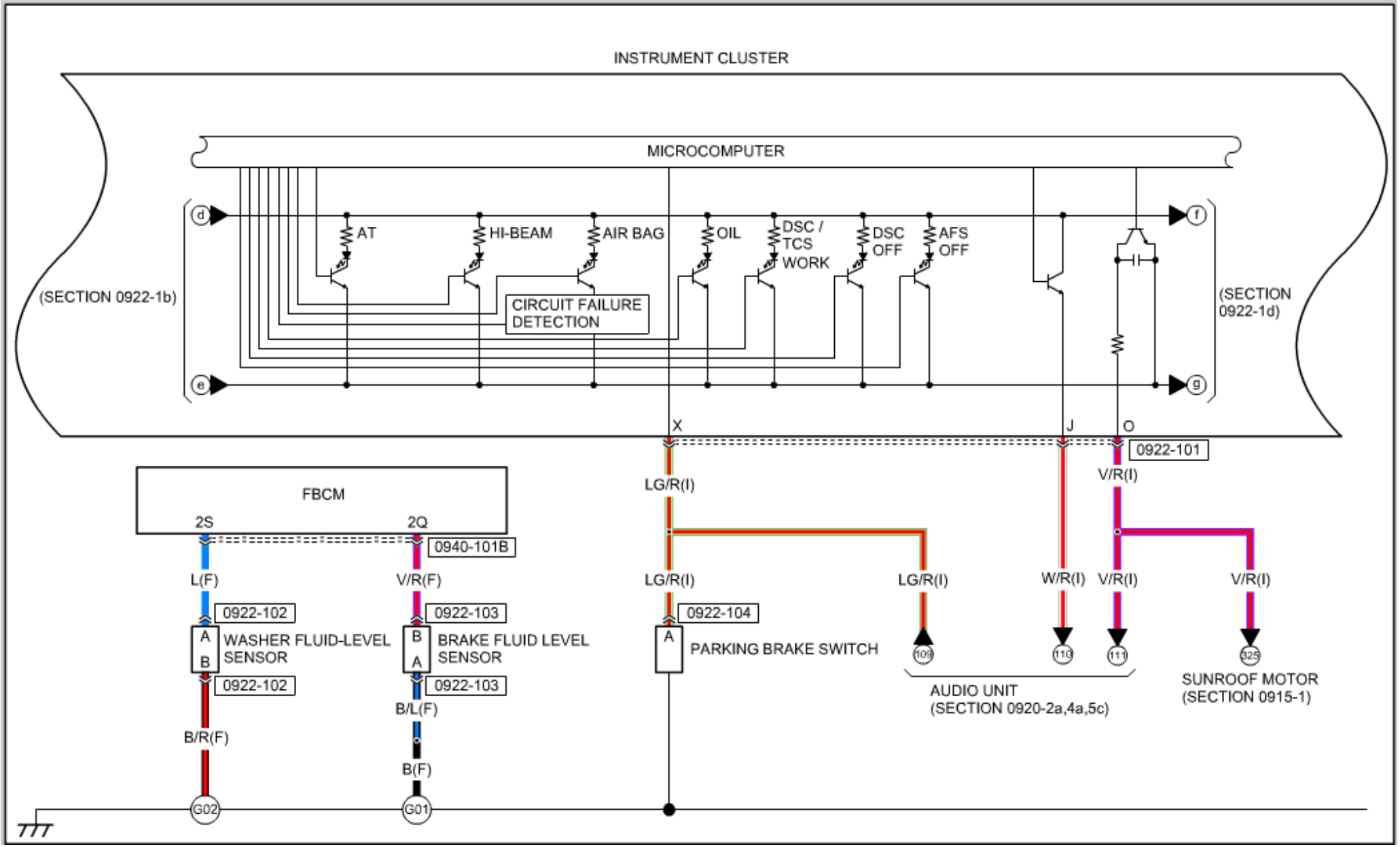
INSTRUMENT CLUSTER
MICROCOMPUTER
(SECTION 0922-1b)
(SECTION 0922-1d)
AT
HI-BEAM
AIR BAG
OIL
DSC / TCS WORK
DSC OFF
AFS OFF
CIRCUIT FAILURE DETECTION
X
J
O
0922-101
V/R(I)
LG/R(I)
FBCM
2S
2Q
0940-101B
L(F)
V/R(F)
0922-102
0922-103
WASHER FLUID-LEVEL SENSOR
BRAKE FLUID LEVEL SENSOR
B/R(F)
B/L(F)
B(F)
G02
G01
0922-104
PARKING BRAKE SWITCH
W/R(I)
AUDIO UNIT
(SECTION 0920-2a,4a,5c)
SUNROOF MOTOR
(SECTION 0915-1)

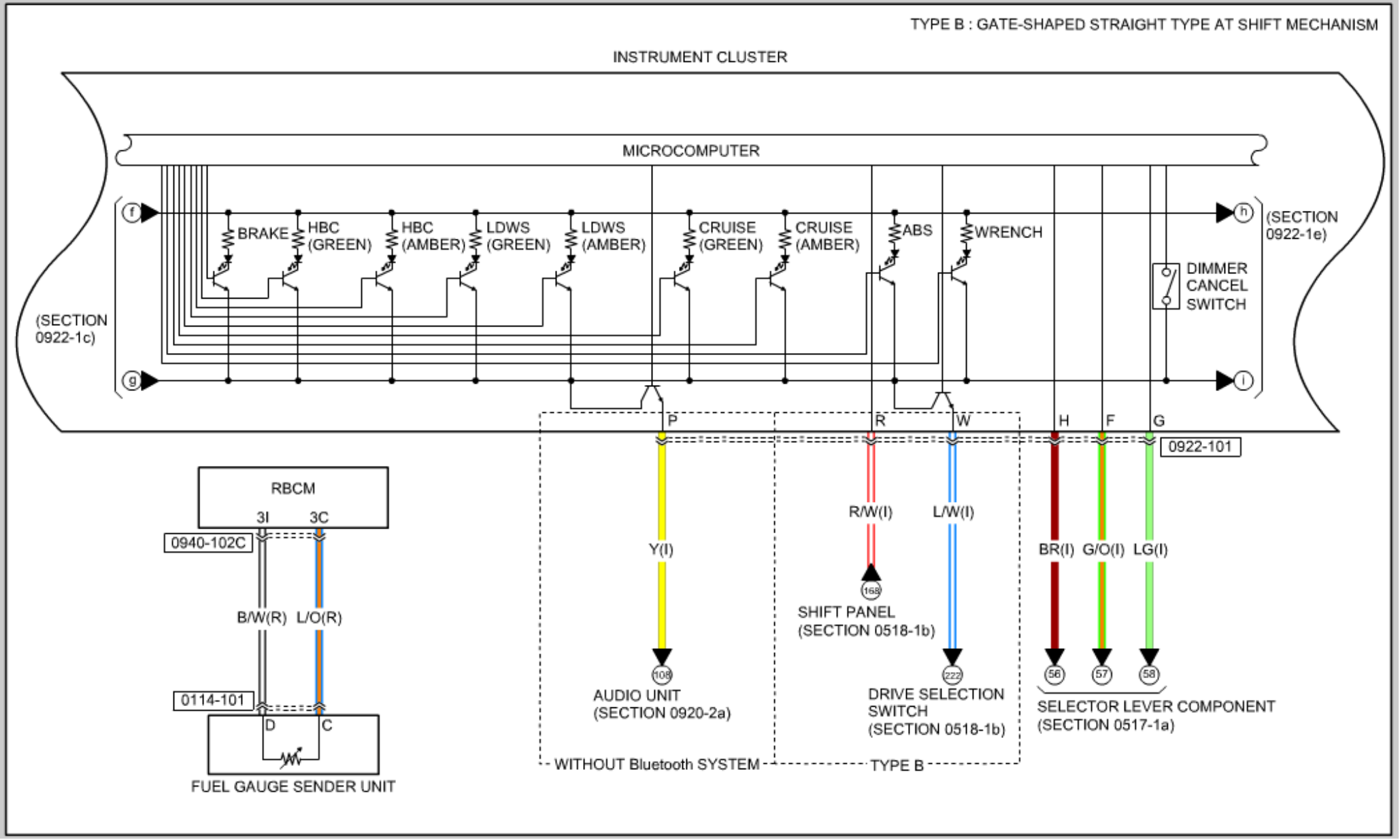
TYPE B : GATE-SHAPED STRAIGHT TYPE AT SHIFT MECHANISM
INSTRUMENT CLUSTER
MICROCOMPUTER
BRAKE
HBC (GREEN)
HBC (AMBER)
LDWS (GREEN)
LDWS (AMBER)
CRUISE (GREEN)
CRUISE (AMBER)
ABS
WRENCH
DIMMER CANCEL SWITCH
(SECTION 0922-1c)
(SECTION 0922-1e)
f
g
h
i
P
R
W
H
F
G
0922-101
RBCM
3I
3C
0940-102C
B/W(R)
L/O(R)
0114-101
D
C
FUEL GAUGE SENDER UNIT
Y(I)
108
AUDIO UNIT
(SECTION 0920-2a)
R/W(I)
L/W(I)
168
SHIFT PANEL
(SECTION 0518-1b)
222
DRIVE SELECTION SWITCH
(SECTION 0518-1b)
BR(I)
G/O(I)
LG(I)
56
57
58
SELECTOR LEVER COMPONENT
(SECTION 0517-1a)
WITHOUT Bluetooth SYSTEM
TYPE B

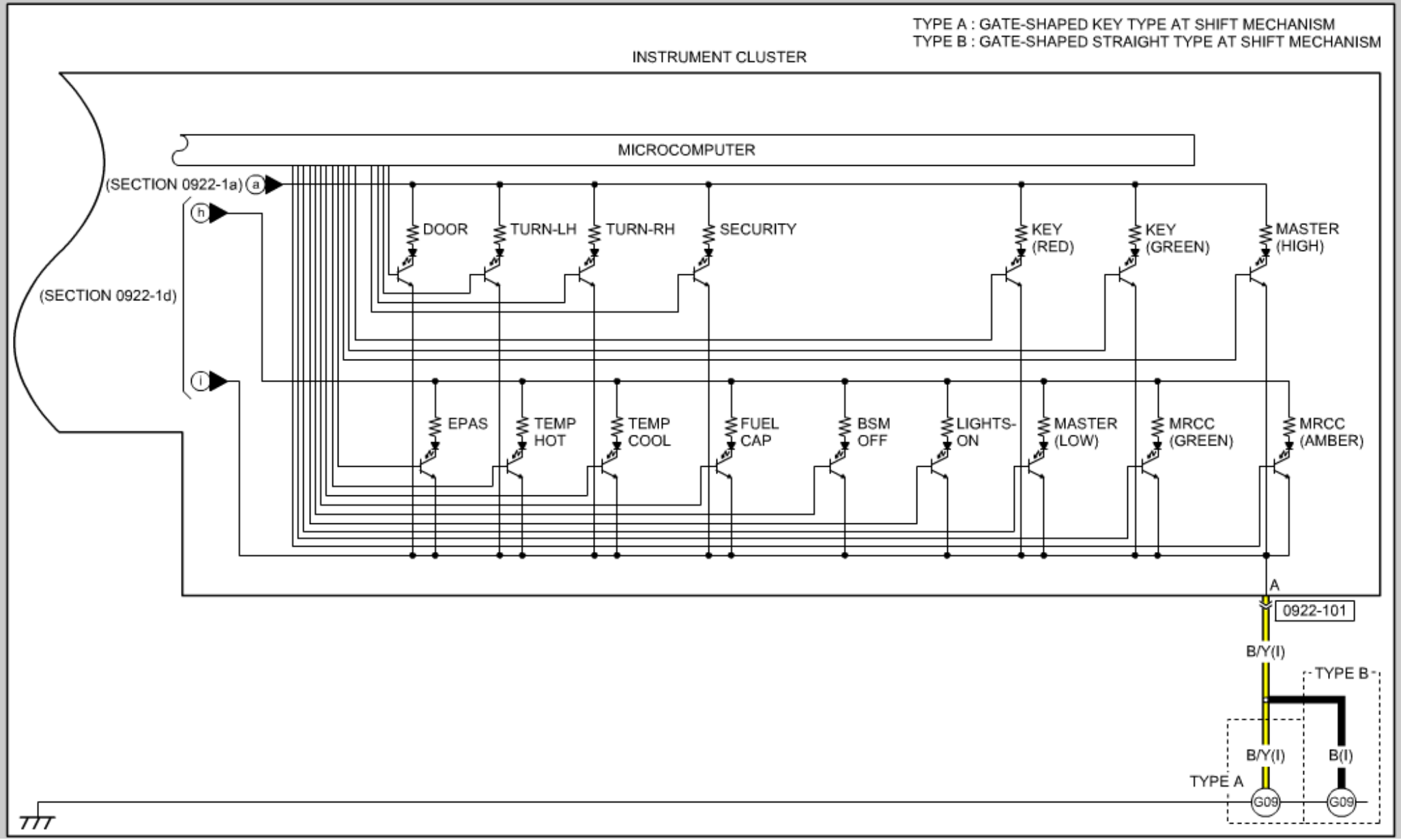
TYPE A : GATE-SHAPED KEY TYPE AT SHIFT MECHANISM
TYPE B : GATE-SHAPED STRAIGHT TYPE AT SHIFT MECHANISM
INSTRUMENT CLUSTER
MICROCOMPUTER
(SECTION 0922-1a)
a
h
i
(SECTION 0922-1d)
DOOR
TURN-LH
TURN-RH
SECURITY
KEY (RED)
KEY (GREEN)
MASTER (HIGH)
EPAS
TEMP HOT
TEMP COOL
FUEL CAP
BSM OFF
LIGHTS-ON
MASTER (LOW)
MRCC (GREEN)
MRCC (AMBER)
A
0922-101
B/Y(I)
TYPE B
B/Y(I)
B(I)
TYPE A
G09
G09

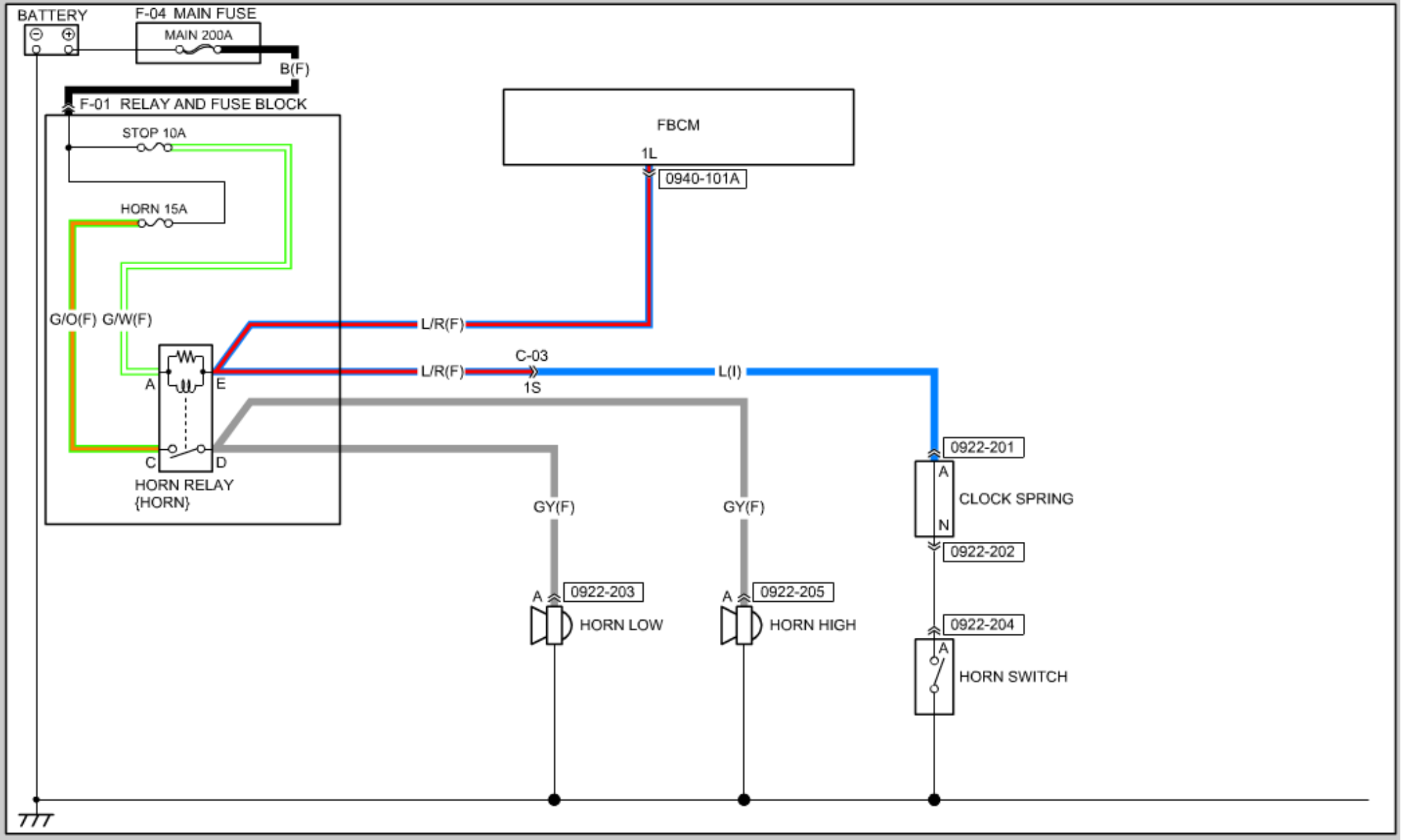
BATTERY
F-04 MAIN FUSE
MAIN 200A
B(F)
F-01 RELAY AND FUSE BLOCK
STOP 10A
HORN 15A
G/O(F)
G/W(F)
A
E
C
D
HORN RELAY
{HORN}
FBCM
1L
0940-101A
L/R(F)
L/R(F)
C-03
1S
L(I)
GY(F)
GY(F)
0922-201
A
N
CLOCK SPRING
0922-202
A
0922-203
HORN LOW
A
0922-205
HORN HIGH
0922-204
A
HORN SWITCH

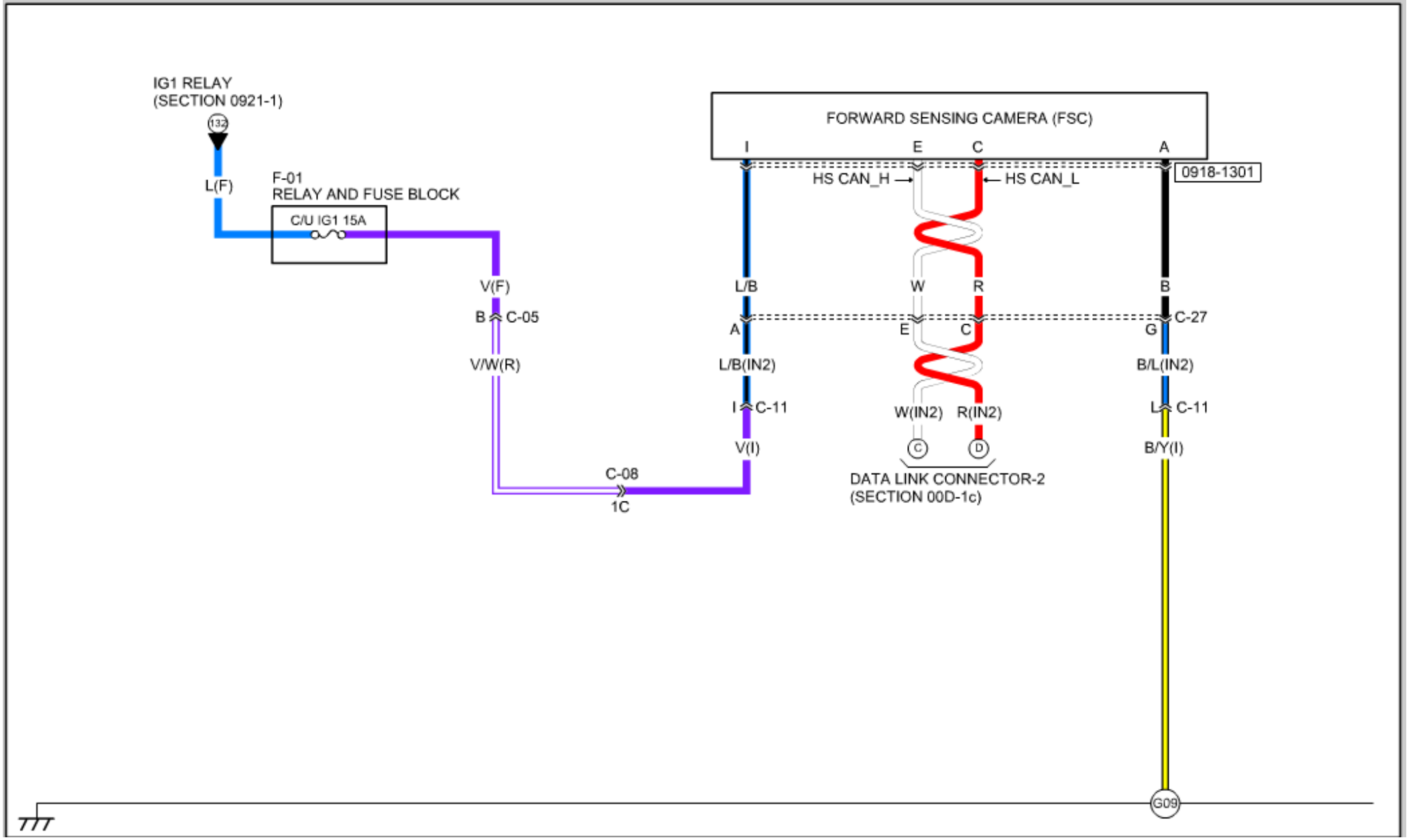
IG1 RELAY
(SECTION 0921-1)
132
L(F)
F-01
RELAY AND FUSE BLOCK
C/U IG1 15A
V(F)
B C-05
V/W(R)
C-08
1C
FORWARD SENSING CAMERA (FSC)
I
E
C
A
HS CAN_H
HS CAN_L
0918-1301
L/B
W
R
B
A
E
C
G
C-27
L/B(IN2)
B/L(IN2)
I C-11
L C-11
W(IN2)
R(IN2)
V(I)
B/Y(I)
C
D
DATA LINK CONNECTOR-2
(SECTION 00D-1c)
G09

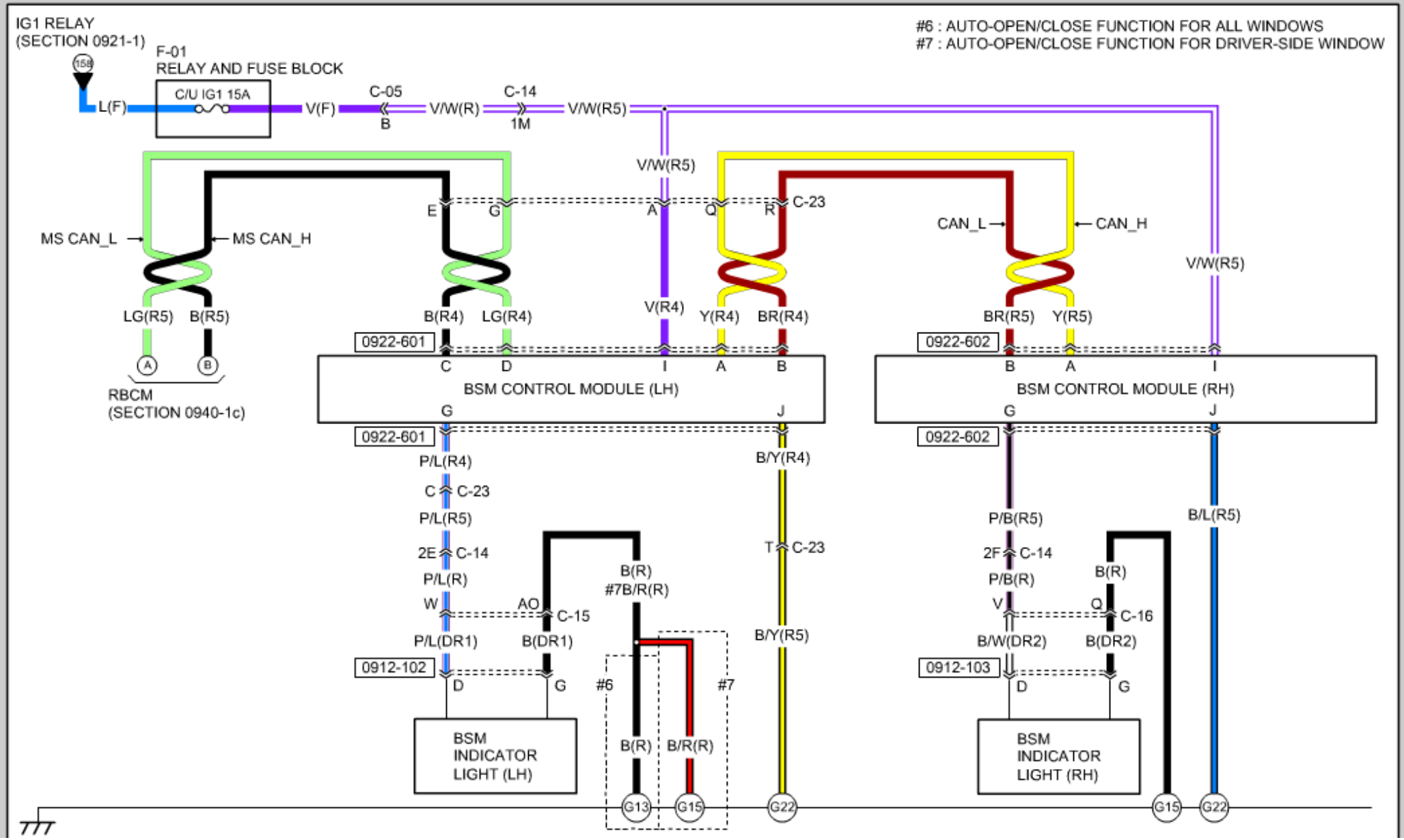
IG1 RELAY
(SECTION 0921-1)
F-01
RELAY AND FUSE BLOCK
C/U IG1 15A
L(F)
V(F)
C-05
B
V/W(R)
C-14
1M
V/W(R5)
#6 : AUTO-OPEN/CLOSE FUNCTION FOR ALL WINDOWS
#7 : AUTO-OPEN/CLOSE FUNCTION FOR DRIVER-SIDE WINDOW
MS CAN_L
MS CAN_H
LG(R5)
B(R5)
RBCM
(SECTION 0940-1c)
E
G
B(R4)
LG(R4)
0922-601
C
D
V/W(R5)
A
V(R4)
Q
R
C-23
Y(R4)
BR(R4)
I
A
B
BSM CONTROL MODULE (LH)
G
J
CAN_L
CAN_H
BR(R5)
Y(R5)
0922-602
B
A
I
BSM CONTROL MODULE (RH)
V/W(R5)
P/L(R4)
C
C-23
P/L(R5)
2E
C-14
P/L(R)
W
AO
C-15
P/L(DR1)
B(DR1)
0912-102
D
G
B(R)
#7B/R(R)
#6
#7
B(R)
B/R(R)
BSM
INDICATOR
LIGHT (LH)
B/Y(R4)
T
C-23
B/Y(R5)
P/B(R5)
2F
C-14
P/B(R)
V
B/W(DR2)
0912-103
B(R)
Q
C-16
B(DR2)
BSM
INDICATOR
LIGHT (RH)
B/L(R5)
G13
G15
G22
G15
G22

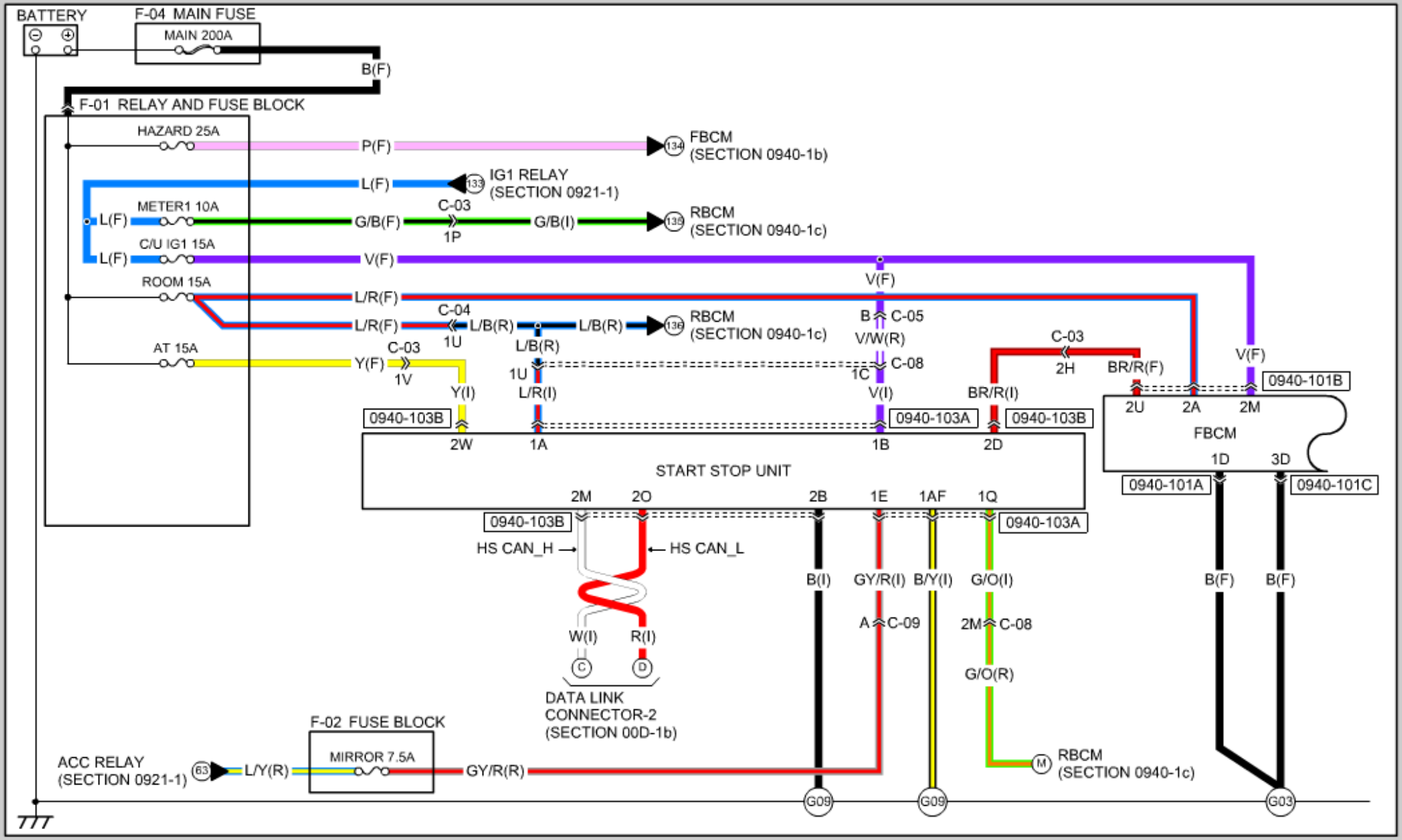
BATTERY
F-04 MAIN FUSE
MAIN 200A
B(F)
F-01 RELAY AND FUSE BLOCK
HAZARD 25A
P(F)
134
FBCM
(SECTION 0940-1b)
L(F)
133
IG1 RELAY
(SECTION 0921-1)
METER1 10A
L(F)
G/B(F)
C-03
1P
G/B(I)
139
RBCM
(SECTION 0940-1c)
C/U IG1 15A
L(F)
V(F)
ROOM 15A
L/R(F)
C-04
1U
L/B(R)
136
AT 15A
Y(F)
C-03
1V
Y(I)
V/W(R)
C-05
C-08
1C
V(I)
L/R(I)
C-03
2H
BR/R(F)
BR/R(I)
0940-101B
2U
2A
2M
FBCM
1D
3D
0940-101A
0940-101C
0940-103B
2W
1A
1B
2D
0940-103A
START STOP UNIT
2M
2O
2B
1E
1AF
1Q
HS CAN_H
HS CAN_L
B(I)
GY/R(I)
B/Y(I)
G/O(I)
B(F)
A
C-09
2M
C-08
G/O(R)
W(I)
R(I)
C
D
DATA LINK
CONNECTOR-2
(SECTION 00D-1b)
F-02 FUSE BLOCK
MIRROR 7.5A
ACC RELAY
(SECTION 0921-1)
63
L/Y(R)
GY/R(R)
M
RBCM
(SECTION 0940-1c)
G09
G09
G03

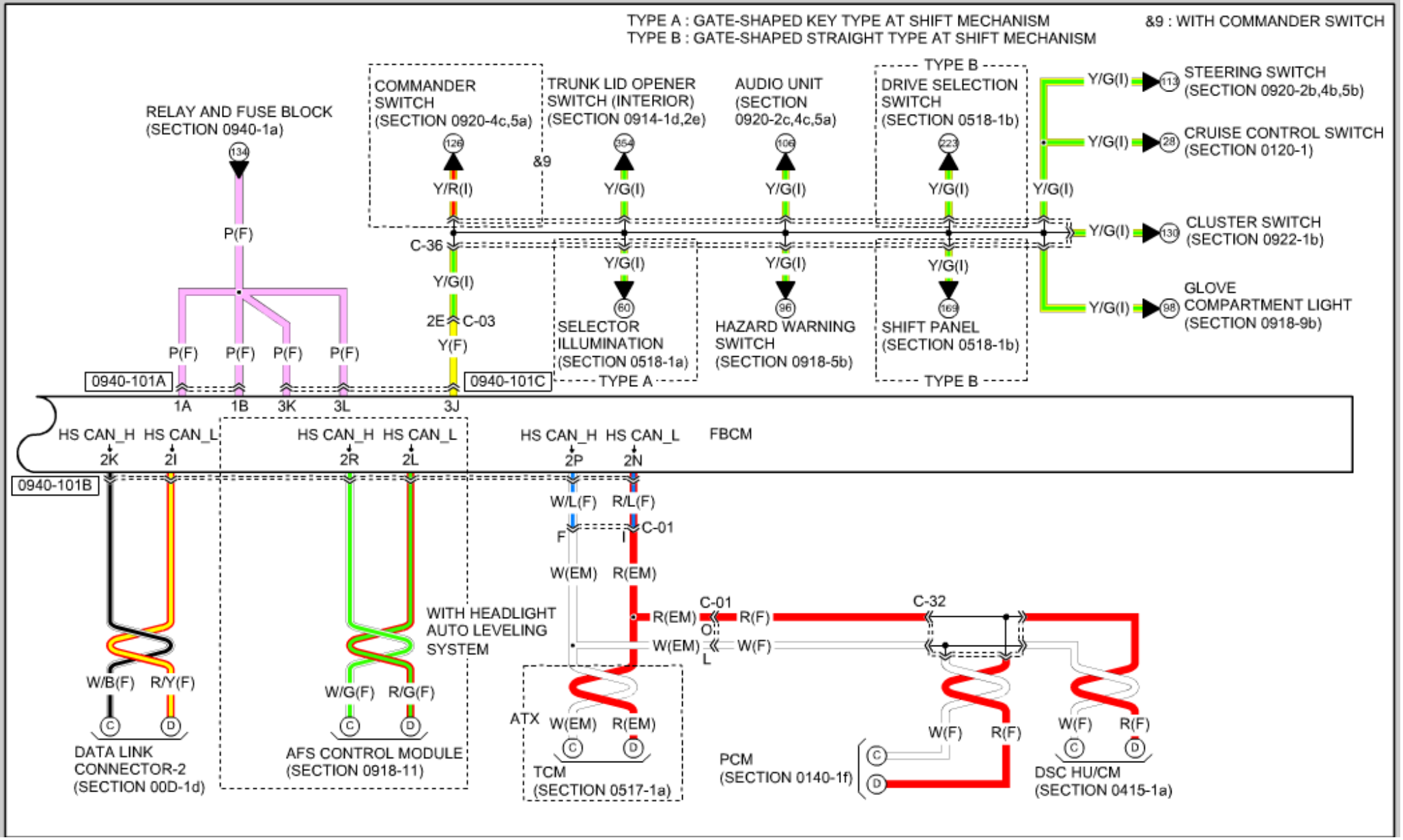
TYPE A : GATE-SHAPED KEY TYPE AT SHIFT MECHANISM
TYPE B : GATE-SHAPED STRAIGHT TYPE AT SHIFT MECHANISM
&9 : WITH COMMANDER SWITCH
RELAY AND FUSE BLOCK (SECTION 0940-1a)
134
P(F)
P(F) P(F) P(F) P(F)
0940-101A
1A 1B 3K 3L
COMMANDER SWITCH (SECTION 0920-4c,5a)
126
Y/R(I)
&9
C-36
Y/G(I)
2E C-03
Y(F)
0940-101C
3J
TRUNK LID OPENER SWITCH (INTERIOR) (SECTION 0914-1d,2e)
354
Y/G(I)
SELECTOR ILLUMINATION (SECTION 0518-1a)
60
TYPE A
AUDIO UNIT (SECTION 0920-2c,4c,5a)
106
Y/G(I)
HAZARD WARNING SWITCH (SECTION 0918-5b)
96
TYPE B
DRIVE SELECTION SWITCH (SECTION 0518-1b)
223
Y/G(I)
SHIFT PANEL (SECTION 0518-1b)
169
TYPE B
Y/G(I)
Y/G(I) 113 STEERING SWITCH (SECTION 0920-2b,4b,5b)
Y/G(I) 28 CRUISE CONTROL SWITCH (SECTION 0120-1)
Y/G(I) 130 CLUSTER SWITCH (SECTION 0922-1b)
Y/G(I) 98 GLOVE COMPARTMENT LIGHT (SECTION 0918-9b)
HS CAN_H HS CAN_L
2K 2I
HS CAN_H HS CAN_L
2R 2L
HS CAN_H HS CAN_L
2P 2N
FBCM
0940-101B
W/L(F) R/L(F)
F I C-01
W(EM) R(EM)
WITH HEADLIGHT AUTO LEVELING SYSTEM
R(EM) C-01 R(F) C-32
O
W(EM) W(F)
L
W/B(F) R/Y(F)
C D
DATA LINK CONNECTOR-2 (SECTION 00D-1d)
W/G(F) R/G(F)
C D
AFS CONTROL MODULE (SECTION 0918-11)
ATX W(EM) R(EM)
C D
TCM (SECTION 0517-1a)
W(F) R(F)
PCM (SECTION 0140-1f)
C D
W(F) R(F)
C D
DSC HU/CM (SECTION 0415-1a)

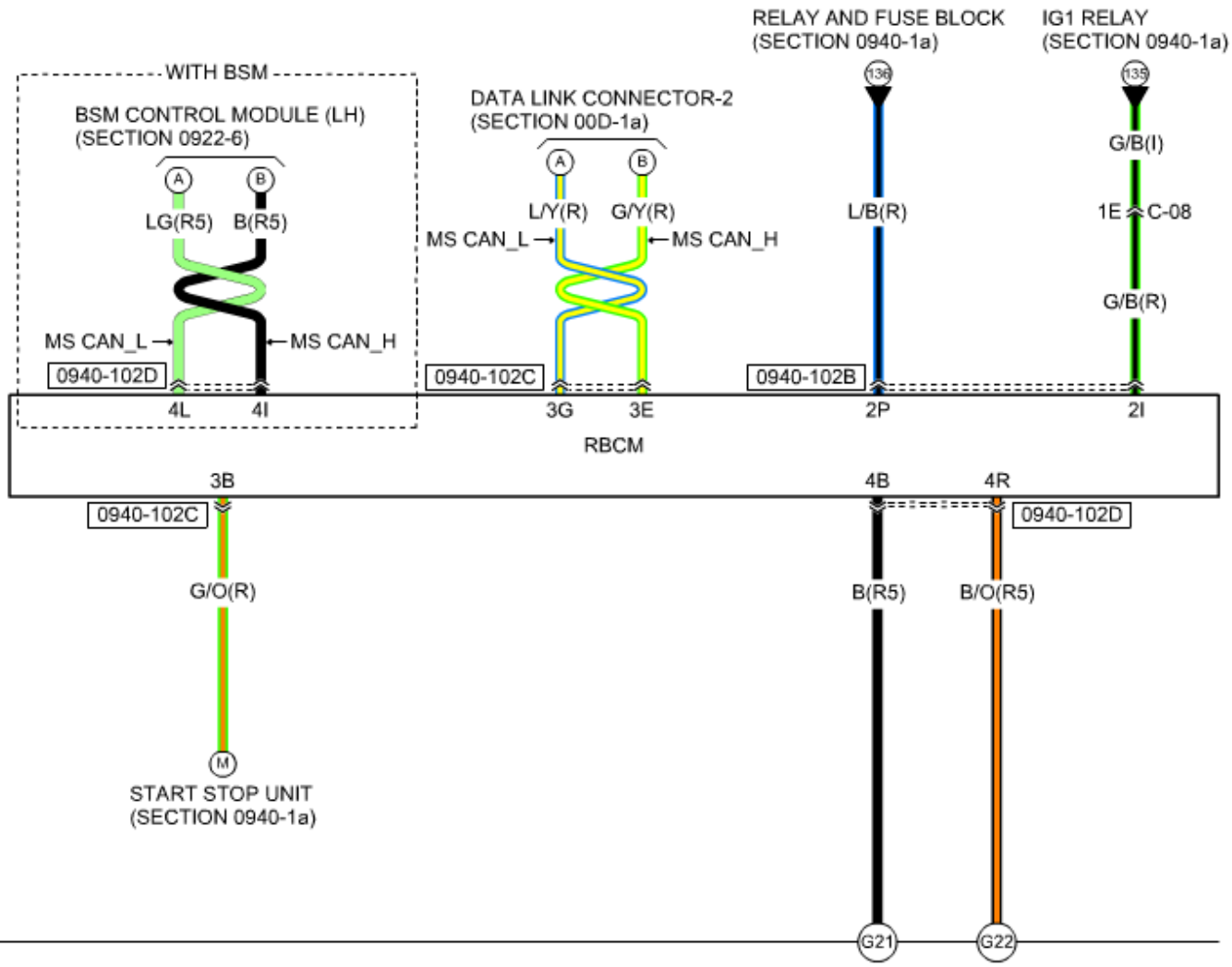
WITH BSM
BSM CONTROL MODULE (LH)
(SECTION 0922-6)
A
B
LG(R5)
B(R5)
MS CAN_L
MS CAN_H
0940-102D
4L
4I
DATA LINK CONNECTOR-2
(SECTION 00D-1a)
L/Y(R)
G/Y(R)
MS CAN_L
MS CAN_H
0940-102C
3G
3E
RELAY AND FUSE BLOCK
(SECTION 0940-1a)
136
L/B(R)
0940-102B
2P
IG1 RELAY
(SECTION 0940-1a)
135
G/B(I)
1E
C-08
G/B(R)
2I
RBCM
3B
0940-102C
G/O(R)
M
START STOP UNIT
(SECTION 0940-1a)
4B
4R
0940-102D
B(R5)
B/O(R5)
G21
G22