MOTOR 1.6L, CFZA, DESDE JULIO DE 2008

Licenciado por VOLKSWAGEN AG.

Gol/Voyage/Saveiro	Diagrama de flujo actual	N° 12 / 1
		12.2017

Motor de 1,6 l, CFZA

Desde julio de 2008

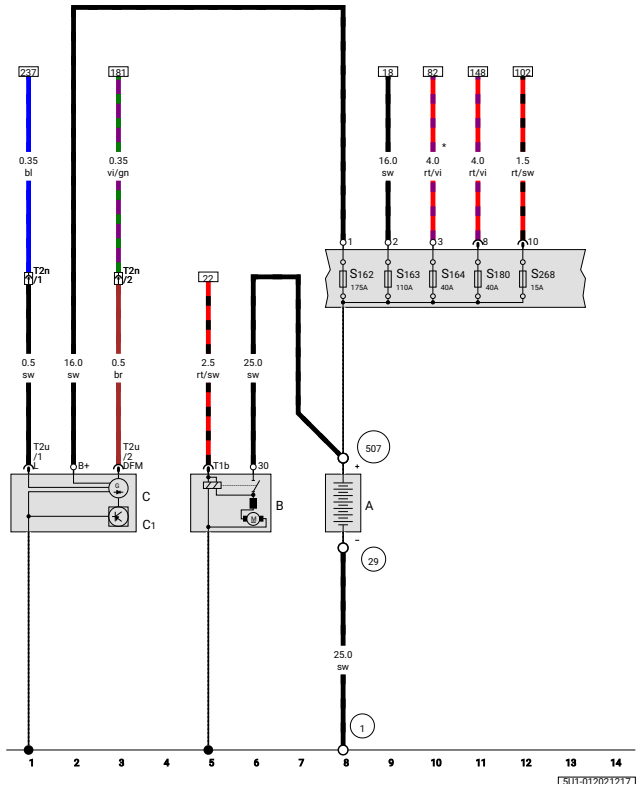

ws	=	blanco
sudoeste	=	negro
ro	=	rojo
rt	=	rojo
hermano	=	marrón
gn	=	verde
licenciado en Derecho	=	azul
gramo	=	gris
li	=	púrpura
vi	=	púrpura
ge	=	amarillo
o	=	naranja
rs	=	rosa
tk	=	turquesa
negro	=	sin aislamiento

Batería, Arranque, Alternador, Regulador de voltaje

A	-	Batería
B	-	Inicio
C	-	Alternador
C1	-	Regulador de voltaje
S162	-	Fusible 1 (30), en portafusibles de batería
S163	-	Fusible 2 (30), en portafusibles de batería
S164	-	Fusible 3 (30), en portafusibles de batería
S180	-	Fusible 8 (30), en portafusibles de batería
S268	-	Fusible 10 (30), en portafusibles de batería
T1b	-	conector de 1 pin
T2n	-	Conector de 2 pines, en el compartimento del motor
T2u	-	conector de 2 pines
1	-	Correa de tierra, batería - cuerpo
29	-	Punto de tierra, cerca..., cerca de batería
507	-	Conexión roscada (30), en portafusibles de batería
*	-	Para modelos con sistema de aire acondicionado.

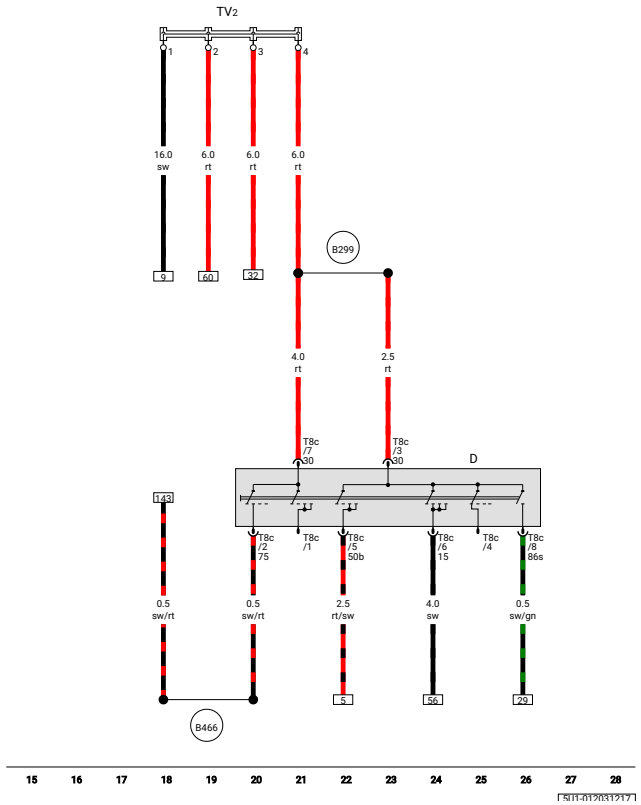

ws	=	blanco
sudoeste	=	negro
ro	=	rojo
rt	=	rojo
hermano	=	marrón
gn	=	verde
licenciado en Derecho	=	azul
gramo	=	gris
li	=	púrpura
vi	=	púrpura
ge	=	amarillo
o	=	naranja
rs	=	rosa
tk	=	turquesa
negro	=	sin aislamiento

Interruptor de encendido/ arranque , unión de cableado del terminal 30

D	-	Interruptor de encendido/arranque
T8c	-	conector de 8 pines
TV2	-	Unión de cableado del terminal 30
B299	-	Conexión positiva 3 (30), en el mazo de cables principal
B466	-	Conexión 2, en el mazo de cables principal

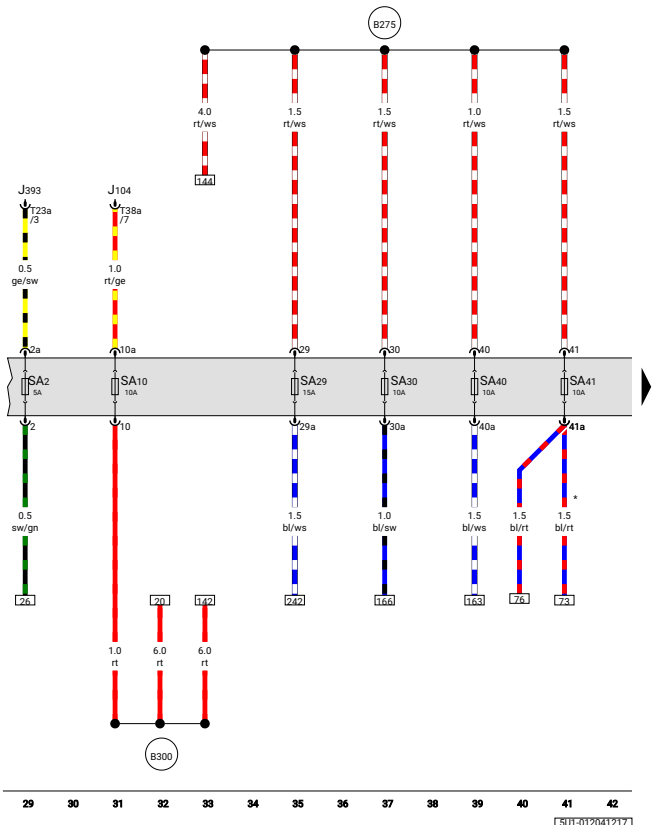

ws	=	blanco
sudoeste	=	negro
ro	=	rojo
rt	=	rojo
hermano	=	marrón
gn	=	verde
licenciado en Derecho	=	azul
gramo	=	gris
li	=	púrpura
vi	=	púrpura
ge	=	amarillo
o	=	naranja
rs	=	rosa
tk	=	turquesa
negro	=	sin aislamiento

Fusible 2 en el portafusibles A,
Fusible 10 en el portafusibles A,
Fusible 29 en el portafusibles A,
Fusible 30 en el portafusibles A,
Fusible 40 en el portafusibles A,
Fusible 41 en el portafusibles A

J104	-	Unidad de control ABS
J393	-	Unidad de control central del sistema de conveniencia
SA2	-	Fusible 2 en el portafusibles A
SA10	-	Fusible 10 en el portafusibles A
SA29	-	Fusible 29 en el portafusibles A
SA30	-	Fusible 30 en el portafusibles A
SA40	-	Fusible 40 en el portafusibles A
SA41	-	Fusible 41 en el portafusibles A
T23a	-	Conector de 23 pines
T38a	-	Conector de 38 pines
B275	-	Conexión positiva (87), en el mazo de cables principal
B300	-	Conexión positiva 4 (30), en el mazo de cables principal
*	-	Para modelos con diagnóstico a bordo (OBD)

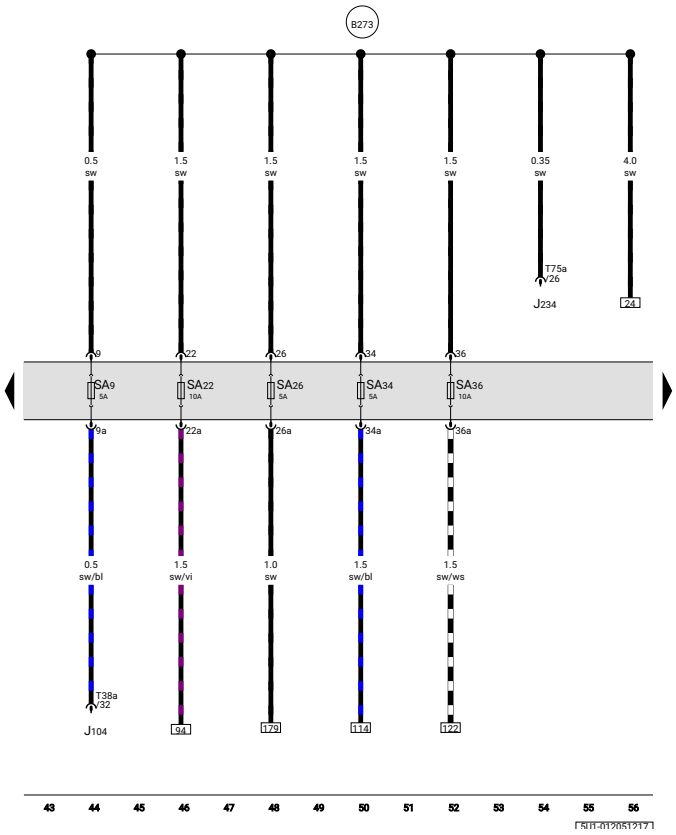

ws	=	blanco
sudoeste	=	negro
ro	=	rojo
rt	=	rojo
hermano	=	marrón
gn	=	verde
licenciado en Derecho	=	azul
gramo	=	gris
li	=	púrpura
vi	=	púrpura
ge	=	amarillo
o	=	naranja
rs	=	rosa
tk	=	turquesa
negro	=	sin aislamiento

Fusible 9 en el portafusibles A,
Fusible 22 en el portafusibles A,
Fusible 26 en el portafusibles A,
Fusible 34 en el portafusibles A,
Fusible 36 en el portafusibles A

J104	-	Unidad de control ABS
J234	-	Unidad de control de airbag
SA9	-	Fusible 9 en el portafusibles A
SA22	-	Fusible 22 en el portafusibles A
SA26	-	Fusible 26 en el portafusibles A
SA34	-	Fusible 34 en el portafusibles A
SA36	-	Fusible 36 en el portafusibles A
T38a	-	Conector de 38 pines
T75a	-	Conector de 75 pines
B273	-	Conexión positiva (15), en mazo de cables principal

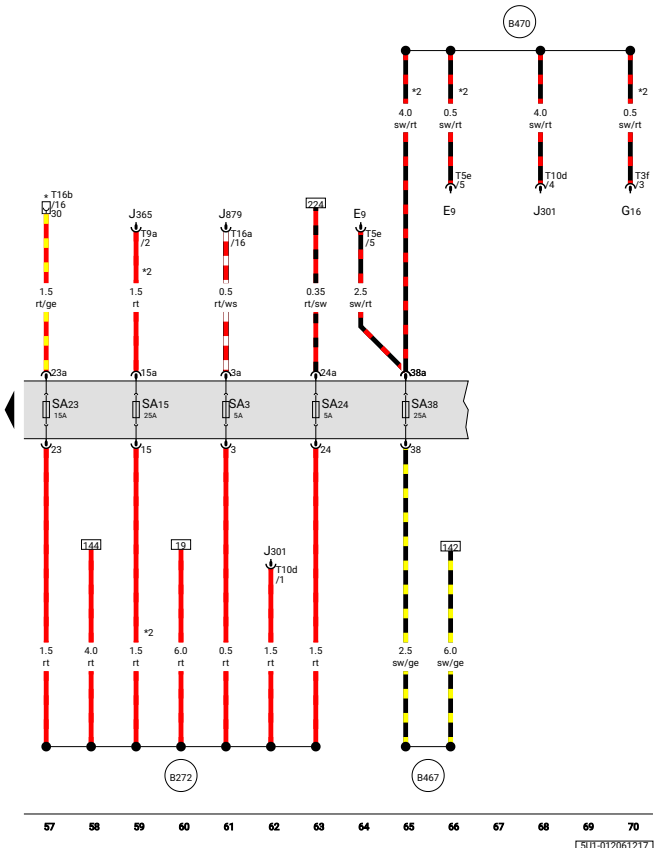

ws	=	blanco
sudoeste	=	negro
ro	=	rojo
rt	=	rojo
hermano	=	marrón
gn	=	verde
licenciado en Derecho	=	azul
gramo	=	gris
li	=	púrpura
vi	=	púrpura
ge	=	amarillo
o	=	naranja
rs	=	rosa
tk	=	turquesa
negro	=	sin aislamiento

Fusible 3 en el portafusibles A,
Fusible 15 en el portafusibles A,
Fusible 23 en el portafusibles A,
Fusible 24 en el portafusibles A,
Fusible 38 en el portafusibles A

E9	-	Interruptor del ventilador de aire fresco
G16	-	Sensor de presión
J301	-	Unidad de control del sistema de aire acondicionado
J365	-	Relé de apagado del sistema de aire acondicionado
J879	-	Unidad de control para sistema interactivo
SA3	-	Fusible 3 en el portafusibles A
SA15	-	Fusible 15 en el portafusibles A
SA23	-	Fusible 23 en el portafusibles A
SA24	-	Fusible 24 en el portafusibles A
SA38	-	Fusible 38 en el portafusibles A
T3f	-	conector de 3 pines
T5e	-	conector de 5 pines
T9a	-	conector de 9 pines
T10d	-	conector de 10 pines
T16a	-	Conector de 16 pines
T16b	-	Conector de 16 pines
B272	-	Conexión positiva (30), en el mazo de cables principal
B467	-	Conexión 3, en el mazo de cables principal

		B470	-	Conexión 6, en el mazo de cables principal
		*	-	Conexión de diagnóstico
		*2	-	Para modelos con sistema de aire acondicionado.

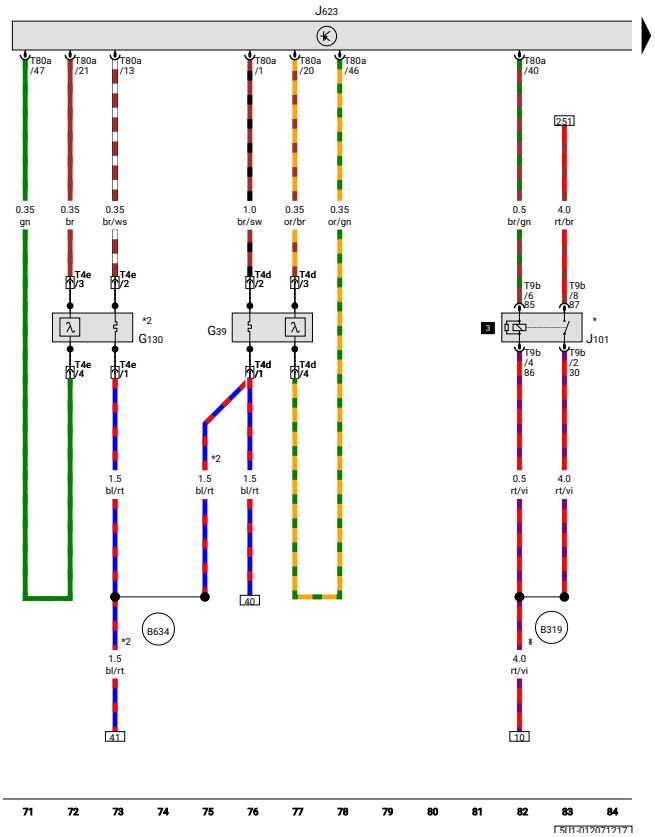

ws	=	blanco
sudoeste	=	negro
ro	=	rojo
rt	=	rojo
hermano	=	marrón
gn	=	verde
licenciado en Derecho	=	azul
gramo	=	gris
li	=	púrpura
vi	=	púrpura
ge	=	amarillo
o	=	naranja
rs	=	rosa
tk	=	turquesa
negro	=	sin aislamiento

Sonda lambda , Sonda lambda después del catalizador, Relé de segunda velocidad del ventilador del radiador, Unidad de control del motor/motor

G39	-	sonda lambda
G130	-	Sonda lambda después del catalizador
J101	-	Relé de 2da velocidad del ventilador del radiador
J623	-	Unidad de control del motor/motor
T4d	-	conector de 4 pines
T4e	-	conector de 4 pines
T9b	-	conector de 9 pines
T80a	-	conector de 80 pines
B319	-	Conexión positiva 5 (30a) en el mazo de cables principal
B634	-	Conexión positiva 2 (87), en el mazo de cables principal
*	-	Para modelos con sistema de aire acondicionado.
*2	-	Para modelos con diagnóstico a bordo (OBD)

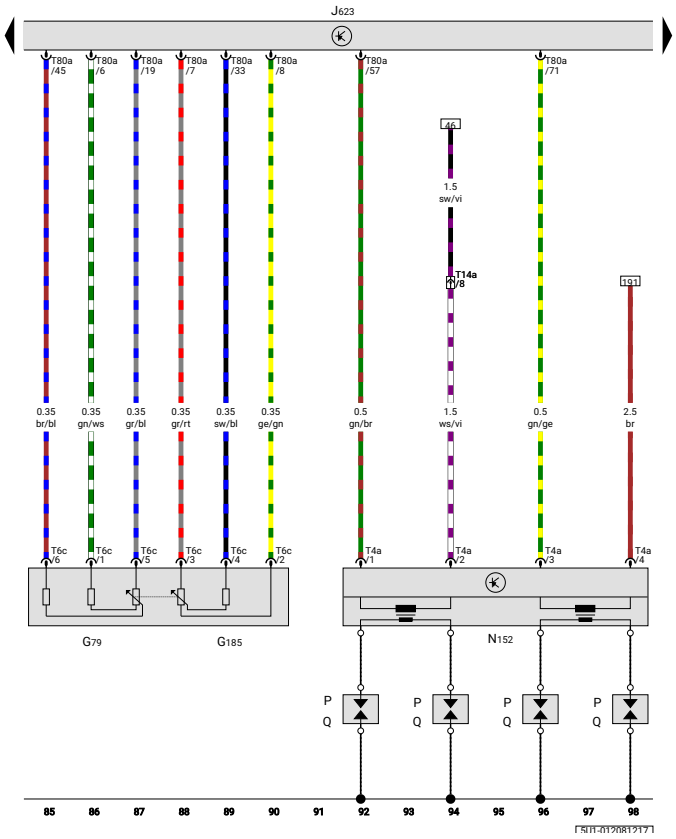

ws	=	blanco
sudoeste	=	negro
ro	=	rojo
rt	=	rojo
hermano	=	marrón
gn	=	verde
licenciado en Derecho	=	azul
gramo	=	gris
li	=	púrpura
vi	=	púrpura
ge	=	amarillo
o	=	naranja
rs	=	rosa
tk	=	turquesa
negro	=	sin aislamiento

Transmisor de posición del acelerador, Transmisor de posición del acelerador 2, Unidad de control del motor/motor, Transformador de encendido, Conector de bujía, Bujías

G79	-	Transmisor de posición del acelerador
G185	-	Transmisor de posición del acelerador 2
J623	-	Unidad de control del motor/motor
N152	-	Transformador de encendido
PAG	-	Conector de bujía
q	-	Bujías
T4a	-	conector de 4 pines
T6c	-	conector de 6 pines
T14a	-	Conector de 14 polos, a la izquierda en el compartimento del motor
T80a	-	conector de 80 pines

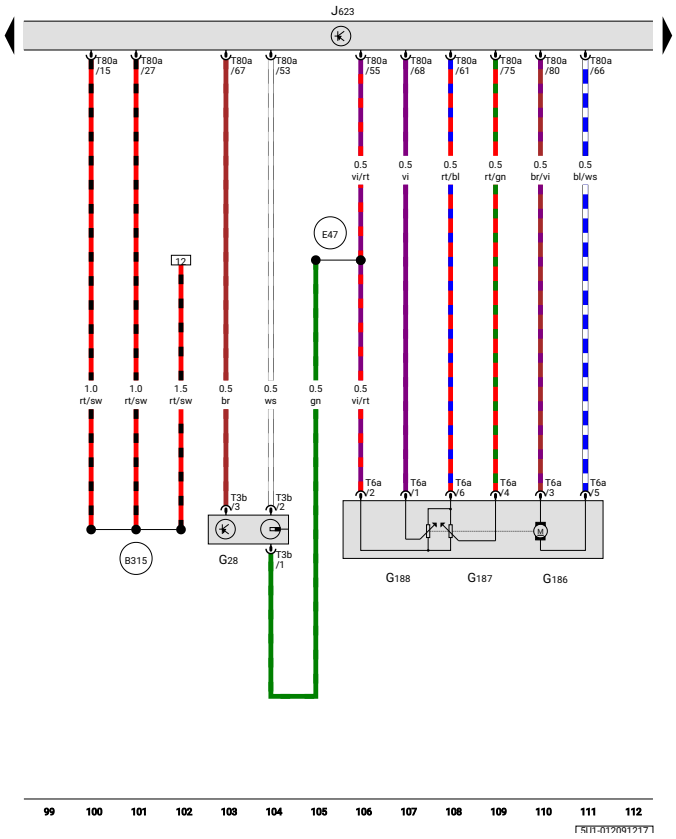

ws	=	blanco
sudoeste	=	negro
ro	=	rojo
rt	=	rojo
hermano	=	marrón
gn	=	verde
licenciado en Derecho	=	azul
gramo	=	gris
li	=	púrpura
vi	=	púrpura
ge	=	amarillo
o	=	naranja
rs	=	rosa
tk	=	turquesa
negro	=	sin aislamiento

Sensor de régimen del motor , Accionamiento de la válvula de mariposa para acelerador eléctrico, Sensor de ángulo de accionamiento de la válvula de mariposa 1 para acelerador eléctrico, Sensor de ángulo de accionamiento de la válvula de mariposa 2 para acelerador eléctrico, Motor/unidad de control del motor

G28	-	Transmisor de velocidad del motor
G186	-	Accionamiento de la válvula de mariposa para acelerador eléctrico
G187	-	Sensor de ángulo de accionamiento de la válvula de mariposa 1 para acelerador eléctrico
G188	-	Sensor de ángulo de accionamiento de la válvula de mariposa 2 para acelerador eléctrico
J623	-	Unidad de control del motor/motor
T3b	-	conector de 3 pines
T6a	-	conector de 6 pines
T80a	-	conector de 80 pines
B315	-	Conexión positiva 1 (30a) en el mazo de cables principal
E47	-	Conexión positiva 2 (5 Voltios) en mazo de cables del sistema de inyección

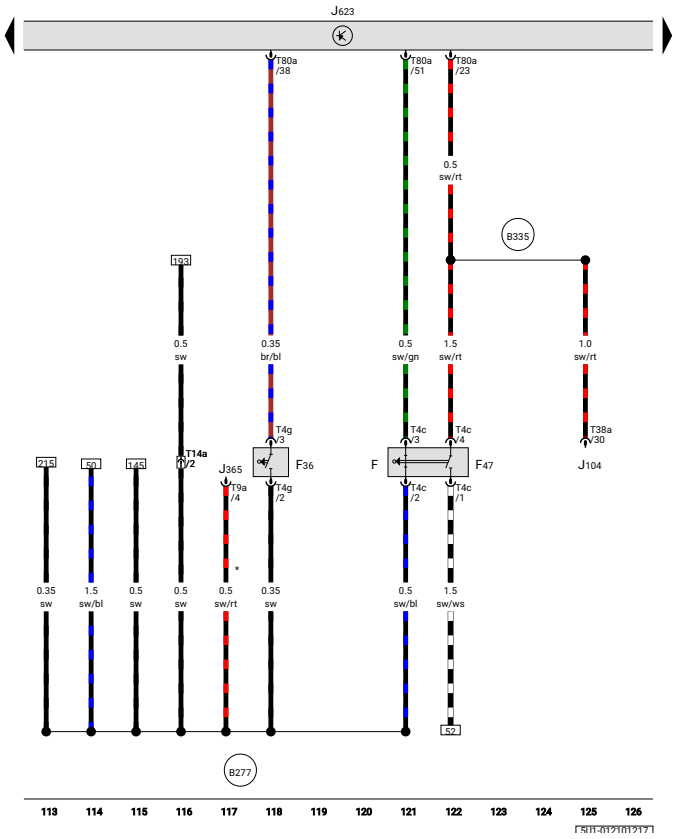

ws	=	blanco
sudoeste	=	negro
ro	=	rojo
rt	=	rojo
hermano	=	marrón
gn	=	verde
licenciado en Derecho	=	azul
gramo	=	gris
li	=	púrpura
vi	=	púrpura
ge	=	amarillo
o	=	naranja
rs	=	rosa
tk	=	turquesa
negro	=	sin aislamiento

Interruptor de luz de freno, Interruptor de pedal de embrague , Interruptor de pedal de freno, Unidad de control del motor/motor

F	-	Interruptor de la luz de freno
F36	-	Interruptor del pedal del embrague
F47	-	Interruptor del pedal de freno
J104	-	Unidad de control ABS
J365	-	Relé de apagado del sistema de aire acondicionado
J623	-	Unidad de control del motor/motor
T4c	-	conector de 4 pines
T4g	-	conector de 4 pines
T9a	-	conector de 9 pines
T14a	-	Conector de 14 polos, a la izquierda en el compartimento del motor
T38a	-	Conector de 38 pines
T80a	-	conector de 80 pines
B277	-	Conexión positiva 1 (15a) en el mazo de cables principal
B335	-	Conexión 1 (54), en el mazo de cables principal
*	-	Para modelos con sistema de aire acondicionado.

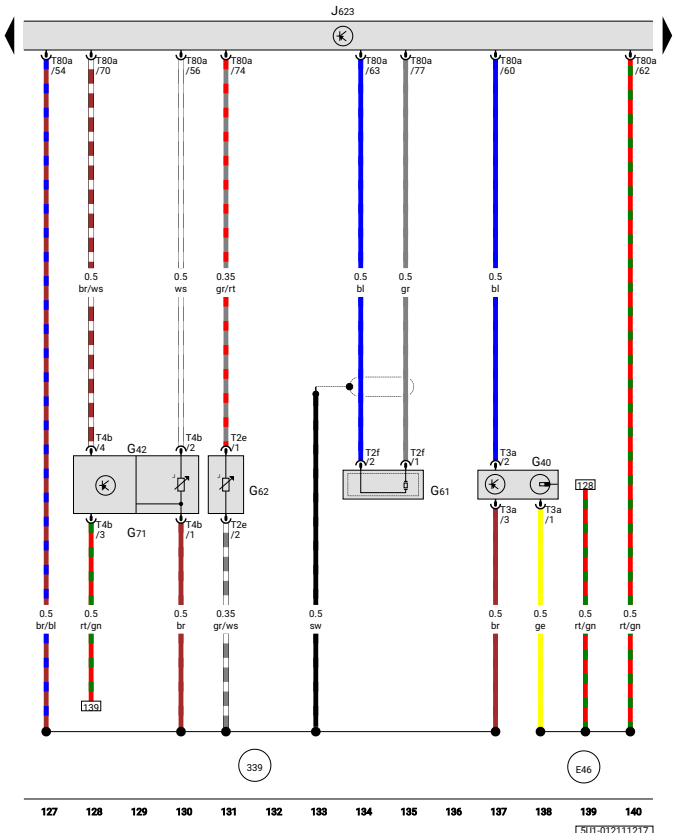

ws	=	blanco
sudoeste	=	negro
ro	=	rojo
rt	=	rojo
hermano	=	marrón
gn	=	verde
licenciado en Derecho	=	azul
gramo	=	gris
li	=	púrpura
vi	=	púrpura
ge	=	amarillo
o	=	naranja
rs	=	rosa
tk	=	turquesa
negro	=	sin aislamiento

Sensor Hall, Sensor de temperatura del aire de admisión, Sensor de detonación 1, Sensor de temperatura del refrigerante, Sensor de presión del colector de admisión, Unidad de control del motor/motor

G40	-	emisor de pasillo
G42	-	Transmisor de temperatura del aire de admisión
G61	-	Sensor de detonación 1
G62	-	Transmisor de temperatura del refrigerante
G71	-	Transmisor de presión del colector de admisión
J623	-	Unidad de control del motor/motor
T2e	-	conector de 2 pines
T2f	-	conector de 2 pines
T3a	-	conector de 3 pines
T4b	-	conector de 4 pines
T80a	-	conector de 80 pines
339	-	Conexión a tierra (tierra del transmisor), en el mazo de cables del sistema de inyección
E46	-	Conexión positiva 1 (5 Voltios) en mazo de cables del sistema de inyección

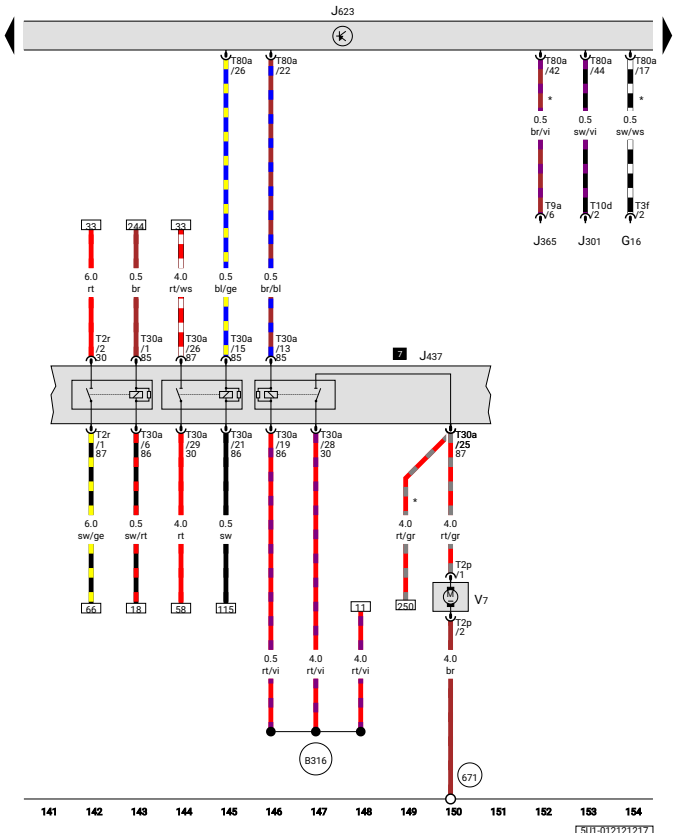

ws	=	blanco
sudoeste	=	negro
ro	=	rojo
rt	=	rojo
hermano	=	marrón
gn	=	verde
licenciado en Derecho	=	azul
gramo	=	gris
li	=	púrpura
vi	=	púrpura
ge	=	amarillo
o	=	naranja
rs	=	rosa
tk	=	turquesa
negro	=	sin aislamiento

Relé principal de accionamiento eléctrico, Unidad de control del motor/motor, Ventilador del radiador

G16	-	Sensor de presión
J301	-	Unidad de control del sistema de aire acondicionado
J365	-	Relé de apagado del sistema de aire acondicionado
J437	-	Relé principal de accionamiento eléctrico
J623	-	Unidad de control del motor/motor
T2p	-	conector de 2 pines
T2r	-	conector de 2 pines
T3f	-	conector de 3 pines
T9a	-	conector de 9 pines
T10d	-	conector de 10 pines
T30a	-	conector de 30 pines
T80a	-	conector de 80 pines
V7	-	Ventilador del radiador
671	-	Punto de tierra 1, delante del larguero izquierdo
B316	-	Conexión positiva 2 (30a) en el mazo de cables principal
*	-	Para modelos con sistema de aire acondicionado.

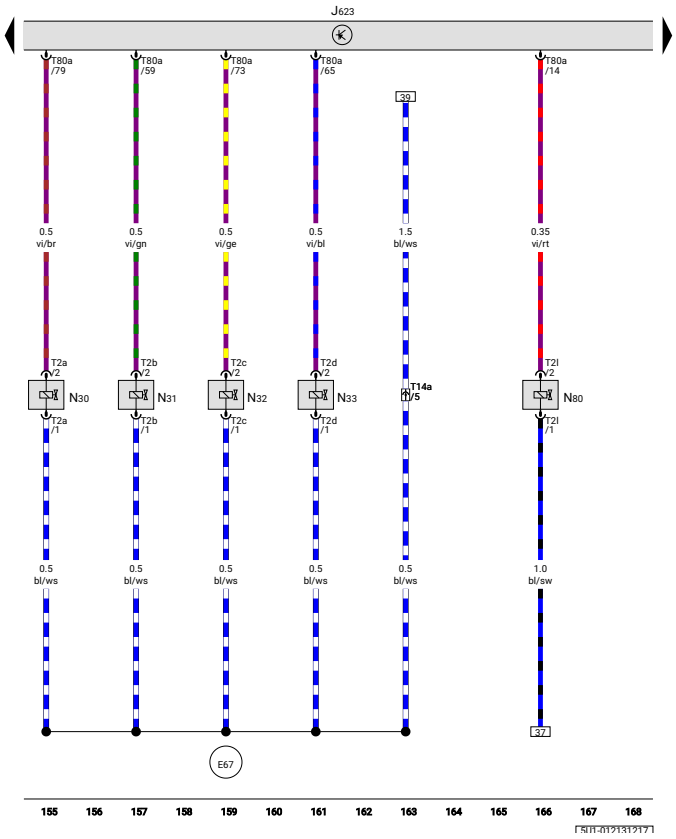

ws	=	blanco
sudoeste	=	negro
ro	=	rojo
rt	=	rojo
hermano	=	marrón
gn	=	verde
licenciado en Derecho	=	azul
gramo	=	gris
li	=	púrpura
vi	=	púrpura
ge	=	amarillo
o	=	naranja
rs	=	rosa
tk	=	turquesa
negro	=	sin aislamiento

Motor/unidad de control del motor, Inyector , cilindro 1, Inyector, cilindro 2, Inyector, cilindro 3, Inyector, cilindro 4, Válvula solenoide 1 del filtro de carbón activo

J623	-	Unidad de control del motor/motor
N30	-	Inyector, cilindro 1
N31	-	Inyector, cilindro 2
N32	-	Inyector, cilindro 3
N33	-	Inyector, cilindro 4
N80	-	Electroválvula filtro de carbón activo 1
T2a	-	conector de 2 pines
T2b	-	conector de 2 pines
T2c	-	conector de 2 pines
T2d	-	conector de 2 pines
T2l	-	conector de 2 pines
T14a	-	Conector de 14 polos, a la izquierda en el compartimento del motor
T80a	-	conector de 80 pines
E67	-	Conexión 1 (87a) en mazo de cables del sistema de inyección

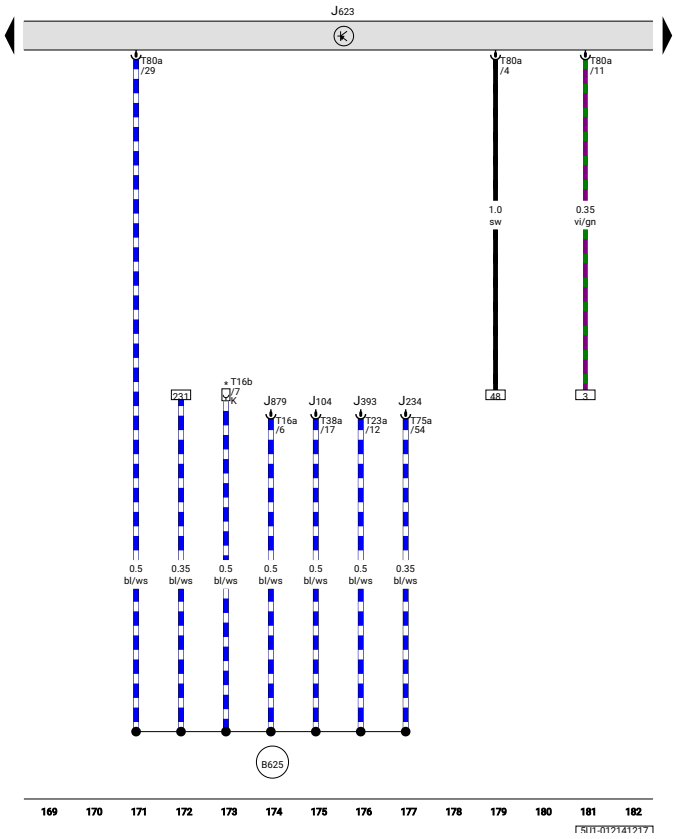

ws	=	blanco
sudoeste	=	negro
ro	=	rojo
rt	=	rojo
hermano	=	marrón
gn	=	verde
licenciado en Derecho	=	azul
gramo	=	gris
li	=	púrpura
vi	=	púrpura
ge	=	amarillo
o	=	naranja
rs	=	rosa
tk	=	turquesa
negro	=	sin aislamiento

Unidad de control del motor/motor

J104	-	Unidad de control ABS
J234	-	Unidad de control de airbag
J393	-	Unidad de control central del sistema de conveniencia
J623	-	Unidad de control del motor/motor
J879	-	Unidad de control para sistema interactivo
T16a	-	Conector de 16 pines
T16b	-	Conector de 16 pines
T23a	-	Conector de 23 pines
T38a	-	Conector de 38 pines
T75a	-	Conector de 75 pines
T80a	-	conector de 80 pines
B625	-	Conexión (cable de diagnóstico K), en el mazo de cables principal
*	-	Conexión de diagnóstico

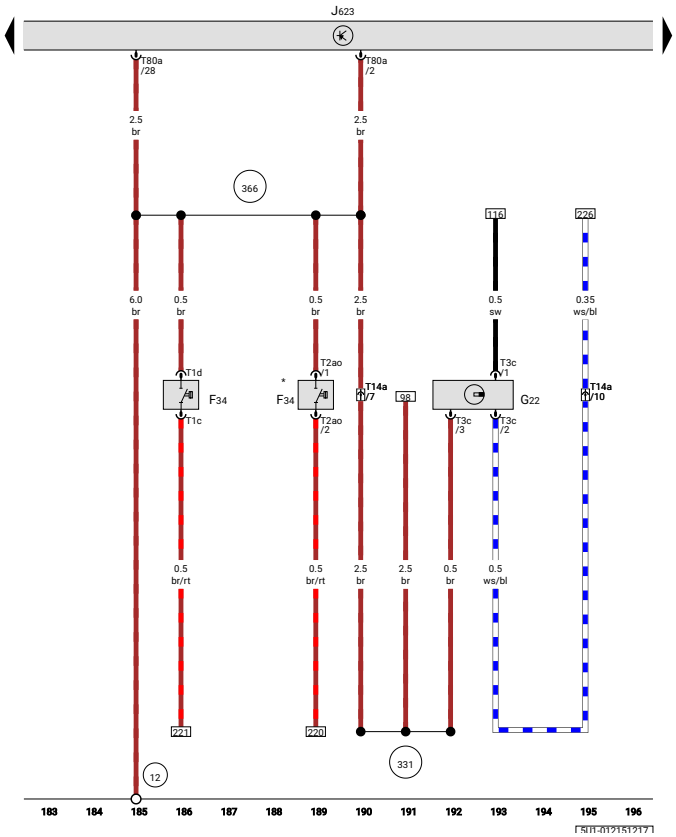

ws	=	blanco
sudoeste	=	negro
ro	=	rojo
rt	=	rojo
hermano	=	marrón
gn	=	verde
licenciado en Derecho	=	azul
gramo	=	gris
li	=	púrpura
vi	=	púrpura
ge	=	amarillo
o	=	naranja
rs	=	rosa
tk	=	turquesa
negro	=	sin aislamiento

Contacto de aviso de nivel de líquido de frenos, Transmisor del velocímetro, Motor/unidad de control del motor

F34	-	Contacto de aviso de nivel de líquido de frenos
G22	-	Transmisor del velocímetro
J623	-	Unidad de control del motor/motor
T1c	-	conector de 1 pin
T1d	-	conector de 1 pin
T2ao	-	conector de 2 pines
T3c	-	conector de 3 pines
T14a	-	Conector de 14 polos, a la izquierda en el compartimento del motor
T80a	-	conector de 80 pines
12	-	Punto de tierra, a la izquierda en el compartimento del motor
331	-	Conexión a tierra, en el mazo de cables del sistema de inyección.
366	-	Conexión a tierra 1, en el mazo de cables principal
*	-	Para modelos con ABS

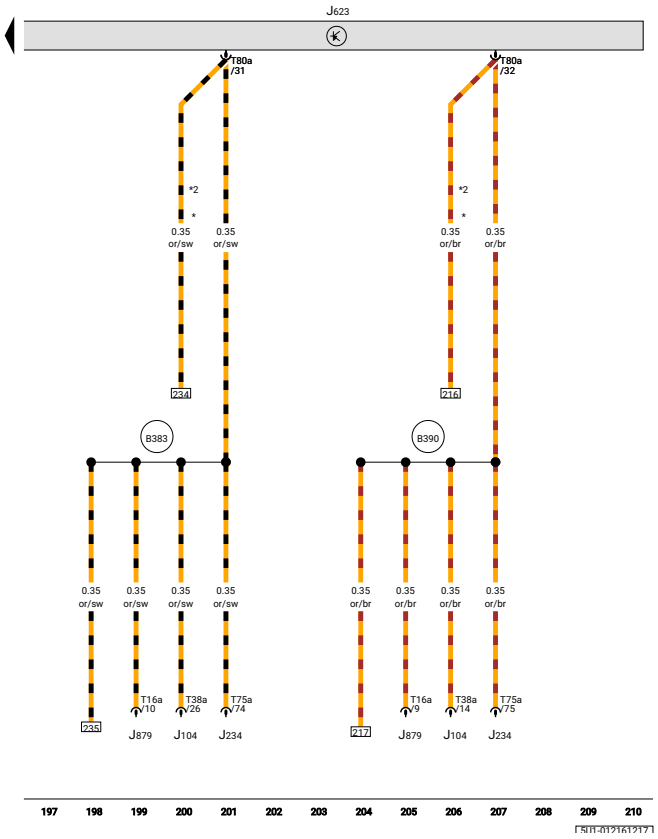

ws	=	blanco
sudoeste	=	negro
ro	=	rojo
rt	=	rojo
hermano	=	marrón
gn	=	verde
licenciado en Derecho	=	azul
gramo	=	gris
li	=	púrpura
vi	=	púrpura
ge	=	amarillo
o	=	naranja
rs	=	rosa
tk	=	turquesa
negro	=	sin aislamiento

Unidad de control del motor/motor

J104	-	Unidad de control ABS
J234	-	Unidad de control de airbag
J623	-	Unidad de control del motor/motor
J879	-	Unidad de control para sistema interactivo
T16a	-	Conector de 16 pines
T38a	-	Conector de 38 pines
T75a	-	Conector de 75 pines
T80a	-	conector de 80 pines
B383	-	Conexión 1 (bus CAN del tren motriz , alto), en el mazo de cables principal
B390	-	Conexión 1 (bus CAN del tren motriz , baja), en el mazo de cables principal
*	-	Desde mayo de 2011
*2	-	Para modelos con equipamiento básico

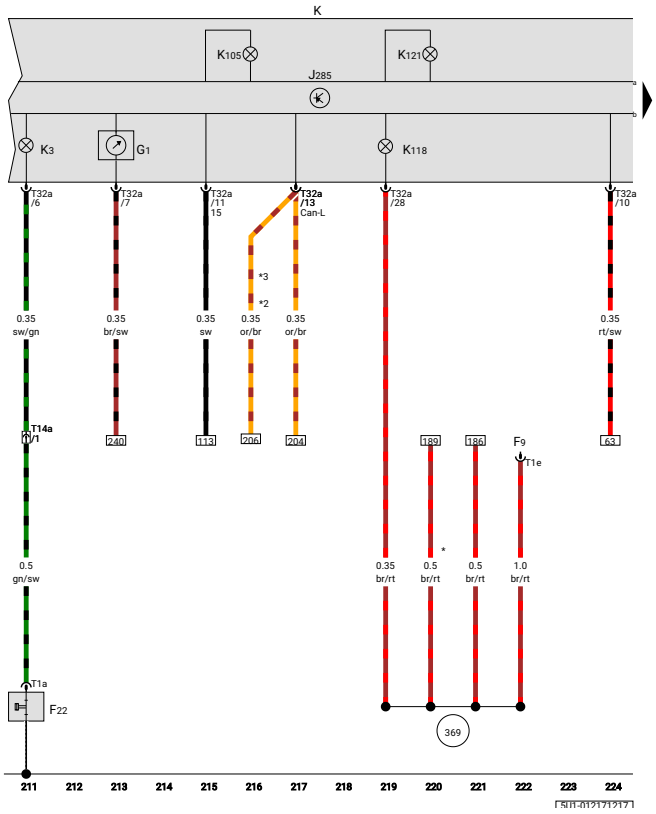

ws	=	blanco
sudoeste	=	negro
ro	=	rojo
rt	=	rojo
hermano	=	marrón
gn	=	verde
licenciado en Derecho	=	azul
gramo	=	gris
li	=	púrpura
vi	=	púrpura
ge	=	amarillo
o	=	naranja
rs	=	rosa
tk	=	turquesa
negro	=	sin aislamiento

Interruptor de presión de aceite , indicador de combustible, unidad de control en el cuadro de instrumentos, cuadro de instrumentos, testigo de presión de aceite, testigo de reserva de combustible, testigo del sistema de frenos, testigo de avería

F9	-	Interruptor de advertencia del freno de mano
F22	-	Palanca de presión del aceite
G1	-	Indicador de combustible
J285	-	Unidad de control en el cuadro de instrumentos 📷 📷
k	-	Inserto en el panel de instrumentos
K3	-	Lámpara de advertencia de presión de aceite
K105	-	Testigo de reserva de combustible
K118	-	Testigo del sistema de frenos
K121	-	Lámpara de advertencia de mal funcionamiento
T1a	-	conector de 1 pin
T1e	-	conector de 1 pin
T14a	-	Conector de 14 polos, a la izquierda en el compartimento del motor
T32a	-	Conector de 32 pines
369	-	Conexión a tierra 4, en el mazo de cables principal
*	-	Para modelos con ABS
*2	-	Desde mayo de 2011
*3	-	Para modelos con equipamiento básico

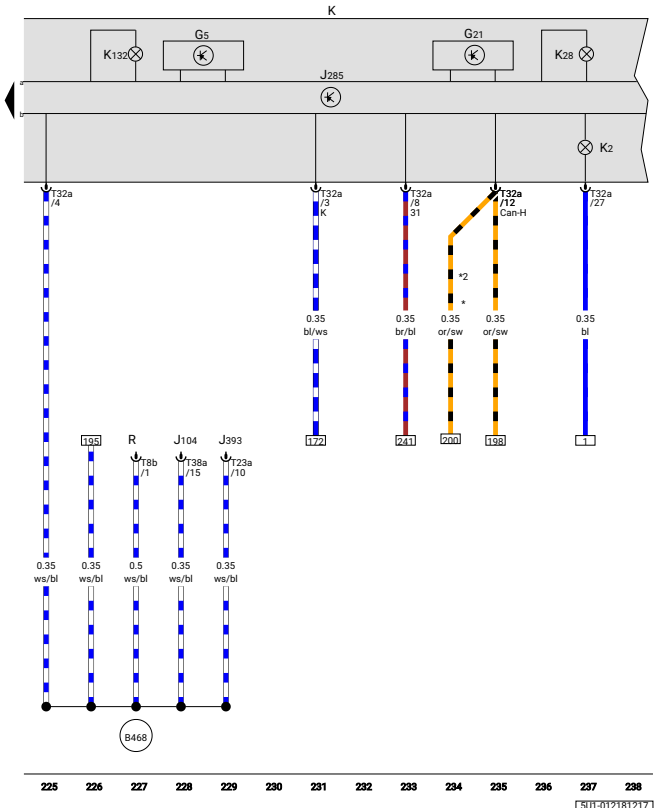

ws	=	blanco
sudoeste	=	negro
ro	=	rojo
rt	=	rojo
hermano	=	marrón
gn	=	verde
licenciado en Derecho	=	azul
gramo	=	gris
li	=	púrpura
vi	=	púrpura
ge	=	amarillo
o	=	naranja
rs	=	rosa
tk	=	turquesa
negro	=	sin aislamiento

Cuentarrevoluciones, Velocímetro, Unidad de control en el cuadro de instrumentos, Cuadro de instrumentos, Testigo del alternador, Testigo de temperatura y falta de líquido refrigerante, Testigo de fallo del control electrónico de potencia

G5	-	Cuentarrevoluciones
G21	-	Velocímetro
J104	-	Unidad de control ABS
J285	-	Unidad de control en el cuadro de instrumentos
J393	-	Unidad de control central del sistema de conveniencia
k	-	Inserto en el panel de instrumentos
K2	-	Lámpara de advertencia del alternador
K28	-	Testigo de temperatura del refrigerante y de falta de refrigerante
K132	-	Lámpara de falla de control electrónico de energía
R	-	Radio
T8b	-	conector de 8 pines
T23a	-	Conector de 23 pines
T32a	-	Conector de 32 pines
T38a	-	Conector de 38 pines
B468	-	Conexión 4, en el mazo de cables principal
*	-	Desde mayo de 2011
*2	-	Para modelos con equipamiento básico

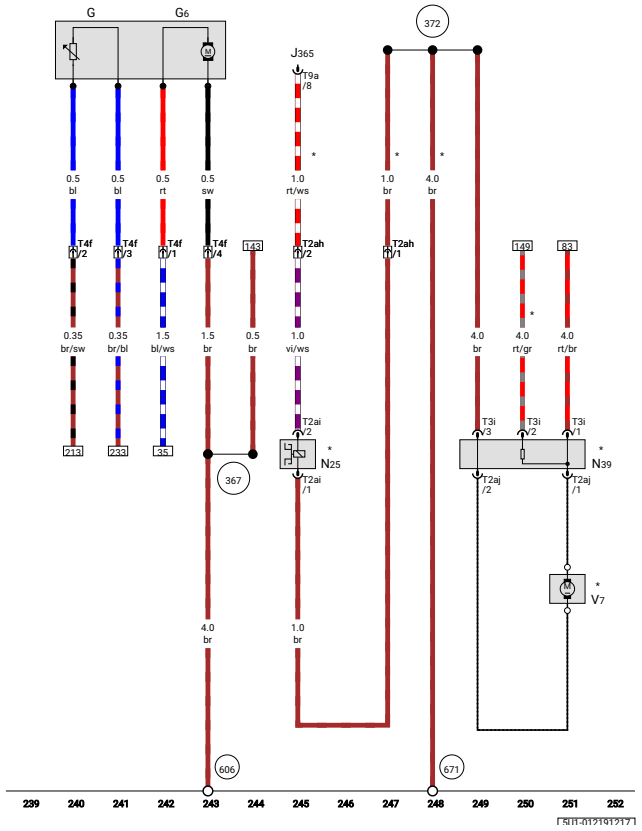

ws	=	blanco
sudoeste	=	negro
ro	=	rojo
rt	=	rojo
hermano	=	marrón
gn	=	verde
licenciado en Derecho	=	azul
gramo	=	gris
li	=	púrpura
vi	=	púrpura
ge	=	amarillo
o	=	naranja
rs	=	rosa
tk	=	turquesa
negro	=	sin aislamiento

Sensor del indicador de combustible, Bomba de presurización del sistema de combustible , Embrague magnético del sistema de aire acondicionado, Resistencia en serie del ventilador del radiador, Ventilador del radiador

GRAMO	-	Transmisor del indicador de combustible
G6	-	Bomba de presurización del sistema de combustible
J365	-	Relé de apagado del sistema de aire acondicionado
N25	-	Embrague magnético del sistema de aire acondicionado.
N39	-	Resistencia en serie del ventilador del radiador
T2ah	-	Conector de 2 pines, en el compartimento del motor
T2ai	-	conector de 2 pines
T2aj	-	conector de 2 pines
T3i	-	conector de 3 pines
T4f	-	conector de 4 pines
T9a	-	conector de 9 pines
V7	-	Ventilador del radiador
367	-	Conexión a tierra 2, en el mazo de cables principal
372	-	Conexión a tierra 7, en el mazo de cables principal
606	-	Punto de masa, debajo de la consola central cerca de la palanca de cambios
671	-	Punto de tierra 1, delante del larguero izquierdo

SISTEMA DE CONVENIENCIA, DESDE MARZO DE 2008

Licenciado por VOLKSWAGEN AG.

Gol/Voyage/Saveiro	Diagrama de flujo actual	N° 11 / 1
		08.2019

Sistema de conveniencia

Desde marzo de 2008

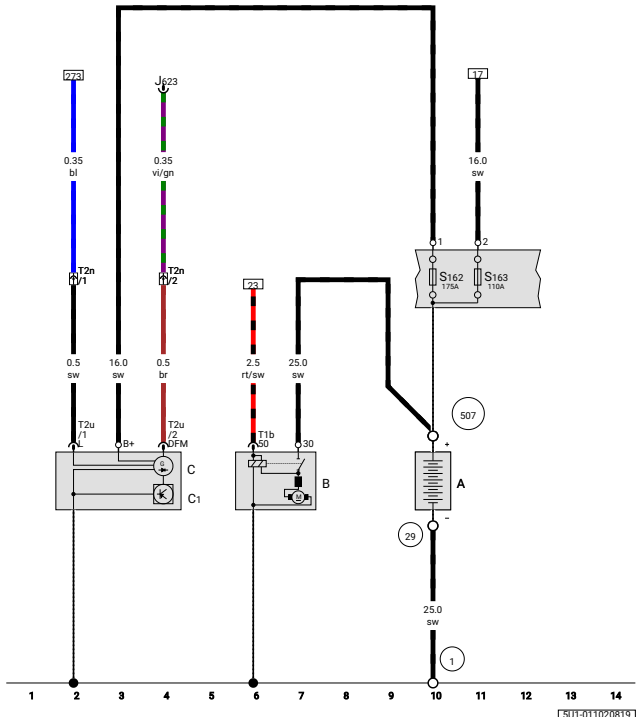

ws	=	blanco
sudoeste	=	negro
ro	=	rojo
rt	=	rojo
hermano	=	marrón
gn	=	verde
licenciado en Derecho	=	azul
gramo	=	gris
li	=	púrpura
vi	=	púrpura
ge	=	amarillo
o	=	naranja
rs	=	rosa
tk	=	turquesa
negro	=	sin aislamiento

Batería, Arranque, Alternador, Regulador de voltaje

A	-	Batería
B	-	Inicio
C	-	Alternador
C1	-	Regulador de voltaje
J623	-	Unidad de control del motor/motor
S162	-	Fusible 1 (30), en portafusibles de batería
S163	-	Fusible 2 (30), en portafusibles de batería
T1b	-	conector de 1 pin
T2n	-	Conector de 2 pines, en el compartimento del motor
T2u	-	conector de 2 pines
1	-	Correa de tierra, batería - cuerpo
29	-	Punto de tierra, cerca..., cerca de batería
507	-	Conexión roscada (30), en portafusibles de batería

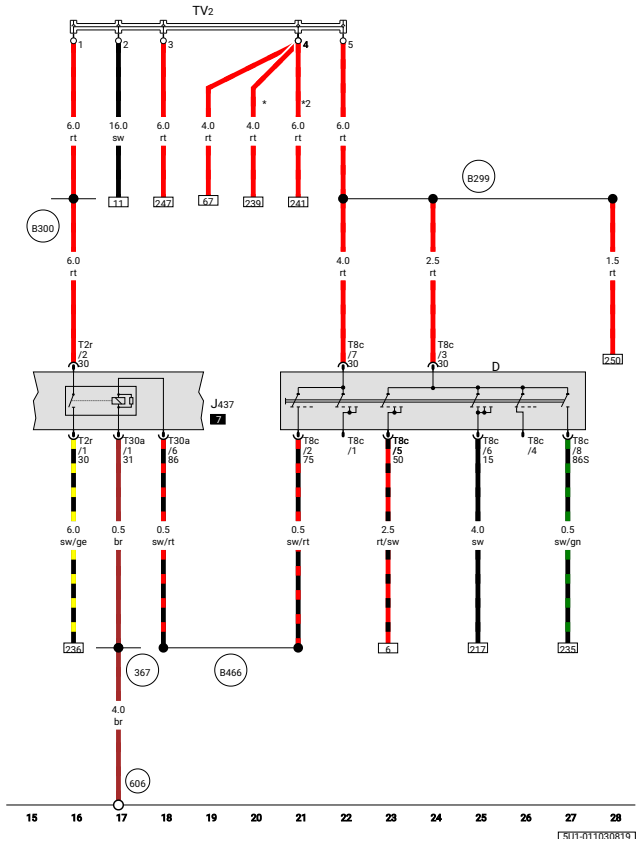

ws	=	blanco
sudoeste	=	negro
ro	=	rojo
rt	=	rojo
hermano	=	marrón
gn	=	verde
licenciado en Derecho	=	azul
gramo	=	gris
li	=	púrpura
vi	=	púrpura
ge	=	amarillo
o	=	naranja
rs	=	rosa
tk	=	turquesa
negro	=	sin aislamiento

Interruptor de encendido/arranque, relé principal de accionamiento eléctrico, unión de cableado del terminal 30

D	-	Interruptor de encendido/arranque
J437	-	Relé principal de accionamiento eléctrico
T2r	-	conector de 2 pines
T8c	-	conector de 8 pines
T30a	-	conector de 30 pines
TV2	-	Unión de cableado del terminal 30
367	-	Conexión a tierra 2, en el mazo de cables principal
606	-	Punto de masa, debajo de la consola central cerca de la palanca de cambios
B299	-	Conexión positiva 3 (30), en el mazo de cables principal
B300	-	Conexión positiva 4 (30), en el mazo de cables principal
B466	-	Conexión 2, en el mazo de cables principal
*	-	Para modelos sin radio
*2	-	Para modelos con elevalunas eléctricos traseros

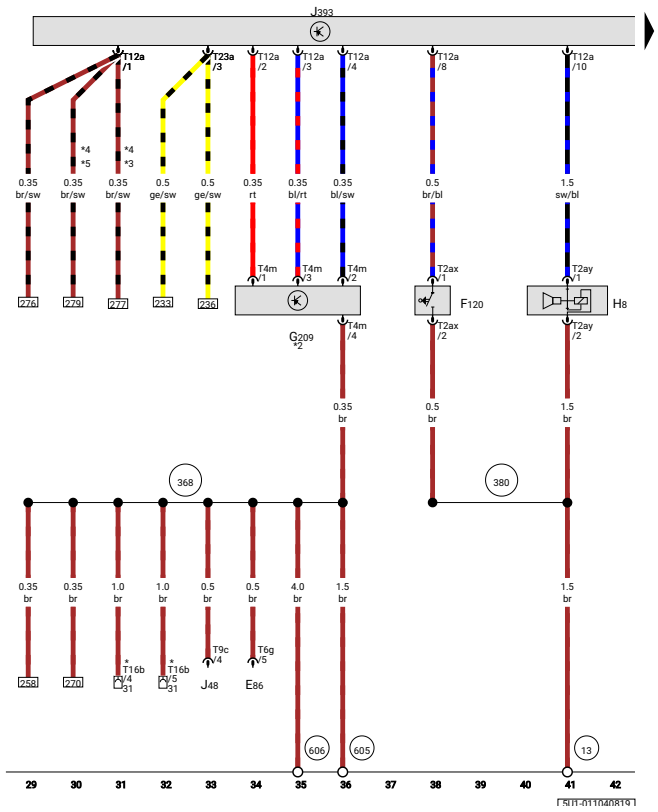

ws	=	blanco
sudoeste	=	negro
ro	=	rojo
rt	=	rojo
hermano	=	marrón
gn	=	verde
licenciado en Derecho	=	azul
gramo	=	gris
li	=	púrpura
vi	=	púrpura
ge	=	amarillo
o	=	naranja
rs	=	rosa
tk	=	turquesa
negro	=	sin aislamiento

Interruptor de contacto del sistema de alarma antirrobo y repelente de bichos, Sensor ultrasónico de alarma antirrobo, Bocina del sistema de alarma antirrobo, Unidad de control central del sistema de comodidad

E86	-	Botón de llamada de pantalla multifunción
F120	-	Interruptor de contacto del sistema de alarma antirrobo y ahuyentador de bichos
G209	-	Sensor ultrasónico de alarma antirrobo
H8	-	Bocina del sistema de alarma antirrobo
J48	-	Relé de control de ventana trasera con calefacción
J393	-	Unidad de control central del sistema de conveniencia
T2ax	-	conector de 2 pines
T2ay	-	conector de 2 pines
T4m	-	conector de 4 pines
T6g	-	conector de 6 pines
T9c	-	conector de 9 pines
T12a	-	Conector de 12 pines
T16b	-	Conector de 16 pines
T23a	-	Conector de 23 pines
13	-	Punto de tierra, a la derecha en el compartimento del motor
368	-	Conexión a tierra 3, en el mazo de cables principal
380	-	Conexión a tierra 15, en el mazo de cables principal

		605	-	Punto de tierra, en el extremo superior de la columna de dirección
		606	-	Punto de masa, debajo de la consola central cerca de la palanca de cambios
		*	-	Conexión de diagnóstico
		*2	-	Para modelos con elevalunas eléctricos traseros
		*3	-	Para modelos con display multifunción
		*4	-	Para modelos sin control automático de luces y con función Coming Home
		*5	-	Para modelos sin pantalla multifunción

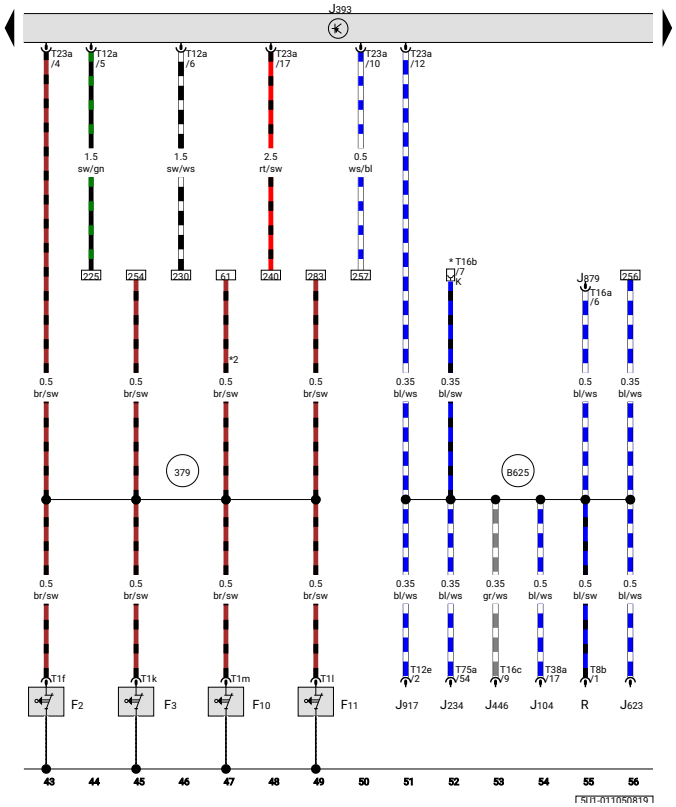

ws	=	blanco
sudoeste	=	negro
ro	=	rojo
rt	=	rojo
hermano	=	marrón
gn	=	verde
licenciado en Derecho	=	azul
gramo	=	gris
li	=	púrpura
vi	=	púrpura
ge	=	amarillo
o	=	naranja
rs	=	rosa
tk	=	turquesa
negro	=	sin aislamiento

Interruptor de contacto de la puerta del conductor, Interruptor de contacto de la puerta del pasajero delantero, Interruptor de contacto de la puerta trasera izquierda, Interruptor de contacto de la puerta trasera derecha, Unidad de control central del sistema de confort

F2	-	Interruptor de contacto de la puerta del conductor
F3	-	Interruptor de contacto de la puerta del pasajero delantero
F10	-	Interruptor de contacto de puerta trasera izquierda
F11	-	Interruptor de contacto de la puerta trasera derecha
J104	-	Unidad de control ABS
J234	-	Unidad de control de airbag
J393	-	Unidad de control central del sistema de conveniencia
J446	-	Unidad de control de ayuda al estacionamiento
J623	-	Unidad de control del motor/motor
J879	-	Unidad de control para sistema interactivo
J917	-	Unidad de control para funciones de iluminación y limpiaparabrisas
R	-	Radio
T1f	-	conector de 1 pin
T1k	-	conector de 1 pin
T1l	-	conector de 1 pin

T1m	-	conector de 1 pin
T8b	-	conector de 8 pines
T12a	-	Conector de 12 pines
T12e	-	Conector de 12 pines
T16a	-	Conector de 16 pines
T16b	-	Conector de 16 pines
T16c	-	Conector de 16 pines
T23a	-	Conector de 23 pines
T38a	-	Conector de 38 pines
T75a	-	Conector de 75 pines
379	-	Conexión a tierra 14, en el mazo de cables principal
B625	-	Conexión (cable de diagnóstico K), en el mazo de cables principal
*	-	Conexión de diagnóstico
*2	-	Para modelos sin sistema de alarma antirrobo

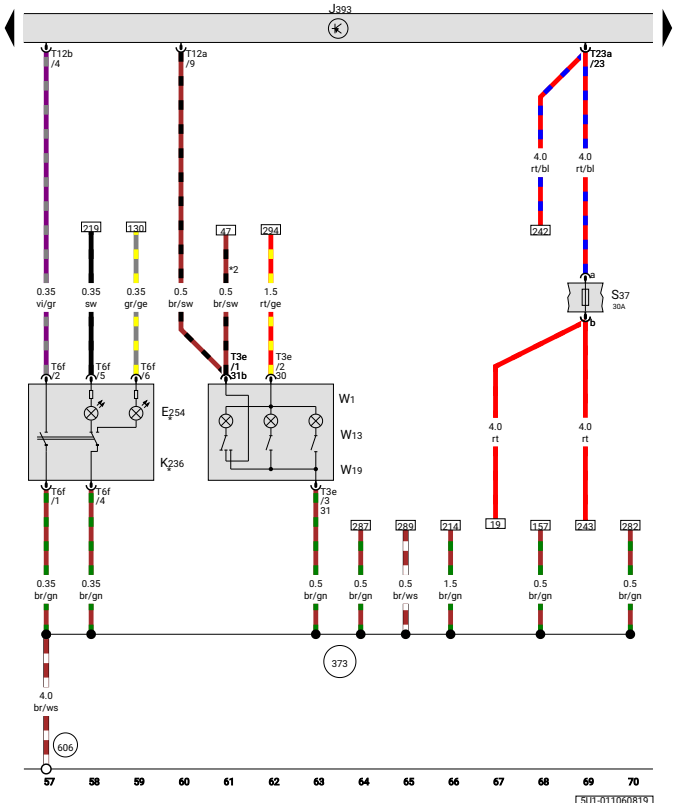

ws	=	blanco
sudoeste	=	negro
ro	=	rojo
rt	=	rojo
hermano	=	marrón
gn	=	verde
licenciado en Derecho	=	azul
gramo	=	gris
li	=	púrpura
vi	=	púrpura
ge	=	amarillo
o	=	naranja
rs	=	rosa
tk	=	turquesa
negro	=	sin aislamiento

Interruptor de seguro para niños, Unidad de control central del sistema de confort, Luz de advertencia de seguro para niños activado, Luz interior delantera, Luz de lectura del acompañante, Luz de lectura del lado del conductor

E254	-	Interruptor de bloqueo a prueba de niños
J393	-	Unidad de control central del sistema de conveniencia
K236	-	Testigo de bloqueo para niños activado
S37	-	Fusible único elevalunas
T3e	-	conector de 3 pines
T6f	-	conector de 6 pines
T12a	-	Conector de 12 pines
T12b	-	Conector de 12 pines
T23a	-	Conector de 23 pines
W1	-	Luz interior delantera
W13	-	Luz de lectura del pasajero delantero
W19	-	Luz de lectura del lado del conductor
373	-	Conexión a tierra 8, en el mazo de cables principal
606	-	Punto de masa, debajo de la consola central cerca de la palanca de cambios
*	-	Para modelos con elevalunas eléctricos traseros
*2	-	Para modelos sin sistema de alarma antirrobo

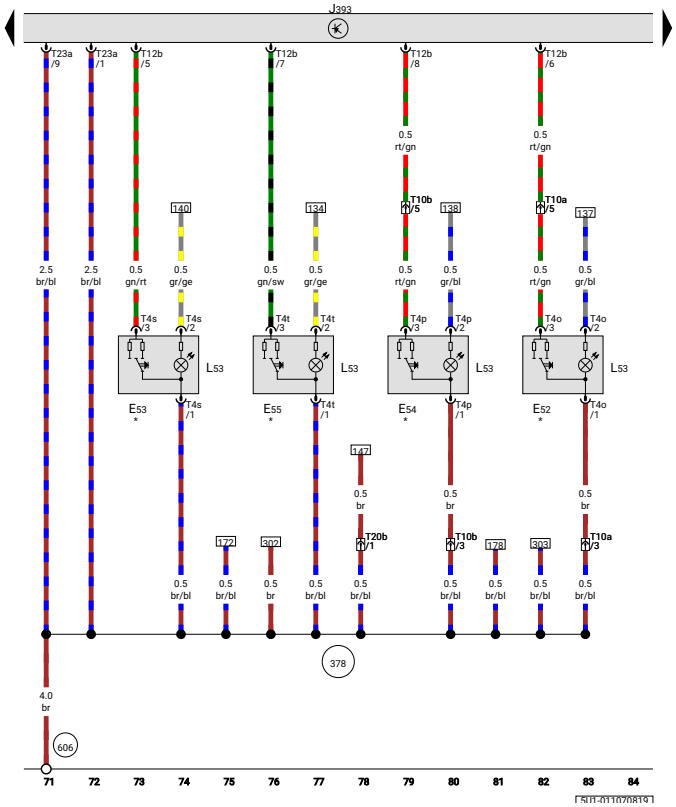

ws	=	blanco
sudoeste	=	negro
ro	=	rojo
rt	=	rojo
hermano	=	marrón
gn	=	verde
licenciado en Derecho	=	azul
gramo	=	gris
li	=	púrpura
vi	=	púrpura
ge	=	amarillo
o	=	naranja
rs	=	rosa
tk	=	turquesa
negro	=	sin aislamiento

Interruptor del regulador de la ventana trasera izquierda, en la puerta, Interruptor del regulador de la ventana trasera izquierda, en la puerta del conductor, Interruptor del regulador de la ventana trasera derecha, en la puerta, Interruptor del regulador de la ventana trasera derecha, en la puerta del conductor, Unidad de control central del sistema de confort, Bombilla de iluminación del interruptor del regulador de la ventana

E52	-	Interruptor del elevalunas trasero izquierdo, en puerta
E53	-	Interruptor del elevalunas trasero izquierdo, en la puerta del conductor
E54	-	Interruptor elevalunas trasero derecho, en puerta
E55	-	Interruptor del elevalunas trasero derecho, en la puerta del conductor
J393	-	Unidad de control central del sistema de conveniencia
L53	-	Bombilla de iluminación del interruptor del elevalunas
T4o	-	conector de 4 pines
T4p	-	conector de 4 pines
T4	-	conector de 4 pines
T4t	-	conector de 4 pines
T10a	-	Conector de 10 pines, en puerta trasera izquierda
T10b	-	Conector de 10 pines, en puerta trasera derecha
T12b	-	Conector de 12 pines

		T20b	-	Conector de 20 pines, en la puerta del conductor
		T23a	-	Conector de 23 pines
		378	-	Conexión a tierra 13, en el mazo de cables principal
		606	-	Punto de masa, debajo de la consola central cerca de la palanca de cambios
		*	-	Para modelos con elevalunas eléctricos traseros

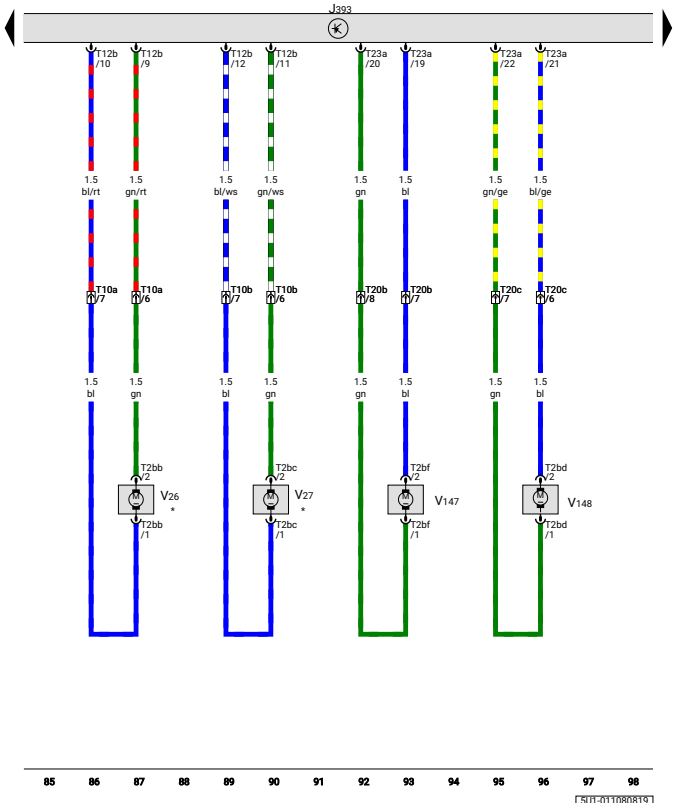

ws	=	blanco
sudoeste	=	negro
ro	=	rojo
rt	=	rojo
hermano	=	marrón
gn	=	verde
licenciado en Derecho	=	azul
gramo	=	gris
li	=	púrpura
vi	=	púrpura
ge	=	amarillo
o	=	naranja
rs	=	rosa
tk	=	turquesa
negro	=	sin aislamiento

Unidad de control central del sistema de confort, Motor del regulador de la ventana trasera izquierda, Motor del regulador de la ventana trasera derecha, Motor del regulador de la ventana del lado del conductor, Motor del regulador de la ventana del lado del pasajero delantero

J393	-	Unidad de control central del sistema de conveniencia
T2bb	-	conector de 2 pines
T2bc	-	conector de 2 pines
T2bd	-	conector de 2 pines
T2bf	-	conector de 2 pines
T10a	-	Conector de 10 pines, en puerta trasera izquierda
T10b	-	Conector de 10 pines, en puerta trasera derecha
T12b	-	Conector de 12 pines
T20b	-	Conector de 20 pines, en la puerta del conductor
T20c	-	Conector de 20 pines, en la puerta del acompañante
T23a	-	Conector de 23 pines
V26	-	Rear left window regulator motor
V27	-	Rear right window regulator motor
V147	-	Driver side window regulator motor
V148	-	Front passenger side window regulator motor
*	-	For models with rear electric window regulators

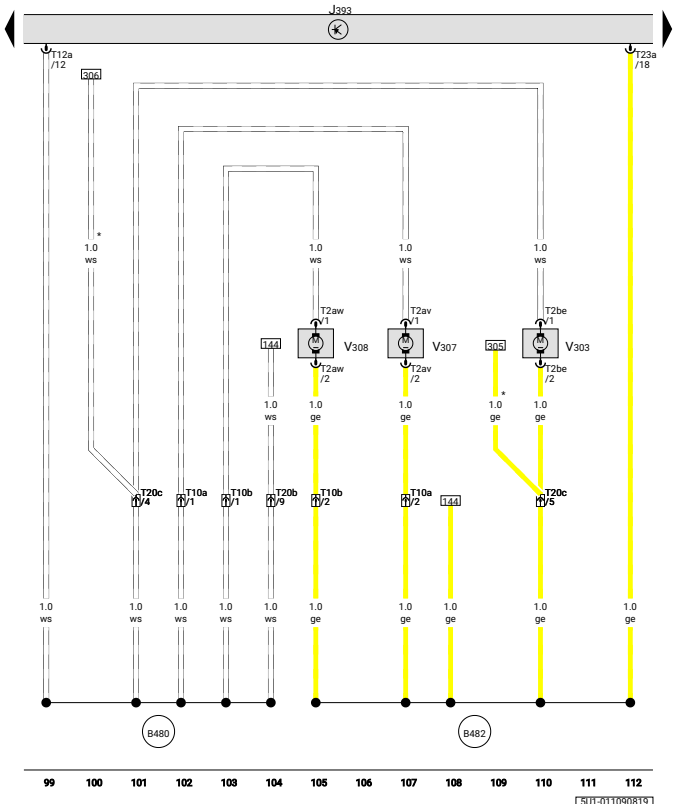

ws	=	white
sw	=	black
ro	=	red
rt	=	red
br	=	brown
gn	=	green
bl	=	blue
gr	=	grey
li	=	purple
vi	=	purple
ge	=	yellow
or	=	orange
rs	=	pink
tk	=	turquoise
blk	=	uninsulated

Convenience system central control unit, Front passenger door power latching motor, Rear left power latching motor, Rear right power latching motor

J393	-	Convenience system central control unit
T2av	-	2-pin connector
T2aw	-	2-pin connector
T2be	-	2-pin connector
T10a	-	10-pin connector, in rear left door
T10b	-	10-pin connector, in rear right door
T12a	-	12-pin connector
T20b	-	20-pin connector, in driver door
T20c	-	20-pin connector, in front passenger door
T23a	-	23-pin connector
V303	-	Front passenger door power latching motor
V307	-	Rear left power latching motor
V308	-	Rear right power latching motor
B480	-	Connection 16, in main wiring harness
B482	-	Connection 18, in main wiring harness
*	-	For Mexico

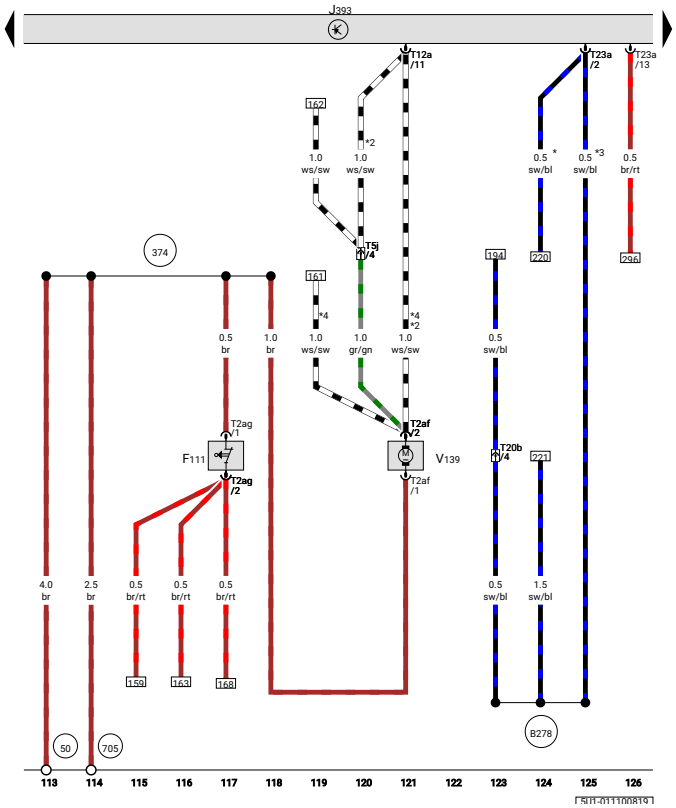

ws	=	white
sw	=	black
ro	=	red
rt	=	red
br	=	brown
gn	=	green
bl	=	blue
gr	=	grey
li	=	purple
vi	=	purple
ge	=	yellow
or	=	orange
rs	=	pink
tk	=	turquoise
blk	=	uninsulated

Rear lid contact switch, Convenience system central control unit, Rear lid release motor

F111	-	Rear lid contact switch
J393	-	Convenience system central control unit
T2af	-	2-pin connector
T2ag	-	2-pin connector
T5j	-	5-pin connector, on left in luggage compartment
T12a	-	12-pin connector
T20b	-	20-pin connector, in driver door
T23a	-	23-pin connector
V139	-	Rear lid release motor
50	-	Earth point, on left in luggage compartment
374	-	Earth connection 9, in main wiring harness
705	-	Earth point on fuel tank
B278	-	Positive connection 2 (15a) in main wiring harness
*	-	For models with no electrically adjustable exterior mirrors
*2	-	For models with front and rear door window regulators
*3	-	For models with electrically adjustable exterior mirrors
*4	-	Saloon

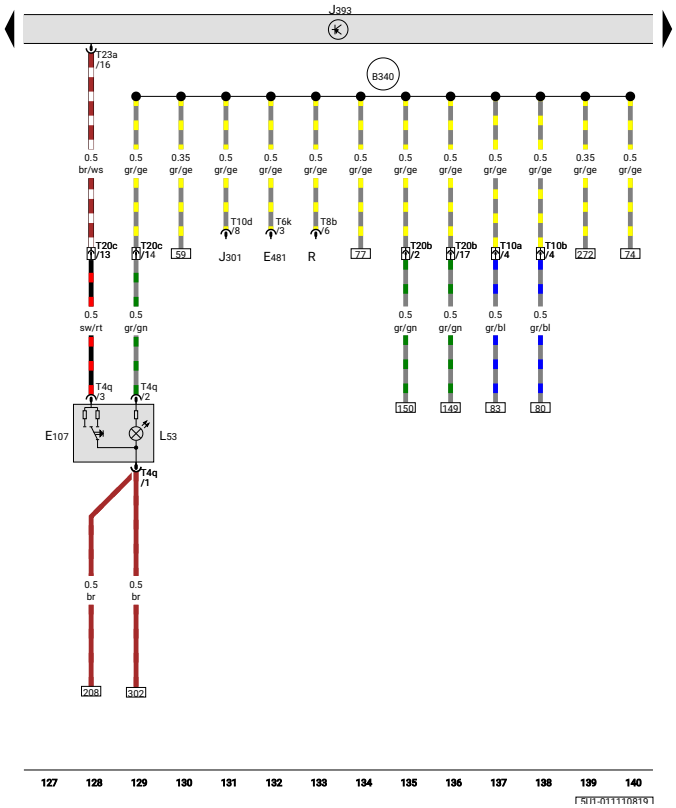

ws	=	white
sw	=	black
ro	=	red
rt	=	red
br	=	brown
gn	=	green
bl	=	blue
gr	=	grey
li	=	purple
vi	=	purple
ge	=	yellow
or	=	orange
rs	=	pink
tk	=	turquoise
blk	=	uninsulated

Window regulator switch in front passenger door, Convenience system central control unit, Window regulator switch illumination bulb

E107	-	Window regulator switch in front passenger door
E481	-	Load area illumination switch
J301	-	Air conditioning system control unit
J393	-	Convenience system central control unit
L53	-	Window regulator switch illumination bulb
R	-	Radio
T4q	-	4-pin connector
T6k	-	6-pin connector
T8b	-	8-pin connector
T10a	-	10-pin connector, in rear left door
T10b	-	10-pin connector, in rear right door
T10d	-	10-pin connector
T20b	-	20-pin connector, in driver door
T20c	-	20-pin connector, in front passenger door
T23a	-	23-pin connector
B340	-	Connection 1 (58d), in main wiring harness

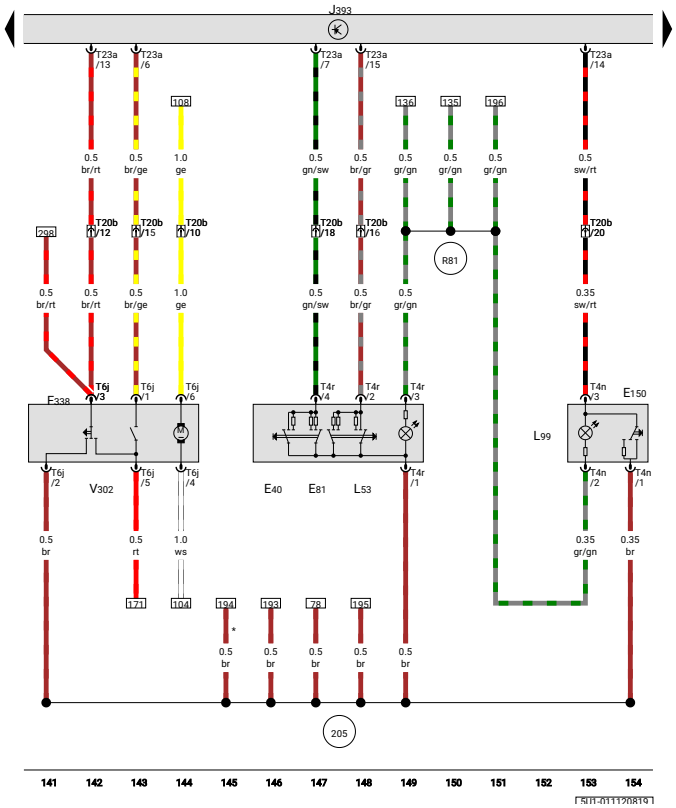

ws	=	white
sw	=	black
ro	=	red
rt	=	red
br	=	brown
gn	=	green
bl	=	blue
gr	=	grey
li	=	purple
vi	=	purple
ge	=	yellow
or	=	orange
rs	=	pink
tk	=	turquoise
blk	=	uninsulated

Front left window regulator switch, Front right window regulator switch in driver door, Driver side interior locking switch, Driver door power latching system contact switch, Window regulator switch illumination bulb, Driver door power latching motor

E40	-	Front left window regulator switch
E81	-	Front right window regulator switch in driver door
E150	-	Driver side interior locking switch
F338	-	Driver door power latching system contact switch
J393	-	Convenience system central control unit
L53	-	Window regulator switch illumination bulb
L99	-	Interior lock switch illumination bulb
T4n	-	4-pin connector
T4r	-	4-pin connector
T6j	-	6-pin connector
T20b	-	20-pin connector, in driver door
T23a	-	23-pin connector
V302	-	Driver door power latching motor
205	-	Earth connection, in driver door wiring harness
R81	-	Connection 1 (58d), in driver side door wiring harness
*	-	For models with no electrically adjustable exterior mirrors

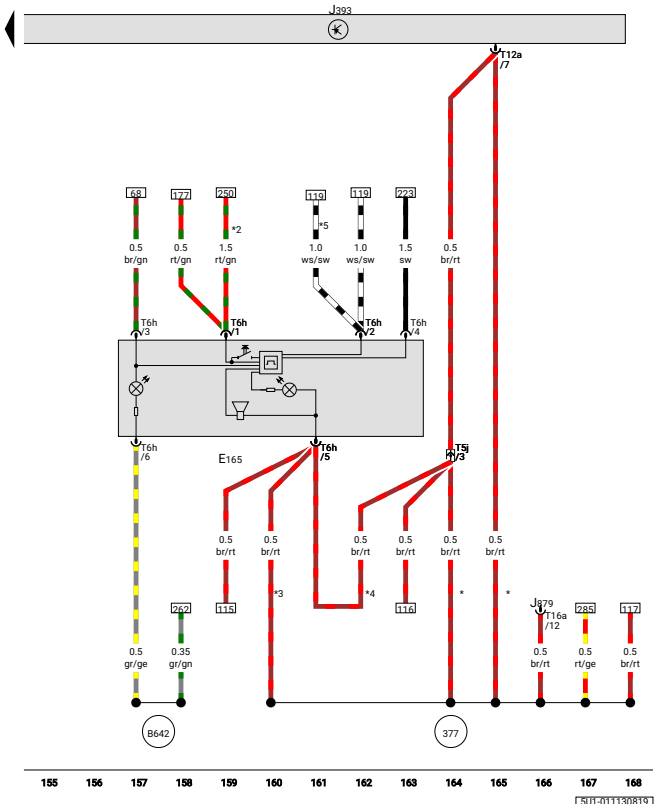

ws	=	white
sw	=	black
ro	=	red
rt	=	red
br	=	brown
gn	=	green
bl	=	blue
gr	=	grey
li	=	purple
vi	=	purple
ge	=	yellow
or	=	orange
rs	=	pink
tk	=	turquoise
blk	=	uninsulated

Rear lid release switch, Convenience system central control unit

E165	-	Rear lid release switch
J393	-	Convenience system central control unit
J879	-	Control unit for interactive system
T5j	-	5-pin connector, on left in luggage compartment
T6h	-	6-pin connector
T12a	-	12-pin connector
T16a	-	16-pin connector
377	-	Earth connection 12, in main wiring harness
B642	-	Positive connection (58), in main wiring harness
*	-	For models with interactive system
*2	-	For models with anti-theft alarm system
*3	-	For models with interior handle for rear lid
*4	-	For models with no anti-theft alarm system
*5	-	Saloon

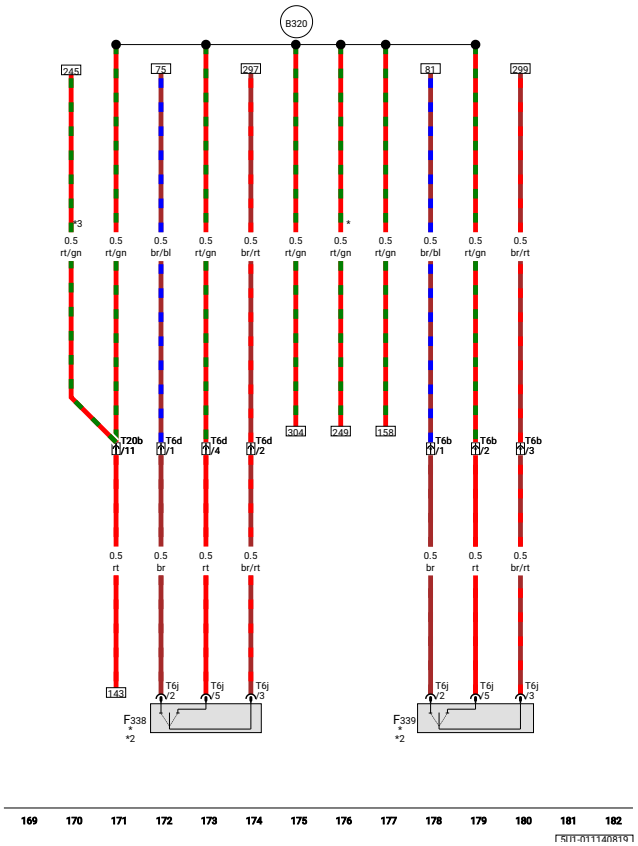

ws	=	white
sw	=	black
ro	=	red
rt	=	red
br	=	brown
gn	=	green
bl	=	blue
gr	=	grey
li	=	purple
vi	=	purple
ge	=	yellow
or	=	orange
rs	=	pink
tk	=	turquoise
blk	=	uninsulated

Driver door power latching system contact switch, Front passenger door power latching system contact switch

F338	-	Driver door power latching system contact switch
F339	-	Front passenger door power latching system contact switch
T6b	-	6-pin connector, in front passenger door
T6d	-	6-pin connector, in driver door
T6j	-	6-pin connector
T20b	-	20-pin connector, in driver door
B320	-	Positive connection 6 (30a) in main wiring harness
*	-	For models with anti-theft alarm system and front interior monitor
*2	-	For models with no power latching system
*3	-	For pick-up models

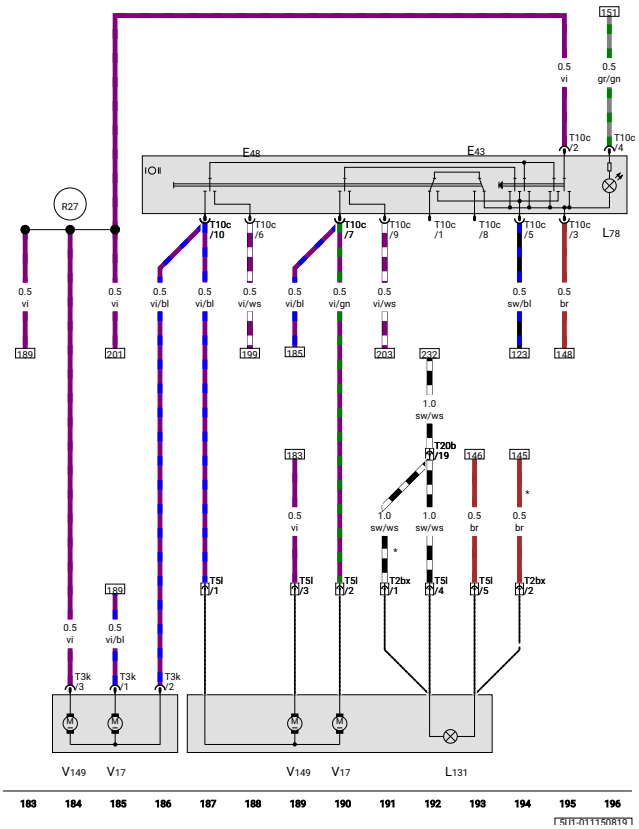

ws	=	white
sw	=	black
ro	=	red
rt	=	red
br	=	brown
gn	=	green
bl	=	blue
gr	=	grey
li	=	purple
vi	=	purple
ge	=	yellow
or	=	orange
rs	=	pink
tk	=	turquoise
blk	=	uninsulated

Mirror adjustment switch, Mirror adjustment changeover switch, Mirror adjustment switch illumination bulb, Driver side turn signal repeater bulb, Driver side mirror adjustment motor 2

E43	-	Mirror adjustment switch
E48	-	Mirror adjustment changeover switch
L78	-	Mirror adjustment switch illumination bulb
L131	-	Driver side turn signal repeater bulb
T2bx	-	2-pin connector
T3k	-	3-pin connector
T5l	-	5-pin connector
T10c	-	10-pin connector
T20b	-	20-pin connector, in driver door
V17	-	Driver side mirror adjustment motor 2
V149	-	Driver side mirror adjustment motor
R27	-	Connection (mirror adjustment), in driver door wiring harness
*	-	For models with no electrically adjustable exterior mirrors

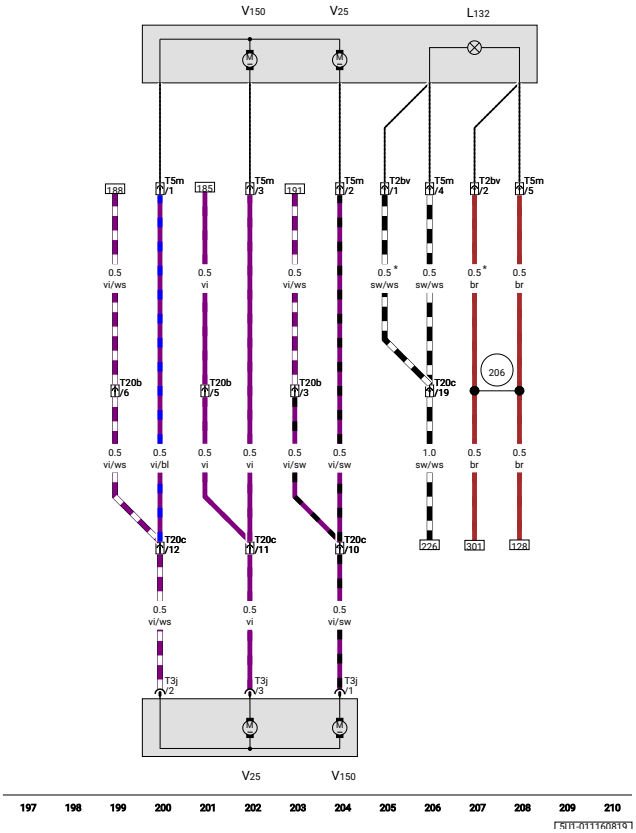

ws	=	white
sw	=	black
ro	=	red
rt	=	red
br	=	brown
gn	=	green
bl	=	blue
gr	=	grey
li	=	purple
vi	=	purple
ge	=	yellow
or	=	orange
rs	=	pink
tk	=	turquoise
blk	=	uninsulated

Front passenger side turn signal repeater bulb, Front passenger side mirror adjustment motor 2

L132	-	Front passenger side turn signal repeater bulb
T2bv	-	2-pin connector
T3j	-	3-pin connector
T5m	-	5-pin connector
T20b	-	20-pin connector, in driver door
T20c	-	20-pin connector, in front passenger door
V25	-	Front passenger side mirror adjustment motor 2
V150	-	Front passenger side mirror adjustment motor
206	-	Earth connection, in front passenger door wiring harness
*	-	For models with no electrically adjustable exterior mirrors

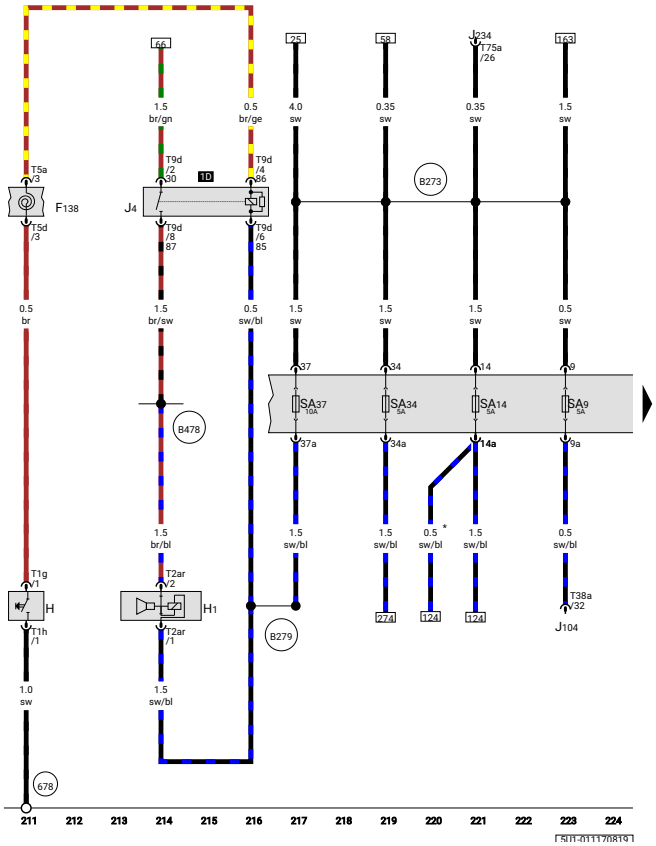

ws	=	white
sw	=	black
ro	=	red
rt	=	red
br	=	brown
gn	=	green
bl	=	blue
gr	=	grey
li	=	purple
vi	=	purple
ge	=	yellow
or	=	orange
rs	=	pink
tk	=	turquoise
blk	=	uninsulated

Airbag coil connector and return ring with slip ring, Horn plate, Horn or dual tone horn, Dual tone horn relay

F138	-	Airbag coil connector and return ring with slip ring
H	-	Horn plate
H1	-	Horn or dual tone horn
J4	-	Dual tone horn relay
J104	-	ABS control unit
J234	-	Airbag control unit
SA9	-	Fuse 9 on fuse holder A
SA14	-	Fuse 14 on fuse holder A
SA34	-	Fuse 34 on fuse holder A
SA37	-	Fuse 37 on fuse holder A
T1g	-	1-pin connector
T1h	-	1-pin connector
T2ar	-	2-pin connector
T5a	-	5-pin connector
T5d	-	5-pin connector
T9d	-	9-pin connector
T38a	-	38-pin connector
T75a	-	75-pin connector
678	-	Earth point, on steering wheel
B273	-	Positive connection (15), in main wiring harness
B279	-	Positive connection 3 (15a) in main wiring harness
B478	-	Connection 14, in main wiring harness
*	-	For models with no electrically adjustable exterior mirrors

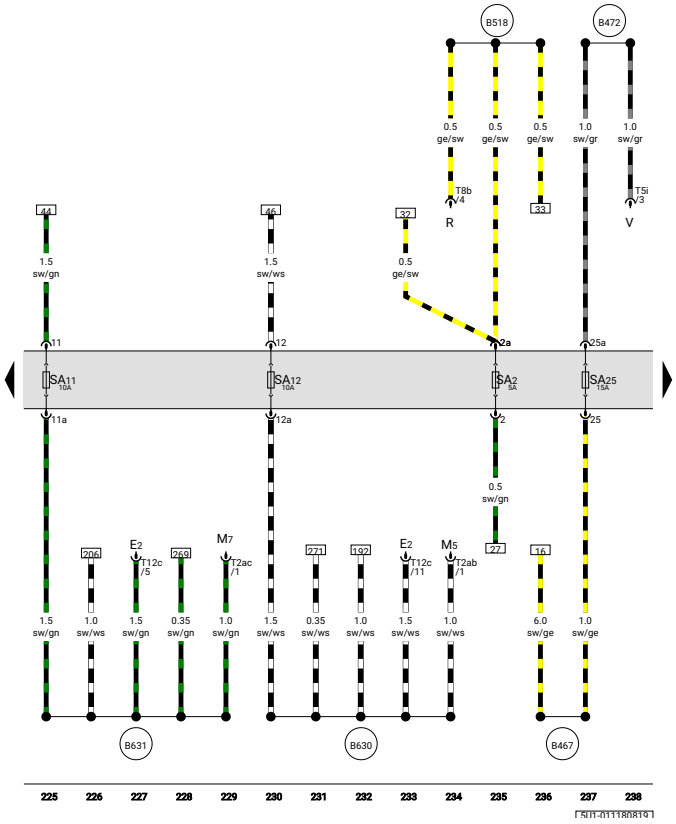

ws	=	white
sw	=	black
ro	=	red
rt	=	red
br	=	brown
gn	=	green
bl	=	blue
gr	=	grey
li	=	purple
vi	=	purple
ge	=	yellow
or	=	orange
rs	=	pink
tk	=	turquoise
blk	=	uninsulated

Fuse 2 on fuse holder A, Fuse 11 on fuse holder A, Fuse 12 on fuse holder A, Fuse 25 on fuse holder A

E2	-	Turn signal switch
M5	-	Front left turn signal bulb
M7	-	Front right turn signal bulb
R	-	Radio
SA2	-	Fuse 2 on fuse holder A
SA11	-	Fuse 11 on fuse holder A
SA12	-	Fuse 12 on fuse holder A
SA25	-	Fuse 25 on fuse holder A
T2ab	-	2-pin connector
T2ac	-	2-pin connector
T5i	-	5-pin connector
T8b	-	8-pin connector
T12c	-	12-pin connector
V	-	Windscreen wiper motor
B467	-	Connection 3, in main wiring harness
B472	-	Connection 8, in main wiring harness
B518	-	Connection (86s), in main wiring harness
B630	-	Positive connection (left turn signal bulb), in main wiring harness
B631	-	Positive connection (right turn signal bulb), in main wiring harness

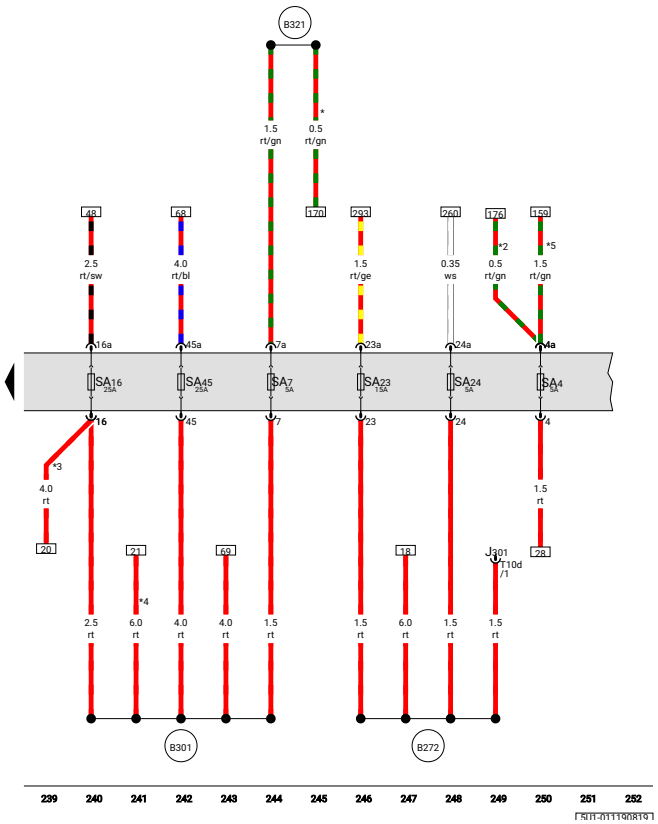

ws	=	white
sw	=	black
ro	=	red
rt	=	red
br	=	brown
gn	=	green
bl	=	blue
gr	=	grey
li	=	purple
vi	=	purple
ge	=	yellow
or	=	orange
rs	=	pink
tk	=	turquoise
blk	=	uninsulated

Fuse 4 on fuse holder A, Fuse 7 on fuse holder A, Fuse 16 on fuse holder A, Fuse 23 on fuse holder A, Fuse 24 on fuse holder A, Fuse 45 on fuse holder A

J301	-	Air conditioning system control unit
SA4	-	Fuse 4 on fuse holder A
SA7	-	Fuse 7 on fuse holder A
SA16	-	Fuse 16 on fuse holder A
SA23	-	Fuse 23 on fuse holder A
SA24	-	Fuse 24 on fuse holder A
SA45	-	Fuse 45 on fuse holder A
T10d	-	10-pin connector
B272	-	Positive connection (30), in main wiring harness
B301	-	Positive connection 5 (30), in main wiring harness
B321	-	Positive connection 7 (30a) in main wiring harness
*	-	For pick-up models
*2	-	For models with anti-theft alarm system and front interior monitor
*3	-	For models with no radio
*4	-	For models with rear electric window regulators
*5	-	For models with anti-theft alarm system

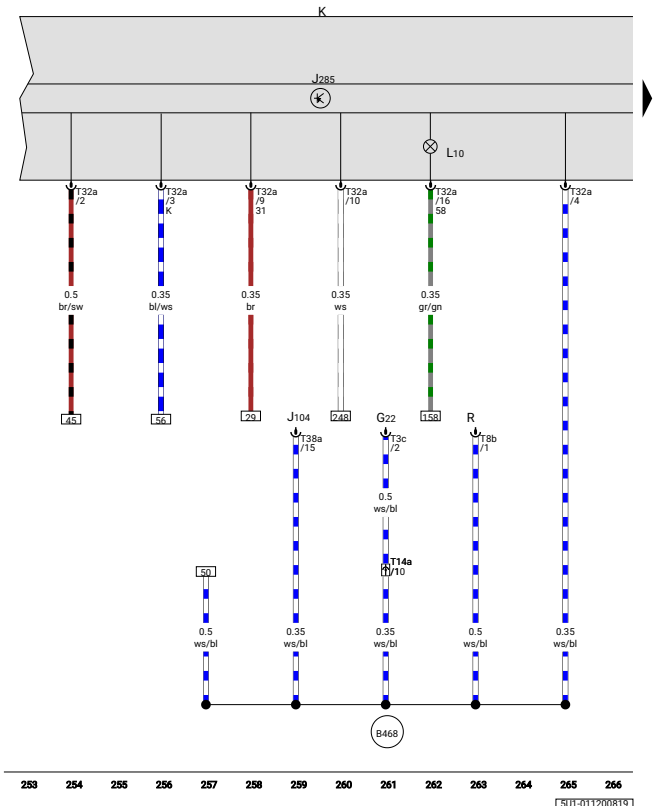

ws	=	white
sw	=	black
ro	=	red
rt	=	red
br	=	brown
gn	=	green
bl	=	blue
gr	=	grey
li	=	purple
vi	=	purple
ge	=	yellow
or	=	orange
rs	=	pink
tk	=	turquoise
blk	=	uninsulated

Control unit in dash panel insert, Dash panel insert, Dash panel insert illumination bulb

G22	-	Speedometer sender
J104	-	ABS control unit
J285	-	Control unit in dash panel insert
K	-	Dash panel insert
L10	-	Dash panel insert illumination bulb
R	-	Radio
T3c	-	3-pin connector
T8b	-	8-pin connector
T14a	-	14-pin connector, on left in engine compartment
T32a	-	32-pin connector
T38a	-	38-pin connector
B468	-	Connection 4, in main wiring harness

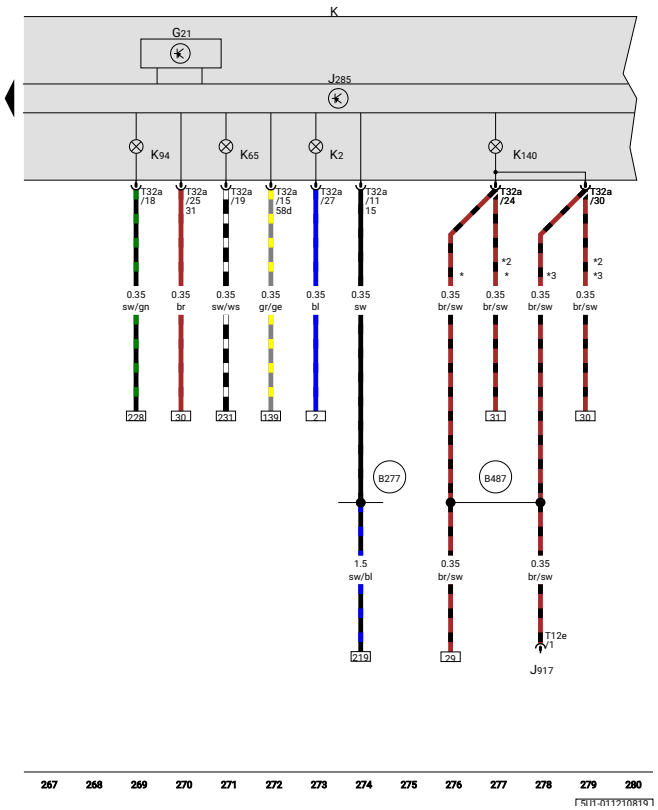

ws	=	white
sw	=	black
ro	=	red
rt	=	red
br	=	brown
gn	=	green
bl	=	blue
gr	=	grey
li	=	purple
vi	=	purple
ge	=	yellow
or	=	orange
rs	=	pink
tk	=	turquoise
blk	=	uninsulated

Velocímetro, Unidad de control en el cuadro de instrumentos, Cuadro de instrumentos, Testigo del alternador, Testigo del intermitente a la izquierda, Testigo del intermitente a la derecha, Testigo de bloqueo de la cabina

G21	-	Velocímetro
J285	-	Unidad de control en el cuadro de instrumentos
J917	-	Unidad de control para funciones de iluminación y limpiaparabrisas
k	-	Inserto en el panel de instrumentos
K2	-	Lámpara de advertencia del alternador
K65	-	Lámpara de advertencia de señal de giro a la izquierda
K94	-	Lámpara de advertencia de señal de giro a la derecha
K140	-	Testigo de bloqueo de cabina
T12e	-	Conector de 12 pines
T32a	-	Conector de 32 pines
B277	-	Conexión positiva 1 (15a) en el mazo de cables principal
B487	-	Conexión 23, en el mazo de cables principal
*	-	Para modelos con display multifunción
*2	-	Para modelos sin control automático de luces y con función Coming Home
*3	-	Para modelos sin pantalla multifunción

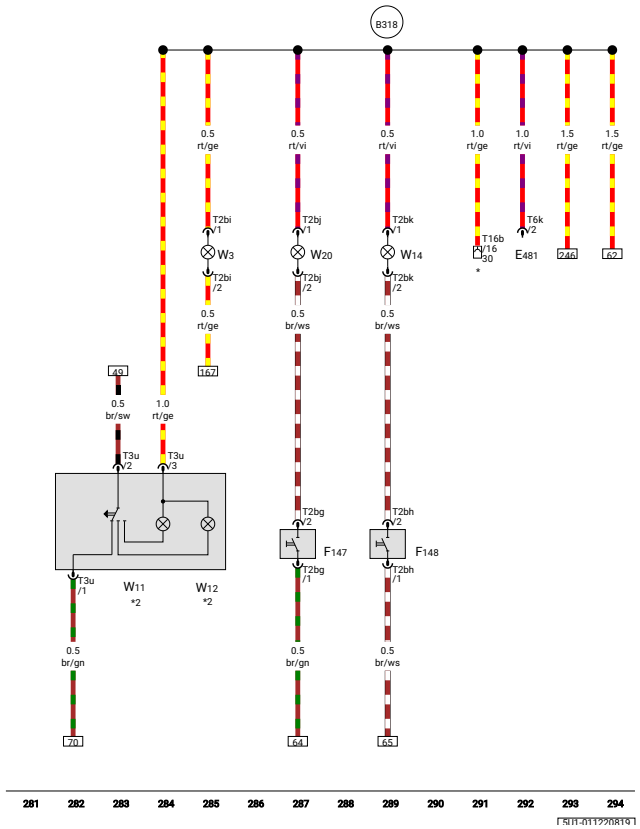

ws	=	blanco
sudoeste	=	negro
ro	=	rojo
rt	=	rojo
hermano	=	marrón
gn	=	verde
licenciado en Derecho	=	azul
gramo	=	gris
li	=	púrpura
vi	=	púrpura
ge	=	amarillo
o	=	naranja
rs	=	rosa
tk	=	turquesa
negro	=	sin aislamiento

Interruptor de contacto del espejo de cortesía del conductor, Interruptor de contacto del espejo de cortesía del pasajero delantero, Luz del compartimiento de equipaje, Luz de lectura trasera izquierda, Luz de lectura trasera derecha, Espejo de cortesía iluminado del lado del pasajero delantero, Espejo de cortesía iluminado del lado del conductor

E481	-	Interruptor de iluminación del área de carga
F147	-	Interruptor de contacto del espejo de cortesía del conductor
F148	-	Interruptor de contacto del espejo de cortesía del pasajero delantero
T2bg	-	conector de 2 pines
T2bh	-	conector de 2 pines
T2bi	-	conector de 2 pines
T2bj	-	conector de 2 pines
T2bk	-	conector de 2 pines
T3u	-	conector de 3 pines
T6k	-	conector de 6 pines
T16b	-	Conector de 16 pines
W3	-	Luz del maletero
W11	-	Luz de lectura trasera izquierda
W12	-	Luz de lectura trasera derecha
W14	-	Espejo de tocador iluminado del lado del pasajero delantero
W20	-	Espejo de tocador iluminado del lado del conductor

		B318	-	Conexión positiva 4 (30a) en el mazo de cables principal
		*	-	Conexión de diagnóstico
		*2	-	Desde abril de 2010

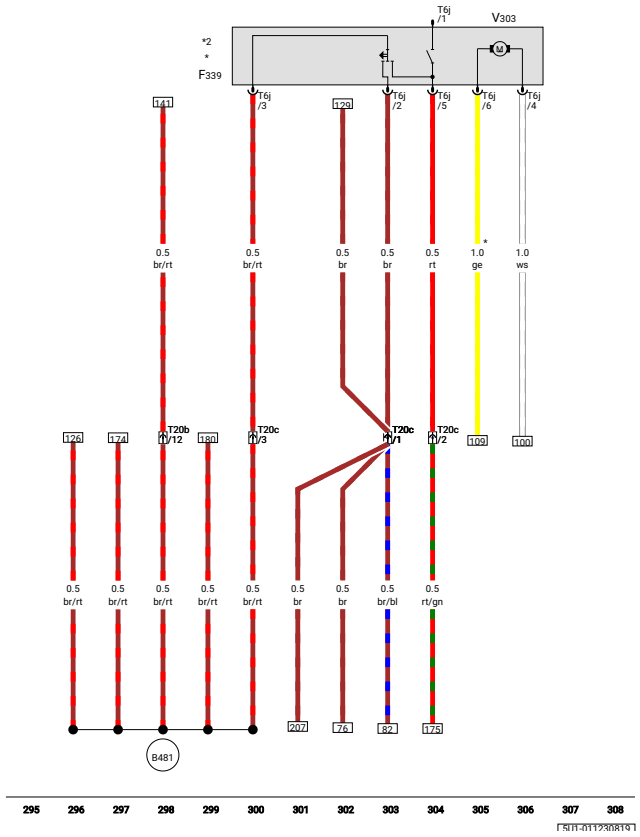

ws	=	blanco
sudoeste	=	negro
ro	=	rojo
rt	=	rojo
hermano	=	marrón
gn	=	verde
licenciado en Derecho	=	azul
gramo	=	gris
li	=	púrpura
vi	=	púrpura
ge	=	amarillo
o	=	naranja
rs	=	rosa
tk	=	turquesa
negro	=	sin aislamiento

Interruptor de contacto del sistema de cierre eléctrico de la puerta del pasajero delantero, Motor de cierre eléctrico de la puerta del pasajero delantero

F339	-	Interruptor de contacto del sistema de cierre eléctrico de la puerta del pasajero delantero
T6j	-	conector de 6 pines
T20b	-	conector de 20 pines
T20c	-	conector de 20 pines
V303	-	Motor de cierre eléctrico de la puerta del pasajero delantero
B481	-	Conexión 17, en el mazo de cables principal
*	-	Para México
*2	-	Para modelos con sistema de alarma antirrobo y monitor interior delantero

SISTEMA DE CONVENIENCIA, DESDE MARZO DE 2008

Licenciado por VOLKSWAGEN AG.

Gol/Voyage/Saveiro	Diagrama de flujo actual	N° 11 / 1
		08.2019

Sistema de conveniencia

Desde marzo de 2008

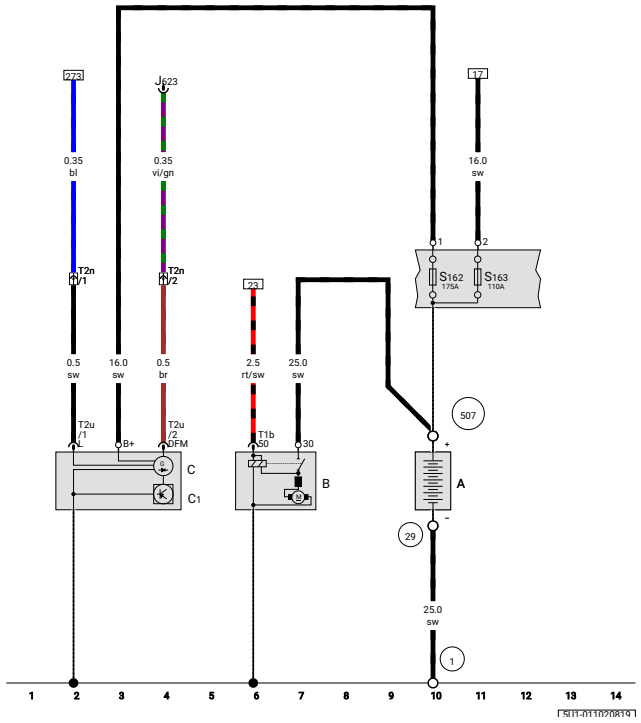

ws	=	blanco
sudoeste	=	negro
ro	=	rojo
rt	=	rojo
hermano	=	marrón
gn	=	verde
licenciado en Derecho	=	azul
gramo	=	gris
li	=	púrpura
vi	=	púrpura
ge	=	amarillo
o	=	naranja
rs	=	rosa
tk	=	turquesa
negro	=	sin aislamiento

Batería, Arranque, Alternador, Regulador de voltaje

A	-	Batería
B	-	Inicio
C	-	Alternador
C1	-	Regulador de voltaje
J623	-	Unidad de control del motor/motor
S162	-	Fusible 1 (30), en portafusibles de batería
S163	-	Fusible 2 (30), en portafusibles de batería
T1b	-	conector de 1 pin
T2n	-	Conector de 2 pines, en el compartimento del motor
T2u	-	conector de 2 pines
1	-	Correa de tierra, batería - cuerpo
29	-	Punto de tierra, cerca..., cerca de batería
507	-	Conexión roscada (30), en portafusibles de batería

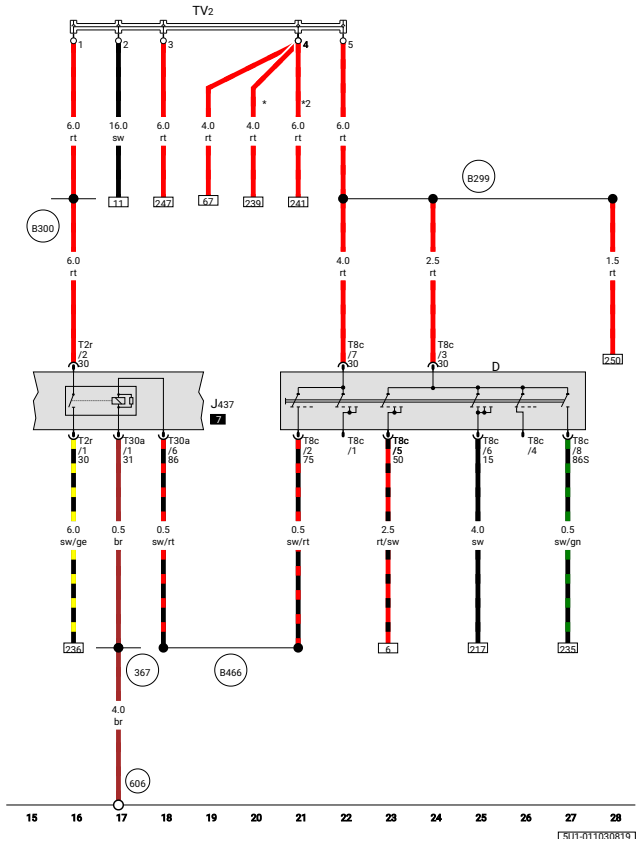

ws	=	blanco
sudoeste	=	negro
ro	=	rojo
rt	=	rojo
hermano	=	marrón
gn	=	verde
licenciado en Derecho	=	azul
gramo	=	gris
li	=	púrpura
vi	=	púrpura
ge	=	amarillo
o	=	naranja
rs	=	rosa
tk	=	turquesa
negro	=	sin aislamiento

Interruptor de encendido/arranque, relé principal de accionamiento eléctrico, unión de cableado del terminal 30

D	-	Interruptor de encendido/arranque
J437	-	Relé principal de accionamiento eléctrico
T2r	-	conector de 2 pines
T8c	-	conector de 8 pines
T30a	-	conector de 30 pines
TV2	-	Unión de cableado del terminal 30
367	-	Conexión a tierra 2, en el mazo de cables principal
606	-	Punto de masa, debajo de la consola central cerca de la palanca de cambios
B299	-	Conexión positiva 3 (30), en el mazo de cables principal
B300	-	Conexión positiva 4 (30), en el mazo de cables principal
B466	-	Conexión 2, en el mazo de cables principal
*	-	Para modelos sin radio
*2	-	Para modelos con elevalunas eléctricos traseros

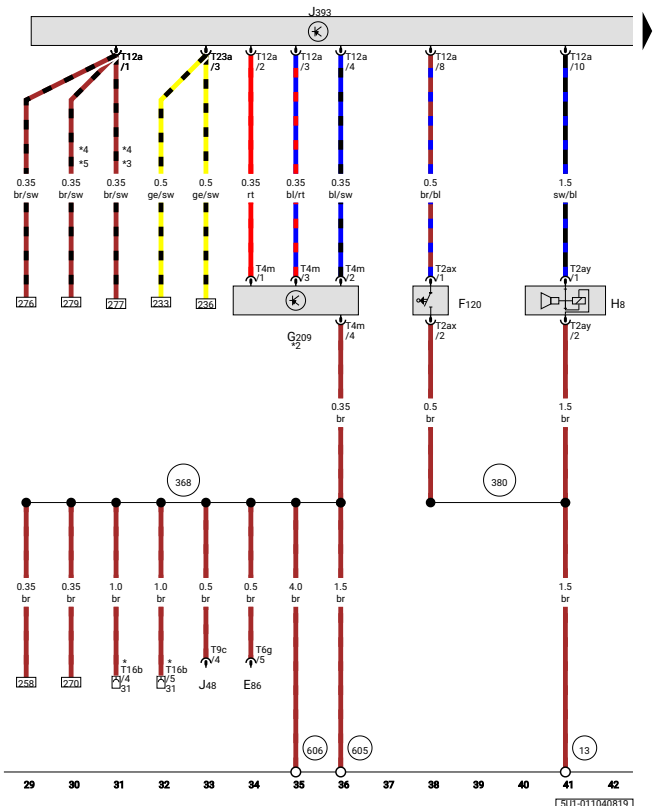

ws	=	blanco
sudoeste	=	negro
ro	=	rojo
rt	=	rojo
hermano	=	marrón
gn	=	verde
licenciado en Derecho	=	azul
gramo	=	gris
li	=	púrpura
vi	=	púrpura
ge	=	amarillo
o	=	naranja
rs	=	rosa
tk	=	turquesa
negro	=	sin aislamiento

Interruptor de contacto del sistema de alarma antirrobo y repelente de bichos, Sensor ultrasónico de alarma antirrobo , Bocina del sistema de alarma antirrobo, Unidad de control central del sistema de comodidad

E86	-	Botón de llamada de pantalla multifunción
F120	-	Interruptor de contacto del sistema de alarma antirrobo y ahuyentador de bichos
G209	-	Sensor ultrasónico de alarma antirrobo
H8	-	Bocina del sistema de alarma antirrobo
J48	-	Relé de control de ventana trasera con calefacción
J393	-	Unidad de control central del sistema de conveniencia
T2ax	-	conector de 2 pines
T2ay	-	conector de 2 pines
T4m	-	conector de 4 pines
T6g	-	conector de 6 pines
T9c	-	conector de 9 pines
T12a	-	Conector de 12 pines
T16b	-	Conector de 16 pines
T23a	-	Conector de 23 pines
13	-	Punto de tierra, a la derecha en el compartimento del motor
368	-	Conexión a tierra 3, en el mazo de cables principal
380	-	Conexión a tierra 15, en el mazo de cables principal

		605	-	Punto de tierra, en el extremo superior de la columna de dirección
		606	-	Punto de masa, debajo de la consola central cerca de la palanca de cambios
		*	-	Conexión de diagnóstico
		*2	-	Para modelos con elevalunas eléctricos traseros
		*3	-	Para modelos con display multifunción
		*4	-	Para modelos sin control automático de luces y con función Coming Home
		*5	-	Para modelos sin pantalla multifunción

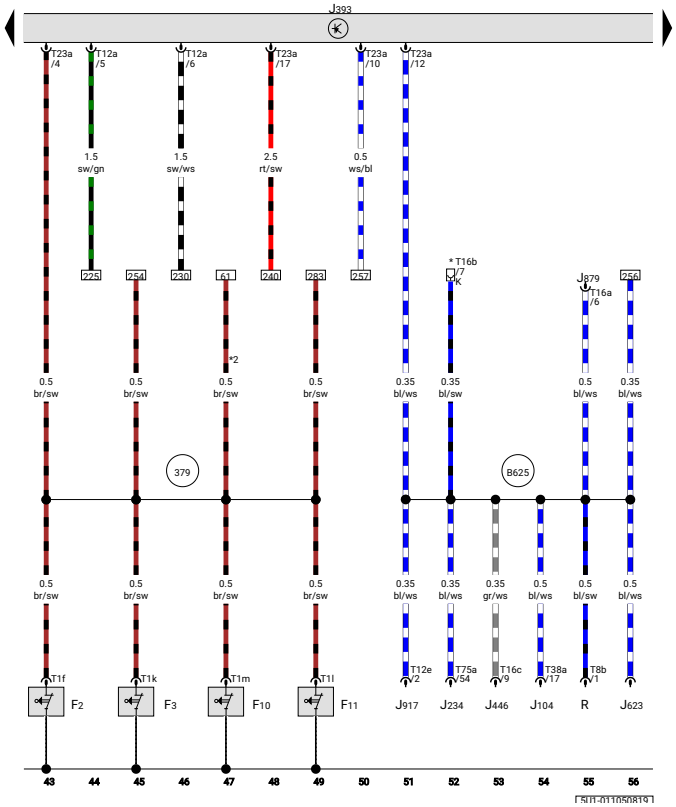

ws	=	blanco
sudoeste	=	negro
ro	=	rojo
rt	=	rojo
hermano	=	marrón
gn	=	verde
licenciado en Derecho	=	azul
gramo	=	gris
li	=	púrpura
vi	=	púrpura
ge	=	amarillo
o	=	naranja
rs	=	rosa
tk	=	turquesa
negro	=	sin aislamiento

Interruptor de contacto de la puerta del conductor, Interruptor de contacto de la puerta del pasajero delantero, Interruptor de contacto de la puerta trasera izquierda, Interruptor de contacto de la puerta trasera derecha, Unidad de control central del sistema de confort

F2	-	Interruptor de contacto de la puerta del conductor
F3	-	Interruptor de contacto de la puerta del pasajero delantero
F10	-	Interruptor de contacto de puerta trasera izquierda
F11	-	Interruptor de contacto de la puerta trasera derecha
J104	-	Unidad de control ABS
J234	-	Unidad de control de airbag
J393	-	Unidad de control central del sistema de conveniencia
J446	-	Unidad de control de ayuda al estacionamiento
J623	-	Unidad de control del motor/motor
J879	-	Unidad de control para sistema interactivo
J917	-	Unidad de control para funciones de iluminación y limpiaparabrisas
R	-	Radio
T1f	-	conector de 1 pin
T1k	-	conector de 1 pin
T1l	-	conector de 1 pin

T1m	-	conector de 1 pin
T8b	-	conector de 8 pines
T12a	-	Conector de 12 pines
T12e	-	Conector de 12 pines
T16a	-	Conector de 16 pines
T16b	-	Conector de 16 pines
T16c	-	Conector de 16 pines
T23a	-	Conector de 23 pines
T38a	-	Conector de 38 pines
T75a	-	Conector de 75 pines
379	-	Conexión a tierra 14, en el mazo de cables principal
B625	-	Conexión (cable de diagnóstico K), en el mazo de cables principal
*	-	Conexión de diagnóstico
*2	-	Para modelos sin sistema de alarma antirrobo

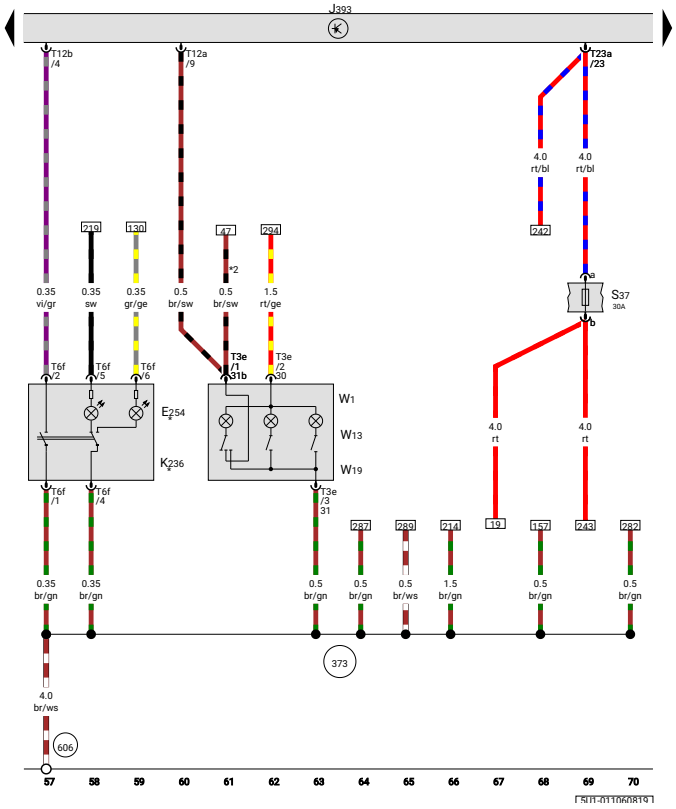

ws	=	blanco
sudoeste	=	negro
ro	=	rojo
rt	=	rojo
hermano	=	marrón
gn	=	verde
licenciado en Derecho	=	azul
gramo	=	gris
li	=	púrpura
vi	=	púrpura
ge	=	amarillo
o	=	naranja
rs	=	rosa
tk	=	turquesa
negro	=	sin aislamiento

Interruptor de seguro para niños , Unidad de control central del sistema de confort, Luz de advertencia de seguro para niños activado, Luz interior delantera, Luz de lectura del acompañante, Luz de lectura del lado del conductor

E254	-	Interruptor de bloqueo a prueba de niños
J393	-	Unidad de control central del sistema de conveniencia
K236	-	Testigo de bloqueo para niños activado
S37	-	Fusible único elevalunas
T3e	-	conector de 3 pines
T6f	-	conector de 6 pines
T12a	-	Conector de 12 pines
T12b	-	Conector de 12 pines
T23a	-	Conector de 23 pines
W1	-	Luz interior delantera
W13	-	Luz de lectura del pasajero delantero
W19	-	Luz de lectura del lado del conductor
373	-	Conexión a tierra 8, en el mazo de cables principal
606	-	Punto de masa, debajo de la consola central cerca de la palanca de cambios
*	-	Para modelos con elevalunas eléctricos traseros
*2	-	Para modelos sin sistema de alarma antirrobo

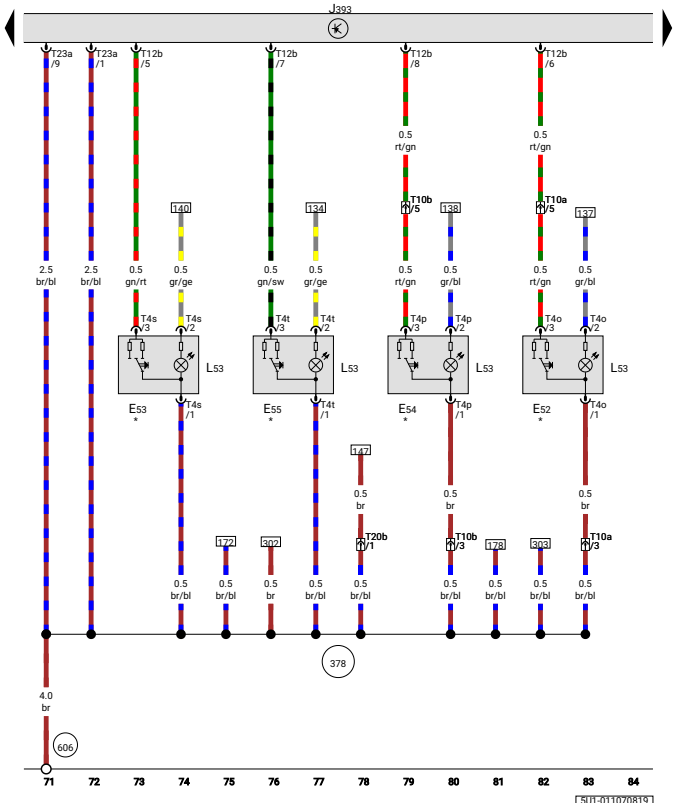

ws	=	blanco
sudoeste	=	negro
ro	=	rojo
rt	=	rojo
hermano	=	marrón
gn	=	verde
licenciado en Derecho	=	azul
gramo	=	gris
li	=	púrpura
vi	=	púrpura
ge	=	amarillo
o	=	naranja
rs	=	rosa
tk	=	turquesa
negro	=	sin aislamiento

Interruptor del regulador de la ventana trasera izquierda, en la puerta, Interruptor del regulador de la ventana trasera izquierda, en la puerta del conductor, Interruptor del regulador de la ventana trasera derecha, en la puerta, Interruptor del regulador de la ventana trasera derecha, en la puerta del conductor, Unidad de control central del sistema de confort, Bombilla de iluminación del interruptor del regulador de la ventana

E52	-	Interruptor del elevalunas trasero izquierdo, en puerta
E53	-	Interruptor del elevalunas trasero izquierdo, en la puerta del conductor
E54	-	Interruptor elevalunas trasero derecho, en puerta
E55	-	Interruptor del elevalunas trasero derecho, en la puerta del conductor
J393	-	Unidad de control central del sistema de conveniencia
L53	-	Bombilla de iluminación del interruptor del elevalunas
T4o	-	conector de 4 pines
T4p	-	conector de 4 pines
T4	-	conector de 4 pines
T4t	-	conector de 4 pines
T10a	-	Conector de 10 pines, en puerta trasera izquierda
T10b	-	Conector de 10 pines, en puerta trasera derecha
T12b	-	Conector de 12 pines

		T20b	-	Conector de 20 pines, en la puerta del conductor
		T23a	-	Conector de 23 pines
		378	-	Conexión a tierra 13, en el mazo de cables principal
		606	-	Punto de masa, debajo de la consola central cerca de la palanca de cambios
		*	-	Para modelos con elevalunas eléctricos traseros

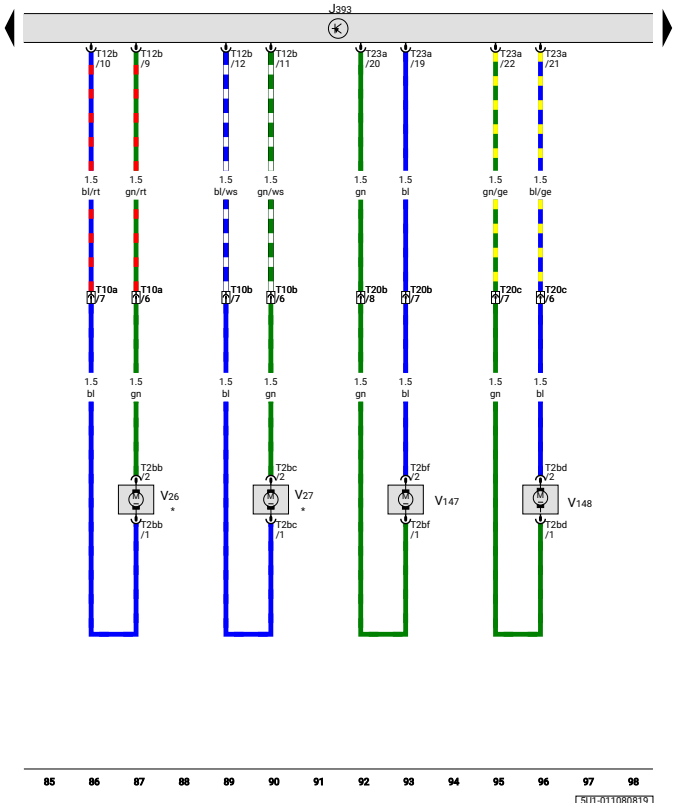

ws	=	blanco
sudoeste	=	negro
ro	=	rojo
rt	=	rojo
hermano	=	marrón
gn	=	verde
licenciado en Derecho	=	azul
gramo	=	gris
li	=	púrpura
vi	=	púrpura
ge	=	amarillo
o	=	naranja
rs	=	rosa
tk	=	turquesa
negro	=	sin aislamiento

Unidad de control central del sistema de confort, Motor del regulador de la ventana trasera izquierda, Motor del regulador de la ventana trasera derecha, Motor del regulador de la ventana del lado del conductor, Motor del regulador de la ventana del lado del pasajero delantero

J393	-	Unidad de control central del sistema de conveniencia
T2bb	-	conector de 2 pines
T2bc	-	conector de 2 pines
T2bd	-	conector de 2 pines
T2bf	-	conector de 2 pines
T10a	-	Conector de 10 pines, en puerta trasera izquierda
T10b	-	Conector de 10 pines, en puerta trasera derecha
T12b	-	Conector de 12 pines
T20b	-	Conector de 20 pines, en la puerta del conductor
T20c	-	Conector de 20 pines, en la puerta del acompañante
T23a	-	Conector de 23 pines
V26	-	Motor elevalunas trasero izquierdo
V27	-	Motor elevalunas trasero derecho
V147	-	Motor elevalunas lado conductor
V148	-	Motor elevalunas lado pasajero delantero
*	-	Para modelos con elevalunas eléctricos traseros

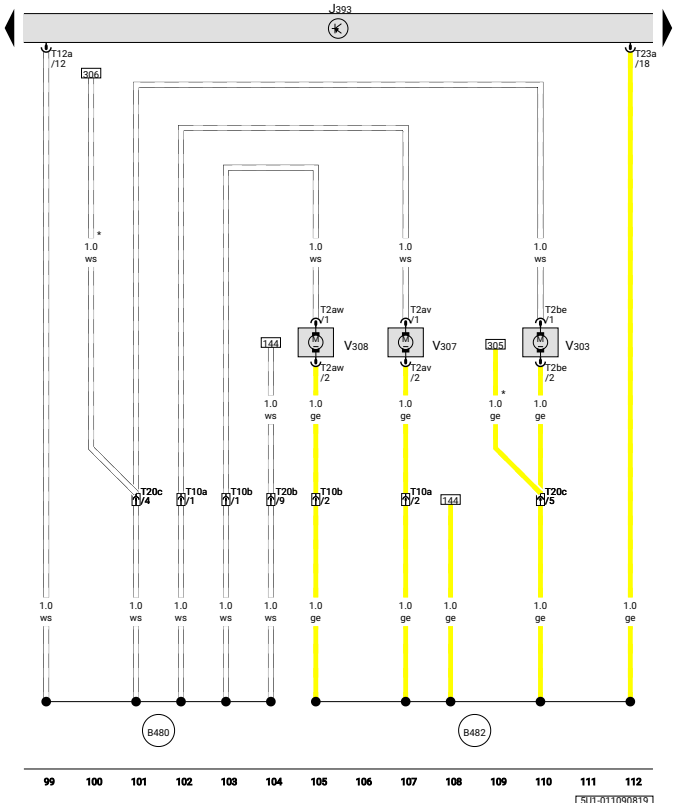

ws	=	blanco
sudoeste	=	negro
ro	=	rojo
rt	=	rojo
hermano	=	marrón
gn	=	verde
licenciado en Derecho	=	azul
gramo	=	gris
li	=	púrpura
vi	=	púrpura
ge	=	amarillo
o	=	naranja
rs	=	rosa
tk	=	turquesa
negro	=	sin aislamiento

Unidad de control central del sistema de confort, motor de bloqueo eléctrico de la puerta del pasajero delantero, motor de bloqueo eléctrico trasero izquierdo, motor de bloqueo eléctrico trasero derecho

J393	-	Unidad de control central del sistema de conveniencia
T2av	-	conector de 2 pines
T2aw	-	conector de 2 pines
T2be	-	conector de 2 pines
T10a	-	Conector de 10 pines, en puerta trasera izquierda
T10b	-	Conector de 10 pines, en puerta trasera derecha
T12a	-	Conector de 12 pines
T20b	-	Conector de 20 pines, en la puerta del conductor
T20c	-	Conector de 20 pines, en la puerta del acompañante
T23a	-	Conector de 23 pines
V303	-	Motor de cierre eléctrico de la puerta del pasajero delantero
V307	-	Motor de bloqueo eléctrico trasero izquierdo
V308	-	Motor de bloqueo eléctrico trasero derecho
B480	-	Conexión 16, en el mazo de cables principal
B482	-	Conexión 18, en el mazo de cables principal
*	-	Para México

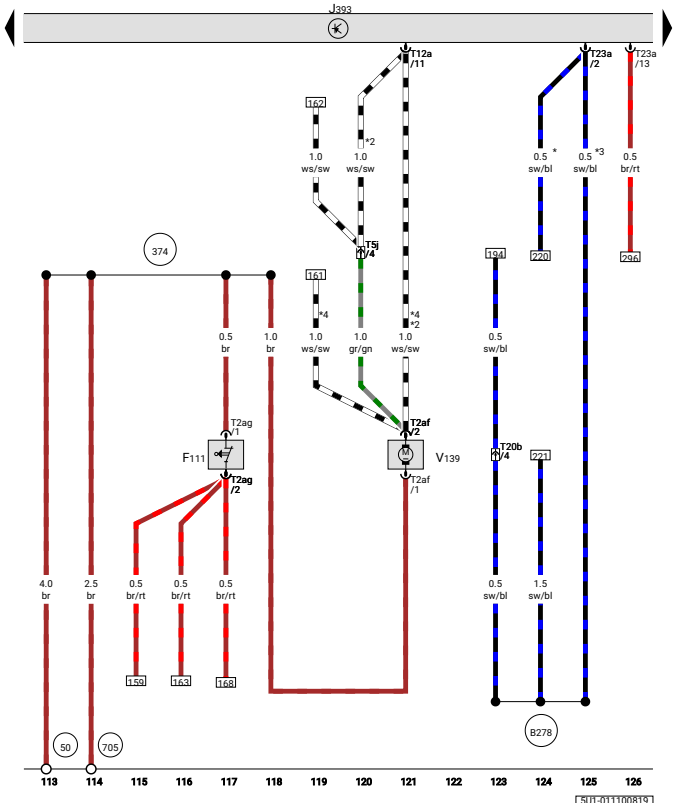

ws	=	blanco
sudoeste	=	negro
ro	=	rojo
rt	=	rojo
hermano	=	marrón
gn	=	verde
licenciado en Derecho	=	azul
gramo	=	gris
li	=	púrpura
vi	=	púrpura
ge	=	amarillo
o	=	naranja
rs	=	rosa
tk	=	turquesa
negro	=	sin aislamiento

Interruptor de contacto del portón trasero , Unidad de control central del sistema de confort, Motor de apertura del portón trasero

F111	-	Interruptor de contacto del portón trasero
J393	-	Unidad de control central del sistema de conveniencia
T2af	-	conector de 2 pines
T2ag	-	conector de 2 pines
T5j	-	Conector de 5 polos, a la izquierda en el maletero
T12a	-	Conector de 12 pines
T20b	-	Conector de 20 pines, en la puerta del conductor
T23a	-	Conector de 23 pines
V139	-	Motor de apertura del portón trasero
50	-	Punto de tierra, a la izquierda en el maletero
374	-	Conexión a tierra 9, en el mazo de cables principal
705	-	Punto de tierra en el tanque de combustible
B278	-	Conexión positiva 2 (15a) en el mazo de cables principal
*	-	Para modelos sin espejos exteriores con ajuste eléctrico
*2	-	Para modelos con elevalunas de puertas delanteras y traseras
*3	-	Para modelos con espejos exteriores ajustables eléctricamente

		*4	-	Salón

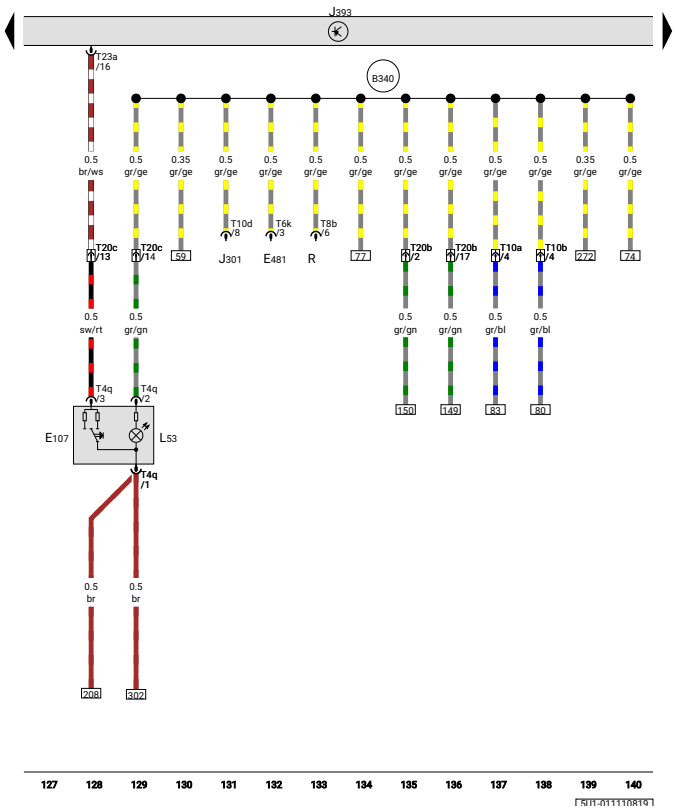

ws	=	blanco
sudoeste	=	negro
ro	=	rojo
rt	=	rojo
hermano	=	marrón
gn	=	verde
licenciado en Derecho	=	azul
gramo	=	gris
li	=	púrpura
vi	=	púrpura
ge	=	amarillo
o	=	naranja
rs	=	rosa
tk	=	turquesa
negro	=	sin aislamiento

Interruptor del elevalunas en la puerta del acompañante, Unidad de control central del sistema de confort, Bombilla de iluminación del interruptor del elevalunas

E107	-	Interruptor del elevalunas en la puerta del acompañante
E481	-	Interruptor de iluminación del área de carga
J301	-	Unidad de control del sistema de aire acondicionado
J393	-	Unidad de control central del sistema de conveniencia
L53	-	Bombilla de iluminación del interruptor del elevalunas
R	-	Radio
T4q	-	conector de 4 pines
T6k	-	conector de 6 pines
T8b	-	conector de 8 pines
T10a	-	Conector de 10 pines, en puerta trasera izquierda
T10b	-	Conector de 10 pines, en puerta trasera derecha
T10d	-	conector de 10 pines
T20b	-	Conector de 20 pines, en la puerta del conductor
T20c	-	Conector de 20 pines, en la puerta del acompañante
T23a	-	Conector de 23 pines
B340	-	Conexión 1 (58d), en el mazo de cables principal

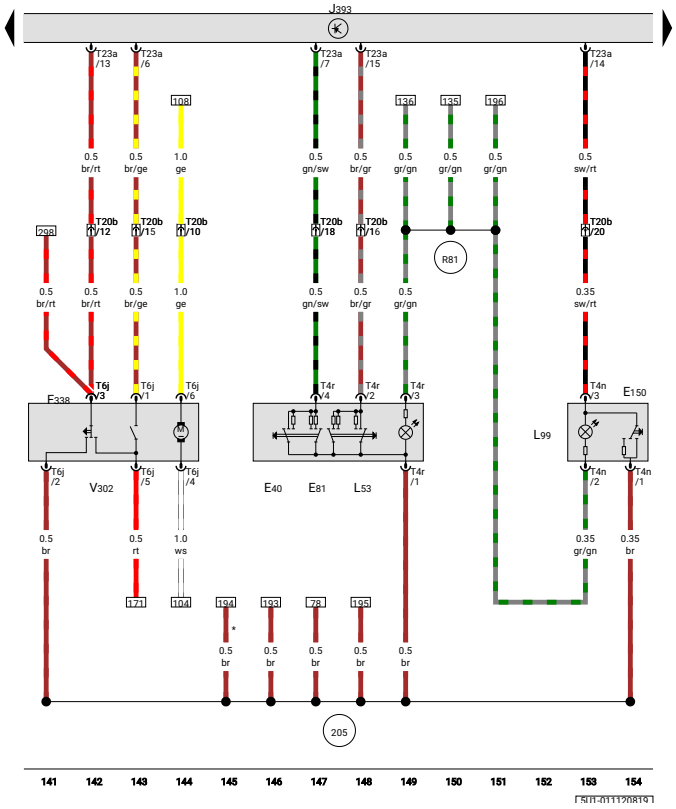

ws	=	blanco
sudoeste	=	negro
ro	=	rojo
rt	=	rojo
hermano	=	marrón
gn	=	verde
licenciado en Derecho	=	azul
gramo	=	gris
li	=	púrpura
vi	=	púrpura
ge	=	amarillo
o	=	naranja
rs	=	rosa
tk	=	turquesa
negro	=	sin aislamiento

Interruptor del regulador de la ventana delantera izquierda, interruptor del regulador de la ventana delantera derecha en la puerta del conductor, interruptor de bloqueo interior del lado del conductor, interruptor de contacto del sistema de cierre eléctrico de la puerta del conductor, bombilla de iluminación del interruptor del regulador de la ventana, motor de cierre eléctrico de la puerta del conductor

E40	-	Interruptor elevalunas delantero izquierdo
E81	-	Interruptor del elevalunas delantero derecho en la puerta del conductor
E150	-	Interruptor de bloqueo interior del lado del conductor
F338	-	Driver door power latching system contact switch
J393	-	Convenience system central control unit
L53	-	Window regulator switch illumination bulb
L99	-	Interior lock switch illumination bulb
T4n	-	4-pin connector
T4r	-	4-pin connector
T6j	-	6-pin connector
T20b	-	20-pin connector, in driver door
T23a	-	23-pin connector
V302	-	Driver door power latching motor
205	-	Earth connection, in driver door wiring harness
R81	-	Connection 1 (58d), in driver side door wiring

			harness
		*	- For models with no electrically adjustable exterior mirrors

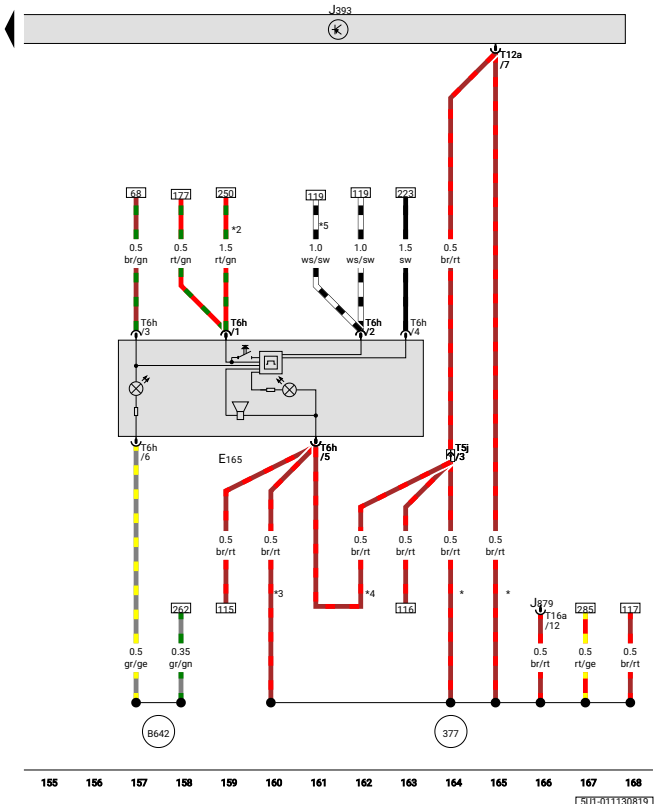

ws	=	white
sw	=	black
ro	=	red
rt	=	red
br	=	brown
gn	=	green
bl	=	blue
gr	=	grey
li	=	purple
vi	=	purple
ge	=	yellow
or	=	orange
rs	=	pink
tk	=	turquoise
blk	=	uninsulated

Rear lid release switch, Convenience system central control unit

E165	-	Rear lid release switch
J393	-	Convenience system central control unit
J879	-	Control unit for interactive system
T5j	-	5-pin connector, on left in luggage compartment
T6h	-	6-pin connector
T12a	-	12-pin connector
T16a	-	16-pin connector
377	-	Earth connection 12, in main wiring harness
B642	-	Positive connection (58), in main wiring harness
*	-	For models with interactive system
*2	-	For models with anti-theft alarm system
*3	-	For models with interior handle for rear lid
*4	-	For models with no anti-theft alarm system
*5	-	Saloon

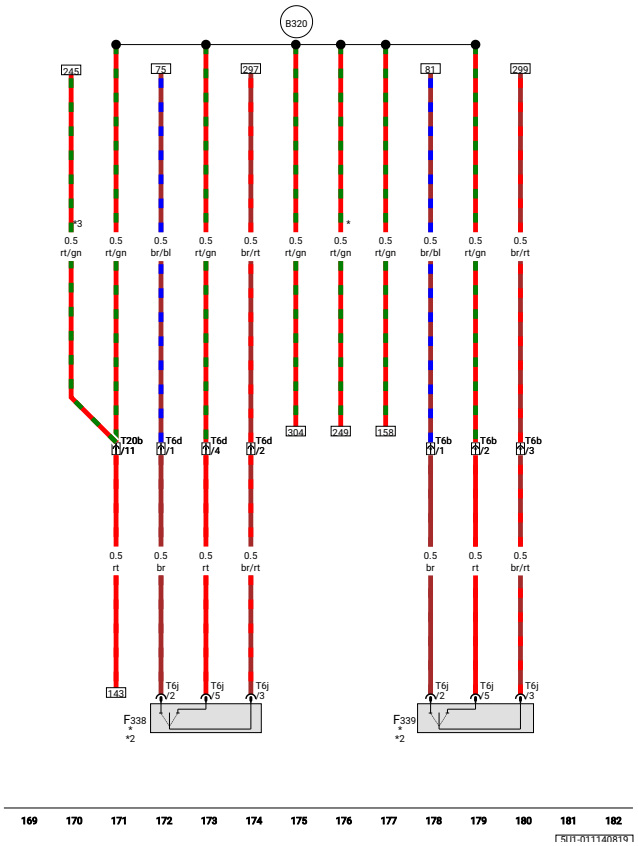

ws	=	white
sw	=	black
ro	=	red
rt	=	red
br	=	brown
gn	=	green
bl	=	blue
gr	=	grey
li	=	purple
vi	=	purple
ge	=	yellow
or	=	orange
rs	=	pink
tk	=	turquoise
blk	=	uninsulated

Driver door power latching system contact switch, Front passenger door power latching system contact switch

F338	-	Driver door power latching system contact switch
F339	-	Front passenger door power latching system contact switch
T6b	-	6-pin connector, in front passenger door
T6d	-	6-pin connector, in driver door
T6j	-	6-pin connector
T20b	-	20-pin connector, in driver door
B320	-	Positive connection 6 (30a) in main wiring harness
*	-	For models with anti-theft alarm system and front interior monitor
*2	-	For models with no power latching system
*3	-	For pick-up models

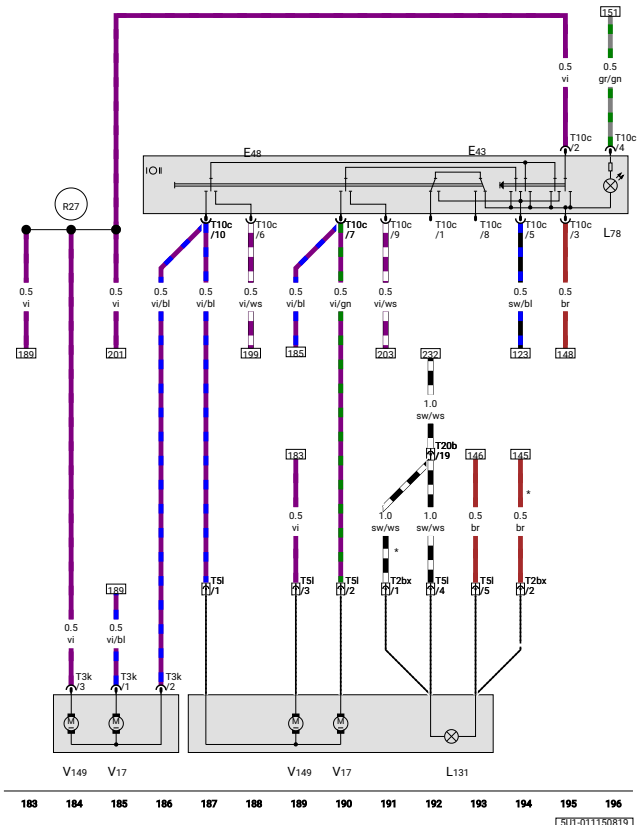

ws	=	white
sw	=	black
ro	=	red
rt	=	red
br	=	brown
gn	=	green
bl	=	blue
gr	=	grey
li	=	purple
vi	=	purple
ge	=	yellow
or	=	orange
rs	=	pink
tk	=	turquoise
blk	=	uninsulated

Mirror adjustment switch, Mirror adjustment changeover switch, Mirror adjustment switch illumination bulb, Driver side turn signal repeater bulb, Driver side mirror adjustment motor 2

E43	-	Mirror adjustment switch
E48	-	Mirror adjustment changeover switch
L78	-	Mirror adjustment switch illumination bulb
L131	-	Driver side turn signal repeater bulb
T2bx	-	2-pin connector
T3k	-	3-pin connector
T5l	-	5-pin connector
T10c	-	10-pin connector
T20b	-	20-pin connector, in driver door
V17	-	Driver side mirror adjustment motor 2
V149	-	Driver side mirror adjustment motor
R27	-	Connection (mirror adjustment), in driver door wiring harness
*	-	For models with no electrically adjustable exterior mirrors

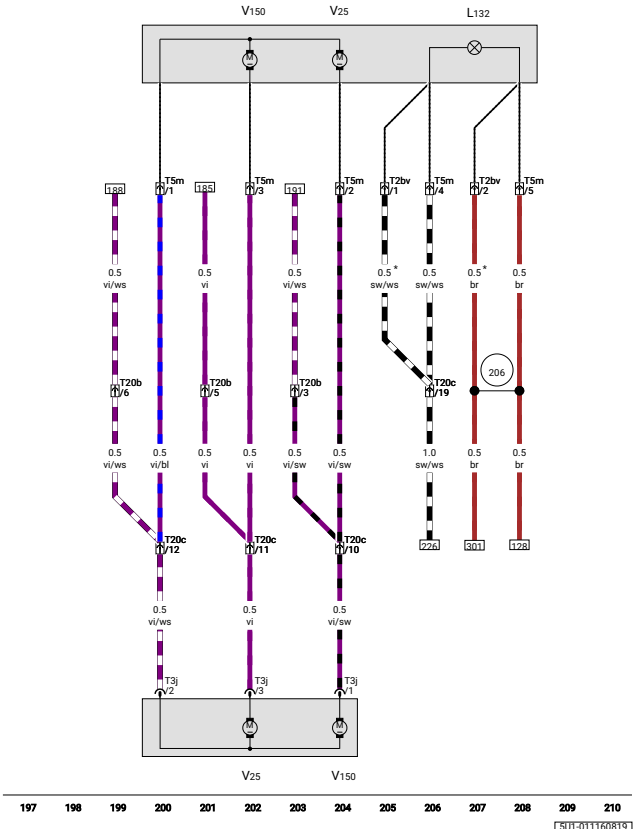

ws	=	white
sw	=	black
ro	=	red
rt	=	red
br	=	brown
gn	=	green
bl	=	blue
gr	=	grey
li	=	purple
vi	=	purple
ge	=	yellow
or	=	orange
rs	=	pink
tk	=	turquoise
blk	=	uninsulated

Front passenger side turn signal repeater bulb, Front passenger side mirror adjustment motor 2

L132	-	Front passenger side turn signal repeater bulb
T2bv	-	2-pin connector
T3j	-	3-pin connector
T5m	-	5-pin connector
T20b	-	20-pin connector, in driver door
T20c	-	20-pin connector, in front passenger door
V25	-	Front passenger side mirror adjustment motor 2
V150	-	Front passenger side mirror adjustment motor
206	-	Earth connection, in front passenger door wiring harness
*	-	For models with no electrically adjustable exterior mirrors

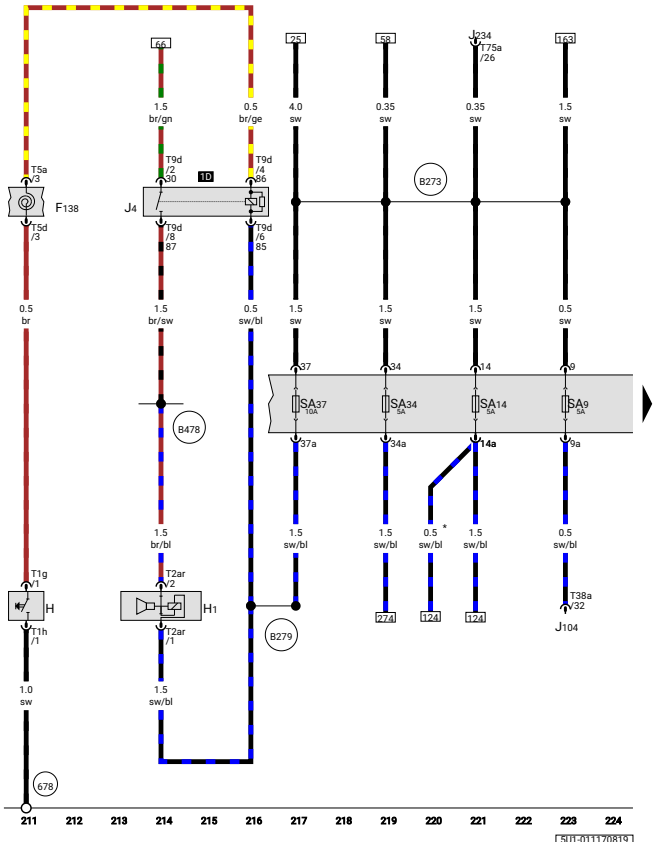

ws	=	white
sw	=	black
ro	=	red
rt	=	red
br	=	brown
gn	=	green
bl	=	blue
gr	=	grey
li	=	purple
vi	=	purple
ge	=	yellow
or	=	orange
rs	=	pink
tk	=	turquoise
blk	=	uninsulated

Airbag coil connector and return ring with slip ring, Horn plate, Horn or dual tone horn, Dual tone horn relay

F138	-	Airbag coil connector and return ring with slip ring
H	-	Horn plate
H1	-	Horn or dual tone horn
J4	-	Dual tone horn relay
J104	-	ABS control unit
J234	-	Airbag control unit
SA9	-	Fuse 9 on fuse holder A
SA14	-	Fuse 14 on fuse holder A
SA34	-	Fuse 34 on fuse holder A
SA37	-	Fuse 37 on fuse holder A
T1g	-	1-pin connector
T1h	-	1-pin connector
T2ar	-	2-pin connector
T5a	-	5-pin connector
T5d	-	5-pin connector
T9d	-	9-pin connector
T38a	-	38-pin connector
T75a	-	75-pin connector
678	-	Earth point, on steering wheel
B273	-	Positive connection (15), in main wiring harness
B279	-	Positive connection 3 (15a) in main wiring harness
B478	-	Connection 14, in main wiring harness
*	-	For models with no electrically adjustable exterior mirrors

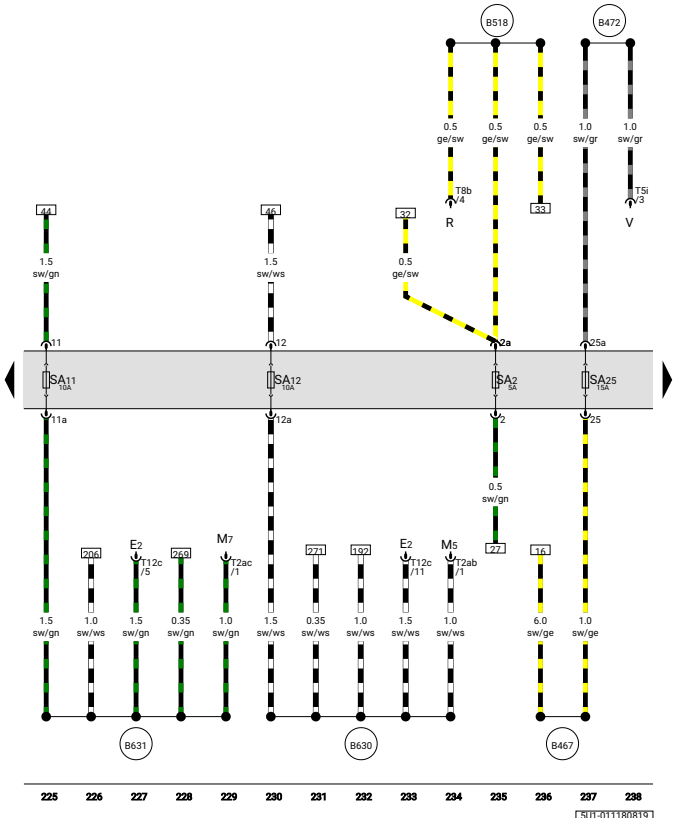

ws	=	white
sw	=	black
ro	=	red
rt	=	red
br	=	brown
gn	=	green
bl	=	blue
gr	=	grey
li	=	purple
vi	=	purple
ge	=	yellow
or	=	orange
rs	=	pink
tk	=	turquoise
blk	=	uninsulated

Fuse 2 on fuse holder A, Fuse 11 on fuse holder A, Fuse 12 on fuse holder A, Fuse 25 on fuse holder A

E2	-	Turn signal switch
M5	-	Front left turn signal bulb
M7	-	Front right turn signal bulb
R	-	Radio
SA2	-	Fuse 2 on fuse holder A
SA11	-	Fuse 11 on fuse holder A
SA12	-	Fuse 12 on fuse holder A
SA25	-	Fuse 25 on fuse holder A
T2ab	-	2-pin connector
T2ac	-	2-pin connector
T5i	-	5-pin connector
T8b	-	8-pin connector
T12c	-	12-pin connector
V	-	Windscreen wiper motor
B467	-	Connection 3, in main wiring harness
B472	-	Connection 8, in main wiring harness
B518	-	Connection (86s), in main wiring harness
B630	-	Positive connection (left turn signal bulb), in main wiring harness
B631	-	Positive connection (right turn signal bulb), in main wiring harness

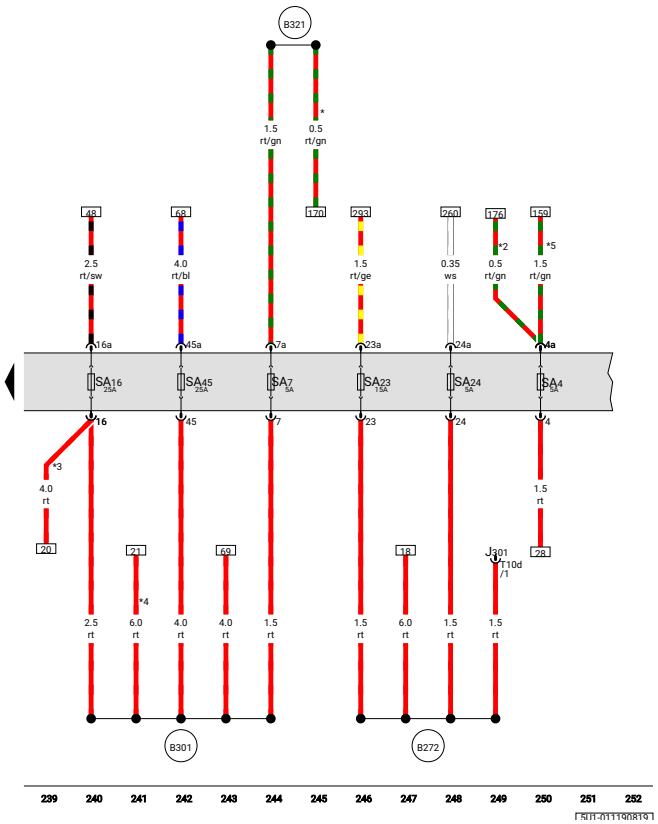

ws	=	white
sw	=	black
ro	=	red
rt	=	red
br	=	brown
gn	=	green
bl	=	blue
gr	=	grey
li	=	purple
vi	=	purple
ge	=	yellow
or	=	orange
rs	=	pink
tk	=	turquoise
blk	=	uninsulated

Fuse 4 on fuse holder A, Fuse 7 on fuse holder A, Fuse 16 on fuse holder A, Fuse 23 on fuse holder A, Fuse 24 on fuse holder A, Fuse 45 on fuse holder A

J301	-	Air conditioning system control unit
SA4	-	Fuse 4 on fuse holder A
SA7	-	Fuse 7 on fuse holder A
SA16	-	Fuse 16 on fuse holder A
SA23	-	Fuse 23 on fuse holder A
SA24	-	Fuse 24 on fuse holder A
SA45	-	Fuse 45 on fuse holder A
T10d	-	10-pin connector
B272	-	Positive connection (30), in main wiring harness
B301	-	Positive connection 5 (30), in main wiring harness
B321	-	Positive connection 7 (30a) in main wiring harness
*	-	For pick-up models
*2	-	For models with anti-theft alarm system and front interior monitor
*3	-	For models with no radio
*4	-	For models with rear electric window regulators
*5	-	For models with anti-theft alarm system

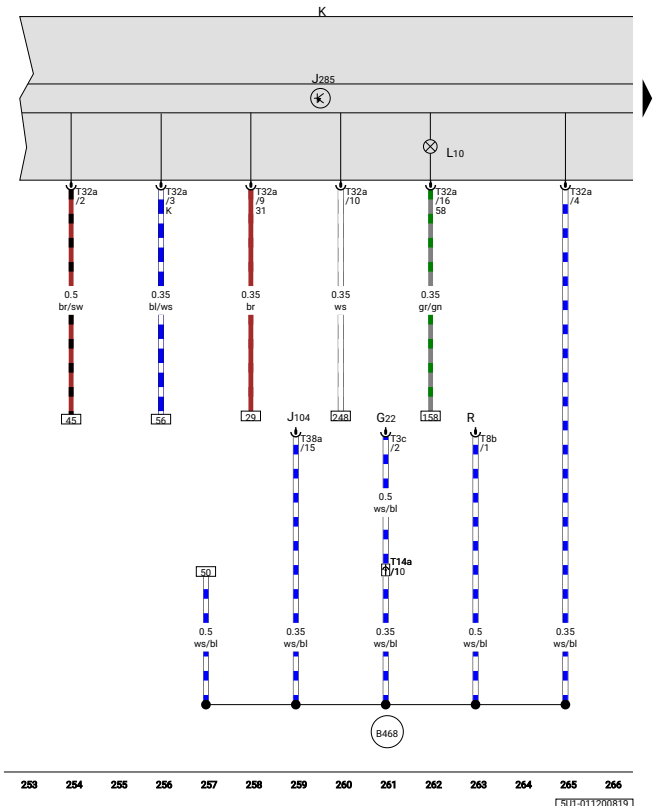

ws	=	white
sw	=	black
ro	=	red
rt	=	red
br	=	brown
gn	=	green
bl	=	blue
gr	=	grey
li	=	purple
vi	=	purple
ge	=	yellow
or	=	orange
rs	=	pink
tk	=	turquoise
blk	=	uninsulated

Control unit in dash panel insert, Dash panel insert, Dash panel insert illumination bulb

G22	-	Speedometer sender
J104	-	ABS control unit
J285	-	Control unit in dash panel insert
K	-	Dash panel insert
L10	-	Dash panel insert illumination bulb
R	-	Radio
T3c	-	3-pin connector
T8b	-	8-pin connector
T14a	-	14-pin connector, on left in engine compartment
T32a	-	32-pin connector
T38a	-	38-pin connector
B468	-	Connection 4, in main wiring harness

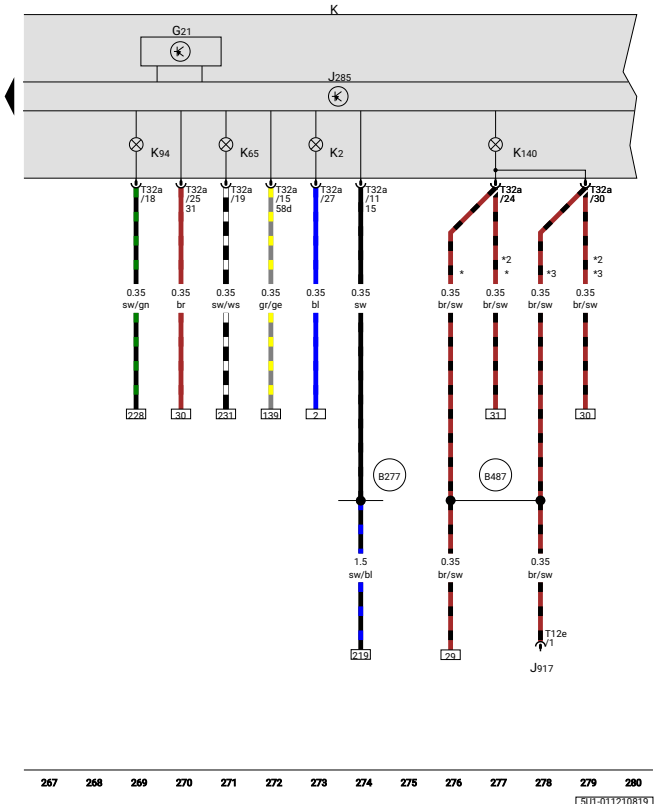

ws	=	white
sw	=	black
ro	=	red
rt	=	red
br	=	brown
gn	=	green
bl	=	blue
gr	=	grey
li	=	purple
vi	=	purple
ge	=	yellow
or	=	orange
rs	=	pink
tk	=	turquoise
blk	=	uninsulated

Speedometer, Control unit in dash panel insert, Dash panel insert, Alternator warning lamp, Left turn signal warning lamp, Right turn signal warning lamp, Cab lock warning lamp

G21	-	Speedometer
J285	-	Control unit in dash panel insert
J917	-	Control unit for lighting and wiper functions
K	-	Dash panel insert
K2	-	Alternator warning lamp
K65	-	Left turn signal warning lamp
K94	-	Right turn signal warning lamp
K140	-	Cab lock warning lamp
T12e	-	12-pin connector
T32a	-	32-pin connector
B277	-	Positive connection 1 (15a) in main wiring harness
B487	-	Connection 23, in main wiring harness
*	-	For models with multifunction display
*2	-	For models with no automatic headlight control and with Coming Home function
*3	-	For models with no multifunction display

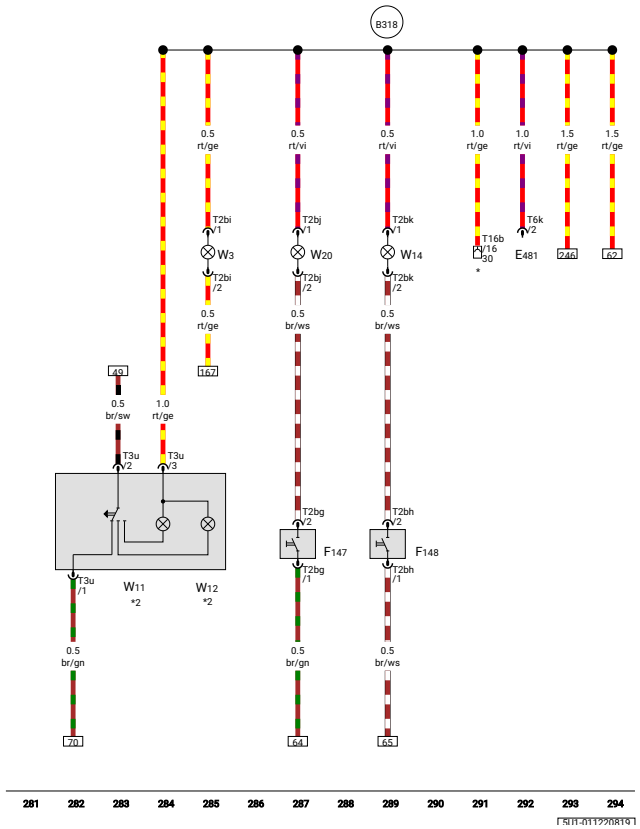

ws	=	white
sw	=	black
ro	=	red
rt	=	red
br	=	brown
gn	=	green
bl	=	blue
gr	=	grey
li	=	purple
vi	=	purple
ge	=	yellow
or	=	orange
rs	=	pink
tk	=	turquoise
blk	=	uninsulated

Driver vanity mirror contact switch, Front passenger vanity mirror contact switch, Luggage compartment light, Rear left reading light, Rear right reading light, Front passenger side illuminated vanity mirror, Driver side illuminated vanity mirror

E481	-	Load area illumination switch
F147	-	Driver vanity mirror contact switch
F148	-	Front passenger vanity mirror contact switch
T2bg	-	2-pin connector
T2bh	-	2-pin connector
T2bi	-	2-pin connector
T2bj	-	2-pin connector
T2bk	-	2-pin connector
T3u	-	3-pin connector
T6k	-	6-pin connector
T16b	-	16-pin connector
W3	-	Luggage compartment light
W11	-	Rear left reading light
W12	-	Rear right reading light
W14	-	Front passenger side illuminated vanity mirror
W20	-	Driver side illuminated vanity mirror
B318	-	Positive connection 4 (30a) in main wiring harness
*	-	Diagnostic connection
*2	-	From April 2010

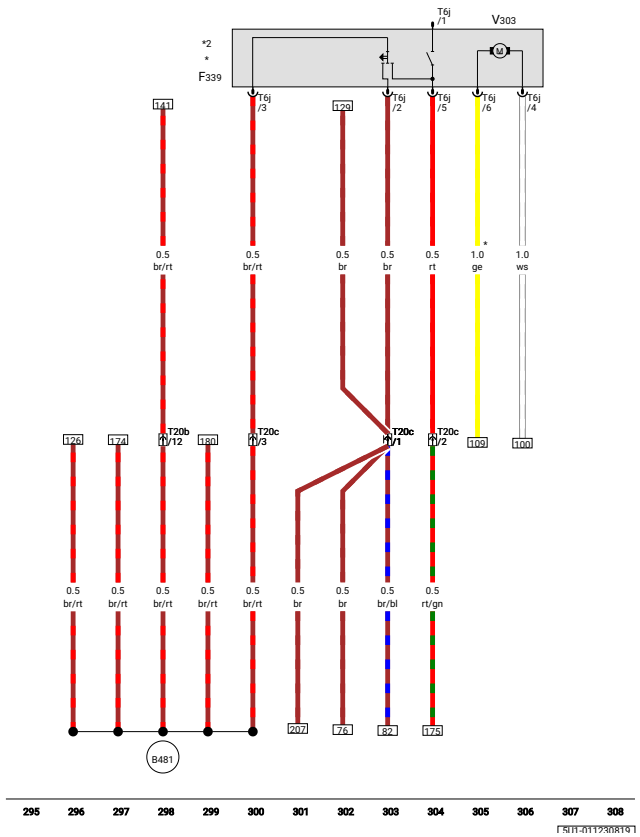

Front passenger door power latching system contact switch, Front passenger door power latching motor

F339	-	Front passenger door power latching system contact switch
T6j	-	6-pin connector
T20b	-	20-pin connector
T20c	-	20-pin connector
V303	-	Front passenger door power latching motor
B481	-	Connection 17, in main wiring harness
*	-	For Mexico
*2	-	For models with anti-theft alarm system and front interior monitor

ws	=	white
sw	=	black
ro	=	red
rt	=	red
br	=	brown
gn	=	green
bl	=	blue
gr	=	grey
li	=	purple
vi	=	purple
ge	=	yellow
or	=	orange
rs	=	pink
tk	=	turquoise
blk	=	uninsulated

SISTEMA INTERACTIVO, DE MARZO DE 2008

Licenciado por VOLKSWAGEN AG.

Gol/Voyage/Saveiro	Diagrama de flujo actual	N° 8/1
		08.2016

Sistema interactivo

Desde marzo de 2008

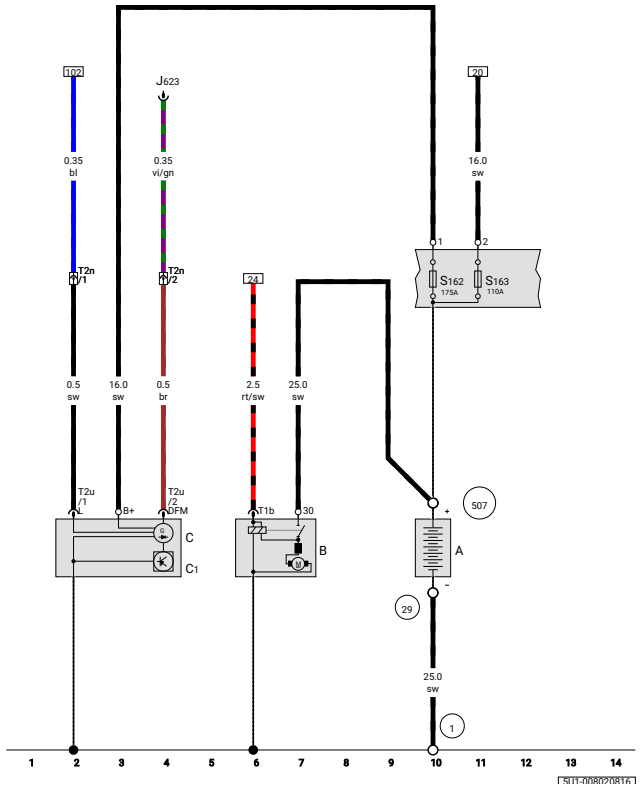

ws	=	blanco
sudoeste	=	negro
ro	=	rojo
rt	=	rojo
hermano	=	marrón
gn	=	verde
licenciado en Derecho	=	azul
gramo	=	gris
li	=	púrpura
vi	=	púrpura
ge	=	amarillo
o	=	naranja
rs	=	rosa
tk	=	turquesa
negro	=	sin aislamiento

Batería, Arranque, Alternador, Regulador de voltaje

A	-	Batería
B	-	Inicio
C	-	Alternador
C1	-	Regulador de voltaje
J623	-	Unidad de control del motor
S162	-	Fusible 1 (30), en portafusibles de batería
S163	-	Fusible 2 (30), en portafusibles de batería
T1b	-	Conector único
T2n	-	Conector de 2 pines, en el compartimento del motor
T2u	-	conector de 2 pines
1	-	Correa de tierra, batería - cuerpo
29	-	Punto de tierra, cerca..., cerca de batería
507	-	Conexión roscada (30), en portafusibles de batería

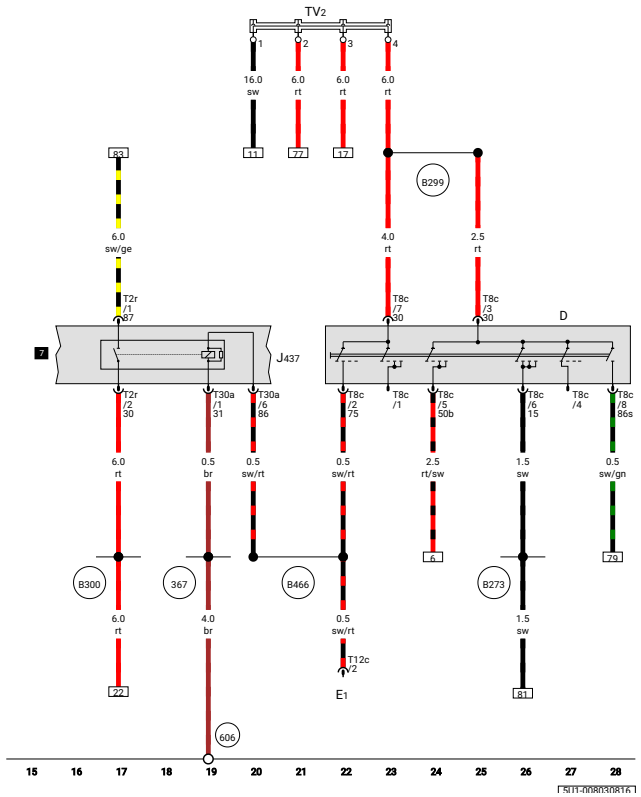

ws	=	blanco
sudoeste	=	negro
ro	=	rojo
rt	=	rojo
hermano	=	marrón
gn	=	verde
licenciado en Derecho	=	azul
gramo	=	gris
li	=	púrpura
vi	=	púrpura
ge	=	amarillo
o	=	naranja
rs	=	rosa
tk	=	turquesa
negro	=	sin aislamiento

Interruptor de encendido/arranque, relé principal de accionamiento eléctrico, unión de cableado del terminal 30

D	-	Interruptor de encendido/arranque
E1	-	Interruptor de luz
J437	-	Relé principal de accionamiento eléctrico
T2r	-	conector de 2 pines
T8c	-	conector de 8 pines
T12c	-	Conector de 12 pines
T30a	-	conector de 30 pines
TV2	-	Unión de cableado del terminal 30
367	-	Conexión a tierra 2, en el mazo de cables principal
606	-	Punto de masa, debajo de la consola central cerca de la palanca de cambios
B273	-	Conexión positiva (15), en mazo de cables principal
B299	-	Conexión positiva 3 (30), en el mazo de cables principal
B300	-	Conexión positiva 4 (30), en el mazo de cables principal
B466	-	Conexión 2, en el mazo de cables principal

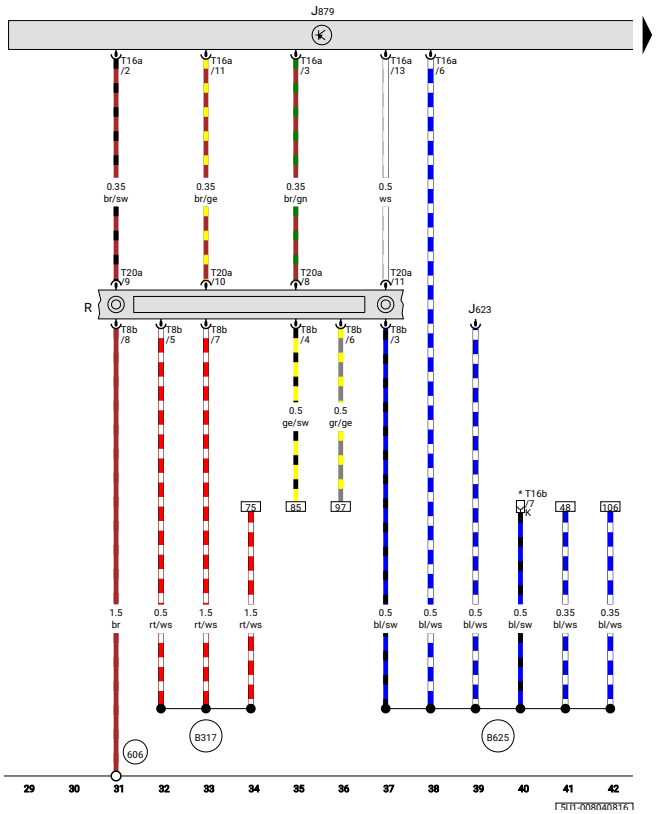

ws	=	blanco
sudoeste	=	negro
ro	=	rojo
rt	=	rojo
hermano	=	marrón
gn	=	verde
licenciado en Derecho	=	azul
gramo	=	gris
li	=	púrpura
vi	=	púrpura
ge	=	amarillo
o	=	naranja
rs	=	rosa
tk	=	turquesa
negro	=	sin aislamiento

Unidad de control para sistema interactivo, Radio

J623	-	Unidad de control del motor
J879	-	Unidad de control para sistema interactivo
R	-	Radio
T8b	-	conector de 8 pines
T16a	-	Conector de 16 pines
T16b	-	Conector de 16 pines
T20a	-	conector de 20 pines
606	-	Punto de masa, debajo de la consola central cerca de la palanca de cambios
B317	-	Conexión positiva 3 (30a) en el mazo de cables principal
B625	-	Conexión (cable de diagnóstico K), en el mazo de cables principal
*	-	Conexión de diagnóstico

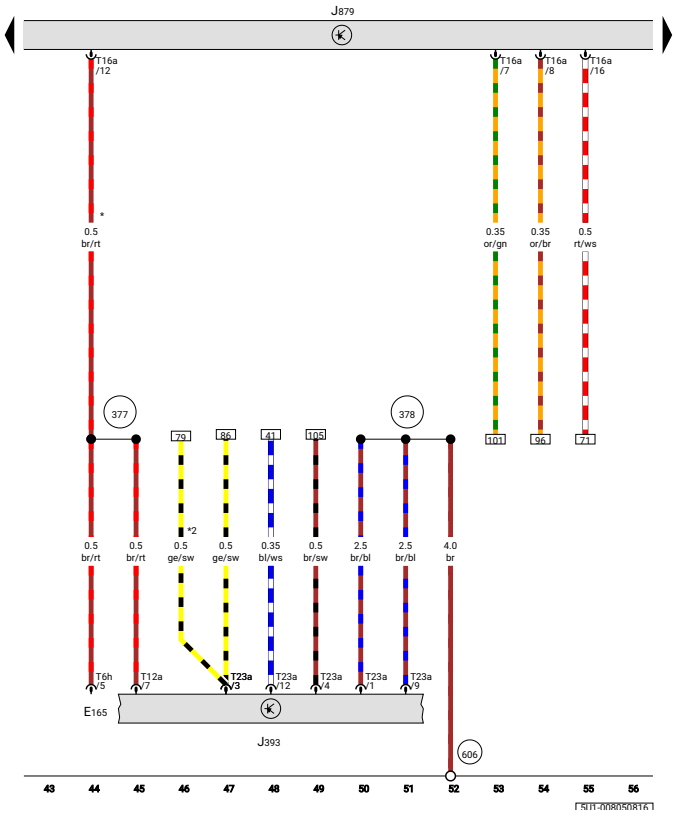

ws	=	blanco
sudoeste	=	negro
ro	=	rojo
rt	=	rojo
hermano	=	marrón
gn	=	verde
licenciado en Derecho	=	azul
gramo	=	gris
li	=	púrpura
vi	=	púrpura
ge	=	amarillo
o	=	naranja
rs	=	rosa
tk	=	turquesa
negro	=	sin aislamiento

Unidad de control central del sistema de confort, Unidad de control para sistema interactivo

E165	-	Interruptor de liberación del portón trasero
J393	-	Unidad de control central del sistema de conveniencia
J879	-	Unidad de control para sistema interactivo
T6h	-	conector de 6 pines
T12a	-	Conector de 12 pines
T16a	-	Conector de 16 pines
T23a	-	Conector de 23 pines
377	-	Conexión a tierra 12, en el mazo de cables principal
378	-	Conexión a tierra 13, en el mazo de cables principal
606	-	Punto de masa, debajo de la consola central cerca de la palanca de cambios
*	-	Hasta marzo de 2009
*2	-	Hasta septiembre de 2009

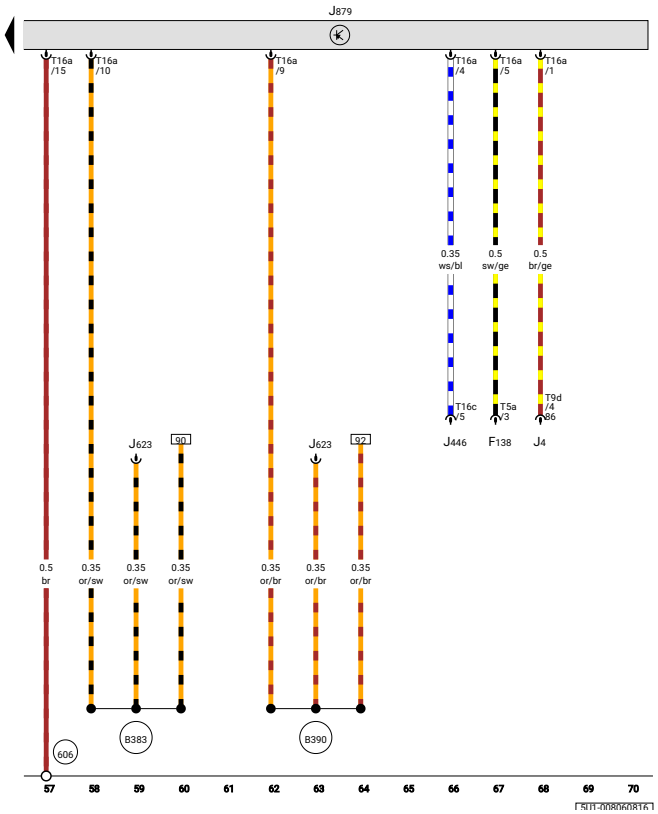

ws	=	blanco
sudoeste	=	negro
ro	=	rojo
rt	=	rojo
hermano	=	marrón
gn	=	verde
licenciado en Derecho	=	azul
gramo	=	gris
li	=	púrpura
vi	=	púrpura
ge	=	amarillo
o	=	naranja
rs	=	rosa
tk	=	turquesa
negro	=	sin aislamiento

Unidad de control para sistema interactivo.

F138	-	Conector de bobina de airbag y anillo de retorno con anillo deslizante
J4	-	Relé de bocina de doble tono
J446	-	Unidad de control de ayuda al estacionamiento
J623	-	Unidad de control del motor
J879	-	Unidad de control para sistema interactivo
T5a	-	conector de 5 pines
T9d	-	conector de 9 pines
T16a	-	Conector de 16 pines
T16c	-	Conector de 16 pines
606	-	Punto de masa, debajo de la consola central cerca de la palanca de cambios
B383	-	Conexión 1 (bus CAN del tren motriz, alto), en el mazo de cables principal
B390	-	Conexión 1 (bus CAN del tren motriz, baja), en el mazo de cables principal

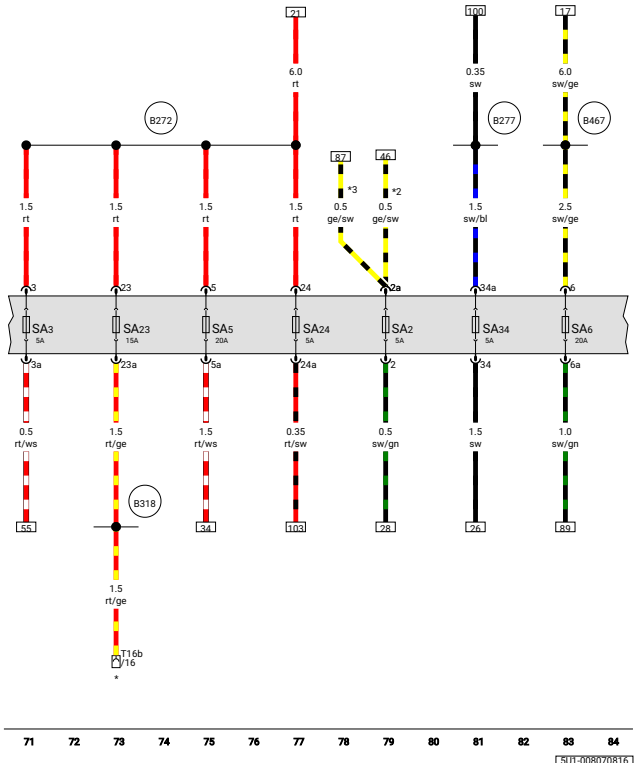

ws	=	blanco
sudoeste	=	negro
ro	=	rojo
rt	=	rojo
hermano	=	marrón
gn	=	verde
licenciado en Derecho	=	azul
gramo	=	gris
li	=	púrpura
vi	=	púrpura
ge	=	amarillo
o	=	naranja
rs	=	rosa
tk	=	turquesa
negro	=	sin aislamiento

Fusible 2 en el portafusibles A,
Fusible 3 en el portafusibles A,
Fusible 5 en el portafusibles A,
Fusible 6 en el portafusibles A,
Fusible 23 en el portafusibles A,
Fusible 24 en el portafusibles A,
Fusible 34 en el portafusibles A

SA2	-	Fusible 2 en el portafusibles A
SA3	-	Fusible 3 en el portafusibles A
SA5	-	Fusible 5 en el portafusibles A
SA6	-	Fusible 6 en el portafusibles A
SA23	-	Fusible 23 en el portafusibles A
SA24	-	Fusible 24 en el portafusibles A
SA34	-	Fusible 34 en el portafusibles A
T16b	-	Conector de 16 pines
B272	-	Conexión positiva (30), en el mazo de cables principal
B277	-	Conexión positiva 1 (15a) en el mazo de cables principal
B318	-	Conexión positiva 4 (30a) en el mazo de cables principal
B467	-	Conexión 3, en el mazo de cables principal
*	-	Conexión de diagnóstico
*2	-	Hasta septiembre de 2009
*3	-	Sólo modelos con radio

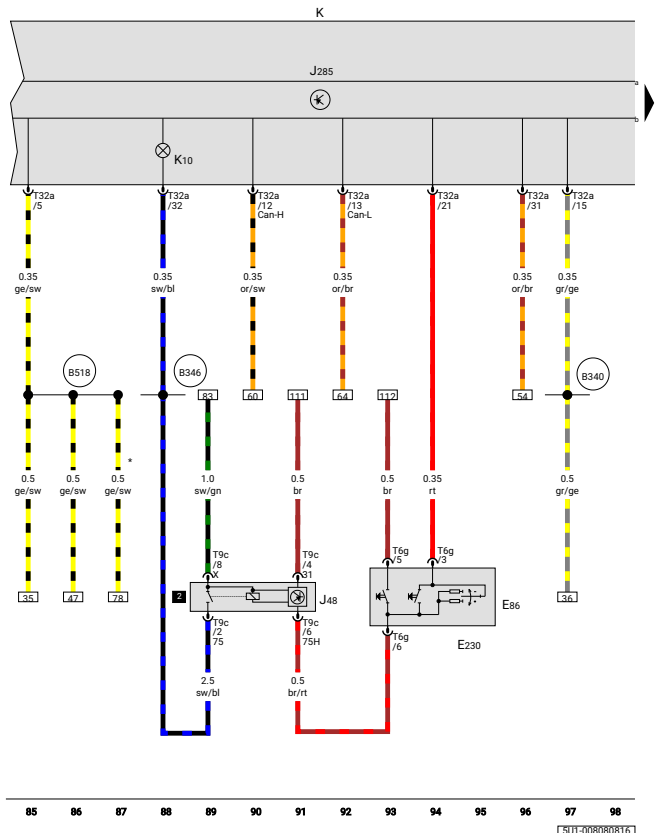

ws	=	blanco
sudoeste	=	negro
ro	=	rojo
rt	=	rojo
hermano	=	marrón
gn	=	verde
licenciado en Derecho	=	azul
gramo	=	gris
li	=	púrpura
vi	=	púrpura
ge	=	amarillo
o	=	naranja
rs	=	rosa
tk	=	turquesa
negro	=	sin aislamiento

Tecla de activación de la pantalla multifunción, Tecla de la luneta trasera con calefacción, Relé de control de la luneta trasera con calefacción, Unidad de control en el cuadro de instrumentos , Cuadro de instrumentos, Testigo de advertencia de la luneta trasera con calefacción

E86	-	Botón de llamada de pantalla multifunción
E230	-	Botón de la ventana trasera con calefacción
J48	-	Relé de control de ventana trasera con calefacción
J285	-	Unidad de control en el cuadro de instrumentos
k	-	Inserto en el panel de instrumentos
K10	-	Luz de advertencia de la ventana trasera con calefacción
T6g	-	conector de 6 pines
T9c	-	conector de 9 pines
T32a	-	Conector de 32 pines
B340	-	Conexión 1 (58d), en el mazo de cables principal
B346	-	Conexión 1 (75), en el mazo de cables principal
B518	-	Conexión (86s), en el mazo de cables principal
*	-	Sólo modelos con radio

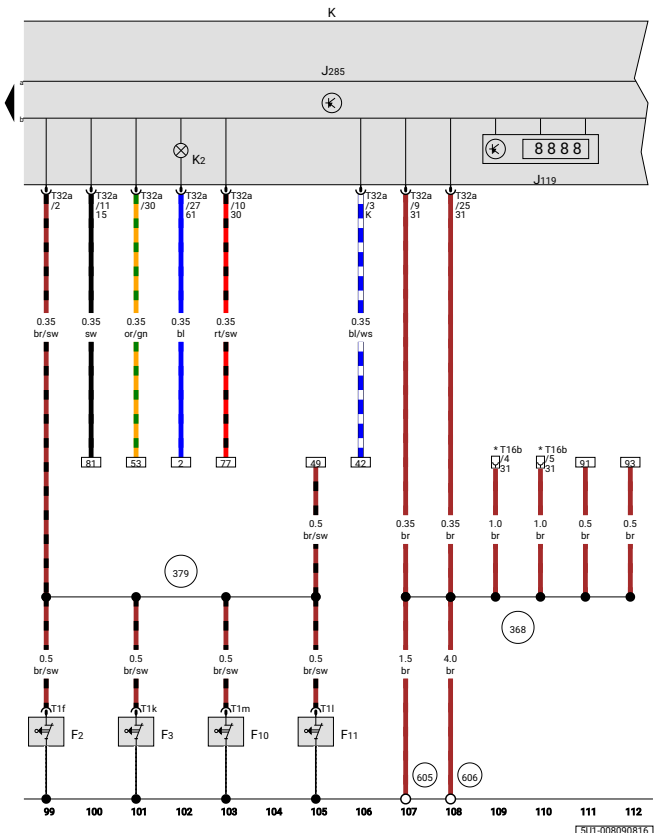

ws	=	blanco
sudoeste	=	negro
ro	=	rojo
rt	=	rojo
hermano	=	marrón
gn	=	verde
licenciado en Derecho	=	azul
gramo	=	gris
li	=	púrpura
vi	=	púrpura
ge	=	amarillo
o	=	naranja
rs	=	rosa
tk	=	turquesa
negro	=	sin aislamiento

Interruptor de contacto de la puerta del conductor, Interruptor de contacto de la puerta del acompañante, Interruptor de contacto de la puerta trasera izquierda, Interruptor de contacto de la puerta trasera derecha, Intermitente multifunción, Unidad de control en el cuadro de instrumentos, Cuadro de instrumentos, Testigo del alternador

F2	-	Interruptor de contacto de la puerta del conductor
F3	-	Interruptor de contacto de la puerta del pasajero delantero
F10	-	Interruptor de contacto de puerta trasera izquierda
F11	-	Interruptor de contacto de la puerta trasera derecha
J119	-	Indicador multifunción
J285	-	Unidad de control en el cuadro de instrumentos
k	-	Inserto en el panel de instrumentos
K2	-	Lámpara de advertencia del alternador
T1f	-	Conector único
T1k	-	Conector único
T1l	-	Conector único
T1m	-	Conector único
T16b	-	Conector de 16 pines
T32a	-	Conector de 32 pines
368	-	Conexión a tierra 3, en el mazo de cables principal
379	-	Conexión a tierra 14, en el mazo de cables principal

		605	-	Punto de tierra, en el extremo superior de la columna de dirección
		606	-	Punto de masa, debajo de la consola central cerca de la palanca de cambios
		*	-	Conexión de diagnóstico

2010 Volkswagen Gol Hatch (5U1) (MEXICO) L4-1.6L (CFZA)
Vehicle > Powertrain Management > Computers and Control Systems > Information Bus > Diagrams > Electrical (OE)

EQUIPAMIENTO BÁSICO, DESDE AGOSTO DE 2008.

Licenciado por VOLKSWAGEN AG.

Gol/Voyage/Saveiro	Diagrama de flujo actual	N° 25 / 1
		08.2016

Equipamiento básico

Desde agosto de 2008

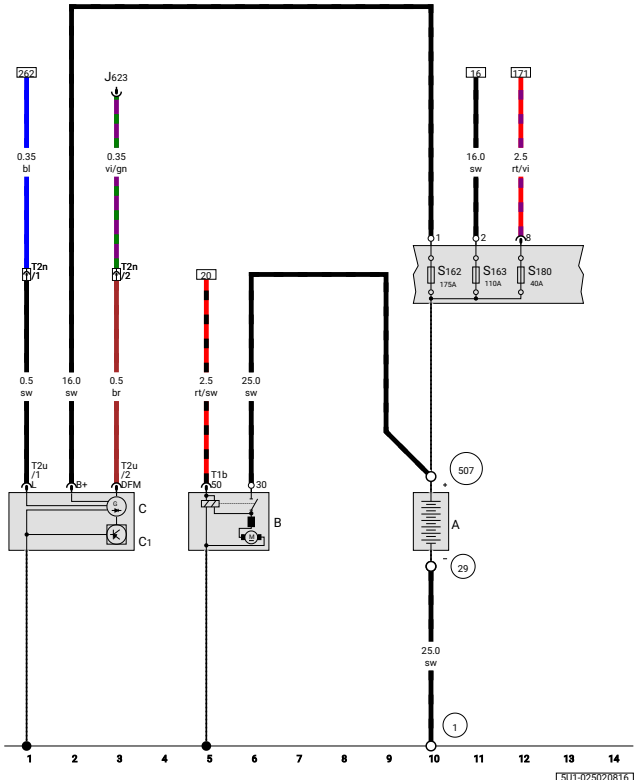

ws	=	blanco
sudoeste	=	negro
ro	=	rojo
rt	=	rojo
hermano	=	marrón
gn	=	verde
licenciado en Derecho	=	azul
gramo	=	gris
li	=	púrpura
vi	=	púrpura
ge	=	amarillo
o	=	naranja
rs	=	rosa
tk	=	turquesa
negro	=	sin aislamiento

Batería, Arranque, Alternador, Regulador de voltaje

A	-	Batería
B	-	Inicio
C	-	Alternador
C1	-	Regulador de voltaje
J623	-	Unidad de control del motor
S162	-	Fusible 1 (30), en portafusibles de batería
S163	-	Fusible 2 (30), en portafusibles de batería
S180	-	Fusible 8 (30), en portafusibles de batería
T1b	-	Conector único
T2n	-	Conector de 2 pines, en el compartimento del motor
T2u	-	conector de 2 pines
1	-	Correa de tierra, batería - cuerpo
29	-	Punto de tierra, cerca..., cerca de batería
507	-	Conexión roscada (30), en portafusibles de batería

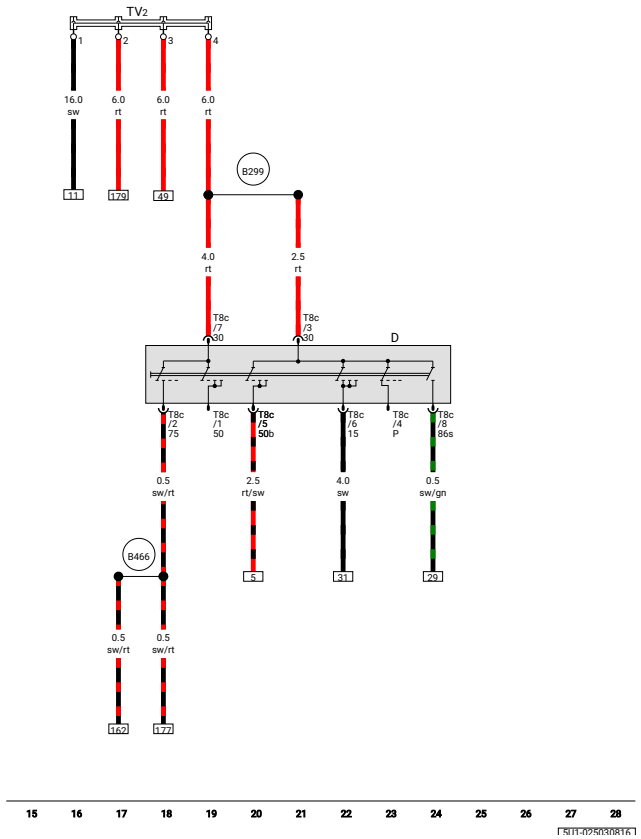

ws	=	blanco
sudoeste	=	negro
ro	=	rojo
rt	=	rojo
hermano	=	marrón
gn	=	verde
licenciado en Derecho	=	azul
gramo	=	gris
li	=	púrpura
vi	=	púrpura
ge	=	amarillo
o	=	naranja
rs	=	rosa
tk	=	turquesa
negro	=	sin aislamiento

Interruptor de encendido/ arranque , unión de cableado del terminal 30

D	-	Interruptor de encendido/arranque
T8c	-	conector de 8 pines
TV2	-	Unión de cableado del terminal 30
B299	-	Conexión positiva 3 (30), en el mazo de cables principal
B466	-	Conexión 2, en el mazo de cables principal

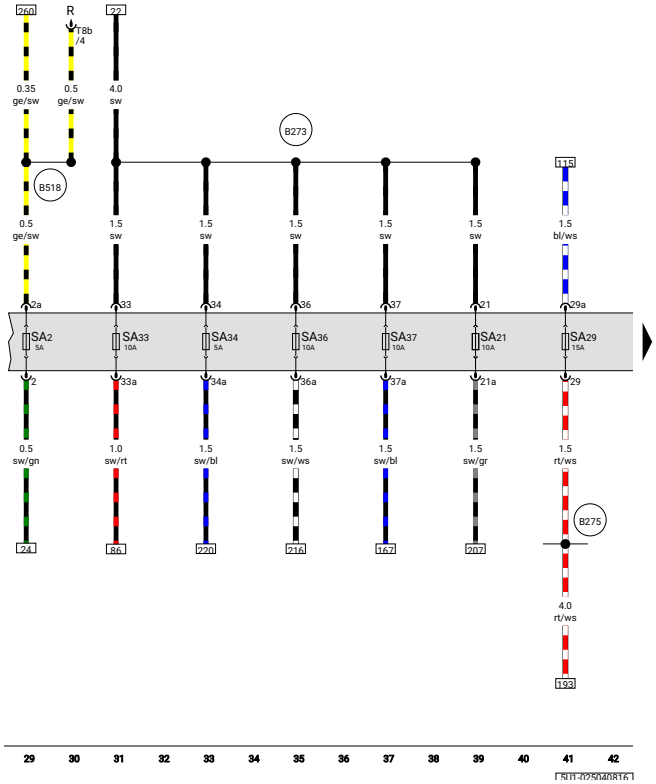

ws	=	blanco
sudoeste	=	negro
ro	=	rojo
rt	=	rojo
hermano	=	marrón
gn	=	verde
licenciado en Derecho	=	azul
gramo	=	gris
li	=	púrpura
vi	=	púrpura
ge	=	amarillo
o	=	naranja
rs	=	rosa
tk	=	turquesa
negro	=	sin aislamiento

Fusible 2 en el portafusibles A,
Fusible 21 en el portafusibles A,
Fusible 29 en el portafusibles A,
Fusible 33 en el portafusibles A,
Fusible 34 en el portafusibles A,
Fusible 36 en el portafusibles A,
Fusible 37 en el portafusibles A

R	-	Radio
SA2	-	Fusible 2 en el portafusibles A
SA21	-	Fusible 21 en el portafusibles A
SA29	-	Fusible 29 en el portafusibles A
SA33	-	Fusible 33 en el portafusibles A
SA34	-	Fusible 34 en el portafusibles A
SA36	-	Fusible 36 en el portafusibles A
SA37	-	Fusible 37 en el portafusibles A
T8b	-	conector de 8 pines
B273	-	Conexión positiva (15), en mazo de cables principal
B275	-	Conexión positiva (87), en el mazo de cables principal
B518	-	Conexión (86s), en el mazo de cables principal

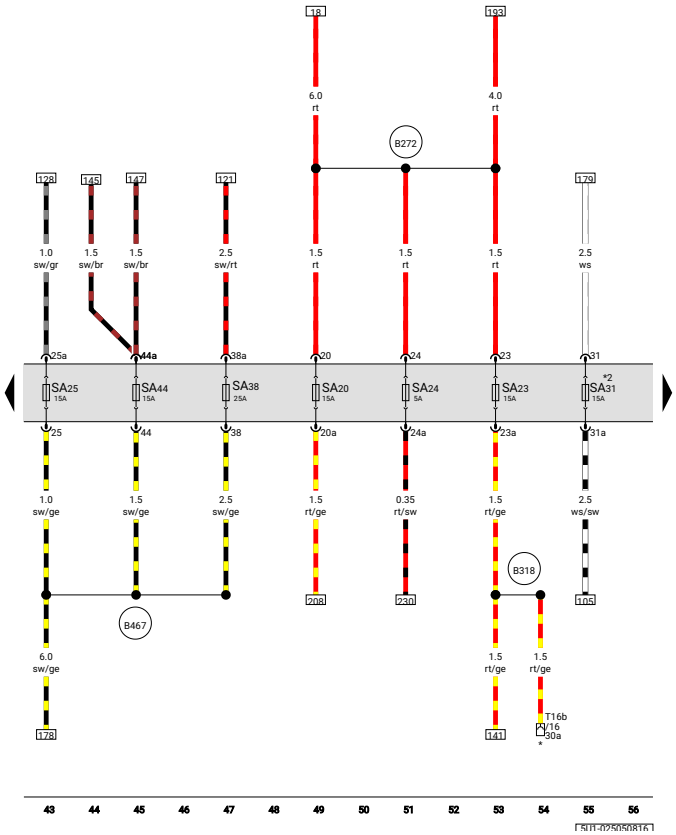

ws	=	blanco
sudoeste	=	negro
ro	=	rojo
rt	=	rojo
hermano	=	marrón
gn	=	verde
licenciado en Derecho	=	azul
gramo	=	gris
li	=	púrpura
vi	=	púrpura
ge	=	amarillo
o	=	naranja
rs	=	rosa
tk	=	turquesa
negro	=	sin aislamiento

Fusible 20 en el portafusibles A,
Fusible 23 en el portafusibles A,
Fusible 24 en el portafusibles A,
Fusible 25 en el portafusibles A,
Fusible 31 en el portafusibles A,
Fusible 38 en el portafusibles A,
Fusible 44 en el portafusibles A

SA20	-	Fusible 20 en el portafusibles A
SA23	-	Fusible 23 en el portafusibles A
SA24	-	Fusible 24 en el portafusibles A
SA25	-	Fusible 25 en el portafusibles A
SA31	-	Fusible 31 en el portafusibles A
SA38	-	Fusible 38 en el portafusibles A
SA44	-	Fusible 44 en el portafusibles A
T16b	-	Conector de 16 pines
B272	-	Conexión positiva (30), en el mazo de cables principal
B318	-	Conexión positiva 4 (30a) en el mazo de cables principal
B467	-	Conexión 3, en el mazo de cables principal
*	-	Conexión de diagnóstico
*2	-	Desde febrero de 2011

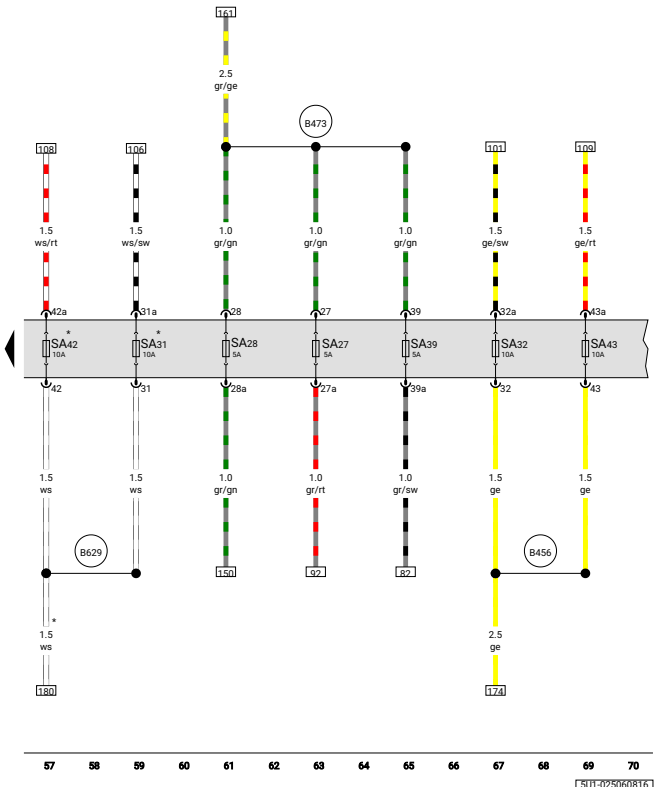

ws	=	blanco
sudoeste	=	negro
ro	=	rojo
rt	=	rojo
hermano	=	marrón
gn	=	verde
licenciado en Derecho	=	azul
gramo	=	gris
li	=	púrpura
vi	=	púrpura
ge	=	amarillo
o	=	naranja
rs	=	rosa
tk	=	turquesa
negro	=	sin aislamiento

Fusible 27 en el portafusibles A,
Fusible 28 en el portafusibles A,
Fusible 31 en el portafusibles A,
Fusible 32 en el portafusibles A,
Fusible 39 en el portafusibles A,
Fusible 42 en el portafusibles A,
Fusible 43 en el portafusibles A

SA27	-	Fusible 27 en el portafusibles A
SA28	-	Fusible 28 en el portafusibles A
SA31	-	Fusible 31 en el portafusibles A
SA32	-	Fusible 32 en el portafusibles A
SA39	-	Fusible 39 en el portafusibles A
SA42	-	Fusible 42 en el portafusibles A
SA43	-	Fusible 43 en el portafusibles A
B456	-	Conexión (56b), en el mazo de cables principal
B473	-	Conexión 9, en el mazo de cables principal
B629	-	Conexión (56a), en el mazo de cables principal
*	-	Hasta febrero de 2011

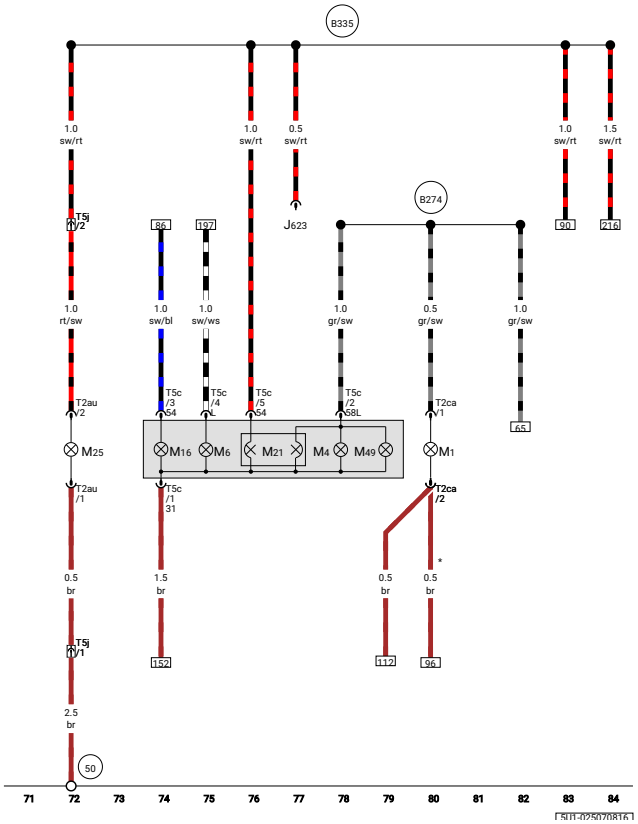

ws	=	blanco
sudoeste	=	negro
ro	=	rojo
rt	=	rojo
hermano	=	marrón
gn	=	verde
licenciado en Derecho	=	azul
gramo	=	gris
li	=	púrpura
vi	=	púrpura
ge	=	amarillo
o	=	naranja
rs	=	rosa
tk	=	turquesa
negro	=	sin aislamiento

Left side light bulb, Left tail light bulb, Rear left turn signal bulb, Left reversing light bulb, Left brake and tail light bulb, High-level brake light bulb, Left tail light bulb 2

J623	-	Engine control unit
M1	-	Left side light bulb
M4	-	Left tail light bulb
M6	-	Rear left turn signal bulb
M16	-	Left reversing light bulb
M21	-	Left brake and tail light bulb
M25	-	High-level brake light bulb
M49	-	Left tail light bulb 2
T2au	-	2-pin connector
T2ca	-	2-pin connector
T5c	-	5-pin connector
T5j	-	5-pin connector, in luggage compartment, rear left
50	-	Earth point, on left in luggage compartment
B274	-	Positive connection (58L), in main wiring harness
B335	-	Connection 1 (54), in main wiring harness
*	-	From May 2010

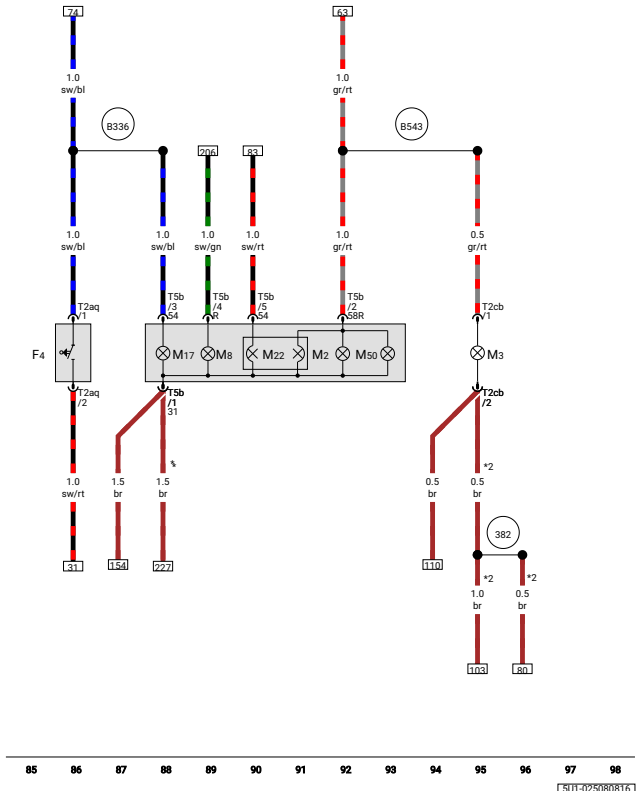

ws	=	white
sw	=	black
ro	=	red
rt	=	red
br	=	brown
gn	=	green
bl	=	blue
gr	=	grey
li	=	purple
vi	=	purple
ge	=	yellow
or	=	orange
rs	=	pink
tk	=	turquoise
blk	=	uninsulated

Reversing light switch, Right side light bulb, Rear right turn signal bulb, Right reversing light bulb, Right brake and tail light bulb, Right tail light bulb 2

F4	-	Reversing light switch
M2	-	Right tail light bulb
M3	-	Right side light bulb
M8	-	Rear right turn signal bulb
M17	-	Right reversing light bulb
M22	-	Right brake and tail light bulb
M50	-	Right tail light bulb 2
T2aq	-	2-pin connector
T2cb	-	2-pin connector
T5b	-	5-pin connector
382	-	Earth connection 17, in main wiring harness
B336	-	Connection 2 (54), in main wiring harness
B543	-	Positive connection (58R), in main wiring harness
*	-	From November 2010
*2	-	From May 2010

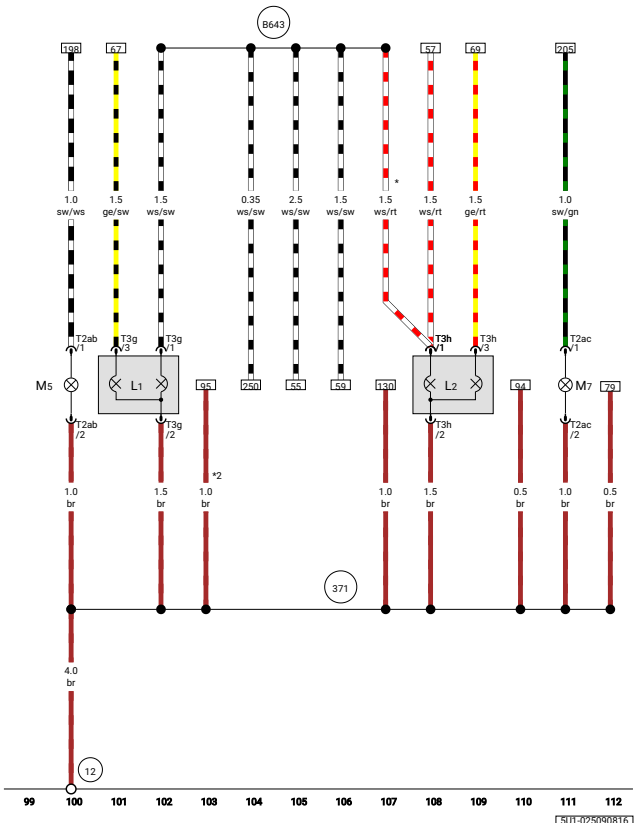

ws	=	white
sw	=	black
ro	=	red
rt	=	red
br	=	brown
gn	=	green
bl	=	blue
gr	=	grey
li	=	purple
vi	=	purple
ge	=	yellow
or	=	orange
rs	=	pink
tk	=	turquoise
blk	=	uninsulated

Left headlight twin filament bulb, Right headlight twin filament bulb, Front left turn signal bulb, Front right turn signal bulb

L1	-	Left headlight twin filament bulb
L2	-	Right headlight twin filament bulb
M5	-	Front left turn signal bulb
M7	-	Front right turn signal bulb
T2ab	-	2-pin connector
T2ac	-	2-pin connector
T3g	-	3-pin connector
T3h	-	3-pin connector
12	-	Earth point, on left in engine compartment
371	-	Earth connection 6, in main wiring harness
B643	-	Connection 2 (56a), in main wiring harness
*	-	From February 2011
*2	-	From May 2010

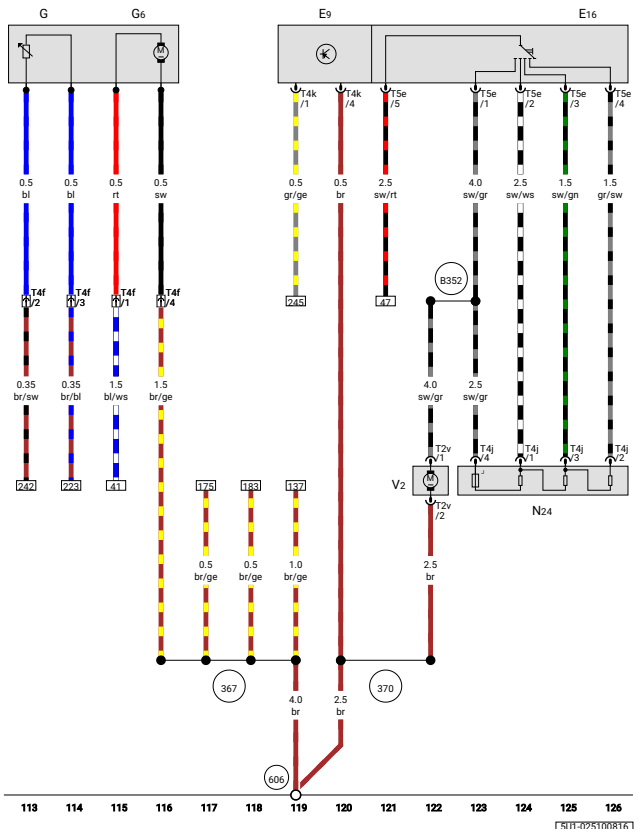

ws	=	white
sw	=	black
ro	=	red
rt	=	red
br	=	brown
gn	=	green
bl	=	blue
gr	=	grey
li	=	purple
vi	=	purple
ge	=	yellow
or	=	orange
rs	=	pink
tk	=	turquoise
blk	=	uninsulated

Fresh air blower switch, Heater/heat output switch, Fuel gauge sender, Fuel system pressurisation pump, Fresh air blower series resistor with overheating fuse, Fresh air blower

E9	-	Fresh air blower switch
E16	-	Heater/heat output switch
G	-	Fuel gauge sender
G6	-	Fuel system pressurisation pump
N24	-	Fresh air blower series resistor with overheating fuse
T2v	-	2-pin connector
T4f	-	4-pin connector
T4j	-	4-pin connector
T4k	-	4-pin connector
T5e	-	5-pin connector
V2	-	Fresh air blower
367	-	Earth connection 2, in main wiring harness
370	-	Earth connection 5, in main wiring harness
606	-	Earth point, under the centre console near gear stick
B352	-	Positive connection 3 (87a) in main wiring harness

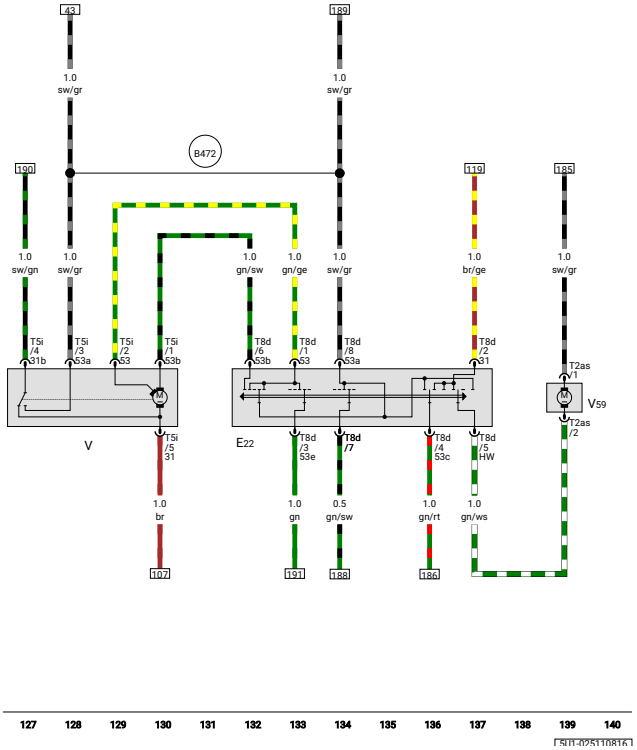

Intermittent wiper switch, Windscreen wiper motor, Windscreen and rear window washer pump

E22	-	Intermittent wiper switch
T2as	-	2-pin connector
T5i	-	5-pin connector
T8d	-	8-pin connector
V	-	Windscreen wiper motor
V59	-	Windscreen and rear window washer pump
B472	-	Connection 8, in main wiring harness

ws	=	white
sw	=	black
ro	=	red
rt	=	red
br	=	brown
gn	=	green
bl	=	blue
gr	=	grey
li	=	purple
vi	=	purple
ge	=	yellow
or	=	orange
rs	=	pink
tk	=	turquoise
blk	=	uninsulated

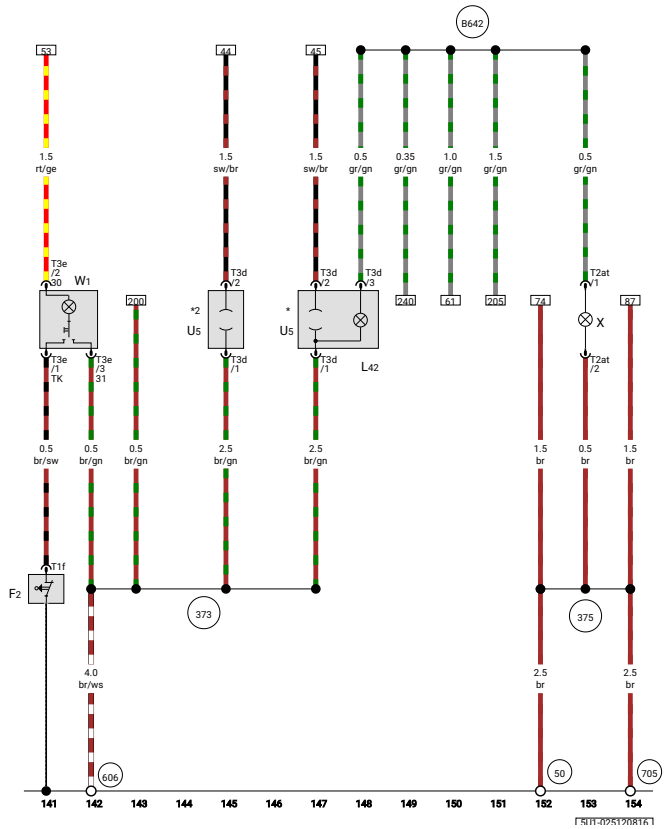

ws	=	white
sw	=	black
ro	=	red
rt	=	red
br	=	brown
gn	=	green
bl	=	blue
gr	=	grey
li	=	purple
vi	=	purple
ge	=	yellow
or	=	orange
rs	=	pink
tk	=	turquoise
blk	=	uninsulated

Driver door contact switch, Socket illumination bulb, 12 V socket, Front interior light, Number plate light

F2	-	Driver door contact switch
L42	-	Socket illumination bulb
T1f	-	Single connector
T2at	-	2-pin connector
T3d	-	3-pin connector
T3e	-	3-pin connector
U5	-	12 V socket
W1	-	Front interior light
X	-	Number plate light
50	-	Earth point, on left in luggage compartment
373	-	Earth connection 8, in main wiring harness
375	-	Earth connection 10, in main wiring harness
606	-	Earth point, under the centre console near gear stick
705	-	Earth point on fuel tank
B642	-	Positive connection (58), in main wiring harness
*	-	Up to April 2011
*2	-	From April 2011

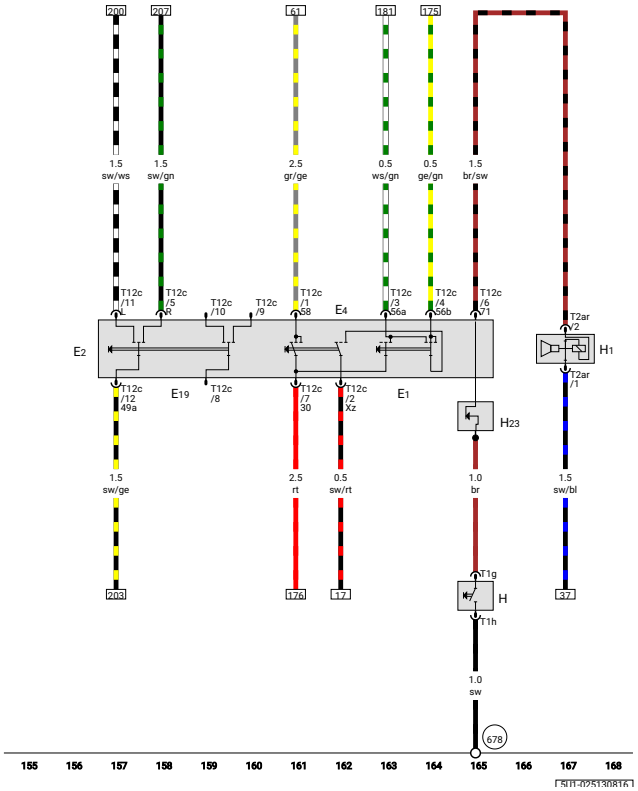

ws	=	white
sw	=	black
ro	=	red
rt	=	red
br	=	brown
gn	=	green
bl	=	blue
gr	=	grey
li	=	purple
vi	=	purple
ge	=	yellow
or	=	orange
rs	=	pink
tk	=	turquoise
blk	=	uninsulated

Light switch, Turn signal switch, Headlight dipper and flasher switch, Parking light switch, Horn plate, Horn or dual tone horn, Horn activation contact ring

E1	-	Light switch
E2	-	Turn signal switch
E4	-	Headlight dipper and flasher switch
E19	-	Parking light switch
H	-	Horn plate
H1	-	Horn or dual tone horn
H23	-	Horn activation contact ring
T1g	-	Single connector
T1h	-	Single connector
T2ar	-	2-pin connector
T12c	-	12-pin connector
678	-	Earth point, on steering wheel

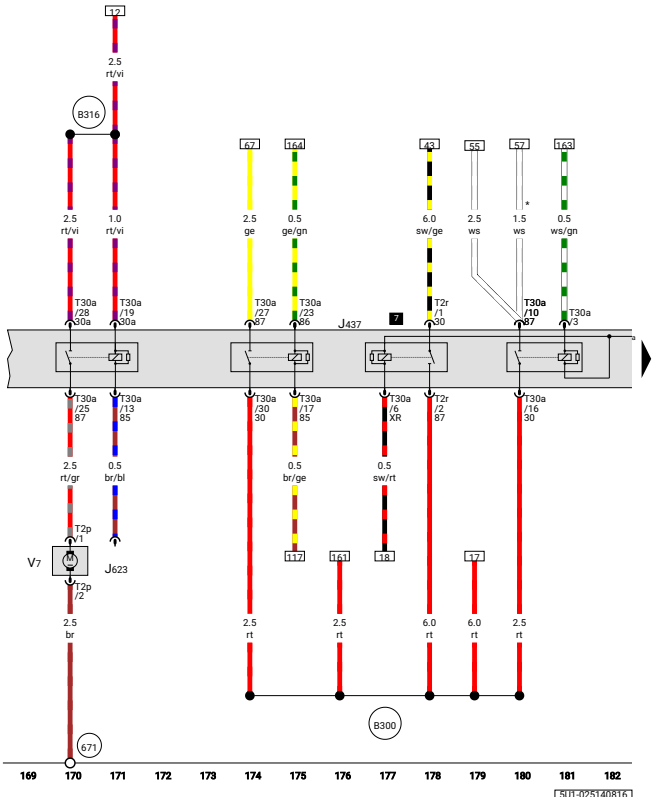

Electric drive main relay, Radiator fan

J437	-	Electric drive main relay
J623	-	Engine control unit
T2p	-	2-pin connector
T2r	-	2-pin connector
T30a	-	30-pin connector
V7	-	Radiator fan
671	-	Earth point 1, on front of left longitudinal member
B300	-	Positive connection 4 (30), in main wiring harness
B316	-	Positive connection 2 (30a) in main wiring harness
*	-	Up to February 2011

ws	=	white
sw	=	black
ro	=	red
rt	=	red
br	=	brown
gn	=	green
bl	=	blue
gr	=	grey
li	=	purple
vi	=	purple
ge	=	yellow
or	=	orange
rs	=	pink
tk	=	turquoise
blk	=	uninsulated

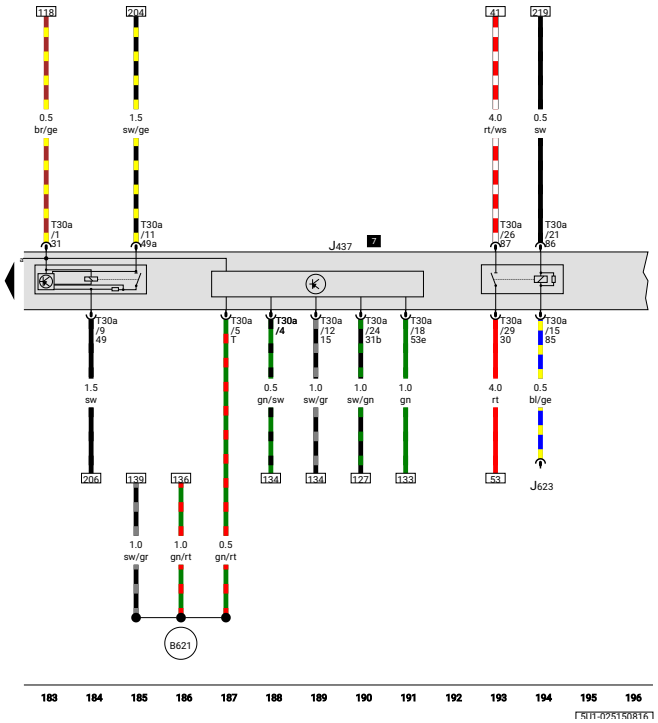

ws	=	white
sw	=	black
ro	=	red
rt	=	red
br	=	brown
gn	=	green
bl	=	blue
gr	=	grey
li	=	purple
vi	=	purple
ge	=	yellow
or	=	orange
rs	=	pink
tk	=	turquoise
blk	=	uninsulated

Electric drive main relay

J437	-	Electric drive main relay
J623	-	Engine control unit
T30a	-	30-pin connector
B621	-	Connection 1 (53c), in main wiring harness

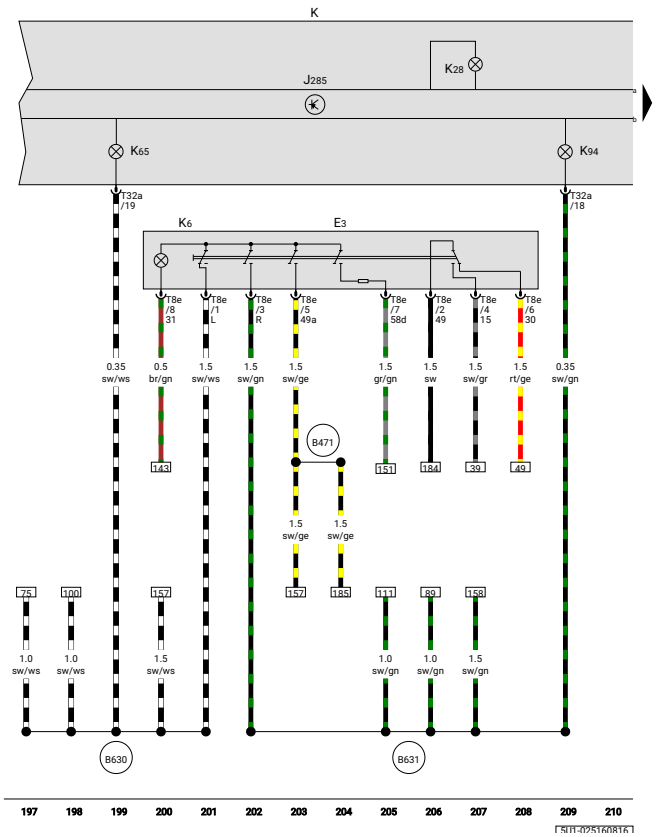

ws	=	white
sw	=	black
ro	=	red
rt	=	red
br	=	brown
gn	=	green
bl	=	blue
gr	=	grey
li	=	purple
vi	=	purple
ge	=	yellow
or	=	orange
rs	=	pink
tk	=	turquoise
blk	=	uninsulated

Hazard warning light switch, Control unit in dash panel insert, Dash panel insert, Indicator lamp for hazard warning light, Coolant temperature and coolant shortage warning lamp, Left turn signal warning lamp, Right turn signal warning lamp

E3	-	Hazard warning light switch
J285	-	Control unit in dash panel insert
K	-	Dash panel insert
K6	-	Indicator lamp for hazard warning light
K28	-	Coolant temperature and coolant shortage warning lamp
K65	-	Left turn signal warning lamp
K94	-	Right turn signal warning lamp
T8e	-	8-pin connector
T32a	-	32-pin connector
B471	-	Connection 7, in main wiring harness
B630	-	Positive connection (left turn signal bulb), in main wiring harness
B631	-	Positive connection (right turn signal bulb), in main wiring harness

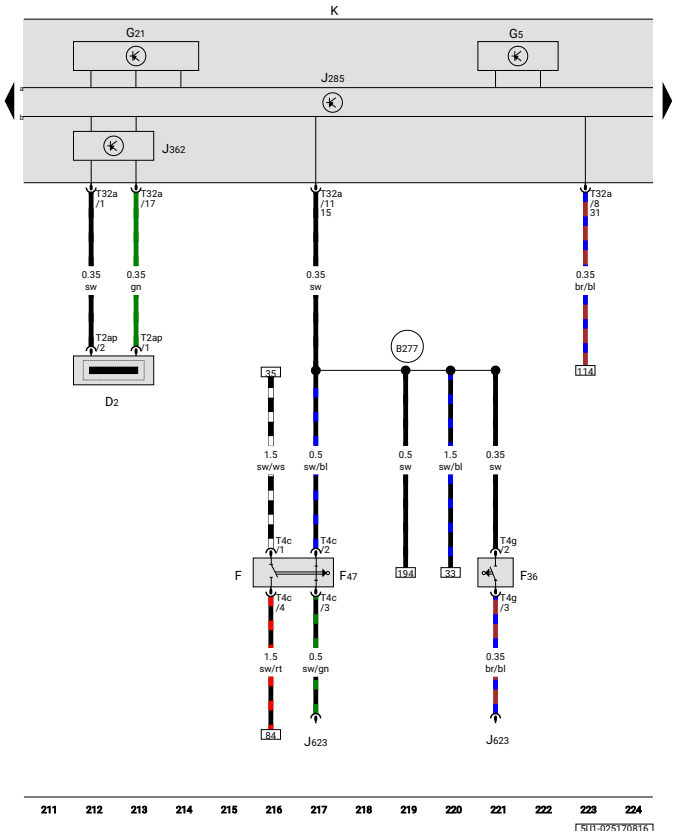

ws	=	white
sw	=	black
ro	=	red
rt	=	red
br	=	brown
gn	=	green
bl	=	blue
gr	=	grey
li	=	purple
vi	=	purple
ge	=	yellow
or	=	orange
rs	=	pink
tk	=	turquoise
blk	=	uninsulated

Immobiliser reader coil, Brake light switch, Clutch pedal switch, Brake pedal switch, Rev. counter, Speedometer, Control unit in dash panel insert, Immobiliser control unit, Dash panel insert

D2	-	Immobiliser reader coil
F	-	Brake light switch
F36	-	Clutch pedal switch
F47	-	Brake pedal switch
G5	-	Rev. counter
G21	-	Speedometer
J285	-	Control unit in dash panel insert
J362	-	Immobiliser control unit
J623	-	Engine control unit
K	-	Dash panel insert
T2ap	-	2-pin connector
T4c	-	4-pin connector
T4g	-	4-pin connector
T32a	-	32-pin connector
B277	-	Positive connection 1 (15a) in main wiring harness

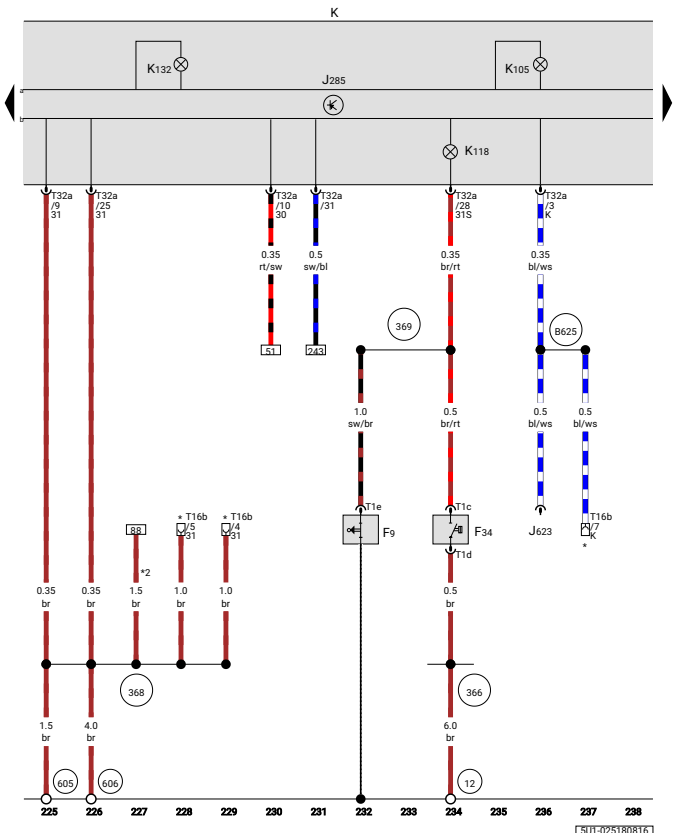

ws	=	white
sw	=	black
ro	=	red
rt	=	red
br	=	brown
gn	=	green
bl	=	blue
gr	=	grey
li	=	purple
vi	=	purple
ge	=	yellow
or	=	orange
rs	=	pink
tk	=	turquoise
blk	=	uninsulated

Interruptor de advertencia del freno de mano, contacto de advertencia del nivel del líquido de frenos, inserto en el panel de instrumentos, lámpara de advertencia de combustible de reserva, lámpara de advertencia del sistema de frenos, lámpara de falla del control electrónico de potencia

F9	-	Interruptor de advertencia del freno de mano
F34	-	Contacto de aviso de nivel de líquido de frenos
J285	-	Unidad de control en el cuadro de instrumentos
J623	-	Unidad de control del motor
k	-	Inserto en el panel de instrumentos
K105	-	Testigo de reserva de combustible
K118	-	Testigo del sistema de frenos
K132	-	Lámpara de falla de control electrónico de energía
T1c	-	Conector único
T1d	-	Conector único
T1e	-	Conector único
T16b	-	Conector de 16 pines
T32a	-	Conector de 32 pines
12	-	Punto de tierra, a la izquierda en el compartimento del motor
366	-	Conexión a tierra 1, en el mazo de cables principal
368	-	Conexión a tierra 3, en el mazo de cables principal
369	-	Conexión a tierra 4, en el mazo de cables principal

		605	-	Punto de tierra, en el extremo superior de la columna de dirección 📷 📷
		606	-	Punto de masa, debajo de la consola central cerca de la palanca de cambios
		B625	-	Conexión (cable de diagnóstico K), en el mazo de cables principal
		*	-	Conexión de diagnóstico
		*2	-	Desde noviembre de 2010

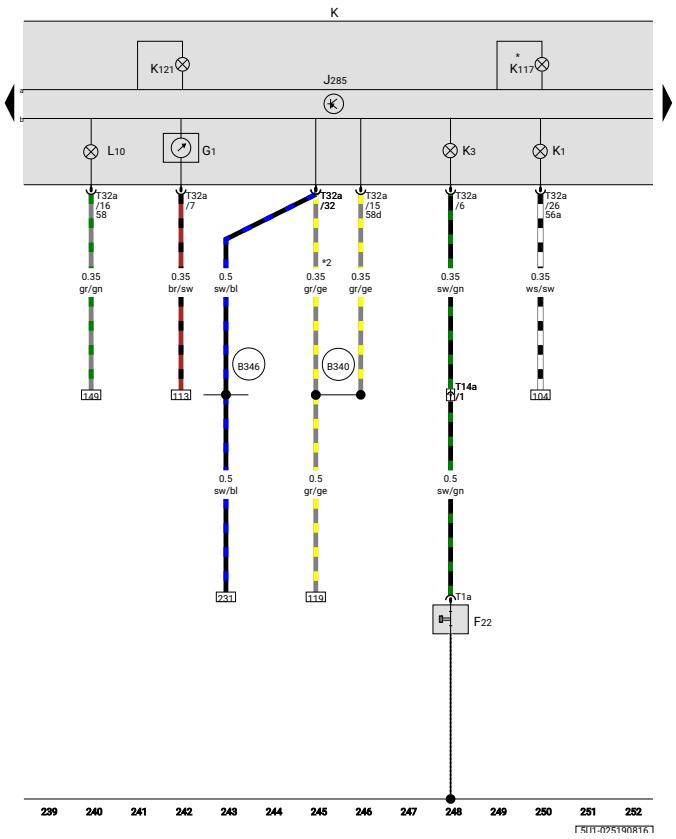

ws	=	blanco
sudoeste	=	negro
ro	=	rojo
rt	=	rojo
hermano	=	marrón
gn	=	verde
licenciado en Derecho	=	azul
gramo	=	gris
li	=	púrpura
vi	=	púrpura
ge	=	amarillo
o	=	naranja
rs	=	rosa
tk	=	turquesa
negro	=	sin aislamiento

Interruptor de presión de aceite , indicador de combustible, unidad de control en el cuadro de instrumentos, cuadro de instrumentos, testigo de luz de carretera, testigo de presión de aceite, testigo del inmovilizador, testigo de avería, lámpara de iluminación del cuadro de instrumentos

F22	-	Palanca de presión del aceite
G1	-	Indicador de combustible
J285	-	Unidad de control en el cuadro de instrumentos
k	-	Inserto en el panel de instrumentos
K1	-	Lámpara de advertencia de luz de carretera
K3	-	Lámpara de advertencia de presión de aceite
K117	-	Testigo del inmovilizador
K121	-	Lámpara de advertencia de mal funcionamiento
L10	-	Bombilla de iluminación del cuadro de instrumentos
T1a	-	Conector único
T14a	-	Conector de 14 polos, a la izquierda en el compartimento del motor
T32a	-	Conector de 32 pines
B340	-	Conexión 1 (58d), en el mazo de cables principal
B346	-	Conexión 1 (75), en el mazo de cables principal
*	-	Hasta noviembre de 2010

		*2	-	Sólo modelos con motor "TEC"

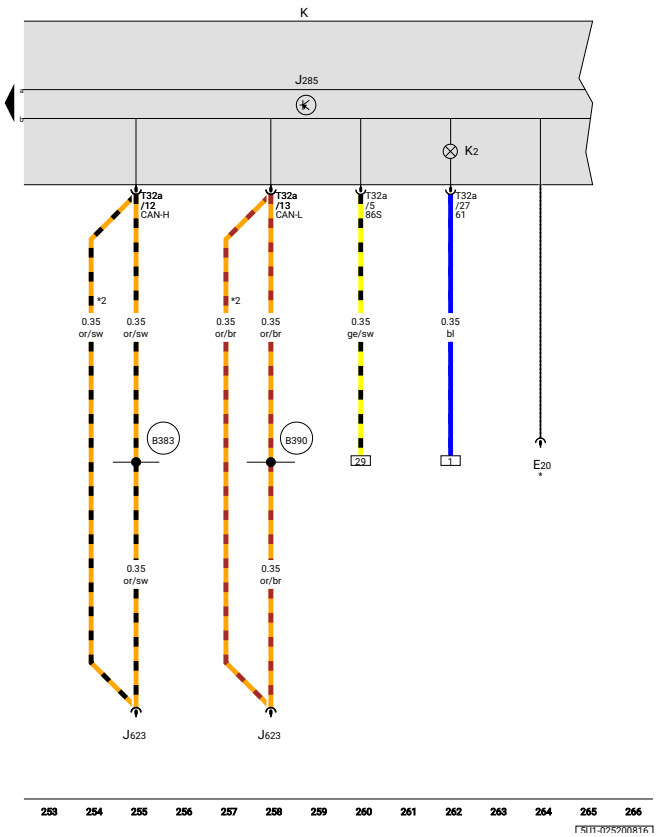

ws	=	blanco
sudoeste	=	negro
ro	=	rojo
rt	=	rojo
hermano	=	marrón
gn	=	verde
licenciado en Derecho	=	azul
gramo	=	gris
li	=	púrpura
vi	=	púrpura
ge	=	amarillo
o	=	naranja
rs	=	rosa
tk	=	turquesa
negro	=	sin aislamiento

Unidad de control en el cuadro de instrumentos, Cuadro de instrumentos, Testigo del alternador

E20	-	Regulador de iluminación de interruptores e instrumentos.
J285	-	Unidad de control en el cuadro de instrumentos
J623	-	Unidad de control del motor
k	-	Inserto en el panel de instrumentos
K2	-	Lámpara de advertencia del alternador
T32a	-	Conector de 32 pines
B383	-	Conexión 1 (bus CAN del tren motriz , alto), en el mazo de cables principal
B390	-	Conexión 1 (bus CAN del tren motriz , baja), en el mazo de cables principal
*	-	Sólo modelos con cuentarrevoluciones
*2	-	Desde mayo de 2011

SISTEMA INTERACTIVO, DE MARZO DE 2008

Licenciado por VOLKSWAGEN AG.

Gol/Voyage/Saveiro	Diagrama de flujo actual	N° 8/1
		08.2016

Sistema interactivo

Desde marzo de 2008

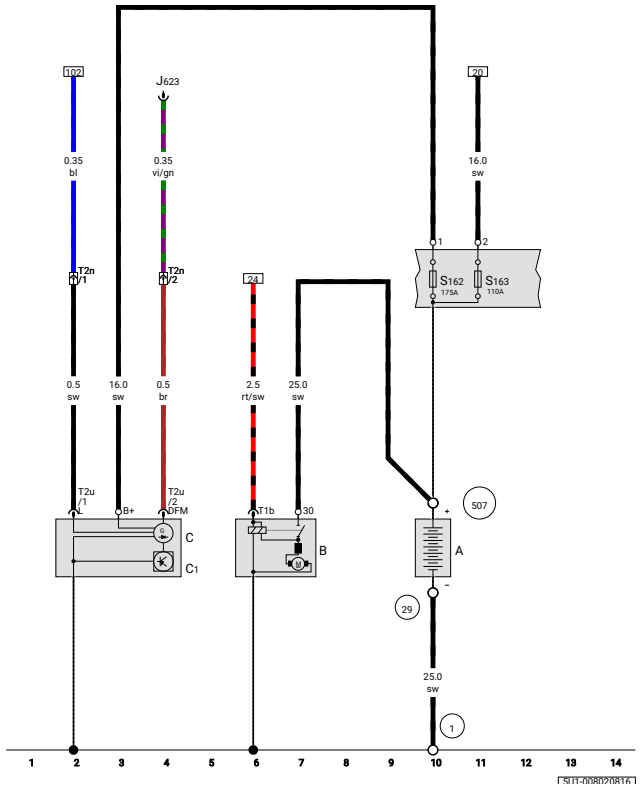

ws	=	blanco
sudoeste	=	negro
ro	=	rojo
rt	=	rojo
hermano	=	marrón
gn	=	verde
licenciado en Derecho	=	azul
gramo	=	gris
li	=	púrpura
vi	=	púrpura
ge	=	amarillo
o	=	naranja
rs	=	rosa
tk	=	turquesa
negro	=	sin aislamiento

Batería, Arranque, Alternador, Regulador de voltaje

A	-	Batería
B	-	Inicio
C	-	Alternador
C1	-	Regulador de voltaje
J623	-	Unidad de control del motor
S162	-	Fusible 1 (30), en portafusibles de batería
S163	-	Fusible 2 (30), en portafusibles de batería
T1b	-	Conector único
T2n	-	Conector de 2 pines, en el compartimento del motor
T2u	-	conector de 2 pines
1	-	Correa de tierra, batería - cuerpo
29	-	Punto de tierra, cerca..., cerca de batería
507	-	Conexión roscada (30), en portafusibles de batería

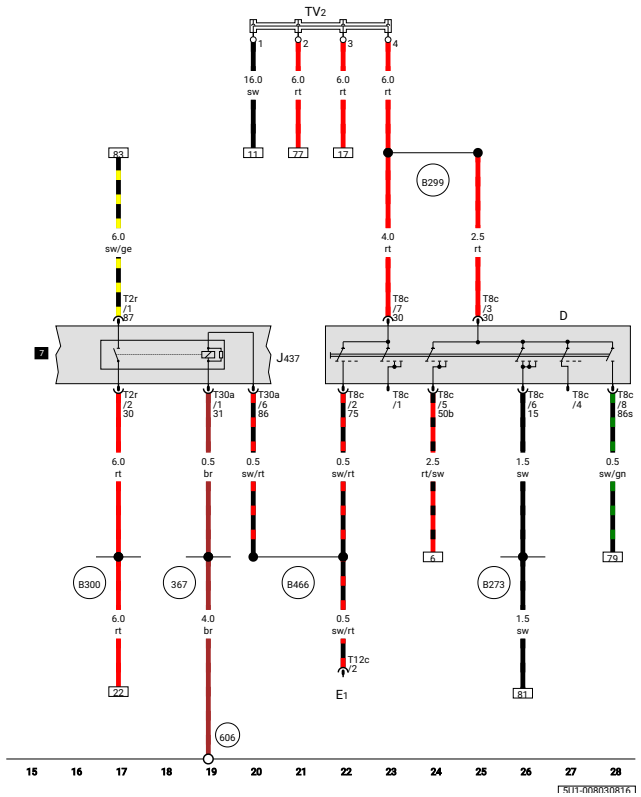

ws	=	blanco
sudoeste	=	negro
ro	=	rojo
rt	=	rojo
hermano	=	marrón
gn	=	verde
licenciado en Derecho	=	azul
gramo	=	gris
li	=	púrpura
vi	=	púrpura
ge	=	amarillo
o	=	naranja
rs	=	rosa
tk	=	turquesa
negro	=	sin aislamiento

Interruptor de encendido/ arranque , relé principal de accionamiento eléctrico, unión de cableado del terminal 30

D	-	Interruptor de encendido/arranque
E1	-	Interruptor de luz
J437	-	Relé principal de accionamiento eléctrico
T2r	-	conector de 2 pines
T8c	-	conector de 8 pines
T12c	-	Conector de 12 pines
T30a	-	conector de 30 pines
TV2	-	Unión de cableado del terminal 30
367	-	Conexión a tierra 2, en el mazo de cables principal
606	-	Punto de masa, debajo de la consola central cerca de la palanca de cambios
B273	-	Conexión positiva (15), en mazo de cables principal
B299	-	Conexión positiva 3 (30), en el mazo de cables principal
B300	-	Conexión positiva 4 (30), en el mazo de cables principal
B466	-	Conexión 2, en el mazo de cables principal

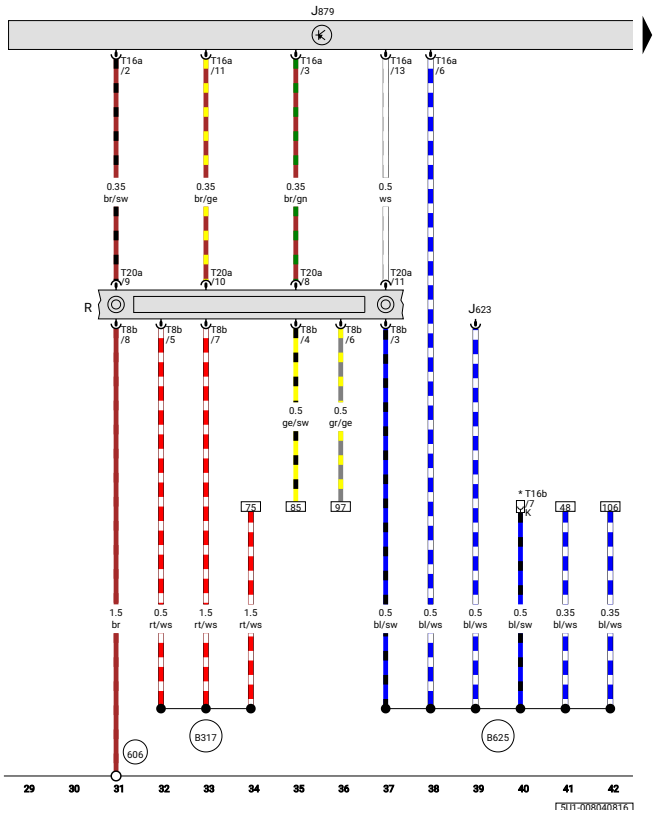

ws	=	blanco
sudoeste	=	negro
ro	=	rojo
rt	=	rojo
hermano	=	marrón
gn	=	verde
licenciado en Derecho	=	azul
gramo	=	gris
li	=	púrpura
vi	=	púrpura
ge	=	amarillo
o	=	naranja
rs	=	rosa
tk	=	turquesa
negro	=	sin aislamiento

Unidad de control para sistema interactivo, Radio

J623	-	Unidad de control del motor
J879	-	Unidad de control para sistema interactivo
R	-	Radio
T8b	-	conector de 8 pines
T16a	-	Conector de 16 pines
T16b	-	Conector de 16 pines
T20a	-	conector de 20 pines
606	-	Punto de masa, debajo de la consola central cerca de la palanca de cambios
B317	-	Conexión positiva 3 (30a) en el mazo de cables principal
B625	-	Conexión (cable de diagnóstico K), en el mazo de cables principal
*	-	Conexión de diagnóstico

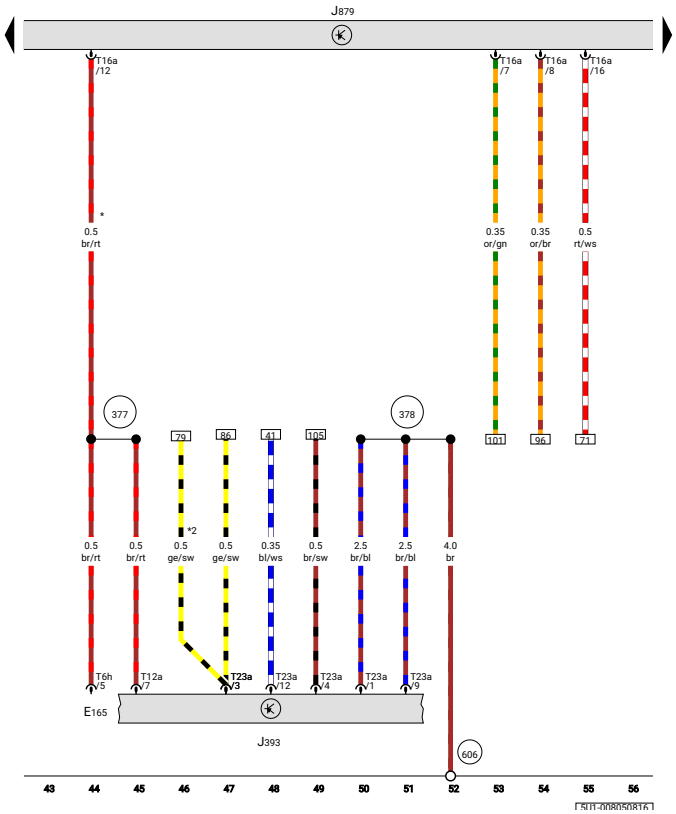

ws	=	blanco
sudoeste	=	negro
ro	=	rojo
rt	=	rojo
hermano	=	marrón
gn	=	verde
licenciado en Derecho	=	azul
gramo	=	gris
li	=	púrpura
vi	=	púrpura
ge	=	amarillo
o	=	naranja
rs	=	rosa
tk	=	turquesa
negro	=	sin aislamiento

Unidad de control central del sistema de confort, Unidad de control para sistema interactivo

E165	-	Interruptor de liberación del portón trasero
J393	-	Unidad de control central del sistema de conveniencia
J879	-	Unidad de control para sistema interactivo
T6h	-	conector de 6 pines
T12a	-	Conector de 12 pines
T16a	-	Conector de 16 pines
T23a	-	Conector de 23 pines
377	-	Conexión a tierra 12, en el mazo de cables principal
378	-	Conexión a tierra 13, en el mazo de cables principal
606	-	Punto de masa, debajo de la consola central cerca de la palanca de cambios
*	-	Hasta marzo de 2009
*2	-	Hasta septiembre de 2009

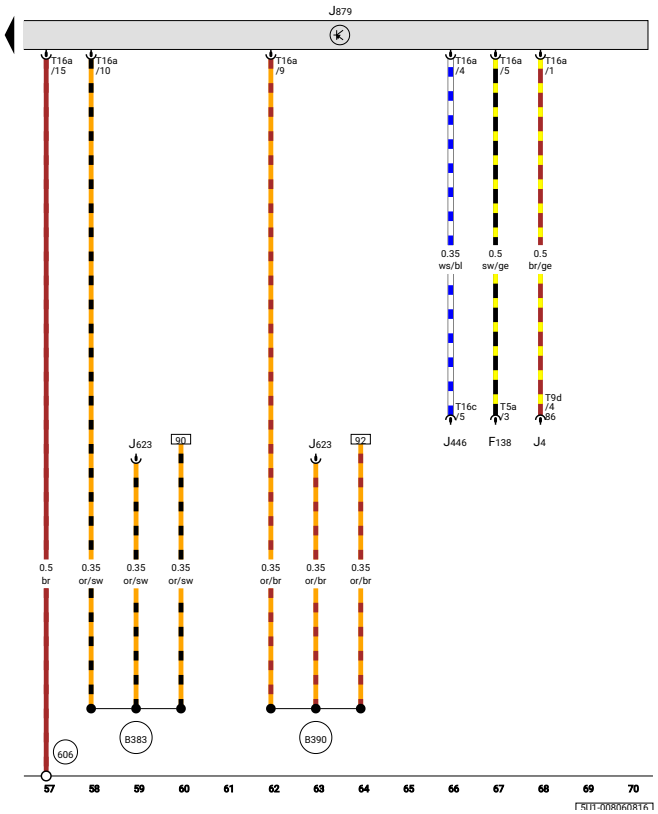

ws	=	blanco
sudoeste	=	negro
ro	=	rojo
rt	=	rojo
hermano	=	marrón
gn	=	verde
licenciado en Derecho	=	azul
gramo	=	gris
li	=	púrpura
vi	=	púrpura
ge	=	amarillo
o	=	naranja
rs	=	rosa
tk	=	turquesa
negro	=	sin aislamiento

Unidad de control para sistema interactivo.

F138	-	Conector de bobina de airbag y anillo de retorno con anillo deslizante
J4	-	Relé de bocina de doble tono
J446	-	Unidad de control de ayuda al estacionamiento
J623	-	Unidad de control del motor
J879	-	Unidad de control para sistema interactivo
T5a	-	conector de 5 pines
T9d	-	conector de 9 pines
T16a	-	Conector de 16 pines
T16c	-	Conector de 16 pines
606	-	Punto de masa, debajo de la consola central cerca de la palanca de cambios
B383	-	Conexión 1 (bus CAN del tren motriz , alto), en el mazo de cables principal
B390	-	Conexión 1 (bus CAN del tren motriz , baja), en el mazo de cables principal

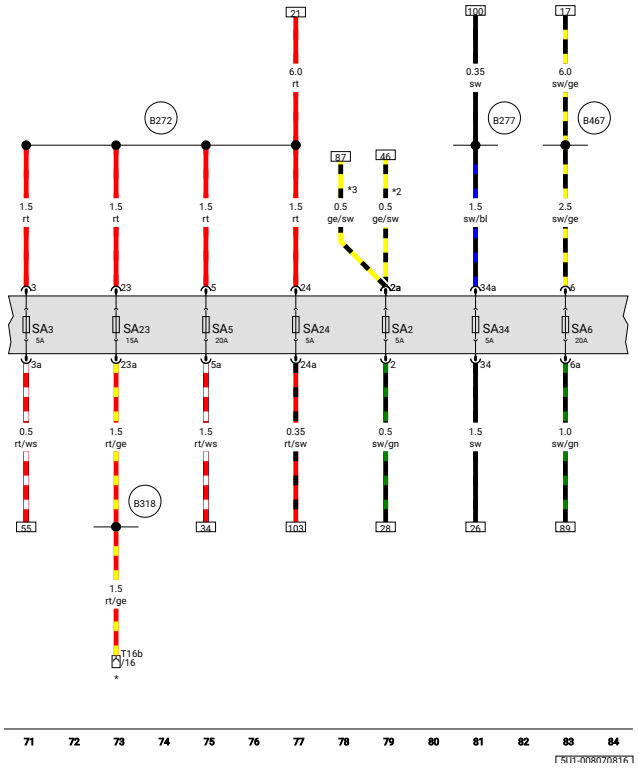

ws	=	blanco
sudoeste	=	negro
ro	=	rojo
rt	=	rojo
hermano	=	marrón
gn	=	verde
licenciado en Derecho	=	azul
gramo	=	gris
li	=	púrpura
vi	=	púrpura
ge	=	amarillo
o	=	naranja
rs	=	rosa
tk	=	turquesa
negro	=	sin aislamiento

Fusible 2 en el portafusibles A,
Fusible 3 en el portafusibles A,
Fusible 5 en el portafusibles A,
Fusible 6 en el portafusibles A,
Fusible 23 en el portafusibles A,
Fusible 24 en el portafusibles A,
Fusible 34 en el portafusibles A

SA2	-	Fusible 2 en el portafusibles A
SA3	-	Fusible 3 en el portafusibles A
SA5	-	Fusible 5 en el portafusibles A
SA6	-	Fusible 6 en el portafusibles A
SA23	-	Fusible 23 en el portafusibles A
SA24	-	Fusible 24 en el portafusibles A
SA34	-	Fusible 34 en el portafusibles A
T16b	-	Conector de 16 pines
B272	-	Conexión positiva (30), en el mazo de cables principal
B277	-	Conexión positiva 1 (15a) en el mazo de cables principal
B318	-	Conexión positiva 4 (30a) en el mazo de cables principal
B467	-	Conexión 3, en el mazo de cables principal
*	-	Conexión de diagnóstico
*2	-	Hasta septiembre de 2009
*3	-	Sólo modelos con radio

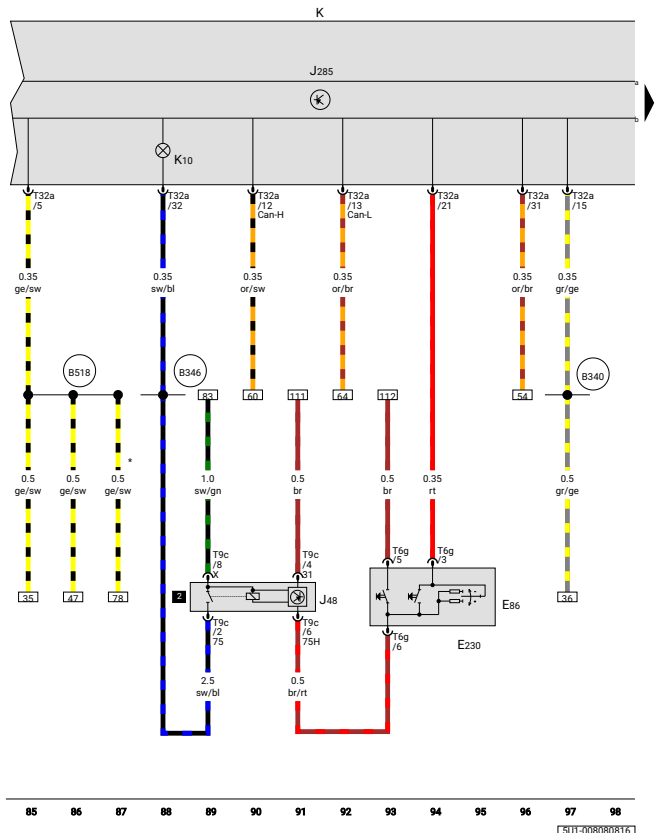

ws	=	blanco
sudoeste	=	negro
ro	=	rojo
rt	=	rojo
hermano	=	marrón
gn	=	verde
licenciado en Derecho	=	azul
gramo	=	gris
li	=	púrpura
vi	=	púrpura
ge	=	amarillo
o	=	naranja
rs	=	rosa
tk	=	turquesa
negro	=	sin aislamiento

Tecla de activación de la pantalla multifunción, Tecla de la luneta trasera con calefacción, Relé de control de la luneta trasera con calefacción, Unidad de control en el cuadro de instrumentos, Cuadro de instrumentos, Testigo de advertencia de la luneta trasera con calefacción

E86	-	Botón de llamada de pantalla multifunción
E230	-	Botón de la ventana trasera con calefacción
J48	-	Relé de control de ventana trasera con calefacción
J285	-	Unidad de control en el cuadro de instrumentos
k	-	Inserto en el panel de instrumentos
K10	-	Luz de advertencia de la ventana trasera con calefacción
T6g	-	conector de 6 pines
T9c	-	conector de 9 pines
T32a	-	Conector de 32 pines
B340	-	Conexión 1 (58d), en el mazo de cables principal
B346	-	Conexión 1 (75), en el mazo de cables principal
B518	-	Conexión (86s), en el mazo de cables principal
*	-	Sólo modelos con radio

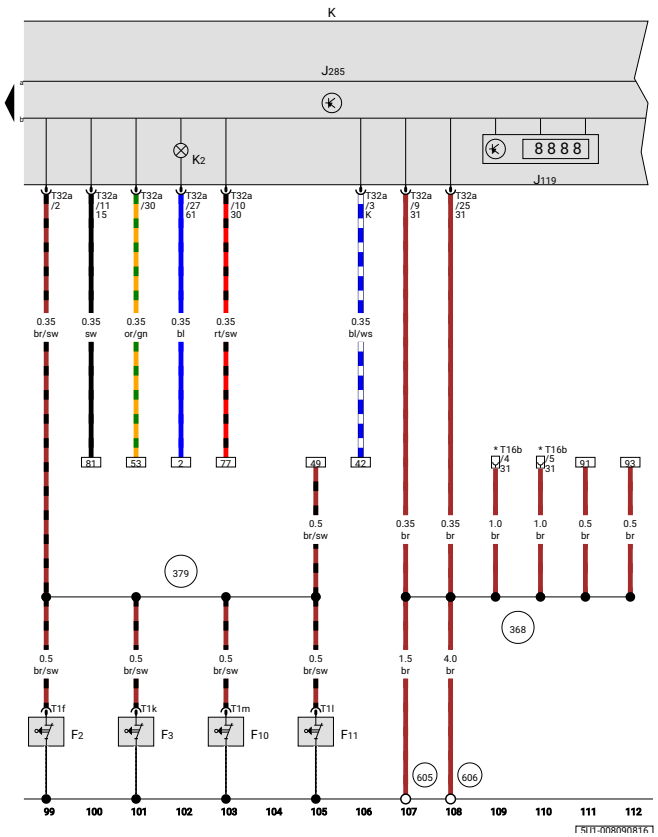

ws	=	blanco
sudoeste	=	negro
ro	=	rojo
rt	=	rojo
hermano	=	marrón
gn	=	verde
licenciado en Derecho	=	azul
gramo	=	gris
li	=	púrpura
vi	=	púrpura
ge	=	amarillo
o	=	naranja
rs	=	rosa
tk	=	turquesa
negro	=	sin aislamiento

Interruptor de contacto de la puerta del conductor, Interruptor de contacto de la puerta del acompañante, Interruptor de contacto de la puerta trasera izquierda, Interruptor de contacto de la puerta trasera derecha, Intermitente multifunción, Unidad de control en el cuadro de instrumentos, Cuadro de instrumentos, Testigo del alternador

F2	-	Interruptor de contacto de la puerta del conductor
F3	-	Interruptor de contacto de la puerta del pasajero delantero
F10	-	Interruptor de contacto de puerta trasera izquierda
F11	-	Interruptor de contacto de la puerta trasera derecha
J119	-	Indicador multifunción
J285	-	Unidad de control en el cuadro de instrumentos
k	-	Inserto en el panel de instrumentos
K2	-	Lámpara de advertencia del alternador
T1f	-	Conector único
T1k	-	Conector único
T1l	-	Conector único
T1m	-	Conector único
T16b	-	Conector de 16 pines
T32a	-	Conector de 32 pines
368	-	Conexión a tierra 3, en el mazo de cables principal
379	-	Conexión a tierra 14, en el mazo de cables principal

		605	-	Punto de tierra, en el extremo superior de la columna de dirección
		606	-	Punto de masa, debajo de la consola central cerca de la palanca de cambios
		*	-	Conexión de diagnóstico

CAJA DE CAMBIOS MANUAL AUTOMATIZADA, CFZA, DESDE SEPTIEMBRE DE 2009

Cuando se utiliza el botón imprimir del navegador, las imágenes no se precargan cuando se intenta imprimir por primera vez.

Utilice el icono de impresión ubicado en la parte superior derecha del artículo o presione CNTL + P para imprimir su documento.

SISTEMA INTERACTIVO, DE MARZO DE 2008

Cuando se utiliza el botón Imprimir del navegador, las imágenes no se precargan cuando se intenta imprimir por primera vez.

Utilice el icono de impresión ubicado en la parte superior derecha del artículo o presione CNTL + P para imprimir su documento.

SISTEMA INTERACTIVO, DE MARZO DE 2008

Cuando se utiliza el botón Imprimir del navegador, las imágenes no se precargan cuando se intenta imprimir por primera vez.

Utilice el icono de impresión ubicado en la parte superior derecha del artículo o presione CNTL + P para imprimir su documento.

CAJA DE CAMBIOS MANUAL AUTOMATIZADA, CFZA, DESDE SEPTIEMBRE DE 2009

Cuando se utiliza el botón imprimir del navegador, las imágenes no se precargan cuando se intenta imprimir por primera vez.

Utilice el icono de impresión ubicado en la parte superior derecha del artículo o presione CNTL + P para imprimir su documento.

BASIC EQUIPMENT, FROM AUGUST 2008

Licensed by VOLKSWAGEN AG

Gol/Voyage/Saveiro	Current Flow Diagram	No. 25 / 1
		08.2016

Basic equipment

From August 2008

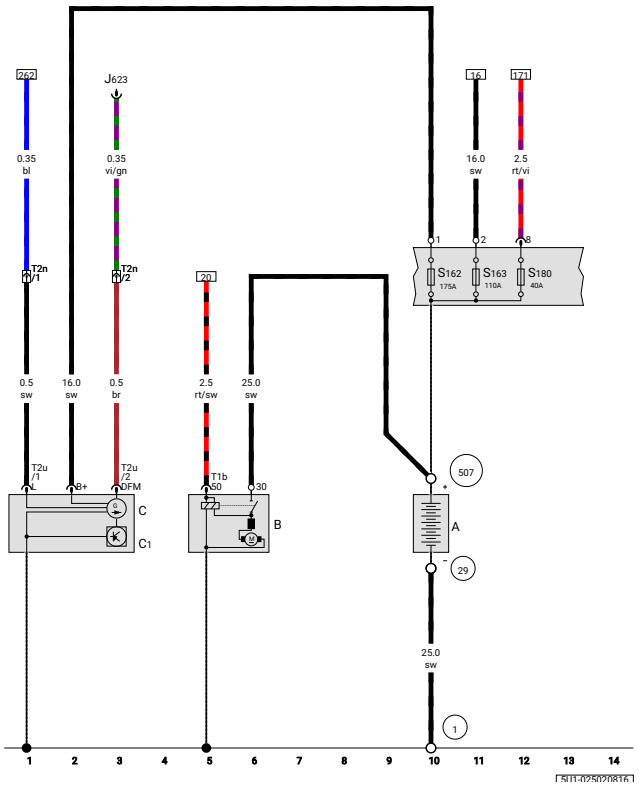

ws	=	white
sw	=	black
ro	=	red
rt	=	red
br	=	brown
gn	=	green
bl	=	blue
gr	=	grey
li	=	purple
vi	=	purple
ge	=	yellow
or	=	orange
rs	=	pink
tk	=	turquoise
blk	=	uninsulated

Battery, Starter, Alternator, Voltage regulator

A	-	Battery
B	-	Starter
C	-	Alternator
C1	-	Voltage regulator
J623	-	Engine control unit
S162	-	Fuse 1 (30), in battery fuse holder
S163	-	Fuse 2 (30), in battery fuse holder
S180	-	Fuse 8 (30), in battery fuse holder
T1b	-	Single connector
T2n	-	2-pin connector, in engine compartment
T2u	-	2-pin connector
1	-	Earth strap, battery - body
29	-	Earth point, near ..., near battery
507	-	Threaded connection (30), on battery fuse holder

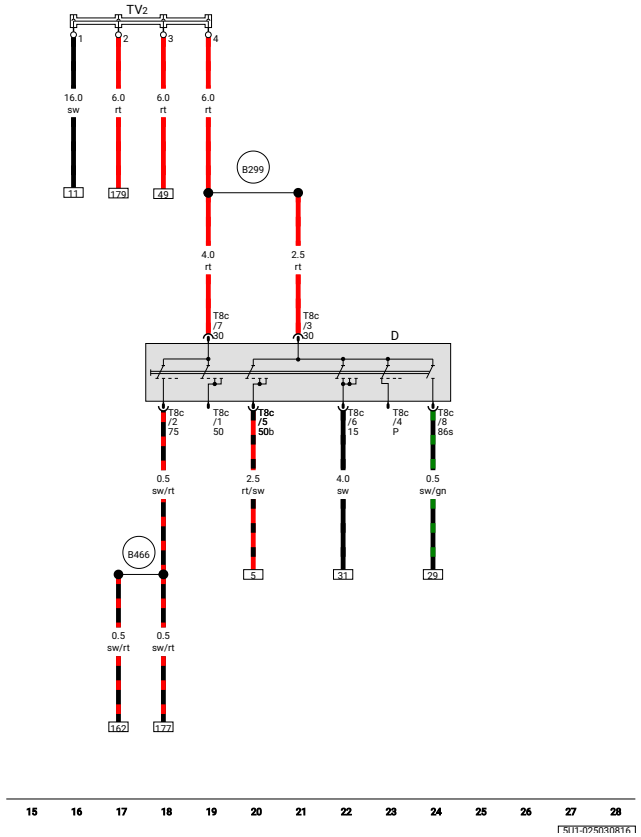

Ignition/starter switch, Terminal 30 wiring junction

D	-	Ignition/starter switch
T8c	-	8-pin connector
TV2	-	Terminal 30 wiring junction
B299	-	Positive connection 3 (30), in main wiring harness
B466	-	Connection 2, in main wiring harness

ws	=	white
sw	=	black
ro	=	red
rt	=	red
br	=	brown
gn	=	green
bl	=	blue
gr	=	grey
li	=	purple
vi	=	purple
ge	=	yellow
or	=	orange
rs	=	pink
tk	=	turquoise
blk	=	uninsulated

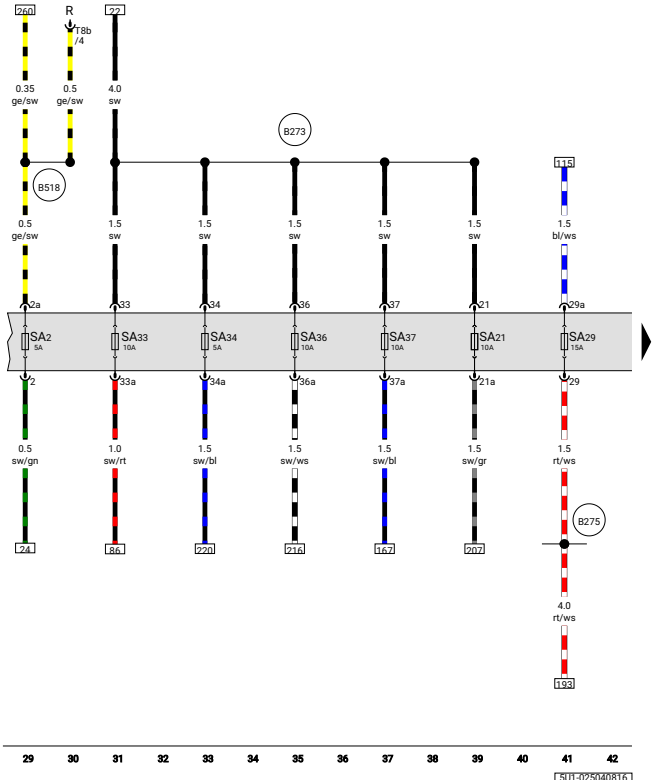

ws	=	white
sw	=	black
ro	=	red
rt	=	red
br	=	brown
gn	=	green
bl	=	blue
gr	=	grey
li	=	purple
vi	=	purple
ge	=	yellow
or	=	orange
rs	=	pink
tk	=	turquoise
blk	=	uninsulated

Fuse 2 on fuse holder A, Fuse 21 on fuse holder A, Fuse 29 on fuse holder A, Fuse 33 on fuse holder A, Fuse 34 on fuse holder A, Fuse 36 on fuse holder A, Fuse 37 on fuse holder A

R	-	Radio
SA2	-	Fuse 2 on fuse holder A
SA21	-	Fuse 21 on fuse holder A
SA29	-	Fuse 29 on fuse holder A
SA33	-	Fuse 33 on fuse holder A
SA34	-	Fuse 34 on fuse holder A
SA36	-	Fuse 36 on fuse holder A
SA37	-	Fuse 37 on fuse holder A
T8b	-	8-pin connector
B273	-	Positive connection (15), in main wiring harness
B275	-	Positive connection (87), in main wiring harness
B518	-	Connection (86s), in main wiring harness

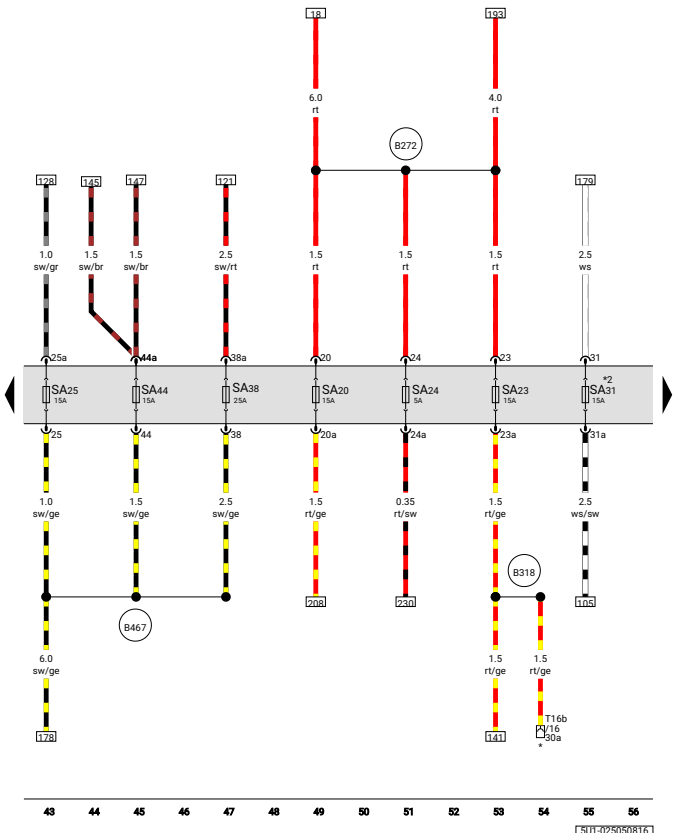

ws	=	white
sw	=	black
ro	=	red
rt	=	red
br	=	brown
gn	=	green
bl	=	blue
gr	=	grey
li	=	purple
vi	=	purple
ge	=	yellow
or	=	orange
rs	=	pink
tk	=	turquoise
blk	=	uninsulated

Fuse 20 on fuse holder A, Fuse 23 on fuse holder A, Fuse 24 on fuse holder A, Fuse 25 on fuse holder A, Fuse 31 on fuse holder A, Fuse 38 on fuse holder A, Fuse 44 on fuse holder A

SA20	-	Fuse 20 on fuse holder A
SA23	-	Fuse 23 on fuse holder A
SA24	-	Fuse 24 on fuse holder A
SA25	-	Fuse 25 on fuse holder A
SA31	-	Fuse 31 on fuse holder A
SA38	-	Fuse 38 on fuse holder A
SA44	-	Fuse 44 on fuse holder A
T16b	-	16-pin connector
B272	-	Positive connection (30), in main wiring harness
B318	-	Positive connection 4 (30a) in main wiring harness
B467	-	Connection 3, in main wiring harness
*	-	Diagnostic connection
*2	-	From February 2011

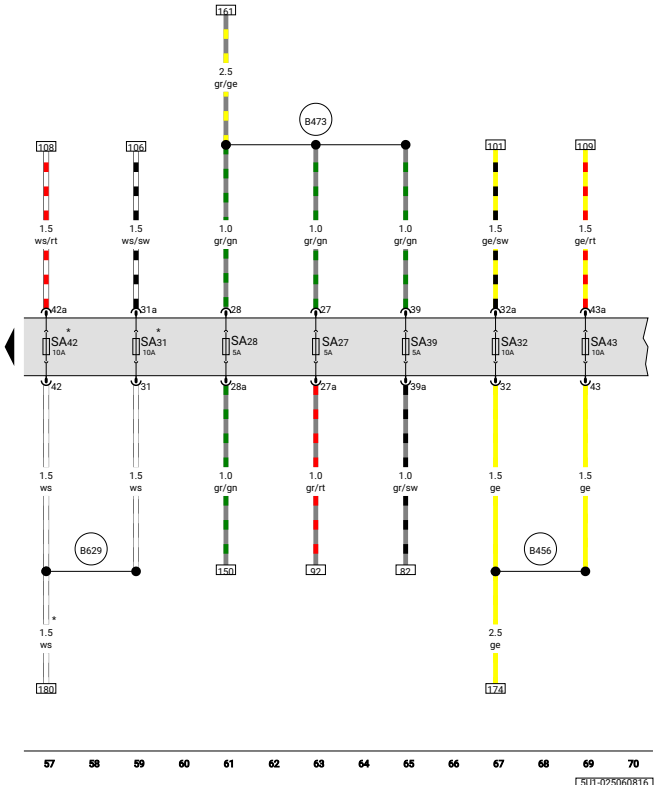

Fuse 27 on fuse holder A, Fuse 28 on fuse holder A, Fuse 31 on fuse holder A, Fuse 32 on fuse holder A, Fuse 39 on fuse holder A, Fuse 42 on fuse holder A, Fuse 43 on fuse holder A

SA27	-	Fuse 27 on fuse holder A
SA28	-	Fuse 28 on fuse holder A
SA31	-	Fuse 31 on fuse holder A
SA32	-	Fuse 32 on fuse holder A
SA39	-	Fuse 39 on fuse holder A
SA42	-	Fuse 42 on fuse holder A
SA43	-	Fuse 43 on fuse holder A
B456	-	Connection (56b), in main wiring harness
B473	-	Connection 9, in main wiring harness
B629	-	Connection (56a), in main wiring harness
*	-	Up to February 2011

ws	=	white
sw	=	black
ro	=	red
rt	=	red
br	=	brown
gn	=	green
bl	=	blue
gr	=	grey
li	=	purple
vi	=	purple
ge	=	yellow
or	=	orange
rs	=	pink
tk	=	turquoise
blk	=	uninsulated

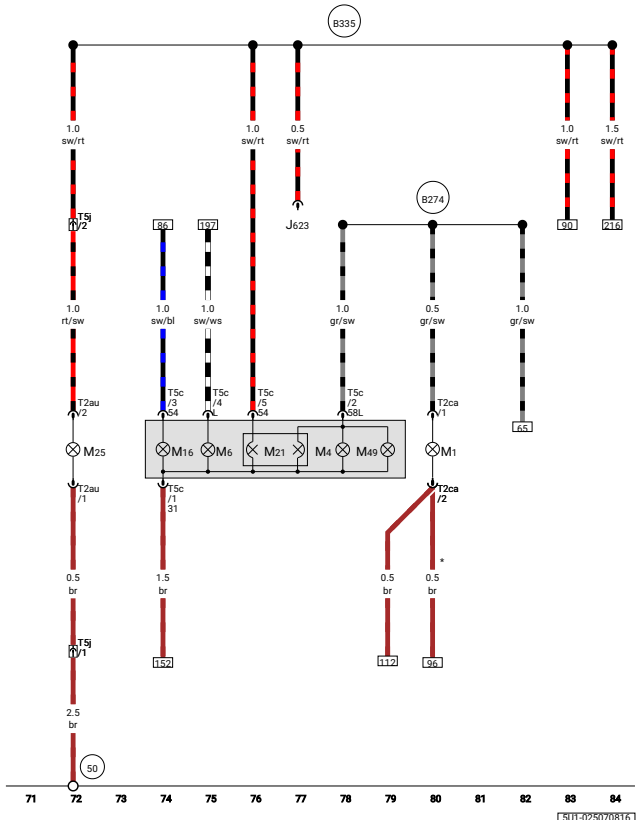

ws	=	white
sw	=	black
ro	=	red
rt	=	red
br	=	brown
gn	=	green
bl	=	blue
gr	=	grey
li	=	purple
vi	=	purple
ge	=	yellow
or	=	orange
rs	=	pink
tk	=	turquoise
blk	=	uninsulated

Left side light bulb, Left tail light bulb, Rear left turn signal bulb, Left reversing light bulb, Left brake and tail light bulb, High-level brake light bulb, Left tail light bulb 2

J623	-	Engine control unit
M1	-	Left side light bulb
M4	-	Left tail light bulb
M6	-	Rear left turn signal bulb
M16	-	Left reversing light bulb
M21	-	Left brake and tail light bulb
M25	-	High-level brake light bulb
M49	-	Left tail light bulb 2
T2au	-	2-pin connector
T2ca	-	2-pin connector
T5c	-	5-pin connector
T5j	-	5-pin connector, in luggage compartment, rear left
50	-	Earth point, on left in luggage compartment
B274	-	Positive connection (58L), in main wiring harness
B335	-	Connection 1 (54), in main wiring harness
*	-	From May 2010

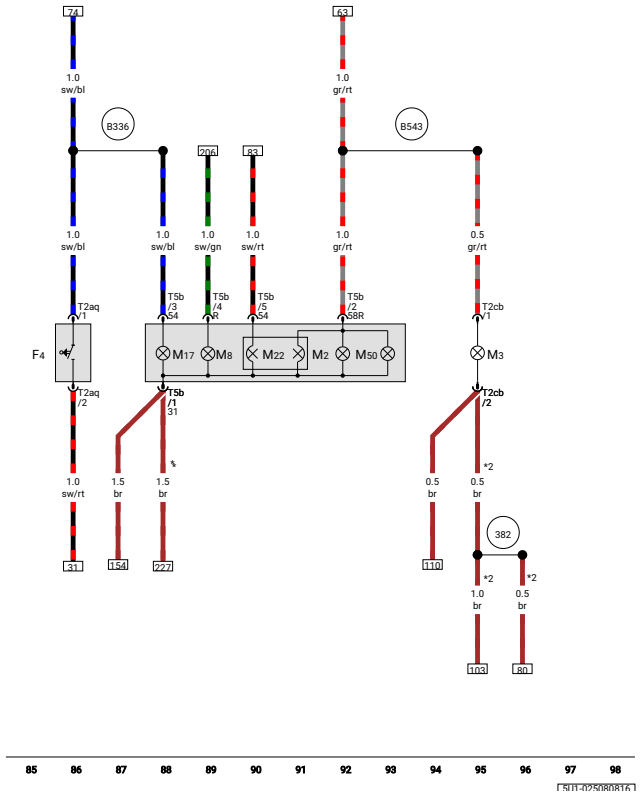

ws	=	white
sw	=	black
ro	=	red
rt	=	red
br	=	brown
gn	=	green
bl	=	blue
gr	=	grey
li	=	purple
vi	=	purple
ge	=	yellow
or	=	orange
rs	=	pink
tk	=	turquoise
blk	=	uninsulated

Reversing light switch, Right side light bulb, Rear right turn signal bulb, Right reversing light bulb, Right brake and tail light bulb, Right tail light bulb 2

F4	-	Reversing light switch
M2	-	Right tail light bulb
M3	-	Right side light bulb
M8	-	Rear right turn signal bulb
M17	-	Right reversing light bulb
M22	-	Right brake and tail light bulb
M50	-	Right tail light bulb 2
T2aq	-	2-pin connector
T2cb	-	2-pin connector
T5b	-	5-pin connector
382	-	Earth connection 17, in main wiring harness
B336	-	Connection 2 (54), in main wiring harness
B543	-	Positive connection (58R), in main wiring harness
*	-	From November 2010
*2	-	From May 2010

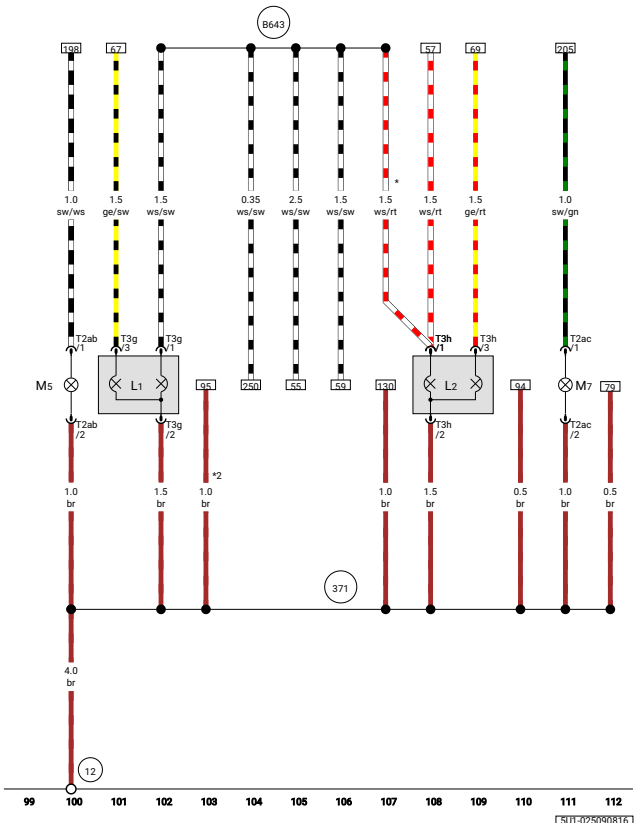

ws	=	white
sw	=	black
ro	=	red
rt	=	red
br	=	brown
gn	=	green
bl	=	blue
gr	=	grey
li	=	purple
vi	=	purple
ge	=	yellow
or	=	orange
rs	=	pink
tk	=	turquoise
blk	=	uninsulated

Left headlight twin filament bulb, Right headlight twin filament bulb, Front left turn signal bulb, Front right turn signal bulb

L1	-	Left headlight twin filament bulb
L2	-	Right headlight twin filament bulb
M5	-	Front left turn signal bulb
M7	-	Front right turn signal bulb
T2ab	-	2-pin connector
T2ac	-	2-pin connector
T3g	-	3-pin connector
T3h	-	3-pin connector
12	-	Earth point, on left in engine compartment
371	-	Earth connection 6, in main wiring harness
B643	-	Connection 2 (56a), in main wiring harness
*	-	From February 2011
*2	-	From May 2010

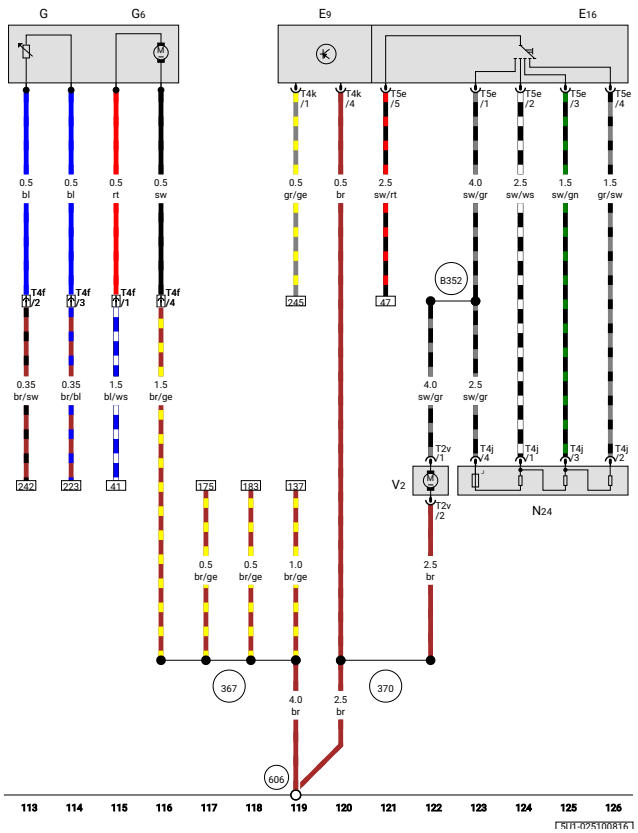

ws	=	white
sw	=	black
ro	=	red
rt	=	red
br	=	brown
gn	=	green
bl	=	blue
gr	=	grey
li	=	purple
vi	=	purple
ge	=	yellow
or	=	orange
rs	=	pink
tk	=	turquoise
blk	=	uninsulated

Fresh air blower switch, Heater/heat output switch, Fuel gauge sender, Fuel system pressurisation pump, Fresh air blower series resistor with overheating fuse, Fresh air blower

E9	-	Fresh air blower switch
E16	-	Heater/heat output switch
G	-	Fuel gauge sender
G6	-	Fuel system pressurisation pump
N24	-	Fresh air blower series resistor with overheating fuse
T2v	-	2-pin connector
T4f	-	4-pin connector
T4j	-	4-pin connector
T4k	-	4-pin connector
T5e	-	5-pin connector
V2	-	Fresh air blower
367	-	Earth connection 2, in main wiring harness
370	-	Earth connection 5, in main wiring harness
606	-	Earth point, under the centre console near gear stick
B352	-	Positive connection 3 (87a) in main wiring harness

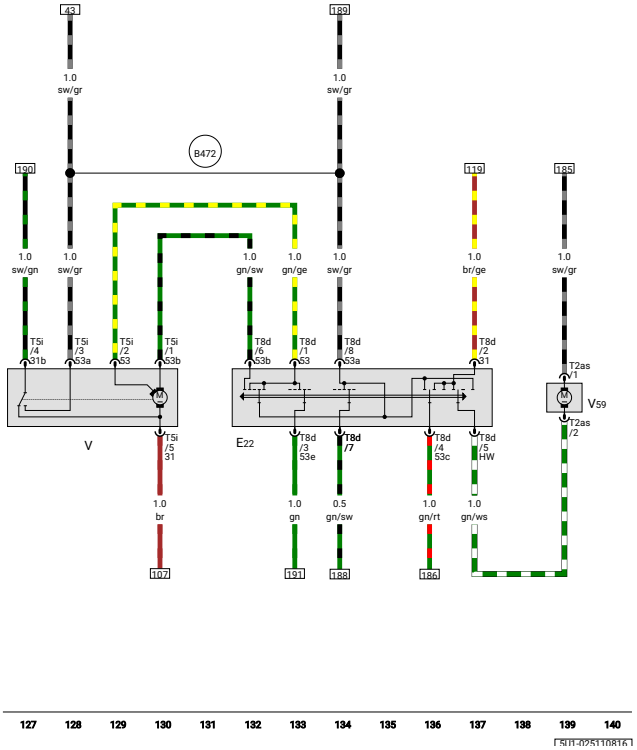

Intermittent wiper switch, Windscreen wiper motor, Windscreen and rear window washer pump

E22	-	Intermittent wiper switch
T2as	-	2-pin connector
T5i	-	5-pin connector
T8d	-	8-pin connector
V	-	Windscreen wiper motor
V59	-	Windscreen and rear window washer pump
B472	-	Connection 8, in main wiring harness

ws	=	white
sw	=	black
ro	=	red
rt	=	red
br	=	brown
gn	=	green
bl	=	blue
gr	=	grey
li	=	purple
vi	=	purple
ge	=	yellow
or	=	orange
rs	=	pink
tk	=	turquoise
blk	=	uninsulated

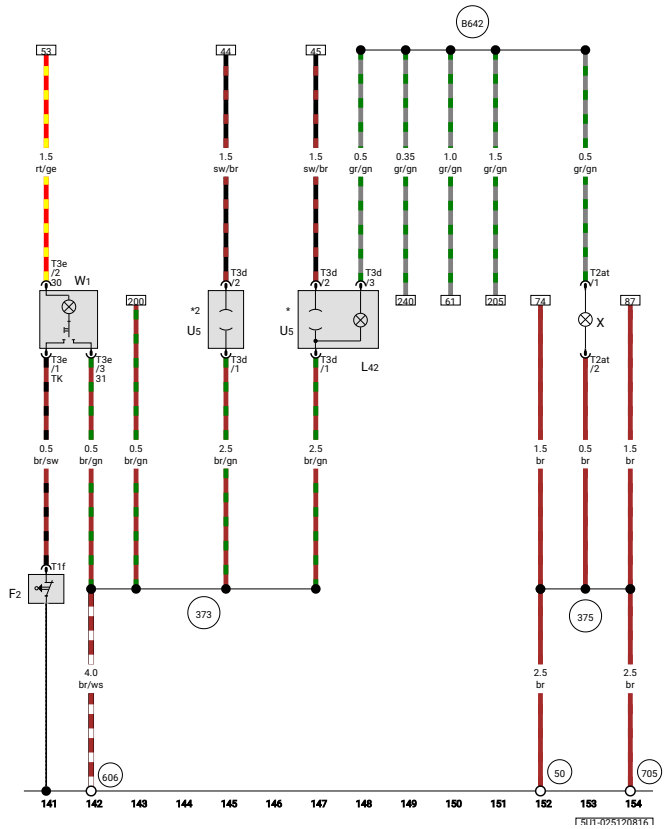

ws	=	white
sw	=	black
ro	=	red
rt	=	red
br	=	brown
gn	=	green
bl	=	blue
gr	=	grey
li	=	purple
vi	=	purple
ge	=	yellow
or	=	orange
rs	=	pink
tk	=	turquoise
blk	=	uninsulated

Driver door contact switch, Socket illumination bulb, 12 V socket, Front interior light, Number plate light

F2	-	Driver door contact switch
L42	-	Socket illumination bulb
T1f	-	Single connector
T2at	-	2-pin connector
T3d	-	3-pin connector
T3e	-	3-pin connector
U5	-	12 V socket
W1	-	Front interior light
X	-	Number plate light
50	-	Earth point, on left in luggage compartment
373	-	Earth connection 8, in main wiring harness
375	-	Earth connection 10, in main wiring harness
606	-	Earth point, under the centre console near gear stick
705	-	Earth point on fuel tank
B642	-	Positive connection (58), in main wiring harness
*	-	Up to April 2011
*2	-	From April 2011

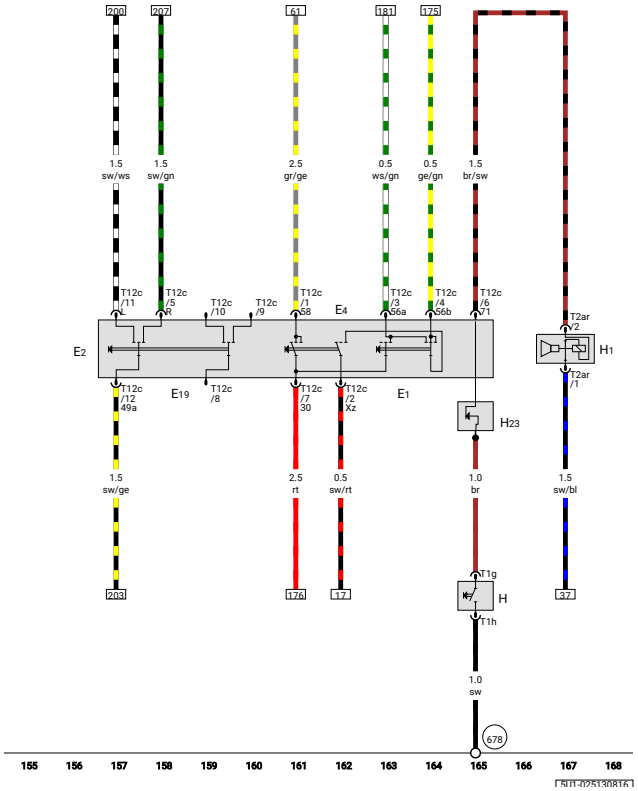

ws	=	white
sw	=	black
ro	=	red
rt	=	red
br	=	brown
gn	=	green
bl	=	blue
gr	=	grey
li	=	purple
vi	=	purple
ge	=	yellow
or	=	orange
rs	=	pink
tk	=	turquoise
blk	=	uninsulated

Light switch, Turn signal switch, Headlight dipper and flasher switch, Parking light switch, Horn plate, Horn or dual tone horn, Horn activation contact ring

E1	-	Light switch
E2	-	Turn signal switch
E4	-	Headlight dipper and flasher switch
E19	-	Parking light switch
H	-	Horn plate
H1	-	Horn or dual tone horn
H23	-	Horn activation contact ring
T1g	-	Single connector
T1h	-	Single connector
T2ar	-	2-pin connector
T12c	-	12-pin connector
678	-	Earth point, on steering wheel

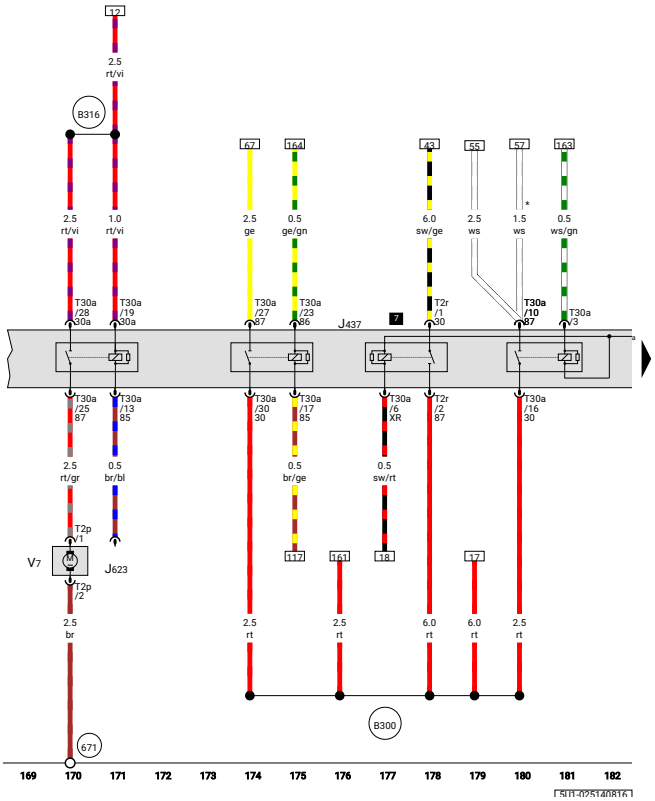

Electric drive main relay, Radiator fan

J437	-	Electric drive main relay
J623	-	Engine control unit
T2p	-	2-pin connector
T2r	-	2-pin connector
T30a	-	30-pin connector
V7	-	Radiator fan
671	-	Earth point 1, on front of left longitudinal member
B300	-	Positive connection 4 (30), in main wiring harness
B316	-	Positive connection 2 (30a) in main wiring harness
*	-	Up to February 2011

ws	=	white
sw	=	black
ro	=	red
rt	=	red
br	=	brown
gn	=	green
bl	=	blue
gr	=	grey
li	=	purple
vi	=	purple
ge	=	yellow
or	=	orange
rs	=	pink
tk	=	turquoise
blk	=	uninsulated

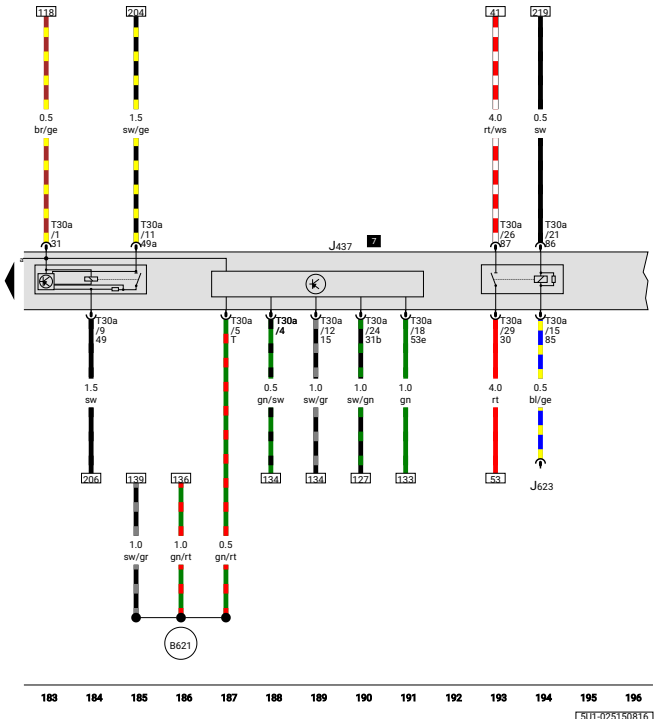

ws	=	white
sw	=	black
ro	=	red
rt	=	red
br	=	brown
gn	=	green
bl	=	blue
gr	=	grey
li	=	purple
vi	=	purple
ge	=	yellow
or	=	orange
rs	=	pink
tk	=	turquoise
blk	=	uninsulated

Electric drive main relay

J437	-	Electric drive main relay
J623	-	Engine control unit
T30a	-	30-pin connector
B621	-	Connection 1 (53c), in main wiring harness

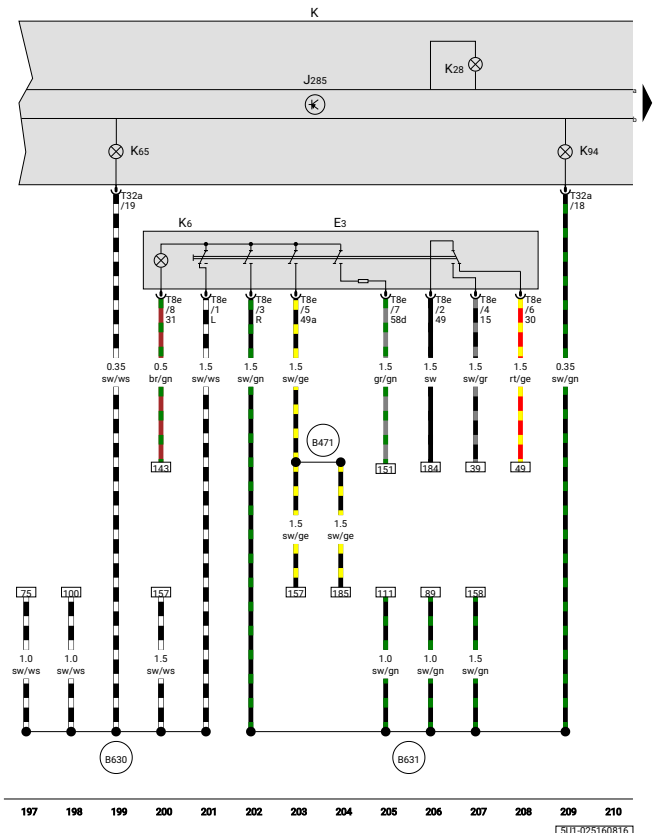

ws	=	white
sw	=	black
ro	=	red
rt	=	red
br	=	brown
gn	=	green
bl	=	blue
gr	=	grey
li	=	purple
vi	=	purple
ge	=	yellow
or	=	orange
rs	=	pink
tk	=	turquoise
blk	=	uninsulated

Hazard warning light switch, Control unit in dash panel insert, Dash panel insert, Indicator lamp for hazard warning light, Coolant temperature and coolant shortage warning lamp, Left turn signal warning lamp, Right turn signal warning lamp

E3	-	Hazard warning light switch
J285	-	Control unit in dash panel insert
K	-	Dash panel insert
K6	-	Indicator lamp for hazard warning light
K28	-	Coolant temperature and coolant shortage warning lamp
K65	-	Left turn signal warning lamp
K94	-	Right turn signal warning lamp
T8e	-	8-pin connector
T32a	-	32-pin connector
B471	-	Connection 7, in main wiring harness
B630	-	Positive connection (left turn signal bulb), in main wiring harness
B631	-	Positive connection (right turn signal bulb), in main wiring harness

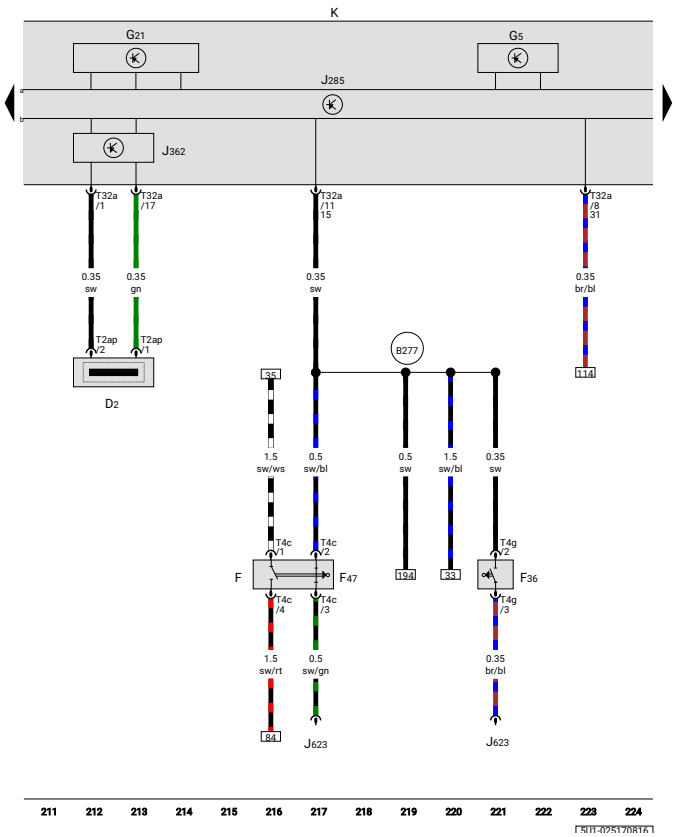

ws	=	white
sw	=	black
ro	=	red
rt	=	red
br	=	brown
gn	=	green
bl	=	blue
gr	=	grey
li	=	purple
vi	=	purple
ge	=	yellow
or	=	orange
rs	=	pink
tk	=	turquoise
blk	=	uninsulated

Immobiliser reader coil, Brake light switch, Clutch pedal switch, Brake pedal switch, Rev. counter, Speedometer, Control unit in dash panel insert, Immobiliser control unit, Dash panel insert

D2	-	Immobiliser reader coil
F	-	Brake light switch
F36	-	Clutch pedal switch
F47	-	Brake pedal switch
G5	-	Rev. counter
G21	-	Speedometer
J285	-	Control unit in dash panel insert
J362	-	Immobiliser control unit
J623	-	Engine control unit
K	-	Dash panel insert
T2ap	-	2-pin connector
T4c	-	4-pin connector
T4g	-	4-pin connector
T32a	-	32-pin connector
B277	-	Positive connection 1 (15a) in main wiring harness

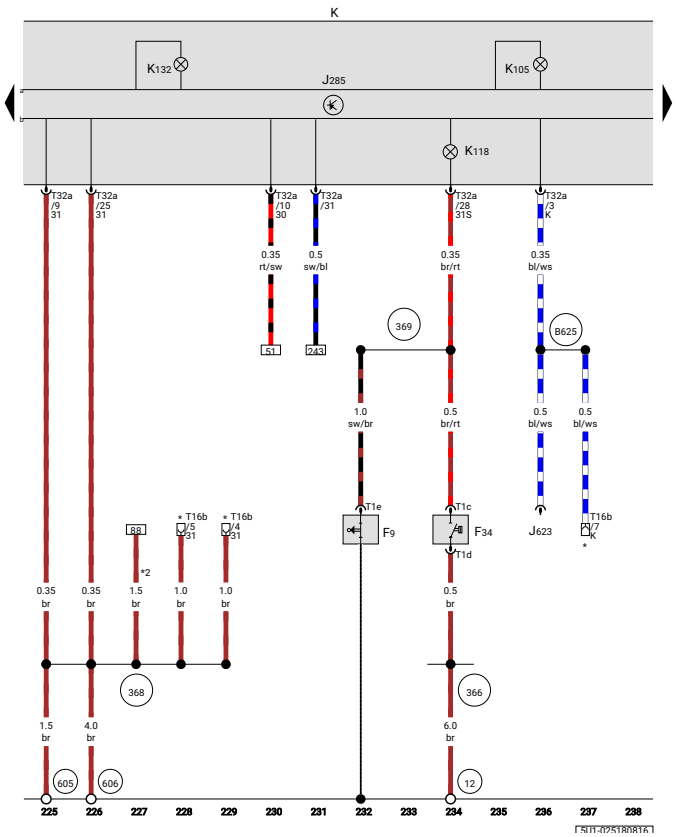

ws	=	white
sw	=	black
ro	=	red
rt	=	red
br	=	brown
gn	=	green
bl	=	blue
gr	=	grey
li	=	purple
vi	=	purple
ge	=	yellow
or	=	orange
rs	=	pink
tk	=	turquoise
blk	=	uninsulated

Handbrake warning switch, Brake fluid level warning contact, Dash panel insert, Reserve fuel warning lamp, Brake system warning lamp, Electronic power control fault lamp

F9	-	Handbrake warning switch
F34	-	Brake fluid level warning contact
J285	-	Control unit in dash panel insert
J623	-	Engine control unit
K	-	Dash panel insert
K105	-	Reserve fuel warning lamp
K118	-	Brake system warning lamp
K132	-	Electronic power control fault lamp
T1c	-	Single connector
T1d	-	Single connector
T1e	-	Single connector
T16b	-	16-pin connector
T32a	-	32-pin connector
12	-	Earth point, on left in engine compartment
366	-	Earth connection 1, in main wiring harness
368	-	Earth connection 3, in main wiring harness
369	-	Earth connection 4, in main wiring harness
605	-	Earth point, on top end of steering column
606	-	Earth point, under the centre console near gear stick
B625	-	Connection (K-diagnosis wire), in main wiring harness
*	-	Diagnostic connection
*2	-	From November 2010

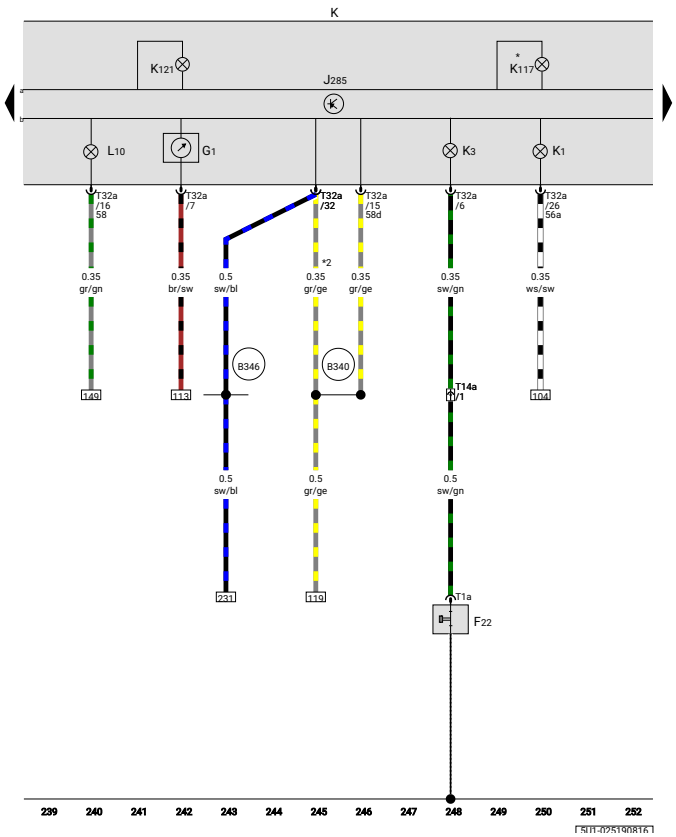

ws	=	white
sw	=	black
ro	=	red
rt	=	red
br	=	brown
gn	=	green
bl	=	blue
gr	=	grey
li	=	purple
vi	=	purple
ge	=	yellow
or	=	orange
rs	=	pink
tk	=	turquoise
blk	=	uninsulated

Oil pressure switch, Fuel gauge, Control unit in dash panel insert, Dash panel insert, Main beam warning lamp, Oil pressure warning lamp, Immobiliser warning lamp, Malfunction warning lamp, Dash panel insert illumination bulb

F22	-	Oil pressure switch
G1	-	Fuel gauge
J285	-	Control unit in dash panel insert
K	-	Dash panel insert
K1	-	Main beam warning lamp
K3	-	Oil pressure warning lamp
K117	-	Immobiliser warning lamp
K121	-	Malfunction warning lamp
L10	-	Dash panel insert illumination bulb
T1a	-	Single connector
T14a	-	14-pin connector, on left in engine compartment
T32a	-	32-pin connector
B340	-	Connection 1 (58d), in main wiring harness
B346	-	Connection 1 (75), in main wiring harness
*	-	Up to November 2010
*2	-	Only models with "TEC" engine

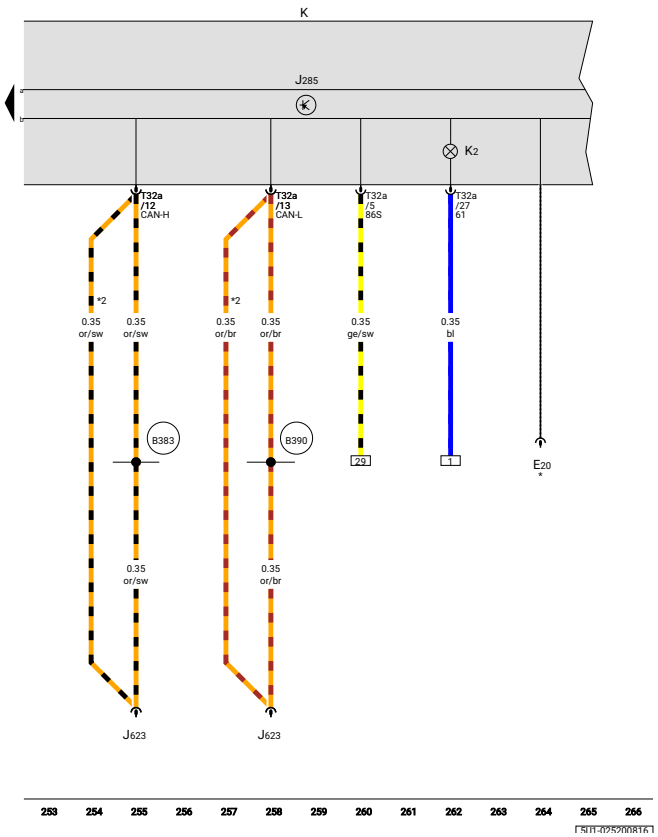

ws	=	white
sw	=	black
ro	=	red
rt	=	red
br	=	brown
gn	=	green
bl	=	blue
gr	=	grey
li	=	purple
vi	=	purple
ge	=	yellow
or	=	orange
rs	=	pink
tk	=	turquoise
blk	=	uninsulated

Control unit in dash panel insert, Dash panel insert, Alternator warning lamp

E20	-	Switch and instrument illumination regulator
J285	-	Control unit in dash panel insert
J623	-	Engine control unit
K	-	Dash panel insert
K2	-	Alternator warning lamp
T32a	-	32-pin connector
B383	-	Connection 1 (powertrain CAN bus, high), in main wiring harness
B390	-	Connection 1 (powertrain CAN bus, low), in main wiring harness
*	-	Only models with rev counter
*2	-	From May 2011

SISTEMA DE CONVENIENCIA, DESDE MARZO DE 2008

Licenciado por VOLKSWAGEN AG.

Gol/Voyage/Saveiro	Diagrama de flujo actual	N° 11 / 1
		08.2019

Sistema de conveniencia

Desde marzo de 2008

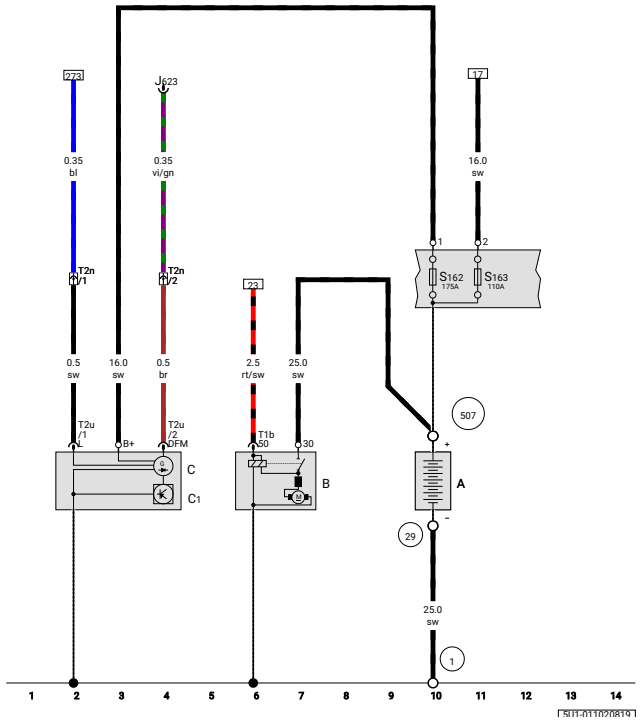

ws	=	blanco
sudoeste	=	negro
ro	=	rojo
rt	=	rojo
hermano	=	marrón
gn	=	verde
licenciado en Derecho	=	azul
gramo	=	gris
li	=	púrpura
vi	=	púrpura
ge	=	amarillo
o	=	naranja
rs	=	rosa
tk	=	turquesa
negro	=	sin aislamiento

Batería, Arranque, Alternador, Regulador de voltaje

A	-	Batería
B	-	Inicio
C	-	Alternador
C1	-	Regulador de voltaje
J623	-	Unidad de control del motor/motor
S162	-	Fusible 1 (30), en portafusibles de batería
S163	-	Fusible 2 (30), en portafusibles de batería
T1b	-	conector de 1 pin
T2n	-	Conector de 2 pines, en el compartimento del motor
T2u	-	conector de 2 pines
1	-	Correa de tierra, batería - cuerpo
29	-	Punto de tierra, cerca..., cerca de batería
507	-	Conexión roscada (30), en portafusibles de batería

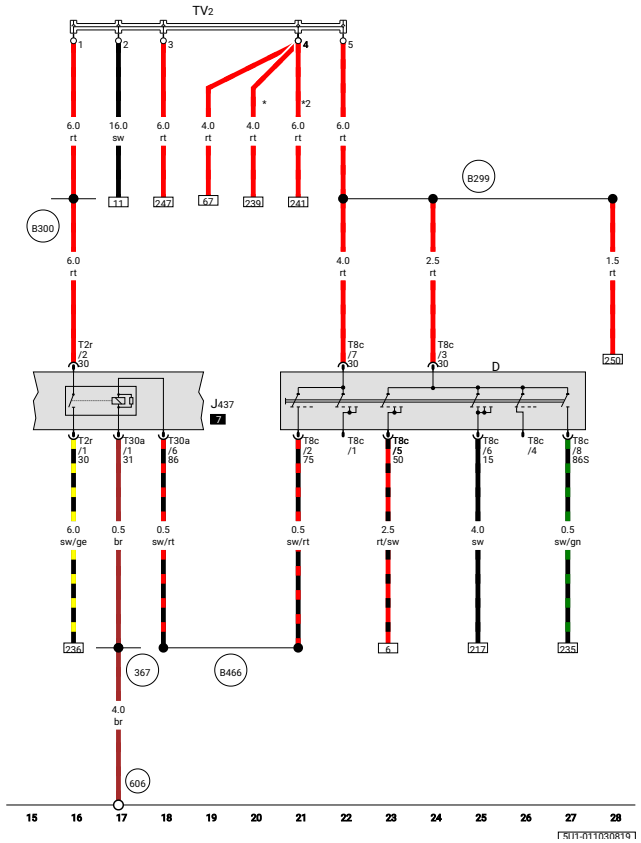

ws	=	blanco
sudoeste	=	negro
ro	=	rojo
rt	=	rojo
hermano	=	marrón
gn	=	verde
licenciado en Derecho	=	azul
gramo	=	gris
li	=	púrpura
vi	=	púrpura
ge	=	amarillo
o	=	naranja
rs	=	rosa
tk	=	turquesa
negro	=	sin aislamiento

Interruptor de encendido/arranque, relé principal de accionamiento eléctrico, unión de cableado del terminal 30

D	-	Interruptor de encendido/arranque
J437	-	Relé principal de accionamiento eléctrico
T2r	-	conector de 2 pines
T8c	-	conector de 8 pines
T30a	-	conector de 30 pines
TV2	-	Unión de cableado del terminal 30
367	-	Conexión a tierra 2, en el mazo de cables principal
606	-	Punto de masa, debajo de la consola central cerca de la palanca de cambios
B299	-	Conexión positiva 3 (30), en el mazo de cables principal
B300	-	Conexión positiva 4 (30), en el mazo de cables principal
B466	-	Conexión 2, en el mazo de cables principal
*	-	Para modelos sin radio
*2	-	Para modelos con elevalunas eléctricos traseros

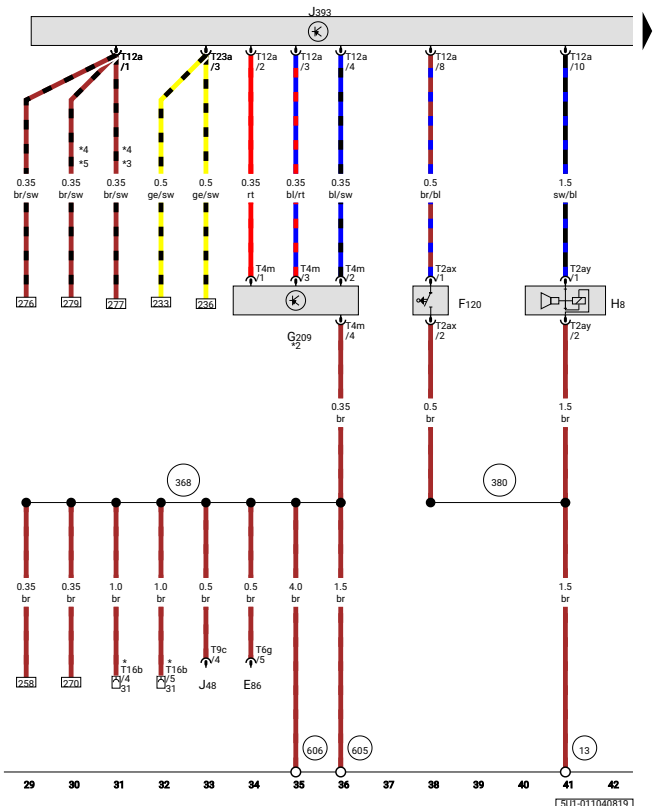

ws	=	blanco
sudoeste	=	negro
ro	=	rojo
rt	=	rojo
hermano	=	marrón
gn	=	verde
licenciado en Derecho	=	azul
gramo	=	gris
li	=	púrpura
vi	=	púrpura
ge	=	amarillo
o	=	naranja
rs	=	rosa
tk	=	turquesa
negro	=	sin aislamiento

Interruptor de contacto del sistema de alarma antirrobo y repelente de bichos, Sensor ultrasónico de alarma antirrobo , Bocina del sistema de alarma antirrobo, Unidad de control central del sistema de comodidad

E86	-	Botón de llamada de pantalla multifunción
F120	-	Interruptor de contacto del sistema de alarma antirrobo y ahuyentador de bichos
G209	-	Sensor ultrasónico de alarma antirrobo
H8	-	Bocina del sistema de alarma antirrobo
J48	-	Relé de control de ventana trasera con calefacción
J393	-	Unidad de control central del sistema de conveniencia
T2ax	-	conector de 2 pines
T2ay	-	conector de 2 pines
T4m	-	conector de 4 pines
T6g	-	conector de 6 pines
T9c	-	conector de 9 pines
T12a	-	Conector de 12 pines
T16b	-	Conector de 16 pines
T23a	-	Conector de 23 pines
13	-	Punto de tierra, a la derecha en el compartimento del motor
368	-	Conexión a tierra 3, en el mazo de cables principal
380	-	Conexión a tierra 15, en el mazo de cables principal

		605	-	Punto de tierra, en el extremo superior de la columna de dirección
		606	-	Punto de masa, debajo de la consola central cerca de la palanca de cambios
		*	-	Conexión de diagnóstico
		*2	-	Para modelos con elevalunas eléctricos traseros
		*3	-	Para modelos con display multifunción
		*4	-	Para modelos sin control automático de luces y con función Coming Home
		*5	-	Para modelos sin pantalla multifunción

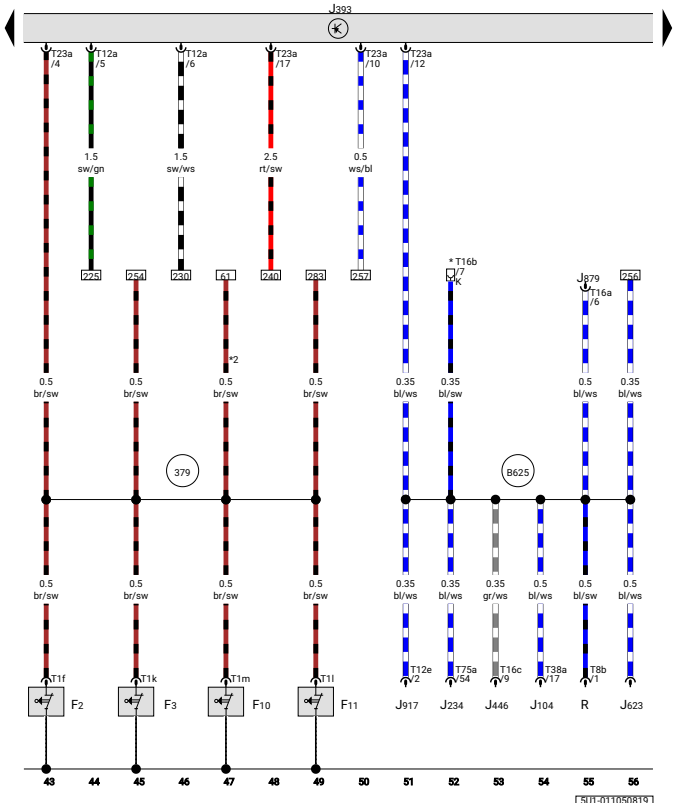

ws	=	blanco
sudoeste	=	negro
ro	=	rojo
rt	=	rojo
hermano	=	marrón
gn	=	verde
licenciado en Derecho	=	azul
gramo	=	gris
li	=	púrpura
vi	=	púrpura
ge	=	amarillo
o	=	naranja
rs	=	rosa
tk	=	turquesa
negro	=	sin aislamiento

Interruptor de contacto de la puerta del conductor, Interruptor de contacto de la puerta del pasajero delantero, Interruptor de contacto de la puerta trasera izquierda, Interruptor de contacto de la puerta trasera derecha, Unidad de control central del sistema de confort

F2	-	Interruptor de contacto de la puerta del conductor
F3	-	Interruptor de contacto de la puerta del pasajero delantero
F10	-	Interruptor de contacto de puerta trasera izquierda
F11	-	Interruptor de contacto de la puerta trasera derecha
J104	-	Unidad de control ABS
J234	-	Unidad de control de airbag
J393	-	Unidad de control central del sistema de conveniencia
J446	-	Unidad de control de ayuda al estacionamiento
J623	-	Unidad de control del motor/motor
J879	-	Unidad de control para sistema interactivo
J917	-	Unidad de control para funciones de iluminación y limpiaparabrisas
R	-	Radio
T1f	-	conector de 1 pin
T1k	-	conector de 1 pin
T1l	-	conector de 1 pin

T1m	-	conector de 1 pin
T8b	-	conector de 8 pines
T12a	-	Conector de 12 pines
T12e	-	Conector de 12 pines
T16a	-	Conector de 16 pines
T16b	-	Conector de 16 pines
T16c	-	Conector de 16 pines
T23a	-	Conector de 23 pines
T38a	-	Conector de 38 pines
T75a	-	Conector de 75 pines
379	-	Conexión a tierra 14, en el mazo de cables principal
B625	-	Conexión (cable de diagnóstico K), en el mazo de cables principal
*	-	Conexión de diagnóstico
*2	-	Para modelos sin sistema de alarma antirrobo

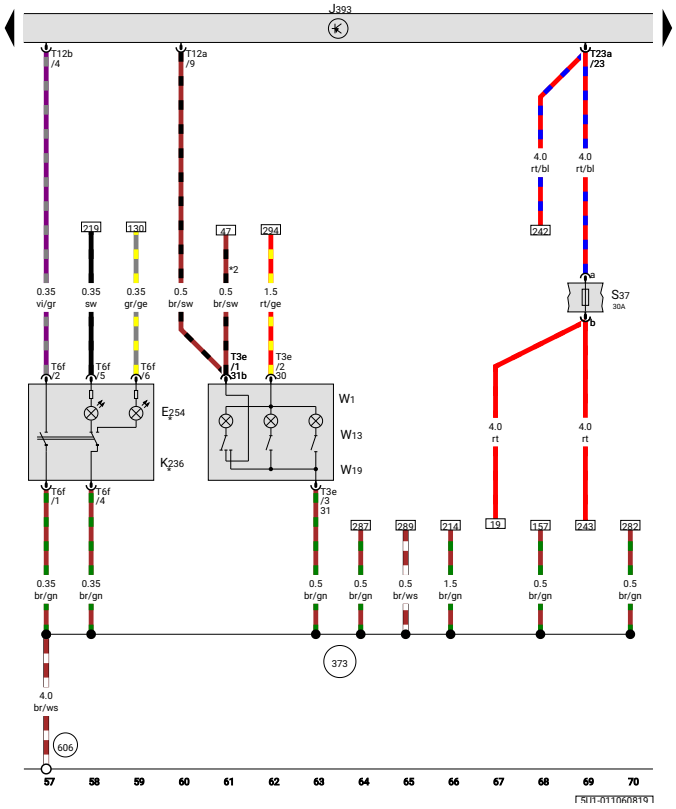

ws	=	blanco
sudoeste	=	negro
ro	=	rojo
rt	=	rojo
hermano	=	marrón
gn	=	verde
licenciado en Derecho	=	azul
gramo	=	gris
li	=	púrpura
vi	=	púrpura
ge	=	amarillo
o	=	naranja
rs	=	rosa
tk	=	turquesa
negro	=	sin aislamiento

Interruptor de seguro para niños, Unidad de control central del sistema de confort, Luz de advertencia de seguro para niños activado, Luz interior delantera, Luz de lectura del acompañante, Luz de lectura del lado del conductor

E254	-	Interruptor de bloqueo a prueba de niños
J393	-	Unidad de control central del sistema de conveniencia
K236	-	Testigo de bloqueo para niños activado
S37	-	Fusible único elevalunas
T3e	-	conector de 3 pines
T6f	-	conector de 6 pines
T12a	-	Conector de 12 pines
T12b	-	Conector de 12 pines
T23a	-	Conector de 23 pines
W1	-	Luz interior delantera
W13	-	Luz de lectura del pasajero delantero
W19	-	Luz de lectura del lado del conductor
373	-	Conexión a tierra 8, en el mazo de cables principal
606	-	Punto de masa, debajo de la consola central cerca de la palanca de cambios
*	-	Para modelos con elevalunas eléctricos traseros
*2	-	Para modelos sin sistema de alarma antirrobo

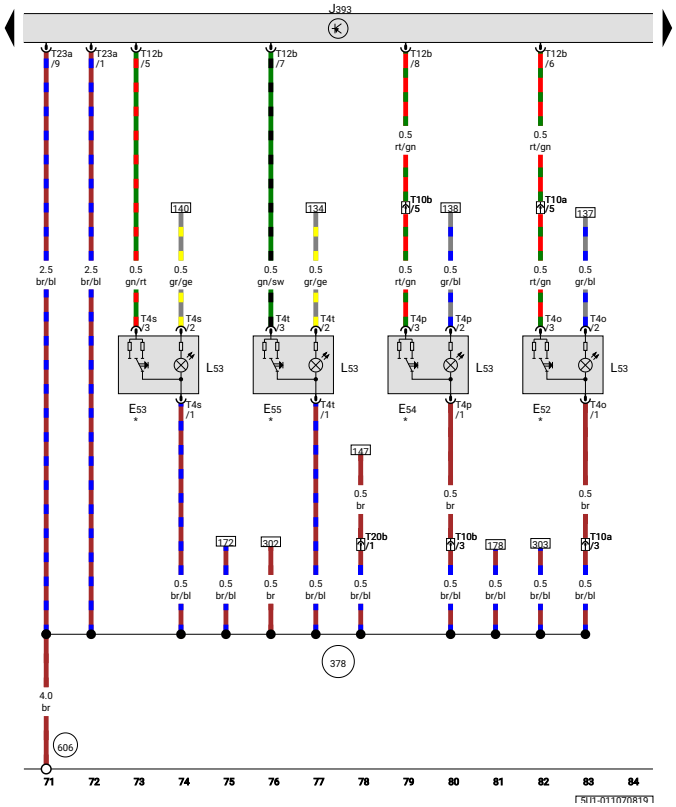

ws	=	blanco
sudoeste	=	negro
ro	=	rojo
rt	=	rojo
hermano	=	marrón
gn	=	verde
licenciado en Derecho	=	azul
gramo	=	gris
li	=	púrpura
vi	=	púrpura
ge	=	amarillo
o	=	naranja
rs	=	rosa
tk	=	turquesa
negro	=	sin aislamiento

Rear left window regulator switch, in door, Rear left window regulator switch, in driver door, Rear right window regulator switch, in door, Rear right window regulator switch, in driver door, Convenience system central control unit, Window regulator switch illumination bulb

E52	-	Rear left window regulator switch, in door
E53	-	Rear left window regulator switch, in driver door
E54	-	Rear right window regulator switch, in door
E55	-	Rear right window regulator switch, in driver door
J393	-	Convenience system central control unit 📷 📷
L53	-	Window regulator switch illumination bulb
T4o	-	4-pin connector
T4p	-	4-pin connector
T4s	-	4-pin connector
T4t	-	4-pin connector
T10a	-	10-pin connector, in rear left door
T10b	-	10-pin connector, in rear right door
T12b	-	12-pin connector
T20b	-	20-pin connector, in driver door
T23a	-	23-pin connector
378	-	Earth connection 13, in main wiring harness
606	-	Earth point, under the centre console near gear stick
*	-	For models with rear electric window regulators

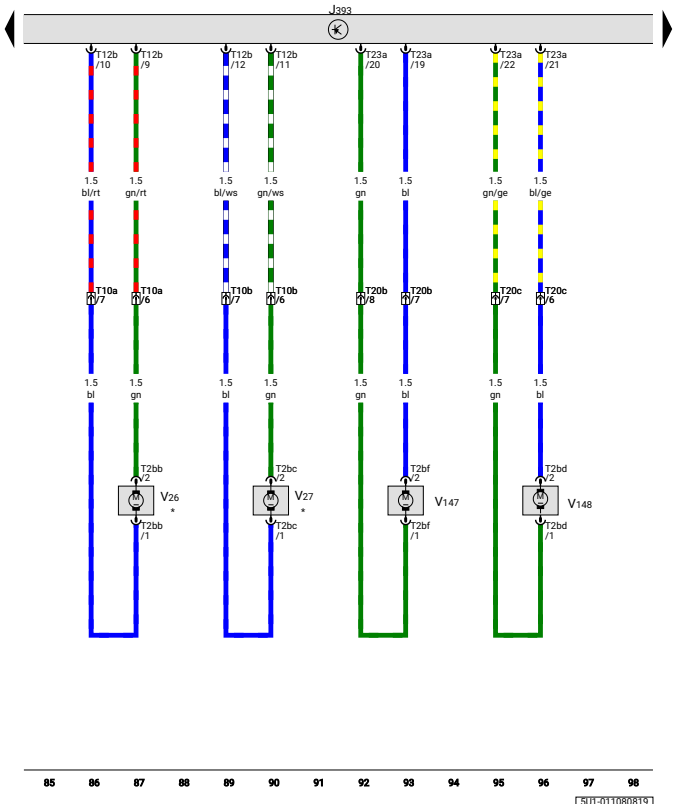

ws	=	white
sw	=	black
ro	=	red
rt	=	red
br	=	brown
gn	=	green
bl	=	blue
gr	=	grey
li	=	purple
vi	=	purple
ge	=	yellow
or	=	orange
rs	=	pink
tk	=	turquoise
blk	=	uninsulated

Convenience system central control unit, Rear left window regulator motor, Rear right window regulator motor, Driver side window regulator motor, Front passenger side window regulator motor

J393	-	Convenience system central control unit
T2bb	-	2-pin connector
T2bc	-	2-pin connector
T2bd	-	2-pin connector
T2bf	-	2-pin connector
T10a	-	10-pin connector, in rear left door
T10b	-	10-pin connector, in rear right door
T12b	-	12-pin connector
T20b	-	20-pin connector, in driver door
T20c	-	20-pin connector, in front passenger door
T23a	-	23-pin connector
V26	-	Rear left window regulator motor
V27	-	Rear right window regulator motor
V147	-	Driver side window regulator motor
V148	-	Front passenger side window regulator motor
*	-	For models with rear electric window regulators

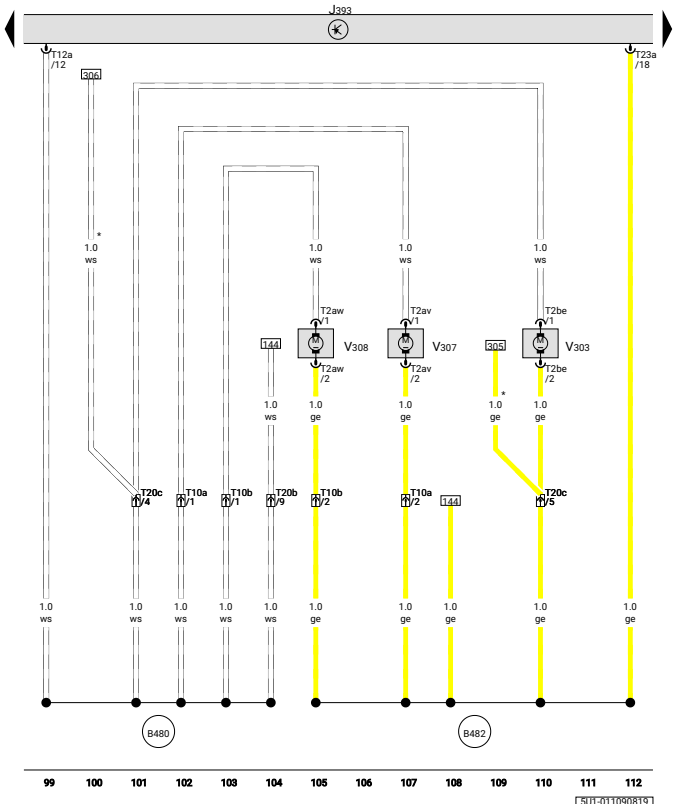

ws	=	white
sw	=	black
ro	=	red
rt	=	red
br	=	brown
gn	=	green
bl	=	blue
gr	=	grey
li	=	purple
vi	=	purple
ge	=	yellow
or	=	orange
rs	=	pink
tk	=	turquoise
blk	=	uninsulated

Convenience system central control unit, Front passenger door power latching motor, Rear left power latching motor, Rear right power latching motor

J393	-	Convenience system central control unit
T2av	-	2-pin connector
T2aw	-	2-pin connector
T2be	-	2-pin connector
T10a	-	10-pin connector, in rear left door
T10b	-	10-pin connector, in rear right door
T12a	-	12-pin connector
T20b	-	20-pin connector, in driver door
T20c	-	20-pin connector, in front passenger door
T23a	-	23-pin connector
V303	-	Front passenger door power latching motor
V307	-	Rear left power latching motor
V308	-	Rear right power latching motor
B480	-	Connection 16, in main wiring harness
B482	-	Connection 18, in main wiring harness
*	-	For Mexico

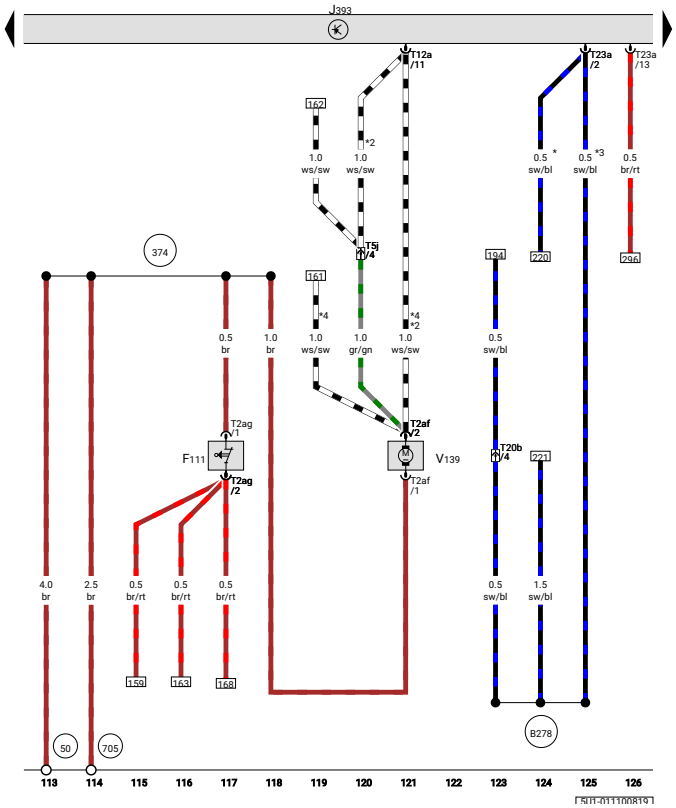

ws	=	white
sw	=	black
ro	=	red
rt	=	red
br	=	brown
gn	=	green
bl	=	blue
gr	=	grey
li	=	purple
vi	=	purple
ge	=	yellow
or	=	orange
rs	=	pink
tk	=	turquoise
blk	=	uninsulated

Rear lid contact switch, Convenience system central control unit, Rear lid release motor

F111	-	Rear lid contact switch
J393	-	Convenience system central control unit
T2af	-	2-pin connector
T2ag	-	2-pin connector
T5j	-	5-pin connector, on left in luggage compartment
T12a	-	12-pin connector
T20b	-	20-pin connector, in driver door
T23a	-	23-pin connector
V139	-	Rear lid release motor
50	-	Earth point, on left in luggage compartment
374	-	Earth connection 9, in main wiring harness
705	-	Earth point on fuel tank
B278	-	Positive connection 2 (15a) in main wiring harness
*	-	For models with no electrically adjustable exterior mirrors
*2	-	For models with front and rear door window regulators
*3	-	For models with electrically adjustable exterior mirrors
*4	-	Saloon

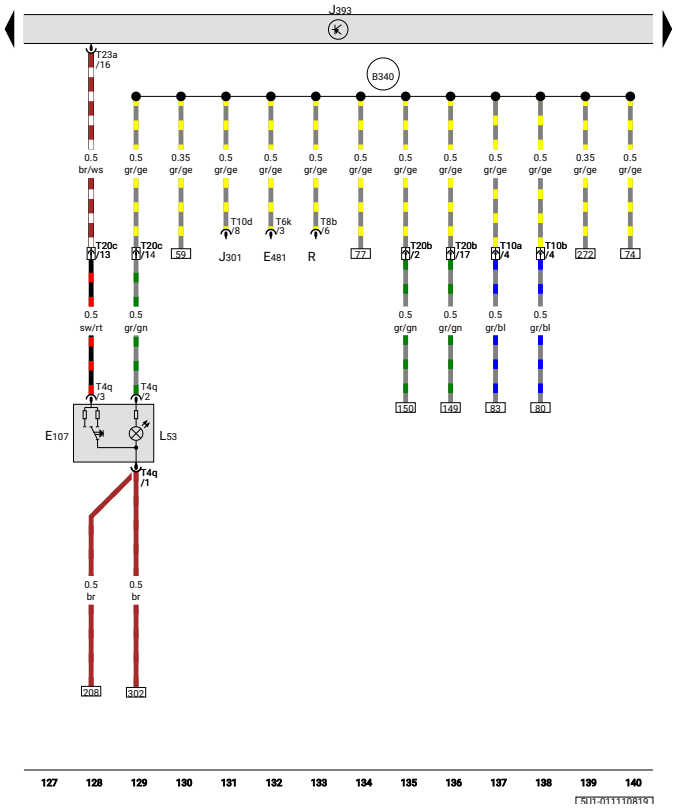

ws	=	white
sw	=	black
ro	=	red
rt	=	red
br	=	brown
gn	=	green
bl	=	blue
gr	=	grey
li	=	purple
vi	=	purple
ge	=	yellow
or	=	orange
rs	=	pink
tk	=	turquoise
blk	=	uninsulated

Window regulator switch in front passenger door, Convenience system central control unit, Window regulator switch illumination bulb

E107	-	Window regulator switch in front passenger door
E481	-	Load area illumination switch
J301	-	Air conditioning system control unit
J393	-	Convenience system central control unit
L53	-	Window regulator switch illumination bulb
R	-	Radio
T4q	-	4-pin connector
T6k	-	6-pin connector
T8b	-	8-pin connector
T10a	-	10-pin connector, in rear left door
T10b	-	10-pin connector, in rear right door
T10d	-	10-pin connector
T20b	-	20-pin connector, in driver door
T20c	-	20-pin connector, in front passenger door
T23a	-	23-pin connector
B340	-	Connection 1 (58d), in main wiring harness

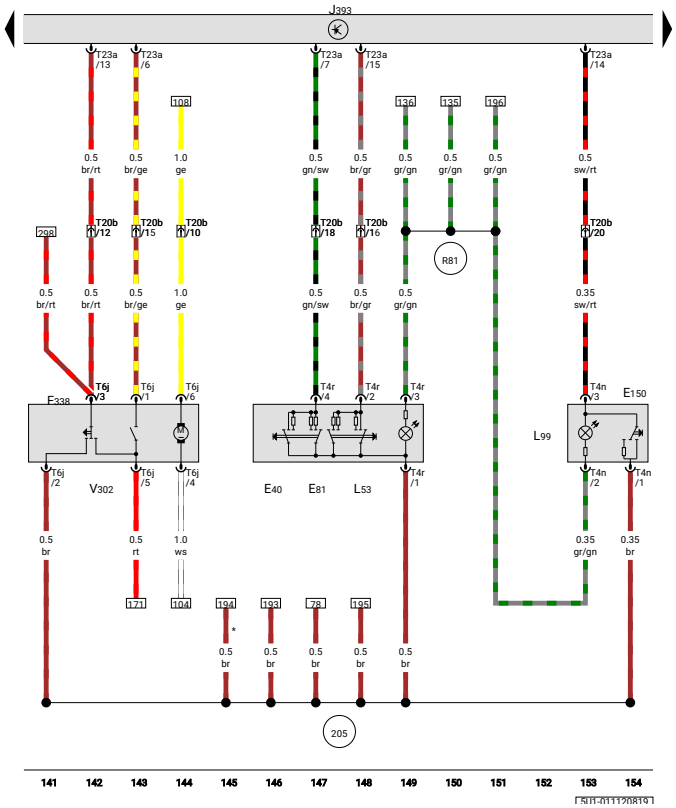

ws	=	white
sw	=	black
ro	=	red
rt	=	red
br	=	brown
gn	=	green
bl	=	blue
gr	=	grey
li	=	purple
vi	=	purple
ge	=	yellow
or	=	orange
rs	=	pink
tk	=	turquoise
blk	=	uninsulated

Front left window regulator switch, Front right window regulator switch in driver door, Driver side interior locking switch, Driver door power latching system contact switch, Window regulator switch illumination bulb, Driver door power latching motor

E40	-	Front left window regulator switch
E81	-	Front right window regulator switch in driver door
E150	-	Driver side interior locking switch
F338	-	Driver door power latching system contact switch
J393	-	Convenience system central control unit
L53	-	Window regulator switch illumination bulb
L99	-	Interior lock switch illumination bulb
T4n	-	4-pin connector
T4r	-	4-pin connector
T6j	-	6-pin connector
T20b	-	20-pin connector, in driver door
T23a	-	23-pin connector
V302	-	Driver door power latching motor
205	-	Earth connection, in driver door wiring harness
R81	-	Connection 1 (58d), in driver side door wiring harness
*	-	For models with no electrically adjustable exterior mirrors

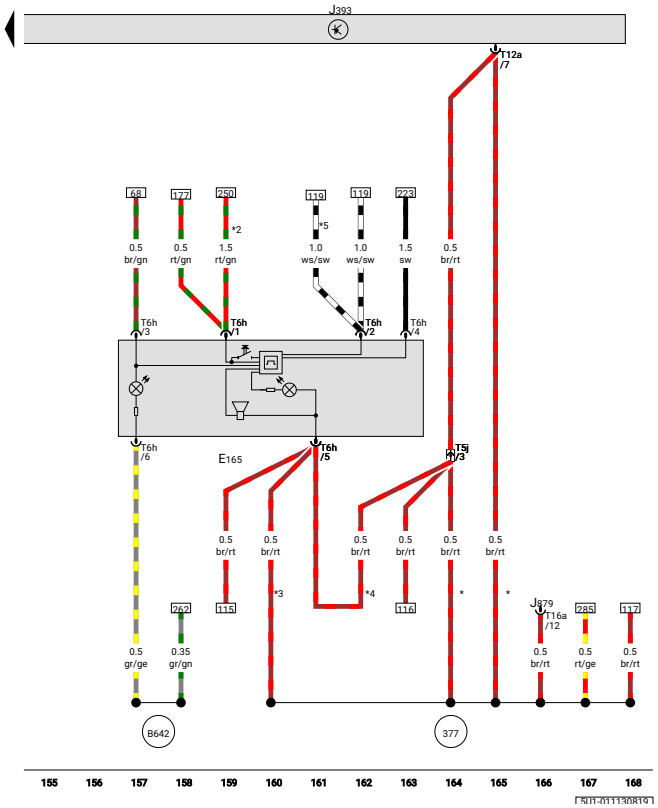

ws	=	white
sw	=	black
ro	=	red
rt	=	red
br	=	brown
gn	=	green
bl	=	blue
gr	=	grey
li	=	purple
vi	=	purple
ge	=	yellow
or	=	orange
rs	=	pink
tk	=	turquoise
blk	=	uninsulated

Rear lid release switch, Convenience system central control unit

E165	-	Rear lid release switch
J393	-	Convenience system central control unit
J879	-	Control unit for interactive system
T5j	-	5-pin connector, on left in luggage compartment
T6h	-	6-pin connector
T12a	-	12-pin connector
T16a	-	16-pin connector
377	-	Earth connection 12, in main wiring harness
B642	-	Positive connection (58), in main wiring harness
*	-	For models with interactive system
*2	-	For models with anti-theft alarm system
*3	-	For models with interior handle for rear lid
*4	-	For models with no anti-theft alarm system
*5	-	Saloon

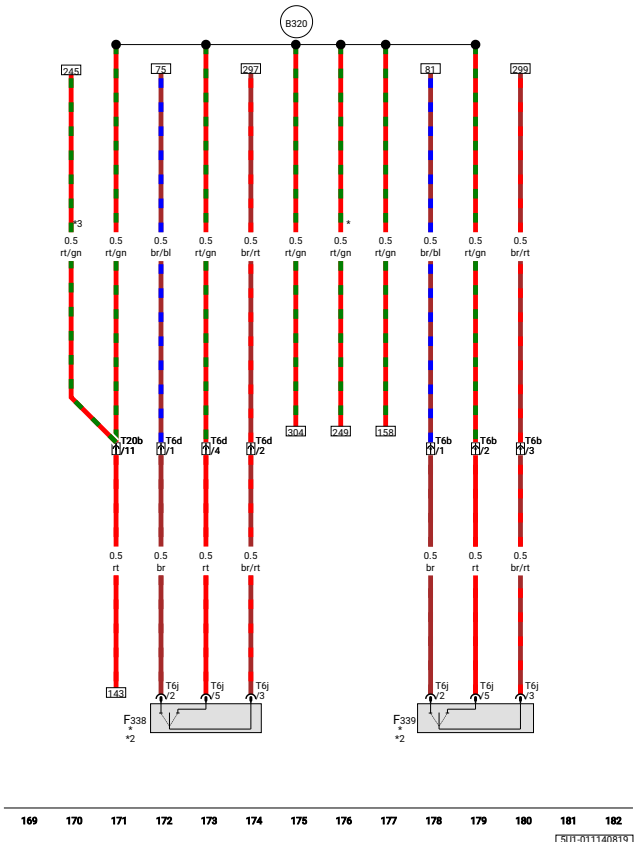

ws	=	white
sw	=	black
ro	=	red
rt	=	red
br	=	brown
gn	=	green
bl	=	blue
gr	=	grey
li	=	purple
vi	=	purple
ge	=	yellow
or	=	orange
rs	=	pink
tk	=	turquoise
blk	=	uninsulated

Driver door power latching system contact switch, Front passenger door power latching system contact switch

F338	-	Driver door power latching system contact switch
F339	-	Front passenger door power latching system contact switch
T6b	-	6-pin connector, in front passenger door
T6d	-	6-pin connector, in driver door
T6j	-	6-pin connector
T20b	-	20-pin connector, in driver door
B320	-	Positive connection 6 (30a) in main wiring harness
*	-	For models with anti-theft alarm system and front interior monitor
*2	-	For models with no power latching system
*3	-	For pick-up models

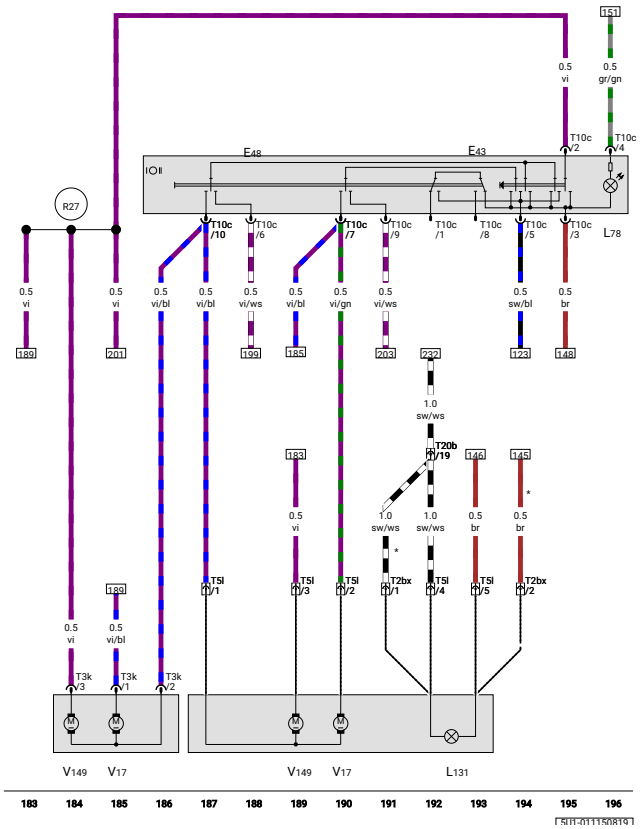

ws	=	white
sw	=	black
ro	=	red
rt	=	red
br	=	brown
gn	=	green
bl	=	blue
gr	=	grey
li	=	purple
vi	=	purple
ge	=	yellow
or	=	orange
rs	=	pink
tk	=	turquoise
blk	=	uninsulated

Mirror adjustment switch, Mirror adjustment changeover switch, Mirror adjustment switch illumination bulb, Driver side turn signal repeater bulb, Driver side mirror adjustment motor 2

E43	-	Mirror adjustment switch
E48	-	Mirror adjustment changeover switch
L78	-	Mirror adjustment switch illumination bulb
L131	-	Driver side turn signal repeater bulb
T2bx	-	2-pin connector
T3k	-	3-pin connector
T5l	-	5-pin connector
T10c	-	10-pin connector
T20b	-	20-pin connector, in driver door
V17	-	Driver side mirror adjustment motor 2
V149	-	Driver side mirror adjustment motor
R27	-	Connection (mirror adjustment), in driver door wiring harness
*	-	For models with no electrically adjustable exterior mirrors

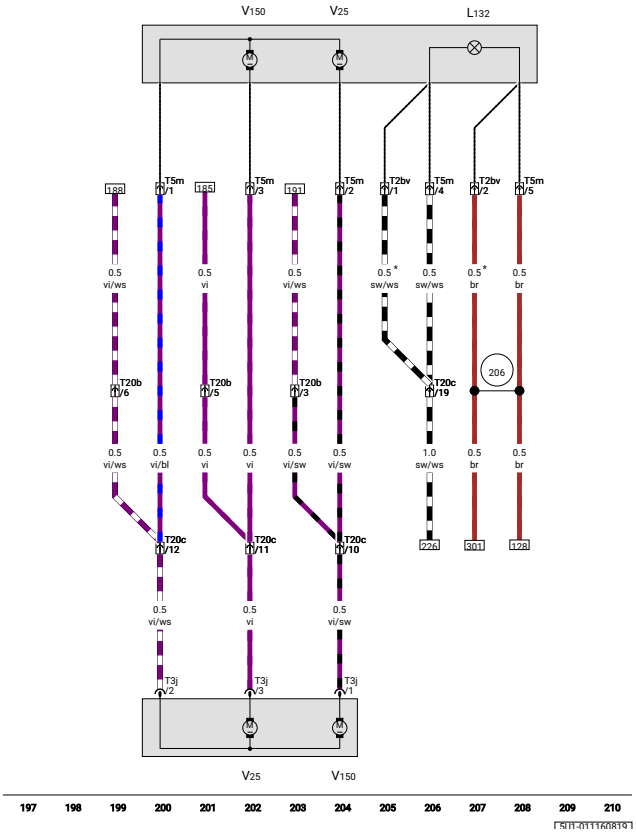

ws	=	white
sw	=	black
ro	=	red
rt	=	red
br	=	brown
gn	=	green
bl	=	blue
gr	=	grey
li	=	purple
vi	=	purple
ge	=	yellow
or	=	orange
rs	=	pink
tk	=	turquoise
blk	=	uninsulated

Front passenger side turn signal repeater bulb, Front passenger side mirror adjustment motor 2

L132	-	Front passenger side turn signal repeater bulb
T2bv	-	2-pin connector
T3j	-	3-pin connector
T5m	-	5-pin connector
T20b	-	20-pin connector, in driver door
T20c	-	20-pin connector, in front passenger door
V25	-	Front passenger side mirror adjustment motor 2
V150	-	Front passenger side mirror adjustment motor
206	-	Earth connection, in front passenger door wiring harness
*	-	For models with no electrically adjustable exterior mirrors

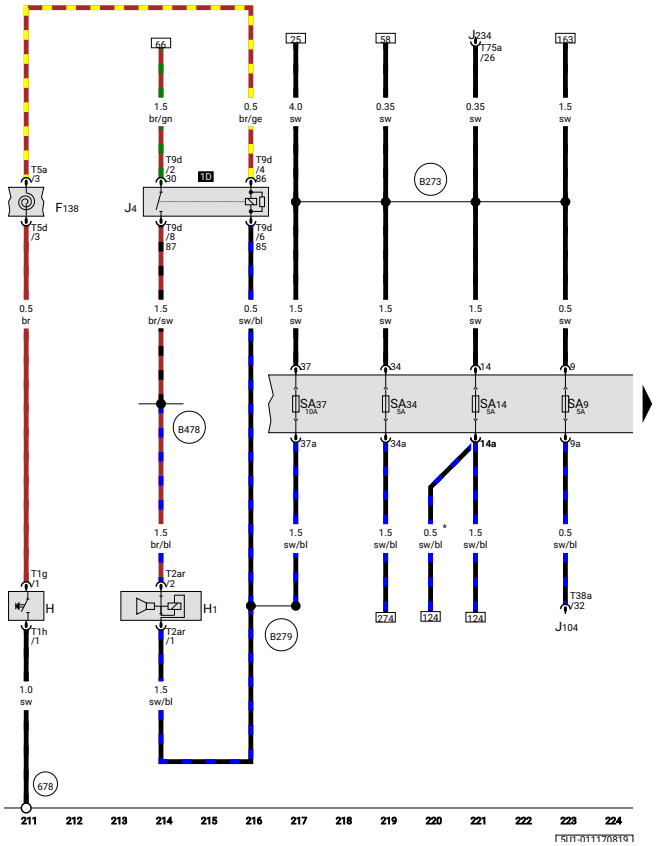

ws	=	white
sw	=	black
ro	=	red
rt	=	red
br	=	brown
gn	=	green
bl	=	blue
gr	=	grey
li	=	purple
vi	=	purple
ge	=	yellow
or	=	orange
rs	=	pink
tk	=	turquoise
blk	=	uninsulated

Airbag coil connector and return ring with slip ring, Horn plate, Horn or dual tone horn, Dual tone horn relay

F138	-	Airbag coil connector and return ring with slip ring
H	-	Horn plate
H1	-	Horn or dual tone horn
J4	-	Dual tone horn relay
J104	-	ABS control unit
J234	-	Airbag control unit
SA9	-	Fuse 9 on fuse holder A
SA14	-	Fuse 14 on fuse holder A
SA34	-	Fuse 34 on fuse holder A
SA37	-	Fuse 37 on fuse holder A
T1g	-	1-pin connector
T1h	-	1-pin connector
T2ar	-	2-pin connector
T5a	-	5-pin connector
T5d	-	5-pin connector
T9d	-	9-pin connector
T38a	-	38-pin connector
T75a	-	75-pin connector
678	-	Earth point, on steering wheel
B273	-	Positive connection (15), in main wiring harness
B279	-	Positive connection 3 (15a) in main wiring harness
B478	-	Connection 14, in main wiring harness
*	-	For models with no electrically adjustable exterior mirrors

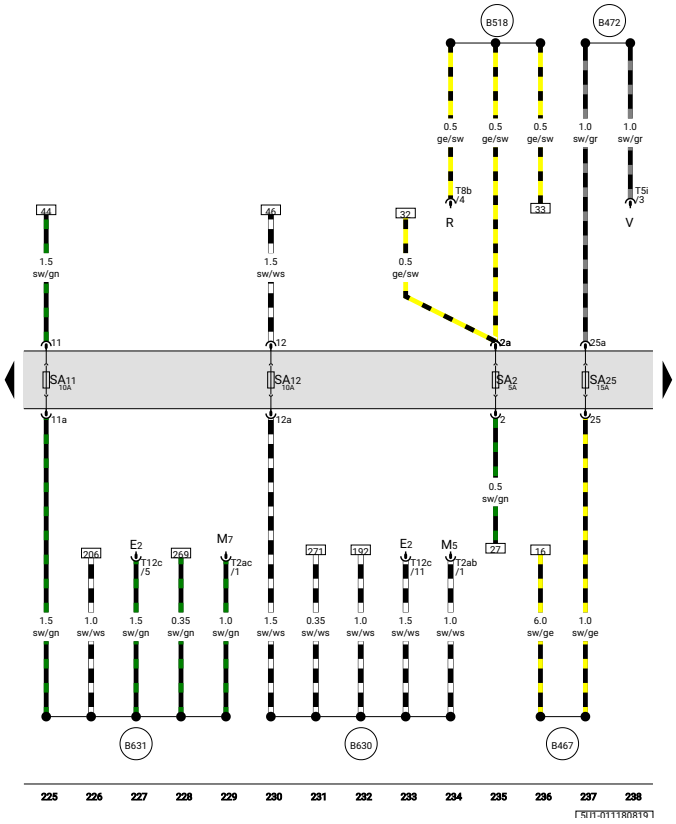

ws	=	white
sw	=	black
ro	=	red
rt	=	red
br	=	brown
gn	=	green
bl	=	blue
gr	=	grey
li	=	purple
vi	=	purple
ge	=	yellow
or	=	orange
rs	=	pink
tk	=	turquoise
blk	=	uninsulated

Fuse 2 on fuse holder A, Fuse 11 on fuse holder A, Fuse 12 on fuse holder A, Fuse 25 on fuse holder A

E2	-	Turn signal switch
M5	-	Front left turn signal bulb
M7	-	Front right turn signal bulb
R	-	Radio
SA2	-	Fuse 2 on fuse holder A
SA11	-	Fuse 11 on fuse holder A
SA12	-	Fuse 12 on fuse holder A
SA25	-	Fuse 25 on fuse holder A
T2ab	-	2-pin connector
T2ac	-	2-pin connector
T5i	-	5-pin connector
T8b	-	8-pin connector
T12c	-	12-pin connector
V	-	Windscreen wiper motor
B467	-	Connection 3, in main wiring harness
B472	-	Connection 8, in main wiring harness
B518	-	Connection (86s), in main wiring harness
B630	-	Positive connection (left turn signal bulb), in main wiring harness
B631	-	Positive connection (right turn signal bulb), in main wiring harness

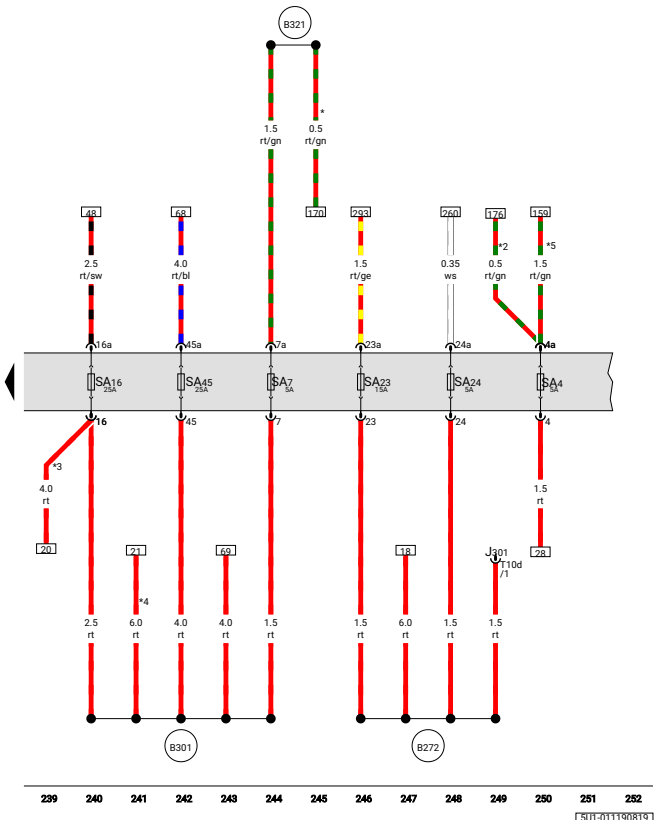

ws	=	white
sw	=	black
ro	=	red
rt	=	red
br	=	brown
gn	=	green
bl	=	blue
gr	=	grey
li	=	purple
vi	=	purple
ge	=	yellow
or	=	orange
rs	=	pink
tk	=	turquoise
blk	=	uninsulated

Fuse 4 on fuse holder A, Fuse 7 on fuse holder A, Fuse 16 on fuse holder A, Fuse 23 on fuse holder A, Fuse 24 on fuse holder A, Fuse 45 on fuse holder A

J301	-	Air conditioning system control unit
SA4	-	Fuse 4 on fuse holder A
SA7	-	Fuse 7 on fuse holder A
SA16	-	Fuse 16 on fuse holder A
SA23	-	Fuse 23 on fuse holder A
SA24	-	Fuse 24 on fuse holder A
SA45	-	Fuse 45 on fuse holder A
T10d	-	10-pin connector
B272	-	Positive connection (30), in main wiring harness
B301	-	Positive connection 5 (30), in main wiring harness
B321	-	Positive connection 7 (30a) in main wiring harness
*	-	For pick-up models
*2	-	For models with anti-theft alarm system and front interior monitor
*3	-	For models with no radio
*4	-	For models with rear electric window regulators
*5	-	For models with anti-theft alarm system

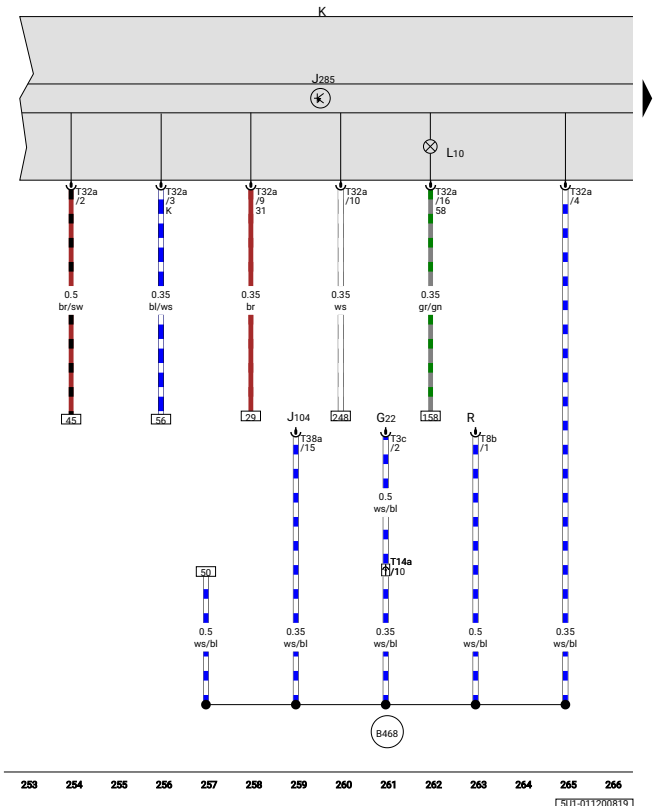

ws	=	white
sw	=	black
ro	=	red
rt	=	red
br	=	brown
gn	=	green
bl	=	blue
gr	=	grey
li	=	purple
vi	=	purple
ge	=	yellow
or	=	orange
rs	=	pink
tk	=	turquoise
blk	=	uninsulated

Control unit in dash panel insert, Dash panel insert, Dash panel insert illumination bulb

G22	-	Speedometer sender
J104	-	ABS control unit
J285	-	Control unit in dash panel insert
K	-	Dash panel insert
L10	-	Dash panel insert illumination bulb
R	-	Radio
T3c	-	3-pin connector
T8b	-	8-pin connector
T14a	-	14-pin connector, on left in engine compartment
T32a	-	32-pin connector
T38a	-	38-pin connector
B468	-	Connection 4, in main wiring harness

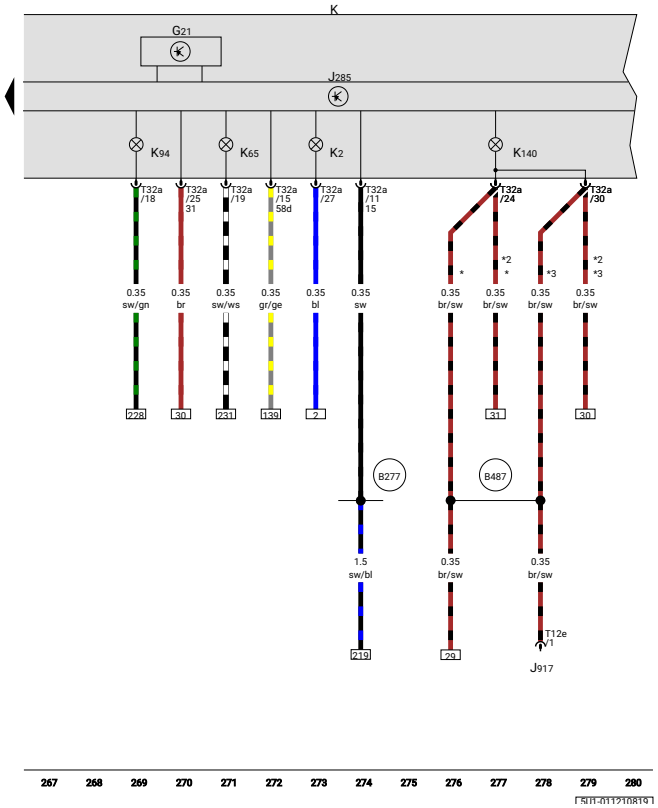

ws	=	white
sw	=	black
ro	=	red
rt	=	red
br	=	brown
gn	=	green
bl	=	blue
gr	=	grey
li	=	purple
vi	=	purple
ge	=	yellow
or	=	orange
rs	=	pink
tk	=	turquoise
blk	=	uninsulated

Speedometer, Control unit in dash panel insert, Dash panel insert, Alternator warning lamp, Left turn signal warning lamp, Right turn signal warning lamp, Cab lock warning lamp

G21	-	Speedometer
J285	-	Control unit in dash panel insert
J917	-	Control unit for lighting and wiper functions
K	-	Dash panel insert
K2	-	Alternator warning lamp
K65	-	Left turn signal warning lamp
K94	-	Right turn signal warning lamp
K140	-	Cab lock warning lamp
T12e	-	12-pin connector
T32a	-	32-pin connector
B277	-	Positive connection 1 (15a) in main wiring harness
B487	-	Connection 23, in main wiring harness
*	-	For models with multifunction display
*2	-	For models with no automatic headlight control and with Coming Home function
*3	-	For models with no multifunction display

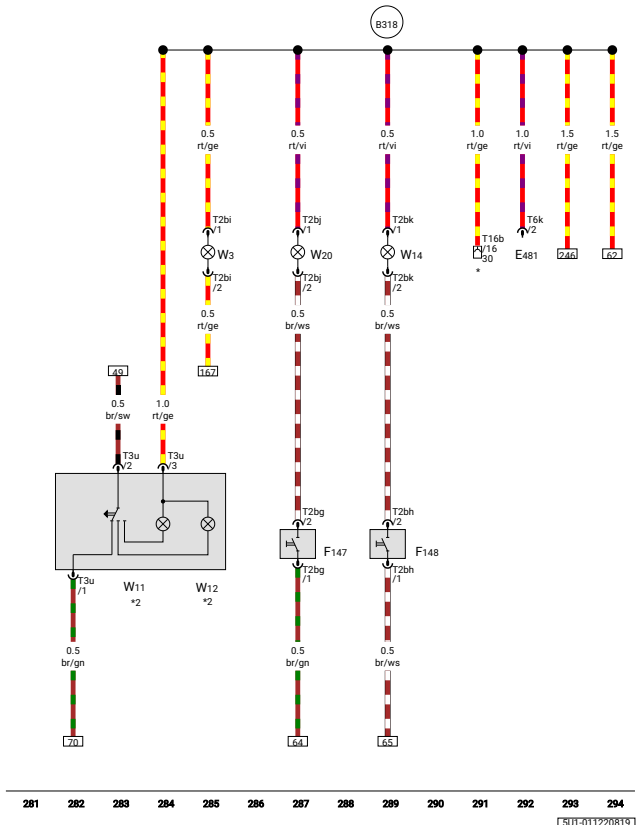

ws	=	white
sw	=	black
ro	=	red
rt	=	red
br	=	brown
gn	=	green
bl	=	blue
gr	=	grey
li	=	purple
vi	=	purple
ge	=	yellow
or	=	orange
rs	=	pink
tk	=	turquoise
blk	=	uninsulated

Driver vanity mirror contact switch, Front passenger vanity mirror contact switch, Luggage compartment light, Rear left reading light, Rear right reading light, Front passenger side illuminated vanity mirror, Driver side illuminated vanity mirror

E481	-	Load area illumination switch
F147	-	Driver vanity mirror contact switch
F148	-	Front passenger vanity mirror contact switch
T2bg	-	2-pin connector
T2bh	-	2-pin connector
T2bi	-	2-pin connector
T2bj	-	2-pin connector
T2bk	-	2-pin connector
T3u	-	3-pin connector
T6k	-	6-pin connector
T16b	-	16-pin connector
W3	-	Luggage compartment light
W11	-	Rear left reading light
W12	-	Rear right reading light
W14	-	Front passenger side illuminated vanity mirror
W20	-	Driver side illuminated vanity mirror
B318	-	Positive connection 4 (30a) in main wiring harness
*	-	Diagnostic connection
*2	-	From April 2010

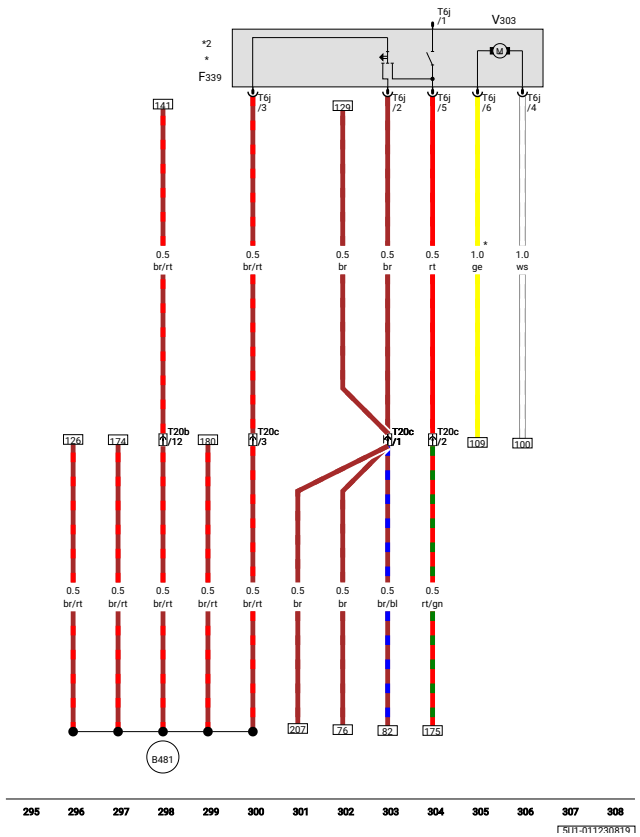

Front passenger door power latching system contact switch, Front passenger door power latching motor

F339	-	Front passenger door power latching system contact switch
T6j	-	6-pin connector
T20b	-	20-pin connector
T20c	-	20-pin connector
V303	-	Front passenger door power latching motor
B481	-	Conexión 17, en el mazo de cables principal
*	-	Para México
*2	-	Para modelos con sistema de alarma antirrobo y monitor interior delantero

ws	=	white
sw	=	black
ro	=	red
rt	=	red
br	=	brown
gn	=	green
bl	=	blue
gr	=	grey
li	=	purple
vi	=	purple
ge	=	yellow
or	=	orange
rs	=	pink
tk	=	turquoise
blk	=	uninsulated

ANTI-LOCK BRAKE SYSTEM (ABS), FROM MARCH 2008

Licensed by VOLKSWAGEN AG

Gol/Voyage/Saveiro	Current Flow Diagram	No. 5 / 1
		08.2016

Anti-lock brake system (ABS)

From March 2008

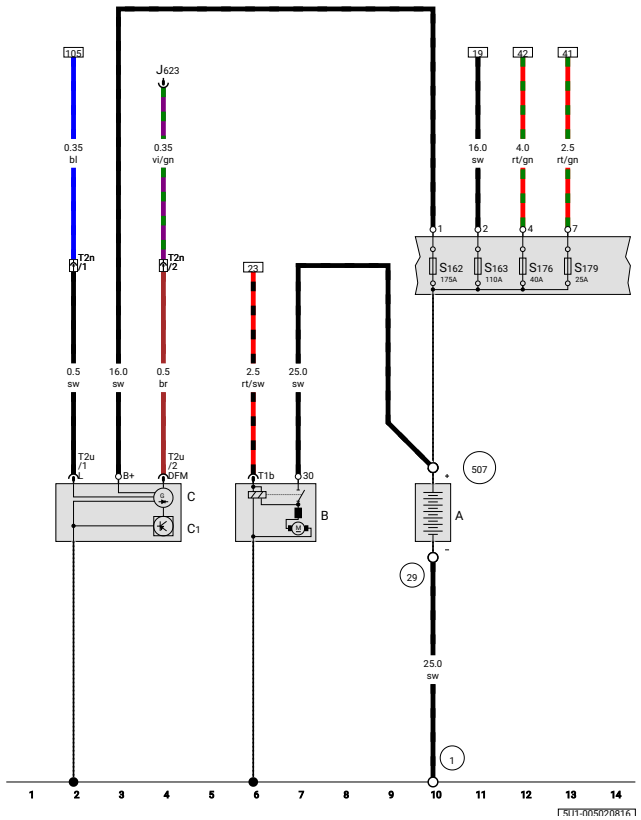

ws	=	white
sw	=	black
ro	=	red
rt	=	red
br	=	brown
gn	=	green
bl	=	blue
gr	=	grey
li	=	purple
vi	=	purple
ge	=	yellow
or	=	orange
rs	=	pink
tk	=	turquoise
blk	=	uninsulated

Battery, Starter, Alternator, Voltage regulator

A	-	Battery
B	-	Starter
C	-	Alternator
C1	-	Voltage regulator
J623	-	Engine control unit
S162	-	Fuse 1 (30), in battery fuse holder
S163	-	Fuse 2 (30), in battery fuse holder
S176	-	Fuse 4 (30), in battery fuse holder
S179	-	Fuse 7 (30), in battery fuse holder
T1b	-	Single connector
T2n	-	2-pin connector, in engine compartment
T2u	-	2-pin connector
1	-	Earth strap, battery - body
29	-	Earth point, near ..., near battery
507	-	Threaded connection (30), on battery fuse holder

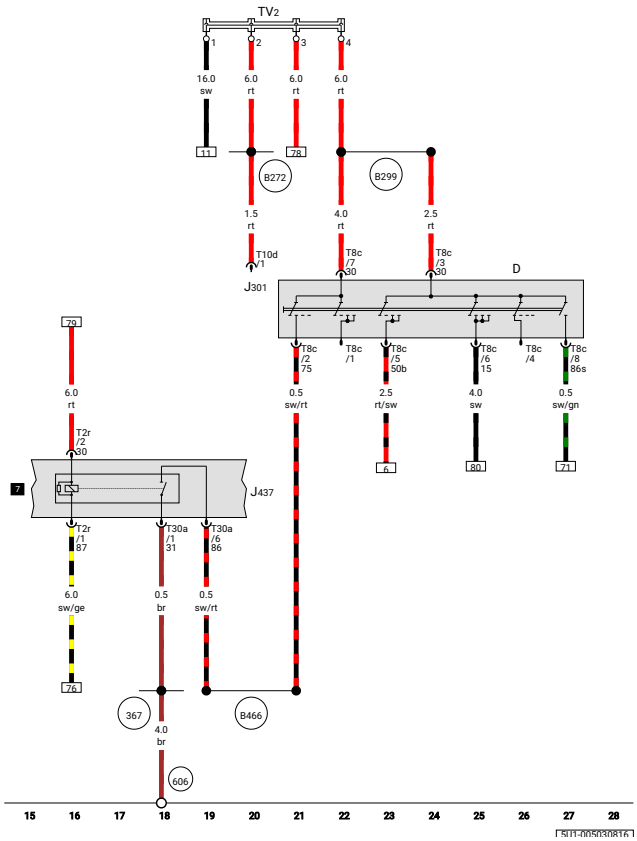

ws	=	white
sw	=	black
ro	=	red
rt	=	red
br	=	brown
gn	=	green
bl	=	blue
gr	=	grey
li	=	purple
vi	=	purple
ge	=	yellow
or	=	orange
rs	=	pink
tk	=	turquoise
blk	=	uninsulated

Ignition/starter switch, Electric drive main relay, Terminal 30 wiring junction

D	-	Ignition/starter switch
J301	-	Air conditioning system control unit
J437	-	Electric drive main relay
T2r	-	2-pin connector
T8c	-	8-pin connector
T10d	-	10-pin connector
T30a	-	30-pin connector
TV2	-	Terminal 30 wiring junction
367	-	Earth connection 2, in main wiring harness
606	-	Earth point, under the centre console near gear stick
B272	-	Positive connection (30), in main wiring harness
B299	-	Positive connection 3 (30), in main wiring harness
B466	-	Connection 2, in main wiring harness

ws	=	white
sw	=	black
ro	=	red
rt	=	red
br	=	brown
gn	=	green
bl	=	blue
gr	=	grey
li	=	purple
vi	=	purple
ge	=	yellow
or	=	orange
rs	=	pink
tk	=	turquoise
blk	=	uninsulated

Rear right speed sensor, Front right speed sensor, Rear left speed sensor, Front left speed sensor, ABS control unit, Front right ABS inlet valve, Front right ABS outlet valve, Front left ABS inlet valve, Front left ABS outlet valve

G44	-	Rear right speed sensor
G45	-	Front right speed sensor
G46	-	Rear left speed sensor
G47	-	Front left speed sensor
J104	-	ABS control unit
N99	-	Front right ABS inlet valve
N100	-	Front right ABS outlet valve
N101	-	Front left ABS inlet valve
N102	-	Front left ABS outlet valve
T2ak	-	2-pin connector
T2al	-	2-pin connector
T2am	-	2-pin connector
T2an	-	2-pin connector
T38a	-	38-pin connector
B485	-	Connection 21, in main wiring harness
B486	-	Connection 22, in main wiring harness

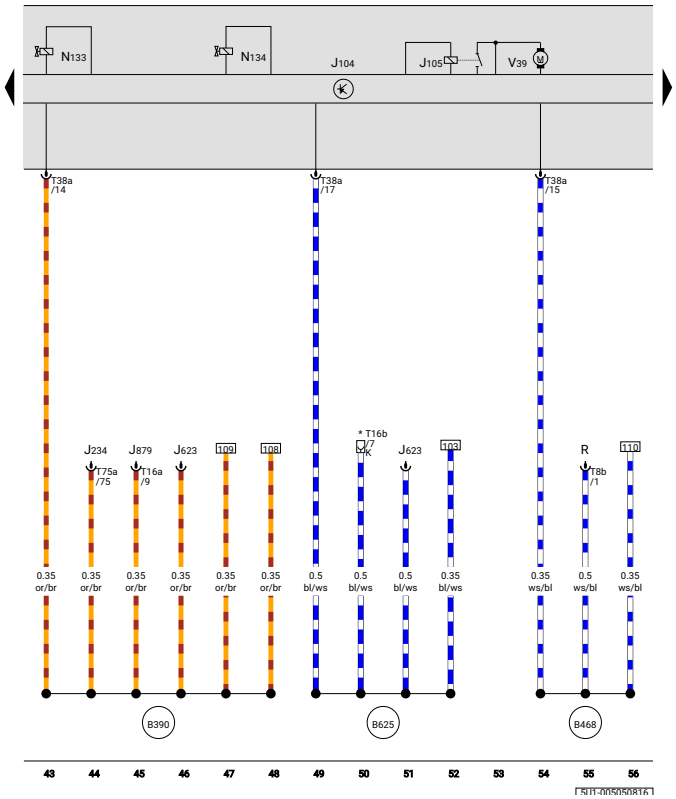

ws	=	white
sw	=	black
ro	=	red
rt	=	red
br	=	brown
gn	=	green
bl	=	blue
gr	=	grey
li	=	purple
vi	=	purple
ge	=	yellow
or	=	orange
rs	=	pink
tk	=	turquoise
blk	=	uninsulated

ABS control unit, ABS return flow pump relay, Rear right ABS inlet valve, Rear left ABS inlet valve, ABS return flow pump

J104	-	ABS control unit
J105	-	ABS return flow pump relay
J234	-	Airbag control unit
J623	-	Engine control unit
J879	-	Control unit for interactive system
N133	-	Rear right ABS inlet valve
N134	-	Rear left ABS inlet valve
R	-	Radio
T8b	-	8-pin connector
T16a	-	16-pin connector
T16b	-	16-pin connector
T38a	-	38-pin connector
T75a	-	75-pin connector
V39	-	ABS return flow pump
B390	-	Connection 1 (powertrain CAN bus, low), in main wiring harness
B468	-	Connection 4, in main wiring harness
B625	-	Connection (K-diagnosis wire), in main wiring harness
*	-	Diagnostic connection

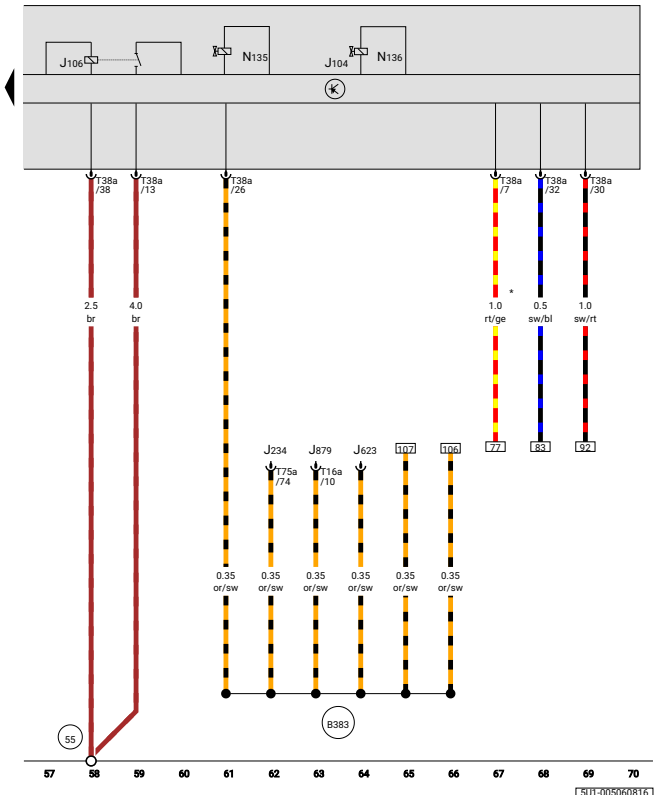

ws	=	white
sw	=	black
ro	=	red
rt	=	red
br	=	brown
gn	=	green
bl	=	blue
gr	=	grey
li	=	purple
vi	=	purple
ge	=	yellow
or	=	orange
rs	=	pink
tk	=	turquoise
blk	=	uninsulated

ABS control unit, ABS solenoid valve relay, Rear right ABS outlet valve, Rear left ABS outlet valve

J104	-	ABS control unit
J106	-	ABS solenoid valve relay
J234	-	Airbag control unit
J623	-	Engine control unit
J879	-	Control unit for interactive system
N135	-	Rear right ABS outlet valve
N136	-	Rear left ABS outlet valve
T16a	-	16-pin connector
T38a	-	38-pin connector
T75a	-	75-pin connector
55	-	Earth point, next to ABS control unit
B383	-	Connection 1 (powertrain CAN bus, high), in main wiring harness
*	-	Up to December 2011

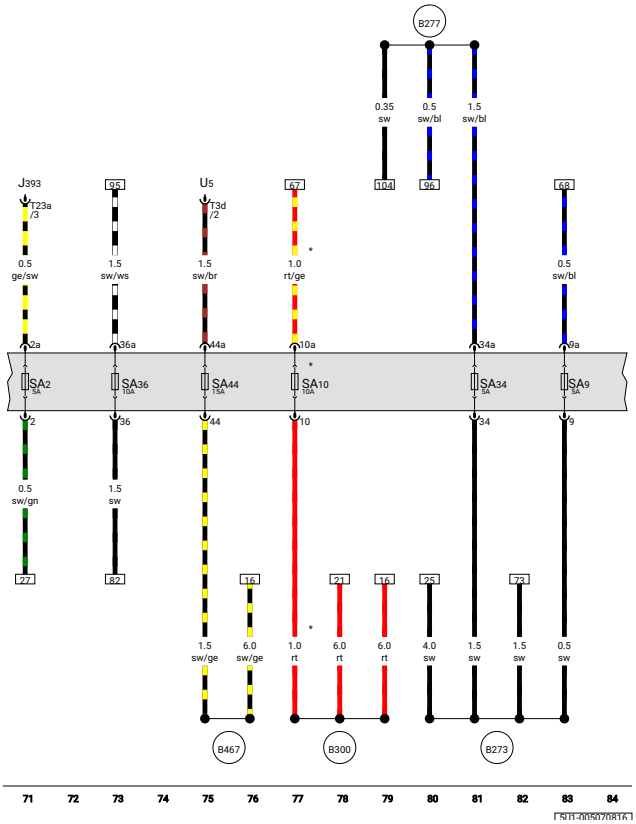

ws	=	white
sw	=	black
ro	=	red
rt	=	red
br	=	brown
gn	=	green
bl	=	blue
gr	=	grey
li	=	purple
vi	=	purple
ge	=	yellow
or	=	orange
rs	=	pink
tk	=	turquoise
blk	=	uninsulated

Fuse 2 on fuse holder A, Fuse 9 on fuse holder A, Fuse 10 on fuse holder A, Fuse 34 on fuse holder A, Fuse 36 on fuse holder A, Fuse 44 on fuse holder A

J393	-	Convenience system central control unit
SA2	-	Fuse 2 on fuse holder A
SA9	-	Fuse 9 on fuse holder A
SA10	-	Fuse 10 on fuse holder A
SA34	-	Fuse 34 on fuse holder A
SA36	-	Fuse 36 on fuse holder A
SA44	-	Fuse 44 on fuse holder A
T3d	-	3-pin connector
T23a	-	23-pin connector
U5	-	12 V socket
B273	-	Positive connection (15), in main wiring harness
B277	-	Positive connection 1 (15a) in main wiring harness
B300	-	Positive connection 4 (30), in main wiring harness
B467	-	Connection 3, in main wiring harness
*	-	Up to December 2011

ws	=	white
sw	=	black
ro	=	red
rt	=	red
br	=	brown
gn	=	green
bl	=	blue
gr	=	grey
li	=	purple
vi	=	purple
ge	=	yellow
or	=	orange
rs	=	pink
tk	=	turquoise
blk	=	uninsulated

Brake light switch, Handbrake warning switch, Brake fluid level warning contact, Brake pedal switch

F	-	Brake light switch
F9	-	Handbrake warning switch
F34	-	Brake fluid level warning contact
F47	-	Brake pedal switch
J623	-	Engine control unit
T1e	-	Single connector
T2ao	-	2-pin connector
T4c	-	4-pin connector
12	-	Earth point, on left in engine compartment
366	-	Earth connection 1, in main wiring harness
369	-	Earth connection 4, in main wiring harness
B335	-	Connection 1 (54), in main wiring harness

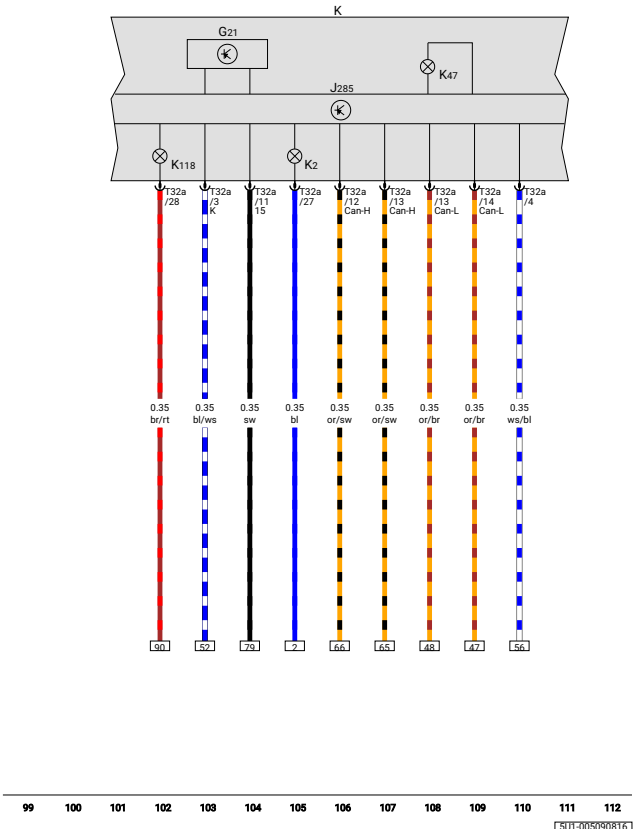

ws	=	white
sw	=	black
ro	=	red
rt	=	red
br	=	brown
gn	=	green
bl	=	blue
gr	=	grey
li	=	purple
vi	=	purple
ge	=	yellow
or	=	orange
rs	=	pink
tk	=	turquoise
blk	=	uninsulated

Speedometer, Control unit in dash panel insert, Dash panel insert, Alternator warning lamp, ABS warning lamp, Brake system warning lamp

G21	-	Speedometer
J285	-	Control unit in dash panel insert
K	-	Dash panel insert
K2	-	Alternator warning lamp
K47	-	ABS warning lamp
K118	-	Brake system warning lamp
T32a	-	32-pin connector

SISTEMAS DE AIRBAG, DESDE MARZO DE 2008

Licenciado por VOLKSWAGEN AG.

Gol/Voyage/Saveiro	Diagrama de flujo actual	N° 4/1
		08.2016

Sistemas de airbag

Desde marzo de 2008

Gol/Voyage/Saveiro	Diagrama de flujo actual	N° 4/2

ws	=	blanco
sudoeste	=	negro
ro	=	rojo
rt	=	rojo
hermano	=	marrón
gn	=	verde
licenciado en Derecho	=	azul
gramo	=	gris
li	=	púrpura
vi	=	púrpura
ge	=	amarillo
o	=	naranja
rs	=	rosa
tk	=	turquesa
negro	=	sin aislamiento

Batería, Arranque, Alternador, Regulador de voltaje

A	-	Batería
B	-	Inicio
C	-	Alternador
C1	-	Regulador de voltaje
J623	-	Unidad de control del motor
S162	-	Fusible 1 (30), en portafusibles de batería
S163	-	Fusible 2 (30), en portafusibles de batería
T1b	-	Conector único
T2n	-	Conector de 2 pines, en el compartimento del motor
T2u	-	conector de 2 pines
1	-	Correa de tierra, batería - cuerpo
29	-	Punto de tierra, cerca..., cerca de batería
507	-	Conexión roscada (30), en portafusibles de batería

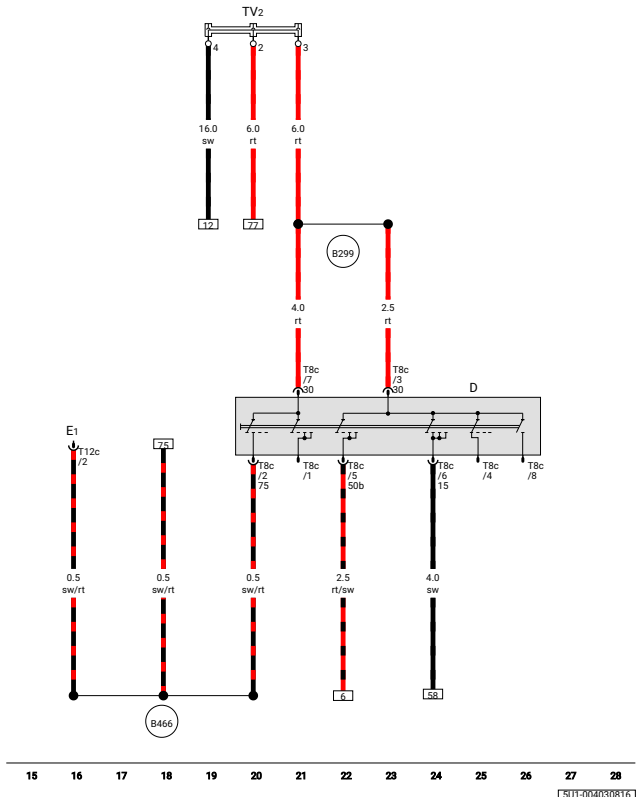

ws	=	blanco
sudoeste	=	negro
ro	=	rojo
rt	=	rojo
hermano	=	marrón
gn	=	verde
licenciado en Derecho	=	azul
gramo	=	gris
li	=	púrpura
vi	=	púrpura
ge	=	amarillo
o	=	naranja
rs	=	rosa
tk	=	turquesa
negro	=	sin aislamiento

Interruptor de encendido/arranque, unión de cableado del terminal 30

D	-	Interruptor de encendido/arranque
E1	-	Interruptor de luz
T8c	-	conector de 8 pines
T12c	-	Conector de 12 pines
TV2	-	Unión de cableado del terminal 30
B299	-	Conexión positiva 3 (30), en el mazo de cables principal
B466	-	Conexión 2, en el mazo de cables principal

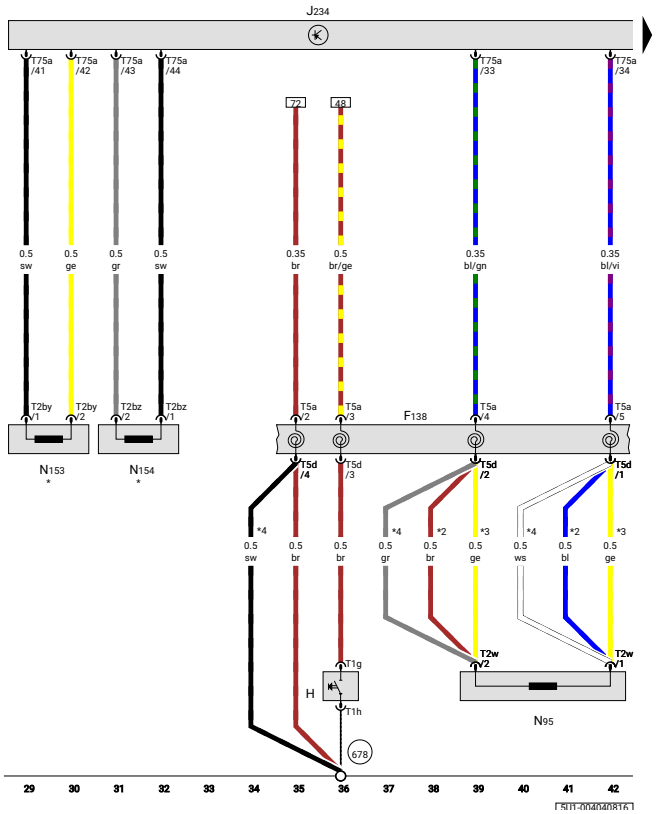

ws	=	blanco
sudoeste	=	negro
ro	=	rojo
rt	=	rojo
hermano	=	marrón
gn	=	verde
licenciado en Derecho	=	azul
gramo	=	gris
li	=	púrpura
vi	=	púrpura
ge	=	amarillo
o	=	naranja
rs	=	rosa
tk	=	turquesa
negro	=	sin aislamiento

Conector de la bobina del airbag y anillo de retorno con anillo deslizante , Placa de bocina, Unidad de control del airbag, Encendedor del airbag del lado del conductor, Encendedor 1 del tensor del cinturón de seguridad del conductor , Encendedor 1 del tensor del cinturón de seguridad del pasajero delantero

F138	-	Conector de bobina de airbag y anillo de retorno con anillo deslizante
h	-	Placa de cuerno
J234	-	Unidad de control de airbag 📷 📷
N95	-	Encendedor del airbag del lado del conductor
N153	-	Encendedor 1 del tensor del cinturón de seguridad del conductor
N154	-	Encendedor 1 del tensor del cinturón de seguridad del pasajero delantero
T1g	-	Conector único
T1h	-	Conector único
T2by	-	conector de 2 pines
T2bz	-	conector de 2 pines
T2w	-	conector de 2 pines
T5a	-	conector de 5 pines
T5d	-	conector de 5 pines
T75a	-	Conector de 75 pines
678	-	Punto de tierra, en el volante 📷 📷
*	-	Desde octubre de 2010
*2	-	Hasta enero de 2010
*3	-	Desde enero de 2010
*4	-	Desde enero de 2012

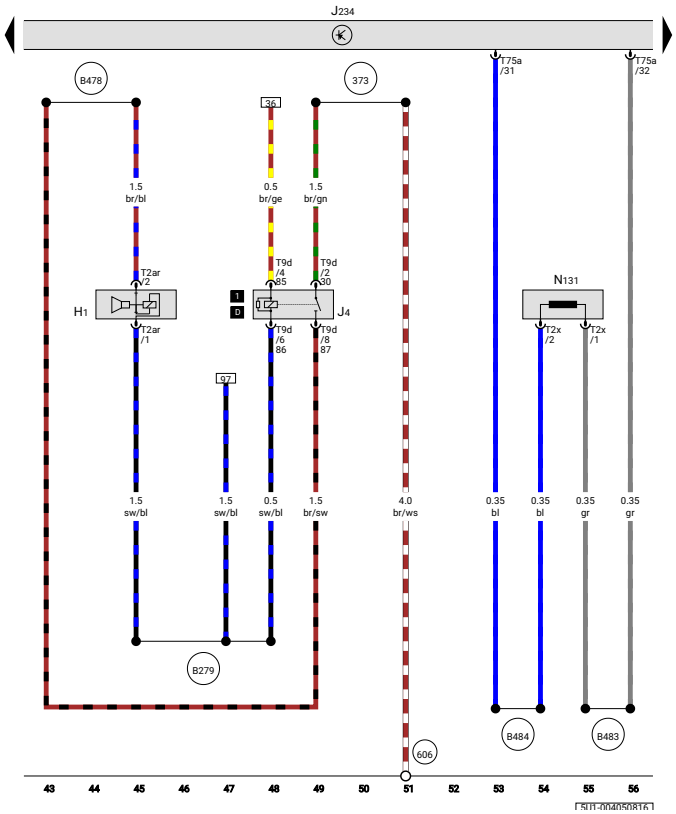

ws	=	blanco
sudoeste	=	negro
ro	=	rojo
rt	=	rojo
hermano	=	marrón
gn	=	verde
licenciado en Derecho	=	azul
gramo	=	gris
li	=	púrpura
vi	=	púrpura
ge	=	amarillo
o	=	naranja
rs	=	rosa
tk	=	turquesa
negro	=	sin aislamiento

Bocina o bocina de doble tono, Relé de bocina de doble tono, Unidad de control de airbag, Encendedor de airbag del lado del pasajero delantero 1

H1	-	Bocina o bocina de doble tono
J4	-	Relé de bocina de doble tono
J234	-	Unidad de control de airbag
N131	-	Encendedor 1 del airbag del lado del pasajero delantero
T2ar	-	conector de 2 pines
T2x	-	conector de 2 pines
T9d	-	conector de 9 pines
T75a	-	Conector de 75 pines
373	-	Conexión a tierra 8, en el mazo de cables principal
606	-	Punto de masa, debajo de la consola central cerca de la palanca de cambios
B279	-	Conexión positiva 3 (15a) en el mazo de cables principal
B478	-	Conexión 14, en el mazo de cables principal
B483	-	Conexión 19, en el mazo de cables principal
B484	-	Conexión 20, en el mazo de cables principal

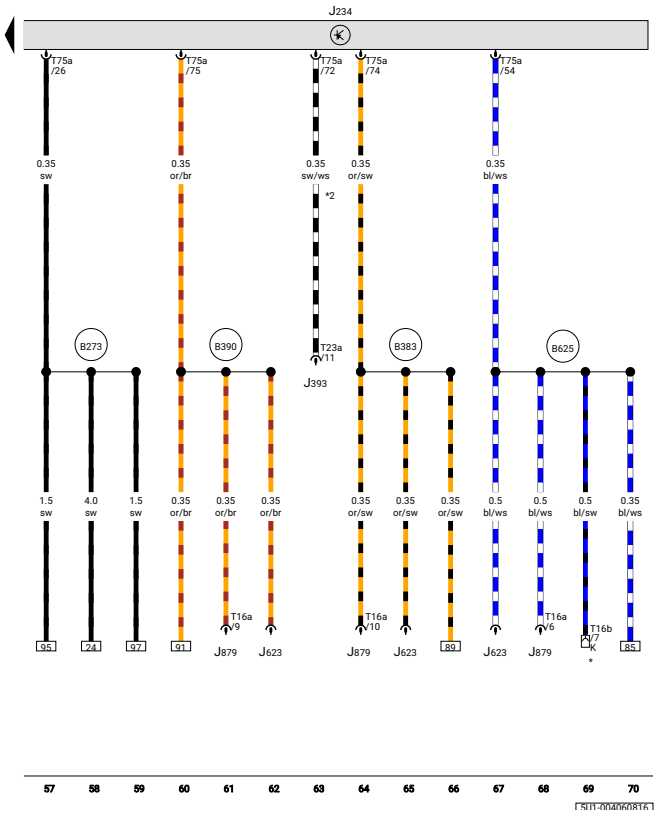

ws	=	blanco
sudoeste	=	negro
ro	=	rojo
rt	=	rojo
hermano	=	marrón
gn	=	verde
licenciado en Derecho	=	azul
gramo	=	gris
li	=	púrpura
vi	=	púrpura
ge	=	amarillo
o	=	naranja
rs	=	rosa
tk	=	turquesa
negro	=	sin aislamiento

Unidad de control de airbag

J234	-	Unidad de control de airbag
J393	-	Unidad de control central del sistema de conveniencia
J623	-	Unidad de control del motor
J879	-	Unidad de control para sistema interactivo
T16a	-	Conector de 16 pines
T16b	-	Conector de 16 pines
T23a	-	Conector de 23 pines
T75a	-	Conector de 75 pines
B273	-	Conexión positiva (15), en mazo de cables principal
B383	-	Conexión 1 (bus CAN del tren motriz, alto), en el mazo de cables principal
B390	-	Conexión 1 (bus CAN del tren motriz, baja), en el mazo de cables principal
B625	-	Conexión (cable de diagnóstico K), en el mazo de cables principal
*	-	Conexión de diagnóstico
*2	-	Desde octubre de 2010

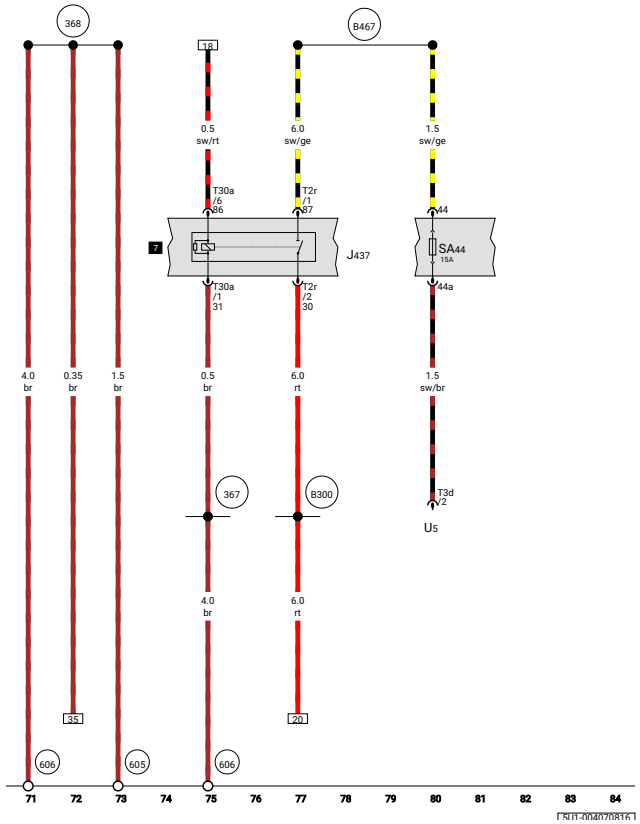

ws	=	blanco
sudoeste	=	negro
ro	=	rojo
rt	=	rojo
hermano	=	marrón
gn	=	verde
licenciado en Derecho	=	azul
gramo	=	gris
li	=	púrpura
vi	=	púrpura
ge	=	amarillo
o	=	naranja
rs	=	rosa
tk	=	turquesa
negro	=	sin aislamiento

Relé principal de accionamiento eléctrico

J437	-	Relé principal de accionamiento eléctrico
SA44	-	Fusible 44 en el portafusibles A
T2r	-	conector de 2 pines
T3d	-	conector de 3 pines
T30a	-	conector de 30 pines
U5	-	Toma de 12 V.
367	-	Conexión a tierra 2, en el mazo de cables principal
368	-	Conexión a tierra 3, en el mazo de cables principal
605	-	Punto de tierra, en el extremo superior de la columna de dirección
606	-	Punto de masa, debajo de la consola central cerca de la palanca de cambios
B300	-	Conexión positiva 4 (30), en el mazo de cables principal
B467	-	Conexión 3, en el mazo de cables principal

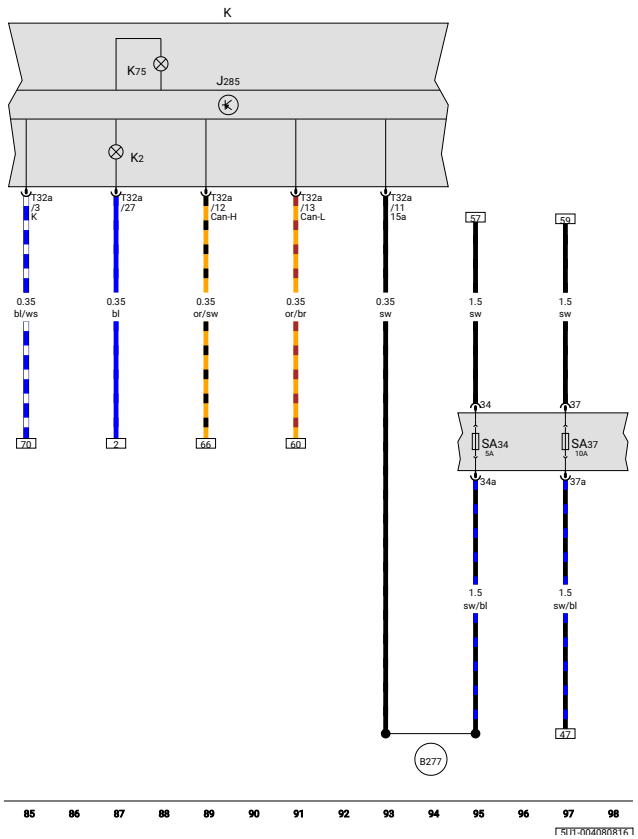

ws	=	blanco
sudoeste	=	negro
ro	=	rojo
rt	=	rojo
hermano	=	marrón
gn	=	verde
licenciado en Derecho	=	azul
gramo	=	gris
li	=	púrpura
vi	=	púrpura
ge	=	amarillo
o	=	naranja
rs	=	rosa
tk	=	turquesa
negro	=	sin aislamiento

Unidad de control en el cuadro de instrumentos, Cuadro de instrumentos, Testigo del alternador, Testigo del airbag

J285	-	Unidad de control en el cuadro de instrumentos
k	-	Inserto en el panel de instrumentos
K2	-	Lámpara de advertencia del alternador
K75	-	Lámpara de advertencia de airbag
SA34	-	Fusible 34 en el portafusibles A
SA37	-	Fusible 37 en el portafusibles A
T32a	-	Conector de 32 pines
B277	-	Conexión positiva 1 (15a) en el mazo de cables principal