FIESTA 96/ - P.1010 - MOTOR PARA SERVICIO - (ENDURA-E)

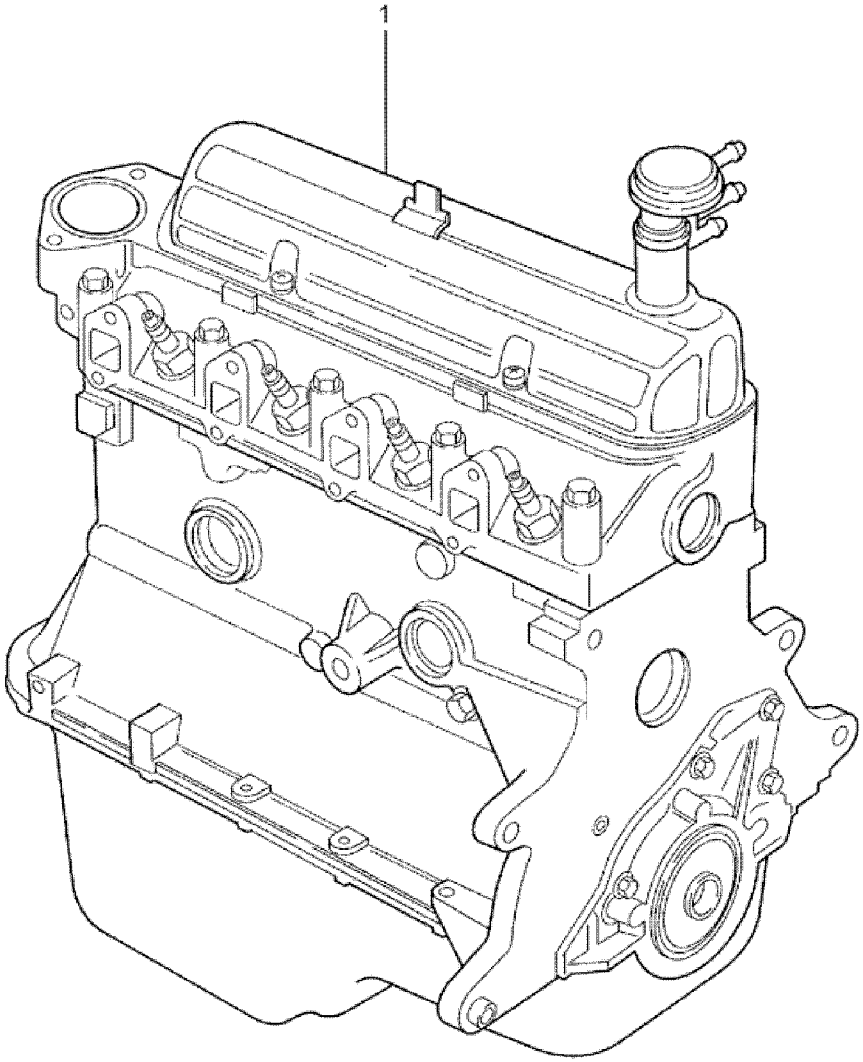

FIESTA 96/ - P.1010 - MOTOR PARA SERVICIO - (ENDURA-E)

REF.	NÚMERO DE PIEZAS	DENOMINACIÓN DE PIEZA / MODELOS - ACABAMIENTOS	USO	FECHAS
1	97BM/ 6006/DA/	**MOTOR ENDURA-E 1.3L COM CARTER DE ALUMINIO - (GASOLINA)**		
		3 PORTAS +RBR 5 PORTAS +RBR	01	22/04/96 14/07/97
		3 PORTAS +RBR +WJ1 5 PORTAS +RBR +WJ1	01	15/07/97 27/05/98
		ACABAMIENTOS/DESCRIPCIÓN		
		+RBR - PIEZA PECULIAR DE VEHICULOS PRODUCIDOS EN BRASIL		
		+WJ1 - CON AIRE ACONDICIONADO		

FIESTA 96/ - P.1020 - JUEGO DE JUNTAS DE MOTOR - (ENDURA-E)

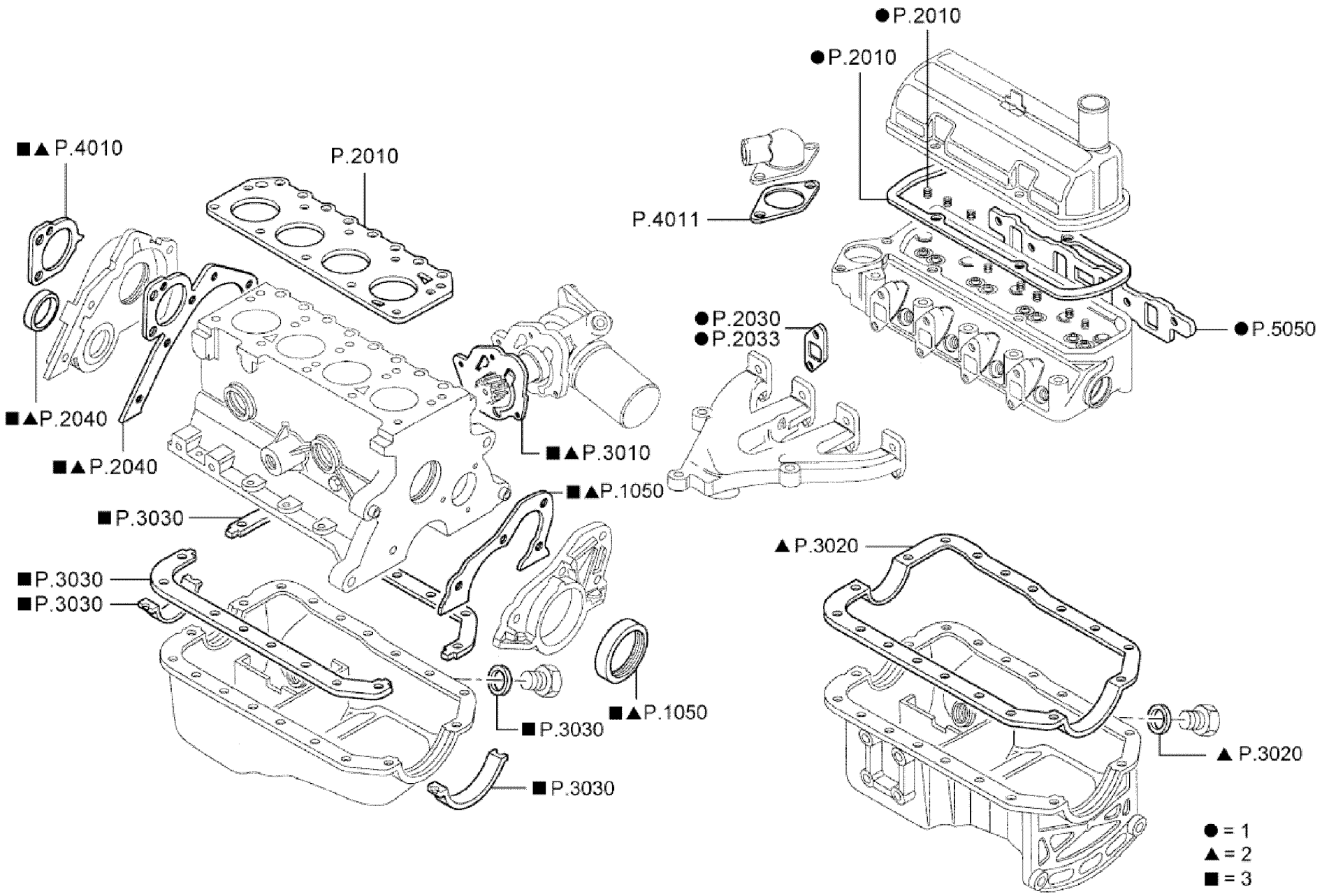

FIESTA 96/ - P.1020 - JUEGO DE JUNTAS DE MOTOR - (ENDURA-E)

REF.	NÚMERO DE PIEZAS	DENOMINACIÓN DE PIEZA / MODELOS - ACABAMIENTOS	USO	FECHAS
1	96BX/ 6014/AA/	JOGO DE JUNTAS SUPERIOR DO MOTOR 3 PORTAS 5 PORTAS	01	22/04/96 31/08/99
2	96BX/ 6013/AA/	JOGO DE JUNTAS DO MOTOR COM CARTER DE ALUMINIO - (INFERIOR) 3 PORTAS 5 PORTAS	01	22/04/96 31/08/99
3	96BX/ 6013/BA/	JOGO DE JUNTAS DO MOTOR COM CARTER DE CHAPA DE ACO - (INFERIOR) 3 PORTAS 5 PORTAS	01	22/04/96 31/08/99

FIESTA 96/ - P.1030 - COMPONENTES BLOCK DE CILINDROS - (ENDURA-E)

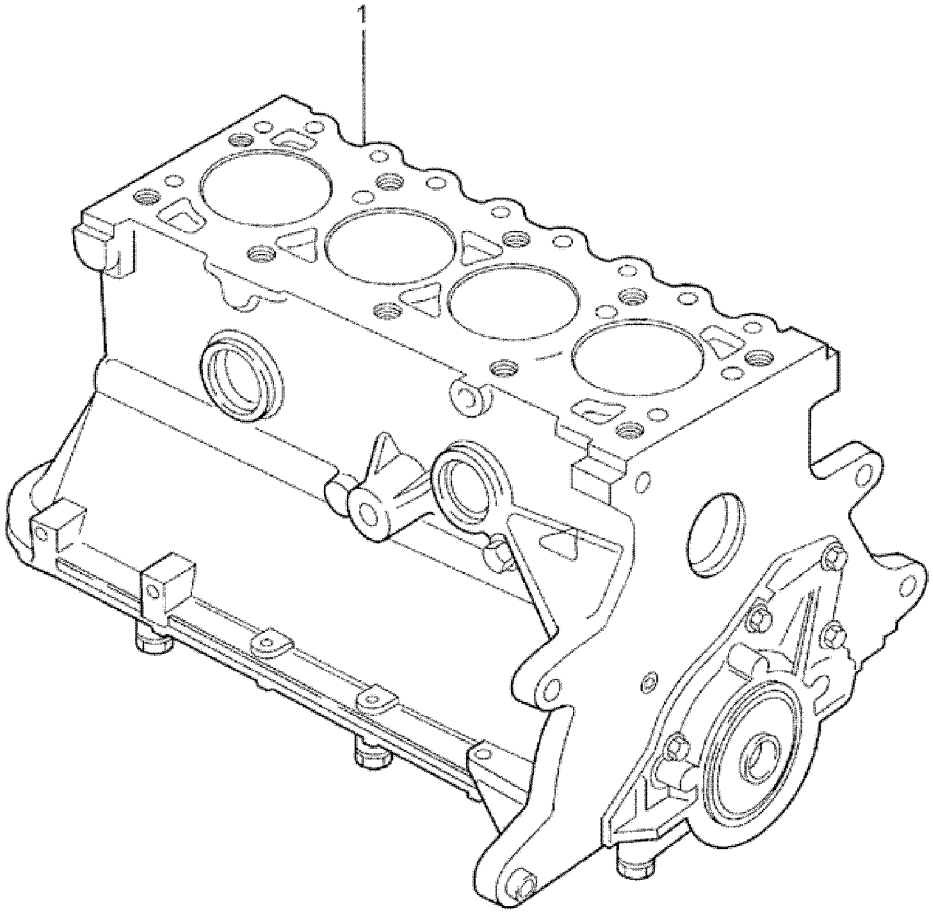

FIESTA 96/ - P.1030 - COMPONENTES BLOCK DE CILINDROS - (ENDURA-E)

REF.	NÚMERO DE PIEZAS	DENOMINACIÓN DE PIEZA / MODELOS - ACABAMIENTOS	USO	FECHAS
1	XS5E/ 6011/AA/	**MOTOR PARCIAL ZH 1.3L** 3 PORTAS +WED 5 PORTAS +WED	01	01/01/97 31/08/99
1	97BM/ 6011/AA/	**BLOCO DO MOTOR COMPLETO** 3 PORTAS +WZQ +WJ1 5 PORTAS +WZQ +WJ1 **(PACOTES 1 E 2)** **(USADA PARA OS MOTORES COM REGULAGEM DAS VALVULAS 0,50 MM)**	01	22/04/96 31/08/99
1	97BM/ 6011/BA/	**BLOCK DE CILINDROS COMPLETO** 3 PORTAS +WED 5 PORTAS +WED **(PACOTES 1 E 2)** **(USADA PARA OS MOTORES COM REGULAGEM DAS VALVULAS 0,50 MM)**	01	22/04/96 31/08/99
1	97BM/ 6011/CA/	**BLOCK SEMIARMADO** 3 PORTAS +WED +WH7 5 PORTAS +WED +WH7	01	22/04/96 31/08/99
1	97BM/ 6011/DA/	**BLOCO DO MOTOR COMPLETO** 3 PORTAS +WZQ +WH7 5 PORTAS +WZQ +WH7 **(PACOTES 1 E 2)** **(USADA PARA OS MOTORES COM REGULAGEM DAS VALVULAS 0,50 MM)**	01	22/04/96 31/08/99

ACABAMIENTOS/DESCRIPCIÓN

+WED - MOTOR ENDURA-E 1.3L - (NAFTA)

+WH7 - SIN AIRE ACONDICIONADO

+WJ1 - CON AIRE ACONDICIONADO

+WZQ - MOTOR ENDURA-E 1.0L - (NAFTA)

FIESTA 96/ - P.1040 - BLOCK DE CILINDROS - (ENDURA-E)

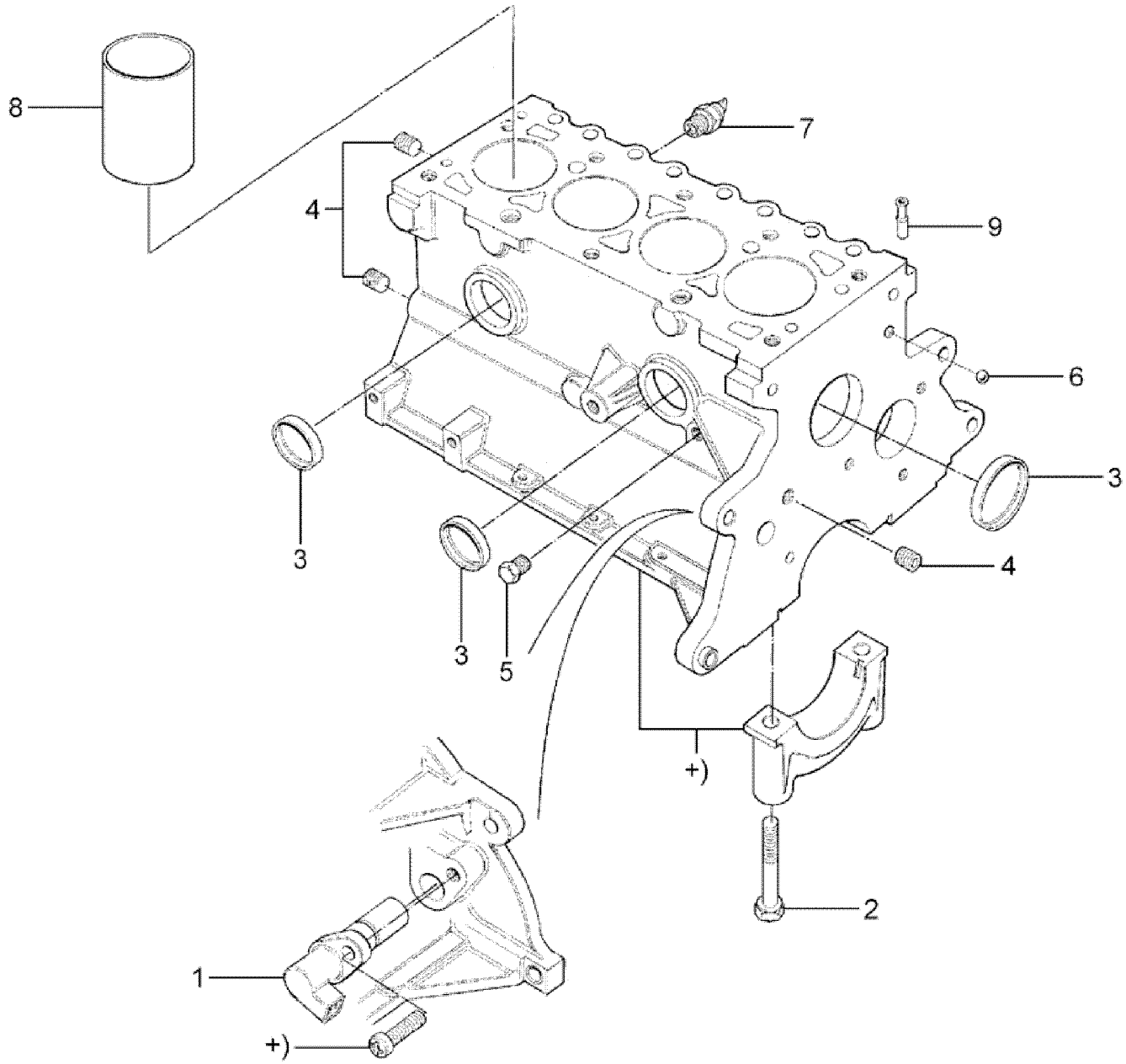

FIESTA 96/ - P.1040 - BLOCK DE CILINDROS - (ENDURA-E)

REF.	NÚMERO DE PIEZAS	DENOMINACIÓN DE PIEZA / MODELOS - ACABAMIENTOS	USO	FECHAS
1	948F/ 6C315/AA/	SENSOR DE POSICION DE CIGUE¬AL "CKP" 3 PORTAS 5 PORTAS	01	22/04/96 31/08/99
2	81SM/ 6345/AA/	TORNILLO 3 PORTAS 5 PORTAS	CN	22/04/96 31/08/99
3	/ 353000/S7/1	BUJAO DE EXPANSAO - (41,6 MM) 3 PORTAS 5 PORTAS	02	22/04/96 31/08/99
4	W/ 700081/S1/309	TAPON 3 PORTAS 5 PORTAS	03	22/04/96 31/08/99
5	E/ 450102/S /	PLUG DE DRENAGEM DO BLOCO DO MOTOR - (1 /8) 3 PORTAS 5 PORTAS	01	22/04/96 31/08/99
6	E/ 890100/S /	BOLA - CANAL DE LUBRICACION 3 PORTAS 5 PORTAS	01	22/04/96 31/08/99
7	90AB/ 9278/AB/	INTERRUPTOR DE PRESSION DE OLEO 3 PORTAS 5 PORTAS	01	22/04/96 31/08/99
8	89BM/ 6055/BA/	CAMISA DE CILINDRO 3 PORTAS +WED 5 PORTAS +WED	04	22/04/96 31/08/99
9	E/ 855216/S /	ADAPTADOR DO SISTEMA DE VENTILACAO DO MOTOR 3 PORTAS 5 PORTAS	01	22/04/96 31/08/99
		ACABAMIENTOS/DESCRIPCIÓN		
		+WED - MOTOR ENDURA-E 1.3L - (NAFTA)		

FIESTA 96/ - P.1050 - CIGUENAL, PISTONES, MEDIOS COJINETES - (ENDURA-E)

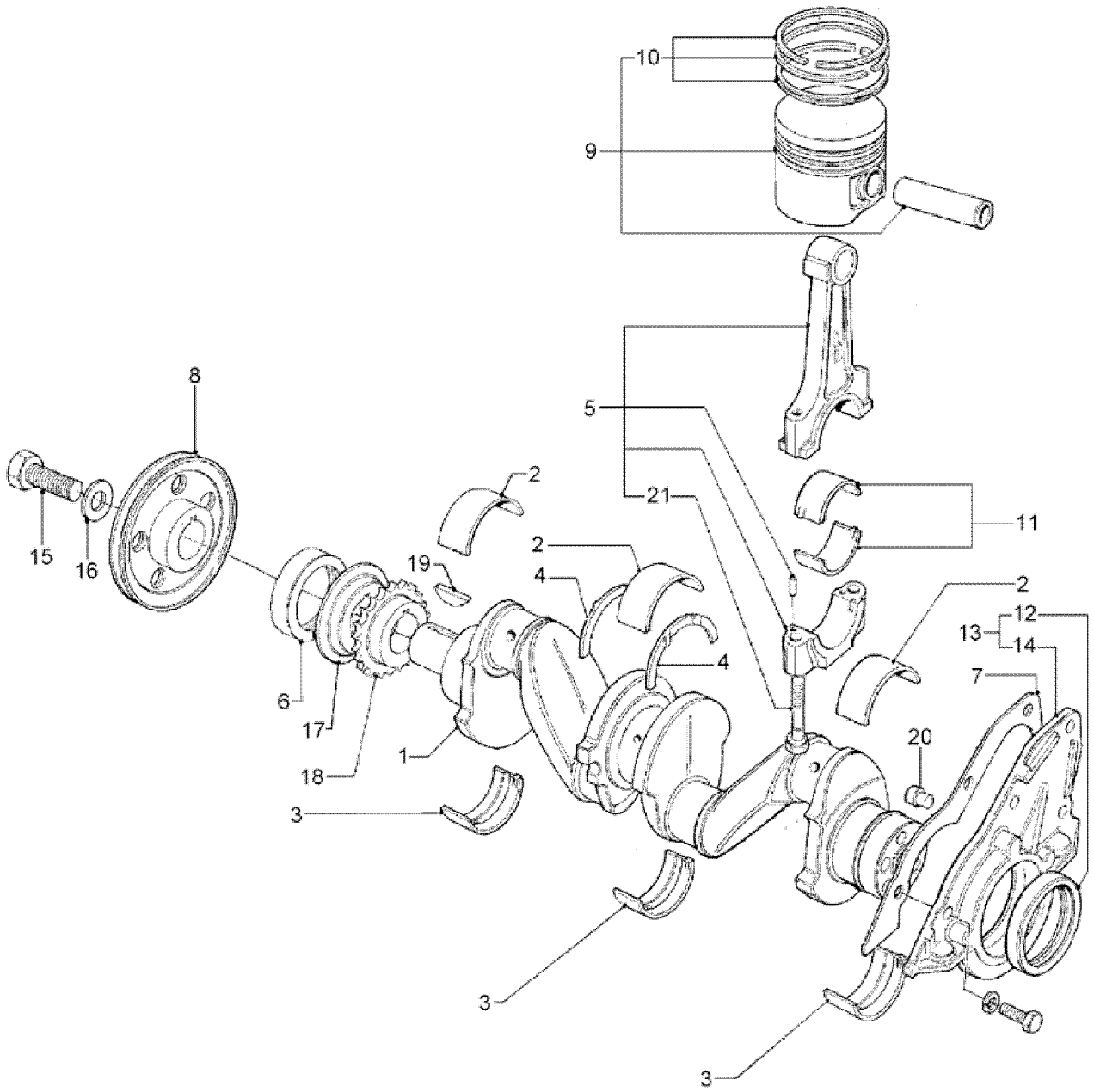

FIESTA 96/ - P.1050 - CIGUENAL, PISTONES, MEDIOS COJINETES - (ENDURA-E)

REF.	NÚMERO DE PIEZAS	DENOMINACIÓN DE PIEZA / MODELOS - ACABAMIENTOS	USO	FECHAS
1	89BM/ 6303/DA/	ARVORE DE MANIVELAS 3 PORTAS +WED 5 PORTAS +WED	01	22/04/96 31/08/99
1	97BM/ 6303/AA/	ARVORE DE MANIVELAS 3 PORTAS +WZQ 5 PORTAS +WZQ	01	22/04/96 31/08/99
2	XS6E/ 6333/A1/B	COJINETE BANCADA - STD/STD 3 PORTAS 5 PORTAS	05	22/04/96 31/08/99
2	XS6E/ 6333/C1/B	COJINETE DE BANCADA - 0,25MM/STD 3 PORTAS 5 PORTAS	05	22/04/96 31/08/99
2	XS6E/ 6333/E1/B	COJINETE - 0,50MM/STD 3 PORTAS 5 PORTAS	05	22/04/96 31/08/99
2	XS6E/ 6333/F1/B	COJINETE - 0,75MM/STD 3 PORTAS 5 PORTAS	05	22/04/96 31/08/99
2	*XS6E/ 6333/G1/B*	*COJINETE - 0,25MM/0,38MM* *3 PORTAS 5 PORTAS* ***PIEZA CANCELADA, DISPONIBLE SÓLO PARA LA REFERENCIA.***	*05*	*22/04/96 31/08/99*
2	*XS6E/ 6333/H1/B*	*COJINETE - 0,50MM/0,38MM* *3 PORTAS 5 PORTAS* ***PIEZA CANCELADA, DISPONIBLE SÓLO PARA LA REFERENCIA.***	*05*	*22/04/96 31/08/99*
2	*XS6E/ 6333/J1/B*	*COJINETE - 0,75MM/0,38MM* *3 PORTAS 5 PORTAS* ***PIEZA CANCELADA, DISPONIBLE SÓLO PARA LA REFERENCIA.***	*05*	*22/04/96 31/08/99*
2	89BM/ 6333/DA/	CASQUILHO SUPERIOR - ARVORE DE MANIVELAS (STD) / BLOCO DO MOTOR (0,38MM) 3 PORTAS 5 PORTAS	CN	22/04/96 31/08/99
2	89BM/ 6333/GA/	CASQUILHO SUPERIOR - ARVORE DE MANIVELAS (0,25MM / BLOCO DO MOTOR (0,38MM) 3 PORTAS 5 PORTAS	CN	22/04/96 31/08/99
2	89BM/ 6333/HA/	CASQUILHO SUPERIOR - ARVORE DE MANIVELAS (0,50MM / BLOCO DO MOTOR (0,38MM) 3 PORTAS 5 PORTAS	CN	22/04/96 31/08/99
2	97BM/ 6333/AA/	COJINETE BANCADA - STD 3 PORTAS 5 PORTAS	CN	22/04/96 31/08/99
2	*97BM/ 6333/CA/*	*COJINETE BANCADA - 0,25MM* *3 PORTAS 5 PORTAS* ***PIEZA CANCELADA, DISPONIBLE SÓLO PARA LA REFERENCIA.***	*CN*	*22/04/96 31/08/99*
2	97BM/ 6333/EA/	COJINETE BANCADA - 0,50MM 3 PORTAS 5 PORTAS	CN	22/04/96 31/08/99
2	97BM/ 6333/FA/	COJINETE BANCADA - 0,75MM		

FIESTA 96/ - P.1050 - CIGUENAL, PISTONES, MEDIOS COJINETES - (ENDURA-E)

REF.	NÚMERO DE PIEZAS	DENOMINACIÓN DE PIEZA / MODELOS - ACABAMIENTOS	USO	FECHAS
		3 PORTAS 5 PORTAS	CN	22/04/96 31/08/99
3	89BM/ 6331/DA/	CASQUILHO INFERIOR - ARVORE DE MANIVELAS (STD) / BLOCO DO MOTOR (0,38MM)		
		3 PORTAS 5 PORTAS	CN	22/04/96 31/08/99
3	89BM/ 6331/GA/	CASQUILHO INFERIOR - ARVORE DE MANIVELAS (0,25MM / BLOCO DO MOTOR (0,38MM)		
		3 PORTAS 5 PORTAS	CN	22/04/96 31/08/99
3	89BM/ 6331/HA/	CASQUILHO INFERIOR - ARVORE DE MANIVELAS (0,50MM / BLOCO DO MOTOR (0,38MM)		
		3 PORTAS 5 PORTAS	CN	22/04/96 31/08/99
3	97BM/ 6331/AA/	COJINETE BANCADA - STD		
		3 PORTAS 5 PORTAS	CN	22/04/96 31/08/99
		(PARA BLOCO "STD" / ARVORE DE MANIVELAS "STD")		
3	97BM/ 6331/CA/	COJINETE BANCADA 0,25		
		3 PORTAS 5 PORTAS	CN	22/04/96 31/08/99
		(PARA BLOCO "STD" / ARVORE DE MANIVELAS 0,25 - VERDE)		
3	97BM/ 6331/EA/	COJINETE BANCADA - 0,50		
		3 PORTAS 5 PORTAS	CN	22/04/96 31/08/99
		(PARA BLOCO "STD" / ARVORE DE MANIVELAS 0,50)		
3	97BM/ 6331/FA/	COJINETE BANCADA 0,75		
		3 PORTAS 5 PORTAS	CN	22/04/96 31/08/99
		(PARA BLOCO "STD" / ARVORE DE MANIVELAS 0,75)		
4	97BM/ 6A341/AA/	COJINETE AXIAL DE BANCADA - STD		
		3 PORTAS 5 PORTAS	02	22/04/96 31/08/99
		PARA BLOCO STD / ARVORE DE MANIVELAS STD		
4	97BM/ 6A341/BA/	COJINETE AXIAL DE BANCADA - 0,38MM		
		3 PORTAS 5 PORTAS	CN	22/04/96 31/08/99
		PARA BLOCO STD / ARVORE DE MANIVELAS 0,38		
5	89BM/ 6200/AD/	BIELA DE MOTOR		
		3 PORTAS +WED 5 PORTAS +WED	04	22/04/96 31/08/99
5	89BM/ 6200/BD/	BIELA DO MOTOR		
		3 PORTAS +WZQ 5 PORTAS +WZQ	04	22/04/96 31/08/99
6	96BM/ 6700/A6/B	VEDADOR DE OLEO DIANTEIRO DA ARVORE DE MANIVELAS		
		3 PORTAS 5 PORTAS	01	22/04/96 31/08/99
7	89BM/ 6344/BA/	JUNATA TRASERA DE CIGUE‹AL		

FIESTA 96/ - P.1050 - CIGUENAL, PISTONES, MEDIOS COJINETES - (ENDURA-E)

REF.	NÚMERO DE PIEZAS	DENOMINACIÓN DE PIEZA / MODELOS - ACABAMIENTOS	USO	FECHAS
		3 PORTAS 5 PORTAS	01	22/04/96 31/08/99
8	96BM/ 6312/DA/	**POLIA DA ARVORE DE MANIVELAS** 3 PORTAS 5 PORTAS	01	22/04/96 31/08/99
8	97BM/ 6312/BA/	**POLIA DA ARVORE DE MANIVELAS** 3 PORTAS +WH7 5 PORTAS +WH7	01	22/04/96 31/08/99
9	89BM/ 6102/AA/	**JOGO DE PISTAO, PINO E ANEIS - (STD)** 3 PORTAS +WZQ 5 PORTAS +WZQ	04	22/04/96 31/08/99
9	89BM/ 6102/BA/	**JOGO DE PISTAO, PINO E ANEIS - (0,5MM)** 3 PORTAS +WZQ 5 PORTAS +WZQ	04	22/04/96 31/08/99
9	89BM/ 6102/CA/	**JOGO DE PISTAO, PINO E ANEIS - (1,0MM)** 3 PORTAS +WZQ 5 PORTAS +WZQ	04	22/04/96 31/08/99
9	92BM/ 6102/AA/	**JUEGO DE PISTON, BULON Y AROS - (STD)** 3 PORTAS +WED 5 PORTAS +WED	04	22/04/96 31/08/99
9	92BM/ 6102/BA/	**JUEGO DE PISTON, BULON Y AROS - (0,5 MM)** 3 PORTAS +WED 5 PORTAS +WED	04	22/04/96 31/08/99
9	92BM/ 6102/CA/	**JUEGO DE PISTON, BULON Y AROS - (1,0 MM)** 3 PORTAS +WED 5 PORTAS +WED	04	22/04/96 31/08/99
10	89BM/ 6148/AA/	**JUEGO DE ANILLOS DE PISTON STD.** 3 PORTAS +WZQ 5 PORTAS +WZQ	04	22/04/96 31/08/99
10	89BM/ 6148/BA/	**JOGO DE ANEIS DO PISTAO - (0,5MM)** 3 PORTAS +WZQ 5 PORTAS +WZQ	04	22/04/96 31/08/99
10	89BM/ 6148/CA/	**JOGO DE ANEIS DO PISTAO - (1,0MM)** 3 PORTAS +WZQ 5 PORTAS +WZQ	04	22/04/96 31/08/99
10	95BM/ 6148/AA/	**JUEGO DE AROS DE PISTON - (STD)** 3 PORTAS +WED 5 PORTAS +WED	04	22/04/96 31/08/99
10	95BM/ 6148/BA/	**JUEGO DE AROS DE PISTON - (0,5MM)** 3 PORTAS +WED 5 PORTAS +WED	04	22/04/96 31/08/99
10	95BM/ 6148/CA/	**JUEGO DE AROS DE PISTON - (1,0MM)** 3 PORTAS +WED 5 PORTAS +WED	04	22/04/96 31/08/99
11	*89BM/ 6211/AA/*	***CASQUILHO DA BIELA DO MOTOR - (STD)*** *5 PORTAS* ***PIEZA CANCELADA, DISPONIBLE SÓLO PARA LA REFERENCIA.***	*CN*	
11	97BM/ 6211/AA/	**COJINETE BIELA - STD** 3 PORTAS 5 PORTAS	08	22/04/96 31/08/99
11	97BM/ 6211/BA/	**CASQUILHO DA BIELA DO MOTOR - (0,025MM) - (AMARELO)**		

FIESTA 96/ - P.1050 - CIGUENAL, PISTONES, MEDIOS COJINETES - (ENDURA-E)

REF.	NÚMERO DE PIEZAS	DENOMINACIÓN DE PIEZA / MODELOS - ACABAMIENTOS	USO	FECHAS
		3 PORTAS 5 PORTAS	CN	22/04/96 31/08/99
11	97BM/ 6211/CA/	COJINETE DE BIELA - 0,25 MM		
		3 PORTAS 5 PORTAS	CN	22/04/96 31/08/99
11	97BM/ 6211/DA/	COJINETE DE BIELA - 0,50 MM		
		3 PORTAS 5 PORTAS	CN	22/04/96 31/08/99
11	97BM/ 6211/EA/	COJINETE DE BIELA - 0,75 MMM		
		3 PORTAS 5 PORTAS	CN	22/04/96 31/08/99
11	97BM/ 6211/FA/	COJINETE DE BIELA - 1,00 MM		
		3 PORTAS 5 PORTAS	CN	22/04/96 31/08/99
12	83HM/ 6701/A6/A	RETEN DE ACEITE DE BANCADA TRASERA DE CIGUE ‹AL 1.3 CM3		
		3 PORTAS 5 PORTAS	01	22/04/96 31/08/99
13	96BM/ 6K301/AA/	PLACA E VEDADOR DE OLEO DA ARVORE DE MANIVELAS		
		3 PORTAS 5 PORTAS	01	22/04/96 31/08/99
14	XS6G/ 6K318/AA/	PLACA DO VEDADOR DE OLEO DA ARVORE DE MANIVELAS		
		3 PORTAS +WZQ 5 PORTAS +WZQ	01	15/07/97 31/08/99
		3 PORTAS +WED 5 PORTAS +WED	01	02/03/98 31/08/99
14	96BM/ 6K318/AA/	PLACA DO VEDADOR DE OLEO DA ARVORE DE MANIVELAS		
		3 PORTAS 5 PORTAS	01	22/04/96 31/08/99
		(CARTER DE ALUMINIO)		
15	89BM/ 6K340/AA/	TORNILLO M12 X 32DE FIJACION DE POLEA DE CIGUE‹AL.		
		3 PORTAS 5 PORTAS	01	22/04/96 31/08/99
16	E/ 830135/S7/6	ARRUELA DE FIXACAO DA POLIA DA ARVORE DE MANIVELAS		
		3 PORTAS 5 PORTAS	01	22/04/96 31/08/99
17	77BM/ 6310/AA/	DEFLETOR DE OLEO DA ARVORE DE MANIVELAS		
		3 PORTAS 5 PORTAS	01	22/04/96 31/08/99
18	730E/ 6306/A /	ENGRENAGEM DA ARVORE DE MANIVELAS		
		3 PORTAS 5 PORTAS	01	22/04/96 31/08/99
19	/ 115004/ES/	TRABA POLEA		
		3 PORTAS 5 PORTAS	01	22/04/96 31/08/99
20	E/ 840161/S /	PINO GUIA DA ARVORE DE MANIVELAS		
		3 PORTAS 5 PORTAS	01	22/04/96 31/08/99
21	89BM/ 6214/CB/	TORNILLO		

FIESTA 96/ - P.1050 - CIGUENAL, PISTONES, MEDIOS COJINETES - (ENDURA-E)

REF.	NÚMERO DE PIEZAS	DENOMINACIÓN DE PIEZA / MODELOS - ACABAMIENTOS	USO	FECHAS
		3 PORTAS 5 PORTAS	08	22/04/96 31/08/99
		ACABAMIENTOS/DESCRIPCIÓN		
		+WED - MOTOR ENDURA-E 1.3L - (NAFTA)		
		+WH7 - SIN AIRE ACONDICIONADO		
		+WZQ - MOTOR ENDURA-E 1.0L - (NAFTA)		

FIESTA 96/ - P.1060 - ARBOL DE LEVAS, MANDO/VALVULAS/DISTRIB.-(ENDURA-E)

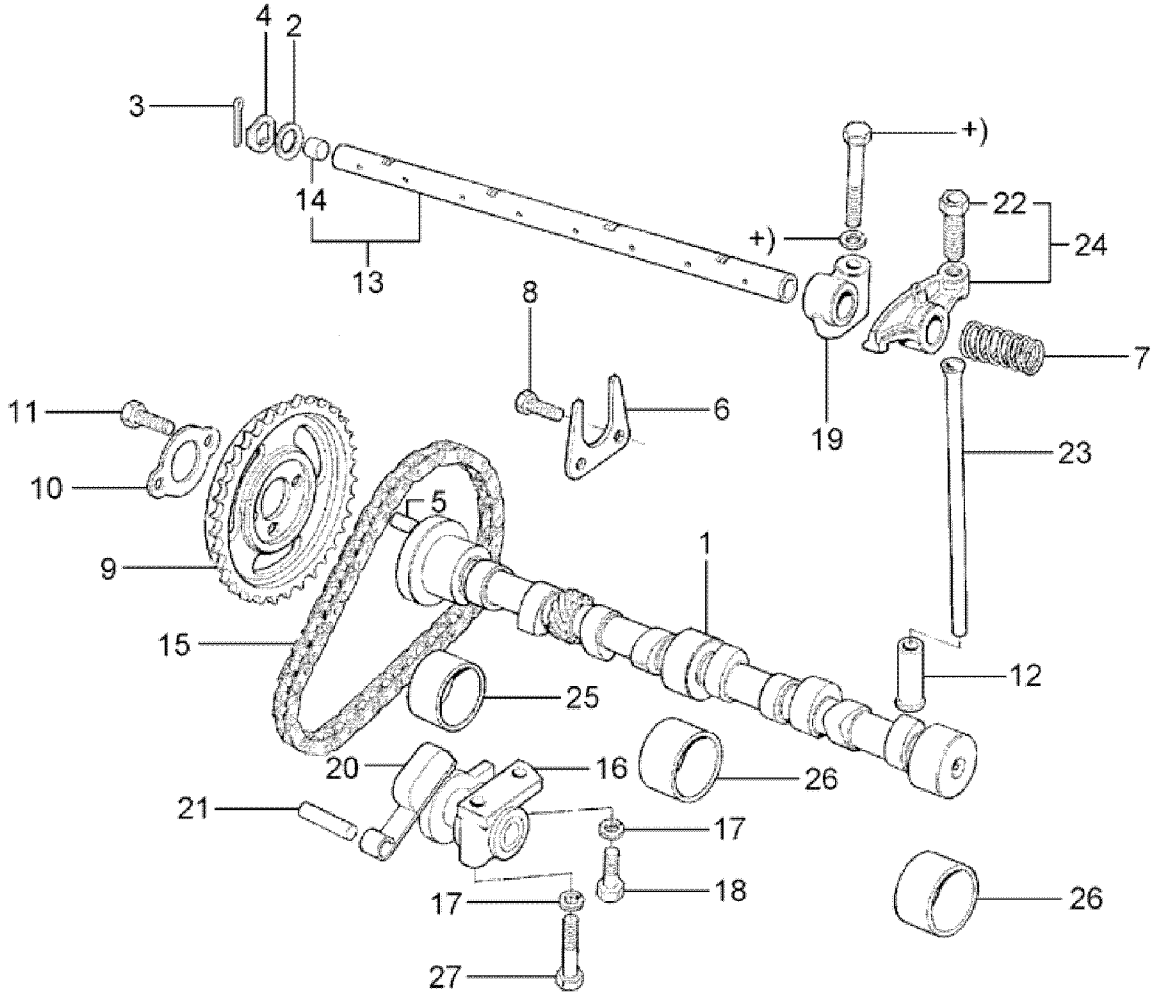

FIESTA 96/ - P.1060 - ARBOL DE LEVAS, MANDO/VALVULAS/DISTRIB.-(ENDURA-E)

REF.	NÚMERO DE PIEZAS	DENOMINACIÓN DE PIEZA / MODELOS - ACABAMIENTOS	USO	FECHAS
1	95BM/ 6251/CD/	ARBOL DE LEVAS 3 PORTAS +WED 5 PORTAS +WED (PACOTE 0) (USADA PARA OS MOTORES COM REGULAGEM DAS VALVULAS 0,30 MM)	01	22/04/96 31/08/99
1	97BM/ 6251/CA/	ARBOL DE LEVAS 3 PORTAS +WED 5 PORTAS +WED (PACOTE 1) (USADA PARA OS MOTORES COM REGULAGEM DAS VALVULAS 0,50 MM)	01	22/04/96 31/08/99
1	97BM/ 6251/DA/	ARVORE DO COMANDO DE VALVULAS 3 PORTAS +WZQ 5 PORTAS +WZQ (PACOTE 1) (USADA PARA OS MOTORES COM REGULAGEM DAS VALVULAS 0,50 MM)	01	22/04/96 31/08/99
1	98BM/ 6251/CA/	ARBOL DE LEVAS 3 PORTAS +WED 5 PORTAS +WED (PACOTE 2) (USADA PARA OS MOTORES COM REGULAGEM DAS VALVULAS 0,50 MM) (ETIQUETA COM FURO)	01	22/04/96 31/08/99
1	98BM/ 6251/DA/	ARVORE DO COMANDO DE VALVULAS 3 PORTAS +WZQ 5 PORTAS +WZQ (PACOTE 2) (USADA PARA OS MOTORES COM REGULAGEM DAS VALVULAS 0,50 MM) (ETIQUETA COM FURO)	01	22/04/96 31/08/99
2	/ 116106/ES/100	ARRUELA DO EIXO DOS BALANCINS 3 PORTAS 5 PORTAS	02	22/04/96 31/08/99
3	E/ 840164/S /	GRAMPO DO EIXO DOS BALANCINS 3 PORTAS 5 PORTAS	02	22/04/96 31/08/99
4	77BM/ 6598/AB/	ARRUELA DO EIXO DOS BALANCINS 3 PORTAS 5 PORTAS	02	22/04/96 31/08/99
5	E93A/ 6253/ /	PINO DE CENTRALIZACAO DA ARVORE DE COMANDO DE VALVULAS 3 PORTAS 5 PORTAS	01	22/04/96 31/08/99
6	105E/ 6269/ /	PLACA DE ENCOSTO DA ARVORE DE COMANDO DE VALVULAS 3 PORTAS 5 PORTAS	01	22/04/96 31/08/99
7	105E/ 6466/ /	MOLA DE ENCOSTO DOS BALANCINS 3 PORTAS 5 PORTAS	03	22/04/96 31/08/99
8	W/ 702005/S3/03	PARAFUSO M6 X 16MM		

FIESTA 96/ - P.1060 - ARBOL DE LEVAS, MANDO/VALVULAS/DISTRIB.-(ENDURA-E)

REF.	NÚMERO DE PIEZAS	DENOMINACIÓN DE PIEZA / MODELOS - ACABAMIENTOS	USO	FECHAS
		3 PORTAS 5 PORTAS	02	22/04/96 31/08/99
9	92BM/ 6256/AC/	ENGRENAGEM DA ARVORE DE COMANDO DE VALVULAS		
		3 PORTAS 5 PORTAS	01	22/04/96 31/08/99
10	95BM/ 6258/AE/	PLACA DA ENGRENAGEM DA ARVORE DE COMANDO DE VALVULAS		
		3 PORTAS 5 PORTAS	01	22/04/96 31/08/99
11	W/ 702189/S3/03	PARAFUSO M8 X 16MM		
		3 PORTAS 5 PORTAS	02	22/04/96 31/08/99
12	89BM/ 6500/AB/	BOTADOR DE VALVULAS.		
		3 PORTAS +WED 5 PORTAS +WED	08	22/04/96 20/08/97
		3 PORTAS +WZQ 5 PORTAS +WZQ	08	22/04/96 30/03/97
		(PACOTE 0) (USADA PARA OS MOTORES COM REGULAGEM DAS VALVULAS 0,30 MM)		
12	95BM/ 6500/A1/B	BOTADOR		
		3 PORTAS +WZQ	08	31/02/97 22/10/97
		3 PORTAS +WED 5 PORTAS +WED	08	23/04/97 10/12/97
		5 PORTAS +WZQ	08	31/03/97 22/10/97
		(PACOTE 1) (USADA PARA OS MOTORES COM REGULAGEM DAS VALVULAS 0,50 MM)		
12	98BM/ 6500/A1/A	BOTADOR		
		3 PORTAS +WZQ 5 PORTAS +WZQ	08	22/10/97 31/08/99
		3 PORTAS +WED 5 PORTAS +WED	08	10/12/97 31/08/99
		(PACOTE 2) (USADA PARA OS MOTORES COM REGULAGEM DAS VALVULAS 0,50 MM) (ETIQUETA COM FURO)		
13	89BM/ 6A557/AA/	EIXO DOS BALANCINS DO COMANDO DE VALVULAS COM BUJAO		
		3 PORTAS 5 PORTAS	01	22/04/96 31/08/99
14	/ 357966/S /	BUJAO DO EIXO DOS BALANCINS - (11MM)		
		3 PORTAS 5 PORTAS	02	22/04/96 31/08/99
15	86BM/ 6268/A2/A	CORRENTE DA ENGRENAGEM DA ARVORE DO COMANDO DE VALVULAS		
		3 PORTAS 5 PORTAS	01	22/04/96 31/08/99
16	77BM/ 6K254/AA/	TENSOR DA CORRENTE DO COMANDO DE DISTRIBUICAO		
		3 PORTAS 5 PORTAS	01	22/04/96 31/08/99
17	E/ 630152/S7/1	ARRUELA DO TENSOR DA CORRENTE DA DISTRIBUICAO		
		3 PORTAS 5 PORTAS	02	22/04/96 31/08/99

FIESTA 96/ - P.1060 - ARBOL DE LEVAS, MANDO/VALVULAS/DISTRIB.-(ENDURA-E)

REF.	NÚMERO DE PIEZAS	DENOMINACIÓN DE PIEZA / MODELOS - ACABAMIENTOS	USO	FECHAS
18	E/ 602166/S7/2	TORNILLO HEXAGONAL M6 X 16 3 PORTAS 5 PORTAS	01	22/04/96 31/08/99
19	77BM/ 6531/BB/	SUPORTE DO EIXO DOS BALANCINS 3 PORTAS 5 PORTAS	04	22/04/96 31/08/99
20	77BM/ 6K255/AF/	ALAVANCA DO TENSOR DO COMANDO DE DISTRIBUICAO 3 PORTAS 5 PORTAS	01	22/04/96 31/08/99
21	E/ 43/CP/1	PINO DA ALAVANCA DO TENSOR DO COMANDO DE DISTRIBUICAO 3 PORTAS 5 PORTAS	01	22/04/96 31/08/99
22	733E/ 6549/A /	PARAFUSO DE REGULAGEM DOS BALANCINS 3 PORTAS 5 PORTAS	08	22/04/96 31/08/99
23	89BM/ 6565/AB/	HASTE DO TUCHO DO COMANDO DE VALVULAS 3 PORTAS 5 PORTAS	08	22/04/96 31/08/99
24	89BM/ 6529/AB/	BRACO DOS BALANCINS DO COMANDO DE VALVULAS COM PARAFUSO - LD 3 PORTAS 5 PORTAS	04	22/04/96 31/08/99
24	89BM/ 6K528/AB/	BRACO DOS BALANCINS DO COMANDO DE VALVULAS COM PARAFUSO - LE 3 PORTAS 5 PORTAS	04	22/04/96 31/08/99
25	89BM/ 6261/CA/	BUCHA DIANTEIRA DA ARVORE DE COMANDO DE VALVULAS - (STD) 3 PORTAS 5 PORTAS	01	22/04/96 31/08/99
25	89BM/ 6261/DA/	BUCHA DIANTEIRA DA ARVORE DE COMANDO DE VALVULAS - (0,50 MM) 3 PORTAS 5 PORTAS	01	22/04/96 31/08/99
26	77BM/ 6262/EB/	BUCHA DA ARVORE DE COMANDO DE VALVULAS - (STD) 3 PORTAS 5 PORTAS	CN	22/04/96 31/08/99
26	77BM/ 6262/FB/	BUCHA DA ARVORE DE COMANDO DE VALVULAS - (0.50 MM) 3 PORTAS 5 PORTAS	CN	22/04/96 31/08/99
27	E/ 600116/S7/2	PARAFUSO M6 X 55 3 PORTAS 5 PORTAS	01	22/04/96 31/08/99
		ACABAMIENTOS/DESCRIPCIÓN		
		+WED - MOTOR ENDURA-E 1.3L - (NAFTA)		
		+WZQ - MOTOR ENDURA-E 1.0L - (NAFTA)		

FIESTA 96/ - P.1060 - ARBOL DE LEVAS, MANDO/VALVULAS/DISTRIB.-(ENDURA-E)

REF.	NÚMERO DE PIEZAS	DENOMINACIÓN DE PIEZA / MODELOS - ACABAMIENTOS	USO	FECHAS

FIESTA 96/ - P.2010 - CULATA, VALVULAS, TAPA DE BALANCINES - (ENDURA-E)

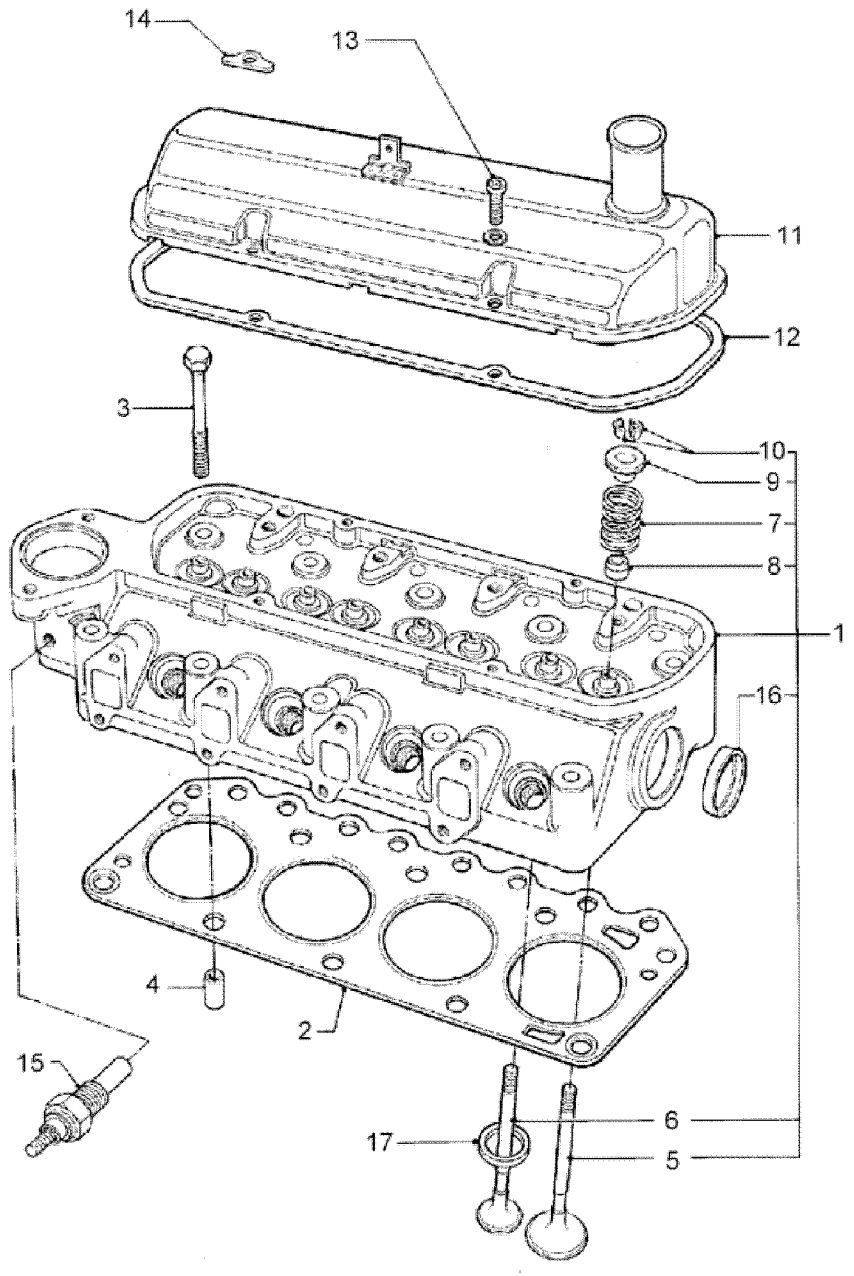

FIESTA 96/ - P.2010 - CULATA, VALVULAS, TAPA DE BALANCINES - (ENDURA-E)

REF.	NÚMERO DE PIEZAS	DENOMINACIÓN DE PIEZA / MODELOS - ACABAMIENTOS	USO	FECHAS
1	96BM/ 6C032/AH/	CULATA CON VALVULAS 3 PORTAS +WED +RBR 5 PORTAS +WED +RBR	01	22/04/96 31/08/99
1	96BM/ 6C032/AG/	CABECOTE COMPLETO 3 PORTAS +WED 5 PORTAS +WED (PACOTE 0) (USADA PARA OS MOTORES COM REGULAGEM DAS VALVULAS 0,30 MM)	01	22/04/96 31/08/99
1	97BM/ 6C032/AB/	CABECOTE COMPLETO 3 PORTAS +WZQ 5 PORTAS +WZQ (PACOTES 1 E 2) (USADA PARA OS MOTORES COM REGULAGEM DAS VALVULAS 0,50 MM)	01	17/12/96 31/08/99
2	96BM/ 6051/A2/A	JUNTA DE CULATA 3 PORTAS +WED 5 PORTAS +WED	01	22/04/96 31/08/99
2	97BM/ 6051/A2/A	JUNTA DO CABECOTE DO MOTOR 3 PORTAS +WZQ 5 PORTAS +WZQ	01	22/04/96 31/08/99
3	89BM/ 6065/DA/	PARAFUSO DO CABECOTE 3 PORTAS 5 PORTAS	10	22/04/96 31/08/99
4	E/ 840126/S /	PERNO-GUIA 3 PORTAS 5 PORTAS	02	22/04/96 31/08/99
5	89BM/ 6507/AA/	VALVULA DE ADMISSAO - (STD) 3 PORTAS +WZQ 5 PORTAS +WZQ	04	22/04/96 31/08/99
5	89BM/ 6507/AB/	VALVULA DE ADMISSAO - (0.2 MM) 3 PORTAS +WZQ 5 PORTAS +WZQ	04	22/04/96 31/08/99
5	89BM/ 6507/AC/	VALVULA DE ADMISSAO - (0.4 MM) 3 PORTAS +WZQ 5 PORTAS +WZQ	04	22/04/96 31/08/99
5	89BM/ 6507/BA/	VALVULA DE ADMISION - (STD) 3 PORTAS +WED 5 PORTAS +WED	04	22/04/96 31/08/99
5	89BM/ 6507/BB/	VALVULA DE ADMISION - (0,2 MM) 3 PORTAS 5 PORTAS	04	22/04/96 31/08/99
5	89BM/ 6507/BC/	VALVULA DE ADMISION - (0,4 MM) 3 PORTAS +WED 5 PORTAS +WED	04	22/04/96 31/08/99
6	89BM/ 6505/CA/	VALVULA (STD) 3 PORTAS 5 PORTAS (PACOTE 0) (USADA PARA OS MOTORES COM REGULAGEM DAS VALVULAS 0,30 MM)	04	
6	97BM/ 6505/AA/	VALVULA DE ESCAPE STD		

FIESTA 96/ - P.2010 - CULATA, VALVULAS, TAPA DE BALANCINES - (ENDURA-E)

REF.	NÚMERO DE PIEZAS	DENOMINACIÓN DE PIEZA / MODELOS - ACABAMIENTOS	USO	FECHAS
		3 PORTAS 5 PORTAS	04	22/04/96 31/08/99
		(PACOTES 1 E 2)		
		(USADA PARA OS MOTORES COM REGULAGEM DAS VALVULAS 0,50 MM)		
6	97BM/ 6505/AB/	VALVULA DE ESCAPE - (0,2 MM)		
		3 PORTAS 5 PORTAS	04	22/04/96 31/08/99
6	97BM/ 6505/AC/	VALVULA DE ESCAPE - (0,4 MM)		
		3 PORTAS 5 PORTAS	04	22/04/96 31/08/99
7	89BM/ 6513/AC/	RESORTE DE VALVULAS		
		3 PORTAS 5 PORTAS	08	22/04/96 31/08/99
8	88WM/ 6571/BB/	VEDADOR DE OLEO DAS VALVULAS		
		3 PORTAS 5 PORTAS	08	22/04/96 31/08/99
9	89BM/ 6A536/AA/	ASSENTO DA MOLA DAS VALVULAS		
		3 PORTAS 5 PORTAS	08	22/04/96 31/08/99
10	88WM/ 6518/AA/	CHAVETA DA MOLA DAS VALVULAS		
		3 PORTAS 5 PORTAS	16	22/04/96 31/08/99
11	97BM/ 6582/AA/	TAMPA DO CABECOTE		
		3 PORTAS 5 PORTAS	01	22/04/96 31/08/99
12	96BM/ 6584/A1/A	JUNTA DE TAPA DE VALVULAS		
		3 PORTAS 5 PORTAS	01	22/04/96 31/08/99
13	W/ 702007/S3/09	PARAFUSO M6 X 18 MM		
		3 PORTAS 5 PORTAS	04	22/04/96 31/08/99
14	E6TZ/ 6A523/B /	RETEN TAPA DE VALVULAS		
		3 PORTAS 5 PORTAS	04	22/04/96 31/08/99
15	89FB/ 10884/AA/	SENSOR DE TEMPERATURA - (VERDE)		
		3 PORTAS 5 PORTAS	01	22/04/96 31/08/99
16	/ 353000/S7/1	BUJAO DE EXPANSAO - (41,6 MM)		
		3 PORTAS 5 PORTAS	02	22/04/96 31/08/99
17	97BM/ 6057/A1/A	ASSENTO DA VALVULA DE ESCAPE		
		3 PORTAS 5 PORTAS	04	22/04/96 31/08/99
		ACABAMIENTOS/DESCRIPCIÓN		
		+RBR - PIEZA PECULIAR DE VEHICULOS PRODUCIDOS EN BRASIL		
		+WED - MOTOR ENDURA-E 1.3L - (NAFTA)		
		+WZQ - MOTOR ENDURA-E 1.0L - (NAFTA)		

FIESTA 96/ - P.2030 - COLECTOR DE ESCAPE - HASTA 15/07/97 - (ENDURA-E)

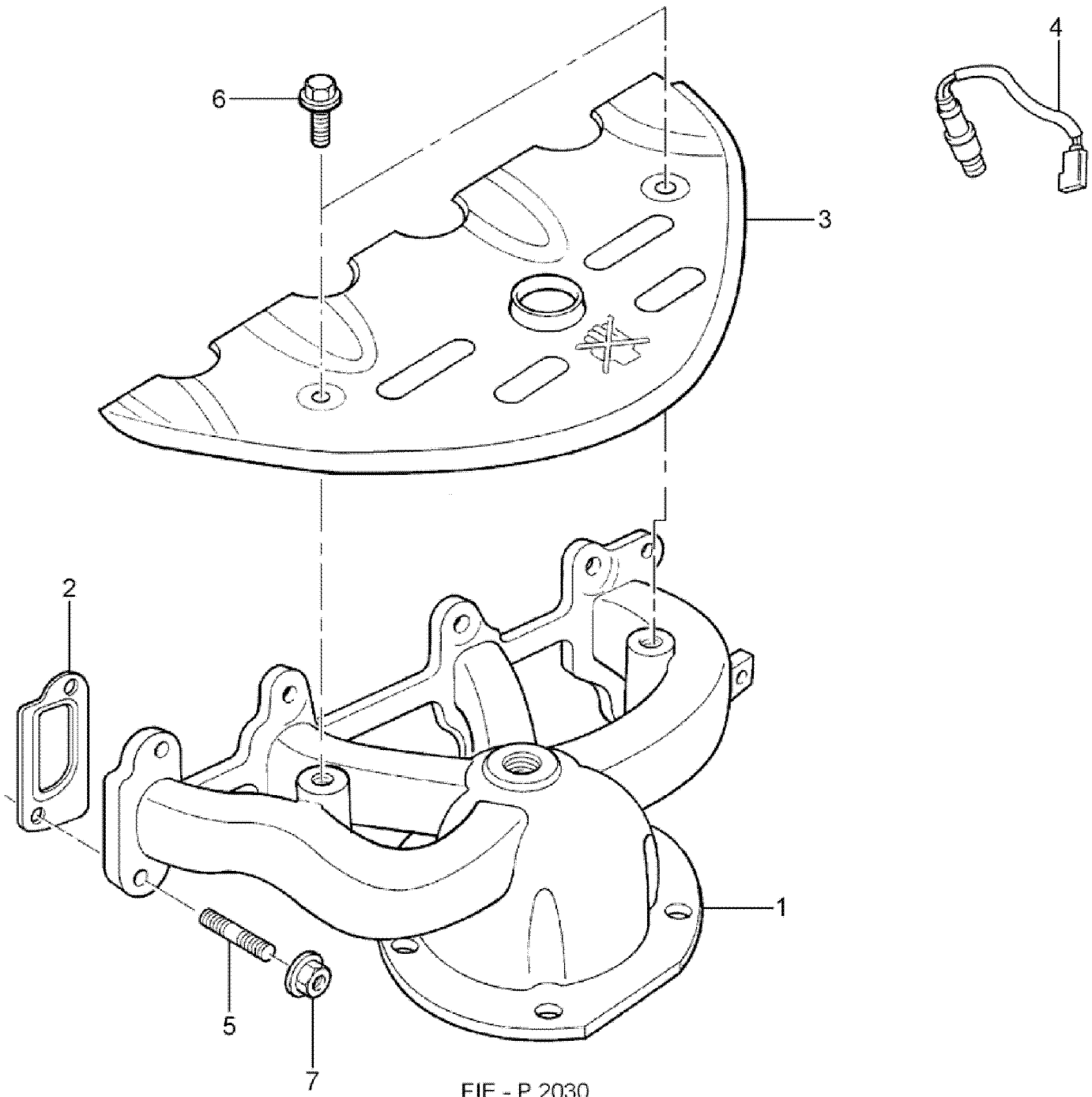

FIESTA 96/ - P.2030 - COLECTOR DE ESCAPE - HASTA 15/07/97 - (ENDURA-E)

REF.	NÚMERO DE PIEZAS	DENOMINACIÓN DE PIEZA / MODELOS - ACABAMIENTOS	USO	FECHAS
1	95BF/ 9430/AE/	COLETOR DE ESCAPAMENTO 3 PORTAS 5 PORTAS	01	22/04/96 15/07/97
2	95BM/ 9448/AC/	JUNTA DE COLECTOR DE ESCAPE. 3 PORTAS 5 PORTAS	04	22/04/96 15/07/97
3	*97BF/ 9A462/AA/*	*PROTETOR DE CALOR DO COLETOR DE ESCAPAMENTO* *3 PORTAS 5 PORTAS* *PIEZA CANCELADA, DISPONIBLE SÓLO PARA LA REFERENCIA.*	*01*	
3	97BF/ 9A462/AB/	PROTETOR DE CALOR DO COLETOR DE ESCAPAMENTO 3 PORTAS 5 PORTAS	01	22/04/96 15/07/97
4	96FB/ 9F472/CA/	SENSOR DE OXIGENIO DOS GASES DE ESCAPE - (HEGO) 3 PORTAS 5 PORTAS	01	22/04/96 15/07/97
5	W/ 702143/S3/09	PRISIONERO M8 X 16 - M8 X 25 3 PORTAS 5 PORTAS	08	22/04/96 15/07/97
6	W/ 500010/S3/09	PARAFUSO M6 X 10 3 PORTAS 5 PORTAS	02	22/04/96 15/07/97
7	E/ 822113/S7/6	PORCA M8 DE FIXACAO DO COLETOR DE ESCAPAMENTO AO BLOCO 3 PORTAS 5 PORTAS	08	22/04/96 15/07/97

FIESTA 96/ - P.2033 - COLECTOR DE ESCAPE - (ENDURA-E)

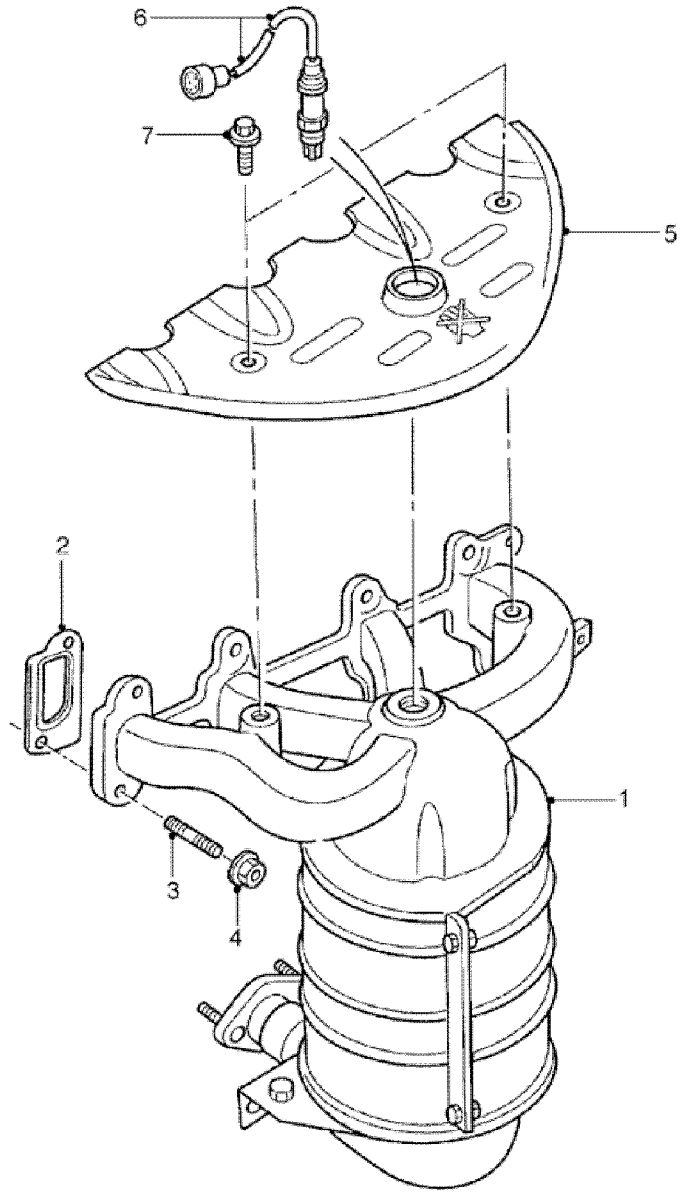

FIESTA 96/ - P.2033 - COLECTOR DE ESCAPE - (ENDURA-E)

REF.	NÚMERO DE PIEZAS	DENOMINACIÓN DE PIEZA / MODELOS - ACABAMIENTOS	USO	FECHAS
1	97BF/ 5G232/CB/	CATALIZADOR 3 PORTAS 5 PORTAS	01	16/07/97 31/08/99
2	95BM/ 9448/AC/	JUNTA DE COLECTOR DE ESCAPE. 3 PORTAS 5 PORTAS	04	16/07/97 31/08/99
3	W/ 702143/S3/09	PRISIONERO M8 X 16 - M8 X 25 3 PORTAS 5 PORTAS	08	16/07/97 31/08/99
4	E/ 822113/S7/6	PORCA M8 DE FIXACAO DO COLETOR DE ESCAPAMENTO AO BLOCO 3 PORTAS 5 PORTAS	08	16/07/97 31/08/99
5	97BF/ 9A462/AB/	PROTETOR DE CALOR DO COLETOR DE ESCAPAMENTO 3 PORTAS 5 PORTAS	01	16/07/97 31/08/99
6	96FB/ 9F472/CA/	SENSOR DE OXIGENIO DOS GASES DE ESCAPE - (HEGO) 3 PORTAS 5 PORTAS	01	16/07/97 31/08/99
7	W/ 500010/S3/09	PARAFUSO M6 X 10 3 PORTAS 5 PORTAS	02	16/07/97 31/08/99

FIESTA 96/ - P.2040 - TAPA DE LA DISTRIBUCION - (ENDURA-E)

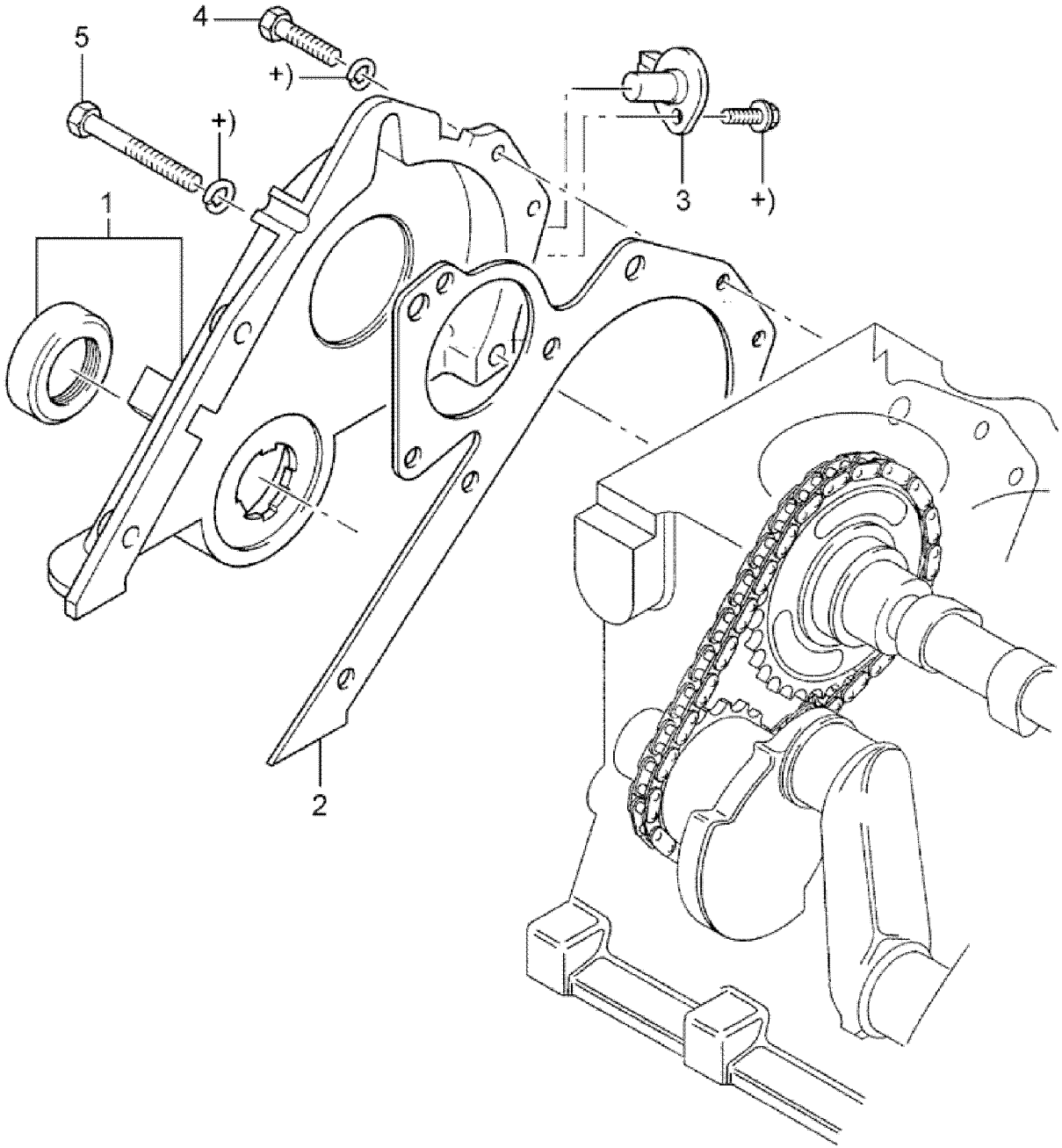

FIESTA 96/ - P.2040 - TAPA DE LA DISTRIBUCION - (ENDURA-E)

REF.	NÚMERO DE PIEZAS	DENOMINACIÓN DE PIEZA / MODELOS - ACABAMIENTOS	USO	FECHAS
1	96BM/ 6019/AC/	TAMPA DA DISTRIBUICAO COM VEDADOR DA ARVORE DE MANIVELAS 3 PORTAS 5 PORTAS	01	22/04/96 31/08/99
2	89BM/ 6020/AA/	JUNTA DA TAMPA DA DISTRIBUICAO 3 PORTAS 5 PORTAS	01	22/04/96 31/08/99
3	95BF/ 12K073/AB/	SENSOR DE POSICIONAMENTO DE LA ARBOL DE COM ANDO DE VALVULAS - (CMP) 3 PORTAS 5 PORTAS	01	22/04/96 31/08/99
4	W/ 702007/S3/09	PARAFUSO M6 X 18 MM 3 PORTAS 5 PORTAS	04	22/04/96 31/08/99
5	W/ 700747/S3/09	PARAFUSO M6 X 40MM 3 PORTAS 5 PORTAS	02	22/04/96 31/08/99

FIESTA 96/ - P.3010 - BOMBA DE ACEITE - (ENDURA-E)

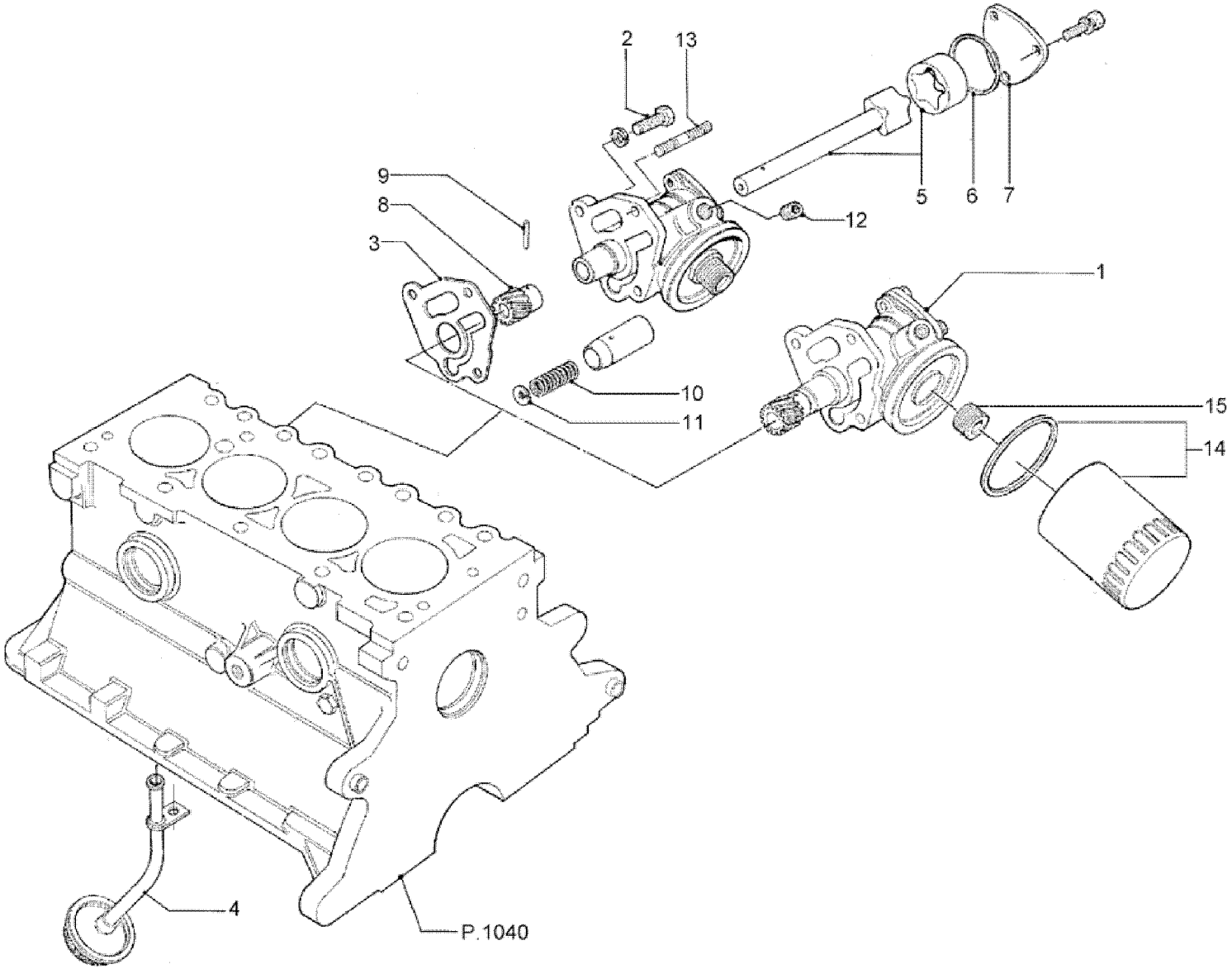

FIESTA 96/ - P.3010 - BOMBA DE ACEITE - (ENDURA-E)

REF.	NÚMERO DE PIEZAS	DENOMINACIÓN DE PIEZA / MODELOS - ACABAMIENTOS	USO	FECHAS
1	77BM/ 6600/BA/	BOMBA DE OLEO 3 PORTAS 5 PORTAS	01	22/04/96 31/08/99
2	E/ 800519/S7/2	PARAFUSO M8 X 22 3 PORTAS 5 PORTAS	02	22/04/96 31/08/99
3	96BM/ 6659/A1/A	JUNTA DE BOMBA DE ACEITE 3 PORTAS 5 PORTAS	01	22/04/96 31/08/99
4	86BM/ 6617/A2/B	TUBO DA BOMBA DE OLEO 3 PORTAS 5 PORTAS	01	22/04/96 31/08/99
5	73SE/ 6608/A /	ROTOR DA BOMBA DE OLEO 3 PORTAS 5 PORTAS	01	22/04/96 31/08/99
6	W/ 700741/S3/00	ANEL VEDADOR DO ROTOR DA BOMBA DE OLEO 3 PORTAS 5 PORTAS	01	22/04/96 31/08/99
7	701F/ 6616/AA/	TAMPA DA BOMBA DE OLEO 3 PORTAS 5 PORTAS	01	22/04/96 31/08/99
8	105E/ 6551/ /	ENGRENAGEM DA BOMBA DE OLEO 3 PORTAS 5 PORTAS	01	22/04/96 31/08/99
9	/ 72432/S /	PINO DA ENGRENAGEM DA BOMBA DE OLEO 3 PORTAS 5 PORTAS	01	22/04/96 31/08/99
10	105E/ 6654/ /	MOLA DA BOMBA DE OLEO 3 PORTAS 5 PORTAS	01	22/04/96 31/08/99
11	105E/ 6653/B /	ASSENTO DA MOLA DA BOMBA DE OLEO 3 PORTAS 5 PORTAS	01	22/04/96 31/08/99
12	/ 87837/ES/2	TAPON DE LA BOMBA DE ACEITE 3 PORTAS 5 PORTAS	01	22/04/96 31/08/99
13	W/ 702395/S3/09	PRISIONEIRO M8 X 22 + M8 X 16 3 PORTAS 5 PORTAS	01	22/04/96 31/08/99
14	XS6E/ 6714/C1/A	FILTRO DE OLEO DEL MOTOR 3 PORTAS 5 PORTAS	01	22/04/96 31/08/99
15	F0TZ/ 6890/A /	INSERTO BULON MANTENIMIEN 3 PORTAS 5 PORTAS	01	22/04/96 31/08/99

FIESTA 96/ - P.3020 - CARTER/VARILLA NIVEL ACEITE-CON AIRE ACONDICION.-(ENDURA-E)

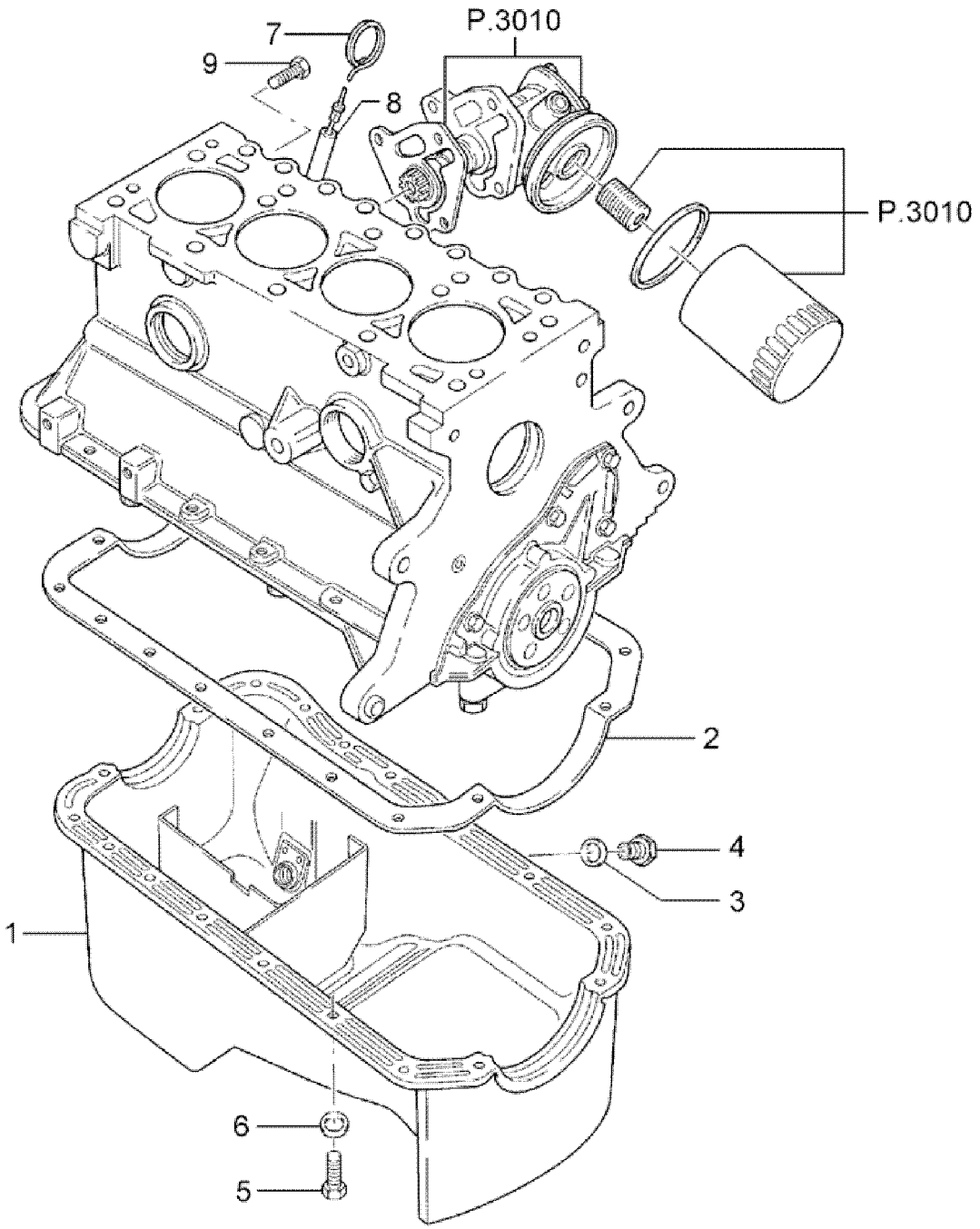

FIESTA 96/ - P.3020 - CARTER/VARILLA NIVEL ACEITE-CON AIRE ACONDICION.-(ENDURA-E)

REF.	NÚMERO DE PIEZAS	DENOMINACIÓN DE PIEZA / MODELOS - ACABAMIENTOS	USO	FECHAS
1	96BM/ 6675/CB/	CARTER DE OLEO DO MOTOR 3 PORTAS 5 PORTAS	01	22/04/96 31/08/99
2	96BM/ 6710/A2/A	JUNTA DO CARTER DE OLEO DO MOTOR 3 PORTAS 5 PORTAS	01	22/04/96 31/08/99
3	70TM/ 6734/AA/	JUNTA DEL BUJON DE DRENAJE DEL CARTER DE OLEO 3 PORTAS 5 PORTAS	01	22/04/96 31/08/99
4	D1FZ/ 6730/B /	TAPON CARTER 3 PORTAS 5 PORTAS	01	22/04/96 31/08/99
5	W/ 500102/S3/09	TORNILLO M6 X 40 MM 3 PORTAS 5 PORTAS	07	22/04/96 31/08/99
5	W/ 500214/S3/01	TORNILLO 3 PORTAS 5 PORTAS	11	22/04/96 31/08/99
5	E/ 602165/S8/2	PARAFUSO HEXAGONAL 8,8 M6 X 14 MM 3 PORTAS 5 PORTAS	06	22/04/96 31/08/99
6	E/ 832108/S7/1M	ARRUELA DE PRESSAO 6,5 X 14,1 X 5 3 PORTAS 5 PORTAS	06	22/04/96 31/08/99
7	*XS6E/ 6750/A1/D*	*VARILLA MEDIDORA DE ACEITE* *3 PORTAS 5 PORTAS* ***PIEZA CANCELADA, DISPONIBLE SÓLO PARA LA REFERENCIA.***	*01*	*22/04/96 31/08/99*
7	2S6G/ 6750/C1/A	VARILLA MEDIDORA DE ACEITE 3 PORTAS 5 PORTAS	01	22/04/96 31/08/99
8	97BM/ 6754/A2/A	TUBO DE LA VARILLA DE NIVEL DE ACEITE 3 PORTAS 5 PORTAS	01	22/04/96 31/08/99
9	W/ 702201/S3/09	TORNILLO 4,8 X 18 FIJACION DE LA VARILLA DE NIVEL DE ACEITE 3 PORTAS 5 PORTAS	01	22/04/96 31/08/99

FIESTA 96/ - P.3030 - CARTER/VARILLA NIVEL ACEITE-SIN AIRE ACONDICION.-(ENDURA-E)

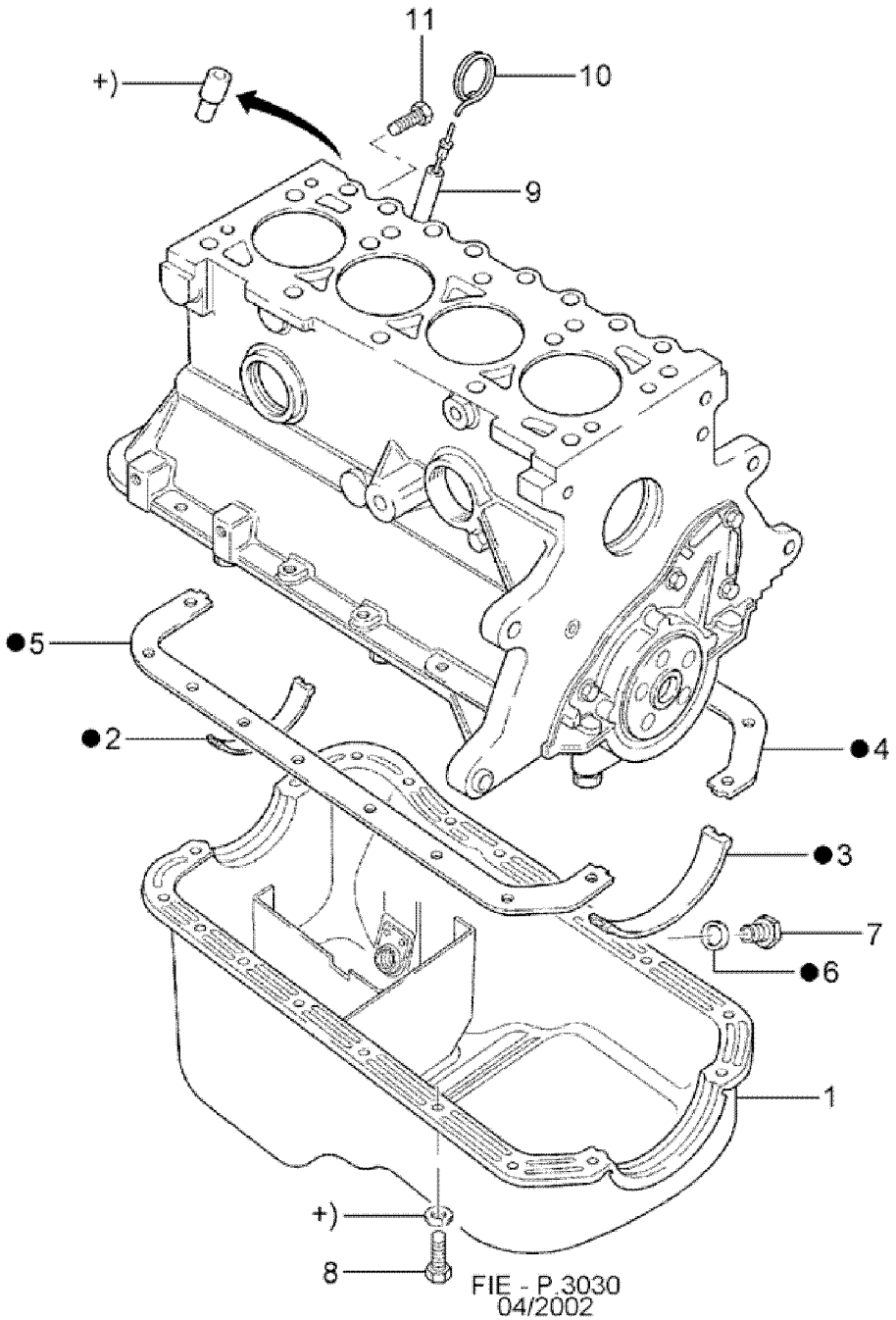

●=12

FIESTA 96/ - P.3030 - CARTER/VARILLA NIVEL ACEITE-SIN AIRE ACONDICION.-(ENDURA-E)

REF.	NÚMERO DE PIEZAS	DENOMINACIÓN DE PIEZA / MODELOS - ACABAMIENTOS	USO	FECHAS
1	86BM/ 6675/A2/A	CARTER DE METAL. 3 PORTAS 5 PORTAS	01	15/07/97 31/08/99
2	681F/ 6722/AA/	JUNTA DIANTEIRA DO CARTER DO MOTOR - (CHAPA DE ACO) 3 PORTAS 5 PORTAS	01	22/04/96 31/08/99
3	681F/ 6723/AA/	JUNTA TRASEIRA DO CARTER DO MOTOR - (CHAPA DE ACO) 3 PORTAS 5 PORTAS	01	22/04/96 31/08/99
4	86BM/ 6710/A2/B	JUNTA DEL CARTER DEL MOTOR - LD 3 PORTAS 5 PORTAS	01	22/04/96 31/08/99
5	86BM/ 6711/A2/B	JUNTA DO CARTER DO MOTOR - LE - (CHAPA DE ACO) 3 PORTAS 5 PORTAS	01	22/04/96 31/08/99
6	70TM/ 6734/AA/	JUNTA DEL BUJON DE DRENAJE DEL CARTER DE OLEO 3 PORTAS 5 PORTAS	01	22/04/96 31/08/99
7	D1FZ/ 6730/B /	TAPON CARTER 3 PORTAS 5 PORTAS	01	22/04/96 31/08/99
8	W/ 500102/S3/09	TORNILLO M6 X 40 MM 3 PORTAS 5 PORTAS	07	22/04/96 31/08/99
9	97BM/ 6754/A2/A	TUBO DE LA VARILLA DE NIVEL DE ACEITE 3 PORTAS 5 PORTAS	01	22/04/96 31/08/99
10	*XS6E/ 6750/A1/D*	*VARILLA MEDIDORA DE ACEITE* *3 PORTAS 5 PORTAS* ***PIEZA CANCELADA, DISPONIBLE SÓLO PARA LA REFERENCIA.***	*01*	*22/04/96 31/08/99*
10	2S6G/ 6750/C1/A	VARILLA MEDIDORA DE ACEITE 3 PORTAS 5 PORTAS	01	22/04/96 31/08/99
11	W/ 702201/S3/09	TORNILLO 4,8 X 18 FIJACION DE LA VARILLA DE NIVEL DE ACEITE 3 PORTAS 5 PORTAS	01	22/04/96 31/08/99
12	96BX/ 6013/CA/	JOGO DE JUNTAS DO CARTER DO MOTOR - (CHAPA DE ACO) 3 PORTAS 5 PORTAS	01	22/04/96 31/08/99

FIESTA 96/ - P.4010 - BOMBA DE AGUA - (ENDURA-E)

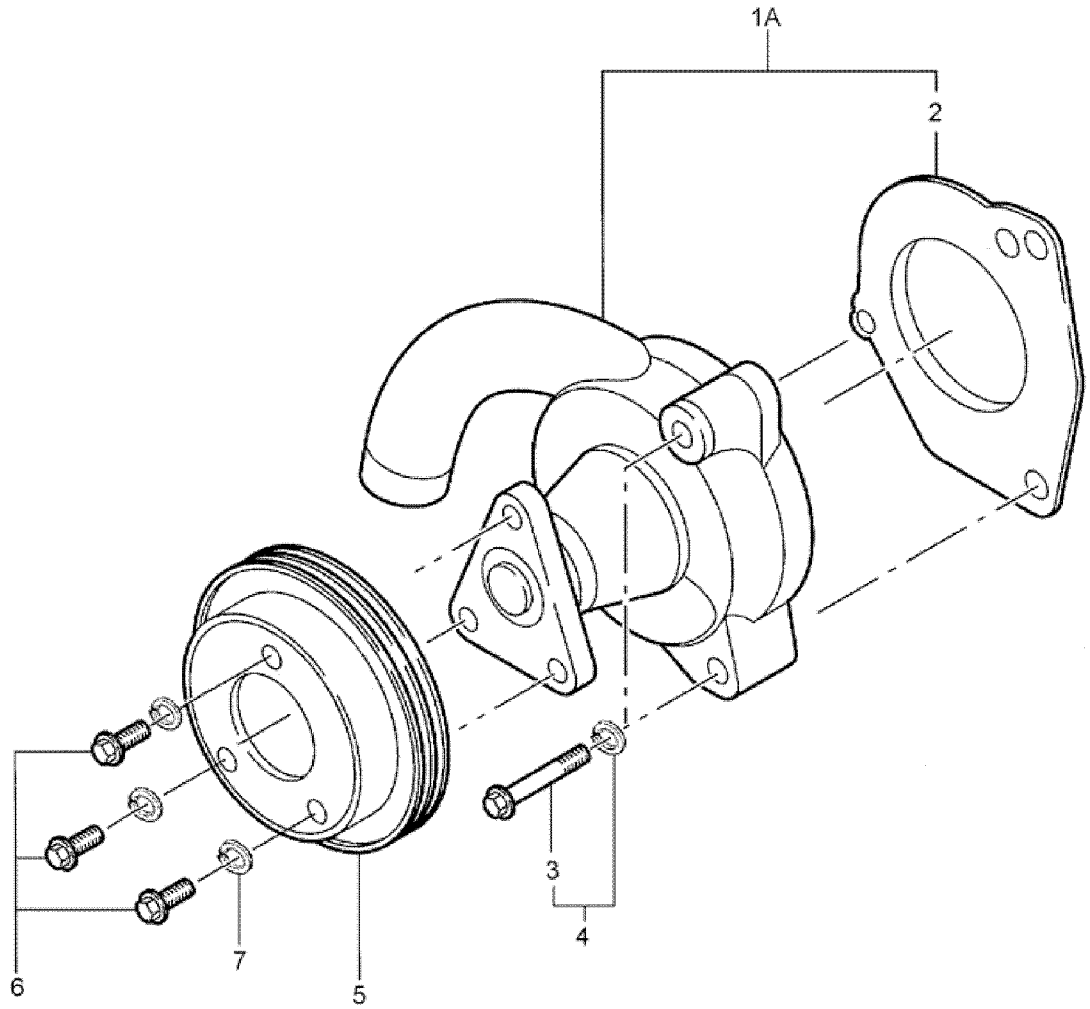

FIESTA 96/ - P.4010 - BOMBA DE AGUA - (ENDURA-E)

REF.	NÚMERO DE PIEZAS	DENOMINACIÓN DE PIEZA / MODELOS - ACABAMIENTOS	USO	FECHAS
(01)	96BM/ 8501/FA/	BOMBA D'AGUA 3 PORTAS 5 PORTAS	01	22/04/96 31/08/99
1A	96BX/ 8591/AA/	JOGO DE REPARO DA BOMBA D'AGUA 3 PORTAS 5 PORTAS	01	22/04/96 31/08/99
2	89BM/ 8507/AA/	JUNTA DA TAMPA DA BOMBA D'AGUA 3 PORTAS 5 PORTAS	01 01	22/04/96 31/08/99 22/04/96 09/00/59
3	W/ 700747/S3/09	PARAFUSO M6 X 40MM 3 PORTAS 5 PORTAS	02	22/04/96 31/08/99
4	W/ 700749/S3/09	PARAFUSO E ARRUELA M6 X 40 3 PORTAS 5 PORTAS	01	22/04/96 31/08/99
5	92BF/ 8509/AD/	POLIA DA BOMBA D'AGUA 3 PORTAS +WH7 5 PORTAS +WH7	01	22/04/96 31/08/99
5	96BF/ 8509/A1/D	POLIA DA BOMBA D'AGUA 3 PORTAS 5 PORTAS	01	22/04/96 31/08/99
6	W/ 500410/S3/09	TORNILLO M6 X 10 MM 3 PORTAS 5 PORTAS	03	22/04/96 31/08/99
7	NF/ 630024/B /	ARANDELA 6,4 X 12,0 X 1,5 3 PORTAS 5 PORTAS	03	22/04/96 31/08/99
		ACABAMIENTOS/DESCRIPCIÓN		
		+WH7 - SIN AIRE ACONDICIONADO		

FIESTA 96/ - P.4011 - CAJA DEL TERMOSTATO Y PIEZAS RELACIONADAS - (ENDURA-E)

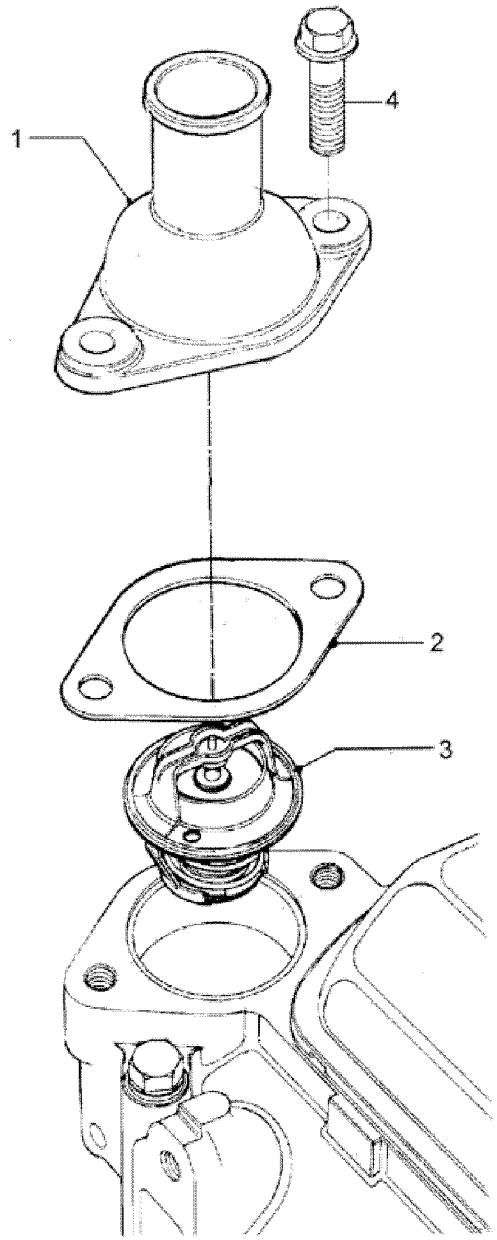

FIESTA 96/ - P.4011 - CAJA DEL TERMOSTATO Y PIEZAS RELACIONADAS - (ENDURA-E)

REF.	NÚMERO DE PIEZAS	DENOMINACIÓN DE PIEZA / MODELOS - ACABAMIENTOS	USO	FECHAS
1	96BM/ 8250/AC/	CONEXAO DA SAIDA D'AGUA 3 PORTAS 5 PORTAS	01	22/04/96 31/08/99
2	84BF/ 8255/AA/	JUNTA DA CONEXAO DA SAIDA D'AGUA 3 PORTAS 5 PORTAS	01	22/04/96 31/08/99
3	89BM/ 8575/BA/	VALVULA TERMOSTATICA 3 PORTAS 5 PORTAS	01	22/04/96 31/08/99
4	W/ 500024/S3/09	PARAFUSO M8 X 25 DE FIXACAO DA CONEXAO DA SAIDA D'AGUA 3 PORTAS 5 PORTAS	02	22/04/96 31/08/99

FIESTA 96/ - P.5050 - SISTEMA INYECCION Y COLECTOR ADMISION - (ENDURA-E)

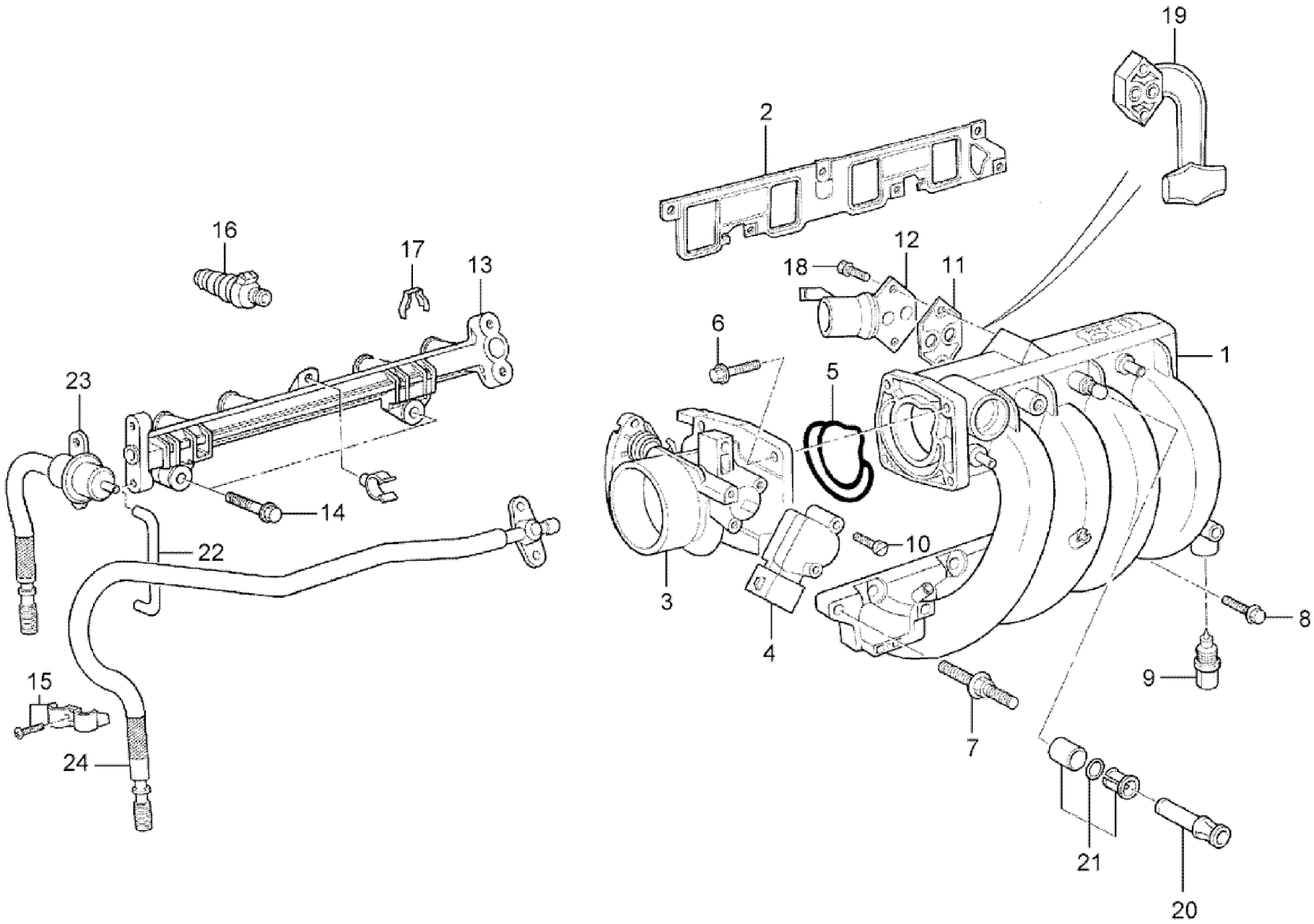

FIESTA 96/ - P.5050 - SISTEMA INYECCION Y COLECTOR ADMISION - (ENDURA-E)

REF.	NÚMERO DE PIEZAS	DENOMINACIÓN DE PIEZA / MODELOS - ACABAMIENTOS	USO	FECHAS
1	96BF/ 9424/DC/	MULTIPLE DE ADMISION 3 PORTAS 5 PORTAS	01	22/04/96 31/08/99
2	XS6G/ 9441/AA/	JUNTA DO COLETOR DE ADMISSAO 3 PORTAS 5 PORTAS	01	22/04/96 31/08/99
3	96BF/ 9E926/CB/	CUERPO DE TUBO DE ADMISION DE AIRE 3 PORTAS +WZQ 5 PORTAS +WZQ	01	22/04/96 31/08/99
3	96BF/ 9E926/DB/	CUERPO DEL TUBO DE ADMISSION DE AIRE 3 PORTAS +WED 5 PORTAS +WED	01	22/04/96 31/08/99
4	95BF/ 9B989/JB/	SENSOR FTP 3 PORTAS 5 PORTAS	01	22/04/96 31/08/99
5	95BF/ 9P848/AB/	JUNTA DEL CUERPO DEL TUBO DE ADMISSION DE AIRE 3 PORTAS 5 PORTAS	01	22/04/96 31/08/99
6	W/ 701328/S3/03	TORNILLO M6 X 28 MM 3 PORTAS 5 PORTAS	04	22/04/96 31/08/99
7	W/ 703694/S3/09	PRISIONEIRO M8 X 45 + M8 X 16 3 PORTAS 5 PORTAS	04	22/04/96 31/08/99
8	W/ 500112/S3/09	TORNILLO M8 X 45 DE FIJACION DE COLECTOR DE ADMISSION 3 PORTAS 5 PORTAS	02	22/04/96 31/08/99
9	F5AF/ 12A648/AA/	SENSOR DE CONTROL DE LA TEMPERATURA DEL MOTOR 3 PORTAS 5 PORTAS	01	22/04/96 31/08/99
10	W/ 700026/S3/09	TORNILLO M5 X 30 MM 3 PORTAS 5 PORTAS	02	22/04/96 31/08/99
11	958F/ 9F670/BA/	JUNTA DA VALVULA DE DESVIO DE AR 3 PORTAS 5 PORTAS	01	22/04/96 31/08/99
12	95BF/ 9F715/AC/	VALVULA DE CONTROL DE MARCHA LENTA (RALENTI) POR DERIVACION DE AIRE DE ADMISION - 3 PORTAS 5 PORTAS	01	22/04/96 31/08/99
13	95BF/ 9D280/CD/	COLETOR DE ABASTECIMIENTO DO INYECTOR DE COMBUSTIBLE 3 PORTAS 5 PORTAS	01	22/04/96 26/05/98
13	98BF/ 9D280/CA/	GALERIA DE INYECTORES MOTOR 1.3 NAFTA 3 PORTAS 5 PORTAS	01	27/05/98 31/08/99
14	W/ 702362/S3/03	PARAFUSO M8 X 20 MM 3 PORTAS 5 PORTAS	02	22/04/96 31/08/99

FIESTA 96/ - P.5050 - SISTEMA INYECCION Y COLECTOR ADMISION - (ENDURA-E)

REF.	NÚMERO DE PIEZAS	DENOMINACIÓN DE PIEZA / MODELOS - ACABAMIENTOS	USO	FECHAS
15	W/ 703522/S3/05	**PRESILLA**		
		3 PORTAS 5 PORTAS	01	22/04/96 31/08/99
16	96BF/ 9F593/AA/	**INYECTOR DE COMBUSTIBLE**		
		3 PORTAS +WED 5 PORTAS +WED	04	22/04/96 27/05/98
		3 PORTAS +WZQ 5 PORTAS +WZQ	04	22/04/96 26/05/98
16	98BF/ 9F593/CA/	**INYECTOR DE COMBUSTIBLE**		
		3 PORTAS +WZQ 5 PORTAS +WZQ	04	27/05/98 31/08/99
		3 PORTAS +WZQ +WED 5 PORTAS +WZQ +WED	04	28/05/98 31/08/99
17	95BF/ 9C995/AB/	**RETENTOR DEL INYECTOR DE COMBUSTIBLE**		
		3 PORTAS 5 PORTAS	04	22/04/96 28/05/98
18	W/ 500303/S3/09	**TORNILLO M6 X 45**		
		3 PORTAS 5 PORTAS	02	22/04/96 31/08/99
19	96BF/ 9F763/AA/	**TUBO RESSONADOR DEL MOTOR**		
		3 PORTAS 5 PORTAS	01	22/04/96 31/08/99
20	87AB/ 9H490/AA/	**VEDADOR DO TUBO DE SALIDA DEL VACIO**		
		3 PORTAS 5 PORTAS	01	22/04/96 31/08/99
21	87AB/ 2A411/BA/	**CONECTOR DEL TUBO DE LA SALIDA DE VACUO**		
		3 PORTAS 5 PORTAS	01	
22	95BF/ 12224/CB/	**MANGUEIRA DO REGULADOR DE VACUO DA GALERIA DE COMBUSTIVEL**		
		3 PORTAS 5 PORTAS	01	22/04/96 31/08/99
23	96BF/ 9P996/AA/	**REGULADOR DE PRESION Y TUBO DE RETORNO DE COMBUSTIBLE**		
		3 PORTAS +WC3 5 PORTAS +WC3	01	22/04/96 31/08/99
24	96BF/ 9J280/AB/	**TUBO DE ALIMENTACION DE COMBUSTIBLE**		
		3 PORTAS 5 PORTAS	01	22/04/96 31/08/99
(25)	W/ 702890/S3/00	**PRESILLA 14 X 6.3 X 2,7 - 3,3**		
		3 PORTAS +WZQ /WED 5 PORTAS +WZQ /WED	01	22/04/96 31/08/99
		ACABAMIENTOS/DESCRIPCIÓN		
		+WC3 - MOTORES ENDURA-E 1.0L / ENDURA-E 1.3L - (NAFTA)		
		+WED - MOTOR ENDURA-E 1.3L - (NAFTA)		
		+WZQ - MOTOR ENDURA-E 1.0L - (NAFTA)		
		/WED - MOTOR ENDURA-E 1.3L - (NAFTA)		

FIESTA 96/ - P.6017 - PURIFICADOR DE AIRE - (ENDURA-E)

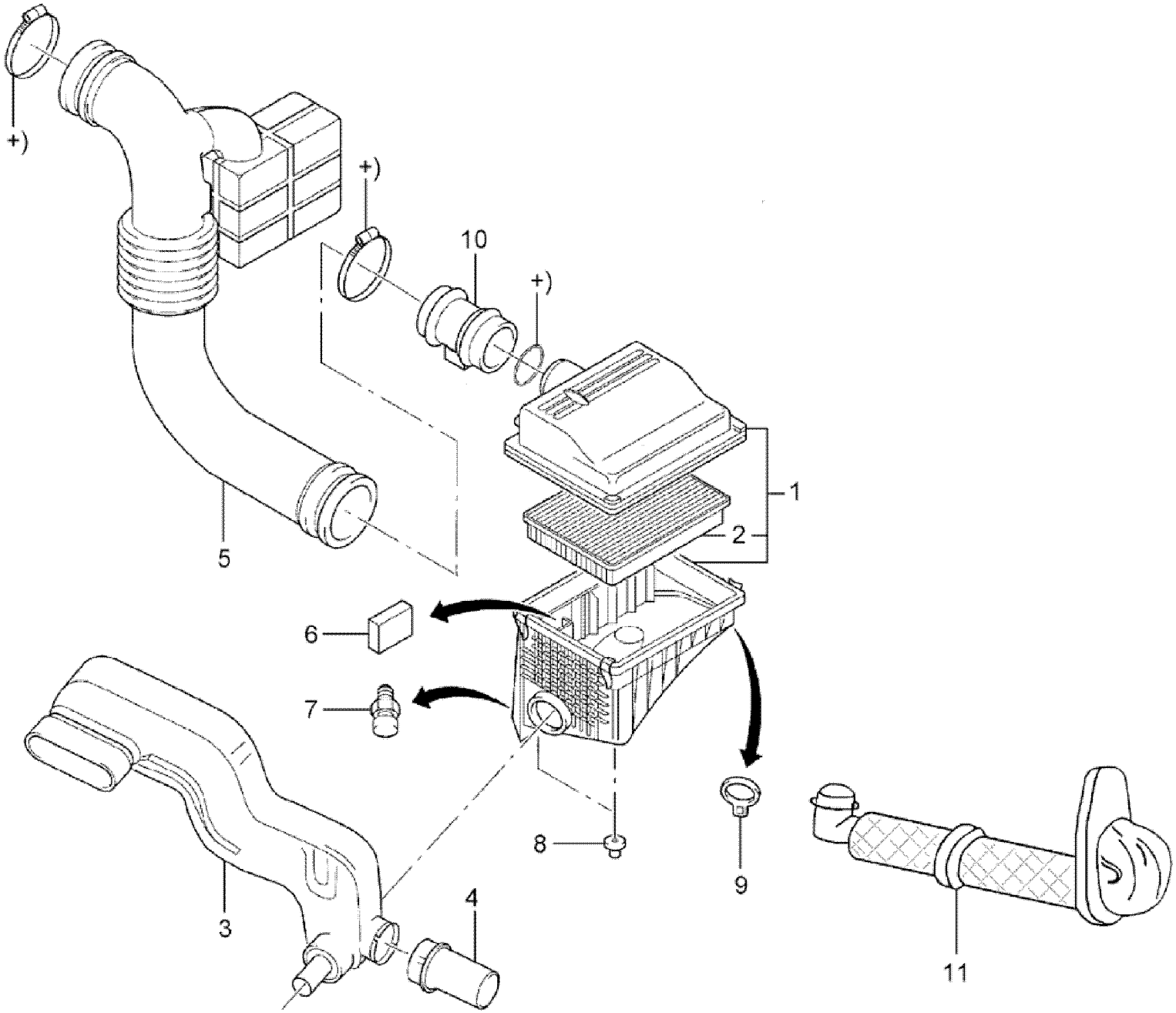

FIESTA 96/ - P.6017 - PURIFICADOR DE AIRE - (ENDURA-E)

REF.	NÚMERO DE PIEZAS	DENOMINACIÓN DE PIEZA / MODELOS - ACABAMIENTOS	USO	FECHAS
1	98FU/ 9600/AE/	FILTRO DE AIRE 3 PORTAS 5 PORTAS (PARA OS VEICULOS FABRICADOS ATE 31/05 /98 SOLICITAR TAMBEM A MANGUEIRA 98FU /9A673/BA/)	01	22/04/96 31/08/99
2	98FU/ 9601/BA/	ELEMENTO FILTRO DE AIRE 3 PORTAS +RBR 5 PORTAS +RBR	01	22/04/96 31/08/99
3	96BF/ 9A675/AG/	TUBO DE ADMISSAO DO FILTRO DE AR 3 PORTAS 5 PORTAS	01	22/04/96 30/05/98
3	*98FU/ 9A675/AA/*	*TUBO DE ADMISSAO DO FILTRO DE AR* *3 PORTAS 5 PORTAS* *PIEZA CANCELADA, DISPONIBLE SÓLO PARA LA REFERENCIA.*	*01*	*01/06/98*
4	96MF/ 9F763/HB/	TUBO LATERAL DO RESSONADOR 3 PORTAS 5 PORTAS	01	22/04/96 30/05/98
5	96BF/ 9U512/AE/	DUTO DE ADMISION DE AR 3 PORTAS 5 PORTAS	01	22/04/96 31/08/99
6	96MF/ 6A631/BA/	FILTRO DE ACEITE DO FILTRO DE AIRE AR) 3 PORTAS 5 PORTAS	01	22/04/96 31/08/99
7	F5AZ/ 12A697/A /	SENSOR DE TEMPERATURA DEL AIRE DE ADMISION A LA SALIDA DEL FILTRO DE AIRE - 3 PORTAS 5 PORTAS	01	22/04/96 31/08/99
8	95BB/ 9B929/AA/	AISLADOR - ARANDELA DE GOMA PARA MONTAJE DE FILTRO DE AIRE Y SOPORTES DE MOTOR - 3 PORTAS 5 PORTAS	02	22/04/96 31/08/99
9	96MF/ 9K606/AB/	SUJETADOR DE SUJECION DEL FILTRO DE AIRE 3 PORTAS 5 PORTAS	01	22/04/96 31/08/99
10	96FP/ 12B579/AB/	SENSOR DE MEDICAO DO FLUXO DE AR - (MAF) 3 PORTAS 5 PORTAS	01	22/04/96 31/08/99
11	98FU/ 9A673/AB/	MANGUERA Y TUBO DE ADMISION AIRE 3 PORTAS 5 PORTAS	01	22/04/96 31/08/99
		ACABAMIENTOS/DESCRIPCIÓN		
		+RBR - PIEZA PECULIAR DE VEHICULOS PRODUCIDOS EN BRASIL		

FIESTA 96/ - P.6052 - ANTIPOLUCION - (ENDURA-E)

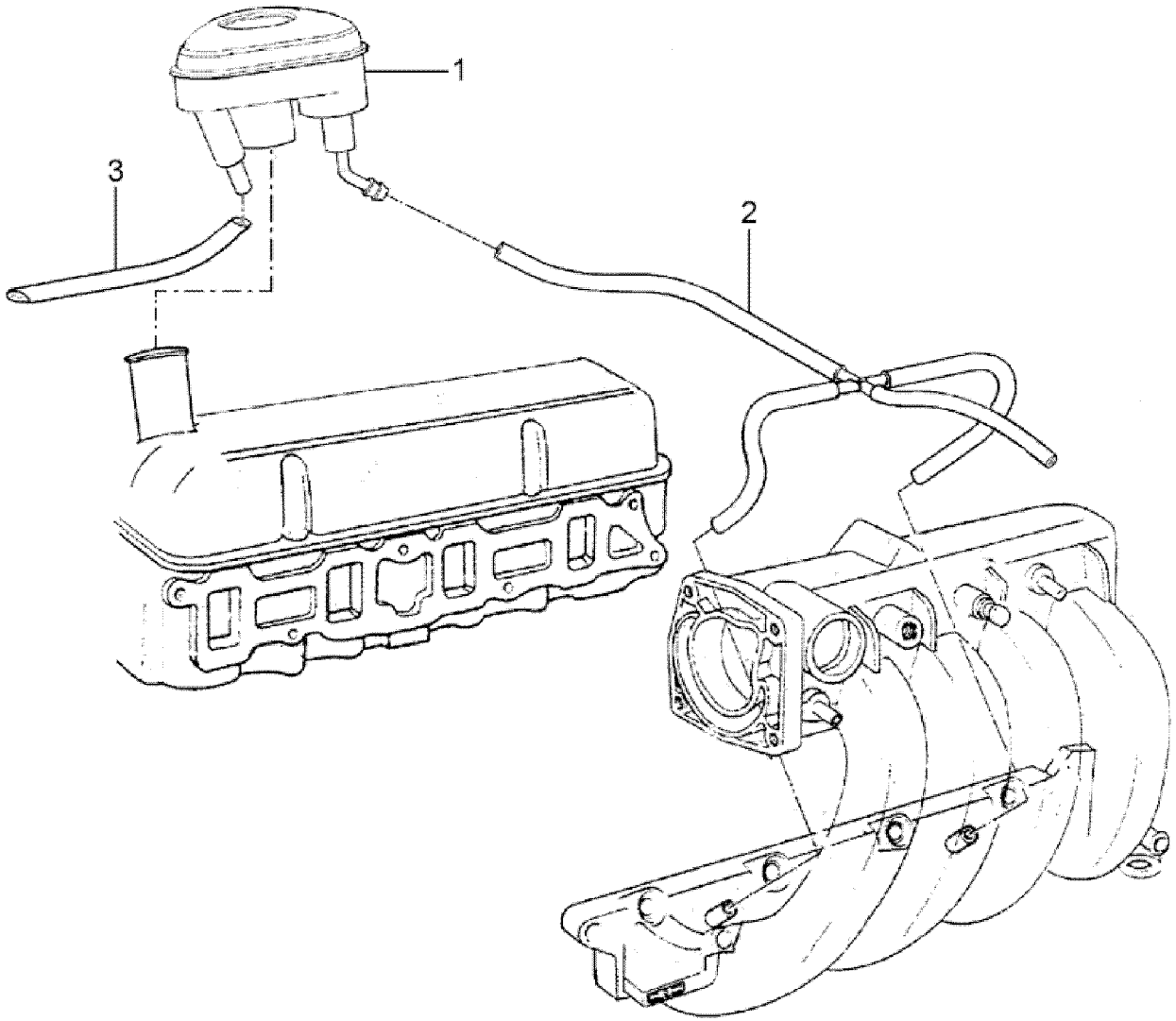

FIESTA 96/ - P.6052 - ANTIPOLUCION - (ENDURA-E)

REF.	NÚMERO DE PIEZAS	DENOMINACIÓN DE PIEZA / MODELOS - ACABAMIENTOS	USO	FECHAS
1	96BM/ 6K614/AC/	TAMPA DO BOCAL DE ENCHIMENTO DE OLEO 3 PORTAS 5 PORTAS	01	22/04/96 31/08/99
2	96BF/ 6C342/AB/	MANGUERA DEL COLECTOR A TAPA DE ENCHIMIENTO DE ACEITE 3 PORTAS 5 PORTAS	01	22/04/96 31/08/99
3	96BF/ 6K608/AD/	MANGUEIRA DO SISTEMA REGULADOR DE EMISSOES DE GASES DO MOTOR AO FILTRO DE AR 3 PORTAS 5 PORTAS	01	22/04/96 31/08/99

FIESTA 96/ - P.7010 - ALTERNADOR - HASTA 31/08/98 - (ENDURA-E)

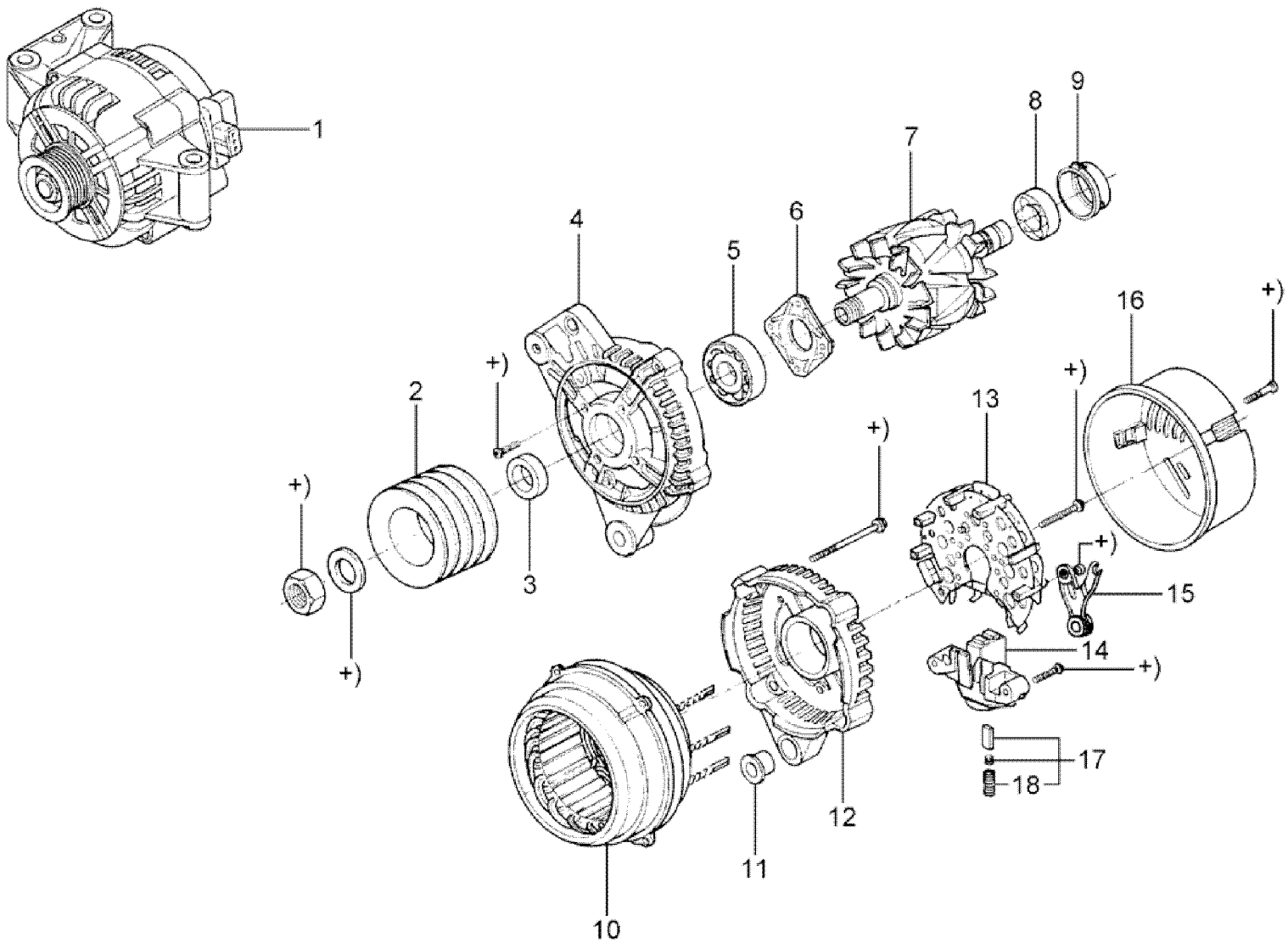

FIESTA 96/ - P.7010 - ALTERNADOR - HASTA 31/08/98 - (ENDURA-E)

REF.	NÚMERO DE PIEZAS	DENOMINACIÓN DE PIEZA / MODELOS - ACABAMIENTOS	USO	FECHAS
1	96FB/ 10300/DE/	ALTERNADOR - 45V - 70A 3 PORTAS +WH7 5 PORTAS +WH7	01	22/04/96 31/08/98
2	BF9A/ 10344/EA/	POLEA DO ALTERNADOR 3 PORTAS 5 PORTAS	01	22/04/96 31/08/98
3	BF5A/ 11W050/A /	ANILLO DISTANCIADOR DE ALTERNADOR 3 PORTAS 5 PORTAS	01	22/04/96 31/08/98
4	BF9A/ 10333/EA/	TAPA COJINETE DELANTERA DO ALTERNADOR 3 PORTAS 5 PORTAS	01	22/04/96 31/08/98
5	BF9A/ 10A303/AA/	RODAMIENTO FIJO DO ALTERNADOR - (DELANTERO) 3 PORTAS 5 PORTAS	01	22/04/96 31/08/98
6	BF9A/ 10A355/AA/	PLACA DE COBERTURA DO ROTOR DO ALTERNADOR 3 PORTAS 5 PORTAS	01	22/04/96 31/08/98
7	BF9A/ 10335/EA/	ROTOR DEL ALTERNADOR 3 PORTAS 5 PORTAS	01	22/04/96 31/08/98
8	BF9A/ 10A304/BA/	RODAMIENTO FIJO DE ALTERNADOR - (TRASERO) 3 PORTAS 5 PORTAS	01	22/04/96 31/08/98
9	BF5A/ 10W050/B /	ANILLO DE AJUSTE DO ALTERNADOR 3 PORTAS 5 PORTAS	01	22/04/96 31/08/98
10	BF9A/ 10336/EA/	ESTATOR DO ALTERNADOR 3 PORTAS 5 PORTAS	01	22/04/96 31/08/98
11	BF9A/ 10A334/CA/	BOCADO TAPA COJINETE TRASERA DO ALTERNADOR 3 PORTAS 5 PORTAS	01	22/04/96 31/08/98
12	BF9A/ 10334/EA/	TAPA COJINETE TRASERA DO ALTERNADOR 3 PORTAS 5 PORTAS	01	22/04/96 31/08/98
13	BF9A/ 10373/DA/	PLACA RETIFICADOR DO ALTERNADOR 3 PORTAS 5 PORTAS	01	22/04/96 31/08/98
14	BF9A/ 10376/DA/	REGULADOR ELECTRONICO DE VOLTAJE 3 PORTAS 5 PORTAS	01	22/04/96 31/08/98
15	BF9A/ 10332/AA/	PLACA DE CONEXION DO ALTERNADOR 3 PORTAS 5 PORTAS	01	22/04/96 31/08/98
16	BF9A/ 10338/AA/	CAPA TRASERA PROTECTORA DE ALTERNADOR 3 PORTAS 5 PORTAS	01	22/04/96 31/08/98
17	BF5A/ 10347/A /	JUEGO DE CEPILLOS E MUELLE DE ALTERNADOR 3 PORTAS 5 PORTAS	01	22/04/96 31/08/98
18	BF9A/ 10349/AA/	MUELLE DE PRESION DE LA CEPILLO DE CARBON DE ALTERNADOR		

FIESTA 96/ - P.7010 - ALTERNADOR - HASTA 31/08/98 - (ENDURA-E)

REF.	NÚMERO DE PIEZAS	DENOMINACIÓN DE PIEZA / MODELOS - ACABAMIENTOS	USO	FECHAS
		3 PORTAS 5 PORTAS	01	22/04/96 31/08/98
		ACABAMIENTOS/DESCRIPCIÓN		
		+WH7 - SIN AIRE ACONDICIONADO		

FIESTA 96/ - P.7011 - ALTERNADOR - DESDE 01/09/98 - (ENDURA-E)

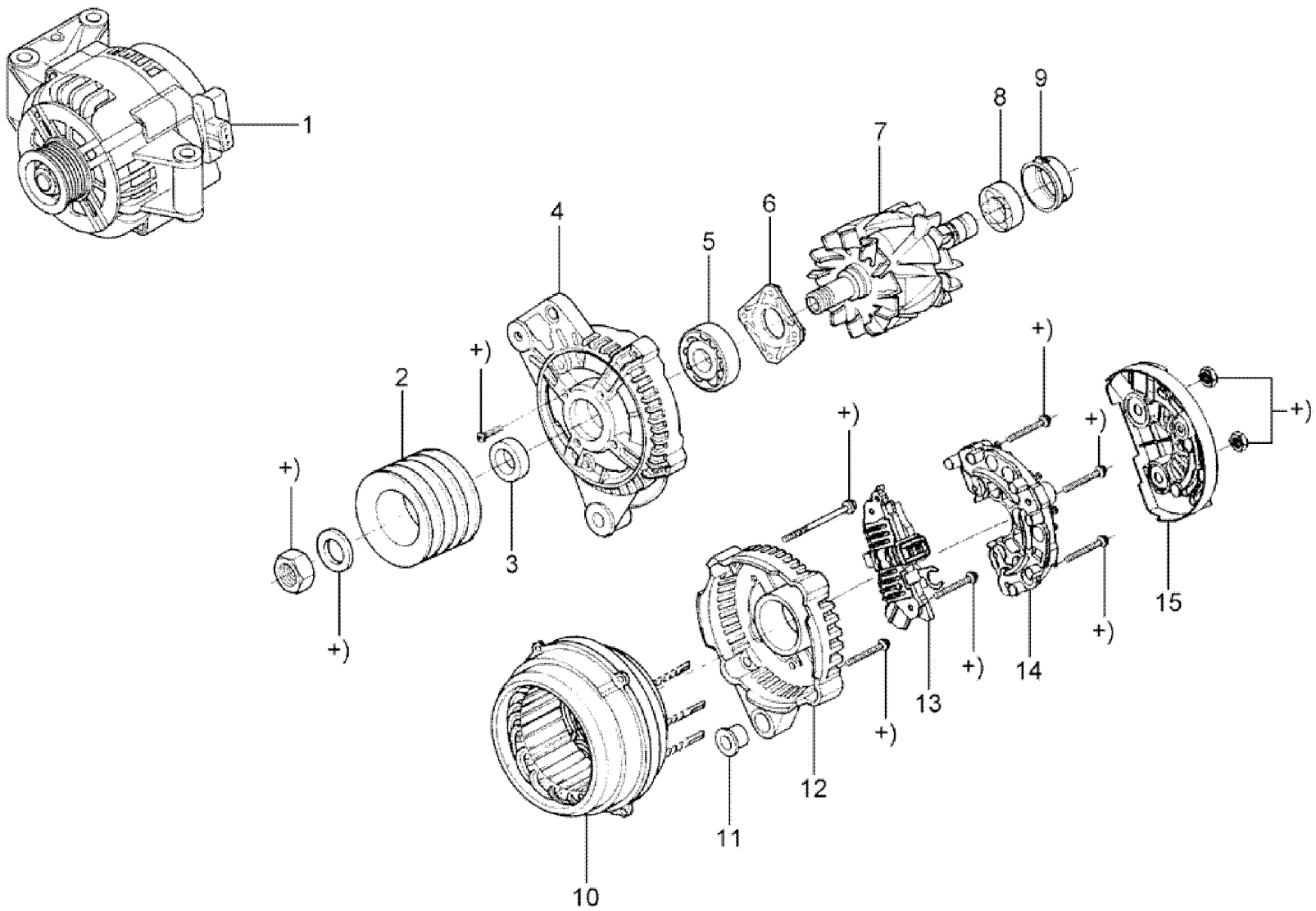

FIESTA 96/ - P.7011 - ALTERNADOR - DESDE 01/09/98 - (ENDURA-E)

REF.	NÚMERO DE PIEZAS	DENOMINACIÓN DE PIEZA / MODELOS - ACABAMIENTOS	USO	FECHAS
1	XS61/ 10300/AA/	ALTERNADOR 3 PORTAS +WJ1 5 PORTAS +WJ1	01	01/09/98 31/08/99
1	98FU/ 10300/AA/	ALTERNADOR - 70A 3 PORTAS +WH7 5 PORTAS +WH7	01	01/09/98 31/08/99
1	*98FU/ 10300/BA/*	*ALTERNADOR - 75A* *3 PORTAS +WJ1 5 PORTAS +WJ1* ***PIEZA CANCELADA, DISPONIBLE SÓLO PARA LA REFERENCIA.***	*01*	*01/09/98 31/08/99*
2	BF0A/ 10344/AA/	POLEA DO ALTERNADOR 3 PORTAS +WJ1 5 PORTAS +WJ1	01	01/09/98 31/08/99
2	BF9A/ 10344/CA/	POLEA DO ALTERNADOR 3 PORTAS +WH7 5 PORTAS +WH7	01	01/09/98 31/08/99
3	BF0A/ 11W050/AA/	ANILLO 3 PORTAS 5 PORTAS	01	01/09/98 31/08/99
4	BF9A/ 10333/CA/	TAPA COJINETE DELANTERA DO ALTERNADOR 3 PORTAS 5 PORTAS	01	01/09/98 31/08/99
5	BF9A/ 10A303/BA/	RODAMIENTO FIJO DO ALTERNADOR - (DELANTERO) 3 PORTAS 5 PORTAS	01	01/09/98 31/08/99
6	BF9A/ 10A355/AA/	PLACA DE COBERTURA DO ROTOR DO ALTERNADOR 3 PORTAS 5 PORTAS	01	01/09/98 31/08/99
7	BF9A/ 10335/CA/	ROTOR DEL ALTERNADOR 3 PORTAS 5 PORTAS	01	01/09/98 31/08/99
8	BF9A/ 10A304/AA/	RODADURA DIJO DO ALTERNADOR(TRASERO) 3 PORTAS 5 PORTAS	01	01/09/98 31/08/99
9	BF0A/ 10W050/AA/	ANILLO 3 PORTAS 5 PORTAS	01	01/09/98 31/08/99
10	BF9A/ 10336/CA/	ESTATOR DEL ALTENADOR 3 PORTAS 5 PORTAS	01	01/09/98 31/08/99
11	BF9A/ 10A334/CA/	BOCADO TAPA COJINETE TRASERA DO ALTERNADOR 3 PORTAS 5 PORTAS	01	01/09/98 31/08/99
12	BF9A/ 10334/CA/	TAPA COJINETE TRASERA DO ALTERNADOR 3 PORTAS 5 PORTAS	01	01/09/98 31/08/99
13	BF0A/ 10376/AA/	REGULADOR ELECTRONICO DE VOLTAJE 3 PORTAS +WJ1 +WH7 5 PORTAS +WH7 +WJ1	01	01/09/98 31/08/99
14	BF9A/ 10373/CA/	PLACA RETIFICADOR DO ALTERNADOR 3 PORTAS 5 PORTAS	01	01/09/98 31/08/99

FIESTA 96/ - P.7011 - ALTERNADOR - DESDE 01/09/98 - (ENDURA-E)

REF.	NÚMERO DE PIEZAS	DENOMINACIÓN DE PIEZA / MODELOS - ACABAMIENTOS	USO	FECHAS
15	BF0A/ 10338/AA/	CAPA TRASERA PROTECTORA DE ALTERNADOR 3 PORTAS 5 PORTAS	01	01/09/98 31/08/99
		ACABAMIENTOS/DESCRIPCIÓN		
		+WH7 - SIN AIRE ACONDICIONADO		
		+WJ1 - CON AIRE ACONDICIONADO		

FIESTA 96/ - P.7015 - PIEZAS DE SUJECION DEL ALTERNADOR/CORREA - (ENDURA-E)

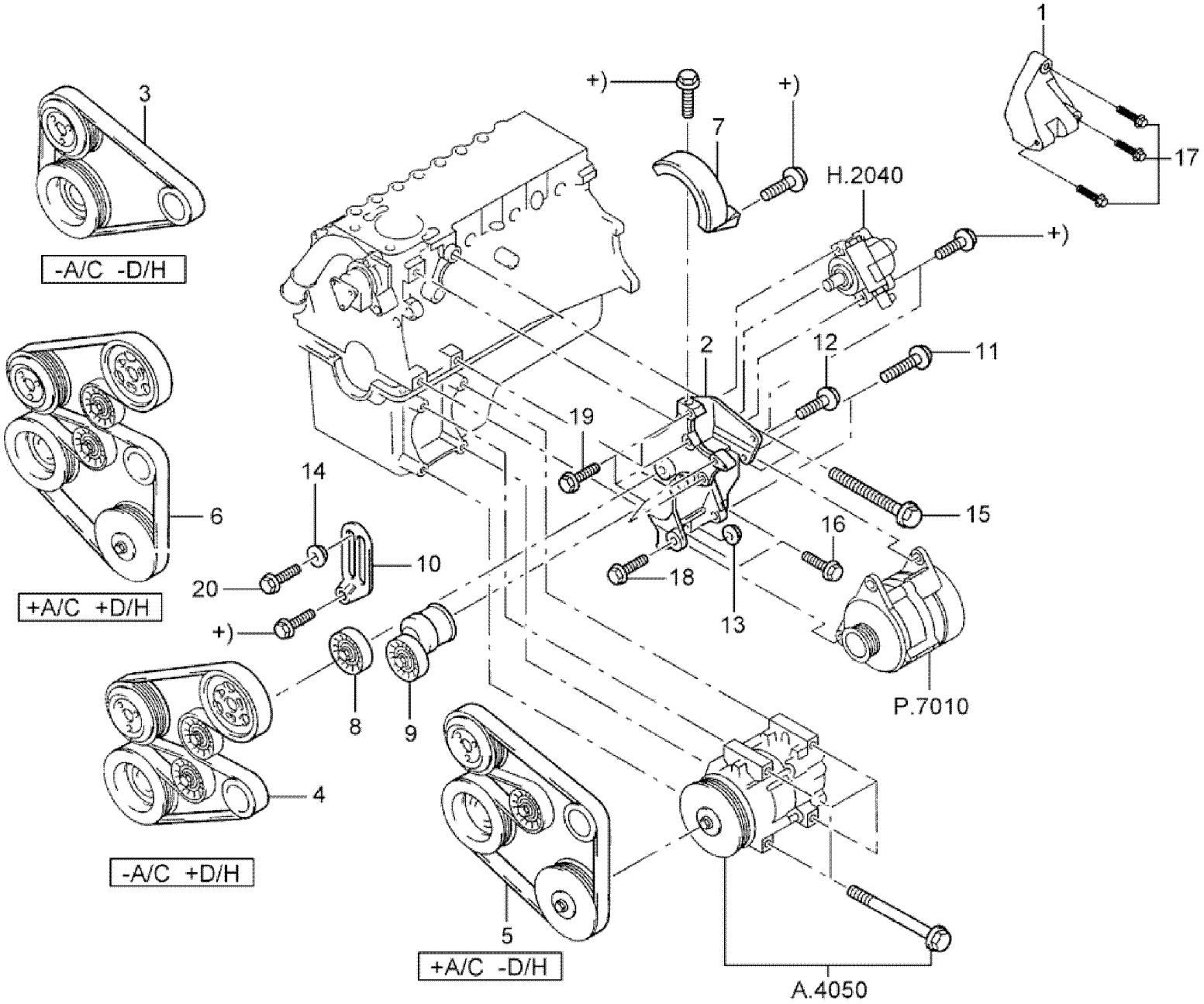

FIE - P.7015
02/2002

FIESTA 96/ - P.7015 - PIEZAS DE SUJECION DEL ALTERNADOR/CORREA - (ENDURA-E)

REF.	NÚMERO DE PIEZAS	DENOMINACIÓN DE PIEZA / MODELOS - ACABAMIENTOS	USO	FECHAS
1	98FU/ 10039/AA/	SUPORTE DO ALTERNADOR 3 PORTAS +WH7 +WY9 5 PORTAS +WH7 +WY9	01	22/04/96 31/08/99
2	96BF/ 10K018/AD/	SOPORTE DE ALTERNADOR 3 PORTAS 5 PORTAS (USADA PARA OS VEICULOS NAS SEGUINTES CONDICOES:) (1A.CONDICAO: COM AR CONDICIONADO E COM DIRECAO HIDRAULICA) (2A.CONDICAO: COM AR CONDICIONADO E COM DIRECAO MECANICA) (3A.CONDICAO: SEM AR CONDICIONADO E COM DIRECAO HIDRAULICA)	01	22/04/96 31/08/99
3	96FB/ 6C301/AC/	CORREA DE MOTOR 3 PORTAS +WH7 +WY9 5 PORTAS +WH7 +WY9	01	22/04/96 28/01/97
3	97FB/ 6C301/AA/	CORREA 3 PORTAS +WH7 +WY9 5 PORTAS +WH7 +WY9	01	29/01/97 13/10/98
3	98FU/ 6C301/AB/	CORREA DEL MOTOR 3 PORTAS +WH7 +WY9 5 PORTAS +WH7 +WY9	01	14/10/98 31/08/99
4	96FB/ 6C301/BC/	CORREIA DO MOTOR 3 PORTAS +WH7 +WY3 5 PORTAS +WH7 +WY3	01	22/04/96 27/05/97
4	97FB/ 6C301/BA/	CORREA DE MANDO 3 PORTAS +WH7 +WY3 5 PORTAS +WH7 +WY3	01	05/02/99 31/08/99
5	96FB/ 6C301/CD/	CORREA DE MOTOR 3 PORTAS +WJ1 +WY9 5 PORTAS +WJ1 +WY9	01	22/04/96 15/01/97
5	97FB/ 6C301/C2/A	CORREA DEL MOTOR 3 PORTAS +WJ1 +WY9 5 PORTAS +WJ1 +WY9	01	16/01/97 31/08/99
6	97FB/ 6C301/DA/	CORREA DEL MOTOR 3 PORTAS +WJ1 +WY3 5 PORTAS +WJ1 +WY3	01	04/04/97 31/08/99
6	97WF/ 6C301/CA/	CORREA DE MOTOR 3 PORTAS +WJ1 +WY3 5 PORTAS +WJ1 +WY3	01	22/04/96 03/04/97
7	96BF/ 6A247/AC/	COBERTURA DE BOMBA DE DIRECCION HIDRAULICA 3 PORTAS 5 PORTAS	01	22/04/96 31/08/99

FIESTA 96/ - P.7015 - PIEZAS DE SUJECION DEL ALTERNADOR/CORREA - (ENDURA-E)

REF.	NÚMERO DE PIEZAS	DENOMINACIÓN DE PIEZA / MODELOS - ACABAMIENTOS	USO	FECHAS
8	YS4E/ 19A216/AA/	POLEA FALSA DE LA CORREA DO MOTOR 3 PORTAS +WY3 5 PORTAS +WY3	01	22/04/96 31/08/99
9	96BF/ 6A228/AB/	POLIA TENSORA DA CORREIA DO MOTOR 3 PORTAS +WY3 5 PORTAS +WY3	01	22/04/96 31/08/99
10	96BF/ 10145/AE/	BRAZO DE AJUSTE DE CORREA DE ALTERNADOR 3 PORTAS 5 PORTAS	01	22/04/96 31/08/99
11	W/ 500311/S3/09	PARAFUSO M8 X 1,25 X 40 3 PORTAS 5 PORTAS	02	22/04/96 31/08/99
12	W/ 500032/S3/09	TORNILLO M10 X 20MM 3 PORTAS 5 PORTAS	01	22/04/96 31/08/99
13	E/ 822083/S7/2	PORCA M8 3 PORTAS 5 PORTAS	01	22/04/96 31/08/99
14	91FF/ 13904/AB/	PORCA DE AJUSTE DO BRACO DA CORREIA DO ALTERNADOR 3 PORTAS 5 PORTAS	01	22/04/96 31/08/99
15	W/ 500128/S3/09	PARAFUSO M10 X 80 3 PORTAS 5 PORTAS	02	22/04/96 31/08/99
16	W/ 500034/S3/09	TORNILLO M10 X 30MM 3 PORTAS 5 PORTAS	02	22/04/96 31/08/99
17	W/ 500121/S3/09	PARAFUSO M10 X 45,8 3 PORTAS +WY9 5 PORTAS +WY9	03	22/04/96 31/08/99
18	E/ 801601/S7/2	PARAFUSO M8 X 50 3 PORTAS +WY3 5 PORTAS +WY3	01	22/04/96 31/08/99
19	E/ 801049/S7/2	TORNILLO M8 X 32MM 3 PORTAS 5 PORTAS	01	22/04/96 31/08/99
20	E/ 801402/S7/2	PARAFUSO SEXTAVADO DE FIXACAO DO BRACO DE AJUSTE DA CORREIA DO ALTERNADOR 3 PORTAS 5 PORTAS	01	22/04/96 31/08/99
		ACABAMIENTOS/DESCRIPCIÓN		
		+WH7 - SIN AIRE ACONDICIONADO		
		+WJ1 - CON AIRE ACONDICIONADO		
		+WY3 - CON DIRECCION HIDRAULICA		
		+WY9 - CON DIRECCION MECANICA		

FIESTA 96/ - P.7030 - MOTOR DE ARRANQUE - (ENDURA-E)

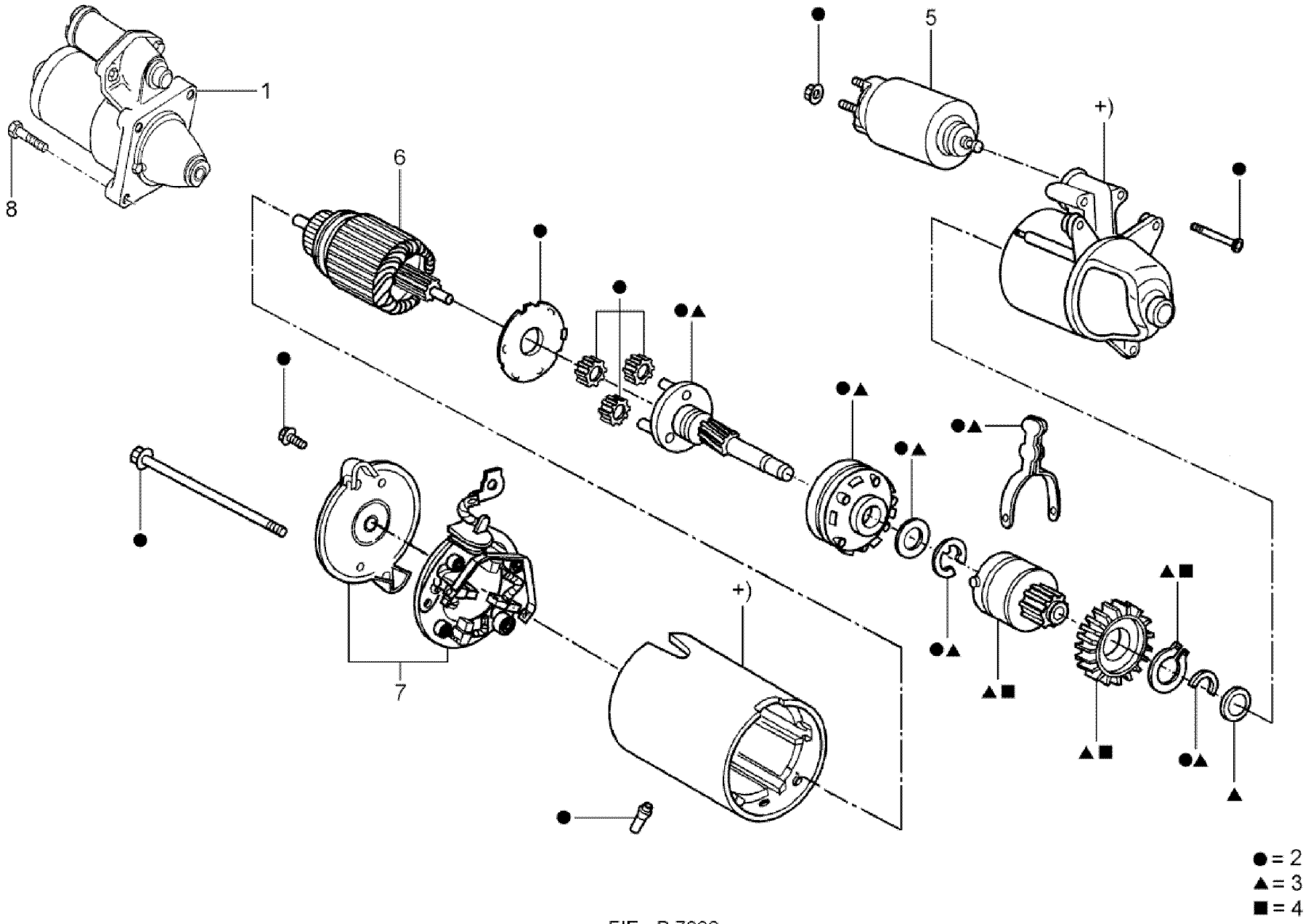

FIE - P.7030
04/99

FIESTA 96/ - P.7030 - MOTOR DE ARRANQUE - (ENDURA-E)

REF.	NÚMERO DE PIEZAS	DENOMINACIÓN DE PIEZA / MODELOS - ACABAMIENTOS	USO	FECHAS
1	96FB/ 11000/ME/	MOTOR DE ARRANQUE 3 PORTAS 5 PORTAS	01	22/04/96 31/08/99
2	KIT/ 11000/AA/EI	JUEGO DE REPARACION DEL MOTOR DE ARRANQUE 3 PORTAS 5 PORTAS	01	22/04/96 31/08/99
3	F6FU/ 11A170/BA/EI	BENDIX Y HORQUILLA DE MOTOR DE ARRANQUE 3 PORTAS 5 PORTAS	01	22/04/96 31/08/99
4	F8BU/ 11350/AA/EI	BENDIX DE MOTOR DE ARRANQUE 1.3 NAFTA ELIMINADA SIN REEMP.SEGUN SERGIO MENDES 3 PORTAS 5 PORTAS	01	22/04/96 31/08/99
5	F7RU/ 11390/DB/EI	SOLENOIDE MOTOR ARRANQUE 3 PORTAS 5 PORTAS	01	22/04/96 31/08/99
6	F6RU/ 11005/AA/EI	BOBINA DE MOTOR DE ARRANQUE 3 PORTAS 5 PORTAS	01	22/04/96 31/08/99
7	F6RU/ 11434/AA/EI	JUEGO DE ESCOBILLAS DE MOTOR DE ARRANQUE 3 PORTAS 5 PORTAS	01	22/04/96 31/08/99
8	W/ 500121/S3/09	PARAFUSO M10 X 45,8 3 PORTAS 5 PORTAS	03	22/04/96 31/08/99

FIESTA 96/ - P.7050 - BOBINA DE ENCENDIDO, CABLES DE ENCENDIDO Y BUJIAS-(ENDURA-E)

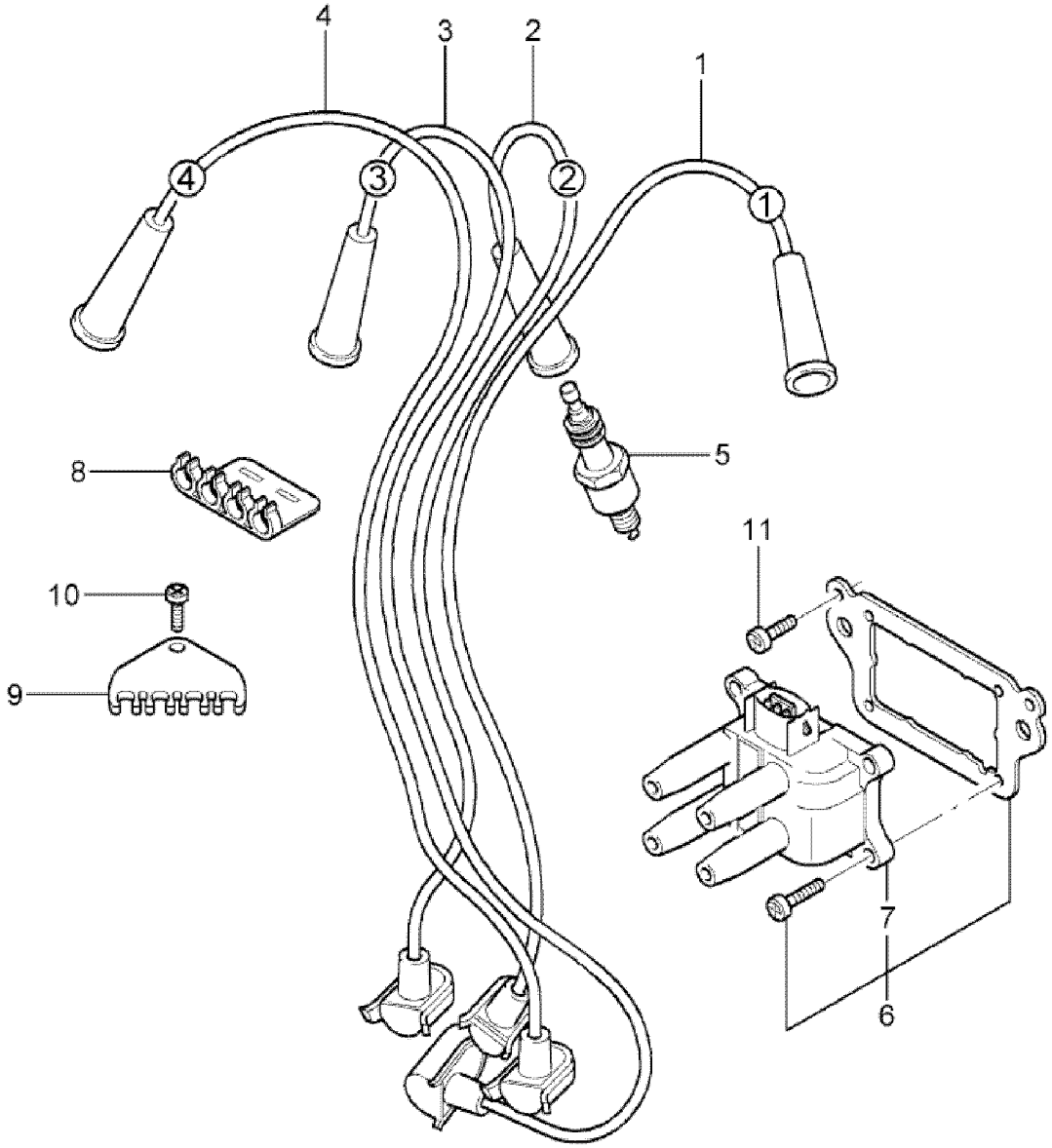

FIP - P.7050
10/99

FIESTA 96/ - P.7050 - BOBINA DE ENCENDIDO, CABLES DE ENCENDIDO Y BUJIAS-(ENDURA-E)

REF.	NÚMERO DE PIEZAS	DENOMINACIÓN DE PIEZA / MODELOS - ACABAMIENTOS	USO	FECHAS
1	95BF/ 12286/BB/	CABO DE IGNICAO - CILINDRO NUMERO 1 3 PORTAS 5 PORTAS	01	22/04/96 31/08/99
2	95BF/ 12283/CA/	CABO DE IGNICAO - CILINDRO NUMERO 2 3 PORTAS 5 PORTAS	01	22/04/96 31/08/99
3	95BF/ 12284/CA/	CABO DE IGNICAO - CILINDRO NUMERO 3 3 PORTAS 5 PORTAS	01	22/04/96 31/08/99
4	95BF/ 12287/BB/	CABO DE IGNICAO - CILINDRO NUMERO 4 3 PORTAS 5 PORTAS	01	22/04/96 31/08/99
5	B/ AT215/ /	VELA DE IGNICAO - (HR7DCX) 3 PORTAS 5 PORTAS (BOSCH)	04	22/04/96 31/08/99
5	97BF/ 12405/AA/	BUJIA DE IGNICION 3 PORTAS 5 PORTAS (NGK)	04	22/04/96 31/08/99
6	96BF/ 12024/A1/B	BOBINA DE ENCENDIDO FTA 3 PORTAS 5 PORTAS (ALTERNADA COM A PECA 96BF/12024/A2/B)	01	22/04/96 31/08/99
6	*96BF/ 12024/A2/B*	*BOBINA DE IGNICAO COM SUPORTE* *3 PORTAS 5 PORTAS* *(ALTERNADA COM A PECA 96BF/12024/A1/B)* *PIEZA CANCELADA, DISPONIBLE SÓLO PARA LA REFERENCIA.*	*01*	*22/04/96 31/08/99*
7	88SF/ 12029/A2/A	BOBINA DE IGNICAO SEM SUPORTE 3 PORTAS 5 PORTAS	01	22/04/96 31/08/99
8	W/ 703402/S3/00	SEPARADOR DEL CABOS DE IGNICION 3 PORTAS 5 PORTAS	01	22/04/96 31/08/99
8	E/ 865648/S /	SEPARADOR - CABLES DE ENCENDIDO 3 PORTAS 5 PORTAS	01	22/04/96 31/08/99
9	W/ 702820/S3/00	SEPARADOR DEL CABO DE IGNICION 3 PORTAS 5 PORTAS	01	22/04/96 31/08/99
10	W/ 702574/S3/03	PARAFUSO 4,2 X 13 3 PORTAS 5 PORTAS	02	22/04/96 31/08/99
11	E/ 804335/S2/01	PARAFUSO ESPECIAL 3 PORTAS 5 PORTAS	02	22/04/96 31/08/99

FIESTA 96/ - P.7052 - MODULOS ELECTRONICOS - (ENDURA-E)

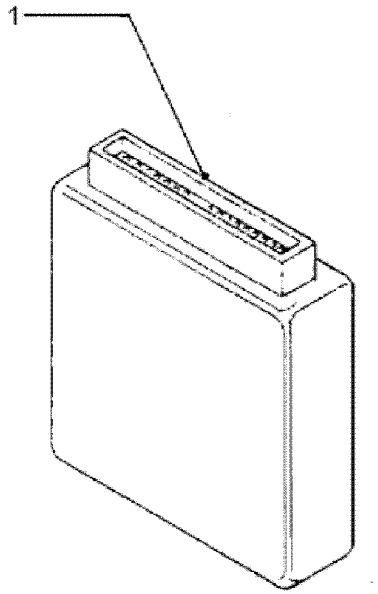

FIESTA 96/ - P.7052 - MODULOS ELECTRONICOS - (ENDURA-E)

REF.	NÚMERO DE PIEZAS	DENOMINACIÓN DE PIEZA / MODELOS - ACABAMIENTOS	USO	FECHAS
1	XS6F/ 12A650/AB/B	MODULO DE REGULAGEM DEL MOTOR - (EEC-V) 3 PORTAS +WZQ +WAY 5 PORTAS +WZQ +WAY	01	27/05/97 31/08/99
1	XS6F/ 12A650/AM/A	MODULO DE REGULAGEM DEL MOTOR - (EEC-V) 3 PORTAS +WED +WAY 5 PORTAS +WED +WAY	01	27/05/97 31/08/99
1	96FB/ 12A650/PB/	MODULO DE REGULAGEM DO MOTOR - (EEC-V) 3 PORTAS +WED 5 PORTAS +WED	01	22/04/96 26/05/97
1	96FB/ 12A650/UB/	MODULO DE REGULAJE DEL MOTOR - (EEC-V) 3 PORTAS +WZQ 5 PORTAS +WZQ	01	22/04/96 26/05/97
1	*97BP/ 12A650/PA/*	***MODULO DE REGULAJE DEL MOTOR - (EEC-V)*** *3 PORTAS 5 PORTAS* ***PIEZA CANCELADA, DISPONIBLE SÓLO PARA LA REFERENCIA.***	*01*	*03/03/97 31/08/99*
		ACABAMIENTOS/DESCRIPCIÓN		
		+WAY - SIN SISTEMA PASIVO ANTIRROBO-INMOBILIZADOR DE MOTOR-(P		
		+WED - MOTOR ENDURA-E 1.3L - (NAFTA)		
		+WZQ - MOTOR ENDURA-E 1.0L - (NAFTA)		

FIESTA 96/ - P.8010 - EMBRAGUE - (ENDURA-E)

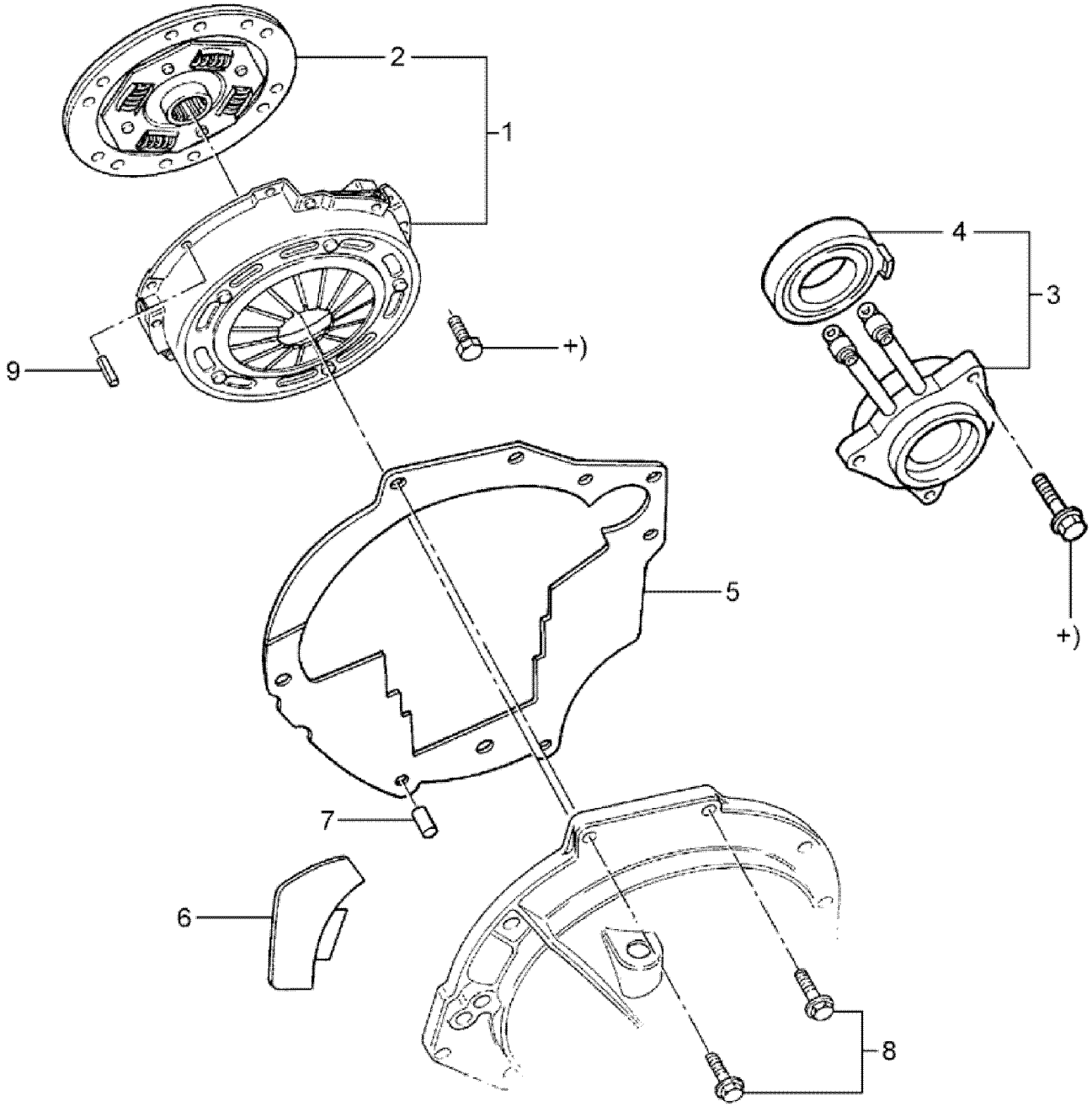

FIESTA 96/ - P.8010 - EMBRAGUE - (ENDURA-E)

REF.	NÚMERO DE PIEZAS	DENOMINACIÓN DE PIEZA / MODELOS - ACABAMIENTOS	USO	FECHAS
1	96FG/ 7540/BD/	DISCO E PLATO DA EMBREAGEM 3 PORTAS 5 PORTAS	01	22/04/96 31/08/99
2	96FG/ 7550/H4/C	DISCO DA EMBREAGEM - 180MM 3 PORTAS 5 PORTAS	01	22/04/96 31/08/99
3	XS41/ 7A564/EA/	ACTUADOR HIDRAULICO DE DESEMBRAGUE 3 PORTAS 5 PORTAS	01	22/04/96 31/08/99
4	96WT/ 7548/AA/	ROLAMENTO DA EMBREAGEM 3 PORTAS 5 PORTAS	01	22/04/96 31/08/99
5	96BM/ 6A373/BA/	PLACA INTERMEDIARIA SUPERIOR TRASEIRA DO MOTOR 3 PORTAS 5 PORTAS	01	22/04/96 31/08/99
6	96BM/ 6N008/AA/	JUNTA DA TAMPA TRASEIRA DO MOTOR 3 PORTAS 5 PORTAS	01	22/04/96 31/08/99
7	W/ 701350/S3/09	BUCHA DE CENTRAGEM DE LA FIJACION DO MOTOR NA CAJA DE MUDANCAS 3 PORTAS 5 PORTAS	02	22/04/96 31/08/99
8	W/ 701069/S3/09	TORNILLO M10 X 35 MM 3 PORTAS 5 PORTAS	10	22/04/96 31/08/99
9	D1FZ/ 6397/B /	BULON 3 PORTAS 5 PORTAS	03	22/04/96 31/08/99

FIESTA 96/ - P.8011 - VOLANTE - (ENDURA-E)

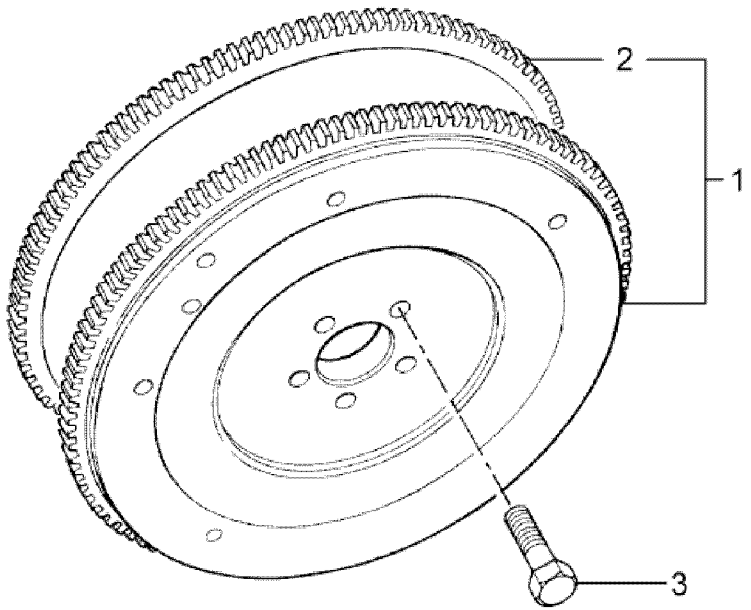

FIESTA 96/ - P.8011 - VOLANTE - (ENDURA-E)

REF.	NÚMERO DE PIEZAS	DENOMINACIÓN DE PIEZA / MODELOS - ACABAMIENTOS	USO	FECHAS
1	89BM/ 6375/BD/	VOLANTE E CREMALHEIRA DO MOTOR 3 PORTAS 5 PORTAS	01	22/04/96 31/08/99
1	*97BM/ 6375/AB/*	*VOLANTE E CREMALHEIRA DO MOTOR* *3 PORTAS +WZQ 5 PORTAS +WZQ* ***PIEZA CANCELADA, DISPONIBLE SÓLO PARA LA REFERENCIA.***	*01*	
2	70HM/ 6384/BA/	CORONA DENTADA DE VOLANTE DE MOTOR 3 PORTAS 5 PORTAS	01	22/04/96 31/08/99
3	89BM/ 6379/BA/	TORNILLO M10 X 1 X 22,5 3 PORTAS 5 PORTAS	06	22/04/96 31/08/99
		ACABAMIENTOS/DESCRIPCIÓN		
		+WZQ - MOTOR ENDURA-E 1.0L - (NAFTA)		