aprilia

ARRECIFE 125/200

aprilia part# 8104582

use+maintenancebook

© 2002 **aprilia s.p.a.** - Noale (VE)

Primera edición: Septiembre 2002

Nueva edición: mayo 2003

Producido e impreso por:
DECA s.n.c.
Via Risorgimento, 23/1 - Lugo (RA) - Italia
Tel. +39 - 0545 35235
Fax +39 - 0545 32844
E-mail: deca@decaweb.it
www.decaweb.it

por cuenta de:
aprilia s.p.a.
via G. Galilei, 1 - 30033 Noale (VE) - Italy
Tel. +39 - (0)41 58 29 111
Fax +39 - (0)41 44 10 54
www.aprilia.com

MENSAJES DE SEGURIDAD

Los mensajes de aviso abajo descritos se utilizan en todo el manual para indicar lo siguiente:

⚠ Símbolo de aviso relativo a la seguridad. Cuando este símbolo está presente en el vehículo o en el manual, tener cuidado con los riesgos potenciales de lesiones. La inobservancia de lo indicado en los avisos precedidos por este símbolo puede perjudicar la seguridad: ¡de Usted, de los demás y del vehículo!

⚠ PELIGRO

Indica un riesgo potencial de lesiones graves o muerte.

⚠ ATENCIÓN

Indica un riesgo potencial de lesiones leves o daños al vehículo.

IMPORTANTE El término "IMPORTANTE" en el presente manual precede importantes instrucciones o información.

INFORMACIONES TÉCNICAS

★ Las operaciones precedidas por este símbolo deben ser repetidas también en el lado opuesto del vehículo.

De no resultar expresamente descrito, hay que realizar el montaje de los grupos siguiendo en orden inverso las operaciones que se han efectuado para el desmontaje.

Los términos "derecha " e "izquierda " se refieren con el piloto sentado sobre el vehículo en la posición normal de conducción.

ADVERTENCIAS- PRECAUCIONES- AVISOS GENERALES

Antes de encender el motor, leer con cuidado este manual y en particular el capítulo "CONDUCCIÓN SEGURA".

Su seguridad y la de los otros no depende sólo de su prontitud de reflejos y agilidad, sino también del conocimiento del vehículo, de su estado de buen funcionamiento y del conocimiento de las reglas fundamentales para una CONDUCCIÓN SEGURA.

Por lo tanto, se aconseja familiarizarse con el vehículo de manera que pueda moverse con habilidad y seguridad en el tráfico de la carretera.

IMPORTANTE Este manual debe considerarse como parte integrante del vehículo y siempre debe acompañarlo, incluso en caso de reventa.

aprilia ha realizado este manual poniendo el máximo cuidado en la exactitud y actualidad de la información facilitada. Sin embargo, como los productos aprilia están sujetos a continuas mejoras de planeamiento, puede producirse una ligera discrepancia entre las características del vehículo que Ud. posee y las que se describen en el presente manual.

Para cualquier aclaración sobre la información contenida en el manual, dirigirse a su Concesionario Oficial **aprilia**.

Para las operaciones de control y las reparaciones que no se describen explícitamente en esta publicación, la compra de recambios originales **aprilia**, de accesorios y de otros productos, así como para el asesoramiento específico, dirigirse exclusivamente a los Concesionarios Oficiales y Centros de Asistencia **aprilia**, que garantizan un servicio esmerado y rápido.

Le agradecemos haber elegido aprilia y le deseamos una placentera conducción.

A todos los países se les reservan los derechos de memorización electrónica, de reproducción y de adaptación total y parcial, con cualquier vehículo.

IMPORTANTE En algunos países la legislación vigente requiere el respeto de las normas anti-contaminantes y de control de ruidos y la realización de comprobaciones periódicas.

El usuario que utiliza el vehículo en estos países debe:

– dirigirse a un Concesionario Oficial aprilia para la sustitución de los componentes en cuestión, con otros homologados para el país correspondiente;
– realizar los controles periódicos requeridos.

IMPORTANTE Al comprar el vehículo, indicar en la figura que aparece a continuación, los datos de identificación presentes en la ETIQUETA DE IDENTIFICACIÓN RECAMBIOS. La etiqueta está pegada en el tubo izquierdo del bastidor, para leerla es necesario quitar la tapa de inspección izquierda, ver. pág. 51 (DESMONTAJE TAPAS DE INSPECCIÓN DERECHA E IZQUIERDA).

aprilia

SPARE PARTS IDENTIFICATION

YEAR	Y	1	2	3	4
I.M.	A	B	C	D	E

I	UK	A	P	SF	B	D	F	E	GR
NL	CH	DK	J	SGP	SLO	IL	ROK	MAL	RCH
HR	AUS	USA	BR	RSA	NZ	CDN			

Estos datos identifican:

– YEAR = año de producción (Y, 1, 2,...);
– I.M.= índice de modificación (A, B, C,...);
– SIGLAS DE LOS PAÍSES = país de homologación (I, UK, A, ...).

Deben facilitarse al Concesionario Oficial **aprilia** como referencia para la compra de piezas de recambio o accesorios específicos para el modelo que Ud. posea.

En este manual las variantes están indicadas por los siguientes símbolos:

ASD **versión encendido automático luces (Automatic Switch-on Device)**

OPT **opcional**

VERSIÓN:

- I **Italia**
- UK **Reino Unido**
- A **Austria**
- P **Portugal**
- SF **Finlandia**
- B **Bélgica**
- D **Alemania**
- F **Francia**
- E **España**
- GR **Grecia**
- NL **Holanda**
- CH **Suiza**
- DK **Dinamarca**
- J **Japón**
- SGP **Singapur**
- SLO **Eslovenia**
- IL **Israel**
- ROK **Corea del Sur**
- MAL **Malasia**
- RCH **Chile**
- HR **Croacia**
- AUS **Australia**
- USA **Estados Unidos de América**
- BR **Brasil**
- RSA **República de Sudáfrica**
- NZ **Nueva Zelanda**
- CDN **Canadá**

INDICE GENERAL

MENSAJES DE SEGURIDAD 2

INFORMACIONES TÉCNICAS 2

ADVERTENCIAS- PRECAUCIONES- AVISOS GENERALES 2
- INDICE GENERAL 4
- REGLAS FUNDAMENTALES DE SEGURIDAD.... 6
- INDUMENTARIA 9
- ACCESORIOS 10
- CARGA..... 10

UBICACIÓN ELEMENTOS PRINCIPALES ... 12

UBICACIÓN MANDOS/INSTRUMENTOS..... 14

INSTRUMENTOS E INDICADORES 14
- TABLA INSTRUMENTOS E INDICADORES..... 15

PRINCIPALES MANDOS INDIVIDUALES 17
- MANDOS EN LADO IZQUIERDO DEL MANILLAR 17
- MANDOS EN EL LADO DERECHO DEL MANILLAR 18
- INTERRUPTOR DE ENCENDIDO 19
- BLOQUEO DE DIRECCIÓN 19

DOTACIONES AUXILIARES 20
- RELOJ/FECHADOR DIGITAL..... 20
- GANCHO PORTA-BOLSAS..... 20
- KIT HERRAMIENTAS 21
- DESBLOQUEO/BLOQUEO ASIENTO..... 21
- COMPARTIMIENTO PORTA-DOCUMENTOS.... 21
- TOMA DE CORRIENTE..... 22

COMPONENTES PRINCIPALES 23
- COMBUSTIBLE..... 23
- LUBRICANTES 24
- LÍQUIDO DE FRENOS - RECOMENDACIONES 25
- FRENOS DE DISCO 25
- CONTROL..... 26
- LÍQUIDO REFRIGERANTE 27
- CONTROL Y REPOSICIÓN..... 28
- NEUMÁTICOS 29
- ESCAPE/SILENCIADOR DE ESCAPE..... 30

NORMAS PARA EL USO..... 31
- TABLA CONTROLES PRELIMINARES..... 31
- ENCENDIDO..... 32
- SALIDA Y CONDUCCIÓN 34
- RODAJE..... 36
- PARADA..... 36
- POSICIONAMIENTO DEL VEHÍCULO SOBRE EL CABALLETE..... 37
- SUGERENCIAS CONTRA ROBOS 38

MANTENIMIENTO..... 38
- FICHA DE MANTENIMIENTO PERIÓDICO 39
- DATOS DE IDENTIFICACIÓN 41
- MALETERO PORTA-CASCO 42
- CONTROL NIVEL ACEITE MOTOR Y REPOSICIÓN..... 43
- SUSTITUCIÓN DE ACEITE Y FILTRO DE ACEITE MOTOR 44
- CONTROL DEL NIVEL DE ACEITE TRANSMISIÓN Y REPOSICIÓN..... 45
- SUSTITUCIÓN DE ACEITE DE TRANSMISIÓN . 46
- FILTRO DE AIRE 46
- CONTROL DESGASTE PASTILLAS 47
- CONTROL CABALLETE 49
- CONTROL INTERRUPTORES 49
- INSPECCIÓN SUSPENSIÓN DELANTERA Y TRASERA..... 49
- REGULACIÓN SUSPENSIÓN TRASERA 50
- CONTROL DE LA DIRECCIÓN 50
- CONTROL EJE SOPORTE MOTOR 51
- DESMONTAJE TAPAS DE INSPECCIÓN DERECHA E IZQUIERDA..... 51
- DESMONTAJE ESPEJOS RETROVISORES..... 52
- DESMONTAJE CARENADO DELANTERO..... 52
- DESMONTAJE CÚPULA 53
- REGULACIÓN DEL MÍNIMO 53
- REGULACIÓN MANDO ACELERADOR..... 54
- BUJÍA 55
- BATERÍA 56
- LARGA INACTIVIDAD DE LA BATERÍA..... 56
- DESMONTAJE TAPA DE LA BATERÍA..... 57
- CONTROL Y LIMPIEZA TERMINALES Y BORNES57
- DESMONTAJE DE LA BATERÍA 57
- CONTROL NIVEL ELECTROLITO DE LA BATERÍA..58
- RECARGA DE LA BATERÍA 58
- INSTALACIÓN DE LA BATERÍA..... 58
- SUSTITUCIÓN FUSIBLES..... 59
- DISPOSICIÓN FUSIBLES SECUNDARIOS (CARENADO DELANTERO)..... 59
- DISPOSICIÓN FUSIBLES PRINCIPALES (COMPARTIMIENTO BATERÍA)..... 60
- REGULACIÓN VERTICAL DEL HAZ LUMINOSO60
- REGULACIÓN HORIZONTAL HAZ LUMINOSO . 61
- LÁMPARAS 61
- SUSTITUCIÓN DE LÁMPARAS INDICADORES DE DIRECCIÓN DELANTEROS 61
- SUSTITUCIÓN DE LÁMPARAS FARO DELANTERO..... 62
- LÁMPARAS LUZ DE CARRETERA Y DE CRUCE...62
- SUSTITUCIÓN LÁMPARA DE POSICIÓN..... 62
- SUSTITUCIÓN LÁMPARA FARO TRASERO..... 63
- SUSTITUCIÓN LÁMPARA LUZ DE MATRÍCULA 64
- SUSTITUCIÓN LÁMPARA LUZ COMPARTIMIENTO CASCO 64

TRANSPORTE..... 65
- VACIADO DEL DEPÓSITO DE COMBUSTIBLE . 65

LIMPIEZA 66
- PERÍODO DE LARGA INACTIVIDAD 67

DATOS TÉCNICOS..... 68
- TABLA LUBRICANTES 72
- CONCESIONARIOS OFICIALES Y CENTROS DE ASISTENCIA 73
- IMPORTADORES..... 74
- IMPORTADORES..... 75
- IMPORTADORES..... 76
- IMPORTADORES..... 77
- ESQUEMA ELÉCTRICO –ARRECIFE 125 78
- LEYENDA ESQUEMA ELÉCTRICO – ARRECIFE 125..... 79
- ESQUEMA ELÉCTRICO –ARRECIFE 200 80
- LEYENDA ESQUEMA ELÉCTRICO ARRECIFE-200 81

aprilia

conducción segura

REGLAS FUNDAMENTALES DE SEGURIDAD

Para conducir el vehículo es necesario poseer todos los requisitos previstos por la ley (carnet de conducir, edad mínima, idoneidad psico-física, seguro, impuestos, matrícula, etc.).

Se aconseja familiarizarse, tomar confianza gradualmente con el vehículo en zonas de baja densidad de circulación y/o en propiedades privadas.

La ingestión de algunos medicamentos, alcohol y sustancias estupefacientes o psicofármacos aumenta notablemente el riesgo de accidentes.

Asegurarse que sus condiciones psico-físicas resulten idóneas para conducir, y sobre todo tener mucho cuidado con el cansancio físico y con la somnolencia.

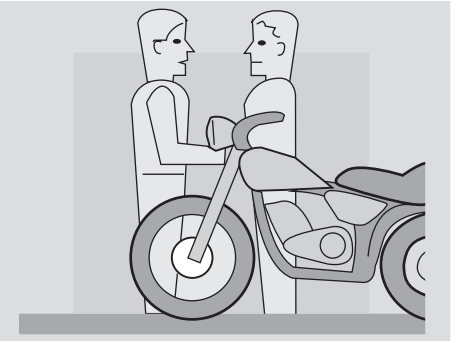

La mayor parte de los accidentes se debe a la inexperiencia del piloto.

NO prestar NUNCA el vehículo a principiantes, y de todas formas, asegurarse que el piloto tenga todos los requisitos necesarios para conducir.

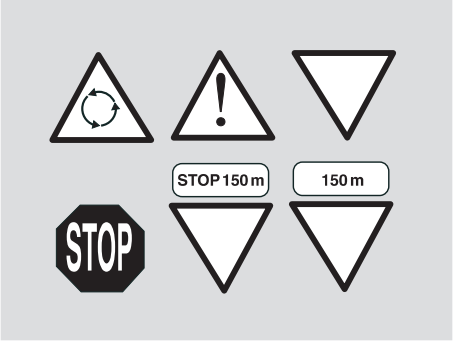

Respetar rigurosamente las señales y las normas sobre la circulación nacional y local.

Evitar maniobras repentinas y peligrosas para los demás y para sí mismo (por ejemplo: levantar la rueda, inobservancia de los límites de velocidad, etc.), además, evaluar y sujetar siempre en consideración las condiciones del firme, de la visibilidad, etc.

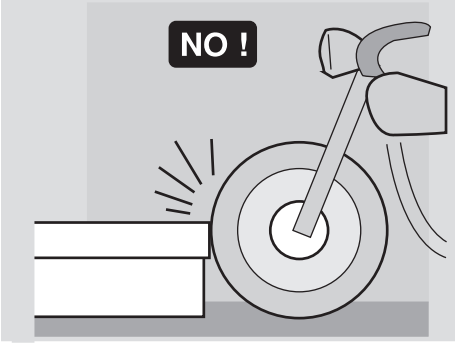

No chocar contra obstáculos que puedan dañar el vehículo o llevar a la pérdida del control del mismo.

No permanecer atrás del vehículo que lo precede para aumentar su propia velocidad.

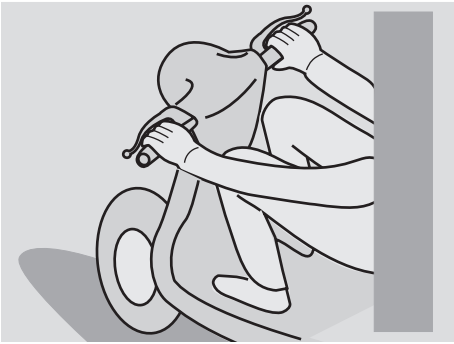

Conducir siempre con ambas manos sobre el manillar y con los pies sobre el estribo (o sobre los estribos del piloto) en la correcta posición de conducción.

Evitar levantarse de pie durante la conducción o estirarse.

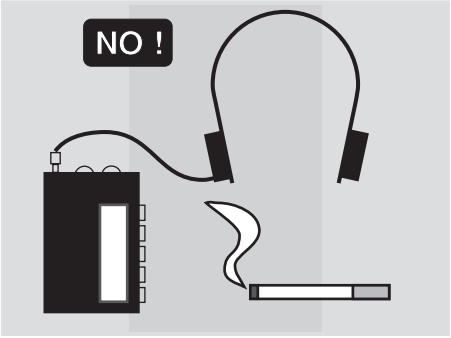

El piloto nunca tiene que distraerse, o dejarse distraer o afectar por personas, objetos, acciones (no tiene que fumar, comer, beber, leer, etc.) durante la conducción del vehículo.

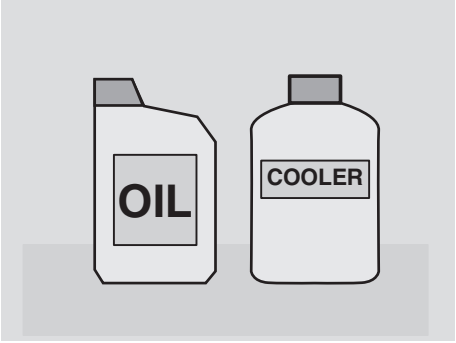

Utilizar combustible y lubricantes específicos para el vehículo, del tipo indicado en la "TABLA LUBRICANTES"; controlar varias veces que el vehículo mantenga los niveles prescritos de combustible, de aceite y de líquido refrigerante.

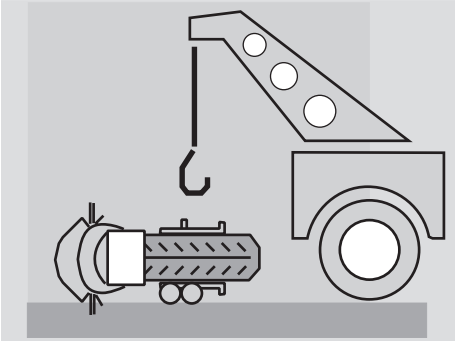

Si el vehículo ha sufrido un accidente, choques o caídas, fijarse que no hayan sido dañadas las levas de mando, los tubos, los cables, el sistema de frenos y las partes vitales.

Eventualmente, dirigirse a un Concesionario Oficial **aprilia** para que controle, sobre todo, el bastidor, el manillar, las suspensiones, los órganos de seguridad y los dispositivos de los que el usuario no consigue valorar su integridad.

Indicar cualquier mal funcionamiento para facilitar las operaciones de los técnicos y/o mecánicos.

No conducir jamás el vehículo si el daño sufrido puede comprometer su seguridad.

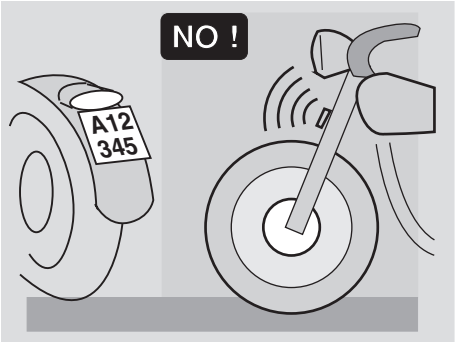

No modificar jamás la posición, la inclinación o el color de: matrícula, indicadores de dirección, dispositivos de iluminación y claxon.

Modificaciones del vehículo comportan la anulación de la garantía.

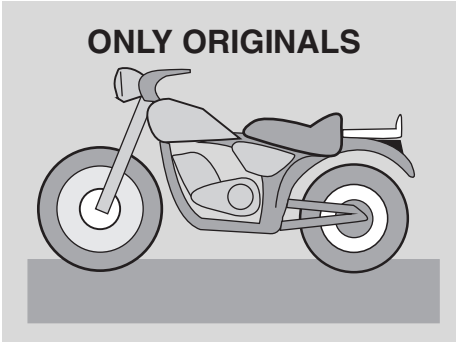

Cualquier modificación que se aporte al vehículo o la sustitución de piezas originales, pueden comprometer las prestaciones del mismo y disminuir, por lo tanto, el nivel de seguridad o, incluso, volverlo ilegal.

Se aconseja respetar todas las disposiciones legales y las normas nacionales y locales en materia de equipamiento del vehículo.

De manera especial hay que evitar las modificaciones técnicas para aumentar las prestaciones o alterar las características originales del vehículo.

Evitar la competencia con otros vehículos.

Evitar la conducción fuera de la carretera.

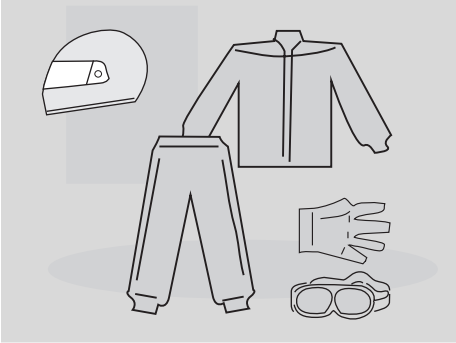

INDUMENTARIA

Antes de empezar a conducir, recordar que se debe usar y abrochar, siempre y correctamente, el casco. Asegurarse que esté homologado, íntegro, de su medida y que tenga la visera limpia.

Usar ropa de protección, especialmente de colores claros y/o reflectantes. De tal manera puede hacerse visible a los demás conductores, reduciendo notablemente el riesgo de accidentes; además estará más protegido en caso de caída.

La ropa debe ser ajustada y cerrada en las extremidades; los cordones, los cinturones y las corbatas no deben colgar; evitar que éstos u otros objetos interfieran durante la conducción, enredándose en objetos en movimiento o en otros órganos de conducción.

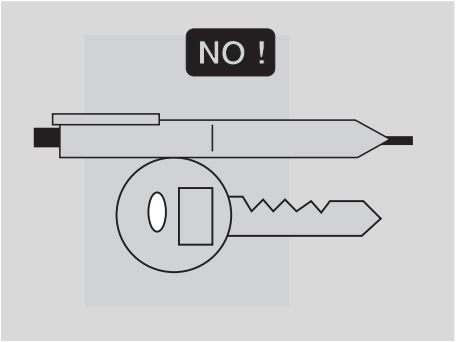

No guardar en el bolsillo objetos que puedan resultar peligrosos en caso de caída, por ejemplo: objetos con punta como llaves, bolígrafos, recipientes de vidrio, etc. (las mismas recomendaciones están dirigidas también al eventual pasajero).

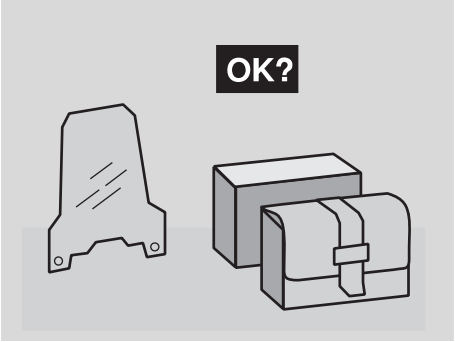

ACCESORIOS

El usuario es personalmente responsable de la elección de la instalación y uso de accesorios.

Al instalar el accesorio se recomienda que éste no vaya a cubrir los dispositivos de señalización acústica y visual o que comprometan su funcionamiento, que no limite la carrera de las suspensiones y el ángulo de viraje, que no obstaculice la puesta en función de los mandos y que no reduzca la altura del suelo y el ángulo de inclinación en curva. Evitar el uso de accesorios que puedan obstaculizar el acceso a los mandos, porque pueden prolongar los tiempos de reacción en caso de urgencia.

Los carenados y los parabrisas de grandes dimensiones, instalados en el vehículo, pueden dar lugar a fuerzas aerodinámicas que pueden comprometer la estabilidad del vehículo durante su marcha, sobre todo a alta velocidad.

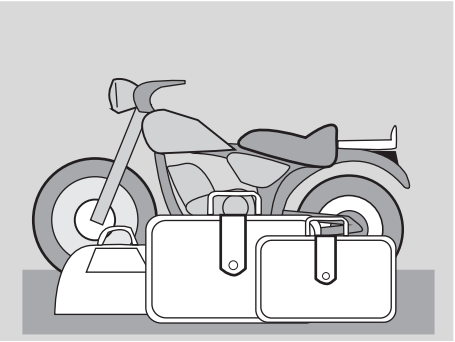

Comprobar que el accesorio esté fijado muy firmemente al vehículo y que no resulte peligroso durante la conducción.

No añadir o modificar dispositivos eléctricos que superen la capacidad del vehículo, porque esto podría causar la detención repentina del mismo o una falta peligrosa de corriente, necesaria para el funcionamiento de los dispositivos de señalización acústica y visual. **aprilia** aconseja el uso de accesorios originales (**aprilia** genuine accessories).

CARGA

Se aconseja ser prudente y moderado al cargar el equipaje.

Es necesario poner el equipaje lo más cerca posible del baricentro del vehículo y distribuir de manera uniforme la carga en ambos lados, para reducir al mínimo todo tipo de descompensación. Comprobar, además, que la carga esté fijada firmemente al vehículo, sobre todo durante largos viajes.

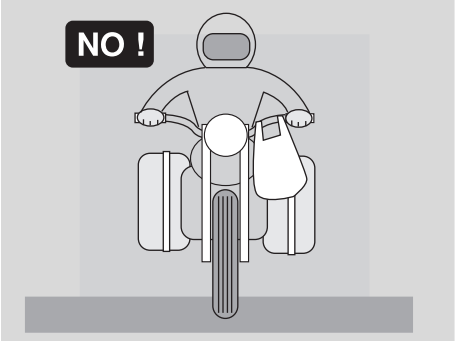

No sujetar jamás objetos voluminosos, pesados y/o peligrosos en el manillar, en los guardabarros ni en las horquillas: esto causaría una respuesta del vehículo más lenta durante las curvas y comprometería, de manera inevitable, la maniobrabilidad del mismo.

No colocar a los lados del vehículo un equipaje demasiado voluminoso, ya que podría golpear personas u obstáculos, causando la pérdida de control del vehículo.

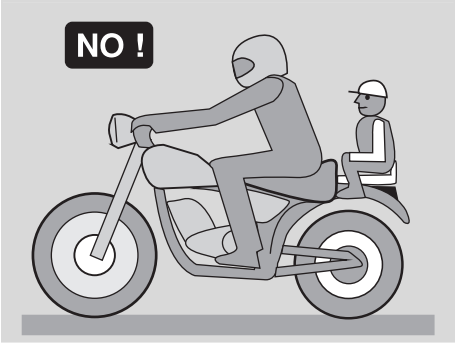

No transportar ningún tipo de equipaje que no esté fijado firmemente al vehículo.

No transportar equipaje que sobresalga excesivamente del maletero o que cubra los dispositivos de iluminación, acústica y visual.

No transportar animales o niños sobre el porta-documentos o maletero.

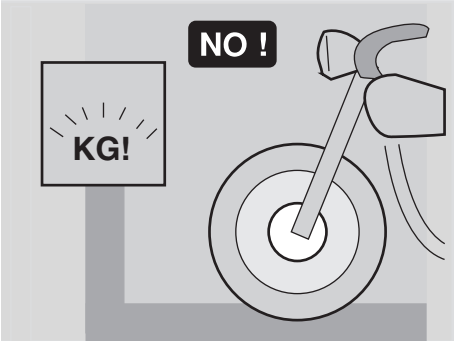

No superar el límite máximo de peso transportable por cada maletero.

La sobrecarga del vehículo compromete la estabilidad y la maniobrabilidad del mismo.

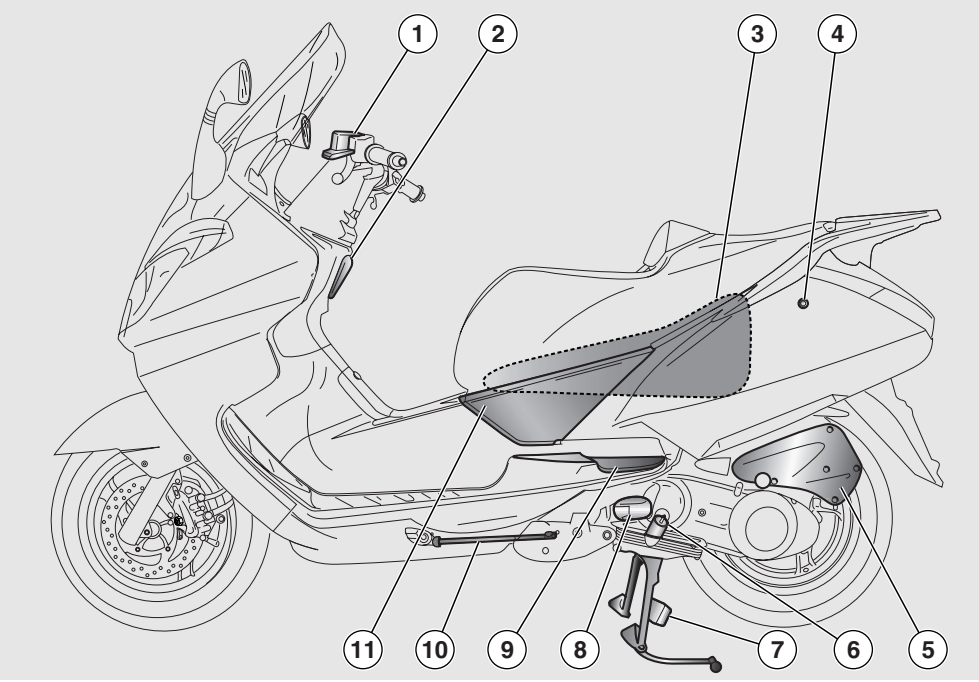

LEYENDA

1) Depósito líquido de freno trasero
2) Gancho porta-bolsas
3) Compartimiento porta-casco
4) Cerradura asiento
5) Filtro de aire
6) Tapón nivel/llenado aceite motor
7) Caballete central
8) Toma de aire variador
9) Estribo izquierdo pasajero
10) Caballete lateral
11) Tapa de inspección izquierda

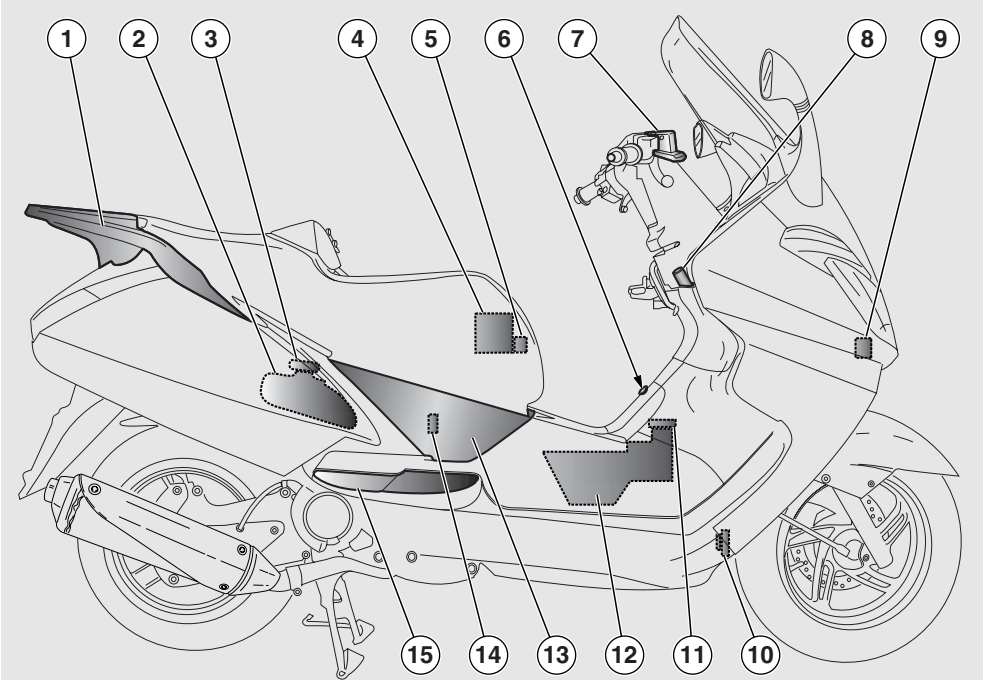

LEYENDA

1) Manija pasajero
2) Vaso de expansión
3) Tapón vaso de expansión líquido refrigerante
4) Batería
5) Porta-fusibles principales
6) Portillo tapón depósito de combustible
7) Depósito líquido de freno delantero
8) Interruptor encendido/bloqueo de dirección
9) Porta-fusibles secundario
10) Claxon
11) Tapón depósito de combustible
12) Depósito de combustible
13) Tapa de inspección derecha
14) Bujía
15) Estribo derecho pasajero

UBICACIÓN MANDOS/INSTRUMENTOS

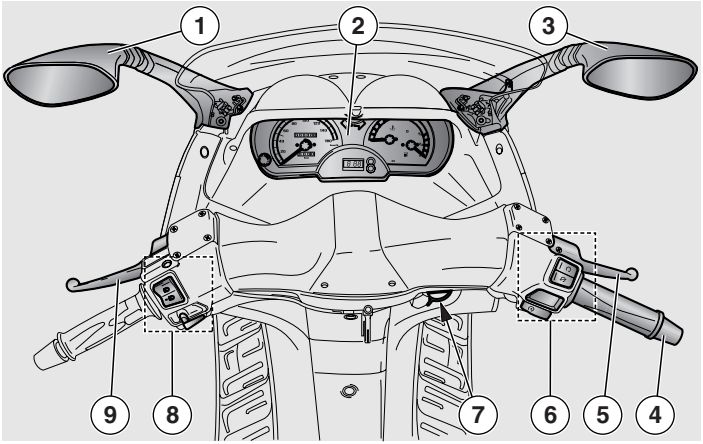

INSTRUMENTOS E INDICADORES

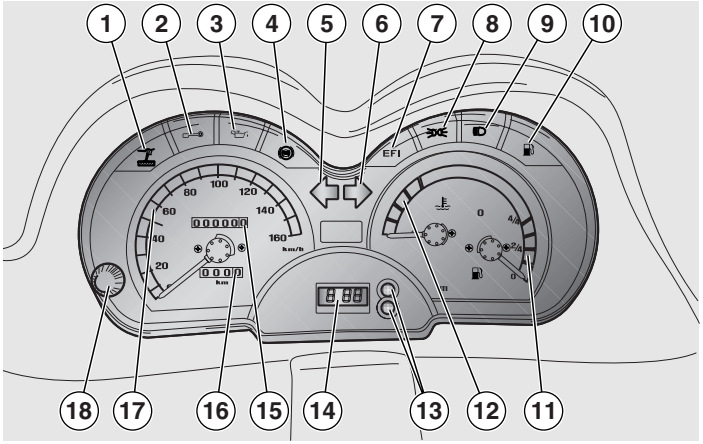

LEYENDA UBICACIÓN MANDOS/INSTRUMENTOS

1) Espejo retrovisor izquierdo
2) Instrumentos e indicador
3) Espejo retrovisor derecho
4) Puño acelerador
5) Leva freno delantero
6) Mandos eléctricos en lado derecho del manillar
7) Interruptor encendido/bloqueo de dirección (- -)
8) Mandos eléctricos en lado izquierdo del manillar
9) Leva freno combinado (delantera y trasera)

LEYENDA INSTRUMENTOS E INDICADORES

1) Testigo caballete lateral abajo ( ) color ámbar
2) Testigo antirrobo (IMMOBILIZER) ( ) color rojo
3) Testigo presión aceite motor ( ) color rojo
4) Testigo ABS ( ) color rojo (sólo para los vehículos predispuestos)
5) Testigo indicador de dirección izquierdo (⇦) color verde
6) Testigo indicador de dirección derecho (⇨) color verde
7) Testigo " EFI " color rojo
8) Testigo luces de cruce ( ) color verde
9) Testigo luz de carretera ( ) color azul
10) Testigo reserva de combustible ( ) color amarillo ámbar
11) Indicador nivel de combustible ( )
12) Indicador temperatura líquido refrigerante ( )
13) Pulsador selección funciones y regulación reloj digital
14) Reloj digital
15) Cuentakilómetros totalizador
16) Cuentakilómetros parcial
17) Tacómetro
18) Mecanismo de puesta en cero cuentakilómetros parciales

TABLA INSTRUMENTOS E INDICADORES

⚠ ATENCIÓN **Colocar la llave en posición on "◯", en los primeros 3 segundos se encienden todos los testigos predispuestos, toda la iluminación del salpicadero y todos los segmentos de los tres display, efectuando de esta manera un check inicial del instrumento.**

Descripción	Función
Testigo ABS (Anti-lock braking system) ((ABS))	Sólo en los vehículos predispuestos. Efectúa el check del sistema antibloqueo. Se enciende en caso de anomalías. **⚠ ATENCIÓN** **Si el testigo se enciende durante el funcionamiento normal del motor, indica que se ha comprobado un problema en el sistema antibloqueo. En este caso parar inmediatamente el motor y dirigirse a un Concesionario Oficial aprilia.**
Testigo antirrobo (immobilizer) ( )	Sólo en vehículos predispuestos. Con la moto detenida mantiene un destello disuasivo contra robos. Confirma que el sistema de antirrobo está activado.
Testigo presión aceite motor ( )	Se enciende cada vez que se coloca el interruptor de encendido en "◯" y el motor no está en marcha, efectuando de esta manera el test de funcionamiento del LED. El testigo se debe apagar cuando se pone en marcha el motor. **⚠ ATENCIÓN** **Si el testigo se enciende durante el funcionamiento normal, indica que la presión del aceite motor en el circuito no es suficiente.** **En este caso detener inmediatamente el motor y dirigirse a un Concesionario Oficial aprilia.**
Testigo caballete lateral abajo ( )	Se enciende cuando el caballete lateral está abajo. **⚠ ATENCIÓN** **Con el caballete abajo el testigo está encendido y el vehículo no se puede poner en marcha.**
Testigo indicador de dirección derecho ( )	Destella cuando se encuentra en función la señal de giro a la derecha.
Testigo indicador de dirección izquierdo ( )	Destella cuando se encuentra en función la señal de giro a la izquierda.
Testigo luces de cruce ( )	Se enciende con las luces de cruce.
Testigo luz de carretera ( )	Se enciende cuando está activada la luz de carretera delantera del faro delantero o cuando se acciona el destello luces de carretera (PASSING ⇩).
Testigo reserva combustible ( )	Se enciende cuando en el depósito de combustible queda una cantidad de aprox. 1,5 litros
Indicador nivel de combustible ( )	Indica aproximadamente el nivel de combustible en el depósito. Cuando la aguja llega a la zona roja, en el depósito quedan aprox. 1,5 litros de combustible. **En este caso realizar la reposición lo antes posible, ver pág. 23 (COMBUSTIBLE).**

Descripción	Función
Indicador temperatura líquido refrigerante ( )	Indica aproximadamente la temperatura del líquido refrigerante en el motor. Cuando la aguja comienza a desplazarse del nivel "Mín.", la temperatura es suficiente para poder conducir el vehículo. La temperatura normal de funcionamiento se encuentra en la zona central de la escala. Si la aguja alcanza la zona roja o se enciende el testigo, parar el motor y controlar el nivel del líquido refrigerante, ver pág. 27 (LÍQUIDO REFRIGERANTE). **⚠ ATENCIÓN** **Si supera la temperatura máxima permitida (zona roja "Máx." de la escala), podría dañarse el motor.**
Reloj digital	En el display se pueden ver o la hora o la fecha, ver pág. 20 (RELOJ/FECHADOR DIGITAL).
Cuentakilómetros totalizador	Indica el número total de kilómetros recorridos.
Cuentakilómetros parciales	Indica el número total de kilómetros parcialmente recorridos. Para poner en cero utilizar el mecanismo de puesta en cero
Tacómetro	Indica la velocidad de conducción

MANDOS EN LADO IZQUIERDO DEL MANILLAR

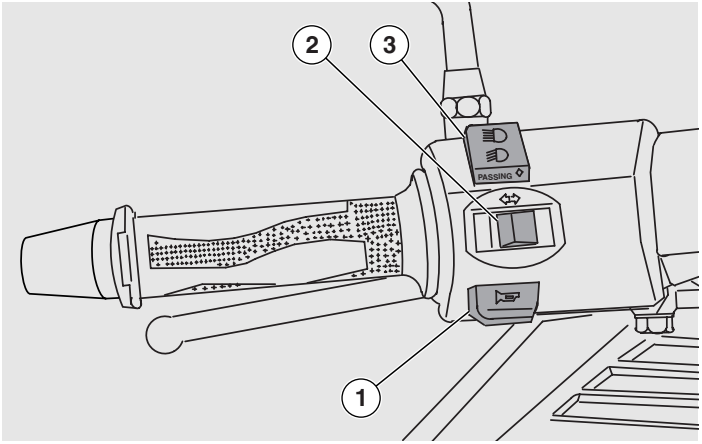

IMPORTANTE Los componentes eléctricos funcionan sólo con el interruptor de encendido en posición "◯".

1) **PULSADOR CLAXON ( )**
   Presionándolo hace funcionar el claxon.
2) **INTERRUPTOR INDICADORES DE DIRECCIÓN ( )**
   Desplazar el interruptor hacia la izquierda para indicar giro a la izquierda, desplazar el interruptor hacia la derecha para indicar giro hacia la derecha. Presionar el interruptor en la parte central para desactivar el indicador de dirección.
3) **CONMUTADOR LUCES (-) / PULSADOR DESTELLO LUZ DE CARRETERA (PASSING)**
   Si el conmutador luces se encuentra en posición "", se enciende la luz de cruce, si se encuentra en posición "", se enciende la luz de carretera.

Presionando el conmutador luces en posición (PASSING) se enciende el destello luces de carretera.

IMPORTANTE Al soltar el conmutador luces, se desactiva el destello luces de carretera.

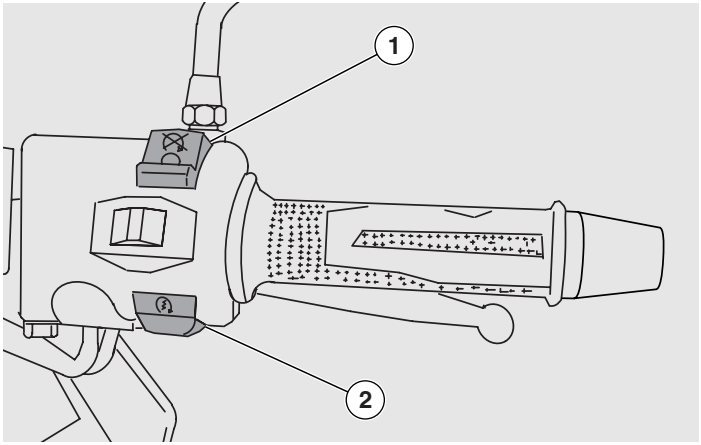

MANDOS EN EL LADO DERECHO DEL MANILLAR

IMPORTANTE Los componentes eléctricos funcionan sólo con el interruptor de encendido en posición "◯".

1) INTERRUPTOR PARADA MOTOR (◯-⊗)

⚠ PELIGRO

No accionar el interruptor de parada motor "◯-⊗" durante la marcha.

Tiene función de interruptor de seguridad o emergencia. Con el interruptor presionado en la posición "◯", es posible poner en marcha el motor; presionándolo en posición "⊗", el motor se para.

⚠ ATENCIÓN

Con el motor parado y el interruptor de encendido de llave en posición "◯" la batería podría descargarse. Con el vehículo detenido después de haber parado el motor, desplazar el interruptor de encendido a la posición "⊗".

2) PULSADOR DE ENCENDIDO (ⓘ)

Presionando el pulsador "ⓘ", el motor de encendido hace girar el motor. Para el procedimiento de encendido leer la pág. 32 (ENCENDIDO).

Desconexión

Introducir la llave en el interruptor de encendido y girarla en posición "◯", el dispositivo se desactiva automáticamente.

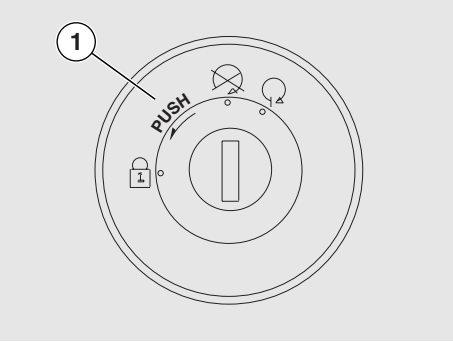

INTERRUPTOR DE ENCENDIDO

El interruptor de encendido (1) se encuentra en el lado derecho, cerca del tubo de dirección.

IMPORTANTE La llave (2) acciona el interruptor de encendido/bloqueo de dirección, la cerradura del asiento y el portillo del compartimiento porta-objeto.

Junto al vehículo se entregan dos llaves (una de reserva).

IMPORTANTE Conservar la llave de reserva en un lugar distinto del vehículo.

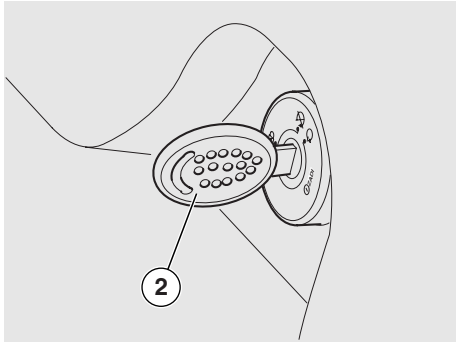

BLOQUEO DE DIRECCIÓN

⚠ PELIGRO

No girar nunca la llave en posición “ 🔒 ” durante la marcha, para evitar perder el control del vehículo.

FUNCIONAMIENTO

Para bloquear la dirección:

- Girar completamente el manillar hacia la izquierda.
- Presionar la llave (2) y sucesivamente girarla en posición “ 🔒 ”.

Posición	Función	Extracción llave
Bloqueo de dirección	La dirección está bloqueada. No es posible poner en marcha el motor ni encender las luces.	Es posible extraer la llave.
	No pueden ser accionadas ni el motor ni las luces.	Es posible extraer la llave.
	El motor y las luces pueden ser accionados.	No es posible extraer la llave.

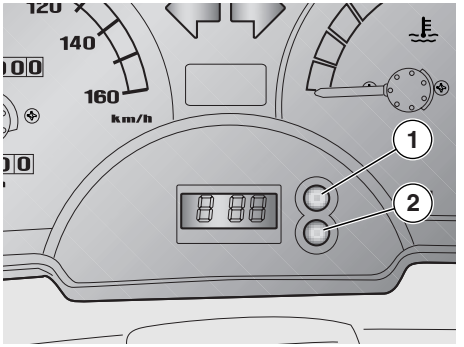

RELOJ/FECHADOR DIGITAL

Regulación fechador:

- Visualización normal: horas y minutos.
- Visualización fecha: presionar la tecla (1), aparecerá el número del mes y el día.
- Visualización segundos: presionar dos veces la tecla (1).

IMPORTANTE Para la sustitución de la pila del reloj dirigirse a un Concesionario Oficial **aprilia**.

Regulación:

- Presionar una vez la tecla (2), la fecha y la hora se visualizarán alternativamente.
- Mes: presionar una vez más la tecla (2), el mes aparecerá a la izquierda (el resto desaparece).
- Presionar la tecla (1) para establecer el mes deseado.
- Día: presionar una vez más la tecla (2), el día aparecerá a la derecha.
- Presionar la tecla (1) para establecer el día deseado.
- Hora: presionar una vez más la tecla (2) y a la izquierda aparecerá la hora con la letra "**A**" o "**P**" (A= antemeridiano, P= posmeridiano).
- Minutos: presionar una vez más la tecla (2), para obtener los minutos a la derecha del display.
- Presionar la tecla (1) para establecer los minutos deseados.

De esta manera el reloj está regulado.

Presionar una vez más la tecla (2), sucesivamente la tecla (1) para volver al funcionamiento normal.

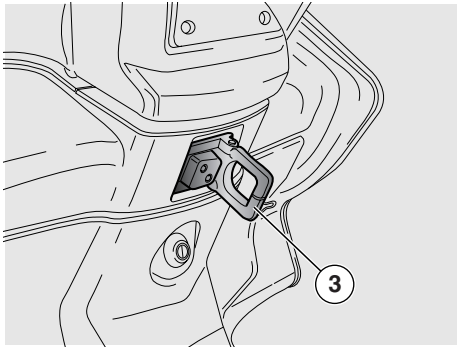

GANCHO PORTA-BOLSAS

⚠ PELIGRO

No colgar del gancho, bolsas o elementos muy voluminosos porque podrían comprometer seriamente la maniobrabilidad del vehículo o el movimiento de los pies.

El gancho porta-bolsas (3) está ubicado en la protección interna, en la parte delantera.

Peso máximo permitido: 1,5 kg

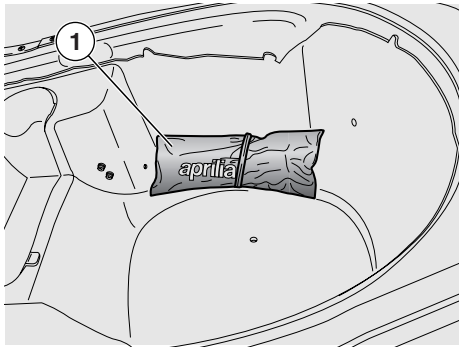

KIT HERRAMIENTAS

El kit herramientas (1) está fijado en la parte interna del compartimiento porta-casco / porta-documentos, debajo del asiento.

Para acceder:

Desbloquear el asiento, ver pág. 21 (DESBLOQUEO/BLOQUEO ASIENTO).

La dotación herramientas está compuesta por:

– destornillador tipo 6x128 de cruz/hexágono macho, con mango;
– llave Allen 2,5 mm;
– llave bujía mm 16x140 con junta de 4 agujeros d.8.5;
– llave combinada de "8";
– varilla mm 8x120.

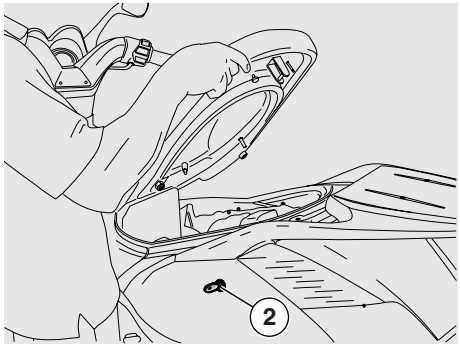

DESBLOQUEO/BLOQUEO ASIENTO

◆ Introducir la llave (2) en la cerradura del asiento
◆ Presionar y girar la llave de encendido en el sentido contrario a las agujas del reloj.
◆ Para bloquear el asiento, bajarlo y presionarlo (sin forzar) hasta que enganche la cerradura.

⚠ PELIGRO

Antes de conducir asegurarse que el asiento se encuentre perfectamente bloqueado.

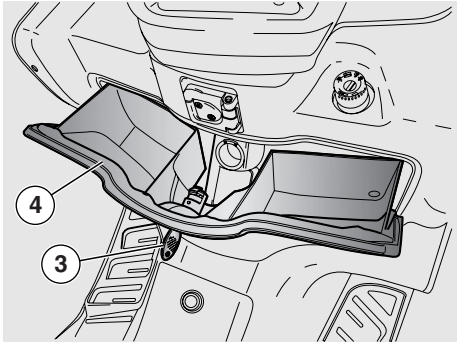

COMPARTIMIENTO PORTA-DOCUMENTOS

◆ Gracias al uso del compartimiento porta-documentos, no es necesario llevarse objetos voluminosos cada vez que se estaciona el vehículo.
◆ Introducir la llave (3) en la cerradura.
◆ Presionar y girar en el sentido contrario a las agujas del reloj.
◆ Aprir el portillo (4) del compartimiento porta-objetos.

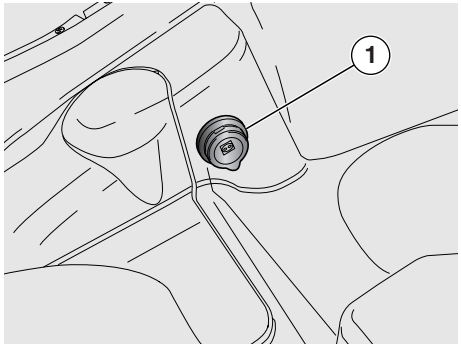

TOMA DE CORRIENTE

- Dentro del compartimiento porta-casco, bajo el asiento está prevista una toma de corriente de 12V (1).
- La toma de corriente puede ser usada para alimentar empalmes con potencia no superior a 180 W (teléfono celular, lámpara de inspección, etc.).

⚠ ATENCIÓN

Un uso prolongado de la toma con el motor apagado puede descargar totalmente la batería.

COMBUSTIBLE

⚠ PELIGRO

El combustible utilizado para la propulsión de los motores a explosión es extremadamente inflamable y puede ser explosivo en determinadas condiciones. Es conveniente efectuar el abastecimiento y todas las operaciones de mantenimiento en un área ventilada y con el motor apagado. No fumar durante el abastecimiento del depósito y en cercanías de vapores de combustible, evitar absolutamente el contacto con llamas libres, chispas y cualquier otra fuente que podría provocar el encendido o la explosión. Evitar absolutamente la salida de combustible por la boca de llenado, puesto que podría incendiarse al contacto con las superficies incandescentes del motor. En el caso de derrame involuntario de combustible, controlar que la superficie se encuentre completamente seca antes de poner en marcha el motor. El combustible se dilata con el calor y bajo los rayos del sol, por lo tanto no llenar nunca el depósito hasta el borde. Cerrar con cuidado la tapa del depósito una vez terminada la operación de abastecimiento. Evitar el contacto del combustible con la piel, la inhalación de vapores, la ingestión y el trasiego desde un contenedor a otro utilizando un tubo.

NO DISPERSAR EL COMBUSTIBLE EN EL MEDIO AMBIENTE.

MANTENER LEJOS DEL ALCANCE DE LOS NIÑOS.

Utilizar exclusivamente gasolina súper sin plomo, con un octanaje mínimo de 91 (N.O.R.M.) y de 81 (N.O.M.M.).

CAPACIDAD DEPÓSITO (reserva incluida):

- 10,5 ℓ

RESERVA DEPÓSITO:

– - 1,5 ℓ

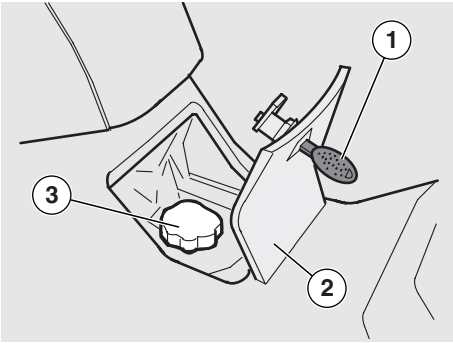

Para acceder a la tapa del depósito de combustible:

- Introducir la llave (1) en la cerradura del portillo de combustible (2), ubicado entre los estribos.
- Girar la llave en el sentido de las agujas del reloj y tirarla para abrir el portillo.
- Desenroscar la tapa del depósito (3).

LUBRICANTES

⚠ PELIGRO

El aceite puede provocar graves daños a la piel si está en contacto con las manos por largo tiempo y diariamente. Se aconseja lavar muy bien las manos después de haberlo manipulado.

En el caso de intervenciones de mantenimiento, se aconseja usar guantes de látex.

MANTENER LEJOS DEL ALCANCE DE LOS NIÑOS.

NO DISPERSAR EL ACEITE EN EL MEDIO AMBIENTE.

⚠ ATENCIÓN

Actuar con mucho cuidado.
No derramar aceite.
No manchar ningún componente de la zona circunstante ni en la cual se opera.
Limpiar cuidadosamente eventuales manchas de aceite.

En el caso de pérdida de aceite o mal funcionamiento, dirigirse a un Concesionario Oficial aprilia.

ACEITE DE TRANSMISIÓN

Controlar cada 6000 Km. (3750mi) el nivel de aceite en la transmisión.

Es necesario cambiar el aceite de transmisión después de los primeros 1000 Km. (625mi) y sucesivamente cada 24000 Km. (15000mi).

Para el control y la sustitución dirigirse a un Concesionario Oficial **aprilia**.

ACEITE MOTOR

Controlar cada 3000 Km. (1875mi) el nivel de aceite del motor, ver pág. 43 (CONTROL NIVEL ACEITE MOTOR Y REPOSICIÓN).

IMPORTANTE Utilizar aceite con especificaciones 5/W 40, ver pág. 72 (TABLA LUBRICANTES).

⚠ ATENCIÓN

En el caso de reponer aceite motor se recomienda no superar el nivel "MÁX".

Es necesario sustituir el aceite motor después de los primeros 1000 Km. (625mi) y sucesivamente:

- cada 6000 Km. (3750 mi) sustituir.
- cada 3000 Km. (1875 mi) controlar el nivel y reponer.

Para la sustitución dirigirse a un Concesionario Oficial **aprilia**.

LÍQUIDO DE FRENOS - recomendaciones

IMPORTANTE Este vehículo está equipado con frenos de disco delanteros y traseros con circuitos hidráulicos separados.
Las siguientes informaciones se refieren a un sólo sistema de frenos, pero tienen validez para ambos.

⚠ PELIGRO

Imprevistas variaciones del juego o una resistencia elástica en la leva de frenos, se deben a inconvenientes en el circuito hidráulico.
Dirigirse a un Concesionario Oficial aprilia si se tienen dudas del perfecto funcionamiento del sistema de frenos y en el caso que no se puedan efectuar las normales operaciones de control.

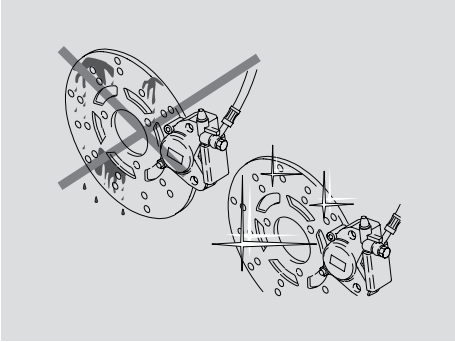

⚠ PELIGRO

Prestar mucha atención al disco del freno y a las pastillas, comprobar que no se encuentren sucias o engrasadas, especialmente después de las operaciones de mantenimiento o control.
Controlar que el tubo del freno no se encuentre enroscado o desgastado.

MANTENER LEJOS DEL ALCANCE DE LOS NIÑOS

NO DISPERSAR EL LÍQUIDO EN EL MEDIO AMBIENTE

FRENOS DE DISCO

⚠ PELIGRO

Los frenos son órganos que mayormente garantizan la seguridad, por lo tanto deben estar siempre en perfectas condiciones; controlar antes de cada viaje.

Un disco sucio ensucia las pastillas con la consiguiente reducción de la eficacia del frenado. Las pastillas sucias se deben sustituir, mientras el disco sucio se debe limpiar con un producto de muy buena calidad que desengrase.

El líquido de frenos se debe sustituir en un Concesionario Oficial aprilia cada dos años.

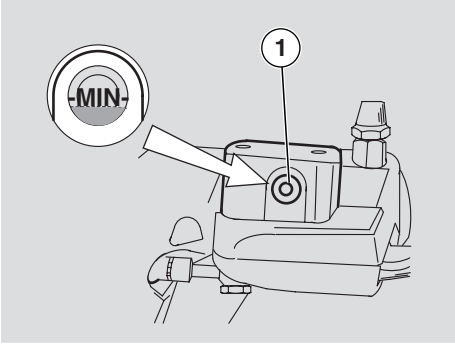

IMPORTANTE Este vehículo está equipado con frenos de disco delanteros y traseros con circuitos hidráulicos separados.

Las siguientes informaciones se refieren a un sólo sistema de frenos, pero tienen validez para ambos.

A medida que se van gastando las pastillas de frenos, el líquido de frenos en el depósito va bajando para compensar automáticamente el desgaste.

Los depósitos del líquido de frenos se encuentran debajo del cubre manillar, cerca de los enganches de las levas de freno.

Controlar periódicamente el nivel del líquido de frenos en los depósitos, ver (CONTROL) y desgaste de las pastillas, ver pág. 47 (CONTROL DESGASTE PASTILLAS).

⚠ PELIGRO

No utilizar el vehículo en el caso que se encuentren pérdidas de líquido del sistema de frenos.

CONTROL

Para el control del nivel:

IMPORTANTE Colocar el vehículo en un terreno sólido y plano.

- Colocar el vehículo sobre el caballete central.
- Girar el manillar hasta que el líquido contenido en el depósito líquido de frenos se encuentre paralelo a la marca "**MÍN**" colocada en la mirilla (1).
- Controlar que el líquido contenido en el depósito supere la marca "**MÍN**" colocada en la mirilla (1).

MÍN = nivel mínimo.

⚠ ATENCIÓN

No utilizar el vehículo si el nivel no llega por lo menos a la marca "MÍN":

⚠ ATENCIÓN

El nivel del líquido disminuye progresivamente con el desgaste de las pastillas.

- Controlar el desgaste de las pastillas de frenos, pág. 47 CONTROL DESGASTE PASTILLAS) y del disco.

Si las pastillas y/o disco no se deben sustituir:

- Dirigirse a un Concesionario Oficial **aprilia** que realizará la reposición.

⚠ PELIGRO

Controlar la eficacia de los frenos.
En el caso de un recorrido excesivo de la leva de freno o de una pérdida de eficacia del sistema de frenos, dirigirse a un Concesionario Oficial aprilia, puesto que podría ser necesario efectuar la purga del aire en el circuito.

LÍQUIDO REFRIGERANTE

⚠ ATENCIÓN

No utilizar el vehículo si el nivel del líquido refrigerante se encuentra por debajo del nivel "MÍN".

Controlar cada 2000 Km. (1250 mi) y después de cada viaje el nivel del líquido refrigerante; sustituirlo cada dos años en un Concesionario Oficial **aprilia**.

⚠ PELIGRO

El líquido refrigerante es dañino si es ingerido, al contacto con la piel y los ojos podrían provocar irritaciones. Si el líquido entra en contacto con la piel o los ojos, lavar abundantemente con agua y consultar un médico. Si es ingerido provocar vómito, lavar la boca y la garganta con abundante agua y consultar inmediatamente un médico.
NO DISPERSAR EL LÍQUIDO EN EL MEDIO AMBIENTE.
MANTENER LEJOS DEL ALCANCE DE LOS NIÑOS.
Tener cuidado en no derramar líquido refrigerante en las partes incandescentes del motor; podrían incendiarse emitiendo llamas invisibles. En el caso de intervenciones de mantenimiento, se recomienda utilizar guantes de látex. Para la sustitución dirigirse a un Concesionario Oficial aprilia.

El líquido refrigerante está formado por 50% de agua y 50% de anticongelante.

Esta mezcla es ideal para la mayoría de las temperaturas de funcionamiento y garantiza una buena protección contra la corrosión.

Es conveniente mantener la misma mezcla también durante el verano, de esta manera se reducen las pérdidas por evaporación y la necesidad de frecuentes reposiciones.

De esta manera también disminuyen los depósitos de sales minerales en el radiador y se mantiene inalterada la eficacia del sistema refrigerante.

En el caso que la temperatura extrema se encuentre por debajo de cero grados centígrados, controlar con frecuencia el sistema de refrigeración añadiendo, si fuera necesario, una cantidad mayor de anticongelante concentrado (hasta un máximo de 60%).

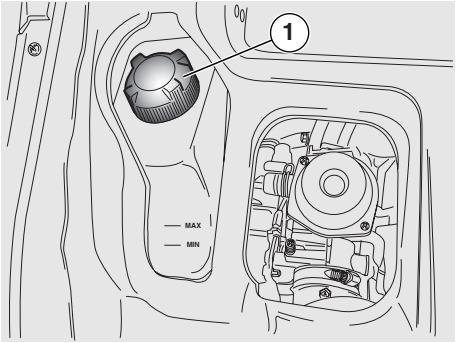

Para la solución refrigerante utilizar agua destilada, para no dañar el motor.

⚠ PELIGRO

No quitar la tapa (1) del vaso de expansión con el motor caliente, el refrigerante se encuentra bajo presión y con temperatura elevada.
En contacto con la piel o con la ropa puede provocar graves quemaduras y/o daños.

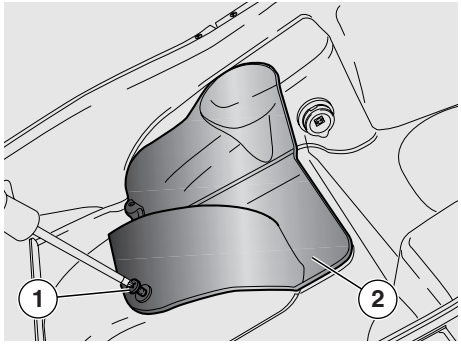

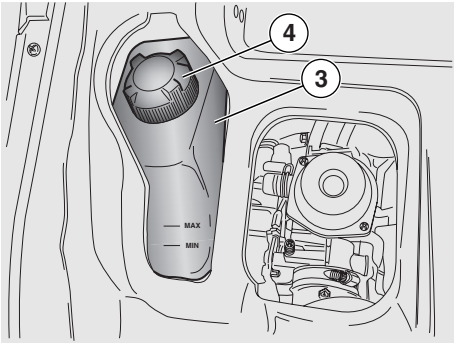

CONTROL Y REPOSICIÓN

⚠ PELIGRO

Efectuar las operaciones de control y reposición del líquido refrigerante con el motor frío.

◆ Parar el motor y esperar que se enfríe.

IMPORTANTE Colocar el vehículo en un terreno firme y plano.

◆ Abrir el compartimiento porta-casco debajo del asiento.
◆ Destornillar el tornillo (1) y extraer la tapa de protección (2).
◆ Asegurarse que el nivel del líquido contenido en el vaso de expansión (3) se encuentre entre las marcas "**MÍN**" y "**MÁX**".

MÍN. = nivel mínimo.
MÁX. = nivel máximo.

De lo contrario:

◆ Aflojar (girando en sentido inverso a las agujas del reloj), sin quitarlo, el tapón de llenado (4).
◆ Esperar algunos instantes para eliminar la eventual presión.
◆ Destornillar y extraer la tapa (1).

⚠ PELIGRO

El líquido refrigerante es dañino si es ingerido; al contacto con la piel o los ojos podría provocar irritaciones.
No introducir dedos u otros objetos para controlar la existencia de líquido refrigerante.

⚠ ATENCIÓN

Durante la reposición, no superar el nivel "MÁX.", de lo contrario se produciría salida de líquido durante el funcionamiento del motor.

◆ Llenar con líquido refrigerante, ver pág. 72 (TABLA LUBRICANTES) hasta que el nivel del líquido llegue aproximadamente al nivel "**MÁX.**".
◆ Volver a colocar la tapa (1).

⚠ ATENCIÓN

En caso de consumo excesivo de líquido refrigerante y en el caso que el depósito quede vacío, controlar que no haya pérdidas en el sistema. Para la reparación dirigirse a un Concesionario Oficial aprilia.

◆ Volver a montar el asiento, asegurándose que se encuentre correctamente fijado.

NEUMÁTICOS

Este vehículo está equipado con neumáticos sin cámara (tubeless).

⚠ PELIGRO

Controlar periódicamente la presión de inflado de los neumáticos a temperatura ambiente, ver pág. 68 (DATOS TÉCNICOS).

Si los neumáticos están calientes, la medición no es correcta.
Medir la presión sobre todo antes y después de un largo viaje.
Si la presión de los neumáticos es muy alta, las asperezas del terreno no serían amortiguadas y por lo tanto se transmitirían al manillar, perjudicando de esta manera el confort de marcha y reduciendo también la adherencia en carretera en curva

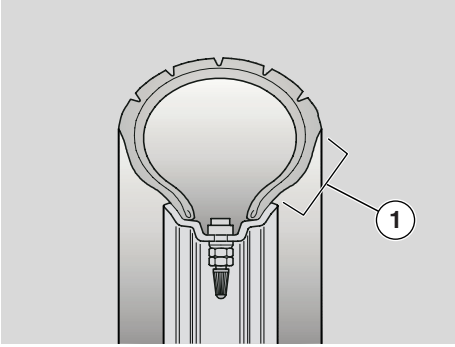

Si de lo contrario, la presión de inflado es insuficiente, los laterales de los neumáticos (1) trabajan mucho más y podría comprobarse el deslizamiento del neumático sobre la llanta o la salida, con consiguiente pérdida de control del vehículo. En el caso de frenadas repentinas, el neumático podría salir de la llanta. En curvas, el vehículo podría patinar.

Controlar las condiciones de la superficie y el desgaste, la mala condición de los neumáticos perjudicaría la adherencia a la carretera y la maniobrabilidad del vehículo.

Algunos tipos de neumáticos, homologados para este vehículo, poseen un indicador de desgaste.

Existen varios tipos de indicadores de desgaste.

Informarse con su revendedor sobre la manera de comprobar el desgaste.

Controlar visualmente el desgaste de los neumáticos, si están gastados sustituirlos.

Si los neumáticos son viejos, aunque no estén completamente gastados, pueden endurecerse y no garantizar la estabilidad en carretera. En este caso sustituir los neumáticos.

Sustituir el neumático si está desgastado o si un pinchazo en la zona de la banda de rodadura tiene dimensiones superiores a 5 mm. Después de haber reparado el neumático efectuar el equilibrado de las ruedas.

Usar exclusivamente neumáticos de las medidas indicadas por la fábrica, ver pág. 68 (DATOS TÉCNICOS).

No instalar neumáticos del tipo con cámara en llantas para neumáticos tubeless y viceversa.

Comprobar que las válvulas de inflado tengan siempre las tapas, para evitar un repentino desinflado de los neumáticos.

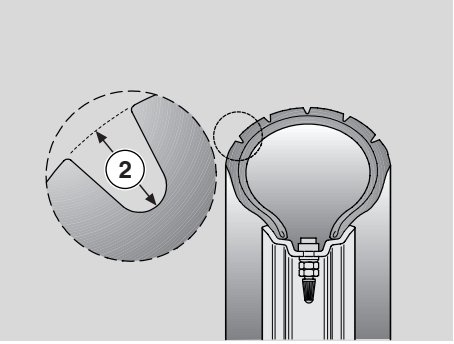

Las operaciones de sustitución, reparación, mantenimiento y equilibrado son muy importantes, deben ser realizadas con herramientas apropiadas y con la necesaria experiencia. Por esta razón se recomienda dirigirse a un Concesionario Oficial aprilia o a un revendedor de neumáticos para la realización de las mencionadas operaciones. Si se trata de neumáticos nuevos, pueden estar recubiertos de un material resbaladizo, conducir con precaución los primeros kilómetros. No colocar líquidos no aptos para neumáticos.

LIMITE MÍNIMO DE PROFUNDIDAD DE LA BANDA DE RODAMIENTO (2)
delantero: .....1,5 mm (USA 3 mm)
trasero: .....1,5 mm (USA 3 mm)

⚠ PELIGRO

No superar el límite máx. de carga. Sobrecargar el vehículo compromete la estabilidad, la maniobrabilidad y puede provocar daños a los neumáticos.

CARGA MÁX. 210 Kg

PRESIÓN NEUMÁTICOS

	DEL.	TRAS.
SÓLO PILOTO	2,1	2,2
MÁX.. CARGA (pasajero + piloto)	2,1	2,2

Después de exhaustivas pruebas, **aprilia** ha aprobado para este modelo sólo los neumáticos indicados a continuación:

	CONSTRUCTOR	MEDIDAS	MODELO
DEL.	BRIDGESTONE	110/90-13” 56P	HOOP
TRAS.	BRIDGESTONE	130/70-13” 63P REINF	HOOP
DEL.	SAVA	110/90-13” 56P	MC28DIAMONDS
TRAS.	SAVA	130/70-13” 63P REINF	MC28DIAMONDS

ESCAPE/SILENCIADOR DE ESCAPE

⚠ PELIGRO

Está prohibido modificar el sistema de control de ruido.

Se comunica al propietario del vehículo que la ley puede prohibir lo siguiente:

– el desmontaje o cualquier otra acción con el objeto de anular, de parte de cualquiera, que no sea para realizar intervenciones de mantenimiento, reparaciones o sustituciones, cualquier dispositivo o elemento incorporado en un vehículo nuevo, con el objeto de controlar las emisiones de ruido antes de la venta o entrega del vehículo al comprador final o mientras es utilizado; y
– el uso del vehículo después que este dispositivo o elemento constituyente ha sido desmontado o anulado.

Controlar el escape/silenciador y los tubos del silenciador, asegurarse que no haya óxido o agujeros y que el sistema de escape funcione perfectamente.

En el caso de aumento del ruido producido por el escape, contactar inmediatamente un Concesionario Oficial **aprilia**.

⚠ PELIGRO

Antes de la salida efectuar siempre un control preliminar del vehículo, para un correcto y seguro funcionamiento ver (TABLA CONTROLES PRELIMINARES). La no realización de tales operaciones puede provocar graves lesiones personales o graves daños al vehículo.

No dudar en dirigirse a un Concesionario Oficial aprilia, en el caso que no se comprenda el funcionamiento de algunos mandos o se encuentren o sospechen anomalías de funcionamiento.

El tiempo necesario para un control es extremadamente limitado y la seguridad que deriva es notable.

TABLA CONTROLES PRELIMINARES

Particular	Control	Pág.
Freno delantero y trasero de disco	Controlar el funcionamiento, la carrera en vacío de la leva de mando, el nivel del líquido y eventuales pérdidas. Controlar el desgaste de las pastillas. Si es necesario reponer líquido de frenos.	25 47
Levas de freno	Controlar que funcionen suavemente. Lubricar las articulaciones si es necesario.	-
Acelerador	Controlar que funcione suavemente y que se pueda abrir y cerrar completamente, en todas las posiciones de la dirección. Regular y/o lubricar si es necesario. Controlar y/o reponer si es necesario.	54
Aceite motor	Controlar y/o reponer si es necesario.	24
Ruedas/neumáticos	Controlar el estado superficial de los neumáticos, la presión, el desgaste y eventuales daños.	29
Dirección	Controlar que la rotación sea homogénea, suave, sin juego o aflojamientos.	50
Caballete lateral y caballete central	Controlar que funcionen suavemente y que la tensión de los muelles lo retornen a la posición normal. Lubricar las articulaciones si es necesario.	49
Elementos de fijación	Controlar que los elementos de fijación no estén flojos. Eventualmente realizar el ajuste.	-
Depósito combustible	Controlar el nivel y añadir si es necesario. Controlar eventuales pérdidas u obstrucciones del sistema. Controlar que el tapón del combustible se cierre correctamente.	23 65
Líquido refrigerante	El nivel del líquido en el vaso de expansión se debe encontrar entre las marcas "**MÍN.**" y "**MÁX.**"	27 28
Interruptor de parada motor (-)	Controlar el correcto funcionamiento.	19
Luces, testigos, claxon y dispositivos eléctricos	Controlar el correcto funcionamiento de los dispositivos acústicos y visuales. Sustituir las lámparas o intervenir en el caso de anomalía.	56 61

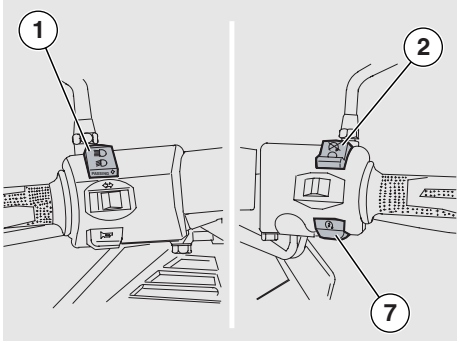

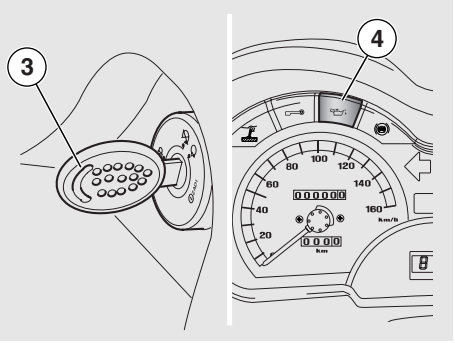

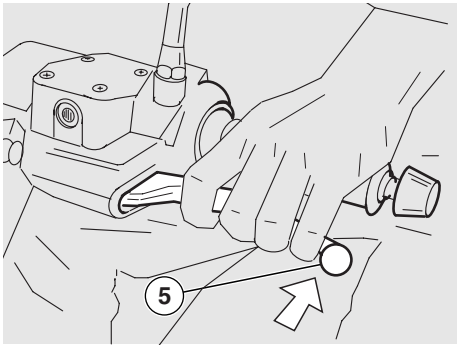

ENCENDIDO

⚠ PELIGRO

Los gases de escape contienen monóxido de carbono, sustancia extremadamente nociva si es inhalada. Evitar poner en marcha el motor en sitios cerrados o no suficientemente ventilados.
El incumplimiento de tales recomendaciones podría provocar la pérdida de conocimiento y también muerte por asfixia.
No subir al vehículo para ponerlo en marcha.
No poner en marcha el vehículo apoyado en el caballete lateral.

- Para poner en marcha el vehículo colocarlo sobre el caballete central.
- Asegurarse que el interruptor luces (1) se encuentre en posición “ ”.
- Colocar en “ ” el interruptor de parada del motor (2) (en los países donde está previsto).
- Girar la llave (3) y colocar en “ ” el interruptor de encendido.

⚠ ATENCIÓN

En este punto:
– En el salpicadero se enciende el testigo presión aceite motor “ ” (4), y permanecerá así hasta el encendido del motor.
En caso que no se encendiera, o bien luego de tres segundos no se apagaran ambos testigos, dirigirse a un Concesionario Oficial aprilia.

- Bloquear por lo menos una rueda, presionando una leva de freno (5), si esto no se realiza no llega corriente al relé de encendido, y el motor no arranca.

IMPORTANTE Si el vehículo ha quedado inactivo por mucho tiempo, efectuar las operaciones descritas en la pág. 33 (PUESTA EN MARCHA DESPUÉS DE LARGA INACTIVIDAD).

IMPORTANTE Para evitar un excesivo consumo de la batería, no mantener presionado el pulsador de encendido “ ” por más de cinco segundos (diez en el caso de encendido después de larga inactividad). Si en este lapso de tiempo el motor no se pone en marcha, esperar diez segundos y presionar nuevamente el pulsador de encendido “ ”.

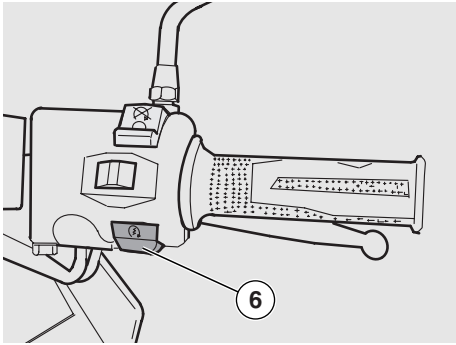

⚠ ATENCIÓN

Evitar presionar el pulsador de encendido "⏻" (6) con el motor ya en marcha; podría dañar el motor de encendido.

◆ Presionar el pulsador de encendido "⏻" (6) sin acelerar, y soltarlo apenas el motor se pone en marcha.

⚠ ATENCIÓN

Con el motor en marcha, la luz testigo de la presión de aceite motor "🛢" (4) se debe apagar. Si la luz queda encendida o se enciende durante el normal funcionamiento del motor, indica que la presión de aceite en el sistema es insuficiente. En este caso parar inmediatamente el motor y dirigirse a un Concesionario Oficial aprilia. No utilizar el vehículo con una cantidad de aceite insuficiente en el motor, para evitar dañar órganos internos.

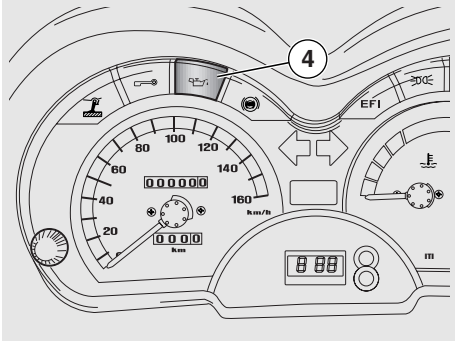

◆ Mantener accionada por lo menos una leva de freno y no acelerar hasta la salida.

⚠ ATENCIÓN

No efectuar salidas bruscas con el motor frío. Para limitar las emisiones de sustancias contaminantes en el aire y el consumo de combustible, se recomienda calentar el motor procediendo a velocidad limitada durante los primeros kilómetros de recorrido.

ENCENDIDO DIFICULTOSO

El sistema de alimentación del vehículo es capaz de administrar el encendido, sea en base a las condiciones del motor (caliente/frío) sea en función de la temperatura y presión ambiente.

PUESTA EN MARCHA DESPUÉS DE LARGA INACTIVIDAD

Si el vehículo ha quedado inactivo por mucho tiempo, es posible que el encendido no esté listo, puesto que el sistema de alimentación combustible podría estar parcialmente vacío.

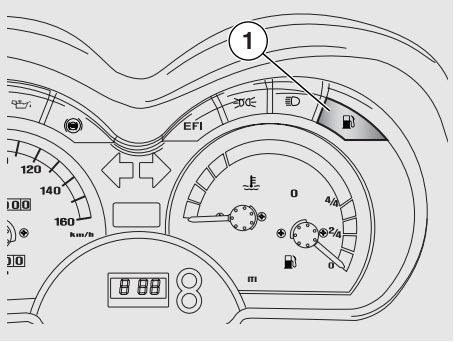

SALIDA Y CONDUCCIÓN

IMPORTANTE Antes de la salida leer atentamente el capítulo "conducción segura ", ver pág. 5 (CONDUCCIÓN SEGURA).

⚠ ATENCIÓN

Si mientras se conduce se enciende en el salpicadero la luz testigo de reserva combustible "⛽" (1), indica que ha entrado en función la reserva eléctrica y que se dispone todavía de 1,5 ℓ de combustible. Abastecer lo antes posible, ver pág. 23 (COMBUSTIBLE).

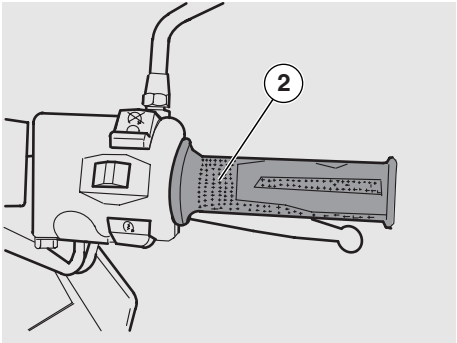

⚠ PELIGRO

Viajando sin pasajero, asegurarse que los estribos del pasajero se encuentren cerrados. Durante la conducción mantener las manos bien pegadas a los puños y los pies apoyados en los estribos.

NUNCA CONDUCIR EN POSICIONES DISTINTAS.

En el caso de conducción con pasajeros, instruir a la persona transportada, de manera que no dificulte las maniobras.

Antes de la salida, asegurarse que el caballete o los caballetes se encuentren completamente retraídos en sus posiciones.

Para salir:

- Soltar el puño del acelerador (2) (**Pos. A**). Accionar el freno trasero y permitir que el vehículo baje del caballete.
- Subir al vehículo y por razones de estabilidad mantener por lo menos un pie apoyado al suelo.
- Regular correctamente la inclinación de los espejos retrovisores.

⚠ PELIGRO

Con el vehículo parado tomar confianza con el uso de los espejos retrovisores. La superficie reflectante es convexa, por lo cual los objetos parecen más alejados de lo que en realidad están. Estos espejos ofrecen una visión "gran angular" y sólo la experiencia permite evaluar la distancia entre los vehículos.

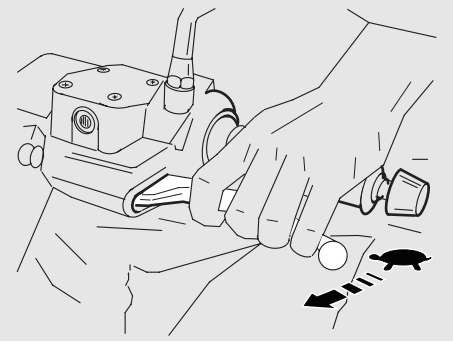

◆ Soltar la leva de freno y acelerar girando gradualmente el puño del acelerador; el vehículo comenzará a avanzar.

⚠ ATENCIÓN

No efectuar salidas bruscas con el motor frío.
Para limitar las emisiones de sustancias contaminantes en el aire y el consumo de combustible, se aconseja calentar el motor recorriendo los primeros kilómetros a velocidad limitada.

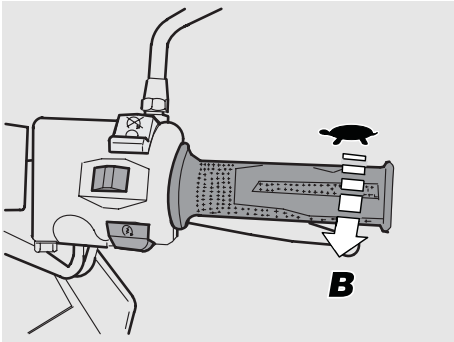

⚠ PELIGRO

No acelerar y desacelerar reiteradamente y de manera continua, podría perderse accidentalmente el control del vehículo.
En el caso de frenada, desacelerar y accionar ambos frenos para obtener una reducción de la aceleración uniforme, dosificando la presión en los órganos de freno de manera apropiada.
Accionando sólo el freno delantero o sólo el freno trasero, se reduce notablemente la fuerza frenante y se corre el riesgo de bloquear una de las ruedas, con consiguiente pérdida de adherencia. En el caso de parar el vehículo en subida, desacelerar completamente y usar solamente los frenos para mantener parado el vehículo. La utilización del motor para mantener parado el vehículo puede provocar recalentamiento del variador.

⚠ PELIGRO

Antes de entrar en una curva reducir la velocidad o frenar recorriendo la misma a una velocidad moderada y constante o en ligera aceleración; evitar frenar al límite; las probabilidades de resbalar serían elevadas.
Utilizando en modo continuo los frenos en un tramo en bajada, se podría producir el recalentamiento de las pastillas con consiguiente reducción de la eficacia de la frenada. Aprovechar la compresión del motor con el uso intermitente de ambos frenos. En tramos en bajada no conducir con el motor apagado. Con el terreno mojado, o con escasa adherencia (nieve, hielo, lodo, etc.), conducir a velocidad moderada, evitando bruscas frenadas o maniobras que podrían provocar la pérdida de adherencia y, por lo tanto, la caída. Prestar atención a cualquier obstáculo o variaciones en el terreno. Las calles deformadas, los rieles, alcantarillas, las señales de indicaciones pintadas en el asfalto, las placas metálicas de las obras, son muy resbaladizas cuando llueve, por lo tanto, se deban cruzar con la máxima prudencia, conduciendo de manera suave e inclinando lo menos posible el vehículo.

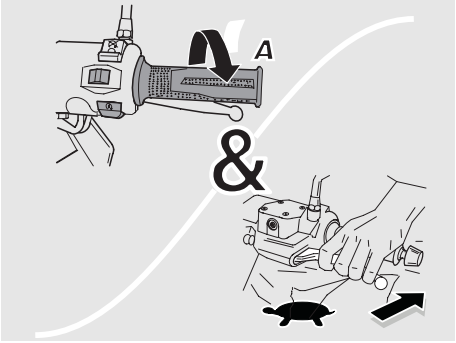

⚠ PELIGRO

Indicar siempre los cambios de carril o de dirección con los dispositivos y con tiempo, evitando maniobras bruscas y peligrosas.
Desconectar los dispositivos luego de haber cambiado de dirección. Prestar la máxima atención cuando se supera o es superado por otro vehículo.
En caso de lluvia, las nubes de agua producidas por grandes vehículos reducen la visibilidad; los golpes de viento pueden provocar la pérdida de control del vehículo.

RODAJE

⚠ PELIGRO

Después de los primeros 1000 Km. (625 mi) de funcionamiento, efectuar los controles previstos en la columna "fin del rodaje" en la FICHA DE MANTENIMIENTO PERIÓDICO, ver 39, para evitar daños a sí mismo, a los demás y/o al vehículo.

El rodaje del motor es fundamental para garantizar la durabilidad y el correcto funcionamiento. Recorrer, si es posible, calles con muchas curvas y/o de montaña, donde el motor, las suspensiones y los frenos son sometidos a un rodaje más eficiente.

IMPORTANTE Sólo después de los primeros 1000 Km. (625 mi) de rodaje es posible obtener el mejor rendimiento en aceleración y velocidad del vehículo.

Seguir las siguientes indicaciones:

- ◆ No girar completamente el puño del acelerador a bajas revoluciones, sea durante o después del rodaje.
- ◆ 0-100 Km (0-62 mi)
  Durante los primeros 100 Km (62 mi) actuar con cautela en los frenos y evitar bruscas y prolongadas frenadas. Esto para permitir un correcto asentamiento del material de fricción de las pastillas en el disco de freno.
- ◆ 0-500 Km (0-312 mi)
  Durante los primeros 500 Km (312mi) no conducir a más del 80% de la velocidad máxima prevista.
- ◆ Evitar mantener por largo tiempo una velocidad constante.
- ◆ Después de los primeros 1000 Km. (625 mi), aumentar progresivamente la velocidad hasta alcanzar el máximo rendimiento.

PARADA

⚠ PELIGRO

Evitar cuando sea posible la parada brusca, la frenada repentina del vehículo y la frenada al límite.

- ◆ Soltar el puño del acelerador (**pos. A**) y accionar gradualmente los frenos para detener el movimiento del vehículo.
- ◆ Durante una parada momentánea, mantener accionado por lo menos un freno.

⚠ PELIGRO

Aparcar el vehículo en un terreno firme y plano para evitar que caiga. No apoyar el vehículo en la pared y no colocarlo en el suelo. Asegurarse que el vehículo, y especialmente las partes calientes del mismo, no sean peligrosas para las personas y los niños. No dejar el vehículo sin cuidado con el motor en marcha o con la llave introducida en el interruptor de encendido. No sentarse en el vehículo cuando se encuentra sobre el caballete.

- ◆ Parar el vehículo, ver (PARADA).

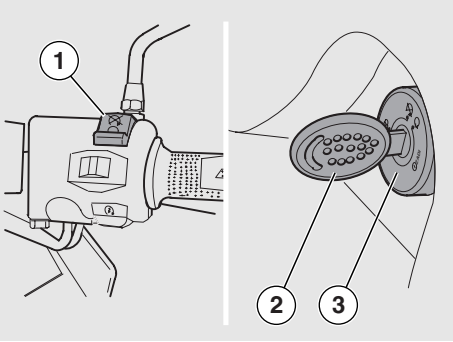

◆ Colocar en "⦶" el interruptor de parada del motor (1).

⚠ ATENCIÓN

Con el motor parado y el interruptor de encendido en posición "◯" la batería podría descargarse.

◆ Girar la llave (2) y colocar en "◯" el interruptor de encendido (3).
◆ Colocar el vehículo sobre el caballete, ver pág. 37 (POSICIONAMIENTO DEL VEHÍCULO SOBRE EL CABALLETE).

⚠ ATENCIÓN

No dejar la llave introducida en el interruptor de encendido.

◆ Bloquear la dirección, ver pág. 19 (BLOQUEO DE DIRECCIÓN) y extraer la llave.

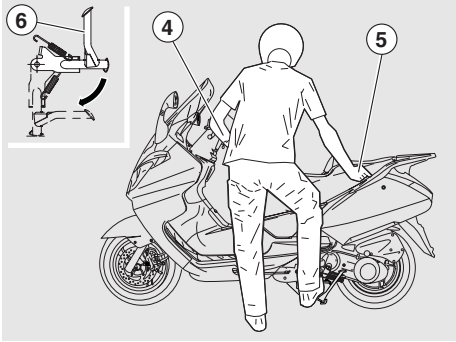

POSICIONAMIENTO DEL VEHÍCULO SOBRE EL CABALLETE

Leer atentamente pág. 36 (PARADA).

CABALLETE CENTRAL

◆ Sujetar el puño izquierdo (4) y la manija del pasajero (5).
◆ Empujar sobre la leva del caballete (6).

CABALLETE LATERAL

◆ Sujetar el puño izquierdo (4) y la manija del pasajero (5).

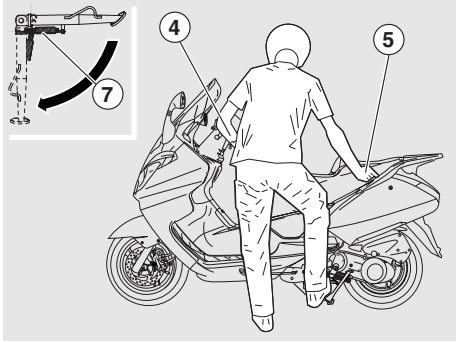

◆ Empujar el caballete lateral (7) con el pie derecho, extendiéndolo completamente.
◆ Inclinar el vehículo hasta que el caballete se apoye en el suelo.
◆ Girar el manillar hacia la izquierda.

⚠ PELIGRO

Comprobar la estabilidad del vehículo.

SUGERENCIAS CONTRA ROBOS

No dejar NUNCA la llave de encendido introducida y utilizar siempre el bloqueo de dirección.

Estacionar el vehículo en un lugar seguro, en lo posible en un garaje o en un lugar vigilado.

Utilizar cuando sea posible el cable blindado "Body-Guard" **aprilia** OPT o bien un dispositivo contra robos adicional.

Controlar que los documentos y los impuestos estén en regla.

Escribir los datos personales y el número de teléfono en esta página, para facilitar la identificación del propietario en el caso que se encuentre después de un robo.

APELLIDO:.....

NOMBRE:.....

DIRECCIÓN: .....

.....

N° TELÉFONO: .....

IMPORTANTE En muchos casos, los vehículos robados son identificados a través de los datos anotados en el manual de uso y mantenimiento.

MANTENIMIENTO

⚠ PELIGRO

Peligro de incendio.
Combustibles y otras sustancias inflamables no deben ser acercados a componentes eléctricos.

Antes de iniciar cualquier intervención de mantenimiento o inspección en el vehículo, parar el motor y quitar la llave, esperar que el motor y el escape se enfríen, levantar si es posible el vehículo con herramienta adecuada en un terreno firme y plano.

Asegurarse, antes de proceder, que el local en el cual se opera tenga un adecuada ventilación.

Prestar mucha atención a las partes aún calientes del motor y del sistema de escape, para evitar quemaduras. No usar la boca para sujetar piezas mecánicas u otras partes del vehículo; ningún componente es comestible, al contrario, son nocivos o tóxicos.

⚠ ATENCIÓN

Si no está expresamente descrito, el montaje de las partes sigue el orden inverso a las operaciones de desmontaje.
En el caso de intervenciones de mantenimiento, se recomienda usar guantes de látex.

Normalmente las operaciones de mantenimiento normales pueden ser realizadas por el usuario; en algunos casos pueden ser necesarias herramientas especiales y una preparación técnica.

En el caso de necesidad de una intervención de asistencia o una consulta técnica, dirigirse a un Concesionario Oficina **aprilia**, que garantizará un servicio cuidadoso y rápido.

Se aconseja pedir al Concesionario Oficial **aprilia** probar el vehículo en carretera después de cada intervención de reparación o de mantenimiento periódico.

De todas maneras efectuar personalmente los "Controles Preliminares" luego de una intervención de mantenimiento. Ver pág. 31 (TABLA CONTROLES PRELIMINARES).

FICHA DE MANTENIMIENTO PERIÓDICO

OPERACIONES QUE DEBE REALIZAR EL Concesionario Oficial **aprilia**. (QUE PUEDEN SER REALIZADAS POR EL USUARIO)

Componentes	Final de rodaje [1000 Km (625 mi)]	Cada 6000 Km (3750 mi) u 8 meses	Cada 12000 Km (7500 mi) o 16 meses
Amortiguadores traseros	①	①	
Batería / Nivel electrolito	①	①	
Bujía	①	①	③
Carburador - régimen mínimo	④		①
Filtro aire		②	
Filtro aceite motor	③	③	
Funcionamiento Acelerador	①	①	
Funcionamiento bloqueo frenos	①	①	
Grasa variador		③	
Interruptor luz stop		①	
Líquido refrigerante	①	Cada 2000 Km: Cada 16 meses: ③	
Aceite motor	③	Cada 3000 Km: Cada 6000 Km: ③	
Aceite transmisión	③	Cada 6000 Km: Cada 24000 Km: ③	
Orientación luces - funcionamiento		①	
Neumático/presión inflado	Cada mes: ①		
Apriete bornes batería	①		
Suspensión delantera	①	①	
Desgaste pastillas de frenos	①	Cada 2000 Km: ①	

① = Controlar y limpiar, ajustar, lubricar o sustituir si es necesario. ② = limpiar; ③ =sustituir; ④ = ajustar.

Efectuar las operaciones de mantenimiento con más frecuencia si el vehículo es utilizado en zona de lluvias, mucho polvo o en carreteras con firme malo.

OPERACIONES QUE DEBE REALIZAR EL Concesionario Oficial **aprilia**.

Componentes	Final de rodaje [1000 Km (625 mi)]	Cada 6000 Km (3750 mi) u 8 meses	Cada 12000 Km (7500 mi) o 16 meses
Carburación al mínimo (CO)		①	
Correa rodillo variador y guías plásticas variador		①	③
Correa variador		③	
Cojinetes tubo de dirección	①	①	
Cojinetes ruedas		①	
Filtro variador		②	
Mordazas embrague			①
Juego válvulas		①	
Líquido de frenos	①	①	① Cada dos años: ③
Aceite suspensión delantera	①	①	③
Red filtro de aceite motor y tapón magnético	①	①	
Rodillos variador y guías plásticas variador		①	③
Ruedas/neumáticos		①	
Apriete tuercas, bulones, tornillos	①	①	
Apriete tuercas culata motor	①		
Purga líquido de frenos	①		
Apriete bornes batería	①		
Tubos combustible		①	Cada dos años: ③
① = Controlar y limpiar, ajustar, lubricar o sustituir si es necesario. ② = limpiar; ③ = sustituir; ④ = ajustar. **Efectuar las operaciones de mantenimiento con más frecuencia si el vehículo es utilizado en zona de lluvias, mucho polvo o en carreteras con firme malo.**			

(*) Para el control ver pág. 15-16: TABLAS INSTRUMENTOS E INDICADORES

DATOS DE IDENTIFICACIÓN

Se aconseja anotar los números de bastidor y de motor en el espacio correspondiente reservado en este manual.

El número de bastidor puede ser necesario para adquirir piezas de recambio.

IMPORTANTE La modificación de los números de identificación puede llevar a graves sanciones penales y administrativas, en especial la modificación del número de bastidor provoca la inmediata caducidad de la garantía.

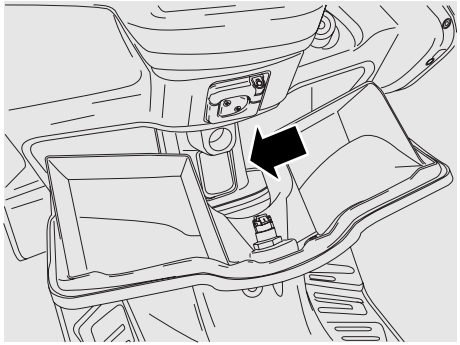

NÚMERO DE BASTIDOR

El número de bastidor se encuentra impreso en el tubo central del bastidor. Para su lectura es necesario abrir el compartimiento porta-documentos pág. 21 (COMPARTIMIENTO PORTA-DOCUMENTOS) y extraer la protección montada a encastre.

Bastidor n° _____

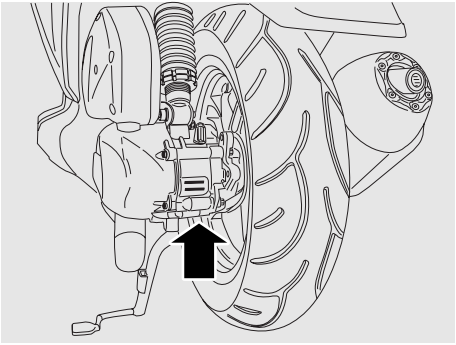

NÚMERO DE MOTOR

El número de motor se encuentra impreso cerca del soporte inferior del amortiguador trasero.

Motor n° _____

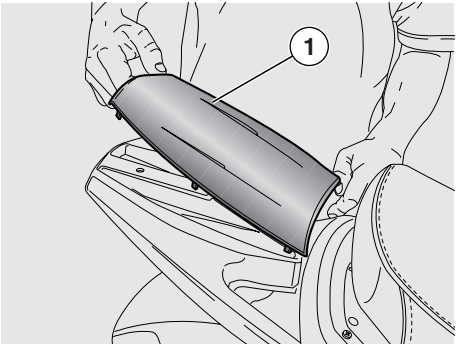

MALETERO PORTA-CASCO OPT

Colocar el vehículo en el caballete central.

◆ Extraer la tapa de protección (1).

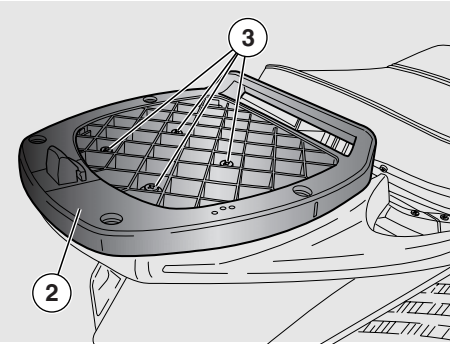

◆ Instalar la placa (2) que fija el maletero atornillando los cuatro tornillos (3).

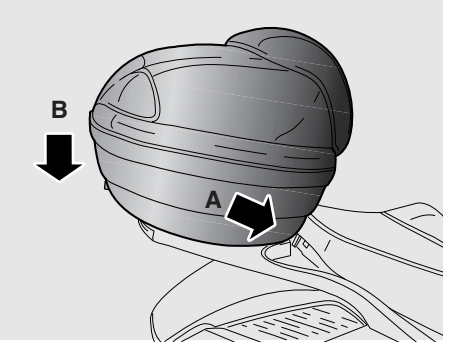

◆ Apoyar la parte delantera (A) del maletero porta-casco al relativo soporte en la placa de fijación.
Presionar moderadamente en la parte trasera del maletero (B) hasta bloquearlo en el perno de fijación.

⚠ ATENCIÓN

Comprobar la correcta fijación.

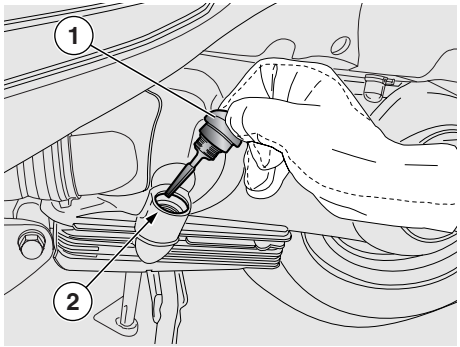

CONTROL NIVEL ACEITE MOTOR Y REPOSICIÓN

Leer atentamente en pág. 24 (LUBRICANTES), pág. 38 (MANTENIMIENTO) y pág. 72 (TABLA LUBRICANTES).

CONTROL

IMPORTANTE Colocar el vehículo en un terreno firme y plano.

- Colocar el vehículo sobre el caballete central.

⚠ PELIGRO

El motor y los componentes del sistema de escape se calientan mucho y quedan caliente por bastante tiempo, aún después de haber parado el motor. Antes de tocar estos componentes, ponerse guantes aislantes o esperar hasta que el motor y el sistema de escape se hayan enfriado.

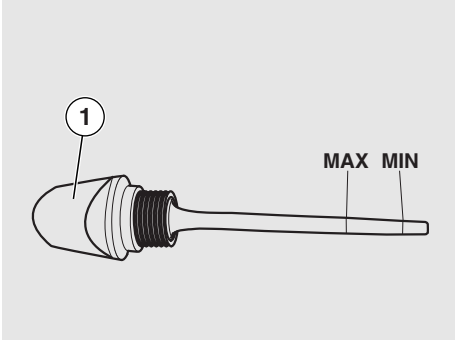

- Parar el motor y dejarlo enfriar para permitir el drenaje del aceite en el cárter y que el mismo se enfríe.

IMPORTANTE Si no se realizan las operaciones mencionadas, es posible que el control del nivel de aceite en el motor no sea correcto.

- Desenroscar y extraer el tapón-varilla para medir (1).
- Limpiar la parte de contacto con el aceite con un trapo limpio.
- Enroscar completamente el tapón-varilla (1) en el orificio de llenado (2).
- Extraer nuevamente el tapón-varilla (1) y controlar el nivel del aceite en la varilla:

MÁX. = nivel máximo;
MÍN. = nivel mínimo.

La diferencia entre "**MÁX.**" y "**MÍN.**" es de aprox.:

– 200cc.

- El nivel es correcto si alcanza aproximadamente el nivel "**MÁX.**" marcado en la varilla de medición.

⚠ ATENCIÓN

No superar la marca "MÁX." y no dejar que vaya por debajo del nivel "MÍN.", para no provocar graves daños al motor.

- Si es necesario reponer aceite.

REPOSICIÓN

- Introducir una pequeña cantidad de aceite en el agujero (2) y esperar un minuto hasta que el aceite baje de manera uniforme en el cárter.
- Efectuar el control del nivel de aceite y si fuera necesario reponer.
- Efectuar la reposición con pequeñas cantidades de aceite, hasta que se haya alcanzado el nivel prescrito.
- Una vez terminada la operación enroscar y ajustar el tapón/varilla (1).

⚠ PELIGRO

No utilizar el vehículo con insuficiente cantidad de lubricante o con lubricantes contaminados o incorrectos, puesto que acelerarían el desgaste de las piezas en movimiento y podrían provocar daños irreparables.

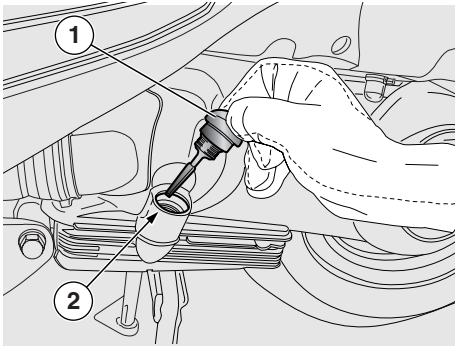

SUSTITUCIÓN DE ACEITE Y FILTRO DE ACEITE MOTOR

Leer atentamente la pág. 24 (LUBRICANTES), la pág. 38 (MANTENIMIENTO) y la pág. 72 (TABLA LUBRICANTES).

IMPORTANTE Colocar el vehículo en un terreno firme y plano.

- Colocar el vehículo sobre el caballete central.

⚠ PELIGRO

El motor y los componentes del sistema de escape se calientan mucho y quedan calientes por bastante tiempo, aún después de haber parado el motor. Antes de tocar estos componentes, ponerse guantes aislantes o esperar hasta que el motor y el sistema de escape se hayan enfriado.

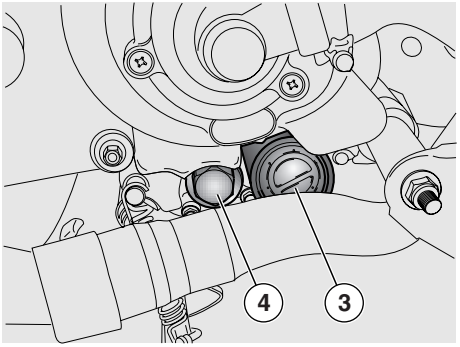

- Parar el motor y dejarlo enfriar para permitir el drenaje del aceite en el cárter y que el mismo se enfríe.

IMPORTANTE Si no se realizan las operaciones mencionadas, es posible que el control del nivel de aceite en el motor no sea correcto.

Para la sustitución dirigirse a un Concesionario Oficial **aprilia**.

- Desenroscar y extraer el tapón-varilla de medición (1).
- Desenroscar y extraer el filtro de aceite motor de cartucho (3).

⚠ PELIGRO

No utilizar el vehículo con insuficiente cantidad de lubricante o con lubricantes contaminados o incorrectos, puesto que acelerarían el desgaste de las piezas en movimiento y podrían provocar daños irreparables.

⚠ PELIGRO

El aceite usado contiene sustancias peligrosas para el medio ambiente, por lo tanto para la sustitución del aceite motor dirigirse a un Concesionario Oficial aprilia, que efectuará la eliminación del aceite respetando las normas vigentes.

- Desenroscar y quitar el tapón de drenaje de aceite (4) y dejar que salga todo el aceite del motor.
- Montar un filtro de aceite de cartucho nuevo (3), lubricar antes con aceite los O-ring de estanqueidad del mismo filtro.
- Enroscar el tapón de drenaje aceite motor (4).
- Efectuar la reposición a través del agujero (2) con aprox.. 1100 cc. de aceite.
- Enroscar y ajustar la varilla control de aceite (1).
- Poner en marcha el motor y dejarlo en función durante algunos minutos. Pararlo y dejarlo que se enfríe. Efectuar nuevamente un control del nivel de aceite a través de la varilla (1) y si fuera necesario reponer, sin superar nunca el nivel "MÁX."

Para reponer o sustituir, utilizar aceite nuevo tipo 5/W 40 aceite sintético SAE que supere las especificaciones API ST.

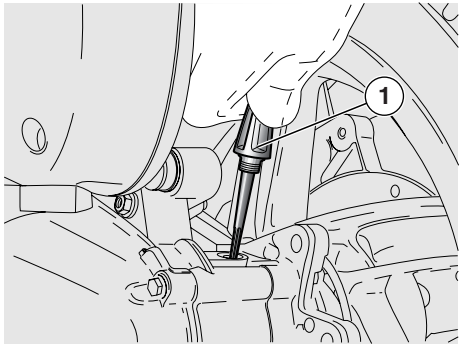

CONTROL DEL NIVEL DE ACEITE TRANSMISIÓN Y REPOSICIÓN

Leer atentamente la pág. 24 (LUBRICANTES), la pág. 38 (MANTENIMIENTO) y la pág. 72 (TABLA LUBRICANTES).

IMPORTANTE Colocar el vehículo en un terreno firme y plano.

- Colocar el vehículo sobre el caballete central.

⚠ PELIGRO

El motor y los componentes del sistema de escape se calientan mucho y quedan calientes por bastante tiempo, aún después de haber parado el motor. Antes de tocar estos componentes, ponerse guantes aislantes o esperar hasta que el motor y el sistema de escape se hayan enfriado.

- Desenroscar y extraer el tapón-varilla de medición (1).

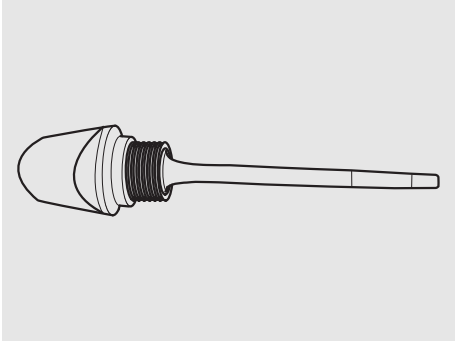

- Limpiar la parte en contacto con el aceite con un trapo limpio.
- Enroscar completamente el tapón-varilla (1) en el agujero de llenado.
- Extraer nuevamente el tapón-varilla (1) y controlar el nivel del aceite en la varilla:

MÁX. = nivel máximo;
MÍN. = nivel mínimo.

- El nivel es correcto si alcanza aproximadamente el nivel "**MÁX.**" marcado en la varilla de medición.

⚠ ATENCIÓN

No superar la marca "MÁX." y no dejar que vaya por debajo del nivel "MÍN.", para no provocar graves daños al motor.

- Si es necesario reponer aceite.

REPOSICIÓN

- Introducir una pequeña cantidad de aceite en el agujero y esperar un minuto hasta que el aceite baje de manera uniforme en el cárter.
- Efectuar el control del nivel de aceite y si fuera necesario reponer.
- Efectuar la reposición con pequeñas cantidades de aceite, hasta que se haya alcanzado el nivel prescrito.
- Una vez terminada la operación enroscar y ajustar el tapón/varilla (1).

ACEITE SAE 80W/90 QUE SUPERE LAS ESPECIFICACIONES API GL3.

⚠ PELIGRO

No utilizar el vehículo con insuficiente cantidad de lubricante o con lubricantes contaminados o incorrectos, puesto que acelerarían el desgaste de las piezas en movimiento y podrían provocar daños irreparables.

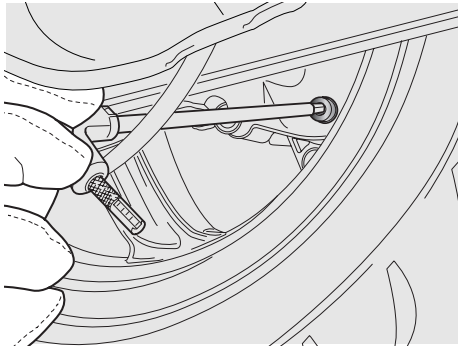

SUSTITUCIÓN DE ACEITE DE TRANSMISIÓN

Leer atentamente la pág. 24 (LUBRICANTES), pág. 38 (MANTENIMIENTO) y pág. 72 (TABLA LUBRICANTES).

IMPORTANTE Colocar el vehículo en un terreno firme y plano.

- Colocar el vehículo sobre el caballete central.

⚠ PELIGRO

El motor y los componentes del sistema de escape se calientan mucho y quedan calientes por bastante tiempo, aún después de haber parado el motor. Antes de tocar estos componentes, ponerse guantes aislantes o esperar hasta que el motor y el sistema de escape se hayan enfriado.

- Parar el motor y dejarlo que se enfríe para permitir el drenaje del aceite en el cárter y el enfriamiento del mismo.

IMPORTANTE Si no se realizan las operaciones mencionadas, es posible que el control del nivel de aceite en la transmisión no sea correcto.

Para la sustitución dirigirse a un Concesionario Oficial **aprilia**.

⚠ PELIGRO

Durante la sustitución del aceite de transmisión evitar que el mismo entre en contacto con el disco de frenos trasero.

- Desenroscar y extraer el tapón-varilla de medición (1).
- Desenroscar el tapón (2) de drenaje aceite de transmisión
- Dejar salir todo el aceite de transmisión y recogerlo en un recipiente con la capacidad adecuada.
- Enroscar y apretar el tornillo (2) de drenaje del aceite de transmisión.
- Reponer el aceite de transmisión del tipo prescrito en la tabla lubricantes con aprox. 250cc.
- Enroscar y ajustar el tapón-varilla de medición (1).
- Efectuar nuevamente el control del nivel transmisión con la varilla (1) y eventualmente reponer sin superar jamás el nivel "**MÁX.**".

Para reponer y sustituir utilizar aceite nuevo del tipo indicado en la TABLA LUBRICANTES.

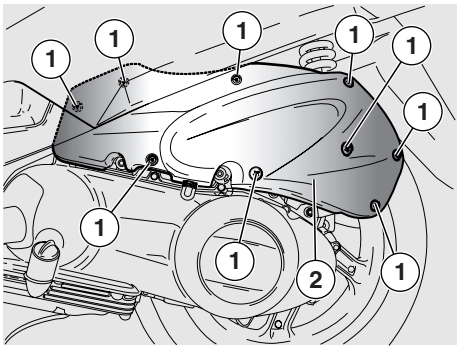

FILTRO DE AIRE

Leer atentamente en pág. 38 (MANTENIMIENTO).

La limpieza y el control del filtro de aire se deberían realizar cada 6000 Km (3750 mi), dependiendo de las condiciones de uso.

Si el vehículo es usado en carreteras con mucho polvo o mojadas, la limpieza o la sustitución se deben realizar más a menudo.

Para realizar la limpieza del elemento filtrante es necesario quitarlo del vehículo.

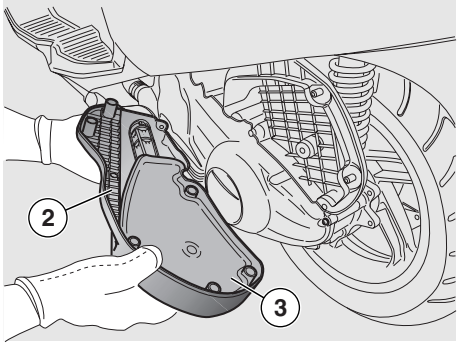

DESMONTAJE

- Colocar el vehículo sobre el caballete central
- Destornillar y quitar los nueve tornillos (1).
- Extraer la tapa caja filtro (2) con el filtro (3).
- Controlar el elemento filtrante (3), eventualmente sustituirlo.

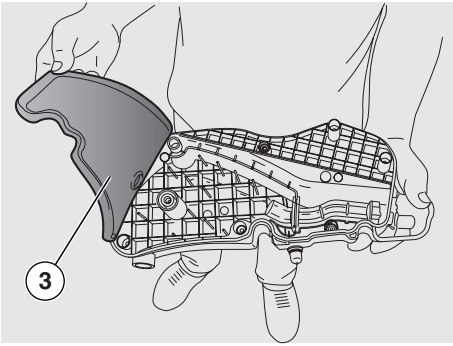

LIMPIEZA

⚠ PELIGRO

No usar combustible o solventes inflamables para lavar el elemento filtrante, evitando así peligros de incendio o explosiones. No utilizar ningún aditivo o ningún líquido para la limpieza, para evitar que se forme humedad en el interior de la caja de filtro. Usar exclusivamente aire comprimido.

- Limpiar el elemento filtrante (3) utilizando un chorro de aire comprimido.

⚠ ATENCIÓN

NO LUBRICAR EL ELEMENTO FILTRANTE, porque el aceite, entrando en la caja de la correa, podría dañarla o hacerla patinar.

CONTROL DESGASTE PASTILLAS

Leer atentamente en pág. 25 (LÍQUIDO DE FRENOS - recomendaciones) en pág. 25 (FRENOS DE DISCO) y en pág. 38 (MANTENIMIENTO).

IMPORTANTE Las siguientes informaciones se refieren a un solo sistema de frenos pero tienen validez para ambos.

Controlar el desgaste de las pastillas de frenos después de los primeros 1000 Km. (625 mi), luego cada 2000 Km (1250 mi). El desgaste de las pastillas de frenos de disco dependen del uso, del tipo de conducción y de las carreteras.

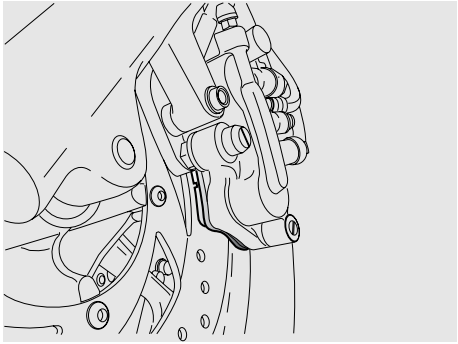

⚠ PELIGRO

Controlar el desgaste de las pastillas de frenos, sobre todo antes de cada viaje.

Para efectuar un control rápido del desgaste de las pastillas:

- ◆ Colocar el vehículo sobre el caballete central.
- ◆ Efectuar un control visual entre el disco de freno y las pastillas actuando de la siguiente manera:

PINZA FRENO DELANTERA

– En la parte delantera desde abajo para ambas pinzas

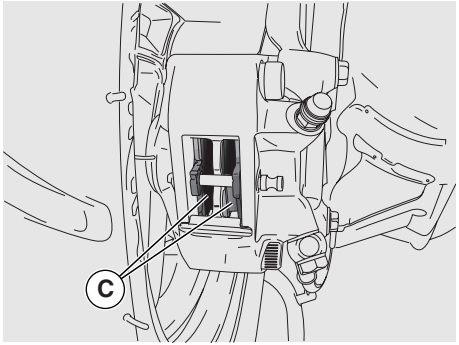

PINZA FRENO TRASERA

– - En la parte trasera desde abajo para ambas pastillas (C).

⚠ PELIGRO

El desgaste superior al límite del material de fricción provocaría el contacto del soporte metálico de la pastilla con el disco, con consiguiente ruido metálico y salida de chispas de la pinza; de esta manera estarían en peligro la eficacia frenante, la seguridad y la integridad del disco.

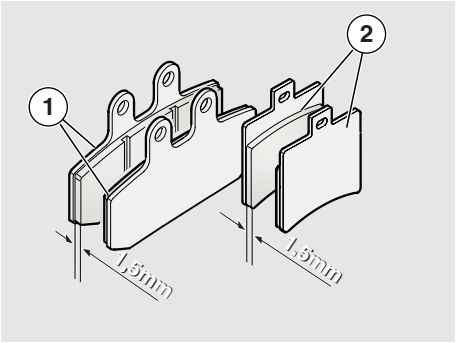

- ◆ Si el espesor del material de fricción (aunque sea de una sóla pastilla) llega a 1,5 mm cambiar ambas pastillas.

– - Pastilla delantera (1).
– - Pastilla trasera (2).

⚠ PELIGRO

Para la sustitución, dirigirse a un Concesionario Oficial aprilia.

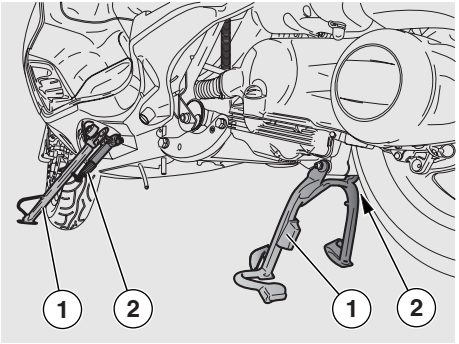

CONTROL CABALLETE

Leer atentamente pág. 38 (MANTENIMIENTO).

⚠ PELIGRO

SÓLO PARA EL CABALLETE LATERAL. Peligro de caída o vuelco.
Cuando el vehículo pasa de posición de estacionamiento a posición de marcha, el caballete se retrae automáticamente.

IMPORTANTE Las siguientes informaciones se refieren a un caballete pero tienen validez para ambos.

La rotación del caballete (1) debe ser libre y sin trabas.

Efectuar los siguientes controles:

- Los muelles (2) no deben estar dañados, desgastados, oxidados o flojos.
- El caballete debe girar libremente, eventualmente engrasar la articulación, pág. 72 (TABLA LUBRICANTES).

CONTROL INTERRUPTORES

En el vehículo se encuentran dos interruptores:

– Interruptor luz de parada en la leva mando freno trasero (combinado).
– Interruptor luz de parada en la leva mando freno delantero.

En el caso que fuera necesaria una intervención de asistencia o una consulta técnica, dirigirse a un Concesionario Oficial **aprilia**, que garantizará un servicio cuidadoso y rápido.

INSPECCIÓN SUSPENSIÓN DELANTERA Y TRASERA

Leer atentamente la pág. 38 (MANTENIMIENTO).

⚠ ATENCIÓN

Para la sustitución del aceite en la suspensión delantera dirigirse a un Concesionario Oficial aprilia, que garantizará un servicio cuidadoso y rápido.

Sustituir el aceite de la suspensión delantera cada 30000 Km (18750 mi) o cada 4 años.
Después de los primeros 1000 Km. (625 mi) y luego cada 6000 Km. (3750 mi) efectuar además los siguientes controles:

- Con la leva del freno delantero accionada, presionar varias veces sobre el manillar empujando hacia abajo la horquilla.
- El recorrido debe ser suave y no debe haber señales de aceite en las barras.
- Controlar el ajuste de todos los órganos y el funcionamiento de las articulaciones de la suspensión delantera y trasera.

⚠ ATENCIÓN

En el caso que se encontraran anomalías de funcionamiento o fuera necesaria la intervención de personal calificado, dirigirse a un Concesionario Oficial aprilia.

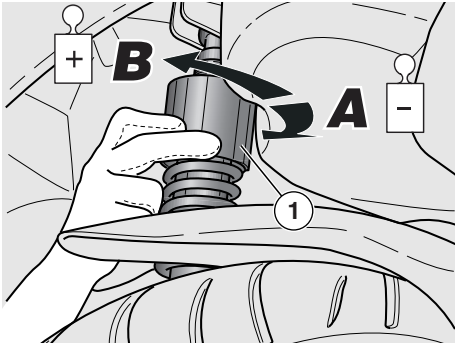

REGULACIÓN SUSPENSIÓN TRASERA

La suspensión trasera está formada por un amortiguador de doble efecto (frenada en compresión/extensión), fijado a través de un silentbloc al motor.

La regulación estándar ajustada por la fábrica, es para un piloto de unos 70 kg. Para pesos y exigencias distintas actuar sobre la virola (1) definiendo de esta manera las condiciones ideales de marcha (ver tabla).

TABLA REGULACIÓN PRECARGA MUELLE SUSPENSIÓN TRASERA

Virola de regulación	Rotación (flecha A))	Rotación (flecha B)
Función	Disminución de la precarga muelle	Aumento de la precarga muelle
Tipo de ajuste	Conducción sin pasajero	Conducción con pasajero

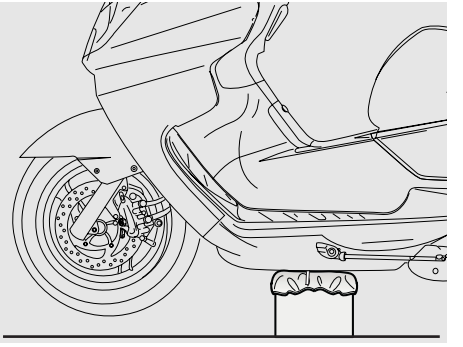

CONTROL DE LA DIRECCIÓN

Leer atentamente la pág. 38 (MANTENIMIENTO).

De vez en cuando es oportuno efectuar un control para comprobar la presencia de juego en la dirección.

Para el control:

- Colocar el vehículo sobre el caballete central.

IMPORTANTE Preparar un soporte con altura y base de apoyo adecuada para sostener el vehículo firmemente.

- Colocar un tejido esponjoso entre el soporte y el vehículo y apoyar el vehículo mismo encima del soporte dejando que la rueda delantera gire libre y que el vehículo no pueda caerse.

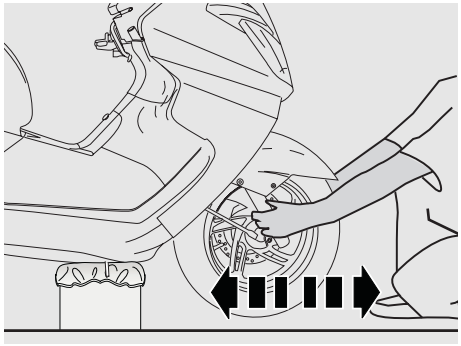

⚠ ATENCIÓN

Asegurar la estabilidad del vehículo.

◆ Mover la horquilla en el sentido de marcha.

⚠ ATENCIÓN

Moviendo excesivamente la horquilla se podría detectar el movimiento del caballete, encontrando un juego incorrecto. Repetir varias veces este procedimiento.

◆ Si el juego detectado es evidente, dirigirse a un Concesionario Oficial **aprilia**, que se encargará de restablecer las condiciones óptimas para el uso.

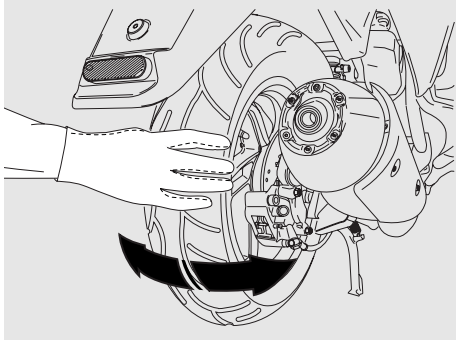

CONTROL EJE SOPORTE MOTOR

Leer atentamente la pág. 38 (MANTENIMIENTO).

Efectuar periódicamente el control del juego entre los bujes del perno del motor.

Para el control:

◆ Colocar el vehículo sobre el caballete central.
◆ Mover la rueda de manera transversal al sentido de marcha.
◆ Si se encontrara juego, dirigirse a un concesionario Oficial **aprilia**, que se encargará de restablecer las condiciones óptimas para el uso.

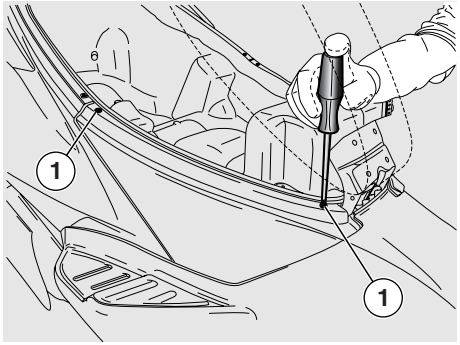

DESMONTAJE TAPAS DE INSPECCIÓN DERECHA E IZQUIERDA

Leer atentamente la pág. 38 (MANTENIMIENTO).

◆ Colocar el vehículo sobre el caballete central
◆ Levantar el asiento.
◆ Destornillar y quitar los tornillos (1).

⚠ ATENCIÓN

Realizar las operaciones con cuidado. No dañar las pestañas de fijación inferior y/o relativos alojamientos de encastre. Manipular con cuidado los componentes de plástico y los pintados, no rayarlos o dañarlos.

⚠ ATENCIÓN

Durante el montaje introducir correctamente en los alojamientos correspondientes las pestañas de encastre.

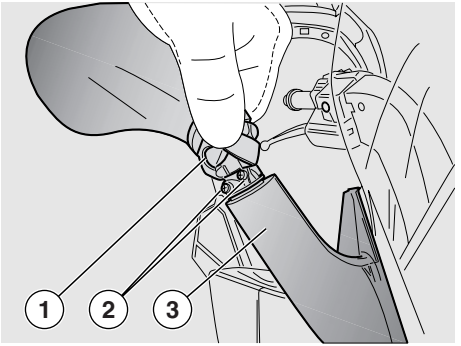

DESMONTAJE ESPEJOS RETROVISORES

Leer atentamente la pág. 38 (MANTENIMIENTO).

Las siguientes informaciones se refieren a un sólo espejo retrovisor, pero tienen validez para ambos.

- Colocar el vehículo sobre el caballete central.

IMPORTANTE Juntar de manera separada los componentes del espejo derecho y del espejo izquierdo.

- Levantar la goma de protección (1) y destornillar los dos tornillos de fijación (2).
- Extraer la tapa de protección (3).

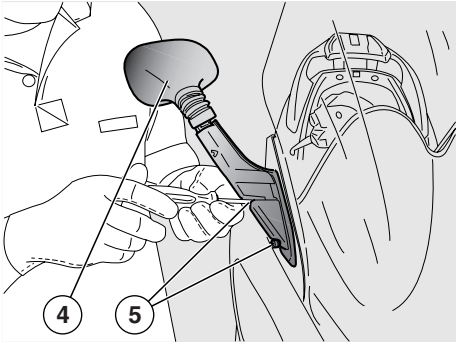

⚠ ATENCIÓN

Sostener el espejo retrovisor (4) para evitar que caiga accidentalmente.

⚠ ATENCIÓN

Manipular con cuidado los componentes de plástico y los pintados, no rayarlos ni dañarlos.

- Extraer los dos tornillos (5) de fijación.
- Extraer el espejo retrovisor (4).

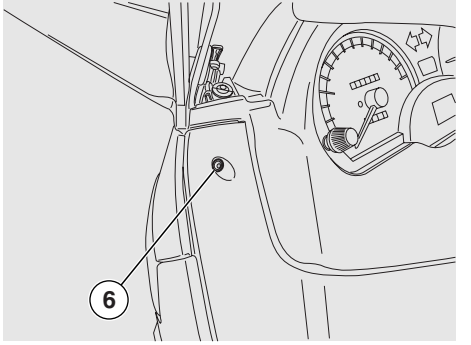

DESMONTAJE CARENADO DELANTERO

Leer atentamente la pág. 38 (MANTENIMIENTO).

- Colocar el vehículo sobre el caballete central.
- Destornillar y quitar los dos tornillos (6).

⚠ ATENCIÓN

Operar con cuidado.
No dañar las pestañas y/o el correspondiente encastre.
Manipular con cuidado los componentes de plástico y los pintados, no rayarlos ni dañarlos.

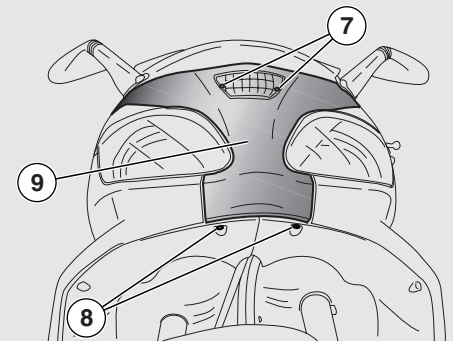

◆ Destornillar y quitar los dos tornillos (7).
◆ Destornillar y quitar los dos tornillos (8).

⚠ ATENCIÓN

Durante el desmontaje prestar atención a los clips colocados en las pestañas de encastre para evitar que caigan.

◆ Extraer el carenado delantero (9) tirando con cuidado.

⚠ ATENCIÓN

Durante el montaje introducir correctamente en sus correspondientes alojamientos las pestañas de encastre con sus correspondientes clips.

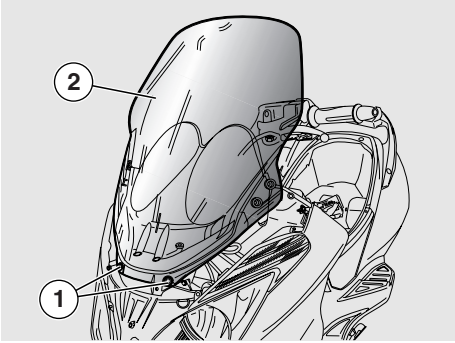

DESMONTAJE CÚPULA

Leer atentamente la pág. 38 (MANTENIMIENTO).

◆ Colocar el vehículo sobre el caballete central.
◆ Extraer los espejos retrovisores, ver pág. 52 (DESMONTAJE ESPEJOS RETROVISORES)
◆ Extraer el carenado delantero, ver pág. 52 (DESMONTAJE CARENADO DELANTERO)
◆ Aflojar y extraer los dos tornillos (1) que fijan la cúpula al vehículo.
◆ Extraer la cúpula (2).

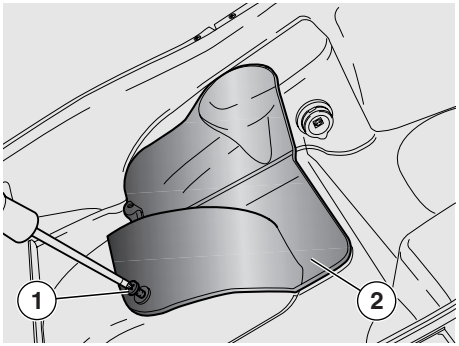

REGULACIÓN DEL MÍNIMO

Leer atentamente pág. 38 (MANTENIMIENTO).

Realizar la regulación del mínimo cada vez que resulte irregular.

Para efectuar esta operación:

◆ Recorrer algunos kilómetros hasta obtener la temperatura de normal funcionamiento, ver indicador de temperatura aceite refrigerante “🌡”, pág. 15 (TABLA INSTRUMENTOS E INDICADORES), luego parar el motor.
◆ Colocar el vehículo en el caballete central.
◆ Quitar la tapa de inspección derecha, ver pág. 51 (DESMONTAJE TAPAS DE INSPECCIÓN DERECHA E IZQUIERDA)

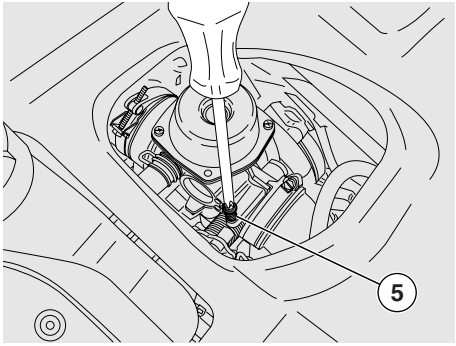

- Conectar un cuentarrevoluciones eléctronico al cable de la bujía.
- Encender el motor.

El régimen de mínimo del motor deberá ser de aprox.:

– 125 1750 ± 100 rev/min;
– 200 1750 ± 100 rev/min.

En este caso el motor no pone en rotación la rueda trasera.

Si es necesario:

- Abrir el compartimiento porta-casco bajo el asiento.
- Destornillar el tornillo (3) y quitar la tapa de protección (4)
- Intervenir en el dispositivo de regulación (5), ubicado en el carburador.

  ATORNILLANDO (sentido de las agujas del reloj), el número de revoluciones aumenta.

  DESTORNILLANDO (sentido contrario a las agujas del reloj), el número de revoluciones disminuye.

- Operando en el puño acelerador, acelerar y desacelerar algunas veces para controlar el correcto funcionamiento y si el mínimo permanece estable.

IMPORTANTE No intervenir en el tornillo de regulación aire, para evitar variaciones en el calibrado de la carburación.
En caso de necesidad, dirigirse a un Concesionario Oficial **aprilia**.

REGULACIÓN MANDO ACELERADOR

Leer atentamente la pág. 38 (MANTENIMIENTO).

El recorrido en vacío del puño del acelerador debe ser de 2-3 mm, medida en el borde del mismo puño.

- Si así no fuese, operar de la siguiente manera:
- Colocar el vehículo sobre el caballete central.
- Quitar la protección (6).
- Aflojar la contratuerca (7).
- Girar el dispositivo de regulación (8) para restablecer el valor prescrito.
- Luego de la regulación, ajustar la contratuerca (7) y controlar el recorrido en vacío.
- Colocar la protección (6).

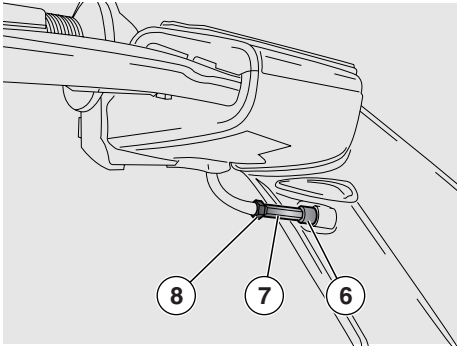

⚠ PELIGRO

Después de haber realizado la regulación, controlar que la rotación del manillar no cambie el régimen de revoluciones mínimo del motor y que el puño del acelerador, cuando se suelte retorne suave y automáticamente a la posición de reposo.

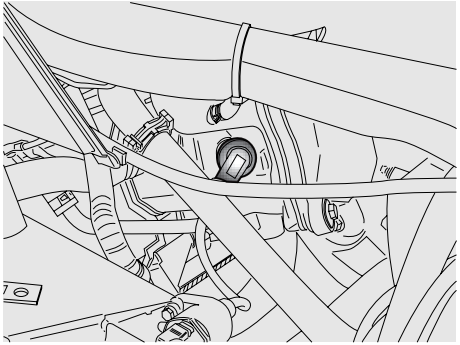

BUJÍA

Leer atentamente la pág. 38 (MANTENIMIENTO).

Controlar la bujía cada 6000 Km. (3750 mi) y cambiarla cada 12000 Km. (7500 mi).

Desmontar periódicamente la bujía, quitarle el depósito de carbón y si fuera necesario sustituirla.

Para acceder a la bujía:

- Quitar la tapa de inspección derecha, ver pág. 51 (DESMONTAJE TAPAS DE INSPECCIÓN DERECHA E IZQUIERDA).

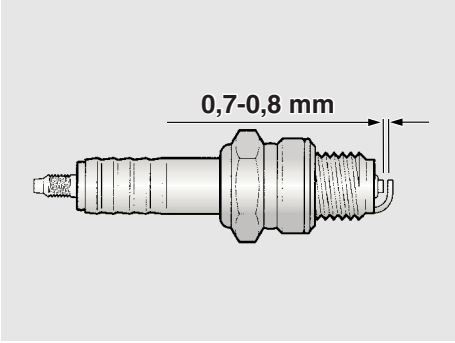

Para el desmontaje y la limpieza:

⚠ PELIGRO

Antes de efectuar las siguientes operaciones, dejar que el motor y el escape se enfríen hasta obtener la temperatura ambiente, para evitar posibles quemaduras.

- Desconectar el capuchón (1) del cable de alta tensión de la bujía.
- Eliminar la suciedad que se encuentra en la base de la bujía y con la llave en dotación al kit herramienta, destornillarla y extraerla teniendo cuidado en no dejar entrar polvo u otras sustancias en el cilindro.
- Controlar que los electrodos y la porcelana central de la bujía no tengan depósitos de carbón o señales de óxido, eventualmente limpiar con apropiados limpiadores de bujías, con un alambre y/o cepillo metálico.
- Soplar de manera enérgica un chorro de aire para evitar que los residuos entren en el motor. Si la bujía tiene rajaduras en el aislante, electrodos oxidados o excesivo depósito, debe ser sustituida.
- Controlar la distancia entre los electrodos con un calibre de espesores. Esta debe ser de 0,7 - 0,8 mm; eventualmente regularla doblando con cuidado el electrodo de masa.
- Asegurarse que la arandela se encuentre en buenas condiciones. Con la arandela montada, enroscar con la mano la bujía para evitar dañar la rosca.
- Ajustar con la llave en dotación al kit, haciendo dar 1/2 vuelta la bujía para comprimir la arandela.

Par de apriete bujía:
12÷14 Nm (1,2 ÷1,4 kgm).

⚠ ATENCIÓN

La bujía debe estar bien ajustada, de lo contrario el motor se podría recalentar dañándose gravemente.
Utilizar solamente bujías del tipo recomendado, ver pág. 68 (DATOS TÉCNICOS); en caso contrario podrían perjudicar el rendimiento y la duración del motor.

- Introducir correctamente el capuchón de la bujía, de manera que no se suelte con las vibraciones del motor.
- Volver a montar la tapa de inspección derecha, ver pág. 51 (DESMONTAJE TAPAS DE INSPECCIÓN DERECHA E IZQUIERDA).

BATERÍA

Leer atentamente la pág. 38 (MANTENIMIENTO).

Después de los primeros 1000 Km. (625mi) y cada 6000 Km. (3750 mi), controlar el nivel del electrolito y el ajuste de los bornes.

⚠ PELIGRO

Peligro de incendio.
Combustibles y otras sustancias inflamables no deben ser acercadas a los componentes eléctricos.

El electrolito de la batería es tóxico, cáustico y al contacto con la piel puede provocar quemaduras, porque contiene ácido sulfúrico. Usar ropa protectora, una máscara para la cara y/o lentes protectores en el caso de mantenimiento.

Si el líquido electrolítico entrara en contacto con la piel, lavar abundantemente con agua fresca.

Si entrara en contacto con los ojos, lavar abundantemente con agua por quince minutos, luego dirigirse rápidamente a un oculista.

Si fuera ingerido accidentalmente, beber una gran cantidad de agua o leche, seguir con leche de magnesia o aceite vegetal y luego dirigirse rápidamente a un médico.

La batería produce gases explosivos, es conveniente tener lejos llamas o chispas, cigarrillos y cualquier otra fuente de calor.

Durante la carga o el uso, ventilar adecuadamente el ambiente y evitar respirar gases producidos durante la carga de la batería.

MANTENER LEJOS DEL ALCANCE DE LOS NIÑOS.

Prestar atención en no inclinar demasiado el vehículo para evitar peligrosas salidas de líquido de la batería.

⚠ PELIGRO

No invertir nunca las conexiones de los cables de la batería.

Conectar y desconectar la batería con el interruptor de encendido en posición "⊗", de lo contrario algunos componentes podrían dañarse.

Conectar antes el cable positivo (+) y luego el negativo (-).

Desconectar siguiendo el orden inverso.

El líquido de la batería es corrosivo.

No derramarlo, especialmente sobre las partes de plástico.

En el caso de instalación de batería tipo "SIN MANTENIMIENTO", utilizar para la carga un cargador específico (tipo voltaje/amperaje constante o voltaje constante).

Utilizando un cargador de tipo convencional se podría dañar la batería.

LARGA INACTIVIDAD DE LA BATERÍA

En el caso que el vehículo quede inactivo por más de quince días es necesario cargar la batería, para evitar la sulfatación, ver pág. 58 (RECARGA DE LA BATERÍA):

- Extraer la batería, ver pág. 57 (DESMONTAJE DE LA BATERÍA) y colocarla en un sitio fresco y seco.

Durante el invierno o cuando el vehículo quede parado, para evitar la degradación, controlar periódicamente la carga (una vez por mes).

- Cargarla completamente utilizando una carga normal, ver pág. 58 (RECARGA DE LA BATERÍA).

Si la batería queda en el vehículo, desconectar los cables de los bornes.

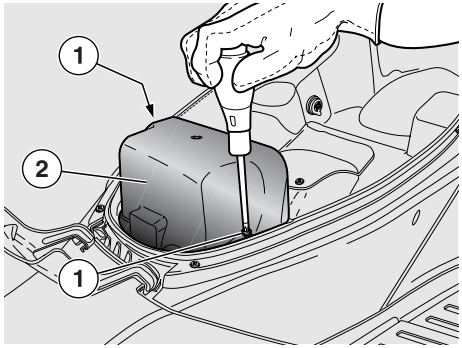

DESMONTAJE TAPA DE LA BATERÍA

Leer atentamente la pág. 56 (BATERÍA).

IMPORTANTE Colocar el vehículo en un terreno firme y plano.

- Asegurarse que el interruptor de encendido se encuentre en posición "⊗".
- Levantar el asiento, ver pág. 21 (BLOQUEO Y DESBLOQUEO ASIENTO).
- Destornillar y quitar los dos tornillos (1).
- Extraer la tapa de la batería (2).

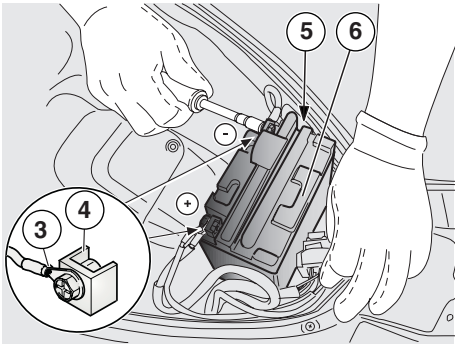

CONTROL Y LIMPIEZA TERMINALES Y BORNES

- Extraer la tapa de la batería, ver pág. 57 (DESMONTAJE TAPA DE LA BATERÍA).
- Controlar que el interruptor de encendido se encuentre en posición "⊗".
- Controlar que los terminales (3) de los cables y los bornes (4) de la batería se encuentren:
  - en buenas condiciones (y no oxidados o cubiertos de depósitos);
  - cubiertos de grasa neutra o vaselina.
- Si fuera necesario:
- Desconectar en este orden el cable negativo (-) primero y el positivo (+) después.
- Cepillar con un cepillo metálico para eliminar restos de óxido.
- Volver a conectar primero el cable (+) y luego el negativo (-).
- Cubrir los terminales y bornes con grasa neutra o vaselina.

DESMONTAJE DE LA BATERÍA

- Quitar la tapa de la batería, ver pág. 57 (DESMONTAJE TAPA DE LA BATERÍA).
- Sacar el tubo alivio de la batería (5).
- Sacar la batería (6) de su alojamiento.
- Desconectar primero el cable negativo (-) y después el positivo (+).
- Extraer la batería (6) de su alojamiento y colocarla en una superficie plana, en un sitio fresco y seco.

⚠ PELIGRO

La batería debe ser colocada en un sitio seguro y fuera del alcance de los niños.

- Volver a colocar la tapa de la batería, ver pág. 57 (DESMONTAJE TAPA DE LA BATERÍA).

⚠ PELIGRO

Manipular con cuidado porque sin alivio podría salir electrolito.

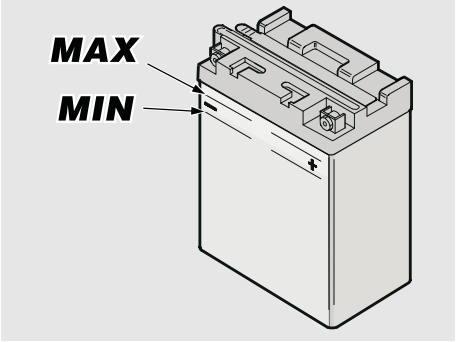

CONTROL NIVEL ELECTROLITO DE LA BATERÍA

Para el control del nivel del electrolito:

- Quitar la tapa de la batería, ver pág. 57 (DESMONTAJE TAPA DE LA BATERÍA).
- Controlar que el nivel del líquido se encuentre entre las marcas "**MÍN.**" y "**MÁX.**" ubicadas a un lado de la batería.

De lo contrario:

- Quitar los tapones de cada elemento.

⚠ ATENCIÓN

Para añadir líquido electrolito utilizar exclusivamente agua destilada. No superar la marca "MÁX.", porque el nivel aumenta cuando se carga.

- Restablecer el nivel del líquido añadiendo agua destilada.

RECARGA DE LA BATERÍA

- Extraer la batería, ver pág. 57 (DESMONTAJE TAPA DE LA BATERÍA).
- Quitar los tapones de los elementos.
- Controlar el nivel del electrolito de la batería, ver pág. 58 (CONTROL NIVEL ELECTROLITO DE LA BATERÍA).
- Conectar la batería a un cargador de batería.
- Se recomienda una carga utilizando un amperaje de 1/10 de la capacidad de la misma batería.
- Una vez terminada la carga, controlar nuevamente el nivel del electrolito y eventualmente reponer con agua destilada.
- Montar nuevamente los tapones de los elementos.

⚠ PELIGRO

Montar la batería sólo después de 5-10 minutos de haberla desconectado del cargador, puesto que la batería continúa produciendo gases por un breve período de tiempo.

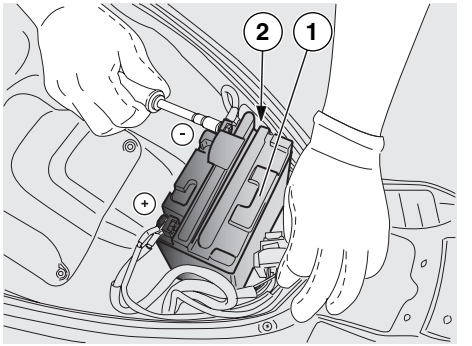

INSTALACIÓN DE LA BATERÍA

- Quitar la tapa de la batería, ver pág. 57 (DESMONTAJE TAPA DE LA BATERÍA).
- Colocar la batería (1) en su alojamiento.

⚠ ATENCIÓN

Conectar siempre el alivio de la batería para evitar que los vapores del ácido sulfúrico, saliendo por el alivio, provoquen daños a la instalación eléctrica, a las partes pintadas y partes de goma o juntas.

- Conectar primero el cable positivo (+) y luego el negativo (-).
- Cubrir los terminales y bornes con grasa neutra o vaselina.
- Conectar el tubo de alivio de la batería (2).
- Colocar nuevamente la tapa de la batería, ver pág. 57 (DESMONTAJE TAPA DE LA BATERÍA).

SUSTITUCIÓN FUSIBLES

Leer atentamente pág. 38 (MANTENIMIENTO).

⚠ ATENCIÓN

No reparar fusibles defectuosos.
No utilizar nunca fusibles distintos a los especificados. Podría provocar daños al sistema eléctrico y hasta un incendio, en el caso de corto circuito.

IMPORTANTE Cuando un fusible se daña a menudo, es probable que haya un cortocircuito o una sobrecarga. En este caso consultar un Concesionario Oficial **aprilia**.

Si se detectara la falta o un funcionamiento anormal de un componente eléctrico o dificultad en la puesta en marcha del motor, es necesario controlar los fusibles.

Controlar primero los fusibles de 3 A y 15 A y luego los fusibles de 30 A.

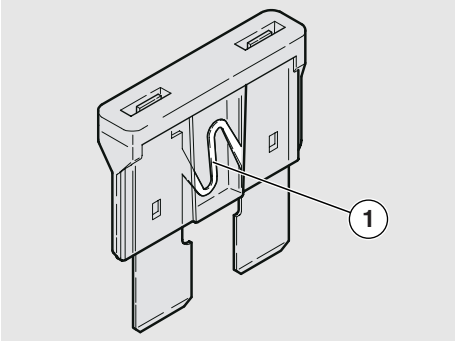

Para el control:

- Quitar la tapa de la batería, ver pág. 57 (DESMONTAJE TAPA DE LA BATERÍA) o también desmontar el carenado delantero ver pág. 52 (DESMONTAJE CARENADO DELANTERO).
- Extraer un fusible por vez y controlar si el filamento (1) está cortado.
- Antes de sustituir el fusible, buscar, si es posible, la causa que ha provocado el inconveniente.
- Sustituir el fusible, si está dañado, con uno de idéntico amperaje.

IMPORTANTE Si se utilizara un fusible de reserva, introducir uno igual en su alojamiento.

- Colocar nuevamente la tapa de la batería, ver pág. 57 (DESMONTAJE TAPA DE LA BATERÍA) o también colocar nuevamente el carenado delantero, ver pág. 52 (DESMONTAJE CARENADO DELANTERO).

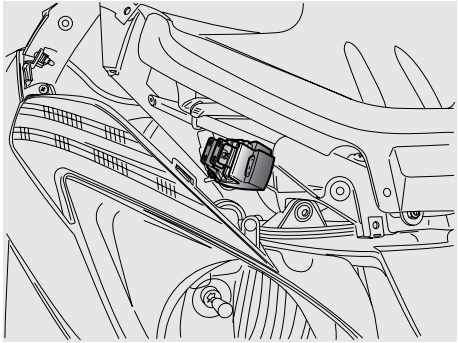

DISPOSICIÓN FUSIBLES SECUNDARIOS (CARENADO DELANTERO)

– **Fusible de 15A**
  Desde el interruptor de encendido a: luces claxon, luces stop.
– **Fusible de 7,5A**
  Desde el interruptor de encendido a: lógica seguridad de encendido, starter automático.

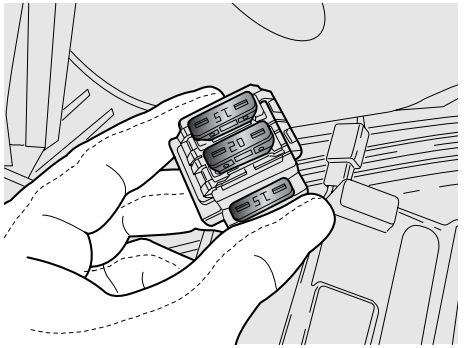

DISPOSICIÓN FUSIBLES PRINCIPALES (COMPARTIMIENTO BATERÍA)

– **Fusible de 20A**
  Desde la batería a: interruptor de encendido, luz compartimiento casco.
– **Fusible de 15A**
  Desde la batería a: toma de corriente.

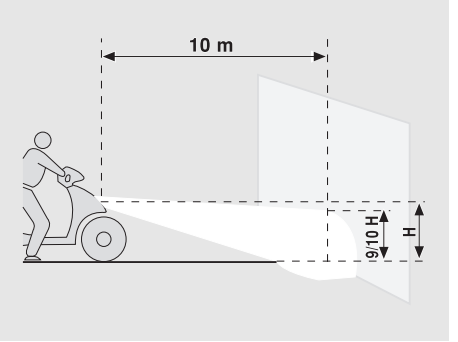

REGULACIÓN VERTICAL DEL HAZ LUMINOSO

Para controlar la correcta orientación del haz luminoso delantero, colocar el vehículo a diez metros de distancia de una pared vertical, asegurándose que el terreno sea plano.

Encender la luz de cruce, sentarse sobre el vehículo y controlar que el haz luminoso proyectado en la pared se encuentre un poco por debajo de la línea recta horizontal del faro (aprox. 9/10 de la altura total).

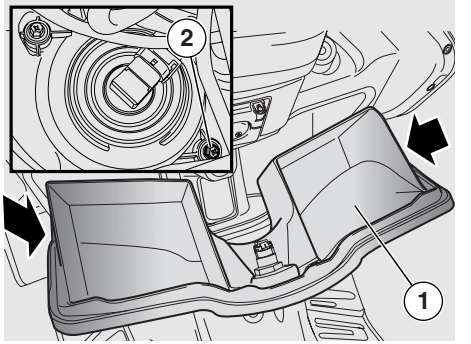

Para efectuar la regulación del haz luminoso:

◆ Abrir el compartimiento porta-documento (1) Desenganchar las varillas laterales del final de carrera, presionando ligeramente hacia abajo.
◆ Con un destornillador operar sobre los tornillos de regulación (2) inferiores en ambos faros:
  Girando en sentido de las agujas del reloj, el haz luminoso baja.
  Girando en sentido contrario a las agujas del reloj, el haz luminoso sube.

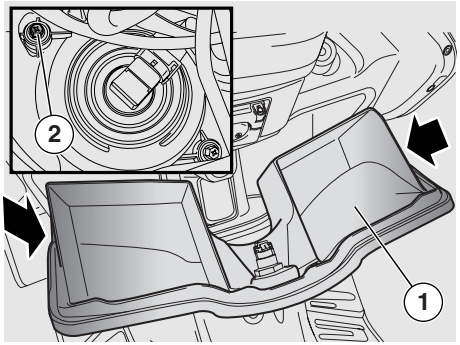

REGULACIÓN HORIZONTAL HAZ LUMINOSO

- Abrir el compartimiento porta-documento (1)
- Desenganchar las varillas laterales del final de carrera, presionando ligeramente hacia abajo.
- Con un destornillador operar sobre los tornillos de regulación (2) inferiores en ambos faros:

Para efectuar la regulación del haz luminoso:

- Utilizando un destornillador actuar en los tornillos de reglaje (2) superiores en ambos proyectores:
  Girar EN SENTIDO DE LAS AGUJAS DEL RELOJ, y el haz luminoso se desplaza hacia la DERECHA (con respecto al sentido de marcha).
  Girar EN SENTIDO CONTRARIO A LAS AGUJAS DEL RELOJ, y el haz luminoso se desplaza hacia IZQUIERDA (con respecto al sentido de marcha).

LÁMPARAS

Leer atentamente la pág. 38 (MANTENIMIENTO).

⚠ PELIGRO

Peligro de incendio.
Combustibles y otras sustancias inflamables no deben ser acercadas a los componentes eléctricos.

⚠ ATENCIÓN

Antes de cambiar la lámpara, colocar el interruptor de encendido en la posición "⊗" y esperar algunos minutos para permitir que la misma se enfríe.
Sustituir la lámpara usando guantes limpios o un trapo limpio y seco.
No dejar huellas en la lámpara, puede provocar recalentamiento y la rotura de la misma.
Si se toca la lámpara con las manos, limpiarla con alcohol para evitar que se dañe.

NO FORZAR LOS CABLES ELÉCTRICOS.

IMPORTANTE Antes de sustituir una lámpara, controlar los fusibles, ver pág. 59 (SUSTITUCIÓN FUSIBLES).

SUSTITUCIÓN DE LÁMPARAS INDICADORES DE DIRECCIÓN DELANTEROS

Leer atentamente (LÁMPARAS).

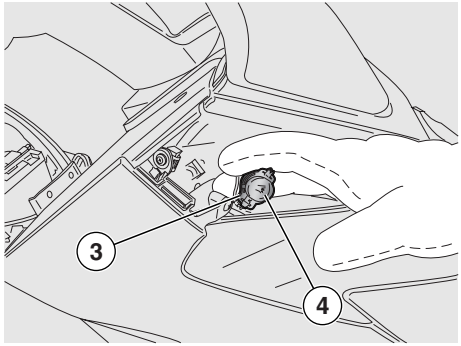

Para la sustitución:

- Desmontar el carenado delantero, ver pág. 52 (DESMONTAJE CARENADO DELANTERO).

⚠ ATENCIÓN

Operar con cuidado.
No dañar la pestaña y/o los correspondientes encastres.

- Operando en la parte delantera del vehículo, girar en el sentido de las agujas del reloj el soporte (3) con la lámpara (4) y extraer ambas del alojamiento.
- Empujar con cuidado la lámpara (4) y girarla en sentido contrario a las agujas del reloj.
- Extraerla de su alojamiento.

IMPORTANTE Introducir la lámpara en el porta-lámparas de manera que coincidan las dos espigas de guía con las guías correspondientes en el porta-lámparas.

- Instalar correctamente una lámpara del mismo tipo.
- Para el montaje operar de manera inversa.

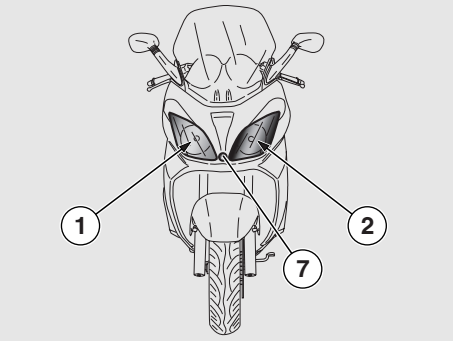

SUSTITUCIÓN DE LÁMPARAS FARO DELANTERO

Leer atentamente la pág. 61 (LÁMPARAS).

En el faro delantero se encuentran:

– Una lámpara luz de carretera (1).
– Una lámpara luz de cruce (2).
– Una lámpara luz de posición delantera (7).

Para la sustitución:

◆ Abrir el compartimiento porta-documentos (1) y desenganchar las varillas laterales del final de carrera, presionando ligeramente hacia abajo, como se indica para las regulaciones del haz luminoso.

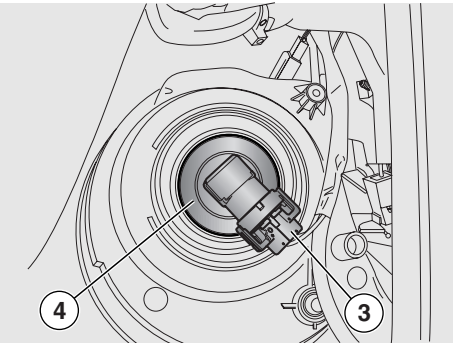

LÁMPARAS LUZ DE CARRETERA Y DE CRUCE

⚠ ATENCIÓN

Para extraer el conector eléctrico de la lámpara, no tirar los cables eléctricos.

◆ Sujetar el conector eléctrico lámpara (3), tirarlo y desconectarlo de la lámpara.
◆ Girar, en sentido contrario a las agujas del reloj, el portalámparas (4) y extraerlo de su alojamiento en la parábola.
◆ Extraer la lámpara.

En el montaje:

IMPORTANTE Introducir la lámpara en su alojamiento en la parábola, de manera que coincidan las tres espigas de la lámpara con las correspondientes guías en el alojamiento de la parábola.

◆ Colocar el porta-lámparas (4) en su alojamiento de la parábola y girarla en el sentido de las agujas del reloj.
◆ Conectar el conector eléctrico lámpara (3).

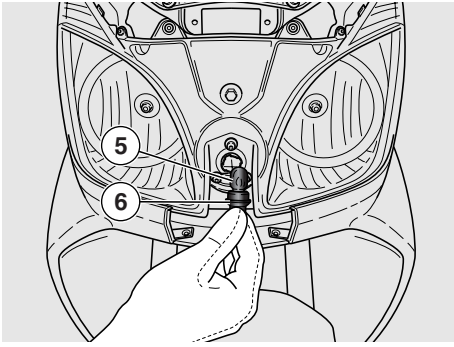

SUSTITUCIÓN LÁMPARA DE POSICIÓN

Leer atentamente pág. 61 (LÁMPARAS).

IMPORTANTE Para realizar la sustitución de la lámpara de posición no es necesario intervenir o desmontar la lente o la parábola del faro mismo.

Para la sustitución:

◆ Extraer el carenado delantero, ver pág. 52 (DESMONTAJE CARENADO DELANTERO).

⚠ ATENCIÓN

Operar con cuidado.
No dañar las pestañas y/o relativos alojamientos de encastre.

◆ Operando desde el lado trasero del porta-lámparas (6) girar y extraer todo el porta-lámparas.
◆ Extraer la lámpara (5) del alojamiento.

IMPORTANTE Introducir la lámpara (5) en el porta-lámparas (6) haciendo coincidir las espigas guías con las respectivas guías en el porta-lámparas.

- Instalar correctamente una lámpara del mismo tipo.
- Para el montaje proceder en orden inverso.

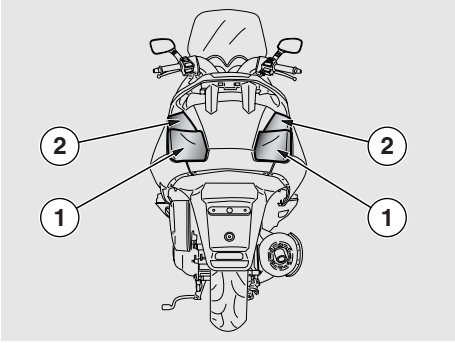

SUSTITUCIÓN LÁMPARA FARO TRASERO

Leer atentamente pág. 61 (LÁMPARAS).

En el faro trasero se encuentran:

– Dos lámparas luces de posición/luz de parada (1).
– Dos lámparas indicadores de dirección traseros (2).

IMPORTANTE Las siguientes indicaciones se refieren a un sólo indicador, pero tienen validez para ambos.

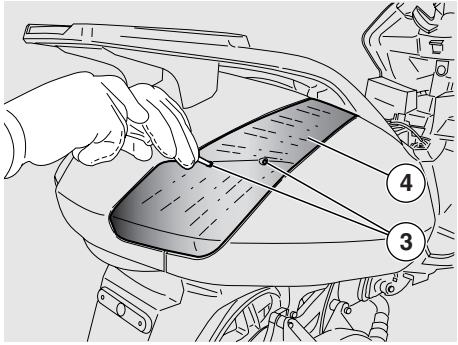

Para la sustitución:

- Destornillar los dos tornillos (3) de fijación y extraer la lente (4).

⚠ ATENCIÓN

Operar con cuidado.
No dañar las pestañas y/o relativos alojamientos de encastre.

- Girar en sentido contrario a las agujas del reloj y extraer la lámpara (5, posición/stop) o bien (6, indicador de dirección).

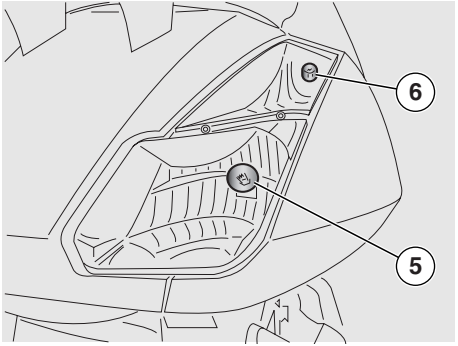

◆ Instalar correctamente una lámpara del mismo tipo.

IMPORTANTE Durante el montaje colocar la lente (4) en su alojamiento.

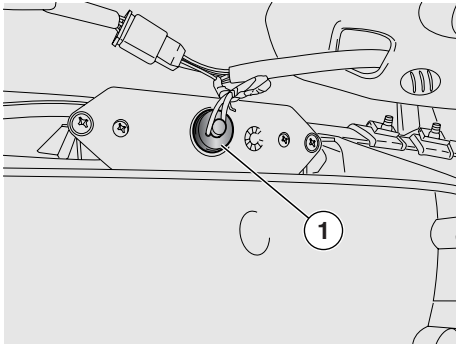

SUSTITUCIÓN LÁMPARA LUZ DE MATRÍCULA

Leer atentamente pág. 61 (LÁMPARAS).

Para la sustitución:

⚠ ATENCIÓN

Para extraer el porta-lámparas no tirar los cables eléctricos.

◆ Sujetar el porta-lámparas (1), tirarlo y sacarlo de su alojamiento.
◆ Extraer y cambiar la lámpara (2) con una del mismo tipo.

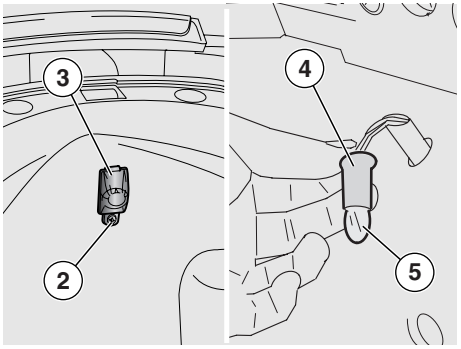

SUSTITUCIÓN LÁMPARA LUZ COMPARTIMIENTO CASCO

Leer atentamente la pág. 61 (LÁMPARAS).

Para la sustitución:

◆ Levantar el asiento, ver la pág. 21 (DESBLOQUEO/BLOQUEO ASIENTO).
◆ Aflojar y quitar el tornillo (2) de fijación del transparente a la tapa de la batería.
◆ Quitar el transparente (3) sacándolo hacia abajo.

⚠ ATENCIÓN

Para extraer el porta-lámparas no tirar los cables eléctricos.

◆ Sujetar el porta-lámparas (4), tirarlo y sacarlo de su alojamiento.
◆ Extraer la lámpara (5) y sustituirla con una del mismo tipo.

⚠ PELIGRO

Antes de transportar el vehículo es necesario vaciar muy bien el depósito de combustible controlando que se encuentre bien seco.

Durante el transporte, el vehículo tiene que mantener la posición vertical y estar bien sujetado, evitando de esta manera pérdidas de combustible, aceite o líquido refrigerante.

En el caso de avería, no remolcar el vehículo, sino pedir la intervención de un medio de auxilio.

VACIADO DEL DEPÓSITO DE COMBUSTIBLE

Leer atentamente la pág. 23 (COMBUSTIBLE).

⚠ PELIGRO

Peligro de incendio.
Esperar que el motor y el escape estén completamente fríos.
Los vapores del combustible son nocivos para la salud.
Antes de proceder comprobar que el sitio donde se realiza la operación esté muy bien ventilado.
No inhalar los vapores del combustible.
No fumar y no utilizar llamas libres.

NO DISPERSAR EL COMBUSTIBLE EN EL MEDIO AMBIENTE.

- Colocar el vehículo sobre el caballete central en un terreno firme y plano.
- Parar el motor y esperar que se enfríe.
- Sujetar un contenedor con capacidad superior a la cantidad de combustible presente en el depósito y colocarlo en el suelo, del lado izquierdo del vehículo.
- Quitar la tapa del depósito de combustible.
- Para vaciar el combustible del depósito, utilizar una bomba manual o un sistema similar. Prestar atención en no dañar el conjunto bomba (captador nivel combustible en el depósito).

⚠ PELIGRO

Terminada la operación de vaciado, colocar nuevamente de manera correcta la tapa del depósito.

Limpiar con frecuencia el vehículo si es utilizado en zonas o en condiciones de:

- Contaminación atmosférica (ciudad y zonas industriales).
- Salinidad y humedad de la atmósfera (zonas marinas, clima cálido y húmedo).
- Particulares condiciones ambientales y/o estacionales (uso de sal, productos químicos anticongelantes en las calles durante el invierno).
- Una especial atención debe ser dedicada para evitar que en la carrocería queden depósitos de polvos industriales y contaminantes, manchas de alquitrán, insectos muertos, excremento de pájaros, etc.
- Evitar aparcar el vehículo debajo de árboles, en algunas estaciones, de los árboles caen residuos, resinas, frutas u hojas que contienen sustancias químicas que dañan la pintura.

⚠ PELIGRO

Luego del lavado del vehículo, la eficacia de los frenos podría estar momentáneamente reducida, debido a la presencia de agua en el sistema de frenos.
Es necesario prever largos espacios de frenada para evitar accidentes.
Accionar varias veces los frenos para restablecer las condiciones normales.
Efectuar los controles preliminares, ver pág. 31 (TABLA CONTROLES PRELIMINARES).

Para quitar la suciedad y el lodo depositados en las superficies pintadas, es necesario utilizar un chorro de agua con baja presión, mojar las partes sucias, quitar el lodo y la suciedad con una esponja blanda para carrocería empapada en agua y champú (2÷4% partes de champú en agua).

Luego enjuagar abundantemente con agua y secar con piel de gamuza. Para limpiar las partes externas del motor, utilizar detergente desengrasante, pinceles y trapos.

⚠ ATENCIÓN

Normas para el lavado del vehículo

1) **Quitar todos los objetos contenidos en el interior del alojamiento delantero y debajo del asiento. Quitar la alfombrilla debajo del asiento.**
2) **Controlar que los alojamientos se encuentren bien cerrados.**
3) **Lavar sólo con detergente neutro, enjuagando con agua sin presión (consultar el presente manual, pág. 66).**

⚠ ATENCIÓN

Se recuerda que la aplicación de ceras siliconadas se debe realizar luego de un cuidadoso lavado del vehículo.
No lustrar con pastas abrasivas las pinturas opacas.
No efectuar el lavado debajo del sol, especialmente en verano, con la carrocería todavía caliente, porque el champú cuando se seca antes del enjuague, podría provocar daños a la pintura.
No usar líquidos con temperaturas superiores a 40°C para la limpieza de los componentes de plástico del vehículo.
No dirigir chorros de agua o de aire a presiones altas o chorros de vapor en las siguientes partes: cubos de ruedas, mandos colocados en el lado derecho e izquierdo del manillar, rodamientos bombas de frenos, instrumentos e indicadores, escape y silenciador, compartimiento porta- documentos/juego de herramientas, interruptores de encendido/bloqueo de dirección.
Para la limpieza de las partes de goma, de plástico y del asiento no usar alcohol o combustible o solventes, usar en cambio sólo agua y jabón neutro.

⚠ PELIGRO

En el asiento no aplicar ceras protectoras para evitar resbalar.

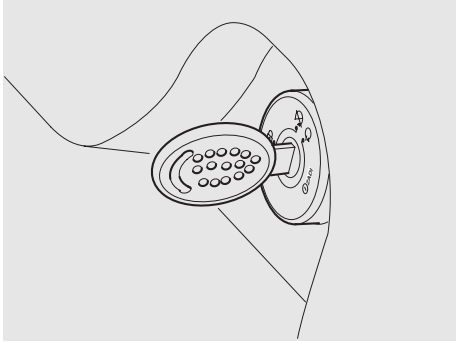

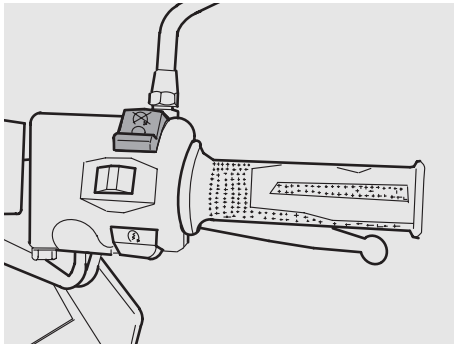

PERÍODO DE LARGA INACTIVIDAD

Se deben adoptar algunas precauciones para evitar los efectos derivados de la inactividad del vehículo.

Además, es necesario efectuar las reparaciones y un control general antes de dejar en depósito el vehículo, de lo contrario, se podría omitir su realización posteriormente.

- Proceder de la siguiente manera:
- Vaciar completamente el depósito de combustible
- Quitar la bujía, ver pág. 55 (BUJÍA).
- Introducir en el cilindro una cucharada (5-10 cm3) de aceite para motores.

IMPORTANTE Colocar un trapo limpio sobre el cilindro, cerca del alojamiento de la bujía, para protegerse de eventuales salpicaduras de aceite.

- Colocar en "◯" el interruptor de encendido y apretar por algunos segundos el pulsador de encendido motor "⊗" , para distribuir el aceite de manera uniforme en la superficie del cilindro.
- Quitar el trapo de protección.
- Montar nuevamente la bujía.
- Quitar la batería, ver pág. 57 (DESMONTAJE DE LA BATERÍA) y pág. 56 (LARGA INACTIVIDAD DE LA BATERÍA).
- Lavar y secar el vehículo, ver pág. 66 (LIMPIEZA).
- Pasar cera en las partes pintadas.
- Inflar los neumáticos, ver pág. 68 (DATOS TÉCNICOS).
- Colocar el vehículo de manera que ambos neumáticos no toquen el suelo, utilizando un soporte apto.
- Colocar el vehículo en un sitio sin calefacción, sin humedad y que no esté directamente bajo los rayos del sol y donde las variaciones de temperatura sean mínimas.
- Colocar y atar una bolsa plástica en la salida del escape para evitar que entre humedad.
- Cubrir el vehículo evitando el uso de materiales plásticos o impermeables.

DESPUÉS DE LARGA INACTIVIDAD

- Luego del período de inactividad, quitar la cobertura al vehículo y limpiarlo, vver pág. 66 (LIMPIEZA).
- Controlar la carga de la batería, ver pág. 58 (RECARGA DE LA BATERÍA) e instalarla, ver pág. 58 (INSTALACIÓN DE LA BATERÍA).
- Llenar el depósito de combustible, ver pág. 23 (COMBUSTIBLE).
- Efectuar los controles preliminares, ver pág. 31 (TABLA CONTROLES PRELIMINARES).

⚠ PELIGRO

Recorrer algunos kilómetros de prueba a una velocidad moderada y en una zona alejada del trafico.

Dimensiones	Longitud máx.	2100 mm
	Ancho máx.	900 mm
	Altura máx. (a la cúpula)	1400 mm
	Altura al asiento	790 mm
	Distancia entre ejes	1470 mm
	Altura libre mínima desde el suelo	190 mm
	Peso vacío (en orden de marcha)	160 Kg
Motor	Marca 125	PIAGGIO LEADER 125 4T 4V AGUA
	Marca 200	PIAGGIO LEADER 200 4T 4V AGUA
	Tipo	Monocilíndrico 4 tiempos con 4 válvulas, lubricación forzada con cárter húmedo, árbol de levas a la cabeza.
	Número cilindros	1
	Cilindrada total 125	124 cm^3
	Cilindrada total 200	197,75 cm^3
	Diámetro/carrera 125	57 x 48,6 mm
	Diámetro/carrera 200	72 x 48,6 mm
	Relación de compresión 125	12,5 ± 0,5 : 1
	Relación de compresión 200	11,5 ± 0,5 : 1
	Encendido	Eléctrico
	Número de revoluciones del motor al régimen mínimo	1750 ± 100 giri/min
	Embrague	Centrífugo
	Cambio	Automático
	Refrigeración	A líquido (50% agua + 50% líquido refrigerante) con circulación forzada
	Juego válvulas	Aspiración 0,10 /Escape 0,15

Capacidades	Combustible (incluida reserva))	10,5 ℓ
	Reserva combustible	1,5 ℓ
	Aceite motor	
	- sólo sustitución aceite motor	1000 cm^3
	- sustitución aceite motor y filtro aceite motor	1100 cm^3
	- sustitución para revisión motor	1150 cm^3
	Aceite transmisión	250 cm^3
	Sistema de refrigeración	1200 cm^3
	Lugares	2
	Máx carga vehículo (piloto +pasajero +equipaje)	210 kg
Transmisión	Variador	Continuo automático
	Primaria	A correa trapezoidal
	Secundaria	A engranajes
	Relación total motor /rueda 125	
	corta	1:28,03
	larga	1:8,41
	Relación total motor /rueda 200	
	corta	1:21,05
	larga	1:7,37
Carburador	Modelo 125	WVF 7C* Ø29 WALBRO
	Modelo 200	CVK 7C* 30 KEIHIN
	Modelo 200	WVF 7D* Ø29 WALBRO
Alimentación	Tipo	Bomba a depresión
	Combustible	Gasolina súper sin plomo, con octanaje mínimo de 95 (N.O.R.M.) y 85 (N.O.M.M.).
Bastidor	Tipo	Viga de doble apoyo superpuesto
	Ángulo inclinación dirección	27°
	Carrera de avance	104 mm
Suspensiones	Delantera	Horquilla telescópica de funcionamiento hidráulico
	Excursión	110 mm
	Trasera	n° 1 amortiguador hidráulico
	Excursión	105 mm

Frenos	Delantero	A disco - Ø 240 mm - con transmisión hidráulica
	Trasero	A disco - Ø 190 mm - con transmisión hidráulica combinado con freno del.
Llantas	Delantero	E - 13 x 3,00 DOT - D
	Trasero	E - 13 x 3,00 DOT - D
Neumáticos	Tipo	Sin cámara (tubeless)
	Delantero	110 /90 -13” 56P
	Trasero	130 /70 -13” 63P
	PRESIÓN DE INFLADO ESTÁNDAR	
	Delantero	210 Kpa
	Trasero	220 Kpa
	PRESIÓN DE INFLADO CON PASAJERO	
	Delantero	220 Kpa
	Trasero	240 Kpa
Encendido	Tipo	Magneti Marelli con descarga capacitiva - avance variable
	Avance de encendido	15° ± 1 a 2000 rev / min
		10° ± 1 a 2000 rev / min
		34° ± 1 a 6000 rev / min
		32° ± 1 a 6500 rev / min
Bujía	estándar	NGK - CR8EB
	Distancia electrodos bujía	0,7 – 0,8 mm
Sistema eléctrico	Batería	12 V - 12 Ah
	Fusibles	20 -15 - 7,5 A
	Generador (a magneto permanente)	12V - 180W
Lámparas	Luz de cruce	12V - 55W
	Luz de carretera F	12V - 55 W
	Luz de posición	12V - 16W
	Luz indicadores de dirección	12V - 10W
	Luces traseras / freno	12V - 5W / 21W

Testigos	Iluminación salpicadero	12V - 1,2W
	Indicadores de dirección	12V - 1,2W
	Presión aceite motor	12V - 1,2W
	Luz de cruce	12V - 1,2W
	Luz de carretera	12V - 1,2W
	Reserva combustible	12V - 1,2W

TABLA LUBRICANTES

Aceite motor (recomendado): IP SUPERBIKE 4, SAE 5W – 40 o Agip 4T FÓRMULA RACING, SAE 5W -40.
En alternativa a los aceites recomendados, se pueden utilizar aceites de marca con rendimientos conformes o superiores a las especificaciones A.P.I. SJ.

Aceite transmisión (recomendado): IP F.C., SAE 75W – 90 o Agip GEAR SYNTH SAE 75W -90.
En alternativa a los aceites recomendados, se pueden utilizar aceites de marca con rendimientos conformes o superiores a las especificaciones A.P.I. GL3.

Aceite horquilla (recomendado): IP F.A. 5W o IP F.A. 20W en alternativa Agip FORK 5W o Agip FORK 20W.

En caso que se quiera disponer de un comportamiento intermedio entre los ofrecidos por IP F. A. 5W y por IP F. A. 20W, o por Agip FORK 5W y por Agip FORK 20W, se pueden mezclar los productos como se indica a continuación:

SAE 10W = IP F. A. 5W 67% del volumen + IP F. A. 20W 33% del volumen, o
Agip FORK 5W 67% del volumen + Agip FORK 20W 33% del volumen;
SAE 15W = IP F. A. 5W 33% del volumen + IP F. A. 20W 67% del volumen, o
Agip FORK 5W 33% del volumen + Agip FORK 20W 67% del volumen;

Cojinetes y otros puntos de lubricación (recomendados): IP BIMOL GREASE 481 - Agip GREASE SM2.
En alternativa a los productos recomendados, utilizar grasa de marca para cojinetes rodantes, campo de temperatura útil –30 °C …+140 °C, punto de goteo 150 °C… 230 °C, alta protección antioxidante, buena resistencia al agua y a la oxidación.

Protección polos batería: Grasa neutra o vaselina.

⚠ PELIGRO

Utilizar sólo líquido de frenos nuevo.

Líquido para frenos (recomendado): IP F.F. DOT 5 (compatible DOT 4) - Agip BRAKE 5.1 DOT 5 (compatible DOT 4).
En alternativa al líquido recomendado, se pueden utilizar líquidos con rendimiento conformes o superiores a las especificaciones Fluido sintético SAE J1703, NHTSA 116 DOT 4, ISO 4925.

⚠ PELIGRO

Utilizar sólo anticongelante y antioxidante sin nitrito, que garantice una protección por lo menos hasta los -35°C.

Líquido refrigerante del motor (recomendado): IP ECOBLU -40 °C - Agip COOL.
En alternativa al líquido recomendado, se pueden utilizar líquidos con rendimiento conformes o superiores a las especificaciones Fluido anticongelante a base de glicol mono-etilénico, CUNA NC 956-16.

EL VALOR DE LA ASISTENCIA aprilia

Gracias a las continuas actualizaciones técnicas y a los programas de formación específicos de los productos aprilia, sólo los mecánicos de la Red Oficial **aprilia** conocen a fondo este vehículo y disponen de las herramientas especiales necesarias para una correcta realización de las intervenciones de mantenimiento y reparación.

La confiabilidad del vehículo depende también de las condiciones mecánicas del mismo. El control antes de la conducción, el regular mantenimiento y el uso exclusivo de recambios originales **aprilia** son factores esenciales.

Para tener información de los Concesionarios Oficiales y/o Centros de Asistencia más cercanos, consultar las páginas amarillas o buscar directamente en el mapa geográfico en nuestro sitio de internet oficial:

www.aprilia.com

Sólo si se solicitan recambios originales **aprilia** se tendrá un producto estudiado y testeado durante la fase de proyectación del vehículo. Los recambios originales **aprilia** son sistemáticamente sometidos a procedimientos de control de calidad, para garantizar la plena confiabilidad y duración en el tiempo.

Importadores

I **APRILIA**	via G. Galilei, 1 - 30033 Noale (VE) Italy Tel. +39(0)41 5829111 - Fax +39(0)41 441054 - Servizio Clienti **aprilia** +39(0)41 5079821
UK **APRILIA WORLD SERVICE UK branch**	15 Gregory Way - SK5 7ST Stockport - Cheshire Tel. 0044-161 475 1800 - Fax 0044-161 475 1825 - Email: emcaprilia@aol.com - Customer service dep. 0845-6014514
D **APRILIA MOTORRAD**	Am Seestern 3 - D-40547 - Dusseldorf Tel. 0049-211-59018-00 - Fax 0049-211-5901819 - Kunden service 0180-3000791
NL **APRILIA WORLD SERVICE B.V.**	Nikkelstraat 1 - 4823 - Ae Breda (NL) Tel. (076) 5431640 - Fax (076) 5431649 - Klanten service 020-2036699
E **APRILIA WORLD SERVICE** Succursale en Espana	Edificio América, Av.da de Arangòn, 334 - 28022 Madrid Tel. 0034-91-7460066 - Fax 0034-91-7460065- Atencion al cliente 901-810075
F **APRILIA WORLD SERVICE** Succursale en France	z.a. Central Parc - 255 Blv. R. Ballanger B.P. 77 - 93421- Villepinte Tel. 0033-1-49634747 - Fax 0033-1-49638750 - Relations clienteles 0820-027915
CZ **A. SPIRIT A.S.** **A. SPIRIT A.S. (Sede operativa)**	Saldova 38 - 180 00 - Praha 8 - Karlin Bubenska 43 - 170 00 - Praha 7 Tel. 0042-02-96547142 - Fax 0042-02-96547145 - Email: pistek@aspirit.cz
SLO **AVTO TRIGLAV d.o.o.**	Baragova 5 - 1113 - Ljubljana Tel. 00386-1-5883 421 - Fax. 00386-1-5883465 - Email: ziga.martincic@avto-triglav.si
A **GINZINGER IMPORT GmbH & CO.**	Frankenburgerstrasse 19 - 4910 - Ried im Innkreis Tel. 0043-7752-88077 - Fax. 0043-7752-70684 - Email: office@aprilia.at
HR **ING-KART d.o.o.**	Samoborska cesta 258 - 10000 - Zagreb Tel. 00385-1-3498000 - Fax. 00385-1-3499111 - Email: mario.petrusa@aprilia.mr
IRL **K.D.I. Kawasaki Distributor IRL. LTD:**	no. 1 Long Mile Road - Dublin 12 Tel. 00353-1-4566222 - Fax. 00353-1-4756461 - Email:sales@bikeworld.ie
N **HARO SKANDINAVIA A.S.**	Kjorbekkdalen 6 - 3735- Skien Tel. 0047-35506780 - Fax. 0047-35506781 - E-mail:tore@aprilia.no

Importadores

TR	**MOTOMAX MOTORLU ARACLAR SAN. VE TIC. A.S.**	Kore Sehitleri Cad. No. 42 - 80300 - Zincirlikuyu - Istanbul Tel. 0090-212-3360058 - Fax. 0090-212-3360057- Email:sule@interline.com.tr
H	**MILLE MOTOR KFT. (sede operativa)**	Hold utca 23 - H-1054 - Budapest Tel. 0036-1-3329938 - Fax. 0036-1-2693044 - Email: Zsoldos.lajos@elender.hu
P	**MILFA IMPORTAÇÃO EXPORTAÇÃO LDA.**	Av. Da Republica 692 - 4450 - Matosinhos Tel. 00351-229382450 - Fax. 00351-229371305 - Email: milfa@milfa.pt
GR	**APRILIA HELLAS**	Rizareiou 4 - 15233 - Halandri Tel. 0030-210-6898290 - Fax. 0030-210-6898056 - Email: aprilia@otermail.gr
CH	**MOHAG A.G.**	Bernerstrasse Nord 202 - 8064 - Zurigo Tel. 0041-1-4348686 - Fax 0041-1-434 8606 - Email: agonser@mohag.ch
B	**N.V./S.A. RAD**	Landegemstraat 4 - Industriegebied - B-9031 - Drongen-Baarle Tel. 0032-9-2829410 - Fax. 0032-9-2810012 - Email: aprilia@rad.be
DK	**T.M.P.**	Hammervej 32 - 7900 - Nikobing Mors Tel. 0045-97-722233 - Fax. 0045-97-722143/33 - Email: thomas@aprilia.dk
SF	**TUONTI NAKKILA OY**	P.o.B. 18 - 29250 - Nakkila Tel. 00358-2-5352500 - Fax. 00358-2-5372793 - Email: satu.saarinen@aprilia.fi
R	**RO GROUP INT.**(sede operativa)	Str. Depozitelor 41-43 Jud. Arges - Pitesti Tel. 0040-248211004 -Fax. 0040-248211004 - Email: marian.ion@rogroup.ro
CSI	**Z.A.O. ITALMOTO (**sede operativa)	Ul. Preobragenskaya 5/7 - 107076 - Mo - Moscow Tel. 007-095-780 4294 - Fax. 007-095-208 3228 - Email: italmoto@mtu-net.ru
USA	**APRILIA U.S.A., INC.** (Sede operativa)	109 Smoke Hill Lane Suite 190 - GA 30188 - Woodstock Tel. 001-770-592-2261 - Fax. 001-770-592-4878
J	**APRILIA JAPAN CORP.**	SHINYOKOHAMAMEGURO BLDG. 3-22-5 SHINYOKOHAMA KOUHOKU-KU 222-0033 YOKOHAMA-SHI KANAGAWA (J) -Tel. 0081-454772632 - Fax 0081-454772605 - Email: m-okuyama@apriliajapan.co.jp
AUS	**JOHN SAMPLE GROUP PTY LTD.**	8 Sheridan Close - NSW 2214 - Milperra - Sydney Tel. 0061-2-97722666 - Fax. 0061-2-97742321 - Email: doreilly@jsg.com.au

Importadores

NZ **MOTORCYCLING DOWNUNDER LTD.**	35, Manchester Street - P.o.B. 22416 - Christchurch Tel. 0064-3-3660129 - Fax. 0064-3-3667580 - Email: guzzi@motorcycling-nz.co.nz
RSA **MOTOVELO S.A.**	Old Pretoria Road - Wynberg - Johannesburg Tel. 0027-11-7868486 - Fax. 0027-11-7868482 - Email: motovelo@betech.co.za
MEX **APRILIA DE MEXICO, SA. de CV.**	San Jeromino - 64640 - 552 Monterrey N.L. Tel. 0052-8333-4493 - Fax. 0052-8348-9398 - sbertuEmail: javier@aprilia.com.mx
ROK **BIKE KOREA CO. LTD.**	YeungSoo Bldg. 302 #206-25, Ohjang-Dong, Chung-Ku Seoul Tel. 0082-2-22756130 - Fax 0082-2-22756132 - Email: kukbike@yahoo.co.kr
RP **ULTRA BIKERS NETWORK INC.**	Bldg. 7294 cn Recto Highway - Pampanga Tel. 00632-7524450 - Fax 00632-7505764 - Email: ultrabykes@mydestiny.net
SGP **CYCLENET PTE TLD**	1179 Serangoon Road - 328232 - Singapore Tel. 0065 6299 6251 - Fax. 0065 6297 5684 - Email: jeorjb@yahoo.com
HK **AH LAM MOTORCYCLE CO. LTD.**	29 Hak Po Street - Mongkok Kowloon - Hong Kong Tel. 00852-23859229 - Fax. 00852-23857920 - Email: garyyip@ahlam.com.hk
RC **PERFECT MOTORS COMPANY LIMITED**	No. 281 Jungshing North Street - Sanchung City - 241 - Taipei Tel. 00886-2-85111156 - Fax. 00886 2 85111148 - Email: taiwan.eisyu@msa.hinet.net
KWT **AL-RADWAN INTERNATIONAL GROUP**	Block 1, Street 13, Plot 107 45703 - Shuwaikh Industrial Tel. 00965-4828072 - Fax. 00965-4828073 - Email: zed@zedmotorz.com
RL **ACCESS INTERNATIONAL FOR TRADING SARL.**	Diamond Tower, 10th Floor P.O.B. 13 - Verdun, near Mandarine Beirut Tel. 00961-1797333 - Fax. 00961-1798333 - Email: access_in@hotmail.com
RI **PT. MOTOR MEGA PERFORMA**	Jl. Keutamaan no. 75 - Jakarta Barat Tel. 0062 21 63333929 - Fax. 0062 21 6337889 - Email: purity@cbn.net.id
CDN **BARRETT MARKETING GROUP ltd.**	9060 300 Lockhart Mill Road - E7M 5C3 - Woodstock Tel. 001-5063281315 - Fax. 001-5063281582 - Email: joshb@barrettgroup.com

Importadores

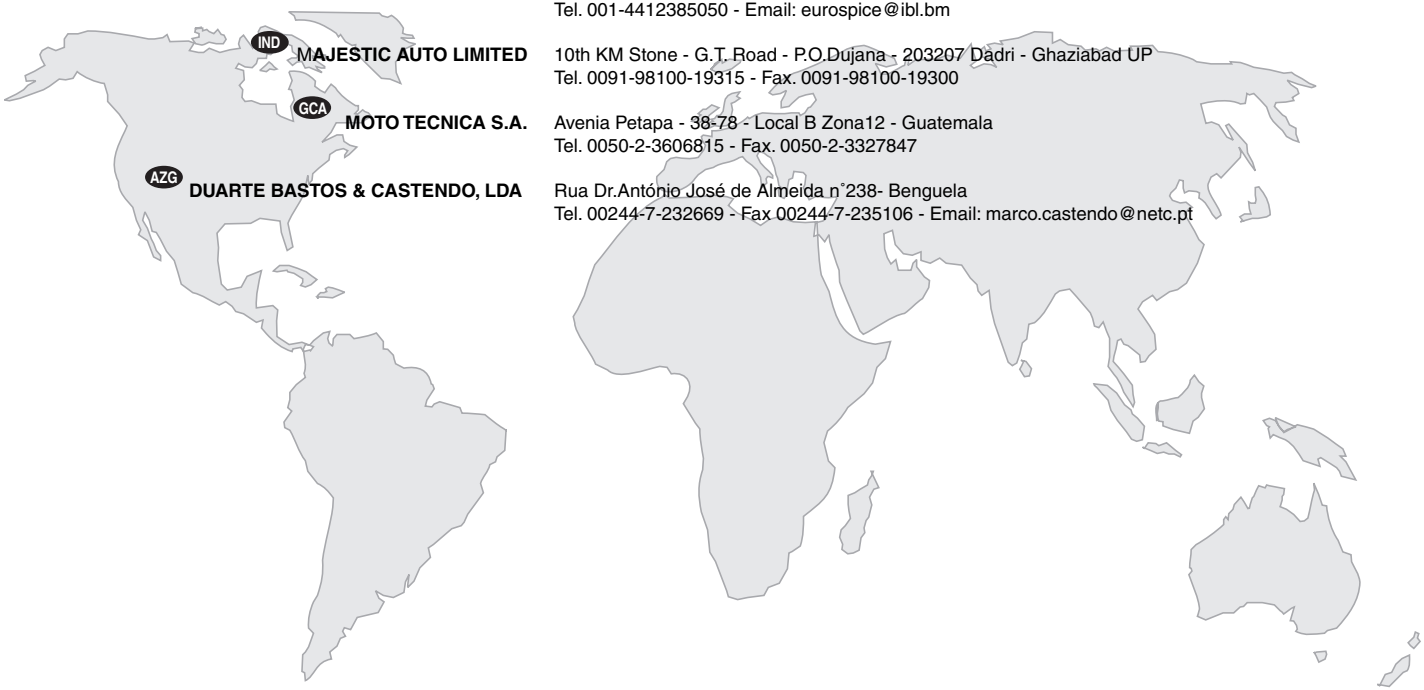

BERMUDA INTERNATIONAL LTD.
235, Middle Road - Southampton
Tel. 001-4412385050 - Email: eurospice@ibl.bm

MAJESTIC AUTO LIMITED
10th KM Stone - G.T. Road - P.O.Dujana - 203207 Dadri - Ghaziabad UP
Tel. 0091-98100-19315 - Fax. 0091-98100-19300

MOTO TECNICA S.A.
Avenia Petapa - 38-78 - Local B Zona12 - Guatemala
Tel. 0050-2-3606815 - Fax. 0050-2-3327847

DUARTE BASTOS & CASTENDO, LDA
Rua Dr.António José de Almeida n°238- Benguela
Tel. 00244-7-232669 - Fax 00244-7-235106 - Email: marco.castendo@netc.pt

ESQUEMA ELÉCTRICO –Arrecife 125

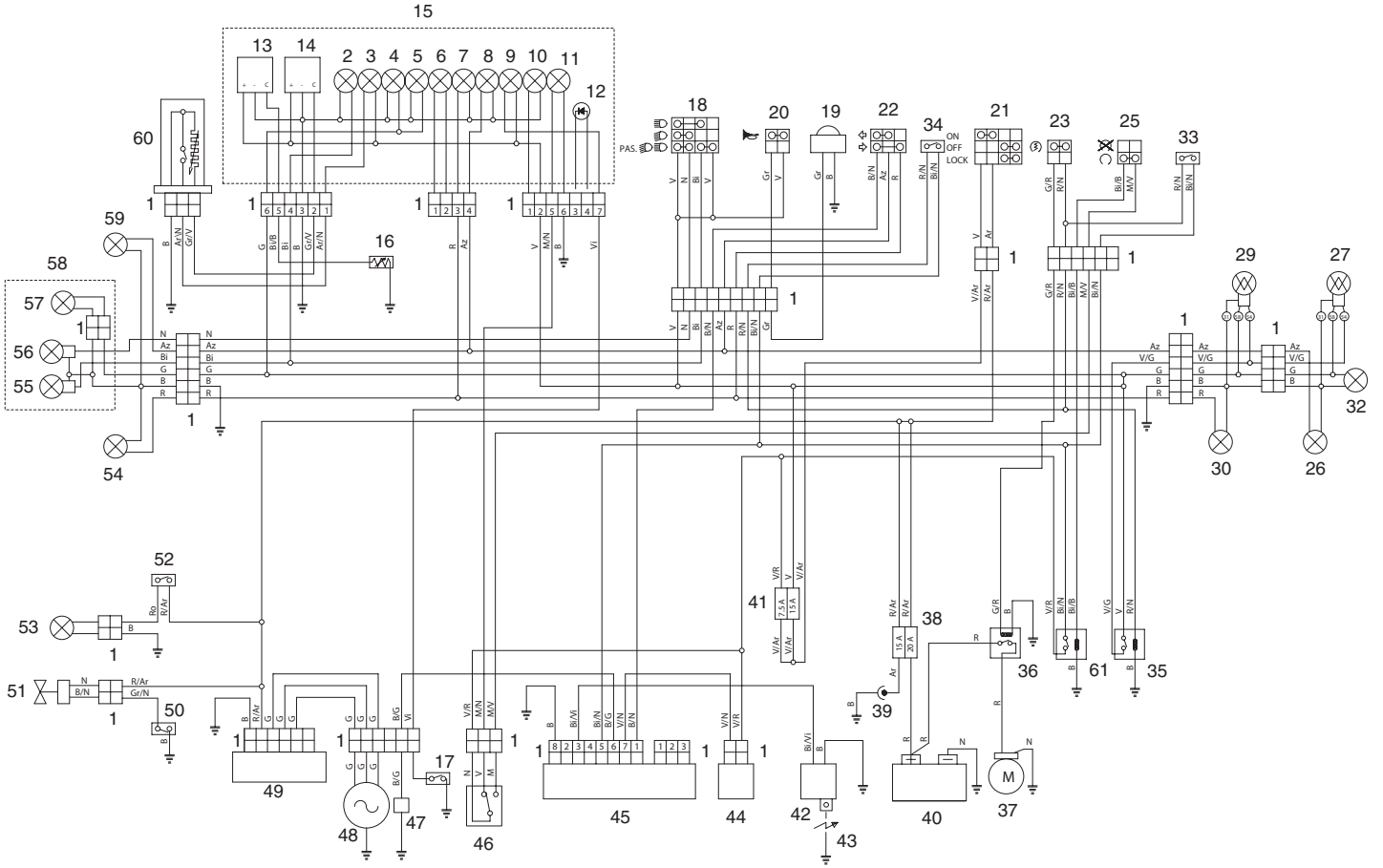

LEYENDA ESQUEMA ELÉCTRICO – Arrecife 125

1) Conectores múltiples
2) Testigo luz de carretera
3) Testigo reserva combustible
4) Testigo luz de posición
5) Lámparas retro-iluminación salpicadero
6) Testigo chek (no usada)
7) Testigo indicadores de dirección der.
8) Testigo indicadores de dirección izq.
9) Testigo presión de aceite
10) Testigo ABS (no usada)
11) Testigo caballete lateral
12) Led antirrobo (no usado)
13) Instrumento temperatura agua
14) Instrumento nivel combustible
15) Salpicadero completo
16) Termistor agua
17) Sensor presión de aceite
18) Conmutador de luces izq.
19) Claxon
20) Pulsador claxon
21) Conmutador a llave
22) Conmutador indicadores de dirección
23) Pulsador de encendido
24) -
25) Engine Kill
26) Indicador de dirección trasero izq.
27) Lámpara de posición/stop izq.
28) -
29) Indicador de dirección trasero der.
30) Lámpara de posición/stop der.
31) -
32) Luz matrícula
33) Interruptor stop delantero
34) Interruptor stop trasero
35) Relé luces stop/ascenso encendido
36) Relé encendido
37) Motor de encendido
38) Fusibles principales
39) Toma de corriente
40) Batería
41) Fusibles secundarios
42) Bobina A.T.
43) Bujía
44) Starter automático
45) Central C.D.I.
46) Interruptor caballete lateral
47) Pick-up
48) Generador
49) Regulador de tensión
50) Interruptor termométrico
51) Ventilador
52) Interruptor luz maletero
53) Luz maletero
54) Indicador de dirección delantero der.
55) Lámpara de carretera
56) Lámpara de cruce
57) Luz de posición
58) Faro delantero completo
59) Indicador de dirección delantero izq.
60) Sensor nivel de combustible
61) Relé encendido

ESQUEMA ELÉCTRICO –Arrecife 200

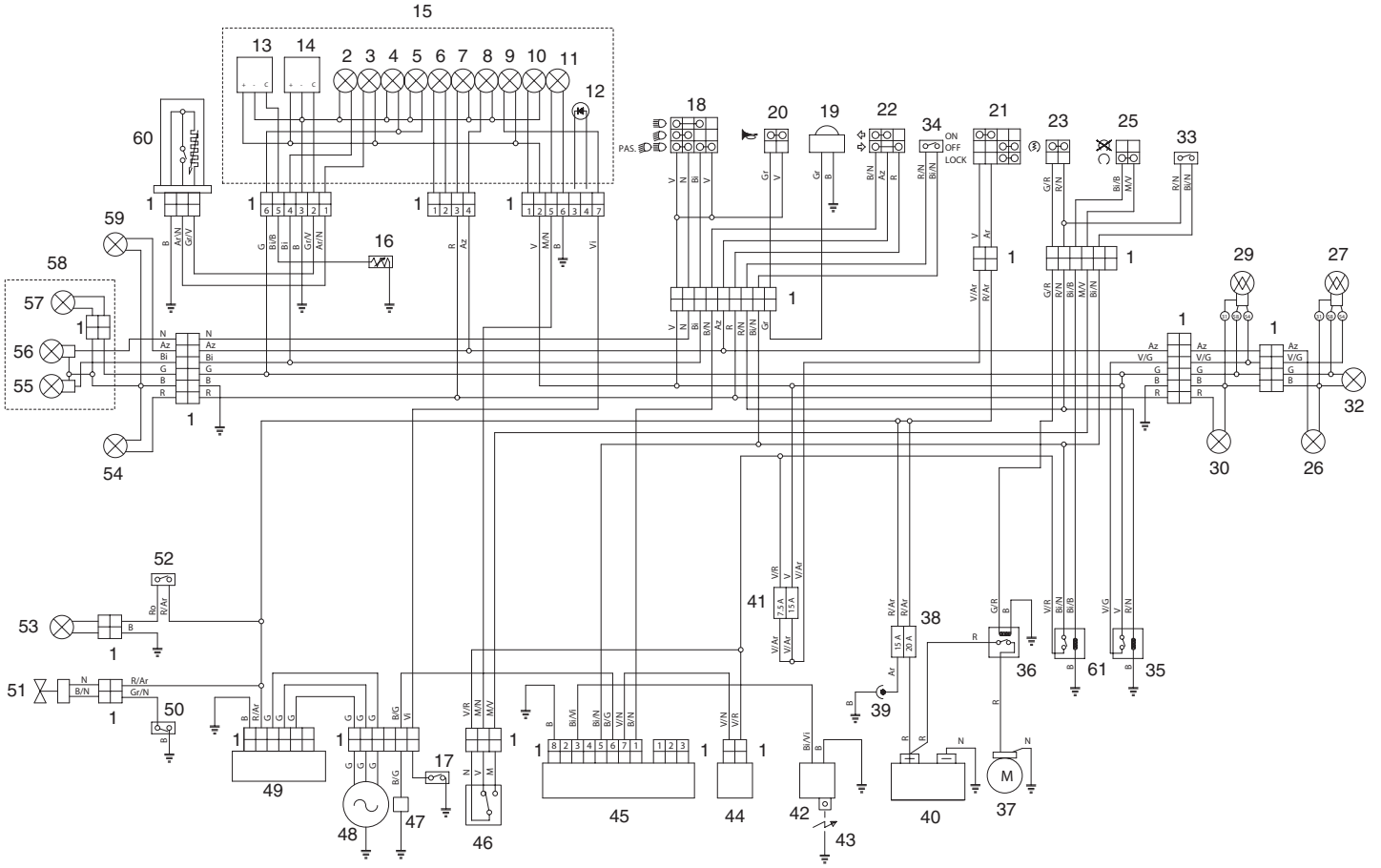

LEYENDA ESQUEMA ELÉCTRICO ARRECIFE-200

1) Conectores múltiples
2) Testigo luz de carretera
3) Testigo reserva combustible
4) Testigo luz de posición
5) Lámparas retro-iluminación salpicadero
6) Testigo chek (no usada)
7) Testigo indicadores de dirección der.
8) Testigo indicadores de dirección izq.
9) Testigo presión de aceite
10) Testigo ABS (no usada)
11) Testigo caballete lateral
12) Led antirrobo (no usado)
13) Instrumento temperatura agua
14) Instrumento nivel combustible
15) Salpicadero completo
16) Termistor agua
17) Sensor presión de aceite
18) Conmutador de luces izq.
19) Claxon
20) Pulsador claxon
21) Conmutador a llave
22) Conmutador indicadores de dirección
23) Pulsador de encendido
24) -
25) Engine Kill
26) Indicador de dirección trasero izq.
27) Lámpara de posición/stop izq.
28) -
29) Indicador de dirección trasero der.
30) Lámpara de posición/stop der.
31) -
32) Luz matrícula
33) Interruptor stop delantero
34) Interruptor stop trasero
35) Relé luces stop/ascenso encendido
36) Relé encendido
37) Motor de encendido
38) Fusibles principales
39) Toma de corriente
40) Batería
41) Fusibles secundarios
42) Bobina A.T.
43) Bujía
44) Starter automático
45) Central C.D.I.
46) Interruptor caballete lateral
47) Pick-up
48) Generador
49) Regulador de tensión
50) Interruptor termométrico
51) Ventilador
52) Interruptor luz maletero
53) Luz maletero
54) Indicador de dirección delantero der.
55) Lámpara de carretera
56) Lámpara de cruce
57) Luz de posición
58) Faro delantero completo
59) Indicador de dirección delantero izq.
60) Sensor nivel de combustible
61) Relé encendido

aprilia PIDA SOLO RECAMBIOS ORIGINALES

aprilia **PIDA SOLO RECAMBIOS ORIGINALES**

La Sociedad **aprilia s.p.a.** agradece a sus Clientes por haber elegido el vehículo y les recomienda:

– No esparza aceite, combustible, sustancias y componentes contaminantes en el ambiente.

– No mantenga el motor encendido si no es necesario.

– Evite ruidos fastidiosos.

– Respete la naturaleza.