31	Batería -
30	Batería +
E107	Bombilla de luz de carretera, drch.
E106	Bombilla de luz de carretera, izqd.
E105	Bombilla de luz de cruce, drch.
E104	Bombilla de luz de cruce, izqd.
X28-II	Caja de fusibles/placa de relés, compartimento motor 1
X28-III	Caja de fusibles/placa de relés, compartimento motor 2
X28-I	Caja de fusibles/placa de relés, salpicadero 1
A9	Conjunto de faros, drch.
A7	Conjunto de faros, izqd.
A10	Conjunto de pilotos tras., drch.
A8	Conjunto de pilotos tras., izqd.
X93	Espiral de conexión del airbag
E15	Faro antiniebla drch.
E14	Faro antiniebla izqd.
F	Fusible
H9	Intermitente del. drch.
H8	Intermitente del. izqd.
H14	Intermitente lateral drch.
H13	Intermitente lateral izqd.
H11	Intermitente tras. drch.
H10	Intermitente tras. izqd.
S6	Interruptor combinado
S3	Interruptor de faros
S27	Interruptor de luces de emergencia
S28	Interruptor de posición de marcha atrás
S13	Interruptor de posición del pedal de freno
S217	Interruptor de regulación faros
15	Interruptor del encendido - contacto dado
S5	Interruptor intermitentes
S8	Interruptor limpia/lavaparabrisas
S31	Interruptor luces antiniebla
S32	Interruptor pilotos antiniebla tras.
E11	Luces del tablero de instrumentos
H4	Luz de freno, drch.
H3	Luz de freno, izqd.
E21	Luz de marcha atrás, drch.
E20	Luz de marcha atrás, izqd. o única
E10	Luz de matrícula, drch.
E9	Luz de matrícula, izqd. o única
E6	Luz de posición, drch.
E5	Luz de posición, izqd.
A75	Módulo de control de la instrumentación
A57	Módulo de control de la transmisión
A16	Módulo de control del ABS
A236	Módulo de control funciones de la columna de dirección
A11-I	Módulo de control multifuncional 1
A11-II	Módulo de control multifuncional 2
A11-III	Módulo de control multifuncional 3

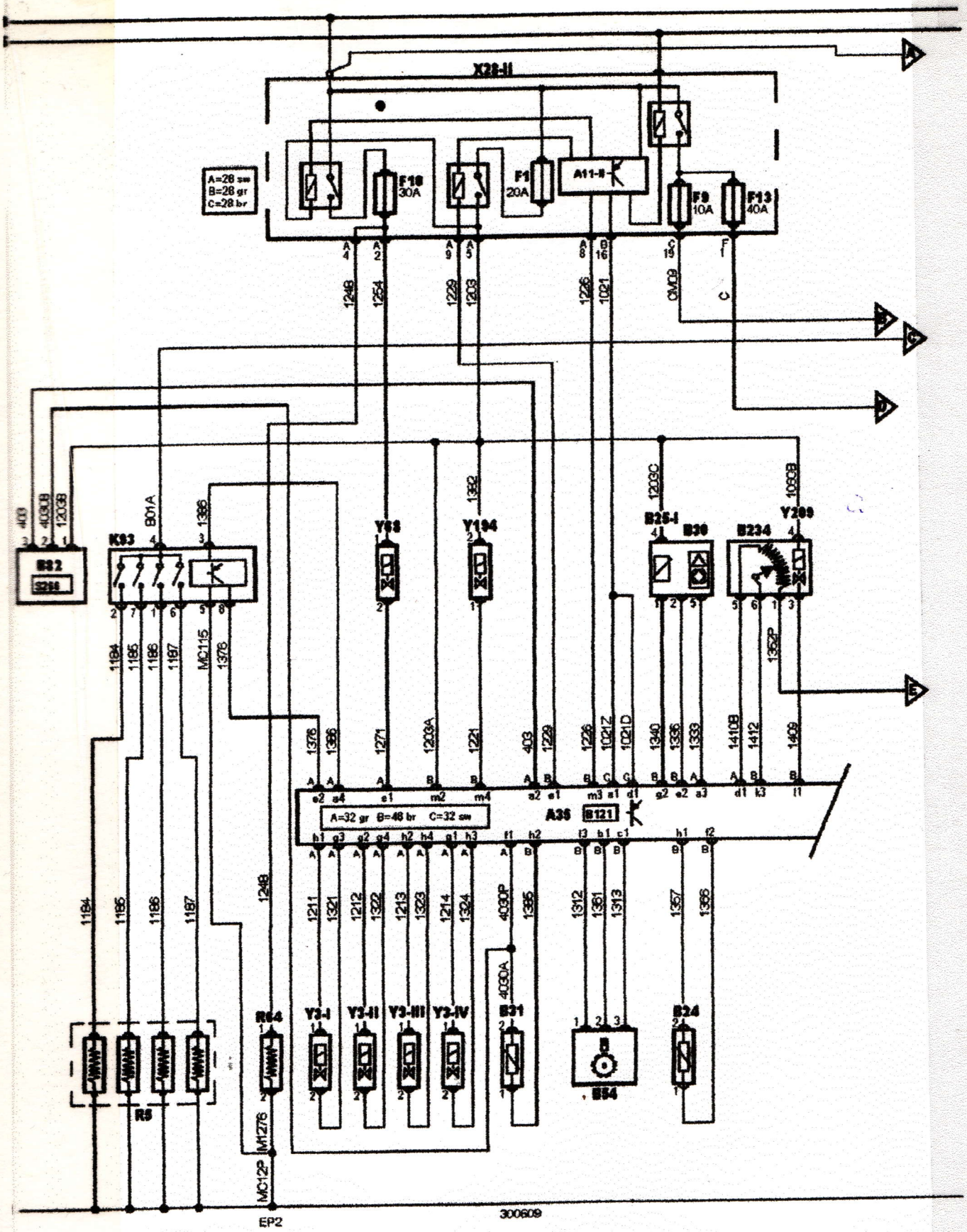

nte: Peugeot
de motor: DV6ATED4 (9HX)
o para:

Modelo: 307 1,6D HDi
Potencia: 66 (90) 4000
Año: 2005-08

(c) Autodata Limited 2009
Valid forever. 14/06/2014
V8.500-

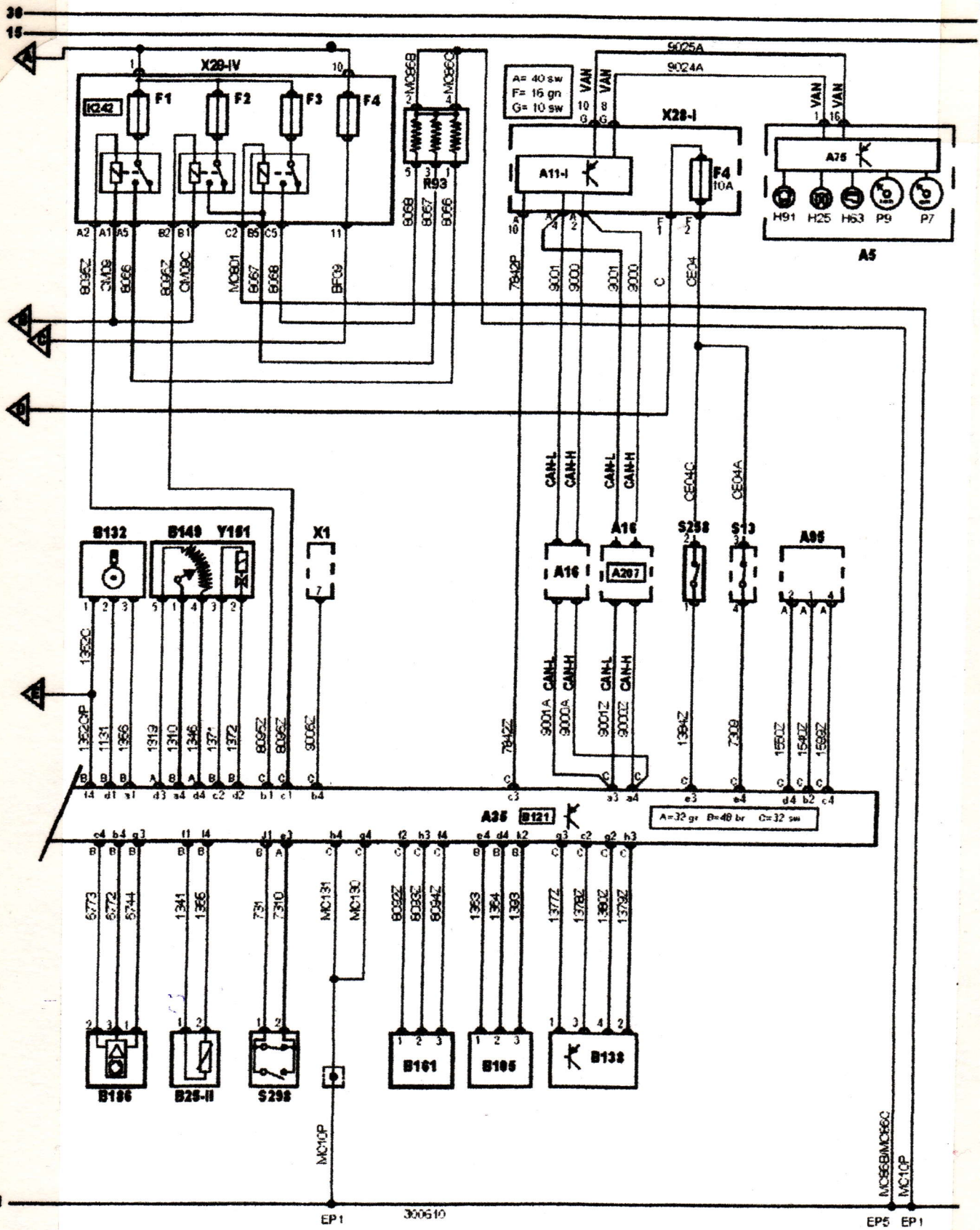
30
15
X29-IV
K242
F1
F2
F3
F4
R93
A= 40 sw
F= 16 gn
G= 10 sw
X28-I
A11-I
F4
10A
A75
H91
H25
H53
P9
P7
A5
CAN-L
CAN-H
B132
B149
Y151
X1
A16
A207
S258
S13
A95
A35
B121
A=32 gr B=48 br C=32 sw
B186
B25-II
S298
B161
B105
B138
MC10P
EP1
300610
EP5
31

M36	Motor de regulación faros, drch.
M35	Motor de regulación faros, izqd. o único
E19	Piloto antiniebla tras., drch.
E18	Piloto antiniebla tras., izqd. o único
E8	Piloto tras., drch.
E7	Piloto tras., izqd.
EP1	Punto de masa 1
EP5	Punto de masa 5
EP6	Punto de masa 6
EP7	Punto de masa 7
EP8	Punto de masa 8
CAN-H	Red de área del controlador CAN (bus de datos) línea alta
CAN-L	Red de área del controlador CAN (bus de datos) línea baja
VAN	Red de área del vehículo (Vehicle Area Network)
B220	Sensor de luz ambiente
B203	Sensor de lluvia del limpiaparabrisas
A5	Tablero de instrumentos
H85	Tercera luz de freno
H20	Testigo de faros antiniebla encendidos, del. o único
H7	Testigo de intermitente, drch.
H6	Testigo de intermitente, izqd. o único
H2	Testigo de luz de carretera
H55	Testigo de luz de cruce encendida
H21	Testigo de pilotos antiniebla tras. encendidos

bl = azul	br = marrón	el = marfil	ge = amarillo
gn = verde	gr = gris	nf = neutro	rs = rosa
rt = rojo	sw = negro	vi = violeta	ws = blanco
og = naranja	hbl = azul claro	hgn = verde claro	rbr = pardo rojizo
x = cable trenzado	y = alta tensión	z = conexión sin cable	

NOTA: En algunos esquemas (Citroen, Peugeot y Renault) se designa a los cables con un número en lugar de un color, en cuyo caso se numeran en cada extremo, cerca del conector del mazo de cables.

Y209	Actuador de derivación del intercooler del turbocompresor
Y151	Actuador de la válvula de recirculación de gases de escape
31	Batería -
30	Batería +
R5	Bujías de incandescencia
X28-II	Caja de fusibles/placa de relés, compartimento motor 1
X28-IV	Caja de fusibles/placa de relés, compartimento motor 3
X28-I	Caja de fusibles/placa de relés, salpicadero 1
R64	Calentador del filtro de combustible
R93	Calentador del refrigerante del motor
X1	Conector de transmisión de datos
F	Fusible
S258	Interruptor de posición del pedal de embrague
S13	Interruptor de posición del pedal de freno
15	Interruptor del encendido - contacto dado
S266	Interruptor del testigo filtro de combustible
S298	Interruptor mariposa de control de velocidad crucero
Y3	Inyector
A75	Módulo de control de la instrumentación
A16	Módulo de control del ABS
A35	Módulo de control del motor
A95	Módulo de control del motor del ventilador del refrigerante del motor
A207	Módulo de control ESP
A11-I	Módulo de control multifuncional 1
A11-II	Módulo de control multifuncional 2
CAN-H	Red de área del controlador CAN (bus de datos) línea alta
CAN-L	Red de área del controlador CAN (bus de datos) línea baja
VAN	Red de área del vehículo (Vehicle Area Network)
K242	Relé del calentador del refrigerante del motor
K93	Relé del temporizador de las bujías de incandescencia
B30	Sensor de flujo de la masa de aire
B149	Sensor de posición de la válvula de recirculación de gases de escape
B234	Sensor de posición del actuador de derivación intercooler del turbocompresor
B132	Sensor de posición del árbol de levas
B54	Sensor de posición del cigüeñal
B138	Sensor de posición del pedal de acelerador
B121	Sensor de presión barométrica
B105	Sensor de presión de sobrealimentación del turbocompresor
B186	Sensor de presión rampa de combustible
B161	Sensor de presión refrigerante del aire acondicionado
B31	Sensor de temperatura de combustible
B25	Sensor de temperatura del aire de admisión
B25-I	Sensor de temperatura del aire de admisión 1
B25-II	Sensor de temperatura del aire de admisión 2
B24	Sensor de temperatura del refrigerante del motor
B82	Sensor del separador agua/combustible
A5	Tablero de instrumentos
P7	Tacómetro
H63	Testigo de averías del motor
H25	Testigo de bujías de incandescencia