Yamaha XTZ 750
Super Ténéré

Zweizylinder-Viertakt, Reihe, 749 ccm, 51 kW (69 PS) bei 7.500 /min, *25/37 kW (34/50 PS), 235 kg, Sitzhöhe 87 cm, 173 km/h

6. Zutreffende Serien-Nr. und Farbcode

①	Rahmen-Serien-Nr.	3LD-10C101	~
②	Motor-Serien-Nr.	3LD-100101	~

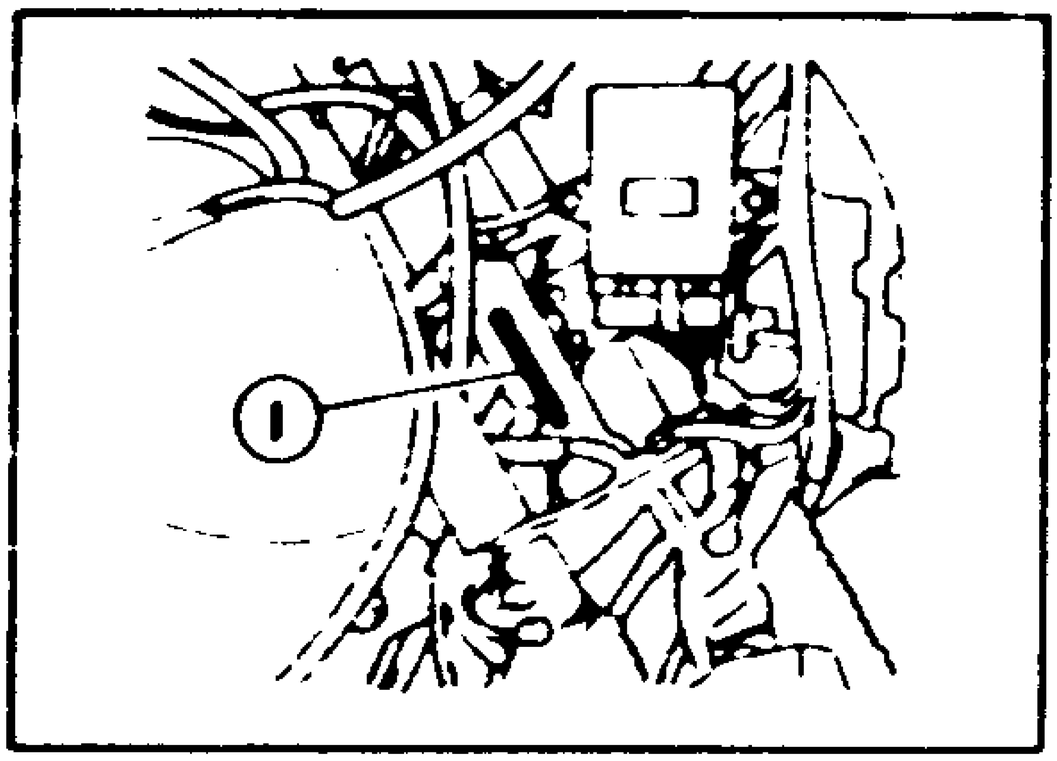

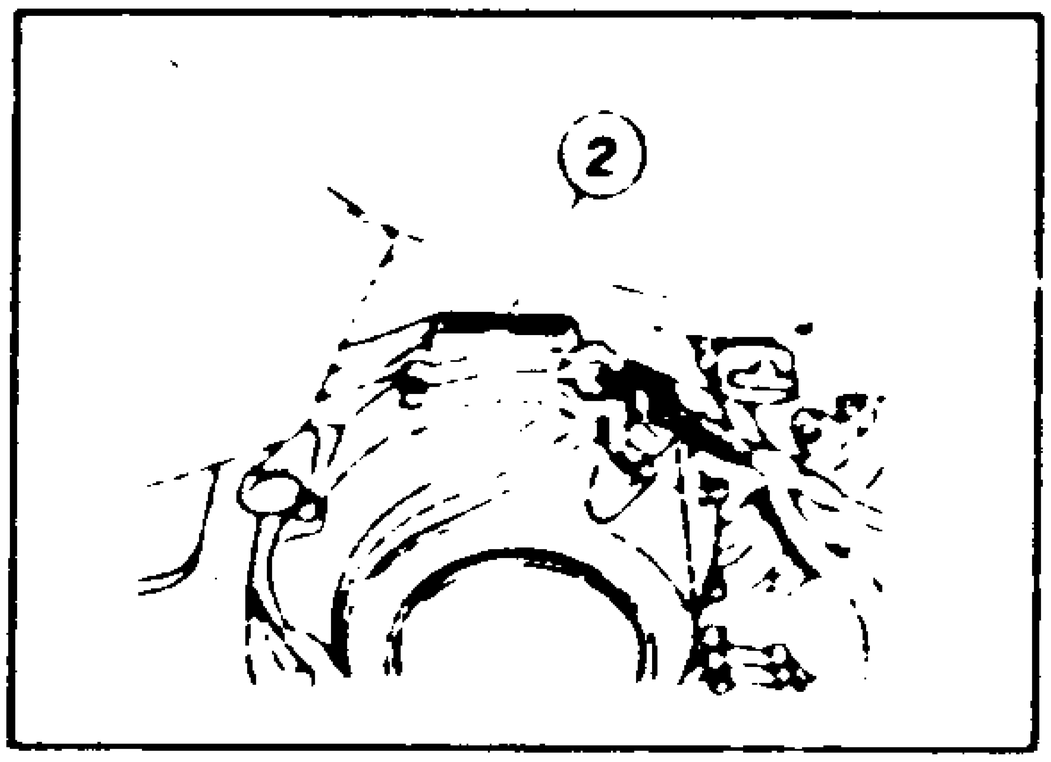

Farbcode	Farbenbezeichnung	Abkürzungen
00JY	MYABI MAROON	MYM

7. Beachten Sie, daß die Abbildungen keine Montageanleitungen darstellen, sondern lediglich beim Auffinden von Teile-Nummern helfen sollen. Beim Zusammenbau ist daher unbedingt nach dem zugehörigen Werkstatthandbuch vorzugehen.

8. Das Sternchen (*) vor einer Ref.-Nr. gibt Informationen über Änderungen, die gegenüber der vorherigen Ausgabe modifiziert worden sind

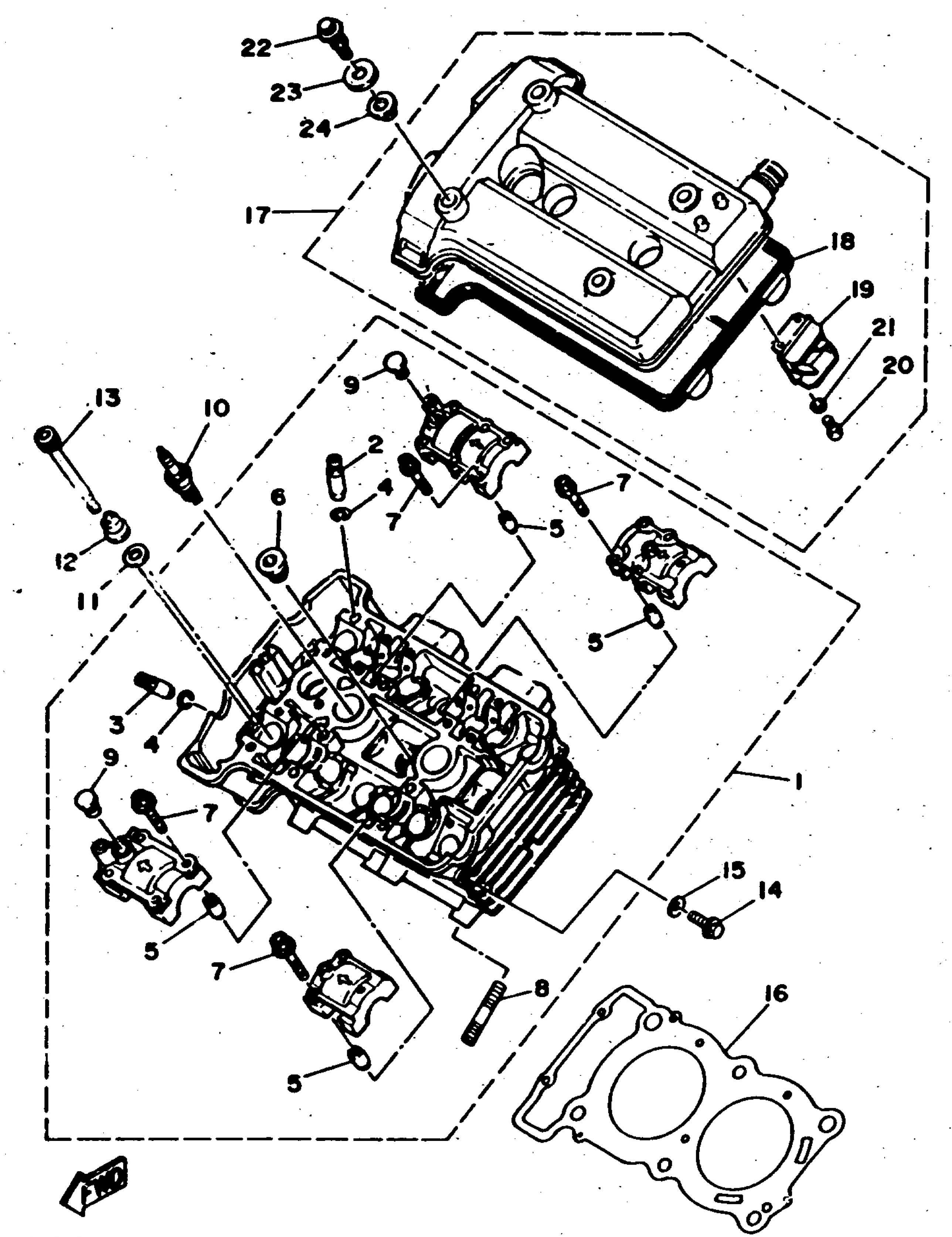

3LD1351-9010

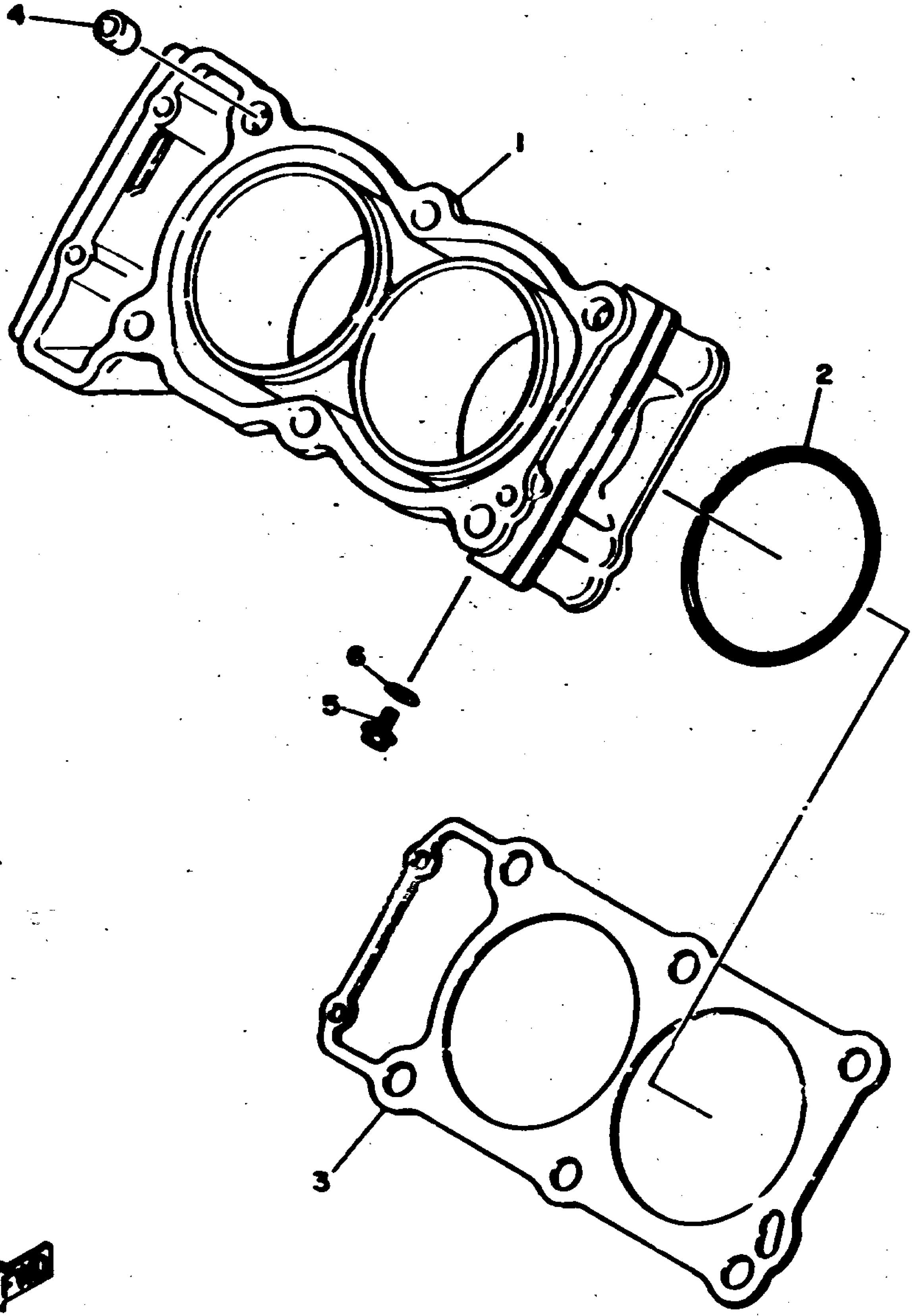

3LD1351-9020

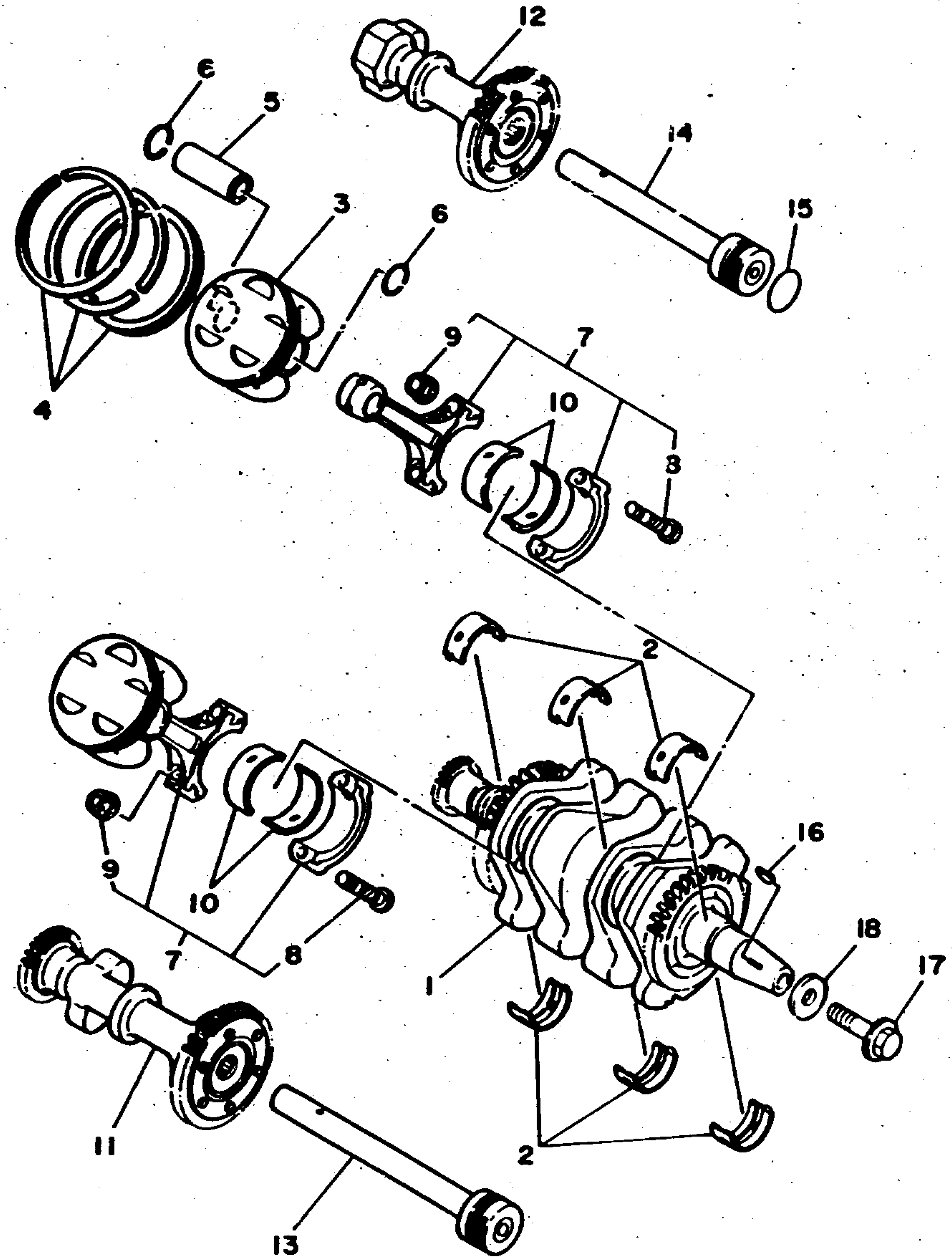

3LD1351-9030

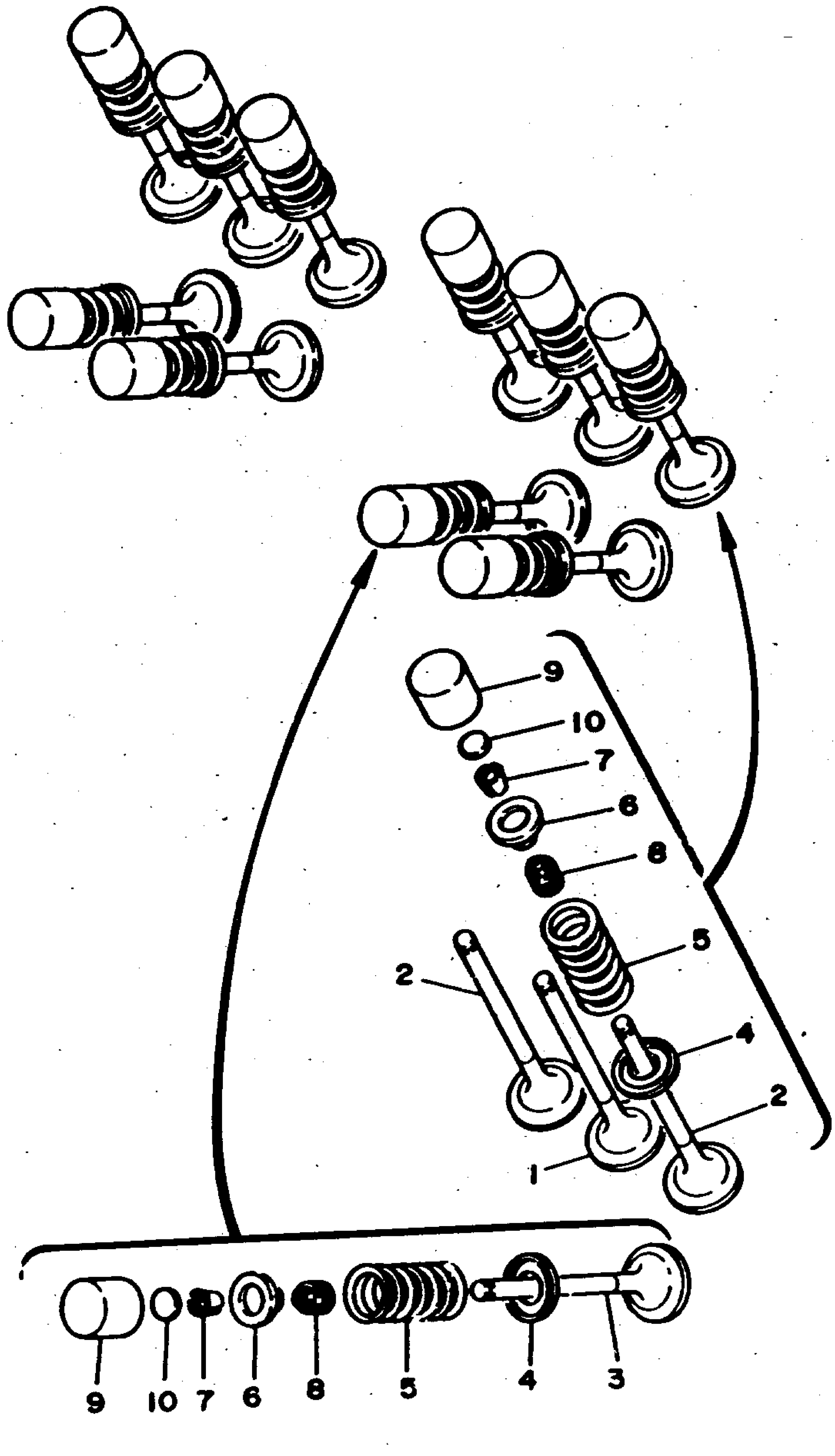

3LD1351-904C

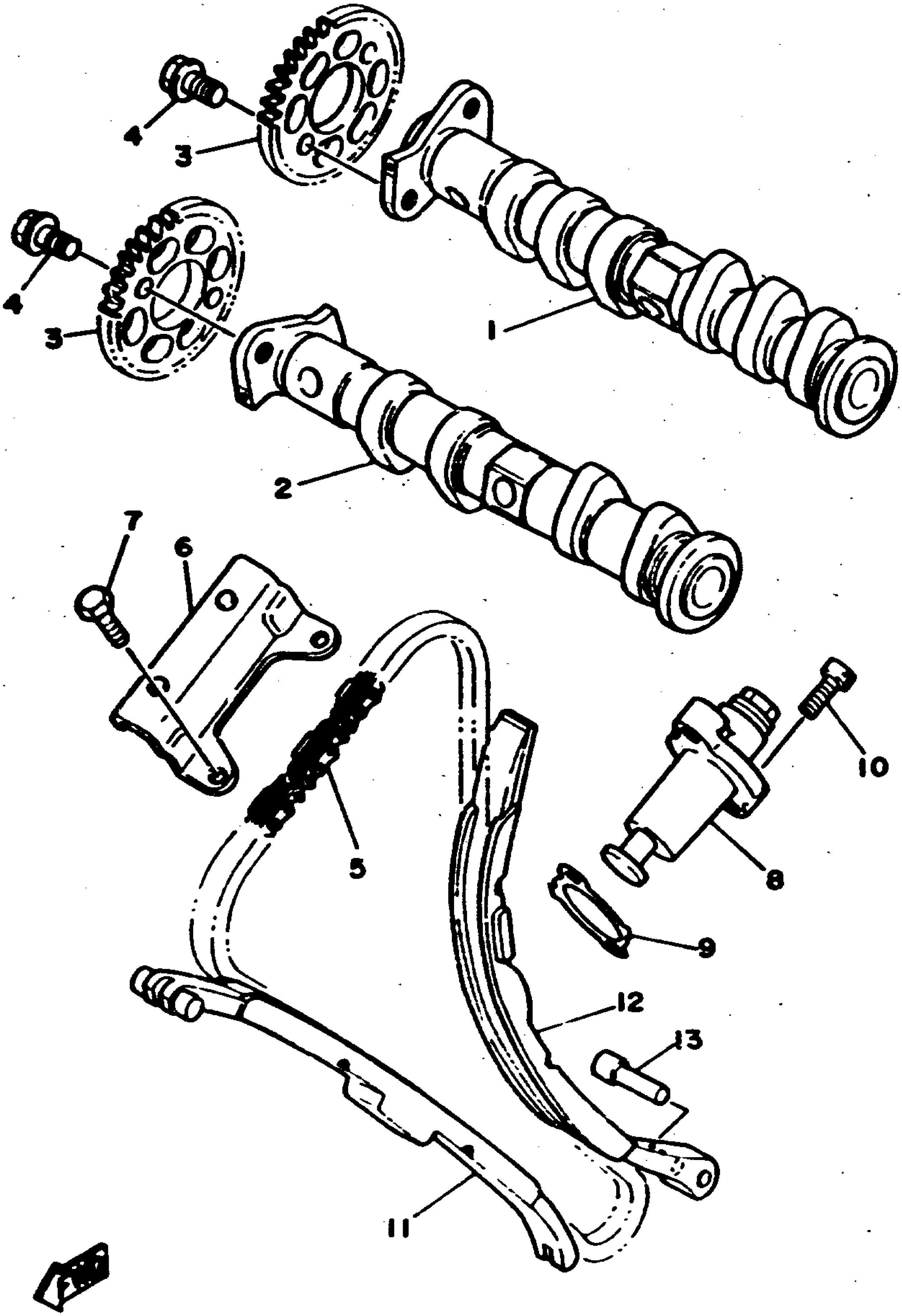

3LD1351-9050

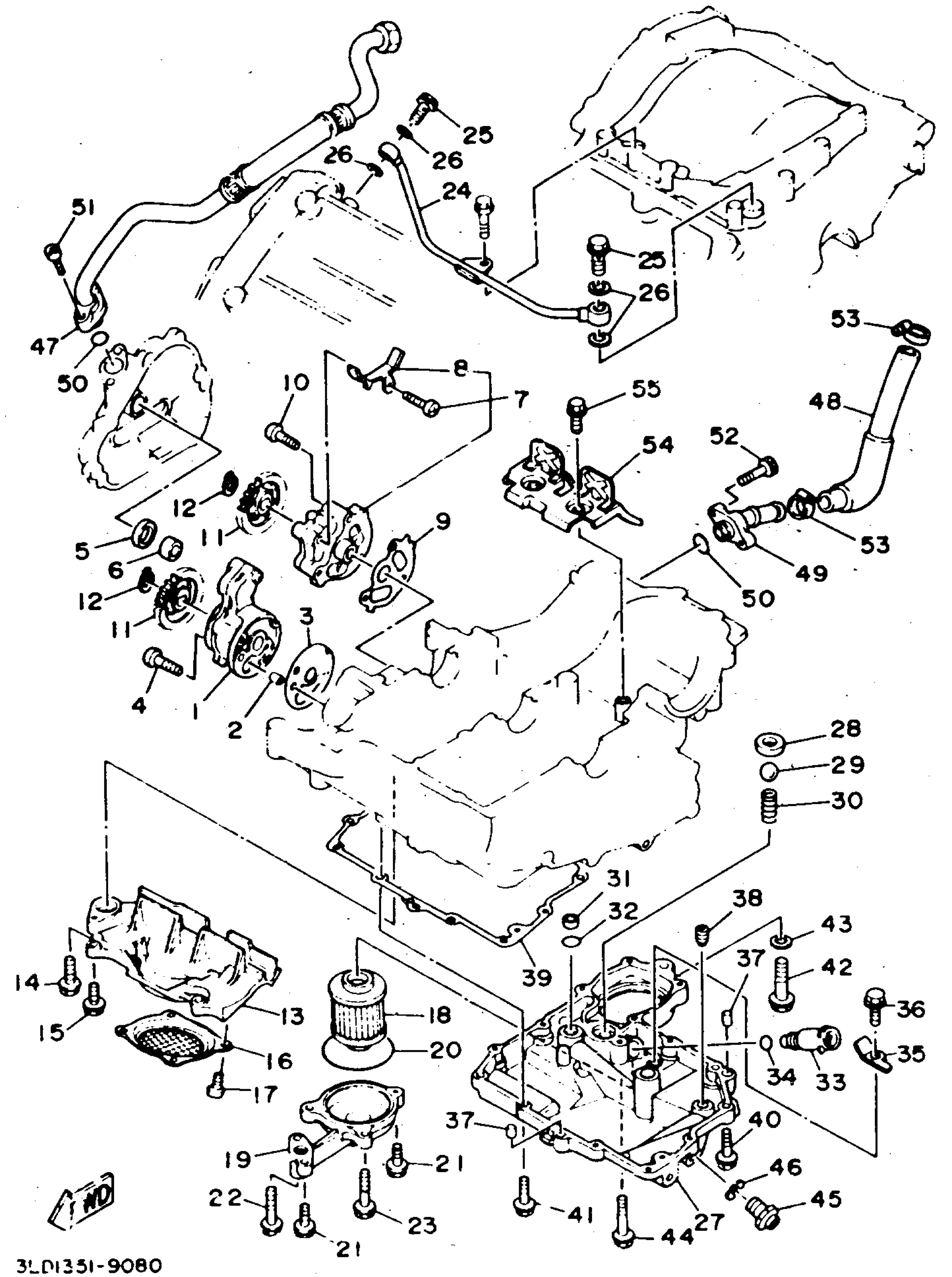
51
47
50
25
26
26
24
25
26
53
8
7
10
55
48
54
52
12
11
9
5
6
53
49
50
12
11
3
4
1
2
28
29
30
31
32
38
43
39
37
42
14
15
13
18
36
16
20
35
34
33
17
37
40
19
21
46
22
23
41
45
21
44
27
3LD1351-9080

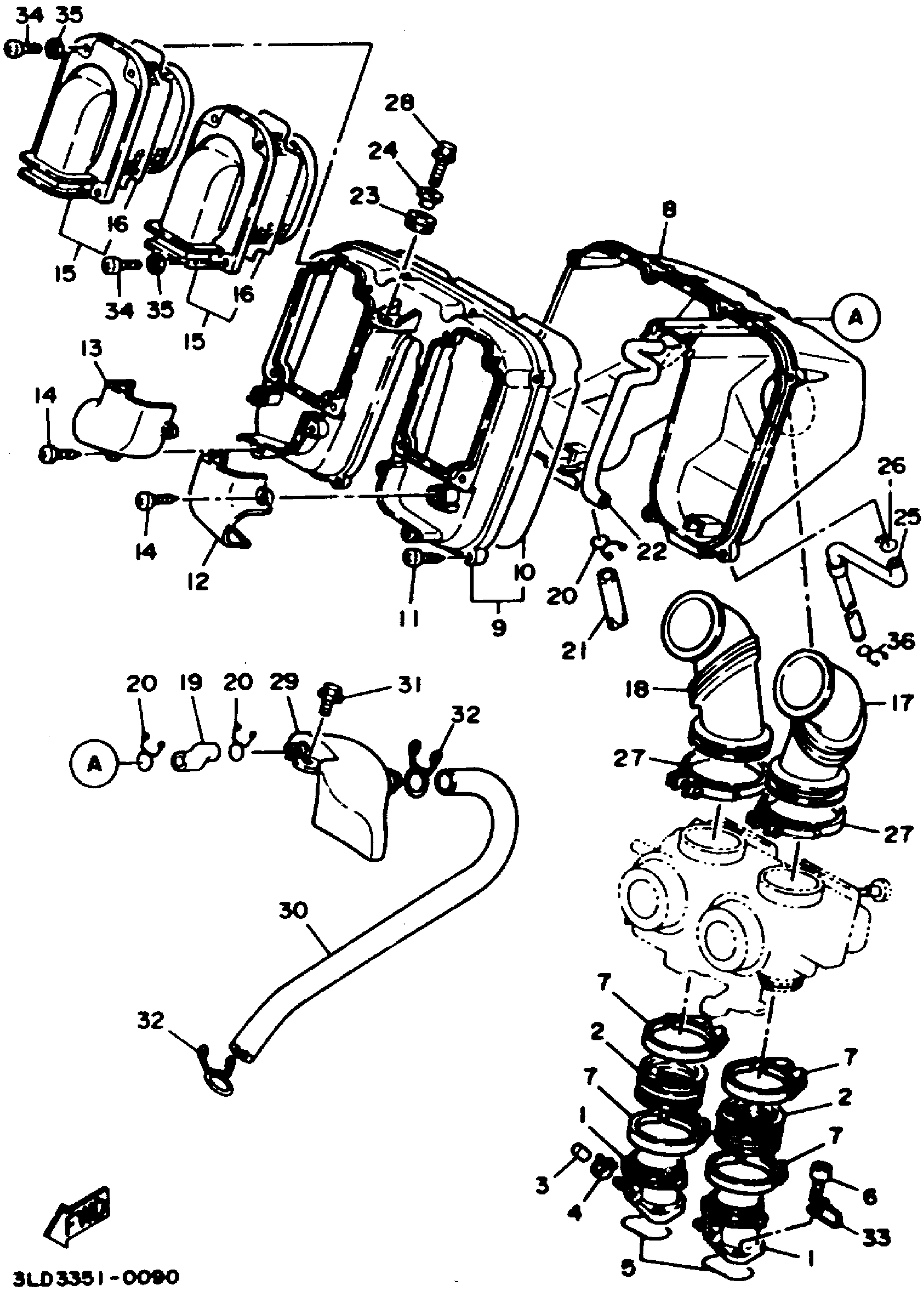

3LD3351-0090

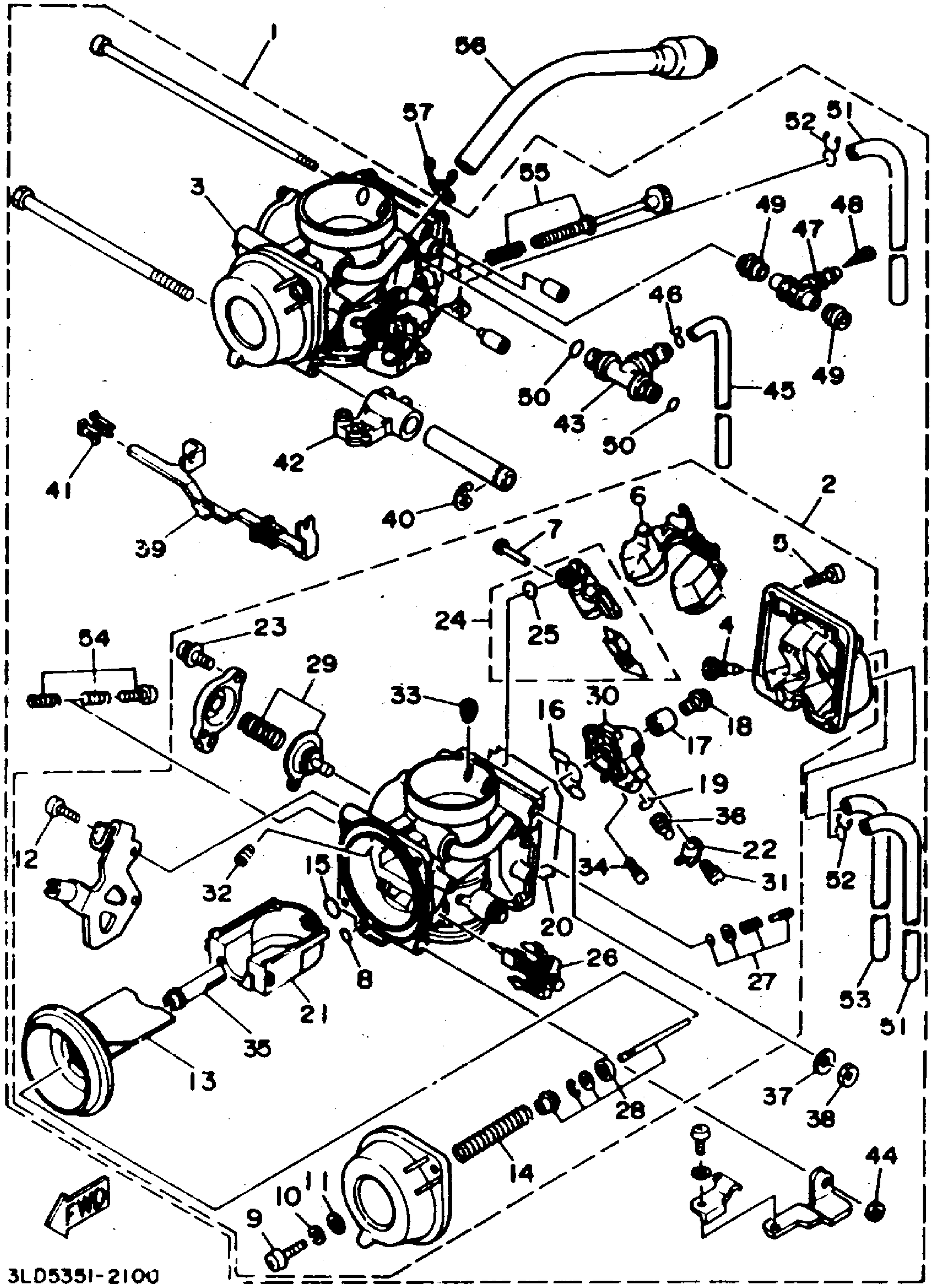
1
56
57
52
51
55
3
49
48
47
46
49
45
50
43
50
42
41
40
39
2
6
7
5
24
25
4
23
54
29
33
30
16
18
17
19
38
22
12
32
15
34
31
52
20
26
27
8
21
53
51
35
13
37
38
28
44
14
10
11
9
FWD
3LD5351-2100

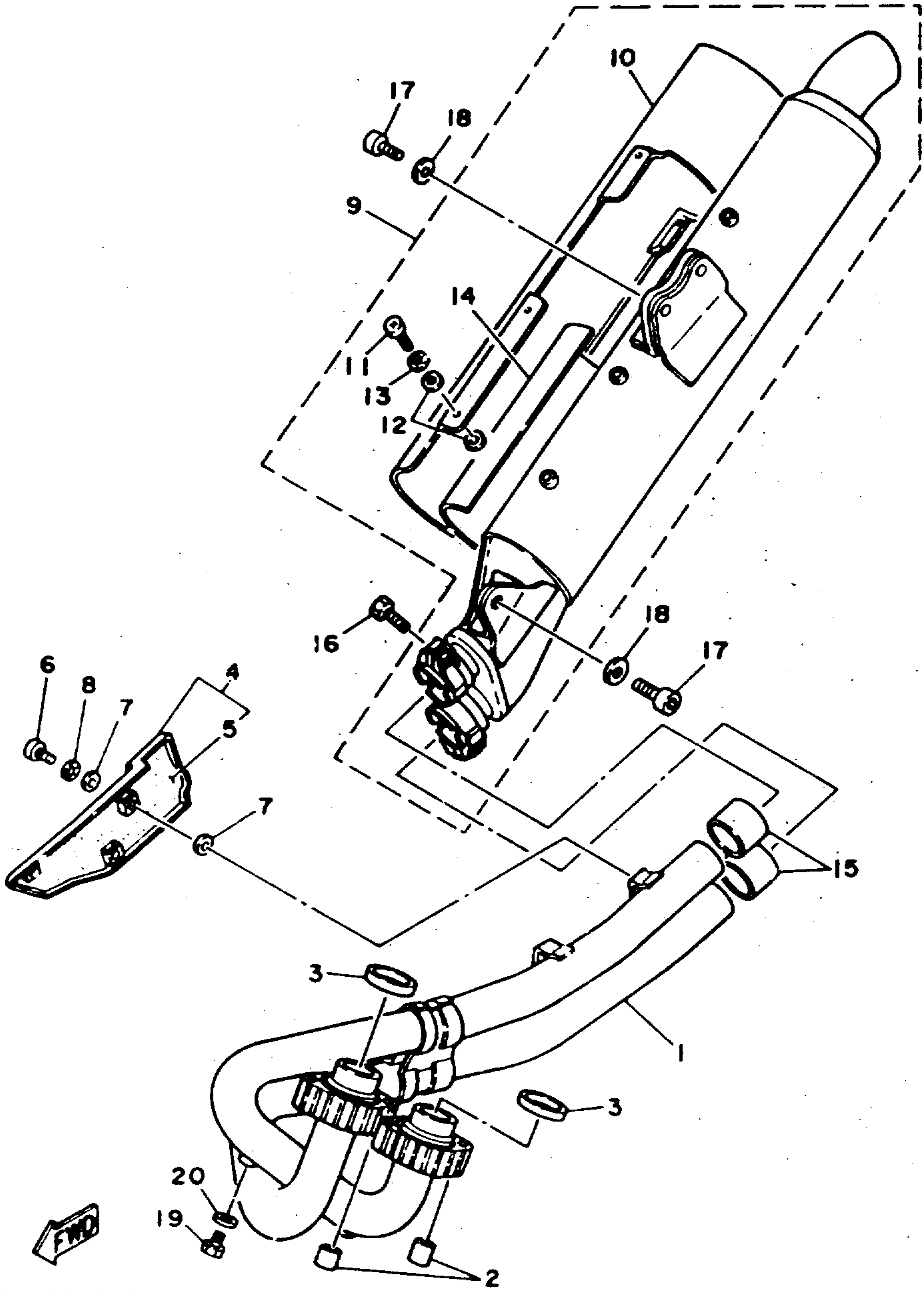

3L01351-9110

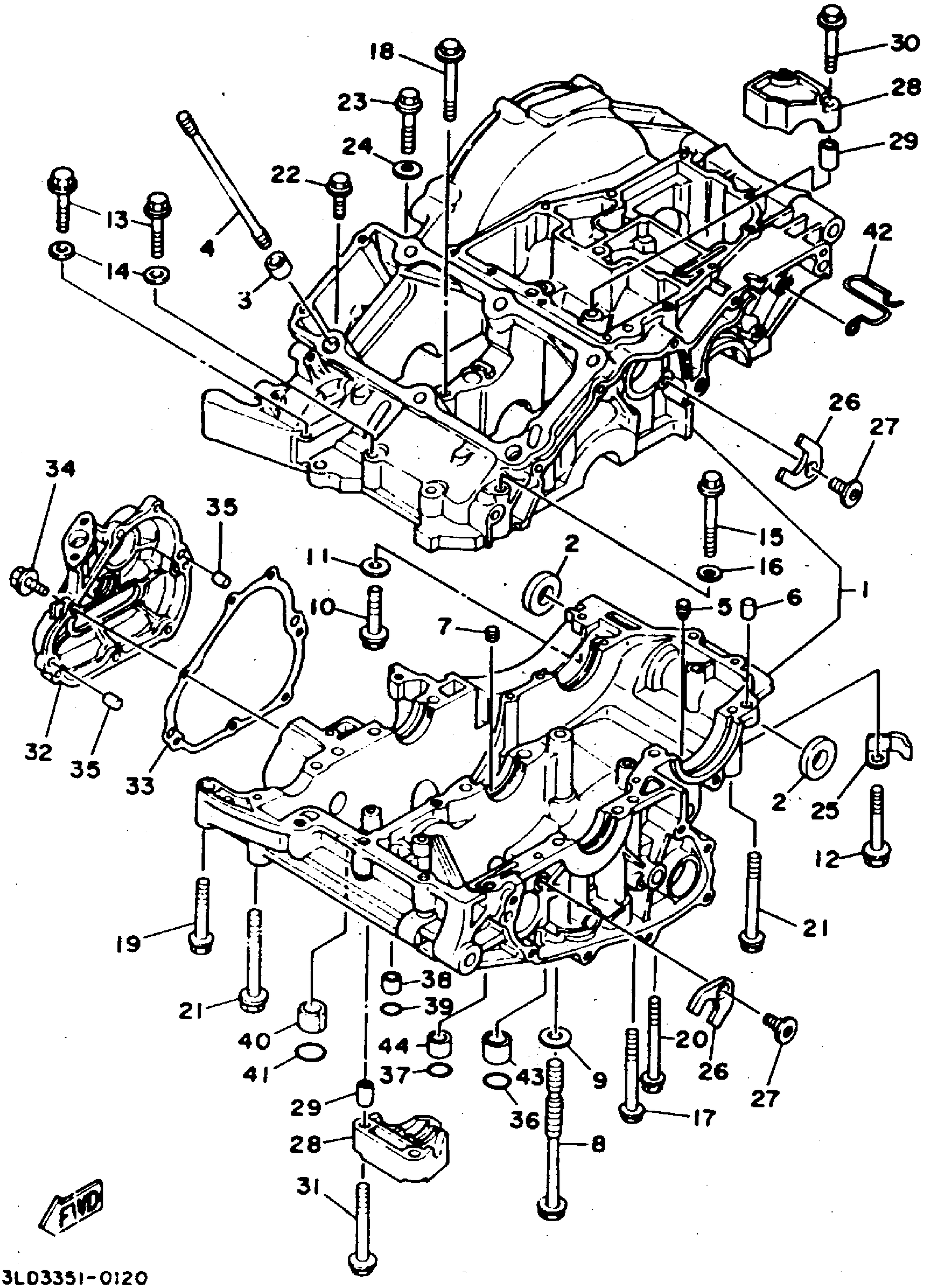
18
23
24
22
13
14
4
3
30
28
29
42
26
27
34
35
11
10
2
15
16
1
5
6
7
32
35
33
2
25
12
19
21
21
40
41
38
39
44
37
29
28
31
43
36
9
8
17
20
26
27
3L03351-0120

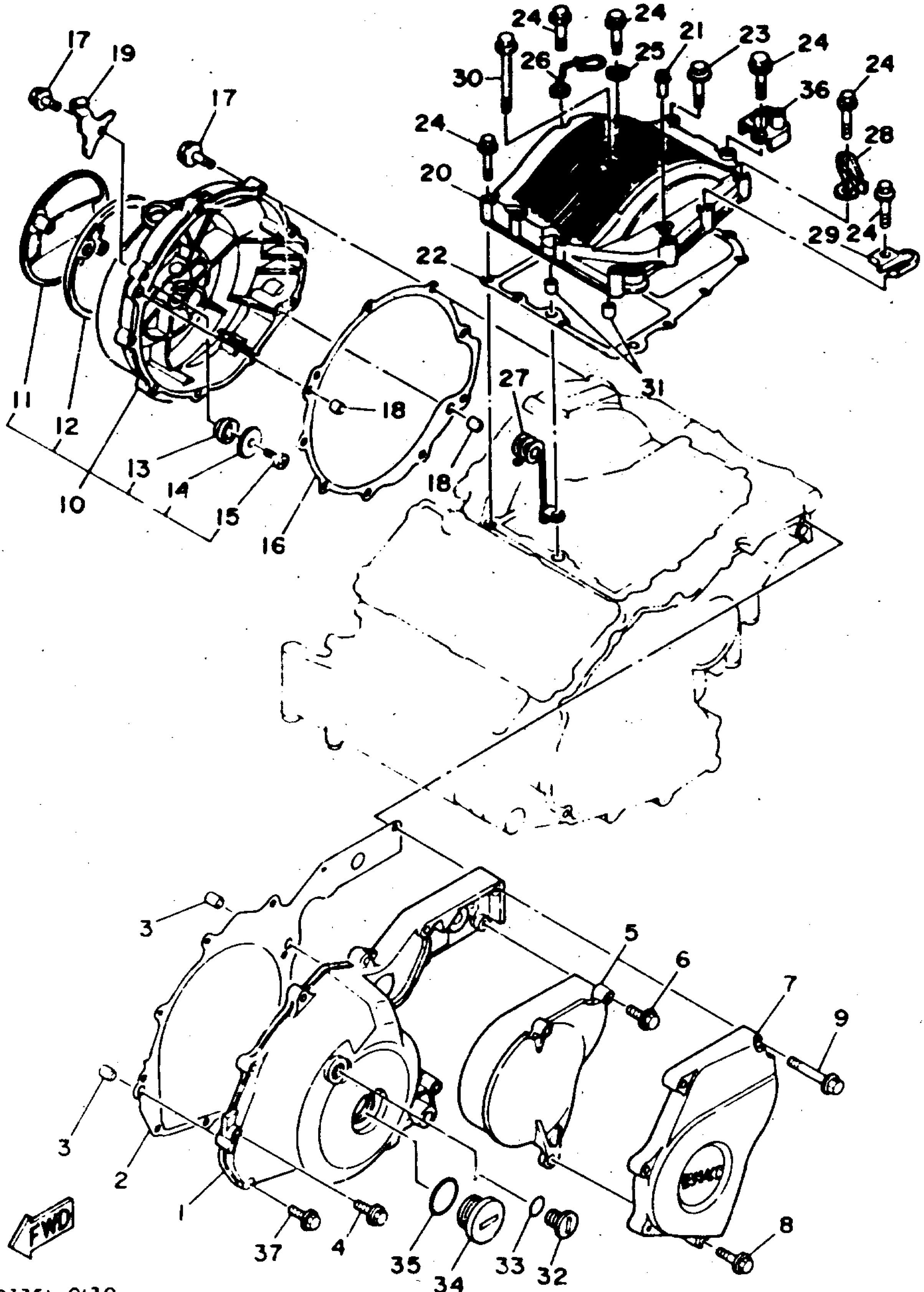

3L03351-0130

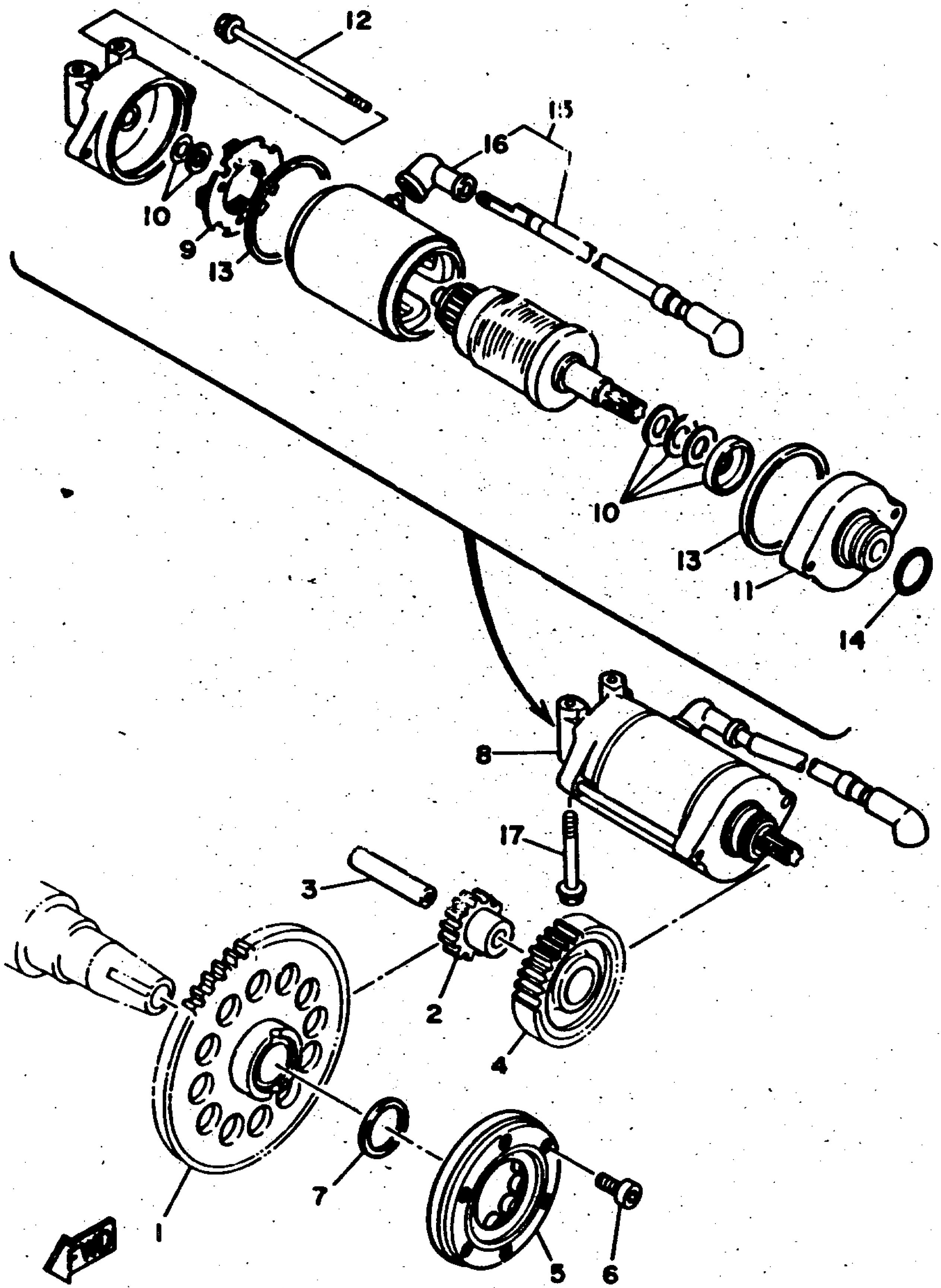
12
15
16
10
9
13
10
13
11
14
8
17
3
2
4
7
1
5
6

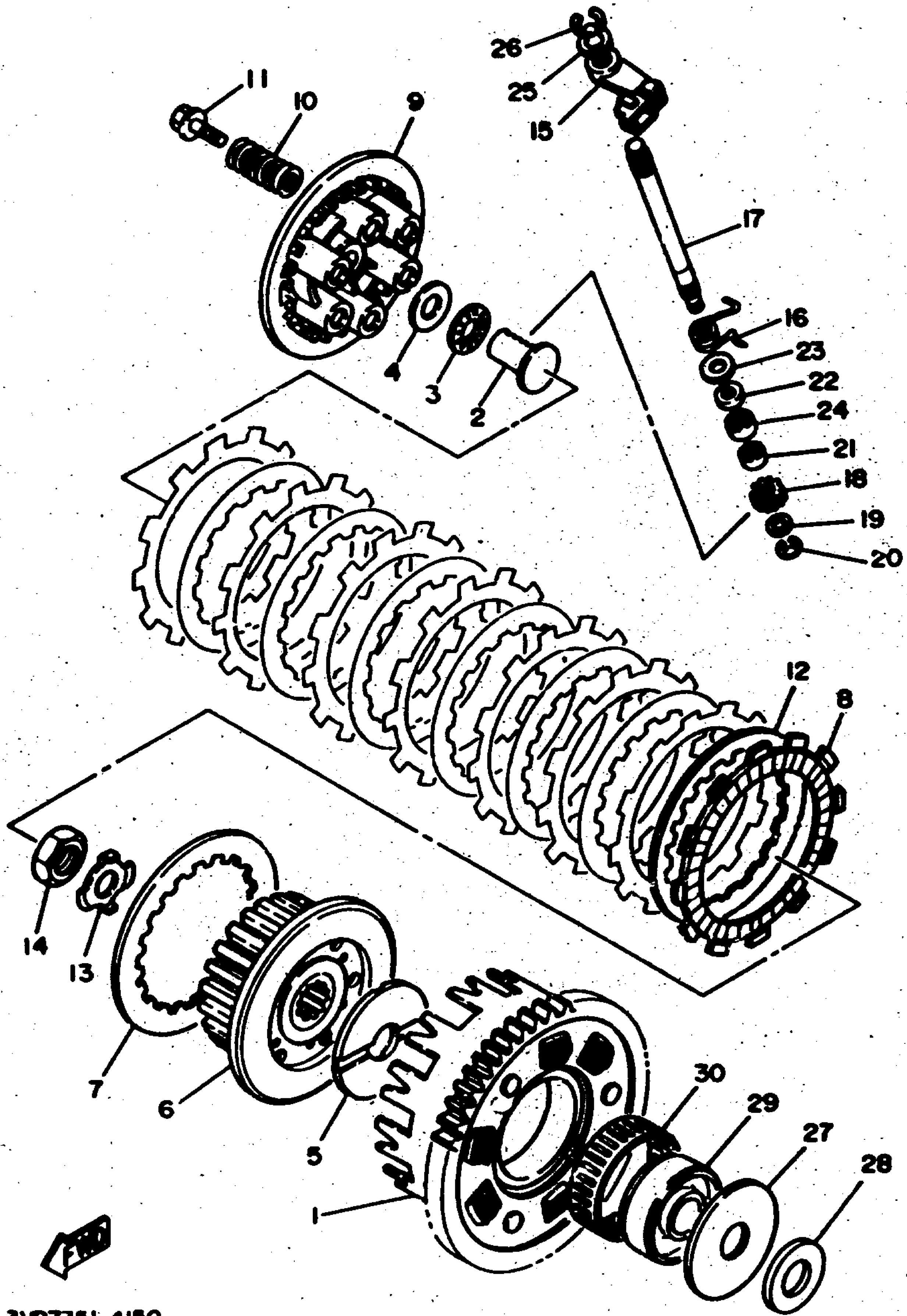
26
25
15
11
10
9
17
16
23
22
24
21
18
19
20
4
3
2
12
8
14
13
7
6
5
1
30
29
27
28
FIG
3V07351-4150

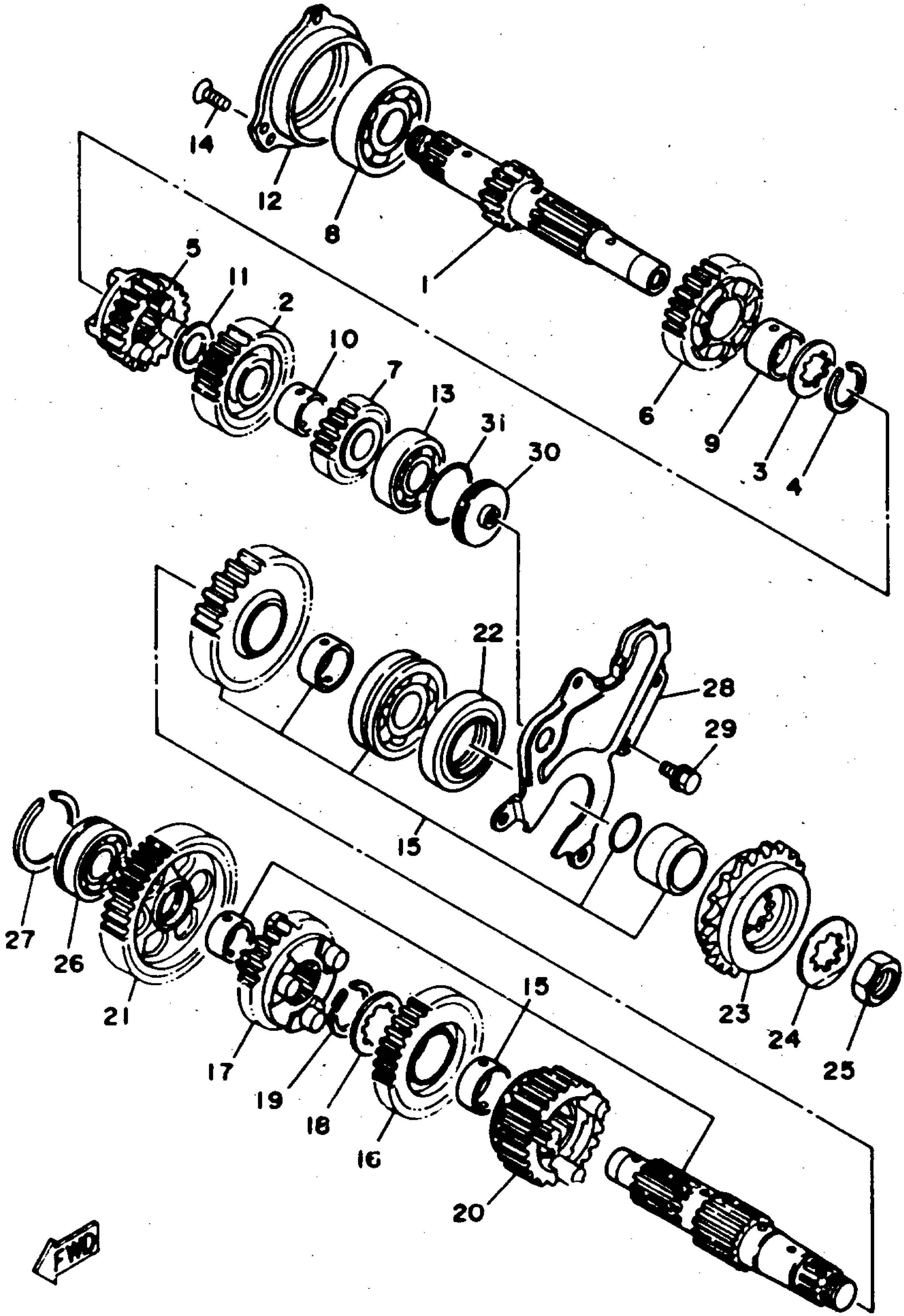

3LD3351-0160

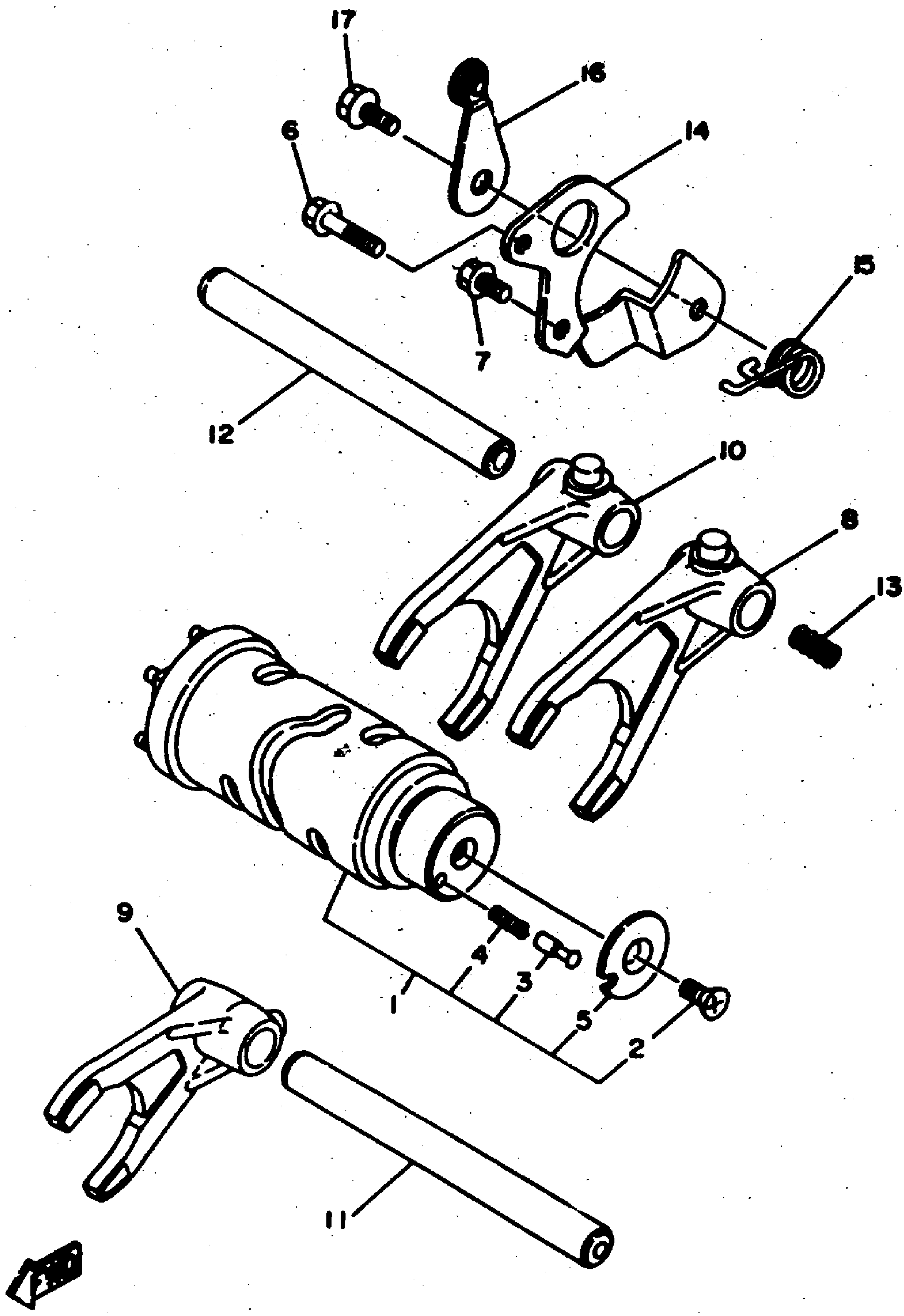

3VD7351-4170

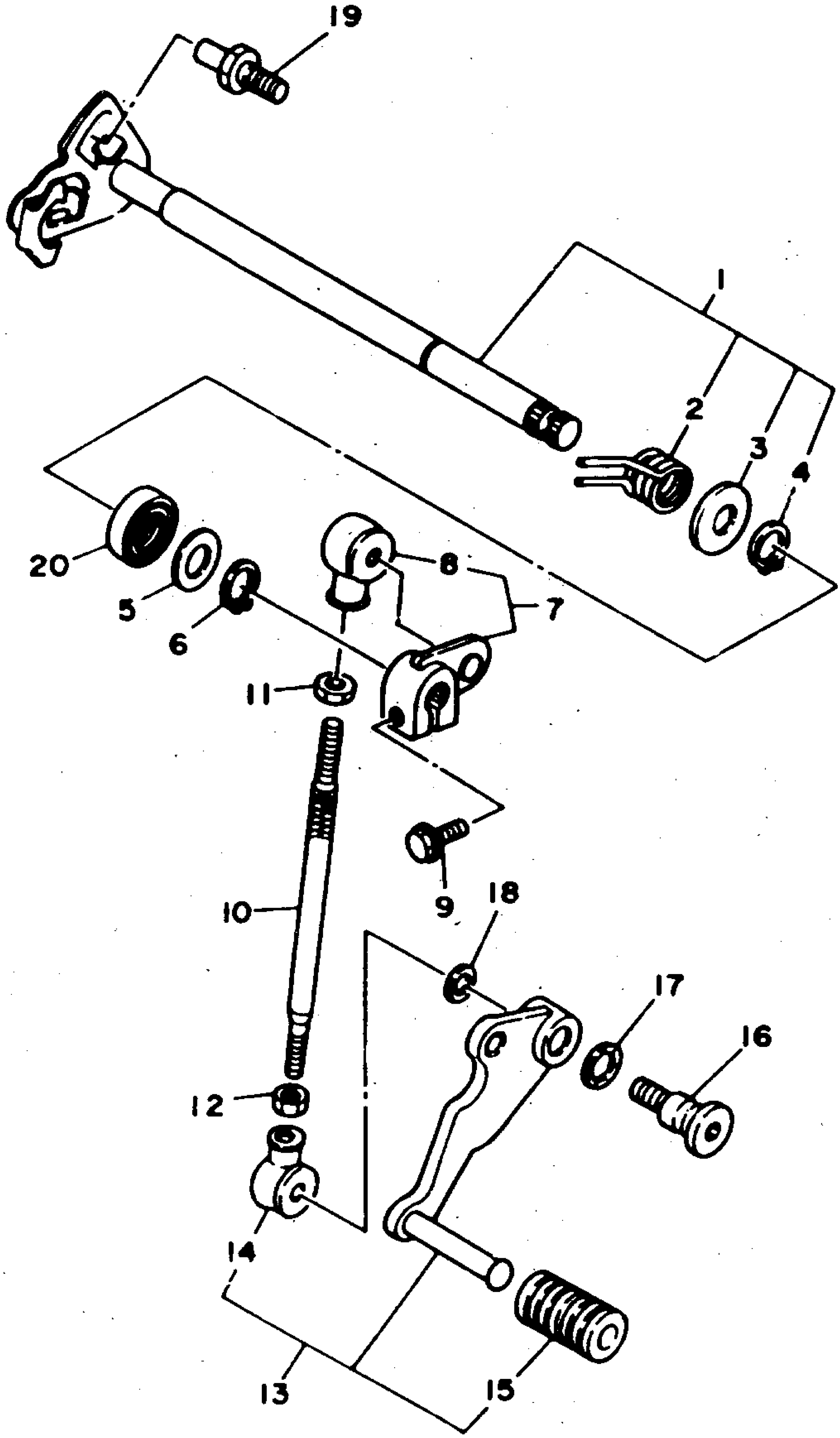

3LD1351-9180

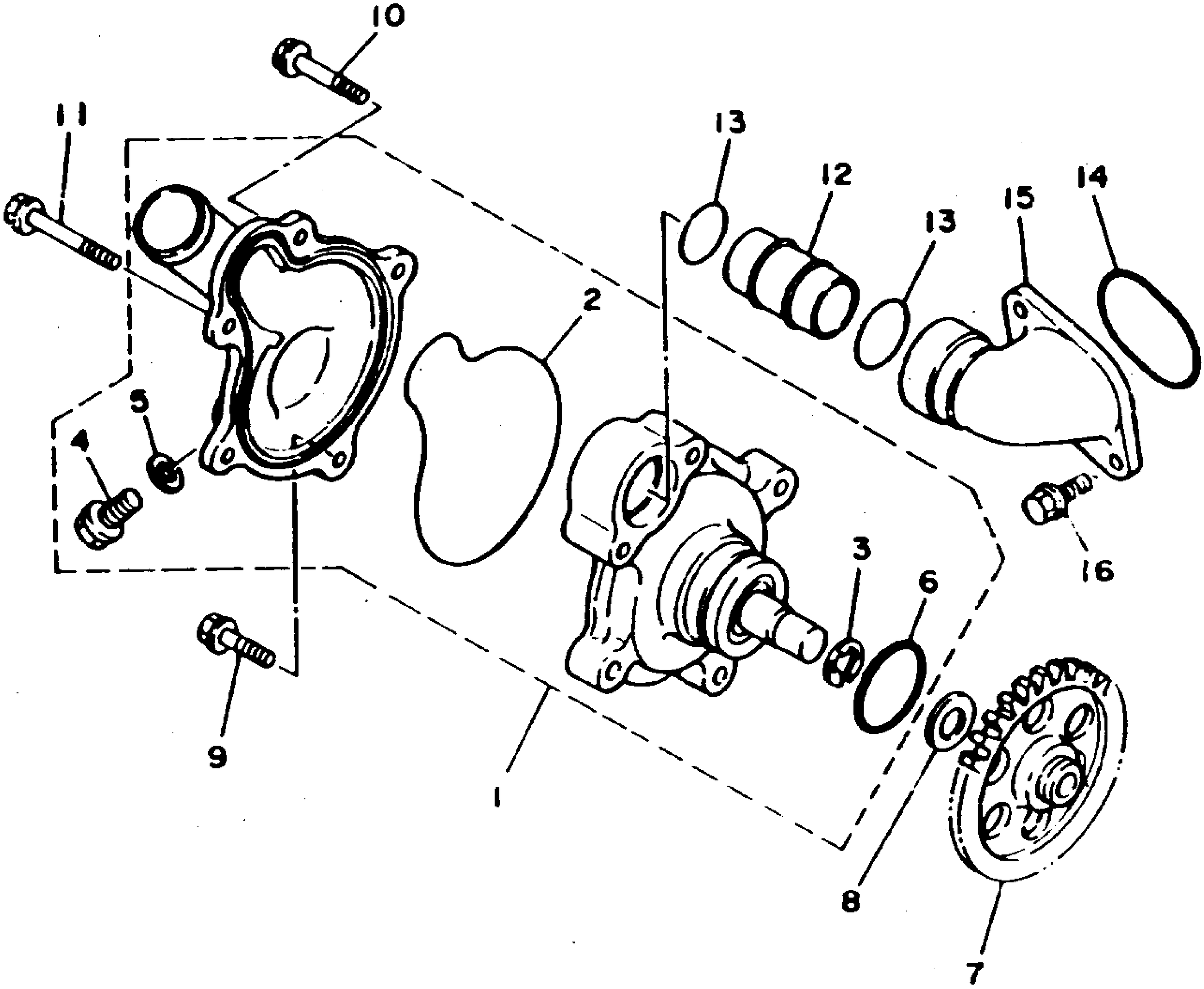

3L06300-3060

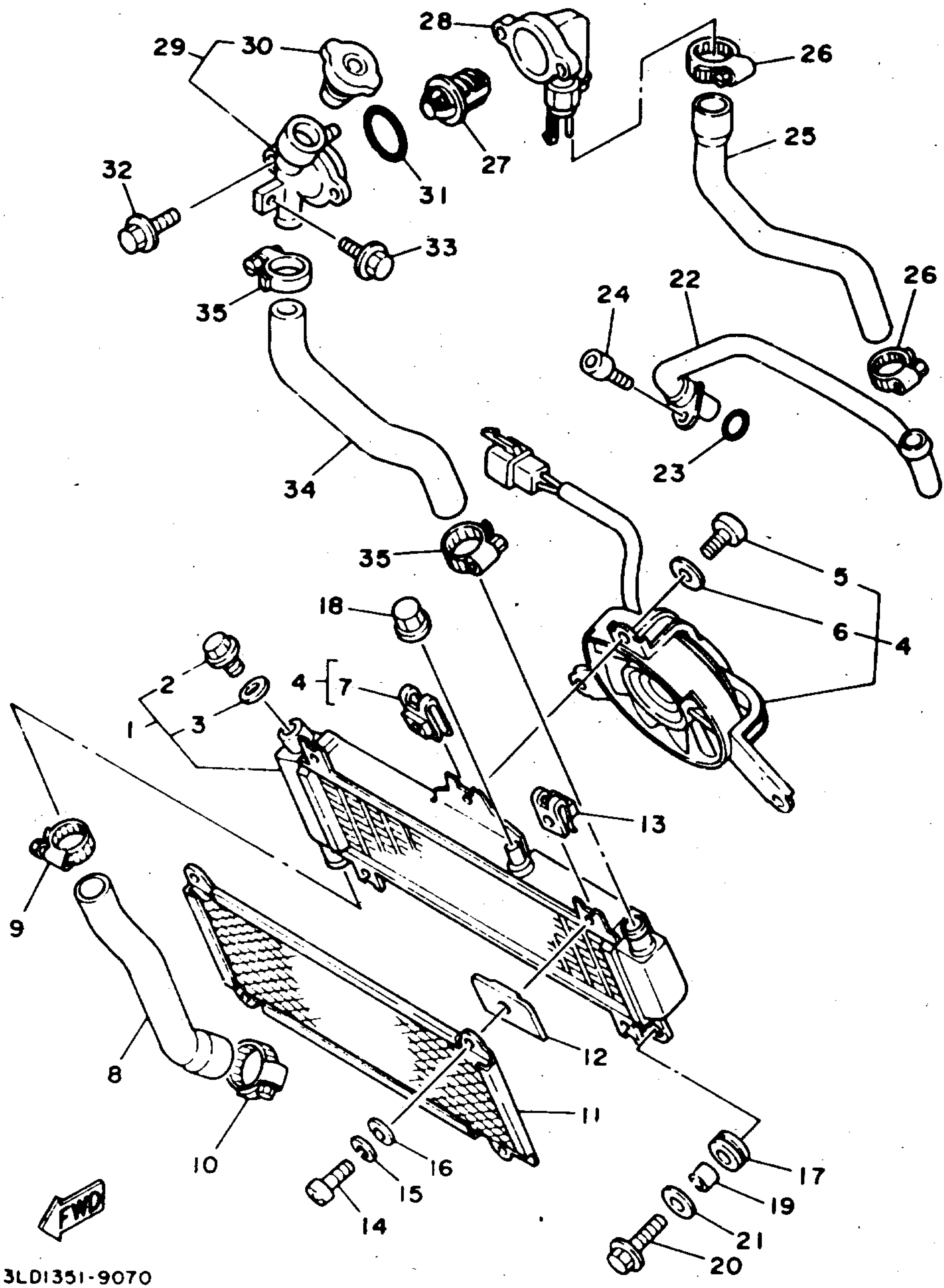

3LD1351-9070

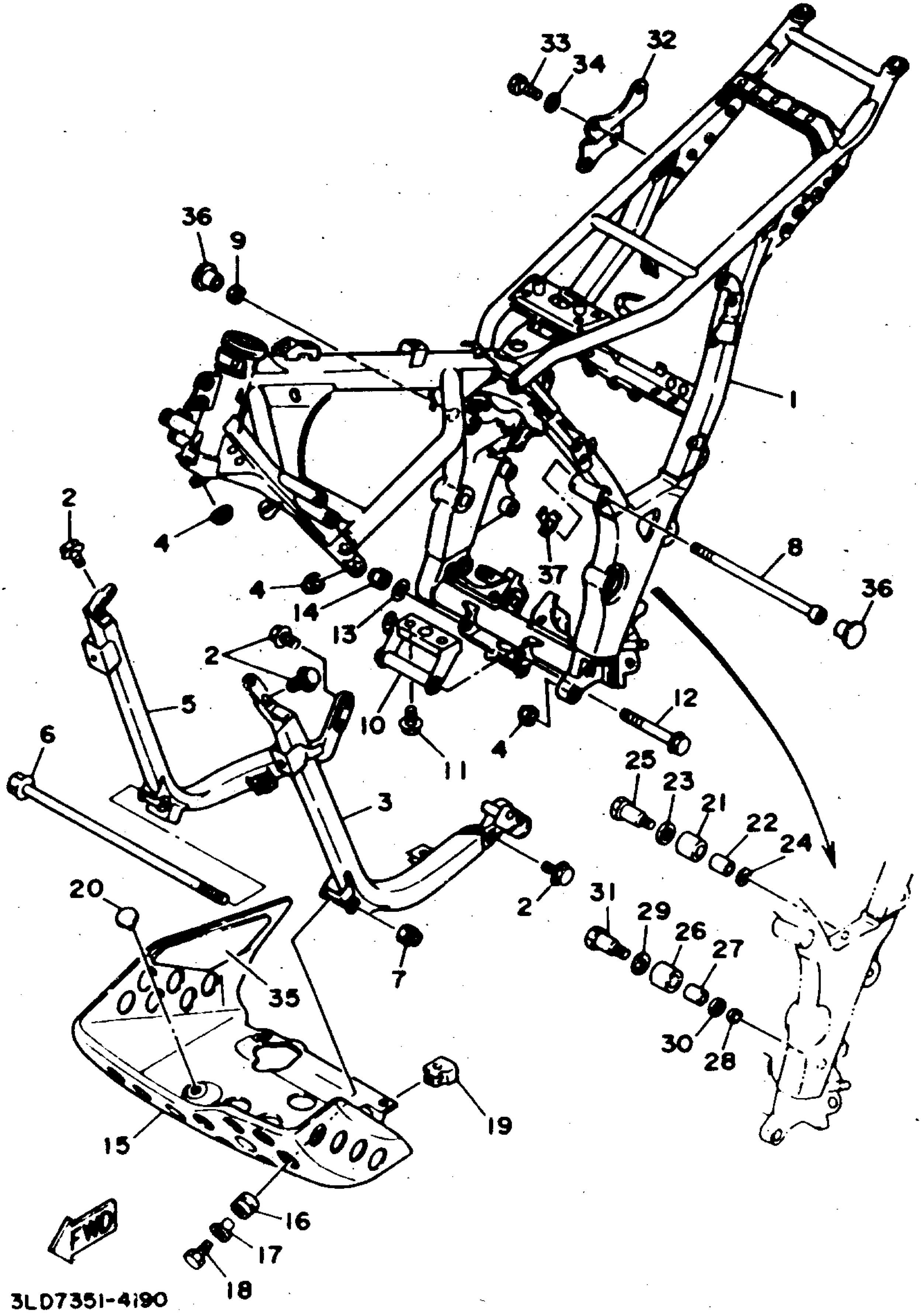

3LD7351-4190

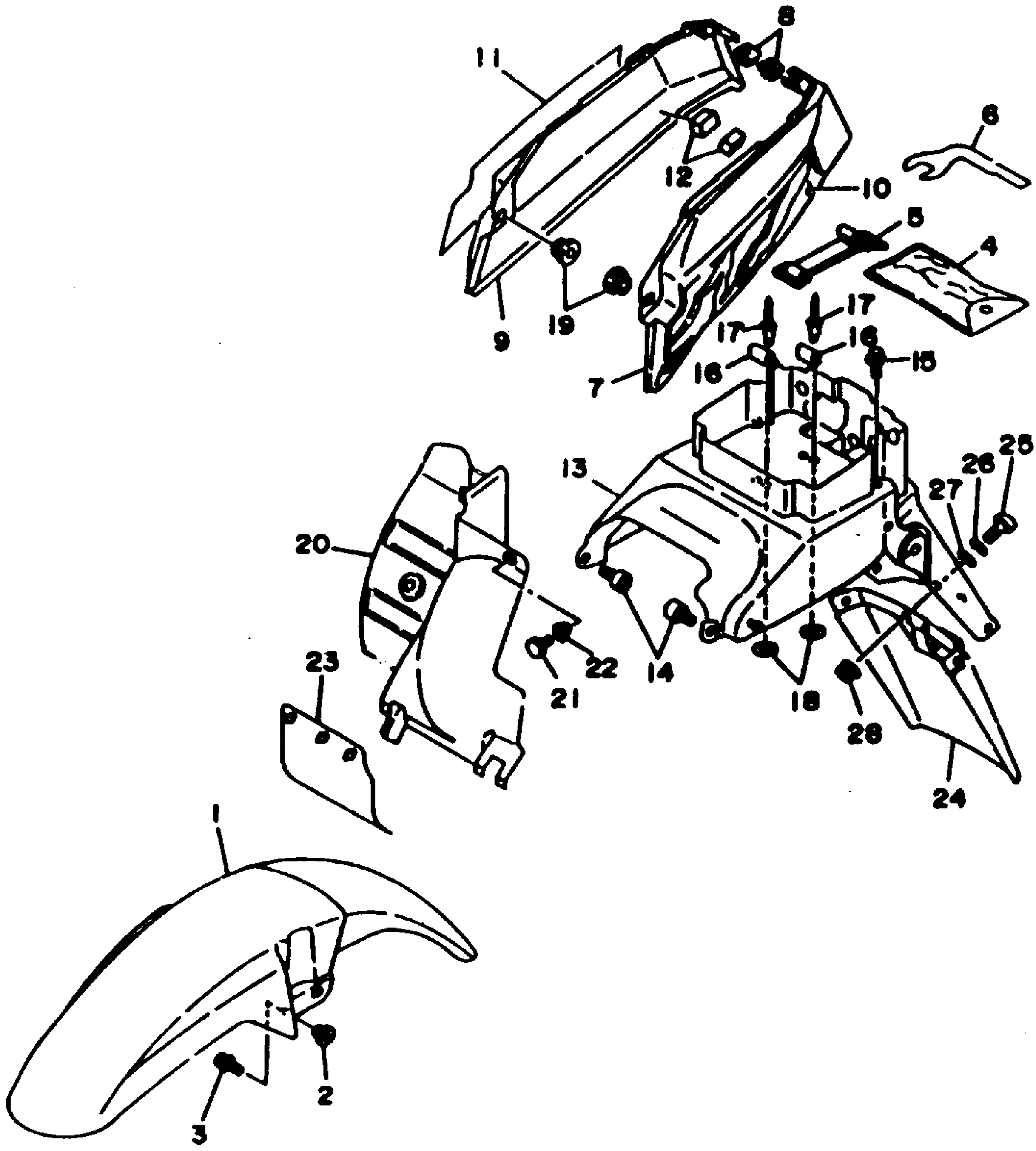

3LD0332-5200

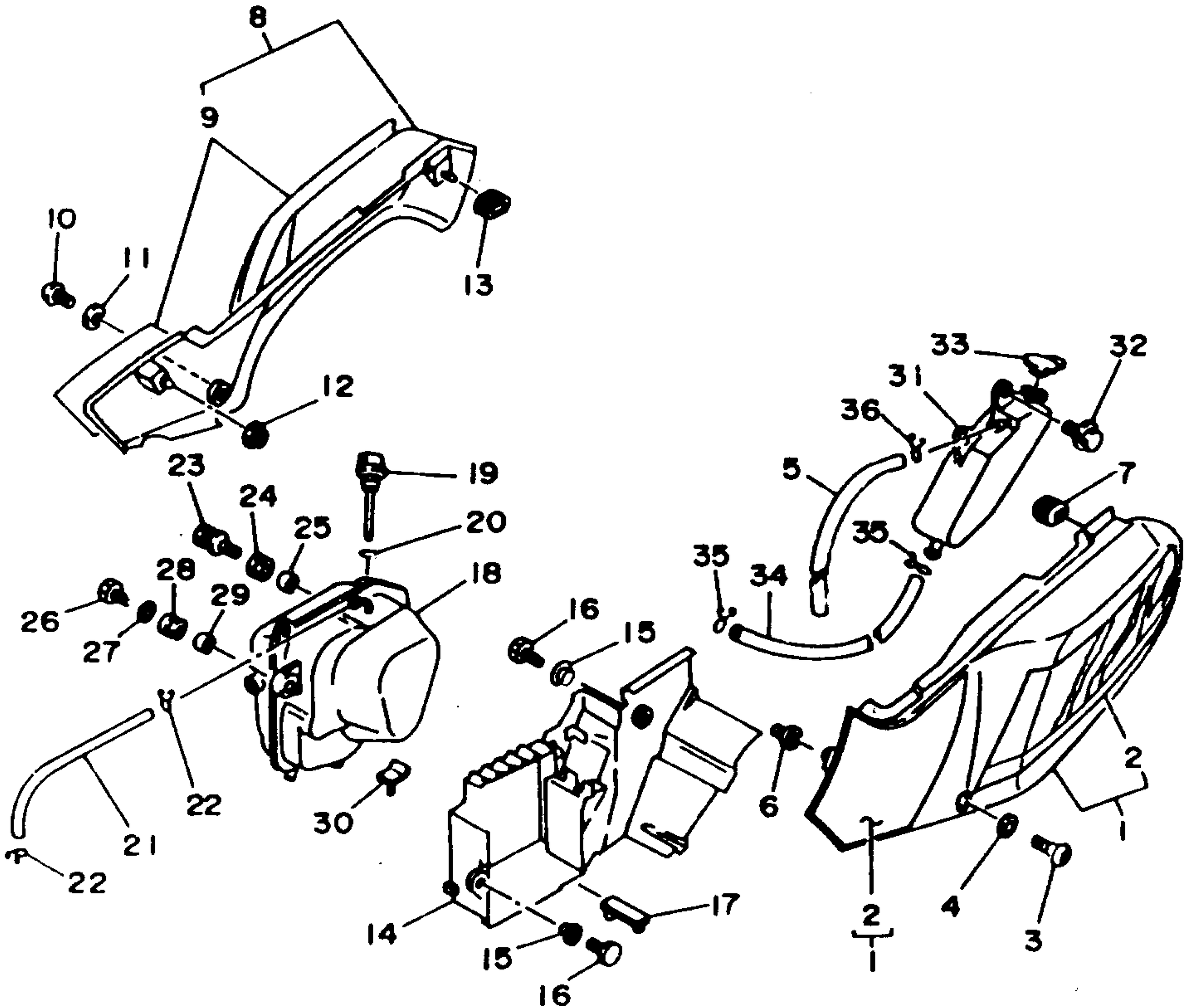
8
9
10
11
13
12
23
24
25
19
20
18
28
29
26
27
22
21
22
30
16
15
14
15
16
17
33
32
31
36
5
7
35
35
34
6
2
1
2
4
3
2
1

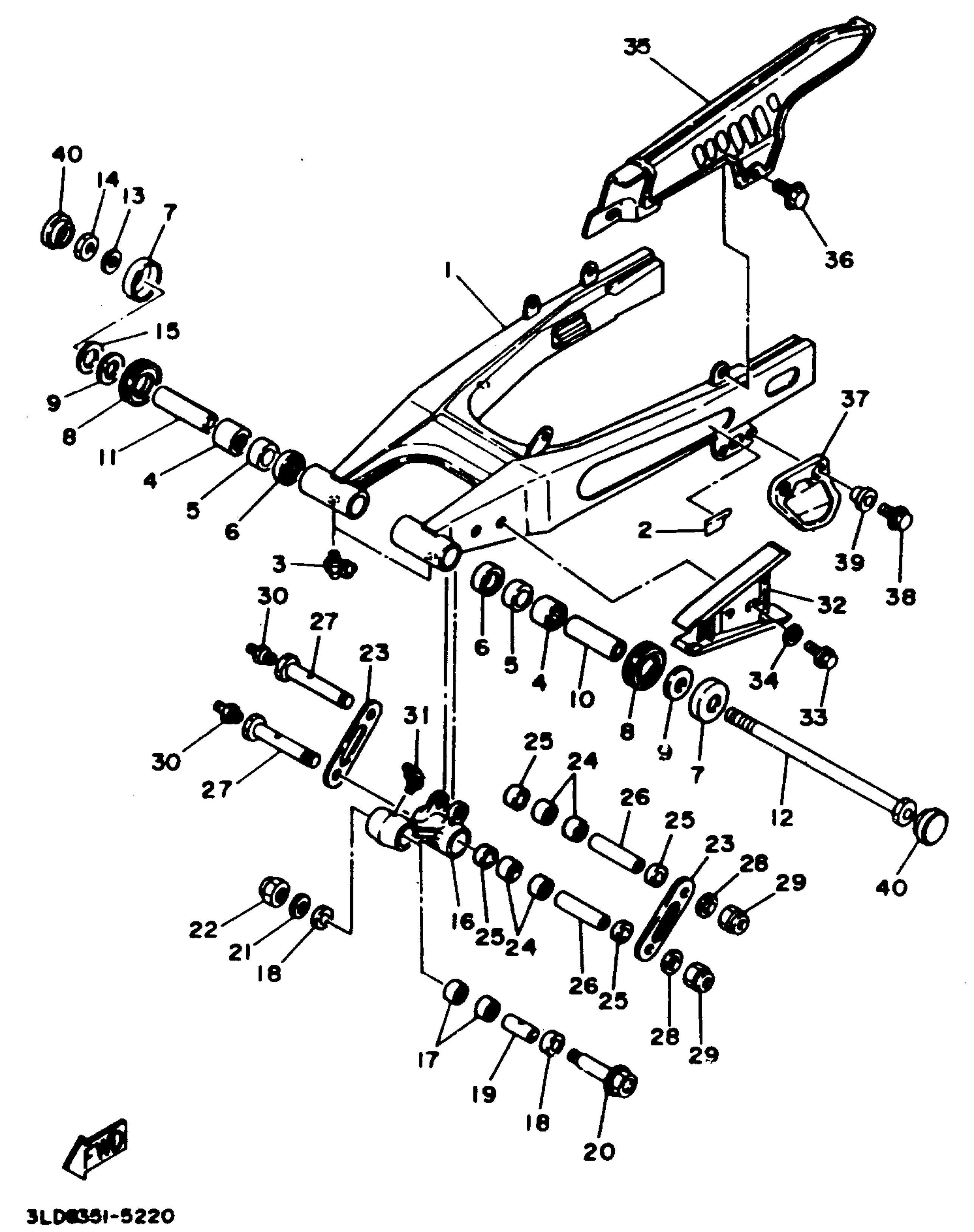

3LD6351-5220

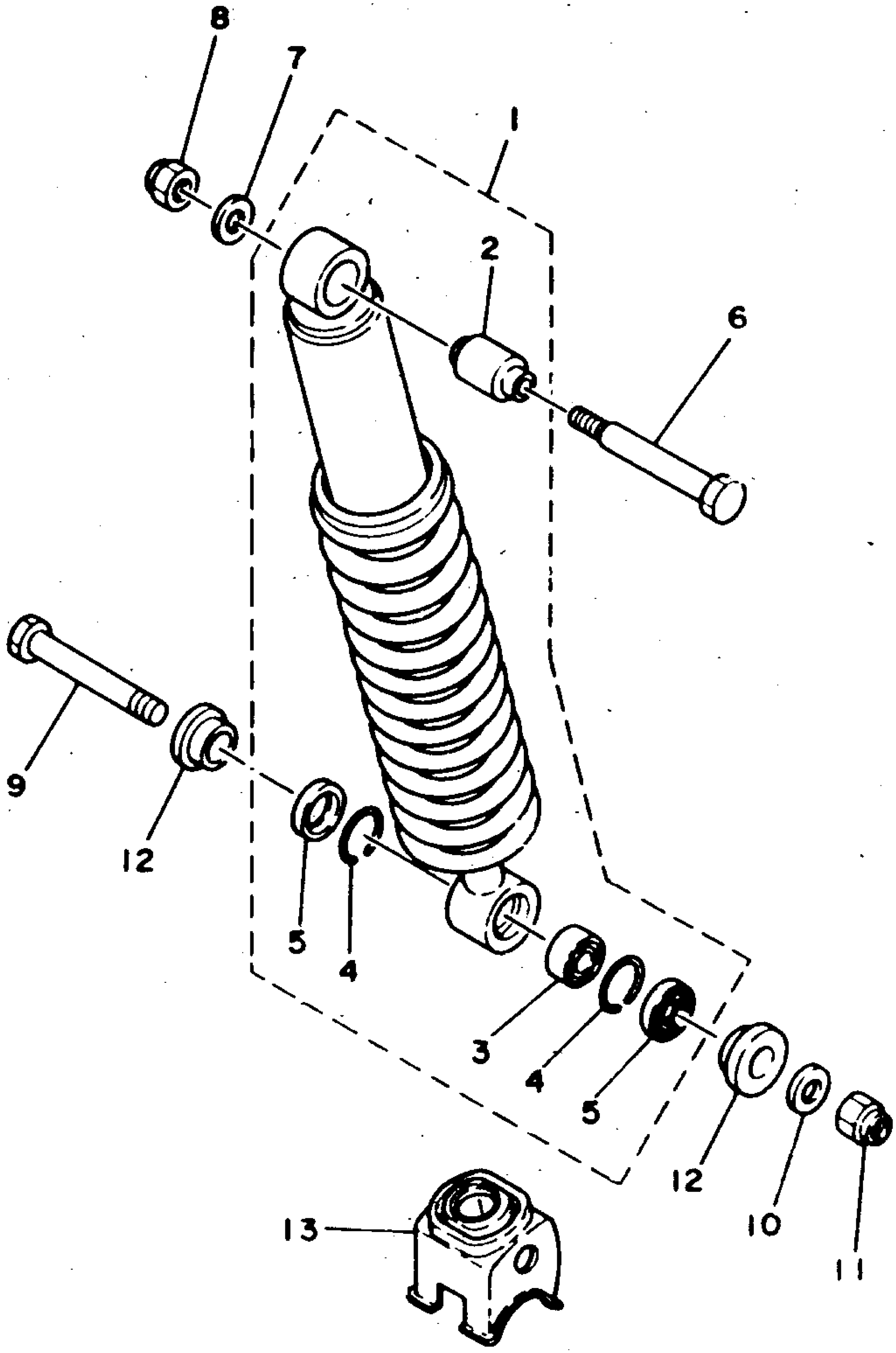

3LD3351-0230

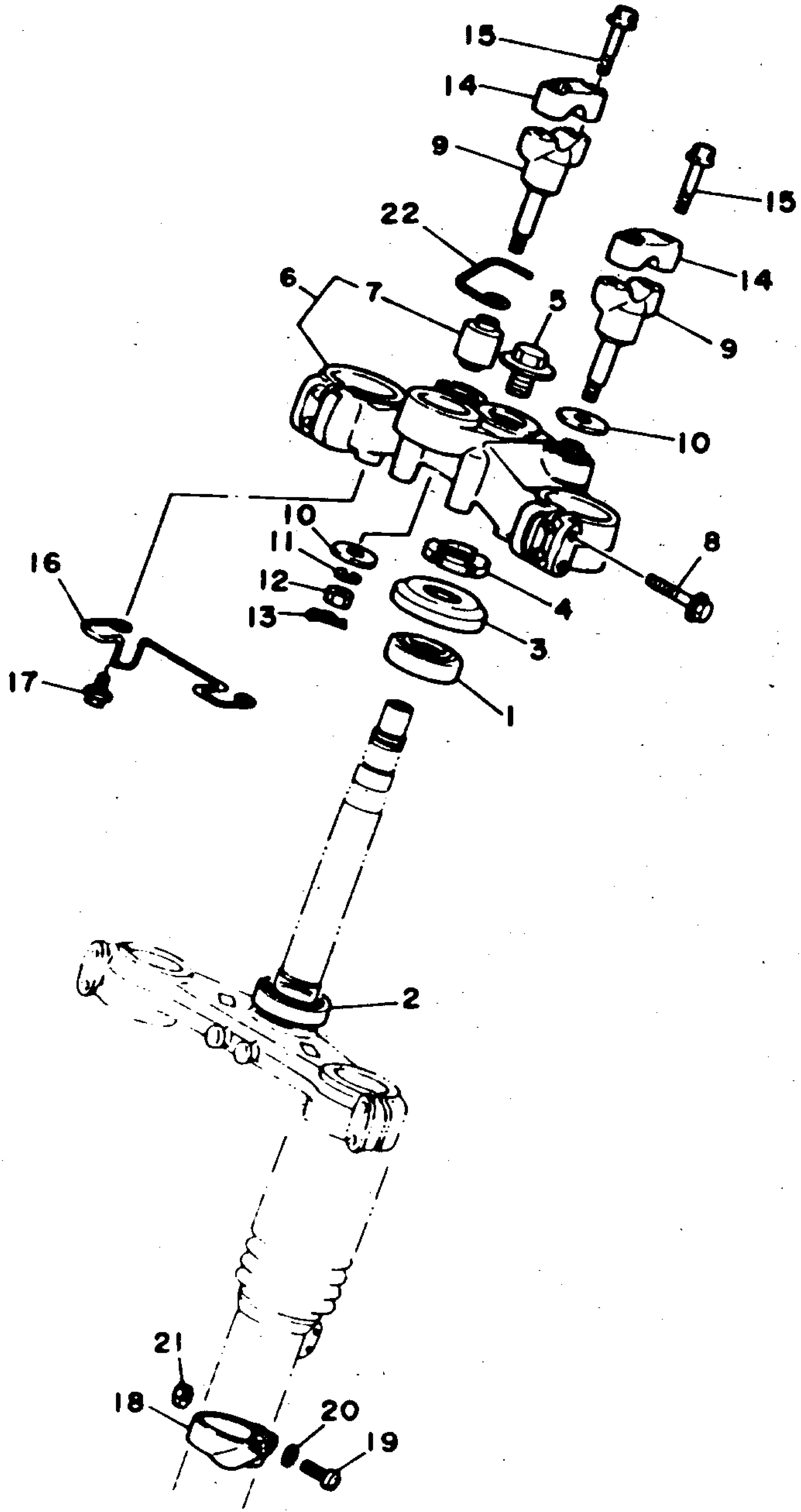

3LD5351-2240

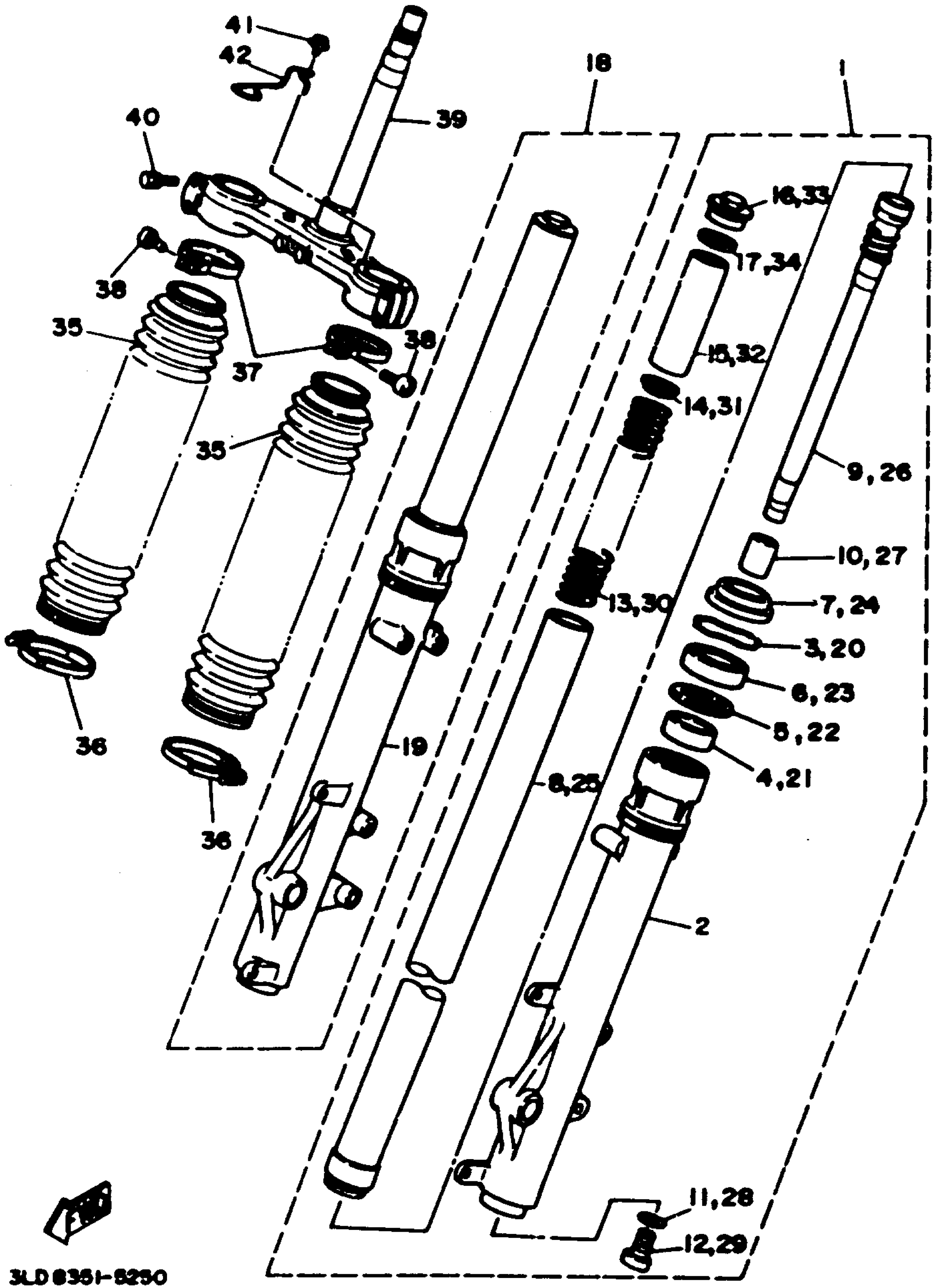

3LD 8351-5250

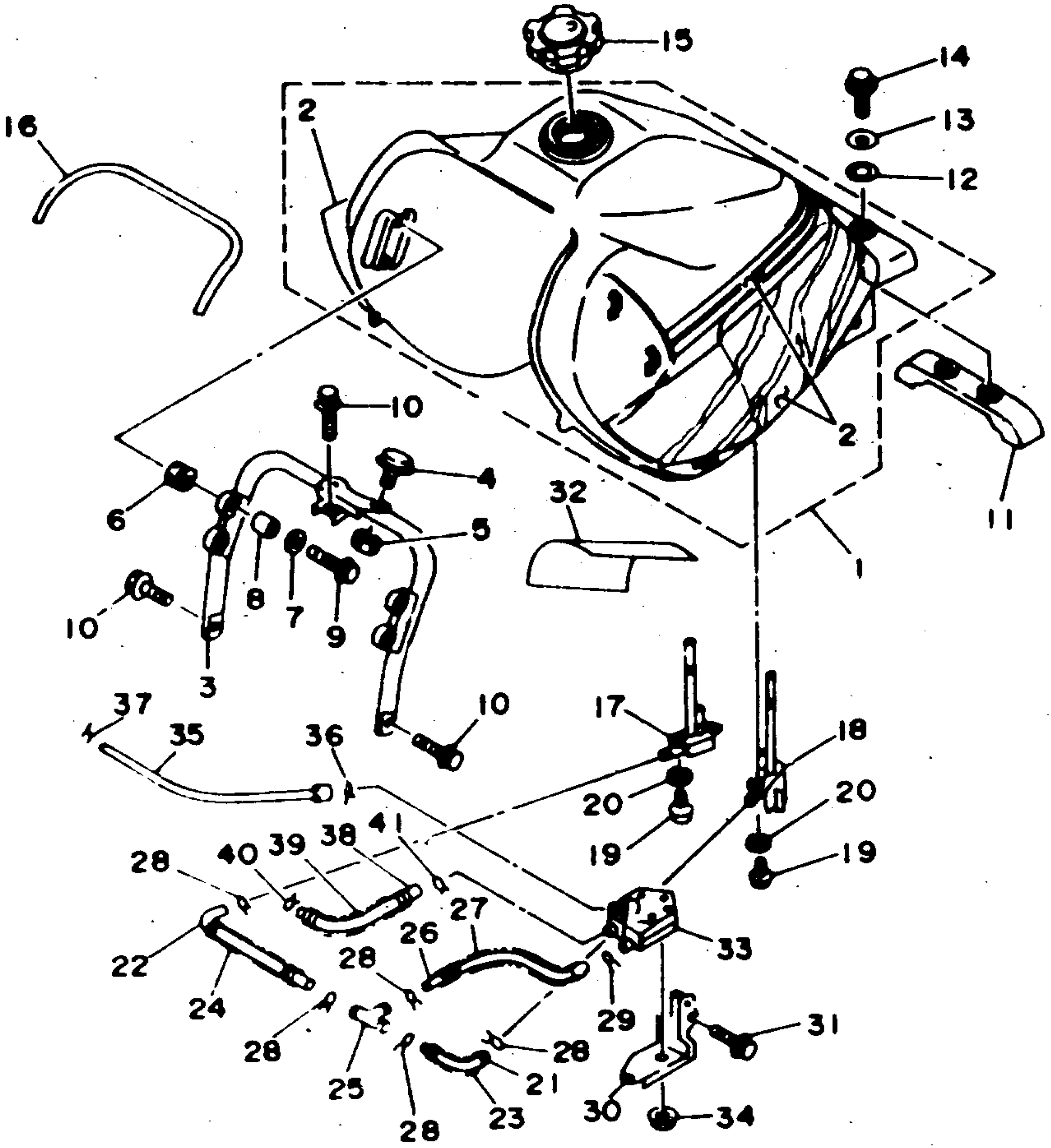

FWD

3L07351-4260

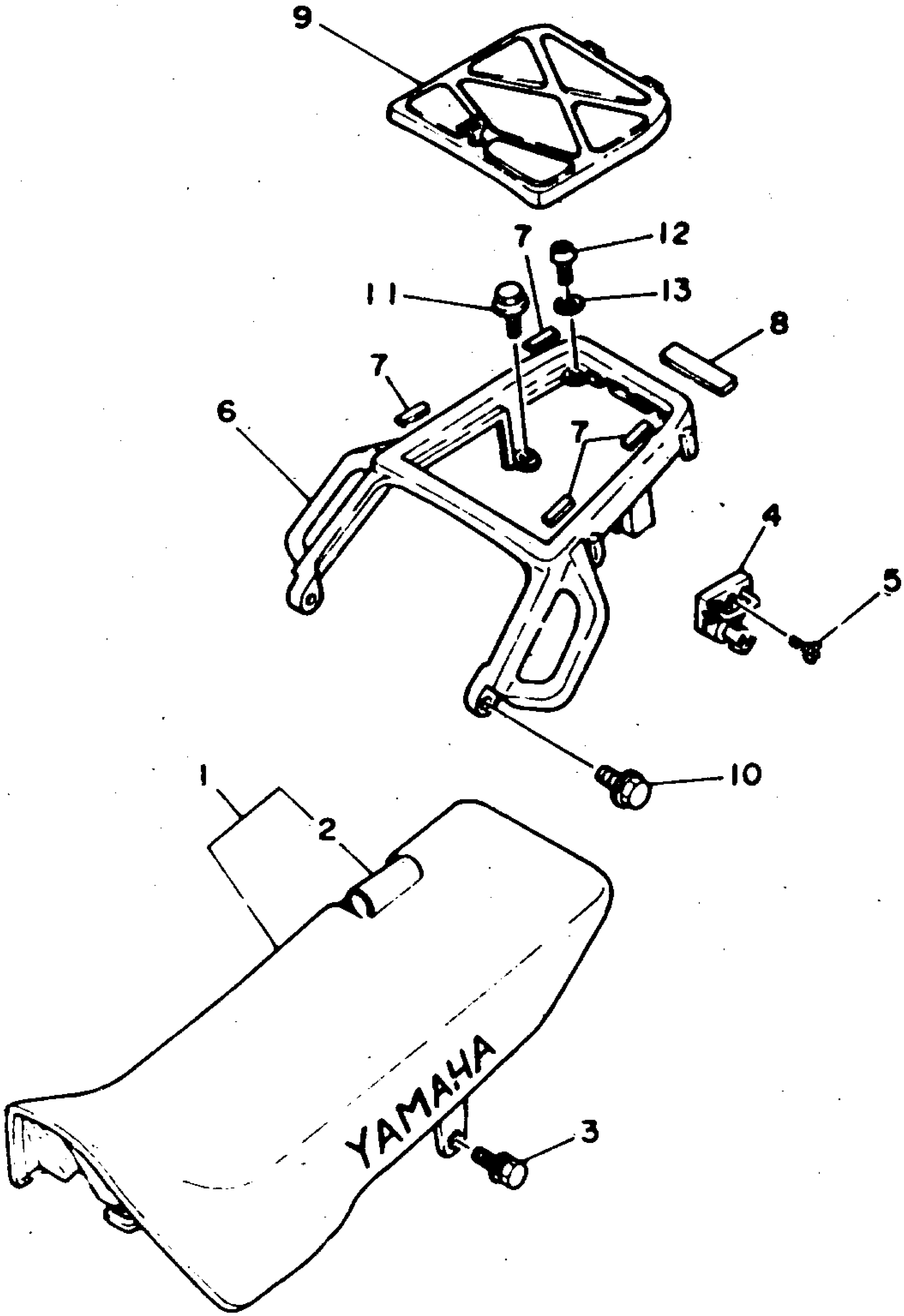

3LD3351-C270

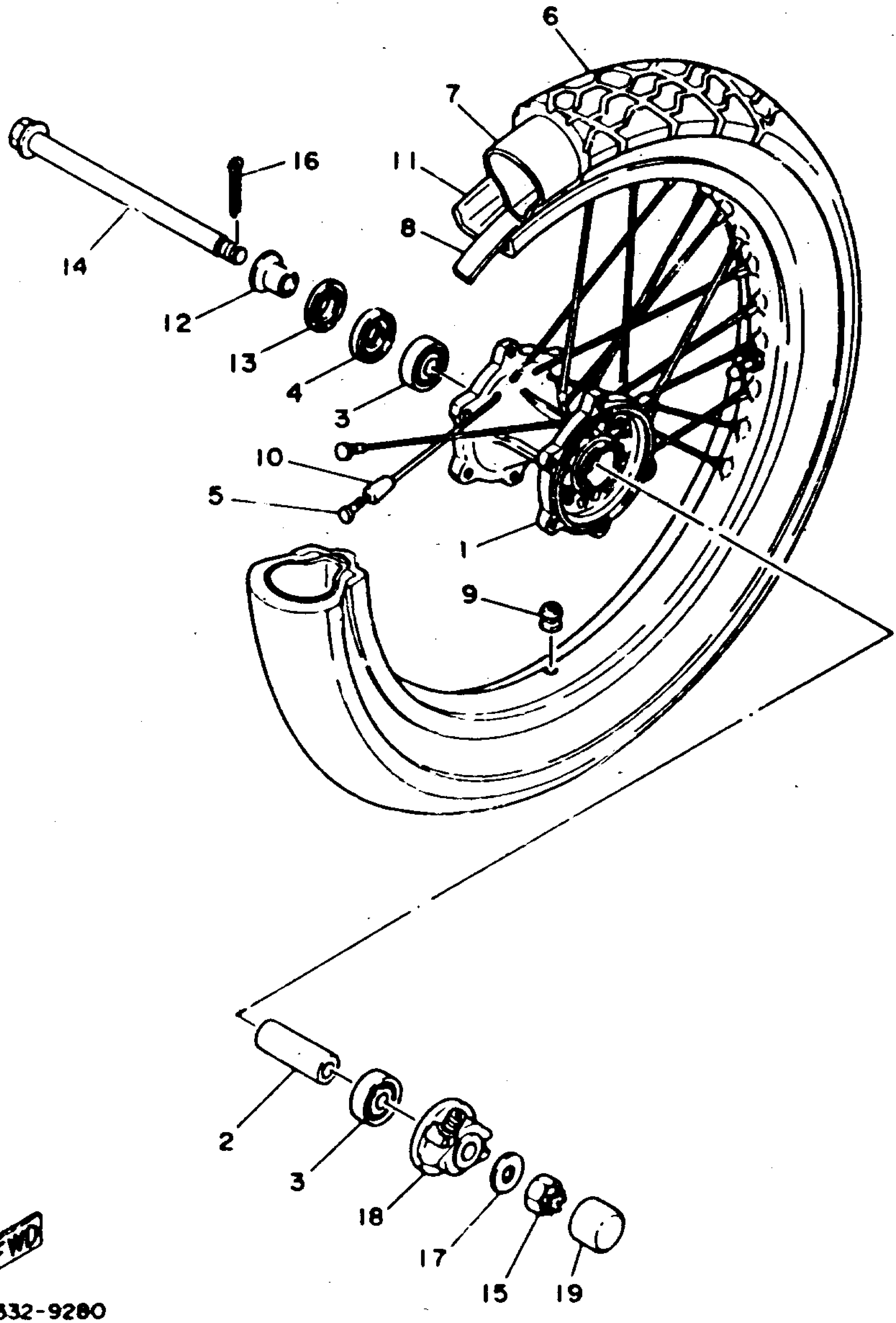

3LD1332-9280

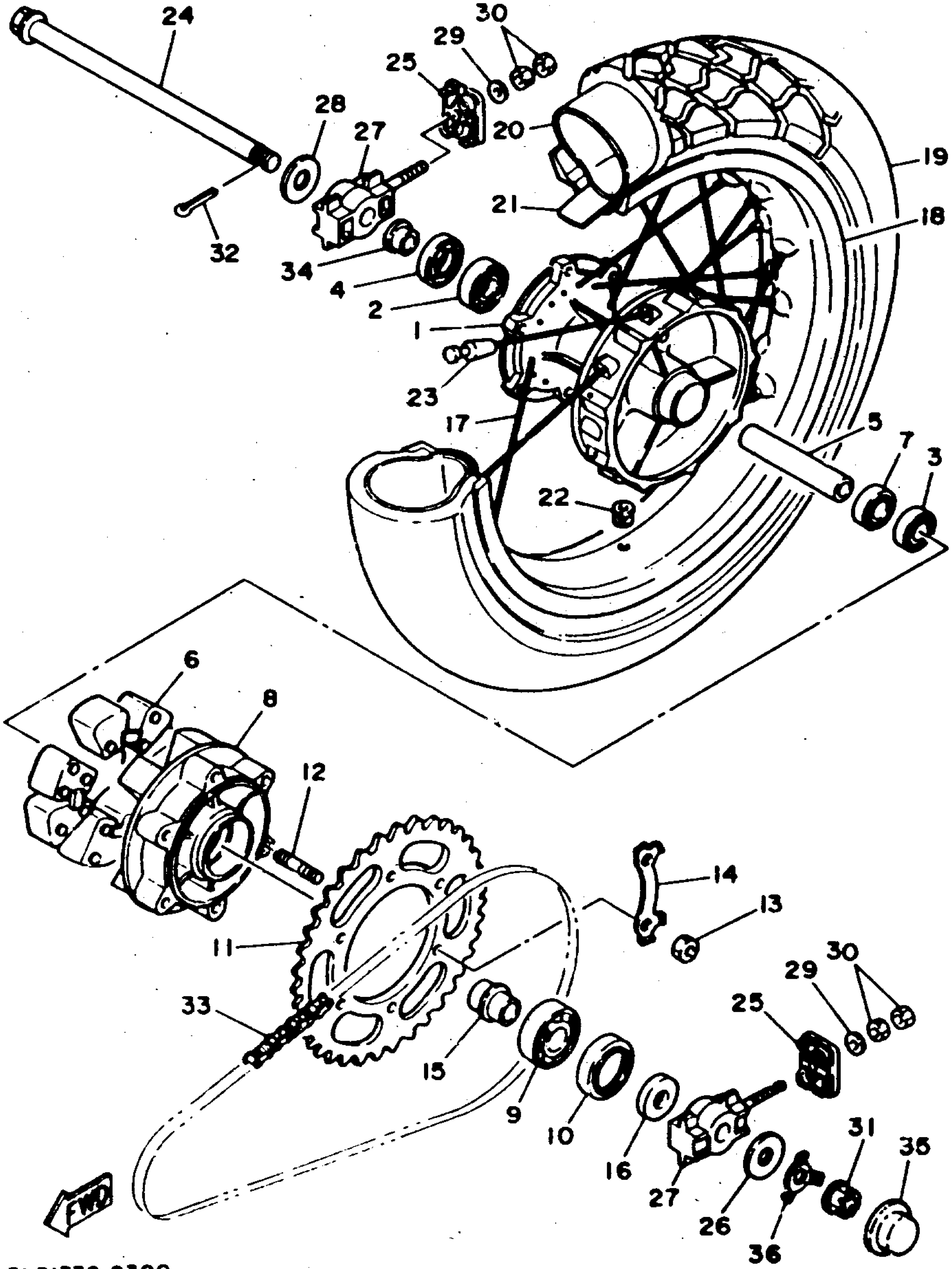

3L01332-9300

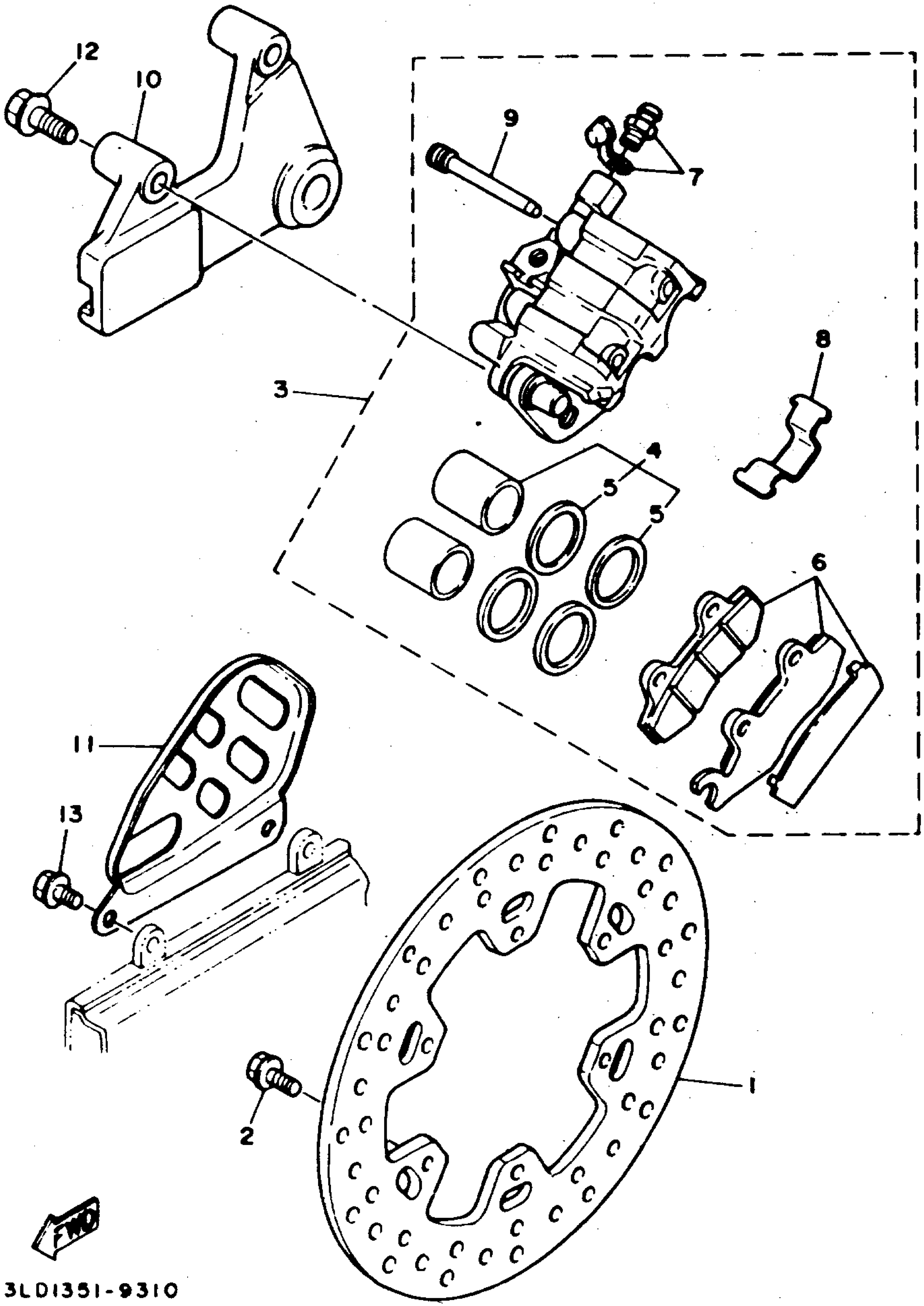

3LD1351-9310

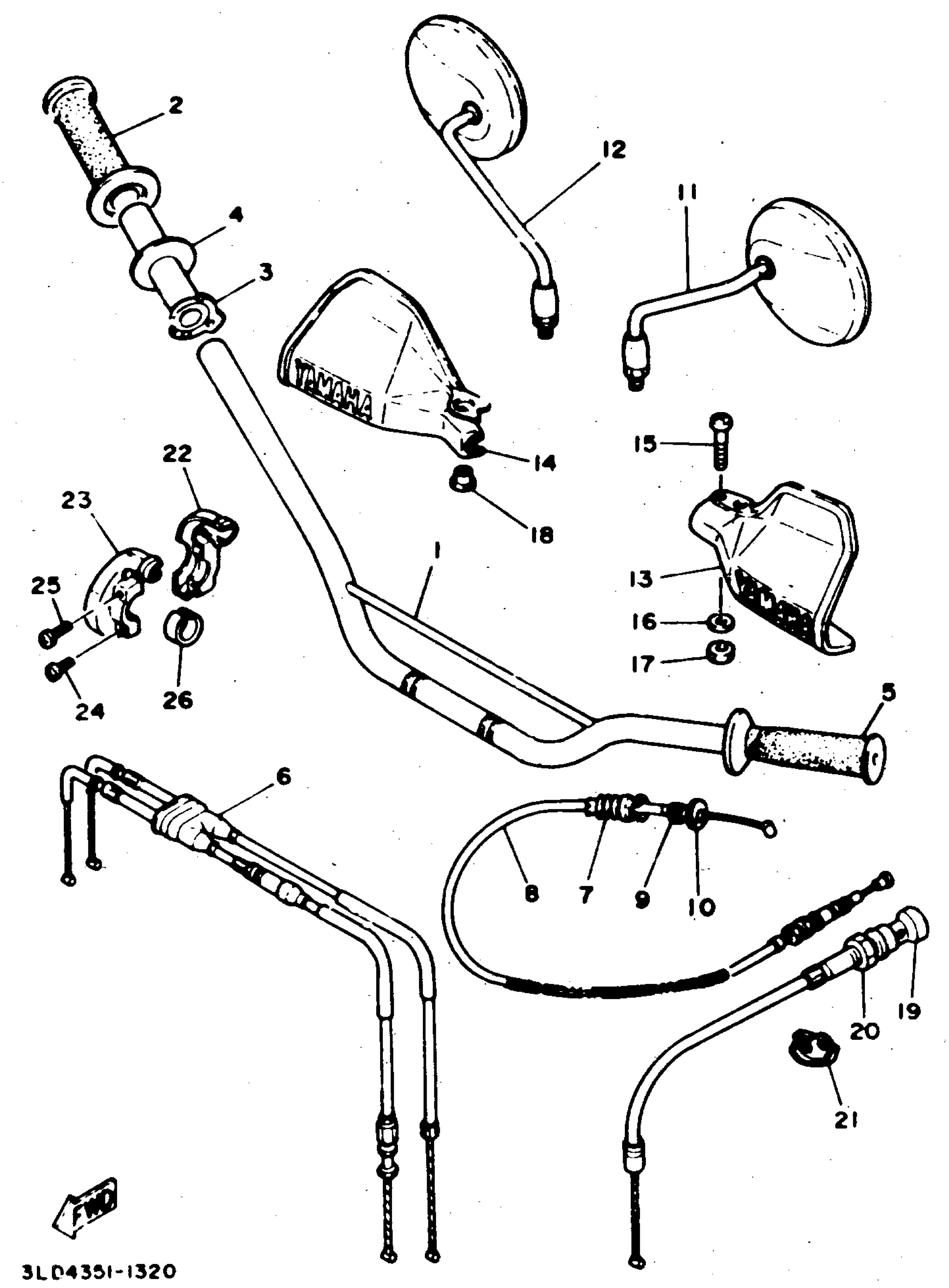

3LD4351-1320

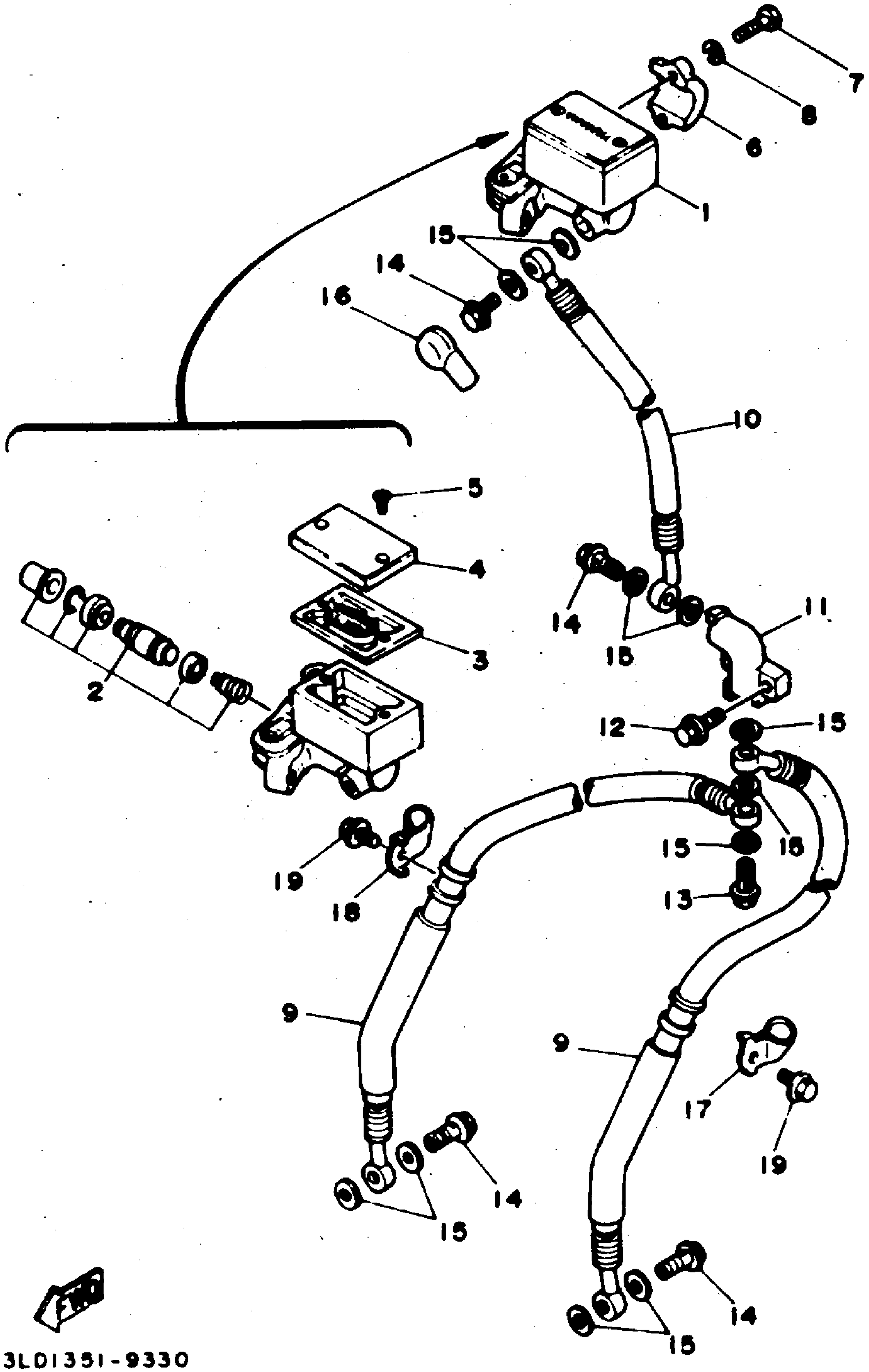

3L01351-9330

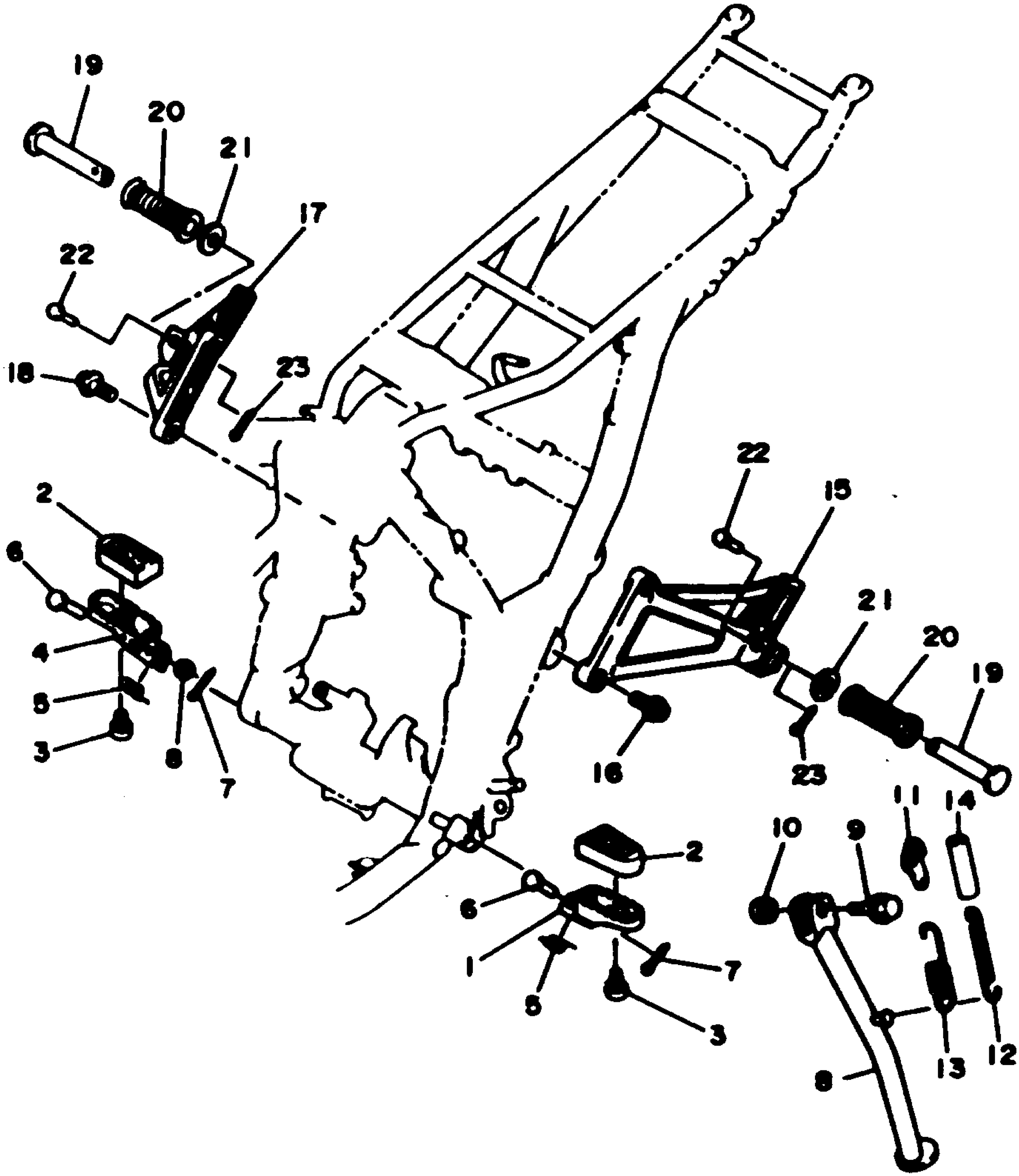

FIG 1

31LD8332-8340

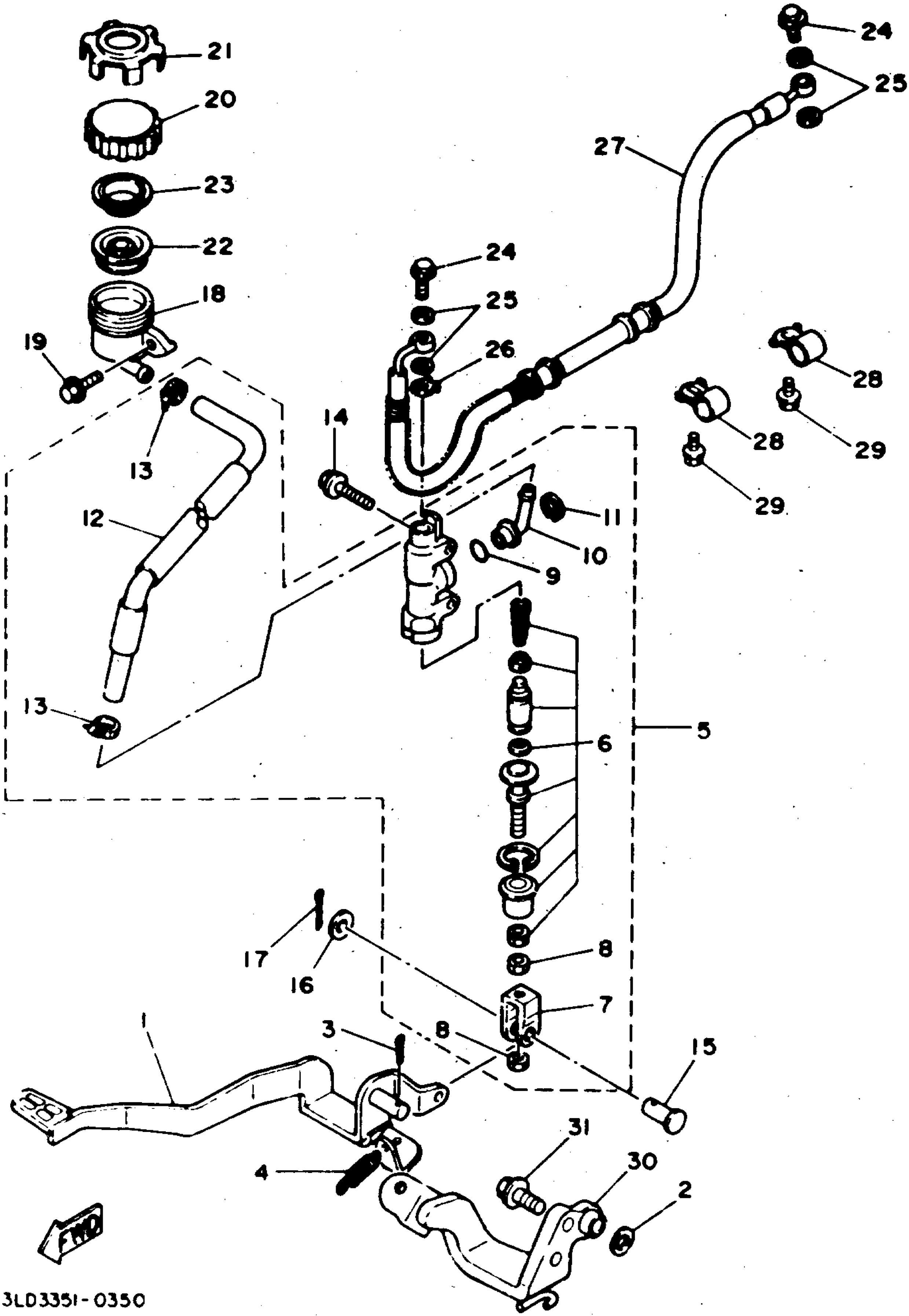

3LD3351-0350

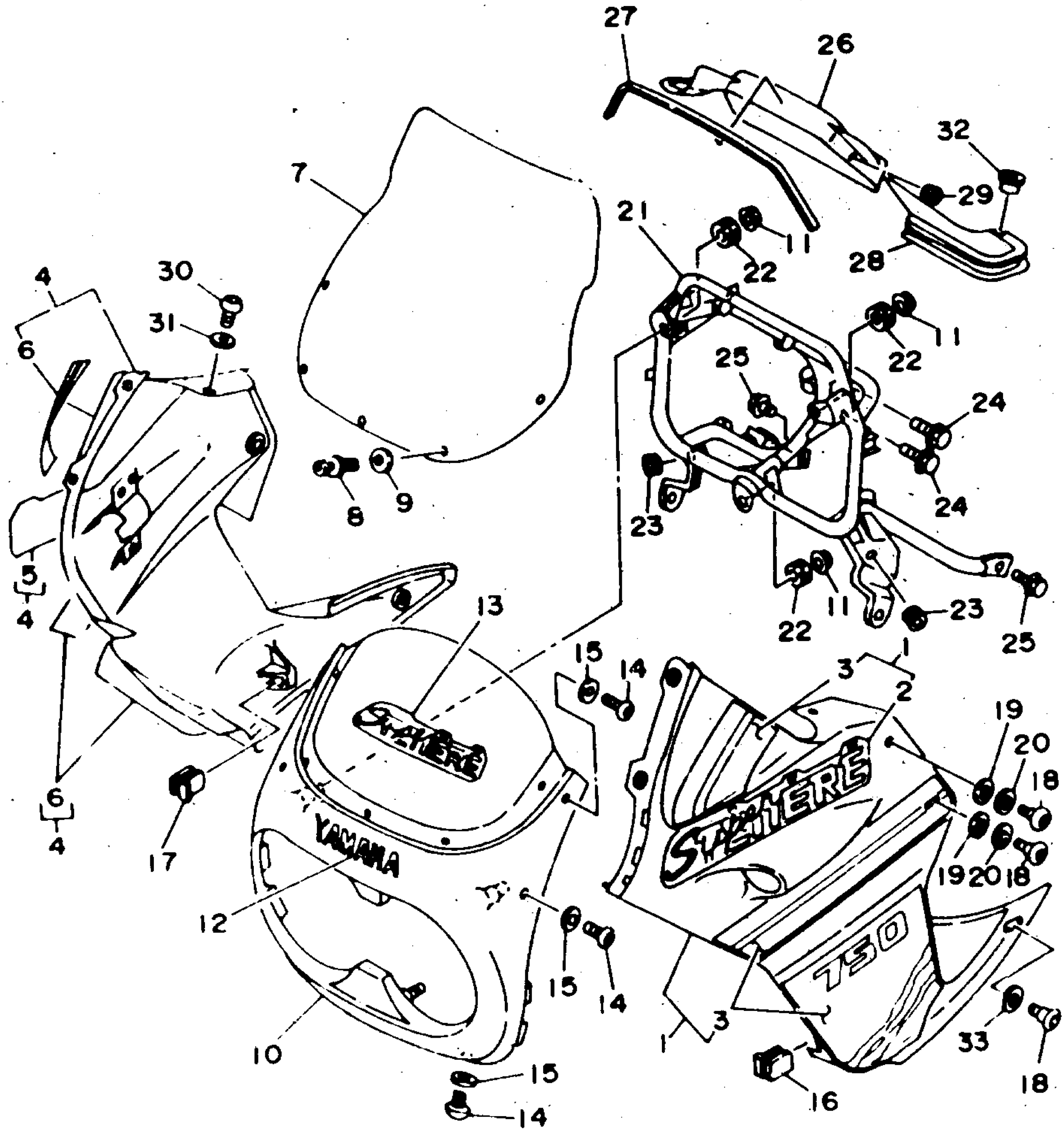

FWD

3LD7351-4360

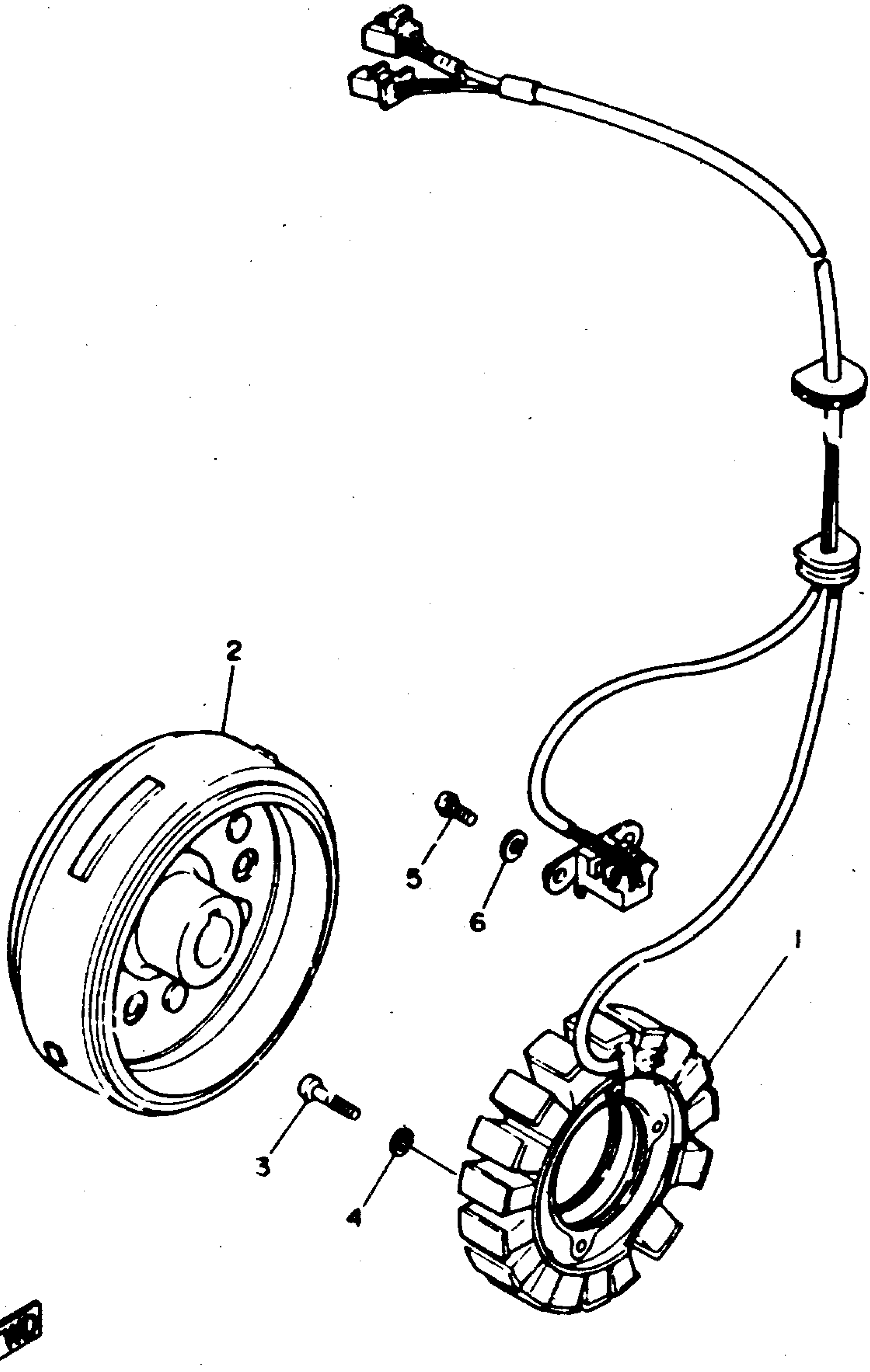

3LD1351-9370

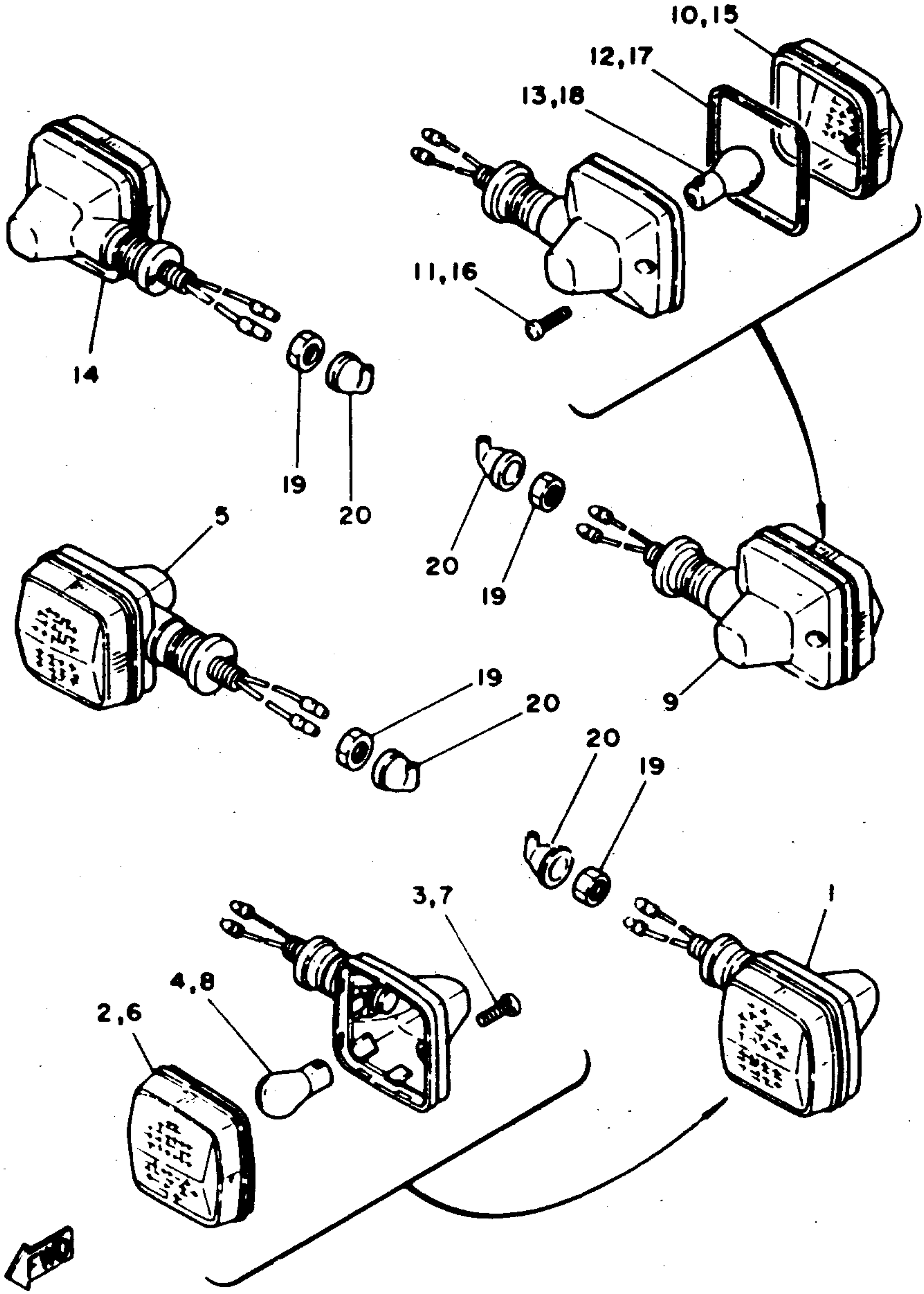

3LD1361-9380

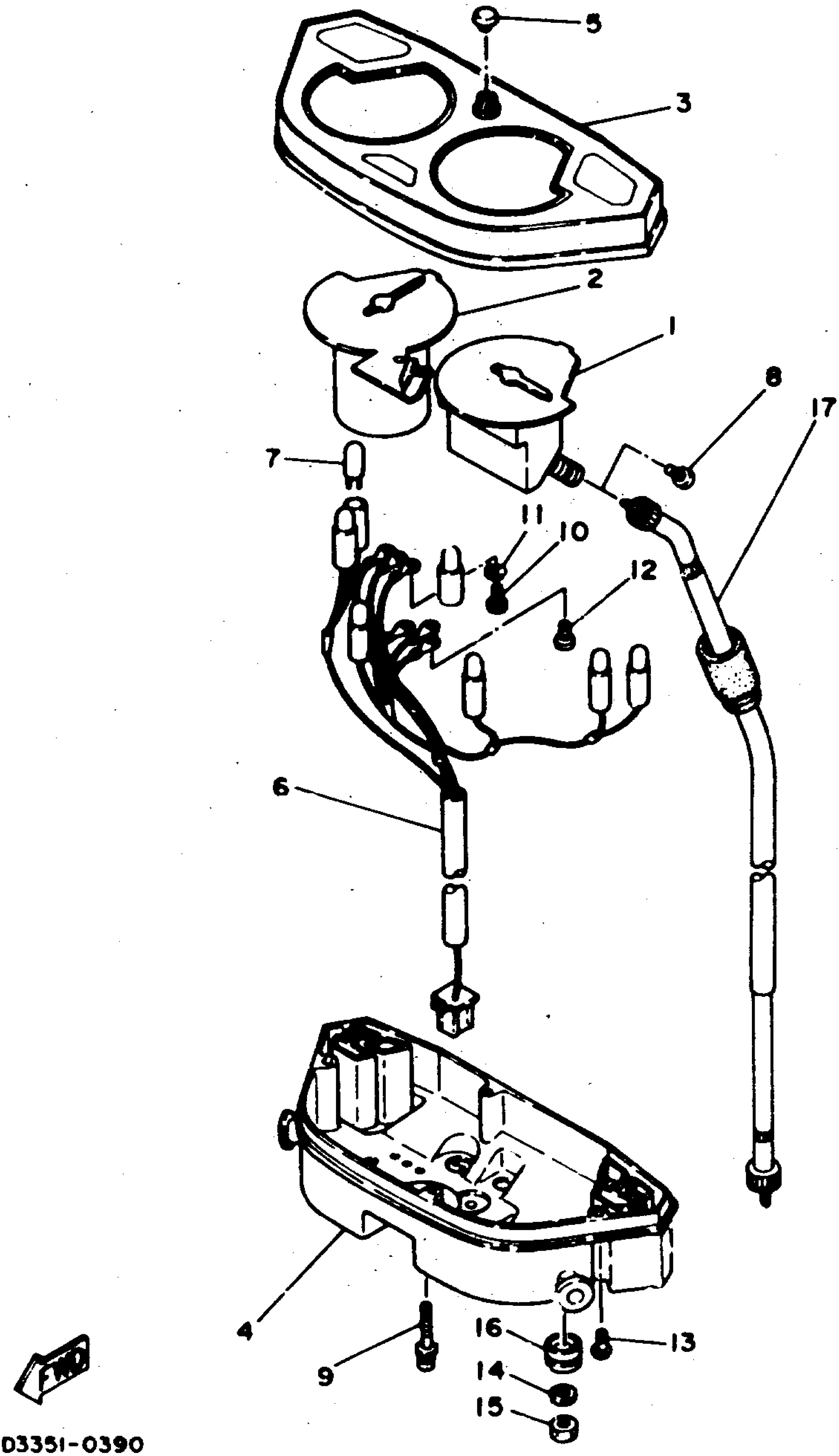

3LD3351-0390

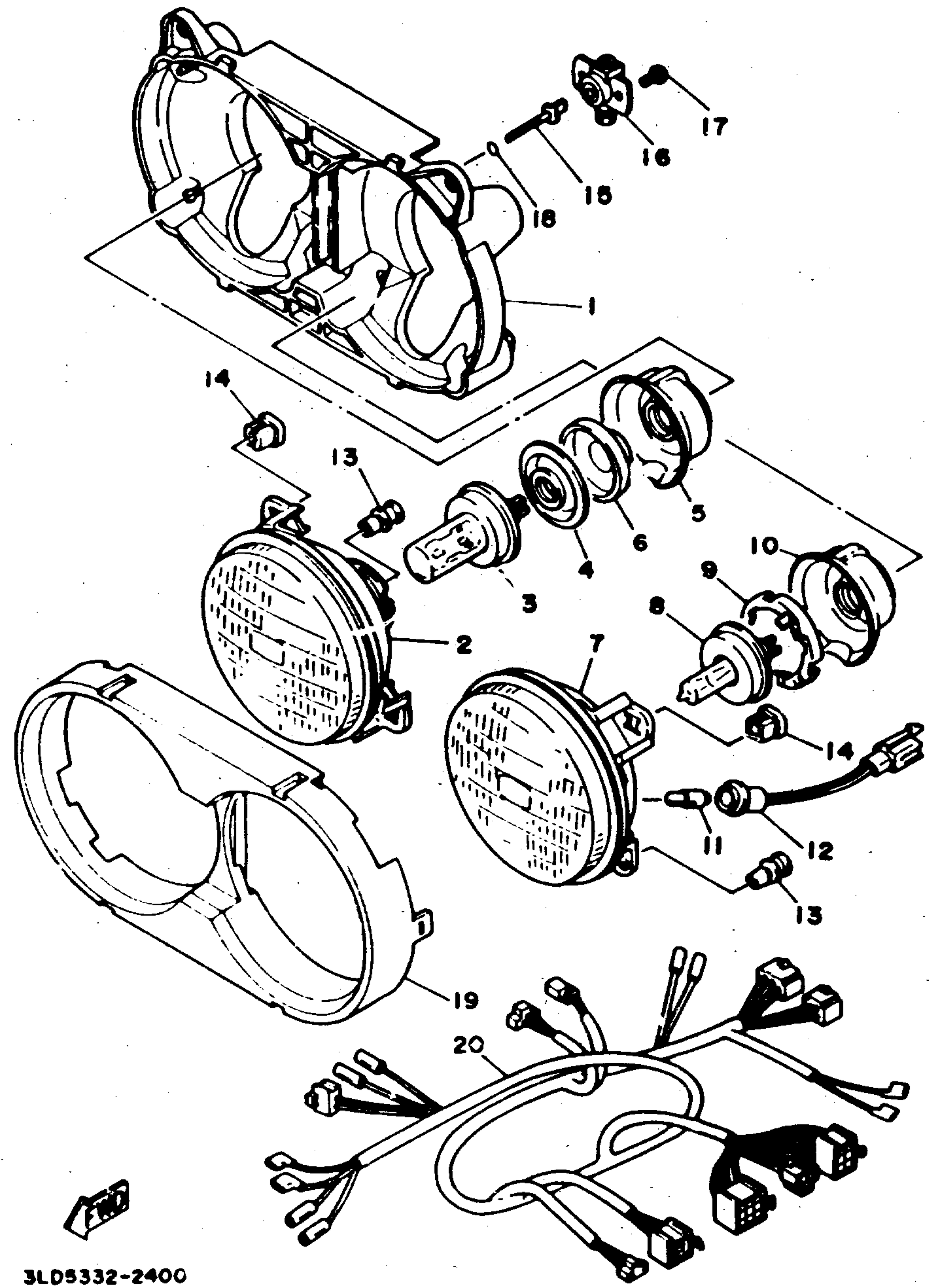

3LD5332-2400

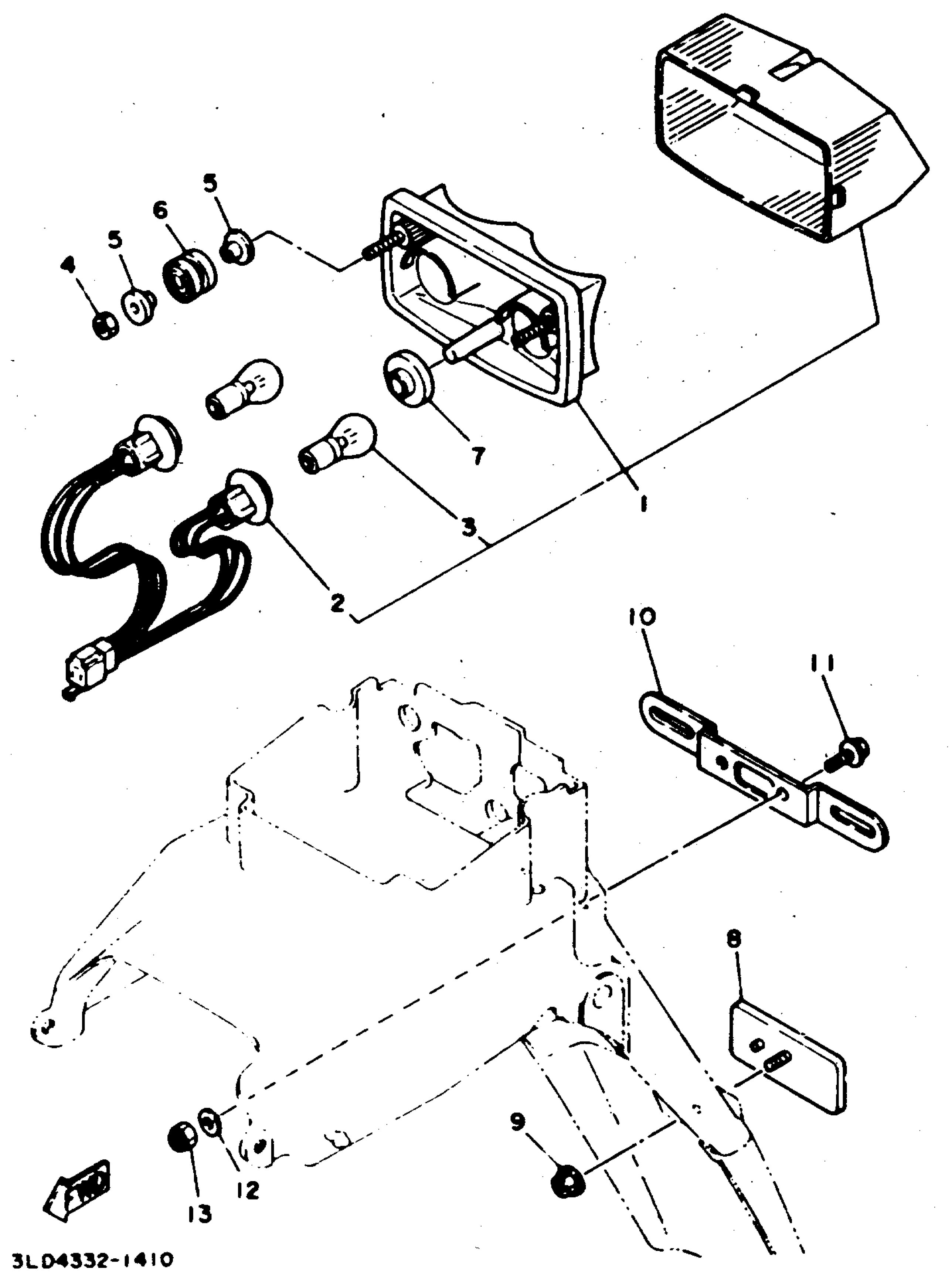

3LD4332-1410

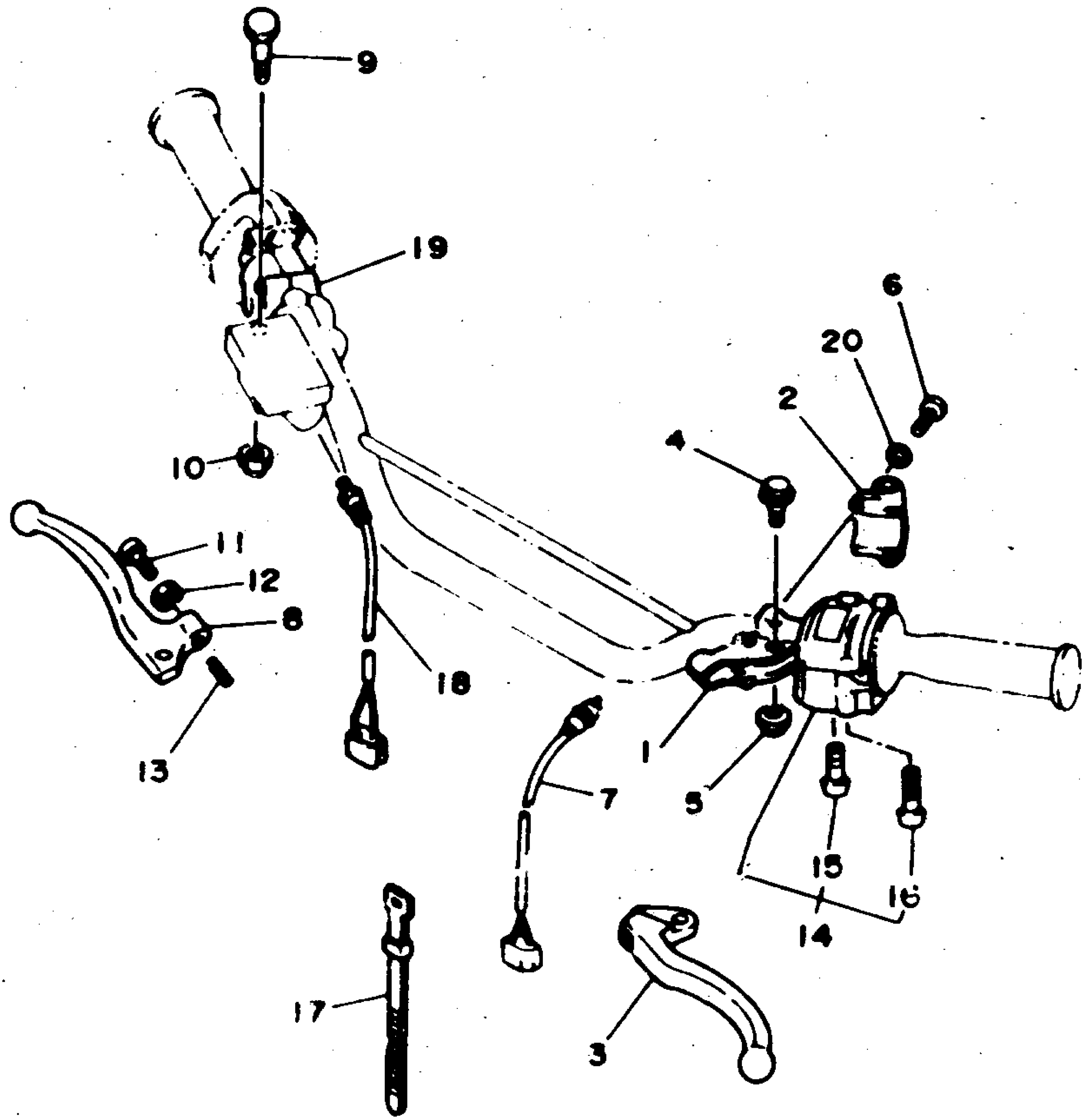

3LD7351-4420

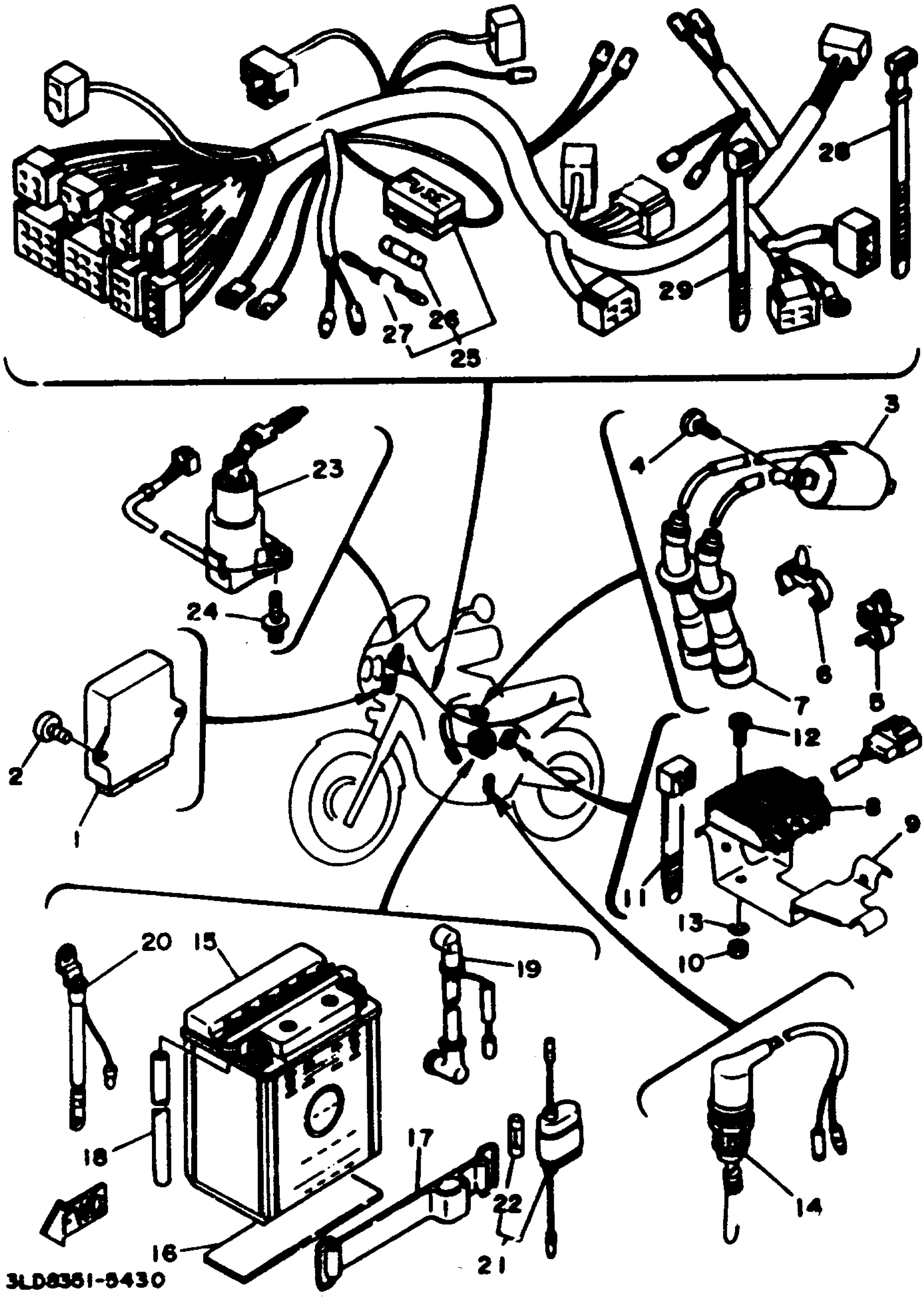
1
2
3
4
5
6
7
8
9
10
11
12
13
14
15
16
17
18
19
20
21
22
23
24
25
26
27
28
29
3LD8361-8430

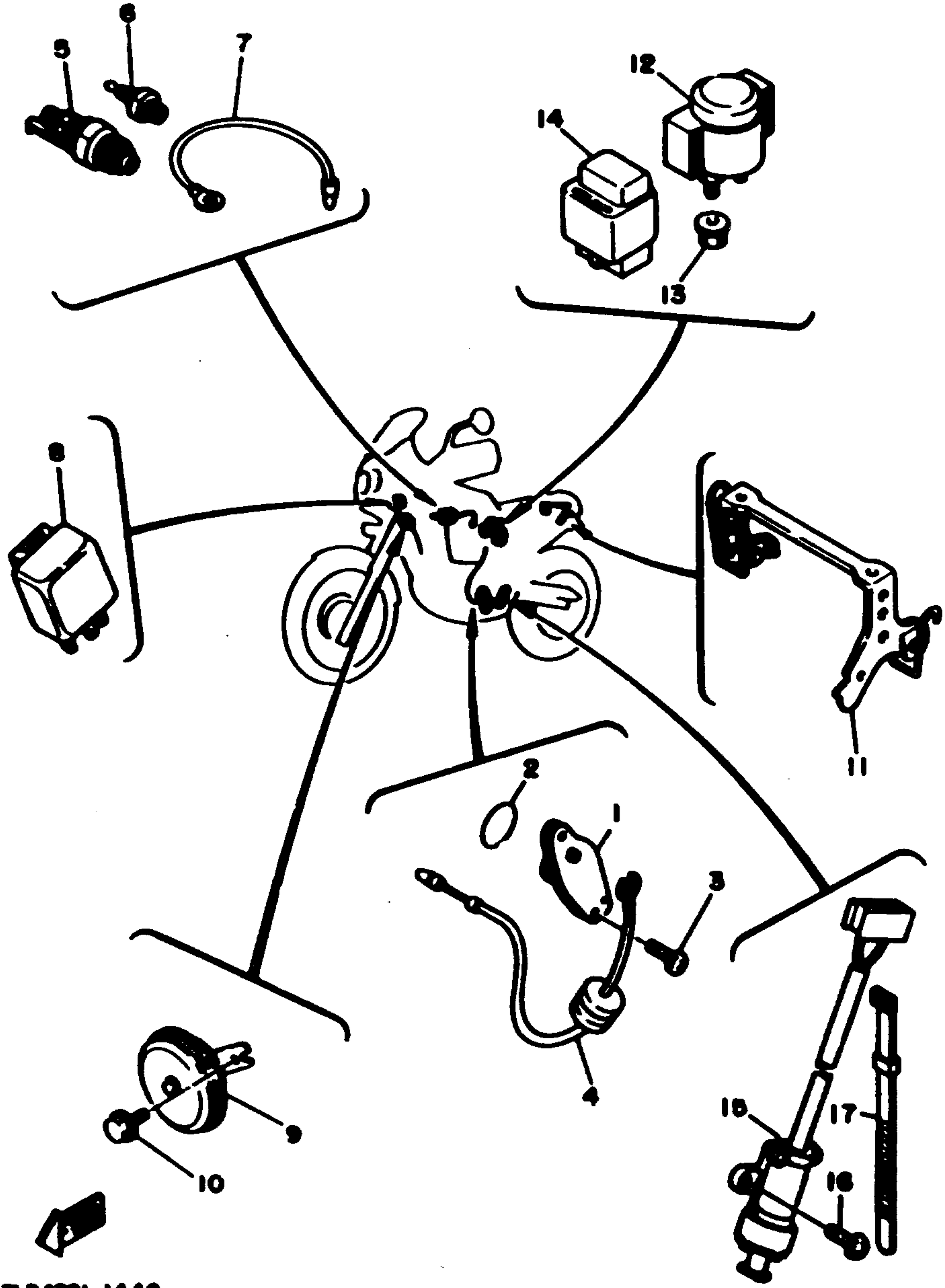
5
6
7
12
14
13
11
2
1
3
4
9
10
15
17
16
3LD-4301-1440

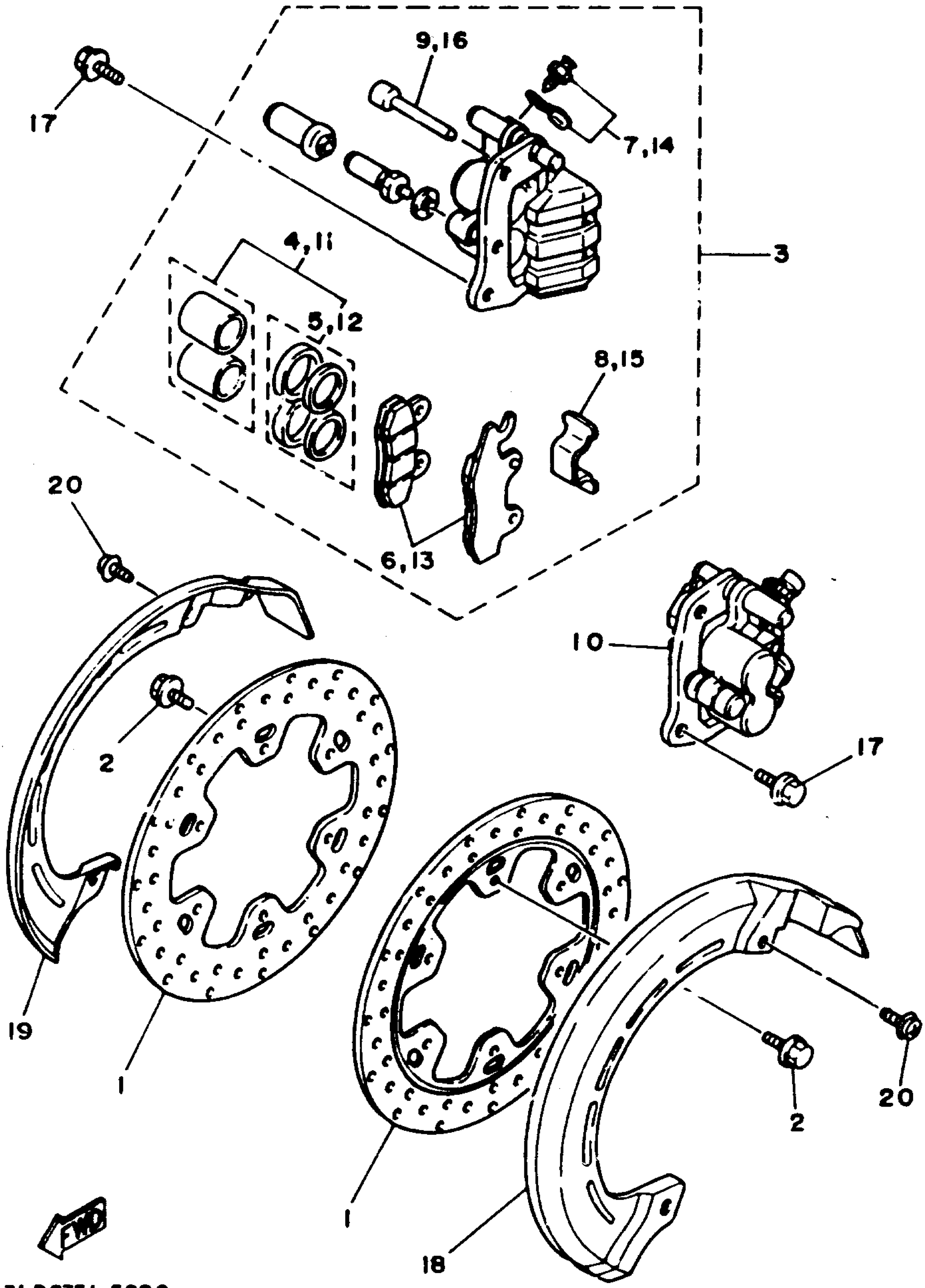

3LD8351-5290