Contenido

Introducción 2
En pocas palabras 6
Llaves, puertas y ventanillas 19
Asientos, sistemas de seguridad 47
Portaobjetos 69
Instrumentos y mandos 88
Iluminación 121
Sistema de infoentretenimiento . 129
Climatización 132
Conducción y manejo 141
Cuidado del vehículo 169
Servicio y mantenimiento 219
Datos técnicos 223
Información de clientes 273
Índice alfabético 274

Introducción

Combustibles	Denominación			
Aceite del motor	Calidad			
	Viscosidad			
Presión de inflado de los neumáticos	Tamaño de neumáticos	delante	detrás	
	Neumáticos de verano			
	Neumáticos de invierno			
Pesos				
	Peso máximo autorizado			
	- Peso en vacío del modelo básico			
	- Peso adicional			
	- Accesorios pesados			
	= Carga			

Datos específicos del vehículo

Por favor, anote los datos de su vehículo en la página anterior para tenerlos a mano. Esta información está disponible en las secciones "Servicio y mantenimiento" y "Datos técnicos", así como en la placa de características.

Introducción

Su vehículo representa un diseño combinado de avanzada tecnología, seguridad, compatibilidad ecológica y economía.

Este Manual de Instrucciones le proporciona toda la información necesaria para conducir el vehículo de forma segura y eficiente.

Informe a los ocupantes sobre los posibles peligros de lesiones y accidentes derivados de un uso incorrecto del vehículo.

Siempre debe cumplir las leyes y los reglamentos del país por donde circule. Dichas leyes pueden diferir de la información contenida en el presente Manual de Instrucciones.

Cuando este Manual de Instrucciones hace referencia a una visita al taller, le recomendamos que acuda a su Reparador Autorizado Opel.

Todos los Reparadores Autorizados Opel le ofrecen un servicio excelente a precios razonables. Personal experimentado, formado por Opel, trabaja según las instrucciones específicas de Opel.

La documentación para el cliente debería estar siempre a mano en el vehículo.

Uso del presente manual

- Este manual describe todas las opciones y características disponibles para este modelo. **Determinadas descripciones, incluidas las de funciones de la pantalla y los menús, pueden no ser aplicables a su vehículo por la variante de modelo, las especificaciones del país, el equipamiento especial o los accesorios.**
- La sección "En pocas palabras" le proporciona una primera visión de conjunto.
- Las tablas de contenidos al principio del manual y de cada sección le ayudarán a localizar la información.
- El índice alfabético le permitirá buscar información específica.
- En este Manual de Instrucciones se representan vehículos con volante a la izquierda. El funcionamiento es similar para los vehículos con volante a la derecha.
- En este manual se utilizan las designaciones de fábrica para los motores. Las designaciones comerciales correspondientes se pueden encontrar en la sección "Datos técnicos".
- Las indicaciones de dirección (p. ej. izquierda o derecha, delante o detrás) se refieren siempre al sentido de marcha.

- Las indicaciones en pantalla pueden no estar en su idioma.
- Los mensajes en pantalla y los rótulos interiores están impresos en **negrita**.

Peligro, advertencia y atención

⚠Peligro

El texto marcado con ⚠**Peligro** ofrece información sobre el riesgo de sufrir lesiones fatales. Si se ignora dicha información, puede haber peligro de muerte.

⚠Advertencia

El texto marcado con ⚠ **Advertencia** ofrece información sobre riesgos de accidentes o lesiones. Si se ignora dicha información, puede haber riesgo de lesiones.

Atención

El texto marcado con **Atención** ofrece información sobre posibles daños en el vehículo. Si se ignora dicha información, el vehículo puede sufrir daños.

Símbolos

Las referencias a páginas se indican mediante ⇨. El símbolo ⇨ significa "véase la página".

Le deseamos muchas horas de agradable conducción.

Adam Opel GmbH

En pocas palabras

Información importante para su primer viaje

Desbloqueo del vehículo

Mando a distancia

Pulse el botón ⍃ para desbloquear y abrir la puerta.

Para abrir el portón trasero, pulse el botón situado debajo de la moldura.

Para abrir la tapa del maletero en el Sedán 4 puertas: pulse el botón ⍃ del mando a distancia durante al menos 2 segundos, la tapa del maletero se desbloquea y se abre ligeramente.

Mando a distancia ⇨ 19, Cierre centralizado ⇨ 24, Compartimento de carga ⇨ 28.

Llave electrónica

Si lleva consigo la llave electrónica, sólo tiene que tirar de la manilla de la puerta para desbloquear el vehículo y abrir la puerta. Para abrir el portón trasero, pulse el botón situado debajo de la moldura.

Sistema Open&Start ⇨ 21.

Ajuste de los asientos

Posición del asiento

Tire del asidero, deslice el asiento, suelte el asidero.

Ajuste de los asientos ⇨ 50, Posición de asiento ⇨ 49.

⚠ Peligro

Para permitir un correcto despliegue del airbag, debe estar sentado a más de 25 cm del volante.

Respaldo del asiento

Gire la rueda de mano. No se apoye en el respaldo mientras lo ajusta.

Ajuste de los asientos ⇨ 50, Posición de asiento ⇨ 49, Abatir el respaldo del asiento del acompañante ⇨ 52.

Altura del asiento

Movimiento de bombeo de la palanca

hacia arriba = más alto
hacia abajo = más bajo

Ajuste de los asientos ⇨ 50, Posición de asiento ⇨ 49.

Inclinación del asiento

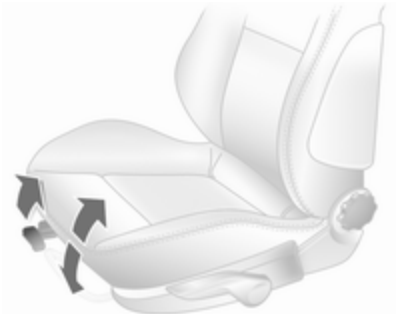

Tire de la palanca, ajuste la inclinación desplazando el peso del cuerpo. Suelte la palanca y enclave audiblemente el asiento en su posición.

Ajuste de los asientos ⇨ 50, Posición de asiento ⇨ 49.

Ajuste del reposacabezas

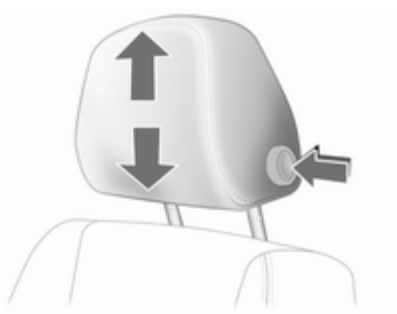

Pulse el botón de desbloqueo, ajuste la altura, enclave.

Reposacabezas ⇨ 47.

Cinturón de seguridad

Extraiga el cinturón de seguridad y enclávelo en el cierre. El cinturón de seguridad no debe estar retorcido y debe quedar bien ajustado al cuerpo. El respaldo no debe estar demasiado inclinado hacia atrás (máximo aprox. 25°).

Para soltar el cinturón, pulse el botón rojo del cierre.

Cinturones de seguridad ⇨ 54, Sistema de airbags ⇨ 57, Posición de asiento ⇨ 49.

Ajuste de los retrovisores

Retrovisor interior

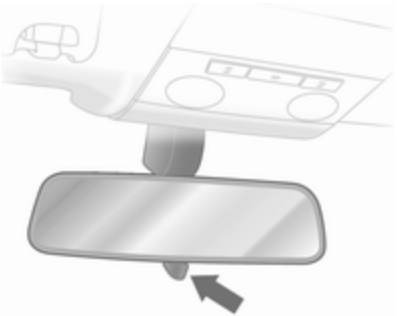

Bascule la palanca en la parte inferior para reducir el deslumbramiento.

Retrovisor interior ⇨ 34, Retrovisor interior con antideslumbramiento automático ⇨ 34.

Retrovisores exteriores

Ajuste eléctrico

Seleccione y ajuste el retrovisor exterior correspondiente.

Ajuste eléctrico ⇨ 32, Retrovisores exteriores convexos ⇨ 32, Retrovisores exteriores plegables ⇨ 33, Retrovisores exteriores térmicos ⇨ 33.

Ajuste del volante

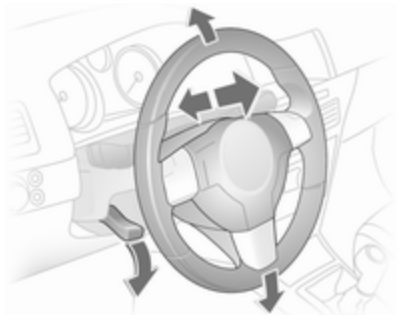

Desbloquee la palanca, ajuste el volante, luego enclave la palanca y asegúrese de que esté totalmente bloqueada. El volante sólo se debe ajustar con el vehículo parado y la dirección desbloqueada.

Sistema de airbags ⇨ 57, Posiciones de la llave del encendido ⇨ 142.

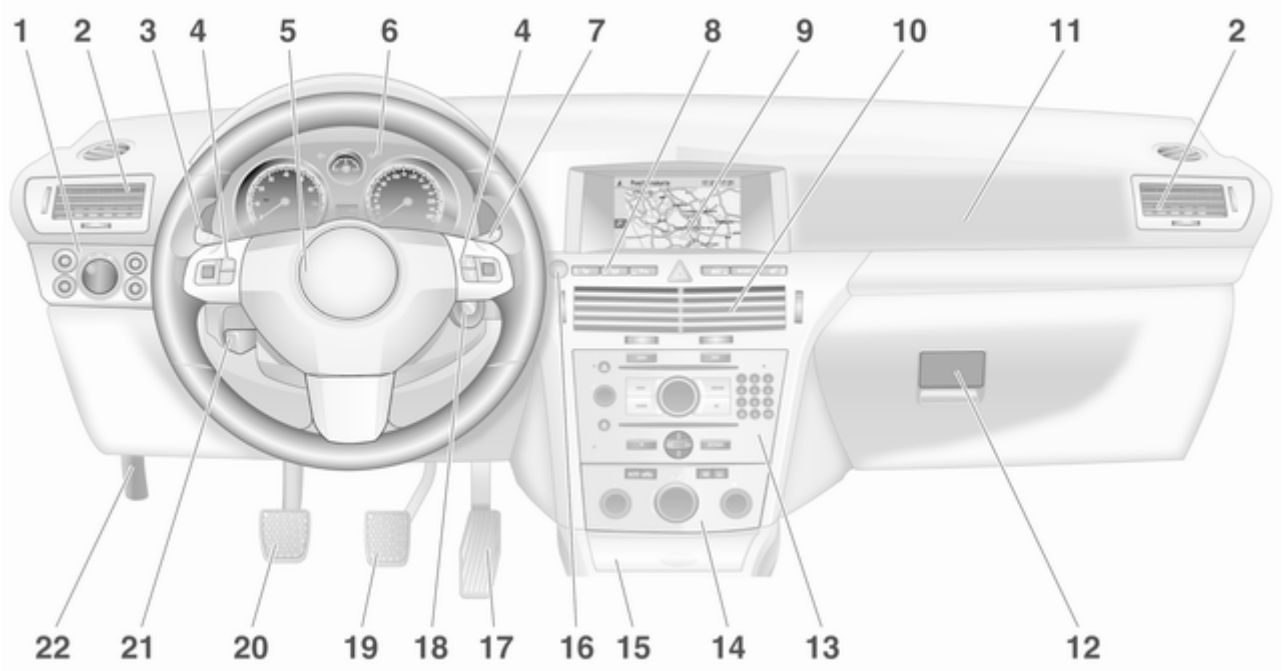
1
2
3
4
5
6
4
7
8
9
10
11
2
22
21
20
19
18
17
16
15
14
13
12

Vista general del tablero de instrumentos

1 Conmutador de las luces … 121
Iluminación de los instrumentos 126
Piloto antiniebla 125
Faros antiniebla 124
Regulación del alcance de los faros 122

2 Salidas de aire laterales 139

3 Intermitentes, ráfagas, luz de cruce y luz de carretera 124
Iluminación de salida 127
Luces de estacionamiento . . 125
Regulador de velocidad 105

4 Mandos en el volante 88

5 Bocina 89
Airbag del conductor 58

6 Instrumentos 95

7 Limpiaparabrisas, lavaparabrisas, lavafaros 89

8 Asiento calefactado izquierdo 53
Sistema de detección de pérdida de presión de los neumáticos 202
Sistema de control de presión de los neumáticos . . 202
Desbloqueo del compartimento de carga 28
Sensores de aparcamiento por ultrasonidos 101
Luces de emergencia 124
Cierre centralizado 24
Modo deportivo 100
Asiento calefactado derecho 53

9 Pantalla de información 105
Ordenador de a bordo 115
Climatizador automático electrónico 136

10 Salidas de aire centrales 139

11 Airbag del acompañante 58

12 Guantera 69

13 Sistema de infoentretenimiento 129

14 Climatizador automático 132

15 Cenicero 93

16 Botón Start/Stop 21

17 Pedal del acelerador 141

18 Cerradura del encendido con bloqueo del volante 142
Sensor para el accionamiento de emergencia del sistema Open&Start 21

19 Pedal del freno 155

20 Pedal del embrague 141

21 Ajuste del volante 88

22 Palanca de desbloqueo del capó 171

Iluminación exterior

Gire el conmutador de las luces

0	=	Desconectar
≡D	=	Luces laterales
≣D	=	Faros
AUTO	=	Control automático de las luces

Pulsar el conmutador de las luces

≢D	=	Faros antiniebla
◐≢	=	Piloto antiniebla

Iluminación ⇨ 121.

Ráfagas, luz de carretera y luz de cruce

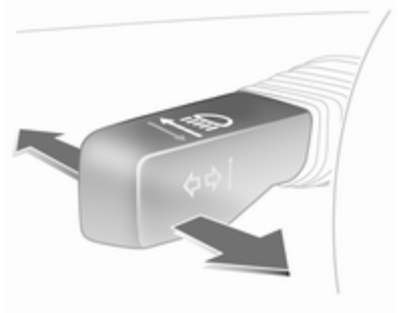

Ráfagas	=	Tire de la palanca
Luz de carretera	=	Presione la palanca
Luz de cruce	=	Presione o tire de la palanca

Luz de carretera ⇨ 122, Ráfagas ⇨ 122.

Señalización de giros y cambios de carril

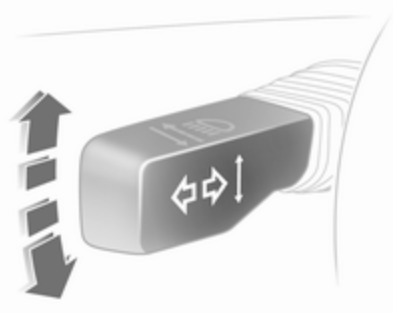

A la derecha	=	Palanca hacia arriba
A la izquierda	=	Palanca hacia abajo

Señalización de giros y cambios de carril ⇨ 124.

Luces de emergencia

Se accionan con el botón ⚠.

Luces de emergencia ⇨ 124.

Bocina

Pulsar .

Sistemas limpia y lavaparabrisas

Limpiaparabrisas

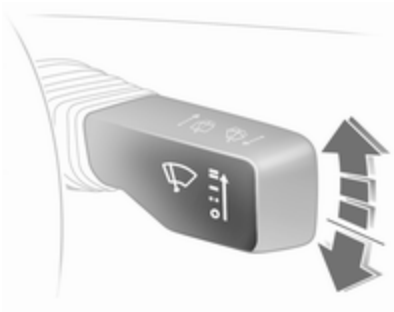

= = velocidad rápida
— = velocidad lenta
– – = conexión a intervalos o funcionamiento automático con sensor de lluvia
O = desconectar

Para un solo barrido cuando los limpiaparabrisas están desconectados, pulse la palanca hacia abajo.

Limpiaparabrisas ⇨ 89, Sustitución de las escobillas ⇨ 175.

Sistemas lavaparabrisas y lavafaros

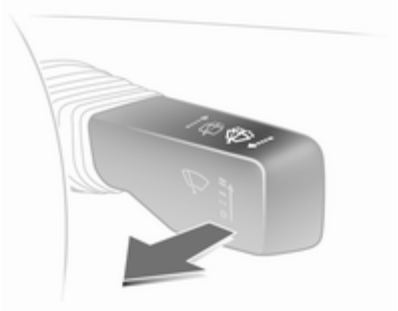

Tire de la palanca.

Sistema lavaparabrisas y lavafaros ⇨ 89, Líquido de lavado ⇨ 174.

Sistemas limpialuneta y lavaluneta

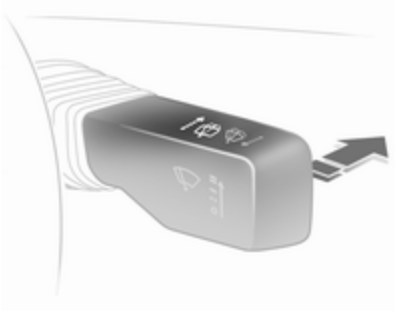

Limpialuneta conectado	=	presione la palanca
Limpialuneta desconectado	=	vuelva a presionar la palanca
Lavado	=	mantenga presionada la palanca

Sistema limpialuneta y lavaluneta ⇨ 90, Sustitución de las escobillas ⇨ 175, Líquido de lavado ⇨ 174.

Climatización

Luneta térmica trasera, retrovisores exteriores térmicos

La resistencia térmica se acciona pulsando el botón ⊞.

Luneta térmica trasera ⇨ 37.

Desempañado y descongelación de los cristales

Distribución de aire en .

Ponga el mando de la temperatura en el nivel más cálido.

Ponga la velocidad del ventilador en el nivel máximo o en **A**.

Refrigeración ❄ conectada.

Pulse el botón .

Climatizador automático ⇨ 132.

Caja de cambios

Cambio manual

Marcha atrás: con el vehículo parado, espere 3 segundos después de pisar el pedal de embrague, apriete el botón de la palanca y engrane la marcha.

Si la marcha no entra con facilidad, ponga la palanca en punto muerto, suelte el pedal del embrague y píselo de nuevo; luego repita la selección de la marcha.

Cambio manual ⇨ 150.

Cambio manual automatizado

N = punto muerto
● = marcha hacia delante
+ = marcha más larga
- = marcha más corta
A = cambio entre modo automático y manual
R = marcha atrás (con bloqueo de la palanca selectora)

Cambio manual automatizado ⇨ 151.

Cambio automático

P = estacionamiento
R = marcha atrás
N = punto muerto
D = marcha hacia delante

La palanca selectora sólo puede moverse de la posición **P** o **N** con el encendido conectado y el pedal del freno pisado (bloqueo de la palanca selectora). Para seleccionar **P** o **R**, pulse el botón de la palanca selectora.

El cambio automático está disponible en dos versiones ⇨ 146.

Al salir de viaje

Comprobaciones antes de comenzar un viaje

- La presión de los neumáticos y su estado ⇨ 201, ⇨ 253.
- El nivel de aceite del motor y de los demás líquidos ⇨ 172.
- Todos los cristales, retrovisores, iluminación exterior y placas de matrícula deben estar en buen estado y libres de suciedad, nieve o hielo.
- La correcta posición de los asientos, cinturones de seguridad y retrovisores ⇨ 49, ⇨ 55, ⇨ 32.
- El funcionamiento de los frenos a baja velocidad, especialmente si los frenos están húmedos.

Arranque del motor con cerradura del encendido

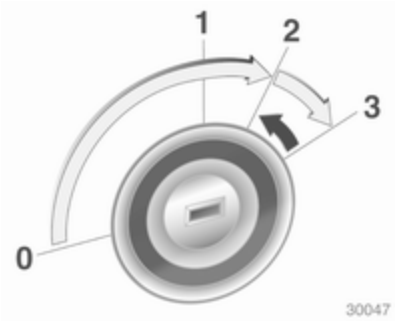

Gire la llave a la posición 1. Mueva ligeramente el volante para desactivar el bloqueo. Accione el embrague y el freno, cambio automático en **P** o **N**, no acelere; con motor diésel: gire la llave a la posición 2 para el precalentamiento y espere hasta que se apague el testigo de control ; gire la llave a la posición 3 y suéltela cuando el motor esté en marcha.

Arranque del motor con el botón Start/Stop

La llave electrónica debe estar en el interior del vehículo. Accione el embrague y el freno, cambio automático en **P** o **N**, no acelere; con motor diésel: pulse brevemente el botón para iniciar el precalentamiento, mueva ligeramente el volante para desactivar el bloqueo, espere hasta que se apague el testigo de control y luego pulse el botón durante 1 segundo y suéltelo cuando el motor esté en marcha.

Sistema Open&Start ⇨ 21.

Estacionamiento

- Accione siempre el freno de estacionamiento sin pulsar el botón de desbloqueo. En pendientes, aplíquelo con toda la firmeza posible. Para reducir el esfuerzo, pise el pedal del freno al mismo tiempo.
- Apague el motor. Gire la llave del encendido hasta 0 y sáquela o, con el vehículo parado, pulse el botón Start/Stop y abra la puerta del conductor. Gire el volante hasta que perciba que se ha bloqueado.

  En vehículos con cambio automático, la llave sólo puede sacarse cuando la palanca selectora está en la posición **P**. Si no está seleccionada la posición **P** o no está aplicado el freno de estacionamiento, parpadeará "P" en la pantalla indicadora del cambio durante unos segundos.
- Si el vehículo está en una superficie plana o cuesta arriba, engrane la primera o mueva la palanca selectora a **P** antes de desconectar el encendido. Si el vehículo está cuesta arriba, gire las ruedas

delanteras en la dirección contraria al bordillo.

Si el vehículo está cuesta abajo, engrane la marcha atrás o mueva la palanca selectora a **P** antes de desconectar el encendido. Gire las ruedas delanteras hacia el bordillo.

- Bloquee el vehículo con el botón ⚌ del mando a distancia o con el sensor en la manilla de una puerta delantera.

  Para activar el seguro antirrobo y el sistema de alarma antirrobo, pulse dos veces el botón ⚌ o toque dos veces el sensor en la manilla de una puerta delantera.
- No estacione el vehículo sobre una superficie fácilmente inflamable. La elevada temperatura del sistema de escape podría inflamar dicha superficie.
- En vehículos con cambio manual automatizado, el testigo de control ⓘ parpadea durante unos segundos después de desconectar el encendido si el freno de estacionamiento no está accionado ⇨ 112.
- Cierre las ventanillas y el techo solar o el TwinTop.
- Los ventiladores de refrigeración del motor pueden seguir funcionando después de desconectar el motor ⇨ 170.
- Después de circular a un régimen elevado o alta carga, se debe dejar funcionar el motor brevemente con baja carga o al ralentí durante unos 30 segundos antes de pararlo, a fin de proteger el turbocompresor.

Llaves, bloqueo ⇨ 19, Inmovilización del vehículo durante un periodo de tiempo prolongado ⇨ 169, Accionamiento del techo TwinTop ⇨ 40.

Llaves, puertas y ventanillas

Llaves, cerraduras 19
Puertas 28
Seguridad del vehículo 29
Retrovisores exteriores 32
Retrovisor interior 34
Ventanillas 34
Techo 38

Llaves, cerraduras

Llaves

Llaves de repuesto

El número de llave figura en el Car Pass o en una etiqueta separable.

Al pedir llaves de repuesto debe indicarse el número de llave correspondiente, ya que la llave es un componente del sistema inmovilizador.

Cerraduras ⇨ 215, sistema Open&Start, llave electrónica ⇨ 21.

Llave con paletón plegable

Pulse el botón para desplegarlo. Para plegar la llave, pulse primero el botón.

Car Pass

El Car Pass contiene datos relacionados con la seguridad del vehículo y debe guardarse en un lugar seguro.

Al acudir a un taller, estos datos del vehículo son necesarios para realizar determinados trabajos.

Mando a distancia

Se usa para accionar:

- Cierre centralizado
- Sistema antirrobo
- Sistema de alarma antirrobo
- Elevalunas eléctricos
- Techo eléctrico del Astra TwinTop

El mando a distancia tiene un alcance aproximado de 5 metros. Dicho alcance puede verse afectado por influencias externas. Las luces de emergencia se iluminan para confirmar el accionamiento.

Debe tratarlo con cuidado, protegerlo de la humedad y de las temperaturas altas, y no accionarlo innecesariamente.

Avería

Si el cierre centralizado no se activa con el mando a distancia, puede deberse a lo siguiente:

- Se ha excedido el alcance
- La tensión de la pila es demasiado baja
- Accionamiento repetido y frecuente del mando a distancia fuera del alcance de recepción del vehículo; será necesario volver a sincronizarlo
- Sobrecarga del cierre centralizado debido a un accionamiento frecuente en breves intervalos; se interrumpe la alimentación de corriente durante un breve período de tiempo
- Interferencia de ondas de radio de mayor potencia procedentes de otras fuentes

Desbloqueo ⇨ 24.

Sustitución de la pila del mando a distancia

Sustituya la pila en cuanto disminuya el alcance.

Las pilas no deben arrojarse a la basura doméstica. Deben desecharse en un punto de recogida autorizado para su reciclaje.

Llave con paletón plegable

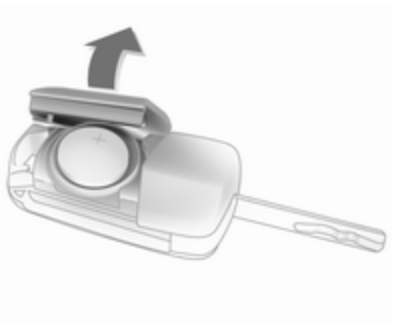

Despliegue la llave y abra la unidad. Sustituya la pila (tipo CR 2032), prestando atención a la posición de montaje. Cierre la unidad y sincronice el mando a distancia.

Llave con paletón fijo

Haga sustituir la pila en un taller.

Sincronización del mando a distancia

Después de sustituir la pila, desbloquee la puerta con la llave en la cerradura de la puerta del conductor. El mando a distancia se sincronizará cuando conecte el encendido.

Ajustes memorizados

Siempre que se saca la llave del encendido, la llave memoriza automáticamente los siguientes ajustes:

- Climatizador automático electrónico
- Info-Display
- Sistema de infoentretenimiento
- Iluminación del tablero de instrumentos

Los ajustes memorizados se activan automáticamente la próxima vez que la llave se use para desbloquear el vehículo.

Sistema Open&Start

Permite el accionamiento, sin la llave mecánica, de lo siguiente:

- Cierre centralizado
- Sistema antirrobo
- Sistema de alarma antirrobo
- Elevalunas eléctricos
- El encendido y el motor de arranque

El conductor sólo tiene que llevar consigo la llave electrónica.

Pulse el botón **Start/Stop**. Se conecta el encendido. Se desactivan el inmovilizador electrónico y el bloqueo del volante.

Para arrancar el motor, mantenga pulsado el botón **Start/Stop** mientras pisa los pedales del freno y del embrague.

Cambio automático: el motor sólo se puede arrancar cuando la palanca selectora está en la posición **P** o **N**.

El motor y el encendido se desconectan pulsando de nuevo el botón **Start/Stop**. El vehículo debe estar parado. El inmovilizador se activa al mismo tiempo.

Si se ha desconectado el encendido y el vehículo está parado, el bloqueo del volante se activa automáticamente cuando se abre o cierra la puerta del conductor.

Testigo de control ⇨ 103.

Nota

No ponga la llave electrónica en el compartimento de carga ni delante de la Info-Display.

Los campos de los sensores situados en las manillas de la puertas deben mantenerse limpios para asegurar un correcto funcionamiento.

Si se descarga la batería, no se debe remolcar o arrancar el vehículo empujando o remolcando, ya que no se podrá desbloquear el volante.

Mando a distancia

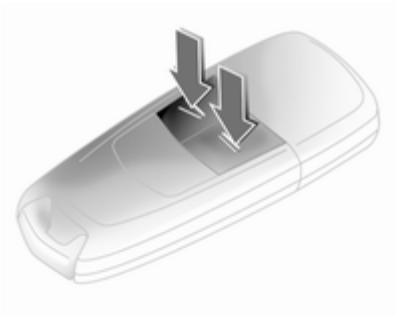

La llave electrónica tiene también una función de mando a distancia.

Accionamiento de emergencia

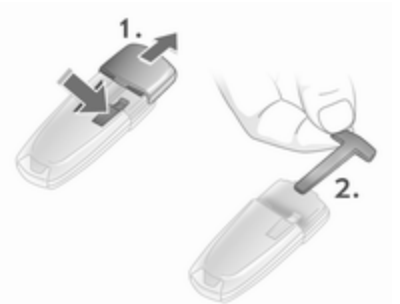

Si también falla el mando a distancia, puede desbloquearse o bloquearse la puerta del conductor con la llave de emergencia alojada en la llave electrónica: pulse el mecanismo de bloqueo y desmonte la tapa ejerciendo una ligera presión. Desplace la llave de emergencia hacia fuera, sobre el dispositivo de enclavamiento, y sáquela.

La llave de emergencia sólo puede bloquear o desbloquear la puerta del conductor. Desbloqueo del vehículo completo ⇨ 24. En vehículos con sistema de alarma antirrobo, se puede disparar la alarma al desbloquear el vehículo. Desactive la alarma desconectando el encendido.

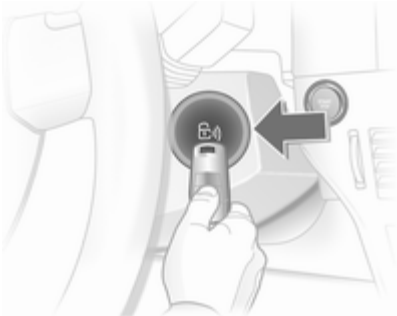

Coloque la llave electrónica en la posición marcada y pulse el botón **Start/Stop**.

Para apagar el motor, pulse el botón **Start/Stop** durante al menos 1 segundo.

Bloquee la puerta del conductor con la llave de emergencia. Bloqueo del vehículo completo ⇨ 24.

Esta opción es sólo para casos de emergencia. Recurra a la ayuda de un taller.

Cambio de la pila de la llave electrónica

Sustituya la pila en cuanto el sistema no funcione correctamente o se reduzca el alcance. Se avisa de la necesidad de sustituir la pila mediante **InSP3** en la indicación de servicio o mediante un mensaje del Check-Control en la Info-Display.

Indicación de servicio ⇨ 96, Pantalla de información ⇨ 113.

Las pilas no deben arrojarse a la basura doméstica. Deben desecharse en un punto de recogida autorizado para su reciclaje.

Para sustituir la pila, pulse el mecanismo de bloqueo y desmonte la tapa ejerciendo una ligera presión. Empuje la tapa del otro lado hacia fuera.

Sustituya la pila (tipo CR 2032), atendiendo a la posición de montaje. Enclave las tapas.

Sincronización del mando a distancia

El mando a distancia se sincroniza automáticamente en cada proceso de arranque.

Avería

Si no es posible accionar el cierre centralizado o arrancar el motor, puede deberse a una de las causas siguientes:

- avería en el mando a distancia ⇨ 19
- llave electrónica fuera del alcance de recepción

Para subsanar la causa de la avería, cambie la posición de la llave electrónica.

Cierre centralizado

Permite bloquear y desbloquear las puertas, el compartimento de carga y la tapa del depósito de combustible.

Al tirar de una manilla interior se abre la puerta y se desbloquea el vehículo completo.

Nota
En caso de accidente de una determinada gravedad, el vehículo se desbloquea automáticamente.

Nota
Poco tiempo después del desbloqueo con el mando a distancia, las puertas se bloquean automáticamente si no se ha abierto ninguna puerta.

Desbloqueo

Mando a distancia

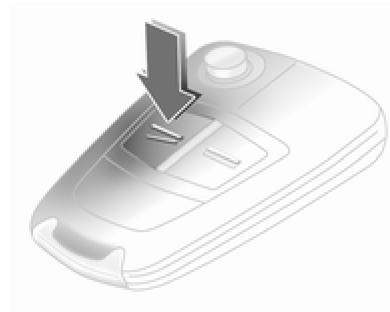

Pulse el botón ⊵.

Llave electrónica

Tire de la manilla de una puerta o pulse el botón situado debajo de la moldura del portón trasero.

La llave electrónica debe estar fuera del vehículo, a menos de 1 metro de distancia aproximadamente.

Bloqueo

Cierre las puertas, el compartimento de carga y la tapa del depósito de combustible. Si la puerta del conductor no está bien cerrada, el cierre centralizado no funcionará.

Mando a distancia

Pulse el botón ⚌.

Llave electrónica

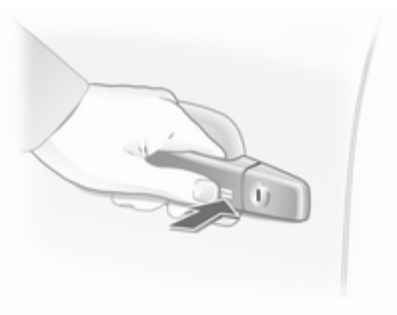

Toque el campo del sensor en la manilla de una de las puertas delanteras.

La llave electrónica debe estar fuera del vehículo, a menos de 1 metro de distancia aproximadamente. La otra llave electrónica no debe estar en el interior del vehículo.

Deben transcurrir 2 segundos antes de poder desbloquear el vehículo. En ese plazo de tiempo se puede comprobar que el vehículo está bloqueado.

Nota

El vehículo no se bloquea automáticamente.

Botón del cierre centralizado

Pulse el botón 🚗: las puertas se bloquean o desbloquean, respectivamente.

El LED en el botón 🚗 se ilumina durante unos 2 minutos tras el bloqueo con el mando a distancia.

Si las puertas se bloquean desde el interior durante la marcha, el LED permanece iluminado.

Si la llave está en la cerradura del encendido, el bloqueo sólo será posible cuando estén cerradas todas las puertas.

Avería en el mando a distancia o en el sistema Open&Start

Desbloqueo

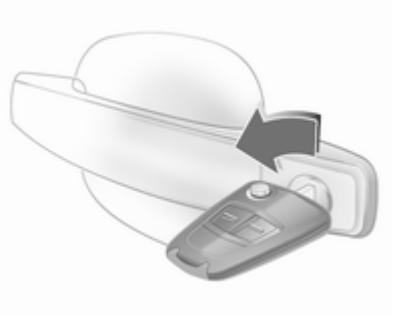

Gire la llave, o la llave de emergencia ⇨ 21, hasta el tope en la cerradura de la puerta del conductor. Al abrir la puerta del conductor, se desbloquea todo el vehículo.

En el Astra TwinTop con el techo abierto: después de abrir la puerta del conductor, pulse el botón del cierre centralizado 🚗. El vehículo se desbloqueará, siempre que no se haya activado el seguro antirrobo. Conecte el encendido para desactivar el sistema de alarma antirrobo. Sistema Open&Start ⇨ 21.

Bloqueo

Cierre la puerta del conductor, abra la puerta del acompañante, pulse el botón del cierre centralizado 🚗. El vehículo está bloqueado. Cierre la puerta del acompañante.

Avería del cierre centralizado

Desbloqueo

Gire la llave, o la llave de emergencia ⇨ 21, hasta el tope en la cerradura de la puerta del conductor. Las demás puertas pueden abrirse usando la manilla interior (esto no es posible si está activado el sistema antirrobo) El compartimento de carga y la tapa del depósito de combustible permanecen bloqueados. Para desactivar el sistema antirrobo, conecte el encendido ⇨ 30.

Desbloqueo manual de la tapa del maletero

Abatir los respaldos de los asientos traseros ⇨ 52.

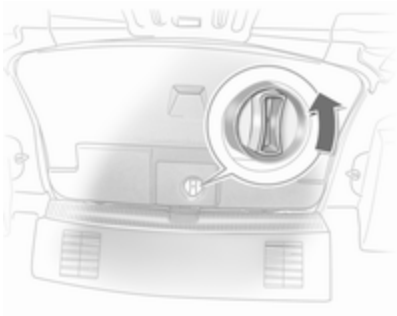

Desde el interior, gire el asidero del interior de la tapa del maletero en sentido antihorario hasta que se desbloquee la tapa del maletero y se abra ligeramente.

Bloqueo

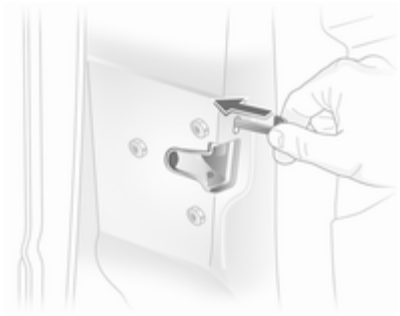

Inserte la llave, o la llave de emergencia ⇨ 21, en la abertura situada encima de la cerradura, en el interior de la puerta, y accione el bloqueo presionando hasta que haga clic. Luego cierre la puerta. El procedimiento debe realizarse para cada puerta. La puerta del conductor también se puede bloquear desde el exterior con la llave. La tapa del depósito de combustible y el portón trasero o la tapa del maletero no se pueden bloquear.

Seguros para niños

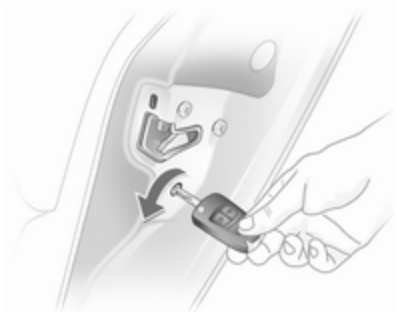

⚠Advertencia

Utilice los seguros para niños siempre que viajen niños en los asientos traseros.

Usando la llave o un destornillador adecuado, gire el botón en la cerradura de la puerta trasera hasta la posición vertical: la puerta no puede abrirse desde el interior.

Puertas

Compartimento de carga

Apertura

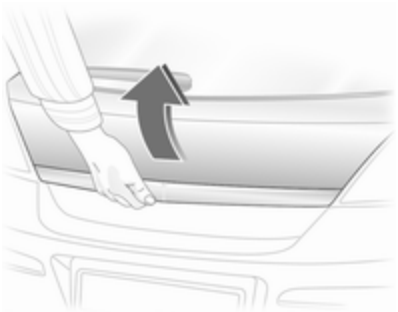

Pulse el botón situado debajo de la moldura del portón trasero.

⚠Advertencia

No circule con el portón trasero abierto o entreabierto, p. ej. al transportar objetos voluminosos, ya que podrían entrar gases de escape tóxicos en el vehículo.

Nota
Si se montan determinados accesorios pesados en el portón trasero, puede que éste no se mantenga en posición abierta.

Cierre centralizado ⇨ 24

Sedán 4 puertas

Para desbloquear la tapa del maletero, pulse el botón o pulse el botón del mando a distancia durante al menos 2 segundos, la tapa del maletero se abre ligeramente.

Si las puertas están bloqueadas por el cierre centralizado, la tapa del maletero no se puede desbloquear con el botón .

Cierre

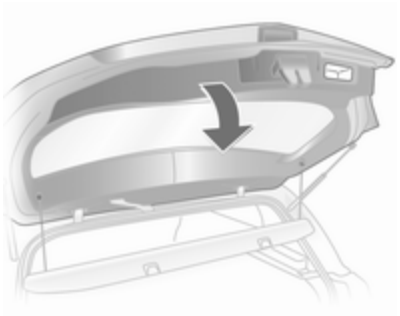

Utilice la manilla interior.

Al cerrar, no pulse el botón situado debajo de la moldura para evitar que se vuelva a desbloquear.

Cierre la tapa del maletero. La tapa del maletero cerrada siempre está bloqueada. Para bloquear las puertas, pulse el botón ═ del mando a distancia.

Seguridad del vehículo

Sistema antirrobo

⚠Advertencia

¡No utilice el sistema si hay personas en el interior del vehículo! Las puertas no se pueden desbloquear desde el interior.

El sistema bloquea mecánicamente todas las puertas. Para activar el sistema, todas las puertas deben estar cerradas.

Si el encendido estaba conectado, se debe abrir y cerrar una vez la puerta del conductor para poder asegurar el vehículo.

Al desbloquear el vehículo se desactiva el sistema antirrobo mecánico. Esto no es posible con el botón del cierre centralizado.

Activación con el mando a distancia

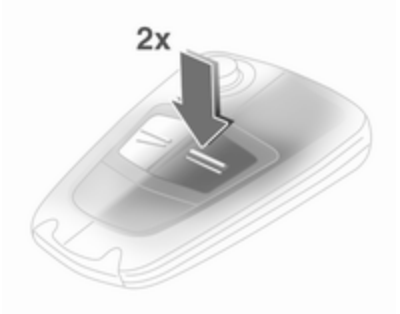

Pulse ═ dos veces en menos de 15 segundos.

Activación con la llave electrónica

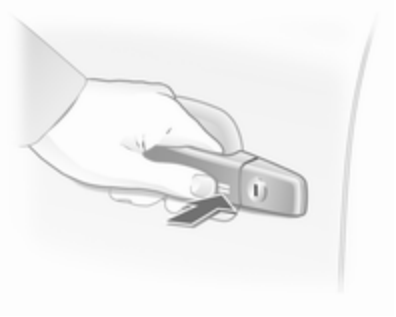

Toque el campo del sensor en la manilla de la puerta delantera dos veces en menos de 15 segundos.

La llave electrónica debe estar fuera del vehículo, a menos de un metro de distancia aproximadamente.

Sistema de alarma antirrobo

El sistema de alarma antirrobo incluye el sistema antirrobo mecánico, que se acciona conjuntamente.

El sistema vigila:

- Las puertas, el compartimento de carga y el capó,
- El habitáculo,
- La inclinación del vehículo; p. ej., si lo elevan,
- El encendido.

Al desbloquear el vehículo se desactivan ambos sistemas simultáneamente.

Nota
Las modificaciones del interior del vehículo, como el uso de fundas de asiento, podrían perturbar la función de vigilancia del habitáculo

Activación sin vigilancia del habitáculo y de la inclinación del vehículo

Desconecte la vigilancia del habitáculo y de la inclinación del vehículo cuando se queden personas o animales en el vehículo, debido al elevado volumen de señales ultrasónicas y que los movimientos dispararán la alarma, así como al transportar el vehículo en ferry o tren.

1. Cierre el compartimento de carga y el capó.
2. Pulse el botón ⓘ. El LED del botón 🚗 parpadea durante un máximo de 10 segundos.
3. Cierre las puertas.
4. Conecte el sistema de alarma antirrobo. El LED se enciende. Unos 10 segundos después, el sistema estará activado. El LED parpadea hasta que el sistema se desactive de nuevo.

En el Astra TwinTop, se desactiva el control del habitáculo cuando el techo está abierto para evitar falsas alarmas.

Diodo luminoso (LED)

Durante los primeros 10 segundos desde la activación del sistema de alarma antirrobo:

LED encendido	=	comprobación, retardo de conexión
El LED parpadea rápidamente	=	puerta, compartimento de carga o capó abierto; avería del sistema

Después de los primeros 10 segundos desde la activación del sistema de alarma antirrobo:

El LED parpadea lentamente	=	sistema activado
El LED se enciende durante 1 segundo aprox.	=	función de desconexión

En caso de avería, recurra a la ayuda de un taller.

Alarma

Cuando se dispara, la alarma emite una señal acústica (bocina) y una señal óptica (luces de emergencia). El número y la duración de las alarmas está establecido por la ley.

La sirena de alarma se detiene pulsando un botón del mando a distancia o conectando el encendido. Al mismo tiempo, se desactiva el sistema de alarma antirrobo.

Inmovilizador

El sistema comprueba si el vehículo puede ser arrancado con la llave utilizada. Si el sistema reconoce al transpondedor de la llave, se puede arrancar el motor.

El inmovilizador electrónico se activa automáticamente después de sacar la llave del encendido o de desconectar el motor pulsando el botón **Start/Stop**.

Testigo de control ⇨ 99.

Nota
El inmovilizador no bloquea las puertas. Después de salir del vehículo, siempre debe bloquearlo y conectar el sistema de alarma antirrobo ⇨ 24, ⇨ 30.

Retrovisores exteriores

Forma convexa

El retrovisor exterior convexo reduce los ángulos muertos. La forma del espejo hace que los objetos parezcan más pequeños, lo que afecta a la apreciación de las distancias.

Ajuste manual

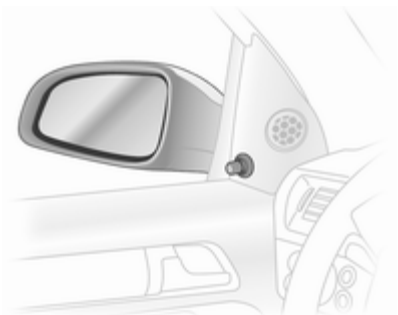

Ajuste los retrovisores basculando la palanca en la dirección deseada.

Ajuste eléctrico

Seleccione primero el retrovisor exterior pertinente y luego gire el mando para ajustarlo.

Plegado

Para la seguridad de los peatones, los retrovisores exteriores basculan de su posición de montaje normal al recibir impactos de una determinada fuerza. Vuelva a colocar el retrovisor en su posición presionando ligeramente sobre la carcasa.

Plegado manual

Los retrovisores exteriores pueden plegarse presionando suavemente sobre el borde exterior de la carcasa.

Plegado eléctrico

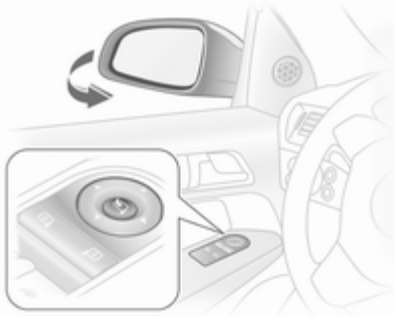

Pulse el botón y se plegarán ambos retrovisores exteriores.

Pulse de nuevo el botón : ambos retrovisores volverán a su posición original.

Si un retrovisor plegado eléctricamente se despliega manualmente, al pulsar el botón sólo se desplegará eléctricamente el otro retrovisor.

Calefactado

Se conecta pulsando el botón .

La calefacción funciona con el motor en marcha y se desconecta automáticamente poco tiempo después.

Retrovisor interior

Antideslumbramiento manual

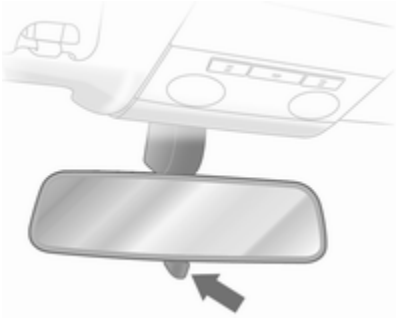

Para reducir el deslumbramiento, ajuste la palanca que hay debajo de la carcasa del espejo.

Antideslumbramiento automático

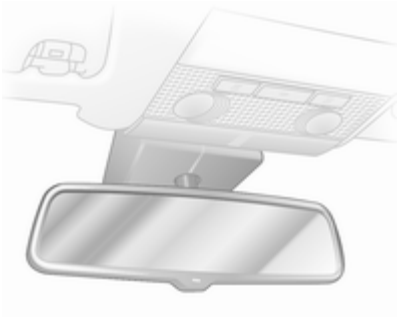

El deslumbramiento producido por los vehículos que nos siguen de noche se reduce automáticamente.

Ventanillas

Elevalunas eléctricos

⚠Advertencia

Tenga cuidado al accionar los elevalunas eléctricos. Hay riesgo de lesiones, especialmente para los niños.

Si hay niños en los asientos traseros, active el seguro para niños de los elevalunas eléctricos.

Observe atentamente las ventanillas cuando las cierre. Asegúrese de que nada quede atrapado mientras se mueven.

Los elevalunas eléctricos funcionan

- con el encendido conectado
- en un plazo de 5 minutos tras desconectar el encendido
- hasta 5 minutos después de girar la llave del encendido a la posición 1

Después de desconectar el encendido, el modo de espera se cancela si se abre la puerta del conductor.

Accione el mando para abrir o cerrar la ventanilla.

En vehículos con función automática, pulse o levante el interruptor nuevamente para detener el movimiento de la ventanilla.

Astra TwinTop: cuando se abre una puerta, la ventanilla se abre un poco y se cierra automáticamente al cerrar la puerta.

Función de seguridad

Si el cristal de la ventanilla encuentra algún obstáculo en la mitad superior del recorrido durante el cierre automático, se detendrá inmediatamente y volverá a abrirse.

En caso de dificultades para cerrar, por ejemplo, si ha helado, accione varias veces el interruptor para cerrar la ventanilla progresivamente.

Interruptor central para los elevalunas eléctricos, Astra TwinTop

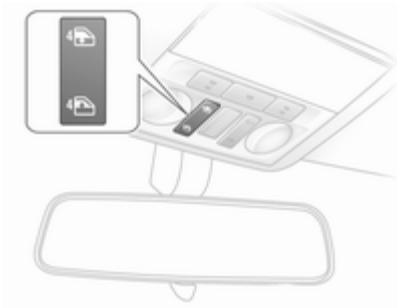

Pulse 4 o 4 para abrir o cerrar todas las ventanillas.

Seguro para niños en las ventanillas traseras

El interruptor se puede usar para activar o desactivar el funcionamiento de los interruptores de las ventanillas traseras.

Accionamiento de las ventanillas desde fuera

Las ventanillas se pueden accionar a distancia desde fuera del vehículo.

Mando a distancia

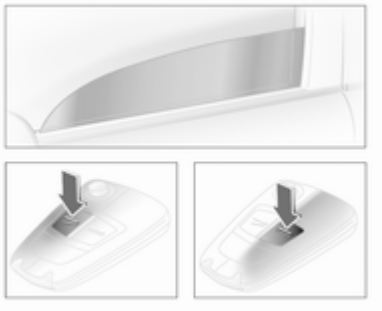

Pulse ⥣ o ⥥ hasta que se abran o cierren todas las ventanillas.

Sistema Open&Start

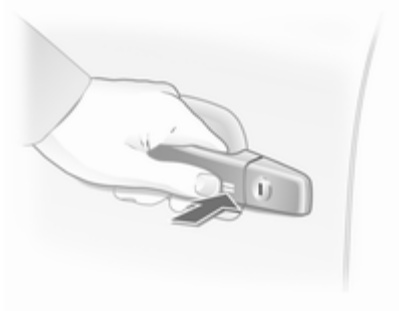

Para cerrar, toque el campo del sensor en la manilla de la puerta hasta que todas las ventanillas estén completamente cerradas.

La llave electrónica debe estar fuera del vehículo, a menos de un metro de distancia aproximadamente.

Sobrecarga

Si se accionan repetidamente las ventanillas a intervalos breves, puede que se desactive el accionamiento de las ventanillas durante algún tiempo.

Avería

Si se pueden abrir o cerrar automáticamente las ventanillas, active el sistema electrónico de las ventanillas del siguiente modo:

1. Cierre las puertas.
2. Conecte el encendido.
3. Cierre la ventanilla completamente y accione el botón durante otros 5 segundos.
4. Abra la ventanilla completamente y accione el botón durante 1 segundo más.
5. Repita la operación para cada ventanilla.

Luneta térmica trasera

Se conecta pulsando el botón ⌧.

La calefacción funciona con el motor en marcha y se desconecta automáticamente poco tiempo después.

Astra TwinTop: la luneta térmica trasera y los retrovisores exteriores térmicos se desactivan cuando el techo está abierto.

Dependiendo del tipo de motor, la luneta térmica trasera se conecta automáticamente durante la limpieza del filtro de partículas diésel.

Parasoles

Los parasoles se pueden abatir o bascular hacia un lado para evitar el deslumbramiento.

Si los parasoles tienen espejos integrados, las tapas de los espejos deben estar cerradas durante la marcha.

Parabrisas panorámico

Para abrir el revestimiento del techo: gire el asidero hacia la derecha y desplace el revestimiento del techo hacia atrás, hasta una posición adecuada.

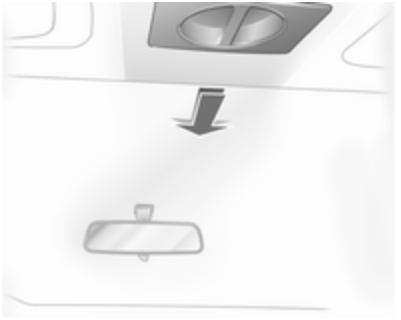

Para cerrar el revestimiento del techo: desplácelo hacia delante hasta una posición adecuada. Al desplazarlo totalmente hacia delante, el revestimiento del techo se enclava en su posición.

Nota
Cierre los parasoles antes de deslizar el revestimiento del techo.

Techo

Techo solar

⚠Advertencia

Tenga cuidado al accionar el techo solar. Hay riesgo de lesiones, especialmente para los niños.

Observe atentamente las piezas móviles durante su accionamiento. Asegúrese de que nada quede atrapado mientras se mueven.

El techo solar se puede accionar con el encendido conectado.

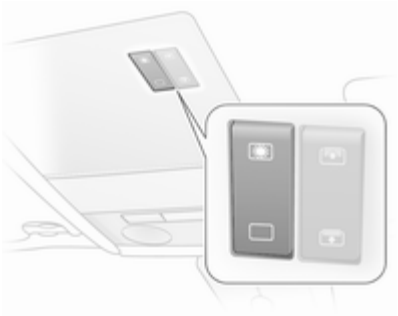

Se acciona mediante un interruptor basculante en la consola del techo.

Pulse el botón brevemente para su accionamiento paso a paso. Mantenga pulsado el botón para su apertura automática.

Elevar

Con el techo solar cerrado, pulse ⊞. Se eleva la parte trasera del techo solar.

Abrir

Vuelva a pulsar ⊞ con el techo solar en posición elevada. El techo solar se abre automáticamente hasta que alcanza su posición final.

Atención

Cuando use un portaequipajes de techo, compruebe que el techo solar se puede mover libremente para evitar daños. Sólo se permite elevar el techo solar.

Nota

Si la parte superior del techo está mojada, incline el techo solar, deje que el agua escurra y luego abra el techo solar.

No coloque ninguna pegatina en el techo solar.

Cerrar

Mantenga pulsado ⊟ hasta que el techo solar esté completamente cerrado.

Por motivos de seguridad, el techo se cerrará hasta quedar una abertura de unos 20 cm. Mantenga pulsado ▭ para cerrarlo completamente.

Techo solar en el Sedán 4 puertas

Abrir
Pulse ▭, el techo solar se abre a la posición de confort.

Para abrirlo más allá de la posición de confort: pulse de nuevo ▭.

Cerrar
Pulse ▰. hasta que el techo solar esté cerrado.

Elevar
Con el techo cerrado, pulse ▰. y el techo se elevará en la parte trasera.

Bajar
Pulse el botón ▭ hasta que el techo solar esté cerrado.

Accionar el techo solar desde fuera
Mantenga pulsado el botón ═ del mando a distancia hasta que el techo solar esté totalmente cerrado.

Persiana solar

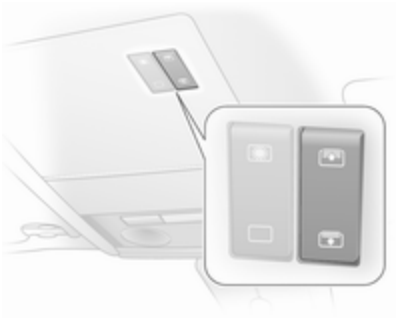

La persiana solar se acciona eléctricamente.

La persiana solar se abre al abrirse el techo solar.

Cierre o abra la persiana solar pulsando el botón ▭ o ▭.

Mantenga pulsado ▭ para cerrarlo completamente.

Persiana solar en el Sedán 4 puertas
La persiana solar se acciona manualmente.

Abra o cierre la persiana solar deslizándola. Cuando el techo solar está abierto, la persiana siempre está abierta.

Sobrecarga

Si hay una sobrecarga del sistema, se corta automáticamente la alimentación eléctrica durante un breve periodo de tiempo.

Inicialización del techo solar

Si el techo solar y la persiana solar no se pueden accionar (p. ej., después de desconectar la batería del vehículo), active la electrónica del siguiente modo:

1. Conecte el encendido
2. Cierre el techo solar y mantenga pulsado el botón ▭ durante 10 segundos como mínimo
3. Cierre la persiana solar y mantenga pulsado el botón ▭ durante 10 segundos como mínimo

Techo duro retráctil

⚠Advertencia

Tenga cuidado al accionar el techo duro retráctil. Hay riesgo de lesiones. Vigile la zona de acción por encima, a los lados y en la parte trasera del vehículo durante el accionamiento del techo.

Asegúrese de que nada pueda quedar atrapado. Asegúrese de que no haya nadie en la zona de acción del techo o de la tapa del maletero durante el accionamiento del techo. Hay riesgo de lesiones.

Antes de accionar el techo, compruebe la altura, longitud y anchura disponibles, por ejemplo, en garajes, aparcamientos o si hay montado un portabicicletas.

Informe adecuadamente a los ocupantes del vehículo.

Antes de salir del vehículo, saque la llave del encendido para evitar el accionamiento no autorizado de los elevalunas y del techo solar.

El techo se puede accionar con la llave en la posición 1 de la cerradura del encendido; con sistema Open&Start, conecte el encendido.

Requisitos:

- El vehículo está detenido o circula a menos de 30 km/h
- La persiana del compartimento de carga está cerrada y enclavada ⇨ 75
- La tapa del maletero está cerrada

Si no se cumple alguno de estos requisitos, suena un aviso acústico al accionar el interruptor y no se puede abrir o cerrar el techo.

Abrir

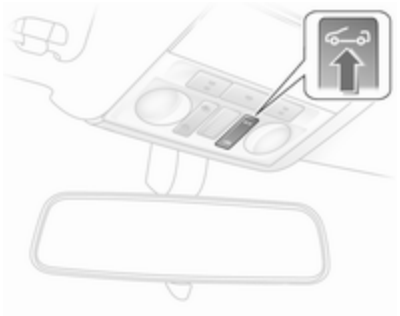

No debe haber objetos delante de la luneta trasera ni en la zona de basculamiento del techo y la tapa del maletero.

Mantenga pulsado el botón en la consola del techo hasta que el techo esté completamente abierto y la tapa del maletero esté cerrada.

Al finalizar el proceso de apertura suena una señal acústica.

Antes de abrirse el techo, se abren ligeramente las ventanillas. Si se vuelve a pulsar el botón después de sonar la señal acústica, se cerrarán las ventanillas.

Abrir con el mando a distancia

Con el vehículo parado, desbloquee el vehículo. Pulse de nuevo el botón y manténgalo pulsado hasta que el techo esté totalmente abierto y la tapa del maletero esté cerrada.

Al accionar el techo con el mando a distancia, las ventanillas se abren completamente.

Cerrar

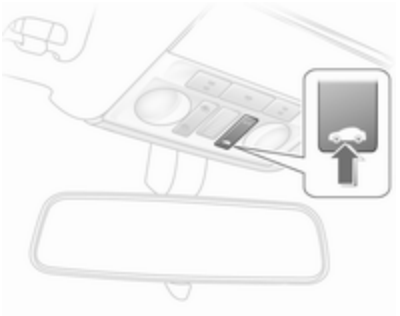

Mantenga pulsado el botón de la consola del techo hasta que el techo y la tapa del maletero estén completamente cerrados.

Al finalizar el proceso de cierre suena una señal acústica.

Antes de cerrarse el techo, se abren ligeramente las ventanillas. Si se vuelve a pulsar el botón después de sonar la señal acústica, se cerrarán las ventanillas.

Cerrar con el mando a distancia

Con el vehículo parado, bloquee el vehículo. Pulse de nuevo el botón ⚌ y manténgalo pulsado hasta que el techo y la tapa del maletero estén completamente cerrados.

Nota

- No abra el compartimento de carga antes de que suene el aviso acústico indicando la finalización del procedimiento de apertura o cierre del techo.
- La persiana del compartimento de carga siempre debe estar cerrada para accionar el techo.
- No debe haber personas ni objetos sobre las tapas situadas detrás de los reposacabezas traseros.
- El techo sólo se puede accionar a temperaturas superiores a -20 °C. Si la temperatura está por debajo de dicho límite, sonará tres veces un gong cuando se accione el techo.
- El accionamiento frecuente del techo con el motor parado descarga la batería.
- El accionamiento repetido del techo sin pausa puede causar una sobrecarga y, por tanto, fallos de funcionamiento.
- Para facilitar la limpieza del techo, se puede retener el techo durante 9 minutos en una posición intermedia. Esto se hace soltando el interruptor de accionamiento.
  Un minuto antes de finalizar dicho plazo, suena un aviso acústico continuo para advertir que termina el periodo de retención y el techo podría empezar a moverse.
- El accionamiento del techo sobre una superficie desigual puede dar lugar a fallos de funcionamiento y daños.
- Para prevenir y solucionar posibles ruidos de chirridos de las juntas del techo, hay disponible un kit especial de mantenimiento en su Reparador Autorizado. Se recomienda aplicar este producto una vez al año como medida preventiva.

Avería

El accionamiento automático del techo sólo funciona si el techo se ha abierto o cerrado correctamente.

Compruebe si:

- La persiana del compartimento de carga está enclavada en posición cerrada
- La tapa del maletero está completamente cerrada
- La temperatura exterior es superior a -20 °C
- La tensión de la batería es suficiente
- Hay una sobrecarga del sistema

Si el accionamiento automático no funciona, son necesarias dos personas para cerrar manualmente el techo. Véanse las instrucciones que se adjuntan para el Astra TwinTop. Se recomienda que recurra a un profesional.

Sistema de protección antivuelco

Como protección antivuelco, el Astra TwinTop está equipado con un marco del parabrisas reforzado y barras antivuelco detrás de los reposacabezas de los asientos traseros. Dependiendo de la variante del vehículo, las barras antivuelco son fijas o se despliegan automáticamente en caso de choque de una determinada gravedad.

Barras antivuelco fijas

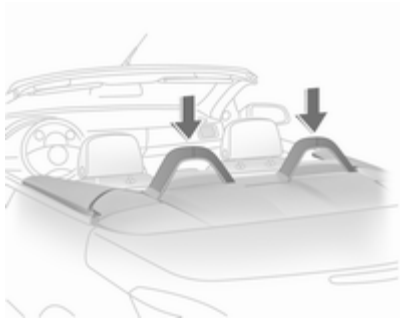

Las barras antivuelco fijas van unidas a la carrocería del vehículo.

Barras antivuelco desplegables

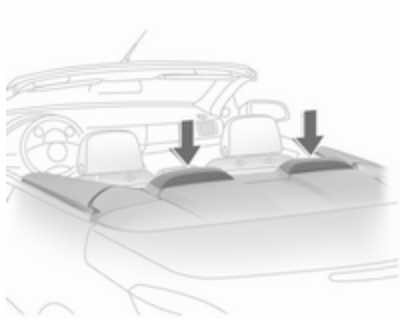

Las barras antivuelco desplegables están situadas entre los reposacabezas traseros y la tapa del maletero. En caso de vuelco, choque frontal o lateral, las barras antivuelco se despliegan hacia arriba en milisegundos. Se despliegan junto con los sistemas de airbag frontales y laterales.

El sistema se despliega tanto con el techo abierto como cerrado.

Si las barras antivuelco se han desplegado, no se debe accionar el techo retráctil. Si se acciona el interruptor, sonará un aviso acústico continuo.

El testigo de control del airbag se enciende si se han desplegado las barras antivuelco.

Nota
No coloque objetos sobre las tapas de las barras antivuelco, detrás de los reposacabezas.

Las barras antivuelco desplegadas se pueden replegar (p. ej., para cerrar el techo después de una colisión).

Presione la palanca entre los largueros de una barra antivuelco para desbloquear el sistema. Empuje hacia abajo la barra antivuelco hasta que se enclave. Monte la tapa.

Repita el procedimiento en la otra barra antivuelco.

El testigo de control permanecerá encendido y, en caso de otra colisión, las barras antivuelco ya no se desplegarán. Recurra a la ayuda de un taller.

⚠Advertencia

El techo no se puede cerrar o abrir si las barras antivuelco están desplegadas. Primero deben replegarse las barras antivuelco.

Después del despliegue de la barra antivuelco, haga reparar el sistema en un taller inmediatamente.

Las barras antivuelco replegadas manualmente no se desplegarán en caso de colisión.

Compartimento de carga

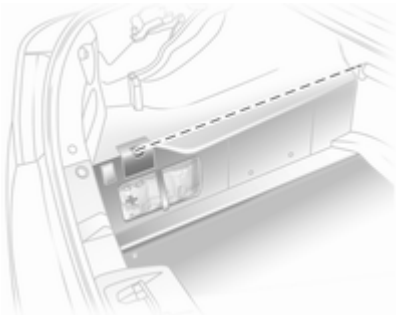

El techo sólo podrá abrirse si la carga en el compartimento de carga no supera la altura de la persiana del compartimento de carga ni sobresale lateralmente. No se debe sobrepasar la altura de carga. La persiana del compartimento de carga debe estar en posición recta; los objetos que haya debajo de la misma no deben presionar hacia arriba. En caso contrario, se pueden dañar el techo y la carga.

Bloqueo de la tapa del maletero

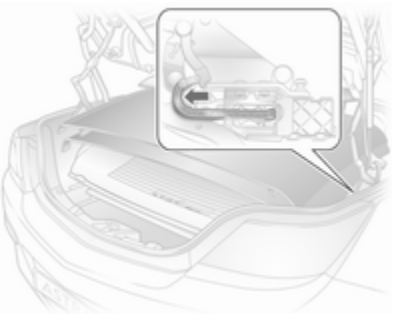

Para evitar daños en el techo abierto, la tapa del maletero o la carga, sólo se puede cerrar la tapa del maletero

si el sistema eléctrico de carga fácil está en su posición final inferior ⇨ 79.

Avería del accionamiento eléctrico
Empuje la palanca de bloqueo hacia delante.

Deflector de viento

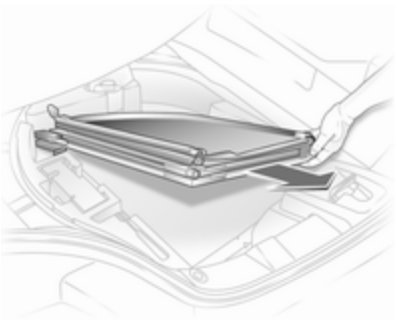

Los asientos traseros no se pueden ocupar cuando está montado el deflector de viento.

No coloque ningún objeto sobre el deflector de viento.

Si el vehículo tiene juego de reparación de neumáticos, el deflector de viento está plegado en un portaobjetos en el compartimento de carga, debajo de la cubierta del piso.

En la versión con rueda de repuesto, el deflector de viento está plegado en el compartimento de carga.

Montaje

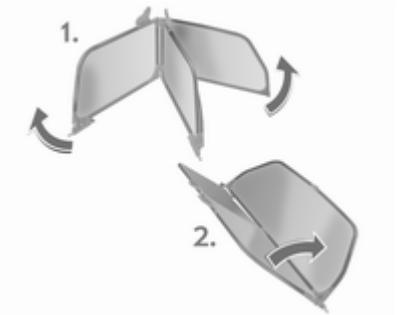

Extienda el deflector de viento plegado.

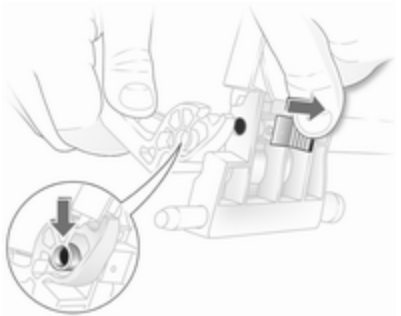

Una los extremos del deflector de viento una vez desplegados: inserte el pasador en la corredera, guíe la bisagra sobre el pasador y suelte la corredera, de modo que el pasador se enclave en la bisagra.

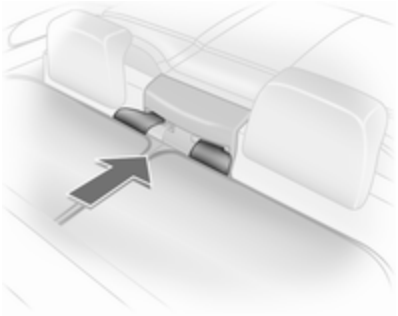

Inserte las lengüetas guía del deflector de viento en los alojamientos de los cinturones de seguridad entre los reposacabezas traseros.

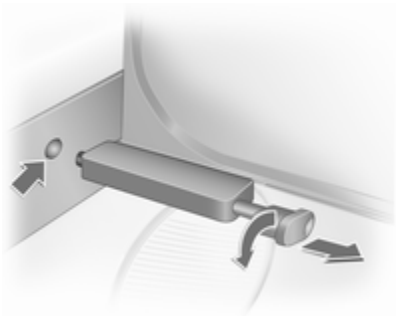

Tire de la manilla de los pasadores de bloqueo izquierdo y derecho, y gire para bloquearlos. Enderece el deflector de viento, vuelva a girar la manilla y enclave el pasador de bloqueo en el alojamiento del revestimiento lateral.

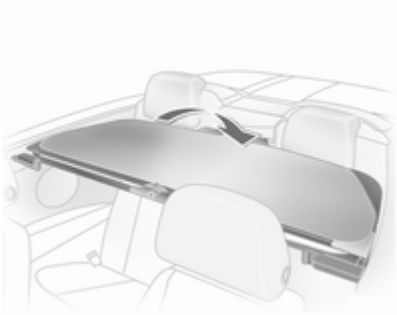

El deflector de viento se puede plegar cuando no se utilice.

Si el deflector de viento está plegado y los asientos traseros no están ocupados, se puede dejar el deflector de viento montado en el vehículo con el techo cerrado.

Desmontaje

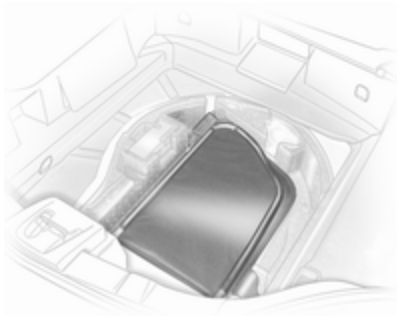

Desmonte en orden inverso y guarde el deflector de viento completamente plegado en el compartimento de carga.

- con juego de reparación de neumáticos, en el compartimento debajo de la cubierta del piso
- con rueda de repuesto, en el compartimento de carga

El deflector de viento no debe sobresalir por arriba ni lateralmente de la altura de carga permitida.

Asientos, sistemas de seguridad

Reposacabezas 47
Asientos delanteros 49
Asientos traseros 53
Cinturones de seguridad 54
Sistema de airbags 57
Sistemas de retención infantil 61

Reposacabezas

Posición

⚠Advertencia

Conduzca siempre con el reposacabezas ajustado en la posición correcta.

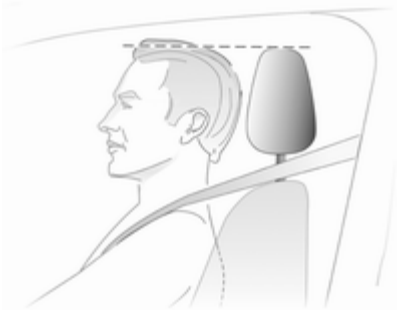

El borde superior del resposacabezas debe estar en la parte superior de la cabeza. Si esto no es posible para personas muy altas, se debe ajustar el reposacabezas en la posición más alta; para personas de poca estatura, se debe ajustar en la posición más baja.

Ajuste

Reposacabezas delanteros y exteriores traseros

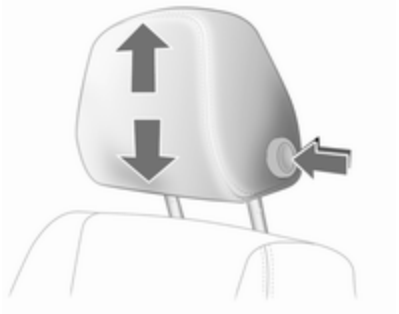

Pulse el botón, ajuste la altura y enclave.

Reposacabezas central trasero

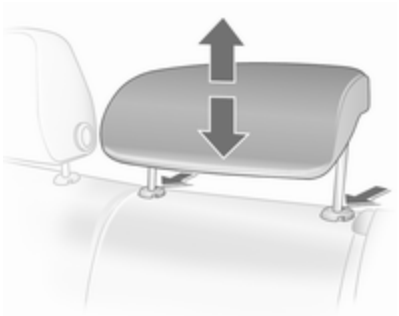

Tire hacia arriba del reposacabezas o pulse los resortes de retención para desbloquearlos y baje el reposacabezas.

Ajuste de los reposacabezas traseros, Astra TwinTop

Tire hacia arriba del reposacabezas o pulse ambos resortes de retención para desbloquearlos y baje el reposacabezas.

No coloque ningún objeto sobre las tapas situadas detrás de los reposacabezas o entre los reposacabezas y las barras antivuelco.

Reposacabezas activos

En caso de un impacto trasero, los reposacabezas activos se inclinan ligeramente hacia delante. La cabeza se apoya más eficazmente y se reduce el riesgo de lesiones cervicales.

Los reposacabezas activos se reconocen por la inscripción **ACTIVE** que figura en los casquillos guía de los mismos.

Nota

Sólo se deben colocar accesorios homologados en el reposacabezas del asiento del acompañante si el asiento no está ocupado.

Desmontaje

Pulse los resortes y tire hacia arriba del reposacabezas.

Asientos delanteros

Posición de asiento

⚠Advertencia

Conduzca siempre con el asiento ajustado correctamente.

- Siéntese lo más cerca posible del respaldo. Ajuste la distancia del asiento hasta los pedales de modo que, al pisar los pedales, las piernas queden dobladas en un ligero ángulo. Deslice el asiento del acompañante hacia atrás lo máximo posible.
- Coloque los hombros lo más cerca posible del respaldo. Ajuste la inclinación del respaldo de modo que pueda coger el volante con los brazos ligeramente doblados. Al girar el volante, debe mantener el contacto de los hombros con el respaldo. El respaldo no debe estar demasiado inclinado hacia atrás. Le recomendamos un ángulo de inclinación máximo de 25°.
- Ajustar el volante ⇨ 88.
- Ajuste la altura del asiento de modo que el campo visual quede libre hacia todos los lados y pueda ver todos los instrumentos indicadores. Debería quedar como mínimo un palmo de holgura entre la cabeza y el marco del techo. Los muslos deben quedar apoyados ligeramente, sin presión, sobre el asiento.
- Ajustar el reposacabezas ⇨ 47.
- Ajuste la altura del cinturón de seguridad ⇨ 55.

- Ajuste el apoyo para los muslos de modo que exista una separación de dos dedos de anchura entre el borde del asiento y la corva de la rodilla.
- Ajuste el apoyo lumbar de modo que se adapte a la forma natural de la columna vertebral.

Ajuste de los asientos

⚠Peligro

Para permitir un correcto despliegue del airbag, debe estar sentado a más de 25 cm del volante.

⚠Advertencia

Nunca ajuste los asientos mientras conduce, ya que podrían moverse de forma incontrolada.

Posición del asiento

Tire del asidero, deslice el asiento, suelte el asidero.

Respaldo del asiento

Gire la rueda de mano. No se apoye en el respaldo mientras lo ajusta.

Altura del asiento

Movimiento de bombeo de la palanca
hacia arriba = asiento más alto
hacia abajo = asiento más bajo

Inclinación del asiento

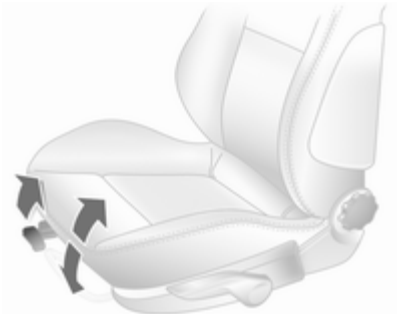

Tire de la palanca, ajuste la inclinación desplazando el peso del cuerpo. Suelte la palanca y enclave audiblemente el asiento en su posición.

Apoyo lumbar

Gire la rueda de mano. No se apoye en el respaldo mientras lo ajusta.

Apoyo para los muslos regulable

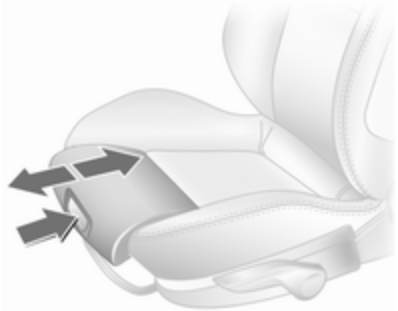

Pulse el botón y deslice el apoyo para los muslos.

Abatir el respaldo

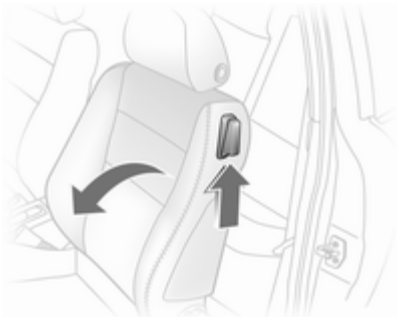

Levante la palanca de desbloqueo e incline el respaldo hacia delante. Deslice el asiento hacia delante.

Para enderezarlo, deslice el asiento hacia atrás. Si el asiento tiene función de memoria, se enclavará en su posición original; en caso contrario, enclave el asiento en la posición deseada. Coloque el respaldo en posición vertical y enclávelo.

El respaldo sólo puede abatirse cuando está en posición vertical.

No accione la rueda de mano para ajustar el respaldo si este está inclinado hacia delante.

En vehículos con parabrisas panorámico: para abatir los asientos, baje los reposacabezas y levante los parasoles.

Reposabrazos

Presione el reposabrazos levantado hacia atrás, superando la resistencia, y bájelo.

Levantándolo, el reposabrazos se puede ajustar gradualmente en diferentes posiciones.

Debajo del reposabrazos hay un compartimento portaobjetos.

Calefacción

Con el encendido conectado, pulse una o varias veces el botón del asiento correspondiente para ajustar la potencia de calefacción deseada. El testigo de control en el botón indica el ajuste.

No se recomienda el uso prolongado en el nivel más alto para las personas con piel sensible.

La calefacción de los asientos funciona con el motor en marcha.

Asientos traseros

Reposabrazos

Reposabrazos, Sedán y Station Wagon

Baje el reposabrazos tirando de la correa en posición oblicua (45°).

Reposabrazos, TwinTop

Tire del reposabrazos por la correa, bájelo y colóquelo sobre el asiento con la superficie lisa hacia arriba.

El reposabrazos va fijado al respaldo del asiento con una cinta de sujeción. Para desmontar completamente el reposabrazos, debe desenclavar el soporte de la cinta de sujeción.

Cinturones de seguridad

Los asientos de seguridad se cierran en caso de aceleración o deceleración del vehículo para sujetar a los ocupantes en la posición en que están sentados. De este modo, se reduce considerablemente el riesgo de que se produzcan lesiones.

⚠Advertencia

Abróchese el cinturón de seguridad antes de cada viaje.

En caso de un accidente, las personas que no llevan los cinturones de seguridad ponen en peligro sus vidas y las de los demás ocupantes.

Los cinturones de seguridad están diseñados para ser utilizados por una sola persona a la vez. No son adecuados para personas de estatura inferior a 150 cm. Sistema de retención infantil ⇨ 61.

Compruebe periódicamente que todas las piezas del sistema de cinturones funcionan bien y no presentan daños.

Haga sustituir cualquier componente dañado. Después de un accidente, haga sustituir los cinturones y los pretensores disparados en un taller.

Nota

Procure que los cinturones no queden atrapados ni sufran daños causados por el calzado u objetos con bordes afilados. Evite que entre suciedad en los retractores de los cinturones.

Recordatorio del cinturón de seguridad ⇨ 98.

Limitadores de fuerza de los cinturones

Este dispositivo reduce la fuerza sobre el cuerpo al desbloquear de forma gradual el cinturón durante una colisión.

Pretensores de los cinturones de seguridad

En caso de colisiones frontales y traseras, a partir de una determinada gravedad, se tensan los cinturones de seguridad delanteros.

⚠Advertencia

La manipulación incorrecta (por ejemplo, durante el desmontaje o montaje de los cinturones) puede disparar los pretensores de cinturones.

La activación de los pretensores se indica mediante la iluminación del testigo de control ⇨ 98.

Los pretensores de cinturones activados deben sustituirse en un taller. Los pretensores se activan sólo una vez.

Nota
No está permitido montar accesorios ni colocar objetos que puedan menoscabar el funcionamiento de los pretensores de cinturones. No realice modificaciones en los componentes de los pretensores de cinturones porque se podría anular el permiso de circulación del vehículo.

Cinturón de seguridad de tres puntos

Abrocharse el cinturón de seguridad

Extraiga el cinturón del retractor, guíelo por encima del cuerpo sin retorcerlo e inserte la lengüeta en el cierre. Durante el viaje, tense frecuentemente el cinturón abdominal tirando suavemente de la banda torácica.

Recordatorio del cinturón de seguridad ⇨ 98.

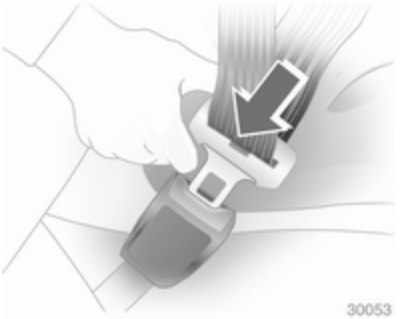

La ropa suelta o muy gruesa impide que el cinturón se ajuste al cuerpo. No coloque ningún objeto, como un bolso o un teléfono móvil, entre el cinturón y el cuerpo.

⚠Advertencia

El cinturón no debe apoyarse sobre objetos duros o frágiles guardados en los bolsillos de la ropa.

Ajuste de la altura

1. Extraiga un poco el cinturón.
2. Pulse el botón.
3. Ajuste la altura y enclave.

Ajuste la altura de modo que el cinturón pase por el hombro. No debe pasar por el cuello o la parte superior del brazo.

No lo ajuste mientras conduce.

Desabrocharse el cinturón de seguridad

Para soltar el cinturón, pulse el botón rojo del cierre.

Cinturones de seguridad de los asientos traseros

Si no se utilizan los cinturones de seguridad de los asientos exteriores, introdúzcalos en los soportes laterales.

El cinturón de seguridad del asiento central sólo se puede extraer del retractor si los respaldos están en posición vertical y enclavados.

Cinturones de seguridad de los asientos traseros, TwinTop

Para evitar ruidos de golpeteo de los cinturones de seguridad con el techo abierto y/o las ventanillas abiertas, si los asientos traseros no están ocupados, se pueden fijar los cinturones detrás del reposabrazos.

Uso del cinturón de seguridad durante el embarazo

⚠Advertencia

El cinturón abdominal debe pasar lo más bajo posible sobre la pelvis, para evitar la presión sobre el abdomen.

Sistema de airbags

El sistema del airbag está formado por una serie de sistemas individuales que dependen del nivel de equipamiento.

Cuando se activa, el airbag se infla en milisegundos. También se desinflan tan rápidamente que a menudo no se llegan a percibir durante la colisión.

⚠Advertencia

Si se manipulan indebidamente, los airbags pueden dispararse.

Nota
La unidad electrónica de control de los sistemas de airbag, los pretensores de cinturones y las barras antivuelco desplegables, está situada en la zona de la consola central. No se deben depositar objetos magnéticos en dicha zona.

No pegue nada en las tapas de los airbags ni los cubra con ningún otro material.

Cada airbag / barra antivuelco se activa una vez solamente. Haga sustituir los airbags / las barras antivuelco activados en un taller. Además, podría ser necesario hacer sustituir el volante, el tablero de instrumentos, parte del revestimiento, las juntas de las puertas, las manillas y los asientos.

No realice modificaciones en el sistema de airbags / las barras antivuelco porque se podría anular el permiso de circulación del vehículo.

Cuando los airbags se inflan, escapan gases calientes que pueden ocasionar quemaduras.

Testigo de control del sistema de airbags y barras antivuelco⇨ 98.

Sistema de airbags frontales

El sistema de airbags frontales se compone de un airbag en el volante y uno en el tablero de instrumentos, en el lado del acompañante. Se pueden identificar por el rótulo **AIRBAG**.

También hay una pegatina de advertencia en el lateral del tablero de instrumentos, visible con la puerta del acompañante abierta.

El sistema del airbag delantero se activa en caso de impacto frontal de una cierta gravedad. El encendido debe estar conectado.

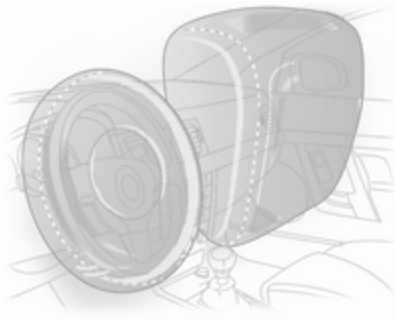

Los airbags inflados atenúan el impacto y reducen considerablemente, por tanto, el riesgo de que los ocupantes de los asientos delanteros sufran lesiones en la parte superior del cuerpo y la cabeza.

⚠Advertencia

Sólo se obtiene una protección óptima cuando el asiento está en la posición correcta ⇨ 49.

No debe haber obstáculos en la zona de inflado de los airbags.

Ajuste el cinturón de seguridad correctamente y enclávelo bien. Sólo así podrá protegerle el airbag.

Sistema de airbags laterales

El sistema de airbags laterales se compone de un airbag en cada respaldo de los asientos delanteros. Se pueden identificar por el rótulo **AIRBAG**.

El sistema de airbags laterales se activa en caso de impacto lateral de una cierta gravedad. El encendido debe estar conectado.

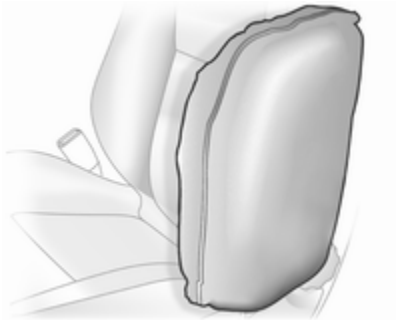

Los airbags inflados atenúan el impacto y reducen, por tanto, el riesgo de lesiones en la parte superior del cuerpo y la pelvis en el caso de que haya una colisión lateral fuerte.

⚠Advertencia

No debe haber obstáculos en la zona de inflado de los airbags.

Nota
Sólo deben utilizarse fundas de asientos homologadas para el vehículo. Tenga cuidado de no tapar los airbags.

Sistema de airbags de cortina

El sistema de airbags de cortina se compone de un airbag en el marco del techo a cada lado. Se pueden identificar por el rótulo **AIRBAG** en los pilares del techo.

El sistema del airbag de cortina se activa en caso de impacto lateral de una cierta gravedad. El encendido debe estar conectado.

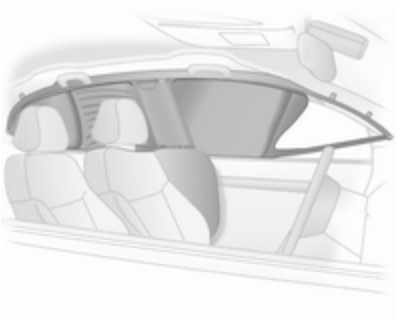

Los airbags inflados atenúan el impacto y reducen, por tanto, el riesgo de lesiones en la cabeza en el caso de que haya un impacto lateral fuerte.

⚠Advertencia

No debe haber obstáculos en la zona de inflado de los airbags.

Los ganchos en los asideros del marco del techo sólo deben utilizarse para colgar prendas de vestir ligeras, sin perchas. No deben guardarse objetos en estas prendas de vestir.

Detección de ocupación del asiento

Se identifica por la pegatina en la parte inferior del asiento del acompañante y por el testigo de control, que se ilumina durante unos 4 segundos al conectar el encendido.

El sistema de detección de ocupación del asiento desactiva el airbag frontal y lateral para el acompañante si el asiento del acompañante no está ocupado o si hay montado un sistema de retención infantil Opel con transpondedores El sistema de airbag de cortina permanece activado.

⚠ Peligro

En el asiento del acompañante sólo deben montarse sistemas de retención infantil Opel con transpondedores. Si se utilizan sistemas sin transpondedores hay peligro de lesiones fatales.

Testigo de control ⇨ 98.

Nota
Las personas con un peso inferior a 35 kg deben viajar en los asientos traseros.

No coloque objetos pesados en el asiento del acompañante. En caso contrario, el sistema puede interpretar que el asiento está ocupado y no se desactivarían los airbags para el asiento del acompañante.

No utilice fundas protectoras ni cojines en el asiento del acompañante.

Nota
En el Astra TwinTop, se pueden producir interferencias en la recepción de radio en determinadas frecuencias de onda media cuando el techo está abierto y no está ocupado el asiento del acompañante.

Sistemas de retención infantil

Le recomendamos el sistema de retención infantil Opel, adaptado específicamente al vehículo.

Cuando utilice un sistema de retención infantil, preste atención a las siguientes instrucciones de uso y montaje, así como a las instrucciones suministradas con el sistema de retención infantil.

Siempre deben cumplirse las normas locales o nacionales. En algunos países está prohibido el uso de sistemas de retención infantil en determinadas plazas de asiento.

Selección del sistema correcto

Los asientos traseros son el lugar más adecuado para fijar un sistema de retención infantil.

Siempre que sea posible, los niños deberían viajar mirando hacia atrás en el vehículo. Así se garantiza que

la columna vertebral del niño, que aún es muy débil, sufra menos tensión en caso de accidente.

Los niños menores de 12 años que midan menos de 150 cm deben viajar siempre en un sistema de retención adecuado para ellos. Son adecuados los sistemas de retención que cumplan las normas ECE 44-03 o ECE 44-04. Como normalmente no se puede colocar bien el cinturón a un niño que mida menos de 150 cm, le recomendamos usar un sistema de retención infantil apropiado, aunque por la edad del niño no sea obligatorio legalmente.

Asegúrese de que el sistema de retención infantil que se va a montar sea compatible con el tipo de vehículo.

Asegúrese de que la posición de montaje del sistema de retención infantil en el vehículo sea correcta.

Los niños deben entrar y salir del vehículo siempre por el lado opuesto al del tráfico.

Cuando no se use el sistema de retención infantil, asegúrelo con un cinturón de seguridad o desmóntelo del vehículo.

Nota

No pegue nada en los sistemas de retención infantil ni los tape con ningún otro material.

Un sistema de retención infantil que haya sido sometido a tensión en un accidente debe sustituirse.

Posiciones de montaje del sistema de retención infantil

Opciones permitidas para el montaje de un sistema de retención infantil

Nivel de peso o de edad	En el asiento del acompañante[1)]	En los asientos exteriores traseros	En el asiento central trasero[2)]
Grupo 0: hasta 10 kg o 10 meses aprox. **Grupo 0+: hasta 13 kg** o 2 años aprox.	B[1], ++	U, +	U
Grupo I: de 9 a 18 kg o de 8 meses a 4 años aprox.	B[2], ++	U, +	U
Grupo II: de 15 a 25 kg o de 3 a 7 años aprox. **Grupo III: de 22 a 36 kg** o de 6 a 12 años aprox.	X	U	U

1) No está permitido en el Sedán 4 puertas.
2) No está permitido en el Astra TwinTop.

B[1] = Limitado, sólo con detección de ocupación del asiento y sistema de retención infantil Opel con transpondedores.

Si el sistema de retención infantil se fija con un cinturón de seguridad de tres puntos, ajuste la altura del asiento en la posición más elevada. Desplace el asiento del acompañante completamente hacia atrás y ajuste el punto de anclaje del cinturón de seguridad del acompañante en la posición más baja.

B[2] = Limitado, sólo con detección de ocupación del asiento y sistema de retención infantil Opel con transpondedores.

Si el sistema de retención infantil se fija con un cinturón de seguridad de tres puntos, ajuste la altura del asiento en la posición más elevada. Desplace el asiento del acompañante completamente hacia atrás, de modo que el cinturón de seguridad del vehículo salga hacia delante desde el punto de anclaje.

U = Adecuado para uso universal en combinación con un cinturón de seguridad de tres puntos.

\+ = Asiento disponible con soportes de montaje ISOFIX y anclaje superior.

++ = Asiento disponible con soportes de montaje ISOFIX.

X = No se permiten sistemas de retención infantil en esta clase de peso.

Opciones permitidas para el montaje de un sistema de retención infantil ISOFIX

Clase de peso	Clase de tamaño	Fijación	En el asiento del acompañante	En los asientos exteriores traseros	En el asiento central trasero
Grupo 0: hasta 10 kg	E	ISO/R1	IL	IL	X
Grupo 0+: hasta 13 kg	E	ISO/R1	IL	IL	X
	D	ISO/R2	IL	IL	X
	C	ISO/R3	X	IL[3)]	X

[3)] Sólo en el lado del acompañante.

Clase de peso	Clase de tamaño	Fijación	En el asiento del acompañante	En los asientos exteriores traseros	En el asiento central trasero
Grupo I: de 9 a 18 kg	D	ISO/R2	IL	IL	X
	C	ISO/R3	X	IL[3)]	X
	B	ISO/F2	IL	IL, IUF	X
	B1	ISO/F2X	IL	IL, IUF	X
	A	ISO/F3	X	IL, IUF	X

IL = Adecuada para sistemas de retención infantil ISOFIX de las categorías 'específica del vehículo', 'limitada' o 'semiuniversal'. El sistema de retención ISOFIX debe estar homologado para el tipo específico de vehículo.
IUF = Adecuada para sistemas de retención infantil ISOFIX orientados hacia delante, de categoría universal, aprobados para su uso en esta clase de peso.
X = Ningún sistema de retención infantil ISOFIX homologado en esta clase de peso.

[3)] Sólo en el lado del acompañante.

Clase de tamaño ISOFIX y dispositivo de asiento

A - ISO/F3 = Sistema de retención infantil orientado hacia delante, para niños de talla máxima en la clase de peso de 9 a 18 kg.

B - ISO/F2 = Sistema de retención infantil orientado hacia delante, para niños más pequeños en la clase de peso de 9 a 18 kg.

B1 - ISO/F2X = Sistema de retención infantil orientado hacia delante, para niños más pequeños en la clase de peso de 9 a 18 kg.

C - ISO/R3 = Sistema de retención infantil orientado hacia atrás, para niños de talla máxima en la clase de peso hasta 13 kg.

D - ISO/R2 = Sistema de retención infantil orientado hacia atrás, para niños más pequeños en la clase de peso hasta 13 kg.

E - ISO/R1 = Sistema de retención infantil orientado hacia atrás, para niños pequeños en la clase de peso hasta 13 kg.

Sistemas de retención infantil ISOFIX

Fije los sistemas de seguridad infantil ISOFIX homologados para el vehículo a los soportes de montaje ISOFIX. Las posiciones del sistema de seguridad infantil ISOFIX específicas del vehículo están marcadas en la tabla como IL.

Los soportes de montaje ISOFIX se indican mediante una etiqueta en el respaldo.

Sistemas de retención infantil con anclajes superiores

Las argollas de fijación para el anclaje superior están situadas debajo de una tapa marcada con el símbolo de un asiento infantil. Levante la tapa después de su uso.

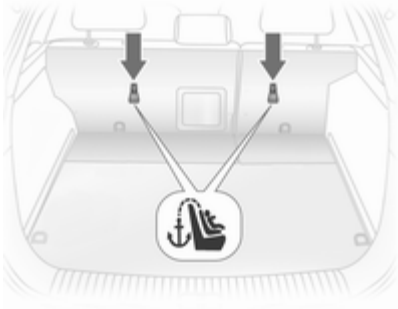

La correa del anclaje superior debe fijarse al soporte ISOFIX y a las argollas de fijación para el anclaje superior. La correa debe pasar entre las dos varillas guía del reposacabezas.

Las posiciones universales del sistema de seguridad infantil ISOFIX están marcadas en la tabla como IUF.

Sistemas de retención infantil con transpondedores

Una etiqueta en el sistema de retención infantil indica que está equipado con transpondedores.

Los sistemas de retención infantil Opel con transpondedores se detectan automáticamente si están montados correctamente en el asiento del acompañante con detección de ocupación del asiento.

Nota
No debe haber objetos (como láminas de plástico o esterillas térmicas) entre el asiento y el sistema de retención infantil.

Detección de ocupación del asiento ⇨ 60.

Portaobjetos

Compartimentos portaobjetos 69
Compartimento de carga 70
Sistema portaequipajes de techo 85
Información sobre la carga 86

Compartimentos portaobjetos

Guantera

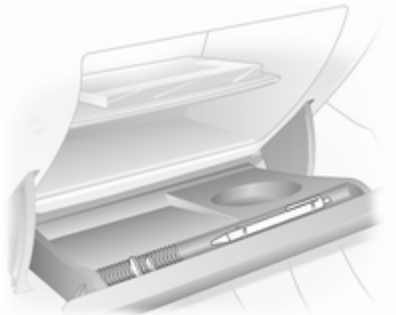

La guantera incorpora un portalápices y un espacio para guardar monedas.

La bandeja de la guantera se puede desmontar. Desenclave la bandeja tirando del borde delantero.

Para volver a montar la bandeja, insértela en las guías laterales y enclávela en el panel trasero haciendo presión.

La guantera debe estar cerrada mientras se conduce.

Guantera con llave, Astra TwinTop con sistema Open&Start

Además de la llave electrónica del sistema Open&Start, hay una llave estándar sin mando a distancia para la cerradura de la guantera.

Portavasos

Los portavasos están situados en la consola central y en los bolsillos de las puertas traseras.

Hay portavasos adicionales en las bandejas abatibles en la parte posterior de los respaldos de los asientos delanteros.

Portagafas

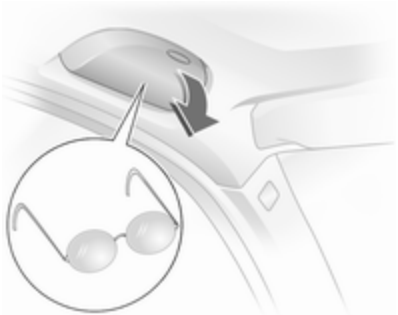

Para abrirlo, baje la tapa.

No lo utilice para guardar objetos pesados.

Portaobjetos del reposabrazos

Portaobjetos en el reposabrazos delantero

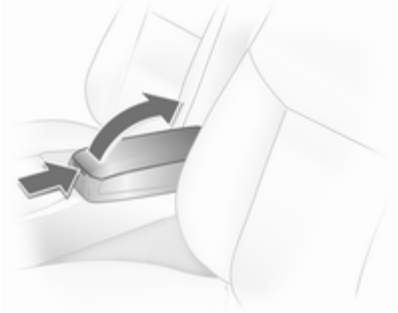

Para abrirlo, pulse el botón y abra la parte superior del reposabrazos.

Compartimento de carga

Ampliación del compartimento de carga, Sedán 3 puertas / 5 puertas

Abatir los respaldos traseros

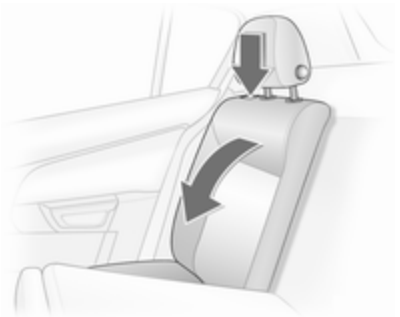

Baje completamente los reposacabezas o desmóntelos ⇨ 47.

Desplace el asiento delantero un poco hacia delante.

Desenclave el respaldo (de una pieza o dividido) usando el botón de desbloqueo, en uno o ambos lados, y abátalo sobre la banqueta de asiento.

Abatir el respaldo central trasero

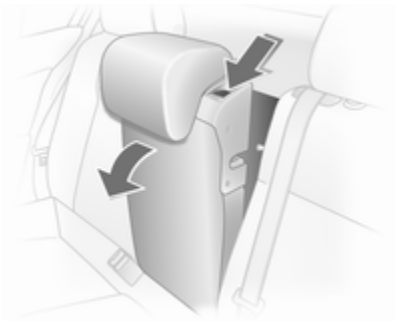

Baje completamente el reposacabezas ⇨ 47.

Desenclave el respaldo usando la palanca y abátalo sobre la banqueta de asiento.

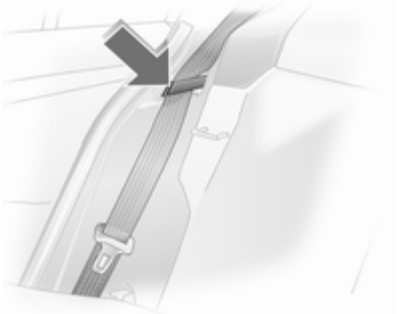

Antes de volver a colocar el respaldo en posición vertical, guíe el cinturón de seguridad a través de las guías del cinturón para protegerlo de daños.

Enderece los respaldos del asiento trasero y deje que los mecanismos de bloqueo enclaven audiblemente.

El cinturón de seguridad de tres puntos del asiento central trasero sólo se puede extraer del retractor si el respaldo está enclavado correctamente.

Ampliación del compartimento de carga, Sedán 4 puertas

Abatir los respaldos traseros

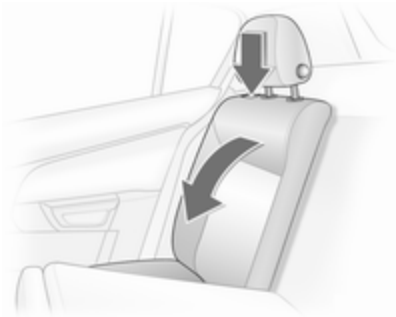

Baje completamente los reposacabezas o desmóntelos ⇨ 47.

Desplace el asiento delantero un poco hacia delante.

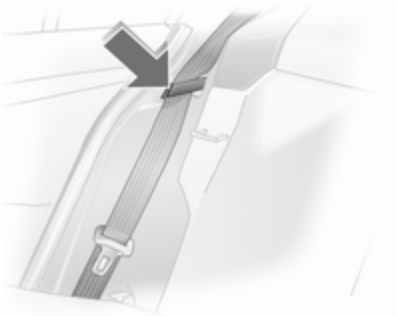

Para evitar posibles daños, inserte los cinturones de seguridad en las guías por el botón de desbloqueo. Cuando los respaldos están abatidos, los cinturones de seguridad también se extienden.

Desenclave el respaldo (de una pieza o dividido) usando el botón de desbloqueo, en uno o ambos lados, y abátalo sobre la banqueta de asiento.

Si el vehículo se va cargar por una de las puertas traseras, desmonte el cinturón de seguridad de la guía y guárdelo.

Para enderezarlos, levante los respaldos y póngalos en posición vertical hasta que enclaven audiblemente.

Tenga cuidado de no atrapar los cinturones de seguridad al enderezar los respaldos.

El cinturón de seguridad de tres puntos del asiento central trasero sólo se puede extraer del retractor si el respaldo está enclavado correctamente.

Ampliación del compartimento de carga, Station Wagon

Abatir los respaldos traseros

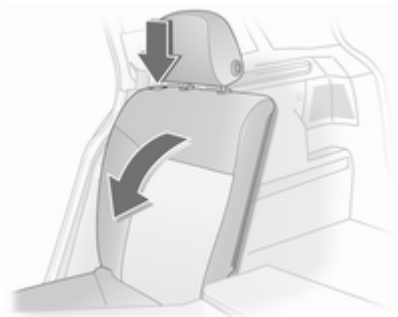

Baje completamente los reposacabezas o desmóntelos ⇨ 47.

Desenganche los ganchos de la cubierta del compartimento de carga de los reposacabezas ⇨ 75.

Desplace el asiento delantero un poco hacia delante.

Desenclave el respaldo (de una pieza o dividido) usando el botón de desbloqueo, en uno o ambos lados, y abátalo sobre la banqueta de asiento.

Levantar la banqueta de asiento y abatir el respaldo

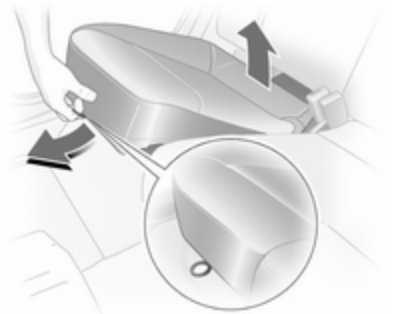

Tire del lazo que hay en la banqueta de asiento y levante hacia delante la banqueta (de una pieza o dividida).

Desenganche los ganchos de la cubierta del compartimento de carga de los reposacabezas ⇨ 75.

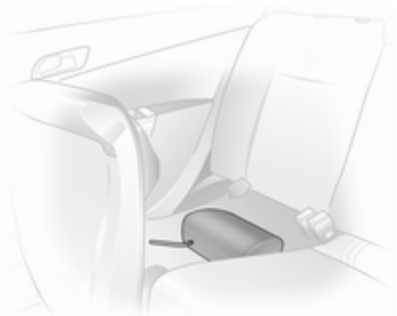

Desmonte los reposacabezas exteriores traseros y baje completamente el reposacabezas central ⇨ 47. Guarde los reposacabezas desmontados en la cavidad que hay debajo de las banquetas de asiento levantadas.

Desenclave el respaldo (de una pieza o dividido) usando el botón de desbloqueo, abátalo y enclávelo.

Abatir el respaldo central trasero

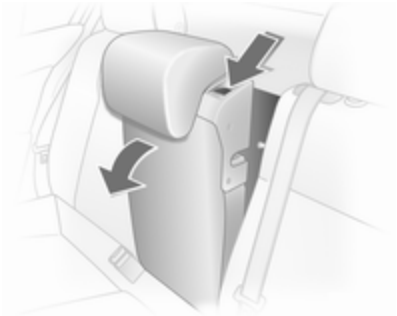

Baje completamente el reposacabezas ⇨ 47. Desenclave el respaldo usando la palanca y abátalo sobre la banqueta de asiento. Si la banqueta de asiento está levantada, abata el respaldo hasta que se enclave.

Antes de volver a colocar el respaldo en posición vertical, guíe el cinturón de seguridad a través de las guías del cinturón para protegerlo de daños. Pulse el botón de desbloqueo y enderece los respaldos del asiento trasero, asegurándose de que los mecanismos de bloqueo enclaven audiblemente.

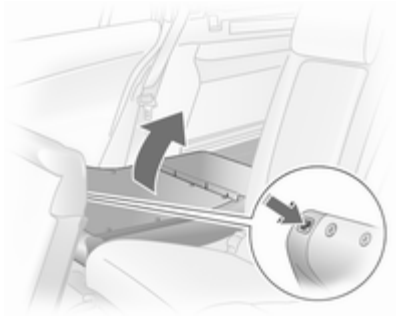

Con las banquetas de asiento levantadas: inserte los reposacabezas en los respaldos y ajústelos ⇨ 47. Vuelva a bajar las banquetas de asiento, asegurándose de que los cierres de los cinturones estén bien colocados.

Enganche los ganchos de la cubierta del compartimento de carga a los reposacabezas ⇨ 75.

El cinturón de seguridad de tres puntos del asiento central trasero sólo se puede extraer del retractor si el respaldo está enclavado correctamente.

Ampliación del compartimento de carga, TwinTop

Espacio de carga entre los asientos traseros

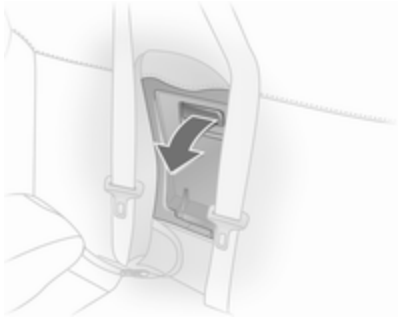

Tire del reposabrazos por el lazo.

El reposabrazos va fijado al respaldo del asiento con una cinta de sujeción. Para desmontar completamente el reposabrazos, debe desenclavar el soporte de la cinta de sujeción.

Tire del asidero y baje la tapa.

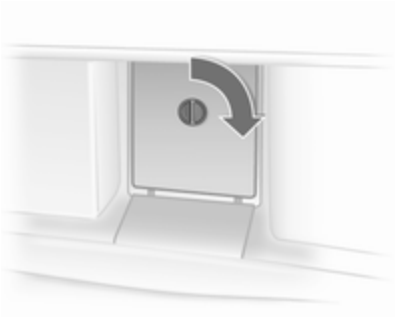

La tapa situada detrás del reposabrazos se puede bloquear desde el compartimento de carga:

posición horizontal	=	bloqueada
posición vertical	=	desbloqueada

Portaobjetos en el compartimento de carga, Station Wagon

Hay un compartimento portaobjetos en el lado derecho del compartimento de carga.

La caja de fusibles está en el lado izquierdo del compartimento de carga, detrás de una tapa ⇨ 195

Cargo box ⇨ 77.

El juego de reparación de neumáticos está situado en el lado derecho, detrás de la tapa ⇨ 204.

Cubierta del compartimento de carga

Sedán 3 puertas / 5 puertas

Desmontaje

Desenganche las cintas de sujeción del portón trasero. Extraiga la cubierta de las guías laterales.

Montaje

Inserte la cubierta en las guías laterales y bájela. Fije las cintas de sujeción al portón trasero.

Station Wagon

No coloque objetos pesados o con bordes afilados sobre la cubierta del compartimento de carga.

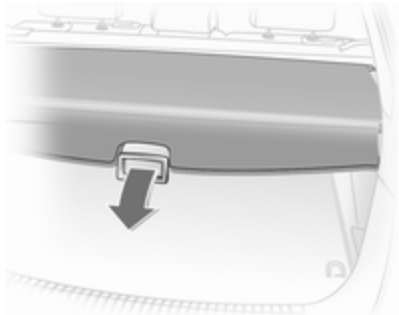

Apertura

Presione el asidero de la cubierta del compartimento de carga hacia atrás; la cubierta se enclavará automáticamente en su posición final.

Cierre
Desmonte la cubierta del compartimento de carga de los soportes laterales. Se enrolla automáticamente.

Tire de la cubierta hacia atrás usando el asidero y engánchelo en las fijaciones laterales.

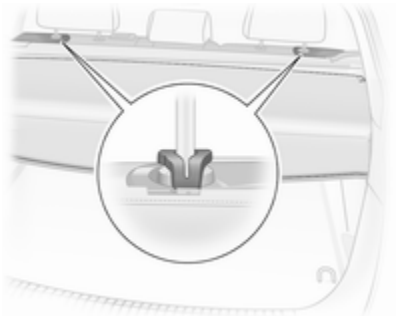

Para tapar la abertura entre la cubierta del compartimento de carga y los respaldos de los asientos traseros, hay una cubierta en el cartucho. Enganche los dos ganchos de la cubierta en las guías de los reposacabezas. Si está montada la red de seguridad, pase los ganchos a través de la malla de la red.

Desmontaje

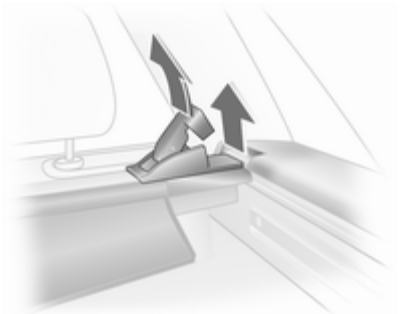

Abra la cubierta del compartimento de carga y desenganche los ganchos de los reposacabezas.

Levante la palanca de desbloqueo. Levante la cubierta primero por el lado derecho y luego saque el lado izquierdo del alojamiento.

Montaje
Inserte el lado izquierdo de la cubierta del compartimento de carga en el alojamiento, levante la palanca de desbloqueo, inserte el lado derecho de la cubierta y enclávela.

Enganche los ganchos en los reposacabezas.

TwinTop

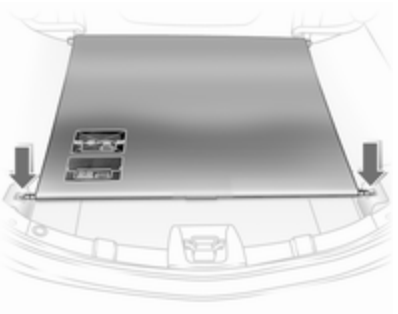

Apertura
Suelte la persiana del compartimento de carga de los alojamientos a ambos lados, la persiana se enrolla automáticamente.

Cierre
Tire de la cubierta hacia atrás usando el asidero y engánchelo en las fijaciones laterales.

No coloque ningún objeto encima de la cubierta del compartimento de carga.

No debe haber ningún objeto por fuera ni encima de la cubierta cuando el techo está abierto o en el proceso de apertura.

El techo sólo se puede accionar con la persiana enclavada en el alojamiento.

Carriles y ganchos para la carga

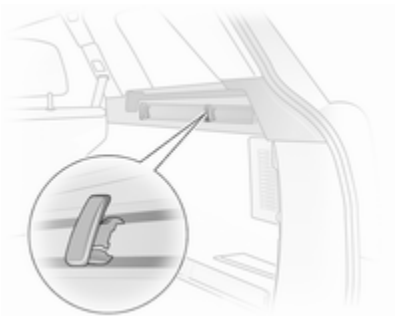

En el Station Wagon, monte los ganchos en la posición deseada en los carriles: inserte el gancho en la ranura superior del carril y encájelo en la ranura inferior.

Argollas

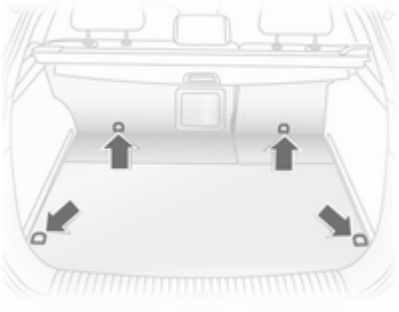

Las argollas están diseñadas para fijar las correas de amarre, una red para el equipaje o una red de seguridad, y evitar que se desplacen los objetos transportados.

Sistema organizador de la carga

FlexOrganizer es un sistema flexible para dividir el compartimento de carga o asegurar la carga en el Station Wagon.

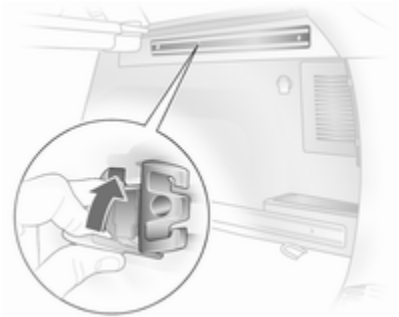

El sistema consta de

- adaptadores
- red de separación variable
- bolsas de rejilla
- ganchos

Los componentes se montan en dos carriles de los paneles laterales usando adaptadores o ganchos. La red de separación también se puede montar directamente delante del portón trasero.

Red de separación variable

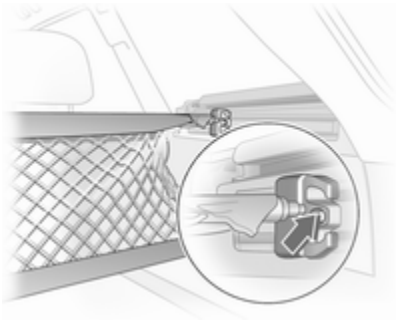

Inserte un adaptador en cada carril: doble hacia arriba la placa del asidero, inserte el adaptador en la ranura superior e inferior del carril y muévalo hasta la posición deseada. Gire la placa del asidero hacia arriba para bloquear el adaptador. Las varillas de la red deben extenderse antes de insertarlas en los adaptadores: extraiga todas las piezas finales y bloquéelas mediante un giro en sentido horario.

Para el montaje, comprima un poco las varillas e insértelas en los orificios correspondientes de los adaptadores. La varilla más larga debe insertarse en el adaptador superior.

Para el desmontaje, comprima la varilla de la red y desmonte los adaptadores. Abra la placa del adaptador, desenclave el adaptador de la ranura inferior y luego de la ranura superior.

Ganchos y bolsillo de red

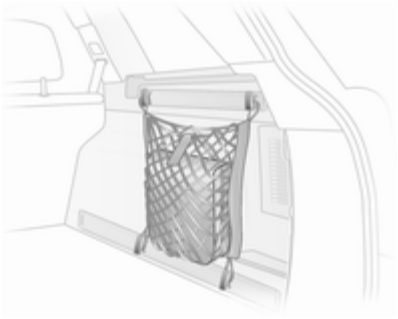

El bolsillo de red puede colgarse en los ganchos para equipaje.

Cargo box

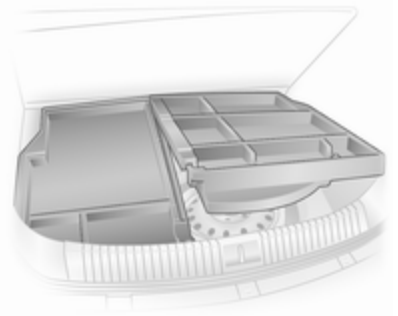

Caja con tapa abatible bajo la cubierta del piso usada para dividir el compartimento de carga.

La Cargo box sólo debe cargarse con los respaldos de los asientos traseros enclavados en posición vertical.

Para desmontar la cubierta del piso del Cargo box, retire primero la mitad derecha y luego la mitad izquierda.

En modelos con dispositivo de remolque, afloje primero la correa de fijación de la barra de rótula y guíela por la argolla.

El montaje se realiza en el orden inverso.

Sistema de carga fácil

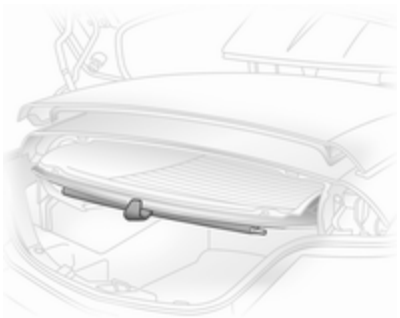

En el TwinTop: El sistema de carga fácil (Easy Load) permite cargar cómodamente el compartimento de carga cuando el techo está abierto. El techo plegado en el compartimento de carga se puede elevar unos 25 cm con sólo pulsar un botón. Así se amplía la abertura de carga del compartimento de carga.

- Abra la tapa del maletero.
- Desenganche la persiana del compartimento de carga y fíjela al marco de la luneta trasera con su sujeción.

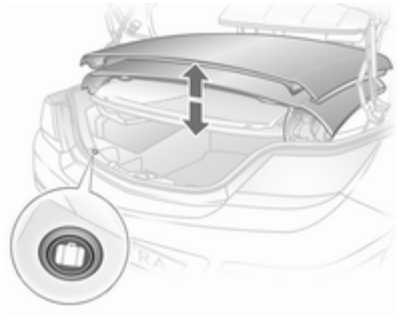

- Pulse brevemente el botón del sistema de carga fácil: se levanta el techo plegado. El techo se mantiene en esta posición final durante unos 9 minutos.

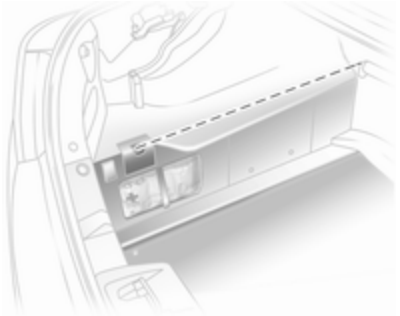

- Respete la altura de carga máxima marcada.
- Enganche la persiana del compartimento de carga al marco de la luneta trasera y enclávela en los alojamientos. La persiana del compartimento de carga debe estar en posición recta; los objetos que haya debajo de la misma no deben presionar hacia arriba.
- Pulse brevemente el botón del sistema de carga fácil: se baja el techo plegado.

- No cierre la tapa del maletero hasta que suene la señal de confirmación. En caso contrario, se puede dañar el techo.

⚠Advertencia

Tenga cuidado al accionar el sistema de carga fácil. Hay riesgo de lesiones.

Asegúrese de que nada pueda quedar atrapado.

Asegúrese de que no haya nadie en la zona de acción durante el accionamiento. Hay riesgo de lesiones.

Esto es especialmente importante para los niños. Informe adecuadamente a los ocupantes.

Nota

- No coloque objetos encima o cerca de la persiana del compartimento de carga
- El techo plegado sólo puede bajarse cuando la persiana está cerrada. En caso contrario, sonará un aviso acústico tres veces
- El movimiento del techo plegado se puede detener pulsando el botón del sistema de carga fácil y otra pulsación prolongada invierte el sentido del movimiento
- En la posición final superior o inferior del techo plegado suena un tono de confirmación
- Sólo se debe cerrar la tapa del maletero una vez que suene la señal de confirmación para indicar que el sistema de carga fácil está en su posición final inferior
- Si el sistema de carga fácil no está en su posición final inferior al cerrar la tapa del maletero, suena un aviso acústico o la tapa del maletero se bloquea mecánicamente ⇨ 40
- No toque las piezas móviles
- Un minuto antes de finalizar el tiempo de parada en posición elevada del sistema de carga fácil, sonará un avisador acústico para recordarle que el techo puede bajarse
- El sistema de carga fácil sólo funciona con el vehículo desbloqueado
- El accionamiento frecuente del sistema de carga fácil con el motor parado descarga la batería
- El accionamiento repetido del sistema de carga fácil sin pausa puede causar fallos de funcionamiento

Red de seguridad

La red de seguridad está disponible en el Station Wagon y se puede montar detrás de los asientos traseros o, si los respaldos traseros están abatidos y las banquetas de asiento levantadas, detrás de los asientos delanteros.

No se deben transportar personas detrás de la red de seguridad.

Montaje

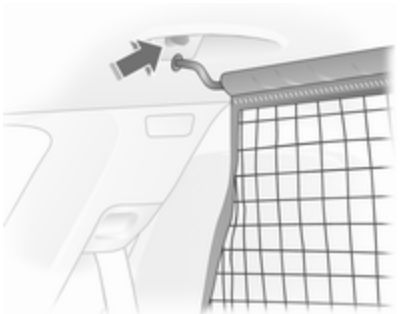

En cada lado del marco del techo hay dos aberturas de montaje: enganche y enclave la varilla de la red en un lado, comprima la varilla para engancharla y enclavarla en el otro lado.

Detrás de los asientos traseros

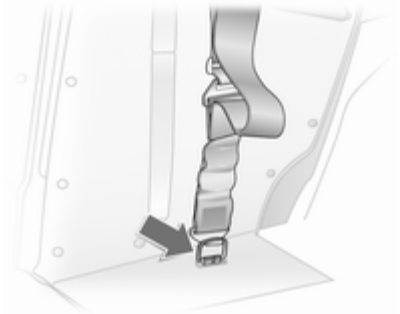

Ajuste la longitud de las correas de la red de seguridad colgando el gancho superior en la argolla de la correa y engánchelas en las argollas a la derecha y a la izquierda del piso.

Detrás de los asientos delanteros

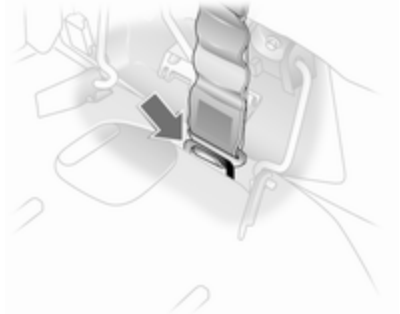

Ajuste la longitud de las correas de la red de seguridad colgando el gancho superior en la argolla de la correa y engánchelas en las argollas a la derecha y a la izquierda del piso.

Desmonte los reposacabezas exteriores traseros y abata los respaldos.

Desmontaje

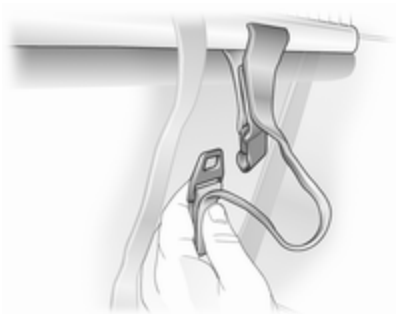

Incline hacia arriba el regulador de longitud de la correa tensora de la red y suelte la correa. Desenganche las varillas de la red de seguridad de los soportes en el marco del techo. Enrolle la red de seguridad y fíjela con una cinta.

Rejilla del compartimento de carga

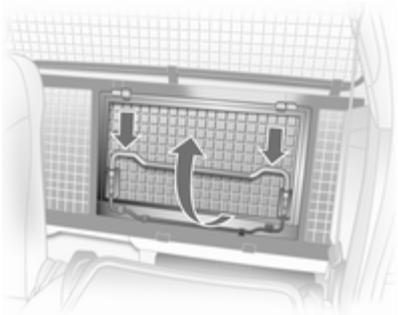

Para transportar objetos largos, se puede abrir una parte de la rejilla del compartimento de carga detrás del asiento del acompañante:

Desbloquee el respaldo del asiento del acompañante y abátalo.

Presione el soporte hacia abajo y levante la sección de la rejilla.

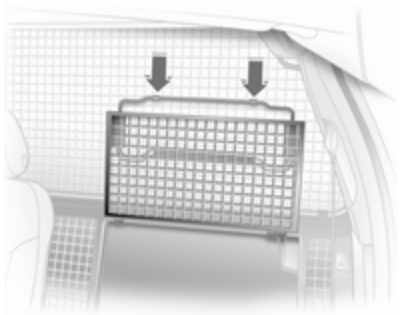

Bloquee la rejilla en posición abierta.

Para cerrar la sección de la rejilla desde la posición abierta, presione el soporte hacia abajo, baje la rejilla y enclávela.

Compruebe que la rejilla cerrada está correctamente bloqueada.

Bandeja plegable

Situada en los respaldos de los asientos delanteros.

Para desplegarla, tire hacia arriba hasta que se enclave.

Para plegarla, presione hacia abajo superando la resistencia.

No coloque objetos pesados sobre la bandeja plegable.

Triángulo de advertencia

Sedán 3 puertas / 5 puertas, TwinTop

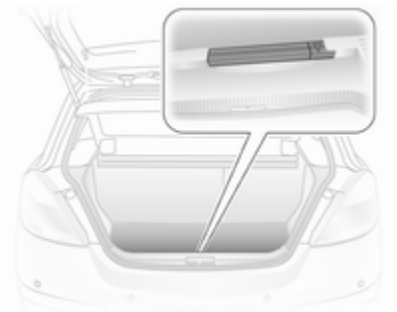

Guarde el triángulo de advertencia en la pared trasera del compartimento de carga: coloque primero el triángulo de advertencia en el rebaje de la izquierda y luego insértelo en la guía de la derecha.

Para extraer el triángulo de advertencia, levántelo hacia el lado derecho y extráigalo hacia la derecha.

En vehículos con Cargo box: Levante el triángulo de advertencia con la mitad derecha de la Cargo box. Extraiga el triángulo de advertencia hacia la derecha.

Sedán 4 puertas

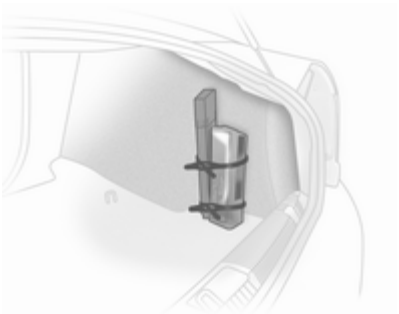

Fije el triángulo de advertencia y el botiquín en el panel derecho del compartimento de carga usando dos cintas.

Station Wagon, vehículo comercial

Guarde el triángulo de advertencia en el espacio del portón trasero y fíjelo con las sujeciones a ambos lados.

Botiquín

Sedán 3 puertas / 5 puertas

Fije el botiquín a la pared derecha del compartimento de carga usando la cinta de sujeción.

Sedán 4 puertas

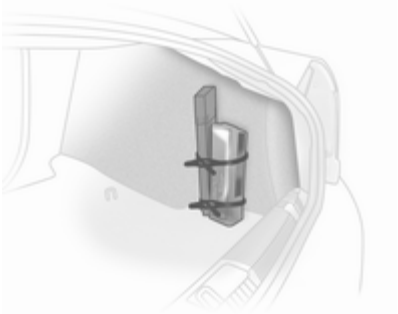

Fije el triángulo de advertencia y el botiquín en el panel derecho del compartimento de carga usando dos cintas.

Station Wagon

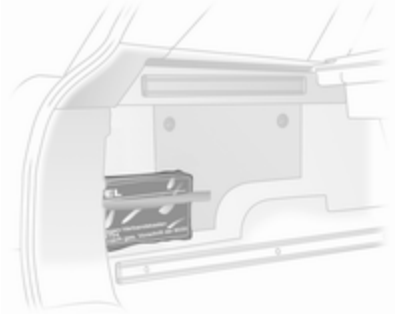

Fije el botiquín a la pared derecha del compartimento de carga con una cinta de sujeción.

Vehículo comercial

Coloque el botiquín en el compartimento portaobjetos detrás del asiento del conductor. Para abrir la tapa, pulse la lengüeta de bloqueo.

TwinTop

Guarde el botiquín en el alojamiento detrás de la cinta en la pared izquierda del compartimento de carga.

Sistema portaequipajes de techo

Portaequipajes de techo

Por motivos de seguridad y para evitar daños en el techo, se recomienda usar el sistema de portaequipajes de techo homologado para su vehículo.

No se permiten cargas sobre el techo en el Astra TwinTop.

Siga las instrucciones de montaje y desmonte el portaequipajes cuando no se vaya a utilizar.

Versión sin barras de techo

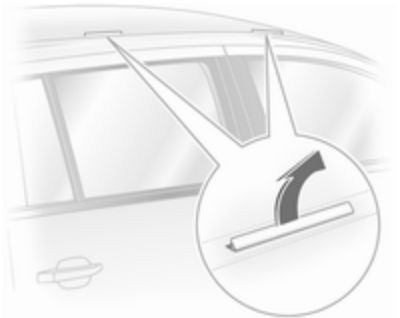

Levante las tapas de las aberturas de montaje.

Fije el portaequipajes de techo en los puntos correspondientes.

Versión con barras de techo

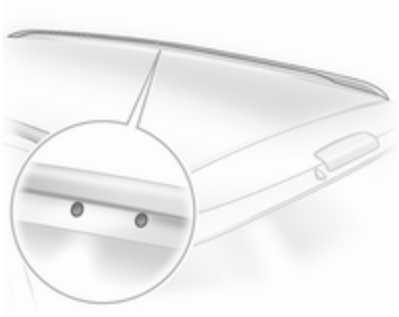

Para fijar el portaequipajes de techo, inserte los pernos de montaje en los orificios indicados en la ilustración.

Información sobre la carga

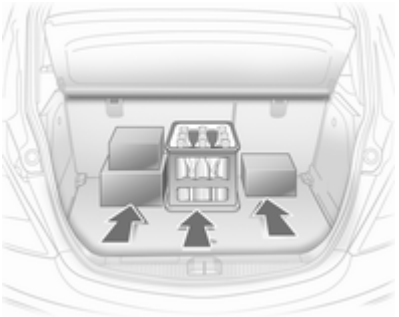

- Los objetos pesados en el compartimento de carga deben colocarse apoyados contra los respaldos de los asientos. Asegúrese de que los respaldos estén bien enclavados. Si se pueden apilar los objetos, los más pesados deben colocarse abajo.
- Asegure los objetos con correas de amarre fijadas a las argollas ⇨ 77.
- Asegure los objetos sueltos en el compartimento de carga para evitar su deslizamiento.
- Cuando se transporten objetos en el compartimento de carga, los respaldos de los asientos traseros no deben estar inclinados hacia delante.
- La carga no debe sobresalir por encima del borde superior de los respaldos.
- No se deben colocar objetos encima de la cubierta del compartimento de carga ni del tablero de instrumentos.
- La carga no debe obstaculizar el accionamiento de los pedales, el freno de estacionamiento o la palanca de cambios, ni impedir la libertad de movimientos del conductor. No se deben dejar objetos sueltos en el habitáculo.
- No conduzca con el compartimento de carga abierto.

- Station Wagon: monte la red de seguridad cuando se transporten objetos en el compartimento de carga. Cierre la cubierta del compartimento de carga.
- Astra TwinTop: preste atención a la altura de carga máxima con el techo abierto. No coloque objetos encima o junto a la persiana del compartimento de carga, en las tapas de las barras antivuelco desplegables o detrás de los reposacabezas traseros.
- La carga útil es la diferencia entre el peso máximo autorizado del vehículo (véase la placa de características ⇨ 224) y el peso en vacío según norma CE.

  Para calcular el peso en vacío según norma CE, introduzca los datos de su vehículo en la tabla de pesos que figura al principio de este manual.

  El peso en vacío según norma CE incluye los pesos calculados para el conductor (68 kg), el equipaje (7 kg) y todos los líquidos (depósito lleno al 90 %).

  El equipamiento opcional y los accesorios aumentan el peso en vacío.
- Conducir con carga en el techo aumenta la sensibilidad del vehículo a los vientos laterales y tiene un efecto negativo sobre la maniobrabilidad debido a la elevación del centro de gravedad. Distribuya la carga uniformemente y asegúrela con correas de sujeción. Ajuste la presión de los neumáticos y la velocidad del vehículo a las condiciones de carga. Compruebe y vuelva a apretar las correas con frecuencia.

  La carga máxima autorizada en el techo es de 75 kg y de 100 kg en el Station Wagon con barras de techo. La carga sobre el techo es la suma de la carga y del peso del portaequipajes.

Instrumentos y mandos

Mandos 88
Testigos luminosos e indicadores 95
Pantallas de información 105
Mensajes del vehículo 112
Ordenador de a bordo 115

Mandos

Ajuste del volante

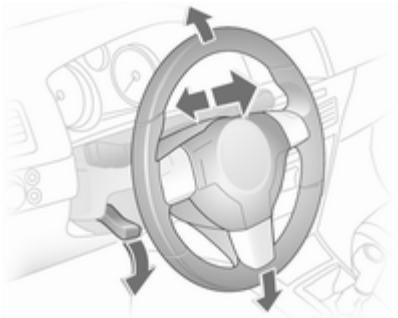

Desbloquee la palanca, ajuste el volante, luego enclave la palanca y asegúrese de que esté totalmente bloqueada.

El volante sólo se debe ajustar con el vehículo parado y la dirección desbloqueada.

Mandos en el volante

El sistema de infoentretenimiento y la Info-Display se pueden manejar con los mandos en el volante.

Hay más información disponible en el manual del sistema de infoentretenimiento.

Bocina

Pulsar .

Limpia/lavaparabrisas

Limpiaparabrisas

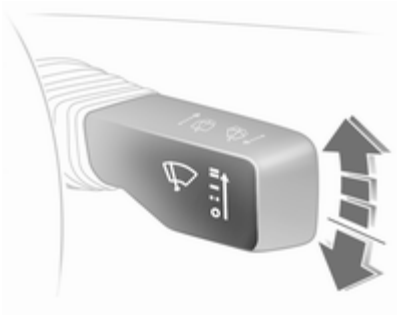

La palanca siempre vuelve a su posición original.

= = velocidad rápida
— = velocidad lenta
– – = funcionamiento a intervalos regulables
O = desconectar

Para un solo barrido cuando los limpiaparabrisas están desconectados, pulse la palanca hacia abajo.

Si mantiene pulsada la palanca superando la resistencia, se conectan consecutivamente los distintos niveles. En O, suena una señal acústica.

No los utilice si el parabrisas está helado.

Desconéctelos en túneles de lavado.

Intervalo de funcionamiento ajustable

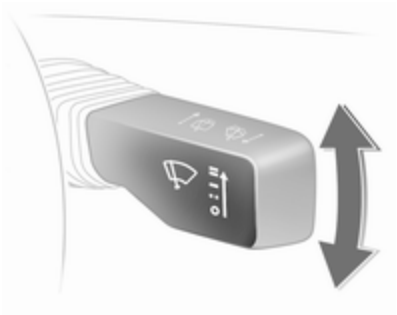

Para ajustar el intervalo de funcionamiento a un valor entre 2 y 15 segundos: conecte el encendido, baje la palanca desde la posición O, espere el intervalo de tiempo deseado y suba la palanca a – –.

Tras conectar el encendido y colocar la palanca en – –, el intervalo se ajustará a 6 segundos.

Funcionamiento automático con sensor de lluvia

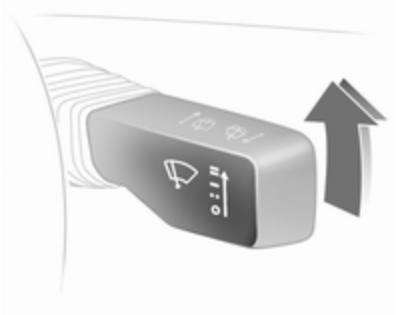

– – = Funcionamiento automático con sensor de lluvia

El sensor de lluvia detecta la cantidad de agua en el parabrisas y regula automáticamente la frecuencia de los limpiaparabrisas.

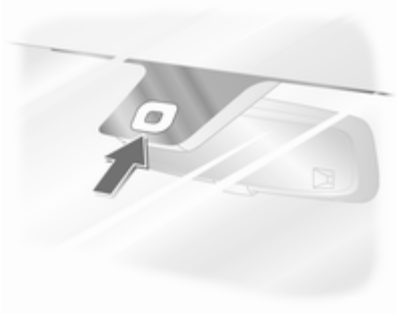

Mantenga el sensor libre de polvo, suciedad y hielo.

Lavaparabrisas

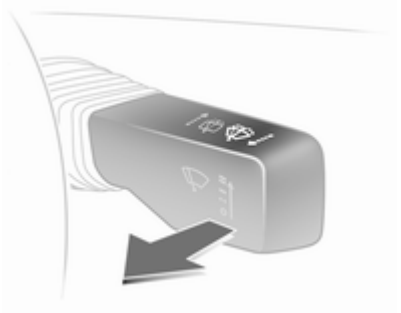

Tire de la palanca. Se pulveriza líquido de lavado sobre el parabrisas y los limpiaparabrisas se accionan durante varios ciclos.

Si las luces están encendidas, también se pulveriza líquido sobre los faros. A continuación, el sistema lavafaros permanece inactivo durante 2 minutos.

Limpia/lavaluneta

Presione la palanca hacia delante. El limpialuneta funciona a intervalos. Para desconectarlo, vuelva a presionar la palanca hacia delante.

Si se mantiene la palanca pulsada hacia delante, se pulveriza líquido sobre la luneta trasera.

No lo utilice si la luneta trasera está helada.

Desconéctelos en túneles de lavado.

El limpialuneta se conecta automáticamente cuando está conectado el limpiaparabrisas y se engrana la marcha atrás.

Temperatura exterior

El descenso de la temperatura se indica inmediatamente, el aumento se indica con un ligero retraso.

Si la temperatura exterior baja a 3 °C, se ilumina el símbolo ❄ en la Triple-Info-Display o en la Board-Info-Display como advertencia sobre el peligro de hielo en la calzada. El símbolo ❄ permanece encendido hasta que la temperatura alcance al menos los 5 °C.

En vehículos con Graphic-Info-Display o Color-Info-Display, aparece un mensaje de advertencia en la pantalla sobre el peligro de hielo en la calzada. Si la temperatura es inferior a -5 °C, no aparece el mensaje.

⚠Advertencia

La carretera puede estar ya helada aunque la pantalla muestre unos pocos grados por encima de 0 °C.

Reloj

La fecha y la hora se muestran en la Info-Display.

Board-Info-Display ⇨ 105, Graphic-Info-Display, Color-Info-Display ⇨ 108.

Ajuste de la fecha y la hora en la Triple-Info-Display

Para ajustar la hora, mantenga pulsado el botón de ajuste en el tablero de instrumentos durante unos 2 segundos. Una pulsación breve permite ajustar el valor que parpadea. Vuelva a mantener pulsado el botón 2 segundos para cambiar a la siguiente unidad y para salir del modo de ajuste.

Sincronización automática de la hora

La señal RDS de la mayoría de las emisoras de FM ajusta automáticamente la hora; esta función se identifica mediante el símbolo RDS en la pantalla.

Algunas emisoras no emiten una señal horaria correcta. En tal caso, le recomendamos que desactive la sincronización automática de la hora.

Active el modo de ajuste y vaya al ajuste del año. Mantenga pulsado el botón ⏲ durante unos 3 segundos hasta que parpadee RDS en la pantalla y aparezca "RDS TIME". La función se activa (RDS TIME 1) o desactiva (RDS TIME 0) con el botón ⊙. Salga del modo de ajuste usando el botón ⏲.

Tomas de corriente

Algunos vehículos tienen una toma de corriente para conectar accesorios eléctricos en vez de un encendedor.

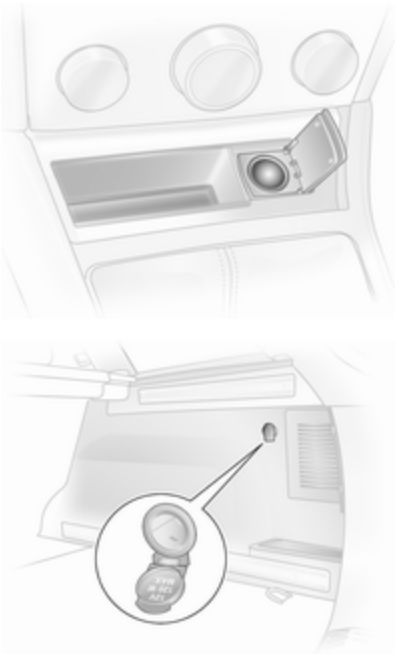

Los modelos Station Wagon tienen una toma adicional para accesorios en el compartimento de carga.

Si se conectan accesorios eléctricos con el motor parado, se descargará la batería.

El consumo máximo no debe superar los 120 vatios.

Los accesorios eléctricos que se conecten a la toma deben cumplir los requisitos sobre compatibilidad electromagnética de la norma DIN VDE 40 839.

No conecte accesorios de suministro de corriente, como pueden ser dispositivos de carga eléctrica o baterías.

Para evitar daños en las tomas de corriente, no utilice conectores inadecuados.

Encendedor de cigarrillos

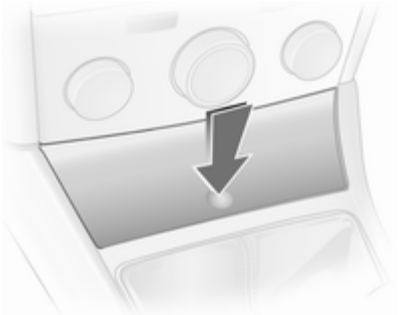

El encendedor está situado detrás de la tapa del cenicero. Pulse la tapa del cenicero para abrirla.

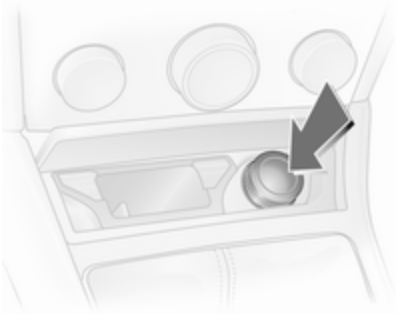

Pulse sobre el encendedor. Cuando esté incandescente, se desconectará automáticamente. Extraiga el encendedor.

Ceniceros

Atención
Sólo están destinados a usarse para ceniza y no para residuos combustibles.

Cenicero delantero

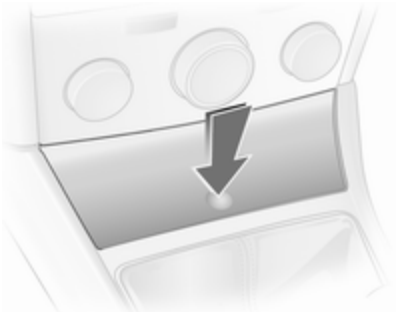

Pulse la tapa del cenicero para abrirla.

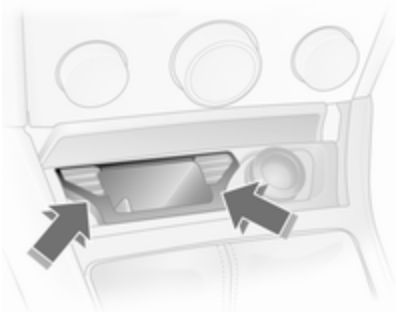

Para vaciarlo, sujete la cubeta del cenicero por ambos lados y tire hacia arriba.

Cenicero trasero

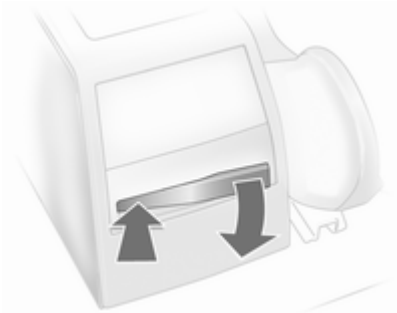

Para sacarlo, presione sobre uno de los lados.

Para vaciar el cenicero, presione sobre el resorte y tire del cenicero en posición recta hacia atrás.

Testigos luminosos e indicadores

Cuadro de instrumentos

En algunas versiones, las agujas de los instrumentos giran hasta el tope final al conectar el encendido.

Velocímetro

Indica la velocidad del vehículo.

Cuentakilómetros

La línea inferior muestra el kilometraje registrado del vehículo.

Cuentakilómetros parcial

La línea superior muestra los kilómetros recorridos desde la última puesta a cero.

Para ponerlo a cero, mantenga pulsado el botón de ajuste durante unos segundos con el encendido conectado.

Cuentarrevoluciones

Indica el régimen del motor.

Conduzca en los regímenes más bajos del motor en cada marcha tanto como sea posible.

Atención
Si la aguja está en el sector de advertencia (rojo), se ha excedido el régimen máximo admisible del motor. Hay peligro para el motor.

Indicador de combustible

Indica el nivel de combustible en el depósito según el modo de funcionamiento.

El testigo de control ⛽ se ilumina si el nivel en el depósito es bajo. Reposte inmediatamente si parpadea.

Nunca debe agotar el depósito.

Debido al combustible que queda en el depósito, la cantidad requerida para llenar el depósito puede ser inferior a la capacidad especificada.

Indicación de servicio

La indicación **InSP** aparece cuando hay pendiente algún servicio de revisión. Más información ⇨ 219.

Testigos de control

Los testigos de control descritos no están presentes en todos los vehículos. La descripción es válida para todas las versiones de cuadros de instrumentos. Al conectar el encendido, se iluminarán brevemente la mayoría de los testigos de control a modo de prueba funcional.

Los colores de los testigos de control significan lo siguiente:

Rojo	=	Peligro, recordatorio importante,
Amarillo	=	Aviso, información, avería,
Verde	=	Confirmación de activación,
Azul	=	Confirmación de activación.

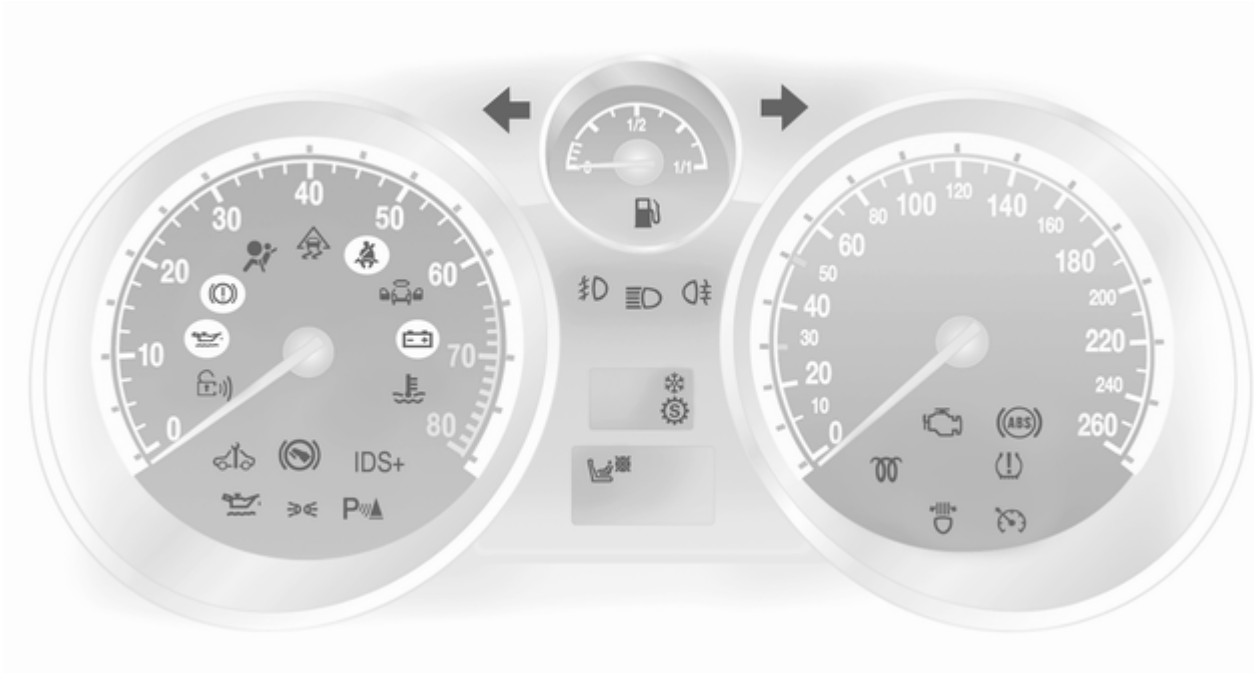
1/2
1/1
IDS+

Intermitentes

⇦⇨ se enciende o parpadea en verde.

Se enciende

El testigo de control se enciende brevemente cuando se conectan las luces de estacionamiento.

Parpadea

El testigo de control parpadea cuando están conectados los intermitentes o las luces de emergencia.

Parpadeo rápido: fallo de una luz intermitente o del fusible correspondiente, fallo de una luz intermitente en el remolque.

Sustitución de bombillas ⇨ 176. Fusibles ⇨ 191.

Intermitentes ⇨ 124.

Recordatorio del cinturón de seguridad

se enciende o parpadea en rojo.

Se enciende

Después de conectar el encendido, hasta que se abroche el cinturón de seguridad.

Parpadea

Después de iniciar la marcha, hasta que se abroche el cinturón de seguridad.

Abrocharse el cinturón de seguridad ⇨ 55.

Airbag, pretensores de cinturones y barras antivuelco

se enciende en rojo.

Al conectar el encendido, el testigo de control se enciende durante unos 4 segundos. Si no se enciende, no se apaga después de 4 segundos o si se enciende durante la marcha, hay una avería en los pretensores de cinturones, los airbags, las barras antivuelco desplegables o el sistema de detección de ocupación del asiento. Los sistemas podrían no dispararse en caso de accidente.

La activación de los pretensores de cinturones, los airbags o las barras antivuelco desplegables se indica mediante la iluminación permanente de .

⚠ Advertencia
Haga subsanar la causa de la avería en un taller inmediatamente.

Sistema de airbag, pretensores de cinturones ⇨ 57, ⇨ 54.

Detección de ocupación del asiento

se enciende o parpadea en amarillo.

Encendido

Si el vehículo está equipado con detección de ocupación del asiento, se ilumina durante unos 4 segundos después de conectar el encendido.

Si se detecta un sistema de retención infantil con transpondedores, permanece iluminado. Sólo entonces

puede instalarse un sistema de retención infantil con transpondedores en el asiento del acompañante, ya que los sistemas de airbag del acompañante están desactivados ⇨ 60.

⚠ Peligro

Si hay montado un sistema de retención infantil y el testigo de control no está encendido durante la marcha, indica que el airbag frontal y lateral del asiento del acompañante no están desactivados.

Parpadea

Avería en el sistema, o sistema de retención infantil con transpondedores defectuoso o mal instalado ⇨ 60.

⚠ Peligro

Si el testigo de control parpadea durante la marcha, existe una avería. Haga subsanar la causa de la avería en un taller inmediatamente.

Sistema de retención infantil con transpondedores ⇨ 67.

Sistema de carga

se enciende en rojo.

Se ilumina al conectar el encendido y se apaga poco después de arrancar el motor.

Si se enciende con el motor en marcha

Detenga el vehículo y pare el motor. La batería no se carga. La refrigeración del motor puede estar interrumpida. Con motores diésel, puede dejar de funcionar el servofreno. Recurra a la ayuda de un taller.

Testigo de averías (MIL)

se enciende o parpadea en amarillo.

Se ilumina al conectar el encendido y se apaga poco después de arrancar el motor.

Si se enciende con el motor en marcha

Avería en el sistema de control de emisiones. Pueden excederse los límites de emisiones permitidos. Recurra a la ayuda de un taller inmediatamente.

Si parpadea con el motor en marcha

Avería que puede producir daños en el catalizador. Reduzca la velocidad hasta que cese el parpadeo. Recurra inmediatamente a la ayuda de un taller.

Revisión urgente del vehículo

se enciende o parpadea en amarillo.

Si se enciende con el motor en marcha

Avería en la electrónica del motor o del cambio ⇨ 149, ⇨ 154. El sistema electrónico cambia al programa

de emergencia. El consumo de combustible puede aumentar y la maniobrabilidad del vehículo puede estar afectada.

Si el problema persiste después de volver a arrancar el vehículo, recurra a un taller.

Si se enciende junto con InSP4 en la indicación de servicio

Recurra a la ayuda de un taller para purgar el filtro de combustible diésel ⇨ 114.

Si parpadea con el encendido conectado

Avería en el sistema del inmovilizador. No se puede arrancar el motor ⇨ 32.

Desconecte el encendido y repita el intento de arranque.

Si el testigo de control continúa parpadeando, intente arrancar el motor con la llave de repuesto y recurra a la ayuda de un taller.

Sistema de frenos y embrague

(!) se enciende o parpadea en rojo.

Encendido

Se ilumina después de conectar el encendido si el freno de estacionamiento manual está accionado ⇨ 156.

Se enciende con el freno de estacionamiento suelto si el nivel del líquido de frenos y embrague es demasiado bajo ⇨ 174.

⚠ Advertencia
Deténgase. No continúe su viaje. Recurra a un taller.

Parpadea

En vehículos con cambio manual automatizado, parpadea durante unos segundos después de desconectar el encendido si el freno de estacionamiento no está accionado.

En vehículos con cambio manual automatizado, parpadea cuando se abre la puerta del conductor si no se ha engranado una marcha y el freno de estacionamiento no está accionado.

Sistema antibloqueo de frenos (ABS)

(ABS) se enciende en rojo.

Se ilumina durante unos segundos después de conectar el encendido. El sistema está operativo cuando se apaga el testigo de control.

Si transcurridos unos segundos el testigo no se apaga, o si se enciende durante la marcha, hay una avería en el sistema ABS. El sistema de frenos del vehículo sigue estando operativo pero sin la regulación del ABS.

Sistema antibloqueo de frenos ⇨ 156.

Modo deportivo

(S) se enciende en amarillo.

Este símbolo se enciende cuando está activado el modo deportivo ⇨ 148, ⇨ 153.

Modo de invierno

❄ se enciende en amarillo.

Este símbolo se enciende cuando está activado el modo de invierno ⇨ 148, ⇨ 153.

Asistente de aparcamiento por ultrasonidos

P⁄▲ se enciende o parpadea en amarillo.

Se enciende

Avería en el sistema. Haga subsanar la causa de la avería en un taller.

Parpadea

Avería porque los sensores están sucios o cubiertos de nieve o hielo

o

Interferencias causadas por fuentes externas de ultrasonidos. Una vez eliminada la fuente de las interferencias, el sistema funcionará con normalidad.

Sensores de aparcamiento por ultrasonidos ⇨ 161.

Programa electrónico de estabilidad

parpadea o se enciende en amarillo.

Se enciende durante unos segundos al conectar el encendido.

Si parpadea durante la marcha

Intervención activa del sistema. Puede reducirse la potencia del motor y el vehículo puede frenarse un poco automáticamente ⇨ 157.

Si se enciende durante la marcha

Se ha desconectado el sistema o hay una avería. Se puede continuar conduciendo. Sin embargo, la estabilidad de marcha puede empeorar dependiendo del estado de la calzada.

Haga subsanar la causa de la avería en un taller.

ESP®Plus ⇨ 157.

Temperatura del refrigerante del motor

se enciende en rojo.

Si se enciende con el motor en marcha

Detenga el vehículo y pare el motor.

Atención
La temperatura del refrigerante es demasiado alta.

Compruebe el nivel de refrigerante inmediatamente ⇨ 173.

Si el nivel del refrigerante es suficiente, recurra a un taller.

Precalentamiento y filtro de partículas diésel

se enciende o parpadea en amarillo.

Se enciende

Precalentamiento activado. Se activa sólo si la temperatura exterior es baja.

Parpadea

en vehículos equipados con filtro de partículas diésel.

Si es necesario limpiar el filtro y las condiciones de circulación no han permitido la limpieza automática, parpadeará el testigo de control . Continúe conduciendo y procure que el régimen del motor no baje de las 2000 rpm.

El testigo de control se apaga en cuanto se ha completado el proceso de autolimpieza.

Filtro de partículas diésel ⇨ 144.

Sistema de detección de pérdida de presión de los neumáticos y sistema de control de presión de los neumáticos

se enciende o parpadea en rojo o amarillo.

El testigo de control se enciende en rojo

Pérdida de presión de los neumáticos. Detenga el vehículo inmediatamente y compruebe la presión de los neumáticos. Para los neumáticos antipinchazos se permite una velocidad máxima de 80 km/h ⇨ 199.

El testigo de control se enciende en amarillo

Avería en el sistema o neumático sin sensor de presión montado (p. ej., rueda de repuesto). Recurra a un taller.

Parpadea

Parpadea tres veces para indicar la inicialización del sistema.

Sistema de detección de pérdida de presión de los neumáticos ⇨ 202, sistema de control de presión de los neumáticos ⇨ 202.

Sistema de conducción interactiva, control continuo de la amortiguación, modo deportivo

IDS+ se enciende en amarillo.

Se ilumina al conectar el encendido y se apaga poco después de arrancar el motor. Si se enciende durante la marcha, indica una avería en el sistema. Haga subsanar la causa de la avería en un taller.

IDS^{Plus} ⇨ 158, CDC ⇨ 159, modo deportivo ⇨ 158.

Presión de aceite del motor

se enciende en rojo.

Se ilumina al conectar el encendido y se apaga poco después de arrancar el motor.

Si se enciende con el motor en marcha

Atención
La lubricación del motor puede estar interrumpida. Se pueden ocasionar daños en el motor y/o el bloqueo de las ruedas motrices.

1. Pise el embrague.
2. Ponga el cambio en punto muerto, palanca selectora en **N**.
3. Abandone la carretera lo antes posible sin poner en peligro a otros vehículos.
4. Desconecte el encendido.

⚠ Advertencia
Con el motor apagado, será necesaria una fuerza considerablemente mayor para frenar y girar el volante. No saque la llave hasta que el vehículo esté parado; de lo contrario, la columna de la dirección se podría bloquear de forma inesperada.

Compruebe el nivel de aceite antes de recurrir a la ayuda de un taller ⇨ 172.

Bajo nivel de aceite del motor

se enciende en amarillo.

El nivel de aceite del motor se comprueba automáticamente.

Si se enciende con el motor en marcha

Bajo nivel de aceite del motor. Compruebe el nivel de aceite del motor y rellene si fuera necesario ⇨ 172.

Nivel de combustible bajo

se enciende o parpadea en amarillo.

Se enciende

Nivel del depósito de combustible demasiado bajo.

Parpadea

Combustible agotado. Reposte inmediatamente. Nunca debe agotar el depósito.

Catalizador ⇨ 145.

Purga del sistema de combustible diésel ⇨ 175.

Sistema Open&Start

se enciende o parpadea en amarillo.

Parpadea

La llave electrónica está fuera del alcance de recepción del interior del vehículo. No se puede arrancar el motor. Mantenga pulsado el botón **Start/Stop** durante más tiempo para desconectar el encendido

o

Avería de la llave electrónica. El sistema sólo funciona ahora mediante el accionamiento de emergencia.

Se enciende

Avería en el sistema. Intente accionar el vehículo con la llave de repuesto, el mando a distancia o el accionamiento de emergencia. Mantenga pulsado el botón **Start/Stop** durante más tiempo para desconectar el encendido Recurra a la ayuda de un taller.

o

El bloqueo del volante aún está activado. Mueva ligeramente el volante y pulse el botón **Start/Stop**.

Sistema Open&Start ⇨ 21.

Pise el pedal del freno

se enciende en amarillo.

El motor con cambio manual automatizado sólo se puede arrancar si el pedal del freno está pisado. Si no se pisa el pedal del freno, se iluminará el testigo de control ⇨ 151.

Luces exteriores

se enciende en verde.

Se enciende cuando están conectadas las luces exteriores ⇨ 121.

Luz de carretera

se enciende en azul.

Se enciende cuando está conectada la luz de carretera y cuando se accionan las ráfagas ⇨ 122.

Sistema de faros adaptativos

se enciende o parpadea en amarillo.

Se enciende

Avería en el sistema.

Si falla el dispositivo de giro de la iluminación dinámica en curvas, se desconecta la luz de cruce correspondiente y se conecta el faro antiniebla.

Recurra a la ayuda de un taller.

Parpadea

Avería en el sistema. Recurra inmediatamente a un taller.

Después de conectar el encendido, el testigo de control parpadea durante unos 4 segundos para recordarle que se ha cambiado el sistema ⇨ 123.

Sistema de faros adaptativos AFL ⇨ 123.

Luces antiniebla

se enciende en verde.

Se enciende cuando están conectados los faros antiniebla ⇨ 125.

Piloto antiniebla

se enciende en amarillo.

Se enciende cuando está conectado el piloto antiniebla ⇨ 125.

Regulador de velocidad

se enciende en verde.

Se enciende cuando el sistema está conectado ⇨ 159.

Puerta abierta

se enciende en rojo.

Se enciende cuando está abierta una puerta o el portón trasero.

Pantallas de información

Pantalla de información triple

Indica la hora, la temperatura exterior y la fecha o el sistema de infoentretenimiento cuando está encendido.

Cuando el encendido está desconectado, se puede mostrar la hora, la fecha y la temperatura exterior pulsando brevemente uno de los dos botones que hay debajo de la pantalla.

Pantalla de información a bordo

Indica la hora, la temperatura exterior y la fecha o la información del sistema de infoentretenimiento.

Selección de funciones

Se puede acceder a las funciones y ajustes del sistema de infoentretenimiento mediante la pantalla de información a bordo.

Esto se realiza mediante los menús y botones del sistema de infoentretenimiento.

Si no hay accionamiento, se sale automáticamente del menú a los 5 segundos.

Selección con los botones del sistema de infoentretenimiento

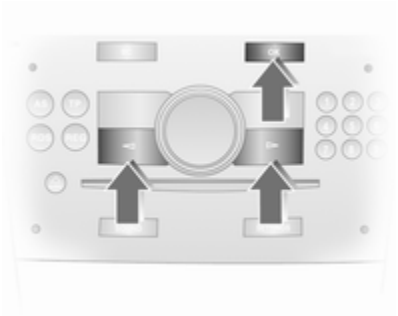

En el menú **Ajustes**, utilice el botón OK para acceder a la función requerida. Utilice las teclas de flecha para cambiar los ajustes.

En el menú **BC**, utilice el botón OK para acceder a la función requerida. Utilice el botón OK para accionar el cronómetro o reiniciar la medición y el cálculo.

Selección con la rueda de ajuste izquierda en el volante

Pulse la rueda de ajuste para abrir el menú **BC**. En el menú **BC**, pulse para accionar el cronómetro o reiniciar la medición y el cálculo.

Gire la rueda de ajuste para acceder a la función deseada.

Ajustes del sistema

Pulse el botón **Settings** en el sistema de infoentretenimiento. Aparecerá la opción **Audio**.

Acceda a **System** con la tecla de flecha izquierda y seleccione la opción deseada con el botón OK.

Sincronización automática de la hora

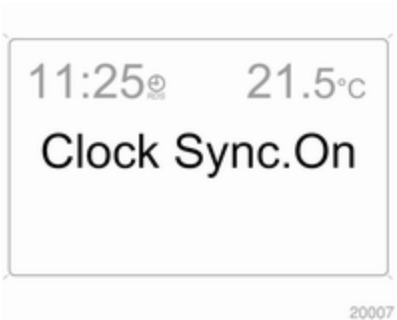

La señal RDS de la mayoría de emisoras de FM ajusta automáticamente la hora. Esta función se puede identificar por el símbolo en la pantalla.

Algunas emisoras no emiten una señal horaria correcta. En tal caso, le recomendamos que desactive la sincronización automática de la hora.

Desactive (**Clock Sync.Off**) o active (**Clock Sync.On**) la sincronización automática de la hora con las teclas de flecha.

Ajuste de fecha y hora

El valor a ajustar se marca mediante flechas. Realice el ajuste deseado con las teclas de flecha.

Lógica de ignición

Véase el manual del sistema de infoentretenimiento.

Selección de idioma

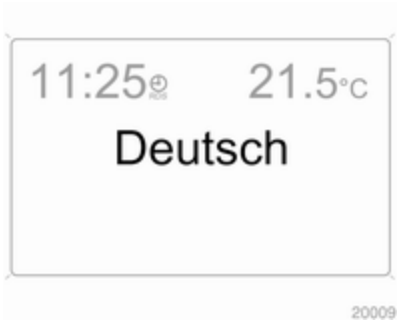

Se puede seleccionar el idioma en pantalla para algunas funciones.

Seleccione el idioma deseado con las teclas de flecha.

Ajuste de las unidades de medida

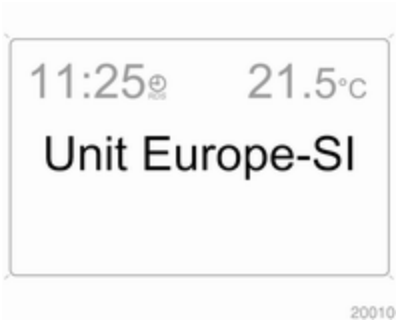

Seleccione la unidad de medida deseada con las teclas de flecha.

Pantalla de información gráfica, pantalla de información en color

Muestra la hora, la temperatura exterior y la fecha o el sistema de infoentretenimiento (cuando está encendido) y el climatizador automático electrónico.

La Color-Info-Display muestra la información en color.

El tipo de información y su representación dependen del equipamiento del vehículo y los ajustes efectuados.

Selección de funciones

Mediante la pantalla se puede acceder a las funciones y ajustes del sistema de infoentretenimiento y del climatizador automático electrónico.

La selección se realiza mediante los menús y botones, el mando multifunción del sistema de infoentretenimiento o la rueda de ajuste izquierda en el volante.

Selección con los botones del sistema de infoentretenimiento

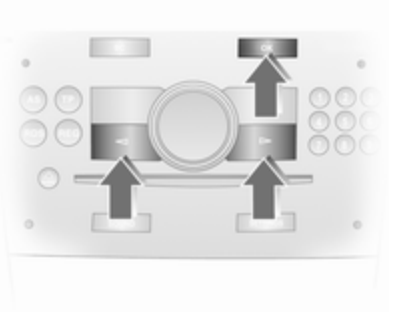

Seleccione las opciones mediante los menús y con los botones del sistema de infoentretenimiento. El botón OK se usa para seleccionar la opción marcada o para confirmar una orden.

Para salir de un menú, pulse la tecla de flecha derecha o izquierda hasta que aparezca **Atrás** o **Main** y seleccione la opción deseada.

Selección con el mando multifunción

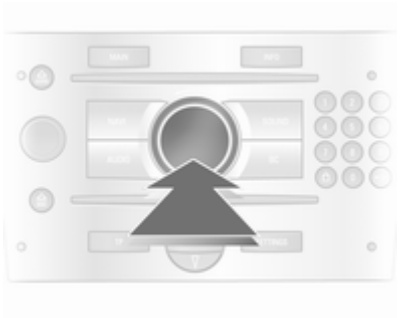

Gire el mando multifunción para marcar las opciones u órdenes y para seleccionar las áreas funcionales.

Pulse el mando multifunción para seleccionar la opción marcada o para confirmar una orden.

Para salir de un menú, gire el mando multifunción hasta que aparezca **Atrás** o **Main** y seleccione la opción deseada.

Selección con la rueda de ajuste izquierda en el volante

Gire para seleccionar una opción del menú.

Pulse la rueda de ajuste para seleccionar la opción marcada o para confirmar una orden.

Áreas funcionales

Para cada área funcional hay una página principal (Main), que se selecciona en el borde superior de la pantalla (excepto en el sistema de infoentretenimiento CD 30 o el portal de teléfono móvil):

- Audio,
- Navegación,
- Teléfono,
- Ordenador de a bordo.

Ajustes del sistema

Pulse el botón **Main** en el sistema de infoentretenimiento.

Pulse el botón **Settings** en el sistema de infoentretenimiento. En el sistema de infoentretenimiento CD 30 no puede estar seleccionado ningún menú.

Ajuste de fecha y hora

Seleccione la opción **Hora, Fecha** en el menú **Ajustes**.

Seleccione las opciones deseadas y realice los ajustes.

Sincronización automática de la hora
La señal RDS de la mayoría de emisoras de FM ajusta automáticamente la hora.

Algunas emisoras no emiten una señal horaria correcta. En tal caso, le recomendamos que desactive la sincronización automática de la hora.

En sistemas de infoentretenimiento con función de navegación, la fecha y la hora se ajustan también automáticamente al recibir una señal de satélite GPS.

La función se activa marcando la casilla delante de **Sincronizar autom. la hora** en el menú **Hora, Fecha**.

Selección de idioma

Se puede seleccionar el idioma en pantalla para algunas funciones.

Seleccione la opción **Idioma** en el menú **Ajustes**.

Seleccione el idioma deseado.

La opción seleccionada se indica mediante el símbolo ► delante de la misma.

En sistemas con indicaciones habladas, al cambiar la opción de idioma, el sistema preguntará si desea cambiar también el idioma para las indicaciones habladas - véase el manual del sistema de infoentretenimiento.

Ajuste de las unidades de medida

Seleccione la opción **Unidades** en el menú **Ajustes**.

Seleccione la unidad deseada.

La selección se indica mediante el símbolo ● delante de la opción del menú.

Ajuste del contraste (Graphic-Info-Display)

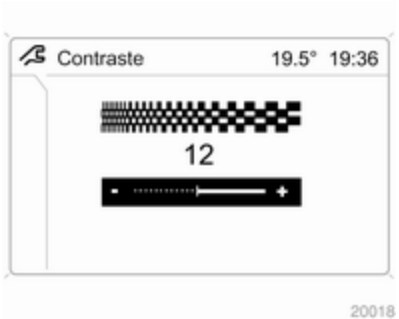

Seleccione la opción **Contraste** en el menú **Ajustes**.

Confirme el ajuste deseado.

Ajuste del modo de pantalla

El brillo de la pantalla depende de la iluminación del vehículo. Se pueden efectuar ajustes adicionales del siguiente modo:

Seleccione la opción **Día / Noche** en el menú **Ajustes**.

Automático Los colores se adaptan a la iluminación exterior.

Siempre diseño de día texto negro o de color sobre fondo claro.

Siempre diseño de noche texto blanco o de color sobre fondo oscuro.

La opción seleccionada se indica mediante el símbolo ● delante de la misma.

Lógica de ignición
Véase el manual del sistema de infoentretenimiento.

Mensajes del vehículo

Los mensajes aparecen en la pantalla del tablero de instrumentos o se indican mediante señales y avisos acústicos. Los mensajes del Check Control aparecen en la Info-Display. Algunos aparecen en forma abreviada. Confirme los mensajes de advertencia con el botón multifunción ⇨ 105, ⇨ 108.

Avisos acústicos

Al arrancar el motor o durante la marcha

- Si la llave electrónica no está presente o no se reconoce.
- Si no se ha abrochado el cinturón de seguridad.
- Si inicia la marcha con una puerta o el portón trasero sin cerrar correctamente.
- Si se sobrepasa una determinada velocidad con el freno de estacionamiento accionado.
- Si se sobrepasa la velocidad programada de fábrica.
- Si el vehículo tiene un cambio manual automatizado, cuando se abre la puerta del conductor con el motor en marcha, hay engranada una marcha y el freno de mano no está accionado.

Cuando el vehículo está estacionado y se abre la puerta del conductor

- Si la llave está en la cerradura del encendido.
- Con las luces exteriores encendidas.
- Con sistema Open&Start y cambio automático, si la palanca selectora no está en **P**.
- Con cambio manual automatizado, al parar el motor si no se ha accionado el freno de estacionamiento y no hay engranada una marcha.

Al accionar el techo duro retráctil

- Aviso de confirmación al finalizar el proceso de apertura o cierre del techo duro.
- Aviso de confirmación al finalizar el proceso de elevación o bajada del sistema eléctrico de carga fácil del compartimento de carga.
- Sonido de gong si no está cerrada la tapa del maletero al accionar el techo.
- Sonido de gong si la tapa del maletero no está completamente abierta al accionar el sistema de carga fácil del compartimento de carga.
- Sonido de gong al accionar el techo si la velocidad del vehículo es superior a 30 km/h.
- Sonido de gong cuando la velocidad del vehículo es superior a 30 km/h si el techo no está totalmente abierto o cerrado.
- Triple sonido de gong al accionar el techo o el sistema de carga fácil si la persiana del compartimento de carga no está enganchada.
- Triple sonido de gong al accionar el techo si la temperatura exterior es inferior a -20 °C, si la tensión de la batería del vehículo es demasiado baja o si hay una sobrecarga del sistema.
- Aviso acústico continuo al accionar el techo con las barras antivuelco desplegadas.
- Aviso acústico continuo desde un minuto antes de finalizar el tiempo de 9 minutos con el techo en la posición intermedia o con el sistema de carga fácil en la posición elevada.
- Aviso acústico continuo al cerrar la tapa del maletero, si el proceso de bajada del sistema eléctrico de carga fácil se ha interrumpido o no se ha completado.

Tensión de la pila

Baja tensión de la pila del mando a distancia o de la llave electrónica. En vehículos sin Check-Control, aparece **InSP3** en la pantalla del tablero de instrumentos. Sustituya la pila ⇨ 19, ⇨ 21.

Interruptor de la luz de freno

La luz de freno no se enciende al frenar. Haga subsanar la causa de la avería en un taller inmediatamente.

Nivel de refrigerante del motor

Bajo nivel de líquido en el sistema de refrigeración del motor. Compruebe el nivel de refrigerante inmediatamente ⇨ 173.

Vacíe el filtro de combustible diésel

Si hay agua en el filtro de combustible diésel, aparece **InSP4** en el tablero de instrumentos. Recurra a un taller.

Iluminación

Se vigilan las luces exteriores importantes, incluidos los cables y fusibles. Durante el servicio con remolque, se vigilan también las luces del remolque. Los remolques con luces tipo LED deben tener un adaptador que permita controlar las luces como ocurre con las bombillas convencionales.

La luz averiada se indica en la pantalla de información o bien aparece **InSP2** en la pantalla del tablero de instrumentos.

Sistema de alarma antirrobo

Avería del sistema de alarma antirrobo. Haga subsanar la causa de la avería en un taller.

Presión de los neumáticos

En vehículos con sistema de control de presión de los neumáticos, aparece un mensaje indicando el neumático a comprobar en caso de presión insuficiente.

Reduzca la velocidad y compruebe la presión del neumático lo antes posible. Sistema de control de presión de los neumáticos ⇨ 202. Comprobar la presión de los neumáticos ⇨ 201, ⇨ 253.

Si hay una pérdida de presión considerable, aparece el mensaje correspondiente indicando el neumático.

Abandone inmediatamente la carretera sin poner en peligro a otros vehículos. Pare y compruebe los neumáticos. Monte la rueda de repuesto ⇨ 208. Si se usan neumáticos antipinchazos, la velocidad máxima es de 80 km/h. Información ⇨ 199. Sistema de control de presión de los neumáticos ⇨ 202.

Nivel del líquido de lavado

Bajo nivel de líquido del lavaparabrisas. Rellene el líquido de lavado ⇨ 174.

Ordenador de a bordo

Ordenador de a bordo en la pantalla de información a bordo

Para acceder a los datos, pulse el botón **BC** en el sistema de infoentretenimiento o la rueda de ajuste izquierda en el volante.

Alguna información aparece de forma abreviada en la pantalla.

Una vez seleccionada una función de audio, se muestra la línea inferior de la función del ordenador de a bordo.

Consumo instantáneo

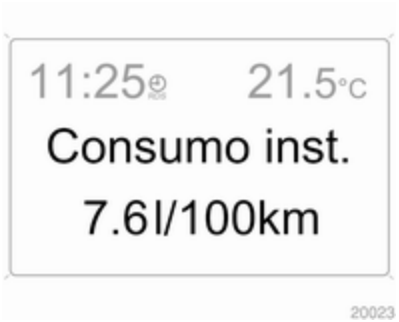

Indica el consumo instantáneo. A velocidades bajas, se muestra el consumo por hora.

Consumo medio

Indica el consumo medio. La medición puede reiniciarse en cualquier momento.

Consumo absoluto

Indica el combustible consumido. La medición puede reiniciarse en cualquier momento.

Velocidad media

Indica la velocidad media. La medición puede reiniciarse en cualquier momento.

Las paradas durante el viaje con el encendido desconectado no se incluyen en los cálculos.

Distancia

Indica la distancia recorrida. La medición puede reiniciarse en cualquier momento.

Alcance

El alcance se calcula a partir del contenido actual del depósito y del consumo instantáneo. La pantalla muestra valores promedio.

Después de repostar, el alcance se actualiza automáticamente al poco tiempo.

Si el nivel de combustible en el depósito es bajo, aparece el mensaje **Alcance** en la pantalla.

Si el depósito de combustible está casi vacío, aparece el mensaje **Debe repostar** en la pantalla.

Cronómetro

Seleccione la función. Pulse el botón **OK** o la rueda de ajuste izquierda en el volante para iniciar o parar el cronómetro.

Reiniciar el ordenador de a bordo

Se puede reiniciar la medición o el cálculo de la siguiente información del ordenador de a bordo:

- Consumo medio,
- Consumo absoluto,
- Velocidad media,
- Distancia,
- Cronómetro.

Seleccione la información deseada del ordenador de a bordo ⇨ 105. Para reiniciar, pulse el botón **OK** o la rueda de ajuste izquierda en el volante durante unos 2 segundos.

Ordenador de a bordo en la pantalla de información gráfica o pantalla de información en color

La página principal del ordenador de a bordo informa sobre el alcance, el consumo instantáneo y el consumo medio de **BC 1**.

Para visualizar otros datos del ordenador de a bordo, pulse el botón **BC** en el sistema de infoentretenimiento, seleccione el menú del ordenador de a bordo en la pantalla o pulse la rueda de ajuste izquierda en el volante.

Seleccione **BC 1** o **BC 2** del menú del ordenador de a bordo.

Alcance

El alcance se calcula a partir del contenido actual del depósito y del consumo instantáneo. La pantalla muestra valores promedio.

Después de repostar, el alcance se actualiza automáticamente al poco tiempo.

20026

Si el nivel de combustible en el depósito es bajo, aparece el mensaje **Alcance** en la pantalla.

Si el depósito de combustible está casi vacío, aparece el mensaje **Debe repostar** en la pantalla.

El sistema de navegación le ayudará a encontrar la gasolinera más cercana. Véase el manual del sistema de infoentretenimiento para más información.

Consumo instantáneo

Indicación del consumo instantáneo. A velocidades bajas, se muestra el consumo por hora.

20027

Distancia

Indica la distancia recorrida. La medición puede reiniciarse en cualquier momento.

Velocidad media

Indica la velocidad media. La medición puede reiniciarse en cualquier momento.

Las paradas durante el viaje con el encendido desconectado no se incluyen en los cálculos.

Consumo absoluto

Indica el combustible consumido. La medición puede reiniciarse en cualquier momento.

Consumo medio

Indica el consumo medio. La medición puede reiniciarse en cualquier momento.

Reiniciar el ordenador de a bordo

Se puede reiniciar la medición o el cálculo de la siguiente información del ordenador de a bordo:

- Distancia,
- Velocidad media,
- Consumo absoluto,
- Consumo medio.

Seleccione **BC 1** o **BC 2** del menú **Ordenad. a bordo**.

20028

La información de los dos ordenadores de a bordo se puede reiniciar por separado, ofreciendo así la posibilidad de evaluar datos de diferentes periodos de tiempo.

Seleccione la información deseada del ordenador de a bordo y confirme.

20029

Para reiniciar toda la información de un ordenador de a bordo, seleccione la opción **Todos valor.**

Cronómetro

Seleccione la opción **Temporizador** en el menú **Ordenad. a bordo**.

Para ponerlo en marcha, seleccione la opción **Inicio**. Para detenerlo, seleccione la opción **Parada**.

Para reiniciarlo, seleccione la opción **Reset**.

Se puede seleccionar la indicación del cronómetro en el menú **Opciones**

Duración sin paradas

Se cronometra el tiempo que el vehículo está en movimiento. No se incluye el tiempo de las paradas.

Duración con paradas

Se cronometra el tiempo que el vehículo está en movimiento. Se incluye el tiempo que el vehículo está detenido con la llave en el encendido.

Duración del viaje

Mide el tiempo transcurrido desde la activación manual con **Inicio** hasta la desactivación manual con **Reset**.

Presiones de los neumáticos

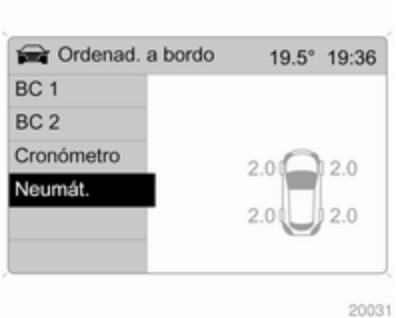

Seleccione la opción **Neumát.** en el menú **Ordenad. a bordo**.

Se indica la presión actual para cada neumático.

Más información ⇨ 202.

Iluminación

Iluminación exterior 121
Iluminación interior 126
Características de la iluminación 127

Iluminación exterior

Conmutador de las luces

Gire el conmutador de las luces:

0 = Desconectar
⫸ = Luces laterales
≣D = Faros

Testigo de control ⫸ ⇨ 104.

Si se desconecta el encendido con los faros encendidos, sólo permanecen iluminadas las luces laterales.

Control automático de las luces

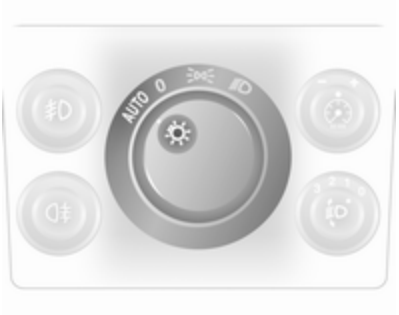

Conmutador de las luces en **AUTO**: Con el motor en marcha, se conectan los faros en condiciones de poca luz exterior.

Por motivos de seguridad, el conmutador de las luces debería estar siempre en la posición **AUTO**.

Gire el conmutador de las luces a ≣D si hay mala visibilidad por niebla o bruma.

Luz de carretera

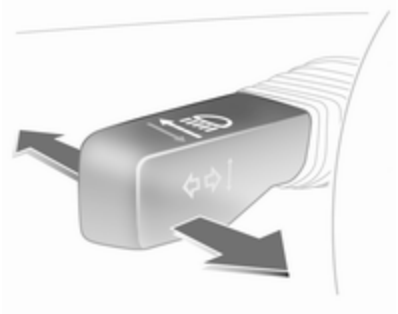

Para cambiar de luz de cruce a luz de carretera, pulse la palanca.

Para cambiar a luz de cruce, vuelva a pulsar o tirar de la palanca.

Ráfagas

Para accionar las ráfagas, tire de la palanca.

Regulación del alcance de los faros

Regulación manual del alcance de los faros

Para adaptar el alcance de los faros a la carga del vehículo y evitar el deslumbramiento: pulse el botón para desenclavarlo y gírelo a la posición requerida.

Vehículos sin regulación automática de nivel

0 = asientos delanteros ocupados
1 = todos los asientos ocupados
2 = todos los asientos ocupados y carga en el compartimento de carga
3 = asiento del conductor ocupado y carga en el compartimento de carga

Vehículos con regulación automática de nivel

0 = asientos delanteros ocupados
1 = todos los asientos ocupados
1 = todos los asientos ocupados y carga en el compartimento de carga
2 = asiento del conductor ocupado y carga en el compartimento de carga

Regulación automática del alcance de los faros

El alcance de los faros se ajusta automáticamente en función de la carga del vehículo.

Faros en viajes al extranjero

La luz de cruce asimétrica aumenta el campo de visión de la carretera en el lado del acompañante.

Sin embargo, al circular en países donde se conduce por el lado opuesto de la carretera, debe ajustar los faros para evitar el deslumbramiento de los vehículos que vienen de frente.

Vehículos con sistema de faros halógenos

Haga regular los faros en un taller.

Vehículos con sistema de faros adaptativos

Para adaptar el haz de la luz de cruce:

1. Mantenga pulsada la palanca.
2. Conecte el encendido.
3. Unos 3 segundos después suena una señal acústica.

Testigo de control ⇨ 104.

Luces de circulación diurna

Con el encendido conectado y el conmutador de las luces en **0** o **AUTO**, se encienden las luces laterales. Con el motor en marcha, se encienden los faros.

En vehículos sin control automático de las luces, se debe conectar D para iluminar el tablero de instrumentos cuando oscurezca.

Las luces de circulación diurna se apagan cuando se desconecta el encendido.

Sistema de faros adaptativos

El sistema de faros adaptativos con faros bi-xenón mejora la iluminación en curvas y aumenta el alcance de los faros.

Iluminación dinámica en curvas

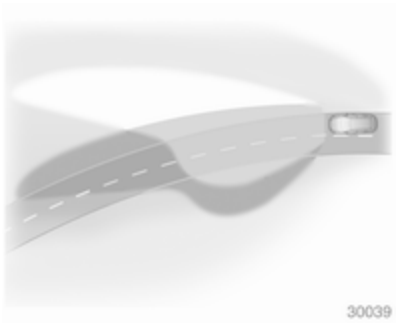

El haz de luz gira dependiendo de la posición del volante y de la velocidad.

Luz de autopista

A velocidades altas y circulación constante en línea recta, el haz de luz se ajusta a una posición más alta, aumentando así el alcance de los faros.

Testigo de control ⇨ 104.

Luces de emergencia

Se accionan con el botón ⚠.

Las luces de emergencia se conectan automáticamente si se activan los airbags.

Señalización de giros y cambios de carril

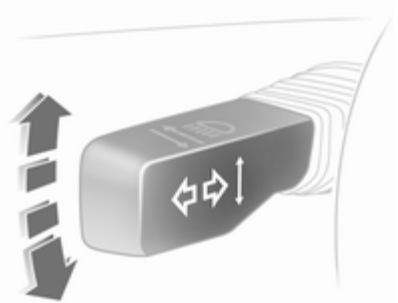

Palanca hacia arriba = intermitente derecho

Palanca hacia abajo = intermitente izquierdo

La palanca siempre vuelve a su posición original.

Si la palanca se mueve más allá del punto de resistencia, el intermitente se conecta permanentemente.

Cuando el volante vuelve a girar, se desactiva el intermitente automáticamente.

Para emitir tres intermitencias, p. ej., para un cambio de carril, pulse la palanca hasta percibir cierta resistencia y suéltela.

Para una indicación más prolongada, mantenga la palanca pulsada.

Desconecte los intermitentes manualmente moviendo ligeramente la palanca.

Faros antiniebla

Los faros antiniebla sólo se pueden encender cuando están conectados el encendido y los faros o las luces laterales.

Se accionan con el botón ⥣D.

Piloto antiniebla

El piloto antiniebla sólo se puede encender cuando están conectados el encendido y los faros o las luces laterales (con los faros antiniebla).

Se accionan con el botón ⥣.

El piloto antiniebla del vehículo se desactiva cuando se lleva un remolque.

Luces de estacionamiento

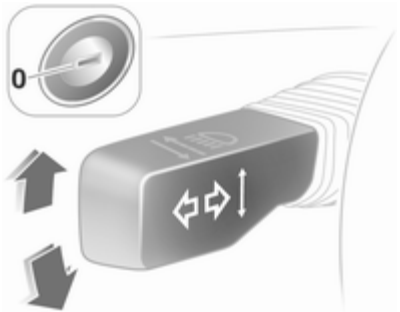

Cuando el vehículo está aparcado, se pueden activar las luces de estacionamiento de un lado:

1. Ponga el conmutador de las luces en **0** o **AUTO**.
2. Encendido desconectado.
3. Mueva la palanca de los intermitentes totalmente hacia arriba (luz de estacionamiento derecha) o hacia abajo (luz de estacionamiento izquierda).

Confirmación mediante una señal acústica y el testigo de control de los intermitentes del lado correspondiente.

Para desactivarlas, conecte el encendido o pulse la palanca de los intermitentes en la otra dirección.

Luces de marcha atrás

La luz de marcha atrás se enciende automáticamente cuando está conectado el encendido y se engrana la marcha atrás.

Faros empañados

El interior de las luces puede empañarse con tiempo frío y húmedo, lluvia intensa o después de lavar el vehículo. El empañamiento desaparece rápidamente; para facilitar el proceso, encienda los faros.

Iluminación interior

Control de la iluminación del tablero de instrumentos

Se puede ajustar el brillo cuado las luces exteriores están encendidas: Pulse el botón ⏲ para desenclavarlo y luego gírelo hasta obtener el brillo deseado.

Iluminación interior

Las luces de cortesía delantera y central se encienden automáticamente al subir y bajar del vehículo, luego se apagan con un leve retardo.

Luz de cortesía delantera

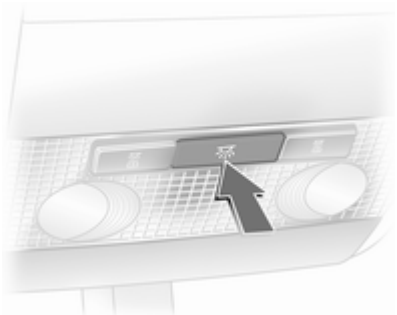

Se accionan con el botón ⛯.

Luces de cortesía y luces de lectura traseras

Se accionan con el interruptor correspondiente.

I	=	conectar
0	=	desconectar
posición central	=	automático

Luces de lectura

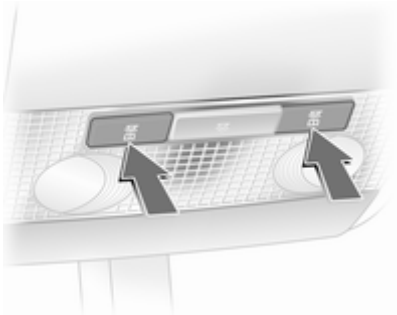

Se accionan con los botones 🔆 o un interruptor.

I	=	conectar
0	=	desconectar
posición central	=	automático

Luces en los parasoles

La luz se conecta al abrir la tapa.

Características de la iluminación

Iluminación de la consola central

Foco en la carcasa del retrovisor interior. Iluminación de la consola central regulada automáticamente, dependiendo de la iluminación natural.

Iluminación de entrada

Después de desbloquear el vehículo, se encienden la iluminación del tablero de instrumentos y las luces de la matrícula durante unos segundos.

Al salir de viaje ⇨ 16.

Iluminación de salida

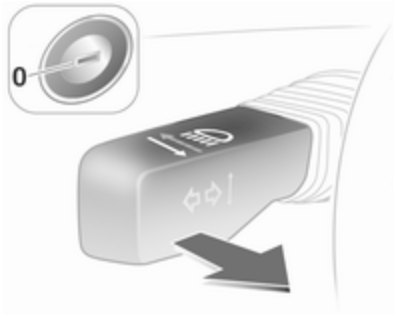

Los faros y las luces de marcha atrás se encienden durante unos 30 segundos después de activar el sistema y de cerrar la puerta del conductor.

Activación

1. Desconecte el encendido.
2. Saque la llave del encendido.
3. Abra la puerta del conductor.
4. Tire de la palanca de los intermitentes.
5. Cierre la puerta del conductor.

Si no se cierra la puerta del conductor, las luces se apagarán después de dos minutos.

Las luces se apagan inmediatamente si tira de la palanca de los intermitentes con la puerta del conductor abierta.

Protección contra descarga de la batería

Para evitar que la batería se descargue, las luces interiores se apagan automáticamente 10 minutos después de desconectar el encendido.

Sistema de infoentretenimiento

Introducción 129
Radio 129
Reproductores de audio 130
Infoentretenimiento para los asientos traseros 130
Teléfono 131

Introducción

Manejo

El funcionamiento del sistema de infoentretenimiento se describe en el manual correspondiente.

Radio

Recepción de emisoras de radio

En la recepción de radio, se pueden producir silbidos, ruidos, distorsiones o fallos de recepción por

- las variaciones de la distancia desde la emisora,
- la recepción múltiple debida a reflexiones,
- y las interferencias.

Reproductores de audio

Dispositivos auxiliares

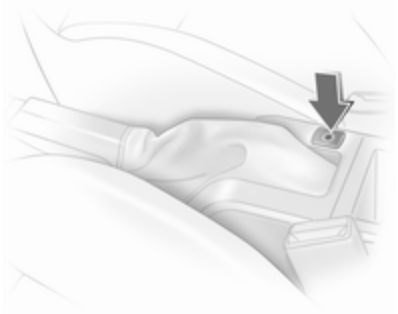

A través de la entrada AUX se puede conectar una fuente de audio externa, como un reproductor portátil de CD, con un conector tipo jack de 3,5 mm.

Conserve siempre la entrada AUX limpia y seca.

Infoentretenimiento para los asientos traseros

Sistema de audio para los asientos traseros

Twin Audio ofrece la posibilidad de escuchar una fuente de audio distinta a la seleccionada en el sistema de infoentretenimiento. Sólo permite controlar una fuente de sonido que no esté activada en ese momento en el sistema de infoentretenimiento.

Hay disponibles dos conexiones para auriculares, cuyo volumen puede regularse por separado.

Teléfono

Teléfonos móviles y radiotransmisores

Instrucciones de montaje y normas de uso

Para la instalación y uso de un teléfono móvil, se tienen que cumplir las instrucciones de montaje específicas del vehículo y las normas de uso del fabricante del teléfono y del manos libres. En caso contrario, se puede anular el permiso de circulación del vehículo (Directiva europea 95/54/CE).

Recomendaciones para un funcionamiento sin problemas:

- Antena exterior debidamente instalada para obtener el máximo alcance posible
- Potencia de emisión máxima de 10 W
- Montaje del teléfono en un lugar adecuado, respetando la información relevante de la nota ⇨ 57.

Pida asesoramiento sobre el lugar adecuado para el montaje de la antena exterior o los soportes para los aparatos, así como sobre las posibilidades existentes para utilizar aparatos con una potencia de emisión superior a los 10 W.

El uso de un dispositivo de manos libres sin antena exterior en los sistemas GSM 900/1800/1900 y UMTS sólo está permitido si el teléfono móvil no supera una potencia de emisión máxima de 2 W en el caso de GSM 900 o de 1 W en los demás.

Por motivos de seguridad, le recomendamos que no utilice el teléfono mientras conduce. Incluso la utilización de un dispositivo de manos libres puede distraerle de la conducción.

⚠ Advertencia

El uso de radiotransmisores y teléfonos móviles que incumplan las normas antes mencionadas sólo está permitido con una antena situada en el exterior del vehículo.

Atención

Los teléfonos móviles y radiotransmisores pueden provocar fallos en el funcionamiento de los sistemas electrónicos del vehículo si se usan en el interior del vehículo sin antena exterior, salvo que se cumplan las normas antes mencionadas.

Climatización

Sistemas de climatización 132
Salidas de aire 139
Mantenimiento 140

Sistemas de climatización

Sistema de calefacción y ventilación

Mandos para la:

- Distribución de aire
- Temperatura
- Velocidad del ventilador

Luneta térmica trasera ⇨ 37.

Distribución de aire

= hacia la cabeza y los pies
= hacia la cabeza
= hacia el parabrisas y las ventanillas delanteras
= hacia el parabrisas, las ventanillas delanteras y los pies
= hacia los pies

Se pueden efectuar ajustes intermedios.

Temperatura

rojo = caliente
azul = frío

La calefacción no será totalmente efectiva hasta que el motor haya alcanzado la temperatura normal de funcionamiento.

Velocidad del ventilador

Ajuste el caudal de aire conectando la velocidad deseada del ventilador.

Desempañado y descongelación de los cristales

- Ponga el mando de distribución de aire en .
- Ponga el mando de la temperatura en el nivel más cálido.
- Ponga la velocidad del ventilador al máximo.
- Conecte la luneta térmica trasera .
- Abra las salidas de aire según sea necesario y diríjalas hacia las ventanillas.
- Para calentar simultáneamente la zona de los pies, ponga el mando de distribución de aire en .

Aire acondicionado

Además del sistema de calefacción y ventilación, el aire acondicionado dispone de:

= Refrigeración
= Recirculación de aire

Refrigeración

Se acciona con el botón y sólo funciona con el motor y el ventilador en marcha.

El aire acondicionado refrigera y deshumidifica (seca) el aire en cuanto la temperatura exterior está por encima del punto de congelación. Por eso se puede condensar agua que sale por debajo del vehículo.

Si no es necesario refrigerar o deshumidificar el aire, desconecte la refrigeración para ahorrar combustible.

Sistema de recirculación de aire

Se accionan con el botón .

⚠Advertencia

En el modo de recirculación se reduce el intercambio de aire fresco. En caso de funcionamiento sin refrigeración, aumenta la humedad del aire y se pueden empañar los cristales. La calidad del aire del habitáculo disminuye; esto puede hacer que los ocupantes se sientan mareados.

Distribución de aire en : se desactiva la recirculación de aire.

Refrigeración máxima

Abra brevemente las ventanillas para que el aire caliente salga rápidamente.

- Refrigeración ❄ conectada.
- Sistema de recirculación de aire conectado.
- Ponga el mando de distribución de aire en .
- Ponga el mando de la temperatura en el nivel más frío.
- Ponga la velocidad del ventilador al máximo.
- Abra todas las salidas.

Desempañado y descongelación de los cristales

- Refrigeración ❄ conectada.
- Ponga el mando de distribución de aire en .
- Ponga el mando de la temperatura en el nivel más cálido.
- Ponga la velocidad del ventilador al máximo.
- Conecte la luneta térmica trasera .
- Abra las salidas de aire según sea necesario y diríjalas hacia las ventanillas.
- Para calentar simultáneamente la zona de los pies, ponga el mando de distribución de aire en .

Climatizador automático

Mandos para la:

- Distribución de aire
- Temperatura
- Velocidad del ventilador

❄ = Refrigeración
= Recirculación de aire
= Desempañado y descongelación

Luneta térmica trasera ⇨ 37.

Se regula automáticamente la temperatura preseleccionada. En el modo automático, la velocidad del ventilador regula automáticamente el caudal de aire.

Modo automático

Ajuste básico para el máximo confort:

- Ponga el mando del ventilador en **A**.
- Ponga el mando de distribución de aire en la opción deseada.
- Preseleccione la temperatura deseada.
- Refrigeración ❄ conectada.
- Abra todas las salidas de aire.

Distribución de aire

= hacia la cabeza y los pies
= hacia la cabeza
= hacia el parabrisas y las ventanillas delanteras
= hacia el parabrisas, las ventanillas delanteras y los pies
= hacia los pies

Se pueden efectuar ajustes intermedios.

Preselección de la temperatura

Ponga el mando de la temperatura en la posición requerida. Se pueden efectuar ajustes intermedios.

Por motivos de confort, cambie la temperatura sólo en pequeños incrementos.

En las posiciones finales no hay regulación de la temperatura. El aire acondicionado funciona con la máxima potencia de refrigeración o calefacción, respectivamente.

La calefacción no será totalmente efectiva hasta que el motor haya alcanzado la temperatura normal de funcionamiento.

Velocidad del ventilador

En el modo automático **A**, la velocidad del ventilador regula automáticamente el caudal de aire. Si fuera necesario, se puede ajustar el caudal de aire manualmente.

Refrigeración

Se acciona con el botón y sólo funciona con el motor y el ventilador en marcha.

El aire acondicionado refrigera y deshumidifica (seca) el aire cuando la temperatura exterior supera un nivel determinado. Por eso se puede condensar agua que sale por debajo del vehículo.

Si no es necesario refrigerar o deshumidificar el aire, desconecte la refrigeración para ahorrar combustible.

Sistema de recirculación de aire

El modo de recirculación de aire se acciona con el botón .

⚠Advertencia

En el modo de recirculación se reduce el intercambio de aire fresco. En caso de funcionamiento sin refrigeración, aumenta la humedad del aire y se pueden empañar los cristales. La calidad del aire del habitáculo disminuye; esto puede hacer que los ocupantes se sientan mareados.

Refrigeración máxima

Abra brevemente las ventanillas para que el aire caliente pueda salir con rapidez.

- Refrigeración conectada.
- Ponga el mando de distribución de aire en .
- Ponga el mando de la temperatura en el valor deseado.
- Ponga el mando del ventilador en **A**.
- Abra todas las salidas.

El climatizador automático refrigera el aire, con la máxima potencia de refrigeración, al valor especificado.

Cuando se gira el mando de la temperatura al ajuste mínimo, el sistema funciona continuamente a la máxima potencia de refrigeración. El sistema cambia automáticamente a recirculación de aire cuando el aire acondicionado está en marcha.

Desempañado y descongelación de los cristales

- Refrigeración ❄ conectada.
- Pulse el botón : en la posición **A**, el ventilador se conecta automáticamente a la máxima velocidad, la distribución de aire se orienta hacia el parabrisas.
- Ponga el mando de la temperatura en el nivel más cálido.
- Conecte la luneta térmica trasera .

Climatizador automático electrónico

Mandos para la:

- Temperatura
- Distribución de aire y selección de menús
- Velocidad del ventilador

AUTO = Modo automático
= Recirculación de aire
= Desempañado y descongelación

Luneta térmica trasera ⇨ 37.

Se regula automáticamente la temperatura preseleccionada. En el modo automático, la velocidad del ventilador y la distribución de aire regulan automáticamente el caudal de aire.

El sistema se puede adaptar manualmente mediante el uso de los mandos de distribución y de caudal de aire.

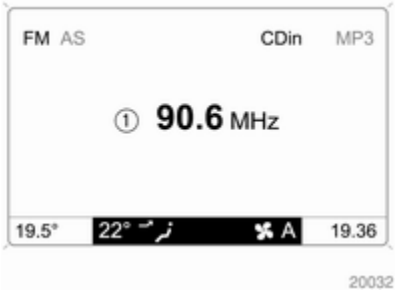

Los datos se muestran en la Info-Display. Las modificaciones de los ajustes aparecen brevemente en la Info-Display, sobre el menú mostrado en ese momento.

El climatizador automático electrónico sólo funciona plenamente con el motor en marcha.

Para un correcto funcionamiento, no tape el sensor del tablero de instrumentos.

Modo automático

Ajuste básico para el máximo confort:

- Pulse el botón **AUTO**.
- Abra todas las salidas de aire.
- **Aire acond.** conectado.
- Ajuste la temperatura deseada.

Preselección de la temperatura

Las temperaturas se pueden ajustar al valor deseado.

Por motivos de confort, cambie la temperatura sólo en pequeños incrementos.

Si se ajusta la temperatura mínima, aparece **Lo** en la pantalla y el climatizador automático electrónico funciona a máxima potencia de refrigeración.

Si se ajusta la temperatura máxima, aparece **Hi** en la pantalla y el climatizador automático electrónico funciona a máxima potencia de calefacción.

Velocidad del ventilador

La velocidad del ventilador seleccionada se indica mediante ✣ y un número en la pantalla.

Si se desconecta el ventilador, el aire acondicionado también se desactiva.

Para volver al modo automático: Pulse el botón **AUTO**.

Desempañado y descongelación de los cristales

Pulse el botón . Aparece en la pantalla.

La temperatura y la distribución del aire se regulan automáticamente, el ventilador funciona a una velocidad alta.

Para volver al modo automático: pulse el botón o **AUTO**.

Conecte la luneta térmica trasera .

Ajustes manuales en el menú Clima

Los ajustes del climatizador automático se pueden cambiar mediante el mando central, los botones y los menús mostrados en la pantalla.

Para ver el menú, pulse el mando central. Aparece el menú **Clima** en la pantalla.

Las opciones del menú se marcan girando el mando central y se seleccionan pulsándolo.

Para salir de un menú, gire el mando central hasta que aparezca **Atrás** o **Main** y seleccione la opción deseada.

Distribución de aire

Gire el mando central. Se activa el menú **Distribuc. aire**, mostrando los posibles ajustes de distribución de aire:

Arriba	=	hacia el parabrisas y las ventanillas delanteras.
Central	=	hacia los ocupantes del vehículo.
Abajo	=	hacia los pies.

También se puede acceder al menú **Distribuc. aire** desde el menú **Clima**.

Vuelta a la distribución de aire automática: Desactive el ajuste correspondiente o pulse el botón **AUTO**.

Refrigeración

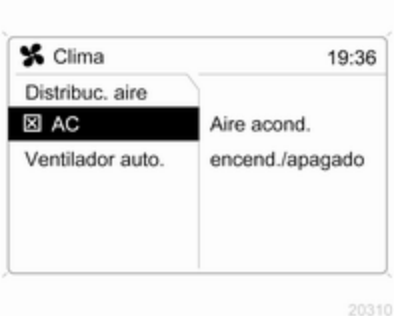

En el menú **Clima**, seleccione la opción **AC** y conecte o desconecte la refrigeración.

El aire acondicionado refrigera y deshumidifica (seca) el aire cuando la temperatura exterior supera un nivel determinado. Por eso se puede condensar agua que sale por debajo del vehículo.

Si no es necesario refrigerar o deshumidificar el aire, desconecte la refrigeración para ahorrar combustible; aparecerá **Eco** en la pantalla.

Regulación del ventilador en el modo automático

Se puede adaptar la regulación del ventilador en el modo automático.

Seleccione la opción **Ventilador auto.** en el menú **Clima** y seleccione la regulación deseada para el ventilador.

Modo manual de recirculación de aire

El modo manual de recirculación de aire se acciona con el botón .

⚠Advertencia

En el modo de recirculación se reduce el intercambio de aire fresco. En caso de funcionamiento sin refrigeración, aumenta la humedad del aire y se pueden empañar los cristales. La calidad del aire del habitáculo disminuye; esto puede hacer que los ocupantes se sientan mareados.

Climatización con el motor parado

Con el encendido desconectado, puede aprovecharse el calor o frío existente aún en el sistema para la climatización del habitáculo.

Pulse el botón **AUTO** con el encendido desconectado. Aparecerá brevemente **Postclimatización encendida** en la pantalla.

La duración de la postclimatización es limitada. Para cancelar la función, pulse el botón **AUTO**.

Calefactor auxiliar

Calefactor de aire

El sistema Quickheat es un calefactor eléctrico auxiliar que calienta el aire del habitáculo más rápidamente.

Calefactor de refrigerante

Los vehículos con motor diésel tienen un calefactor auxiliar accionado con combustible.

Salidas de aire

Salidas de aire regulables

Con la refrigeración conectada, se debe dejar abierta al menos una de las salidas de aire para evitar que se congele el evaporador debido a la falta de movimiento del aire.

Para abrir la salida, gire la rueda de ajuste a **I**.

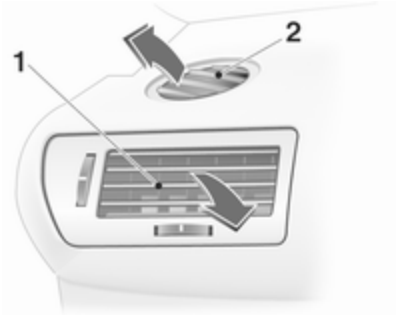

Dirija el flujo de aire inclinando y basculando las aletas.

Para cerrar la salida, gire la rueda de ajuste a **0**.

⚠Advertencia

No fije objetos a las aletas de las salidas de aire. Hay riesgo de lesiones y daños en caso de accidente.

Salidas de aire fijas

Hay salidas de aire adicionales por debajo del parabrisas, de las ventanillas y en las zonas de los pies.

Mantenimiento

Entrada de aire

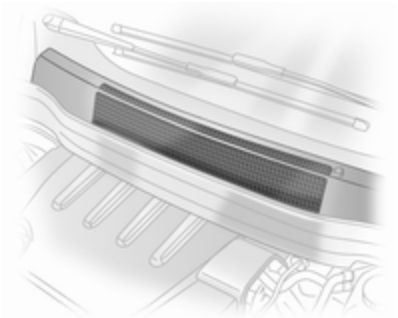

Las entradas de aire en el compartimento del motor, delante del parabrisas, deben estar libres para permitir la entrada de aire. Retire cualquier resto de hojas, suciedad o nieve.

Filtro de polen

El filtro elimina polvo, hollín, polen y esporas del aire que entra en el vehículo a través de la entrada de aire.

Funcionamiento regular del aire acondicionado

Para garantizar un funcionamiento eficiente y duradero del sistema, la refrigeración debe activarse durante unos minutos una vez al mes, independientemente de la situación climatológica y de la época del año. La refrigeración no funciona si la temperatura exterior es demasiado baja.

Servicio

Para garantizar una potencia de refrigeración óptima, le recomendamos revisar anualmente los sistemas de climatización; la primera revisión debe realizarse a los tres años de la primera matriculación y debe incluir:

- Prueba de funcionamiento y presión
- Funcionamiento de la calefacción
- Prueba de estanqueidad
- Comprobación de las correas de transmisión
- Limpieza del condensador y del desagüe del evaporador
- Prueba de rendimiento

Conducción y manejo

Recomendaciones para la conducción 141
Arranque y manejo 141
Sistema de escape del motor 144
Cambio automático 146
Cambio manual 150
Cambio manual automatizado ... 151
Frenos 155
Sistemas de control de la conducción 157
Regulador de velocidad 159
Sistemas de detección de objetos 161
Combustible 162
Remolcado 164

Recomendaciones para la conducción

Control del vehículo

No deje que el vehículo circule con el motor parado

En dicha situación, muchos sistemas no funcionan (como el servofreno o la dirección asistida). Conducir de este modo supone un peligro para usted y para los demás.

Pedales

Para asegurar un libre recorrido del pedal, no debe haber alfombrillas en la zona de los pedales.

Arranque y manejo

Rodaje de un vehículo nuevo

No frene innecesariamente a fondo durante los primeros viajes.

Al conducir el vehículo por primera vez, se puede formar humo por la evaporación de cera y aceite en el sistema de escape. Estacione el vehículo al aire libre durante un tiempo después del primer viaje y evite inhalar los humos.

El consumo de combustible y de aceite del motor puede aumentar durante el periodo de rodaje.

Posiciones de la cerradura del encendido

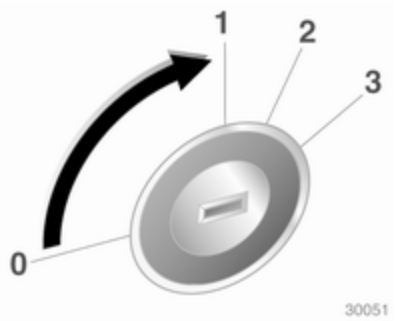

0 = Encendido desconectado
1 = Volante desbloqueado, encendido desconectado
2 = Encendido conectado; con motor diésel: precalentamiento
3 = Arranque

Arranque del motor

Arranque del motor con cerradura del encendido

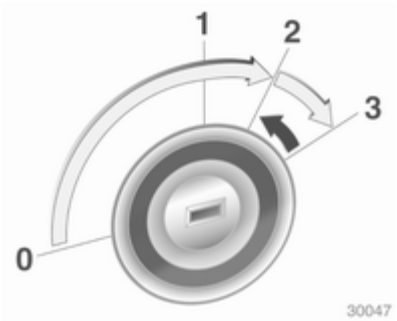

Accione el embrague y el freno, cambio automático en **P** o **N**, no acelere; con motor diésel: gire la llave a la posición 2 para el precalentamiento y espere hasta que se apague el testigo de control ; gire la llave a la posición 3 y suéltela cuando el motor esté en marcha.

Antes de repetir el arranque o para apagar el motor, gire de nuevo la llave a **0**.

Arranque del motor con el botón Start/Stop

La llave electrónica debe estar en el interior del vehículo. Accione el embrague y el freno, cambio automático en **P** o **N**, no acelere; con motor diésel: pulse brevemente el botón para iniciar el precalentamiento, mueva ligeramente el volante para desactivar el bloqueo, espere hasta que se apague el testigo de control y luego pulse el botón durante 1 segundo y suéltelo cuando el motor esté en marcha.

Pulse de nuevo el botón para repetir el procedimiento de arranque o apagar el motor.

Arranque del vehículo con temperaturas bajas

Es posible arrancar el motor sin dispositivos adicionales de calentamiento hasta los -25 °C en motores diésel y los -30 °C en motores de gasolina. Se requiere un aceite de motor con la viscosidad correcta, el combustible adecuado, la realización de los servicios de mantenimiento y una batería con carga suficiente. Con temperaturas inferiores a -30 °C, el cambio automático y el cambio manual automatizado necesitan una fase de calentamiento de unos 5 minutos. La palanca selectora debe estar en la posición **P** o **N** respectivamente.

Corte de combustible en régimen de retención

La alimentación de combustible se corta automáticamente durante el régimen de retención, es decir, cuando se conduce el vehículo con una marcha engranada pero sin pisar el acelerador.

Estacionamiento

- No estacione el vehículo sobre una superficie fácilmente inflamable. La elevada temperatura del sistema de escape podría inflamar dicha superficie.
- Accione siempre el freno de estacionamiento sin pulsar el botón de desbloqueo. En pendientes, aplíquelo con toda la firmeza posible. Para reducir el esfuerzo, pise el pedal del freno al mismo tiempo.
- Desconecte el motor y el encendido. Gire el volante hasta que se enclave el bloqueo del mismo.
- Si el vehículo está en una superficie plana o cuesta arriba, engrane la primera o mueva la palanca selectora a **P** antes de desconectar el encendido. Si el vehículo está cuesta arriba, gire las ruedas delanteras en la dirección contraria al bordillo.

  Si el vehículo está cuesta abajo, engrane la marcha atrás o mueva la palanca selectora a **P** antes de desconectar el encendido. Gire las ruedas delanteras hacia el bordillo.
- Bloquee el vehículo y active el sistema antirrobo mecánico y el sistema de alarma antirrobo.

Sistema de escape del motor

⚠Peligro

Los gases de escape contienen monóxido de carbono, un gas incoloro e inodoro, pero tóxico. Su inhalación podría resultar fatal.

Si entran gases de escape en el interior del vehículo, abra las ventanillas. Haga subsanar la causa de la avería en un taller.

No circule con el compartimento de carga abierto, ya que podrían entrar gases de escape en el vehículo.

Filtro de partículas diésel

El sistema de filtro de partículas diésel filtra las partículas contaminantes de hollín contenidas en los gases de escape. El sistema incorpora una función de autolimpieza que actúa automáticamente durante la marcha. El filtro se limpia quemando las partículas de hollín a altas temperaturas. Este proceso se realiza automáticamente en determinadas condiciones de circulación y puede durar hasta 25 minutos. Durante este tiempo puede aumentar el consumo de combustible. La generación de humo y olores durante el proceso es normal.

En determinadas condiciones de conducción, como en distancias cortas, el sistema no se puede limpiar automáticamente.

Si es necesario limpiar el filtro y las condiciones citadas no han permitido la limpieza automática, parpadeará el testigo de control . Continúe conduciendo y mantenga el régimen del motor por encima de 2000 revoluciones por minuto. En caso necesario, cambie a una marcha más corta. Se inicia la limpieza del filtro de partículas diésel.

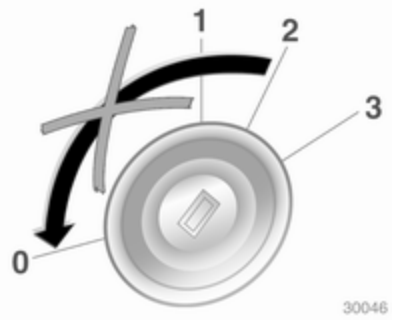

Durante la limpieza, se recomienda no interrumpir el viaje ni desconectar el encendido.

Atención
Si el proceso de limpieza se interrumpe más de una vez, hay un gran riesgo de provocar graves daños en el motor.

La limpieza se realiza más rápidamente a regímenes de revoluciones motor elevados y carga del motor alta.

El testigo de control ⛐ se apaga en cuanto se ha completado el proceso de autolimpieza.

Catalizador

El catalizador reduce el contenido de sustancias nocivas en los gases de escape.

Atención
Los combustibles de una calidad distinta a los mencionados en las páginas ⇨ 162, ⇨ 225 podrían causar daños en el catalizador o en los componentes electrónicos. La gasolina sin quemar puede producir un sobrecalentamiento y daños en el catalizador. Por eso se debe evitar el uso excesivo del motor de arranque, vaciar el depósito de combustible y arrancar el motor empujando o remolcando el vehículo.

Si se producen fallos de encendido, funcionamiento irregular del motor, disminución perceptible de la potencia del motor o cualquier otra anomalía, haga subsanar la causa de la avería en un taller lo antes posible. En caso de emergencia, se puede continuar circulando durante un breve periodo, manteniendo la velocidad del vehículo y el régimen del motor bajos.

Cambio automático

El cambio automático permite cambiar de marchas automáticamente (modo automático) y, en la versión con ActiveSelect, también se pueden cambiar manualmente (modo manual)

Pantalla indicadora del cambio

La marcha o el modo seleccionado se muestra en la pantalla indicadora del cambio.

Palanca selectora

P = posición de estacionamiento; ruedas delanteras bloqueadas, sólo debe seleccionarse con el vehículo parado y el freno de estacionamiento accionado
R = marcha atrás; sólo se debe seleccionar con el vehículo parado
N = punto muerto
D = modo automático con todas las marchas

La palanca selectora sólo puede moverse de la posición **P** o **N** con el encendido conectado y el pedal del freno pisado (bloqueo de la palanca selectora).

Con la palanca en la posición **N**, se retarda el bloqueo de la palanca selectora y sólo se activa con el vehículo parado.

En la posición **P** o **N**, se ilumina en rojo el testigo de control ⊘ en la escala indicadora cuando la palanca selectora está bloqueada. Si la palanca selectora no está en la posición **P** al desconectar el encendido, parpadean el testigo de control ⊘ y **P** en la escala indicadora.

Para engranar **P** o **R**, pulse el botón en la palanca selectora.

Con la posición **N** seleccionada, pise el freno o accione el freno de estacionamiento antes de arrancar.

No acelere mientras engrana una marcha. Nunca pise los pedales del acelerador y del freno al mismo tiempo.

Con una marcha engranada y el freno suelto, el vehículo avanza lentamente.

Marchas 3, 2, 1

3, 2, 1 = El cambio no supera la relación de marcha seleccionada.

Para engranar **3** o **1**, pulse el botón en la palanca selectora.

Seleccione **3**, **2** y **1** sólo si se quiere evitar el cambio automático a la marcha inmediatamente más larga o aprovechar más el efecto de freno motor.

Efecto de freno del motor

A fin de aprovechar el efecto de freno del motor, seleccione a tiempo una marcha más baja al circular cuesta abajo.

Sacar el vehículo "meciéndolo"

Sólo se debe "mecer" el vehículo cuando queda atascado en arena, barro o nieve. Mueva la palanca selectora repetidamente entre **D** y **R**. No revolucione excesivamente el motor y evite una aceleración brusca.

Estacionamiento

Accione el freno de estacionamiento y seleccione **P**.

La llave del encendido sólo se puede sacar cuando la palanca selectora está en la posición **P**.

Modo manual

Mueva la palanca selectora desde la posición **D** hacia la izquierda y luego hacia delante o hacia atrás.

+ = Para cambiar a una marcha más larga.

- = Para cambiar a una marcha más corta.

Si se selecciona una marcha más larga circulando a una velocidad demasiado baja, o bien una marcha más corta a una velocidad demasiado alta, no se produce el cambio de marcha.

Si el régimen del motor es demasiado bajo, se cambia automáticamente a partir de una determinada velocidad a una marcha más corta.

No se produce el cambio automático a una marcha más larga con un régimen del motor alto.

Por motivos de seguridad, la función "kickdown" también está disponible en el modo manual.

Programas electrónicos de marcha

- Mediante el aumento del régimen del motor, el programa de temperatura de funcionamiento pone el catalizador rápidamente a la temperatura necesaria.
- La función de selección automática de punto muerto actúa cuando se detiene el vehículo con una marcha de avance.
- Los programas adaptativos regulan el cambio de marchas según las condiciones de conducción, por ejemplo, en caso de carga elevada o en pendientes.
- Cuando está conectado el modo deportivo Sport, el cambio de marcha se produce a regímenes más elevados (excepto con el regulador de velocidad conectado). Modo deportivo Sport ⇨ 158.

Programa de invierno ❄

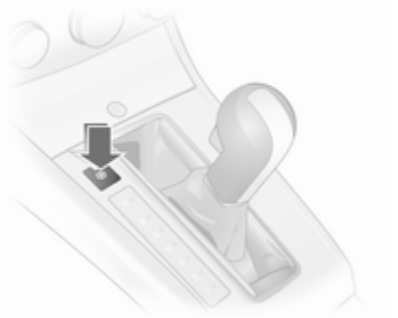

En caso de dificultades para iniciar la marcha sobre calzadas resbaladizas, active el programa de invierno.

Activación en vehículos sin modo manual

Pulse el botón ❄ en la posición **P**, **R**, **N**, **D** o **3**. El vehículo sale en 3ª.

Activación en vehículos con modo manual

En modo automático, pulse el botón ❄. Dependiendo de las condiciones de la calzada, el vehículo sale en 2ª o 3ª.

Desactivación

El programa de invierno se desconecta:

- pulsando de nuevo el botón ❄
- seleccionando manualmente **2** o **1**
- cambiando al modo manual
- desconectando el encendido
- o si la temperatura del aceite del cambio es demasiado alta

Función "kickdown"

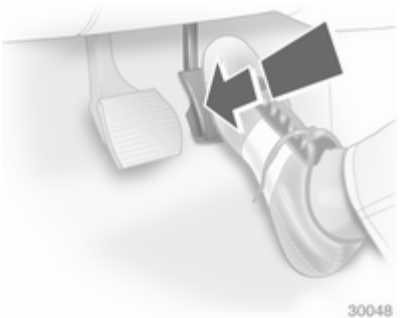

Si se pisa a fondo el acelerador, sobrepasando el punto de presión, se cambia a una marcha más corta dependiendo del régimen del motor.

Avería

En caso de avería, se enciende ⚙. El cambio automático deja de funcionar. Se puede continuar circulando con el cambio manual.

Haga subsanar la causa de la avería en un taller.

Versión sin modo manual

La 2ª no está disponible. Cambio manual:

1 = 1ª marcha
2 = 3ª marcha
3, D = 4ª marcha

Versión con modo manual

Sólo está disponible la marcha más larga. Dependiendo de la avería, la 2ª también puede estar disponible en el modo manual.

Interrupción de corriente

En caso de interrupción de corriente, la palanca selectora no se puede mover de la posición **P** o **N**.

Si la batería está descargada, ponga en marcha el vehículo con cables auxiliares de arranque ⇨ 211.

Si la causa de la avería no es una batería descargada, desbloquee la palanca selectora:

1. Accione el freno de estacionamiento.
2. Suelte el revestimiento de la palanca selectora por la parte trasera de la consola central, levántelo y gírelo hacia la izquierda.

3. Con un destornillador, empuje el trinquete amarillo hacia delante y saque la palanca selectora de **P**.
4. Vuelva a montar el revestimiento de la palanca selectora en la consola central.

Si se vuelve a seleccionar **P**, se bloqueará de nuevo. Haga subsanar la causa de la pérdida de corriente en un taller.

Cambio manual

Para engranar la marcha atrás: con el vehículo parado, espere 3 segundos después de pisar el pedal de embrague, apriete el botón de la palanca selectora y engrane la marcha.

Si la marcha no entra con facilidad, ponga la palanca en punto muerto, suelte el pedal del embrague y píselo de nuevo; luego repita la selección de la marcha.

No conduzca a medio embrague innecesariamente.

Pise siempre a fondo el pedal del embrague. No utilice el pedal como apoyo para el pie.

Atención
No es aconsejable conducir con la mano apoyada en la palanca selectora.

Cambio manual automatizado

El cambio manual automatizado Easytronic permite cambiar las marchas manualmente (modo manual) o en forma automática (modo automático), en ambos casos el accionamiento del embrague es automático.

Pantalla indicadora del cambio

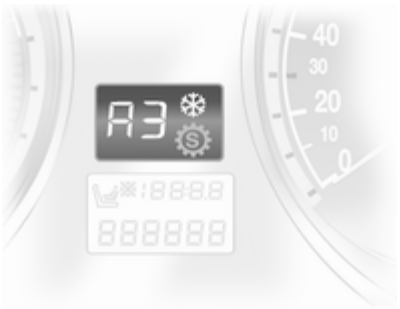

Muestra el modo y la marcha actuales.

La indicación parpadea durante unos segundos cuando se selecciona **A**, **M** o **R** con el motor en marcha y sin pisar el freno.

Con el programa de invierno conectado, se enciende ❄.

Arranque del motor

Pise el freno al arrancar el motor. Si no pisa el freno, se enciende ⊘ en el cuadro de instrumentos, "N" parpadea en la pantalla indicadora del cambio y no se puede arrancar el motor.

Tampoco es posible arrancar en caso de fallo de todas las luces de freno.

Cuando el freno está pisado, se cambia automáticamente a **N** al arrancar. Puede haber un breve retardo.

Palanca selectora

La palanca selectora siempre debe moverse en la dirección apropiada todo lo que sea posible. Una vez que la suelte, volverá automáticamente a la posición central.

N = Punto muerto.
A = Cambio entre modo automático y manual. La pantalla indicadora del cambio muestra **A** o **M**.
R = Marcha atrás. Se debe seleccionar sólo con el vehículo parado.
+ = Para cambiar a una marcha más larga.
- = Para cambiar a una marcha más corta.

Al salir de viaje

Pise el freno y mueva la palanca selectora hacia **A**, **+** o **-**. El cambio pasa al modo automático y se engrana la primera marcha. Si está seleccionada la posición **R**, se engrana la marcha atrás.

El vehículo comienza a moverse cuando se suelta el freno.

Para iniciar la marcha sin pisar el freno, pise el acelerador inmediatamente después de engranar una marcha.

Si no está pisado el acelerador ni el freno, no se engrana ninguna marcha y parpadea **A** o **R** brevemente en la pantalla.

Parada del vehículo

En **A**, se engrana la primera marcha y se suelta el embrague al pararse el vehículo. En **R**, permanece engranada la marcha atrás.

Efecto de freno del motor

Modo automático
Al circular cuesta abajo, el cambio manual automatizado no cambia a una marcha más larga hasta que se alcanza un régimen del motor bastante elevado. Cuando se frena, reduce a una marcha más corta lo antes posible.

Modo manual
A fin de aprovechar el efecto de freno del motor, seleccione a tiempo una marcha más baja al circular cuesta abajo.

Sacar el vehículo "meciéndolo"

Sólo se debe "mecer" el vehículo cuando queda atascado en arena, barro o nieve. Mueva la palanca selectora repetidamente entre **R** y **A**. No revolucione excesivamente el motor y evite una aceleración brusca.

Estacionamiento

Accione el freno de estacionamiento. La última marcha seleccionada (indicada en la pantalla indicadora del cambio) permanece engranada. Con **N**, no se engrana ninguna marcha.

Con el encendido desconectado, el cambio ya no responde a los movimientos de la palanca selectora.

Modo manual

Si se selecciona una marcha más larga cuando el régimen del motor es demasiado bajo, o bien una marcha más corta a un régimen demasiado alto, no se produce el cambio de marcha. Esto evita que el motor funcione a un régimen de revoluciones demasiado bajo o demasiado alto, respectivamente.

Si el régimen del motor es demasiado bajo, se cambia automáticamente a una marcha más corta.

Si el régimen del motor es demasiado alto, el cambio sólo selecciona automáticamente una marcha más larga con la función "kickdown".

En modo automático, si se selecciona **+** o **-**, se cambia al modo manual y se selecciona la marcha correspondiente.

Programas electrónicos de marcha

- Mediante el aumento del régimen del motor, el programa de temperatura de funcionamiento pone el catalizador rápidamente a la temperatura necesaria.
- Los programas adaptativos regulan el cambio de marchas según las condiciones de conducción, por ejemplo, en caso de carga elevada o en pendientes.
- Cuando está conectado el modo deportivo (Sport), se acorta el tiempo de respuesta y el cambio de marcha se produce a regímenes más elevados (excepto con el regulador de velocidad conectado). Modo Sport ⇨ 158.

Programa de invierno ❄

En caso de dificultades para iniciar la marcha sobre calzadas resbaladizas, active el programa de invierno.

Activación

Pulse el botón ❄. El cambio pasa al modo automático. El vehículo sale en 2ª. Se desactiva el modo deportivo (Sport).

Desactivación

El programa de invierno se desconecta:

- pulsando de nuevo el botón ❄
- desconectando el encendido

- cambiando al modo manual (al volver al modo automático, el programa de invierno se activa de nuevo)
- cuando la temperatura del embrague es demasiado alta

Función "kickdown"

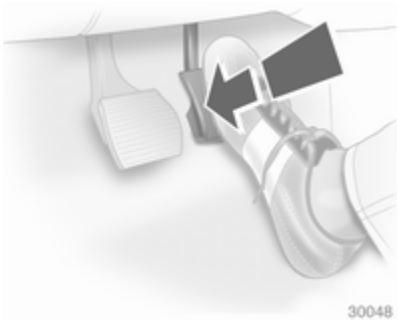

Si se pisa a fondo el acelerador, sobrepasando el punto de presión, se cambia a una marcha más corta dependiendo del régimen del motor.

Durante la función de sobregás ("kickdown") no es posible el cambio manual de marcha.

Avería

Para evitar daños en el cambio manual automatizado, el embrague se desconecta automáticamente cuando alcanza temperaturas muy elevadas.

En caso de avería, se enciende . Se puede continuar conduciendo. Sin embargo, no puede usar el modo manual para cambiar.

Si aparece **F** en la pantalla indicadora del cambio, no es posible continuar la marcha.

Haga subsanar la causa de la avería en un taller.

Interrupción de corriente

En caso de interrupción de corriente con una marcha engranada, no se soltará el embrague. El vehículo no podrá moverse.

Si la batería está descargada, ponga en marcha el vehículo con cables auxiliares de arranque ⇨ 211.

Si la causa de la avería no es una batería descargada, recurra a la ayuda de un taller.

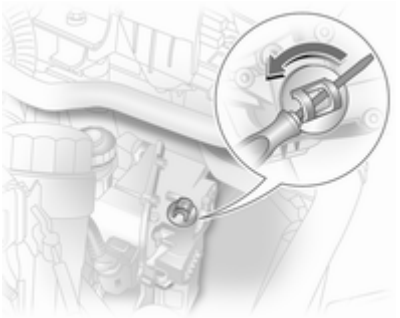

Si hay que retirar el vehículo de la calzada para no obstaculizar el tráfico, suelte el embrague del siguiente modo (sólo en vehículos con cambio manual automatizado de 5 velocidades):

1. Accione el freno de estacionamiento y desconecte el encendido.
2. Abra el capó ⇨ 171.

3. Limpie la zona de la tapa de cierre del cambio para que, al quitar la tapa, no entre suciedad por la abertura.
4. Desenrosque la tapa y desmóntela tirando hacia arriba.
5. Con un destornillador de filo recto, gire el tornillo de ajuste situado debajo de la tapa hacia la derecha, hasta apreciar una clara resistencia. Ahora el embrague ya está suelto.
6. Vuelva a montar la tapa limpia. La tapa debe apoyarse por completo en la carcasa.

En los vehículos con cambio manual automatizado de 6 velocidades no se puede desbloquear el embrague; si es necesario mover el vehículo, se debe levantar la parte delantera para remolcarlo.

Atención

No gire la tapa más allá de la resistencia, pues podría dañarse el cambio.

Atención

Cuando el embrague se ha soltado de este modo no está permitido remolcar el vehículo ni arrancar el motor, pero el vehículo se puede mover un trayecto corto.

Recurra inmediatamente a la ayuda de un taller.

Frenos

El sistema de frenos tiene dos circuitos de freno independientes.

Si falla uno de los circuitos de frenos, aún es posible frenar el vehículo con el otro circuito. Sin embargo, para frenar hay que pisar el pedal firmemente. Se requiere mucha más fuerza para ello. La distancia de frenado será mayor. Antes de continuar su viaje, recurra a la ayuda de un taller.

Cuando el motor no está en marcha, el servofreno deja de funcionar después de pisar el pedal del freno una o dos veces. Esto no significa que la acción del freno sea menor, pero habrá que pisar el pedal con más fuerza. Esto debe tenerse en cuenta, especialmente al remolcar el vehículo.

Testigo de control ⓘ ⇨ 100.

Sistema antibloqueo de frenos

El sistema antibloqueo de frenos (ABS) evita que se bloqueen las ruedas.

El ABS comienza a regular la presión de los frenos en cuanto una rueda muestra tendencia a bloquearse. El vehículo mantiene la maniobrabilidad, incluso durante una frenada a fondo.

La regulación del sistema ABS se manifiesta mediante las pulsaciones del pedal del freno y un ruido de reglaje.

Para una eficacia óptima del frenado, mantenga el pedal del freno pisado durante todo el proceso de frenado, aunque el pedal tiemble. No disminuya la presión ejercida sobre el pedal.

Al iniciar la marcha, el sistema realiza una autocomprobación que puede ser audible.

Testigo de control (ABS) ⇨ 100.

Luz de freno adaptativa

En caso de una frenada a fondo, parpadearán las tres luces de freno mientras dure la regulación del ABS.

Avería

⚠Advertencia

Si hay una avería del ABS; las ruedas pueden bloquearse en caso de frenazos fuertes. Las ventajas del ABS ya no están disponibles. Al frenar a fondo, el vehículo ya no responde al volante y puede derrapar.

Haga subsanar la causa de la avería en un taller.

Freno de estacionamiento

Accione siempre el freno de estacionamiento firmemente sin pulsar el botón de desbloqueo; en pendientes, accione el freno de mano con toda la firmeza posible.

Para soltar el freno de estacionamiento, levante un poco la palanca, pulse el botón de desbloqueo y baje completamente la palanca.

Para reducir el esfuerzo necesario para accionar el freno de estacionamiento, pise simultáneamente el pedal del freno.

Testigo de control (!) ⇨ 100.

Asistente de frenada

Al pisar fuerte y rápido el pedal del freno, se frena automáticamente con la máxima potencia del freno (frenada a fondo).

Mantenga pisado el pedal del freno mientras sea necesario frenar a fondo. La máxima fuerza de frenada se reduce automáticamente al soltar el pedal del freno.

Asistente de arranque en pendientes

El sistema ayuda a iniciar la marcha en pendientes a velocidad constante, evitando que el vehículo se vaya hacia atrás. Después de soltar el freno de estacionamiento y el pedal del freno, los frenos se sueltan con un retardo de 2 segundos.

Sistemas de control de la conducción

Programa electrónico de estabilidad

El programa electrónico de estabilidad (ESP®Plus) mejora la estabilidad de marcha en caso necesario, con independencia del tipo de calzada y del agarre de los neumáticos. También evita que patinen las ruedas motrices.

En cuanto el vehículo comienza a derrapar (subvirajes/sobrevirajes), se reduce la potencia del motor y se frenan las ruedas individualmente. Esto mejora considerablemente la estabilidad de marcha del vehículo sobre calzadas resbaladizas.

El sistema ESP®Plus está operativo en cuanto se apaga el testigo de control.

Cuando interviene el ESP®Plus, parpadea el testigo.

⚠Advertencia

No deje que esta característica especial de seguridad le incite a conducir arriesgadamente.

La velocidad debe adaptarse a las condiciones de la calzada.

Testigo de control ⇨ 101.

Desactivación

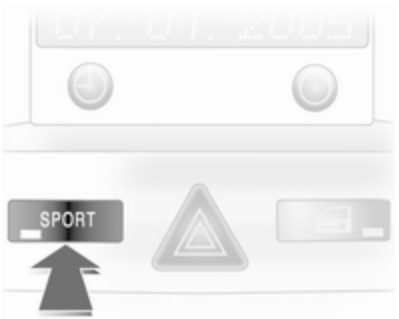

Con el modo Sport activado, se puede desconectar el sistema ESP®Plus para una conducción más deportiva:

Mantenga pulsado el botón **SPORT** durante unos 4 segundos. Se enciende el testigo de control . También aparece **ESPoff** en la indicación de servicio.

⚠Advertencia

No desactive el ESP®Plus si un neumático antipinchazos ha perdido la presión.

El ESP®Plus se reactiva pulsando el botón **SPORT**. Aparece **ESPon** en la indicación de servicio. El ESP®Plus también se reactiva la próxima vez que conecte el encendido.

Modo Sport ⇨ 158.

Sistema de conducción interactiva

El sistema de conducción interactiva (IDSPlus) combina el programa electrónico de estabilidad (ESP®Plus) con el sistema antibloqueo de frenos (ABS) y el control continuo de la amortiguación (CDC) para una excelente dinámica de conducción y mayor seguridad.

Modo deportivo

La suspensión y la dirección son más directas y transmiten un mejor contacto con la calzada. El motor responde más rápidamente a los movimientos del acelerador.

Asimismo, el cambio de marchas automático proporciona una mejor respuesta.

Testigo de control **IDS+** ⇨ 102.

Activación

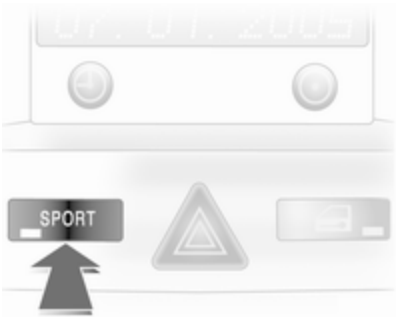

Pulse el botón **SPORT**.

Testigo de control ⇨ 100.

No se puede activar el programa de invierno.

Desactivación

Pulse brevemente el botón **SPORT**. El modo deportivo Sport se desactivará la próxima vez que se conecte el encendido o si se activa el programa de invierno.

Control continuo de la amortiguación

El control continuo de la amortiguación (CDC) adapta la suspensión de cada amortiguador a las situaciones de conducción y al estado de la calzada.

Con el modo deportivo Sport conectado, la regulación de los amortiguadores se adapta a un modo de conducción más deportivo.

Testigo de control **IDS+** ⇨ 102.

Regulación automática de nivel

El nivel de la parte trasera del vehículo se adapta automáticamente a las condiciones de carga durante la marcha. Se incrementan la altura libre sobre el suelo y la suspensión, mejorando las condiciones de conducción.

La regulación automática de nivel se activa después de haber recorrido cierta distancia, dependiendo de la carga y de las características de la calzada.

En caso de avería del sistema, no utilice la capacidad de carga completa. Haga subsanar la causa de la avería en un taller.

Regulador de velocidad

El regulador de velocidad permite memorizar y mantener velocidades desde 30 hasta 200 km/h aproximadamente. Se pueden producir desviaciones respecto a la velocidad memorizada cuando se conduce cuesta arriba o cuesta abajo.

Por motivos de seguridad, el regulador de velocidad sólo se puede activar tras haber pisado una vez el pedal del freno.

No active el regulador de velocidad si no es aconsejable mantener una velocidad constante.

Con cambio automático o cambio manual automatizado, sólo debe conectar el regulador de velocidad en el modo automático.

Testigo de control ⇨ 105.

Activación

Pulse brevemente el botón : se memoriza y mantiene la velocidad actual.

La velocidad del vehículo puede aumentarse pisando el pedal del acelerador. Cuando se suelta el pedal del acelerador, se recupera la velocidad memorizada previamente.

La velocidad se mantiene memorizada hasta que se desconecte el encendido.

Para restablecer la velocidad memorizada, pulse brevemente el botón a una velocidad superior a 30 km/h.

Aumentar la velocidad

Con el regulador de velocidad conectado, mantenga pulsado o pulse brevemente el botón varias veces: la velocidad aumenta continuamente o en pequeños incrementos.

Después de soltar el botón , se memoriza y mantiene la velocidad actual.

Reducir la velocidad

Con el regulador de velocidad conectado, mantenga pulsado o pulse brevemente el botón varias veces: la velocidad se reduce continuamente o en pequeños incrementos.

Después de soltar el botón , se memoriza y mantiene la velocidad actual.

Desactivación

Pulse brevemente el botón O: el regulador de velocidad se desactiva.

Desconexión automática:

- A una velocidad del vehículo inferior a 30 km/h aproximadamente
- Al pisar el pedal del freno
- Al pisar el pedal del embrague
- Al poner la palanca selectora en **N**.

Sistemas de detección de objetos

Asistente de aparcamiento

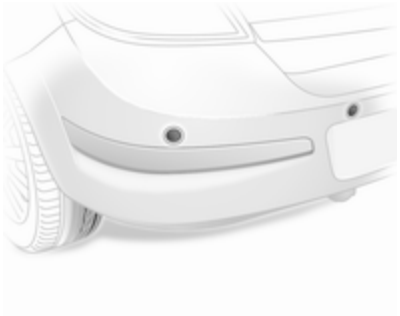

El asistente de aparcamiento facilita el estacionamiento midiendo la distancia entre el vehículo y los posibles obstáculos. Sin embargo, esto no exime al conductor de su responsabilidad al aparcar.

El sistema se compone de cuatro sensores de aparcamiento por ultrasonidos montados en los parachoques delantero y trasero.

Testigo de control P ⇨ 101.

Nota
El montaje de componentes en la zona de detección puede ocasionar fallos del sistema.

Activación

El sistema se activa automáticamente al engranar la marcha atrás.

También se puede activar manualmente, a bajas velocidades, pulsando el botón P.

La presencia de un obstáculo se indica mediante avisos acústicos. El intervalo entre avisos acústicos se acorta conforme el vehículo se acerca al obstáculo. Cuando la distancia es inferior a 30 cm, el aviso acústico es continuo.

⚠Advertencia

En determinadas circunstancias, algunas superficies reflectantes sobre objetos o ropas, así como fuentes de ruido externas, pueden dar lugar a fallos del sistema en la detección de obstáculos.

Desactivación

Desactive el sistema pulsando el botón P.

El sistema se desactiva automáticamente al quitar la marcha atrás.

Dispositivo de remolque

Si hay un dispositivo de remolque montado de fábrica, el sistema lo detecta automáticamente.

Al conectar el cable del remolque en la toma, se desconecta automáticamente el asistente de aparcamiento.

Combustible

Combustible para motores de gasolina

Utilice sólo combustible sin plomo que cumpla la norma DIN EN 228.

Se pueden usar combustibles normalizados equivalentes con un contenido máximo de etanol del 10 % por volumen. En tal caso, utilice sólo combustible que cumpla la norma DIN 51625.

Utilice combustible con el octanaje recomendado ⇨ 225. El uso de un combustible con un octanaje inferior disminuye la potencia y el par motor, aumentando ligeramente el consumo de combustible.

Atención
El combustible con un octanaje demasiado bajo puede ocasionar una combustión incontrolada y daños en el motor.

Combustible para motores diésel

Utilice sólo combustible diésel que cumpla la norma DIN EN 590. El combustible debe tener un bajo contenido de azufre (máx. 50 ppm). Se pueden utilizar combustibles normalizados equivalentes con un contenido de biodiésel (= FAME según norma EN 14214) máximo del 7% del volumen (como la DIN 51628 o normas equivalentes).

No utilice combustible destinado a motores diésel marinos, gasóleos para calefacción o combustibles diésel de base total o parcialmente vegetal, como el aceite de colza o el biodiésel, Aquazole y emulsiones de diésel-agua similares. No debe diluirse el combustible diésel con combustible para motores de gasolina.

La fluidez y filtrabilidad del combustible diésel dependen de la temperatura. Cuando las temperaturas son bajas, reposte combustible diésel con propiedades para uso en invierno garantizadas.

Repostaje

⚠Peligro

Antes de repostar, se debe apagar el motor y cualquier sistema de calefacción externo con cámara de combustión (se pueden reconocer por la pegatina en la tapa del depósito de combustible). Se deben desconectar los teléfonos móviles. Se deben desconectar los teléfonos móviles.

Al repostar, deben observarse las instrucciones y normas de seguridad de la estación de servicio.

⚠Peligro

El combustible es inflamable y explosivo. Prohibido fumar. Evite la presencia de llamas descubiertas o chispas.

Si percibe olor a combustible dentro del vehículo, haga subsanar la causa inmediatamente en un taller.

Atención

En caso de repostar combustible incorrecto, no conecte el encendido.

La tapa del depósito de combustible está situada en el lado trasero derecho del vehículo.

La tapa del depósito sólo se puede abrir con el vehículo desbloqueado.

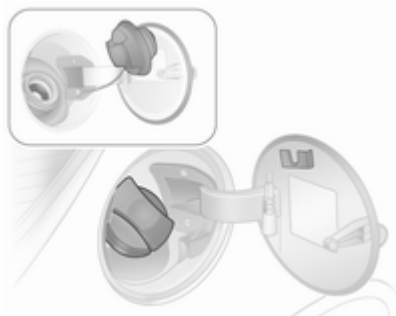

El tapón del depósito se puede enganchar en el soporte de la tapa del depósito de combustible.

Atención

Limpie inmediatamente el combustible que haya podido rebosar.

Tapón del depósito

Sólo el tapón del depósito original le proporciona un correcto funcionamiento. Los vehículos con motor diésel tienen un tapón del depósito especial.

Consumo de combustible, emisiones de CO_2

La medición del consumo de combustible se rige por la Directiva europea 80/1268/CEE (modificada últimamente por la Directiva 2004/3/CE).

La directiva está más orientada a los hábitos de conducción reales: El ciclo urbano se valora en $^1/_3$ y el ciclo extraurbano en $^2/_3$ aproximadamente. Además, se consideran también los arranques en frío y las fases de aceleración.

La especificación de las emisiones de CO_2 también forma parte de la directiva.

Los datos ofrecidos no deben considerarse como garantía respecto al consumo real de combustible del vehículo respectivo. Además, el consumo de combustible depende del estilo de conducción personal, así como del estado de las carreteras y del tráfico.

Todos los valores se refieren al modelo básico para el mercado europeo con equipamiento de serie.

El cálculo del consumo de combustible se basa en el peso en vacío del vehículo, determinado conforme a esta normativa. El equipamiento opcional puede ocasionar un ligero aumento del consumo de combustible y de las emisiones de CO_2, así como una velocidad máxima más baja.

Consumo de combustible, emisiones de CO_2 ⇨ 235.

Remolcado

Información general

Sólo debe utilizarse un dispositivo de remolque homologado para su vehículo. Confíe el montaje posterior de un dispositivo de remolque a un taller. Pueden ser necesarias modificaciones en el vehículo que afecten al sistema de refrigeración, las pantallas térmicas u otros equipos.

No monte un dispositivo de remolque en vehículos con motor Z 20 LEH.

El montaje de un dispositivo de remolque podría tapar la abertura de la argolla de remolque. Si se diera el caso, utilice la barra de rótula para remolcar. Lleve siempre la barra de rótula en el vehículo.

Dimensiones del dispositivo de remolque montado de fábrica ⇨ 270.

Características de conducción y recomendaciones para el uso del remolque

Antes de enganchar un remolque, lubrique la rótula o bola. Sin embargo, no debe lubricarse cuando la rótula lleve una barra estabilizadora para amortiguar las oscilaciones.

Para remolques con escasa estabilidad de marcha y remolques con un peso máximo autorizado superior a 1300 kg (Sedán) / 1200 kg (Station Wagon), no se deben superar los 80 km/h; se recomienda el uso de una barra estabilizadora.

Si el remolque comienza a oscilar, disminuya la velocidad y no intente compensar dicho movimiento con la dirección; en caso necesario frene a fondo.

Al bajar pendientes, seleccione la misma marcha y circule aproximadamente a la misma velocidad que para subirlas.

Ajuste la presión de los neumáticos al valor indicado para carga completa ⇨ 253.

Uso del remolque

Cargas de remolque

Las cargas de remolque autorizadas dependen de los valores máximos del motor y del tipo de vehículo y no se deben superar nunca. La carga de remolque real es la diferencia entre el peso máximo del remolque y la carga de apoyo real con el remolque acoplado.

Las cargas de remolque autorizadas se especifican en la documentación del vehículo. En general, estos valores son válidos para pendientes del 12 % como máximo.

La carga de remolque autorizada es aplicable hasta la pendiente especificada y una altura de hasta 1000 metros sobre el nivel del mar. Como la potencia del motor disminuye al aumentar la altura debido a la menor densidad del aire y, por tanto, se reduce también la capacidad de subida, el peso máximo autorizado con remolque también se reduce un 10 % por cada 1000 metros de altura adicional. No es necesario reducir el peso máximo autorizado con remolque si se circula por carreteras con escasa pendiente (inferior al 8 %; por ejemplo, en autopistas).

No se debe exceder el peso máximo autorizado con remolque. Dicho peso se especifica en la placa de características ⇨ 224.

Carga de apoyo

La carga de apoyo es la carga ejercida sobre la rótula de acoplamiento por el remolque. Se puede alterar modificando la distribución del peso al cargar el remolque.

La carga de apoyo máxima autorizada (75 kg) se especifica en la placa de características del dispositivo de remolque y en la documentación del vehículo. Siempre debe intentar alcanzar la carga máxima, especialmente en el caso de remolques pesados. La carga de apoyo nunca debería ser inferior a 25 kg.

Carga sobre el eje trasero

Con el remolque enganchado y con carga completa del vehículo tractor, en el modelo Sedán se permite que la carga máxima admisible sobre el eje trasero (véase el dato en la placa de características o en la documentación del vehículo) se sobrepase en 65 kg y el peso máximo autorizado en 45 kg. En el Station Wagon, se permite que la carga máxima admisible sobre el eje trasero se sobrepase en 60 kg y el peso máximo autorizado en 30 kg. Si se sobrepasa la carga admisible sobre el eje trasero, la velocidad máxima aplicable es de 100 km/h.

Dispositivo de remolque

Atención
Si no va a utilizar el remolque, se debe desmontar la barra de rótula.

Alojamiento de la barra de rótula

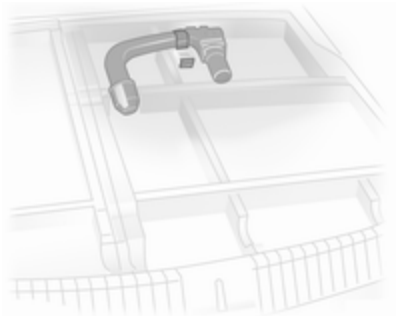

En el modelo Sedán, la barra de rótula está en una bolsa, sujeta con una cinta en la Cargo box del compartimento de carga. En el Station Wagon, la barra de rótula está sujeta con un cinta en un compartimento del hueco de la rueda de repuesto en el compartimento de carga.

Montaje de la barra de rótula

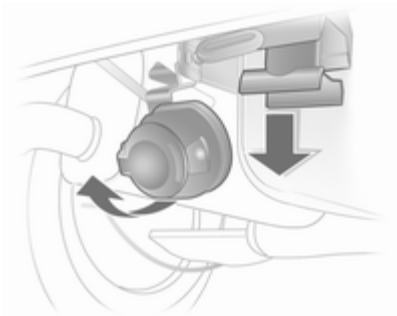

Despliegue la toma. Desmonte el tapón de la abertura para la barra de rótula y guárdelo en el compartimento de carga.

Comprobación de la sujeción de la barra de rótula

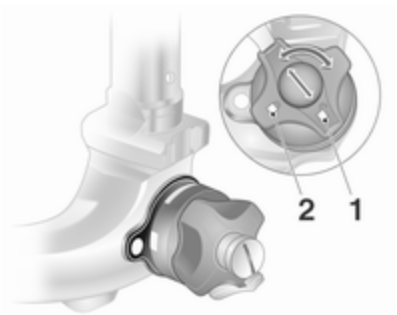

- La marca roja en la empuñadura giratoria debe señalar hacia la marca blanca en la barra de rótula.
- La separación entre la empuñadura giratoria y la barra de rótula debe ser de unos 4 milímetros.
- La llave debe estar en la posición ⚷ (**1**).

De lo contrario, la barra de rótula debe tensarse antes de insertarla:

- Desbloquee la barra de rótula, girando la llave hasta la posición ⚷ (**1**)

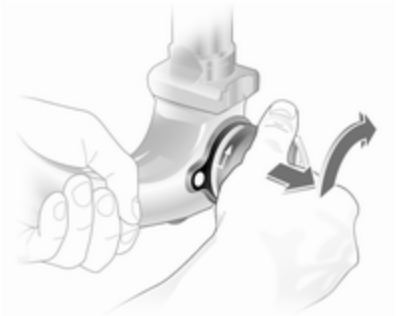

- Saque la empuñadura giratoria y gírela en sentido horario hasta el tope.

Inserción de la barra de rótula

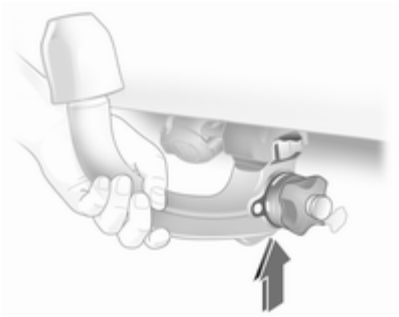

Inserte la barra de rótula tensada en la abertura y presione con fuerza hacia arriba, hasta que enclave de forma audible.

La empuñadura giratoria vuelve automáticamente a su posición original y queda apoyada, sin separación, en la barra de rótula.

⚠Advertencia

No toque la empuñadura giratoria al insertarla.

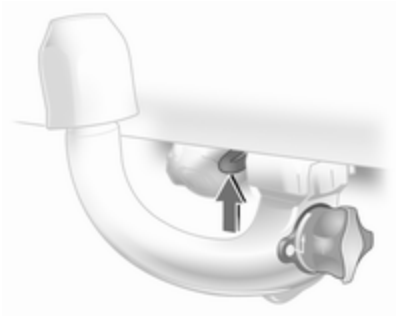

Bloquee la barra de rótula girando la llave hasta la posición (**2**). Saque la llave y cierre la tapa protectora.

Argolla para el cable de ruptura

Fije el cable de ruptura a la argolla.

Comprobación del correcto montaje de la barra de rótula

- La marca verde en la empuñadura giratoria debe señalar hacia la marca blanca en la barra de rótula.
- No debe haber separación entre la empuñadura giratoria y la barra de rótula.

- La barra de rótula debe estar firmemente enclavada en la abertura.
- La barra de rótula debe estar bloqueada y la llave sacada.

⚠Advertencia

El uso de un remolque sólo está permitido con una barra de rótula montada correctamente. Si no es posible montar correctamente la barra de rótula, recurra a la ayuda de un taller.

Desmontaje de la barra de rótula

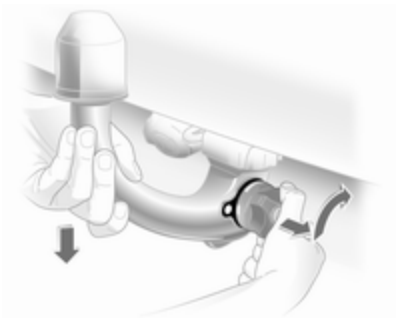

Para desbloquear la barra de rótula, abra la tapa protectora y gire la llave hasta la posición (**1**).

Saque la empuñadura giratoria y gírela en sentido horario hasta el tope. Extraiga la barra de rótula hacia abajo.

Inserte el tapón en la abertura. Pliegue la toma.

Asistente de estabilidad del remolque

Si el sistema detecta un fuerte movimiento oscilante, se reduce la potencia del motor y se frena cada rueda en la medida idónea hasta que cese el movimiento oscilante.

El asistente de estabilidad del remolque (TSA) es una función del programa electrónico de estabilidad (ESP®Plus) ⇨ 157.

Cuidado del vehículo

Información general 169
Comprobaciones del vehículo ... 170
Sustitución de bombillas 176
Sistema eléctrico 191
Herramientas del vehículo 198
Llantas y neumáticos 198
Arranque con cables 211
Remolcado 213
Cuidado del aspecto 215

Información general

Accesorios y modificaciones del vehículo

Le recomendamos el uso de repuestos y accesorios originales y piezas homologadas por el fabricante específicamente para su tipo de vehículo. No podemos evaluar ni garantizar la fiabilidad de otros productos, aunque cuenten con una autorización oficial o de otra índole.

No se deben efectuar modificaciones en el sistema eléctrico; por ejemplo, cambios en las unidades electrónicas de control (chip-tuning).

Inmovilización del vehículo

Inmovilización durante un periodo de tiempo prolongado

Si el vehículo va a estar inmovilizado durante varios meses, se deben realizar los siguientes trabajos:

- Lavar y encerar el vehículo.
- Comprobar la cera protectora en el compartimento del motor y los bajos.
- Limpiar y conservar las juntas de goma.
- Cambiar el aceite del motor.
- Vaciar el depósito del líquido de lavado.
- Comprobar el refrigerante y anticongelante.
- Ajustar la presión de los neumáticos al valor especificado para plena carga.
- Aparcar el vehículo en un lugar seco y bien ventilado. Engranar la primera o la marcha atrás, o poner la palanca selectora en **P**. Calzar el vehículo para evitar que ruede.

- No accionar el freno de estacionamiento.
- Abrir el capó, cerrar todas las puertas y bloquear el vehículo.
- Desemborne el polo negativo de la batería del vehículo. Tenga en cuenta que no todos los sistemas funcionarán, por ejemplo, el sistema de alarma antirrobo.

Puesta en servicio de nuevo

Para volver a poner en servicio el vehículo, se deben realizar los siguientes trabajos:

- Embornar el polo negativo de la batería del vehículo. Activar el control electrónico de los elevalunas eléctricos.
- Comprobar la presión de los neumáticos.
- Rellenar el depósito del líquido de lavado.
- Comprobar el nivel de aceite del motor.
- Comprobar el nivel del refrigerante.
- Montar la placa de matrícula si fuera necesario.

Recogida de vehículos usados

Dispone de información sobre centros de recogida de vehículos usados y sobre el reciclaje de estos vehículos en nuestra web. El desguace debe encargarse a una empresa de reciclaje autorizada.

Comprobaciones del vehículo

Realización de trabajos

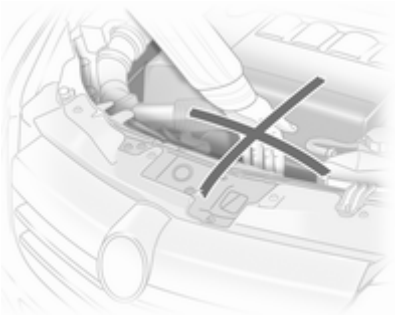

⚠Advertencia

Las comprobaciones en el compartimento del motor deben efectuarse con el encendido desconectado.

El ventilador de refrigeración puede funcionar aunque el encendido esté desconectado.

⚠Peligro

El sistema de encendido y los faros de xenón utilizan una tensión muy alta. No toque sus componentes.

Para facilitar su identificación, las tapas para rellenar aceite de motor, refrigerante, líquido de lavado y el mango de la varilla de medición del aceite son de color amarillo.

Capó

Apertura

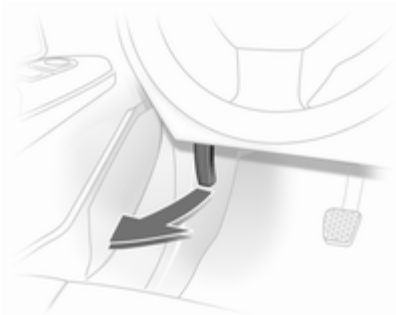

Tire de la palanca de desbloqueo y devuélvala a su posición original.

Levante el gancho de seguridad y abra el capó.

Entrada de aire ⇨ 140.

Fije la varilla de apoyo del capó.

Cierre

Antes de cerrar el capó, inserte la varilla de apoyo en su alojamiento.

Baje capó y déjelo caer sobre el cierre. Compruebe que el capó quede enclavado.

Aceite del motor

Compruebe manualmente el nivel de aceite del motor con regularidad para prevenir daños en el motor. Asegúrese de que se usa el aceite de la especificación correcta. Líquidos y lubricantes recomendados ⇨ 220

La comprobación se realiza con el vehículo en una superficie nivelada. El motor debe estar a temperatura de funcionamiento y llevar parado al menos 5 minutos.

Extraiga la varilla de medición, límpiela e insértela hasta el tope del mango; vuelva a extraerla y compruebe el nivel de aceite del motor.

Inserte la varilla de medición hasta el tope del mango y gírela media vuelta.

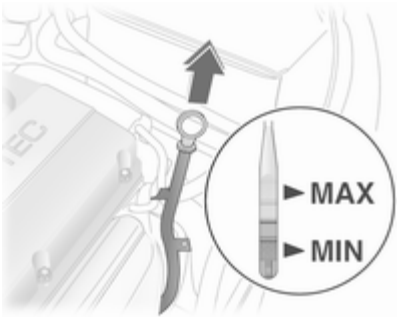

Se utilizan distintos tipos de varilla de medición del aceite, según el tipo de motor.

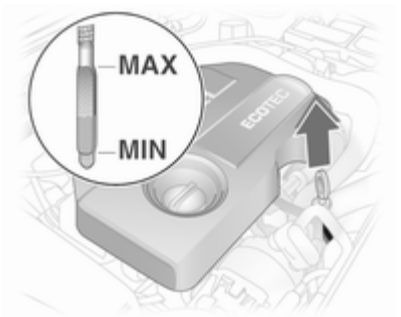

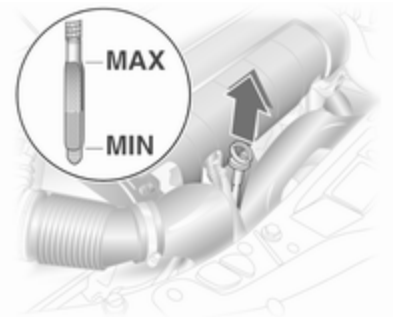

Rellene aceite de motor cuando el nivel haya descendido hasta la marca **MIN**.

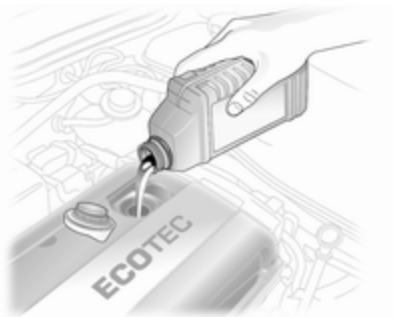

Le recomendamos el uso del mismo tipo de aceite del motor utilizado en el último cambio.

El nivel de aceite del motor no debe exceder la marca superior **MAX** de la varilla de medición.

Atención
Si hay un exceso de aceite del motor, debe vaciarse o aspirarse.

Capacidades ⇨ 252.

Coloque el tapón correctamente y apriételo.

Refrigerante del motor

El refrigerante ofrece protección anticongelante hasta unos -28 °C.

Atención
Sólo debe utilizarse anticongelante homologado.

Nivel de refrigerante

Atención
Un nivel de refrigerante demasiado bajo puede ocasionar daños en el motor.

Con el sistema de refrigeración frío, el nivel del refrigerante debería estar justo por encima de la marca **KALT/COLD**. Rellene si el nivel es más bajo.

⚠Advertencia
Deje que se enfríe el motor antes de abrir el tapón. Abra el tapón cuidadosamente para que el sistema se despresurice lentamente.

Rellene con anticongelante. Si no hay anticongelante disponible, utilice agua potable limpia o agua destilada. Coloque el tapón y apriételo firmemente. Haga comprobar la concentración de anticongelante y subsanar la causa de la pérdida de refrigerante en un taller.

Líquido de lavado

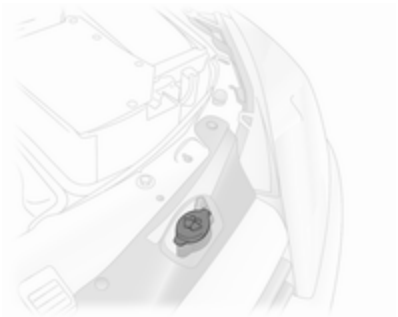

Llene el depósito con agua limpia mezclada con una cantidad adecuada de líquido lavaparabrisas que contenga anticongelante.

Frenos

Un ruido chirriante indica que las pastillas de frenos han alcanzado su grosor mínimo. Se puede continuar conduciendo, pero haga sustituir las pastillas de frenos lo antes posible.

Una vez montadas las pastillas de freno nuevas, no frene a fondo innecesariamente durante los primeros viajes.

Líquido de frenos

⚠Advertencia
El líquido de frenos es tóxico y corrosivo. Evite su contacto con los ojos, la piel, la ropa o superficies pintadas.

El nivel del líquido de frenos debe estar entre las marcas **MIN** y **MAX**.

Al rellenar debe asegurarse la máxima limpieza, ya que la contaminación del líquido de frenos puede ocasionar fallos en el sistema de frenos. Haga subsanar la causa de la pérdida de líquido de frenos en un taller.

Utilice sólo líquido de frenos de alto rendimiento homologado para su vehículo; Líquido de frenos y embrague ⇨ 174.

Batería

La batería del vehículo no requiere mantenimiento siempre que el perfil de conducción permita que la batería se cargue lo suficiente. La conducción en distancias cortas y los frecuentes arranques del motor pueden descargar la batería. Evite el uso de consumidores eléctricos innecesarios.

Las pilas no deben arrojarse a la basura doméstica. Deben desecharse en un punto de recogida autorizado para su reciclaje.

La inmovilización del vehículo durante más de 4 semanas puede ocasionar la descarga de la batería. Desemborne el polo negativo de la batería del vehículo.

Sólo se debe embornar o desembornar la batería con el encendido desconectado.

Protección contra descarga de la batería ⇨ 128.

Purga del sistema de combustible diésel

Si se ha agotado el depósito, hay que purgar el sistema de combustible diésel. Conecte el encendido tres veces durante unos 15 segundos cada vez. Luego intente arrancar el motor durante un máximo de 40 segundos. Repita este proceso después de esperar un mínimo de 5 segundos. Si no consigue arrancar el motor, recurra a la ayuda de un taller.

Sustitución de las escobillas

Posición de mantenimiento para los limpiaparabrisas

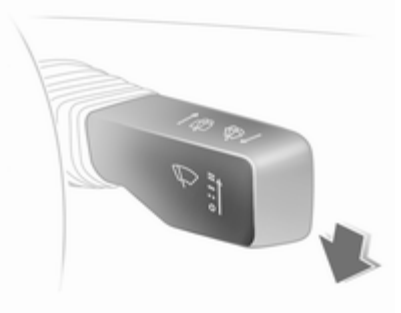

Desconecte el encendido pero no saque la llave del encendido o no abra la puerta del conductor.

Antes de que pasen 4 segundos, pulse la palanca del limpiaparabrisas hacia abajo y suéltela en cuanto los limpiaparabrisas estén en posición vertical.

Escobillas del limpiaparabrisas

Levante el brazo del limpiaparabrisas, incline la escobilla 90° respecto al brazo del limpiaparabrisas y desmóntela hacia el lado.

Escobilla de la luneta trasera

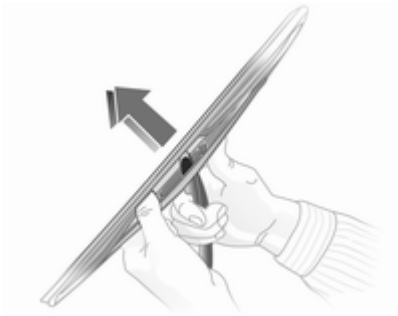

Levante el brazo del limpiaparabrisas. Desenclave la escobilla y extráigala.

Sustitución de bombillas

Desconecte el encendido y el interruptor correspondiente o cierre las puertas.

Una bombilla nueva sólo se debe sujetar por la base. No toque el cristal de la bombilla con las manos desnudas.

Utilice sólo el mismo tipo de bombilla para la sustitución.

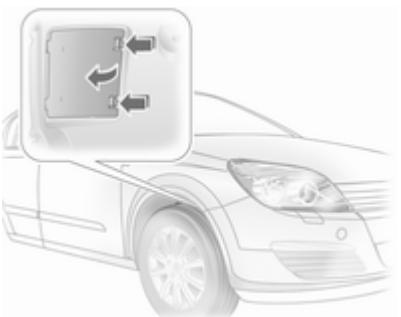

Las bombillas de las luces exteriores delanteras se sustituyen a través de unas aberturas en los pasarruedas delanteros: gire las ruedas para poder acceder, desenclave el pestillo y retire la tapa.

Para sustituir las bombillas en el lado derecho del compartimento del motor, desacople el tubo flexible del filtro de aire. En el lado izquierdo, desenchufe el conector de la caja de fusibles.

Faros halógenos

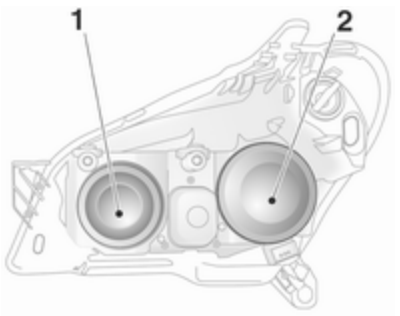

Los faros tienen sistemas independientes para la luz de carretera **1** (bombillas interiores) y la luz de cruce **2** (bombillas exteriores).

Luz de cruce

1. Sustituya las bombillas a través de la abertura en el pasarruedas:

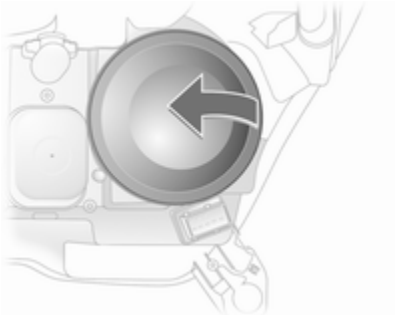

2. Desmonte la cubierta de protección **2**.

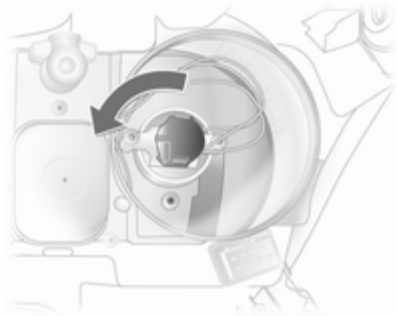

3. Gire el portalámparas en sentido antihorario para desenclavarlo. Saque el portalámparas del reflector.

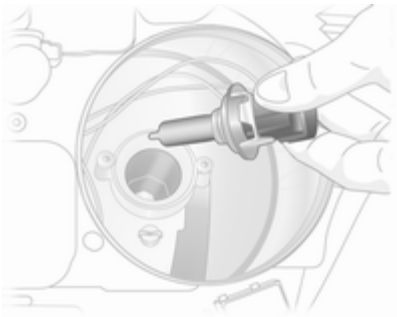

4. Desmonte la bombilla del portalámparas y sustituya la bombilla.

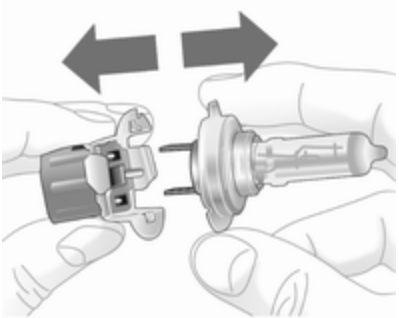

5. Ínserte el portalámparas, enclavando las dos lengüetas en el reflector y gírelo en sentido horario para fijarlo.
6. Gire el portalámparas a tope hacia la derecha.
7. Monte la tapa protectora.
8. Cierre la abertura del pasarruedas con la tapa.

Luz de carretera

1. Se accede a las bombillas desde el compartimento del motor.

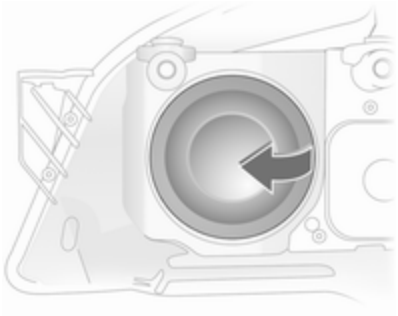

2. Desmonte la tapa protectora **1**.
3. Desenchufe el conector de la bombilla.

4. Desenclave el clip elástico de los resaltes de fijación presionando hacia delante y luego girándolo hacia abajo.
5. Saque la bombilla de la caja del reflector.
6. Cuando monte la nueva bombilla, inserte las lengüetas en los rebajes del reflector y enclave el clip elástico.
7. Enchufe el conector en la bombilla.
8. Monte la tapa protectora.

Luces laterales

1. Se accede a las bombillas desde el compartimento del motor.

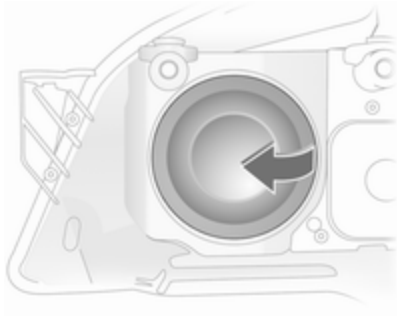

2. Desmonte la tapa protectora **1**.

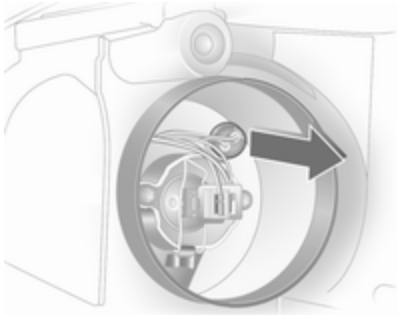

3. Saque el portalámparas de la luz de estacionamiento del reflector.

4. Desmonte la bombilla del casquillo y sustituya la bombilla.
5. Inserte el portalámparas en el reflector. Monte la tapa protectora del faro.

Faros de xenón

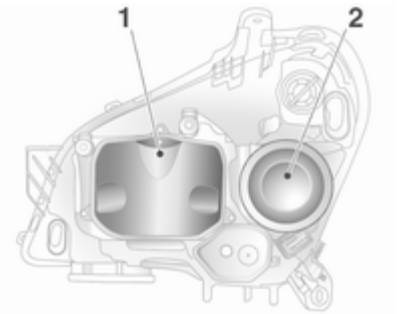

Los faros tienen sistemas independientes para la luz de cruce 1 (bombillas interiores) y la luz de carretera 2 (bombillas exteriores).

Luz de cruce

⚠Peligro

La luz de cruce funciona con una tensión eléctrica muy alta. No toque sus componentes. Haga cambiar las bombillas en un taller.

Luz de carretera

1. Sustituya las bombillas a través de las aberturas en los pasarruedas.

2. Desmonte la tapa protectora.

3. Gire el portalámparas hacia la izquierda y desenclávelo.

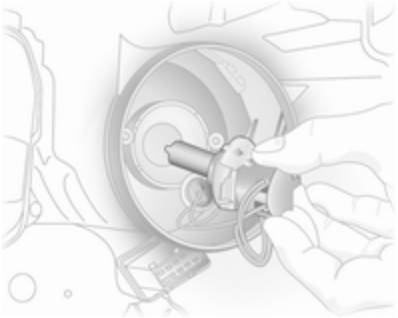

4. Saque el portalámparas con la bombilla del reflector.

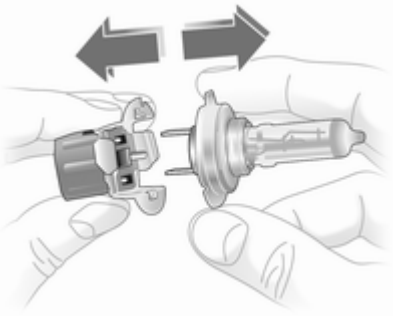

5. Desmonte la bombilla del portalámparas.
6. Inserte la nueva bombilla de modo que las dos lengüetas del portalámparas encajen en los rebajes del reflector.
7. Gire el portalámparas a tope hacia la derecha.
8. Coloque la tapa protectora en su posición y ciérrela.

Luces laterales

1. Sustituya las bombillas a través de las aberturas en los pasarruedas.
2. Desmonte la tapa protectora de la luz de carretera.

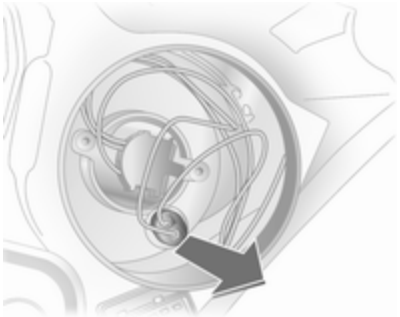

3. Desmonte el casquillo de la luz de estacionamiento del reflector.

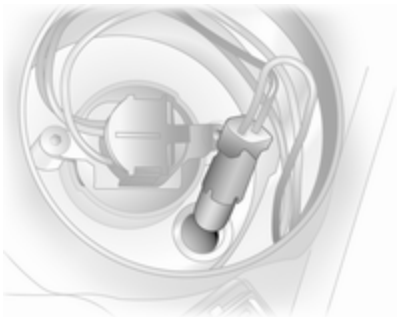

4. Desmonte la bombilla del casquillo y sustituya la bombilla.
5. Inserte el portalámparas en el reflector. Coloque la tapa protectora en su posición y ciérrela.

Luces antiniebla

Haga cambiar las bombillas en un taller.

Intermitentes delanteros

1. Sustituya las bombillas a través de la abertura en el pasarruedas.

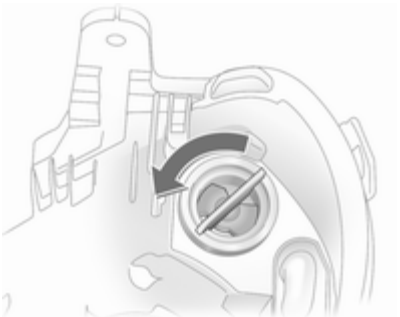

2. Gire el portalámparas en sentido antihorario y desenclávelo.

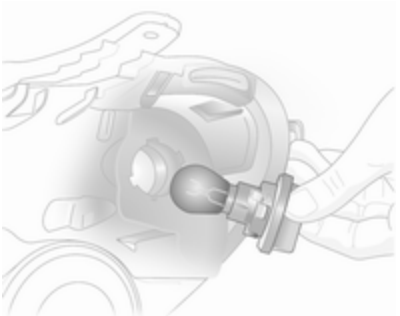

3. Presione ligeramente la bombilla en el casquillo, gírela en sentido antihorario, sáquela y sustituya la bombilla.
4. Inserte el portalámparas en el reflector y gírelo en sentido horario para enclavarlo.

Luces traseras

Sedán 5 puertas

1. Para cambiar las bombillas en el lado derecho, utilice una moneda para girar el cierre y baje la tapa.

   Para cambiar las bombillas en el lado izquierdo, utilice una moneda para girar los dos cierres y baje la tapa ⇨ 195.
2. Desenchufe el conector del portalámparas.

3. Afloje las tuercas de fijación con la llave para tornillos de rueda y desenrósquelas a mano. Herramientas del vehículo ⇨ 198.

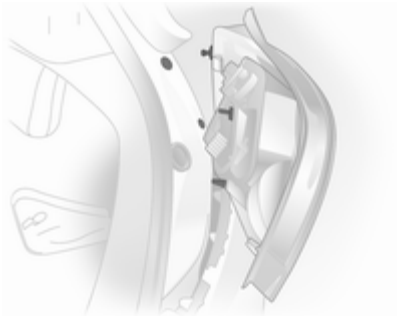

4. Desacople la caja de la lámpara hacia atrás.

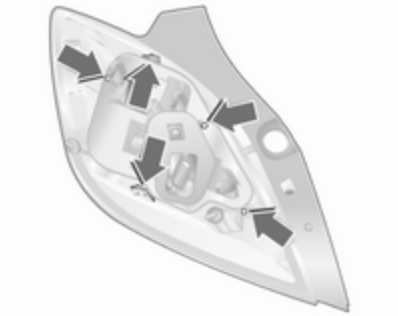

5. Desenrosque los tres tornillos con un destornillador. Presione las lengüetas de bloqueo en el exterior del portalámparas hacia dentro y desmonte el portalámparas.

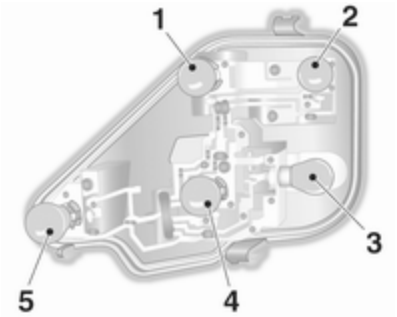

6. Desmonte y sustituya la bombilla.
   Luz de marcha atrás (**1**)
   Intermitente (**2**)
   Luz de marcha atrás / luz de freno (**3**)
   Luz de marcha atrás (**4**)
   Piloto antiniebla, posiblemente sólo en un lado (**5**)
7. Enclave el portalámparas en la caja, asegurándose de que su posición sea correcta.

8. Asegúrese de que se han colocado las juntas en el portalámparas y los tornillos de fijación.
9. Inserte el grupo óptico en la carrocería, enclavando la pestaña y el bulón esférico en los rebajes. Apriete las tuercas de fijación con la llave para tornillos de rueda. Enchufe el conector. Cierre y enclave la tapa.

Sedán 3 puertas

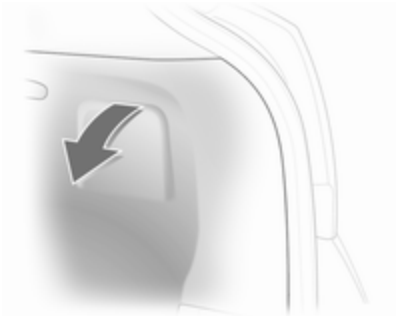

1. Para cambiar las bombillas, baje la tapa.
2. Desenchufe el conector del portalámparas.

3. Afloje las tuercas de fijación con la llave para tornillos de rueda y desenrósquelas a mano. Herramientas del vehículo ⇨ 198.

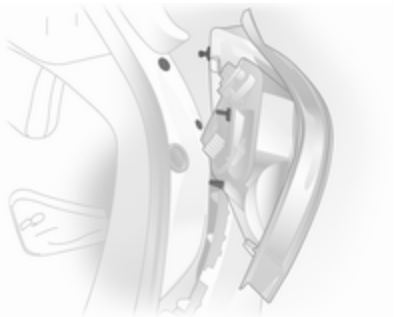

4. Desacople la caja de la lámpara hacia atrás.

5. Desmonte la junta del tornillo de fijación. Presione las lengüetas de bloqueo en el exterior del portalámparas hacia fuera y desmonte el portalámparas.

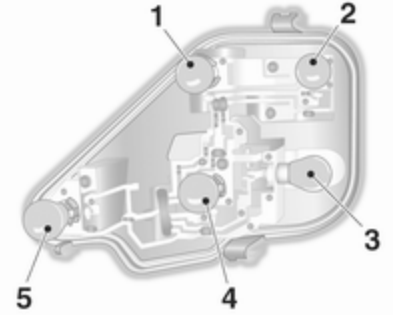

6. Desmonte y sustituya la bombilla.

   Luz de marcha atrás (**1**)

   Intermitente (**2**)

   Luz de marcha atrás / luz de freno (**3**)

   Luz de marcha atrás (**4**)

   Piloto antiniebla, posiblemente sólo en un lado (**5**)

7. Enclave el portalámparas en la caja, asegurándose de que su posición sea correcta.

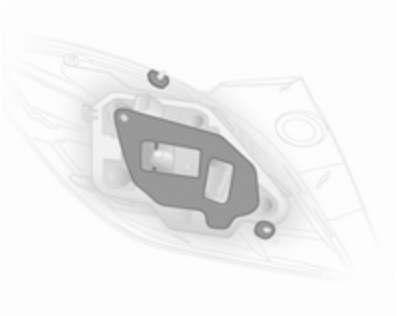

8. Asegúrese de que se han colocado las juntas en el portalámparas y los tornillos de fijación.
9. Inserte el grupo óptico en la carrocería, enclavando la pestaña y el bulón esférico en los rebajes. Apriete las tuercas de fijación con la llave para tornillos de rueda. Enchufe el conector. Cierre y enclave la tapa.

Sedán 4 puertas

1. Para sustituir las bombillas, gire el cierre y levante la tapa en el compartimento de carga.

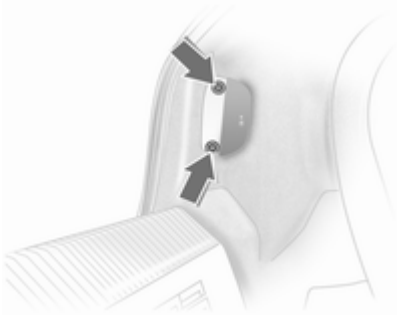

2. Afloje y desmonte los tornillos detrás de la tapa usando una llave para tornillos convencional.

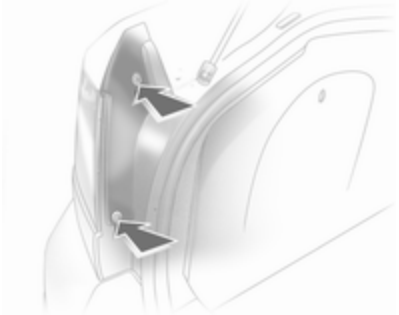

3. Desenrosque los tres tornillos con un destornillador y desmonte el portalámparas. Herramientas del vehículo ⇨ 198.

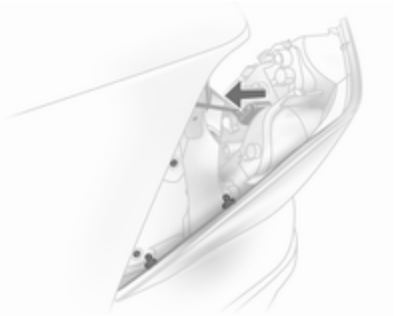

4. Presione las luces traseras hacia atrás, sujetando el grupo óptico desde el exterior. Desconecte el enchufe del portalámparas.

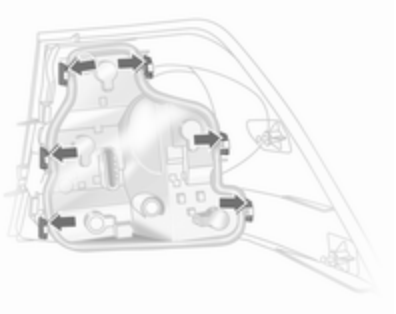

5. Expulse los seis cierres del grupo óptico y desmonte el portalámparas.

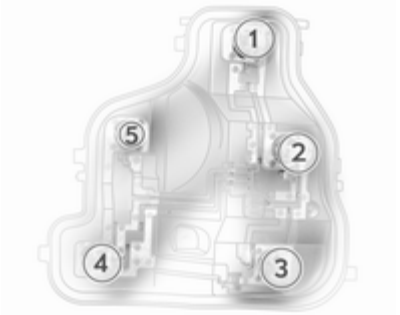

6. Desmonte y sustituya la bombilla.

   Luz de freno (**1**)

   Luz de marcha atrás (**2**)

   Piloto antiniebla, posiblemente sólo en un lado (**3**)

   Intermitente (**4**)

   Luz de marcha atrás (**5**)
7. Enclave el portalámparas en el grupo óptico. Asegúrese de que se ha colocado la junta correctamente y que el portalámparas está bien enclavado.
8. Enchufe el conector. Coloque el grupo óptico en la carrocería, fijando los seis tornillos de cabeza redonda en los rebajes. Fije el grupo óptico a la carrocería con cuatro tornillos. Cierre y bloquee la tapa.

Station Wagon, vehículo comercial

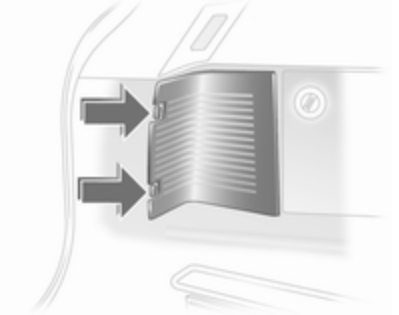

1. Desenclave la tapa presionando las lengüetas de sujeción y desmóntela.

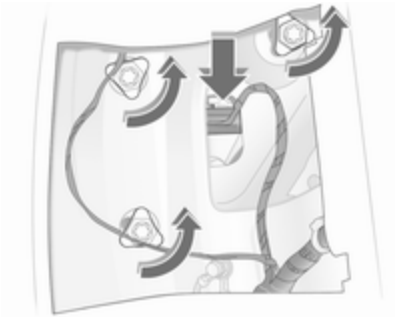

2. Desenchufe el conector del portalámparas.
3. Afloje las tuercas de fijación y desmonte el grupo óptico hacia atrás.

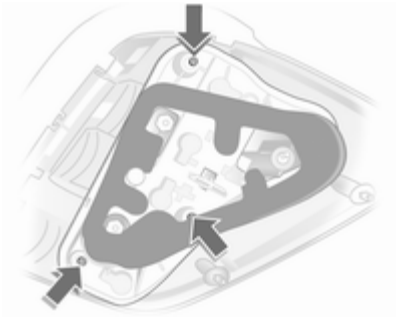

4. Desenrosque los tres tornillos con un destornillador y desmonte el portalámparas. Herramientas del vehículo ⇨ 198.

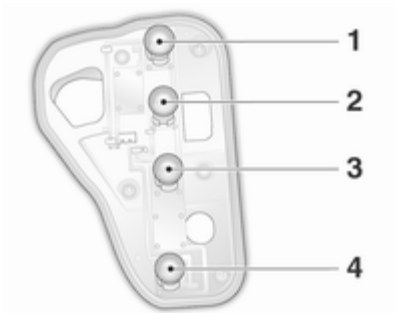

5. Desmonte y sustituya la bombilla.

   Luz de marcha atrás / luz de freno (**1**)

   Intermitente (**2**)

   Luz de marcha atrás (**3**)

   Piloto antiniebla, posiblemente sólo en un lado (**4**)
6. Enclave el portalámparas en el grupo óptico y atorníllelo en su posición. Inserte el grupo óptico en la carrocería y apriete las tuercas de fijación a mano.

   Enchufe el conector.

   Cierre y enclave la tapa.

TwinTop

1. Desenrosque las tuercas de fijación.

2. Desmonte el grupo óptico desde el exterior. Desenclave el enchufe pulsando sobre la pestaña y desmóntelo del portalámparas.
3. Retire la junta del portalámparas.

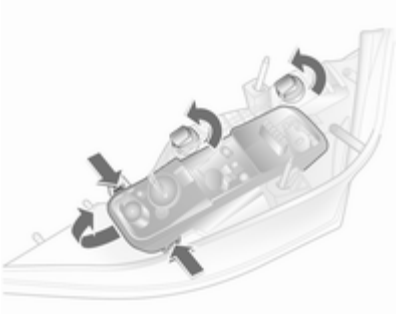

4. Desenclave los casquillos girándolos y desmóntelos. Presione las lengüetas de bloqueo en los laterales del portalámparas hacia fuera; levante el portalámparas por el lado delantero y desmóntelo.

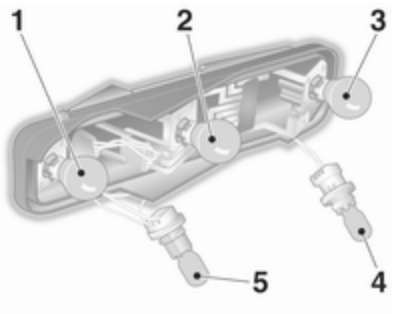

5. Desmonte y sustituya la bombilla.
   Luz de marcha atrás / luz de freno (**1**)
   Luz de marcha atrás (**2**)
   Piloto antiniebla, posiblemente sólo en un lado (**3**)
   Luz de marcha atrás (**4**)
   Intermitente (**5**)
6. Inserte el portalámparas en el grupo óptico, introduciendo primero la pestaña en el lado delantero del enchufe. Cierre el portalámparas y asegúrese de que se

enclava correctamente. Inserte los casquillos y gírelos para enclavarlos.

7. Monte la junta en el portalámparas. Asegúrese de que la junta quede plana en la zona de los tornillos.
8. Enclave el enchufe. Inserte el grupo óptico en la carrocería y asegúrese de la correcta colocación de los bulones esféricos en los rebajes. Apriete las tuercas de fijación.

Intermitentes laterales

Haga sustituir las bombillas en un taller.

Luz de la matrícula

1. Inserte un destornillador en la caja, presione hacia un lado y desbloquee el muelle.

2. Extraiga la caja de la bombilla hacia abajo, sin tirar del cable.
3. Levante la lengüeta y desconecte el enchufe del portalámparas.

4. Gire el portalámparas en sentido antihorario para desenclavar.
5. Desmonte la bombilla del portalámparas y sustituya la bombilla.
6. Inserte el portalámparas en la caja y gírelo en sentido horario.
7. Conecte el enchufe al portalámparas.
8. Inserte y enclave la caja de la bombilla.

Iluminación interior

Luz de cortesía delantera, luces de lectura

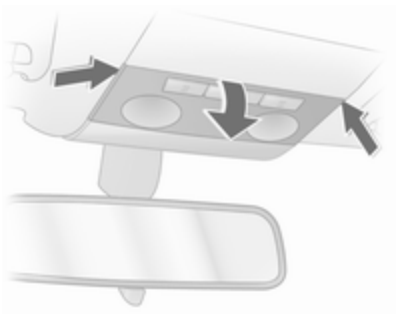

1. Desenclave el difusor, presione ligeramente hacia abajo y desmóntelo inclinado hacia abajo.
2. Desmonte y sustituya la bombilla.
3. Enclave el difusor.

Luz de cortesía y luces de lectura traseras

Haga cambiar las bombillas en un taller.

Luz de la guantera, luz del compartimento de carga, luz de la zona reposapiés

1. Extraiga la lámpara haciendo palanca con un destornillador.

2. Presione ligeramente la bombilla hacia el clip elástico y sáquela.
3. Inserte la bombilla nueva.
4. Monte la lámpara.

Iluminación del tablero de instrumentos

Haga cambiar las bombillas en un taller.

Sistema eléctrico

Fusibles

El fusible de repuesto debe tener la misma especificación que el fusible defectuoso.

El vehículo tiene dos cajas de fusibles: una en el lado izquierdo del compartimento de carga, detrás de una tapa, y otra en el compartimento del motor, en la parte delantera izquierda.

Guarde los fusibles de repuesto en la caja de fusibles del compartimento de carga, versión B. Abra la tapa ⇨ 195.

Antes de sustituir un fusible, desconecte el interruptor correspondiente y el encendido.

Un fusible defectuoso puede reconocerse porque el hilo está fundido. No sustituya el fusible hasta que se subsane la causa de la avería.

Algunas funciones pueden estar protegidas por varios fusibles.

Puede haber fusibles insertados sin que la función esté disponible en el vehículo.

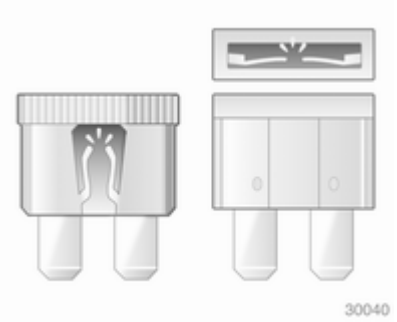

Extractor de fusibles

Puede haber un extractor de fusibles en la caja de fusibles del compartimento de carga.

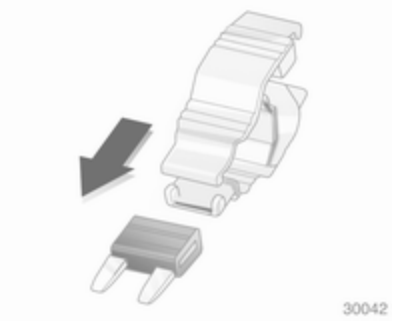

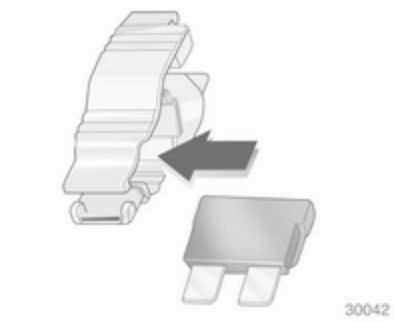

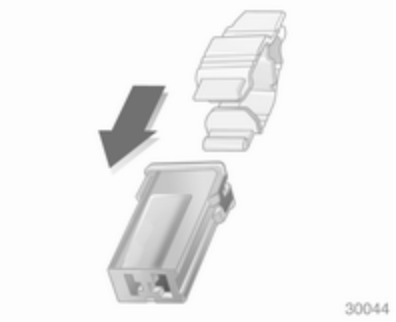

Coloque el extractor de fusibles en la parte superior o lateral del fusible correspondiente y extráigalo.

Caja de fusibles del compartimento del motor

Inserte un destornillador en la abertura hasta el tope y muévalo hacia un lado. Levante la tapa hacia arriba y desmóntela.

Dependiendo de la variante, existen dos distribuciones distintas en la caja de fusibles ⇨ 195.

Distribución de fusibles en la versión A de caja de fusibles del compartimento de carga

N.º	Circuito
1	ABS
2	ABS
3	Ventilador del habitáculo, climatizador automático
4	Ventilador del habitáculo, calefacción, aire acondicionado
5	Ventilador del radiador
6	Ventilador del radiador
7	Cierre centralizado
8	Sistema lavaluneta, portón trasero
9	Luneta térmica trasera, retrovisores exteriores térmicos
10	Enchufe de diagnóstico
11	Instrumentos
12	Teléfono móvil, sistema de infoentretenimiento, pantalla
13	Luz de cortesía
14	Limpiaparabrisas
15	Limpiaparabrisas
16	Bocina, ABS, interruptor de la luz de freno, aire acondicionado
17	Filtro de combustible diésel o aire acondicionado
18	Motor de arranque
19	–
20	Bocina
21	Electrónica del motor
22	Electrónica del motor
23	Regulación del alcance de los faros
24	Bomba de combustible
25	–
26	Electrónica del motor
27	Calefacción, aire acondicionado
28	–
29	Servodirección
30	Electrónica del motor
31	Limpialuneta trasero
32	Interruptor de la luz de freno
33	Regulación del alcance de los faros, conmutador de las luces, interruptor del embrague, cuadro de instrumentos, módulo de la puerta del conductor
34	Unidad de control, módulo de columna de la dirección
35	Sistema de infoentretenimiento
36	Encendedor, toma de corriente delantera

Distribución de fusibles en la versión B de caja de fusibles del compartimento de carga

N.º	Circuito
1	ABS
2	ABS
3	Ventilador del habitáculo, climatizador electrónico
4	Ventilador del habitáculo, sistema de calefacción y aire acondicionado
5	Ventilador del radiador
6	Ventilador del radiador
7	Sistema lavaparabrisas
8	Bocina
9	Lavafaros
10	–
11	–
12	–
13	Luces antiniebla
14	Limpiaparabrisas
15	Limpiaparabrisas
16	Módulo electrónico de control, sistema Open&Start, ABS, interruptor de la luz de freno, TwinTop
17	Calefacción del filtro de combustible diésel
18	Motor de arranque
19	Electrónica del cambio
20	Sistema de aire acondicionado
21	Electrónica del motor
22	Electrónica del motor
23	Sistema de faros adaptativos, regulación del alcance de los faros
24	Bomba de combustible
25	Electrónica del cambio
26	Electrónica del motor
27	Servodirección
28	Electrónica del cambio
29	Electrónica del cambio
30	Electrónica del motor
31	Sistema de faros adaptativos, regulación del alcance de los faros
32	Sistema de frenos, aire acondicionado, interruptor del embrague
33	Sistema de faros adaptativos, regulación del alcance de los faros, conmutador de las luces
34	Unidad de control, módulo de columna de la dirección
35	Sistema de infoentretenimiento
36	Teléfono móvil, sistema de infoentretenimiento, pantalla

Caja de fusibles del compartimento de carga

La caja de fusibles está detrás de una tapa.

No guarde ningún objeto detrás de la tapa.

Dependiendo del equipamiento, existen dos cajas de fusibles distintas.

Sedán 5 puertas, Station Wagon, vehículo comercial

Para abrir, gire los dos cierres con una moneda y baje la tapa.

Sedán 3 puertas

Para abrir, levante la tapa.

Sedán 4 puertas

Para abrir, gire el cierre en sentido antihorario y baje la tapa.

TwinTop

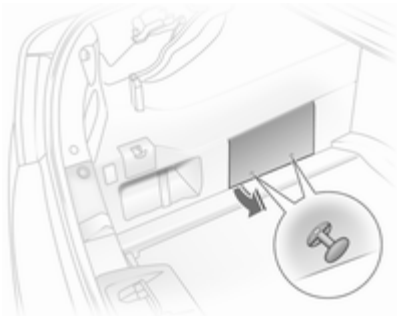

Para abrir, tire de ambos botones, extraiga los clips y levante la tapa.

Caja de fusibles, versión A

Para sustituir un fusible, quite la caperuza protectora correspondiente.

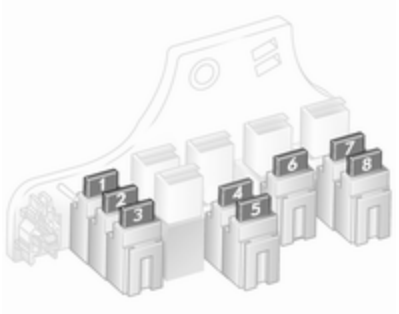

N.º	Circuito
1	Luces antiniebla
2	-
3	Toma de corriente del compartimento de carga
4	Luz de marcha atrás
5	Elevalunas eléctricos traseros
6	Sistema de aire acondicionado

N.º	Circuito
7	Elevalunas eléctricos delanteros
8	Retrovisores exteriores térmicos

Caja de fusibles, versión B

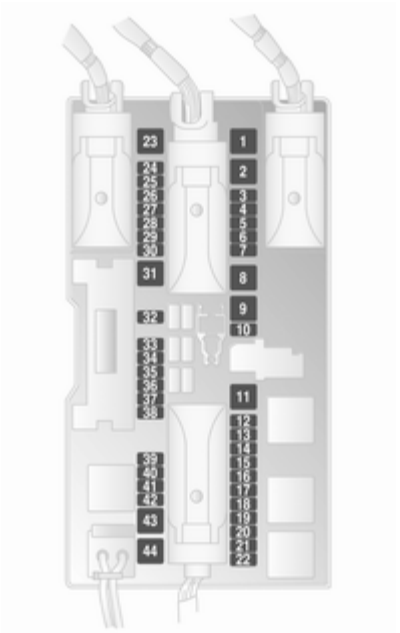

N.º	Circuito
1	Elevalunas eléctricos delanteros
2	–
3	Instrumentos
4	Calefacción, aire acondicionado, con climatizador electrónico
5	Airbags
6	–
7	–
8	–
9	–
10	–
11	Luneta térmica trasera
12	Limpialuneta trasero
13	Asistente de aparcamiento
14	Calefacción, aire acondicionado
15	–

N.º	Circuito
16	Detección de ocupación del asiento, sistema Open&Start
17	Sensor de lluvia, sistema de control de presión de los neumáticos, retrovisor interior
18	Instrumentos, interruptores
19	–
20	CDC
21	Retrovisores exteriores térmicos
22	Techo solar
23	Elevalunas eléctricos traseros
24	Enchufe de diagnóstico
25	–
26	Retrovisores exteriores eléctricos plegables
27	Sensor de ultrasonidos, sistema de alarma antirrobo
28	–

N.º	Circuito
29	Encendedor, toma de corriente delantera
30	Toma de corriente trasera
31	–
32	–
33	Sistema Open&Start
34	Techo solar, TwinTop
35	Toma de corriente trasera
36	Toma para dispositivo de remolque
37	–
38	Cierre centralizado, borne 30
39	Calefacción de asiento izquierdo
40	Calefacción de asiento derecho
41	–
42	–

N.º	Circuito
43	–
44	–

Herramientas del vehículo

Herramientas

Vehículos con juego de reparación de neumáticos

El juego de herramientas y el juego de reparación de neumáticos están en un compartimento portaobjetos debajo de la cubierta del piso en el compartimento de carga.

Vehículos con rueda de repuesto

El gato y el juego de herramientas están en un compartimento portaobjetos en el maletero, debajo de la rueda de repuesto. Rueda de repuesto ⇨ 210

TwinTop

Las herramientas para el accionamiento de emergencia del techo duro están guardadas en la guantera.

Llantas y neumáticos

Ruedas y neumáticos

Estado de los neumáticos, estado de las llantas

Conduzca lentamente sobre los bordillos y, si es posible, en ángulo recto. Rodar sobre superficies con bordes agudos puede dañar los neumáticos y las llantas. Al aparcar, no aprisione los neumáticos contra el bordillo.

Compruebe periódicamente si las llantas están dañadas. En caso de daños o desgaste excesivo, recurra a la ayuda de un taller.

Neumáticos

Sólo se permiten neumáticos del tamaño 225/45 R 17 si el vehículo está equipado con el programa electrónico de estabilidad.

Astra OPC "Nürburgring Edition" con neumáticos 225/40 ZR 18

Este modelo viene de fábrica con neumáticos deportivos de alto rendimiento, de tamaño 225/40 ZR 18. Estos neumáticos están homologados para su uso en vías públicas, pero tienen características de los neumáticos de competición y un perfil bajo. Para conductores experimentados y con vocación deportiva, estos neumáticos ofrecen un mejor rendimiento a velocidades altas sobre superficies secas, pero pueden hacer que el vehículo derrape sin previo aviso si se exceden los límites. Evite adoptar un estilo de conducción más arriesgado inducido por este mejor rendimiento. En condiciones de lluvia, adapte su estilo de conducción y la velocidad al perfil bajo del neumático.

Neumáticos de invierno

Los neumáticos de invierno ofrecen mayor seguridad a temperaturas inferiores a 7 °C y, por tanto, deberían montarse en todas las ruedas.

Los neumáticos de tamaño 185/65 R 15, 195/60 R 15, 195/65 R 15 y 205/55 R 16 se pueden utilizar como neumáticos de invierno.

Los neumáticos de tamaño 205/50 R17 sólo se deben utilizar como neumáticos de invierno.

Los neumáticos de tamaño 215/45 R 17, 225/45 R 17, 225/40 R 18[1)], 225/40 ZR18 y 235/35 R 19 no se deben utilizar como neumáticos de invierno.

Sedán, Station Wagon, vehículo comercial: los neumáticos de tamaño 215/45 R 17 sólo están autorizados como neumáticos de invierno si el vehículo viene equipado de fábrica con llantas de 18 pulgadas.

En el Astra OPC, los neumáticos de invierno están permitidos sólo en llantas de aleación especiales homologadas por Opel.

Sólo se pueden utilizar neumáticos de invierno antipinchazos en llantas de aleación homologadas por el fabricante.

La pegatina con el límite de velocidad, según las normas de tráfico del país, debe colocarse en el campo visual del conductor.

Neumáticos antipinchazos

Los neumáticos antipinchazos disponen de flancos reforzados, autoportantes. Este refuerzo permite que, aunque el neumático haya perdido toda su presión, se pueda seguir conduciendo.

Los neumáticos antipinchazos sólo están permitidos en vehículos con programa electrónico de estabilidad y sistema de detección de pérdida de presión o sistema de control de la presión de los neumáticos.

1) Astra OPC: Se pueden usar como neumáticos de invierno sin cadenas.

Atención

Compruebe regularmente la presión de los neumáticos, también con neumáticos antipinchazos.

Los neumáticos antipinchazos se pueden identificar por una denominación en el flanco del neumático, dependiendo del fabricante de los neumáticos. P. ej.,

ROF = RunonFlat de Goodyear o

SSR = Self Supporting Runflat Tyre de Continental.

Sólo se pueden utilizar neumáticos antipinchazos en combinación con las llantas de aleación homologadas por el fabricante.

No utilice un juego de reparación de neumáticos.

No se debe utilizar la presión de los neumáticos ECO.

Los neumáticos antipinchazos no deben combinarse con neumáticos convencionales.

Si se cambian por neumáticos convencionales, debe tenerse en cuenta que no hay rueda de repuesto ni juego de reparación de neumáticos en el vehículo.

Conducción con un neumático averiado

La pérdida de presión de un neumático se indica mediante el sistema de detección de pérdida de presión de los neumáticos o el sistema de control de presión de los neumáticos.

Con un neumático sin presión, se puede continuar circulando

- a una velocidad máxima de 80 km/h
- hasta una distancia de 80 km

⚠ Advertencia

Resultará más difícil maniobrar el vehículo. La distancia de frenado será mayor.

Adapte el estilo de conducción y la velocidad a las nuevas condiciones.

Designaciones de los neumáticos

P. ej., **195/65 R 15 91 H**

195 = Anchura del neumático, en mm
65 = Relación de sección(altura del neumático respecto a la anchura) en %
R = Tipo de cubierta: Radial
RF = Tipo: RunFlat
15 = Diámetro de la llanta, en pulgadas
91 = Índice de carga; p. ej.: 91 es equivalente a 618 kg
H = Letra del código de velocidad

Letra del código de velocidad:

Q = hasta 160 km/h
S = hasta 180 km/h
T = hasta 190 km/h
H = hasta 210 km/h
V = hasta 240 km/h
W = hasta 270 km/h

Presión de los neumáticos

Compruebe la presión de los neumáticos en frío, al menos cada 14 días y antes de cualquier viaje largo. No olvide la rueda de repuesto. Esto es aplicable también a los vehículos con control de la presión de los neumáticos.

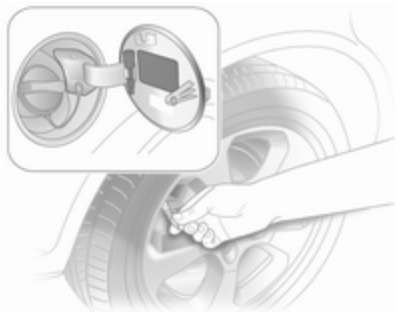

Desenrosque el tapón de la válvula con la llave para tapones de válvulas que hay en la tapa del depósito.

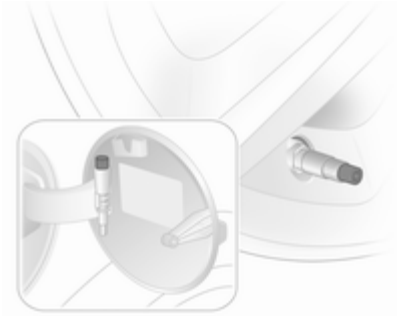

En vehículos con sistema de control de presión de los neumáticos, enrosque el adaptador en la válvula.

Presión de los neumáticos ⇨ 253 y en la pegatina del interior de la tapa del depósito de combustible.

Los datos sobre presiones son válidos para neumáticos fríos. Son aplicables a neumáticos de verano y de invierno.

La rueda de repuesto se debe inflar siempre con la presión especificada para carga completa.

La presión de los neumáticos ECO sirve para reducir el consumo de combustible. No se debe usar con neumáticos antipinchazos.

Una presión de los neumáticos incorrecta afectará negativamente a la seguridad, a la maniobrabilidad del vehículo, al confort y al consumo de combustible, además de aumentar el desgaste de los neumáticos.

⚠Advertencia

Si la presión es insuficiente, los neumáticos pueden calentarse considerablemente, pudiendo producirse desperfectos internos que pueden llegar a provocar el desprendimiento de la banda de rodadura e incluso un reventón del neumático cuando se circula a gran velocidad.

Sistema de control de presión de los neumáticos

El sistema de control de presión de los neumáticos comprueba continuamente la presión de las cuatro ruedas cuando la velocidad del vehículo supera un determinado límite.

Todas las ruedas deben estar equipadas con sensores de presión y los neumáticos deben estar inflados a la presión prescrita. En otro caso, la presión de los neumáticos será vigilada por el sistema de detección de pérdida de presión ⇨ 202.

Las presiones actuales de los neumáticos pueden mostrarse en la Info-Display ⇨ 120.

Mensajes del vehículo, presión de los neumáticos ⇨ 114.

Testigo de control (!) ⇨ 102.

Si se monta un juego completo de ruedas sin sensores (p. ej., cuatro neumáticos de invierno), no aparecerá ningún mensaje de error. El sistema de control de presión de los neumáticos no funciona. Los sensores se pueden montar posteriormente.

El uso de juegos de reparación de neumáticos disponibles en comercios puede menoscabar el funcionamiento del sistema. Se recomienda el uso de sistemas homologados por el fabricante.

Los sistemas de radio externos con gran potencia pueden perturbar el funcionamiento del sistema de control de la presión de los neumáticos.

Inicialización del sistema

Tras un cambio de rueda, se debe inicializar el sistema: infle los neumáticos a la presión prescrita, conecte el encendido, mantenga pulsado el botón **DDS** durante unos 4 segundos, el testigo de control (!) parpadeará tres veces.

Sistema de detección de pérdida de presión de los neumáticos

El sistema de detección de pérdida de presión de los neumáticos comprueba continuamente la velocidad de giro de los cuatro neumáticos.

Si un neumático pierde presión, el testigo de control (!) se enciende en rojo. Detenga el vehículo inmediatamente y compruebe la presión de los neumáticos.

Testigo de control (!) ⇨ 102.

Inicialización del sistema

Después de corregir la presión de los neumáticos o cambiar una rueda, debe inicializarse el sistema: conecte el encendido, mantenga pulsado el botón **DDS** durante unos 4 segundos, el testigo de control (!) parpadeará tres veces.

Profundidad del dibujo

Compruebe regularmente la profundidad del dibujo.

Por motivos de seguridad, los neumáticos deben sustituirse al alcanzar el dibujo una profundidad de 2-3 mm (neumáticos de invierno: a los 4 mm).

La profundidad mínima autorizada legalmente (1,6 mm) se ha alcanzado cuando el dibujo muestra un indicador de desgaste (TWI = Tread Wear Indicator). Su posición se indica mediante marcas en el flanco del neumático.

Si el desgaste delante fuese mayor que detrás, cambie periódicamente las ruedas delanteras por las traseras.

Los neumáticos envejecen, aunque no se usen. Le recomendamos sustituir los neumáticos cada 6 años.

Cambio del tamaño de neumáticos y llantas

Si se utilizan neumáticos con un tamaño diferente a los montados de fábrica, puede ser necesario reprogramar el velocímetro y realizar otras modificaciones en el vehículo.

Al cambiar a neumáticos de otro tamaño, haga sustituir la pegatina con la presión de los neumáticos.

⚠Advertencia

El uso de llantas o neumáticos inapropiados puede dar lugar a accidentes y a la anulación del permiso de circulación de su vehículo.

Tapacubos

Se deben utilizar tapacubos y neumáticos homologados por el fabricante para el vehículo correspondiente, que cumplen todos los requisitos de la combinación de llanta y neumático.

Si no se utilizan tapacubos y neumáticos homologados por el fabricante, los neumáticos no deben disponer de nervadura de protección radial.

Los tapacubos no deben menoscabar la refrigeración de los frenos.

Desmonte los tapacubos si va a montar cadenas para la nieve.

⚠Advertencia

El uso de neumáticos o tapacubos inadecuados puede dar lugar a la pérdida repentina de presión y, por tanto, ocasionar un accidente.

Cadenas para nieve

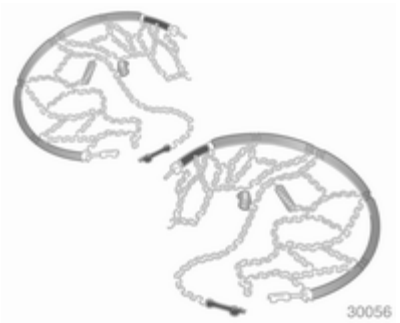

Sólo se pueden utilizar cadenas en las ruedas delanteras.

Utilice siempre cadenas de eslabones finos, que no sobresalgan más de 10 mm del dibujo del neumático y de los lados interiores (incluido el cierre de la cadena).

⚠Advertencia

Los daños pueden ocasionar un reventón del neumático.

Se pueden montar cadenas en neumáticos del tamaño 185/65 R 15, 195/60 R 15, 195/65 15, 205/55 R 16 y 205/50 R17.

No se pueden montar cadenas en neumáticos del tamaño 225/45 R 17, 225/40 R 18, 225/40 ZR18 y 235/35 R 19[2)].

Sedán, Station Wagon, vehículo comercial: sólo se pueden montar cadenas en los neumáticos de tamaño 215/45 R 17 si el vehículo viene equipado de fábrica con llantas de 18 pulgadas.

No se pueden utilizar cadenas en la rueda de emergencia.

Juego de reparación de neumáticos

El juego de reparación de neumáticos permite subsanar daños menores en el dibujo del neumático.

No retire los cuerpos extraños de los neumáticos.

2) Sólo se permite con una limitación del ángulo de la dirección.

Los daños que superen los 4 mm o que estén localizados cerca de la llanta, no pueden ser subsanados con el juego de reparación de neumáticos.

⚠Advertencia

No conduzca a más de 80 km/h.

No utilice la rueda reparada durante un período de tiempo prolongado.

La dirección y la maniobrabilidad pueden verse afectadas.

En caso de sufrir un pinchazo:

Accione el freno de estacionamiento y engrane la primera, la marcha atrás o **P**.

El juego de reparación de neumáticos está en el compartimento portaobjetos debajo de la cubierta del piso en el compartimento de carga.

1. Saque la bolsa con el juego de reparación de neumáticos del compartimento. Saque cuidadosamente los componentes de la bolsa.
2. Saque el compresor.

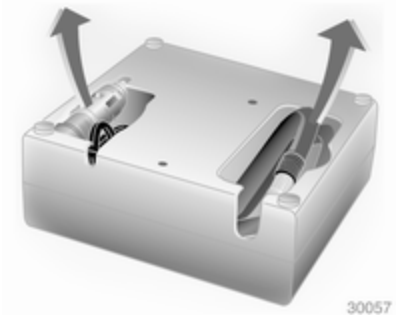

3. Saque el cable de conexión eléctrica y el tubo flexible de aire del compartimento portaobjetos en la parte inferior del compresor.

4. Enrosque el tubo flexible de aire del compresor a la conexión del bote de sellador.
5. Coloque el bote de sellador en la sujeción del compresor.

   Coloque el compresor cerca del neumático de modo que el bote de sellador esté en posición vertical.

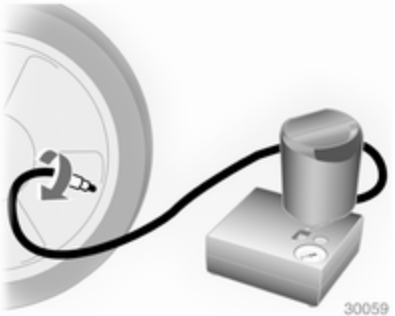

6. Desenrosque el tapón de la válvula del neumático averiado.
7. Enrosque el tubo flexible de inflado en la válvula.
8. El interruptor del compresor debe estar en O.
9. Conecte el cable del compresor al enchufe auxiliar o al encendedor.

   Para impedir la descarga de la batería, recomendamos dejar el motor en marcha.

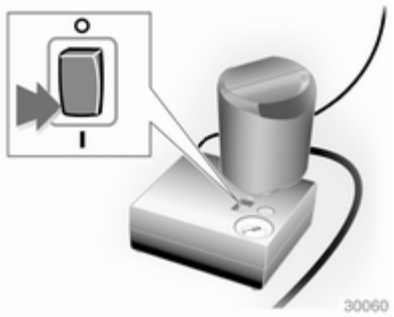

10. Ponga el interruptor del compresor en I. El neumático se llenará con el sellador.
11. Mientras se vacía el bote de sellador (unos 30 segundos), el manómetro del compresor puede llegar a mostrar brevemente presiones de hasta 6 bar. Posteriormente, la presión empieza a descender.
12. Todo el sellador se bombea al interior del neumático. A continuación, se infla el neumático.

13. La presión prescrita para el neumático debería alcanzarse en un plazo de 10 minutos. Presión de los neumáticos ⇨ 253. Una vez alcanzada la presión correcta, desconecte el compresor.

    Si la presión prescrita no se alcanza en un plazo de 10 minutos, desconecte el juego de reparación de neumáticos. Haga girar el neumático una vuelta completa. Vuelva a conectar el juego de reparación de

neumáticos y continúe el proceso de inflado durante otros 10 minutos. Si aún no se alcanza la presión prescrita, significa que el daño del neumático es demasiado grave. Recurra a la ayuda de un taller.

Vacíe el exceso de presión de los neumáticos mediante el botón situado encima del indicador de presión.

El compresor no debe estar en servicio más de 10 minutos.

14. Desconecte el juego de reparación de neumáticos. Enrosque el tubo flexible de llenado a la conexión libre del bote de sellador. Esto evita fugas de sellador. Guarde el juego de reparación de neumáticos en el compartimento de carga.
15. Elimine el exceso de sellador con un paño.
16. La pegatina que se adjunta con el bote de sellador, que indica la velocidad máxima autorizada, debe colocarse en el campo visual del conductor.
17. Continúe la marcha inmediatamente para que el sellador se distribuya uniformemente en el neumático. Después de conducir unos 10 km (no más de 10 minutos), deténgase y compruebe la presión del neumático. Para ello, conecte directamente el tubo flexible de aire a la válvula del neumático y al compresor.

    Si la presión del neumático es superior a 1,3 bar, ajústela al valor prescrito. Repita el procedimiento hasta que no haya más pérdida de presión.

    Si la presión del neumático es inferior a 1,3 bar, no se puede circular con el vehículo. Recurra a la ayuda de un taller.
18. Guarde el juego de reparación de neumáticos en el compartimento de carga.

Nota

Las características de conducción del neumático reparado se ven afectadas negativamente, por lo que es recomendable sustituir dicho neumático.

Si el compresor produce ruidos anómalos o se calienta, déjelo desconectado durante al menos 30 minutos.

La válvula de seguridad integrada se abre a una presión de 7 bar.

Tenga en cuenta la fecha de caducidad del juego. Después de dicha fecha, no puede garantizarse su capacidad de sellado. Compruebe la fecha de caducidad indicada en el bote de sellador.

Sustituya el bote de sellador una vez usado. Deseche el bote conforme a las disposiciones legales vigentes.

El compresor y el sellador pueden utilizarse a una temperatura de hasta -30 °C aproximadamente.

Los adaptadores suministrados pueden utilizarse para inflar otros objetos, como balones de fútbol, colchones de aire, botes neumáticos, etc. Están alojados en la parte inferior del compresor. Para desmontarlos, enrosque el tubo flexible de aire del compresor y extraiga el adaptador.

Cambio de ruedas

Algunos vehículos están equipados con un juego de reparación de neumáticos en vez de una rueda de repuesto ⇨ 204.

Se deben efectuar los preparativos y observar las indicaciones siguientes:

- Aparque el vehículo en una superficie nivelada, firme y no deslizante. Las ruedas delanteras deben estar en posición de marcha en línea recta.
- Accione el freno de estacionamiento y engrane la primera, la marcha atrás o **P**.
- Saque la rueda de repuesto ⇨ 210.
- En el Astra TwinTop, el techo debe estar cerrado antes de levantar el vehículo.
- Nunca cambie más de una rueda simultáneamente.
- Utilice el gato únicamente para cambiar las ruedas.
- Si el terreno es blando, debe colocarse debajo del gato una base estable, con un grosor máximo de 1 cm (0,4 pulgadas).
- No debe haber personas ni animales dentro del vehículo cuando se utilice el gato.
- No se meta nunca debajo de un vehículo que esté alzado con un gato.
- No arranque el vehículo mientras esté levantado con el gato.
- Antes de enroscar los tornillos de rueda, se debe limpiar y engrasar ligeramente el cono de cada tornillo de rueda con grasa lubricante convencional.

1. Quite el tapacubos con el gancho. Herramientas del vehículo ⇨ 198.

   En caso de tapacubos con tornillos de rueda visibles: el tapacubos puede permanecer en la llanta. No desmonte los anillos de retención de los tornillos de rueda.

   Llantas de aleación: desenclave los tapones de los tornillos de

rueda con un destornillador y desmóntelos. Para proteger la llanta, coloque un paño suave entre el destornillador y la llanta de aleación.

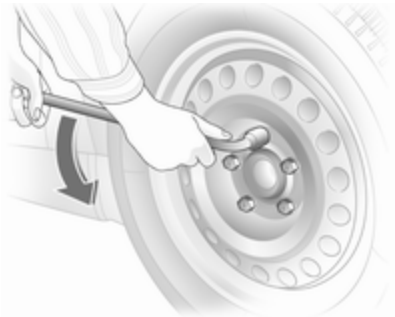

2. Inserte completamente la llave para tornillos de rueda y afloje cada tornillo media vuelta.

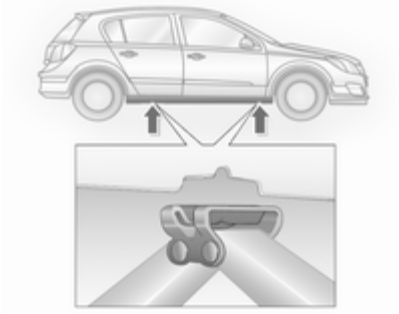

3. Asegúrese de que el gato esté correctamente colocado en los puntos de elevación del vehículo.

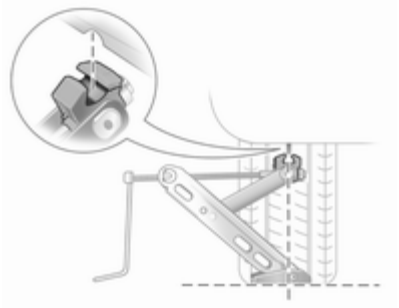

4. Ajuste la altura necesaria del gato antes de colocarlo debajo del punto de elevación, de modo que no pueda resbalar.

   Acople la manivela del gato y, con el gato correctamente alineado, gire la manivela hasta que la rueda se despegue del suelo.
5. Desenrosque los tornillos de la rueda.
6. Cambie la rueda.
7. Enrosque los tornillos de la rueda.
8. Baje el vehículo.
9. Inserte completamente la llave para tornillos de rueda y apriete los tornillos siguiendo un orden en cruz. El par de apriete es de 110 Nm.
10. Alinee el orificio para la válvula en el tapacubos con la válvula del neumático antes del montaje.

    Monte los tapones de las tuercas de rueda.
11. Guarde la rueda sustituida ⇨ 204 y las herramientas del vehículo ⇨ 198.

12. Compruebe la presión del neumático montado y el par de apriete de los tornillos de rueda lo antes posible.

Haga reparar o sustituir el neumático averiado.

Rueda de repuesto

Algunos vehículos están equipados con un juego de reparación de neumáticos en vez de una rueda de repuesto.

La rueda de repuesto puede clasificarse como una rueda de emergencia dependiendo del tamaño respecto a las otras ruedas montadas y de la legislación nacional.

La rueda de repuesto tiene una llanta de acero.

El uso de una rueda de repuesto de menor tamaño que las demás ruedas, o junto con neumáticos de invierno, puede afectar al comportamiento de marcha. Haga sustituir el neumático averiado lo antes posible.

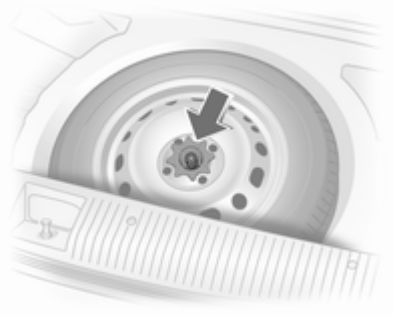

La rueda de repuesto está en el compartimento de carga, debajo de la cubierta del piso. Está fijada en el rebaje mediante una tuerca de mariposa.

El hueco de la rueda de repuesto no está diseñado para todos los tamaños de neumáticos permitidos. Si una rueda es más ancha que la de repuesto, se debe guardar en el hueco de la rueda de repuesto después de cambiar las ruedas; la cubierta del piso puede colocarse encima de la rueda que sobresale.

Esto debe tenerse en cuenta al cargar el compartimento de carga, especialmente en el Astra TwinTop ⇨ 40.

Station Wagon

Retire los adaptadores y ganchos de los carriles en las paredes del compartimento de carga. Suba las argollas traseras y levante la cubierta del piso hasta la posición vertical, de modo que se apoye en el revestimiento del techo. Al cerrar, guíe las argollas a través de las ranuras en la cubierta del piso. Vehículos con Cargo box: desmontaje ⇨ 77.

TwinTop

Para acceder a la rueda de repuesto cuando el techo está abierto: enganche la cubierta del compartimento de carga al marco de la luneta trasera y active el sistema de carga fácil ⇨ 79. Levante la cubierta del piso en el compartimento de carga.

Rueda de emergencia

El uso de la rueda de emergencia puede afectar al comportamiento de marcha. Haga sustituir o reparar el neumático averiado lo antes posible.

Sólo debe montarse una rueda de emergencia. No conduzca a más de 80 km/h. Tome las curvas despacio. No utilice la rueda durante un período de tiempo prolongado.

No está permitido el uso de la rueda de emergencia en el eje trasero para remolcar a otro vehículo. Por lo tanto, monte la rueda de emergencia en el eje delantero y una rueda normal en el eje trasero.

Cadenas para nieve ⇨ 204.

Neumáticos con dirección de rodadura

Los neumáticos con dirección de rodadura deben montarse para que rueden en el sentido de marcha. La dirección de rodadura se indica mediante un símbolo (p. ej., una flecha) en el flanco.

Si las ruedas se montan en sentido contrario a la dirección de rodadura:

- Puede verse afectado el comportamiento de marcha. Haga sustituir o reparar el neumático averiado lo antes posible.
- Se debe conducir con mucha precaución en caso de lluvia y nieve.

Arranque con cables

No arranque con cargadores rápidos.

Un vehículo con la batería descargada puede ponerse en marcha con cables auxiliares de arranque y la batería de otro vehículo.

⚠Advertencia

Tenga mucho cuidado cuando arranque con cables auxiliares. Cualquier desviación de las instrucciones siguientes puede ocasionar lesiones o daños materiales ocasionados por la explosión de la batería o daños en los sistemas eléctricos de ambos vehículos.

⚠Advertencia

Evite su contacto con los ojos, la piel, la ropa o superficies pintadas. El líquido contiene ácido sulfúrico, que puede ocasionar lesiones y daños en caso de contacto directo con el mismo.

- No exponga la batería a llamas descubiertas o chispas.
- Una batería descargada puede helarse a temperaturas próximas a 0 °C. Descongele la batería antes de conectar los cables auxiliares de arranque.
- Lleve gafas y ropa de protección cuando manipule una batería.
- Utilice una batería auxiliar de la misma tensión (12 voltios). Su capacidad (Ah) no debe ser muy inferior a la de la batería descargada.
- Utilice cables auxiliares de arranque con bornes aislados y una sección mínima de 16 mm^2 (en motores diésel, de 25 mm^2).
- No desconecte la batería descargada del vehículo.
- Desconecte todos los consumidores eléctricos innecesarios.
- No se apoye sobre la batería durante el arranque con los cables auxiliares.
- No deje que los bornes de un cable toquen los del otro cable.
- Los vehículos no deben entrar en contacto durante el proceso de arranque con cables.
- Accione el freno de estacionamiento; cambio manual en punto muerto, cambio automático en **P**.

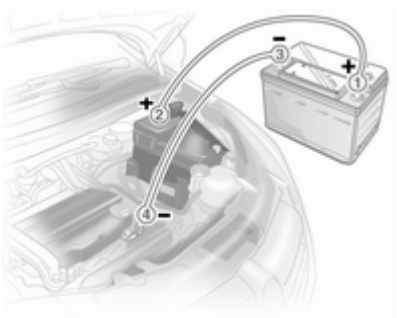

Conecte los cables en el siguiente orden:

1. Conecte el cable rojo al borne positivo de la batería auxiliar.
2. Conecte el otro extremo del cable rojo al borne positivo de la batería descargada.
3. Conecte el cable negro al borne negativo de la batería auxiliar.
4. Conecte el otro extremo del cable negro a un punto de masa del vehículo, como el bloque del motor o un tornillo de montaje del motor. Conéctelo lo más lejos posible de la batería descargada, como mínimo a 60 cm.

Coloque los cables de forma que no puedan engancharse en piezas giratorias del compartimento del motor.

Para arrancar el motor:

1. Arranque el motor del vehículo que suministra la corriente.
2. Arranque el otro motor unos 5 minutos después. Los intentos de arranque se deben realizar en intervalos de 1 minuto y no deben durar más de 15 segundos.

3. Deje en marcha los dos motores al ralentí durante unos 3 minutos con los cables conectados.
4. Conecte un consumidor eléctrico (p. ej., las luces o la luneta térmica trasera) en el vehículo que recibe corriente.
5. Invierta exactamente el orden anterior para desconectar los cables.

Remolcado

Remolcado del vehículo

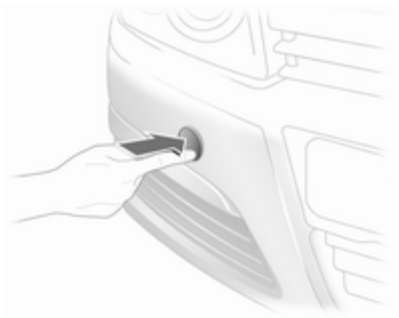

Desenclave la tapa por abajo y retírela hacia abajo.

La argolla de remolque se guarda con las herramientas del vehículo ⇨ 198.

Enrosque la argolla de remolque todo lo posible hasta que quede en posición horizontal.

Fije un cable de remolque –o mejor una barra de remolque– a la argolla.

La argolla de remolque sólo debe utilizarse para remolcar y no para el rescate del vehículo.

Conecte el encendido para desbloquear el volante y para que funcionen las luces de freno, la bocina y los limpiaparabrisas.

Sistema Open&Start ⇨ 21.

Cambio en punto muerto.

Conecte las luces de emergencia de ambos vehículos.

Atención
Conduzca despacio. Evite los tirones. Las fuerzas de tracción excesivas podrían dañar el vehículo.

Si el motor no está en marcha, se requiere mucha más fuerza para frenar y dirigir el vehículo.

Para evitar que entre humo del escape del vehículo tractor, conecte el sistema de recirculación de aire y cierre las ventanillas.

Los vehículos con cambio automático deben remolcarse hacia adelante, sin superar una velocidad de 80 km/h ni un recorrido de 100 km. En todos los demás casos, o si el cambio está averiado, el eje delantero debe levantarse del suelo.

Recurra a la ayuda de un taller.

Cambio manual automatizado ⇨ 151.

Tras el remolcado, desenrosque la argolla de remolque y coloque la tapa.

Remolcado de otro vehículo

Desenclave la tapa por abajo y retírela hacia abajo.

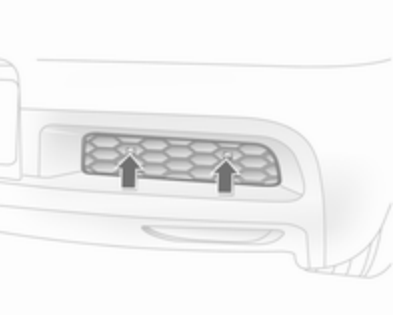

En otros modelos, suelte las lengüetas de bloqueo hacia abajo y levante la tapa.

La argolla de remolque se guarda con las herramientas del vehículo ⇨ 198.

Enrosque la argolla de remolque todo lo posible hasta que quede en posición horizontal.

La argolla de sujeción existente en la parte inferior trasera del vehículo nunca debe emplearse como argolla de remolque.

Fije un cable de remolque –o mejor una barra de remolque– a la argolla.

La argolla de remolque sólo debe utilizarse para remolcar y no para el rescate de otro vehículo.

Atención
Conduzca despacio. Evite los tirones. Las fuerzas de tracción excesivas podrían dañar el vehículo.

Tras el remolcado, desenrosque la argolla de remolque y coloque la tapa.

Versión con tapa: para el montaje, inserte las pestañas inferiores de la tapa en el parachoques, cierre y presione las pestañas superiores para enclavarlas.

Cuidado del aspecto

Cuidado exterior

Cerraduras

Las cerraduras se lubrican en fábrica con una grasa de alta calidad para cilindros de cerradura. Utilice un producto descongelante sólo en un caso absolutamente necesario, pues su efecto desengrasante perjudica el funcionamiento de las cerraduras. Después de usar un producto descongelante, haga engrasar las cerraduras en un taller.

Lavado

La pintura del vehículo está expuesta a las influencias ambientales. Lave y encere el vehículo con regularidad. Si utiliza túneles de lavado automático, seleccione un programa que incluya la aplicación de cera.

Los excrementos de aves, los insectos muertos, la resina, el polen, etc., se deben limpiar lo antes posible, ya que contienen componentes agresivos y pueden dañar la pintura.

Si utiliza un túnel de lavado, cumpla las instrucciones del fabricante. Los limpiaparabrisas y el limpialuneta deben estar desconectados. Desmonte la antena y accesorios externos como portaequipajes de techo, etc.

Si se lava el vehículo a mano, deben enjuagarse bien las zonas interiores de los pasarruedas.

Limpie también los rebordes interiores y los pliegues en las puertas y el capó abiertos, así como las zonas de la carrocería cubiertas por los mismos.

No limpie el compartimento del motor con chorro de vapor o aparatos de alta presión.

Enjuague bien el vehículo y frótelo con una gamuza. Enjuague la gamuza con frecuencia. Utilice gamuzas distintas para las superficies pintadas y para los cristales; los restos de cera en los cristales dificultan la visibilidad.

No utilice objetos duros para eliminar manchas de alquitrán. Utilice spray para eliminar alquitrán de las superficies pintadas.

Luces exteriores

Las tapas de los faros y de otras luces son de plástico. No utilice productos abrasivos o cáusticos; no utilice un rascador de hielo ni los limpie en seco.

Abrillantado y encerado

Encere el vehículo con regularidad (a más tardar, cuando el agua no resbale formando perlas). En caso contrario, la pintura se reseca.

Sólo es necesario abrillantar la pintura si ésta tiene adheridas sustancias sólidas o si se ha puesto mate y tiene mal aspecto.

El abrillantado con silicona forma una película protectora, con lo que no es necesario encerar.

Las partes de plástico de la carrocería no se deben tratar con cera ni abrillantadores.

Cristales de ventanillas y escobillas de los limpiaparabrisas

Utilice un paño suave que no suelte pelusas o una gamuza con limpiacristales y quitainsectos.

Al limpiar la luneta trasera, procure no dañar la resistencia térmica del interior de la luneta.

Para retirar el hielo manualmente, se debe utilizar un rascador de hielo de filo agudo. Presione el rascador firmemente contra el cristal para que no quede suciedad debajo del mismo que pueda rayar el cristal.

Si las escobillas dejan rastros, pueden limpiarse con un paño suave y limpiacristales.

Techo solar

Nunca se debe limpiar con disolventes o productos abrasivos, combustibles, productos agresivos (como aguarrás, soluciones que contengan acetona, etc.), productos ácidos o muy alcalinos, ni con esponjas abrasivas. No aplique cera ni abrillantadores en la parte central del techo solar.

Ruedas y neumáticos

No use equipos de limpieza a alta presión.

Limpie las llantas con un limpiador de llantas de pH neutro.

Las llantas están pintadas y pueden tratarse con los mismos productos que la carrocería.

Daños en la pintura

Repare los pequeños desperfectos en la pintura con rotulador de retoque antes de que se forme óxido. Acuda a un taller si hay daños mayores en la pintura o zonas oxidadas.

Bajos del vehículo

Algunas zonas de los bajos del vehículo tienen una capa protectora de PVC y otras zonas más delicadas tienen una capa de cera protectora duradera.

Compruebe los bajos del vehículo después del lavado y, en caso necesario, hágalo encerar.

Los productos a base de betún y caucho pueden dañar la capa de PVC. Haga realizar los trabajos relacionados con los bajos en un taller.

Se recomienda lavar los bajos antes y después del invierno y revisar la capa de cera protectora.

Compartimento del motor

Las zonas pintadas en el compartimento del motor deben cuidarse como cualquier otra superficie pintada del vehículo.

Es aconsejable lavar el compartimento del motor antes y después del invierno y protegerlo con cera. Antes de lavar el motor, proteja el alternador y el depósito del líquido de frenos con fundas de plástico.

Al lavar el motor con chorro de vapor, no se debe dirigir el chorro hacia los componentes del sistema antibloqueo de frenos, del aire acondicionado ni de la transmisión de correas o sus componentes.

Después de lavar el motor, haga conservar todos los componentes del compartimento del motor con cera protectora en un taller.

No use equipos de limpieza a alta presión.

TwinTop

Limpie todas las juntas con un paño húmedo que no suelte pelusa. Deje que se seque completamente. Trate periódicamente todas las juntas, p,. ej., del techo y del marco del parabrisas, con el kit especial de mantenimiento (disponible en su Reparador Autorizado). El buen contacto entre los finos labios de goma y las superficies de sellado evita fugas y reduce las fuerzas de apriete.

Posición intermedia del techo para la limpieza ⇨ 40.

No use equipos de limpieza a alta presión.

Dispositivo de remolque

No limpie la barra de rótula con chorro de vapor o aparatos de alta presión.

Cuidado interior

Habitáculo y tapicería

El interior del vehículo, incluido el salpicadero y los revestimientos, sólo debe limpiarse con un paño seco o con producto para limpieza de interiores.

Limpie la tapicería de cuero con agua clara y un paño suave. Si está muy sucia, utilice un producto para el cuidado del cuero.

El tablero de instrumentos sólo debe limpiarse con un paño suave húmedo.

Limpie la tapicería con una aspiradora y un cepillo. Elimine las manchas con un limpiador para tapicerías.

Limpie los cinturones de seguridad con agua templada o limpiador para interiores.

Atención
Cierre las fijaciones de velcro, ya que los cierres de velcro abiertos de la ropa pueden dañar el tapizado de los asientos.

Piezas de plástico y de goma

Las piezas de plástico y goma pueden limpiarse con los mismos productos que la carrocería. En caso necesario, utilice un limpiador para interiores. No use ningún otro producto. Evite especialmente el uso de disolventes y gasolina. No use equipos de limpieza a alta presión.

Servicio y mantenimiento

Información general 219
Piezas, líquidos y lubricantes recomendados 220

Información general

Información de servicio

Para garantizar la seguridad y la economía de funcionamiento del vehículo, así como para mantener su valor, es de vital importancia realizar todos los trabajos de mantenimiento en los intervalos correctos, según lo especificado.

El plan de revisiones detallado y actualizado del vehículo está disponible en el taller.

Indicación de servicio ⇨ 96.

Intervalos de servicio para el mercado europeo

Requiere servicio cada 30.000 km o 1 año, lo que ocurra antes.

El plan europeo es aplicable a los siguientes países:

Andorra, Austria, Bélgica, Bosnia-Herzegovina, Bulgaria, Croacia, Chipre, República Checa, Dinamarca, Estonia, Finlandia, Francia, Alemania, Grecia, Groenlandia, Hungría, Islandia, Irlanda, Italia, Letonia, Lituania, Luxemburgo, Macedonia, Malta, Montenegro, Países Bajos, Noruega, Polonia, Portugal, Rumanía, Serbia, Eslovaquia, Eslovenia, España, Suecia, Suiza, Reino Unido

Indicación de servicio ⇨ 96.

Intervalos de servicio para el mercado internacional

Requiere servicio cada 15.000 km o 1 año, lo que ocurra antes.

Los intervalos de servicio internacionales son aplicables a todos los países no relacionados en los intervalos de servicio para el mercado europeo.

Indicación de servicio ⇨ 96.

Confirmaciones

La confirmación del servicio realizado debe registrarse en el Manual de Servicio y Garantía. La indicación de la fecha y el kilometraje se completa con el sello y la firma del taller que efectúa el servicio.

Asegúrese de que el Manual de Servicio y Garantía se rellene siempre correctamente como prueba de un servicio continuado, necesario en

caso de reclamaciones de garantía o cortesía y beneficioso al vender el vehículo.

Intervalo de servicio fijo

Al conectar el encendido, aparece **InSP** durante unos 10 segundos en la indicación de servicio para recordarle cuándo se debe realizar la próxima inspección del vehículo. Haga realizar los trabajos de servicio pendientes en un taller antes de una semana o 500 km (lo que ocurra antes).

Indicación de servicio ⇨ 96.

Intervalo de servicio flexible

El intervalo de servicio se basa en varios parámetros dependiendo del uso y se calcula usando dichos parámetros.

Si es inferior a 1500 km, aparecerá **InSP** con una distancia restante de 1000 km al conectar y desconectar el encendido. Si quedan menos de 1000 km, aparece **InSP** durante varios segundos. Haga realizar los trabajos de servicio pendientes en un taller antes de una semana o 500 km (lo que ocurra antes).

Indicación del kilometraje restante:

1. Desconecte el encendido.
2. Pulse brevemente el botón de ajuste del cuentakilómetros parcial. Se muestra la lectura del cuentakilómetros.
3. Mantenga pulsado el botón de ajuste durante unos 2 segundos. Aparece **InSP** y el kilometraje restante.

Indicación de servicio ⇨ 96.

Piezas, líquidos y lubricantes recomendados

Líquidos y lubricantes recomendados

Utilice sólo productos que hayan sido comprobados y homologados. Los daños resultantes del uso de materiales no homologados no serán cubiertos por la garantía.

⚠Advertencia

Los líquidos, lubricantes y combustibles son peligrosos y pueden ser tóxicos. Deben manipularse con cuidado. Preste atención a la información que figura en los envases.

Aceite del motor

El aceite de motor se identifica por su calidad y su viscosidad. La calidad es más importante que la viscosidad a la hora de seleccionar qué aceite de motor se va a usar. La calidad del

aceite garantiza, por ejemplo, la limpieza del motor, la protección contra el desgaste y el control del envejecimiento del aceite, mientras que el grado de viscosidad informa sobre la fluidez del aceite en función de la temperatura.

El nuevo aceite de motor Dexos 2 ™ es la calidad de aceite más reciente y ofrece un excelente rendimiento con gasolina y diésel. Si no está disponible, deben utilizarse aceites de motor de las otras calidades indicadas.

Calidad del aceite de motor para el plan de revisiones europeo

Dexos 2 ™ = Todos los motores de gasolina y diésel

Calidades alternativas si no está disponible Dexos 2 ™:

GM-LL-A-025 = Motores de gasolina
GM-LL-B-025 = Motores diésel

Calidad del aceite de motor para el plan de revisiones internacional

Dexos 2 ™ = Todos los motores de gasolina y diésel

Calidades alternativas si no está disponible Dexos 2 ™:

GM-LL-A-025 = Motores de gasolina
GM-LL-B-025 = Motores diésel

Calidades alternativas si no están disponibles GM-LL-A-025 o GM-LL-B-025:

ACEA-A3/B3 o A3/B4 = Motores de gasolina
ACEA-A3/B4 = Motores diésel sin filtro de partículas diésel (DPF)
ACEA-C3 = Motores diésel con DPF

Reposición del aceite de motor

Se pueden mezclar aceites motor de diferentes fabricantes y marcas, siempre que cumplan los requisitos del aceite de motor calidad y viscosidad.

Si no hay disponible aceite de motor de la calidad requerida, se puede usar hasta un máximo de 1 litro de ACEA C3 (sólo una vez entre cada cambio de aceite). La viscosidad debe ser de uno de los grados de viscosidad especificados a continuación.

Se prohíbe el uso de aceite de motor con calidad ACEA A1/B1 o A5/B5 solamente, ya que se pueden ocasionar daños en el motor a largo plazo en determinadas condiciones de funcionamiento.

Aditivos adicionales para el aceite de motor

El uso de aditivos para el aceite de motor podría causar daños y anular la garantía.

Grados de viscosidad del aceite de motor

Utilice sólo aceite de motor con los grados de viscosidad SAE 5W-30 ó 5W-40, 0W-30 ó 0W-40.

El grado de viscosidad SAE informa sobre la fluidez del aceite.

El aceite multigrado se identifica mediante dos cifras. La primera cifra, seguida por una W, indica la viscosidad a bajas temperaturas y la segunda cifra indica la viscosidad a altas temperaturas.

Seleccione el grado de viscosidad apropiado en función de la temperatura ambiente mínima. Todos los grados de viscosidad recomendados son adecuados para temperaturas ambiente altas.

- hasta -25 °C:

  SAE 5W-30 o SAE 5W-40
- inferior a -25 °C:

  SAE 0W-30 o SAE 0W-40

Refrigerante y anticongelante

Utilice sólo refrigerante de larga duración (LLC) sin silicatos.

El sistema se llena en fábrica con refrigerante que ofrece una excelente protección anticorrosiva y anticongelante hasta unos -28 °C. Esta concentración debería mantenerse durante todo el año. El uso de aditivos para el refrigerante, destinados a ofrecer protección adicional contra la corrosión o a sellar fugas menores, pueden causar problemas de funcionamiento. El fabricante no se hace responsable de las consecuencias del uso de aditivos para el refrigerante.

Líquido de frenos y embrague

Utilice sólo líquido de frenos de alto rendimiento homologado para su vehículo, acuda a su taller.

Con el tiempo, el líquido de frenos absorbe humedad que reduce la eficacia del sistema de frenos. Por eso se debe sustituir el líquido de frenos en el intervalo especificado.

El líquido de frenos debe guardarse en un envase cerrado para evitar la absorción de agua.

Asegúrese de que el líquido de frenos no se contamine.

Datos técnicos

Identificación del vehículo 223
Datos del vehículo 225

Identificación del vehículo

Número de identificación del vehículo

El número de identificación del vehículo está estampado en la placa de características y en el panel del piso, debajo de la cubierta del piso, visible bajo una tapa.

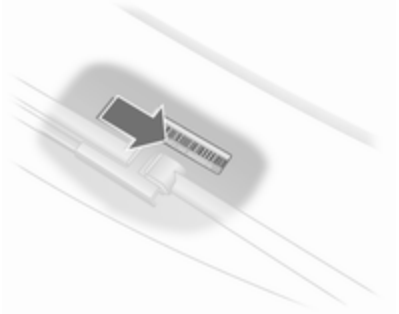

El número de identificación del vehículo también puede ir estampado en el tablero de instrumentos, visible a través del parabrisas.

Placa de características

La placa de características se encuentra en el marco de la puerta delantera derecha.

Información de la placa de características:

1 = Fabricante
2 = Número de homologación de tipo
3 = Número de identificación del vehículo
4 = Peso máximo autorizado
5 = Peso máximo autorizado con remolque
6 = Carga máxima admisible en el eje delantero
7 = Carga máxima admisible en el eje trasero
8 = Datos específicos del vehículo o del país, respectivamente

La suma de las cargas sobre el eje delantero y trasero no debe exceder el peso máximo autorizado del vehículo. Por ejemplo, si el eje delantero soporta la carga máxima admisible, el trasero sólo podrá llevar una carga igual al peso máximo autorizado menos la carga sobre el eje delantero.

Los datos técnicos se determinan conforme a las normas de la Unión Europea. Queda reservado el derecho a introducir modificaciones. Las especificaciones contenidas en la documentación del vehículo siempre tienen prioridad respecto a los datos facilitados en este manual.

Datos del vehículo
Datos del motor

Designación comercial	1.2	1.4	1.6	1.6	1.8
Distintivo del motor	Z 12 XEP	Z 14 XEP	Z 16 XER, A 16 XER	Z 16 LET, A 16 LET	Z 18 XER, A 18 XER
Número de cilindros	4	4	4	4	4
Cilindrada [cm^3]	1229	1364	1598	1598	1796
Potencia del motor [kW]	59	66	85	132	103
a rpm	5600	5600	6000	5500	6300
Par [Nm]	110	125	155	230	175
a rpm	4000	4000	4000	1980-5500	3800
Tipo de combustible	Gasolina	Gasolina	Gasolina	Gasolina	Gasolina
Octanaje (RON)					
recomendado	**95**	**95**	**95**	**95**	**95**
permitido	98	98	98	98	98
permitido	91	91	91	–	91
Consumo de aceite [l/1000 km]	0,6	0,6	0,6	0,6	0,6

Designación comercial	**2.0 Turbo**	**2.0 Turbo**	**1.3 CDTI**	**1.7 CDTI**	**1.7**
Distintivo del motor	**Z 20 LER**	**Z 20 LEH**	**Z 13 DTH**	**Z 17 DTH**	**Z 17 DTJ, A 17 DTJ**
Número de cilindros	4	4	4	4	4
Cilindrada [cm^3]	1998	1998	1248	1686	1686
Potencia del motor [kW]	147	177	66	74	81
a rpm	5400	5600	4000	4400	3800
Par [Nm]	262	320	200	240	260
a rpm	4200	2400-5000	1750-2500	2300	2300
Tipo de combustible	Gasolina	Gasolina	Diésel	Diésel	Diésel
Octanaje (RON)					
recomendado	**95**	**98**			
permitido	98	95			
permitido	91[1)]	91[1)]			
Consumo de aceite [l/1000 km]	0,6	0,6	0,6	0,6	0,6

[1)] Puede utilizarse siempre que se evite una carga excesiva al motor o conducir a plena carga, así como la conducción por terrenos montañosos con remolque / caravana o carga muy pesada.

Designación comercial	**1.7**	**1.9 CDTI**	**1.9 CDTI**	**1.9 CDTI**
Distintivo del motor	**Z 17 DTR, A 17 DTR**	**Z 19 DTL**	**Z 19 DT**	**Z 19 DTH**
Número de cilindros	4	4	4	4
Cilindrada [cm^3]	1686	1910	1910	1910
Potencia del motor [kW]	92	74	88	110
a rpm	4000	3500	3500	4000
Par [Nm]	280	260	280	320
a rpm	2300	1700-2500	2000-2750	2000-2750
Tipo de combustible	Diésel	Diésel	Diésel	Diésel
Consumo de aceite [l/1000 km]	0,6	0,6	0,6	0,6

Prestaciones

Sedán 5 puertas

Motor	Z12XEP	Z14XEP	Z16XER A16XER	Z16LET	Z18XER
Velocidad máxima[2] [km/h]					
Cambio manual	171	178	191	221	208
Cambio manual automatizado	–	176	192	–	–
Cambio automático	–	–	–	–	188

Motor	Z20LER	Z13DTH	Z17DTH	Z17DTJ	Z17DTR
Velocidad máxima [km/h]					
Cambio manual	230	172	180	185 / 188[3]	195
Cambio manual automatizado	–	171	–	–	–
Cambio automático	–	–	–	–	–

[2] La velocidad máxima indicada se puede alcanzar con el peso en vacío (sin conductor) más 200 kg de carga útil. El equipamiento opcional puede reducir la velocidad máxima indicada.

[3] Para el modelo con emisiones reducidas.

Motor	A17DTJ	A17DTR	Z19DTL	Z19DT	Z19DTH
Velocidad máxima [km/h]					
Cambio manual	186	195	180	194	208
Cambio manual automatizado	–	–	–	–	–
Cambio automático	–	–	–	188	–

Sedán 3 puertas

Motor	Z14XEP	Z16XER A16XER	Z16LET, A16LET	Z18XER, A18XER	Z20LER
Velocidad máxima [km/h]					
Cambio manual	180	193	223	210	234
Cambio manual automatizado	178	194	–	–	–
Cambio automático	–	–	–	190	–

Motor	Z20LEH	Z13DTH	Z17DTH	Z17DTJ	Z17DTR, A17DTR
Velocidad máxima [km/h]					
Cambio manual	244	174	182	187 / 188	197
Cambio manual automatizado	–	174	–	–	–
Cambio automático	–	–	–	–	–

Motor	A17DTJ	Z19DTL	Z19DT	Z19DTH
Velocidad máxima [km/h]				
Cambio manual	188	182	196	210
Cambio manual automatizado	–	–	–	–
Cambio automático	–	–	190	–

Sedán 4 puertas

Motor	Z16XER A16XER	Z18XER, A18XER	Z13DTH	Z17DTH	Z17DTJ
Velocidad máxima [km/h]					
Cambio manual	191	207	172	180	188
Cambio manual automatizado	192	–	–	–	–
Cambio automático	–	188	–	–	–

Station Wagon

Motor	Z14XEP	Z16XER A16XER	Z16LET, A16LET	Z18XER, A18XER
Velocidad máxima [km/h]				
Cambio manual	178	191	221	207
Cambio manual automatizado	–	192	–	–
Cambio automático	–	–	–	188

Motor	Z20LER	Z13DTH	A17DTJ	Z17DTH	Z17DTJ
Velocidad máxima [km/h]					
Cambio manual	230	172	185	180	185 / 188
Cambio manual automatizado	–	–	–	–	–
Cambio automático	–	–	–	–	–

Motor	Z17DTR, A17DTR	Z19DTL	Z19DT	Z19DTH
Velocidad máxima [km/h]				
Cambio manual	195	180	193	207
Cambio manual automatizado	–	–	–	–
Cambio automático	–	–	187	–

Vehículo comercial

Motor	Z14XEP	Z13DTH	Z17DTH	Z17DTJ
Velocidad máxima [km/h]				
Cambio manual	178	172	180	185
Cambio manual automatizado	–	–	–	–
Cambio automático	–	–	–	–

Motor	Z17DTR	Z19DTL	Z19DT	Z19DTH
Velocidad máxima [km/h]				
Cambio manual	195	180	193	207
Cambio manual automatizado	–	–	–	–
Cambio automático	–	–	187	–

TwinTop

Motor	Z16XER A16XER	Z16XEP	Z16LET, A16LET
Velocidad máxima [km/h]			
Cambio manual	192	192	228
Cambio manual automatizado		–	–
Cambio automático	–	–	–

Motor	A18XER Z18XER	Z19DTH	Z20LER
Velocidad máxima [km/h]			
Cambio manual	209	213	237
Cambio manual automatizado	–	–	–
Cambio automático	189	–	–

Consumo de combustible, emisiones de CO_2

Sedán 5 puertas

Neumáticos de hasta 205 mm de anchura con cambio manual / cambio manual automatizado / cambio automático[4)]

Motor	Z12XEP	Z14XEP	Z16XER	A16XER	A16LET	A18XER	Z18XER	Z13DTH
urbano [l/100 km]	8,0/–/–	8,0/7,7/–	8,7/8,5/–	8,4/8,1/–	9,7/–/–	9,1/–/9,6	9,7/–/10,4	6,3[5)]/6,4/–
extraurbano [l/100 km]	5,0/–/–	5,0/4,9/–	5,2/5,0/–	5,1/5,1/–	6,1/–/–	5,3/–/5,7	5,6/–/6,1	4,1/4,2/–
mixto [l/100 km]	6,1/–/–	6,1/5,9/–	6,5/6,3/–	6,3/6,2/–	7,4/–/–	6,8/–/7,2	7,1/–/7,7	4,9/5,0/–
CO_2 [g/km]	146/–/–	146/141/–	155/151/–	146/143/–	174/–/–	156/–/166	169/–/184	130[6)]/133[7)]/–

4) Para los motores A17DTJ, Z13DTH, Z17DTH, Z17DTR y Z17DTJ sin emisiones reducidas, con neumáticos de hasta 195 mm de anchura.

5) En vehículos con filtro de partículas diésel, el consumo de combustible aumenta en 0,2 l/100 km.

6) En vehículos con filtro de partículas diésel, las emisiones de CO_2aumentan en 7 g/km.

7) En vehículos con filtro de partículas diésel, las emisiones de CO_2 aumentan en 5 g/km.

Motor	Z17DTH	A17DTJ	Z17DTJ	Z17DTR
urbano [l/100 km]	6,4/–/–	6,8/–/–	5,6 (6,6)[8]/–/–	6,6/–/–
extraurbano [l/100 km]	4,2/–/–	4,4/–/–	3,9 (4,4)/–/–	4,4/–/–
mixto [l/100 km]	5,0/–/–	5,4/–/–	4,5 (5,2)/–/–	5,2/–/–
CO_2 [g/km]	135/–/–	143/–/–	119 (138)/–/–	138/–/–

Neumáticos de hasta 225 mm de anchura con cambio manual / cambio manual automatizado / cambio automático

Motor	Z12XEP	Z14XEP	Z16XER	Z16LET	Z18XER	Z20LER	Z17DTH
urbano [l/100 km]	8,2/–/–	8,1/7,8/–	8,8/8,6/–	10,3/–/–	9,8/–/10,5	13,1/–/–	6,5/–/–
extraurbano [l/100 km]	5,2/–/–	5,1/5,0/–	5,3/5,1/–	6,2/–/–	5,7/–/6,2	7,1/–/–	4,3/–/–
mixto [l/100 km]	6,3/–/–	6,2/6,0/–	6,6/6,4/–	7,7/–/–	7,2/–/7,8	9,3/–/–	5,1/–/–
CO_2 [g/km]	151/–/–	148/143/–	158/153/–	185/–/–	172/–/186	223/–/–	138/–/–

[8] Para el modelo sin emisiones reducidas.

Motor	A17DTJ	A17DTR	Z17DTJ	Z17DTR	Z19DTL	Z19DT	Z19DTH
urbano [l/100 km]	6,9/–/–	6,9/–/–	6,8/–/–	6,8/–/–	7,2/–/–	7,2/–/9,6	7,2/–/–
extraurbano [l/100 km]	4,7/–/–	4,7/–/–	4,6/–/–	4,6/–/–	4,7/–/–	4,7/–/5,3	4,7/–/–
mixto [l/100 km]	5,5/–/–	5,5/–/–	5,4/–/–	5,4/–/–	5,6/–/–	5,6/–/6,9	5,6/–/–
CO_2 [g/km]	146/–/–	146/–/–	143/–/–	143/–/–	149/–/–	149/–/186	149/–/–

Sedán 3 puertas

Neumáticos de hasta 205 mm de anchura con cambio manual / cambio manual automatizado / cambio automático [9)]

Motor	Z14XEP	Z16XER	Z18XER	Z13DTH	Z17DTH
urbano [l/100 km]	8,0/7,7/–	8,7/8,5/–	9,7/–/10,4	6,3/6,4/–	6,4/–/–
extraurbano [l/100 km]	5,0/4,9/–	5,2/5,0/–	5,6/–/6,1	4,1/4,2/–	4,2/–/–
mixto [l/100 km]	6,1/5,9/–	6,5/6,3/–	7,1/–/7,7	4,9/5,0/–	5,0/–/–
CO_2 [g/km]	146/141/–	155/151/–	169/–/184	130/133/–	135/–/–

9) Para los motores A17DTJ, A17DTR, Z17DTR y Z17DTJ sin emisiones reducidas, con neumáticos de hasta 195 mm de anchura.

Motor	A17DTJ	A17DTR	Z17DTJ	Z17DTR
urbano [l/100 km]	6,8/–/–	6,8/–/–	5,6 (6,6)/–/–	6,6/–/–
extraurbano [l/100 km]	4,6/–/–	4,6/–/–	3,9 (4,4)/–/–	4,4/–/–
mixto [l/100 km]	5,4/–/–	5,4/–/–	4,5 (5,2)/–/–	5,2/–/–
CO_2 [g/km]	143/–/–	143/–/–	119 (138)/–/–	138/–/–

Neumáticos de hasta 225 mm de anchura con cambio manual / cambio manual automatizado / cambio automático

Motor	Z14XEP	Z16XER	Z16LET	Z18XER	Z20LER	Z20LEH	Z17DTH
urbano [l/100 km]	8,1/7,8/–	8,8/8,6/–	10,3/–/–	9,8/–/10,5	13,1/–/–	13,0/–/–	6,5/–/–
extraurbano [l/100 km]	5,1/5,0/–	5,3/5,1/–	6,2/–/–	5,7/–/6,2	7,1/–/–	7,0/–/–	4,3/–/–
mixto [l/100 km]	6,2/6,0/–	6,6/6,4/–	7,7/–/–	7,2/–/7,8	9,3/–/–	9,2/–/–	5,1/–/–
CO_2 [g/km]	148/143/–	158/153/–	185/–/–	172/–/186	223/–/–	221/–/–	138/–/–

Motor	A17DTJ	A17DTR	Z17DTJ	Z17DTR	Z19DTL	Z19DT	Z19DTH
urbano [l/100 km]	6,9/–/–	6,9/–/–	6,8/–/–	6,8/–/–	7,2/–/–	7,2/–/9,6	7,2/–/–
extraurbano [l/100 km]	4,7/–/–	4,7/–/–	4,6/–/–	4,6/–/–	4,7/–/–	4,7/–/5,3	4,7/–/–
mixto [l/100 km]	5,5/–/–	5,5/–/–	5,4/–/–	5,4/–/–	5,6/–/–	5,6/–/6,9	5,6/–/–
CO_2 [g/km]	146/–/–	146/–/–	143/–/–	143/–/–	149/–/–	149/–/186	149/–/–

Sedán 4 puertas

Neumáticos de hasta 205 mm de anchura con cambio manual / cambio manual automatizado / cambio automático[10)]

Motor	Z16XER	Z18XER	Z13DTH	Z17DTH	Z17DTJ
urbano [l/100 km]	8,8/8,6/–	9,7/–/10,5	6,5/–/–	6,4/–/–	5,6/–/–
extraurbano [l/100 km]	5,3/5,1/–	5,6/–/6,2	4,3/–/–	4,2/–/–	3,9/–/–
mixto [l/100 km]	6,6/6,4/–	7,1/–/7,8	5,1/–/–	5,0/–/–	4,5/–/–
CO_2 [g/km]	158/153/–	169/–/186	137/–/–	135/–/–	119/–/–

Neumáticos de hasta 225 mm de anchura con cambio manual / cambio manual automatizado / cambio automático

Motor	Z16XER	Z18XER	Z17DTH
urbano [l/100 km]	8,9/8,7/–	9,8/–/10,6	6,5/–/–
extraurbano [l/100 km]	5,4/5,2/–	5,7/–/6,3	4,3/–/–
mixto [l/100 km]	6,7/6,5/–	7,2/–/7,9	5,1/–/–
CO_2 [g/km]	159/154/–	172/–/189	138/–/–

[10)] Para el motor Z17DTH, con neumáticos de hasta 195 mm de anchura.

Station Wagon

Neumáticos de hasta 205 mm de anchura con cambio manual / cambio manual automatizado / cambio automático[11)]

Motor	Z14XEP	Z16XER	Z18XER	Z13DTH
urbano [l/100 km]	8,0/–/–	8,8/8,6/–	9,7/–/10,5	6,3/–/–
extraurbano [l/100 km]	5,0/–/–	5,3/5,1/–	5,6/–/6,2	4,1/–/–
mixto [l/100 km]	6,1/–/–	6,6/6,4/–	7,1/–/7,8	4,9/–/–
CO_2 [g/km]	146/–/–	158/153/–	169/–/186	130/–/–

Motor	A17DTJ	Z17DTH	Z17DTJ	Z17DTR
urbano [l/100 km]	6,9/–/–	6,4/–/–	5,6 (6,7)/–/–	6,7/–/–
extraurbano [l/100 km]	4,7/–/–	4,2/–/–	3,9 (4,5)/–/–	4,5/–/–
mixto [l/100 km]	5,5/–/–	5,0/–/–	4,5 (5,3)/-/-	5,3/–/–
CO_2 [g/km]	146/–/–	135/–/–	119 (139)/–/–	139/–/–

Neumáticos de hasta 225 mm de anchura con cambio manual / cambio manual automatizado / cambio automático

[11)] Para los motores Z17 DTH, A17DTJ, A17DTR, Z17DTR y Z17DTJ sin emisiones reducidas, con neumáticos de hasta 195 mm de anchura.

Motor	Z14XEP	Z16XER	Z18XER	Z16LET	Z20LER	A17DTJ	A17DTR
urbano [l/100 km]	8,1/–/–	8,9/8,7/–	9,8/–/10,6	10,3/–/–	13,2/–/–	7,0/–/–	7,0/–/–
extraurbano [l/100 km]	5,1/–/–	5,4/5,2/–	5,7/–/6,3	6,2/–/–	7,2/–/–	4,8/–/–	4,8/–/–
mixto [l/100 km]	6,2/–/–	6,7/6,5/–	7,2/–/7,9	7,7/–/–	9,4/–/–	5,6/–/–	5,6/–/–
CO_2 [g/km]	148/–/–	159/154/–	172/–/189	185/–/–	226/–/–	149/–/–	149/–/–

Motor	Z17DTH	Z17DTJ	Z17DTR	Z19DTL	Z19DT	Z19DTH
urbano [l/100 km]	6,5/–/–	6,9/–/–	6,9/–/–	7,2/–/–	7,2/–/9,7	7,2/–/–
extraurbano [l/100 km]	4,3/–/–	4,7/–/–	4,7/–/–	4,7/–/–	4,7/–/5,4	4,7/–/–
mixto [l/100 km]	5,1/–/–	5,5/–/–	5,5/–/–	5,6/–/–	5,6/–/7,0	5,6/–/–
CO_2 [g/km]	138/–/–	145/–/–	145/–/–	149/–/–	149/–/189	149 /–/–

Vehículo comercial

Neumáticos de hasta 205 mm de anchura con cambio manual / cambio manual automatizado / cambio automático[12)]

Motor	Z14XEP	Z13DTH	Z17DTH	Z17DTJ	Z17DTR
urbano [l/100 km]	8,0/–/–	6,3/–/–	6,4/–/–	6,6/–/–	6,6/–/–
extraurbano [l/100 km]	5,0/–/–	4,1/–/–	4,2/–/–	4,4/–/–	4,4/–/–
mixto [l/100 km]	6,1/–/–	4,9/–/–	5,0/–/–	5,2/–/–	5,2/–/–
CO_2 [g/km]	146/–/–	130/–/–	135/–/–	138/–/–	138/–/–

Neumáticos de hasta 225 mm de anchura con cambio manual / cambio manual automatizado / cambio automático

Motor	Z14XEP	Z17DTH	Z17DTJ	Z17DTR	Z19DTL	Z19DT	Z19DTH
urbano [l/100 km]	8,1/–/–	6,5/–/–	6,8/–/–	6,8/–/–	7,2/–/–	7,2/–/9,7	7,2/–/–
extraurbano [l/100 km]	5,1/–/–	4,3/–/–	4,6/–/–	4,6/–/–	4,7/–/–	4,7/–/5,4	4,7/–/–
mixto [l/100 km]	6,2/–/–	5,1/–/–	5,4/–/–	5,4/–/–	5,6/–/–	5,6/–/7,0	5,6/–/–
CO_2 [g/km]	148/–/–	138/–/–	143/–/–	143/–/–	149/–/–	149/–/189	149/–/–

[12)] Para los motores Z17 DTH, Z17DTJ y A17DTJ con neumáticos de hasta 195 mm de anchura.

TwinTop

Neumáticos de hasta 225 mm de anchura con cambio manual / cambio manual automatizado / cambio automático

Motor	Z16XER	Z16LET	Z18XER	Z20LER	Z19DTH
urbano [l/100 km]	9,0/–/–	10,5/–/–	10,0/–/10,7	13,3/–/–	7,6/–/–
extraurbano [l/100 km]	5,5/–/–	6,4/–/–	5,9/–/6,4	7,3/–/–	5,1/–/–
mixto [l/100 km]	6,8/–/–	7,9/–/–	7,4/–/8,0	9,5/–/–	6,0/–/–
CO_2 [g/km]	163/–/–	190/–/–	177/–/191	228/–/–	159/–/–

Pesos del vehículo

Peso en vacío, modelo básico, Sedán, 5 puertas

Astra	Motor	Cambio manual	Cambio manual automatizado	Cambio automático
sin / con aire acondicionado [kg]	Z12XEP	1240/1260	–/–	–/–
	Z14XEP	1240/1260	1240/1260	–/–
	Z16XER	1270/1290	1270/1290	–/–
	Z16LET	–/1355	–/–	–/–
	Z18XER	1278/1298	–/–	1278/1298
	Z20LER	–/1385	–/–	–/–
	Z13DTH	1340/1355	1340/1355	–/–
	A17DTJ, A17DTR	1385/1400	–/–	–/–
	Z17DTH	1365/1380	–/–	–/–
	Z17DTJ, Z17DTR	1385/1400	–/–	–/–
	Z19DTL	1395/1410	–/–	–/–
	Z19DT	1395/1410	–/–	1425/1440 (1393/1408)[13)]
	Z19DTH	1393/1408	–/–	–/–

[13)] Modelos con peso reducido, específicos de algunos países.

Peso en vacío, modelo básico, Sedán, 3 puertas

Astra	Motor	Cambio manual	Cambio manual automatizado	Cambio automático
sin / con aire acondicionado [kg]	Z14XEP	1220/1240	1220/1240	–/–
	Z16XER	1250/1270	1250/1270	–/–
	Z16LET	–/1335	–/–	–/–
	Z18XER	1265/1285	–/–	1278/1298
	Z20LER	–/1365	–/–	–/–
	Z20LEH	–/1393	–/–	–/–
	Z13DTH	1278/1293	1278/1293	–/–
	A17DTJ, A17DTR	1365/1380	–/–	–/–
	Z17DTH	1345/1360	–/–	–/–
	Z17DTJ, Z17DTR	1365/1380	–/–	–/–
	Z19DTL	1375/1390	–/–	–/–
	Z19DT	–/–	–/–	1393/1408
	Z19DTH	1390/1405	–/–	–/–

Peso en vacío, modelo básico, Sedán 4 puertas

Astra	Motor	Cambio manual	Cambio manual automatizado	Cambio automático
sin / con aire acondicionado [kg]	Z16XER	1278/1296	1278/1296	–/–
	Z18XER	1278/1296	–/–	1349/1367
	Z13DTH	1365/1383	–/–	–/–
	Z17DTH, Z17DTJ	1386/1404	–/–	–/–

Peso en vacío, modelo básico, Station Wagon

Astra	Motor	Cambio manual	Cambio manual automatizado	Cambio automático
sin / con aire acondicionado [kg]	Z14XEP	1278/1298	–/–	–/–
	Z16XER	1278/1298	1278/1298	–/–
	Z16LET	–/1395	–/–	–/–
	Z18XER	1278/1298	–/–	1350/1370
	Z20LER	–/1393	–/–	–/–
	Z13DTH	1380/1395	–/–	–/–
	A17DTJ, A17DTR	1393/1408	–/–	–/–
	Z17DTH	1393/1408	–/–	–/–
	Z17DTJ, Z17DTR	1393/1408	–/–	–/–
	Z19DTL	1393/1408	–/–	–/–
	Z19DT	1393/1408	–/–	1465/1480
	Z19DTH	1393/1408	–/–	–/–

Peso en vacío, modelo básico, vehículo comercial

Astra	Motor	Cambio manual	Cambio manual automatizado	Cambio automático
sin / con aire acondicionado [kg]	Z14XEP	1235/1250	–/–	–/–
	Z13DTH	1335/1350	–/–	–/–
	Z17DTH	1365/1380	–/–	–/–
	Z17DTJ, Z17DTR	1385/1400	–/–	–/–
	Z19DT	1385/1400	–/–	1420/1435
	Z19DTL	1385/1400	–/–	–/–
	Z19DTH	1395/1410	–/–	–/–

Peso en vacío, modelo básico, TwinTop

Astra	Motor	Cambio manual	Cambio manual automatizado	Cambio automático
sin / con aire acondicionado [kg]	Z16XER	1495/1515	–/–	–/–
	Z16LET	–/1575	–/–	–/–
	Z18XER	1500/1520	–/–	1503/1523
	Z20LER	–/1605	–/–	–/–
	Z19DTH	1613/1628	–/–	–/–

Peso adicional, Sedán 3 puertas / 5 puertas, Station Wagon

Motor	Z14XEP, Z16XER, Z16LET, Z18XER	Z13DTH, A17DTJ, A17DTR, Z17DTH	Z17DTJ, Z17DTR
Edition/Enjoy [kg]	2,9	2,9	2,9
Cosmo [kg]	12	12	12
Sport [kg]	24,5	24,5	24,5

Motor	Z20LER	Z19DTL, Z19DT	Z19DTH
Edition/Enjoy [kg]	-	2,9	2,9
Cosmo [kg]	–	12	12
Sport [kg]	12,6	12,6	12,6[14)]

Peso adicional, Sedán 4 puertas

Motor	Z16XER, Z18XER, Z13DTH, Z17DTH
Edition/Enjoy [kg]	8,7
Cosmo [kg]	16

[14)] En el Station Wagon: 24,5

Peso adicional, vehículo comercial

Motor	Z14XEP, Z13DTH	A17DTJ, A17DTR, Z17DTH, Z17DTJ, Z17DTR, Z19DTL, Z19DT, Z19DTH
Edition/Enjoy [kg]	–	–
Cosmo [kg]	–	–
Sport [kg]	19,3	10,5

Accesorios pesados

Accesorios	Techo solar	Dispositivo de remolque	Respaldo del asiento trasero dividido	Lavafaros
Peso [kg]	23 (excepto en el Sedán 4 puertas) 17 (Sedán 4 puertas)	21 (excepto en el TwinTop) 26 (TwinTop)	20 (Station Wagon) 9 (Sedán 3 puertas / 5 puertas)	2 (Sedán 4 puertas / 5 puertas)

Dimensiones del vehículo

	Sedán 5 puertas	Sedán 3 puertas	Sedán 4 puertas	Station Wagon	Vehículo comercial	TwinTop
Longitud [mm]	4249	4290	4587	4515	4515	4476
Anchura sin retrovisores exteriores [mm]	1753	1753	1753	1753	1753	1759
Anchura con dos retrovisores exteriores [mm]	2032	2032	2033	2032	2032	2021
Altura (sin antena) [mm]	1460	1435	1458	1500	1500	1411
Longitud del piso del compartimento de carga [mm]	819	819	905	1085	1825	805
Anchura del compartimento de carga [mm]	944	944	1027	1088	1103	734
Altura del vano del compartimento de carga [mm]	614	555	–	766	775	–

	Sedán 5 puertas	Sedán 3 puertas	Sedán 4 puertas	Station Wagon	Vehículo comercial	TwinTop
Distancia entre ejes [mm]	2614	2614	2703	2703	2703	2614
Diámetro de giro [m]	11,20	11,20	11,50	11,50	11,50	11,20

Capacidades

Aceite del motor

Motor	Z12XEP, Z14XEP	Z16XER, Z16LET, Z18XER, A16XER, A16LET, A18XER	Z20LER	Z13DTH	Z20LEH, Z17DTH	Z17DTJ, Z17DTR, A17DTR, A17DTJ	Z19 DTL, Z19DT Z19DTH
incluido el filtro [l]	3,5	4,5	4,25	3,2	5,0	5,4	4,3
entre MIN y MAX [l]	1,0	1,0	1,0	1,0	1,0	1,0	1,0

Depósito de combustible

Gasolina / diésel, capacidad nominal [l]	52

Presiones de los neumáticos

Sedán 3 puertas / 5 puertas

Motor	Neumáticos	Confort, con carga hasta 3 personas		ECO con carga de hasta 3 personas		Con carga completa	
		delante	detrás	delante	detrás	delante	detrás
		[kPa/bar] (psi)	[kPa/bar] (psi)	[kPa/bar] (psi)	[kPa/bar] (psi)	[kPa/bar] (psi)	[kPa/bar] (psi)
Z12XEP	195/65 R 15, 205/55 R 16	200/2,0 (29)	200/2,0 (29)	250/2,5 (36)	250/2,5 (36)	210/2,1 (30)	250/2,5 (36)
Z14XEP	185/65 R 15, 195/60 R 15	230/2,3 (33)	210/2,1 (30)	–	–	250/2,5 (36)	290/2,9 (42)
	195/65 R 15, 205/55 R 16	200/2,0 (29)	200/2,0 (29)	250/2,5 (36)	250/2,5 (36)	210/2,1 (30)	250/2,5 (36)

Motor	Neumáticos	Confort, con carga hasta 3 personas		ECO con carga de hasta 3 personas		Con carga completa	
		delante	detrás	delante	detrás	delante	detrás
		[kPa/bar] (psi)	[kPa/bar] (psi)	[kPa/bar] (psi)	[kPa/bar] (psi)	[kPa/bar] (psi)	[kPa/bar] (psi)
Z16XER	185/65 R 15, 195/60 R 15, 215/45 R 17, 225/40 R 18	230/2,3 (33)	210/2,1 (30)	–	–	250/2,5 (36)	290/2,9 (42)
	195/65 R 15, 205/55 R 16, 225/45 R 17	200/2,0 (29)	200/2,0 (29)	250/2,5 (36)	250/2,5 (36)	210/2,1 (30)	250/2,5 (36)
Z16LET	205/55 R 16, 225/45 R 17	230/2,3 (33)	210/2,1 (30)	270/2,7 (39)	250/2,5 (36)	250/2,5 (36)	290/2,9 (42)
	215/45 R 17, 225/40 R 18	270/2,7 (39)	250/2,5 (36)	–	–	280/2,8 (41)	310/3,1 (45)

Motor	Neumáticos	Confort, con carga hasta 3 personas		ECO con carga de hasta 3 personas		Con carga completa	
		delante	detrás	delante	detrás	delante	detrás
		[kPa/bar] (psi)	[kPa/bar] (psi)	[kPa/bar] (psi)	[kPa/bar] (psi)	[kPa/bar] (psi)	[kPa/bar] (psi)
Z18XER	185/65 R 15, 195/60 R 15, 215/45 R 17, 225/40 R 18	230/2,3 (33)	210/2,1 (30)	–	–	250/2,5 (36)	290/2,9 (42)
	195/65 R 15, 205/55 R 16, 225/45 R 17	200/2,0 (29)	200/2,0 (29)	250/2,5 (36)	250/2,5 (36)	210/2,1 (30)	250/2,5 (36)
Z20LER	205/55 R 16, 225/45 R 17	230/2,3 (33)	210/2,1 (30)	270/2,7 (39)	250/2,5 (36)	250/2,5 (36)	290/2,9 (42)
	215/45 R 17, 225/40 R 18	270/2,7 (39)	250/2,5 (36)	–	–	280/2,8 (41)	310/3,1 (45)

Motor	Neumáticos	Confort, con carga hasta 3 personas		ECO con carga de hasta 3 personas		Con carga completa	
		delante	detrás	delante	detrás	delante	detrás
		[kPa/bar] (psi)	[kPa/bar] (psi)	[kPa/bar] (psi)	[kPa/bar] (psi)	[kPa/bar] (psi)	[kPa/bar] (psi)
Z20LEH	205/50 R 17[15)], 225/40 ZR 18, 235/35 ZR 19, 225/45 R 17[15)16)]	240/2,4 (35)	240/2,4 (35)	–	–	250/2,5 (36)	290/2,9 (42)
	225/40 R 18	260/2,6 (38)	240/2,4 (35)	–	–	280/2,8 (41)	320/3,2 (46)
Z13DTH	185/65 R 15, 195/60 R 15	230/2,3 (33)	210/2,1 (30)	–	–	250/2,5 (36)	290/2,9 (42)
	195/65 R 15, 205/55 R 16	210/2,1 (30)	210/2,1 (30)	250/2,5 (36)	250/2,5 (36)	250/2,5 (36)	290/2,9 (42)

15) Sólo se pueden usar como neumáticos de invierno.
16) Para garantizar una indicación correcta de la velocidad, se debe reprogramar el velocímetro electrónico.

Motor	Neumáticos	Confort, con carga hasta 3 personas		ECO con carga de hasta 3 personas		Con carga completa	
		delante	detrás	delante	detrás	delante	detrás
		[kPa/bar] (psi)	[kPa/bar] (psi)	[kPa/bar] (psi)	[kPa/bar] (psi)	[kPa/bar] (psi)	[kPa/bar] (psi)
Z17DTH	195/65 R 15, 205/55 R 16, 225/45 R 17	210/2,1 (30)	210/2,1 (30)	250/2,5 (36)	250/2,5 (36)	250/2,5 (36)	290/2,9 (42)
	215/45 R 17, 225/40 R 18	250/2,5 (36)	230/2,3 (33)	–	–	260/2,6 (38)	300/3,0 (43)
A17DTJ	195/65 R 15, 205/55 R 16, 225/45 R 17	230/2,3 (33)	210/2,1 (30)	270/2,7 (39)	250/2,5 (36)	250/2,5 (36)	290/2,9 (42)
	215/45 R 17, 225/40 R 18	250/2,5 (36)	230/2,3 (33)	–	–	260/2,6 (38)	300/3,0 (43)
A17DTR	205/55 R 16 225/45 R 17	230/2,3 (33)	210/2,1 (30)	270/2,7 (39)	250/2,5 (36)	250/2,5 (36)	290/2,9 (42)
	215/45 R 17, 225/40 R 18	250/2,5 (36)	230/2,3 (33)	–	–	260/2,6 (38)	300/3,0 (43)

Motor	Neumáticos	Confort, con carga hasta 3 personas		ECO con carga de hasta 3 personas		Con carga completa	
		delante [kPa/bar] (psi)	detrás [kPa/bar] (psi)	delante [kPa/bar] (psi)	detrás [kPa/bar] (psi)	delante [kPa/bar] (psi)	detrás [kPa/bar] (psi)
Z17DTJ	195/65 R 15,	230/2,3 (33)	210/2,1 (30)	290/2,9 (42)	270/2,7 (39)	250/2,5 (36)	290/2,9 (42)
	205/55 R 16, 225/45 R 17	230/2,3 (33)	210/2,1 (30)	270/2,7 (39)	250/2,5 (36)	250/2,5 (36)	290/2,9 (42)
	215/45 R 17, 225/40 R 18	250/2,5 (36)	230/2,3 (33)	–	–	260/2,6 (38)	300/3,0 (43)
Z17DTR	205/55 R 16, 225/45 R 17	230/2,3 (33)	210/2,1 (30)	270/2,7 (39)	250/2,5 (36)	250/2,5 (36)	290/2,9 (42)
	215/45 R 17, 225/40 R 18	250/2,5 (36)	230/2,3 (33)	–	–	260/2,6 (38)	300/3,0 (43)
Z17DTJ[17)]	185/65 R 15, 195/60 R 15, 195/65 R 15, 205/55 R 16	230/2,3 (33)	210/2,1 (30)	290/2,9 (42)	270/2,7 (39)	250/2,5 (36)	290/2,9 (42)

17) Modelo con emisiones reducidas.

Motor	Neumáticos	Confort, con carga hasta 3 personas		ECO con carga de hasta 3 personas		Con carga completa	
		delante	detrás	delante	detrás	delante	detrás
		[kPa/bar] (psi)	[kPa/bar] (psi)	[kPa/bar] (psi)	[kPa/bar] (psi)	[kPa/bar] (psi)	[kPa/bar] (psi)
Z19DTL Z19DT Z19DTH	205/55 R 16, 225/45 R 17	230/2,3 (33)	210/2,1 (30)	270/2,7 (39)	250/2,5 (36)	250/2,5 (36)	290/2,9 (42)
	215/45 R 17, 225/40 R 18	270/2,7 (39)	250/2,5 (36)	–	–	280/2,8 (41)	310/3,1 (45)
Todos	Rueda de emergencia	420/4,2 (61)	420/4,2 (61)	–	–	420/4,2 (61)	420/4,2 (61)

Sedán 4 puertas

Motor	Neumáticos	Confort, con carga hasta 3 personas		ECO con carga de hasta 3 personas		Con carga completa	
		delante	detrás	delante	detrás	delante	detrás
		[kPa/bar] (psi)	[kPa/bar] (psi)	[kPa/bar] (psi)	[kPa/bar] (psi)	[kPa/bar] (psi)	[kPa/bar] (psi)
Z16XER Z18XER	195/65 R 15, 205/55 R 16	220/2,2 (32)	220/2,2 (32)	–	–	230/2,3 (33)	280/2,8 (41)
	215/45 R 17	240/2,4 (35)	240/2,4 (35)	–	–	250/2,5 (36)	320/3,2 (46)

Motor	Neumáticos	Confort, con carga hasta 3 personas		ECO con carga de hasta 3 personas		Con carga completa	
		delante	detrás	delante	detrás	delante	detrás
		[kPa/bar] (psi)	[kPa/bar] (psi)	[kPa/bar] (psi)	[kPa/bar] (psi)	[kPa/bar] (psi)	[kPa/bar] (psi)
Z13DTH, Z17DTH	195/65 R 15, 205/55 R 16	220/2,2 (32)	220/2,2 (32)	–	–	230/2,3 (33)	280/2,8 (41)
	215/45 R 17	240/2,4 (35)	240/2,4 (35)	–	–	250/2,5 (36)	320/3,2 (46)
Todos	Rueda de emergencia	420/4,2 (61)	420/4,2 (61)	–	–	420/4,2 (61)	420/4,2 (61)

Station Wagon

Motor	Neumáticos	Confort, con carga hasta 3 personas		ECO con carga de hasta 3 personas		Con carga completa	
		delante	detrás	delante	detrás	delante	detrás
		[kPa/bar] (psi)	[kPa/bar] (psi)	[kPa/bar] (psi)	[kPa/bar] (psi)	[kPa/bar] (psi)	[kPa/bar] (psi)
Z14XEP	185/65 R 15, 195/60 R 15	230/2,3 (33)	210/2,1 (30)	–	–	250/2,5 (36)	290/2,9 (42)
	195/65 R 15, 205/55 R 16	200/2,0 (29)	200/2,0 (29)	250/2,5 (36)	250/2,5 (36)	210/2,1 (30)	260/2,6 (38)

Motor	Neumáticos	Confort, con carga hasta 3 personas		ECO con carga de hasta 3 personas		Con carga completa	
		delante	detrás	delante	detrás	delante	detrás
		[kPa/bar] (psi)	[kPa/bar] (psi)	[kPa/bar] (psi)	[kPa/bar] (psi)	[kPa/bar] (psi)	[kPa/bar] (psi)
Z16XER	185/65 R 15, 195/60 R 15, 215/45 R 17, 225/40 R 18	230/2,3 (33)	210/2,1 (30)	–	–	250/2,5 (36)	290/2,9 (42)
	195/65 R 15, 205/55 R 16, 225/45 R 17	200/2,0 (29)	200/2,0 (29)	250/2,5 (36)	250/2,5 (36)	210/2,1 (30)	260/2,6 (38)
Z16LET	205/55 R 16, 225/45 R 17	230/2,3 (33)	210/2,1 (30)	270/2,7 (39)	250/2,5 (36)	250/2,5 (36)	290/2,9 (42)
	215/45 R 17, 225/40 R 18	270/2,7 (39)	250/2,5 (36)	–	–	280/2,8 (41)	310/3,1 (45)

Motor	Neumáticos	Confort, con carga hasta 3 personas		ECO con carga de hasta 3 personas		Con carga completa	
		delante	detrás	delante	detrás	delante	detrás
		[kPa/bar] (psi)	[kPa/bar] (psi)	[kPa/bar] (psi)	[kPa/bar] (psi)	[kPa/bar] (psi)	[kPa/bar] (psi)
Z18XER	185/65 R 15, 195/60 R 15, 215/45 R 17, 225/40 R 18	230/2,3 (33)	210/2,1 (30)	–	–	250/2,5 (36)	290/2,9 (42)
	195/65 R 15, 205/55 R 16, 225/45 R 17	200/2,0 (29)	200/2,0 (29)	250/2,5 (36)	250/2,5 (36)	210/2,1 (30)	260/2,6 (38)
Z20LER	205/55 R 16, 225/45 R 17	230/2,3 (33)	210/2,1 (30)	270/2,7 (39)	250/2,5 (36)	250/2,5 (36)	290/2,9 (42)
	215/45 R 17, 225/40 R 18	270/2,7 (39)	250/2,5 (36)	–	–	280/2,8 (41)	310/3,1 (45)

Motor	Neumáticos	Confort, con carga hasta 3 personas		ECO con carga de hasta 3 personas		Con carga completa	
		delante	detrás	delante	detrás	delante	detrás
		[kPa/bar] (psi)	[kPa/bar] (psi)	[kPa/bar] (psi)	[kPa/bar] (psi)	[kPa/bar] (psi)	[kPa/bar] (psi)
Z13DTH	185/65 R 15, 195/60 R 15	230/2,3 (33)	210/2,1 (30)	–	–	250/2,5 (36)	290/2,9 (42)
	195/65 R 15, 205/55 R 16	210/2,1 (30)	210/2,1 (30)	250/2,5 (36)	250/2,5 (36)	250/2,5 (36)	290/2,9 (42)
Z17DTH	195/65 R 15, 205/55 R 16, 225/45 R 17	210/2,1 (30)	210/2,1 (30)	250/2,5 (36)	250/2,5 (36)	250/2,5 (36)	290/2,9 (42)
	215/45 R 17, 225/40 R 18	250/2,5 (36)	230/2,3 (33)	–	–	260/2,6 (38)	300/3,0 (43)
A17DTJ	195/65 R 15, 205/55 R 16, 225/45 R 17	230/2,3 (33)	210/2,1 (30)	270/2,7 (39)	250/2,5 (36)	250/2,5 (36)	290/2,9 (42)
	215/45 R 17, 225/40 R 18	250/2,5 (36)	230/2,3 (33)	–	–	260/2,6 (38)	300/3,0 (43)

Motor	Neumáticos	Confort, con carga hasta 3 personas		ECO con carga de hasta 3 personas		Con carga completa	
		delante	detrás	delante	detrás	delante	detrás
		[kPa/bar] (psi)	[kPa/bar] (psi)	[kPa/bar] (psi)	[kPa/bar] (psi)	[kPa/bar] (psi)	[kPa/bar] (psi)
A17DTR	205/55 R 16 225/45 R 17	230/2,3 (33)	210/2,1 (30)	270/2,7 (39)	250/2,5 (36)	250/2,5 (36)	290/2,9 (42)
	215/45 R 17, 225/40 R 18	250/2,5 (36)	230/2,3 (33)	–	–	260/2,6 (38)	300/3,0 (43)
Z17DTJ, Z17DTR	195/65 R 15, 205/55 R 16, 225/45 R 17	230/2,3 (33)	210/2,1 (30)	270/2,7 (39)	250/2,5 (36)	250/2,5 (36)	290/2,9 (42)
	215/45 R 17, 225/40 R 18	250/2,5 (36)	230/2,3 (33)	–	–	260/2,6 (38)	300/3,0 (43)
Z17DTJ[17)]	185/65 R 15, 195/60 R 15, 195/65 R 15, 205/55 R 16	230/2,3 (33)	210/2,1 (30)	290/2,9 (42)	270/2,7 (39)	250/2,5 (36)	290/2,9 (42)

17) Modelo con emisiones reducidas.

Motor	Neumáticos	Confort, con carga hasta 3 personas		ECO con carga de hasta 3 personas		Con carga completa	
		delante	detrás	delante	detrás	delante	detrás
		[kPa/bar] (psi)	[kPa/bar] (psi)	[kPa/bar] (psi)	[kPa/bar] (psi)	[kPa/bar] (psi)	[kPa/bar] (psi)
Z19DTL Z19DT Z19DTH	205/55 R 16, 225/45 R 17	230/2,3 (33)	210/2,1 (30)	270/2,7 (39)	250/2,5 (36)	250/2,5 (36)	290/2,9 (42)
	215/45 R 17, 225/40 R 18	270/2,7 (39)	250/2,5 (36)	–	–	280/2,8 (41)	310/3,1 (45)
Todos	Rueda de emergencia	420/4,2 (61)	420/4,2 (61)	–	–	420/4,2 (61)	420/4,2 (61)

Vehículo comercial

Motor	Neumáticos	Confort, con carga hasta 3 personas		ECO con carga de hasta 3 personas		Con carga completa	
		delante	detrás	delante	detrás	delante	detrás
		[kPa/bar] (psi)	[kPa/bar] (psi)	[kPa/bar] (psi)	[kPa/bar] (psi)	[kPa/bar] (psi)	[kPa/bar] (psi)
Z14XEP	185/65 R 15, 195/60 R 15	230/2,3 (33)	210/2,1 (30)	–	–	250/2,5 (36)	290/2,9 (42)
	195/65 R 15, 205/55 R 16	200/2,0 (29)	200/2,0 (29)	250/2,5 (36)	250/2,5 (36)	210/2,1 (30)	260/2,6 (38)
Z13DTH	185/65 R 15, 195/60 R 15	230/2,3 (33)	210/2,1 (30)	–	–	250/2,5 (36)	290/2,9 (42)
	195/65 R 15, 205/55 R 16	210/2,1 (30)	210/2,1 (30)	250/2,5 (36)	250/2,5 (36)	250/2,5 (36)	290/2,9 (42)
Z17DTH	195/65 R 15, 205/55 R 16, 225/45 R 17	210/2,1 (30)	210/2,1 (30)	250/2,5 (36)	250/2,5 (36)	250/2,5 (36)	290/2,9 (42)
	215/45 R 17, 225/40 R 18	250/2,5 (36)	230/2,3 (33)	–	–	260/2,6 (38)	300/3,0 (43)

Motor	Neumáticos	Confort, con carga hasta 3 personas		ECO con carga de hasta 3 personas		Con carga completa	
		delante	detrás	delante	detrás	delante	detrás
		[kPa/bar] (psi)	[kPa/bar] (psi)	[kPa/bar] (psi)	[kPa/bar] (psi)	[kPa/bar] (psi)	[kPa/bar] (psi)
Z17DTJ, Z17DTR	195/65 R 15, 205/55 R 16	230/2,3 (33)	210/2,1 (30)	270/2,7 (39)	250/2,5 (36)	250/2,5 (36)	290/2,9 (42)
Z19DTL Z19DT Z19DTH	205/55 R 16, 225/45 R 17	230/2,3 (33)	210/2,1 (30)	270/2,7 (39)	250/2,5 (36)	250/2,5 (36)	290/2,9 (42)
	215/45 R 17, 225/40 R 18	270/2,7 (39)	250/2,5 (36)	–	–	280/2,8 (41)	310/3,1 (45)
Todos	Rueda de emergencia	420/4,2 (61)	420/4,2 (61)	–	–	420/4,2 (61)	420/4,2 (61)

TwinTop

Motor	Neumáticos	Confort, con carga hasta 3 personas		ECO con carga de hasta 3 personas		Con carga completa	
		delante	detrás	delante	detrás	delante	detrás
		[kPa/bar] (psi)	[kPa/bar] (psi)	[kPa/bar] (psi)	[kPa/bar] (psi)	[kPa/bar] (psi)	[kPa/bar] (psi)
Z16XER	225/40 R 18	230/2,3 (33)	210/2,1 (30)	–	–	240/2,4 (35)	280/2,8 (41)
	205/55 R 16, 225/45 R 17	210/2,1 (30)	210/2,1 (30)	250/2,5 (36)	250/2,5 (36)	220/2,2 (32)	260/2,6 (38)
Z16LET	205/55 R 16, 225/45 R 17	230/2,3 (33)	210/2,1 (30)	–	–	240/2,4 (35)	280/2,8 (41)
	225/40 R 18	250/2,5 (36)	230/2,3 (33)	–	–	260/2,6 (38)	300/3,0 (43)
Z18XER	205/55 R 16, 225/45 R 17	210/2,1 (30)	210/2,1 (30)	250/2,5 (36)	250/2,5 (36)	220/2,2 (32)	260/2,6 (38)
	225/40 R 18	230/2,3 (33)	210/2,1 (30)	–	–	240/2,4 (35)	280/2,8 (41)
Z19DTH	205/55 R 16, 225/45 R 17	230/2,3 (33)	210/2,1 (30)	–	–	240/2,4 (35)	280/2,8 (41)
	225/40 R 18	250/2,5 (36)	230/2,3 (33)	–	–	260/2,6 (38)	300/3,0 (43)

Motor	Neumáticos	Confort, con carga hasta 3 personas		ECO con carga de hasta 3 personas		Con carga completa	
		delante	detrás	delante	detrás	delante	detrás
		[kPa/bar] (psi)	[kPa/bar] (psi)	[kPa/bar] (psi)	[kPa/bar] (psi)	[kPa/bar] (psi)	[kPa/bar] (psi)
Z20LER	205/55 R 16, 225/45 R 17	250/2,5 (36)	230/2,3 (33)	–	–	260/2,6 (38)	300/3,0 (43)
	225/40 R 18	260/2,6 (38)	240/2,4 (35)	–	–	270/2,7 (39)	310/3,1 (45)
Todos	Rueda de emergencia	420/4,2 (61)	420/4,2 (61)	–	–	420/4,2 (61)	420/4,2 (61)

Dimensiones de montaje del enganche de remolque

Sedán/Dos volúmenes

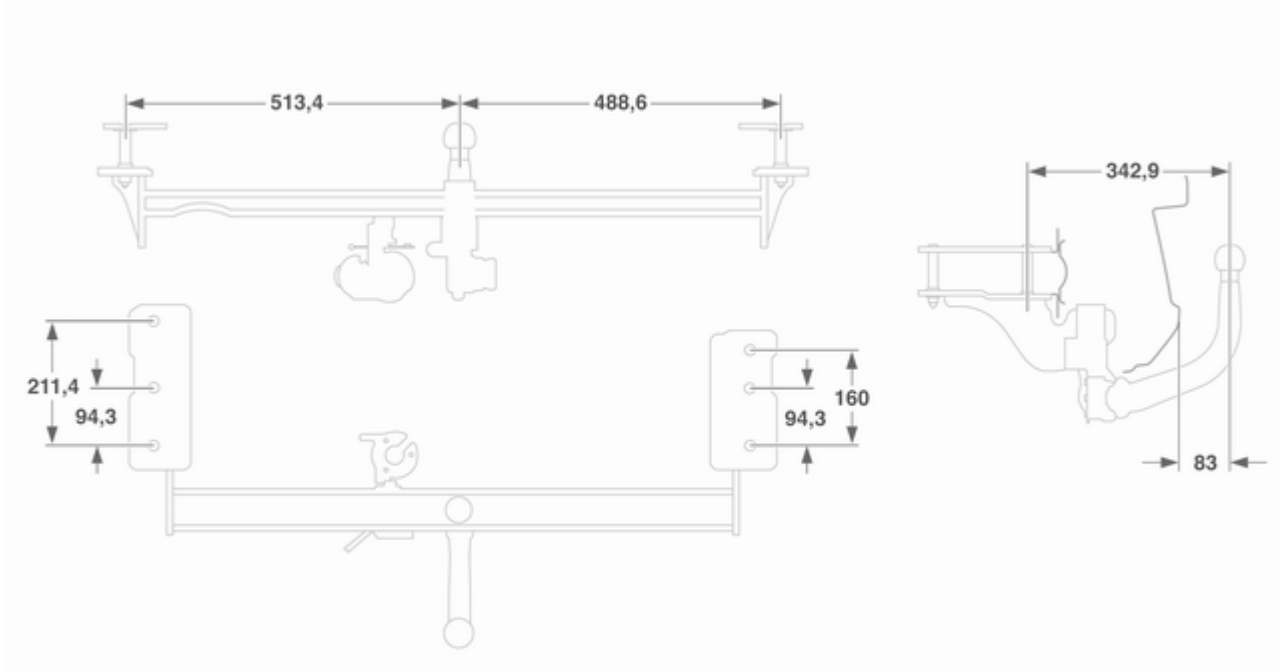

Station Wagon, vehículo comercial

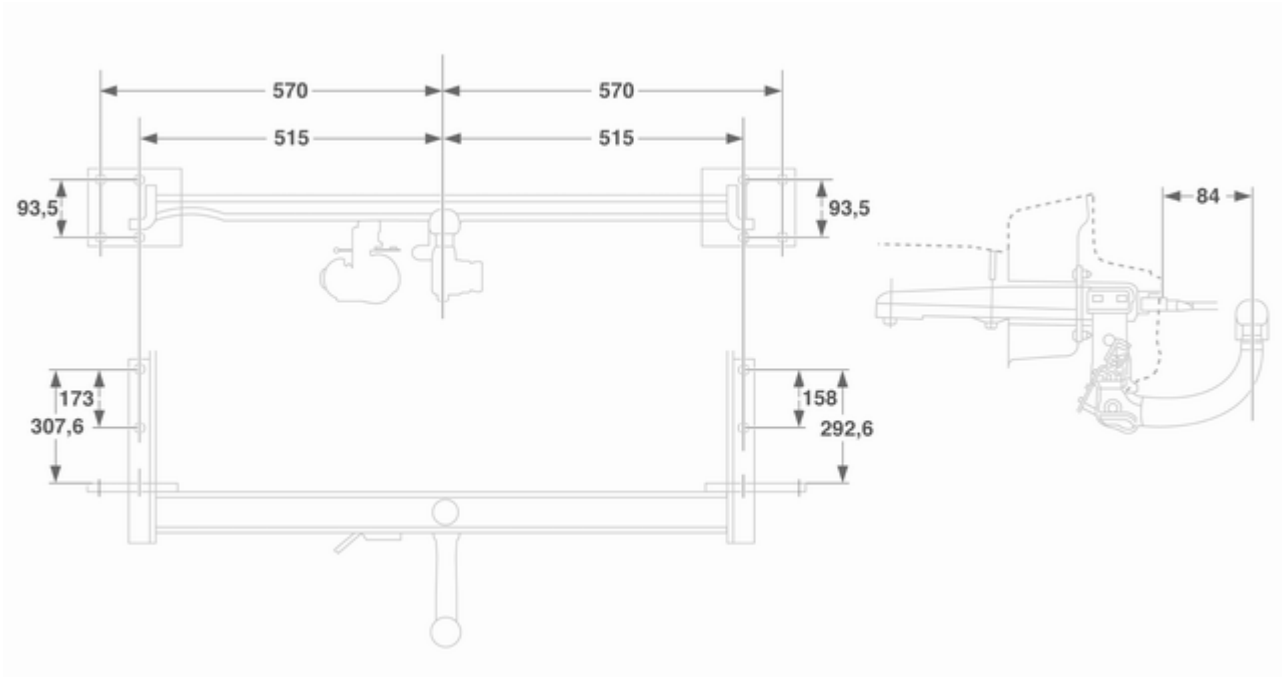

TwinTop

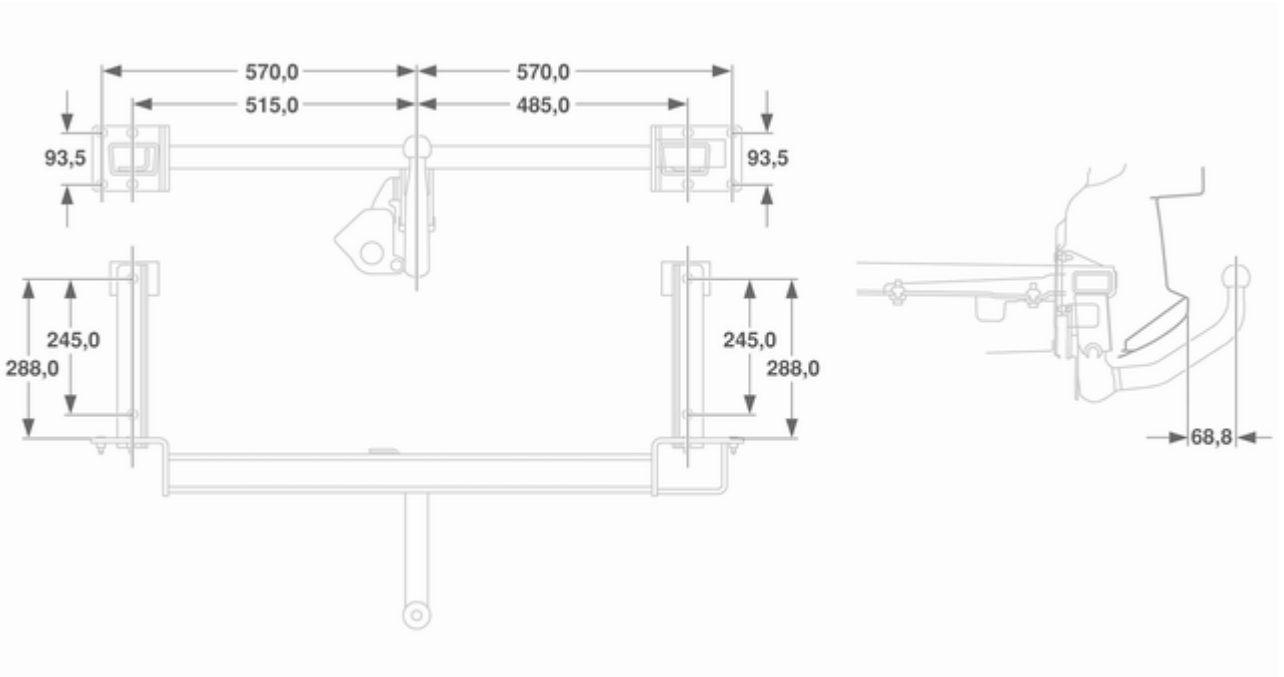

Información de clientes

Registro de datos del vehículo y privacidad 273

Registro de datos del vehículo y privacidad

Registradores de datos

El vehículo posee una serie de avanzados sistemas que supervisan y controlan diferentes datos del vehículo. Algunos datos se guardan durante el funcionamiento normal del vehículo para facilitar posibles reparaciones de fallos detectados; otros datos son almacenados sólo en caso de accidente o incidente por el registrador de datos (una especie de "caja negra").

Los sistemas pueden registrar datos sobre el estado del vehículo y su manejo (p. ej., régimen del motor, accionamiento de los frenos, utilización de los cinturones de seguridad). Para la lectura de estos datos, son necesarios equipos especiales y acceso al vehículo. Esto ocurrirá durante el mantenimiento del vehículo en un taller. Algunos datos se transmiten electrónicamente a los sistemas de diagnosis global de GM. El fabricante no accederá a los datos sobre un accidente, ni los facilitará a terceros, excepto:

- con autorización del propietario del vehículo o, en vehículos de leasing, con la autorización del titular del arrendatario
- por requerimiento policial o de organismos estatales equivalentes
- como parte de la defensa en caso de proceso judicial contra el fabricante
- por prescripción legal

Además, el fabricante podrá utilizar los datos recopilados y recibidos

- con fines de investigación propia
- para facilitarlos con fines de investigación, siempre que se garantice la confidencialidad y se demuestre la necesidad
- para compartir con otras organizaciones conjuntos de datos, no vinculados a un vehículo específico, con fines de investigación

Índice alfabético

A

Abatir el respaldo 52
Accesorios y modificaciones del vehículo 169
Aceite del motor 172, 220
Airbag, pretensores de cinturones y barras antivuelco . 98
Aire acondicionado 133
Ajuste de los asientos 7, 50
Ajuste de los retrovisores 9
Ajuste del reposacabezas 8
Ajuste del volante 9, 88
Ajuste eléctrico 32
Ajuste manual 32
Ajustes memorizados 21
Al salir de viaje 16
Antideslumbramiento automático 34
Antideslumbramiento manual 34
Argollas 77
Arranque con cables 211
Arranque del motor 142, 151
Asistente de aparcamiento 161
Asistente de aparcamiento por ultrasonidos 101
Asistente de arranque en pendientes 157
Asistente de estabilidad del remolque 168
Asistente de frenada 156
Avería 149, 154
Avisos acústicos 112

B

Bajo nivel de aceite del motor ... 103
Bandeja plegable 82
Batería 174
Bocina 13, 89
Botiquín 84

C

Cadenas para nieve 204
Caja de cambios 15
Caja de fusibles del compartimento de carga 195
Caja de fusibles del compartimento del motor 192
Calefacción 53
Calefactado 33
Calefactor auxiliar..... 139
Cambio automático 146
Cambio del tamaño de neumáticos y llantas 203
Cambio de ruedas 208
Cambio manual 150
Cambio manual automatizado.... 151
Capacidades 252
Capó 171

Características de conducción y recomendaciones para el uso del remolque 164
Car Pass 19
Carriles y ganchos para la carga . 77
Catalizador 145
Ceniceros 93
Cierre centralizado 24
Cinturón de seguridad 8
Cinturón de seguridad de tres puntos 55
Cinturones de seguridad 54
Climatización 15
Climatizador automático 134
Climatizador automático electrónico 136
Combustible para motores de gasolina 162
Combustible para motores diésel 162
Compartimento de carga 28, 70
Conmutador de las luces 121
Consumo de combustible, emisiones de CO_2..... 163, 235
Control automático de las luces 121
Control continuo de la amortiguación 159
Control de la iluminación del tablero de instrumentos 126
Control del vehículo 141
Corte de combustible en régimen de retención 143
Cronómetro 119
Cuadro de instrumentos 95
Cubierta del compartimento de carga 75
Cuentakilómetros 95
Cuentakilómetros parcial 95
Cuentarrevoluciones 95
Cuidado exterior 215
Cuidado interior 218

D

Datos del motor 225
Datos específicos del vehículo 3
Desbloqueo del vehículo 6
Designaciones de los neumáticos 200
Detección de ocupación del asiento 60, 98
Dimensiones del vehículo 251
Dimensiones de montaje del enganche de remolque 270
Dispositivo de remolque 165
Dispositivos auxiliares 130

E

Easytronic..... 151
Elevalunas eléctricos 34
Encendedor de cigarrillos 93
Entrada de aire 140
Estacionamiento 17, 143

F

Faros antiniebla 124
Faros de xenón 179
Faros empañados 125
Faros en viajes al extranjero 123
Faros halógenos 176
Filtro de partículas..... 144
Filtro de partículas diésel 144
Filtro de polen 140
Forma convexa 32
Freno de estacionamiento 156
Freno de mano..... 156
Frenos 155, 174
Funcionamiento regular del aire acondicionado 140
Fusibles 191

G

Guantera 69

H

Herramientas 198

I

Iluminación 114
Iluminación de entrada 127

Iluminación de la consola central 127
Iluminación del tablero de instrumentos 190
Iluminación de salida 127
Iluminación exterior 12
Iluminación interior 126, 190
Indicación de servicio 96
Indicador de combustible 96
Información de servicio 219
Información general 164
Información sobre la carga 86
Inmovilización del vehículo..... 169
Inmovilizador 32
Intermitentes 98
Intermitentes delanteros 181
Intermitentes laterales 189
Interrupción de corriente ... 149, 154
Interruptor de la luz de freno 113
Introducción 3

J

Juego de reparación de neumáticos 204

L

Limpia/lavaluneta 90
Limpia/lavaparabrisas 89
Líquido de frenos 174
Líquido de frenos y embrague.... 220
Líquido de lavado 174
Líquidos y lubricantes recomendados 220
Llaves 19
Luces antiniebla 104, 181
Luces de circulación diurna 123
Luces de emergencia 124
Luces de estacionamiento 125
Luces de lectura 127
Luces de marcha atrás 125
Luces en los parasoles 127
Luces exteriores 104
Luces laterales..... 121
Luces traseras 182
Luneta térmica trasera 37
Luz de carretera 104, 122
Luz de la matrícula 189

M

Mando a distancia 19
Mandos en el volante 88
Manejo 129
Mensajes del vehículo 112
Modo de invierno 101
Modo deportivo 100, 158
Modo manual 148, 153

N

Neumáticos 198
Neumáticos antipinchazos 199
Neumáticos de invierno 199
Nivel de combustible bajo 103
Nivel del líquido de lavado 115
Nivel de refrigerante del motor .. 114
Número de identificación del vehículo 223

O

Ordenador de a bordo en la pantalla de información a bordo 115
Ordenador de a bordo en la pantalla de información gráfica o pantalla de información en color 117

P

Palanca selectora 146, 152
Pantalla de información a bordo 105
Pantalla de información gráfica, pantalla de información en color 108
Pantalla de información triple 105
Pantalla indicadora del cambio 146, 151
Parasoles 37
Peligro, advertencia y atención 4
Pesos del vehículo 244
Piloto antiniebla 104, 125
Pise el pedal del freno 104

Placa de características 224
Plegado 33
Portaequipajes de techo 85
Portagafas 70
Portaobjetos del reposabrazos 70
Portavasos 69
Posición de asiento 49
Posiciones de la cerradura del encendido 142
Posiciones de montaje del sistema de retención infantil 63
Precalentamiento y filtro de partículas diésel 102
Presión de aceite del motor 102
Presión de los neumáticos 114, 201
Presiones de los neumáticos 120, 253
Prestaciones 228
Profundidad del dibujo 203
Programa electrónico de estabilidad 101, 157
Programas electrónicos de marcha 148, 153
Protección contra descarga de la batería 128
Puerta abierta 105
Purga del sistema de combustible diésel 175

Q
Quickheat..... 139

R
Ráfagas 122
Realización de trabajos 170
Recepción de emisoras de radio 129
Recogida de vehículos usados . 170
Recordatorio del cinturón de seguridad 98
Red de seguridad 80
Refrigerante del motor 173
Refrigerante y anticongelante.... 220
Registradores de datos..... 273
Regulación automática de nivel 159
Regulación del alcance de los faros 122
Regulador de velocidad 105, 159
Rejilla del compartimento de carga..... 82
Reloj 91
Remolcado del vehículo 213
Remolcado de otro vehículo 214
Reposabrazos 52, 53
Reposacabezas 47
Repostaje 162
Revisión urgente del vehículo 99
Rodaje de un vehículo nuevo 141
Rueda de repuesto 210
Ruedas y neumáticos 198

S
Salidas de aire fijas 139
Salidas de aire regulables 139
Seguros para niños 27
Señalización de giros y cambios de carril 124
Servicio 140, 219
Símbolos 4
Sistema antibloqueo de frenos .. 156
Sistema antibloqueo de frenos (ABS) 100
Sistema antirrobo 29
Sistema de airbags 57
Sistema de airbags de cortina 60
Sistema de airbags frontales 58
Sistema de airbags laterales 59
Sistema de alarma antirrobo 30, 114
Sistema de audio para los asientos traseros 130
Sistema de calefacción y ventilación 132
Sistema de carga 99
Sistema de carga fácil 79
Sistema de conducción interactiva..... 158

Sistema de conducción interactiva, control continuo de la amortiguación, modo deportivo..... 102
Sistema de control de presión de los neumáticos 202
Sistema de detección de pérdida de presión de los neumáticos 202
Sistema de detección de pérdida de presión de los neumáticos y sistema de control de presión de los neumáticos 102
Sistema de escape del motor 144
Sistema de faros adaptativos … 104, 123
Sistema de frenos y embrague . 100
Sistema Open&Start 21
Sistema Open&Start 103
Sistema organizador de la carga . 77
Sistemas de retención infantil 61
Sistemas de retención infantil con anclajes superiores 67
Sistemas de retención infantil con transpondedores 67
Sistemas de retención infantil ISOFIX 67
Sistemas limpia y lavaparabrisas 13
Sustitución de bombillas 176
Sustitución de las escobillas 175

T

Tapacubos 204
Techo duro retráctil 40
Techo solar 38
Teléfonos móviles y radiotransmisores 131
Temperatura del refrigerante del motor 101
Temperatura exterior 91
Tensión de la pila 113
Testigo de averías (MIL) 99
Testigos de control..... 96
Tomas de corriente 92
Triángulo de advertencia 83

U

Uso del presente manual 3
Uso del remolque 165

V

Vacíe el filtro de combustible diésel 114
Velocímetro 95
Ventilación..... 132
Vista general del tablero de instrumentos 11