YAMAHA

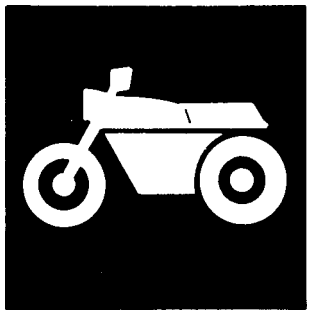

CATALOGO DE REPUESTOS

DT125D (5GP3) COLOMBIA
DT175D (3TK7) COLOMBIA

1A5GP-261S1

YAMAHA GENUINE Parts & Accessories

DT125D/DT175D
CATALOGO DE REPUESTOS
©2002, Yamaha Motor Co., Ltd.
1ªedición, Feb. 2002
Reservados todos los derechos.
Se prohíbe expresamente toda reimpresión
o utilización no autorizada de este manual
sin el consentimiento por escrito de
Yamaha Motor Co., Ltd.
Impreso en Japón

PROLOGO

Este Catálogo de Respuetos corresponds a las piezas para el(los) modelo(s) del recuadro siguiente. Al formular el pedido de repuestos, se ruega citar este Catálogo de Repuestos y especificar correctamente los números de parte y los nombres de parte.

DT125D(5GP3),DT175D(3TK7)

1. Las modificaciones y agregados que se hayan realizado después de la edición de este Catálogo de Repuestos, serán anunciados en las Informaciones de Recambios Yamaha.
2. Abreviaciones
   En este. Catálogo de Repuestos se emplean las siguientes abreviaciones.
   "UR" Usar el número de partes especificado
   "UN" Usar la cantidad necesaria
   "AP" Piezas sustitutivas
   "LM" Fabricación local (Partes necesarias que se pedirán localmente)
   "F#" No. de bastidor aplicable
3. Las piezas suministradas como conjunto se describen con un punto (.) que precede al nombre de la pieza como se indica a continuación.

   EJEMPLO
   CONJUNTO CARBURADOR
   .INYECTOR, piloto
   .BOQUILLA, principal
4. Cantidad de componentes de un conjunto
   La numeración que aparece a la derecha de cada descripción, indica la cantidad de piezas por cada unidad de conjunto.

   EJEMPLO

PIEZAS NO.	DESCRIPCION	CANT.	OBSERVACION
2F5-83310-60	ENSAMBLAJE DE LA LUZ	2	
115-83311-60	.BOMBILLA (6V-1 8W)	1	
1M1-83309-60	.REFLECTOR	1	

5. Los colores de los componentes se indican como sigue en la columna de"OBSERVACIONES".

   EJEMPLO

PIEZAS NO.	DESCRIPCION	CANT.	OBSERVACION
2N4-24110-00-X5	COMP. DEL TANQUE	1	MXR
3J1-24240-10	.GRAFICO, DEL TANQUE	1	PARA MXR

6. Números de Serie y Códigos de Color aplicables

No. de Serie del motor.
No. de Serie del bastidor

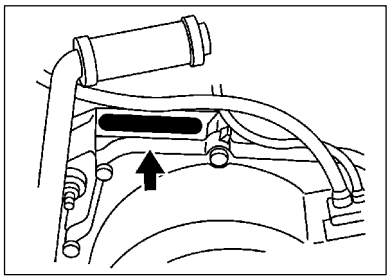

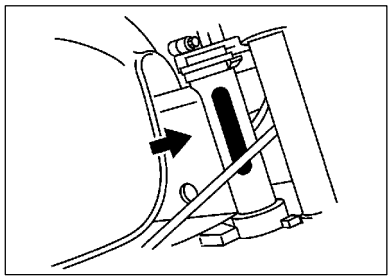

Código de Color	Nombre del Color	Abreviación
00GE	SILKY WHITE	SW
0580	VIVID RED COCKTAIL 7	VRC7
0521	CYAN METALLIC 3	CM3
0564	DEEP PURPLISH BLUE METALLIC C	DPBMC

7. Debe tenerse en cuenta que las ilustraciones sirven como guia para la búsqueda de las referencias y no deben usarse para el montaje. Durante el montaje, se recomienda usar el manual de Taller correspondiente.
8. EL asterisco (*)antes del número de referencia indica los elementos modificados después de la primera edición.

CONTENIDO

MOTOR

CILINDRO 1
CIGUENAL. PISTON 2
BOMBA DE ACEITE 4
ADMISION 6
CARBURADOR 8
DESCARGA 10
CARTER 11
CUBIERTA DE CARTER 1 12
ARRANQUE 13
EMBRAGUE 14
TRANSMISION 16
ENGR. DE TACOMETRO 18
LEVA DE CAMBIO. HORQ 19
EJE DE CAMBIO. PEDAL 20

SHASIS

CUADRO 21
GUARDABARRO 22
CUBIERTA LATERAL 23
DEPOSITO DE ACEITE 25
BRAZO TRASERO 26
SUSPENSION TRASERO 28
DIRECCION 29
HORQUILLA DELANTERA 30
DEPOSITO DE COMBUSTIBLE 32
ASIENTO 33
RUEDA DELANTERA 34
CALIBRE FRENO DELANTERA 35
RUEDA TRASERA 36
MANUBRIO. CABLE 38
CILINDRO MAESTRO DELANTERO 40
SOPORTE. APOYAPIE 41
BOVEDA 1 43
GENERADOR 44
LUZ DE DESTELLADOR 45
MEDIDOR 46
FARO DELANTERO 47
LUZ DE COLA 48
INTERRUPTOR DE MANIJA. PALANCA 49
EQUIPO ELECTRICO 1 50
EQUIPO ELECTRICO 2 51

INDICE

INDICE NUMERICO 52

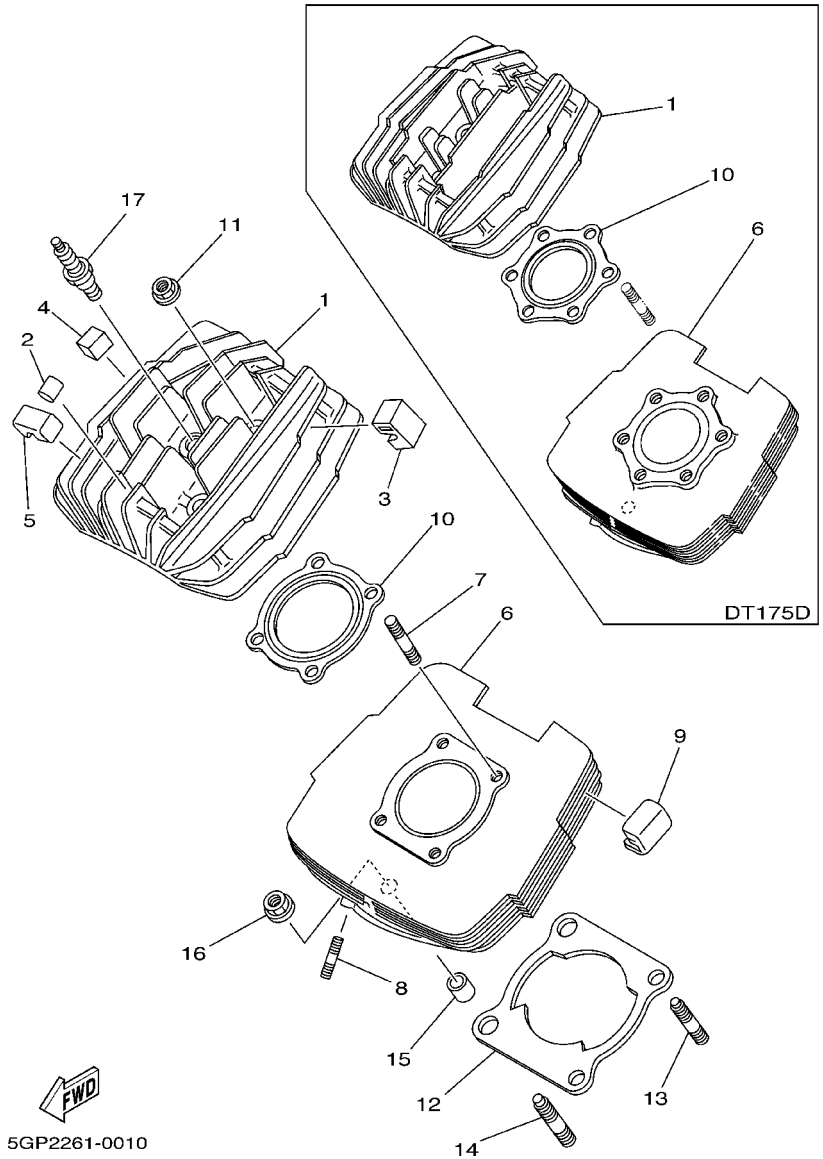

FIG. 1 CILINDRO

REF. NO.	CODIGO NO.	DESCRIPCION	5GP3	3TK7				OBSERVACION
1	18G–11111–00	CULATA CILINDRO 1	1					
	18L–11111–00	CULATA CILINDRO 1		1				
2	4F2–11162–00	AMORTIGUADOR 2	4					
	363–11161–00	AMORTIGUADOR 1		5				
3	18G–11161–00	AMORTIGUADOR 1	1	1				
4	18G–11162–00	AMORTIGUADOR 2	1	1				
5	18G–11128–00	AMORTIGUADOR 4	2	2				
6	18G–11311–01	CILINDRO 1	1					
	18L–11311–00	CILINDRO 1		1				
7	90116–08394	ESPARRAGO	4					
	90116–08394	ESPARRAGO		6				
8	90116–06016	ESPARRAGO	2	2				
9	18G–11127–00	AMORTIGUADOR 3	4	4				
10	2A6–11181–00	JUNTA, DE CULATA 1	1					
	2A7–11181–10	JUNTA, DE CULATA 1		1				
11	90179–08299	TUERCA	4					
	90179–08299	TUERCA		6				
12	18G–11351–02	JUNTA, DE CILINDRO	1					
	3TN–11351–00	JUNTA, DE CILINDRO		1				
13	90116–10278	ESPARRAGO	2	2				
14	90116–10279	ESPARRAGO	2	2				
15	99530–14016	PASADOR, DE ESPIGA	2	2				
16	90179–10279	TUERCA	4	4				
17	94701–00045	BUJIA (NGK B8ES)	1	1				

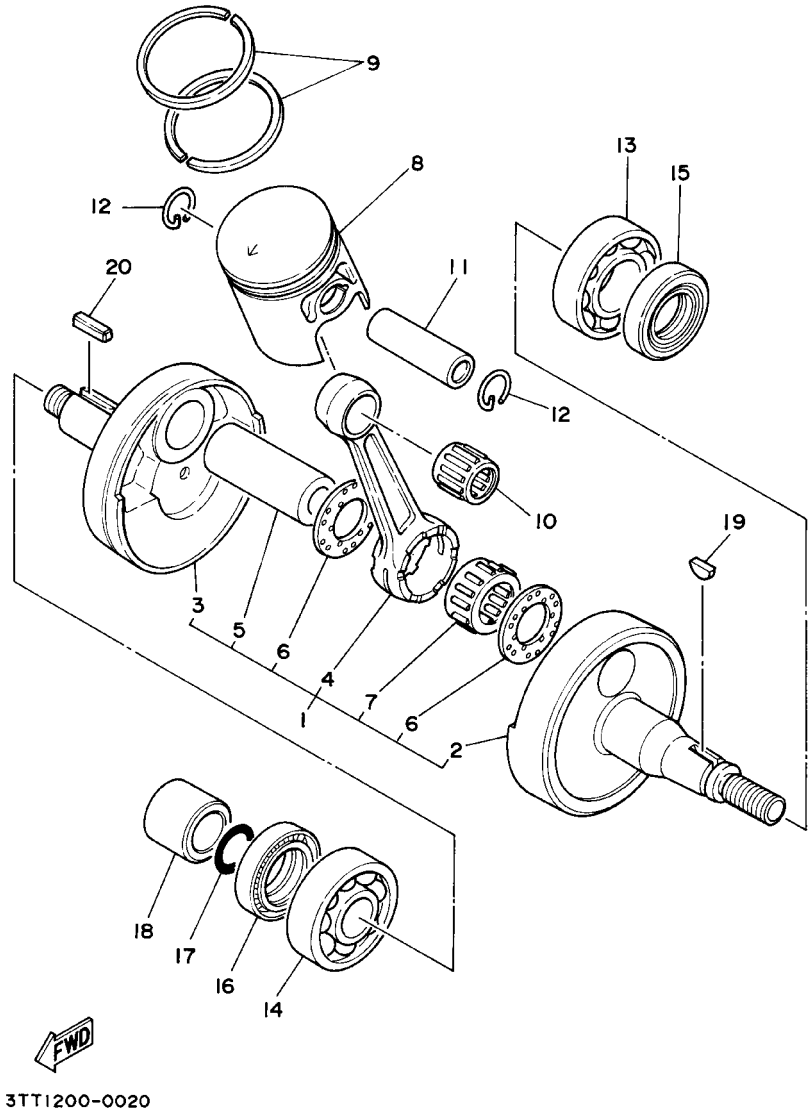

FIG. 2 CIGUENAL. PISTON

REF. NO.	CODIGO NO.	DESCRIPCION	5GP3	3TK7				OBSERVACION
1	18G–11400–00	CIGUENAL COMPLETO	1	1				
2	1W1–11412–01	.MANIVELA 1	1	1				
3	1W1–11422–01	.MANIVELA 2	1	1				
4	4Y2–11651–00	.BIELA	1	1				
5	3M5–11681–00	.PASADOR MANIVELA 1	1	1				
6	90209–22071	.ARANDELA DE SEPARACION	2	2				
7	93310–42231	.COJINETE	1	1				
8	18G–11631–01–96	PISTON (STD)	1					
	18L–11631–00–97	PISTON (STD)		1				
	18G–11635–01	PISTON (0.25MM O/S)	1					AP
	18L–11635–00	PISTON (0.25MM O/S)		1				AP
	18G–11636–01	PISTON (0.50MM O/S)	1					AP
	18L–11636–00	PISTON (0.50MM O/S)		1				AP
9	3TL–11603–00	JUEGO DE ANILLOS (STD)	1					
	3TK–11603–00	JUEGO DE ANILLOS (STD)		1				
	3TL–11604–00	JUEGO DE ANILLOS (0.25MM O/S)	1					AP
	3TK–11604–00	JUEGO DE ANILLOS (0.25MM O/S)		1				AP
	3TL–11605–00	JUEGO DE ANILLOS (0.50MM O/S)	1					AP
	3TK–11605–00	JUEGO DE ANILLOS (0.50MM O/S)		1				AP
10	93310–216A3	COJINETE	1					
	93310–216E1	COJINETE		1				
11	4Y2–11633–00	PASADOR, PISTON	1					
	251–11633–00	PASADOR, PISTON		1				
12	93450–17025	BOLA	2					
	93450–17044	BOLA		2				
13	93306–20529	COJINETE (B6205C4)	1					
	93306–30421	COJINETE (B6304C3)		1				

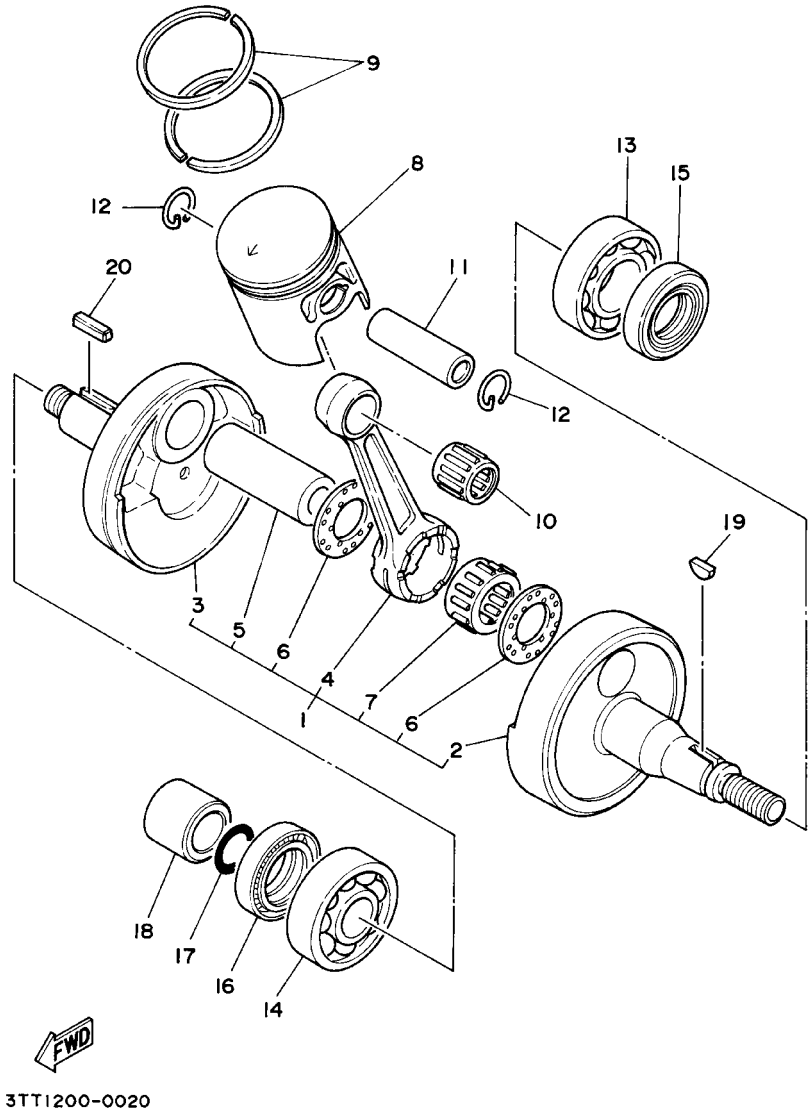

FIG. 2 CIGUENAL. PISTON

REF. NO.	CODIGO NO.	DESCRIPCION	5GP3	3TK7				OBSERVACION
14	93306–30421	COJINETE (B6304C3)	1					
	93306–20529	COJINETE (B6205C4)		1				
15	93102–25061	SELLO ACEITE	1	1				
16	93103–28011	SELLO ACEITE	1	1				
17	93210–18023	ANILLO O	1	1				
18	90387–20488	COLLAR	1	1				
19	90280–03017	CUNA WOODRUFF	1	1				
20	90282–05005	CHAVETA, RECTA	1	1				

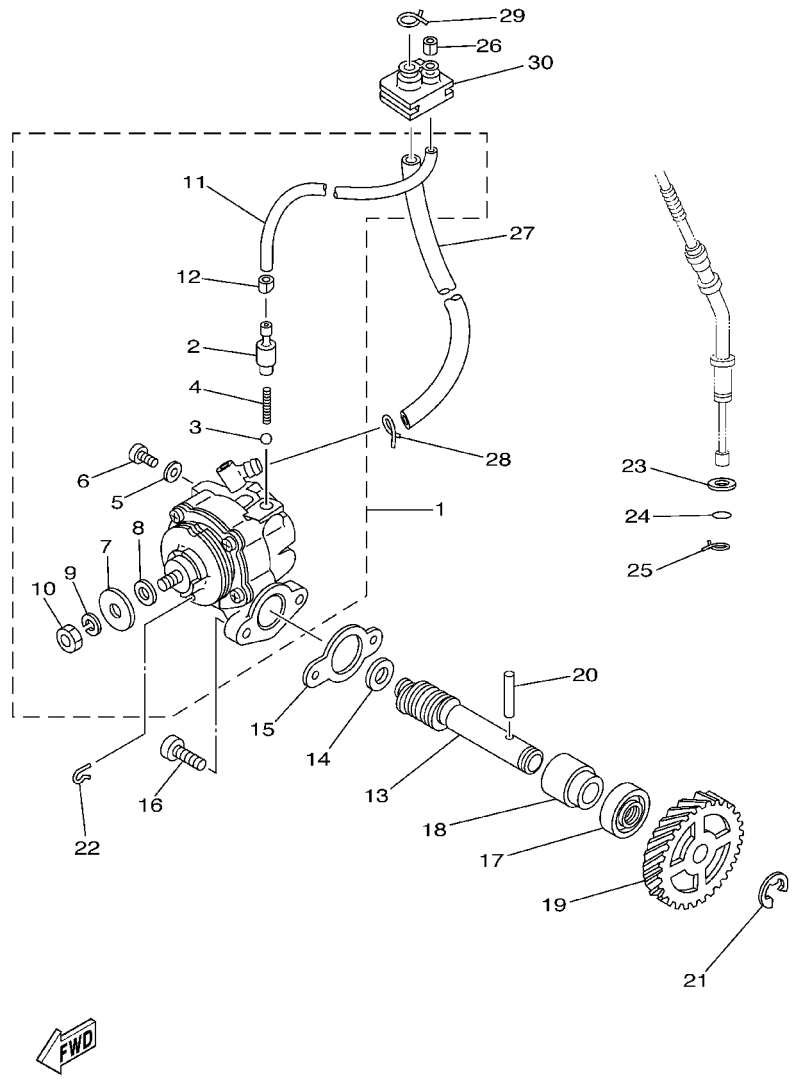

5GP2261-0031

FIG. 3 BOMBA DE ACEITE

REF. NO.	CODIGO NO.	DESCRIPCION	5GP3	3TK7				OBSERVACION
1	18G–13101–00	BOMBA DE ACEITE COMPLETA	1					
	18L–13101–00	BOMBA DE ACEITE COMPLETA		1				
2	402–13552–00	.BOQUILLA	1	1				
3	93505–32002	.BOLA	1	1				
4	90501–02217	.RESORTE DE COMPRESION	1	1				
5	90430–04004	.JUNTA	1	1				
6	98901–04008	.TORNILLO DE LIGAR	1	1				
7	137–13138–01	.PLACA DE AJUSTE	1	1				
8	137–13137–00–03	.CUNA EMBOLO (0.3T)	1	1				UR
	137–13137–00–05	.CUNA EMBOLO (0.5T)	1	1				UR
	137–13137–00–10	.CUNA EMBOLO (1.0T)	1	1				UR
9	92901–05100	.ARANDELA	1	1				
10	95301–05600	.TUERCA	1	1				
11	90445–05681	.TUBO (L210)	1	1				
12	90468–02033	.PRESILLA	1	1				
13	522–13175–01	EJE, SINFIN	1					
	275–13175–01	EJE, SINFIN		1				
14	90201–08624	ARANDELA PLANA	1	1				
15	126–13116–01	JUNTA, CAJA DE BOMBA	1	1				
16	98507–05014	TORNILLO DE CABEZA CON PLANA	2	2				
17	93101–10001	SELLO ACEITE	1	1				
18	137–13176–00	CASQVILLO, EXT.DE EJE SINFIN	1	1				
19	2A6–13178–00	ENGRANAJE TRACC.DE BOMBA (24T)	1	1				
20	93603–22028	PASADOR DE CLAVIJA	1	1				
21	99001–08600	PRESILLA REDONDA	1	1				
22	363–13133–01	PRESILLA	1	1				
23	92907–08600	ARANDELA	1	1				

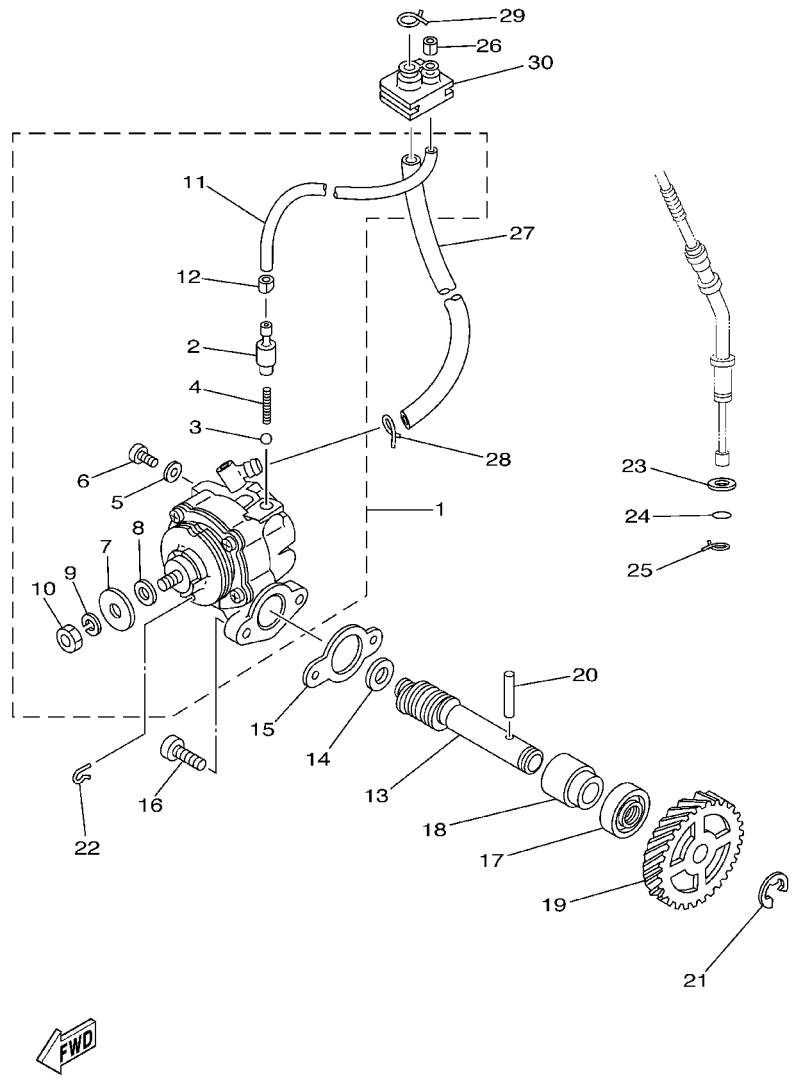

5GP2261-0031

FIG. 3 BOMBA DE ACEITE

REF. NO.	CODIGO NO.	DESCRIPCION	5GP3	3TK7				OBSERVACION
24	93210–07100	ANILLO O	1	1				
25	90468–08086	PRESILLA	1	1				
26	90468–02033	PRESILLA	1	1				
27	90445–083J4	TUBO (L340)	1	1				
28	90467–08075	PRESILLA	1	1				
29	90467–08075	PRESILLA	1	1				
30	18G–13174–00	SOPORTE, TUBO DE ACEITE	1	1				

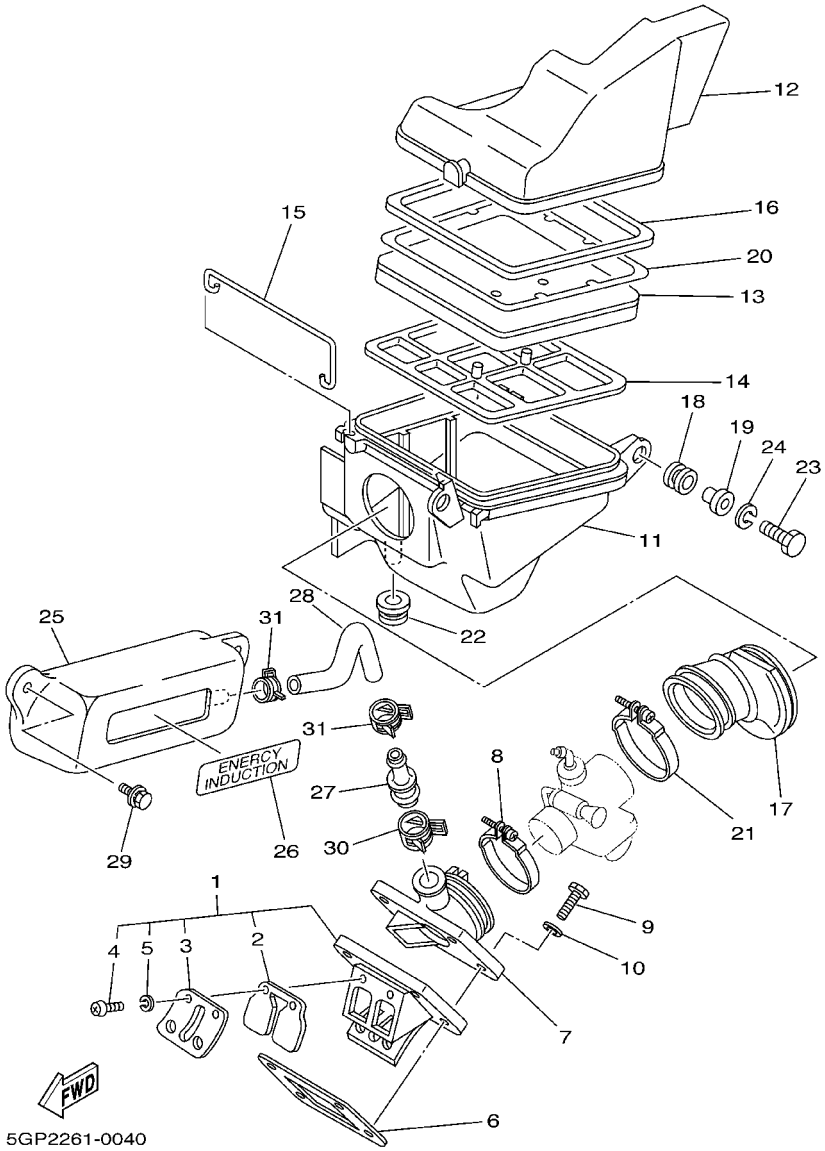

FIG. 4 ADMISION

REF. NO.	CODIGO NO.	DESCRIPCION	5GP3	3TK7				OBSERVACION
1	10V–13610–01	VALVULA DE LAMINAS COMPLETA	1	1				
2	10V–13613–01	.VALVULA DE LAMINAS	2	2				
3	10V–13616–01	.TOPE DE VALVULA DE LAMINAS	2	2				
4	98507–03008	.TORNILLO DE CABEZA CON PLANA	4	4				
5	92907–03100	.ARANDELA	4	4				
6	3TT–13621–00	JUNTA, DE VALV.DE EMPAQUE	1	1				
7	10V–13565–01	TOBERA, DE ADMISION	1	1				
8	90450–44046	BRIDA, MANGUERA	1	1				
9	97007–06025	PERNO	4	4				
10	92907–06600	ARANDELA	4	4				
11	18G–14411–00	CAJA FILTRO DEL AIRE 1	1	1				
12	18G–14412–00	TAPA CAJA DEL FILTRO 1	1	1				
13	3TK–14451–00	ELEMENTO DEL FILTRO DEL AIRE	1	1				
14	18G–14458–00	GUIA	1	1				
15	18G–14493–00	SOPORTE 1	2	2				
16	18G–14452–00	SELLO	1	1				
17	18G–14453–01	UNION DEL FILTRO DEL AIRE 1	1	1				
18	90480–14102	TAPON	2	2				
19	90387–07391	COLLAR	2	2				
20	3TK–14472–00	PLACA DE ELEMENTO	1	1				
21	90460–49058	BRIDA, DE UNION	1	1				
22	90480–18171	TAPON	1	1				
23	97007–06025	PERNO	2	2				
24	92907–06100	ARANDELA	2	2				
25	18G–13581–00	CAMARA DE AIRE	1	1				
26	18G–1441K–00	EMBLEMA	1	1				
27	18G–13584–00	TUBO MULTIPLE	1	1				

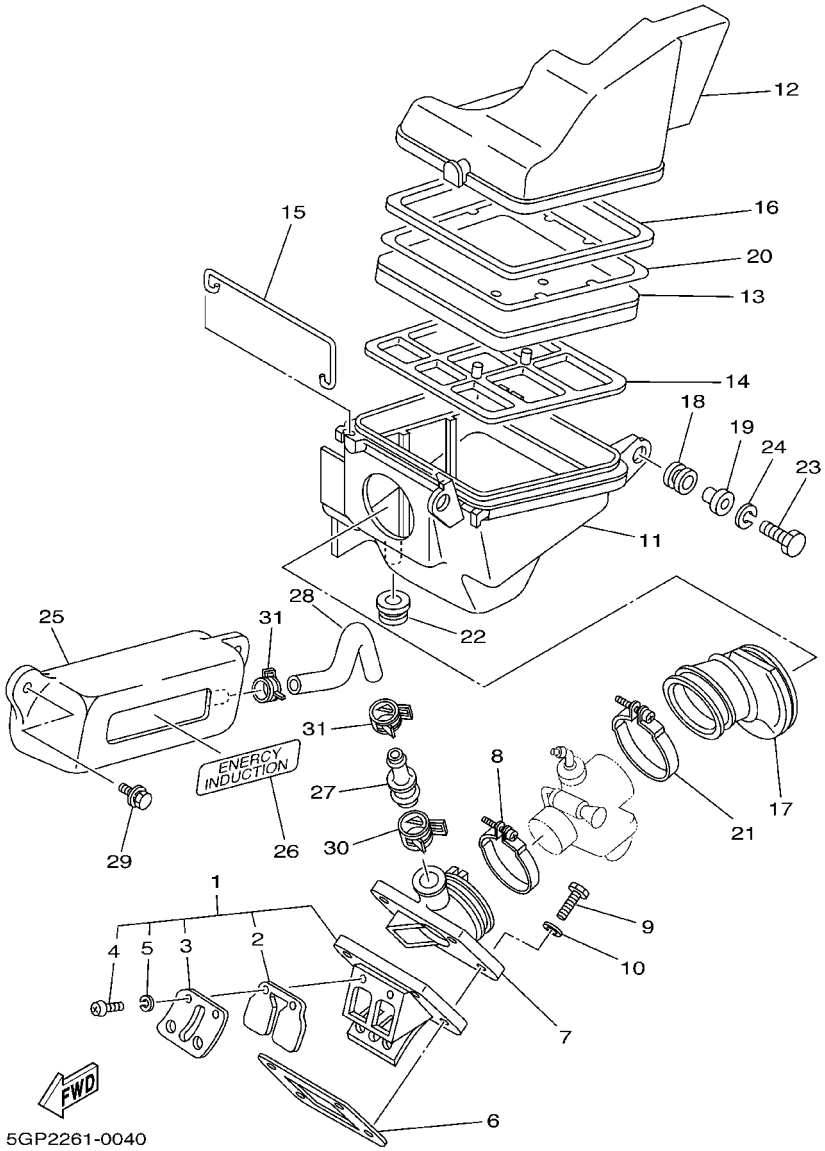

FIG. 4 ADMISION

REF. NO.	CODIGO NO.	DESCRIPCION	5GP3	3TK7				OBSERVACION
28	18G–14465–00	TUBO DE UNION	1	1				
29	90119–06056	TORNILLO CON ARANDELA	2	2				
30	90467–20050	PRESILLA	1	1				
31	90467–13073	PRESILLA	2	2				

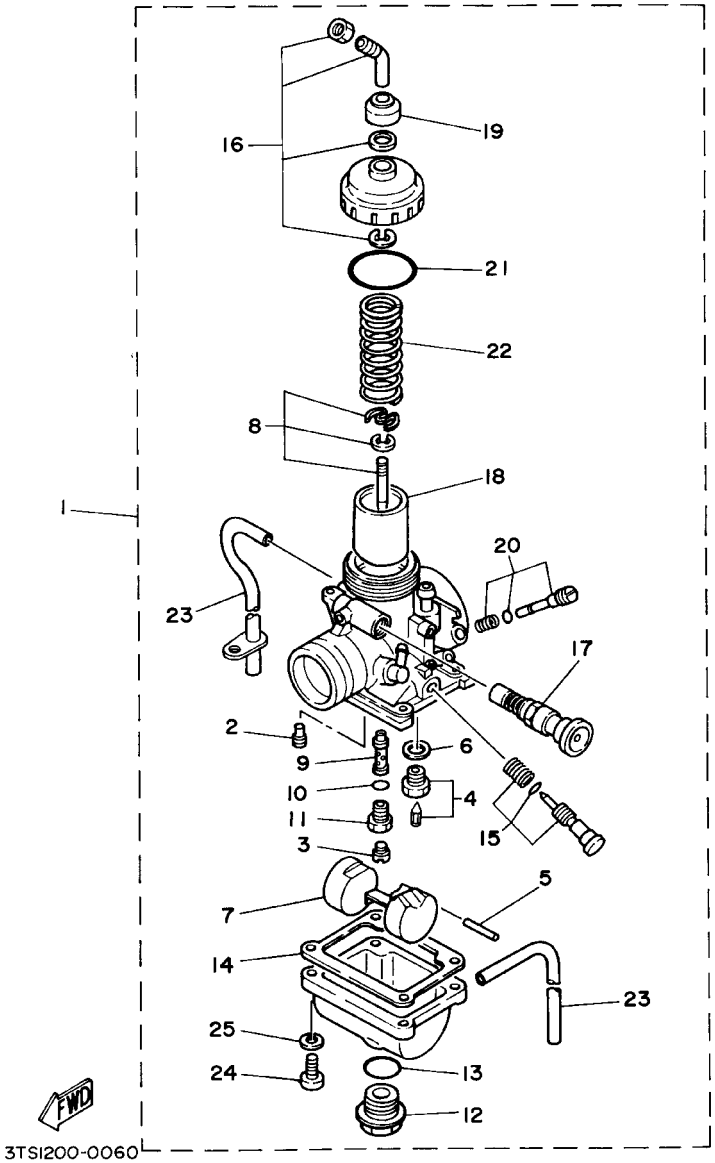

FIG. 5 CARBURADOR

REF. NO.	CODIGO NO.	DESCRIPCION	5GP3	3TK7				OBSERVACION
1	3TL–14101–01	CARBURADOR COMPLETO 1	1					
	3TK–14101–00	CARBURADOR COMPLETO 1		1				
2	260–14142–25	.SURTIDOR DE RALENTI (# 25)	1					
	260–14142–22	.SURTIDOR DE RALENTI (# 22.5)		1				
3	137–14143–33	.SURTIDOR, PRINCIPAL (#165)	1					
	137–14143–34	.SURTIDOR, PRINCIPAL (#170)		1				
4	10V–14190–20	.VALVULA DE OBTURACION	1					
	1V0–14190–25	.VALVULA DE OBTURACION		1				
5	127–14186–00	.PASADOR DE LA BOYA	1	1				
6	214–14195–00	.ARANDELA DE VALVULA DE AGUJA	1	1				
7	314–14185–00	.BOYA	1	1				
8	18G–1490J–00	.CJTO. AGUJA	1					
	18L–1490J–00	.CJTO. AGUJA		1				
9	2F5–14141–36	.BOQUILLA PRINCIPAL	1					
	2F5–14141–38	.BOQUILLA PRINCIPAL		1				
10	214–14147–00	.ANILLO O	1	1				
11	2N4–14145–00	.ESPREA	1	1				
12	500–14115–00	.TAPON DE TORNILLO	1	1				
13	558–14147–00	.ANILLO O	1	1				
14	304–14184–00	.JUNTA, CAMARA DE FLOT	1	1				
15	18G–14103–00	.CJTO. TORNILLO DEL RALENTI	1	1				
16	10X–14106–00	.TORNILLO AJUSTADOR DE CABLE	1	1				
17	4U5–14171–00	.EMBOLO DE ARRANQUE	1	1				
18	314–14112–25	.VALVULA DE ACELERACION 1	1					
	314–14112–15	.VALVULA DE ACELERACION 1		1				
19	1M1–14169–00	.FUNDA	1	1				
20	10W–14104–00	.CJTO. TORNNILLO DE AIRE	1					

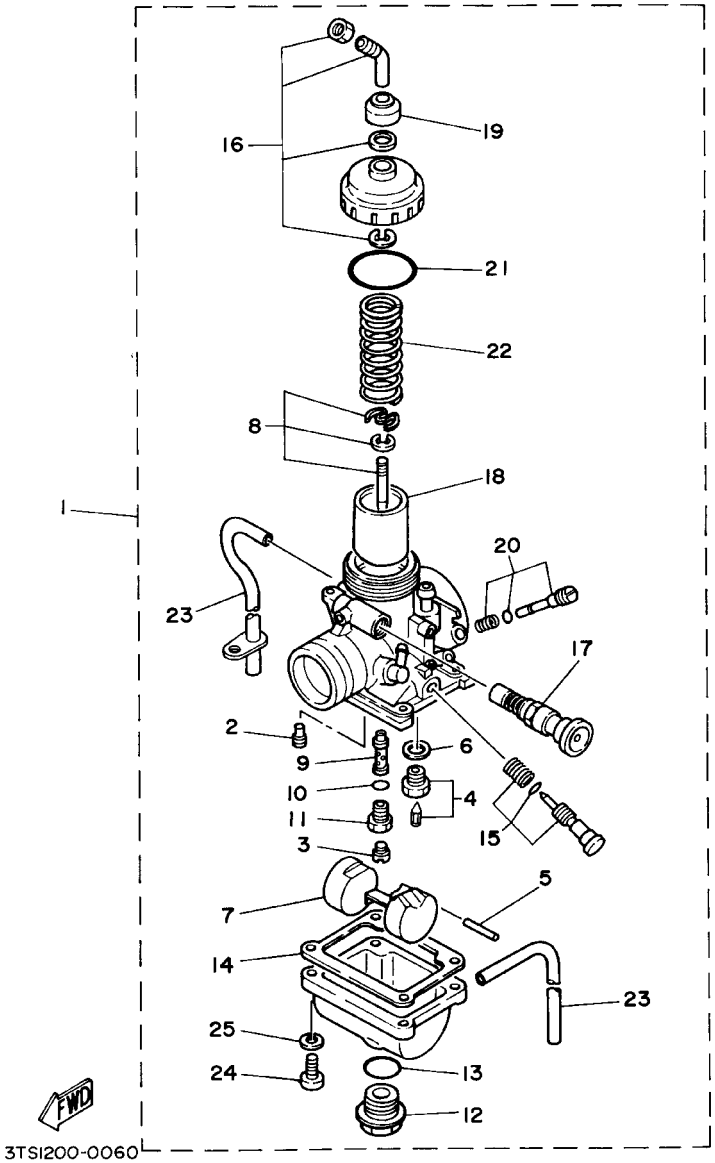

FIG. 5 CARBURADOR

REF. NO.	CODIGO NO.	DESCRIPCION	5GP3	3TK7				OBSERVACION
20	10W–14104–00	.CJTO. TORNNILLO DE AIRE		1				
21	2A6–14126–00	.EMPAQUE	1	1				
22	2N4–14131–00	.RESORTE VALVULA DE ACELERACIO	1	1				
23	183–14196–00	.TUBO DE DRENASE	2	2				
24	98502–04016	.TORNILLO DE CABEZA CON PLANA	4	4				
25	92902–04100	.ARANDELA	4	4				

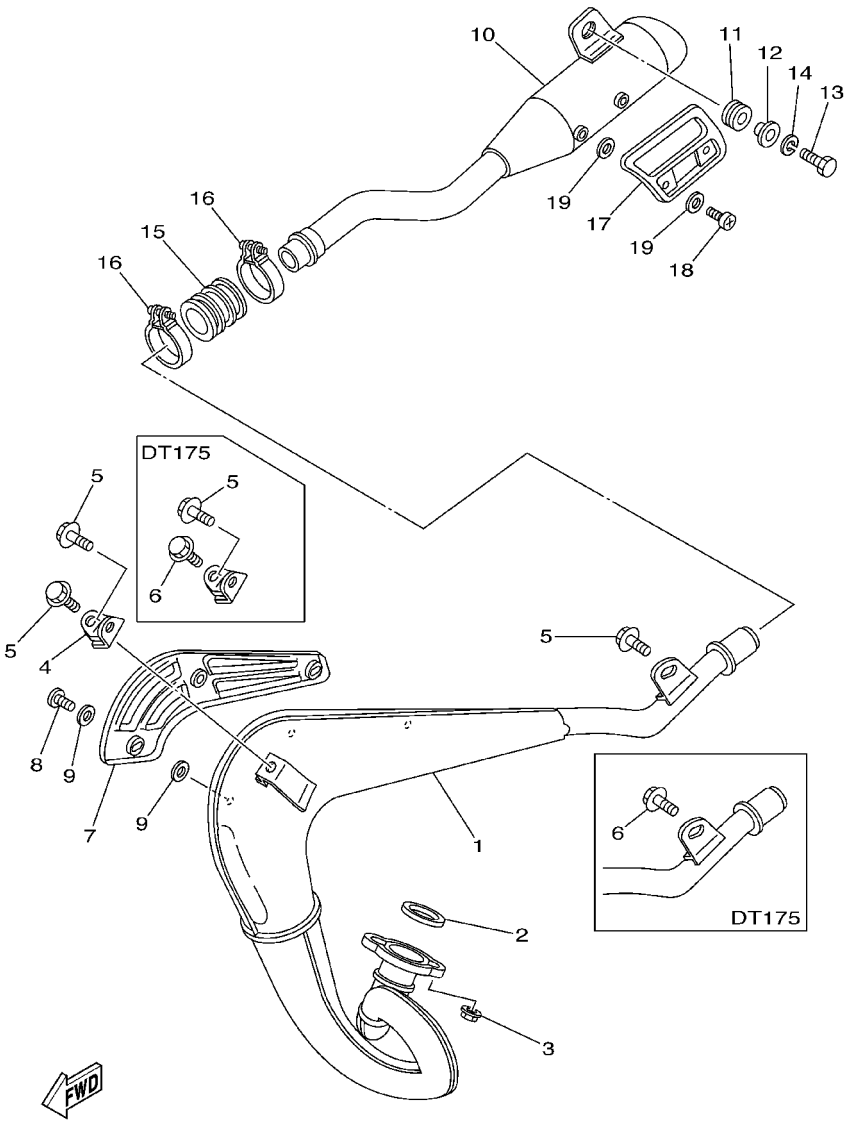

FIG. 6 DESCARGA

REF. NO.	CODIGO NO.	DESCRIPCION	5GP3	3TK7				OBSERVACION
1	18G–E4610–01	TUBO DE ESCAPE COMPLETO 1	1					
	18L–E4610–01	TUBO DE ESCAPE COMPLETO 1		1				
2	3PA–14613–10	JUNTA, TUBO DE ESCAPE	1	1				
3	95707–06500	TUERCA DE BRIDA	2	2				
4	2A6–14772–00	SOPORTE DE SILENCIADOR	1	1				
5	95807–08012	TUERCA DE REBORDE	3	1				
6	95027–08012	PERNO, DE BRIDA		2				
7	18G–14718–00	PROTECTOR DE SILENCIADOR 1	1	1				
8	98907–06008	TORNILLO DE LIGAR	3	3				
9	90202–05187	ARANDELA DE PLANA	6	6				
10	18G–E4753–00	SILENCIADOR DE ESCAPE	1	1				
11	3TL–F1638–00	AMORTIGUADOR 1	1					
	168–21638–00	AMORTIGUADOR 1		1				
12	90387–093H1	COLLAR	1	1				
13	97007–08025	PERNO	1	1				
14	92907–08100	ARANDELA	1	1				
15	1W2–14714–00	EMPAQUE DE SILENCIADOR	1	1				
16	90460–37026	BRIDA, DE UNION	2	2				
17	10V–14758–00	PROTECTOR DE SILENCIADOR	1	1				
18	98907–06008	TORNILLO DE LIGAR	2	2				
19	90202–05187	ARANDELA DE PLANA	4	4				

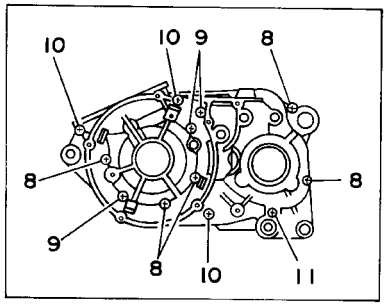

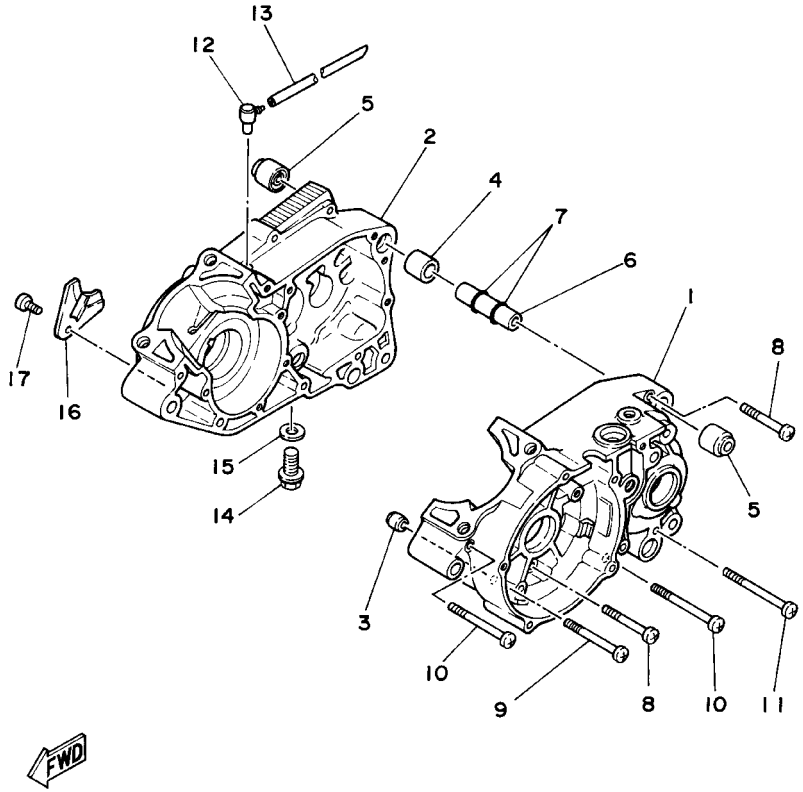

3TT1200-0070

FIG. 7 CARTER

REF. NO.	CODIGO NO.	DESCRIPCION	5GP3	3TK7				OBSERVACION
1	2A6-15111-03	CARTER MANIVELA 1	1					
	18L-15111-01	CARTER MANIVELA 1		1				
2	2A6-15121-02	CARTER MANIVELA 2	1					
	18L-15121-01	CARTER MANIVELA 2		1				
3	99530-10114	PASADOR, DE ESPIGA	1	1				
4	99530-20020	PASADOR, DE ESPIGA	1	1				
5	328-15316-00	AMORT. MONTANTE MOTOR 1	2	2				
6	401-15317-00	SEPARADPR, MONTANTE DE MOTOR	1	1				
7	93210-11073	ANILLO O	2	2				
8	98507-06050	TORNILLO DE CABEZA CON PLANA	5	5				
9	98507-06060	TORNILLO DE CABEZA CON PLANA	3	3				
10	98507-06070	TORNILLO DE CABEZA CON PLANA	3	3				
11	98507-06075	TORNILLO DE CABEZA CON PLANA	1	1				
12	2N4-15371-00	RESPIRADERO	1	1				
13	90445-07340	TUBO (L310)	1	1				
14	90340-12005	TORNILLO, DE DRENAJE	1	1				
15	90430-12227	JUNTA	1	1				
16	304-15128-00	SOPORTE	1	1				
17	90157-08131	TORNILLO CABEZA CONICA PLANA	1	1				

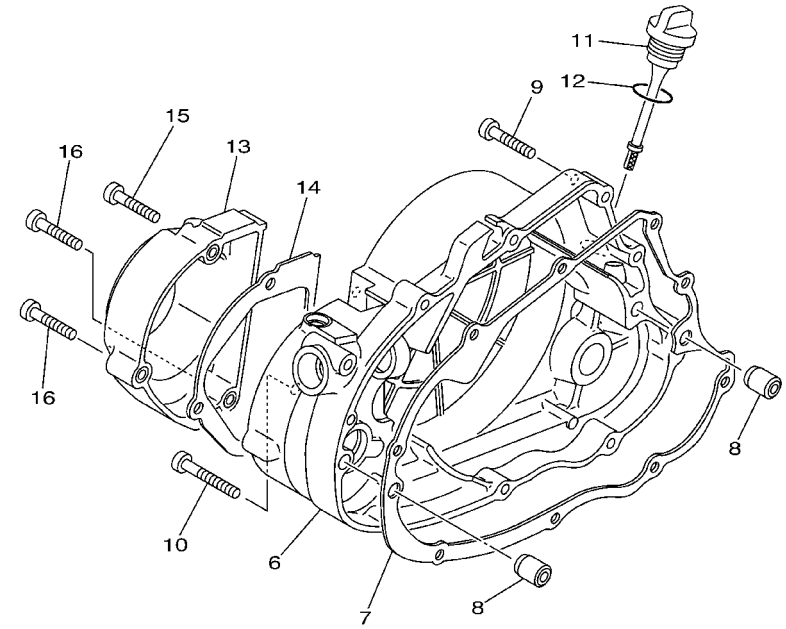

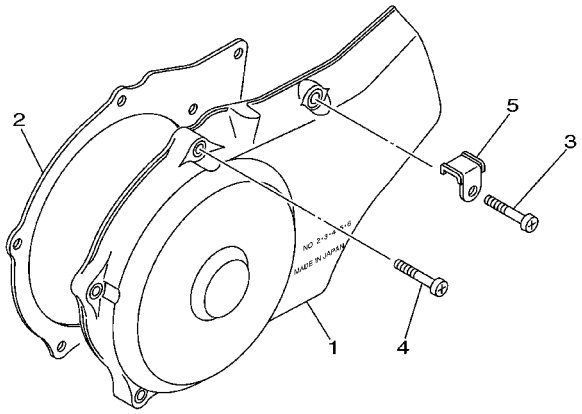

5GP2261-0080

FIG. 8 CUBIERTA DE CARTER 1

REF. NO.	CODIGO NO.	DESCRIPCION	5GP3	3TK7				OBSERVACION
1	2A7–15411–01	CUBIERTA DE CARTER 1	1	1				
2	3TL–E5455–00	EMPAQUE 1	1	1				
3	98507–06025	TORNILLO DE CABEZA CON PLANA	1	1				
4	98507–06025	TORNILLO DE CABEZA CON PLANA	5	5				
5	2A6–15484–01	GRAMPA 2	1	1				
6	18G–15431–01	CUBIERTA DE CARTER 3	1	1				
7	18G–15451–03	EMPAQ DE CUBIERTA DE CARTER	1	1				
8	99530–10114	PASADOR, DE ESPIGA	2	2				
9	98507–06030	TORNILLO DE CABEZA CON PLANA	8	8				
10	98507–06040	TORNILLO DE CABEZA CON PLANA	1	1				
11	18G–15362–00	TAPON DEL NIVEL DE ACEITE	1	1				
12	93210–21190	ANILLO O	1	1				
13	18G–15416–00	CUBIERTA DE BOMBA DE ACEITE	1	1				
14	3TL–E5456–00	EMPAQ CUBTA.BOMBA ACEITE 1	1	1				
15	98507–06030	TORNILLO DE CABEZA CON PLANA	1	1				
16	98507–06030	TORNILLO DE CABEZA CON PLANA	2	2				

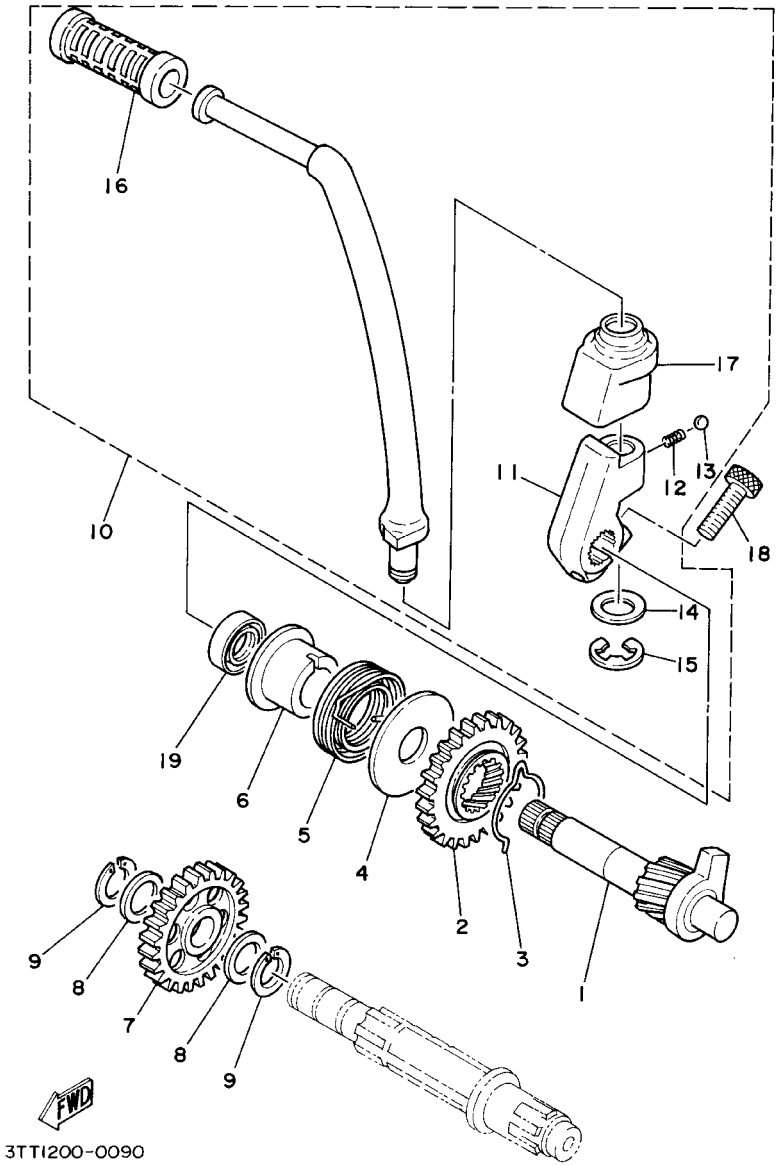

FIG. 9 ARRANQUE

REF. NO.	CODIGO NO.	DESCRIPCION	5GP3	3TK7				OBSERVACION
1	4F2-15660-01	EJE DEL PEDAL DE ARRAN.COMPLET	1	1				
2	1W1-15641-00	ENGRANAJE, PEDAL ARRANQUE (27T)	1	1				
3	90468-26183	PRESILLA	1	1				
4	401-15676-00	CUBIERTA DE RESORTE	1	1				
5	90508-26450	RESORTE DE TORSION	1	1				
6	1W1-15666-00	SEPARADOR	1	1				
7	525-15651-00	PINON LIBRE, PEDAL ARRANQUE (25T)	1	1				
8	137-17417-00-05	ARANDELA DE REGLAJE (T=0.5)	2	2				
9	93440-15012	BOLA	2	2				
10	5GP-E5620-00	MANIVELA DE PEDAL COMPLETA	1	1				
11	1W1-15621-01	.COPA DE MANIVELA DE PEDAL	1	1				
12	90501-10459	.RESORTE DE COMPRESION	1	1				
13	93503-16003	.BOLA	1	1				
14	90201-12541	.ARANDELA PLANA	1	1				
15	93430-08007	.BOLA	1	1				
16	156-15618-01	.GOMA PROTECTORA, PEDAL	1	1				
17	1W1-15618-01	.GOMA PROTECTORA, PEDAL	1	1				
18	91317-08025	PERNO	1	1				
19	93101-17062	SELLO ACEITE	1	1				

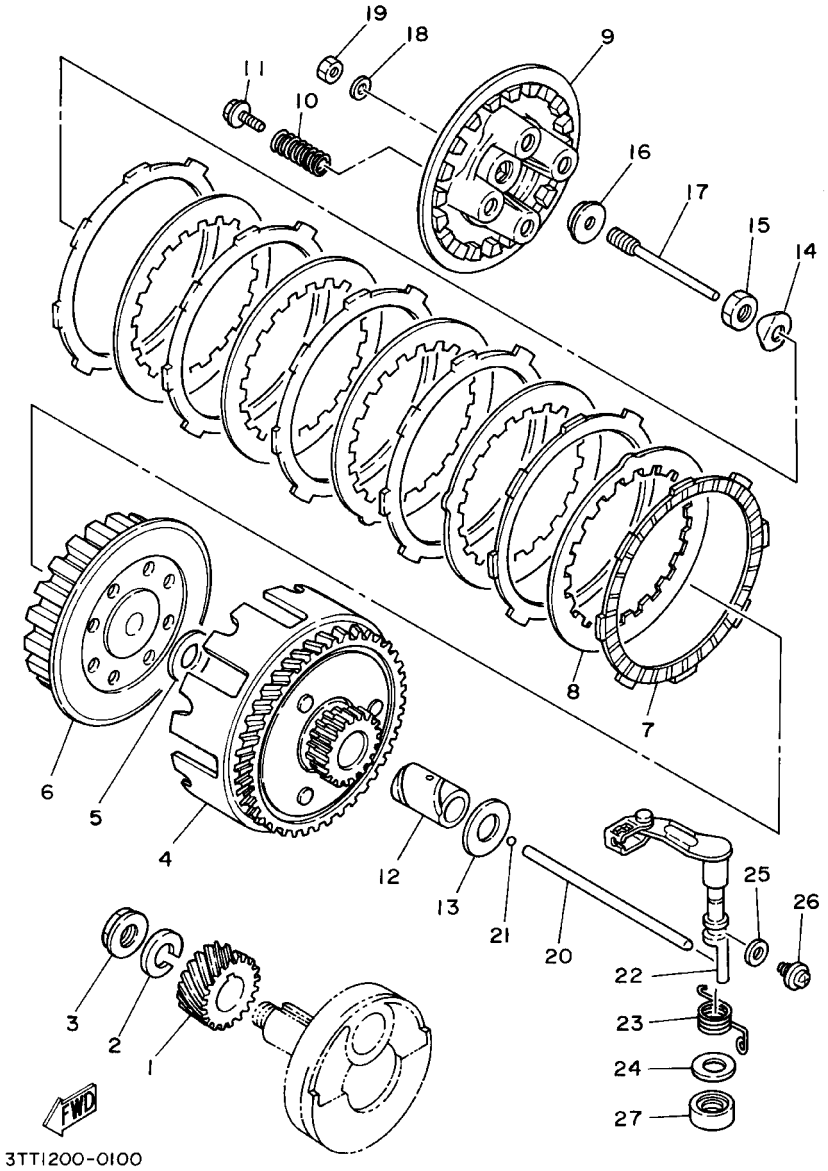

FIG. 10 EMBRAGUE

REF. NO.	CODIGO NO.	DESCRIPCION	5GP3	3TK7				OBSERVACION
1	2A6-16111-00	ENGRANAJE TRACC.PRIMARIA (22T)	1					
	2JK-16111-01	ENGRANAJE TRACC.PRIMARIA (22T)		1				
2	90204-12007	ARANDELA DE RESORTE	1	1				
3	90179-12659	TUERCA	1	1				
4	3TL-16150-00	CAMPANA DE EMBRAGUE	1	1				
5	90201-17550	ARANDELA PLANA	1	1				
6	18G-16371-00	CUBO, DE EMBRAGUE	1					
	18L-16371-00	CUBO, DE EMBRAGUE		1				
7	598-16321-01	PLACA DE FRICCION	6	7				
8	1V1-16324-00	PLACA DE EMBRAGUE	5	6				
9	18G-16351-00	PLATO DE PRESION	1	1				
10	90501-20568	RESORTE DE COMPRESION	4	4				
11	90119-05020	TORNILLO CON ARANDELA	4	4				
12	90560-17147	SEPARADOR	1	1				
13	90201-17550	ARANDELA PLANA	1	1				
14	90215-14122	ARANDELA DE CIERRE	1	1				
15	90170-14171	TUERCA	1	1				
16	1W1-16358-01	PLACA DE EMPUJE	1	1				
17	1W1-16356-02	VARILLA DE EMPUJE 1	1	1				
18	92907-06200	ARANDELA	1	1				
19	95307-06600	TUERCA	1	1				
20	2X3-16357-00	VARILLA DE EMPUJE 2	1	1				
21	93503-16003	BOLA	1	1				
22	18G-16380-02	LEVA DE EMPUJE COMPLETA	1	1				
23	90508-20345	RESORTE DE TORSION	1	1				
24	90201-14217	ARANDELA PLANA	1	1				
25	90430-08216	JUNTA	1	1				

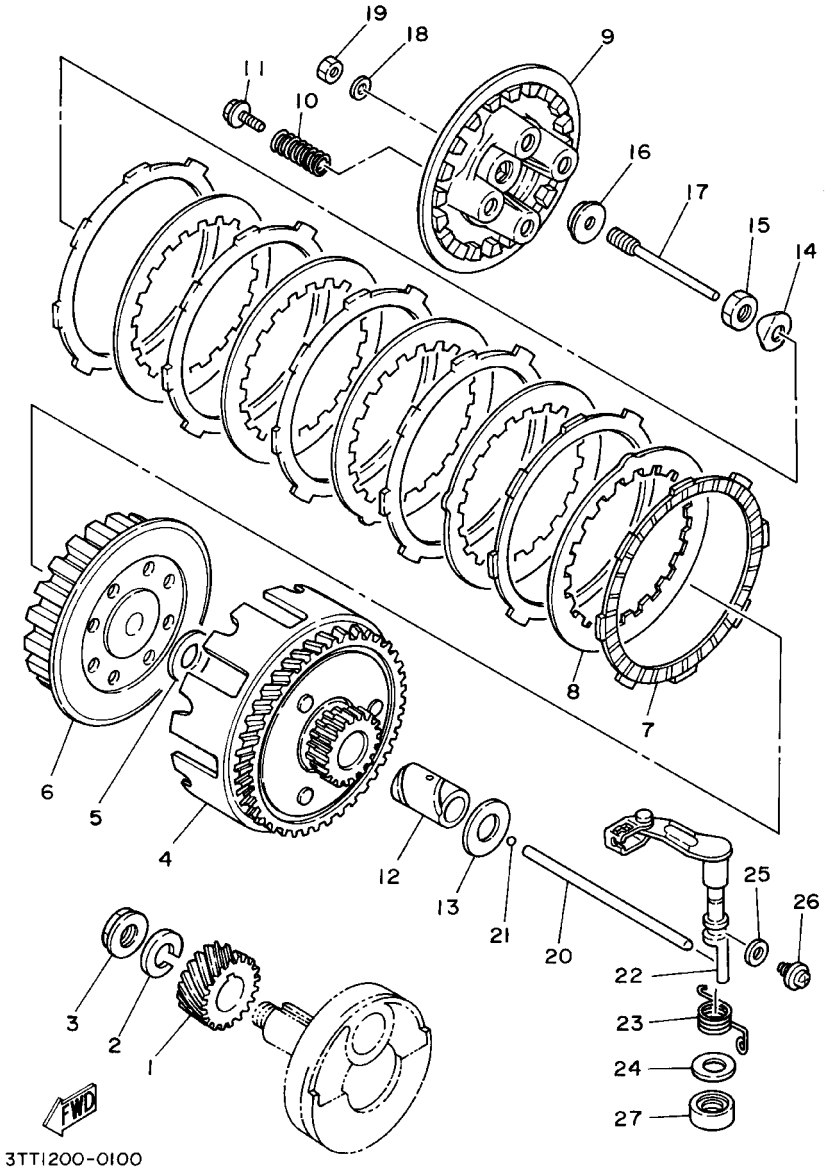

FIG. 10 EMBRAGUE

REF. NO.	CODIGO NO.	DESCRIPCION	5GP3	3TK7				OBSERVACION
26	90149–08108	TORNILLO DE REGLAJE	1	1				
27	93104–14004	SELLO ACEITE	1	1				

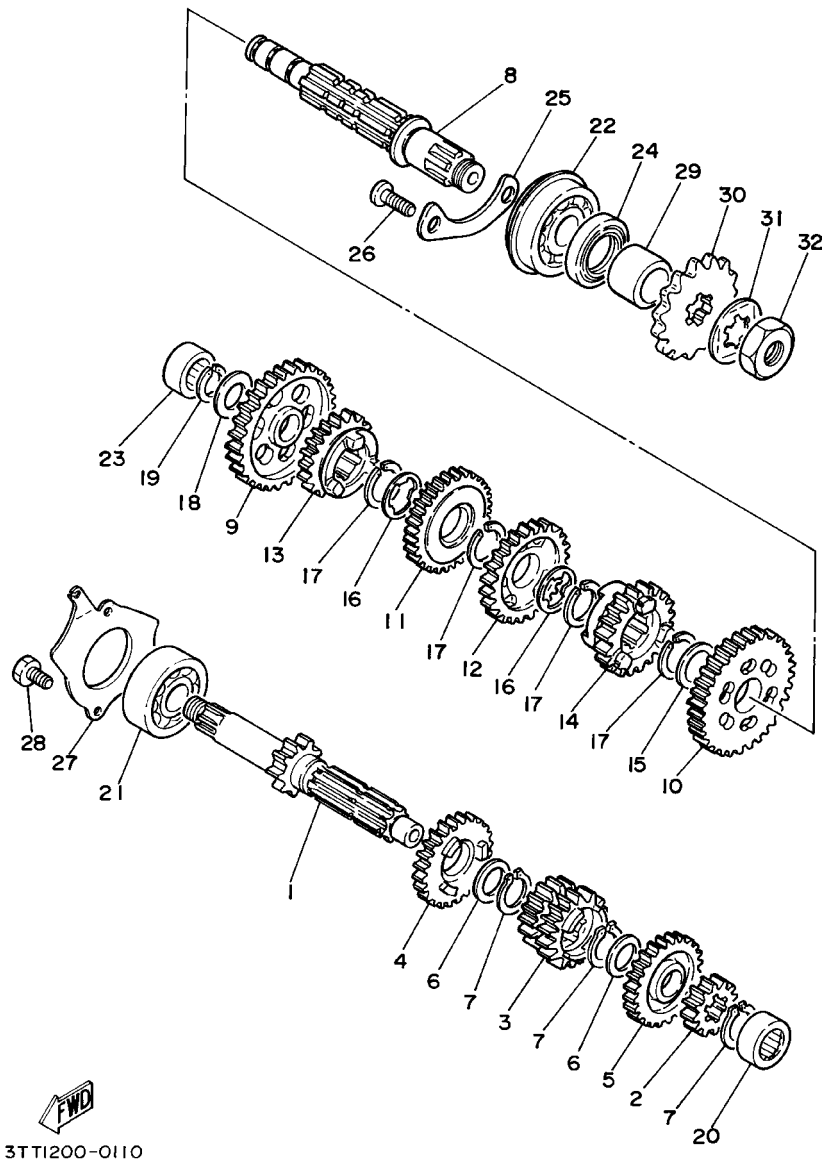

FIG. 11 TRANSMISION

REF. NO.	CODIGO NO.	DESCRIPCION	5GP3	3TK7				OBSERVACION
1	4J3-17411-00	EJE PRIMARIO (11T)	1	1				
2	4J3-17121-00	ENGRANAJE DE PINON DE 2DA (15T)	1	1				
3	4J3-17131-00	ENGRANAJE PINON DE 3RA/4TA (19/22T)	1	1				
4	4J3-17151-01	ENGRANAJE PINON DE 5TA (23T)	1	1				
5	4J3-17161-00	ENGRANAJE PINON 6TA (25T)	1	1				
6	90201-20266	ARANDELA, PLACA (T=1.0)	2	2				
7	93410-20038	BOLA	3	3				
8	2A6-17421-00	EJE SECUNDARIO	1	1				
9	4J3-17211-00	ENGRANAJE RUEDA DE 1RA (35T)	1	1				
10	4J3-17221-00	ENGRANAJE RUEDA DE 2DA (29T)	1	1				
11	4J3-17231-00	ENGRANAJE RUEDA DE 3RA (26T)	1	1				
12	4J3-17241-00	ENGRANAJE DE RUEDA 4TA (24T)	1	1				
13	4J3-17251-00	ENGRANAJE RUEDA DE 5TA (22T)	1	1				
14	4J3-17261-00	ENGRANAJE RUEDA DE 6TA (21T)	1	1				
15	90201-22555	ARANDELA PLANA	1	1				
16	90209-18135	ARANDELA DE SEPARACION	2	2				
17	93410-22039	BOLA	4	4				
18	90201-15700	ARANDELA PLANA	1	1				
19	93440-15012	BOLA	1	1				
20	93311-41530	COJINETE	1	1				
21	93306-30304	COJINETE (B6303Z)	1	1				
22	93306-30411	COJINETE (B6304)	1	1				
23	93311-31515	COJINETE	1	1				
24	93102-26042	SELLO ACEITE	1	1				
25	1W1-15381-00	PLACA CUBTA.RESPIRADERO	1	1				
26	98707-06012	TORNILLO DE CABEZA PLANA	2	2				
27	1W1-17471-01	PLACA, DE CUBIERTA	1	1				

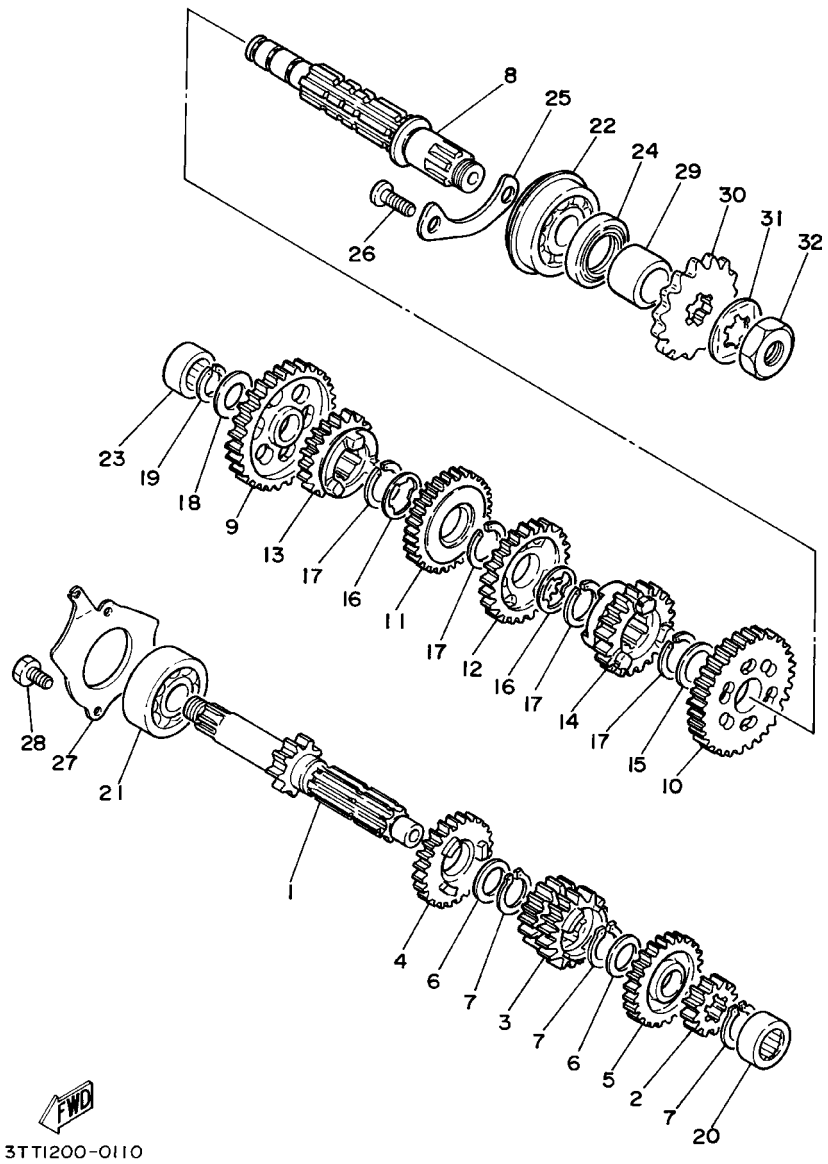

FIG. 11 TRANSMISION

REF. NO.	CODIGO NO.	DESCRIPCION	5GP3	3TK7				OBSERVACION
28	97027–06012	PERNO	2	2				
29	90387–202A0	COLLAR	1	1				
30	93822–15065	RUEDA DENTADA (15T)(1741746150)	1					
	93822–16093	RUEDA DENTADA (16T)(1741746160)		1				
31	90215–16127	ARANDELA DE CIERRE	1	1				
32	90179–16226	TUERCA	1	1				

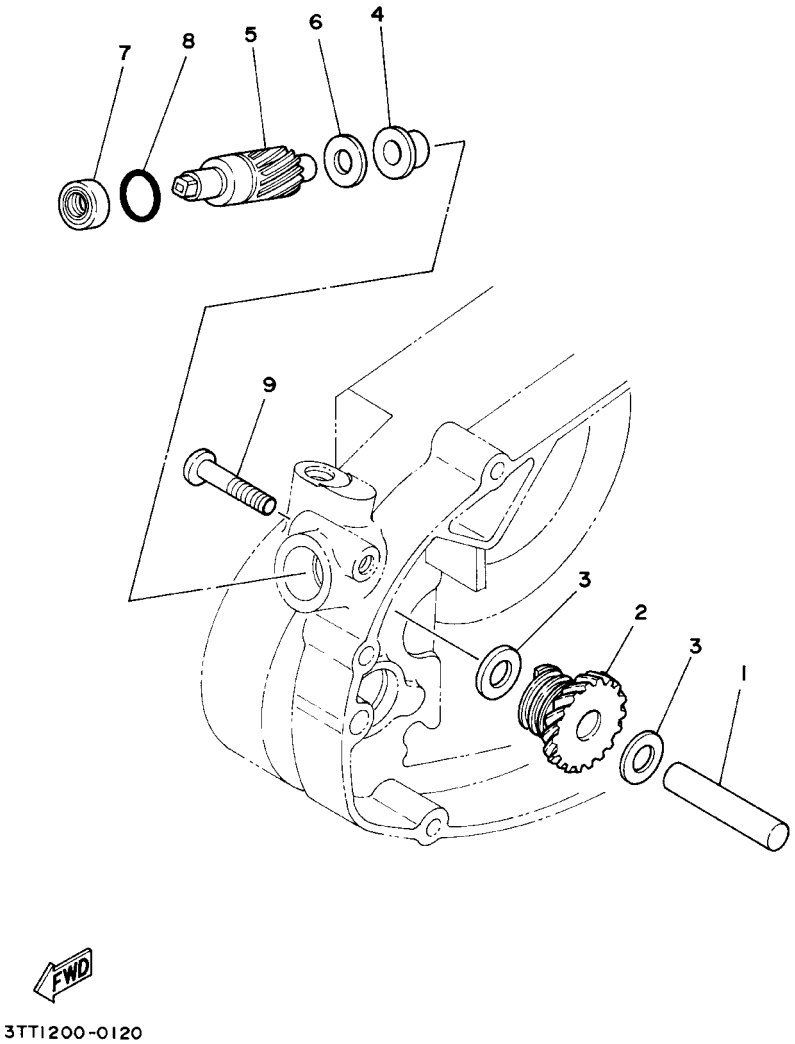

FIG. 12 ENGR. DE TACOMETRO

REF. NO.	CODIGO NO.	DESCRIPCION	5GP3	3TK7				OBSERVACION
1	248–17861–00	EJE DE ENGRANAJE DE TRACCION	1	1				
2	2A6–17831–01	ENGRANAJE DE TRACCION	1	1				
3	90201–10123	ARANDELA PLANA	2	2				
4	90381–08002	BUJE SOLIDO	1	1				
5	2A6–17841–00	ENGRANAJE DE TRACCION (13T)	1	1				
6	90201–12163	ARANDELA PLANA	1	1				
7	93109–08017	SELLO ACEITE	1	1				
8	93210–14104	ANILLO O	1	1				
9	98507–06030	TORNILLO DE CABEZA CON PLANA	1	1				

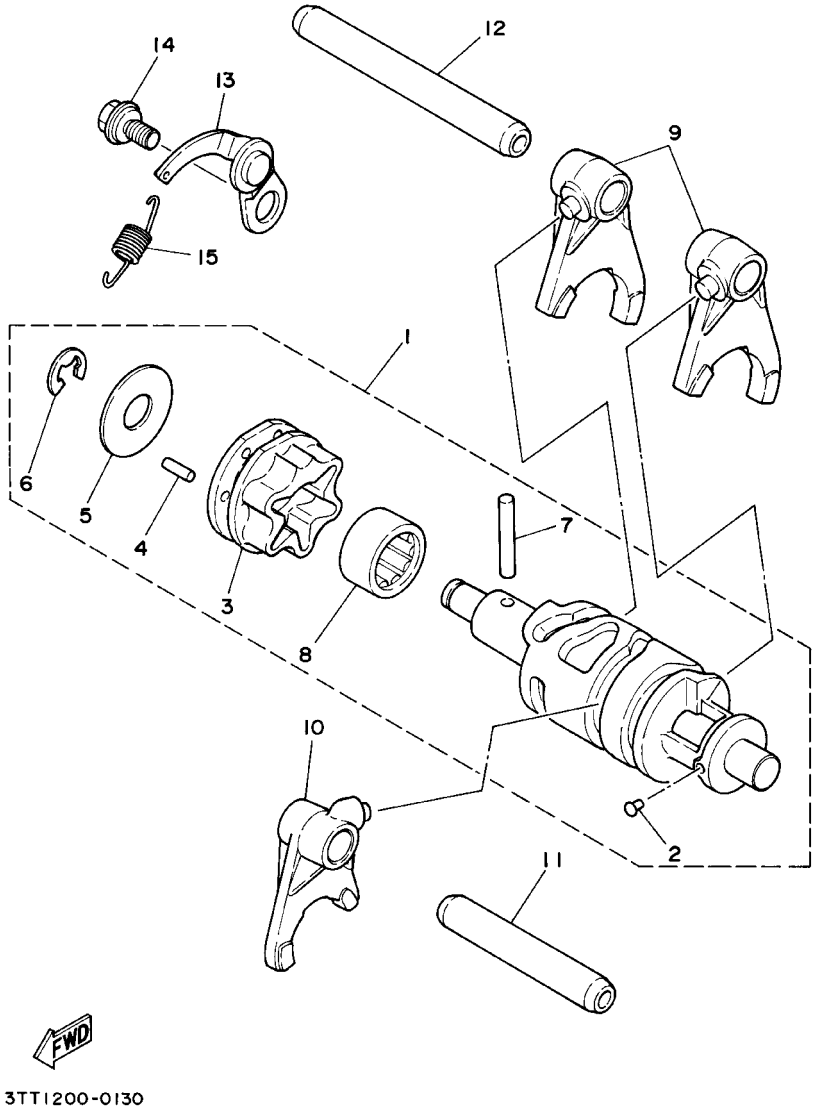

FIG. 13 LEVA DE CAMBIO. HORQ

REF. NO.	CODIGO NO.	DESCRIPCION	5GP3	3TK7				OBSERVACION
1	1W1–18540–00	LEVADEL CAMBIO COMPLETA	1	1				
2	136–18542–00	.PUNTO MVERTO	1	1				
3	1W1–18185–00	.SEGMENTO DE RETENCION	1	1				
4	93604–12037	.PASADOR DE CLAVIJA	6	6				
5	1W1–18561–00	.PLACA LATERAL 1	1	1				
6	93430–08006	.BOLA	1	1				
7	93604–30018	.PASADOR DE CLAVIJA	1	1				
8	93315–21813	.COJINETE	1	1				
9	2A6–18511–00	HORQUILLA DEL CAMBIO 1	2	2				
10	2A6–18512–00	HORQUILLA DEL CAMBIO 2	1	1				
11	2A6–18531–00	BARRA GUIA HORQ. CAMBIO 1	1	1				
12	2A6–18535–00	BARRA GUIA HORQ.CAMBIO 2	1	1				
13	1W1–18140–00	PALANCA DE TOPE COMPLETA	1	1				
14	90109–063F7	PERNO	1	1				
15	90506–09156	RESORTE DE TENSION	1	1				

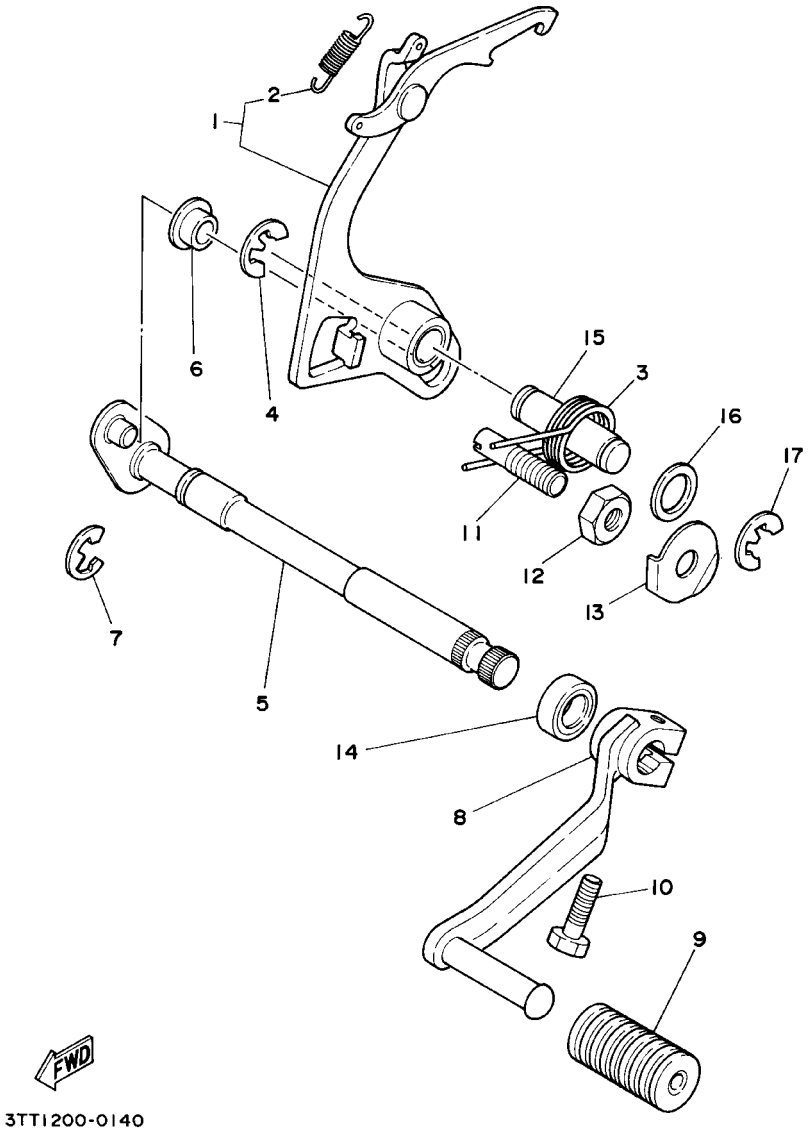

FIG. 14 EJE DE CAMBIO. PEDAL

REF. NO.	CODIGO NO.	DESCRIPCION	5GP3	3TK7				OBSERVACION
1	4F2–18120–00	PALANCA DE SELECTOR COMPLETO	1	1				
2	90506–08155	.RESORTE DE TENSION	1	1				
3	90508–32349	RESORTE DE TORSION	1	1				
4	99001–10600	PRESILLA REDONDA	1	1				
5	4F2–18101–02	EJE SELECTOR COMPLETO	1	1				
6	401–18178–00	RODILLO DE PALANCA DE CAMBIOS	1	1				
7	99001–10600	PRESILLA REDONDA	1	1				
8	3TL–E8111–00	PEDAL DEL CAMBIO	1	1				
9	2E8–E8113–00	FUNDA DEL PEDAL DEL CAMBIO	1	1				
10	97021–06020	PERNO	1	1				
11	90149–08111	TORNILLO DE REGLAJE	1	1				
12	90170–08029	TUERCA	1	1				
13	90215–08014	ARANDELA DE CIERRE	1	1				
14	93101–12173	SELLO ACEITE	1	1				
15	1W1–18197–01	EJE	1	1				
16	90201–12163	ARANDELA PLANA	1	1				
17	99001–10600	PRESILLA REDONDA	1	1				

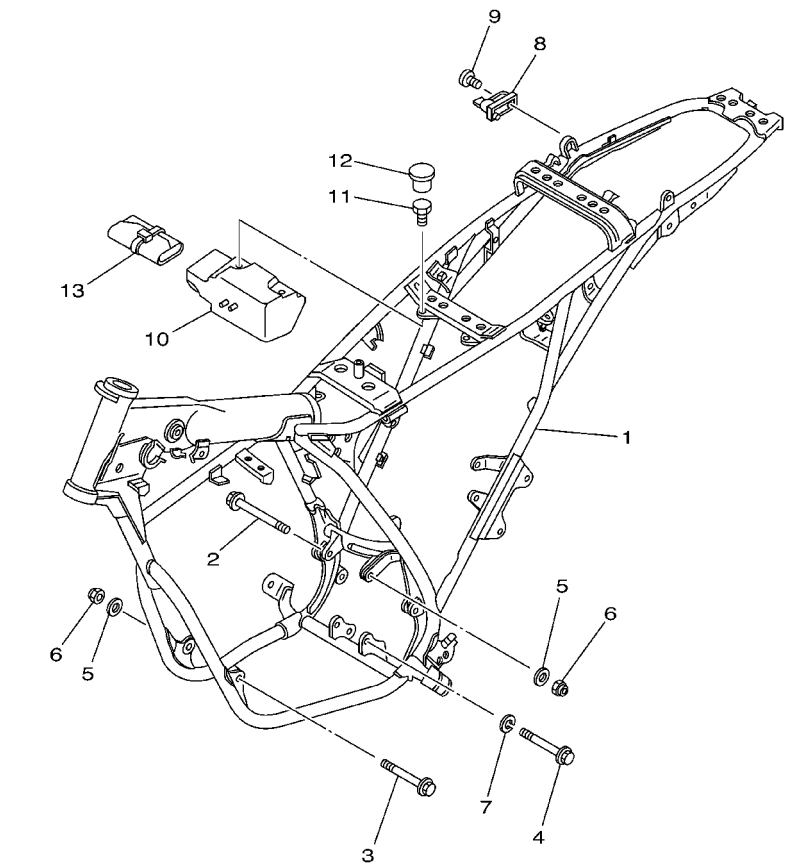

5GP2261-0150

FIG. 15 CUADRO

REF. NO.	CODIGO NO.	DESCRIPCION	5GP3	3TK7				OBSERVACION
1	3TL–F1110–21–33	ARMAZON COMPLETO	1	1				UR YB PARA SW, VRC7,CM3
	3TL–F1110–21–P0	ARMAZON COMPLETO	1	1				UR DPBMC
2	90105–08099	TORNILLO	1	1				
3	90105–08120	TORNILLO	1	1				
4	90105–10037	TORNILLO	1	1				
5	92907–08200	ARANDELA	2	2				
6	90185–08089	TUERCA AUTOBLOCANTE	2	2				
7	92907–10100	ARANDELA	1	1				
8	5H0–21308–01	PORTACASCO COMPLETO	1	1				
9	98707–06020	TORNILLO DE CABEZA PLANA	1	1				
10	3TL–F1107–00	CAJA DE HERRAMIENTAS COMPL.	1	1				
11	90101–06529	TORNILLO	2	2				
12	90338–18122	TAPON	2	2				
13	3TL–F8100–10	JUEGO DE HERRAMIENTAS	1	1				

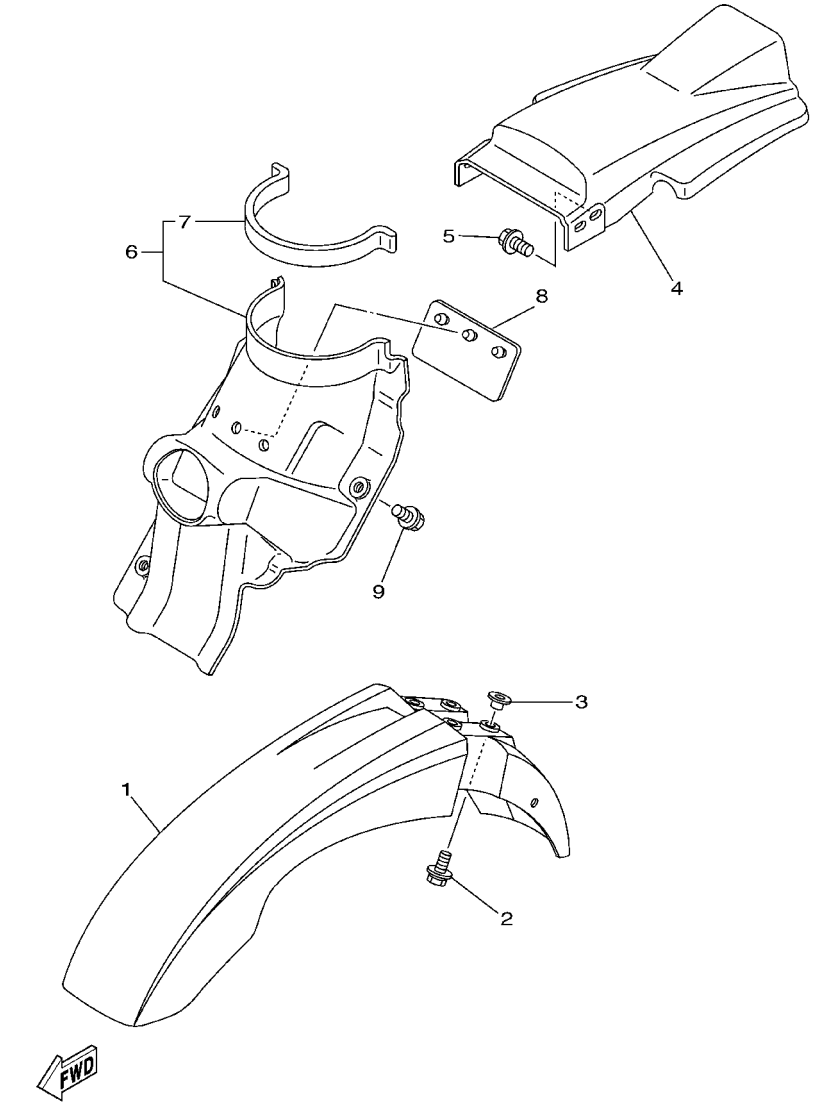

FIG. 16 GUARDABARRO

REF. NO.	CODIGO NO.	DESCRIPCION	5GP3	3TK7				OBSERVACION
1	4BE–21511–00	GUARDABARRO DELANTERO	1	1				UR PWS1 PARA SW, VRC7
	4BE–21511–20	GUARDABARRO DELANTERO	1	1				UR YB PARA CM3
	4BE–21511–10	GUARDABARRO DELANTERO	1	1				UR DPBSE PARA DPBMC
2	90119–06063	TORNILLO CON ARANDELA	4	4				
3	90387–06681	COLLAR	4	4				
4	37N–21611–20	GUARDABARRO TRASERO	1	1				UR YB PARA SW,CM3
	37N–21611–50	GUARDABARRO TRASERO	1	1				UR PWS1 PARA VRC7, DPBMC
5	90119–06044	TORNILLO CON ARANDELA	4	4				
6	18G–21620–20	GUARDAFANGO COMPLETO	1	1				
7	2A6–21639–00	.AMORTIGUADOR 2	1	1				
8	3TL–F1621–00	CHARNELA	1	1				
9	90119–06044	TORNILLO CON ARANDELA	3	3				

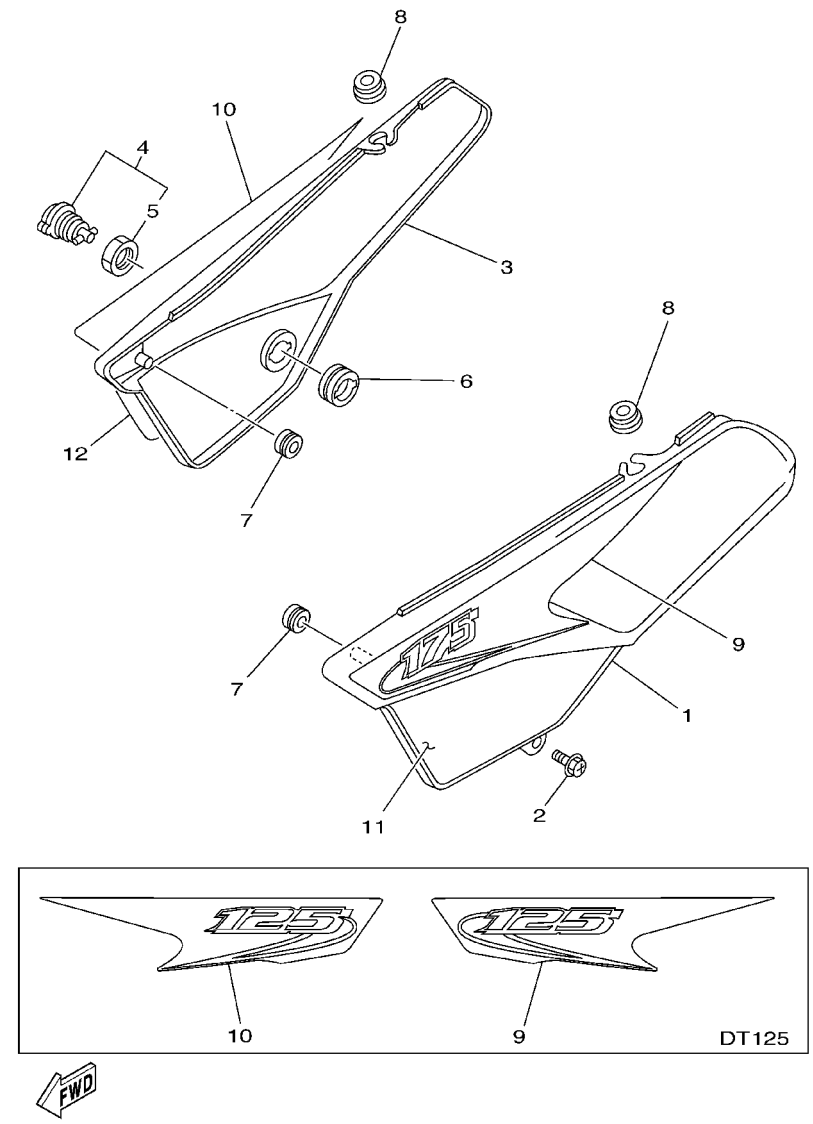

FIG. 17 CUBIERTA LATERAL

REF. NO.	CODIGO NO.	DESCRIPCION	5GP3	3TK7				OBSERVACION
1	18G–21711–20	JUEGO DE GRAFICOS 1	1	1				UR YB PARA SW,CM3
	18G–21711–10	JUEGO DE GRAFICOS 1	1	1				UR PWS1 PARA VRC7, DPBMC
2	90159–06013	TORNILLO CON VALONA	1	1				
3	18G–21721–20	JUEGO DE GRAFICOS 2	1	1				UR YB PARA SW,CM3
	18G–21721–10	JUEGO DE GRAFICOS 2	1	1				UR PWS1 PARA VRC7, DPBMC
4	3TL–21708–00	CUBIERTA 2	1	1				
5	90480–24186	.TAPON	1	1				
6	90170–22187	TUERCA	1	1				
7	90480–12053	TAPON	2	2				
8	90480–13197	TAPON	2	2				
9	3TT–F173E–A0	GRAFICO 1	1					UR PARA SW
	3TS–F173E–A0	GRAFICO 1		1				UR PARA SW
	3TT–F173E–B0	GRAFICO 1	1					UR PARA VRC7
	3TS–F173E–B0	GRAFICO 1		1				UR PARA VRC7
	3TT–F173E–C0	GRAFICO 1	1					UR PARA CM3
	3TS–F173E–C0	GRAFICO 1		1				UR PARA CM3
	3TT–F173E–D0	GRAFICO 1	1					UR PARA DPBMC
	3TS–F173E–D0	GRAFICO 1		1				UR PARA DPBMC
10	3TT–F173F–A0	GRAFICO	1					UR PARA SW
	3TS–F173F–A0	GRAFICO		1				UR PARA SW
	3TT–F173F–B0	GRAFICO	1					UR PARA VRC7
	3TS–F173F–B0	GRAFICO		1				UR PARA VRC7
	3TT–F173F–C0	GRAFICO	1					UR PARA CM3
	3TS–F173F–C0	GRAFICO		1				UR PARA CM3
	3TT–F173F–D0	GRAFICO	1					UR PARA DPBMC
	3TS–F173F–D0	GRAFICO		1				UR PARA DPBMC
11	3TT–2174G–00	GRAFICO 3	1	1				PARA VRC7,DPBMC

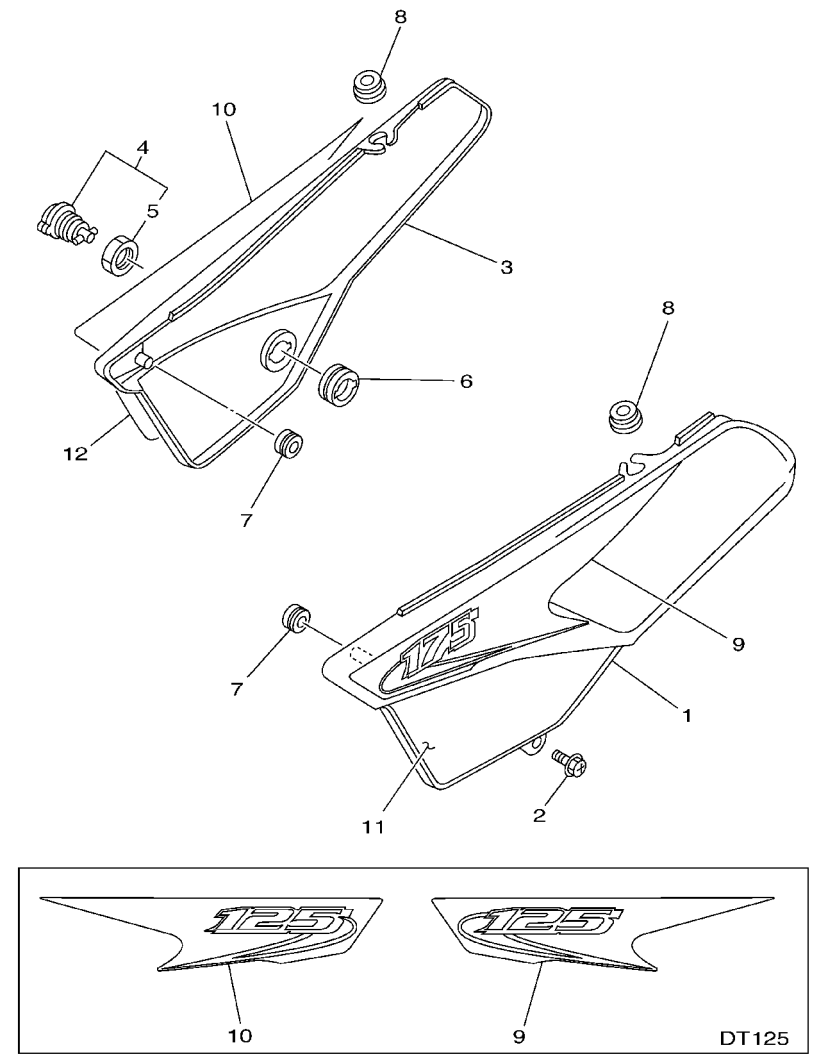

5GP3261-A170

FIG. 17 CUBIERTA LATERAL

REF. NO.	CODIGO NO.	DESCRIPCION	5GP3	3TK7				OBSERVACION
12	3TT–2174H–00	CALCO 4	1	1				PARA VRC7,DPBMC

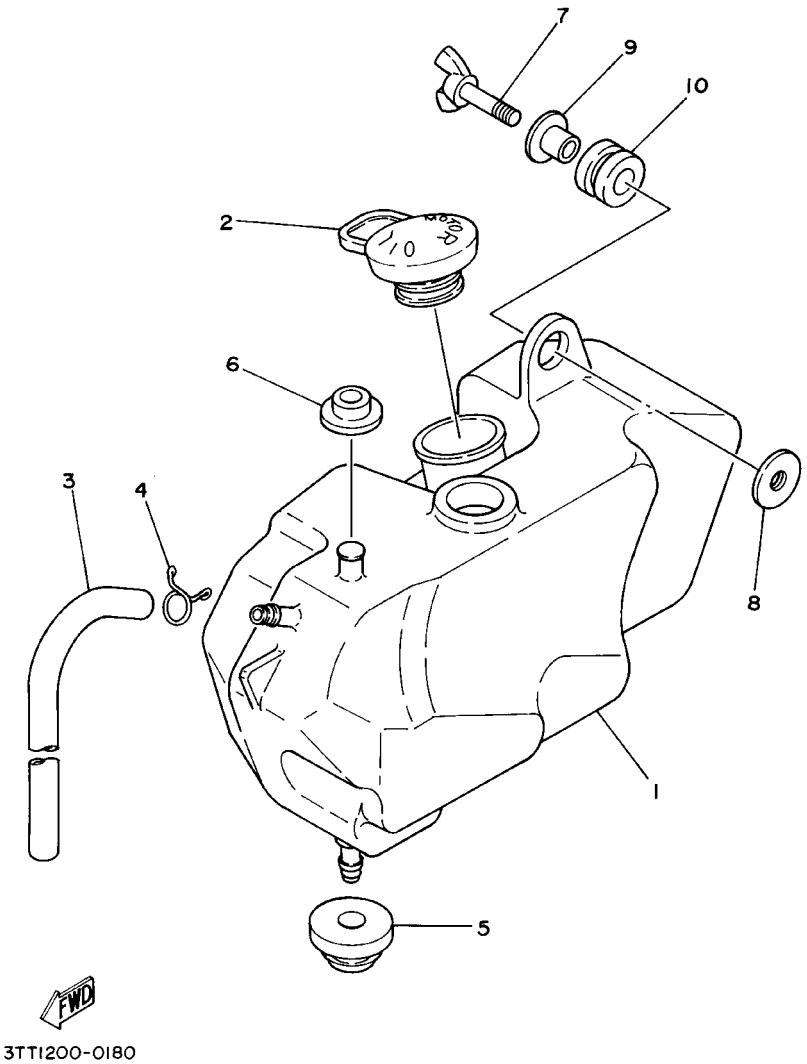

FIG. 18 DEPOSITO DE ACEITE

REF. NO.	CODIGO NO.	DESCRIPCION	5GP3	3TK7				OBSERVACION
1	3TL–F1751–00	DEPOSITO DE ACEITE	1	1				
2	3TL–F1771–00	TAPON DEPOSITO ACEITE	1	1				
3	90445–083J7	TUBO (L485)	1	1				
4	90467–08075	PRESILLA	1	1				
5	90480–18171	TAPON	1	1				
6	90480–13253	TAPON	1	1				
7	90122–06001	PERNO MARIPOSA	1	1				
8	90179–06013	TUERCA	1	1				
9	90387–07391	COLLAR	1	1				
10	90480–14102	TAPON	1	1				

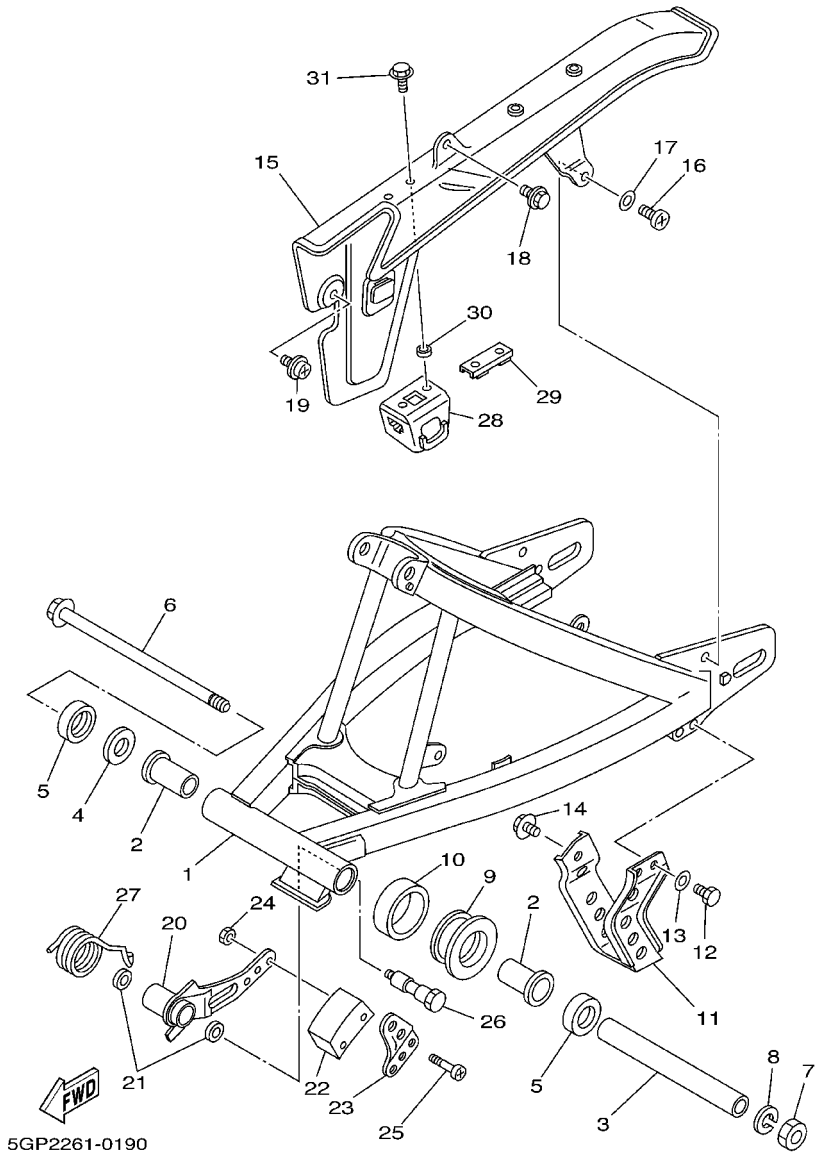

FIG. 19 BRAZO TRASERO

REF. NO.	CODIGO NO.	DESCRIPCION	5GP3	3TK7				OBSERVACION
1	3TK–F2110–10	BRAZO TRASERO COMPLETO	1	1				
2	90386–18028	BUJE	2	2				
3	18G–22124–00	BUJE 2	1	1				
4	401–22127–00	CUNA	1					UN
5	401–22128–01	TAPA DE EMPIJE 1	2	2				
6	3TL–F2141–00	EJE DEL BARCULANTE	1	1				
7	90185–12046	TUERCA AUTOBLOCANTE	1	1				
8	92907–12100	ARANDELA	1	1				
9	3TL–F2151–00	SELLO DE GUARDA	1	1				
10	3TL–F2152–00	SELLO DE GUARDA	1	1				
11	3TL–F2318–00	GUARDACADENA	1	1				
12	97007–06016	PERNO	2	2				
13	92907–06600	ARANDELA	2	2				
14	95807–08012	TUERCA DE REBORDE	1	1				
15	4F2–22311–01	CABRECADENA	1	1				
16	98507–05016	TORNILLO DE CABEZA CON PLANA	1	1				
17	92907–05600	ARANDELA	1	1				
18	90119–05059	TORNILLO CON ARANDELA	1	1				
19	90159–05018	TORNILLO CON VALONA	1	1				
20	3TL–F2179–00	BRAZO DE TENSOR	1	1				
21	93109–14021	SELLO ACEITE	2	2				
22	3TL–F2178–00	TENSOR	1	1				
23	3TL–F2187–00	GUIA DE CADENA	1	1				
24	95307–05700	TUERCA	2	2				
25	98507–05035	TORNILLO DE CABEZA CON PLANA	2	2				
26	90109–10533	PERNO	1	1				
27	90508–35350	RESORTE DE TORSION	1	1				

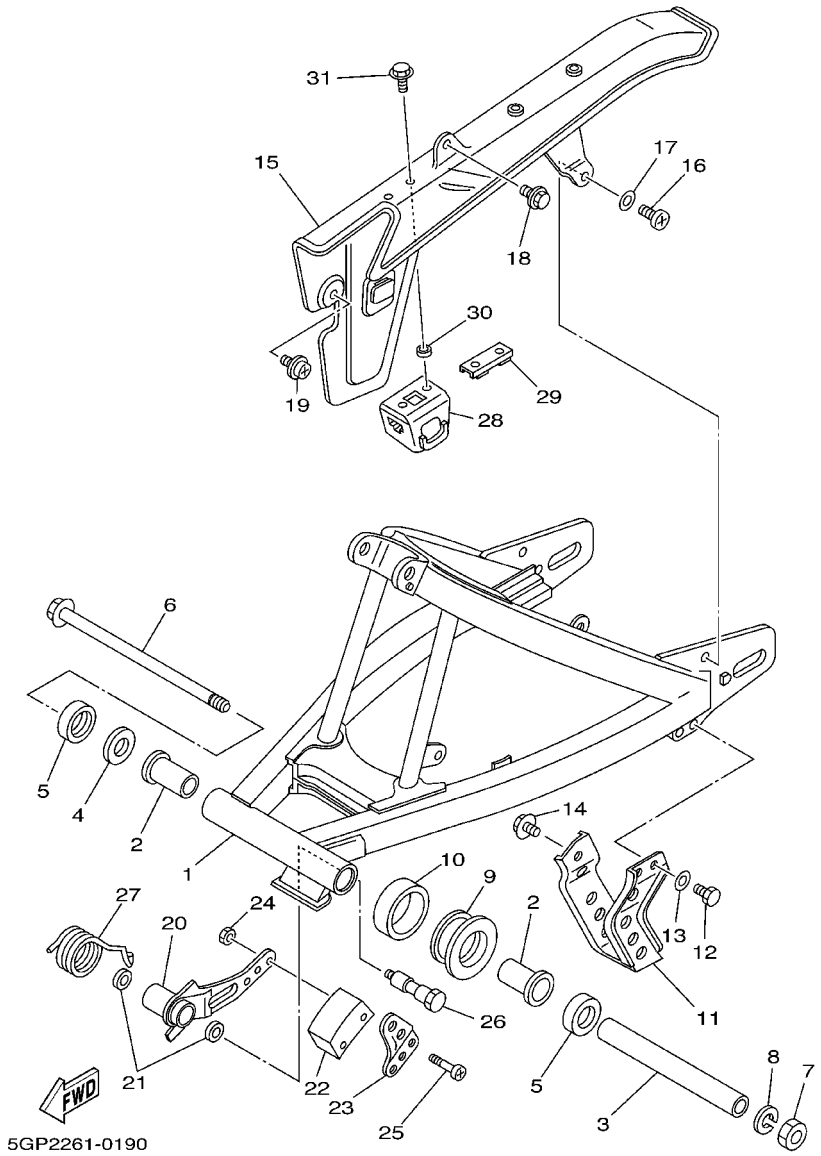

FIG. 19 BRAZO TRASERO

REF. NO.	CODIGO NO.	DESCRIPCION	5GP3	3TK7				OBSERVACION
28	3TL–F2147–00	PROTECTOR DE CADENA	1	1				
29	3TL–F2131–00	SOPORTE DE CAJA DE CADENA 2	1	1				
30	90387–05682	COLLAR	2	2				
31	90119–05193	TORNILLO CON ARANDELA	2	2				

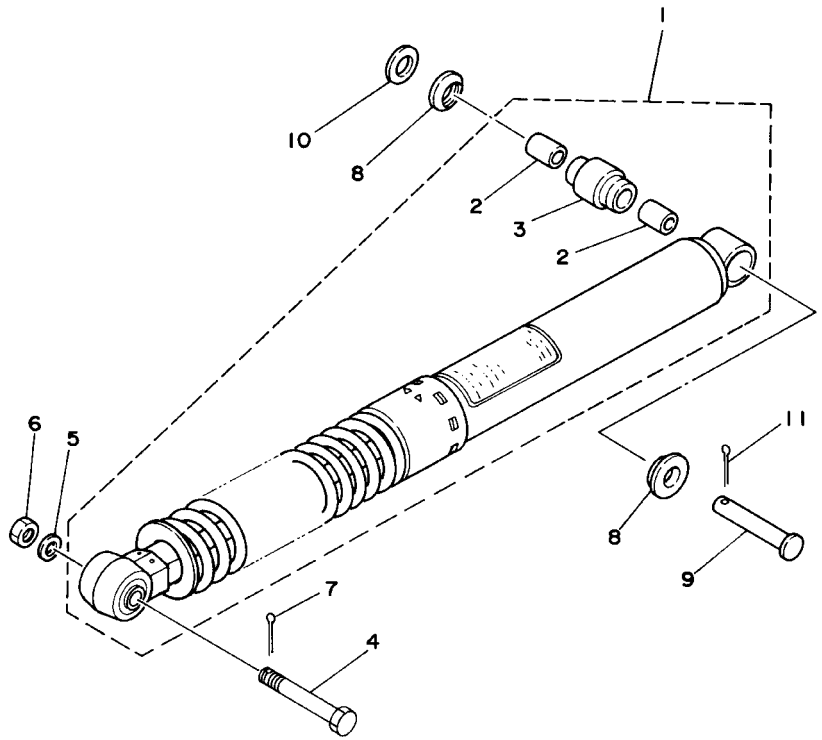

3TT3200-4200

FIG. 20 SUSPENSION TRASERO

REF. NO.	CODIGO NO.	DESCRIPCION	5GP3	3TK7				OBSERVACION
1	18G–22210–02	AMORTIGUADOR TRASERO COMPLETO	1	1				
2	90380–12051	.CASQUILLO SOLIDO	2	2				
3	3R4–22226–00	.BUJE DE AMORTIGUADOR INFERIO	1	1				
4	90109–10453	PERNO	1	1				
5	92907–10200	ARANDELA	1	1				
6	95307–10700	TUERCA	1	1				
7	91401–20025	PASADOR DE CHAVETA	1	1				
8	1W1–22128–00	TAPA DE EMPIJE 1	2	2				
9	90240–12092	PASADOR CON HOYO	1	1				
10	92907–12600	ARANDELA	1	1				
11	91401–25020	PASADOR DE CHAVETA	1	1				

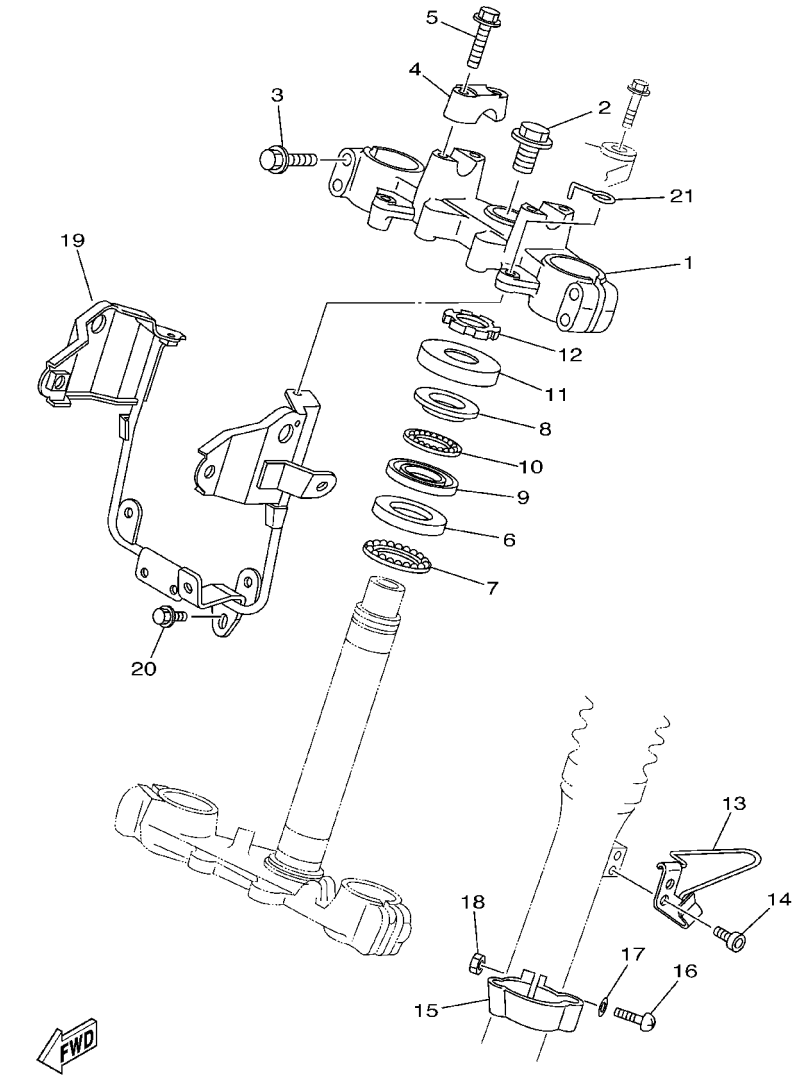

3FJE700-A210

FIG. 21 DIRECCION

REF. NO.	CODIGO NO.	DESCRIPCION	5GP3	3TK7				OBSERVACION
1	3TS–23435–00	PLATINA SUPERIOR	1	1				
2	90105–14220	TORNILLO	1	1				
3	95027–08040	PERNO, DE BRIDA	4	4				
4	1E6–23441–10–98	SOPORTE DE MANUBRIO	2	2				LGB
5	95827–08035	TUERCA DE REBORDE	4	4				
6	156–23412–00	PISTA DE BOLAS 2	1	1				
7	156–2341E–00	BUTTE DE ROULEMENT	1	1				
8	22F–23411–01	PISTA DE BOLAS 1	1	1				
9	22F–23412–01	PISTA DE BOLAS 2	1	1				
10	22F–2341E–00	BUTTE DE ROULEMENT	1	1				
11	583–23416–01	CUBIERTA DE BASE DE BOLA 2	1	1				
12	90179–25033	TUERCA	1	1				
13	34X–25876–00	SOPORTE DE MANGUERA FRENO 2	1	1				
14	91317–06010	PERNO	2	2				
15	34X–23317–00	SOSTEN DE CABLE	1	1				
16	98507–05018	TORNILLO DE CABEZA CON PLANA	1	1				
17	92907–05600	ARANDELA	1	1				
18	95307–05600	TUERCA	1	1				
19	5GP–F3174–00	SOPORTE DEL FARO DELANTERO	1	1				
20	95807–06010	TUERCA DE REBORDE	1	1				
21	18G–2331E–00	GUIA DE CABLE	1	1				

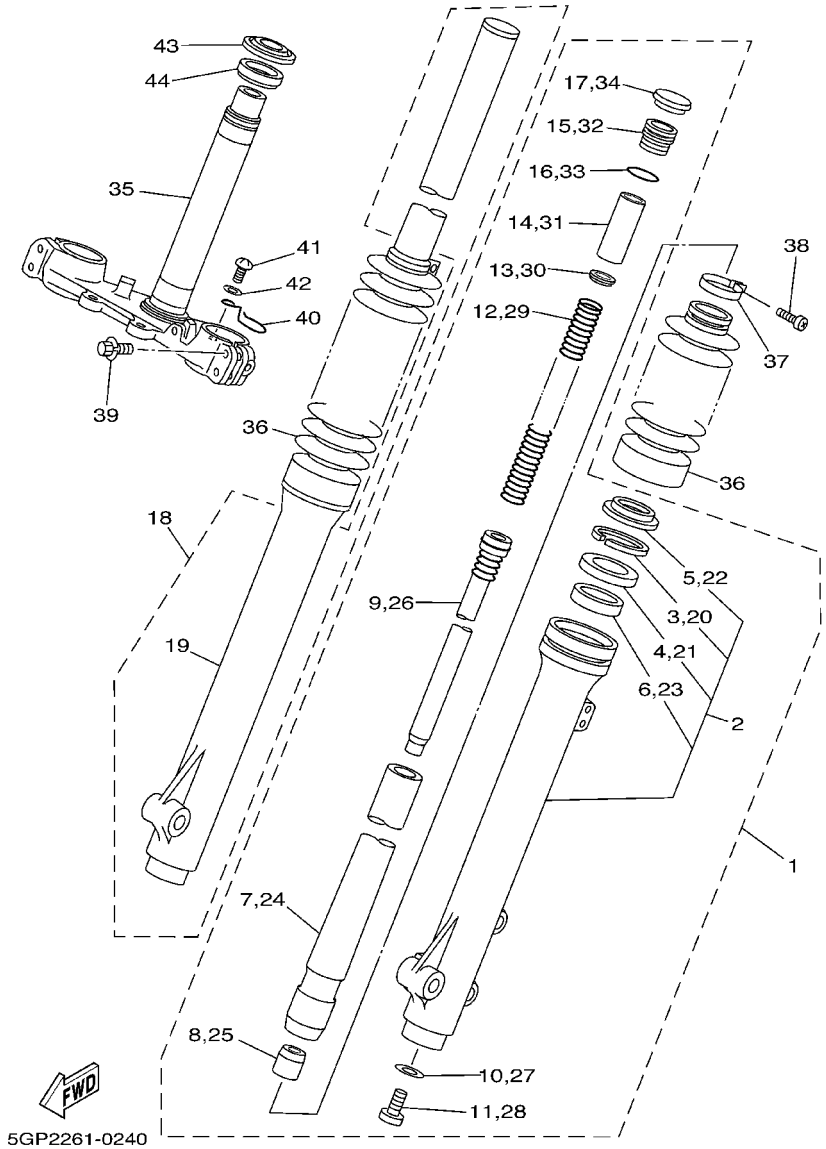

FIG. 22 HORQUILLA DELANTERA

REF. NO.	CODIGO NO.	DESCRIPCION	5GP3	3TK7				OBSERVACION
1	3TS–23102–00	HORQUILLA DELANTERA COMPL.(MI)	1	1				
2	3TS–23106–00	.TUBO EXTERIOR COMPLETO 1	1	1				
3	4A1–23156–00	..PRESILLA DEL RETEN DE ACEITE	1	1				
4	1T3–23145–00	..RETEN DE ACEITE	1	1				
5	3R2–23144–00	..GUARDAPOLVO	1	1				
6	1H3–23125–00	..METAL CORREDIZO 1	1	1				
7	18G–23110–00	.TUBO INTERIOR COMPLETO 1	1	1				
8	1W1–23173–L0	.VASTAGO AHUSADO	1	1				
9	18G–23170–00	.CILINDRO COMPL DE HORQ DELAN	1	1				
10	509–23158–L0	.EMPAQUE	1	1				
11	278–23181–50	.TORNILLO CABEZAHEXAGONAL	1	1				
12	18G–23141–00	.RESORTE HORQUILLA DELANT.	1	1				
13	3DM–23149–10	.ARANDELA DE RESORTE SUPERIOR	1	1				
14	5N8–23118–00	.SEPARADOR	1	1				
15	1U6–23111–M1	.TAPON	1	1				
16	240–23114–00	.EMPAQUE	1	1				
17	1U6–23168–M0	.TAPA DE HORQUILLA DELANTERA	1	1				
18	3TS–23103–00	HORQUILLA DELANTERA COMPL.(MD)	1	1				
19	3TS–23107–00	.TUBO EXTERIOR COMPLETO 2	1	1				
20	4A1–23156–00	..PRESILLA DEL RETEN DE ACEITE	1	1				
21	1T3–23145–00	..RETEN DE ACEITE	1	1				
22	3R2–23144–00	..GUARDAPOLVO	1	1				
23	1H3–23125–00	..METAL CORREDIZO 1	1	1				
24	18G–23110–00	.TUBO INTERIOR COMPLETO 1	1	1				
25	1W1–23173–L0	.VASTAGO AHUSADO	1	1				
26	18G–23170–00	.CILINDRO COMPL DE HORQ DELAN	1	1				
27	509–23158–L0	.EMPAQUE	1	1				

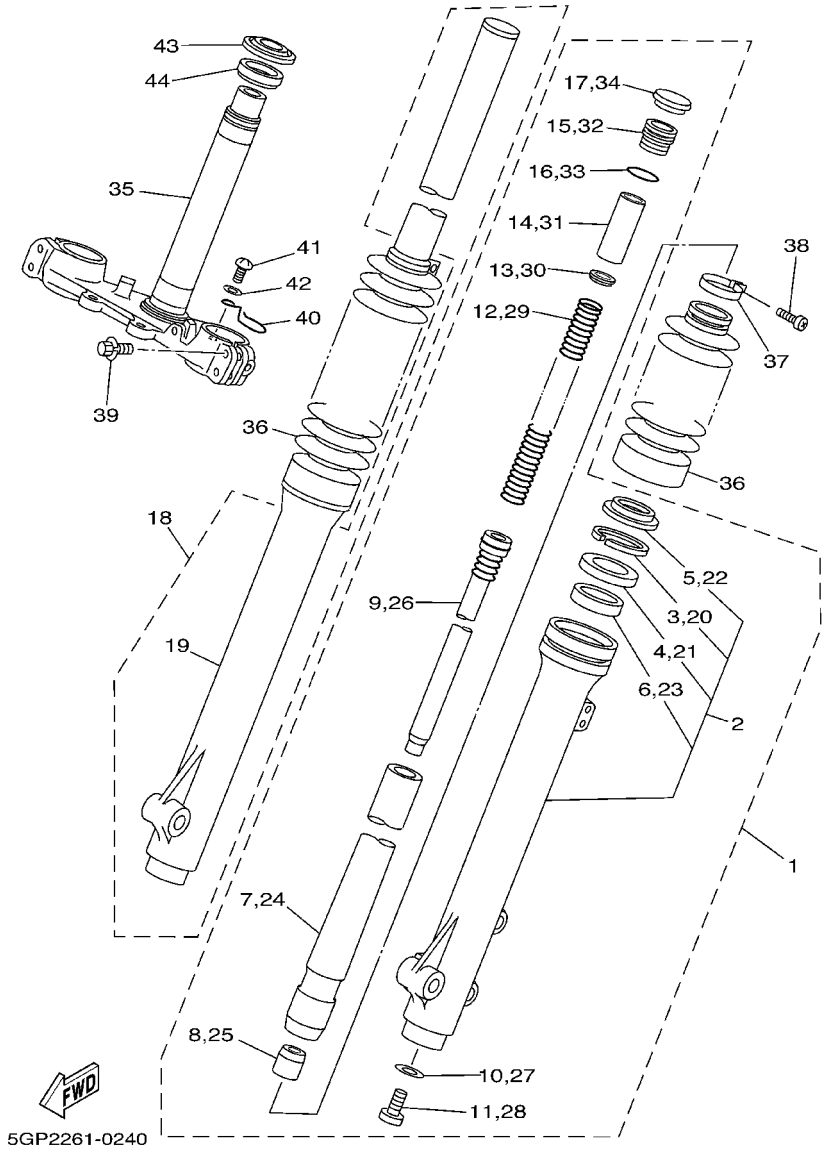

FIG. 22 HORQUILLA DELANTERA

REF. NO.	CODIGO NO.	DESCRIPCION	5GP3	3TK7				OBSERVACION
28	278–23181–50	.TORNILLO CABEZAHEXAGONAL	1	1				
29	18G–23141–00	.RESORTE HORQUILLA DELANT.	1	1				
30	3DM–23149–10	.ARANDELA DE RESORTE SUPERIOR	1	1				
31	5N8–23118–00	.SEPARADOR	1	1				
32	1U6–23111–M1	.TAPON	1	1				
33	240–23114–00	.EMPAQUE	1	1				
34	1U6–23168–M0	.TAPA DE HORQUILLA DELANTERA	1	1				
35	3TS–23340–00	PLATINA INFERIOR COMPLETA	1	1				
36	18G–23191–00	FUNDA	2	2				
37	18G–23192–00	BANDA	2	2				
38	509–23194–L0	TORNILLO DE BANDA DE FUNDA	2	2				
39	18G–23128–00	PERNO DE SOSTEN DE EJE	4	4				
40	10V–2331E–02	GUIA DE CABLE	1	1				
41	98517–06012	TORNILLO DE CABEZA CON PLANA	1	1				
42	92901–06100	ARANDELA	1	1				
43	156–23411–00	PISTA DE BOLAS 1	1	1				
44	164–23462–00	RETEN DE DIRECCION	1	1				

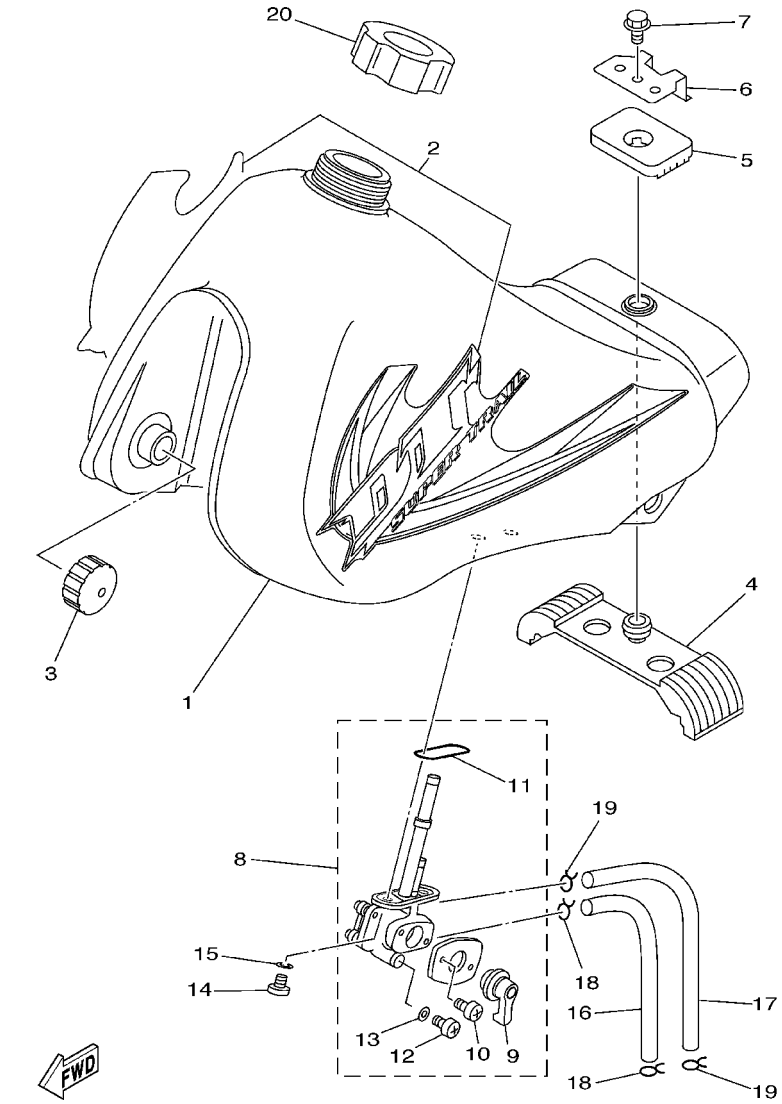

FIG. 23 DEPOSITO DE COMBUSTIBLE

REF. NO.	CODIGO NO.	DESCRIPCION	5GP3	3TK7				OBSERVACION
1	3TL–F4110–10–GE	DEPOSITO DE COMBUSTIBLE COMP.	1	1				UR SW
	3TL–F4110–10–P6	DEPOSITO DE COMBUSTIBLE COMP.	1	1				UR VRC7
	3TL–F4110–10–P4	DEPOSITO DE COMBUSTIBLE COMP.	1	1				UR CM3
	3TL–F4110–10–P0	DEPOSITO DE COMBUSTIBLE COMP.	1	1				UR DPBMC
2	3TT–F4240–60	JUEGO DE CALCOMANIAS	1	1				UR PARA SW
	3TT–F4240–70	JUEGO DE CALCOMANIAS	1	1				UR PARA VRC7
	3TT–F4240–80	JUEGO DE CALCOMANIAS	1	1				UR PARA CM3
	3TT–F4240–90	JUEGO DE CALCOMANIAS	1	1				UR PARA DPBMC
3	3TL–F4181–00	AMORTIGUADOR DE MONTAJE 1	2	2				
4	3TL–F4182–00	AMORTIGUADOR DE MONTAJE 2	1	1				
5	3TL–F4183–00	AMORTIGUADOR DE MONTAJE 3	1	1				
6	3TL–F4186–00	ARANDELA ESPECIAL	1	1				
7	95807–06010	TUERCA DE REBORDE	1	1				
8	18G–24500–02	GRIFO DE COMBUSTIBLE 1	1	1				
9	3H3–W0092–00	.JUEGO DE VALVULAS DE GRIFO	1	1				
10	98501–03008	.TORNILLO DE CABEZA CON PLANA	2	2				
11	2W6–24512–00	.EMPAQUE	1	1				
12	92502–06008	.TORNILLO CABEZA CONICA PLANA	1	1				
13	2G2–24522–00	.EMPAQUE	1	1				
14	90149–06011	TORNILLO DE REGLAJE	2	2				
15	90202–05193	ARANDELA DE PLANA	2	2				
16	90445–104H8	TUBO (L185)	1	1				
17	90445–095A1	TUBO (L185)	1	1				
18	90467–09006	PRESILLA	2	2				
19	90467–08075	PRESILLA	2	2				
20	11H–24602–03	TAPON COMPLETO	1	1				

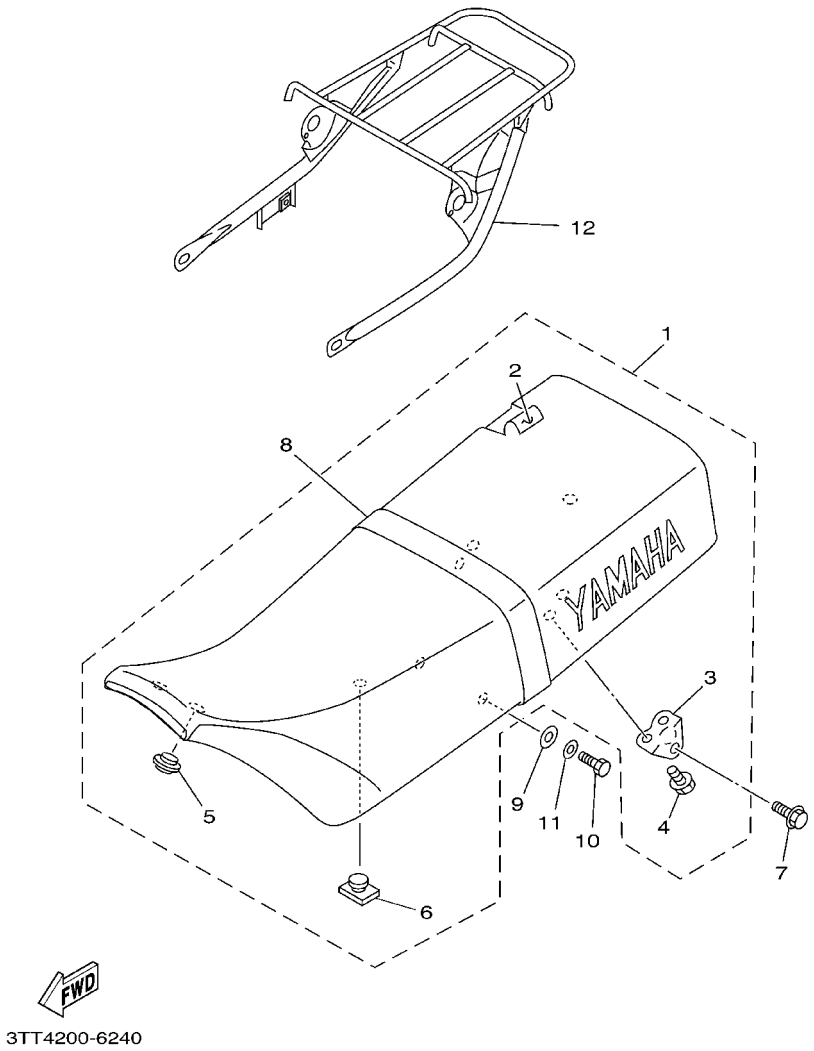

FIG. 24 ASIENTO

REF. NO.	CODIGO NO.	DESCRIPCION	5GP3	3TK7				OBSERVACION
1	3TL–F4770–B0	ASIENTO SEMI–DOBLE COMPLETO	1	1				UR PARA SW,VRC7
	3TL–F4770–10	ASIENTO SEMI–DOBLE COMPLETO	1	1				UR PARA CM3
	3TL–F4770–90	ASIENTO SEMI–DOBLE COMPLETO	1	1				UR PARA DPBMC
2	3TL–F4731–R0	.FUNDA DE SILLIN	1	1				
3	3TL–F4738–00	.SOPORTE DE ASIENTO	2	2				
4	95807–06012	.TUERCA DE REBORDE	4	4				
5	3NX–F4723–00	.AMORTIGUADOR DE ASIENTO	1	1				
6	3TL–F4724–00	.AMORTIGUADOR DE ASIENTO	2	2				
7	95807–08045	TUERCA DE REBORDE	2	2				
8	3TL–F4734–B0	BANDA DE ASIENTO	1	1				UR PARA SW,VRC7
	3TL–F4734–10	BANDA DE ASIENTO	1	1				UR YB PARA CM3
	3TL–F4734–90	BANDA DE ASIENTO	1	1				UR PARA DPBMC
9	92907–08200	ARANDELA	2	2				
10	97007–08016	PERNO	2	2				
11	92907–08600	ARANDELA	2	2				
12	3TL–F4830–00	SUBPORTADOR COMPLETO	1	1				

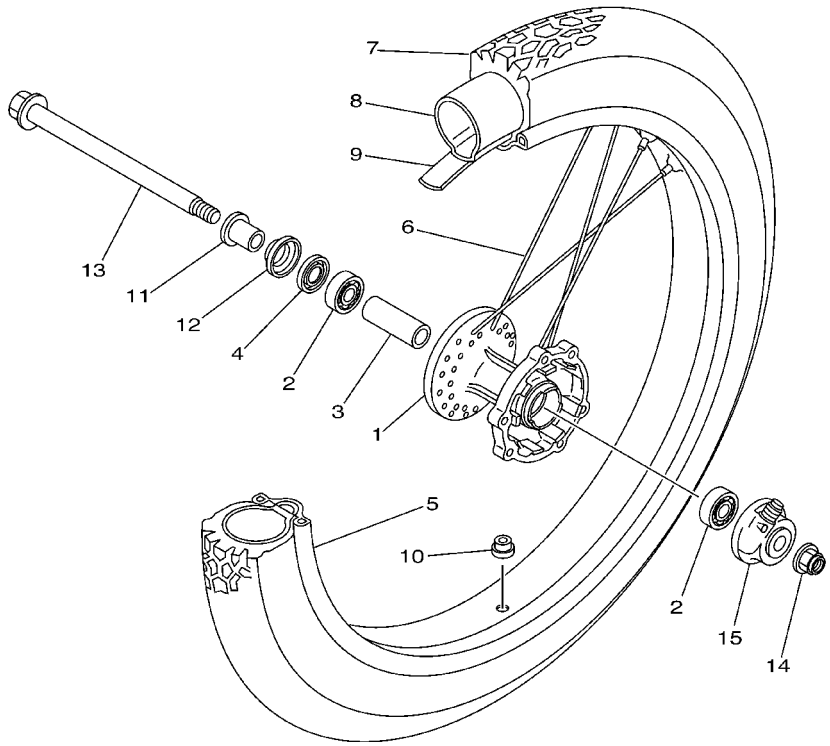

3TT5200-9280

FIG. 25 RUEDA DELANTERA

REF. NO.	CODIGO NO.	DESCRIPCION	5GP3	3TK7				OBSERVACION
1	34X–25111–02–35	MASA DELANTERA	1	1				SL
2	93306–20205	COJINETE (B6202)	2	2				
3	90560–15290	SEPARADOR	1	1				
4	93102–20281	SELLO ACEITE (SD 20–35–5)	1	1				
5	94416–21007	ARO (1.60–21)	1	1				
6	5GP–F5104–00	JUEGO DE RAYOS DELANTERO	1	1				
7	94127–21779	NEUMATICO (MCS 2.75–21 4PR)	1	1				UR BRIDGESTONE
	94127–210A1	NEUMATICO (2.75–21)	1	1				UR YOKOHAMA
8	94227–21123	TUBO (2.75–21)	1	1				UR BRIDGESTONE
	94225–21186	TUBO (2.50–21)	1	1				UR YOKOHAMA
9	94330–21084	BANDA DE ARO (3.00–21)	1	1				UR BRIDGESTONE
	94325–21117	BANDA DE ARO (2.50–21)	1	1				UR YOKOHAMA
10	90338–09130	TAPON	1	1				
11	90387–15600	COLLAR	1	1				
12	322–25118–00	CUBIERTA DE MASA PARA POLVO	1	1				
13	5GP–F5181–00	EJE DE LA RUEDA	1	1				
14	95604–14200	TUERCA DE AUTO–CIERRE	1	1				
15	34X–25190–01	UNIDAD DE ENGRANAJE COMPLETA	1	1				

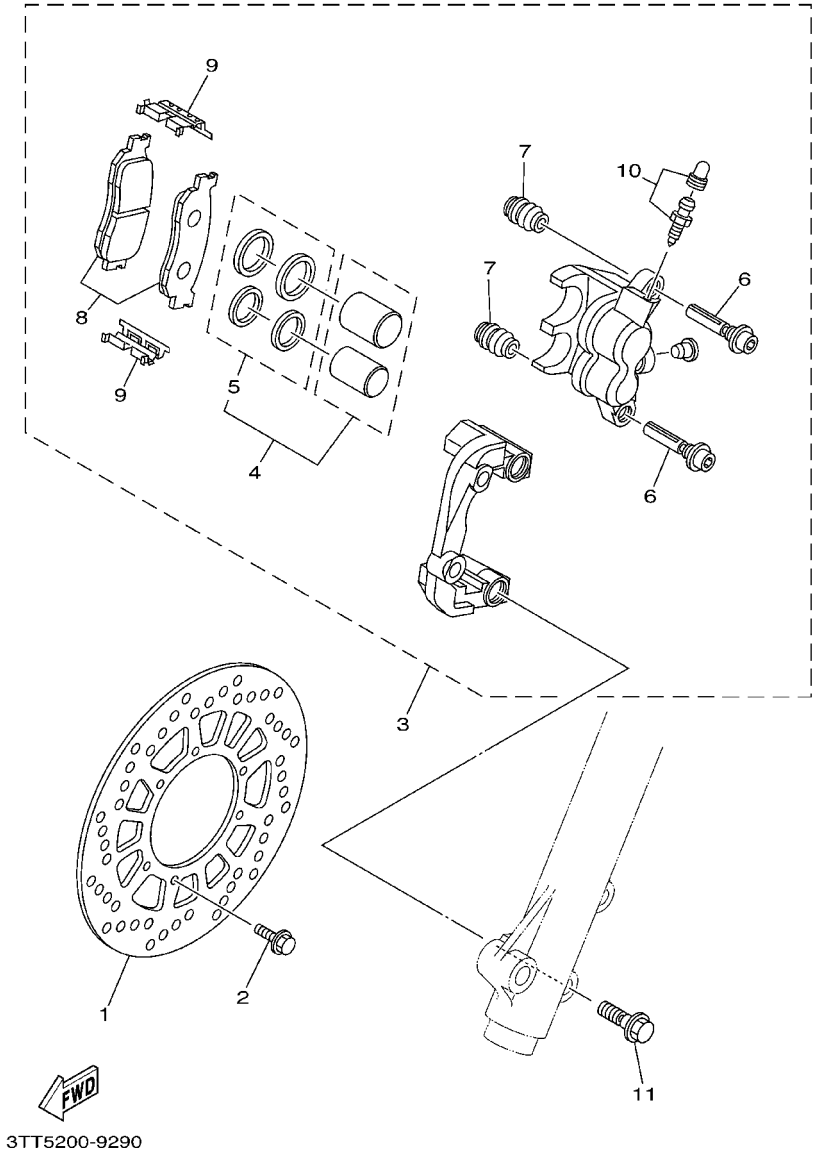

FIG. 26 CALIBRE FRENO DELANTERA

REF. NO.	CODIGO NO.	DESCRIPCION	5GP3	3TK7				OBSERVACION
1	4JG-2582T-10	DISCO DE FRENO (IZQUIERDO)	1	1				
2	90109-065G4	PERNO	6	6				
3	4JG-2580T-00	CALIBRE COMPLETO (IZQUIERDO)	1	1				
4	4JG-W0057-00	.PISTON COMPLETO PINZA	1	1				
5	4JG-W0047-00	..JUEGO DE RETENES DE PINZA	1	1				
6	5JW-25914-00	.PASADOR	2	2				
7	4TT-25937-00	.FUNDA	2	2				
8	4JG-W0045-00	.JUEGO DE COJIN DE FRENO	1	1				
9	4TT-25919-00	.SOPORTE DE PASTILLAS	2	2				
10	51L-W0048-00	.CJTO TORNILLO DE PURGA	1	1				
11	90105-10638	TORNILLO CON ARANDELA	2	2				

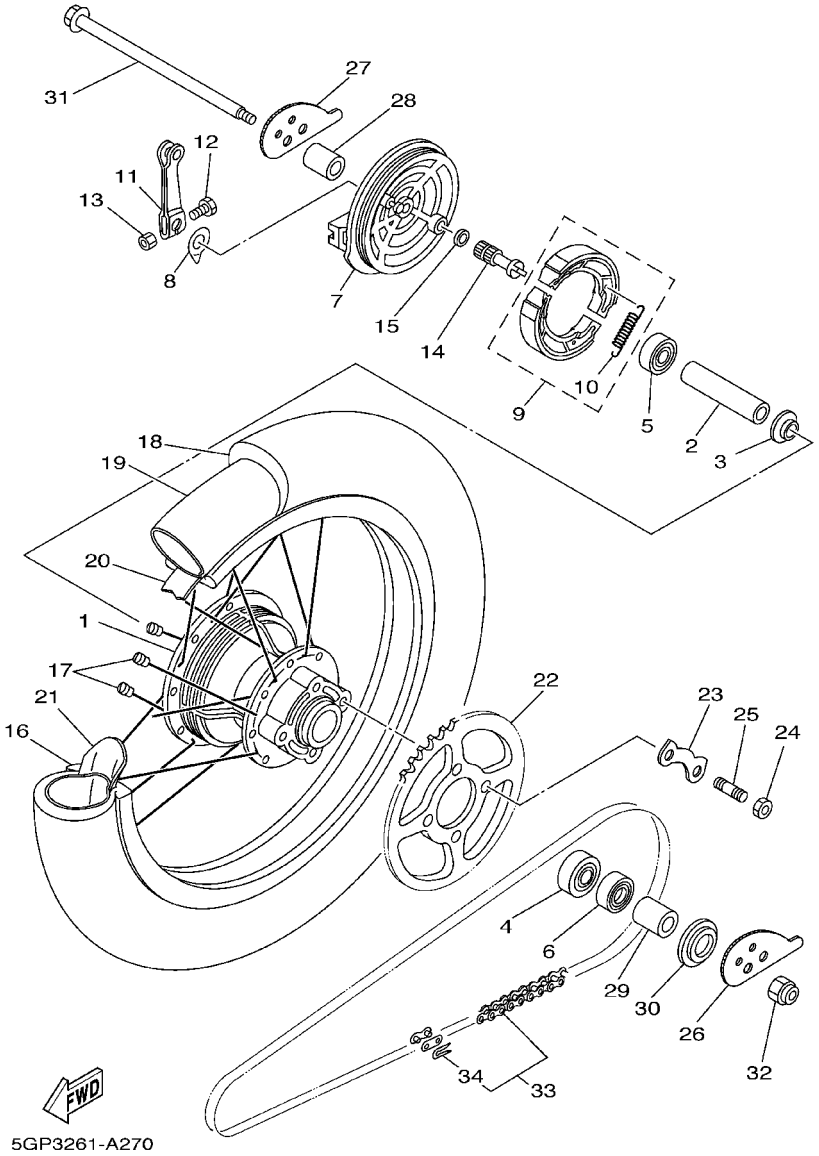

FIG. 27 RUEDA TRASERA

REF. NO.	CODIGO NO.	DESCRIPCION	5GP3	3TK7				OBSERVACION
1	10V–25311–00–35	MASA TRASERA	1	1				SL
2	90560–15313	SEPARADOR	1	1				
3	148–25115–00	BRIDA DE ESPACIADOR 1	1	1				
4	93306–30212	COJINETE	1	1				
5	93306–20212	COJINETE	1	1				
6	93106–26005	SELLO ACEITE	1	1				
7	10V–25321–00–35	PLACA DE ZAPATA DE FRENO	1	1				SL
8	3Y6–2533A–01	PLACA INDICADOR	1	1				
9	3KG–W253E–00	JUEGO DE ZAPATA DE FRENO	1	1				
10	90506–15260	.RESORTE DE TENSION	2	2				
11	1E2–25155–00	PALANCA DE ARBOL DE LEVAS	1	1				
12	90101–06278	TORNILLO	1	1				
13	95307–06600	TUERCA	1	1				
14	248–25351–10	ARBOL DE LEVAS	1	1				
15	148–25359–00	SELLO DE ARBOL DE LEVAS	1	1				
16	94418–18007	ARO (1.85–18)	1	1				
17	5GP–F5304–00	JUEGO DE RAYOS TRASEROS	1	1				
18	94141–18780	NEUMATICO (MCS 4.10–18)	1	1				UR BRIDGESTONE
	94141–180A2	NEUMATICO (4.10–18)	1	1				UR YOKOHAMA
19	94241–18153	TUBO (4.10–18)	1	1				UR BRIDGESTONE
	94235–18085	TUBO (3.50–18)	1	1				UR YOKOHAMA
20	94330–18087	BANDA DE ARO (3.00–18)	1	1				UR BRIDGESTONE
	94340–18065	BANDA DE ARO (4.00–18)	1	1				UR YOKOHAMA
21	1T2–25394–00	ESPACIDOR DE BANCADA	1	1				
22	3TL–F5447–00	CORONA (47T)	1					
	3TK–F5449–00	CORONA (49T)		1				
23	3TL–F5412–00	ARANDELA	2	2				

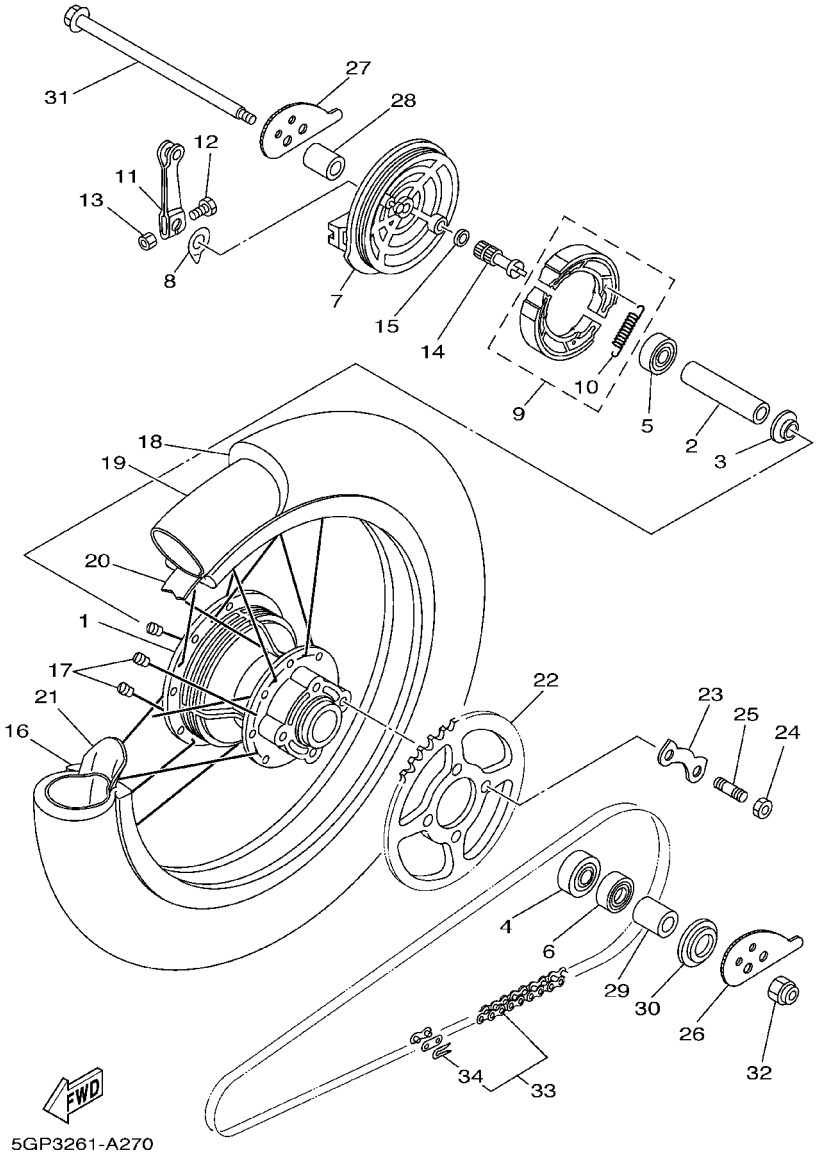

FIG. 27 RUEDA TRASERA

REF. NO.	CODIGO NO.	DESCRIPCION	5GP3	3TK7				OBSERVACION
24	90170–10219	TUERCA	4	4				
25	90116–10390	ESPARRAGO	4	4				
26	3TL–F5388–00	TIRADOR DE CADENA 1	1	1				
27	3TL–F5389–00	TIRADOR DE CADENA 2	1	1				
28	90387–157F0	COLLAR	1	1				
29	90387–157F0	COLLAR	1	1				
30	401–25367–00	CUBIERTA DE MASA PARA POLVO	1	1				
31	5GP–F5381–00	EJE DE RUEDA	1	1				
32	95604–14200	TUERCA DE AUTO–CIERRE	1	1				
33	94580–88116	CADENA (DID428HG–116LL)	1					
	94580–88118	CADENA (DID428HG–118L)		1				
34	94680–88001	.CONECTOR DE CADENA (DID 428HG)	1	1				

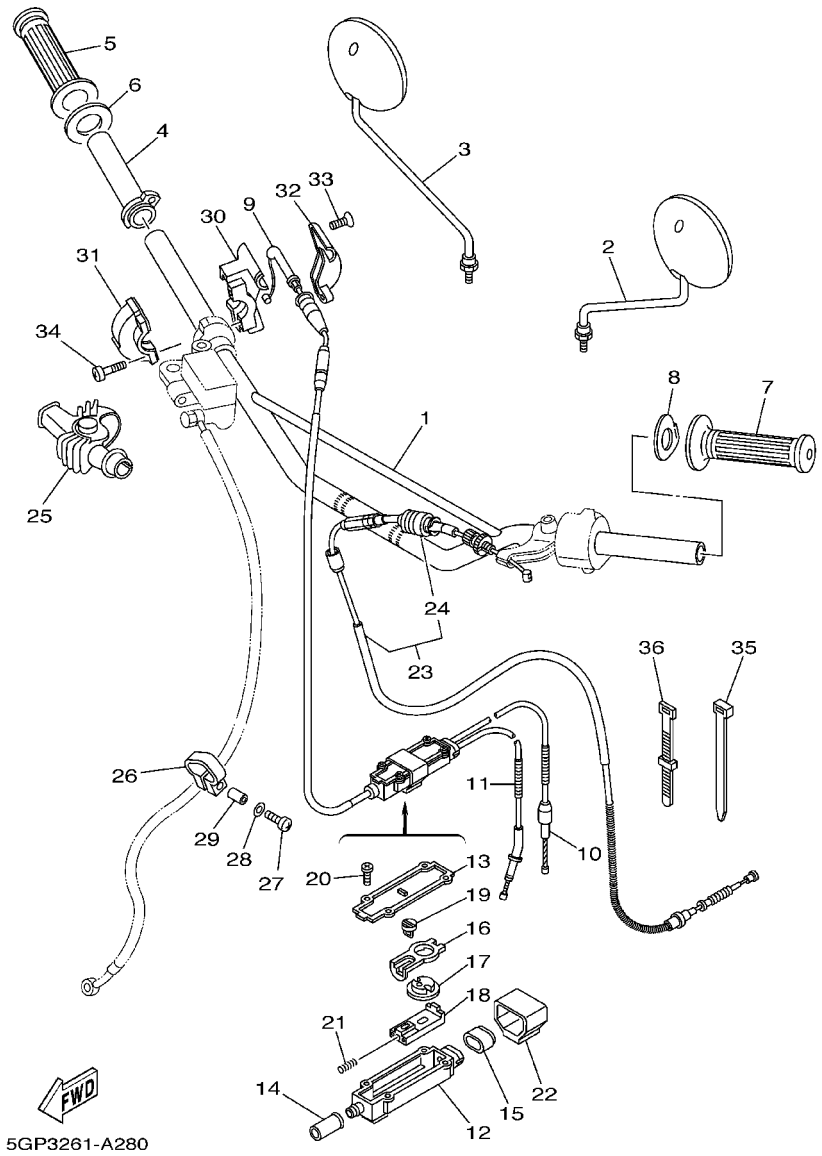

FIG. 28 MANUBRIO. CABLE

REF. NO.	CODIGO NO.	DESCRIPCION	5GP3	3TK7				OBSERVACION
1	3TK-F6111-00	MANUBRIO	1	1				
2	4E9-F6290-00	ESPEJO COMPLETO (MI)	1	1				
3	4E9-F6290-10	ESPEJO COMPLETO (MD)	1	1				
4	3TK-F6243-00	TUBO DE GUIA DE OBTURADOR	1	1				
5	3TL-F6242-00	EMPUNADURA (MD)	1	1				
6	3TL-F6249-00	ANILLO DE FLEJE	1	1				
7	3TL-F6241-00	EMPUNADURA	1	1				
8	4RR-26129-00	ARANDELA	1	1				
9	3TS-26311-00	CABLE DE ACELERADOR 1	1	1				
10	3J1-26312-01	CABLE DE ACELERADOR 2	1	1				
11	18G-26321-10	CABLE DE BOMBA	1					
	18L-26321-10	CABLE DE BOMBA		1				
12	3J0-26261-00	CONECTOR DE CABLE	1	1				
13	3J0-26262-00	TAPA DE CABLE CONECTOR	1	1				
14	156-26329-00	TAPA DE ANILLO PROTECTOR	1	1				
15	3J0-26272-00	TAPON	1	1				
16	2T5-26274-00	GUIA DE ROTOR	1	1				
17	2T5-26273-00	ROTOR	1	1				
18	2T5-26244-00	CORREDERA DE OBTURADOR	1	1				
19	2T5-26267-00	PASADOR	1	1				
20	90167-03004	TORNILLO DE ROSCA HEMBRA	4	4				
21	90501-05512	RESORTE DE COMPRESION	1	1				
22	3J0-26393-00	SOPORTE	1	1				
23	3TS-26335-00	CABLE DE EMBRAGUE	1	1				
24	1E6-26342-00	.FUNDA DE CABLE	1	1				
25	1T5-26372-00	CUBIERTA DE PALANCA DE MANUB 1	1	1				
26	3TB-23467-01	GRAMPA	1	1				

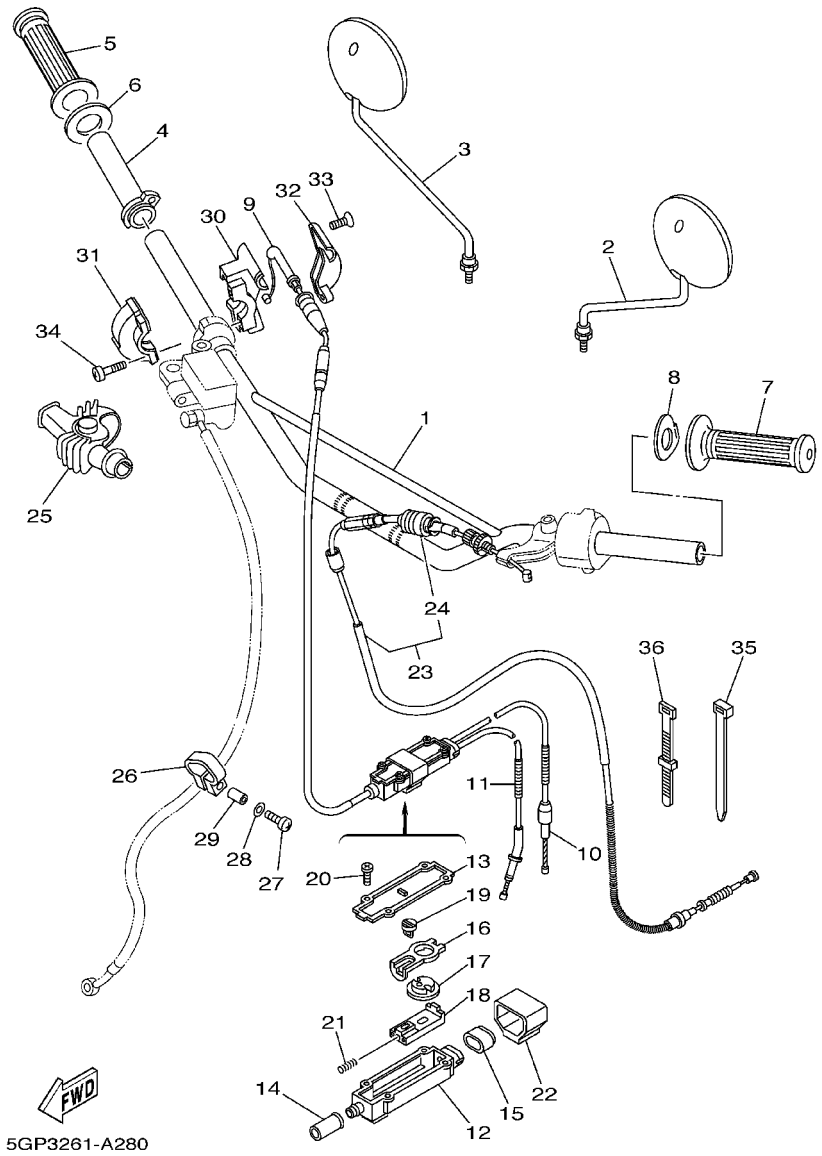

FIG. 28 MANUBRIO. CABLE

REF. NO.	CODIGO NO.	DESCRIPCION	5GP3	3TK7				OBSERVACION
27	98507–04018	TORNILLO DE CABEZA CON PLANA	1	1				
28	92907–04600	ARANDELA	1	1				
29	90445–057G5	TUBO (L10)	1	1				
30	5X2–26281–00	TAPA DE EMPUNADURA SUPERIOR	1	1				
31	322–26282–00	TAPA DE EMPUNADURA INFERIOR	1	1				
32	5X2–2628H–01	TAPA CABLE	1	1				
33	98707–04012	TORNILLO DE CABEZA PLANA	2	2				
34	98507–05016	TORNILLO DE CABEZA CON PLANA	2	2				
35	1UA–82591–00	BANDA	1	1				
36	437–83936–11	BANDA DE CABLE DE INTERRUPTOR	1	1				

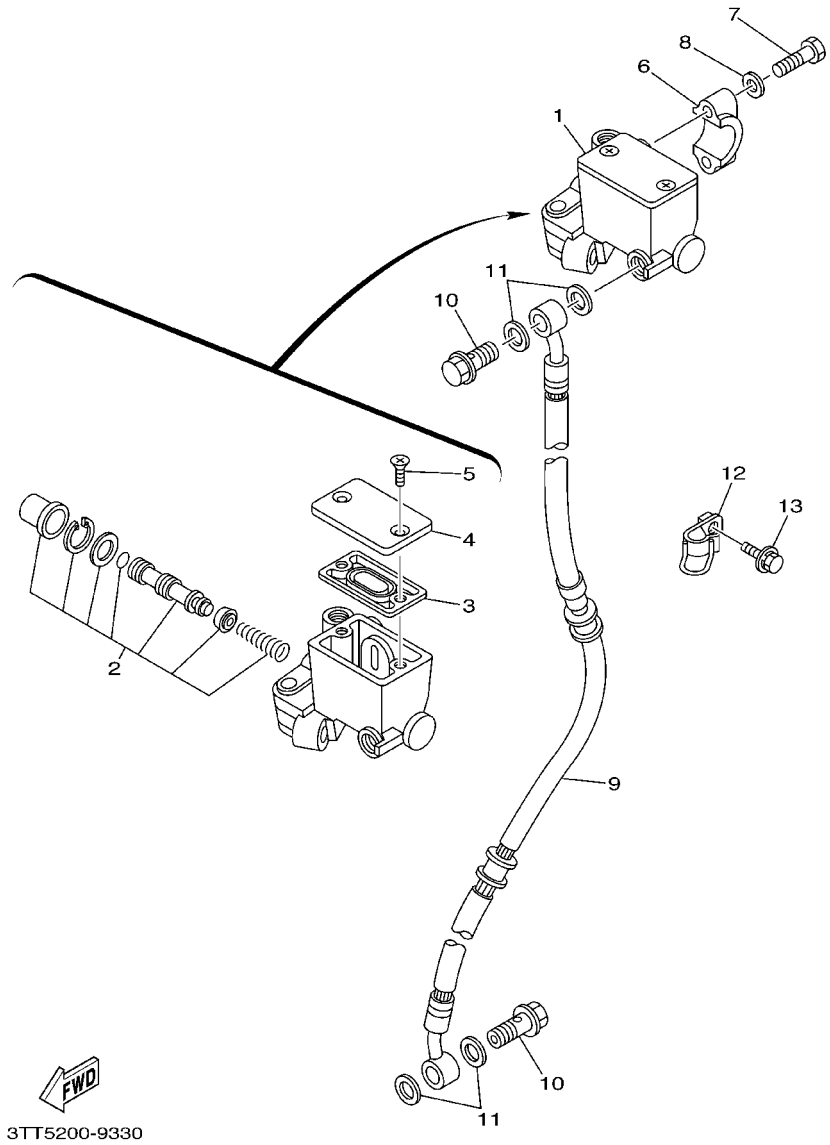

FIG. 29 CILINDRO MAESTRO DELANTERO

REF. NO.	CODIGO NO.	DESCRIPCION	5GP3	3TK7				OBSERVACION
1	5RS-25870-00	CILINDRO MAESTRO COMPLETO	1	1				
2	3RW-W0041-02	.JUEGO DE CILINDRO MAESTRO	1	1				
3	5RB-25854-00	.DIAFRAGMA TANQUE RESERVA	1	1				
4	4GY-25852-01	.TAPA DE TANQUE DE RESERVA	1	1				
5	36Y-2589H-00	.TORNILLO	2	2				
6	3RW-25867-00	SOPORTE DE CILINDRO MAESTRO	1	1				
7	97007-06025	PERNO	2	2				
8	92907-06600	ARANDELA	2	2				
9	3TS-25872-00	MANGUERA DE FRENO 1	1	1				
10	90401-10159	PERNO DE UNION	2	2				
11	90201-10118	ARANDELA PLANA	4	4				
12	3RW-25875-00	SOPORTE DE MANGUERA FRENO 1	1	1				
13	90119-06018	TORNILLO CON ARANDELA	1	1				

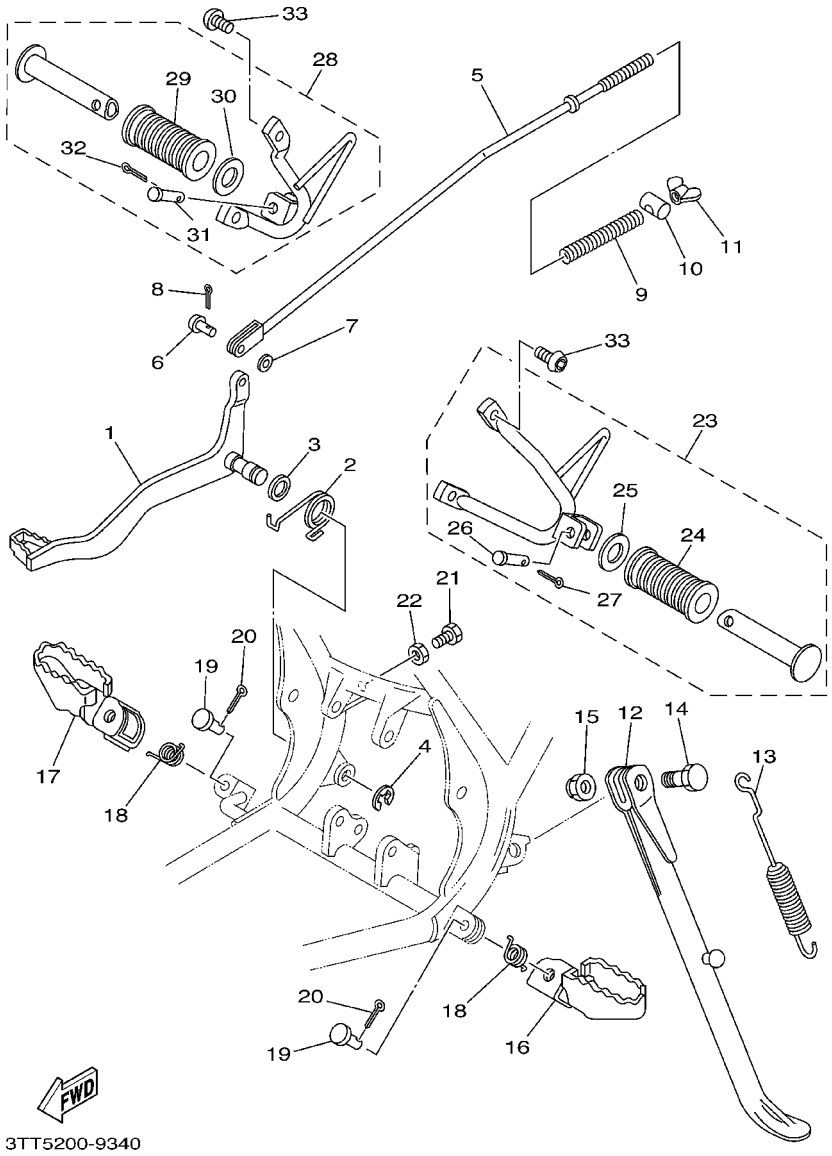

FIG. 30 SOPORTE. APOYAPIE

REF. NO.	CODIGO NO.	DESCRIPCION	5GP3	3TK7				OBSERVACION
1	3TL–F7211–00	PEDAL DE FRENO	1	1				
2	90508–32354	RESORTE DE TORSION	1	1				
3	90201–14212	ARANDELA PLANA	1	1				
4	93430–10015	BOLA	1	1				
5	1YX–F7231–00	VARILLA DE FRENO	1	1				
6	90240–06006	PASADOR CON HOYO	1	1				
7	92907–06200	ARANDELA	1	1				
8	91401–20012	PASADOR DE CHAVETA	1	1				
9	90501–10245	RESORTE DE COMPRESION	1	1				
10	90249–12008	PASADOR	1	1				
11	90175–06013	TUERCA MARIPOSA	1	1				
12	21K–F7311–00	PUNTAL LATERAL	1	1				
13	90507–29042	RESORTE DE TENSION	1	1				
14	90109–10473	PERNO	1	1				
15	90185–10037	TUERCA AUTOBLOCANTE	1	1				
16	31U–F7411–00–90	APOYAPIE 1	1	1				ZK
17	31U–F7421–00–90	APOYAPIE 2	1	1				ZK
18	90508–20023	RESORTE DE TORSION	2	2				
19	90240–08084	PASADOR CON HOYO	2	2				
20	91401–25015	PASADOR DE CHAVETA	2	2				
21	97007–06020	PERNO	1	1				
22	95307–06700	TUERCA	1	1				
23	3TL–F7430–00	APOYAPIE POSTERIOR COMPLETO 1	1	1				
24	59L–F7433–00	.CUBIERTA APOYAPIE TRASERO	1	1				
25	90201–20279	.ARANDELA PLANA	1	1				
26	90240–06052	.PASADOR CON HOYO	1	1				
27	91401–20012	.PASADOR DE CHAVETA	1	1				

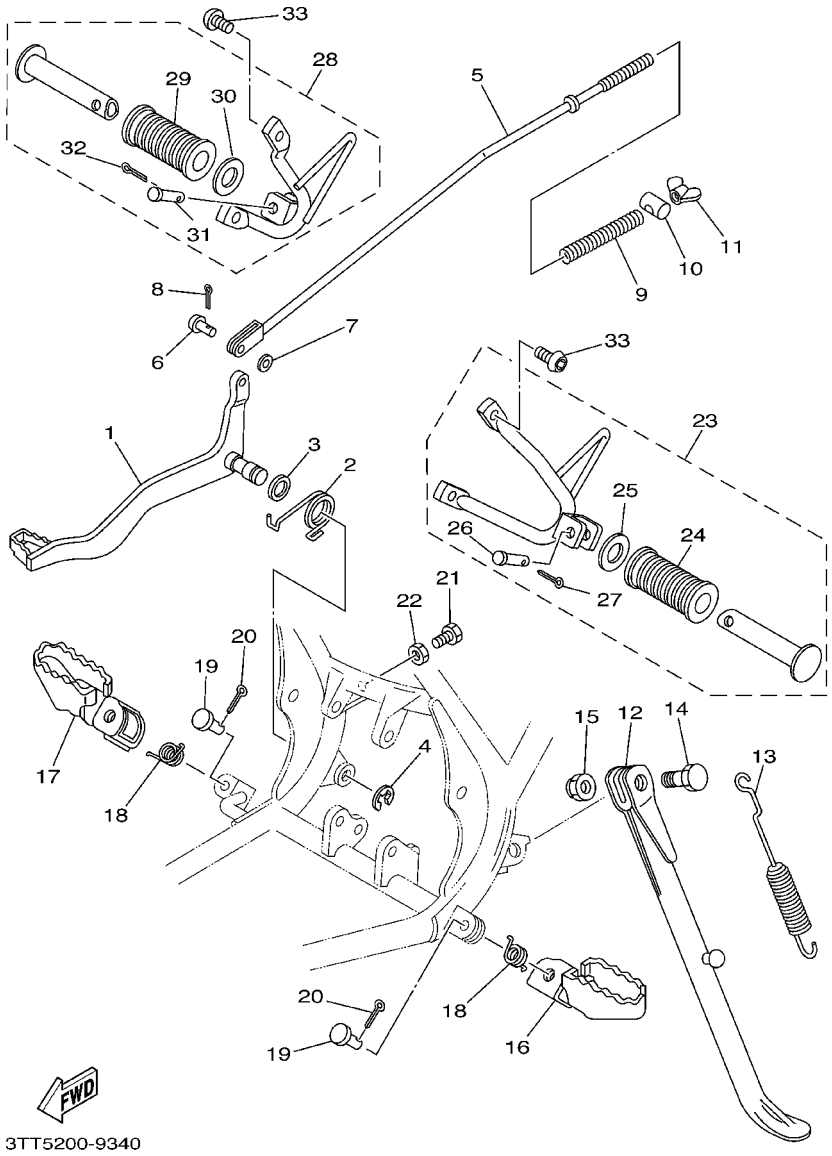

FIG. 30 SOPORTE. APOYAPIE

REF. NO.	CODIGO NO.	DESCRIPCION	5GP3	3TK7				OBSERVACION
28	3TL–F7440–00	APOYAPIE POSTERIOR COMPLETO 2	1	1				
29	59L–F7433–00	.CUBIERTA APOYAPIE TRASERO	1	1				
30	90201–20279	.ARANDELA PLANA	1	1				
31	90240–06052	.PASADOR CON HOYO	1	1				
32	91401–20012	.PASADOR DE CHAVETA	1	1				
33	92017–08016	PERNO	4	4				

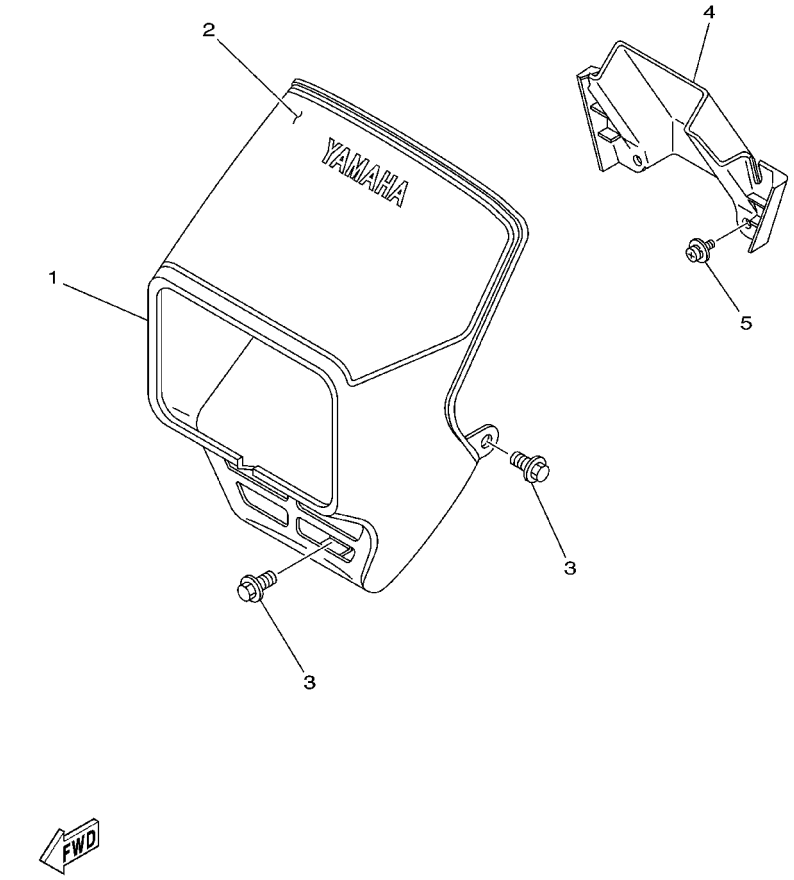

FIG. 31 BOVEDA 1

REF. NO.	CODIGO NO.	DESCRIPCION	5GP3	3TK7				OBSERVACION
1	18G–28351–10	CUERPO DE COBERTURA	1	1				UR PARA SW,VRC7
	18G–28351–20	CUERPO DE COBERTURA	1	1				UR PARA CM3
	3TK–F8351–00–P0	CUERPO DE COBERTURA	1	1				UR DPBMC
2	3TT–F8391–00	CALCOMANIA DE BOVEDA 1	1	1				UR PARA SW
	3TT–F8391–10	CALCOMANIA DE BOVEDA 1	1	1				UR PARA VRC7
	3TT–F8391–20	CALCOMANIA DE BOVEDA 1	1	1				UR PARA CM3
	3TT–F8391–30	CALCOMANIA DE BOVEDA 1	1	1				UR PARA DPBMC
3	90119–06044	TORNILLO CON ARANDELA	3	3				
4	3TL–F8361–00	PLACA DELANTERA	1	1				
5	90159–06013	TORNILLO CON VALONA	2	2				

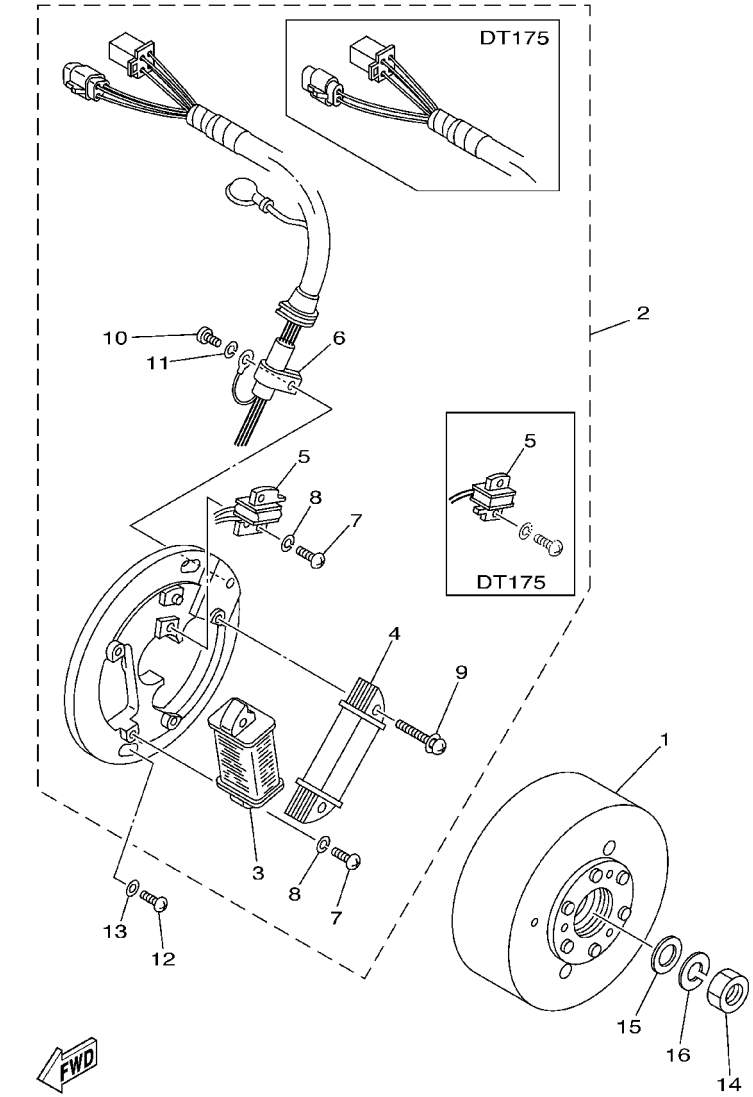

FIG. 32 GENERADOR

REF. NO.	CODIGO NO.	DESCRIPCION	5GP3	3TK7				OBSERVACION
1	4AR–85550–00	ROTOR COMPLETO	1					
	3FJ–85550–00	ROTOR COMPLETO		1				
2	3TT–85510–00	ESTATOR COMPLET	1					
	3TS–85510–00	ESTATOR COMPLET		1				
3	3FJ–85512–00	.BOBINA DE FUENTE	1	1				
4	3FJ–85513–00	.BOBINA DE LUZ 1	1	1				
5	18G–85580–20	.BOBINA DE PULSACION	1					
	3FJ–85580–00	.BOBINA DE PULSACION		1				
6	104–81328–20	.GRAMPA	1	1				
7	98501–04014	.TORNILLO DE CABEZA CON PLANA	3	3				
8	92901–04100	.ARANDELA	3	3				
9	97601–04132	.TORNILLO CAB CON PLANA C/ARAN	2	2				
10	98501–04008	.TORNILLO DE CABEZA CON PLANA	1	1				
11	92901–04100	.ARANDELA	1	1				
12	98507–06016	TORNILLO DE CABEZA CON PLANA	2	2				
13	92907–06600	ARANDELA	2	2				
14	90170–12347	TUERCA	1	1				
15	90201–12593	ARANDELA PLANA	1	1				
16	92907–12100	ARANDELA	1	1				

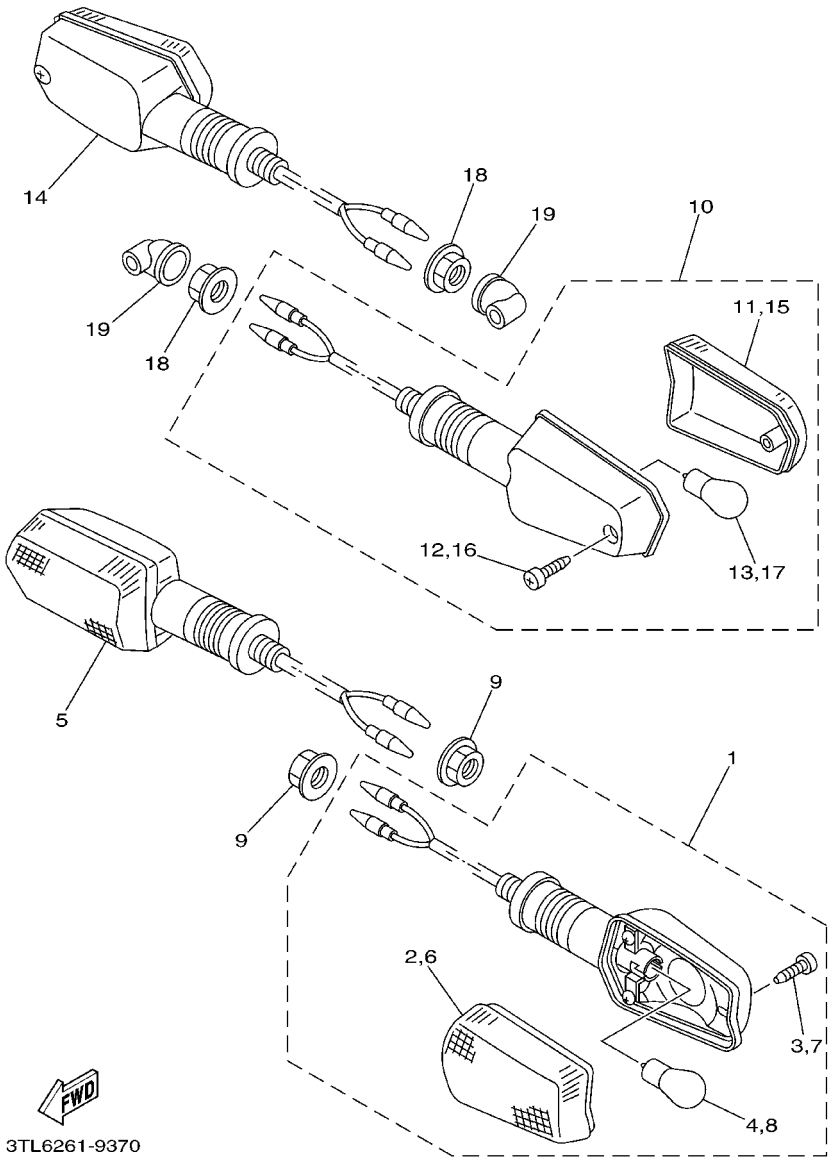

FIG. 33 LUZ DE DESTELLADOR

REF. NO.	CODIGO NO.	DESCRIPCION	5GP3	3TK7				OBSERVACION
1	3TL–H3310–00	DESTELLADOR DE LUZ DELANT.	1	1				
2	3TL–H3312–00	.LENTE DE DESTELLADOR	1	1				
3	3TL–H3317–00	.PERNO DE INTERMITENTE 1	1	1				
4	3TL–H3311–00	.BOMBILLA (12V–21W)	1	1				
5	3TL–H3320–00	DESTELLADOR DE LUZ DELANT.	1	1				
6	3TL–H3322–00	.LENTE DE INTERMITENTE 2	1	1				
7	3TL–H3317–00	.PERNO DE INTERMITENTE 1	1	1				
8	3TL–H3311–00	.BOMBILLA (12V–21W)	1	1				
9	95707–12500	TUERCA DE BRIDA	2	2				
10	3TL–H3330–00	DESTELLADOR DE LUZ TRAS.COMPL.	1	1				
11	3TL–H3332–00	.LENTE DE DESTELLADOR	1	1				
12	3TL–H3317–00	.PERNO DE INTERMITENTE 1	1	1				
13	3TL–H3311–00	.BOMBILLA (12V–21W)	1	1				
14	3TL–H3340–00	DESTELLADOR DE LUZ COMPL.	1	1				
15	3TL–H3342–00	.LENTE DE DESTELLADOR	1	1				
16	3TL–H3317–00	.PERNO DE INTERMITENTE 1	1	1				
17	3TL–H3311–00	.BOMBILLA (12V–21W)	1	1				
18	95707–12500	TUERCA DE BRIDA	2	2				
19	3TL–H3365–00	TAPON	2	2				

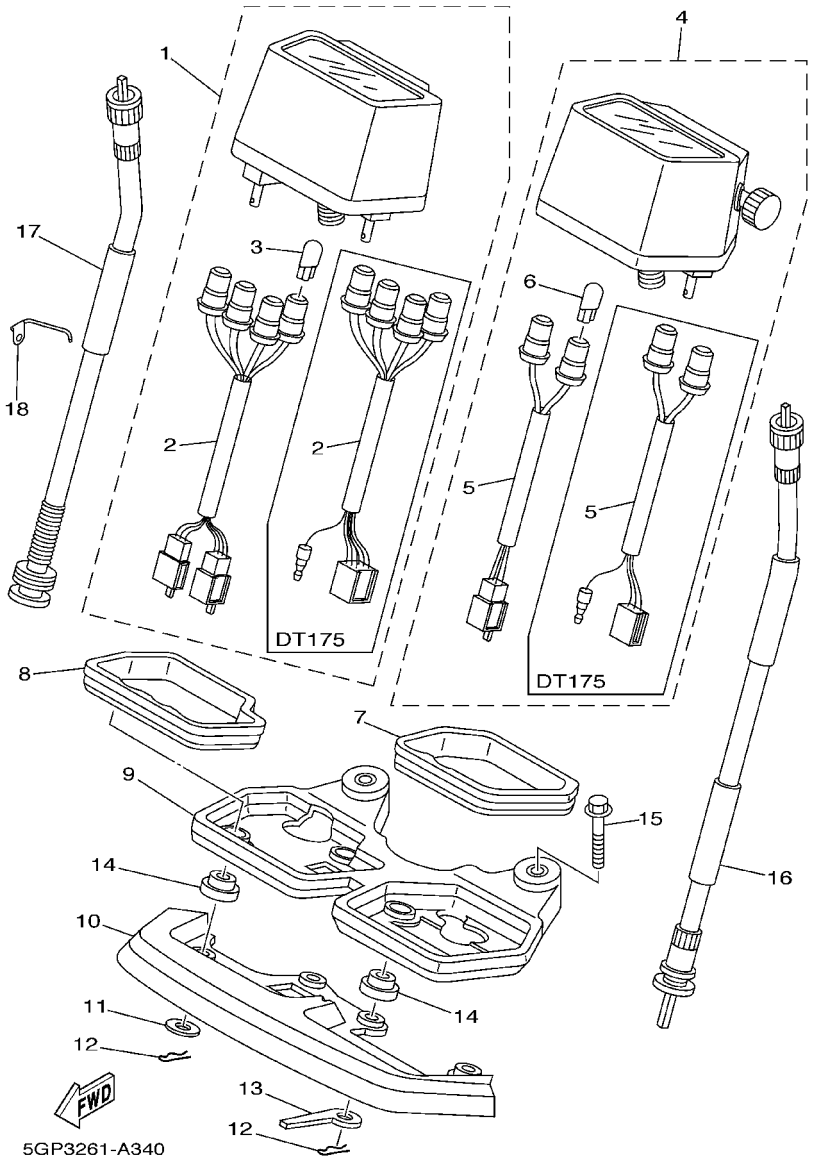

FIG. 34 MEDIDOR

REF. NO.	CODIGO NO.	DESCRIPCION	5GP3	3TK7				OBSERVACION
1	3TT–83540–10	TACOMETRO COMPLETO	1					
	3FJ–83540–10	TACOMETRO COMPLETO		1				
2	3TT–83520–00	.ENCASTRE COMPLETO	1					
	18G–83520–00	.ENCASTRE COMPLETO		1				
3	4R0–83517–00	.AMPOLLETA (12V–3.4W T10)	4	4				
4	3TT–83570–10	VELOCIMETRO COMPLETO	1					
	3FJ–83570–10	VELOCIMETRO COMPLETO		1				
5	3TT–83536–00	.ENCASTRE DE MEDIDOR	1					
	18G–83536–00	.ENCASTRE DE MEDIDOR		1				
6	4R0–83517–00	.AMPOLLETA (12V–3.4W T10)	2	2				
7	5Y1–83513–00	AMORTIGUADOR	1	1				
8	5Y1–83541–00	AMORTIGUADOR	1	1				
9	5Y1–83519–00	SOPORTE DE MEDIDOR	1	1				
10	18G–83559–00	CUBIERTA DE MEDIDOR	1	1				
11	90201–05033	ARANDELA PLANA	2	2				
12	437–83525–00	PRESILLA	4	4				
13	18G–83524–00	ARANDELA ESPECIAL	2	2				
14	1M1–83526–00	AMORTIGUADOR 2	4	4				
15	95807–06050	TUERCA DE REBORDE	2	2				
16	3Y0–83550–01	CABLE DE VELOCIMETRO COMPLETO	1	1				
17	18G–83560–02	CABLE DE TACOMETRO COMPLETO	1	1				
18	3TT–83599–00	GUIA DE CABLE	1	1				

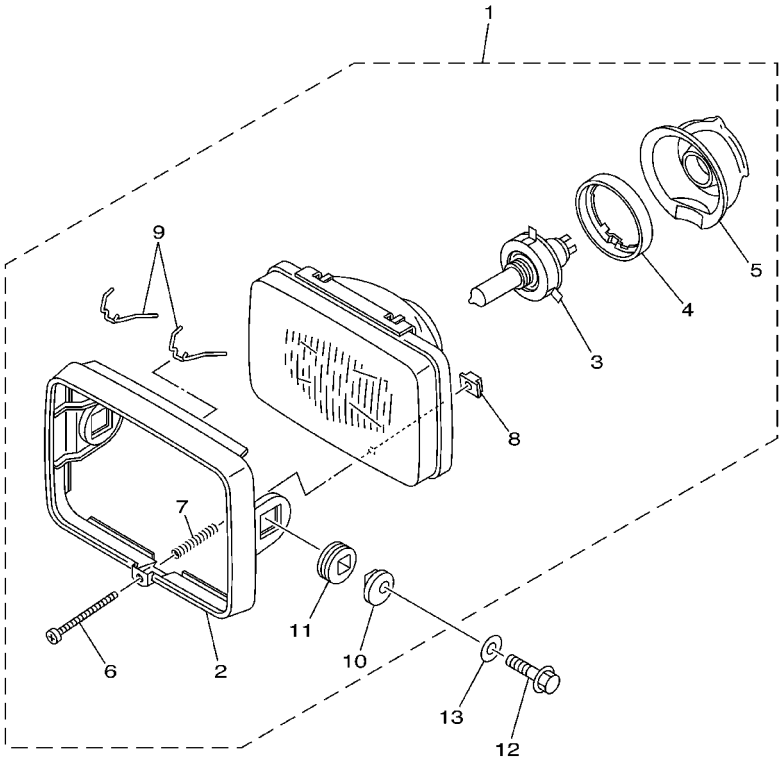

3TT5200-9390

FIG. 35 FARO DELANTERO

REF. NO.	CODIGO NO.	DESCRIPCION	5GP3	3TK7				OBSERVACION
1	3TT–84310–00	UNIDAD DE FARO DELANTERO COMPL	1	1				
2	18G–84115–00	.ARO DE FARO DELANTERO	1	1				
3	1FM–84314–H0	.BOMBILLA DE FARO DELANTERO	1	1				HALOGENOUS
4	2F9–84375–00	.PLACA FIXATION DE BOMBILLO	1	1				
5	2F9–84379–01	.CUBIERTA 2	1	1				
6	43F–84131–00	.TORNILLO AJUSTADOR DE ARO	1	1				
7	5G2–84332–60	.RESORTE DE TORNILLO	1	1				
8	198–84334–60	.TUERCA DE AJUSTE	1	1				
9	1M1–84124–60	.JUEGO DE RESORTES	2	2				
10	584–84345–60	.AMORT DE FARO DELANTERO	2	2				
11	584–84338–60	.COLLAR ACCESORIO DE CUERPO	2	2				
12	90105–08486	TORNILLO	2	2				
13	90201–08612	ARANDELA PLANA	2	2				

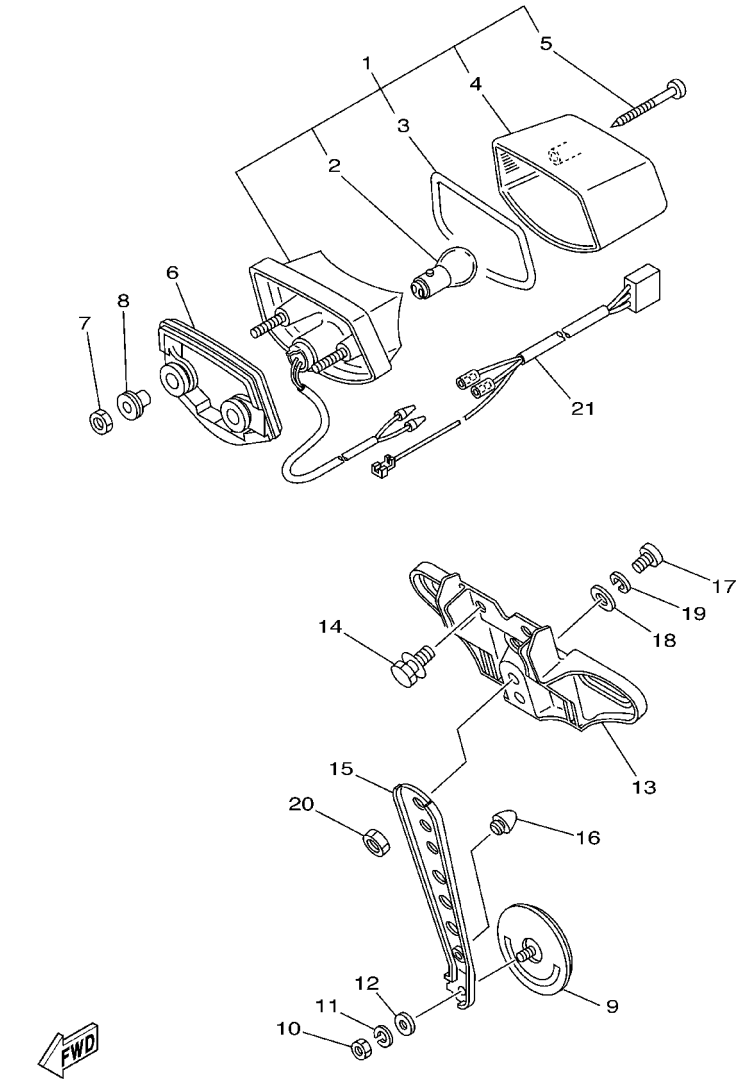

3TT5200-9400

FIG. 36 LUZ DE COLA

REF. NO.	CODIGO NO.	DESCRIPCION	5GP3	3TK7				OBSERVACION
1	3TK–H4710–00	CONJT. FARO TRASERO	1	1				
2	1A2–84714–41	.AMPOLLETA (12V–21/5W)	1	1				
3	10V–84523–00	.EMPAQUE DE LENTE	1	1				
4	37E–84721–E1	.LENTE DE FARO TRASERO	1	1				
5	97701–40530	.TORNILLO ROSCA HEMBRA	2	2				
6	3TL–H4736–00	AMORTIGUADOR DE COLA	1	1				
7	95307–06600	TUERCA	2	2				
8	3TT–84557–00	COLLAR	2	2				
9	3TM–H5131–00	REFLECTOR TRASERO 1	1	1				
10	95307–05700	TUERCA	1	1				
11	92907–05100	ARANDELA	1	1				
12	92907–05200	ARANDELA	1	1				
13	3TL–H4551–00	SOPORTE DE LICENCIA	1	1				
14	90119–06044	TORNILLO CON ARANDELA	3	3				
15	3TL–H5132–00	SOPORTE DE REFLECTOR 1	1	1				
16	3TL–F1639–00	AMORTIGUADOR 2	1	1				
17	98507–06016	TORNILLO DE CABEZA CON PLANA	2	2				
18	90201–062A8	ARANDELA PLANA	2	2				
19	92907–06100	ARANDELA	2	2				
20	95307–06600	TUERCA	2	2				
21	3TL–H4517–10	CABLE DE FARO TRASERO	1	1				

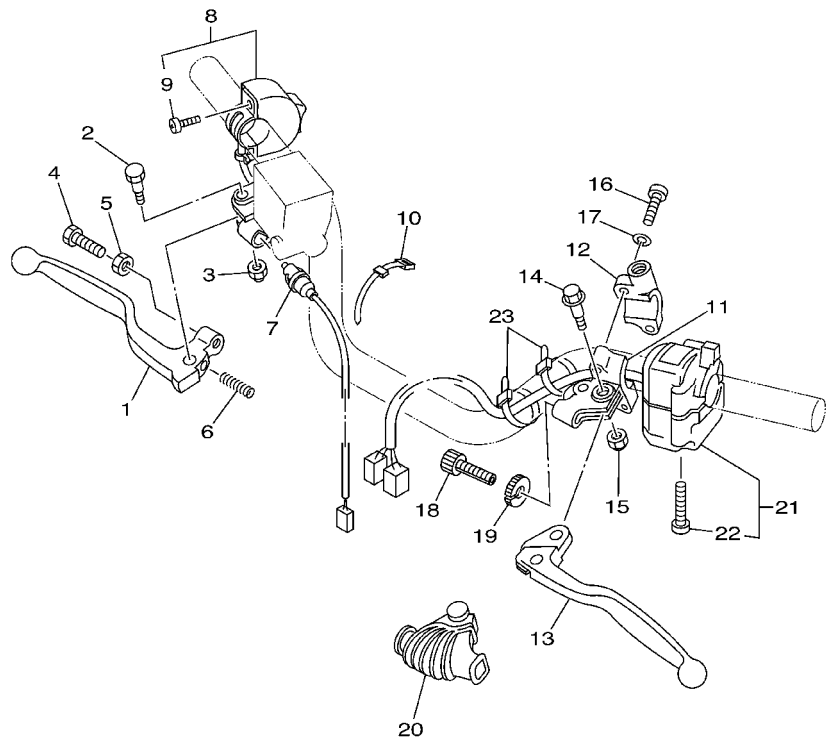

3TT5200-9420

FIG. 37 INTERRUPTOR DE MANIJA. PALANCA

REF. NO.	CODIGO NO.	DESCRIPCION	5GP3	3TK7				OBSERVACION
1	55Y-83922-00	PALANCA 2	1	1				
2	90109-06577	PERNO	1	1				
3	95607-06100	TUERCA AUTOBLOCANTE	1	1				
4	90149-06131	TORNILLO DE REGLAJE	1	1				
5	90170-06010	TUERCA	1	1				
6	90501-10312	RESORTE DE COMPRESION	1	1				
7	3TS-83980-00	INTERRUP.PARADA DELANTERO	1	1				
8	3TS-83976-00	INTERRUPTOR MANIJA 1	1	1				
9	98507-04014	.TORNILLO DE CABEZA CON PLANA	2	2				
10	437-83936-01	BANDA DE CABLE DE INTERRUPTOR	2	2				
11	1LN-82911-00	SOPORTE DE LEVA 1	1	1				
12	33G-82913-01	SOPORTE DE LEVA INFERIOR 1	1	1				
13	23X-83912-00	PALANCA 1	1	1				
14	90109-06799	PERNO	1	1				
15	95607-06100	TUERCA AUTOBLOCANTE	1	1				
16	98507-05020	TORNILLO DE CABEZA CON PLANA	2	2				
17	92907-05100	ARANDELA	2	2				
18	90123-08046	PERNO	1	1				
19	90179-08148	TUERCA	1	1				
20	1E6-26372-00	CUBIERTA DE PALANCA DE MANUB 1	1	1				
21	3TS-83972-00	INTERRUPTOR DE MANIJA 4	1	1				
22	98507-05030	.TORNILLO DE CABEZA CON PLANA	2	2				
23	437-83936-01	BANDA DE CABLE DE INTERRUPTOR	2	2				

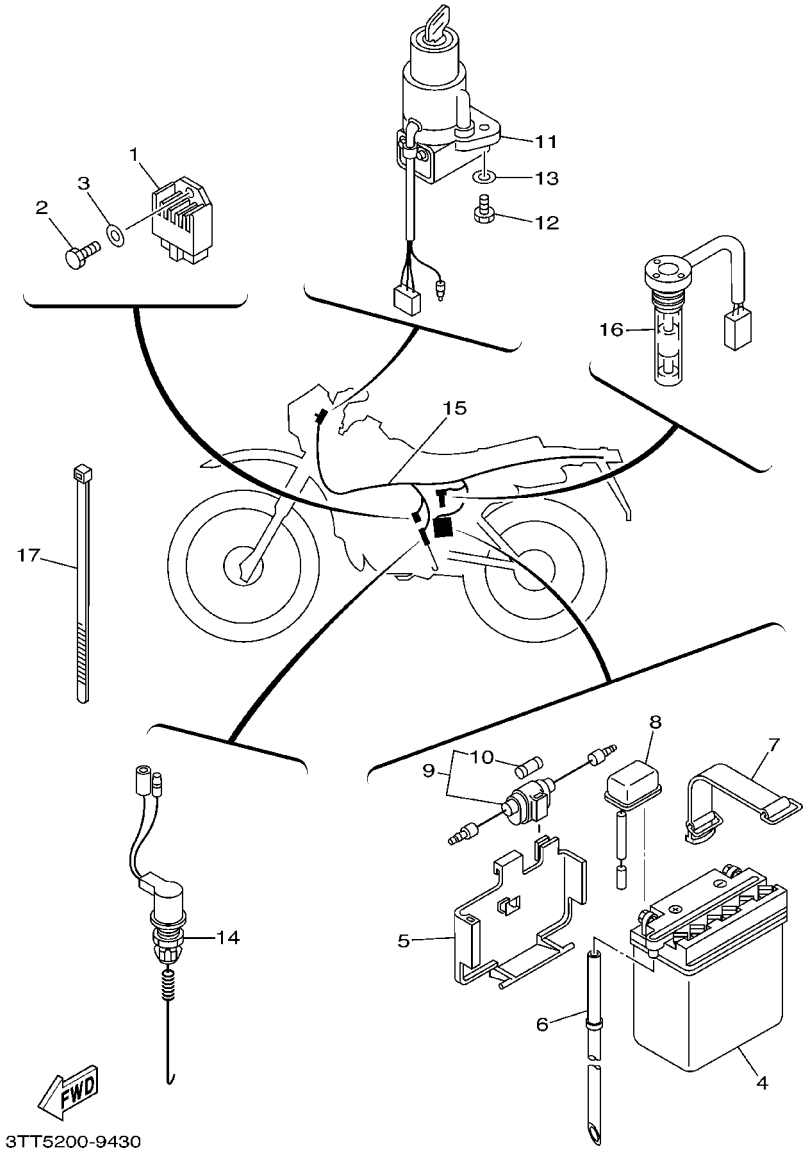

FIG. 38 EQUIPO ELECTRICO 1

REF. NO.	CODIGO NO.	DESCRIPCION	5GP3	3TK7				OBSERVACION
1	4CK–81960–01	RECTIFICADOR Y REGULADOR	1	1				
2	97007–06014	PERNO	1	1				
3	92907–06600	ARANDELA	1	1				
4	30W–82110–01	BATERIA COMPLETA (GM3–3B)	1	1				
5	3TL–H2122–01	ASIENTO DE BATERIA	1	1				
6	90445–08357	TUBO (L350)	1	1				
7	18G–82131–00	TIRANTE DE BATERIA	1	1				
8	3TL–H2115–00	CABLE CONDUCTOR POSITIVO	1					
	3TL–H2115–10	CABLE CONDUCTOR POSITIVO		1				
9	55K–82150–01	PORTA–FUSIBLES COMPLETO	1	1				
10	116–82151–00	.FUSIBLE (10A)	2	2				
11	3TT–82501–00	LLAVE DE IGNICION COMPLT	1	1				
12	97007–06016	PERNO	2	2				
13	92907–06600	ARANDELA	2	2				
14	3J0–82530–02	INTERRUPTOR DE PARADA COMPLETO	1	1				
15	3TL–H2590–20	CONJUNTO DE CABLES	1					
	3TK–H2590–20	CONJUNTO DE CABLES		1				
16	3J0–85720–00	MEDIDOR DE NIVEL DE ACEITE	1	1				
17	1UA–82591–00	BANDA	8	8				

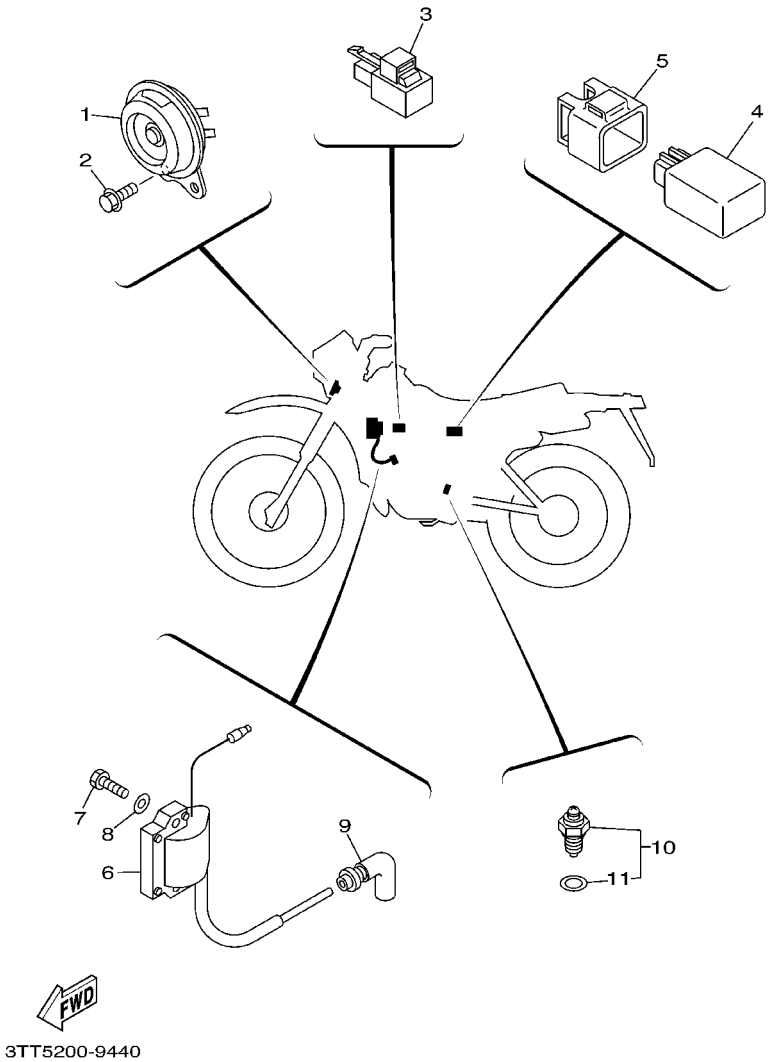

FIG. 39 EQUIPO ELECTRICO 2

REF. NO.	CODIGO NO.	DESCRIPCION	5GP3	3TK7				OBSERVACION
1	4GL–83371–00	BOCINA	1	1				
2	95807–06010	TUERCA DE REBORDE	2	2				
3	3GM–83350–01	RELE DE DESTELLADOR COMPL.	1	1				
4	4AR–85540–00	UNIDAD C.D.I. COMPLETA	1					
	3TS–85540–00	UNIDAD C.D.I. COMPLETA		1				
5	3TL–H5546–00	BANDA	1	1				
6	3TT–82310–00	BOBINA DE ENCENDIDO COMPLETA	1	1				
7	97007–06020	PERNO	2	2				
8	92907–06600	ARANDELA	2	2				
9	1M1–82370–30	TAPON DE BUJIA COMPLT	1	1				
10	136–82540–03	INTERRUPTOR NEUTRAL COMPL	1	1				
11	136–82543–00	.EMPAQUE	1	1				

INDICE NUMERICO

CODIGO NO.	REF. NO.
18G−E4610−01	6 − 1
18L−E4610−01	6 − 1
18G−E4753−00	6 − 10
3TL−E5455−00	8 − 2
3TL−E5456−00	8 − 14
5GP−E5620−00	9 − 10
3TL−E8111−00	14 − 8
2E8−E8113−00	14 − 9
3TL−F1107−00	15 − 10
3TL−F1110−21−P0	15 − 1
3TL−F1110−21−33	15 − 1
3TL−F1621−00	16 − 8
3TL−F1638−00	6 − 11
3TL−F1639−00	36 − 16
3TS−F173E−A0	17 − 9
3TS−F173E−B0	17 − 9
3TS−F173E−C0	17 − 9
3TS−F173E−D0	17 − 9
3TT−F173E−A0	17 − 9
3TT−F173E−B0	17 − 9
3TT−F173E−C0	17 − 9
3TT−F173E−D0	17 − 9
3TS−F173F−A0	17 − 10
3TS−F173F−B0	17 − 10
3TS−F173F−C0	17 − 10
3TS−F173F−D0	17 − 10
3TT−F173F−A0	17 − 10
3TT−F173F−B0	17 − 10
3TT−F173F−C0	17 − 10
3TT−F173F−D0	17 − 10
3TL−F1751−00	18 − 1
3TL−F1771−00	18 − 2
3TK−F2110−10	19 − 1
3TL−F2131−00	19 − 29
3TL−F2141−00	19 − 6
3TL−F2147−00	19 − 28
3TL−F2151−00	19 − 9
3TL−F2152−00	19 − 10
3TL−F2178−00	19 − 22
3TL−F2179−00	19 − 20
3TL−F2187−00	19 − 23
3TL−F2318−00	19 − 11
5GP−F3174−00	21 − 19
3TL−F4110−10−GE	23 − 1
3TL−F4110−10−P0	23 − 1
3TL−F4110−10−P4	23 − 1
3TL−F4110−10−P6	23 − 1
3TL−F4181−00	23 − 3

CODIGO NO.	REF. NO.
3TL−F4182−00	23 − 4
3TL−F4183−00	23 − 5
3TL−F4186−00	23 − 6
3TT−F4240−60	23 − 2
3TT−F4240−70	23 − 2
3TT−F4240−80	23 − 2
3TT−F4240−90	23 − 2
3NX−F4723−00	24 − 5
3TL−F4724−00	24 − 6
3TL−F4731−R0	24 − 2
3TL−F4734−B0	24 − 8
3TL−F4734−10	24 − 8
3TL−F4734−90	24 − 8
3TL−F4738−00	24 − 3
3TL−F4770−B0	24 − 1
3TL−F4770−10	24 − 1
3TL−F4770−90	24 − 1
3TL−F4830−00	24 − 12
5GP−F5104−00	25 − 6
5GP−F5181−00	25 − 13
5GP−F5304−00	27 − 17
5GP−F5381−00	27 − 31
3TL−F5388−00	27 − 26
3TL−F5389−00	27 − 27
3TL−F5412−00	27 − 23
3TL−F5447−00	27 − 22
3TK−F5449−00	27 − 22
3TK−F6111−00	28 − 1
3TL−F6241−00	28 − 7
3TL−F6242−00	28 − 5
3TK−F6243−00	28 − 4
3TL−F6249−00	28 − 6
4E9−F6290−00	28 − 2
4E9−F6290−10	28 − 3
3TL−F7211−00	30 − 1
1YX−F7231−00	30 − 5
21K−F7311−00	30 − 12
31U−F7411−00−90	30 − 16
31U−F7421−00−90	30 − 17
3TL−F7430−00	30 − 23
59L−F7433−00	30 − 24
	30 − 29
3TL−F7440−00	30 − 28
3TL−F8100−10	15 − 13
3TK−F8351−00−P0	31 − 1
3TL−F8361−00	31 − 4
3TT−F8391−00	31 − 2
3TT−F8391−10	31 − 2

CODIGO NO.	REF. NO.
3TT−F8391−20	31 − 2
3TT−F8391−30	31 − 2
3TL−H2115−00	38 − 8
3TL−H2115−10	38 − 8
3TL−H2122−01	38 − 5
3TK−H2590−20	38 − 15
3TL−H2590−20	38 − 15
3TL−H3310−00	33 − 1
3TL−H3311−00	33 − 4
	33 − 8
	33 − 13
	33 − 17
3TL−H3312−00	33 − 2
3TL−H3317−00	33 − 3
	33 − 7
	33 − 12
	33 − 16
3TL−H3320−00	33 − 5
3TL−H3322−00	33 − 6
3TL−H3330−00	33 − 10
3TL−H3332−00	33 − 11
3TL−H3340−00	33 − 14
3TL−H3342−00	33 − 15
3TL−H3365−00	33 − 19
3TL−H4517−10	36 − 21
3TL−H4551−00	36 − 13
3TK−H4710−00	36 − 1
3TL−H4736−00	36 − 6
3TM−H5131−00	36 − 9
3TL−H5132−00	36 − 15
3TL−H5546−00	39 − 5
3RW−W0041−02	29 − 2
4JG−W0045−00	26 − 8
4JG−W0047−00	26 − 5
51L−W0048−00	26 − 10
4JG−W0057−00	26 − 4
3H3−W0092−00	23 − 9
3KG−W2536−00	27 − 9
18G−11111−00	1 − 1
18L−11111−00	1 − 1
18G−11127−00	1 − 9
18G−11128−00	1 − 5
18G−11161−00	1 − 3
363−11161−00	1 − 2
18G−11162−00	1 − 4
4F2−11162−00	1 − 2
2A6−11181−00	1 − 10
2A7−11181−10	1 − 10

CODIGO NO.	REF. NO.
18G−11311−01	1 − 6
18L−11311−00	1 − 6
18G−11351−02	1 − 12
3TN−11351−00	1 − 12
18G−11400−00	2 − 1
1W1−11412−01	2 − 2
1W1−11422−01	2 − 3
3TK−11603−00	2 − 9
3TL−11603−00	2 − 9
3TK−11604−00	2 − 9
3TL−11604−00	2 − 9
3TK−11605−00	2 − 9
3TL−11605−00	2 − 9
18G−11631−01−96	2 − 8
18L−11631−00−97	2 − 8
251−11633−00	2 − 11
4Y2−11633−00	2 − 11
18G−11635−01	2 − 8
18L−11635−00	2 − 8
18G−11636−01	2 − 8
18L−11636−00	2 − 8
4Y2−11651−00	2 − 4
3M5−11681−00	2 − 5
18G−13101−00	3 − 1
18L−13101−00	3 − 1
126−13116−01	3 − 15
363−13133−01	3 − 22
137−13137−00−03	3 − 8
137−13137−00−05	3 − 8
137−13137−00−10	3 − 8
137−13138−01	3 − 7
18G−13174−00	3 − 30
275−13175−01	3 − 13
522−13175−01	3 − 13
137−13176−00	3 − 18
2A6−13178−00	3 − 19
402−13552−00	3 − 2
10V−13565−01	4 − 7
18G−13581−00	4 − 25
18G−13584−00	4 − 27
10V−13610−01	4 − 1
10V−13613−01	4 − 2
10V−13616−01	4 − 3
3TT−13621−00	4 − 6
3TK−14101−00	5 − 1
3TL−14101−01	5 − 1
18G−14103−00	5 − 15
10W−14104−00	5 − 20

CODIGO NO.	REF. NO.
10X−14106−00	5 − 16
314−14112−15	5 − 18
314−14112−25	5 − 18
500−14115−00	5 − 12
2A6−14126−00	5 − 21
2N4−14131−00	5 − 22
2F5−14141−36	5 − 9
2F5−14141−38	5 − 9
260−14142−22	5 − 2
260−14142−25	5 − 2
137−14143−33	5 − 3
137−14143−34	5 − 3
2N4−14145−00	5 − 11
214−14147−00	5 − 10
558−14147−00	5 − 13
1M1−14169−00	5 − 19
4U5−14171−00	5 − 17
304−14184−00	5 − 14
314−14185−00	5 − 7
127−14186−00	5 − 5
1V0−14190−25	5 − 4
10V−14190−20	5 − 4
214−14195−00	5 − 6
183−14196−00	5 − 23
18G−1441K−00	4 − 26
18G−14411−00	4 − 11
18G−14412−00	4 − 12
3TK−14451−00	4 − 13
18G−14452−00	4 − 16
18G−14453−01	4 − 17
18G−14458−00	4 − 14
18G−14465−00	4 − 28
3TK−14472−00	4 − 20
18G−14493−00	4 − 15
3PA−14613−10	6 − 2
1W2−14714−00	6 − 15
18G−14718−00	6 − 7
10V−14758−00	6 − 17
2A6−14772−00	6 − 4
18G−1490J−00	5 − 8
18L−1490J−00	5 − 8
18L−15111−01	7 − 1
2A6−15111−03	7 − 1
18L−15121−01	7 − 2
2A6−15121−02	7 − 2
304−15128−00	7 − 16
328−15316−00	7 − 5
401−15317−00	7 − 6

CODIGO NO.	REF. NO.
18G−15362−00	8 − 11
2N4−15371−00	7 − 12
1W1−15381−00	11 − 25
2A7−15411−01	8 − 1
18G−15416−00	8 − 13
18G−15431−01	8 − 6
18G−15451−03	8 − 7
2A6−15484−01	8 − 5
1W1−15618−01	9 − 17
156−15618−01	9 − 16
1W1−15621−01	9 − 11
1W1−15641−00	9 − 2
525−15651−00	9 − 7
4F2−15660−01	9 − 1
1W1−15666−00	9 − 6
401−15676−00	9 − 4
2A6−16111−00	10 − 1
2JK−16111−01	10 − 1
3TL−16150−00	10 − 4
598−16321−01	10 − 7
1V1−16324−00	10 − 8
18G−16351−00	10 − 9
1W1−16356−02	10 − 17
2X3−16357−00	10 − 20
1W1−16358−01	10 − 16
18G−16371−00	10 − 6
18L−16371−00	10 − 6
18G−16380−02	10 − 22
4J3−17121−00	11 − 2
4J3−17131−00	11 − 3
4J3−17151−01	11 − 4
4J3−17161−00	11 − 5
4J3−17211−00	11 − 9
4J3−17221−00	11 − 10
4J3−17231−00	11 − 11
4J3−17241−00	11 − 12
4J3−17251−00	11 − 13
4J3−17261−00	11 − 14
4J3−17411−00	11 − 1
137−17417−00−05	9 − 8
137−17417−00−06	9 − 8
137−17417−00−07	9 − 8
137−17417−00−10	9 − 8
137−17417−00−12	9 − 8
2A6−17421−00	11 − 8
1W1−17471−01	11 − 27
2A6−17831−01	12 − 2
2A6−17841−00	12 − 5

INDICE NUMERICO

CODIGO NO.	REF. NO.
248−17861−00	12 − 1
4F2−18101−02	14 − 5
4F2−18120−00	14 − 1
1W1−18140−00	13 − 13
401−18178−00	14 − 6
1W1−18185−00	13 − 3
1W1−18197−01	14 − 15
2A6−18511−00	13 − 9
2A6−18512−00	13 − 10
2A6−18531−00	13 − 11
2A6−18535−00	13 − 12
1W1−18540−00	13 − 1
136−18542−00	13 − 2
1W1−18561−00	13 − 5
5H0−21308−01	15 − 8
4BE−21511−00	16 − 1
4BE−21511−10	16 − 1
4BE−21511−20	16 − 1
37N−21611−20	16 − 4
37N−21611−50	16 − 4
18G−21620−20	16 − 6
168−21638−00	6 − 11
2A6−21639−00	16 − 7
3TL−21708−00	17 − 4
18G−21711−10	17 − 1
18G−21711−20	17 − 1
18G−21721−10	17 − 3
18G−21721−20	17 − 3
3TT−2174G−00	17 − 11
3TT−2174H−00	17 − 12
18G−22124−00	19 − 3
401−22127−00	19 − 4
1W1−22128−00	20 − 8
401−22128−01	19 − 5
18G−22210−02	20 − 1
3R4−22226−00	20 − 3
4F2−22311−01	19 − 15
3TS−23102−00	22 − 1
3TS−23103−00	22 − 18
3TS−23106−00	22 − 2
3TS−23107−00	22 − 19
18G−23110−00	22 − 7
	22 − 24
1U6−23111−M1	22 − 15
	22 − 32
240−23114−00	22 − 16
	22 − 33
5N8−23118−00	22 − 14
5N8−23118−00	22 − 31
1H3−23125−00	22 − 6
	22 − 23
18G−23128−00	22 − 39
18G−23141−00	22 − 12
	22 − 29
3R2−23144−00	22 − 5
	22 − 22
1T3−23145−00	22 − 4
	22 − 21
3DM−23149−10	22 − 13
	22 − 30
4A1−23156−00	22 − 3
	22 − 20
509−23158−L0	22 − 10
	22 − 27
1U6−23168−M0	22 − 17
	22 − 34
18G−23170−00	22 − 9
	22 − 26
1W1−23173−L0	22 − 8
	22 − 25
278−23181−50	22 − 11
	22 − 28
18G−23191−00	22 − 36
18G−23192−00	22 − 37
509−23194−L0	22 − 38
10V−2331E−02	22 − 40
18G−2331E−00	21 − 21
34X−23317−00	21 − 15
3TS−23340−00	22 − 35
156−2341E−00	21 − 7
22F−2341E−00	21 − 10
156−23411−00	22 − 43
22F−23411−01	21 − 8
156−23412−00	21 − 6
22F−23412−01	21 − 9
583−23416−01	21 − 11
3TS−23435−00	21 − 1
1E6−23441−10−98	21 − 4
164−23462−00	22 − 44
3TB−23467−01	28 − 26
18G−24500−02	23 − 8
2W6−24512−00	23 − 11
2G2−24522−00	23 − 13
11H−24602−03	23 − 20
34X−25111−02−35	25 − 1
148−25115−00	27 − 3
322−25118−00	25 − 12
1E2−25155−00	27 − 11
34X−25190−01	25 − 15
10V−25311−00−35	27 − 1
10V−25321−00−35	27 − 7
3Y6−2533A−01	27 − 8
248−25351−10	27 − 14
148−25359−00	27 − 15
401−25367−00	27 − 30
1T2−25394−00	27 − 21
4JG−2580T−00	26 − 3
4JG−2582T−10	26 − 1
4GY−25852−01	29 − 4
5RB−25854−00	29 − 3
3RW−25867−00	29 − 6
5RS−25870−00	29 − 1
3TS−25872−00	29 − 9
3RW−25875−00	29 − 12
34X−25876−00	21 − 13
36Y−2589H−00	29 − 5
5JW−25914−00	26 − 6
4TT−25919−00	26 − 9
4TT−25937−00	26 − 7
4RR−26129−00	28 − 8
2T5−26244−00	28 − 18
3J0−26261−00	28 − 12
3J0−26262−00	28 − 13
2T5−26267−00	28 − 19
3J0−26272−00	28 − 15
2T5−26273−00	28 − 17
2T5−26274−00	28 − 16
5X2−2628H−01	28 − 32
5X2−26281−00	28 − 30
322−26282−00	28 − 31
3TS−26311−00	28 − 9
3J1−26312−01	28 − 10
18G−26321−10	28 − 11
18L−26321−10	28 − 11
156−26329−00	28 − 14
3TS−26335−00	28 − 23
1E6−26342−00	28 − 24
1E6−26372−00	37 − 20
1T5−26372−00	28 − 25
3J0−26393−00	28 − 22
18G−28351−10	31 − 1
18G−28351−20	31 − 1
104−81328−20	32 − 6
4CK−81960−01	38 − 1
30W−82110−01	38 − 4
18G−82131−00	38 − 7
55K−82150−01	38 − 9
116−82151−00	38 − 10
3TT−82310−00	39 − 6
1M1−82370−30	39 − 9
3TT−82501−00	38 − 11
3J0−82530−02	38 − 14
136−82540−03	39 − 10
136−82543−00	39 − 11
1UA−82591−00	28 − 35
	38 − 17
1LN−82911−00	37 − 11
33G−82913−01	37 − 12
3GM−83350−01	39 − 3
4GL−83371−00	39 − 1
5Y1−83513−00	34 − 7
4R0−83517−00	34 − 3
	34 − 6
5Y1−83519−00	34 − 9
18G−83520−00	34 − 2
3TT−83520−00	34 − 2
18G−83524−00	34 − 13
437−83525−00	34 − 12
1M1−83526−00	34 − 14
18G−83536−00	34 − 5
3TT−83536−00	34 − 5
3FJ−83540−10	34 − 1
3TT−83540−10	34 − 1
5Y1−83541−00	34 − 8
3Y0−83550−01	34 − 16
18G−83559−00	34 − 10
18G−83560−02	34 − 17
3FJ−83570−10	34 − 4
3TT−83570−10	34 − 4
3TT−83599−00	34 − 18
23X−83912−00	37 − 13
55Y−83922−00	37 − 1
437−83936−01	37 − 10
	37 − 23
437−83936−11	28 − 36
3TS−83972−00	37 − 21
3TS−83976−00	37 − 8
3TS−83980−00	37 − 7
18G−84115−00	35 − 2
1M1−84124−60	35 − 9
43F−84131−00	35 − 6
3TT−84310−00	35 − 1
1FM−84314−H0	35 − 3
5G2−84332−60	35 − 7
198−84334−60	35 − 8
584−84338−60	35 − 11
584−84345−60	35 − 10
2F9−84375−00	35 − 4
2F9−84379−01	35 − 5
10V−84523−00	36 − 3
3TT−84557−00	36 − 8
1A2−84714−41	36 − 2
37E−84721−E1	36 − 4
3TS−85510−00	32 − 2
3TT−85510−00	32 − 2
3FJ−85512−00	32 − 3
3FJ−85513−00	32 − 4
3TS−85540−00	39 − 4
4AR−85540−00	39 − 4
3FJ−85550−00	32 − 1
4AR−85550−00	32 − 1
18G−85580−20	32 − 5
3FJ−85580−00	32 − 5
3J0−85720−00	38 − 16
90101−06278	27 − 12
90101−06529	15 − 11
90105−08099	15 − 2
90105−08120	15 − 3
90105−08486	35 − 12
90105−10037	15 − 4
90105−10638	26 − 11
90105−14220	21 − 2
90109−063F7	13 − 14
90109−065G4	26 − 2
90109−06577	37 − 2
90109−06799	37 − 14
90109−10453	20 − 4
90109−10473	30 − 14
90109−10533	19 − 26
90116−06016	1 − 8
90116−08394	1 − 7
90116−10278	1 − 13
90116−10279	1 − 14
90116−10390	27 − 25
90119−05020	10 − 11
90119−05059	19 − 18
90119−05193	19 − 31
90119−06018	29 − 13
90119−06044	16 − 5
	16 − 9
90119−06044	31 − 3
	36 − 14
90119−06056	4 − 29
90119−06063	16 − 2
90122−06001	18 − 7
90123−08046	37 − 18
90149−06011	23 − 14
90149−06131	37 − 4
90149−08108	10 − 26
90149−08111	14 − 11
90157−08131	7 − 17
90159−05018	19 − 19
90159−06013	17 − 2
	31 − 5
90167−03004	28 − 20
90170−06010	37 − 5
90170−08029	14 − 12
90170−10219	27 − 24
90170−12347	32 − 14
90170−14171	10 − 15
90170−22187	17 − 6
90175−06013	30 − 11
90179−06013	18 − 8
90179−08148	37 − 19
90179−08299	1 − 11
90179−10279	1 − 16
90179−12659	10 − 3
90179−16226	11 − 32
90179−25033	21 − 12
90185−08089	15 − 6
90185−10037	30 − 15
90185−12046	19 − 7
90201−05033	34 − 11
90201−062A8	36 − 18
90201−08612	35 − 13
90201−08624	3 − 14
90201−10118	29 − 11
90201−10123	12 − 3
90201−12163	12 − 6
	14 − 16
90201−12541	9 − 14
90201−12593	32 − 15
90201−14212	30 − 3
90201−14217	10 − 24
90201−15700	11 − 18
90201−17550	10 − 5
	10 − 13
90201−20266	11 − 6

INDICE NUMERICO

CODIGO NO.	REF. NO.
90201−20279	30 − 25
	30 − 30
90201−22555	11 − 15
90202−05187	6 − 9
	6 − 19
90202−05193	23 − 15
90204−12007	10 − 2
90209−18135	11 − 16
90209−22071	2 − 6
90215−08014	14 − 13
90215−14122	10 − 14
90215−16127	11 − 31
90240−06006	30 − 6
90240−06052	30 − 26
	30 − 31
90240−08084	30 − 19
90240−12092	20 − 9
90249−12008	30 − 10
90280−03017	2 − 19
90282−05005	2 − 20
90338−09130	25 − 10
90338−18122	15 − 12
90340−12005	7 − 14
90380−12051	20 − 2
90381−08002	12 − 4
90386−18028	19 − 2
90387−05682	19 − 30
90387−06681	16 − 3
90387−07391	4 − 19
	18 − 9
90387−093H1	6 − 12
90387−15600	25 − 11
90387−157F0	27 − 28
	27 − 29
90387−202A0	11 − 29
90387−20488	2 − 18
90401−10159	29 − 10
90430−04004	3 − 5
90430−08216	10 − 25
90430−12227	7 − 15
90445−05681	3 − 11
90445−057G5	28 − 29
90445−07340	7 − 13
90445−083J4	3 − 27
90445−083J7	18 − 3
90445−08357	38 − 6
90445−095A1	23 − 17
90445−104H8	23 − 16

CODIGO NO.	REF. NO.
90450−44046	4 − 8
90460−37026	6 − 16
90460−49058	4 − 21
90467−08075	3 − 28
	3 − 29
	18 − 4
	23 − 19
90467−09006	23 − 18
90467−13073	4 − 31
90467−20050	4 − 30
90468−02033	3 − 12
	3 − 26
90468−08086	3 − 25
90468−26183	9 − 3
90480−12053	17 − 7
90480−13197	17 − 8
90480−13253	18 − 6
90480−14102	4 − 18
	18 − 10
90480−18171	4 − 22
	18 − 5
90480−24186	17 − 5
90501−02217	3 − 4
90501−05512	28 − 21
90501−10245	30 − 9
90501−10312	37 − 6
90501−10459	9 − 12
90501−20568	10 − 10
90506−08155	14 − 2
90506−09156	13 − 15
90506−15260	27 − 10
90507−29042	30 − 13
90508−20023	30 − 18
90508−20345	10 − 23
90508−26450	9 − 5
90508−32349	14 − 3
90508−32354	30 − 2
90508−35350	19 − 27
90560−15290	25 − 3
90560−15313	27 − 2
90560−17147	10 − 12
91317−06010	21 − 14
91317−08025	9 − 18
91401−20012	30 − 8
	30 − 27
	30 − 32
91401−20025	20 − 7
91401−25015	30 − 20

CODIGO NO.	REF. NO.
91401−25020	20 − 11
92017−08016	30 − 33
92502−06008	23 − 12
92901−04100	32 − 8
	32 − 11
92901−05100	3 − 9
92901−06100	22 − 42
92902−04100	5 − 25
92907−03100	4 − 5
92907−04600	28 − 28
92907−05100	36 − 11
	37 − 17
92907−05200	36 − 12
92907−05600	19 − 17
	21 − 17
92907−06100	4 − 24
	36 − 19
92907−06200	10 − 18
	30 − 7
92907−06600	4 − 10
	19 − 13
	29 − 8
	32 − 13
	38 − 3
	38 − 13
	39 − 8
92907−08100	6 − 14
92907−08200	15 − 5
	24 − 9
92907−08600	3 − 23
	24 − 11
92907−10100	15 − 7
92907−10200	20 − 5
92907−12100	19 − 8
	32 − 16
92907−12600	20 − 10
93101−10001	3 − 17
93101−12173	14 − 14
93101−17062	9 − 19
93102−20281	25 − 4
93102−25061	2 − 15
93102−26042	11 − 24
93103−28011	2 − 16
93104−14004	10 − 27
93106−26005	27 − 6
93109−08017	12 − 7
93109−14021	19 − 21
93210−07100	3 − 24

CODIGO NO.	REF. NO.
93210−11073	7 − 7
93210−14104	12 − 8
93210−18023	2 − 17
93210−21190	8 − 12
93306−20205	25 − 2
93306−20212	27 − 5
93306−20529	2 − 13
	2 − 14
93306−30212	27 − 4
93306−30304	11 − 21
93306−30411	11 − 22
93306−30421	2 − 13
	2 − 14
93310−216A3	2 − 10
93310−216E1	2 − 10
93310−42231	2 − 7
93311−31515	11 − 23
93311−41530	11 − 20
93315−21813	13 − 8
93410−20038	11 − 7
93410−22039	11 − 17
93430−08006	13 − 6
93430−08007	9 − 15
93430−10015	30 − 4
93440−15012	9 − 9
	11 − 19
93450−17025	2 − 12
93450−17044	2 − 12
93503−16003	9 − 13
	10 − 21
93505−32002	3 − 3
93603−22028	3 − 20
93604−12037	13 − 4
93604−30018	13 − 7
93822−15065	11 − 30
93822−16093	11 − 30
94127−210A1	25 − 7
94127−21779	25 − 7
94141−180A2	27 − 18
94141−18780	27 − 18
94225−21186	25 − 8
94227−21123	25 − 8
94235−18085	27 − 19
94241−18153	27 − 19
94325−21117	25 − 9
94330−18087	27 − 20
94330−21084	25 − 9
94340−18065	27 − 20

CODIGO NO.	REF. NO.
94416−21007	25 − 5
94418−18007	27 − 16
94580−88116	27 − 33
94580−88118	27 − 33
94680−88001	27 − 34
94701−00045	1 − 17
95027−08012	6 − 6
95027−08040	21 − 3
95301−05600	3 − 10
95307−05600	21 − 18
95307−05700	19 − 24
	36 − 10
95307−06600	10 − 19
	27 − 13
	36 − 7
	36 − 20
95307−06700	30 − 22
95307−10700	20 − 6
95604−14200	25 − 14
	27 − 32
95607−06100	37 − 3
	37 − 15
95707−06500	6 − 3
95707−12500	33 − 9
	33 − 18
95807−06010	21 − 20
	23 − 7
	39 − 2
95807−06012	24 − 4
95807−06050	34 − 15
95807−08012	6 − 5
	19 − 14
95807−08045	24 − 7
95827−08035	21 − 5
97007−06014	38 − 2
97007−06016	19 − 12
	38 − 12
97007−06020	30 − 21
	39 − 7
97007−06025	4 − 9
	4 − 23
	29 − 7
97007−08016	24 − 10
97007−08025	6 − 13
97021−06020	14 − 10
97027−06012	11 − 28
97601−04132	32 − 9
97701−40530	36 − 5

CODIGO NO.	REF. NO.
98501−03008	23 − 10
98501−04008	32 − 10
98501−04014	32 − 7
98502−04016	5 − 24
98507−03008	4 − 4
98507−04014	37 − 9
98507−04018	28 − 27
98507−05014	3 − 16
98507−05016	19 − 16
	28 − 34
98507−05018	21 − 16
98507−05020	37 − 16
98507−05030	37 − 22
98507−05035	19 − 25
98507−06016	32 − 12
	36 − 17
98507−06025	8 − 3
	8 − 4
98507−06030	8 − 9
	8 − 15
	8 − 16
	12 − 9
98507−06040	8 − 10
98507−06050	7 − 8
98507−06060	7 − 9
98507−06070	7 − 10
98507−06075	7 − 11
98517−06012	22 − 41
98707−04012	28 − 33
98707−06012	11 − 26
98707−06020	15 − 9
98901−04008	3 − 6
98907−06008	6 − 8
	6 − 18
99001−08600	3 − 21
99001−10600	14 − 4
	14 − 7
	14 − 17
99530−10114	7 − 3
	8 − 8
99530−14016	1 − 15
99530−20020	7 − 4