DAELIM

MANUAL DE SERVICIO

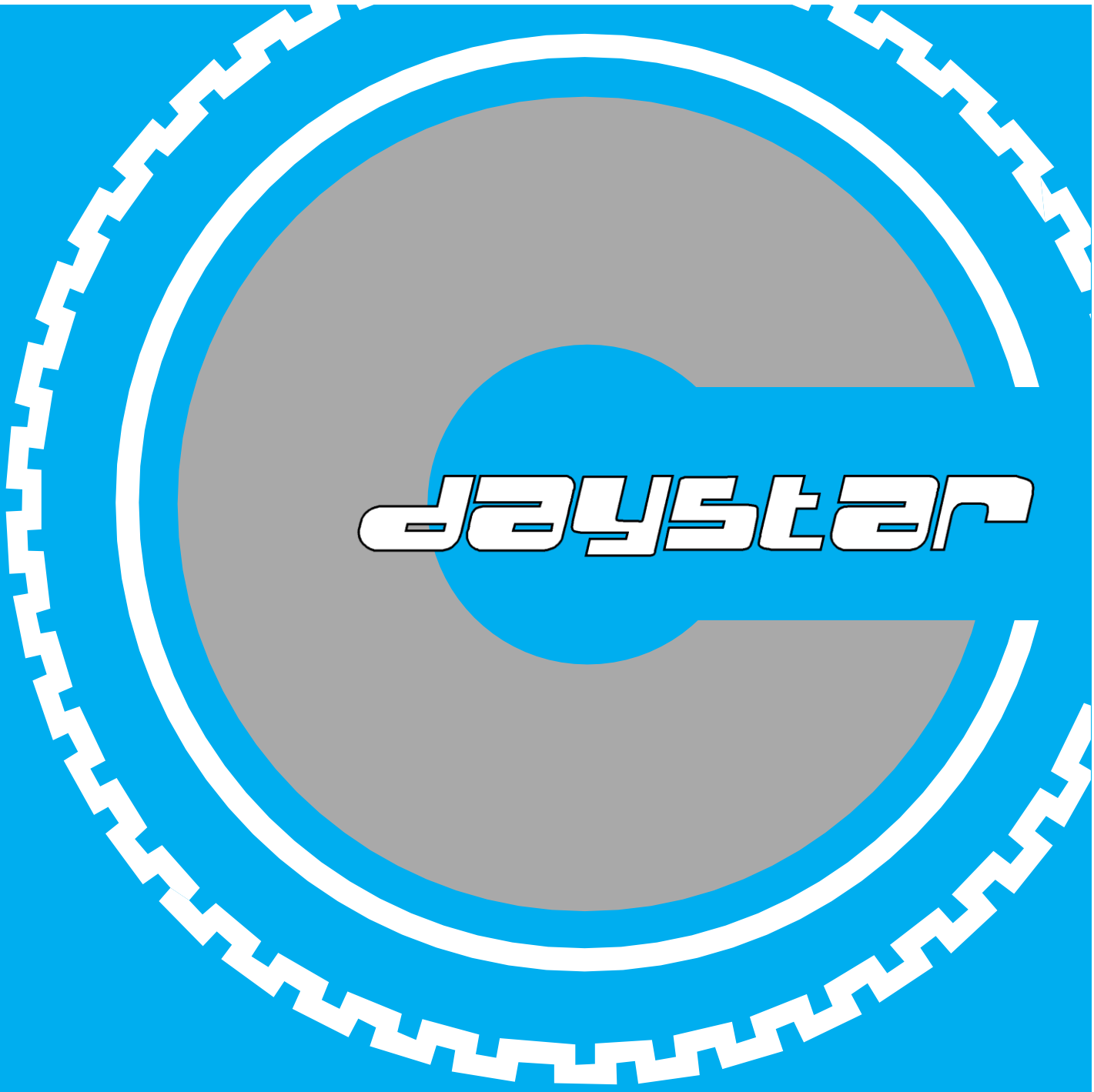

COMO USAR ESTE MANUAL

Este manual explica como mantener (LA DAYSTAR FABRICADA POR DAELIMMOTOR CO., LTD.)
Siga la lista de mantenimiento (en la Sección 3) recomendaciones para asegurar que el vehículo está en perfecto funcionamiento y optima condiciones.
La sección 1 a 3 se aplica a la motocicleta entera, mientras que Las secciones 4 a 18 describen partes de la motocicleta, Agrupado según la posición.
La mayor parte de secciones comienzan con una descripción del sistema e ilustración, información de servicio y problemas que se produce por secciones. Las páginas subyacentes dan detallado procedimientos.
Si no conoce la fuente del problema, vaya a la sección 20, solución de problemas.

Toda la información, las ilustraciones, las direcciones y especificaciones incluidas en esta publicación están basadas en la última información de producto en el momento de la aprobación para la imprenta.
DAELIM reserva el derecho de hacer cambios en cualquier momento sin el aviso y sin incurrir en cualquier obligación en absoluto.
Ninguna parte de esta publicación puede ser reproducida sin permiso escrito.
Algunos dibujos de este manual pueden ser ligeramente diferentes de la especificación actual del modelo.

CONTENIDO

GENERAL	INFORMACION GENERAL.	1
	LUBRIFICACION.	2
	MANTENIMIENTO.	3
	SISTEMA COMBUSTIBLE.	4
	LIMPIEZA E INSTALACION.	5
MOTOR	EMBRAGUE/C.CAMBIOS.	6
	GENERADOR / P.MARCHA.	7
	CULATA / VALVULAS.	8
	CILINDRO / PISTON.	9
	Carter/ Transmisión Cigüeñal / pedal de arranque.	10
CHASIS	Sistema de refrigeración.	11
	Asiento / Escape.	12
	Rueda delantera/ Rueda trasera / Dirección.	13
	Freno trasero / Suspensión.	14
	Freno Hidráulico.	15
ELECTRICIDA	Sobrecarga sistema / Batería.	16
	Sistema de encendido.	17
	Encendido eléctrico.	18
	Luces / interruptor / Bocina.	19
	Esquemas eléctricos.	20
	Localización averías.	21

1. Información general

Seguridad……..……**1-1**	**Par de apriete….** ……**1-5**
Reglas del servicio.……**1-1**	**Aviso de seguridad……..**……**1-7**
Identificación de modelo……..…**1-2**	**Instrumentos / pruebas / Válvula asiento..1-8**
Especificaciones………**1-3**	**Cables & arneses** ……**1-10**

Seguridad

ATENCION

1. Si el motor esta encendido, asegúrese que el área es bien ventilada Nunca dirija el motor en una área encerrada. Los gases de combustión contienen el gas de monóxido de carbono venenoso que puede causar el desmayo y llevar a la muerte.

2. La batería contiene el ácido sulfúrico (electrólito) el Contacto con piel u ojos puede causar quemaduras severas. Lleve la ropa protectora y un escudo de cara. Si el electrólito sube a su piel, rubor con el agua. Si el electrólito sube a sus ojos, rubor con el médico de llamada y el agua. El electrólito es venenoso. Quédese fuera de alcance de niños.

3. La gasolina es muy inflamable y es el explosivo en ciertas condiciones. El trabajo en un área bien ventilada con el motor se paró. No fume o permita llamas o chispas en su área trabajadora.

4. El petróleo de motor usado puede causar el cáncer de piel de repetidamente ser dejado en el contacto con la piel durante el período prolongado.
Aunque esto sea improbable a menos que usted maneje el petróleo usado cada día, todavía es aconsejable lavar a fondo sus manos con jabón y agua cuanto antes después de manejar el

Reglas del servicio

1. Use DAELIM genuino o DAELIM recomendado partes y lubricantes o sus equivalentes.
2. Use los instrumentos especiales diseñados para este producto.
3. Instale nuevas juntas, o-anillo, alfileres de pistón, clips, alfileres de chaveta, etc. Reuniéndose.
4. Apretando una serie de cerrojo o nueces, comience con un diámetro más grande de cerrojos interiores primero, y apriétese a la torsión especificada en diagonal, en pasos incrementales a menos que una secuencia particular sea especificada.
5. Use instrumentos sólo métricos atendiendo esta motocicleta. Los cerrojos métricos, las nueces, y los tornillos no son intercambiables con sujetadores ingleses.
6. Partes limpias en limpieza de disolvente sobre desmontaje. Quite el producto de limpieza con el aire comprimido.
7. Lubrique cualquier superficie de deslizamiento antes de la nueva sesión con la grasa recomendada.
8. Después de la nueva sesión, compruebe todas las partes la instalación apropiada y la operación.

Identificación del modelo

Especificación

Dato		Especificaciones
Dimensiones	Longitud total	2,240mm
	Ancho total	860mm
	Altura total	1,140mm
	Base de Rueda	1,505mm
	Altura asiento	720mm
	Altura asiento copiloto	135mm
	Frenada en mojado	147.5kgf
	Frenada en seco	341kgf
Chasis	Tipo	Doble cuna
	Suspensión delantera	telescópica 140mm
	Suspensión trasera	basculante 35mm
	Neumático delantero	90/90 - 18 (Tubeless)
	Neumático trasero	130/90 - 15 (Tubeless)
	presión 1 Persona delantera	2.00kgf/cm²(200kPa)
	traser	2.00kgf/cm²(200kPa)
	2 Personas delantera	2.00kgf/cm²(200kPa)
	traser	2.00kgf/cm²(200kPa)
	freno delante	disco hidráulico
	freno trasero	tambor
	deposito	17.3ℓ
	reserva	2.9ℓ
	Angulo	32°
	longitud huella	147mm
	capacidad aceite horquilla	280cm³
Motor	Tipo	Refrigerada aceite-agua Motor SOHC
	Cilindros	1 cilindro, 15°
	calibre	56.5 X 49.5mm
	desplazamiento	124.1cm³
	Proporción	11.5:1
	Tren de válvula	SOHC paso de cadena
	Capac.aceite	1.2ℓ después del cambio
		1.15fdespues del cambio filtro aceite
		1.1ℓ al final
	Sistema lubrificación	Modo forzado de presión
	Filtro aire	Viscosidad filtro aceite
	Compresión cilindro	14kgf/cm² (550rpm)
	Consumo válvula abi	6°BTDC
	cerrada	22°ABDC at 1.12mm Lift
	Válvula escape abierta	24°BBDC
	cerrada	4°BTDC at 1.12mm Life
	válvula libre consumo	0.12±0.02mm(0.005±0.001 in)
	escape	0.12±0.02mm(0.005±0.001 in)
	peso del motor	32.3kg

detalle		Especificaciones
Carburador	Tipo carburador	Pistón y válvula
	Ajuste de Señal	VL125 B
	presión principal	#102
	Presión secundaria	#38
	Ajuste tornillo principal	2 1/4
	Nivel flotador	19mm
	Ralentí	1,400±100(rpm)
cambió	Transmis embrague	Hidráulico multiplato
	Tipo primario	Engranaje constante trasmisión
	reducción secundaria	3.650(73/20)
	reducción radio	3,000(42/14)
	1ª	3.083(37/12)
	2ª	1.882(32/17)
	3ª	1.380(29/21)
	4ª	1.095(23/21)
	5ª	0.923(24/26)
	Tipo de cambios	Sistema en pedal izquierdo
		1-N-2-3-4-5
Electricid.	Arranque	CDI Ignition
	Tiempo de arranque “F” señal	8°BTDC / 1,400(rpm)
	Full Avance	28°BTDC / 3,900(rpm)
	Capacidad batería	12V 9AH
	Bujía	CR8EH - 9
	Medidas bujía	0.8 - 0.9mm
	fusible	15A
	Sistema	Kick/Starter Motor
	arranque	12V 60W/55W
	lámparas	12V 10W×4
	intermitente	12V 5W/21W
	pares	12V 3W/3.4W(1.7W×2)
	luces medidores	12V 1.7W
	cruce	12V 1.7W

Pares de apriete

Motor

Detall	Q't	medida (mm)	Apriete .m,(N.m)	nota
Tapa filtro aceite	1	36	1.5(15)	
Válvula alivio filtro aceite	1	10	1.2(12)	
Conector tapa filtro aceite	3	6	1.1(11)	
Tapadera boba aceite	2	6	1.1(11)	
Válvula de ajuste	4	5	1.1(11)	
Piñón de paso	2	6	1.2(12)	
Tapadera suspensión motor	2	8	2.7(27)	
´¨ (Front 1, tras 2) ¨	3	10	4.9(49)	
Tuerca cerradura embrague	1	16	6.5(65)	Aplicar aceite
perno Brazo Freno Tambor	1	6	1.2(12)	
perno Marcha Primario R	1	16	6.5(65)	Aplicar aceite
perno Tapa manivela	1	6	1.1(11)	
perno de Pedal de arranque	1	8	2.2(22)	
perno Cambio de Marcha	1	6	1.2(12)	
perno volante	1	10	5.5(55)	Aplicar aceite
perno conector Embrague	1	8	3.2(32)	
perno cadena tensión	3	8	1.1(11)	
Bujía	1	10	1.1(11)	
Tuerca 8mm Cambio leva	1	8	2.0(20)	Aplicar aceite
Leva de Cerrojo de cadena	4	6	1.2(12)	
tensor de cadena	2	6	0.4(4)	
sellado	1	6	1.0(10)	
perno de Tapa de Culata	2	30	0.8(8)	
Gorra de Agujero de Eje de	1	14	0.6(6)	
Manivela	1	6	1.1(11)	
Cronometraje de Gorra de	7	6	1.2(12)	
Agujero	2	6	1.1(11)	
Pedal de arranque	1	6	1.2(12)	
cerradura Tapa	1	12	3.2(32)	
Plato de Ajuste Eje	1	12	3.2(32)	
Principal	2			

Chasis

Detalle	Q'ty	medida (mm)	apriete kgf.m,(N.m)	Nota
Aprirte de tornillos	2	10	2.6(26)	
Aprirte de tuercas	1	22	7.4(74)	
sentido Max giro tuerca	1	22	1.8(18) 0.3(3)	Con un apriete Inicial Con un apriete final
horquilla inferior Delantera	2	8	3.3(33)	Aplicar y observar
Cerrojo horquilla Delantera	2	8	2.0(20)	
tapón Tubo de horquilla Delantera	2	26	2.3(23)	
Tuerca de Eje Delantero	1	14	5.9(59)	Apretar tuerca
Interruptor de Ignición	2	8	3.3(33)	
Tuerca de Disco de Freno Delantera	6	8	4.2(42)	

Detalle	Q'ty	medida (mm)	apriete kgf.m,(N,m)	Nota
Soporte pinza de freno	2	8	3.0(30)	
válvula de purgue freno	1	8	0.6(6)	
cojinete de freno	2	8	(1.8, 13)	
Primer tornillo cilindro	2	4	0.13(1.3)	
Manguera freno	2	10	3.4(34)	
Palanca freno	1	6	1.0(10, 7)	
bloqueo palanca freno	1	6	1.0(10, 7)	
eje trasero	1	14	8.8(88)	
Piñón de guía Final	4	10	5.9(59)	
brazo trasero freno	1	6	1.0(10)	
Amortiguador Trasero Superior	1	10	3.4(34)	
Amortiguador Trasero inferior	1	10	3.4(34)	
Pivote orilla trasera	1	12	4.5(45)	Tuerca seguridad
Pedal trasero freno	1	8	2.2(22)	
Tensor de cadena	1	8	3.6(36)	

Las especificaciones de apriete puestas en una lista encima son para el mecanismo de cierre importante. Otro se ajustan a los valores de apriete estándares abajo

.

Tipo	Apriete		Tipo	Apriete	
	kgf-m	N.m		kgf-m	N.m
5mm apretar tuerca	0.45~6	4.5~6	5mm tornillo	0.35~0.5	3.5~5
6mm apretar tuerca	0.8~1.2	8~12	6mm tornillo y brida	0.7~1.1	7~11
8mm apretar tuerca	1.8~2.5	18~25	6mm tornillo y tuerca	1.0~1.4	10~14
10mm apre.tuerca	3.0~4.0	30~40	8mm tornillo y tuerca	2.4~3.0	24~30
12mm apre.turtca	5.0~6.0	50~60	10mm tornillo y tuerca	3.5~4.5	35~45

Avisos de seguridad

Las señales siguientes indican algunas advertencias y precauciónes de algunos métodos de servicio específicos.

Etiqueta	Significado	Etiqueta	Significado
¡ATENCION	Para evitar accidentes y heridas graves siga atentamente las instrucciones.	⚠ CAUTION	Para evitar accidentes y heridas graves siga atentamente las instrucciones
		* NOTE	Información complementaria

Los símbolos siguientes indican pasos de lubricación necesarios, el cambio de partes, y el requerimiento de instrumentos especiales, etc. para realizar el mantenimiento.

símbolo	Atención	Símbolo	Atención
	Use el aceite de motor recomendado, a menos que por otra parte no especificado		Aplique sellador
	Use la solución de aceite de molibdeno (la mezcla de la grasa de molibdeno y petróleo de motor con la proporció1:1)		Sustituya las partes por nuevos antes del acople
	Use la grasa multiuso (grasa multiuso basada de Litio NLGI #2 o equivalente)		Use el líquido de freno, DOT3 o DOT4. Use el líquido de freno recomendado, a menos
	Use el molibdeno desulfure grasa (conteniendo más que Molibdeno del 3 % desulfure, NLGI #2 o		Fluido de Suspensión
	Use el molibdeno desulfure pasta que contiene más que Molibdeno del 40 % desulfure, NLGI #2 o	S TOOL	Use instrumental especial
	Use silicona	O.P. TOOL	Use el instrumento opcional. Estos instrumentos son
	Aplique un reactivo que se cierra. Use el reactivo de la fuerza media, a menos que por otra parte no	(⇨ 3 - 1)	Indica la página de referencia. (Ejemplo: Refiérase a la página 3-1)

Las grasas especiales, etc. que no equivalen al susodicho son indicadas sin usar símbolos.

Herramienta

Especial		Común	
Descripción	Reference section	Descripción	Referencia
embrague	6	Llave inglesa, 8 × 9mm	3
Extractor del volante	7	llave de ajuste, B	3
Pasador de bloqueo	8	Flotador indicador niv.	4
Deslizamiento del eje	8	Llave de tuerca 20 × 24mm	6
Deslizamiento de Peso	8	Palillo tocle	6, 13
Escariador de Guía de Válvula	8	Tocle	6, 7
Extractor universal	10	Extractor	8
Extractor universal, 15mm	10	Extractor	10, 13, 14
eliminar unidad, 15mm	10	accesorio, 32 × 35mm	10, 14
eliminar eje, 15mm	10	accesorio, 42 × 47mm	10, 13, 14
eliminar cabeza	10	accesorio, 62 × 68mm	10
Deslizar el peso	10	accesorio nt, 72 × 78mm	10
hilo de rosca	10	piloto, 15mm	10, 14
rotor	10	Piloto 20mm	10
rodamientos	10	Piloto 35mm	10
guía principal	13	Piloto 28mm	10
volante	13	Exractor de tuercas 30 × 32mm	13
reten	13	accesorio, 37 × 40mm	13
volante	13	Piloto12mm	13
tornillo hexagonal	15	Extractor de cilindros	13
		extractor eje, 12mm	13
grapa metal		extractor eje	13, 14
alicates		extractor eje, 15mm	14
Junta del eje		exractor amortiguador	14
			14

Test medidas

Descripción	Referencia	Nota
Medida de Compresión	3	
Probador de Recorrido Digital	16, 17	
Probador de	16, 17 17 17	

Válvulas asiento

Descripción	Referencia	Nota
Cortador de Asiento de Válvula 45°	8	24.5mm IN, EX
Cortador de Asiento de Válvula 35°	8	23mm IN
Cortador de Asiento de Válvula 35°	8	20mm EX
Cortador de Asiento de Válvula 60°	8	22mm IN, EX
supported de Cortador 5 mm	8	Válvula asiento

Cables & Arneses

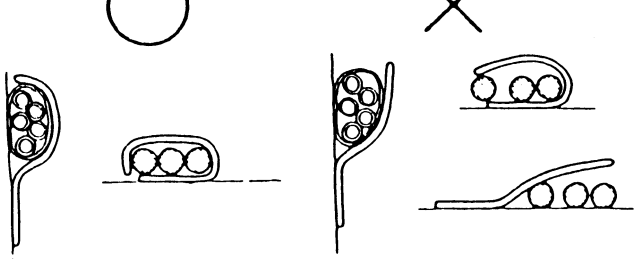

Nota sobre cables y arneses:

- Un cable o harneas suelto puede ser peligroso, hay que asegurar bien ambos
- los cables deben de ir bien sujetos al chasis y evitar cualquier roce, deben de estar aislados,
- los cables no deben de estar ni muy tirantes ni excesivamente sueltos, los cables que estén defectuosos deben de ser saneados e aislados convenientemente.
- evitar colocar los cables cerca de combustión de gases y Fuentes de calor.
- Los cables que están a lo largo del manillar tengan holgura y no interfieran en ningún movimiento de este.
- Una vez revisados, comprobar que no interfieren en ningún movimiento
- no doblar o enroscar los cables de control.

Los cables de control dañados no funcionarán

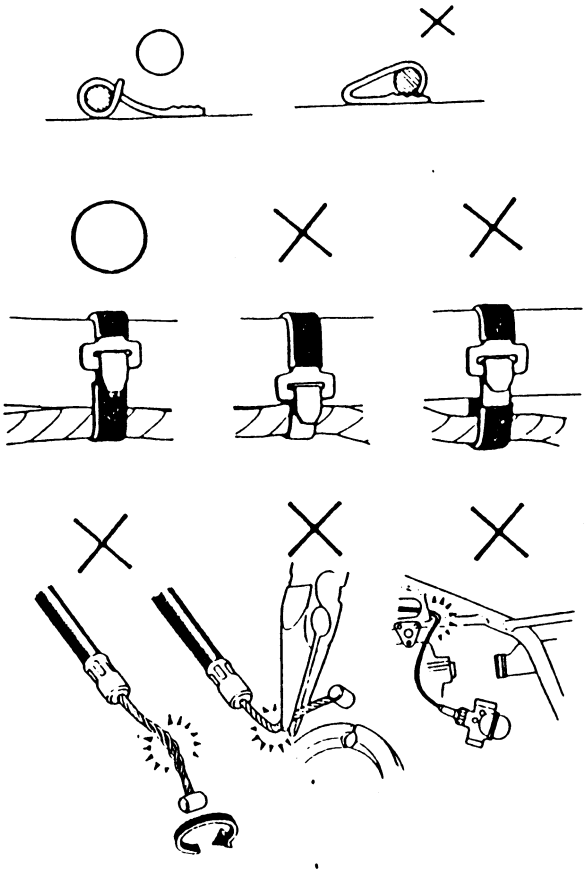

○ : CORRECTO
× : INCORRECTO

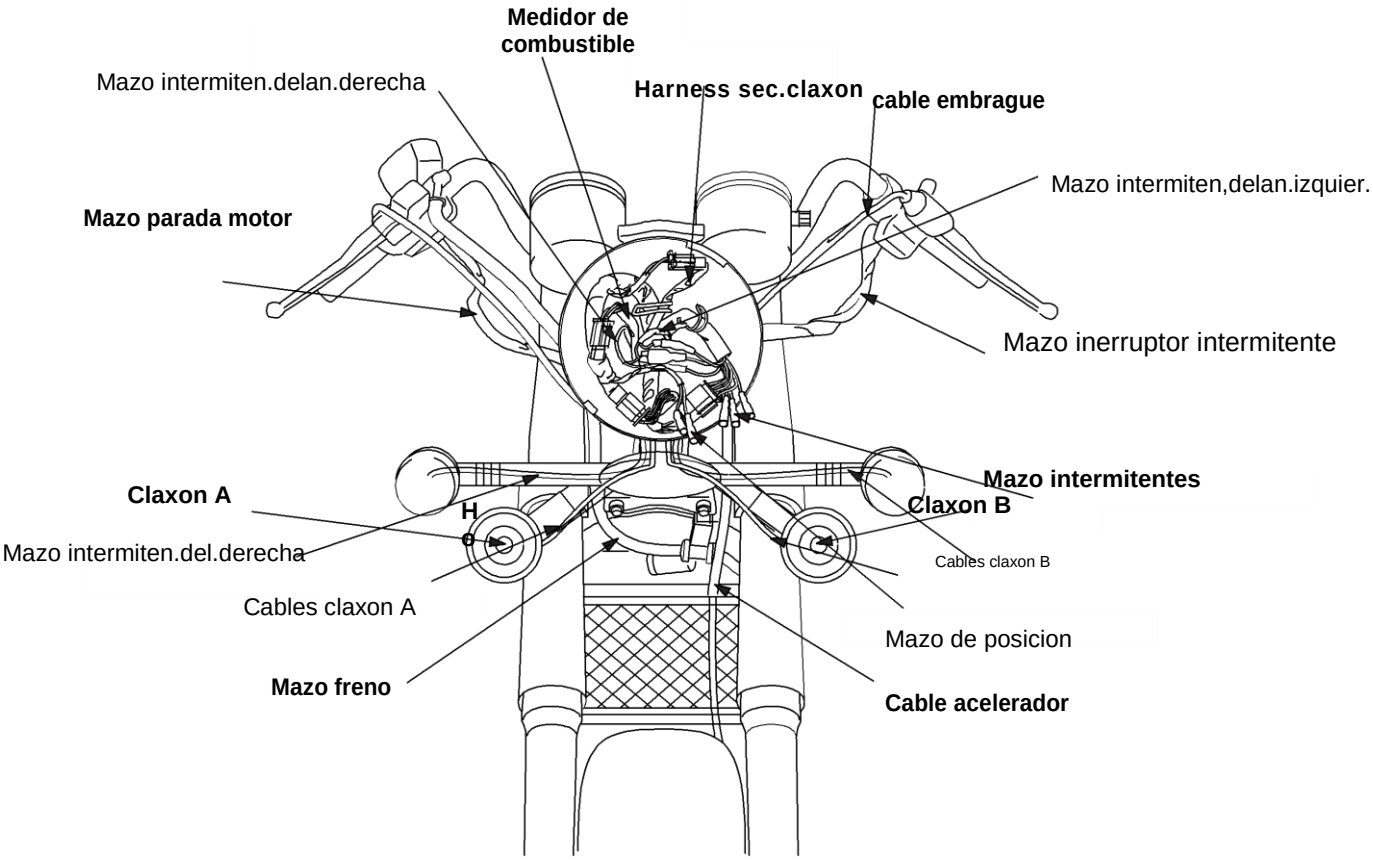
Medidor de combustible
Mazo intermiten.delan.derecha
Harness sec.claxon
cable embrague
Mazo intermiten,delan.izquier.
Mazo parada motor
Mazo inerruptor intermitente
Mazo intermitentes
Claxon A
Claxon B
Mazo intermiten.del.derecha
Cables claxon B
Cables claxon A
Mazo de posicion
Mazo freno
Cable acelerador

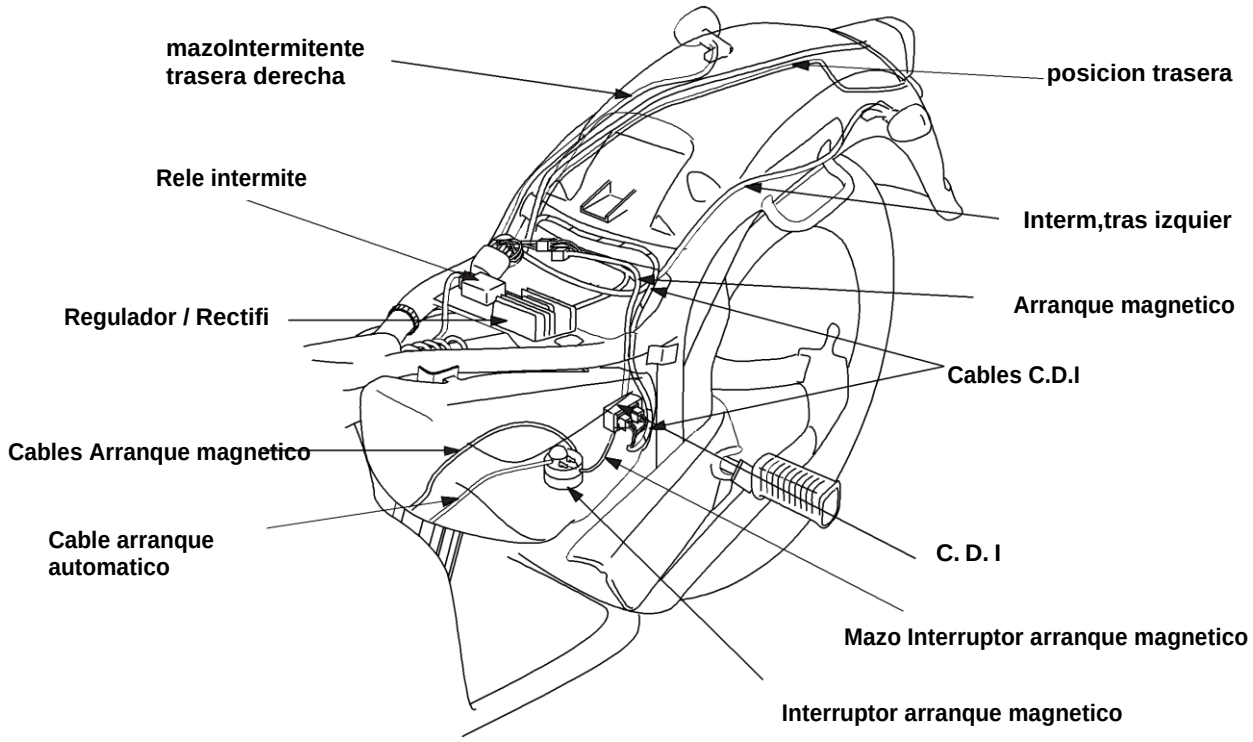
mazoIntermitente trasera derecha
posicion trasera
Rele intermite
Interm,tras izquier
Arranque magnetico
Regulador / Rectifi
Cables C.D.I
Cables Arranque magnetico
Cable arranque automatico
C. D. I
Mazo Interruptor arranque magnetico
Interruptor arranque magnetico

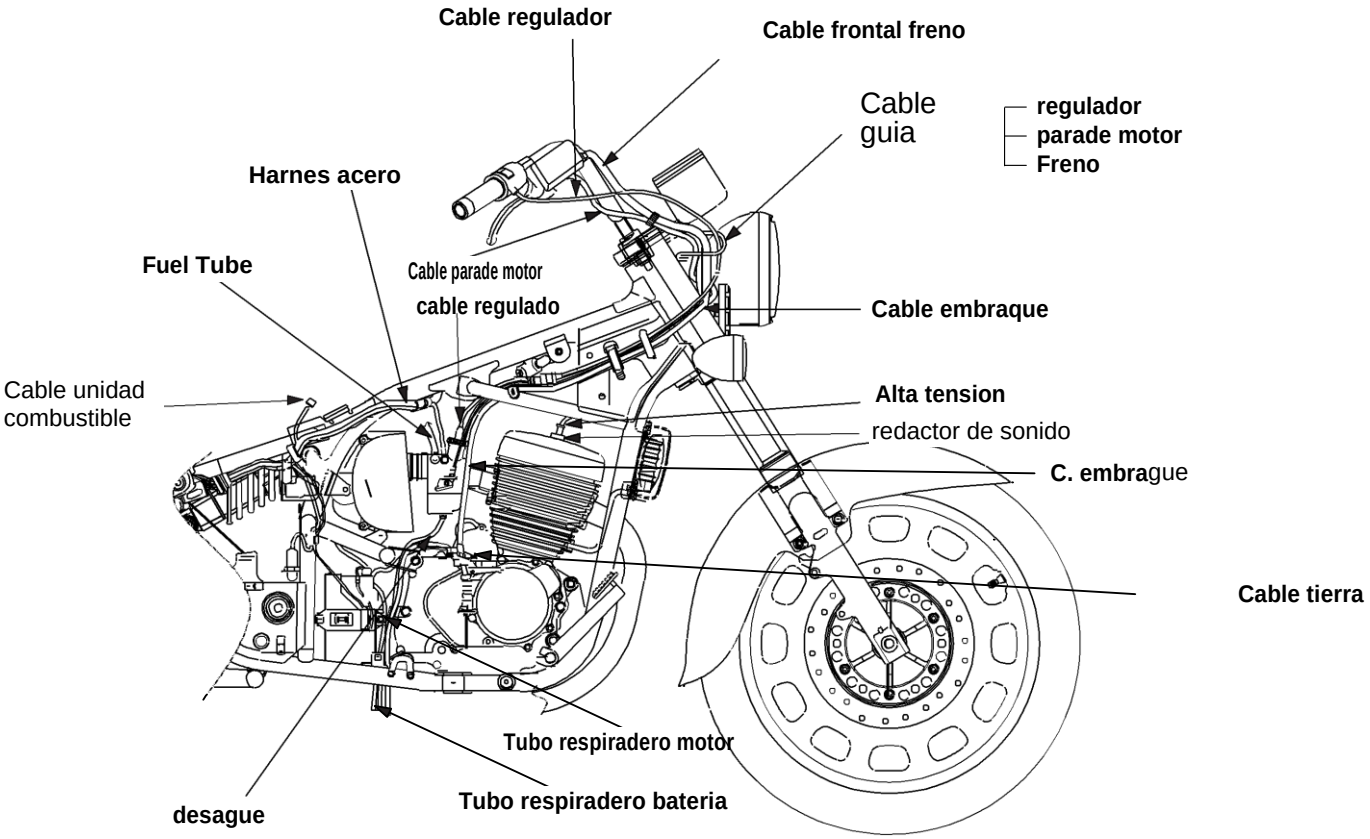
Cable regulador
Cable frontal freno
Cable guia
regulador
parade motor
Freno
Harnes acero
Fuel Tube
Cable parade motor
cable regulado
Cable embraque
Cable unidad combustible
Alta tension
redactor de sonido
C. embrague
Cable tierra
Tubo respiradero motor
Tubo respiradero bateria
desague

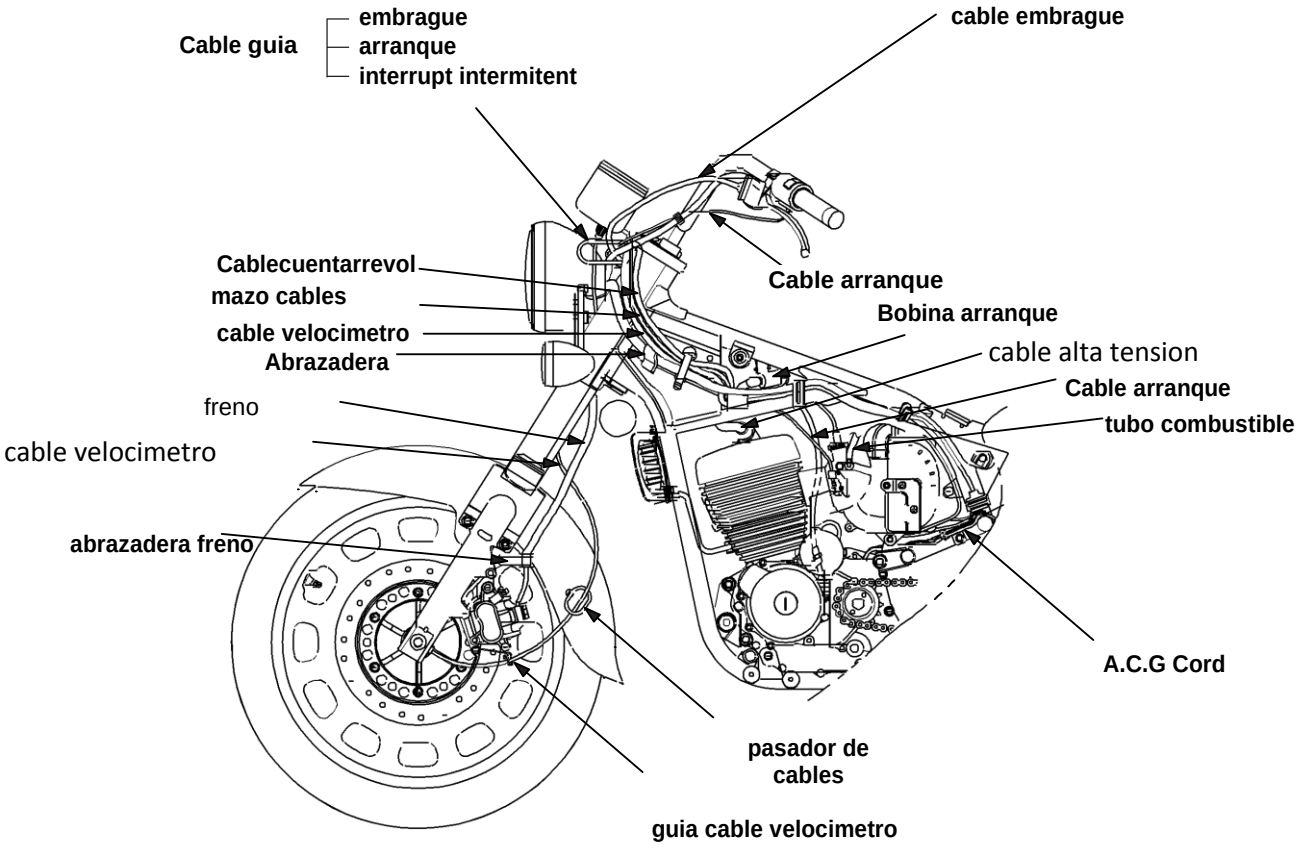
Cable guia
embrague
arranque
interrupt intermitent
cable embrague
Cablecuentarrevol
mazo cables
cable velocimetro
Abrazadera
Cable arranque
Bobina arranque
cable alta tension
Cable arranque
tubo combustible
freno
cable velocimetro
abrazadera freno
A.C.G Cord
pasador de cables
guia cable velocimetro

2. Lubrificación

Información……..……2-1
Especificaciones……2-1
Solucionar problemas ……2-2
Revisar aceite del motor ……2-3
Cambiar aceite de la moto……..……2-3
Cambiar filtro aceite ……..…2-4
bomba aceite……..……2-4
Puntos de engrase ……2-7

Información

1 si arranca el motor asegúrese de estar en un sitio ventilado, el motor produce monóxido de carbono que produce somnolencia

Y posteriormente la muerte, si tiene que arrancar el motor en un sitio cerrado asegúrese que este esta ventilado o coloque algún sistema de ventilación.

2. el aceite usado del motor produce cáncer de piel a exposiciones prolongadas asegúrese de lavarse las manos con agua

3. la bomba de aceite puede ser reparada con el motor encendido

Especificaciones

Aceite motor

Capacidad aceite	1.2ℓ (toda la capacidad) 1.15ℓ (después de cambiar el filtro) 1.1ℓ (después de cambiar el aceite)
Aceite recomendado	API clasificaion:SE or SH viscosidad:SAE10W-30 (otras viscosidades mostradas en la tabla pueden ser de 20 W 50 utilizarse cuando la temperatura media de su zona a se encuentra dentro del rango indicado.) — 10 0 10 20 30 40℃

Bomba aceite

Unidad: mm(in)

nota	Valores estandar	Limite servicio
Espacio dentro bomba	0.15~0.20(0.006~0.008)	0.25(0.010)
Espacio rotor	0.15(0.006)	0.20(0.008)
Espacio lateral bomba	0.05~0.09(0.002~0.004)	0.12(0.005)

Par aprietes

Filtro aceite	1.5kgf-m(15N.m)
Válvula de alivio	1.2kgf-m(9N.m)
Tornillos	1.1kgf-m(11N.m)
t u e r c a s	1.1kgf-m(11N.m)

Solución de problemas

Baja presión de aceite

● Bajo nivel de aceite
● Válvula de alivio de presión abierta
● filtro
● Tornillo de la bomba de aceite
● fugas de aceite

Alta presión de aceite

● válvula alivio de presión atascada
● filtro de aceite mal, u orificio de varilla de nivel
● aceite incorrecto

Sin presión de aceite

● Nivel bajo de aceite
● piñones de la bomba aceite rotos
● bomba aceite defectuosa
● fuga interior de aceite

Ver nivel de aceite

● haga funcionar el motor y espere unos minutos,
Pare el motor y coloque la moto en el
Caballete central.
● pasado 2-3 minutos verifique la varilla del
Nivel de aceite
● no tocar tornillos a la hora de verificar esto
● Si el nivel de aceite está por debajo o cerca del nivel
más bajo marca en la varilla, agregue el aceite
recomendado hasta la línea de nivel superior

Cambiar aceite motor

!ATENCION

Cambie el aceite del motor con el motor caliente

● sustituya el filtro de aceite
● deje escurrir bien el resto de aceite motor

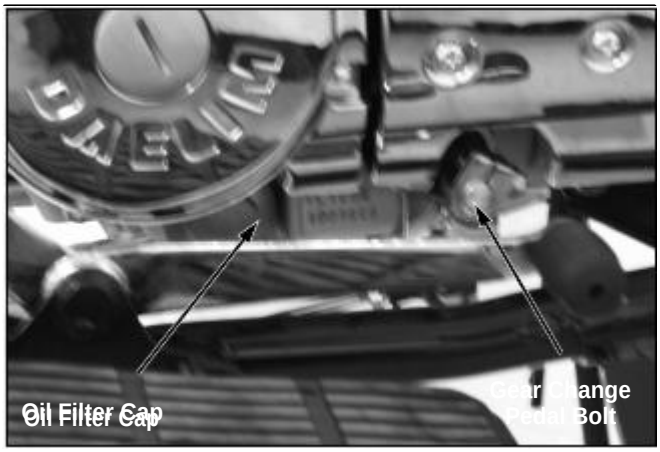

● desmonte el filtro y observe que las juntas
Toricas estén bien vuelva a montar

Apriete : 1.5kgf-m(15N.m)

Llene el cárter con aceite de motor recomendado.

Capacidad de aceite

1.2ℓ (después de vaciar)
1.15ℓ (después de cambiar el filtro)
1.1ℓ (después de cambiar)

Aceite Recomendado:

DAELIM genuine oil

API clasificación: SE o SH
Viscosidad: SAE 10W-30

● inserte la varilla de nivel.
● arranque el motor y espere unos minutos.
● Pare el motor y comprobar que el nivel de aceite está en
la marca de nivel superior. Si el nivel de aceite está por debajo o
cerca de la marca de nivel más bajo, agregue el resto
de aceite recomendado hasta la marca de nivel superior,
● Asegúrese de que si no hay fuga de aceite.

Cambiar filtro aceite

● Retire el tapón de drenaje y drene el aceite. (⇨2-3)
● Retire la tapa del filtro de aceite perno, tapa del filtro, elemento filtrante y resorte
● Reemplace el filtro de aceite poner aceite nuevo al filtro.
● Compruebe el funcionamiento de la válvula de alivio.
● Si la válvula de alivio se abre completamente Cuando se suelta, que está en buenas condiciones.
● Compruebe si la junta del filtro de aceite está En buenas condiciones.
● Instale el elemento del filtro resorte y La tapa del filtro,
.
Apriete
Filtro: 1.1kgf-m(11N.m)
Roca: 1.2kgf-m(12N.m)

Bomba aceite

Cambiar

● Quitar la biela derecha cubierta de la caja. (⇨ 6-3)
● Retire la bomba de aceite los tornillos de montaje, el aceite de bomba, placa de la bomba, y el pasador de bloqueo.
● Limpie el cuerpo de la bomba de aceite, internos y externos rotores con disolvente de limpieza.

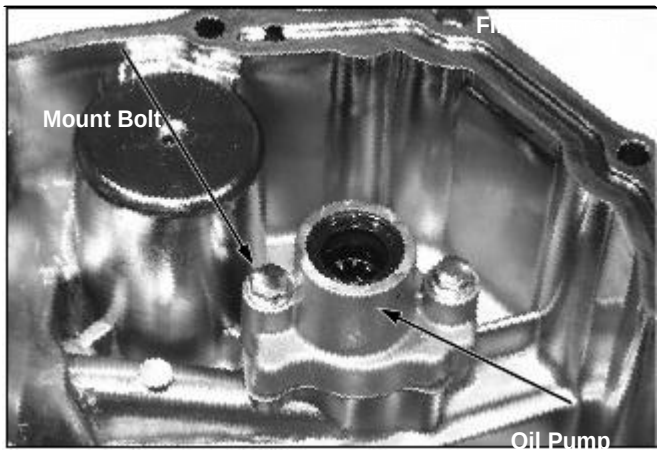

Inspeccionar

● Instale el rotor interno y externo en el aceite en el cuerpo de la bomba.
● Medir el juego del cuerpo de la bomba.
El límite de servicio: 0,25 mm (0,010 pulgadas)

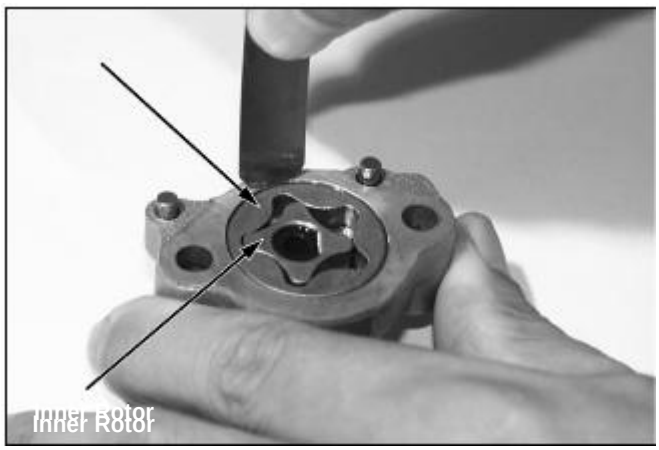

● Medir el juego final del rotor.
El límite de servicio: 0,20 mm (0,008 pulgadas)

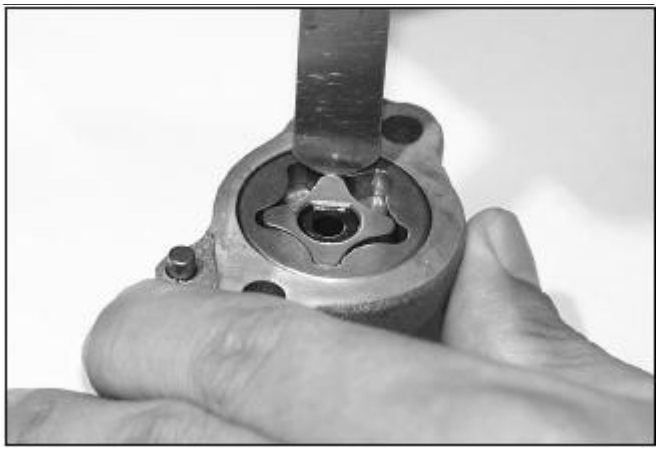

● Medir el juego lateral de la bomba.
El límite de servicio: 0,12 mm (0,005 pulgadas)

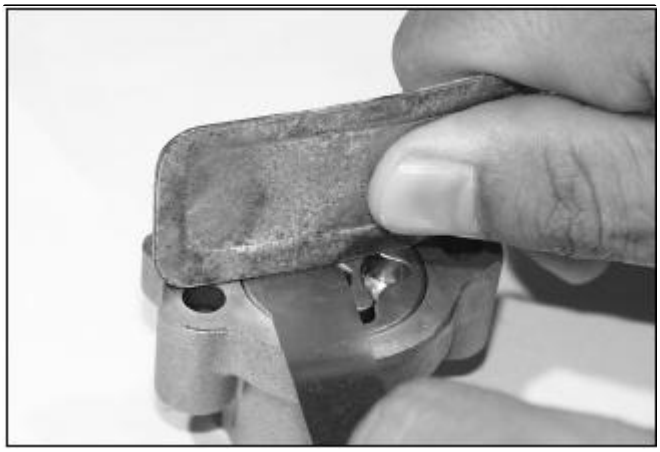

Desmontaje / Montaje
● Retire el rotor interno y externo del cuerpo de la bomba

● Retire el anillo de ajuste, el espaciador, sello de aceite y eje de la bomba. Limpie cada parte con disolvente

● Conecte el eje de la bomba, sello de aceite, y el espaciador, a continuación, instale en el anillo de ajuste.
● Instale los rotores interno y externo.

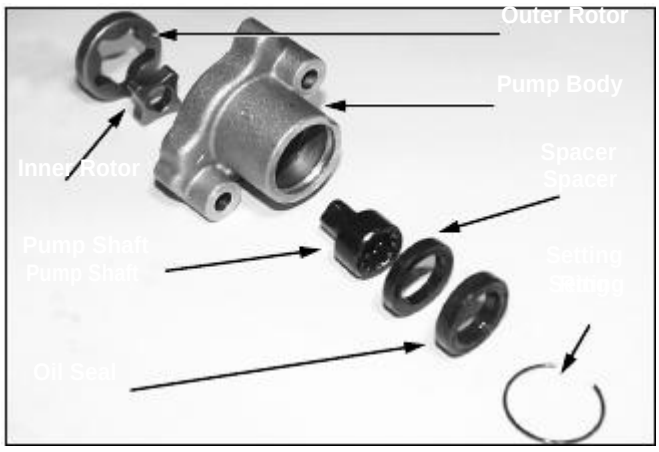

● Retire el tornillo de forma ovalada, la arandela, el resorte y el alivio de la válvula de la tapa del filtro de aceite.
● Quite el filtro de aceite de R. manivela de la cubierta.
● limpiar los restos con aire
apriete
Aceite de la tapa del filtro: 1.1kgf m (11N.m)
tornillo 1.2kgf m (12N.m)

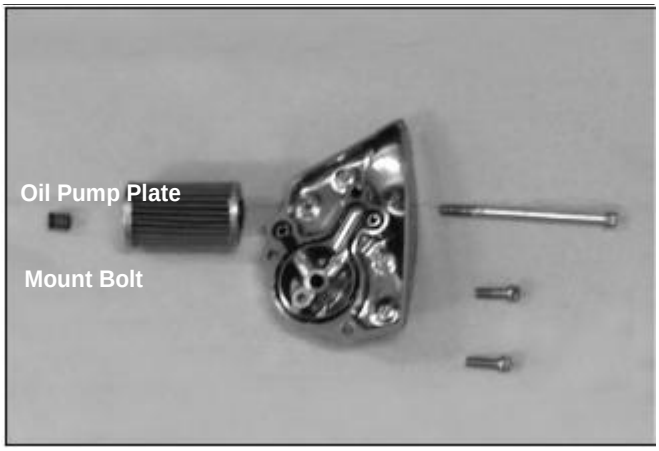

● Instale las clavijas y la placa de la bomba de aceite en el cuerpo de la bomba.

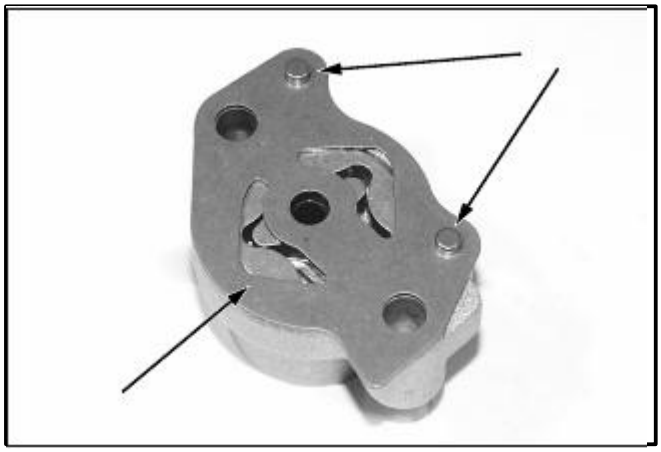

● Instalación de la bomba en el Carter
Apriete : 1.1kgf-m(11N.m, 8ft-lb)
● Instale cubierta del cigüeñal

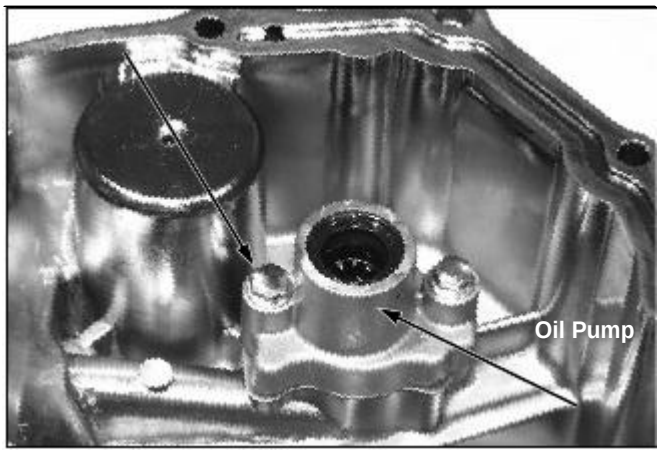

Puntos de lubrificación

Si no hay una indicación específica de aceite, utilice grasa general para lubricar las partes. Lubrique las partes que se muestran a continuación con aceite o grasa.

Lubrificación de cables

Periódicamente, desconecte los cables del acelerador en sus extremos superiores. Lubrigue los cables en sus puntos de giro con un lubricante de cable disponible en el mercado o un aceite ligero. Compruebe que los cable estén en óptimas condiciones, reemplácelos si es necesario

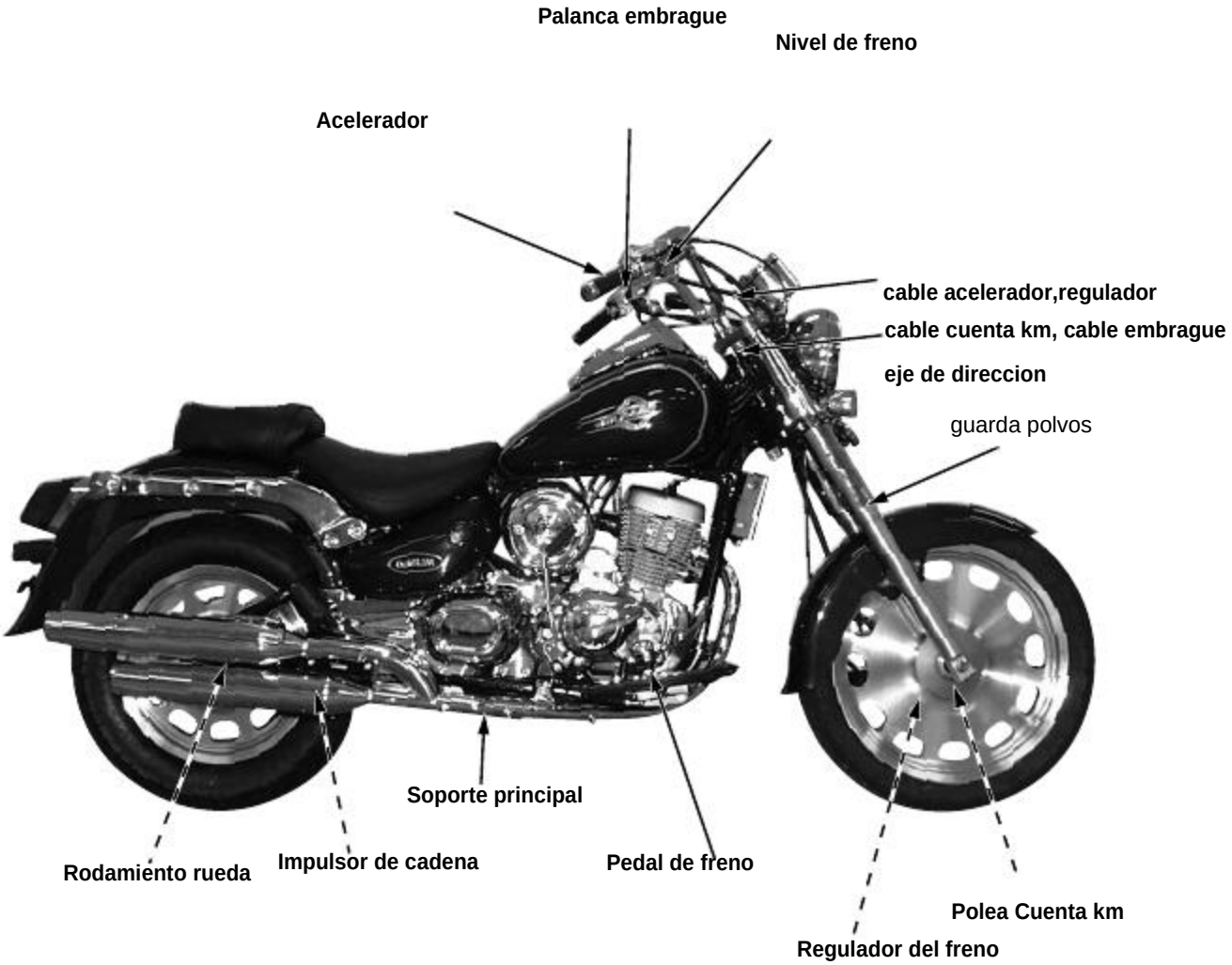

MEMORIA

3. Mantenimiento

Informacion **3-1**
Programación.....**3-3**
linea de combustibl.....**3-4**
Funcionamiento del acelerador.....**3-4**
Estrangulador del carburador.....**3-5**
Aire limpio **3-5**
Bujía.....**3-6**
Espacio de válvulas.....**3-6**
Cilindro de presión de compresión ...**3-7**
Carburador relenti **3-8**
Impulsor de cadena **3-8**
Batería.....**3-10**
Liquido de freno **3-10**
Cojinete de freno.....**3-10**
Sistema de freno **3-11**
Interruptor de freno **3-12**
Ajuste de luces **3-12**
Embrague **3-12**
Caballete.....**3-13**
Suspensión **3-13**
Tornillos/soportes/tuercas **3-14**
Ruedas / neumáticos.....**3-14**
Rodamientos **3-15**

3

Información

NOTA

● el motor debe estar en ejecución para hacer el trabajo, asegúrese de que el área esté bien ventilada. No dejar el motor en un área cerrada. Los gases de escape contienen monóxido de carbono que puede causar la pérdida de la conciencia y llevar a la muerte. Haga funcionar el motor en un área abierta o con un sistema de ventilación.

●Aceite y filtro de aceite mirar paginas 2-3, 2-4

Especificaciones

- Puños 2−6mm(0.078~0.236 in)
- Bujías CR8EH−9
- chispa entre electrodos 0.8−0.9mm(0.031-0.035in)
- juego de válvulas: IN) 0.12± 0.02mm(0.005-0.001in)
  EX) 0.12±0.02mm(0.005-0.001in)
- Carburador en relenti: 1,400±100(rpm)
- Compresión del cilindro: 14㎏f/㎠(550rpm)
- unidad de cadena: 50~60mm(1.968~2.362 in)
- Pedal de freno trasero: 20~30mm(0.787~1.181 in)
- Palanca de embrague: 10~20mm(0.393~0.787 in)

Neumáticos

Presión	Conductor	Delan	200kPa (2.00kgf/㎠)
		Trase	200kPa (2.00kgf/㎠)
	Conductor +pasajero	Delan	200kPa (2.00kgf/㎠)
		Trase	200kPa (2.00kgf/㎠)
Dimensión neumaticos		Delan	90/90 -18
		Trase	130/90 -15
Medidas minimas dibujo rueda		Delan	4mm (0.16 in)
		Trase	8.5mm (0.3 in)

Pares de apriete

Bujía	1.1 kgf-m(11N.m)
Tornillos de la tapa de la culata	1.0 kgf-m(10N.m)
Ajuste la tuerca de válvula	1.1 kgf-m(11N.m)
Tapa filtro de aire	0.6 kgf-m(6N.m)
Tapa cigüeñal	0.8 kgf-m(8N.m)
Tuerca eje trasero	8.8kgf-m(88N.m)

Herramientas

Herramientas comunes

Llaves, 8×9 mm

Llaves de ajuste

Medidor de compresión

Agenda de mantenimiento

Realizar la inspección pre-viaje en el manual del usuario en cada período de mantenimiento programado.
I: Inspeccionar y limpiar, ajustar, lubricar o reemplazar si es necesario
R: Sustituir L: Lubricar C: Limpieza

Nota	Frecuencia	kilometrage (NOTA 1)				Pajina	Advertencia
		1,000km	4,000km	8,000km	12,000km		
			6	12	18		
*	Línea de combustible	I	I	I	I	3-4	
*	Filtro combustible		R	R	R	3-4	
*	Tensar acelerador		I	I	I	3-4	
*	Regular carburador		I	I	I	3-5	
	Filtro aire		R	R	R	3-5	NOTA 2
	Bujías		I	R	I	3-6	
*	Válvulas	I	I	I	I	3-6	
	Aceite	R	R	R	R	2-3	
	Filtro aceite	R	R	R	R	2-4	
*	Estrangulador carburador	I	I	I	I	3-8	
	Plato cadena	1,000km : I,L					3-8
	Liquido bateria		I	I	I	3-10	
	Liquido freno		I	I	I	3-10	NOTA3
	Pedal freno		I	I	I	3-10	
	Sistema de frenado	I	I	I	I	3-11	
*	Interruptor de freno		I	I	I	3-12	
*	Sistema de luces		I	I	I	3-12	
	Embrague	I	I	I	I	3-12	
	Caballete		I	I	I	3-13	
*	Suspension		I	I	I	3-13	
*	Tuercas/tornillos	I		I		3-14	
	Ruedas/neumáticos		I	I	I	3-14	
	Dirección	I		I		3-15	

* En caso de prestar servicios por un distribuidor autorizado de DAELIM, a menos que el propietario tenga las herramientas adecuadas y la fecha de servicio
y es mecánico cualificado.
En aras de la seguridad, recomendamos estos elementos únicamente ser reparado por un técnico autorizado DAELIM distribuidor.

NOTAS:
1. Después de la lectura del odómetro de alta 12 mil kilómetros (7.500 millas), repita en el intervalo de frecuencia establecida aquí.
2. Servicio con más frecuencia cuando viajan en zonas húmedas o inusual industria
3. Cambie cada 2 años. En caso de sustitución, las experiencias son necesarias.

Línea de combustible

● Verifique las líneas de combustible para posibles, daño, o fugas. Reemplace las líneas de combustible.

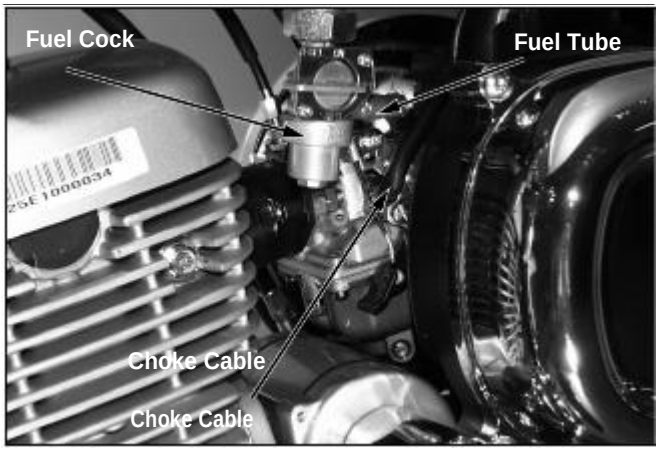

Maneta acelerador

● Compruebe el puño del acelerador que tenga un Funcionamiento Suave.
● Completa apertura y cierre automático de todos los puntos de dirección.
● Lubrique los cables del acelerador, si el acelerador no estas suave (⇨ 2-7)
● Asegúrese de que no haiga deterioro, daño o dobleces en los cables del acelerador.

● Ajuste el juego libre, aflojando la tuerca de seguridad y girando el ajustador. Apretar la tuerca de seguridad.
● Vuelva a revisar el libre juego del acelerador.

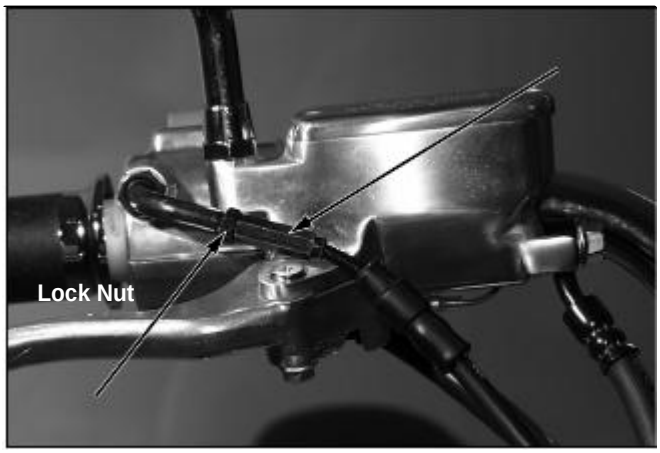

Estrangulador del carburador

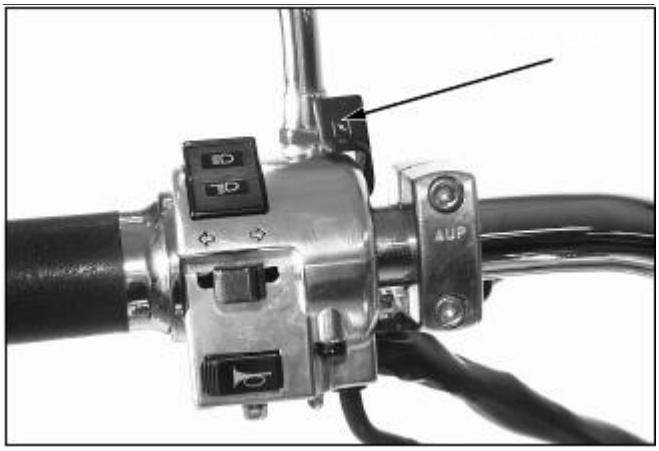

● Asegúrese de que si no hay deterioro, daño o dobleces en el cable del estrangulador. Compruebe que este suave la palanca en cualquier ajuste de posición

.

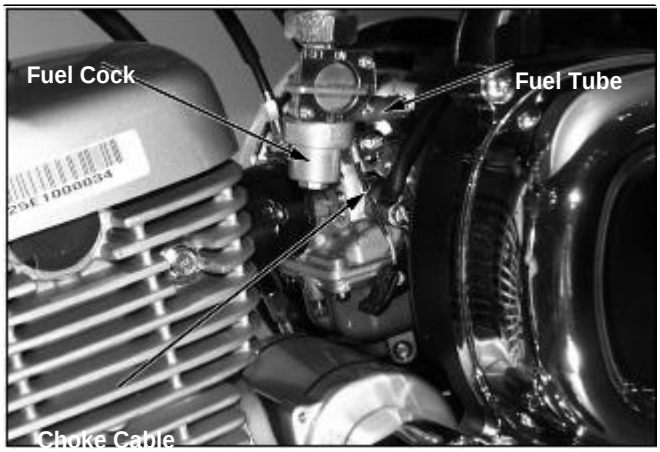

● Tire de la palanca hacia delante todo el recorrido hasta que Este completamente cerrada. Asegúrese que la válvula del regulador este completamente cerrada, moviendo el brazo estrangulador Si es necesario, ajustar la válvula del regulador hasta el total recorrido aflojando el cable de la estrangulación, abrazadera y mover el estrangulador y la cubierta del cable.
● Presione la palanca hacia adelante hasta la total posición abierta. Asegúrese de que el estrangulador esté completamente abierta por el control de la operación entre el estrangulador brazo y cubierta de cables.
● Vuelva a revisar el carburador estrangulador.

Filtro aire

● afloje los cuatro tornillos y extraiga el filtro

● sustituya el filtro de aire

● Asegúrese de que si no hay un deterioro y daños en el elemento del filtro de aire. Reemplazar las piezas dañadas.

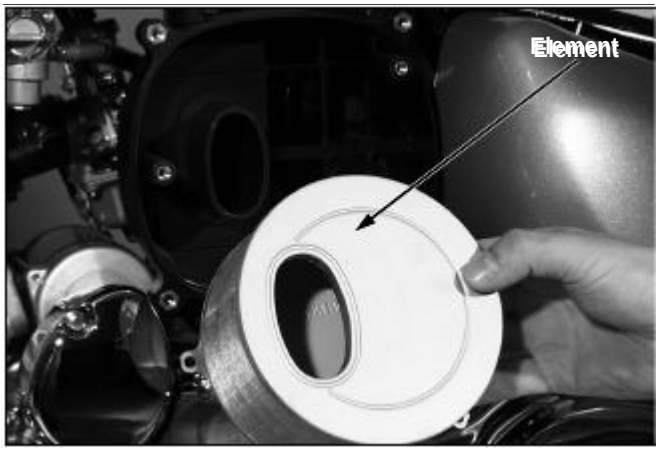

＊NOTA

• El filtro contiene un aceite viscoso. Por lo tanto no utiliza aire comprimido para limpiar el filtro de aire.

● Montar el elemento del filtro de aire en el orden inverso al del desmontaje

Bujía

● cambiar la bujia.

● Revise toda la suciedad, daños de todo la chispa en la bases del enchufe. Si es necesario, limpie la suciedad de alrededor de las bujías y enchufe con una aspiradora o un cepillo de alambre.

● Medida de la nueva bujía con un cable de tipo galga. Ajuste la separación doblando el electrodo lateral con cuidado.

Puro enchufe: CR8EH-9

Separación de la bujía: 0.8 ~ 0.9mm

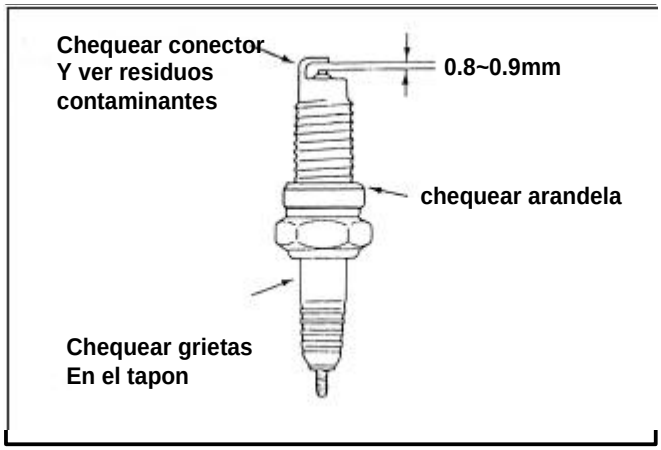

＊NOTA

Instale el tapón girando con el dedo.
Apriete con llave de bujías.
Apriete: 1.1kgf.m (11N.m)
Instale las tapas de bujía

Válvulas

＊NOTA

· Realizar una inspección de la válvula / ajuste con el motor a la temperatura normal de funcionamiento (por debajo de35 ℃ / 95 ℉) Retire la tapa de culata. Alinee el Marca "T" en el volante con la marca en la biela izquierda cubierta de la caja, convirtiendo el volante a la izquierda. En este momento, el pistón debe ser colocado en el ranura de la carrera de compresión.

● Mida la holgura de la válvula con un calibrador de relleno.
Válvula de Liquidación:
Consumo: 0,12 ± 0,02 mm (0,05 ± 0.001in)
Escape: 0,12 ± 0,02 mm (0,05 ± 0.001in)

● Afloje la tuerca de seguridad con una llave de la válvula
Y ajustar el tornillo a la norma mediante una válvula
De ajuste de llave. Cuando haga el ajuste
Ajuste el tornillo con una llave de la válvula de ajuste.
Y a continuación, apriete la tuerca de seguridad.

Apriete : 1.1kgf-m(11N.m)
Herramienta: llave 8×9mm
Llave de ajuste

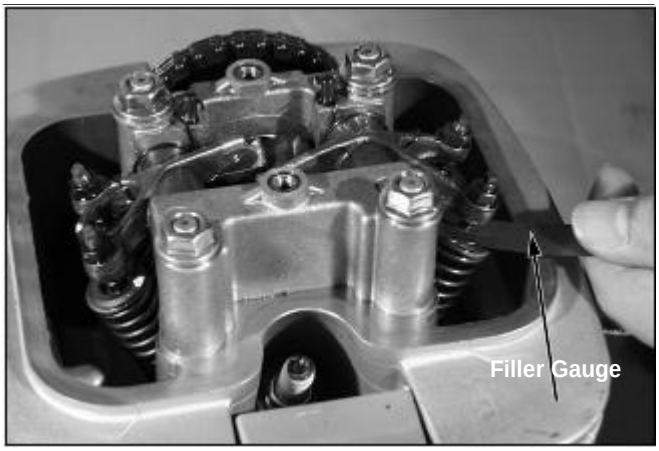

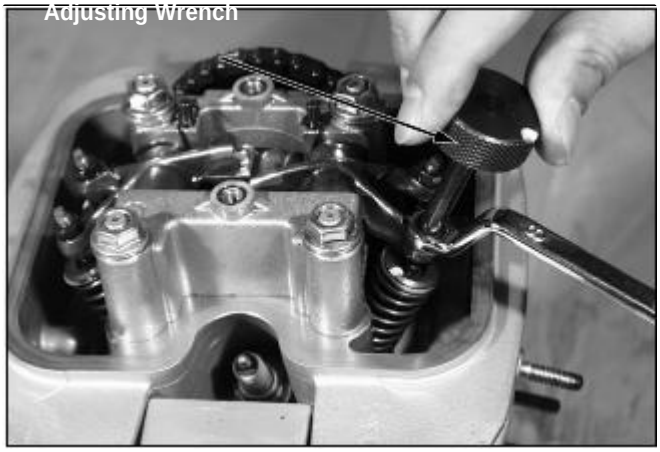

● Mida la holgura de las válvulas de nuevo.
● Después de conectar la tapa de la culata, apretar el tornillo.
Apriete: 1.0kgf m (10N.m)
● Instale la tapa en el agujero

apriete: 0.6kgf m (6N.m)
Cárter del agujero del casquillo: 0.8kgf m (8N.m)

Cilindro de presión de compresión

● Calentar el motor al funcionamiento normal de
temperatura.
● Apague el motor, desconecte la bujía
. Instale el calibre de compresión.
● Abra el acelerador hasta el final y arranque el
motor con el motor de arranque hasta que el indicador
la lectura deja de subir.
Herramienta: medidor de compresión

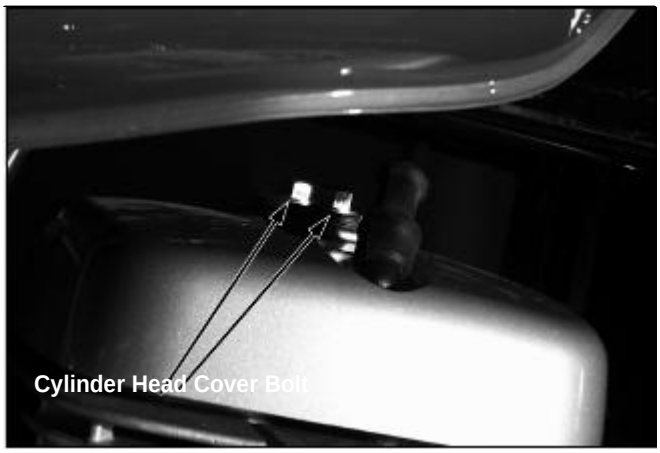

NOTA

• La lectura máxima se suele alcanzar
dentro de 4 ó 7 segundos.

Presión de compresión: 14,0 kg f / ㎠ (550rpm)
Si la compresión es baja, compruebe lo siguiente:
• Ajuste incorrecto de la válvula de separación
• Válvula de fugas
• junta de la culata
• Desgaste de pistón y cilindro
Si la compresión es alta, compruebe lo siguiente:
• depósitos de carbono en la cabeza del pistón, el cilindro
la cabeza

Graduar relenti

***NOTA**

· Inspeccione todos los ajustes de motores están dentro de especificaciones y ajustar el ralentí.

• El motor debe estar caliente para el correcto ajuste. Apoyar la motocicleta a nivel de la superficie y poner el cambio en neutro. Compruebe la velocidad de ralentí y ajustar el tornillo de tope del acelerador si es necesario.

Plato de la cadena

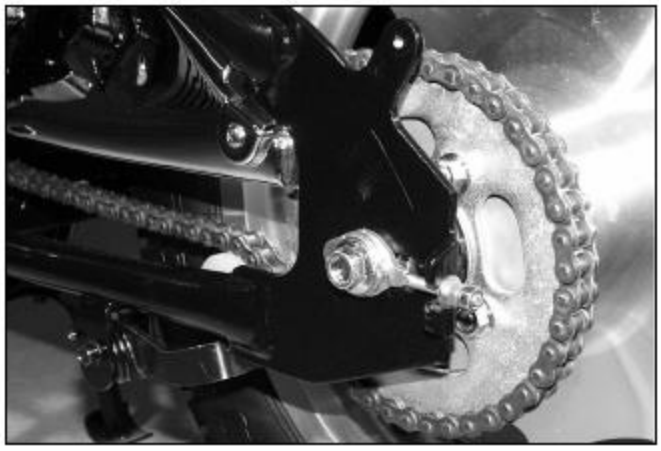

***NOTA**

• Apague el motor para inspeccionar la cadena de transmisión, de otro modo los dedos pueden quedar atrapados en la unidad , mientras que la cadena de transmisión está funcionando

Ajuste de la cadena

● Apague el motor y ponga la marcha en punto muerto, apoye la motocicleta en una base a nivel.

● Retire el tensor de la cadena.

● Mueva la posición del rodillo tensor de la cadena hacia abajo con las manos para comprobar si está libre de La cadena y la holgura están dentro del rango recomendado. Holgura: 50 ~ 60 mm

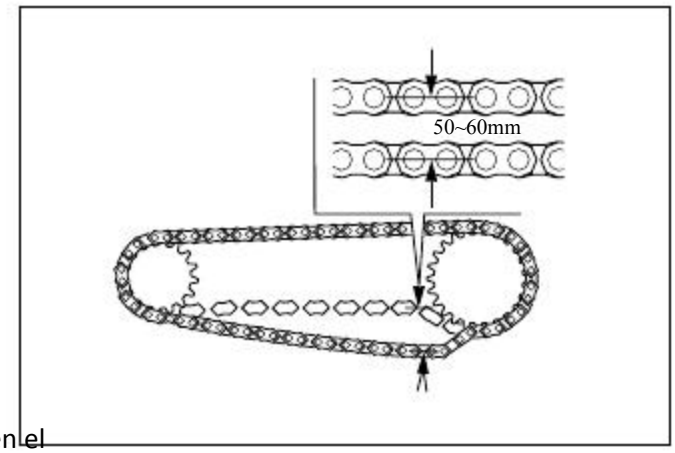

● Si es necesario, ajustar la holgura de la cadena de transmisión.

● Ajuste al aflojar la tuerca del eje y tuercas de seguridad en la derecha / izquierda ajustadores de cadena y convertir la la tuerca de ajuste.

***NOTA**

· Ajuste el regulador de la cadena de lectura de la escala en el mismo lugar en los lados derecho e izquierdo.

Apretar la tuerca del eje

apriete: 88kgf m (88N.m)

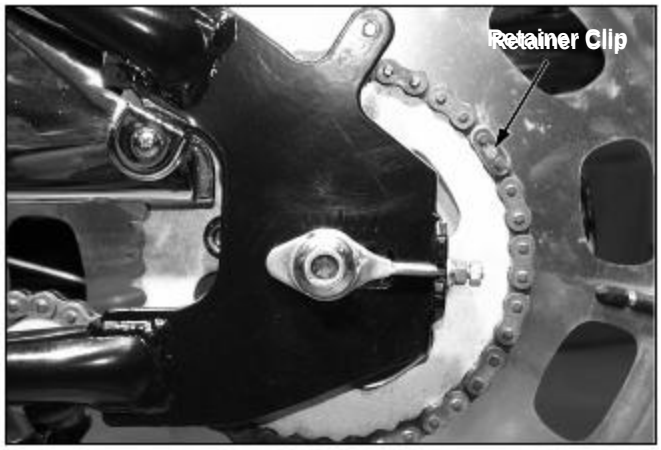

Desmontaje/inspección

● Inspeccione la cadena de transmisión de impurezas.

● Inspeccione la cadena de transmisión para posibles Daños
● Eliminar la impurezas con un limpiador.
Después séquelo completamente, cubra la cadena con # 80-90 aceite. Limpie cualquier exceso de aceite de la cadena
Vea la cadena de transmisión para el desgaste y daños, reemplazar si es necesario.

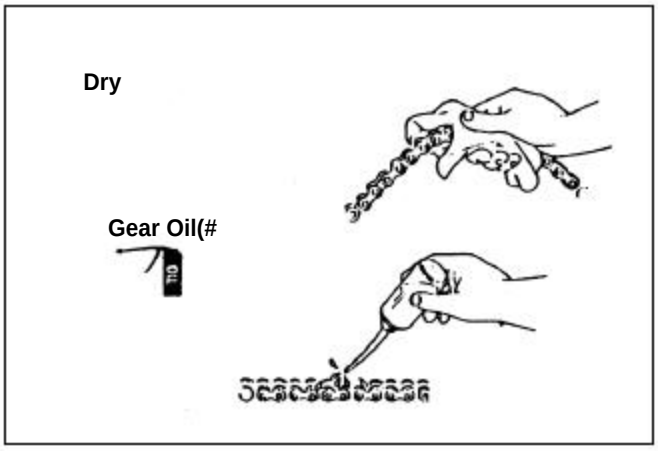

● Compruebe el dientes del plato, desgaste y daños.
● Reemplace si es necesario.

*NOTA

• Nueva moto se adapta cadena de transmisión sin fin de tipo

(Fin-tipo para después de fin de servicio post-venta)

• Después de desmontar la cadena una vez, un clip de la cadena puede ser eliminado accidentalmente, por lo que incluso un nuevo cambio después de desmontar una cadena de una vez.

• Si la cadena o el piñón requiere sustitución,

la cadena y plato debe ser reemplazado como un conjunto.
● Inspeccione desgaste y daños, y

Quitar el tensor de la cadena

El límite de servicio: 30,5 mm

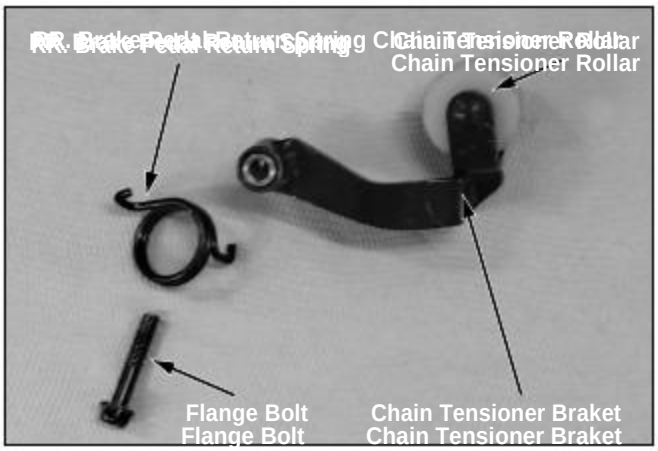

Instalación

● Después de montar el tensor de cadena, mantener la parte superior del soporte que sostiene la cadena de tensor-rodillo trasera meter brazo por debajo del tubo.

*

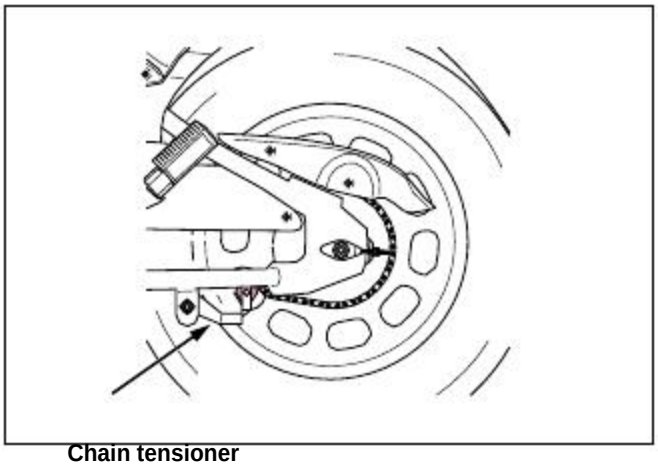

Chain tensioner

Batería

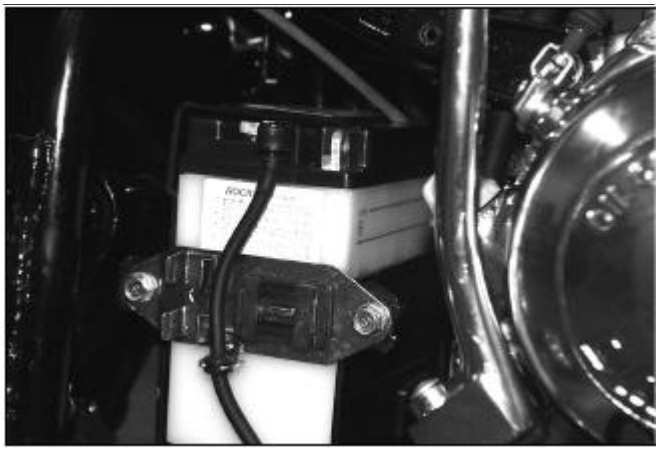

● Retire la cubierta del lado derecho.
● Revise el nivel del electrolito de la batería. Cuando el nivel se acerca al nivel más bajo, agregue agua destilada al nivel superior.

✱NOTA

• Añadir solamente agua destilada.
• Evite derramar el líquido de la batería en otras partes.

!ATENCION

· La batería contiene ácido sulfúrico (electrolito). Contacto con la piel o los ojos puede causar graves quemaduras. Si el electrolito entra en contacto con los ojos, lave con agua durante al menos 15 minutos y llame a un médico.

• Reemplace la batería cuando hay electro blanco depósitos en el interior de la batería o los residuos en el fondo de la celda del electrotipo.

Liquido de freno

● compruebe el liquidó de freno delantero en el Depósito. Si el nivel se acerca al nivel más bajo, Quitar la tapa. Llene el depósito hasta el nivel superior Con el DOT 3 o DOT 4 líquido de un recipiente sellado. Compruebe el sistema en busca de fugas.

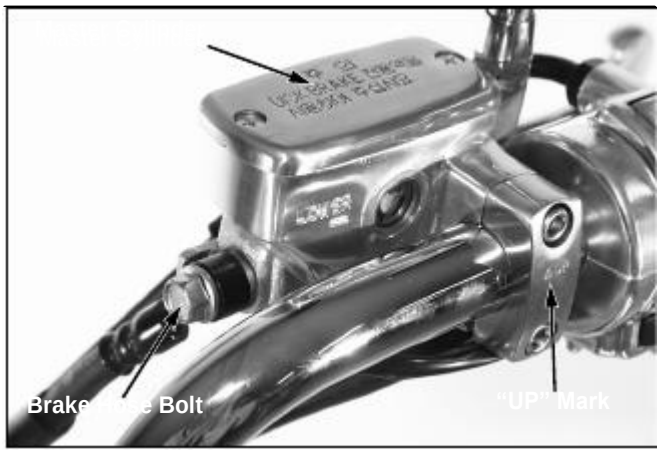

Atención

• No permita que el polvo o el agua entre en el sistema al llenar el depósito.
• No retire la tapa del depósito hasta haya revisado el nivel.
• Evite derramar el líquido sobre la pintura, plástico o piezas de caucho.

Pastillas de freno

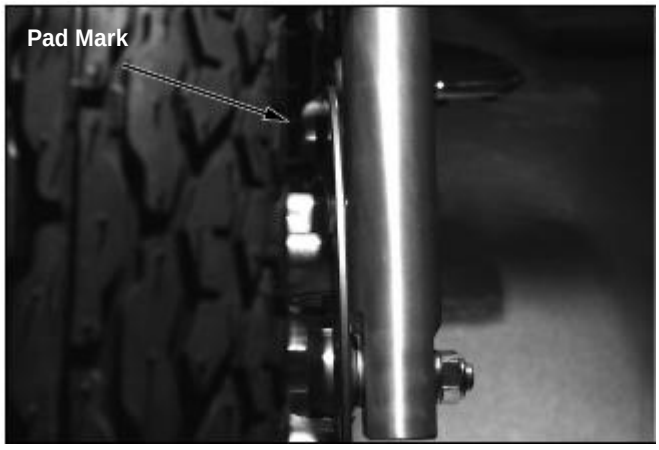

Sustituir pastillas de freno

● Controle el desgaste de las pastillas de freno. Vuelva a colocar los freno. las marcas rojas en las almohadillas de llegar al freno. (⇨ 15-4)

Atención

• Siempre reemplace las pastillas de freno como un conjunto aseguran una presión uniforme en el disco.

Susutituir zapatas de freno

● Reemplace las zapatas de freno, la flecha ha de estar Alineada al brazo del freno con la marca de referencia "△" pisando a fondo el pedal de freno trasero.

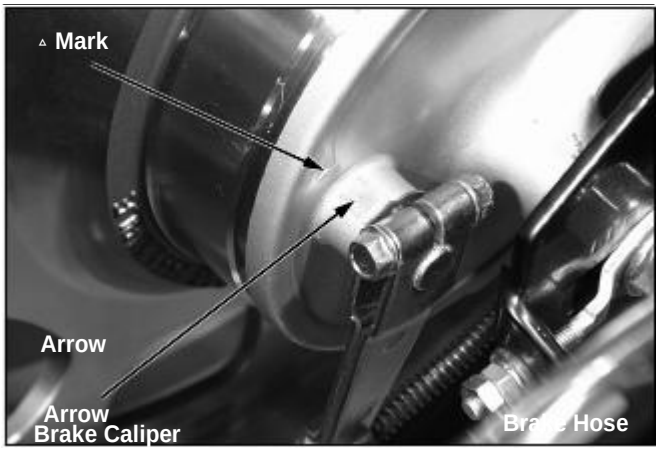

Sistema de freno

● Inspeccione las mangueras de freno delantero por un posible Deterioro, o grietas. Si hay señales de fugas, reemplace tan pronto como sea posible. Reemplace las mangueras como se requiere.

● Inspeccione el pedal del freno trasero y la barra de freno y comprobar si están flojos o daños. Ajuste los accesorios sueltos Reemplace si es necesario.

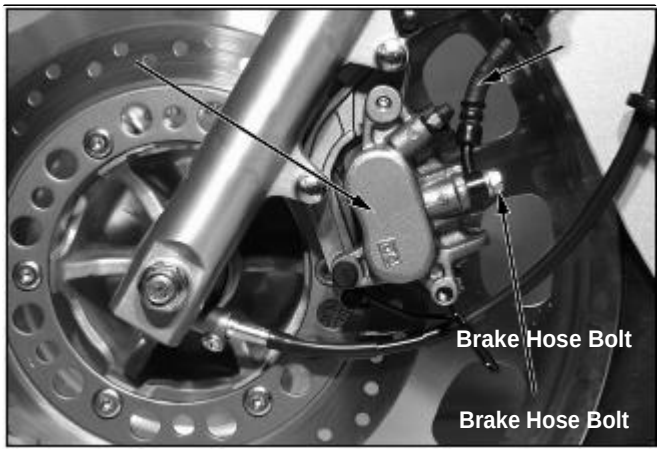

Altura pedal de freno

● ajuste de altura pedal del freno.
: 20~30mm(0.787~1.181in)

● Si el ajuste es necesario, ajuste la tuerca del freno trasero

● después de ajustar el pedal de freno, observar la luz trasera de freno y ajustar el funcionamiento del interruptor si es necesario.

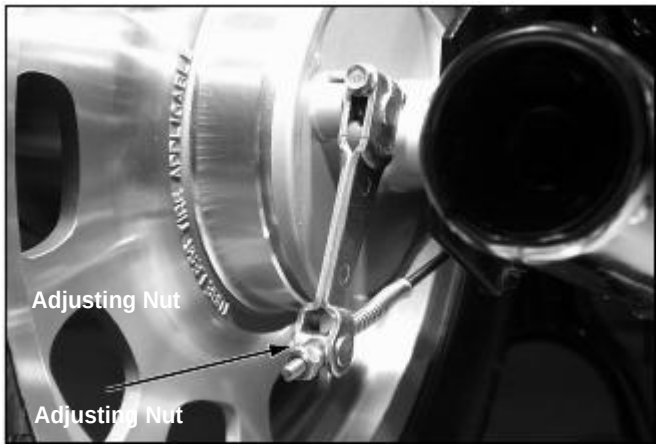

Ajuste de altura

● Ajuste del pedal es de 10-20mm.

! ATENCION

· El ajuste defectuoso de la altura puede producir un mal funcionamiento.

Afloje la tuerca de bloqueo, y luego ajuste la altura girando el pedal del freno. Después del ajuste, Apriete la tuerca de seguridad de forma segura.

• Después de ajustar la altura del pedal de freno, inspeccione el funcionamiento del interruptor de luz trasera de freno y pedal de freno, y ajustar si es necesario.

Interruptor de freno

● Ajuste el interruptor de la luz de freno para que accionar la luz, cuando el pedal de freno es pisado, y comenzar a Accionar el freno. Mantenga el cuerpo del interruptor y Gire la tuerca de ajuste.

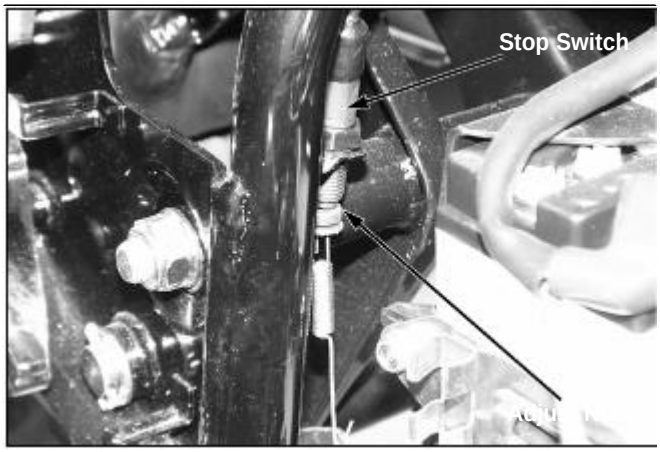

Ajuste de los faros

Ajuste el haz de luz regulando el tornillo de ajuste

***NOTA**

Ajuste los faros según la normativa local

ATENCION

Un faro mal ajustado puede dejar ciego a un conductor

Embrague

Medida del recorrido libre sin embragar
olgura: 10~20mm(0.393~0787 in)

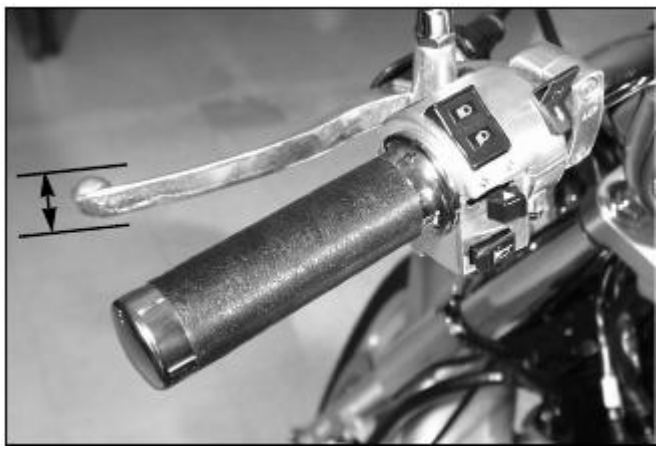

● Realizar el ajuste de luz aflojando la tuerca de fijación del mango y girando el ajustador.

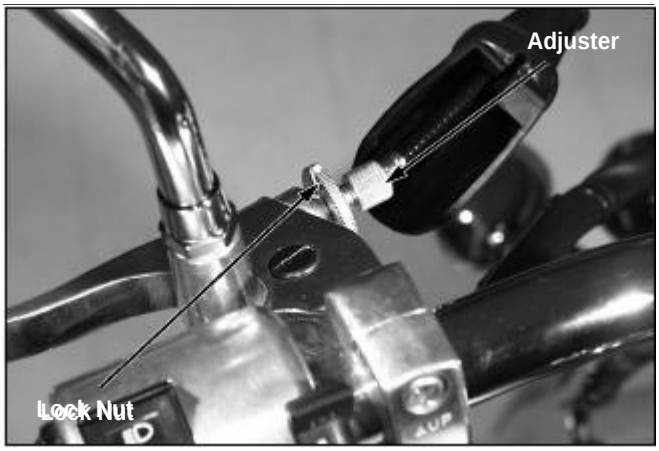

● Realice los ajustes principales, aflojando las tuerca de fijación del motor y girar el tornillo de ajuste

.

● Apretar la tuerca de seguridad.
● Revise el funcionamiento del embrague.

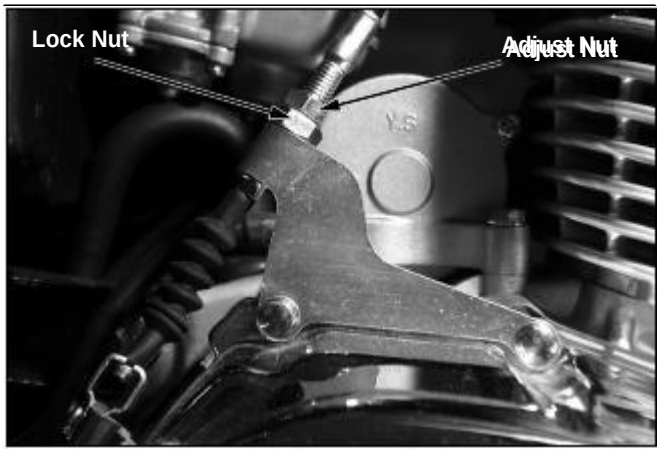

Caballete.

● Control del buen funcionamiento, al retirar la pieza del extremo inferior del caballete lateral.
● Si el caballete lateral esta duro, echar al eje grasa.
● Si el caballete lateral se mueve demasiado Libremente, inspeccione el
lado del resorte de pie. Asegúrese de que el lado soporte no está doblado.

.

Suspensión

!ATENCION

● No se suba a un vehículo con una suspensión defectuosa. Flojas, desgastadas o dañadas
pone en peligro la estabilidad del vehículo y el control.

Frontal

● Controlar la acción por compresión de
la suspensión delantera en varias ocasiones.
● Revise el conjunto de todo que no haya fugas,
daños, o flojedad.

Trasero

● Controlar la acción del amortiguador trasero comprimir varias veces. Verifica en el amortiguador trasero que no haya fugas, daños, o flojedad.

● Apoyar la moto con un caballete central.
● colocar los rodamientos, si se observa alguna flojedad.
Apriete todas las tuercas y tornillos de la suspensión trasera.

Tornillos, tuercas y soportes

● Compruebe que todas las tuercas y los tornillos estén apretados con los valores correctos de torsión.
● Compruebe que todos los pasadores, clips de seguridad, manguera abrazaderas y se mantiene por cable están en su lugar. (⇨ 3-3)

Ruedas /neumáticos

***NOTA**

• Presión de los neumáticos debe comprobarse en frio
• Revise las cubiertas y observe cortes, clavos incrustados, u otros daños. Reemplace si es necesario.

Presión recomendada: kgf/cm2(kPa)

	delantera	trasera
1 Persona	2.00(200)	2.00(200)
2 Persona	2.00(200)	2.00(200)

● Medir la profundidad del dibujo en el centro de la
de los neumáticos.
● Reemplace las cubiertas cuando la profundidad del dibujo llega
los siguientes límites:
Profundidad mínima de dibujo: de 4 mm (0,16 pulgadas)
8,5 mm (0,3 pulg)

Manillar dirección

NOTA

● Compruebe que los cables de control no interfieran
con la rotación de la barra.
● Mantenga la rueda delantera en tierra. Compruebe
que el manillar se mueve la libre de un lado a
otro. Si el manillar se mueve de forma desigual,
hace curvas, o tiene movimiento vertical, inspeccione los
cables eléctricos. Si el manillar
se mueve con demasiada libertad, ajustar cojinetes de la columna de la dirección.

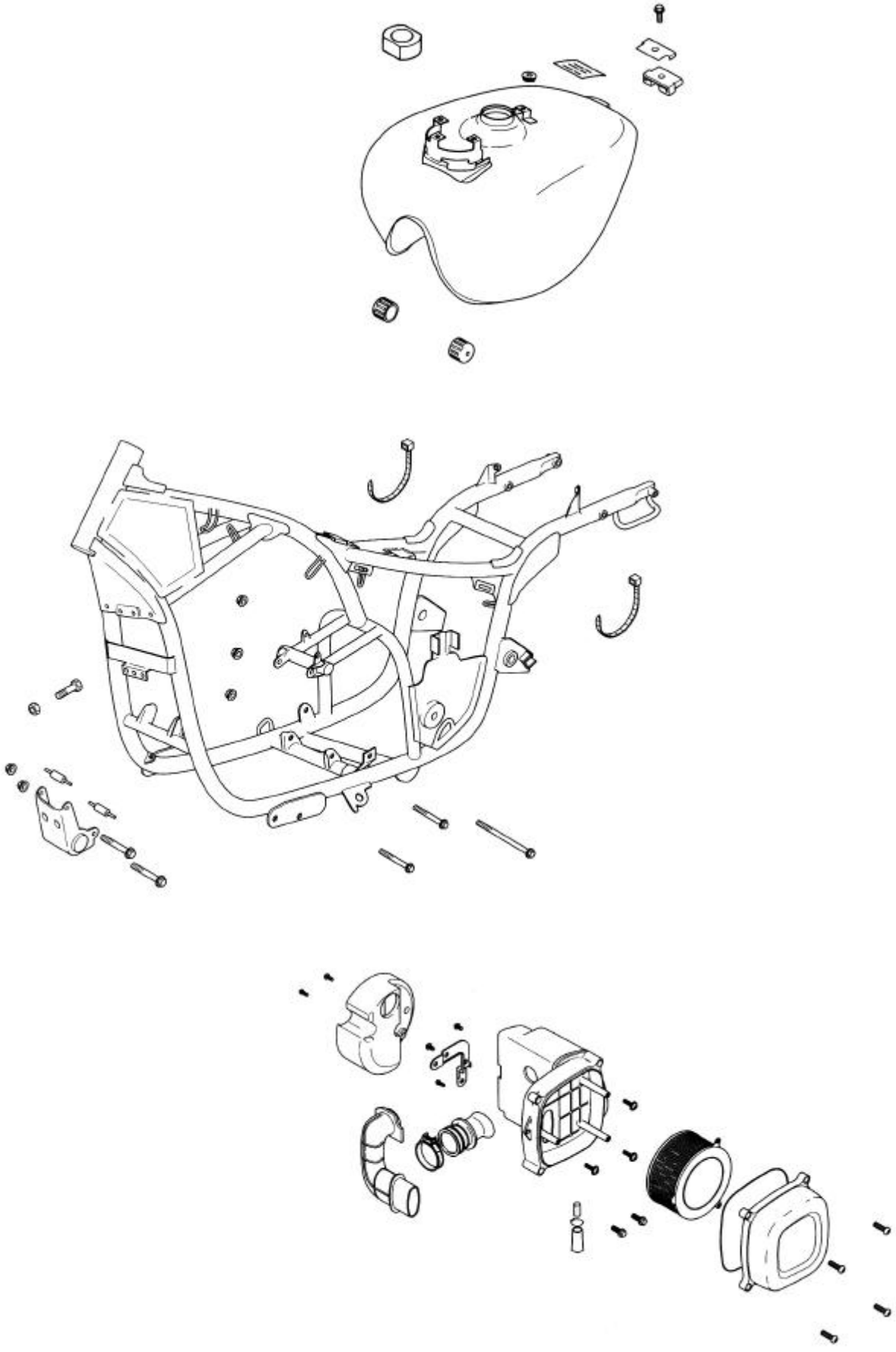

4. Sistema de combustible

Servicio de información.....**4-1**
Averías….....**4-2**
Deposito.....**4-3**
Deposito filtro aire.....**4-4**
Válvula del acelerador.....**4-5**
Carburador….....**4-6**
Ajuste acelerador.....**4-11**

Servicio de información

General

! ATENCION

1. La gasolina es altamente inflamable y explosiva bajo ciertas condiciones.
   Trabaje en un área bien ventilada y con el motor parado. No fume ni permita llamas o chispas en el área donde la gasolina este almacenada y cuando el depósito de combustible repostando.
2. Si el motor debe estar en ejecución para hacer un trabajo, asegúrese de que el área esté bien ventilada.
   Nunca encienda el motor en un área cerrada. Los gases de escape contienen monóxido de carbono que puede causar la pérdida de la conciencia y llevar a la muerte. Haga funcionar el motor en un área abierta o con un sistema de evacuación de un recinto cerrado.

Precaución

- Doblar o torcer los cables de control perjudicará el buen funcionamiento y puede causar la pérdida de control del vehículo.
- Al desmontar las piezas del sistema de combustible, tenga en cuenta la ubicación de las juntas teóricas.
- Reemplace por otras nuevas en el conjunto.
- El flotador tienen tornillos de drenaje que se puede aflojar para drenar la gasolina residual.

ESPECIFICACIONES

Articulo	Especificaciones
Modelo	VL125 B
Chicle alta	#102
Chcle de baja	#38
Jet Needle Clip	Segundo
Aforador	19mm
Pilot Screw Initial Opening	2
Ralenti	1,400±100(rpm)
Throttle Grip Free Play	2~6mm

Herramientas
manómetro para aforador

Solución de problemas

Bielas del motor no arranca
● No hay combustible en el tanque
● No hay combustible al carburador
● Se ahogó el motor con combustible
● obstruido el filtro de aire
● No hay chispa (Sistema de encendido defectuoso)

ralentí defectuoso, duro arrancar o se cala
● incorrecta anillo de ajuste de ralentí
● pobre mezcla, mezcla rica
● obstruido el filtro de aire
● aire defectuoso corte el paso
● obstruido sistema de combustible

pobre mezcla
● obstruidos los orificios del carburador
● respiradero del tanque de combustible obstruido
● tubo de combustible roto
● errores de válvula de flotador
● Bajo nivel de flotación

Mezcla
● válvula del estrangulador cerrado
● errores de válvula de flotador
● Nivel de flotador demasiado alto
● chorros de aire obstruido

Fallos de encendido durante la aceleración
● bomba de combustible

Deposito

Sustitución

!ATENCION

• La gasolina es altamente inflamable y explosiva bajo ciertas condiciones. Trabajar en un área bien ventilada con el motor parado. No fume ni permita llamas o chispas en el área donde está la gasolina almacenada y el depósito de combustible.

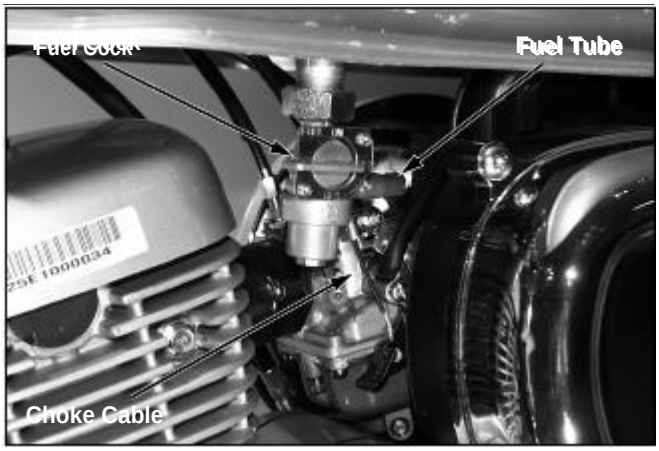

● Afloje el tornillo de cable del velocímetro.
● Quitar la parte frontal izquierda. Cubierta.
● Retire el asiento. (⇨ 12-2)
● Apague la llave de combustible y retirar el tubo combustible

● Quite un tornillo de montaje del tanque de combustible.
● Extraiga el acoplador de acero.
● Retire el tanque de combustible.

Instalación

● Instalación del tanque de combustible en el orden inverso al desmontaje
● Compruebe perdidas.

!ATENCION

• Cuando el piloto de reserva se ilumine,

• Llene el combustible el depósito

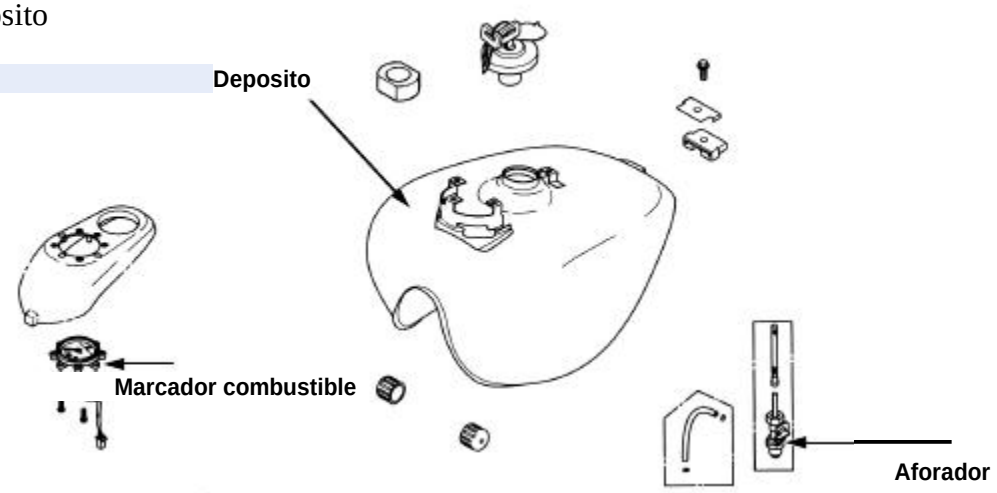

Deposito filtro de aire

Sustituir

● Retire la cubierta del lado izquierdo.
● Quite el filtro de aire del tubo de conexión y saque fuera del filtro de aire l. Quitar la batería.

● Retire el tornillo de montaje del filtro de aire.
● Retire el deposito del filtro de aire.

Instalación

● para instalarlo siga los pasos contrarios al montaje.

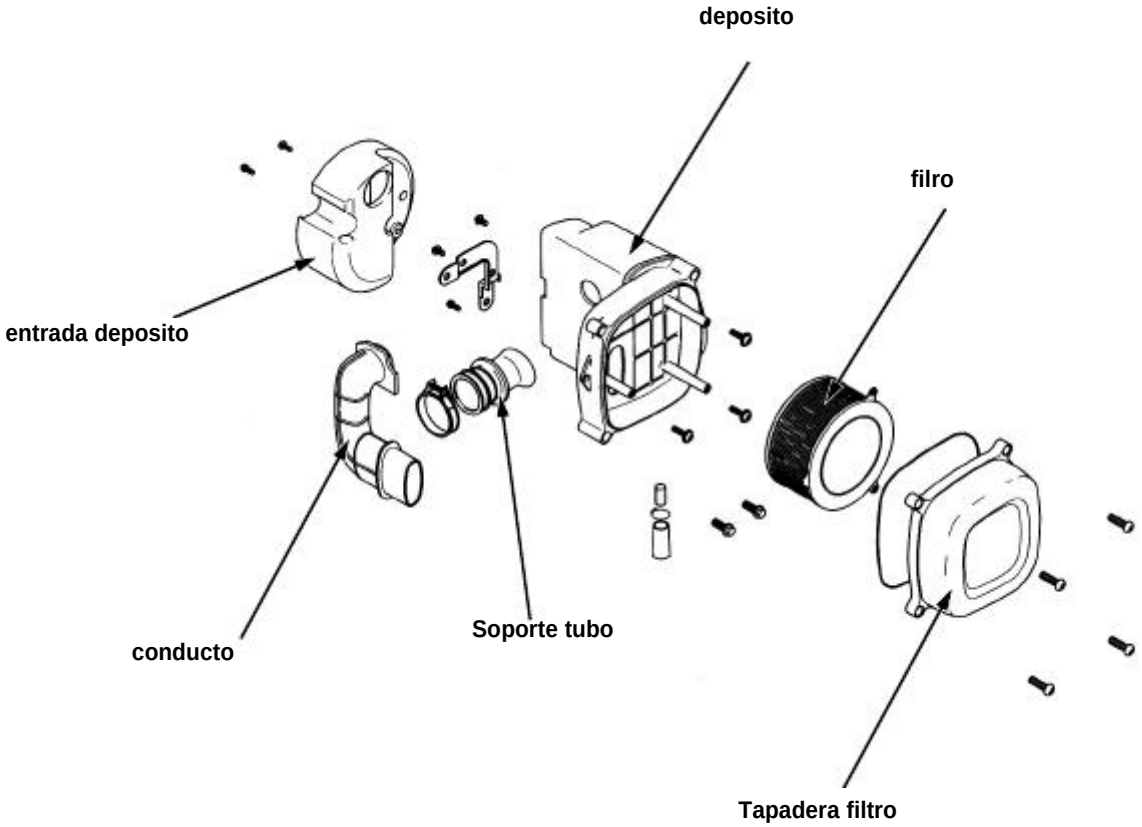

Regulador acelerador

Sustituir

● Abra la tapadera derecha.

● Quitar el asiento y el deposito de combustible. Afloje la parte superior del carburador lentamente y retire e regulador

● Retire la conexión del cable del acelerado de la Mariposa, a continuación quitar el acelerador

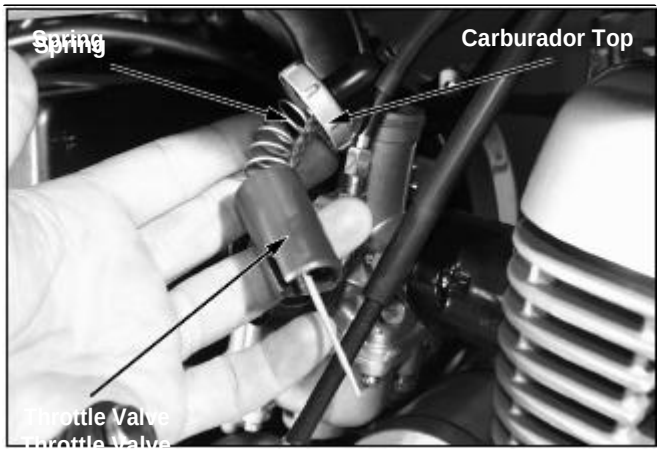

● Retire el muelle de la válvula del acelerador,

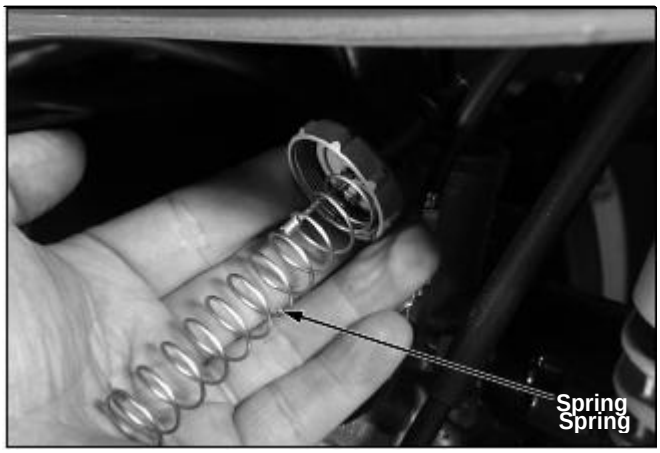

● Retire la pinza de sujeción y la aguja de inyección. Inspeccione la aguja de inyección, la válvula mariposa de posibles daños

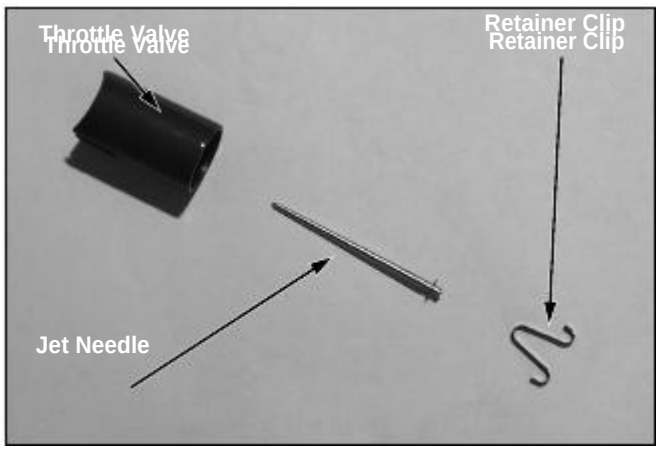

Instalación

● Instalación de la aguja de inyección, poner clip de retención en la válvula de aceleración.
● Posición de la aguja clip estándar: 2 º Nivel
● Instalación de la parte superior del carburador, el muelle en el cable del acelerador.
● Instalación del cable del acelerador en la válvula del acelerador.

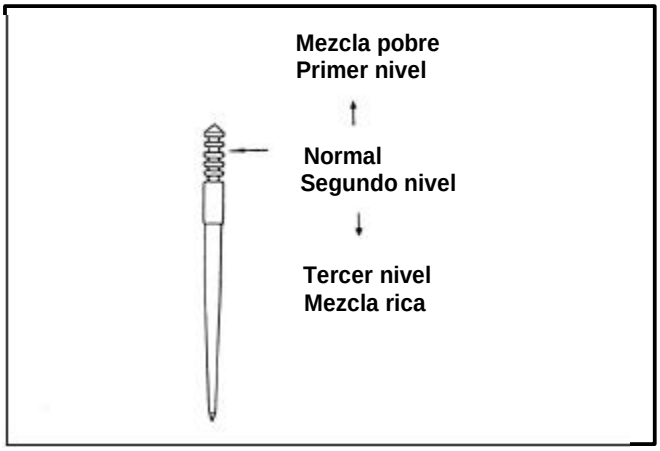

● Instalar el carburador alinear la válvula mariposa al surco con el tornillo de tope del acelerador.
● Inspeccione los siguientes elementos

.

.

- puño acelerador:2~6mm
- ralenti:1,400±100 rpm

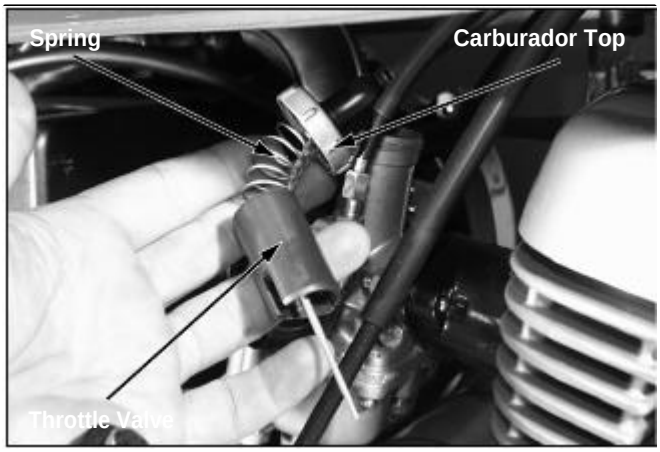

Carburador

Sustituir

● Retire el deposito y el asiento (⇨ 4-3)
● Retire la corona del carburador (⇨ 4-5)
● Retire el tornillo de drenaje del carburador y desagüe la gasolina del carburador.

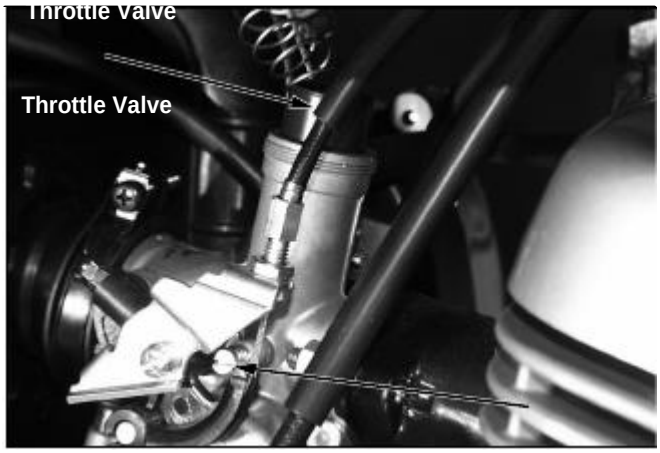

ATENCION

La gasolina es altamente inflamable y explosiva bajo ciertas condiciones. Trabaja en un área bien ventilada con el motor parado. No fume ni permita llamas o chispas en el área donde la gasolina esta almacenada

.

• Retire el cable de estrangulación.
• Afloje el filtro de aire del tubo de conexión.

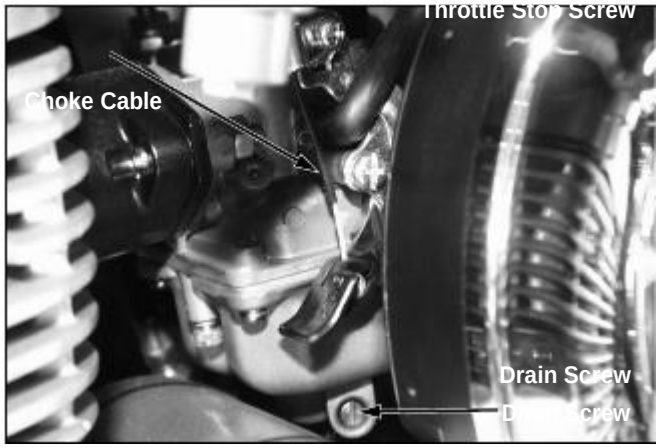

● retire cable del acelerador
● Afloje la tuerca de montaje del carburador, y quitar el carburador.

Desmontaje

● Retire el combustible y drene el tubo

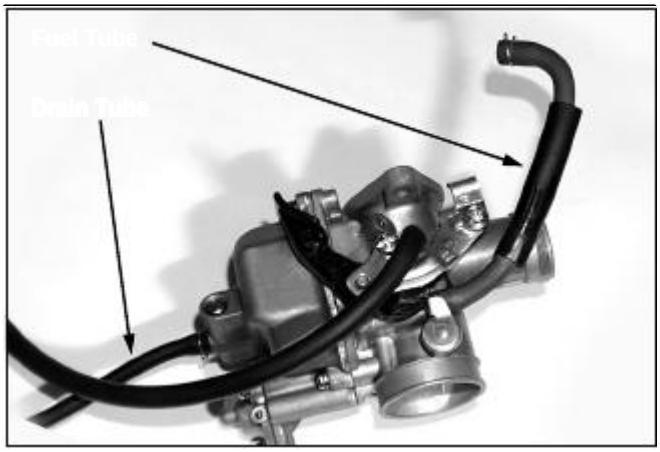

Bomba acelerador

● quitar los 3 tornillos y aflojar la boba.

● Retire el muelle.
● Inspeccione los daños de la varilla de la bomba de aceleración y el diafragma. Limpie con aire Restos de la vía de combustible y diafragma

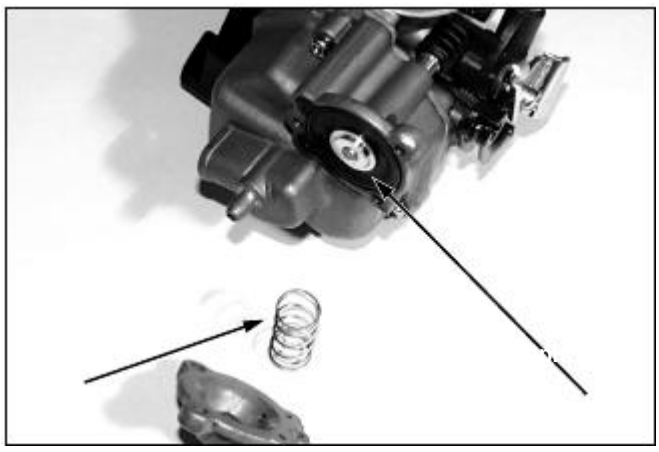

● Alinee la parte del diafragma proyectando con el flotador la ranura de la cámara Instale el resorte de Diafragma de la cubierta, e instalar la cubierta a la cámara de flotación no modificar la forma del diafragma

● ajustar la bomba del acelerador.

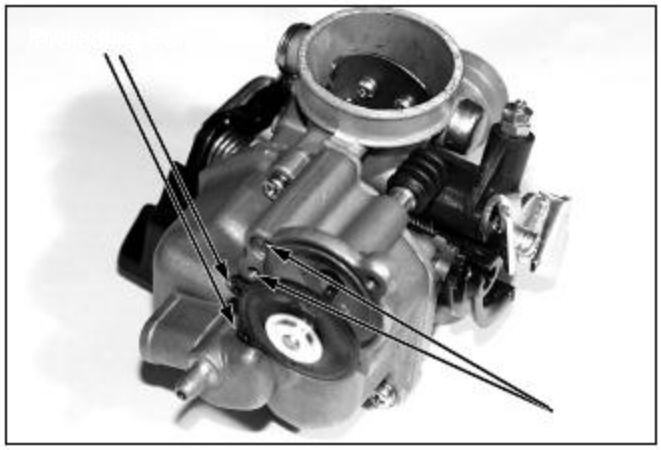

Flotador, válvula flotador

● Retire los 3 tornillos y quitar el flotador

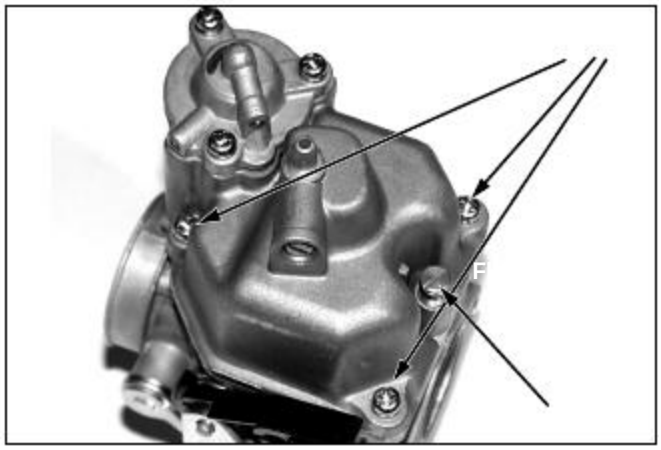

● Retire el pasador de brazo de flotador, y eliminar el flotador y la válvula de flotador.

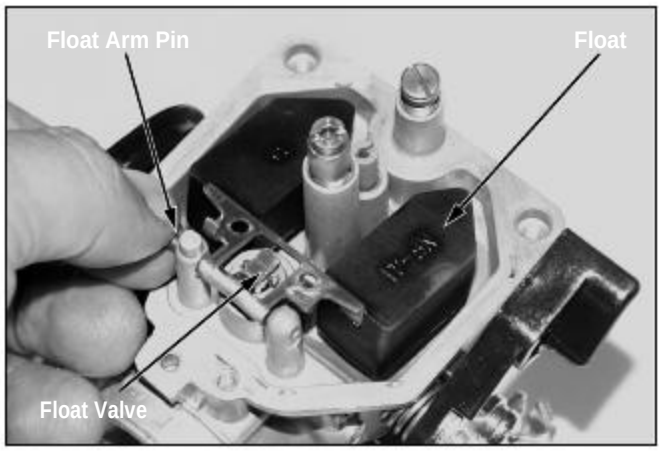

● Revise el desgaste de la parte frontal del asiento de la válvula.

● Inspeccione la deformidades en el flotador, y la gasolina en el interior del flotador.

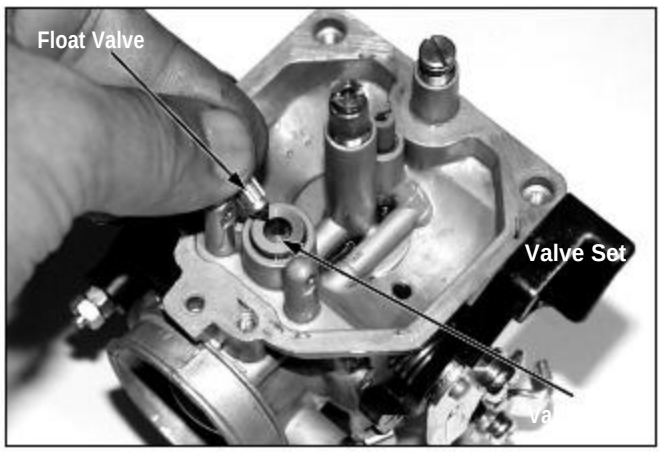

Chicle

● retire el chicle de alta y la aguja de inyección

Retire el chicle de baja, quitar el tornillo piloto después de

Registrar el número de vueltas hasta que el tornillo piloto se ciñe

A las agujas del reloj por completo.

ATENCION

No apriete los tornillos piloto con fuerza.
Puede causar el daño a la parte de asiento.

• Quite los tornillos de tope del acelerador.

• Limpie el chorro con disolvente de limpieza.
• Inspeccione los tornillos y el chicle si están modificados o desgastados sustituir por unos nuevos

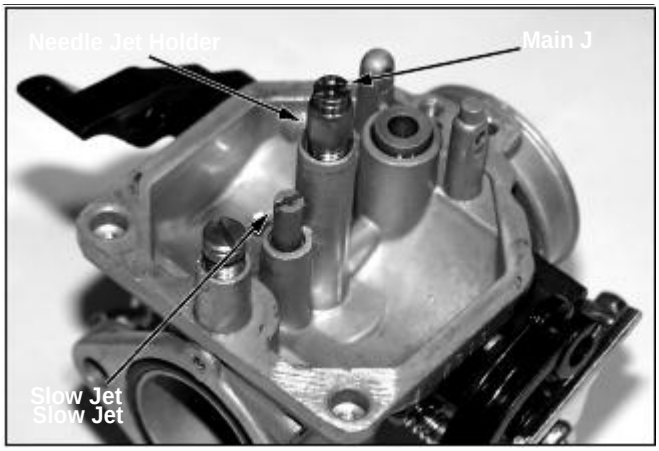

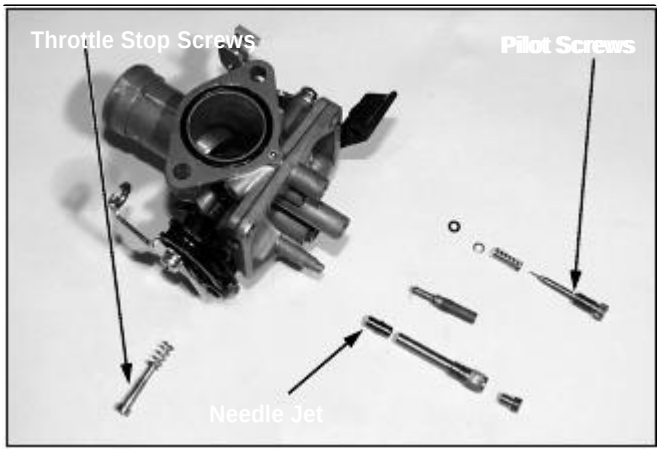

Instalación

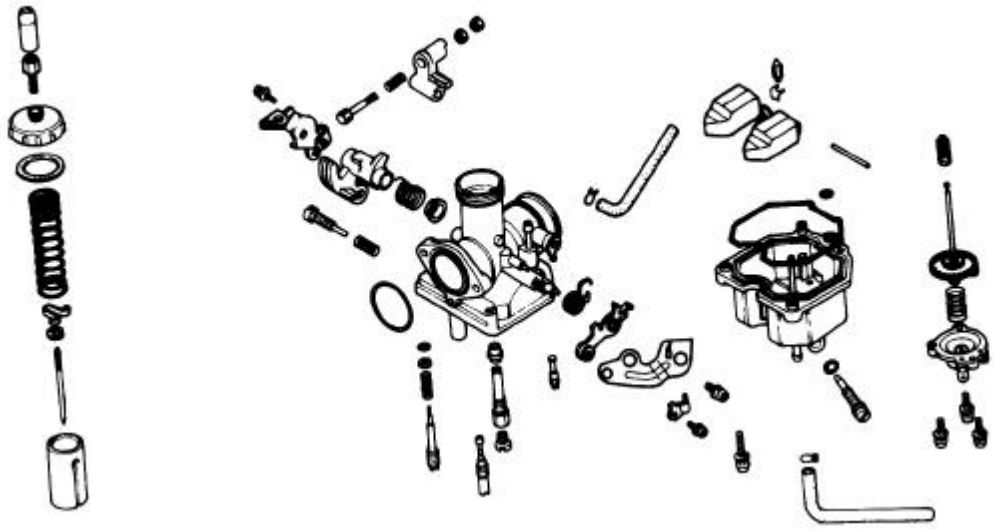

● sople el chicle con aire para limpiar posibles obstruccione

● instale la aguja del chicle, en la porta agujas lentamente,
Instale el tornillo de tope del acelerador y
tornillo principal.

ATENCION

• Después de apretar el tornillo principal completamente, de vuelta que de acuerdo a los giros registrados cuando
se extrajo.

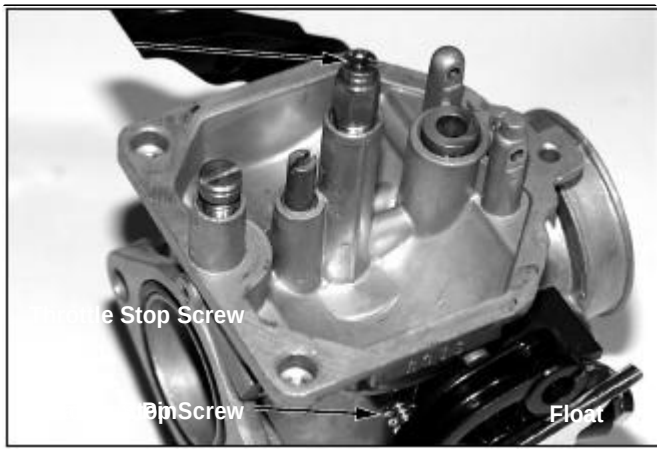

● Si va a instalar un tornillo de mezcla Nuevo a de Ajustarlo

● instalar la valvula flotador.

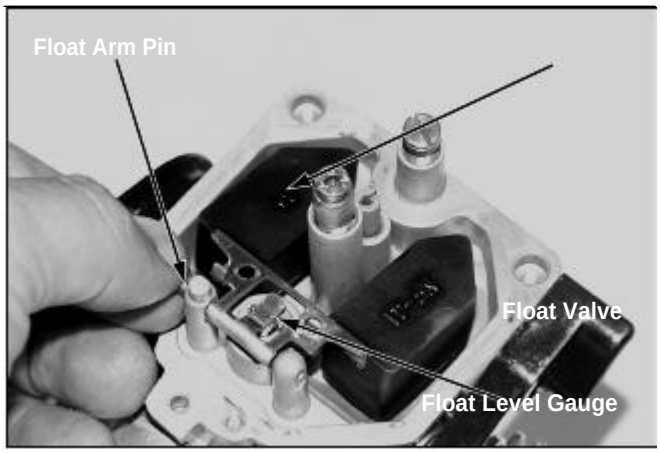

Ajuste del nivel de aceite

● Medir la altura del nivel de aceite en el estado de
Contacto con la válvula de flotador y el brazo flotador
inclinando el carburador.
Nivel Medio: 19 mm
Herramienta: indicador de nivel de flotador

● Compruebe el buen funcionamiento del flotador..

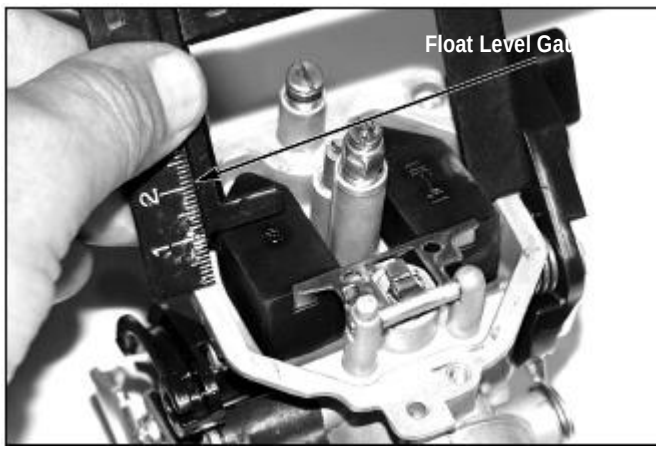

● Instalación de la nueva junta tórica en la ranura de la cámara del flotador
● Instalación de la cámara del flotador y los tornillos.

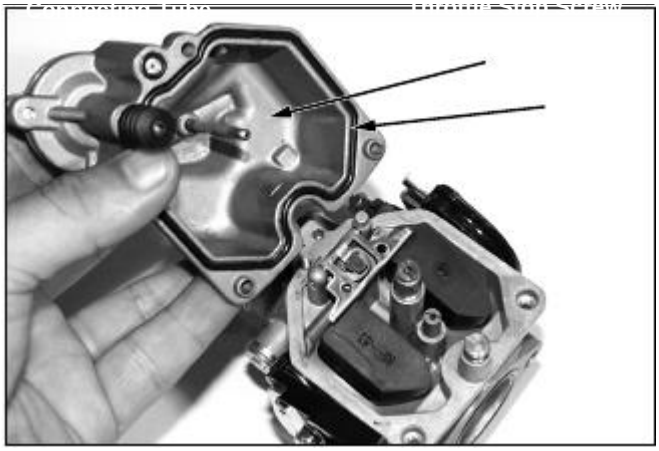

Ajustar el acelerador

ATENCION

• No ajuste a menos que se sustituya el regulador o los tornillos.
• Ajuste el ralentí. (⇨ 3-8)
• Ajustar el funcionamiento del acelerador. (⇨ 3-4)
• Afloje la tuerca de bloqueo, gire los tornillos de ajuste para contacto con la tapa de la bomba del acelerador y, a continuación ajustar la bomba de aceleración despacho de la barra.
• Apretar la tuerca de seguridad.
espacio: 0 mm (0cm)

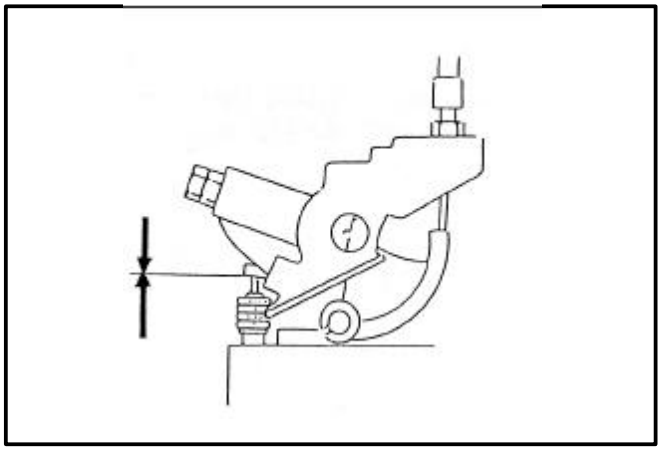

Acoplar

Instale el tubo de combustible y el tubo de drenaje..

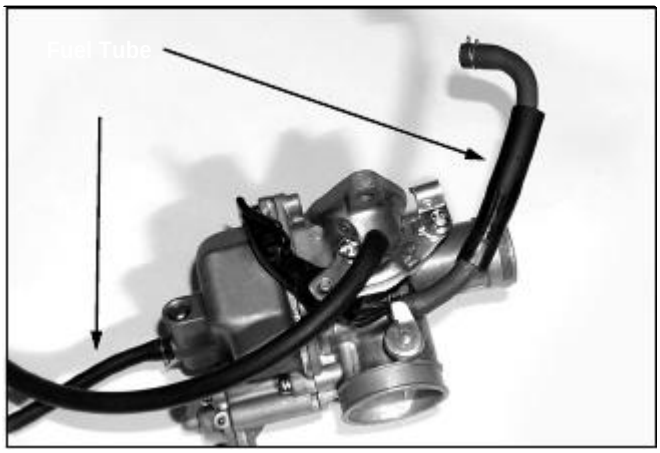

● Instalación de la nueva junta tórica en la admisión del carburador

● Montar el carburador entre el aislante y tubo de conexión. Instale la tuerca de montaje del carburador y apriete el tubo de conexión doble tornillo.
● Conecte el cable de la estrangulación y el cable del acelerador.
● Ajuste el cable hasta los topes. (⇨ 3-5)
● Instalación de la válvula de mariposa. (⇨ 4-5)

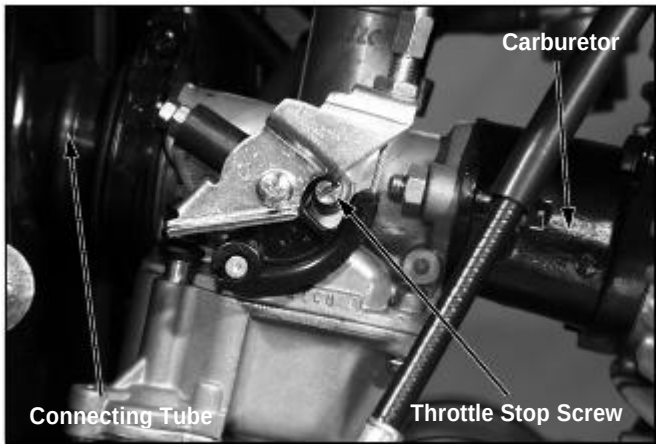

Ajuste del tornillo de mezcla

1. gire el tornillo de mezcla hasta que se asiente
y la espalda este ligeramente hacia fuera del pliego
apertura: 2 ¼

ATENCION

· Para evitar daños en el tornillo de mezcla no apretar este
Excesivamente contra el asiento.

2. Caliente el motor a la temperatura de funcionamiento.
Ajuste el número de vueltas a los 1.400 ±
100 rpm con el tornillo de tope del acelerador.
3. Gire el tornillo de mezcla cada uno hasta que
la velocidad del motor no aumente.
4. Realice los pasos 2 y 3.
5. Ajuste el ralentí con el acelerador parado
6. Gire el mando del acelerador a suavemente Si la velocidad de ralentí
cambia, siga los pasos 2-5.

5. Motor Desmontaje e instalación

Información.....**5-2**
Desmontaje.....**5-3**
Instalación.....**5-4**

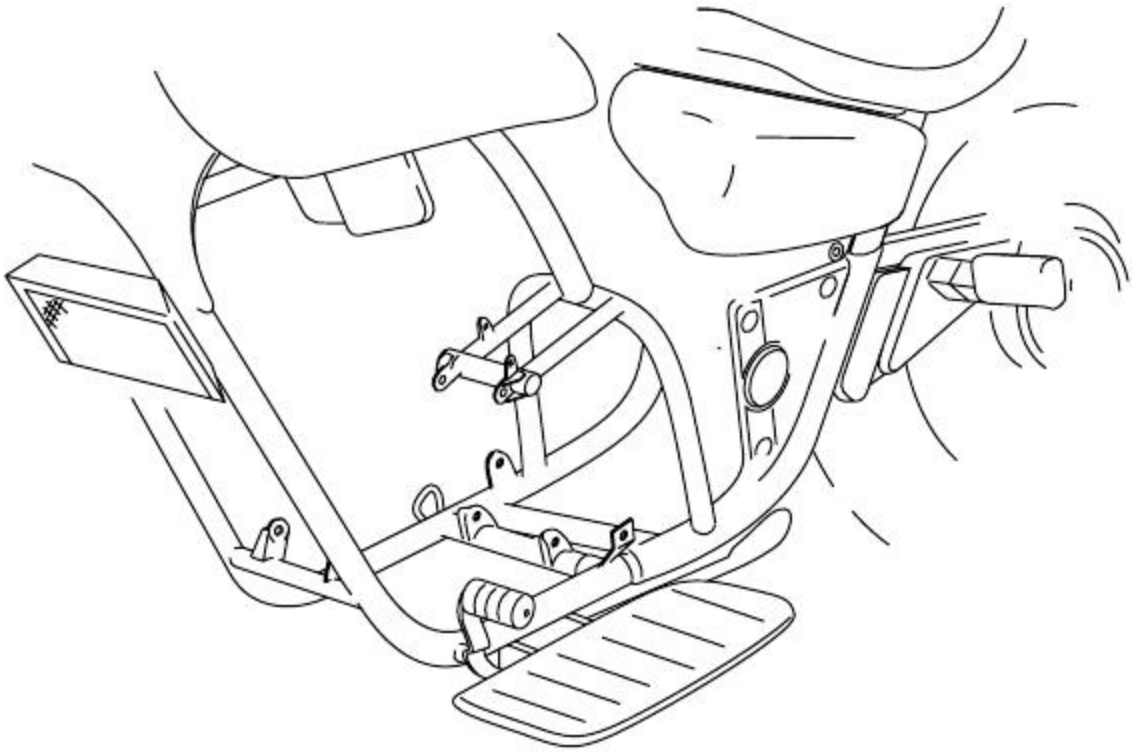

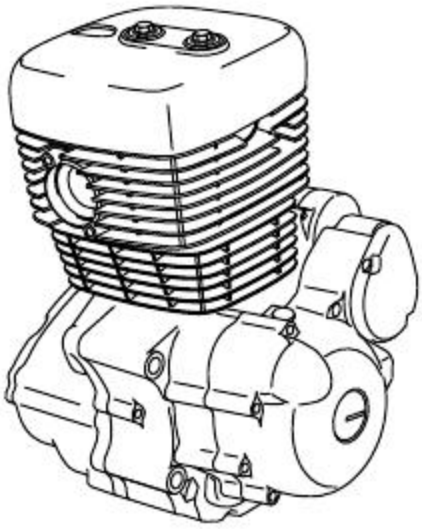

Información

General

● Un gato o soporte ajustable de otra índole para apoyar y maniobra del motor.
Tenga cuidado de no dañar la estructura, el cuerpo del motor, o sistema de cableado.
● Las siguientes piezas o componentes no se pueden cambiar con el motor instalado en el marco.
● Culata, válvulas (⇨ Capítulo 8)
● cilindro, el pistón (⇨ capítulo 9)
● Transmisión, pedal de arranque (⇨ Capítulo 10)
● Cigüeñal (Capítulo 10)

Especificación

● Capacidad de aceite 1.2ℓ

Par de aprietes

● Tornillos de sujeción del motor (Frontales 1) 2.7kgf-m(27N.m)
(Frontal1, trasero 2) 4.9kgf-m(49N.m)
● Tornillo del brazo1.2kgf-m(12N.m)
● Tornillo de la polea 1.2kgf-m(12N.m)

Desmontar motor

● sacar el aceite.(⇨2-3)
● sacar las siguientes partes
- La cubierta lateral (⇨ 12-2)
- Asiento (⇨ 12-2)
- Depósito de combustible (⇨ 4-3)
- Silenciadores (⇨ 12-3)
● Desconecte el conector del motor de arranque, cable de CA del Generador, el interruptor de cambio de marcha
● Retire el cable negativo de la batería, cable de embrague, código de alta tensión. Quitar el carburador.

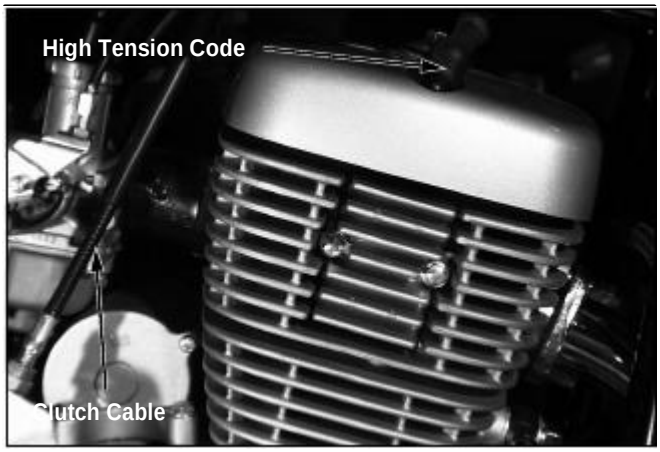

● Retire el pedal de cambio de marcha, la cubierta trasera izquierda plato

● Retire la tuerca del eje trasero, regulador de la impulsión La de cadena.
● Retire la plato después de mover la rueda trasera hacia adelante.

● Retire el tornillo de suspensión delantera del motor, el soporte de suspensión.
● Retire el tornillo de suspensión trasera del motor.

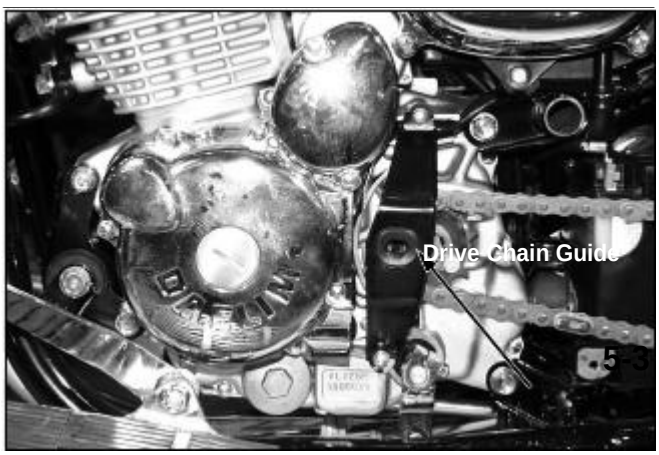

Montaje motor

Instalación del motor es esencialmente el orden inverso al desmontaje.

***NOTA**

• Alinear cuidadosamente los puntos de montaje con la toma para prevenir daño de las roscas de tornillos de montaje y del arnés de cables.
• Tenga cuidado de no dañar ninguna parte de la estructura y tuercas y tornillos.
• Asegúrese de instalar los cables, tubos y cables a sus posiciones correctas (⇨ 11.1 ~ 13).
Apriete
Pernos de sujeción del motor:
(Frente 1) 2.7kgf m (27N.m)
(Frente 1, 2 traseros) 4.9kgf m (49N.m)
el cambio de engranajes brazo 1.2kgf perno-m (12N.m)
piñón de accionamiento 1.2kgf perno-m (12N.m)

● Inspeccione lo siguiente después de instalar el motor.
- Aceite de motor
- El funcionamiento del acelerador GLIP
- Operación de la palanca del embrague
- Cadena de transmisión

MEMORIA

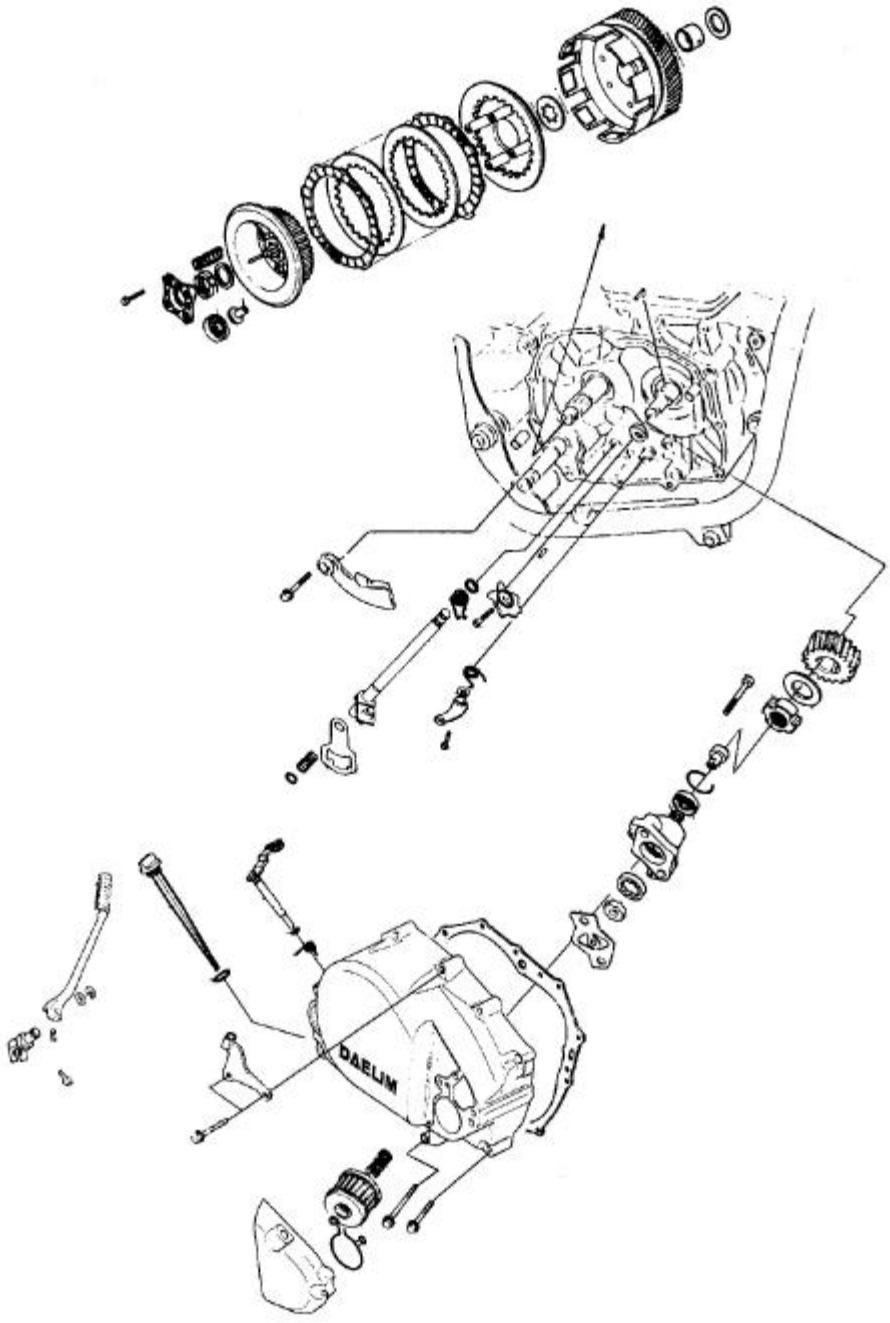
DAELIM

6. Embrague, cambio de marchas

Información.....6-1
Solución problemas.....6-2
Cubierta del Carter...6-3
Embrague.....6-4
Sincronismo del cambio.....6- 7
Instalación embrague.....6- 9
Unidad primaria.....6-10
Cubierta del cigüeñal.....6-11

Información

● El embrague, el cambio de marchas puede ser reparado con el motor en el chasis.

● El cambio, el tambor y la transmisión requiere, retirar el motor y separar el cárter.

● La calidad y el nivel de operación de líquido de embrague afectan. Si el embrague patina, comprobar el nivel de líquido antes de mantenimiento del sistema de embrague.

Especificaciones

Unidad :mm(in)

Dato		Estandar	Limite de servicio
Embrague	Resorte autonomo	35.5(1.40)	34.2(1.35)
	Grosor del disco	2.9~3.0(0.114~0.118)	2.6(0.10)
	Placa		0.2(0.01)
	Exterior del embrague O.D	28.000~28.013(1.1024~1.1029)	28.030(1.1035)
	Guía Exterior del embrague	27.967~27.980(1.1011~1.1016)	27.950(1.1004)

Aprietes

Tuerca seguridad	6.5kgf-m(65N.m)-aplicar aceite de motor
Tornillo de la tapa del cilindro	1.2kgf-m(12N.m) 6.5kgf-m(65N.m)- aplicar aceite de motor
Tornillo engranaje motriz primario	1.1kgf-m(11N.m)
Tornillo derecho de la cubierta del Carter	2.2kgf-m(22N.m)
Tornillo del pedal de arranque	

Herramientas especiales

Calibrador céntrico de embrague

Comunes

Llaves fijas
tocle
Prolongador de tocle

Localizar averías

Algunos problemas de embrague pueden ser corregidos
Regulando el cable de la maneta.

Palanca demasiado dura

- obstrucción en el cable de acero.
- Dañados mecanismo elevador
- daños en la chapa del elevador.
- El cableado embrague.

Embrague patina

- Demasiado holgura en la palanca
- placa embrague acombada
- tuerca suelta
- Alto Nivel del líquido.

Embrague desacoplado

- elevador hidráulico del sistema
- discos desgastados
- muelle con holgura
- poco recorrido de la maneta.

Dureza del engranaje

- ajuste incorrecto del embrague
- horquilla doblado
- eje de la horquilla doblado
- dañados eje del cambio de velocidades.
- dañados cambio de tambor de la ranura de guía
- dañados cambio de tambor de tornillo de guía

Saltos marchas

- Desgaste piñones
- eje doblado
- dañados tapón del tambor
- Desgaste en la ranura de guía tambor.
- equipo desgastado surco en la horquilla.

Cubierta derecha del Carter

Desmontaje

● sacar el aceite (⇨ 2-3)
● desmontar el pedal de arranque.
● Retire la tuerca de ajuste del embrague y bloqueo.
Separe el cable del embrague del brazo del embrague.
● Desconecte el cable del soporte de cable.

● sacar el tornillo de la cubierta derecha del Carter

● Quite las clavijas y la junta.

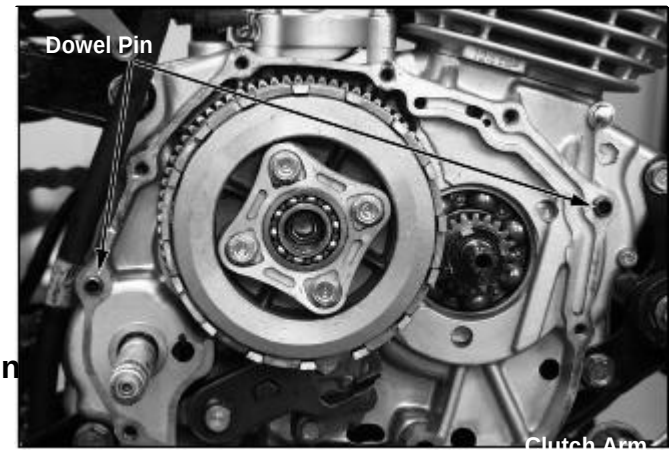

Brazo del Embrague / Desmontaje del eje de elevación

● Retire la varilla, y separar el brazo embrague
levantar el eje y el resorte del brazo del embrague de la
cubierta derecha del cigüeñal.

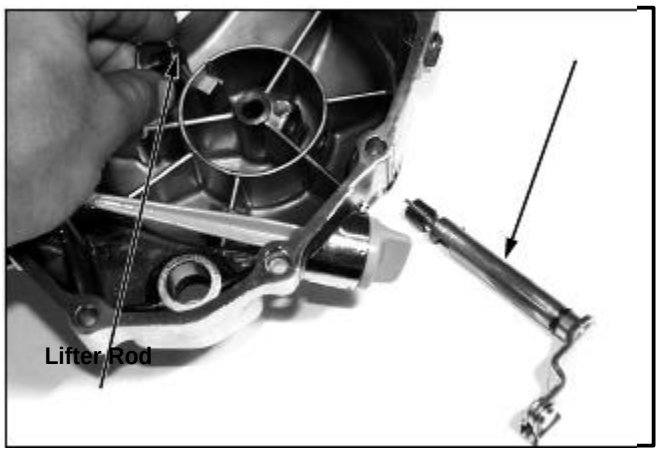

● Separar el resorte del brazo del embrague y del anillo
brazo del embrague / de elevación del eje.
● Inspeccione el desgaste y los daños de la barra elevadora
y el embrague del brazo / de elevación del eje

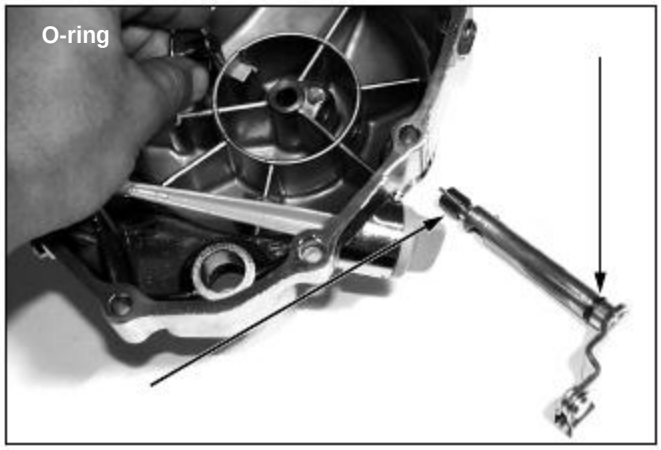

Embrague del brazo / eje elevador

● Cubra la nueva junta tórica con grasa, y montamos
el brazo del embrague / eje elevador. Instale el embrague
brazo de resorte en el brazo del embrague / eje elevador.
● Instalación de los extremos del resorte en el agujero de la grúa
eje.

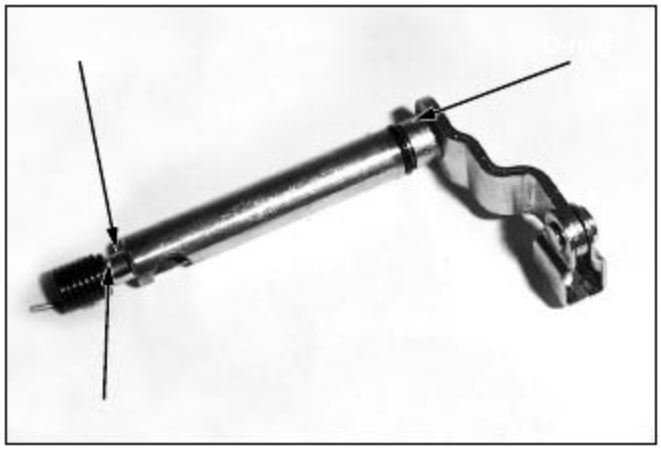

● Después de instalar el brazo de embrague y palanca en el eje
la tapa derecha del cárter y a su vez el brazo de embrague
derecho y la instalación de la barra elevadora alineando los
eje con el agujero de la tapa.

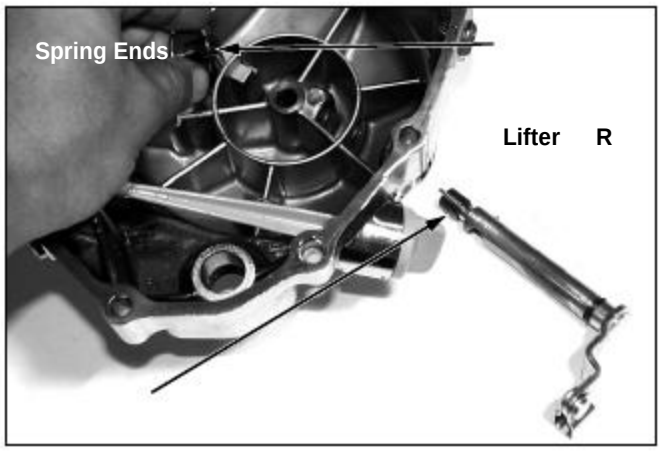

Desmontar el embrague

● cortar la corriente
● Tornillos de los muelles del embrague
●rodamiento del embrague
● Muelles del embrague

.

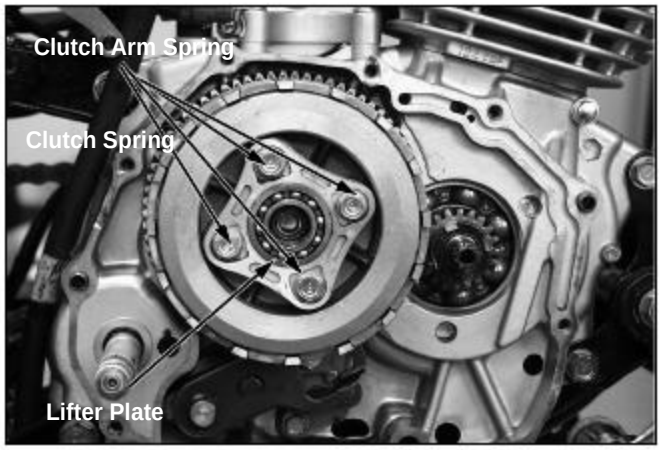

● Pulse el centro del embrague con extractor y quite la tuerca de bloqueo del embrague.
Herramientas:
extractor
Llave de tuerca, de 20 × 24 mm
Extensión de tocle

● Retire la arandela de seguridad.
● Retire el centro del embrague, disco, placa, y la placa de presión.

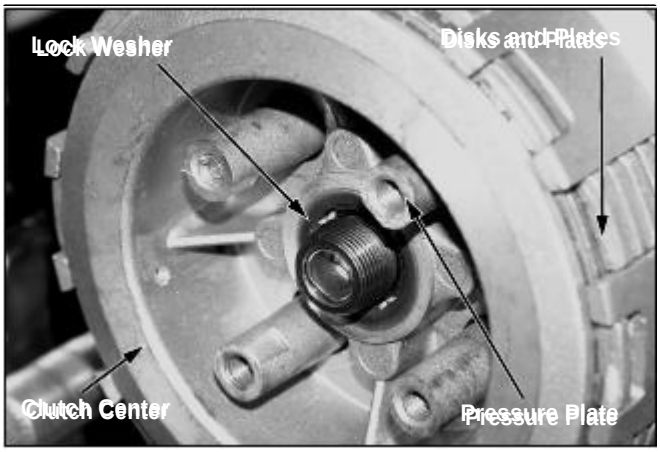

● Retire la arandela de estrías

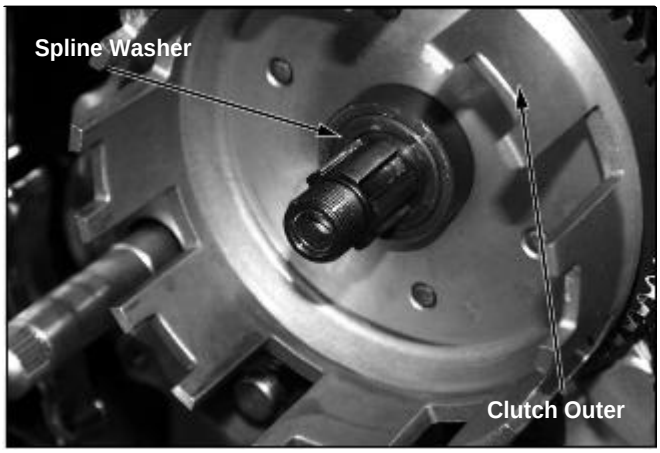

● Retire la guía del embrague y la arandela de empuje

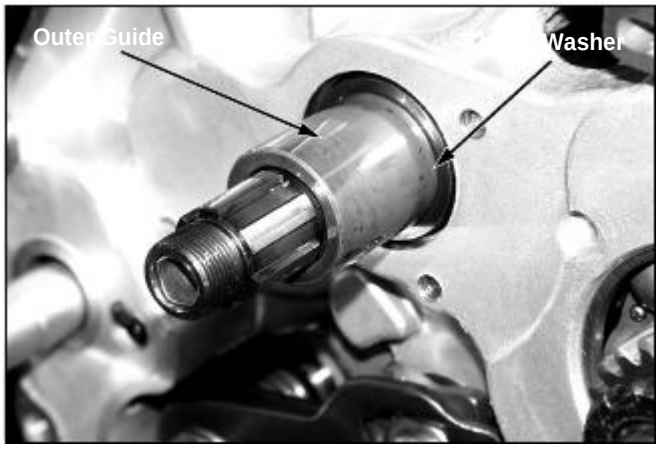

Inspección

● Inspeccione el cojinete para ver posibles daños.
● Inspeccione soporte.
● Si es necesario, reemplácelos.

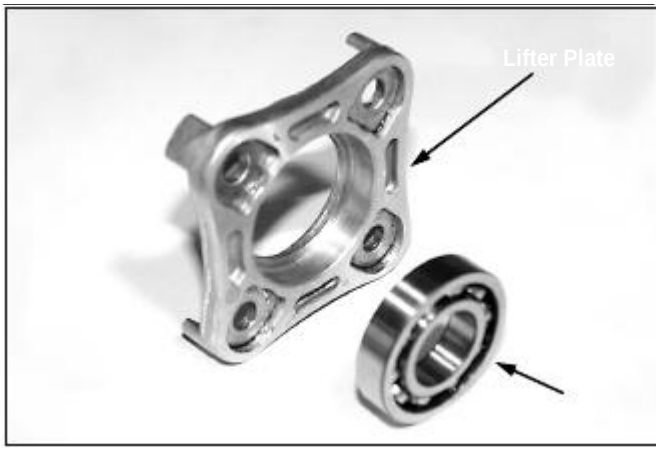

● Medir la altura del resorte del embrague.
● Límite de servicio: 34.2mm (1.35in)

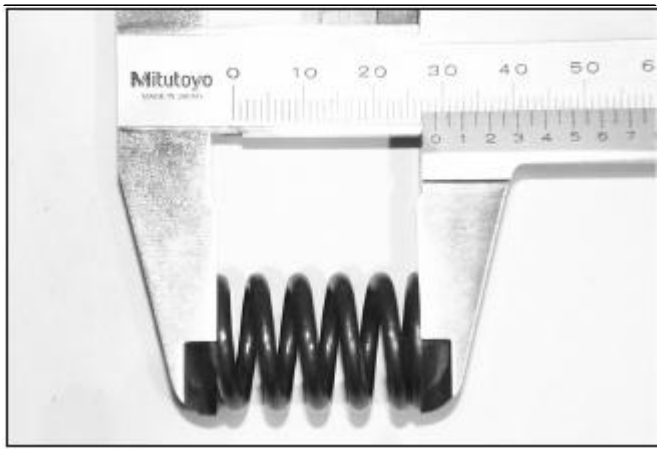

● Compruebe el disco de embrague. Si es necesario, cámbielo.
● Medir la amplitud de la disco.
El límite de servicio: 2,6 mm (0,10 pulgadas)

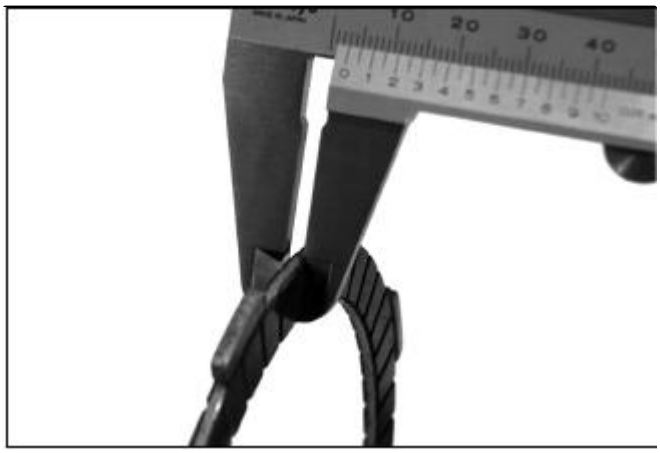

● Compruebe la placa para posible deformación en la superficie utilizando un calibre
El límite de servicio: 0,2 mm (0,01 pulgadas)

NOTA

• Si alguno de los discos y la placa requiere sustitución, debe ser reemplazado como un conjunto.

● Compruebe las ranuras
en el del embrague las muecas
o hendiduras hechas por los discos de embrague. Si
necesario reemplazarlos.
● Mida el diámetro interior del embrague.
El límite de servicio: 28.030mm (1.1035in)
● Medir el embrague guía exterior
diámetro.
El límite de servicio: 27.950mm (1.1004in)

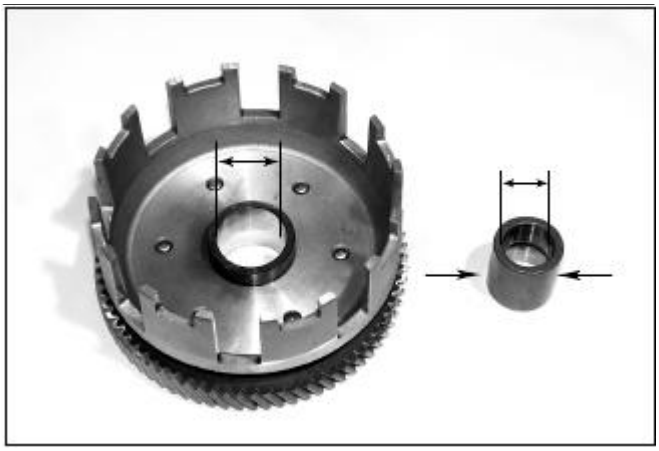

Articulación del pedal

Desmontar

● desmontar lo siguiente
- Pedal de la palanca cambio

- cubierta derecha del cigüeñal
- conjunto del embrague

● Retire el eje de cambio de velocidad y de empuje

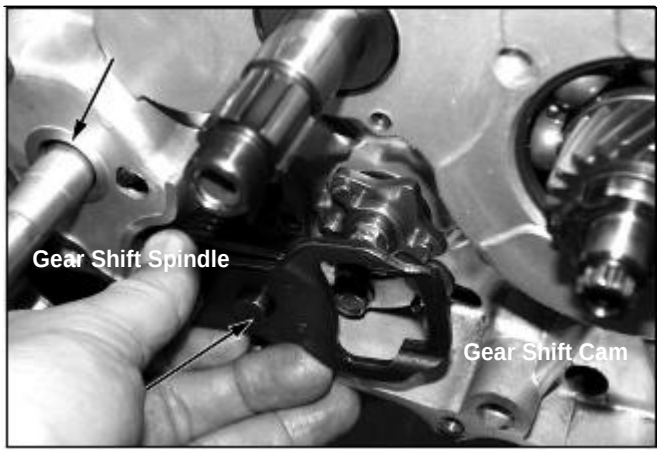

● Retire el tornillo de la palanca de cambios de la leva, la leva, y el conector.
● Retire el tornillo del tambor de tope de brazo, el tapón brazo, cuello, y la guia.

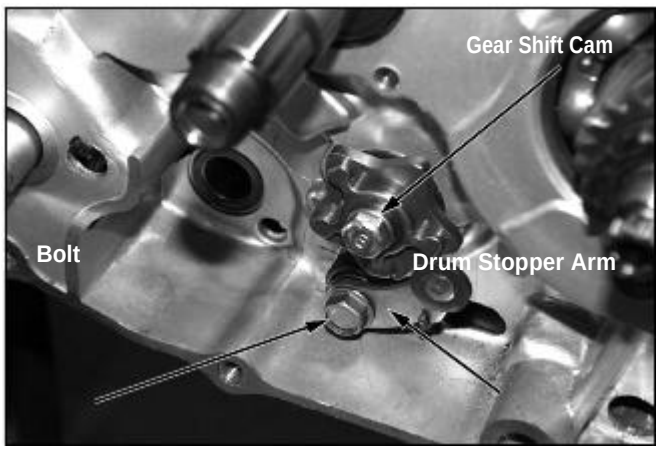

Inspeccionar

● Comprobar el eje del cambio de velocidades, desgaste o daños.
● Inspeccione la palanca de cambio de velocidades de deformaciónes, desgaste u otros daños.
● Compruebe el muelle de retorno y la palanca de cambio de marchas.

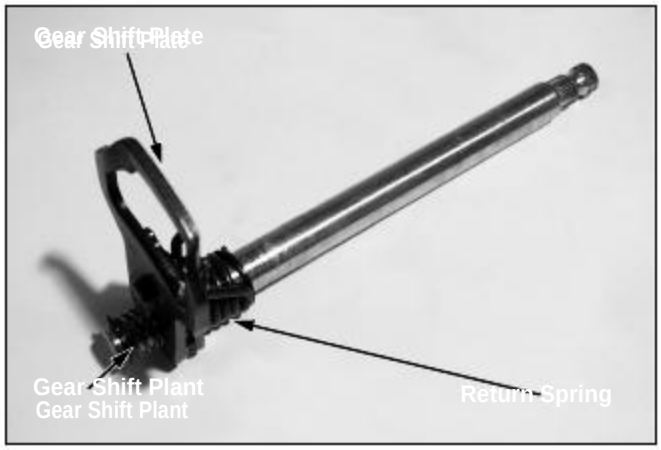

Instalación

● Instale el collarín del tambor, tope del brazo, la guía, brazo de tope, y tornillos. Apriete los tornillos.
Apriete: 1.2kgf m (12N.m)
.

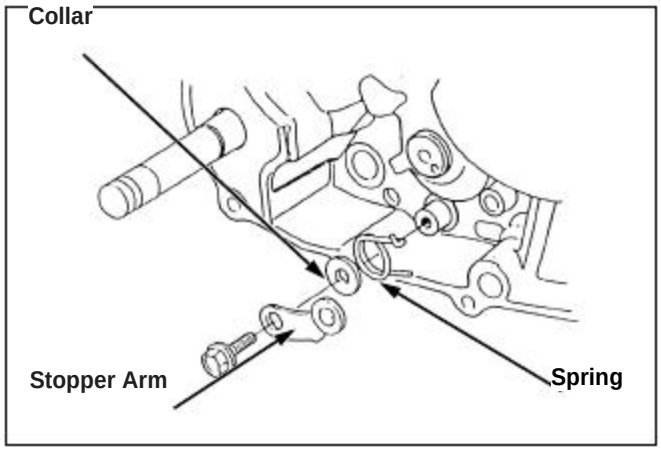

● Pulse el brazo de tope, e instalar la cámara, alineando el conector con el agujero del cambio de velocidades.

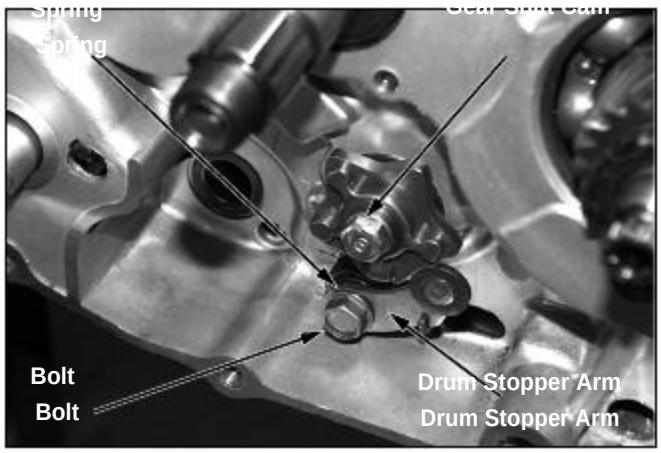

● Instale la arandela de empuje en la palanca de cambios

● Instale el eje del cambio de velocidades en el cárter , la alineación de los dientes del muelle de retorno con la varilla de levantamiento de la biela derecha, como se muestra en el dibujo.
.

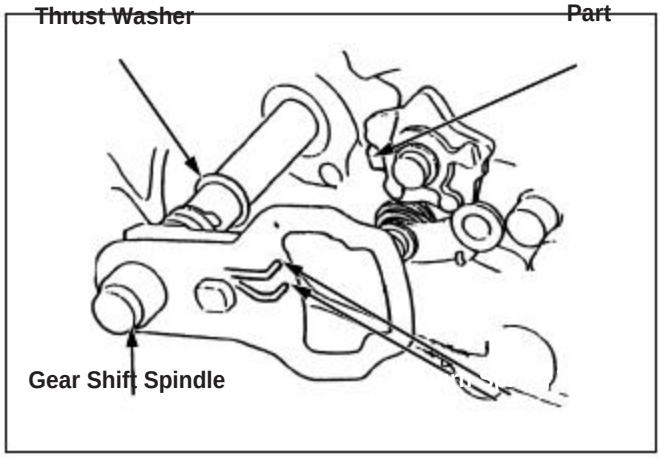

● Instalar los siguientes:
- Conjunto de embrague.
- cubierta derecha del cigüeñal
● Instalación del brazo de palanca de cambios en la Palanca de cambios

Montar embrague

● Cubra la guía exterior del embrague con el motor limpio aceite.
● Instalar la arandela y la guía exterior del eje principal.

●Instalar la arandela exterior y la tira del embrague

● Cubra la placa de embrague y el disco. Limpia con aceite del motor.
● Instale los disco 6. Y 5 del embrague

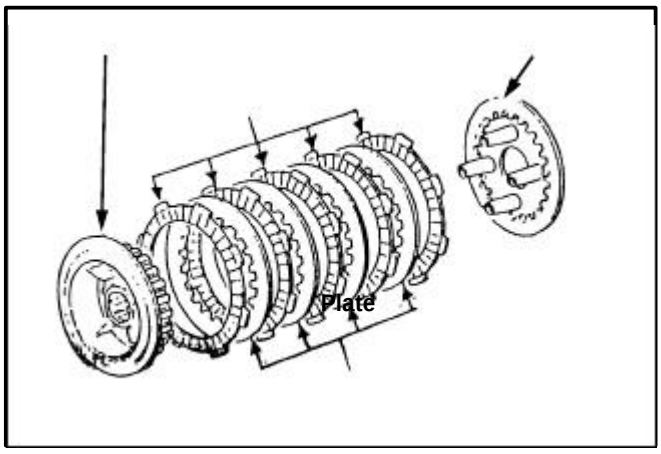

● instale la placa de presión, disco, placa de embrague del centro en el embrague.

● Cubra la tuerca y piezas con aceite de motor limpio, y apriete la tuerca de seguridad..

● Instale la tuerca de bloqueo pulsando el centro del embrague en el soporte del embrague.
Apriete: 6.5kgf m (65N.m)
Herramientas:
extractor embrague
Llave de tuerca, de 20 × 24 mm
Extensión tocle
● Instale el resorte de embrague, y el embrague

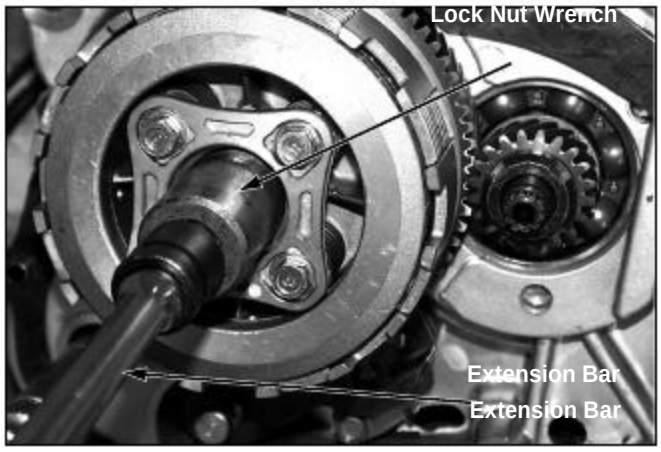

NOTA

• Compruebe si la placa de presión de la prensa del disco,.

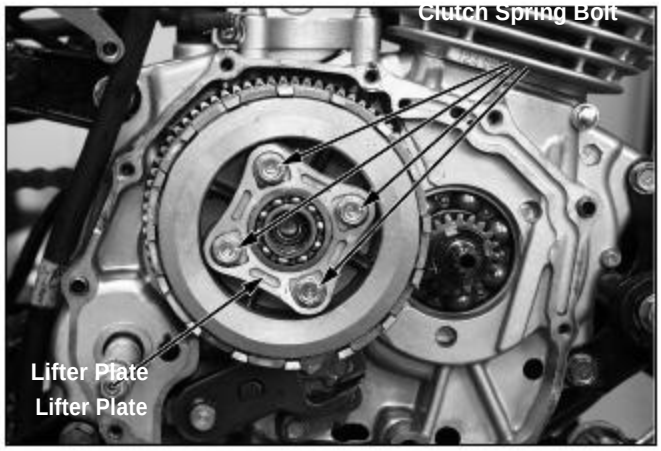

Primario

Cambiar

● Retire el cárter.
● Mantenga el volante con el extractor de volante.
● Retire el engranaje principal unidad de la tuerca de bloqueo.
Herramientas:
extractor Volante
Llave de tuerca, de 20 × 24 mm
Extensión tocle
● Retire la tuerca de seguridad, equipo de la unidad principal, y chaveta.

.

● Cuando cambie el primario, seleccione
la marcha con una marca de pintura, y con el mismo color
marque el cigüeñal.

Marca en el cigüeñal		marca en el primario
blanco	◄►	blanco (primario A)
azul	◄►	azul(PrimarioB)
amarillo	◄►	amarillo(PrimarioC)

!ATENCION

• Seleccionar el equipo correcto. Si no instalar la marcha correcta, el contragolpe en [illegible]ngranaje impulsor y de velocidades está fuera de la regulación y puede producir ruido

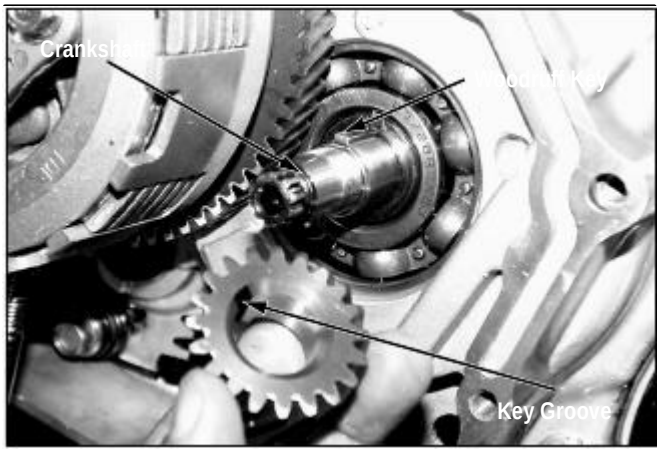

Instalación

● Instalación de la chaveta en la ranura de la llave
el cigüeñal.
● Alinee la ranura del engranaje impulsor clave principal con
la clave del cigüeñal e instalar el equipo.
● colocar la arandela.
● Cubra la tuerca con aceite de motor limpio, y apriete
la tuerca de seguridad.

● apretar con la carraca
● Apriete el engranaje principal unidad de la tuerca de seguridad

apriete: 6.5kgf m (65N.m)
Herramientas:
carraca
Llave de tuerca, de 20 × 24 mm
Extensión tocle.

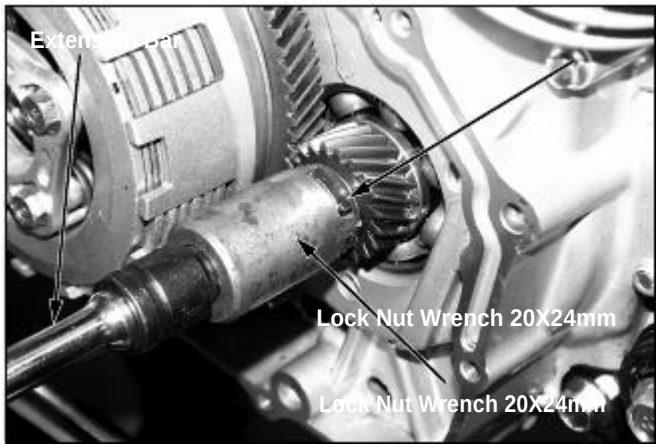

Tapa derecha cigüeñal

Instalación

● Retire la junta del cárter

● Instale las clavijas y una nueva junta.

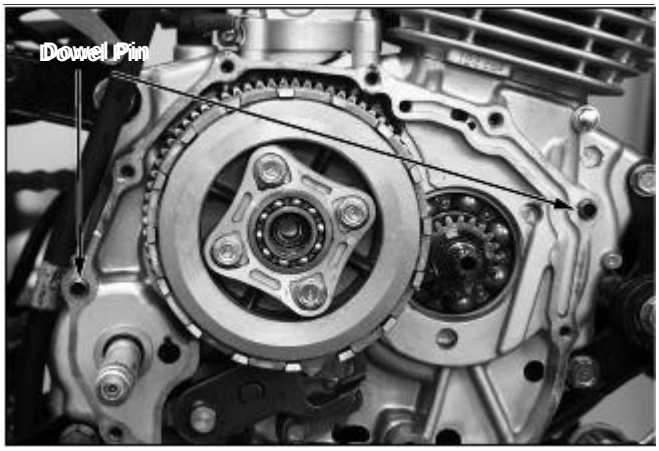

● Instalación de la biela derecha cubierta de la caja, alineando los tira del cigüeñal y con la bomba de aceite

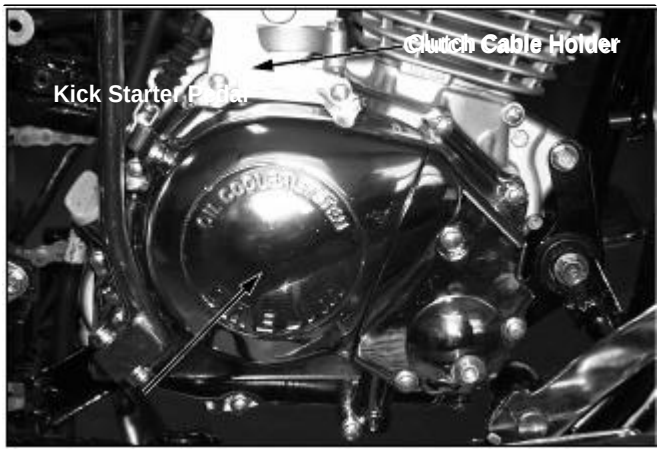

NOTA

• • Si se encuentra alguna dificultad en unir el cigüeñal a la tira del eje de la bomba de aceite, retire la tapa del agujero del cigüeñal, a continuación, instalar la biela derecha mientras mueve el cigüeñal a la derecha poco a poco.

● Instale el soporte del cable de embrague y cárter.

Apriete: 1.1kgf m (11N.m)

● Instalar el cable del embrague
● Alinee el extremo del cable con el brazo del embrague.
● Compruebe el juego del cable del embrague (⇨ 3-12)
● Instalación del pedal de arranque y apriete el pedal.

Apriete: 2.2kgf m (22N.m)

● Llene el cárter con el aceite recomendado (⇨ 2-3)

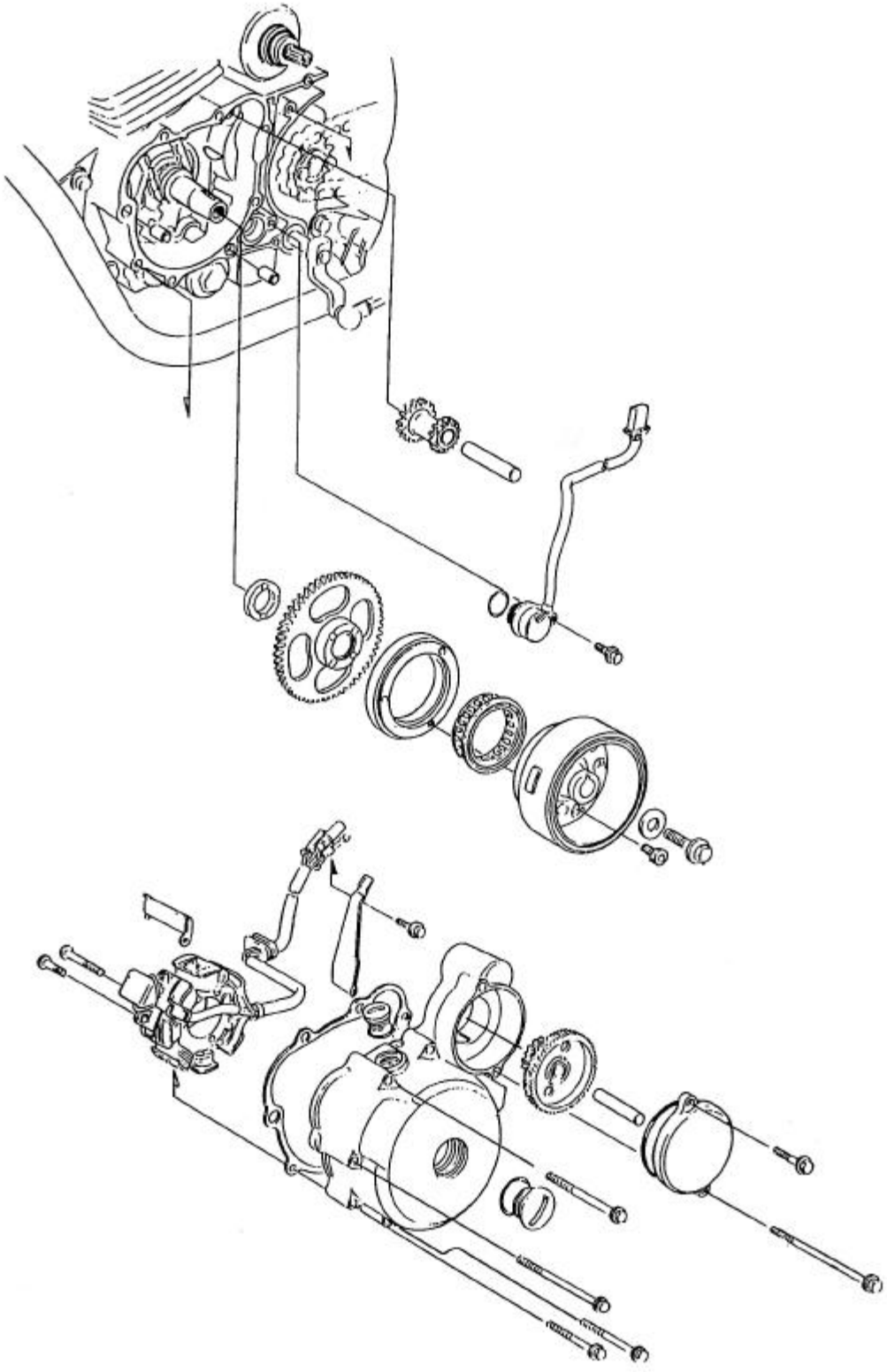

7. A.C Generador / motor de arranque

Información.....**7-1**
A.C Generador.....**7-2**
Motor de arranque.....**7-7**

Información

General

- Esta sección trata de la desmontaje y la instalación del generador de CA.
- Consulte la sección 16 para la inspección del generador de CA.
- El generador de corriente alterna / servicio motor de arranque se puede hacer con el motor en el chasis.

Especificación

Unit:mm(in)

pieza		Estandar	unidades
Engranaje de arranque	O.D.	42.195 - 42.208(1.6612-1.6617)	42.180(1.658)
	I.D	22.022 - 22.010(0.8670-0.8665)	22.100(0.870)
Engranaje de arranque inactivo	I.D	10.045 -10.028(0.3942-0.3948)	10.100(0.393)
Engranaje de arranque activo	O.D	9.991 -10.100(0.3933-0.3937)	9.97(0.393)
Engranaje reductor	I.D	10.013 -10.045(0.3942-0.3955)	10.100(0.393)
Reducción del eje del engranaje	I.D	9.991-10.100(0.3933-0.3937)	9.97(0.393)

Par de aprietes

Tuerca del Volante	5.5kgf-m(55N.m)
tornillos zócalo de arranque del embrague	3.2kgf-m(32N.m)
tuerca de la funda Biela izquierda	1.1kgf-m(11N.m)

Herramientas

Comunes

Extractor volante
Pinzas volante

A.C Generador

Extracción

● retire el pedal de las marchas.
● retire la cubierta inferior izquierda..

● Afloje el tornillo de fijación un generador A.C. y quite la abrazadera de alambre A.C. generador

● Desconecte el acoplador del generador A.C...
Cable, caja de cambios interruptor de acoplamiento

● Afloje los tres tornillos y retire el motor de arranque y la tapa reductor.

● Retire el eje del reductor de arranque y reductor de arranque.

● Afloje la cubierta izquierda del cigüeñal el tornillo de ajuste y retire la cubierta del motor izquierdo. Retire la junta y los pasadores.

● Retire el eje de arranque del engranaje y motor de arranque.

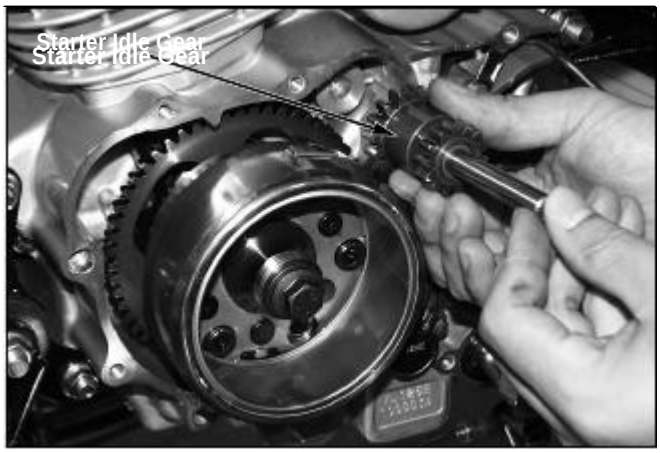

● Mantenga el volante de inercia del rotor con el extractor y quitar el tornillo del rotor.
Herramienta: extractor volante

● Una vez instalado el extractor de volante en el del rotor, retire el rotor.
Herramienta: extractor de volante

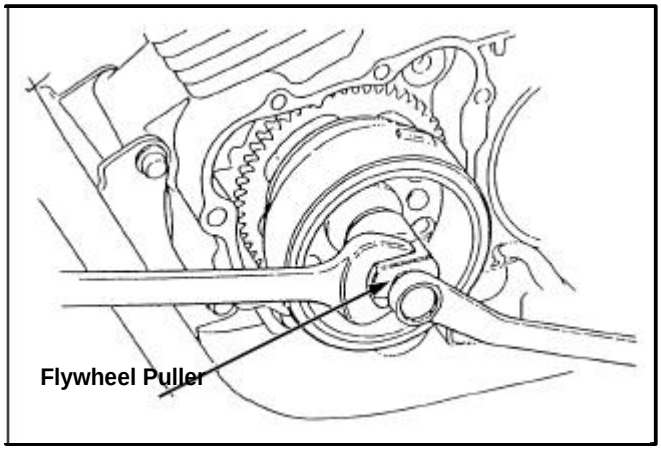

● Retire la chaveta de la manivela del eje.

● Retire la arandela de arranque de velocidades.

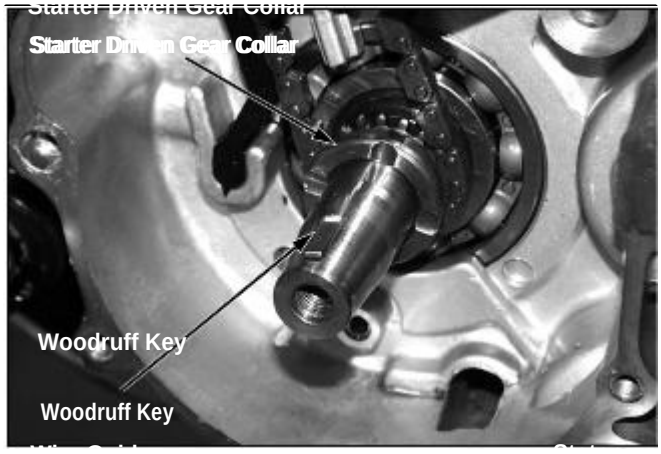

Estator desmontaje/montaje

● Afloje el tornillo de montaje del generador de impulsos y quitar el generador de pulso.

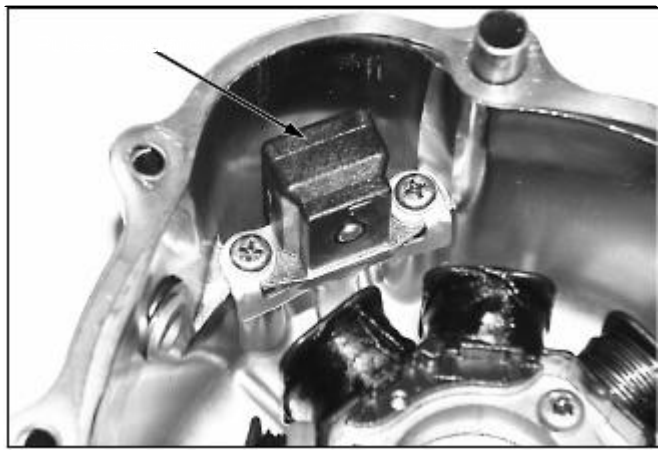

● Afloje el tornillo y retire la guía de alambre.
● Retire el tornillo de montaje del estator y retire el estator. Montaje e instalación en el reverso orden de expulsión desmontaje.

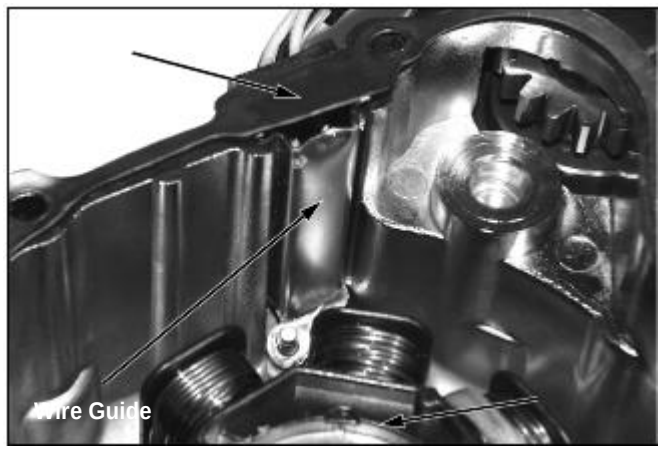

***NOTA**

• Asegúrese de que la arandela esté colocado correctamente en la ranura.

Inspección de engranajes de arranque inactivo

● Inspeccione el desgaste y los daños de arranque .
● Mida el diámetro interior del engranaje.
El límite de servicio: 10.100mm (0.393in)

● Medir el eje del engranaje de diámetro interior.
El límite de servicio: 9.97mm (0.393in)

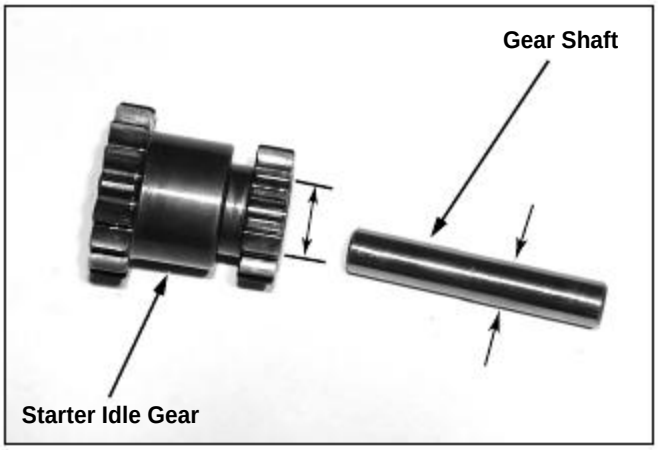

Reducción de inspección de los aparejos

● Inspeccione el desgaste y los daños de los ejes de reducción.
● Mida el diámetro interior del engranaje.
El límite de servicio: 10.100mm (0.393in)

● Medir el eje del engranaje diámetro exterior.
El límite de servicio: 9.97mm (0.393in)

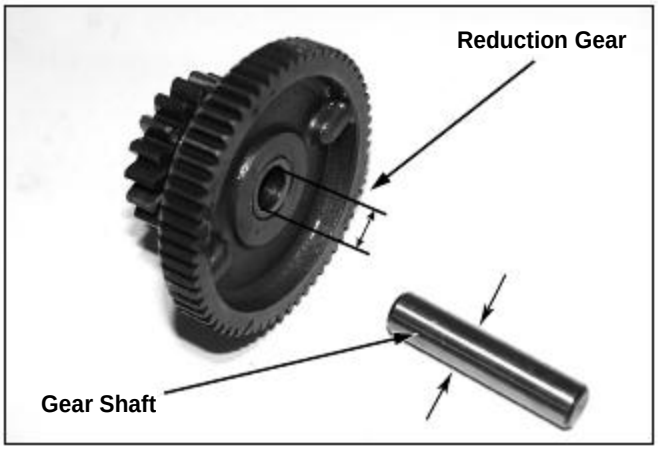

Ensamblaje

● Instale el collar de arranque de velocidades.
● Limpie la parte cónica del cigüeñal y retire el polvo. Si va a instalar el rotor con polvo en la parte de la forma cónica, este será dañado. Debido a que el área de contacto de la forma cónica es pequeña y se producirá tensión en la chaveta.
● Instalación de la chaveta en el eje de la ranura para la chaveta.
● Instale el rotor en el eje de alineación.

NOTA

● Después de comprobar si el imán en el interior del rotor está unido por los tornillos y las tuercas, instálelo.
Si va a instalar el rotor con el material extraño, la bobina de arranque podrá dañarse.
● Instale el tornillo del rotor temporal. Después de fijar el volante con un soporte, apriete el tornillo del rotor

apriete: 5.5kgf m (55N.m)
Herramienta: extractor de volante

● Instale el engranaje de arranque inactivo y el eje.

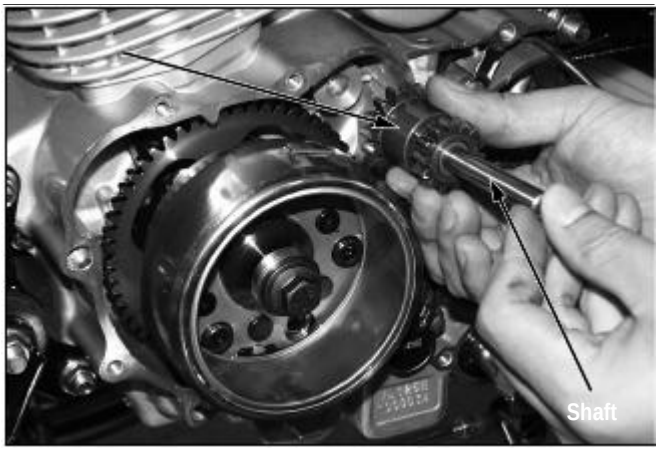

● Instalación una nueva junta y el pasador.
● Instalación del cárter del motor y apriete la cubierta del cigüeñal
Apriete: 1.1kgf m (11N.m)

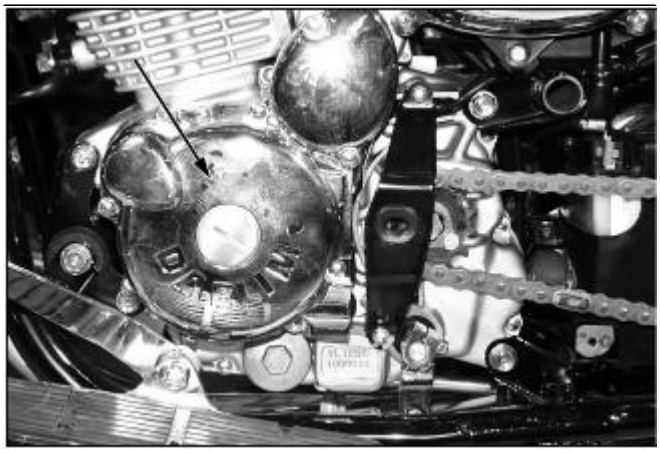

● Instale el engranaje del motor de arranque y el eje.

● instale nueva junta.

● Conecte el cable del generador de corriente alterna y el conector del interruptor de luz de posiciona. E instalar la abrazadera de cable.

● Instalación de la cubierta. Baja y cambio de marcha y el tornillo del pedal.

● Apriete el tornillo del pedal del cambio de marcha

Motor de arranque

● Extraer el volante (⇨ 7-4)

● Si el equipo de motor de arranque gira a la derecha cuando giramos el volante, como se muestra, es en buena condición.

Desmontaje

● Retire los tres tornillos de cabeza hueca, y retire el embrague del volante.

● Revise el equipo de arranque observar daños y desgaste.
● Medir la engranajes I.D. y O.D.
Límite de servicio:
O.D.: 42.180mm (1.658in)
I.D.: 22.100mm (0.870in)

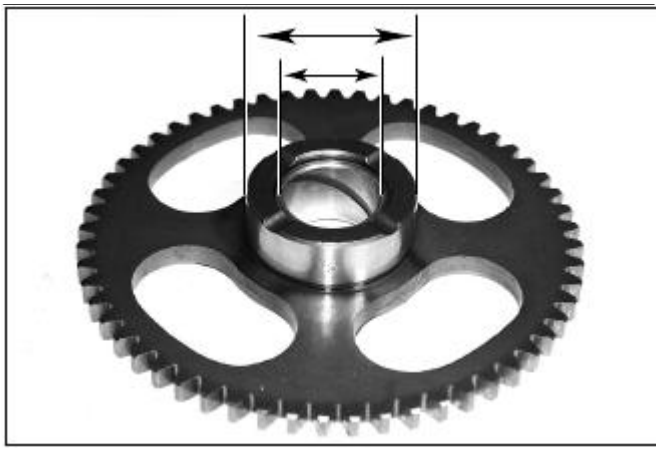

Ensamblaje

● Revise el embrague unidireccional observar desgaste y daños.
● Instalación revestimiento del embrague en el embrague exterior.

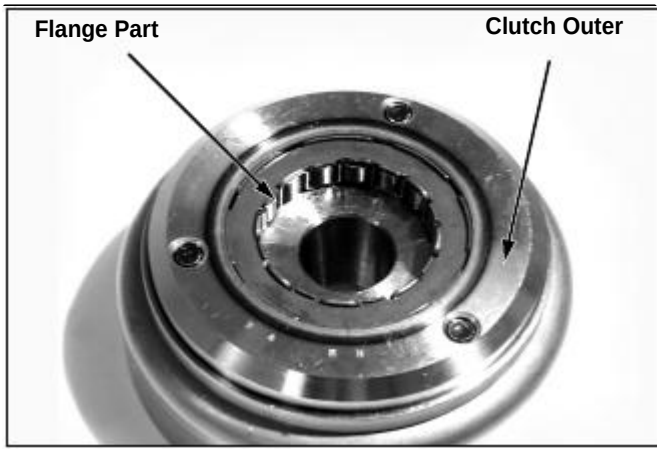

● Después de cubrir el tornillo del zócalo con la tuerca de bloqueo, se debe instalar.
Apriete: 3.2kgf m (32N.m)

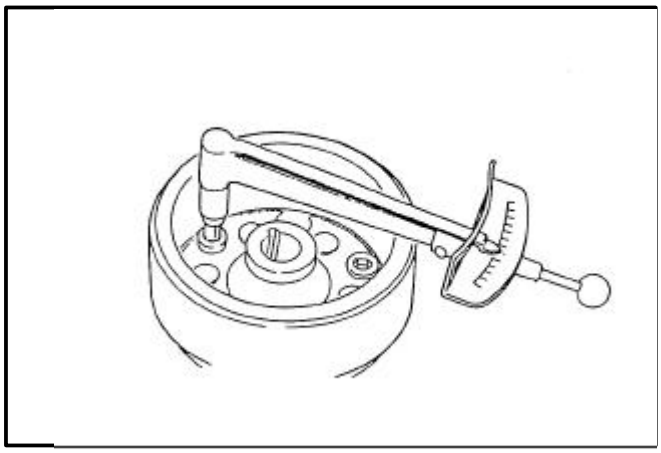

MEMORIA

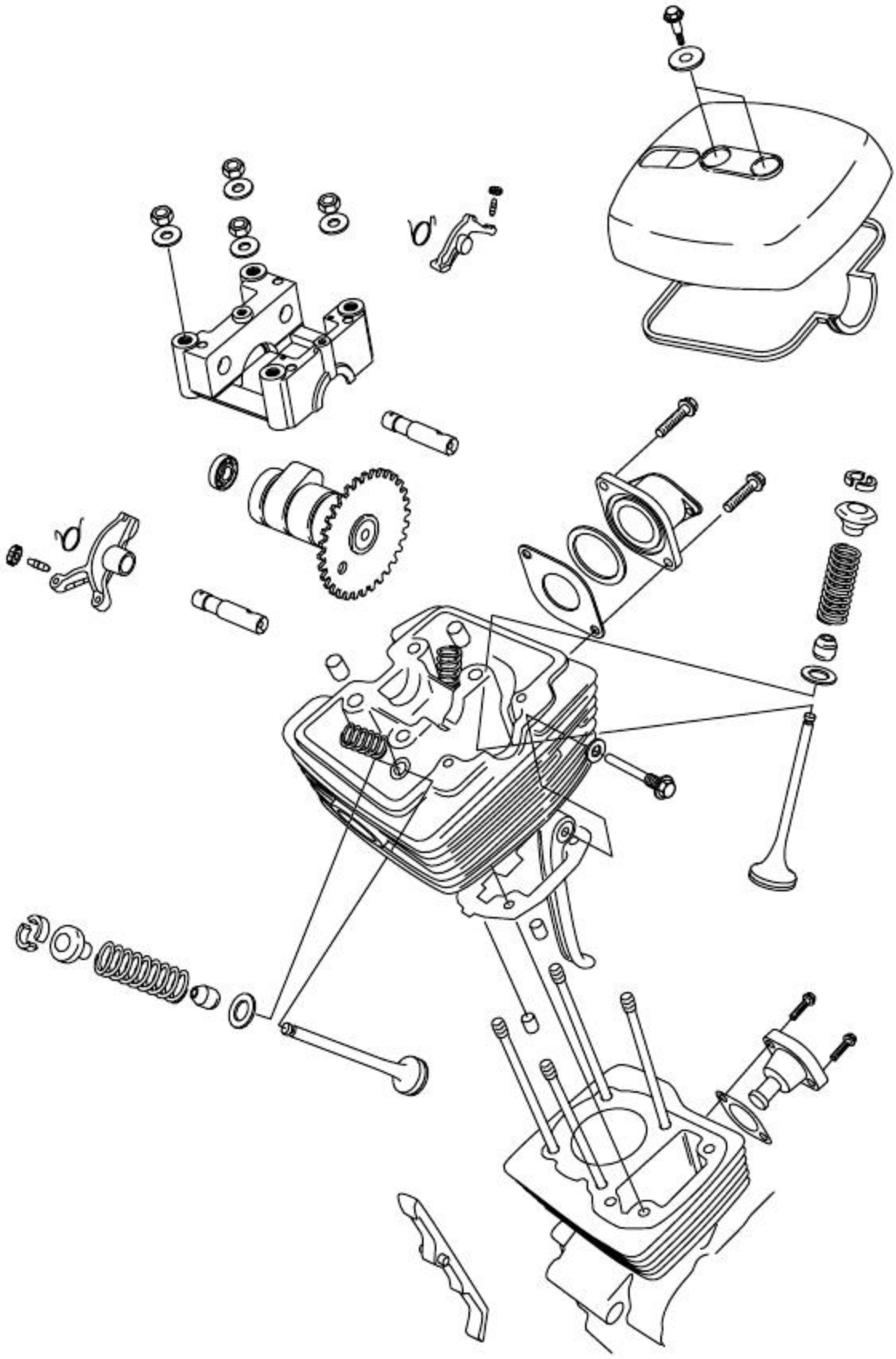

8. tapa del cilindro / Válvula

Información.....8-1
Solución de problemas.....8-2
Desmontar árbol de levas.....8-3
Extraer tapa del cilindro.....8-5
Desmontar tapa del cilindro.....8-6
Reemplazar guía de la válvula.....8-8
Inspeccionar asiento de la válvula.....8-9
Montar tapa del cilindro.....8-11
Montar tapa del cilindro.....8-13
Instalar tapa del cilindro.....8-13

Información

General

● brazo del eje de balancín y árbol de levas pueden ser manipulados con el motor instalado en el chasis. Para manipular los cilindros. El motor debe estar fuera de la estructura.
● Árbol de levas se alimenta de aceite través de una tubería de aceite. Asegúrese de que las tuberías y el orificio no estén obstruidos antes de instalar la culata.

Especificaciones

Pieza			Estándar	Limite
Brazo balancin	Brazo I.D		12.016~12.034(0.4731~0.4738)	12.060(0.4748)
	Brazo O.D		11.982~12.000(0.4717~0.4724)	11.950(0.4505)
Árbol de levas	Medida del arbol	IN.	37.640~37.800(1.4819~1.4881)	37.420(1.4732)
		EX.	37.520~37.680(1.4772~1.4835)	37.300(1.4685)
Valvula	Medida muelle valvula	IN., EX.	41.65(1.640)	40.0(1.57)
	Varilla valvula O.D	IN.	4.975~4.990(0.1959~0.1965)	4.925(0.1939)
		EX.	4.995~4.970(0.1951~0.1957)	4.905(0.1931)
	Guía valvula I.D	IN., EX.	5.000~5.012(0.1969~0.1973)	5.03(0.198)
	Espacio entre la Varilla y la guia	IN.	0.010~0.037(0.0004~0.0015)	0.08(0.003)
		EX.	0.030~0.057(0.0012~0.0022)	0.10(0.004)
	Ancho asiento valvula		0.7~0.9(0.028~0.035)	1.3(0.051)

Par de apriete

Tornillo tensor cadena de distribución	1.1kgf-m(11N.m)
Bujía	1.1kgf-m(11N.m)-Apply engine oil
árbol de levas tuerca de 8 mm	2.0kgf-m(20N.m)-Apply engine oil
tornillo excéntrica tensor de la cadena de montaje	1.2kgf-m(12N.m)
tornillo excéntrica tensor de la cadena de cierre	0.4kgf-m(4N.m)
tuerca tapa de culata	1.0kgf-m(10N.m)
orifico tapa Cigüeñal	0.8kgf-m(8N.m)
medida hueco de la tapa	0.6kgf-m(6N.m)

Herramientas

Especiales

Extractores terminales
Extractor de eje
Pesa
Escariador de válvula
Controlador de válvula

Comunes

Compresor de muelle válvula
Cortador asiento válvula
Cortador asiento IN 35 (23mm)
EX 35。(20mm)
IN 45。(24.5mm)
EX 45。(24.5mm)
IN 60。(22mm)
EX 60。(22mm)
Soporte cortador 5mm

Solución de problemas

● Los problemas de funcionamiento de culata se puede diagnosticar mediante una prueba de compresión, o mediante el trazado de ruidos a la con una barra de sonido o un estetoscopio.

Baja compresión

● Válvula
- Tensión excesiva en la válvula de ajuste
- La válvula rota o no funciona
- distribución Incorrecta de válvulas
- Válvula de asiento defectuosa

● Tapa del cilindro
-fugas o junta de culata dañada
- tapa del cilindro doblada o deñada.

● Cilindro y pistón (Refer. seccion 9)
.

Excesivo humo en el escape

● guía de la válvula desgastada o vástago de la válvula
● válvula dañada sello del vástago
● Desgaste y el anillo de pistón dañado

Velocidad lenta

● Compresión muy baja

Compresión muy alta

● Excesiva acumulación de carbón en el pistón o cámara de combustión.

Excesivo ruido

● ajuste incorrecto juego de válvulas
● soldadura de la válvula o resorte de válvula roto
● árbol de levas gastado o dañado
● desgastados o dañados brazo oscilante o eje oscilante

● desgastados o dañados cadena de distribución
● desgastados o dañados tensor de cadena de levas
● dañada junta de culata
● chispa incorrecta bujía

Extracción árbol de levas

- desmontar deposito (⇨ 4-3)
- desmontar tuercas de la tapa del cilindro

- Retire la tapa del agujero de la sincronización y haga girar el eje orificio de la tapa del cárter izquierdo.
- Gire el cigüeñal en sentido horario, hasta la marca del volante "T" en la cubierta izquierda del Carter

- unidad del pistón se coloca en la ranura de compresión. (Todos los lóbulos de la leva de la árbol de levas deben estar boca abajo.)
- Gire el cigüeñal en sentido horario (360. Y coloque la marca "T" de la marca del índice.)

- Afloje el tornillo del tensor de cierre de la cadena de distribución. Quite el tornillo de montaje del tensor y el tensor.

- Retire el soporte del árbol de levas tuercas de 8 mm.
- Retire el soporte del árbol de levas del cilindro.

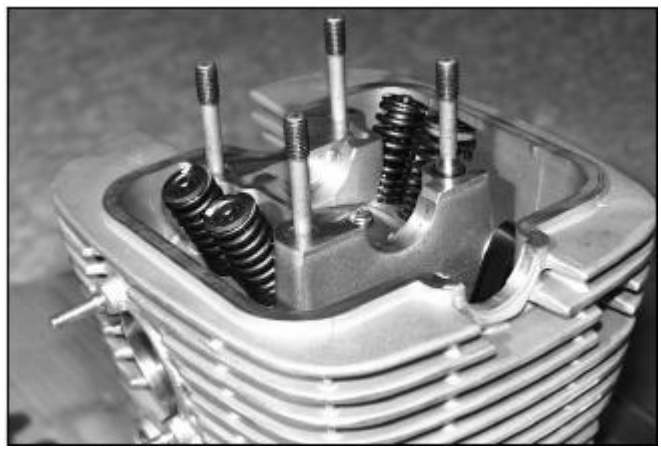

● Retire la cadena de distribución del árbol de levas.
● Con el fin de separar la cadena de distribución de l cárter, se unen con el hilo o una cadena.
● Retire el árbol de levas.

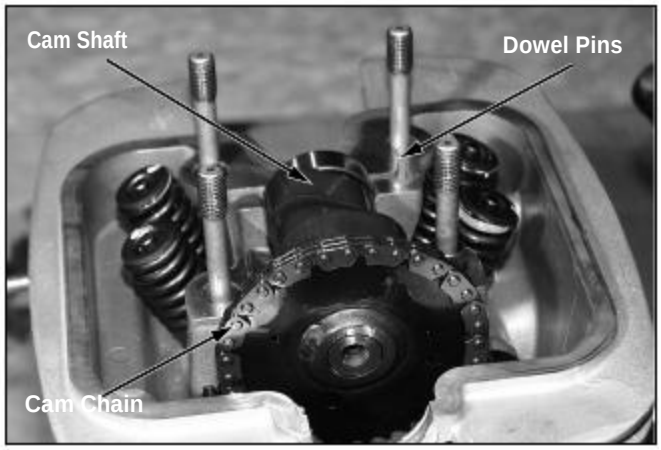

El desmontaje del árbol de levas principal

● Retire el extremo del muelle del brazo basculante del conector.

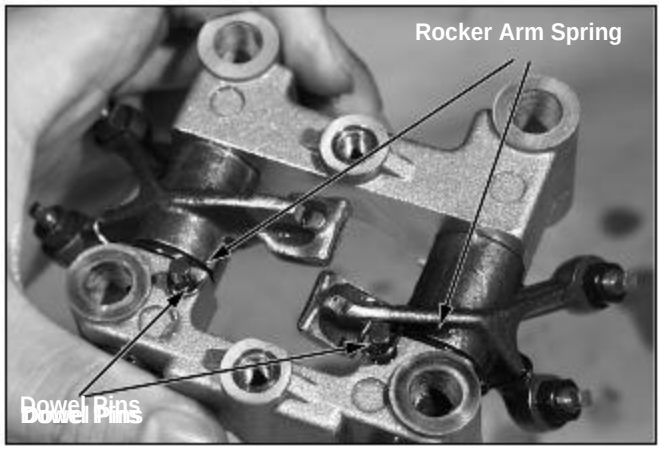

● Quite las conector del árbol de levas principal con los siguientes Herramientas:

- Extractor terminales
-escariador de válvula
-controlador de válvula

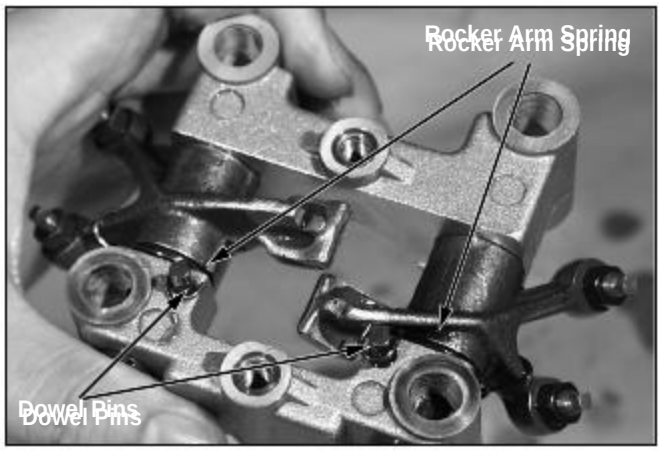

● Coloque el tornillo de 6 mm en el eje de balancín, quitar el eje de balancín, tirando del seguro.
● Retire el brazo oscilante y el resorte del brazo oscilante
● Retire el eje de balancín, del eje de balancín brazo, y el muelle del basculador siguiendo el mismo fin

.

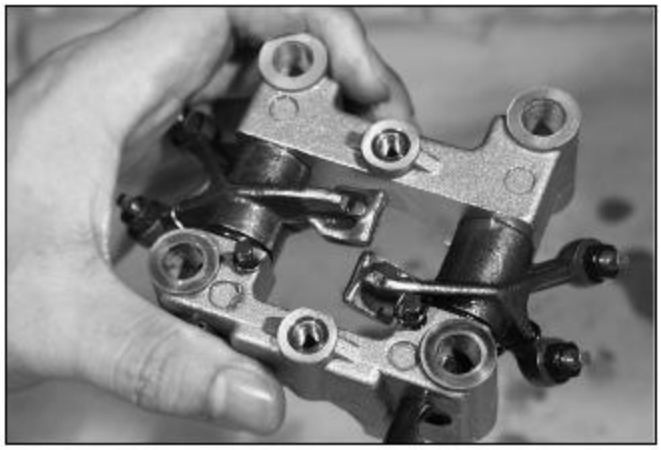

Inspección

● Inspeccione el brazo oscilante y eje de balancín de desgaste y daños.
● Medir el balancín I.D.
El límite de servicio: 12.060mm (0.4748in)
● Medir el balancín O.D.
El límite de servicio: 11.950mm (0.4505in)

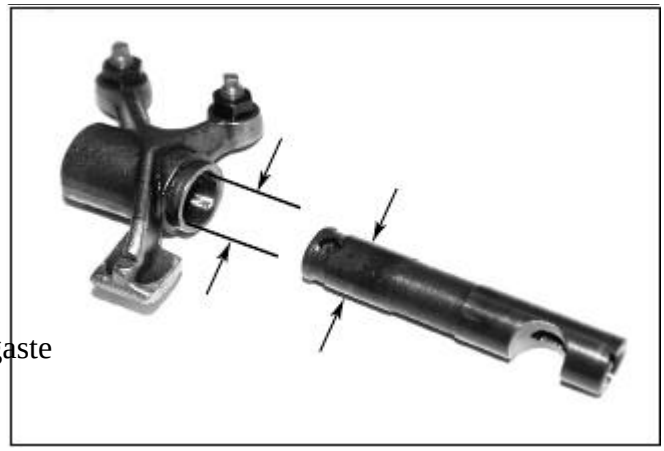

● Inspeccione el lóbulo de la leva del árbol de levas para el desgaste y el daño.
● Medir la altura del lóbulo de la leva.
El límite de servicio: EN) 37.420mm (1.4732in)
EX) 37.300mm (1.4685in)

● Gire el anillo exterior de cada rodamiento con el dedo. El rodamiento debe girar sin problemas y sin ruido.
● Compruebe daños en el rodamiento

.

Sustituir tapa cilindro

● Retire el motor del chasis (⇨ 5)
● Retire el árbol de levas.
● Retire la culata del cilindro.

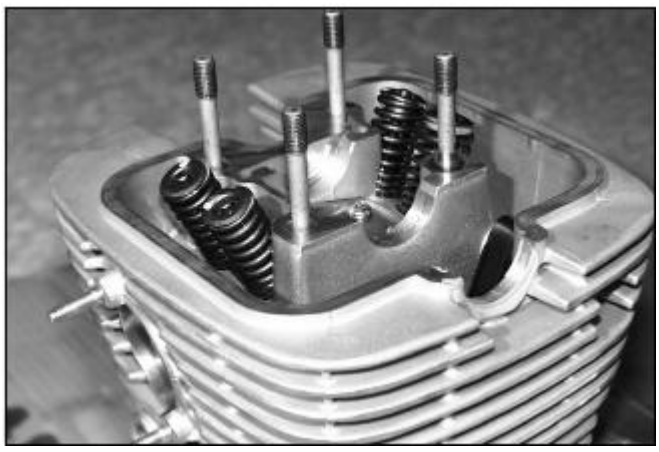

● Retire la junta, pasadores y cadena de distribución Guía del cilindro.

Desmontaje de la tapa del cilindro

● Afloje el tornillo pivote y extraiga la leva y el tensor de la cadena.
● Retire el aislante del carburador.
● Retire la bujía de la culata.
● Retire la bujía del cilindro de la cubierta de la cabeza.

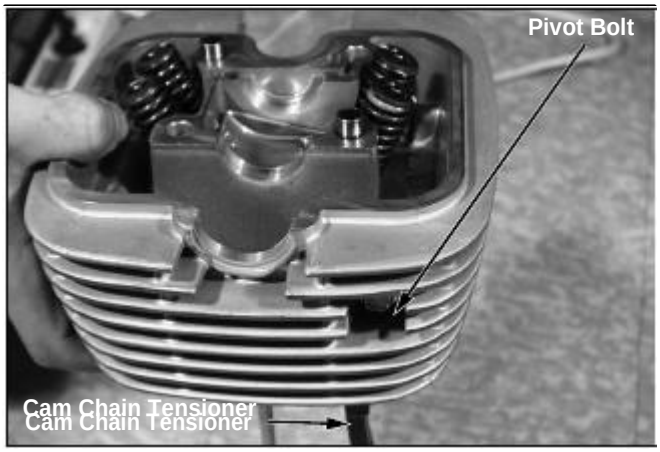

● Retire el muelle de la válvula, la válvula de chaveta, el retén, muelle, y la válvula.
Herramienta: compresor de muelle para válvulas

!ATENCION

• Para evitar la pérdida de tensión, no comprimir los resortes de válvula más de lo necesario para quitar las chavetas.

*** NOTA**

.

Marque todas las partes durante el desmontaje para que puedan se vuelve a colocar en su ubicación original.

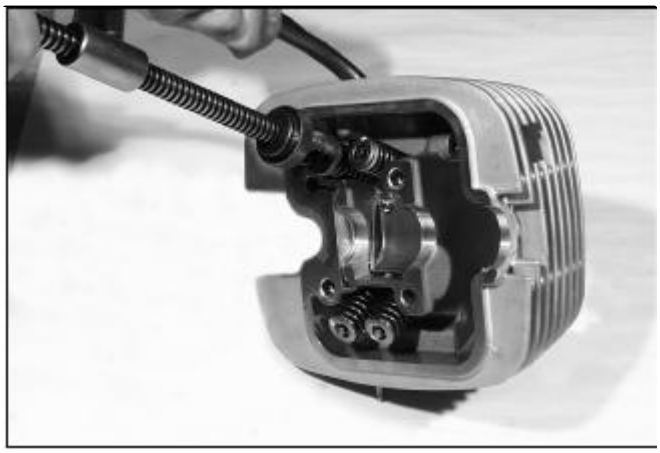

● Retire el vástago de la válvula sellos y resorte de válvula eliminar los depósitos de carbono de la la cámara de combustión.

Tapa cilindro

● Limpie la superficie de la junta de la culata.

!ATENCION

• Evite dañar las superficies de la junta.

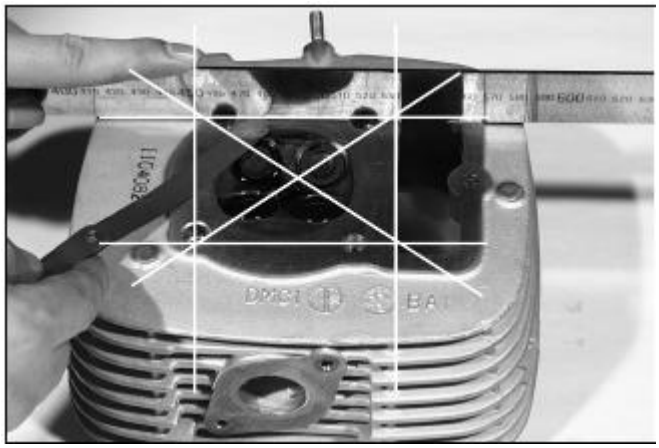

● Inspeccione el agujero de montaje y la grieta de asiento de la válvula. Compruebe Que no higa deformaciones en la cabeza del cilindro compruebe el interior con un calibre.
El límite de servicio: 0,1 mm (0.004in)

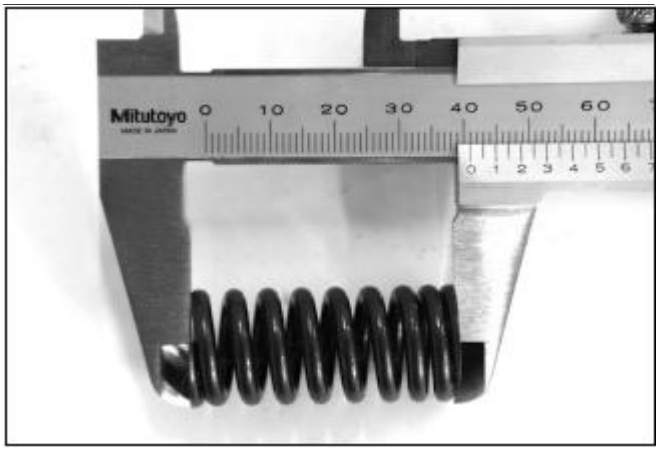

Muelle de válvulas

● Medir la extensión del muelle de la válvula.
El límite de servicio: 40.0mm (1.57in)

!ATENCION

• Si algún resorte de la válvula es más corto que el servicio límite, éste debe ser reemplazado como un conjunto.

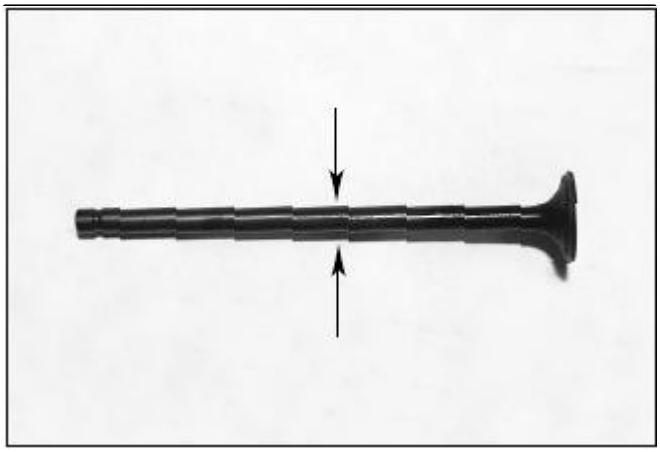

Espacio entre la válvula y la guía

● Inspeccione la inclinación, la obstrucción, los daños, y el paso desgaste de la válvula.
● Comprobar la válvula de paso con la guía de válvula.
● Medir la válvula de paso de diámetro exterior y grabarlo.
El límite de servicio: EN) 4.925mm (0.1939in)
EX) 4.905mm (0.1931in)

● Después de insertar la fresa guía de la válvula a la cámara de combustión, retirar la carbonilla depósitos

.

!ATENCION

● La entrada y salida de la fresa debe llevar a cabo girando la fresa a la derecha. Si la fresa se gira al otro sentido puede dañar el interior.
Herramienta: fresa de guías de válvula

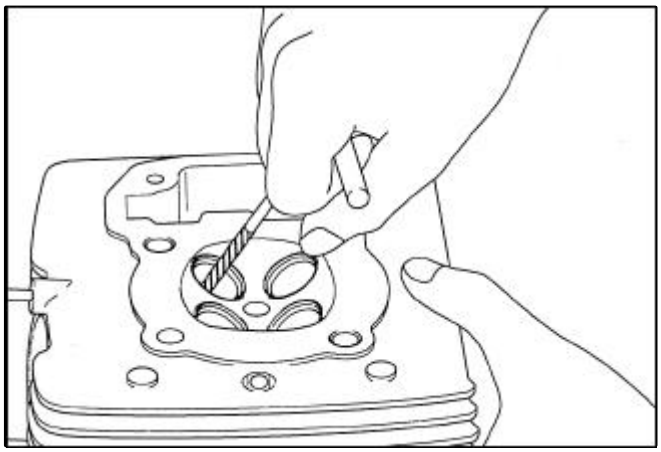

● Medir la guía de la válvula el diámetro interior y grabarlo.
El límite de servicio: 5.03mm (.198 in)
● Calcular el paso de la válvula y juego de guía.
El límite de servicio: EN) 0,08 mm (0,003 pulgadas)
EX) 0,10 mm (0,004 pulgadas)
● Medir el diámetro interior de la válvula nueva y debe ser reemplazada la válvula si la medida No se encuentra en límite de servicio.

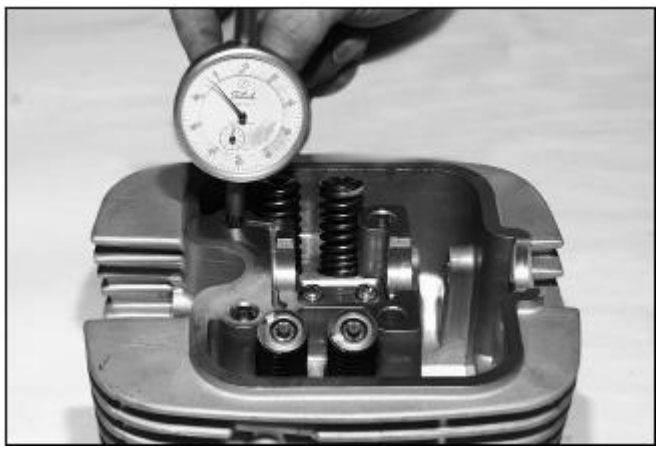

Reemplazar la válvula de guía

!ATENCION

• Cuando se sustituya la guía de la válvula, la válvula debe ser modificada.

● la temperatura de la culata debe de ser 130 a 140 ℃.

● Evitar el calentamiento de más de 150 ℃

!ATENCION

• Llevar a cabo la obra no calificada puede provocar quemaduras

● Mantenga la cabeza del cilindro, quitar la válvula guía de la cámara de combustión utilice controlador de válvula de guía.

Herramienta: controlador de válvula de guía

!ATENCION

• Evite dañar la culata.

● Instalación de una nueva junta tórica en la guía de la válvula

● Inserte la guía de la válvula en la parte superior de la tapa del cilindro.
Herramienta: guía válvula.

● Después de insertar la guía de la válvula, instale la válvula de fresa guía en la cámara de combustión de la culata y el ajuste de la guía de la válvula.

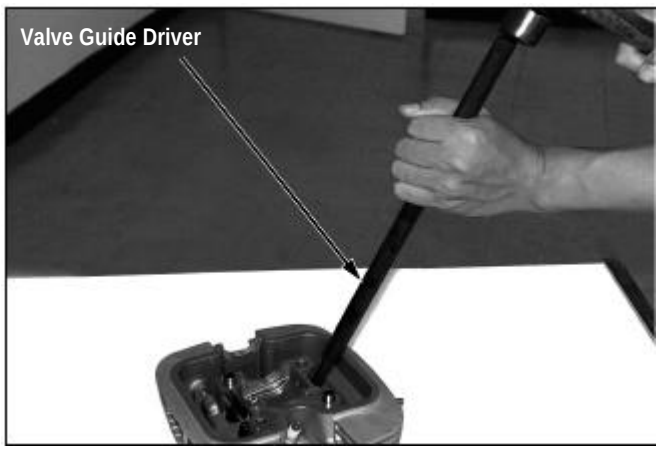

! ATENCION

• Que la fresa y el escariador no se incline.

Si el agujero de la válvula se inclina,

el sello de paso se pierde, y el asiento de la válvula

Asiento se agranda. Así que el todo la seguridad no es

modificada.

• La entrada de la fresa se realiza siempre

girando la fresa a la derecha. Si no, la guía interior se

daña.

Herramienta: fresa de guías de válvula

● Limpie la cabeza del cilindro y retire el

sustancias extrañas.

● Revise el asiento de la válvula

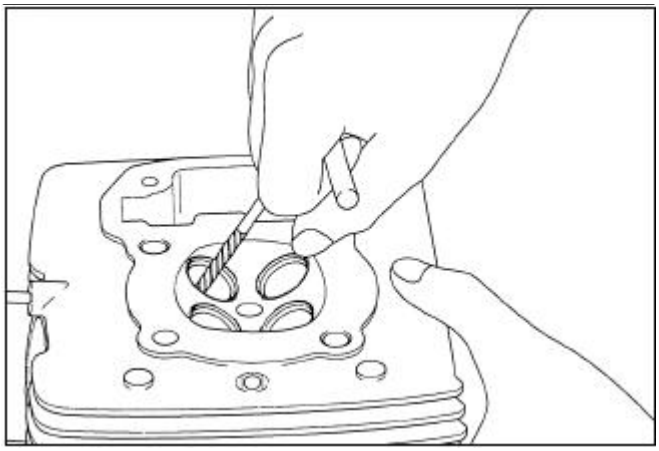

Inspeccionar asiento de la válvula

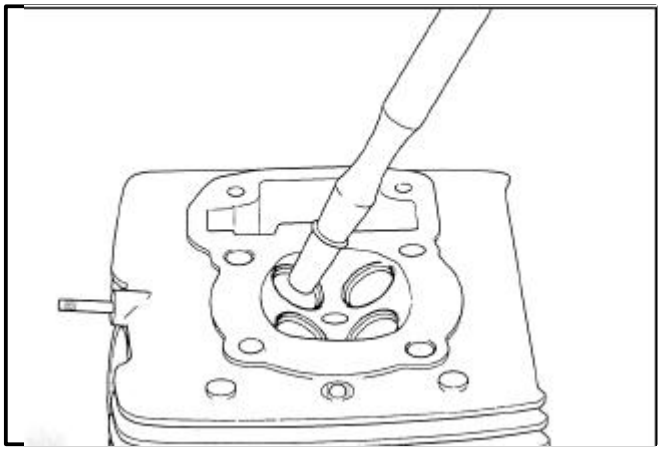

● elimine la carbonilla del depósito de la válvula.

● Cubra la válvula de la culata con la tinta fina.

● ajuste la válvula con un guía de la válvula

sin girar la válvula, y alinear la posición exacta.

● inspeccionar el lado opuesto del

el asiento con el accesorio de la tinta de la válvula

secundaria

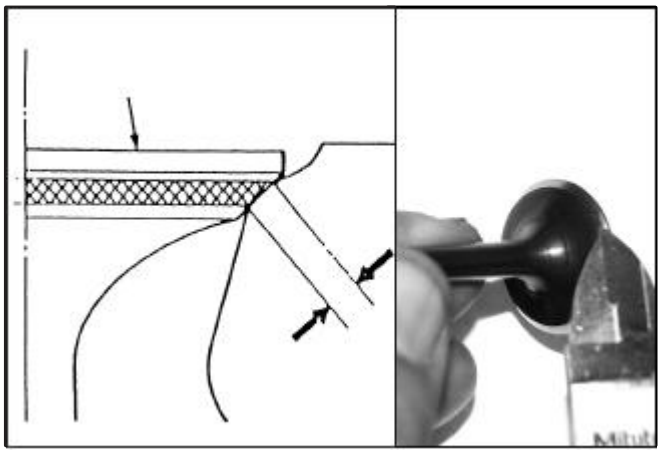

. ● Si el asiento de la válvula está dañado,

Modificar el asiento de la válvula.

● Si la válvula está inclinada, revise la guía de válvula-

brecha a paso y reemplazar guía de la válvula si

es necesario.

!ATENCION

• No es posible modificar la válvula. Esta se obstruye

, el desgaste y la conexión es mala,

la válvula debe ser reemplazada.

● Mida el ancho del asiento de la válvula.

Valor estándar: 0.7 ~ 0.9 (0.028 ~ 0.035)

El límite de servicio: 1,3 mm (0.05in)

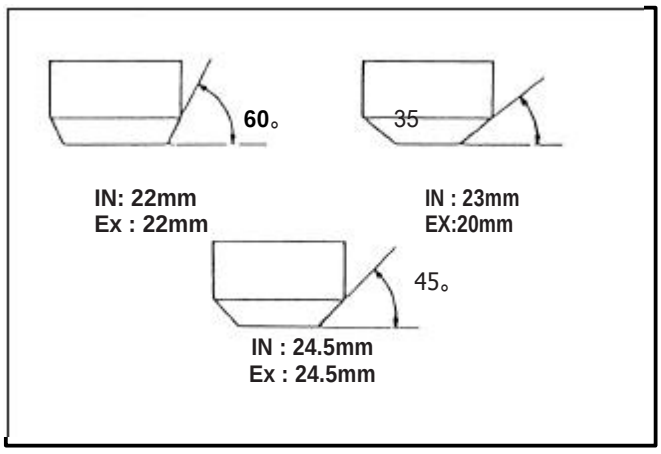

Cortar el asiento de la válvula

● Modificar el asiento de la válvula desgastados usando un

Asiento de la válvula de corte y una amoladora.

!ATENCION

· llevarse a cabo de acuerdo con el manual

Ajuste del asiento de la válvula

● Si la parte del asiento está dañado o en bruto, córtelas con cortador. A 45º

!ATENCION

• Después de reemplazar la guía de la válvula, cortar el asiento

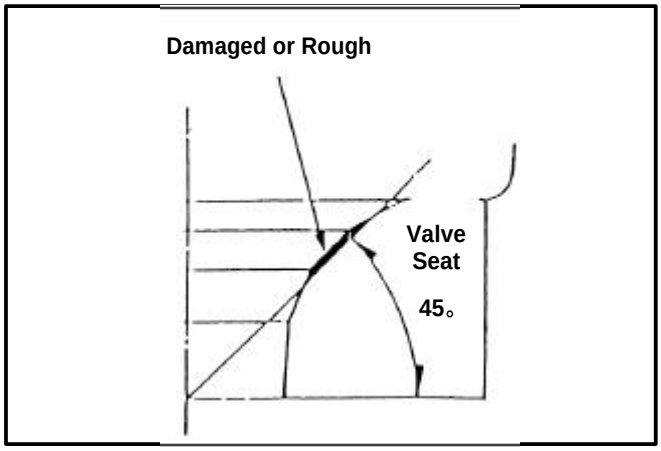

Modificar el plano a 35。Cortar de lado a lado.

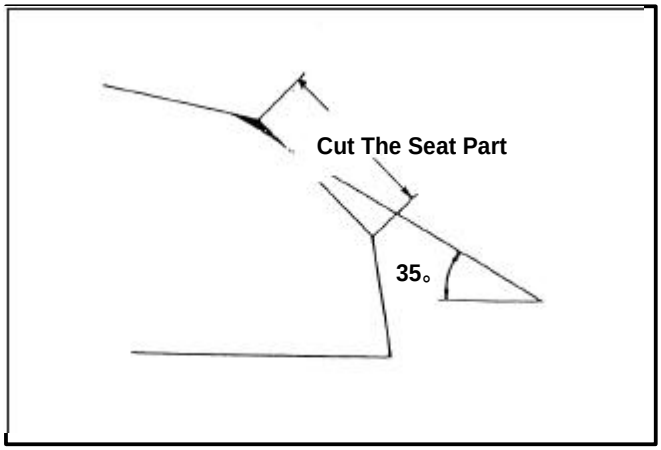

● Modificar el interior a 60。Cortar de lado a lado

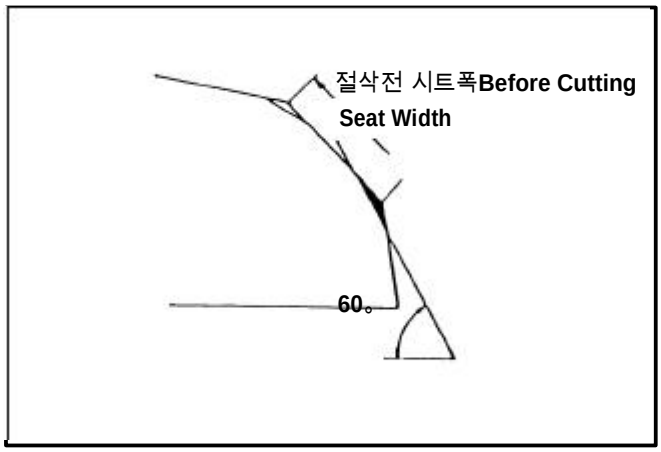

● Modificar la parte del asiento con una anchura estándar con un 45º.**0.7~0.9mm**

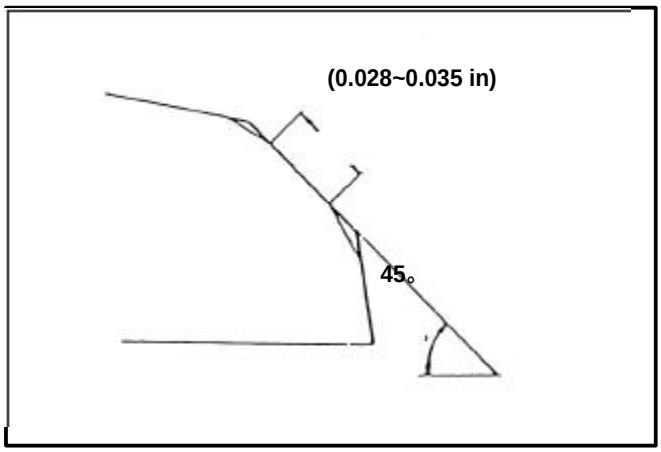

● Cubra el asiento de la válvula
● Utilice la fresa guía de la válvula sin necesidad de conectar La válvula, comprobar la unión golpeando ligeramente

● Si la posición de la cara en contacto es alto, corte con un 35º. Y luego lo corta una a 45º.
Cortador de acuerdo con el ancho estándar.

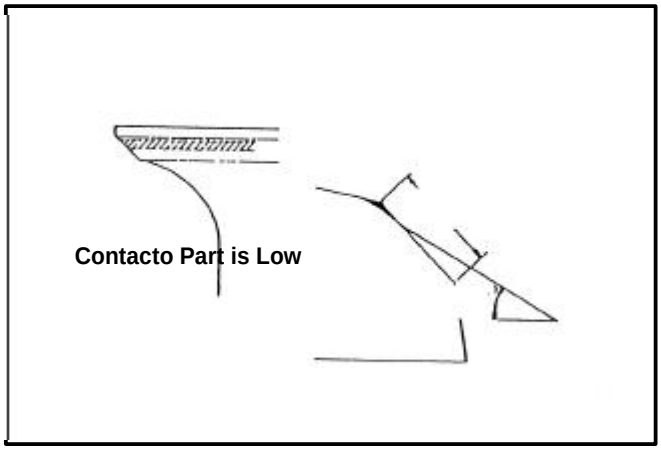

● Si la posición de la cara en contacto es baja, corte con un 60º. Y luego corta un a 45.
De acuerdo al ancho estándar.

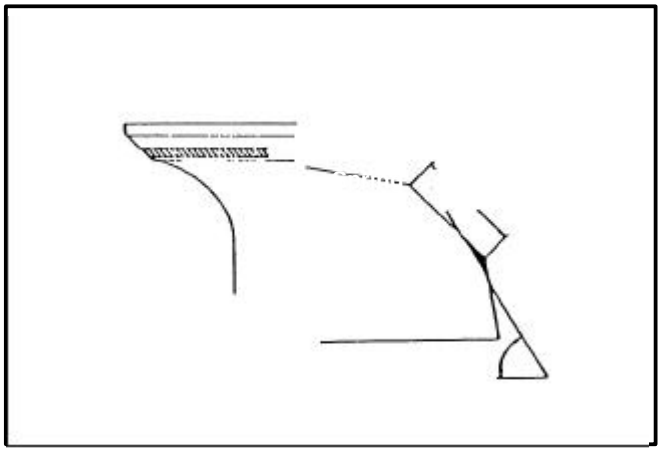

● Una vez que se modifica, cubra el asiento de la válvula con un compuesto y alinear la válvula con una válvula guía de fresa.

!ATENCION

• Si se activa pulsando la válvula de seguridad fuertemente al alinear la válvula, está dañara.

• Si la alineación de la válvula se hace en la misma posición, esto causara que el asiento se parta. Por lo tanto alinear válvula girando.

• Evite poner compuesto en el espacio de paso y guía, mientras que la alinea la válvula.

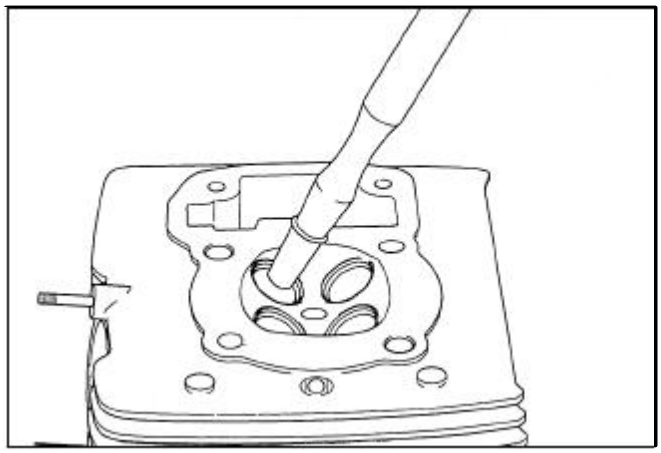

● Instale el asiento del muelle de la válvula un vástago Nuevo.

● Lubrique cada vástago de la válvula con molibdeno desulfuro de grasa e inserte la válvula en el guía de la válvula. Para evitar daños en el sello del vástago, gire la válvula lentamente cuando se inserta.

● Compruebe que la válvula se mueve libremente arriba-abajo

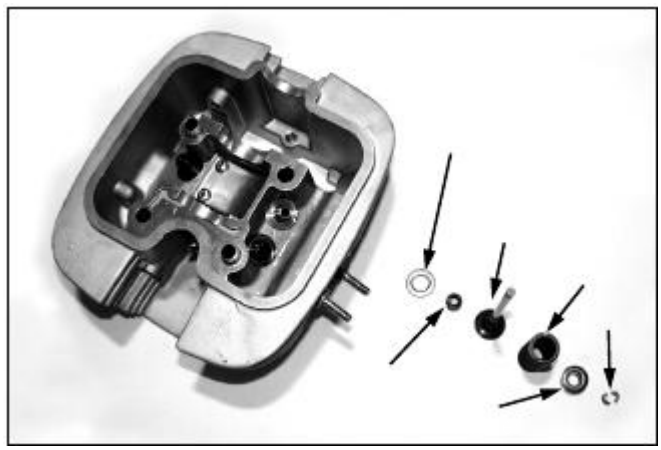

● Instalación de los muelles de válvula. Los muelles deben mirar hacia el cilindro

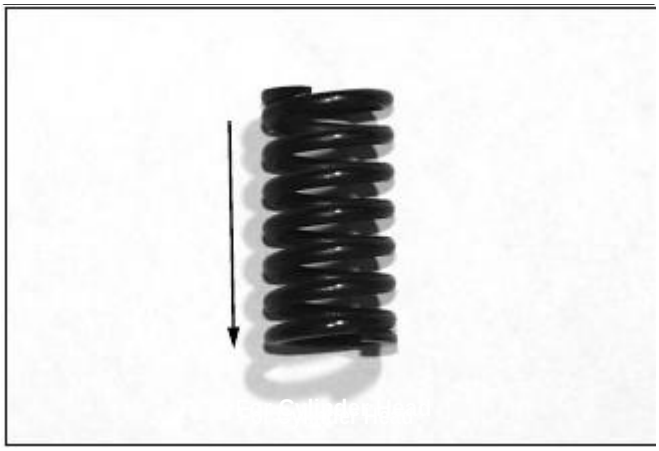

● Instalación de los muelles.
● Comprima el muelle de la válvula e instale la válvula

*

NOTA

• Para evitar la pérdida de tensión, no comprimir los resortes de válvula más de lo necesario para instalar las chavetas de la válvula.
Herramienta: compresor de muelles para válvula

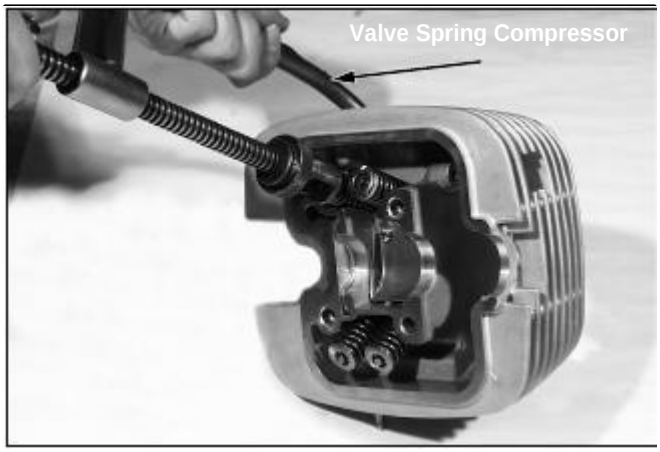

● Pulse los vástagos de válvula suavemente dos o tres veces con un martillo blando firmemente el asiento..

NOTA

• Tenga cuidado de no dañar la válvula.

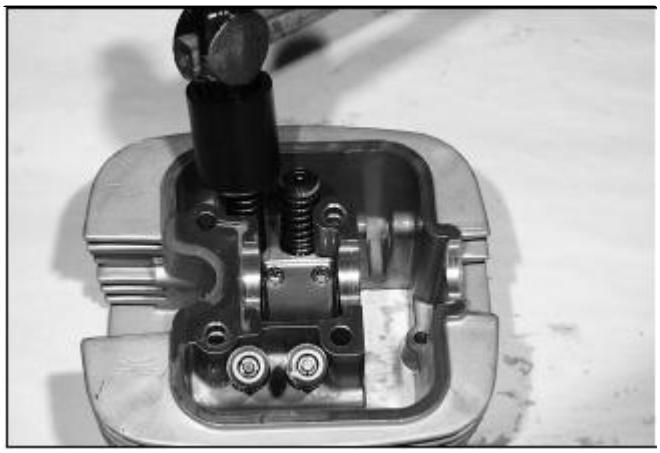

● Rocíe una nueva junta tórica con aceite de motor e instalarlo en la ranura del aislador carburador.
● Instale el aislante del carburador con el tornillo de fijación firmemente.

● Instale el tensor de la cadena de distribución y apriete los perno del pivote.
Apriete: 1.1kgf m (11N.m)
● Instalación de la bujía.
Apriete: 1.1kgf m (11N.m)

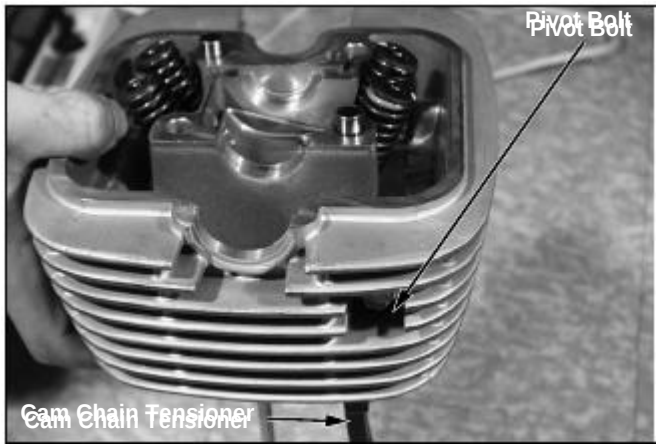

Instalación tapa del Cilindro

● Limpie la superficie de la culata

● Instalación de la guía de cadena de levas en el cilindro.
● Instale las clavijas y una nueva junta.

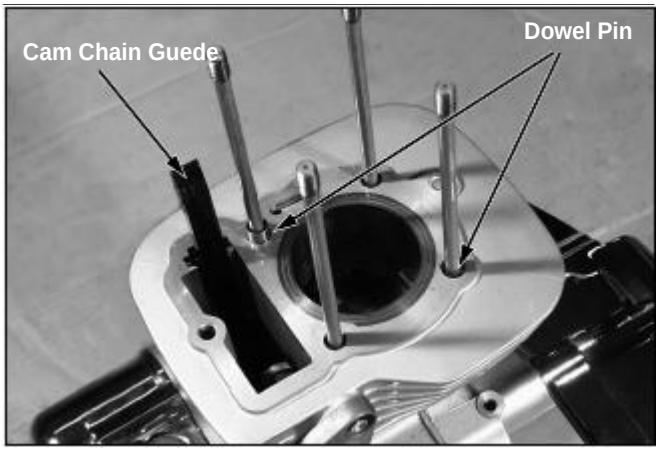

● Instalación de la culata.
● Instalación del árbol de levas.
● Instalación del motor en el chasis (⇨ 5)

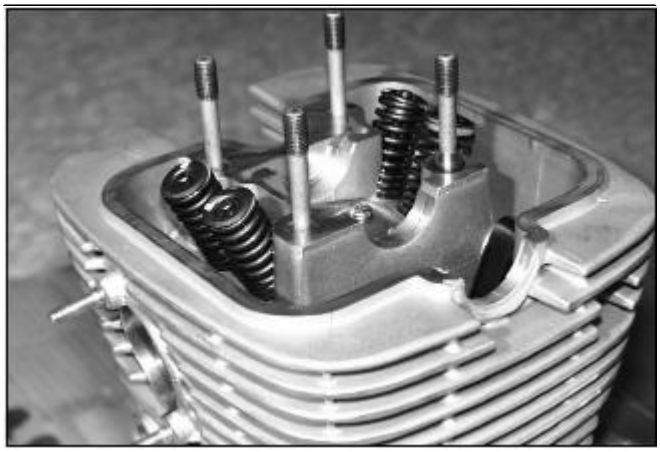

Instalación árbol de levas

● Instale el anillo de brazo oscilante y el brazo oscilante en El soporte del árbol de levas.
● Unte el eje de balancín con aceite de motor y instaló en el soporte del árbol de levas

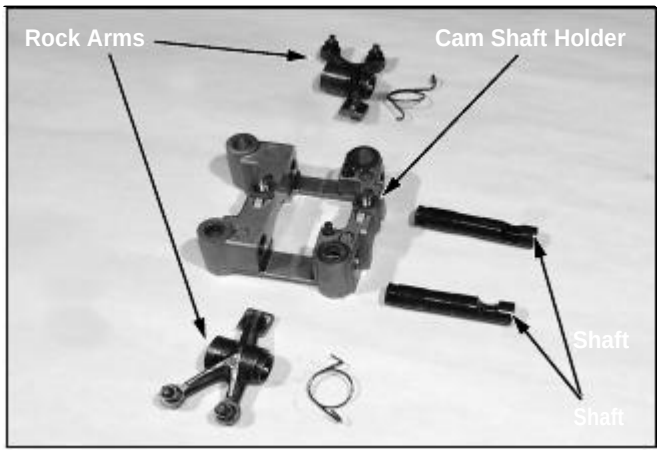

● Gire el eje de balancín con una guía, alinee el agujero del pasador y el tornillo de la leva eje del soporte y el eje de balancín.

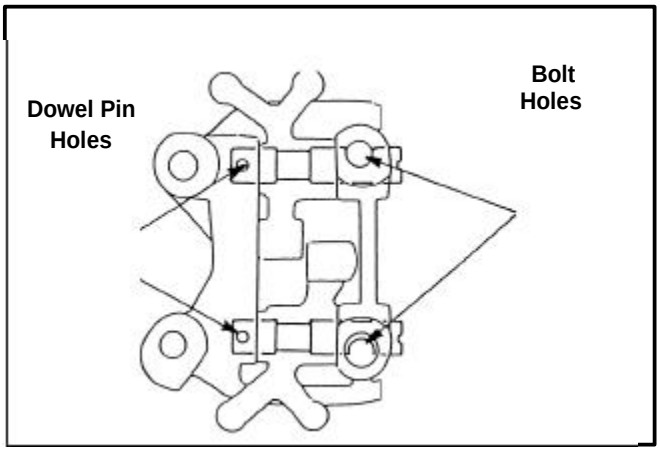

● Inserte las clavijas en el soporte del árbol de levas a fondo. Alinear los dientes del basculador con los muelles a los pasadores como se muestra.

● Compruebe el estado del árbol de levas desgaste o deterioro, e instalar la culata

● Instalación de la cadena de distribución en el piñón de la leva.

●Girar el cigüeñal a la izquierda lentamente, alinear la Marca "T" en el volante con la marca en la cubierta izquierda del Carter

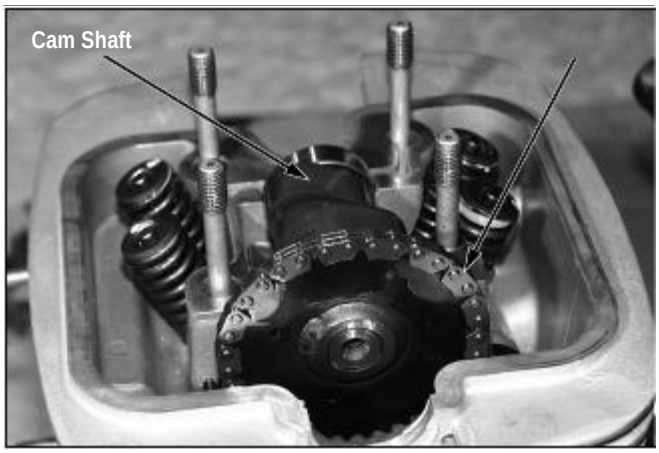

*** NOTA**

• Al girar el cigüeñal, asegúrese de que la cadena de distribución no salga de la engranaje de distribución del cigüeñal.

● Cubra el árbol de levas con aceite de motor, e instalar el lóbulo de la leva en la culata con la leva lóbulo hacia abajo. Con las marcas de distribución en el paralelo del piñón de la leva a la parte superior de la culata, Instalar la cadena y el piñón.

● Instale las clavijas en la culata.

● Instale el pasador en la culata.

● Instale el pasador en la culata.

● Instale el soporte del árbol de levas.

● Aplique aceite de motor a la parte resecas, instalar y aprieta la tuerca del árbol de levas y el perno de soporte en dos o tres pasos como se muestra

Torque: 2.0kgf m (29N.m)

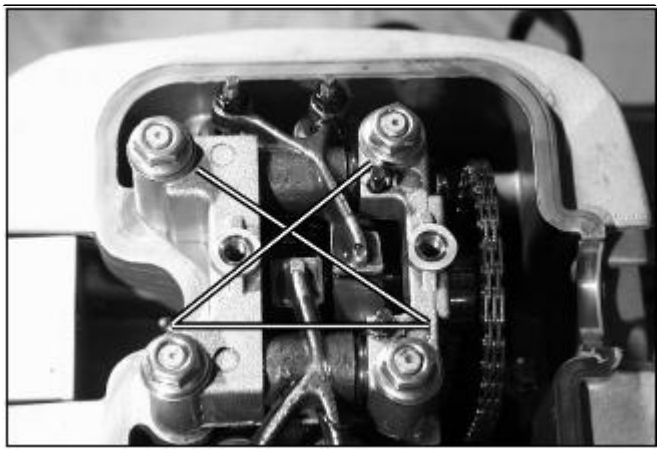

● Retire el tornillo de cierre y la arandela del

Cámara de la cadena levantador tensor.

Retire el eje del cuerpo al girar el eje del tensor

Derecho en el con un pequeño controlador.

● Mantenga el eje del tensor con el clip, como se muestra Instale una nueva junta en el tensor elevador, y a continuación, instalar la grapa tensor en el cilindro.
● Instale el tornillo de montaje del tensor.
Apriete: 1.2kgf m (12N.m)

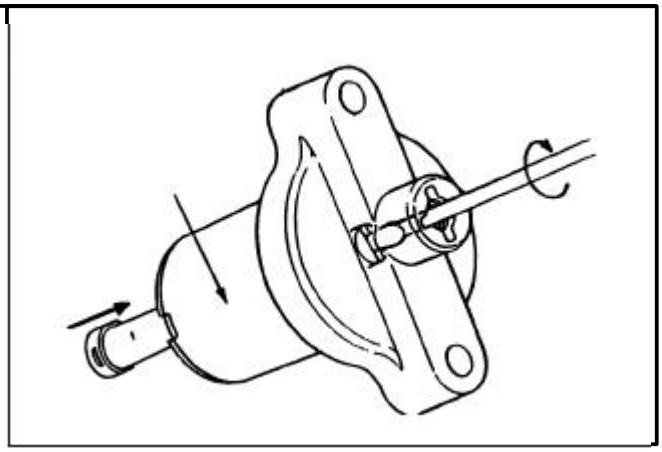

● En el tensor, quitar el clip que sostiene
El eje del tensor
● Instale la arandela de sellado y el tornillo en el tensor de palanca
apriete: 0.4kgf m (4N.m)

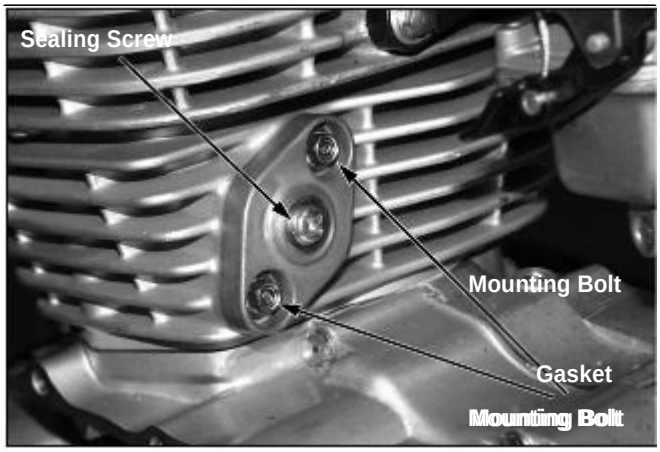

● Aplique aceite de motor limpio de toda las partes de la cabeza del cilindro.

● Ajuste la holgura de las válvulas (⇨ 3-6)
● Instale la tapa del agujero del cigüeñal
apriete:
eje de la manivela orificio de la tapa: 0.8kgf m (8N.m)
tornillos tapa: 0.6kgf m (6N.m)

● Limpie el aceite en la ranura de la tapa de la culata.
● Coloque la junta en la posición correcta en el cubierta.
● Instalación de la tapa de la culata.
● Apriete el tornillo de la tapa del cilindro.
Apriete: 1.0kgf m (10N.m)
● Instalación del tanque de combustible (⇨ 4-3)

MEMORIA

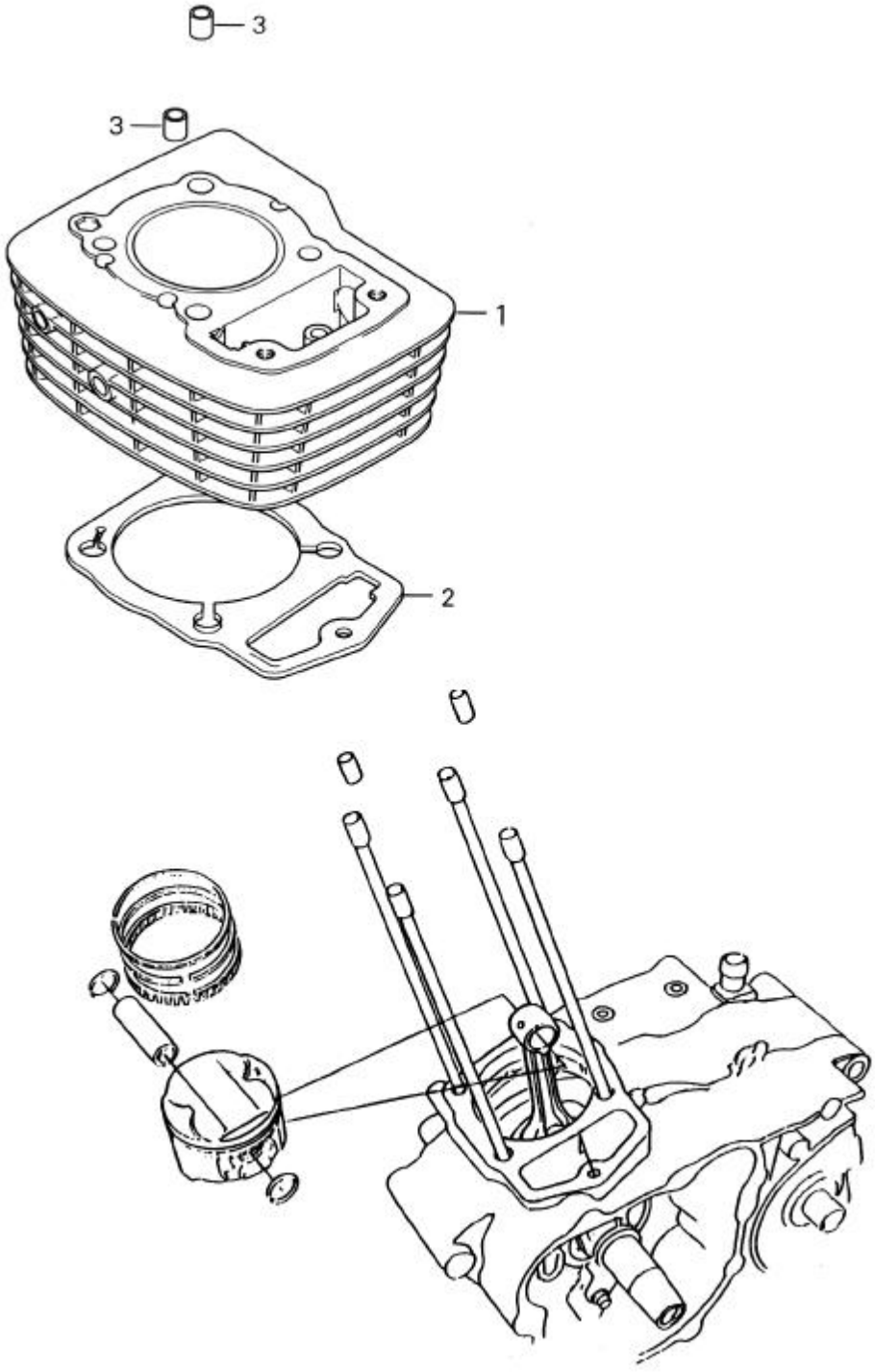
3
3
1
2

9. Cilindro / Pistón

Información.....**9-1**
Solucionar problemas.....**9-1**
Cilindro….....**9-2**
Pistón.....**9-3**
Instalación Pistón/cilindro.....**9-5**

Información

General

● Al sacar el cilindro, no dañar la parte común del cilindro con un conductor o un pasador de refrigeración no golpear el cilindro con fuerza.
● Evite dañar el interior del cilindro y la superficie del pistón.

Especificaciones

Unit: mm(in)

Articulo			Estándar	Unidad
Cilindro	I.D		56.500-56.510(2.2244-2.2248)	56.60(2.228)
	Fuera de ciclo		——	0.1(0.004)
	Conico		——	0.05(0.002)
	Deformidad		——	0.1(0.004)
Piston Pasador piston Y aro del Piston	Piston O.D.		56.470-56.490(2.2232-2.2240)	56.37(2.219)
	Orificio del pasador del pistón I.D		15.002-15.008(0.5906-0.5909)	15.04(0.592)
	Pasador Piston O.D		14.994-15.000(0.5903-0.5906)	14.96(0.589)
	Espacio entre pasador y piston		0.002-0.14(0.0001-0.0006)	0.02(0.001)
	Surco del aro del piston espacio	maximo	0.015-0.045(0.0006-0.0018)	0.09(0.004)
		secundario	0.015-0.045(0.0006-0.0018)	0.09(0.004)
	Aro piston comisura	max/secun.	0.10-0.25(0.004-0.010)	0.5(0.02)
		aceite	0.2-0.7(0.01-0.03)	1.1(0.04)
Espacio entre piston y cilindro			0.010-0.040(0.0004-0.0016)	0.15(0.006)
biela I.D.			15.010-15.028(0.5909-0.5917)	15.06(0.593)
Espacio entre biela y pasador			0.010-0.034(0.0004-0.0013)	0.04(0.002)

Solucionar problemas

Baja compresión

● Desgaste del pistón
● desgastada, o dañado anillos del pistón.
● Desgaste del cilindro.

Excesivo humo en escape

● desgaste del cilindro, pistón anillos del pistón.
● Mal instalados aros del pistón

● Daños en el pistón o cilindro.

Sobrecalentamiento

● Exceso de depósitos de carbón en la cabeza del pistón...

Ruido en el pistón

● Desgaste del cilindro y el pistón.
● Desgaste del bulón, la conexión de extremo de la barra pequeña.
● dañados los anillos de pistón.
● Exceso de depósitos de carbón en la cabeza del pistón...

Cilindro

Desmontar

● Retire la culata (Sección 8).
● Retire la guía de cadena de distribución de la cilindro.
● Afloje el perno de montaje del cilindro, y quitar el cilindro.

● Retire los pernos de la junta y el pasador. Quitar la junta del cilindro.

*** NOTA**

Evitar daños en la superficie de la junta.

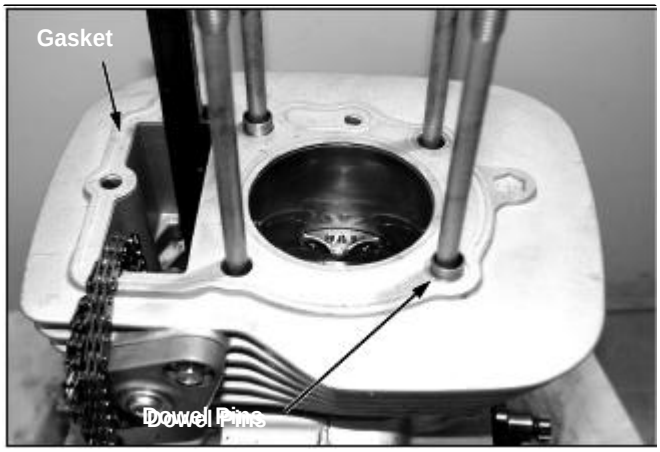

Inspeccionar

● Mida el diámetro interior del cilindro en 6 lugares de la parte superior, inferior central, con el pistón pin de dirección y la dirección en ángulo recto (X-Y dirección), y grabarlas. El cilindro de diámetro interno establece el valor máximo.
El límite de servicio: 56.60mm (2.228in)
● medida que el pistón de diámetro exterior. (⇨ 9-4)
● Reste el pistón de diámetro exterior de la diámetro del cilindro interior, y luego obtener el cilindro a la separación-pistón.
El límite de servicio: 0,15 mm (0.006in)
● Averiguar el cono (equilibrio entre la X dirección y dirección de Y) y fuera de la ronda (en el interior balance de diámetro de la parte superior, parte media, inferior por la dirección X o Y). Seleccione el valor máximo independientemente de cualquiera, y resolver la forma cónica y por fuera.
El límite de servicio: la forma cónica) 0.05mm (0.002in)
De vuelta) 0,1 mm (0.004in)
● medida cilindro diámetro exterior del pistón tamaño. Y a continuación, realizar el montaje del cilindro acoplarse en el pistón valor estándar.
Tamaño: 0,25 mm (0.010in), 0.50mm (0.020in)
0,75 mm (0.030in), 1.00mm (0.039in)

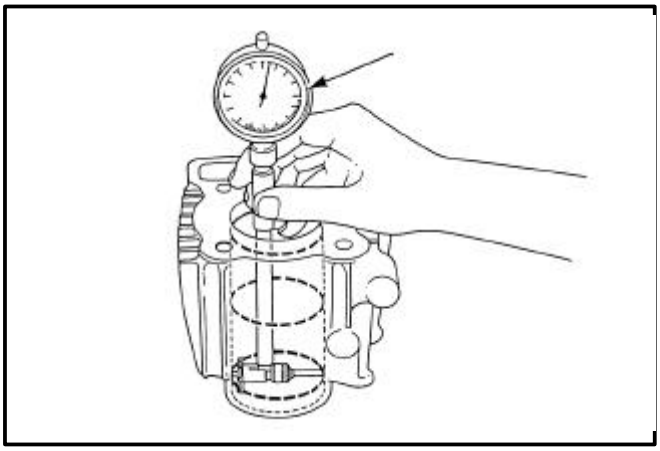

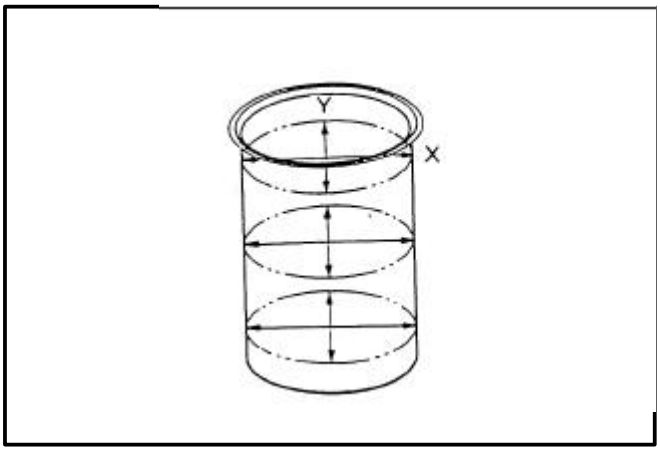

● Inspeccione el giro del cilindro.

El límite de servicio: 0,1 mm (0.004in)

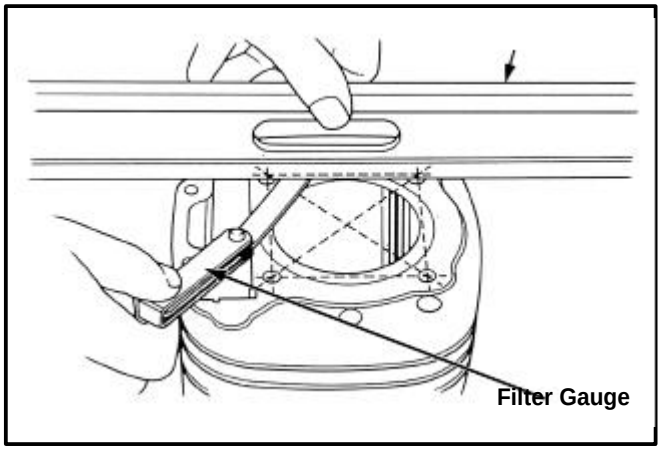

Pistón

Extraer

● soltar las grapas del pistón.

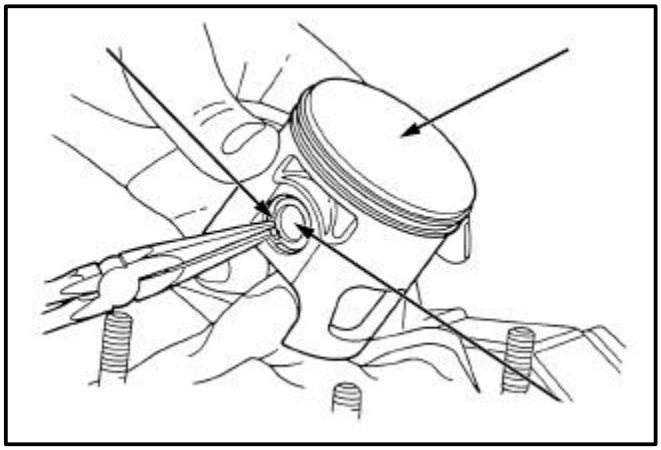

● Compruebe el segmento de posibles daños o deterioro.

● Retire los anillos de pistón. *

NOTA

• Tenga cuidado al quitar los anillos.

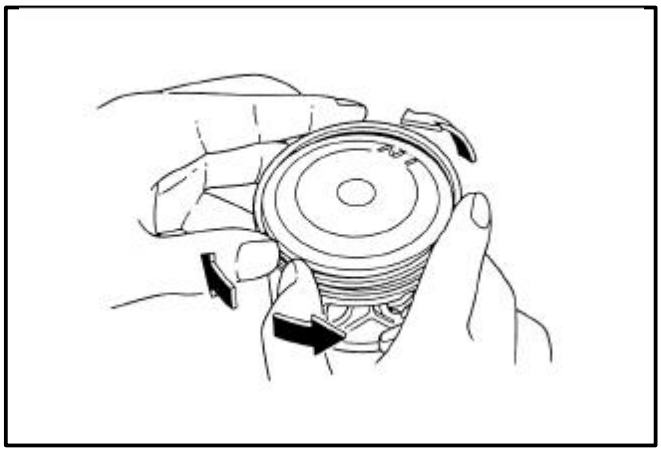

● Mirar a contraluz luz posibles surcos del segmento.
Límite de servicio:
Inicio / Segundo: 0.09mm (0.004in)
aceite: 0.09mm (0.004in)

● Inspeccione el pistón por los daños y el desgaste.

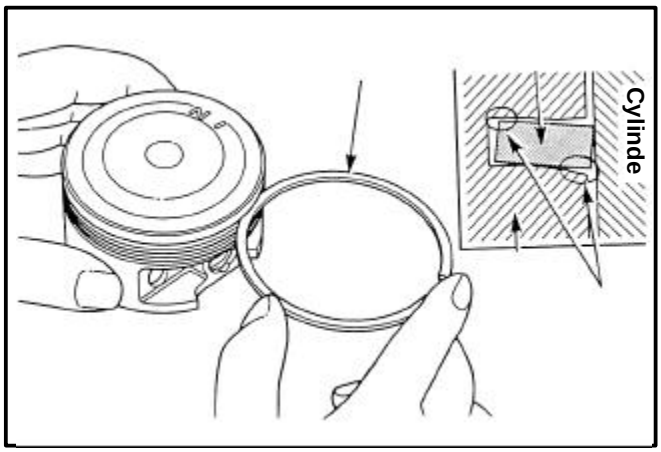

● Inserte el anillo de pistón en el interior del cilindro, e inspeccionar el espacio en el anillo del pistón.

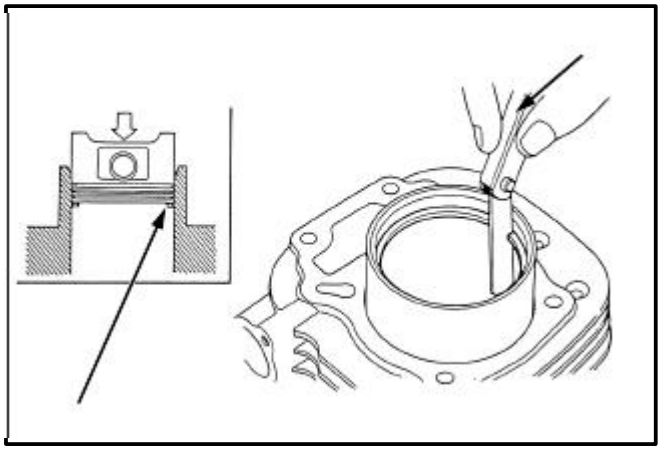

NOTA

● Inserte el anillo de pistón horizontalmente con ayuda de la cabeza del pistón.
Límite de servicio:
Inicio / Segundo: 0.5mm (0.02in)
Aceite :1.1mm (0.04in)

● Mida el diámetro exterior del pistón 10 mm posición en la parte final del pistón hacia 90º

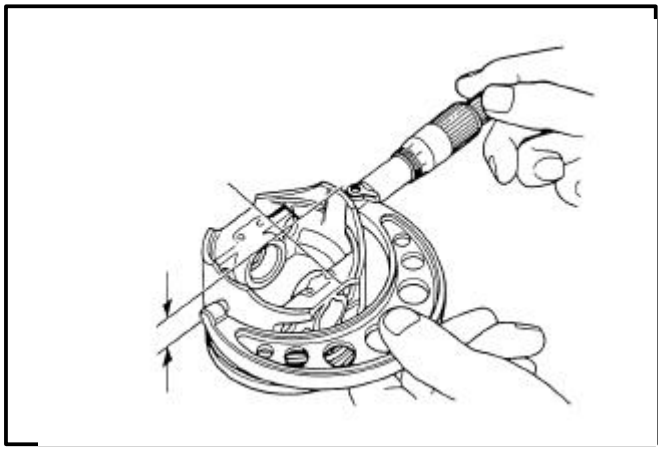

El límite de servicio: 56.37mm (2.219in)

● Medir el diámetro interior del orificio del pasador Del pistón.

El límite de servicio: 15.04mm (0.592in)

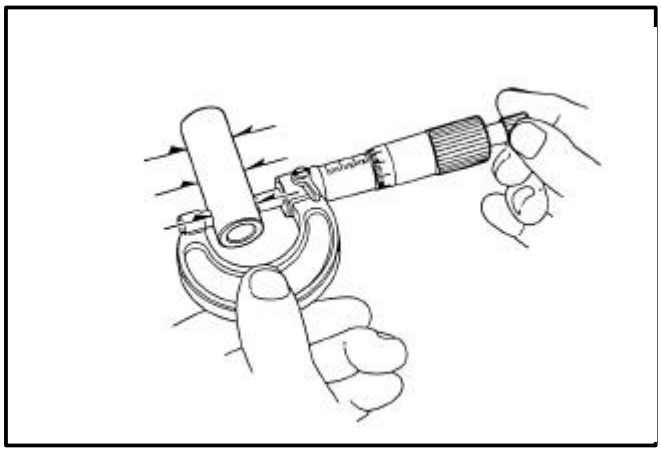

● Mida el diámetro exterior del bulón.
El límite de servicio: 14.96mm (0.589in)

● Averiguar el pase del eje del pistón a pistón.
El límite de servicio: 0,02 mm (0.001in)

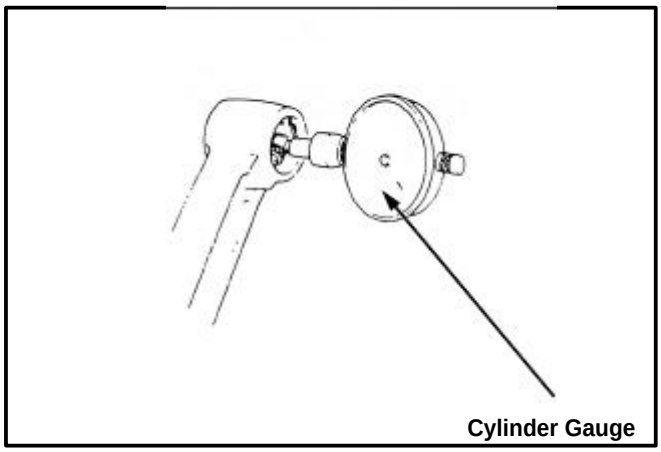

● Medir el diámetro del extremo de la barra de conexión.

El límite de servicio: 15.06mm (0.593in)

● Averiguar el extremo de la barra la conexión en el interior y el diámetro de pase del eje del pistón.

El límite de servicio: 0.04mm (0.002in)

Cylinder Gauge

Instalación Pistón/Cilindro

Instalación del anillo del pistón

● Limpie las cúpulas del pistón, el anillo y alrededores de tierras

e instalar el anillo en el pistón.

*** NOTA**

• Tenga cuidado de no dañar el pistón y los anillos durante el montaje.

• Instale con cuidado los anillos del pistón en el del pistón con las marcas hacia arriba.

• Tenga cuidado de no confundirse entre la parte superior del anillo y el segundo anillo.

● Alterne los surcos y los anillos 120º Aparte.

● No alinear el anillo y el extremo del surco lateral

.

● Después de instalar los anillos, comprobar que gira libremente sin oponer resistencia

.

Top Ring

Second Ring

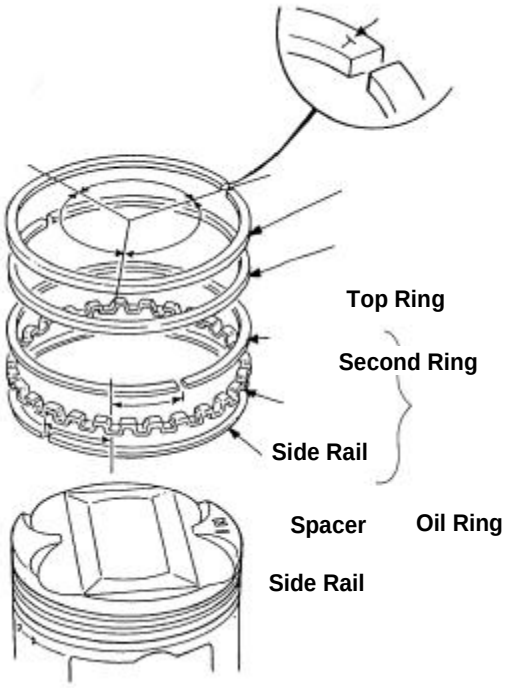

Piston/Cylinder Installation

● Remove the gasket from the crankcase surface.

NOTA

•

•tenga cuidado de no dañar la superficie de la junta.

Cologue una toalla sobre la apertura del cárter para evitar que los grapes del bulón de caer en el cárter.

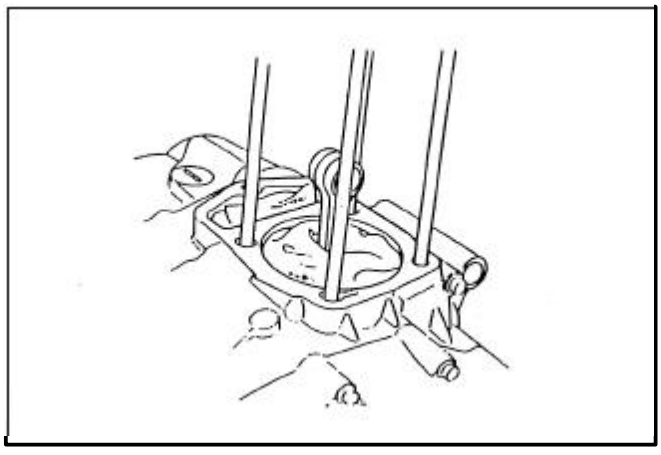

● Instale el pistón, el pasador del pistón y la varilla de conexión

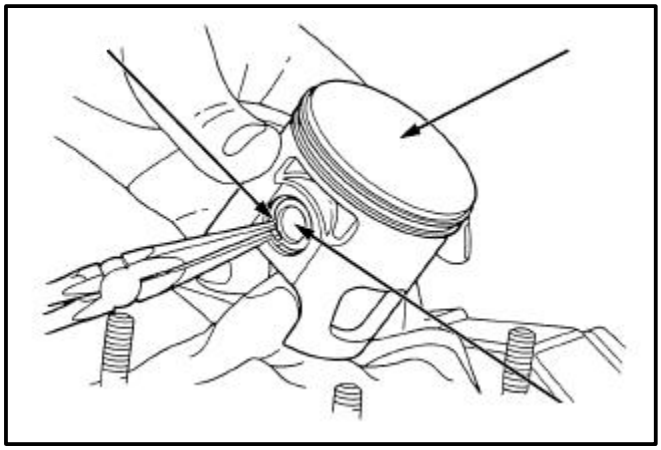

● Instale nuevos clips del bulón.

*** NOTA**

• Instale el pistón con la marca "IN" que enfrentan hacia el lado de admisión.
• Coloque una toalla sobre la abertura para evitar que grapas de bulón caer en el cárter.
• Asegúrese de que las pinzas de pistón están sentados adecuadamente y las fisuras finales no están alineados con el recorte en el pistón.

● Instale una nueva junta y los pasadores

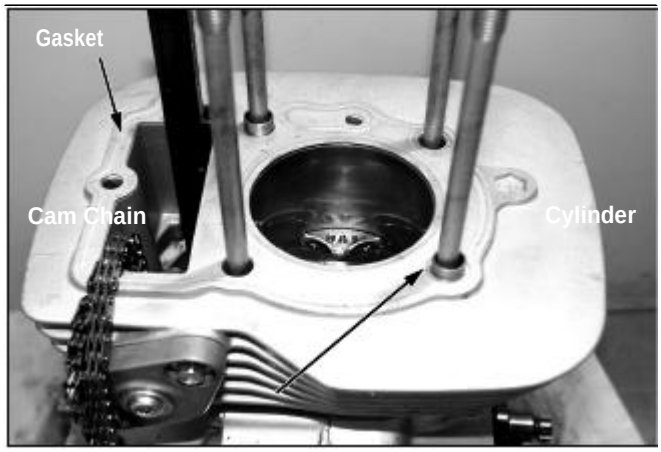

● Cubra el interior del cilindro, de los segmentos con aceite de motor limpio e instalar el anillo de pistón.

*** NOTA**

• Tenga cuidado de no dañar los anillos de pistón.

• Tenga cuidado para evitar que se caiga cadena de distribución en el cárter.

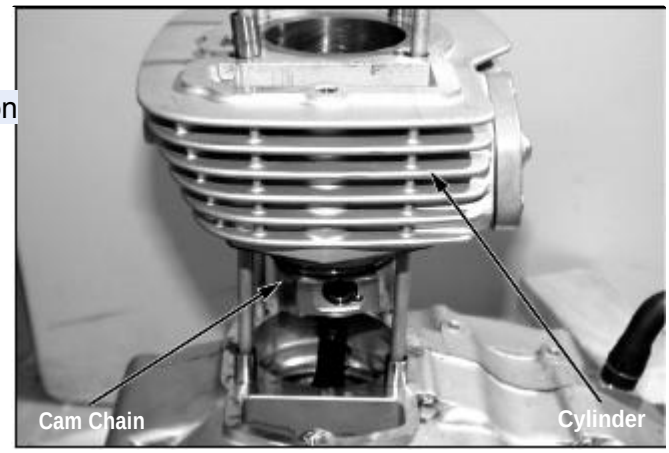

● Instalación de la parte inferior de la cadena de distribución
En la ranura de la caja del cigüeñal.
● Instalación de la guía de cadena de levas, alineando
La lengüeta del cárter del motor con la ranura del cilindro.
● Instalación de la culata (consulte la sección 8).

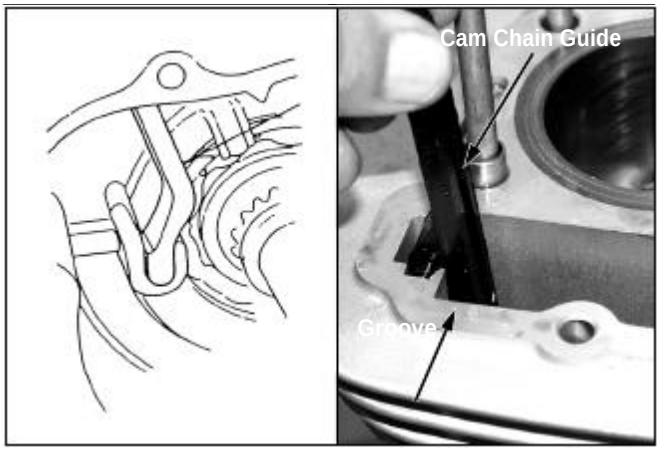

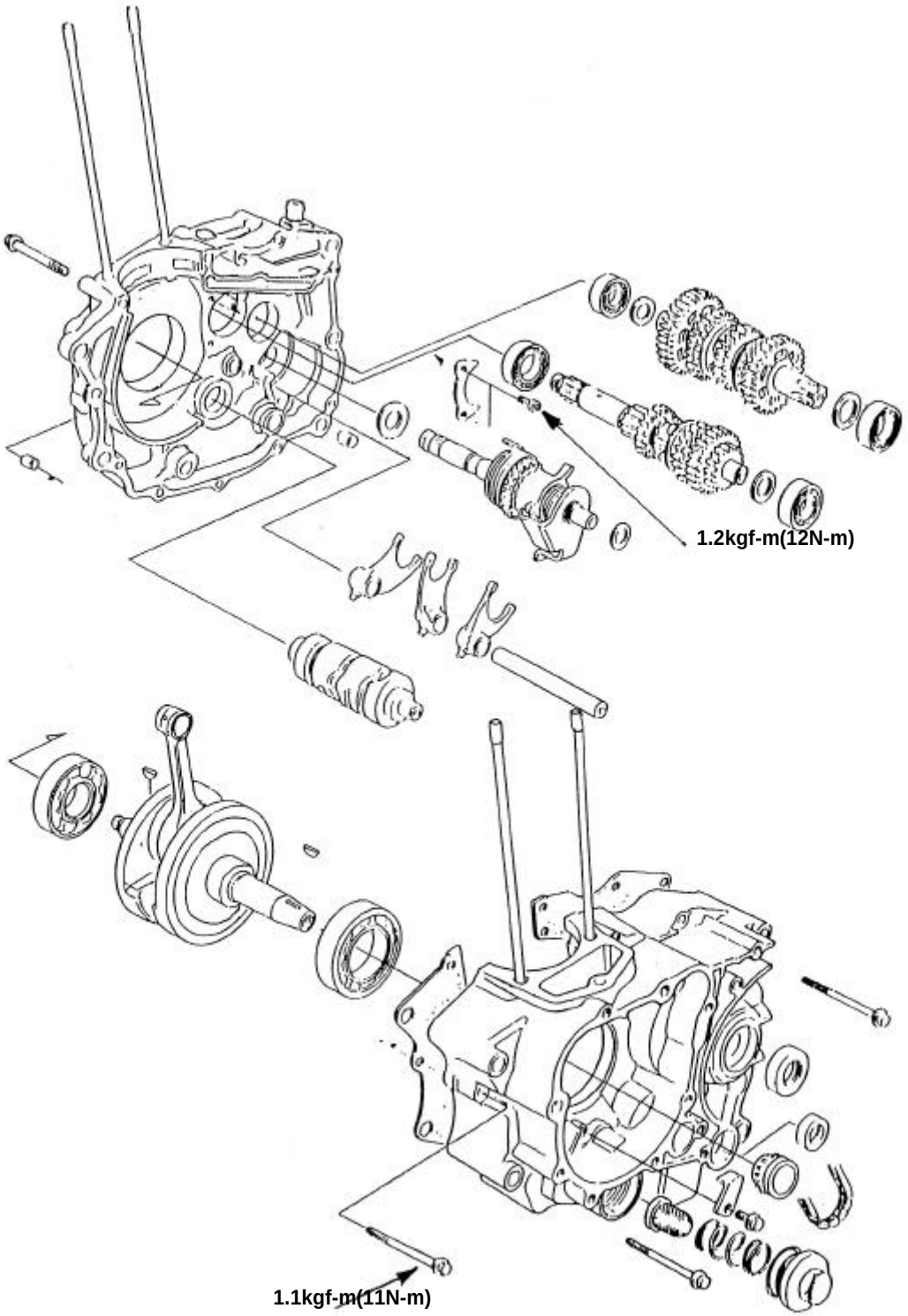
1.2kgf-m(12N-m)
1.1kgf-m(11N-m)

10. Carter/Transmisión/Cigüeñal/pedal de arranque

Información.....**10-1**
Solución problemas.....**10-2**
Desmontar Carter.....**10-3**
Desmontar transmisión.....**10-4**
Desmontar cigüeñal.....**10-6**
Carter….....**10-7**
Instalación cigüeñal.....**10-8**
Instalación transmisión.....**10-9**
Pedal.....**10-10**
Instalación Carter.....**10-12**

Información

General

● Para el servicio de la transmisión, cigüeñal y de retroceso, el cárter debe estar separado.
- Embrague, la vinculación de cambio de velocidad (⇨ la sección 6)
- Generador de A.C., embrague de arranque (⇨ sección 7)
- Culata (⇨ sección 8)
- El cilindro, el pistón (⇨ la sección 9)
- El motor de arranque (⇨ la sección 18)

Especificaciones

Unit: mm(in)

Articulo			estandar	Servicio
Orquilla de cambio/eje	horquilla	I.D.	12.000-12.018(0.4724-0.4731)	12.05(0.474)
		Punto exacto	4.93-5.00(0.194-0.197)	4.5(0.18)
	eje O.D.		11.976-11.994(0.4715-0.4722)	11.96(0.471)
Transmision	Eje principal O.D.	M3, M5	19.959--19.980(0.7858-0.7866)	19.930(0.7846)
	Eje contrario O.D.	C1	16.466-16.484(0.6483-0.6490)	16.440(0.6472)
		C2	19.974-19.987(0.7864-0.7869)	19.940(0.7850)
		C4	19.959-19.980(0.7858-0.7866)	19.930(0.7846)
	polea I.D.	M5		
		M3, C2	23.020-23.041(0.9063-0.9071)	23.070(0.9083)
		C4	20.020-20.041(0.7882-0.7890)	20.070(0.7902)
		C1	20.000-20.021(0.7874-0.7882)	20.050(0.7894)
	Polea del bujeO.D.	M5		
		M3, C2	22.979-23.000(0.9047-0.9055)	22.950(0.9035)
		C1	19.959-19.980(0.7858-0.7866)	19.930(0.7846)
	De la polea al buje	M3, C2	20.000-20.021(0.7874-0.7882)	20.050(0.7894)
		C1	16.500-16.518(0.6496-0.6503)	16.550(0.6516)
	Espacio de la polea al buje	M3, M5 C1, C2	0.020-0.062(0.0008-0.0024)	0.100(0.004)
	Espacio de la polea Al eje	C4	0.040-0.082(0.0016-0.0032)	0.120(0.005)

Articulo			estandar	Servicio
Transmision	Espacio casquillo a eje	M3	0.20-0.062(0.0008-0.0024)	0.10(0.004)
		C1	0.016-0.052(0.0006-0.0020)	0.09(0.004)
		C2	0.013-0.047(0.0005-0.0019)	0.09(0.004)
Cigüeñal	Conexión de extremo de la biela		0.05-0.3(0.002-0.012)	0.6(0.02)
	Conexión de extremo de la barra de dirección vertical		0-0.008(0-0.0003)	0.05(0.002)
	descentramiento	Derec.		0.1(0.004)
		Izqui.		0.1(0.004)
pedal	Polea del Piston I.D.		20.000-20.021(0.7847-0.7882)	20.05(0.789)
	Eje O.D.		19.959-19.980(0.7858-0.7866)	19.90(0.783)

Par de aprietes

Rodamiento del eje principal 1.2kgf-m (12N.m)
Tuercas del Carter 1.1kgf-m (11N.m)

Herramientas

Especiales
Extractor universal
Set,estractor palier 15mm
Extractor 15mm
Extractor de ejes
Extractor de gira
Medidor de presión
Ajustador de tuercas
Ajustador de ejes
Ajustador de Carter

Solucionar problemas

Cambio duro

● ajuste incorrecto del sistema de embrague
(El recorrido es demasiado grande)
● horquilla de cambio doblado
●horquilla de cambio del eje doblada
● pinzas del eje dobladas
● ranuras cilindro de guía dañado
● tornillos de guía del cilindro dañado.

Transmisión saltos del piñón

● Piñones pasados
● horquilla de cambio doblada
● Pizas de las horquillas gastadas
● Pizas de las horquillas dañadas
● Piñones de la horquilla de cambio gastados

Ruido en el motor

● Conexión de la barra del cojinete de biela desgastados
● Conexión de la varilla doblada
● Arranque rodamiento del eje principal gastados
● Transmisión de engranajes desgastados

Dificultad de arranque

● Pedal de arranque desgastado
● Piñones del pedal de arranque desgastados
● Placa de guía del trinquete desgastado
● Engranaje del pedal de arranque desmontado.

Desmontar el Carter

● El motor debe estar separada de la estructura
(⇨ la sección 5)
● Consulte la información de servicio para la retirada del piezas necesarias antes de desmontar la cárter. Retire la cadena de distribución

● Retire el interruptor de cambio de marcha.

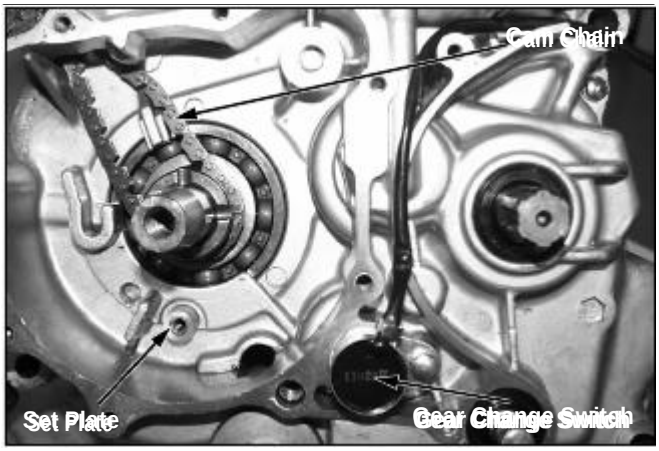

● Retire los tornillos de 6 mm derecho cárter.

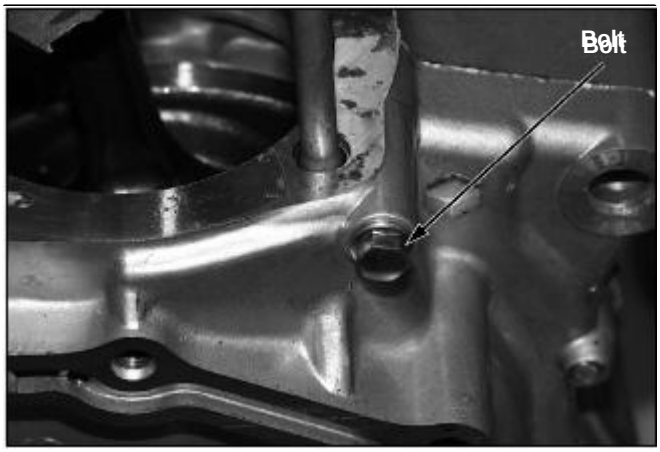

● Retire el respiradero del Carter.
● Afloje los diez tornillos de 6 mm del cárter

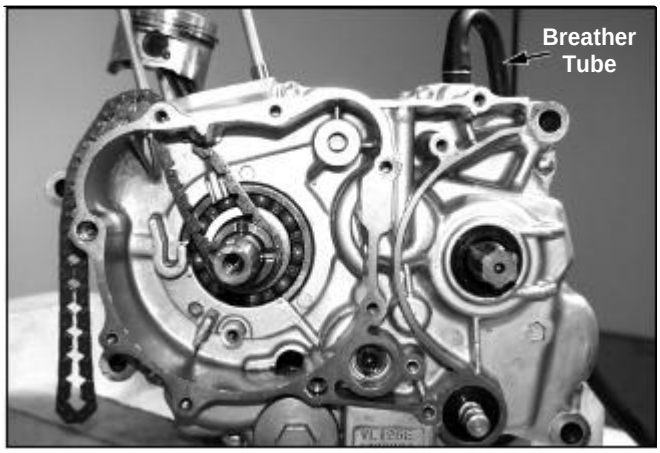

● Coloque el cigüeñal hacia abajo, y separar el lado derecho del cárter junto al cigüeñal
con un martillo blando.

*** NOTA**

• No retire las superficies de contacto del cárter

● Quite las clavijas y la junta.

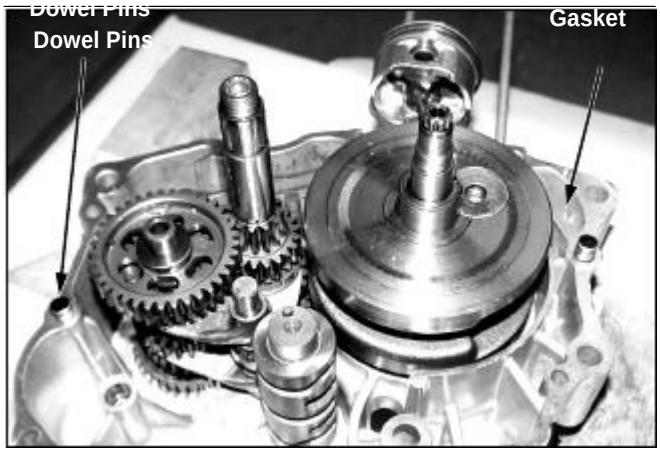

Desmontar Transmisión

● retire la horquilla del eje de cambio
● Separar el horquilla de cambio y el cilindro del cambio

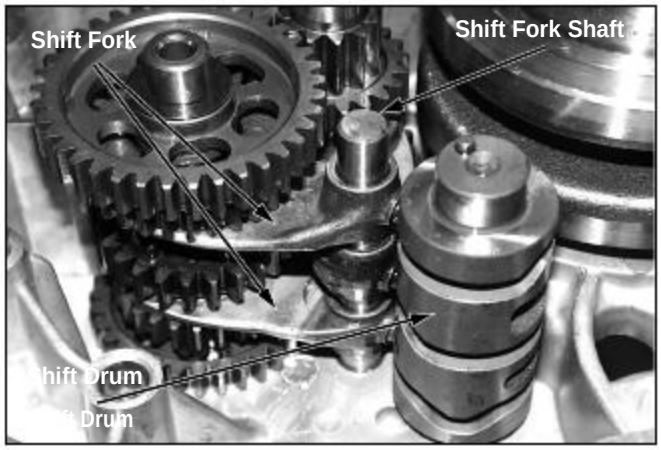

● Retire el eje principal y el eje secundario.
● Desmontar el eje principal.

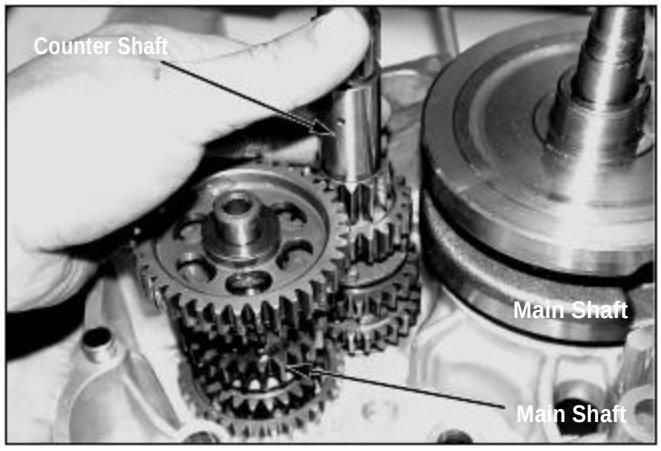

Inspeccion

● Inspeccione la horquilla de cambio posible Desgaste y daños.
● Medir el diámetro interior de la horquilla y el grosor.
Límite de servicio:
Diámetro interior: 12.05mm (0.474in)
grosor: 4.5mm (0.18in)

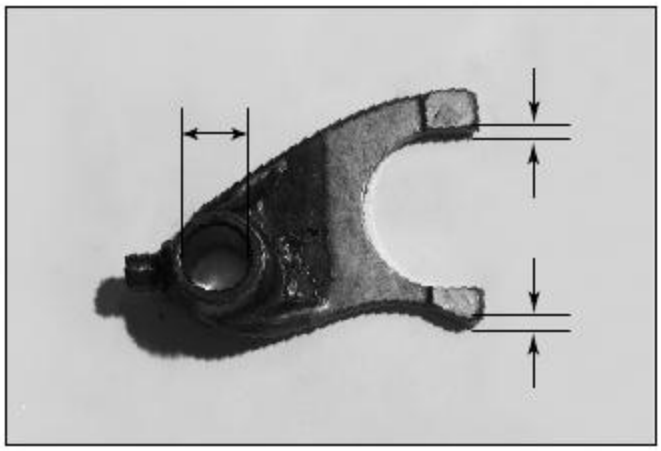

● Inspeccione el eje de la orquillade cambio para el desgaste y deformaciones.

● Medir el diámetro exterior eje de la horquilla cambio

El límite de servicio: 11.96mm (0.47in)

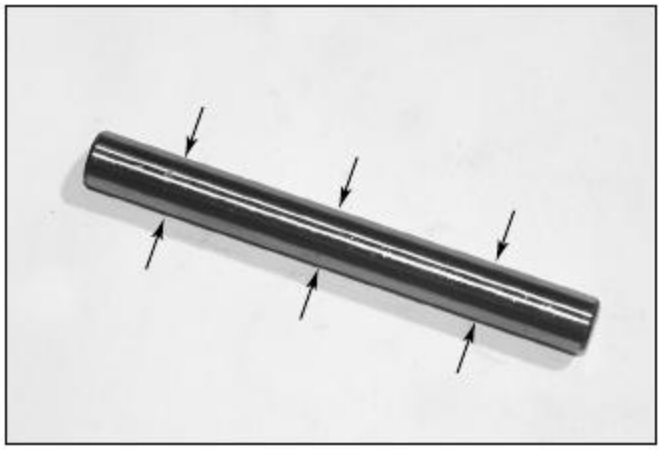

● Medir el eje principal y eje secundario
diámetro exterior.
Límite del servicio : M3, M5:19.930mm(0.7486in)
C1:16.440mm(0.6472in)
C2:19.940mm(0.7850in)
C4:19.930mm(0.7846in)

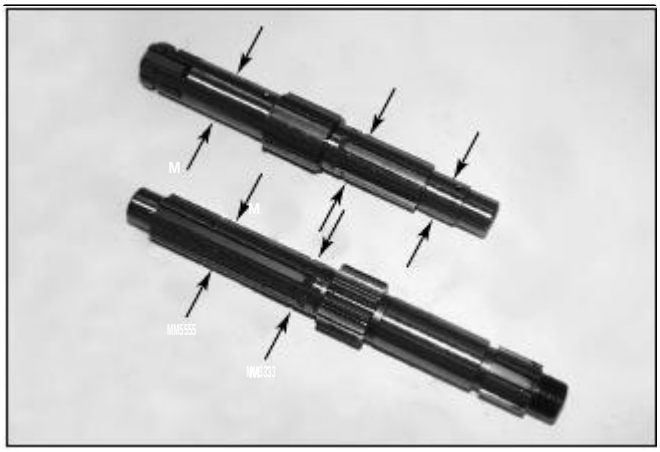

● Mida el diámetro interior del engranaje.
El límite de servicio: M5, M3, C2: 23.070mm (0.9083in)
C4: 20.070mm (0.7902in)
C1: 20.050mm (0.7894in)

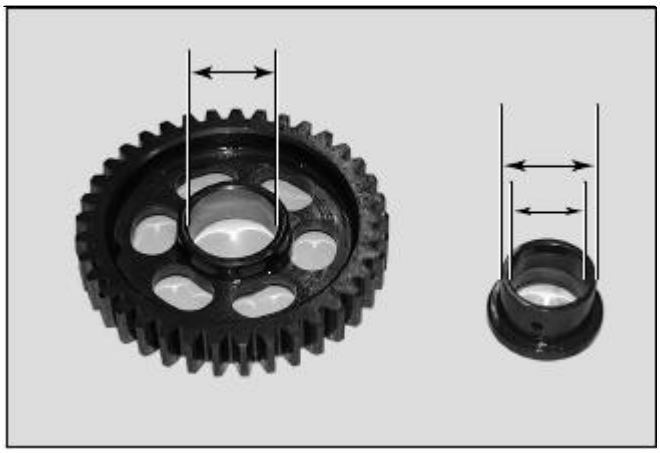

● Medida el engranaje diámetro interior y
diámetro exterior.
Límite de servicio:
M5, M3, M2 de diámetro exterior: 22.950mm (0.9035in)
C1 diámetro exterior: 19.930mm (0.7846in)
M3, C2 diámetro interior: 20.050mm (0.7894in)
C1 diámetro interior: 16.550mm (0.6516in)

● Medir la distancia de marcha al buje
Límite de servicio:
M3, M5, C1, C2: 0.10mm (0.004in)

● Medida del espacio engranaje-a-eje.
El límite de servicio: C4: 0.12mm (0.005in)

● Medida del espacio buje-a-eje.
El límite de servicio: M3: 0.10mm (0.004in)
C1: 0.09mm (0.004in)
C2: 0.09mm (0.004in)

Desmontar cigüeñal

● Desmonte la transmisión.
● Retire el cigüeñal del cárter izquierdo con un extractor. Retire el resto de los cojinetes en el cárter izquierdo con un destornillador y extractor.
Herramientas:
extractor
Anexo 42 × 47 mm

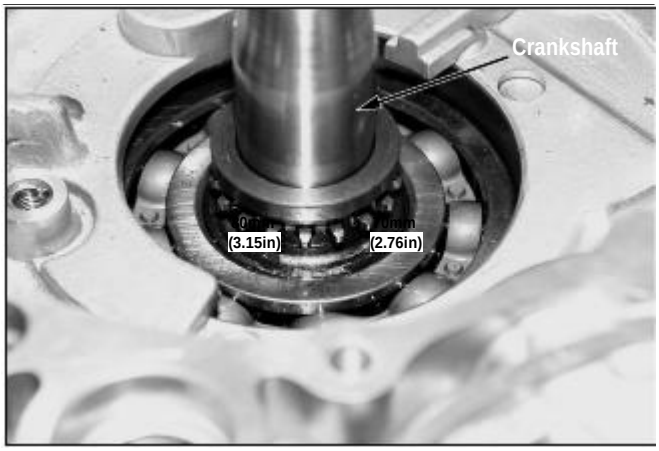

● Retire los cojinetes que queda en el cigüeñal con un extractor de rodamientos.
Herramienta: extractor universal t

*** NOTA**

● sustituir rodamientos.

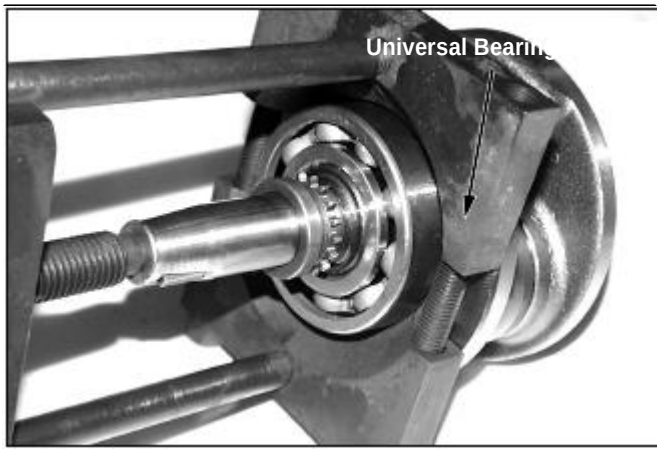

Inspecciona

● Instale el cigüeñal en el caballete - y medir la vibración de ambos lados.
El límite de servicio: A la derecha: 0,1 mm (0.004in)
Izquierda: 0,1 mm (0.004in)

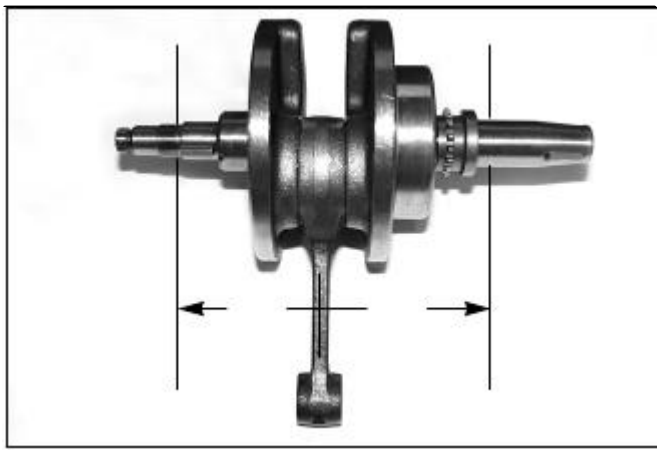

● Medir la distancia lateral de la conexión extremo De la barra y haga girarlo
El límite de servicio: 0,6 mm (0.02in)

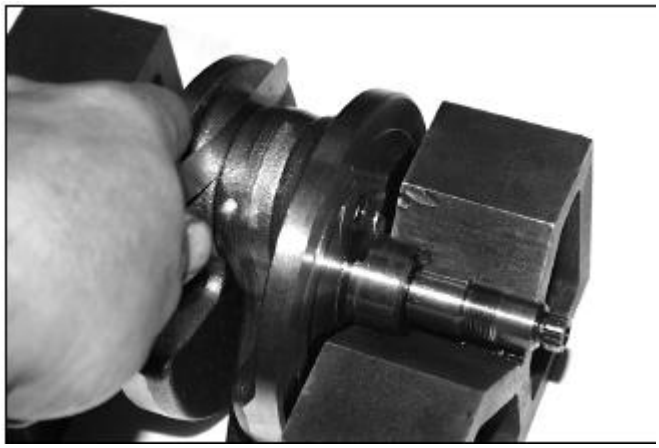

● Medir el estado de flujo vertical
Conectando al final de la Barra por X y dirección Y...
Limite servicio:0.05mm(0.002in)

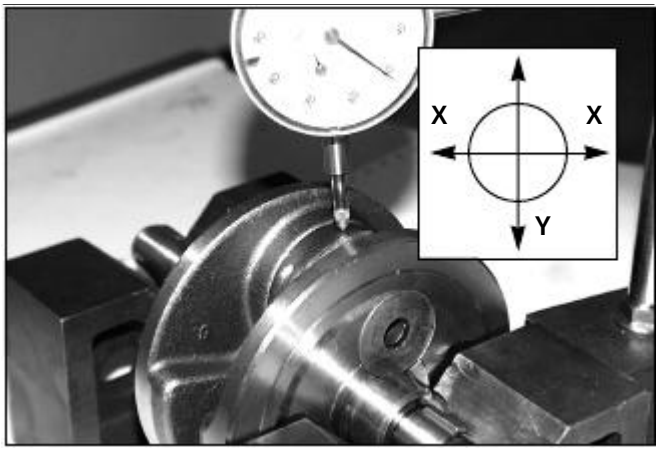

Soporte Carter

● Retire la transmisión y cigüeñal.

Inspección

● Gire el anillo interior del cojinete con los dedos y

observar que da vueltas sin problemas. También inspeccione

que la pista exterior se mueve. Y Si el juego es excesivo.

!ATENCION

· vuelva a colocar el rodamiento de la transmisión

Sustituir

Carter

● Retire el rodamiento del eje principal con las herramientas.
Herramienta:
- set extractor de 15 mm
- grúa
-extractor eje
-extractor cabeza
● Retire el rodamiento del eje contador y junta torica.
● Cubra el nuevo rodamiento con aceite de motor limpio,
e instalarlo en el cárter.
Herramienta:
Cuerpo de rodamiento del eje:
Conductor
Adjunto, 32 × 35 mm
Contra el rodamiento del eje:
Conductor
Adjunto, 42 × 47 mm
Piloto, de 20 mm
● Instale el nuevo junta torica en el eje.
● Inspeccione la junta del cambio de velocidades
, debe ser reemplazado si es necesario.

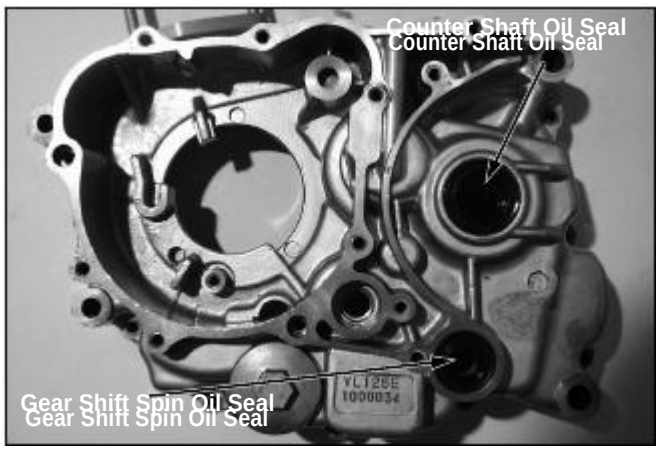

Carter derecho

● Retire el rodamiento principal del eje de la placa de ajuste.

● Separar el rodamiento del eje principal, eje secundario cojinetes y rodamientos del eje Carter.

● Cubra el nuevo rodamiento con aceite de motor limpio e instalarlo en el cárter.

● Inserte el refrigeración en el cárter

- Ángulo de inserción: 10 ± 2...

Herramienta:

extractor eje del cojinete:

- Conductor / Adjunto, 42 × 47 mm / Piloto, de 20 mm

Contra el rodamiento del eje:

- Conductor / Adjunto, 32 × 35 mm / Piloto, de 15 mm

Manivela de rodamiento del eje:

- Conductor / Adjunto, 62 × 68 mm / Piloto, de 28 mm

● Cubra el tornillo con aceite e instalar el rodamiento principal eje de la placa de ajuste.

Par: 1,2 kg-m

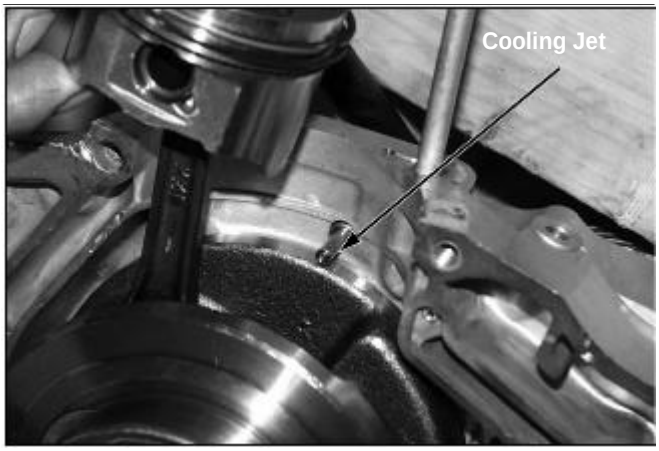

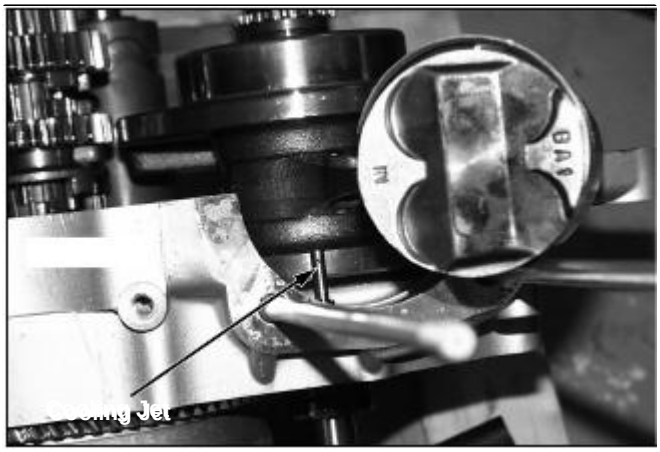

Instalación Carter

● Cubra el cojinete del cigüeñal con aceite del motor e instalar nuevos cojinetes

Herramienta:

- Conductor
- Anexo, 72 × 78 mm
- Piloto, 35 mm

● Instale el cigüeñal en el cárter izquierdo con las siguientes herramientas :

- Adaptador de hilo
- ensamblador de Eje
- collar de montaje Cigüeñal

Ensamblaje de Transmisión

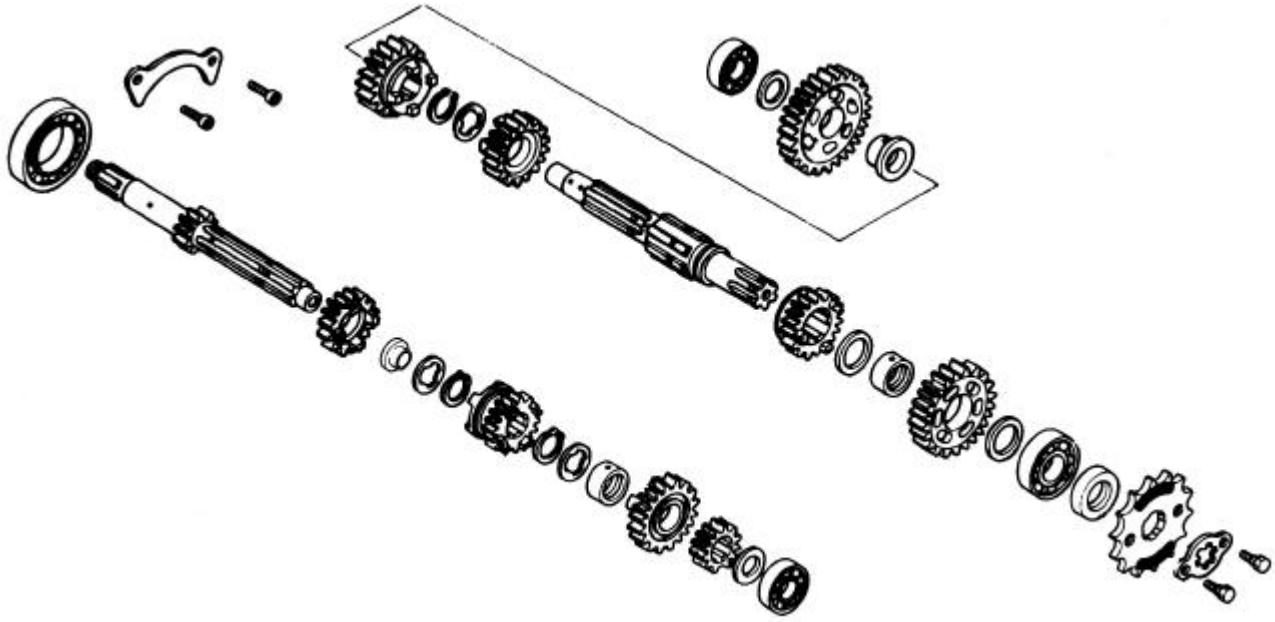

● Cubra el engranaje con aceite de motor limpio e instalar el eje principal y eje secundario.

● Compruebe los engranajes que tengan libre Movimiento y rotación en el eje

NOTA

• Tenga en cuenta la dirección de instalación de cada complemento.
No use el anillo de retención usados.
Verifica el retén si están sentados en los surcos girar los anillos. Alinear las lagunas final de la anillo de cierre con las ranuras.

● Instale el eje principal y eje secundario en el cárter.

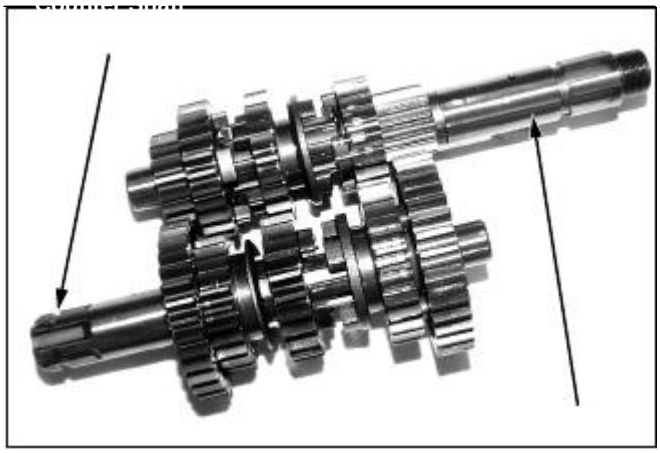

● Revise las marcas en las horquillas de cambio.

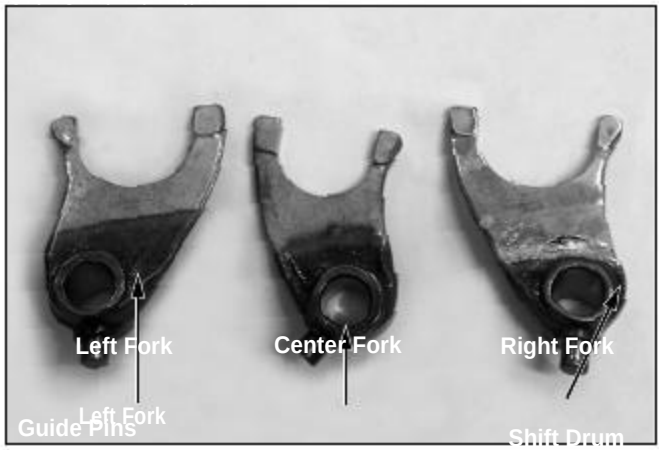

● Con la marca pinza a la izquierda y marca pinza centro hacia abajo, montarlos

.

● Instale el cambio en el cilindro. Instale el tornillo de la Pinza de cambio en la ranura de guía del cilindro.

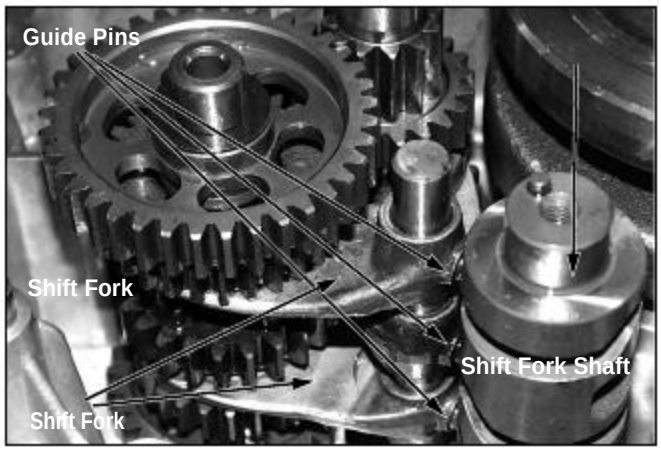

● Instalación la pinza de cambio en el eje del cambio a continuación, instalar la pinza de cambio en el cárter izquierdo

.

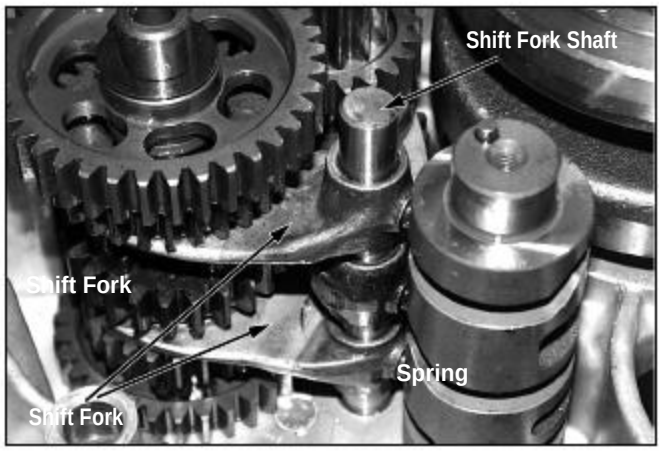

Pedal de arranque

Sustituir

● Retire la arandela de empuje de 16 mm, eje cuello, soltar el muelle de arranque y el retén del muelle.

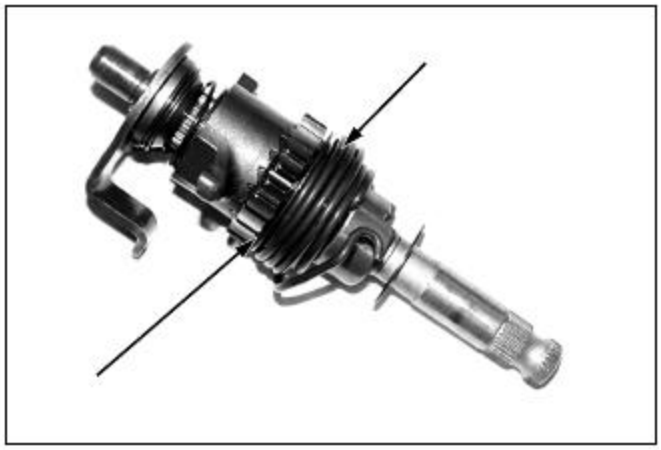

● Retire la arandela de empuje de 12 mm, anillo de Retención,
Guía del trinquete, placa, resorte, arandela de 16mm

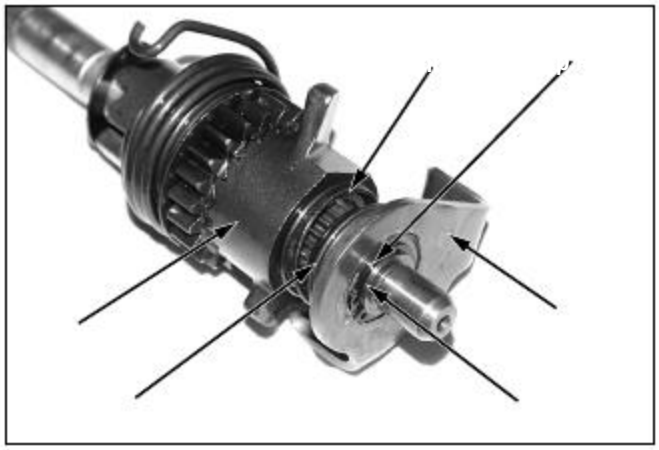

● Retire la junta torica, 20mm arandela de empuje, y el piñón.

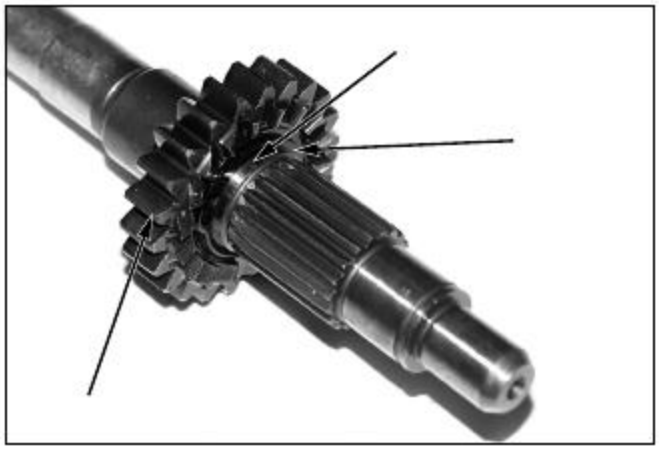

Inspección

● Inspeccione cada parte para el desgaste y los daños, sustituirlos si es necesario.

● Medir el eje del pedal de arranque exterior el diámetro en la parte del engranaje del piñón.
El límite de servicio: 19.90mm (0.783in)
● Medir el piñón de diámetro interior.
El límite de servicio: 20.05mm (0.789in)

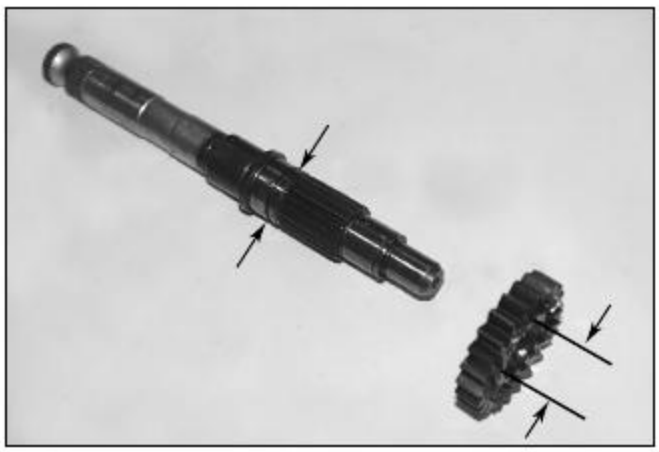

Instalación

● Cubra el piñón de aceite de motor limpio.
Instale el engranaje en la arandela de empuje de 20 mm y apretarlos con el anillo de cierre.
● Instalación de la falta de trinquete de arranque en el eje, alineando la marca del punzón.

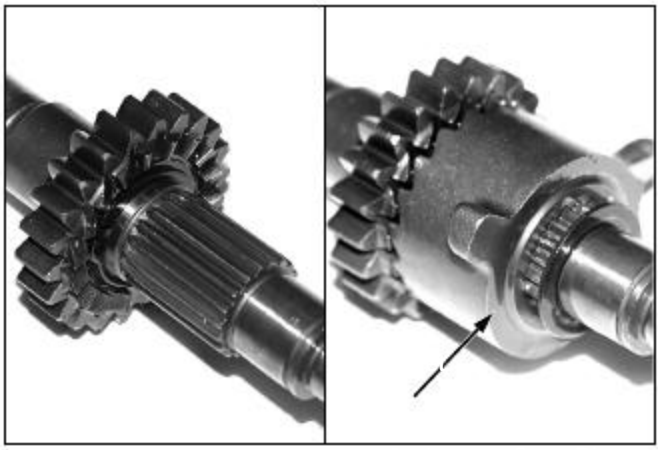

● Instale la arandela de empuje de 16 mm.
● Instale el resorte del trinquete en la guía de trinquete la placa como se muestra y apriételos con el complemento anillo.
● Instable la Arundel de empuje de 12 mm.

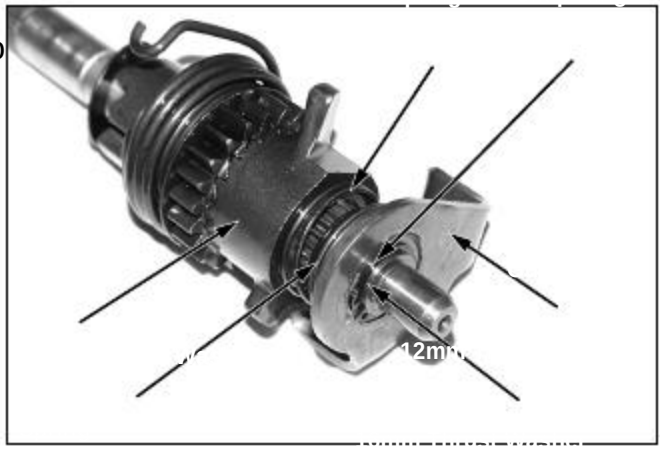

● Instale el retén de muelle y el pedal de arranque resorte e inserte el extremo del pasador de resorte en el agujero del husillo.
● Alinee el hueco del eje extremo del collar

● Instale la arandela de empuje de 16 mm.

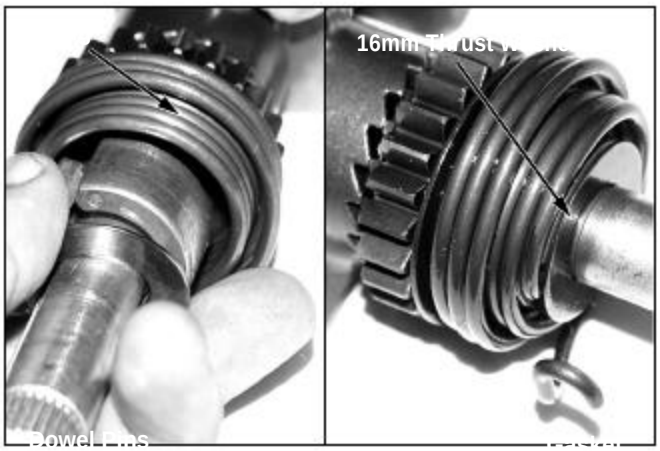

Mogate Carter

● Instale la espiga y una nueva junta.

● Instalación del pedal de arranque en el cárter
Del motor derecho, suspensión de la final del muelle
En el pedal de arranque

● Gire el trinquete y la placa guía de trinquete para la
y el lugar como se muestra.

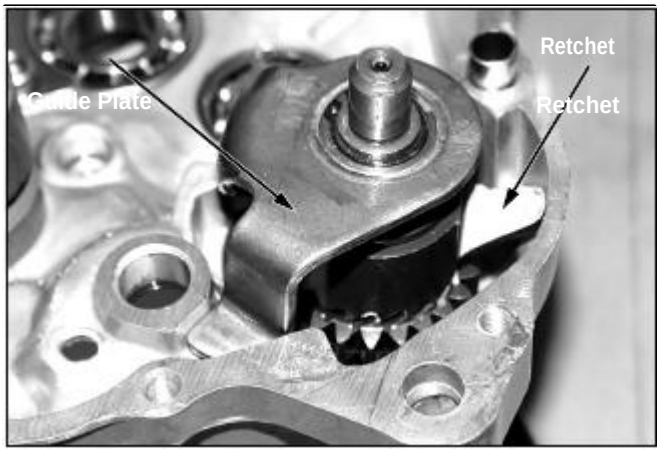

● Después de la instalación de la patada de arranque
temporalmente, a su vez la patada de arranque a la
Derecha lentamente para alinear el extremo del eje con la
izquierda del agujero del cárter de montaje a fondo.

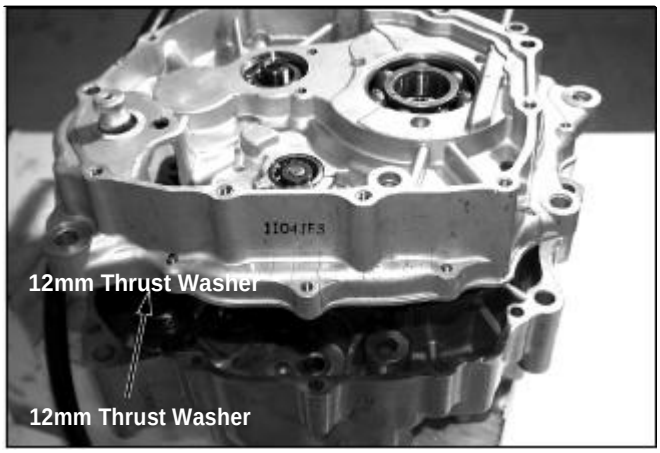

***NOTA**

• Asegúrese de que no hay diferencia entre la
superficies de contacto del cárter derecho e izquierdo.

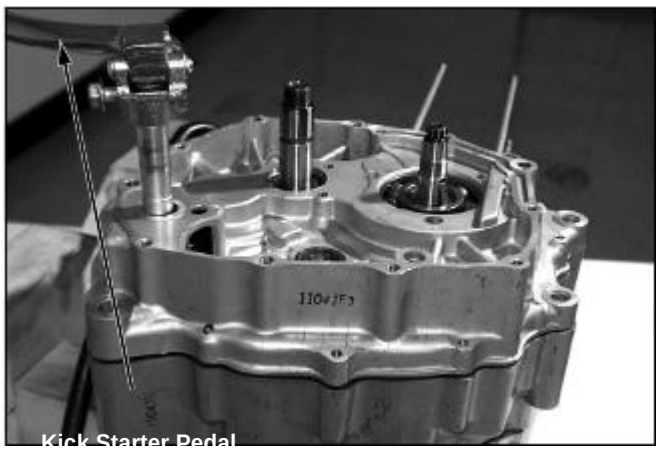

● Apriete el perno de la izquierda INA cárter entrecruzan patrón en los pasos 2-3.
Apriete: 1.1kgf m (11N.m)

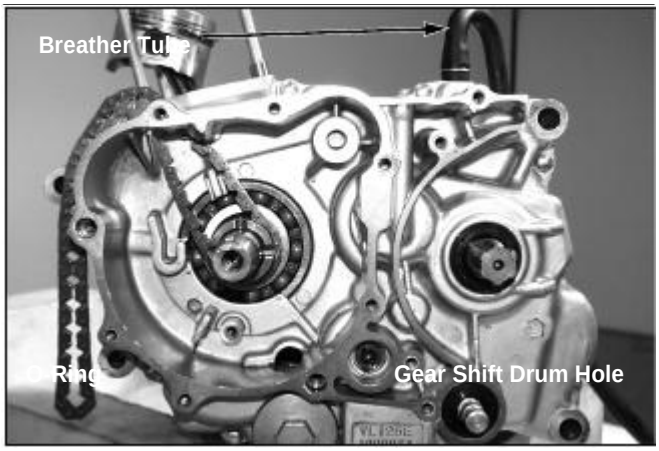

● Apriete el tornillo del cárter derecho.
Apriete: 1.1kgf m (11N.m)

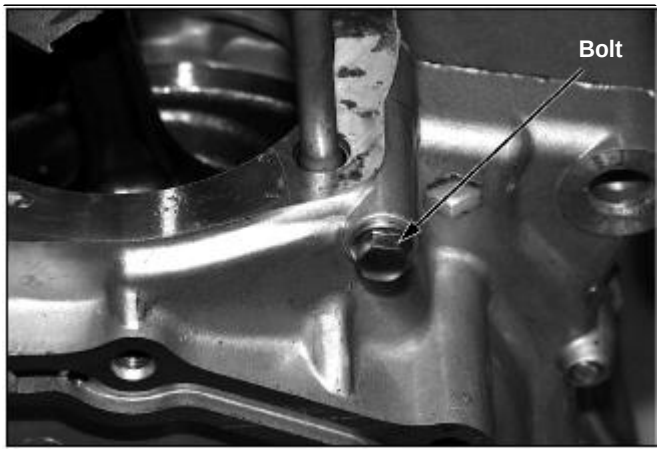

● Después de reemplazar la junta tórica del cambio de marcha mezclar, la nueva junta tórica con aceite del motor, a continuación, instalar el perno interruptor en la ranura del tambor de cambio.

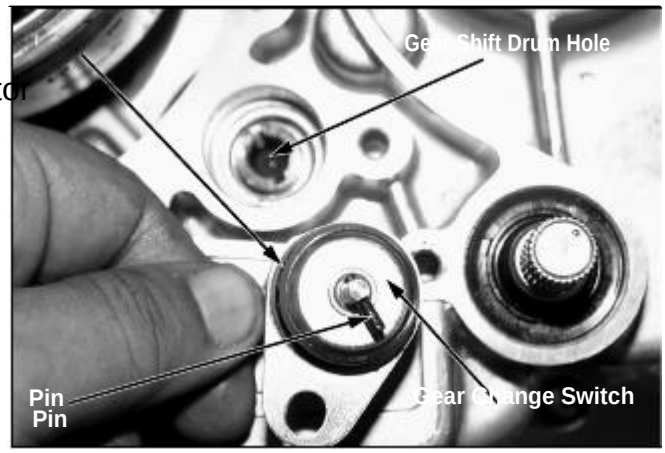

● Instalación de la cadena de distribución y la placa de ajuste.
● Instalación de las piezas desmontadas.
● Instalación del motor en el chasis. (⇨ Sección 5)

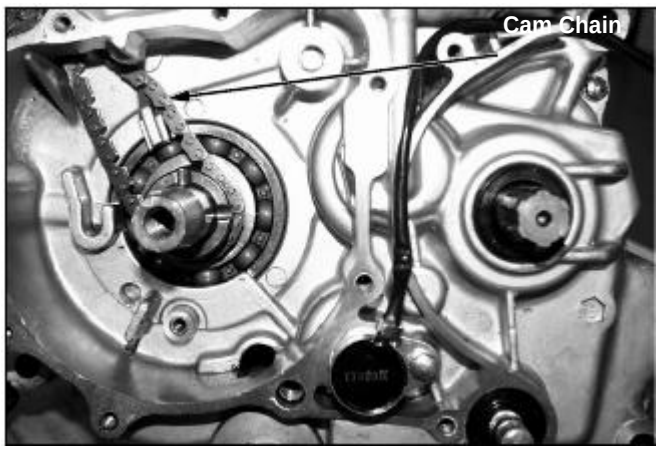

11. sistema de refrigeración

Información.....**11-1** **Radiador**.....**11-2**

Información

General

- El motor debe estar frío antes de reparar el sistema de refrigeración.

Radiador

Desmontar

● Retire la rejilla del radiador
● Retire el radiador de la estructura.
● Afloje el perno de aceite a través del cilindro, y retirar la manguera del radiador R.L
● Afloje el perno de aceite a través del radiador, y retirar la manguera del radiador R.L

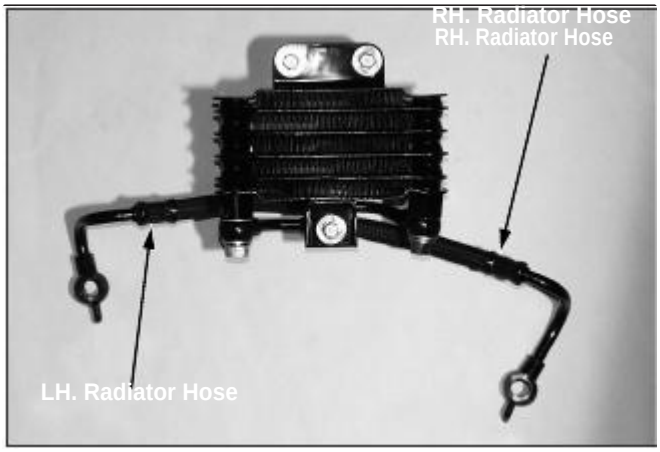

Inspeccionar manguera del radiador

● Compruebe si el núcleo del radiador es obstruido o doblado

● Revise la manguera o la abrazadera de daños.

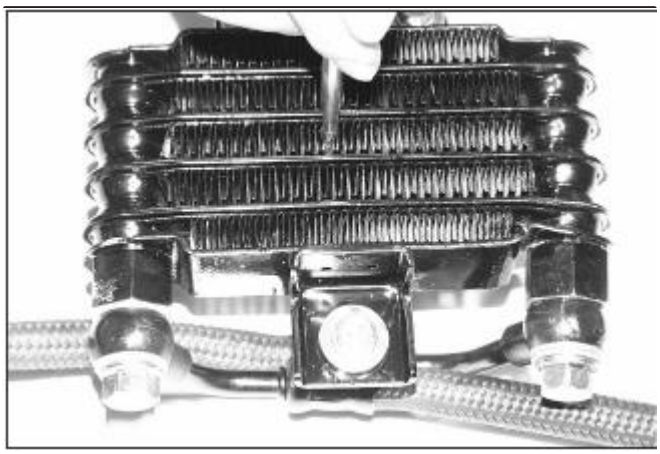

12. asiento/silenciador

Información.....**12-1**
Cubierta lateral, asiento.....**12-2**
Barra de sujeción.....**12-2**
Guardabarros trasero.....**12-3**
Silenciador.....**12-3**
Caja de herramienta.....**12-4**

Información

!ATENCION

El silenciador está muy caliente después de parar la moto, evite tocar este.

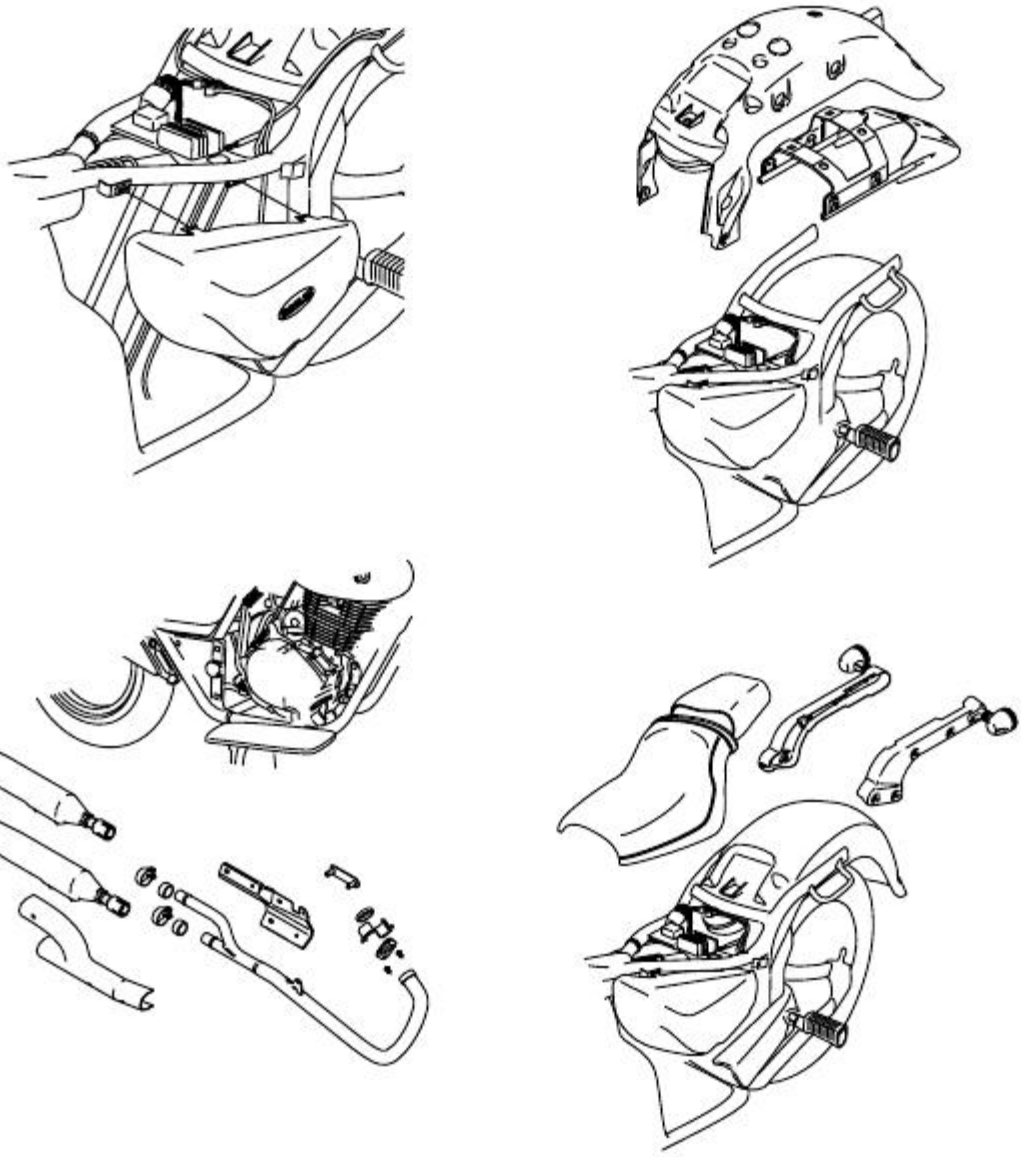

Cubierta lateral/asiento

Desmontar

● Retire la tapa derecha. (Extracción con la llave)
● Afloje el tornillo con un signo "+"
● Separe el gancho de la tapa lateral del ojal de chasis.
(Al extraer, quitar la tapa del lado empuje hacia abajo.)

Desmontar asiento

● Quite los 3 tornillos (1 izquierda, 1 derecha, 1 trasera) y quitar el asiento tirando del asiento hacia la parte de atrás.)

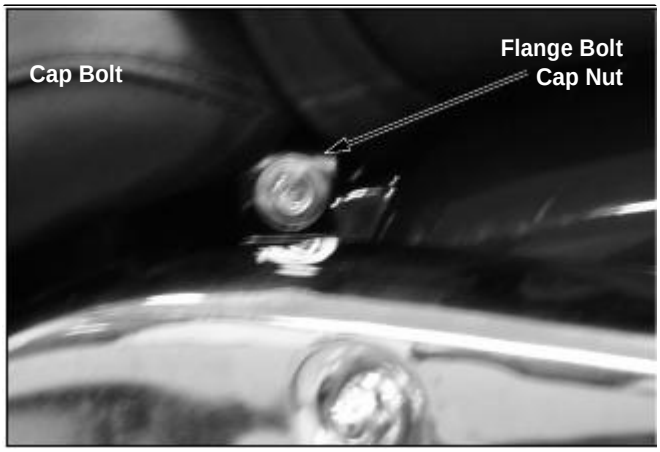

Montar

●montarlo en el orden inverso del desmontaje.

Barra de sujeción

Desmontaje

● Después de quitar el asiento retire la intermitente
● Retire la tuerca de la izquierda, la tapa derecho / pernos (cada 4EA)

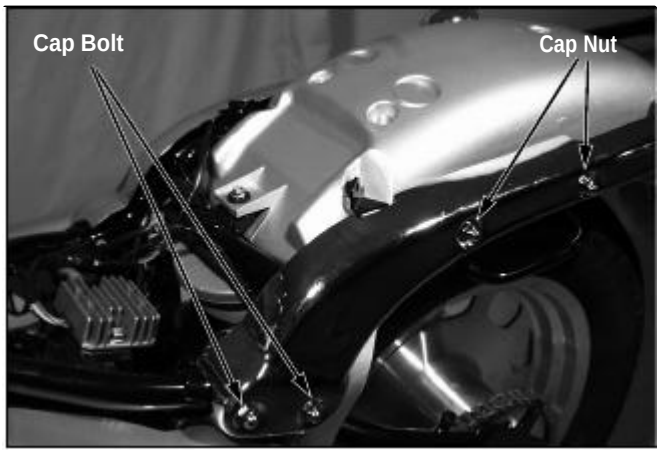

Montar

●montarlo en el orden inverso del desmontaje.

Guardabarros trasero

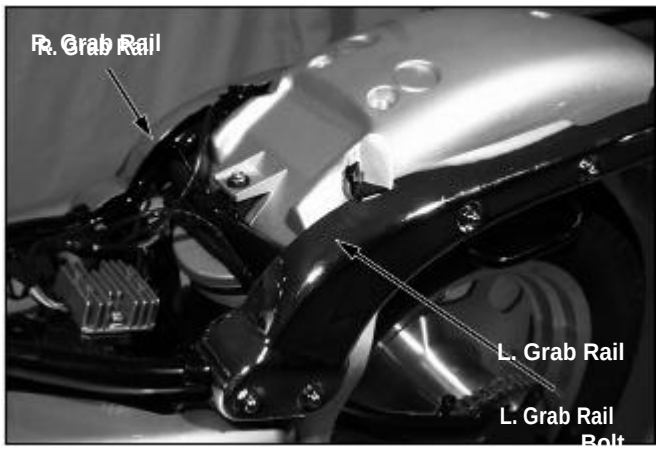

Desmontaje

● Separar el asiento

● Retire el asa.
(
● Retire el guardabarros trasero.
(Luces traseras salen juntas.)

● Afloje los tornillos en el interior del guardabarros trasero. Después quitar el conector verde de toma en el interior, quitar la luz trasera.
● El montaje se realiza en el orden inverso al de desmontaje.

Silenciador

NOTA

· No realice trabajos de mantenimiento del sistema de escape Cuando este caliente

Desmontaje

● Afloje las dos tuercas del tubo del silenciador.

● Afloje el perno de la tubería de escape

● Retire la tuerca de la brida 2 de silenciador superior

● El montaje se realiza en sentido inverso al de Desmontaje.

Silenciador desmontage/montage

● Afloje el tornillo 3 de protector del silenciador y quite el protector.
● Afloje la parte superior / silenciador banda bajo.
● Afloje la tuerca del silenciador superior y retire el silenciador

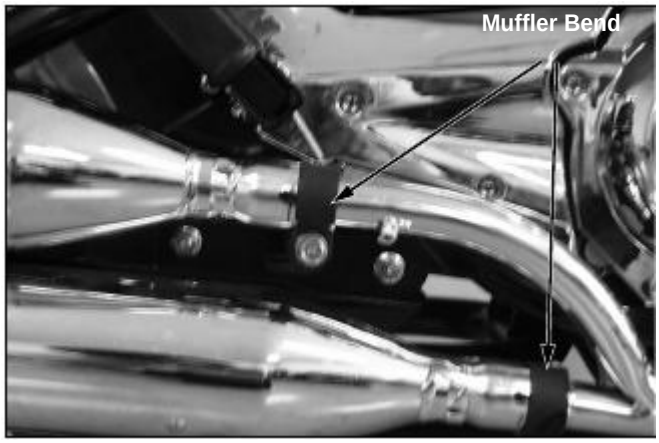

Caja de herramientas

● Retire la tapa frontal derecha. (Quitar con la llave.)
● Afloje las tornillos de la caja de herramientas.

● El montaje se realiza en sentido inverso al de desmontaje.

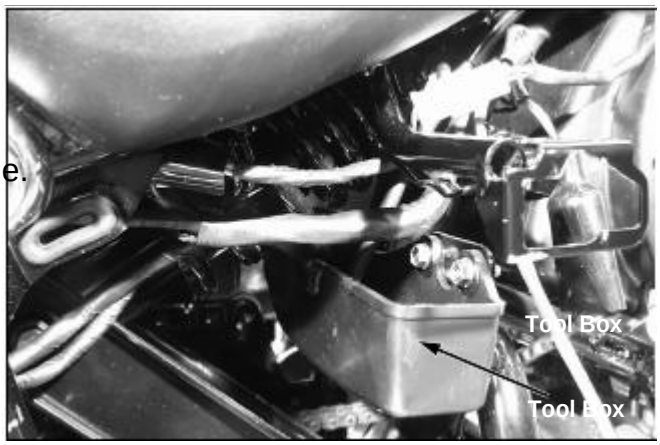

MEMORIA

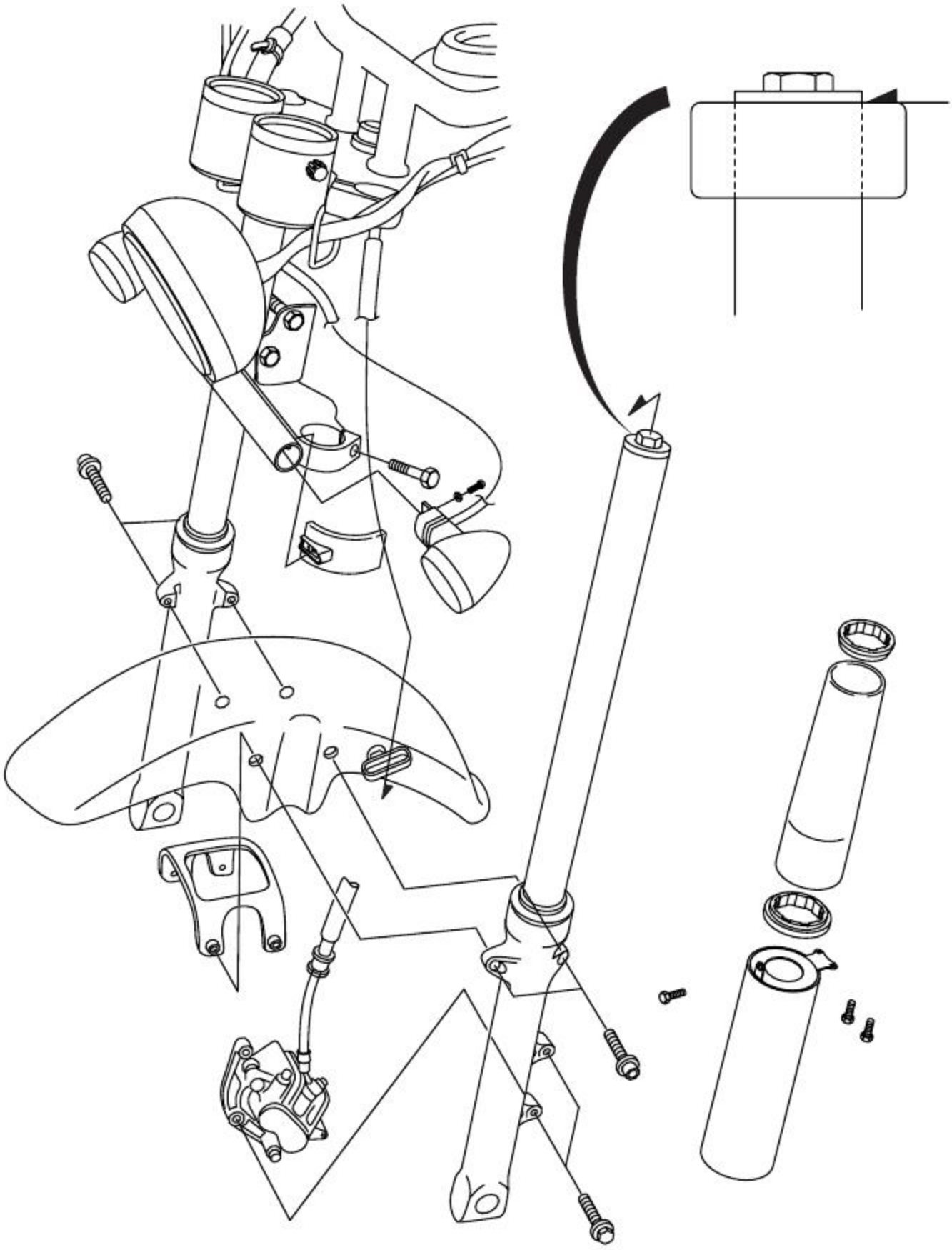

13. rueda delantera/horquilla/dirección

Información.....**13-1**
Solucionar problemas.....**13-2**
Manubrio.....**13-3**
Rueda delantera.....**13-6**
Horquilla.....**13-11**
Dirección….....**13-18**

Información

Unit:mm(in)

General

!ATENCION

● disco de freno y pastillas contaminadas reducir la potencia de frenado. Mantener la grasa fuera del disco de freno y pastillas.
Limpie cualquier exceso de grasa desde el disco. Vuelva a colocar las pastillas
● Para obtener información delante del freno de servicio, consulte la sección 15, freno hidráulico.
● apoyar en el caballete central para manipular.

Especificación

Articulo		Estándar	Servicio
Eje delantero Concentricidad			0.2(0.008)
Llanta delantera Concentricidad	Radical		2.0(0.08)
	Axial		2.0(0.08)
nivel aceite orquilla		250	
Concentricidad del tubo			0.2(0.08)
Capacidad del liquido		280cm^3	
Longitud orquilla		564.5(22.2)	

Apriete

Perno Dirección	2.6kgf-m
tuerca Freno de disco	4.2kgf-m
tuerca Eje delantero	5.9kgf-m
perno horquilla de fijación inferior	3.3kgf-m
perno Tubo horquilla	2.3kgf-m
tuerca Zócalo horquilla	2.0kgf-m(aplique aceite)
tuerca soporte	3.0kgf-m
tuerca Dirección	7.4kgf-m
tuerca Dirección hilo superior	1.8kgf-m
	0.3kgf-m

Herramientas

Especiales

Guía rodamientos
Regulador caña de la dirección
Guía de retenes
Conectador caña de la dirección.

Comunes

Extensión tocle
Guía
Extractor de retenes
Llave de tuerca de 30 × 32 mm
extractor de eje
Extractor de cabeza
Accesorio 42×47mm
Accesorio 37×40mm
Guía 12mm

Solución problemas

Dirección dura

- tuerca dirección dura.
- Cabeza de la dirección dañada
- pistas interior dañadas
- baja presión neumáticos
- desgaste neumáticos

La dirección se va a un lado

- Cabeza dirección dañada
- Cojinetes mal ajustados
- horquilla doblada
- doblado el eje delantero
- ruedas desgastadas
- cojinete ruedas desgastados
- pivote del brazo del balancín desgastado

Oscilación de la rueda delantera

- Borde doblado
- Desgaste cojinetes de las ruedas
- radios curvados, suelto

Suspensión suave

- Muelles de la horquilla débiles
- falta de líquido
- aceite contaminado
- Poca carga de fluido

Suspensión dura

- tubo horquilla doblado
- Mucha aceite.
- Mucha presión en la horquilla
- Mucha presión en neumáticos

Ruido en la horquilla

- Carcasa defectuosa
- Piezas sueltas en la horquilla
- poco liquido en la horquilla

Manillar

Desmontar

● Afloje el perno de guía del cable y retire la guía.

● Retire el interruptor de pedal de arranque, el cable del acelerador y el puño del acelerador.
● Retire e tornillo del zócalo del cilindro maestro izquierdo con una llave inglesa.
● Retire el cilindro maestro.

● Retire el cilindro maestro del manillar.

● sujetar el cilindro maestro para no se escape del líquido de frenos.

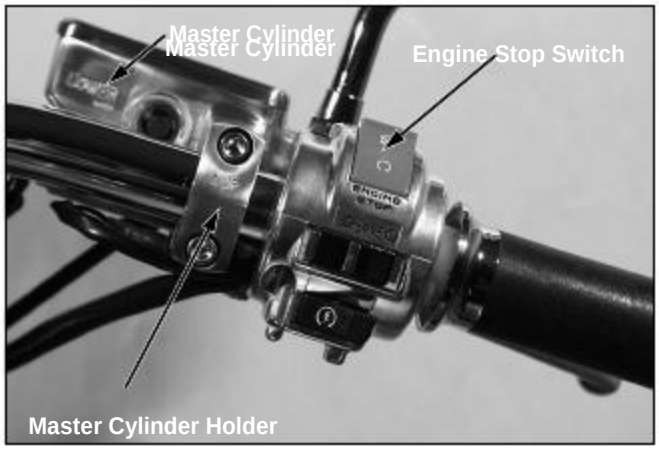

***NOTA**

· Al desmontar el bote de líquido de freno evitar que a este le entre aire

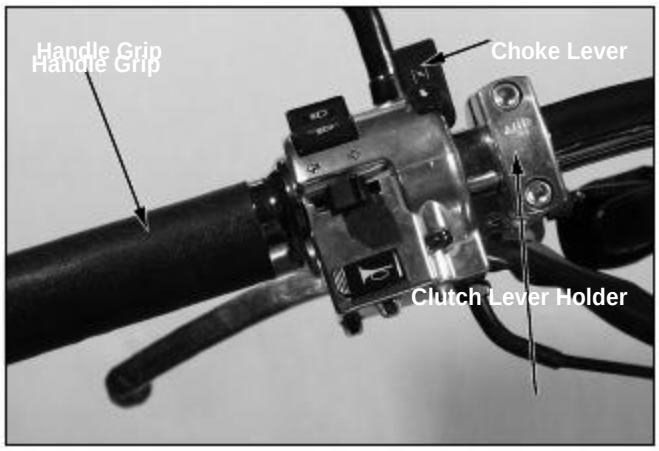

● Retire el interruptor de intermitentes
● Desconecte el cable hasta los topes de la palanca.
● Retire la palanca del embrague en el manillar.

● Afloje la tuerca de la conexión y la arandela del puente superior horquilla.

Montaje

● Instale el manillar en el puente superior

.

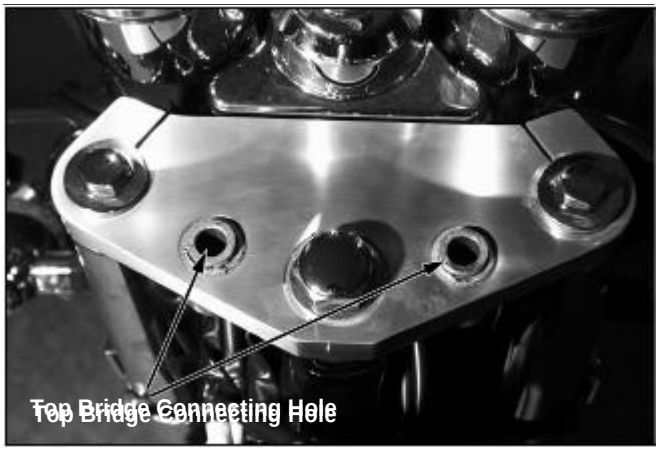

● apriete la tuerca del manillar.
Apriete: 2.6kgf-m (26N.m)

●los dos puños han de ser pegados

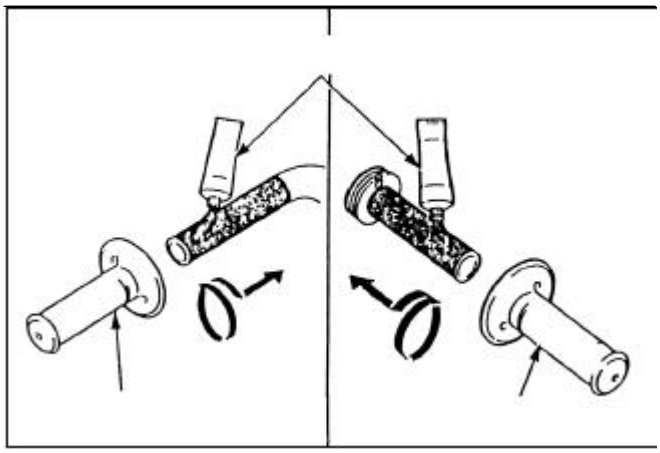

!ATENCION

· Después de fijar, dejarlo secar durante una Hora hasta que el adhesivo se seque

● Instale el cilindro maestro en el manillar con la marca "UP" en el soporte hacia arriba.

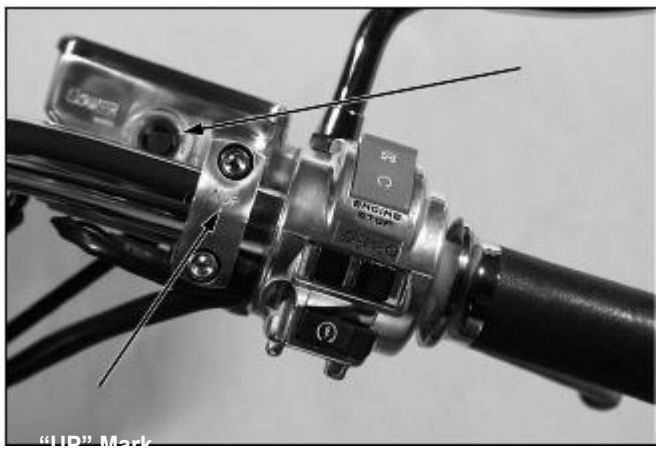

● Alinee la superficie de acoplamiento del cilindro maestro y con la marca en el manillar.
● Apriete el perno zócalo superior primero y luego apriete la toma inferior del perno.

● Aplique grasa a los extremos del cable del acelerador.

● Instalación del cable del acelerador en el tubo del acelerador.

● Instale la iluminación, caja del interruptor
pasador de montaje de soporte en el agujero del manillar
y apriete el perno de soporte de montaje.

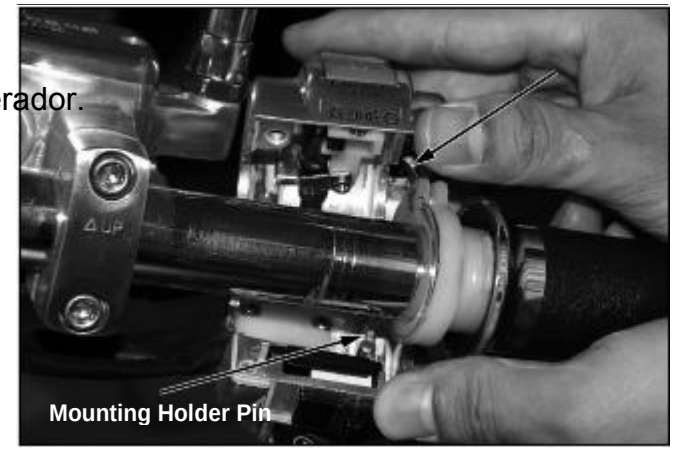

● Los tornillos adelante primero,
Luego apriete los tornillos posteriores

.

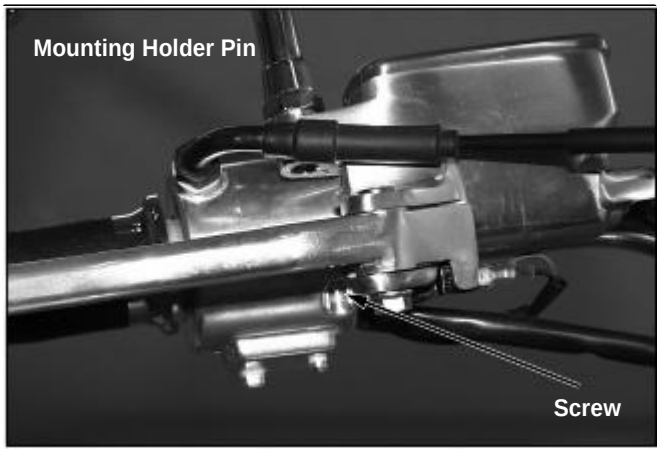

● Instale el soporte de la palanca del embrague con la
marca "UP" hacia arriba.
● Alinee la superficie de acoplamiento de la palanca
Del embrague
y la marca del punzón en el manillar
y apriete el perno superior y luego
apretar el tornillo inferior.

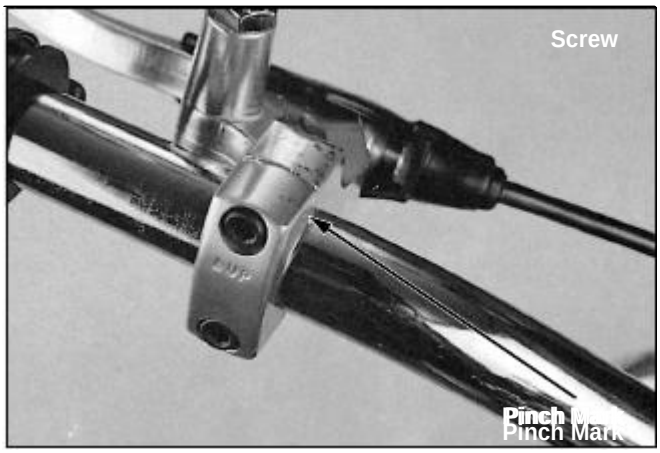

● Conecte el cable de la estrangulación de la palanca
Del obturador.
● Alinee los pernos de montaje del interruptor
Intermitentes.

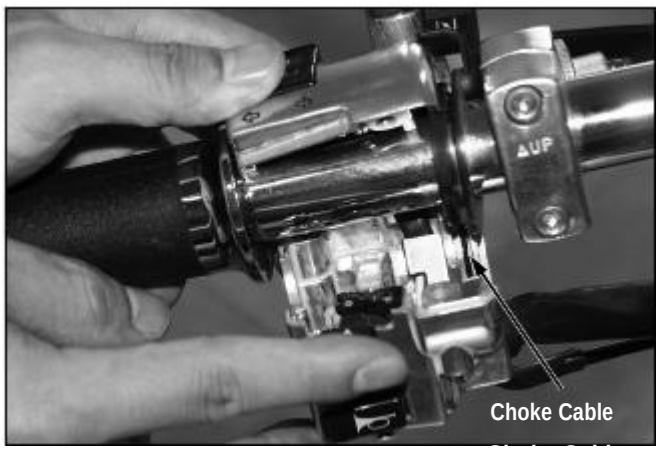

● Los tornillos adelante primero, luego apriete los tornillos posteriores.

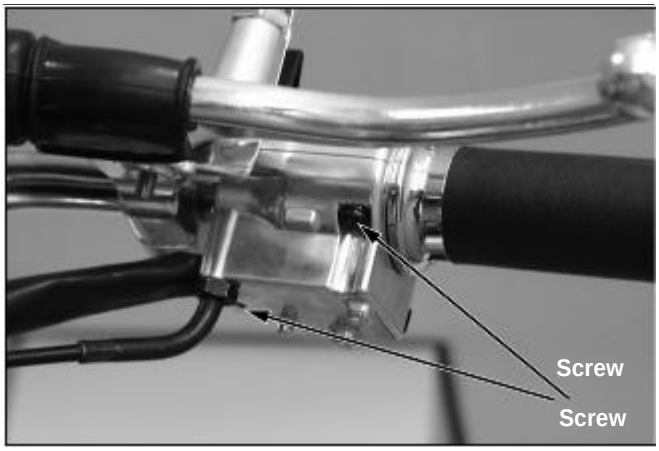

● Después instalar la manguera del freno, interruptor intermitente y cable, hasta los topes en la guía del cable, ajuste la guía.

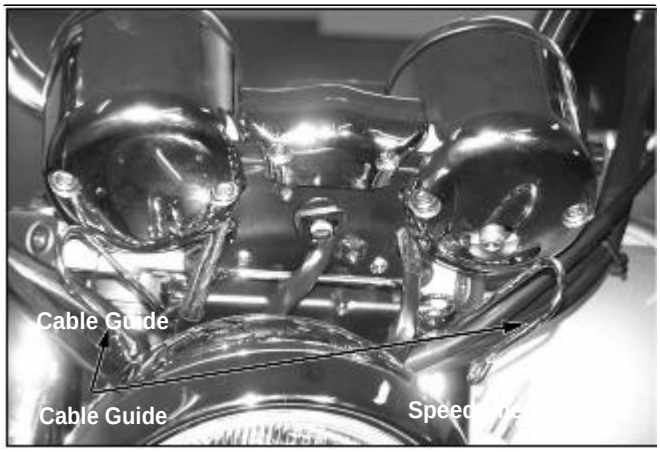

Rueda delantera

Desmontar

● Afloje la tuerca del eje.
● Levante y apoye la motocicleta con un gato.
Retire el tornillo del cable del velocímetro.
Retire la tuerca del eje, eje delantero,

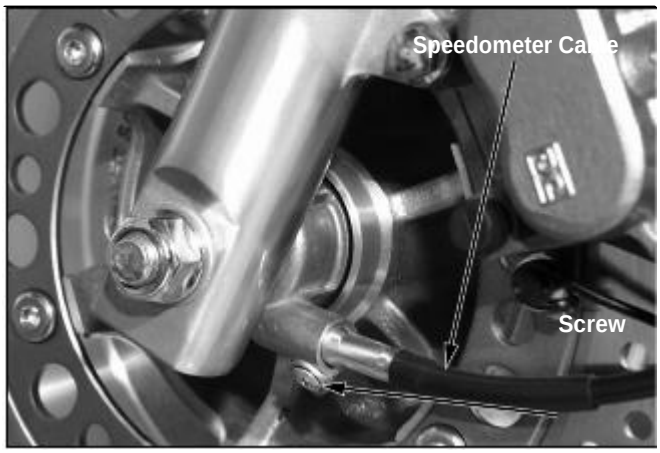

NOTA

No accione la palanca del freno delantero después de quitar la rueda delantera.

Inspección

● Inspeccione el eje delantero si está doblado.
● Instale el eje delantero en un bloque, y mida utilizando un comparador.
Límite de servicio: Más de 0,2 mm

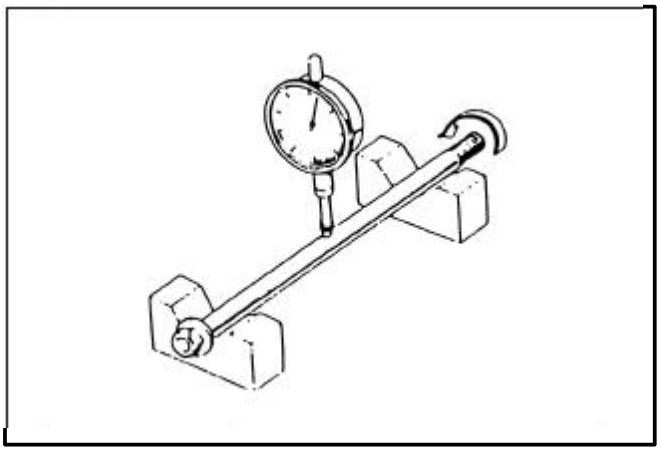

● Comprobar la excentricidad de la llanta mediante La colocación de la rueda medidor de excentricidad . Girar la rueda lentamente y leer
.
Límite de servicio:
Variación radial: 2,0 mm (0.08in)
Descentramiento axial: 2,0 mm (0.08in)

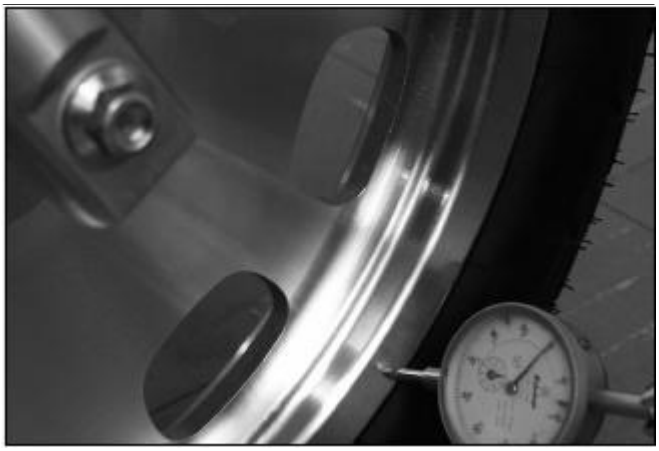

Inspección del rodamiento

● Gire el anillo interior de cada rodamiento con el dedo. Los rodamientos deben girar suavemente y sin ruidos. También puedes ver que la pista exterior Del rodamiento encaja perfectamente en el centro . Retire y deseche rodamientos si no gira bien, o suenan, o si tiene holgura en el centro.

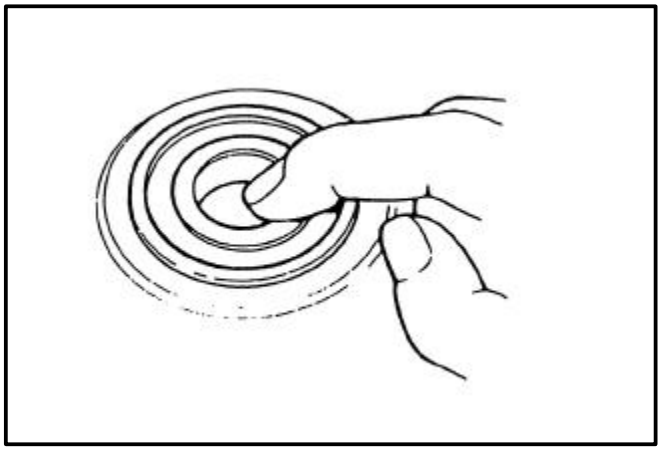

NOTA

· reemplace los dos cojinetes del cubo.

Desmontar

● Retire la caja de cambios de velocidad, el guardapolvo,

● extraiga el cilindro derecho.

● Retire la junta del lado derecho.
● Retire el disco de freno del lado izquierdo.

***NOTA**

· inspeccione fallos en el disco
(⇨Sección 15-6)

Cambiar rodamiento

● Instale el cabezal de extractor de rodamientos en el eje en la rueda. Golpee el cuello y expulsara el otro rodamiento

***NOTA**

Reemplace los rodamientos de dos en dos. Nunca instale el rodamiento viejo. Una vez que un rodamiento se retira, debe ser reemplazado por uno nuevo.
Herramientas:

Extractor

● Aplique grasa al rodamiento.
● el sello de rodamiento debe estar hacia afuera.

● No permita que los cojinetes entre inclinado. Colóquelo hasta el fondo, golpeándolo suavemente hasta Que quede bien asentado.
Herramientas:
burlón, 32 × 35 mm
Distancia cuello
Piloto, de 15 mm

Sustituir engranajes del velocímetro

● Retire el engranaje del velocímetro y la arandela de la caja de engranajes del velocímetro.
● Compruebe el equipo, desgaste y daños.
● Instalación la arandela.
● Cubra el engranaje del velocímetro con grasa e instalarlo.

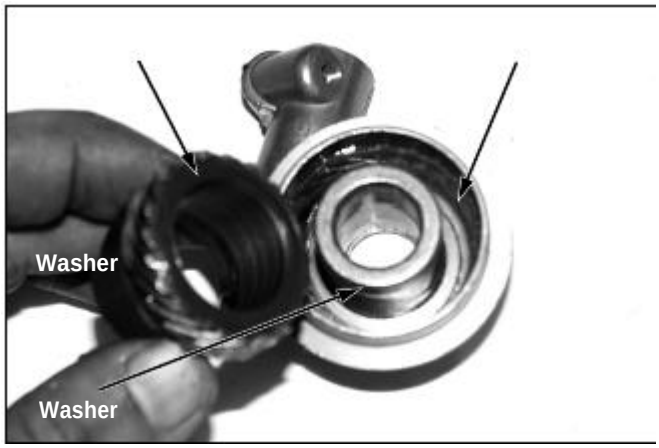

Montaje

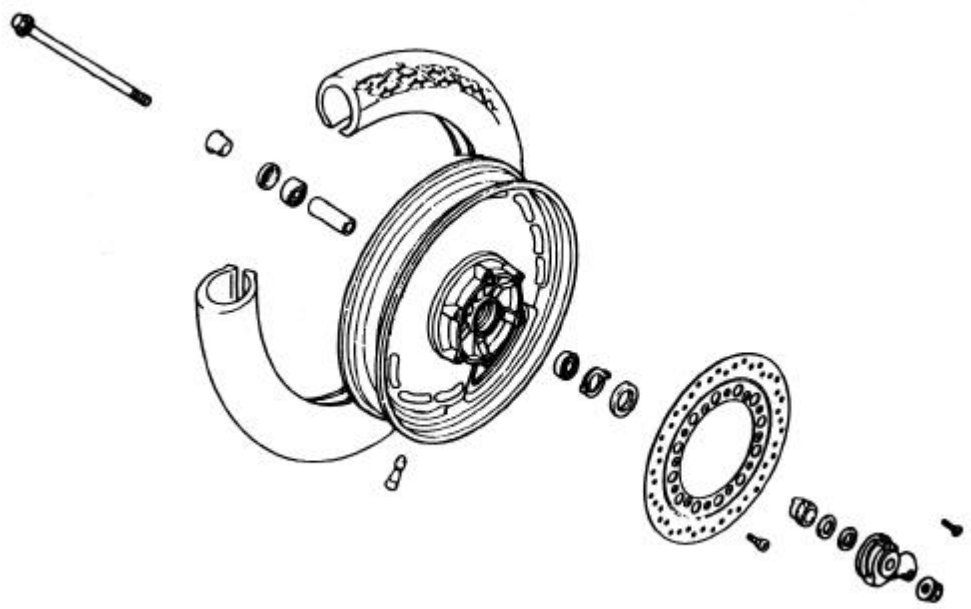

● Aplique grasa en el borde del guardapolvo.
● Instale la junta del disco de freno.
● Instalación del disco de freno.
Apriete: 4.2kgf m (42N.m)

● instale el cilindro del lado derecho.

● Afloje el perno del disco de freno.
● Alinear el engranaje del velocímetro orificio de Sujeción con la ranura del cubo de la rueda.

● Aplique grasa del borde del guardapolvo. Instale la junta.
● Instale la caja del velocímetro, alineando las lengüetas en el retén del engranaje del velocímetro con la ranura en la marcha.

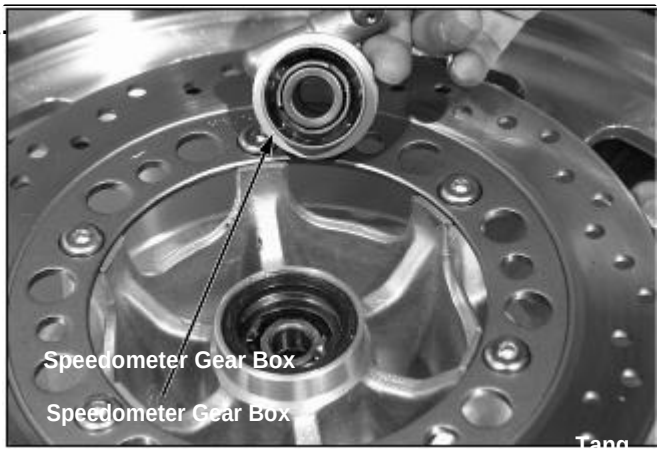

Montaje

● Coloque la rueda delantera entre la horquilla.
● Instale la rueda, al insertar el disco de freno.
Tenga cuidado de no dañar las pastillas de freno.
● Alinee las lengüetas en el regulador de la horquilla con la ranura izquierda de la caja de engranajes del velocímetro.
● Instale el eje delantero en el engranaje del velocímetro caja y cubo de la rueda

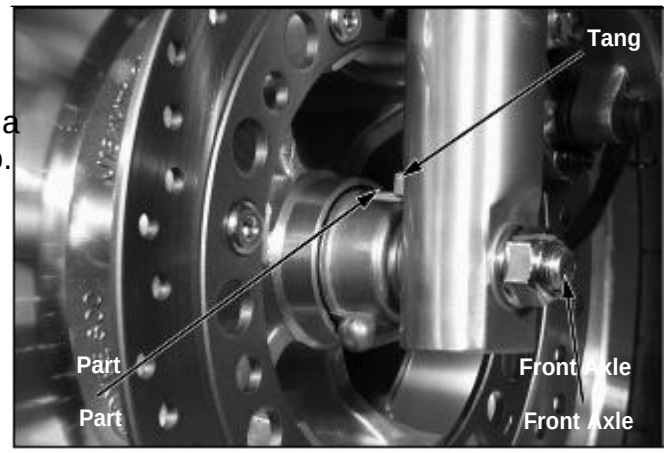

● Atornillar la tuerca del eje. (U-tuerca)
● Instale el cable del velocímetro y el tornillo De ajuste en forma segura.
● Coloque la rueda delantera en el suelo, apriete la tuerca del eje con el par especificado.
Apriete: 5.9kgf m (59N.m)

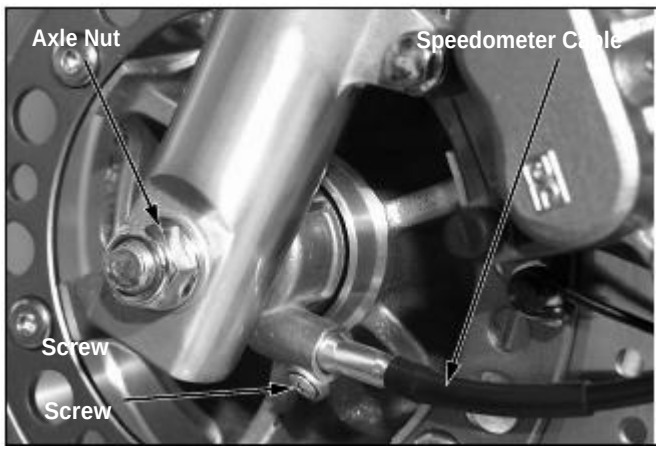

Horquilla

Desmontar

● desmontar lo siguiente:
- La rueda delantera (⇨ 13-6)
- Pinza de freno
- Guardabarros delantero

● afloje los tornillos del soporte de la horquilla

✱NOTA

• No extraiga el tubo de la horquilla solo afloje el perno
• Afloje el perno de la abrazadera superior.
• Afloje el perno del eje de la dirección.
• Afloje el soporte del guardabarros delantero.
• Retire la horquilla.
• Afloje el perno inferior de la horquilla, y retire el tubo

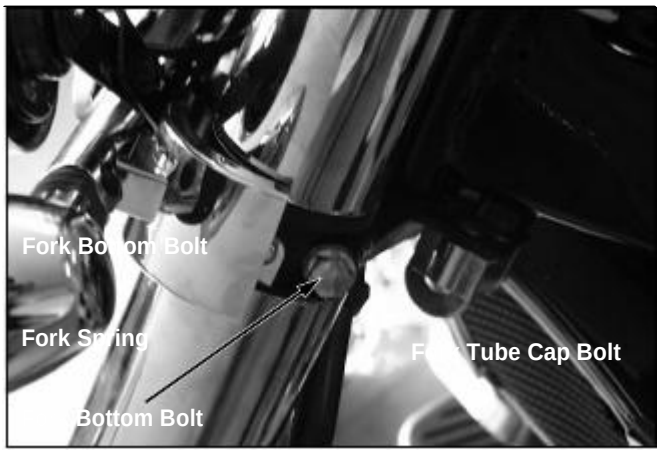

Desmontar

● retire el tornillo del soporte de la horquilla.

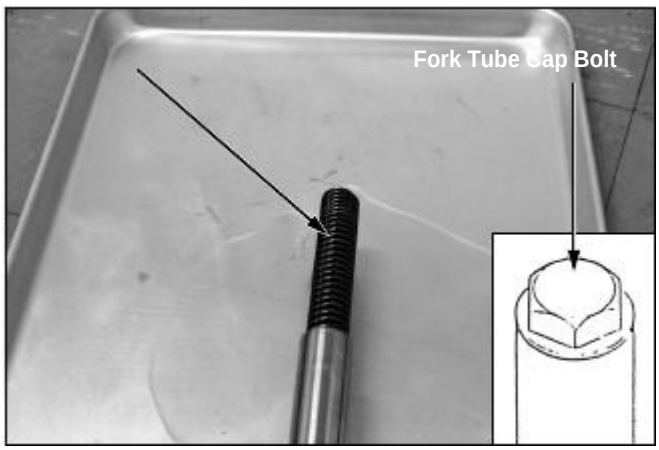

!ATENCION

• Si el tornillo se afloje por completo, tenga cuidado que la tapa del tubo de la horquilla puede saltar el muelle.
• Remueva el resorte de la horquilla y poner aceite mediante la expansión y la contratación de tubería Varias veces.

● Cubra la carcasa con un paño, y retire el perno zócalo.

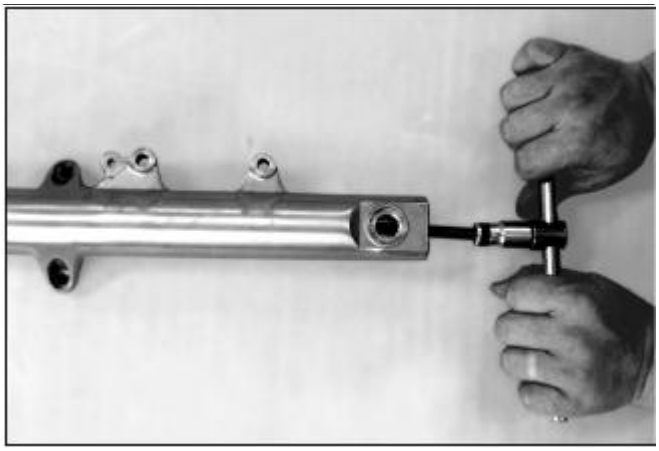

¡ATENCION

• Apoyo a la carcasa de prensa con fuerza, evitando que se dañe.

● Retire el tubo de la horquilla de la carcasa.

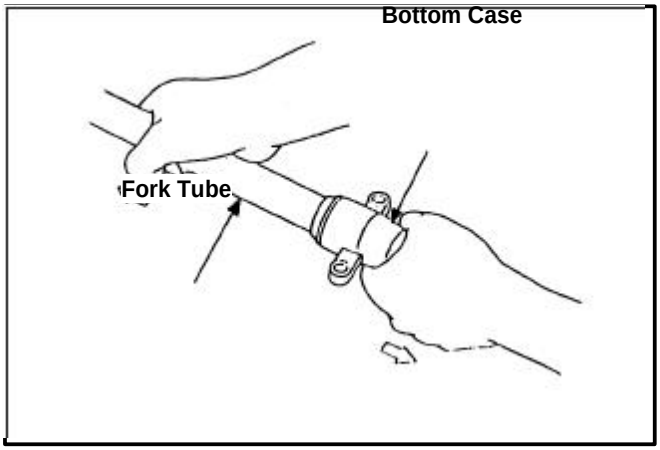

● Retire la pieza de cierre de aceite.
● Retire el pistón, el resorte de rebote de la horquilla.

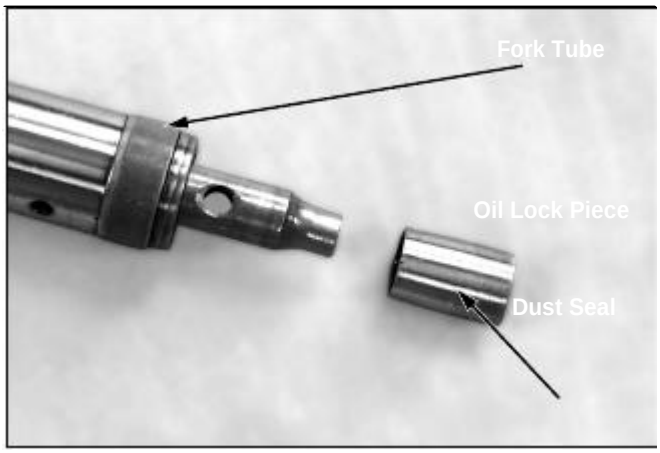

● Quite el guardapolvos.

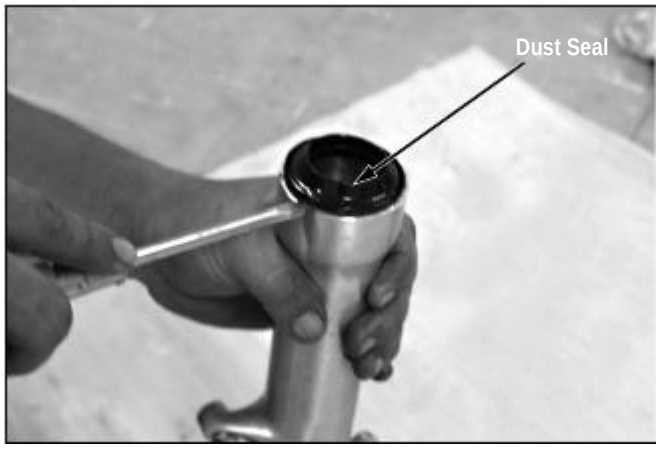

● cambie todas las juntas toricas

!ATENCION

· prevenir daños en la carcasa exterior.

Inspection

● Coloque el muelle de la horquilla en lugar plano,
Y mídalo
● cámbielo por uno nuevo si no se ajusta a las medidas límite.

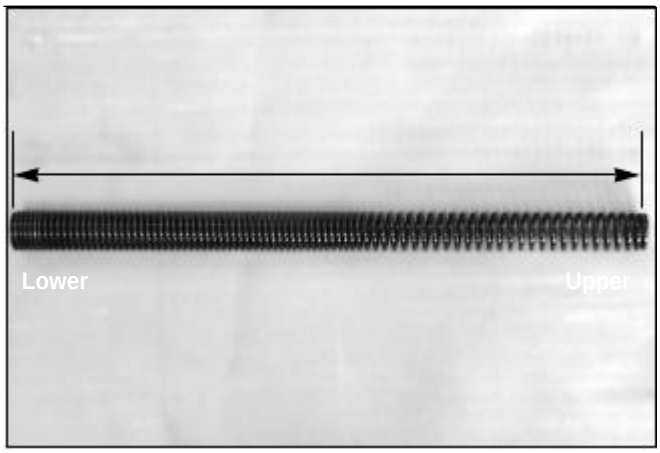

● Inspeccione cada parte por daños y desgaste, y
a continuación, debe ser reemplazado si es necesario.

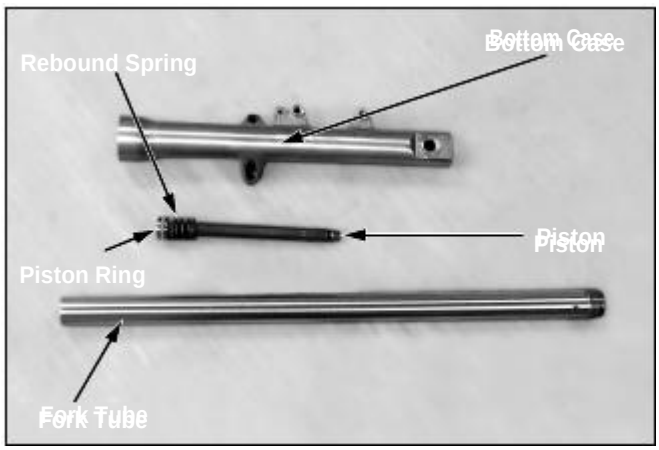

● Instale el tubo de la horquilla en un bloque, y medir la inclinación con un comparador.
Límite de servicio: sustitución si es mayor de 0,2 mm

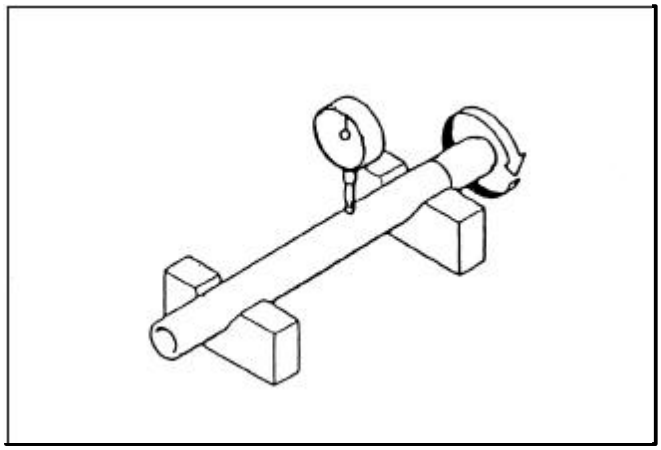

● Inspeccione la parte en contacto del casquillo deslizante. Caso inferior debe ser reemplazado si el cobre parte se muestra de más de tres cuartos de teflón recubrimiento parcial o dañar notablemente.

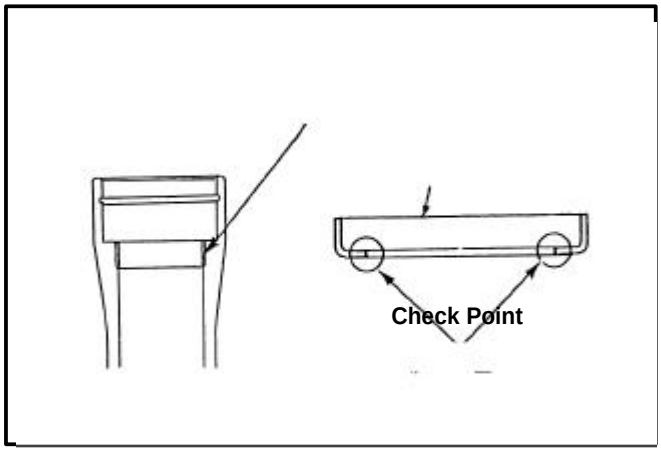

Montar

● Antes de instalar, limpiar cada parte con aceite limpio.

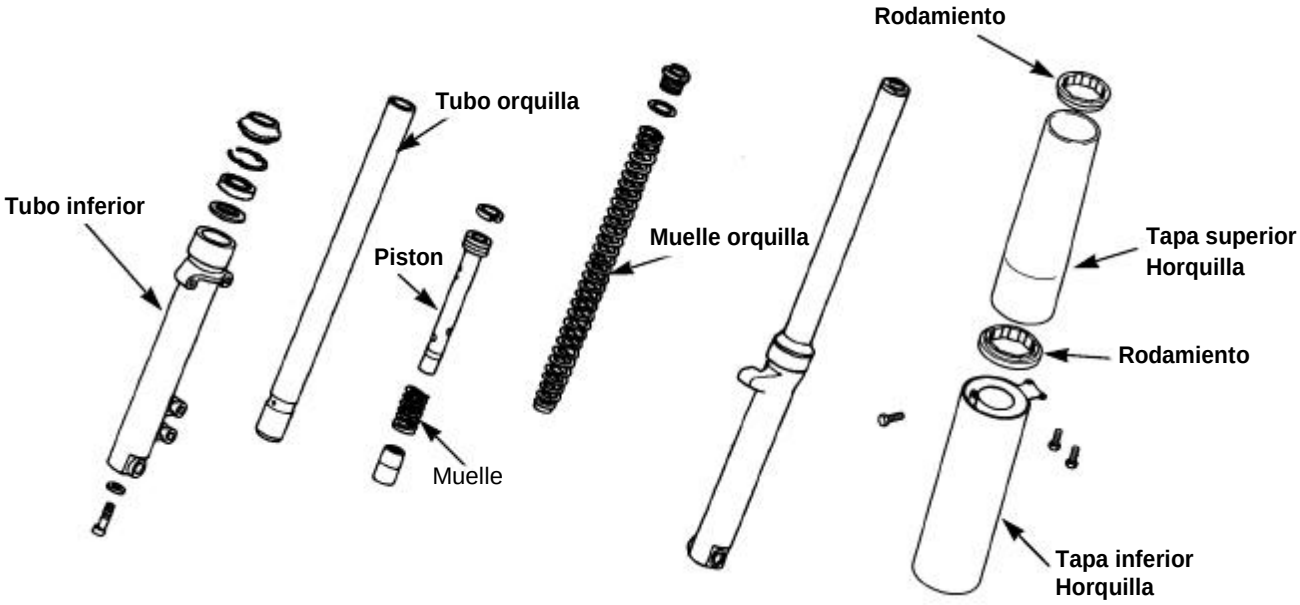

● Conecte el muelle y el pistón de la horquilla en el tubo de la horquilla.
● Conecte la pieza de cierre de aceite en la parte superior del pistón

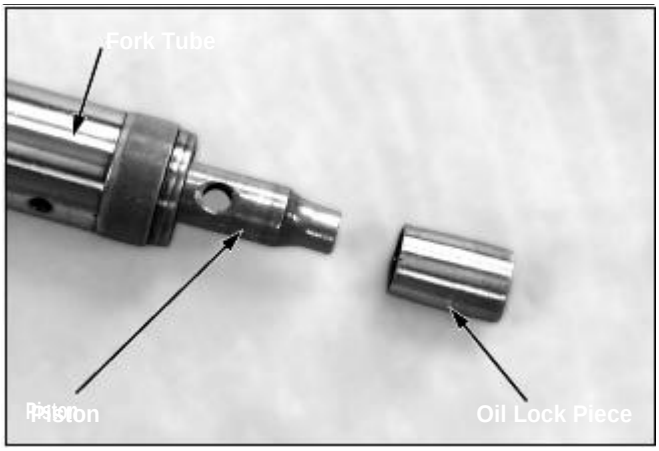

● Cubra la carcasa con un paño, y fijarlo en la prensa.
● Cubra la parte del perno del zócalo con aceite hasta el la banda de rodadura, e instalar la pieza en la horquilla
Par: 2,0 kg-m

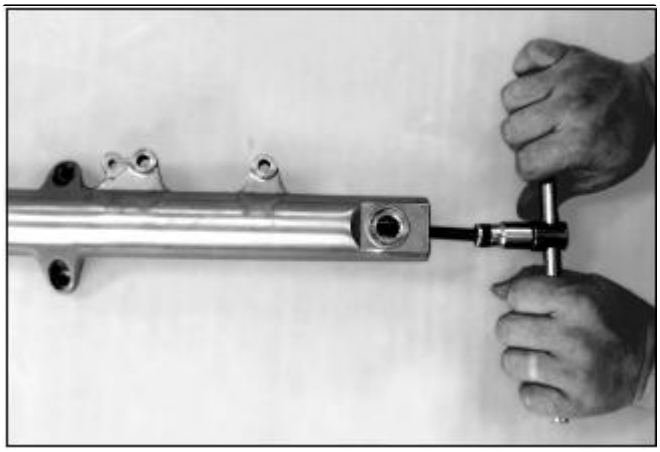

¡ATENCION

• Para fijar la carcasa a la prensa, inserte la parte del soporte para evitar ponerse en ella directamente.

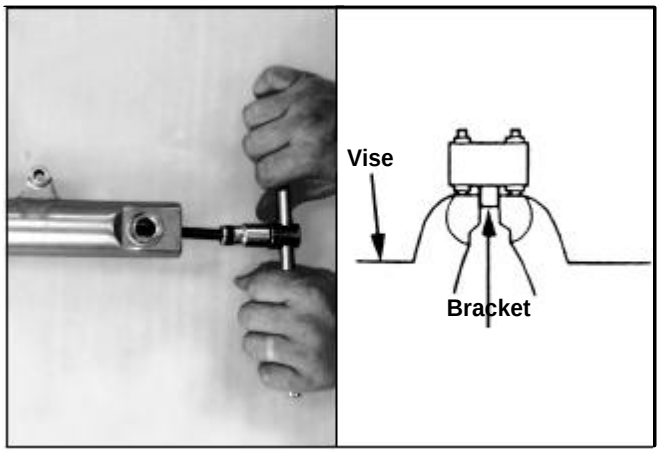

● Instale el anillo de respaldo.

● Cubra la ATF con la junta torica nueva.
● Inserte la junta torica hasta que muestra en la ranura de montaje de la caja de la base utilizando las herramientas.

Colocador de juntas para horquillas.

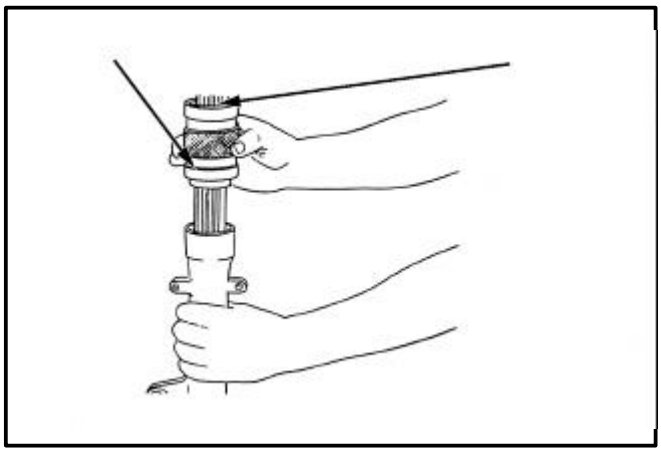

● instale el set de juntas
● Instale el aro de fijación de carcasa con exactitud.

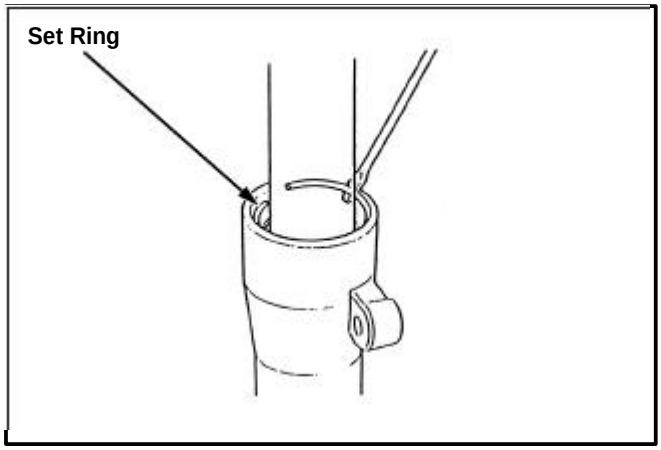

● instale los guardapolvos

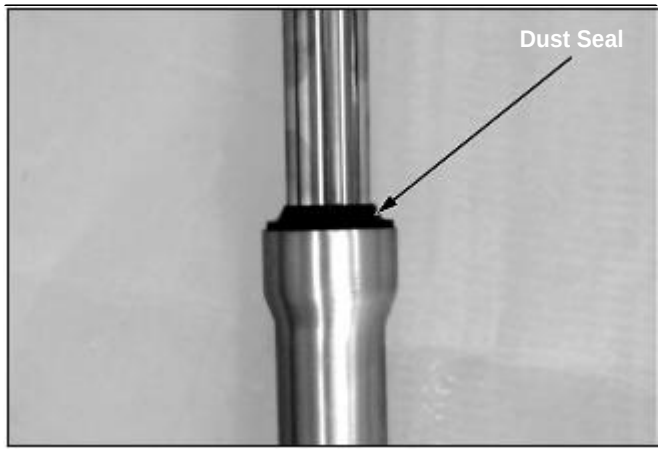

● Llenar el líquido de transmisión automática (AFT)
el tubo de la horquilla de acuerdo a la cantidad estándar.
Capacidad: 280cm3

● Saque el aire presionando el tubo r 3.2 lentamente.

● chequee el nivel de aceite en compresión.
Nivel aceite: 250mm

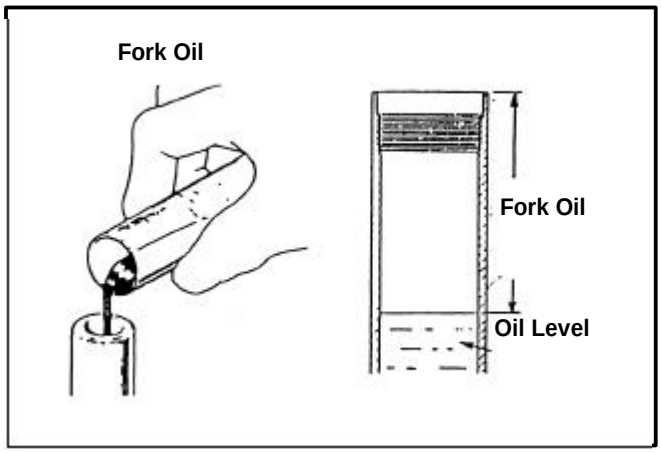

● instale el muelle en el tubo.

!ATENCION

· hacer al muelle una pequeña marca.

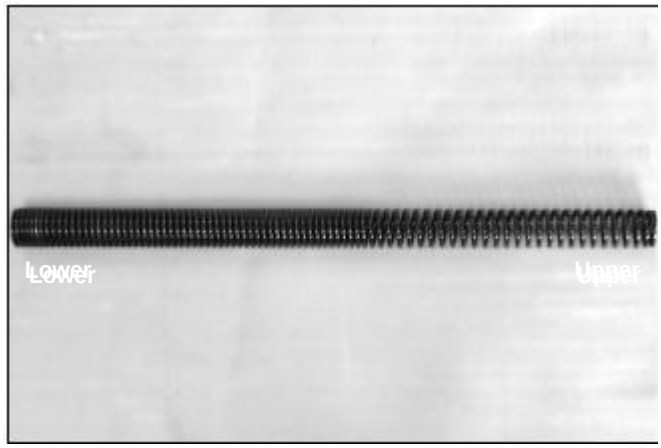

● instale nueva junta torica al tornillo del tubo.

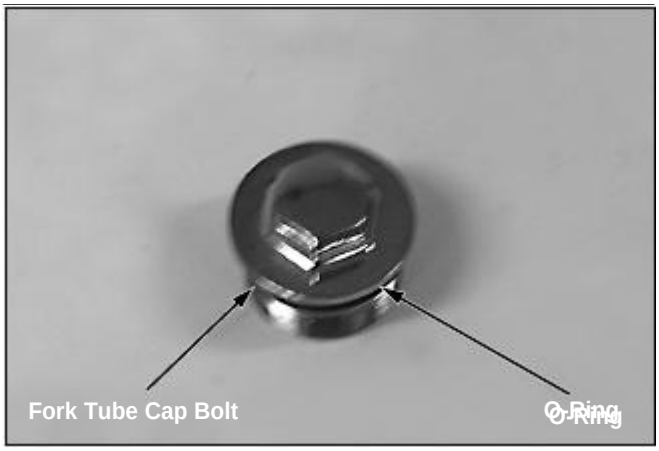

● instale el tornillo en la tapa del tubo.

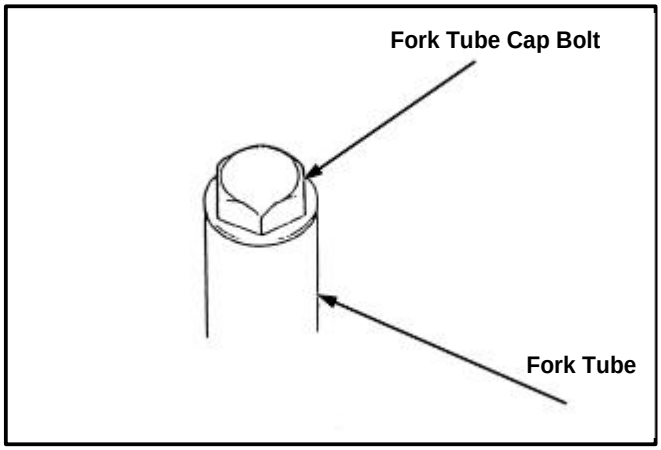

Instalación

● Instalación la horquilla frontal en la barra de dirección.
● Alinee el extremo superior del tubo con la horquilla

● Instale el perno de la abrazadera superior.
Apriete : 2.0kgf-m

● Instale el perno de la abrazadera inferior.
Apriete: 3.3kgf-m

NOTA

• Tenga cuidado de que el collar no se separa.

● Instalar los siguientes:
- Freno.
Apriete: 3.0kgf-m
- Guardabarros delantero
- La rueda delantera (⇨ 13-6)
.

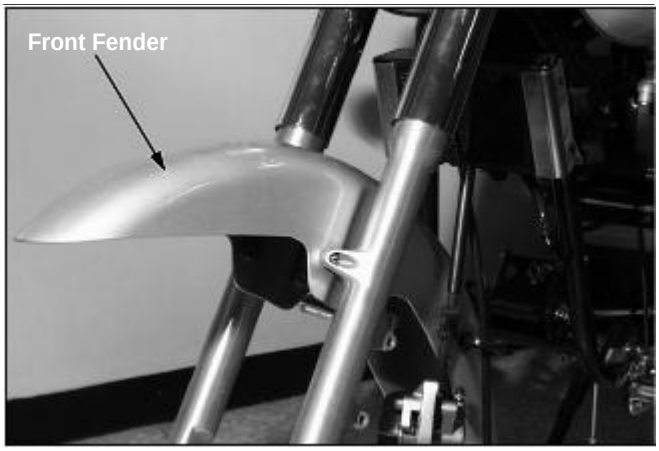

Dirección

Desmontar

● Quite los componentes siguiente.
- Manillar (⇨ 13-3)
- Retire la guía del cable.
- La rueda delantera (⇨ 13-6)
- Guardabarros delantero
- Pinza de freno
- horquilla y cubierta inferior
- Emblema delantero.
● Retire la luz principal.

● Retire la abrazadera de la manguera del freno.

● Retire la arandela de la tuerca de dirección.
● Retire el puente superior.
Herramientas:
Llave de tuerca
Extensión tocle

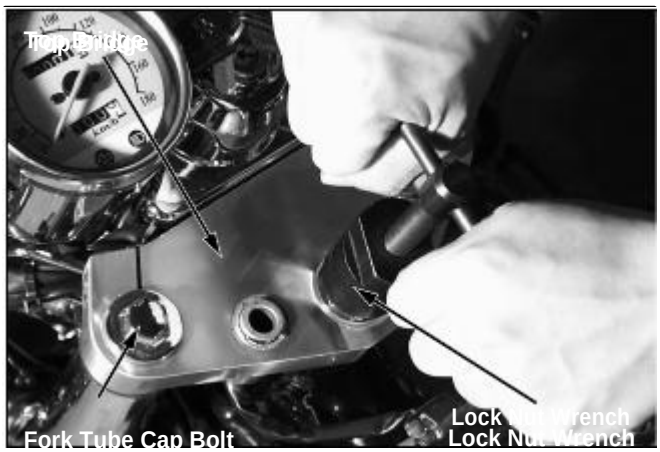

● Retire la pipa de la dirección del hilo superior.
Herramientas:
extractor Dirección
Extensión tocle

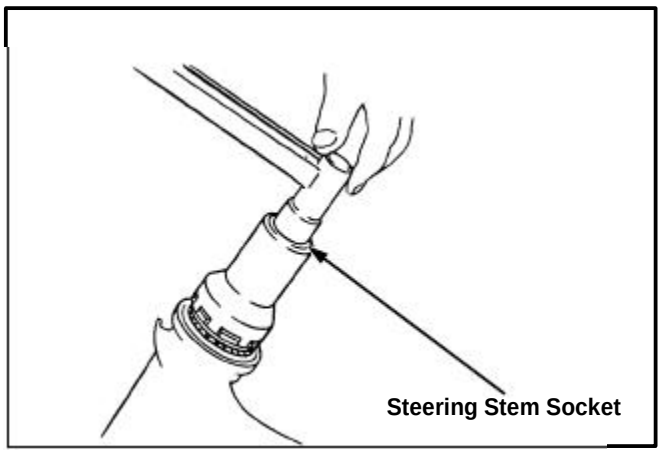

● Retire los cojinetes de dirección superior.

Reemplazar cojinetes

NOTA

· cambie siempre los cojinetes en conjunto

Herramientas: extractor cojinetes

● Para proteger las tuercas, instale la tuerca del eje en el dirección del tubo y quite el
rodamiento con un taladro o una herramienta similar.
Tener cuidado de no dañar el tubo.

Guardapolvo: Retire la arandela.

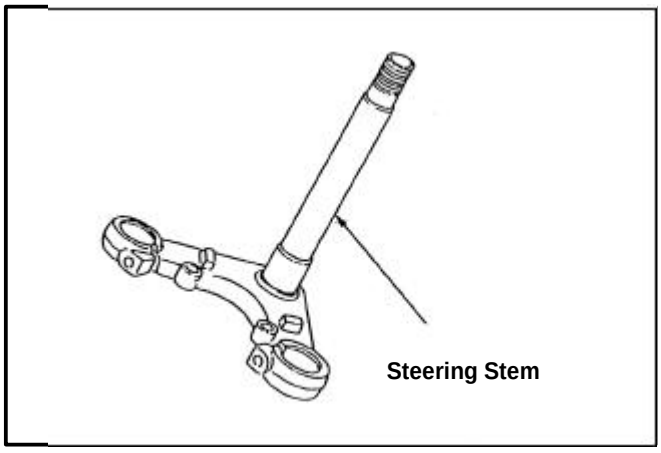

NOTA

• Si la motocicleta ha sufrido un accidente, observe el tubo de la dirección para posibles daños.

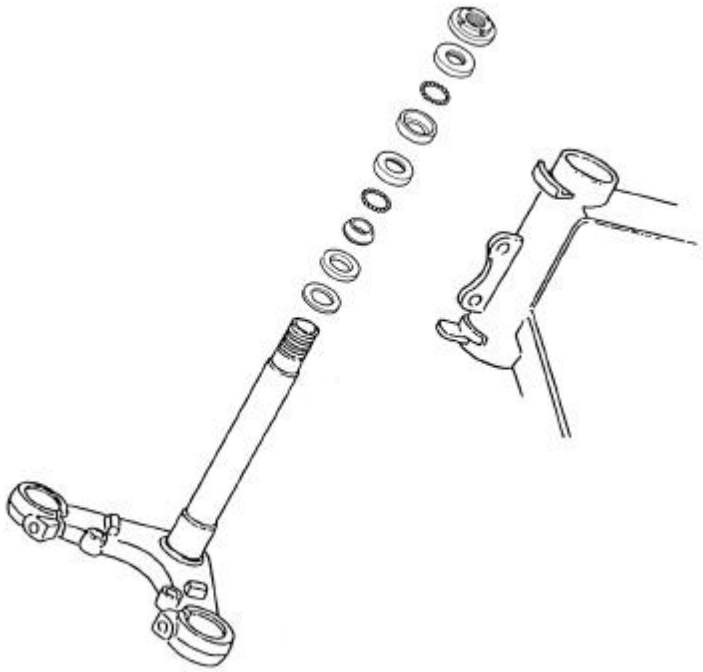

● apriete el tornillo superior.
Apriete: 1.8kgf
Herramientas:
Extractor de dirección
Extensión tocle

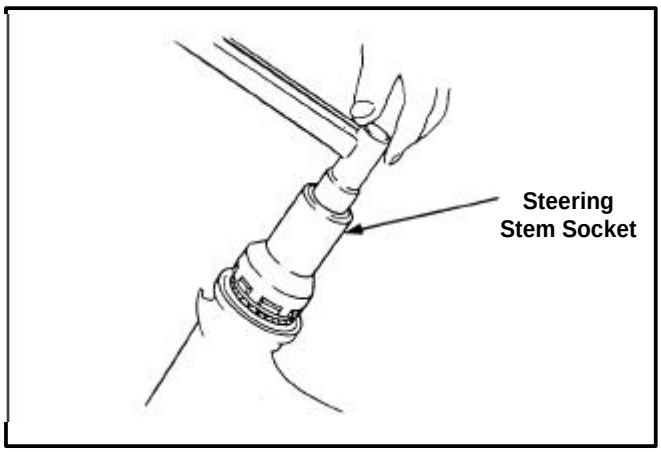

● Mueva el eje de la dirección de un lado a otro 4-5 veces, y permitir que la bola de acero gire.
● Afloje el hilo superior, y apriete hasta el final par nuevo.
Apriete: Pase 0.3kgf-m
● Instalación de la dirección, arandela superior y tuerca.
● Después de instalar la horquilla frente, instalar la tuerca de la dirección y apriétela.
Apriete: 7.0kgf-m

Herramientas:
Llave de tuerca de 30 × 32 mm
Extensión tocle

● Después de colocar el cable, instale la guía del cable
● Installer la horquilla. (⇨ 13-11)

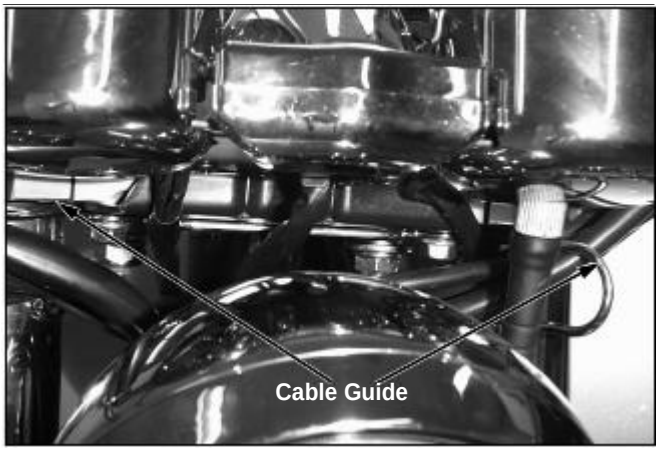

● Instalación de las siguientes piezas.
- faro.
- Emblema delantero
- Pinza de freno
- Guardabarros delantero
- La rueda delantera (⇨ 13-6)
- Cable guía y combímetro
- Manillar (⇨ 13-3)

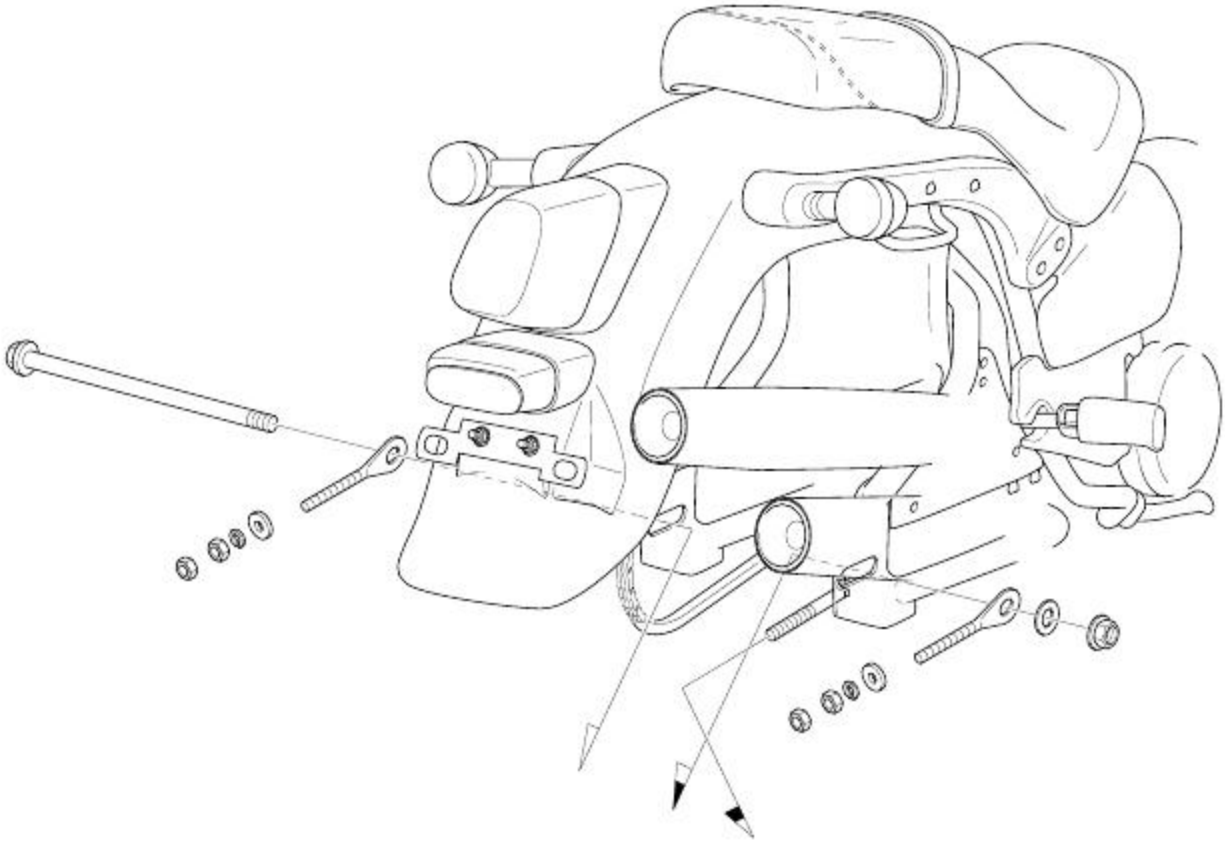

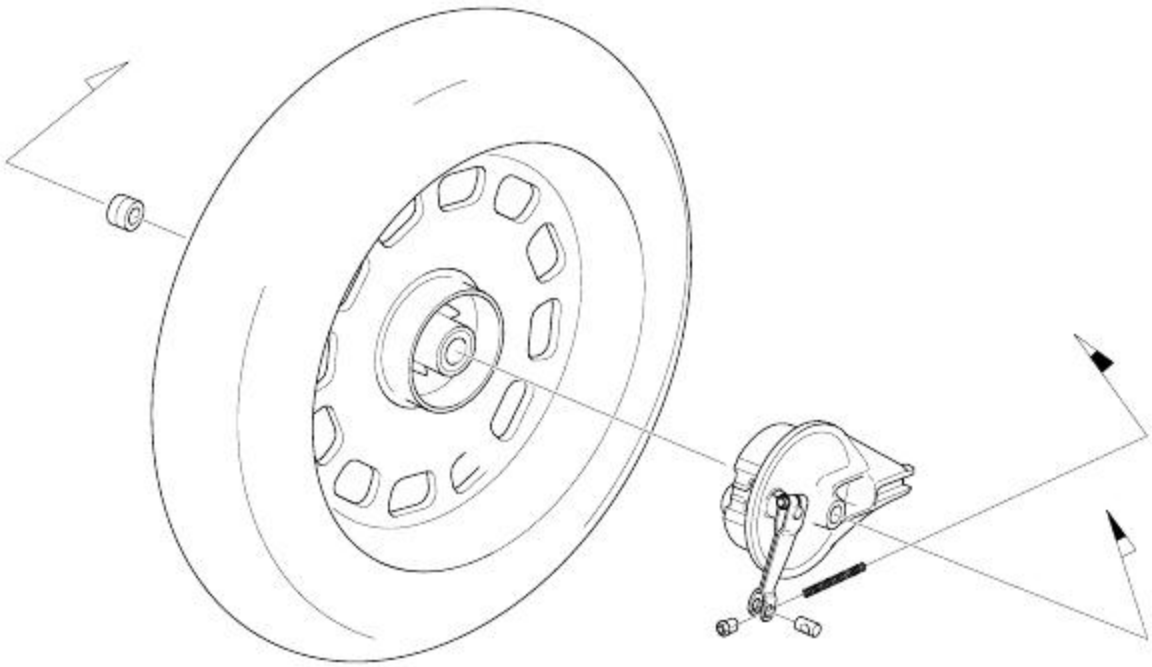

14. rueda trasera/freno trasero/Suspensión

Información.....**14-1**
Solución problemas.....**14-2**
Rueda traseros.....**14-3**
Freno trasero.....**14-6**
Pedal de freno.....**14-8**
Amortiguador trasero.....**14-8**
Horquilla trasera.....**14-10**

Información

General

● Tenga en cuenta el sentido de montaje de los pernos.

Especificaciones

Unit: mm(in)

articulo		Estándar	Servicio
Desviación del eje			0.2(0.008)
Rueda trasera Descentramiento	Radial		2.0(0.08)
	Axial		2.0(0.08)
Tambor freno trasero I.D.		130(5.12)	131(5.16)
Revestimiento de freno trasero		4.0(0.16)	2.0(0.08)
Longitud del muelle del amortiguador		206.7	

Par de aprietes

Tuerca brazo freno trasero	1.0kgf-m
Tuerca del eje trasero	8.8kgf-m
Tornillo superior del amortiguador	3.4kgf-m
Tornillo inferior del amortiguador	3.4kgf-m
Pivote horquilla trasera.	4.5kgf-m
Tuerca final del piñón de impulsión	5.9kgf-m

HERRAMIENTAS

Comunes

Compresor de amortiguador
Compresor de amortiguador complementario
Complementario, 32×35mm
Complementario, 42×47mm
Piloto, 15mm
Guía
Extractor de rodamientos.
Extractor , 15mm

Solución problemas

Vibraciones y temblores

● llanta doblada
● desgaste rodamientos.
● Neumáticos defectuosos.
● Eje suelto
● Presión incorrecta de los neumáticos.
● desgaste de la horquilla.

Suspensión muy suave

● Amortiguador fondado.
● Amortiguador mal ajustado.
● soportes del amortiguador

Suspensión muy dura

● barra del amortiguador

Ruido en el amortiguador

● soportes sueltos

Frena muy poco

● ajuste del freno incorrecto
● Zapata de freno dañada.
● Frenos gastados.
● desgaste del tambor.
● Mal ajuste del brazo del freno

Rueda trasera

Desmontar

● Levante el caballete central y apoye la motocicleta.

● Afloje el tensor del freno trasero, retire la varilla de freno.
● Afloje la tuerca de ajuste de la cadena.
● Retire la tuerca del eje, a continuación, desconecte el eje

● Retire la cadena de transmisión presionando la parte trasera rueda hacia delante.

.

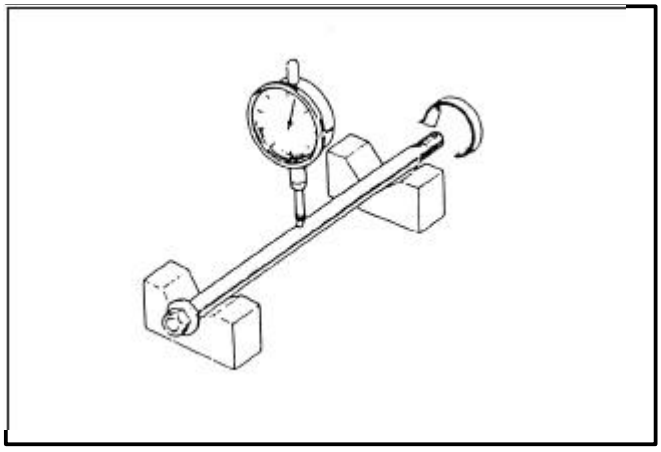

Inspección

● Inspeccione la densidad de eje a eje.

El límite de servicio: 0,2 mm

● Inspeccione por la oscilación de la llanta

El límite de servicio: Radial: 2,0 mm (0.008in)
Axial: 2,0 mm (0.008in)

● Reemplace el cojinete desgastado.

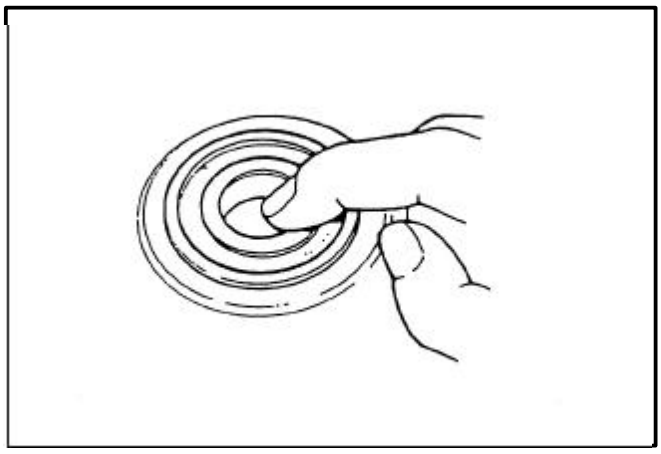

● Compruebe los dientes del piñón impulsor l.
● Reemplace los gastados o dañados.

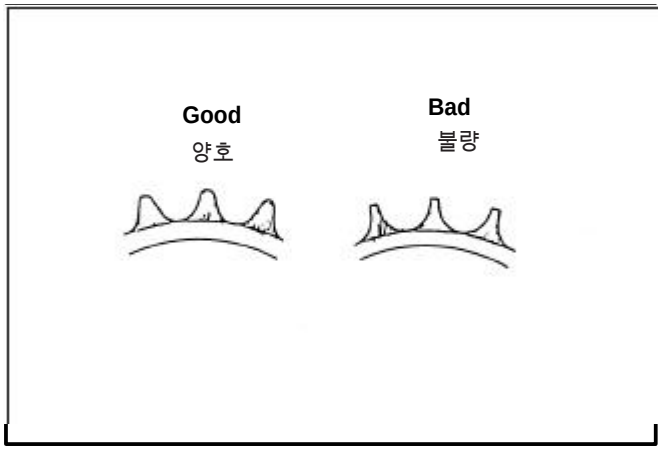

!ATENCION

• Revise la cadena y piñón de arrastre

Al mismo tiempo.

Desmontar

● Retire el anillo y piñón impulsor.

***NOTA**

• No desarme a menos que sea reemplazo

.

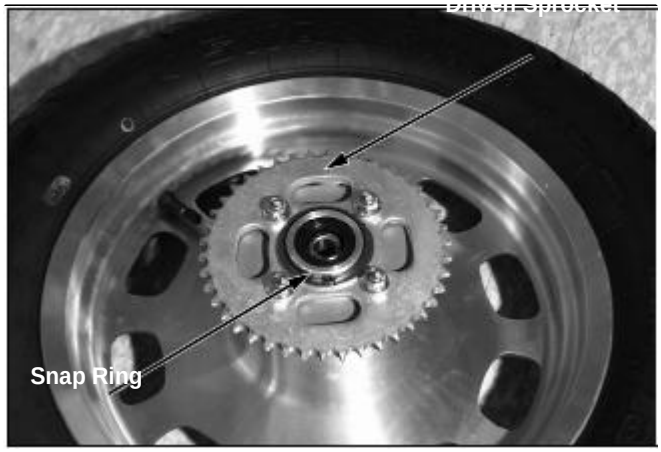

● Comprobar el amortiguador de goma. Y Vuelva a colocarlo.

● Retire el guardapolvo si está dañado.

● Cubra el rodamiento con la grasa.
● Insertar el nuevo rodamiento en paralelo con el sello lado hacia el exterior. Después de insertar el cuello de distancia, inserte el rodamiento de la derecha lado con la cara de sellado orientado hacia el exterior.
Herramientas:
Conductor
Archivo adjunto
Piloto, de 15 mm

Montar

● Instale el guardapolvo después de aplicar grasa.

● Si la junta de goma fue cambiada, instale el amortiguadores de goma.

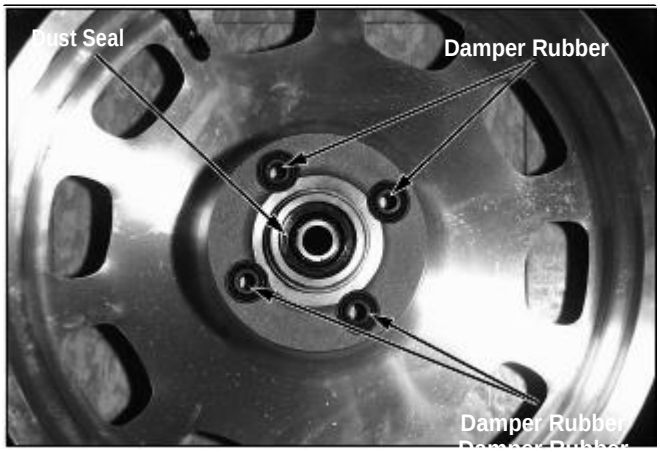

● colocar la parte del anillo de protección frente a la parte exterior, y conectar el piñón impulsor.

NOTA

• Instale el anillo de cierre en la ranura exactamente.

● Si la tuerca del piñón impulsor fue cambiada, instale la tuerca después de alinear la parte de la brida de fijación perno con el piñón en el interior del surco.
Apriete: 5.9kgf m (59N.m)

● colocar el cilindro.

Instalación

● Instale el panel de freno en la rueda trasera.
● Alinee el soporte de la horquilla posterior con la ranura del freno .Instalar la cadena de transmisión
En la rueda dentada.

● Instale el regulador de la cadena, inserte el semieje del lado izquierdo.
● Instalación de la caja de la cadena B.
● Instalación de la varilla del freno, la tuerca de ajuste del freno. Compruebe el funcionamiento cadena de transmisión.
● Instale la arandela y la tuerca del eje.
Apriete: 8.8kgf-m
● Ajuste el freno de pedal. (⇨ 3-11)

Freno trasero

Desmontar

● Retire la rueda trasera. (⇨ 14-3)
● Retire el panel de frenos de la rueda trasera.

Inspección

● Medir el tambor de freno I.D.
El límite de servicio: 131mm (5.16in)

● Medir el espesor del freno trasero.
El límite de servicio: 2,0 mm (0.08in)

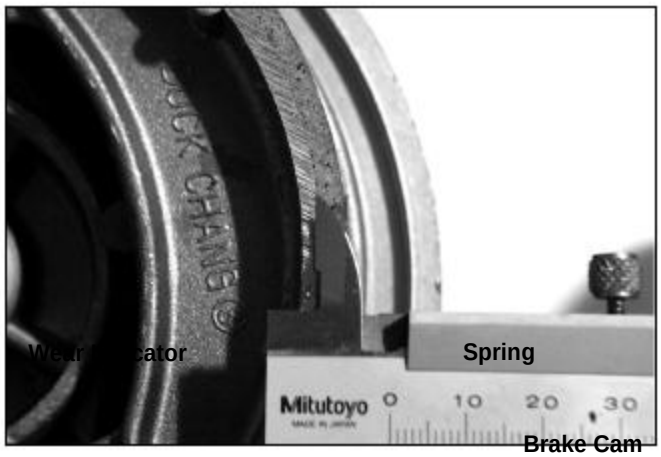

Desmontar

● Abra la zapata de freno con las manos y retírela desde el panel de frenos. Separar el pasador de la arandela. Retire el muelle de zapatas

● Retire el brazo del freno, indicadores de desgaste, de la leva guardapolvo.

● Retire la leva del freno.

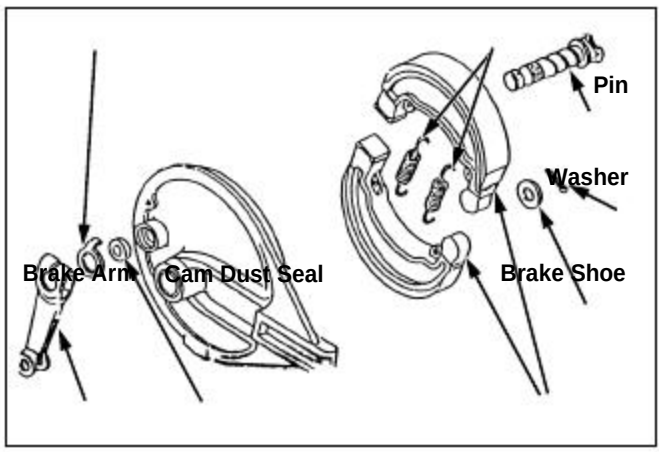

Montar

● Aplique un poco de grasa a la pernos de anclaje y freno de leva.

● Monte la leva del freno.

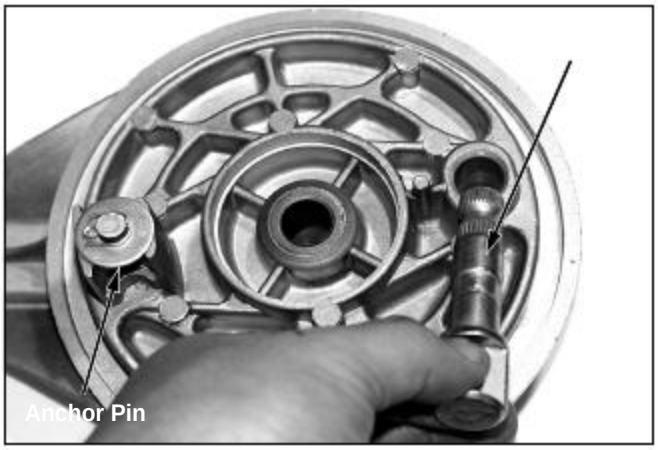

● Aplique aceite de motor el guardapolvo, instalar en el panel de frenos. Instale el indicador de desgaste, alineando la marca del punzón en la leva del freno con la marca.

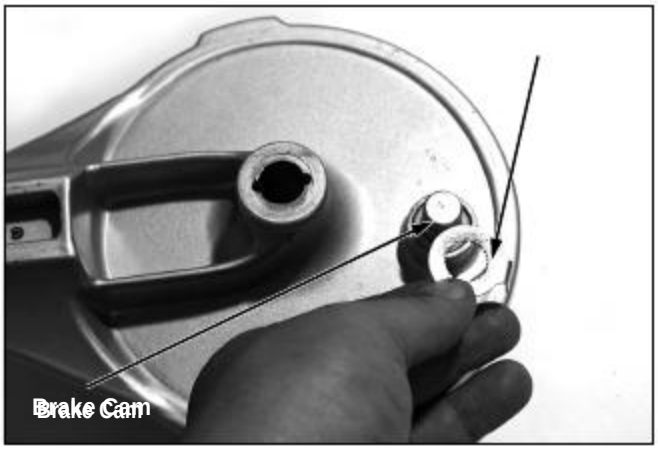

● armar el brazo del freno con la marca del punzón en la leva del freno.

● Instale el perno del brazo del freno.

Apriete: 1.0kg-m (10N.m, 7 pies-lb)

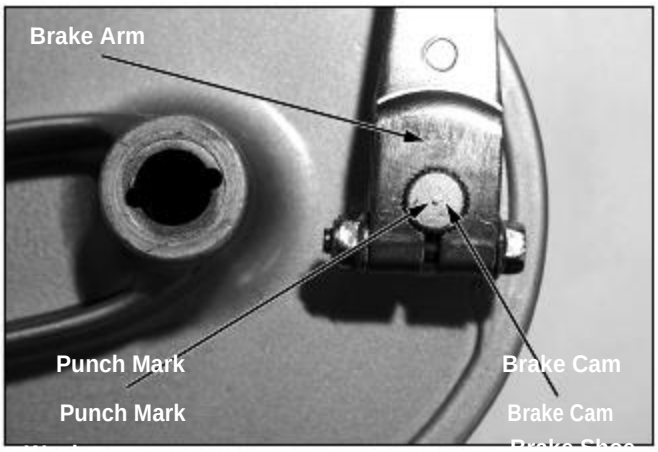

● Montar la zapata y el muelle.

● Instalación de la arandela, y un pasador nuevo.

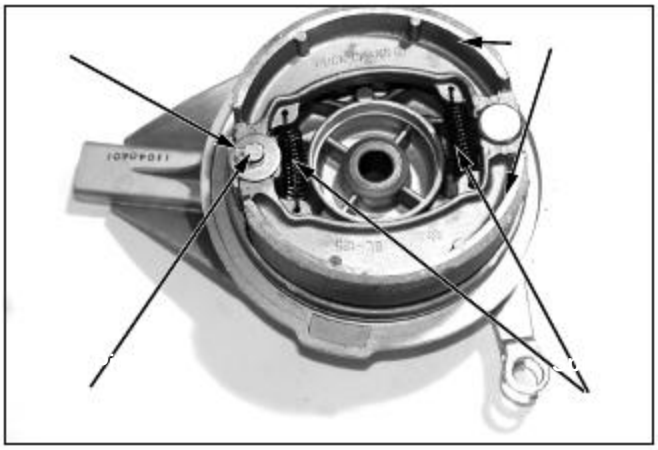

¡ATENCION

• Mantenga la grasa de los forros de freno.

● Instale el panel de freno en el cubo de la rueda e instalar la rueda trasera.

Pedal del freno trasero

Desmontar

● Quite los tornillos y el pedal de freno.
● Afloje la tuerca de ajuste del freno trasero y quitar la varilla del freno del brazo del freno.
● Separar el interruptor de parada

● Al girar el cuerpo de la motocicleta hacia la izquierda, Quite el pedal de freno del eje empujando.

Montar

● Aplique grasa al pedal de freno del eje de pivote e instalarlo mientras enganchar el resorte del interruptor de parada y freno de muelle de retorno.

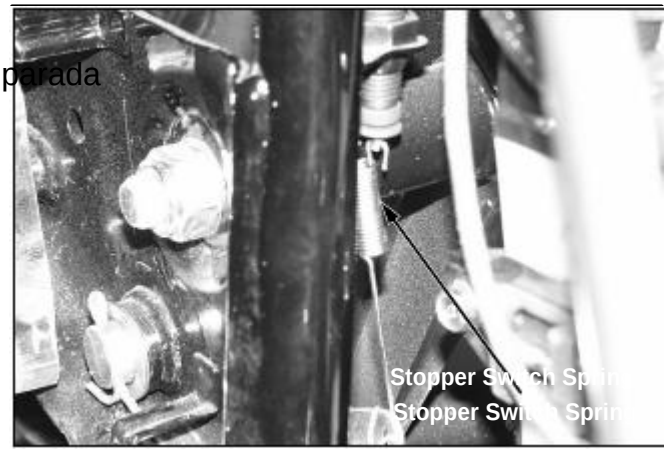

● Instale el pedal del freno perno, la alineación del punzón marca en el pedal del freno con la marca del punzón en el eje de pivote. Instale el perno del pedal de freno.
Torque: 2.2kgf m (22N.m)

● Ajustar el juego libre del freno trasero.

Libre juego: 20 ~ 30 mm

Amortiguador (Absorción)

Desmontar

● Levante la motocicleta con caballete central.

● Afloje los tornillos superior e inferior de montaje del amortiguador, retire el amortiguador .

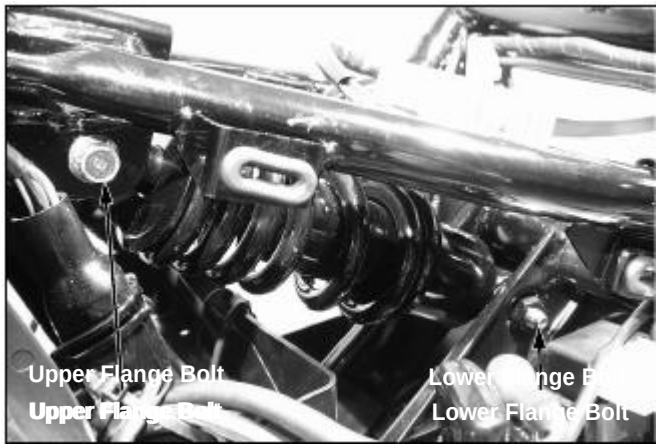

Desmontar

● instale el compresor de amortiguador y el Compresor secundario.

Herramientas

Compresor de amortiguador

Compresor de amortiguador secundario

!ATENCION

• Evite la articulación superior para evitar posibles daños.

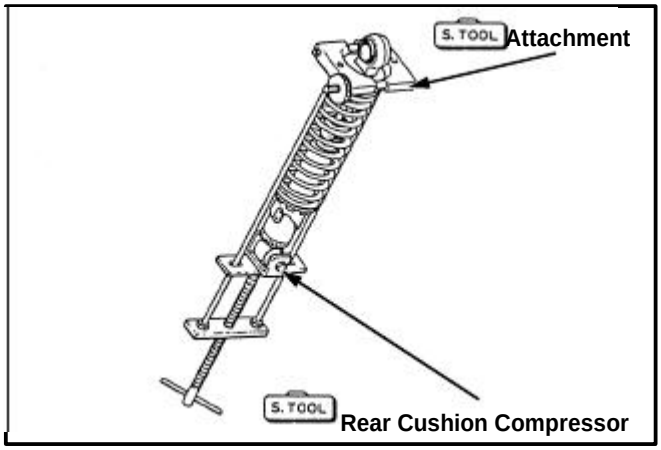

● Fijar la junta superior, y quite la parte superior del conjunto aflojando la tuerca de seguridad.
● Retire, el muelle, la tuerca de bloqueo, amortiguador , y el muelle de ajuste

!ATENCION

• Tenga cuidado al desmantelar debido a la fuerte tensión del muelle.

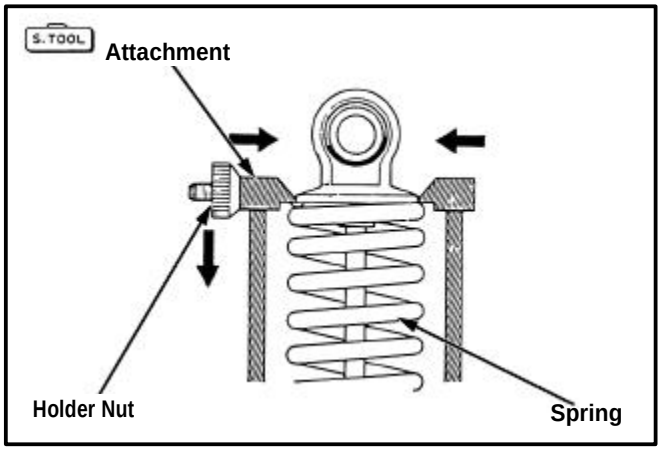

Inspección

● Medir la longitud del muelle del amortiguador.
● Revise la barra de amortiguador.
● Controlar el regulador de salida del aceite.
● Inspeccione el amortiguador

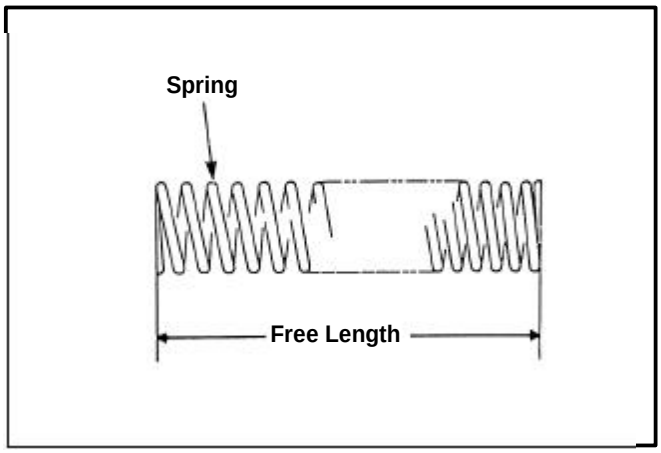

!ATENCION

Nunca desmontar la unidad en caliente

Montaje

● Instale el regulador del muelle y el amortiguador.
● El montaje se realiza en el orden inverso al de desmontaje

● Cubra la tuerca de seguridad con aceite y la rosca, instalar el accesorio del compresor del amortiguador trasero en la barra de la compuerta.
● unte la articulación superior con aceite al hilo e instalarlo en la barra de la compuerta.
● Fijar la junta superior y apriete la tuerca de seguridad.
Apriete: 3.8kgf m (38N.m)
Herramientas:
Amortiguador trasero del compresor
amortiguador trasero del compresor apego

Instalación

● Instalación del amortiguador posterior.
● Instale el perno
superior:: Par 3.4kgf-m
perno inferior: 3.4kgf-m

Horquilla trasera

Desmontar

● Retire la rueda trasera. (⇨ 14-3)
● Retire el amortiguador trasero. (⇨ 14-8)
● Retire la cubierta de la cadena.

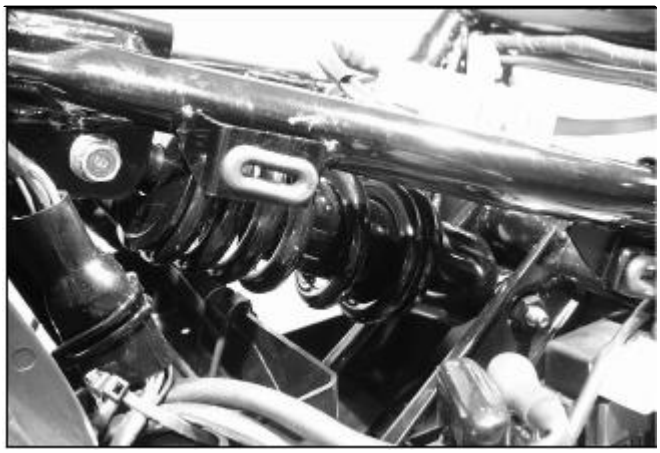

● Afloje el perno de pivote y la tuerca utilizando una llave, y quitar la horquilla posterior.

Desmontaje

● Desmontar el guardabarros trasero.
● Desmontar el patín de la cadena.
● Desmontar el rodamiento del pivote de la horquilla.
● Desmontar el guardapolvo y el collar central.
● Desmontar el casquillo del pivote.

● Inspeccione el casquillo de pivote central de,
daños y defectos.
● Compruebe el guardapolvo de desgaste y daños.
● Compruebe la horquilla posterior de desgaste y otros daños.
● Inspeccione el cojinete del pivote de la horquilla
Posterior de desgaste o daños si es necesario sustituir.

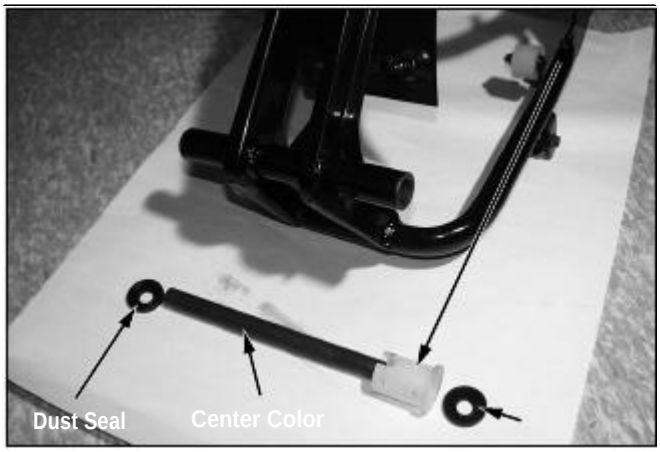

Montaje

● Aplique grasa al centro del collar, centro del pivote,
El deslizador y la cadena de instalarlos en la horquilla posterior.

● Montar el patín de la cadena.
● Cubra la boca guardapolvo con grasa, y lo instala.
● Montar el guardabarros trasero.

!ATENCION

.

Montar con cuidado para no doblar o dañar los
lados de la junta.

Instalación

● Instale la horquilla posterior y apriete el perno del pivote.

Apriete: 4.5kgf-m

● Instale lo siguiente.

- Amortiguador trasero

- cubierta de la cadena.

- La rueda trasera

- cubierta inferior izquierda y trasera

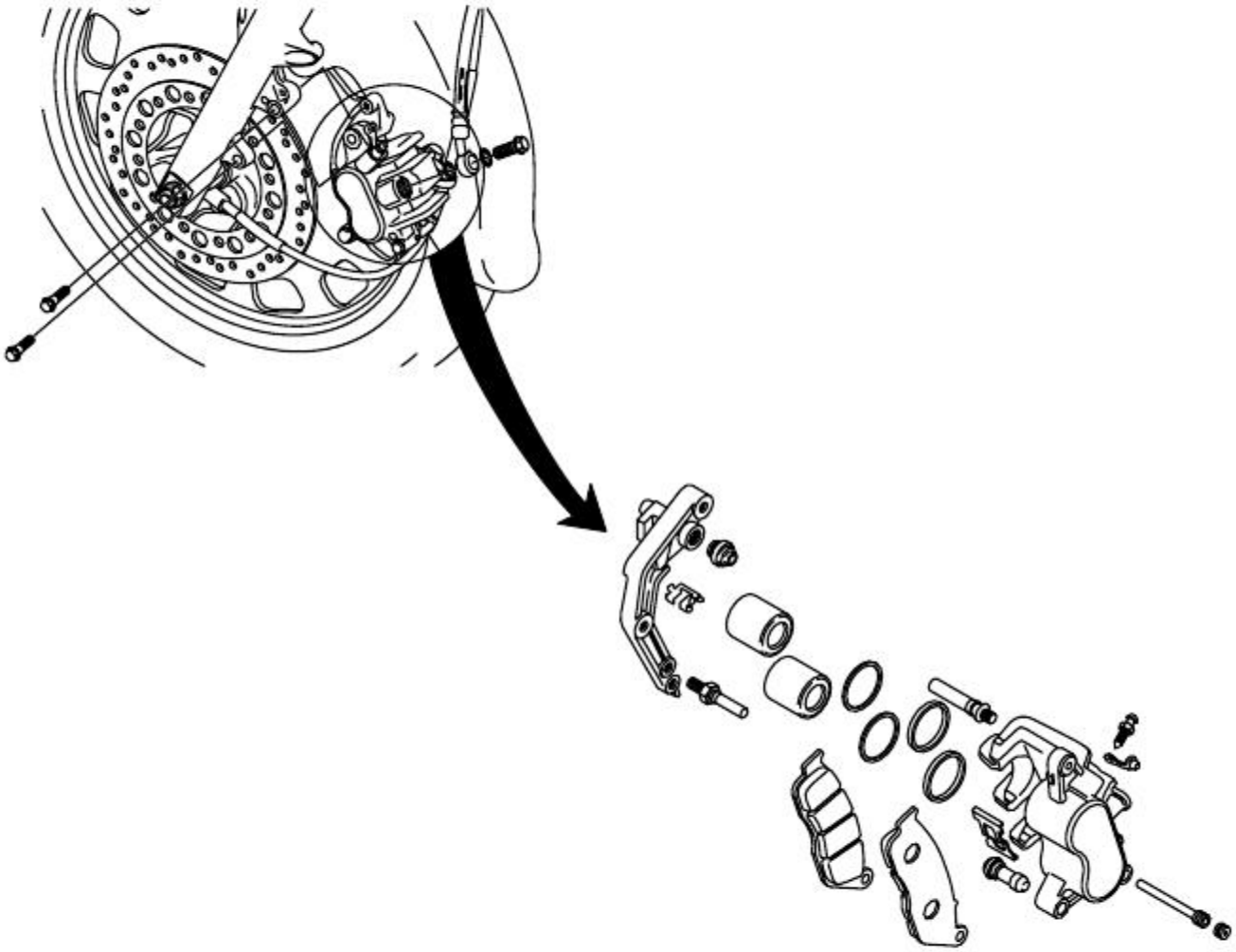

15. freno hidráulico

Información **15-1**
Solucionar problemas.....**15-2**
Liquida de freno/purgar **15-3**
Pastillas de freno.....**15-4**
Disco del freno.....**15-6**
Zapata de freno.....**15-7**
Cilindro maestro **15-9**

Información

General

No permita que materiales extraños penetren en el sistema durante el llenado del embalse.
No mezcle diferentes tipos de líquido de frenos. No son compatibles.
El líquido de frenos puede causar daños al plástico pintadas, y las superficies de goma.
No permita que el polvo y la suciedad que se adhieren a las piezas desmontadas.

Las pastillas de freno se pueden quitar sin desconectar el sistema hidráulico.

Limpie las piezas desmontadas con líquido de frenos y aire comprimido.

Purgar el sistema hidráulico si se ha desmontado.

!ATENCION

• Un disco de freno contaminado o pastillas reduce la potencia de frenado. Deseche la pastillas y limpiar el disco con un agente desengrasante de alta calidad.

Especificaciones

Unit: mm(in)

Articulo	Estándar	Servicio
Grosor disco freno	3.8-4.2(0.15-0.17)	3.0(0.12)
Centricidad del disco		0.02(0.008)
Cilindro maestroI.D.	12.700-12.743(0.5000-0.5017)	12.755(0.5022)
Cilindro maestro O.D.	12.657-12.684(0.4983-0.4994)	12.645(0.4978)
Pinza del cilindro I.D.	33.960-34.010(1.3370-1.3390)	34.02(1.339)
Pinza del Piston O.D.	33.878-33.928(1.3338-1.3357)	33.87(1.333)

Par de apriete

Tuercas Zapata de freno	3.0kgf-m	Tuerca manguera de freno	3.4kgf-m
Válvula de purgue zapata de freno	0.6kgf-m	Tuerca disco delantero	4.2kgf-m
Conector Zapata de freno	2.3kgf-m	Tapón de rosca cilindro maestro	0.13kgf-m
Tuerca conector Zapata de freno	1.8kgf-m	Tuerca pivote del freno	1.0kgf-m
Tuerca conector pastilla de freno	1.8kgf-m	Tuerca seguridad palanca de freno	1.0kgf-m

Herramientas

Especiales

Alicates para ajustar anillos

Solucionar problemas

Palanca de freno dura o demasiado suave

- Aire en el sistema hidráulico
- Humedad .
- Pastillas o discos contaminados.
- Pinza del pistón gastados.
- Cilindros y pistón maestros desgastados.
- Pastillas de frenos desgastados.
- Pinzas parte interna contaminada.
- Pinza mal instalada.
- Una cara del disco gastada.
- Bajo líquido.
- Sistema hidráulico obstruido
- Disco doblado
- Pinza pistón desgastado.
- Disco gastado.
- Parte interiores cilindro contaminada.
- Palanca de freno doblada.

Freno bloqueado

- Obstrucción freno hidráulico
- Pinza del pistón pegada
- Pinzas mal instaladas
- Sistema de freno obstruido
- Juntas pinzas del pistón desgastadas
- Pistón del cilindro maestro desgastados
- Palanca de freno doblada

Chillido en el freno

- Pastillas o discos contaminados
- Rueda desalineada
- Pastillas o discos gastados
- Disco doblado
- Pinzas mal montadas
- Sistema hidráulico contaminado.

Liquida de freno / purgar

Sustituir liquidó de freno

!ATENCION

• Un disco de freno o pastillas contaminados reduce la potencia de frenado.

!ATENCION

• Revise el nivel del líquido a menudo durante el llenado del depósito. Evite derramar líquido sobre superficies pintadas, de plástico o de goma piezas. Coloque un paño sobre estos partes siempre que el sistema cuenta con los servicios
.

Quite la tapa del cilindro maestro y el diafragma de la bomba de freno. Conectar una manguera de purga a la pinza de válvula de purga. Afloje la válvula de purga y la bomba de freno active la palanca hasta que ya no salga más fluido de la válvula.

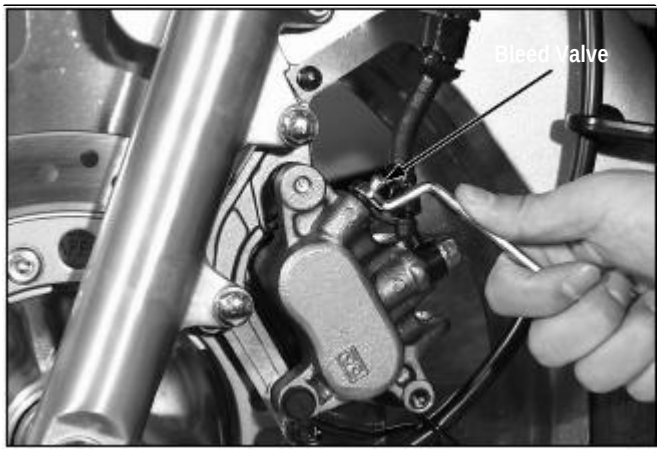

Llenado liquidó de freno

Apriete la válvula de purga y rellene el depósito con DOT 3 o DOT 4 el líquido de frenos el nivel superior.
Instale el cilindro maestro. Haga funcionar la palanca de freno hasta que las burbujas de aire no aparecen en la manguera De plástico.

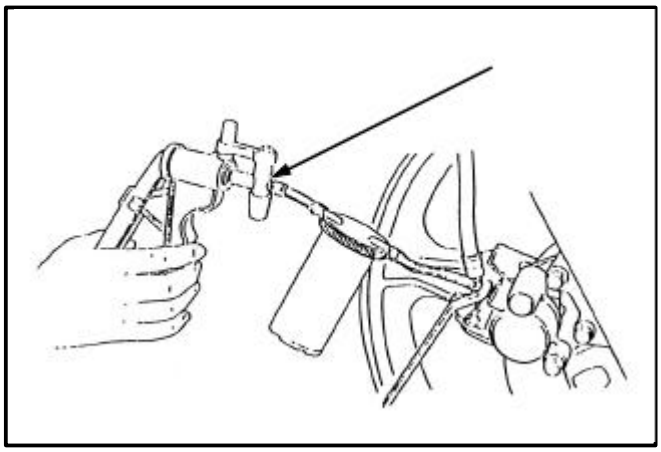

!ATENCION

· No mezclar distintos tipos de líquidos

Purga

Conecte un depósito de líquidos de purga en la purga de la válvula de purga.
Retire la válvula de purga durante el bombeo del freno de purga.

Repita el procedimiento anterior hasta que el líquido de frenos aparece en el sangrador del freno.
Agregar el líquido de frenos.

!CAUTION

• Revise el nivel del líquido con frecuencia. Agregar líquido Cuando el nivel del líquido en el depósito este bajo.
• Si entra aire purgue todo el circuito, sellar las Roscas con cinta de teflón.

Cierre la válvula de purga y accionar la palanca del freno , compruebe que haiga burbujas de aire.

Si el purgador de freno no funciona, utilice el procedimiento Siguiente.
Llenar el depósito a la parte superior
nivel de la marca. Conecte la manguera de purga a la
válvula de purga y purgar el sistema de la siguiente forma.
1. Presione la palanca de freno, abra la válvula de purga
1 / 2 vuelta y cierre la válvula de purga.

NOTA

* No suelte la palanca del freno hasta que el sangrado la válvula se ha cerrado.

2. Suelte la palanca del freno lentamente y esperar varios segundos después de llegar al final de su recorrido.
3. Repita los pasos 1 y 2 hasta que las burbujas de aire dejan de aparecen en el líquido que sale de la válvula.

Revise el nivel del líquido con frecuencia. Agregar el líquido cuando
el nivel del líquido en el depósito este bajo

No suelte la palanca del freno hasta que el sangrado
la válvula ha sido cerrado.
Apriete la válvula de purga.
Apriete: 0.6kgf-m

Llenar el depósito a la parte superior del
nivel de la marca con el líquido de frenos. Instale el diafragma, ajuste la tapa del cilindro maestro.
Apriete: 0.13kgf-m

Pastilla de freno

Cambiar

NOTA

• Siempre reemplace las pastillas de freno en parejas para asegurar una presión uniforme disco.
• Reemplazar las pastillas de freno sin quitar manguito de freno.
Afloje la pinza perno instalada a la izquierda de la horquilla

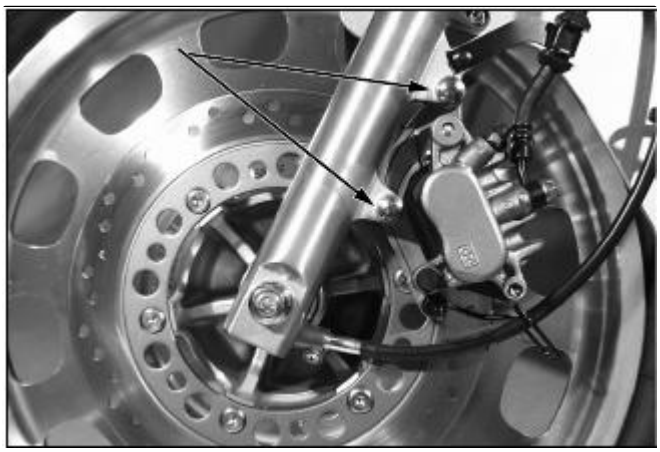

- Retire la pinza de freno de la parte izquierda de la horquilla

- Después de quitar el perno de suspension,quitar el Pistón.
- Quitar las pastillas de freno

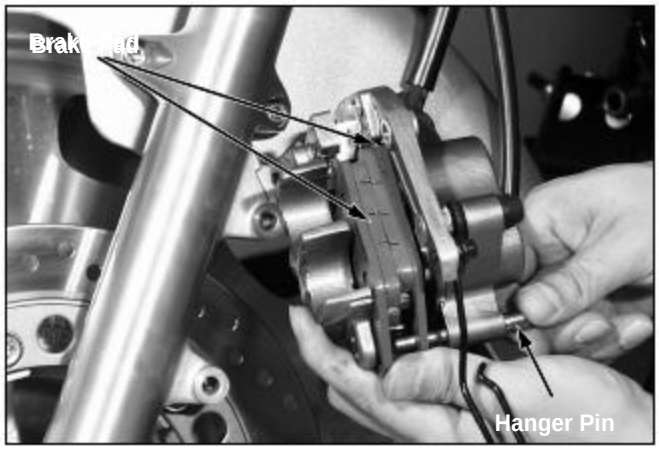

- Asegúrese que el muelle del cojinete se instala En la posición correcta.

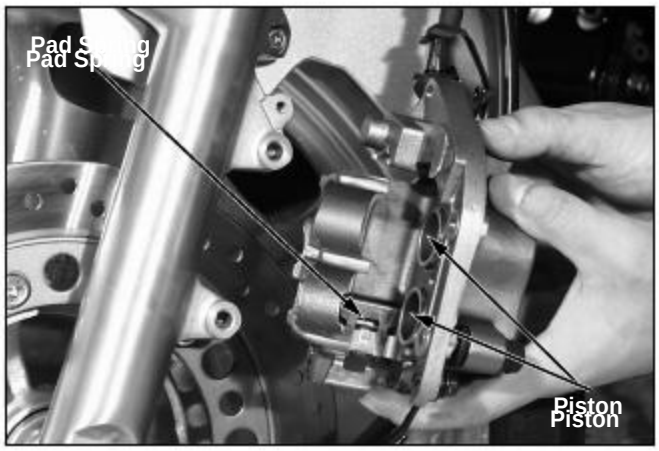

- Instale nuevas pastillas, reten del cojinete y tornillos de la suspensión.

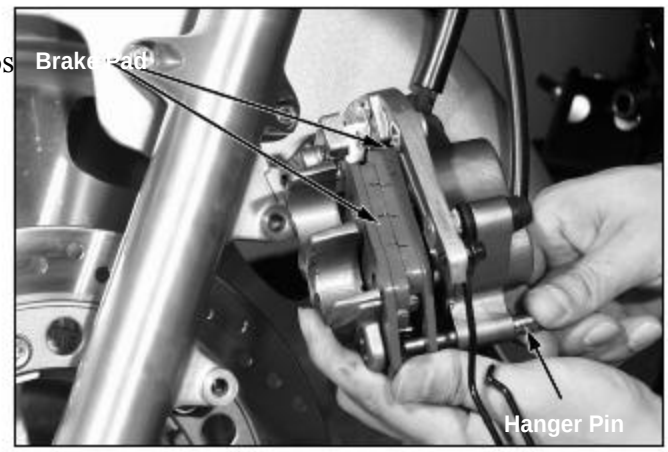

● Instale la pinza de freno en la horquilla delantera izquierda

NOTA

• Tenga cuidado de no dañar las pastillas de freno.

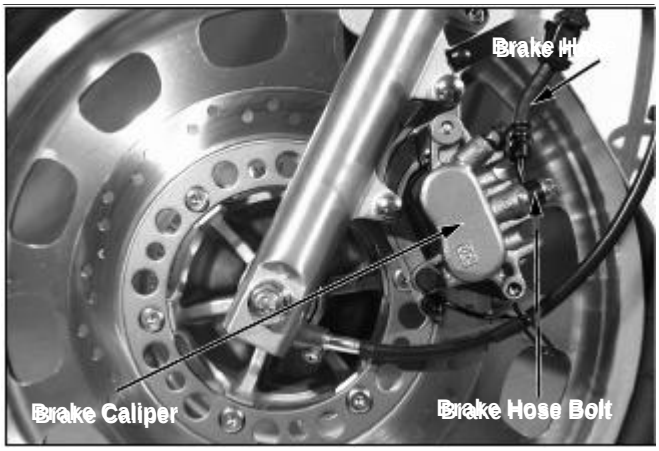

● Perno del soporte de la pinza
Apriete: 3.0kgf-m
● Perno de suspensión.
Apriete: 1.8kgf-m

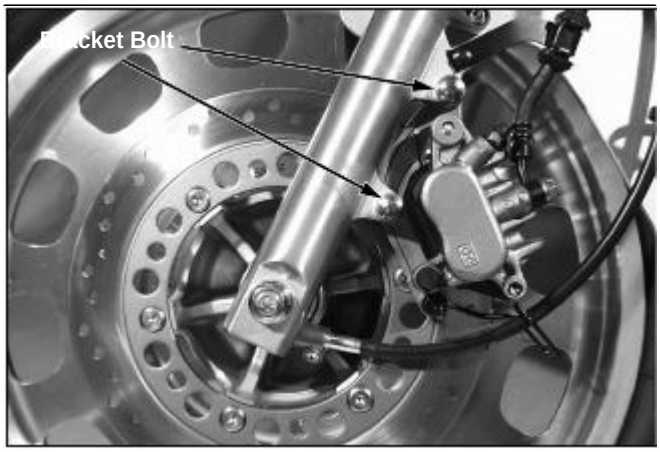

Disco de freno

Inspección

● Medir el espesor del disco.
Limite servicio: 3.0mm(0.12in)

● Medir deformación del disco
Límite del servicio:0.3mm

14-4)

Pinza del freno

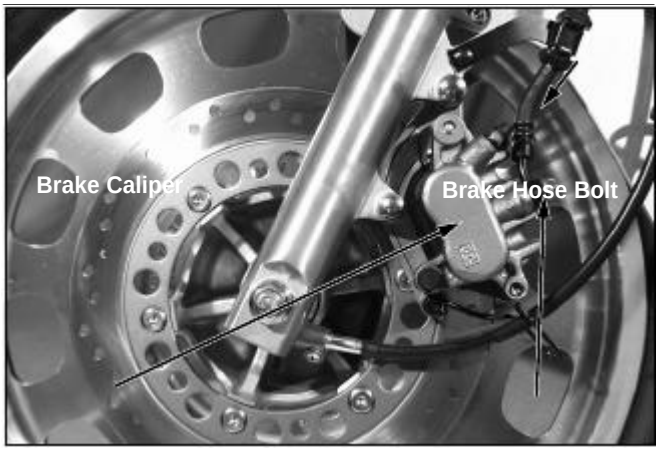

Retire el perno de la manguera de freno y latiguillos de freno de la pinza de freno.
Quite la pinza de la parte delantera de la horquilla , a continuación, quitar el perno de pasador del cojinete, pastillas de freno. (14-4)

⇨

✱NOTA

• Evite derramar líquido de frenos en la pintura, plástico, o piezas de goma.

!ATENCION

• Un disco de freno o pastillas contaminados reduce la potencia de frenado. Descartar rodamientos contaminados y limpiar el disco con un desengrasante de freno de alta calidad.

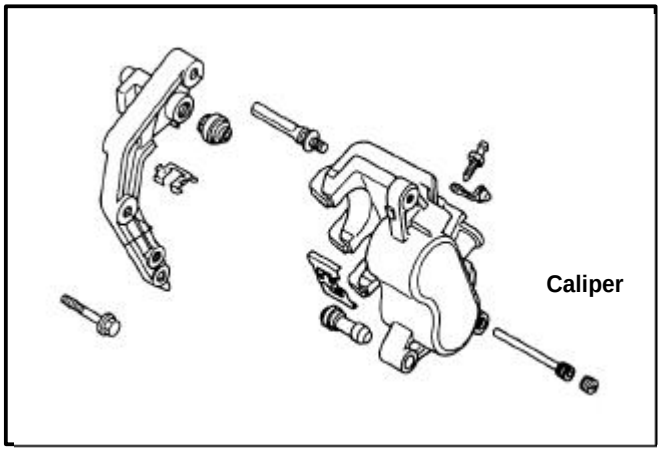

Desmontar

Retire el pasador del dispositivo, soporte de la pinza, Debe ser reemplazado si está dañado astadas.

Cubra la pinza con un trapo para evitar que el líquido del pistón se derrame

Soplar aire a baja presión lentamente en la Pieza de montaje de la manguera del freno y retire el pistón .

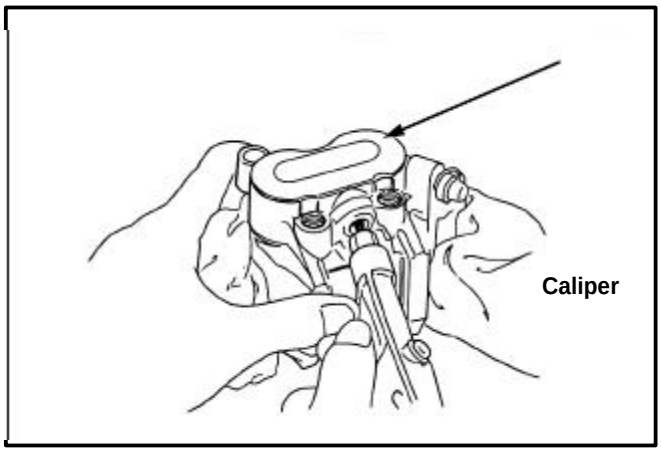

!ATENCION

• No utilice el aire a alta presión.
• No ponga la mano en el interior de la zapata.

Retire la junta del pistón y el guardapolvo.
Evitar que el interior de la pinza entre residuos.
Limpie el interior de la pinza del pistón con líquido de freno.

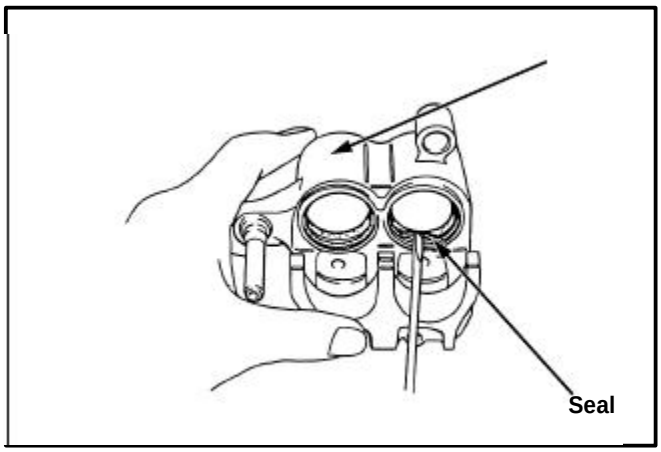

Inspección

- Inspeccione la superficie de fricción observar Daños o grieta.

Mida el diámetro interior de la pinza.
El límite de servicio: 34.02mm (1.339in)

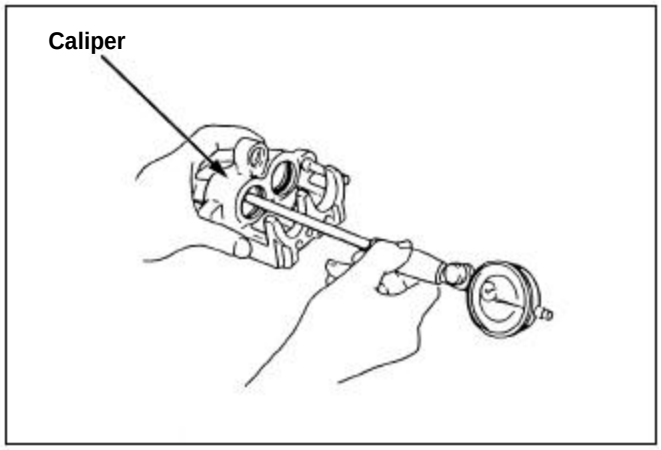

- Inspeccionar pistón por daños o roturas
- Mida el diámetro exterior del pistón.
  Servicio límite: 33.87mm (1.333in)

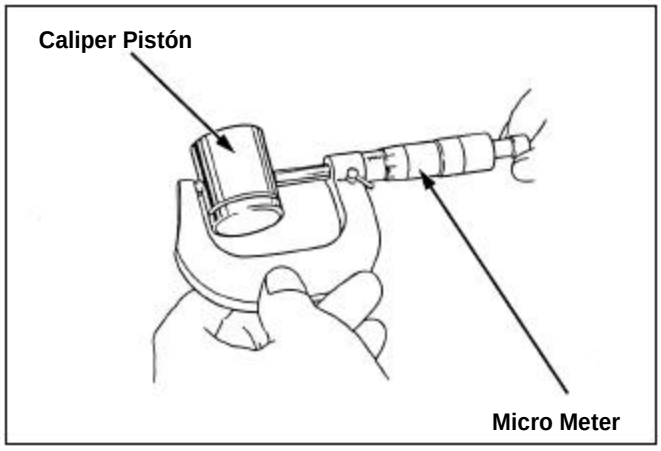

Montaje

- Limpie la junta del pistón y el guardapolvos con liquidó de freno
- Instale los pistones la pinza por el surco.

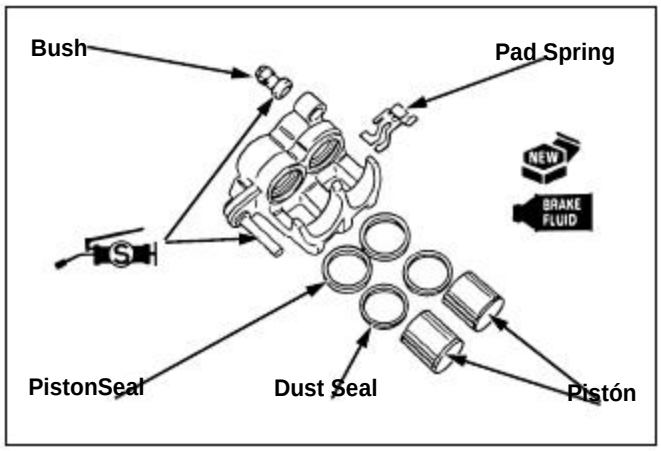

- Cubra la caña con grasa de silicona
- Instale la caña en la pinza

- Instalar el muelle en la pinza. (15-5)
- Instalar el perno de la pinza del pistón e Instalar el soporte de la pinza.
- Instalar la pastilla de freno. (15-5)

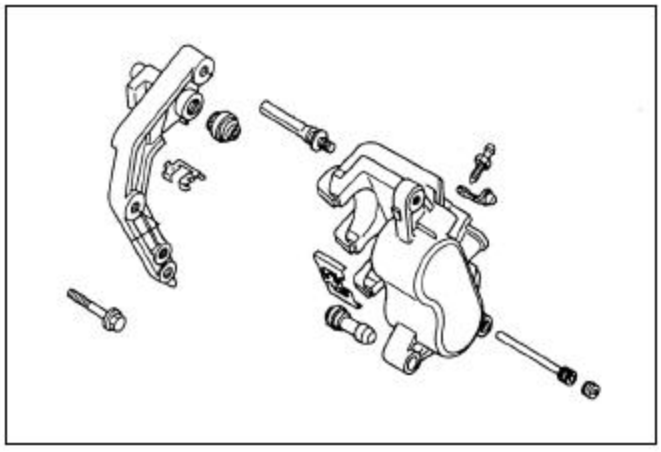

Instalación

- Conecte la manguera de freno de la pinza
  Instalar dos arandelas de sellado y el tornillo d
  Manguera del freno.
  Apriete: 3.4kgf-m

- Instalar la tapa del pasador.
- Llenar de líquido de frenos y purgar.
  (15-3)

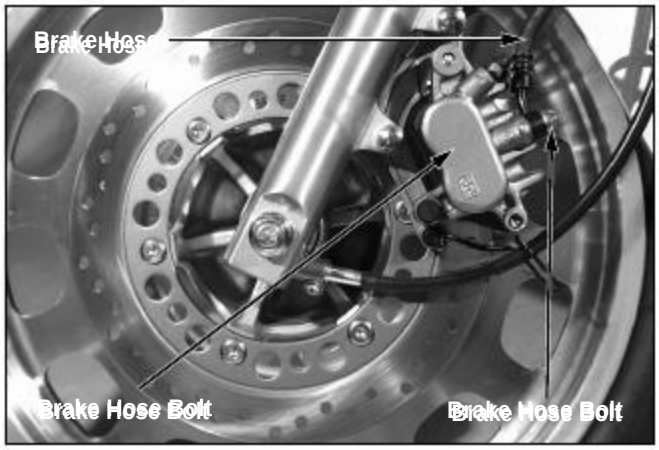

Cilindro maestro

Desmontar

- Desconecte los cables de la luz de freno
  Y el interruptor. Vacié el liquidó de freno del
  Sistema hidráulico.(15-3)
- Retire la manguera del cilindro maestro

!ATENCION

· El líquido de frenos puede causar daños al plástico.
  Limpie siempre las piezas desmontadas con liquidó de frenos,

  Trate con cuidados las mangueras para evitar roturas
  Y limpie el interior con aire comprimido a baja presión.

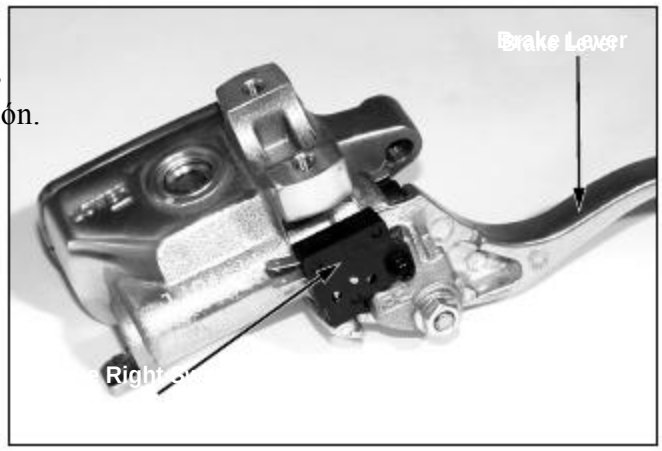

• No permita que el polvo y la suciedad que se adhieren a la partes.

- Retirar el soporte de cilindro maestro..

Desmontar

- Retirar el espejo retrovisor, palanca de freno y dejar
  El interruptor
- Retire el pistón.
  Herramienta : alicates de grapas.

- Retire la arandela, el pistón, el resorte de la del cilindro maestro.
- Limpie el interior del cilindro maestro, reabsorbedor, maestro de pistón con líquido de frenos

.

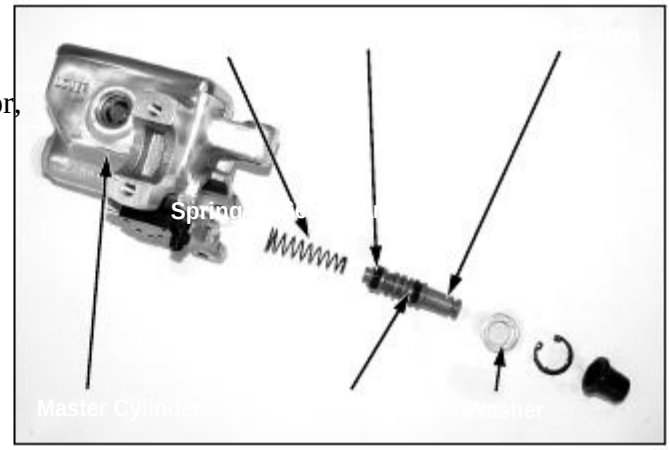

Inspección

- Inspeccione la circunferencia del pistón de daños o roturas.
- Inspeccione el 1er y 2ºcorte de daños.
- Mida el diámetro exterior del pistón principal.
  Limite servicio 12.645mm (0.4978in)

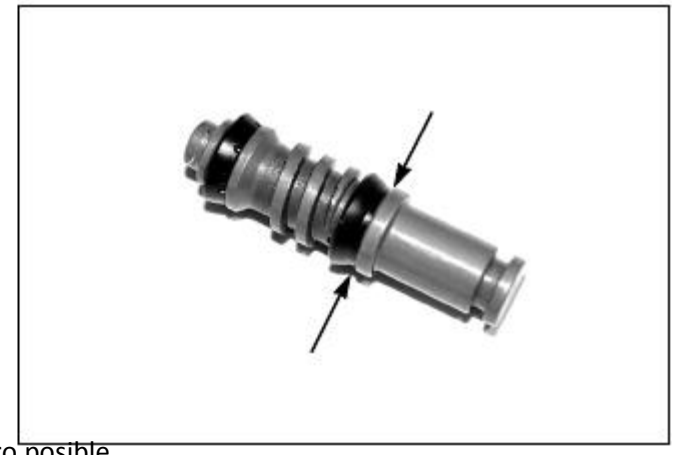

- Inspeccione la superficie de fricción del cilindro maestro posible daño o grieta
- Mida el diámetro exterior del pistón principal.
  El límite de servicio: 12.755mm (0.5022in)

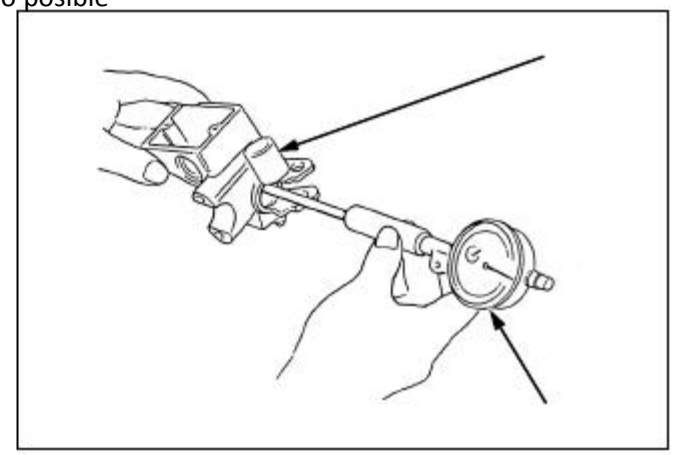

Montaje

¡ATENCION

• Instale después de limpiar el polvo o la suciedad de cada parte.

• Las partes mencionadas deberá ser reemplazado.

• No permita que materiales extraños penetren en el sistema durante el llenado del embalse.

• No mezclar diferentes tipos de líquido de frenos. No son compatibles.

• El líquido de frenos puede causar daños a la pintura, plástico y caucho superficies. Coloque una pasó Por encima de estas piezas cuando el sistema se sirve.

• Reemplace el pistón principal, el muelle, El vástago, todas las toricas

- Cubra el pistón con liquidó de freno
- Instalar el muelle, arandela y arandela de seguridad
  Herramienta: alicate de grapas

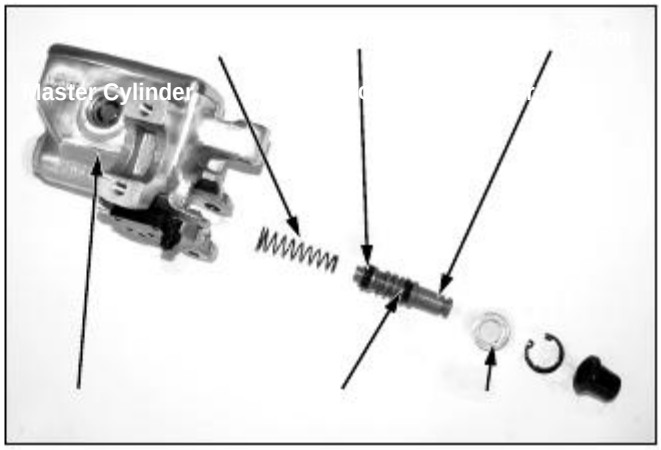

- Instale la caña en el cilindro maestro.
- Instale el espejo retrovisor la palanca, el freno y dejar interruptor.

Apriete: La palanca del freno Perno del pivote
1.0kgf-m

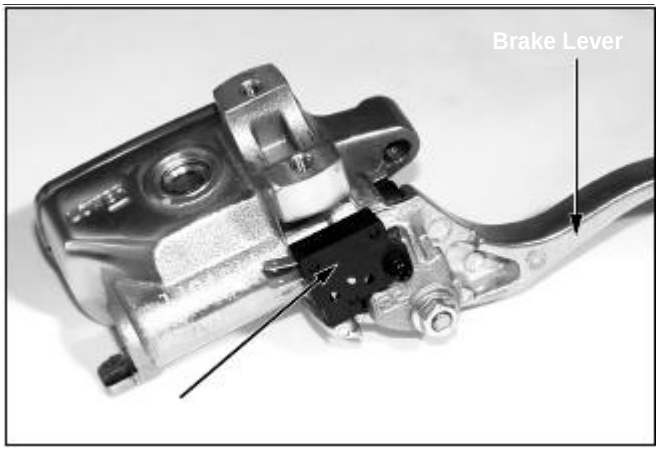

Installation

- Coloque el cilindro maestro en el manillar.

***NOTA**

• Instale el soporte con la marca "UP" hacia arriba.

Alinee el extremo del cilindro maestro con el

sacador marca en el manillar.

• Apretar el tornillo superior en primer lugar, a continuación, apriete

los Tornillo inferior.

- Instale la manguera del freno en el cilindro maestro
  Con el perno de la manguera y dos arandelas de sellado.
  Apriete : 3.4kgf-m
- Conecte los cables del interruptor de parada para el cambio.
- Llenar y purgar el sistema hidráulico de freno delantero

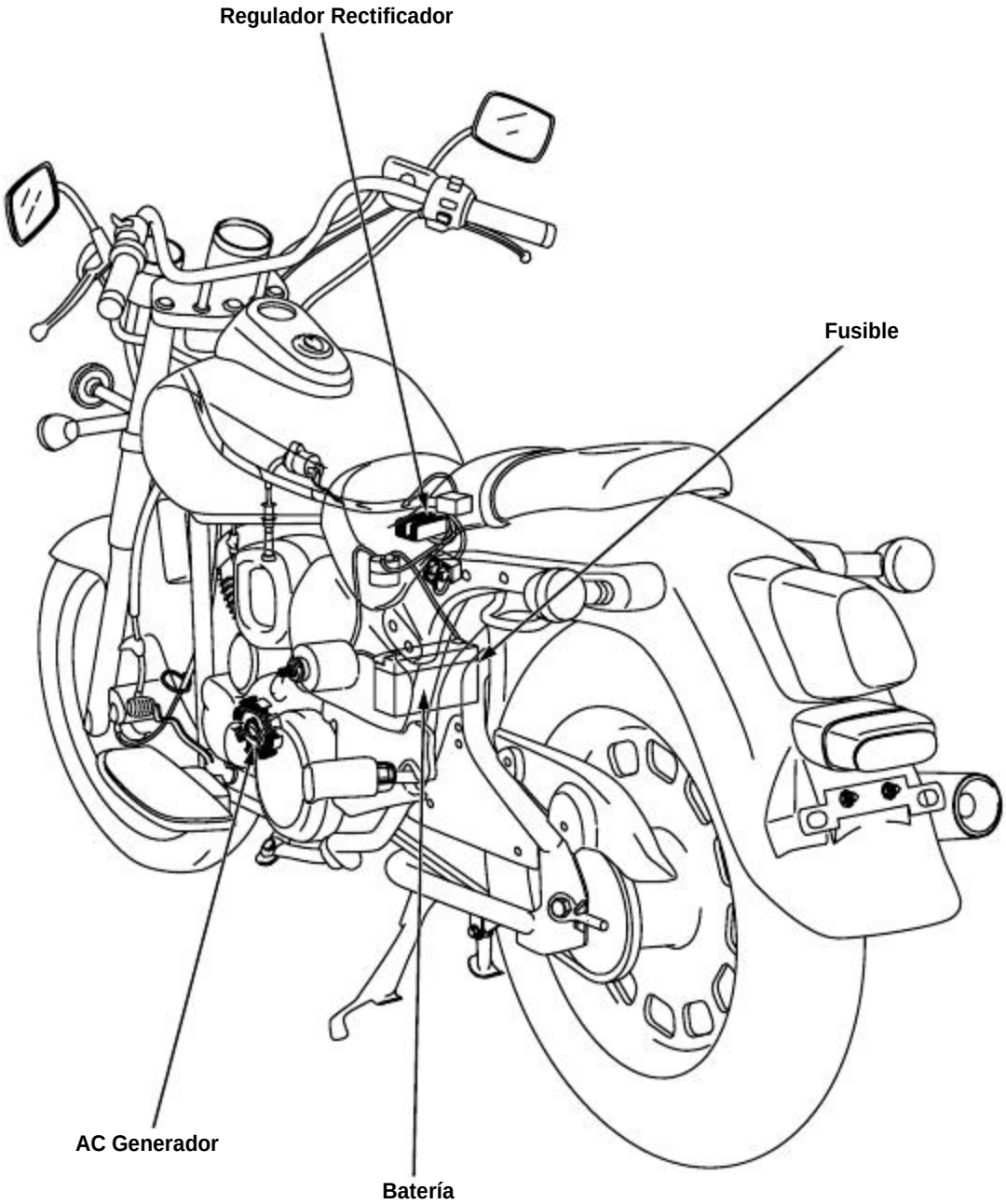
Regulador Rectificador
Fusible
AC Generador
Batería

16. sistema de carga / Barita

Información **16-1**
Solución de problemas.....**16-2**
Barita **16-3**
Inspección sistema de carga **16-5**
Regulador/Rectificador **16-6**
Inspección A.C Generador **16-7**

Información

General

!ATENCION

- La batería contiene ácido sulfúrico (electrolito).en Contacto con la piel o los ojos puede causar quemaduras graves.
  - Si el electrolito entra en contacto con la piel, lavar con agua.
  - Si el electrolito entra en los ojos, lavar con agua durante al menos 15 minutos y llame a un médico inmediatamente.
- La batería emana gases explosivos, mantener la chispa, la llama, y los cigarrillos.
- El nivel de líquido de la batería debe ser revisado periódicamente. Llene con agua destilada .
- Carga rápida de una batería sólo en caso de emergencia. Lento preferiblemente.
- Cargar una batería después de quitar la batería del chasis.
- Todos los componentes del sistema de carga se pueden probar en la moto.

Especificación

Articulo			Estándar
Bateria	Capacidad		12V-9AH
	Especificación Densidad	Carga completa	1.280
		Carga necesaria	1.260
	Corriente de carga		Por debajo 0.9ª
	Fugas de corriente		Por debajo 1mA
Generador	capacidad		125W/5,000(rpm)
	Carga de la bobina		0.4-1.2
	Carga RPM		Por debajo 1,300(rpm)
Regulador / Rectificador	Tipo		Transistorizado no-ajustable
	Regulacion de Voltage		14.5 0.5V/5,000(rpm)

Herramientas

Herramientas de medidas
Polímetro
Lámpara de prueba

Solución de problemas

No hay corriente (interruptor principal en on)

- Bacteria muerta
  - baja intensidad
  - falta de carga
  - falta de carga al sistema
- Cable batería desconectado
- Fusible principal quemado
- Interruptor de encendido defectuoso.

Poca tensión (interruptor principal en on

- Bacteria baja
  - poca capacidad
  - poca intensidad
  - falta de carga en el sistema
-
- Mala conexión de la batería

Poca tensión (motor encendido)

- poca intensidad
- uno más vasos dañados

- Bacteria con poca carga
- Falla la batería
- Fallo en el sistema

Cortes de tensión

Mala conexión de la batería

- mala conexión fusible principal
- Sueltas o partida conexiones del sistema
- Mala conexión o cortocircuito en el sistema de encendido
- Mala conexión o cortocircuito en el sistema de iluminación

Fallo de carga del sistema

Cable cortado o un cortocircuito un conector

- regulador de voltaje del rectificador defectuoso
- A.C. generador defectuoso
-

Batería

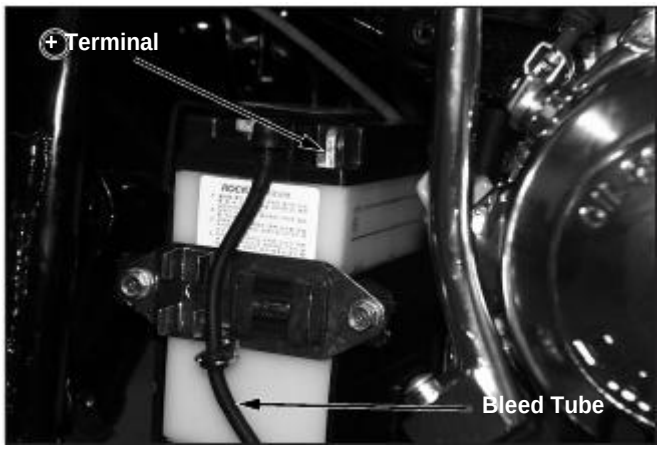

Cambiar

- Quite la cubierta del lado derecho.
- Desmontar el soporte de la batería.
- Retire el cable de la batería de la batería terminal.

!ATENCION

· desconecte para cualquier manipulación eléctrica el terminal negativa de la bacteria.

- Desconectar la batería tubo de purga de la batería y retire la batería

.

!ATENCION

• Al retirar el tubo, evite que le salpique líquido en los ojos o la piel porque el tubo se cubren a menudo con el fluido de la batería.

Densidad

- Medir la densidad específica de la batería.
- Densidad (a 20). ℃
  1.280: Carga completa
  Por debajo de 1.260: cargar

!ATENCION

• La batería debe cargarse cuando la densidad es inferior a 1.230

• Los cambios en la densidad es de acuerdo con la temperatura de la batería como se muestra.

• Reemplace la batería con una batería nueva cuando tiene vasos malos.

• Reemplace la batería por otra nueva cuando haiga depósito en la parte inferior de la batería.

.

.

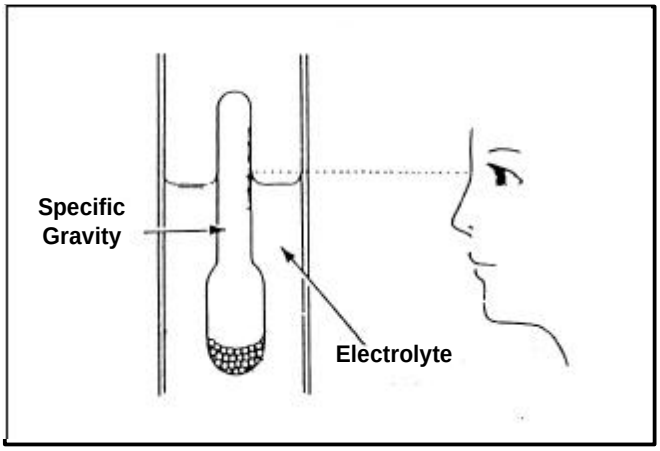

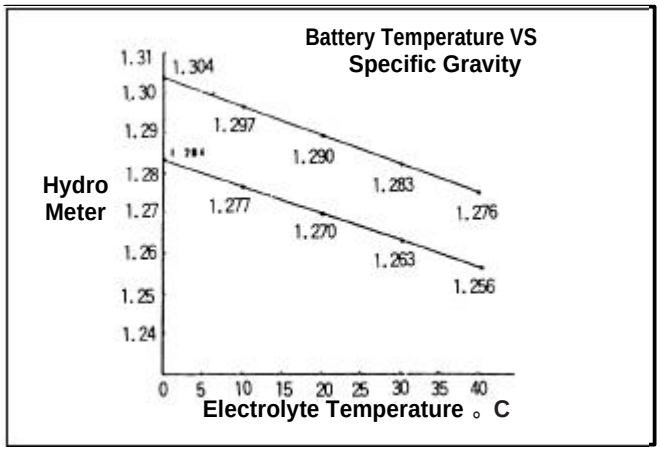

Cargar

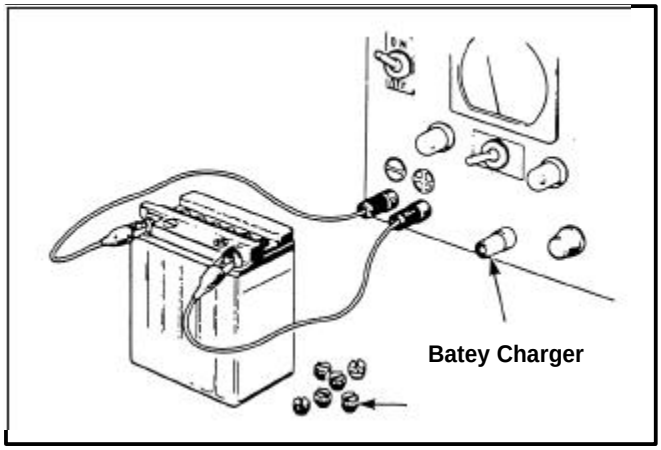

- Quitar la tapadera
- Rellene las celdas con agua destilada si fuese
- Necesario.

Conectar el cargador al terminal ⊕

- Y el terminal ⊕ A la batería.
- Conectar el cargador al terminal ⊖
  Y el terminal ⊖ A la batería.
- Cargo la bacteria hasta la densidad especificada
  1.270~1.290{20℃ (68℉)}.

!ATENCION

• Antes de cargar una batería, retire la tapa de cada compartimento.
• Mantenga las llamas y las chispas lejos de una carga de la batería.
• Encienda ON / OFF en el cargador, no en el terminales de la batería para evitar que una chispa.

!ATENCION

- deje de cargar si el electrolito excede a una Temperatura de 45℃ - ℉ 113
- La carga rápida solo debe de hacerse en una emergencia.

Montaje

- Montar en el orden inverso al desmontaje

!ATENCION

- The bleed tube may contains the battery fluid and the battery fluid causes damages to the battery.
- Connect the bleed tube into the battery correctly.
- Be careful not to bend the battery tube. Bent battery tube causes battery explosion.
- Connect the charger positive cable to the battery positive terminal first, then connect the charger negative cable to the battery negative terminal.

Sistema de inspección de carga

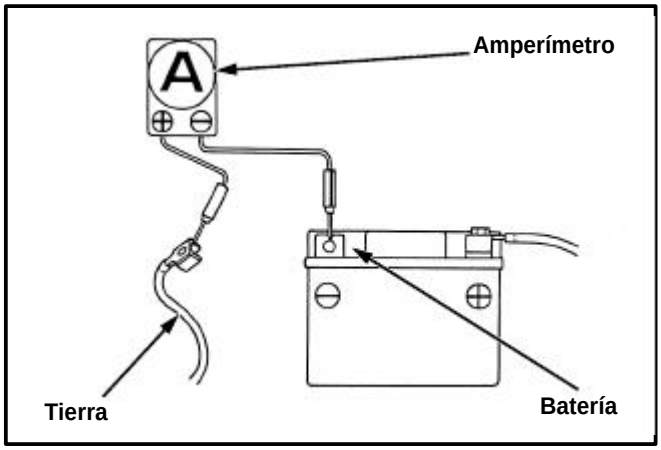

Inspección de fugas

- Apague el interruptor de encendido
  Y desconecte el negativa de la batería.
- Conecte el amperímetro entre el cable negativo
  Y el terminal ⊖ batería.
- Medir la intensidad de salida

!ATENCION

· Durante las mediciones los fusibles pueden
Fundirse con lo cual hay que tener mucho cuidado.

Si la salida de tensión es superior a 1 mA, comprobar el mazo de cables para asegurarse que la conexión es buena y los cables no estén dañados.

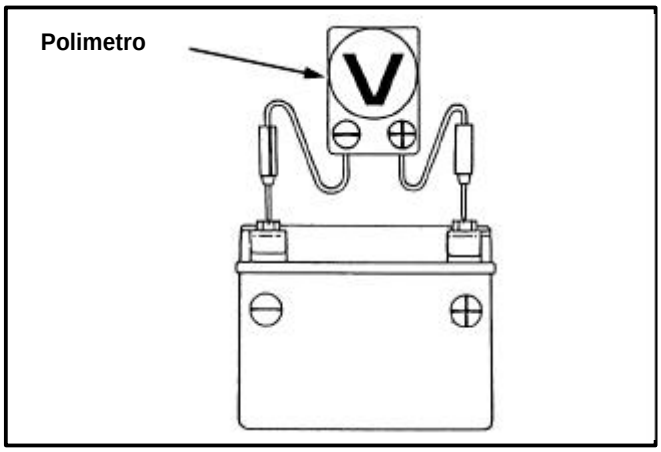

Inspección de carga de salida

!ATENCION

Puesto que la tensión es variable según la estado de carga, inspeccionar la salida de carga en estado de la batería completamente cargada.
• Utilice la batería que la densidad específica es más de 1.270. <20℃ 68℉

• Si el motor arranca con un motor de arranque, se produce Una gran cantidad de consumo procedente de la batería.

Arranque el motor y deje que se caliente

Instale una batería completamente cargada.

Conecte el voltímetro (testar digital) entre

los terminales positivo y negativo de la

de la batería.

Arranque el motor. Aumente gradualmente la velocidad y compruebe que la tensión está regulada.
Entre : 0,5 V 14,0 / 5.000 (rpm)

Regulador/Rectificador

Inspeccione el circuito

Quite la tapadera delantera izquierda

- Desconecte el regulador y el rectificador
- Verifique si hay continuidad entre el terminal
- Y tierra

Inspección

Articulo	Prueba
Bateria(Rojo)	Continuidad entre l Rojo y tierra.
Cable tierra (verde)	Continuidad entre verde Y tierra
Carga bobina (amarillo)	Resistencia entre amar-amri No hy continuidad entre Amarillo y tierra.
Detección de voltage (negro)	Cuando el interruptor esta En ON entre negro y verde No hay continuidad

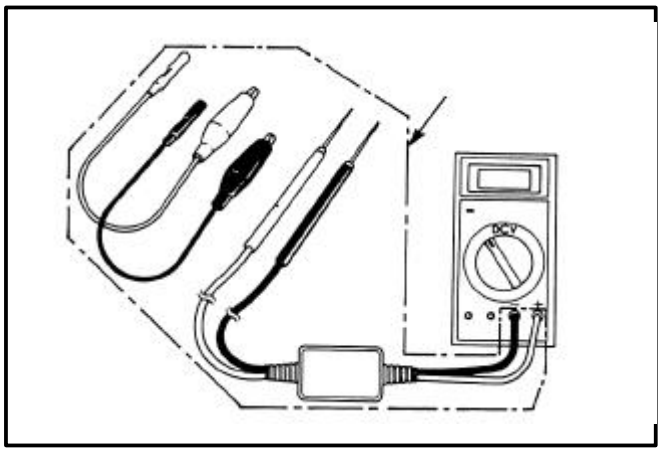

Inspección Regulador/Rectificador

Si no hay ningún problema en la inspección inicial.

Comprobar el regulador / rectificador. Medic

la Resistencia entre los terminales Del conector.

- If the fingers reach to the metal part of tester handle during the inspection, the resistance of the human body is indicated. Therefore, be careful of that
- Must inspect using the defined tester as the below. If being inspected by different tester, can not be inspected exactly because strange resistance value is indicated.
- Measure the resistance using the DAELIM PVA multi-tester.
  - PVA multi-tester

- Cambie el regulador si los valores no están dentro De las especificaciones.

Unit: kΩ

(-)(+)	Rojo	negro	amarillo	amarillo	verde
Rojo		∞	∞	∞	∞
Negro	1-30		0.05-20	0.5-20	0.2-1
Amarillo	0.5-10	∞		∞	∞
Amarillo	0.5-10	∞	∞		∞
Verde	1-30	0.2-1	0.5-10	0.5-10	

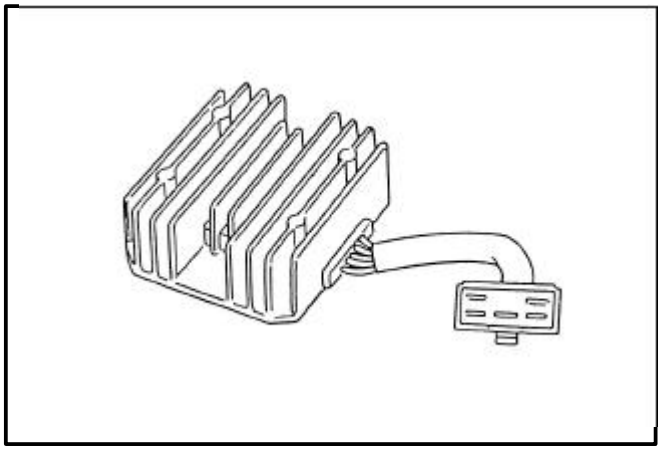

Sustituir

- Quitar el asiento .
- Desconecte el acoplador del cable del regulador / rectificador y conectores. Retire el regulador / rectificador los dos pernos.
- Instalación en el orden inverso.

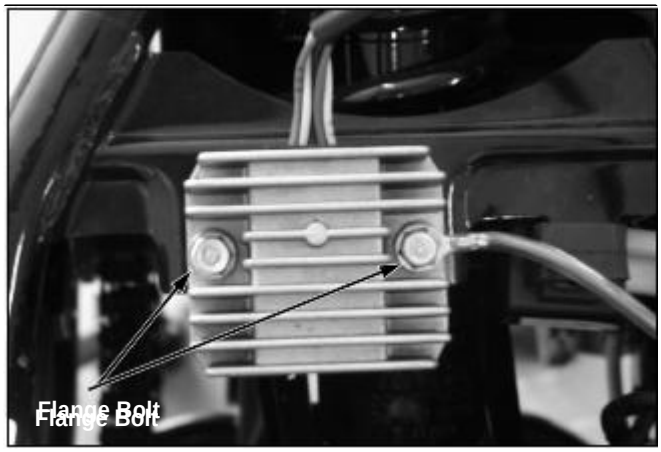

Inspección A.C Generador

- Desconecte el conector de 3pines del Generador
- Mida la Resistencia en el cable amarillo

  Resistencia: 0.4~1.2Ω(20℃/68℉)
- Medir la Resistencia entre el Amarillo y la tierra.

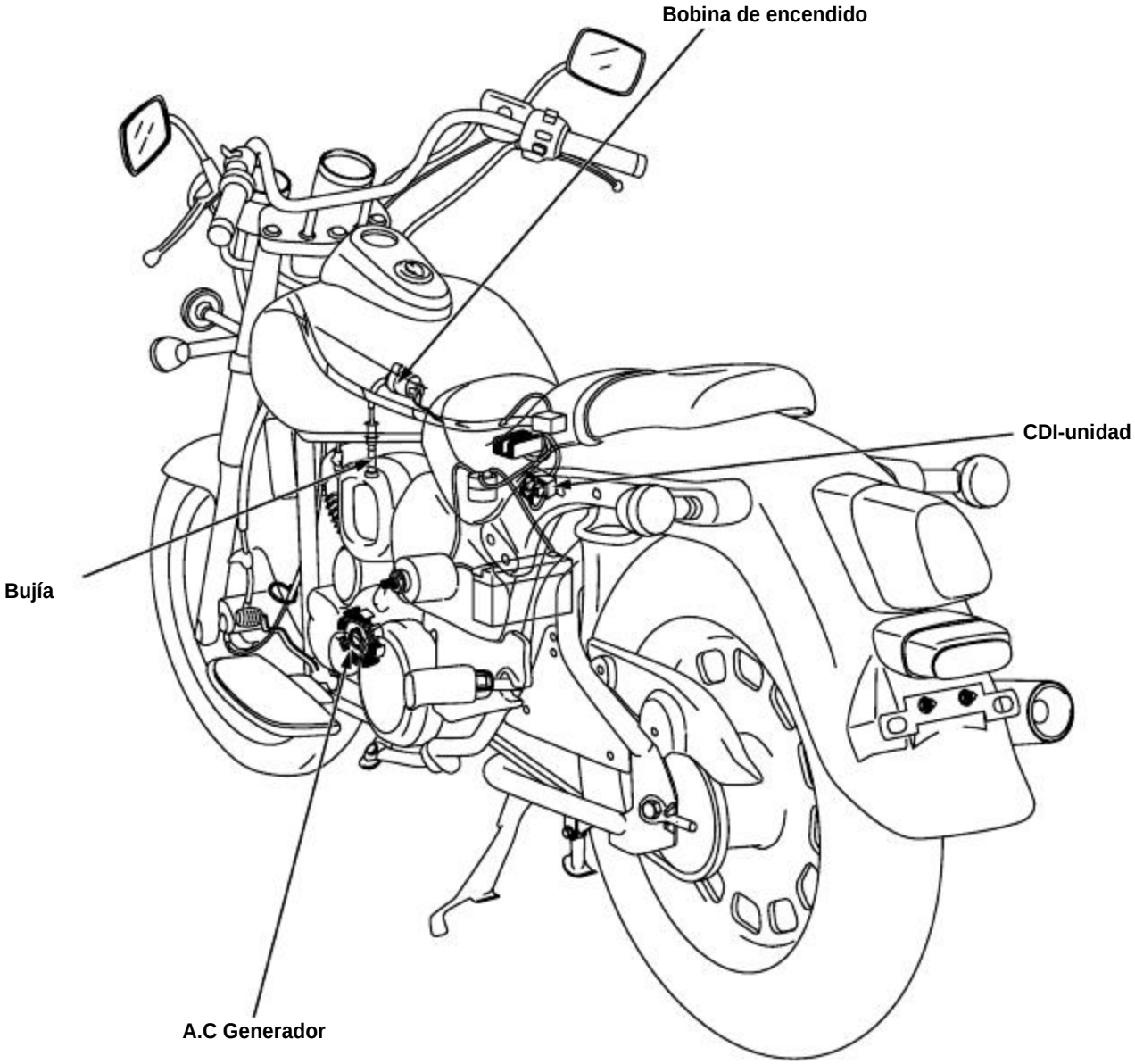
Bobina de encendido
CDI-unidad
Bujía
A.C Generador

17. Sistema de ignición

Información **17-1**
Resolver problemas.....**17-2**
C.D.I unidad **17-3**
Inspección bobina de encendido.....**17-4**
Generador de impulsos.....**17-5**
Inspección generador A.C. **17-5**
Tiempo de encendido **17-6**

Información

General

Inspeccione el sistema de encendido en la secuencia apropiada.
La caída o dar un golpe a la unidad CDI puede causar graves problemas.
No debe haber voltaje de la batería con el encendido y pare el motor encendido. Gire el interruptor principal OFF mientras manipula.
Sistema de encendido CDI se usa y no se pueden ajustar.
Resistencia de la bobina estándar no se pueden obtener debido a las circunstancias de mediciones diferentes.

Especificaciones

Articulo			Estándar
Bobina de arranque Resistencia 20 (68)	Bobina primaria		0.21 0.02
	Bobina secundaria	Con la bujia puesta	5 1.25 K
		Con la bujia quitada	3.1 0.1 K
Resistencia del generador de impulsos 20 (68)			95-135
Resistencia del A.C generador 20 (68)			100-140
Tiempo de arranque	Marca F		8 BTDC / 1,400(rpm)
	Avance completo		28 BTDC / 3,900(rpm)

Herramientas

Herramientas de medición
Polímetro
Adaptador de chispas

Solución de problemas

No hay chispa en la bujía

Mal conectados, rotos o cables
- Entre el generador de corriente alterna y la unidad C.D.I
- Entre la unidad C.D.I y bobina de encendido
- Entre la bobina de encendido y enchufe

Defectuoso el interruptor principal
Bobina de encendido defectuosa
C.D.I unidad defectuosa
A.C. generador defectuoso
generador de impulsos

El motor arranca pero funciona de forma irregular

Circuito primario
- Bobina de encendido defectuosa
- Sueltos o cable o pelados

Circuito secundario
- Conector defectuoso
- Fallo de código de alta tensión

Regulación de avance incorrecta
- Fallo A.C. generador
- Fallo C.D.I unidad
- Defecto del generador de impulsos

C.D.I Unidad

C.D.I inspección circuito de ignición

✱NOTA

• Inspeccione el sistema de encendido en la secuencia correcta basado en la tabla de solución de problemas.

Retire la cubierta lateral.
Desconecte el acoplador de la unidad del CDI, y medir la tensión entre los terminales de la CDI
unidad de acoplamiento en el lado del enganche

.

Inspeccion articulo	Terminal	Estándar
Generador de impulso	azul/amarillo & verde/blanco	95~135 20 (68)
Bobina arranque(primaria)	azul/amarillo & tierra (-)	0.21 0.02 20 (68)
AC Generador	Negro /rojo & tierra (-)	100~140 20 (68)
Interruptor principal	negro/blanco (+) & tierra (-)	No continuidad, Interruptor principal ON
Cable tierra estt¡ator	verde & tierra (-)	continuidad

Inspección con el tester la CDI

Mida la resistencia
PVA multi-tester
- PVA multi-tester

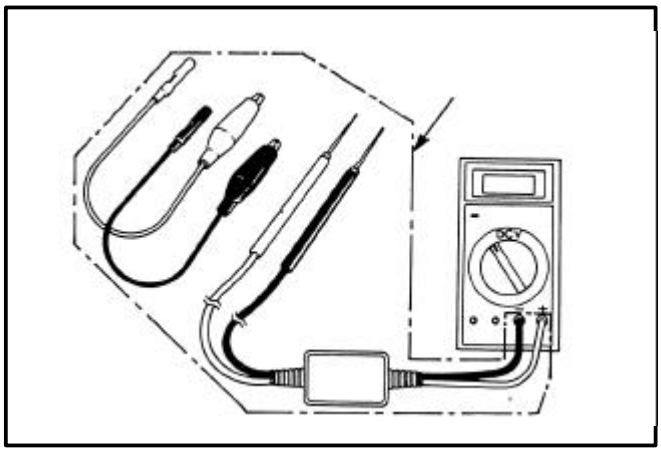

!ATENCION

· Si hay error sustituir la CDI si es necesario.

Bobina de arranque

- Quitar el asiento
- Quitar el depósito
- Desconectar el circuito primario.

- Mida la resistencia de la bobina de arranque Primaria, entre la bobina y tierra.
  valor's: (Resistance) 0.2 0.02
  (Voltage) Over100V± Ω

- Desconecte el conector de la bujía

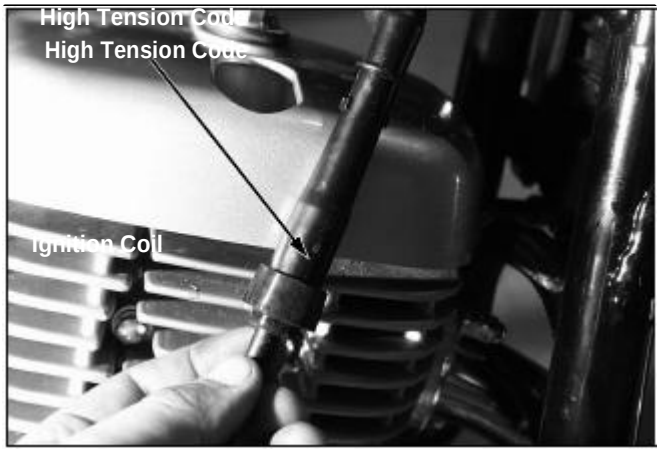

- Mida la Resistencia de la bobina de arranque Secundaria entre la bobina y tierra.
  Valores: 5 ±1.25 kΩ

***NOTA**

· No medir la bobina secundaria con el motor Encendido

Si la medida está fuera de especificación, comprobar la resistencia de la bobina secundaria sin el enchufe de alta tensión.

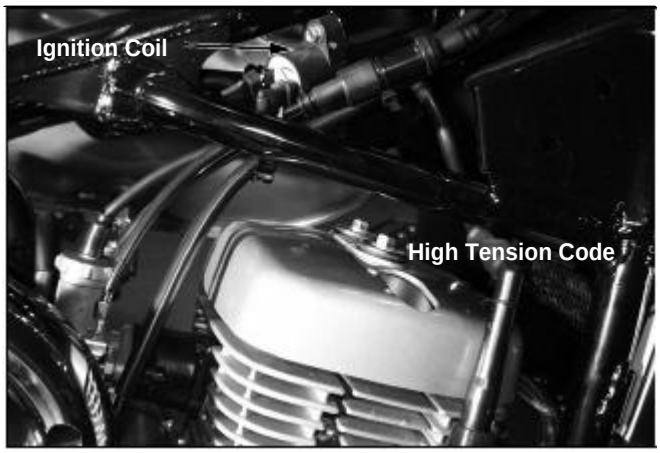

Reemplazar

Desconecte el conector de alta tensión y abrazadera. Retire el circuito primario de la bobina de encendido. Afloje los dos tornillos y retirar la bobina de encendido.

Instale inversamente al montaje.

Rendimiento de la prueba

- Medir con el polímetro.

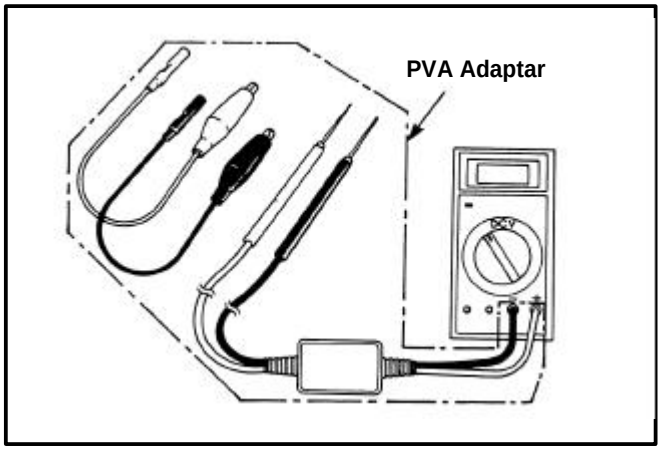

!ATENCION

Utilizar el manual de usuario del polímetro..

Generador de impulsos

- Desconecte el conector de 3pines del generador

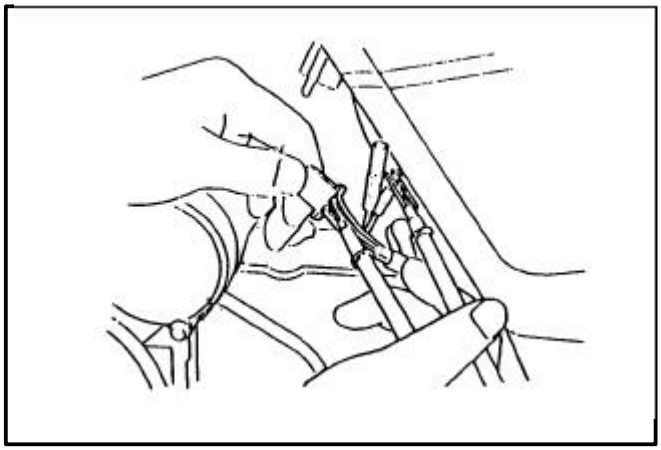

- Mida la Resistencia entre verde/blanco Y azul/amarillo.

  Valores : (Resistance)95-135 Ω (20℃ 68℉)
  (Voltaje) más de 0.7V

***NOTE**

Si los valores no se adaptan a los valores Anteriores ,se sustituirá el generador (Sección 7)

Inspección generador A.C

- Desconecte la bobina del generador (Negro/rojo).
- Mida la Resistencia entre negro/rojo y Tierra.

  Valores: 100-140 Ω (20℃/68℉)

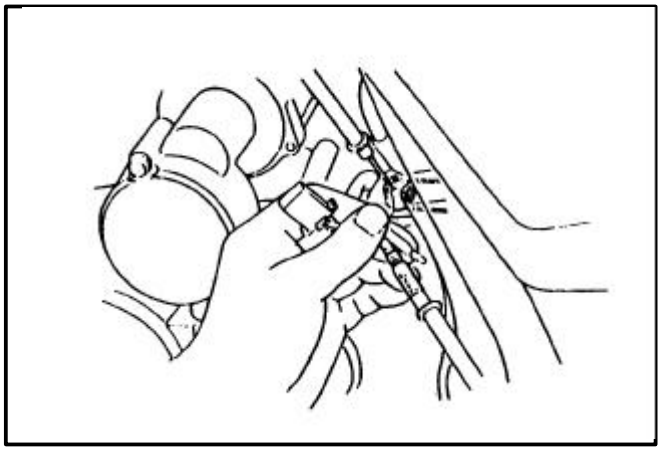

Tiempo de arranque

✱NOTA

• Un sistema de encendido CDI se usa y no se Puede ajustar. Inspeccione el sistema de Encendido si el tiempo de encendido es incorrecto.

- Arranque el motor y deje que se caliente.
- Quite la tapa del agujero de la sincronización.
- Install the timing light into the high tension

✱NOTA

• Maneje la luz de regulación adecuada de acuerdo a la información de servicio.

Quite la tapa del agujero de la sincronización de la izquierda cubierta del cigüeñal y arranque el motor.

Alinear la marca "F" en el rotor con el índice marca en el caso de la cubierta cuando se especifica inactivo rota.

Relenti : 1,400 ±100(rpm)

Poco a poco aumentar la velocidad del motor. Si el marca índice se coloca en el precedida marca "F" al interior de más de 3.900 (rpm), la función de la sistema de anticipos y es correcta.

MEMORIA

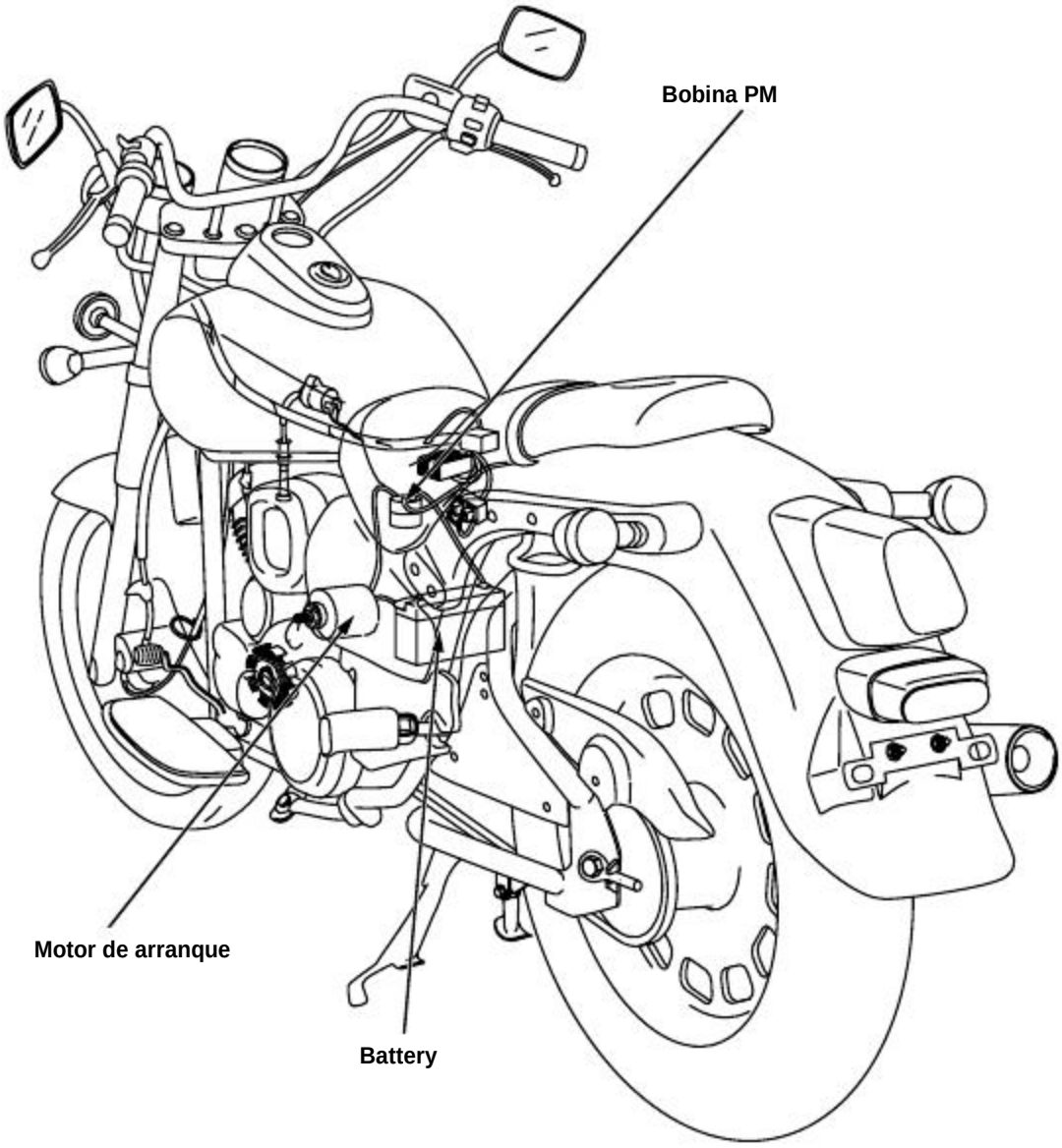
Bobina PM
Motor de arranque
Battery

18. encendido eléctrico

Información **18-1**
Solucionar problemas **18-1**
Puesta en marcha **18-2**
Bobina puesta en marcha **18-5**

Información

General

- El motor de arranque se puede reparar con el motor en el chasis.

Especificación

Unit: mm(in)

Articulo	Estándar	Servicio
Medidas escobillas puesta marcha	12.5-13.0(0.49-0.51)	8.5(0.33)
Medidas muelle escobillas PM	680-920g	350g

Solucionar problemas

Motor de arranque no se activa

- Bacteria descargada
- Fallo interruptor de arranque
- Fallo interruptor general
- Falla bobina PM
- Cables defectuosos

Motor de arranque va poco a poco

- Bacteria descargada
- Excesiva Resistencia en el circuito
- Motor de arranque agarrado

El motor de arranque gira pero el cigüeñal no

- Fallo embrague
- Fallo piñones del motor
- Fallo engranajes del motor sueltos

El motor de arranque corre y el eje también pero el motor no arranca.

- Fallo en el sistema de encendido
- Problemas en el motor

Puesta en marcha

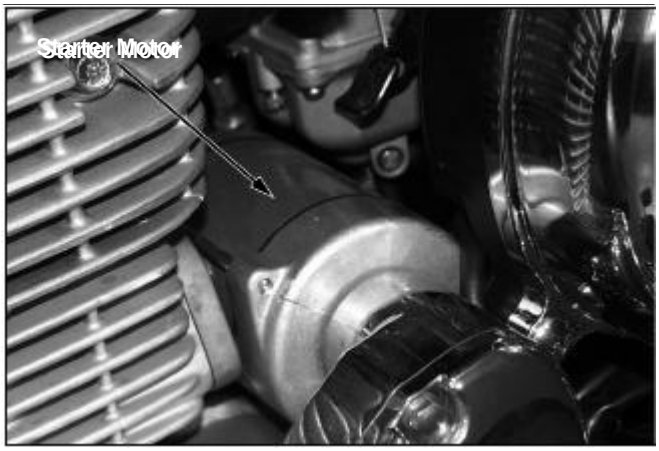

Desmontar

!ATENCION

Desconectar la alimentación antes de manipular.

- Retire el cable de PM del motor.
- Quite los tornillos de la PM.

Desmontar

- Quitar las siguientes partes
  - carcasa del motor
  - cubierta trasera
  - Armadura

.

Inspección

- Mida las escobillas
  Servicio : 8.5mm (0.33in)

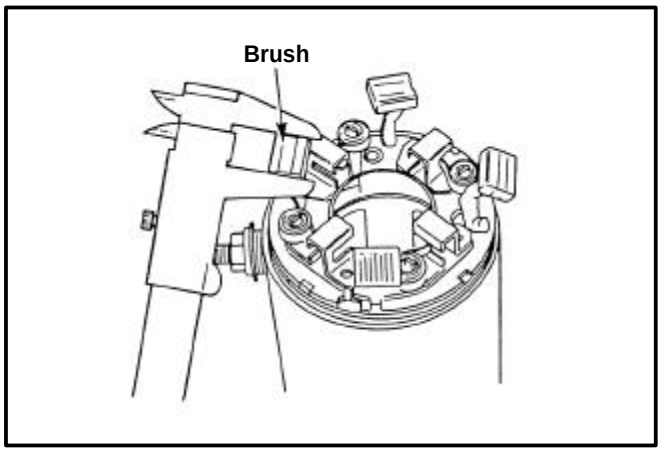

- Mida la tensión del muelle.
  Servicio : 350g (771lb)

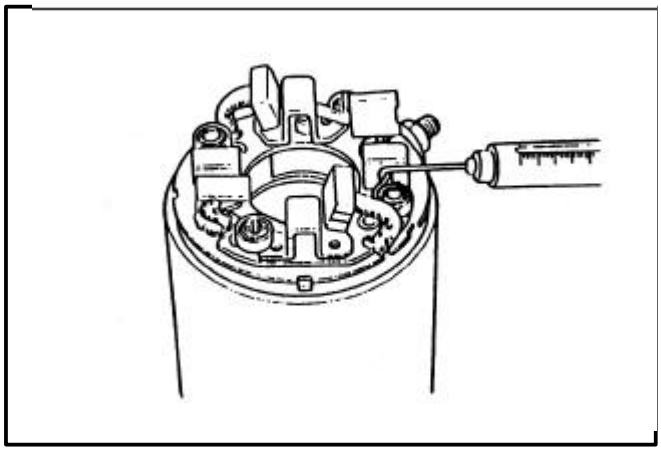

Inspeccione la continuidad entre el terminal del cable y la caja. Inspeccione la continuidad entre el terminal y cepillo. Si no tiene continuidad.
Entre el cable terminal y escobilla (lado de la caja),.
Cambie o repararlos si es necesario.

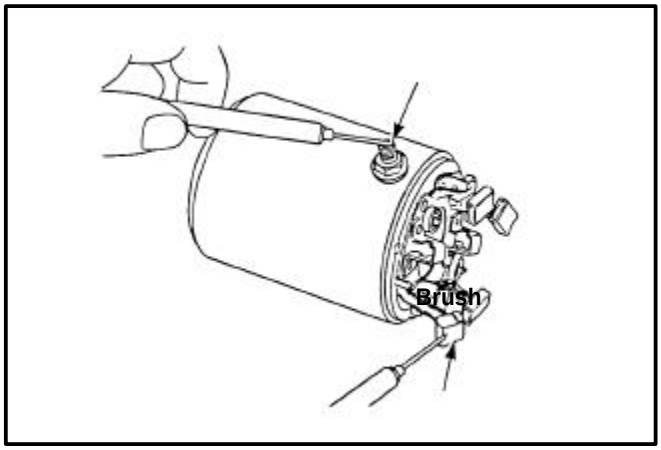

Inspeccione la decoloración. De la parte del Colector de la armadura

Si más de dos segmentos son de color, debe ser sustituye, ya que están desconectados.

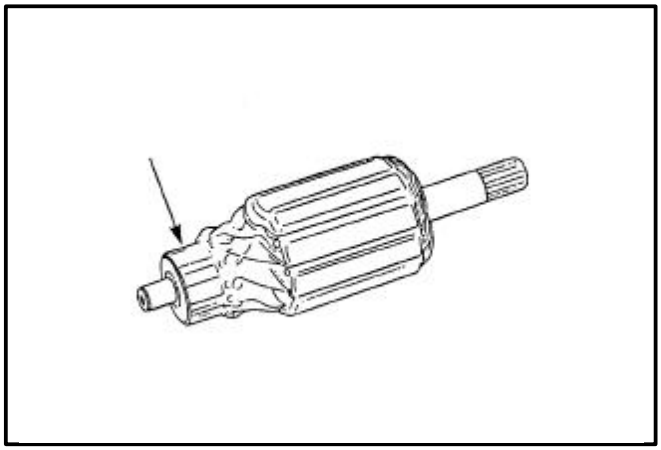

Inspeccione entre cada parte del colector si hay continuidad.
Debe haber continuidad.

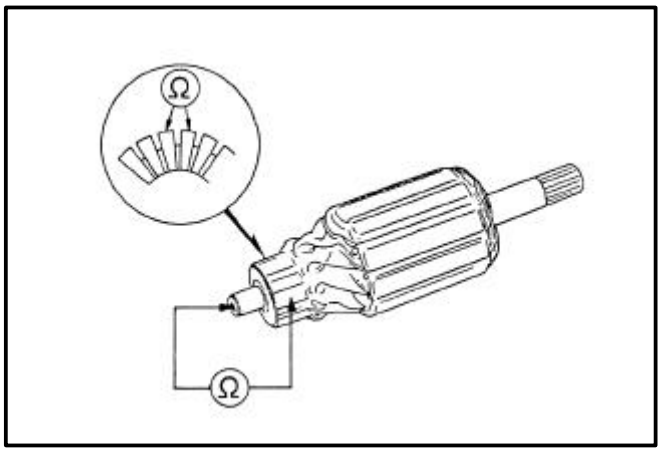

Inspeccione entre cada parte del colector y el eje de la armadura si hay continuidad
No debe haber continuidad.

Montar

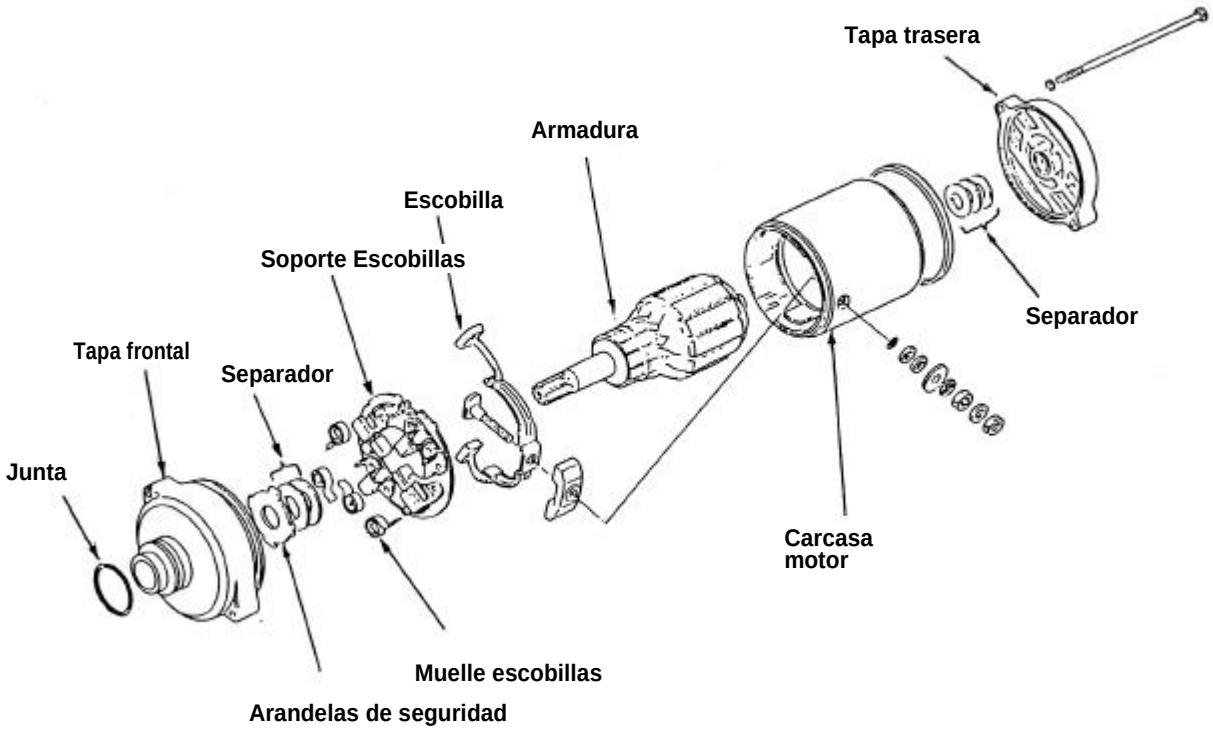

Inserte la armadura en el centro de porta escobillas con la conducción de cada escobilla en el soporte de la escobilla en el interior.

Instale el soporte en el caso de alinear las parte saliente del soporte de carbón.

Al retirar la cuña, instalar por orden de registro
Instale la arandela de seguridad.
Alinee la ranura de la tapa frontal con el pasador de porta escobillas y su instalación.

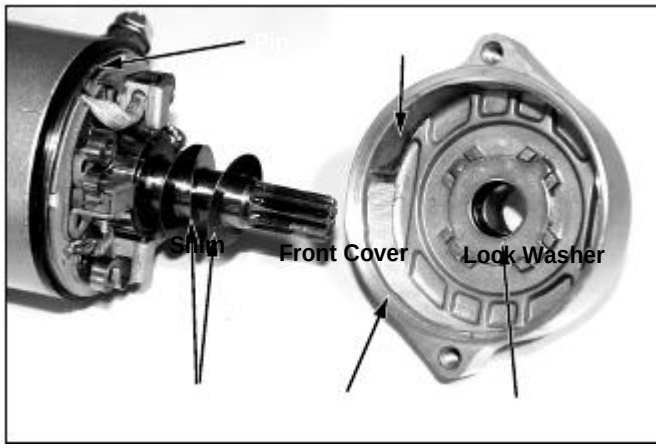

Alinee la cubierta posterior con la marca e instalar los dos tornillos de ajuste.

Apriete los pernos de ajuste exactamente.

Instalación

Instale una nueva junta tórica en la tapa frontal. Úntela con aceite e instalar el motor de arranque en el cárter.

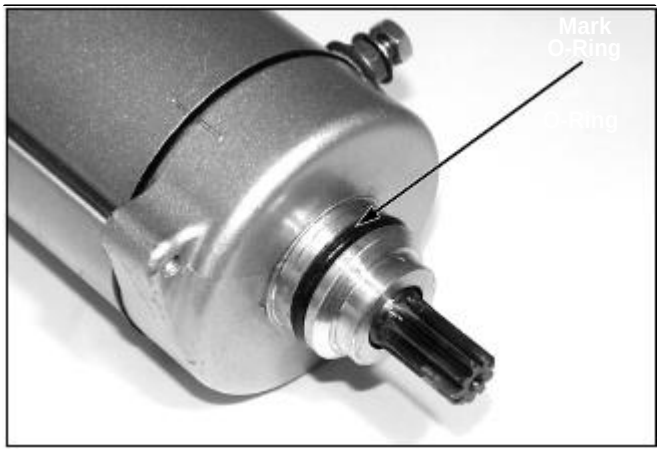

Apriete los dos pernos de montaje.
Instale el cable del motor de arranque, apriete las tuercas de los terminales de forma segura.

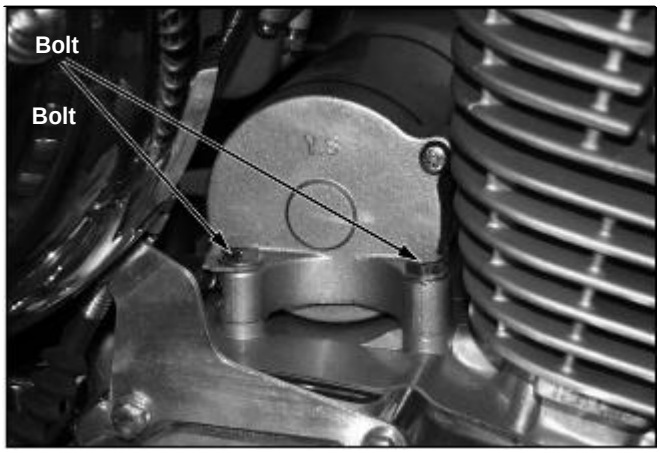

Bobina puesta en marcha

Inspección

Gire el interruptor de encendido principal "ON".
No debe oír una señal fónica en la batería cuando la bobina se activa.

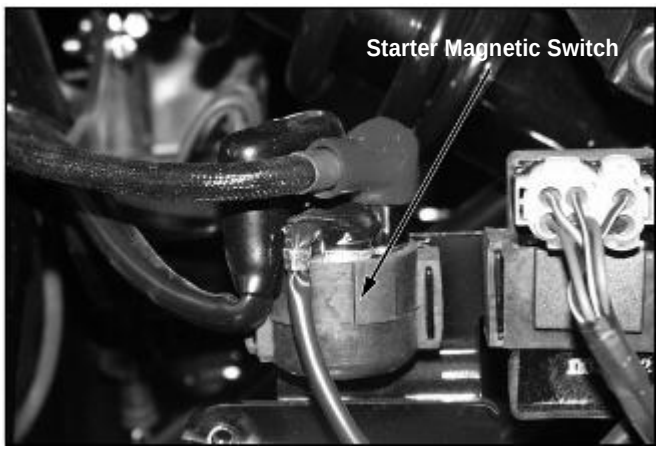

Inspección de voltaje

- Medir voltaje entre el amarillo/rojo de la Bobina P.m. tierra.

- Poner interruptor general en ON debe de Haber tensión mientras se mide la bobina PM

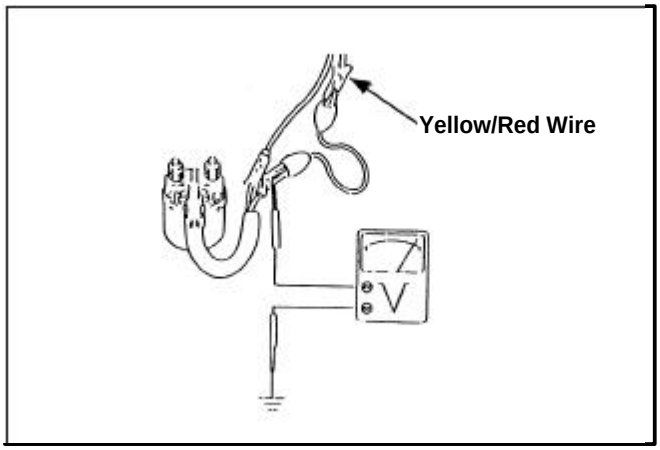

Inspeccionar circuito de tierra

- Desconecte el conector del cable verde / rojo de la bobina PM

Debe haber continuidad entre el motor de arranque y los terminales de la bobina del conector y la tierra.

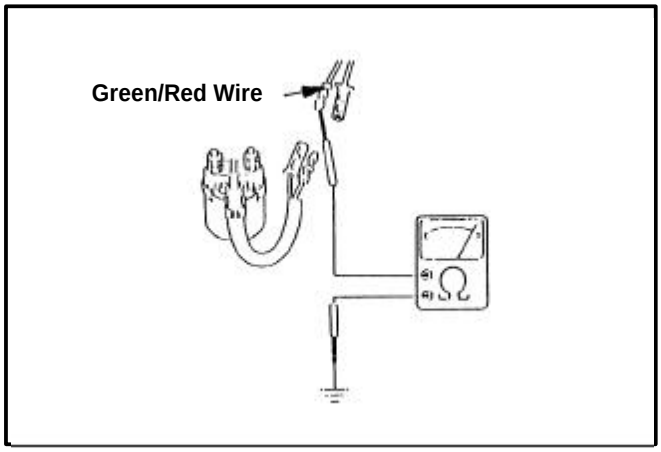

Operación

- Desconecte el conector del cable de la bobina PM . Conecte el cable positivo a la cable amarillo / rojo y el cable negativo a la terminal del cable verde / rojo como se Muestra. Debe haber continuidad.

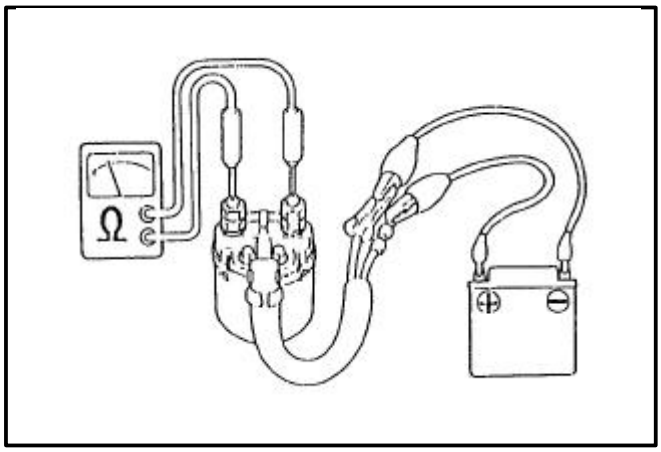

MEMORIA

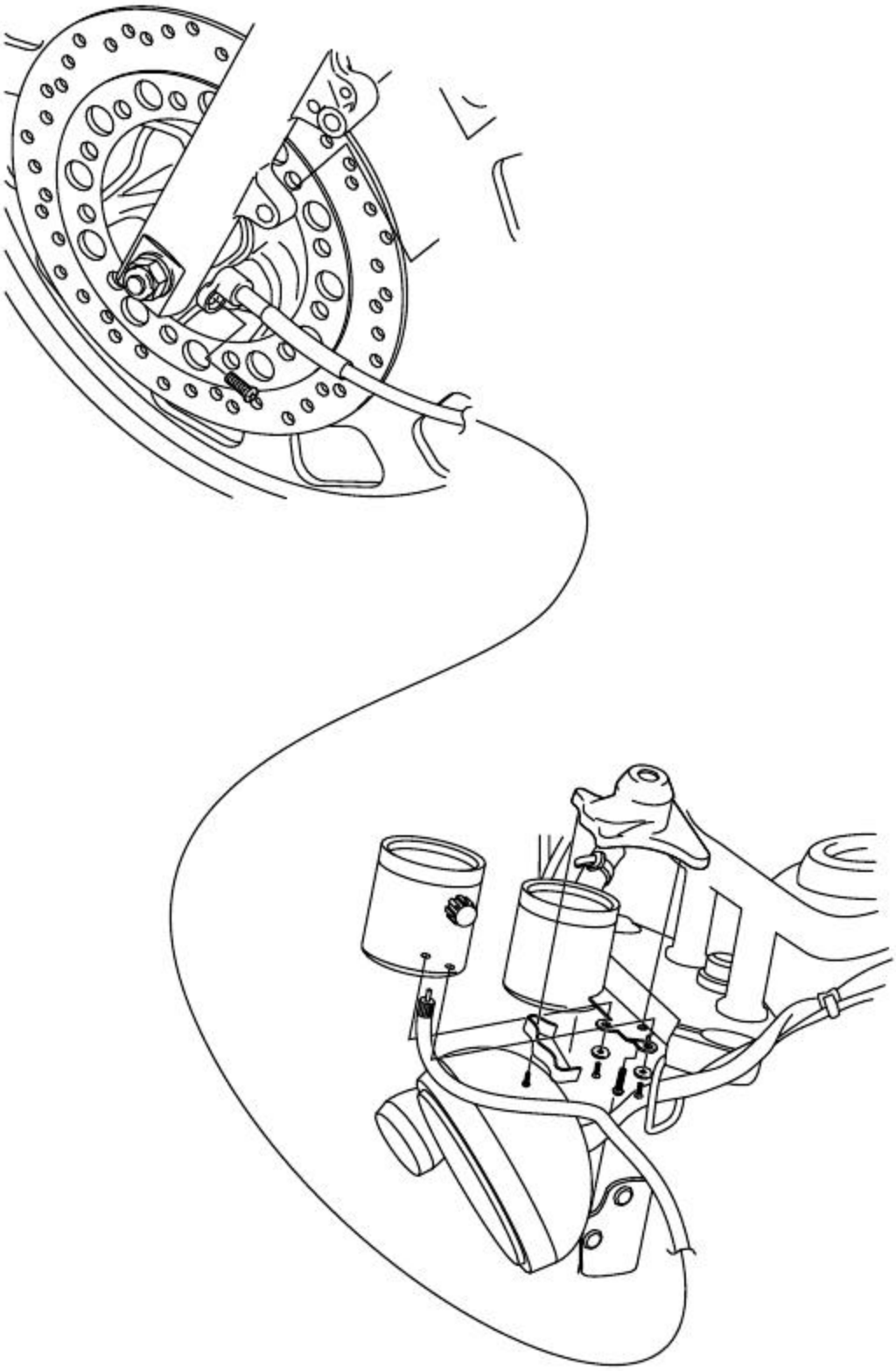

19. Luces/interruptores/claxon

Información **19-1**
Solucionar problemas.....**19-1**
Faro **19-2**
Velocímetro / Tacómetro / medidor de combustible **19-2**
Luz de freno **19-4**
Intermitente **19-5**
Cambiar intermitente **19-6**
Interruptor principal.....**19-7**
Interruptor manillar.....**19-8**
Cambio de interruptor **19-9**
Interruptor luz de freno.....**19-9**
Claxon.....**19-9**
Unidad de combustible.....**19-10**

Información

General

Algunos cables tienen diferentes bandas de colores alrededor del conector.
Los cables que tienen la banda del mismo color. Acopladores están conectados a fin de acopladores que tienen el mismo color y el mismo número de pines.
Todos los acopladores tienen las pestañas de seguridad que deben ser liberados antes de desconectar y alineado al volver a conectar.
Para aislar una falla eléctrica, verifique la continuidad de la trayectoria eléctrica a través de la pieza. Un prueba de continuidad por lo general se puede hacer sin quitar la parte de la motocicleta. Simplemente desconectar los cables y conectar un probador de continuidad u óhmetro
A los terminales º o conexiones.
Con el fin de inspeccionar que la continuidad eléctrica entre los terminales del secundario, el probador de continuidad
es necesario. Si la resistencia de la bobina está en circuito o si la inspección de la alta resistencia por la corrosión.

Solucionar problemas

No hay luz con el interruptor en on

- Porta lámpara defectuosa
- Interruptor general defectuoso
- Cables
- Fusible
- Bacteria descargada

Faro apagado

- Bacteria descargada
- Interruptor

Faro no cambia a larga

- Portalámparas
- Interruptor
-

Faro

Desmontar

Quitar los dos pernos de montaje y quitar el faro del soporte.
Quite el cable.

Cambiar casquillo

Quitar el faro .

Retire el muelle.
Retire el enchufe del faro y luz de posición y sustituir la bombilla del faro.

Instalación

Modo inverso al montaje.

!ATENCION

• Alinear la marca de índice en el caso de los faros con la marca en el soporte.

Velocímetro/Tacómetro/medidor combustible

Desmontar

Afloje la tuerca del cable del velocímetro y retire el cable del medidor.
Retire la guía del cable y la estancia del puente superior.
Retire el depósito de combustible y asiento , y por Separado.

- Retire el alojamiento del interruptor

- Retire el medidor

Instalación

- Instalar de forma inversa al montaje

Portalampara medico

Afloje los tornillos , y quitar el velocímetro.
Afloje los tornillos , y quitar el tacómetro.

Portalámparas combustible

- Quitar los tres tornillos.

- Retire el casquillo de la bombilla, y sustituir La bombilla

Medidor combustible

Afloje el tornillo de 4 y retire el medidor de combustible de la cubierta del medidor.

El montaje se realiza en el orden inverso al de desmontaje.

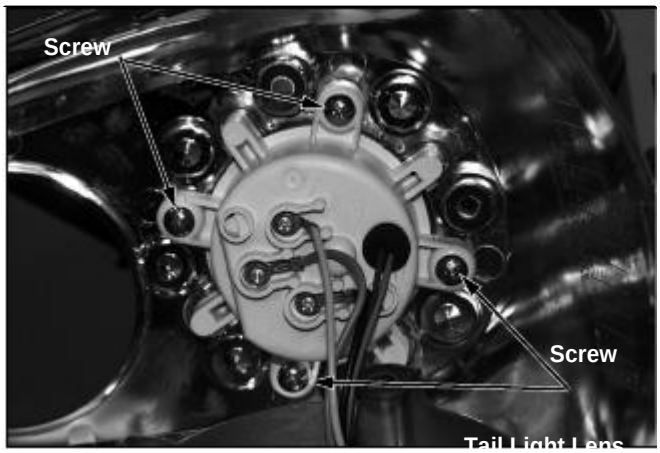

Luz de frenos

- Afloje los dos tornillos
- Cambie las lámparas

Quite la bombilla girando en sentido contrario de las agujas del reloj, y sustituirla.

El montaje se realiza en el orden inverso al de desmontaje.

Portalámparas intermitentes

Afloje el tornillo y retire la intermitente
Retire la bombilla en el portalámparas girando
Hacia a la izquierda

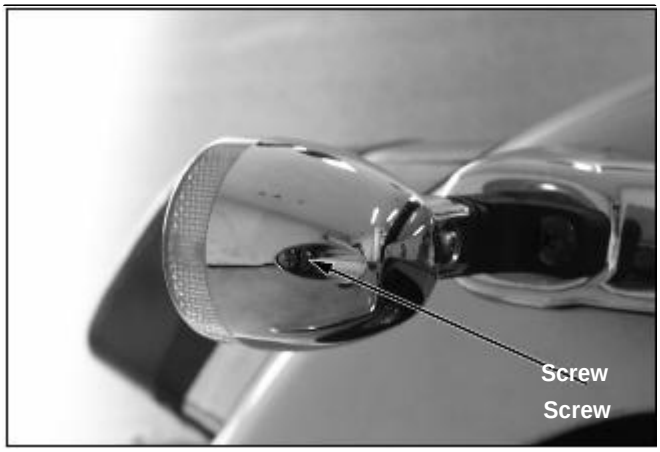

Extraiga la bombilla y sustituirla.
El montaje se realiza en el orden inverso al de desmontaje.

Sustituir intermitentes

Frontales

Afloje la cabeza del tornillo (2 tornillos)

Retire la conexión del conector intermitente en estado de estabilidad para la sala de la lente de luz principal.
Retire el intermitente

Traseros

Retire el asiento.
Afloje el tornillo y retire la intermitente
Conectores de conexión.
Retire la toma de acoplador intermitente / asidero

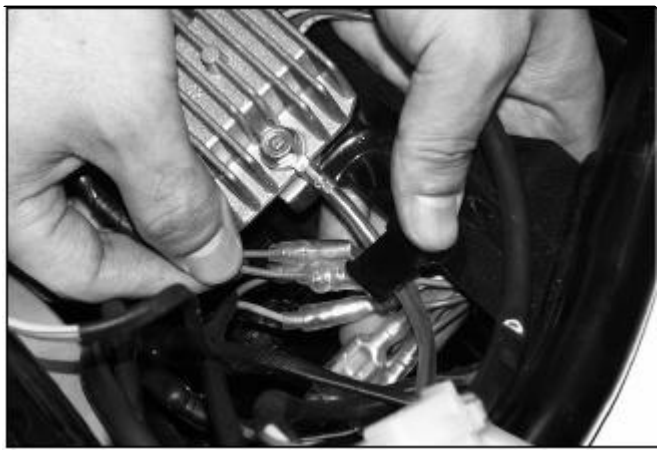

Empuje el cable la pinza y suelte la tuerca.
Retire la toma de acoplador
El montaje se realiza en el orden inverso al de desmontaje.

Interruptor general

Inspección

Retire el tanque de combustible. Desconecte el principal interruptor de la conexión código de enganche. Compruebe que continuidad entre los terminales de cada conmutador posición. Debe haber una continuidad entre el color de cable codificado

. ( )

	IG	E	BAT_1	BAT_2
OFF				
ON				
codigi	Negro/blanco	verde	Rojo	Negro

Desmontar

Retire el interruptor superior y la cubierta.

Retire 4 tornillos del medidor

.

Retire el acoplador del interruptor principal.

Retire el interruptor principal

Instalación

Instale el interruptor principal en el orden inverso al de eliminación.

Interruptor de parada

Es el interruptor de parada de emergencia.

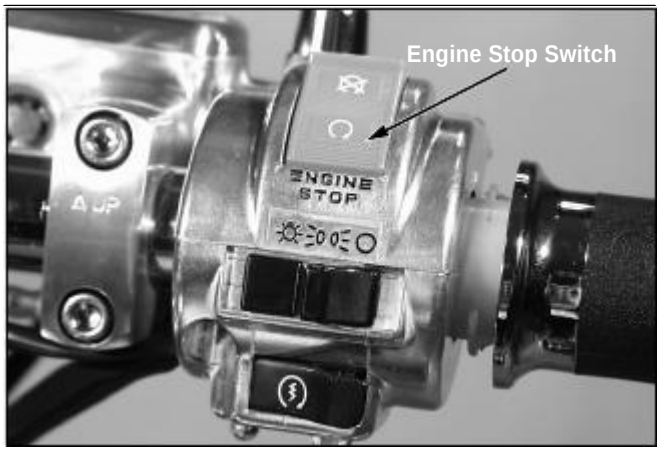

Interruptores del manillar

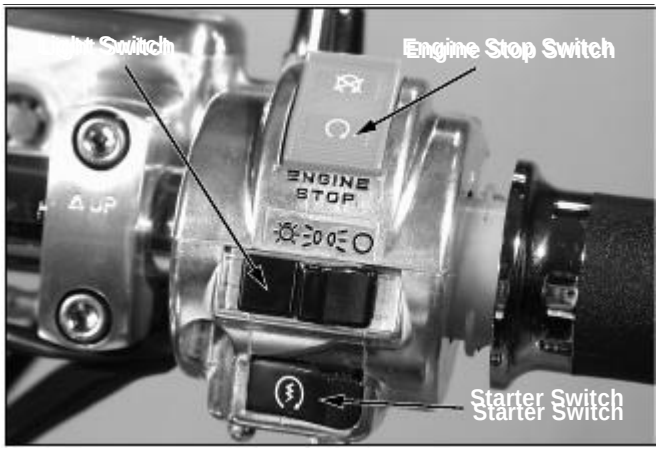

- Retire la carcass.
- Desconecte el interruptor del manillar, acopladores y Conectores.
- Verifique si hay continuidad entre los terminales. La continuidad debe existir entre el color cables codificados o-o en cada posición de interruptor.
- Si la continuidad es entre o-o, es correcto.

Interruptor on/off

	ST_1	ST_2
libre		
pulsado		
color	Negro/gris	Amarillo/rojo

Interrupter luces

	BAT	TL	HL
OFF			
P			
H			
Color codigo	Negro	Marron	Azul/blanco

Interruptor intermitente

	R	W	L
R			
N			
L			
Color Codigo	azul	gris	naranja

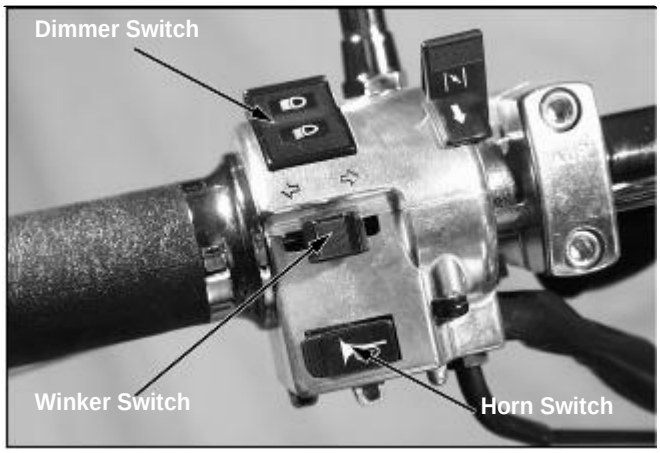

Interruptor larga

	HI	HL	LO
bajo			
alto			
Color Codigo	azul	azul/blanco	blanco

Interruptor claxon

	HO	BAT
libre		
pulsado		
Color codigo	verde	Negro

Interruptor parada del motor

	EXT	E	BAT_2	ST_1
RUN				
OFF				
Color codigo	Negro blanco	verde	negro	Negro verde

Sensor revoluciones

Desconecte el cable del interruptor de cambio de marcha

Compruebe la continuidad entre el terminal
y tierra, del motor.

Posición piñon	Terminal
Neutral	Verde claro/Rojo

Interruptor de freno

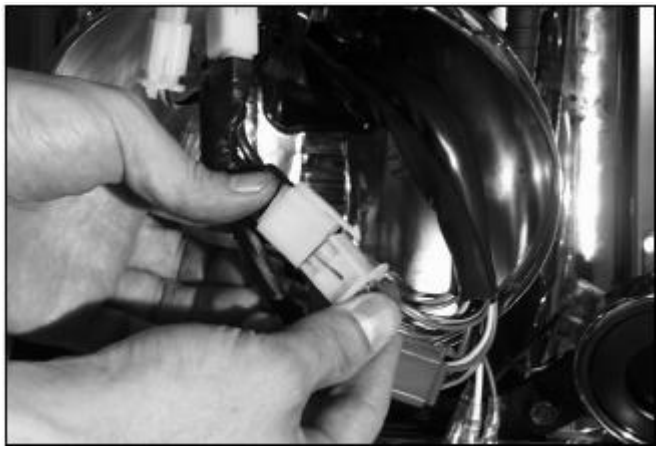

Frontal

- .
- Desconectar el cable de la luz del freno delantero Del interruptor
  conectores y verifique la continuidad entre los terminales del conector. El interruptor debe tener continuidad con el freno delantero.

Trasera

Quite la cubierta del lado derecho. (12-2)

Desconectar la luz trasera de freno cable del interruptor acoplador y verifique la continuidad entre terminales.

El interruptor debe tener continuidad con el freno trasero.

Claxon

- Quitar el conector del cable de la bocina.
  .

La bocina debe sonar cuando conecta
batería de 12V que se conecta a través de los
terminales. Del claxon

Aforador

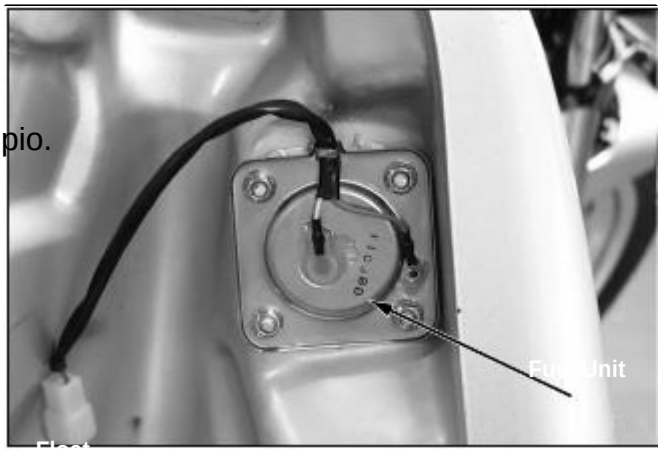

Retire el tanque de combustible.
Drene el combustible fuera del tanque en un recipiente limpio.
Aflojar las 4 tuercas y retire el aforador
del tanque.

¡ATENCION

• Tenga cuidado con el brazo del flotador de no doblar.

Inspeccionar

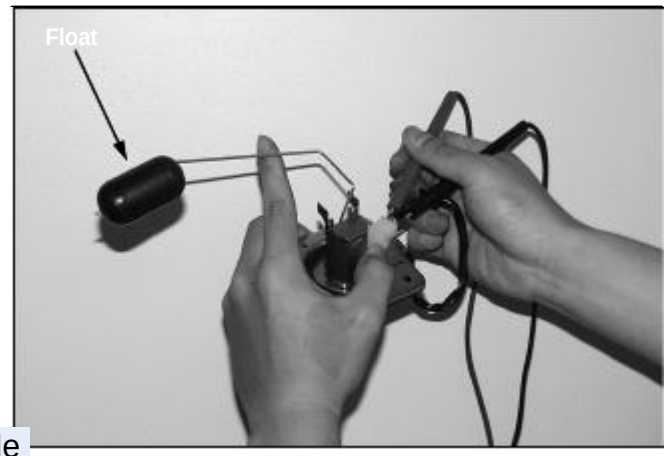

Medir la resistencia entre dos terminales
movimiento del flotador hacia arriba y hacia abajo.

Posición flotador	Resistencia
Alto	0.02~0.1
Bajo	13~25.5

Inspeccionar medidor combustible

Conecte el cable de enganche de la unidad de combustible
y poner el interruptor principal.

Compruebe la posición del indicador dándole
movimiento al flotador hacia arriba y abajo

.

Posición flotador	Resistencia
Alto	F
Bajo	E

20. esquema eléctrico

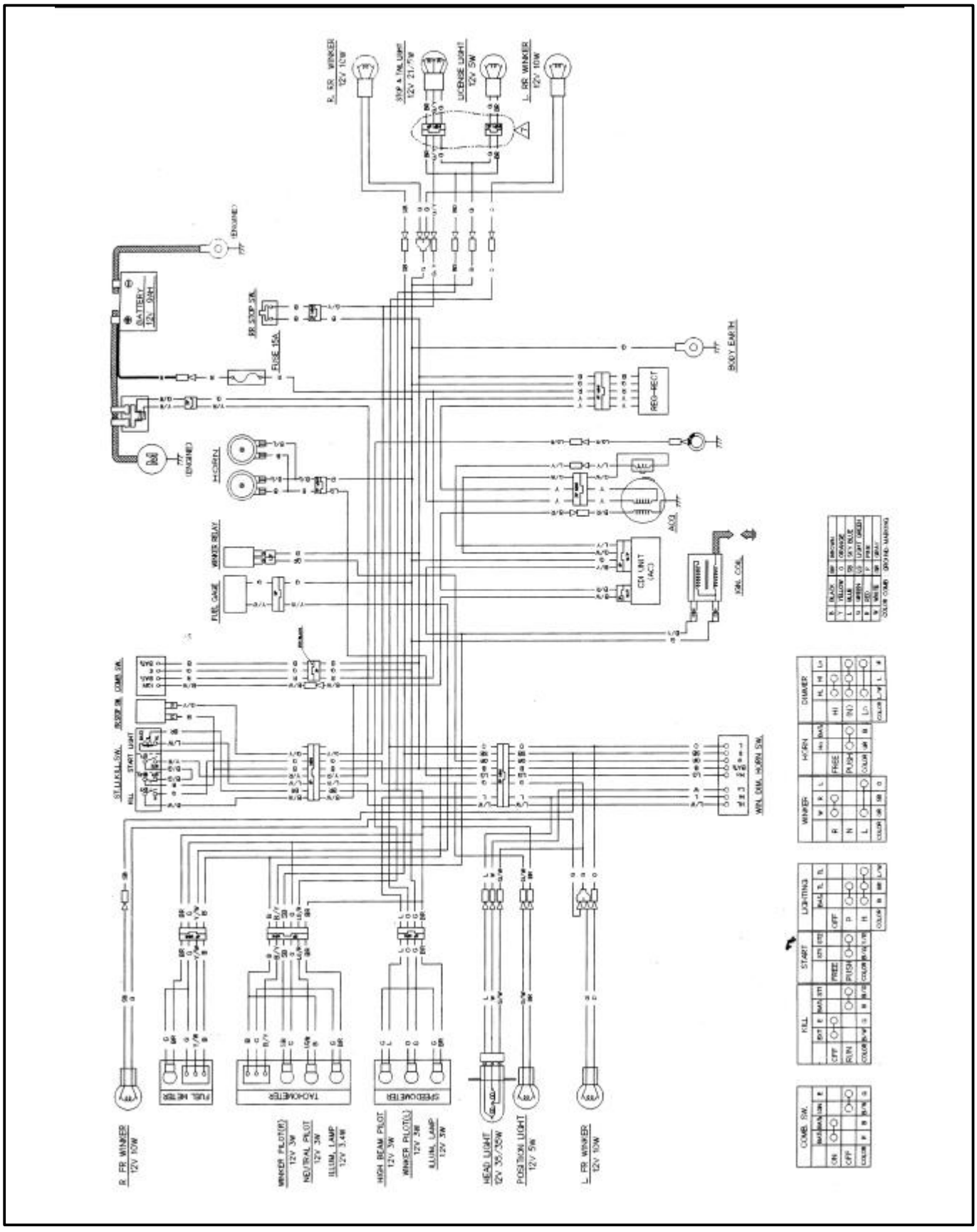

MEMO

21. solución de problemas

El motor no arranca o le cuesta mucho **21-1**
Motor no tiene fuerza **21-2**
Bajo rendimiento(baja velocidad o relenti).....**21-3**
Bajo rendimiento (alta velocidad) **21-4**
Mala manipulación **21-4**

Motor no arranca o le cuesta mucho

1. comprobar flujo combustible. — No llega al Carburador. →
   - Deposito combustible vacío
   - Obstrucción tuvo o filtro combustible
   - Aforador .
   - Respiradero del depósito estrangulado.

   Llega al carburador. ↓

2. realizar prueba de chispa — Débil →
   - Fallo de bujía.
   - Bujía sucia.
   - Fallo CDI .
   - Cables de alta tensión rotos.
   - Generador de impulsos.
   - Interruptor principal.

   Buena chispa. ↓

3. Test cylinder compression. — Baja compresión →
   - Baja velocidad de arranque
   - Mal ajuste de válvulas.
   - Asiento de válvula.
   - Desgaste de cilindro o pistón
   - Válvula agarrotada.
   - Mala distribución de válvulas.

   Compression normal. ↓

   Comenzar normal — El motor arranca Y se para →
   - Mal funcionamiento de válvula
   - Cableado.
   - Carburador mal ajustado.
   - Mal ajustada ignición. (Fallo CDI.)
   - Combustible contaminado.

   4.motor no arranca. ↓

5. cambiar y revisar bujía. — Conector humedo. →
   - Carburador inundado.
   - Válvula acelerador abierto.
   - Estrangulador cerrado.
   - Filtro aire sucio.

   Secar conector. ↓

6. Cierre el estrangulador y arranque del motor otra vez

Motor no tiene fuerza

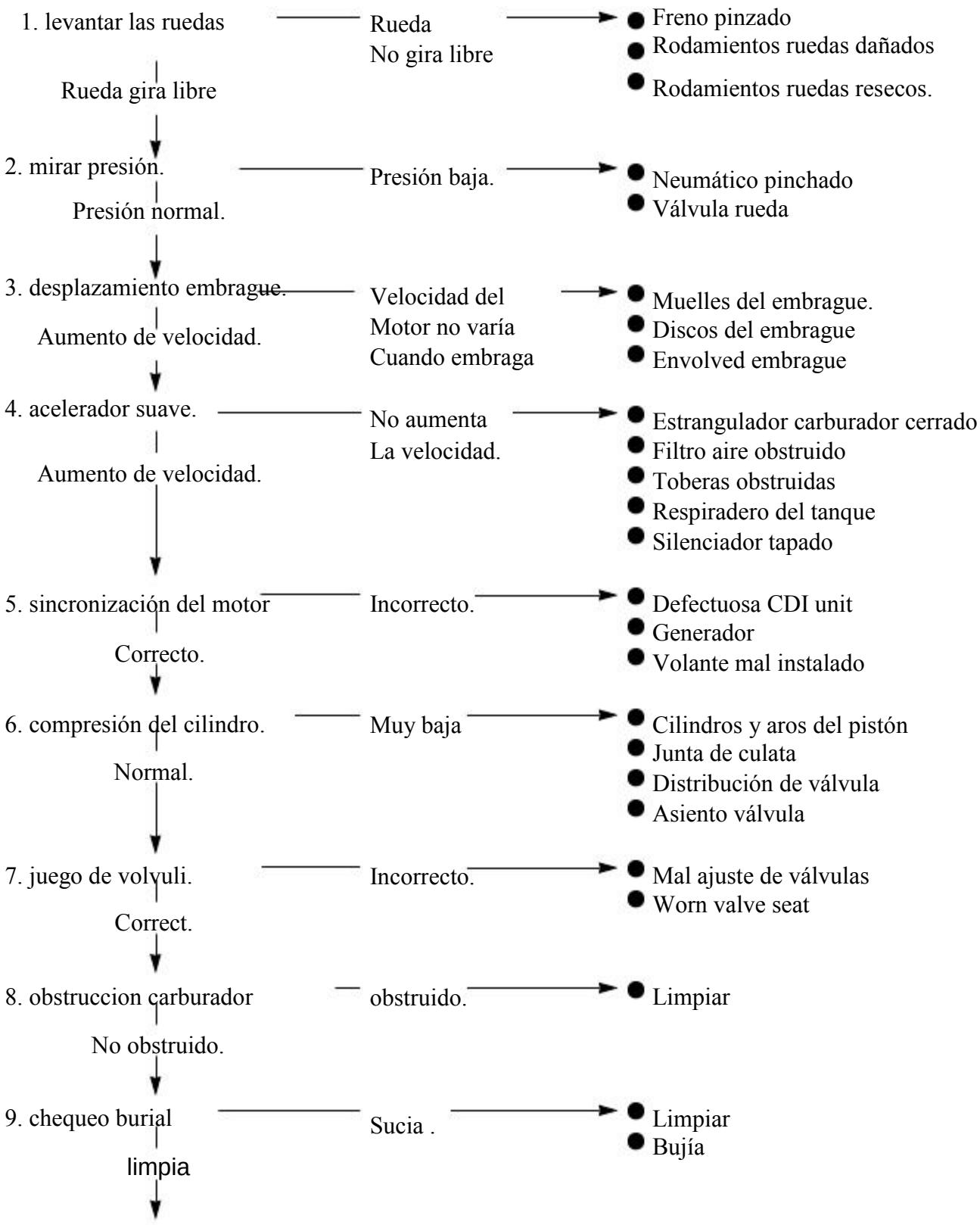

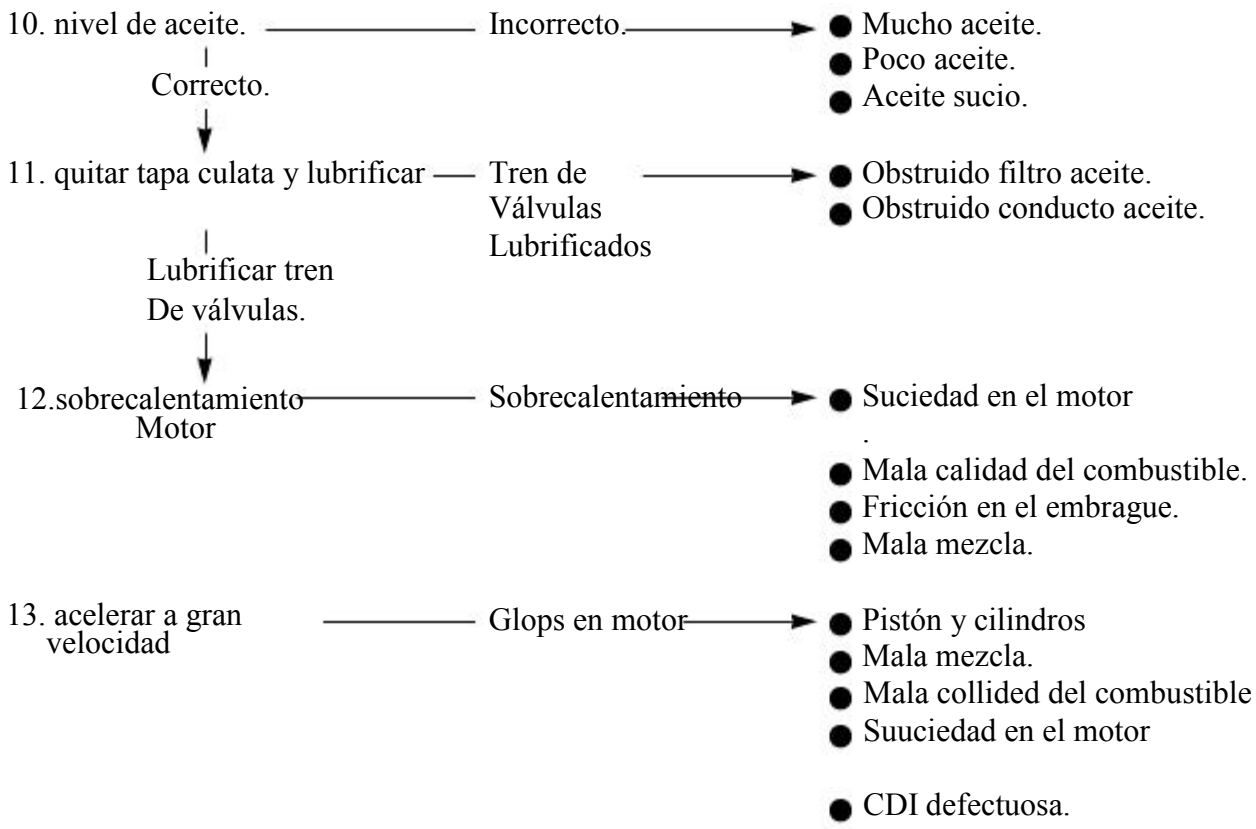

Bajo rendimiento (a baja velocidad o relenti)

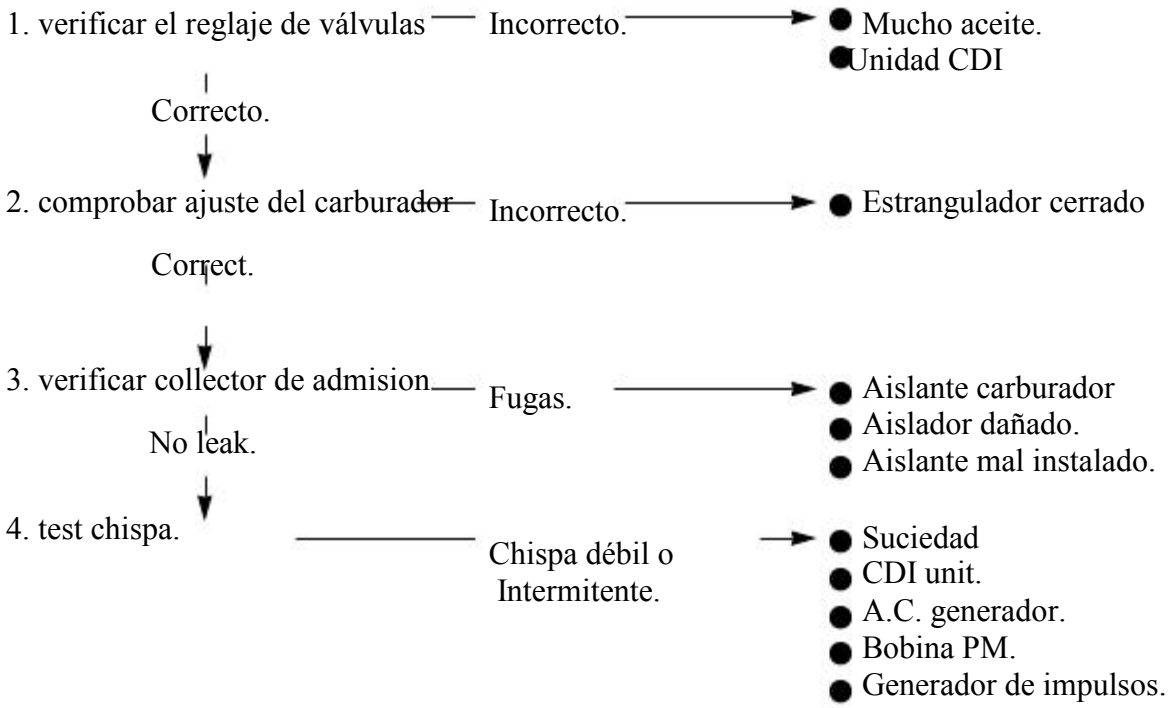

Bajo rendimiento(a alta velocidad)

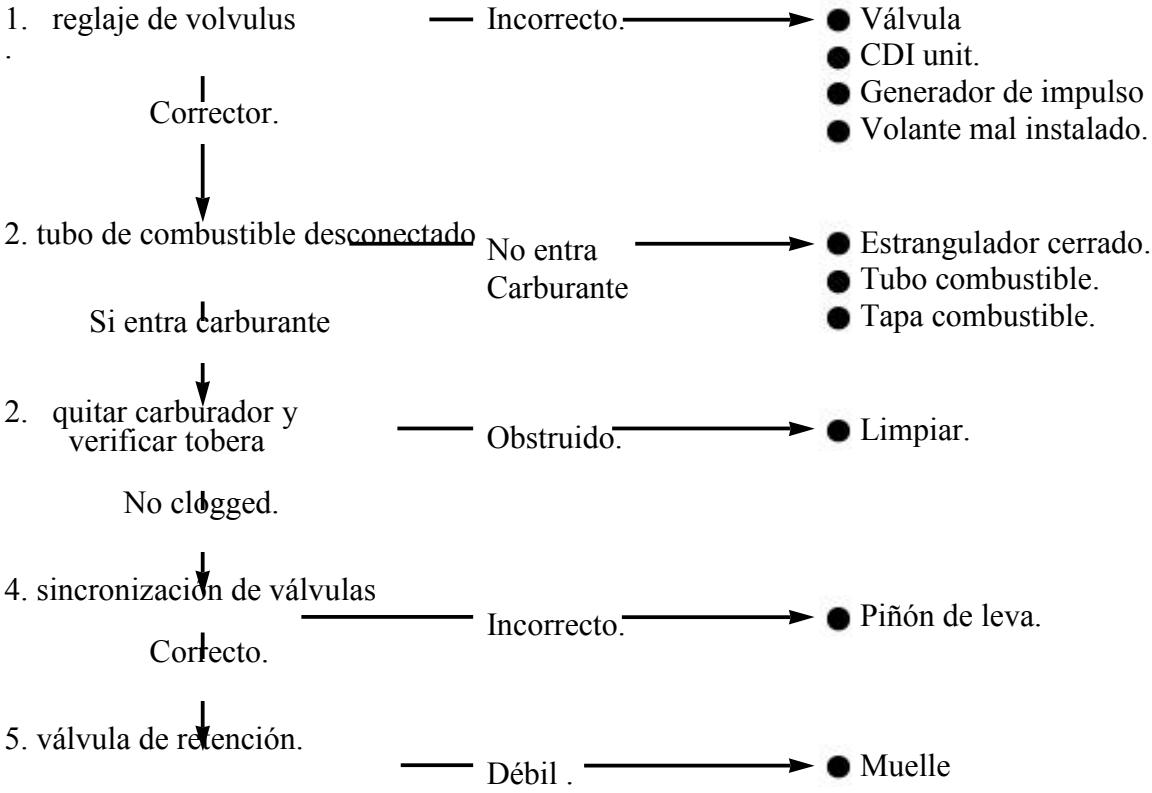

Bajo rendimiento(a alta velocidad)

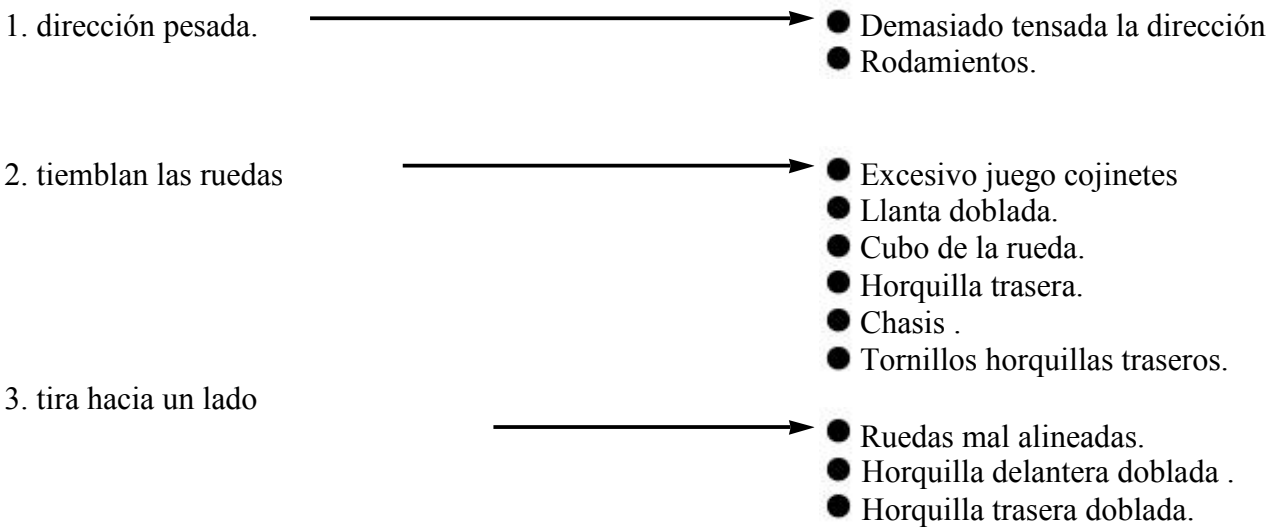

TRADUCIDO POR TRIANON 2010

DAELIM MOTOR CO.,LTD.

■HEAD OFFICE:#16-6 PIL-DONG 2KA, CHUNG-KU, SEOUL, KOREA
TEL:(82-2) 2267-6111 / FAX:(82-2) 269-7997

■FACTORY:#58, SUNG SAN-DONG, CHANG WON, KYUNGNAM, KOREA
TEL:(82-551) 279-1000 / FAX:(82-551) 263-9761

M38-9911-01E