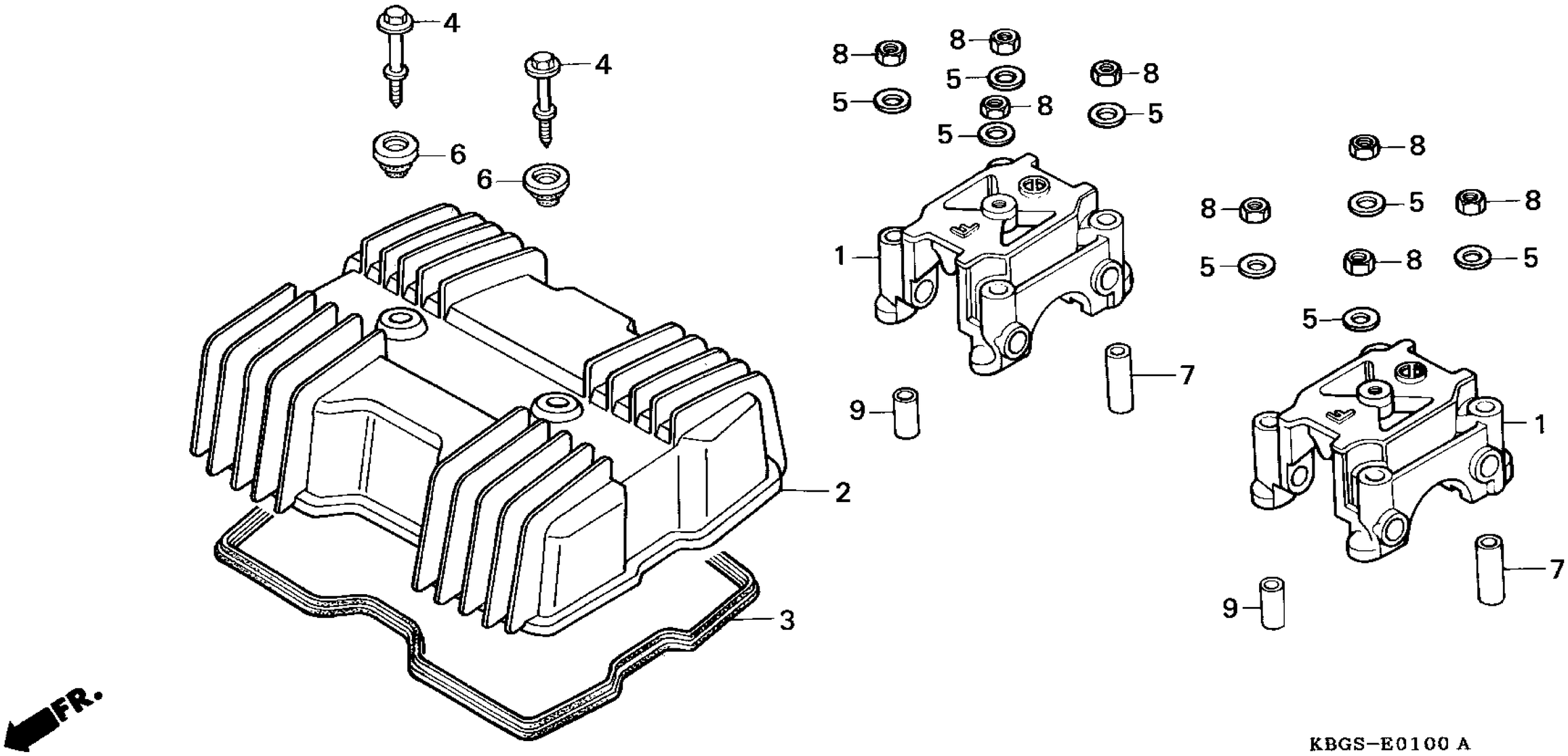
4
4
6
6
8
8
5
5
8
5
8
5
8
8
5
8
5
8
5
5
1
7
9
1
7
9
2
3
FR.
KBGS-E0100 A

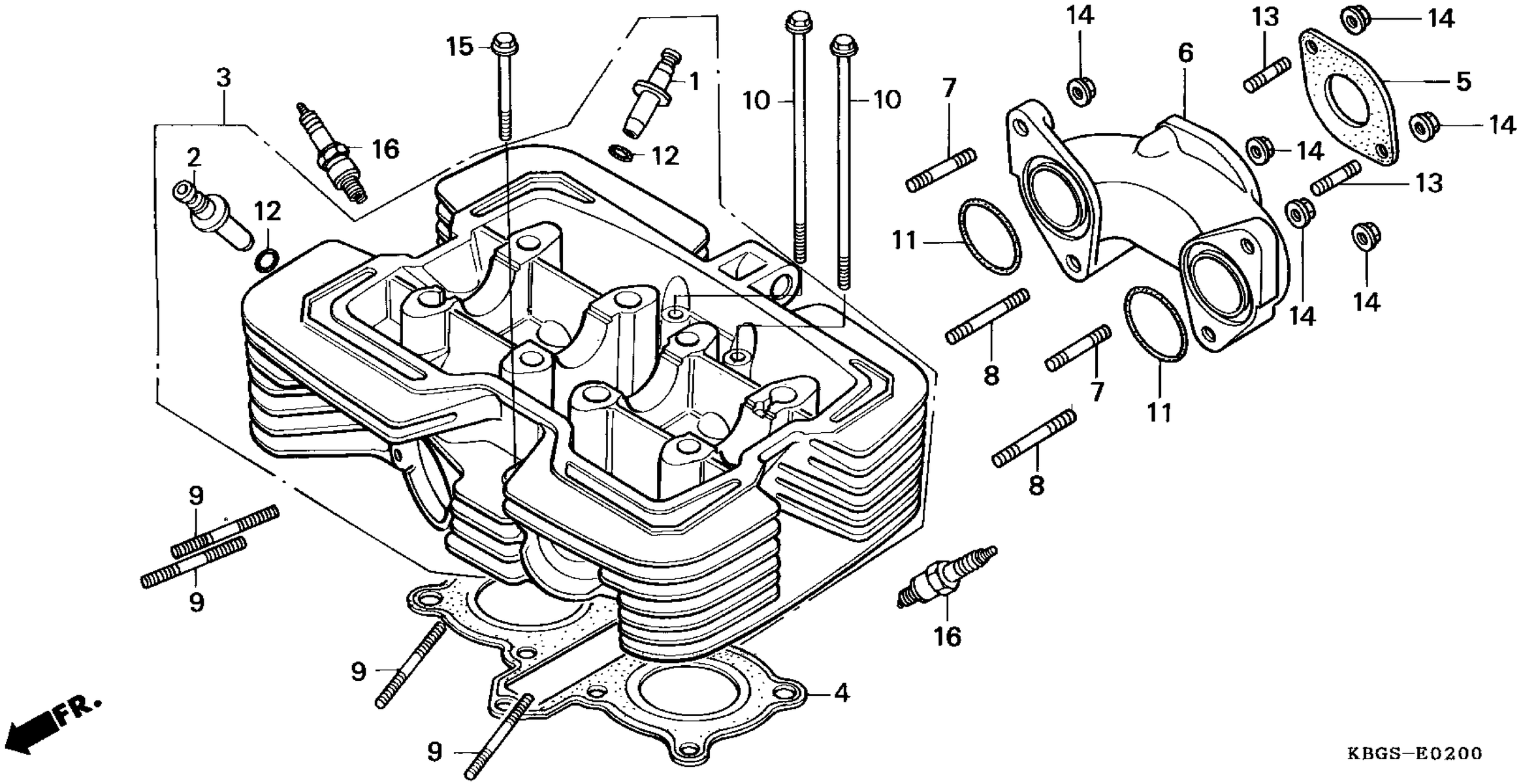
15
3
1
10
10
14
13
14
6
5
7
14
16
2
12
14
13
12
11
14
14
8
7
11
8
9
9
16
9
4
9
FR.
KBGS-E0200

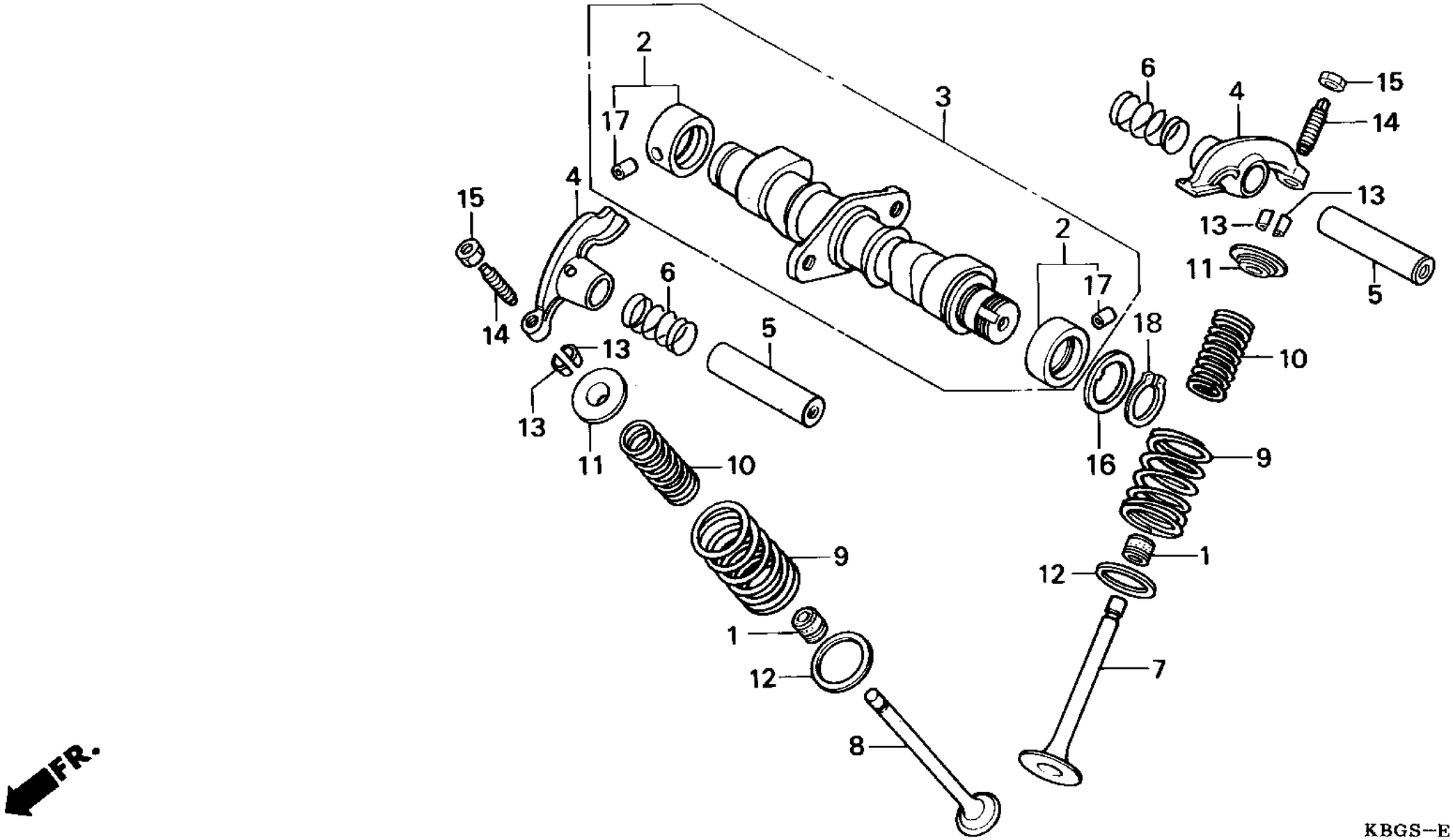
2
17
3
6
4
15
14
13
13
11
5
15
4
14
6
5
13
13
11
10
9
1
12
7
2
17
18
10
16
9
1
12
8
FR.
KBGS-E0300

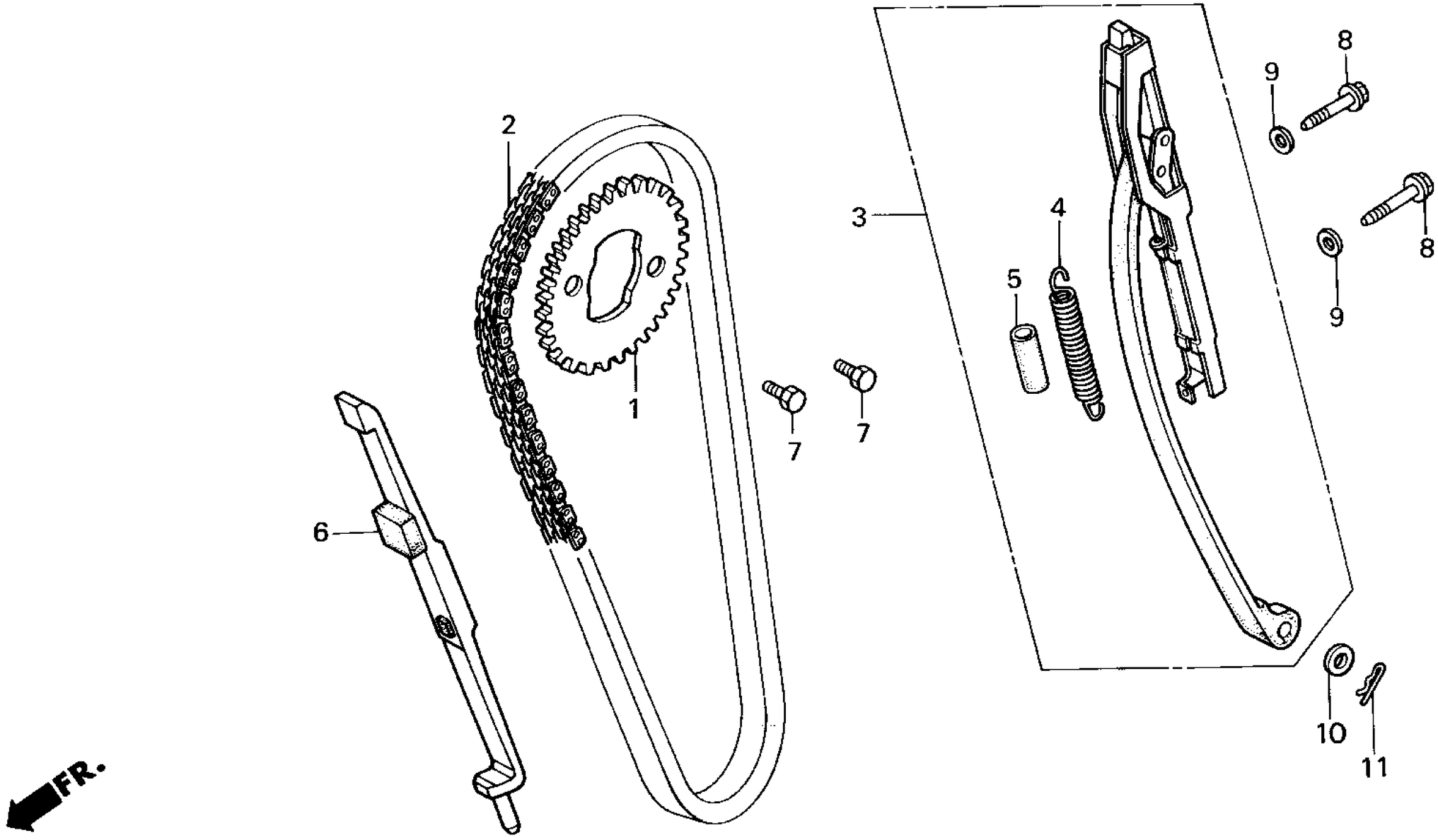

KBGS-E0400

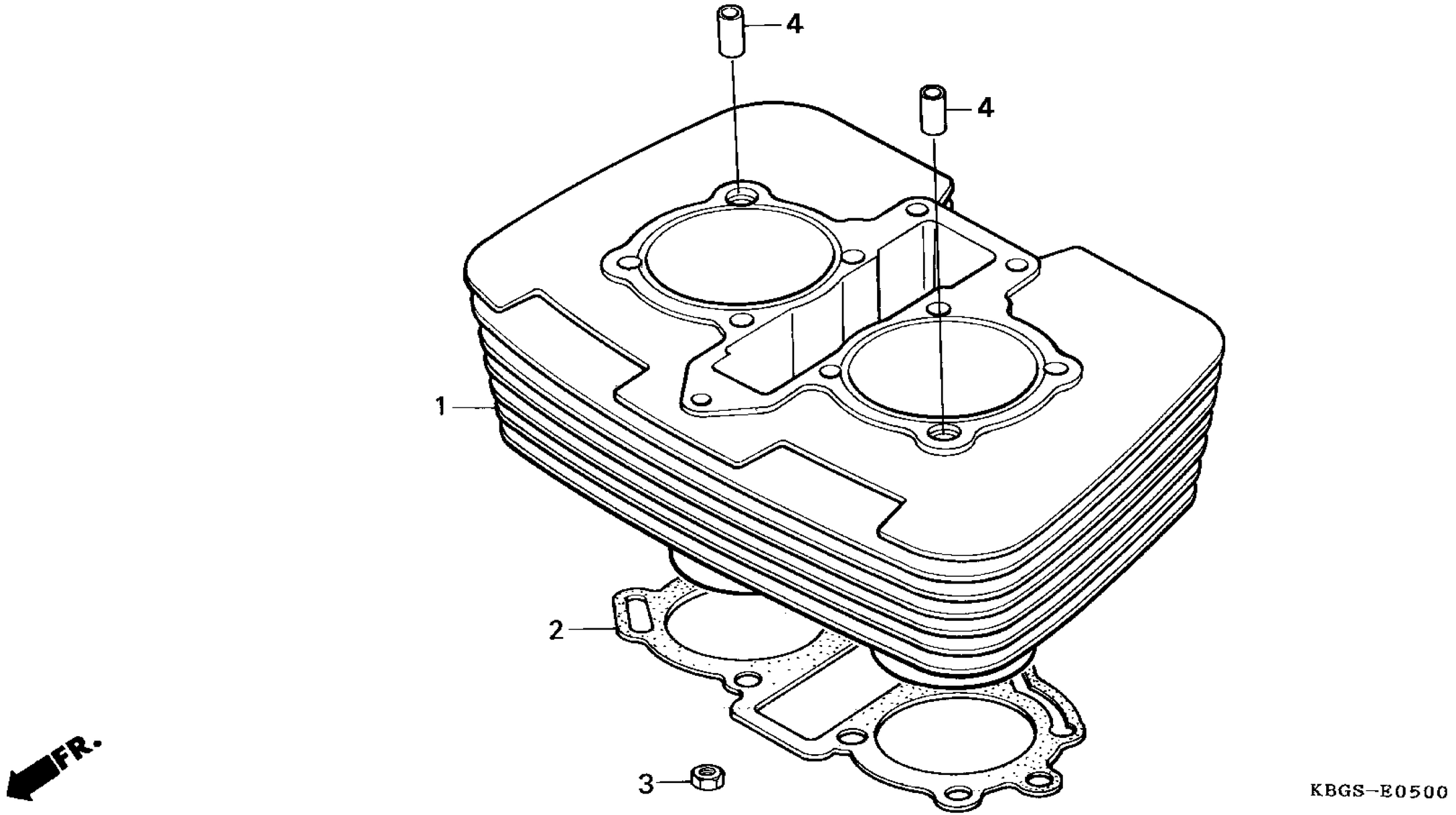
4
4
1
2
3
FR.
KBGS-E0500

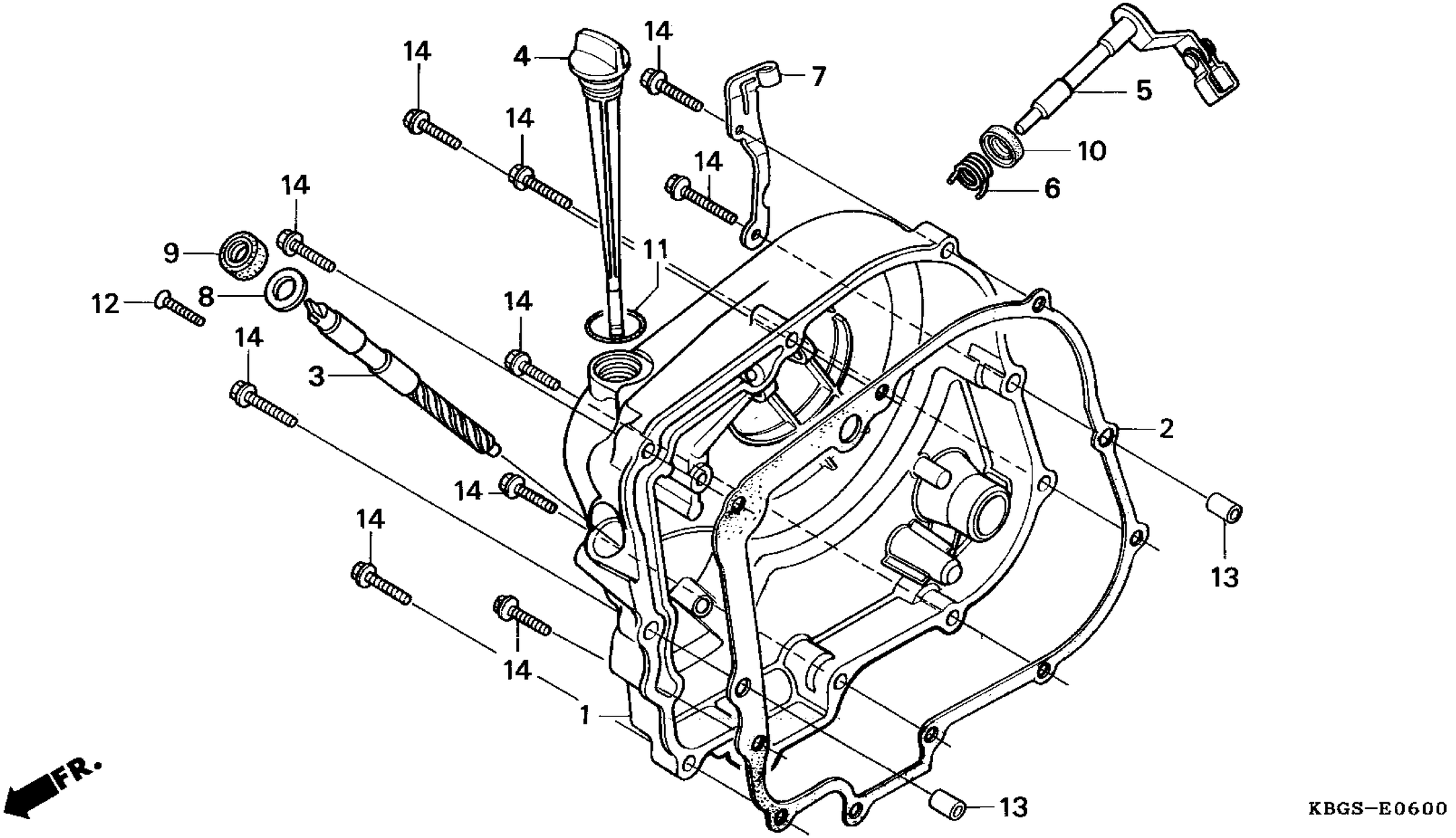
14
4
14
7
5
14
10
14
6
14
9
11
12
8
14
14
3
2
14
13
14
14
14
1
13
FR.
KBGS-E0600

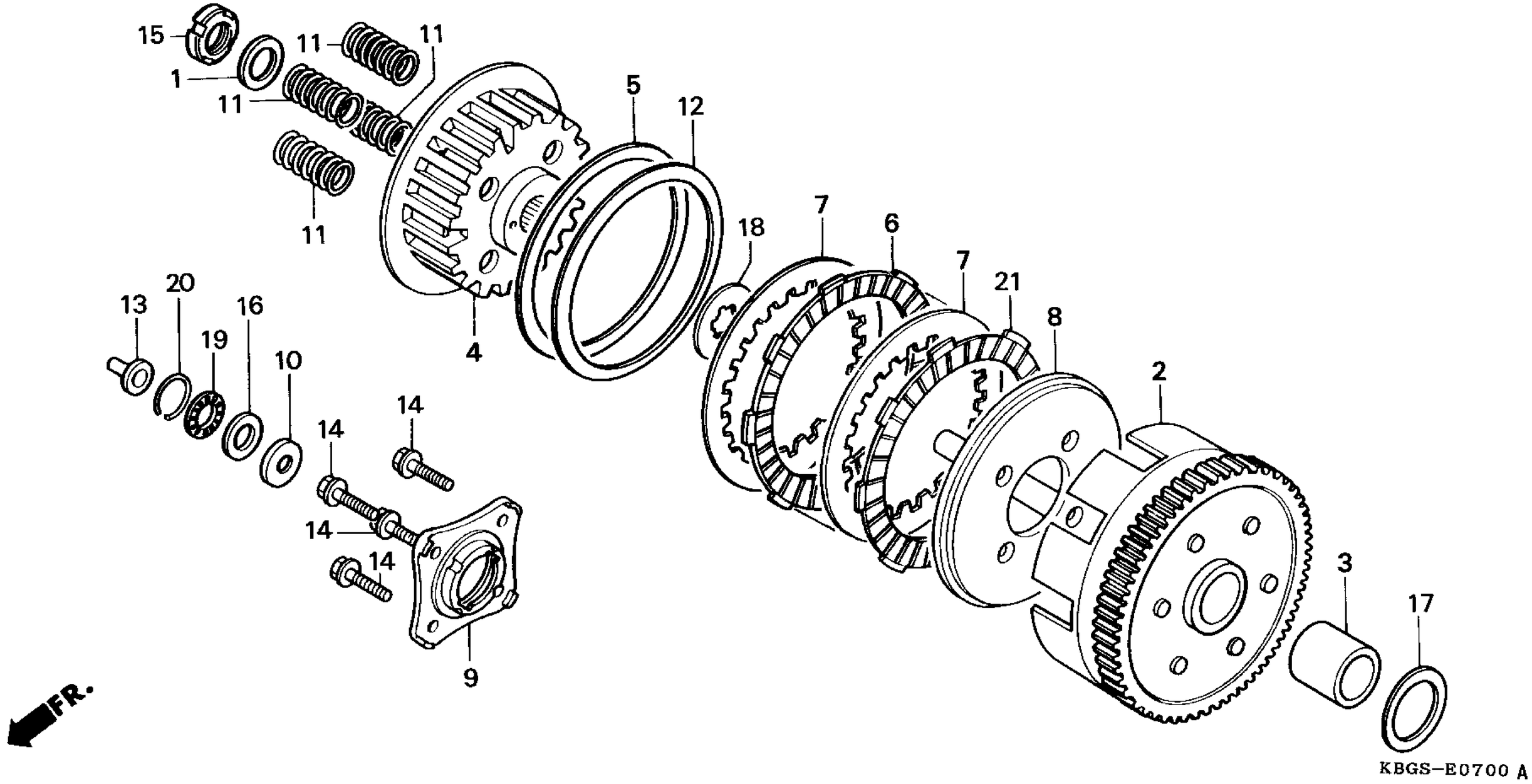
15
1
11
11
11
11
5
12
4
18
7
6
7
21
8
2
13
20
19
16
10
14
14
14
14
9
3
17
FR.
KBGS-E0700 A

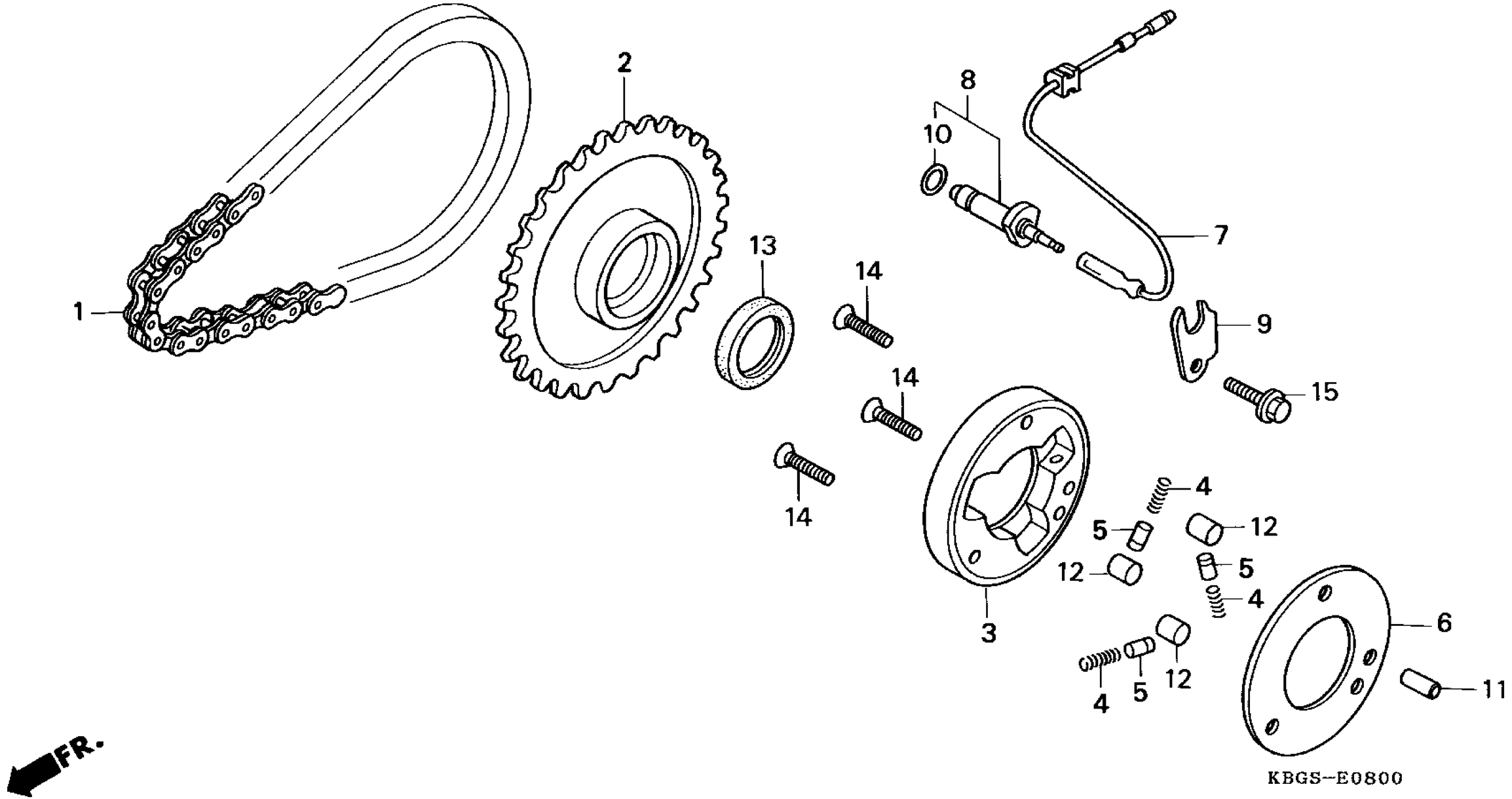
1
2
3
4
5
6
7
8
9
10
11
12
13
14
15
FR.
KBGS-E0800

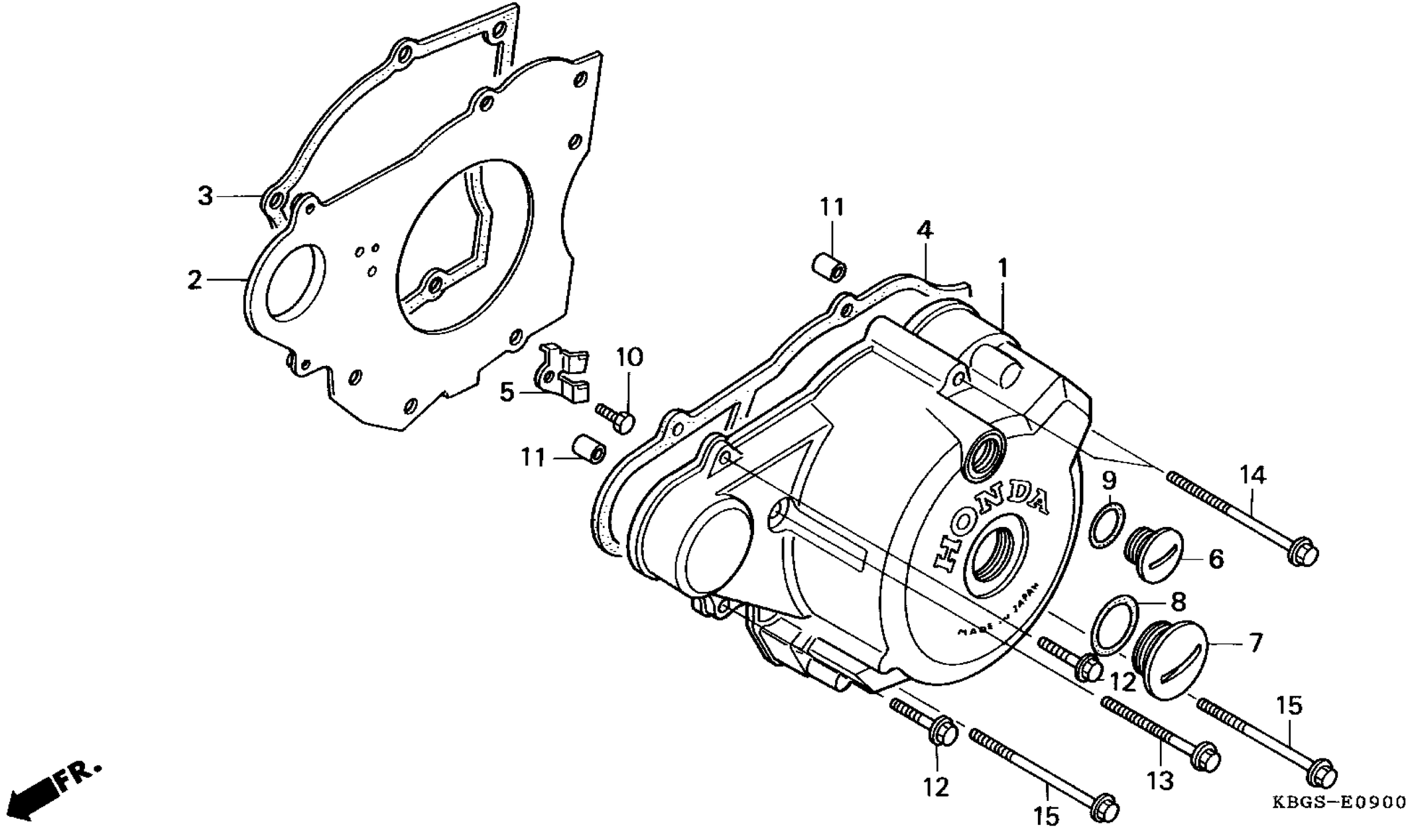
3
2
11
4
1
10
5
11
9
14
6
8
7
12
15
12
13
15
FR.
KBGS-E0900

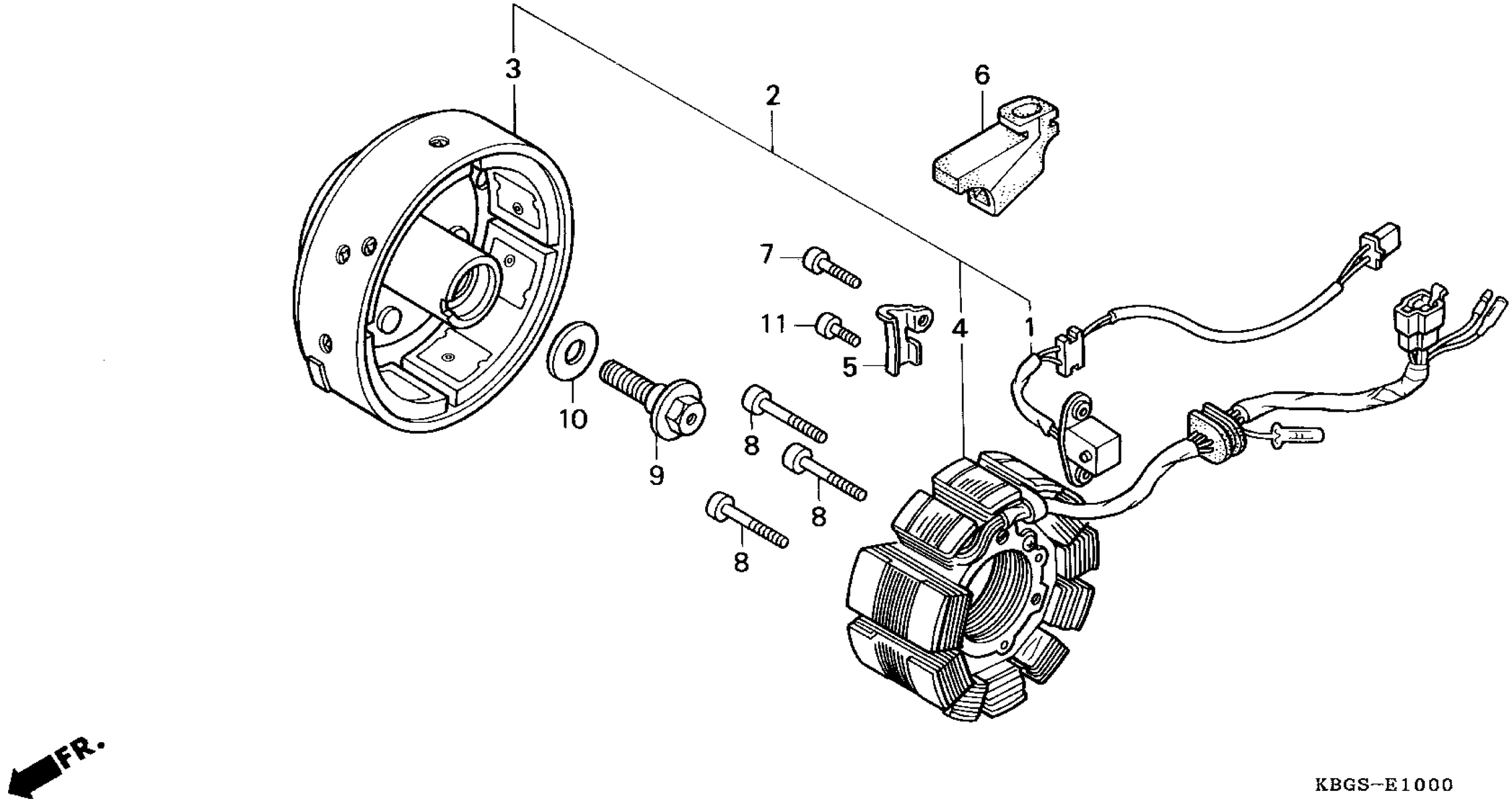

KBGS-E1000

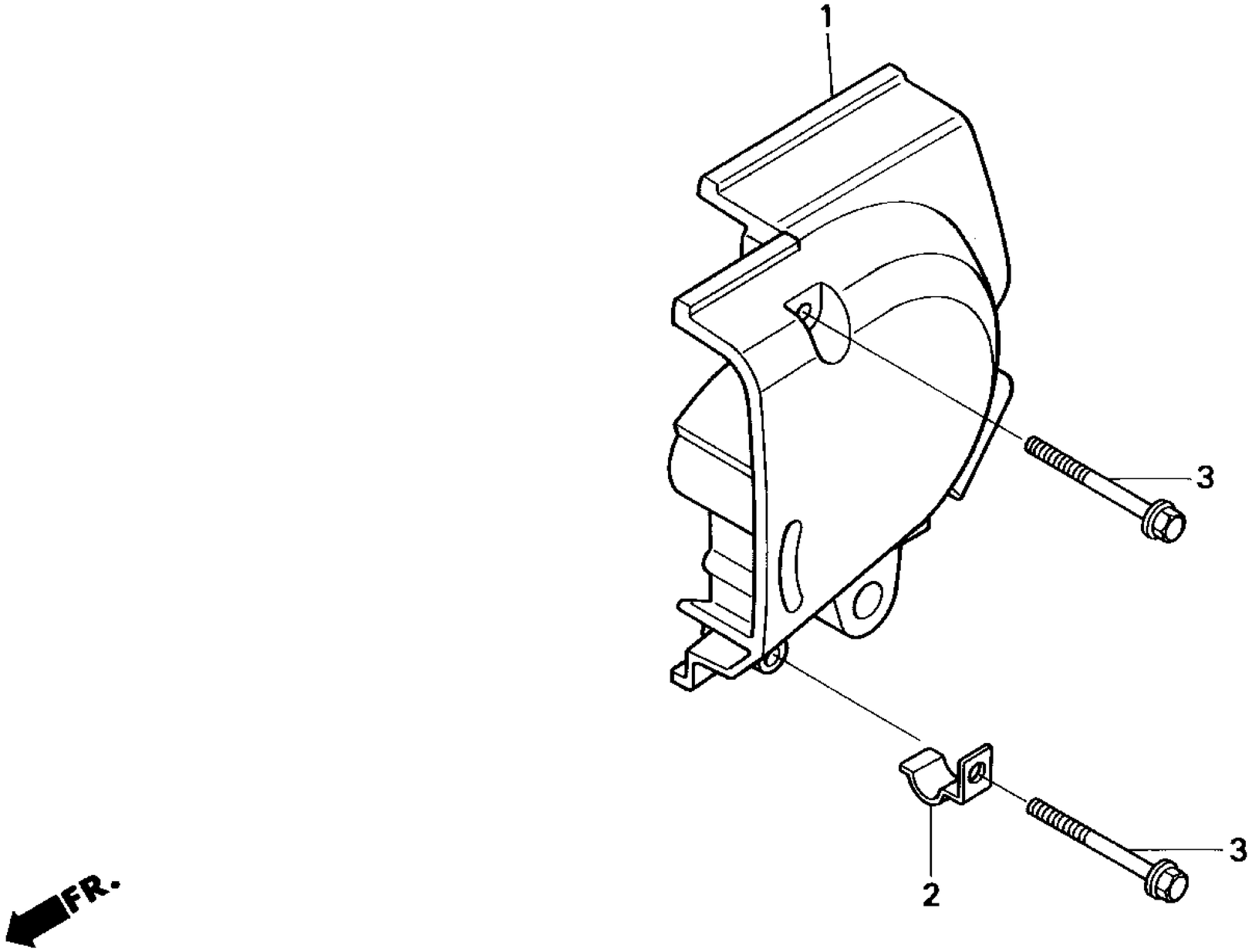

KBGS-E1100

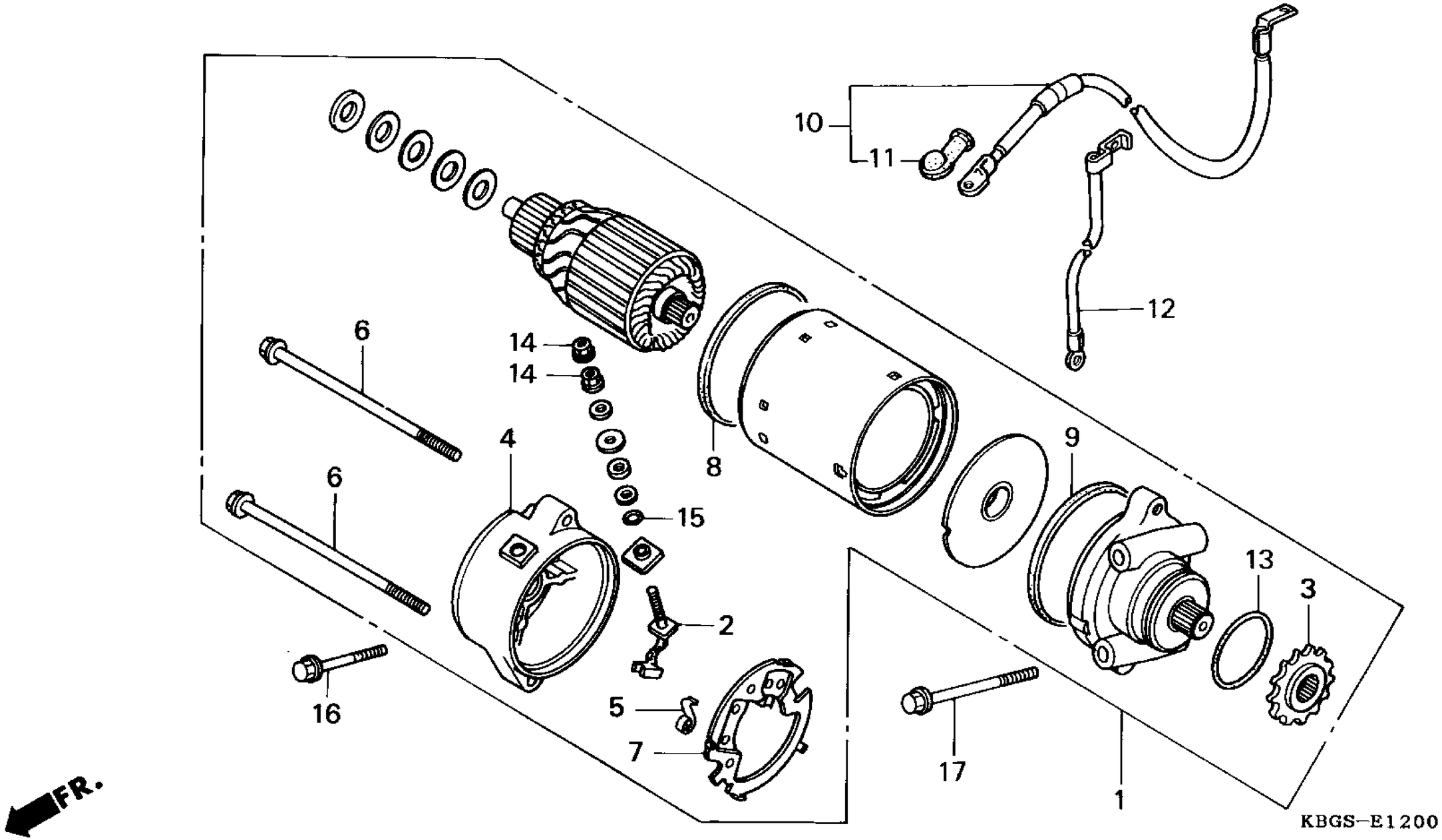
10
11
12
6
14
14
4
8
9
6
15
13
3
2
16
5
7
17
1
FR.
KBGS-E1200

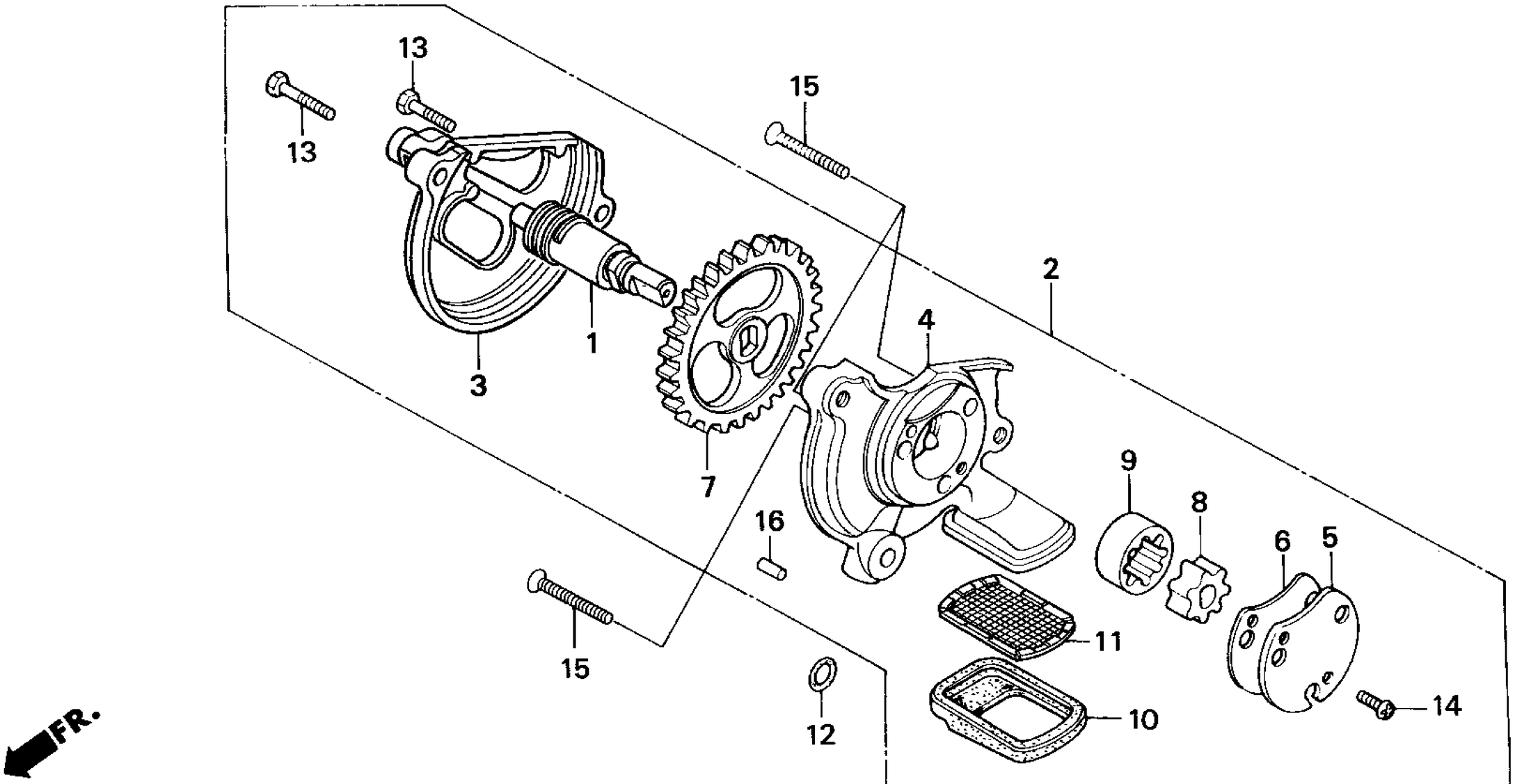

KBGS-E1300

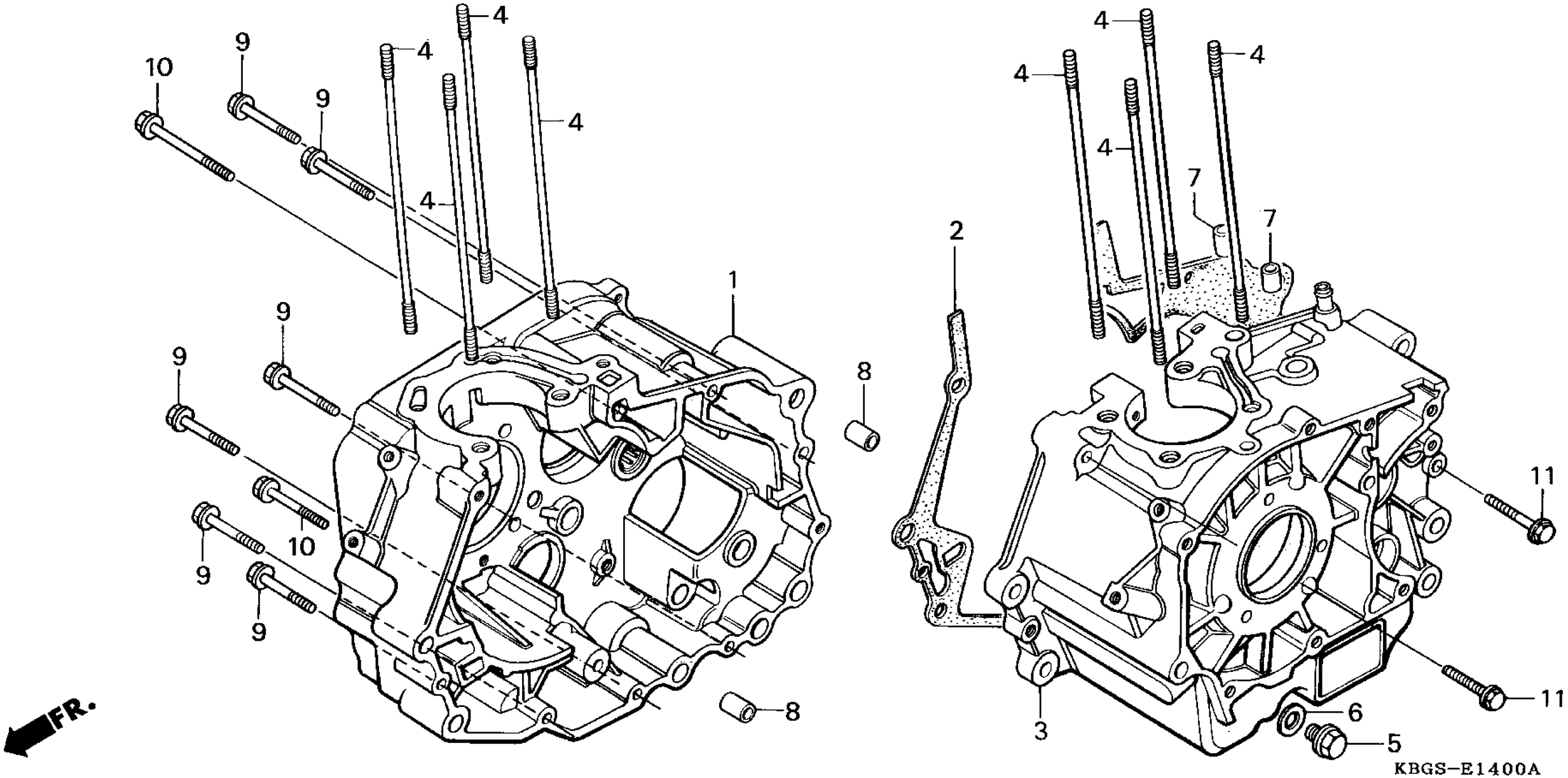
4
9
10
9
4
4
4
4
1
9
9
10
9
9
8
8
FR.
4
4
4
4
7
7
2
11
11
3
6
5
KBGS-E1400A

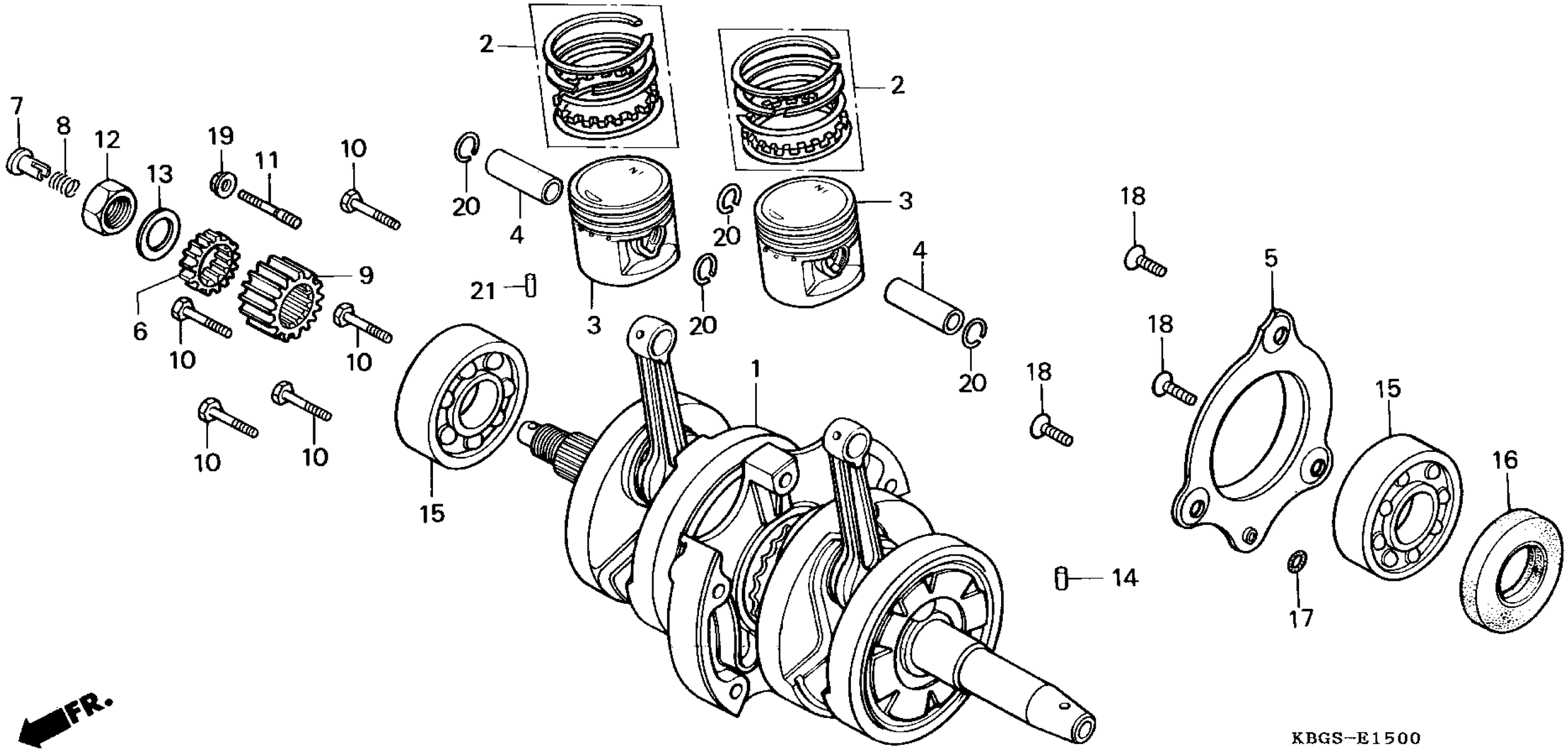
2
2
7
8
12
19
11
10
13
20
4
20
3
18
5
9
21
6
10
10
3
20
4
18
1
18
15
10
10
20
15
16
14
17
FR.
KBGS-E1500

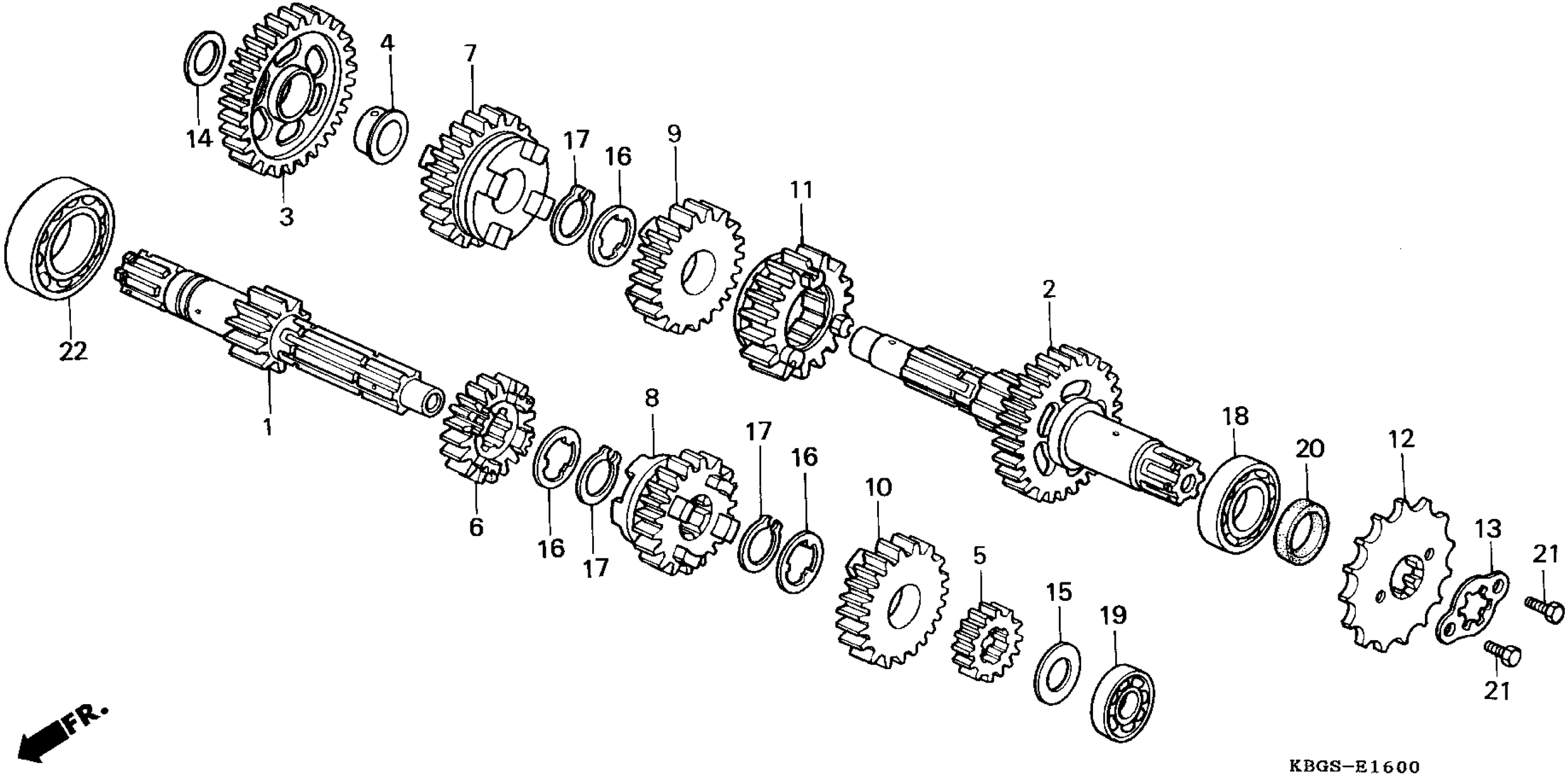

KBGS-E1600

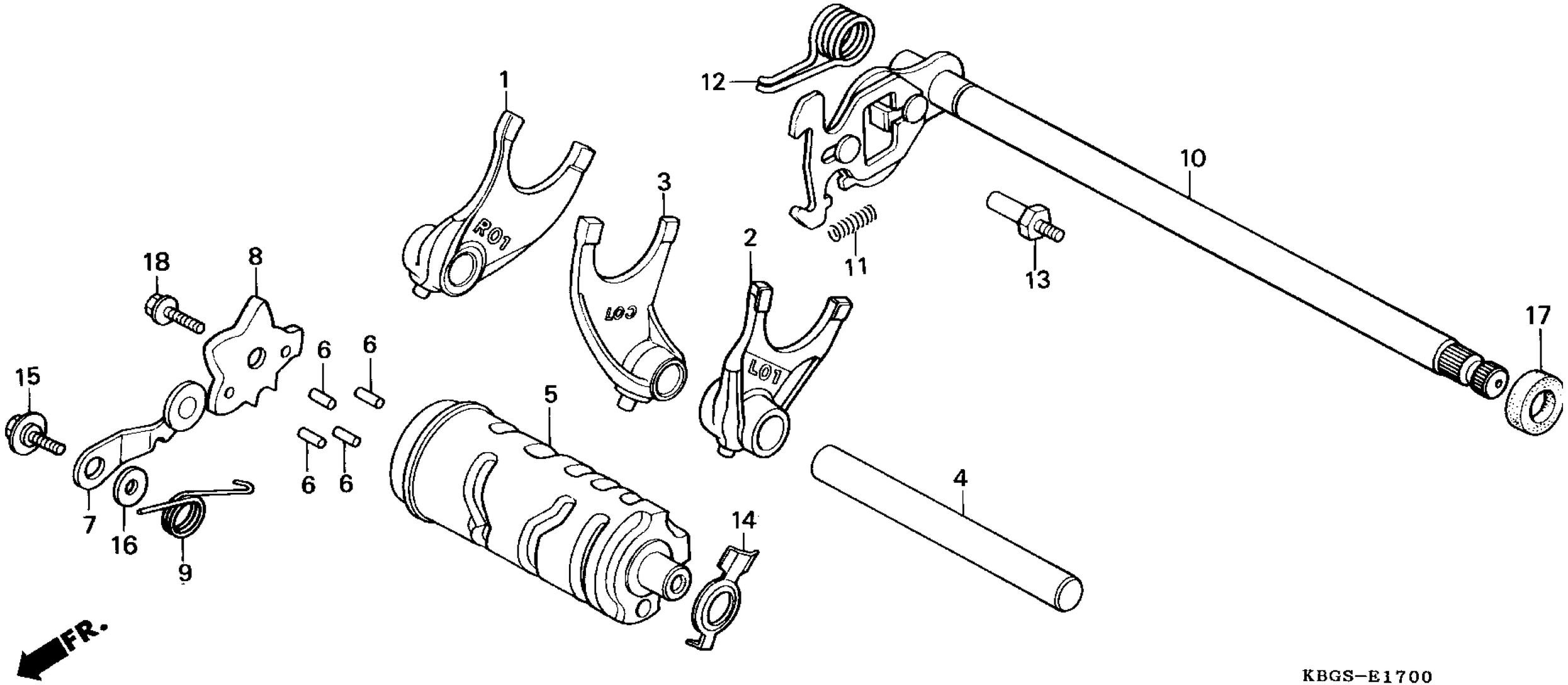
1
2
3
4
5
6
6
6
6
7
8
9
10
11
12
13
14
15
16
17
18
R01
C01
L01
FR.
KBGS-E1700

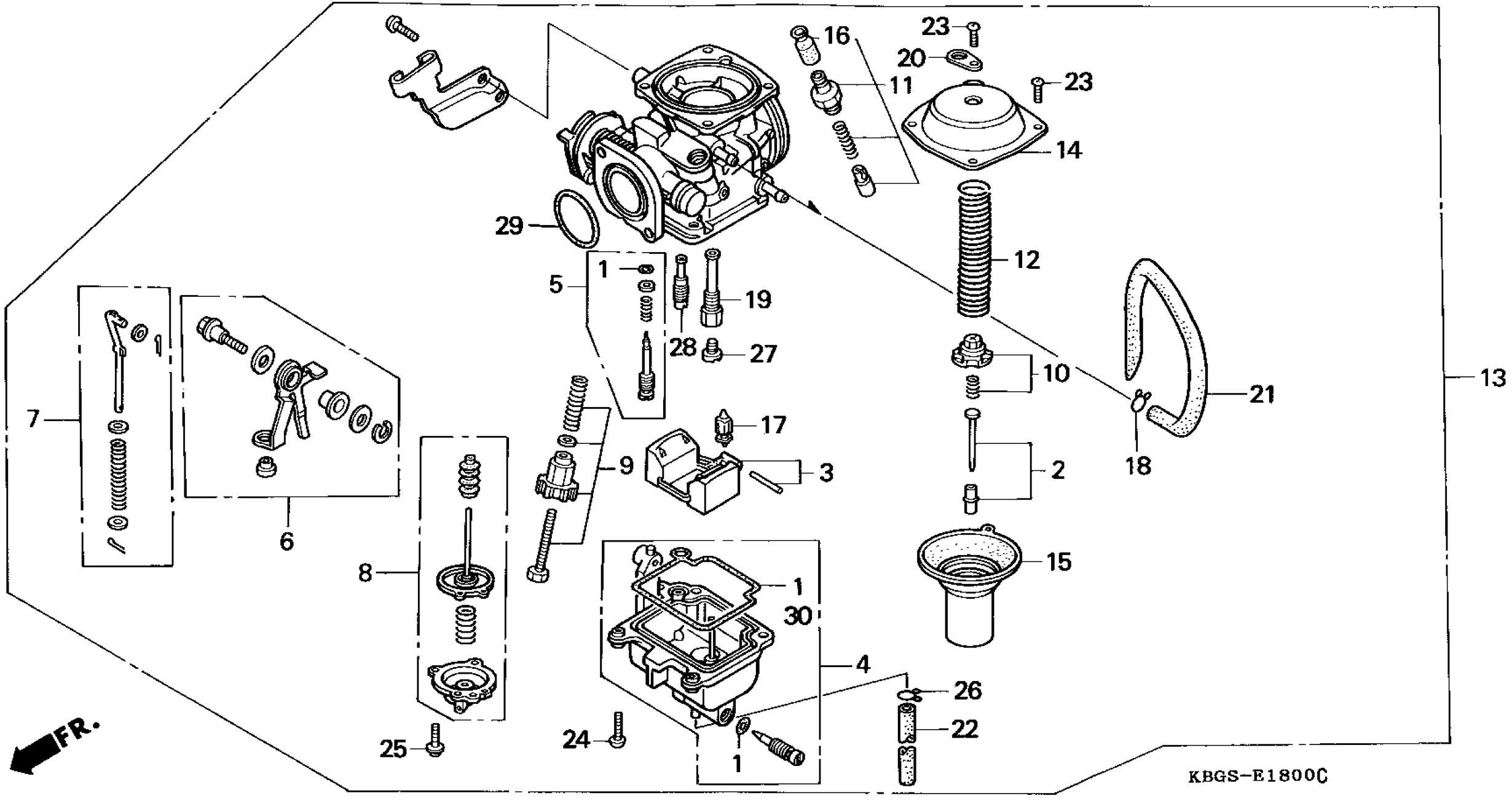
16
23
20
11
23
14
29
12
1
5
19
28
27
10
21
13
7
17
9
3
2
18
6
8
15
1
30
4
26
22
25
24
1
FR.
KBGS-E1800C

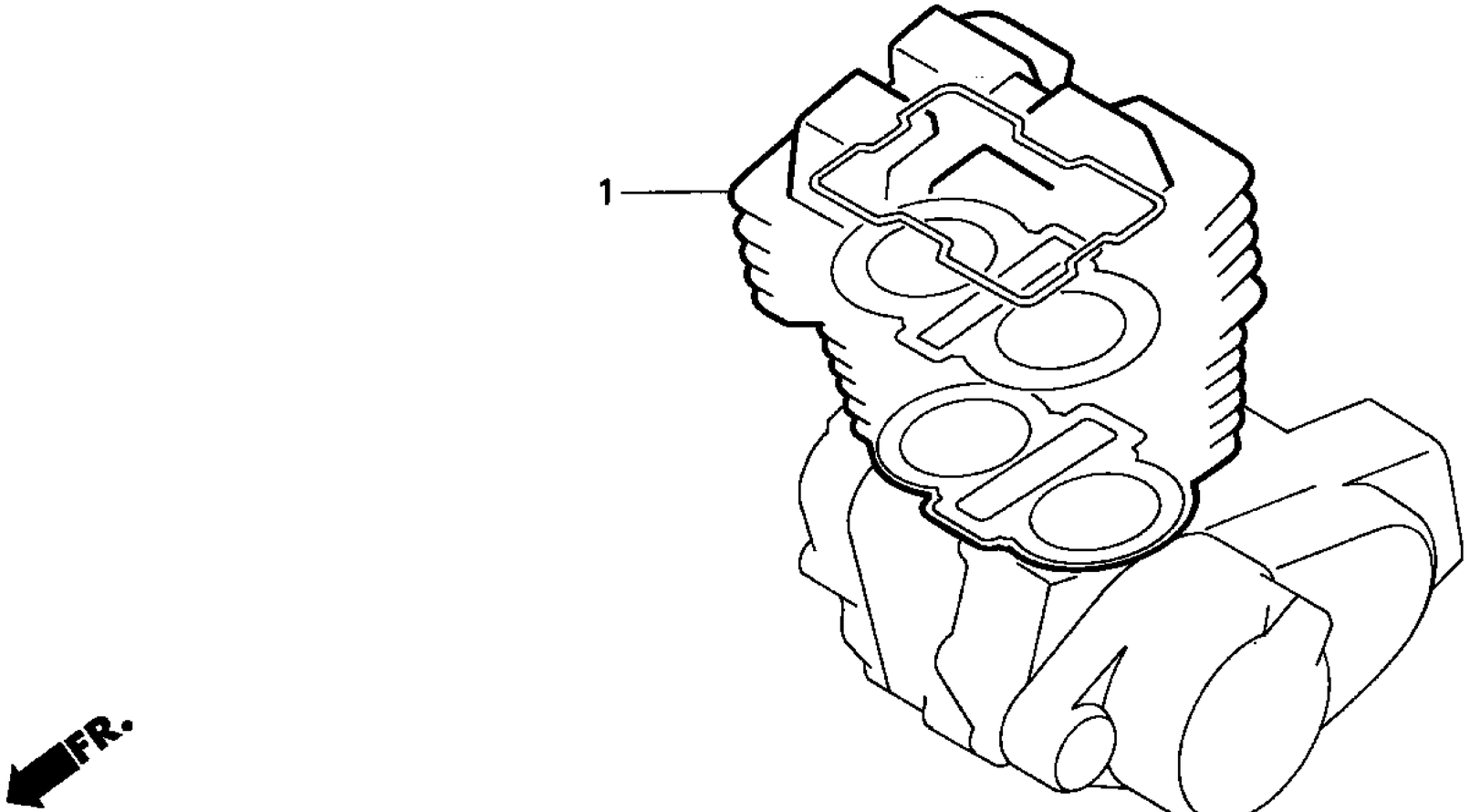

ENG1– X0003

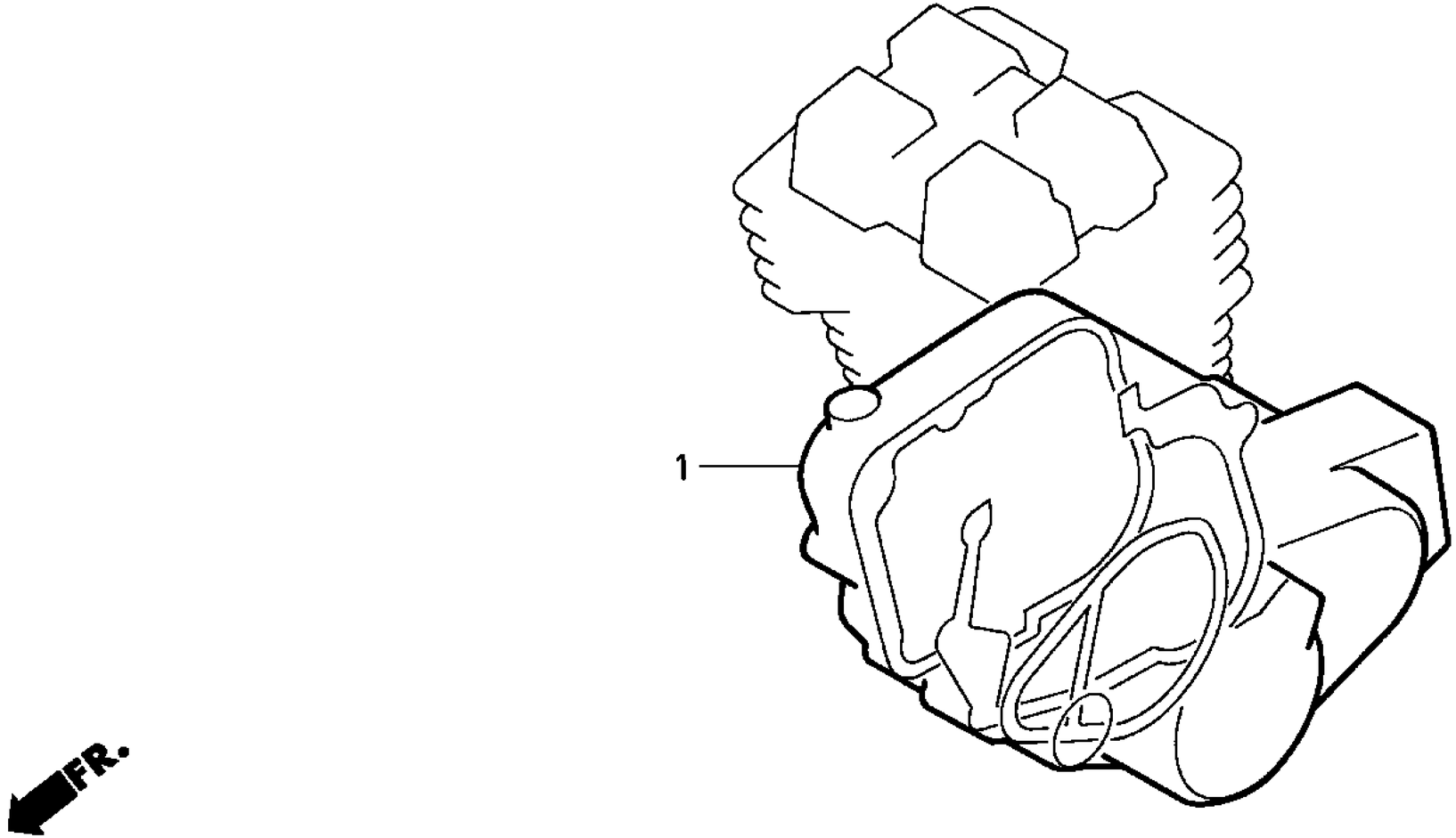

ENG2– X0003

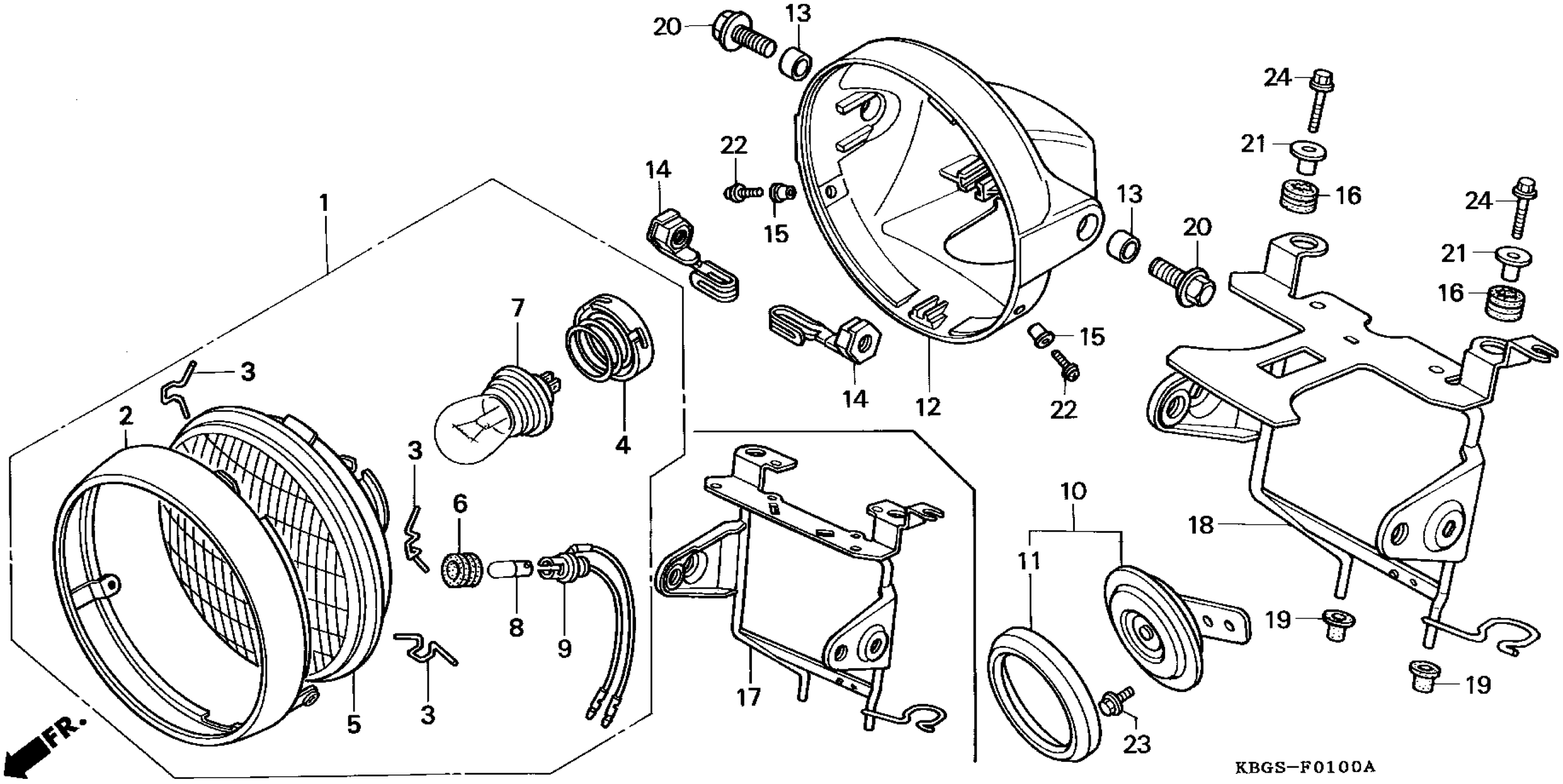
20
13
24
21
16
22
15
14
1
7
3
2
4
6
8
9
5
12
10
11
18
19
17
23
FR.
KBGS-F0100A

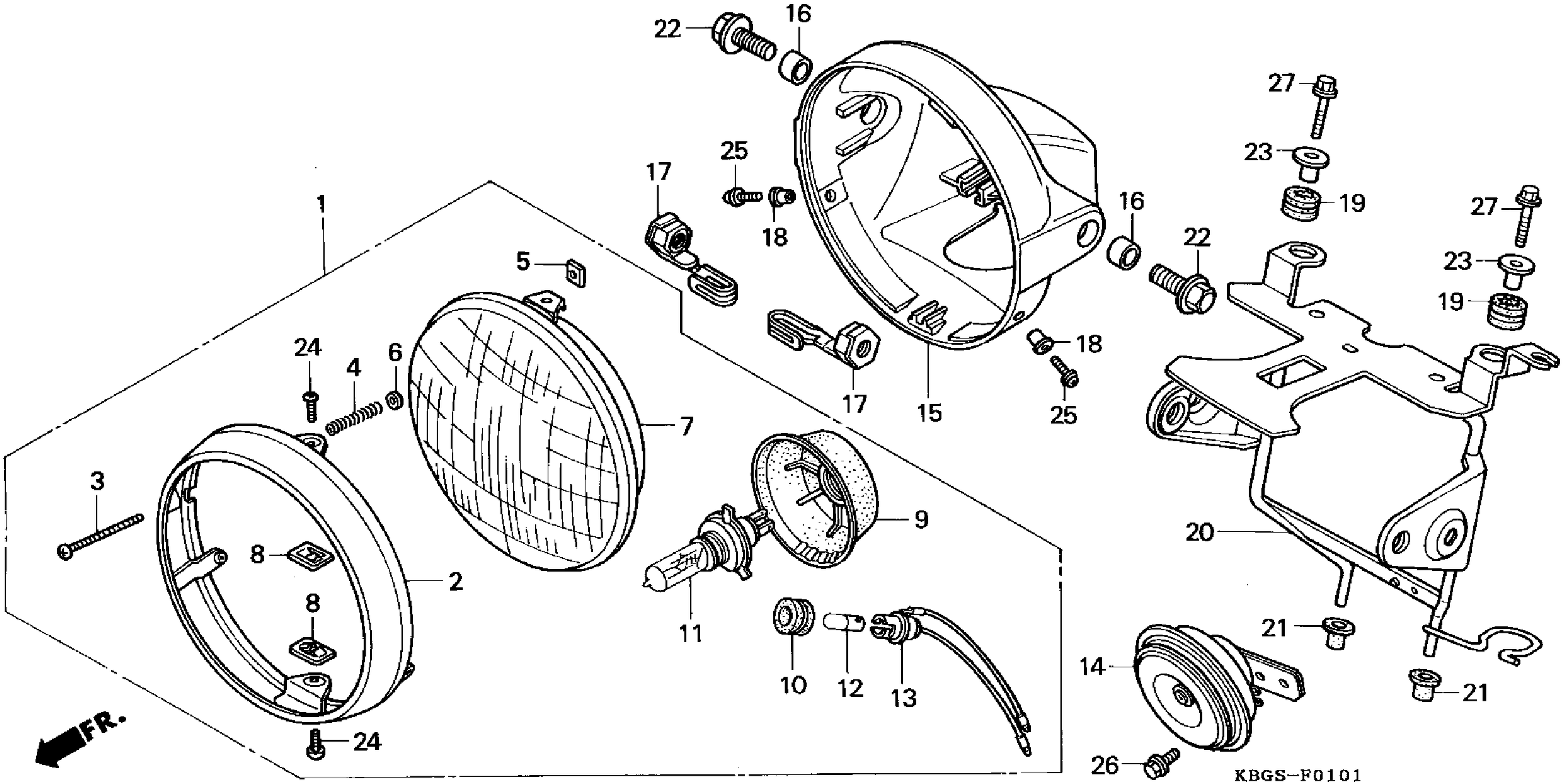
22
16
27
23
19
25
18
17
1
5
24
4
6
7
3
8
2
9
11
10
12
13
15
20
21
14
26
FR.
KBGS-F0101

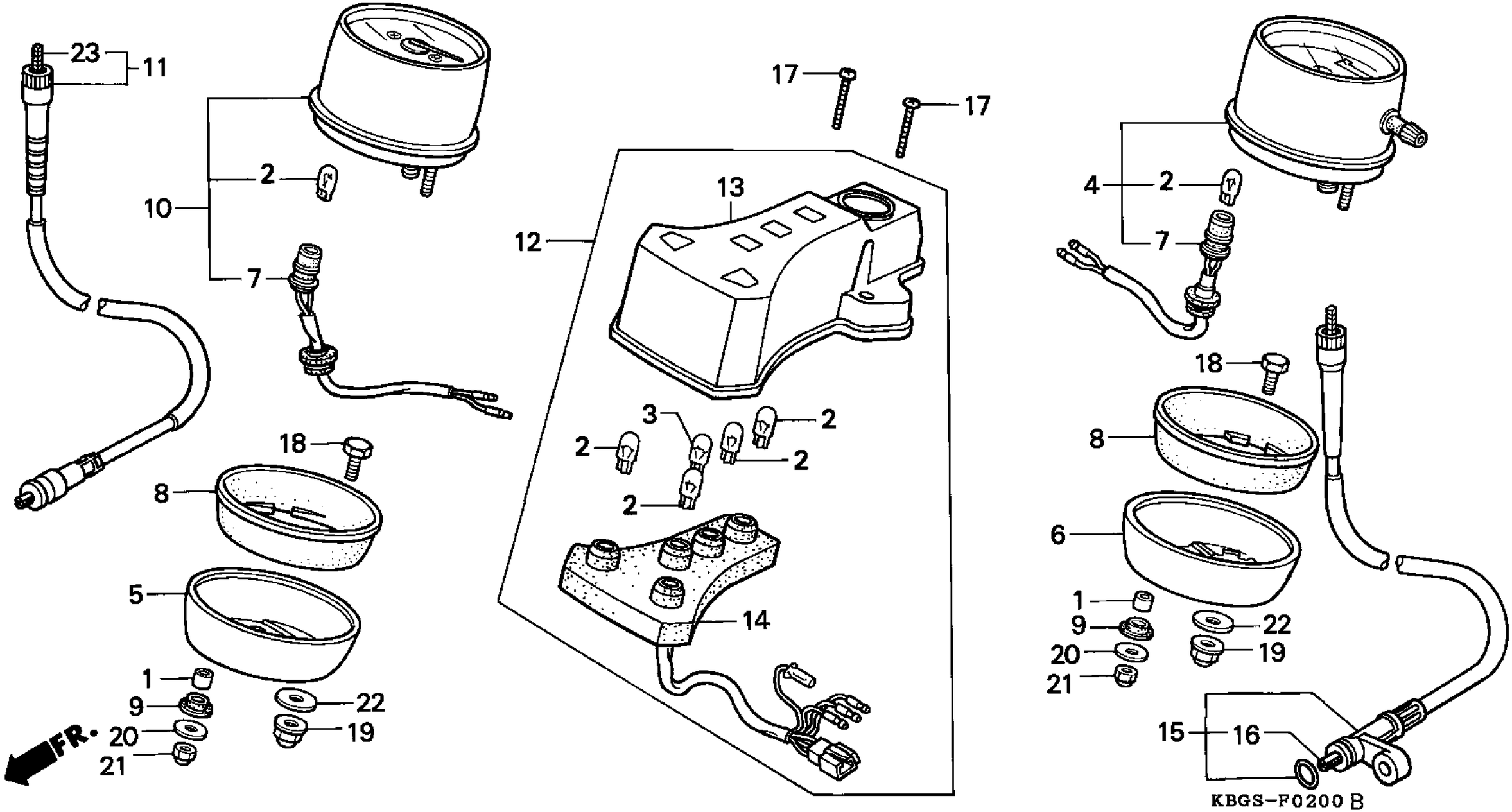
23
11
10
2
7
18
8
5
1
9
20
21
22
19
FR.
17
17
12
13
3
2
2
2
2
14
4
2
7
18
8
6
1
9
20
21
22
19
15
16
KBGS-F0200 B

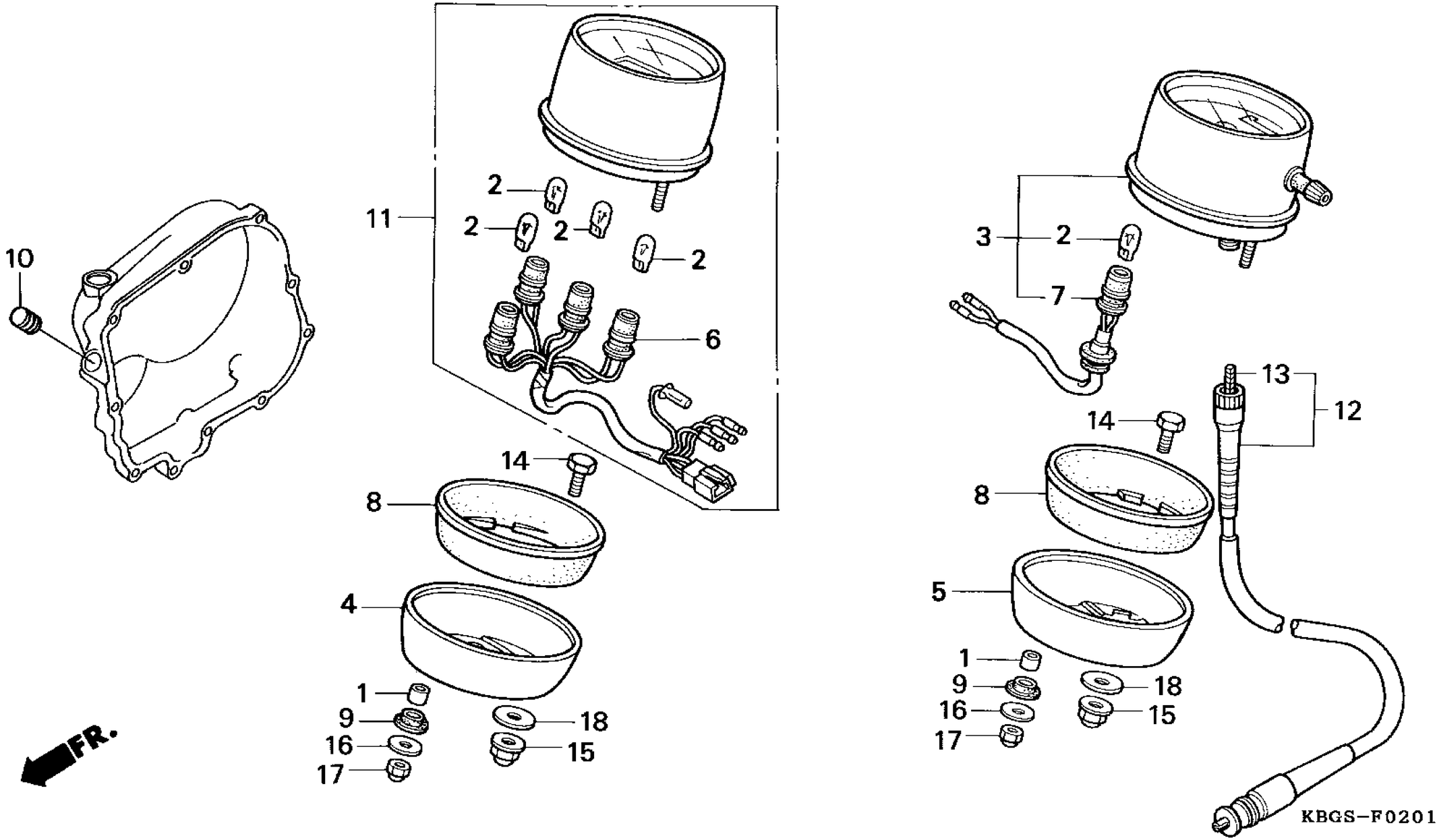
10
11
2
2
2
2
6
14
8
4
1
9
16
17
18
15
FR.
3
2
7
13
12
14
8
5
1
9
16
17
18
15
KBGS-F0201

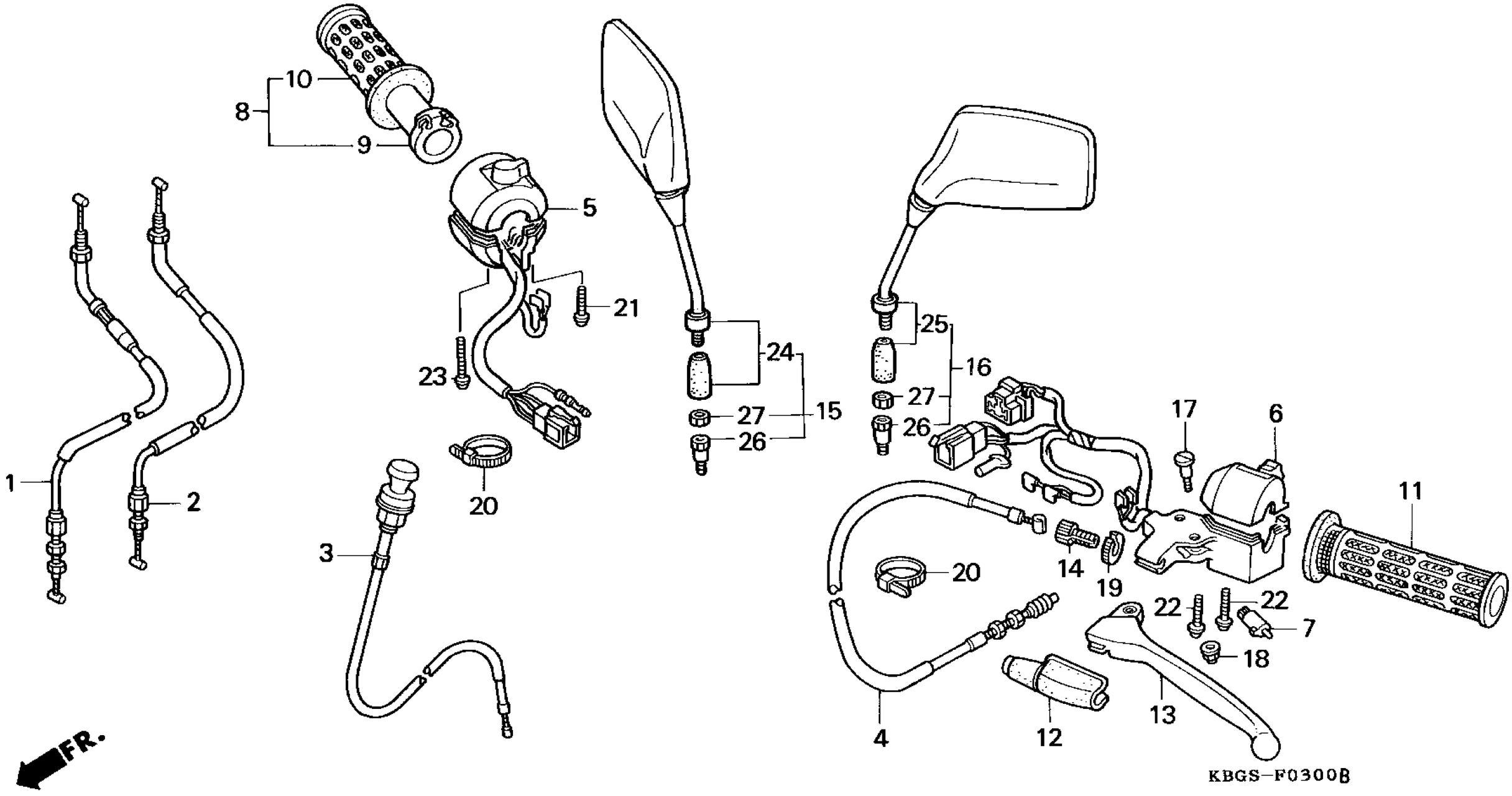
10
8
9
5
21
23
20
1
2
3
24
27
15
26
25
16
27
26
17
6
11
20
14
19
22
22
7
18
4
12
13
FR.
KBGS-F0300B

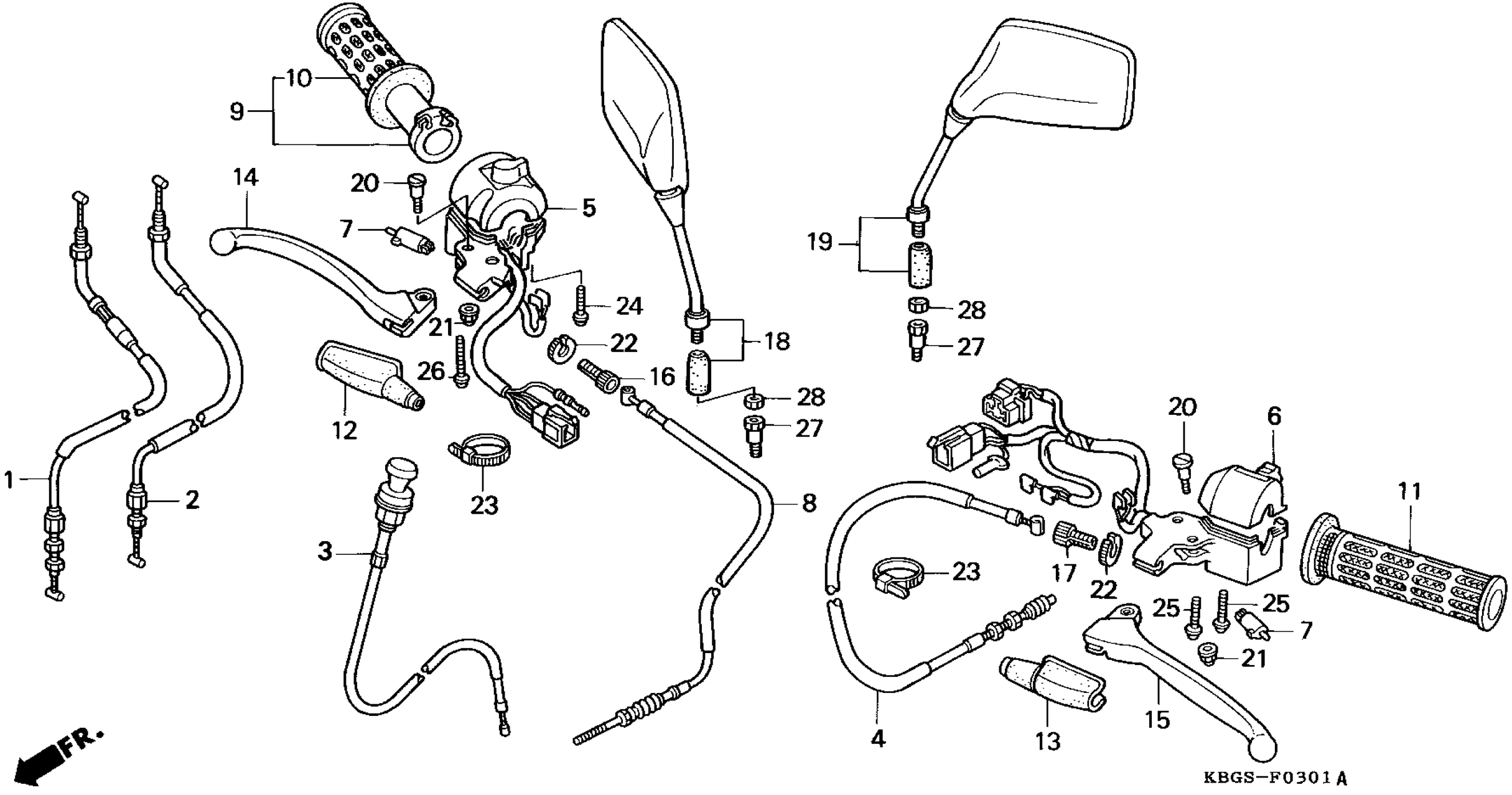
10
9
14
20
7
5
24
21
22
26
16
12
23
1
2
3
8
18
28
27
19
28
27
20
6
11
23
17
22
25
25
7
21
4
13
15
FR.
KBGS-F0301A

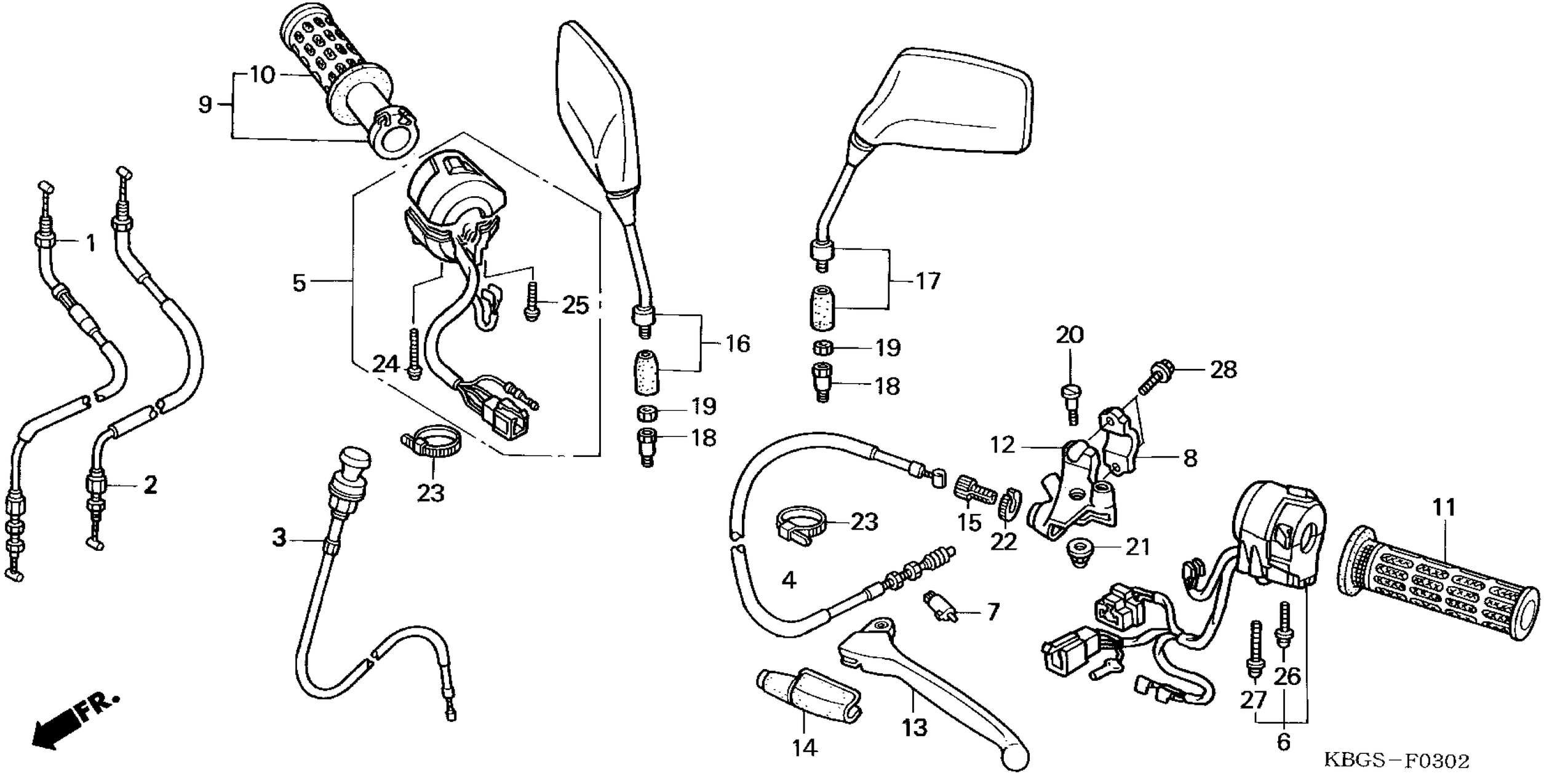
1
2
3
4
5
6
7
8
9
10
11
12
13
14
15
16
17
18
19
20
21
22
23
24
25
26
27
28
FR.
KBGS-F0302

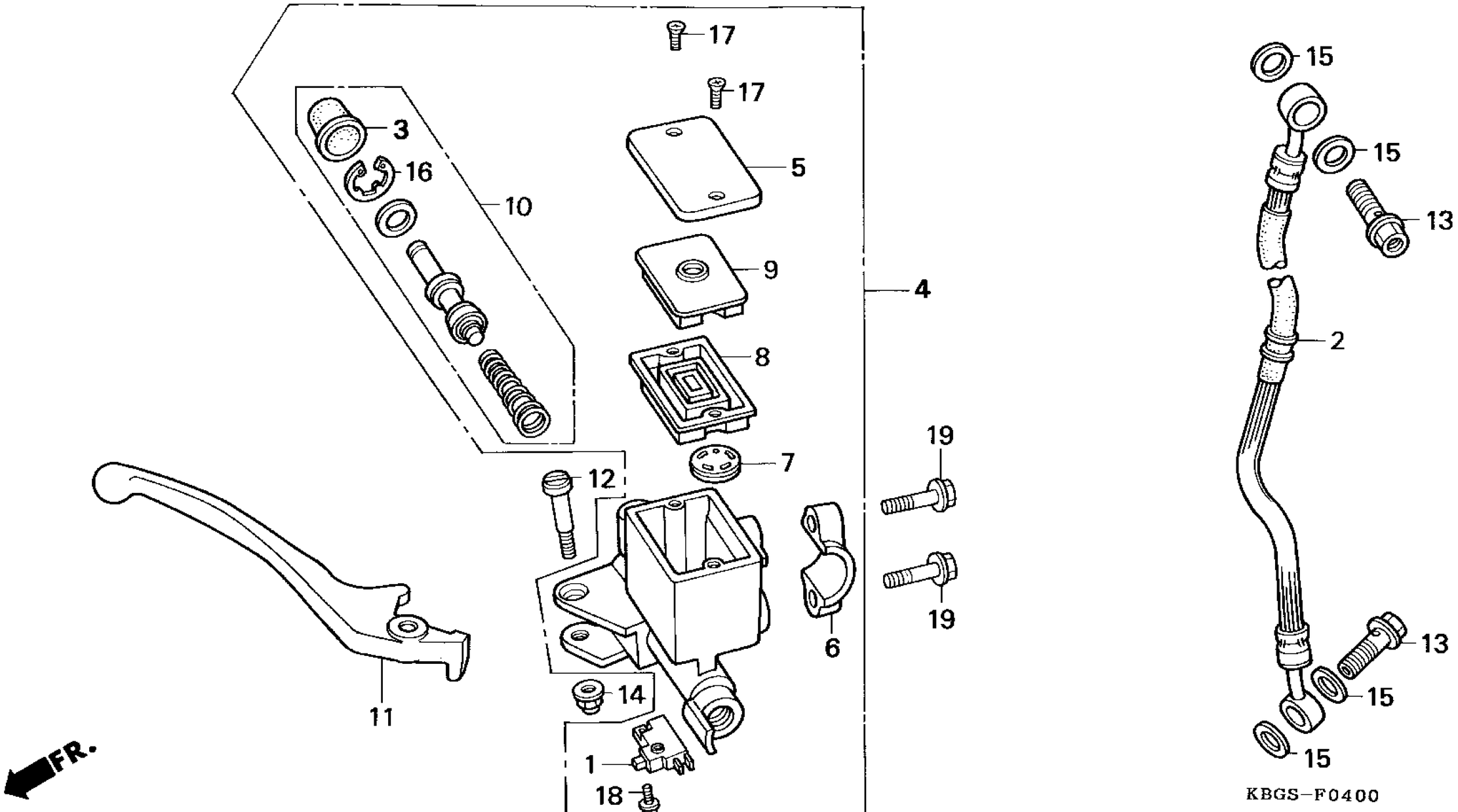
17
17
3
16
10
5
9
4
8
7
12
19
19
6
11
14
1
18
FR.
15
15
13
2
13
15
15
KBGS-F0400

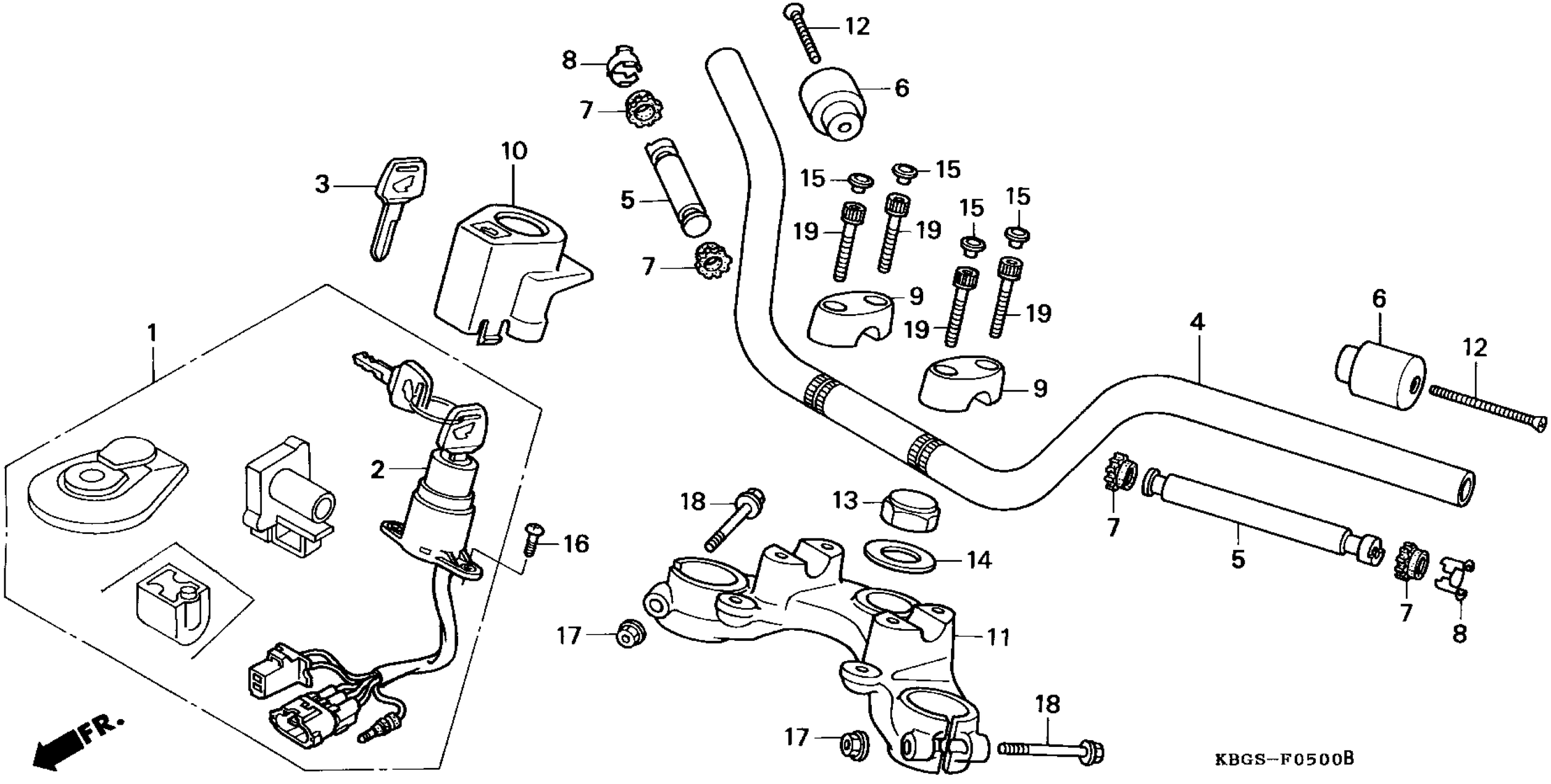
1
2
3
4
5
6
7
8
9
10
11
12
13
14
15
16
17
18
19
FR.
KBGS-F0500B

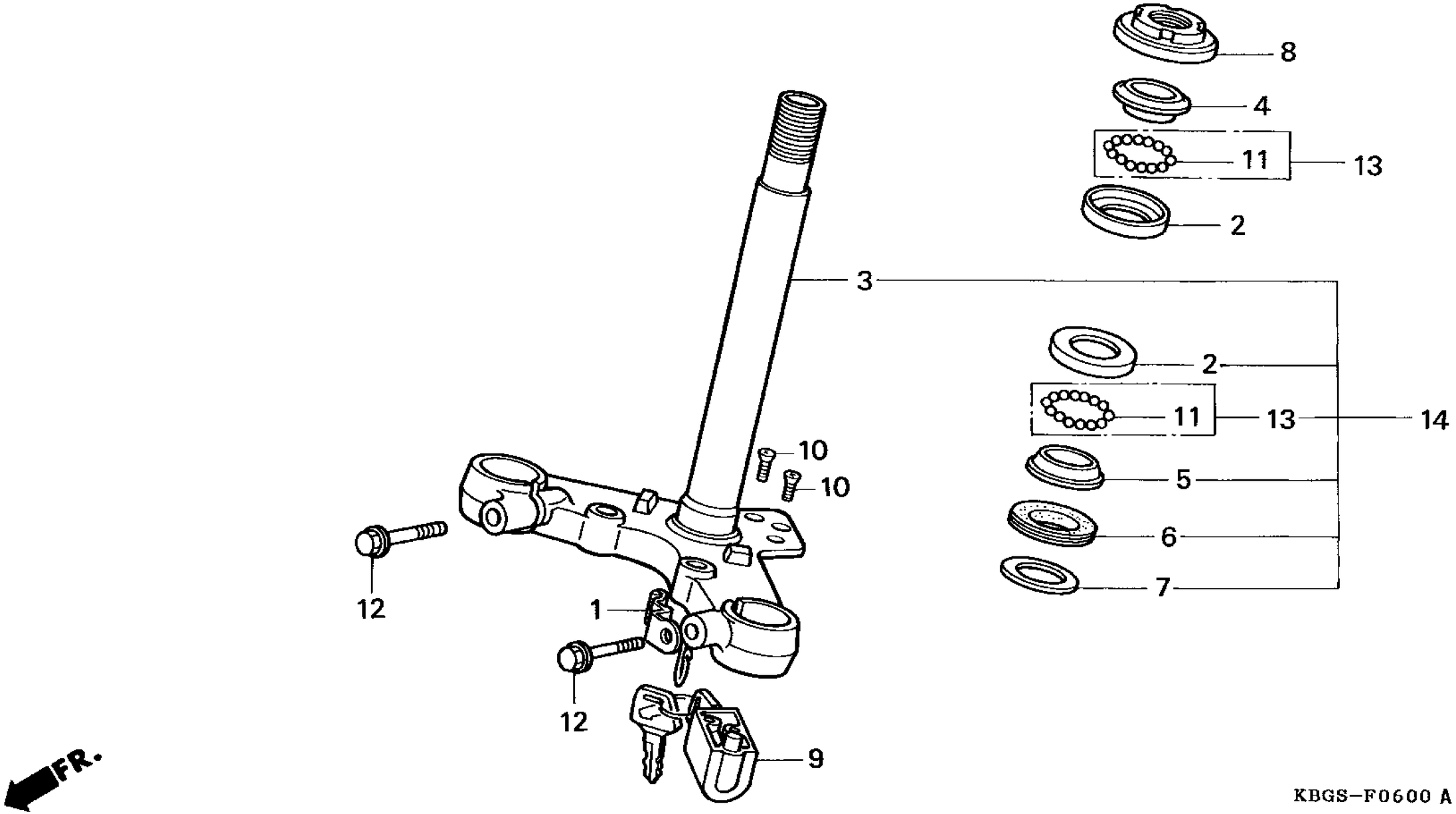
8
4
11
13
2
3
2
11
13
14
10
10
5
6
7
12
1
12
9
FR.
KBGS-F0600 A

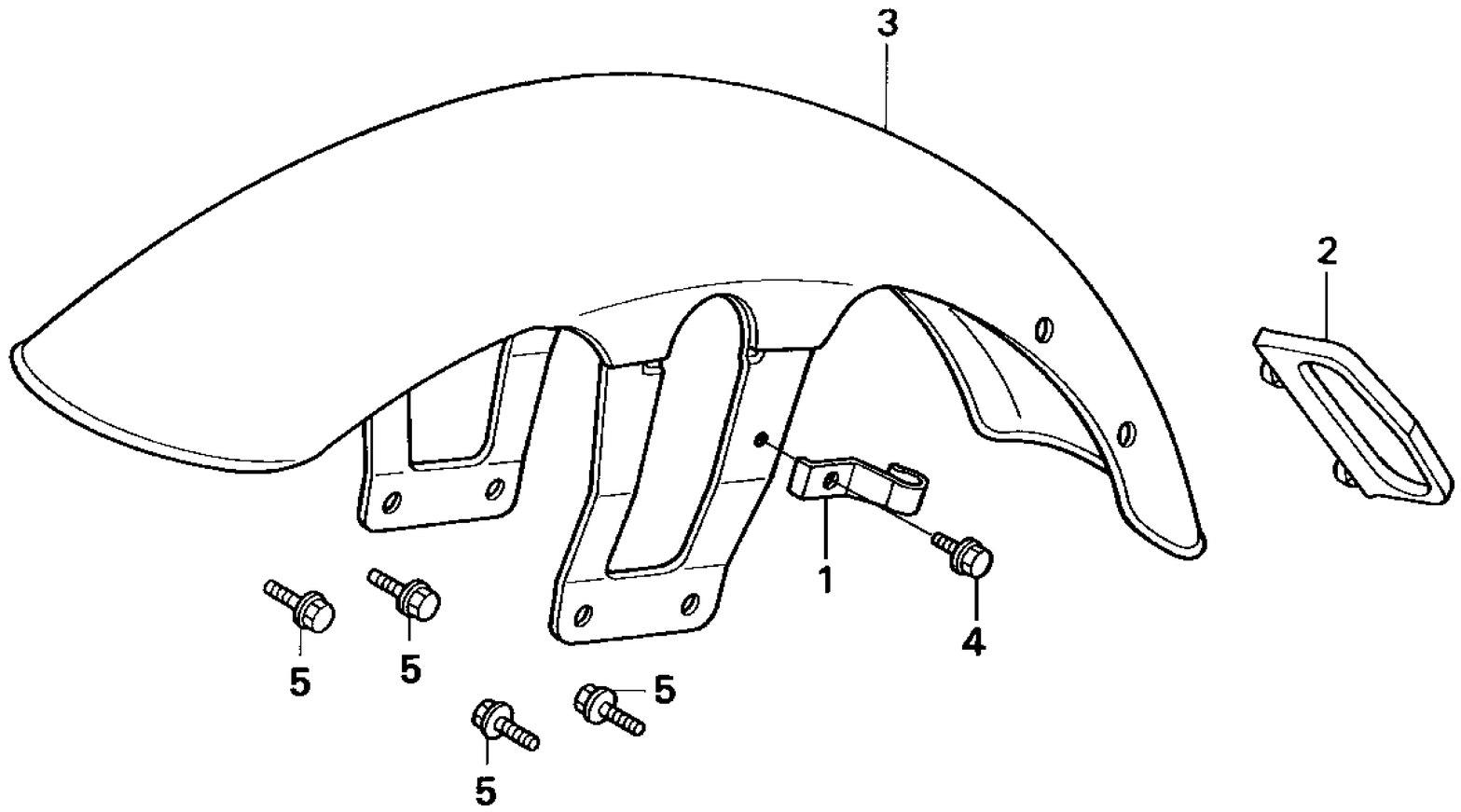

KBGS-F0700

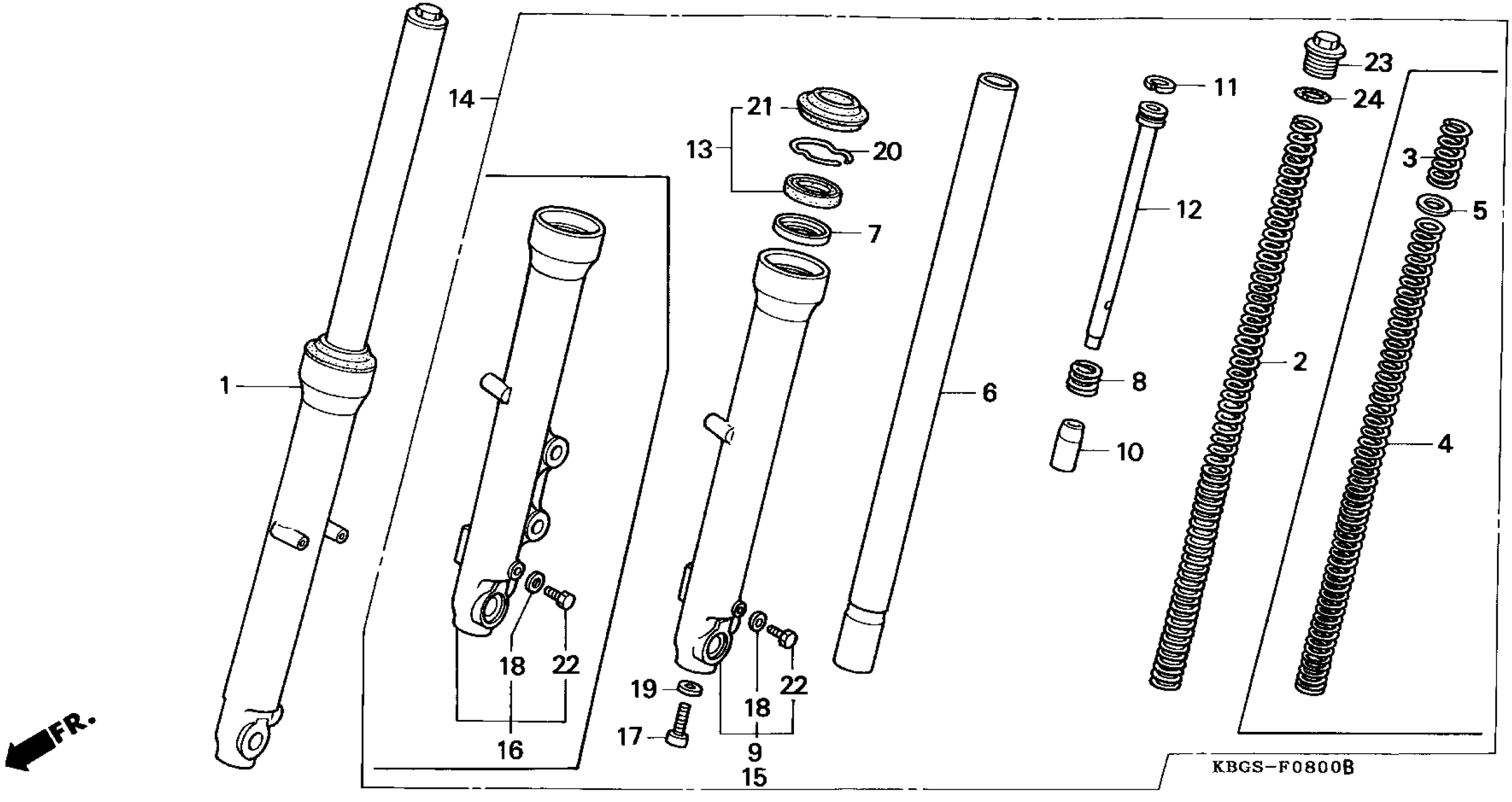
1
2
3
4
5
6
7
8
9
10
11
12
13
14
15
16
17
18
19
20
21
22
23
24
FR.
KBGS-F0800B

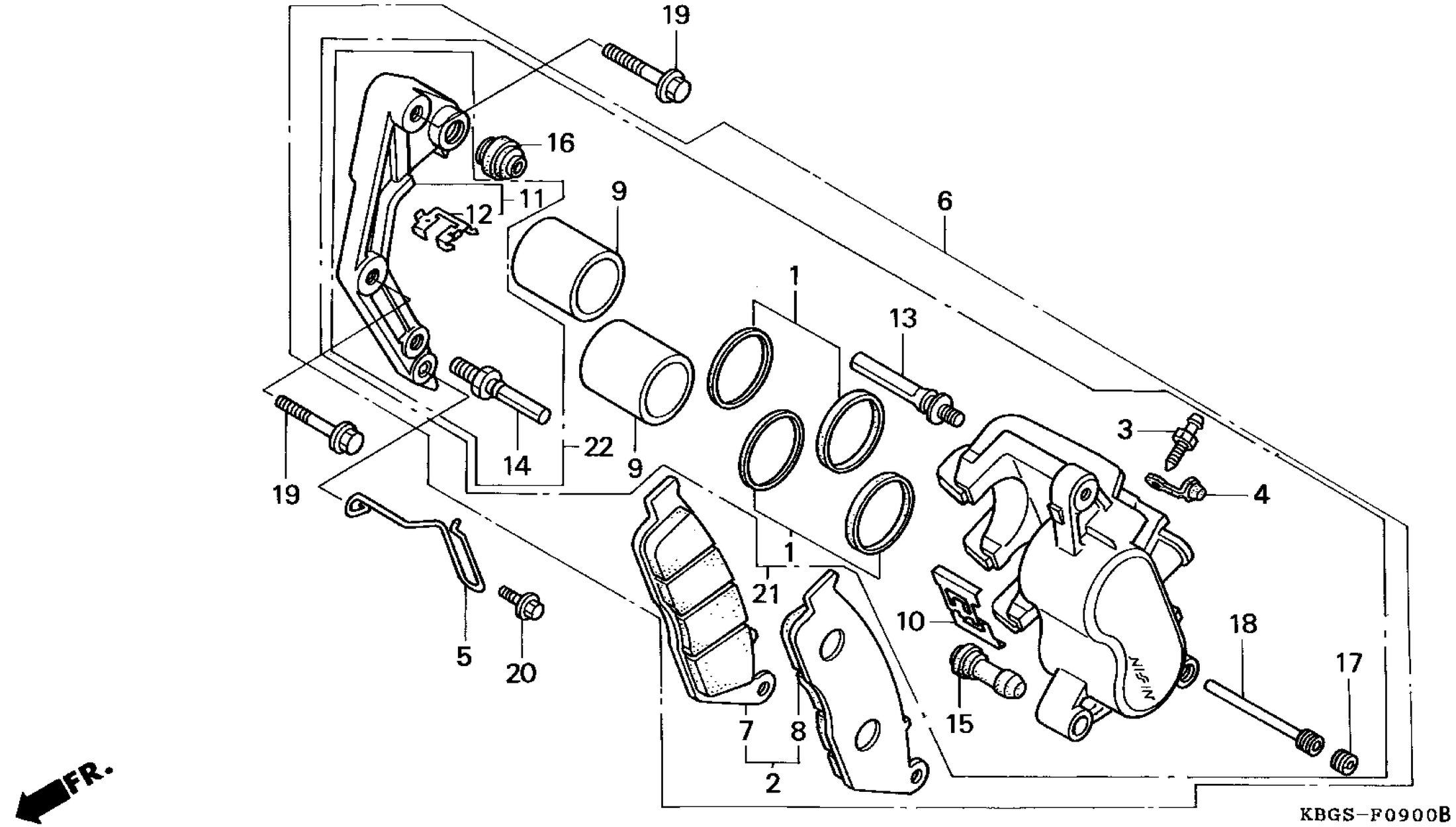
19
16
11
12
9
6
1
13
3
4
14
22
9
19
1
21
10
18
17
5
20
15
7
8
2
NISSIN
FR.
KBGS-F0900B

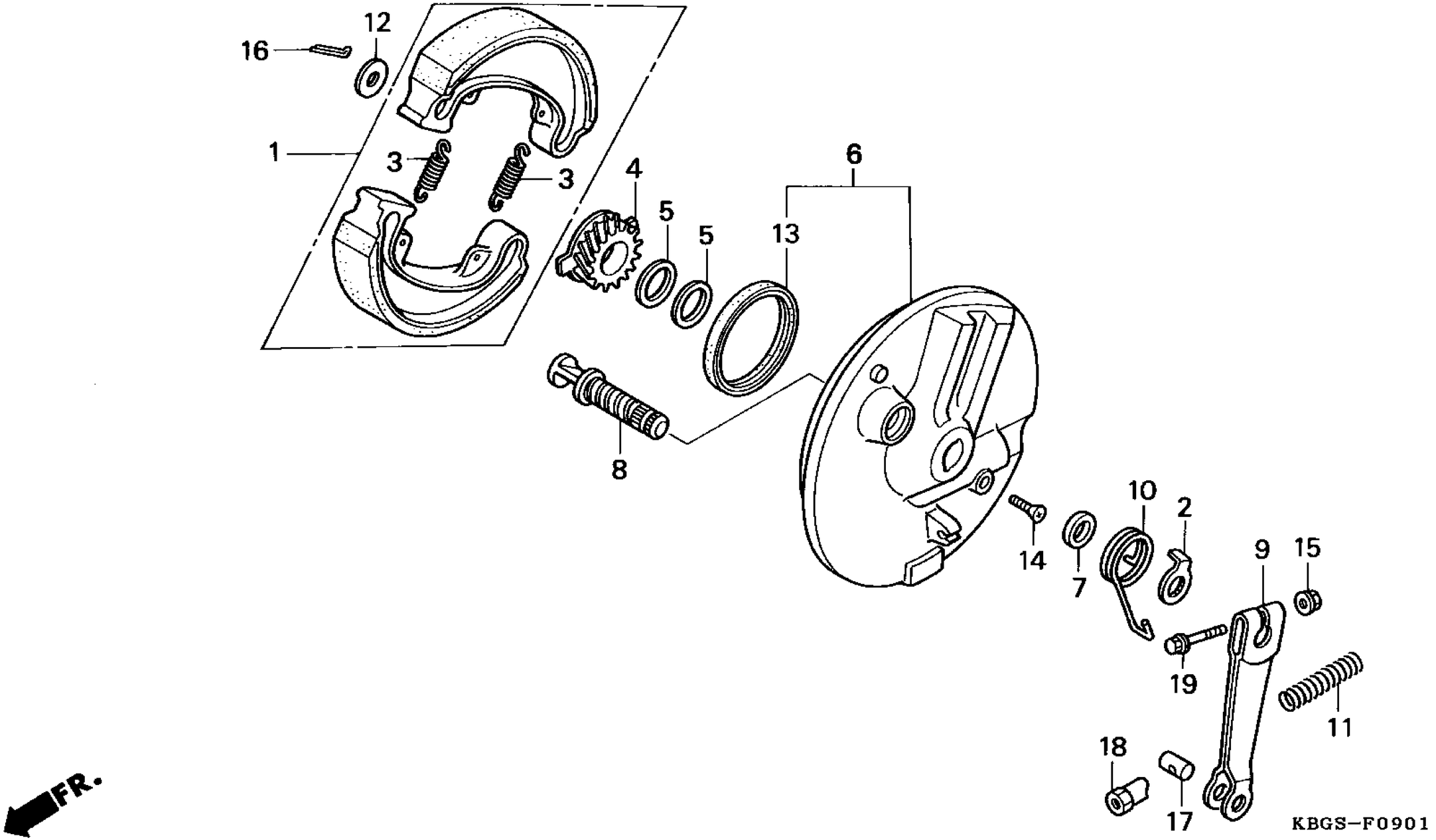
16
12
1
3
3
4
5
5
13
6
8
14
7
10
2
9
15
19
11
18
17
FR.
KBGS-F0901

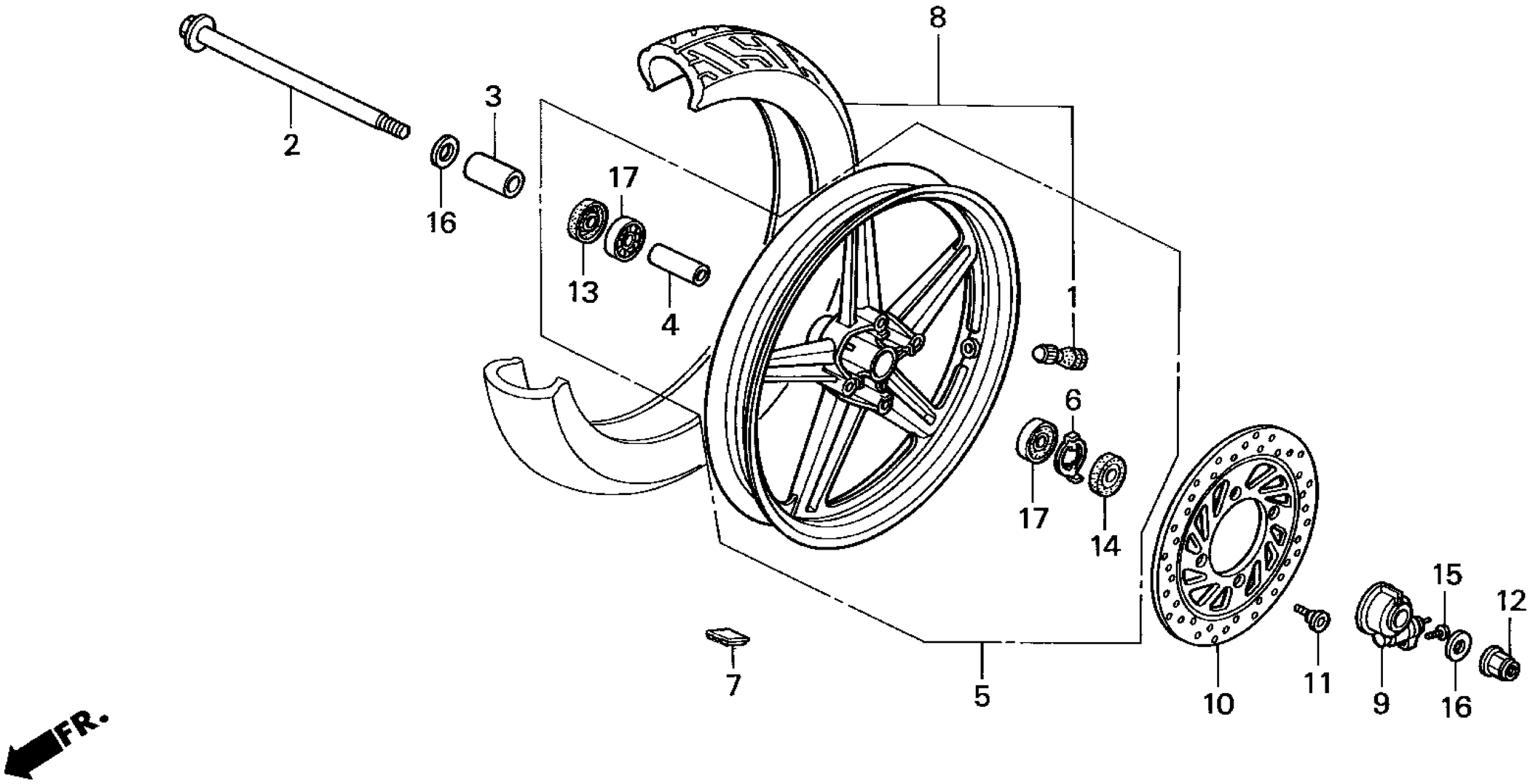

KBGS-F1000A

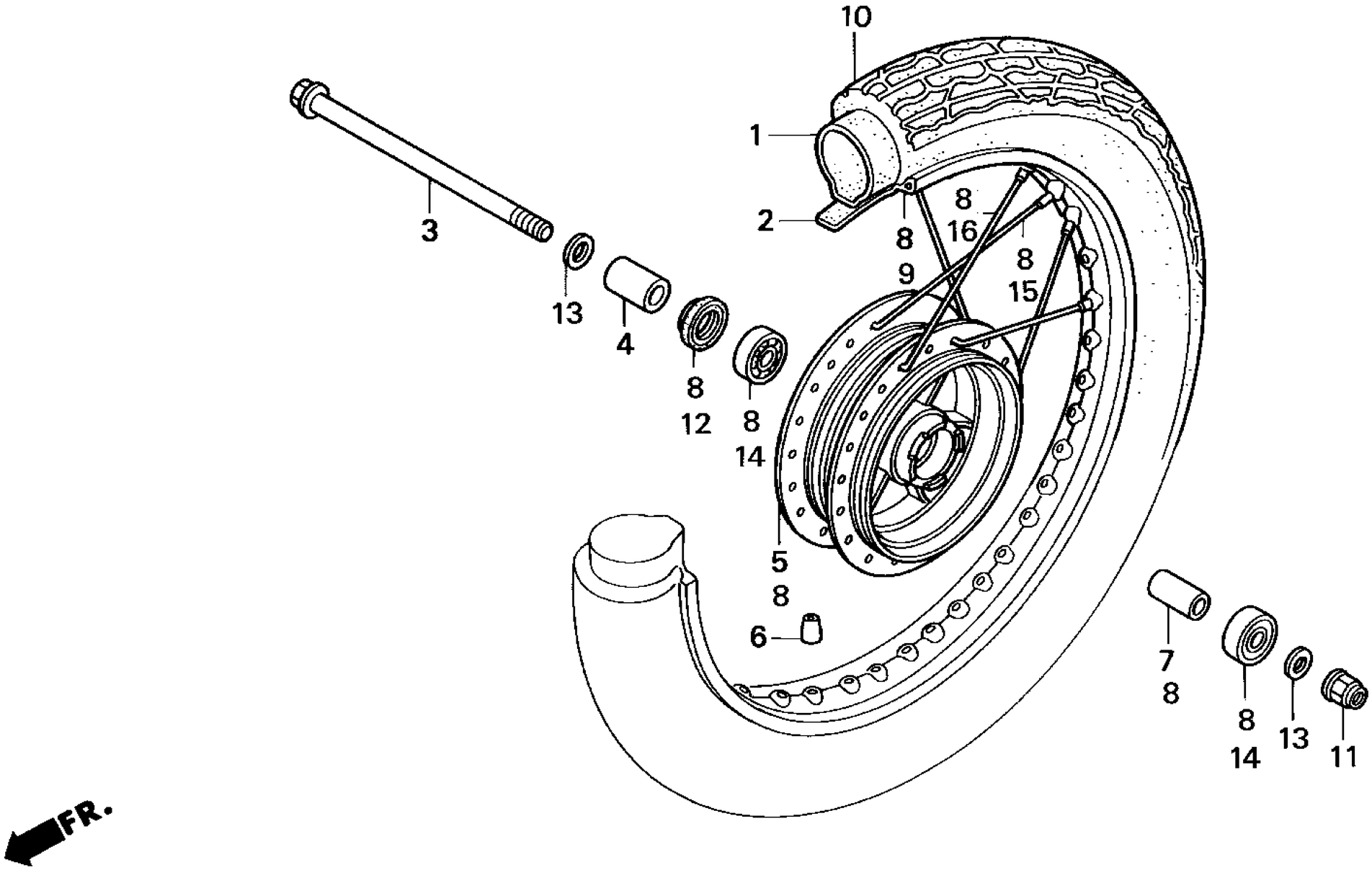

KBGS-F1001A

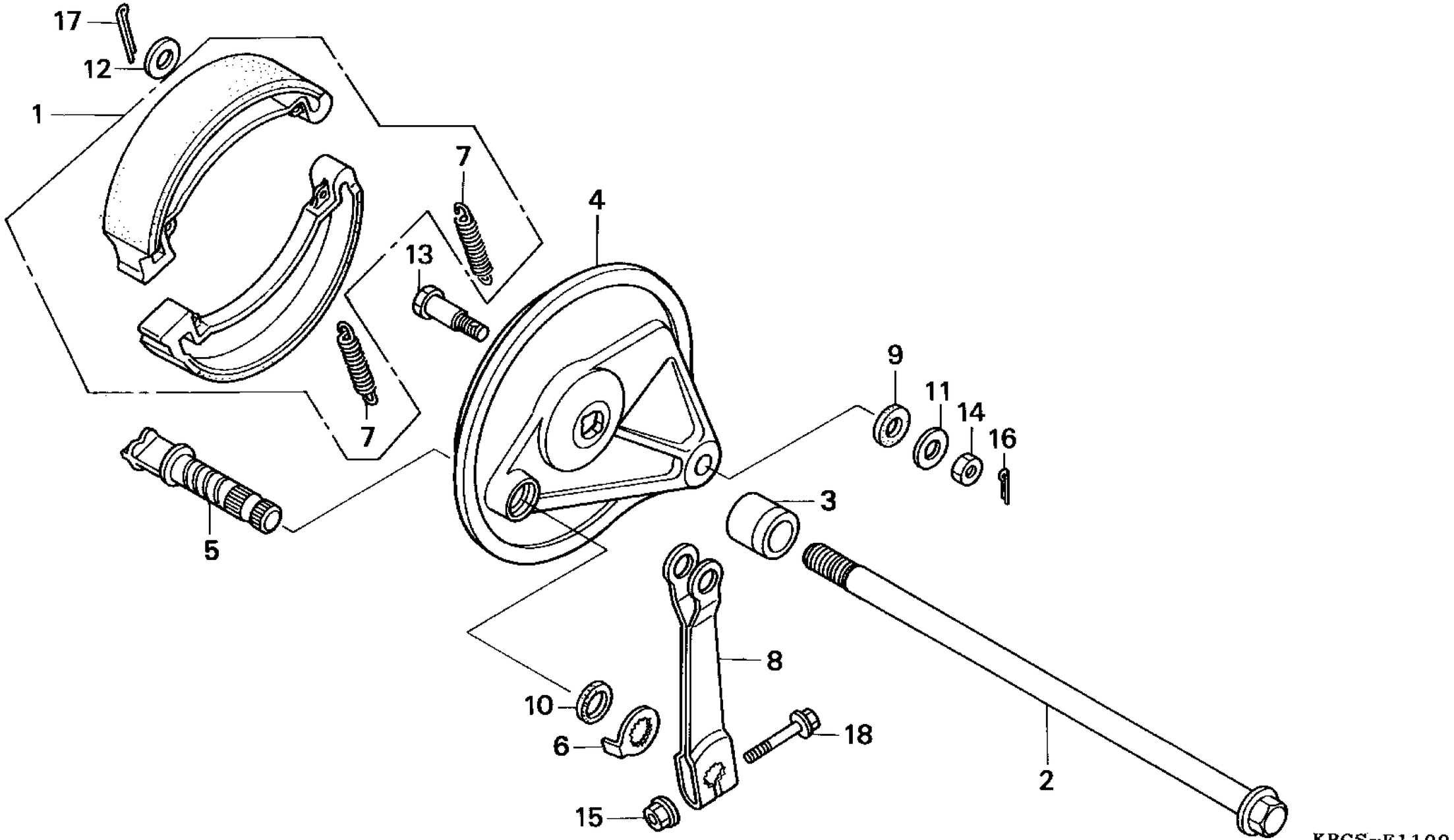
17
12
1
7
13
4
7
9
11
14
16
3
5
8
10
6
18
2
15
FR.
KBGS-F1100

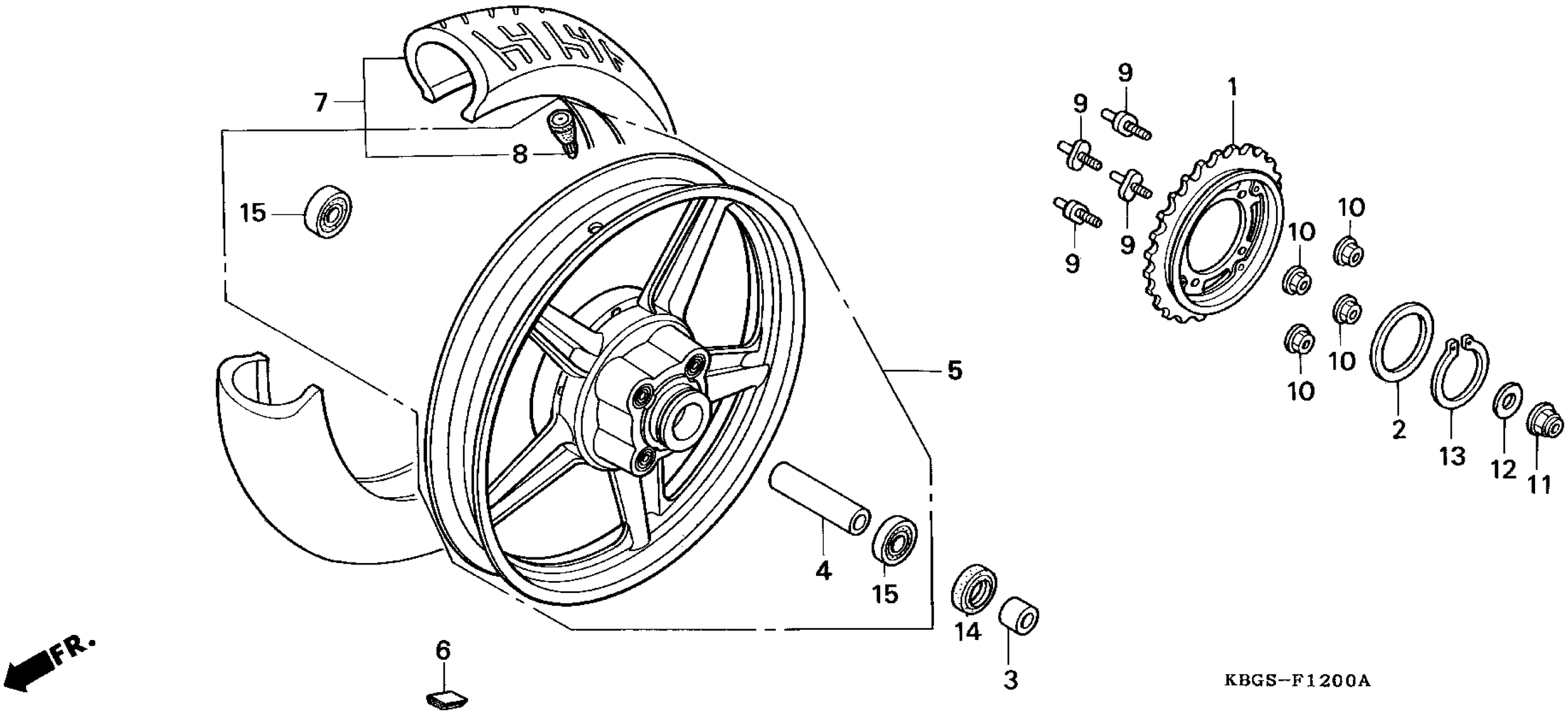
7
8
15
5
4
15
14
3
6
FR.
9
9
9
9
1
10
10
10
10
2
13
12
11
KBGS-F1200A

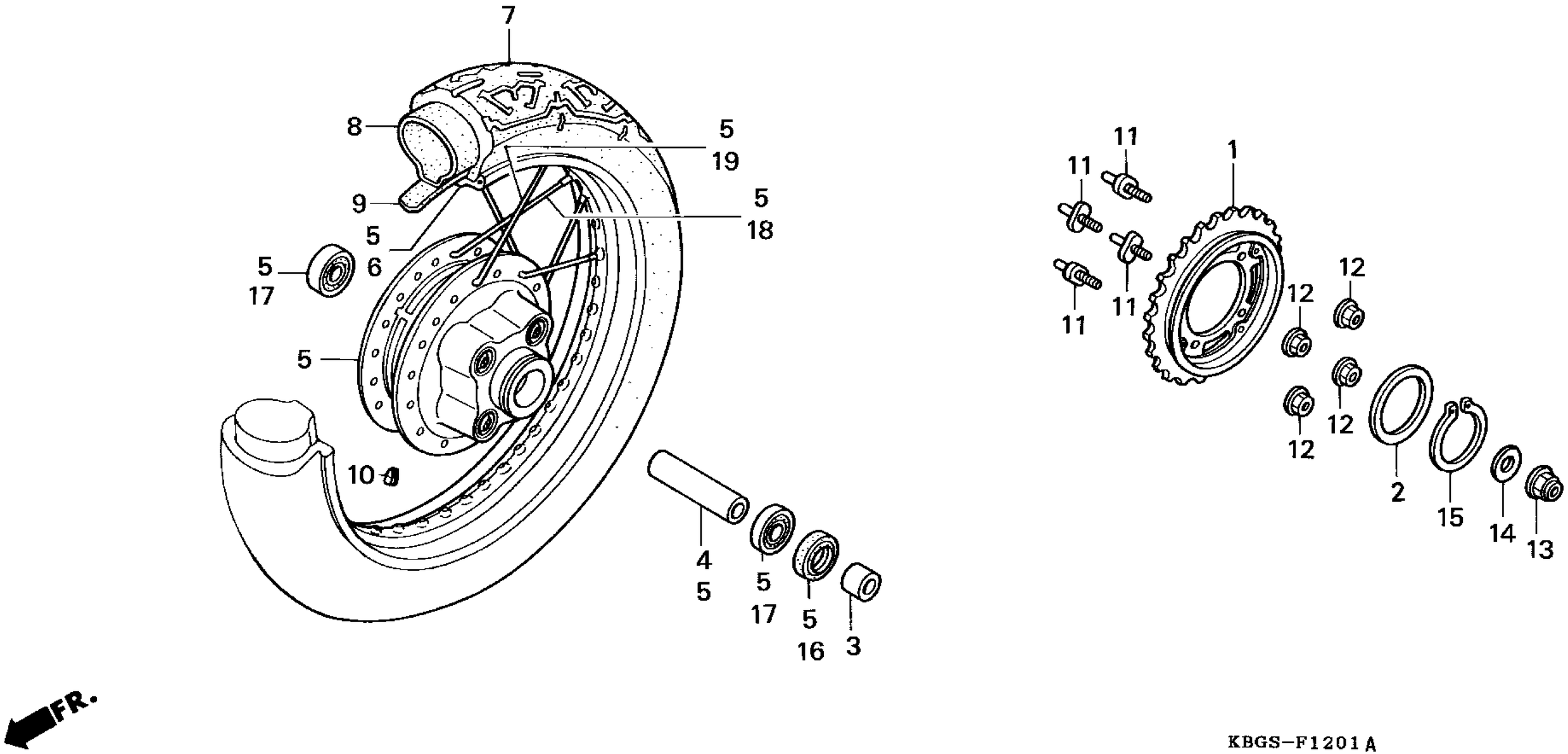
7
8
5
19
9
5
18
5
6
5
17
5
10
4
5
5
17
5
16
3
11
11
1
11
11
12
12
12
12
2
15
14
13
FR.
KBGS-F1201A

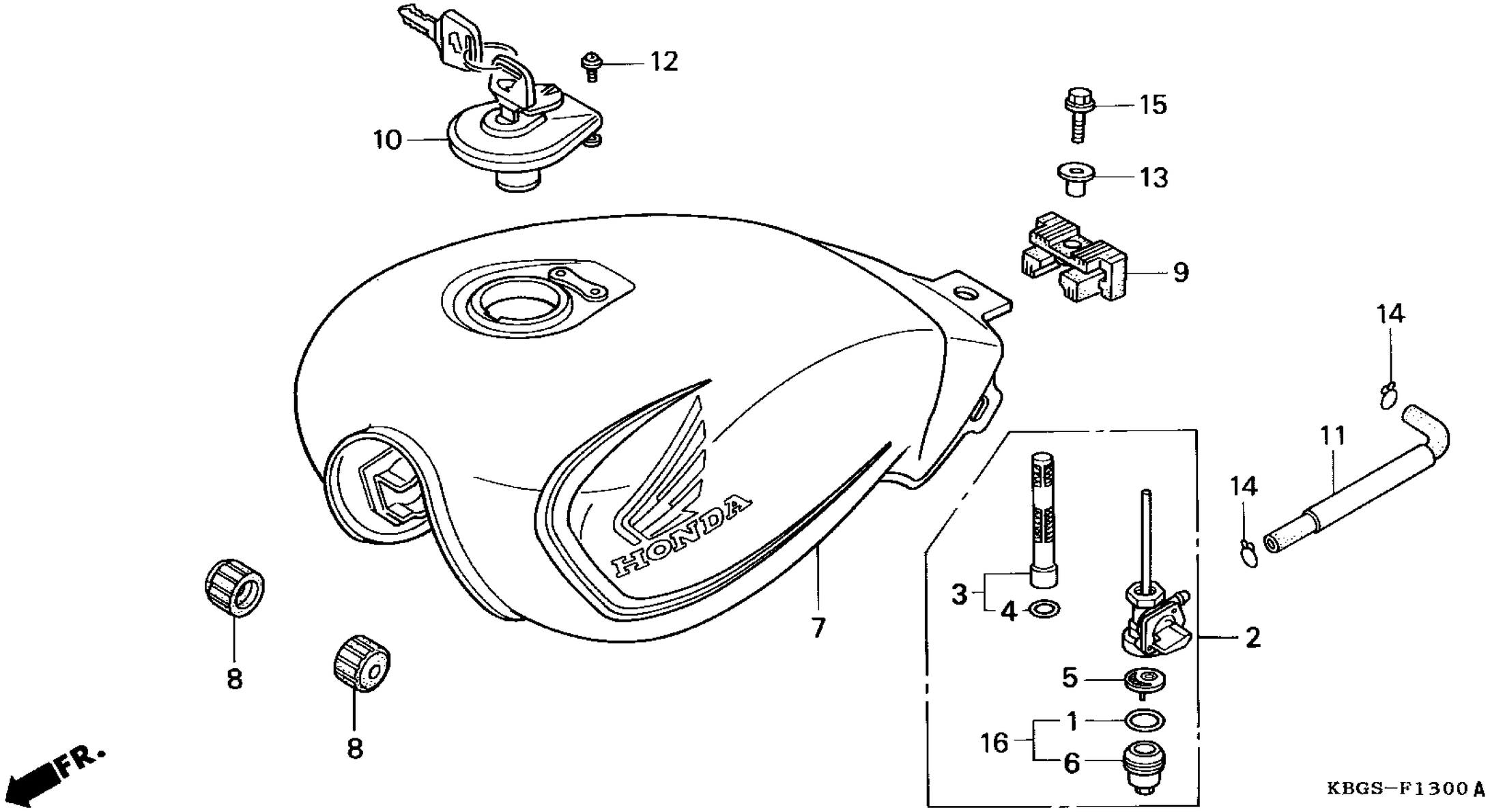
12
10
15
13
9
14
11
14
HONDA
7
3
4
2
5
1
16
6
8
8
FR.
KBGS-F1300A

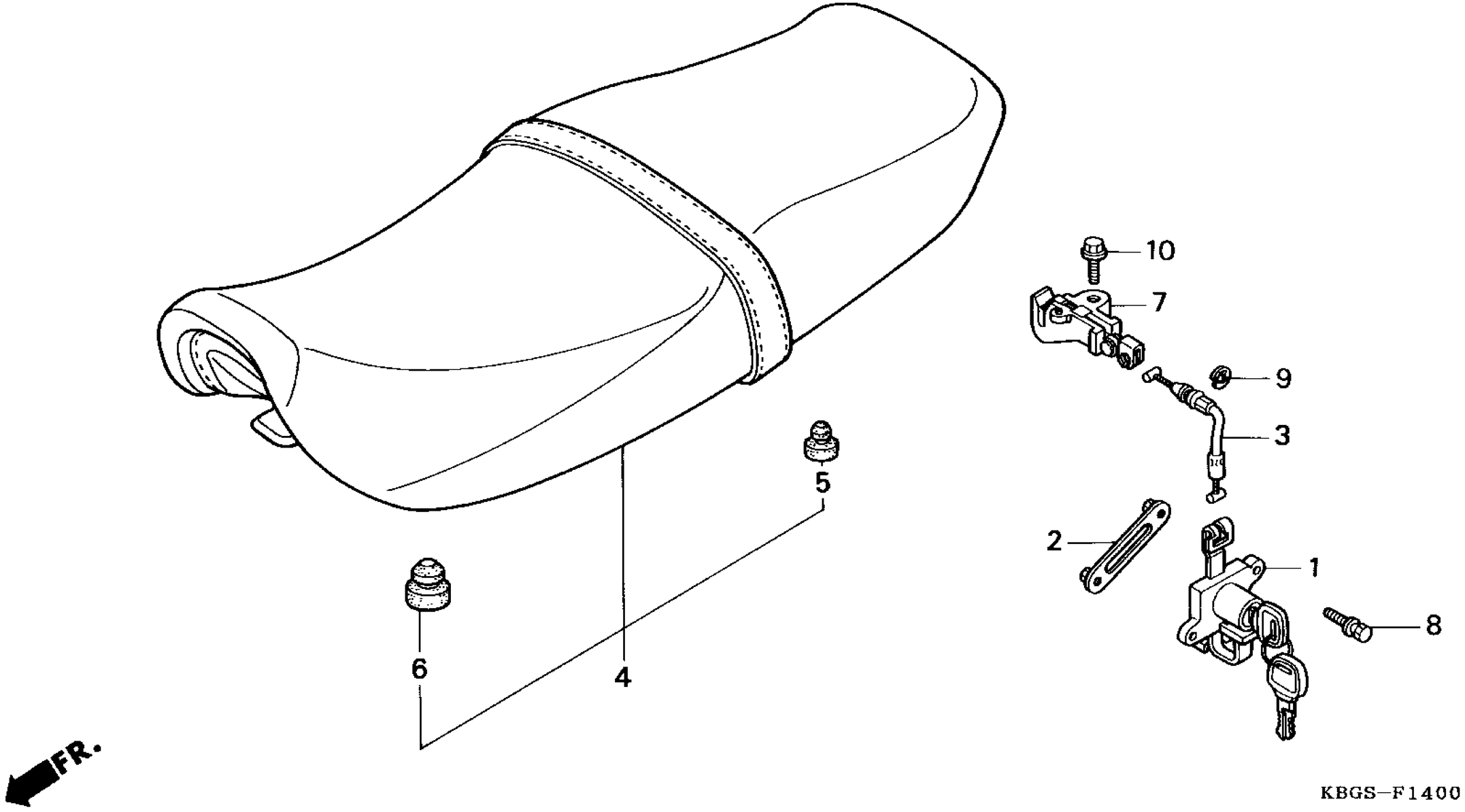
10
7
9
3
5
2
1
8
6
4
FR.
KBGS—F1400

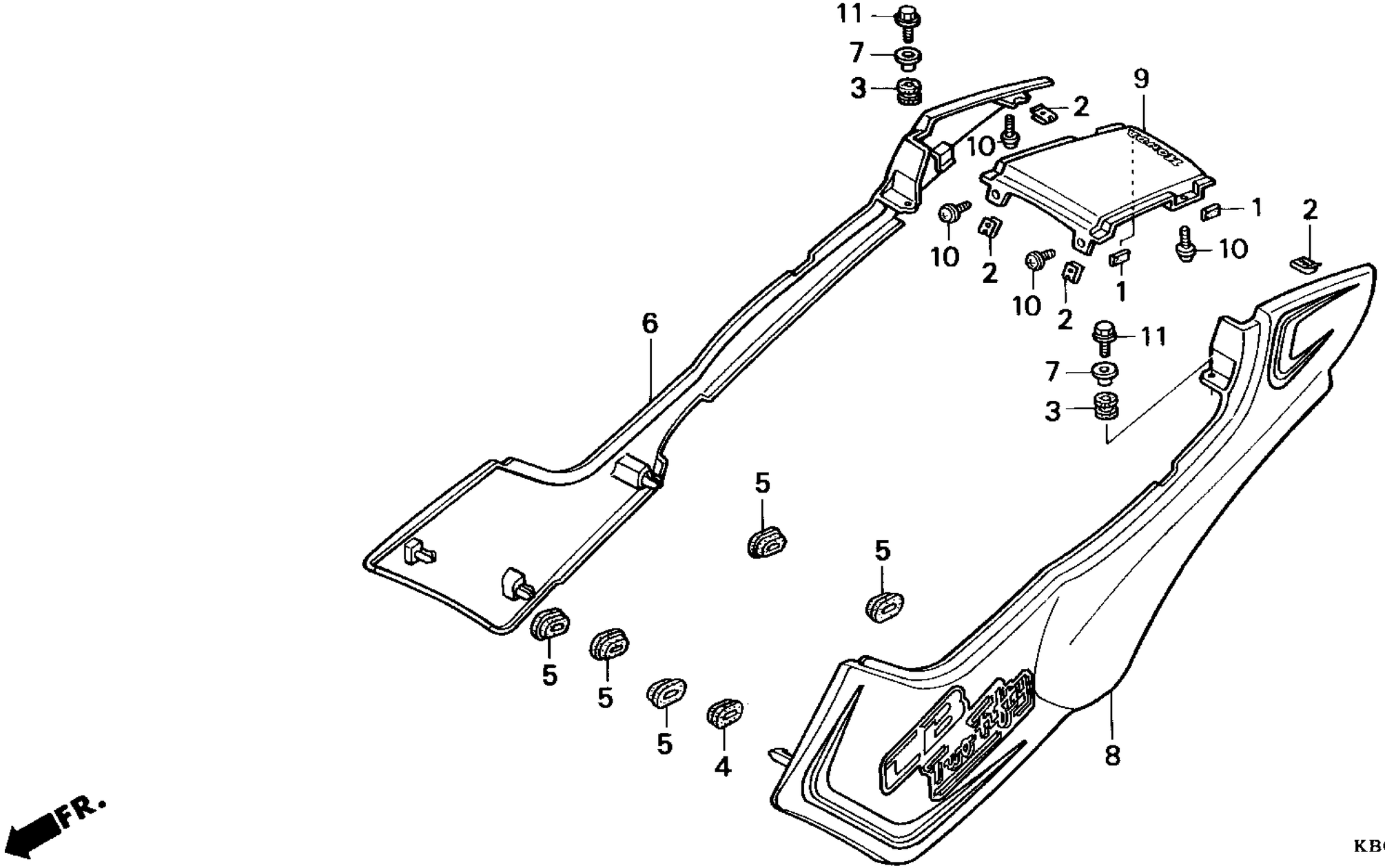
11
7
3
2
9
10
1
2
10
10
2
10
2
1
11
7
3
6
5
5
5
5
5
4
8
FR.
KBGS-F1500

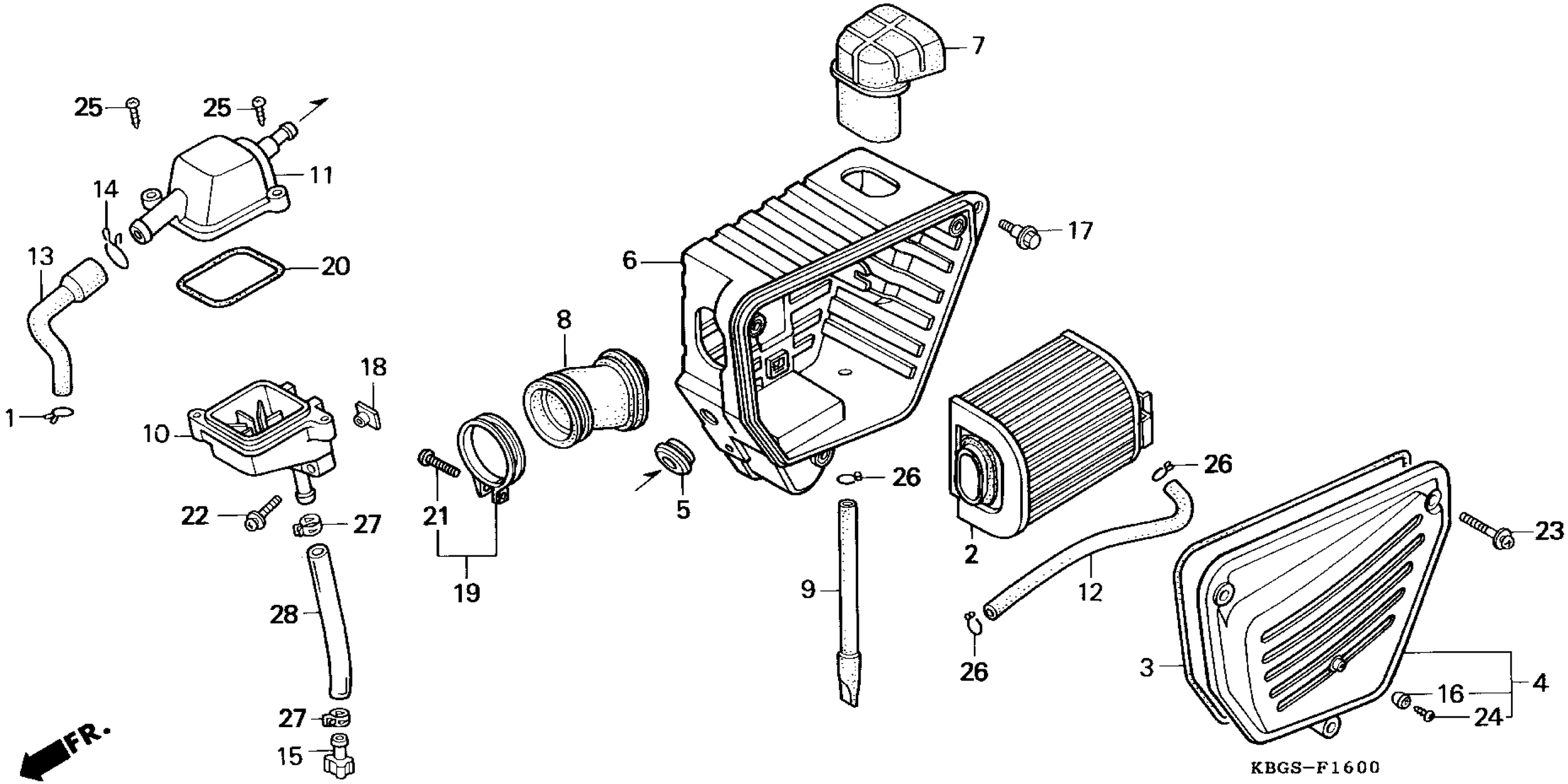
7
25
25
11
14
13
20
6
17
8
18
1
10
21
5
26
22
27
19
2
26
23
9
12
28
26
3
16
4
24
27
15
FR.
KBGS-F1600

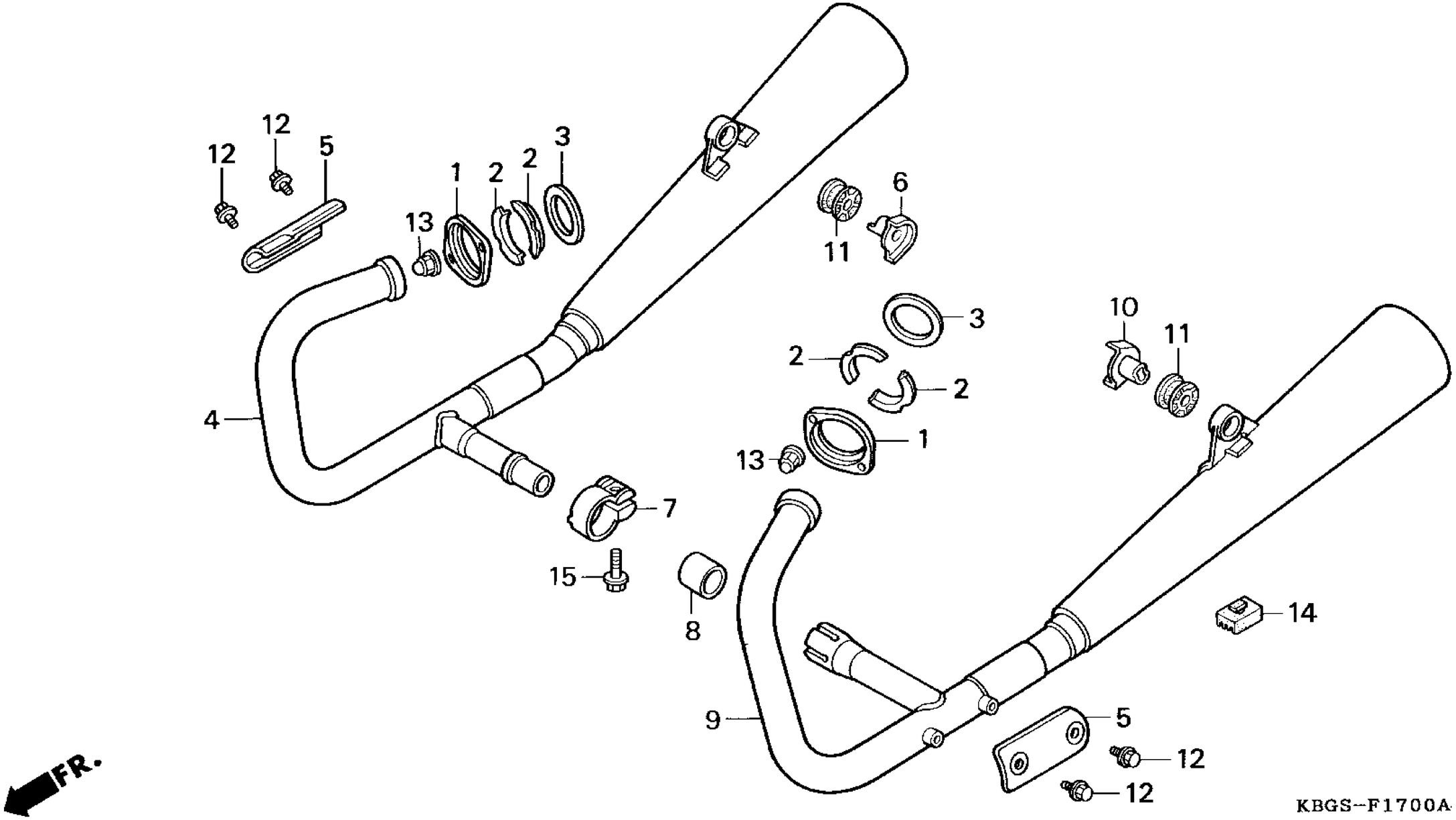
12
12
5
1
2
2
3
13
6
11
3
10
11
2
2
4
1
13
7
15
8
14
9
5
12
12
FR.
KBGS-F1700A

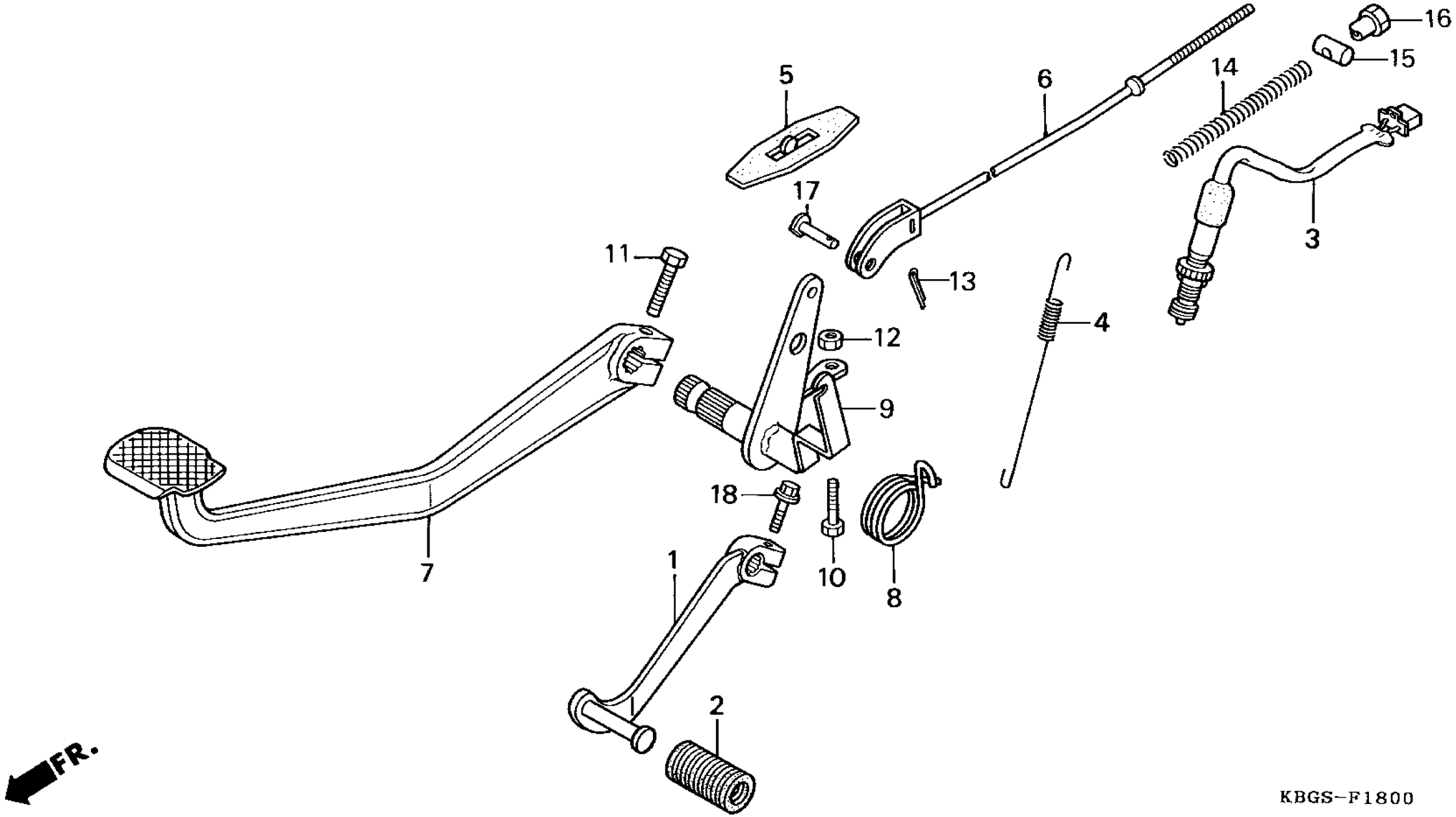
16
15
14
5
6
17
3
11
13
4
12
9
18
1
10
8
7
2
FR.
KBGS-F1800

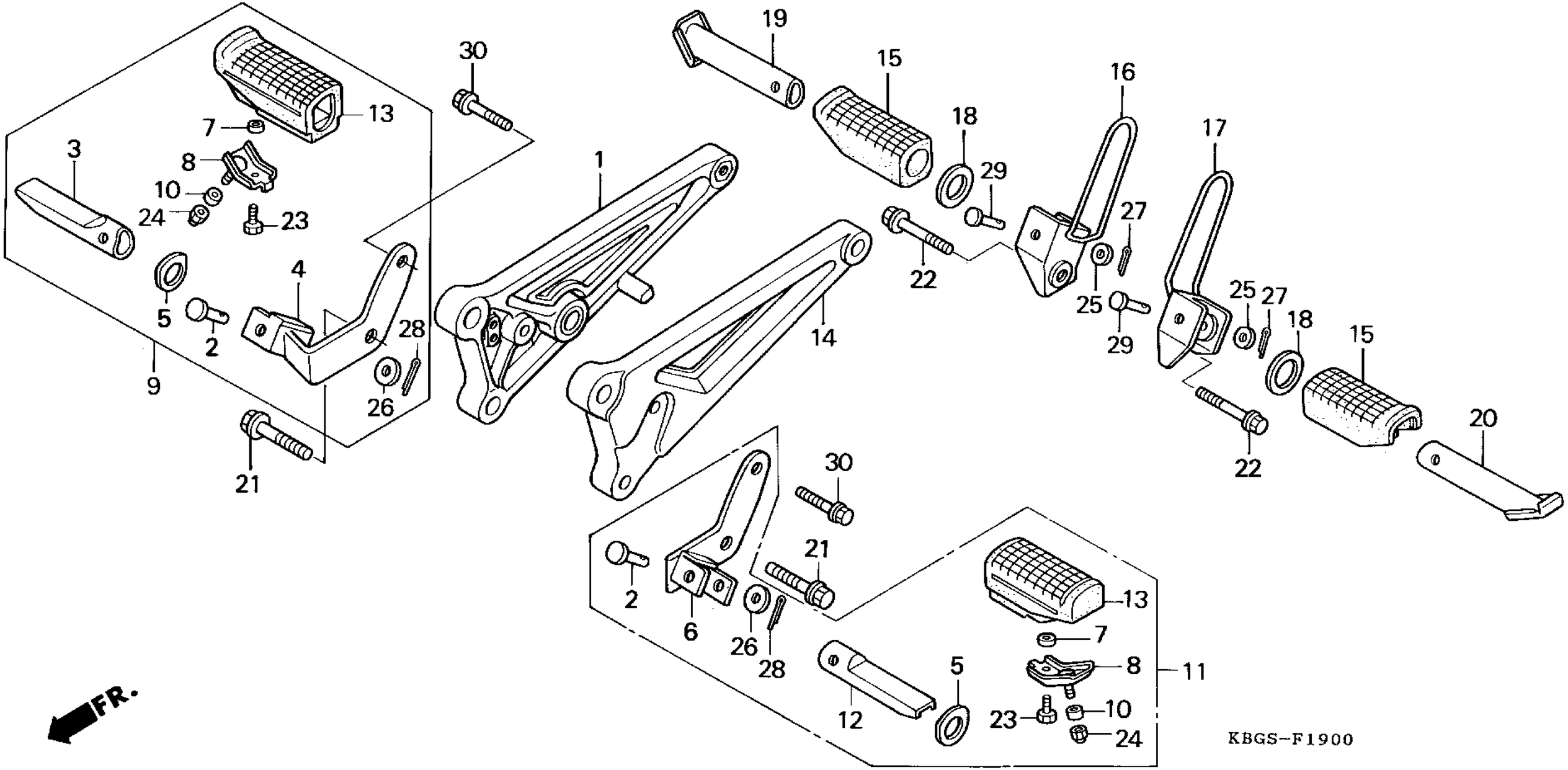
30
19
15
16
18
17
13
7
3
8
10
24
23
1
29
27
22
4
5
2
28
26
9
21
14
25
27
18
15
20
22
30
21
2
6
26
28
13
7
8
11
5
12
23
10
24
FR.
KBGS-F1900

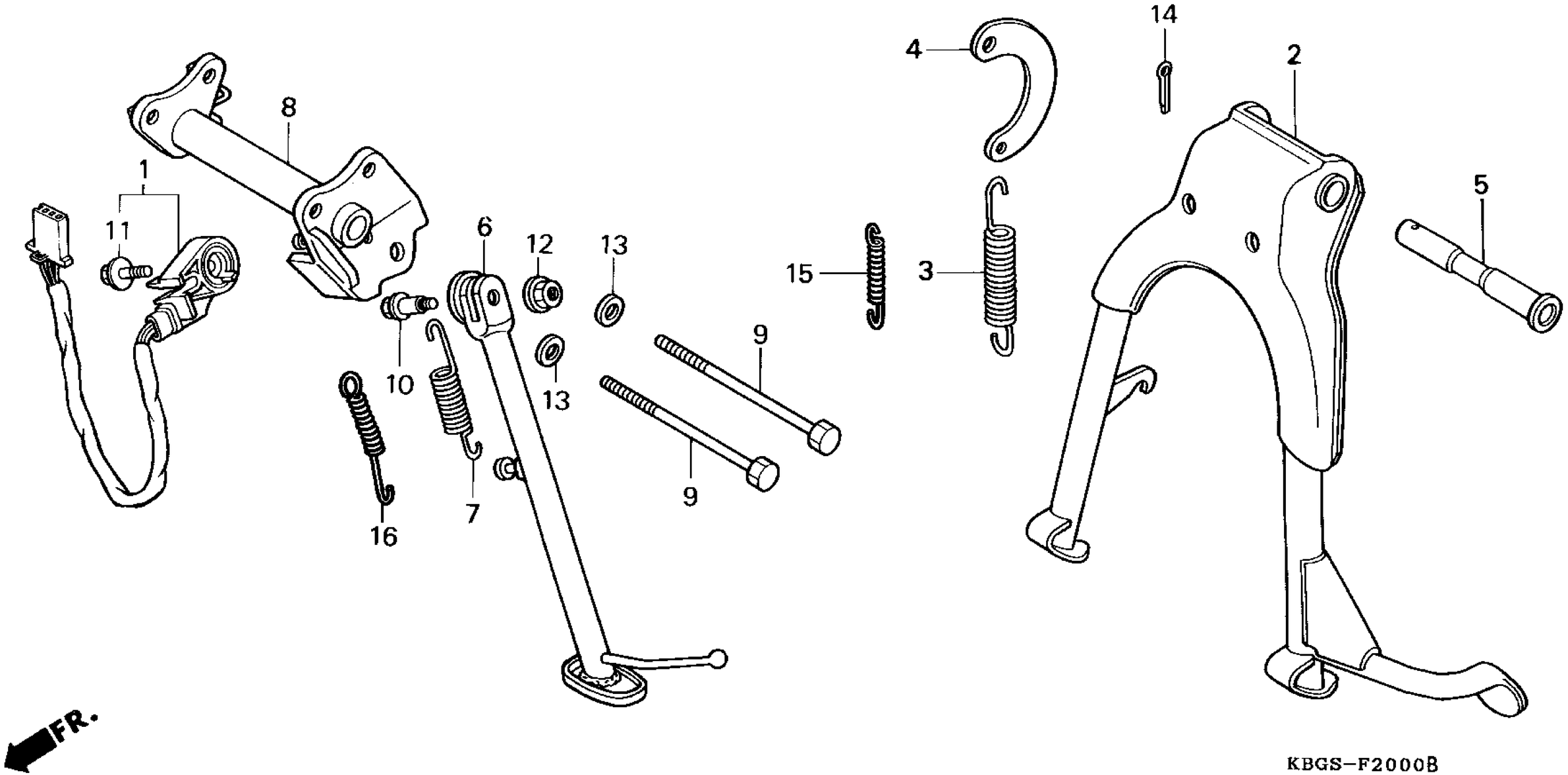
1
2
3
4
5
6
7
8
9
9
10
11
12
13
13
14
15
16
FR.
KBGS-F2000B

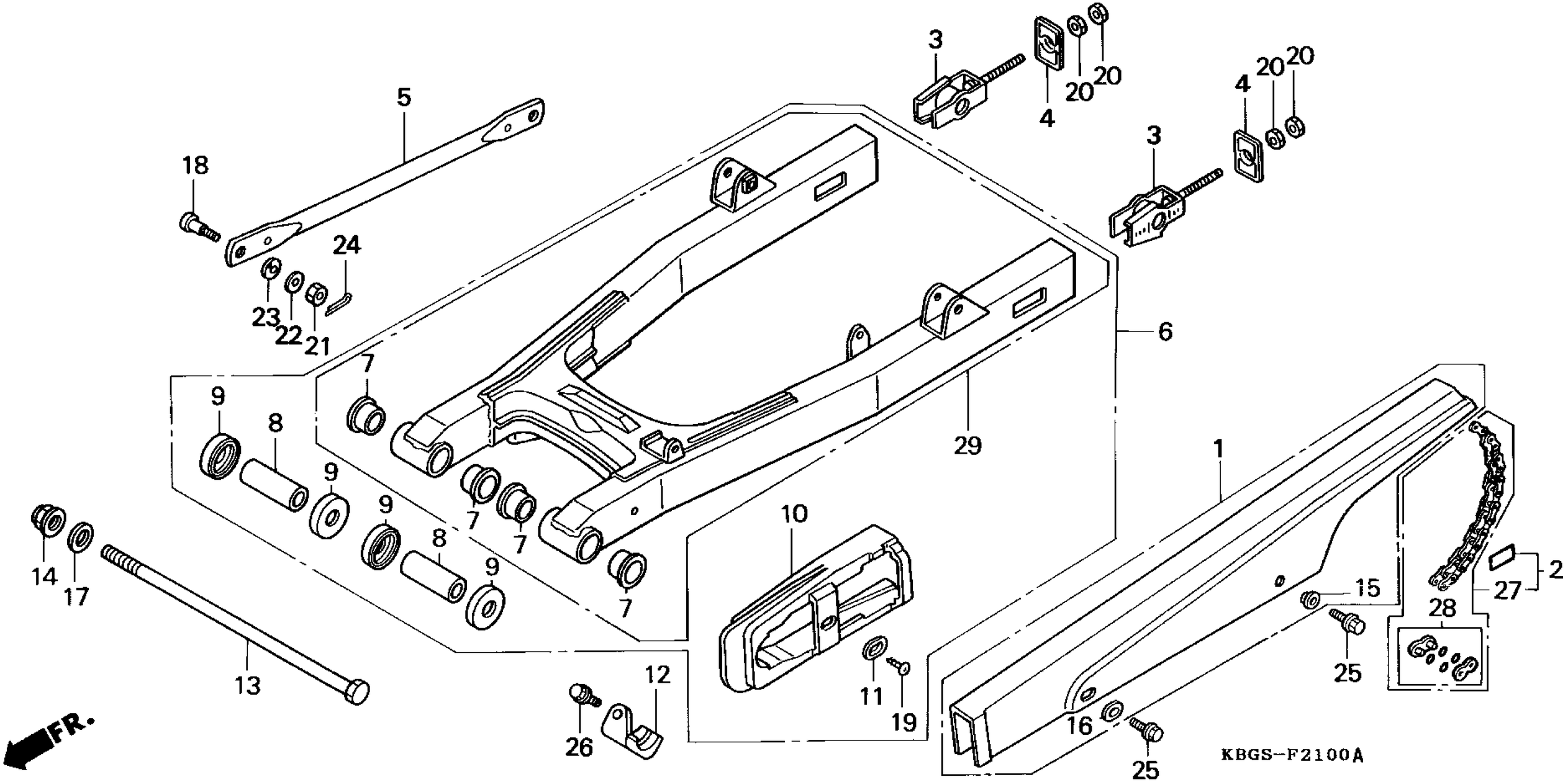
3
4
20
20
20
20
4
3
5
18
24
23
22
21
6
7
9
8
9
9
8
9
7
7
7
29
1
10
14
17
13
12
26
11
19
15
25
16
25
2
27
28
FR.
KBGS-F2100A

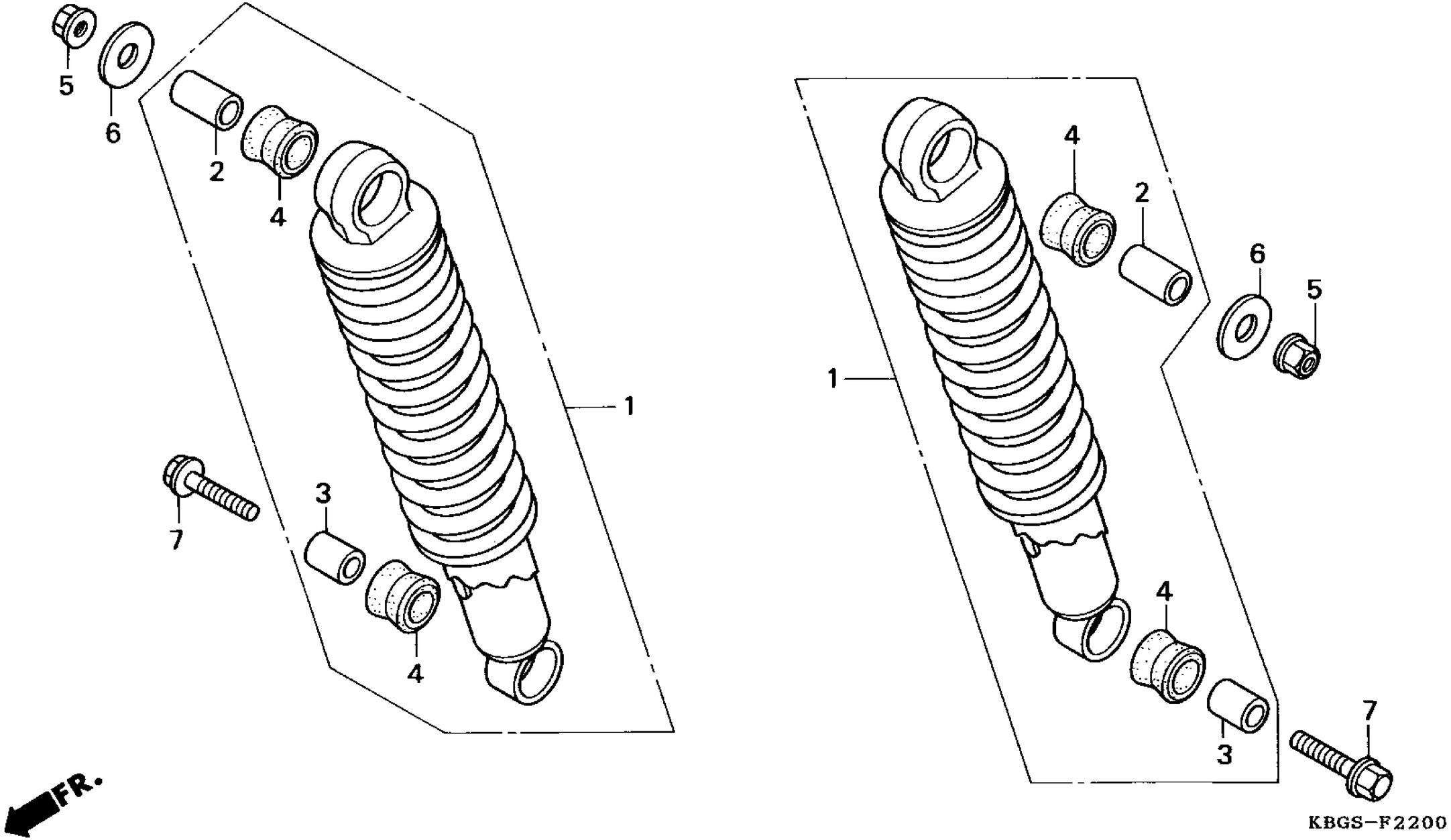
5
6
2
4
1
7
3
4
FR.
4
2
6
5
1
4
3
7
KBGS-F2200

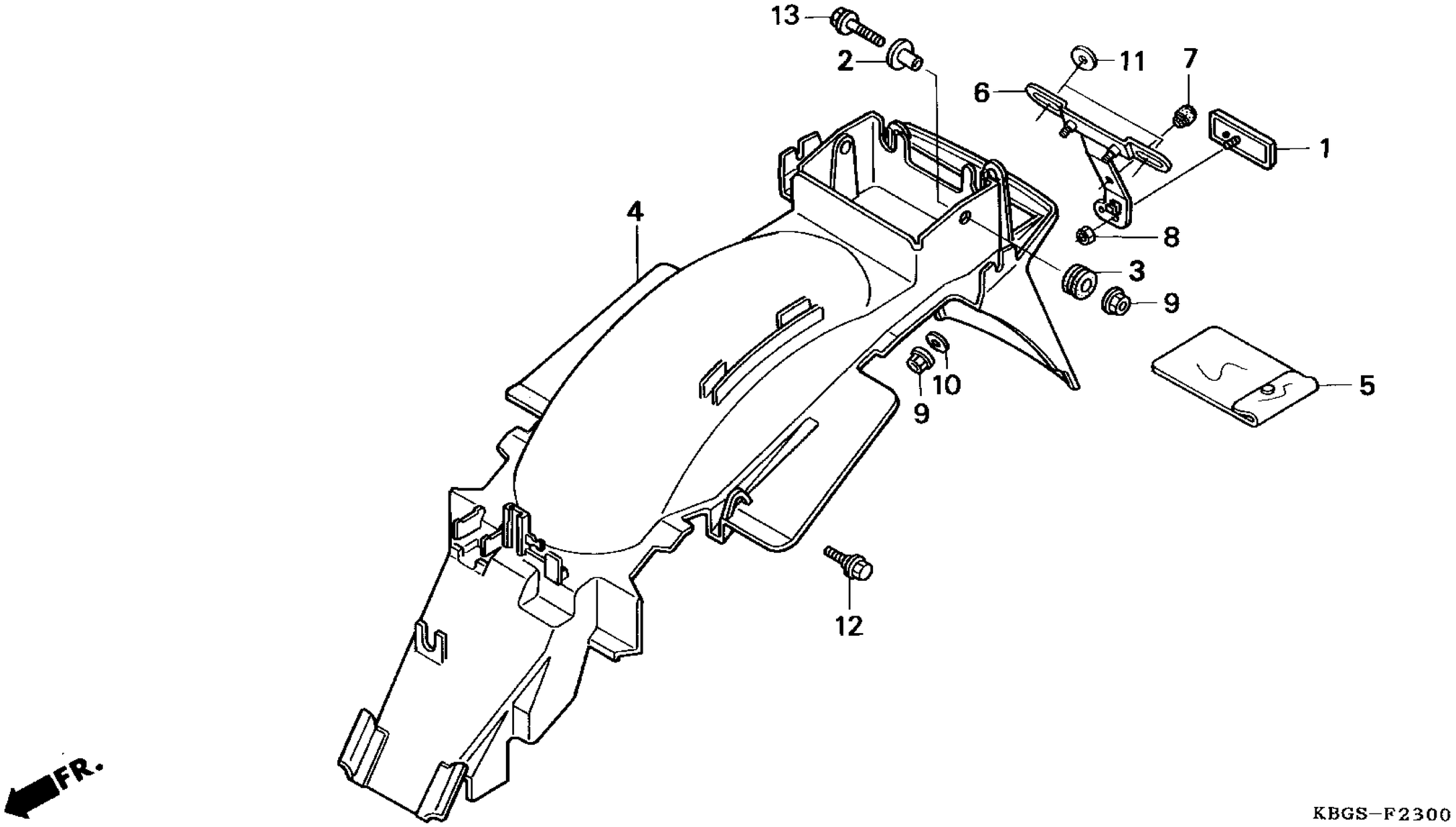
13
2
11
7
6
1
4
8
3
9
10
9
5
12
FR.
KBGS-F2300

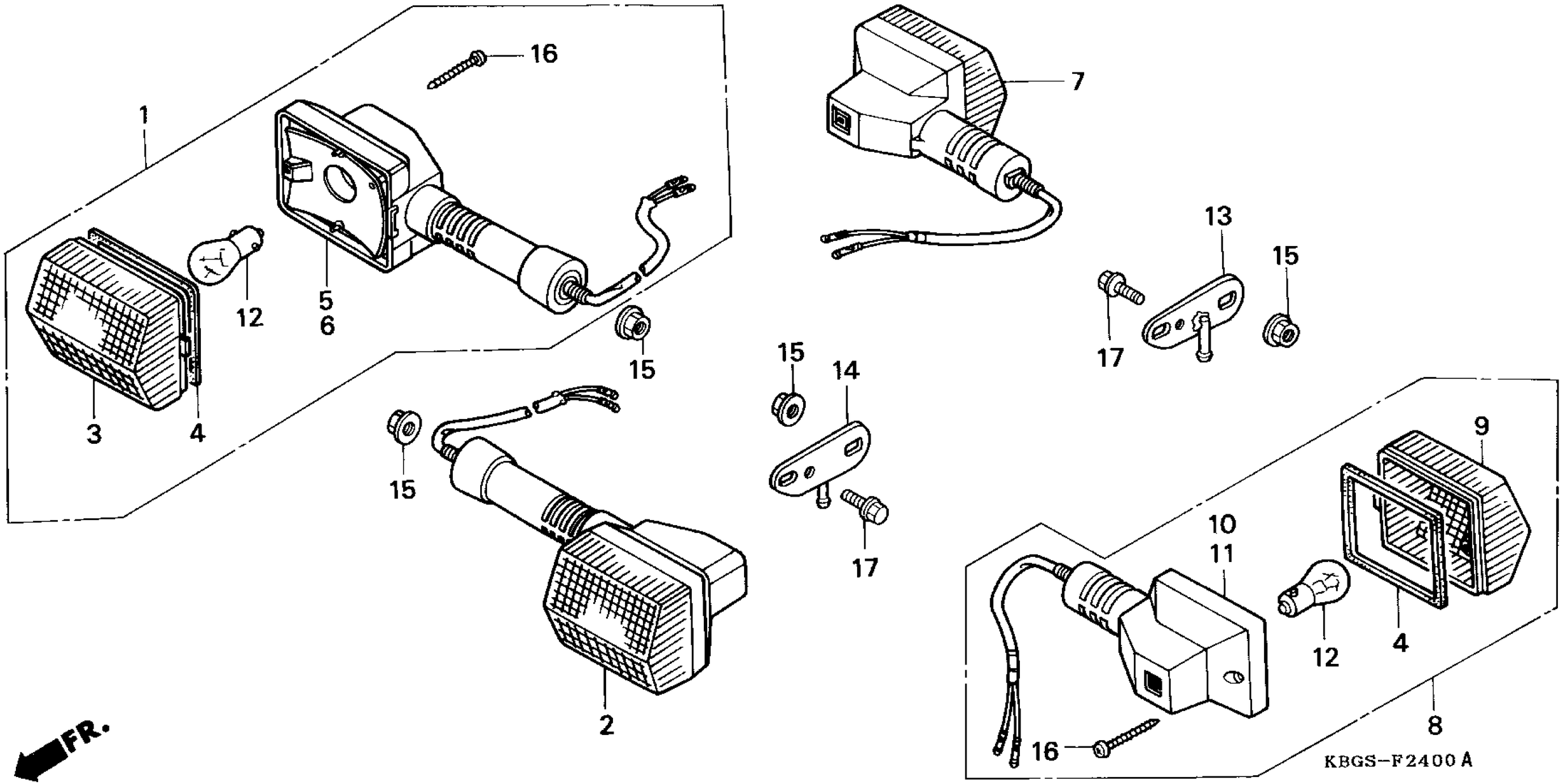
1
16
7
13
15
17
12
5
6
3
4
15
15
14
15
17
2
9
10
11
12
4
8
16
FR.
KBGS-F2400 A

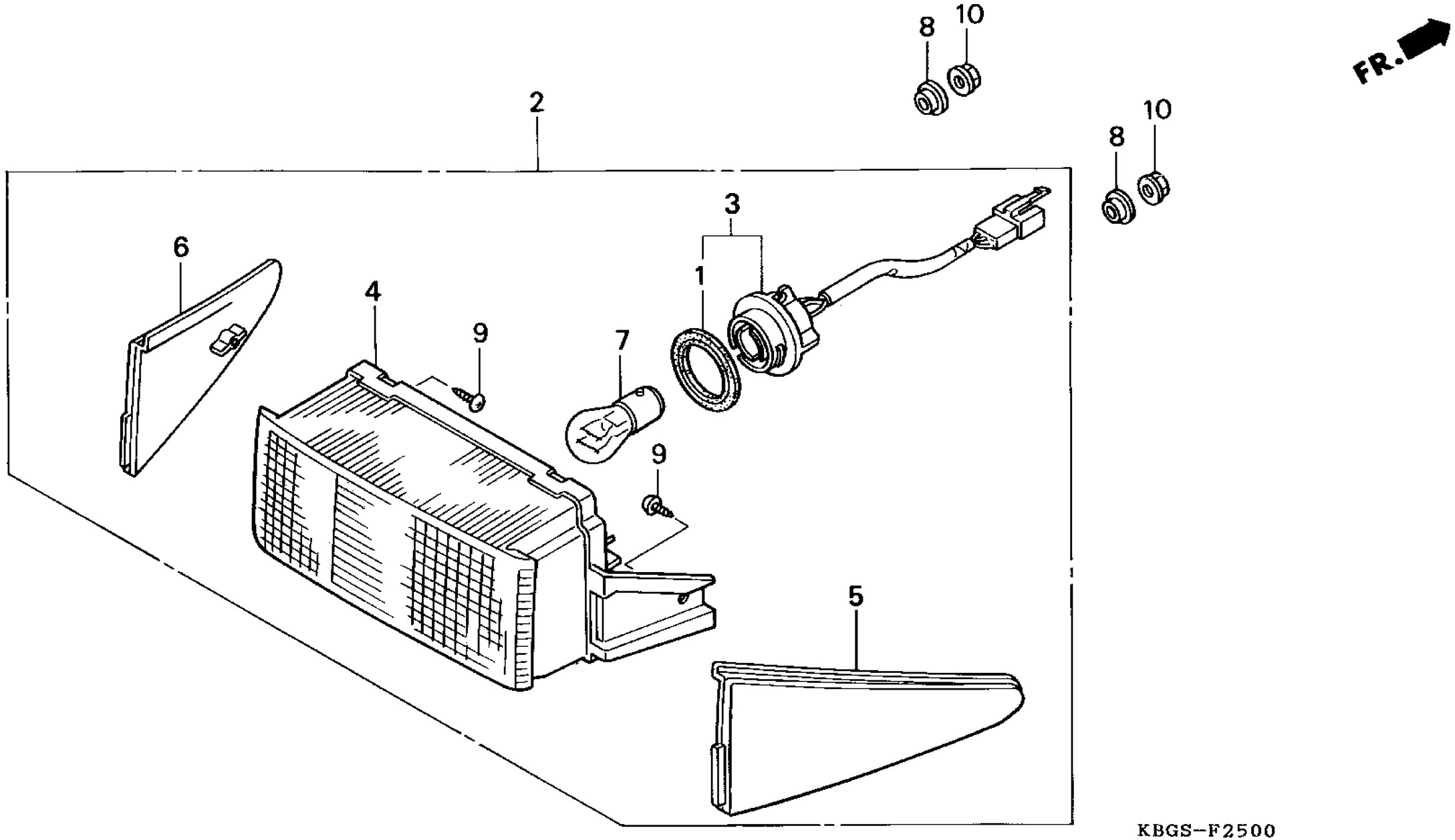
8
10
FR.
2
8
10
3
6
1
4
9
7
9
5
KBGS-F2500

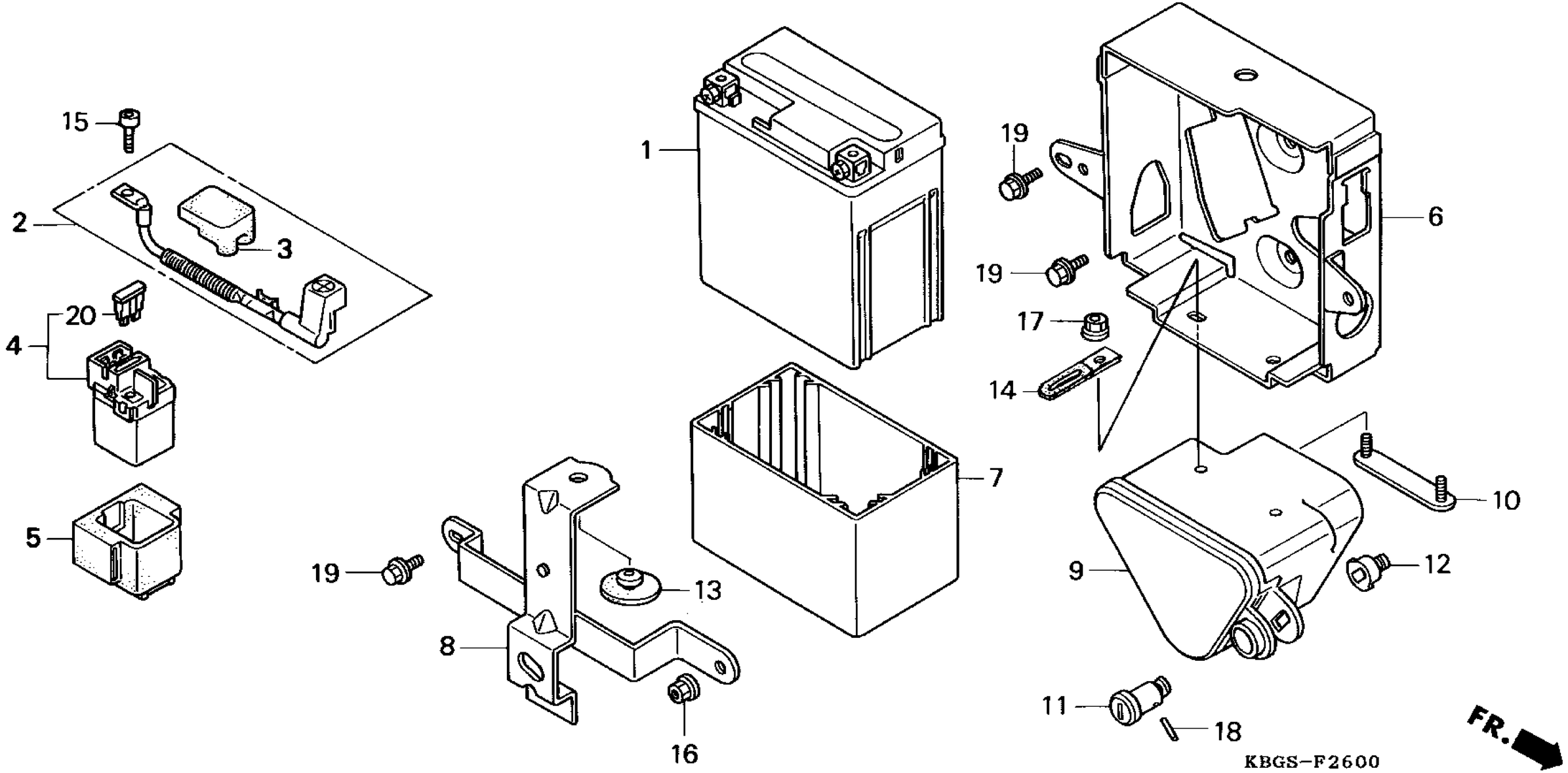
15
2
3
20
4
5
1
19
19
17
14
6
7
10
9
12
19
13
8
16
11
18
KBGS-F2600
FR.

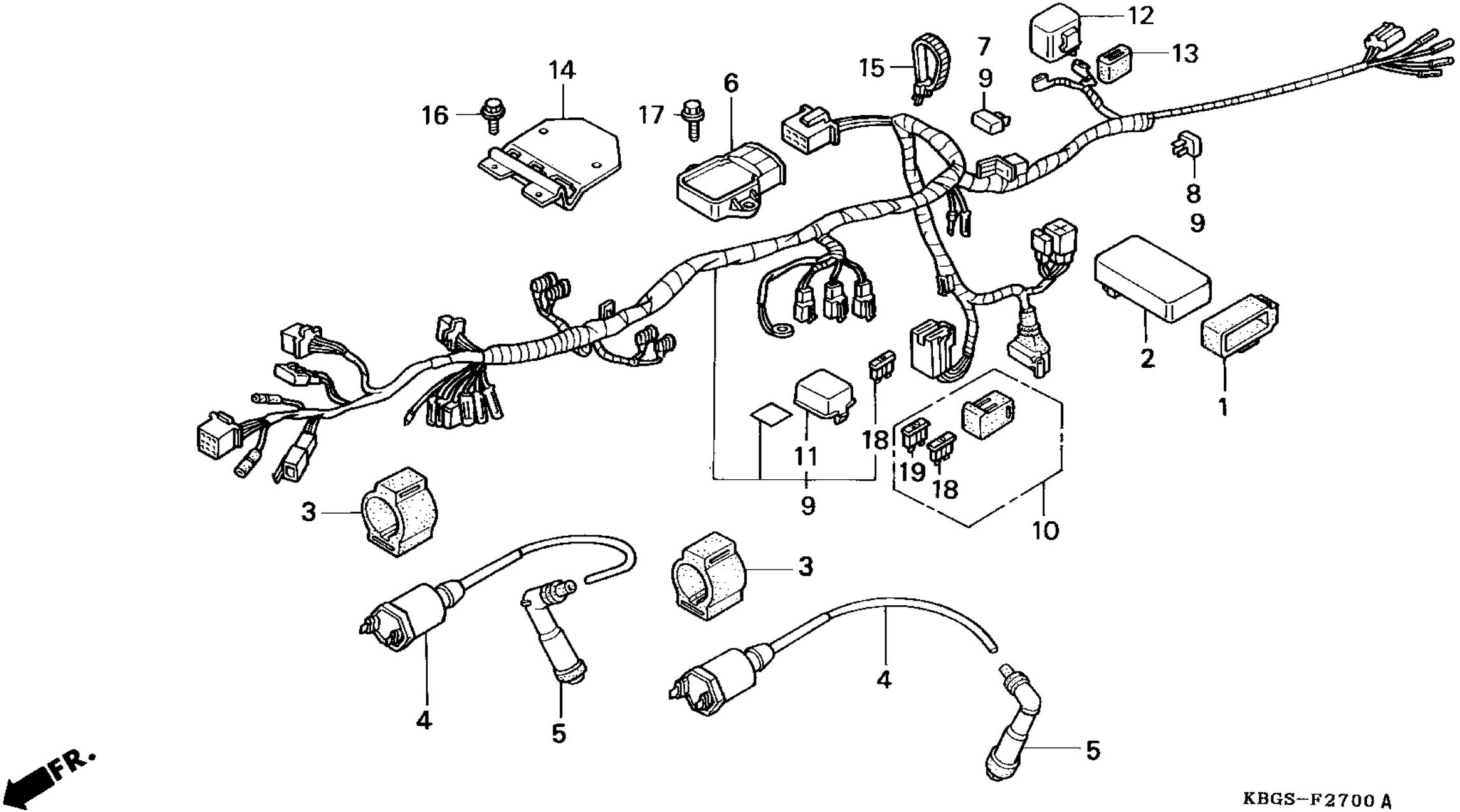
12
13
7
9
15
14
16
17
6
8
9
2
1
11
18
19
18
9
10
3
3
4
5
4
5
FR.
KBGS-F2700 A

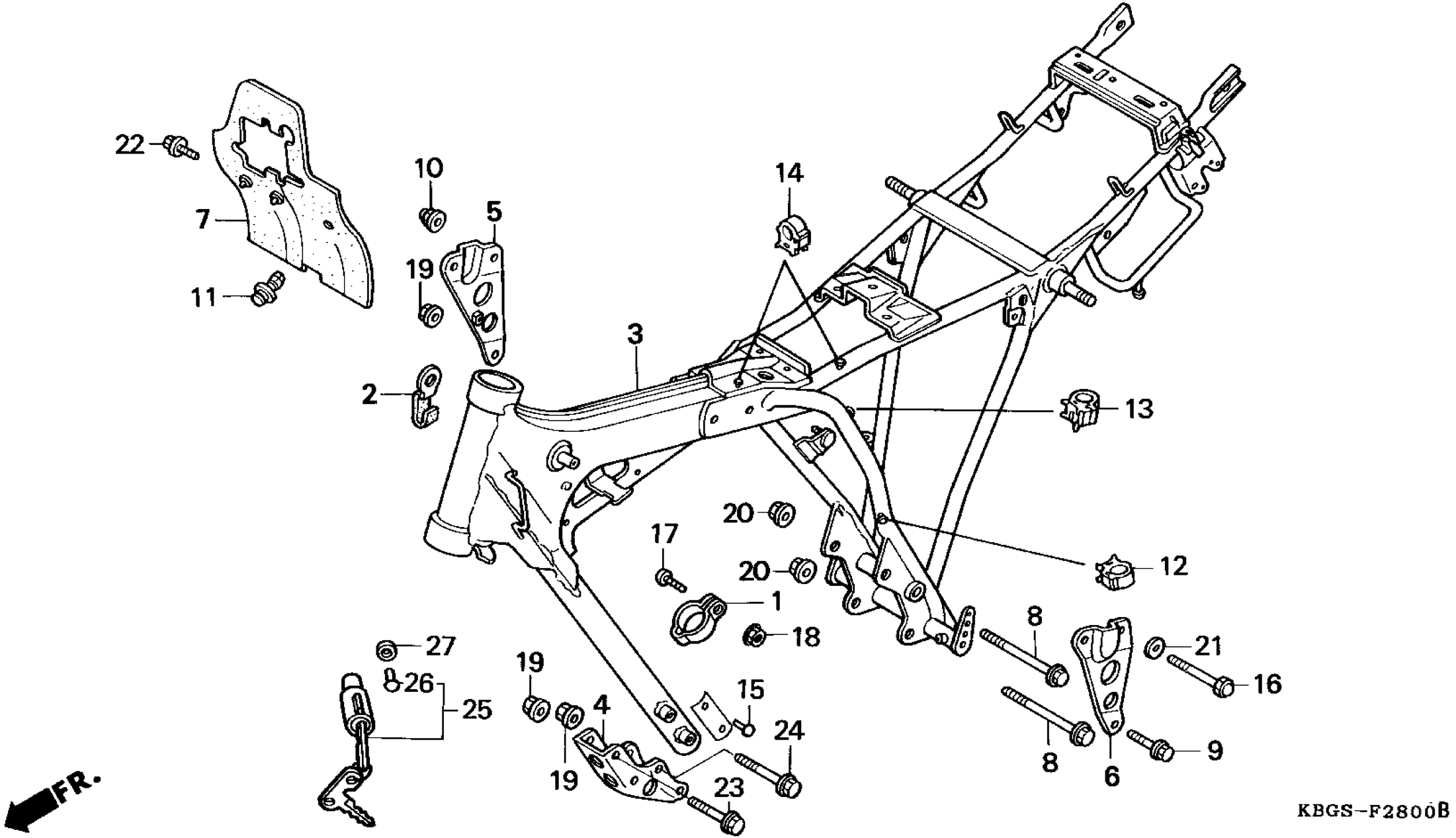
22
7
11
10
19
5
2
3
14
13
20
17
20
1
18
12
8
21
16
9
6
8
27
26
25
19
4
19
15
24
23
FR.
KBGS-F2800B

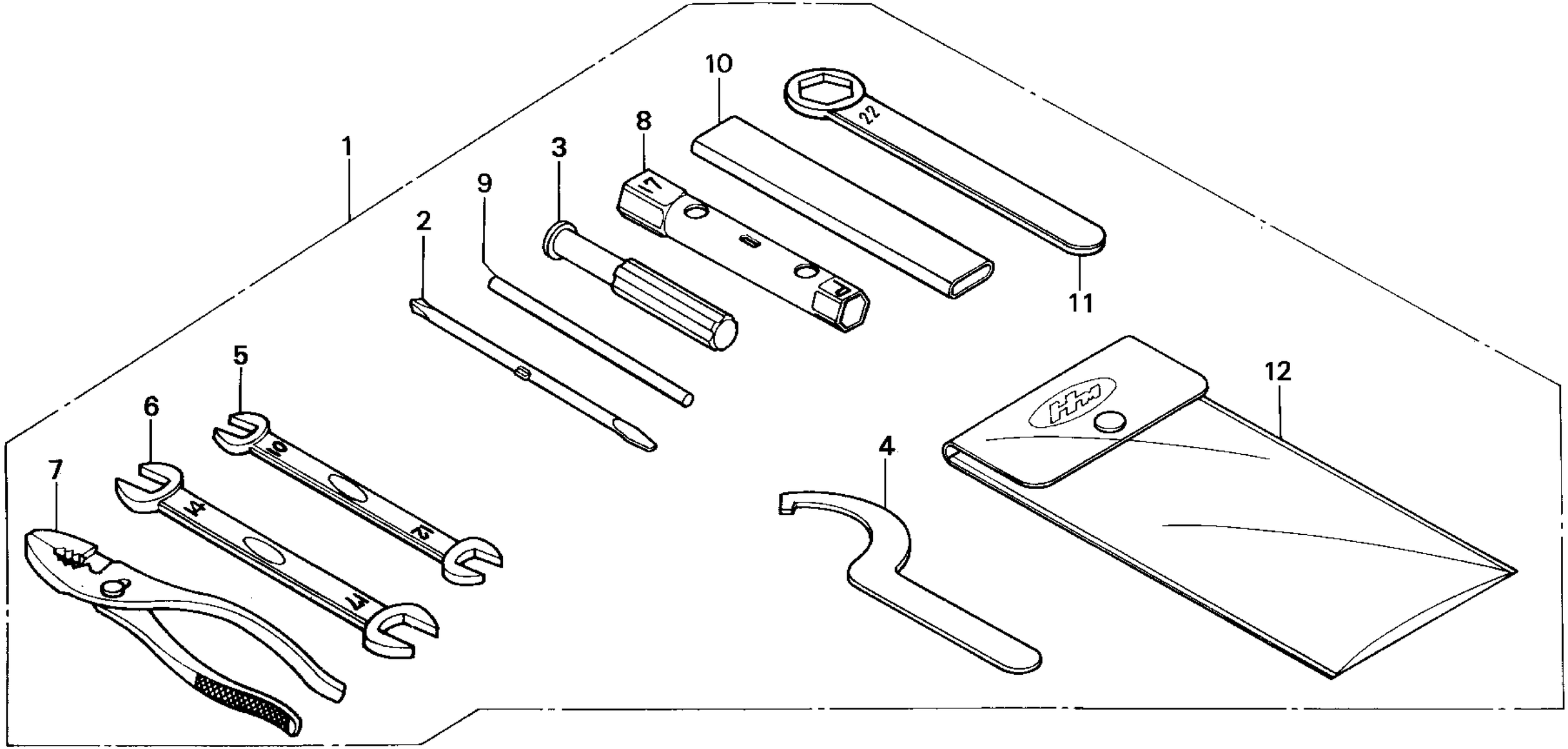

KBGS-F2900

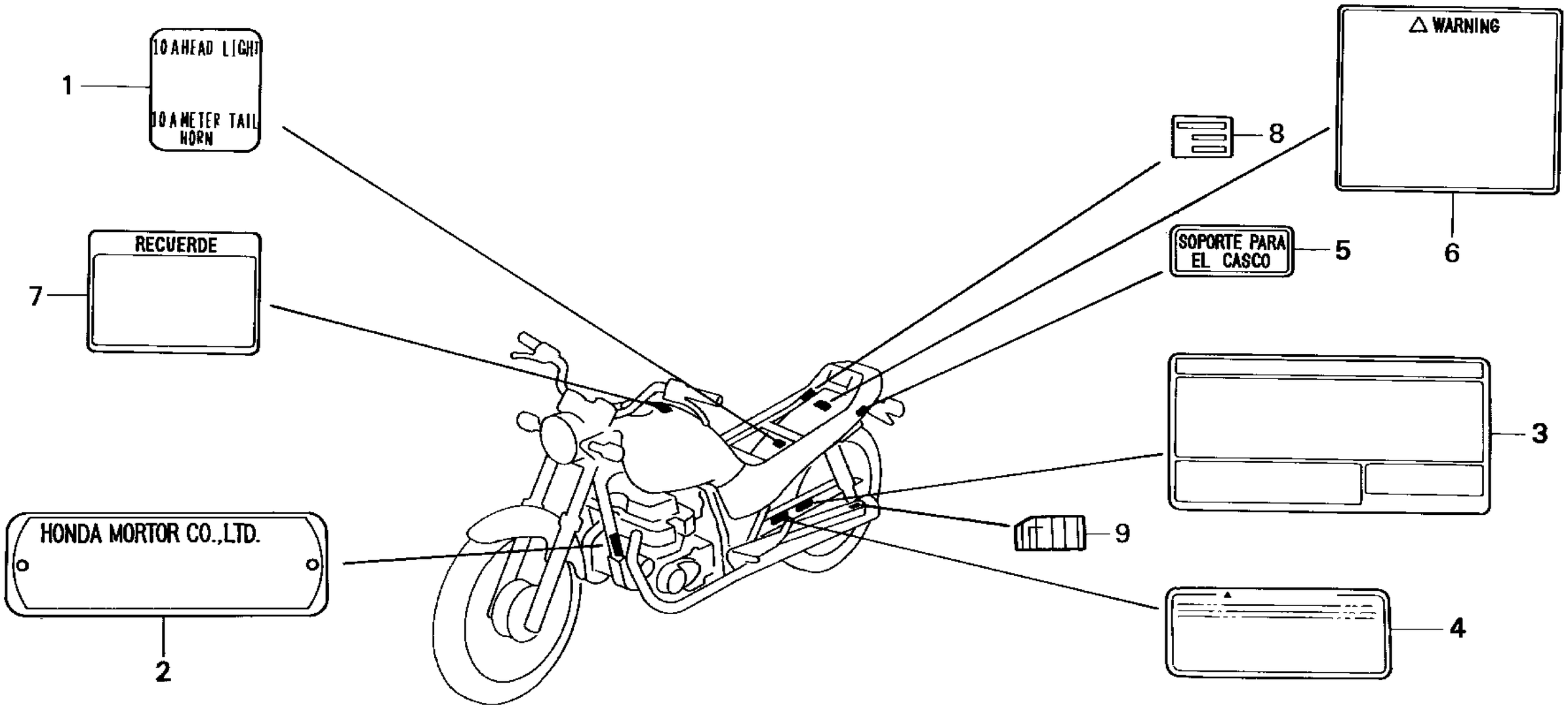
10 AHEAD LIGHT
10 A METER TAIL
HORN
1
RECUERDE
7
HONDA MORTOR CO.,LTD.
2
8
WARNING
6
SOPORTE PARA
EL CASCO
5
3
9
4

KBGS-F3000B

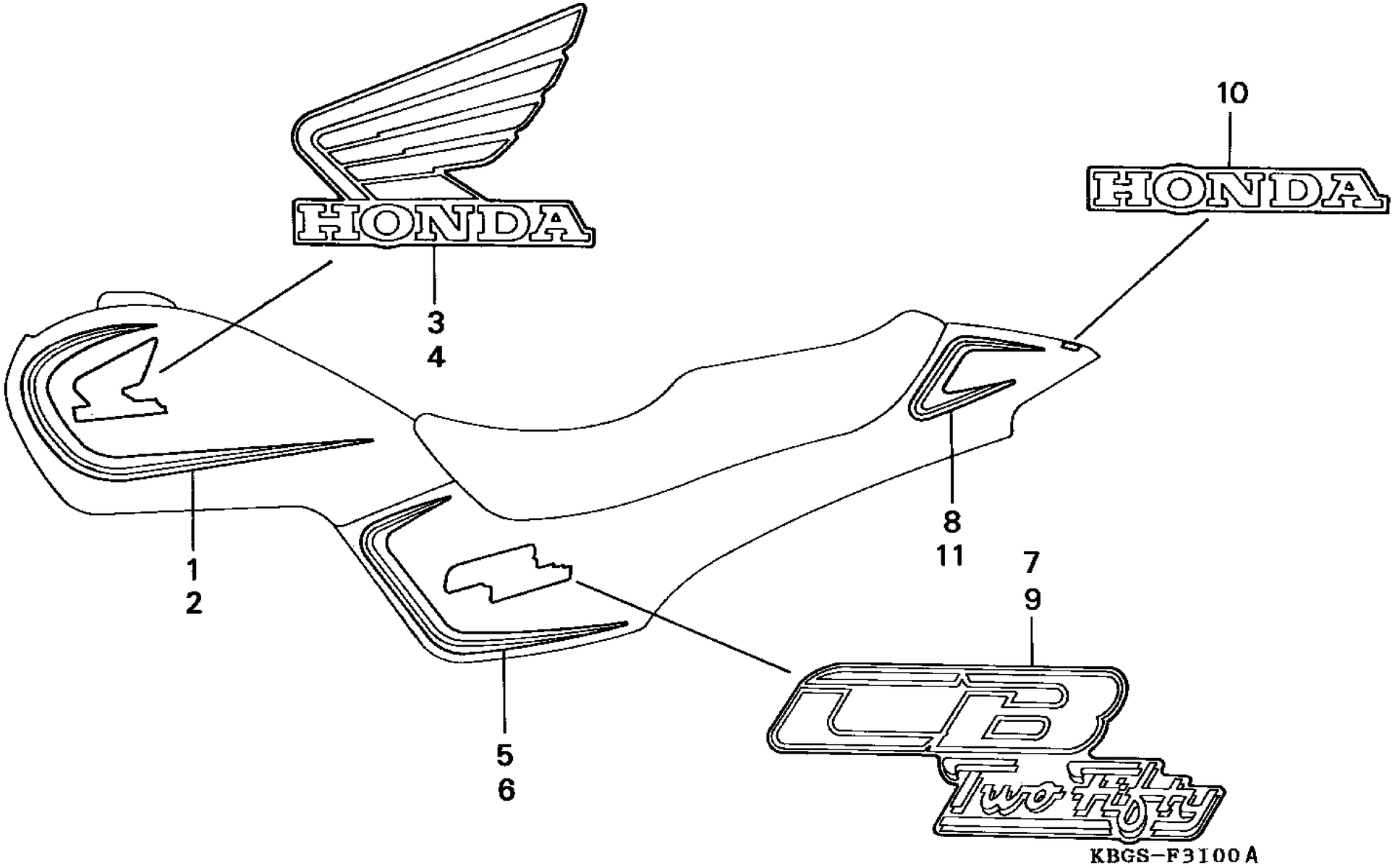
HONDA
HONDA
CB
Two Fifty
1
2
3
4
5
6
7
8
9
10
11
KBGS-F3100A

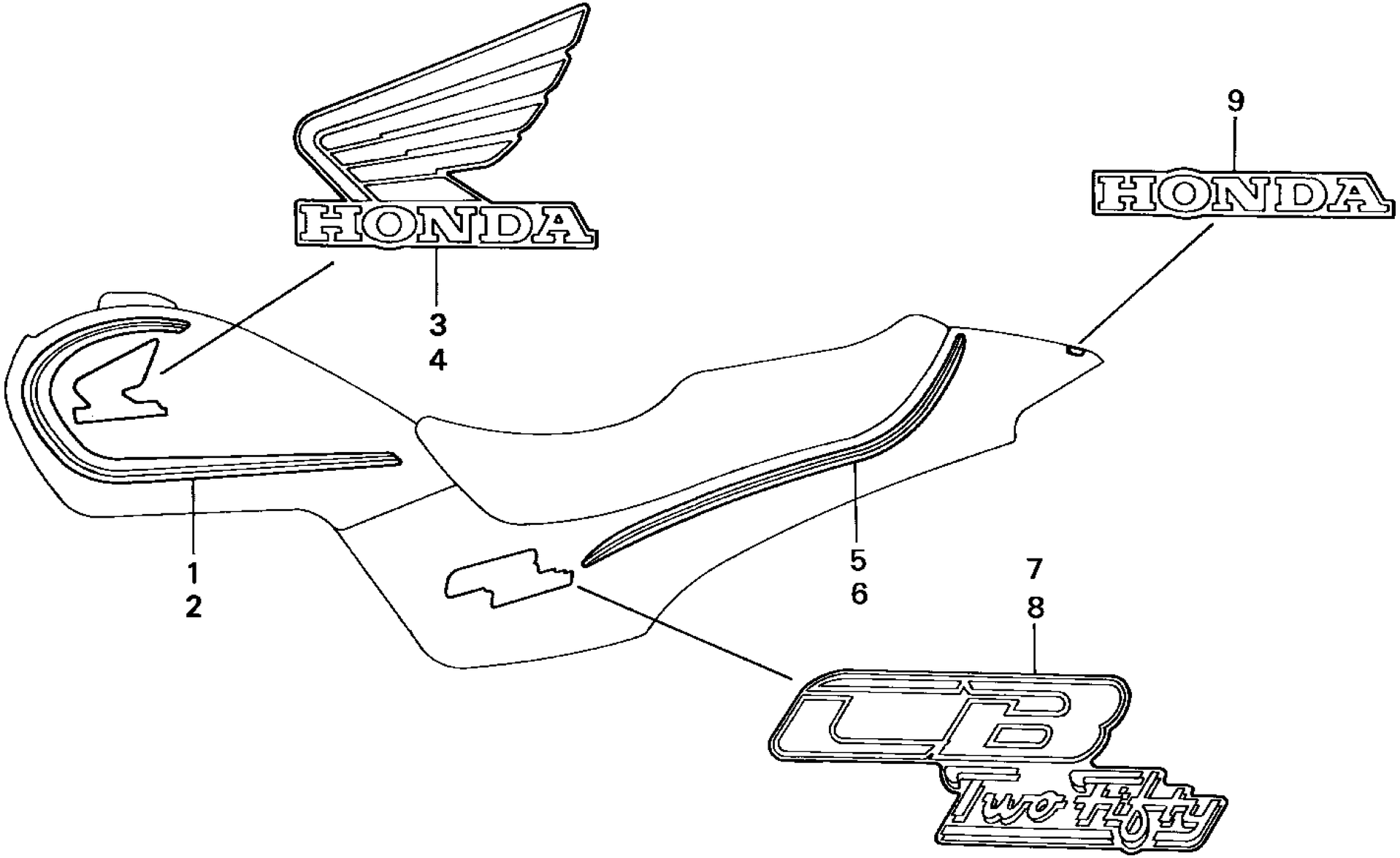

KBGS-F3101A

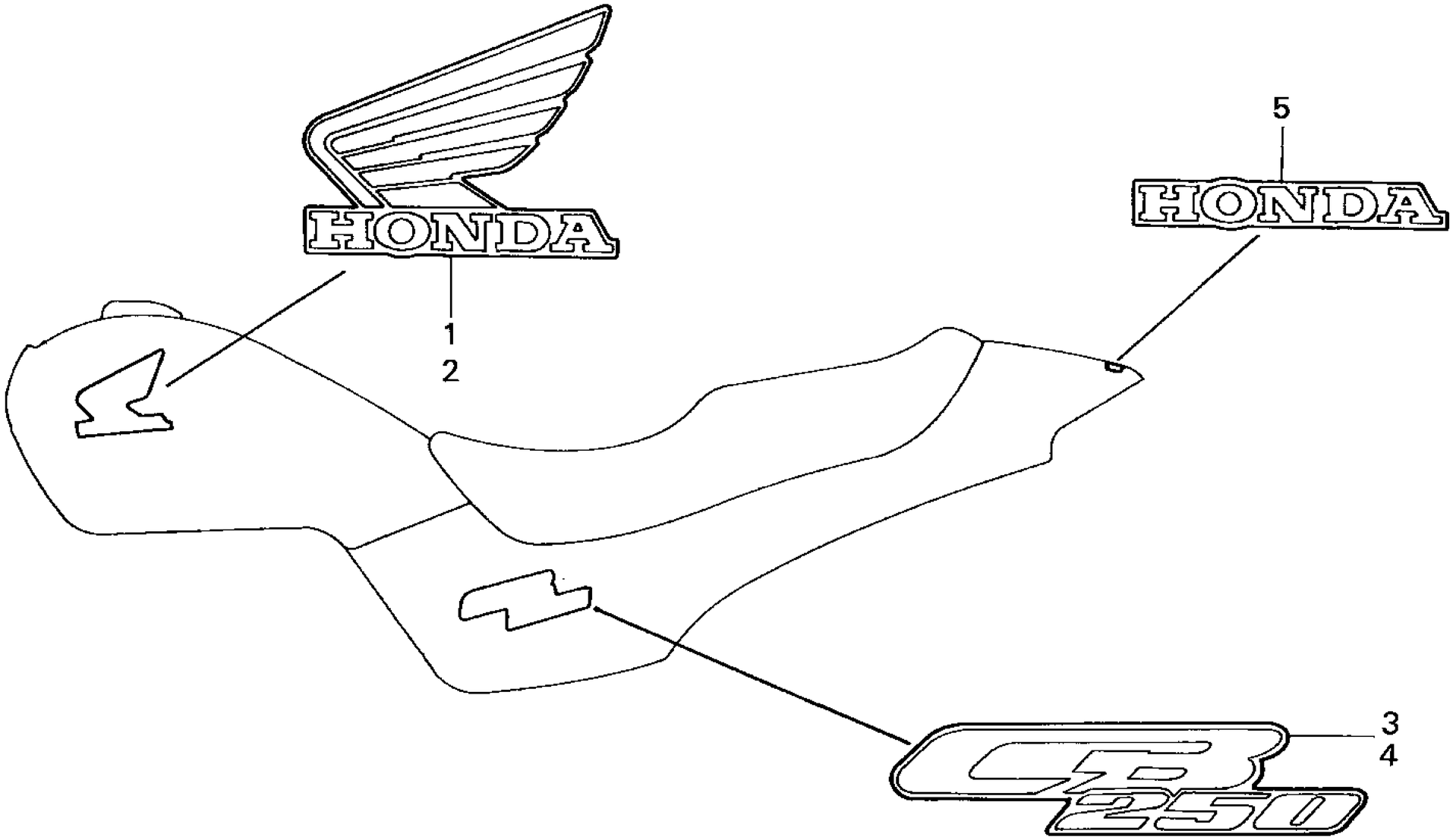

KBGS－F3102

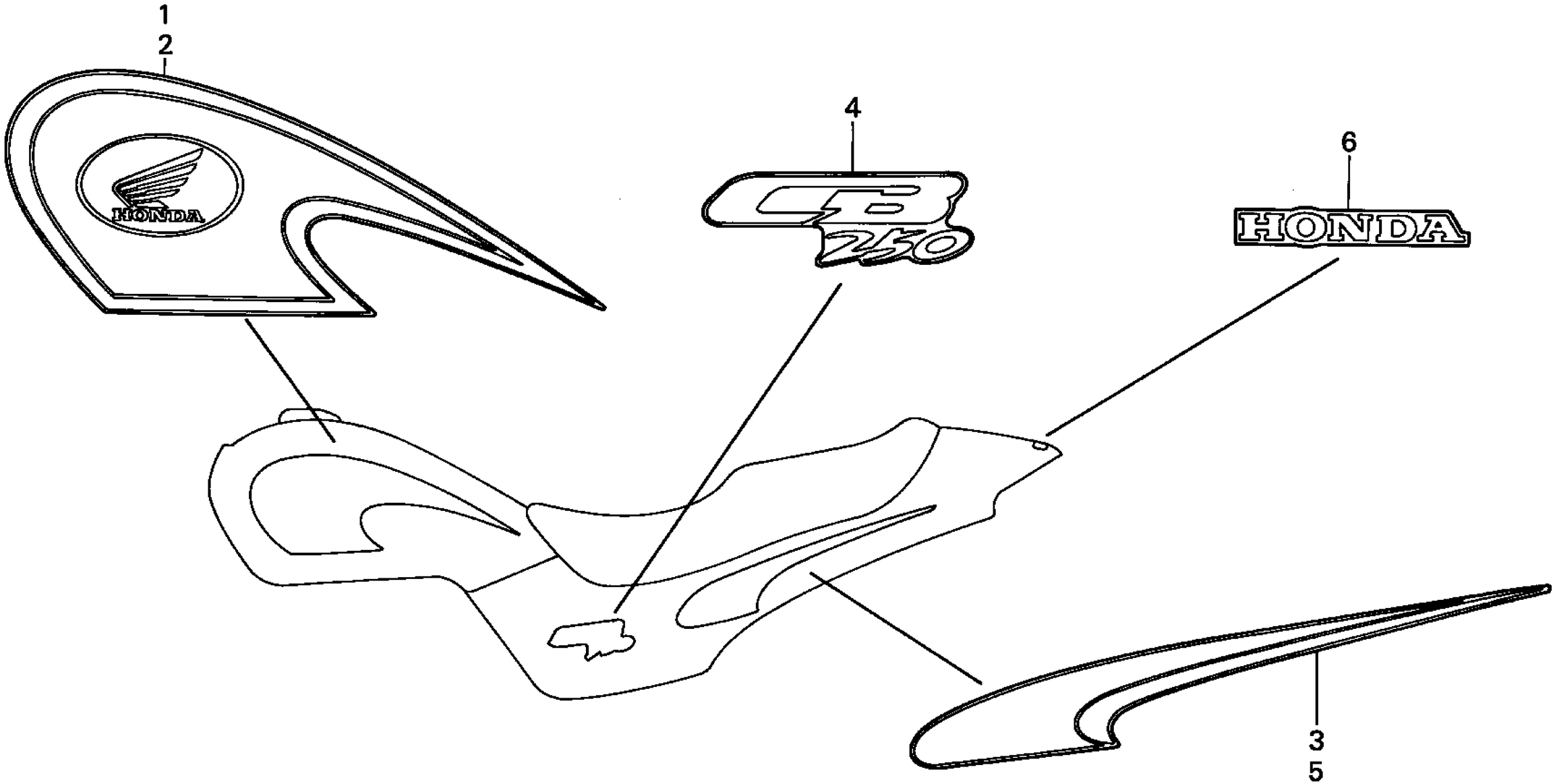

KBGS-F3103A