RANGE ROVER

RANGE ROVER

MANUAL DEL CONDUCTOR

© Jaguar Land Rover Limited 2013.
All rights reserved.

Publicación n.º LRL 15 02 55 112

INFORMACIÓN RELACIONADA CON ESTE MANUAL

Le rogamos que dedique el tiempo necesario para estudiar lo antes posible toda la documentación que se suministra con el vehículo.

IMPORTANTE

La información contenida en este manual abarca todas las versiones del vehículo y todo el equipamiento opcional que, según los casos, es posible que no esté instalado en su vehículo. Debido a los ciclos de impresión, es posible que este manual contenga la descripción de algunas opciones antes de que estas se comercialicen.

Las opciones, los equipos y el software están diseñados para el país de destino del vehículo. Si el vehículo se va a utilizar en otro país, es posible que se deban realizar modificaciones para adaptarlo a los requisitos locales. Land Rover no se hace responsable del coste que pudieran suponer dichas modificaciones.

La información incluida en esta publicación era correcta en el momento de la impresión. En el caso de que, posteriormente, se introduzcan cambios en el diseño del vehículo, se podrá añadir un suplemento a la documentación. Las actualizaciones pueden asimismo consultarse en el sitio web de Land Rover: **www.ownerinfo.landrover.com**.

Como parte de nuestra política de desarrollo continuo, nos reservamos el derecho de modificar las especificaciones, diseño o equipamiento del vehículo en cualquier momento y sin previo aviso, sin que por ello incurramos en ningún tipo de responsabilidad complementaria. Queda estrictamente prohibida la reproducción o traducción total o parcial de esta publicación sin nuestro expreso consentimiento. Se exceptúan los errores y las omisiones que pudieran haberse cometido.

Símbolos utilizados en este manual

Los avisos de seguridad indican un procedimiento que debe seguirse con precisión o información a la que debe prestarse la máxima atención para evitar posibles daños personales.

Los avisos de precaución indican un procedimiento que debe seguirse con precisión o información a la que debe prestarse la máxima atención para evitar posibles daños en el vehículo.

Este símbolo identifica aquellos elementos que deben desecharse de manera segura para evitar daños innecesarios en el medio ambiente.

Este símbolo identifica aquellas funciones que pueden ajustarse, desactivarse o activarse en un concesionario Land Rover/reparador autorizado.

© Land Rover 2010.

Reservados todos los derechos.

Publicado por **Land Rover Technical Communications**.

© Jaguar Land Rover Limited 2013.
All rights reserved.

Introducción 2
Entrada al vehículo 4
Salida del vehículo 10
Cierres interiores 12
Asientos delanteros 13
Asientos traseros 18
Volante 21
Seguridad de los ocupantes 22
Alumbrado exterior 36
Luces interiores 39
Limpia/lavacristales 41
Ventanillas y techo solar 44
Retrovisores 46
Mando de garaje 47
Panel de instrumentos TFT 50
Testigos 54
Calefacción y ventilación 58
Funciones de confort 66
Transporte de cargas 69
Remolque 73
Arranque del motor 80
Caja de cambios 84
Control de estabilidad 89
Suspensión neumática 91
Frenos 94
Sistema de monitorización de la presión de los neumáticos 97
Ayuda al estacionamiento 99
Sistema de control de velocidad 101
Control de velocidad de crucero adaptativo (ACC) 103
Terrain Response 109
Control de descenso de pendientes (HDC) 112
Cámara de visión trasera 115
Cámara periférica 116
Sistema VentureCam 118
Pantalla táctil y configuración 121
Radio 125
Radio DAB 128
Reproductor de CD 131
Audio portátil 134
Pantalla táctil doble 138
Televisión 140
Televisión codificada 145
DVD 147
Sistema multimedia trasero 151
Control por voz 161
Teléfono Bluetooth® 164
Sistema de navegación 171
Información 4x4 197
Combustible y repostaje 199
Mantenimiento 205
Comprobación de los niveles de líquidos 220
Especificaciones técnicas 228
Batería del vehículo 235
Neumáticos 241
Fusibles 245
Cambio de ruedas 249
Rescate del vehículo 254
Después de una colisión 257
Etiquetas del vehículo 258
Homologación 259
Índice alfabético 270
Descripción general de los mandos 280

© Jaguar Land Rover Limited 2013. All rights reserved.

DESBLOQUEO DEL VEHÍCULO

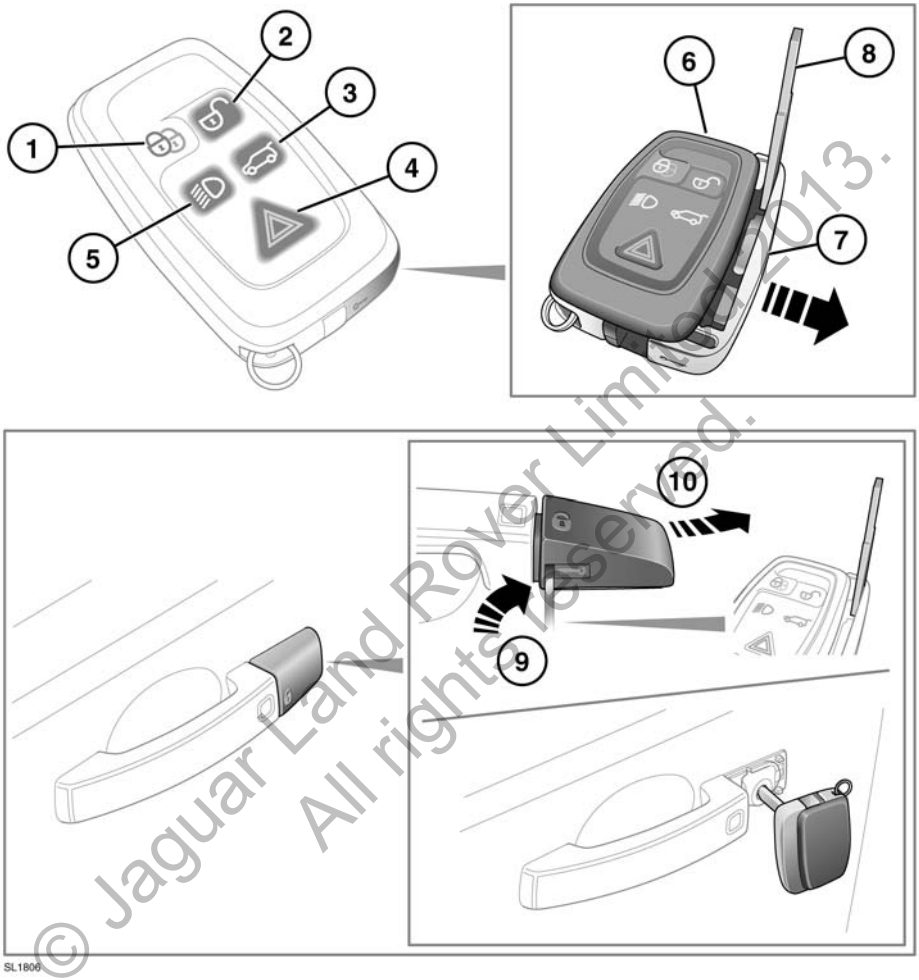

© Jaguar Land Rover Limited 2013.
All rights reserved.

Para evitar un accionamiento accidental, no deje nunca la llave inteligente en el vehículo si en su interior permanecen niños o animales.

Nota: *El radio de acción de la llave inteligente variará considerablemente según las condiciones atmosféricas y las posibles interferencias de otros dispositivos de transmisión.*

Nota: *Si se desbloquea una puerta o el portón trasero 10 veces en un breve espacio de tiempo, la cerradura se desactivará durante aproximadamente un minuto.*

El vehículo se entrega con dos llaves inteligentes. Las llaves inteligentes funcionan como mando a distancia para el sistema de bloqueo y alarma; con ellas se puede bloquear el vehículo, desbloquearlo y utilizarlo sin necesidad de una llave convencional. Véase página **10, BLOQUEO DEL VEHÍCULO Y ACTIVACIÓN DE LA ALARMA**. Véase página **80, ARRANQUE SIN LLAVE**.

1. Bloqueo

- Cierre sencillo: Púlselo una vez para aplicar el bloqueo.
- Cierre con enclavamiento: Púlselo dos veces en un intervalo de 3 segundos. Véase página **10, CIERRE CON ENCLAVAMIENTO Y ALARMA GENERAL**.

2. Desbloqueo

- Pulse este botón momentáneamente para desbloquear el vehículo y desactivar la alarma. Los intermitentes de emergencia parpadearán dos veces para indicar que el vehículo se ha desbloqueado y se ha desactivado la alarma. Las luces interiores se encenderán para facilitarle la entrada al vehículo. Véase página **6, ENTRADA POR PUNTO ÚNICO/MÚLTIPLE**.

3. Desbloqueo del portón trasero

- Pulse brevemente para desbloquear el portón trasero. El sistema de seguridad del vehículo permanece activo mientras esté abierto el portón trasero, pero los sistemas de detección volumétrica y de inclinación se desactivan. Al cerrar el portón trasero los intermitentes de emergencia parpadean después de unos segundos para confirmar que se ha reactivado todo el sistema de alarma (si anteriormente estaba activado). Véase página **8, APERTURA DEL PORTÓN TRASERO**.

4. Alarma de pánico

- Mantenga pulsado el botón durante 3 segundos (o púlselo 3 veces en 3 segundos) para activar la bocina y los intermitentes de emergencia.

  Nota: *La bocina y los intermitentes de emergencia se desactivarán automáticamente transcurridos aproximadamente 2 minutos y 45 segundos.*

- Cuando ha estado activada durante más de 5 segundos, la alarma se puede desactivar manteniendo pulsado el botón durante 3 segundos (o pulsándolo 3 veces en 3 segundos).
- La alarma de emergencia se desactiva asimismo si el sistema detecta la presencia de una llave inteligente válida cuando se pulsa el botón START/STOP.

5. Luces de aproximación

- Cuando se aproxime al vehículo en la oscuridad, pulse este botón para encender las luces de aproximación. Pulse de nuevo el botón para apagar las luces de aproximación.
- El tiempo en que permanecen encendidas las luces de aproximación se ajusta en fábrica a 30 segundos. Este tiempo se puede reajustar a entre 0 y 180 segundos. Véase página **52, MENÚ DE INFORMACIÓN Y DE CONFIGURACIÓN DEL VEHÍCULO**.

Nota: *En algunos mercados, si se pulsa por segunda vez el botón se encenderán los faros y las luces de marcha atrás. Será necesario pulsar el botón por tercera vez para apagar los faros.*

6. Botón de desbloqueo de la llave metálica de emergencia

© Jaguar Land Rover Limited 2012. All rights reserved.

7. Desplácela hacia fuera para que quede expuesta la llave metálica.
8. Llave metálica de emergencia
9. Introduzca la llave metálica en la ranura situada en la base de la tapa de la cerradura de la puerta y muévala con suavidad hacia arriba.

   Con cuidado, gire la llave metálica para liberar la tapa de sus grapas de sujeción.
10. Inserte la llave metálica en la cerradura que ha quedado expuesta y gírela según corresponda.

Nota: *Sólo podrá obtener una llave inteligente de recambio a través de su concesionario Land Rover/ reparador autorizado. El concesionario le solicitará que presente pruebas que le identifiquen como propietario del vehículo.*

Informe inmediatamente a su concesionario en caso de pérdida o robo de una llave inteligente.

Nota: *La tapa del depósito de combustible sólo puede abrirse cuando el vehículo está desbloqueado.*

REBLOQUEO AUTOMÁTICO

Si una puerta o el portón trasero no se abren en 1 minuto después de desbloquear el vehículo, se vuelven a bloquear automáticamente.

ENTRADA POR PUNTO ÚNICO/MÚLTIPLE

Cuando pulsa el botón de desbloqueo, el vehículo se desbloquea de una de las dos maneras siguientes:

1. Entrada por punto único: Se desbloquean únicamente la puerta del conductor y la tapa del depósito de combustible. Será necesario presionar el botón una segunda vez para desbloquear las puertas restantes y el portón trasero.
2. Entrada por punto múltiple: Con la primera pulsación se desbloquean todas las puertas, la tapa del depósito y el portón trasero.

La entrada por punto único se puede desactivar en la llave inteligente desbloqueando el vehículo y luego manteniendo pulsados a la vez los botones de bloqueo y desbloqueo durante 3 segundos. El vehículo se bloquea, luego se desbloquea y los intermitentes de emergencia parpadean dos veces para confirmar el cambio. Todas las puertas se podrán desbloquear con una sola pulsación del botón. Si se repite el procedimiento, se volverá a activar la función de entrada por punto único.

Esta función se puede ajustar asimismo a través del menú de configuración. Véase página **52, MENÚ DE INFORMACIÓN Y DE CONFIGURACIÓN DEL VEHÍCULO**.

© Jaguar Land Rover Limited 2013.
All rights reserved.

APERTURA TOTAL

Mantenga pulsado el botón de desbloqueo de la llave inteligente durante 3 segundos. Se desactivará la alarma, se desbloquearán todas las puertas y el maletero, y se abrirán todas las ventanillas y el techo solar.

Pulse cualquier botón de la llave inteligente para cancelar la operación.

COMPROBACIÓN DE LA LLAVE INTELIGENTE

Si se ha cerrado la última puerta sin que la llave inteligente se encontrara en el interior del vehículo, el centro de mensajes muestra el mensaje **Llave inteligente no detectada – Consultar el manual** durante 4 segundos para avisar al conductor de la ausencia de la llave inteligente. Véase página **82, PROCEDIMIENTO DE EMERGENCIA PARA LA FUNCIÓN DE ARRANQUE SIN LLAVE**.

ENCLAVAMIENTO DE LA COLUMNA DE LA DIRECCIÓN

En caso de que haya que rescatar el vehículo en carretera, la llave inteligente deberá permanecer en el interior del vehículo de manera que la dirección permanezca desbloqueada.

Su vehículo está equipado con un sistema de enclavamiento electrónico de la columna de la dirección. La columna se desbloquea cuando el sistema detecta la llave inteligente en el interior del vehículo.

Si se produce un fallo en el sistema de enclavamiento de la columna de la dirección, el centro de mensajes muestra el mensaje **COLUMNA DE LA DIRECCIÓN BLOQUEADA**. Si ocurre esto, haga lo siguiente:

1. Bloquee y desbloquee el vehículo utilizando la llave inteligente.
2. Intente de nuevo desenclavar la columna de la dirección girando el volante ligeramente de izquierda a derecha.
3. Si el problema persiste, solicite de inmediato asistencia profesional.

© Jaguar Land Rover Limited 2013. All rights reserved.

APERTURA DEL PORTÓN TRASERO

Pulse este botón para desbloquear el portón trasero.

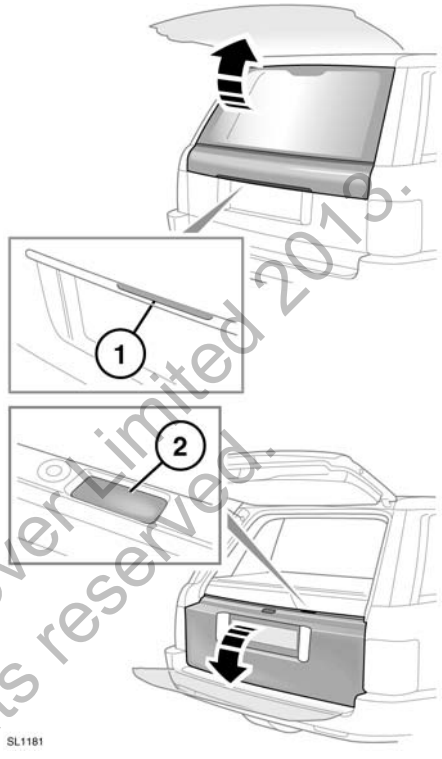

1. Con el vehículo desbloqueado, pulse la almohadilla táctil situada en la parte inferior de la manecilla para desbloquear el portón trasero superior.
2. Con el portón trasero superior abierto, pulse la almohadilla táctil situada en la moldura central del portón trasero inferior para desbloquear el portón trasero inferior.

© Jaguar Land Rover Limited 2015.
All rights reserved.

ACCIONAMIENTO MANUAL DE EMERGENCIA DEL PORTÓN TRASERO

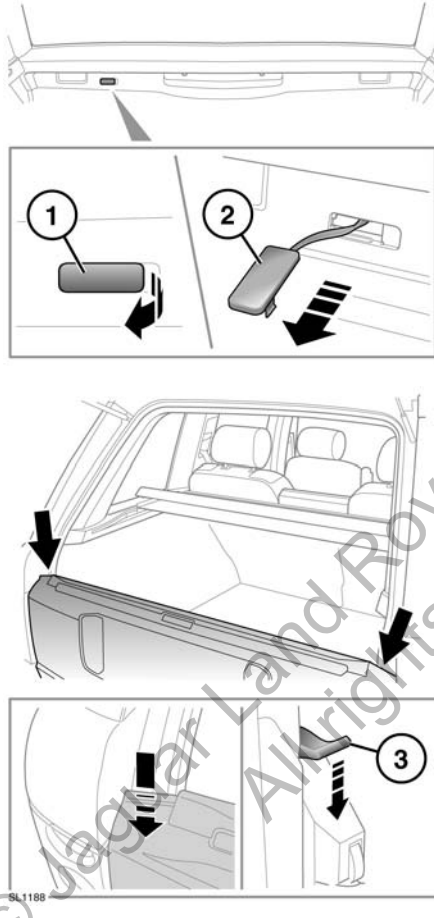

Si se ha desconectado o descargado la batería, el portón trasero podrá abrirse manualmente.

1. Pliegue la cubierta del espacio de carga trasero y haga palanca sobre la lengüeta de plástico.
2. Tire de la lengüeta para soltar el portón trasero superior.
3. Presione sobre los dos ganchos ocultos para desbloquear el portón trasero inferior.

SUSTITUCIÓN DE LA PILA DE LA LLAVE INTELIGENTE

Cuando sea necesario sustituir la pila, se observará una disminución importante en el radio de alcance y el centro de mensajes mostrará la indicación **PILA DE LA LLAVE INTELIGENTE BAJA DE CARGA**.

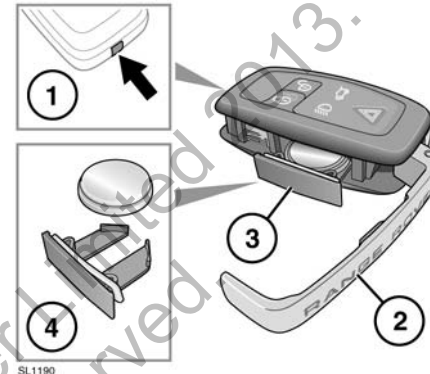

Para sustituir la pila:

1. Mantenga pulsado el botón de desenganche.
2. Abra la tapa lateral.
3. Retire la bandeja de la pila y extraiga la pila de la misma.
4. Coloque una pila de tipo CR2032 nueva (puede adquirirla en su concesionario/reparador autorizado), con el polo positivo (+) hacia arriba.

Nota: *Evite tocar la pila nueva, ya que la humedad/grasa de los dedos pueden reducir su vida útil y corroer los contactos.*

Vuelva a colocar las piezas en el orden inverso, asegurándose de que queden bien encajadas en su sitio.

Desecho de las pilas: Las pilas usadas deben desecharse de la manera correcta, ya que contienen sustancias tóxicas. Solicite a su concesionario y/o a las autoridades locales asesoramiento sobre la manera más adecuada de desechar las pilas.

© Jaguar Land Rover Limited 2013. All rights reserved.

BLOQUEO DEL VEHÍCULO Y ACTIVACIÓN DE LA ALARMA

No se debe modificar el sistema antirrobo ni añadirle ningún elemento. Tales alteraciones podrían provocar fallos del sistema.

Pulse brevemente el botón de bloqueo de la llave inteligente para aplicar el bloqueo sencillo y activar la alarma perimétrica. Los intermitentes de emergencia parpadean dos veces para confirmar. Si vuelve a pulsar el botón en tres segundos, se aplica el bloqueo con enclavamiento y se conecta el sistema de alarma completo. Los intermitentes de emergencia vuelven a parpadear para confirmar el estado de bloqueo/alarma.

Nota: *El vehículo no se bloqueará si una puerta, el maletero o el capó están abiertos.*

Nota: *La tapa del depósito de combustible sólo puede abrirse cuando el vehículo está desbloqueado.*

El vehículo puede cerrarse de dos maneras:

CIERRE SENCILLO Y ALARMA PERIMÉTRICA

El cierre sencillo bloquea el vehículo e impide la apertura de las puertas y de la tapa del depósito de combustible desde el exterior. Las puertas se pueden desbloquear y abrir desde el interior del vehículo. En ese estado solo se activa la alarma perimétrica. La alarma perimétrica sonará si:

- Se abre el capó, el portón trasero o una puerta.
- Se desconecta la batería del vehículo.
- Se intenta desconectar la sirena de la alarma.

Nota: *Esta modalidad de cierre debe utilizarse, por ejemplo, cuando se viaja en trasbordador, cuando se dejan mascotas en el interior del vehículo o si se debe dejar una ventanilla abierta, etc.*

CIERRE CON ENCLAVAMIENTO Y ALARMA GENERAL

Nunca cierre con enclavamiento el vehículo si hay adultos, niños o mascotas en su interior. En caso de emergencia, no podrían salir del vehículo y los servicios de urgencia no podrían rescatarlos con rapidez.

El cierre con enclavamiento bloquea el vehículo e impide la apertura de las puertas tanto desde el exterior como el interior de este. Las puertas no se pueden desbloquear ni abrir desde el interior del vehículo cuando está enclavado.

Este tipo de cierre ofrece un nivel de seguridad adicional cuando el vehículo se deja desatendido. La rotura de los cristales y el accionamiento de las cerraduras de las puertas desde el interior tampoco hará que las puertas se abran.

Asimismo, el cierre con enclavamiento activa el sistema de alarma completo. Una vez activado, el sistema de alarma sonará si:

- Se abre el capó, el portón trasero o una puerta.
- Se detecta movimiento en el interior del vehículo.
- Se rompe una ventanilla, el parabrisas, la luneta o el cristal del techo solar.
- El vehículo se eleva o inclina.
- Se desconecta la batería del vehículo.
- Se intenta desconectar el sistema de alarma.

Nota: *En ese estado, si una ventanilla o el techo solar están abiertos, las corrientes de aire harán sonar la alarma. Por tanto, debe verificar que todas las ventanillas y el techo solar estén completamente cerrados antes de aplicar el cierre con enclavamiento.*

© Jaguar Land Rover Limited 2013. All rights reserved.

PROTECCIÓN INTERIOR

La función de protección interior del sistema de alarma general se puede deshabilitar provisionalmente a través del menú Configuración del vehículo. Véase página **52, MENÚ DE INFORMACIÓN Y DE CONFIGURACIÓN DEL VEHÍCULO**.

Nota: *Una vez habilitada, esta configuración se activará la próxima vez que se aplique el cierre con enclavamiento con la llave inteligente.*

TESTIGO DE LA ALARMA

Cuando la alarma esté activada, se iluminará un testigo en el cuadro de instrumentos.

CIERRE TOTAL

Asegúrese de que no haya niños, mascotas ni obstáculos en ninguna de las aperturas antes de llevar a cabo el cierre total. El sistema dispone de mecanismos de seguridad para evitar lesiones graves; sin embargo, esto no garantiza que no se produzcan lesiones.

Mantenga pulsado el botón de bloqueo de la llave inteligente durante 3 segundos. Se activará la alarma, se bloquearán todas las puertas y el maletero y, transcurridos 3 segundos, se cerrarán todas las ventanillas y el techo solar.

Pulse cualquier botón de la llave inteligente para cancelar la operación.

CIERRE AUTOMÁTICO EN MARCHA

La función de cierre automático en marcha bloquea automáticamente todas las puertas cuando el vehículo inicia la marcha. Esta función se puede habilitar/deshabilitar a través del menú de configuración del vehículo. Véase página **52, MENÚ DE INFORMACIÓN Y DE CONFIGURACIÓN DEL VEHÍCULO**.

Nota: *Si pulsa el botón de bloqueo o de desbloqueo de la llave inteligente, se anula la función de cierre automático en marcha para el viaje actual.*

CIERRE INCORRECTO

Si se intenta aplicar el bloqueo con la llave inteligente y una de las puertas, el capó o el maletero están abiertos, no se podrá bloquear el vehículo y sonarán dos avisos acústicos. Compruebe que todas las puertas, el maletero y el capó estén correctamente cerrados y vuelva a bloquear el vehículo.

DESACTIVACIÓN DE LA ALARMA CUANDO EL BOTÓN DE DESBLOQUEO NO FUNCIONA

Si el botón de desbloqueo no funciona, hay otra manera de desbloquear el vehículo y desactivar la alarma. Para desbloquear el vehículo, haga lo siguiente:

1. Desbloquee la puerta del conductor mediante la llave metálica.
2. Sitúe la llave inteligente debajo de la columna de la dirección. Véase página **82, PROCEDIMIENTO DE EMERGENCIA PARA LA FUNCIÓN DE ARRANQUE SIN LLAVE**.

Nota: *Al desbloquear la puerta del conductor con la llave, la alarma suena hasta que se sitúa la llave inteligente correctamente.*

DESACTIVACIÓN DE LA ALARMA TRAS SU DISPARO

Si se ha disparado, la alarma se puede desactivar pulsando el botón de desbloqueo de la llave inteligente o situando la llave inteligente debajo de la columna de la dirección. Véase página **82, PROCEDIMIENTO DE EMERGENCIA PARA LA FUNCIÓN DE ARRANQUE SIN LLAVE**.

© Jaguar Land Rover Limited 2013. All rights reserved.

BOTONES Y PALANCAS DE LAS PUERTAS

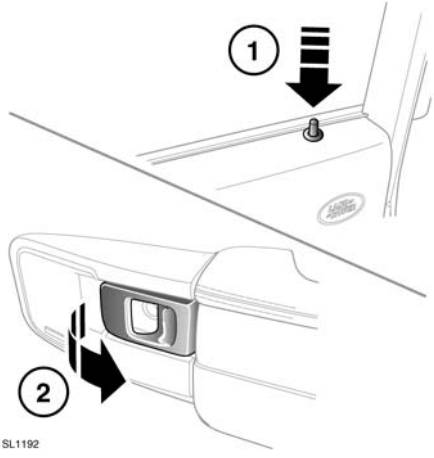

1. Pulse el botón de la puerta que corresponda para bloquearla.
2. Tire de la palanca para desbloquear la puerta; tire de nuevo de ella para abrir la puerta.

Nota: *Si se ha bloqueado el vehículo utilizando la llave inteligente, al accionar la palanca de apertura interior la puerta solo se desbloqueará. Si se abre la puerta, sonará la alarma.*

Nota: *Si el vehículo se ha cerrado con enclavamiento, no funcionarán las palancas de apertura interiores de las puertas. En dicho caso, será necesario desbloquear el vehículo utilizando la llave inteligente.*

INTERRUPTOR DE CIERRE CENTRALIZADO

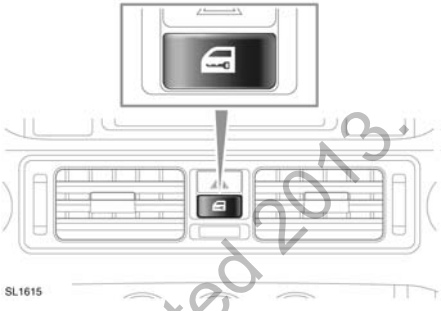

Pulse el botón para bloquear o desbloquear todas las puertas y el maletero.

© Jaguar Land Rover Limited 2013
All rights reserved.

ASIENTOS DE AJUSTE ELÉCTRICO

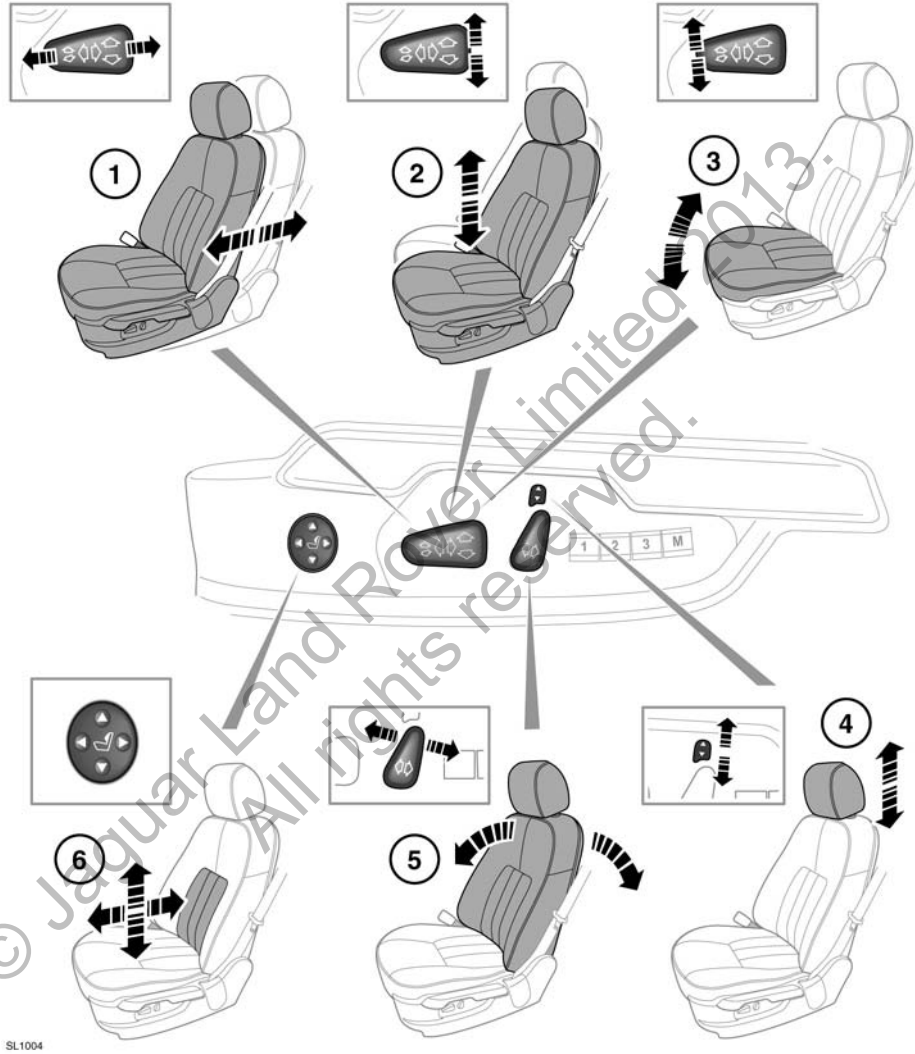

© Jaguar Land Rover Limited 2013. All rights reserved.

No ajuste el asiento con el vehículo en marcha. Podría perder el control del vehículo y sufrir un accidente.

1. Ajuste hacia delante y hacia atrás
2. Ajuste de la altura
3. Ajuste del ángulo de la banqueta
4. Ajuste del reposacabezas

5. Ajuste del respaldo

6. Ajuste del apoyo lumbar

Para ajustar los asientos será necesario que la llave inteligente se encuentre en el vehículo y el encendido esté activado.

ATASCO DEL AJUSTE

Si el movimiento del asiento se interrumpe de forma inesperada durante el ajuste, compruebe si hay algún obstáculo y elimínelo.

Cuando haya eliminado los obstáculos, podrá restablecer el mecanismo de ajuste del asiento del modo siguiente:

Vuelva a accionar el botón para continuar el ajuste y manténgalo en esa posición durante 2 segundos. Cuando se reanude el movimiento del asiento, mantenga pulsado el botón hasta el final del recorrido en esa dirección. A partir de ese momento ya puede efectuar el ajuste normal del asiento.

Nota: *Si no observa ningún obstáculo pero no puede efectuar el ajuste normal sin que se atasque, consulte a su concesionario Land Rover/reparador autorizado.*

POSICIÓN CORRECTA PARA SENTARSE

Durante la marcha, los asientos del conductor y del acompañante no deben ir completamente reclinados.

No ajuste el asiento con el vehículo en marcha.

El asiento, el reposacabezas, el cinturón de seguridad y los airbags contribuyen a garantizar la protección del usuario. El uso correcto de estos componentes le proporcionará una protección mayor. Por tanto, observe siempre lo siguiente:

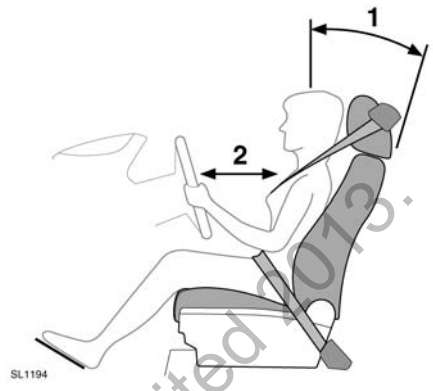

1. Siéntese en posición recta con la base de la columna vertebral lo más hacia atrás posible y el respaldo del asiento reclinado como máximo 30 grados.

2. No sitúe el asiento del conductor demasiado cerca del volante. La distancia mínima recomendada es de 254 mm (10 pulgadas) entre el esternón y la cubierta del airbag del volante. Sujete el volante en la postura correcta, con los brazos ligeramente doblados.

- Ajuste el reposacabezas de modo que la parte superior de este quede por encima de la línea central de la cabeza.
- Colóquese el cinturón de seguridad a medio camino entre el cuello y el hombro. Ciñase el cinturón a la altura de las caderas, no del estómago.
- Asegúrese de que la posición de conducción es cómoda y le permite controlar el vehículo en todo momento.

© Jaguar Land Rover Limited 2013. All rights reserved.

PLEGADO DEL REPOSABRAZOS

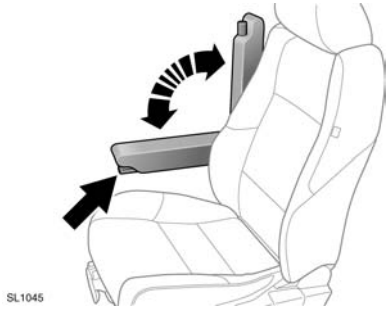

Si está instalado, el reposabrazos plegable puede guardarse moviéndolo a la posición vertical. Utilice la ruedecilla de ajuste (indicada por una flecha) para fijar la altura deseada.

MEMORIZACIÓN DE LA POSICIÓN DE CONDUCCIÓN

Una vez que haya ajustado el asiento de ajuste eléctrico del conductor, la columna de la dirección y los retrovisores exteriores según su posición de conducción preferida, el vehículo podrá memorizar estos parámetros de ajuste para su uso posterior. Véase página **21, COLUMNA DE LA DIRECCIÓN**.
Véase página **46, RETROVISORES EXTERIORES ELÉCTRICOS**.

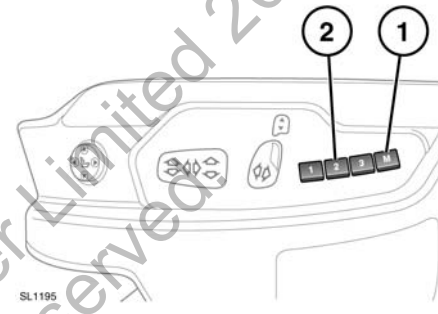

1. Pulse el botón de memorización **M** para activar la función. El testigo del interruptor se ilumina.
2. Pulse uno de los botones de memorización en un plazo de 5 segundos para memorizar los ajustes realizados. El centro de mensajes muestra el mensaje **VALORES DE LA MEMORIA (1, 2 o 3) GUARDADOS**, acompañado de un aviso acústico para confirmar que se han memorizado los ajustes.
3. Para seleccionar una posición memorizada, pulse el botón de preajuste relevante. El centro de mensajes muestra **VALORES DE LA MEMORIA (1, 2 o 3) SOLICITADOS**.

La posición del asiento sólo se puede memorizar durante el periodo activo de 5 segundos.

Los ajustes de cualquier posición existente se borrarán al memorizar una nueva posición.

© Jaguar Land Rover Limited 2010
All rights reserved

MODO DE ENTRADA Y SALIDA DEL VEHÍCULO

El modo de entrada y salida desplaza automáticamente la columna de la dirección y el asiento del conductor para facilitarle la entrada y salida del vehículo. Cuando está habilitado, al abrir la puerta del conductor el sistema levanta la columna de la dirección a su posición más elevada y baja el asiento del conductor a su posición más baja para facilitar la salida.

Cuando se cierra la puerta del conductor y se da el contacto, el sistema restablece la posición previa del asiento del conductor de la columna de la dirección.

Esta función se habilita situando el interruptor de ajuste de la columna de la dirección en la posición AUTO. Véase página **21, COLUMNA DE LA DIRECCIÓN**.

Nota: *Si se ajusta el asiento del conductor o la columna de la dirección durante la operación de entrada o salida, el movimiento automático se interrumpe.*

REPOSACABEZAS

Ajuste el reposacabezas de modo que la parte superior de este quede por encima de la línea central de la cabeza. Si el reposacabezas no está ajustado correctamente, el riesgo de muerte o lesión grave en caso de colisión será mayor.

Los reposacabezas se pueden inclinar hacia delante o hacia atrás. Para incrementar la protección en caso de accidente, el reposacabezas se debe ajustar de manera que quede lo más cerca posible de la parte posterior de la cabeza.

No conduzca ni lleve pasajeros si están desmontados los reposacabezas de los asientos ocupados. Si el reposacabezas no está ajustado correctamente, el riesgo de lesiones cervicales en caso de colisión será mayor.

No ajuste nunca los reposacabezas con el vehículo en marcha.

Si desmonta un reposacabezas, guárdelo siempre bien sujeto.

© Jaguar Land Rover Limited 2013. All rights reserved.

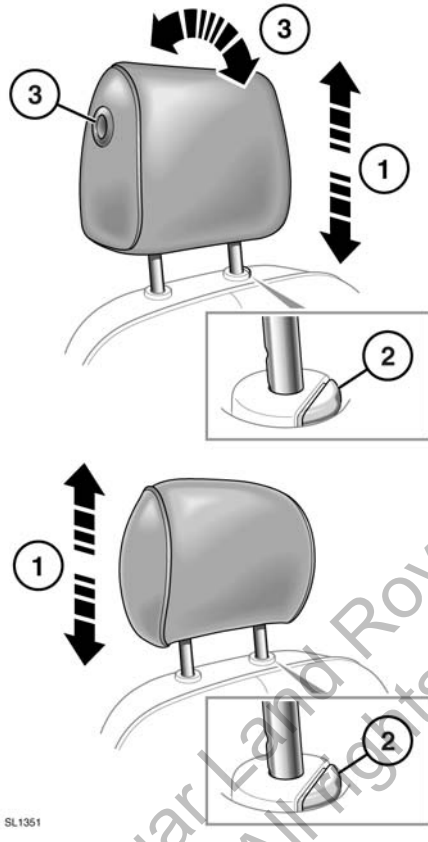

1. Para levantar el reposacabezas, tire de este hacia arriba.
2. Para bajar el reposacabezas, pulse el botón de bloqueo y presione hacia abajo la parte superior del reposacabezas.
3. Para ajustar el ángulo, pulse el botón de bloqueo y mueva el reposacabezas hasta la posición deseada.

Los reposacabezas manuales se pueden desmontar en caso necesario (por ejemplo, para instalar asientos infantiles de mayor tamaño). Levante el reposacabezas hasta su posición más elevada y presione el anillo de bloqueo. Levante el reposacabezas para extraerlo del respaldo.

No olvide volver a colocar el reposacabezas antes de que un pasajero utilice el asiento.

Para instalar el reposacabezas, compruebe que esté orientado en el sentido correcto, introduzca las varillas en los receptáculos y empuje hacia abajo hasta que se oiga un chasquido.

© Jaguar Land Rover Limited 2013. All rights reserved.

PLEGADO Y DESPLEGADO DE LOS ASIENTOS TRASEROS

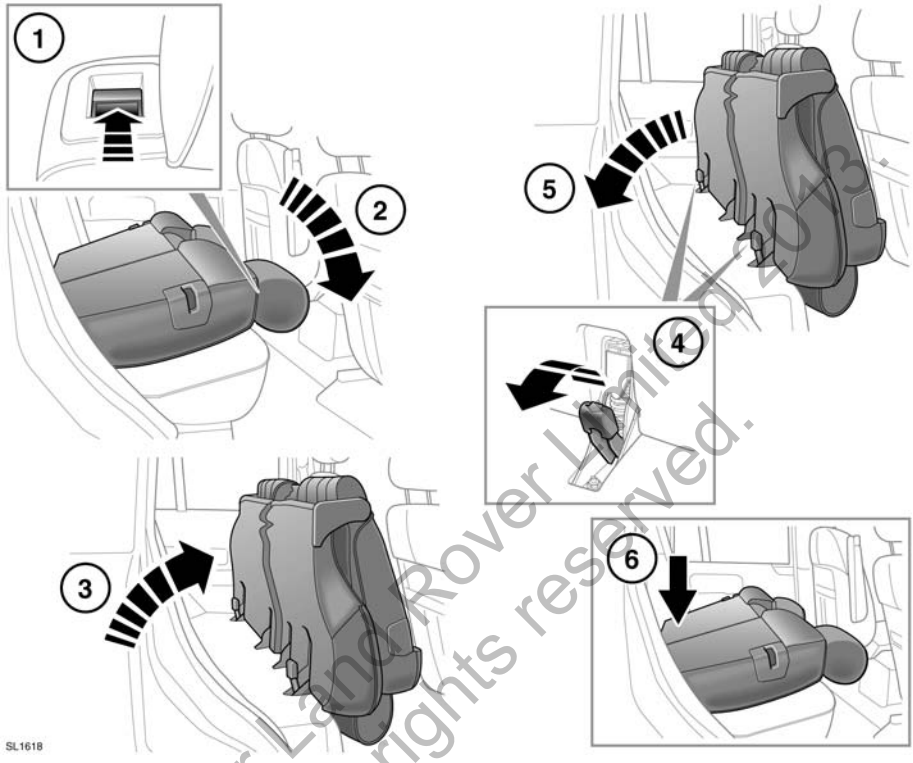

© Jaguar Land Rover Limited 2013.
All rights reserved.

⚠ **Asegúrese de que los objetos que transporte en el vehículo vayan bien sujetos.**

⚠ **Bajo ningún concepto debe permitir que viajen pasajeros en el espacio de carga. Todos los ocupantes del vehículo deben ir correctamente sentados y llevar puesto el cinturón de seguridad en todo momento cuando el vehículo esté en marcha.**

El asiento trasero divisible y abatible puede plegarse por completo para alojar cargas grandes, o parcialmente si se desea dejar espacio para otros pasajeros.

1. **Plegado de una parte o de todo el asiento:** Levante la palanca situada en la parte superior del respaldo.
2. Pliegue el respaldo sobre la base del asiento.
3. Levante todo el conjunto hacia delante hasta que encaje en la posición vertical.
4. **Desplegado:** Tire de la palanca de desenganche hacia atrás.
5. Desplace el conjunto del asiento hasta el piso.
6. Empuje el asiento hacia abajo, donde indica la flecha, hasta que quede bien encajado en los enganches del piso. Ahora es posible elevar el respaldo.

Cuando suba el respaldo del asiento, verifique que el mecanismo de bloqueo quede bien acoplado. Si el respaldo no está bloqueado, queda visible el marcador rojo en torno a la palanca.

ASIENTOS TRASEROS INCLINABLES

Nota: *Esta función no podrá accionarse si se ha activado el interruptor de bloqueo de las ventanillas traseras.*

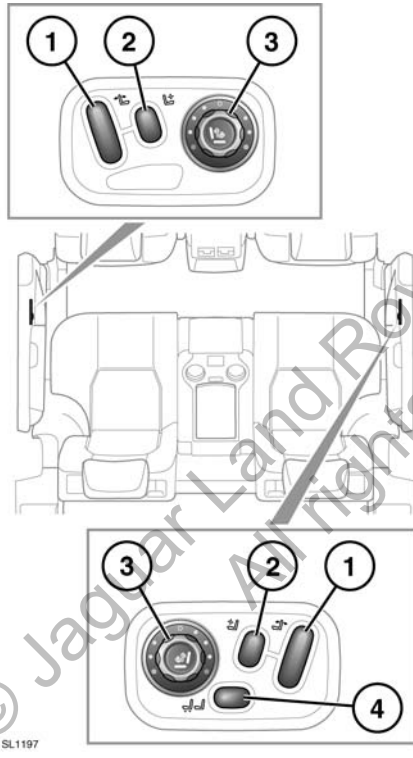

1. Ajuste del ángulo del asiento
2. Ajuste del apoyo lumbar
3. Sistema de climatización de asientos (solo con el motor en marcha)
   - Gírelo en el sentido de las agujas del reloj desde la posición **0** para aumentar la temperatura.

     La calefacción de los asientos se regula mediante un termostato y una vez seleccionada una temperatura predeterminada, esta se mantendrá.
   - Pulse repetidamente la parte central del mando para seleccionar el respaldo del asiento, o bien el respaldo y la banqueta. Se iluminarán los indicadores que correspondan.
   - Gírelo hasta la posición **0** para desactivarlo.
4. Ajuste hacia delante o hacia atrás del asiento del acompañante

REPOSACABEZAS DE LOS ASIENTOS TRASEROS

Ajuste el reposacabezas de modo que la parte superior de este quede por encima de la línea central de la cabeza. Si el reposacabezas no está ajustado correctamente, el riesgo de muerte o lesión grave en caso de colisión será mayor.

No conduzca ni lleve pasajeros si están desmontados los reposacabezas de los asientos ocupados. Si el reposacabezas no está ajustado correctamente, el riesgo de lesiones cervicales en caso de colisión será mayor.

Si desmonta un reposacabezas, guárdelo siempre bien sujeto.

© Jaguar Land Rover Limited 2018. All rights reserved.

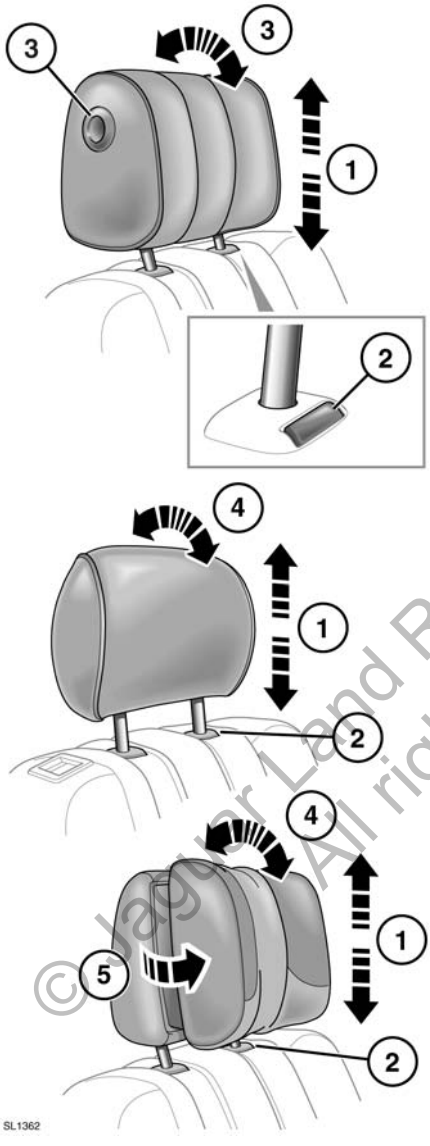

1. Para levantar el reposacabezas, tire de este hacia arriba.
2. Para bajar el reposacabezas, pulse el botón de bloqueo y presione hacia abajo la parte superior del reposacabezas.
3. Para ajustar el ángulo, pulse el botón de bloqueo y mueva el reposacabezas hasta la posición deseada.
4. Gire el reposacabezas para ajustar el ángulo.
5. Tire de las almohadillas laterales hacia delante hasta la primera o la segunda posición.

Los reposacabezas se pueden desmontar en caso necesario (por ejemplo, para instalar asientos infantiles de mayor tamaño). Levante el reposacabezas hasta su posición más elevada y presione el anillo de bloqueo. Levante el reposacabezas para extraerlo del respaldo.

Para volver a colocar el reposacabezas, compruebe que esté orientado en el sentido correcto, introduzca las varillas en los receptáculos y empuje hacia abajo hasta que se oiga un chasquido.

© Jaguar Land Rover Limited 2013. All rights reserved.

COLUMNA DE LA DIRECCIÓN

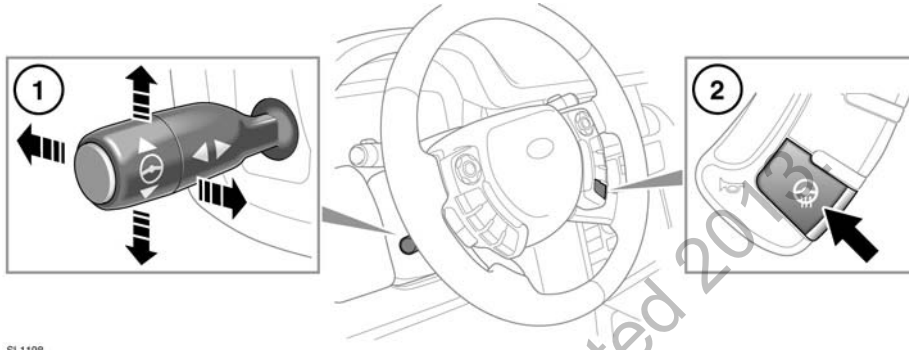

SL1198

⚠ **No ajuste nunca la columna de la dirección con el vehículo en marcha.**

1. **Ajuste de la columna de la dirección:** Suba o baje el mando para ajustar la inclinación/altura.

   Mueva el mando hacia delante o hacia atrás para ajustar la profundidad.

   Nota: *Será posible memorizar la posición de ajuste del volante. Véase página* ***15, MEMORIZACIÓN DE LA POSICIÓN DE CONDUCCIÓN****.*

2. **Calefacción del volante:** Pulse el botón para activar esta función.

   Si se activa, la temperatura se controla mediante un termostato.

© Jaguar Land Rover Limited 2013
All rights reserved.

UTILIZACIÓN DE LOS CINTURONES DE SEGURIDAD

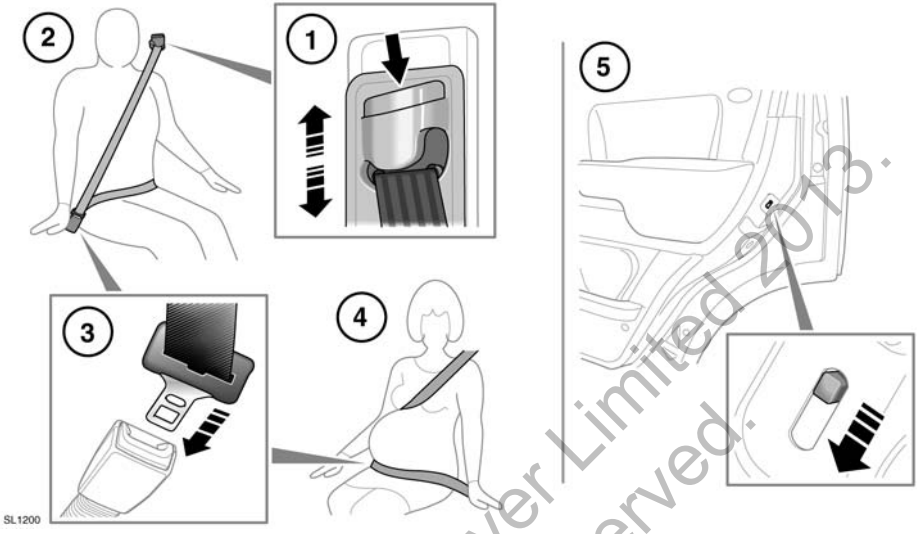

1. AJUSTE DE LA ALTURA DE LOS CINTURONES DE SEGURIDAD:

Presione el enganche para desbloquearlo.

Estando presionado este, mueva el mecanismo hacia arriba o abajo según la altura deseada. Asegúrese de que se ha acoplado el mecanismo de bloqueo.

La correcta colocación del cinturón de seguridad es por encima de la clavícula, a medio camino entre el cuello y el extremo del hombro.

Siempre que sea posible, los pasajeros de los asientos traseros deberán ajustar la posición de sus asientos según la posición del cinturón de seguridad.

Antes de iniciar la marcha, compruebe que la altura esté ajustada correctamente y que el mecanismo se haya bloqueado.

No se recomienda el uso de pinzas u otros dispositivos para crear holgura en el cinturón de seguridad.

No debe hacerse ninguna modificación ni incorporación que impida que los dispositivos de ajuste del cinturón de seguridad actúen para eliminar la holgura o que impida que este se ciña para eliminar la holgura.

© Jaguar Land Rover Limited 2013. All rights reserved.

2. CÓMO UTILIZAR EL CINTURÓN DE SEGURIDAD:

Extraiga el cinturón con suavidad; verifique que la altura del cinturón, la posición del asiento y su postura en el asiento sean correctos.

Los cinturones de seguridad están diseñados para sujetar la estructura ósea del cuerpo y deben llevarse bajos por delante de la pelvis, el pecho y los hombros, según proceda; debe evitarse colocar la parte baja del cinturón sobre la zona abdominal.

Los cinturones de seguridad se deben ajustar de la forma más firme posible, sin que perjudique la comodidad, a fin de brindar la protección para la cual fueron concebidos. Un cinturón holgado reduce notablemente la protección que brinda al usuario.

Los cinturones no deben usarse con sus correas retorcidas.

Cada cinturón debe ser utilizado por un solo ocupante; es peligroso sujetar con el cinturón a un niño que se lleve sentado en el regazo.

Los ocupantes de los asientos delanteros no deben viajar con el asiento inclinado más de 30 grados de la posición vertical. Si lo hacen, se reducirá la protección ofrecida por el cinturón de seguridad.

No coloque nunca ningún objeto entre usted y el cinturón de seguridad. Podría ser peligroso y reducir la eficacia del cinturón de seguridad a la hora de evitar que se produzcan lesiones.

3. CÓMO ABROCHARSE EL CINTURÓN DE SEGURIDAD:

Abroche el cinturón de seguridad de manera correcta y coloque la lengüeta metálica en la hebilla próxima a usted. Presiónela hasta oír un chasquido.

Para soltar el cinturón de seguridad, pulse el botón rojo.

Nota: *Cuando vaya a quitarse el cinturón de seguridad, se recomienda sujetarlo antes de pulsar el botón de desenganche. De este modo evitará que se retraiga con excesiva velocidad.*

4. UTILIZACIÓN DEL CINTURÓN DE SEGURIDAD DURANTE EL EMBARAZO:

Coloque la banda ventral cómodamente sobre las caderas, por debajo del abdomen. La parte diagonal del cinturón deberá situarse entre ambos senos y hacia el lateral del abdomen.

Coloque correctamente el cinturón de seguridad para garantizar la seguridad de la madre y su futuro bebé. No lleve sólo la banda ventral y no se siente nunca sobre ella cuando lleve puesta solo la banda para el hombro. Ambas situaciones resultan muy peligrosas y pueden aumentar el riesgo de lesiones graves en caso de accidente o frenazo de emergencia.

No coloque nunca nada entre el cuerpo y el cinturón de seguridad con el propósito de amortiguar el impacto en caso de accidente. Puede ser peligroso y reducirá la eficacia del cinturón a la hora de evitar que se produzcan lesiones.

Cerciórese de que las bandas de los cinturones no queden retorcidas ni holgadas.

5. CERRADURAS DE SEGURIDAD PARA NIÑOS:

Cada puerta trasera cuenta con una palanca de bloqueo. Cuando la palanca se encuentra en la posición de hacia abajo, significa que la puerta está bloqueada y no puede abrirse desde el interior del vehículo.

© Jaguar Land Rover Limited 2013. All rights reserved.

SEGURIDAD DEL CINTURÓN DEL ASIENTO

Evite que el tejido de los cinturones se manche con cera, aceite y productos químicos, especialmente ácido de la batería. Se pueden limpiar de manera segura con jabón suave y agua.

Si la banda del cinturón está deshilachada, manchada o dañada, debe cambiar el cinturón.

Es imprescindible sustituir el cinturón completo después de haberlo usado en un fuerte choque aunque no parezca estropeado.

Si observa daños, desgaste, cortes, desperfectos o un funcionamiento deficiente en los cinturones de seguridad, debe llevar el vehículo a un concesionario Land Rover/reparador autorizado para que lo reparen inmediatamente. El vehículo no debe utilizarse si los cinturones de seguridad no funcionan correctamente.

No transporte ningún objeto duro, frágil o punzante entre su cuerpo y el cinturón de seguridad.

Todos los ocupantes del vehículo deben llevar puesto el cinturón de seguridad en cualquier trayecto, independientemente de su duración.

Nunca lleve puesta únicamente la banda ventral o superior de un cinturón de seguridad de tipo diagonal diseñado para pasar simultáneamente sobre el hombro y la cadera. En ambos casos resulta muy peligroso y puede aumentar el riesgo de lesiones.

Cuando utilice los cinturones de seguridad para sujetar objetos en lugar de personas, asegúrese bien de que los cinturones no sufran ningún daño o estén en contacto con bordes afilados.

COMPROBACIONES DE LOS CINTURONES DE SEGURIDAD

Nota: *Si se estaciona el vehículo en suelo desnivelado, puede que se bloquee el mecanismo del cinturón. No se trata de un fallo; se debe soltar con suavidad el cinturón del anclaje superior.*

Los cinturones de seguridad deben inspeccionarse regularmente para comprobar si se han deshilachado, cortado o desgastado; también deberá garantizarse la seguridad del mecanismo, las hebillas, los reguladores y los puntos de montaje.

- Con el cinturón abrochado, dé un tirón hacia arriba de la banda por la hebilla. La hebilla debe permanecer bien trabada.
- Con el cinturón de seguridad desabrochado, estire el cinturón lo máximo posible. Compruebe si se desenrolla con suavidad, sin dar tirones ni atascarse. Deje que el cinturón se retraiga por completo y compruebe si lo hace con suavidad.
- Estire un poco el cinturón de seguridad y, a continuación, sujete la hebilla y dé un tirón de ella hacia delante. El mecanismo debe bloquearse y evitar que el cinturón siga desenrollándose.

Si alguno de los cinturones de seguridad no cumple estos criterios, póngase en contacto inmediatamente con su concesionario Land Rover/reparador autorizado.

AVISO DE CINTURÓN DE SEGURIDAD

Si el conductor no se ha abrochado el cinturón de seguridad y el vehículo está en marcha, se emitirá un aviso acústico y se encenderá el testigo del cinturón de seguridad. El aviso acústico y el testigo también se activarán si va ocupado el asiento del acompañante y dicho ocupante no lleva puesto el cinturón de seguridad.

Nota: *La presencia de algún objeto en el asiento del acompañante puede activar el aviso de cinturón de seguridad. Si se coloca algún objeto en el asiento del acompañante, se recomienda sujetarlo con ayuda del cinturón de seguridad.*

© Jaguar Land Rover Limited 2013. All rights reserved.

ASIENTOS INFANTILES

Para incrementar al máximo su seguridad, los niños de menos de 12 años deben viajar siempre en la parte trasera del vehículo; no se recomienda que lo hagan en el asiento del acompañante. No obstante, si el niño debe necesariamente viajar delante (no permitido en Australia), retrase el asiento del vehículo al máximo y siente al niño en un asiento infantil homologado para instalarse orientado hacia delante. No utilice un asiento infantil orientado hacia atrás: si se infla el airbag, este puede golpear el asiento y provocar lesiones graves.

No utilice un asiento en el que el niño vaya sentado de frente hasta que pese al menos 9 kg y pueda mantenerse erguido sin ayuda. Hasta la edad de dos años, la columna vertebral y el cuello del niño no están lo suficientemente desarrollados como para evitar una lesión en caso de impacto frontal.

No permita que niños o bebés viajen en el regazo de un adulto. El impacto de una colisión puede incrementar hasta treinta veces el peso efectivo del cuerpo, lo que impediría por completo sujetar al niño.

Los niños deben ir sentados en un cojín de seguridad apropiado para su edad y peso, que permita el ajuste adecuado de los cinturones de seguridad y reduzca, por tanto, el riesgo de lesiones en caso de colisión. En caso de accidente, la vida del niño puede peligrar si el asiento infantil no se ha fijado adecuadamente al vehículo.

No utilice un asiento infantil de los que se enganchan al respaldo del asiento. Este tipo de asiento no se puede fijar adecuadamente y no garantiza la seguridad del niño.

Los cinturones de seguridad que incorpora su vehículo están diseñados para adultos y niños mayores. Por su seguridad, es muy importante que todos los menores de 12 años ocupen un asiento infantil adecuado a su edad y estatura.

Si el niño debe necesariamente viajar en el asiento del acompañante (y la legislación nacional lo permite), Land Rover recomienda llevar a cabo los siguientes preparativos antes de instalar el asiento infantil.

- Desactive el airbag del acompañante.
- Eche el asiento del acompañante totalmente hacia atrás.
- Ajuste el refuerzo lumbar hasta su mínima posición de refuerzo.
- Ajuste el cojín del asiento a la altura máxima. Si se puede ajustar la inclinación del cojín, ajústela a su posición más baja.
- Sitúe el respaldo en su posición más vertical.
- Ajuste el anclaje superior ajustable del cinturón de seguridad a su posición más baja.

¡Peligro grave! No use nunca un asiento infantil de los que se instalan en el sentido contrario a la marcha en un asiento con airbag frontal.

SL1545

El símbolo, situado en el extremo del tablero de instrumentos del lado del acompañante, advierte de que no se debe utilizar un asiento infantil orientado hacia atrás en el asiento del acompañante cuando esa plaza está provista de airbag y el airbag está habilitado.

© Jaguar Land Rover Limited 2018. All rights reserved.

COLOCACIÓN DE LOS ASIENTOS INFANTILES

La información contenida en la tabla es correcta en el momento de su impresión. No obstante, es posible que varíe la disponibilidad de los asientos infantiles. Consulte a su concesionario/reparador autorizado para obtener las últimas recomendaciones.

Nota: *Es posible que la información contenida en la siguiente tabla no sea aplicable en todos los países. Si tiene dudas sobre el montaje y tipo de asientos infantiles, solicite asistencia en su concesionario/ reparador autorizado.*

Las estadísticas de accidentes muestran que los niños van más seguros cuando ocupan un asiento infantil instalado en una plaza trasera del vehículo.

Nota: *Las edades indicadas son aproximadas. En caso de duda, deberá considerarse el peso del niño en lugar de la edad a la hora de seleccionar un asiento infantil adecuado.*

Nota: *La legislación que regula cómo y dónde deben ir los niños en el vehículo está sujeta a cambios. Es responsabilidad del conductor cumplir con toda reglamentación en vigor.*

Grupo de peso. Según se indica en el embalaje del asiento infantil.	**0 = Hasta 10 kg 0 – 9 meses**	**0+ = Hasta 13 kg 0 – 18 meses**	**I = 9 – 18 kg 9 meses a 4 años**	**II = 15 – 25 kg 4 – 9 años**	**III = 25 – 36 kg 8 – 12 años**
Ubicación de los asientos					
Acompañante	U*	U*	UF	U	U
Trasero exterior	U	U	U	U	U
Trasero central	U	U	U	U	U

- U = Adecuado para sistemas de retención de la categoría universal homologados para este grupo de peso.
- UF = Adecuado para asientos infantiles en los que el niño va de frente, de la categoría universal, homologados para este grupo de peso.

* No instale nunca un asiento infantil, aprobado para este grupo de peso, en el asiento del acompañante a menos que se haya desactivado el airbag. Véase página **33, DESACTIVACIÓN DEL AIRBAG DEL ACOMPAÑANTE (excepto Australia)**.

ASIENTOS INFANTILES RECOMENDADOS

Tamaño/edad del niño	**Asiento recomendado**
Grupos 0 y 0+	Britax/Römer Baby Safe Plus
Grupo I	Britax/Römer Duo Plus
Grupos II y III	Britax/Römer Kid Plus

© Jaguar Land Rover Limited 2013. All rights reserved.

LISTA DE COMPROBACIONES DEL ASIENTO INFANTIL

Siempre que un niño viaje en el vehículo, tenga en cuenta lo siguiente:

- Utilice un asiento infantil apropiado.
- Siga detalladamente las instrucciones del fabricante del asiento infantil.
- Ajuste el arnés para cada niño y en cada viaje.
- Asegúrese de haber eliminado toda la holgura del cinturón de seguridad para adultos.
- Enganche siempre la correa de fijación superior cuando instale un asiento ISOFIX.
- Compruebe siempre la sujeción del asiento infantil.
- No vista al niño con prendas abultadas ni coloque ningún objeto/almohadillado entre el niño y el asiento infantil.
- Revise periódicamente la instalación y el estado del asiento infantil. Si la instalación es deficiente o el asiento infantil está dañado o desgastado, cámbielo inmediatamente.
- Sírvale de ejemplo al niño, abróchese siempre su propio cinturón de seguridad.

Los anclajes de los asientos infantiles están diseñados para resistir las cargas impuestas únicamente cuando están instalados correctamente. No deben utilizarse en ningún caso para cinturones destinados a adultos ni para arneses, ni para sujetar otros objetos o aparatos.

PUNTOS DE ANCLAJE ISOFIX (excepto Australia)

No trate de instalar el asiento ISOFIX en el asiento trasero central. Las barras de anclaje no han sido diseñadas para sujetar un asiento ISOFIX en esta posición.

Si el asiento no se ha encajado correctamente, hay un alto riesgo de lesión para el niño en caso de colisión o frenazo brusco.

Ambas posiciones exteriores del asiento trasero están equipadas para acoplar un asiento infantil ISOFIX.

Este símbolo se muestra en una etiqueta cosida a los asientos para señalar la posición de los anclajes inferiores ISOFIX.

© Jaguar Land Rover Limited 2014
All rights reserved

INSTALACIÓN DE UN ASIENTO INFANTIL ISOFIX

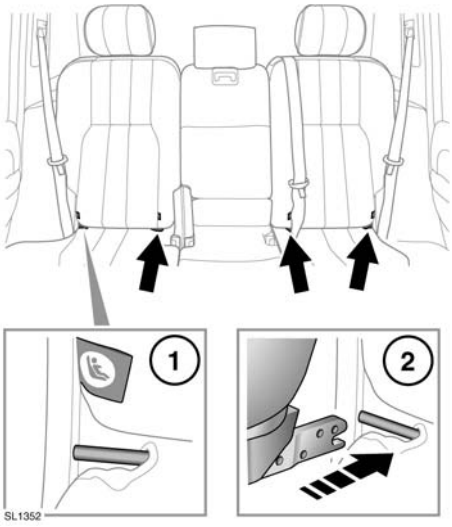

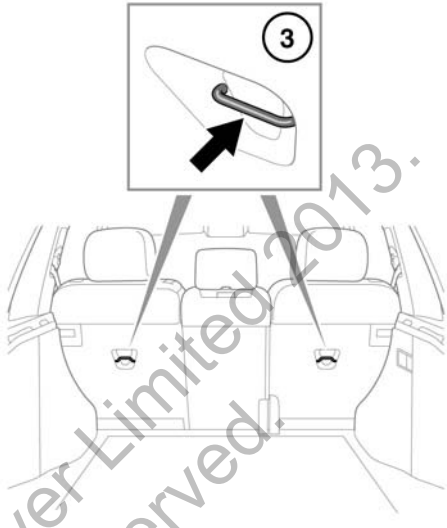

Para instalar un asiento infantil ISOFIX, haga lo siguiente:

1. Localice el mecanismo de bloqueo ISOFIX.
2. Deslice el asiento del niño en el mecanismo de bloqueo.
3. Si el asiento infantil tiene instalada una correa superior, asegúrese de que esté correctamente sujeta a los anclajes correspondientes situados en la parte posterior de los asientos.

Compruebe el nivel de seguridad del asiento infantil. Para ello, trate de separar el asiento infantil del asiento del vehículo y moverlo de un lado a otro. Aunque parezca que está bien sujeto, deberá comprobar visualmente los puntos de anclaje para garantizar que el asiento ha quedado correctamente acoplado.

Nota: *Asegúrese siempre de que, si el asiento incluye una correa de fijación superior, esta se haya sujetado y ajustado correctamente.*

© Jaguar Land Rover Limited 2013. All rights reserved.

POSICIONES DE LOS ASIENTOS INFANTILES ISOFIX

Grupo de peso indicado en el asiento infantil	Clases de tamaño	Fijaciones	Posiciones ISOFIX del vehículo
Capazo de seguridad	F/G	ISO L1/L2	X
0 = Hasta 10 kg; 0 – 9 meses	E	ISO R1	IL*
0+ = Hasta 13 kg; 0 – 18 meses	C/D/E	ISO R1/R2/R3	IL*
I = 9 a 18 kg; 9 meses – 4 años	C/D A/B1/B	ISO R2/R3 ISO F2/F2X/F3	X IUF
II = 15 a 25 kg; 4 – 9 años	No procede	No procede	No procede
III = 22 a 36 kg; 8 – 12 años	No procede	No procede	No procede

- IUF = Adecuado para asientos ISOFIX en los que el niño vaya sentado de frente, de la categoría universal, homologados para ese grupo de peso.
- IL = Estos asientos infantiles ISOFIX pertenecen a las categorías específicas para el vehículo, restringida o semiuniversal.
- X = No adecuado para asiento infantil ISOFIX en este grupo de peso.
- * = Un asiento infantil adecuado para estas posiciones es el Britax/Römer Baby Safe Plus ISOFIX.

Nota: *Las edades indicadas son aproximadas. En caso de duda, deberá considerarse el peso del niño en lugar de la edad a la hora de seleccionar un asiento infantil adecuado.*

Nota: *Es posible que la información contenida en la tabla no sea válida para todos los países. Si tiene dudas sobre el montaje y tipo de asientos infantiles, solicite asistencia en su concesionario/reparador autorizado.*

Nota: *Se proporcionan anclajes ISOFIX instalados en las plazas exteriores de la segunda fila de asientos. Los asientos infantiles ISOFIX deben acoplarse con firmeza solo en estas posiciones, siguiendo las instrucciones del fabricante.*

COJINES DE SEGURIDAD

Si el niño es demasiado grande para un asiento infantil, pero es aún pequeño para utilizar el sistema de anclaje de tres puntos de manera apropiada, se recomienda utilizar un cojín elevador homologado para garantizar la máxima seguridad. Siga las instrucciones del fabricante para llevar a cabo la instalación del cojín y para informarse sobre su uso; a continuación, ajuste el cinturón de seguridad.

© Jaguar Land Rover Limited 2013
All rights reserved.

PUNTOS DE ANCLAJE PARA CORREAS (solo Australia)

Los anclajes de los asientos infantiles están diseñados para resistir las cargas impuestas únicamente cuando están instalados correctamente. No deben utilizarse en ningún caso para cinturones destinados a adultos ni para arneses, ni para sujetar otros objetos o aparatos.

A la hora de instalar las correas de fijación, siga siempre las instrucciones del fabricante suministradas con el asiento infantil o con el sistema de retención.

Cuando coloque un asiento infantil o sistema de retención, pase la correa de fijación sobre la parte superior del respaldo y por debajo del reposacabezas.

Si se va a instalar un asiento infantil o sistema de retención en el asiento central, el reposabrazos central debe estar en su posición recogida (plegado en el asiento).

Su vehículo se encuentra equipado con puntos de anclaje para correas de fijación en la parte posterior del bastidor de los asientos de la segunda fila (**1**). Éstos deben utilizarse para acoplar las correas de fijación de los asientos infantiles o los sistemas de retención.

En el asiento central hay un anclaje montado en el suelo (**2**). Con un pequeño destornillador plano, retire la cubierta circular (**3**).

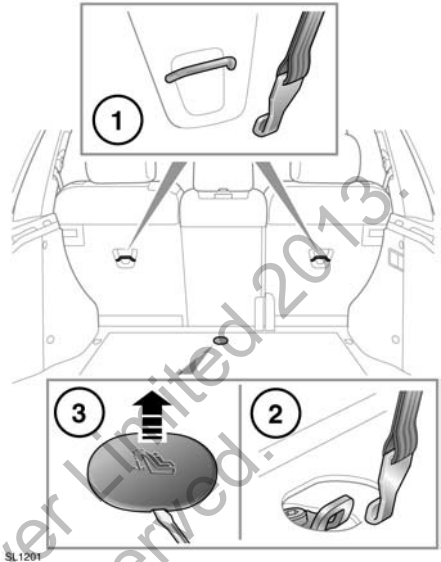

FIJACIÓN DE LAS CORREAS

A. Instale el sistema de retención infantil de manera segura en uno de los asientos traseros.

B. Pase la correa de fijación sobre el respaldo y por debajo del reposacabezas.

C. Fije el gancho de la cinta de fijación en el punto de anclaje, situado en la parte trasera del asiento. Asegúrese de que el gancho de la correa de fijación esté orientado hacia la parte posterior del asiento (véase la figura).

D. Apriete la correa conforme a las instrucciones del fabricante.

© Jaguar Land Rover Limited 2013. All rights reserved.

SISTEMA DE RETENCIÓN SUPLEMENTARIA (SRS) DEL AIRBAG

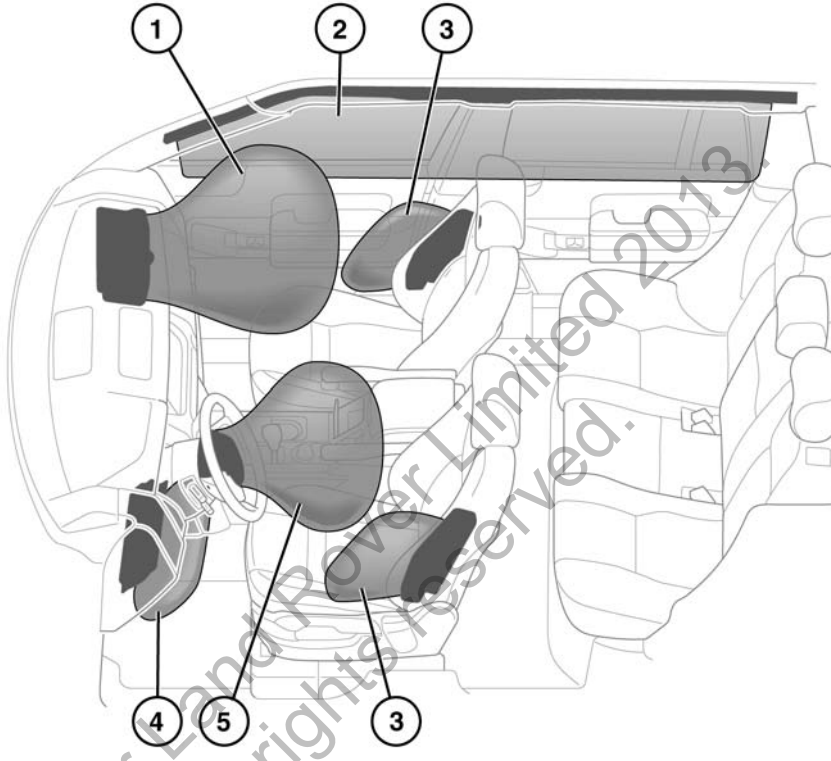

1. Airbag del acompañante
2. Airbag de cortina
3. Airbags laterales
4. Airbag salvarrodillas
5. Airbag del conductor

Nota: *La ubicación general de los airbags instalados en el vehículo viene indicada por la palabra AIRBAG.*

Póngase siempre en contacto con su concesionario/reparador autorizado en los casos siguientes:

- Cuando se active un airbag.
- Cuando se produzcan daños en la parte delantera del vehículo o en los laterales.
- Cuando cualquiera de los componentes del sistema de retención suplementaria del airbag (SRS) presente grietas o daños, incluido el guarnecido que cubre los airbags.

© Jaguar Land Rover Limited 2013. All rights reserved.

FUNCIONAMIENTO DE LOS AIRBAGS

Para que los airbags funcionen correctamente, el revestimiento del techo y el guarnecido de los montantes de las puertas deben estar en buenas condiciones, correctamente colocados y sin obstáculos. Si observa daños, desgaste o instalación incorrecta, informe lo antes posible a su concesionario/ reparador autorizado para su comprobación y reparación.

Para garantizar el funcionamiento correcto de los airbags, asegúrese de que los pasajeros no se sitúen cerca de los módulos de los airbags o coloquen objetos pegados o próximos a estos. Utilice únicamente accesorios aprobados (p. ej. fundas de asientos).

Asegúrese de que quede un espacio entre el lateral del vehículo y la cabeza y el torso. De esta forma, los airbags laterales instalados en el asiento y los airbags de cortina podrán inflarse sin obstáculos.

Los airbags se inflan a gran velocidad. Para minimizar el riesgo de lesiones, asegúrese de que todos los ocupantes del vehículo lleven el cinturón de seguridad puesto y estén correctamente sentados en sus asientos, los cuales se deben colocar lo más hacia atrás posible.

Los airbags se inflan de forma instantánea y no ofrecen protección frente a los efectos de otros impactos secundarios. En estos casos, la única protección existente es el uso correcto del cinturón de seguridad.

Los sistemas de telefonía sólo deben ser instalados por personas cualificadas y familiarizadas con los requisitos y la manipulación de vehículos equipados con SRS. En caso de duda, consulte a su concesionario/reparador autorizado.

El inflado de los airbags depende de la rapidez con la que varíe la velocidad del habitáculo tras la colisión. Las circunstancias que influyen en los diferentes tipos de colisión (velocidad del vehículo, ángulo del impacto, tipo y tamaño del objeto golpeado, etc.) varían considerablemente y afectan consecuentemente a la velocidad de desaceleración.

Si existe alguna obstrucción, los airbags no podrán activarse correctamente. Algunas de las obstrucciones son:

- Cualquier parte del cuerpo de los ocupantes que esté en contacto o cerca de la tapa del airbag.
- Objetos colocados en la tapa del airbag o próximos a ella.
- Ropa, pantallas solares y otro tipo de materiales que cuelguen de los asideros.
- Ropa, cojines u otros materiales que cubran los airbags instalados en el asiento.
- Fundas de asientos no autorizadas por Land Rover o que no se hayan diseñado específicamente para su uso en asientos con airbags instalados.

Esta lista no es completa: es responsabilidad del conductor y los pasajeros retirar cualquier obstrucción que pudiera haber frente a los airbags.

Nota: *Los airbags y el SRS no están diseñados para activarse en los siguientes casos:*

- Impactos traseros
- Impactos frontales leves
- Impactos laterales leves
- Frenazos bruscos
- Conducción por zonas con baches y obstáculos

Los impactos producidos a alta velocidad pueden causar lesiones graves o incluso la muerte, independientemente de los sistemas de seguridad con los que cuente el vehículo.

El SRS del airbag no proporciona protección en algunos tipos de impacto. En estos casos, la única protección existente es el uso correcto del cinturón de seguridad.

© Jaguar Land Rover Limited 2013. All rights reserved.

DESACTIVACIÓN DEL AIRBAG DEL ACOMPAÑANTE (excepto Australia)

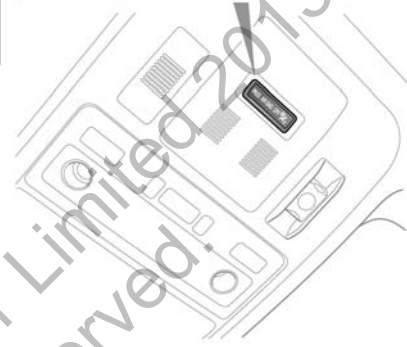

Las estadísticas y datos de prueba de colisiones muestran que el lugar más seguro para un niño es el asiento trasero del vehículo, siempre que vaya sujeto en un asiento infantil correctamente instalado.

No use nunca un asiento infantil en un asiento con airbag frontal operativo. Si lo hace, el niño corre el riesgo de morir o sufrir graves lesiones en caso de accidente.

No instale un asiento infantil en el asiento del acompañante si el testigo del SRS permanece encendido con el contacto dado.

Para desactivar el airbag del acompañante (no instalado en Australia) haga lo siguiente:

Nota: *El airbag del acompañante debe desactivarse solamente cuando se coloque en el asiento del acompañante un asiento infantil de los que se instalan en el sentido contrario a la marcha.*

1. Introduzca el extremo de la llave metálica de emergencia en la ranura del interruptor y gírelo hasta la posición de apagado.
2. El testigo de estado de funcionamiento del airbag del acompañante se enciende en amarillo cuando se desactiva el airbag.

   Nota: *El testigo sólo se encenderá cuando se dé el contacto o esté el motor en marcha.*

Vuelva a activar el airbag del acompañante tan pronto desmonte el asiento infantil. De lo contrario, las personas que ocupen esa plaza estarán expuestas a un riesgo mayor de muerte o lesiones graves en caso de accidente.

Cuando compruebe el estado de funcionamiento del airbag del acompañante, asegúrese de que está dado el contacto.

© Jaguar Land Rover Limited 2013. All rights reserved.

AIRBAGS DELANTEROS

Los airbags del conductor y del acompañante se pueden desplegar en dos fases según la fuerza del impacto frontal. En caso de impacto fuerte, los airbags se inflan por completo para ofrecer la máxima protección. Si el impacto es menor, no es necesario un despliegue completo y los airbags se inflan parcialmente.

AIRBAGS LATERALES INSTALADOS EN EL ASIENTO

Están diseñados para proteger la región torácica del torso y únicamente se inflarán en caso de que el vehículo sufra un impacto lateral y solo en el lado que sufra el impacto.

AIRBAGS DE CORTINA

Los airbags de cortina se desinflan a menor velocidad que los frontales o los laterales para aportar una mayor protección contra lesiones graves en la cabeza.

EFECTOS DEL DESPLIEGUE DE LOS AIRBAGS

Al inflarse el airbag, se libera un polvillo fino. Esto es normal y no indica ningún tipo de avería. Este polvillo puede provocar irritación de la piel y debe eliminarse por completo de los ojos y de cualquier corte o rozadura, lavándolos con agua. Si tiene problemas al respirar, abandone el vehículo de ser posible o abra las ventanillas o puertas para que entre aire fresco.

Los airbags se activan a alta velocidad y pueden causar lesiones. Para minimizar el riesgo de lesiones, asegúrese de que todos los ocupantes del vehículo lleven el cinturón de seguridad puesto y que estén correctamente sentados en sus asientos, los cuales se deben colocar lo más hacia atrás posible.

El despliegue de los airbag se acompaña de un ruido muy fuerte que puede producir malestar y sordera temporal.

Tras el inflado, algunos componentes del airbag alcanzan temperaturas muy elevadas. No los toque hasta que se hayan enfriado lo suficiente.

© Jaguar Land Rover Limited 2015
All rights reserved.

TESTIGO DE LOS AIRBAGS

El testigo de los airbags está situado en el cuadro de instrumentos y se enciende al dar el contacto para confirmar que la bombilla funciona.

Si el testigo indica algún fallo del sistema, no utilice un asiento infantil en el asiento del acompañante.

Si el testigo presenta alguna de las condiciones siguientes, debe llevar inmediatamente el vehículo a su concesionario/reparador autorizado para que lo revisen:

- El testigo se enciende al dar el contacto.
- El testigo no se apaga a los 6 segundos de haber dado el contacto.
- El testigo se enciende en cualquier momento con el contacto dado, aparte de la comprobación de la bombilla.

INFORMACIÓN DE SERVICIO RELACIONADA CON LOS AIRBAGS

No trate de realizar el mantenimiento de ninguna pieza del SRS ni tampoco de repararla, sustituirla, modificarla o manipularla. Entre estas piezas se incluyen los cables o componentes próximos a los componentes del SRS. El sistema se podría desplegar o bien quedar inoperativo.

No utilice ningún equipamiento de pruebas o dispositivo eléctricos cerca de los componentes o cableado del SRS. El sistema se podría desplegar o bien quedar inoperativo.

Las operaciones siguientes debe realizarlas únicamente un concesionario/reparador autorizado o una persona cualificada:

- Desmontaje o reparación de cables o componentes próximos a los componentes del SRS
- Instalación de equipamiento y accesorios eléctricos o electrónicos
- Modificación de la parte delantera o lateral del exterior del vehículo
- Montaje de accesorios en la parte delantera o lateral del vehículo

MODIFICACIÓN PARA ADAPTAR EL VEHÍCULO A PERSONAS CON MINUSVALÍAS

Los ocupantes con minusvalías que necesiten modificar su vehículo deberán ponerse en contacto con un concesionario/reparador autorizado antes de llevar a cabo cualquier modificación.

© Jaguar Land Rover Limited 2012
All rights reserved

MANDOS DEL ALUMBRADO

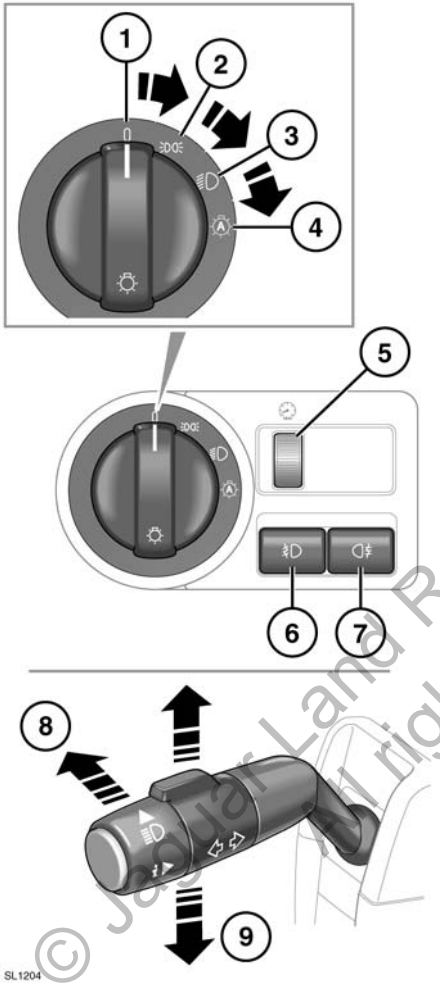

1. Faros/luces de posición apagados.
2. Luces de posición encendidas.
3. Luces de cruce encendidas.
4. Faros automáticos encendidos.

   Con el interruptor en esta posición y el contacto dado, las luces de posición, las luces de cruce y las luces de la matrícula se encienden automáticamente cuando el nivel de luz ambiente es bajo. También pueden estar activados la selección automática de luz larga y el retardo de cortesía de los faros (véase más adelante).
5. Iluminación de los instrumentos, el reloj y el interruptor: Gire la ruedecilla para ajustar la iluminación.
6. Faros antiniebla encendidos/apagados.

   Cuando estén encendidos los faros antiniebla, se iluminará el testigo de los faros antiniebla.
7. Pilotos antiniebla encendidos/apagados.

   Cuando estén encendidos los pilotos antiniebla, se iluminará el testigo de los pilotos antiniebla.
8. Luz larga/luz de cruce.

   Con la luz de cruce encendida, empuje la palanca de los intermitentes para encender la luz larga (el testigo de la luz larga se ilumina).

   Para hacer ráfagas de luz larga en cualquier momento, tire momentáneamente de la palanca y suéltela.

   Nota: *No utilice la luz larga cuando pueda deslumbrar a otros usuarios de la carretera.*
9. Empuje la palanca brevemente hacia arriba o hacia abajo y suéltela para que el intermitente correspondiente parpadee tres veces. Puede ser útil para el cambio de carril.

RETARDO DE CORTESÍA DE LOS FAROS

Esta función está operativa cuando el interruptor general del alumbrado se deja en la posición automática (**4**) y se quita el contacto. Los faros permanecerán encendidos durante un periodo máximo de 240 segundos.

Nota: *El tiempo de retardo puede modificarse a través del menú de configuración del vehículo. Véase página* ***52, MENÚ DE INFORMACIÓN Y DE CONFIGURACIÓN DEL VEHÍCULO****.*

© Jaguar Land Rover Limited 2013. All rights reserved.

SELECCIÓN AUTOMÁTICA DE LUZ LARGA

Con esta función, la luz larga se enciende y apaga automáticamente en condiciones específicas de alumbrado de la carretera y en ausencia de luces de otros vehículos. El sistema solamente se activa cuando la luz ambiental disminuye por debajo de un nivel predeterminado.

Nota: *No se recomienda utilizar la función de selección automática de luz larga en conducción por terrenos no asfaltados.*

Para que la función de selección automática de luz larga esté operativa, el interruptor principal de alumbrado debe encontrarse en la posición automática (**4**) y la luz de cruce debe estar encendida.

El sistema solamente se activa cuando la velocidad del vehículo sobrepasa los 40 km/h (25 millas/h). El sistema se desactiva cuando la velocidad del vehículo disminuye a menos de 24 km/h (15 millas/h).

Para seleccionar la luz larga de forma manual, mueva la palanca (**8**) a la posición de luz larga del modo habitual. Para restablecer la función de selección automática de luz larga, vuelva a situar la palanca en la posición central.

Para pasar de forma manual de luz larga a luz de cruce, mueva la palanca a la posición de ráfagas; la función de selección automática de luz larga se desactiva. Para restablecer la función de selección automática de luz larga, mueva la palanca a la posición de luz larga y vuelva a situarla en la posición central.

Cuando se activa la función de selección automática de luz larga, se ilumina un testigo verde en el cuadro de instrumentos.

Para desactivar la función de selección automática de luz larga, gire el mando de alumbrado principal de la posición automática (**4**) a la posición de faros.

Esta función se puede deshabilitar/habilitar a través del menú de configuración del vehículo. Véase página **52, MENÚ DE INFORMACIÓN Y DE CONFIGURACIÓN DEL VEHÍCULO**.

Nota: *Las condiciones siguientes pueden afectar al funcionamiento de la función de selección automática de luz larga:*

- *Señales de tráfico altamente reflectantes*
- *Vehículos con faros de baja intensidad.*
- *Condiciones meteorológicas adversas*
- *Suciedad en el sensor*
- *Parabrisas sucio, dañado o empañado.*

Nota: *No se puede confiar en que el sistema encenderá o apagará la luz larga en todas las circunstancias posibles. Seguirá siendo responsabilidad del conductor asegurarse en todo momento de la utilización correcta de los faros.*

Nota: *Verifique que el sensor situado en el dorso del retrovisor no esté bloqueado u obstruido.*

LUCES DE CONDUCCIÓN DIURNA

Con el mando de control del alumbrado principal en la posición de apagado (**1**), la luz de cruce, las luces de posición, los pilotos, las luces de la matrícula y, si están instaladas, las luces de posición laterales, se encienden automáticamente en las condiciones siguientes:

- El contacto está dado.
- La palanca de cambios no se encuentra en P.
- El freno de estacionamiento no está puesto (está quitado) – según el país.

Salvo que la ley obligue a ello o lo prohíba, el concesionario/reparador autorizado puede habilitar o deshabilitar las luces de conducción diurna.

CONDENSACIÓN

Las ópticas de los faros se pueden empañar en determinadas condiciones atmosféricas. La condensación no afectará al funcionamiento de los faros y desaparecerá durante su utilización normal.

© Jaguar Land Rover Limited 2013. All rights reserved

AJUSTE DE LOS FAROS PARA CONDUCIR EN EL EXTRANJERO

Con la palanca de ajuste para turismo puede ajustar la proyección de los faros según se circule por la izquierda o por la derecha.

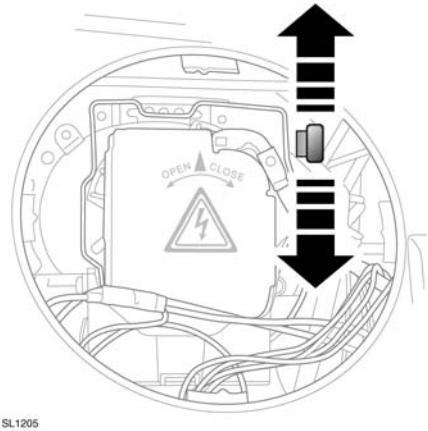

SL1205

Cuando el vehículo sea nuevo, la palanca estará ajustada a la posición correcta del país en el que se vendió el vehículo. Para cambiar la proyección de los faros para circular por el otro lado de la carretera, mueva la palanca a la posición opuesta. Para acceder a la palanca, gire y levante la tapa de la parte posterior del faro.

Nota: *Cuando cambie la dirección del haz de luz mediante la palanca, asegúrese de cambiar la posición de la palanca de ambos faros.*

Nota: *Si está habilitada la función de selección automática de luz larga, debe configurar asimismo el sistema para el lado de la carretera por el que va a circular. Véase página* ***52, MENÚ DE INFORMACIÓN Y DE CONFIGURACIÓN DEL VEHÍCULO****.*

SISTEMA DE ALUMBRADO DELANTERO ADAPTATIVO (AFS)

Al tomar una curva con las luces de cruce encendidas, el sistema AFS ajusta el haz de los faros para incrementar la iluminación de la trayectoria del vehículo.

El AFS se desactiva cuando:

- Se selecciona la marcha atrás.
- El vehículo está parado.
- Las luces de conducción diurna están encendidas.

En caso de fallo del sistema, los faros se desplazan a la posición central y quedan inmovilizados. El testigo del AFS se encenderá para indicar que hay una avería.

Si se enciende el testigo, póngase en contacto con su concesionario/ reparador autorizado lo antes posible.

Las bombillas de los faros tipo xenón funcionan a una temperatura muy elevada. En caso de que fuera necesario desmontarlas y se hubiesen utilizado recientemente, espere el tiempo suficiente para que se enfríen antes de tocarlas.

FAROS DE ESQUINA

Al tomar curvas, se activa un alumbrado adicional desviado de la recta en 45 grados. De este modo se amplía el haz de los faros en la dirección de giro y se aumenta la visibilidad.

El faro de esquina se activa al utilizar un intermitente, cuando la velocidad del vehículo es inferior a 60 km/h (37 millas/h) y cuando se gira el volante 70 grados o más.

Esta función no se activa si la velocidad es superior a 70 km/h (44 millas/h).

Nota: *Los faros de esquina se activan a velocidades comprendidas entre 30 – 70 km/h (18 – 44 millas/h).*

© Jaguar Land Rover Limited 2013. All rights reserved.

LUCES INTERIORES

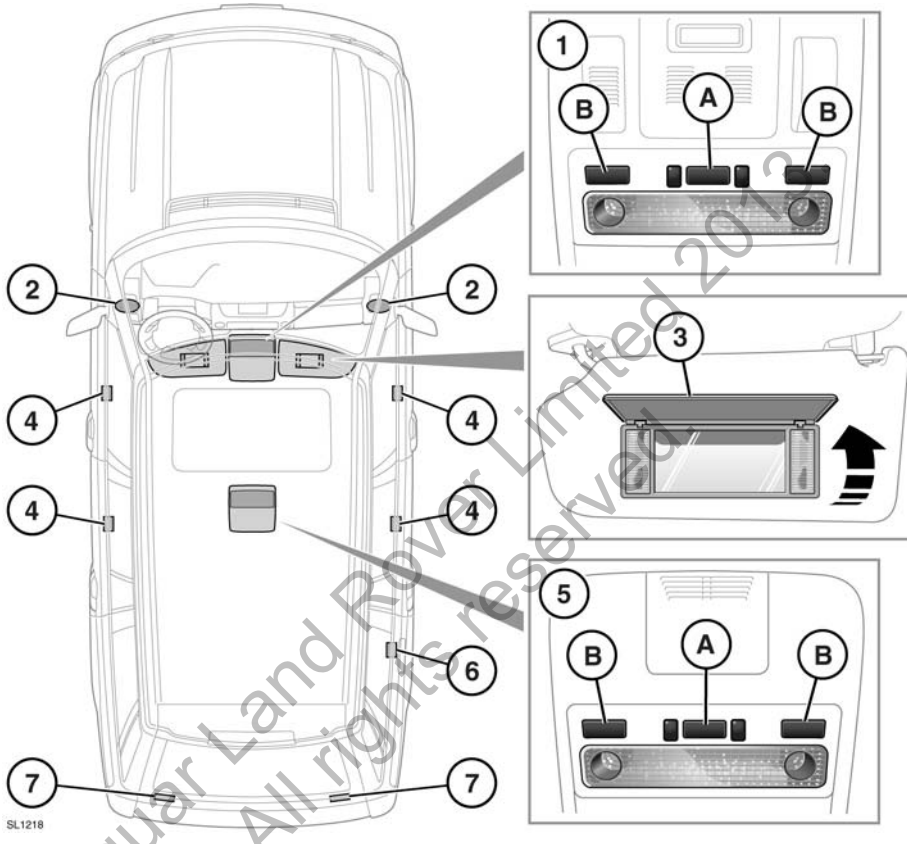

1. Luces de lectura/interiores:

A. Mando principal de las luces interiores (encendido/apagado/Auto).

Para activar o desactivar el modo automático, mantenga pulsado el interruptor durante más de 3 segundos. En el modo automático, las luces se encienden cuando se abre una puerta.

B. Mandos de las luces de lectura (encendido/apagado).

2. Luces superiores de los huecos para pies.

3. Luces de los parasoles:

Para accionarlas, levante la cubierta del espejo de cortesía.

4. Luces de puerta o estribo.

© Jaguar Land Rover Limited 2013
All rights reserved.

5. Mando de las luces interiores traseras:
   - **A.** Mando principal de las luces interiores (encendido/apagado/Auto).

     Para activar o desactivar el modo automático, mantenga pulsado el interruptor durante más de 3 segundos. En el modo automático, las luces se encienden cuando se abre una puerta.
   - **B.** Mandos de las luces de lectura (encendido/apagado).
6. Luz del maletero
7. Luces del portón trasero

LUCES DE CORTESÍA INTERIORES

Las luces interior, del hueco para pies, de estribo, del maletero y del portón trasero se encienden automáticamente siempre que se desbloquea el vehículo, cuando se desactiva el encendido o cuando se abre una puerta o el portón trasero. Las luces permanecerán encendidas durante 60 segundos tras cerrar las puertas y el portón trasero o hasta que se active el encendido.

© Jaguar Land Rover Limited 2015
All rights reserved.

LIMPIAPARABRISAS

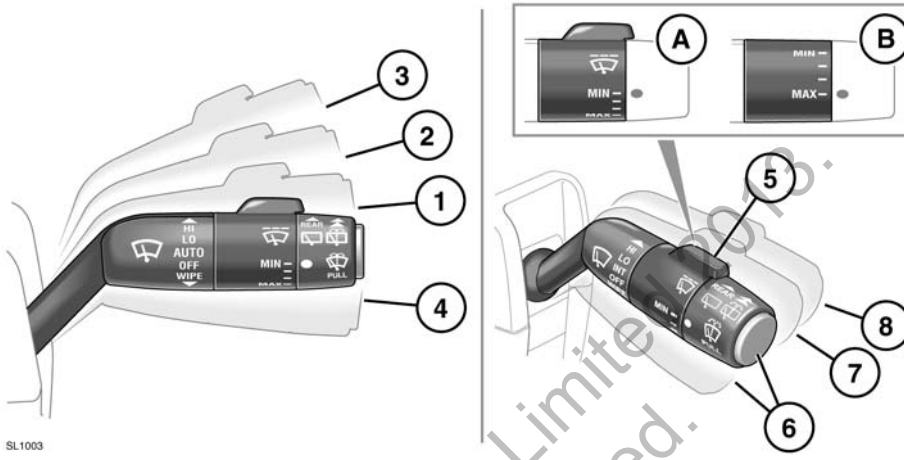

1. Funcionamiento con el sensor de lluvia activado o funcionamiento intermitente (según la opción instalada).
2. Barrido a baja velocidad
3. Barrido a alta velocidad
4. Barrido único
5. Gire el mando para ajustar la sensibilidad del sensor de lluvia o, en los vehículos no equipados con sensor de lluvia, para ajustar el retardo variable intermitente (vehículos sin sensor de lluvia):
   - **A.** Sensibilidad mínima del sensor de lluvia. Retardo máximo del funcionamiento intermitente.
   - **B.** Sensibilidad máxima del sensor de lluvia. Retardo mínimo del funcionamiento intermitente.
6. Lavaparabrisas:

   Tire de la palanca y el lavaparabrisas funcionará junto con los limpiaparabrisas en tanto se mantenga la palanca sujeta en dicha posición (10 segundos como máximo). Los limpiaparabrisas efectuarán 3 barridos adicionales una vez que se suelte la palanca.

   Esta función también se puede activar pulsando el botón del extremo de la palanca.
7. Limpialuneta, funcionamiento intermitente:

   Empuje la palanca hasta la primera posición para activar el limpialuneta. La frecuencia de los barridos aumentará a medida que aumente la velocidad del vehículo.

   Si se selecciona la marcha atrás mientras los limpiaparabrisas están en funcionamiento, se activará el limpialuneta de forma automática.

   Es posible configurar los limpialunetas para que funcionen de forma continua. Para ello, diríjase a su concesionario Land Rover/reparador autorizado.

© Jaguar Land Rover Limited 2013. All rights reserved.

8. Limpia/lavaluneta:

Empuje la palanca hasta la segunda posición para activar el limpia/lavaluneta.

El limpialuneta se activará automáticamente durante el funcionamiento del lavaluneta y efectuará 3 barridos adicionales una vez que se suelte la palanca.

No accione los limpiaparabrisas en seco.

En condiciones de helada o mucho calor, verifique que las escobillas no se hayan quedado pegadas al cristal.

Antes de accionar los limpiaparabrisas, retire la nieve, el hielo o la escarcha del cristal, de los brazos y de las escobillas, así como de la trampilla del parabrisas.

Nota: *Si se obstruyen o atascan las escobillas de los limpiaparabrisas, es posible que un corte eléctrico detenga temporalmente su funcionamiento. Si ocurre esto, desactive los limpiaparabrisas y quite el contacto. Elimine los posibles obstáculos y libere las escobillas antes de dar el contacto.*

RETARDO VARIABLE DEL SENSOR DE LLUVIA

Compruebe que los limpiaparabrisas estén desactivados antes de entrar en un túnel de lavado. Si los limpiaparabrisas con activación por sensor de lluvia se activan durante el lavado, el mecanismo podría resultar dañado.

Un sensor de lluvia situado delante del retrovisor interior detecta la presencia y la cantidad de lluvia/barro/nieve en el parabrisas y activa automáticamente los limpiaparabrisas. Es posible que el sensor no detecte las pequeñas gotas estáticas al principio; en tal caso, utilice el barrido único para limpiar el parabrisas.

Para activar los limpiaparabrisas sensibles a la lluvia, mueva la palanca a la posición (**1**) y ajuste el mando de sensibilidad (**5**) según sea necesario. Cuando los limpiaparabrisas sensibles a la lluvia están activados y se incrementa la sensibilidad, se efectúa un barrido único.

Si el sensor detecta lluvia constante, los limpiaparabrisas funcionarán automáticamente de manera continua a una velocidad normal o rápida.

RETARDO VARIABLE INTERMITENTE

Con la palanca en la posición (**1**) gire el interruptor (**5**) para aumentar o reducir la frecuencia del funcionamiento intermitente.

© Jaguar Land Rover Limited 2013. All rights reserved.

MODO DE FUNCIONAMIENTO EN FUNCIÓN DE LA VELOCIDAD

Si la velocidad del vehículo disminuye a menos de 8 km/h (5 millas/h) y los limpiaparabrisas están funcionando, la velocidad de barrido pasará automáticamente a la siguiente más baja. Cuando la velocidad del vehículo aumenta a más de 8 km/h (5 millas/h), se restablece automáticamente la velocidad de barrido original.

Esta función se puede habilitar o deshabilitar en el concesionario/reparador autorizado.

MODO DE FUNCIONAMIENTO INTERMITENTE EN FUNCIÓN DE LA VELOCIDAD

En los vehículos no equipados con sensor de lluvia, la frecuencia del funcionamiento intermitente se ajusta en función de la velocidad del vehículo.

El tiempo de retardo intermitente se puede ajustar con el manguito (**1**), pero también se reduce automáticamente a medida que aumenta la velocidad del vehículo.

Esta función se puede habilitar o deshabilitar en el concesionario/reparador autorizado.

LAVAFAROS

Si los faros están encendidos, al accionar los lavaparabrisas también funcionarán los lavafaros.

Los lavafaros se ponen en marcha cada quinta vez que se toque el interruptor del lavaparabrisas, siempre que hayan transcurrido diez minutos desde que se accionaron los lavafaros por última vez.

Nota: *Si el sensor de nivel de líquido detecta un nivel bajo de líquido en el depósito del lavacristales, la función de lavafaros quedará anulada.*

LIMPIALUNETA

Si se selecciona la marcha atrás mientras estén activos los limpiaparabrisas, el limpialuneta comenzará a funcionar automáticamente y continuará siempre que la marcha atrás esté seleccionada. El intervalo del limpiacristales está fijado en 6 segundos.

Cuando el vehículo está parado, si se abre el portón trasero mientras el limpialuneta está funcionando, este se detiene. Cuando se cierra el portón trasero, el limpialuneta vuelve a funcionar transcurridos 3 segundos.

LAVAFAROS

Si los faros están encendidos y hay suficiente líquido en el depósito del lavacristales, al accionar los lavaparabrisas también funcionarán los lavafaros.

Los lavafaros se ponen en marcha cada cinco barridos del lavaparabrisas, siempre y cuando los faros estén encendidos y hayan transcurrido unos 10 minutos desde que se accionaron los lavafaros por última vez.

Si se apagan y se vuelven a encender los faros o se quita el contacto y se vuelve a dar, el ciclo se reinicia.

Nota: *Los lavafaros dejan de funcionar cuando el nivel de líquido lavacristales está bajo.*

SURTIDORES TÉRMICOS

Si la temperatura ambiente es tan baja que los surtidores de los lavacristales pudieran congelarse, se aplicará calor mientras el encendido esté activado.

© Jaguar Land Rover Limited 2012
All rights reserved.

VENTANILLAS Y TECHO SOLAR

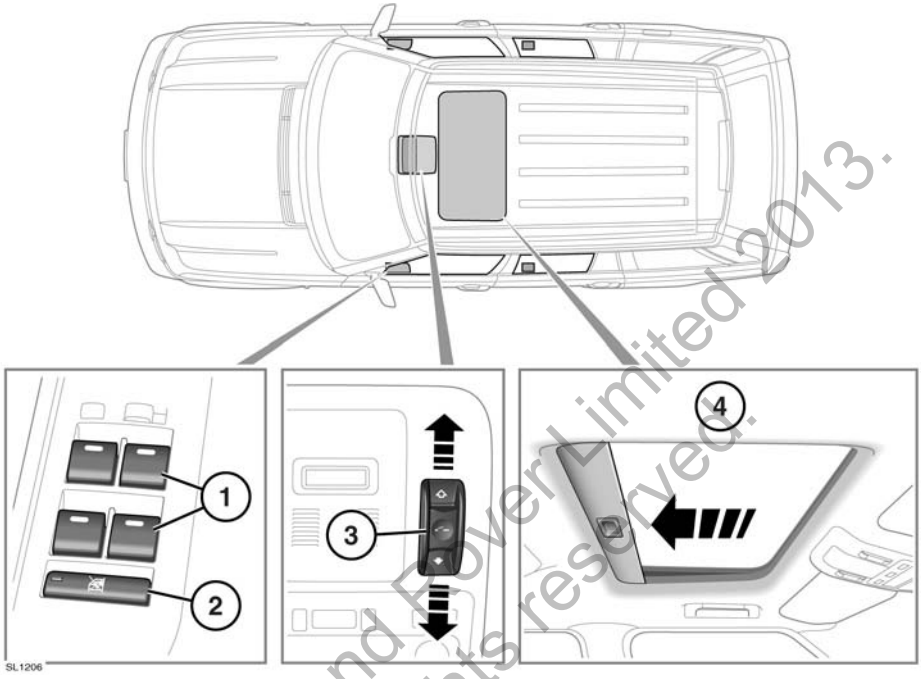

1. Mandos de los elevalunas:

Mantenga pulsada ligeramente la parte superior del interruptor para bajar la ventanilla y tire ligeramente de la parte superior de dicho interruptor durante unos instantes para subirla.

Accionamiento con un solo toque: Levante brevemente el interruptor al máximo y suéltelo: la ventanilla seguirá subiendo hasta cerrarse por completo. Baje brevemente el interruptor al máximo y suéltelo: la ventanilla seguirá bajando hasta abrirse por completo. Si se pulsa de nuevo el interruptor hacia arriba o hacia abajo, la ventanilla se detendrá.

Las ventanillas pueden seguir funcionando hasta 5 minutos después de haber quitado el contacto, siempre y cuando no se abra ninguna puerta.

2. Interruptor de aislamiento de las ventanillas traseras.

Las ventanillas traseras están aisladas cuando el testigo del interruptor está iluminado.

Si los asientos traseros van ocupados por niños, debe utilizarse el interruptor de aislamiento para evitar el accionamiento de las ventanillas. Si las ventanillas fueran accionadas por niños, existiría el riesgo de lesiones graves o muerte.

© Jaguar Land Rover Limited 2013. All rights reserved.

3. Botón de cierre/inclinación del techo solar:

Siempre que sea posible, retire la nieve, hielo, suciedad, hojas, etc. del mecanismo del techo solar antes de que éste se cierre. De lo contrario, podrían producirse daños en el mecanismo del techo solar.

Para inclinar el techo, haga lo siguiente: Pulse la parte central del interruptor: el borde trasero del techo se elevará automáticamente hasta la posición máxima de inclinación.

Para abrir el techo, haga lo siguiente: Desplace el interruptor hacia atrás hasta la primera posición: el techo solar se abre deslizándose hasta que se suelta el interruptor. Desplace el interruptor hasta la segunda posición y suéltelo para abrir por completo el techo de una sola vez.

Para cerrar el techo, haga lo siguiente: Desplace el interruptor hacia delante hasta la primera posición: el techo se cierra hasta que se suelta el interruptor. Desplace el interruptor hasta la segunda posición para cerrar el techo de una sola vez.

Nota: *El techo solar funcionará durante 16 minutos después de haber quitado el contacto, siempre que no se abra una puerta delantera.*

Nota: *Si se desconecta la batería o se interrumpe el suministro eléctrico con el techo solar parcialmente abierto, será necesario recalibrarlo del modo siguiente:*

Vuelva a conectar la alimentación y abra el techo solar inclinándolo por completo. Continúe empujando el interruptor en la posición inclinada durante aproximadamente 20 segundos.

El techo solar ya podrá accionarse de manera normal.

Conducción con el techo solar abierto: Si, mientras conduce con el techo abierto, se levanta un fuerte vendaval, abra las salidas de aire delanteras del salpicadero para aumentar la velocidad del ventilador. No accione el aire acondicionado.

4. Cortina del techo solar:

La cortina del techo solar puede abrirse y cerrarse manualmente, pero se retraerá automáticamente cuando se abra el techo solar y se abrirá ligeramente si se inclina este.

No es posible cerrar por completo la cortina del techo solar cuando este está en posición inclinada. Si se intentara cerrar la cortina, podría dañar el mecanismo del techo solar.

MECANISMO RETRÁCTIL

Si al cerrar una ventanilla o el techo solar, alguna parte del cuerpo queda atrapada en ellos, podrían producirse lesiones graves.

Antes de cerrar una ventanilla o el techo solar, verifique que ninguno de los ocupantes tenga alguna parte del cuerpo en una posición en la que pueda quedar atrapada. A pesar de disponer de un mecanismo retráctil, siempre se corre el riesgo de sufrir lesiones o la muerte.

El mecanismo retráctil no funciona cuando el techo se cierra desde la posición de inclinación. El techo solar puede ocasionar lesiones graves si alguna parte del cuerpo quedara atrapada. Asegúrese siempre de que el techo solar esté libre de obstáculos antes de cerrarlo.

El mecanismo retráctil interrumpe el movimiento de la ventanilla o del techo solar si detecta alguna obstrucción o resistencia. Compruebe la ventanilla o el techo solar y su vano y retire cualquier obstrucción.

© Land Rover Limited 2010
All rights reserved.

RETROVISORES EXTERIORES ELÉCTRICOS

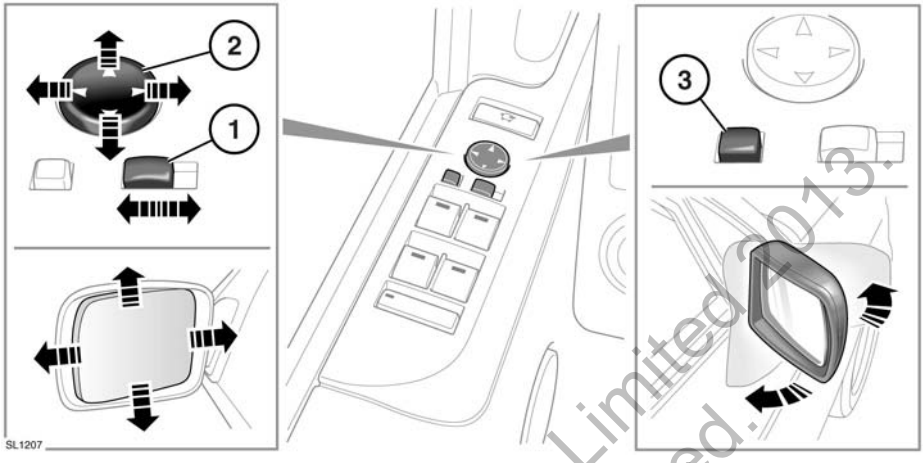

1. Interruptor de selección de retrovisor: Muévalo hacia la izquierda o la derecha para seleccionar el retrovisor que desee ajustar.
2. Interruptor de ajuste de retrovisor: Muévalo hacia arriba/abajo/izquierda o derecha para ajustar el cristal del retrovisor.
3. Pulse el interruptor para plegar/desplegar los retrovisores.

   Nota: *Si, debido a un impacto, los retrovisores cambian de posición de manera accidental, accione el interruptor de nuevo para volver a sincronizarlos.*

Según la temperatura exterior, el hielo o el vaho se eliminarán de los retrovisores cuando se dé el contacto.

Los espejos están diseñados para plegarse hacia adelante o hacia atrás en caso de impacto. Asimismo, pueden plegarse hacia el interior del vehículo en posición de reposo para que este pueda pasar por lugares más estrechos.

Nota: *Será posible memorizar la posición de ajuste de los retrovisores exteriores. Véase página* ***15, MEMORIZACIÓN DE LA POSICIÓN DE CONDUCCIÓN****.*

PLEGADO AUTOMÁTICO

Los retrovisores se plegarán automáticamente al bloquear el vehículo y se desplegarán cuando éste se desbloquee.

INCLINACIÓN DE LOS RETROVISORES EN MARCHA ATRÁS

Al seleccionar la marcha atrás, los retrovisores exteriores se ajustan automáticamente para incrementar el ángulo de visión.

La posición exacta de inclinación puede ajustarse cuando se inclinen los retrovisores. La próxima vez que se seleccione la marcha atrás, se seleccionará la nueva posición ajustada.

Nota: *Si la velocidad del vehículo es superior a 12 km/h (7,5 millas/h) en marcha atrás, los retrovisores vuelven a su posición normal para incrementar la visión.*

La función de inclinación automática de los retrovisores se puede habilitar o deshabilitar a través del menú de configuración del vehículo. Véase página **52, MENÚ DE INFORMACIÓN Y DE CONFIGURACIÓN DEL VEHÍCULO**.

© Jaguar Land Rover Limited 2013. All rights reserved.

TRANSCEPTOR DE PUERTA DE GARAJE

No utilice el transceptor con un mando de garaje que carezca de función de parada de seguridad y cambio a sentido inverso conforme a las normas de seguridad.

Cuando vaya a programar el transceptor para un mando de garaje o puerta de acceso, verifique que el lugar esté despejado. De este modo evitará posibles daños personales o materiales cuando la puerta del garaje o de acceso se active durante la progamación.

Este dispositivo puede verse afectado por las interferencias si se utiliza en proximidad de una emisora de radio móvil o fija. Es probable que estas interferencias afecten al transmisor, así como al transceptor del vehículo.

El transceptor está situado en el retrovisor interior. Se puede programar para transmitir las frecuencias de radio de un máximo de tres transmisores distintos que se pueden utilizar para accionar puertas de garaje, puertas de acceso, alumbrado de la casa, sistemas seguridad u otros dispositivos que funcionen con radiofrecuencia.

Aunque en este apartado se describen principalmente los procedimientos de utilización de un mando de garaje, las explicaciones sirven igualmente para los dispositivos anteriormente mencionados.

En algunos países esta función se denomina también HomeLink® Universal Transceiver. Véase página **49, INFORMACIÓN Y ASISTENCIA**.

ANTES DE PROCEDER A LA PROGRAMACIÓN

Cuando vaya a programar un dispositivo para el que sea necesario pulsar y volver a pulsar (ciclo) el transmisor, desenchufe el dispositivo durante el ciclo para evitar que se averíe el motor eléctrico.

Para obtener un resultado óptimo, instale una pila nueva en el transmisor del mando de garaje (u otro dispositivo) antes de programarlo. Si el receptor del mando de garaje (situado en el garaje) está provisto de antena, compruebe que la antena esté suspendida en línea recta hacia abajo.

PROGRAMACIÓN

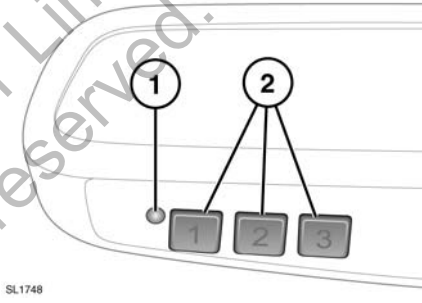

SL1748

1. Testigo indicador de estado
   Rojo: transmisor
   Verde: atenuación automática
2. Botones de selección de canales

© Jaguar Land Rover Limited 2012. All rights reserved.

Con el motor parado:

1. Verifique que el contacto esté dado.
2. Pulse los dos botones de canal exteriores del transmisor del vehículo hasta que el testigo rojo comience a parpadear. Suelte ambos botones.

   Nota: *De esta manera se borrará toda la programación del transmisor del vehículo. En caso de que esté añadiendo un ajuste al transmisor, no pulse ambos botones; vaya directamente al paso **3**.*
3. Sitúe el extremo emisor del transmisor portátil del mando de garaje original a una distancia de entre 50 y 150 mm (2 y 6 pulgadas) del transmisor del vehículo, sin perder de vista el testigo.
4. Mantenga pulsados simultáneamente el botón del transmisor del vehículo seleccionado y el botón del transmisor portátil. Mantenga pulsados los dos botones. El testigo rojo parpadeará lentamente al principio y luego parpadeará más rápidamente. Cuando el testigo parpadee rápidamente, suelte los dos botones. El parpadeo rápido del testigo indica que la programación se ha realizado con éxito.

   Si, después de 60 segundos, el testigo no parpadea rápidamente, suelte ambos botones y repita la operación desde el paso **3**. Sitúe el transmisor a un ángulo y/o distancia diferentes.
5. Quite el contacto.

Para utilizar el transmisor del vehículo en vez del dispositivo portátil original, bastará con pulsar el botón correspondiente del transmisor del vehículo. El testigo rojo se encenderá durante la transmisión de la señal.

Si la programación parece correcta pero no se consigue abrir la puerta del garaje, puede que esta posea una función de código variable o de protección por código.

Para determinar si se trata de este problema, pulse el botón correspondiente del transmisor del vehículo. Si el testigo parpadea rápidamente durante 1 – 2 segundos y a continuación se queda encendido de forma permanente, significa que la puerta de su garaje está protegida.

PROGRAMACIÓN DEL DISPOSITIVO DE CÓDIGO VARIABLE

Nota: *Las operaciones siguientes se realizarán de manera más rápida y fácil con la ayuda de otra persona. Desde el momento que ha pulsado el botón, solo dispone de 30 segundos para completar el paso **3**.*

1. En el receptor del mando de garaje (cabezal del motor eléctrico) situado en el garaje, busque el botón/interruptor inteligente o de aprendizaje.
   - La denominación del botón o interruptor puede variar según el fabricante.
2. Pulse y suelte el botón inteligente.
3. En su vehículo, pulse firmemente el botón anteriormente programado dos veces y suéltelo.
4. Manténgalo pulsado brevemente para finalizar el proceso de programación.

Ahora, el transmisor del vehículo deberá poder activar el dispositivo de código variable. De no ser así, repita la operación, pero al llegar al paso **3** pulse y suelte el botón tres veces.

© Jaguar Land Rover Limited 2018. All rights reserved.

REPROGRAMACIÓN DE UN BOTÓN DE MANDO DE GARAJE ÚNICO

Para programar un dispositivo para un botón programado anteriormente:

1. Mantenga pulsado el botón previamente programado del mando de garaje durante al menos 20 segundos, pero no más de 30 segundos, hasta que el testigo comience a parpadear.
2. Sin soltar el botón, sitúe el transmisor portátil del dispositivo a una distancia de entre 50 y 150 mm (2 y 6 pulgadas) del transceptor del vehículo, sin perder de vista el testigo.
3. Mantenga pulsados simultáneamente el botón del transmisor del vehículo seleccionado y el botón del transmisor portátil. Mantenga pulsados los dos botones. El testigo rojo parpadeará lentamente al principio y luego parpadeará más rápidamente. Cuando el testigo parpadee rápidamente, suelte los dos botones. El parpadeo rápido del testigo indica que la programación se ha realizado con éxito.

   Si, después de 60 segundos, el testigo no parpadea rápidamente, suelte ambos botones y repita la operación desde el paso **3**. Sitúe el transmisor a un ángulo y/o distancia diferentes.
4. Quite el contacto.

BORRADO DE TODA LA PROGRAMACIÓN

Para la primera programación, compruebe que el motor esté parado:

1. Verifique que el contacto esté dado (pero con el motor parado).
2. Mantenga pulsados los dos botones exteriores del transceptor situado en el retrovisor interior. Mantenga pulsados los botones hasta que el testigo comience a parpadear (tardará unos 20 segundos) y suelte los botones.

Todas las memorias quedarán borradas.

Nota: *No ejecute este procedimiento cuando vaya a programar los botones de mando de garaje adicionales.*

PROGRAMACIÓN DE PUERTA DE ACCESO

Debido a su tecnología, para algunas puertas de acceso es necesario pulsar y volver a pulsar (ciclo) el botón del transmisor cada dos segundos durante el proceso de programación.

Mantenga pulsado el botón deseado del retrovisor interior mientras efectúa el ciclo en el transmisor, hasta que el testigo parpadee rápido.

INFORMACIÓN Y ASISTENCIA

Por motivos de seguridad, cuando venda o deseche el vehículo es recomendable desprogramar los botones del transceptor.

Si desea información sobre productos o accesorios compatibles o necesita asistencia, póngase en contacto con su concesionario/reparador autorizado.

Asimismo, puede llamar al servicio de asistencia del proveedor, al número **0 0800 0466 354 65**. Puede llamar a esta línea gratuita desde cualquier lugar de Europa. No es necesario marcar un código de país (el primer cero no es necesario si llama desde Alemania).

También puede contactar por internet. La dirección es www.eurohomelink.com. La dirección de correo electrónico es: **info@eurohomelink.com**.

Nota: *Guarde el transmisor original para utilizarlo en el futuro o para operaciones de programación si, por ejemplo, compra un nuevo vehículo.*

Nota: *El fabricante no se hace responsable de las posibles interferencias de radio o televisión provocadas por modificaciones no autorizadas de este dispositivo. Dichas modificaciones pueden anular el permiso del usuario para utilizar el dispositivo.*

© Jaguar Land Rover Limited 2013. All rights reserved.

FUNCIONES DEL PANEL DE INSTRUMENTOS TFT

La configuración flexible del panel de instrumentos TFT virtual permite que el usuario pueda personalizar la pantalla. Por ejemplo, puede mostrar información de 4x4 cuando está seleccionada una marcha corta, y mostrar la velocidad en millas/h o km/h según se seleccione desde el menú. Esta es una función adicional además de todas las funciones normales del panel de instrumentos. La personalización se realiza a través del menú de configuración. Véase página **52, MENÚ DE INFORMACIÓN Y DE CONFIGURACIÓN DEL VEHÍCULO**.

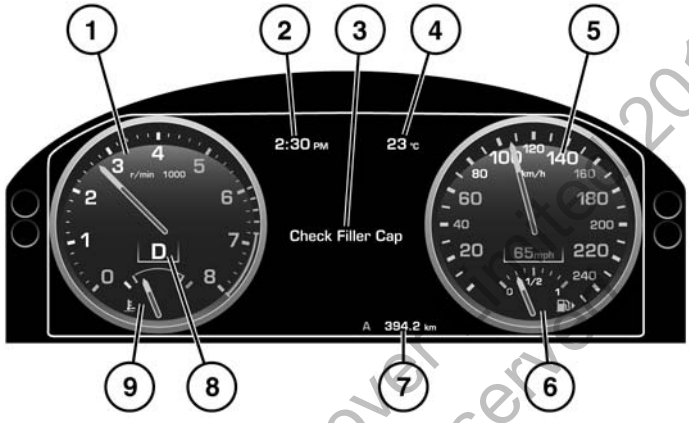

SL1670

1. Tacómetro
2. Reloj. Formato de 12 o 24 horas
3. Centro de mensajes e indicador de revisión. También muestra información y configuración del vehículo, a las que se accede mediante el mando de menú del volante.
4. Temperatura exterior. Se muestra en Fahrenheit o en Celsius.
5. Velocímetro. Se muestra en millas/h o en km/h.
6. Indicador del nivel de combustible

   Si el testigo ámbar de nivel bajo de combustible se ilumina, debe repostar lo antes posible. La distancia aproximada que se puede recorrer con el combustible que queda puede consultarse mediante la función Autonomía Restante en el ordenador de viaje.

   Para recordarle la ubicación de la tapa del depósito, hay una flecha junto al símbolo del surtidor de combustible que señala el lado correspondiente del vehículo.

© Jaguar Land Rover Limited 2013. All rights reserved.

7. Distancia total (cuentakilómetros) y registro de la distancia recorrida. Se muestra en millas o en kilómetros.
8. Indicador de marcha seleccionada.
9. Indicador de temperatura

   Si el puntero alcanza la sección **H**, significa que el motor se está sobrecalentando. Detenga el vehículo en cuanto pueda hacerlo con total seguridad y deje el motor al ralentí hasta que baje la temperatura. Si, después de unos minutos, la temperatura no baja, pare el motor y deje que se enfríe. Si el problema persiste, solicite de inmediato asistencia profesional.

   La utilización del vehículo con el motor recalentado puede ocasionar averías graves en el motor.

   Nota: *Si el motor se recalienta, se puede percibir una reducción en la potencia y es posible que el aire acondicionado deje de funcionar. Se trata de una estrategia normal de funcionamiento para reducir la carga del motor y facilitar la refrigeración.*

MENSAJES

Preste atención a los mensajes de aviso, lleve a cabo la acción apropiada de inmediato. De lo contrario pueden producirse daños graves en el vehículo.

Si desea obtener información sobre mensajes individuales, su significado y cualquier acción necesaria, consulte la sección correspondiente de este manual.

MENSAJES DE AVISO IMPORTANTES

Los mensajes de aviso importantes vienen acompañados por un aviso sonoro y es posible que el texto del mensaje lleve el símbolo del manual. Los mensajes de aviso importantes se muestran hasta que las condiciones que provocan el fallo se rectifican o se suprime el mensaje con el botón **OK** en el volante.

Si se suprime el mensaje importante, un icono rojo permanece iluminado hasta que se rectifica el fallo.

MENSAJES DE AVISO

Los mensajes de aviso van acompañados de un aviso acústico. Estos mensajes se muestran hasta que las condiciones que lo provocan cambian o se suprime el mensaje con el botón **OK** en el volante.

Si se suprime el mensaje de aviso, un icono ámbar permanece iluminado hasta que se rectifica el fallo.

Nota: *Los mensajes se muestran en orden de importancia, siendo los mensajes de aviso importantes los que tienen mayor prioridad.*

Los mensajes de aviso activos se pueden mostrar seleccionando **Mostrar avisos** en el menú de información del vehículo. Véase página **52, MENÚ DE INFORMACIÓN Y DE CONFIGURACIÓN DEL VEHÍCULO**.

INDICADOR DE REVISIÓN

Se mostrará el indicador cuando se haya alcanzado una distancia o un tiempo predeterminados antes de la revisión.

El sistema de gestión tiene en cuenta el estilo y las condiciones de conducción a la hora de determinar los requisitos de revisión.

Si se continúa conduciendo una vez rebasado el tiempo o la distancia mostrados, se visualizará el mensaje **LLEVAR A REVISIÓN**.

© Jaguar Land Rover Limited 2013. All rights reserved

MENÚ DE INFORMACIÓN Y DE CONFIGURACIÓN DEL VEHÍCULO

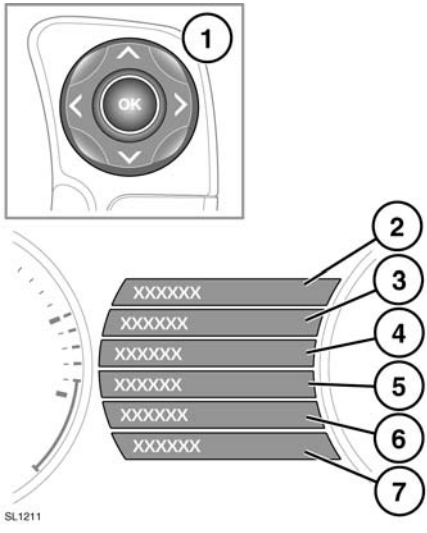

Hay una serie de funciones del vehículo y parámetros de visualización que se pueden configurar a través del menú de información y de configuración del vehículo.

Para visualizar y desplazarse por el menú del vehículo, accione el mando de menú del volante.

1. Mando de menú del volante
   - Pulse las flechas de arriba/abajo para desplazarse por la lista. Se resaltará la selección actual.
   - Pulse la flecha derecha para visualizar una sublista.
   - Pulse la flecha izquierda para volver al menú anterior.
   - Pulse el botón **OK** para seleccionar el elemento resaltado.
2. Seleccione esta opción para cerrar o para volver al menú principal.
3. Seleccione esta opción para visualizar todos los mensajes de aviso activos.
4. Seleccione esta opción para acceder al menú **Configuración del vehículo**. Se pueden personalizar las siguientes funciones:
   - Alerta de alcance
   - Asistencia para luz larga
   - Aviso de velocidad
   - Bloqueo de las puertas al arrancar
   - Bloqueo en dos fases
   - Configuración de carga del sistema TPM
   - Inclinación de retrovisores en marcha atrás
   - Modo entrada y salida del vehículo
   - Monitorización de ángulos muertos
   - Retardo automático de los faros
   - Sensores de alarma
5. Seleccione esta opción para acceder al menú **Ordenador de viaje**.
6. Seleccione esta opción para acceder al menú **Configuración de visualización**. Se pueden personalizar las siguientes funciones:
   - Aspecto del panel de instrumentos
   - Idioma que mostrará el centro de mensajes
   - Unidades de temperatura.
7. Seleccione esta opción para acceder al **Menú de revisión** del vehículo. Solo se puede acceder a este menú cuando el motor no está en marcha.

Nota: *Es posible que algunas opciones de personalización no se encuentren disponibles en todos los mercados.*

© Jaguar Land Rover Limited 2013. All rights reserved.

ORDENADOR DE VIAJE

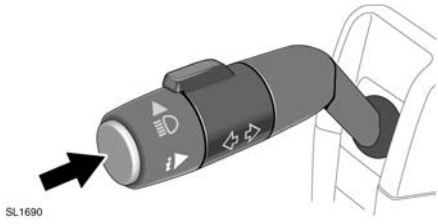

Con una pulsación corta (1 segundo o menos) o una serie de pulsaciones cortas del botón, se cambia el contador del ordenador de viaje.

Las opciones disponibles son:

- Fecha y cuentakilómetros
- Cuentakilómetros parcial
- Velocidad media durante el trayecto
- Consumo medio de combustible durante el trayecto
- Consumo instantáneo de combustible (promedio a corto plazo)
- Autonomía con el combustible restante
- Pantalla en blanco

El sistema dispone de 3 memorias para datos de trayecto: A, B y Auto. Utilice el menú de configuración para determinar qué memoria se está utilizando.

Para poner a cero la memoria A o la memoria B, muestre la memoria que desea poner a cero y mantenga pulsado el botón hasta que se muestre el mensaje **Poniendo a cero el trayecto A o B**. Continúe manteniendo pulsado el botón durante otros 2 segundos para poner a cero la memoria Auto.

Para poner a cero la cifra de consumo de combustible, mantenga pulsado el botón hasta que se despeje la pantalla.

Las unidades en que se expresan las indicaciones del ordenador de viaje se pueden cambiar mediante el menú de información y configuración del vehículo.

MEMORIA DE TRAYECTO AUTOMÁTICA

La memoria de trayecto automática se pone a cero cada vez que se arranca el motor y el vehículo inicia la marcha.

Se pueden sumar trayectos para registrar un viaje continuado. Pulse el botón cuando se muestren las cifras de la memoria Auto. Se mostrará el mensaje **Añadiendo últ trayecto**. Pulse el botón durante más de 1 segundo para añadir información de trayectos anteriores al trayecto actual. Se mostrará el total acumulado.

Si desea borrar el trayecto anterior que ha añadido, vuelva a pulsar el botón mientras se estén mostrando las cifras de la memoria Auto. Se mostrará el mensaje **Eliminando últ trayecto**. Mientras se muestra este mensaje, mantenga pulsado el botón durante más de 1 segundo. El trayecto anterior se suprime del total.

© Jaguar Land Rover Limited 2019
All rights reserved.

TESTIGOS

Los testigos **ROJOS** identifican avisos principales. Un aviso principal debe investigarse inmediatamente.

Solicite asistencia profesional antes de continuar.

Los testigos de color **ÁMBAR** y **AMARILLOS** indican avisos secundarios. Unos indican que algún sistema del vehículo está en funcionamiento y otros indican que el conductor debe emprender una acción y solicitar asistencia profesional lo antes posible.

Los testigos **VERDES** y **AZULES** del panel de instrumentos indican estados de sistemas, como verde para los intermitentes en funcionamiento y azul para la luz larga.

COMPROBACIÓN DE BOMBILLAS

Cuando se da el contacto, se inicia una comprobación de las bombillas de los testigos que dura 3 segundos (excepto para el testigo de los airbags, que se mantendrá encendido 6 segundos). En caso de que algún testigo siga encendido tras este intervalo, investigue la causa antes de iniciar la marcha.

Algunos testigos tienen mensajes asociados que se muestran en el centro de mensajes.

Nota: *La comprobación no incluye todos los testigos (p. ej.: faros de luz larga e intermitentes).*

MENSAJE DE AVISO CRÍTICO (ROJO)

Se ilumina cuando hay disponible un mensaje de aviso crítico en el centro de mensajes.

PRESIÓN DE ACEITE BAJA (ROJO)

Se ilumina brevemente cuando se da el contacto y se apaga cuando se pone en marcha el motor. Si el testigo permanece encendido, parpadea o se ilumina durante la marcha, detenga el vehículo en cuanto pueda hacerlo con toda seguridad y pare inmediatamente el motor. Compruebe el nivel de aceite.

Solicite asistencia profesional antes de arrancar el motor.

SISTEMAS DE FRENADO (ROJO)

Se ilumina brevemente cuando se da el contacto. Si la luz se enciende durante la marcha, es posible que el nivel del líquido de frenos esté bajo o que haya un fallo en el sistema de distribución electrónica de la fuerza de frenado (EBD). Detenga el vehículo en cuanto pueda hacerlo con total seguridad.

Si se muestra el mensaje **COMP. LÍQUIDO FRENOS**, compruebe el nivel del líquido de frenos y rellene el depósito si fuera necesario.

Si el testigo permanece iluminado, solicite asistencia profesional antes de continuar.

FRENO DE ESTACIONAMIENTO (ROJO)

Se enciende cuando el freno de estacionamiento está puesto correctamente. Si el testigo parpadea en rojo o se ilumina en amarillo, indicará que se ha detectado una avería en el freno de estacionamiento eléctrico. No confíe en que el freno de estacionamiento vaya a mantener el vehículo parado al estacionar.

Solicite urgentemente asistencia técnica.

© Jaguar Land Rover Limited 2015.
All rights reserved.

CARGA DE LA BATERÍA (ROJO)

Se ilumina brevemente cuando se da el contacto y se apaga cuando se pone en marcha el motor. Si la luz permanece encendida o se enciende durante la marcha, hay un fallo en el sistema de carga de la batería.

Solicite urgentemente asistencia técnica.

CINTURÓN DE SEGURIDAD (ROJO)

Se enciende cuando el contacto está dado y el cinturón de un asiento delantero ocupado está sin abrochar. La luz se apaga después de sesenta segundos o cuando se abrocha el cinturón de seguridad. En algunos mercados, se escuchará un aviso acústico mientras el testigo esté encendido.

Nota: *En algunos mercados, el testigo permanecerá encendido hasta que se abroche correctamente el cinturón de seguridad de aquellos asientos delanteros que estén ocupados.*

FALLO DEL MOTOR (ROJO)

Se ilumina brevemente cuando se da el contacto. Si la luz parpadea o se enciende en cualquier otro momento, hay un fallo en el motor.

Evite circular a velocidad alta y solicite asistencia técnica urgentemente.

MENSAJE DE AVISO/INFORMACIÓN GENERAL (ÁMBAR)

Se ilumina cuando hay disponible un mensaje de aviso o información no crítico en el centro de mensajes.

SISTEMAS DE FRENADO (ÁMBAR)

Se ilumina brevemente cuando se da el contacto. Si la luz se enciende después de arrancar el motor o durante la marcha, es posible que las pastillas de freno estén gastadas o que haya un fallo en el sistema de frenado de emergencia (EBA). Se puede conducir el vehículo con precaución, pero evitando los frenazos bruscos.

Solicite urgentemente asistencia técnica.

CONTROL DINÁMICO DE ESTABILIDAD (ÁMBAR)

Se ilumina brevemente cuando se da el contacto y se apaga cuando se pone en marcha el motor. Si la luz parpadea durante la marcha, indica que el sistema DSC está funcionando. Si la luz permanece encendida durante la marcha, indica que hay un fallo en el sistema DSC. Puede seguir utilizando el vehículo, pero el sistema DSC no se activará cuando las ruedas patinen o el firme sea resbaladizo.

Solicite ayuda profesional lo antes posible.

CONTROL DINÁMICO DE ESTABILIDAD DESACTIVADO (ÁMBAR)

Se enciende cuando el DSC está desactivado.

Si se desactiva el DSC se reducirá también la capacidad de intervención del sistema de control electrónico de tracción, lo cual podría aumentar la probabilidad de que las ruedas patinen.

SISTEMA ANTIBLOQUEO DE FRENOS (ÁMBAR)

Se ilumina brevemente cuando se da el contacto. Si la luz permanece encendida o se enciende durante la marcha, indica que hay un fallo en el sistema ABS. Conduzca con precaución y evite los frenazos bruscos.

Solicite urgentemente asistencia técnica.

© Jaguar Land Rover Limited 2015
All rights reserved

SRS DEL AIRBAG (ÁMBAR)

Se ilumina brevemente cuando se da el contacto y se apaga cuando se pone en marcha el motor. Si la luz se enciende durante la marcha, indica que hay un fallo en el sistema de airbags.

Solicite ayuda profesional lo antes posible.

ALUMBRADO DELANTERO ADAPTATIVO (ÁMBAR)

Se enciende cuando hay un fallo. Los faros siguen funcionando, pero sin que este sistema funcione correctamente.

Solicite ayuda profesional lo antes posible.

CONTROL DE VELOCIDAD DE CRUCERO ADAPTATIVO (ÁMBAR)

Se enciende cuando el ACC está funcionando en modo seguimiento.

PILOTOS ANTINIEBLA (ÁMBAR)

Se ilumina al encender los pilotos antiniebla.

BUJÍAS DE PRECALENTAMIENTO DIÉSEL (ÁMBAR)

Se ilumina cuando se da el contacto para indicar que las bujías de precalentamiento están activadas. Espere a que se apague la luz antes de arrancar el motor.

TEMPERATURA EXTERIOR (ÁMBAR)

Se enciende cuando la temperatura exterior es suficientemente baja como para que pueda haber hielo en la carretera.

MONITORIZACIÓN DE LA PRESIÓN DE LOS NEUMÁTICOS (AMARILLO)

Se ilumina brevemente cuando se da el contacto. Si el testigo permanece encendido o se ilumina durante la conducción, indica que uno o varios de los neumáticos están demasiado desinflados. Pare el vehículo lo antes posible, compruebe la presión de los neumáticos e ínflelos a la presión recomendada.

LUCES DE POSICIÓN (VERDE)

Se ilumina cuando se encienden las luces de posición.

© Jaguar Land Rover Limited 2013.
All rights reserved.

FAROS ANTINIEBLA (VERDE)

Se ilumina al encender los faros antiniebla.

INTERMITENTES (VERDE)

El testigo correspondiente parpadea cuando se accionan los intermitentes.

CONTROL DE DESCENSO DE PENDIENTES (VERDE)

Se ilumina brevemente cuando se da el contacto. Se mantiene encendido cuando se selecciona el sistema HDC y se cumplen las condiciones de funcionamiento de este. Si la luz parpadea, el HDC está seleccionado pero no se cumplen las condiciones de utilización (p. ej., la velocidad del vehículo es demasiado alta) o se está atenuando el HDC.

CAMBIO MARCHA CORTA (VERDE)

Se enciende cuando se ha seleccionado la marcha corta.

SISTEMA DE CONTROL DE VELOCIDAD ACTIVO (VERDE)

Se ilumina cuando está activado el control de velocidad.

INTERMITENTES DEL REMOLQUE (VERDE)

Se ilumina brevemente cuando se da el contacto y se apaga cuando se pone en marcha el motor.

Si está enganchado un remolque, el testigo parpadea junto con el testigo de los intermitentes. Si el testigo no parpadea, puede estar fundida la bombilla del intermitente del remolque.

ALERTA DE ALCANCE (VERDE)

Se ilumina cuando está activada la función de alerta de alcance.

SELECCIÓN AUTOMÁTICA DE LUZ LARGA (VERDE)

Se ilumina cuando está habilitada la función de selección automática de luz larga.

LUZ LARGA (AZUL)

Se ilumina cuando se enciende la luz larga o se hacen ráfagas.

© Jaguar Land Rover Limited 2013
All rights reserved.

MANDOS

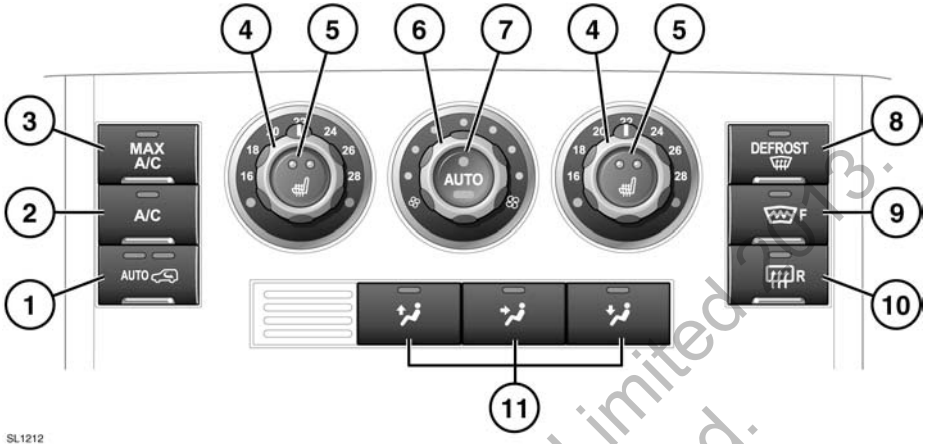

1. Recirculación con sensor de contaminación
2. Aire acondicionado
3. Nivel máximo de refrigeración
4. Mandos de la temperatura: para ajustes individuales para el conductor/acompañante
5. Calefacción de los asientos delanteros
6. Mando de la velocidad del ventilador
7. Modo automático
8. Defrost (deshielo)
9. Parabrisas térmico
10. Luneta térmica
11. Distribución del aire

Nota: *Los testigos de los interruptores se iluminan cuando se selecciona la función.*

Nota: *A bajas temperaturas, se recomienda cerrar la salida central al nivel de la cara y dirigir el caudal de aire desde las salidas exteriores al nivel de la cara hacia las ventanillas. Esto contribuirá a que no se acumule hielo en las ventanillas.*

© Jaguar Land Rover Limited 2013. All rights reserved.

RECIRCULACIÓN DEL AIRE CON SENSOR DE CONTAMINACIÓN

Pulse una vez el botón para activar la recirculación automática del aire. En este modo, la recirculación del aire se regula para optimizar el rendimiento del aire acondicionado.

Vuelva a pulsar el botón para activar el control manual.

Púlselo una tercera vez para apagarlo.

Nota: *Las ventanillas se pueden empañar si se utiliza la recirculación del aire durante periodos prolongados.*

AIRE ACONDICIONADO

Pulse este botón para obtener aire fresco y deshumidificado. Se recomienda utilizarlo durante el trayecto para controlar el empañamiento de los cristales y los olores.

NIVEL MÁXIMO DE REFRIGERACIÓN

Pulse este botón para activar el aire acondicionado y ajustar el ventilador a velocidad máxima a través de las salidas de aire a nivel de la cara.

MAX A/C puede utilizarse después de apagar el motor, para proporcionar calor residual del motor durante 20 minutos. Funcionará hasta que se enfríe el motor o hasta que se desactive.

MANDOS DE AJUSTE DE TEMPERATURA

Gire los mandos para ajustar la temperatura.

Nota: *El sistema no superará una diferencia de temperatura entre el lado derecho e izquierdo de más de 3 °C (6 °F).*

CALEFACCIÓN DE LOS ASIENTOS DELANTEROS

Púlselo una vez para activar la calefacción en nivel alto, dos veces para activarla en nivel bajo y una tercera vez para desactivarla.

Nota: *La calefacción de los asientos consume una gran cantidad de corriente de la batería. Solo funcionan cuando el motor está en marcha.*

MANDO DE LA VELOCIDAD DEL VENTILADOR

Gire el mando para ajustar la velocidad del ventilador.

Gire el mando completamente en el sentido contrario al de las agujas del reloj para desactivar el sistema de climatización.

MODO AUTOMÁTICO

Pulse **AUTO** para seleccionar el funcionamiento totalmente automático.

El sistema ajustará el nivel de calor, la velocidad del ventilador, la toma de aire, su distribución y recirculación a fin de mantener la temperatura seleccionada y de reducir el empañamiento de los cristales, sin necesidad de realizar más ajustes.

Los mandos de distribución del aire y del ventilador pueden accionarse de manera independiente para anular el modo automático. Si lo hace, el testigo del interruptor **AUTO** se apagará.

Vuelva a pulsar **AUTO** para restablecer el funcionamiento automático.

© Jaguar Land Rover Limited 2015
All rights reserved.

DEFROST (deshielo)

Pulse el botón para eliminar el hielo o desempañar el parabrisas. El sistema ajustará la potencia del ventilador delantero para garantizar la máxima visibilidad y activará el ventilador trasero. Además, se activará la calefacción del parabrisas y de la luneta.

Púlselo de nuevo para desactivar el modo deshielo. La calefacción de los cristales permanecerá activa.

PARABRISAS Y LUNETA TÉRMICOS

Pulse el botón que corresponda para accionar la calefacción de los cristales que desee. La calefacción del parabrisas o luneta funciona durante un intervalo predeterminado antes de apagarse de forma automática.

La calefacción del parabrisas o luneta se activará de forma automática cuando el modo deshielo esté activado o si la temperatura ambiente exterior es demasiado baja.

No coloque adhesivos en la luneta trasera. No utilice una rasqueta o materiales abrasivos para limpiar la parte interior de la luneta.

SISTEMA DE DISTRIBUCIÓN DEL AIRE

Pulse el botón para seleccionar el ajuste de distribución deseado.

Nota: *Se puede seleccionar más de un ajuste a la vez para obtener la distribución deseada.*

ACUMULACIÓN DE AGUA

El sistema de climatización elimina la humedad del aire y drena el exceso de agua por la parte inferior del vehículo. Es posible que se formen charcos debajo del vehículo. Esto es algo normal y no debe considerarse como una avería.

CONTROL DE LA TEMPERATURA DE LAS SALIDAS DE AIRE A NIVEL DE LA CARA

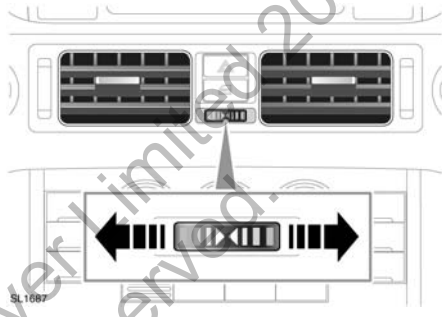

Se puede efectuar un ajuste fino de la temperatura del aire suministrado por el sistema de climatización a través de la salida central. Gire la ruedecilla para ajustar la temperatura.

© Jaguar Land Rover Limited 2012
All rights reserved.

ASIENTOS CLIMATIZADOS

Los asientos climatizados proporcionan aire de ventilación fresco o caldeado al respaldo o al respaldo y a la banqueta del asiento.

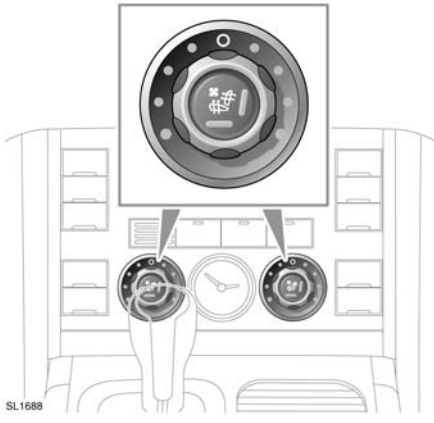

1. Gire el mando en la dirección deseada para ajustar la temperatura. Los testigos rojos o azules se encienden para mostrar la selección de temperatura.
2. Pulse la parte central del mando para proporcionar ventilación al respaldo del asiento.
3. Pulse el mando de nuevo para proporcionar ventilación al respaldo y a la banqueta del asiento. Si pulsa el mando de nuevo, se desactivará la ventilación de la banqueta del asiento.
4. Gire el mando hasta el **0** para apagar la ventilación.

Nota: *Los asientos climatizados consumen una gran cantidad de corriente de la batería. Solo funcionan cuando el motor está en marcha.*

ACONDICIONAMIENTO DEL HABITÁCULO TRASERO

Pulse el mando para activar la climatización para los pasajeros de los asientos traseros. Se encenderá el testigo.

© Jaguar Land Rover Limited 2013. All rights reserved.

MANDOS DE ACONDICIONAMIENTO DEL HABITÁCULO TRASERO

Existen dos niveles del control de la climatización del habitáculo trasero. Se denominan 2 zonas y 4 zonas. 4 zonas ofrece mayor flexibilidad para controlar los ajustes individuales para los pasajeros.

Nota: *Al seleccionar* ***DEFROST*** *(deshielo) en la parte delantera, se suspende el control trasero hasta que finaliza el programa de deshielo.*

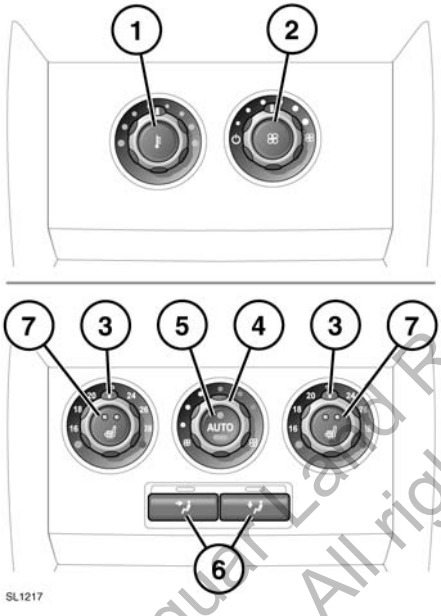

2 zonas

1. Mando de regulación de la temperatura
2. Mando del ventilador

   Hasta que se activa el mando del ventilador, el aire se suministra a la temperatura que se ajustó con el mando delantero del sistema de climatización.

   Nota: *La temperatura ajustada con el mando delantero del sistema de climatización restringirá los niveles de la parte trasera.*

4 zonas

1. Mandos de la temperatura
2. Mando del ventilador
3. Modo automático

   Pulse **AUTO** para seleccionar el funcionamiento totalmente automático.

   El sistema ajustará el nivel de calor, la velocidad del ventilador, la toma de aire y su distribución a fin de mantener la temperatura seleccionada sin necesidad de realizar más ajustes.

   Los mandos de distribución del aire y del ventilador pueden accionarse de manera independiente para anular el modo automático. Si lo hace, el testigo del interruptor **AUTO** se apagará.

   Vuelva a pulsar **AUTO** para restablecer el funcionamiento automático.
4. Distribución del aire

   Pulse el botón para seleccionar el ajuste de distribución deseado.

   Nota: *Se puede seleccionar más de un ajuste a la vez para obtener la distribución deseada.*
5. Calefacción de los asientos traseros

   Púlselo una vez para activar la calefacción en nivel alto, dos veces para activarla en nivel bajo y una tercera vez para desactivarla.

   Nota: *La calefacción de los asientos consume una gran cantidad de corriente de la batería. Solo funcionan cuando el motor está en marcha.*

© Jaguar Land Rover Limited 2019
All rights reserved.

CLIMATIZACIÓN PROGRAMADA

El sistema crea una temperatura confortable en el habitáculo para cuando entren el conductor y los pasajeros. Según la temperatura ambiente exterior, el sistema decide automáticamente si introducir aire fresco para enfriar el habitáculo o activar el calefactor auxiliar opcional para calentarlo.

El calefactor auxiliar se activa también para calentar el motor y facilitar el arranque con tiempo muy frío.

El calefactor auxiliar recibe alimentación del depósito de combustible. Cuando el calefactor esté en funcionamiento, es posible que se observen gases en la parte inferior del vehículo. Esto es normal y no constituye motivo de preocupación.

Es posible que el sistema no funcione o que se desactive automáticamente si:

- El nivel de combustible es bajo.
- El nivel de carga de la batería del vehículo es bajo.
- El refrigerante del motor se encuentra a la temperatura requerida o por encima de ella.

No active el calefactor auxiliar cuando vaya a repostar. De hacerlo, los vapores de combustible podrían entrar en combustión y provocar un incendio o una explosión.

No active el calefactor auxiliar cuando el vehículo se encuentre en un espacio cerrado. De hacerlo, podría producirse una acumulación de gases altamente tóxicos que pueden provocar la pérdida del conocimiento o la muerte.

El sistema de climatización programada puede controlarse con la pantalla táctil o con el mando a distancia.

Nota: *Cuando se activa, el programa funciona durante 30 minutos antes de desactivarse automáticamente para evitar que se descargue la batería.*

Nota: *El programa deja de funcionar si se pone en marcha el motor.*

PANTALLA TÁCTIL

Podrá utilizarse la pantalla táctil para programar horas de activación predeterminadas o para manipular manualmente el sistema de climatización.

El sistema se puede programar para que funcione una o dos veces en cualquier periodo de 24 horas. Si se utiliza el vehículo cada día, el sistema seguirá funcionando a diario hasta que se anule. Si no se utiliza el vehículo durante 24 horas, el programa se suspenderá. La función se reanudará la próxima vez que se dé el contacto.

Cuando el sistema está funcionando, el LED del botón **AUTO** del sistema de climatización parpadea.

© Jaguar Land Rover Limited 2019. All rights reserved.

ACTIVACIÓN DE LA PRESELECCIÓN

1. Pulse el botón **HOME MENU** (menú Inicio).
2. Toque la tecla táctil **Climatiz. elec.** También puede acceder a este menú desde el menú de **Configuración de vehículo**.
3. Pulse el icono **Fijar** situado junto al temporizador que desee programar.
4. Pulse las flechas de arriba o abajo para ajustar la hora de inicio.
5. Seleccione **OK**.

La pantalla mostrará la hora de activación. Si lo desea, configure la hora del otro temporizador utilizando el mismo método.

Nota: *Los ajustes de hora actualmente seleccionados en el menú* ***Configuración sistema*** *determinan el formato de 12/24 horas. Véase página* ***122, CONFIGURACIÓN DEL SISTEMA****.*

Para cancelar una hora ajustada, toque la tecla táctil **Cancelar temp.** o arranque el motor. La pantalla de la climatización programada se actualiza para indicar **OFF** (apagado) junto al temporizador correspondiente.

Es posible activar manualmente la ventilación o la calefacción pulsando la tecla táctil correspondiente.

Al activar la climatización programada, se resaltará la tecla táctil correspondiente.

MANDO A DISTANCIA

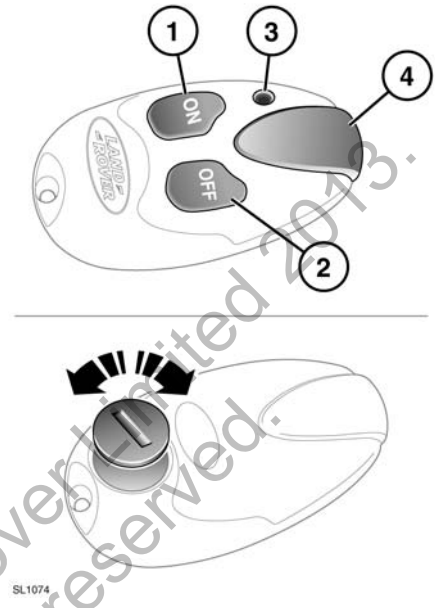

1. Botón de activación.
2. Botón de desactivación.
3. LED (indicador de funcionamiento).
4. Antena.

Nota: *Evite tocar la antena cuando pulse el botón* ***ON*** *u* ***OFF*** *(encendido/apagado).*

El mando a distancia específico tiene una cobertura de aproximadamente 100 m (328 ft). Mantenga pulsado el botón **ON** (encendido) durante dos segundos.

© Jaguar Land Rover Limited 2013. All rights reserved.

El LED del mando a distancia indica varios estados y condiciones del modo siguiente:

- Se ilumina en verde durante dos segundos cuando se pulsa el botón **ON** (encendido), para indicar que se ha solicitado la iniciación del programa. A continuación, parpadeará cada dos segundos mientras el programa esté activo.
- Se ilumina en rojo durante dos segundos cuando se pulsa el botón **OFF** (apagado), para indicar que se ha detenido el programa.
- Parpadea en verde o en rojo durante dos segundos cuando se han pulsado los botones ON u OFF, para indicar que no se ha recibido la señal.
- Un LED naranja en cualquier momento indica que el nivel de carga de la pila del mando a distancia es bajo y esta debe sustituirse.

MANDOS A DISTANCIA ADICIONALES

Se puede programar un máximo de tres mandos a distancia para cada vehículo. Deberá ponerse en contacto con su concesionario Land Rover para adquirir unidades adicionales y poder programarlas para su vehículo.

SUSTITUCIÓN DE LAS PILAS DEL MANDO A DISTANCIA

Coloque la parte posterior de la unidad hacia arriba y utilice una moneda o un objeto similar para girar la tapa de la pila. Levante la tapa para dejar a la vista el compartimento de la pila. Retire la pila usada y, asegurándose de que se mantiene la polaridad correcta, introduzca una pila CR1/3N nueva de 3,3 voltios. Vuelva a colocar la tapa y gírela para bloquearla en la posición de cierre.

© Jaguar Land Rover Limited 2013
All rights reserved.

PORTAVASOS Y PORTAOBJETOS

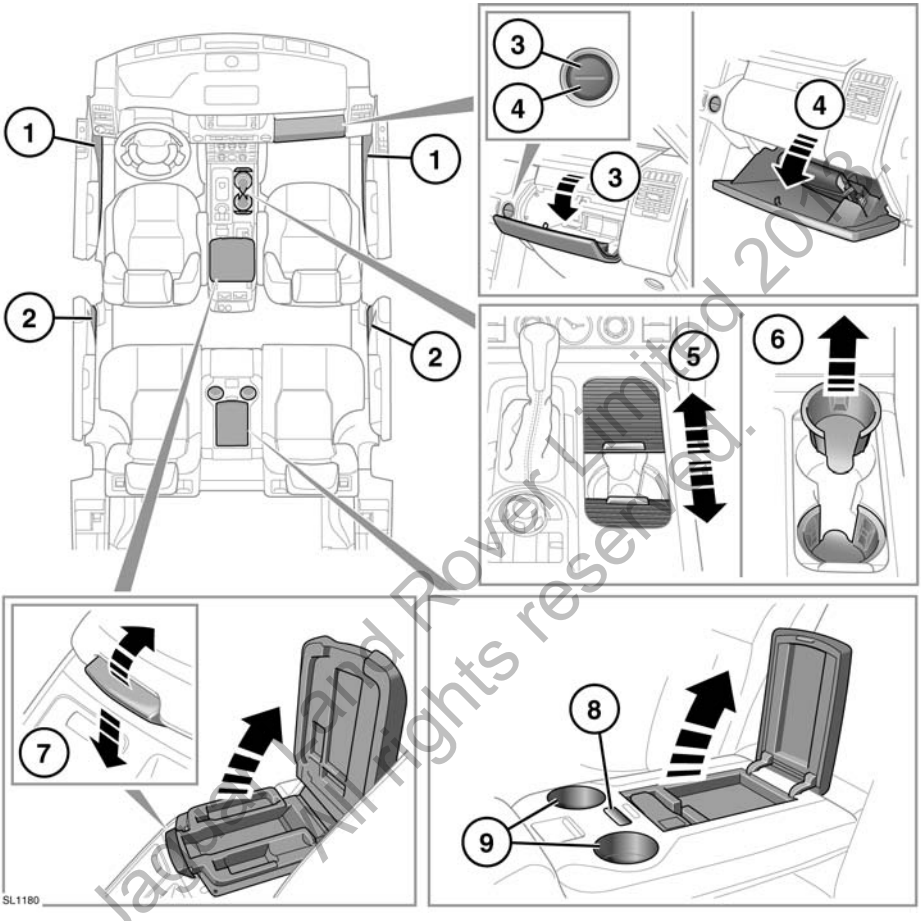

© Jaguar Land Rover Limited 2013. All rights reserved.

⚠ **Verifique que los objetos guardados en el vehículo estén sujetos y no puedan moverse. En caso de accidente, frenazo o cambio de dirección brusco, los objetos sueltos pueden provocar lesiones graves.**

⚠ **No beba ni utilice los portavasos mientras conduce.**

1. Compartimentos de las puertas.
2. Compartimentos de las puertas traseras.
3. Pulse la parte superior del interruptor para abrir la guantera superior.
4. Pulse la parte inferior del interruptor para abrir la guantera inferior.
5. Abra las cubiertas para acceder a los portavasos.

6. Portavasos de la consola central. Extraiga el manguito interior para colocar recipientes más grandes.
7. El compartimento portaobjetos se puede emplear de dos modos. Levante el enganche situado en la parte delantera de la tapa para abrir el área principal del compartimento. Presione sobre el enganche y levante la tapa para acceder a la bandeja portamonedas.
8. Compartimento portaobjetos trasero. Baje el reposabrazos central. Pulse el botón para soltar la tapa.

   Nota: *Si el vehículo está equipado con sistema multimedia trasero, es posible que esta área ya se esté utilizando.*
9. Portavasos.

TOMAS PARA APARATOS AUXILIARES

© Jaguar Land Rover Limited 2013.
All rights reserved.

La consola central cuenta con tres tomas de corriente, una para la parte trasera y dos para la delantera. La toma situada en el interior del compartimento portaobjetos es solo para accesorios.

La toma del espacio de carga trasero está situada detrás de una tapa con mecanismo de resorte.

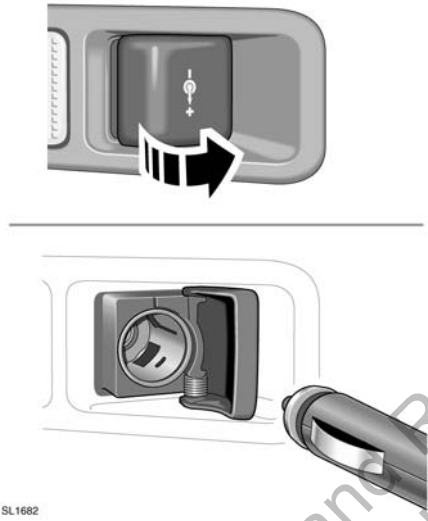

SL1682

Nota: *La toma del espacio de carga trasero recibe alimentación eléctrica de manera continua. Si se mantiene conectado un accesorio cuando el contacto no esté dado, se podría descargar la batería.*

Utilice únicamente accesorios Land Rover aprobados. El uso de cualquier otro equipo puede dañar el sistema eléctrico del vehículo. Si tiene alguna duda, póngase en contacto con un concesionario Land Rover/ reparador autorizado.

El motor debe estar en marcha cuando utilice los accesorios durante largos periodos de tiempo. De lo contrario, se descargará la batería.

Nota: *Las tomas de corriente pueden utilizarse para suministrar alimentación a accesorios aprobados que consuman un máximo de 180 vatios.*

© Jaguar Land Rover Limited 2015.
All rights reserved.

COMPARTIMENTOS PORTAOBJETOS EN EL ESPACIO DE CARGA TRASERO

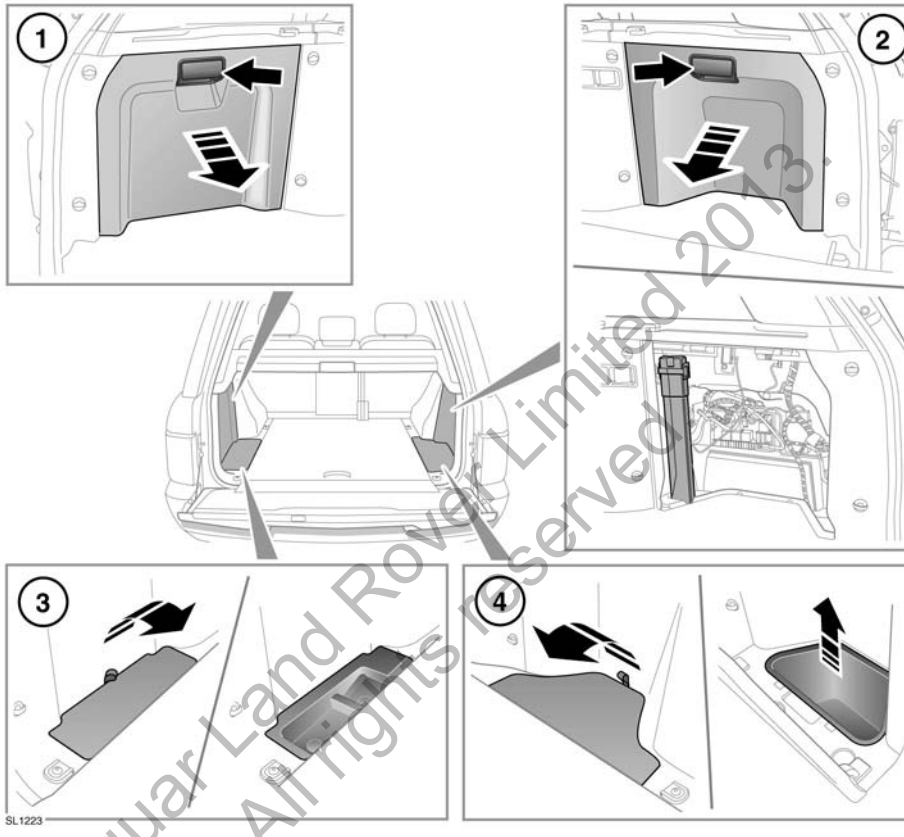

1. Trampilla de acceso. Aquí se encuentra el lector de DVD opcional.

   Levante el enganche y separe la trampilla del lateral del vehículo.

2. Trampilla de acceso. Se utiliza para almacenar el triángulo de peligro y la caja de fusibles trasera. Aquí se encuentra el mando de apertura de emergencia de la tapa de llenado del depósito de combustible.

   Levante el enganche y separe la trampilla del lateral del vehículo.

3. Compartimento portaobjetos del piso izquierdo.
4. Compartimento portaobjetos del piso derecho. La bandeja es extraíble. Esta área se emplea para almacenar el enganche de remolque desmontable, si lo hay.

© Jaguar Land Rover Limited 2013. All rights reserved.

CUBIERTA DEL ESPACIO DE CARGA TRASERO

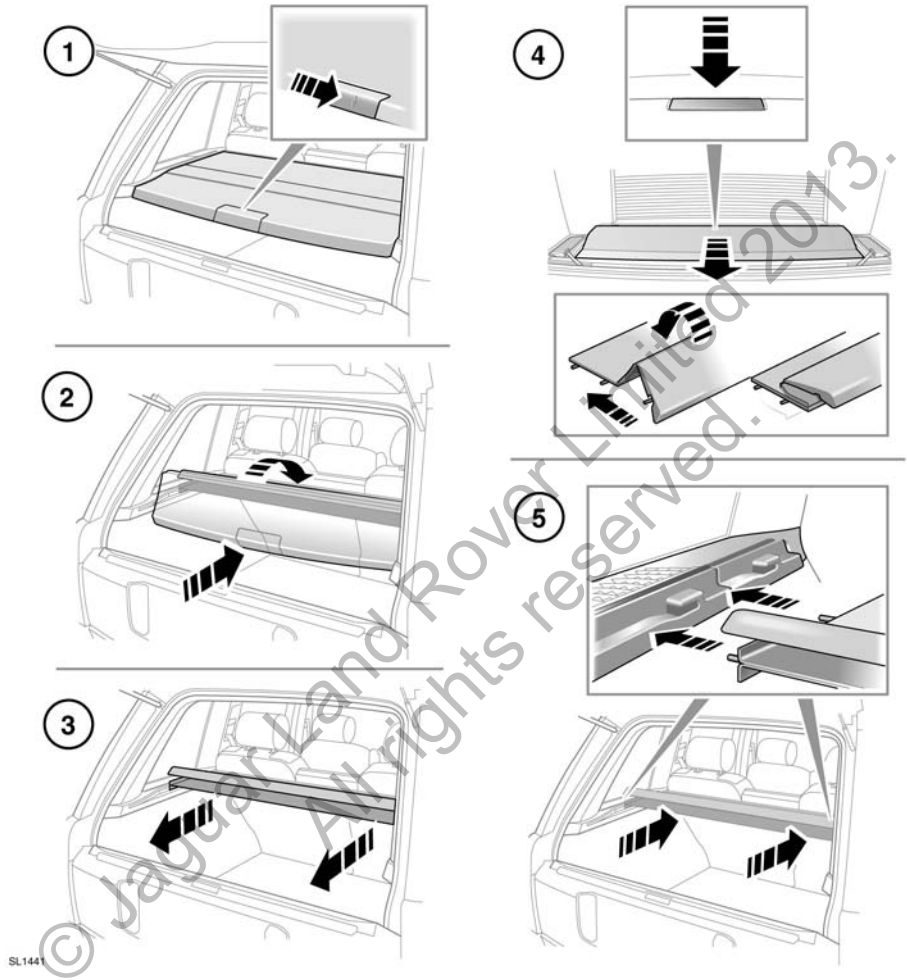

© Jaguar Land Rover Limited 2013. All rights reserved.

No coloque nunca objetos encima de la cubierta del espacio de carga. En caso de accidente o maniobra brusca, los objetos sueltos pueden provocar lesiones graves o mortales.

1. Para plegar la cubierta del espacio de carga, empuje con firmeza hacia abajo y hacia delante.
2. Levante ligeramente la cubierta y pliéguela hacia delante.

3. Tire de todo el conjunto hacia atrás para desconectar las espigas de fijación. Retire la cubierta y guárdela en un lugar seguro.

   Una vez desmontada, no guarde la cubierta del espacio de carga en el interior del vehículo sin haberla asegurado.

4. Si fuera necesario retirar la cubierta desde el interior del vehículo, puede que se tenga que retirar un reposacabezas.

   Desde el asiento trasero, empuje con firmeza hacia abajo el borde más alejado de la cubierta a la vez que tira de ella hacia los asientos traseros. La cubierta se pliega en acordeón y permite el acceso al espacio de carga.

5. Para volver a instalar la cubierta, coloque el conjunto en su posición, enganche las espigas en los orificios y empuje con firmeza para encajar el conjunto.

6. De ser necesario, tire del borde exterior hacia la parte posterior para cubrir el espacio de carga.

PUNTOS DE ANCLAJE PARA EL EQUIPAJE

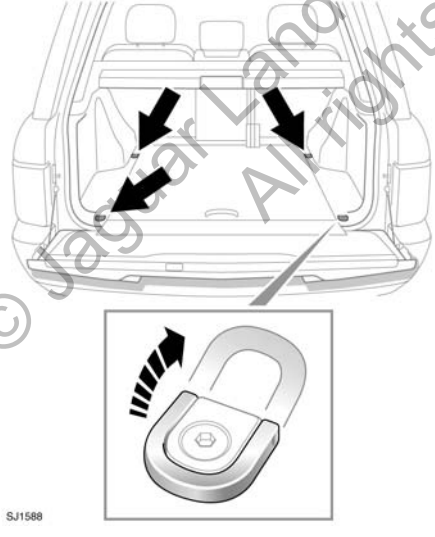

En el piso del espacio de carga trasero hay cuatro puntos de fijación que le permitirán transportar, de manera segura, los bultos grandes de equipaje.

Todos los objetos transportados en el maletero/área de carga deben sujetarse de la manera apropiada.

Nota: *En su concesionario Land Rover/reparador autorizado encontrará una amplia gama de accesorios de sujeción aprobados para maletero.*

BACAS

Una baca cargada puede reducir la estabilidad del vehículo, en particular, al tomar curvas o al circular con viento lateral.

No se recomienda la conducción sobre terreno no asfaltado con una baca cargada.

Instale solamente sistemas de baca que estén diseñados para ser utilizados en su vehículo. Para obtener más información, póngase en contacto con su concesionario Land Rover/reparador autorizado.

La carga máxima para los sistemas de baca aprobados por Land Rover es de 100 kg (220 lb). El peso del sistema de baca aprobado no se incluye en el cálculo de la carga.

Si se utiliza un sistema de baca diferente, el peso del sistema deberá incluirse como parte del peso de la carga.

La carga debe estar distribuida de manera uniforme dentro del espacio periférico de la baca. Después de viajar 50 km (30 millas) compruebe que la baca y su carga estén bien aseguradas.

© Jaguar Land Rover Limited 2013 - All rights reserved

RED DE SEGURIDAD DEL ESPACIO DE CARGA

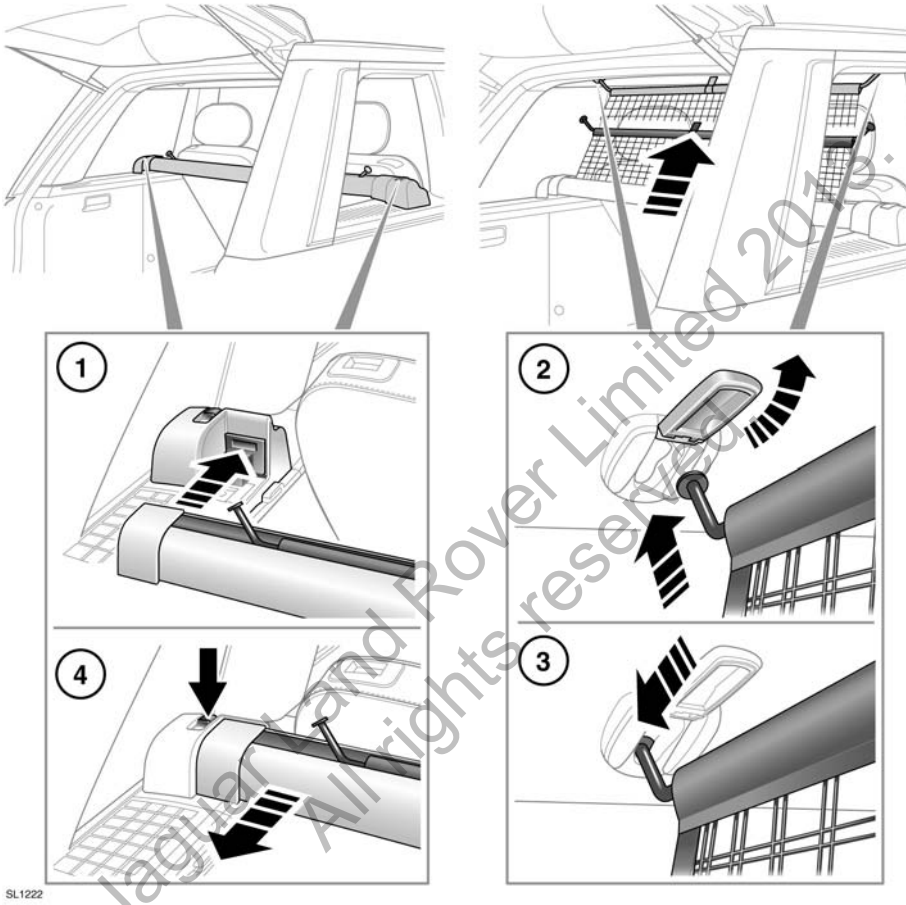

© Jaguar Land Rover Limited 2018. All rights reserved.

1. Para poder utilizar la red de seguridad opcional, primero debe encajar el conjunto en su posición detrás de la parte superior de los asientos traseros.
2. Abra las cubiertas de montaje del revestimiento del techo.
3. Extraiga la red de su alojamiento y enganche las pestañas en las ranuras de montaje.
4. Para retirar el conjunto, pulse los enganches exteriores hacia abajo y empuje el conjunto hacia la parte posterior del vehículo. Guárdelo en un lugar seguro.

PESOS DE REMOLQUE RECOMENDADOS

Pesos de remolque máximos permitidos	En carretera	Sobre terreno
Remolques sin frenos	750 kg (1650 lb)	750 kg (1650 lb)
Remolques con frenos de inercia	3500 kg (7716 lb)*	1000 kg (2204 lb)
Carga vertical máxima	150 kg (330 lb)	–
Carga vertical máxima: sólo Australia	250 kg (550 lb)	–

* En el caso de los vehículos diésel de Argelia, Egipto, India, Libia, Marruecos, Pakistán y Túnez, el peso de remolque máximo permitido para un remolque con frenos de inercia es 1500 kg (3307 lb).

Solo para Europa:

Cuando se arrastra un remolque, será posible aumentar el peso bruto máximo autorizado del vehículo en 100 kg (220 lb) como máximo, siempre y cuando la velocidad se limite a 97 km/h (60 millas/h).

Nota: *Si se utiliza un remolque con frenos de inercia, será posible aumentar la carga vertical máxima hasta un valor total de 250 kg (550 lb). La carga útil del vehículo DEBE reducirse al menos en 100 kg (220 lb) para garantizar que no se exceden el peso bruto autorizado ni los pesos sobre el eje trasero.*

Nota: *Cuando calcule la carga sobre el eje trasero, recuerde que debe sumar la carga vertical máxima del remolque, la carga del maletero del vehículo, el peso en la baca y el peso de los pasajeros de los asientos traseros.*

CONEXIÓN ELÉCTRICA DEL REMOLQUE

Solamente conecte al conector del remolque circuitos eléctricos aprobados y en buen estado.

La toma del remolque proporciona una potencia de 5 A. Si se requiere una mayor potencia, necesitará un mazo de cables auxiliar de alta potencia, disponible a través de su concesionario Land Rover/reparador autorizado.

Cuando se realiza una conexión eléctrica del remolque, y se utilizan los intermitentes del vehículo, el testigo verde del remolque parpadeará a la vez que los intermitentes.

Los cambios de altura de la suspensión estarán desactivados mientras se esté utilizando el conector eléctrico del remolque aprobado por Land Rover. La utilización de un conector eléctrico alternativo podría provocar una elevación de la suspensión del vehículo a la altura sobre terreno incluso con el remolque acoplado.

© Jaguar Land Rover Limited 2013. All rights reserved.

NIVELACIÓN

Para mantener la estabilidad del vehículo, es fundamental que la carga del remolque no impida que este vaya paralelo al suelo. Esto cobra especial importancia cuando se arrastran remolques de dos ejes. Ajuste la altura del punto de enganche si es necesario.

Para garantizar que el vehículo está en la altura correcta al ajustar la altura del enganche del remolque, el motor debe estar en marcha con la suspensión ajustada a la posición de altura en carretera. Todas las puertas deben permanecer cerradas.

COMPROBACIONES ESENCIALES ANTES DE UTILIZAR UN REMOLQUE

- Para calcular el peso del remolque cargado, recuerde que debe incluir el peso del remolque además del peso de la carga.
- Si puede dividir la carga entre el vehículo y el remolque, cargar más peso en el vehículo incrementará la estabilidad. No sobrepase los límites de peso del vehículo.
- Aumente la presión de los neumáticos traseros del vehículo de arrastre a condiciones de máximo peso bruto autorizado.
- Verifique que la presión de los neumáticos del remolque sea la recomendada por el fabricante del remolque.
- Si el vehículo va cargado hasta su máximo peso bruto autorizado, la carga vertical máxima no debe superar los 150 kg (330 lb). Véase página **231, PESOS**.
- Si es necesario aumentar la carga vertical máxima de un remolque con frenos de inercia hasta un máximo de 250 kg (550 lb), la carga del vehículo DEBE reducirse como mínimo en 100 kg (220 lb). De este modo se evitará sobrepasar el peso bruto autorizado y la carga máxima sobre el eje trasero.
- Asegúrese de utilizar un cable de seguridad o un acoplamiento secundario. Consulte las instrucciones del fabricante del remolque para obtener más información.
- Compruebe que la bola de remolque esté bien sujeta.
- Compruebe el funcionamiento de todas las luces del remolque.

No enrolle el cable de seguridad sobre la bola de remolque, ya que podría soltarse.

No supere el peso bruto autorizado del vehículo, el peso máximo admitido en el eje trasero, el peso máximo del remolque ni la carga vertical máxima. Si supera cualquiera de estos límites, el vehículo se puede volver inestable y quedar fuera de control.

© Jaguar Land Rover Limited 2015
All rights reserved

Solo Australia:

- **Carga vertical máxima:** Debe ser equivalente como mínimo al 7% del peso bruto de la caravana/remolque. La carga vertical máxima puede medirse mediante un indicador de carga vertical máxima registrado.

UTILIZACIÓN DE UN REMOLQUE

No sobrepase nunca el peso máximo especificado tanto para el vehículo o para el remolque. Puede provocar averías y un desgaste prematuro del vehículo. Asimismo, puede afectar negativamente a la estabilidad y la frenada, lo que a su vez puede ocasionar la pérdida de control del vehículo y una mayor distancia de frenada, con el consiguiente riesgo de vuelco o colisión.

Para preservar la maniobrabilidad y la estabilidad del vehículo, se recomienda utilizar solamente accesorios de remolque Land Rover homologados.

No utilice nunca argollas de remolque ni puntos de amarre para arrastrar un remolque. No han sido diseñados para tal fin y si los utiliza pueden fallar y ocasionar lesiones o un accidente mortal.

Para evitar que se recaliente la caja de cambios, se recomienda no remolcar cargas pesadas a menos de 32 km/h (20 millas/h) en marcha larga. En lugar de ello, seleccione la gama de marchas cortas.

Nunca conduzca a velocidades superiores a 97 km/h (60 millas/h) con un remolque acoplado.

Al arrastrar un remolque de más de 2000 kg (4400 lb), se puede conseguir un inicio de marcha más suave si se comienza en marcha corta y se cambia a marcha larga en movimiento. Véase página **88, CAMBIO DE MARCHAS CON EL VEHÍCULO EN MOVIMIENTO**.

El sistema de transmisión seleccionará automáticamente un patrón de cambio de marcha adecuado al arrastrar un remolque a gran altura o durante la subida de pendientes y podrá mantener marchas cortas durante períodos más largos. De este modo se contrarresta la pérdida de impulso producida por cambios de marcha más frecuentes.

Asegúrese de que no haya ninguna obstrucción en el radiador y de utilizar combustible de alta calidad. Estas dos medidas contribuyen al funcionamiento eficiente del sistema de refrigeración y del motor.

ALMACENAMIENTO DE LA BOLA DE REMOLQUE DESMONTABLE

El peso de la bola de remolque es considerable, extreme las precauciones cuando la manipule. Cuando la bola encaja en su posición, la palanca de bloqueo se puede mover hacia atrás por efecto de la fuerza del muelle; evite que sus dedos queden atrapados.

Nota: *En los vehículos para el mercado australiano, la bola de remolque puede diferir de la mostrada, pero todos los tipos se almacenan en la misma ubicación.*

© Jaguar Land Rover Limited 2013. All rights reserved.

INSTALACIÓN DE LA BOLA DE REMOLQUE DESMONTABLE

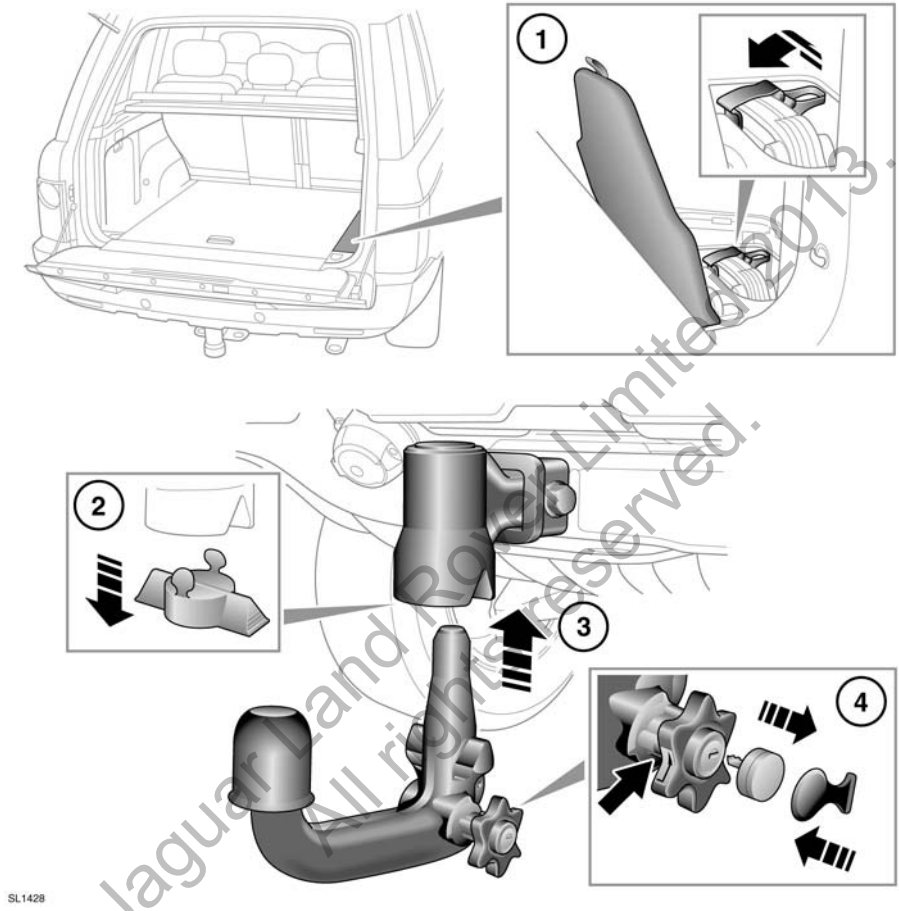

© Jaguar Land Rover Limited 2013.
All rights reserved.

1. La bola de remolque se guarda bajo la trampilla de acceso de la parte derecha del piso del espacio de carga trasero. La marca roja de la ruedecilla debe estar alineada con la barra verde del cuerpo principal. Esta es la posición desbloqueada. Si la barra de remolque estuviese bloqueada, inserte la llave y gírela en el sentido de las agujas del reloj. Tire de la ruedecilla y gírela en el sentido de las agujas del reloj hasta que suene un clic. Ahora la marca roja debería estar alineada con la barra verde.
2. Retire la cubierta de plástico de la sujeción de la barra de remolque y guárdela en un lugar seguro.
3. Inserte la bola de remolque en el soporte y empuje firmemente hacia arriba hasta que la bola encaje en su sitio. Ahora la marca verde estará alineada con la barra verde.
4. Gire la llave en el sentido contrario al de las agujas del reloj para bloquear la bola de remolque y extraiga la llave. Coloque la cubierta de protección.

DESMONTAJE DE LA BOLA DE REMOLQUE DESMONTABLE

La bola de remolque se desmonta en el orden inverso al de montaje.

Nota: *La llave no se puede extraer cuando se ha desmontado la bola de remolque.*

BARRA DE REMOLQUE CON PLACA DE EXTENSIÓN

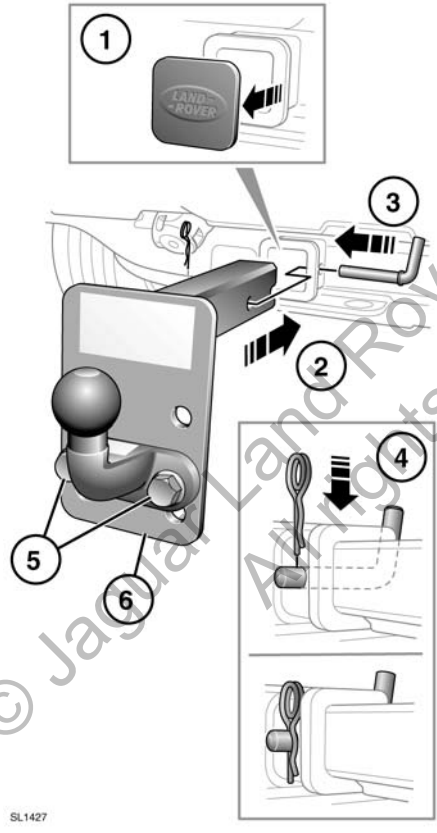

1. La barra de remolque con placa de extensión se guarda en una bolsa que debe fijarse a uno de los puntos de anclaje del espacio de carga trasero. Retire la cubierta de plástico de la sujeción de la barra de remolque y guárdela en un lugar seguro.
2. Introduzca el conjunto de la barra de remolque en el orificio.
3. Introduzca la barra de sujeción.
4. Introduzca la parte recta del pasador de sujeción en la barra de sujeción y empújelo con firmeza. Asegúrese de que el pasador esté bloqueado en su posición.
5. Si la altura de la bola/enganche del remolque es ajustable, retire los pernos de fijación.
6. Mueva la bola/enganche del remolque a la posición deseada en la placa de extensión y vuelva a instalar los pernos. Apriete los pernos a un par de 170 Nm.

⚠ **No deje nunca la barra de remolque suelta en el vehículo, ya que en caso de un frenazo fuerte o de un accidente ésta podría convertirse en un proyectil.**

© Jaguar Land Rover Limited 2013. All rights reserved.

DIMENSIONES DE LA BOLA DE REMOLQUE Y DEL PUNTO DE MONTAJE

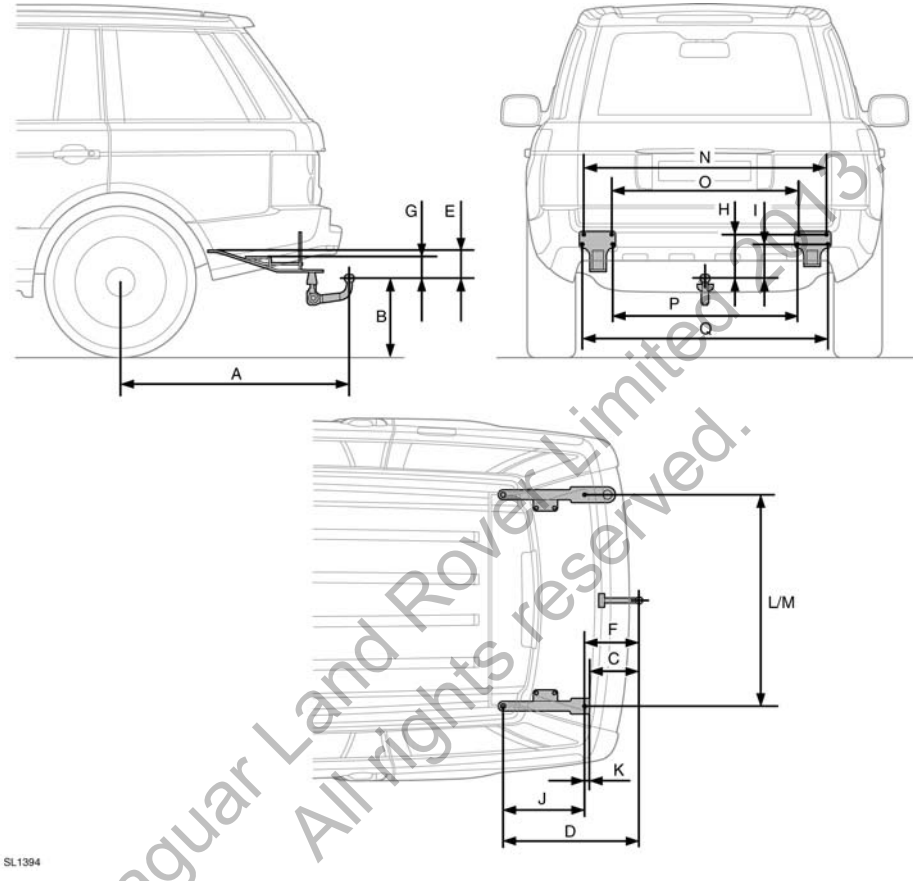

© Jaguar Land Rover Limited 2013
All rights reserved.

Ref.	Dimensión	Métrico (mm)	Imperial (pulgadas)
Nota: *Las dimensiones hacen referencia a los equipos de remolque distribuidos oficialmente por Land Rover.*			
A	Distancia entre el centro de la bola de remolque y el centro de la rueda	1235	48,62
B	Distancia entre el centro de la bola de remolque y el suelo	397	15,63
C	Distancia entre el centro de la bola de remolque y el acoplamiento exterior de la barra de remolque	252,7	9,95
D	Distancia entre el centro de la bola de remolque y el acoplamiento interior de la barra de remolque	713,5	28,09

Ref.	Dimensión	Métrico (mm)	Imperial (pulgadas)
E	Distancia entre el centro de la bola de remolque y el centro de los puntos de acoplamiento interiores traseros	152,7	6,01
F	Distancia entre el centro de la bola de remolque y el centro de los puntos de acoplamiento interiores	286	11,26
G	Distancia entre el centro de la bola de remolque y el centro de los puntos de acoplamiento interiores	138,2	5,44
H	Distancia entre el centro de la bola de remolque y el centro de los acoplamientos exteriores n.º 1 y n.º 2	236,4	9,31
I	Distancia entre el centro de la bola de remolque y el centro de los acoplamientos exteriores n.º 3 y n.º 4	184,2	7,25
J	Distancia entre los acoplamientos interiores traseros hasta los acoplamientos exteriores	427,5	16,83
K	Distancia entre los acoplamientos interiores y los acoplamientos exteriores	33,3	1,31
L	Distancia entre los acoplamientos interiores traseros	1092	42,99
M	Distancia entre los acoplamientos interiores	1092	42,99
N	Distancia entre los acoplamientos exteriores n.º 1	1230,6	48,45
O	Distancia entre los acoplamientos exteriores n.º 2	953,4	37,55
P	Distancia entre los acoplamientos exteriores n.º 3	940	37,01
Q	Distancia entre los acoplamientos exteriores n.º 4	1244	48,98

© Jaguar Land Rover Limited 2013. All rights reserved.

ENCLAVAMIENTO DE LA COLUMNA DE LA DIRECCIÓN

En caso de que haya que rescatar el vehículo en carretera, la llave inteligente deberá permanecer en el interior del vehículo de manera que la dirección permanezca desbloqueada.

Su vehículo está equipado con un sistema de enclavamiento electrónico de la columna de la dirección. La columna se desbloquea cuando el sistema detecta la llave inteligente en el interior del vehículo.

Si se produce un fallo del enclavamiento de la columna de la dirección, el centro de mensajes muestra el mensaje **COLUMNA DE LA DIRECCIÓN BLOQUEADA**. Si ocurre esto, haga lo siguiente:

1. Bloquee y desbloquee el vehículo utilizando la llave inteligente.
2. Intente de nuevo desenclavar la columna de la dirección girando el volante ligeramente de izquierda a derecha.
3. Si el problema persiste, solicite de inmediato asistencia profesional.

ACTIVACIÓN DEL ENCENDIDO

Para activar el encendido sin arrancar el motor, proceda como sigue: Sin pisar el pedal de freno y con una llave inteligente válida en el vehículo, pulse el botón START/STOP (arranque/parada), manténgalo pulsado hasta que los testigos se iluminen y suéltelo.

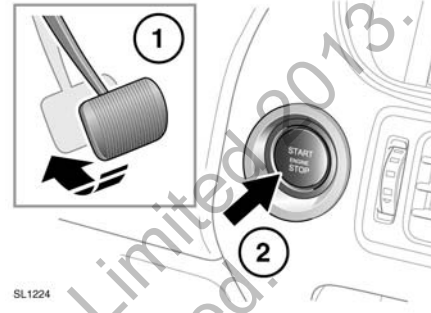

Si pisa el pedal de freno mientras está pulsado el botón START/STOP, el motor arrancará.

ARRANQUE SIN LLAVE

No arranque nunca el motor y lo deje en marcha en un espacio cerrado. Los gases de escape son tóxicos y si se inhalan pueden provocar la pérdida del conocimiento y la muerte.

Arranque del motor:

- La llave inteligente debe estar en el interior del vehículo.
- Debe estar seleccionada la posición **P** o **N**.
- Pise el pedal de freno.
- Pulse y suelte el botón START/STOP.

Cuando el motor haya arrancado, puede soltar el pedal de freno si es seguro hacerlo.

© Jaguar Land Rover Limited 2013. All rights reserved.

INFORMACIÓN ADICIONAL PARA LOS MODELOS CON MOTOR DIÉSEL

En los modelos con motor diésel puede haber un retardo adicional de hasta 12 segundos entre que se pulsa el botón START/STOP y se pone en marcha el motor. En el centro de mensajes se mostrará un mensaje informativo. Durante ese tiempo, mantenga pisado el pedal de freno y no pulse de nuevo el botón START/STOP. Si lo hace se anulará el proceso de arranque.

Nota: *Con tiempo muy frío es normal que el motor tarde más en arrancar.*

El testigo de las bujías de precalentamiento permanecerá encendido hasta que el motor arranque.

EN CASO DE QUE EL MOTOR NO ARRANQUE

Nota: *Si el motor no arranca cuando se pulsa el botón START/STOP (arranque/parada) y el vehículo ha sufrido recientemente una colisión, es posible que se haya activado el interruptor de inercia del sistema de combustible. Solicite asistencia técnica.*

Motores de gasolina:

Si el motor persiste en no arrancar, compruebe que la palanca de cambios se encuentre en la posición **P** o **N** y pulse el botón START/STOP (sin pisar el freno) para dar el contacto. Pise lentamente el acelerador a fondo, manténgalo en esa posición y pulse el botón START/STOP mientras pisa el pedal de freno. El motor comenzará a girar. Suelte el pedal acelerador una vez que el motor arranque.

Si el motor no gira o no arranca, consulte a su concesionario/reparador autorizado.

Motores diésel:

Si el motor persiste en no arrancar, compruebe que la palanca de cambios se encuentre en la posición **P** o **N** y pulse el botón START/STOP (con el freno pisado). Mantenga pulsado el botón START/STOP y el pedal de freno pisado hasta que el motor arranque y, a continuación, suéltelos.

Si el motor sigue sin girar o sin arrancar, consulte a su concesionario/reparador autorizado.

Dirección asistida:

Si el motor no arranca, no dispondrá de dirección asistida.

ARRANQUE/PARADA CON EL VEHÍCULO EN MOVIMIENTO

No se recomienda parar el motor mientras el vehículo esté en movimiento. No obstante, si se diera el caso de que fuera necesario parar urgentemente el motor, se deberá seguir el procedimiento siguiente:

1. Mantenga pulsado el botón START/STOP durante dos segundos, o bien
2. Pulse dos veces el botón START/STOP en un intervalo de dos segundos.

Con ambos métodos, aparecerá un mensaje de aviso en el centro de mensajes.

Arranque rodando:

1. Comience poniendo la palanca de cambios en la posición de punto muerto (**N**) y seguidamente pulse el botón START/STOP.
2. Cuando arranque el motor, seleccione **D** (conducción).

© Jaguar Land Rover Limited 2013. All rights reserved.

PROCEDIMIENTO DE EMERGENCIA PARA LA FUNCIÓN DE ARRANQUE SIN LLAVE

En caso de que el vehículo haya sido desbloqueado utilizando la llave metálica de emergencia, o bien el vehículo no consiga detectar la llave inteligente, será necesario utilizar el procedimiento de emergencia para la función de arranque sin llave a fin de poder deshabilitar la alarma y arrancar el motor.

El procedimiento de emergencia para la función de arranque sin llave sólo podrá utilizarse cuando el mensaje **Llave inteligente no detectada – Consultar el manual** se muestre en el centro de mensajes.

SL1191

Coloque la llave inteligente de manera que haga contacto con la parte inferior del tablero de instrumentos, asegurándose de que los botones de la llave estén orientados hacia abajo.

Cuando la llave inteligente se encuentre en esa posición, el vehículo la reconocerá y el centro de mensajes mostrará el mensaje **Llave inteligente detectada**.

Mantenga la llave inteligente en dicha posición y, con el pedal de freno pisado, pulse y suelte el botón START/STOP (arranque/parada) para arrancar el motor.

Cuando el motor arranque ya no será necesario mantener la llave inteligente bajo el tablero.

Nota: *En caso de que la llave inteligente no sea reconocida o el motor siga sin arrancar, consulte a su concesionario/reparador autorizado.*

CÓMO PARAR EL MOTOR

Antes de parar el motor, el vehículo debe estar estacionado de manera segura y con el freno de estacionamiento puesto. Además, la palanca de cambios debe estar en la posición **P** (estacionamiento).

Pulse brevemente el botón START/STOP para parar el motor. El sistema de audio, teléfono y la pantalla táctil pasarán a funcionar en modo de espera.

Si vuelve a pulsar el botón START/STOP (sin pisar el pedal de freno) se reactivarán los sistemas.

SISTEMA DE CONTROL DE EMISIONES

⚠ **Los gases de escape contienen sustancias tóxicas que pueden dar lugar a una pérdida de la consciencia y que podrían resultar mortales.**

- No inhale los gases de escape.
- No arranque ni deje el motor en marcha en un área cerrada y sin ventilación.
- No conduzca el vehículo con el portón trasero abierto.
- No modifique el sistema de escape.
- Las fugas del sistema de escape deben repararse inmediatamente.
- Si sospecha que están penetrando gases de escape en el vehículo, llévelo a investigar inmediatamente.

Los vehículos Land Rover están equipados con sistemas de control de emisiones y vapores. En muchos países es ilegal manipular, modificar o sustituir estos equipos, y se aplican sanciones legales en caso de quebrantar las leyes.

Los concesionarios Land Rover/reparadores autorizados disponen de los equipos adecuados para realizar las reparaciones y el mantenimiento de estos sistemas.

Nota: *Quedarse sin combustible puede producir un fallo del encendido. Esto podría provocar daños en el sistema de control de emisiones.*

© Jaguar Land Rover Limited 2013
All rights reserved.

REGENERACIÓN DEL FILTRO DE PARTÍCULAS DIÉSEL (DPF)

El DPF forma parte del sistema de escape. Elimina la mayoría de las partículas nocivas de las emisiones de escape y las almacena hasta que se queman. Puntualmente, el DPF requiere un proceso de regeneración para limpiarse. Cuando sea necesaria la regeneración, aparecerá un mensaje de **DPF** en el centro de mensajes.

Nota: *Durante la realización del procedimiento de regeneración del DPF, debe respetar en todo momento las leyes, normativas y límites de velocidad aplicables pertinentes.*

1. Conduzca el vehículo hasta que el motor alcance la temperatura normal de funcionamiento. No deje el motor funcionando a ralentí para alcanzar la temperatura de funcionamiento normal.
2. Conduzca el vehículo durante veinte minutos más a una velocidad superior a los 80 km/h (50 millas/h).
3. Si se ha llevado a cabo la regeneración correctamente, el mensaje desaparecerá. De lo contrario, vuelva a realizar el procedimiento.

Nota: *Si tras tres intentos de regeneración, el mensaje sigue mostrándose, póngase en contacto con su concesionario Land Rover/reparador autorizado.*

Si se muestra el mensaje **Filtro de partículas diésel lleno** en el centro de mensajes, póngase en contacto con su concesionario Land Rover/reparador autorizado lo antes posible.

El procedimiento de regeneración produce temperaturas muy elevadas en el sistema de escape. No estacione el vehículo sobre materiales combustibles.

© Jaguar Land Rover Limited 2013.
All rights reserved.

CAMBIO AUTOMÁTICO

Según la especificación del vehículo, hay diferentes opciones de mandos de selección de marchas. La palanca de cambios funciona hacia delante, hacia atrás y hacia los lados. El mando de cambios giratorio gira en ambas direcciones. Al arrancar el motor, el mando de cambios giratorio se elevará de la consola central y estará listo para la selección de marchas.

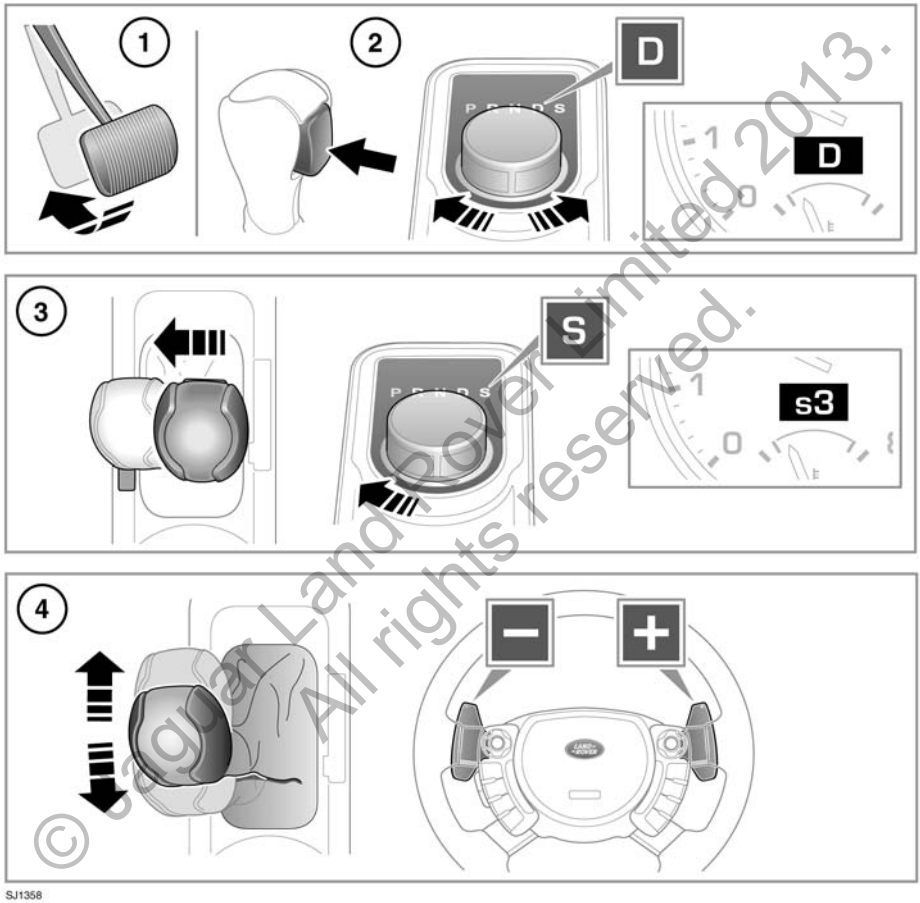

SJ1358

© Jaguar Land Rover Limited 2013. All rights reserved.

1. Para seleccionar la posición de conducción (**D**) con el vehículo parado y el motor en marcha, primero pise el pedal de freno.
2. Con la palanca de cambios, pulse el botón de desbloqueo y mueva la palanca a la posición **D**.

   Nota: *Si se intenta empujar la palanca antes de pisar el pedal de freno, es posible que no se seleccione la marcha. En este caso, deberá liberar la presión de la palanca de cambios, asegurarse de que pisa el pedal de freno y seleccionar la marcha deseada del modo descrito.*

   Con el mando giratorio, gírelo a **D**. En este modo se pueden utilizar las levas de cambio. La selección de marchas vuelve al modo completamente automático si no continúan utilizándose las levas.

   Aparecerá **D** en el panel de instrumentos y se encenderá el LED situado junto al mando.
3. Para seleccionar el modo Sport con la palanca de cambios, mueva la palanca hacia la izquierda.

   Con el mando giratorio, pulse el mando y gírelo hasta la posición **S**.

   Aparecerá **S** en el panel de instrumentos y se encenderá el LED situado junto al mando.
4. Cuando **S** está seleccionado puede utilizarse CommandShift™.

   Con la palanca de cambios, mueva la palanca hacia delante para subir una marcha y hacia atrás parar bajar una marcha. Para volver al modo Sport completamente automático, mueva la palanca hasta la posición **D** y de nuevo a **S**.

   Con el mando giratorio, utilice las levas de cambio situadas en el volante para subir o bajar de marcha. Accione la leva izquierda (–) para bajar de marcha y la leva derecha (+) para subir de marcha. Para volver al modo Sport completamente automático, accione la leva derecha durante 2 segundos.
5. Para volver al modo de conducción, vuelva a situar el mando en la posición **D**.

Evite que el vehículo permanezca parado con un marcha seleccionada y el motor en marcha.

Este vehículo no debe arrancarse mediante remolque ni empujándolo.

© Jaguar Land Rover Limited 2012
All rights reserved

ESTACIONAMIENTO

Se utiliza cuando el vehículo está estacionado. Bloquea la transmisión.

Debe seleccionar P (estacionamiento) o N (punto muerto) y poner el freno de estacionamiento cuando el vehículo esté parado.

Seleccione siempre P y quite el contacto antes de salir del vehículo.

No seleccione nunca la posición **P** con el vehículo en movimiento.

MARCHA ATRÁS

No seleccione nunca la marcha atrás (**R**) si el vehículo está avanzando.

Antes de seleccionar la marcha atrás, asegúrese de que el vehículo esté parado y de que se hayan aplicado los frenos.

Con la palanca de cambios, pulse el botón de desbloqueo y mueva la palanca a la posición **R**.

Con el mando giratorio, gírelo a **R**.

PUNTO MUERTO

Desconecta el motor de las ruedas. Utilice el freno de estacionamiento mientras **N** está seleccionado.

No lo utilice para rescatar el vehículo en carretera.

CONDUCCIÓN

No seleccione nunca una marcha hacia delante mientras el vehículo esté desplazándose hacia atrás.

Los cambios de marcha son completamente automáticos. La posición del pedal acelerador y la velocidad actual del vehículo determinan los puntos de cambio.

MODO SPORT

La transmisión permanece en las marchas más cortas durante intervalos más prolongados, mejorando las prestaciones del motor en su gama media de revoluciones. Para desactivar el modo Sport, mueva el mando de nuevo a la posición **D**.

COMMANDSHIFT™

Si se selecciona CommandShift™ en marcha larga, se debe utilizar la 1.ª para iniciar la marcha cuando el vehículo está parado. En marcha corta se pueden utilizar la 1.ª, la 2.ª o la 3.ª. Esto puede resultar útil en determinadas condiciones de conducción por terrenos no asfaltados.

Para volver al modo Sport después de seleccionar CommandShift™, mueva el mando de nuevo a **D** y a continuación a modo Sport.

El centro de mensajes muestra el mensaje **COMMAND SHIFT SELECC** cuando está seleccionado el modo CommandShift™.

Nota: *Para proteger el motor, la caja de cambios seleccionará automáticamente una marcha superior para evitar que el vehículo se pase de revoluciones o una marcha inferior si el motor se está ahogando.*

Nota: *Durante frenazos prolongados, si se solicita una reducción de marcha que provocaría que el motor se pasara de revoluciones, esta se retrasará hasta que se haya reducido suficientemente la velocidad del vehículo.*

KICKDOWN

Pise el pedal acelerador a fondo para obtener una aceleración rápida en modo automático. Cuando se suelta el pedal, se retomarán los cambio de marcha normales.

© Jaguar Land Rover Limited 2013.
All rights reserved.

MANDO DE CAMBIOS GIRATORIO

Normalmente, **P** (estacionamiento) debe estar seleccionada antes de apagar el motor. Si al apagar el motor está seleccionada cualquier otra marcha, el mando se moverá a **P** antes de quedar retraído en la consola central.

Si se apaga el motor con **N** (punto muerto) seleccionada, el sistema esperará 10 minutos antes de seleccionar **P**. Este tiempo de retardo es suficiente para que el vehículo atraviese un tren de lavado.

Si el mando no gira hasta la posición **P** al apagar el motor, la próxima vez que se arranque el motor, se deberá seleccionar **P** antes de que el motor pueda arrancar.

No utilice la posición **P** del mando de cambios giratorio para rescatar el vehículo en carretera. Si es necesario rescatar su vehículo mediante remolque, el rescate debe realizarlo personal cualificado. Deben activar el **desenganche de emergencia de la posición de estacionamiento** antes de comenzar a remolcar. Este procedimiento se explica en una publicación independiente destinada al personal de mantenimiento.

EL MANDO DE CAMBIOS GIRATORIO NO SE ELEVA

Si el mando de cambios giratorio está obstruido, retire la obstrucción y arranque el motor. El mando debería elevarse de manera normal.

Si el mando continúa sin elevarse, incluso cuando no hay obstrucciones, significa que hay un fallo en el sistema. El mando se podrá utilizar en la posición bajada. Asegúrese de que **P** esté seleccionada antes de apagar el motor. Solicite la reparación del fallo a la primera oportunidad.

FALLO DE LA CAJA DE CAMBIOS

En caso de fallo de la caja de cambios, el centro de mensajes muestra un mensaje de aviso y es posible que el funcionamiento del cambio quede limitado. Solicite asistencia técnica inmediatamente.

CAMBIO DE MARCHA LARGA/CORTA

El interruptor de transmisión permite la selección de marchas cortas o largas.

No utilice equipos auxiliares, como generadores con bobina accionados solamente por una o dos de las ruedas del vehículo, ya que podrían provocar un fallo de la transmisión.

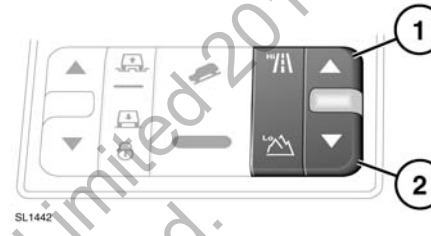

1. Marchas largas

   Las marchas largas **Hi** deberán utilizarse para todas las condiciones normales de carretera, así como para conducción sobre terrenos no asfaltados de superficies secas y niveladas.

2. Marchas cortas

   Las marchas cortas **Lo** sólo deben utilizarse en situaciones en las que sea necesario realizar maniobras a baja velocidad.

   Utilice también las marchas cortas **Lo** cuando se conduzca en condiciones extremas por terrenos no asfaltados. No intente utilizar las marchas cortas **Lo** para la conducción normal en carretera.

Con el vehículo parado y el motor en marcha, seleccione **N**.

Seleccione la gama de marchas deseada con el interruptor de transmisión y suéltelo. El interruptor vuelve a la posición predeterminada y el estado del cambio de marcha se confirma transcurridos unos segundos.

© Jaguar Land Rover Limited 2013. All rights reserved.

INDICADORES DE CAMBIO DE GAMA DE MARCHAS

En marcha larga, se ilumina el testigo **Hi** del interruptor.

En marcha corta, se iluminan el testigo verde del cuadro de instrumentos y el testigo **Lo** del interruptor.

Cuando esté en curso un cambio de marcha, los testigos de marcha corta/larga parpadearán de la siguiente manera:

Cambio de Hi a Lo:

- El testigo **Hi** estará iluminado. El testigo **Lo** y la luz indicadora del interruptor parpadearán durante el cambio y permanecerán encendidos de manera constante.
- El testigo **Hi** se apaga cuando finaliza el cambio.
- El mensaje **MARCHAS CORTAS SELECCIONADAS** se mostrará brevemente en el centro de mensajes.

Cambio de Lo a Hi:

- El testigo de marcha corta **Lo** estará iluminado. El testigo de marcha larga **Hi** parpadeará durante el cambio.
- El testigo **Hi** permanece encendido cuando finaliza el cambio.
- El indicador **Lo** y el testigo se apagan cuando finaliza el cambio.
- El mensaje **MARCHAS LARGAS SELECCIONADAS** se mostrará brevemente en el centro de mensajes.

CAMBIO DE MARCHAS CON EL VEHÍCULO EN MOVIMIENTO

El método recomendado para cambiar de marcha larga/corta es con el vehículo parado. Para los conductores todoterreno experimentados se puede cambiar de gama en movimiento del modo siguiente.

Cambio de Hi a Lo:

1. Reduciendo y con el vehículo a una velocidad comprendida entre 40 km/h (24 millas/h) y 3 km/h (2 millas/h), seleccione **N**.
2. Pulse el interruptor de transmisión (**2**) y suéltelo.
3. Espere a que se efectúe el cambio (puede tardar unos segundos). Una vez finalizado, seleccione **D** (conducción) o **S** (Sport).

CAMBIO DE MARCHA CORTA A MARCHA LARGA

A menos de 60 km/h (38 millas/h), seleccione **N**. Pulse el interruptor de transmisión (**1**) y suéltelo.

La indicación del estado del cambio de marcha es la misma que en el caso del método con el vehículo parado.

Ahora seleccione **D** o **S**.

© Jaguar Land Rover Limited 2013. All rights reserved.

CONTROL DINÁMICO DE ESTABILIDAD (DSC)

El DSC se activa automáticamente cada vez que se arranca el motor. Además, algunos de los programas especiales de Terrain Response también lo seleccionan automáticamente.

El vehículo no ha sido diseñado para tomar curvas a la misma velocidad que los turismos convencionales, del mismo modo que un coche de carreras de baja altura no está diseñado para responder de manera satisfactoria en calzadas no asfaltadas. Evite, en la medida de lo posible, los giros repentinos o las maniobras bruscas. Al igual que sucede con otros vehículos del mismo tipo, el uso incorrecto del vehículo puede provocar la pérdida de control o el vuelco de este.

TESTIGO DEL DSC

El testigo del DSC del panel de instrumentos se ilumina brevemente cuando se da el contacto.

Si el testigo parpadea rápido durante la marcha, el sistema está activado.

Si se produce un fallo del sistema DSC o del control electrónico de tracción (ETC), el testigo se ilumina, acompañado de un mensaje de aviso. El vehículo se puede utilizar, pero sin la asistencia del DSC o ETC. Solicite ayuda profesional lo antes posible.

DESACTIVACIÓN DEL DSC

Si se desactiva inadecuadamente el DSC, se puede reducir la seguridad. En la mayoría de las situaciones de conducción y, especialmente, en la conducción por carretera, se recomienda no desactivar el DSC.

En algunas condiciones puede resultar adecuado desactivar el DSC para incrementar la tracción. Entre estas condiciones se incluyen las siguientes:

- Sacar el vehículo fuera de un hoyo o de una superficie blanda.
- Salir de una carretera con mucha nieve o superficie irregular.
- Pasar por terrenos con mucha arena o barro.
- Conducir en pistas con profundas roderas longitudinales.

Para desactivar el DSC, mantenga pulsado brevemente el interruptor de desactivación del DSC (el testigo de desactivación del DSC se iluminará de forma permanente). Si se desactiva el DSC, se reducirá también el nivel de intervención del sistema de control de tracción, lo cual podría aumentar la probabilidad de que las ruedas patinen.

© Jaguar Land Rover Limited 2012
All rights reserved.

REACTIVACIÓN DEL DSC

El DSC se reactiva de una de las siguientes maneras:

- Mantenga pulsado brevemente el interruptor de desactivación del DSC.
- Parando y arrancando el motor.
- Seleccionando un programa especial de Terrain Response diferente.

ASISTENCIA A LA ESTABILIDAD CON REMOLQUE

Cuando se está utilizando el conector eléctrico de remolque y el vehículo está arrastrando un remolque, el sistema de asistencia a la estabilidad con remolque supervisa el movimiento del vehículo a velocidades superiores a 60 km/h (37 millas/h). Si se detectan movimientos no deseados, los sistemas de gestión del motor y de los frenos funcionarán de la manera apropiada para estabilizar el vehículo y el remolque.

Nota: *El sistema de asistencia a la estabilidad con remolque no funcionará cuando el DSC esté desactivado.*

CONTROL ELECTRÓNICO DE TRACCIÓN (ETC)

El ETC se activa junto con el control dinámico de estabilidad (DSC) y ha sido diseñado para prestar su apoyo cuando una o más ruedas pierden tracción.

Si una rueda pierde tracción, el ETC activará el freno en aquella rueda hasta que recupere la tracción. El testigo parpadeará para informar al conductor de que el ETC está activo.

Nota: *Cuando el DSC está desactivado, el funcionamiento del ETC se limita a frenar las ruedas. El ETC ya no afectará la potencia del par del motor.*

SISTEMAS AUTOMÁTICOS

El ECT activa automáticamente ajustes para que funcionen junto con ciertos programas de Terrain Response seleccionados, como por ejemplo, la función de control de inicio de tracción en terrenos arenosos y la precarga para arrastre en rocas. La función de control de inicio de tracción en terrenos arenosos controla el patinado de las ruedas sobre terrenos blandos, permitiendo un inicio de tracción controlado y gradual, incluso cuando se pisa a fondo el acelerador. La función de precarga para arrastre en rocas aplica una pequeña presión de freno mientras se atraviesan obstáculos a velocidades muy bajas. De este modo se mejora la respuesta del vehículo cuando la rueda rebasa un obstáculo.

Estos ajusten actúan sin que se adviertan claramente.

SISTEMA DE DINÁMICA ADAPTATIVA

El sistema de dinámica adaptativa optimiza el control y la comodidad de conducción. Ajusta los parámetros del vehículo según los datos recibidos de la carretera y del conductor.

Si se detecta un fallo, el centro de mensajes mostrará el mensaje **FALLOS EN LA FUNCIÓN DINÁMICA ADAPTATIVA**, junto con un triángulo de peligro. Si el mensaje se muestra varias veces, póngase en contacto con su concesionario Land Rover/ reparador autorizado para que examinen el problema.

© Jaguar Land Rover Limited 2013. All rights reserved.

SISTEMA DE SUSPENSIÓN NEUMÁTICA

Asegúrese de que no haya ninguna persona ni ningún obstáculo en las proximidades del vehículo antes de bajar la suspensión. La diferencia entre la altura sobre terreno y la altura de acceso es de 105 mm (4,1 pulgadas).

El sistema de suspensión neumática se puede utilizar para aumentar o reducir la altura del vehículo, con el mando.

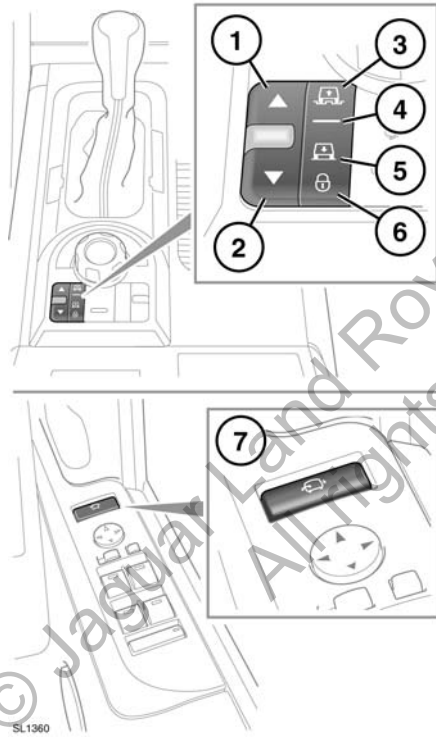

1. Interruptor de aumento de altura. La flecha se enciende mientras se está produciendo un cambio de altura.
2. Interruptor de reducción de altura. La flecha se enciende mientras se está produciendo un cambio de altura.
3. Testigo de altura sobre terreno. La altura sobre terreno es 55 mm (2,2 pulgadas) mayor que la altura normal.
4. Indicador de altura normal.
5. Testigo de altura de acceso. La altura de acceso es 50 mm (2,0 pulgadas) menor que la altura normal.
6. Indicador de bloqueo del sistema.
7. Interruptor del panel de la puerta del conductor. La altura de acceso se puede seleccionar directamente en una sola pulsación.

Nota: *El sistema puede aumentar o reducir automáticamente la altura del vehículo (p. ej. si un programa Terrain Response lo requiere, o si el vehículo está circulando a alta velocidad).*

Los cambios de altura del vehículo deben efectuarse con todas las puertas cerradas y el motor en marcha. El funcionamiento a distancia no requiere que el motor esté en marcha. Véase página **93, ACCIONAMIENTO A DISTANCIA**. Si se abre una puerta durante el cambio de altura, el cambio se anula. Si se cierra la puerta antes de que transcurran 90 segundos, el cambio de altura se completa. Si las puertas no se cierran a tiempo, la altura deseada deberá seleccionarse cuando se hayan cerrado. Al iniciar la marcha se restablecerá la altura normal.

Nota: *Si se utiliza la suspensión neumática muchas veces seguidas, su funcionamiento puede ralentizarse.*

© Jaguar Land Rover Limited 2013 All rights reserved

SELECCIÓN DE LA ALTURA SOBRE TERRENO

Pulse el interruptor de aumento de altura (**1**) cuando se esté desplazando a velocidades de hasta 40 km/h (24 millas/h). Si la velocidad del vehículo sobrepasa los 50 km/h (30 millas/h), aparecerá un aviso en el centro de mensajes y el sistema restablecerá la altura normal.

ALTURA SOBRE TERRENO EXTENDIDA

En condiciones todoterreno extremas, el sistema puede activar automáticamente el modo extendido. El indicador de altura sobre terreno parpadea y el centro de mensajes muestra un mensaje. En modo extendido, la suspensión se eleva por encima de la altura sobre terreno para ayudar a franquear el obstáculo.

Una vez alcanzada la altura en modo extendido, el conductor puede solicitar más elevación. Esto se consigue manteniendo pulsado el interruptor de aumento de altura durante más de 3 segundos mientras se pisa el pedal de freno.

Para anular el modo extendido, pulse el interruptor de reducción de altura (**2**).

El modo extendido se anula automáticamente si la velocidad del vehículo se mantiene superior a 5 km/h (3 millas/h) durante 30 segundos.

Nota: *El modo extendido no se puede seleccionar manualmente.*

SELECCIÓN DE LA ALTURA DE ACCESO

Para seleccionar la altura de acceso a partir de la altura normal, pulse el interruptor de reducción de altura (**2**). Para seleccionar la altura de acceso a partir de la altura sobre terreno, pulse una vez el interruptor y vuelva a pulsarlo mientras la suspensión baja. Aparece el mensaje **ALTURA DE ACCESO SELECCIONADA** en el centro de mensajes.

Si la velocidad del vehículo es superior a 20 km/h (12 millas/h), el sistema espera a que disminuya. Si no disminuye la velocidad a ese valor en 1 minuto, se anula el cambio de altura.

Cuando la velocidad ha disminuido a 20 km/h (12 millas/h), la suspensión baja parcialmente. Cuando la velocidad disminuye a menos de 8 km/h (5 millas/h) en 1 minuto, se alcanza la altura de acceso.

Nota: *La altura de acceso se puede seleccionar hasta 40 segundos después de quitar el contacto, siempre que no se haya abierto la puerta del conductor.*

Cuando la velocidad aumenta a más de 8 km/h (5 millas/h) durante cinco segundos, se restablece la altura desde la cual se había seleccionado la altura de acceso.

© Jaguar Land Rover Limited 2015
All rights reserved.

MODO LENTO (BLOQUEADO EN LA ALTURA DE ACCESO)

Con la altura normal seleccionada y a una velocidad inferior a 35 km/h (22 millas/h) o con la altura de acceso, pulse el interruptor de reducción de altura durante más de 3 segundos para fijar la altura de acceso. El indicador de bloqueo del sistema (**5**) se ilumina y el centro de mensajes muestra el mensaje **SUSPENSIÓN BLOQUEADA EN LA ALTURA DE ACCESO**.

El vehículo puede entonces circular lentamente con la altura de acceso para facilitar las maniobras en áreas confinadas (p. ej. aparcamientos de varios pisos).

Para cancelar el modo lento, pulse el interruptor de aumento de altura durante más de 1 segundo. El indicador de bloqueo del sistema se apaga y, si la velocidad del vehículo es superior a 10 km/h (6 millas/h), se restablece la altura normal.

El modo lento se cancela automáticamente si la velocidad del vehículo supera los 40 km/h (24 millas/h).

ACCIONAMIENTO A DISTANCIA

La llave inteligente se puede utilizar tanto desde el interior como desde el exterior del vehículo. Por lo tanto, es importante mantenerla alejada del alcance de los niños en todo momento.

Cuando se utilice la llave inteligente desde el interior del vehículo, asegúrese de que una persona adulta compruebe que no haya obstáculos debajo del vehículo y supervise el proceso de reducción de altura.

Cuando haya un remolque acoplado al vehículo, deberán extremarse las precauciones con todos los cambios de altura.

Con los botones de la llave inteligente se puede accionar el sistema de suspensión neumática para aumentar o reducir la altura del vehículo a distancia. Esto puede resultar útil para enganchar un remolque o cargar el vehículo.

Para cambiar la altura de la suspensión con la llave inteligente, el vehículo debe estar parado, con todas las puertas cerradas y los intermitentes de emergencia activados.

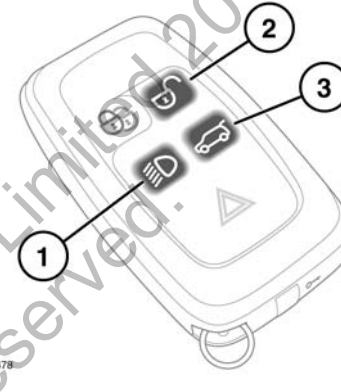

Para aumentar la altura del vehículo, mantenga pulsados los botones **1** y **2** simultáneamente.

Para reducir la altura del vehículo, mantenga pulsados los botones **1** y **3** simultáneamente.

Si la altura inicial es superior o inferior a la altura normal, el movimiento se interrumpe cuando el vehículo alcanza la altura normal. Suelte los botones de la llave inteligente y púlselos de nuevo para continuar.

© Jaguar Land Rover Limited 2015. All rights reserved.

PEDAL DE FRENO

No deje apoyado el pie sobre el pedal de freno mientras el vehículo esté en movimiento.

No circule nunca con el vehículo desembragado (ruedas libres) y el motor apagado. El motor debe estar en marcha para aportar todo su efecto de freno. Los frenos funcionan con el motor apagado, pero se necesita ejercer mucha más fuerza para accionarlos.

Si se enciende el testigo rojo de los frenos, pare el vehículo de manera segura lo antes posible y solicite asistencia técnica.

No instale nunca un revestimiento de piso no aprobado ni ninguna otra posible obstrucción debajo del pedal de freno. Esto limitaría el recorrido del pedal y la eficacia de los frenos.

Si se conduce con mucha lluvia o agua en la carretera, la eficacia de los frenos podría verse negativamente afectada. En estas circunstancias, se recomienda aplicar ligeramente el freno de manera intermitente para secar los frenos.

TESTIGO DEL ABS

El testigo del ABS se ilumina brevemente cuando se da el contacto.

Si se ilumina el testigo en color ámbar durante la marcha (y se presenta un mensaje de aviso), conduzca con mayor precaución, evite los frenazos bruscos y solicite asistencia profesional lo antes posible.

El ABS no puede superar las limitaciones físicas de detener el vehículo en distancias cortas, tomar curvas a alta velocidad o los peligros del "aquaplaning".

No corra riesgos que pudieran afectar a su seguridad, la de sus pasajeros y la de otros usuarios de la carretera. El conductor es responsable de conducir dentro de los márgenes normales de seguridad, teniendo en cuenta las condiciones meteorológicas y de tráfico.

PENDIENTES PRONUNCIADAS

Si el vehículo está parado en una pendiente pronunciada y resbaladiza, es posible que comience a resbalar aunque se utilicen los frenos. Esto se debe a que, al no girar las ruedas, el ABS no puede determinar el movimiento del vehículo.

Para compensarlo, suelte momentáneamente los frenos para que las ruedas puedan girar un poco. A continuación, vuelva a frenar para que actúe el ABS.

SISTEMA DE FRENADO DE EMERGENCIA (EBA)

Si el conductor aplica rápidamente los frenos, el EBA refuerza automáticamente la fuerza de frenado al máximo para detener el vehículo lo antes posible. Si el conductor aplica los frenos lentamente, pero debido a las condiciones se activa el ABS en las ruedas delanteras, el EBA aumenta la fuerza de frenado para aplicar el control ABS a las ruedas traseras.

El EBA deja de funcionar en cuanto se suelta el pedal de freno.

El testigo del ABS de color ámbar se ilumina brevemente cuando se da el contacto.

Si se produce un fallo del sistema EBA, el testigo ámbar de los frenos se ilumina, acompañado de un mensaje de aviso. Pare el vehículo con suavidad y de manera segura y solicite asistencia técnica.

© Jaguar Land Rover Limited 2019
All rights reserved

DISTRIBUCIÓN ELECTRÓNICA DE LA FUERZA DE FRENADO (EBD)

El EBD controla el equilibrio de las fuerzas de frenado suministradas a las ruedas traseras y delanteras para mantener la máxima eficacia de frenado.

Si el vehículo va poco cargado (cuando solo viaja el conductor en el vehículo, por ejemplo), el EBD reducirá la fuerza de frenado aplicada a las ruedas traseras. Si el vehículo va muy cargado, el EBD aumentará la fuerza de frenado en las ruedas traseras.

El testigo rojo se ilumina brevemente cuando se da el contacto.

Si se produce un fallo del sistema EBD, el testigo rojo de los frenos se ilumina, acompañado de un mensaje de aviso. Pare el vehículo con suavidad y de manera segura y solicite asistencia técnica.

FRENO DE ESTACIONAMIENTO ELÉCTRICO (EPB)

El freno de estacionamiento se aplica a las ruedas traseras. Por tanto, la seguridad del estacionamiento del vehículo depende de que la superficie sea dura y estable.

No confíe en que el freno de estacionamiento vaya a funcionar de manera eficaz si las ruedas están sumergidas en agua y barro.

Nota: *Si utiliza el vehículo en condiciones todoterreno extremas (vadeo, mucho barro, etc.) deberá realizarse un ajuste y mantenimiento adicional del freno de estacionamiento. Póngase en contacto con su concesionario Land Rover/ reparador autorizado.*

APLICACIÓN MANUAL DEL EPB

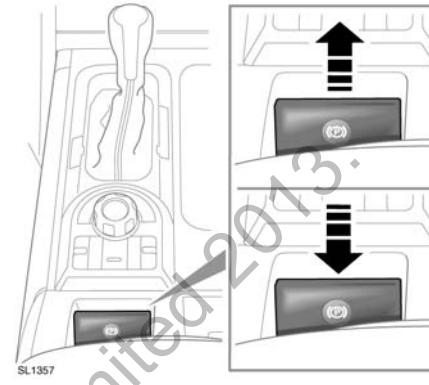

Con el vehículo parado, tire hacia arriba de la palanca (señalada con una flecha) y suéltela.

Se ilumina el testigo del freno de estacionamiento. Es importante verificar que el testigo se ilumine de forma continua (sin parpadear), ya que esto indica que el freno está aplicado correctamente.

Si se acciona la palanca circulando a una velocidad inferior a 3 km/h (2 millas/h), el vehículo se detendrá de manera brusca. Las luces de freno no se iluminan.

Si se detecta una avería, el testigo parpadeará y aparecerá un mensaje de **FRENO DE ESTACIONAMIENTO** en el centro de mensajes.

Nota: *El testigo rojo de los frenos permanecerá encendido durante al menos diez segundos después de haberse desactivado el encendido.*

© Jaguar Land Rover Limited 2013. All rights reserved.

APLICACIÓN AUTOMÁTICA DEL EPB

El EPB se aplica de forma automática si el encendido está desactivado y el vehículo circula a una velocidad inferior a 3 km/h (2 millas/h).

Para evitar que se aplique de forma automática, cuando el vehículo esté parado mantenga pulsado el interruptor del EPB en su posición de desactivación. En 5 segundos, quite el contacto y mantenga pulsado el interruptor del EPB otros 2 segundos.

FUNCIONAMIENTO DINÁMICO

La conducción del vehículo con el freno de estacionamiento echado o el uso repetido del freno de estacionamiento para desacelerar el vehículo puede ocasionar graves daños en el sistema de frenos.

En caso de emergencia y a una velocidad superior a 3 km/h (2 millas/h), si tira de la palanca del EPB y la sostiene, se producirá una reducción progresiva de la velocidad. El testigo de los frenos se encenderá, se oirá un tono de aviso y aparecerá un mensaje de **FRENO DE ESTACIONAMIENTO** en el centro de mensajes. Se encenderán las luces de freno.

DESACTIVACIÓN MANUAL DEL EPB

Con el contacto dado, pise el pedal de freno y baje la palanca del EPB. De este modo se desactivará el freno de estacionamiento eléctrico.

DESACTIVACIÓN AUTOMÁTICA DEL EPB

Si el vehículo está parado con el EPB echado y el cambio en **D** (conducción) o **R** (marcha atrás), al pulsar el acelerador el EPB se desactiva, lo que permite mover el vehículo.

Con la transmisión en modo CommandShift™, la desactivación automática está disponible en 1.ª y 2.ª en gama de marchas largas y en 1.ª, 2.ª y 3.ª en gama de marchas cortas.

Nota: *La desactivación automática del EPB sólo puede producirse cuando la puerta del conductor está cerrada o su cinturón de seguridad está abrochado.*

Para retrasar la desactivación automática, sujete la palanca del EPB en la posición de activación y suéltela cuando así lo necesite.

El sistema del freno de estacionamiento reduce gradualmente la presión en el sistema para facilitar un inicio suave de la marcha. Si la reducción de presión en el sistema hace que el vehículo se mueva después de seleccionar una marcha válida, se volverá a aplicar automáticamente la máxima presión al freno de estacionamiento.

Para cancelar la función de reducción de presión en el EPB, active manualmente el freno de estacionamiento después de haber seleccionado una marcha.

En caso de avería, aparecerá un mensaje de **FRENO DE ESTACIONAMIENTO** en el centro de mensajes.

Al comienzo de un viaje, los intervalos de desactivación del EPB podrán prolongarse al cambiar de **P** (estacionamiento) o **N** (punto muerto). Esto ocurre para permitir más tiempo a la hora de que se engrane la marcha.

© Jaguar Land Rover Limited 2013
All rights reserved.

SISTEMA DE MONITORIZACIÓN DE LA PRESIÓN DE LOS NEUMÁTICOS (TPM)

El sistema de monitorización de la presión de los neumáticos (TPM) no sustituye a la comprobación manual de la presión de los neumáticos. El sistema TPM sólo le avisa cuando la presión de un neumático está por debajo del valor especificado, pero no lo infla.

El sistema TPM no detecta daños en los neumáticos. Compruebe regularmente el estado de los neumáticos, en especial si utiliza el vehículo en terrenos no asfaltados.

Al inflar los neumáticos, procure no dañar ni doblar las válvulas del sistema TPM. Asegúrese siempre de alinear correctamente el conector del dispositivo de inflado con el sistema de válvulas.

Nota: *La instalación de diferentes tipos de neumáticos puede influir en el funcionamiento del sistema TPM. Sustituya siempre los neumáticos según las recomendaciones que se indican.*

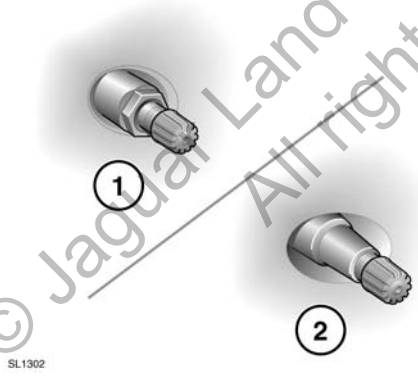

1. Contratuerca metálica externa y válvula del sistema TPM
2. Válvula de goma (sin sistema TPM)

El sistema TPM monitoriza continuamente la presión de cada neumático, incluida la rueda de repuesto de tamaño normal.

El testigo de presión de los neumáticos se ilumina cuando la presión de uno o varios de los neumáticos es significativamente baja. Deberá detenerse y comprobar los neumáticos lo antes posible e inflarlos a la presión recomendada para la carga a la que esté sometida el vehículo.

En caso de que la presión de la rueda de repuesto sea incorrecta, aparecerá el mensaje **COMPROBAR LA PRESIÓN DE LA RUEDA DE REPUESTO** y se iluminará el testigo correspondiente.

MENSAJES DEL SISTEMA TPM

Si se detecta un problema, se encenderá o parpadeará el testigo. Se mostrará un mensaje de texto. Los avisos se repetirán cada vez que se dé el contacto, hasta que se rectifique el fallo.

Conducir en condiciones climáticas variables puede afectar a la presión de los neumáticos. A su vez, esto puede provocar avisos intermitentes del sistema TPM.

Si las cuatro ruedas se sustituyen por ruedas sin sistema TPM, se mostrará el mensaje **SISTEMA DE MONITORIZACIÓN DE LA PRESIÓN DE LOS NEUMÁTICOS NO DISPONIBLE**. Si se vuelven a instalar las ruedas originales, el vehículo deberá desplazarse una corta distancia para que el sistema TPM reconozca los sensores de las ruedas. En ese momento se mostrará el mensaje **SISTEMA DE MONITORIZACIÓN DE LA PRESIÓN DE LOS NEUMÁTICOS DISPONIBLE**.

Si algún mensaje no se elimina después de haber rectificado el fallo, consulte a su concesionario Land Rover/reparador autorizado.

© Jaguar Land Rover Limited 2011. All rights reserved.

CARGA DEL VEHÍCULO

Podrá seleccionar diferentes niveles de monitorización de la presión de los neumáticos conforme a los valores indicados en la etiqueta de información de neumáticos en función de si el vehículo está parcialmente o totalmente cargado.

Se pueden configurar diferentes niveles de monitorización de la presión de los neumáticos a través del menú de configuración del vehículo. Véase página **52, MENÚ DE INFORMACIÓN Y DE CONFIGURACIÓN DEL VEHÍCULO**.

SUSTITUCIÓN DE LA RUEDA DE REPUESTO DE TAMAÑO NORMAL

El sistema reconocerá automáticamente cualquier cambio efectuado en la posición de las ruedas. El vehículo deberá permanecer parado durante 15 minutos mientras se sustituye la rueda para permitir que el sistema pueda detectar el cambio. Véase página **249, SUSTITUCIÓN DE UNA RUEDA**. Después de haber circulado a una velocidad superior a 25 km/h (18 millas/h), todo aviso relacionado con la presión de los neumáticos desaparecerá al cabo de unos minutos.

CAMBIO DE NEUMÁTICO

Cada vez que se sustituya un neumático, deberán cambiarse también el retén del vástago de la válvula, la arandela, la tuerca, el cuerpo de la válvula y el tapón.

Los cambios de neumáticos deben ser realizados por técnicos cualificados. Deben extremarse las precauciones durante el desmontaje y la reinstalación de los neumáticos para evitar que se dañe el sensor.

© Jaguar Land Rover Limited 2013. All rights reserved.

CÓMO UTILIZAR LA AYUDA AL ESTACIONAMIENTO

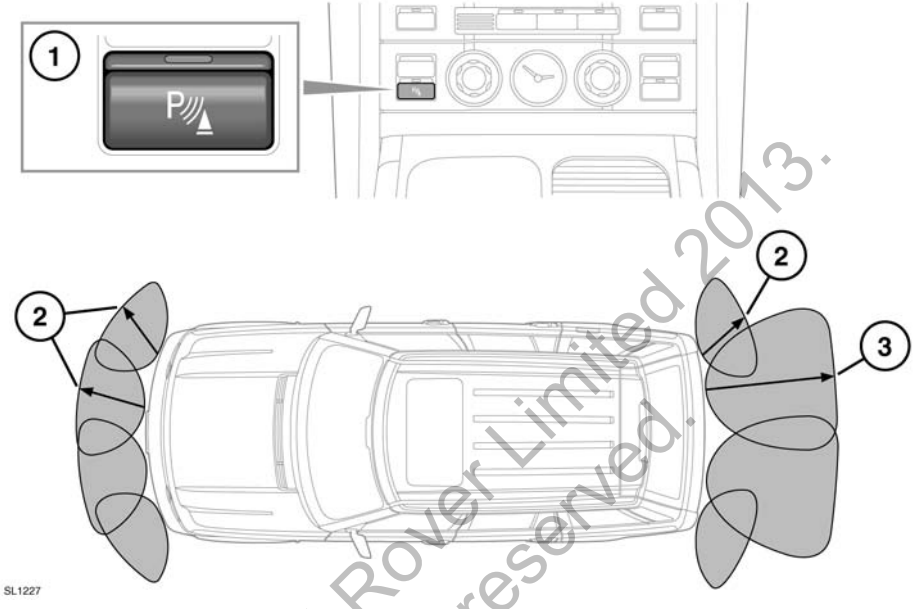

Es posible que los sistemas de ayuda al estacionamiento no detecten objetos en movimiento como niños o animales hasta que no estén peligrosamente cerca. Maniobre siempre con mucha precaución.

Es posible que los sensores de control de distancia de estacionamiento (PDC) no detecten algunas obstrucciones (postes estrechos, objetos pequeños cerca del suelo y algunos objetos oscuros y no reflectantes).

1. Cuando se selecciona la marcha atrás, se activan automáticamente los sensores traseros y delanteros. El testigo del interruptor se ilumina.

Para activar los sensores delanteros manualmente, pulse el botón **1**. Se oirá un breve tono de confirmación y se iluminará el testigo del interruptor.

Para desactivar el sistema, pulse el botón **1**. El testigo del interruptor se apaga.

2. El alcance de los sensores del sistema de ayuda al estacionamiento varía entre la parte delantera, la parte trasera y los ángulos del vehículo. Los sensores delanteros y los sensores de los ángulos traseros tienen un alcance aproximado de 600 mm (24 pulgadas).

3. Los dos sensores centrales traseros tienen un alcance aproximado de 1500 mm (60 pulgadas).

© Jaguar Land Rover Limited 2013. All rights reserved.

Los sensores delanteros permanecerán activos siempre y cuando la velocidad del vehículo no supere los 16 km/h (10 millas/h).

En los vehículos con cambio automático, cuando se selecciona **N** (punto muerto) desde **R** (marcha atrás), los sensores delanteros y traseros permanecen activos.

Cuando detecta objetos, el sistema emite un tono de aviso cuya frecuencia aumenta a medida que el vehículo se aproxima al objeto, hasta que el tono se hace continuo cuando la distancia es inferior o igual a 300 mm (12 pulgadas).

Nota: *El sistema delantero de ayuda al estacionamiento emite un aviso acústico de proximidad al avanzar y retroceder.*

REMOLQUE

Los sensores traseros se desactivarán automáticamente cuando se acople un remolque.

CUIDADO DE LOS SENSORES

Cuando lave el vehículo, no dirija chorros de agua a alta presión directamente a los sensores. No utilice materiales abrasivos ni objetos duros/punzantes para limpiar los sensores. Utilice solamente champú autorizado para vehículos.

Los sensores deben estar siempre limpios para garantizar su precisión y correcto funcionamiento.

FALLO DEL SISTEMA

Si se produce un fallo en el sistema, suena un tono largo y agudo y parpadea el testigo del interruptor. Póngase en contacto con su concesionario/ reparador autorizado lo antes posible.

© Jaguar Land Rover Limited 2016.
All rights reserved.

UTILIZACIÓN DEL SISTEMA DE CONTROL DE VELOCIDAD

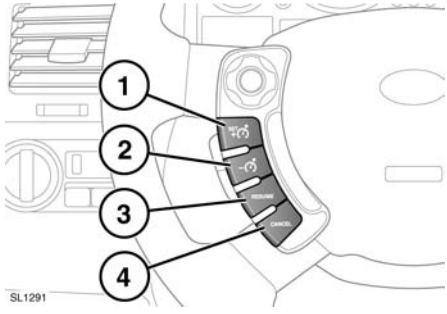

1. Ajusta la velocidad objetivo o aumenta la velocidad.
2. Reduce la velocidad programada.
3. Reanuda la velocidad programada.
4. Anula el funcionamiento del sistema de control de velocidad sin borrar la velocidad memorizada.

Nota: *El sistema de control de velocidad no funciona cuando se utiliza el control de descenso de pendientes, cuando se ha seleccionado un programa especial de Terrain Response o cuando se ha seleccionado la marcha corta.*

Nota: *No utilice el sistema de control de velocidad cuando conduzca por terrenos no asfaltados.*

Nota: *No utilice el sistema de control de velocidad con el modo* ***SPORT*** *seleccionado.*

CÓMO PROGRAMAR O AUMENTAR LA VELOCIDAD

Cuando ajuste el sistema de control de velocidad en el límite de velocidad, es importante recordar que es posible que aumente la velocidad del vehículo cuando descienda por una pendiente. Esto puede hacer que la velocidad del vehículo sobrepase el límite de velocidad establecido.

Nota: *El sistema de control de velocidad sólo se activa a velocidades superiores a 32 km/h (20 millas/h).*

Acelere hasta alcanzar la velocidad deseada y seguidamente, pulse el mando (**1**). La velocidad del vehículo queda memorizada en el sistema. El sistema de control de velocidad mantendrá esa velocidad.

El testigo del sistema de control de velocidad se ilumina para confirmar que el sistema está funcionando.

La velocidad también puede aumentarse pisando el acelerador. Cuando suelte el pedal acelerador, la velocidad del vehículo disminuirá hasta la velocidad programada.

Nota: *Si pisa el pedal acelerador durante más de 5 minutos, se desactivará el sistema de control de velocidad.*

Para aumentar la velocidad programada, mantenga pulsado el mando (**1**). Suelte el interruptor cuando alcance la velocidad deseada; la nueva velocidad queda programada y se mantiene.

La velocidad programada puede incrementarse en intervalos de 2 km/h (1 milla/h) pulsando brevemente el mando (**1**).

La velocidad también puede aumentarse pisando el acelerador. Cuando alcance la velocidad deseada, pulse el mando (**1**) para programar y mantener la nueva velocidad.

© Jaguar Land Rover Limited 2012
All rights reserved

REDUCCIÓN DE LA VELOCIDAD PROGRAMADA

Para reducir la velocidad del sistema de control de velocidad, pulse y mantenga pulsado el mando (**2**). Suelte el interruptor cuando alcance la velocidad deseada; la nueva velocidad queda programada y se mantiene.

La velocidad programada puede reducirse en intervalos de 2 km/h (1 milla/h) pulsando brevemente el mando (**2**).

REANUDACIÓN Y DESACTIVACIÓN DEL SISTEMA DE CONTROL DE VELOCIDAD

Para reanudar el sistema de control de velocidad a la velocidad previamente programada, pulse el mando (**3**).

Para desactivarlo, pulse el mando (**4**) una sola vez.

El sistema de control de velocidad también se desactiva si se pisa el pedal de freno o si se mueve la palanca de cambios a la posición **N** (punto muerto).

Nota: *La velocidad programada solo puede borrarse quitando el contacto.*

© Jaguar Land Rover Limited 2013.
All rights reserved.

PRINCIPIO DE FUNCIONAMIENTO

El sistema de control de velocidad de crucero adaptativo (ACC) está diseñado para ayudar al conductor a mantener la distancia con respecto al vehículo que le precede o para fijar una velocidad programada si no hay ningún vehículo delante circulando a menos velocidad.

El ACC no es un sistema de aviso o prevención de colisiones. Además, el ACC no detecta lo siguiente:

- **Vehículos parados o que circulen a menos de 10 km/h (6 millas/h).**
- **Peatones u objetos en la calzada.**
- **Vehículos que se aproximen en sentido contrario por el mismo carril.**

Utilice el ACC únicamente cuando las condiciones sean favorables (carreteras generales con tráfico fluido).

No lo utilice con mala visibilidad, especialmente con niebla, lluvia intensa, rociones o nieve.

No lo utilice en carreteras con hielo o resbaladizas.

No utilice el ACC al entrar o salir de una autopista.

Nota: *Es responsabilidad del conductor mantenerse alerta, conducir de forma segura y mantener el control del vehículo en todo momento.*

El sistema ACC utiliza un sensor radar que proyecta un haz directamente delante del vehículo para detectar objetos en esa dirección.

El sensor radar está montado detrás de la rejilla delantera y tiene como finalidad proporcionar un campo despejado hacia delante para el haz de radar.

Nota: *La parte delantera del vehículo debe mantenerse limpia y sin emblemas metálicos u otros objetos, incluidos protectores frontales, que pudieran impedir el funcionamiento del sensor.*

UTILIZACIÓN DEL ACC

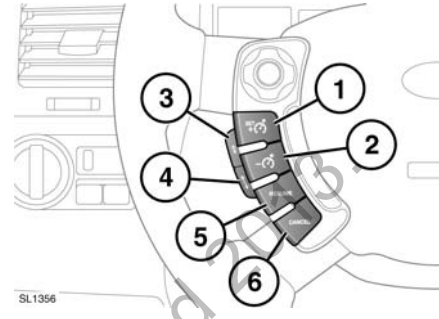

1. Ajusta la velocidad objetivo o aumenta la velocidad.
2. Reduce la velocidad programada.
3. Pulsar para reducir la distancia.
4. Pulsar para aumentar la distancia.
5. Reanuda la velocidad programada.
6. Anula el funcionamiento del sistema de control de velocidad sin borrar la velocidad memorizada.

El sistema se controla con los mandos del volante. El conductor podrá intervenir en cualquier momento utilizando el pedal de freno o del acelerador.

La velocidad se programa y el ACC se activa y se desactiva del mismo modo que en el sistema de control de velocidad.

© Jaguar Land Rover Limited 2016. All rights reserved.

MODO SEGUIMIENTO

Cuando está en modo seguimiento, el vehículo no desacelerará automáticamente hasta parar, ni desacelerará siempre con la rapidez suficiente para poder evitar una colisión sin que intervenga el conductor.

Nota: *El modo seguimiento es una función integrada en el sistema ACC. No se puede desactivar el modo seguimiento y seguir utilizando el sistema de control de velocidad para mantener la velocidad.*

Una vez ha programado la velocidad, el conductor puede soltar el pedal acelerador y el vehículo se mantendrá a esa velocidad.

Cuando un vehículo que circule delante pase al mismo carril ocupado por su vehículo o si hay un vehículo delante circulando a menos velocidad en su mismo carril, la velocidad se ajustará automáticamente hasta que la distancia al vehículo de delante se corresponda con la distancia predeterminada (nivel de distancia 3). El vehículo se encuentra ahora en **modo seguimiento**.

Se enciende el testigo ámbar en el cuadro de instrumentos.

En el centro de mensajes se muestra la distancia programada.

El vehículo mantiene constante la distancia al vehículo que está delante hasta que:

- El vehículo de delante acelera a una velocidad superior a la velocidad programada.
- El vehículo de delante abandona el carril o se sale del alcance visual.
- El vehículo que le precede desacelera de modo que ocurra una desconexión automática por baja velocidad.
- Se programa una nueva distancia.

En caso necesario, los frenos se accionan automáticamente para reducir la velocidad del vehículo y mantener la distancia con el vehículo que está delante.

La fuerza máxima de frenada que aplica el sistema ACC es limitada; si es necesario, el conductor puede intervenir y pisar el pedal de freno.

Nota: *Si el conductor pisa el freno, se cancela el ACC.*

Si el sistema ACC prevé que su nivel máximo de frenada no será suficiente, emitirá un aviso acústico mientras el ACC continúa frenando. Aparece el aviso **TOME CONTROL DEL VEHÍCULO** en el centro de mensajes. El conductor debe actuar de inmediato.

En modo seguimiento, el vehículo reanudará automáticamente la velocidad programada cuando la carretera esté despejada, por ejemplo cuando:

- El vehículo que va delante acelere o cambie de carril.
- El conductor cambie a uno de los carriles contiguos o entre en un carril de salida.

El conductor debe intervenir si procede.

© Land Rover Limited 2013 All rights reserved

MODIFICACIÓN DE LA DISTANCIA EN MODO SEGUIMIENTO

Se pueden seleccionar cuatro parámetros de distancia. El parámetro de distancia seleccionado se muestra en el centro de mensajes cuando se accionan los botones de ajuste de la distancia.

Cada nivel de distancia viene indicado por un cheurón adicional delante del icono del vehículo en el centro de mensajes. Cuando se da el contacto, se selecciona automáticamente la distancia predeterminada (nivel de distancia 3) y queda lista para el funcionamiento del sistema ACC.

Nota: *Es responsabilidad del conductor seleccionar una distancia acorde con las condiciones de circulación.*

ANULACIÓN DE LA VELOCIDAD PROGRAMADA Y MODO SEGUIMIENTO

Siempre que el conductor anule el sistema ACC pisando el pedal acelerador, el ACC no accionará automáticamente los frenos para mantener la distancia entre el vehículo y el vehículo de delante.

La velocidad y la distancia programadas se pueden anular pisando el pedal acelerador. El testigo se apaga y se muestra el mensaje **LÍMITE DEL CONTROL DE VELOCIDAD SUPERADO** en el centro de mensajes. Al soltar el pedal acelerador, el sistema ACC volverá a funcionar y la velocidad del vehículo se reducirá a la velocidad programada o a una velocidad inferior si está activado el modo seguimiento.

DESACTIVACIÓN AUTOMÁTICA A BAJA VELOCIDAD

Si la velocidad disminuye a menos de 30 km/h (18 millas/h), el sistema ACC se desactiva automáticamente y se apaga el testigo.

Si el sistema ACC estaba accionando los frenos, estos se soltarán poco a poco.

Sonará un aviso y en el centro de mensajes aparecerá el mensaje **TOME CONTROL DEL VEHÍCULO**. El conductor debe asumir el control.

DESACTIVACIÓN AUTOMÁTICA

El ACC se desactiva pero no se borra la memoria cuando:

- Cuando se pulsa el botón **CANCEL** (cancelar).
- Se pisa el pedal de freno.
- Se selecciona punto muerto (**N**).
- Se activa el control dinámico de estabilidad (DSC).
- Se activa el control electrónico de tracción (ETC).
- Se selecciona el control de descenso de pendientes (HDC).

El ACC se desactiva y se borra la memoria cuando:

- Se quita el contacto.
- Se alcanza la velocidad máxima del vehículo.
- Se produce un fallo en el sistema ACC.

REANUDACIÓN DE LA VELOCIDAD PROGRAMADA Y MODO SEGUIMIENTO

Sólo deberá utilizarse el botón **RESUME** (reanudar) cuando el conductor conozca la velocidad programada y desee volver a ella.

Al pulsar el botón **RESUME** después de haber cancelado el ACC (p. ej. después de frenar), el ACC se vuelve a activar siempre y cuando la velocidad programada no se haya borrado de la memoria. La velocidad programada originalmente se restablece (salvo que haya un vehículo por delante y se active el modo seguimiento) y la velocidad programada se muestra en el centro de mensajes durante 4 segundos.

© Jaguar Land Rover Limited 2013. All rights reserved.

CONSEJOS PARA CONDUCIR CON EL SISTEMA ACC

El sistema actúa regulando la velocidad del vehículo mediante el control del motor y los frenos. Pueden ocurrir cambios de marcha como reacción a la desaceleración o aceleración mientras se conduce con el ACC activado.

El ACC no es un sistema de prevención de colisiones. No obstante, en algunas situaciones puede proporcionar al conductor una advertencia sobre la necesidad de que intervenga.

Sonará un aviso, acompañado del mensaje **TOME CONTROL DEL VEHÍCULO**, si el ACC detecta que:

- Ha ocurrido una anomalía estando activado el sistema;
- La potencia máxima de frenada del ACC no es suficiente.

Nota: *El ACC actúa cuando la palanca de cambios está en la posición* ***D****.*

Nota: *Al activarlo, el pedal acelerador se queda en la posición levantada. Suelte por completo el pedal para que el ACC pueda funcionar normalmente.*

Nota: *Cuando el ACC acciona los frenos, las luces de freno se encienden.*

PROBLEMAS DEL HAZ DE DETECCIÓN

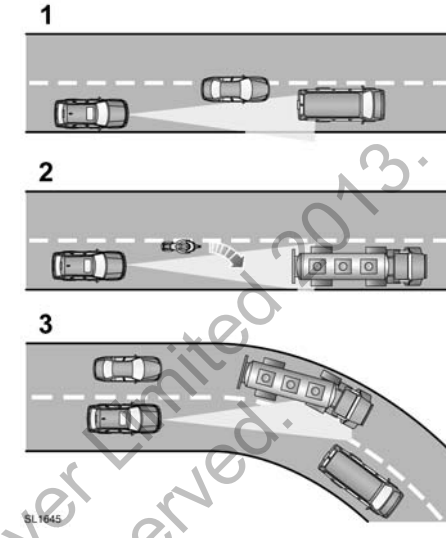

Pueden surgir condiciones anómalas durante la detección:

1. Al circular por un carril distinto al del vehículo de delante.
2. Cuando un vehículo entra parcialmente en su carril. El sistema no detectará el vehículo hasta que este haya entrado por completo en su carril.
3. En el caso de vehículos que están delante al entrar o salir de una curva.

En tales casos, el ACC puede frenar tarde o de manera inesperada. El conductor debe estar alerta e intervenir en caso necesario.

© Jaguar Land Rover Limited 2013. All rights reserved.

AVERÍA DEL ACC

Si ocurre una avería durante el funcionamiento del sistema en modos de velocidad constante o seguimiento, el sistema ACC se desconectará y no se podrá utilizar hasta que se rectifique dicha avería. El mensaje **TOME CONTROL DEL VEHÍCULO** aparecerá brevemente y, a continuación, se sustituirá por el mensaje **SISTEMA DE CONTROL DE VELOCIDAD NO DISPONIBLE**.

Si el fallo del ACC o de algún sistema asociado ocurre en cualquier otro momento, se presenta el mensaje **SISTEMA DE CONTROL DE VELOCIDAD NO DISPONIBLE**. No será posible activar el sistema ACC en ningún modo.

El funcionamiento del ACC puede verse perjudicado por la presencia de suciedad, nieve o hielo en el sensor o la tapa. La instalación de un protector frontal del vehículo o de emblemas metalizados también puede afectar negativamente al funcionamiento del ACC.

Si esto ocurre con el modo seguimiento/sistema ACC, suena la alarma y aparece brevemente el mensaje **TOME CONTROL DEL VEHÍCULO**. Acto seguido se presentará el mensaje **SENSOR DEL RADAR OBSTRUIDO**.

Nota: *El mismo mensaje también puede aparecer al conducir en carreteras despejadas donde el radar tiene pocos objetos que detectar.*

Si se despeja la obstrucción, el sistema podrá reanudar su funcionamiento normal. Si existe la obstrucción cuando el ACC no está activo (p. ej. al arrancar o con el sistema ACC desactivado) se presentará el mensaje **SENSOR DEL RADAR OBSTRUIDO**.

Unos neumáticos distintos a los recomendados para el vehículo pueden tener medidas diferentes. Ello puede afectar al funcionamiento correcto del ACC.

ALERTA DE ALCANCE

Durante el funcionamiento del ACC se ofrece una función limitada de detección y aviso de objetos por delante mediante el mensaje **TOME CONTROL DEL VEHÍCULO**. La función de alerta de alcance emite avisos cuando el sistema ACC no está activado; si el sistema detecta un vehículo cerca por delante, suena el tono de aviso y se muestra el mensaje **ALERTA DE ALCANCE**. Los frenos no se activarán automáticamente.

La función de alerta de alcance puede activarse o desactivarse a través del menú de configuración del vehículo. Véase página **52, MENÚ DE INFORMACIÓN Y DE CONFIGURACIÓN DEL VEHÍCULO**.

El testigo en el cuadro de instrumentos se ilumina cuando la función de alerta de alcance se activa.

La sensibilidad de la alerta solamente se puede ajustar con el ACC desactivado. Se ajusta del modo siguiente:

- Pulse el botón de reducción de la distancia para mostrar la sensibilidad de la alerta y reducirla.
- Pulse el botón de aumento de la distancia para mostrar la sensibilidad de la alerta y aumentarla.

El centro de mensajes muestra **ALERTA DE ALCANCE<---->**.

© Jaguar Land Rover Limited 2015. All rights reserved.

SISTEMA AVANZADO DE FRENADO DE EMERGENCIA (EBA)

- Es posible que el sistema no reaccione a vehículos que circulan a una velocidad baja, ni tampoco a vehículos que se encuentran parados o que circulan en sentido contrario.
- Es posible que los avisos no se muestren si la distancia al vehículo que le precede es demasiado corta o si los movimientos del volante o de los pedales son amplios (p. ej. para evitar una colisión).
- El sistema utiliza el mismo sensor radar que el ACC y la alerta de alcance (con las mismas limitaciones).

El sistema avanzado de frenado de emergencia funciona a una velocidad superior aproximadamente a 7 km/h (5 millas/h) e incrementa la respuesta de los frenos en las frenadas de emergencia, cuando el sistema detecta un vehículo en movimiento por delante y cerca.

Si el riesgo de colisión aumenta después de haberse mostrado el aviso **ALERTA DE ALCANCE**, el EBA se activa. Los frenos se aplican automáticamente de forma suave a modo de preparación para una posible frenada rápida (este efecto se puede percibir). Si en ese momento se pisa rápidamente el pedal de freno, los frenos actúan al máximo aunque el pedal se pise de forma leve. Véase página **94, SISTEMA DE FRENADO DE EMERGENCIA (EBA)**.

Nota: *La fuerza de los frenos solo aumenta si el conductor frena.*

El sistema avanzado de frenado de emergencia funciona aunque la función de alerta de alcance y el ACC estén desactivados. Si se produce un fallo del sistema, se presenta el mensaje **ALERTA DE ALCANCE NO DISPONIBLE** en el centro de mensajes. El vehículo se puede utilizar y los frenos funcionarán, pero sin el sistema avanzado de frenado de emergencia. Solicite asistencia técnica para reparar el fallo.

© Jaguar Land Rover Limited 2013.
All rights reserved.

ANTES DE CONDUCIR SOBRE TERREROS NO ASFALTADOS

Antes de aventurarse a conducir por terrenos no asfaltados, es imprescindible que los conductores no experimentados se familiaricen por completo con los mandos del vehículo. Especialmente con el CommandShift™, el control de descenso de pendientes (HDC) y el sistema Terrain Response.

El manual de conducción sobre terrenos no asfaltados de Land Rover contiene información básica sobre la conducción sobre terrenos no asfaltados. Se puede descargar de manera gratuita en: **www.ownerinfo.landrover.com**.

También se puede obtener formación para la conducción sobre terrenos no asfaltados en los centros Land Rover Experience. Si desea obtener más información, consulte: **www.landroverexperience.com**.

FUNCIONAMIENTO DE TERRAIN RESPONSE

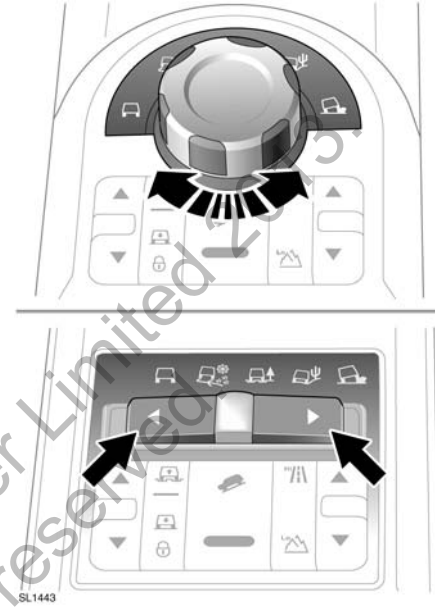

Según la especificación del vehículo, hay diferentes opciones de mandos de Terrain Response.

Si el vehículo está equipado con una palanca de cambios, la selección de Terrain Response se realiza mediante un mando giratorio. El mando tiene marcados cinco programas de Terrain Response a su alrededor.

Si el vehículo está equipado con un mando de cambios giratorio, la selección de Terrain Response se realiza mediante un interruptor basculante. Utilice el interruptor para navegar por la selección de cinco programas.

La pantalla táctil, mediante la tecla **Información 4x4**, presenta información sobre la conveniencia de cada programa seleccionado para diferentes tipos de superficie. Pulse el icono Terrain Response y luego el icono de información. El texto que se muestra se corresponde con el programa actualmente seleccionado.

© Jaguar Land Rover Limited 2013
All rights reserved

PROGRAMA GENERAL (PROGRAMAS ESPECIALES DESACTIVADOS)

Este programa es compatible con todas las condiciones de conducción sobre terrenos asfaltados y no asfaltados. Si aún no está activo, debería seleccionarse antes de conducir sobre superficies que sean similares a una superficie de carretera dura. Los adoquines secos, el asfalto, las planchas de madera seca, etc. entrarían en esta categoría.

Este programa debe seleccionarse cuando ya no sea necesario un programa especial. Una vez que se desactiva el programa especial, todos los sistemas del vehículo volverán a establecerse en sus ajustes normales, a excepción del HDC. El HDC permanecerá activo si se seleccionó manualmente.

HIERBA-GRAVILLA-NIEVE

Este programa debe utilizarse en superficies firmes cubiertas de material suelto o resbaladizo.

Nota: *Para gravilla profunda, se recomienda seleccionar el programa Arena.*

Nota: *Si el vehículo no logra tener tracción en carreteras con mucha nieve, puede resultar útil desactivar el DSC. El DSC se debe volver a activar en cuanto se haya superado la dificultad.*

BARRO-RODERAS

Este programa se debe utilizar para cruzar terrenos en los que hay barro, roderas o son blandos o irregulares.

Con este programa se recomienda utilizar la marcha corta; si no está seleccionada la marcha corta, el centro de mensajes se lo indicará.

Si selecciona el programa Barro-Roderas y la marcha corta, la altura del vehículo se elevará automáticamente.

ARENA

Este programa se debe utilizar para terrenos con predominio de arena seca blanda o gravilla profunda.

Nota: *Si el vehículo no logra tener tracción en carreteras con arena seca muy suave, la desactivación del DSC puede resultar útil. El DSC deberá volver a activarse en cuanto se supere la dificultad.*

Si la arena que se va a atravesar está húmeda/mojada, y es lo suficientemente profunda como para hacer que se hundan las ruedas en la superficie, deberá utilizarse el programa Barro-Roderas.

ARRASTRE EN ROCAS

Este programa se debe utilizar en terrenos predominantemente rocosos y para vadear cauces de ríos con rocas sumergidas.

Este programa proporciona un buen control a baja velocidad.

El programa de arrastre en rocas solamente se puede seleccionar con la marcha corta. Si lo selecciona con la marcha larga, el centro de mensajes le indicará que seleccione la marcha corta.

VADEO

La profundidad de vadeo máxima recomendada es de 700 mm (27,6 pulgadas). Si el vehículo permanece parado en el agua y esta llega a la altura de los estribos, es posible que se produzcan graves daños eléctricos.

No apague el motor durante el vadeo y evite detenerse. Si se cala el motor, vuelva a arrancarlo de inmediato.

Si entra agua en la toma de aire del motor, desactive inmediatamente el encendido. El vehículo **deberá** rescatarse del agua y llevarse a un concesionario Land Rover/ reparador autorizado.

© Jaguar Land Rover Limited 2013
All rights reserved.

OPCIONES DE CANCELACIÓN

Aunque el control dinámico de estabilidad se activa de manera automática al seleccionar un programa especial, también se podrá desactivar si fuera necesario.

El control de descenso de pendientes (HDC) y el cambio de altura de la suspensión neumática se pueden activar automáticamente para algunos programas de Terrain Response. En caso necesario, se pueden desactivar o activar independientemente de Terrain Response.

El estado del HDC se muestra en el centro de mensajes independientemente de si lo ha activado o desactivado el sistema o el conductor.

El control de la aceleración en pendientes es uno de los sistemas automáticos incluidos en Terrain Response. No está activo mientras el HDC esté en funcionamiento. En cualquier otro momento en el que el vehículo pueda acelerar al estar en una pendiente descendiente, la presión generada por el sistema en los frenos limitará temporalmente la aceleración, y de ese modo, dará tiempo al conductor para establecer el control.

La ayuda para iniciar la marcha en pendientes también se aplica automáticamente. El sistema funciona de forma similar al control de liberación de los frenos en pendientes, pero no requiere que el HDC esté activo. Véase página **114, CONTROL DE LIBERACIÓN DE LOS FRENOS EN PENDIENTES (GRC)**.

DIFICULTADES DEL SISTEMA

El uso de un programa incorrecto mermará la respuesta del vehículo al terreno y puede reducir la vida útil de los sistemas de suspensión y transmisión.

Si el sistema deja de funcionar parcialmente por cualquier motivo, puede que no sea posible seleccionar ningún programa especial.

Si un sistema del vehículo deja de funcionar temporalmente, el programa General se seleccionará automáticamente. Cuando el sistema vuelva a funcionar con normalidad, el programa previamente activo se volverá a activar, a menos que se hubiera quitado el contacto.

Si intenta seleccionar un programa especial inadecuado (por ejemplo, el programa de arrastre en rocas cuando está seleccionada la marcha larga), el indicador correspondiente parpadeará en color ámbar y el centro de mensajes presentará más información. Si no adopta las medidas oportunas en un plazo de 60 segundos, los avisos desaparecerán y el centro de mensajes mostrará el programa activo.

Si el sistema deja de funcionar por completo, los indicadores de todos los programas especiales se apagarán y el centro de mensajes mostrará el mensaje correspondiente.

© Jaguar Land Rover Limited 2009.
All rights reserved.

SELECCIÓN DEL HDC

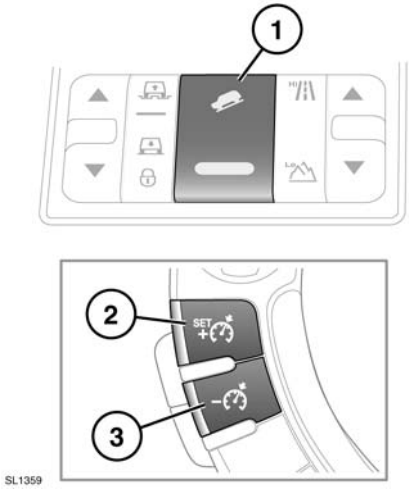

1. Pulse para activar y desactivar el HDC.

2. Pulse para aumentar la velocidad programada.

3. Pulse para reducir la velocidad programada.

El HDC puede seleccionarse a velocidades inferiores a 80 km/h (50 millas/h) pero no se activará hasta que la velocidad del vehículo descienda a menos de 50 km/h (30 millas/h).

El testigo verde del centro de mensajes se encenderá mientras el HDC esté activo.

El HDC se puede utilizar en **D**, **R** o en la posición CommandShift **1** cuando está seleccionada la marcha larga y en **D**, **R** y todas las posiciones de CommandShift™ cuando está seleccionada la marcha corta. En **D**, el sistema seleccionará la marcha más apropiada.

Nota: *Algunos programas especiales de Terrain Response seleccionan el HDC automáticamente.*

Para seleccionar el HDC, pulse y suelte el interruptor de activación/desactivación de HDC (**1**).

Si el testigo HDC parpadea, significa que el HDC se ha seleccionado pero no está funcionando. Esto ocurre cuando las condiciones de funcionamiento del sistema no se cumplen (por ejemplo, velocidad del vehículo demasiado alta).

Si se desactiva el HDC durante la marcha (ya sea manualmente o por una avería) el testigo de HDC parpadea y el sistema se desactiva de manera progresiva para permitir que la velocidad del vehículo aumente de forma gradual.

Si la velocidad del vehículo es superior a 80 km/h (50 millas/h), el HDC se desactiva y el testigo se apaga.

Nota: *El HDC se desactiva automáticamente si se quita el contacto durante más de 6 horas.*

© Jaguar Land Rover Limited 2013. All rights reserved.

FUNCIONAMIENTO DEL HDC

Con el HDC activado, la velocidad de descenso se puede modificar con los interruptores de control de velocidad montados en el volante, del modo siguiente:

- Para aumentar la velocidad, mantenga pulsado el interruptor **+** (**2**) hasta obtener la velocidad deseada. La velocidad máxima de descenso de HDC es 20 km/h (12 millas/h) en marcha corta y 30 km/h (19 millas/h) en marcha larga.
- Para reducir la velocidad, mantenga pulsado el interruptor **–** (**3**) hasta obtener la velocidad deseada.

  Nota: *El HDC puede conseguir velocidades de descenso más reducidas con marchas cortas.*

Cuando suelte el interruptor se mantendrá la velocidad seleccionada. La velocidad objetivo se mostrará en el centro de mensajes.

Para aumentar o disminuir la velocidad de manera progresiva, pulse el interruptor **+** o **–**, según convenga. Cada vez que pulse el interruptor, aumentará/disminuirá la velocidad en incrementos/decrementos de 0,5 km/h (0,3 millas/h).

El pedal acelerador también puede utilizarse para aumentar la velocidad, hasta el límite de cada marcha.

Nota: *Cada marcha tiene una velocidad mínima predeterminada.*

La velocidad de descenso sólo aumentará en una pendiente lo suficientemente inclinada como para suministrar un impulso adicional. Por lo tanto, es posible que la pulsación del interruptor **+** no incremente la velocidad en una pendiente suave.

Si se pisa el pedal de freno, se cancelará el HDC y los frenos funcionarán de manera habitual. Cuando se suelte el pedal de freno, el HDC reanudará el control del descenso.

Si desactiva el HDC con el pedal de freno durante un descenso, la función del HDC se desactivará progresivamente. De esta manera se evitará la pérdida de control si se desconecta el HDC de manera accidental. El HDC reanudará el control cuando se vuelva a activar, si sigue siendo necesario, pero a la velocidad a la que se esté desplazando el vehículo cuando se suelte el pedal de freno.

Cuando el HDC no está seleccionado, el control de la aceleración en pendientes (GAC) intervendrá para limitar la aceleración pendiente abajo en pendientes pronunciadas. Si se enciende el piloto del DSC y se muestra un mensaje del GAC, solicite asistencia profesional lo antes posible.

© Jaguar Land Rover Limited 2019
All rights reserved

CONTROL DE LIBERACIÓN DE LOS FRENOS EN PENDIENTES (GRC)

Cuando el HDC está activado, si se detiene el vehículo en una pendiente utilizando el pedal de freno, se activa el sistema GRC (excepto en el programa para conducción por arena de Terrain Response). Durante el ascenso de una pendiente, cuando se suelta el pedal de freno, el GRC retarda y gradúa automáticamente la liberación del freno. De este modo se deja tiempo para que el pie se mueva del pedal de freno al acelerador, y que el vehículo pueda iniciar la marcha con suavidad. Cuando se desciende por una pendiente, se emplea una técnica similar de sujeción y liberación gradual del freno para suavizar la transición al control HDC.

El GRC funciona en marcha adelante y marcha atrás y no requiere la intervención del conductor.

Cuando el HDC no está seleccionado, la ayuda automática para iniciar la marcha en pendientes permitirá una transición suave desde que se retira el pie del pedal de freno hasta el inicio de la marcha, del mismo modo que el GRC.

TEMPERATURA DE LOS FRENOS

En circunstancias extremas, el sistema HDC puede hacer que las temperaturas de los frenos excedan los límites predefinidos. Si esto ocurre, se mostrará la indicación **HDC PROVISIONALMENTE NO DISPONIBLE** en el centro de mensajes. El HDC se desconectará de manera progresiva y se desactivará temporalmente.

Cuando los frenos hayan alcanzado una temperatura aceptable, el mensaje desaparecerá (o se apagará el testigo) y el HDC, si sigue necesitándose, se reanudará.

FALLO DEL SISTEMA

Si se detecta una avería en el sistema HDC, se mostrará el mensaje **HDC NO DISPONIBLE. AVERÍA DEL SISTEMA** en el centro de mensajes.

Si se detecta el fallo mientras el sistema está en funcionamiento, el HDC se desactivará de manera progresiva.

Si se detecta un fallo, póngase en contacto con su concesionario Land Rover/reparador autorizado lo antes posible.

No trate de descender por una pendiente pronunciada si el HDC no funciona o se muestran mensajes de aviso.

© Jaguar Land Rover Limited 2013. All rights reserved.

CÁMARA DE VISIÓN TRASERA

El conductor seguirá siendo responsable de detectar posibles obstáculos, así como de calcular la distancia que separa el vehículo de los mismos al dar marcha atrás.

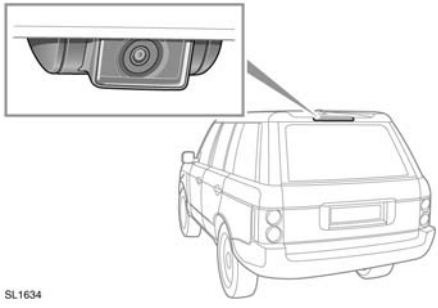

Cuando se selecciona la marcha atrás, la pantalla táctil muestra automáticamente la vista de la zona situada detrás del vehículo.

Sobre la imagen de la zona situada detrás del vehículo se superponen unas líneas discontinuas de colores que representan el perímetro del vehículo, unas líneas continuas que proyectan su trayectoria (en función de la posición del volante), así como los datos de distancia suministrados por el sistema de ayuda al estacionamiento.

Nota: *En la esquina inferior derecha de la pantalla se mostrará un icono de retorno. Este permite al conductor volver a la pantalla previamente visualizada.*

La imagen que aparece en la pantalla táctil procedente de la cámara de visión trasera dejará de mostrarse cuando se dé alguna de las circunstancias siguientes:

- Se ha seleccionado en la palanca de cambios la posición D (conducción) durante más de 15 segundos.
- Se ha seleccionado la posición D y/o la velocidad del vehículo es superior a 18 km/h (11 millas/h).

LIMPIEZA DE LA CÁMARA

Limpie la cámara según las instrucciones que se facilitan en la sección de Mantenimiento. Véase página **216, LIMPIEZA DEL EXTERIOR DEL VEHÍCULO**.

© Jaguar Land Rover Limited 2013. All rights reserved.

SISTEMA DE CÁMARAS PERIFÉRICAS

A la pantalla de inicio de la cámara podrá accederse tocando la tecla **Cámaras**, que se muestra en la pantalla **Menú**.

Con el motor en marcha y la palanca de cambios en estacionamiento (P) o punto muerto (N), el sistema de cámaras periféricas utiliza 5 cámaras situadas en diferentes puntos para ayudar en las maniobras.

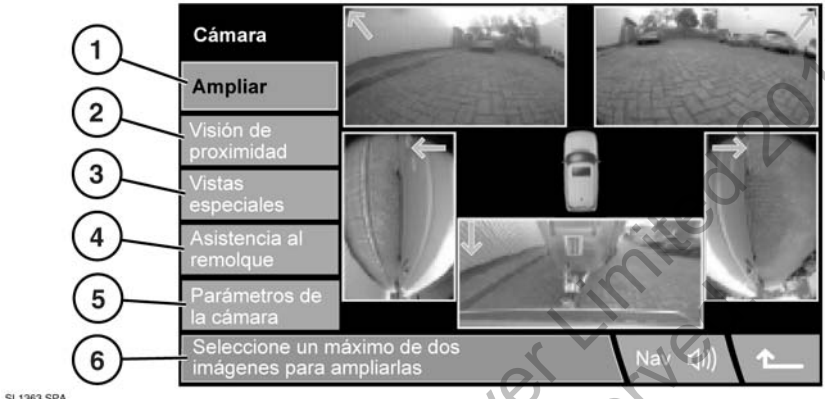

SL1363 SPA

1. **Ampliar:**

   Para ampliar la vista de la cámara, toque la imagen y luego la tecla **Ampliar**. Se pueden seleccionar 2 imágenes para ampliarlas y verlas lado a lado en la pantalla.

   Cuando se visualizan las dos imágenes, es posible seleccionar cualquiera de ellas para visualizarla a pantalla completa. Asimismo, será posible ampliar y mostrar panorámicas de algunas secciones de la misma utilizando la lupa y los iconos de las flechas.

2. **Visión de proximidad:**

   Si se selecciona **Visión de proximidad**, se mostrará una combinación de tres imágenes proporcionadas por las cámaras situadas en la parte delantera y en el lado del acompañante del vehículo.

   Visión de proximidad automática (sólo Japón).

   Cuando se selecciona D (conducción) o R (marcha atrás) se muestra la vista delantera o la vista trasera. En cuanto la velocidad del vehículo supere los 18 km/h (11 millas/h) o se pulse el icono de retorno, la pantalla de las cámaras dejará de mostrarse.

   Nota: *Se puede acceder a la visión de proximidad en cualquier momento pulsando* ***Visión de proximidad*** *en la página principal de la* ***Cámara****.*

© Jaguar Land Rover Limited 2013. All rights reserved.

3. **Vistas especiales:**

   Podrá seleccionarse un conjunto de ángulos de visión preseleccionados seleccionando la función **Vistas especiales**. Estos se proporcionan para asistir al conductor durante la ejecución de maniobras difíciles y son los siguientes:

   - **Visión de la acera:** Muestra vistas de las 2 cámaras delanteras.
   - **Visión de cruce:** Muestra vistas de las dos cámaras laterales.
   - **Visión del remolque:** Muestra la vista de las cámaras traseras.

4. **Asistencia al remolque:**

   La función de asistencia al remolque ayuda a la marcha atrás del remolque al mostrar información en la pantalla táctil cuando se selecciona marcha atrás.

   Se mostrarán unas líneas de colores para indicar la trayectoria prevista, tanto del vehículo como del remolque.

   Nota: *La función de asistencia al remolque requiere que se pegue en el remolque enganchado un adhesivo de referencia de seguimiento. El adhesivo* ***deberá*** *colocarse conforme a unas instrucciones específicas. Solicite a su concesionario Land Rover que le proporcione información detallada al respecto.*

   Nota: *Es posible que esta función no sea compatible con todos los diseños de remolque y que, por tanto, no funcione. El conector eléctrico del remolque debe ser un conector aprobado por Land Rover.*

   La función de asistencia al remolque se activa cuando se engancha un remolque al vehículo y se enchufa el conector del remolque a la correspondiente toma de conexión instalada en el vehículo. La pantalla mostrará una opción de conexión. Seleccione **SÍ** para ir a la pantalla de configuración. Seleccione **NO** para volver a la pantalla anterior.

   Será necesario introducir datos, tales como la longitud del remolque, el número de ejes y la preferencia de cámara, para poder completar el proceso de configuración.

   Una vez completado el proceso, la información quedará almacenada para su uso posterior.

   Nota: *Si el sistema no detecta la conexión, puede acceder de forma manual a la pantalla de configuración pulsando el icono de Asistencia al remolque en el menú Cámara.*

5. **Parámetros de la cámara (sólo Japón)**:

   Pulse la tecla **Parámetros de la cámara** para acceder a la página de opciones de la cámara. Para desactivar la función de cámara semiautomática seleccione la opción **Desactivado**. La visión de proximidad sólo podrá accederse ahora mediante su activación manual utilizando la tecla táctil **Visión de proximidad**.

6. Le permite seleccionar dos vistas y ampliarlas para que ocupen toda la pantalla.

LIMPIEZA DE LA CÁMARA

Si el color de la flecha de posición de la cámara en la pantalla cambia de azul a rojo, significa que el sistema ha detectado que la cámara está sucia. Limpie la cámara según las instrucciones que se facilitan en la sección de Mantenimiento. Véase página **216, LIMPIEZA DEL EXTERIOR DEL VEHÍCULO**.

© Jaguar Land Rover Limited 2013. All rights reserved.

INTRODUCCIÓN A VENTURECAM

VentureCam es una minicámara inalámbrica que transmite en color a la pantalla táctil. También cuenta con función linterna. El sistema puede estar compuesto de hasta 16 cámaras. Cada cámara necesita un soporte. Una estación de acoplamiento para la recarga se encuentra ubicada en la guantera.

VentureCam utiliza una frecuencia de banda abierta de 2,45 GHz, por lo que puede ser posible recibir señales de vídeo de otras fuentes, p. ej. una cámara de seguridad doméstica.

Nota: *Mientras VentureCam está activa, el sistema integrado de telefonía Bluetooth® queda deshabilitado.*

Cuando no se esté utilizando una cámara VentureCam, debe guardarse en un lugar seguro. En caso de accidente o maniobra brusca, los objetos sueltos pueden provocar lesiones graves o mortales.

No utilice la base de acoplamiento VentureCam para otros usos.

Instale siempre las cámaras VentureCam fuera del alcance de niños y animales.

ACOPLAMIENTO DE LA CÁMARA VENTURECAM

Si es necesario cargar la cámara, abra la guantera superior y empuje la base de acoplamiento ligeramente hacia el tablero de instrumentos. Se podrá acceder al alojamiento para introducir la cámara.

Coloque la cámara en el alojamiento de manera que se pueda ver el logotipo Land Rover y vuélvalo a cerrar. La cámara comenzará a cargarse. Mientras la cámara VentureCam se carga el testigo verde parpadeará.

Si posee dos o más cámaras VentureCam, vaya colocándolas de manera alternativa en la base de acoplamiento, de manera que cada una se cargue totalmente cada pocas semanas. Una cámara cargada totalmente debería tener una autonomía de aproximadamente tres horas de uso continuo como cámara y aproximadamente cuatro horas de uso continuo como linterna.

Cada cámara debe acoplarse antes de utilizarse. La cámara se someterá a un proceso de aprendizaje para que su transmisión pueda visualizarse en la pantalla táctil. Según se vaya introduciendo cada cámara en el alojamiento, la pantalla táctil mostrará una pantalla ¿Configurar cámara?. Pulse **OK** para continuar.

CÓMO UTILIZAR LAS CÁMARAS VENTURECAM

El logotipo Land Rover es un botón de función.

SL1574

- Púlselo una vez para activar la función de cámara.
- Púlselo dos veces para apagar la cámara y activar la función de linterna LED roja de alta intensidad.
- Púlselo una tercera vez para apagarla.

Cuando se enciende una cámara, un testigo verde parpadea para indicar que está esperando alguna instrucción procedente de la pantalla táctil.

Nota: *El alcance de transmisión se reduce si se sujeta la cámara VentureCam en la mano.*

© Jaguar Land Rover Limited 2013. All rights reserved.

INSTALACIÓN DE UNA CÁMARA VENTURECAM

Nota: *Si la cámara se sitúa en la parte trasera de un remolque de gran tamaño para ayudar durante la marcha atrás, su alcance de transmisión podría reducirse.*

Cada cámara se entrega con un soporte ajustable para su instalación sobre una superficie plana adecuada.

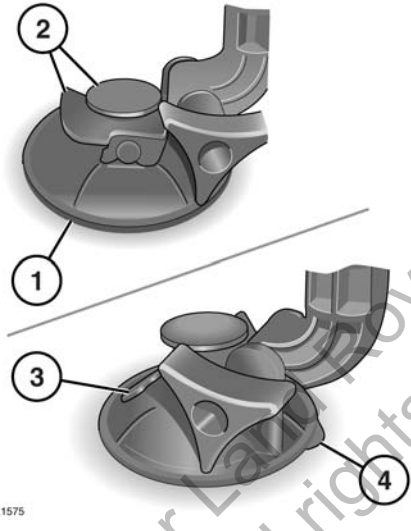

1. Con la palanca en su posición inferior, posicione la base de ventosa sobre una superficie plana y limpia.
2. Pulse el botón de ventosa y tire de la palanca hacia arriba. Asegúrese de que la base está bien sujeta antes de instalar la cámara VentureCam.
3. Para soltar la base, retire la cámara, sujete la base y baje la palanca.
4. Levante la pestaña del borde para quitar la ventosa.

Nota: *Utilice el ajuste de tornillo para orientar la cámara en la dirección deseada.*

Nota: *Procure no dejar las cámaras VentureCam expuestas a temperaturas elevadas.*

Si la cámara VentureCam llegara a ensuciarse de barro o de polvo de la carretera, límpiela con un paño húmedo.

LÍMITES DE VELOCIDAD

En algunos mercados, la legislación establece unos límites de velocidad para mostrar imágenes en movimiento en una pantalla mientras el vehículo está en movimiento.

Si el vehículo se vendió originalmente en esos mercados, VentureCam se apagará cuando se supere el límite de velocidad.

© Jaguar Land Rover Limited 2013. All rights reserved.

MANDOS DE LA CÁMARA VENTURECAM

Desde el **Menú** de la pantalla táctil, pulse la tecla táctil **Información 4x4**.

Se muestra una pantalla de advertencia. Pulse **Aceptar** para continuar. Se mostrará la pantalla de vista del chasis predeterminada.

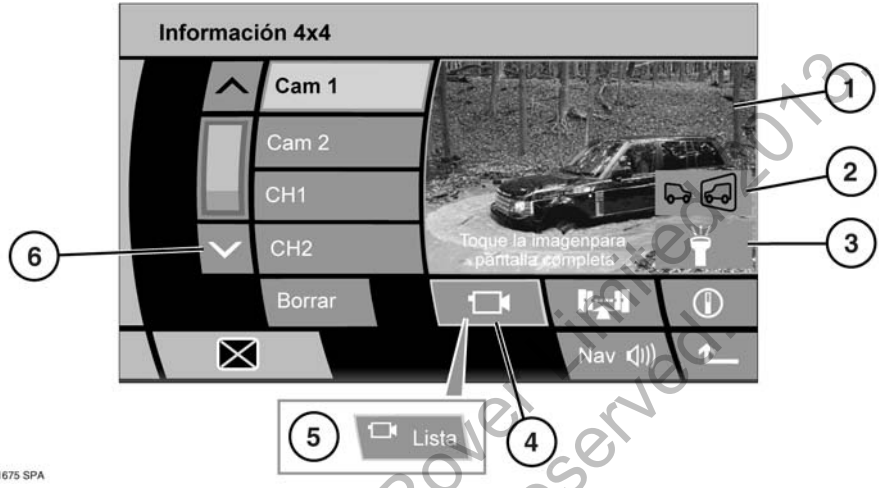

SL1675 SPA

1. Área de previsualización de VentureCam. Púlsela para visualizarla en pantalla completa.
2. Vista inversa. Púlsela para invertir la imagen horizontalmente.
3. Función linterna. Púlsela para activar la linterna LED roja de alta intensidad.
4. Cámara. Cuando se muestra la vista de chasis predeterminada, pulse esta tecla para mostrar en la pantalla derecha la última cámara VentureCam utilizada. Puede haber un retraso hasta que la cámara se active y comience a transmitir.
5. Cuando se muestre la lista de cámaras, púlsela para visualizar la lista de cámaras en la parte izquierda de la pantalla. Pulse la tecla táctil de una cámara para visualizar su transmisión. Puede haber un retraso hasta que la cámara se active y comience a transmitir. Las cámaras se mantienen en modo de espera hasta ser seleccionadas.
6. Botón para desplazarse por la lista de cámaras.

Nota: *Si se selecciona una cámara acoplada, la pantalla mostrará que se está cargando y el nivel de carga.*

Nota: *Cuando se selecciona la pantalla completa, las teclas táctiles de selección se mantienen en la pantalla durante cinco segundos. Para mostrar de nuevo estas teclas táctiles se debe tocar la pantalla.*

© Jaguar Land Rover Limited 2013
All rights reserved

DESCRIPCIÓN GENERAL

Nota: *Los mandos físicos del tablero de audio se llaman botones. Los botones virtuales de la pantalla táctil se llaman teclas táctiles.*

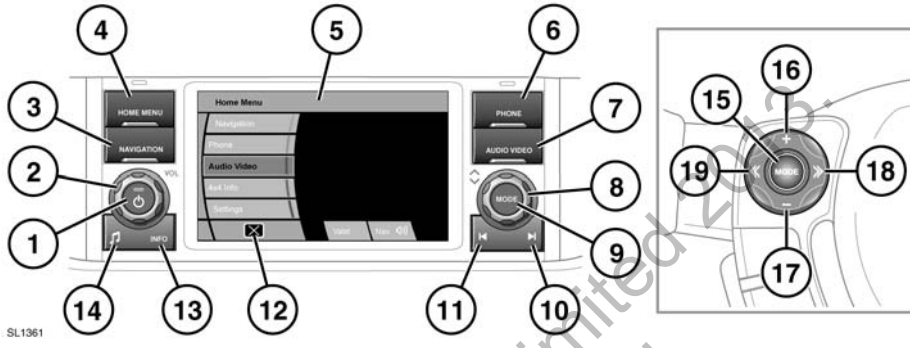

1. Encendido/apagado. La primera vez que se encienda se mostrará el **Menú**. Las siguientes veces que se encienda, se mostrará el último menú o pantalla utilizado.
2. Volumen. El volumen máximo está limitado si el motor está apagado.
3. **NAVIGATION** (sistema de navegación). Pulse para mostrar el menú Navegación.
4. **HOME MENU** (menú Inicio). Pulse para acceder directamente al menú de inicio.
5. Menú de inicio de la pantalla táctil.
6. **PHONE** (teléfono). Pulse para mostrar el menú Teléfono.
7. **AUDIO VIDEO** (audio y vídeo). Pulse para mostrar el menú Audio/Vídeo.
8. Desplazamiento hacia arriba/abajo por un menú.
9. **MODE** (modo). Pulse para visualizar los modos. Gire el mando para realizar una selección.
10. Búsqueda ascendente/aumentar. Pulse para seleccionar la siguiente frecuencia de emisora de radio hacia arriba o la pista siguiente en la fuente de audio escogida.
11. Búsqueda descendente/disminuir. Pulse para seleccionar la siguiente frecuencia de emisora de radio hacia abajo o la pista anterior en la fuente de audio escogida.
12. Apagado de la pantalla táctil. Pulse la pantalla en blanco para volver a encenderla.
13. **INFO**. Pulse brevemente para activar TA (avisos de tráfico). Se mostrará el testigo **TA** en la pantalla de información. Cuando la emisora de radio seleccionada tiene capacidad para emitir información de tráfico, aparece asimismo el indicador **TP**. Cuando se recibe un mensaje de tráfico, la indicación **TRÁFICO** se alterna con el nombre de la emisora.

    Mantenga pulsado para seleccionar **NOTICIAS**. Esta función opera del mismo modo que **TA**.

    Para cancelar un anuncio, pulse **INFO**.
14. Tono. Pulse para mostrar el menú Tono.
15. Selección de modo.
16. Aumento del volumen.
17. Disminución del volumen.
18. Búsqueda ascendente.
19. Búsqueda descendente.

© Jaguar Land Rover Limited 2013. All rights reserved.

HOME MENU (Menú Inicio)

Pulse el botón. Se pueden seleccionar los menús de **Sistema de navegación**, **Teléfono** y **Audio Vídeo** desde este menú o con los botones.

Los menús de **Información 4x4** y **Configuración** solo pueden seleccionarse desde el **Menú**.

Desprot. es un área para aplicar ajustes de seguridad al maletero, la guantera y las funciones de la pantalla táctil cuando se le pasa el vehículo a otra persona.

Climatiz. elec. se puede configurar como un despertador para activar la calefacción o la ventilación para un intervalo de 30 minutos.

También se puede acceder a **Desprot.** y **Climatiz. elec.** mediante el menú **Configuración de vehículo**.

A través de **Sistema entreten. pasajeros** se accede a la pantalla supervisora del RSE. Esta pantalla permite controlar toda la actividad de la pantalla trasera.

Cámaras permite acceder al sistema de cámaras periféricas. Véase página **116, SISTEMA DE CÁMARAS PERIFÉRICAS**.

CONFIGURACIÓN

La configuración puede ajustarse para adaptarse a sus requisitos personales.

Desde el **Menú**, pulse la tecla táctil **Configuración**. Seleccione una categoría mediante su tecla correspondiente.

CONFIGURACIÓN DEL SISTEMA

Púlsela para cambiar el idioma de la pantalla, ajustar la respuesta sonora cuando se realiza una selección de tecla táctil y ajustar la hora y la fecha. Utilice las teclas de desplazamiento para visualizar las opciones que se pueden seleccionar. Tras realizar un cambio, confírmelo pulsando la tecla **OK**.

Nota: *El idioma del sistema de navegación se configura por separado. Tras seleccionar Navegación, pulse la tecla* ***Idioma*** *en la pantalla* ***PRECAUCIÓN****.*

CONFIGURACIÓN DE LA PANTALLA

Púlsela para ajustar el brillo de la pantalla. La tecla **Reinic.** devolverá el parámetro de brillo al nivel central.

© Jaguar Land Rover Limited 2013.
All rights reserved.

CONFIGURACIÓN DEL VEHÍCULO

Se pueden seleccionar **Modo desprotegido** y **Climatizador electrónico**.

Cuando otra persona conduzca su vehículo en su ausencia, p. ej. un aparcacoches, puede que desee utilizar las funciones de seguridad para el maletero, la guantera y la pantalla táctil.

Pulse la tecla táctil **Desprot**. Introduzca el código de cuatro dígitos con el teclado. Puede cancelar cualquier número introducido con la tecla táctil **C**. Pulse **OK** para introducir el código. Introduzca el mismo PIN y pulse **OK** para confirmar el número introducido.

Con este proceso se bloquearán el maletero y la guantera y se limitarán las funciones de la pantalla táctil.

Nota: *Acuérdese de llevarse consigo la llave metálica de emergencia para garantizar una completa seguridad.*

Cuando vuelva al vehículo, introduzca el código de cuatro dígitos en la pantalla **Modo desprotegido**. Pulse **OK** para confirmar. Se desactivarán las funciones de seguridad.

Nota: *En caso de que olvidase su código de cuatro dígitos, solo un concesionario Land Rover/reparador autorizado podrá desactivarlo.*

El **Climatizador electrónico** puede configurarse para activarse 30 minutos antes de entrar en el vehículo, si la temperatura exterior se encuentra entre 15 y –20 °C (59 y –4 °F). Se pueden programar dos parámetros para que funcionen en un intervalo de 24 horas. También podrá usar las teclas táctiles manuales para activar el sistema de inmediato.

Para configurar una hora:

1. Seleccione **Climatiz. elec**.
2. Seleccione **Fijar** y configure una hora.
3. Seleccione **OK** o **Cancelar temp**.

Para cancelar una hora programada, pulse la tecla **Fijar** adecuada y seguidamente la tecla **Cancelar temp**.

CONFIGURACIÓN DEL SISTEMA DE ACTIVACIÓN POR VOZ

En esta área se puede cambiar el idioma empleado por el sistema para comunicarse con el conductor y las etiquetas de voz que se añaden a los números de teléfono. Las etiquetas de voz se describen más adelante en la sección **Teléfono**.

Se puede acceder a una función de **Ayuda** con ejemplos de instrucciones de voz.

Utilice las teclas de desplazamiento para visualizar las opciones que se pueden seleccionar. Tras realizar un cambio, confírmelo pulsando la tecla **OK**.

© Jaguar Land Rover Limited 2013. All rights reserved.

PARÁMETROS DE SONIDO

Se accede a los parámetros de tono y volumen mediante el botón del tablero del sistema de audio.

Pulse brevemente el botón de tono para mostrar la pantalla **Tono**.

Los parámetros de bajos, agudos y subwoofer pueden ajustarse con los mandos deslizantes.

El balance y la intensidad pueden ajustarse para configurar el punto de enfoque de la recepción del sonido.

Memoria principal permite que se memoricen ajustes personales para fuentes de audio individuales.

La función **Logic 7** es especialmente útil cuando la fuente de audio original es de alta calidad. Al seleccionarla, siete canales de entrada diferentes mejoran los efectos de audio.

Para acceder a los ajustes de volumen, mantenga pulsado el botón de tono hasta que se muestre la pantalla **Volumen**.

AVC (control automático del volumen), **INFO.**, **NAV**, **Teléfono** y **Voz** pueden ajustarse individualmente para adaptarse a los requisitos personales.

Utilice las teclas táctiles + y – para realizar los ajustes. El valor del volumen se muestra al lado de la función.

Para **AVC**, el valor de la pantalla representa el nivel en el que aumentará el volumen con la velocidad del vehículo. Cuanto más grande sea el valor, mayor será el aumento del volumen a velocidades elevadas.

El parámetro **INFO** hace referencia a los anuncios de radio que pueden interrumpir el modo actual.

NAV y **Voz** se utilizan para ajustar la confirmación de voz del sistema.

Utilice **Teléfono** para ajustar el volumen de las llamadas.

CUIDADO DE LA PANTALLA TÁCTIL

Mantenga siempre el motor en marcha si utiliza la pantalla táctil de forma prolongada. De no hacerlo, la batería del vehículo podría descargarse, lo que impediría arrancar el motor.

Evite los derrames o las salpicaduras de líquido sobre la pantalla táctil.

No utilice productos abrasivos sobre la pantalla táctil.

La pantalla táctil y el borde biselado interior deben estar siempre limpios para garantizar su óptimo funcionamiento. Limpie las marcas de dedos con un paño suave y un producto de limpieza aprobado por Land Rover. Póngase en contacto con su concesionario para solicitar más detalles.

Evite exponer la pantalla a la luz solar directa durante periodos prolongados.

Pulse las teclas táctiles de la pantalla táctil con un solo dedo. Si utiliza más de un dedo a la vez, se podrían generar entradas falsas.

(c) Jaguar Land Rover Limited 2013. All rights reserved.

MENÚ RADIO

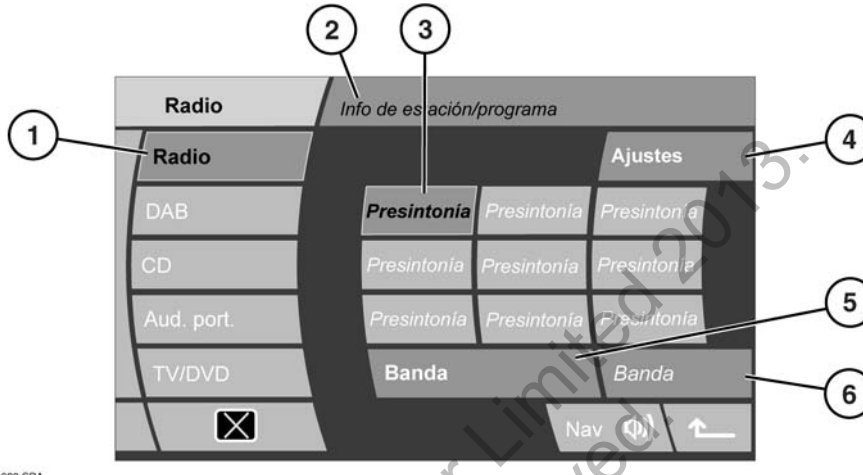

1. Selección del modo **Radio**.
2. Área de información.
3. Presintonías de emisoras: Cada banda de frecuencias dispone de 9 posiciones de presintonía.
   - Mantenga pulsada para memorizar la emisora actual en esa posición de presintonía (la radio se silencia mientras se memoriza la emisora).
   - Pulse brevemente para seleccionar la emisora memorizada en esa posición de presintonía.
   - Utilice los mandos de búsqueda en el volante para cambiar a la emisora presintonizada siguiente o anterior. Alternativamente, utilice los mandos de búsqueda en el tablero.
4. **Configuración**. Ajustes de sintonización (autoalmacenar y manual), RDS y PTY (tipo de programa).
5. Selección de banda: Pulse para ir pasando entre FM1, FM2 y AM (MW y LW). La radio sintonizará la última emisora seleccionada en esa banda.
6. Visualización de la banda seleccionada, **FMA**, **AMA** y **LWA**. Manténgalo pulsado para seleccionar Autoalmacenar.
   - Si no hay emisoras presintonizadas, seleccione esta tecla táctil para memorizar un máximo de 9 de las emisoras más potentes en la banda actual (la radio se silencia durante este proceso).
   - Si ya hay emisoras presintonizadas y memorizadas automáticamente, con una pulsación prolongada se inicia un nuevo proceso de memorización automática.

© Jaguar Land Rover Limited 2013. All rights reserved.

AUTOALMACENAR EMISORAS

Existen dos métodos para iniciar el proceso de autoalmacenaje. Mantenga pulsada la tecla táctil **FMA** para comenzar a **autoalmacenar**.

También puede pulsar la tecla táctil **Configuración**.

Pulse la tecla táctil **Sintonizar**.

Pulse **Autoalmacenar**. Una vez que se complete el almacenaje, la emisora con la señal más fuerte comenzará a emitirse.

Si lo desea, puede repetir el proceso para las otras bandas de frecuencia, FMA, MWA y LWA. La “A” en estos nombres de banda significa Autoalmacenar.

Para seleccionar una emisora autoalmacenada, primero seleccione la banda de frecuencia de autoalmacenaje y a continuación pulse la tecla presintonizada adecuada.

BÚSQUEDA DE EMISORAS

Utilice los botones de búsqueda del tablero de audio o del volante.

La pantalla principal **Radio** muestra información de la emisora. Si se está utilizando otro modo, la información de la emisora se mostrará brevemente como una pantalla emergente.

Otra opción, mientras se esté en modo **Radio**, será girar el mando **Modo** para desplazarse por las emisoras disponibles.

SINTONIZACIÓN MANUAL

Para introducir una frecuencia de forma manual, pulse la tecla táctil **Configuración**.

Pulse la tecla táctil **Sintonizar**. Introduzca las primeras cifras de la frecuencia.

Nota: *Solamente se habilitarán algunas de las cifras. Éstas serán las únicas cifras disponibles para iniciar la frecuencia. Una vez introducidas las primeras cifras, irán apareciendo otras cifras disponibles en la pantalla.*

Una vez introducida la frecuencia deseada, pulse **OK** para confirmar su selección.

SISTEMA DE INFORMACIÓN POR RADIO (RDS)

La unidad de audio está equipada con **RDS** (sistema de información por radio) que permite recibir información adicional utilizando señales de radio normales.

RDS también permite la resintonización automática a emisoras que están conectadas a una red. **AF** debe estar conectada.

Nota: *No todas las emisoras de radio FM emiten información con RDS.*

Con **FM** seleccionada, pulse **Configuración** y luego **Configuración RDS** para ver o cambiar la configuración de RDS.

- **RDS**: Seleccione activado o desactivado
- **Regionalización**: Seleccione **On** (activado) para habilitar la resintonización de una emisora alternativa local con una señal más intensa.
- **Frecuencia alternativa**: Seleccione **On** para que la radio pueda resintonizar automáticamente una frecuencia alternativa para la emisora actual. Esta función resulta útil en viajes largos, cuando se pasa por diferentes áreas de transmisión.

© Jaguar Land Rover Limited 2013.
All rights reserved.

TIPO DE PROGRAMA PRIORITARIO (PTY)

PTY funciona con RDS y está activo en los modos de radio FM, CD, TV y audio portátil. Tiene dos funciones:

1. Fijar una categoría PTY para la emisora actual.
2. Buscar y sintonizar una emisora en la categoría PTY seleccionada.

Para ver una lista de las categorías PTY disponibles, seleccione **Configuración** y luego **PTY**.

Nota: *El menú PTY no está disponible cuando el vehículo se encuentra en movimiento.*

Fijar una categoría PTY para la emisora actual:

- Desplace la lista hacia abajo hasta que se muestre la categoría deseada y pulse en la categoría para seleccionarla.
- Pulse la flecha Atrás (pantalla anterior) en el ángulo inferior derecho de la pantalla táctil.

  Nota: *Habrá una breve espera hasta que RDS indique que la emisora ha cambiado de tipo de programa.*

Si posteriormente se pierde la recepción de la emisora actual, la radio intentará sintonizar una emisora alternativa en la misma categoría PTY.

DIFICULTADES EN LA RECEPCIÓN

Puede haber ocasiones durante un trayecto en que la recepción sea débil. Esto raramente se deberá a averías en el receptor de radio. Existen muchos motivos que provocan una recepción débil, p. ej.:

- Obstáculos de gran altura, p. ej. edificios
- Túneles
- Regiones montañosas
- Distancia al transmisor

Y tendrán efectos diferentes sobre la radio:

- Desfase de señales
- Cruce de canales
- Distorsión
- Si se ha seleccionado **INFO**, **TP** comenzará a parpadear, y a continuación se mostrará **TP SEEK** (BUSCAR TP) mientras se busca una señal fuerte. Si la búsqueda fracasa, se mostrará **Not Found** (No detectado).

RDS ayuda a reducir los efectos del cambio de señal.

© Jaguar Land Rover Limited 2013.
All rights reserved.

MENÚ DAB

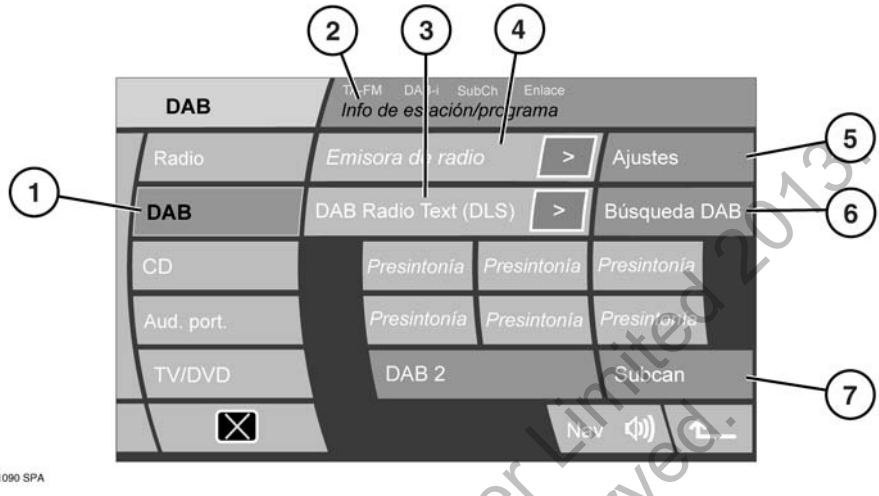

1. Selección del modo **DAB**.
2. Área de información. En esta área se muestran la banda y el nombre del canal DAB. Se puede visualizar asimismo la información siguiente:
   - La indicación **TA-FM** se mostrará si está activada la opción Tráfico FM.
   - La indicación **DAB-i** se muestra si están habilitados los avisos DAB.
   - La indicación **Subcan.** se muestra si está seleccionado un subcanal. Si hay disponible un subcanal pero no está seleccionado, se muestra una flecha.
   - Se muestra la indicación **Enlace** si está habilitada la opción DAB.
3. Texto de radio DAB.
4. Nombre del canal.
5. **Configuración**. Anuncios, enlace DAB, país DAB y formato DAB.
6. **Búsqueda DAB**. Para crear una lista de todos los conjuntos y canales DAB disponibles, pulse Búsqueda DAB y seguidamente Autosintonizar. Una vez que la lista se haya completado, se comenzará a oír el primer canal.

   Nota: *Las listas de autosintonización se pueden actualizar en cualquier momento.*
7. El icono de flecha del área de información indica qué subcanales están disponibles bajo el canal actual. La indicación **Subcan.** se muestra si está seleccionado un subcanal.

Nota: *La pantalla puede mostrar también información sobre PTY o conjuntos si se ha seleccionado una de estas opciones en* ***Texto de radio DAB*** *en el menú Configuración.*

© Jaguar Land Rover Limited 2013. All rights reserved.

TEXTO DE RADIO DAB

Muchos canales digitales transmiten texto adicional para acompañar la radiodifusión.

Se muestran los primeros 16 caracteres del texto. El resto del texto (si lo hay) se puede ver pulsando el icono de texto adicional (**>**). Se presenta una pantalla desplegable con la totalidad del texto. Pulse sobre la pantalla emergente para cerrarla.

MEMORIZACIÓN DE CANALES COMO PRESINTONÍAS

Se pueden almacenar hasta dieciocho canales digitales (seis en cada una de las opciones: DAB1, DAB2 y DAB3) utilizando los iconos de presintonía designados.

1. Reproduzca el canal que desea añadir como presintonía.
2. Mantenga pulsado el icono de presintonía (durante unos 2 segundos) en el que desea memorizar el canal actual. El sonido se silencia brevemente mientras se memoriza el canal y se muestra un mensaje de confirmación.

Nota: *No se puede guardar ningún subcanal como presintonía. Si se intenta guardar un subcanal, se guardará el canal al que pertenece dicho subcanal.*

SELECCIÓN DE UN CANAL PRESINTONIZADO

Verifique que esté seleccionado el canal DAB adecuado (DAB1, DAB2 o DAB3) y pulse el icono de presintonía correspondiente al canal que desee.

Nota: *Si intenta seleccionar un canal anteriormente guardado como presintonía, pero este no está disponible o no es válido, se mostrará el mensaje* ***Ningún canal encontr****.*

CONJUNTOS

Los canales de radio digital se organizan en grupos denominados conjuntos. Asimismo, algunos canales digitales pueden incluir subcanales.

Mantenga pulsado un botón de búsqueda durante más de 2 segundos para buscar el conjunto siguiente o anterior.

Tras una pausa de unos segundos, se reproduce el primer canal del conjunto que se acaba de seleccionar.

Si se pierde la recepción, seleccione **AUTO** para formar una nueva lista de conjuntos.

BÚSQUEDA DE UN CANAL

Pulse y suelte un botón de búsqueda de canales para buscar el siguiente canal disponible. Si el canal siguiente o anterior está en un conjunto distinto, se producirá una breve pausa mientras el sistema busca el canal.

SELECCIÓN DE UN SUBCANAL

Si el canal seleccionado contiene subcanales, se mostrará el icono de flecha de subcanal.

Para acceder al subcanal, pulse la tecla táctil **Subcan**. Si hay más de un subcanal, utilice los botones de búsqueda.

Para volver a los canales, pulse la tecla táctil de flecha arriba.

Nota: *Cuando selecciona y reproduce un subcanal, el icono de flecha se sustituye por la indicación* ***Subcan.*** *en la pantalla.*

Nota: *No se puede guardar ningún subcanal como presintonía.*

Nota: *Mientras está escuchando un subcanal, si gira el mando de menú volverá a la lista de presintonías de canales y podrá buscar en ella.*

© Jaguar Land Rover Limited 2013. All rights reserved.

BÚSQUEDA DAB

Para encontrar un canal concreto, utilice el menú **Búsqueda DAB**.

1. Pulse la tecla táctil **Búsqueda DAB**.
2. Pulse una de las teclas táctiles siguientes:
   - **Unir lista** para ver una lista de todos los conjuntos y los canales que contiene cada uno.
   - **Lista de canales** para ver una lista completa de todos los canales contenidos en todos los conjuntos.
   - **Lista subcans.** para ver una lista completa de todos los subcanales disponibles para el canal que se está reproduciendo.
   - **PTY List** (lista de PTY) para ver todas las categorías PTY (noticias, deporte, debates, etc.) y los canales disponibles en cada categoría.
   - **Info. de canal** muestra datos técnicos sobre el canal actualmente sintonizado.
3. Utilice las flechas para buscar en los conjuntos, canales, la lista, etc. Seleccione un canal o subcanal directamente pulsando la tecla táctil correspondiente. Con PTY, pulse repetidamente uno de los botones de búsqueda (antes de que transcurran los primeros 10 segundos de reproducción) para ver los canales contenidos en la categoría PTY.

CONFIGURACIÓN

- Pulse **Anuncios** para seleccionar hasta cuatro tipos de anuncios. Si DAB encuentra un anuncio de uno de los tipos seleccionados, la reproducción normal se interrumpirá mientras dure el anuncio.
- Si se activa el ajuste **Enlace DAB** y la fuerza de la señal de un canal se reduce por debajo de un nivel aceptable, el sistema de audio realizará búsquedas automáticas de otros conjuntos disponibles, con el fin de encontrar un canal con el mismo nombre.

  Si encuentra un canal alternativo, el nuevo canal se reproduce automáticamente después de unos segundos. Si no encuentra el canal transcurridos unos segundos, se muestra el mensaje **Sin recepción**.

  La palabra **Enlace** se muestra en la parte superior de la pantalla táctil para indicar que la función Enlace DAB está habilitada.
- Seleccione **País DAB** si viaja a otro país. Desplácese por las opciones de país para elegir la correcta.

  De este modo se iniciará una sintonización automática.

  Nota: *Esta opción se desactiva mientras el vehículo está en movimiento.*
- Elija **Formato DAB** si viaja a una región que utiliza una banda digital diferente. Los formatos disponibles son:
  - Banda L
  - Banda III
  - Banda L y Banda III
  - Banda L Canadá
  - Banda L Can y Banda III

  De este modo se iniciará una sintonización automática.

  Nota: *Esta opción se desactiva mientras el vehículo está en movimiento.*

© Jaguar Land Rover Limited 2019
All rights reserved.

MENÚ DEL REPRODUCTOR DE CD

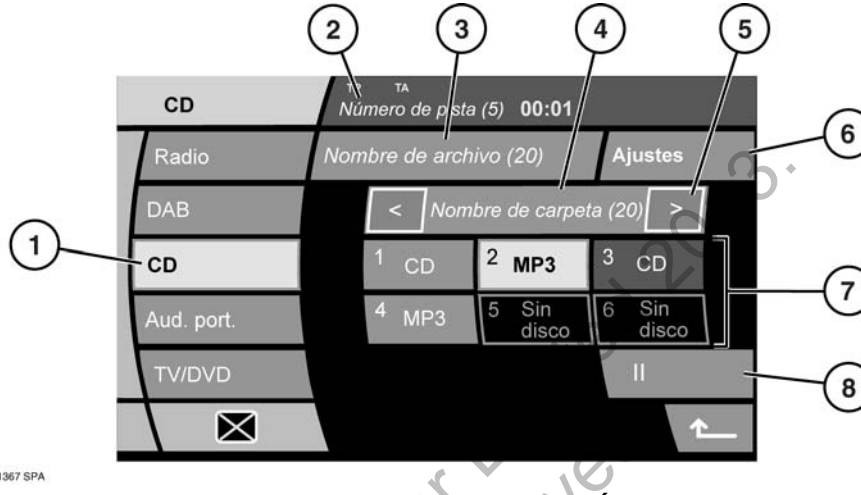

1. Selección de modo **CD**.
2. Área de información. Número de pista actual y tiempo transcurrido.
3. Información sobre la pista y número total de pistas en el CD.
4. Información sobre la carpeta MP3.
5. Utilice las teclas de flecha táctiles para navegar entre las carpetas MP3. Si se muestra una carpeta durante dos o más segundos, se comenzará a reproducir el contenido de esa carpeta.
6. **Configuración**. Opciones de reproducción aleatoria, repetición y análisis de CD.
7. Selección de CD. Muestra cuáles de las seis ranuras del cargador de CD se están utilizando y qué soporte hay en el CD.
8. Pausa/Reproducción. Vuelva pulsarla para reanudar la reproducción.

REPRODUCCIÓN DE DISCOS COMPACTOS

De haber algún CD cargado, la reproducción se reanudará desde el punto en que fue interrumpida por última vez. Si no hay ningún disco introducido, aparecerá el mensaje **Sin disco** en la pantalla.

Un CD con pistas MP3 puede tardar más en cargarse si contiene más pistas que un CD normal. Para reducir el tiempo de carga se recomienda una estructura de carpetas rígida.

Pulse la tecla de selección de un CD para cargarlo y comenzar su reproducción. Se mostrará la información del CD y de la pista.

Si RDS está activado, la información de tráfico y noticias puede interrumpir la reproducción del CD. Pulse brevemente el botón INFO para cancelar o volver al modo Radio y apagar el RDS.

SELECCIÓN DE LAS PISTAS DE UN CD

Mantener pulsados los botones de búsqueda o los mandos del volante hará que se avance rápidamente o que se rebobine el CD.

© Jaguar Land Rover Limited 2013. All rights reserved.

OPCIONES DE REPRODUCCIÓN

Seleccione **Configuración** para acceder a las siguientes opciones:

- **Reproducción aleatoria**: Pulsar para reproducir las pistas en un orden aleatorio. Volver a pulsar para cancelar.
- **Repetir**: Seleccionar para reproducir la pista actual de forma repetida.
- **Analizar**: Seleccionar para reproducir los primeros 10 segundos de cada pista del CD.

  Nota: *Las opciones Repetir y Analizar se pueden cancelar pulsando la tecla de búsqueda de pista anterior o siguiente.*

Si se selecciona una fuente de audio distinta o se apaga la unidad, la opción de reproducción seleccionada se cancela.

REPRODUCCIÓN DE ARCHIVOS MP3

Cuando se utiliza un CD MP3, cada sesión se debe cerrar correctamente, aunque no es necesario que termine todo el disco.

Cuando se selecciona una lista de pistas, la lista de carpetas y archivos MP3 se presenta por orden alfabético. Seleccione una carpeta para verla y seleccione las pistas que contenga.

- En el reproductor de CD solamente se pueden introducir discos CCDA.
- La mayor tasa de compresión admitida es de 320 kb por segundo (kbps). Si se utiliza una tasa inferior a los 128 kbps, es posible que se pierda la función de Procesamiento digital de señales (DSP).
- El reproductor de CD puede tardar más en cargar un disco MP3 si este contiene más pistas que un CD normal. Para reducir el tiempo de carga se recomienda una estructura de carpetas rígida.
- Si un CD contiene una mezcla de pistas MP3 y CCDA, las pistas MP3 se omitirán.

CÓMO CARGAR DISCOS COMPACTOS

No utilice discos con forma irregular, con película de protección contra rayaduras o etiquetas adhesivas.

La unidad de CD reproducirá los CD que cumplan la normativa internacional de especificación de audio Red Book. No se garantiza la reproducción de discos no conformes con esta norma.

Es posible que discos grabables (CD-R) y discos regrabables (CD-RW) no funcionen correctamente.

Los discos de formato dual o de doble cara (formato DVD-Plus, CD DVD) son más gruesos que los CD normales y, por tanto, no se puede garantizar su reproducción y es posible que se atasquen.

Se recomienda utilizar únicamente discos circulares de buena calidad de 12 cm (4,7 pulgadas).

La unidad puede reproducir los formatos siguientes:

- Disco compacto de audio digital (CDDA).
- Archivos MP3.
- Archivos WMA.
- Archivos WAV.
- Archivos AAC.

Nota: *Es posible que los CD protegidos contra copia no se reproduzcan en su cambiador de CD o que se reproduzcan con diversas limitaciones (por ejemplo, con una calidad de sonido deficiente). Si experimenta algún problema, pruebe el disco en otros reproductores antes de dirigirse al vendedor del CD.*

© Jaguar Land Rover Limited 2013. All rights reserved

CAMBIADOR AUTOMÁTICO DE CD

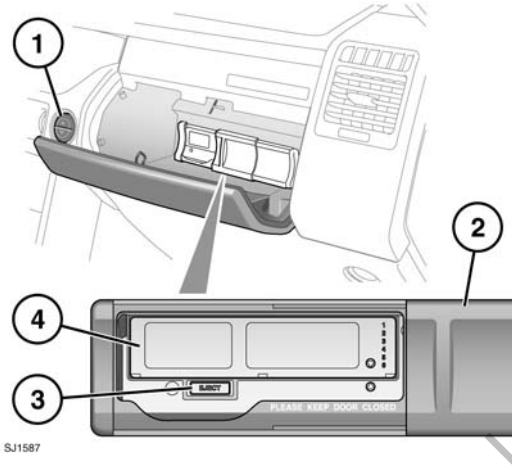

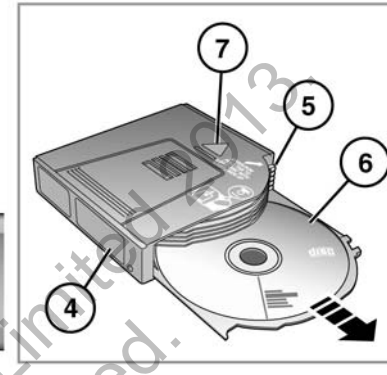

1. Pulse para abrir la guantera superior.
2. Abra la trampilla.
3. Pulse para expulsar el cargador de CD.
4. Cargador de CD.
5. Tire de una bandeja de CD por su pestaña.
6. Coloque un CD en la bandeja, con la etiqueta hacia arriba. Asegúrese de que esté colocado correctamente. Cierre la bandeja.
7. Introduzca el cargador de CD en el autocambiador en la dirección que indica la flecha.
8. Cierre la trampilla.

© Jaguar Land Rover Limited 2013
All rights reserved.

AUDIO PORTÁTIL

Asegúrese de que todo dispositivo auxiliar se guarda de forma segura mientras el vehículo esté en movimiento.

No coloque sobre los asientos, la moqueta u otro elemento de tapicería ningún dispositivo que esté conectado a la toma de entrada auxiliar o a la toma de corriente auxiliar.

Lea las instrucciones del fabricante del aparato antes de conectarlo al sistema de audio del vehículo.

CONEXIONES DE AUDIO PORTÁTIL

Los dispositivos de audio portátiles se pueden conectar al concentrador de soportes situado en el compartimento portaobjetos. Los dispositivos auxiliares se pueden conectar a la toma AUX, situada en la parte trasera de la consola central.

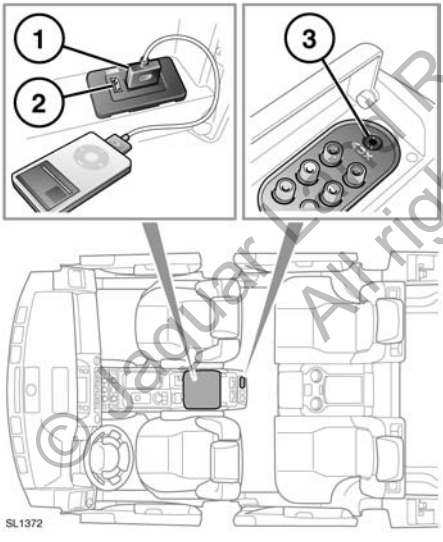

1. Toma USB
2. Toma de audio portátil/iPod®
3. Toma AUX de 35 mm

Entre los dispositivos portátiles que pueden conectarse se incluyen:

- Dispositivos USB de almacenamiento masivo (p. ej. una memoria USB). Los dispositivos deben utilizar el formato de archivos FAT o FAT32.
- Admite iPod® (iPod Classic®, iTouch®, iPhone® y Nano® – no se garantiza la plena funcionalidad de los dispositivos más antiguos). No se garantiza la funcionalidad de iPod Shuffle®.

  Nota: *iPod® es una marca comercial de Apple Computer Inc. registrada en EE.UU. y otros países.*

  Nota: *Puede adquirir un cable exclusivo para iPod® en el concesionario Land Rover.*
- Dispositivo auxiliar (audio personal, reproductores MP3, todos los iPod®).

  Nota: *iPod Shuffle®, se puede conectar mediante la toma AUX.*

Si conecta un iPod® o un dispositivo de almacenamiento masivo, utilice la pantalla táctil para controlarlo y buscar en él. Muchos de los mandos de control son similares a los disponibles para la reproducción de CD.

Si utiliza cualquier dispositivo portátil conectado a la toma AUX, deberá controlar la reproducción desde el propio dispositivo.

Nota: *El sistema de audio reproducirá archivos MP3, WMA, WAV y AAC.*

© Jaguar Land Rover Limited 2010
All rights reserved

MENÚ DE AUDIO PORTÁTIL

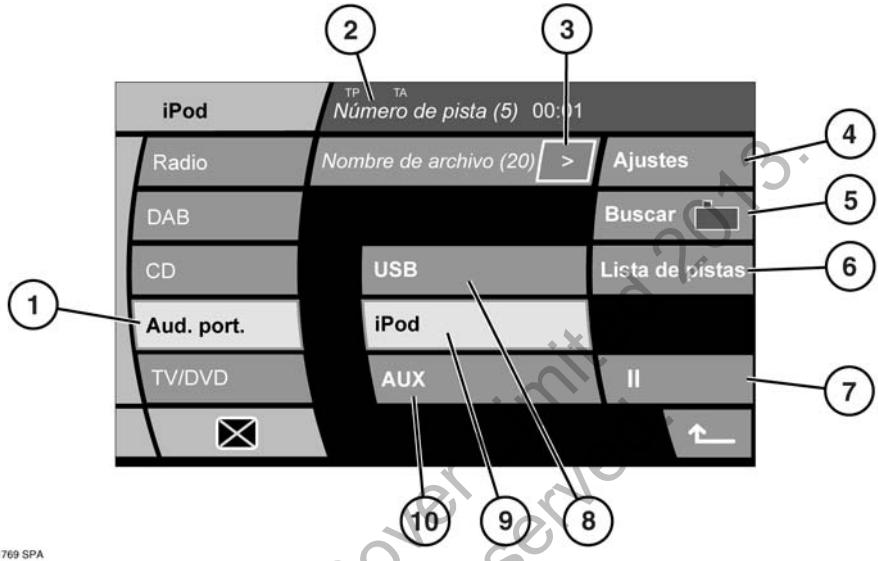

SL1769 SPA

1. Selección del modo **Audio portátil**.
2. Visualización de información de la pista actual, incluido el tiempo de reproducción transcurrido y el modo de reproducción (Mezcla o Repetir).
3. Seleccione para ver información más detallada de la pista actual. Pulse brevemente para cambiar entre la información. Mantenga pulsado para visualizar la pantalla desplegable de texto de soporte portátil. Pulse sobre la pantalla desplegable para cerrarla.
4. **Configuración**. Opciones para:
   - **Reproducción aleatoria**: Pulse brevemente para reproducir aleatoriamente pistas de la carpeta actual. Mantenga pulsado 2 segundos para reproducir todas las pistas del dispositivo.
   - **Repetir**: Pulse brevemente para repetir la pista actual. Mantenga pulsado durante 2 segundos para reproducir todas las pistas de la carpeta actual, y a continuación, repetir de nuevo.
5. Buscar (solo iPod®/USB):
   - Seleccione para ver el contenido del dispositivo conectado, el cual se muestra según la estructura de archivos en el dispositivo.
   - Seleccione un archivo para iniciar la reproducción (la vista de búsqueda se mantiene). Seleccione una carpeta o subcarpeta para ver el contenido.
   - Seleccione **Saltar pág.** para saltar a través de listas largas de elementos.
   - Para volver al menú Mandos, pulse la tecla táctil Atrás.
6. **Lista de pistas**. Seleccione para visualizar una lista de pistas disponibles. Desplácese para visualizar pistas anteriores o posteriores. Seleccione una pista para revisarla.
7. Pausa/Reproducción. Seleccione para hacer una pausa en la reproducción. Vuelva a seleccionar para reanudar la reproducción.

© Jaguar Land Rover Limited 2013. All rights reserved.

8. **USB**. Pulse para seleccionar la reproducción desde un dispositivo USB.
9. **iPod**. Pulse para seleccionar la reproducción desde un iPod®.
10. **AUX**. Pulse para seleccionar la reproducción desde un dispositivo auxiliar.

REPRODUCCIÓN DE UN DISPOSITIVO

Desconecte el iPod® cuando salga del vehículo. De lo contrario, se puede descargar la batería del iPod®.

Con una temperatura ambiente elevada o si está expuesto a la luz solar directa, se recomienda desenchufar y extraer el dispositivo portátil del vehículo.

Cuando se conecta un iPod®, la reproducción continúa desde el punto en que se encontraba la última vez, siempre que la batería del iPod® esté cargada.

Cuando se conecta un dispositivo USB, la reproducción se inicia desde la primera pista de la primera carpeta disponible. Si ya hay un dispositivo conectado cuando se selecciona **Audio portátil**, la reproducción continúa desde el punto en que se encontraba la última vez.

Cuando se conecta un dispositivo auxiliar, la reproducción se inicia cuando se enciende y se pone en marcha el dispositivo.

Nota: *Para optimizar la calidad de la reproducción, se recomienda utilizar la compresión sin pérdidas para todos los archivos en soporte USB o iPod®. En su defecto, se recomienda una tasa de bits de 192 kb/s como mínimo para los archivos comprimidos (es muy aconsejable una tasa de bits superior).*

Nota: *Algunos reproductores de MP3 cuentan con su propio sistema de archivos no compatible con este sistema. Para utilizar un reproductor MP3 debe configurarlo en modo de dispositivo USB extraíble o dispositivo de almacenamiento masivo. Solamente se podrá reproducir la música que se haya añadido al dispositivo en ese modo.*

Nota: *Los niveles de volumen y la calidad de sonido disponibles con los aparatos conectados a las entradas auxiliares pueden variar de manera considerable. Si el dispositivo de audio conectado está provisto de una toma de salida de línea y una toma para auriculares, debe utilizar la toma de salida de línea.*

© Jaguar Land Rover Limited 2013.
All rights reserved.

CONEXIÓN DE VARIOS DISPOSITIVOS

No enchufe dispositivos que no sean de audio a la toma USB.

Puede conectar varios dispositivos simultáneamente a la interfaz de soportes portátiles y cambiar de unos a otros mediante la pantalla táctil. Seleccione **USB** o **iPod** para cambiar entre modos.

El dispositivo que se conecte primero será el que permanezca activo hasta que se cambie.

Si después de cambiar a un dispositivo conectado posteriormente pasa de nuevo al primer dispositivo, la reproducción del mismo se iniciará en el punto donde lo dejó (sólo USB e iPod®).

Nota: *No se puede utilizar un concentrador USB para conectar más de un dispositivo USB al sistema de audio.*

Nota: *Los dispositivos conectados a las tomas de iPod® y USB se cargarán, pero los que estén totalmente descargados no funcionarán.*

Nota: *Algunas opciones tales como* ***Repetir*** *y* ***Aleatorio*** *se asocian al dispositivo que está reproduciendo en ese momento y no a otros dispositivos subsiguientes.*

BÚSQUEDA DE UNA PISTA

Utilice los botones del tablero de audio o los mandos del volante para realizar búsquedas de pista siguiente/anterior y avance rápido/rebobinado.

TOMA DE ENTRADA AUXILIAR

Nota: *Los vehículos equipados con sistema multimedia trasero incorporan tomas de audio/vídeo adicionales (AV1 y AV2). De este modo se pueden conectar equipos auxiliares (tales como consolas de videojuegos) a las pantallas de DVD traseras. Consulte los datos de instalación en las instrucciones del fabricante.*

© Jaguar Land Rover Limited 2016.
All rights reserved.

PANTALLA TÁCTIL DOBLE

La opción de pantalla táctil doble es una evolución de la pantalla LCD que permite que el conductor y el acompañante vean dos modos de visualización independientes.

Las restricciones legales no permiten que el conductor visualice imágenes en movimiento, como las ofrecidas por la TV y el DVD, mientras el vehículo está en movimiento.

CÓMO FUNCIONA

Los ángulos de visión para el conductor y el acompañante son tales que ninguno puede visualizar la pantalla completa que está viendo el otro. No obstante, existe un ángulo de visión óptimo de 30 grados, en el que no se puede percibir ningún cruce de imágenes. A partir de este punto, cuanto más se acerque el observador al centro o los bordes laterales de la pantalla, más probabilidad hay de que se crucen las imágenes. Durante el uso normal de la pantalla doble, el cruce de imágenes es poco probable.

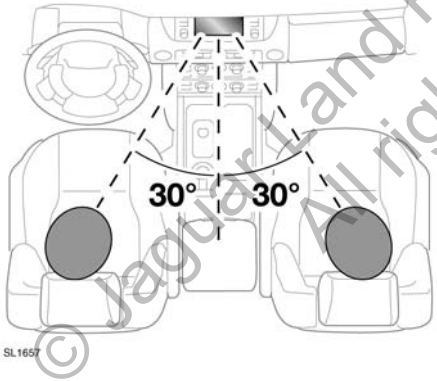

SELECCIÓN DE PANTALLA DOBLE

Cuando se da el contacto o se enciende la unidad de audio después de haberse apagado, la vista predeterminada será el modo de visión simple.

Para seleccionar una fuente de vídeo por primera vez, pulse la tecla táctil **TV/DVD**. Utilice esta tecla táctil para alternar entre las fuentes de vídeo TV y DVD.

Después de no utilizarse durante cinco segundos, las teclas táctiles de selección de la izquierda se sustituirán por la tecla **Modo** y el área de previsualización de la fuente de vídeo seleccionada. Si el vehículo está en movimiento, se deshabilitará la previsualización y se mostrará un mensaje.

Pulse el botón **AUDIO VIDEO** para iniciar el modo de pantalla doble. Pulse la imagen previsualizada para mostrarla a pantalla completa para el acompañante.

Si previamente se estaba visualizando una fuente de TV o DVD, se mostrará la misma fuente de vídeo.

Para seleccionar cualquier otra fuente de audio o vídeo, primero acceda a las opciones disponibles mediante la tecla **Modo**. Realice su selección y pulse el botón **AUDIO VIDEO** de nuevo.

© Jaguar Land Rover Limited 2013. All rights reserved.

MANDOS DE PANTALLA DOBLE

SL1660

En modo TV:

- Gire el botón **DVD ENTER** para desplazarse hacia arriba o hacia abajo por la lista de canales presintonizados.
- Utilice los botones de flecha para desplazarse hacia arriba o hacia abajo por todos los canales disponibles.

En modo DVD:

- Gire **DVD ENTER** para desplazarse hacia arriba o hacia abajo por el menú principal del DVD.
- Utilice los botones de flecha para moverse por el menú principal.

FUNCIONAMIENTO DE TV EN MODO DE PANTALLA DOBLE

Dispone de tres métodos para cambiar de programa de TV mientras el vehículo está en marcha:

1. Pulse el botón **AUDIO VIDEO** para mostrar el menú de control de TV/DVD.

   Seleccione un canal diferente y pulse la imagen previsualizada para volver a la vista en pantalla completa.
2. Utilice el mando **DVD ENTER** o los botones de flecha para seleccionar el número de canal. Tras una breve pausa, se mostrará el programa de TV.
3. Pulse el botón **MODE** (modo) situado en el volante reiteradamente para seleccionar TV. Pulse los botones de avance o retroceso para desplazarse por los canales presintonizados. Se muestra el número de canal y tras una breve pausa se mostrará el programa de TV.

Nota: *No en todos los canales hay un programa de TV. Algunos canales solo emiten con un horario predeterminado, mientras que otros emiten continuamente durante día y noche.*

FUNCIONAMIENTO DE DVD EN MODO DE PANTALLA DOBLE

Cuando comienza a reproducirse el programa de DVD, aparece en la pantalla un menú principal con información sobre el DVD y su contenido.

Nota: *La información y el estilo del menú de DVD puede variar según los diferentes formatos de DVD.*

Utilice el mando **DVD ENTER** y los botones de flecha para moverse por el menú.

Pulse el mando **DVD ENTER** para confirmar las selecciones.

ACCESO A DVD DESDE OTRO MODO

Cuando se muestra otro modo, p. ej. Navegación, si se pulsa el mando **DVD ENTER** se irá directamente al funcionamiento del DVD.

Pulse el botón **AUDIO VIDEO** para activar el modo de pantalla doble. Ahora el acompañante puede visualizar la pantalla de DVD completa.

© Jaguar Land Rover Limited 2015.
All rights reserved.

MENÚ TV

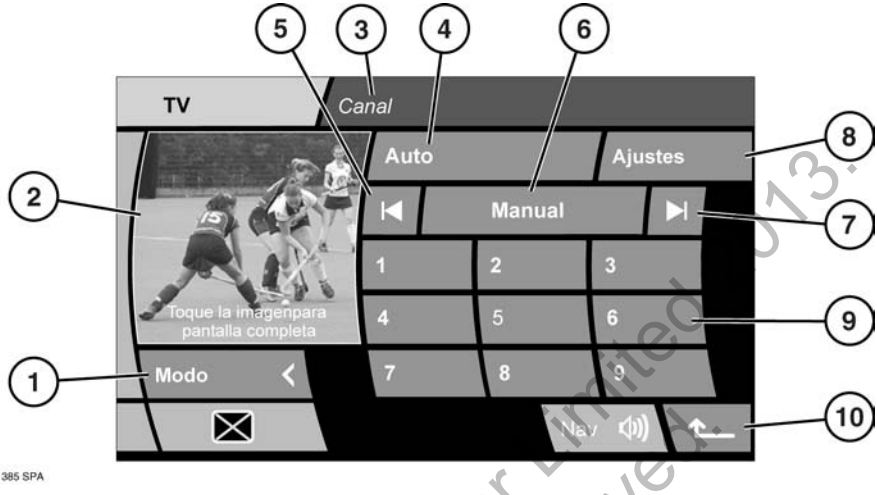

1. **Modo**. Pulse para volver al menú de selección de fuente.
2. Pantalla de previsualización. Pulse para seleccionar pantalla completa. Las opciones de aspecto de la pantalla se muestran durante cinco segundos. Pulse para introducir cambios.
3. Información sobre el programa.
4. **Auto**. Pulse para mostrar una lista de canales de TV disponibles en ese momento y lugar.
5. Tecla táctil de búsqueda hacia atrás/anterior. Búsqueda de canales de TV y desplazamiento por la página cuando se visualiza la lista de canales.
6. **Manual**. Pulse para sintonizar canales de TV.
7. Tecla táctil de búsqueda hacia delante/siguiente. Búsqueda de canales de TV y desplazamiento por la página cuando se visualiza la lista de canales.
8. **Configuración**. Pulse para acceder a parámetros de país y formato de TV.
9. Canales presintonizados.
   - Mantenga pulsado para memorizar el canal actual como canal presintonizado. El nombre del canal se mostrará en la tecla táctil.
   - Pulse brevemente para seleccionar el canal presintonizado.
10. Pulse para volver a la pantalla anterior.

El botón **AUDIO VIDEO** se puede utilizar para acceder al menú principal de control de TV/DVD.

© Jaguar Land Rover Limited 2013. All rights reserved.

MENÚ DE SELECCIÓN DE TV

Se pueden utilizar 2 métodos para seleccionar el modo de TV.

Acceso mediante el botón AUDIO VIDEO:

1. Cuando se esté visualizando otro modo (p. ej. Navegación), pulse el botón **AUDIO VIDEO**.
2. Seleccione la tecla táctil **Sonido Vídeo** para cambiar entre TV y DVD. Si no efectúa ninguna otra selección en cinco segundos, las teclas táctiles de selección del lado izquierdo se sustituyen por la tecla táctil **Modo** y un área de previsualización. Si se está mostrando el menú de control de DVD, pulse la tecla táctil **Modo** para volver a mostrar la tecla táctil **TV/DVD** y cambie a TV.

Acceso a través del Menú Inicio:

1. Pulse el botón **HOME MENU** (Menú Inicio).
2. Pulse la tecla táctil **Sonido Vídeo** para acceder al menú de audio/vídeo.
3. Al igual que con el primer método de acceso, seleccione TV con la tecla táctil **TV/DVD**.

Nota: *El sintonizador de TV puede recibir señales de TV analógica y digital; el canal sintonizado se mantendrá a lo largo de todo el viaje según las condiciones de recepción. En lugares donde la recepción sea débil, es posible que la calidad de imagen y sonido disminuyan o que se produzca una pérdida total de la imagen y el sonido. Puede que sea necesario volver a sintonizar la emisora.*

BÚSQUEDA Y MEMORIZACIÓN DE CANALES DE TV

Se pueden visualizar todos los canales de TV disponibles en ese momento y lugar, incluidos los canales que el usuario ha memorizado.

Hay 3 métodos de búsqueda y memorización de canales: 1 automático y 2 manuales:

Método automático – Lista de canales:

A medida que el vehículo se desplaza a cada lugar, la función automática actualiza constantemente la lista de canales. Los canales se van añadiendo automáticamente a las teclas táctiles en la lista de canales. La lista de canales puede contener un máximo de 96 canales de TV analógica y digital disponibles en el momento.

1. Pulse la tecla táctil **Auto** para abrir la lista de canales. La vista de la pantalla cambia y la tecla táctil **Auto** permanece resaltada.

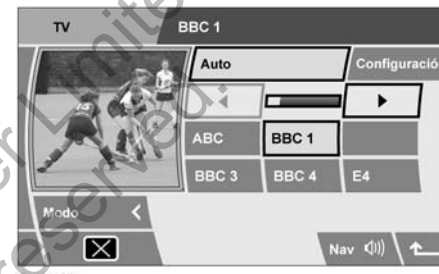

2. Los canales recibidos se asignan automáticamente a las teclas táctiles, en las que se mostrará la identificación de la emisora. Los canales con nombre aparecerán por orden alfabético, seguidos por los que se identifican con un número. Una tecla táctil resaltada indica el canal que está seleccionado y reproduciéndose. Utilice las teclas táctiles de flecha a la izquierda o a la derecha para ver otros canales disponibles.

   Nota: *Cuando la función Auto crea una lista de canales, los canales memorizados están vinculados a las transmisiones disponibles en el lugar. Si, posteriormente, el vehículo cambia de localidad, es posible que algunos de los canales memorizados dejen de estar disponibles. Esos canales se eliminarán automáticamente de la lista.*

© Jaguar Land Rover Limited 2012
All rights reserved.

3. Para memorizar en una de las nueve teclas táctiles de presintonía el canal que está seleccionado y reproduciéndose, mantenga pulsada una de las teclas táctiles de presintonía. Se oirá un tono de confirmación y la tecla táctil seleccionada se resaltará. El canal queda memorizado en la tecla táctil seleccionada.

Nota: *No memorice el mismo canal en dos teclas táctiles de presintonía distintas. Ello ocasionará un problema cuando seleccione los canales presintonizados.*

Método manual 1:

1. Sin que las teclas táctiles **Auto** o **Manual** estén resaltadas, pulse la tecla táctil de búsqueda ascendente o búsqueda descendente.
2. Según la dirección de búsqueda que haya escogido, el sintonizador de TV encontrará el canal disponible siguiente o anterior. La identificación del canal se muestra en el área de mensajes.
3. Para memorizar un canal de TV en una tecla táctil de presintonía, mantenga pulsada una de las teclas táctiles hasta que oiga un tono de confirmación y la tecla táctil se resalte. El canal queda memorizado en la tecla táctil seleccionada.

Método manual 2:

1. Pulse la tecla táctil **Manual**. Las teclas táctiles de búsqueda ascendente y búsqueda descendente se convierten en iconos de flecha doble.
2. Pulse la tecla táctil de búsqueda ascendente o búsqueda descendente.
3. Según la dirección de búsqueda que haya escogido, el sintonizador de TV encontrará el canal disponible siguiente o anterior independientemente de que haya un programa de TV disponible. Si encuentra un canal, la identificación de este se muestra en el área de mensajes.
4. Para memorizar un canal de TV en una tecla táctil de presintonía, mantenga pulsada una de las teclas táctiles hasta que oiga un tono de confirmación y la tecla táctil se resalte. El canal queda memorizado en la tecla táctil seleccionada.

© Jaguar Land Rover Limited 2013
All rights reserved

CAMBIO DE CANALES DE TV

En pantalla completa se pueden utilizar cuatro métodos para cambiar de canal de TV.

Cambio al siguiente canal disponible en modo de visión simple:

1. Pulse la pantalla para acceder a las teclas táctiles.
2. Pulse la tecla táctil apropiada de búsqueda ascendente o búsqueda descendente para seleccionar el canal de TV siguiente o anterior. Repita la operación para acceder a otros canales disponibles.
3. Cuando se muestre el canal deseado, pulse la pantalla para ocultar los iconos o espere 5 segundos para que se oculten automáticamente.

Si el acompañante pulsa la pantalla cuando está en modo de pantalla doble, el modo utilizado por el conductor se verá afectado.

Selección de canales con los botones:

Pulse el botón apropiado de avance o retroceso para seleccionar el siguiente canal disponible.

Selección en la lista de canales:

1. Pulse la pantalla.
2. Pulse la tecla táctil de la flecha de retorno para volver al menú de control de TV.
3. Pulse la tecla táctil **Auto**. Se muestra la lista de canales.
4. Para seleccionar un canal de la lista, pulse la tecla táctil del canal.
5. Pulse la imagen de previsualización para volver a la pantalla completa.

Selección con las teclas táctiles de presintonía:

1. Pulse la pantalla.
2. Pulse la tecla táctil de la flecha de retorno para volver al menú de control de TV.
3. Seleccione la tecla táctil del canal.
4. Pulse la imagen de previsualización para volver a la pantalla completa.

Nota: *Para volver a las teclas táctiles anteriores, pulse de nuevo la tecla táctil* ***Auto****.*

EPG – GUÍA ELECTRÓNICA DE PROGRAMAS

En el caso de los canales digitales, cada vez que se sintoniza un canal se muestra en la pantalla una EPG de los programas actual y próximo. La EPG contiene:

1. Hora actual.
2. Identificación del canal actual.
3. Hora y nombre del programa que se está viendo.
4. Hora y nombre del próximo programa.

La EPG se oculta al cabo de unos segundos. La EPG se muestra asimismo cuando un programa está apunto de cambiar.

FUENTE DE AUDIO ALTERNATIVA

Cuando se está viendo un programa de TV en visión simple, se puede seleccionar una fuente de audio alternativa si se desea (p. ej. una emisora de radio de noticias).

Pulse **OK** o el mando giratorio **MODE** (modo) para mostrar las fuentes de audio alternativas y luego gire el mando para seleccionar una fuente. Después de 2 segundos, la fuente de audio seleccionada se reproduce, sin que ello afecte a la fuente de vídeo.

© Jaguar Land Rover Limited 2013. All rights reserved.

PARÁMETROS Y FORMATOS DE TV

En el mundo se utiliza una amplia variedad de formatos de TV. Con la función **Configuración** puede modificar los parámetros de TV para adaptarlos al país al que va a viajar. Cuando acceda por primera vez a **Configuración**, se abrirá la pantalla **País TV**.

Se presenta una lista de países por orden alfabético. Los países que ya estén seleccionados aparecerán resaltados. Utilice las teclas táctiles de flecha para ver más países.

CAMBIO DE LOS PARÁMETROS DE PAÍS

1. Si el país que necesita seleccionar no figura en la página, utilice la flecha hacia abajo para desplazarse por la lista.
2. Pulse sobre el distintivo del país para seleccionarlo. El formato de TV se ajusta al del país seleccionado.
3. Pulse la tecla táctil de la flecha de retorno para volver al menú de control de TV.

Nota: *Será necesario buscar y memorizar emisoras en otros países.*

CAMBIO DE FORMATO DE TV

En el menú **País TV** puede también cambiar el formato de TV directamente en una lista de formatos. Si conoce el formato de TV correcto del lugar en que se encuentra, puede utilizar uno de los métodos de selección siguientes:

1. Pulse la tecla táctil **Formato** para abrir la pantalla de formatos de TV.
2. Si un país ya está seleccionado, no habrá ningún formato resaltado. Si el formato que necesita no figura en la página, utilice la flecha hacia abajo para desplazarse por la lista.
3. Pulse sobre el distintivo del formato para seleccionarlo. El formato de TV queda ajustado.
4. Pulse la tecla táctil de la flecha de retorno para volver al menú de control de TV.

ASPECTO DE LA PANTALLA

Cuando se pasa de pantalla de previsualización a pantalla completa, se muestran las teclas táctiles de formato de imagen. Utilícelas para seleccionar el área de visualización o ampliar la imagen visualizada. Si no se utilizan durante cinco segundos, las teclas táctiles se cerrarán.

© Jaguar Land Rover Limited 2013. All rights reserved.

SEÑALES DE TV CODIFICADAS (sólo Japón)

Las señales de TV de 12 segmentos están codificadas. Una tarjeta de TV BCAS permite que el receptor del vehículo descodifique las señales y muestre una imagen de TV normal.

Por tanto, para que se pueda visualizar la TV de 12 segmentos, es necesario cargar una tarjeta de TV BCAS. Se mostrará un mensaje si se detecta un error de tarjeta.

MANDOS

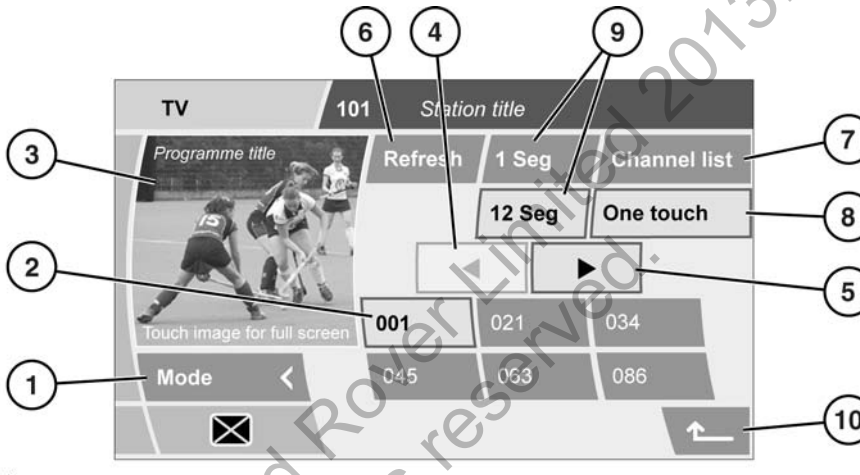

1. **Modo**. Pulse para volver al menú de selección de fuente.
2. Teclas de canal de una sola pulsación:
   - Para seleccionar un canal, seleccione la tecla táctil correspondiente.

   Se dispone de hasta doce teclas de canal de una sola pulsación, que se muestran en orden numérico.
3. Pantalla de previsualización e información sobre el programa:
   - Pulse para seleccionar pantalla completa.
4. Anterior:
   - Pulse para visualizar el conjunto anterior de canales de una sola pulsación.
5. Siguiente:
   - Pulse para visualizar el conjunto siguiente de canales de una sola pulsación.
6. **Actualizar**:
   - Pulse para actualizar la lista de canales.

   Si no hay señal se muestra el mensaje “Sin recepción”. Los canales de TV no estarán disponibles hasta que se finalice la actualización.

   Nota: *Tanto los canales de 1 como los de 12 segmentos se actualizarán, independientemente de cuál esté seleccionado en ese momento.*
7. **Lista de canales**:
   - Seleccione para visualizar una lista de todos los canales disponibles en ese momento.

     Nota: *La lista de canales solo muestra canales en el formato de TV seleccionado en ese momento.*
   - Pulse el área de previsualización para ver el canal a pantalla completa.

© Jaguar Land Rover Limited 2013. All rights reserved.

8. Una pulsación:
   - Seleccione para visualizar la lista de canales accesibles con una pulsación. La lista se muestra en orden numérico.
   - Pulse el área de previsualización para ver el canal a pantalla completa.
9. Formatos de recepción de TV:
   - Pulse el icono correspondiente para seleccionar manualmente transmisiones de TV de 1 segmento (**1 seg**) o 12 segmentos (**12 seg**).

   Nota: *El formato cambiará automáticamente entre 1 segmento y 12 segmentos, según la recepción y la disponibilidad del canal visualizado.*

   Si el segmento se cambia manualmente y el canal correspondiente no está disponible, se mostrará el mensaje **Sin recepción**.

   Nota: *Mientras se cambia el formato de TV, habrá una pérdida de audio y vídeo. Aparecerá un mensaje de confirmación en la pantalla.*
10. Pulse para volver a la pantalla anterior.

    Nota: *Esta tecla táctil puede utilizarse en cualquier momento, incluso mientras se actualiza la lista de canales. En este caso, la lista de canales continuará actualizándose en segundo plano y se mostrará la pantalla* ***Menú****.*

UTILIZACIÓN DE LOS BOTONES

Cuando se selecciona la TV, los botones de búsqueda de la unidad de audio se convierten en botones para cambiar de canal. Cuando se vea la TV, pulse estos botones para mostrar el canal anterior o siguiente en la lista de canales.

Los botones de búsqueda del volante también se convierten en botones para cambiar de canal. Cuando se vea la TV, pulse estos botones para mostrar el canal anterior o siguiente en la lista de canales.

Si está activa la función de una sola pulsación, utilice el mando giratorio de la unidad de audio para mostrar el canal siguiente o anterior de los seis canales de una sola pulsación que aparecen en la página de una sola pulsación activa. El mando giratorio puede emplearse para seleccionar un canal de una sola pulsación, incluso si la visualización de la lista de canales está activa en ese momento.

PANTALLA COMPLETA

Tanto el menú principal de TV como la visualización de la lista de canales muestran una pequeña imagen de previsualización del canal actual. Pulse la previsualización para seleccionar el modo de pantalla completa. Los mandos de TV y la información de la guía electrónica de programas (EPG) aparecen durante 5 segundos y después desaparecen.

En cualquier momento puede pulsar la pantalla de nuevo brevemente para visualizar los mandos y la información de EPG.

Para volver al modo de previsualización, mantenga pulsada la vista de pantalla completa o pulse la tecla táctil de retroceso (**10**).

MANDOS DE PANTALLA COMPLETA

Las teclas táctiles de búsqueda buscan los canales arriba/abajo en la lista de canales.

La imagen se puede mostrar en el formato correcto, tal y como lo transmite el emisor (bien **4:3** o **16:9**) o se puede seleccionar **Zoom** para ampliar la imagen.

INHIBICIÓN DE TV POR VELOCIDAD DEL VEHÍCULO

Para asegurarse de que la TV no distrae al conductor, cuando se está conduciendo el vehículo se bloquea la imagen de la TV y se muestra un mensaje de texto. El sonido del canal de TV no se interrumpe.

Si se está viendo la TV en doble pantalla, la imagen de TV no se bloquea para el acompañante.

© Jaguar Land Rover Limited 2013. All rights reserved.

ACCESO Y CARGA DEL LECTOR DE DVD

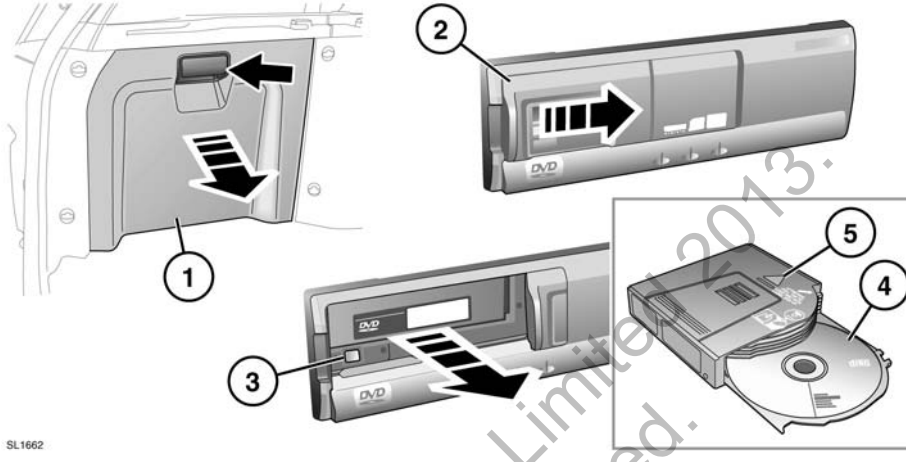

SL1662

El lector de DVD está ubicado en la parte izquierda del maletero.

1. Abra la trampilla de acceso.
2. Abra la puerta del lector.
3. Pulse el botón de expulsión para que salga el cargador.
4. Coloque un disco en el cargador con la etiqueta hacia arriba.
5. Introduzca el cargador en el lector de DVD en la dirección que indica la flecha.
6. Cierre la puerta corrediza y la trampilla de acceso.

El lector reproduce discos DVD de 12 cm, discos CD de vídeo y discos CD de audio.

Nota: *Para los CD de vídeo hay menos opciones disponibles en los menús.*

SL1519

El lector de DVD no es compatible con discos DVD de alta definición, DVD-ROM, DVD-RAM, CD de fotos, MP3 ni discos DVD Plus.

No deje la trampilla del lector de DVD abierta. La suciedad o la humedad pueden reducir la calidad de la reproducción y causar averías en el lector.

No sitúe cerca del lector ningún dispositivo/objeto que emita un campo magnético.

No introduzca en el lector ningún otro objeto, salvo los discos recomendados.

Compruebe que los discos estén limpios y no contengan polvo antes de introducirlos en el lector.

Nota: *Este producto incorpora tecnología de protección de copyright que está protegida por reclamaciones de método de ciertas patentes de EE.UU. y otros derechos de propiedad intelectual propiedad de Macrovision Corporation y otros propietarios de derechos. El uso de esta tecnología de protección de copyright debe ser autorizado por Macrovision Corporation y se destina para un uso doméstico y otros usos limitados a menos que sea autorizado por Macrovision Corporation. La ingeniería inversa o el desensamblado están prohibidos.*

© Jaguar Land Rover Limited 2013. All rights reserved.

VISUALIZACIÓN EN LA PANTALLA DELANTERA

El contenido del DVD se puede visualizar en la pantalla delantera mientras el vehículo está parado. El freno de estacionamiento debe estar puesto y la marcha P (estacionamiento) seleccionada. En cuanto se seleccione otra marcha, la pantalla del conductor dejará de mostrar el DVD. La función de inhibición por velocidad inhabilita la previsualización a una velocidad ajustada en fábrica.

MANDOS DEL DVD

1. **Modo**. Pulse para volver al menú de selección de fuente.
2. Pantalla de previsualización. Pulse para seleccionar pantalla completa. Las opciones de aspecto de la pantalla se muestran durante cinco segundos. Pulse para introducir cambios.
3. Pulse para iniciar o reanudar la reproducción. Mantenga pulsada para la reproducción a cámara lenta. Vuelva a pulsar para la reproducción a velocidad normal.
4. Información sobre el programa.
5. Tecla táctil de búsqueda hacia atrás/anterior. Mantenga pulsada para la reproducción a cámara rápida.
6. Tecla táctil de búsqueda hacia delante/siguiente. Mantenga pulsada para la reproducción a cámara rápida.
7. **Configuración**. Pulse para acceder a los parámetros de formato de DVD.
8. **Herramientas**. Pulse para acceder a la pantalla de control de programas de DVD.
9. Pulse una vez para poner el programa actual en pausa. Pulse dos veces para detener la reproducción y volver al comienzo del programa.
10. Teclas numéricas para los DVD que se encuentran en el cargador.
11. Pulse para volver a la pantalla anterior.

El botón **AUDIO VIDEO** se puede utilizar para acceder al menú principal de control de TV/DVD.

© Jaguar Land Rover Limited 2013. All rights reserved.

SELECCIÓN DE MENÚ DE DVD

Se pueden utilizar 2 métodos para seleccionar el modo de DVD.

Acceso mediante el botón **AUDIO VIDEO**:

1. Cuando se esté visualizando otro modo (p. ej. Navegación), pulse el botón **AUDIO VIDEO**.
2. Seleccione la tecla táctil **Sonido Vídeo** para cambiar entre TV y DVD. Si no efectúa ninguna otra selección en cinco segundos, las teclas táctiles de selección del lado izquierdo se sustituyen por la tecla táctil **Modo** y un área de previsualización. Si se está mostrando el menú de control de TV, pulse la tecla táctil **Modo** para volver a mostrar la tecla táctil **TV/DVD** y cambie a DVD.

Acceso a través del Menú inicio:

1. Pulse el botón **HOME MENU** (menú Inicio).
2. Pulse la tecla táctil **Sonido Vídeo** para acceder al menú de audio/vídeo.
3. Al igual que con el primer método de acceso, seleccione DVD con la tecla táctil **TV/DVD**.

REPRODUCCIÓN DE UN DVD

Para seleccionar y reproducir un disco:

1. Pulse la tecla táctil numérica correspondiente al disco cargado. El área de previsualización muestra el menú de disco.
2. Pulse la tecla táctil de reproducción.

FUNCIONES ESPECIALES DEL DVD

Seleccione **Herramientas**.

Menú:

Para ver este menú la reproducción del DVD debe estar parada. Mantenga pulsada la tecla táctil **Menú** para mostrar el menú del cargador de DVD.

Utilice las teclas táctiles de dirección más **Volver** y **Intro.** para modificar el menú del cargador de DVD.

IR A:

Cuando un DVD contiene información de título, capítulo y hora, se puede acceder a ella pulsando la tecla táctil **IR A**. Pulse repetidamente la tecla táctil **IR A** para desplazare por las páginas de información disponibles.

Utilice **IR A** para acceder a un punto dentro del DVD (p. ej. seleccionar Escena para mostrar una ventana desplegable de selección de capítulos). Introduzca un número de capítulo y seleccione **INTRO**.

Mantenga pulsado **IR A** para mostrar la información de estado del DVD.

Vuelva a mantenerlo pulsado para mostrar la pantalla anterior.

Subtítulos:

Seleccione para cambiar entre las diferentes opciones disponibles de subtítulos. Los subtítulos se muestran en la parte inferior de la pantalla.

Para ocultar los subtítulos, mantenga pulsada la tecla táctil **Subtíts**.

Ángulo:

Algunos programas de DVD ofrecen ángulos de visión alternativos en determinadas escenas. Pulse la tecla táctil para cambiar entre las opciones disponibles.

Sonido:

Algunos programas de DVD ofrecen funciones alternativas o adicionales de audio, como por ejemplo la función de comentario. Pulse la tecla táctil para cambiar entre las opciones disponibles.

© Jaguar Land Rover Limited 2013
All rights reserved

FUENTE DE AUDIO ALTERNATIVA

Cuando se está viendo un programa de DVD en visión simple, se puede seleccionar una fuente de audio alternativa si se desea (p. ej. una emisora de radio de noticias).

Pulse **OK** o el mando giratorio **MODE** (modo) para mostrar las fuentes de audio alternativas y luego gire el mando para seleccionar una fuente. Después de 2 segundos, la fuente de audio seleccionada se reproduce, sin que ello afecte a la fuente de vídeo.

FORMATOS DE DVD Y CONFIGURACIÓN DE LA PANTALLA

NTSC (National Television System Committee) es el formato que se utiliza en Norteamérica.

PAL (Phase Alternating Line) es el formato que se utiliza en el Reino Unido y otros países.

Para cambiar de formato, seleccione **Configuración**. Seleccione el formato alternativo. Después de 5 segundos, se restablece la vista normal de la pantalla.

ASPECTO DE LA PANTALLA

Cuando se pasa de pantalla de previsualización a pantalla completa, se muestran las teclas táctiles de formato de imagen. Utilícelas para seleccionar el área de visualización o ampliar la imagen visualizada. Si no se utilizan durante cinco segundos, las teclas táctiles se cerrarán.

© Jaguar Land Rover Limited 2013. All rights reserved.

PANTALLA SUPERVISORA

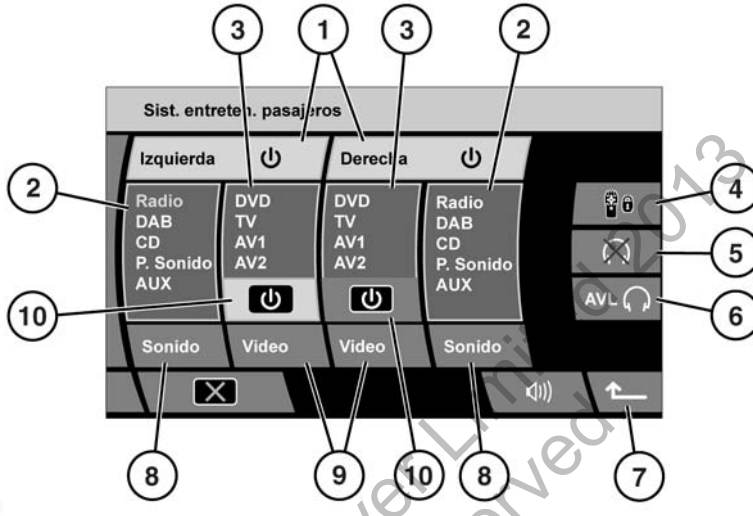

SL1543 SPA

1. Pantallas traseras **izquierda** y **derecha** encendidas/apagadas.
2. Indicaciones de fuente de audio.
3. Indicaciones de fuente de vídeo.
4. Bloqueo del mando a distancia. Impide que se realicen selecciones con el mando a distancia.
5. Auriculares silenciados.
6. **AVL**: Limitador de volumen de los auriculares. Limita el volumen de los auriculares a 27 decibelios.
7. Volver a la pantalla anterior.
8. Selector de fuente de **audio**.
9. Selector de fuente de **vídeo**.
10. Vídeo activado/desactivado.

Nota: *En la ilustración se muestran todas las opciones de audio y vídeo.*

INTRODUCCIÓN AL SISTEMA MULTIMEDIA TRASERO (RSE)

El sistema RSE consiste en dos pantallas. Los ocupantes de los asientos traseros pueden ver u oír programas distintos. La supervisión se efectúa desde los asientos delanteros. Desde la pantalla supervisora se pueden controlar los programas de audio y vídeo de cada lado del RSE. El mando a distancia del RSE se puede bloquear, los auriculares se pueden silenciar y se puede limitar su volumen.

El sistema multimedia del acompañante solo debe utilizarse cuando sea seguro hacerlo. No lo utilice si es probable que distraiga al conductor. La distracción del conductor podría provocar un accidente, y causar lesiones graves o mortales.

Mantenga siempre en marcha el motor durante el uso prolongado del sistema RSE; de lo contrario, la batería del vehículo podría descargarse.

© Jaguar Land Rover Limited 2013. All rights reserved.

ACTIVACIÓN DEL RSE

Encendido de una pantalla trasera:

1. En el menú de inicio, seleccione **Sist. entreten. pasajeros**.
2. En la pantalla supervisora, seleccione **Izquierda**, **Derecha** o ambas, según sea necesario.

Nota: *Cuando se enciende una pantalla trasera, se reproduce la última fuente de audio o vídeo que se había utilizado. Si esa fuente es un DVD, su reproducción se reanuda en el punto en que se había dejado. Si la fuente es la TV y el canal que desea ver no se muestra, utilice el mando a distancia o la pantalla delantera para sintonizarlo.*

Los niños deben estar supervisados en todo momento y solamente deben ver/oír programas adecuados a su edad.

Para apagar por completo una pantalla trasera, seleccione de nuevo **Izquierda**, **Derecha** o ambas.

Para interrumpir la fuente de vídeo solamente en una de las pantallas traseras, pulse la tecla táctil de activación/desactivación de **Vídeo** correspondiente. La pantalla permanecerá retroiluminada y preparada para mostrar información y mensajes. Pulse la misma tecla táctil para volver a encender la pantalla.

CONTROL DEL RSE CON LA PANTALLA SUPERVISORA

Cuando se muestra la pantalla supervisora, el mando a distancia del RSE se bloquea. El RSE no funcionará mientras no se active en la pantalla supervisora.

Selección de una fuente de audio:

La pantalla supervisora presenta una selección de fuentes de audio: **Radio**, **DAB**, **CD**, **P.Audio** y **AUX**.

Para seleccionar una fuente de audio:

1. Pulse repetidamente una tecla táctil de **Sonido** hasta que quede resaltado el tipo de audio que desea oír.
2. Después de dos segundos sin que se realice ninguna otra selección, se reproduce la fuente de audio seleccionada.

Nota: *Cuando se está viendo una fuente de vídeo se puede seleccionar una fuente de audio alternativa.*

Selección de una fuente de vídeo:

La pantalla supervisora presenta una selección de fuentes de vídeo: **DVD**, **TV**, **AV1** y **AV2**.

Para seleccionar una fuente de vídeo:

1. Pulse repetidamente una tecla táctil de **Vídeo** hasta que quede resaltado el tipo de vídeo que desea ver.
2. Después de dos segundos sin que se realice ninguna otra selección, se reproduce la fuente de vídeo seleccionada.

Nota: *Cuando se selecciona una fuente de vídeo nueva, la fuente de audio se sincroniza siempre. No obstante, si posteriormente se selecciona una fuente de audio alternativa, se puede volver a sincronizar manteniendo pulsada la tecla táctil de* ***Sonido*** *correspondiente.*

Bloqueo del mando a distancia:

El mando a distancia del RSE se puede bloquear para impedir que se realicen selecciones.

Pulse la tecla táctil de bloqueo de RSE. Vuelva a pulsarla para restablecer el funcionamiento del mando a distancia.

Nota: *Cuando se quita el contacto y se bloquean las puertas, la tecla táctil de bloqueo del RSE se sitúa automáticamente en estado de desactivación.*

© Jaguar Land Rover Limited 2013.
All rights reserved.

AURICULARES INFRARROJOS

Nota: *Estos auriculares infrarrojos no están diseñados para ser utilizados por los ocupantes de los asientos delanteros ni fuera del vehículo.*

1. Botón de **ENCENDIDO-APAGADO**
2. Indicador de **ALIMENTACIÓN**
3. Banda ajustable
4. Mando del volumen **VOL**
5. Seleccionadores de canal **CH.A** y **CH.B** para las pantallas izquierda y derecha
6. **Fijación de la tapa de las pilas.** Requiere dos pilas AAA.

No utilice una fuerza excesiva al ajustar la banda.

Seleccione el canal adecuado para concordar con la pantalla izquierda o derecha.

Nota: *La parte exterior de los auriculares debe mantenerse expuesta al transmisor de infrarrojos situado en la consola del techo. Cualquier barrera impedirá que funcionen correctamente.*

Cuando sea necesario sustituir las pilas, la calidad del sonido y el volumen disminuirán. Extraiga la fijación de la tapa de las pilas y retire la tapa deslizándola. Cambie ambas pilas por unas nuevas. Vuelva a colocar la tapa.

©Jaguar Land Rover Limited 2015
All rights reserved.

CONEXIONES AUXILIARES

Es posible que los pasajeros de los asientos traseros deseen utilizar dispositivos como USB, iPOD®, videoconsolas, reproductores individuales de audio/vídeo o reproducir vídeos de videocámaras.

Las dos tomas auxiliares **AV1** y **AV2** permiten que se utilicen dispositivos externos independientes o que ambos pasajeros de los asientos traseros utilicen un dispositivo.

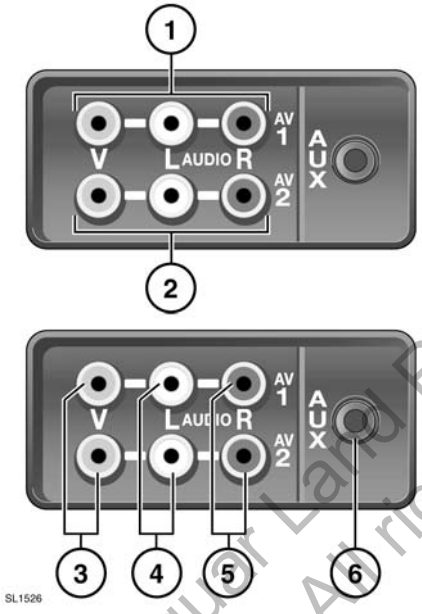

1. AV1
2. AV2
3. Entrada de vídeo: amarillo
4. Entrada de audio: blanco. Canal izquierdo
5. Entrada de audio: rojo. Canal derecho
6. Toma AUX para clavija de 3,5 mm

Para reproducir una fuente de audio, conecte el cable blanco para mono o los cables blanco y rojo para estéreo. Para una fuente de vídeo, conecte el cable amarillo.

Nota: *Las señales de vídeo solo se mostrarán en las pantallas de vídeo instaladas en los reposacabezas de los asientos delanteros.*

El modo **AUX** (entrada auxiliar) permite la conexión de equipos adicionales al sistema de audio del vehículo. Aparatos tales como equipos estereofónicos personales, reproductores MP3, iPod®, unidades de navegación portátiles, etc. podrán conectarse al sistema de audio del vehículo.

Nota: *El modelo iPod Shuffle® será compatible con el sistema cuando se conecte a través del conector de entrada auxiliar.*

Los puntos de conexión de USB y iPod® se encuentran en la parte delantera del vehículo.

Los objetos que se dejen sueltos en el habitáculo pueden provocar lesiones o la muerte en caso de accidente o de frenazo brusco. Asegúrese de que todos los aparatos auxiliares se encuentran bien fijados en su posición.

Los aparatos auxiliares pueden generar calor durante su funcionamiento. No coloque los aparatos sobre la tapicería o la moqueta del vehículo.

Asegúrese de que los aparatos auxiliares son adecuados para su uso en el vehículo antes de utilizarlos.

Los aparatos auxiliares que se utilicen deben tener su propia fuente de alimentación o un adaptador adecuado para recibir suministro del vehículo.

Las fuentes de alimentación, transformadores, cables adaptadores, etc. deben instalarse bajo supervisión profesional para garantizar un funcionamiento seguro y evitar daños en el sistema eléctrico del vehículo.

Los aparatos auxiliares no están concebidos para que los use el conductor. No los utilice si es probable que distraigan al conductor.

© Jaguar Land Rover Limited 2018. All rights reserved.

MANDO A DISTANCIA DE LA PANTALLA TÁCTIL

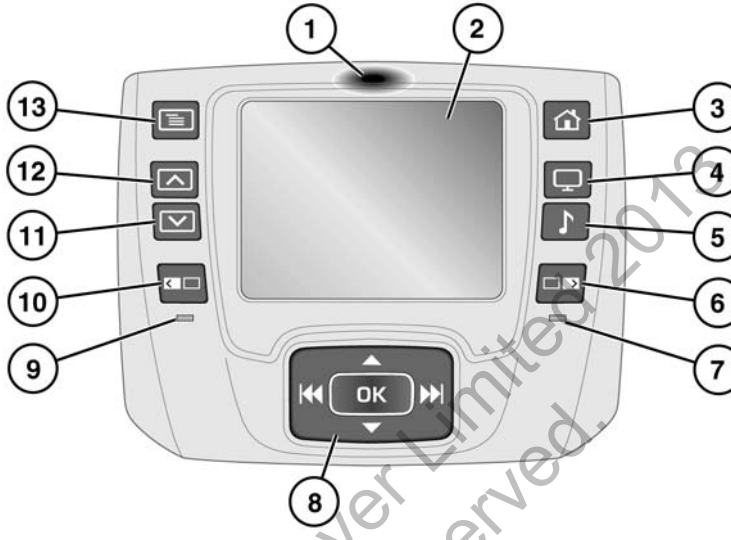

SL1715

Nota: *Los botones son las teclas físicas permanentes del mando a distancia. Las teclas táctiles son las que se visualizan en la pantalla táctil.*

1. Pulse para soltar el mando de la base de acoplamiento.

   No pulse la pantalla táctil para soltar el mando a distancia.

2. Pantalla táctil. Cuando se selecciona una pantalla de vídeo (**6** o **10**), la pantalla táctil del mando a distancia se activa.
3. Utilice este botón en cualquier momento para acceder al menú inicio.
4. Fuentes de vídeo. Pulse varias veces para desplazarse por las opciones.
5. Fuentes de audio. Pulse varias veces para desplazarse por las opciones.
6. Pantalla de vídeo de la derecha. Activa la pantalla táctil para permitir el control de la pantalla de vídeo de la derecha.
7. Testigo de la derecha. Se enciende cuando la pantalla de vídeo derecha está seleccionada.
8. Movimiento del cursor y mando de selección de opciones. Los usos de los botones dependen de la selección de fuente de audio o de vídeo. Cuando la fuente es de DVD o de CD, los botones de avance y retroceso se pueden mantener pulsados para saltar a los capítulos o pistas anteriores o siguientes.
9. Testigo de la pantalla izquierda. Se enciende cuando la pantalla izquierda está seleccionada.
10. Pantalla de vídeo de la izquierda. Activa la pantalla táctil para permitir el control de la pantalla de vídeo de la izquierda.
11. Configuración de la pantalla de vídeo: disminución.
12. Configuración de la pantalla de vídeo: aumento.
13. Configuración de la pantalla de vídeo. Pulse varias veces para desplazarse por las opciones de configuración.

Nota: *El mando a distancia no funciona si la pantalla supervisora delantera está activada.*

© Jaguar Land Rover Limited 2013
All rights reserved.

CÓMO SOLTAR EL MANDO A DISTANCIA

No deje el mando a distancia directamente expuesto a los rayos del sol. La exposición a temperaturas extremas puede dañar la batería.

La batería se carga mientras el mando a distancia se encuentra en la posición acoplada.

Si el nivel de la batería se reduce demasiado durante su uso, se mostrará una **advertencia de nivel bajo de batería**.

Nota: *La batería no se puede reparar. Si necesitara una batería de recambio, póngase en contacto con su concesionario Land Rover.*

El mando sólo puede utilizarse después de extraerse del apoyabrazos central trasero.

Para extraerlo de su posición acoplada, primero empuje sobre la posición **1** para soltarlo.

No intente extraer el mando antes de que se haya soltado.

Nota: *El mando a distancia se comunica con la pantalla de vídeo mediante un enlace de infrarrojos. Por tanto, el mando debe apuntarse a la pantalla de vídeo al hacer las selecciones.*

SL1716 SPA

El mando mostrará una selección de pulsaciones de botones. Apunte el mando hacia la pantalla de vídeo correspondiente y seleccione el botón de pantalla izquierda o derecha. Se muestra la pantalla **inicial**.

Seleccione **Activación/desactivación de la pantalla** para encender la pantalla de vídeo.

ENCABEZADO DE PANTALLA TÁCTIL

En la parte superior de la pantalla táctil se encuentran varios elementos para ayudar a su uso y navegación.

- Nombre del menú actualmente visualizado.
- Icono de ayuda (**?**). Púlselo para visualizar una pantalla de ayuda relacionada con el menú actual.
- Icono de retorno. Púlselo para volver al menú anterior.
- Indicador de nivel de la batería. Información sólo.

OPCIONES DEL MENÚ INICIO

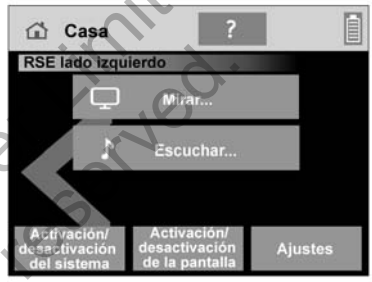

SL1717 SPA

Descripción de las teclas táctiles:

Escuchar muestra las teclas táctiles para las opciones de audio.

Mirar muestra las teclas táctiles para las opciones de vídeo.

Pulse la tecla táctil **Activación/desactivación del sistema** para apagar completamente un lado del sistema multimedia trasero. Púlsela de nuevo para encenderlo.

Pulse la tecla táctil Activación/desactivación de la pantalla para apagar una pantalla de vídeo pero continuar escuchando el audio. Púlsela de nuevo para encenderlo.

© Land Rover Limited 2013. All rights reserved.

SL1718 SPA

Pulse la tecla táctil **Ajustes** para:

- ajustar el brillo de la pantalla táctil del mando a distancia o cambiar a modo nocturno;
- seleccionar una hora de ahorro de energía (existen tres opciones horarias);
- seleccionar el idioma de la pantalla; y
- activar o desactivar el tono.

Algunos submenús mostrarán una versión del siguiente mando de menú.

SL1719 SPA

Está relacionado con el mando físico situado debajo de la pantalla táctil. Sus usos dependen de la selección de fuente de audio o de vídeo.

MENÚ MIRAR

SL1720 SPA

Seleccione **AV1** o **AV2** si un dispositivo de audio está conectado mediante las tomas de entrada AV1 o AV2. Véase página **154, CONEXIONES AUXILIARES**.

Seleccione **DVD** para ir al menú de **DVD**.

Seleccione **TV** para ir al menú de **TV**.

Seleccione **Escuchar** para ir al menú **Escuchar**.

© Jaguar Land Rover Limited 2013. All rights reserved.

MENÚ DVD

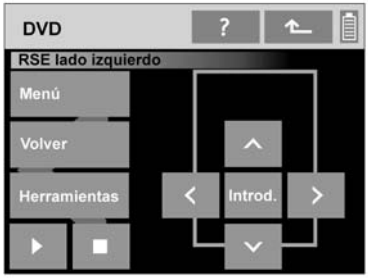

SL1721 SPA

Descripción de las teclas táctiles:

- **Menú**: muestra el menú DVD en la pantalla de vídeo.
- **Volver**: muestra el menú DVD anterior en la pantalla de vídeo.
- **Herramientas**: muestra el submenú **Herramientas** del DVD.
- **Icono de reproducir**: reproduce el DVD.
- **Icono de detener**: la primera pulsación es una pausa, la segunda, detiene el DVD.
- **Mandos de menú**: navega por las opciones de la pantalla de vídeo. Utilice **Introd.** para realizar una selección.

SUBMENÚ HERRAMIENTAS

SL1722 SPA

Cuando se muestra el submenú **Herramientas**, se pueden cambiar detalles adicionales del programa del DVD. Se puede mostrar información y se puede ajustar el formato de vídeo para adaptarse al DVD.

MENÚ TV

Descripción de las teclas táctiles:

- **Auto/Manual**: pulse para alternar entre la sintonización automática y la manual. Utilice el mando físico para buscar canales de TV.

MENÚ ESCUCHAR

SL1723 SPA

Descripción de las teclas táctiles:

- **Radio**: pulse para ir al menú **Radio**. Utilice la tecla táctil **Band** para desplazarse por las bandas disponibles. Utilice el botón físico para cambiar la configuración.
- **AUX**: selecciona el aparato de audio auxiliar conectado en la toma AUX. Véase página **154, CONEXIONES AUXILIARES**.
- **Audio portátil**: selecciona el dispositivo de audio portátil conectado en el puerto USB o iPod®. Utilice el botón físico para cambiar la configuración.
- **CD**: selecciona el CD cargado en ese momento. Utilice el botón físico para cambiar la configuración.
- **Fuente de vídeo**: selecciónela para escuchar solo el sonido de una fuente de vídeo.
- **Radio DAB**: púlsela para ir al menú **Radio DAB**. Utilice la tecla táctil **Band** para desplazarse por las bandas disponibles. Utilice el botón físico para cambiar la configuración.
- **Mirar**: selecciónela para ir al menú **Mirar**.

© Jaguar Land Rover Limited 2013. All rights reserved.

INFORMACIÓN EN PANTALLA

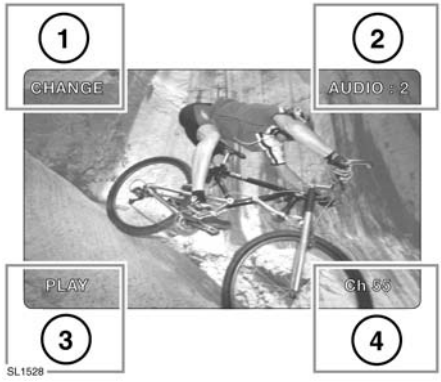

1. Área de respuestas e información de CD y DVD.
2. Mensajes de órdenes no válidas e información de canales de audio.
3. Respuestas e información de CD y DVD.
4. Área de información de TV.

CONFIGURACIÓN DE LA PANTALLA TRASERA

Acceda a los menús en pantalla. Pulse varias veces para desplazarse por las opciones de configuración.

Puede aumentar o reducir el nivel mientras la opción esté resaltada.

Las opciones incluyen:

- BRILLO (brillo de la pantalla).
- COLOR (color de la pantalla).
- ATENUADOR DE INTENSIDAD (AUTOMÁTICO, DÍA y NOCHE).
  DÍA es la configuración más brillante.
  NOCHE es el ajuste más bajo.
- GRADO DE INTENSIDAD (ajuste fino del atenuador de intensidad).
- MODO DE VISUALIZACIÓN (el formato de pantalla se puede ajustar según el medio de vídeo que vaya a ver).
- NTSC/PAL (formato de señal de vídeo).

FORMATO DE SEÑAL DE VÍDEO

Cuando está resaltada la opción de formato de vídeo, la configuración recomendada es AUTO.

NTSC (National Television System Committee) es el formato que se utiliza en Norteamérica.

PAL (Phase Alternating Line) es el formato que se utiliza en el Reino Unido y otros países.

La pantalla **Restablecer predeterminado** ofrece la opción de restablecer la configuración de la pantalla. Toda la configuración de la pantalla que se muestre en pantalla volverá a su configuración predeterminada.

CÓDIGOS REGIONALES DE DVD

Si se introduce en el lector un DVD con el código regional incorrecto, en las pantallas de vídeo se mostrará el mensaje **VIOLACIÓN DE CÓDIGO REGIONAL**.

Nota: *El lector de DVD sólo reproducirá discos marcados con el código regional del área en la que se compró originalmente el vehículo, o discos codificados para todas las regiones.*

Código de región	Regiones
0	Todas las regiones
1	EE. UU., territorios estadounidenses y Canadá
2	Europa, Japón, Sudáfrica y Oriente Medio
3	Sudeste asiático y Asia oriental (inc. Hong Kong)
4	Australia, Nueva Zelanda, Islas del Pacífico, Centroamérica, México, Sudamérica y el Caribe
5	India, África, Rusia y los países de la antigua URSS
6	China
9	Sin región

© Jaguar Land Rover Limited 2013. All rights reserved

CONFORMIDAD CEE

Estas unidades cumplen los requisitos de las normas europeas o nacionales armonizadas actualmente en vigor. El código de designación representa la garantía de conformidad del aparato con respecto a las especificaciones aplicables en materia de compatibilidad electromagnética. Esto significa que cualquier interferencia producida por su aparato que afecte a otros dispositivos eléctricos/electrónicos, así como cualquier interferencia que afecte a su aparato procedente de otros dispositivos eléctricos/electrónicos pueden evitarse en gran medida.

Los códigos de designación actualmente válidos son los siguientes:

E: Símbolo conforme con la directriz europea sobre compatibilidad electromagnética de vehículos de motor 95/54/CE que permite también la utilización en las clases de vehículos de motor (M, N y O) aprobadas después del 01/01/1996.

SL1529

© Jaguar Land Rover Limited 2019. All rights reserved.

FUNCIONAMIENTO

Con el control por voz puede manejar el teléfono, el sistema de navegación y la pantalla táctil mediante instrucciones habladas. Una función de bloc de notas le permite asimismo grabar notas.

El sistema se controla mediante el botón de voz situado en el volante.

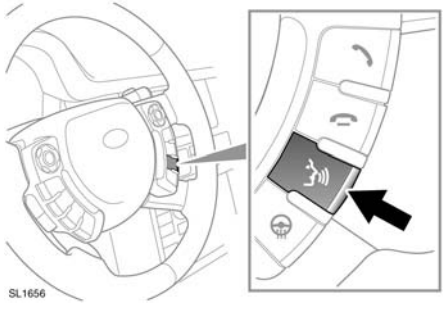

- Pulse brevemente para iniciar una sesión de voz.
- Mantenga pulsado para cancelar una sesión de voz.

Cuando se ha iniciado una sesión de voz, suena un tono para indicar que el sistema está esperando una instrucción de voz.

Las instrucciones deben darse en el idioma seleccionado en el área **Configuración/ Configuración sistema**.

Dar una instrucción. El sistema repetirá la instrucción (tal y como la ha entendido) a modo de confirmación. La instrucción se ejecutará o el sistema pedirá más información. Espere siempre a oír el tono antes de dar la siguiente instrucción.

Si el sistema no entiende una instrucción, responderá **¿DISCULPE?**. Dispone de otros dos intentos para dar la instrucción antes de que se cancele la sesión de voz.

Cuando se haya familiarizado con la utilización del control por voz, podrá ir directamente al final de una petición del sistema de voz (cuando suena el tono) pulsando brevemente el botón de voz durante la petición del sistema.

Una instrucción se puede interrumpir diciendo **Cancelar** o pulsando el mando en el volante.

Para cancelar una instrucción de voz, mantenga pulsado el mando del volante hasta oír un doble tono.

© Jaguar Land Rover Limited 2013
All rights reserved.

En la tabla siguiente se enumeran las instrucciones básicas para manejar el sistema (incluidas las instrucciones de ayuda y tutorial).

Instrucción	Descripción
ACTIVAR PANTALLA	Enciende la pantalla táctil.
AYUDA BLOC NOTAS	Reproduce información sobre instrucciones para el bloc de notas.
AYUDA DE VOZ	Reproduce información sobre la utilización del sistema de voz.
AYUDA NAVEGADOR	Reproduce información sobre las instrucciones de voz para la navegación.
AYUDA PANTALLA	Reproduce información sobre las instrucciones de voz para la pantalla táctil.
AYUDA TELÉFONO	Reproduce información sobre las instrucciones de voz para el teléfono.
BORRAR BLOC DE NOTAS	Borra todas las notas guardadas.
DESACTIVAR PANTALLA	Apaga la pantalla táctil.
GRABAR NOTA	Permite grabar una nota con una duración máxima de 30 segundos.
PANTALLA MOSTRAR NAVEGADOR	Se muestra el menú principal del sistema de navegación en la pantalla táctil (previamente se debe aceptar la advertencia).
PANTALLA MOSTRAR RADIO	Se muestra la pantalla inicial del sistema de audio.
PANTALLA MOSTRAR TELÉFONO	Se muestra el menú de teléfono en la pantalla táctil.
REPRODUCIR BLOC DE NOTAS	Reproduce todas las notas guardadas.
TUTORIAL VOZ	Inicia un tutorial del sistema de voz en cuatro partes.

© Jaguar Land Rover Limited 2015.
All rights reserved.

TUTORIAL VOZ

Para escuchar un tutorial en el que se detalla el funcionamiento del sistema de voz:

- Pulse brevemente el botón de voz para iniciar una sesión de voz.
- Espera a que suene el tono y luego diga **TUTORIAL VOZ**.

El tutorial se puede cancelar en cualquier momento pulsando brevemente el botón de voz y diciendo **CANCELAR**. Con las instrucciones **ANTERIOR** y **SIGUIENTE** puede pasar a la lección anterior o siguiente del tutorial.

Nota: *Durante el tutorial, el vehículo debe estar parado y estacionado.*

INTERRUPCIONES DE SESIÓN DE VOZ

La sesión de voz se interrumpirá en las circunstancias siguientes:

- Se recibe una llamada telefónica.
- Aparece un aviso de alta prioridad en el centro de mensajes.
- El usuario no hace nada durante un periodo prolongado.

Pulse el botón de voz para iniciar una nueva sesión de voz.

BLOC DE NOTAS

El bloc de notas se puede utilizar para grabar notas con una duración de 30 segundos cada una y que podrá escuchar posteriormente.

GRABACIÓN DE UNA NOTA

1. Pulse brevemente el botón de voz, espere a que suene el tono y diga **GRABAR NOTA**.
2. Hable y, a continuación, mantenga pulsado el botón de voz para terminar y guardar la nota.

Nota: *Si la nota dura más de 30 segundos, la grabación se detiene automáticamente.*

REPRODUCCIÓN DE NOTAS

Pulse brevemente el botón de voz, espere a que suene el tono y diga **REPRODUCIR BLOC DE NOTAS**.

Si tiene guardadas varias notas: para pasar a la nota siguiente, pulse brevemente el botón de voz durante la reproducción y diga **SIGUIENTE**.

ELIMINACIÓN DE NOTAS

Para eliminar una nota, pulse brevemente el botón de voz durante la reproducción de la nota y diga **BORRAR**.

Para eliminar todas las notas guardadas, pulse brevemente el botón de voz y diga **BORRAR BLOC DE NOTAS**.

VOLUMEN DE VOZ

Pulse brevemente el botón de voz para iniciar una sesión de voz y utilice el mando del volumen para ajustar el volumen de la voz según sea necesario.

Nota: *El volumen de la voz se puede ajustar asimismo en el área de configuración de la pantalla táctil.*

© Jaguar Land Rover Limited 2013. All rights reserved.

INFORMACIÓN SOBRE BLUETOOTH®

Bluetooth® es el nombre de la tecnología de radiofrecuencia (RF) de corto alcance para la comunicación sin cables entre dispositivos electrónicos.

El sistema Bluetooth® de Land Rover admite el perfil manos libres Bluetooth® (HFP).

Antes de utilizarlo, el teléfono móvil se debe asociar y conectar al sistema Bluetooth® del vehículo. Esto se hace a través del teléfono móvil. Véase página **165, ASOCIACIÓN Y CONEXIÓN UTILIZANDO EL TELÉFONO MÓVIL**.

Cuando el teléfono móvil se ha asociado y conectado al vehículo, cada vez que se da el contacto el sistema intenta conectar con el último teléfono acoplado.

Dado que estos teléfonos tienen una amplia gama de características de sonido y eco, es posible que el sistema Bluetooth® del vehículo tarde unos segundos en adaptarse y funcionar de manera óptima.

Para obtener un rendimiento óptimo y reducir el ruido y el eco al mínimo en el sistema manos libres, puede ser necesario reducir ligeramente el volumen en el vehículo y la velocidad del ventilador.

SEGURIDAD CON EL TELÉFONO

Desconecte el teléfono en zonas con alto riesgo de explosión. Por ejemplo, gasolineras, lugares de almacenamiento de combustible o plantas químicas, así como lugares en los que el aire contenga vapores de combustible, agentes químicos o polvo metálico.

El funcionamiento de marcapasos o audífonos puede verse afectado cuando se utilice el teléfono. Consulte a un médico o al fabricante si los dispositivos que utilizan usted o los pasajeros están lo suficientemente protegidos contra energía de alta frecuencia.

La Health Industry Manufacturers' Association (asociación de fabricantes para la industria sanitaria) recomienda mantener una separación mínima de 15 centímetros (6 pulgadas) entre la antena de un teléfono inalámbrico y un marcapasos a fin de evitar posibles interferencias con este. Estas recomendaciones coinciden con las investigaciones independientes y las recomendaciones de Wireless Technology Research.

Guarde siempre su teléfono móvil en un lugar seguro.

© Jaguar Land Rover Limited 2013. All rights reserved.

COMPATIBILIDAD DEL TELÉFONO

El sistema de teléfono Bluetooth® se puede utilizar con un teléfono móvil adecuado equipado con tecnología Bluetooth®.

Nota: *Algunos teléfonos móviles Bluetooth® son mejores que otros para el aprovechamiento máximo del sistema Bluetooth® del vehículo.*

Consulte en la sección PROPIETARIOS de la web de Land Rover en **www.landrover.com**, en el apartado Bluetooth®, un listado de teléfonos compatibles. Alternativamente, consulte a su concesionario/ reparador autorizado.

Nota: *Los teléfonos equipados con tecnología Bluetooth® que figuran en la lista se han probado para verificar su compatibilidad con los vehículos Land Rover. Las prestaciones varían según la versión del software del teléfono, el estado de la batería, la cobertura y el proveedor de red. Los teléfonos están cubiertos por la garantía del fabricante, no de Land Rover.*

El sistema Bluetooth® admite el perfil Bluetooth® manos libres 1.5 (HFP 1.5). Si el teléfono móvil asociado con el sistema también admite este perfil, dispondrá de funciones adicionales tales como medidor de batería, intensidad de la señal y operador de red. Si el teléfono móvil no las admite, estas funciones no se encontrarán disponibles en la pantalla del sistema de audio. No obstante, puede consultar la pantalla del teléfono móvil para determinarlas.

ASOCIACIÓN Y CONEXIÓN UTILIZANDO EL TELÉFONO MÓVIL

Nota: *El proceso de asociación y conexión del teléfono con el vehículo utilizando el teléfono móvil varía según el tipo de teléfono móvil.*

1. Dé el contacto y verifique que la pantalla táctil esté activada y que no haya ningún otro teléfono conectado al sistema Bluetooth® del vehículo.
2. Con el teléfono móvil, busque los dispositivos Bluetooth®. En algunos teléfonos esto se denomina nuevo dispositivo asociado. Consulte las instrucciones de funcionamiento del teléfono para obtener información adicional.
3. Seleccione Land Rover de la lista de dispositivos detectados.
4. Cuando se le solicite, introduzca el PIN (número de identificación personal) Bluetooth®. Será 2121.
5. Ahora su teléfono debería asociarse y conectarse con el sistema del vehículo. De lo contrario, consulte las instrucciones del teléfono móvil para obtener más información.

Nota: *Algunos teléfonos no se conectan automáticamente y se deberá hacer de forma manual.*

En algunos teléfonos se debe autorizar la conexión cada vez que se pone en marcha el sistema. Para cambiar esto, debe introducir Land Rover en la lista de dispositivos autorizados del teléfono móvil. Consulte las instrucciones del teléfono móvil para obtener más información.

© Jaguar Land Rover Limited 2013.
All rights reserved.

CAMBIO DEL TELÉFONO CONECTADO

Se pueden asociar hasta 5 teléfonos móviles con el vehículo del mismo modo. No obstante, sólo puede conectarse uno a la vez.

Si el sistema del vehículo se conecta automáticamente a otro dispositivo Bluetooth®, desactive la función de activación Bluetooth® de ese dispositivo.

Si ya se ha asociado el número máximo de teléfonos, se mostrará un mensaje y tendrá la opción de eliminar uno. Deberá eliminarlo antes de asociar un nuevo teléfono.

MENÚ TELÉFONO

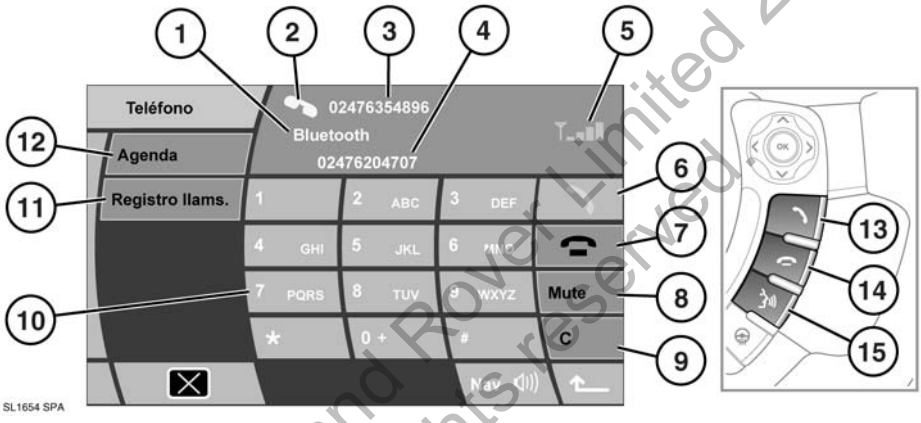

1. Nombre de la red. Se muestra Bluetooth si no hay ninguna red disponible.
2. Icono de indicación de llamada activa
3. Información sobre la llamada.
4. Línea de anotaciones. Graba un número de teléfono durante una llamada.
5. Indicador de intensidad de la señal.
6. Icono de conexión. Se utiliza para llamar o responder una llamada.
7. Icono de desconexión. Se utiliza para finalizar o rechazar una llamada.
8. **Mute** (cancelación del micrófono). Pulse para silenciar la llamada.
9. **C**. Pulse brevemente para borrar el último número. Mantenga pulsada para borrar todo el número.
10. Teclado numérico.
11. **Registro llams**. Lista de todos los mensajes de teléfono.
12. **Agenda**. Seleccione para acceder a la agenda telefónica.
13. Pulse el icono de conexión para llamar o responder una llamada.
14. Pulse el icono de desconexión para finalizar o rechazar una llamada.
15. Control por voz.

© Jaguar Land Rover Limited 2013. All rights reserved

VOLUMEN DE LLAMADA

El volumen de llamada del teléfono se controla mediante el mando de volumen del sistema de audio.

Si está utilizando el sistema de audio cuando recibe una llamada, la fuente de audio se interrumpe mientras dura la llamada. Las instrucciones de navegación y los avisos del sistema de ayuda al estacionamiento no se interrumpen.

DIGIT DIAL

Con el teclado de la pantalla, introduzca el número al que desee llamar. El sistema reconoce un máximo de 20 dígitos. Si introduce más números, se muestra un mensaje de error. Pulse un icono de conexión para que se marque el número.

Nota: *Al introducir un número, puede cambiar el número de teléfono que se muestra en la pantalla táctil con el botón* ***C****. Si lo pulsa brevemente se borra un solo dígito; si lo mantiene pulsado se borra todo el número.*

REMARCACIÓN DEL ÚLTIMO NÚMERO

Si el teléfono móvil admite esta función, estará disponible en la pantalla.

1. Pulse un icono de conexión.
2. Se muestra el último número marcado y se inicia la marcación.

LLAMADAS ENTRANTES

Cuando recibe una nueva llamada y la pantalla de teléfono no está activa, se despliega una ventana. Pulse un icono de conexión para recibir la llamada.

Para rechazar la llamada, pulse un icono de desconexión.

ANOTACIONES

Esta función permite introducir un número durante una llamada. Una vez finalizada la llamada, el número anotado se desplaza al área superior de la pantalla.

Para marcar ese número, pulse el icono de conexión o utilice la tecla táctil **C** para borrarlo.

CONTINUAR UNA LLAMADA CON EL CONTACTO QUITADO

Si necesita quitar el contacto mientras atiende una llamada telefónica, podrá seleccionar entre dos opciones para proseguir su conversación.

1. Si desea continuar utilizando el sistema de telefonía del vehículo, asegúrese de que el sistema de audio está activado antes de quitar el contacto.

   El sistema de telefonía del vehículo seguirá estando disponible mientras la llamada actual permanezca activa. Una vez finalizada la llamada, el sistema de telefonía del vehículo se desactivará.
2. Si desea seguir atendiendo la llamada utilizando su teléfono móvil, asegúrese de apagar el sistema de audio antes de quitar el contacto.

AGENDA TELEFÓNICA

En algunos teléfonos móviles se guardan los contactos de la agenda en dos áreas distintas: la tarjeta SIM y la memoria del teléfono. Cuando es posible, el vehículo descarga y muestra los contactos de ambas áreas.

Cuando un teléfono se retira del vehículo y la conexión Bluetooth® se interrumpe, la agenda se borra del sistema del vehículo.

Para acceder a la agenda telefónica:

1. Seleccione el menú **Teléfono**.
2. Seleccione **Agenda**.
3. Se abre la pantalla de la agenda.

© Jaguar Land Rover Limited 2013
All rights reserved.

Hay 2 métodos para acceder a los contactos de la agenda: a través de la lista o con la función de búsqueda.

Método 1: función de desplazamiento en la lista:

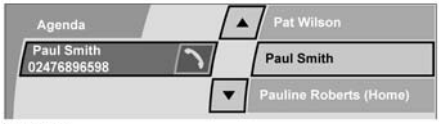

SL1607 SPA

1. Utilice las flechas de desplazamiento hacia arriba/abajo para ver la lista de contactos.
2. Los nombres y números de los contactos se muestran junto al icono de conexión.
3. Cuando se muestre el contacto que desea, pulse el icono de conexión.

Alternativamente, utilice los mandos de búsqueda en el volante.

Método 2: función de búsqueda:

SL1608 SPA

1. Utilice el teclado para introducir el nombre del contacto. Si se equivoca, utilice la tecla táctil **Borrar**.
2. Cuando se muestre el contacto que desea, pulse el icono de conexión.

REGISTRO DE LLAMADAS

En este área puede ver listas de mensajes de teléfono, detalles de llamadas anteriores, llamadas perdidas y llamadas recibidas.

Puede llamar a cualquiera de los contactos dentro de las distintas áreas del registro de llamadas. Pulse el icono correspondiente al contacto al que desee llamar. Si hace una llamada, la pantalla pasa al modo Teléfono.

Nota: *Estas funciones solamente están disponibles si el teléfono puede transmitir las listas de llamadas al vehículo.*

Acceso a los mensajes de teléfono:

1. Pulse la tecla táctil **Registro llams**.
2. La pantalla mostrará el menú de mensajes telefónicos.

Acceso a números marcados anteriormente:

1. Pulse la tecla táctil **Registro llams**.
2. La pantalla mostrará el menú de mensajes telefónicos.
3. Pulse la tecla táctil **Marcadas**.
4. Se abre el menú de últimos números marcados.

Acceso a llamadas perdidas:

1. Pulse la tecla táctil **Registro llams**.
2. La pantalla mostrará el menú de mensajes telefónicos.
3. Pulse la tecla táctil **Perdidas**.
4. La pantalla mostrará el menú de **Perdidas**.

Si se pierde una llamada mientras se está mostrando el menú de teléfono, pulse la tecla táctil **Registro llams.** para acceder a la información.

Si se pierde una llamada mientras se está en otro modo de visualización, se abre una ventana emergente con la opción de **Ver lista**. Seleccione **Ver Lista** para mostrar las llamadas perdidas.

© Jaguar Land Rover Limited 2013
All rights reserved.

Acceso a números de llamadas recibidas anteriormente:

1. Pulse la tecla táctil **Registro llams**.
2. La pantalla mostrará el menú de mensajes telefónicos.
3. Pulse la tecla táctil **Recibidas**.
4. La pantalla mostrará el menú de **Recibidas**.

CONTROL POR VOZ DEL TELÉFONO

No utilice el control por voz para efectuar llamadas de emergencia.

Pulse brevemente el botón de voz situado en el volante. Después del tono, diga una de las instrucciones. Si el sistema le pide más información, espere a que haya sonado el tono antes de responder.

Para cancelar una sesión de control por voz, mantenga pulsado el botón de voz hasta que suene un tono doble.

INSTRUCCIONES DE VOZ PARA EL TELÉFONO

El sistema de control por voz entiende algunas instrucciones predefinidas que se deben decir palabra por palabra. Para cada una de las instrucciones siguientes, podrá utilizar la palabra **teléfono**.

- TELÉFONO MARCAR.
- TELÉFONO MARCA NOMBRE.
- TELÉFONO RELLAMADA.
- TELÉFONO GRABAR NOMBRE.
- TELÉFONO ACTIVAR LISTA.
- TELÉFONO BORRAR LISTA.
- AYUDA TELÉFONO.

Cuando utilice estas instrucciones, el sistema le guiará en el proceso. Después de cada petición de respuesta, espere el tono antes de responder. Algunas respuestas son sencillas, como **SÍ** o **NO**.

Cuando utilice la instrucción **TELÉFONO MARCAR**, puede dar el número de teléfono como una serie de dígitos de cero a nueve. Asimismo, puede decir el número en grupos de entre tres y seis dígitos. Si utiliza este método, espere siempre a que el sistema responda con **CONTINÚE** antes de dar el siguiente grupo de números.

Para llamar a otro país, empiece con la instrucción **PLUS** y luego empiece el número con el código del país.

Cuando el sistema emita el mensaje **CONTINÚE**, podrá utilizar las instrucciones siguientes.

- **BORRAR**: borra todos los dígitos introducidos.
- **CORREGIR**: borra el último dígito introducido.
- **CANCELAR**: cancela el diálogo.
- **MARCAR**: marca el número introducido.

La instrucción **TELÉFONO RELLAMADA** se puede utilizar para marcar el último número utilizado.

© Jaguar Land Rover Limited 2013.
All rights reserved

ETIQUETAS DE VOZ DEL TELÉFONO

El sistema de control por voz permite introducir etiquetas de nombres para los números de teléfono.

Para guardar una etiqueta, utilice la instrucción **TELÉFONO GRABAR NOMBRE** y siga las instrucciones para introducir el número y el nombre.

Cuando el sistema emita el mensaje CONTINÚE, podrá utilizar las instrucciones siguientes.

- **BORRAR**: borra todos los dígitos introducidos.
- **CORREGIR**: borra el último dígito introducido.
- **CANCELAR**: cancela el diálogo.
- **GUARDAR**: guarda el número introducido.

Para marcar un número guardado con una etiqueta, utilice la instrucción **TELÉFONO MARCA NOMBRE** y siga las instrucciones.

Para oír todas las etiquetas guardadas en el directorio, utilice la instrucción **TELÉFONO ACTIVAR LISTA**. La lista se puede interrumpir en cualquier momento con las instrucciones siguientes.

- **BORRAR**: borra una etiqueta y el número de teléfono asociado.
- **MARCAR**: marca el número asociado a la etiqueta.
- **REPETIR**: repite la lista de etiquetas.
- **CANCELAR**: cancela la reproducción.
- **EDITAR**: modifica la etiqueta o el número de teléfono asociado.

Para borrar todas las entradas de la lista de teléfonos con reconocimiento de voz del vehículo, utilice la instrucción **TELÉFONO BORRAR LISTA** y siga las instrucciones. El sistema le pedirá dos veces que confirme si desea borrar la lista.

Solamente se borran los contactos y números que están copiados en la lista del vehículo. Los que están guardados en el teléfono móvil no se borran.

AÑADIR NÚMERO Y ETIQUETA NUEVOS

Se puede añadir un nuevo contacto a través de la pantalla táctil.

1. En el Menú inicio, seleccione **Configuración**.
2. Seleccione **Configuración voz**.
3. Seleccione **Añadir identificación vocal**.
4. Con el teclado, introduzca el número de teléfono.
5. Seleccione **Añadir** para iniciar la función de reconocimiento de voz **TELÉFONO GRABAR NOMBRE**.
6. Siga las instrucciones para añadir una etiqueta.

© Jaguar Land Rover Limited 2013. All rights reserved.

COSAS QUE DEBE SABER

Utilice el sistema sólo cuando sea seguro hacerlo.

Se aplicarán siempre los requisitos de las normas de tráfico nacionales.

El respeto a las señales de tráfico y a las normas de tráfico locales siempre tiene prioridad.

El sistema de navegación sirve exclusivamente como una ayuda a la navegación. Sobre todo, el sistema de navegación no puede utilizarse como una ayuda a la orientación cuando hay poca visibilidad.

Con el fin de determinar la ubicación real del vehículo, el sistema de navegación utiliza señales de satélites del sistema de posicionamiento global (GPS) combinadas con información de los datos almacenados en el disco duro del vehículo.

Las señales de GPS pueden verse interrumpidas ocasionalmente debido a barreras físicas, como túneles y carreteras bajo autopistas elevadas.

No obstante, los sensores de dirección y velocidad del vehículo minimizan los posibles efectos negativos sobre el sistema de navegación. Una vez que se deje atrás la obstrucción, se reanudará el funcionamiento normal.

ERROR EN LA UBICACIÓN DEL VEHÍCULO

En ciertas condiciones es posible que la ubicación del vehículo mostrada en la pantalla sea incorrecta. Esto se puede producir en las siguientes situaciones:

- Al conducir sobre una rampa en espiral en el interior de un edificio.
- Al conducir sobre o bajo carreteras elevadas.
- Cuando hay dos carreteras paralelas y cercanas.
- Cuando el vehículo se transporta a otro destino.
- Después de que se gire el vehículo sobre una plataforma giratoria.
- Después de desconectar la batería del vehículo.

Si la ubicación del vehículo es incorrecta, realice el procedimiento de calibración. Véase página **172, CALIBRACIÓN DE LA UBICACIÓN DEL VEHÍCULO**.

ACCESO AL SISTEMA DE NAVEGACIÓN

Para activar el sistema de navegación, pulse la tecla táctil **Navegación**. Alternativamente pulse el botón **NAV** en el tablero de instrumentos.

Si el idioma de la pantalla del sistema de navegación no se ha configurado, ahora es el momento de hacerlo. Seleccione **Idioma**, realice su selección y confírmela pulsando la tecla táctil **OK**. Volverá a la pantalla de **PRECAUCIÓN**.

Después de pulsar la tecla táctil **Aceptar**, la pantalla táctil muestra el **Menú** o la pantalla principal que se estaba utilizando cuando se desactivó el sistema la última vez.

Nota: *Después de aproximadamente 12 segundos, las teclas táctiles del menú desaparecen y se muestra únicamente el mapa. En él aparece la ubicación actual del vehículo. Pulse la tecla táctil* ***Menú*** *para mostrar la pantalla* ***Menú*** *completa.*

En este momento, si es la primera vez que utiliza el sistema, deberá configurar sus preferencias personales en el área **Configuración de navegación**. Esta configuración se aplica siempre que se utiliza el sistema de navegación.

© Jaguar Land Rover Limited 2013. All rights reserved.

PREFERENCIAS PERSONALES

Seleccione **Configuración de navegación** en el menú principal. Los cambios realizados aquí sólo afectarán al sistema de navegación.

Se pueden configurar los parámetros siguientes:

- **Configuración del usuario**. Desplazarse para visualizar todas las opciones. Configurar como sea necesario.
- **Selección de PDI rápido**. Se pueden añadir o eliminar del mapa los puntos de interés (PDI).
- **Calibrado**. Se puede ajustar la ubicación del vehículo.
- **Restaurar predet**. Restablece los valores predeterminados de fábrica.
- **Vista 2D/3D**. La vista del mapa y la vista de la guía se pueden cambiar entre 2D Y 3D.
- **RDS-TMC**. Configuración de la información de tráfico.

Nota: *La opción* ***Cambio mapa*** *es para uso exclusivo del concesionario cuando se requiere una actualización del disco duro del sistema de navegación.*

CALIBRACIÓN DE LA UBICACIÓN DEL VEHÍCULO

Para ajustar la ubicación del vehículo:

1. Seleccione **Configuración de navegación.** y seguidamente **Calibrado**.
2. Seleccione **Posición/Dirección**. Se muestra la ubicación aproximada del vehículo.
3. Utilice los iconos de flecha para mover el puntero a la ubicación exacta. Utilice la función de ampliación si fuera necesario.
4. Pulse la tecla táctil **OK**.
5. Ahora, utilice las flechas para alinear el vehículo con la dirección del mapa.
6. Pulse la tecla táctil **OK**.

GUÍA HABLADA

Cuando se está utilizando la voz del sistema de navegación, es posible ajustar su volumen para adaptarse a sus preferencias personales.

1. Mantenga pulsado el botón Tone (tono). Se mostrará el menú de volumen.
2. Seleccione **NAV** para mostrar un gráfico de barras.
3. Utilice las teclas táctiles + y – para ajustar el volumen de la voz del sistema de navegación.

Después de 10 segundos, la pantalla volverá a la visualización anterior.

© Jaguar Land Rover Limited 2013. All rights reserved.

DESCRIPCIÓN GENERAL DE LA PANTALLA DEL SISTEMA DE NAVEGACIÓN

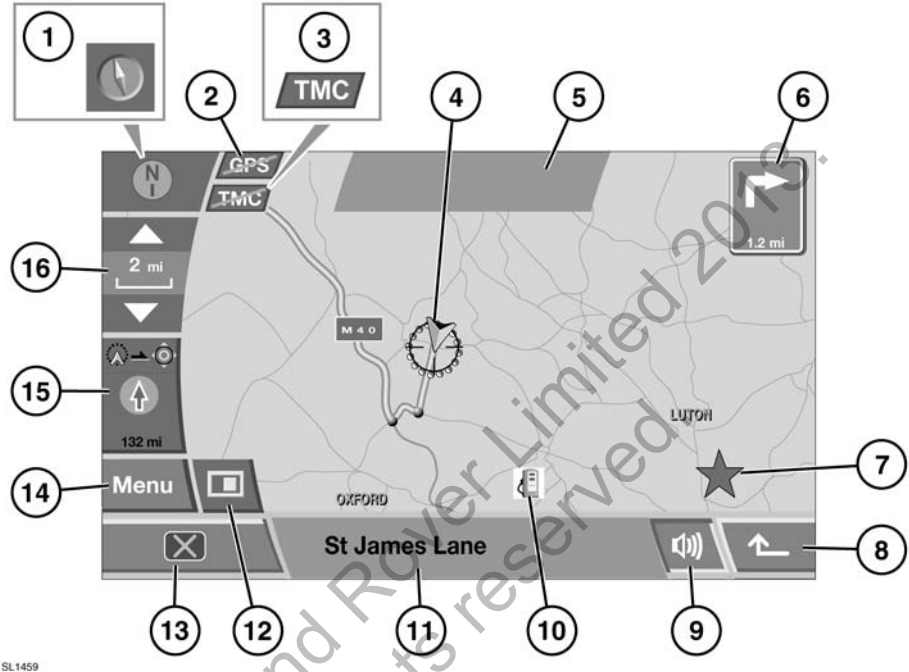

© Jaguar Land Rover Limited 2013. All rights reserved.

1. Control de dirección del mapa. Este icono controla la orientación del mapa. Pulse el icono para cambiar entre norte arriba o dirección del vehículo arriba.
2. Disponibilidad del sistema de posicionamiento global (GPS). Si hay una línea a través de este icono, el GPS no está disponible.
3. Disponibilidad de canal Traffic Master (TMC). Si hay una línea a través de este icono, el TMC no está disponible.
4. Icono de posición del vehículo. Cuando se ha seleccionado **Norte arriba**, este icono sigue la dirección de la trayectoria del vehículo.
5. Área de visualización de mensajes.
6. Distancia a próximo giro.
7. Ubicación de un incidente TMC.
8. Tecla táctil para volver a la pantalla anterior.
9. Tecla táctil para repetir la última instrucción hablada.
10. Punto de interés (PDI). En el ejemplo se muestra el icono de una gasolinera.

    Nota: *Los iconos de PDI no se muestran si el nivel de ampliación es superior a 1 km (½ milla).*
11. Ubicación de la calle actual.
12. Tecla táctil de opciones de modo de pantalla.
13. Tecla táctil para desactivar la pantalla.
14. Tecla táctil para volver al menú de navegación.
15. Dirección en línea recta y distancia hasta el destino. Cuando hay un número en la parte superior derecha del icono, indica la distancia al siguiente punto intermedio.
16. Tecla táctil de ampliación.

OPCIONES DE MODO DE PANTALLA

Pulse la tecla táctil de opciones de modo de pantalla para ver las posibles opciones. Pulse el icono correspondiente para cambiar el modo de pantalla:

Pantalla completa

Pantalla dividida. En el lado derecho de la pantalla se muestra una vista más detallada del lugar y las carreteras.

Mostrar brújula. La brújula se puede configurar como “norte arriba” o “vehículo arriba”.

Lista de próximos cruces y direcciones de giro en pantalla dividida

Este icono muestra información ampliada de los próximos cruces en la pantalla dividida.

Esta función solo está disponible en autopista y muestra las salidas de autopista que quedan (hasta la que va a utilizar) y los números de las salidas.

Muestra automáticamente el siguiente cruce a la derecha de la pantalla.

INTRODUCCIÓN DE UN DESTINO

En el menú de navegación, seleccione **Registrar destino**.

Si va a viajar a otro país, es recomendable que cambie la búsqueda de destino con la tecla táctil **Buscar zona** antes de introducir el destino. De este modo se reducirá el tiempo de cálculo de la ruta.

Hay varios métodos para introducir un destino. Con cada método puede seleccionar preferencias de ruta en una lista, escoger rutas alternativas y añadir puntos intermedios en el trayecto.

Dispone de las siguientes opciones para introducir un destino y todas ellas se seleccionan pulsando la tecla táctil correspondiente:

- **Dirección:** le permite introducir una dirección específica, una calle o una población.
- **Punto de interés (PDI):** le permite seleccionar un destino en las categorías de PDI.
- **Código postal:** el método más sencillo para introducir un destino utilizando el código postal.
- **Mapa:** puede seleccionar un destino identificándolo en el mapa.
- **Coordenadas:** se introducen las coordenadas de longitud y latitud del punto de destino.
- **Memoria:** se puede guardar un máximo de 106 destinos en la memoria del sistema.
- **Anterior:** los 20 destinos anteriores quedan memorizados para su uso posterior; con esta opción se puede seleccionar uno de ellos.
- **Entrada/Salida de autopista:** permite seleccionar un cruce de autopista como destino.
- **Posición inicial:** se puede utilizar para guardar una ubicación frecuente.
- **Punto todoterreno:** permite seleccionar como destino una ubicación utilizada en navegación fuera de carretera.

© Jaguar Land Rover Limited 2009.
All rights reserved.

INTRODUCIR UNA DIRECCIÓN COMO DESTINO

Seleccione **Dirección**, luego **Nombre de la población** e introduzca el nombre de la población con el teclado. A continuación, introduzca la **Calle** con las teclas táctiles y luego el número (si lo sabe).

Al introducir datos (en **Calle** o **Nombre de la población**), si el sistema reconoce suficientes letras, muestra una lista de opciones que coinciden en la base de datos. Seleccione la calle o la población pulsando sobre ellas.

Una vez que se ha introducido la dirección, pulse la tecla táctil **OK**. Se muestra un mapa del destino con flechas de ajuste preciso sobrepuestas.

Para efectuar el ajuste preciso del destino, pulse la flecha necesaria en la pantalla. Cuando esté listo para calcular la ruta, pulse la tecla táctil **Destino**.

El sistema calcula una ruta y presenta un mapa que muestra una vista general de la ruta. El destino se identifica mediante un círculo rojo que contiene un anillo blanco.

Si está satisfecho con el destino y la ruta que se muestran, pulse la tecla táctil **Inicio** para iniciar el viaje. La ruta estará resaltada en el mapa, y una flecha indicará su ubicación actual. Las instrucciones de la guía hablada le guiarán a lo largo de la ruta.

INTRODUCIR UN PUNTO DE INTERÉS (PDI) COMO DESTINO

Pulse la tecla táctil **PDI** seguida del **Nombre de PDI**. Utilice el teclado para introducir el nombre de un lugar (p. ej. Banbury) y ver los lugares relacionados en el mapa.

Pulse la tecla táctil **Categ** para ver una lista de categorías de PDI o pulse la tecla táctil **Lista** para ver una lista por orden alfabético de los PDI disponibles en todas las categorías.

También puede introducir un PDI utilizando las opciones **PDI cercano** o **Número de teléfono**.

Nota: *Los iconos de PDI solamente pueden mostrarse hasta un nivel de ampliación de 1 km (½ milla).*

Cuando haya seleccionado un PDI adecuado, pulse la tecla **Destino** para iniciar el cálculo de la ruta.

Se presenta una pantalla de confirmación seguida por el mapa con el destino identificado mediante un círculo rojo que contiene un anillo blanco.

Si está satisfecho con el destino y la ruta que se muestran, pulse la tecla táctil **Inicio** para iniciar el viaje. La ruta estará resaltada en el mapa, y una flecha indicará su ubicación actual. Las instrucciones de la guía hablada le guiarán a lo largo de la ruta.

© Jaguar Land Rover Limited 2011
All rights reserved

INTRODUCIR UN DESTINO UTILIZANDO UN CÓDIGO POSTAL

Si conoce el código postal del destino, puede utilizarlo para calcular la ruta. Pulse la tecla táctil **Código postal** e introduzca el código postal con el teclado, incluidos espacios o puntuación. Cuando lo haya introducido, pulse **OK** y luego **Destino**.

Si está satisfecho con el destino y la ruta que se muestran, pulse la tecla táctil **Inicio** para iniciar el viaje. La ruta estará resaltada en el mapa, y una flecha indicará su ubicación actual. Las instrucciones de la guía hablada le guiarán a lo largo de la ruta.

En algunos países no se puede introducir el destino mediante el código postal. El sistema de navegación permite introducir el código postal en los países siguientes:

- Alemania
- Austria
- Bélgica
- Dinamarca
- España
- Francia
- Italia
- Luxemburgo
- Reino Unido
- Suiza

El sistema de navegación permite introducir parcialmente el código postal en los países siguientes:

- Países Bajos: 4 primeros dígitos únicamente.
- Suecia: solo los primeros 3 dígitos.

INTRODUCIR UN DESTINO MEDIANTE EL MAPA

Si el destino se encuentra en la ubicación general del vehículo, se puede utilizar el mapa para introducirlo.

Seleccione **Mapa** en el menú **Destino**. El área local se muestra en forma de mapa superpuesto con flechas de ajuste fino. Con la función **Zoom** y las flechas de ajuste fino, sitúe la flecha de destino sobre el destino que desee y pulse **Destino**.

El sistema de navegación calcula la ruta y la muestra en la pantalla. Para iniciar el viaje, pulse **Inicio**.

INTRODUCIR UN DESTINO MEDIANTE COORDENADAS

Para introducir un destino identificado por la latitud/longitud, seleccione **Coordenadas**. Introduzca las coordenadas mediante el teclado numérico.

Nota: *Se debe introducir primero la latitud y luego la longitud.*

Cuando haya introducido las coordenadas (utilizando los símbolos adecuados de grados, minutos y segundos según sea necesario), pulse **OK**. El sistema calcula la ruta y la muestra en el mapa.

Nota: *Si las coordenadas que ha introducido no se encuentran dentro del área cubierta por el sistema de navegación, se muestra un mensaje de error. Esto también puede ocurrir si se introducen las coordenadas incorrectamente.*

© Jaguar Land Rover Limited 2015
All rights reserved.

UTILIZAR UN DESTINO DE LA MEMORIA

Con el tiempo se puede ir creando una lista de destinos memorizados. Datos como nombre del lugar, nombre de una persona o un número de teléfono se pueden guardar con cada destino.

Seleccione **Memoria** en la pantalla **Destino**. El menú **Entrada memoria** presenta una lista de los puntos guardados en la memoria. Puede desplazarse por la lista mediante las teclas táctiles de flecha. Pulse un destino para seleccionarlo; como confirmación, se muestran los detalles. Seleccione **Destino** para confirmar y seleccionarlo.

El sistema de navegación calcula la ruta y la muestra en el mapa.

Nota: *Durante la marcha, el desplazamiento por la lista de destinos queda deshabilitado y solamente se pueden seleccionar los destinos que figuran al principio de la lista.*

UTILIZAR UN DESTINO ANTERIOR

Para utilizar uno de los 20 destinos anteriores, seleccione **Anterior**. Se presenta una lista con los destinos guardados. Pulse el destino que desee para seleccionarlo. Se muestran los detalles como confirmación; pulse **Destino** para confirmar.

El sistema de navegación calcula la ruta y la muestra en el mapa.

Nota: *Durante la marcha, el desplazamiento por la lista de destinos queda deshabilitado y solamente se pueden seleccionar los destinos que figuran al principio de la lista.*

UTILIZAR UN CRUCE DE AUTOPISTA COMO DESTINO

Para poder introducirlos como destino, los cruces de autopista deben haberse guardado previamente. Asimismo, las autopistas se guardan como puntos memorizados. Véase página **180, GUARDAR NUEVAS UBICACIONES**.

Seleccione **Entrada/Salida de autopista** para mostrar una lista de cruces guardados y seleccione el destino que desee pulsando sobre él. Se muestran los detalles como confirmación; pulse **Destino** para confirmar.

El sistema de navegación calcula la ruta y la muestra en el mapa.

Nota: *Durante la marcha, el desplazamiento por la lista de destinos queda deshabilitado y solamente se pueden seleccionar los destinos que figuran al principio de la lista.*

UTILIZAR SU CASA COMO DESTINO

Cuando haya guardado su casa como destino (Véase página **180, GUARDAR NUEVAS UBICACIONES**), puede utilizarla fácilmente.

Pulse **Posición inicial** y luego **OK** para confirmar. El sistema de navegación calcula la ruta y la muestra en el mapa. Pulse **Inicio** para iniciar el viaje.

© Jaguar Land Rover Limited 2012. All rights reserved.

UTILIZAR UN PUNTO TODOTERRENO

Si ha guardado previamente una ruta fuera de carretera, puede utilizarla como destino.

Seleccione **Punto todoterreno;** se presenta una lista de rutas guardadas. Se puede guardar un máximo de 20 rutas fuera de carretera. Véase página **180, GUARDAR NUEVAS UBICACIONES**. Escoja la ruta deseada en la lista y pulse sobre ella para seleccionarla. Se muestran los detalles como confirmación; pulse **Destino** para confirmar. El sistema de navegación calcula la ruta y la muestra en el mapa. Pulse **Inicio** para iniciar el viaje.

Nota: *Durante la marcha, el desplazamiento por la lista de destinos queda deshabilitado y solamente se pueden seleccionar los destinos que figuran al principio de la lista.*

EFECTUAR CAMBIOS EN UNA RUTA

Es posible que la ruta calculada por el sistema de navegación no se ajuste exactamente a las necesidades de un viaje concreto. Se pueden seleccionar diversas opciones para adaptar la ruta:

- Tipos de ruta específicos.
- Tipos de transporte de vehículos.
- Una función para introducir puntos adicionales a lo largo de la ruta.
- Una selección de rutas a elegir.

Se accede a cada una de estas opciones mediante una tecla táctil, cuando están disponibles.

PREFERENCIAS DE RUTA

Con cada uno de los métodos de introducción de destino descritos, cuando se selecciona la ruta se presenta un mapa con las flechas de ajuste fino y la ruta seleccionada. Asimismo, en la parte derecha de la pantalla se encuentra la tecla táctil **Pref de ruta**.

Con esta tecla táctil se pueden seleccionar distintas opciones disponibles en la ruta seleccionada. Las opciones incluyen:

- Carreteras principales (incluidas autopistas)
- Carreteras restringidas
- Trasbordador
- Trenes portacoches
- Vías de peaje

Puede desplazarse por la lista mediante las teclas táctiles de flecha. Para seleccionar una opción, pulse la tecla táctil correspondiente y luego pulse **OK** para confirmar. El sistema de navegación vuelve a calcular la ruta conforme a la opción seleccionada y prosigue del modo normal.

Se puede acceder igualmente al menú de **Preferencias de ruta** desde el menú de navegación principal. Desde ahí, seleccione **Opciones de ruta**, seguido de **Preferencias de ruta**.

SELECCIÓN DE RUTAS ALTERNATIVAS

Cuando se introduce un destino, se presenta el mapa con la ruta propuesta que ha calculado el sistema de navegación. Para ver las rutas alternativas disponibles, seleccione **3 Ruta** en la parte inferior de la pantalla. En el lado derecho de la pantalla se presenta un máximo de 3 rutas alternativas.

Para seleccionar una de las rutas alternativas, pulse la casilla de información correspondiente. El sistema de navegación prosigue del modo normal con la ruta que se acaba de seleccionar.

© Jaguar Land Rover Limited 2013
All rights reserved.

AÑADIR PUNTOS INTERMEDIOS A UNA RUTA

Los puntos adicionales que se introducen en una ruta se denominan puntos intermedios. Se puede añadir un máximo de 5 puntos intermedios a un trayecto. Para añadir un punto intermedio, antes de pulsar **Inicio** (para iniciar el viaje), seleccione **Cambiar Ruta** (en la parte inferior de la pantalla). Se muestra la pantalla **Opciones de ruta**.

Seleccione **Destino/Puntos de paso** y luego **Añadir**. Se muestra el menú Destinos y se pueden añadir puntos intermedios del mismo modo que el destino original.

Cuando haya añadido un punto intermedio y se presente el mapa, seleccione **Punto de paso** para confirmar.

El sistema vuelve al menú Opciones de ruta, donde se pueden añadir más puntos intermedios. Para añadir un punto intermedio entre otros dos puntos intermedios, pulse la tecla táctil **Añadir** entre ellos. Cuando haya añadido todos los puntos intermedios, seleccione **Buscar** para calcular la ruta. Cuando esté listo para iniciar el viaje, seleccione **Inicio**.

Se pueden añadir puntos intermedios en cualquier punto del trayecto seleccionando **Punto de paso** y siguiendo el procedimiento anteriormente descrito.

CAMBIAR EL ORDEN DE LOS PUNTOS INTERMEDIOS

Para cambiar el orden de puntos intermedios, seleccione **Punto de paso** y luego **Editar**.
Se presenta una lista de los puntos intermedios del trayecto actual. Seleccione **Cambiar lugar**, que pasará a **Cambiar orden**. Vuelva a pulsar la tecla táctil para resaltarlo y pulse los puntos intermedios en el orden en que desea llegar a ellos. El orden numerado se muestra a la derecha de cada punto intermedio. Cuando esté satisfecho con el nuevo orden, seleccione **OK** para confirmar. El sistema calcula la nueva ruta. Los números junto a los puntos intermedios en el mapa indican el orden de estos en el trayecto. Cuando esté listo para iniciar el viaje, seleccione **Inicio**.

VISTA PRELIMINAR DE LA RUTA

En el menú **Opciones de ruta** se puede mostrar una vista preliminar giro a giro de la ruta escogida.

Se puede mostrar una lista de carreteras e introducir instrucciones para evitar carreteras (si se desea). En el menú **Opciones de ruta**, seleccione **Vista ruta**. Se presenta un mapa que muestra la ubicación actual del vehículo. En la base de la pantalla, un grupo de teclas táctiles le permiten recorrer la ruta según sea necesario.

Iniciar la reproducción de vista preliminar

Saltar al siguiente punto intermedio o destino

Avance rápido en la vista preliminar (disponible solo durante la reproducción)

Pausa en la reproducción de la vista preliminar

Vista preliminar de la ruta en sentido inverso, partiendo del destino

Saltar al punto de partida

Retroceso rápido en la vista preliminar (disponible solo durante la reproducción)

Nota: *Si la ruta incluye puntos intermedios, la vista preliminar hace una pausa en cada uno de ellos. Para reanudar la vista preliminar, pulse la tecla táctil correspondiente.*

© Jaguar Land Rover Limited 2015
All rights reserved.

VER PUNTOS DE INTERÉS (PDI) EN LA VISTA PRELIMINAR

En la vista preliminar se pueden ver los puntos de interés a lo largo de la ruta. Seleccione **Editar** (a la derecha de la vista preliminar) para mostrar las opciones de modificación de ruta en vista preliminar.

Se presenta una lista de PDI (gasolineras, restaurantes, hoteles, etc.). Si no figura la categoría de PDI que desea, seleccione **Otros** para mostrar una lista completa. Cuando haya seleccionado una categoría de PDI, seleccione **OK** para confirmar.

Nota: *El menú de modificación de ruta en vista preliminar permite asimismo cambiar otros parámetros de reproducción según las preferencias del usuario.*

VISTA PRELIMINAR COMPLETA DE LA RUTA Y LISTA DE GIROS

Para mostrar la vista preliminar de toda la ruta, en el menú **Opciones de ruta** seleccione **Ver ruta**. Se muestra una vista preliminar de toda la ruta, desde el punto de partida hasta el destino.

Se muestra asimismo una lista de todas las carreteras de la ruta, sus denominaciones, la distancia entre giros y el tipo de cruce o giro.

Seleccione **Curvas** para mostrar una lista de todas las carreteras de la ruta (puede ser necesario utilizar las teclas táctiles de desplazamiento para ver la lista completa).

Para evitar una carretera de la lista, seleccione **Descartar calle** para mostrar una lista de nombres de carreteras. Pulse sobre una calle de la lista para evitarla y luego seleccione **Sí** para confirmar. Para cancelar la instrucción de evitar una calle cuando ya la haya introducido, vuelva a pulsar el nombre de la calle resaltado.

Cuando esté satisfecho con todas las opciones, seleccione **Nueva ruta** para calcular la nueva ruta y, a continuación, seleccione **Inicio**.

GUARDAR NUEVAS UBICACIONES

Para guardar una ubicación, en el menú de navegación seleccione **Lugares guardados**.

Se pueden guardar distintas ubicaciones en el sistema de navegación (p. ej. un lugar de trabajo, un cruce, un restaurante favorito o una zona que se debe evitar).

Se puede guardar un máximo de 106 ubicaciones para uso posterior; seis de ellas se pueden vincular a las teclas táctiles predefinidas de **Posición inicial** y 1 – 5 situadas en la parte inferior de la pantalla.

Para añadir una ubicación, seleccione **Entrada memoria** y luego **Añadir.** Se presenta la página Guardar puntos memorizados.

En este ejemplo se guardará la salida de la autopista M69 a la carretera general A5. Seleccione **Entrada/Salida de autopista** para mostrar el teclado.

Añada la letra de la autopista **M** con el teclado, seleccione **0 – 9** para mostrar el teclado numérico e introduzca el número de autopista (p. ej. **69**). Seleccione la autopista **M69** en la lista. Seleccione **Salida**; se presenta una lista de salidas de la autopista M69.

Utilice las teclas táctiles de flecha para desplazarse por la lista y seleccione **A5**.

Se presenta un mapa con las flechas de ajuste fino. Si es necesario, efectúe el ajuste fino del destino con las flechas y, cuando esté satisfecho, seleccione **OK**.

© Jaguar Land Rover Limited 2018.
All rights reserved.

La pantalla vuelve al menú de **Entrada memoria**. Antes de guardar una ubicación, se puede introducir información adicional del modo siguiente:

- **Atributo:**

  Par añadir un atributo al punto memorizado, pulse la tecla táctil del atributo.

  De este modo, el punto memorizado se puede designar como su domicilio o algún otro lugar relevante que se recordará como una de las teclas táctiles predefinidas.

  Para configurarlo como su domicilio, pulse la tecla táctil del icono **Posición inicial** en la parte superior de la página.

  Nota: *Es muy recomendable no guardar el propio domicilio como punto memorizado, sino un punto cercano a él. De este modo evitará que un ladrón encuentre su casa en caso de robo de las llaves y el vehículo.*

  Para guardar la ubicación en una de las 5 teclas táctiles predefinidas como se ha descrito, pulse una tecla táctil (1 – 5) vacía e introduzca un nombre para el punto memorizado en la siguiente pantalla. A continuación, seleccione **OK**.

  Si todas las teclas táctiles predefinidas tienen asignados puntos memorizados, vuelva al menú **Entrada memoria** y borre uno de estos con la tecla táctil **Borrar**.

- **Nombre:**

  Para añadir un nombre a un punto memorizado, seleccione **Nombre**. Introduzca el nombre con el teclado y seleccione **OK** para confirmar.

  Nota: *Para cambiar el nombre, primero debe borrar la entrada.*

  El nombre se puede mostrar en el mapa de navegación seleccionando **Ver nombre** en el menú **Entrada memoria**.

- **Ubicación:**

  Se puede efectuar un ajuste fino de la ubicación del punto memorizado con la tecla táctil de ubicación. En tal caso, se presenta el mapa con las flechas de ajuste fino. Utilice esta pantalla para modificar la ubicación y, cuando esté satisfecho, seleccione **OK** para confirmar.

- **Icono:**

  Con esta tecla táctil se puede añadir un icono y un sonido al punto memorizado. Si se asocia un icono, este se mostrará en los mapas si se encuentra en el área visualizada.

  El sonido que se haya incluido se reproducirá cuando se aproxime al punto memorizado.

  Cuando pulse la tecla táctil del **Icono** se presentará un menú con una selección de iconos que se pueden incluir. Seleccione un icono o, si no hay ninguno adecuado, seleccione **Sin iconos**.

  Para añadir un sonido, seleccione **Con sonido**. Seleccione un icono de sonido y pulse el icono **Reproducir** para grabar el sonido.

Cuando haya guardado toda la información adicional, seleccione **OK** para confirmar.

La pantalla vuelve al menú **Entrada memoria**, que puede seleccionarse para ser modificado. Cuando esté satisfecho, seleccione **Volver** (ángulo inferior derecho de la pantalla) para volver al menú **Entrada memoria** principal.

© Jaguar Land Rover Limited 2013
All rights reserved.

Desde este menú se pueden añadir puntos memorizados a otras categorías:

- Anterior
- Código postal
- Coordenadas
- Dirección
- Mapa
- Memoria
- PDI
- Posición inicial

El procedimiento para añadir puntos memorizados a las otras categorías es el mismo que se ha descrito más arriba.

MODIFICACIÓN DE UN PUNTO MEMORIZADO

Para modificar un punto memorizado, seleccione **Editar** en el menú **Entrada memoria**.

Seleccione el punto memorizado que desea modificar y modifíquelo del mismo modo que si introdujera un nuevo punto memorizado.

ELIMINACIÓN DE UN PUNTO MEMORIZADO

Para eliminar un punto memorizado, seleccione **Borrar** en el menú **Entrada memoria**. Seleccione el punto memorizado que desee borrar pulsando sobre él. Se presenta una pantalla de confirmación; seleccione **Sí** para confirmar. La pantalla vuelve al menú de puntos memorizados.

Para eliminar todos los puntos memorizados, seleccione **Borrar todo** en la pantalla de eliminación.

EVITAR PUNTOS

Cuando se ha seleccionado una ruta, se puede seleccionar un punto o una serie de puntos que se deban evitar.

Una vez introducidos los puntos que se deben evitar, el sistema vuelve a calcular la ruta para evitarlos.

Para añadir puntos que se deben evitar, seleccione **Evitar puntos** y **Añadir**. Se muestra una pantalla de destino con distintas opciones para añadir puntos que se deben evitar.

Cuando llegue al mapa de ajuste fino, utilice la tecla táctil de flechas y zoom para afinar la selección del modo normal. Cuando esté satisfecho, seleccione **OK**.

En la pantalla siguiente se puede definir el tamaño del área que se debe evitar; utilice las teclas táctiles **Reducir** y **Ampliar** para definir el tamaño del área y, cuando haya terminado, seleccione **OK**.

Se presenta una pantalla de confirmación y el área memorizada.

En el menú de puntos que se deben evitar, se pueden utilizar las teclas táctiles **Editar** y **Borrar** para ajustar o eliminar un punto a evitar.

© Jaguar Land Rover Limited 2013. All rights reserved.

GUARDAR LA UBICACIÓN DE SU CASA

Se recomienda guardar una ubicación alternativa cercana a su domicilio. De este modo evitará dar a conocer su domicilio en caso de que le roben las llaves y el vehículo.

La función Casa permite seleccionar de manera rápida y fácil un destino memorizado que se usa con frecuencia. Solamente se puede asignar un destino a la función Casa.

En el menú **Lugares guardados**, seleccione **POSICIÓN INICIAL** y luego **Añadir**.

Nota: *Seleccione* ***Editar*** *para modificar el lugar guardado y seleccione Borrar para eliminarlo.*

Introduzca el destino Casa igual que otros destinos, añadiendo atributos, etc., como desee.

PUNTOS DE INTERÉS

Para facilitar la selección, los PDI se dividen en distintos tipos o grupos. Algunos grupos de PDI contienen subgrupos.

Cualquier PDI puede seleccionarse como destino o añadirse a la ruta como punto intermedio. Junto a los PDI que añada, en el mapa de ruta se mostrará un icono.

Para cancelar la visualización de los iconos de los PDI, pulse sobre el mapa para mostrar las teclas táctiles adicionales. Pulse la tecla táctil **PDI** en la parte inferior de la pantalla para acceder al menú de PDI rápidos y seleccione **PDI Desactivado**.

CATEGORÍAS Y SUBCATEGORÍAS DE PDI

El sistema dispone de 8 categorías principales de PDI (enumeradas más abajo). Cuando se selecciona una categoría en la pantalla de **Categorías de PDI**, el sistema de navegación muestra los 4 primeros elementos de esa categoría por orden alfabético. Cada categoría va acompañada de un icono como referencia visual.

Para ver la lista de todas las opciones en una categoría, pulse la tecla táctil **Más** y seleccione una categoría.

Solamente se muestran los PDI de la zona de búsqueda actual, excepto en el caso de las subcategorías marcadas con **Todas las áreas de búsqueda** en la lista de categorías de PDI.

LISTA DE CATEGORÍAS

Coche

Comunidad

Hotel

Ocio

Restaurantes

Tiendas

Viajes

Otros

© Jaguar Land Rover Limited 2013. All rights reserved.

CREACIÓN DE UN ICONO DE PDI RÁPIDO

Los PDI rápidos son PDI que se utilizan con frecuencia y se guardan en una lista especial de acceso rápido. De este modo se pueden seleccionar de forma rápida cuando es necesario. Se puede guardar un máximo de 5 PDI.

Para guardar un PDI rápido:

1. En la pantalla de guía, pulse sobre cualquier lugar del mapa.
2. Pulse el icono **PDI** en la parte inferior de la pantalla.

   Nota: *La tecla táctil del PDI solamente está disponible si el nivel de ampliación es inferior a 1 km (½ milla).*
3. Seleccione la categoría que desee. Si la categoría que desea no está visible, pulse la tecla táctil **Más** para ver todas las categorías.
4. Si es preciso, desplácese por la lista para encontrar la categoría que desea y pulse sobre ella para resaltarla.
5. Repita la operación para otros PDI que desee añadir (máximo 5) y, a continuación, pulse **OK** para confirmar.

SELECCIÓN DE UN PDI RÁPIDO COMO DESTINO

Durante un trayecto, pulse la tecla táctil **PDI** en la parte inferior de la pantalla y luego pulse el icono **PDI rápido** que desee.

CAMBIAR UN ICONO DE PDI RÁPIDO A UN PDI NUEVO

Para cambiar uno de los iconos de PDI rápido guardados a un PDI distinto:

1. Acceda a la pantalla **PDI rápido** y seleccione el que desea cambiar.
2. Pulse la tecla táctil **Borrar** para eliminarlo.
3. Seleccione la nueva categoría que desea añadir y pulse **OK**.

DESCRIPCIÓN GENERAL DE RDS-TMC

RDS-TMC permite detectar e indicar los atascos de tráfico en el sistema de navegación. El sistema utiliza una emisora de radio predeterminada (denominada canal Traffic Master o TMC) para recibir la información.

El sistema avisa al conductor de la presencia de obras, circulación en sentido contrario, accidentes, etc. que pueden afectar al trayecto, de los modos siguientes:

- Muestra un icono TMC en el mapa, en el lugar de la alerta.
- Puede presentar texto con los detalles de cada alerta.
- La guía hablada describe la alerta (si está activada la guía hablada).
- La guía de ruta dinámica calcula y propone una ruta alternativa.
- Todas las alertas a lo largo de la ruta actual se muestran en una lista, ordenadas por nombre de carretera/distancia a lo largo de la ruta.

ACTIVACIÓN DE RDS-TMC

Para activar RDS-TMC, pulse la tecla táctil **RDS-TMC** en el menú principal. RDS-TMC puede asimismo seleccionarse desde el menú de configuración de navegación.

Para iniciar la detección de alertas, seleccione **Cambiar**. La pantalla muestra el mensaje **Buscando** y, cuando se ha encontrado una emisora de radio TMC adecuada, la muestra en el lado derecho de la pantalla. El sistema continúa buscando más emisoras TMC.

Para interrumpir la búsqueda en cualquier momento, vuelva a seleccionar **Cambiar**. Se presenta la lista de emisoras TMC disponibles. Para seleccionar una emisora, pulse sobre su nombre en la lista.

Si no hay ninguna emisora TMC disponible o no se selecciona, el icono TMC en el lado izquierdo de la pantalla se muestra atravesado por una línea.

© Jaguar Land Rover Limited 2012
All rights reserved

ICONOS DE INCIDENCIAS RDS-TMC

Las incidencias TMC se muestran en forma de iconos de aviso en el mapa; también puede mostrarse una alerta más detallada. Asimismo, la guía hablada avisa de la retención cuando hay un icono de incidencia en la ruta actual.

Los datos de TMC se guardan en el sistema durante un máximo de 30 minutos.

El color del icono TMC cambia para identificar el tipo y el nivel de prioridad de la incidencia TMC. El color rojo corresponde a las incidencias más graves. Otros colores identifican incidencias de naturaleza menos grave. El gris se utiliza para la información.

Nota: *Los iconos de incidencia TMC se muestran en el mapa, aunque la incidencia no se haya producido en la ruta actual.*

Caravana en movimiento en ambos sentidos (rojo)

Caravana en movimiento por delante (rojo)

Congestión (rojo)

Incidente (Rojo)

Tráfico parado en ambos sentidos (rojo)

Tráfico parado por delante (rojo)

Calzada resbaladiza (amarillo)

Desvío (amarillo)

Incidente (amarillo)

Información (amarillo)

Tráfico lento en ambos sentidos (amarillo)

Tráfico lento por delante (amarillo)

Otro peligro (amarillo)

Accidentes (rosa)

Carretera estrecha (rosa)

Circulación en sentido contrario (rosa)

Obras (rosa)

Información (gris)

Información de estacionamiento (gris)

En el modo normal de mapa, cuando la escala del mapa es entre 50 m y 4 km (1/32 millas y 2 millas) y cuando hay un icono de incidencia, se puede ver información adicional pulsando el icono de incidencia.

El mapa se amplia sobre la incidencia y se muestra otro icono para identificar la naturaleza de la incidencia (p. ej. obras).

Se abre una ventana de mensaje en la parte superior de la pantalla. Pulse la tecla táctil **Info** para ver más detalles de la incidencia de tráfico.

Pulse la tecla táctil **Volver** para volver a la pantalla de guía.

©Jaguar Land Rover Limited 2013. All rights reserved.

UTILIZACIÓN DE LA GUÍA DE RUTA ALTERNATIVA

Cuando recibe un aviso de incidencia, el sistema calcula una ruta alternativa. La nueva ruta incluye los puntos intermedios que ya estaban definidos.

Si la incidencia afecta gravemente al avance y la ruta original no se había definido en los 5 minutos anteriores, un mensaje que se muestra durante un máximo de 10 minutos le pide que confirme la nueva ruta. Una vez confirmada, la ruta alternativa se muestra en el mapa.

UTILIZACIÓN DE LA GUÍA HABLADA CON RDS-TMC

Con la guía hablada activada, el sistema emite avisos acústicos de las incidencias de tráfico durante el trayecto (se desactivan al llegar a destino).

Para repetir el mensaje de la guía hablada, pulse el icono de alerta TMC.

Cuando el vehículo deja atrás la incidencia, se muestra la siguiente incidencia en la ruta.

LISTA DE INCIDENCIAS DE TRÁFICO EN LA RUTA

Durante un trayecto, pulse la tecla táctil **Tráfico en ruta** para generar una lista de incidencias de tráfico en ese trayecto.

La lista de incidencias de tráfico identifica la causa de cada incidencia, la carretera afectada por la incidencia y la distancia a la incidencia. Para ver más detalles de una incidencia o un mapa de la zona de la incidencia, seleccione la tecla táctil **Detalle** o **Mapa** correspondiente junto a la lista.

Si el vehículo no se encuentra en la ruta resaltada, se muestra un mensaje de error desplegable.

INCIDENCIAS DE TRÁFICO CERCANAS

Cuando se pulsa la tecla táctil **Incidencias de tráfico**, la lista presenta todas las incidencias de tráfico cercanas.

Se puede mostrar un máximo de 20 incidencias ordenadas por la distancia a la ubicación actual del vehículo. Utilice las flechas de desplazamiento según sea necesario.

La información no se actualiza mientras se está mostrando la lista.

Se mostrará información adicional cuando se seleccione una carretera.

Para mostrar información adicional, pulse las teclas táctiles **Mapa** o **Detalle**.

PERSONALIZACIÓN DE LA INFORMACIÓN TMC

Para definir qué alertas TMC se deben visualizar, pulse la tecla táctil **Mostrar información TMC**.

Pulse las categorías para resaltar (color naranja) las incidencias de tráfico que desee. Puede desplazarse por la lista mediante las teclas táctiles de flecha.

Alternativamente, seleccione **Todo activado** o **Todo desactivado** para resaltar todas las opciones o ninguna.

Cuando esté satisfecho con la selección, seleccione **OK** para confirmar.

© Jaguar Land Rover Limited 2013. All rights reserved.

VIGILANCIA DE ÁREA

Esta función permite vigilar un máximo de 3 áreas por las que se transita con frecuencia para detectar tráfico lento o parado. La información se puede ver en cualquier momento y no es necesario que el vehículo se encuentre en la zona o cerca.

RDS-TMC debe estar disponible en el área seleccionada y TMC tiene que estar habilitado para mostrar las incidencias TMC.

Para activar la vigilancia de área, en el menú **RDS-TMC** seleccione **Configuración vigilancia** y luego **Añadir**.

Escoja cualquiera de los métodos disponibles para seleccionar un área de vigilancia. La definición de la ubicación de un área de vigilancia es similar a introducir un destino o un punto intermedio.

Si selecciona **Mapa**, puede situar el área con precisión ampliando la imagen. Guarde el área de vigilancia en una de las tres pestañas. El mapa muestra entonces el área guardada.

ACCESO A UN PUNTO DE VIGILANCIA

Para acceder a un área de vigilancia, pulse los iconos de vigilancia en la pantalla de guía.

Seleccione el punto de vigilancia que desea ver.

Se muestra el punto de vigilancia seleccionado. Las incidencias de tráfico se muestran en el mapa en forma de iconos.

- Seleccione **Fijar destino** para definir el punto de vigilancia como destino o como punto intermedio.
- Seleccione **PDI** para ver los PDI en el área del punto de vigilancia.
- Seleccione la tecla táctil de marcador para definir el punto de vigilancia como punto memorizado.

Pulse el icono **Reinic. Mapa** en la parte superior de la pantalla para restablecer el mapa normal.

NAVEGACIÓN FUERA DE CARRETERA

Si está disponible, acceda al **menú de navegación fuera de carretera** pulsando **Registrar destino** y a continuación, **Punto todoterreno**.

Los mapas de navegación fuera de carretera son similares a los mapas de navegación en carretera, pero ofrecen funciones y datos adicionales, como una brújula de gran tamaño, dirección, altitud, latitud y longitud, etc.

Al pasar al modo de navegación fuera de carretera cuando está activa la guía de navegación en carretera, la ruta actual resaltada se elimina del mapa y se suspende la guía en carretera.

Los iconos de los puntos intermedios y del destino permanecen visibles. El destino se marca con un círculo doble.

Al salir de la guía fuera de carretera, el sistema vuelve a calcular la ruta y cambia a guía en carretera.

Nota: *TMC no está disponible en el modo de navegación fuera de carretera.*

NUEVA RUTA

Desde el menú principal de navegación fuera de carretera, la tecla táctil **Nueva ruta** permite utilizar los métodos de definición de ruta siguientes:

- Anterior
- Coordenadas
- Distancia y orientación
- Mapa
- Memoria
- Puntos todoterreno

Los destinos se introducen con los mismos métodos que se utilizan para la navegación en carretera.

© Jaguar Land Rover Limited 2013
All rights reserved.

CARGAR RUTA

La función de cargar ruta permite seleccionar una ruta fuera de carretera anteriormente guardada, del mismo modo que una ruta por carretera anteriormente guardada. Pulse la tecla táctil **Cargar ruta** para mostrar una lista de las rutas guardadas y pulse la ruta deseada para seleccionarla. Cuando se carga una ruta, la ubicación actual del vehículo se guarda como punto de partida y se identifica en el mapa con la letra **S**.

OPCIONES DE RUTA

Con la tecla táctil **Opciones de ruta** se accede a las instrucciones siguientes:

- **Cambiar ruta:**

  El funcionamiento de estos elementos de menú es idéntico al de los menús de navegación en carretera.

  Se puede guardar un máximo de 20 rutas fuera de carretera. Cuando se llega al máximo, la tecla táctil **Nueva ruta** queda deshabilitada.

- **Cancelar ruta:**

  Permite cancelar una ruta seleccionada. Pulse la tecla táctil para cancelar la guía. Se eliminan todos los puntos intermedios y los iconos.

- **Mostrar ruta completa:**

  Se puede mostrar toda la ruta en el modo de guía. Muestra la longitud total de cada tramo y se actualiza a medida que la ubicación del vehículo cambia.

  En todo momento se puede efectuar una ruta hacia atrás o de retorno. Todos los iconos de puntos intermedios de la ruta original se restablecen y el sistema traza líneas rectas entre ellos.

  El punto de partida original se asigna como punto de destino y los puntos intermedios se numeran en cuenta atrás.

- **Mostrar lista de puntos de paso:**

  Los puntos intermedios en navegación fuera de carretera se muestran por orden numérico. El punto intermedio más próximo es el último de la lista. Se pueden guardar un máximo de 35 puntos intermedios.

  Durante una ruta hacia delante, el punto intermedio con el número menor es el más próximo en la guía. Durante una ruta hacia atrás o de retorno, el número menor es el más alejado.

  La orientación (p. ej. R170) y la distancia (p. ej. 1 milla) es una referencia al siguiente punto intermedio. La orientación es el ángulo entre la dirección anterior y el siguiente punto intermedio. La información se actualiza constantemente.

  Mientras se está mostrando la lista, si se llega al destino el sistema cambia primero a la pantalla de mapa y, a continuación, muestra el mensaje desplegable de llegada a destino.

- **Evitar punto de paso:** En una ruta, se puede pulsar esta tecla táctil para omitir el siguiente punto intermedio. A partir de ese momento la guía orienta hacia el siguiente punto intermedio.

- **Puntos de seguimiento:**

  Si se selecciona **Punto de seguimiento actual** en **Opciones de ruta**, el sistema coloca automáticamente puntos de seguimiento a lo largo de la ruta a medida que se va pasando. Resultan útiles para efectuar el seguimiento a lo largo de la ruta en caso necesario.

  La función de los puntos de seguimiento se pueden ajustar en la misma pantalla. Después de seleccionar la opción **Punto de seguimiento actual**, se pueden introducir cambios en cualquier ruta registrada de puntos de seguimiento.

  Seleccione una de las opciones e introduzca los cambios necesarios (p. ej., los puntos de seguimiento se pueden modificar, cambiar de nombre, desactivar o eliminar).

© Jaguar Land Rover Limited 2014. All rights reserved.

PANTALLA DE GUÍA FUERA DE CARRETERA

Se recomienda utilizar la brújula cuando se conduce fuera de carretera. Seleccione el icono de modo de pantalla y seguidamente el icono de brújula.

La brújula se puede visualizar como “norte arriba” o “vehículo arriba”. Véase página **173, DESCRIPCIÓN GENERAL DE LA PANTALLA DEL SISTEMA DE NAVEGACIÓN**.

Norte arriba

El puntero de la brújula que indica el norte siempre está en la parte superior. La flecha de ubicación del vehículo (situada en el centro) apunta en la dirección de desplazamiento. El icono **1** del borde de la brújula muestra la dirección del siguiente punto intermedio o destino.

Vehículo arriba

La flecha de ubicación del vehículo (situada en el centro) siempre apunta hacia el norte. La brújula gira para mostrar la dirección de desplazamiento en la parte superior. El icono **1** se mueve con la brújula.

CANCELACIÓN DE LA GUÍA

La guía de navegación puede cancelarse en cualquier momento. Desde la pantalla del menú principal de navegación, pulse la tecla táctil **Cancelar guía**.

CANCELACIÓN/REANUDACIÓN DE LA GUÍA HABLADA

La guía hablada puede desactivarse o activarse desde la pantalla del menú principal de navegación. Pulse la tecla táctil **guía hablada/navegador desactivar instrucciones audibles** repetidamente para activar/desactivar.

© Jaguar Land Rover Limited 2013.
All rights reserved.

CONTROL POR VOZ DEL SISTEMA DE NAVEGACIÓN

Muchas de las funciones de navegación se pueden activar con la voz. Para utilizar el control por voz, pulse brevemente el botón de voz en el volante y, después de oír el tono, diga una de las instrucciones del sistema. Las instrucciones de navegación deben ir precedidas de la palabra **NAVEGADOR**.

En respuesta, el sistema repite la instrucción y la ejecuta o bien le pide más información. Si el sistema le pide más información, espere a que haya sonado el tono antes de responder.

Para cancelar una sesión de control por voz, mantenga pulsado el interruptor del volante.

El sistema de control por voz entiende algunas instrucciones predefinidas, que deben decirse palabra por palabra. En la tabla siguiente se facilita una lista de todas las instrucciones de voz para navegación.

Algunas respuestas del sistema de navegación vienen reforzadas por mensajes de texto en el centro de mensajes.

Instrucción de voz	Respuesta del sistema
NAVEGADOR (más PDI de la lista)	Con el mapa ampliado a 1 km (0,6 millas) o menos, esta instrucción permite seleccionar un máximo de cinco PDI en la lista. • Aparcamiento • Campo de golf • Centro comercial • Centro urbano • Concesionario Land Rover (excepto Australia) • Gasolina • Gasolinera • Hospital • Hotel • Información turística • Puesto de policía (solo Australia) • Restaurante • Servicios de autopista • Tengo hambre Si selecciona más de cinco, se muestra el mensaje **Navegador punto de interés desactivado**. Borre la selección actual para poder mostrar más PDI.
NAVEGADOR ACTIVAR INSTRUCCIONES AUDIBLES	Activa la guía hablada para una ruta definida.
NAVEGADOR ACTIVAR LISTA	Activa un mensaje hablado con todas las etiquetas de navegación. Se puede interrumpir pulsando el botón de control por voz y, después del tono, diciendo **REPETIR**, **IR A**, **BORRAR** o **CANCELAR**.
NAVEGADOR AMPLIAR ESCALA (más un número de 1 a 12)	Permite ampliar el mapa (mapa izquierdo en pantalla dividida.) Si el nivel de ampliación actual es de cinco, con la instrucción de voz **Navegador ampliar escala dos**, el sistema amplía la imagen al nivel 3. Se pueden efectuar incrementos de entre 1 y 12.

© Jaguar Land Rover Limited 2013.
All rights reserved.

Instrucción de voz	Respuesta del sistema
NAVEGADOR AYUDA	Proporciona información hablada sobre las instrucciones para el sistema de navegación.
NAVEGADOR BORRAR LISTA	Se borra toda la lista de etiquetas de navegación.
NAVEGADOR BORRAR PRÓXIMO PUNTO DE PASO	Se borra el siguiente punto intermedio de la ruta y el sistema vuelve a calcular la ruta si es preciso.
NAVEGADOR BORRAR RUTA	Se cancela la guía de ruta.
NAVEGADOR CON GUÍA DE RUTAS DINÁMICA ACTIVADA	Activa la guía de ruta dinámica.
NAVEGADOR CON GUÍA DE RUTAS DINÁMICA DESACTIVADA	Desactiva la guía de ruta dinámica.
NAVEGADOR DESACTIVAR INSTRUCCIONES AUDIBLES	Desactiva la guía hablada para una ruta definida.
NAVEGADOR DESVÍO DE RUTA	Pide al sistema de navegación que proponga una desviación de la ruta actual. Esta instrucción tiene efecto desde la posición actual y la longitud de la desviación se puede especificar en Preferencias de ruta.
NAVEGADOR DESVÍO DE TODA LA RUTA	Pide al sistema de navegación que proponga una de las rutas alternativas calculadas para el destino actual.
NAVEGADOR ESCALA AL MÁXIMO	Muestra el mapa (mapa izquierdo en pantalla dividida) con la ampliación máxima.
NAVEGADOR ESCALA AL MÍNIMO	Muestra el mapa (mapa izquierdo en pantalla dividida) con la ampliación mínima.
NAVEGADOR EVITAR CARRETERAS DE PEAJE	El sistema calcula las rutas evitando las carreteras de peaje.
NAVEGADOR EVITAR CARRETERAS PRINCIPALES	El sistema calcula las rutas evitando las carreteras principales.
NAVEGADOR EVITAR FERRYS	El sistema calcula las rutas evitando los trasbordadores.

© Jaguar and Rover Limited 2013. All rights reserved

Instrucción de voz	Respuesta del sistema
NAVEGADOR GUARDAR EL NOMBRE	Le permite guardar etiquetas como puntos intermedios o destinos. Cada etiqueta debe cumplir los criterios siguientes: • Se debe decir en más de 0,4 segundos, pero menos de cuatro segundos. • No parecerse a ninguna otra etiqueta. • Una vez guardada, debe decir siempre el nombre de la misma manera que lo dijo al guardarla. Si no se cumplen estos criterios, el sistema da una de las respuestas siguientes: • **Nombre muy corto, nuevo nombre por favor**. • **Nombre muy largo, nuevo nombre por favor**. • **(etiqueta) suena demasiado parecido a (otra etiqueta)**. • **Los nombres introducidos son diferentes, nuevo nombre por favor**.
NAVEGADOR MAPA DERECHO AMPLIAR ESCALA (más un número de 1 a 12)	Amplía la imagen del mapa derecho. Si el nivel de ampliación actual es de cinco, con la instrucción de voz **Navegador ampliar escala dos**, el sistema amplía la imagen al nivel 3. Se pueden efectuar incrementos de entre 1 y 12.
NAVEGADOR MAPA DERECHO ESCALA MÁXIMA	En pantalla dividida, muestra el mapa derecho con la ampliación máxima.
NAVEGADOR MAPA DERECHO ESCALA MÍNIMA	En pantalla dividida, muestra el mapa derecho con la ampliación mínima.
NAVEGADOR MAPA DERECHO MOSTRAR DIRECCIÓN DE MARCHA ARRIBA	Cambia la orientación del mapa derecho de modo que el vehículo esté siempre orientado hacia arriba en la pantalla.
NAVEGADOR MAPA DERECHO MOSTRAR NORTE ARRIBA	Cambia la orientación del mapa derecho de modo que el norte se sitúe en la parte superior de la pantalla.
NAVEGADOR MAPA DERECHO REDUCIR ESCALA (más un número de 1 a 12)	Reduce la imagen del mapa derecho. Si el nivel de ampliación actual es de cinco, con la instrucción de voz **Navegador reducir escala dos**, el sistema reduce la imagen al nivel siete. Se pueden efectuar incrementos de entre 1 y 12.
NAVEGADOR MARCAR POSICIÓN ACTUAL	Marca la posición actual del vehículo como punto memorizado.
NAVEGADOR MOSTRAR (* añadir palabra) PUNTO DE PASO	Muestra el punto intermedio solicitado, siempre que esté definido. *Añadir la palabra – SIGUIENTE, PRIMER, SEGUNDO, TERCER, CUARTO o QUINTO.
NAVEGADOR MOSTRAR DESTINO	Muestra una vista preliminar de la ruta y le permite efectuar un avance rápido hasta el final.

© Jaguar Land Rover Limited 2013. All rights reserved.

Instrucción de voz	Respuesta del sistema
NAVEGADOR MOSTRAR DIRECCIÓN DE MARCHA ARRIBA	Cambia la orientación del mapa de modo que el vehículo esté siempre orientado hacia arriba en la pantalla. Una brújula en el ángulo superior izquierdo indica el norte.
NAVEGADOR MOSTRAR GUÍA DE AUTOPISTA	En una autopista, cambia el lado derecho de la pantalla dividida para mostrar las salidas que faltan, y sus números, hasta la salida definida en la ruta.
NAVEGADOR MOSTRAR GUÍA DE CRUCES	Cuando hay un cruce de carreteras en un margen de 500 metros (1640 pies), se muestra la guía de cruces. Si no hay cruces, emite el mensaje de voz **No hay cruces cerca en la ruta seleccionada**.
NAVEGADOR MOSTRAR GUÍA DE FLECHA	Cambia el lado derecho de la pantalla dividida para mostrar la guía de flecha.
NAVEGADOR MOSTRAR GUÍA POR LISTA DE GIROS	Muestra la lista de próximos cruces y direcciones de giro en la pantalla dividida.
NAVEGADOR MOSTRAR INFORMACIÓN DE TRÁFICO	Muestra información de tráfico.
NAVEGADOR MOSTRAR MAPA	Muestra el mapa de navegación en la pantalla táctil
NAVEGADOR MOSTRAR MAPA DOBLE	Muestra la pantalla dividida.
NAVEGADOR MOSTRAR MAPA SENCILLO	Muestra el mapa en pantalla completa.
NAVEGADOR MOSTRAR NORTE ARRIBA	Cambia la orientación del mapa de modo que el norte se sitúe en la parte superior de la pantalla.
NAVEGADOR MOSTRAR POSICIÓN ACTUAL	Muestra la posición actual del vehículo en el mapa.
NAVEGADOR MOSTRAR RUTA COMPLETA	Muestra la ruta completa.
NAVEGADOR OCULTAR INFORMACIÓN DE TRÁFICO	Oculta la información de tráfico.
NAVEGADOR PREFERIR CARRETERAS DE PEAJE	Se incluyen las carreteras de peaje al calcular las rutas.
NAVEGADOR PREFERIR CARRETERAS PRINCIPALES	Se incluyen las carreteras principales al calcular las rutas.
NAVEGADOR PREFERIR FERRYS	Se incluyen los trasbordadores al calcular las rutas.
NAVEGADOR PUNTO DE INTERÉS DESACTIVADO	Oculta todos los iconos de PDI.

© Jaguar Land Rover Limited 2013. All rights reserved.

Instrucción de voz	Respuesta del sistema
NAVEGADOR REDUCIR ESCALA (más un número de 1 a 12)	Permite reducir el mapa (mapa izquierdo en pantalla dividida). Si el nivel de ampliación actual es de cinco, con la instrucción de voz **Navegador reducir escala dos**, el sistema reduce la imagen al nivel siete. Se pueden efectuar incrementos de entre 1 y 12.
NAVEGADOR SELECCIONAR ANTERIOR PUNTO DE INICIO	Le permite especificar el punto de partida de una ruta anterior como destino o punto intermedio. Si está siguiendo la guía de ruta y este es el último punto de partida definido, será el punto de partida actual.
NAVEGADOR SELECCIONAR DESTINO ANTERIOR	Le permite especificar un destino anteriormente guardado como destino o punto intermedio. Si está siguiendo la guía de ruta y este es el último destino definido, será el destino actual.
NAVEGADOR SELECCIONAR ESCALA (más un número de 1 a 13)	Habilita la ampliación del mapa (mapa izquierdo en pantalla dividida), p. ej. la instrucción de voz **Navegador seleccionar escala once**. Se pueden efectuar incrementos de entre 1 y 13.
NAVEGADOR SELECCIONAR NOMBRE	El sistema responde **Diga el nombre, por favor**; puede entonces especificar una etiqueta anteriormente guardada como destino o punto intermedio.
NAVEGADOR SELECCIONAR RUTA A CASA	Fija el destino a la casa actualmente definida. La ubicación de la casa se puede guardar con la opción de ubicaciones guardadas, disponible en el menú de navegación de la pantalla táctil.

© Jaguar Land Rover Limited 2013
All rights reserved.

CONTRATOS DE LICENCIA PARA USUARIO FINAL

Lea este acuerdo con atención antes de utilizar el sistema de navegación.

NAVTEQ CORPORATION

Este es un acuerdo de licencia para su copia de la base de datos de mapas navegable (la "BASE DE DATOS" formulada inicialmente por NAVTEQ Corporation), que se utiliza en el sistema de navegación. Al utilizar esta BASE DE DATOS acepta y está de acuerdo con todos los términos y condiciones siguientes.

PROPIEDAD

La BASE DE DATOS y los derechos de autor y de propiedad intelectual o los derechos conexos a ella son propiedad de NAVTEQ Corporation o de sus licenciatarios.

CONCESIÓN DE LICENCIA

NAVTEQ Corporation le otorga una licencia no exclusiva para utilizar la copia de la BASE DE DATOS para su uso personal o para uso en las operaciones internas de su negocio. Esta licencia no incluye el derecho de conceder sublicencias.

LIMITACIONES DE USO

El uso de la BASE DE DATOS se limita al sistema específico para el que se creó. Excepto en el grado explícitamente permitido por las leyes vigentes de obligado cumplimiento, no puede extraer o reutilizar partes significativas de los contenidos de la BASE DE DATOS, ni reproducir, copiar, modificar, adaptar, traducir, desmontar, descompilar o efectuar la ingeniería inversa de ninguna parte de la BASE DE DATOS.

TRANSFERENCIA

El usuario no puede transferir la BASE DE DATOS a terceros, excepto junto con el sistema para el cual fue creada, siempre y cuando no conserve ninguna copia de la BASE DE DATOS, y siempre que el cesionario acepte todos los términos y condiciones de este acuerdo.

RENUNCIA DE GARANTÍA

NAVTEQ Corporation no garantiza ni hace ninguna declaración, ya sea expresa o implícita, con respecto al uso o a los resultados de la utilización de la BASE DE DATOS en cuanto a su corrección, exactitud, fiabilidad, o de otro tipo y expresamente renuncia a cualquier garantía implícita de calidad, rendimiento, comercialización, idoneidad para un propósito concreto o no infracción.

NAVTEQ Corporation no garantiza que la BASE DE DATOS esté libre de errores. Ninguna información oral o escrita ni ningún asesoramiento proporcionado por NAVTEQ Corporation, el proveedor o cualquier otra persona constituirán una garantía.

© Jaguar Land Rover Limited 2010
All rights reserved.

LIMITACIÓN DE RESPONSABILIDAD

El precio de la BASE DE DATOS no incluye ninguna consideración para la asunción de riesgo de daño emergente, directo, indirecto o ilimitado que pueda surgir en relación con el uso de la BASE DE DATOS.

En consecuencia, en ningún caso NAVTEQ Corporation o el proveedor del sistema de navegación en que se utiliza la BASE DE DATOS ("Proveedor") será responsable de daños emergentes, especiales, incidentales o indirectos, incluyendo, sin limitación, la pérdida de ingresos, datos o uso, incurridos por usted o un tercero, derivados de su uso de la BASE DE DATOS, ya sea en una acción contractual o extracontractual o basada en una garantía, incluso si NAVTEQ Corporation o el proveedor ha sido advertido de la posibilidad de tales daños. En cualquier caso, la responsabilidad de NAVTEQ Corporation por los daños directos se limita al precio de la copia de la BASE DE DATOS.

LA RENUNCIA DE GARANTÍA Y LA LIMITACIÓN DE LA RESPONSABILIDAD ESTABLECIDAS EN ESTE CONTRATO NO AFECTAN NI PERJUDICAN SUS DERECHOS LEGALES CUANDO HA ADQUIRIDO LA BASE DE DATOS DE OTRA MANERA QUE EN EL CURSO DE UN NEGOCIO. Algunos estados y leyes no permiten la exclusión de garantías implícitas, por lo que es posible que esta limitación no se aplique en su caso.

La BASE DE DATOS refleja la realidad existente antes de que el usuario la recibiera y contiene datos e información procedentes del gobierno y de otras fuentes que pueden contener errores y omisiones. En consecuencia, la BASE DE DATOS puede contener información inexacta o incompleta debido al paso del tiempo, las circunstancias cambiantes y debido a la naturaleza de las fuentes utilizadas. La BASE DE DATOS no incluye ni refleja información sobre (entre otras cosas) la seguridad del vecindario, la policía, la asistencia de emergencia, las obras de construcción, el cierre de vías o carriles, la restricción de vehículos o las limitaciones de velocidad, el grado de las pendientes, la altura de los puentes, las limitaciones de peso u otras limitaciones, las condiciones de tráfico o de la carretera, hechos especiales, las congestiones de tráfico o la duración del viaje.

DECLARACIÓN EUROPEA DE CONFORMIDAD

Por la presente, DENSO CORPORATION declara que este DN–NS–019 cumple con los requisitos esenciales y otras disposiciones pertinentes de la Directiva 1999/5/CE.

© Jaguar Land Rover Limited 2012.
All rights reserved.

MENÚ INFORMACIÓN 4x4

Desde el **Menú** de la pantalla táctil, pulse la tecla táctil **Información 4x4**.

Se muestra una pantalla de advertencia. Pulse **Aceptar** para continuar. Se muestra la última pantalla de **Información 4x4** visualizada.

Nota: *Cuando se selecciona la marcha corta en la caja de transferencia, el panel de instrumentos virtual muestra la información 4x4. El velocímetro se traslada a la parte derecha para dejar espacio para la pantalla de 4x4.*

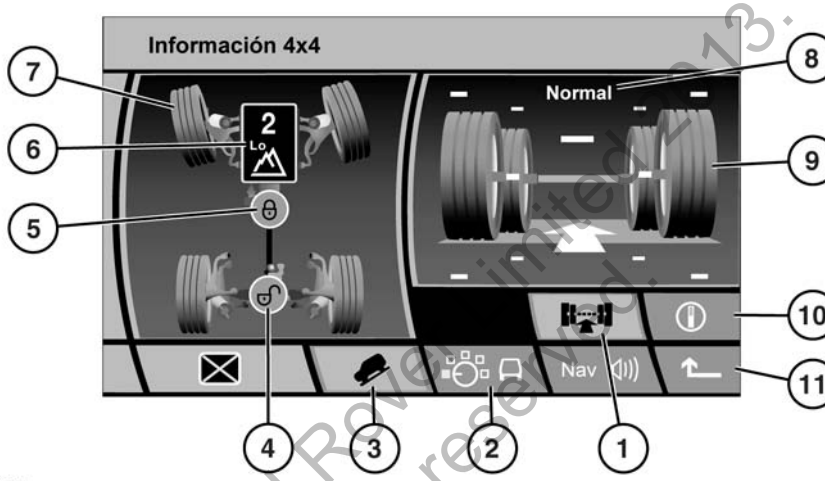

SL1679 SPA

El área de **Información 4x4** no le ofrece al usuario la posibilidad de interactuar. Sólo sirve para monitorizar los datos 4x4.

1. Vista del chasis. Pulse para seleccionarla. La tecla táctil se resaltará.
2. Vista de Terrain Response. Seleccione para visualizar el estado actual de TR (Terrain Response) y unos breves consejos acerca de la selección. Pulse la tecla táctil de información para obtener información más detallada.
3. Estado activado/desactivado del control de descenso de pendientes (HDC). El icono se resalta cuando se selecciona el HDC.
4. Estado del diferencial trasero:
   - Icono verde = desbloqueado
   - Icono rojo = bloqueado
5. Estado del diferencial central:
   - Icono verde = desbloqueado
   - Icono rojo = bloqueado
6. Estado de la caja de cambios: Muestra la marcha seleccionada y si se está utilizando la gama de marchas largas o cortas.
7. Orientación de la dirección.
8. Configuración de la altura de la suspensión.

© Jaguar Land Rover Limited 2013. All rights reserved.

9. Articulación de la suspensión.
- La barra verde central representa la altura nominal de la carrocería del vehículo.
- La flecha blanca muestra la dirección de la trayectoria del vehículo.
- Las marcas blancas situadas sobre las ruedas y bajo ellas representan el límite del recorrido de la suspensión. Las puntas de flecha de color ámbar parpadeantes se verán cuando nos acerquemos a un límite.
- Las ruedas individuales se mueven hacia arriba y hacia abajo para indicar la articulación actual.

10. Brújula. Sólo se mostrará cuando la navegación esté en modo fuera de carretera. La visualización de la brújula como “Norte arriba” o “vehículo arriba” depende del modo de navegación seleccionado.

11. Pulse para volver a la pantalla anterior.

© Jaguar Land Rover Limited 2013.
All rights reserved.

PRECAUCIONES DE SEGURIDAD

Evite exponer los gases de combustible a cualquier posible fuente de ignición, ya que el incendio o explosión ocasionados podrían causar lesiones graves y/o un accidente mortal.

Apague siempre el motor para repostar, ya que constituye una fuente de temperaturas extremas y chispas eléctricas.

Desconecte todos los dispositivos electrónicos personales tales como teléfonos móviles o reproductores de música.

Si se utiliza un recipiente independiente para transportar combustible, este debe estar específicamente diseñado para transportar combustible. Extráigalo siempre del vehículo para rellenarlo.

VEHÍCULOS CON MOTOR DE GASOLINA

No utilice combustibles con plomo, sustitutos de plomo o aditivos.

No deben utilizarse limpiadores del sistema de combustible, a menos que hayan sido aprobados por Land Rover.

ÍNDICE DE OCTANO

El índice de octano mínimo del combustible utilizado es 95 RON. El vehículo funcionará con índices más bajos, pero puede que provoque un picado o una detonación del motor acusados. Si la detonación fuera muy fuerte, podrían dañarse los sistemas de control del motor, de combustible y de emisiones.

Nota: *No se tratará de una avería si se experimenta una detonación del motor ligera y ocasional al acelerar o al subir pendientes.*

ETANOL

En este vehículo no se pueden utilizar combustibles que contengan más de un 10% de etanol.

No utilice combustibles de la categoría E85 (con un 85% de etanol). Este vehículo no está equipado con los elementos necesarios para que se puedan utilizar combustibles con más de un 10% de etanol. Si se utilizan combustibles de la categoría E85, se provocarán daños importantes en el motor y en el sistema de combustible.

Se pueden usar combustibles con un contenido de etanol (alcohol etílico) de hasta un 10%. Cerciórese de que el índice de octano del combustible no sea inferior al que se recomienda para la gasolina sin plomo. La mayoría de los conductores no notará ninguna diferencia en el funcionamiento del vehículo al utilizar combustibles con etanol. En caso de detectar una diferencia, vuelva a usar combustible sin plomo convencional.

METANOL

Siempre que sea posible, evite el uso de combustible que contenga metanol.

Algunos combustibles contienen metanol (alcohol metílico). Si usa combustibles con metanol, estos deberán contener también codisolventes y anticorrosivos para metanol. Asimismo, no use combustibles que contengan más del 3% de metanol, aunque contengan codisolventes y anticorrosivos. Land Rover no se hará responsable de los daños ocasionados en el sistema de combustible ni problemas relacionados con las prestaciones del vehículo que se produzcan a raíz del uso de tales combustibles; es posible que dichos daños no estén cubiertos por la garantía.

© Jaguar Land Rover Limited 2015
All rights reserved.

METIL TERBUTILÉTER (MTBE)

Se podrá utilizar gasolina sin plomo que contenga un aditivo oxigenado denominado MTBE, siempre y cuando la proporción de MTBE en la gasolina convencional no exceda el 15%. El MTBE es un compuesto a base de éter, derivado del petróleo, especificado por varios refinadores como la sustancia que debe emplearse para aumentar el índice de octano del combustible.

GASOLINA REFORMULADA

Dichos combustibles están especialmente formulados para reducir aún más la emisión de contaminantes. Land Rover apoya plenamente todo esfuerzo para proteger y conservar la calidad del aire ambiente y recomienda usar gasolina reformulada, donde se pueda conseguir.

VEHÍCULOS CON MOTOR DIÉSEL

Land Rover recomienda utilizar solamente combustibles diésel de marcas que ofrezcan la máxima calidad.

Nota: *Los vehículos Land Rover pueden funcionar con una mezcla de hasta el 5% de biodiésel, conforme a la normativa europea EN 590.*

CONTENIDO EN AZUFRE

Si su vehículo está equipado con un filtro de partículas diésel (DPF), el contenido máximo de azufre no deberá exceder el 0,005%. Si se utiliza un combustible incorrecto, se producirán daños importantes en el DPF.

El contenido en azufre del gasóleo utilizado en los vehículos Land Rover no debe sobrepasar el 0,3% (3000 partes por millón).

En algunos países, el gasóleo contiene mayores niveles de azufre, por lo que será necesario acortar las revisiones periódicas para reducir los efectos sobre los componentes del motor. En caso de duda, póngase en contacto con un concesionario Land Rover/reparador autorizado local para recibir asistencia.

AGOTAMIENTO DEL COMBUSTIBLE

Evite quedarse sin combustible. Si se quedara sin combustible, podrían dañarse los sistemas de control del motor, de combustible y de emisiones del vehículo.

Si el vehículo se queda sin combustible, serán necesarios 5 litros (1,1 galones), como mínimo, para volver a arrancar el motor. El vehículo deberá conducirse de 1,6 a 5 km (de 1 a 3 millas) para volver a ajustar los sistemas de gestión y supervisión del motor.

Nota: *Si el vehículo se queda sin combustible, se recomienda solicitar asistencia técnica.*

© Jaguar Land Rover Limited 2013
All rights reserved.

TAPA DEL DEPÓSITO DE COMBUSTIBLE

Tenga en cuenta todos los avisos e instrucciones indicados en la etiqueta del interior de la tapa del depósito.

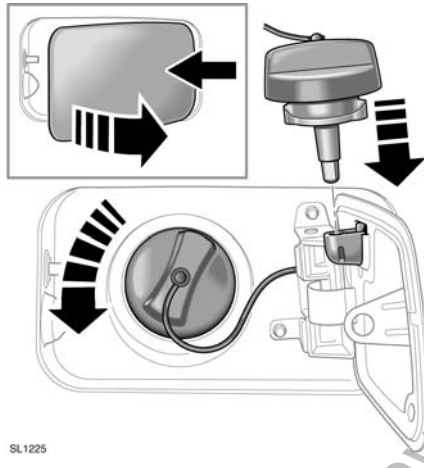

La tapa del depósito de combustible está situada en la parte trasera del lado derecho del vehículo.

1. Verifique que el vehículo esté completamente desbloqueado y presione el lado derecho de la tapa para abrirla.
2. Abra completamente la tapa.
3. Gire el tapón en el sentido contrario al de las agujas del reloj para soltarlo.
4. Utilice el clip de sujeción para apartar el tapón de llenado mientras reposta.

Para volver a colocar el tapón, apriételo en el sentido de las agujas del reloj hasta que el mecanismo de trinquete haga clic.

DESENGANCHE DE EMERGENCIA DE LA TAPA DE LLENADO DE COMBUSTIBLE

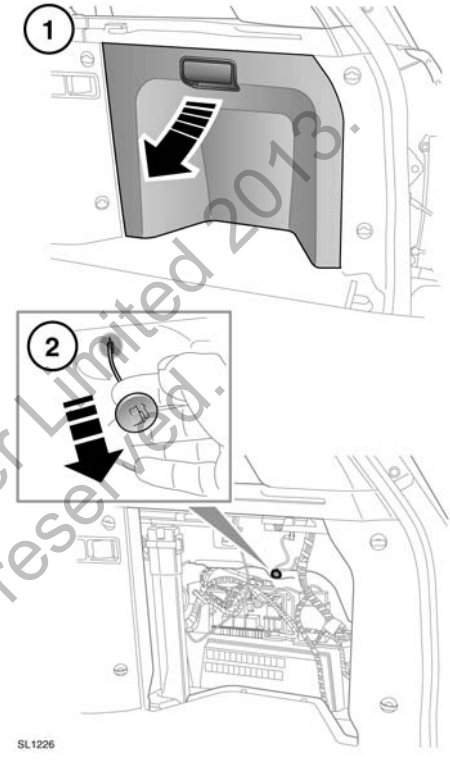

Si el vehículo no tiene suministro eléctrico, es posible abrir la tapa del depósito manualmente.

1. Abra la trampilla de acceso derecha trasera.
2. Tire de la manecilla verde para abrir la tapa del depósito.

© Jaguar Land Rover Limited 2013. All rights reserved.

REPOSTAJE DE COMBUSTIBLE

Cuando vaya a repostar, verifique que todas las ventanillas, puertas y el techo solar estén bien cerrados, especialmente si en el interior del vehículo hay niños o animales.

No intente llenar el depósito de combustible al máximo. Si estaciona el vehículo en una pendiente y expuesto directamente a la luz solar o a altas temperaturas ambiente, puede derramarse combustible por expansión.

No active el calefactor auxiliar cuando vaya a repostar. De hacerlo, los vapores de combustible podrían entrar en combustión y provocar un incendio o una explosión.

Asegúrese de comprobar bien la información del surtidor de combustible para garantizar que llena el depósito con el combustible correcto.

Si llena el depósito con combustible incorrecto, debe solicitar asistencia técnica antes de arrancar el motor.

Los surtidores de las estaciones de servicio están equipados con sistemas de corte automático para evitar derrames de combustible. Llene el depósito hasta que la pistola del surtidor corte el suministro de manera automática. No trate de seguir llenando el depósito a partir de ese momento.

Nota: *Las bombas de las gasolineras para vehículos comerciales diésel suministran combustible más rápido de lo habitual. Esta mayor rapidez de llenado puede provocar el corte prematuro y con ello podría derramarse combustible. Por lo tanto, sólo se recomienda utilizar bombas de vehículo ligeras estándares.*

DISPOSITIVO DE PROTECCIÓN CONTRA EL LLENADO CON COMBUSTIBLE INCORRECTO

Cuando se activa el dispositivo de protección contra el llenado con combustible incorrecto, puede salir combustible por la boca de llenado.

Nota: *Será responsabilidad del conductor repostar el vehículo utilizando el combustible correcto. El dispositivo de protección de combustible diésel sólo ayuda a reducir el riesgo de llenar el vehículo con el combustible incorrecto.*

En algunos mercados, los vehículos diésel están equipados con un sistema de protección de combustible incorporado en la boca de llenado del depósito.

Si la pistola del surtidor de tipo estrecho con la que están equipados los surtidores que suministran gasolina sin plomo se introduce por completo por la boca de llenado, se activará el dispositivo de protección contra el llenado con combustible incorrecto.

Nota: *La espita de algunas latas de combustible y los surtidores de combustible antiguos pueden activar el dispositivo de protección contra el llenado con combustible incorrecto.*

Cuando se ha activado, el dispositivo amarillo de protección contra el llenado con combustible incorrecto estará visible en el interior de la boca de llenado. Impedirá que se introduzca combustible en el depósito. Para que se pueda seguir repostando con el combustible correcto es necesario reajustar el dispositivo.

La herramienta de reajuste se encuentra en el maletero.

© Jaguar Land Rover Limited 2013. All rights reserved.

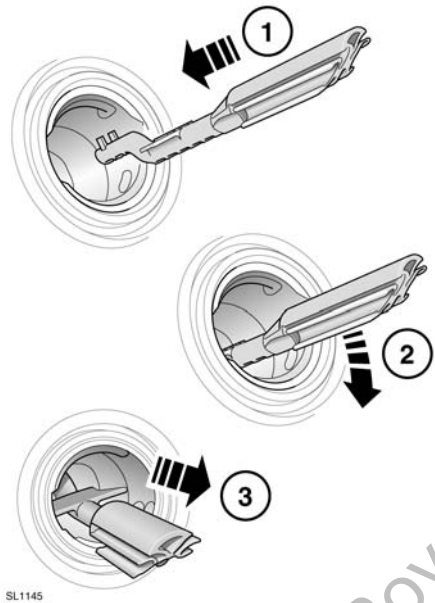

Para reajustar el dispositivo de protección de combustible, proceda como sigue:

1. Introduzca la herramienta de reajuste (con los dientes orientados hacia arriba) a la máxima profundidad posible en la boca de llenado.
2. Sitúe los dientes empujando hacia abajo la parte superior de la herramienta de reajuste.
3. Con la parte superior de la herramienta presionada hacia abajo y los dientes acoplados, extraiga lentamente la herramienta de la boca de llenado para reajustar el dispositivo.

No gire el dispositivo cuando los dientes estén acoplados.

Nota: *La parte amarilla del dispositivo de protección ya no tiene que estar visible en la boca de llenado.*

Vuelva a guardar la herramienta de reajuste en el maletero.

CAPACIDAD DEL DEPÓSITO DE COMBUSTIBLE

Evite el riesgo de quedarse sin combustible y no circule nunca intencionadamente cuando el indicador de nivel indique que el depósito está vacío. Al repostar cuando el indicador del nivel de combustible indique que el depósito está vacío, es posible que no pueda añadir la cantidad de combustible que se muestra a continuación, ya que quedará una pequeña reserva en el depósito.

Capacidad total del depósito (utilizable):	
Gasolina	101 l (22,2 gal)
Diésel	97 l (21,3 gal)

ESPECIFICACIONES DEL COMBUSTIBLE

Gasolina	**Diésel**
95 RON	EN 590

Los vehículos diésel en Argelia, Egipto, India, Libia, Marruecos, Pakistán y Túnez solo deben utilizar gasóleo de primera calidad.

© Jaguar Land Rover Limited 2012
All rights reserved

CONSUMO DE COMBUSTIBLE

Las cifras sobre el consumo de combustible que se muestran a continuación se han calculado utilizando el procedimiento de pruebas estándar (el nuevo procedimiento de pruebas CE de la Directiva 99/100/CE) y se han generado de acuerdo con la Ley (de enmienda) sobre el consumo de combustible en turismos de 1996.

En condiciones normales de uso, las cifras de consumo de combustible reales de un vehículo pueden variar de las obtenidas en las pruebas, en función de la técnica de conducción, las condiciones del tráfico y la carretera, los factores medioambientales, la carga del vehículo y el estado del mismo.

Versión	Urbano	En carretera	Ciclo combinado	Emisiones de CO_2
	l/100 km (millas/galón)	l/100 km (millas/galón)	l/100 km (millas/galón)	g/km
V8 3.6L diésel	14,5 (19,6)	9,2 (30,7)	11,1 (25,4)	264
V8 4.4L diésel	11,5 (24,6)	8,2 (34,5)	9,4 (30,1)	253
V8 atmosférico de gasolina	20,8 (13,6)	10 (28,2)	14,0 (20,2)	326
V8 sobrealimentado de gasolina	22,6 (12,5)	10,4 (27,2)	14,9 (19,0)	348

CICLO URBANO

La prueba de ciclo urbano se realiza partiendo de un arranque en frío y se compone de una serie de aceleraciones, desaceleraciones y periodos de conducción a velocidad constante y funcionamiento del motor al ralentí. La velocidad máxima durante la prueba es de 50 km/h (30 millas/h) a una velocidad media de 19 km/h (12 millas/h).

CICLO EN CARRETERA

La prueba de ciclo en carretera se realiza inmediatamente después de la prueba de ciclo urbano. Aproximadamente la mitad de la prueba se compone de conducción a velocidad constante, mientras que el resto es una serie de aceleraciones, desaceleraciones y funcionamiento del motor al ralentí. La velocidad máxima de la prueba es de 120 km/h (75 millas/h) y la velocidad media es de 63 km/h (39 millas/h). La prueba se efectúa sobre una distancia de 7 km (4,3 millas).

CICLO COMBINADO

La cifra combinada es una media de los resultados de las pruebas de ciclo urbano y en carretera, ponderados para tener en cuenta las diferentes distancias recorridas durante las dos pruebas.

Si desea obtener más información sobre las cifras de consumo de combustible y el nivel de emisiones de escape, visite el sitio web de la Vehicle Certification Agency (VCA) en **http://www.vcacarfueldata.org.uk/**.

© Jaguar Land Rover Limited 2013. All rights reserved.

REVISIONES PERIÓDICAS

El módulo de información para el conductor avisará a este de la proximidad de una revisión periódica en términos de distancia o de tiempo que falta para la revisión. Cuando se supere la distancia o el tiempo pertinente, se mostrará un valor negativo (–) para indicar que hay una revisión pendiente.

Es posible que se muestren uno o ambos tipos de intervalo de revisión (distancia y tiempo).

CÉDULA DE SERVICIO

Asegúrese de que el proveedor del servicio firma y sella el libro después de cada servicio e inspección.

MANTENIMIENTO POR PARTE DEL PROPIETARIO

Cualquier disminución repentina o importante en los niveles de los líquidos o cualquier desgaste irregular de los neumáticos debe notificarse de inmediato a un técnico cualificado.

Además de las tareas de mantenimiento programadas, deben llevarse a cabo una serie de comprobaciones sencillas de manera más frecuente.

COMPROBACIONES DIARIAS

- Funcionamiento de las luces, la bocina, los intermitentes, los limpiaparabrisas, los lavacristales y los testigos.
- Funcionamiento de los cinturones de seguridad y frenos.
- Observe si hay manchas de líquido debajo del vehículo que puedan indicar una fuga.

COMPROBACIONES SEMANALES

- Nivel de aceite del motor.
- Comprobación del nivel de refrigerante del motor.
- Nivel del líquido de frenos.
- Nivel del líquido de la dirección asistida.
- Nivel del líquido lavacristales.
- Presión y estado de los neumáticos.
- Funcionamiento del aire acondicionado.

Nota: *El nivel del aceite del motor debe comprobarse con mayor frecuencia si se utiliza el vehículo a velocidad alta durante periodos prolongados.*

UTILIZACIÓN EN CONDICIONES EXTREMAS

Cuando se utiliza el vehículo en condiciones extremas, deben atenderse con más frecuencia las necesidades de mantenimiento.

Se entiende por condiciones de utilización extremas, por ejemplo:

- Conducción en terrenos polvorientos y/o arenosos.
- Conducción en terrenos irregulares y/o fangosos.
- Vadeo frecuente.
- Conducción frecuente a altas velocidades con temperatura ambiente excesivamente elevada (por encima de los 50 °C).
- Conducción frecuente en tiempo extremadamente frío (por debajo de los –40 °C).
- Arrastre frecuente de un remolque.
- Conducción en zonas donde se utiliza sal y otros materiales corrosivos para tratar la superficie de la calzada.

Consulte a un concesionario Land Rover/reparador autorizado.

© Jaguar Land Rover Limited 2013. All rights reserved

CONTROL DE EMISIONES

Su vehículo está provisto de varios elementos del equipo de control de emisiones y evaporaciones, diseñados para cumplir con las exigencias específicas de su zona. Debe tener en cuenta que la sustitución, modificación o manipulación no autorizadas del equipo por parte del propietario o el taller pueden ser ilegales y estar sujetas a sanciones legales.

Por otra parte, tampoco deben modificarse los reglajes del motor. Estos se han establecido para garantizar que el vehículo cumpla con la rigurosa reglamentación sobre emisiones de escape. El reglaje incorrecto del motor puede afectar negativamente al nivel de emisiones de escape, a las prestaciones del motor y al consumo de combustible. También puede provocar la elevación de la temperatura y dañar el catalizador y el vehículo.

FILTRO DE PARTÍCULAS DIÉSEL (DPF)

El filtro de partículas diésel (DPF) forma parte del sistema de reducción de emisiones, instalado en su vehículo. El DPF eliminará una elevada proporción de las nocivas microesferas de carbono (hollín) antes de salir del tubo de escape. Esto se logra filtrando las partículas, que luego se almacenan hasta que se queman y se vacía el filtro.

FILTRO DE PARTÍCULAS DIESEL LLENO, CONSULTAR EL MANUAL: si aparece este mensaje, el conductor deberá llevar a cabo el procedimiento de regeneración del DPF lo antes posible.

FILTRO DE PARTÍCULAS DIESEL LLENO, ACUDIR AL CONCESIONARIO: si aparece este mensaje, deberá llevar el vehículo lo antes posible a su concesionario/reparador autorizado.

DINAMÓMETROS DE PRUEBAS (PISTAS DE RODILLOS)

Las pruebas dinamométricas debe realizarlas exclusivamente personal cualificado que conozca los métodos de prueba y procedimientos de seguridad utilizados por los concesionarios Land Rover/ reparadores autorizados.

SEGURIDAD EN EL GARAJE

Si ha utilizado el vehículo recientemente, no toque los componentes del motor, del sistema de escape y del sistema de refrigeración mientras no se haya enfriado el motor.

Es posible que los ventiladores de refrigeración sigan funcionando después de apagar el motor. También es posible que comiencen a funcionar después de que se apague el motor, y que continúen funcionando durante hasta 10 minutos.

No deje nunca el motor en marcha en un espacio sin ventilación: los gases de escape son tóxicos y muy peligrosos.

Nadie debe trabajar ni situar parte alguna del cuerpo debajo del vehículo cuando éste esté elevado con un gato.

Mantenga las manos y la ropa apartadas de correas, poleas y ventiladores. Es posible que algunos ventiladores sigan funcionando después de parar el motor.

Quítese las pulseras metálicas y las joyas antes de llevar a cabo trabajos en el vano motor.

No toque los cables o componentes eléctricos con el motor en marcha o el contacto dado.

Procure que las herramientas o partes metálicas del vehículo no estén en contacto con los cables o terminales de la batería.

© Jaguar Land Rover Limited 2013. All rights reserved.

SISTEMA DE COMBUSTIBLE

Bajo ningún concepto se debe desmontar o cambiar una pieza del sistema de combustible, salvo que lo haga un mecánico cualificado.

Mantenga chispas y llamas vivas alejadas del vano motor.

Utilice ropa de protección, incluidos, siempre que sea posible, guantes impermeables.

LÍQUIDOS TÓXICOS

Los líquidos utilizados en los vehículos de motor son tóxicos y no deben consumirse ni entrar en contacto con heridas abiertas.

Por su propia seguridad, lea y respete siempre todas las instrucciones impresas en etiquetas y recipientes.

ACEITE USADO DEL MOTOR

El contacto prolongado con aceite de motor puede provocar graves afecciones de la piel, entre las que se incluyen la dermatitis y el cáncer de piel. Lávese bien la zona que haya entrado en contacto con el aceite.

Es ilegal contaminar desagües, cauces de agua y tierras. Utilice instalaciones autorizadas para el desecho de aceites usados y productos químicos tóxicos.

APERTURA Y CIERRE DEL CAPÓ

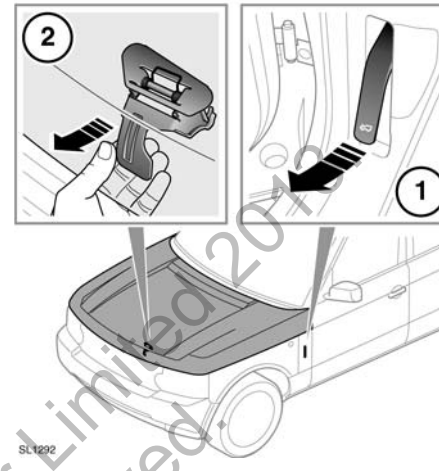

Apertura

1. Tire de la palanca de apertura del capó situada en el hueco para pies delantero izquierdo.
2. Levante la palanca del gancho de seguridad del capó situada debajo del punto central del capó y levante el capó.

Cierre

No conduzca con el capó sujeto solamente por el gancho de seguridad.

1. Baje el capó hasta que encaje el gancho de seguridad. Con ambas manos, presione el capó hasta que los ganchos hagan clic.
2. Compruebe que los dos ganchos estén acoplados; para ello, trate de levantar el borde delantero del capó.

© Jaguar Land Rover Limited 2013
All rights reserved

DESCRIPCIÓN GENERAL DEL VANO MOTOR V8 DIÉSEL

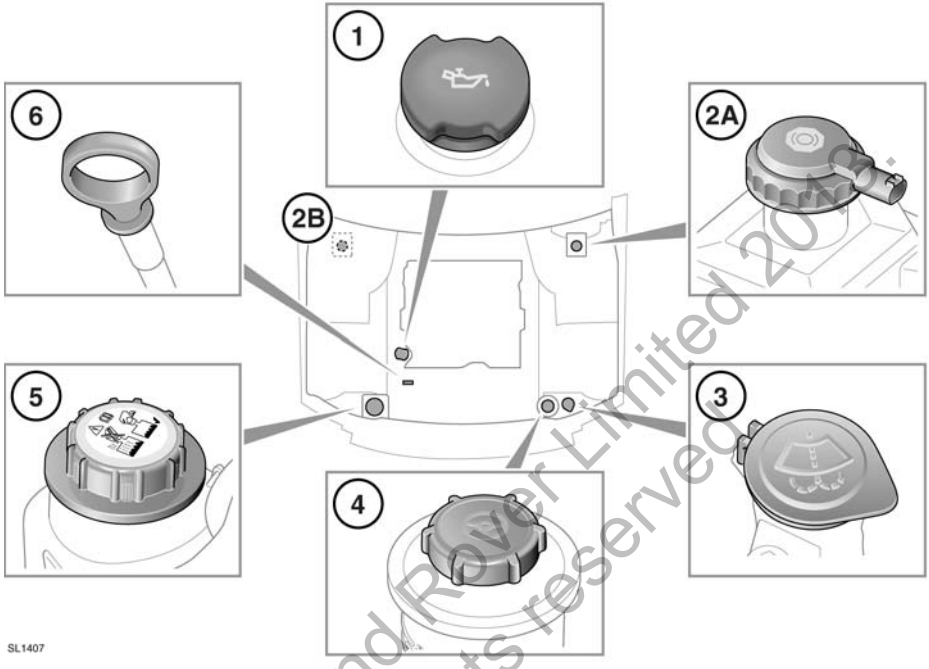

1. Tapón de llenado de aceite del motor.
2. Tapón del depósito del líquido de frenos:
   - **A.** Vehículos con volante a la derecha.
   - **B.** Vehículos con volante a la izquierda.
3. Tapón de llenado del líquido lavacristales del parabrisas.
4. Tapón de llenado del líquido de la dirección asistida.
5. Tapón de llenado del refrigerante del motor.
6. Varilla medidora del nivel de aceite: no para el 4.4L V8.

No utilice el vehículo si cabe la posibilidad de que el líquido derramado entre en contacto con una superficie caliente como, por ejemplo, el tubo de escape.

© Jaguar Land Rover Limited 2018. All rights reserved.

DESCRIPCIÓN GENERAL DEL VANO MOTOR V8 GASOLINA

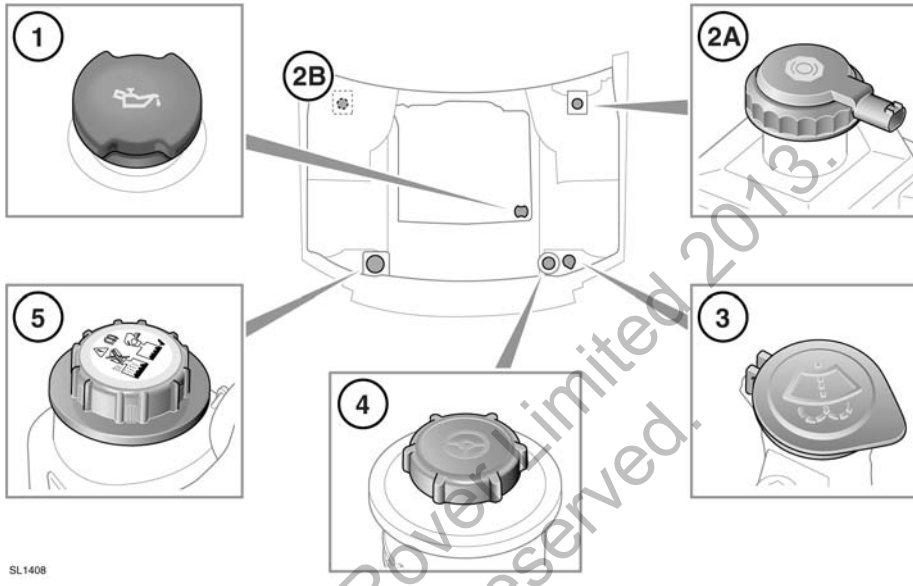

1. Tapón de llenado de aceite del motor.
2. Tapón del depósito del líquido de frenos:
   - **A.** Vehículos con volante a la derecha.
   - **B.** Vehículos con volante a la izquierda.
3. Tapón de llenado del líquido lavacristales del parabrisas.
4. Tapón de llenado del líquido de la dirección asistida.
5. Tapón de llenado del refrigerante del motor.

No utilice el vehículo si cabe la posibilidad de que el líquido derramado entre en contacto con una superficie caliente como, por ejemplo, el tubo de escape.

SURTIDORES DE LOS LAVACRISTALES OBSTRUIDOS

No accione los surtidores de los lavacristales mientras los desobstruye o los ajusta. El líquido limpiacristales puede causar irritaciones en los ojos y la piel. Lea siempre y respete las instrucciones de los fabricantes de líquidos lavacristales.

Si se obstruye el surtidor de lavado, introduzca un hilo de alambre para desbloquearlo. Asegúrese de retirar el alambre por completo después de desbloquear el surtidor. La posición del surtidor puede asimismo ajustarse introduciendo la punta de una aguja en el surtidor y moviéndola con suavidad.

Los surtidores del lavaluneta situados en el brazo no son ajustables.

© Jaguar Land Rover Limited 2013. All rights reserved.

SUSTITUCIÓN DE BOMBILLAS

Si se acaban de apagar las luces, deje que se enfríen las bombillas. Si se manipulan mientras aún están calientes podrían producirse lesiones físicas.

Sustituya siempre las bombillas por otras del tipo y especificaciones correctos. En caso de duda, solicite consejo a su concesionario Land Rover/reparador autorizado. Véase página **233, TABLA DE ESPECIFICACIONES DE LAS BOMBILLAS**.

Antes de cambiar una bombilla, compruebe que el contacto esté quitado y la luz afectada esté apagada.

Nota: *En algunos países es obligatorio llevar un juego de bombillas de repuesto. Puede adquirir un juego de bombillas de repuesto como accesorio aprobado en su concesionario.*

Nota: *Después de cambiar una bombilla del faro, se debe comprobar la alineación de los faros usando el equipo adecuado.*

FARO – IDENTIFICACIÓN DE LAS BOMBILLAS

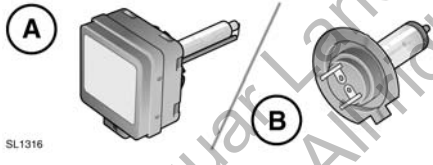

A. Bombilla de xenón

B. Bombilla halógena

BOMBILLAS HALÓGENAS

Según las especificaciones del vehículo, se pueden utilizar bombillas halógenas para la luz larga, la luz de cruce y los faros antiniebla.

Procure no tocar con los dedos este tipo de bombilla; utilice siempre un paño para sujetarla. Si fuera necesario, limpie la bombilla con alcohol metílico para eliminar las huellas de los dedos.

FAROS DE XENÓN

La sustitución o el mantenimiento de los faros de xenón solo deben ser llevados a cabo por personal cualificado.

Es necesario utilizar un alto voltaje para encender el vapor de gas y metal que se utiliza para encender los faros de xenón. El contacto con este voltaje puede causar lesiones graves.

Las bombillas de los faros tipo xenón funcionan a una temperatura muy elevada. Asegúrese de que las bombillas se han enfriado lo suficiente antes de tocarlas.

Los faros de xenón contienen mercurio, un material muy tóxico que puede ser sumamente nocivo.

Solicite consejo a un concesionario Land Rover/reparador autorizado o a las autoridades locales para desechar las bombillas de los faros de xenón de manera apropiada.

© Jaguar Land Rover Limited 2013
All rights reserved

BOMBILLA DEL FARO DE XENÓN

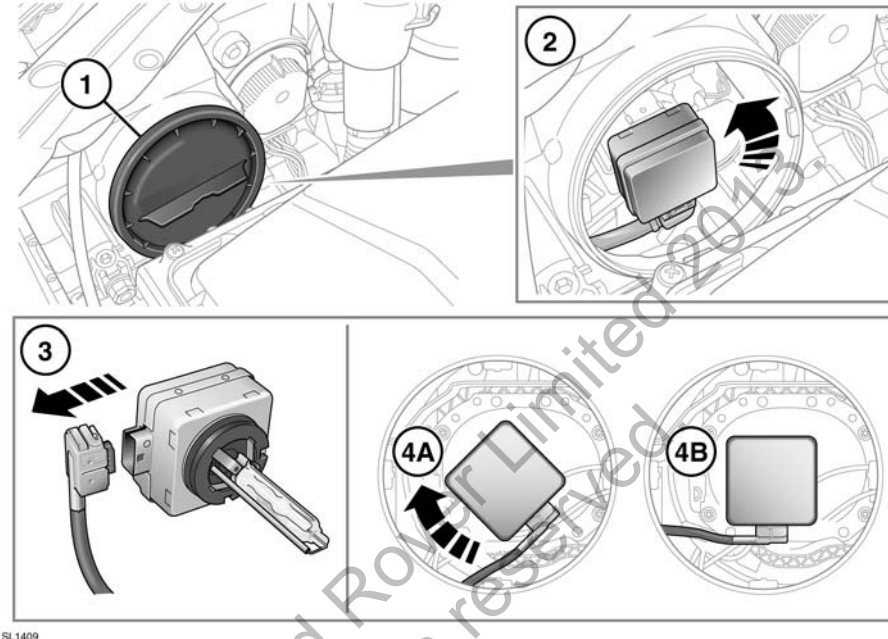

1. Gire y levante la tapa.

2. Gire la bombilla del faro en el sentido contrario al de las agujas del reloj y, con cuidado, retire la bombilla.

3. Desenchufe el conector eléctrico.

4. Conecte la nueva bombilla.

A. Inserte con cuidado la bombilla tal como se indica.

B. Gírela en el sentido de las agujas del reloj para encajarla en su posición. Vuelva a colocar el tapón.

© Jaguar Land Rover Limited 2013.
All rights reserved.

BOMBILLA DEL FARO HALÓGENA

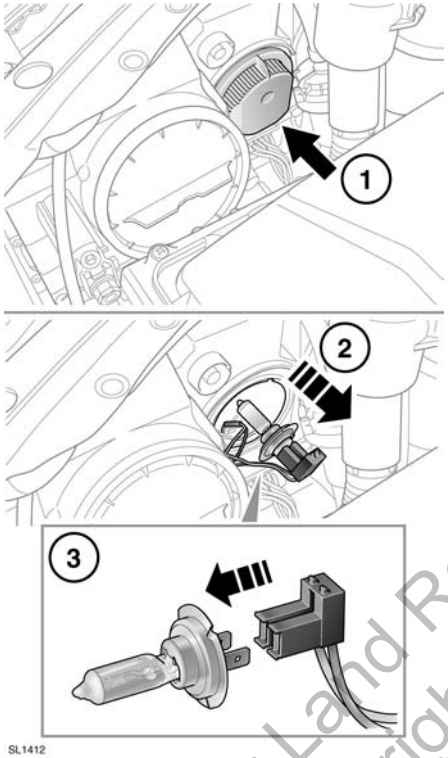

1. Gire y levante la tapa.
2. Extraiga el portabombillas y la bombilla.
3. Retire la bombilla del portabombillas.
4. Inserte una bombilla nueva y repita el procedimiento de desmontaje en el orden inverso.

BOMBILLA DEL INTERMITENTE LATERAL

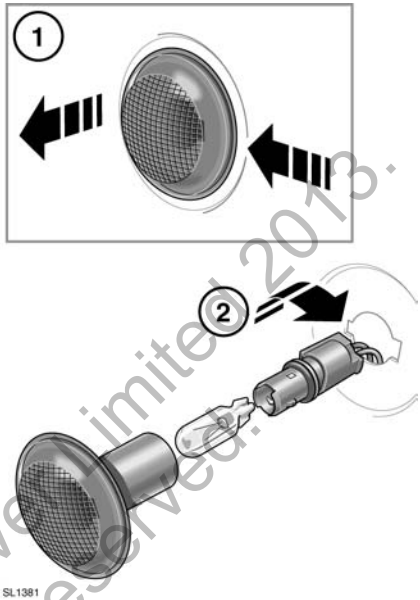

1. Empuje firmemente la lente hacia la parte trasera del vehículo y desacople de su sitio el borde anterior. Libere la presión posterior para permitir que la lente se suelte de su punto de fijación.
2. Gire el portabombillas para soltarlo del conjunto de la lente. Extraiga la bombilla de su conexión.

Inserte la nueva bombilla invirtiendo el procedimiento anterior.

© Jaguar Land Rover Limited 2013. All rights reserved.

BOMBILLA DE FARO ANTINIEBLA

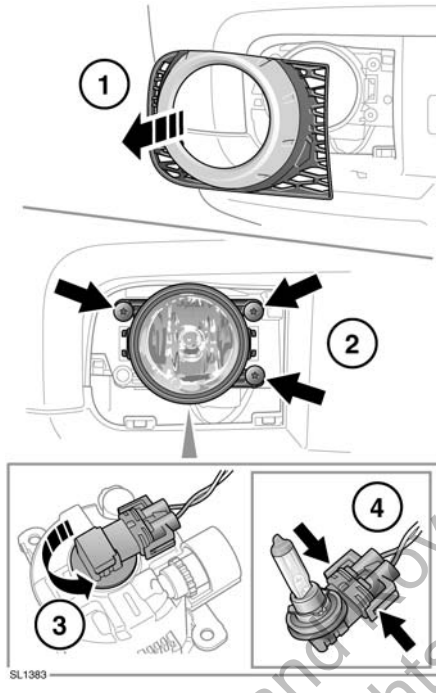

1. Introduzca un destornillador en la parte inferior de la rejilla del faro y levante y suelte las pestañas de sujeción inferiores. Tire de la rejilla hacia delante y extráigala.
2. Afloje los tres tornillos de fijación y desmonte el faro.
3. Gire el portabombillas en el sentido contrario al de las agujas del reloj y desmóntelo del faro.
4. Presione los dos clips al mismo tiempo y retire el conector eléctrico.

Inserte la nueva bombilla invirtiendo el procedimiento anterior.

BOMBILLA DE LA LUZ DE MARCHA ATRÁS

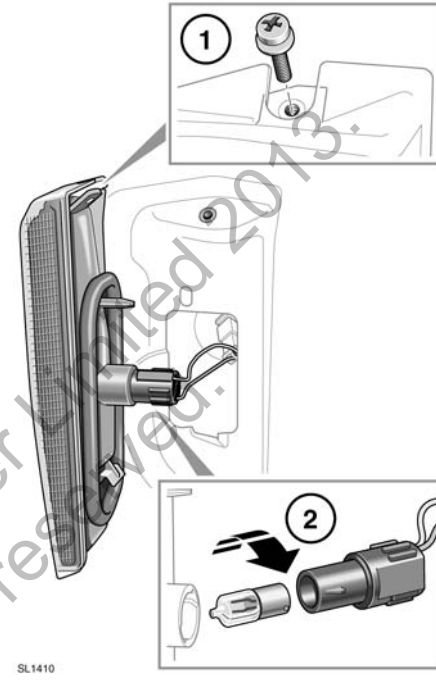

Las luces están situadas a ambos lados de la matrícula.

1. Con el portón trasero abierto, extraiga el tornillo del conjunto. Separe con cuidado la unidad del vehículo.
2. Gire y tire del portabombillas para soltarlo del conjunto de la lámpara. Tire de la bombilla para extraerla del conector eléctrico.

Asegúrese de que la bombilla se coloca boca abajo sobre una superficie plana recubierta de algún material blando para evitar que se produzcan daños.

Inserte la nueva bombilla invirtiendo el procedimiento anterior.

© Jaguar Land Rover Limited 2013. All rights reserved.

BOMBILLA DE LA LUZ DE LA MATRÍCULA

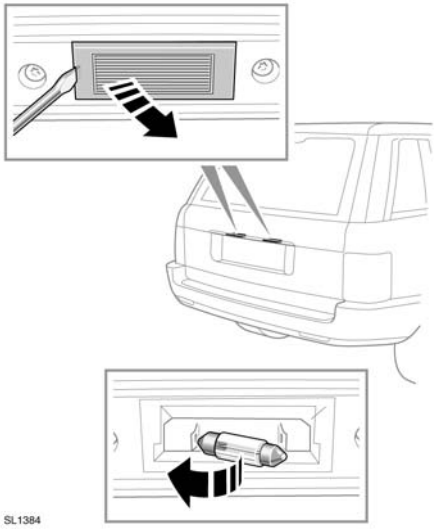

Siga los pasos indicados en la figura. Inserte una bombilla nueva y vuelva a instalar los componentes.

© Jaguar Land Rover Limited 2013. All rights reserved.

LUCES INTERIORES – SUSTITUCIÓN DE BOMBILLAS

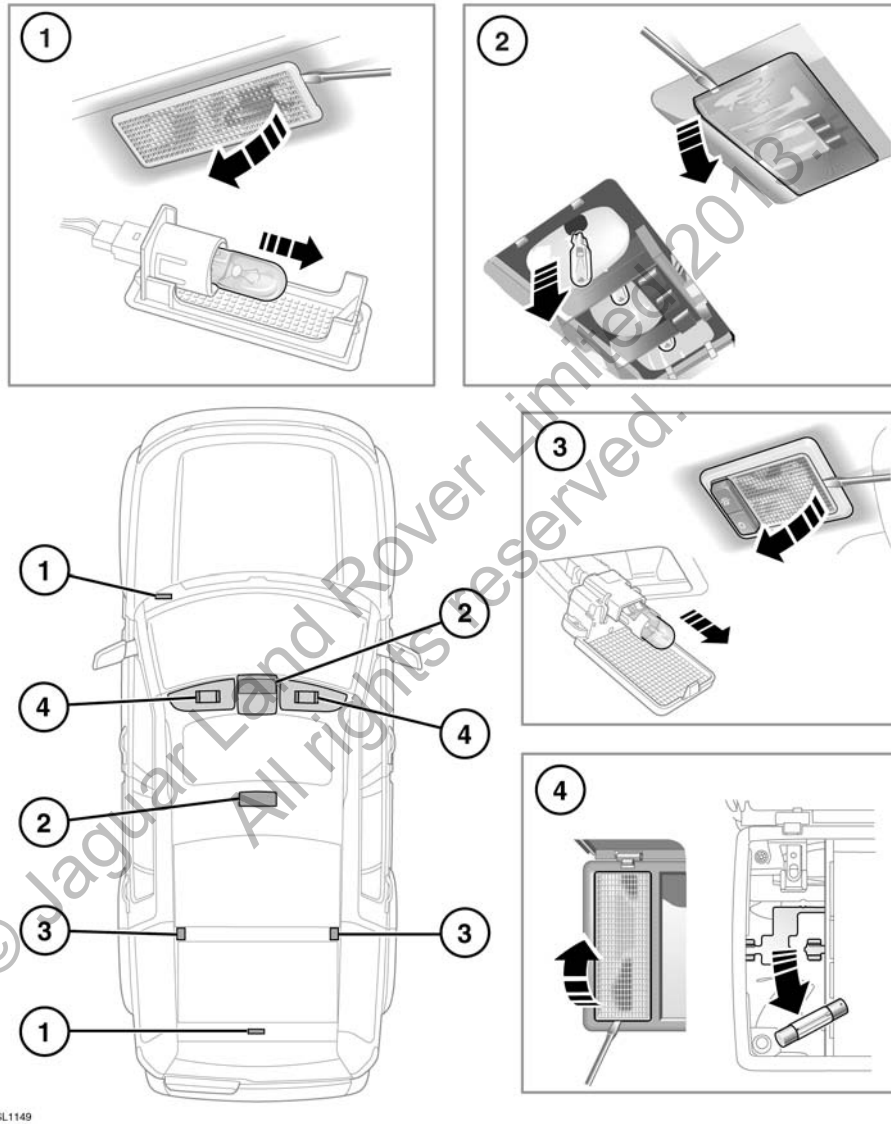

© Jaguar Land Rover Limited 2013.
All rights reserved.

Siga los pasos indicados en la figura. Inserte una bombilla nueva y vuelva a instalar los componentes.

1. Luces de hueco para pies y estribo.
2. Luz de cortesía y luces de lectura.

3. Luces de cortesía traseras.
4. Luces del espejo de cortesía.

REAJUSTE DEL TECHO SOLAR

Si se desconecta la batería o se interrumpe el suministro eléctrico cuando el techo solar está parcialmente abierto, será necesario recalibrarlo.

Cuando se vuelva a conectar la batería o se restablezca el suministro eléctrico, recalibre el techo solar del modo siguiente:

1. Dé el contacto.
2. Si el techo solar está cerrado, pulse y suelte la parte delantera del interruptor. El techo solar se desplaza a la posición inclinada.
3. Pulse la parte delantera del interruptor del techo solar y manténgala pulsada durante 20 segundos.

El techo solar ya podrá accionarse de manera normal.

REGISTRO DE DATOS DE SERVICIO

Los dispositivos de registro de datos de servicio instalados en su vehículo son capaces de recoger y almacenar información de diagnóstico sobre su vehículo. Entre los datos recopilados se incluye información sobre el rendimiento y el estado de los distintos sistemas y módulos de su vehículo, tales como el motor, el acelerador, la dirección o los frenos.

Para realizar una diagnosis y reparación adecuadas del vehículo, Land Rover y los centros de reparaciones pueden acceder a información de diagnosis del vehículo mediante una conexión directa a su vehículo.

LIMPIEZA DEL EXTERIOR DEL VEHÍCULO

- Elimine las manchas gruesas de barro y suciedad con una manguera antes de lavar el vehículo.
- No dirija nunca el chorro de agua de la manguera directamente hacia las entradas de aire del motor, las entradas de aire de la calefacción, los burletes de la carrocería (puertas, techo solar, ventanillas, etc.) o cualquier otro componente que pudiera resultar dañado (luces, espejos, cámaras, guarnecido exterior, etc.).
- No utilice un sistema de lavado a presión en la zona del vano motor.
- Después de lavar el exterior del vehículo (especialmente con chorro a presión), se recomienda circular unos minutos para que se sequen los frenos.
- Las sustancias corrosivas, como los excrementos de pájaros y la resina de árboles, pueden dañar la pintura y deben eliminarse lo antes posible.
- Utilice únicamente productos de limpieza aprobados para uso en vehículos.
- Las lentes de las cámaras deben tratarse con cuidado. Límpielas con una manguera a baja presión y un paño húmedo.

Nota: *No aplique abrillantador a las superficies no pintadas de la moldura del parachoques. Quedará incrustado en la textura del acabado.*

© Land Rover. All rights reserved 2012

USO DE AGUARRÁS

Las manchas persistentes, como las de alquitrán o grasa, pueden requerir el uso de aguarrás. Después de usarlo, asegúrese de limpiar el área con agua jabonosa templada para eliminar todos los restos de aguarrás.

MANTENIMIENTO DE LOS BAJOS

Enjuague de manera periódica los bajos del vehículo con agua y preste especial atención a las zonas en las que se acumula el lodo y la suciedad.

Si se detecta algún tipo de daño o corrosión, lleve el vehículo a un concesionario Land Rover/reparador autorizado para que lo revisen lo antes posible.

LIMPIEZA DESPUÉS DE CONDUCCIÓN SOBRE TERRENOS NO ASFALTADOS

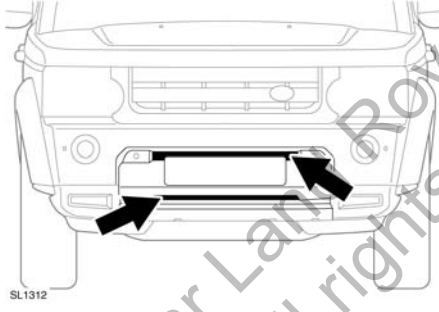

Verifique que las zonas próximas a las tomas de aire y la rejilla frontal queden limpias y no haya residuos. Preste especial atención a la rejilla inferior y al radiador. De lo contrario el motor puede recalentarse, con el consiguiente riesgo de averías graves.

Asegúrese de limpiar la parte inferior del vehículo lo antes posible después de conducir sobre terrenos no asfaltados.

DAÑOS EN LA PINTURA

Las desconchaduras y los arañazos leves pueden retocarse utilizando materiales suministrados por un concesionario Land Rover/reparador autorizado. El código VIN proporciona la referencia del color al suministrador.

LIMPIEZA DEL INTERIOR DEL VEHÍCULO

Algunos productos de limpieza contienen sustancias tóxicas que pueden provocar problemas de salud si se utilizan de forma incorrecta. Asimismo, pueden dañar el interior del vehículo. Asegúrese de leer atentamente las instrucciones del fabricante.

PLÁSTICO Y TAPICERÍA

No aplique abrillantadores al cuadro de instrumentos. Las superficies pulidas son reflectantes y pueden obstaculizar la visión del conductor.

Limpie las superficies de plástico o tapicería con agua templada y jabón sin detergente. A continuación, límpielas bien con un paño suave.

© Jaguar Land Rover Limited 2015
All rights reserved

CUERO

Utilice únicamente productos especiales para tapicerías de cuero. No utilice productos químicos, alcohol o materiales abrasivos, ya que pueden provocar un rápido deterioro del cuero. El uso de productos no aprobados anulará la garantía.

Si tiene alguna duda sobre los productos que se pueden utilizar, consulte a su concesionario Land Rover/reparador autorizado.

El cuero debe limpiarse y protegerse al menos cada seis meses con el limpiador de cuero Land Rover BAC500490.

Para prevenir las manchas y la incrustación de suciedad, revise regularmente la tapicería de los asientos y límpiela cada uno o dos meses del modo siguiente:

1. Elimine el polvo fino de la superficie de los asientos con un paño limpio, húmedo y no coloreado. Cambie con frecuencia a una zona limpia del paño para evitar la abrasión de la superficie de cuero. Evite humedecer excesivamente el cuero.
2. Si esto no es suficiente, utilice un paño previamente mojado con agua jabonosa templada y escurrido. Utilice únicamente un jabón suave y no cáustico.
3. Utilice el limpiador de cuero Land Rover para las zonas muy sucias. Seque y frote con un paño suave y limpio, cambiando regularmente de superficie.

Utilice el limpiador de cuero Land Rover varias veces al año para mantener la suavidad y el aspecto del cuero. El limpiador acondiciona, hidrata y mantiene una película superficial que protege contra el polvo y otras sustancias.

- La ropa oscura puede manchar los asientos de cuero, al igual que otros productos de tapicería.
- Los objetos afilados como cinturones, cremalleras, remaches, etc, pueden dejar marcas permanentes en la superficie de cuero.
- Las manchas de líquidos como té, café o tinta serán permanentes si no se eliminan de inmediato.
- No utilice productos de limpieza que no sean para uso específico en vehículos. Estos productos podrían proporcionar un aspecto inicialmente impresionante, pero su uso provocará el rápido deterioro del cuero y anulará la garantía.

Si recurre a un servicio de limpieza, verifique que los especialistas en cuestión conozcan y observen con precisión estas instrucciones.

Nota: *Algunos materiales/tejidos destiñen, lo que puede provocar una antiestética decoloración de los cueros más claros. Limpie y vuelva a proteger las zonas afectadas lo antes posible.*

CINTURONES DE SEGURIDAD

Procure que no entren agua, productos de limpieza ni pelusas procedentes de bayetas en el mecanismo de los cinturones de seguridad. Cualquier sustancia que se introduzca en dicho mecanismo podría afectar al correcto funcionamiento del cinturón de seguridad en caso de colisión.

Extienda los cinturones de seguridad por completo y utilice agua templada y jabón sin detergente para limpiarlos. Deje que los cinturones de seguridad, completamente extendidos, se sequen al aire libre.

Nota: *Cuando limpie los cinturones de seguridad, aproveche para comprobar si la banda presenta algún daño o desgaste. Cualquier desgaste o daño debe notificarse a un concesionario Land Rover/ reparador autorizado para que lo repare.*

© Jaguar Land Rover Limited 2013. All rights reserved.

CUBIERTAS DE LOS MÓDULOS DE LOS AIRBAGS

Las cubiertas de los airbags sólo deben limpiarse con un paño ligeramente humedecido y una pequeña cantidad de producto de limpieza para tapicerías.

Procure que ningún líquido contamine las cubiertas de los airbags o las zonas próximas a ellas. Cualquier sustancia que se introduzca en el mecanismo puede impedir el correcto despliegue de un airbag en caso de colisión.

PANEL DE INSTRUMENTOS, PANTALLA TÁCTIL Y SISTEMA DE AUDIO

- Límpiela con un paño ligeramente humedecido.
- No utilice productos químicos o limpiadores domésticos.
- Evite el contacto de objetos afilados, duros o abrasivos con las pantallas.
- Evite exponer las pantallas a la luz solar directa durante periodos prolongados.
- Para evitar que se produzcan errores, solo se debe tocar la pantalla táctil con un dedo a la vez.
- No ejerza una presión excesiva.

SUSTITUCIÓN DE LAS ESCOBILLAS DEL LIMPIAPARABRISAS

Instale únicamente escobillas de limpiaparabrisas que tengan la misma especificación que las originales.

Escobillas del limpiaparabrisas: La escobilla está bloqueada en su posición mediante una pestaña de bloqueo situada en el brazo del limpiaparabrisas. Empuje la pestaña para desbloquearla. Para instalar una nueva escobilla invierta el proceso anterior.

Escobilla de la luneta: La escobilla no es accesible en la posición de reposo. Se extrae del modo siguiente:

1. Haga funcionar el limpialuneta.
2. Cuando la escobilla alcance una posición casi vertical, abra el portón superior. El funcionamiento del limpiacristales se detendrá.
3. Desactive el encendido.
4. Baje el portón superior y levante el brazo de la escobilla para separarlo del cristal.
5. Haga girar la escobilla, separándola del brazo.
6. Presione la pestaña (indicada con una flecha en la figura) para soltar la escobilla. Deslícela para extraerla del extremo del brazo. Baje el brazo con cuidado hasta que descanse sobre el cristal.

Invierta el procedimiento para instalar la escobilla nueva. Una vez que se cierre el portón trasero superior y se dé el contacto, el limpialuneta volverá a la posición de reposo.

© Jaguar Land Rover Limited 2015
All rights reserved

COMPROBACIÓN DEL ACEITE DEL MOTOR

Compruebe el nivel de aceite del motor cada semana. Si observa un descenso importante o súbito del nivel de aceite, solicite asistencia profesional.

Si aparece el mensaje **PRESIÓN DE ACEITE BAJA**, pare el motor en cuanto pueda hacerlo con total seguridad y solicite asistencia profesional. No arranque el motor hasta que se haya rectificado la causa.

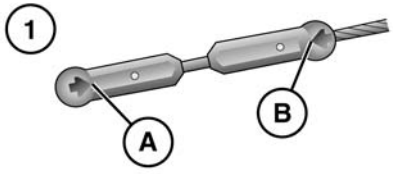

1. Varilla medidora para motor de 3.6L V8 diésel
   - **A.** Marca inferior
   - **B.** Marca superior
2. Visualización del nivel de aceite para motores de gasolina y motores de 4.4L diésel

PREPARACIÓN PARA LA COMPROBACIÓN DEL ACEITE

Antes de comprobar el nivel de aceite verifique que:

- El vehículo esté horizontal.
- El aceite del motor está frío (sólo motor de 3.6L diésel).
- El aceite del motor está caliente y a temperatura de funcionamiento (sólo motores de gasolina y de 4.4L diésel).
- El motor ha estado apagado durante 15 minutos para permitir que el aceite baje hasta el cárter. No arranque el motor. No será posible realizar una comprobación precisa hasta que el nivel del aceite se haya estabilizado.

MOTOR DE 3.6L DIÉSEL

El nivel de aceite se puede comprobar del modo siguiente:

1. Retire la varilla medidora y limpie la parte plana con un paño que no deje pelusa.
2. Vuelva a introducir por completo la varilla y sáquela para comprobar el nivel de aceite. Procure que el nivel de aceite no descienda por debajo de la marca o muesca inferior de la varilla.

Como norma general, si el nivel de la varilla:

- está más cerca de la marca superior, no añada aceite;
- está más cerca de la marca inferior, añada medio litro (una pinta) de aceite;
- está en la marca inferior o por debajo de ésta, añada 1 litro (1,75 pintas) de aceite y vuelva a comprobar el nivel después de otros 5 minutos.

© Jaguar Land Rover Limited 2013. All rights reserved.

MOTORES DE GASOLINA Y MOTOR DE 4.4L DIÉSEL

El nivel de aceite se puede comprobar del modo siguiente:

1. Dé el contacto (pero no arranque el motor).
2. Seleccione la posición de estacionamiento (**P**).
3. Seleccione **Menú de revisión** con el mando del menú de información para el conductor.
4. Seleccione **Visual niv aceite** en el menú de revisión. El panel de instrumentos muestra el nivel actual de aceite y consejos de llenado.
5. Reponga el nivel de la manera indicada.

Asimismo, aparecerán mensajes a la derecha del indicador aconsejándole acerca de las acciones que necesita llevar a cabo.

Si el nivel de aceite se encuentra dentro del margen necesario, se muestra el mensaje **Nivel de aceite del motor OK**. En este caso, no añada más aceite en el motor.

Si el nivel de aceite está por debajo del margen correcto, se mostrará un mensaje informándole de la cantidad de aceite que se debe añadir, (p. ej. **Añadir 0,5 litros**). Añada la cantidad recomendada de aceite.

Si se muestra el mensaje **Nivel de aceite del motor lleno en exceso**, solicite inmediatamente asistencia profesional. No conduzca el vehículo en dichas condiciones, ya que podrían producirse daños importantes en el motor.

Si se muestra el mensaje **Nivel de aceite del motor inf al mín**, añada 2 litros (3,5 pintas) de aceite y vuelva a comprobar el nivel transcurridos 10 minutos.

Si se muestra el mensaje **Nivel de aceite del motor no disponible**, el nivel de aceite se está estabilizando. Quite el contacto, espere 10 minutos y vuelva a comprobar la visualización del nivel de aceite.

Si se muestra el mensaje **AVERÍA EN EL SISTEMA DE CONTROL DEL NIVEL DE ACEITE DEL MOTOR** solicite asistencia profesional.

REPOSICIÓN DEL NIVEL DE ACEITE

La garantía de su vehículo puede quedar anulada si se ocasionan daños debido al uso de un tipo de aceite que no cumpla con la especificación requerida.

Si no utiliza un aceite que cumpla con la especificación requerida, podría causarse un desgaste excesivo del motor, una acumulación de sedimentos y depósitos y aumentar la contaminación. También podría producirse una avería del motor.

Si se llena demasiado el depósito de aceite, podrían producirse daños graves en el motor. Debe añadirse aceite en pequeñas cantidades y comprobar el nivel de nuevo para asegurarse de que no se ha llenado en exceso el motor.

1. Retire el tapón de llenado de aceite.
2. Añada el aceite necesario según se determinó en el proceso de comprobación.
3. Limpie cualquier resto de aceite que se haya derramado al rellenar el nivel.
4. Vuelva a comprobar el nivel de aceite transcurridos 10 minutos (motores de gasolina) o 5 minutos (motores diésel).

Es fundamental utilizar un aceite con la especificación correcta para las condiciones en las que se emplea el vehículo.

Nota: *La cantidad aproximada de aceite necesaria para elevar el nivel desde la marca* ***MIN*** *hasta la marca* ***MAX*** *de la varilla es de 2 litros (3,5 pintas) en todos los modelos.*

© Jaguar Land Rover Limited 2015
All rights reserved.

ESPECIFICACIÓN DEL ACEITE DEL MOTOR

Es importante utilizar un aceite con la especificación correcta. Los vehículos equipados con filtro de partículas diésel (DPF) deben utilizar los aceites especificados. De lo contrario, se podrían producir daños importantes en el motor. Los aceites especificados garantizan la máxima vida útil del DPF.

Cuando un vehículo nuevo se vende en mercados en los que el gasóleo contiene niveles elevados de azufre, no se equipa con un DPF y se especifican aceite alternativos. Véase página **200, CONTENIDO EN AZUFRE**. El uso de aceites incorrectos provocará daños graves en el motor.

Land Rover recomienda:

Castrol

Véase página **229, LUBRICANTES Y LÍQUIDOS**.

COMPROBACIÓN DEL NIVEL DE REFRIGERANTE

Si el motor funciona sin refrigerante, se producirán daños importantes.

El nivel de refrigerante del depósito de expansión debe comprobarse al menos una vez a la semana (más frecuentemente después de haberse recorrido mucha distancia o en condiciones difíciles de conducción). Compruebe siempre el nivel cuando el sistema esté frío.

Verifique que se mantenga el nivel de refrigerante entre las marcas indicadoras del texto COLD FILL RANGE (límite de llenado en frío) situadas en el lateral del depósito de expansión. No tenga en cuenta el refrigerante visible en la sección superior del depósito.

Si el nivel ha bajado de forma repentina o en una cantidad importante, lleve el vehículo a un taller para que lo examine un técnico cualificado lo antes posible.

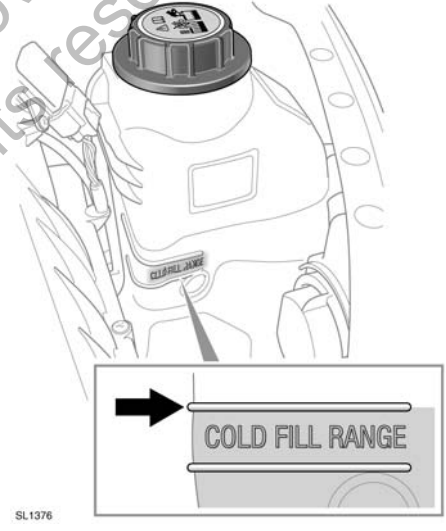

© Jaguar Land Rover Limited 2016. All rights reserved.

REPOSICIÓN DEL NIVEL DE REFRIGERANTE

Nunca retire el tapón de llenado cuando el motor esté caliente; el vapor o el agua a alta temperatura que se escapa podría causarle lesiones graves.

Evite que se derrame anticongelante sobre un motor caliente; podría producirse un incendio.

Desenrosque el tapón de llenado lentamente, para que la presión del vapor vaya saliendo antes de retirar por completo el tapón.

Cuando viaje por zonas en las que el agua corriente contenga sal, asegúrese de llevar consigo agua fresca (destilada o de lluvia). Si llena el depósito con agua salada, el motor puede resultar gravemente dañado.

Rellene el depósito hasta la marca indicadora de nivel superior del texto COLD FILL RANGE (límite de llenado en frío), situada en el lateral del depósito de expansión. Utilice únicamente una mezcla al 50% de agua y anticongelante Castrol SF.

En caso de emergencia, y sólo si no dispone de un anticongelante aprobado, rellene el sistema de refrigeración con agua limpia, pero tenga en cuenta la consiguiente reducción de protección contra heladas. No llene o rellene el depósito con formulaciones tradicionales de anticongelante. Si tiene alguna duda, consulte a un técnico especializado.

Asegúrese de que el tapón está bien apretado después de rellenar el depósito: gire el tapón hasta que se oiga un clic.

ANTICONGELANTE

El anticongelante es tóxico y si se ingiere podría traer consigo consecuencias fatales; mantenga los recipientes sellados y fuera del alcance de los niños. Si sospecha de una ingestión accidental, solicite atención médica de inmediato.

Si el líquido entra en contacto con los ojos o la piel, lávese inmediatamente con abundante agua.

La utilización de refrigerantes no homologados afecta negativamente al sistema de refrigeración del motor y, por tanto, a la durabilidad del motor.

El anticongelante daña las superficies pintadas; seque cualquier líquido derramado con un paño absorbente inmediatamente y lave la zona con una mezcla de champú para vehículos y agua.

El anticongelante contiene importantes anticorrosivos. El contenido de anticongelante del refrigerante debe mantenerse a concentraciones del 50% ± 5% durante todo el año (no sólo en épocas frías). Para garantizar que se preservan las propiedades anticorrosivas del refrigerante, debe comprobarse el contenido de anticongelante una vez al año y sustituirse por completo cada diez años, independientemente de la distancia recorrida. De lo contrario, podría producirse corrosión en el radiador y demás componentes del motor.

La densidad específica de una solución de anticongelante al 50% a 20 °C (68 °F) es de 1,068 y protege contra heladas de hasta –40 °C (–40 °F).

© Jaguar Land Rover Limited 2010
All rights reserved

COMPROBACIÓN DEL LÍQUIDO DE FRENOS

Solicite asistencia profesional inmediatamente si el recorrido del pedal de freno es demasiado largo o si hay una pérdida considerable de líquido de frenos. Si sigue conduciendo en dichas circunstancias, podrían aumentar las distancias de parada o fallar por completo los frenos.

El líquido de frenos es muy tóxico; mantenga los recipientes sellados y fuera del alcance de los niños. Si se sospecha de una ingestión accidental del líquido, solicite atención médica de inmediato.

Si el líquido entra en contacto con los ojos o la piel, lávese inmediatamente con abundante agua.

Procure no derramar líquido sobre el motor caliente – podría producirse un incendio.

No utilice el vehículo si el nivel del líquido se encuentra por debajo de la marca MIN.

Si la cantidad de líquido de frenos en el depósito desciende por debajo del nivel recomendado, se enciende un testigo de color rojo en el cuadro de instrumentos.

Nota: *Si se enciende el testigo con el vehículo en marcha, deténgase de manera segura lo antes posible pisando suavemente el freno. Compruebe el nivel de líquido y repóngalo según sea necesario.*

Con el vehículo sobre una superficie nivelada, compruebe el nivel del líquido al menos una vez a la semana (más frecuentemente después de haberse recorrido mucha distancia o en condiciones difíciles de conducción).

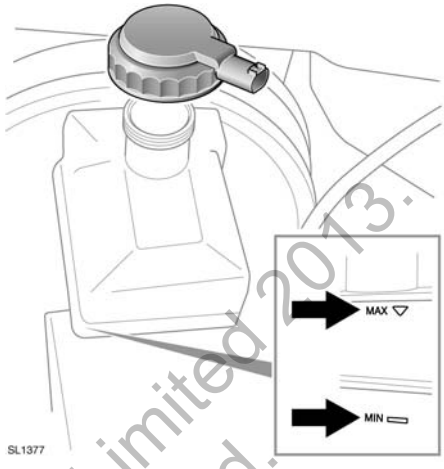

Compruebe el nivel en el lateral del depósito transparente sin retirar el tapón de llenado.

El líquido de frenos debe encontrarse entre las marcas **MAX** y **MIN**.

© Jaguar Land Rover Limited 2013. All rights reserved.

REPOSICIÓN DEL NIVEL DEL LÍQUIDO DE FRENOS

El líquido de frenos dañará las superficies pintadas. Seque inmediatamente con un paño absorbente todo líquido que se haya derramado y lave la zona con una mezcla de champú para coches y agua.

Utilice solamente líquido nuevo de un recipiente hermético (el líquido de recipientes abiertos o un líquido anteriormente purgado del sistema habrá absorbido humedad, lo que afectaría negativamente al rendimiento y no debe utilizarse).

1. Limpie el tapón de llenado antes de quitarlo para evitar que entre suciedad en el depósito.
2. Retire el tapón de llenado.
3. Reponga el depósito hasta la marca **MAX** utilizando líquido de frenos Shell DOT4 ESL. Si este líquido de frenos no estuviera disponible, utilice un líquido de frenos DOT4 de baja viscosidad que cumpla la norma ISO 4925 Clase 6 y los requisitos LRES22BF03 de Land Rover.
4. Vuelva a colocar el tapón y la tapa del depósito.

COMPROBACIÓN DEL LÍQUIDO DE LA DIRECCIÓN ASISTIDA

El líquido de la dirección asistida es muy tóxico. Guarde siempre los recipientes sellados y fuera del alcance de los niños. Si se sospecha de una ingestión accidental del líquido, solicite atención médica de inmediato.

Si el líquido entra en contacto con los ojos o la piel, lávese inmediatamente con abundante agua.

No arranque el motor si el nivel del líquido ha descendido por debajo de la marca **MIN**. Podrían producirse daños graves en la bomba de la dirección.

Solicite asistencia profesional de inmediato si observa un descenso considerable del nivel del líquido. Podrían producirse daños graves en la bomba de la dirección.

Si la pérdida de líquido se produce lentamente, será posible rellenar el depósito hasta la marca de nivel superior para poder llegar hasta un centro de reparaciones y que allí inspeccionen el vehículo. No obstante, se recomienda solicitar asistencia profesional antes de conducir el vehículo.

Compruebe el nivel del líquido con el vehículo sobre una superficie llana, con el motor apagado y el sistema en frío. Asegúrese de no girar el volante después de detener el motor.

© Jaguar Land Rover Limited 2013. All rights reserved.

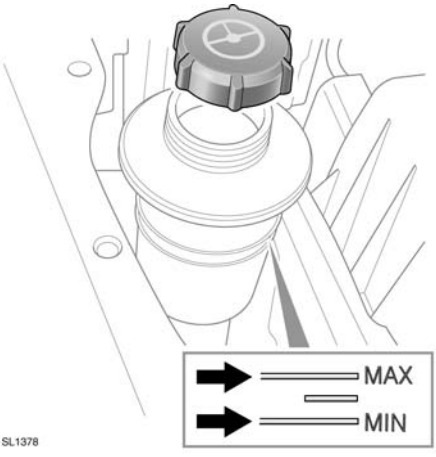

El nivel del líquido puede verse a través del cuerpo translúcido del depósito.

El nivel del líquido debe estar entre las marcas **MIN** y **MAX**.

REPOSICIÓN DEL NIVEL DEL LÍQUIDO DE LA DIRECCIÓN

El líquido de la dirección asistida puede dañar las superficies pintadas. Seque inmediatamente con un paño absorbente todo líquido que se haya derramado y lave la zona con una mezcla de champú para coches y agua.

No llene el depósito por encima de la marca **MAX**.

1. Limpie el tapón de llenado antes de quitarlo para evitar que entre suciedad en el depósito.
2. Retire el tapón de llenado.
3. Utilice líquido de dirección asistida Texaco Cold Climate 14315 para rellenar el depósito hasta que el nivel se encuentre entre las marcas **MIN** y **MAX**.
4. Vuelva a colocar el tapón de llenado.

© Jaguar Land Rover Limited 2013.
All rights reserved.

COMPROBACIÓN DEL LÍQUIDO LAVACRISTALES

Algunos productos de lavado de cristales son inflamables, especialmente si se exponen a fuentes de generación de chispas altas concentraciones del producto o concentraciones sin diluir. Procure que el líquido lavacristales no entre en contacto con llamas vivas o fuentes de ignición.

Si se conduce el vehículo cuando la temperatura ambiente es inferior a los 4 °C (40 °F), utilice un líquido lavacristales con protección contra la congelación. En climas fríos, si no se utiliza un líquido lavacristales con esta protección, podría reducirse la visibilidad y aumentar el riesgo de sufrir un accidente de tráfico.

No utilice un anticongelante o una solución de vinagre/agua en el depósito del lavacristales; el anticongelante dañará las superficies pintadas y el vinagre puede dañar la bomba del lavaparabrisas.

Los paneles de la carrocería pueden decolorarse si se derrama líquido lavacristales sobre los mismos. Procure no derramar ningún líquido, especialmente si se está utilizando una concentración de producto elevada o sin diluir. Si se derrama algún líquido, lave inmediatamente con agua la zona afectada.

REPOSICIÓN DEL NIVEL DEL LÍQUIDO LAVACRISTALES

El depósito del lavaparabrisas ofrece suministro tanto a los surtidores del parabrisas y de la luneta como a los lavafaros.

Compruebe el nivel del depósito y rellénelo al menos una vez por semana. Rellene el depósito con líquido lavacristales para evitar la congelación.

Accione los interruptores del lavacristales de manera periódica para comprobar que no se han obstruido los surtidores y que están correctamente orientados.

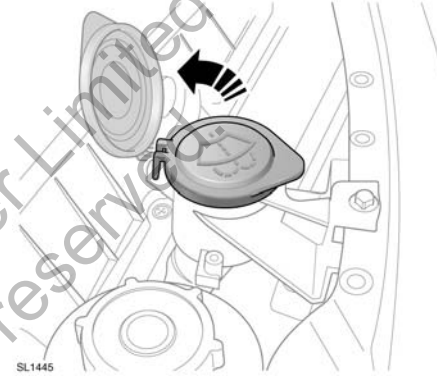

1. Limpie el tapón de llenado antes de quitarlo para evitar que entre suciedad en el depósito.
2. Retire el tapón de llenado.
3. Rellene el depósito hasta que se vea el líquido en la boca de llenado.
4. Vuelva a colocar el tapón de llenado.

© Jaguar Land Rover Limited 2015. All rights reserved.

DATOS DEL MOTOR

	3.6L diésel	4.4L diésel	V8 de gasolina
Cantidad	3628 cm^3	4367 cm^3	4999 cm^3
Orden de encendido	1 – 5 – 4 – 2 – 6 – 3 – 7 – 8	1 – 5 – 4 – 2 – 6 – 3 – 7 – 8	1 – 5 – 4 – 2 – 6 – 3 – 7 – 8
Diámetro	81,0 mm	84,0 mm	92,5 mm
Carrera	88,0 mm	98,5 mm	93 mm
Número de cilindros	8	8	8
Relación de compresión	17,3:1	16:1	Motores atmosféricos: 11,5:1 Motores sobrealimentados: 9,5:1

© Jaguar Land Rover Limited 2013.
All rights reserved.

LUBRICANTES Y LÍQUIDOS

Elemento	Versión	Especificaciones
Aceite del motor	Motor de 3.6L diésel con DPF	SAE 5W–30 conforme a las especificaciones WSS–M2C913–B.
	Motor de 3.6L diésel sin DPF	SAE 5W–30 conforme a las especificaciones WSS–M2C921–A.
	Motor de 4.4L diésel con DPF	SAE 5W–30 conforme a las especificaciones WSS–M2C934–B. Land Rover recomienda Castrol SLX Professional Powerflow C1 5W–30. ***Nota:*** *Solo en caso de emergencia, se permite rellenar con WSS–M2C913–B hasta como máximo 1 litro.*
	Motor de 4.4L diésel sin DPF	SAE 5W–30 conforme a las especificaciones WSS–M2C913–B.
	Motor de 4.4L diésel sin DPF en mercados con combustible con alto contenido de azufre	Utilice aceite SAE 5W–30 que cumpla la especificación WSS–M2C921–A para mantener los intervalos del programa estándar de revisiones. El uso de aceite SAE 5W–30 que cumpla con la especificación WSS–M2C913–B requerirá revisiones más frecuentes. Consulte la Cédula de servicio.
	Motores de gasolina	SAE 5W–20 conforme a las especificaciones WSS–M2C925–A únicamente. Land Rover recomienda Castrol SLX Professional 5W–20. Sólo Japón: ILSAC GF4 y API SM.
Aceite de la caja de cambios principal	Cambio automático	Shell ATF M1375.4
Aceite de la caja de transferencia	Todos los vehículos	Shell TF 0753
Aceite del diferencial delantero	Todos los vehículos	Castrol SAF XO
Aceite del diferencial trasero	Sin bloqueo	Castrol SAF XO
Aceite del diferencial trasero	Bloqueo electrónico	Castrol SAF Carbon Mod Plus
Líquido de la dirección asistida	Todos los vehículos	Líquido de dirección asistida Texaco Cold Climate 14315
Líquido de frenos	Todos los vehículos	Shell DOT4 ESL. Si no está disponible, utilice un líquido de frenos DOT4 de baja viscosidad que cumpla con los requisitos ISO 4925, clase 6.
Líquido lavacristales	Todos los vehículos	Líquido lavacristales con protección contra la congelación
Refrigerante	Todos los vehículos	50% de anticongelante Castrol SF y agua.

© Jaguar Land Rover Limited 2013. All rights reserved.

CAPACIDADES

Elemento	Versión	Cantidad
Depósito de combustible (utilizable)	Gasolina	101 litros (22,2 galones)
	Diésel	97 litros (21,3 galones)
Llenado de aceite del motor y cambio del filtro	Diésel	9,0 litros
	V8 atmosférico de gasolina	8,0 litros
	V8 sobrealimentado de gasolina	8,0 litros
Diferencial delantero	Tras cambios de aceite	0,75 litros
	Llenado desde vacío	0,8 litros
Diferencial trasero: sin dispositivo de bloqueo	Tras cambios de aceite	1,14 litros
	Llenado desde vacío	1,2 litros
Diferencial trasero: con bloqueo electrónico	Tras cambios de aceite	1,55 litros
	Llenado desde vacío	1,6 litros
Depósito del lavacristales	Todos los vehículos	6,3 litros
Sistema de refrigeración (llenado)	Diésel	14 litros
	V8 atmosférico de gasolina	15 litros
	V8 sobrealimentado de gasolina	16 litros

Las cantidades indicadas son aproximadas y únicamente orientativas. Todos los niveles de aceite se deben comprobar con la varilla medidora, los tapones de nivel o el módulo de información para el conductor, según corresponda.

© Jaguar Land Rover Limited 2013. All rights reserved.

PESOS

Versión	Peso del vehículo a partir de[1]	Peso bruto autorizado[2]	Peso máximo total[3] (fuera de carretera)
Diésel	2710 kg 5975 lb	3200 kg 7055 lb	6700 kg (4200 kg) 14 771 lb (9259 lb)
Gasolina	2590 kg 5710 lb	3200 kg 7055 lb	6700 kg (4200 kg) 14 771 lb (9259 lb)

[1] Incluido el depósito de combustible lleno.

[2] Peso máximo permitido del vehículo, incluidos los pasajeros y la carga.

[3] Peso máximo autorizado del vehículo y el remolque con frenos, incluidas sus respectivas cargas.

Versión	Carga máxima sobre el eje delantero[1]	Carga máxima sobre el eje trasero[1]	Carga máxima sobre la baca[2] (fuera de carretera)
Todos los vehículos	1530 kg 3373 lb	1850 kg 4079 lb	100 kg (50 kg) 220 lb (110 lb)

[1] Las cargas máximas sobre el eje trasero y delantero no pueden alcanzarse simultáneamente ya que se excedería el límite del peso bruto.

[2] Esta cifra incluye el peso de la baca.

ALINEACIÓN DE LAS RUEDAS

Versión	Geometría delantera	Geometría trasera
Diésel	+9°	+12°
Motor atmosférico de gasolina	0°	+18°
Motor sobrealimentado de gasolina	–9°	+12°

© Jaguar Land Rover Limited 2015. All rights reserved.

DIMENSIONES

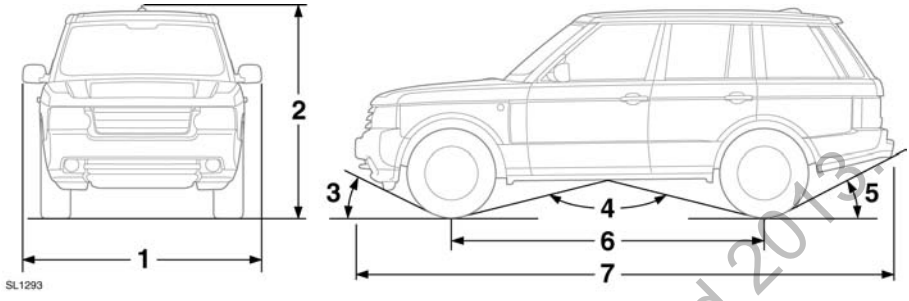

Elemento	Descripción	mm (pulgadas)	Grados
1	Anchura (incluidos los retrovisores)	2216 (87,2)	–
2	Altura total: configuración estándar	1878 (73,9)	–
3	Ángulo de aproximación (con peso en orden de marcha conforme a las normativas de la CEE)	Configuración estándar Configuración fuera de carretera	29° 34°
4	Ángulo ventral de entrada (con peso en orden de marcha conforme a las normativas de la CEE)	Configuración estándar Configuración fuera de carretera	131° 120°
5	Ángulo de salida sin enganche de remolque (con peso en orden de marcha conforme a las normativas de la CEE y rueda de repuesto de tamaño normal)	Configuración estándar Configuración fuera de carretera	24,2° 26,6°
5	Ángulo de salida con enganche de remolque ajustable (con peso en orden de marcha conforme a las normativas de la CEE)	Configuración estándar Configuración fuera de carretera	13,6° 16,0°
5	Ángulo de salida con enganche de remolque de altura fija (con peso en orden de marcha conforme a las normativas de la CEE)	Configuración estándar Configuración fuera de carretera	15,2° 17,4°
6	Distancia entre ejes	2885 (113,6)	–
7	Longitud total	4838 (190,5)	–
–	Acoplamiento delantero	1605 (63,2)	–
	Acoplamiento trasero	1612,5 (63,5)	–
–	Vadeo	700 (27,6)	–
–	Altura libre mínima sobre el suelo (configuración fuera de carretera)	283 (11,1)	–
–	Círculo de giro (entre bordillos)	12 m (39,4 ft)	–
–	Recorrido libre del pedal de freno	Recorrido libre no ajustable	

© Jaguar Land Rover Limited 2013. All rights reserved.

TABLA DE ESPECIFICACIONES DE LAS BOMBILLAS

Antes de cambiar una bombilla, verifique que tanto la luz en cuestión como el contacto del vehículo estén apagados. Si el circuito permanece activado, podría producirse un cortocircuito que terminaría dañando el sistema eléctrico del vehículo.

Nota: *Solo un concesionario Land Rover/reparador autorizado puede sustituir las bombillas LED.*

Luz	Especificaciones	Alimentación (vatios)
Faro halógeno	H7	55
Faros de xenón (luz corta y luz larga)	D3S	55
Luces de curva estáticas	LED	–
Faros de los intermitentes laterales delanteros	W5W	5
Intermitentes delanteros	LED	–
Intermitentes traseros	LED	–
Faros antiniebla	H11	55
Luces de marcha atrás	H6	6
Pilotos antiniebla	LED	–
Luces de freno/pilotos traseros	LED	–
Luces de la matrícula	W5W	5
Luces de estribo	W5W	5
Todas las luces interiores	W6W	6
Luz de la guantera	W5W	5
Luz de cortesía		1,2

LLANTAS Y NEUMÁTICOS

Tamaño de llantas	Tamaño de los neumáticos	Índice de carga
8,0J x 19	255/55 R19 V (Neumático todoterreno)	111
8,0J x 19	255/65 R19H Goodyear Ultra Grip (Neumático de invierno)	111
8,5J x 20	255/50 R20 Y (Neumático todoterreno y todoterreno sport)	109
8,5J x 20	255/50 R20H Continental Cross Contact Winter	109
5,5 x 19	T175/80 R19 M (Neumático para rueda de repuesto de tipo provisional)	122

© Jaguar Land Rover Limited 2013. All rights reserved.

TRANSMISORES DEL SISTEMA DE LA LLAVE INTELIGENTE

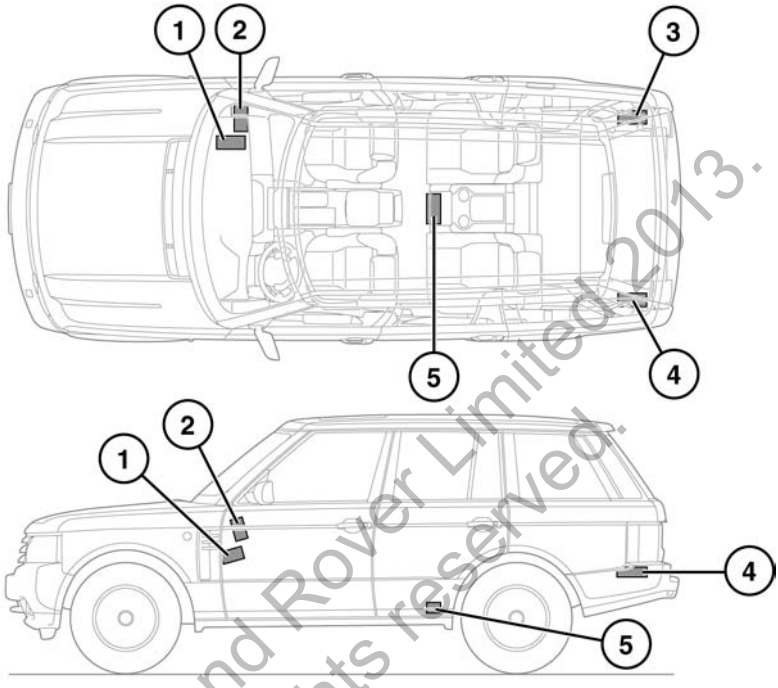

1. Módulo de arranque sin llave.
2. Transmisor delantero del habitáculo
3. Transmisor del lado derecho del espacio de carga.
4. Transmisor del lado izquierdo del espacio de carga
5. Transmisor trasero del habitáculo

Aquellas personas que tengan dispositivos médicos implantados deberán permanecer a una distancia de al menos 22 cm (8,7 pulgadas) de cualquier transmisor instalado en el vehículo. De este modo se evitará la posibilidad de que se produzcan interferencias entre el sistema y el dispositivo.

© Jaguar Land Rover Limited 2013. All rights reserved.

SÍMBOLOS DE AVISO DE LA BATERÍA

No acerque llamas vivas u otras fuentes de ignición a la batería, ya que esta podría emitir gases explosivos.

Asegúrese de utilizar una protección adecuada para los ojos cuando manipule la batería o trabaje cerca de ella. De esta manera se reducirá el riesgo de daños oculares causados por salpicaduras de ácido.

Para evitar el riesgo de lesiones, mantenga la batería fuera del alcance de los niños.

Tenga en cuenta que la batería puede emitir gases explosivos.

La batería contiene un ácido que, además de ser muy corrosivo, también es tóxico.

CUIDADO DE LA BATERÍA

Evite el contacto del electrolito de la batería (líquido) con la piel o los ojos. Es corrosivo y tóxico, y las lesiones que ocasiona pueden ser graves. En caso de contacto del electrolito con los ojos o la piel, lávese inmediatamente la parte afectada con agua fría y limpia. Solicite asistencia médica inmediatamente.

En caso de contacto del electrolito de la batería con la piel y/o la ropa, quítese la ropa afectada y lávese la piel con agua abundante. Solicite inmediatamente atención médica.

En caso de contacto del electrolito de la batería con los ojos, enjáguelos con abundante agua limpia y fría. Solicite asistencia médica inmediatamente y continúe lavándose la zona con agua.

En caso de ingestión, el electrolito de la batería puede resultar letal. En caso de ingestión de electrolito, solicite asistencia médica inmediatamente.

No conecte ningún aparato de 12 voltios directamente a los bornes de la batería. Si lo hace, se podría producir una chispa y, como consecuencia, una explosión.

Los tapones de los vasos y el tubo de ventilación deberán estar colocados en su sitio en todo momento mientras la batería esté conectada al vehículo. Verifique que el tubo de ventilación no esté doblado ni obstruido. De lo contrario, se podría producir una acumulación de presión en la batería, lo que originaría una explosión.

No exponga la batería a llamas vivas ni a chispas: la batería produce gases inflamables y explosivos.

No cargue una batería congelada ni le conecte cables de emergencia (auxiliares) para arrancar el vehículo. De lo contrario, podría producirse una explosión.

© Jaguar Land Rover Limited 2017
All rights reserved

Quítese todas las joyas metálicas antes de empezar a trabajar en la batería o en las inmediaciones y procure que ningún objeto metálico o componente del vehículo entre en contacto con los bornes de la batería. Los objetos metálicos pueden provocar chispas y/o cortocircuitos, lo que originaría una explosión.

Procure que los bornes o terminales de la batería no entren en contacto con la piel. Estos contienen plomo y compuestos de plomo que son tóxicos. Lávese bien las manos después de manipular la batería.

Su vehículo está equipado con una batería de bajo mantenimiento.

En climas cálidos, se deberá comprobar con más frecuencia el estado y el nivel del electrolito de la batería. Si es preciso, pueden rellenarse los vasos de la batería con agua destilada.

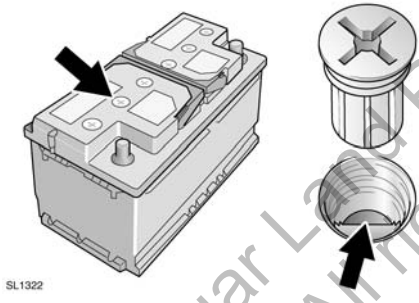

Desenrosque con cuidado los seis tapones de los vasos y consérvelos en un lugar seguro.

Compruebe que la superficie del líquido (electrolito) esté nivelada con el indicador de nivel de plástico. De ser necesario, rellene el nivel utilizando agua destilada, teniendo cuidado de que no rebose. Vuelva a colocar los seis tapones de los vasos de la batería.

ARRANQUE DE UN VEHÍCULO AVERIADO CON CABLES DE ARRANQUE DE EMERGENCIA

Las piezas giratorias del motor pueden ocasionar lesiones graves. Extreme las precauciones cuando trabaje cerca de piezas giratorias del motor.

Antes de intentar arrancar el vehículo, compruebe que el freno de estacionamiento esté puesto o calce las ruedas. Verifique que esté seleccionada la posición P en el cambio automático o que el cambio manual se encuentre en punto muerto.

Debe protegerse los ojos cuando trabaje en las proximidades de una batería.

No intente arrancar el vehículo si el electrolito de la batería está congelado.

Durante el uso normal, las baterías emiten una cantidad de gases explosivos suficiente para provocar una gran explosión y ocasionar lesiones graves; mantenga chispas y llamas vivas alejadas del vano motor.

Verifique que no haya contacto físico entre el vehículo auxiliar y el vehículo averiado, aparte de los cables de emergencia.

Verifique que la batería auxiliar o el dispositivo de arranque sean de 12 voltios.

Desconecte los cables de arranque de emergencia antes de utilizar cualquier equipo eléctrico.

Nota: *Antes de conectar los cables de emergencia, asegúrese de que se han realizado correctamente las conexiones de la batería del vehículo averiado y de que se han desconectado todos los equipos eléctricos.*

© Jaguar Land Rover Limited 2018. All rights reserved.

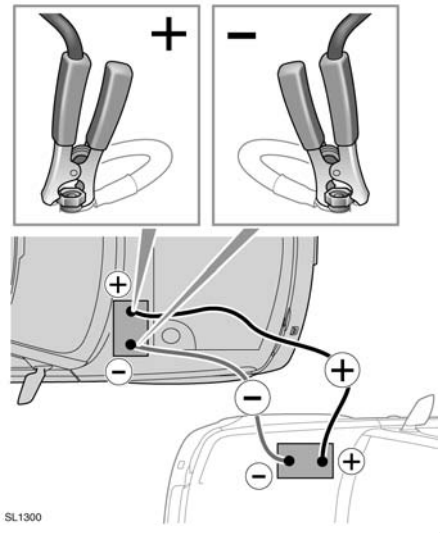

1. Conecte un extremo del cable de emergencia positivo (rojo) al terminal positivo de la batería del vehículo auxiliar.
2. Conecte el otro extremo del cable de emergencia positivo al terminal positivo de la batería del vehículo averiado.
3. Conecte un extremo del cable de emergencia negativo (negro) al terminal negativo de la batería del vehículo auxiliar.
4. Conecte el otro extremo del cable de emergencia negativo a una toma de masa adecuada del vehículo averiado. La toma de masa debe estar a una distancia de 0,5 metros (20 pulgadas), como mínimo, de la batería y lo más alejada posible de los tubos de combustible y los tubos de freno.

   Nota: *Compruebe que ningún cable entre en contacto con los componentes móviles y que se han fijado bien las cuatro conexiones.*
5. Arranque el motor del vehículo donante y déjelo al ralentí durante unos minutos.
6. Arranque el motor del vehículo averiado.

   Nota: *No active ningún circuito eléctrico en el vehículo auxiliado hasta que se hayan retirado todos los cables de arranque de emergencia.*
7. Deje ambos vehículos al ralentí durante unos minutos.
8. Pare el motor del vehículo auxiliar.
9. Desconecte el cable de arranque de emergencia negativo (negro) del vehículo averiado.
10. Desconecte el cable de arranque de emergencia negativo (negro) de la batería del vehículo auxiliar.
11. Desconecte el cable de arranque de emergencia positivo (rojo) del vehículo averiado.
12. Desconecte el cable de arranque de emergencia positivo (rojo) del vehículo auxiliar.

© Jaguar Land Rover Limited 2013.
All rights reserved.

ARRANQUE DE UN VEHÍCULO AVERIADO CON UN DISPOSITIVO DE ARRANQUE AUXILIAR

Para arrancar el vehículo con un dispositivo de arranque o batería auxiliar, siga las instrucciones en la secuencia indicada.

1. Conecte el cable de arranque de emergencia positivo (rojo) al borne positivo de la batería del vehículo averiado.
2. Conecte el cable de arranque de emergencia negativo (negro) al borne negativo (–) de la batería.
3. Arranque el motor y déjelo al ralentí.
4. Desconecte el cable de arranque de emergencia negativo (negro) del borne de la batería del vehículo.
5. Desconecte el cable de arranque de emergencia positivo (rojo) del borne de la batería del vehículo.

DESMONTAJE DE LA BATERÍA DEL VEHÍCULO

Antes de desconectar los terminales de la batería, desactive el encendido. Desconecte siempre el terminal negativo primero y conéctelo el último.

Extreme las precauciones al retirar o colocar la batería en el vehículo. Pesa mucho y podría provocar lesiones al levantarla o si se le cayera.

No incline la batería al elevarla o moverla, ya que si se inclina más de 45 grados podría dañarse y se produciría una fuga del electrolito. El electrólito de la batería es muy corrosivo y tóxico.

No apoye la batería en ninguna parte del vehículo, ya que podría provocar desperfectos debido a su peso.

No haga funcionar el motor con la batería desconectada. De lo contrario, el sistema de carga puede resultar dañado.

1. Asegúrese de que todos los circuitos eléctricos están desconectados, todas las ventanillas están cerradas y la alarma está desactivada.
2. Retire la llave inteligente del vehículo y espere dos minutos para dejar que los sistemas se apaguen por completo.
3. Retire la abrazadera del borne negativo y levante el cable y la abrazadera del borne de la batería.
4. Retire la abrazadera del borne positivo y levante el cable y la abrazadera del borne de la batería.
5. Afloje la abrazadera de la batería y extraiga la batería del vehículo.

© Jaguar Land Rover Limited 2015
All rights reserved.

CARGA DE LA BATERÍA DEL VEHÍCULO

Cargue siempre la batería en un lugar bien ventilado, alejada de llamas vivas, chispas u otras fuentes de ignición. Durante la carga, la batería puede producir un gas inflamable y muy explosivo.

Verifique que el cargador utilizado sea del tipo y voltaje correctos. Si utiliza un cargador inadecuado, se pueden producir daños en la batería y ésta puede explotar.

Siga siempre las instrucciones suministradas con el cargador de la batería. De lo contrario, la batería podría sufrir graves daños.

La batería debe desconectarse y desmontarse del vehículo antes de proceder a su carga. De lo contrario, se podría dañar el sistema eléctrico del vehículo.

1. Desconecte la batería y retírela del vehículo.
2. Conecte el cargador de la batería tal como se indica en las instrucciones del fabricante del cargador.
3. Una vez finalizada la carga, desconecte el cargador.
4. Desconecte los cables del cargador de la batería.
5. Espere una hora para conectar la batería al vehículo. De esta manera se disiparán los gases explosivos en caso de que los hubiera y se reducirá el riesgo de explosión.

EFECTOS DE LA DESCONEXIÓN

Al desconectar la batería pueden verse afectados varios sistemas del vehículo, especialmente si la batería no estaba suficientemente cargada antes de su desconexión. Por ejemplo, la alarma podría activarse dependiendo de cuál fuera su estado antes de desconectar la batería. Si suena la alarma, utilice la llave inteligente de manera habitual para desactivar el sistema de seguridad. Es posible que sea necesario recalibrar el techo solar para que funcione correctamente. Se desactivarán el ABS y el DSC. Para volver a activarlos, arranque el motor y gire completamente la dirección de la izquierda a la derecha.

BATERÍAS DE RECAMBIO

Instale solamente baterías del tipo y especificaciones eléctricas apropiadas. Si instala una batería incorrecta, podría producirse un incendio o daños en el sistema eléctrico. Si tiene dudas a la hora de instalar la batería, solicite asistencia cualificada.

DESECHO DE LAS BATERÍAS

Las baterías usadas deben desecharse de la manera correcta, ya que contienen una serie de sustancias nocivas para la salud. Solicite asesoramiento sobre la manera más adecuada de desechar las baterías a su concesionario/reparador autorizado y/o autoridad local.

© Jaguar Land Rover Limited 2017
All rights reserved

REINSTALACIÓN

Cuando vuelva a instalar la batería, asegúrese de que no entra en contacto con los bornes de la batería ningún objeto metálico ni componente del vehículo. Los objetos metálicos pueden provocar chispas o cortocircuitos, lo que puede originar una explosión.

Cuando instale la batería en el vehículo, asegúrese de que los terminales y las abrazaderas estén limpios y protegidos con una fina capa de vaselina. De esta manera se garantizarán unas buenas conexiones eléctricas y, además, ayuda a prevenir la corrosión.

Siga siempre las instrucciones del fabricante de la batería. De lo contrario, podrían producirse daños en el vehículo y/o en el sistema eléctrico.

Los bornes de una batería nueva suelen ir protegidos por cubiertas de plástico. Deje las cubiertas en su sitio al instalar la batería y retírelas una a una para enganchar las abrazaderas de los cables de la batería.

Para volver a instalar la batería, siga el orden inverso al de desmontaje. Si tiene dudas a la hora de montar la batería, solicite asistencia cualificada.

SISTEMA DE MONITORIZACIÓN DE LA BATERÍA (BMS)

Si se produce una descarga excesiva de la batería, el BMS comenzará a desactivar sistemas eléctricos no esenciales para proteger el suministro de corriente de la batería.

© Jaguar Land Rover Limited 2013. All rights reserved.

CUIDADO DE LOS NEUMÁTICOS

No conduzca el vehículo con un neumático dañado, muy desgastado o inflado de manera incorrecta.

Procure que los líquidos del vehículo no entren en contacto con los neumáticos, ya que podrían dañarlos.

Evite hacer que las ruedas patinen. Las fuerzas liberadas pueden dañar la estructura del neumático y romperlo.

Si no puede evitar que las ruedas patinen debido a una pérdida de tracción (por ejemplo, en una capa espesa de nieve), no sobrepase la marca de 50 km/h (30 millas/h) del velocímetro.

No sobrepase la presión máxima indicada en el flanco del neumático.

Nota: *Debe revisar el estado de los neumáticos después de utilizar el vehículo en condiciones todoterreno. Tan pronto como regrese a una superficie asfaltada, detenga el vehículo y compruebe si los neumáticos están dañados.*

Debe revisar regularmente todos los neumáticos del vehículo (incluido el de repuesto) para comprobar si están dañados, desgastados o deformados. En caso de duda sobre el estado de un neumático, lleve el vehículo inmediatamente a un taller de reparación de neumáticos o a su concesionario Land Rover/ reparador autorizado.

PRESIÓN DE LOS NEUMÁTICOS

Nunca se debe utilizar el vehículo cuando la presión de los neumáticos sea incorrecta.

Debe revisar la presión sólo cuando los neumáticos estén fríos, como mínimo tres horas después de haber estacionado el vehículo. Un neumático caliente inflado a la presión recomendada o por debajo de esta supone un peligro, ya que la presión será muy baja.

Si el vehículo ha estado estacionado a pleno sol o se ha utilizado a una temperatura ambiente muy alta, no reduzca la presión de los neumáticos. Mueva el vehículo a la sombra y deje que los neumáticos se enfríen antes de volver a comprobar las presiones.

© Jaguar Land Rover Limited 2012
All rights reserved.

COMPROBACIÓN DE LA PRESIÓN DE LOS NEUMÁTICOS

Las presiones de los neumáticos se deben comprobar regularmente en frío, con un manómetro adecuado.

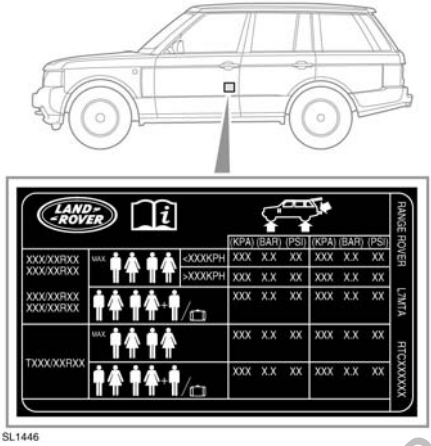

SL1446

Las especificaciones de los neumáticos se enumeran en la etiqueta de información de neumáticos. Estas presiones de inflado de los neumáticos en frío recomendadas se miden con el peso bruto máximo del vehículo, después de que haya estado estacionado durante 3 horas como mínimo o se haya desplazado menos de 5 km (3 millas) después de haber estado estacionado durante 3 horas como mínimo.

Las presiones de los neumáticos se deben comprobar una vez a la semana durante la utilización normal y con más frecuencia si el vehículo se utiliza fuera de carretera.

Para comprobar y ajustar las presiones de los neumáticos debe seguir el procedimiento que se describe a continuación:

1. Retire el tapón de la válvula.
2. Acople firmemente un manómetro/inflador de neumáticos a la válvula.
3. Observe la presión en el manómetro y añada aire si es necesario.
4. Tras añadir aire, retire el manómetro y vuelva a colocarlo antes de leer la presión. Si no lo hace, la lectura podría ser inexacta.
5. Si la presión del neumático es demasiado alta, retire el manómetro y presione el centro de la válvula para dejar salir aire. Vuelva a colocar el manómetro en la válvula y compruebe la presión.
6. Repita la operación para añadir o extraer aire según sea necesario hasta que el neumático alcance la presión correcta.
7. Vuelva a colocar el tapón de la válvula.

© Jaguar Land Rover Limited 2013. All rights reserved.

VÁLVULAS DE LOS NEUMÁTICOS

Enrosque con firmeza los tapones de las válvulas para evitar que se introduzca agua o suciedad. Cuando compruebe la presión, verifique que los neumáticos no pierdan aire por las válvulas.

NEUMÁTICOS PINCHAZOS

No conduzca el vehículo con un neumático pinchado. Aunque el neumático pinchado no se haya desinflado, es peligroso utilizarlo, ya que podría desinflarse repentinamente en cualquier momento.

NEUMÁTICOS DE REPUESTO

No utilice neumáticos diagonales.

No utilice neumáticos con cámara.

No permute los neumáticos del vehículo.

Si, inevitablemente, necesita utilizar neumáticos no recomendados por Land Rover, asegúrese de leer y observar las instrucciones del fabricante.

Lo más recomendable es sustituir los cuatro neumáticos a la vez. Si esto no es posible, sustituya los neumáticos de dos en dos (delanteros y traseros). Véase página **233, LLANTAS Y NEUMÁTICOS**.

COMPENSACIÓN DE PRESIÓN POR CAMBIOS DE TEMPERATURA AMBIENTE

Una temperatura ambiente más baja reducirá la presión del neumático. Disminuirá la altura del flanco y aumentará el desgaste del reborde del neumático, con el consiguiente riesgo de reventón. Asimismo, puede verse afectada negativamente la dinámica del vehículo.

La presión de los neumáticos se puede ajustar para compensar estas variaciones antes de iniciar el viaje. Alternativamente, se puede ajustar la presión de los neumáticos al llegar a la región en que la temperatura es más baja.

En tal caso, se debe dejar el vehículo en reposo a la temperatura ambiente local durante al menos una hora antes de ajustar la presión.

Compensación de presión de los neumáticos por temperatura	
Temperatura ambiente °C (°F)	**Compensación de presión bar (psi, kPa)**
–10 (14)	+0,41 (6, 41)
0 (32)	+0,28 (4, 28)
10 (50)	+0,14 (2, 14)
20 (68)	según etiqueta de neumático

Nota: *Preocúpese de mantener la presión correcta de los neumáticos cuando viaje por lugares con temperatura ambiente distinta.*

© Jaguar Land Rover Limited 2013. All rights reserved.

APLANAMIENTOS LOCALIZADOS POR ESTACIONAMIENTO PROLONGADO

Para reducir al máximo el aplanamiento localizado, se puede incrementar la presión de los neumáticos hasta el máximo indicado en el flanco del neumático, durante el tiempo en que el vehículo permanezca estacionado. Antes de utilizar el vehículo se debe restablecer la presión especificada para la marcha.

DEGRADACIÓN POR ENVEJECIMIENTO

Los neumáticos se degradan con el paso del tiempo debido a los efectos de la luz ultravioleta, las temperaturas extremas, las cargas excesivas y las condiciones medioambientales. Se recomienda sustituir los neumáticos como mínimo cada seis años, aunque es probable que sea necesario sustituirlos con mayor frecuencia.

UTILIZACIÓN DE NEUMÁTICOS DE INVIERNO

Si se colocan neumáticos de invierno en el vehículo, deberán seguirse las instrucciones del fabricante de los neumáticos. Preste atención a la presión correcta de los neumáticos y a la velocidad máxima a la que puede conducirse el vehículo.

Los neumáticos de invierno deberán montarse en las cuatro ruedas. Véase página **233, LLANTAS Y NEUMÁTICOS**.

UTILIZACIÓN DE DISPOSITIVOS DE TRACCIÓN

Utilice dispositivos de tracción solo sobre superficies de carretera firme cuando haya mucha nieve.

Cuando se utilicen dispositivos de tracción, es imprescindible desactivar el control dinámico de estabilidad (DSC).

No sobrepase nunca los 50 km/h (30 millas/h) cuando lleve instalados dispositivos de tracción.

Es posible utilizar dispositivos de tracción aprobados por Land Rover para mejorar la tracción en superficies con mucha nieve. No deben utilizarse nunca en terrenos no asfaltados.

Si necesita instalar los dispositivos de tracción, debe tener en cuenta los siguientes puntos:

- **Ruedas traseras:** Las cadenas para nieve se pueden colocar en ruedas traseras de 19 pulgadas.
- **Ruedas delanteras:** Los dispositivos de tracción Spike-Spyder de una sola cara sólo pueden instalarse en ruedas delanteras de 20 pulgadas.
- Las ruedas y los neumáticos instalados deben cumplir las especificaciones del equipo original.
- Sólo deben utilizarse en el vehículo dispositivos de tracción aprobados por Land Rover. Solamente los dispositivos de tracción aprobados por Land Rover han sido probados para garantizar que su uso no cause daños en el vehículo. Consulte a su concesionario Land Rover/reparador autorizado para obtener más información al respecto.
- Instale los dispositivos de tracción de dos en dos en el mismo eje.
- Lea, comprenda y respete en todo momento las instrucciones del fabricante del dispositivo de tracción. Preste especial atención a las instrucciones sobre velocidad máxima y montaje.
- Evite daños en los neumáticos/vehículo desinstalando los dispositivos de tracción tan pronto como lo permitan las circunstancias.

© Jaguar Land Rover Limited 2013. All rights reserved.

CAJA DE FUSIBLES DEL HABITÁCULO

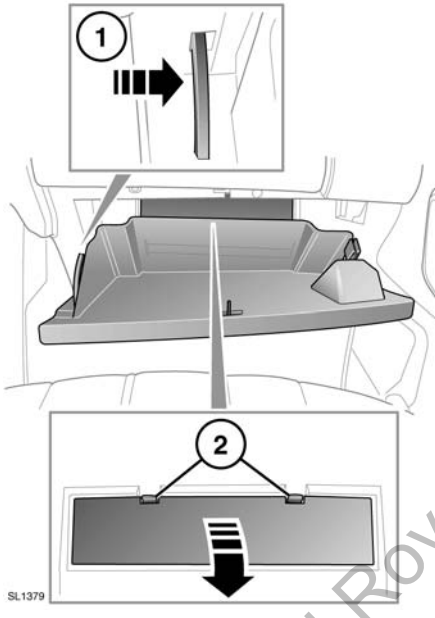

1. Varilla de sujeción

2. Enganches de la tapa de la caja de fusibles

Para acceder a la caja de fusibles del habitáculo, abra la guantera inferior, empuje la varilla de sujeción hacia la derecha y baje la guantera hasta la posición de servicio.

Empuje sobre los enganches de la tapa de la caja de fusibles y tire hacia usted. Ponga la tapa en un lugar seguro.

La etiqueta situada en la parte trasera de la tapa muestra información sobre fusibles y circuitos.

SUSTITUCIÓN DE UN FUSIBLE

Utilice solamente fusibles de recambio aprobados por Land Rover del mismo amperaje y tipo, o fusibles con las mismas especificaciones. El uso de un fusible incorrecto puede ocasionar daños en el sistema eléctrico del vehículo y provocar un incendio.

Si se funde un fusible de recambio después de colocarlo, debe hacer revisar el sistema en su concesionario Land Rover/reparador autorizado.

Nota: *Land Rover recomienda que la instalación de relés sea llevada a cabo solamente por personas cualificadas.*

Antes de sustituir un fusible, quite el contacto y desconecte el circuito eléctrico afectado.

La pinza de extracción de fusibles se encuentra en la caja de fusibles. Empuje la pinza para encajarla en la cabeza del fusible y tire de este para extraerlo. Si se observa alguna rotura en el filamento interior del fusible, será indicativo de que está fundido y deberá sustituirse.

La caja de fusibles incluye algunos fusibles de recambio adicionales. Consulte la etiqueta de la tapa de la caja de fusibles.

CAJA DE FUSIBLES DEL VANO MOTOR

Los fusibles y relés ubicados en la caja de fusibles del vano motor deben ser manejados o sustituidos solamente por técnicos cualificados.

© Jaguar Land Rover Limited 2013. All rights reserved.

FUSIBLES DEL HABITÁCULO

N.º de fusible	Intensidad (amperios)	Color del fusible	Circuitos protegidos
1	5	Café	Sensor de ocupación del habitáculo, receptor de RF, receptor del TPMS
2	–	–	Fusible de repuesto
3	10	Rojo	Faros antiniebla
4	–	–	Fusible de repuesto
5	5	Café	Control dinámico de estabilidad, sensor del ángulo de la dirección
6	5	Café	Control de velocidad de crucero adaptativo, interruptor de las luces de freno
7	20	Amarillo	Asientos traseros climatizados
8	30	Verde	Asiento eléctrico del acompañante, asientos eléctricos traseros
9	5	Café	Freno de estacionamiento eléctrico
10	5	Café	Suspensión neumática
11	10	Rojo	Luces de marcha atrás del remolque
12	5	Café	Luces de marcha atrás
13	–	–	Fusible de repuesto
14	5	Café	Luces de freno, sistema de gestión del motor (EMS) (sólo diésel)
15	30	Verde	Luneta térmica
16	5	Rojo	Fusible de repuesto
17	5	Café	Acceso/arranque sin llaves
18	–	–	Fusible de repuesto
19	5	Café	Módulo de control del motor
20	10	Rojo	Calefacción del volante
21	10	Rojo	Interruptores de la consola central, climatización trasera, asientos climatizados
22	5	Café	Transmisión, caja de transferencia, diferencial trasero, interruptores de la consola central
23	5	Café	Sistema de alumbrado delantero adaptativo
24	10	Rojo	Luces de posición laterales y pilotos traseros – lado derecho
25	10	Rojo	Luces de posición del lado izquierdo, pilotos traseros, luces de la matrícula
26	–	–	Fusible de repuesto
27	10	Rojo	Luces de posición del remolque
28	20	Amarillo	Asientos traseros climatizados
29	20	Amarillo	Asiento térmico/climatizado, lado conductor
30	25	Blanco	Puerta del acompañante
31	5	Café	Sensor de lluvia

© Jaguar Land Rover Limited 2013. All rights reserved.

N.º de fusible	Intensidad (amperios)	Color del fusible	Circuitos protegidos
32	25	Blanco	Puerta del conductor
33	20	Amarillo	Asiento térmico/climatizado, lado acompañante
34	10	Rojo	Actuador eléctrico de la tapa del depósito de combustible
35	–	–	Fusible de repuesto
36	5	Café	Sirena autoalimentada
37	20	Amarillo	Fusible de repuesto
38	15	Azul	Lavaparabrisas
39	25	Blanco	Puerta trasera izquierda
40	5	Café	Grupo de interruptores de la ventanilla del conductor, grupos de interruptores del asiento, apoyo lumbar de los asientos delanteros, reloj
41	5	Café	Teléfono
42	30	Verde	Asiento eléctrico del conductor, asientos eléctricos traseros
43	15	Azul	Lavaluneta
44	25	Blanco	Puerta trasera derecha
45	30	Verde	Asiento eléctrico del acompañante, asientos eléctricos traseros
46	30	Verde	Asiento eléctrico del conductor, asientos eléctricos traseros
47	20	Amarillo	Techo solar
48	30	Verde	Conector del remolque (alimentación desde la batería)
49	5	Café	Sistema de alumbrado delantero adaptativo (faro derecho)
50	5	Café	Sistema de alumbrado delantero adaptativo (faro izquierdo)
51	5	Café	Interruptores montados en el volante
52	20	Amarillo	Encendedor delantero, toma de corriente auxiliar de la consola central
53	–	–	Fusible de repuesto
54	–	–	Fusible de repuesto
55	20	Amarillo	Toma de corriente auxiliar: toma trasera
56	10	Rojo	Sistema de retención suplementario (SRS) de los airbags
57	10	Rojo	Luces interiores, circuitos de ahorro de batería
58	30	Verde	Estribo desplegable
59	–	–	Fusible de repuesto
60	–	–	Fusible de repuesto
61	10	Rojo	Cuadro de instrumentos
62	10	Rojo	Unidad de control electrónico del sistema de climatización
63	20	Amarillo	Encendedor trasero, toma de corriente auxiliar delantera
64	15	Azul	Unidad de audio, lector de DVD, pantalla táctil

© Jaguar Land Rover Limited 2013. All rights reserved.

N.º de fusible	Intensidad (amperios)	Color del fusible	Circuitos protegidos
65	5	Café	Sistema de cámaras periféricas, VentureCam
66	5	Café	Conector de diagnosis
67	15	Azul	Sistema multimedia trasero
68	10	Rojo	Pantalla táctil, sistema de información y entretenimiento
69	5	Café	Cambiador automático de CD

CAJA DE FUSIBLES DEL ESPACIO DE CARGA

La caja de fusibles está ubicada en el lado derecho del espacio de carga, detrás de la trampilla de acceso al espacio de carga trasero. Tire de la palanca para abrir el panel.

N.º de fusible	Intensidad (amperios)	Color del fusible	Circuitos protegidos
1	30	Verde	Amplificador del sistema de audio
2	15	Azul	Dinámica adaptativa
3	5	Café	Sistema de ayuda al estacionamiento, control de ángulos muertos, cámara de visión trasera
4	10	Rojo	Aire acondicionado trasero
5	20	Amarillo	Suspensión neumática
6	30	Verde	Freno de estacionamiento eléctrico
7	40	Naranja	Asientos traseros climatizados
8	15	Azul	Remolque
9	–	–	Fusible de repuesto
10	–	–	Fusible de repuesto
11	5	Café	Guantera
12	–	–	Fusible de repuesto
13	5	Café	Compresor de la suspensión neumática
14	15	Azul	Motor de ventilación trasera
15	15	Azul	Limpialuneta
16	5	Café	Fusible de repuesto
17	–	–	Fusible de repuesto
18	–	–	Fusible de repuesto
19	–	–	Fusible de repuesto
20	30	Verde	Calefacción de los asientos traseros

© Jaguar Land Rover Limited 2013. All rights reserved.

SUSTITUCIÓN DE UNA RUEDA

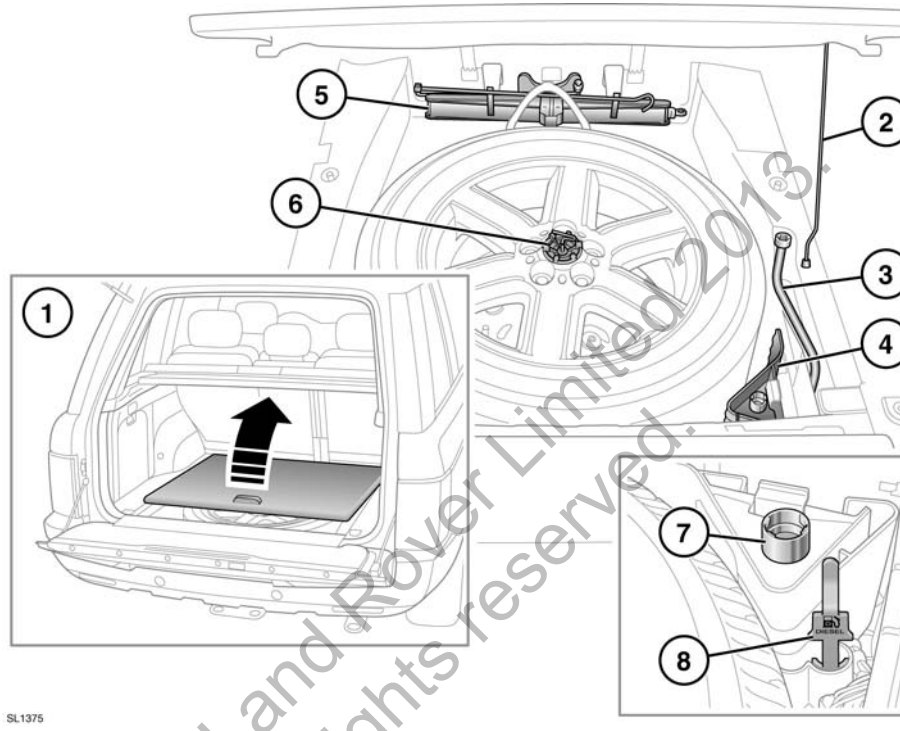

SL1375

Antes de acceder al hueco para la rueda de repuesto, pliegue hacia delante el borde trasero de la cubierta del espacio de carga.

1. Trampilla del piso
2. Varilla de sujeción de la trampilla
3. Anclaje de las tuercas de rueda
4. Calzos de rueda
5. Gato
6. Tornillo de sujeción de la rueda
7. Adaptador para tuercas de bloqueo de las ruedas
8. Llave para restablecer el dispositivo de protección de combustible diésel

Las ruedas son pesadas y, si se manipulan de forma incorrecta, pueden producirse lesiones. Extreme las precauciones cuando vaya a levantar o manipular una rueda.

Debe sujetar siempre la rueda de repuesto, o la rueda desmontada, en la posición correcta mediante el tornillo de fijación.

Extraiga siempre la rueda de repuesto antes de elevar el vehículo.

Nota: *Inspeccione el gato de vez en cuando. Limpie y engrase las partes móviles, en particular, la rosca del tornillo, para evitar la corrosión.*

© Jaguar Land Rover Limited 2013. All rights reserved.

ESTRIBOS DESPLEGABLES

En caso de que el vehículo esté equipado con estribos desplegables opcionales, NO intente elevar el vehículo con el gato. Deberán retirarse los estribos antes de proceder a elevar el vehículo con el gato. Consulte la información proporcionada con los estribos laterales para obtener información sobre cómo desmontarlos. También puede consultar el libro “Beneficios de la garantía” y ponerse en contacto con el servicio de rescate en carretera adecuado para que le proporcione asistencia.

USO DE LOS CALZOS

Antes de elevar el vehículo, deberán colocarse correctamente calzos en la rueda diagonalmente opuesta a la que se vaya a sustituir.

Bloquee siempre las ruedas con unos calzos adecuados. Coloque los calzos en ambos lados de la rueda diagonalmente opuesta a la rueda que va a cambiar.

Si le resulta imprescindible elevar el vehículo en una pendiente ligera, coloque los calzos en el lado pendiente abajo de las dos ruedas del eje que no va a elevar.

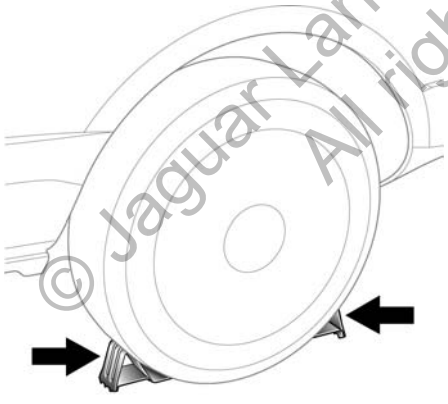

Debe utilizar los dos calzos. Colóquelos en los lados opuestos de la rueda y empújelos a fondo contra el neumático.

DESMONTAJE DE LA RUEDA DE REPUESTO

Antes de usar el gato, desmonte la rueda de repuesto para no desestabilizar el vehículo al elevarlo.

No utilice herramientas eléctricas o neumáticas para soltar la rueda de repuesto. De lo contrario, podría dañar el mecanismo.

1. Abra la trampilla de acceso a la rueda de repuesto del área del espacio de carga.
2. Gire el tornillo de sujeción de la rueda en el sentido contrario al de las agujas del reloj hasta soltarlo.
3. Desmonte la rueda de repuesto.

© Jaguar Land Rover Limited 2015. All rights reserved.

SEGURIDAD DURANTE EL CAMBIO DE RUEDAS

Antes de elevar el vehículo o cambiar la rueda, asegúrese de leer y cumplir las siguientes indicaciones:

Busque un lugar seguro para detener el vehículo, alejado de la carretera principal y del tráfico.

Verifique que tanto el vehículo como el gato se encuentren sobre una superficie firme y horizontal.

Aplique el freno de estacionamiento. Seleccione la posición de estacionamiento (P) en los vehículos con cambio automático; en los vehículos con cambio manual, ponga la 1.ª o la marcha atrás.

Encienda los intermitentes de emergencia.

Compruebe que las ruedas delanteras estén rectas y bloquee el volante.

Desenganche el remolque/caravana del vehículo.

Verifique que todos los pasajeros y animales estén fuera del vehículo, en un lugar seguro y alejado de la carretera.

Coloque un triángulo de peligro detrás del vehículo a una distancia adecuada y orientado hacia el tráfico que viene en dirección al vehículo.

No coloque nunca ningún objeto entre el gato y el suelo o entre el gato y el vehículo.

Afloje las tuercas de la rueda con cuidado. El anclaje de rueda podría resbalar si no se ha fijado correctamente y las tuercas podrían ceder bruscamente. Cualquier movimiento inesperado puede ocasionar daños.

Tenga cuidado al desmontar la rueda pinchada y levantar la rueda de repuesto. Las ruedas son pesadas y pueden provocar daños si no se manejan correctamente.

TUERCAS DE BLOQUEO DE LAS RUEDAS

Las tuercas de bloqueo de las ruedas pueden desmontarse únicamente mediante el adaptador especial que se incluye en el kit de herramientas.

Nota: *Al adquirir el vehículo, es posible que se haya guardado el adaptador en la guantera. Debe sacarlo y guardarlo en el kit de herramientas lo antes posible.*

Nota: *En la cara inferior del adaptador hay un código grabado. Este número debe registrarse en la tarjeta de seguridad que se suministra con la documentación. Cuando necesite un adaptador de repuesto, deberá indicar este número. Debe guardar la tarjeta de seguridad en un lugar seguro y no dejarla en el vehículo.*

EXTRACCIÓN DE LAS TUERCAS DE BLOQUEO DE LAS RUEDAS

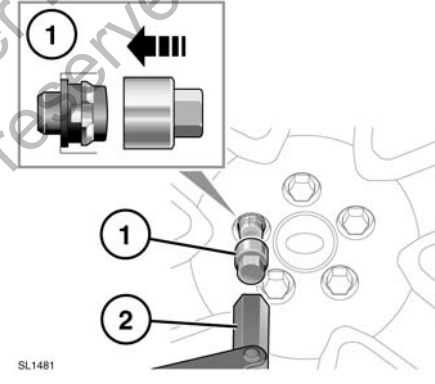

1. Introduzca el adaptador en la tuerca de bloqueo de la rueda y verifique que se haya fijado bien.
2. Sitúe la llave de rueda sobre el adaptador y gire la tuerca de la rueda media vuelta en el sentido contrario al de las agujas del reloj.
3. Después de elevar el vehículo sobre el gato, retire la tuerca de bloqueo de la rueda.

Nota: *Cuando termine de usarlo, guarde el adaptador para tuercas de rueda en el kit de herramientas.*

© Jaguar Land Rover Limited 2013. All rights reserved.

UTILIZACIÓN DEL GATO

Nadie deberá colocar ninguna parte de su cuerpo debajo de un vehículo que esté sujeto únicamente por un gato.

Coloque el gato en el lateral del vehículo, correctamente alineado con el punto de apoyo apropiado para el gato.

Eleve el vehículo utilizando únicamente los puntos de apoyo para el gato descritos. De lo contrario, podrían producirse daños en el vehículo.

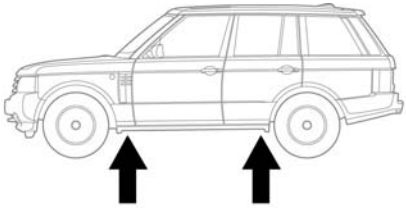

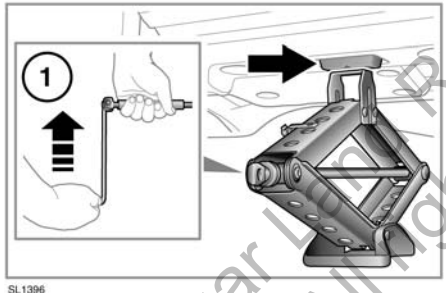

SL1396

1. Coloque el gato debajo del punto de apoyo pertinente.
2. Acople la palanca de accionamiento al gato con el adaptador. Coloque el anclaje de las tuercas de la rueda sobre el extremo de la palanca de acoplamiento.
3. Gire en el sentido de las agujas del reloj para elevar hasta que el pasador del gato se sitúe en el punto de apoyo para el gato.
4. Continúe elevando el vehículo hasta que la rueda se separe del suelo.

CAMBIO DE RUEDAS

Asegúrese de configurar la altura de la suspensión neumática al modo de "conducción por carretera" o "normal".

Nota: *Su vehículo podrá estar equipado con un sensor de inclinación que activa la alarma si el vehículo se inclina en cualquier dirección después de haberse bloqueado. Para bloquear las puertas mientras se cambia la rueda y evitar que se active la alarma, pulse el botón de bloqueo de la llave inteligente dos veces en 10 segundos. Si prefiere utilizar la llave de la puerta, utilícela en la cerradura de la puerta del conductor y gírela hacia la parte trasera del vehículo dos veces en 10 segundos.*

1. Antes de elevar el vehículo, utilice el anclaje de la tuerca de la rueda para aflojar las tuercas de las ruedas media vuelta en el sentido contrario al de las agujas del reloj.
2. Accione el gato para elevar el vehículo.
3. Extraiga las tuercas de la rueda y reúnalas en un lugar donde no puedan rodar.
4. Desmonte la rueda y déjela a un lado. No apoye la rueda sobre su cara exterior, ya que podría dañarse el acabado.
5. Acople la rueda de repuesto al cubo.
6. Vuelva a colocar las tuercas de la rueda y apriételas ligeramente. Compruebe que la rueda toca el cubo de manera uniforme.
7. Asegúrese de que no haya ningún obstáculo en el espacio que hay debajo del vehículo; baje el vehículo de modo lento y suave.
8. Cuando las ruedas estén en el suelo y haya retirado el gato, apriete las tuercas al máximo. Las tuercas de la rueda deben apretarse de forma secuencial (véase la ilustración) con el par correcto de 140 Nm (103 lb.ft).

© Jaguar Land Rover Limited 2015 - All rights reserved.

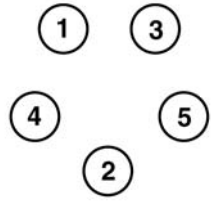

SL1140

Nota: *Si no puede apretar las tuercas de la rueda de repuesto hasta el par especificado en el momento de cambiar la rueda, deberá hacerlo lo antes posible.*

Si va a instalar una llanta de aleación de repuesto, golpee la tapa central de la rueda desmontada con una herramienta adecuada de punta roma. Presione con la mano la tapa central y encájela en la rueda de repuesto recién instalada.

Compruebe y ajuste la presión de los neumáticos lo antes posible.

ALMACENAMIENTO DE LA RUEDA CAMBIADA

No guarde la rueda mientras el vehículo siga elevado sobre el gato.

Las ruedas son pesadas y, si se manipulan de forma incorrecta, pueden producirse lesiones. Extreme las precauciones cuando vaya a levantar o manipular una rueda.

No utilice herramientas eléctricas o neumáticas para apretar el tornillo de sujeción de la rueda de repuesto. De lo contrario, podría dañar el mecanismo.

1. Coloque la rueda en la posición de almacenamiento con el lado embellecido arriba.
2. Coloque y apriete el tornillo de sujeción hasta que la rueda quede fijada.
3. Asegúrese de que todas las herramientas queden fijadas en sus posiciones correctas de almacenamiento.

© Jaguar Land Rover Limited 2015.
All rights reserved.

RESCATE

En caso de avería, el vehículo debe rescatarse y llevarse a un concesionario Land Rover, donde contarán con los equipos necesarios para diagnosticar y solucionar el problema.

PUNTOS DE AMARRE

Los puntos de amarre están concebidos exclusivamente para sujetar el vehículo, normalmente a un remolque.

No utilice ninguna otra parte del vehículo para fijar ganchos de amarre, cuerdas u otras fijaciones.

IMPORTANTE
Cuando se cargue el vehículo en el remolque, ajuste la suspensión neumática a la altura de acceso. Este paso se debe realizar ANTES de fijar el vehículo al remolque. Ponga el freno de estacionamiento y calce las ruedas.

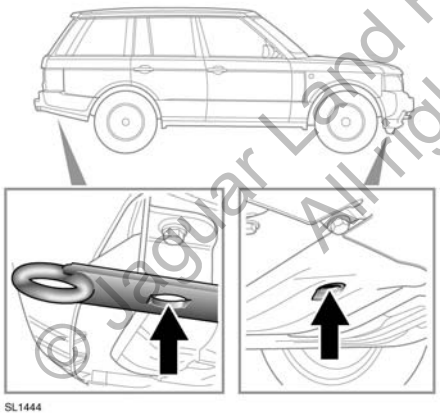

No utilice los puntos de amarre delanteros y traseros para remolcar.

ARGOLLAS DE REMOLQUE DELANTERA Y TRASERA

Las argollas de remolque situadas en la parte delantera y trasera del vehículo están diseñadas únicamente para el rescate del vehículo en carretera. Si se utilizan para cualquier otra finalidad, podrían producirse daños en el vehículo y lesiones graves.

Antes de conducir por terrenos no asfaltados, retire la cubierta de la argolla de remolque delantera para evitar que se pierda o se dañe.

RESCATE DEL VEHÍCULO EN TERRENOS NO ASFALTADOS

Si debe utilizar las argollas de remolque para recuperar el vehículo en terrenos no asfaltados, es esencial que reciba formación específica técnicas de rescate todoterreno.

Puede encontrar información sobre formación para conducción sobre terrenos no asfaltados en http://www.landroverexperience.com

© Jaguar Land Rover Limited 2013
All rights reserved.

ARGOLLAS DE REMOLQUE

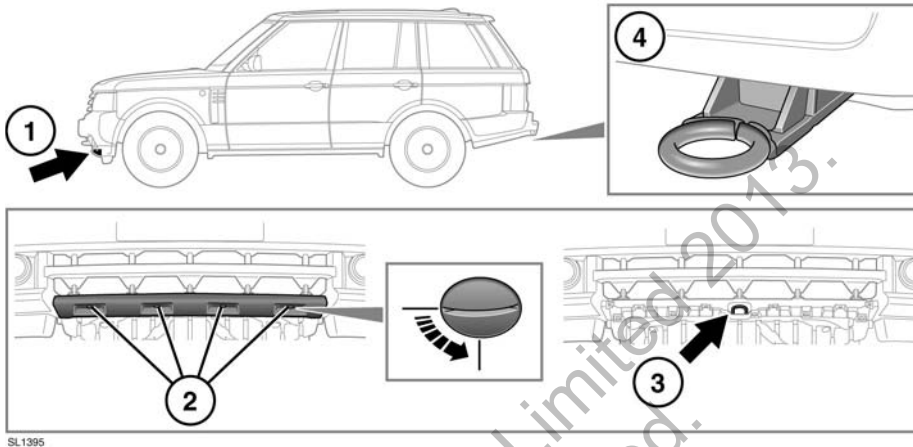

1. La argolla de remolque delantera se encuentra detrás de una tapa desmontable situada en el parachoques delantero inferior.
2. Gire cada una de las fijaciones 90 grados en el sentido contrario al de las agujas del reloj con ayuda de una moneda (u objeto similar).

   Retire la tapa, usando ambas manos. Guárdela en un lugar seguro.
3. La argolla de remolque queda expuesta y lista para su uso.
4. La argolla de remolque trasera se puede utilizar para remolcar otro vehículo en caso necesario. No hay ninguna tapa que retirar.

© Jaguar Land Rover Limited 2013. All rights reserved.

REMOLQUE DEL VEHÍCULO SOBRE SUS CUATRO RUEDAS

No retire la llave inteligente del vehículo, ya que se bloquearía la columna de la dirección.

Si es necesario desconectar la batería, primero se debe desbloquear la columna de la dirección. No se puede desbloquear la columna de la dirección con la batería desconectada.

Si no se puede utilizar el motor durante la operación de remolque, no habrá fuerza para los sistemas de frenos y de la dirección asistida. En consecuencia, se necesitará un esfuerzo mucho mayor para conducir y parar el vehículo y la distancia de frenada se incrementará considerablemente.

El vehículo debe rescatarse con las cuatro ruedas separadas del suelo, p. ej. sobre un remolque.

Si el vehículo debe remolcarse, debe hacerse sólo hacia delante y con las cuatro ruedas en el suelo. Si se remolca hacia atrás o sólo sobre dos ruedas, la transmisión sufrirá daños importantes.

No remolque el vehículo durante de más de 50 km (30 millas), a una velocidad máxima de 50 km/h (30 millas/h). Si se remolca una distancia o a una velocidad superiores a las indicadas, la caja de cambios puede sufrir daños importantes.

No se debe remolcar el vehículo cuando no sea posible poner punto muerto o si el diferencial electrónico trasero ha quedado averiado en posición bloqueada.

Si la transmisión del vehículo se controla mediante un mando de cambios giratorio, el agente que efectúe el rescate **DEBE** activar el desenganche de emergencia de la posición de estacionamiento antes de comenzar a remolcar.

El vehículo dispone de un sistema de tracción permanente a las cuatro ruedas y está equipado con un sistema de bloqueo de la dirección. Deberá seguirse con precaución el procedimiento siguiente para evitar que se produzcan daños en el vehículo:

1. Retire la tapa de la argolla de remolque delantera.
2. Sujete el enganche de remolque del vehículo de rescate al punto de remolque delantero del vehículo averiado.
3. Con el freno de estacionamiento aplicado, active el encendido.
4. Pise el pedal de freno y coloque la palanca de cambios en punto muerto.
5. Desactive el encendido y deje la llave inteligente en un lugar seguro en el interior del vehículo.
6. Puede dar el contacto para que funcionen los intermitentes, las luces de freno, etc.
7. Desactive el freno de estacionamiento antes de remolcar el vehículo.

Si deja el contacto puesto durante periodos prolongados, se descargará la batería.

DESPUÉS DE REMOLCAR EL VEHÍCULO SOBRE SUS CUATRO RUEDAS

1. Aplique el freno de estacionamiento.
2. Active el encendido y pise el pedal de freno.
3. Coloque la palanca del cambio automático en la posición de estacionamiento.
4. Desactive el encendido y retire la llave inteligente del vehículo.
5. Retire el dispositivo de remolque y coloque la tapa del punto de remolque delantero.

Retire el equipo de remolque con la máxima precaución. Si se moviera el vehículo, podría sufrir graves lesiones.

© Jaguar Land Rover Limited 2019
All rights reserved.

ANTES DE ARRANCAR EL VEHÍCULO O INICIAR LA MARCHA

Si el vehículo se ha visto implicado en una colisión, deberá ser revisado en un concesionario/reparador autorizado, o por personas cualificadas, antes de arrancarlo o iniciar la marcha.

REGISTRO DE DATOS DE ACCIDENTES

Los dispositivos de registro de datos de accidentes pueden recoger y almacenar datos durante un accidente o en condiciones próximas a un accidente. La información registrada puede ayudar a investigar el accidente. Los módulos pueden registrar información del vehículo y de los ocupantes y pueden incluir datos tales como:

- Estado de funcionamiento de los diferentes sistemas del vehículo.
- Si el conductor y los pasajeros tenían abrochado o no el cinturón de seguridad.
- Hasta qué punto estaba el conductor pisando el acelerador y/o el freno, o si los estaba pisando o no.
- A qué velocidad circulaba el vehículo.
- Hacia qué lado tenía el conductor girado el volante.

Para acceder a esta información se debe conectar un equipo especial directamente a los módulos de registro. Land Rover no accede a la información almacenada en el dispositivo de registro de datos de accidentes sin el consentimiento pertinente, a menos que sea de conformidad con los requerimientos de un tribunal de justicia, las fuerzas de seguridad, otras autoridades gubernamentales o terceras partes que actúen en nombre de la ley.

Es posible que terceros soliciten acceso a esta información de manera independiente a Land Rover.

© Jaguar Land Rover Limited 2013.
All rights reserved.

UBICACIONES DE LAS ETIQUETAS

Las etiquetas de aviso pegadas en el vehículo que incluyan este símbolo indican lo siguiente: No debe tocar ni ajustar los componentes hasta no haber leído las instrucciones correspondientes del manual.

Las etiquetas que muestren este símbolo indican que el sistema de encendido utiliza voltajes muy altos. No toque ningún componente del sistema de encendido mientras esté dado el contacto.

Es posible que en estos lugares también se encuentren etiquetas con información adicional:

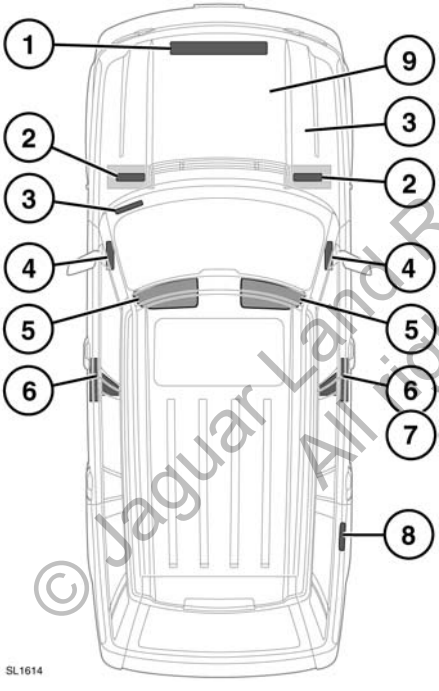

1. Bastidor de cierre del capó: etiqueta del aire acondicionado
2. Parte superior de la batería: símbolos de aviso de la batería
3. El VIN está grabado en una placa que se puede ver a través de la parte inferior del lado izquierdo del parabrisas. El número también está grabado en la torreta de suspensión derecha.

   Nota: *Si se pone en contacto con un concesionario/reparador autorizado, es posible que le pidan el número VIN.*
4. Extremo del tablero (lado del acompañante): etiqueta del airbag del acompañante
5. Parasol: etiqueta del airbag, etiqueta de manejabilidad del vehículo
6. Base del montante B o parte trasera de la puerta delantera: etiqueta de la presión de los neumáticos, etiqueta de aviso de los airbags.
7. Montante B derecho: etiqueta del número de identificación del vehículo (China)
8. Interior de la tapa del depósito: etiqueta del combustible
9. Los números del motor se encuentran en el lado derecho del bloque motor y de la tapa del árbol de levas.

Es importante que se familiarice con estos temas para garantizar el uso seguro del vehículo y sus funciones.

NÚMERO DE IDENTIFICACIÓN DEL VEHÍCULO (VIN)

El VIN es un número único que identifica el vehículo. A diferencia del número de matrícula, no se puede transferir y permanece en el vehículo durante toda su vida útil.

PLACA DE FECHA DE FABRICACIÓN DEL VEHÍCULO (Australia solamente)

Esta placa incluye información sobre el mes y año en que la carrocería y el grupo motor y transmisión fueron ensamblados y en que el vehículo salió de la cadena de montaje.

La fecha de fabricación del vehículo se muestra en la etiqueta de presión de los neumáticos situada en el montante B derecho.

© Jaguar Land Rover Limited 2013
All rights reserved.

SL1530

SIEMENS VDO
Automotive

SiemensVDO Automotive AG „P.O. Box 10 09 43 „D-93009 Regensburg

Name Dagmar Kolar
Department SV C TS RBG EMC-Laboratory
Tel. +49(0)941/790-6699
Fax +49(0)941/790-136699
E-Mail dagmar.kolar@siemens.com
Internet www.siemensvdo.de
Our Ref. Doc_5WK49096.doc
Date. 03/08/2005

Declaration of Conformity in accordance with Directive 1999/5/EC (R&TTE Directive)

Manufacturer: Siemens VDO Automotive AG
Body & Chassis Electronics

Address: Dep. SV C BC P2 RF TG
Siemenstrasse 12
D-93049 Regensburg
Germany

Product type designation: 5WK4 9096

Intended use: Radio frequency receiver used in vehicle locking/unlocking systems

The product mentioned above complies with the essential requirements and other relevant provisions of Directive 1999/5/EC, when used for its intended purpose:

Health and safety pursuant to §3.1.a: *Applied standard(s):* EN 60950:2000

Electromagnetic compatibility pursuant to § 3.1.b: *Applied standard(s):* EN 301 489-1,-3: V1.4.1 (2002-08)

Efficient use of spectrum pursuant to § 3.2: *Applied standard(s):* EN 300 220-1: V1.3.1 (2000-09)

The following marking applies to the above mentioned product:

CE

Siemens VDO Automotive AG

Regensburg, 2005-08-03

i.V. .....
Jean-Francois Tarabbia
Executive Vice President
Body and Chassis Electronics Operations

i.V. .....
Dr. Martin Fischer
Vice President
Wireless Products and Modules

SiemensVDO Automotive AG Body & Chassis Electronics
Helmut Matschi
Klaus Müller
Postal Address: SiemensVDO Automotive AG
P.O. Box 10 09 43
D-93009 Regensburg
Office Address: Siemenstrasse 12
D-93055 Regensburg
Tel. +49(0)941/790-0

SiemensVDO Automotive AG „Chairman of the Supervisory Board: Edward G. Krubasik „Managing Board: Franz Wressnig, Chairman „Members: Klaus Eppler, Günter Hauptmann, Johann Löbner „Registered Office: München „Commercial Registry: München, HRB 132637

SIEMENS VDO
Automotive

SiemensVDO Automotive AG „P.O. Box 10 09 43 „D-93009 Regensburg

Name Dagmar Kolar
Department SV C TS RBG EMC Laboratory
Tel. +49(0)941/790-6699
Fax +49(0)941/790-1366999
E-Mail dagmar.kolar@siemens.com
Internet www.siemensvdo.de
Our Ref. Doc_S122780002.doc
Date. 09/11/2005

Declaration of Conformity in accordance with Directive 1999/5/EC (R&TTE Directive)

Manufacturer: Siemens VDO Automotive AG
Body & Chassis Electronics

Address: Siemensstrasse 12
D-93055 Regensburg
Germany

Product type designation: S122780002

Intended use: Radio frequency transmitter used Tire Pressure Monitoring system

The product mentioned above complies with the essential requirements and other relevant provisions of Directive 1999/5/EC, when used for its intended purpose:

Health and safety pursuant to §3.1.a: *Applied standard(s):* EN 60950: 2000

Electromagnetic compatibility pursuant to § 3.1.b: *Applied standard(s):* EN 301 489 -1,-3: V1.4.1 (2002-08)

Efficient use of spectrum pursuant to § 3.2: *Applied standard(s):* EN 300 220 -1: V1.3.1 (2000-09)

The following marking applies to the above mentioned product:

CE

Siemens VDO Automotive AG

Regensburg, 2005-11-09

i.V. .....
Jean-Francois Tarabbia
Executive Vice President
Body and Chassis Electronics Operations

i.V. .....
Dr. Martin Fischer
Vice President
Wireless Products and Modules

SiemensVDO Automotive AG Body & Chassis Electronics
Helmut Matschi
Klaus Müller
Postal Address: SiemensVDO Automotive AG
P.O. Box 10 09 43
D-93009 Regensburg
Office Address: Siemenstraße 12
D-93055 Regensburg
Tel. +49(0)941/790-0

SiemensVDO Automotive AG „Chairman of the Supervisory Board: Edward G. Krubasik „Managing Board: Franz Wressnig, Chairman „Members: Klaus Eppler, Günter Hauptmann, Johann Löbner „Registered Office: München „Commercial Registry: München, HRB 132637

© Jaguar Land Rover Limited 2013. All rights reserved.

LEAR CORPORATION
ADVANCE RELENTLESSLY

Lear Corporation
Electronics Systems Division
21557 Telegraph Road
Southfield, MI 48033-4248
USA
Phone (248) 447-1500

Date: February 6, 2009

INFORMATION TO BE INCLUDED IN THE END USER'S MANUAL

The following information must be included in the end product user's manual to ensure continued FCC and Industry Canada regulatory compliance. The ID numbers must be included in the manual if the device label is not readily accessible to the end user. The compliance paragraphs below must be included in the user's manual.

The following user's manual statements are provided by Lear Corporation to Jaguar Land Rover electronically after certification.

Key fobs

Land Rover, Range Rover,

FCC ID: KOBJTF10A (Range Rover, Land Rover)
FCC ID: KOBJTF10B (Jaguar)
IC: 3521A-JTF10A (Range Rover, Land Rover)
IC: 3521A-JTF10B (Jaguar)
Model #: AH42-15K601A (Range Rover)
Model #: AH22-15K601A (Land Rover)
Model #: AW93-15K601A (Jaguar)

This device complies with Part 15 of the FCC Rules and with RSS-210 of Industry Canada.
Operation is subject to the following two conditions:
(1) This device may not cause harmful interference, and
(2) This device must accept any interference received, including interference that may cause undesired operation.
WARNING: Changes or modifications not expressively approved by the party responsible for compliance could void the user's authority to operate the equipment.
The term "IC:" before the radio certification number only signifies that Industry Canada technical specifications were met.

LEAR CORPORATION
ADVANCE RELENTLESSLY

Lear Corporation
Electronics Systems Division
21557 Telegraph Road
Southfield, MI 48033-4248
USA
Phone (248) 447-1500

RKE Receiver

Land Rover, Range Rover, Jaguar

FCC ID: KOBJLR09A
IC: 3521-JLR09A
Model #: AH42-15K602-A

This device complies with Part 15 of the FCC Rules and with RSS-210 of Industry Canada.
Operation is subject to the following two conditions:
(1) This device may not cause harmful interference, and
(2) This device must accept any interference received, including interference that may cause undesired operation.
WARNING: Changes or modifications not expressively approved by the party responsible for compliance could void the user's authority to operate the equipment.
The term "IC:" before the radio certification number only signifies that Industry Canada technical specifications were met.

Passive Entry / Passive Start Module

Land Rover, Range Rover, Jaguar

FCC ID: KOBJBG10A
IC: 3521-JBG10A
Model #: AH22-19H440 (PEPS)
Model #: AH42-19H440 (Passive Start ONLY)

FCC ID: KOBJBG10B
IC: 3521-JBG10B
Model #: AH22-19H440 (PEPS)
Model #: AH42-19H440 (Passive Start ONLY)

This device complies with Part 15 of the FCC Rules and with RSS-210 of Industry Canada.
Operation is subject to the following two conditions:
(1) This device may not cause harmful interference, and
(2) This device must accept any interference received, including interference that may cause undesired operation.
WARNING: Changes or modifications not expressively approved by the party responsible for compliance could void the user's authority to operate the equipment.
The term "IC:" before the radio certification number only signifies that Industry Canada technical specifications were met.

© Jaguar Land Rover Limited 2013.
All rights reserved.

SL1532

EC Declaration of Conformity

EC Directive:	1999/5/EC
Manufacturer:	Lear Corporation
Type Designation / FCC ID:	KOBJBG10B
Model Numbers:	5E0770257, 5E0770357, 19H440, AH22-19H440, AH42-19H440, AH22-19H440-AD, AH42-19H440-AE
Description / Intended Use:	Remote Function Actuator (RFA), passive keyless entry and start system low frequency initiator
Trademarks:	Land Rover / Range Rover / Jaguar
Applied Standards:	European Commission Directive 2006/28/EC ETSI EN 60950 ETSI EN 300 330 CEPT/ERC/REC 70-03 AS/NZS 4268 FCC Regulations 47 CFR Part 15
Responsible Person:	Kevin Cotton Lear Corporation 21557 Telegraph Road Southfield, Michigan 48033 United States of America

Hereby, **Lear Corporation** declares that the product referenced above is in compliance with the essential requirements of **Directive 1999/5/EC**, on the approximation of the laws of the member states relating to **Directive 1999/5/EC**

Signed. Kevin Cotton
Kevin Cotton, Lear Corporation

Date. **27 March 2009**

EC Declaration of Conformity

EC Directive:	1999/5/EC
Manufacturer:	Lear Corporation
Type Designation / FCC ID:	KOBJBG10A
Model Numbers:	5E0770237, 5E0770337, 19H440, AH22-19H440-AC, AH42-19H440-AD, AH22-19H440, AH42-19H440
Description / Intended Use:	Remote Function Actuator (RFA), passive keyless entry and start system low frequency initiator
Trademarks:	Land Rover / Range Rover / Jaguar
Applied Standards:	European Commission Directive 2006/28/EC ETSI EN 60950 ETSI EN 300 330 CEPT/ERC/REC 70-03 AS/NZS 4268 FCC Regulations 47 CFR Part 15
Responsible Person:	Kevin Cotton Lear Corporation 21557 Telegraph Road Southfield, Michigan 48033 United States of America

Hereby, **Lear Corporation** declares that the product referenced above is in compliance with the essential requirements of **Directive 1999/5/EC**, on the approximation of the laws of the member states relating to **Directive 1999/5/EC**

Signed. Kevin Cotton
Kevin Cotton, Lear Corporation

Date. **27 March 2009**

© Jaguar Land Rover Limited 2013.
All rights reserved.

SL1533

EC Declaration of Conformity

EC Directive.	1999/5/EC
Manufacturer.	Lear Corporation
Type Designation.	5E0760127
Model Numbers:	5E0760127, 15K602, AH42-15K602-B, AH42-15K602-BC
Description / Intended Use:	RF Receiver (RFR), used in passive entry and passive start, remote keyless entry, and tire pressure monitoring systems
Trademarks.	Land Rover / Range Rover / Jaguar
Applied Standards.	European Commission Directive 2006/28/EC ETSI EN 60950 ETSI EN 300 220 CEPT/ERC/REC 70-03 AS/NZS 4268
Responsible Person.	Kevin Cotton Lear Corporation 21557 Telegraph Road Southfield, Michigan 48033 United States of America

Hereby, **Lear Corporation** declares that the product referenced above is in compliance with the essential requirements of **Directive 1999/5/EC**, on the approximation of the laws of the member states relating to **Directive 1999/5/EC**.

Signed: Kevin Cotton
Kevin Cotton, Lear Corporation

Date. **27 March 2009**

EC Declaration of Conformity

EC Directive:	1999/5/EC
Manufacturer.	Lear Corporation
Type Designation.	15K601
Model Numbers.	5E0B50127, 5E0B60127, 15K601-BB, AH42-15K601B, AH22-15K601B, AH42-15K601-BC, AH22-15K601-BC
Description / Intended Use.	Passive Key (PK) / Customer Identification Device (CID), passive keyless entry system keyfob
Trademarks:	Land Rover / Range Rover
Applied Standards.	CEPT/ERC/REC 70-03 ETSI EN 60950 ETSI EN 300 220 ETSI EN 301 489 IEC EN 60950 AS/NZS 4268
Responsible Person.	Kevin Cotton Lear Corporation 21557 Telegraph Road Southfield, Michigan 48033 United States of America

Hereby, **Lear Corporation** declares that the product referenced above is in compliance with the essential requirements of **Directive 1999/5/EC**, on the approximation of the laws of the member states relating to **Directive 1999/5/EC**.

Signed. Kevin Cotton
Kevin Cotton, Lear Corporation

Date: **26 March 2009**

© Jaguar Land Rover Limited 2013. All rights reserved.

SL1534

QuieTek

快特電波股份有限公司

低功率射頻電機型式認證證明

一、申 請 者： Lear Corporation
二、製造廠商： Lear Corporation
三、器材名稱： RFA (Passive Start)
四、廠牌/型號： LEAR / 5E0770337
五、發射功率（電場強度）：125KHz ; 61.5dBuV/m(Average)
六、工作頻率： 125KHz

七、發證日期： 98 年 06 月 02 日
八、審驗合格標籤式樣：

CCAH09LP0570T1

說明：

1. 請依上列標籤式樣自製標籤，標貼或印鑄於器材本體明顯處，始得販賣或公開陳列。
2. 經型式認證合格之低功率射頻電機，其型號、設計、射頻性能如有變更，應重新申請型式認證。
3. 違反低功率電波輻射性電機管理辦法之規定，擅自使用或變更無線電頻率、電功率者，除依電信法規定處罰外，驗證機關(構)並得廢止其型式認證證明或型式認證標籤。
4. 送審廠商應保留送審樣品供日後核對。
5. 本型式認證證明及其合格標籤使用權專屬取得本證明者，本證明持有人檢附同意書報請國家通訊傳播委員會備查後，得授權他人於同廠牌同型號之器材，使用其合格標籤。

備註：

1、本器材符合低功率射頻電機技術規範 LP0002 2.8節之規定。
2、本驗證機構係經國家通訊傳播委員會委託，核發本型式認證證明。
3、本器材所使用固定式天線廠牌/型號如下：
Lear Corporation / N/A

QuieTek

快特電波股份有限公司

低功率射頻電機型式認證證明

一、申 請 者： Lear Corporation
二、製造廠商： Lear Corporation
三、器材名稱： Range Rover FOB
四、廠牌/型號： Range Rover / 5E0B60227
五、發射功率（電場強度）：315MHz ; 84.195dBuV/m(Peak)
六、工作頻率： 315MHz

七、發證日期： 98 年 06 月 02 日
八、審驗合格標籤式樣：

CCAH09LP0550T5

說明：

1. 請依上列標籤式樣自製標籤，標貼或印鑄於器材本體明顯處，始得販賣或公開陳列。
2. 經型式認證合格之低功率射頻電機，其型號、設計、射頻性能如有變更，應重新申請型式認證。
3. 違反低功率電波輻射性電機管理辦法之規定，擅自使用或變更無線電頻率、電功率者，除依電信法規定處罰外，驗證機關(構)並得廢止其型式認證證明或型式認證標籤。
4. 送審廠商應保留送審樣品供日後核對。
5. 本型式認證證明及其合格標籤使用權專屬取得本證明者，本證明持有人檢附同意書報請國家通訊傳播委員會備查後，得授權他人於同廠牌同型號之器材，使用其合格標籤。

備註：

1、本器材符合低功率射頻電機技術規範 LP0002 3.4.2節之規定。
2、本驗證機構係經國家通訊傳播委員會委託，核發本型式認證證明。
3、本器材所使用固定式天線廠牌/型號如下：
Lear Corporation / N/A

© Jaguar Land Rover Limited 2013. All rights reserved.

SL1535

QuieTek

快特電波股份有限公司
低功率射頻電機型式認證證明

一、申 請 者：Lear Corporation
二、製造廠商：Lear Corporation
三、器材名稱：Range Rover FOB
四、廠牌/型號：Range Rover / 5F0B50227
五、發射功率（電場強度）：315MHz ; 84.195dBuV/m(Peak)
六、工作頻率：315MHz

七、發證日期：98 年 06 月 02 日
八、審驗合格標籤式樣：

CCAH09LP0551T7

說明：
1. 請依上列標籤式樣自製標籤，標貼或印鑄於器材本體明顯處，始得販賣或公開陳列。
2. 經型式認證合格之低功率射頻電機，其型號、設計、射頻性能如有變更，應重新申請型式認證。
3. 違反低功率電波輻射性電機管理辦法之規定，擅自使用或變更無線電頻率、電功率者，除依電信法規定處罰外，驗證機關(構)並得廢止其型式認證證明或型式認證標籤。
4. 送審廠商應保留送審樣品供日後核對。
5. 本型式認證證明及其合格標籤使用權專屬取得本證明者，本證明持有人檢附同意書報請國家通訊傳播委員會備查後，得授權他人於同廠牌同型號之器材，使用其合格標籤。

備註：
1、本器材符合低功率射頻電機技術規範 LP0002 3.4.2節之規定。
2、本驗證機構係經國家通訊傳播委員會委託，核發本型式認證證明。
3、本器材所使用固定式天線廠牌/型號如下：
Lear Corporation / N/A

QuieTek

快特電波股份有限公司
低功率射頻電機型式認證證明

一、申 請 者：Lear Corporation
二、製造廠商：Lear Corporation
三、器材名稱：RFA (Passive Start & Start Module)
四、廠牌/型號：LEAR / 5E0770237
五、發射功率（電場強度）：125KHz ; 63.3dBuV/m(Average)
六、工作頻率：125KHz

七、發證日期：98 年 06 月 02 日
八、審驗合格標籤式樣：

CCAH09LP0560T8

說明：
1. 請依上列標籤式樣自製標籤，標貼或印鑄於器材本體明顯處，始得販賣或公開陳列。
2. 經型式認證合格之低功率射頻電機，其型號、設計、射頻性能如有變更，應重新申請型式認證。
3. 違反低功率電波輻射性電機管理辦法之規定，擅自使用或變更無線電頻率、電功率者，除依電信法規定處罰外，驗證機關(構)並得廢止其型式認證證明或型式認證標籤。
4. 送審廠商應保留送審樣品供日後核對。
5. 本型式認證證明及其合格標籤使用權專屬取得本證明者，本證明持有人檢附同意書報請國家通訊傳播委員會備查後，得授權他人於同廠牌同型號之器材，使用其合格標籤。

備註：
1、本器材符合低功率射頻電機技術規範 LP0002 2.8節之規定。
2、本驗證機構係經國家通訊傳播委員會委託，核發本型式認證證明。
3、本器材所使用固定式天線廠牌/型號如下：
Lear Corporation / N/A

© Jaguar Land Rover Limited 2013. All rights reserved.

SL1805

Label to be used on the following products only:

- *citizen band radio equipment*
- *cellular equipment*
- *trunk radio equipment*
- *spread spectrum devices*
- *leased channel radio equipment*
- *cordless telephone*
- *wireless security devices*
- *wireless microphone*
- *radio-control equipment*
- *medical & biology telemetry equipment*

Continental

Continental Automotive GmbH – Postfach 100 903 – 93009 Regensburg

Kolar Dagmar
AQL RBG 42
Phone +49 (941) 790-6699
Fax +49 (941) 790-136699
dagmar.kolar@continental-corporation.com

Date	Your message dated	Our Reference	Your reference
July 29, 2008			

Declaration of Conformity in accordance with Directive 1999/5/EC (R&TTE Directive)

Manufacturer:	Continental Automotive GmbH
Address:	Siemensstrasse 12 D-93055 Regensburg Germany
Product type designation:	S180 052 020 A
Intended use:	Tire Pressure System

The product mentioned above complies with the essential requirements and other relevant provisions of Directive 1999/5/EC, when used for its intended purpose:

Health and safety pursuant to §3.1.a:	*Applied standard(s):* EN 60950-1: 2006
Electromagnetic compatibility pursuant to § 3.1.b:	*Applied standard(s):* EN 301 489 -1: V1.6.1 (2005-09) EN 301 489 -3: V1.4.1 (2002-08)
Efficient use of spectrum pursuant to § 3.2:	*Applied standard(s):* EN 300 220 -1: V2.1.1 (2006-04) EN 300 220 -2: V2.1.1 (2006-04)

The following marking applies to the above mentioned product:

CE

Continental Automotive GmbH

Regensburg, 2008-07-29

Andreas Wolf
Executive Vice President
Body &Security

i.V.
Norbert Müller
Director Product Group 3
Body & Security

© Jaguar Land Rover Limited 2008. All rights reserved.

SL1537

전자문서확인번호 WHSW-31GL-V7SK-VXXD

방송통신기기인증서

Certificate of Broadcasting and Communication Equipment

인증의 종류 *Certification Type*	형식등록(Type Registration)
상호 또는 성명 *Trade Name or Applicant*	LEAR CORPORATION
기기의 명칭 *Equipment Name*	특정소출력무선기기(데이터통신용 무선기기)
기본모델명 *Basic Model Number*	5E0B40
파생모델명 *Series Model Number*	
인증번호 *Certification No*	LER-5E0B40
제조자/제조국가 *Manufacturer/Country of Origin*	Lear Automotive Electronics and Electrical/중국
형식기호 *Type Identification*	LARN2-I03L433.92T,0.125R0.003F1D1
인증연월일 *Date of Certification*	2009년(Year) 07월(Month) 15일(Date)
기타 *Others*	

위 기기는 「전기통신기본법」, 「전파법」에 따라 인증되었음을 증명합니다.
It is certified that foregoing equipment has been certificated under the Framework Act on Telecommunications and Radio Waves Act.

2009년(Year) 07월(Month) 15일(Date)

전파연구소장

Director General of Radio Research Laboratory

Korea Communications Commission Republic of Korea

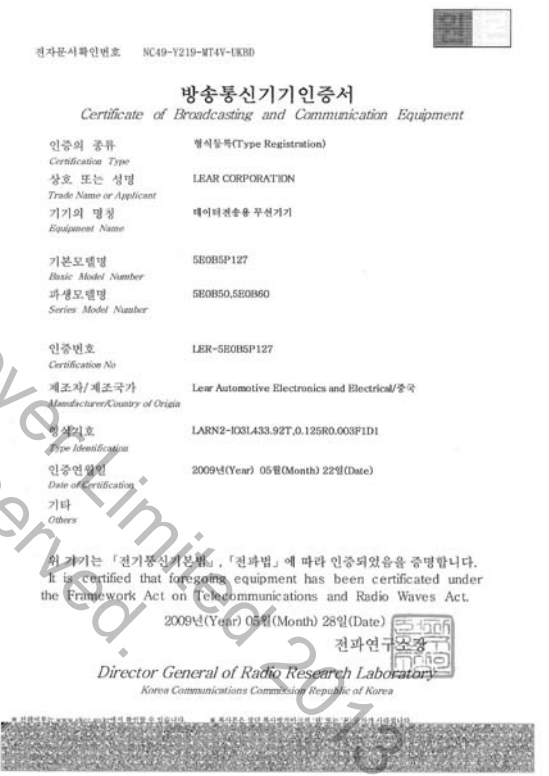

전자문서확인번호 NC49-Y219-WT4V-UKBD

방송통신기기인증서

Certificate of Broadcasting and Communication Equipment

인증의 종류 *Certification Type*	형식등록(Type Registration)
상호 또는 성명 *Trade Name or Applicant*	LEAR CORPORATION
기기의 명칭 *Equipment Name*	데이터전송용 무선기기
기본모델명 *Basic Model Number*	5E0B5P127
파생모델명 *Series Model Number*	5E0B50,5E0B60
인증번호 *Certification No*	LER-5E0B5P127
제조자/제조국가 *Manufacturer/Country of Origin*	Lear Automotive Electronics and Electrical/중국
형식기호 *Type Identification*	LARN2-I03L433.92T,0.125R0.003F1D1
인증연월일 *Date of Certification*	2009년(Year) 05월(Month) 22일(Date)
기타 *Others*	

위 기기는 「전기통신기본법」, 「전파법」에 따라 인증되었음을 증명합니다.
It is certified that foregoing equipment has been certificated under the Framework Act on Telecommunications and Radio Waves Act.

2009년(Year) 05월(Month) 28일(Date)

전파연구소장

Director General of Radio Research Laboratory

Korea Communications Commission Republic of Korea

© Jaguar Land Rover Limited 2013. All rights reserved.

SL1538

전자문서확인번호 7N7R-CFNJ-EMWI-SQ1X

방송통신기기인증서

Certificate of Broadcasting and Communication Equipment

인증의 종류 *Certification Type*	형식등록(Type Registration)
상호 또는 성명 *Trade Name or Applicant*	LEAR CORPORATION
기기의 명칭 *Equipment Name*	미약 전계강도 무선기기
기본모델명 *Basic Model Number*	5E0770237
파생모델명 *Series Model Number*	
인증번호 *Certification No*	LER-5E0770237
제조자/제조국가 *Manufacturer/Country of Origin*	Lear Valls Automotive Electronics and Electrical/스페인
형식기호 *Type Identification*	LPD-103L0.125TA1D
인증연월일 *Date of Certification*	2009년(Year) 09월(Month) 04일(Date)
기타 *Others*	

위 기기는 「전기통신기본법」, 「전파법」에 따라 인증되었음을 증명합니다.
It is certified that foregoing equipment has been certificated under the Framework Act on Telecommunications and Radio Waves Act.

2009년(Year) 09월(Month) 04일(Date)

전파연구소장

Director General of Radio Research Laboratory

Korea Communications Commission Republic of Korea

전자문서확인번호 JVC5-A5YQ-BF4C-1D8T

방송통신기기인증서

Certificate of Broadcasting and Communication Equipment

인증의 종류 *Certification Type*	형식등록(Type Registration)
상호 또는 성명 *Trade Name or Applicant*	LEAR CORPORATION
기기의 명칭 *Equipment Name*	미약 전계강도 무선기기
기본모델명 *Basic Model Number*	5E0770237
파생모델명 *Series Model Number*	5E0770337
인증번호 *Certification No*	LER-5E0770237
제조자/제조국가 *Manufacturer/Country of Origin*	Lear Valls Automotive Electronics and Electrical/스페인
형식기호 *Type Identification*	LPD-103L0.125TA1D
인증연월일 *Date of Certification*	2009년(Year) 09월(Month) 04일(Date)
기타 *Others*	

위 기기는 「전기통신기본법」, 「전파법」에 따라 인증되었음을 증명합니다.
It is certified that foregoing equipment has been certificated under the Framework Act on Telecommunications and Radio Waves Act.

2009년(Year) 09월(Month) 18일(Date)

전파연구소장

Director General of Radio Research Laboratory

Korea Communications Commission Republic of Korea

© Jaguar Land Rover Limited 2013
All rights reserved.

SL1539

© Jaguar Land Rover Limited 2016. All rights reserved.

ICASA

Independent Communications Authority of South Africa
Pinmill Farm, 164 Katherine Street, Sandton
Private Bag X10002, Sandton, 2146

Radio Equipment Type Approval Certificate

Radio Equipment Type Approval Number

TA-2009/302

The Authority, in the exercise of the powers conferred upon it by section 35 (1) of the Electronic Communications Act, 2005 (Act 36 of 2005), the applicable radio regulations which currently remain in force in terms of section 95 (2) of the Electronic Communications Act and subject to the terms and conditions set out in this document (see overleaf), hereby issues a radio equipment type approval certificate to the company whose name and particulars are listed below.

Company Particulars

Name	:	**Jaguar Land Rover SA**
Street Address	:	**Simon Vermooten Road, Silverton**
Telephone Number	:	**012 842 3274**
Facsimile Number	:	**012 845 1005**
Registration Number	:	**2001/027269/07**

Description of Apparatus

Category	:	**Remote Function Actuator (RFA)**
Model	:	**KOBJBG10B**
Frequency Range	:	**119 – 135 kHz**
ITU Emission Code	:	**12KG1D**
Modulation	:	**BPSK**
Power Output	:	**+37.7 DbµA/m @ 3m**
Channel Spacing	:	-
Features	:	-

Only the original or a certified copy of the radio equipment type approval certificate shall be considered valid.

Philemon Molefe
Senior Manager: Engineering & Technology

0 9 JUN 2009

P Mashile (**Chairperson**), NA Buhr, TLV Makhakhe, R Nkuna, BB Ntombela, FK Sibande, Dr MM Sookwa
Prof JCW van Rooyen SC, MM Zokwe (**Councillors**), **BK Motlana (CEO)**

ICASA

Independent Communications Authority of South Africa
Pinmill Farm, 164 Katherine Street, Sandton
Private Bag X10002, Sandton, 2146

Radio Equipment Type Approval Certificate

Radio Equipment Type Approval Number

TA-2009/303

The Authority, in the exercise of the powers conferred upon it by section 35 (1) of the Electronic Communications Act, 2005 (Act 36 of 2005), the applicable radio regulations which currently remain in force in terms of section 95 (2) of the Electronic Communications Act and subject to the terms and conditions set out in this document (see overleaf), hereby issues a radio equipment type approval certificate to the company whose name and particulars are listed below.

Company Particulars

Name	:	**Jaguar Land Rover SA**
Street Address	:	**Simon Vermooten Road, Silverton**
Telephone Number	:	**012 842 3274**
Facsimile Number	:	**012 845 1005**
Registration Number	:	**2001/027269/07**

Description of Apparatus

Category	:	**Remote Function Actuator (RFA)**
Model	:	**KOBJBG10A**
Frequency Range	:	**119 – 135 kHz**
ITU Emission Code	:	**12KG1D**
Modulation	:	**BPSK**
Power Output	:	**+40.7 DbµA/m @ 3m**
Channel Spacing	:	-
Features	:	-

Only the original or a certified copy of the radio equipment type approval certificate shall be considered valid.

Philemon Molefe
Senior Manager: Engineering & Technology

0 9 JUN 2009

P Mashile (**Chairperson**), NA Buhr, TLV Makhakhe, R Nkuna, BB Ntombela, FK Sibande, Dr MM Sookwa
Prof JCW van Rooyen SC, MM Zokwe (**Councillors**), **BK Motlana (CEO)**

© Jaguar Land Rover Limited 2013.
All rights reserved.

Independent Communications Authority of South Africa
Pinmill Farm, 164 Katherine Street, Sandton
Private Bag X10002, Sandton, 2146

Radio Equipment Type Approval Certificate

Radio Equipment Type Approval Number

TA-2009/304

The Authority, in the exercise of the powers conferred upon it by section 35 (1) of the Electronic Communications Act, 2005 (Act 36 of 2005), the applicable radio regulations which currently remain in force in terms of section 95 (2) of the Electronic Communications Act and subject to the terms and conditions set out in this document (see overleaf), hereby issues a radio equipment type approval certificate to the company whose name and particulars are listed below.

Company Particulars

Name	:	**Jaguar Land Rover SA**
Street Address	:	**Simon Vermooten Road, Silverton**
Telephone Number	:	**012 842 3274**
Facsimile Number	:	**012 845 1005**
Registration Number	:	**2001/027269/07**

Description of Apparatus

Category	:	**Low Frequency Initiator FET Receiver**
Model	:	**5E0760127**
Frequency Range	:	**433.05 – 434.79 MHz**
ITU Emission Code	:	**739KK1D**
Modulation	:	**ASK, FSK**
Power Output	:	-
Channel Spacing	:	-
Features	:	-

Only the original or a certified copy of the radio equipment type approval certificate shall be considered valid.

Philemon Molefe
Senior Manager: Engineering & Technology

0 9 JUN 2009

P.Mashile **(Chairperson)**, NA Batyi, TLV Makhakhe, R Nkuna, BB Ntombela, FK Sibande, Dr MM Sucikwa

ICASA

Independent Communications Authority of South Africa
Pinmill Farm, 164 Katherine Street, Sandton
Private Bag X10002, Sandton, 2146

Radio Equipment Type Approval Certificate

Radio Equipment Type Approval Number

TA-2009/305

The Authority, in the exercise of the powers conferred upon it by section 35 (1) of the Electronic Communications Act, 2005 (Act 36 of 2005), the applicable radio regulations which currently remain in force in terms of section 95 (2) of the Electronic Communications Act and subject to the terms and conditions set out in this document (see overleaf), hereby issues a radio equipment type approval certificate to the company whose name and particulars are listed below.

Company Particulars

Name	:	**Jaguar Land Rover SA**
Street Address	:	**Simon Vermooten Road, Silverton**
Telephone Number	:	**012 842 3274**
Facsimile Number	:	**012 845 1005**
Registration Number	:	**2001/027269/07**

Description of Apparatus

Category	:	**Key Fob Transmitter**
Model	:	**15K601**
Frequency Range	:	**433.05 MHz**
ITU Emission Code	:	**739KK1D**
Modulation	:	**ASK, FSK**
Power Output	:	**-14.6 dBm**
Channel Spacing	:	-
Features	:	-

Only the original or a certified copy of the radio equipment type approval certificate shall be considered valid.

Philemon Molefe
Senior Manager: Engineering & Technology

0 9 JUN 2009

P.Mashile **(Chairperson)**, NA Batyi, TLV Makhakhe, R Nkuna, BB Ntombela, FK Sibande, Dr MM Sucikwa
Prof JCW van Rooyen SC, MM Zinkwe **(Councillors)**, BK Motlana **(CEO)**

A

Activación del encendido 80
Activación por voz 161
Adhesivo de referencia del remolque 116
Agotamiento del combustible 200
Airbags 31, 32
  componentes 32
  desactivación 33
  despliegue 34
  funcionamiento 32
  información de servicio 35
  testigo 35
Aire acondicionado 58
  asientos traseros 61
  climatización programada 123
Ajuste de la columna de la dirección 21
Ajuste de los faros para
  conducir en el extranjero 38
Alerta de alcance 107
  testigo 107
Alumbrado 36
  exterior 36
  faros de esquina 38
  interior 39
  sistema de alumbrado delantero
    adaptativo (AFS) 38
Alumbrado de cortesía 39
Apertura del portón trasero 8
  accionamiento de emergencia 9
Apertura y cierre del capó 207
Aplanamientos localizados 244
Arañazos y desconchaduras 217
Arranque de emergencia 82
Arranque de vehículos Diesel 81
Arranque del vehículo con
  cables de emergencia 236
Arranque sin llave 80
Arranque/parada del motor con
  el vehículo en movimiento 81
Asientos climatizados 61
Asientos climatizados traseros 62
Asientos de ajuste eléctrico 13
  memorización de la posición
    de conducción 15
  modo de entrada/salida 16
Asientos delanteros térmicos 59
Asientos infantiles 25
  colocación 26
  correas de fijación 30
  lista de comprobaciones 27
  puntos de anclaje 27
  puntos de anclaje ISOFIX 27
  puntos de anclaje para correas 30
  seguridad 27
Asientos infantiles ISOFIX 27
  instalación 28
  posición 29
Asientos traseros
  desplegado 18
  inclinación 19
  plegado 18
  reposacabezas 19
Asistencia a la estabilidad con remolque 90
Audio
  audio portátil 134
  dispositivos USB 134
  iPod® 134
Audio portátil 134
  búsqueda 135
  búsqueda de una pista 137
  conexión 134
  conexión de varios dispositivos 137
  exploración 135
  funcionamiento de la pantalla táctil 135
  lista de pistas 135
  mandos 135
  mezcla 135
  omitir/analizar 135
  repetir 135
  selección de fuente 135
Ayuda al estacionamiento
  cuidado de los sensores 100
  fallo del sistema 100
  principio de funcionamiento 99
  remolque 100
Ayuda para iniciar la marcha en pendientes . . . 111

© Jaguar Land Rover Limited 2013. All rights reserved.

B

Bacas 71
Barra de remolque
  desmontable 76
  placa de extensión 77
Barra de remolque desmontable 76
Batería
  carga de la batería 239
  cuidados 235
  símbolos de aviso 235
Bloc de notas 163
  eliminación de notas 163
  grabación de una nota 163
  reproducción de notas 163
Bloqueo con la llave inteligente 10
Bloqueo y desbloqueo
  cerraduras de seguridad para niños 22
  cierre automático en marcha 11
  cierre incorrecto 11, 12
  desde el interior del vehículo 12
Bluetooth® 164
  compatibilidad 165
  configuración
    cómo añadir o cambiar un teléfono 166
Brújula
  información 4x4 197
Buzón de voz 166

C

Cables de emergencia 236
Cadenas para nieve 244
Caja de cambios
  kickdown 86
  mando de cambios giratorio 87
  mando de cambios giratorio no se eleva 87
  marcha atrás 86
  modo CommandShift™ 86
  modo de conducción 86
  modo Sport 86
  punto muerto 86
  rescate del vehículo 87
Cajas de fusibles 245
Calefacción de los asientos delanteros 59
Calefacción de los asientos traseros 62
Calefacción del parabrisas y la luneta 60
Calefacción del volante 21
Calefactor auxiliar 63
Calefactor por quemado de combustible 63
Calidad del combustible 199
  combustibles alternativos para
    motores de gasolina 199
  vehículos con motor de gasolina 199
  vehículos con motor diésel 200
Calzos de rueda 250
Cámara de asistencia al remolque 116
Cámara de visión trasera 115
Cambiador automático de CD 133
  carga 133
Cambio automático
  modo automático 84
Cambio de canales de
  TV mediante botones 146
Cambio de gama de marchas de
  la caja de transferencia 87
Cambio de neumático 243
  válvula TPMS 98
Cambio de ruedas 252
Cancelación de la guía de navegación 189
Cancelación de la guía
  hablada de navegación 189
Capacidad del depósito de combustible 203
Capacidades 230
Carga del autocambiador de CD 133
Centro de mensajes 50
Cerraduras
  sustitución de la pila de la llave inteligente 9
Cerraduras de seguridad para niños 22
Cierre total 11
Cinturones de seguridad 22, 24
  ajuste de la altura 22
  aviso 24
  cómo abrocharse el
    cinturón de seguridad 22
  cómo desabrocharse el
    cinturón de seguridad 22
  seguridad 22, 24
    comprobaciones 24
  testigo 24
  utilización durante el embarazo 22

© Jaguar Land Rover Limited 2013. All rights reserved.

Climatización 58
asientos traseros 61
climatización programada 63, 123
configuración mediante pantalla táctil 63
funcionamiento con mando a distancia 63
funcionamiento a distancia 63
temporizador 63
Cojines de seguridad 29
Columna de la dirección eléctrica 21
Combustible y repostaje
especificaciones técnicas 204
Cómo abrocharse el cinturón de seguridad 22
Cómo continuar una llamada 167
Cómo desechar el aceite del motor 207
Cómo remolcar el vehículo 254
Cómo rescatar el vehículo 254
Cómo seleccionar pantalla doble 138
Cómo sustituir una rueda 252
Cómo utilizar el mando a distancia
apertura total 7
entrada por punto único/múltiple 6
mando a distancia 4
Cómo utilizar el sistema de
control de estabilidad 89
control dinámico de estabilidad (DSC) 89
desactivación 89
reactivación 90
Cómo utilizar la llave inteligente
bloqueo 10
cierre total 11
Compartimentos portaobjetos traseros 69
apertura de emergencia de la tapa del depósito de combustible 69
caja de fusibles trasera 69
emplazamiento para el enganche de remolque 69
lector de DVD 69
triángulo de peligro 69
Comprobación del aceite del motor 220
comprobación del nivel de aceite 220
especificación del aceite 222
reposición del nivel 221
Comprobación del anticongelante 223
Comprobación del líquido de frenos 224
reposición 225
Comprobación del líquido de
la dirección asistida 225
reposición 226
Comprobación del líquido lavacristales 227
reposición 227
Comprobación del refrigerante del motor 222
reposición 223
Comprobaciones de mantenimiento
conducción extrema 205
diarias 205
semanales 205
sustancias peligrosas 205
Concentrador de soportes (soportes portátiles) 134
Conducción sobre terrenos no asfaltados 109
vadeo 110
Conexión de dispositivos auxiliares 137
Conexión iPod® 134
Conexiones auxiliares 154
Configuración 52
pantalla táctil 121
Configuración de los parámetros de sonido y audio 121
Configuración del sistema 121
Configuración del sistema de activación por voz 121
Configuración del vehículo 52, 121
Consumo de combustible 204
Contacto dado 80
Contenido en azufre del gasóleo 200
Control de descenso de pendientes (HDC) 112
Control de estabilidad 89
Control de la aceleración en pendientes 111
Control de liberación de los frenos en pendientes (GRC) 114
Control de tracción 90

© Jaguar Land Rover Limited 2013. All rights reserved.

Control de velocidad de
crucero adaptativo (ACC) 103
alerta de alcance 107
testigo 107
anulación de la velocidad programada
y modo seguimiento 105
cambio de la distancia en
el modo seguimiento 105
configuración de la distancia
en el modo seguimiento 104
consejos para la conducción 106
desactivación automática 105
desactivación automática
a baja velocidad 105
fallo 107
haz de detección 106
modo seguimiento 104
reanudación del modo seguimiento 105
sistema avanzado de
frenada de emergencia 108
Control por voz 161
ayuda 161
bloc de notas 163
botón de voz 161
guía de utilización 163
instrucciones de navegación 190
interrupciones de sesión 163
lista de instrucciones 161
navegación 190
teléfono 169
tutorial 163
volumen 163
Correas de anclaje 30
Cortinas 44
Cubierta del espacio de carga trasero 70
Cubreequipajes 70
Cuestiones legales sobre el
sistema de navegación 195
Cuidado de los neumáticos 241

D

Datos del motor 228
Desactivación de la alarma
desactivación tras su disparo 11
fallo del botón de desbloqueo 11
Desactivación del airbag del acompañante 33
Descripción general del
cuadro de instrumentos 50
Descripción general del sistema de audio 121
Descripción general del vano motor 208
Desmontaje de la rueda de repuesto 250
Detener la guía de navegación 189
Detener la guía hablada de navegación 189
Dimensiones 232
Dispositivo de registro de
datos de accidentes 257
Dispositivos de tracción 244
Dispositivos USB 134
DVD
carga de un disco 147
formatos 150
funcionamiento en modo
de pantalla doble 139
funciones especiales 149
menú principal 148
reproducción de un DVD 149
selección de menú 149
utilización de una fuente
de audio alternativa 150

E

Elevación del vehículo con gato 252
estribos desplegables 250
Elevalunas eléctricos
anulación del mecanismo retráctil 45
Enclavamiento de la columna
de la dirección 7, 80
Especificación del aceite 222
Especificaciones de
alineación de las ruedas 231

© Jaguar Land Rover Limited 2013.
All rights reserved.

Especificaciones técnicas
alineación de las ruedas 231
bombillas 233
capacidades 230
consumo de combustible 204
datos del motor 228
dimensiones 232
especificaciones del combustible 203
llantas y neumáticos 233
lubricantes y líquidos 229
pesos 231
transmisores de llave inteligente 234
Estribos desplegables
elevación con gato 250

F

Fallo de la caja de cambios 87
Faros 36
ajuste para turismo 38
conducción en el extranjero 38
luz de cruce 36
Faros antiniebla 36
Faros automáticos 36
Faros de esquina 38
Filtro de partículas diésel (DPF) 206
regeneración 83
Freno de estacionamiento
aplicación 95
Frenos
principio de funcionamiento 94
Funcionamiento de TV en
modo de pantalla doble 139
Fusibles
espacio de carga trasero 248
habitáculo 246
reposición 245
vano motor 245

G

Gasóleo
contenido en azufre 200

H

HomeLink® 47
Homologaciones 259
declaraciones de conformidad 259

I

Indicador de revisión 50, 51
Indicador de temperatura 50
Indicador del nivel de combustible 50
Información 4x4 197
Inhibición de TV por velocidad del vehículo . . . 146
Instalación de un asiento infantil ISOFIX 28
Instrucciones de control por
voz de navegación 190

L

Lavacristales
faros 43
luneta 43
Lavado 216
Lavafaros 43
Lavaluneta 43
Limpialuneta 43
Limpiaparabrisas 41
barrido único 41
funcionamiento 41
luneta 43
modo de funcionamiento
en función de la velocidad 43
retardo variable intermitente 42
sensor de lluvia 42
Limpieza de manchas persistentes 217
Limpieza del exterior del vehículo 216
después de utilización sobre
terrenos no asfaltados 217
Limpieza del interior del vehículo 217
cinturones de seguridad 218
cubiertas de los módulos de los airbags . . . 219
cuidado del cuero 218
panel de instrumentos 219
pantalla táctil 219
plástico y tapicería 217
sistema de audio 219
Llantas y neumáticos
especificaciones técnicas 233
Llave inteligente
sustitución de la pila 9
Lubricantes 229

© Jaguar Land Rover Limited 2013.
All rights reserved.

Luces 36
alumbrado de cortesía 39
exteriores 36
faros 36
faros de esquina 38
interiores 39
delanteras 39
traseras 39
luces de conducción diurna 37
luces de estribo 39
luces de lectura 39
luces de los parasoles 39
luces de posición 36
luz de cruce 36
retardo de cortesía de los faros 36
sistema de alumbrado delantero adaptativo (AFS) 38

M

Mando a distancia 4
sustitución de la pila 9
Mando de garaje 47
Mandos del alumbrado 36
faros 36
panel de interruptores principal 36
retardo de cortesía de los faros 36
Mandos del tablero de instrumentos 280
Mantenimiento
especificaciones técnicas 229
información general 205
Mantenimiento por parte del propietario 205
Mecanismo de cierre del capó 207
Mensajes de aviso 51
Mensajes de información 51
Menú de información y de configuración del vehículo 52
Modificación del volumen del sistema de voz 163
Modo protección del maletero 123
Modo seguimiento 104
anulación de la velocidad programada 105
cambio de la distancia 105
configuración de la distancia 104
reanudación 105
Motor no arranca 81

N

Navegación
activación 171
ajuste de puntos a evitar 182
añadir puntos intermedios 179
calibración de la ubicación del vehículo 172
cambiar el orden de puntos intermedios 179
cambios en la ruta 178
cancelación de la guía 189
configuración de preferencias 172
control por voz 190
cosas que debe saber 171
descripción general de la pantalla 173
error en la ubicación del vehículo 171
guardar la ubicación de su casa 183
guardar nuevas ubicaciones 180
incidencia de tráfico delante 186
introducción de un destino 174
modificación de puntos memorizados 182
opciones de modo de pantalla 174
preferencias de ruta 178
puntos de interés (PDI) 183
categorías 183
RDS-TMC 184
rutas alternativas 178
utilizar un destino de la memoria 177
vigilancia de área 187
vista preliminar completa de la ruta 180
vista preliminar de PDI 180
vista preliminar de una ruta 179
volumen de la guía 172
Navegación fuera de carretera 187
nueva ruta 187
opciones de ruta 188
utilización de una ruta guardada 188
Neumáticos
aplanamientos localizados 244
compensación de presión por cambios de temperatura 243
degradación por envejecimiento 244
Neumáticos para utilizar en invierno 244
Número de identificación del vehículo (VIN) 258
ubicación 258

© Jaguar Land Rover Limited 2013. All rights reserved.

O

Ordenador de viaje 53

P

Palanca de ajuste para turismo (faros) 38
Pantalla táctil
configuración 121
sistema 121
sonido y audio 121
vehículo 121
voz 121
cuidado 121
mandos de la televisión 145
mandos de soportes portátiles 135
mandos del teléfono 166
mandos para la información 4x4
vista del chasis 197
Pantalla táctil doble 138
Parabrisas y luneta térmicos 60
Personalización de la pantalla
del panel de instrumentos 52
Pesos 231
Pesos de remolque recomendados 73
Pistas MP3 en CD 132
Placa de fecha de fabricación del vehículo . . . 258
Portavasos 66
Posición correcta para sentarse 14
Presión de los neumáticos 241
Problemas para arrancar 81
Procedimiento de emergencia para
la función de arranque sin llave 82
Protección contra el llenado con
combustible incorrecto en
vehículos con motor diésel 202
Puntos de amarre 254
Puntos de anclaje ISOFIX 27
instalación 28
Puntos de anclaje para el equipaje 71
Puntos de remolque 254
argollas de remolque delantera y trasera . . . 254

R

Radio
autoalmacenar 126
búsqueda de emisoras 126
mandos de la pantalla táctil 125
menú principal 125
sintonización de emisoras 126
sistema de información por radio (RDS) . . . 126
tipo de programa (PTY) 127
Radio DAB
botones de presintonía 129
búsqueda 130
canales 129
configuración 130
conjuntos 129
menú principal 128
selección de conjuntos 129
selección de subcanales 129
selección de un canal presintonizado 129
subcanales 129
Red de seguridad del espacio de carga 72
Registro de datos 257
Registro de datos de accidentes 216, 257
Registro de la distancia recorrida 50
Reloj 50
Remolque
dimensiones de la bola del remolque 78
Reparación de pequeños
daños en la pintura 217
Reposacabezas 16
Repostaje 199, 202
combustible 202
precauciones de seguridad 199
protección contra el llenado
con combustible incorrecto 202
Reproductor de CD
carga de un CD 132
menú principal 131
opciones de reproducción 132
reproducción de MP3 132
reproducción de un CD 131
selección de pistas 131

© Jaguar Land Rover Limited 2013.
All rights reserved.

Rescate del vehículo 254
bloqueo del volante 256
desenganche de emergencia de la posición de estacionamiento 256
después de remolcar sobre cuatro ruedas 256
en terrenos no asfaltados 254
remolque 254
remolque sobre sus cuatro ruedas 256
Retardo de cortesía (faros) 36
Retrovisores 46
exteriores 46
ajuste y plegado 46
inclinación de los retrovisores en marcha atrás 46
funcionamiento 46
inclinación automática en marcha atrás 46
plegado eléctrico 46

S

Seguridad
airbags 31
asientos infantiles 25
lista de comprobaciones 27
cerraduras de seguridad para niños 22
cinturones de seguridad 22
comprobaciones 24
utilización de un teléfono 164
Selección automática de luz larga 37
Selección de pantalla doble 138
Sensor de lluvia 42
Sensores de estacionamiento 99
Sistema antibloqueo de frenos (ABS) 94
distribución electrónica de la fuerza de frenado (EBD) 95
pendientes pronunciadas 94
sistema de frenado de emergencia (EBA) . . . 94
testigo 94
Sistema automático de climatización 58
Sistema avanzado de frenada de emergencia 108
Sistema de alumbrado delantero adaptativo (AFS) 38
Sistema de cámaras periféricas 116
Sistema de control de emisiones 82
Sistema de control de velocidad 101
Sistema de información por radio (RDS) 126
Sistema de monitorización de la presión de los neumáticos 97
Sistema de retención suplementaria (SRS) 31
Sistema multimedia trasero (RSE)
activación 152
auriculares 153
AV1 y AV2 154
conexiones AUX 154
configuración de la pantalla 159
control desde los asientos delanteros 152
cuestiones legales 160
formato de pantalla 159
funciones de la pantalla 159
iconos de la pantalla 156
mando a distancia 155
soltar 156
opciones del menú DVD 158
opciones del menú escuchar 158
opciones del menú inicio 156
opciones del menú TV 158
opciones del menú ver 157
pantalla supervisora 151
Surtidores de lavaparabrisas
surtidores obstruidos 209
Suspensión neumática 91
accionamiento a distancia 93
ajuste de parámetros 91
altura de acceso 92
altura sobre terreno 92
altura sobre terreno extendida 92
modo lento 93
Sustitución de bombillas 210
información general 210
Sustitución de la batería del vehículo 238
baterías de recambio 239
desconexión 238
desecho de las baterías 239
efectos de la desconexión 239
reinstalación 240
Sustitución de las escobillas del limpiaparabrisas 219
Sustitución de un fusible 245

© Jaguar Land Rover Limited 2013. All rights reserved.

Sustitución de una rueda. 249
almacenamiento de la rueda cambiada 253
calzos de rueda 250
funcionamiento del gato 252
seguridad durante el cambio de ruedas 251
tuercas de bloqueo de las ruedas 251

T

Tabla de especificaciones de las bombillas 233
Tacómetro 50
Tapa del depósito de combustible. 201
desenganche de emergencia. 201
Techo solar 44
cortinas 44
funcionamiento 44
mecanismo retráctil 45
Techo solar eléctrico
calibración 216
reajuste 216
Teléfono 164, 166
agenda telefónica 167
anotaciones. 167
asociación. 165
Bluetooth® 164
buzón de voz. 166
compatibilidad 165
control por voz 169
desvío de llamada 166
digit dial 166, 167
efectuar una llamada. 166
estado 166
etiquetas de voz 170
etiquetas nuevas 170
finalizar una llamada 166
funcionamiento de la pantalla táctil 166
información general 164
instrucciones de voz 169
llamadas anteriores. 168
llamadas entrantes 167
llamadas perdidas 168
mensajes. 168
registro de llamadas 168
remarcación del último número 167
seguridad 164
últimas diez llamadas 168
volumen de llamada 167
Televisión
búsqueda ascendente/descendente 145
canales presintonizados 145
funcionamiento de la pantalla táctil 145
lista de canales. 145
mandos 145
mandos de pantalla completa. 146
pantalla completa 146
selección de canales. 145
Temperatura exterior 50
Terrain Response
antes de conducir por
terrenos no asfaltados 109
funcionamiento 109
opciones de cancelación del conductor 111
Testigos 54
alerta de alcance. 107
avisos principales. 54
avisos secundarios. 54
cinturón de seguridad 24
comprobación de estado
durante el encendido 54
estado de los sistemas. 54
Tipos de combustible 199
Toma AUX 154
Toma de entrada auxiliar 134, 137
Tomas de corriente. 67
Tomas para aparatos auxiliares 67
Transceptor de puerta de garaje
antes de proceder a la programación 47
borrado de toda la programación 49
información y asistencia. 49
programación 47
programación de dispositivo
de código variable 48
programación de puerta de acceso 49
reprogramación de un botón
de mando de garaje único 49

© Jaguar Land Rover Limited 2013.
All rights reserved.

Transmisión
kickdown 86
mando de cambios giratorio 87
mando de cambios giratorio no se eleva 87
marcha atrás 86
modo CommandShift™ 86
modo de conducción 86
modo Sport 86
punto muerto 86
rescate del vehículo 87
Tren de lavado 216
Tuercas de bloqueo de las ruedas 251
TV 145
búsqueda y memorización de canales 141
cambio de canales 143
guía electrónica de programas (EPG) 143
menú principal 140
parámetro de país 144
parámetros y formatos 144
selección de menú 141
utilización de una fuente de audio alternativa 143

U

Ubicación de las etiquetas del vehículo 258
Ubicaciones de las etiquetas 258
Utilización de los botones de TV 146
Utilización de un remolque 75
comprobaciones esenciales 74
conexión eléctrica 73
nivelación 74
Utilización del cinturón de seguridad durante el embarazo 22
Utilización del control de tracción 90
control electrónico de tracción (ETC) 90
Utilización del HDC 112
funcionamiento 113
selección 112
Utilización del sistema de control de velocidad 101
activación 101
aumento de la velocidad 101
desactivación 102
reanudación de una velocidad programada 102
reducción de la velocidad 102
Utilización del vehículo después de una colisión 257
antes de arrancar o iniciar la marcha 257
dispositivo de registro de datos de accidentes 257

V

Vadeo 110
Velocímetro 50
Ventanillas 44
aislamiento de ventanillas 44
funcionamiento 44
mecanismo retráctil 45
VentureCam 118
cómo cargar la batería 118
instalación 119
límites de velocidad 119
mandos 120
Vista del chasis
información 4x4 197

© Jaguar Land Rover Limited 2013.
All rights reserved.

MANDOS

1. Interruptor de la luz de lectura
2. Interruptor principal de la luz interior
3. Interruptor de apertura/cierre del techo solar
4. Testigo del estado del airbag
5. Ajuste de la distancia de separación del control de velocidad de crucero adaptativo
6. Luz larga/Intermitente/Interruptor del ordenador de viaje
7. Leva del cambio secuencial descendente
8. Mando del sistema de audio
9. Panel de instrumentos y centro de mensajes
10. Mando de información del vehículo
11. Leva del cambio secuencial ascendente
12. Mandos del limpia-lavacristales
13. Botón START/STOP (arranque/parada)
14. Interruptor principal de cierre centralizado
15. Interruptor de los intermitentes de emergencia
16. Pantalla táctil
17. Sistema y mandos de audio
18. Interruptores de apertura de la guantera
19. Mando de la calefacción/aire acondicionado
20. Botón de apertura del portón trasero
21. Interruptor del sistema de ayuda al estacionamiento
22. Interruptor de marcha larga/corta
23. Freno de estacionamiento eléctrico
24. Interruptor de control de descenso de pendientes (HDC)
25. Interruptor de la suspensión neumática
26. Mando del sistema Terrain Response
27. Palanca de cambios principal
28. Interruptor principal del sistema de climatización trasero
29. Interruptor del control dinámico de estabilidad
30. Mandos del teléfono
31. Interruptor del sistema de reconocimiento de voz
32. Interruptor de la calefacción del volante
33. Interruptores de la bocina
34. Interruptores del sistema de control de velocidad
35. Palanca de ajuste de la columna de la dirección eléctrica
36. Palanca de apertura del capó
37. Interruptor de Terrain Response
38. Mando de cambios
39. Mando del atenuador de intensidad de los instrumentos, el reloj y los interruptores
40. Interruptor de pilotos antiniebla
41. Interruptor de faros antiniebla
42. Interruptor general del alumbrado
43. Mandos de los retrovisores eléctricos
44. Interruptor de selección de retrovisor
45. Mandos de los elevalunas eléctricos
46. Interruptor del aislador de los elevalunas eléctricos traseros
47. Retrovisores exteriores eléctricos abatibles
48. Interruptor de altura de acceso de la suspensión neumática

© Jaguar Land Rover Limited 2013. All rights reserved.

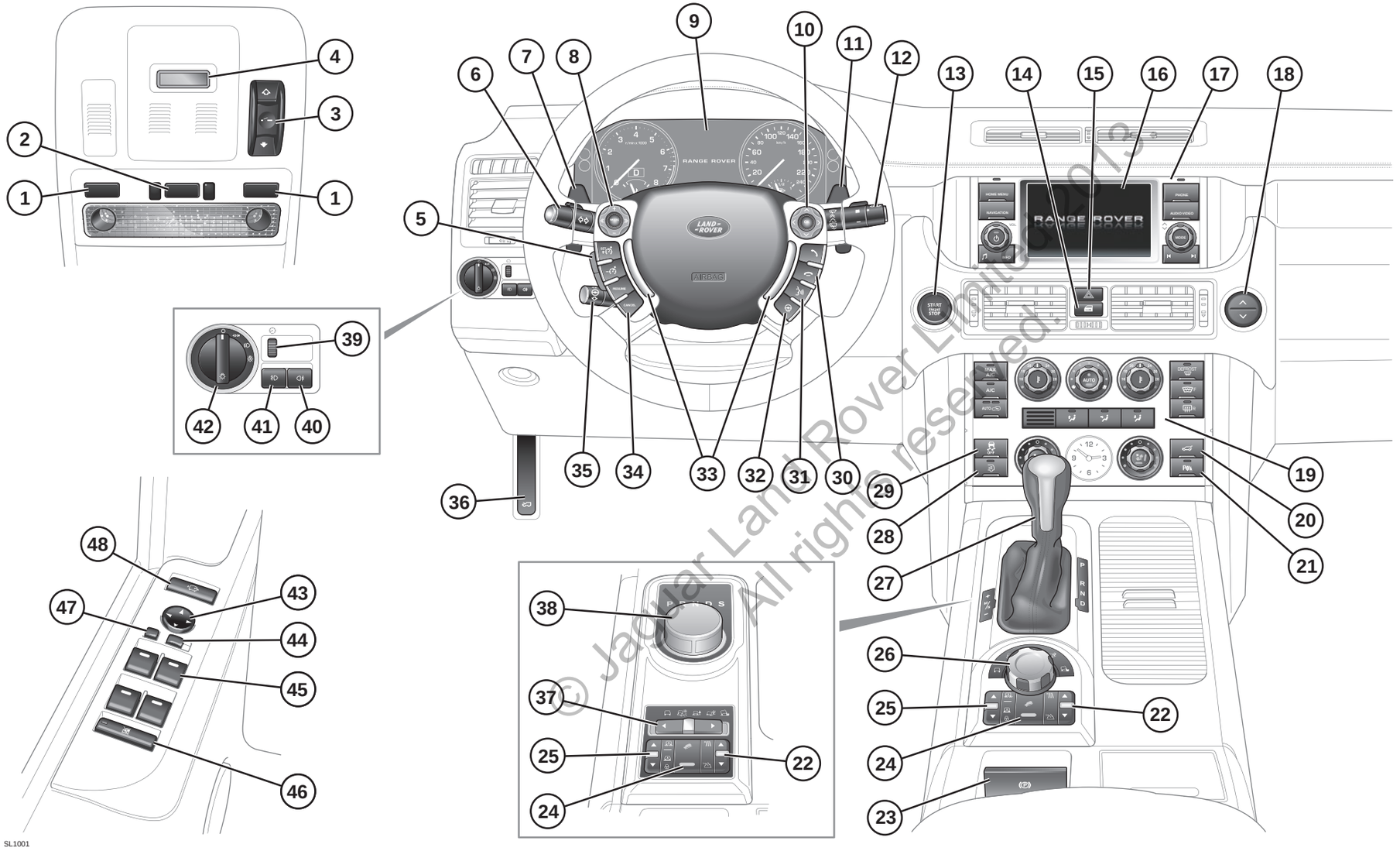

© Jaguar Land Rover Limited 2011
All rights reserved.