ADVERTENCIA

Los trabajos de servicio de un vehículo pueden ser peligrosos. Si no ha recibido entrenamiento técnico apropiado, los riesgos de sufrir heridas, dañar el vehículo o propiedades y realizar mal los trabajos de servicio aumentan. Los procedimientos de servicio recomendados en este manual del taller han sido pen-sados para los técnicos entrenados por Mazda. Este manual puede ser leído y utilizado por otros técnicos pero no tendrán el entrenamiento y experiencia adecuados para realizar estos servicios con el mínimo riesgo. Sin embargo, todos los que realicen trabajos utilizando este manual deberán estar al tanto de los procedimientos de seguridad generales.

Este manual contiene "Advertencias" y "Precauciones" que los técnicos deberán tener en cuenta ya que describen situaciones y riesgos no cubiertos por la experiencia general de los encargados del servicio. Permitirán reducir el riesgo de sufrir heridas y de realizar un servicio o reparación incorrecto que pudiera dañar el vehículo o hacerlo menos seguro. Debemos aclarar que las "Advertencias" y "Precauciones" no pretenden cubrir todas las posibilidades. Sería imposible, en un manual de esta naturaleza, aclarar todas las precauciones necesarias para evitar todas las consecuencias adversas que pudieran ocurrir si no se siguen exactamente los procedimientos indicados.

Los procedimientos recomendados y descritos en este manual son métodos efectivos para realizar el servicio y las reparaciones. En algunos casos será necesario utilizar herramientas específicamente diseñadas para el trabajo. Las personas que usen procedimientos y herramientas que no sean las recomendadas por Mazda Motor Corporation deben asegurarse cuidadosamente que su seguridad personal ni la seguridad del vehículo corran riesgos.

Las descripciones de este manual, sus figuras y especificaciones son las últimas al momento de su publicación, y Mazda Motor Corporation se reserva el derecho de realizar cambios en el diseño y alterar el contenido de este manual sin aviso previo ni incurrir en obligación alguna.

Las piezas que deban ser reemplazadas deberán serlo hechas por piezas de repuesto genuinas de Mazda o por piezas cuya calidad sea igual a las piezas genuinas de Mazda. Las perso-nas que usen piezas de calidad diferente de las piezas genui-nas de Mazda deben asegurarse cuidadosamente que su seguridad personal ni la seguridad del vehículo corran riesgos.

Mazda Motor Corporation no se responsabiliza por ningún problema que ocurra debido al uso este manual. Entre las causas de tales problemas se incluye sin que sea una limitante la falta de entrenamiento, el uso de herramientas inadecuadas, el uso de piezas de repuesto de calidad inferior a las de las piezas de repuesto genuinas de Mazda, o no estar al tanto de las revisiones de este manual.

Mazda MX-5

Diagrama de cableado

INDICE

TITULO	Sección
INFORMACION GENERAL	GI
PUNTOS A TIERRA	Y
ESQUEMA DE CABLEADO ELECTRICO	W
DIAGRAMA DE CIRCUITO DEL SISTEMA/DIAGRAMA DE CONECTORES/ DIAGRAMA DE RUTA	A-U
CONECTORES COMUNES	X
INDICE	PI

Volver

PREFACIO

Este diagrama de cableado comprende el esquema de cableado de un vehículo básico y de sus accesorios opcionales. El cableado real de su vehículo puede variar un poco dependiendo de los accesorios opcionales y/o las especificaciones.

Toda la información en este manual se basa en la información disponible en el momento de la impresión. Mazda Motor Corporation se reserva el derecho de realizar los cambios necesarios sin previo aviso.

Mazda Motor Corporation
HIROSHIMA, JAPON

Vigencia:
Este manual sirve para los vehículos que tienen los números de identificación del vehículo(VIN) de la siguiente página.

©2000 Mazda Motor Corporation

IMPRESO EN HOLANDA, SET. 2000
5504-4E-00I

Números de identificación del vehículo(VIN)
(Números del chasis)

JMZ NB18620# 200001—
JMZ NB18P20# 200001—
JMZ NB18P50# 200001—
JMZ NB18P60# 200001—

CODIGO DE COLOR DEL CABLEADO

Color	Código	Color	Código
Negro	B	Verde claro	LG
Azul	L	Anaranjado	O
Marrón	BR	Rosado	P
Azul oscuro	DL	Rojo	R
Verde oscuro	DG	Azul cielo	SB
Gris	GY	Violeta	V
Verde	G	Blanco	W
Celeste	LB	Amarillo	Y

INDICE DEL SISTEMA

INFORMACION GENERAL 2
PUNTO A TIERRA 12
ESQUEMA DE CABLEADO ELECTRICO 14

SISTEMAS RELACIONADOS CON EL MOTOR
SISTEMA DE CARGA 16
SISTEMA DE ARRANQUE 16
SISTEMA DE CONTROL DEL MOTOR
BP 18
B6 26
SISTEMA DE CONTROL DE COMBUSTIBLE 34
SISTEMA DEL VENTILADOR DE ENFRIAMIENTO 36

SISTEMAS RELACIONADOS CON EL CHASIS
SISTEMA DE CONTROL DE EC-AT 64
SISTEMA ANTIBLOQUEO DE FRENOS 88

SISTEMAS RELACIONADOS CON EL GRUPO DE INSTRUMENTOS
GRUPO DE INSTRUMENTOS 38

SISTEMAS RELACIONADOS CON LA CARROCERIA
LIMPIA- Y LAVAPARABRISAS 44
BOCINA 58
DESEMPAÑADOR DE LUNETA TRASERA 70
UNIDAD DE CONTROL SIN LLAVE 74
ABRIDOR DE TAPA DEL BAUL 74
SISTEMA DE VENTANILLAS ELECTRICAS 80
SISTEMA DE CERRADURAS ELECTRICAS DE PUERTAS 82
ESPEJO EXTERIOR CON DESEMPAÑADOR 86
ESPEJO EXTERIOR ELECTRICO 86
CALEFACCION DE ASIENTO 90
ADVERTENCIAS / PRECAUDIONES DE SERVICIO DEL SISTEMA DE BOLSA DE AIR 92
SISTEMA DE BOLSA DE AIRE 94
SISTEMA DE INMOVILIZADOR 98

SISTEMAS DE ILUMINACION INTERIOR
ILUMINACION 66
LUZ INTERIOR 72

SISTEMAS DE ILUMINACION EXTERIOR
FARO 46
LUZ DE PLACA DE MATRICULA 48
LUZ DE ESTACIONAMINETO 48
LUZ DE COLA 48
SISTEMA DE NIVELACION DE FAROS 50
LUZ DE NEBLINA DELANTERA 52
LUZ DE NEBLINA TRASERA 54
LUZ DE AVISO DE PELIGRO Y VIRAJE 56
LUZ DE MARCHA ATRAS 58
LUZ DE FRENO 58
LUZ DE FRENO MONTADA EN LO ALTO 58

SISTEMAS RELACIONADOS CON EL ACONDICIONADOR DE AIRE
ACONDICIONADOR DE AIRE (OPTION) 60
CALEFACCION 60
SISTEMA DEL VENTILADOR DE CONDENSADOR (OPTION) 62

ACCESORIO
ENCENDEDOR DE CIGARRILLOS 70
SISTEMA DE AUDIO 76
ANTENA ELECTRICA 78

OTRO
CONECTOR DE COMUNICACION DE DATOS 100

LISTA DE CONECTORES COMUNES 102
INDICE DE PIEZAS 106

Contenido de los diagramas de cableado

- Este manual está dividido en los 6 grupos indicados a continuación.

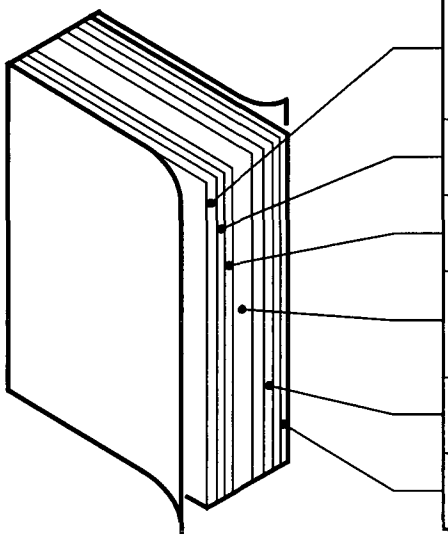

GI	**Información general**	Una explicación sobre como utilizar y leer los diagramas de cableado, como utilizar los aparatos de comprobación, los conectores y mazos de verificación, y como localizar problemas
Y	**Puntos a tierra**	Ruta de conexiones a tierra desde y hacia la batería
W	**Esquema de cableado eléctrico**	Indica los fusibles principales y otros fusibles para cada sistema
A-U	**Diagrama de circuito del sistema/Diagrama de conectores/ Diagrama de ruta**	Indica los diagramas de conectores y circuitos, los diagramas de localización de conectores y componentes
X	**Conectores comunes**	Indica los conectores comunes en todo el sistema
PI	**Indice**	Se asigna un número de página a cada componente del diagrama de circuito

Puntos a tierra

- Indica los puntos a tierra del mazo de conductores.

4SD PUNTOS A TIERRA

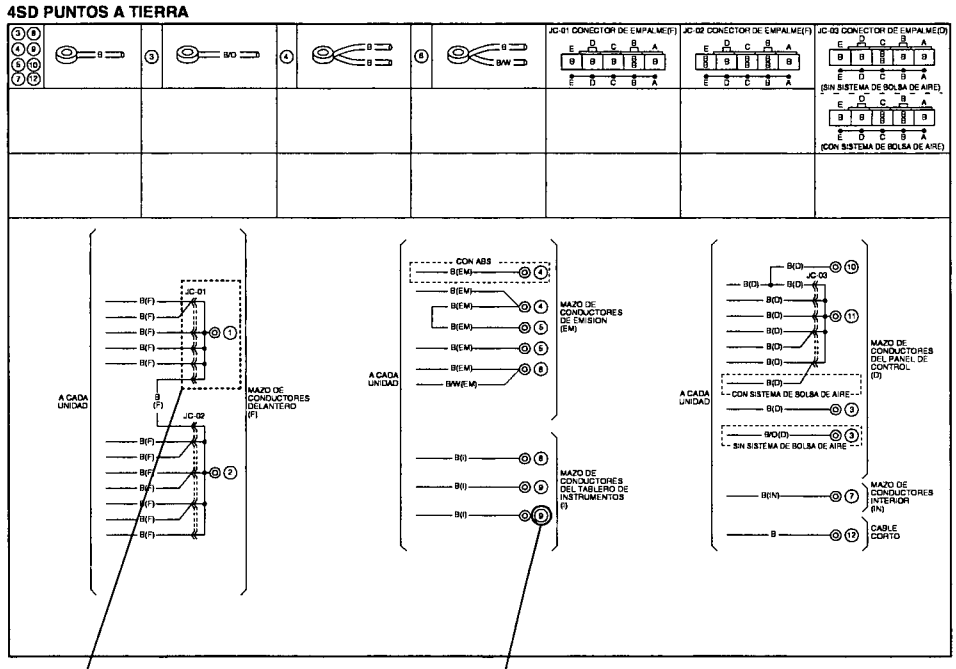

Indicación de tierra

En el vehículo	Indicación
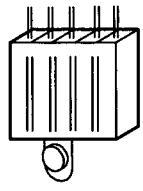	En el circuito 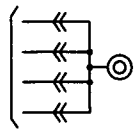

Respecto a los diagramas de circuito y puntos a tierra

Los números de conexión a tierra del diagrama de circuito del sistema corresponden a aquellos en el diagrama de puntos a tierra.

SISTEMA DE CONTROL DEL MOTOR

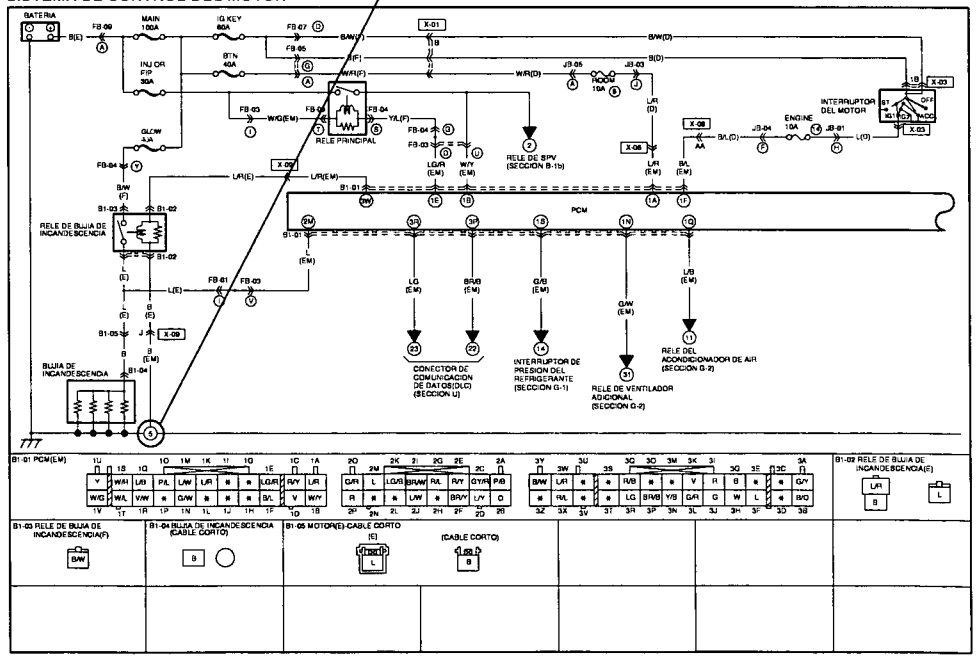

Diagrama de circuito del sistema/diagrama de conectores

- Estos diagramas indican los circuitos para cada sistema, desde la fuente de alimentación hasta la tierra. El lado de la fuente de alimentación se encuentra en la parte superior de la página, y el lado de la tierra se encuentra en la parte inferior. Los diagramas describen los circuitos con el interruptor de encendido en OFF. A continuación hay una explicación de los diferentes puntos del diagrama.

Nombre del sistema

SISTEMA DE CONTROL DEL MOTOR

BATERIA
FB-09
MAIN 100A
IG KEY 60A
FB-07
X-01
FB-05
INJ OR FIP 30A
FB-03
FB-04
RELE PRINCIPAL
GLOW 40A
X-09
B1-01
B1-03
B1-02
RELE DE BUJIA DE INCANDESCENCIA
B1-05
B1-04
BUJIA DE INCANDESCENCIA
CONECTOR DE COMUNICACION DE DATOS(DLC) (SECCION U)
B1-01 PCM(EM)
B1-03 RELE DE BUJIA DE INCANDESCENCIA(F)
B1-04 BUJIA DE INCANDESCENCIA (CABLE CORTO)
B1-05 MOTOR(E)-CABLE CORTO (E)
(CABLE CORTO)

Código de conector

El prefijo indica el sistema en que se usa el conector.

- Y : Conector a tierra
- A : Conectores del sistema de arranque/ sistema de carga
- B : Conectores del sistema de control del motor
- C : Conectores del sistema de control del medidor
- D : Conectores del sistema del limpiador
- E : Conectores del sistema del iluminación
- F : Conectores del sistema de señales
- G : Conectores del sistema del acondicionador de aire
- H :
- I : Conectores del sistema de la luz interior
- J : Conectores de radio/audio
- K : Conectores del sistema de ventanillas eléctricas/cerraduras de puerta eléctricas
- L : Conectores del sistema del espejo retrovisor eléctrico
- M : Conectores del sistema de techo solar corredizo
- O : Conectores del sistema de frenos antibloqueo
- P : Conectores del sistema de asientos eléctricos/calefacción de asiento
- S : Conectores del sistema de bolsa de aire/ control de cinturón de seguridad al hombro pasivo
- T : Otros
- U : Conector de comunicacion de datos
- X : Conectores comunes

Números de puntos a tierra

Un mazo de conductores a tierra se representa diferente de un punto a tierra de una unidad.

Tipo de puntos a tierra	Símbolo
Mazo de conductores	9
Unidad (Detector)	

Código del sistema

El número indica que el circuito continúa en el diagrama de sistema indicado.

Símbolo de corriente

La corriente fluye en el sentido de la flecha.

Indica cable blindado*

*SCable blindado:
Impide las perturbaciones ocasionadas por las interferencias eléctricas.
El cable está cubierto con un tejido metálico para conectar a tierra.

B-1a

CONECTOR DE COMUNICACION DE DATOS(DLC) (SECCION U)
INTERRUPTOR DEL MOTOR
ENGINE 10A
JB-04
JB-01
X-06
X-03
PCM
CABLE BLINDADO
SENSOR DE TEMPERATURA DE AIRE DE ADMISION
INTERRUPTOR DE PRESION DEL REFRIGERANTE (SECCION G-1)
SENSOR DE SOBREALIMENTACION
B1-02 RELE DE BUJIA DE INCANDESCENCIA(E)
B1-06 SENSOR DE SOBREALIMENTACION(EM)
B1-07 SENSOR DE TEMPERATURA DE AIRE DE ADMISION(EM)

Símbolos de conector

- Los conectores macho y hembra se representan en los diagramas de conectores y circuito tal como se indica a continuación.

		Símbolo de diagrama de circuito	Símbolo de diagrama de conector
Macho		Macho	L R
Hembra		Hembra	L R

- Los conectores iguales se unen con líneas punteadas entre los símbolos de conectores.
- Los diagamas de conectores indican los conectores del lado del mazo de conductores. El terminal indica la vista desde el lado del mazo de conductores.

(Ejemplo)

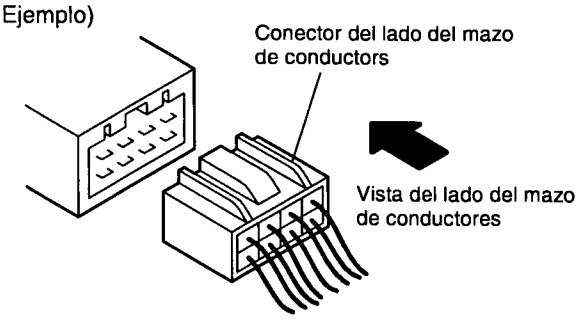

- Los colores de los conectores excepto el blanco leche se indican en sus ubicaciones.
- Los terminales no usados se indican con un ∗.

Código de color del cable (símbolo del mazo de conductores)

- Los cables de dos colores se indican con un símbolo de dos letras. El primero indica el color de base del cable, el segundo indica el color de la raya.
  Por ejemplo:

  W/R indica cable blanco con una raya roja
  BR/Y indica cable marrón con una raya amarilla

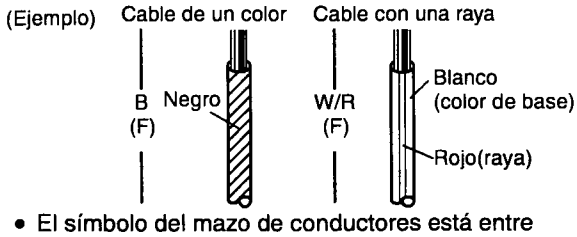

- El símbolo del mazo de conductores está entre paréntesis después del símbolo del mazo de conductores (consultar la página GI-7).

Diagrama de ruta

- El diagrama de ruta indica donde se encuentran los componentes eléctricos en el diagrama de circuito del sistema por la indicación en la ilustración y los símbolos de conector.
- Los valores especificados están indicados a un lado del diagrama de ruta o en la página siguiente.

Símbolo de conector

Indica el sistema que usa el conector.

(Ejemplo)

Conector	Símbolo
Conectores comunes	X-19
Conectores de sistema	I-03

Nombre del componente

Indica los nombres de los componentes en los diagramas de ruta.

Símbolo de punto a tierra

Indica los puntos a tierra en los diagramas de sistema.

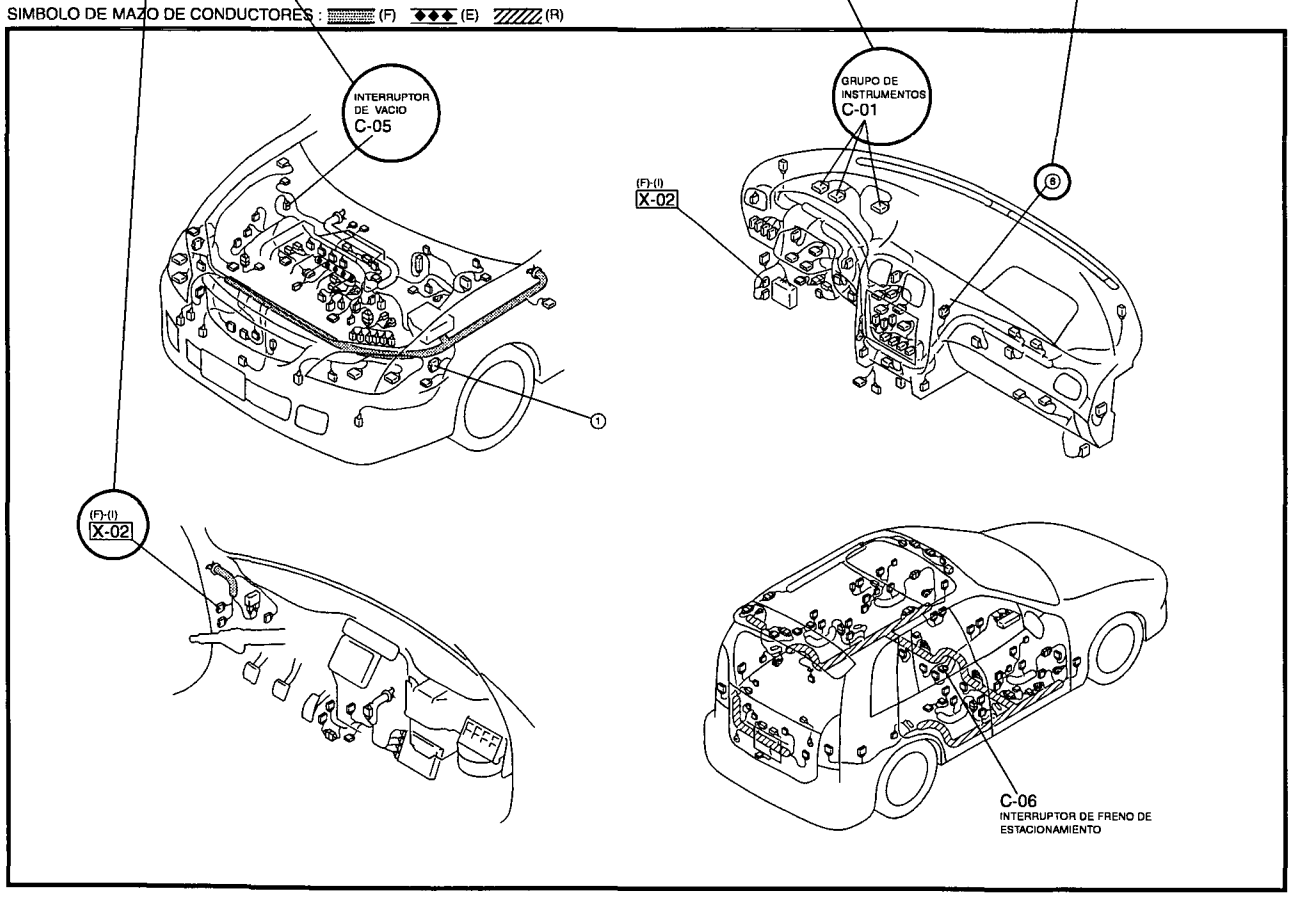

Simbolo de mazo de conductores

BESKRIVNING AV KABELN	SIMBOLO		DESCRIPTION OF HARNESS	SIMBOLO	
MAZO DE CONDUCTORES DELANTERO	(F)		MAZO DE CONDUCTORES DE PUERTA NO.1	(DR1)	
MAZO DE CONDUCTORES DELANTERO NO.2	(F2)		MAZO DE CONDUCTORES DE PUERTA NO.2	(DR2)	
MAZO DE CONDUCTORES DEL MOTOR	(E)	◆◆◆	MAZO DE CONDUCTORES DE PUERTA NO.3	(DR3)	
MAZO DE CONDUCTORES DEL PANEL DE CONTROL	(D)	OOO	MAZO DE CONDUCTORES DE PUERTA NO.4	(DR4)	
MAZO DE CONDUCTORES TRASERO	(R)		MAZO DE CONDUCTORES DEL PISO	(FR)	
MAZO DE CONDUCTORES TRASERO NO.2	(R2)		MAZO DE CONDUCTORES DE LUZ INTERIOR	(IN)	
MAZO DE CONDUCTORES TRASERO A	(RA)		MAZO DE CONDUCTORES DEL ACONDICIONADOR DE AIR	(AC)	
MAZO DE CONDUCTORES DEL TABLERO DE INSTRUMENTOS	(I)				
MAZO DE CONDUCTORES DE EMISION	(EM)				
MAZO DE CONDUCTORES DE EMISION NO.2	(EM2)				
MAZO DE CONDUCTORES DE EMISION NO.3	(EM3)				

Símbolos

Símbolos	Significado
Batería	• Genera la electricidad por una reacción química. • Suministra corriente directa a los circuitos.
Tierra (1) Tierra (2)	• Punto de conexión a la carrocería del vehículo u otro cable a tierra donde la corriente fluye del terminal positivo al terminal negativo de la batería. • Tierra (1) indica un punto a tierra en la carrocería a través del mazo de conductores. • Tierra (2) indica un punto a tierra en donde un componente se conecta a tierra directamente en la carrocería. Observaciones • La corriente no fluirá desde un circuito si la conexión a tierra es defectuosa.
Fusible (1) (caja) Fusible (2) (Cartucho) Fusible principal/ Eslabón fusible	• Se funde cuando la corriente que fluye excede la especificada para el circuito, interrumpiendo el flujo de corriente. Precauciones • No cambie por fusibles que excedan la capacidad especificada. <Tipo lámina> <Tipo tubo> <Tipo cartucho> <Eslabón fusible>
Transistor (1) Collector (C) Base (B) NPN Emitter (E) Transistor (2) Collector (C) Base (B) PNP Emitter (E)	• Componente de conmutación eléctrica. • Se conecta cuando se aplica voltaje en la base (B) Marca de indicación del colector B E C E C B C E B • Código de lectura 2 S C 828 A — Número de terminales Semiconductor Marca de revisión A:PNP de alta frecuencia B:PNP de baja frecuencia C:NPN de alta frecuencia D:NPN de baja frecuencia

Símbolos	Significado
Lámpara	• Emite luz y genera calor cuando la corriente fluye por el filamento.
Resistencia	• Una resistencia con un valor constante. • Principalmente usada para proteger componentes eléctricos de un circuito manteniendo el voltaje predeterminado.
Motor	• Covierte energía eléctrica en energía mecánica.
Bomba	• Aspira y descarga gases y líquidos.
Encendedor de cigarrillos	• Bobina eléctrica que genera calor.
Bocina Altavoz	• Genera sonido cuando fluye la corriente.
Calentador	• Genera calor cuando fluye la corriente.
Detector de velocidad	• El movimiento del imán en el medidor de velocidad conecta y desconecta el detector.
Interruptor de encendido	• Al girar la llave de encendido se conecta el circuito para hacer funcionar diferentes componentes.

Símbolos	Significado	Símbolos	Significado
Interruptor (1) Normalmente abierto (NO)	• Permite o corta el flujo de corriente abriendo o cerrando los circuitos.	Mazo de conductores **Conexión del mazo de conductores** Cuando el circuito C-D está conectado al circuito A-B, la conexión D se indica madiante una línea punteada negra. **Selección** Los puntos de derivacatión D para los diversos circuitos de acuerdo con las especificaciones del vehículo se indican mediante un punto blanco.	A D B C Para vehículos con ABS, usar el circuito A-B. CON ABS A D B SIN ABS C Para vehículos sin ABS, usar el circuito C-B.
Interruptor (2) Normalmente cerrado (NC)			
Relé (1) Normalmente abierto (NO)	• La corriente que fluye por la bobina produce una fuerza electromagnética que hace que el contacto se abara. No hay corriente hacia la bobina — No hay fluio Corriente hacia la bobina — Flujo		
Relé (2) Normalmente cerrado (NC)	• La corriente que fluye por la bobina produce una fuerza electromagnética que hace que el contacto se cierre No hay corriente hacia la bobina — Flujo Corriente hacia la bobina — No hay fluio		
Detector (variable)	• La resistencia cambia con el funcionamiento de otros componentes.	Diodo	• Conocido como un rectificador semiconductor, el diodo permite el flujo de corriente en un solo sentido. Cátodo (k) — Anodo (A) Flujo de la corriente eléctrica K A K A K A
Detector (detector termostático)	• La resistencia cambia con la temperatura.	Diodo emisor de luz(LED)	• Un diodo que se enciende cuando fluye la corriente. • Contrariamente a las lámparas normales, el diodo no genera calor cuando se enciende. Cátodo (k) — Anodo (A) Cátodo (k) Anodo (A) Flujo de la corriente
Condensador	• Componente que almacena temporariamente una carga eléctrica.		
Solenoide	• El flujo de corriente a través de una bobina genera una fuerza electromagnética para hacer funcionar los pulsadores.	Diodo de referencia (Diodo Zener)	• Permite el flujo de corriente en un solo sentido hasta un cierto voltaje; permitiendo a la corriente fluir en el sentido cuando se supera el voltaje.

Símbolos	Significado
Extensión del cambio en la posición del cableado (1)	• La posición del cableado puede ser cambiada libremente dentro del conector.
Extensión del cambio en la posición del cableado (2)	• La posición del cableado puede ser cambiada sólo de acuerdo a las siguientes combinaciones. Entre A y B, entre C y D, entre E y F
Extensión del cambio en la posición del cableado (3)	• La posición del cableado puede ser cambiada sólo de acuerdo a las siguientes combinaciones. Entre A, C y E, entre B, D y F

Abreviaturas usadas en este manual

3GR	Tercera velocidad
4GR	Cuarta velocidad
A	Amperio
A/C	Acondicionador de aire
A/F	Aire-combustible
A/R	Inversión automática
AAS	Suspensión de ajuste automático
ABS	Sistema de frenos antibloqueo
ACC	Accesorio
ACV	Válvula de control de aire
ADD	Adicional
AIR	Inyección de aire secundario pulsado
AIS	Sistema de inyección de aire
ALL	Nivelación de carga automática
AM	Amplitud modulada
AMP	Amplificador
ANT	Antena
AP	Pedal del acelerador
AS	Detención automática
ASV	Válvula de suministro de aire
AT	Transmisión automática
ATX	Caja-puente automática
B+	Voltaje positivo de la beterfa
BAC	Válvula de control de aire de derivación
BARO	Presión berométrica
CAC	Enfriador de aire de carga
CARB	Carburador
CCT	Circuito

CIGAR	Cigarrillo
CIS	Sistema de inyección continua de combustible
CKP	Sensor de posición del árbol de levas
CLS	Sistema retroalimentación cerrado
CMP	Sensor de posición del árbol de levas
COMBI	Combinación
CON	Acondicionador de aire
CONT	Control
CPU	Unidad de procesamiento central
CSD	Dispositivo de attanque frio
CTP	Posición de mariposa de gases cerrada
DEF	Desempañador
DI	Encendido del distribuidor
DLC	Conector de comunicación de datos
DLI	Encendido a transistor
DOHC	Doble árbol de levas en culata
DTC	Código(s) de problema de diagnóstico
DTM	Mode de prueba de diagnóstico
ECPS	Dirección hidráulica controlada electrónicamente
ECT	Temperatura del refrigerante de motor
EGR	Recirculación de gasses del escape
EI	Encendido electrónico
ELEC	Electricidad
ELR	Retractor de bloqueo de emergencia
ETR	Sintonizador electrónico
F	Adelante

F/I	Inyección de gasolina
FC	Control del ventilador
FICB	Ruptor de leva de ralentf rápido
FM	Frecuencia mdulada
FP	Bomba de combustible
FPR	Reié de la bomba de combustible
GEN	Generador
GND	Tierra
H/D	Calentador/desempañador
HEAT	Caientador
HEI	Encendido de gran energía
HI	Alta
HO2S	Sensor de oxígeno caliente
IAC	Control de aire de ralentf
IAT	Temperature de aire de admisión
ICM	Módulo de control de encendido
IG	Encendido
ILLUMI	Iluminación
INT	Intermitente
JB	Caja de empalme
KS	Detector de golpeteo
LCD	Pantalla de cristal líquido
LF	Delantero izquierdo
LH	Volante a la izquierda
LO	Baja
LR	Trasero izquierdo
M	Motor
MAF	Sensor de flujo de masa de aire
MAP	Sensor de presión absoluta del múltiple
MFI	Inyección de combustible múltiple
MID	Medio
MIL	Lámpara indicadora de malfuncionamiento
MIN	Minuto
MIX	Mezcla
MPX	Múltiplex
MT	Transmisión manual
MTR	Radio de sintonización mecánica
MTX	Caja-puente automática
NC	Normalmente cerraba
NO	Narmalmente abierta
O2S	Detector de oxigeno
OBD	Diagnóstico de abordo
OFF	Desconectado
ON	Conectado
OSC	Oscilador
P	Alimentación

P/S	Dirección hidráulica
P/W CU	Ventanilla Electrica
PAIR	Inyección de aire secundario pulsado
PCM	Móduto de control de la transmisión
PNP	Posición de estacionamiento/neutral
PRCV	Válvule solenoide de control de regulador de presión
PRG	Válvula solenoide de purga
PSP	Presión de dirección hidrálica
PTC	Calefaccion de temperatura de coeficiente positivo
QSS	Sistema de arranque rápido
R	Atrás
REC	Recirculación
RF	Derecha delantero
RH	Volante a la derecha
RPM	Régimen del motor
RR	Derecha trasero
SAPV	Válvula de aire secundario pulsado
SFI	Inyección de combustible múltiple secuencial
SOL	Solenoide
SPV	Valvula de derramamiento
ST	Arranque
SW	Interruptor
TC	Turbocompresor
TCM	Módulo de control de transmisión
TCS	Sistema de control de traccion
TCV	Válvua solenoide de turboalimentador doble
TEMP	Temperatura
TICS	Sistema de control de inducción triple
TP	Delector de posición de mariposa de gases
TR	Rango de transmisión
TWS	Sistema de cableado total
V	Volt
VAF	Sensor de flujo de volumen de aire
VENT	Ventilación
VOL	Volumen
VR	Regulador de voltaje
VRIS	Sistema de inducción de resonancia vañable
VSS	Sensor de velocidad del vehículo
VTCS	Sistema de control de tambor variable
W	Vatio(s)
WOT	Mariposa de gases completamente abierta

PUNTO A TIERRA

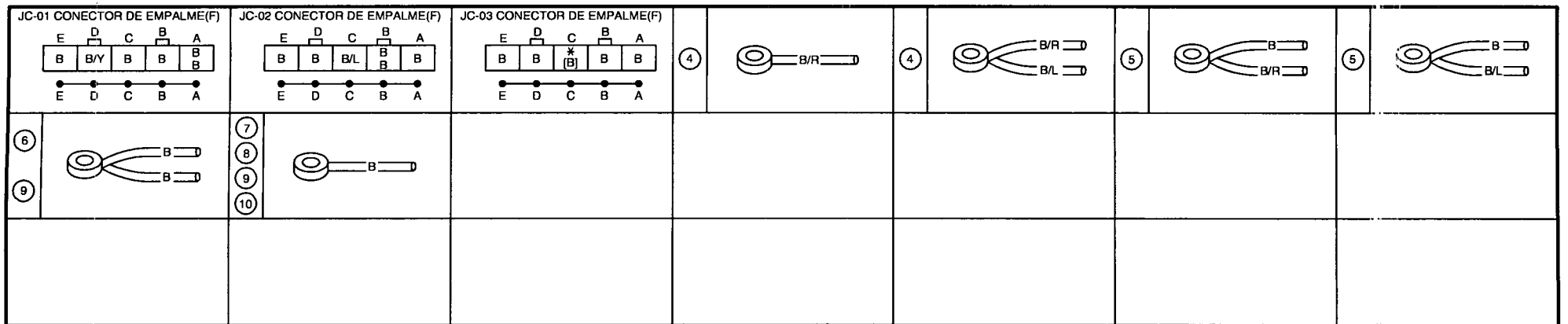

[ ] CON ABS

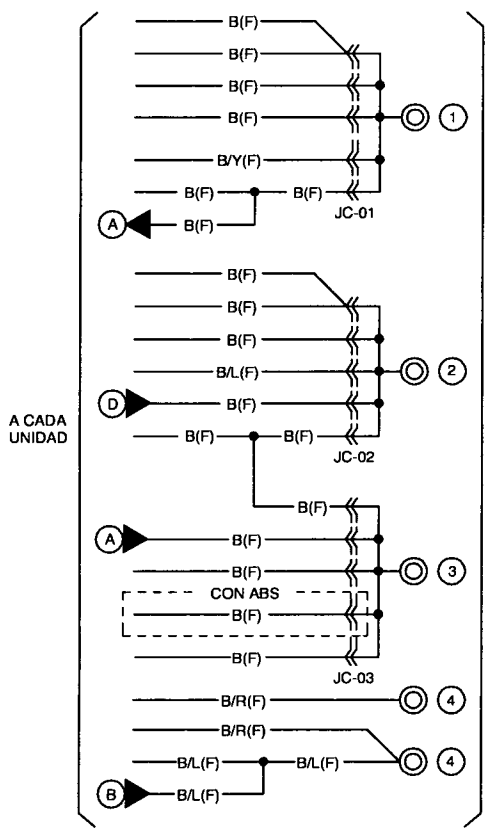

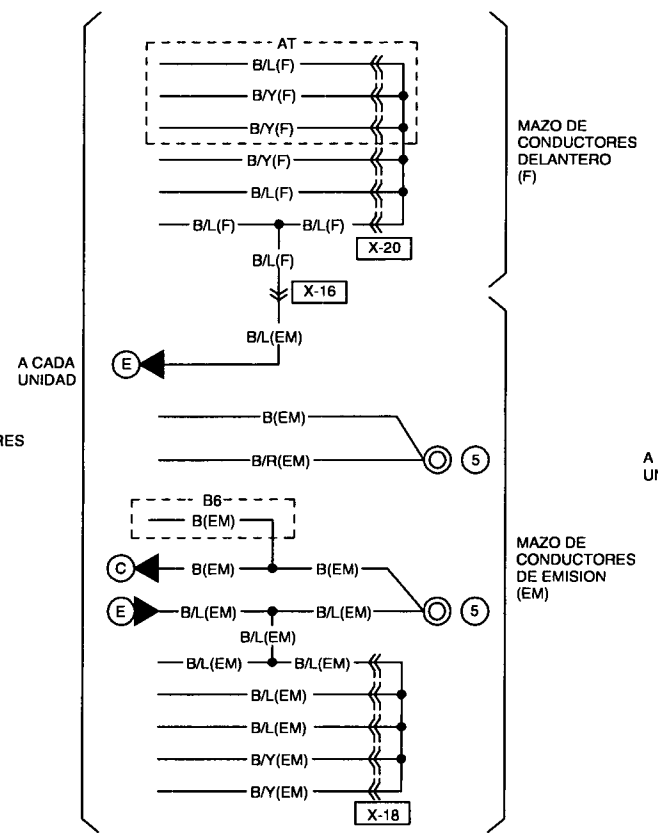

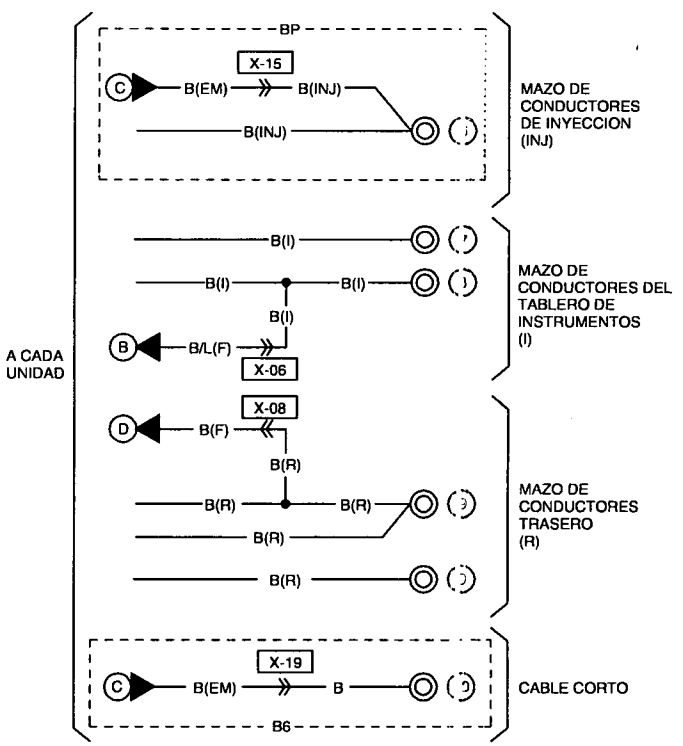

SIMBOLO DE MAZO DE CONDUCTORES : (F) (E) (R)

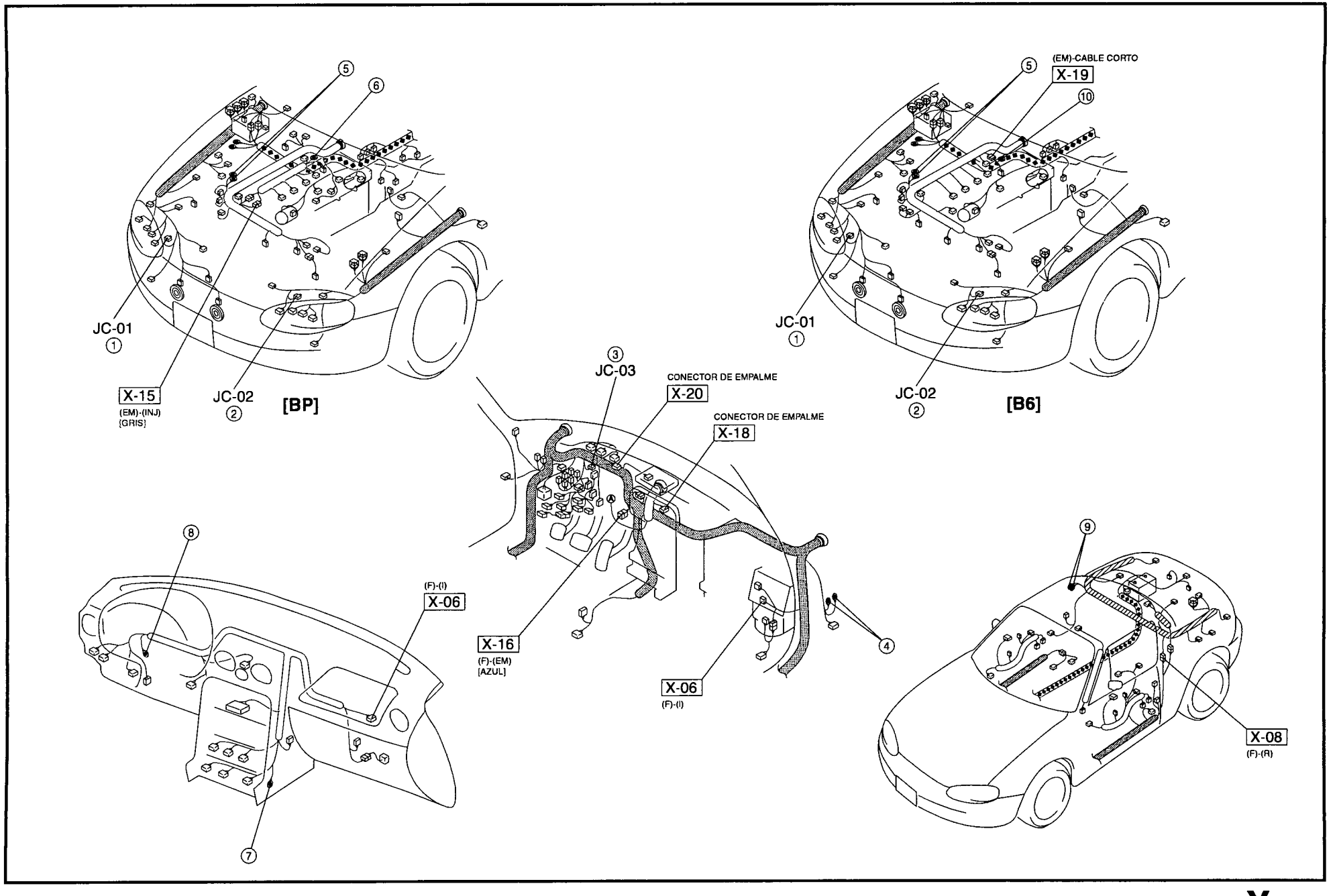

Y

ESQUEMA DE CABLEADO ELECTRICO

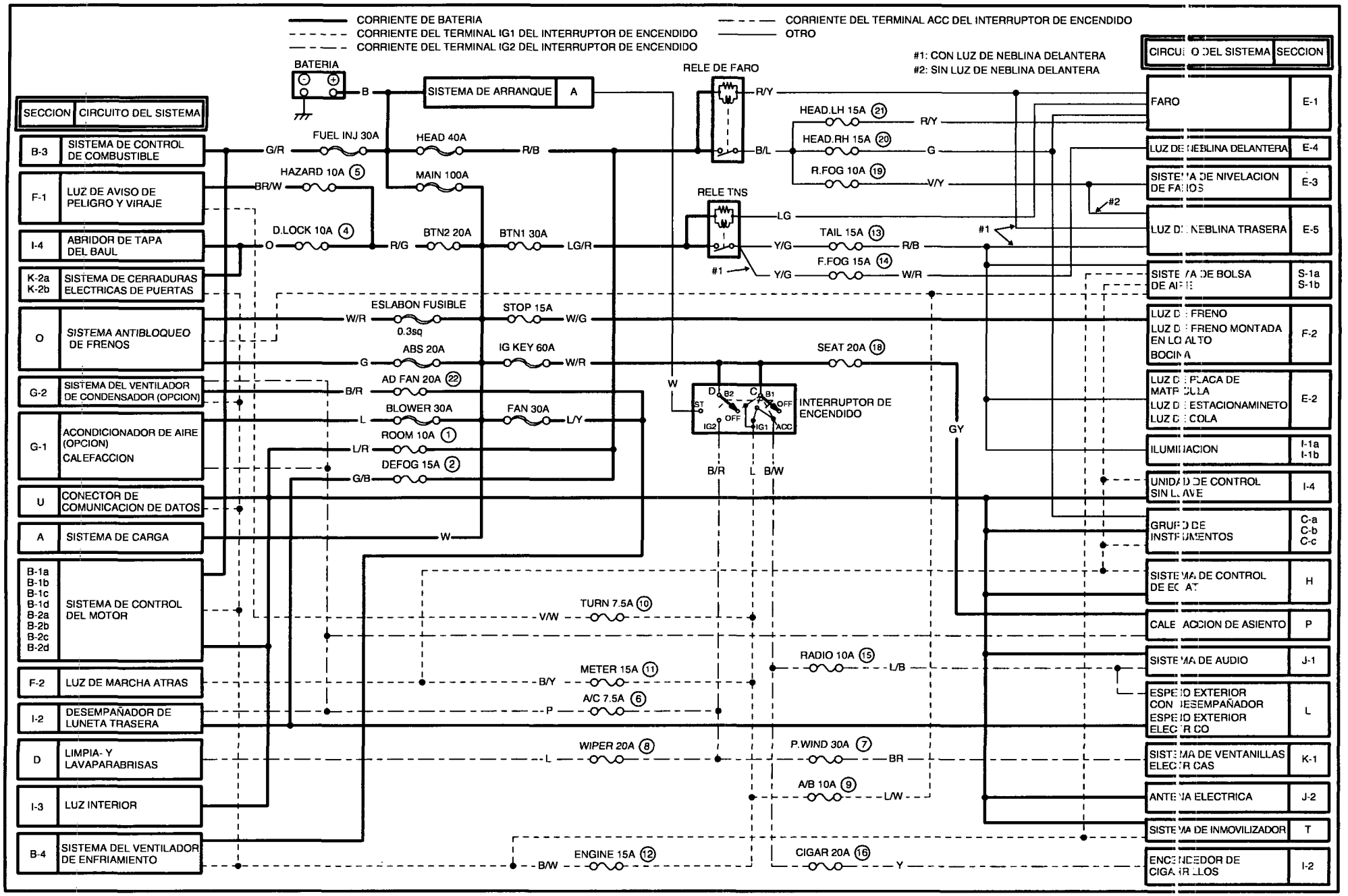

Esta página fue dejada intencionalmente en blanco.

SISTEMA DE CARGA / SISTEMA DE ARRANQUE

A

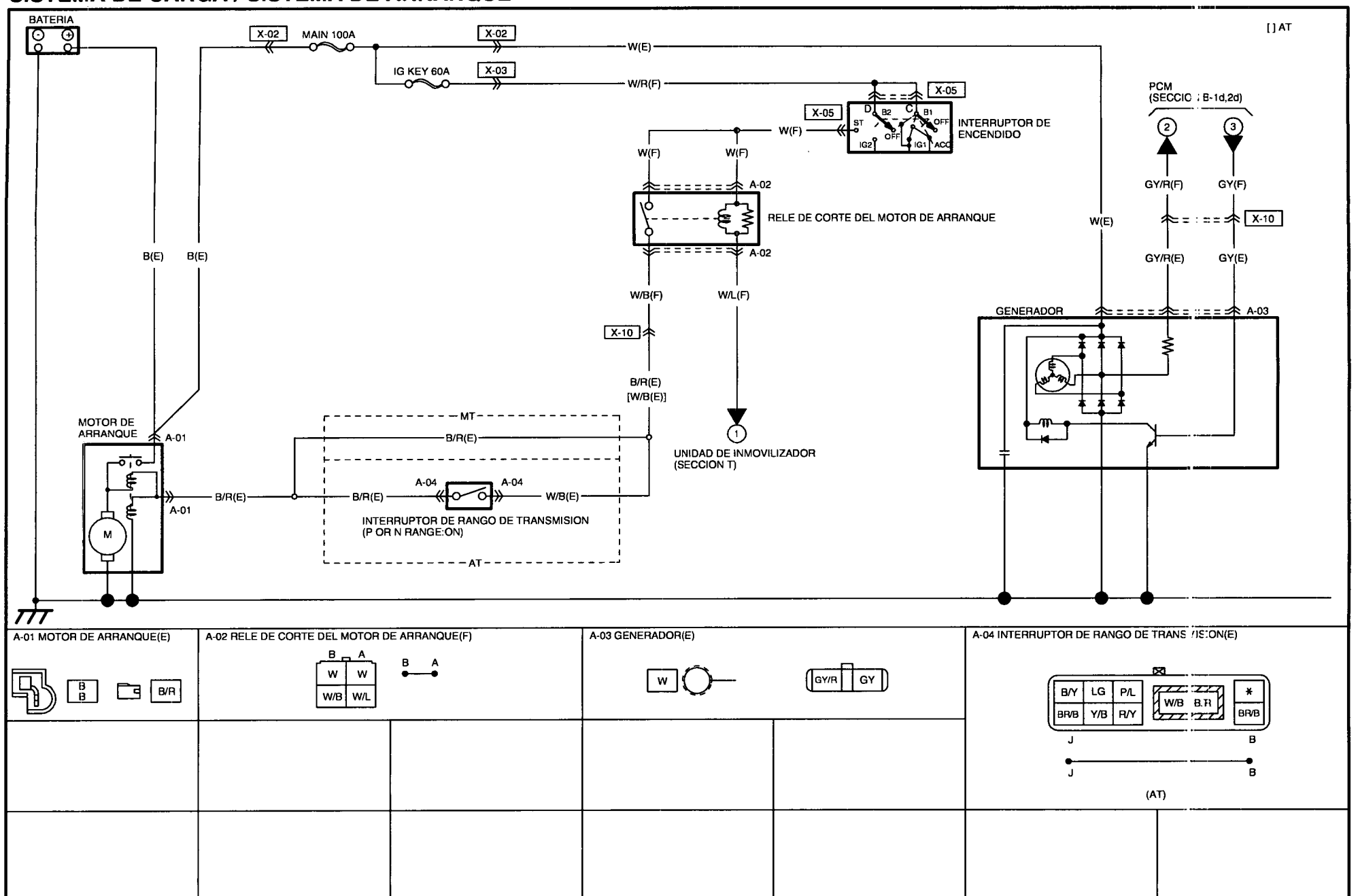

SIMBOLO DE MAZO DE CONDUCTORES : (F) (E) (R)

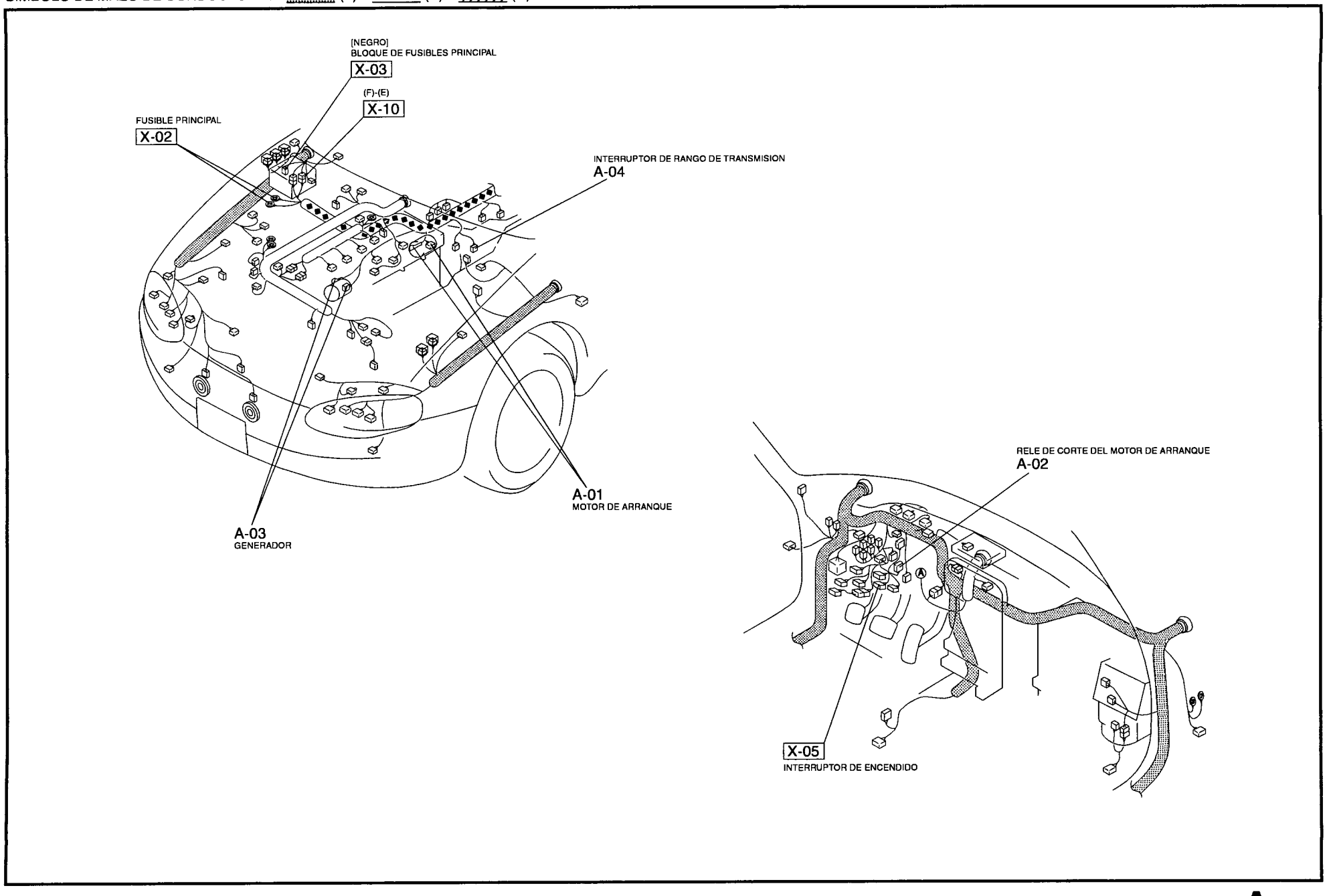

A

SISTEMA DE CONTROL DEL MOTOR (BP)

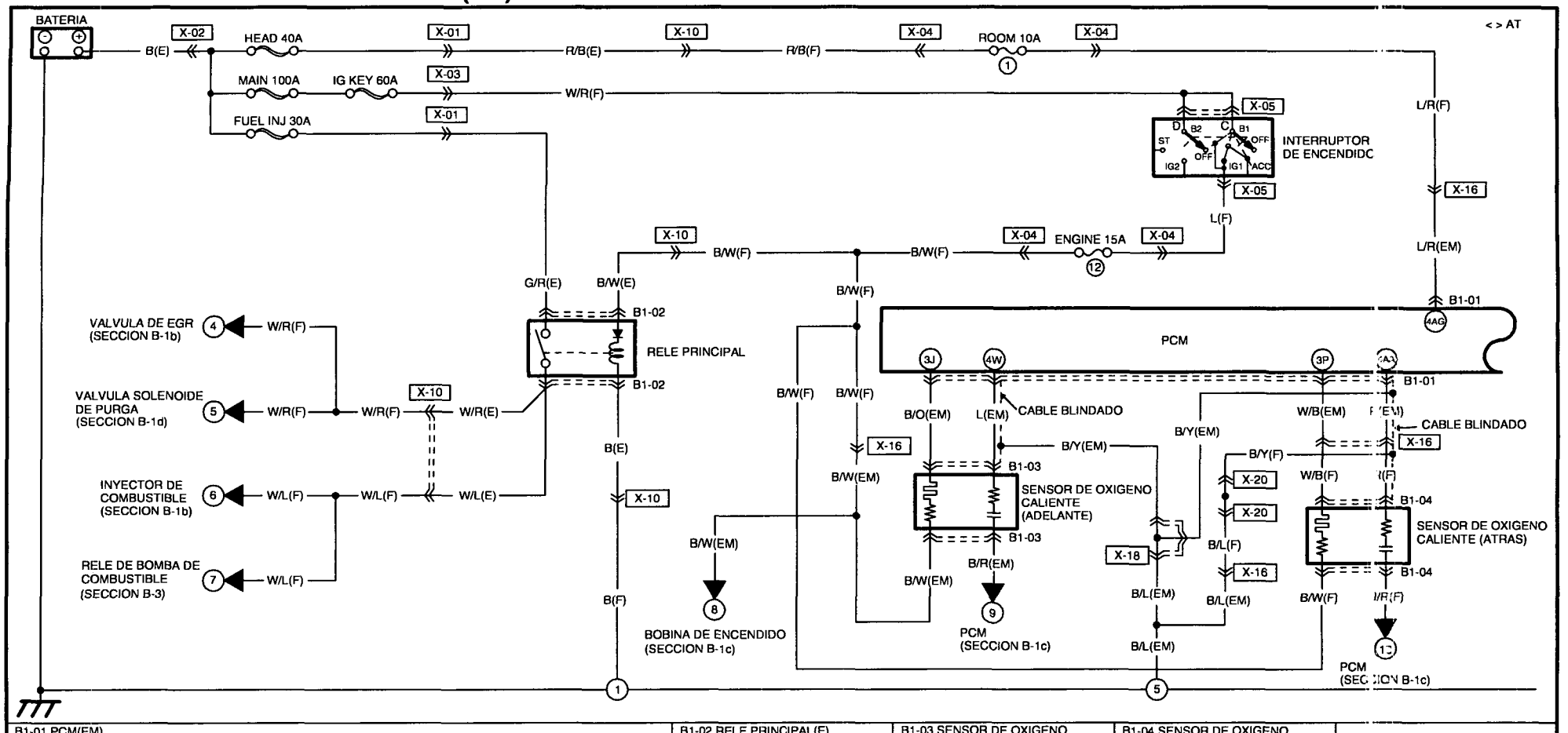

B1-01 PCM(EM)

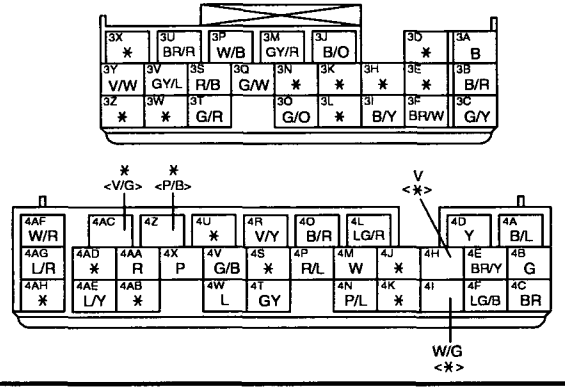

B1-02 RELE PRINCIPAL(E)

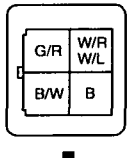

ADELANTE

NOTA: ESTE ES EL CONECTOR TAL COMO SE VE DEL LADO DEL TERMINAL

B1-03 SENSOR DE OXIGENO CALIENTE (ADELANTE) (EM)

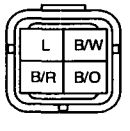

B1-04 SENSOR DE OXIGENO CALIENTE (ATRAS) (F)

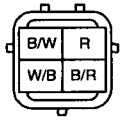

SIMBOLO DE MAZO DE CONDUCTORES : (F) (E) (R)

BLOQUE DE FUSIBLES PRINCIPAL

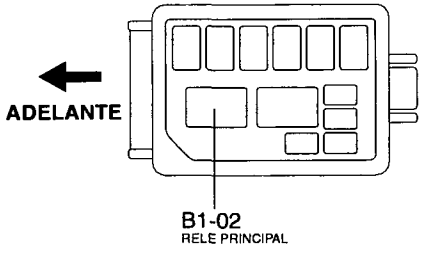

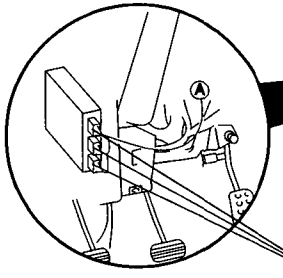

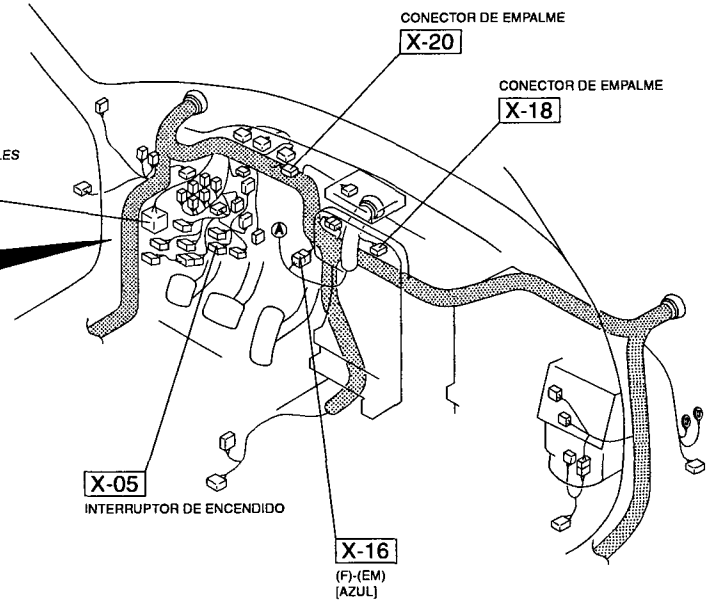

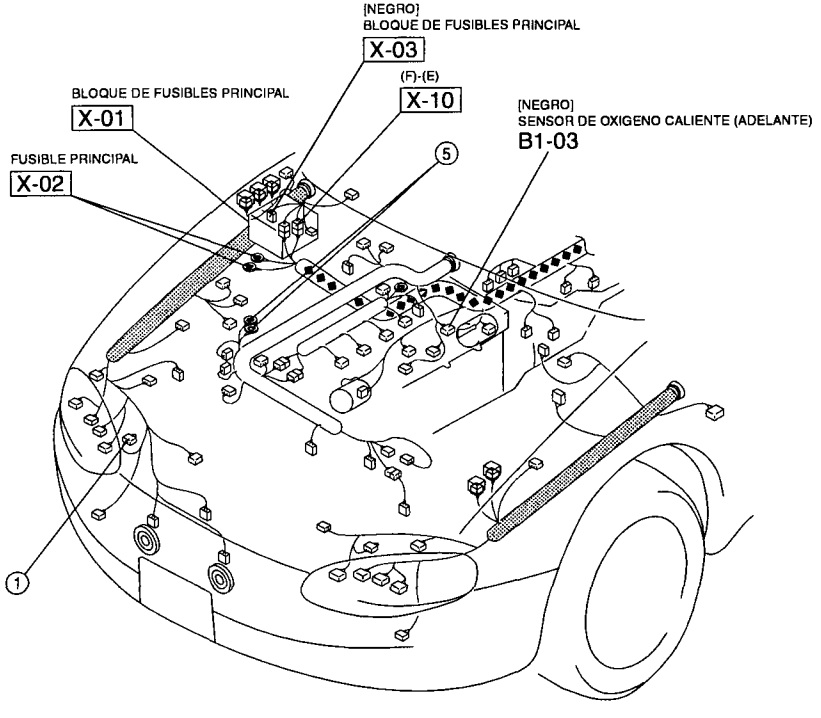

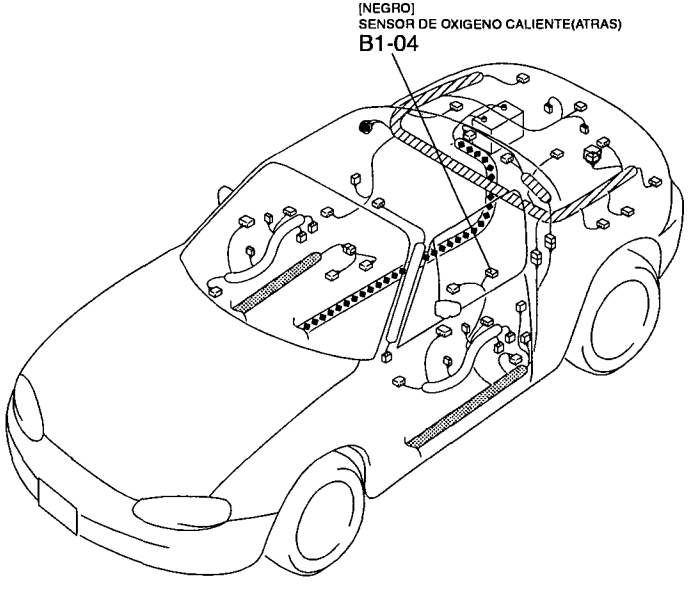

SISTEMA DE CONTROL DEL MOTOR (BP)

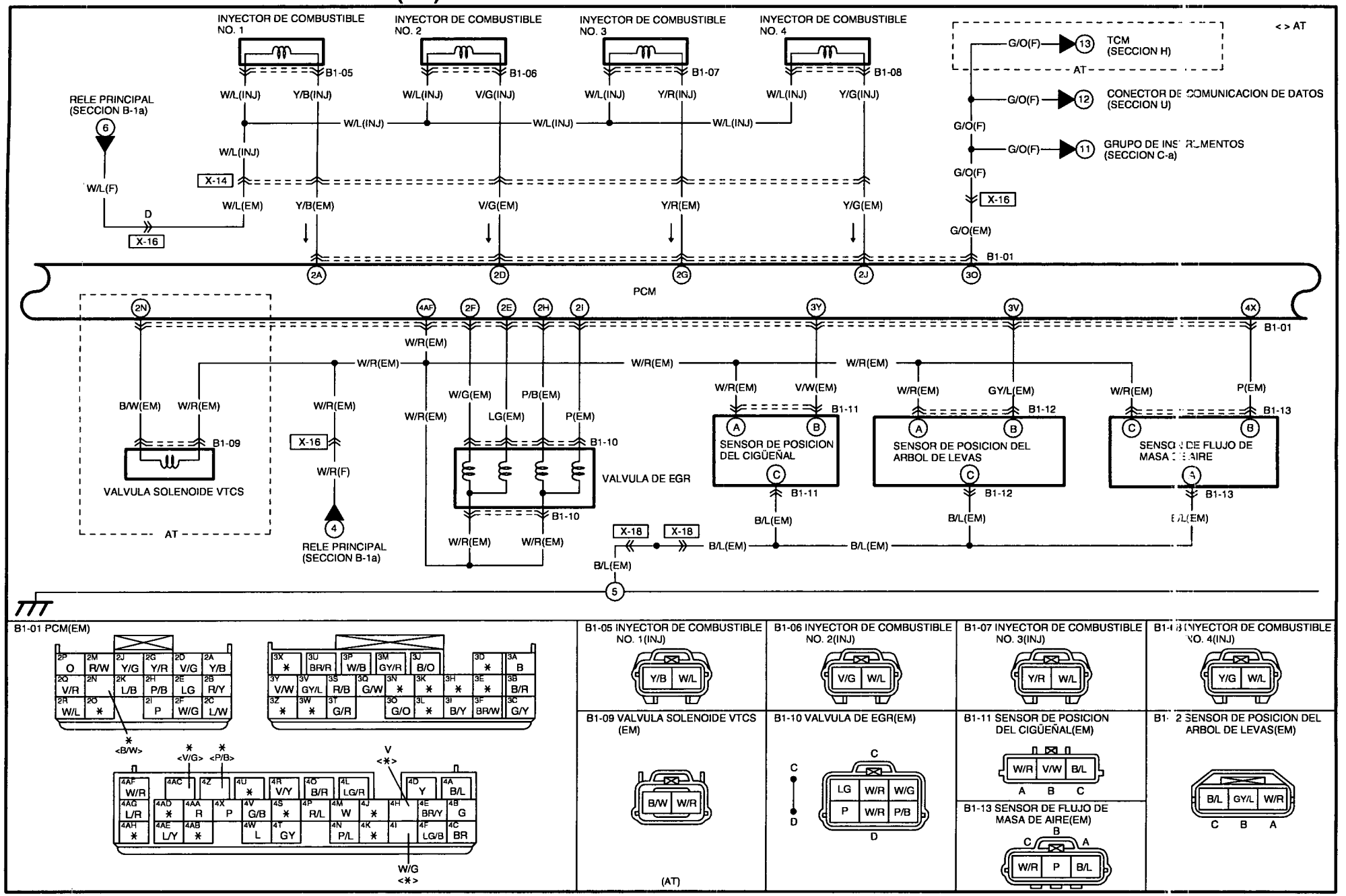

SIMBOLO DE MAZO DE CONDUCTORES : (F) (E) (R)

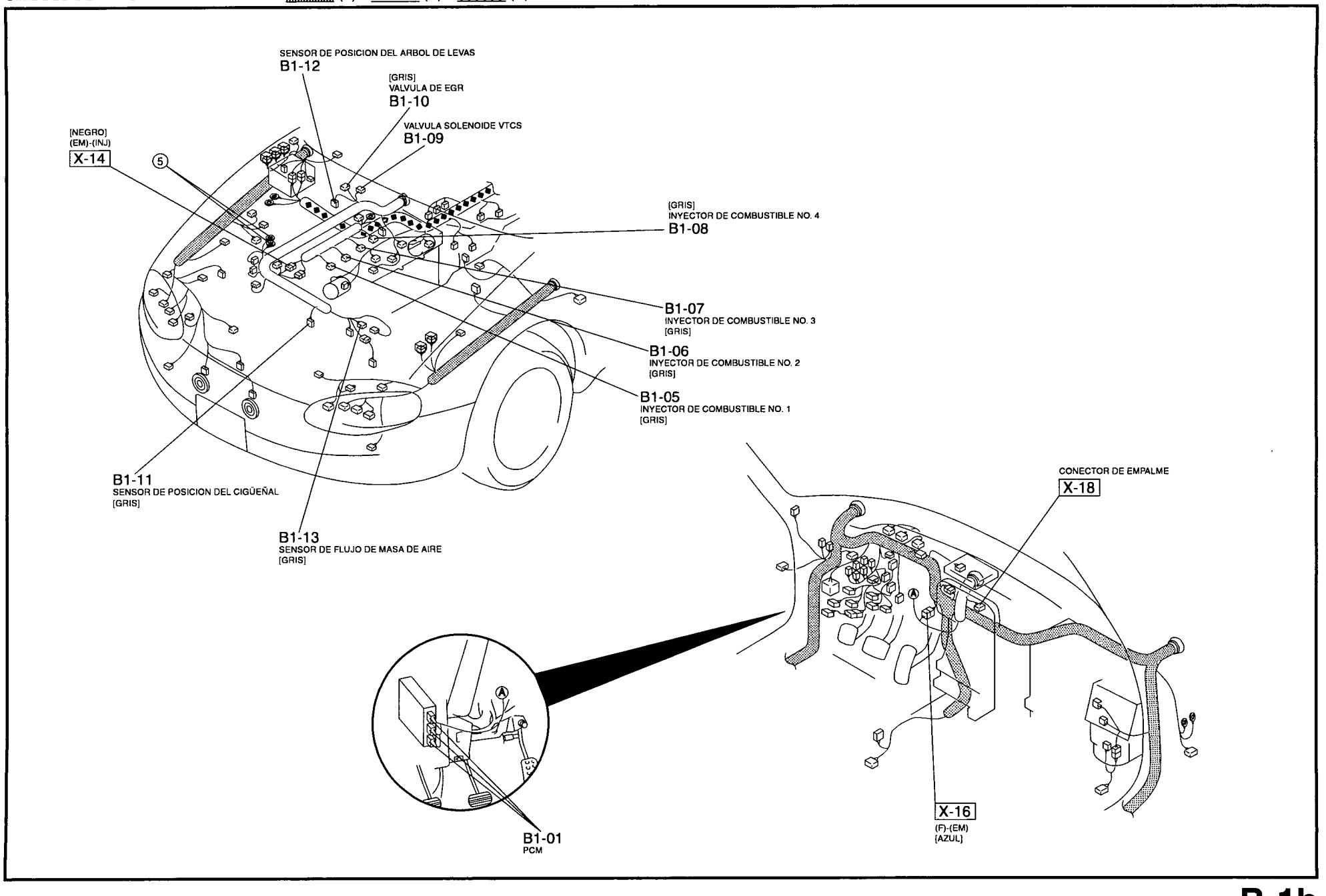

SISTEMA DE CONTROL DEL MOTOR (BP)

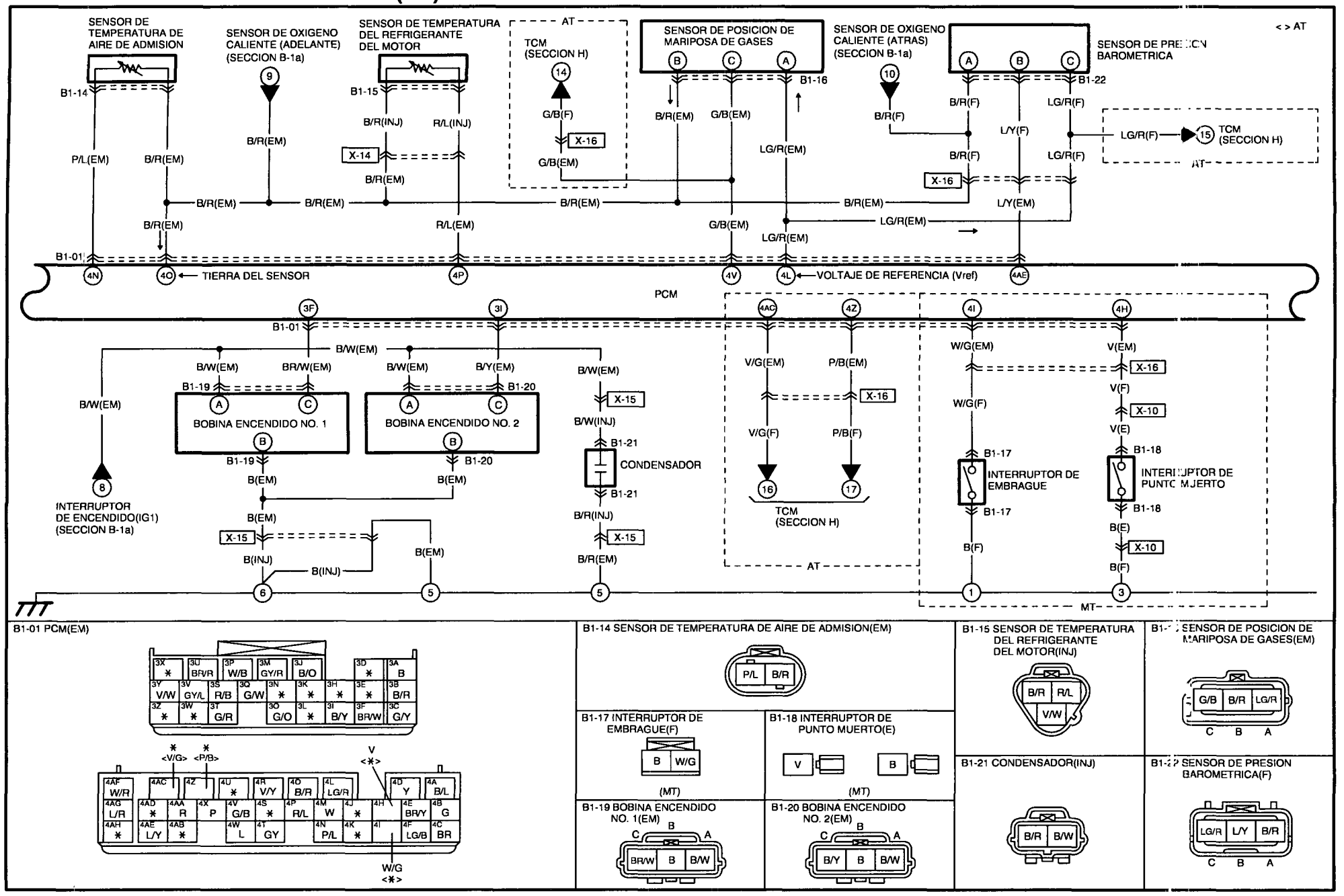

SIMBOLO DE MAZO DE CONDUCTORES : (F) (E) (R)

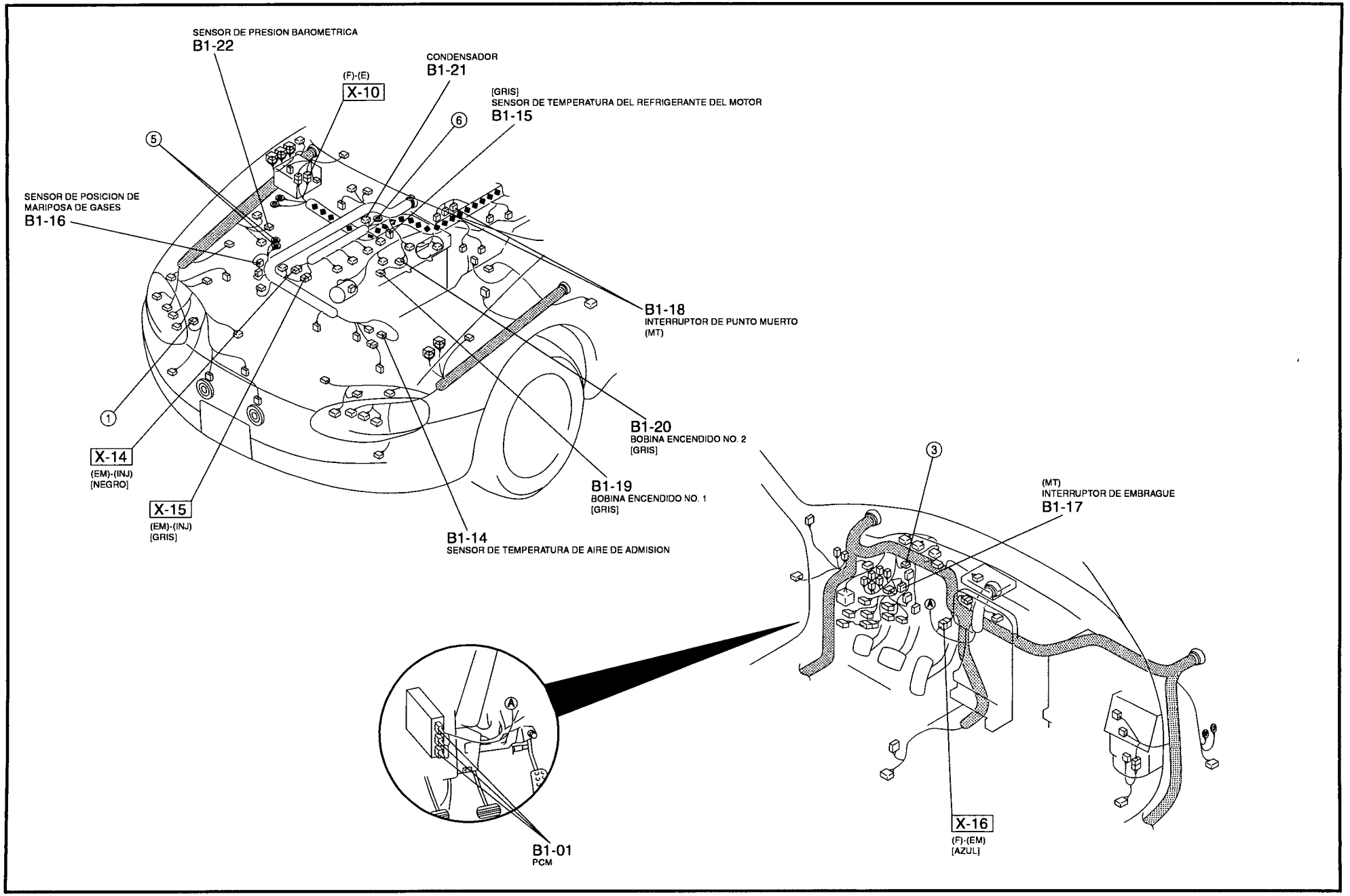

SISTEMA DE CONTROL DEL MOTOR (BP)

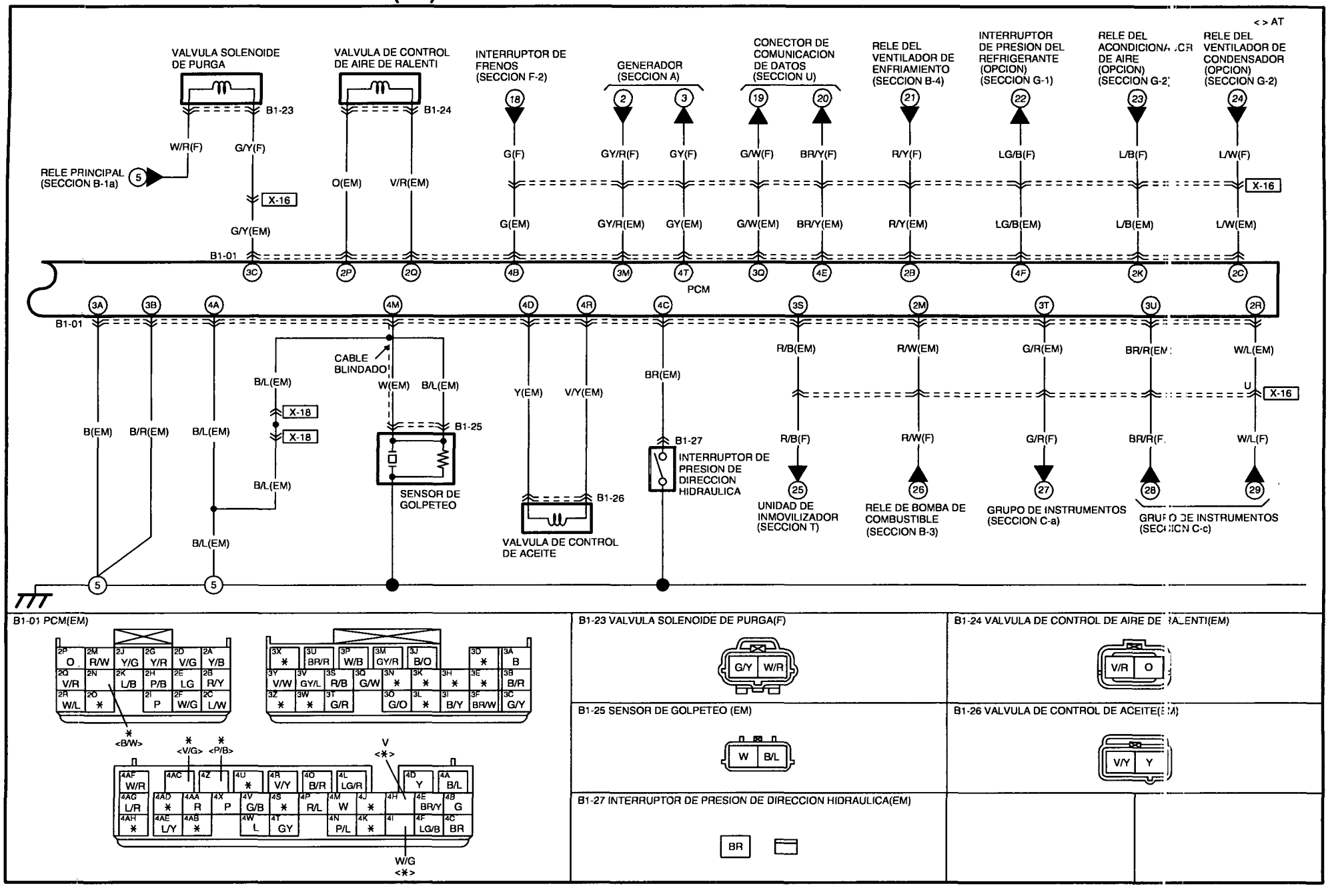

SIMBOLO DE MAZO DE CONDUCTORES : (F) (E) (R)

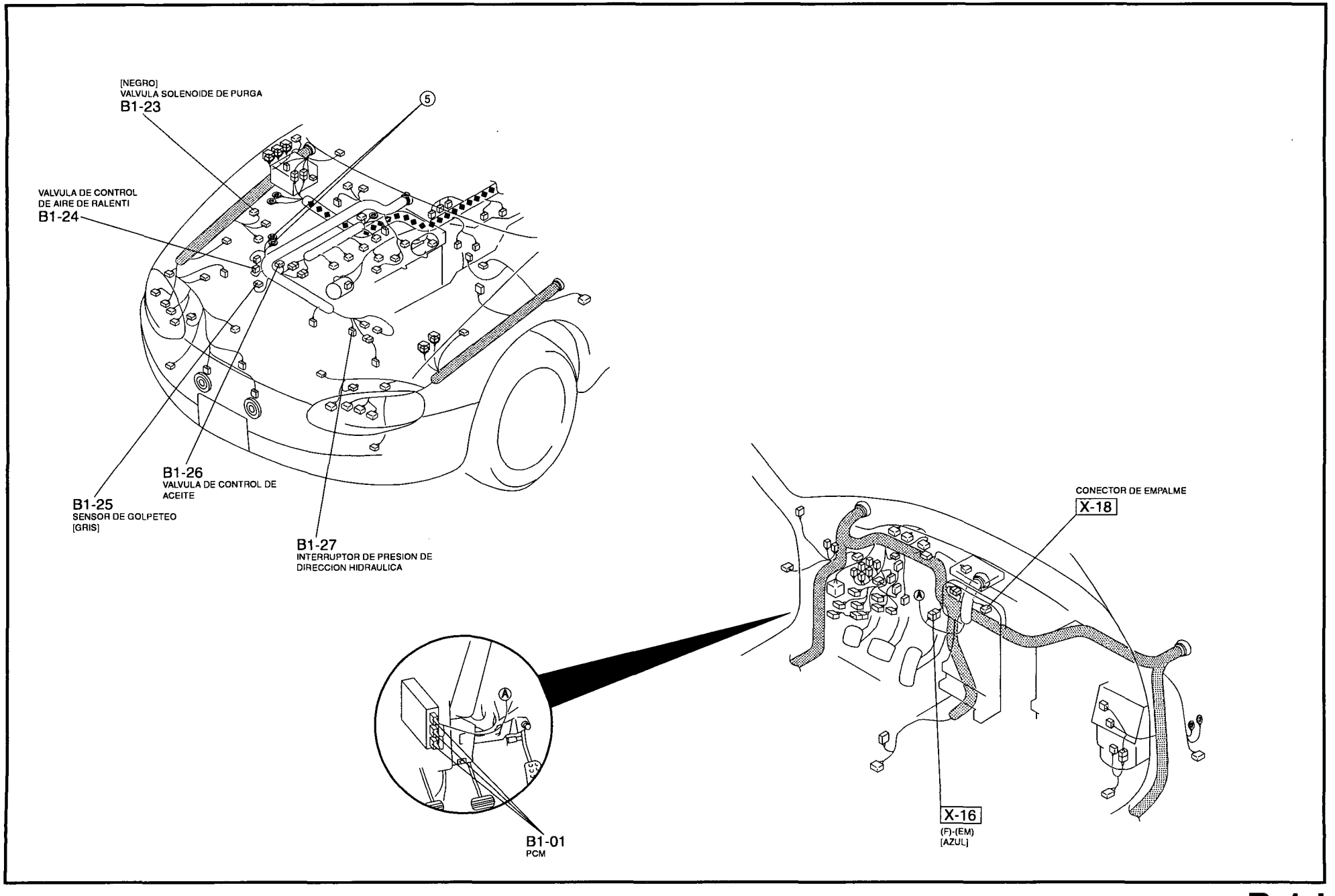

SISTEMA DE CONTROL DEL MOTOR (B6)

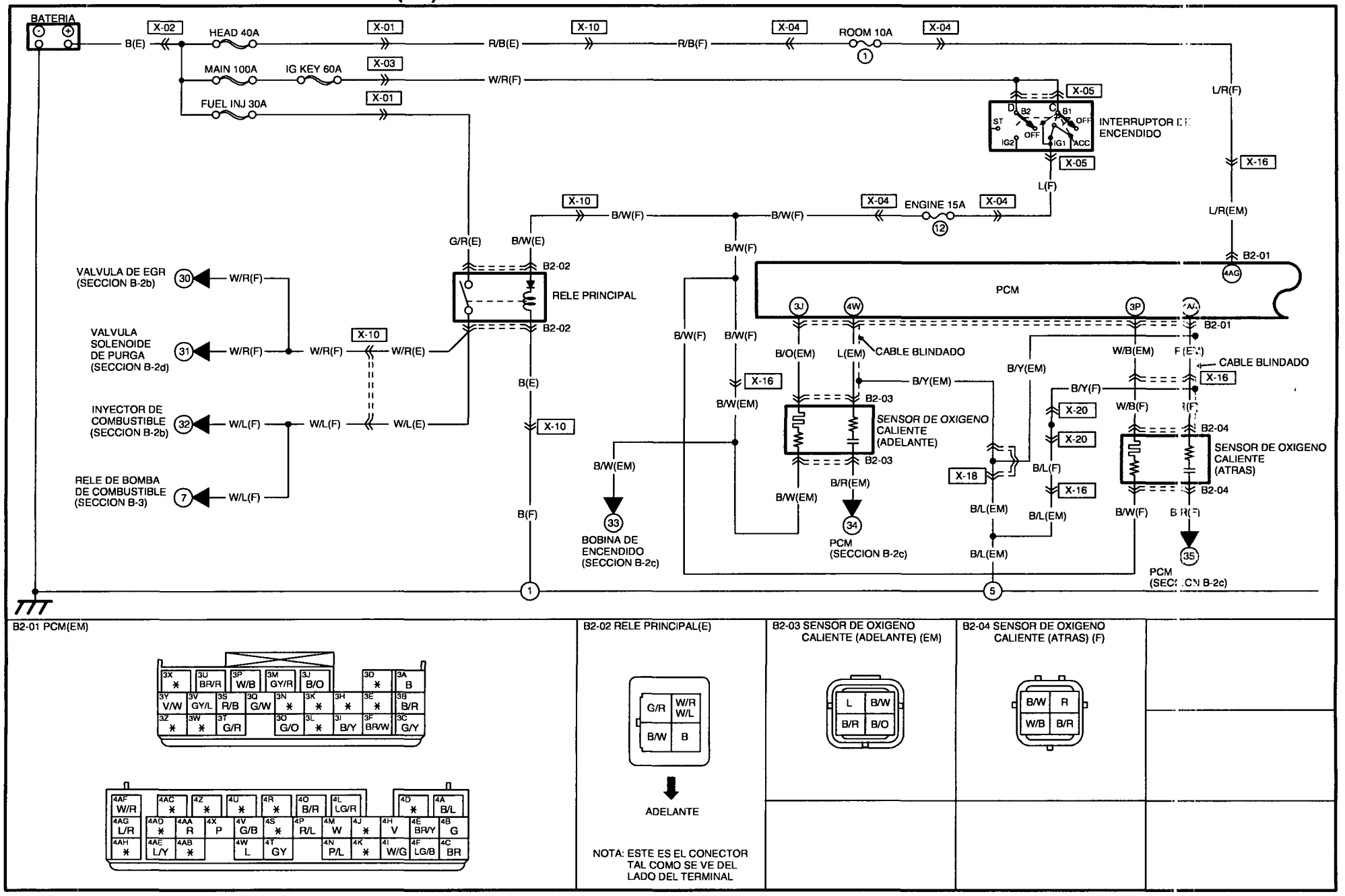

B2-01 PCM(EM)

B2-02 RELE PRINCIPAL(E)

ADELANTE

NOTA: ESTE ES EL CONECTOR TAL COMO SE VE DEL LADO DEL TERMINAL

B2-03 SENSOR DE OXIGENO CALIENTE (ADELANTE) (EM)

B2-04 SENSOR DE OXIGENO CALIENTE (ATRAS) (F)

SIMBOLO DE MAZO DE CONDUCTORES : (F) (E) (R)

BLOQUE DE FUSIBLES PRINCIPAL

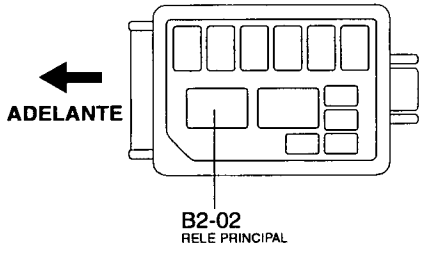

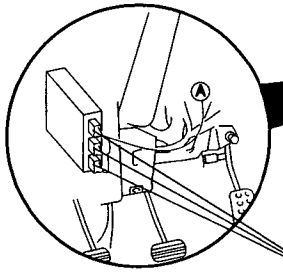

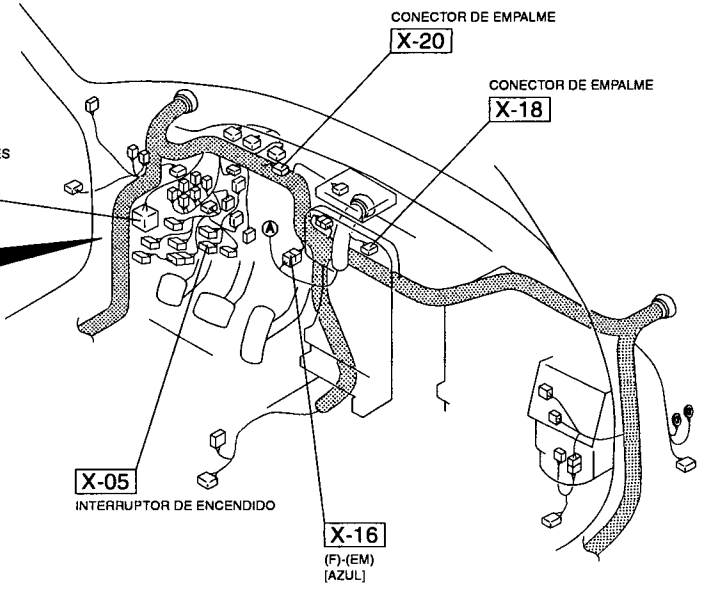

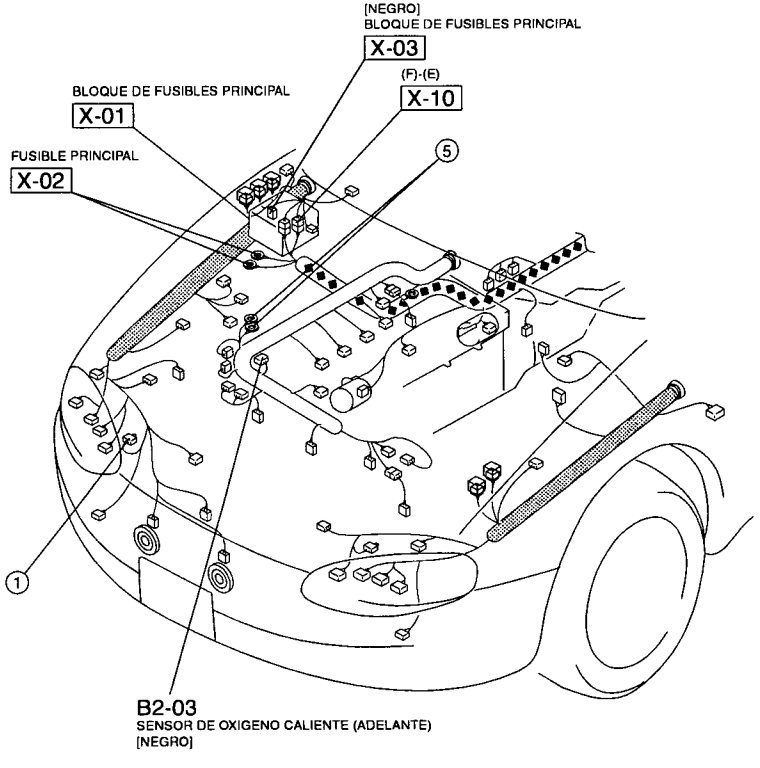

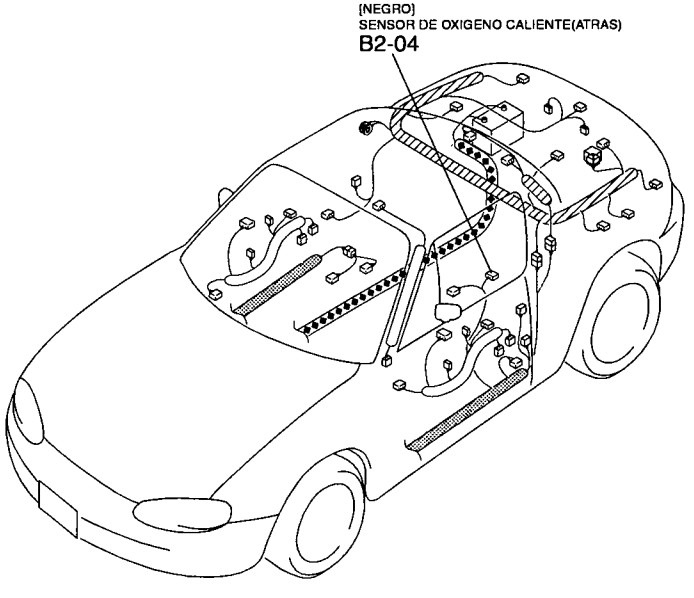

SISTEMA DE CONTROL DEL MOTOR (B6)

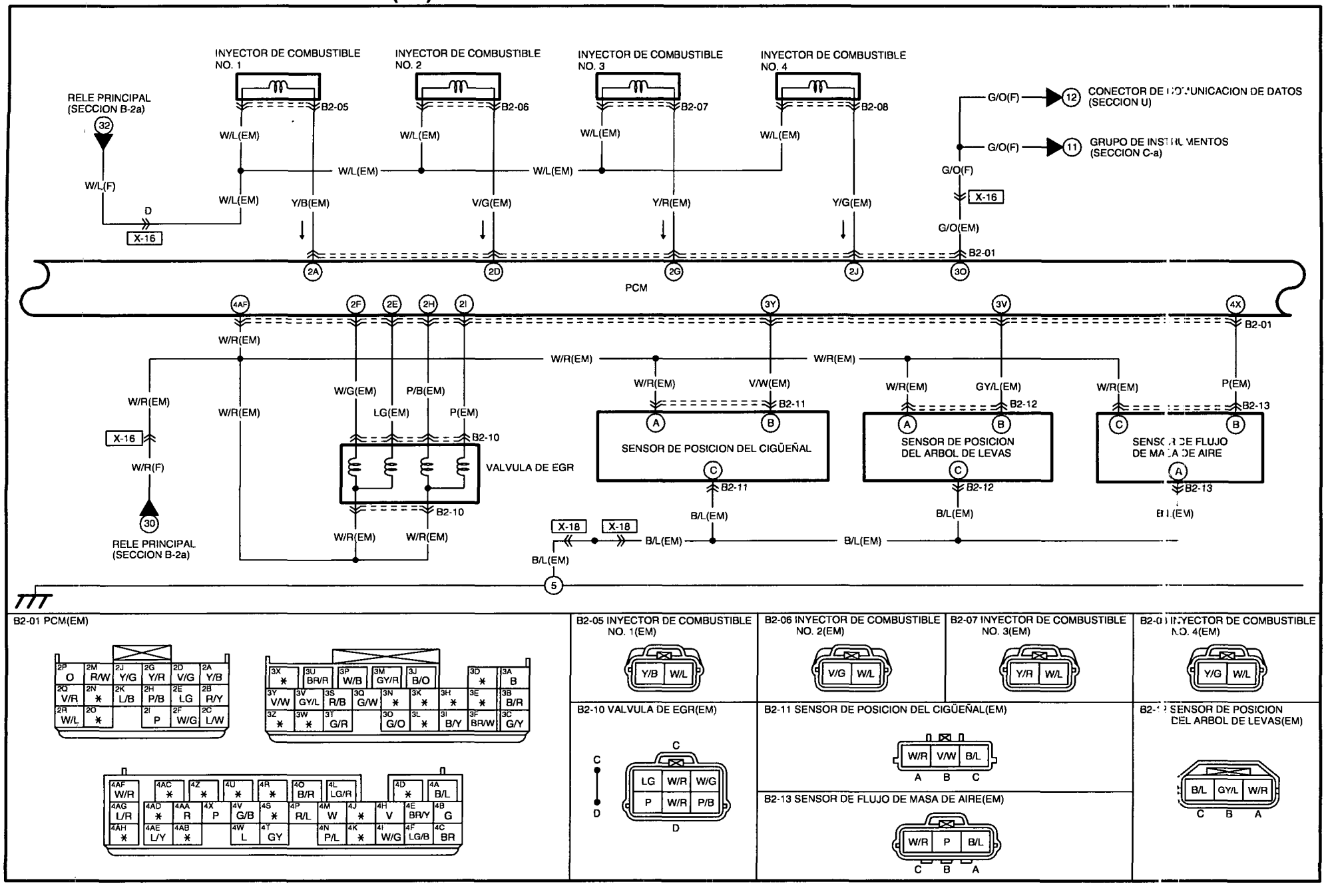

SIMBOLO DE MAZO DE CONDUCTORES : (F) (E) (R)

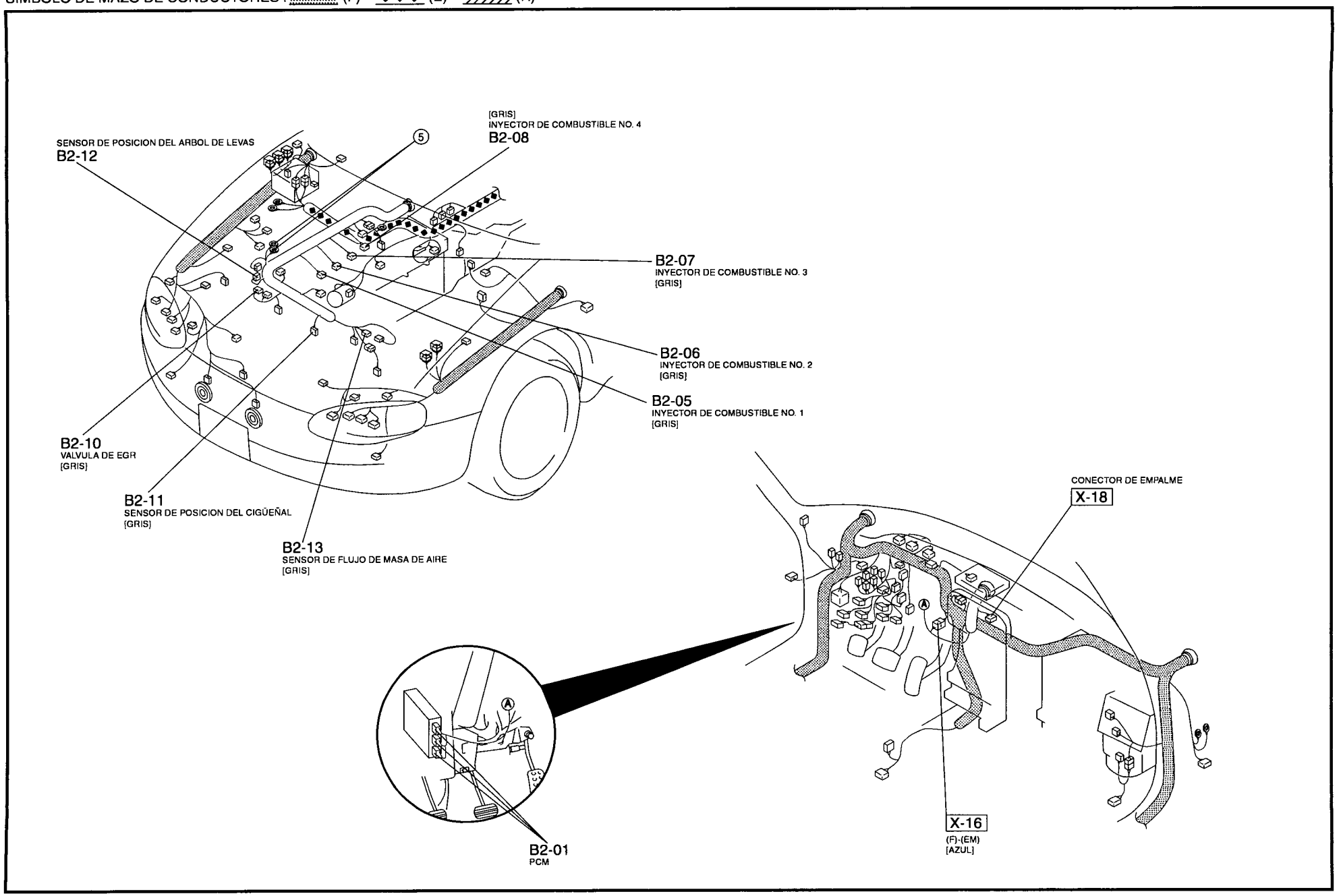

SISTEMA DE CONTROL DEL MOTOR (B6)

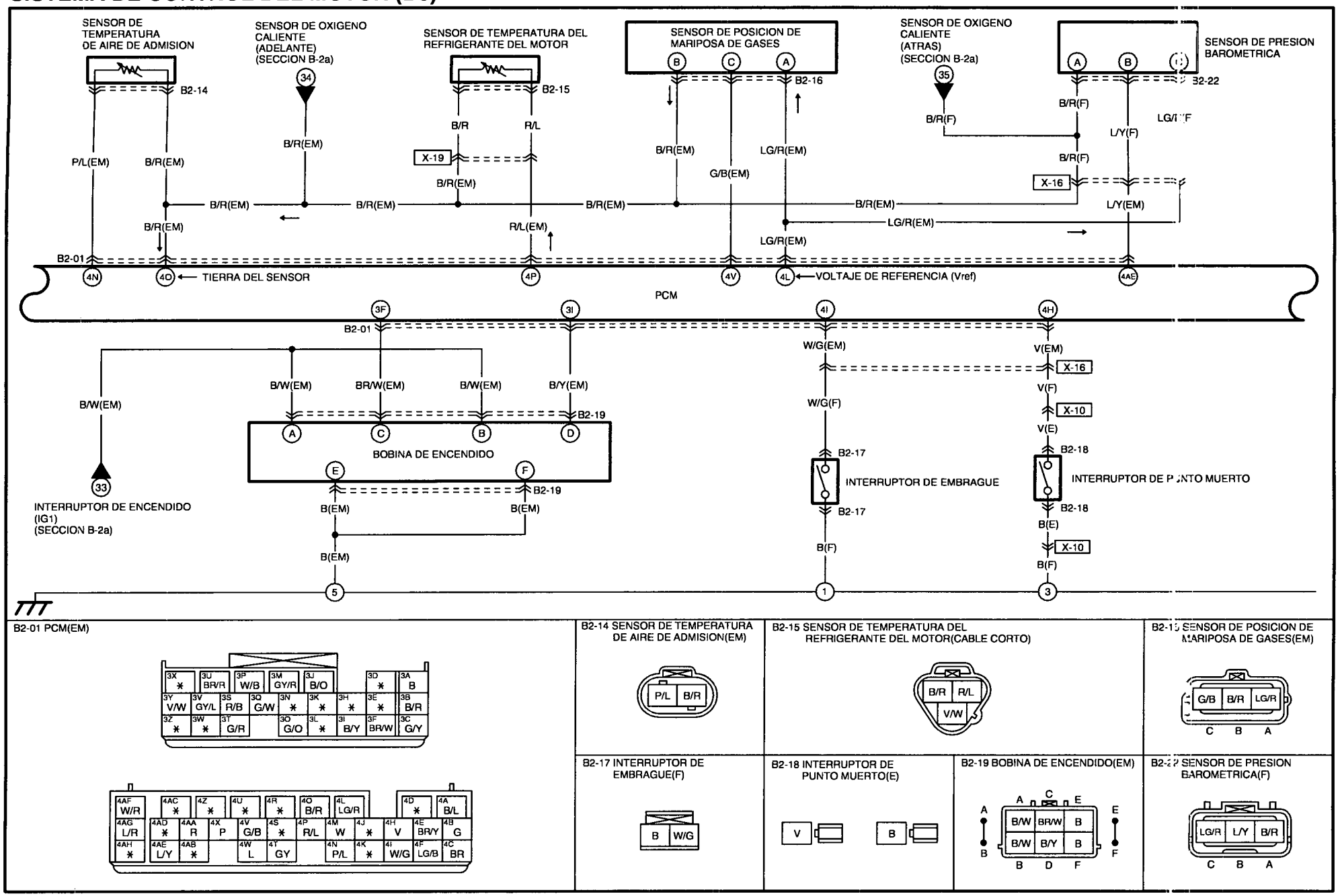

B2-01 PCM(EM)

B2-14 SENSOR DE TEMPERATURA DE AIRE DE ADMISION(EM)

B2-15 SENSOR DE TEMPERATURA DEL REFRIGERANTE DEL MOTOR(CABLE CORTO)

B2-16 SENSOR DE POSICION DE MARIPOSA DE GASES(EM)

B2-17 INTERRUPTOR DE EMBRAGUE(F)

B2-18 INTERRUPTOR DE PUNTO MUERTO(E)

B2-19 BOBINA DE ENCENDIDO(EM)

B2-22 SENSOR DE PRESION BAROMETRICA(F)

SIMBOLO DE MAZO DE CONDUCTORES : (F) (E) (R)

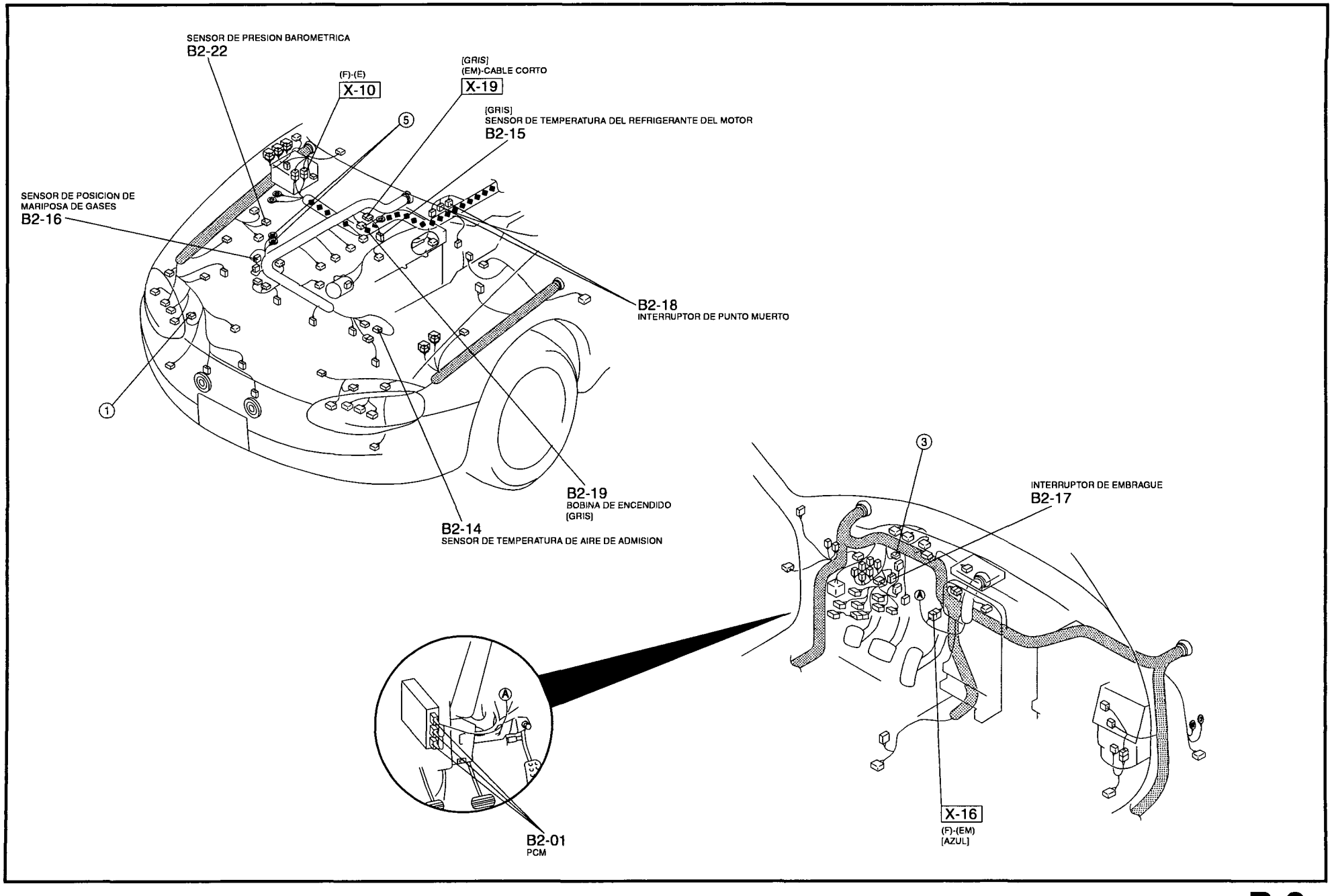

SISTEMA DE CONTROL DEL MOTOR (B6)

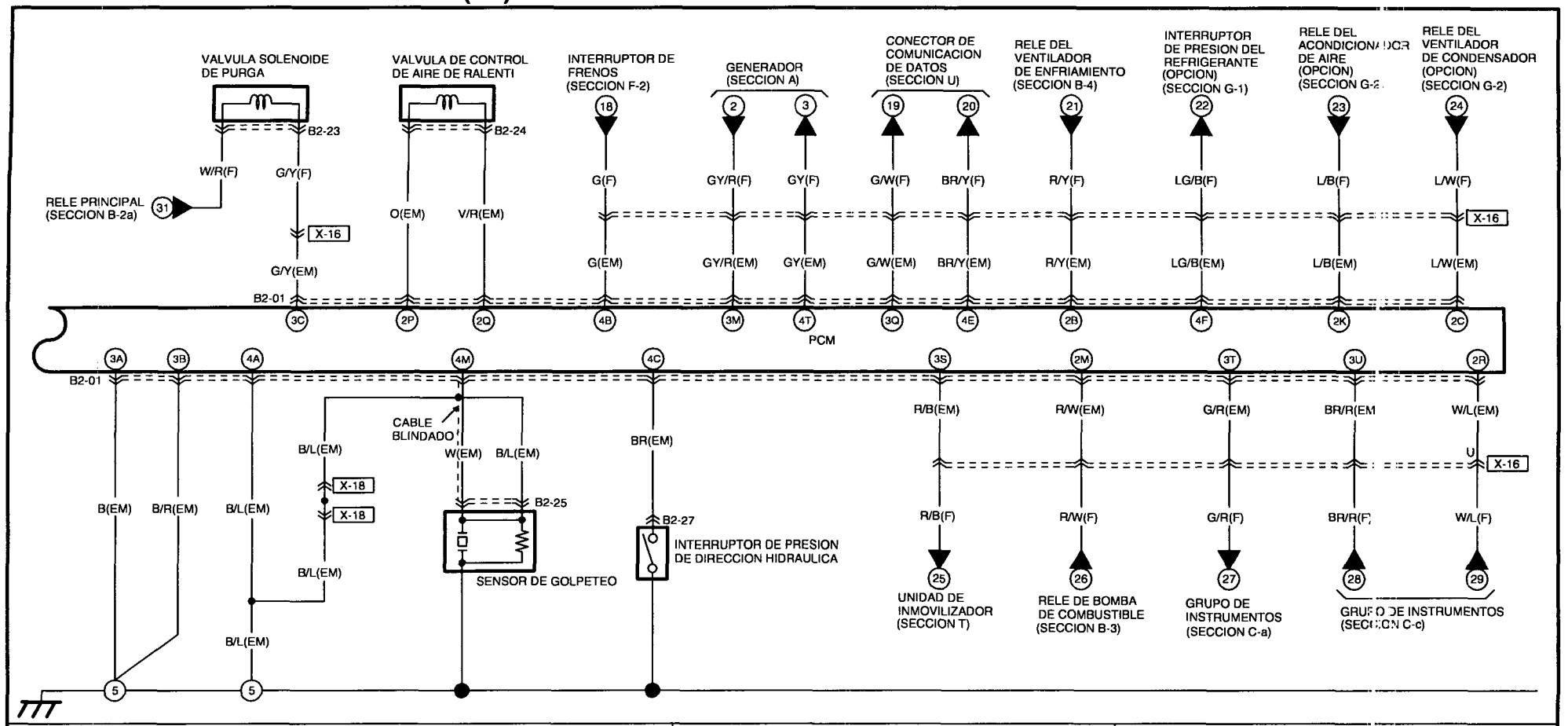

B2-01 PCM(EM)

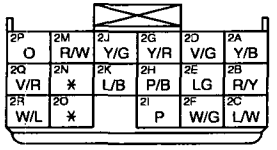

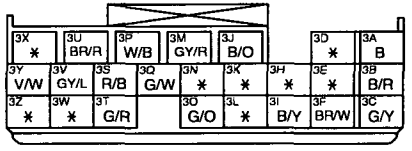

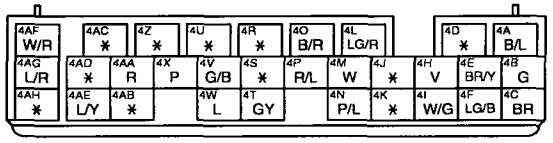

B2-23 VALVULA SOLENOIDE DE PURGA(F)

B2-24 VALVULA DE CONTROL DE AIRE DE RALENTI(EM)

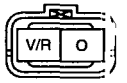

B2-25 SENSOR DE GOLPEETO (EM)

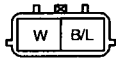

B2-27 INTERRUPTOR DE PRESION DE DIRECCION HIDRAULICA(EM)

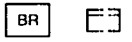

SIMBOLO DE MAZO DE CONDUCTORES : (F) (E) (R)

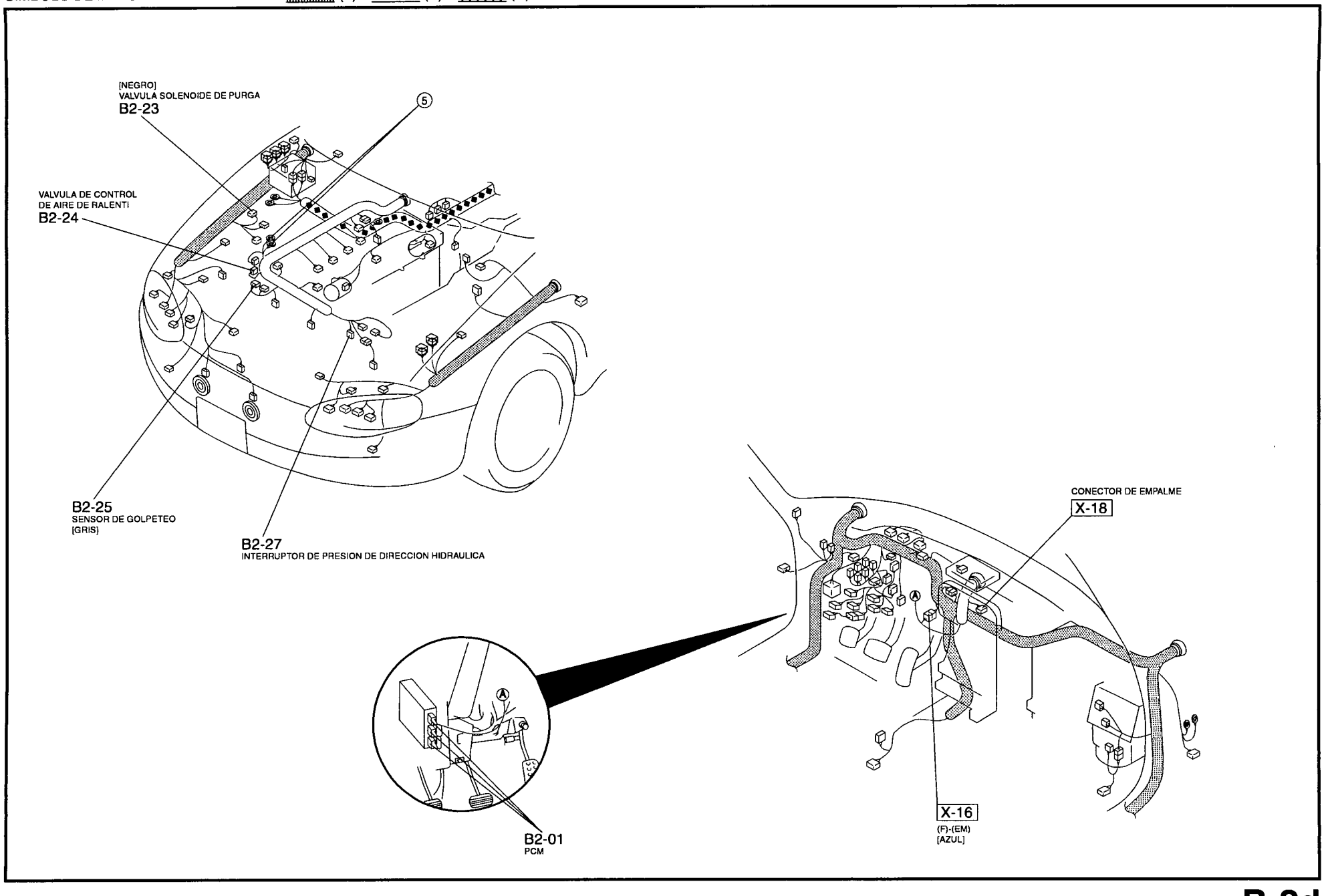

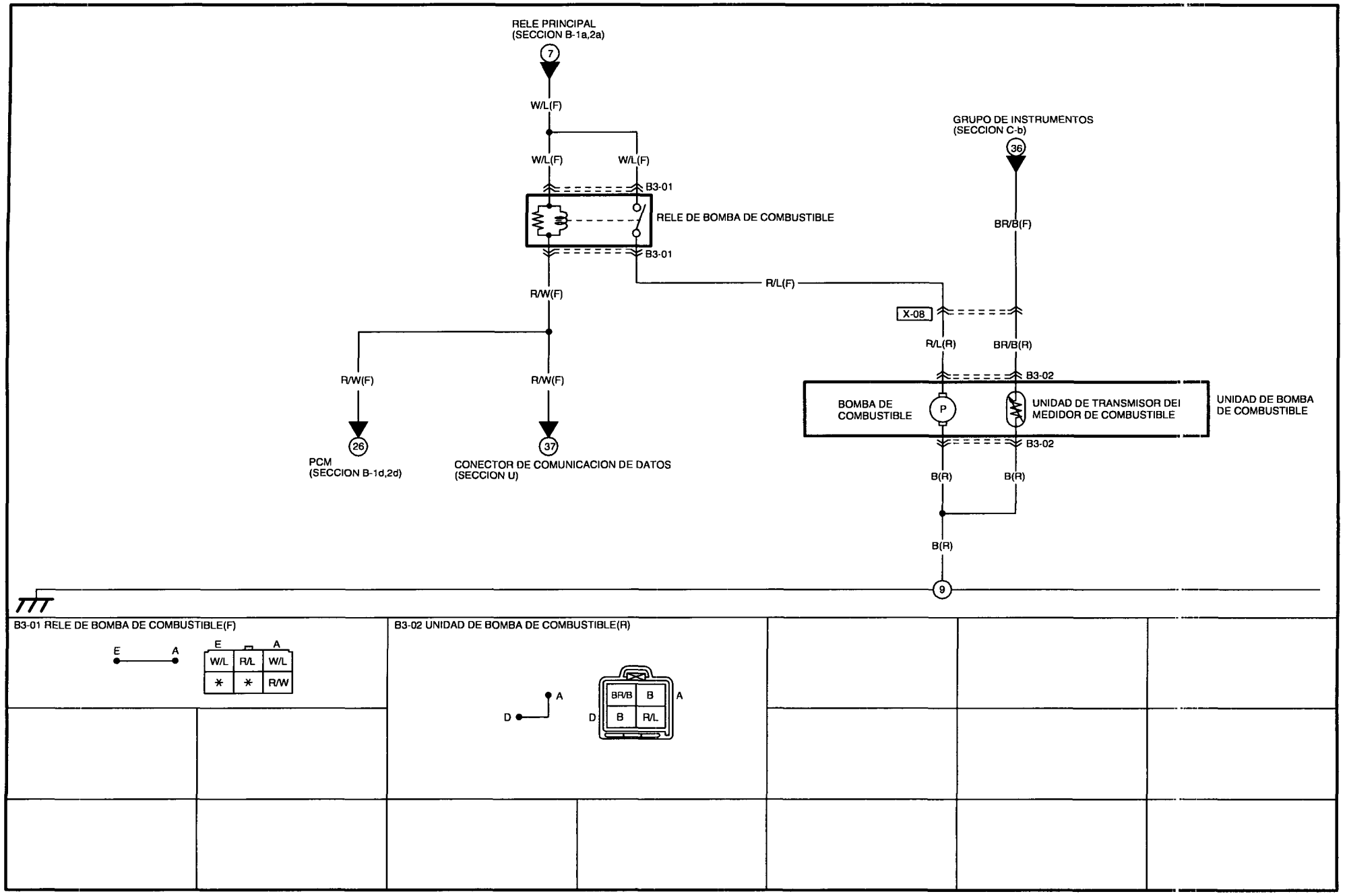
RELE PRINCIPAL
(SECCION B-1a,2a)
7
W/L(F)
W/L(F)
W/L(F)
B3-01
RELE DE BOMBA DE COMBUSTIBLE
B3-01
R/W(F)
R/W(F)
R/W(F)
26
PCM
(SECCION B-1d,2d)
37
CONECTOR DE COMUNICACION DE DATOS
(SECCION U)
R/L(F)
GRUPO DE INSTRUMENTOS
(SECCION C-b)
36
BR/B(F)
X-08
R/L(R)
BR/B(R)
B3-02
BOMBA DE
COMBUSTIBLE
P
UNIDAD DE TRANSMISOR DEI
MEDIDOR DE COMBUSTIBLE
UNIDAD DE BOMBA
DE COMBUSTIBLE
B3-02
B(R)
B(R)
B(R)
9
B3-01 RELE DE BOMBA DE COMBUSTIBLE(F)
E
A
E
A
W/L
R/L
W/L
*
*
R/W
B3-02 UNIDAD DE BOMBA DE COMBUSTIBLE(R)
A
D
D
A
BR/B
B
B
R/L

SIMBOLO DE MAZO DE CONDUCTORES : (F) (E) (R)

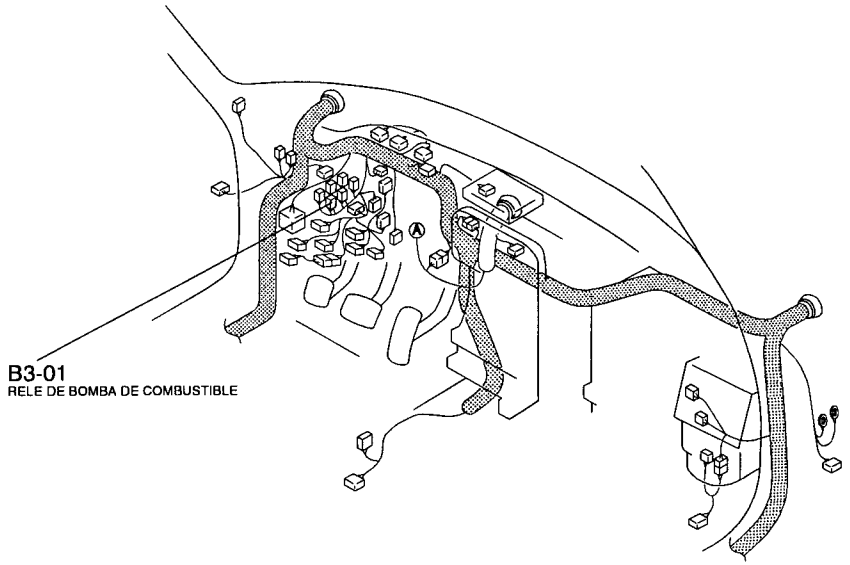

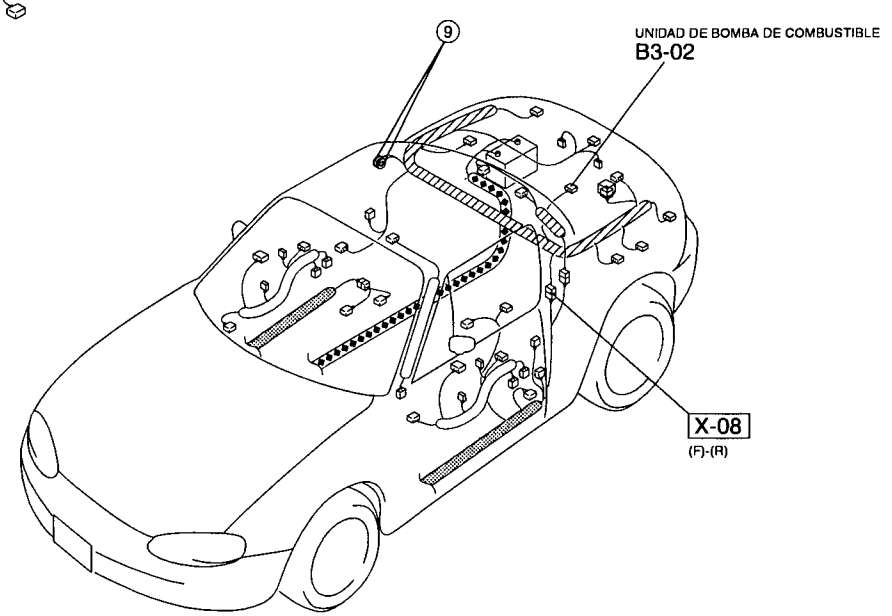

SISTEMA DEL VENTILADOR DE ENFRIAMIENTO

BATERIA
B(E)
X-02
MAIN 100A
IG KEY 60A
X-03
W/R(F)
X-05
FAN 30A
L/Y(E)
X-01
X-10
INTERRUPTOR DE ENCENDIDO
ST
IG2
IG1
ACC
OFF
L/Y(F)
B/W(F)
X-04
ENGINE 15A
12
X-04
L(F)
B4-01
RELE DEL VENTILADOR DE ENFRIAMIENTO
B4-01
Y(F)
R/Y(F)
21
PCM
(SECCION B-1d,2d)
B4-02
M
MOTOR DEL VENTILADOR DE ENFRIAMIENTO
B4-02
B(F)
2

B4-01 RELE DEL VENTILADOR DE ENFRIAMIENTO(F)

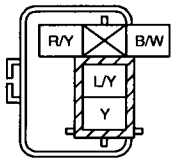

B4-02 MOTOR DEL VENTILADOR DE ENFRIAMIENTO(F)

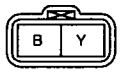

SIMBOLO DE MAZO DE CONDUCTORES : (F) (E) (R)

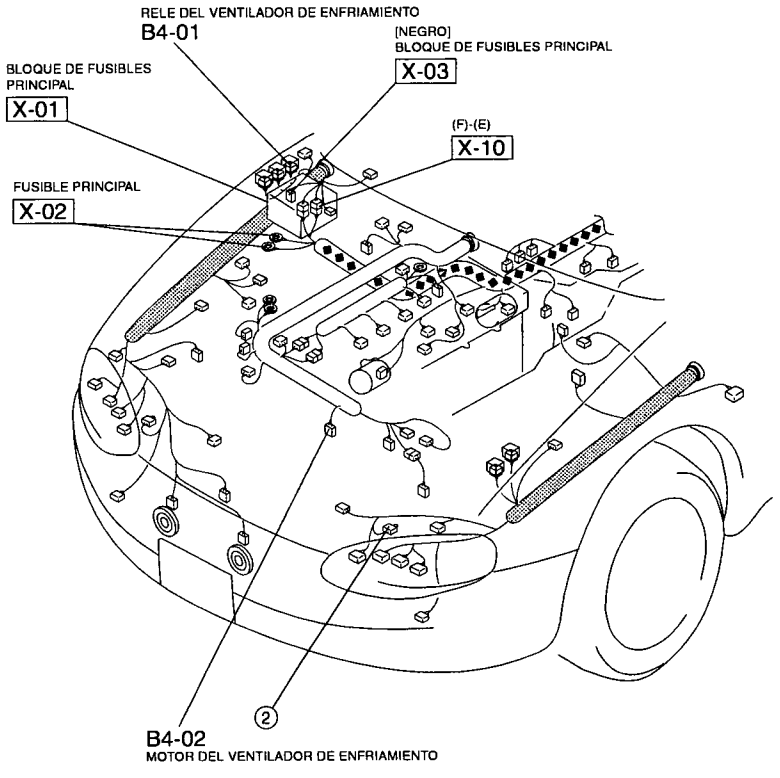

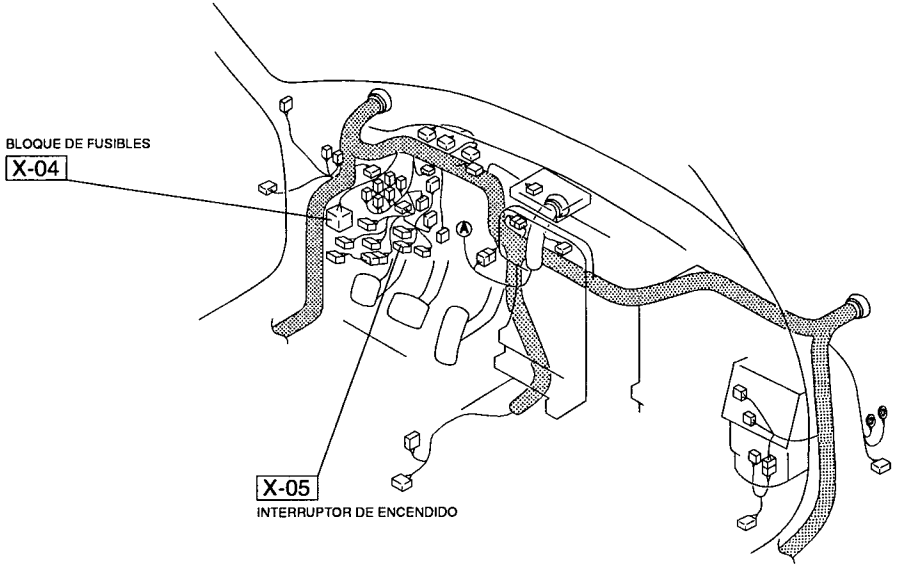

GRUPO DE INSTRUMENTOS

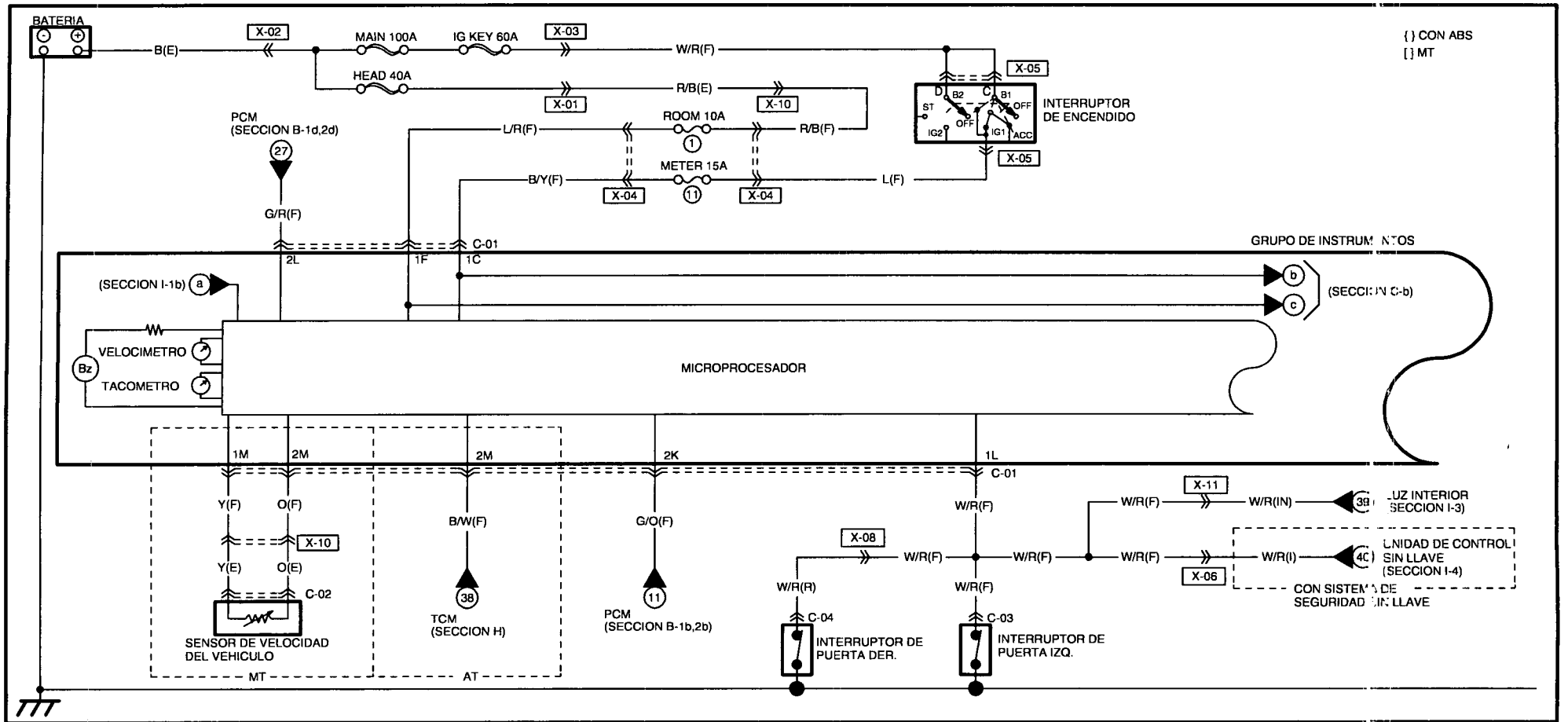

C-01 GRUPO DE INSTRUMENTOS(F)

*	*	B/L	* [Y]	W/R	R	V	G	W	*	L/R	R/W {*}	* {P/B}	B/Y	*	BR/B
1P	1O	1N	1M	1L	1K	1J	1I	1H	1G	1F	1E	1D	1C	1B	1A

L	BR/Y	L/B	B/W [O]	G/R	G/O	*	*	*	*	*	*	*	*	W/L	V/W
2P	2O	2N	2M	2L	2K	2J	2I	2H	2G	2F	2E	2D	2C	2B	2A

C-02 SENSOR DE VELOCIDAD DEL VEHICULO(E)

(MT)

C-03 INTERRUPTOR DE PUERTA IZQ.(F)

C-04 INTERRUPTOR DE PUERTA DER.(F)

SIMBOLO DE MAZO DE CONDUCTORES : (F) (E) (R)

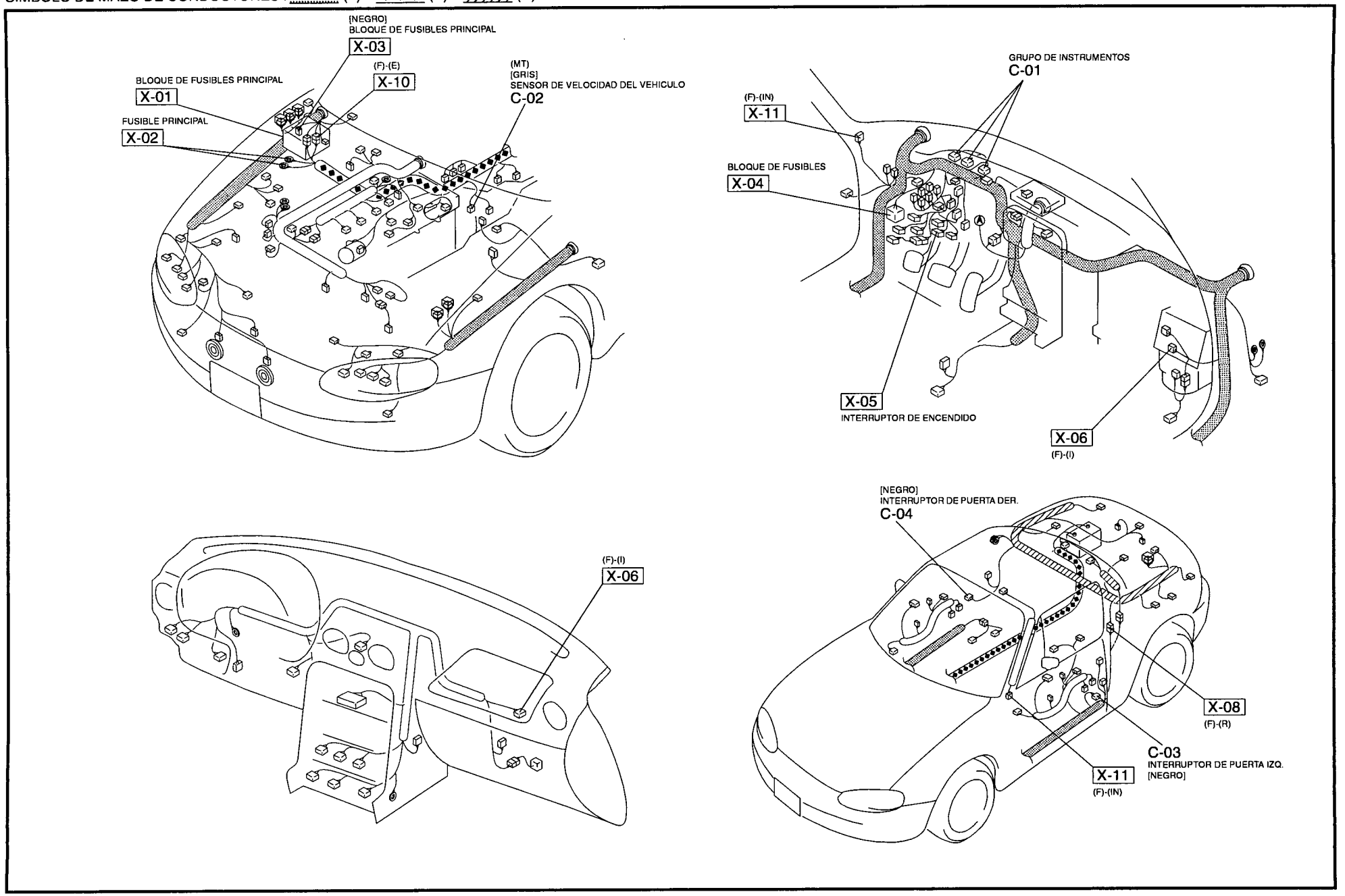

GRUPO DE INSTRUMENTOS

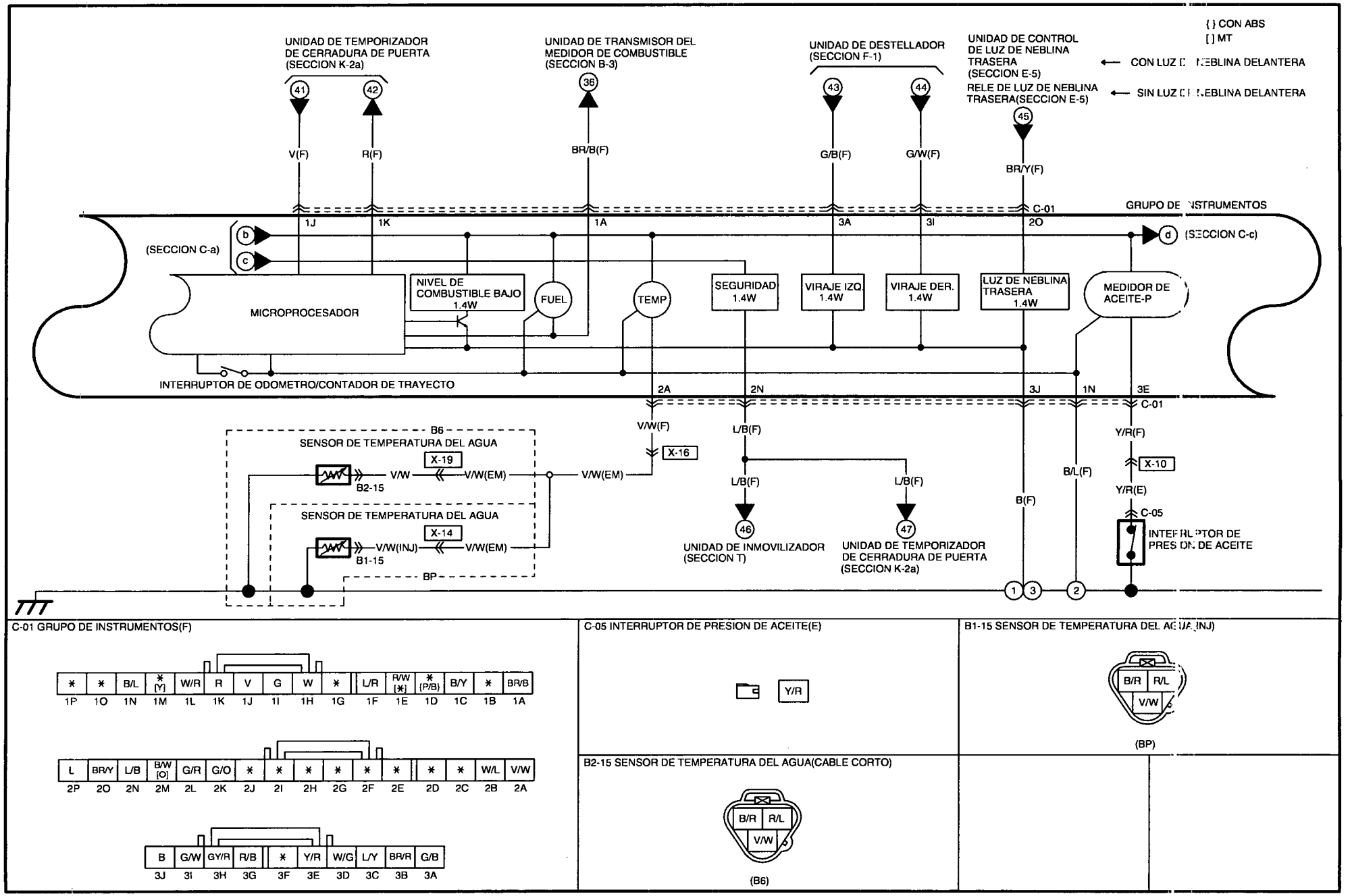

C-01 GRUPO DE INSTRUMENTOS(F)

*	*	B/L	* [Y]	W/R	R	V	G	W	*	L/R	R/W [*]	* [P/B]	B/Y	*	BR/B
1P	1O	1N	1M	1L	1K	1J	1I	1H	1G	1F	1E	1D	1C	1B	1A

L	BR/Y	L/B	B/W [O]	G/R	G/O	*	*	*	*	*	*	*	*	W/L	V/W
2P	2O	2N	2M	2L	2K	2J	2I	2H	2G	2F	2E	2D	2C	2B	2A

B	G/W	GY/R	R/B	*	Y/R	W/G	L/Y	BR/R	G/B
3J	3I	3H	3G	3F	3E	3D	3C	3B	3A

C-05 INTERRUPTOR DE PRESION DE ACEITE(E)

B1-15 SENSOR DE TEMPERATURA DEL AGUA(INJ)

(BP)

B2-15 SENSOR DE TEMPERATURA DEL AGUA(CABLE CORTO)

(B6)

SIMBOLO DE MAZO DE CONDUCTORES : (F) (E) (R)

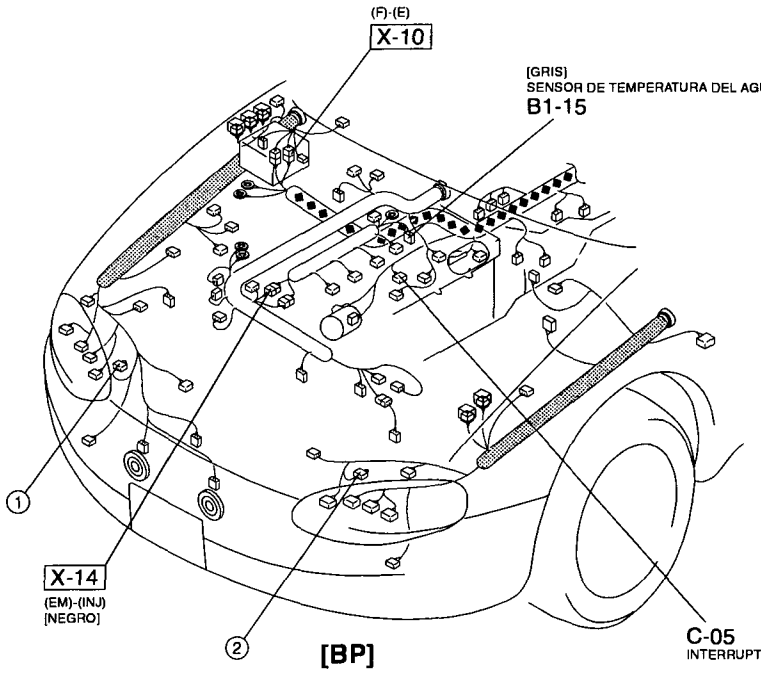

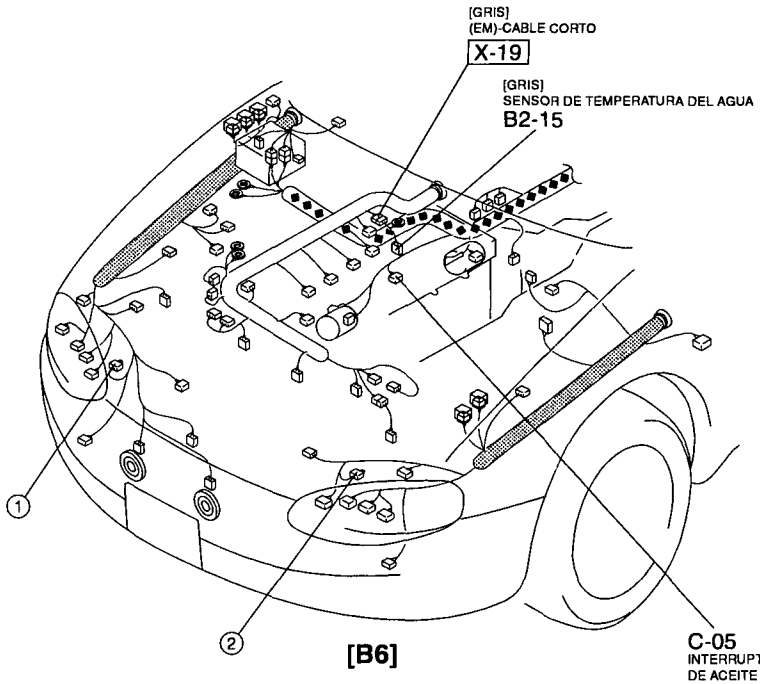

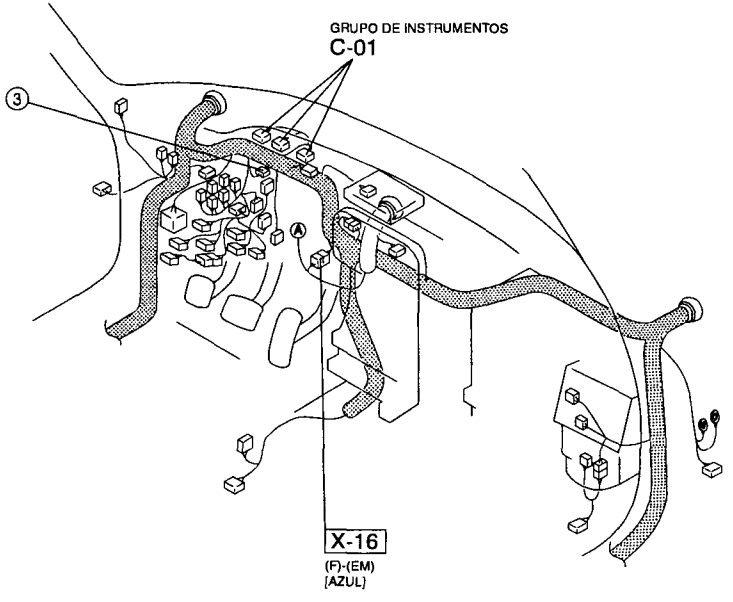

GRUPO DE INSTRUMENTOS

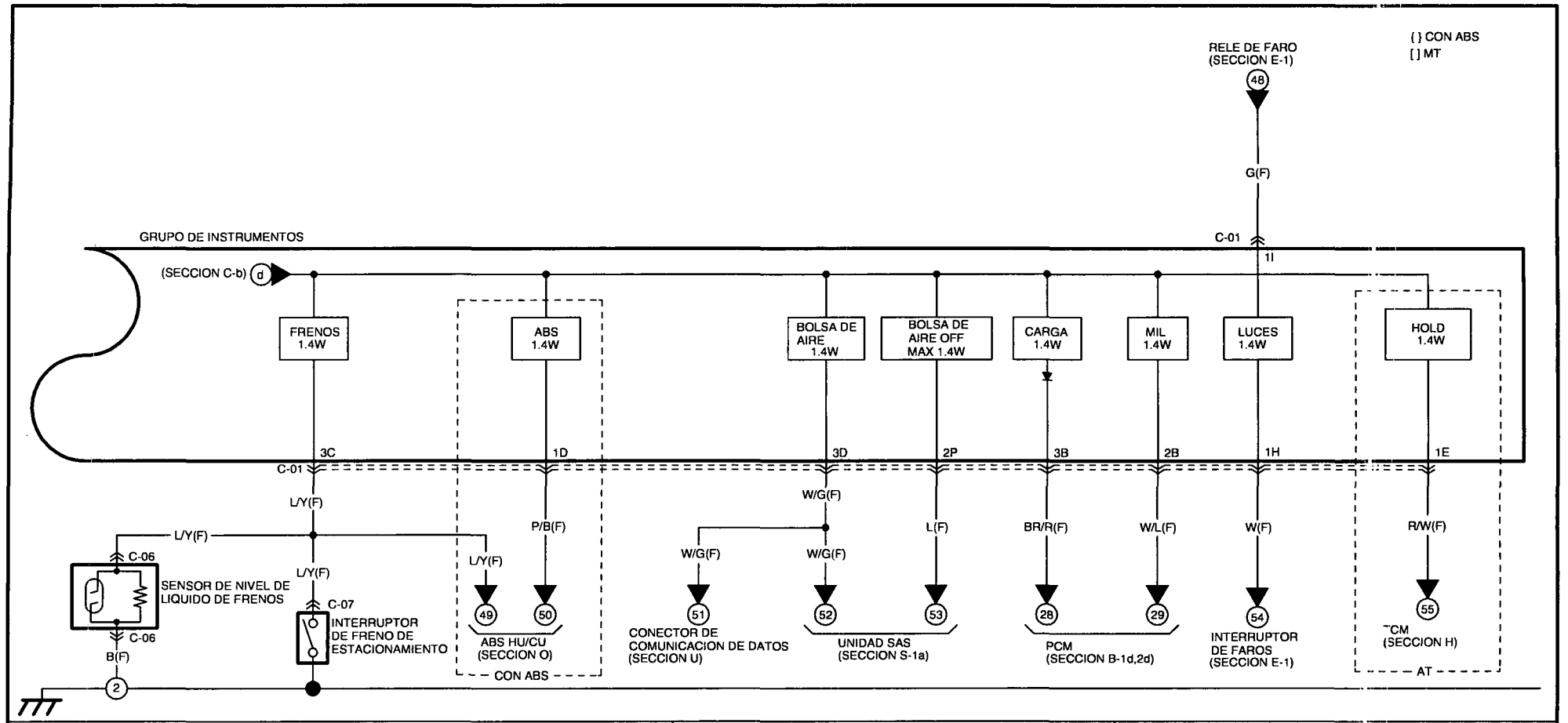

C-01 GRUPO DE INSTRUMENTOS(F)

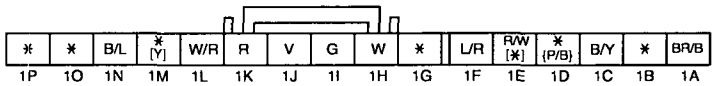

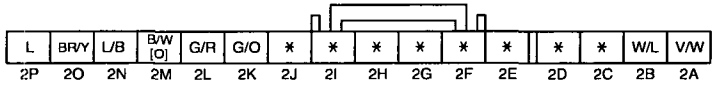

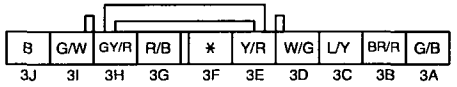

C-06 SENSOR DE NIVEL DE LIQUIDO DE FRENOS(F)

C-07 INTERRUPTOR DE FRENO DE ESTACIONAMIENTO(F)

SIMBOLO DE MAZO DE CONDUCTORES : (F) (E) (R)

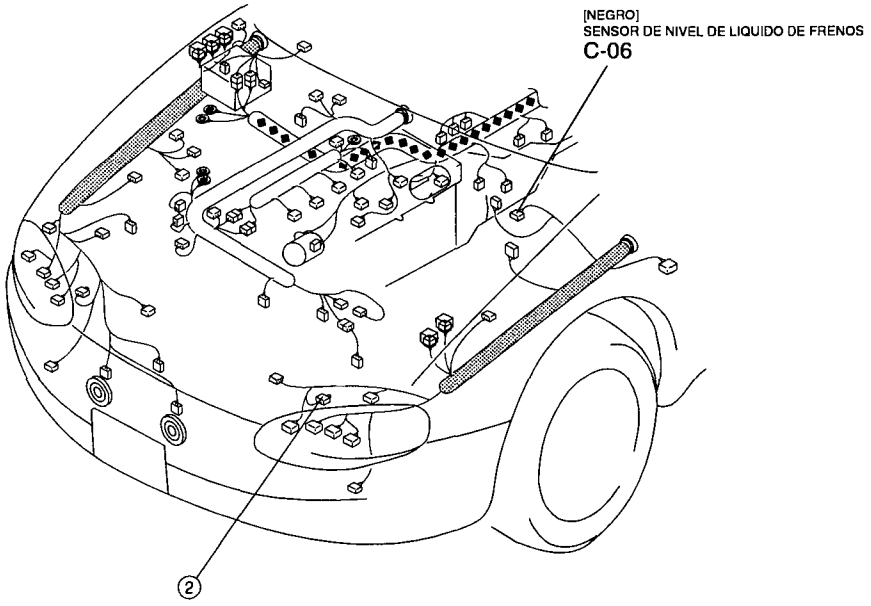

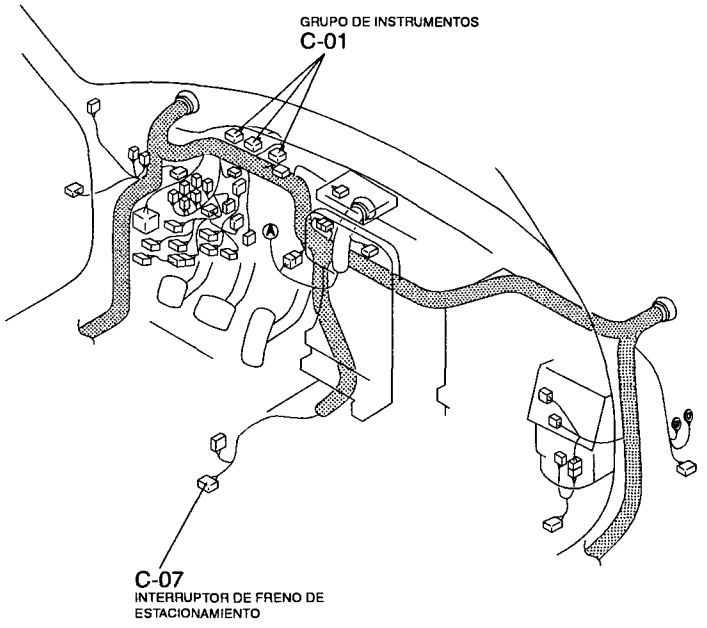

LIMPIA- Y LAVAPARABRISAS

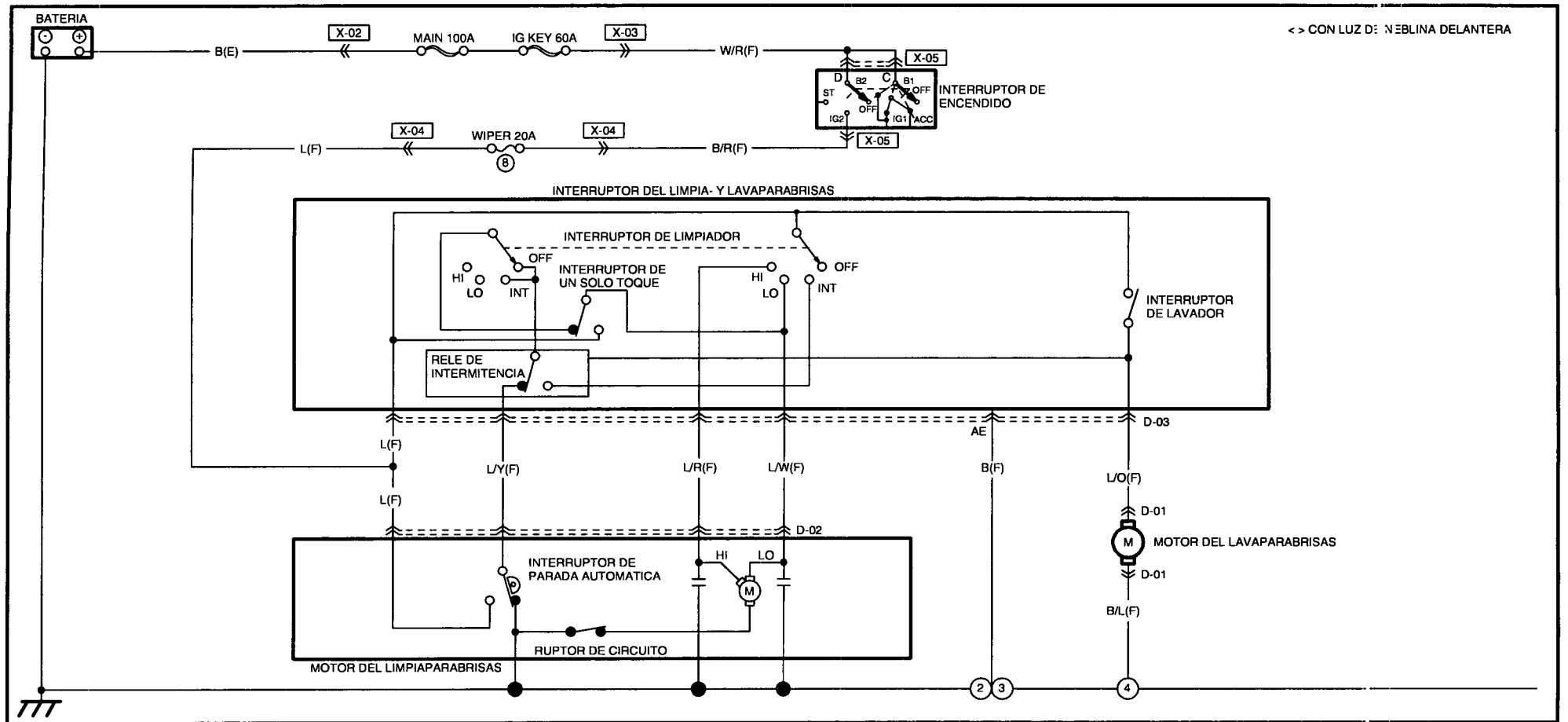

D-01 MOTOR DEL LAVAPARABRISAS(F)

D-02 MOTOR DEL LIMPIAPARABRISAS(F)

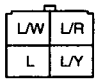

D-03 INTERRUPTOR DEL LIMPIA- Y LAVAPARABRISAS(F)

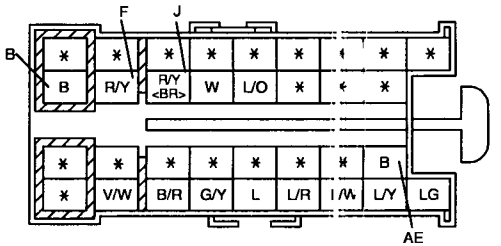

SIMBOLO DE MAZO DE CONDUCTORES : (F) (E) (R)

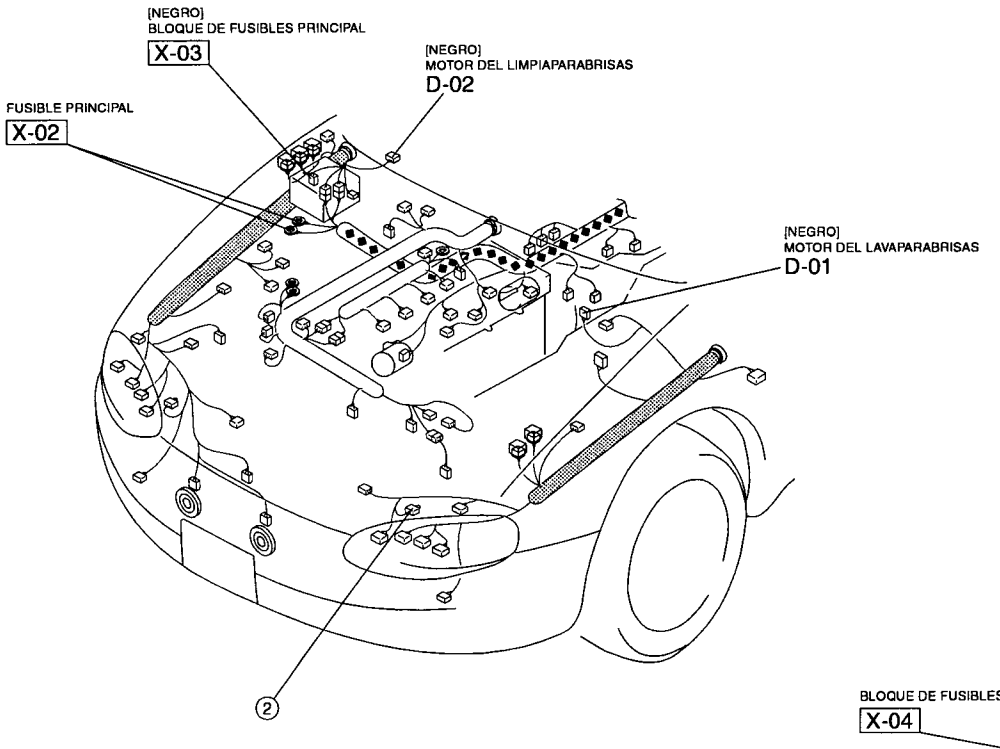

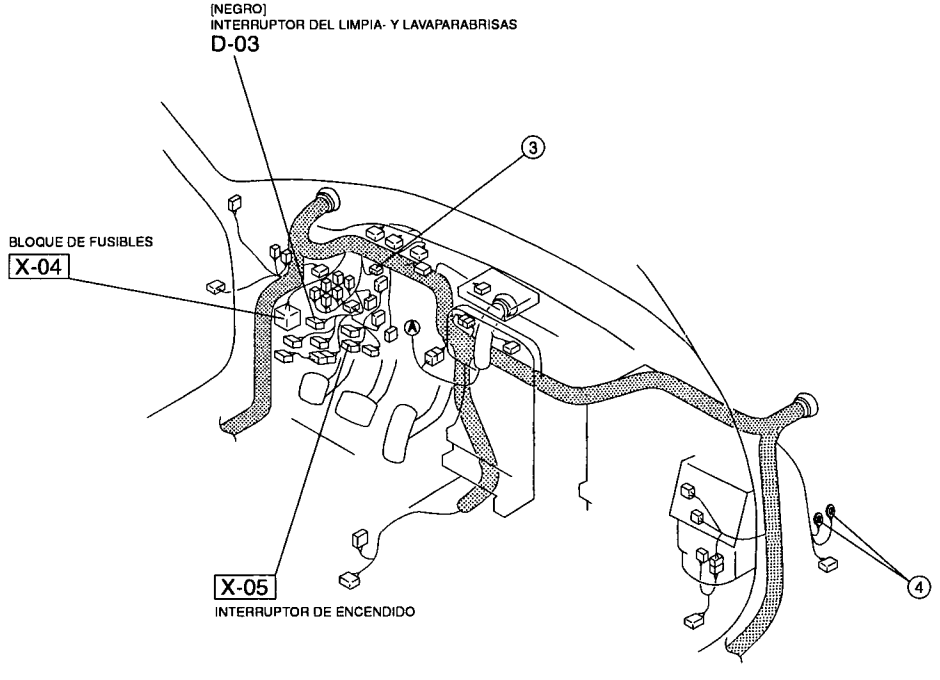

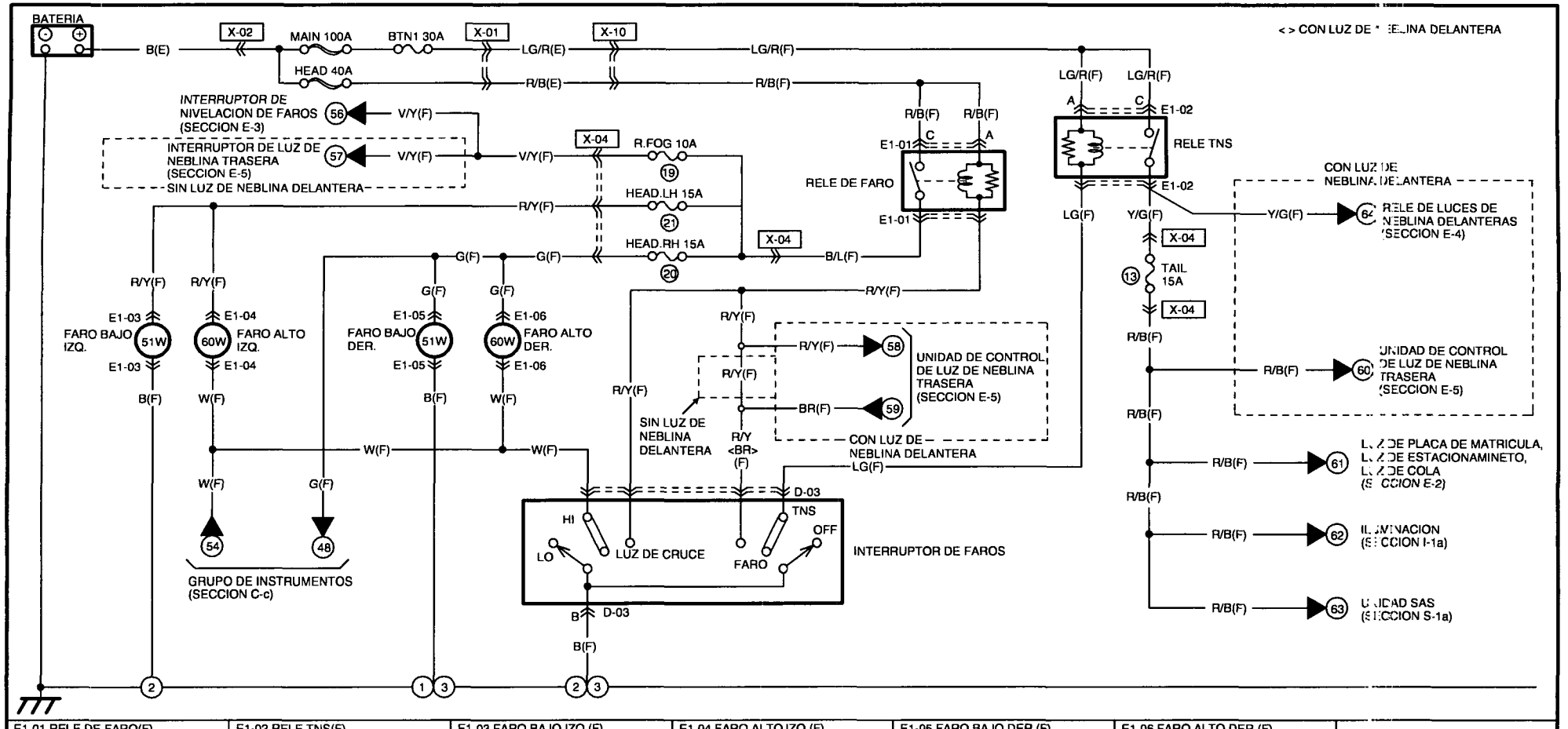

E1-01 RELE DE FARO(F)	E1-02 RELE TNS(F)	E1-03 FARO BAJO IZQ.(F)	E1-04 FARO ALTO IZQ.(F)	E1-05 FARO BAJO DER.(F)	E1-06 FARO ALTO DER.(F)	
R/Y, R/B, R/B, B/L (A, C)	LG, LG/R, LG/R, Y/G (A, C, Y/G <Y/G>)	B, R/Y	W, R/Y	B, G	W, G	
		D-03 INTERRUPTOR DE FAROS(F)				

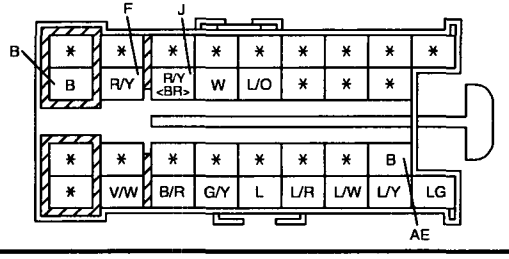

SIMBOLO DE MAZO DE CONDUCTORES : (F) (E) (R)

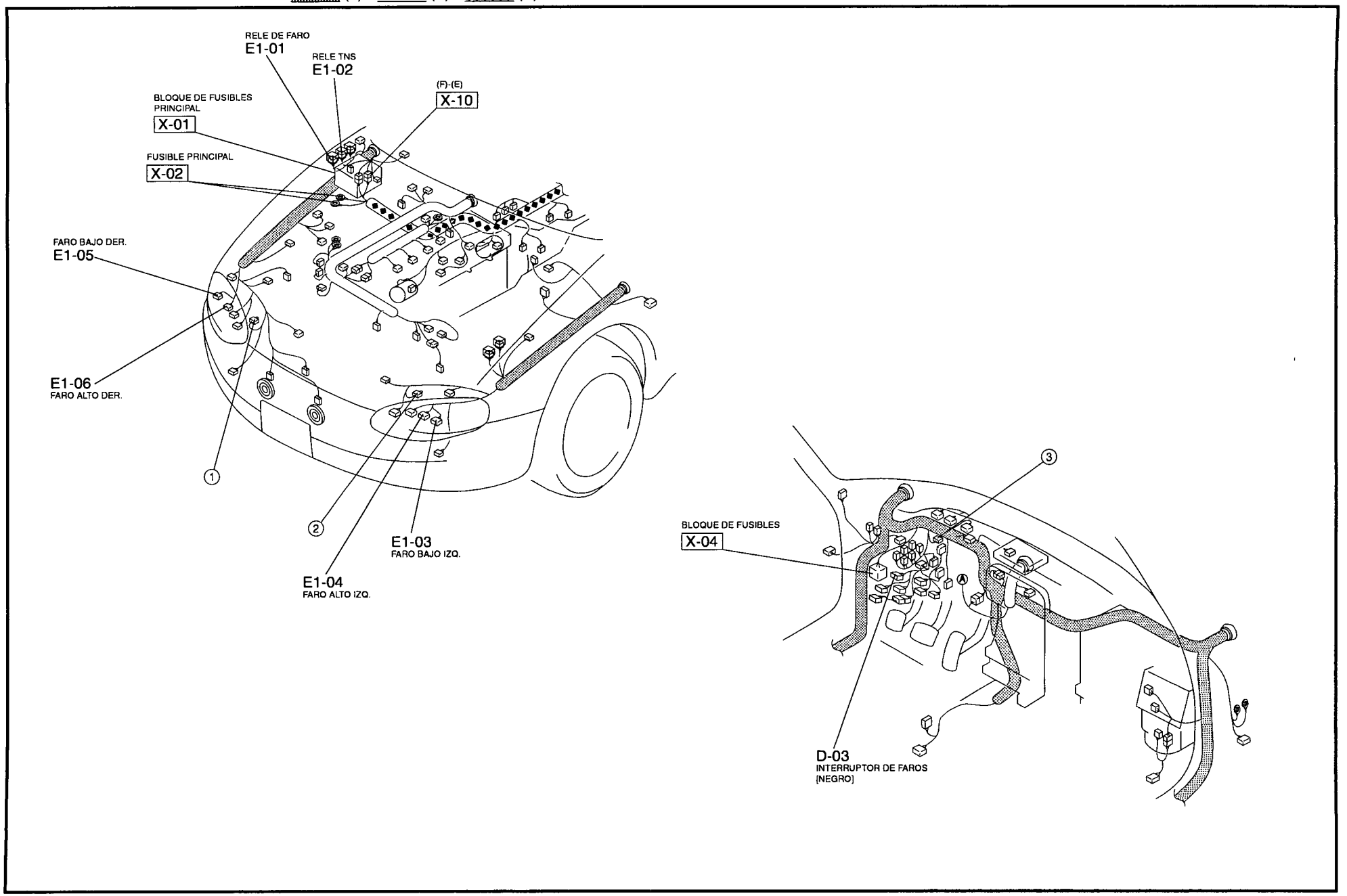

LUZ DE PLACA DE MATRICULA / LUZ DE ESTACIONAMINETO / LUZ DE COLA

RELE TNS
(SECCION E-1)
61
R/B(F)
X-08
R/B(F)
R/B(R)
R/B(R)
R/B(R)
R/B(F)
R/B(F)
R/B(R)
R/B(R)
R/B(R)
R/B(R)
E2-01
5W
LUZ DE ESTACIONAMIENTO IZQ.
E2-01
E2-02
5W
LUZ DE ESTACIONAMIENTO DER.
E2-02
E2-03
5W
LUZ DE PLACA DE MATRICULA IZQ.
E2-03
E2-04
5W
LUZ DE PLACA DE MATRICULA DER.
E2-04
E2-05
5W
LUZ DE COLA IZQ.
E2-05
E2-06
5W
LUZ DE COLA DER.
E2-06
B(R)
B(R)
B(R)
B(R)
B(F)
B(F)
B(R)
2
1
9

E2-01 LUZ DE ESTACIONAMIENTO IZQ.(F)	E2-02 LUZ DE ESTACIONAMIENTO DER.(F)	E2-03 LUZ DE PLACA DE MATRICULA IZQ.(R)	E2-04 LUZ DE PLACA DE MATRICULA DER.(R)	E2-05 LUZ DE COLA IZQ.(R)	E2-06 LUZ DE COLA DER.(R)	
R/B B	R/B B	B R/B	B R/B	G/B BR/Y G * R/B B	G/W * G R/Y R/B B	

SIMBOLO DE MAZO DE CONDUCTORES : (F) (E) (R)

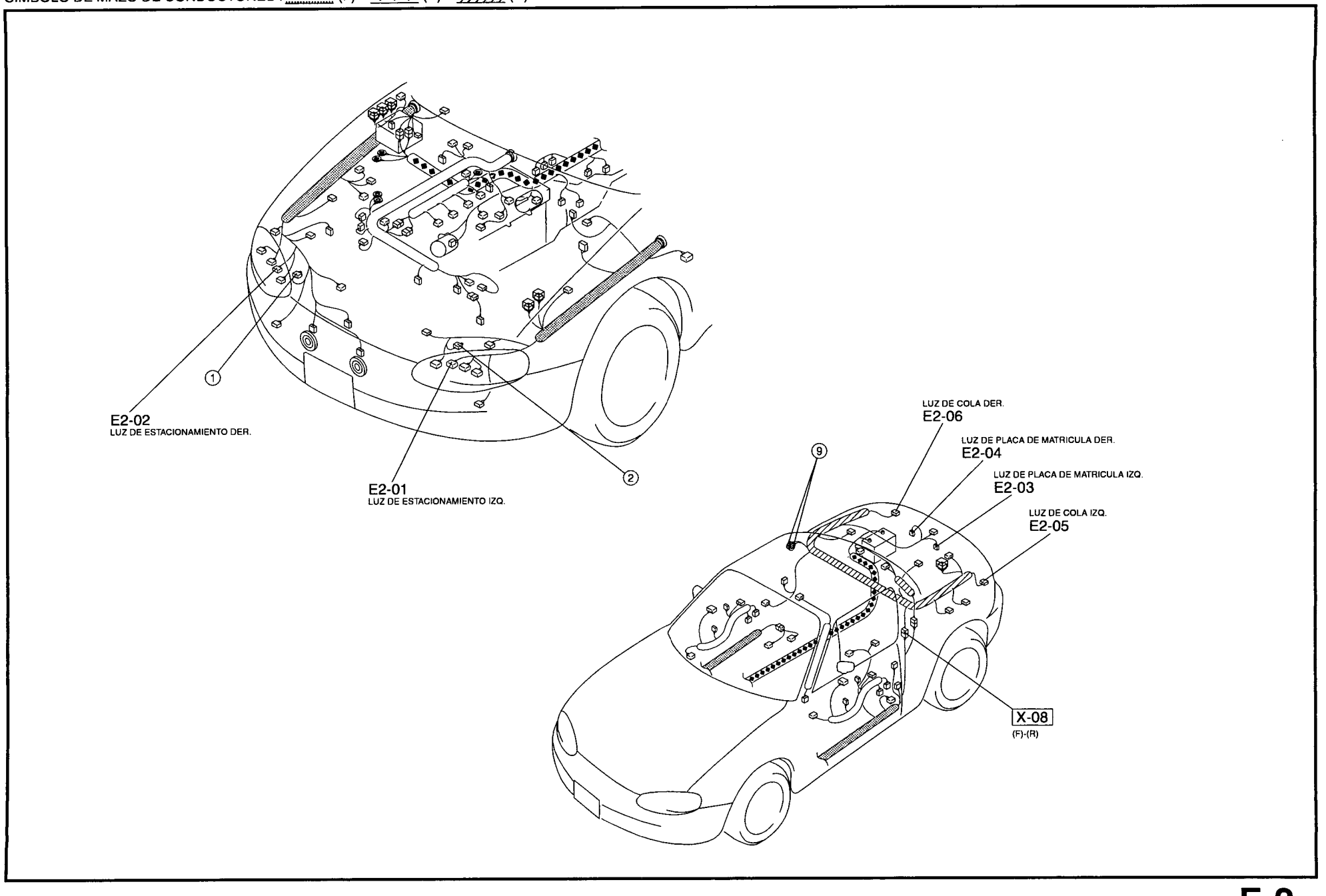

SISTEMA DE NIVELACION DE FAROS

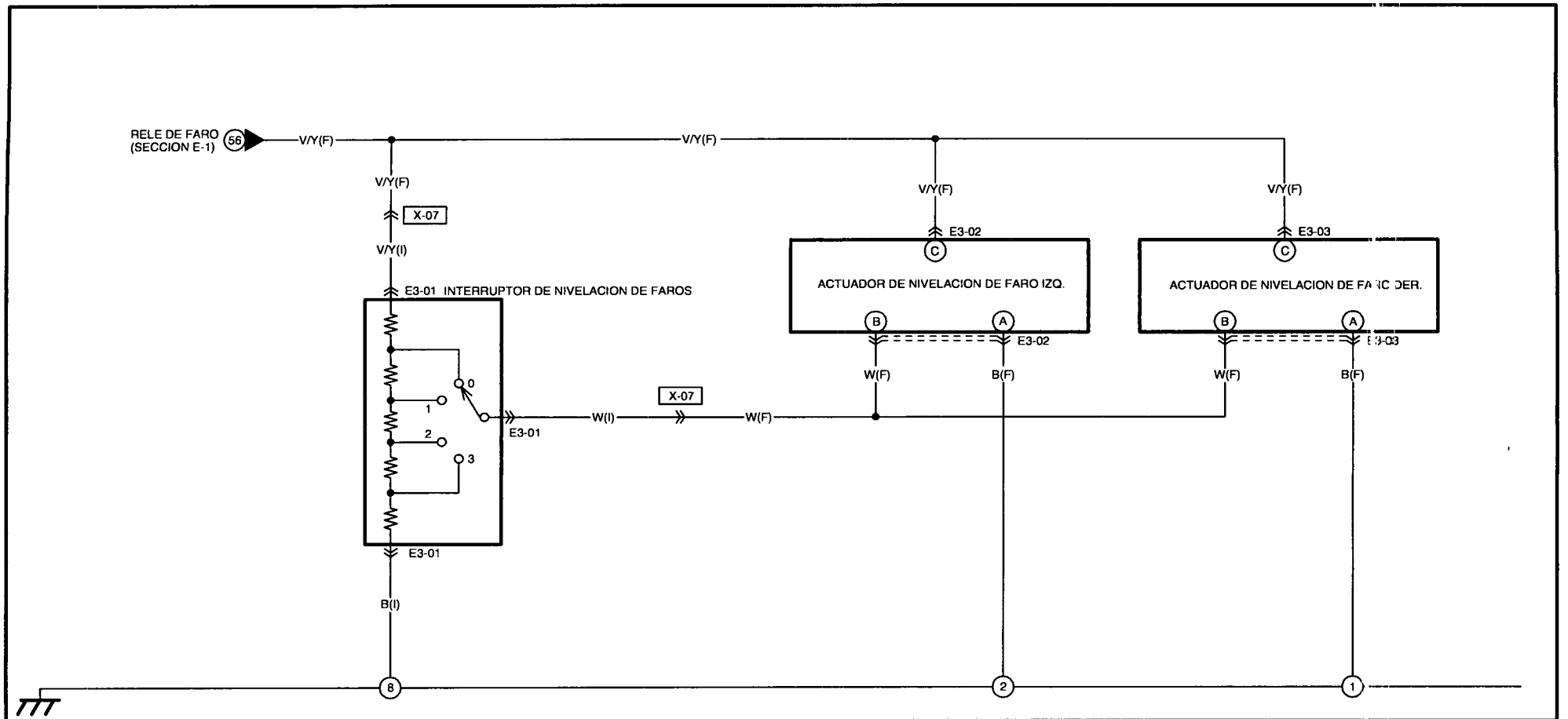

E3-01 INTERRUPTOR DE NIVELACION DE FAROS(I)	E3-02 ACTUADOR DE NIVELACION DE FARO IZQ.(F)	E3-03 ACTUADOR DE NIVELACION DE FARO DER.(F)
* / * / * / W / B / R/B / V/Y / GY/R	B W B A / V/Y / C	B W B A / V/Y / C

SIMBOLO DE MAZO DE CONDUCTORES : (F) (E) (R)

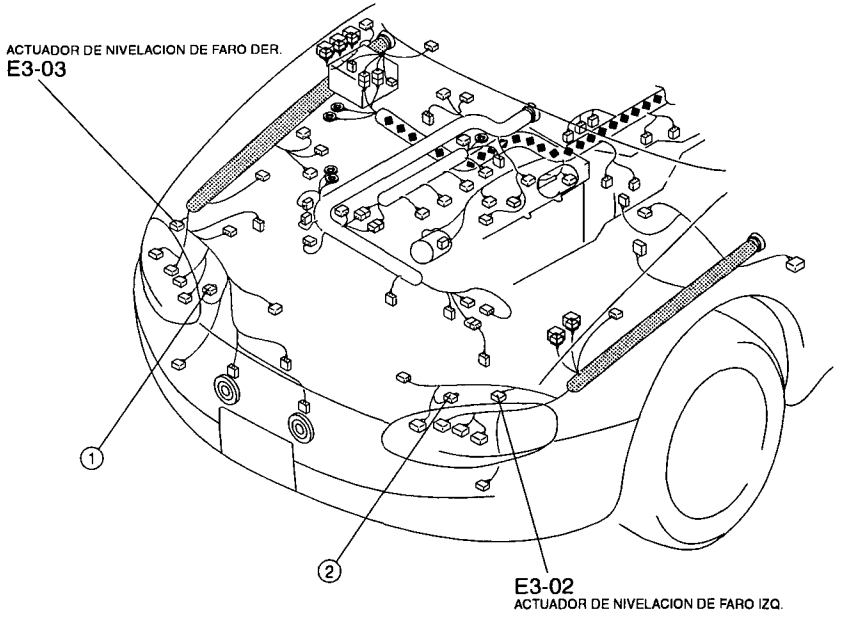

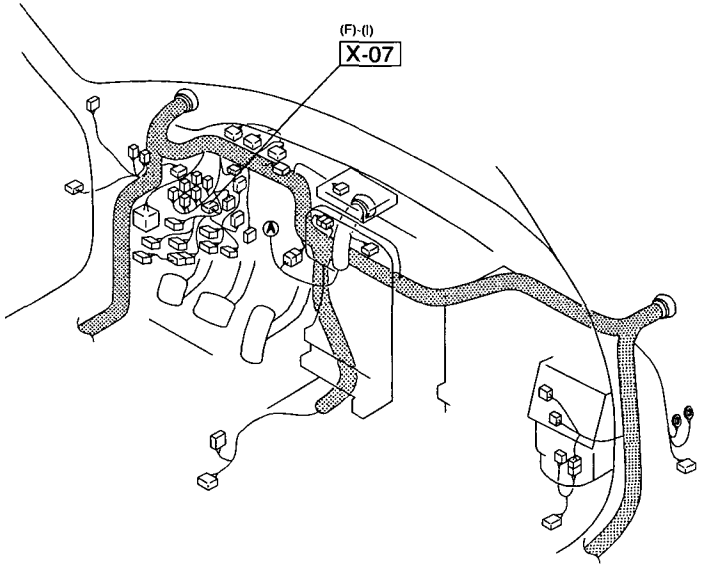

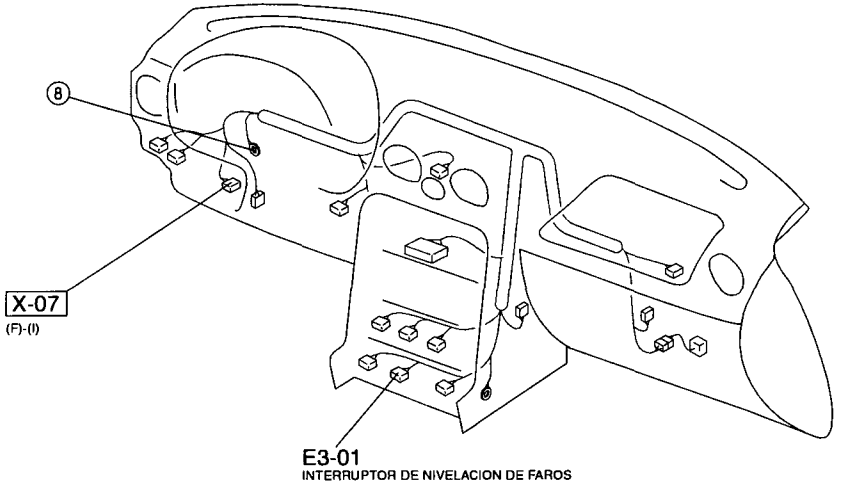

LUZ DE NEBLINA DELANTERA

RELE TNS (SECCION E-1) 64 — Y/G(F) — X-04 — F.FOG 15A (14) — X-04 — W/R(F)

W/R(F) — C — A — E4-01 — RELE DE LUCES DE NEBLINA DELANTERAS — E4-01

UNIDAD DE CONTROL DE LUZ DE NEBLINA TRASERA (SECCION E-5) 65 — G/Y(F) — G/Y(F) — G/Y(F)

G/Y(F) — L(F)

G/Y(F) — X-07

G/Y(F) — G/Y(F)

E4-03 — LUZ DE NEBLINA DELANTERA IZQ. 55W — E4-03

E4-04 — 55W LUZ DE NEBLINA DELANTERA DER. — E4-04

G/Y(I) — L(I) — E4-02 — INTERRUPTOR DE LUCES DE NEBLINA DELANTERAS — E4-02

B(F) — B(F) — B(F) — 2

B(I) — 8

E4-01 RELE DE LUCES DE NEBLINA DELANTERAS(F)

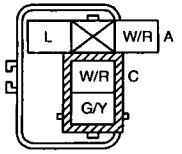

E4-02 INTERRUPTOR DE LUCES DE NEBLINA DELANTERAS(I)

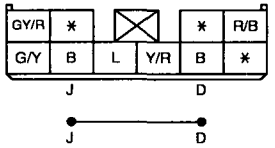

E4-03 LUZ DE NEBLINA DELANTERA IZQ.(F)

E4-04 LUZ DE NEBLINA DELANTERA DER.(F)

SIMBOLO DE MAZO DE CONDUCTORES : (F) (E) (R)

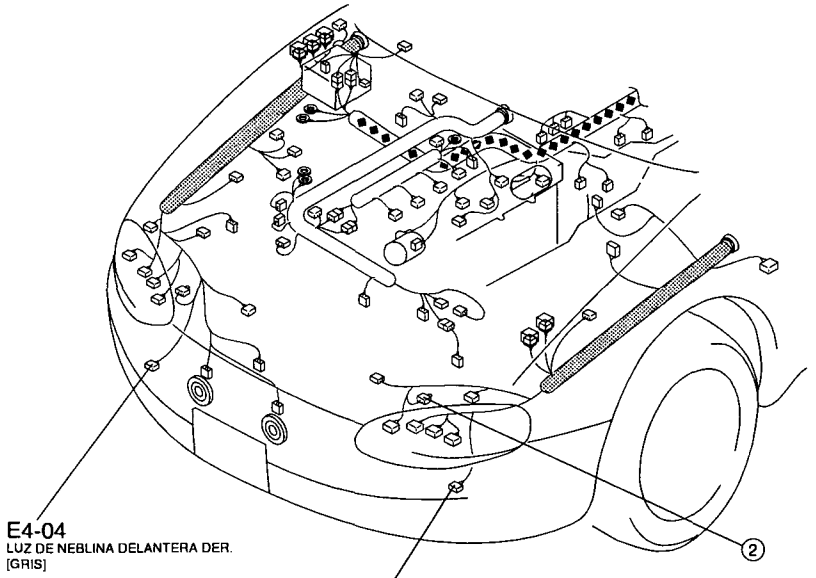

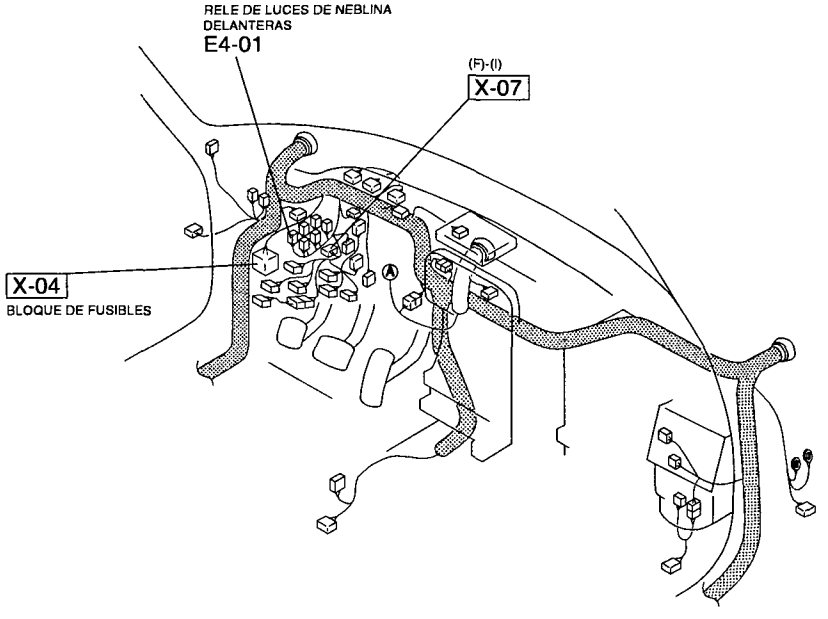

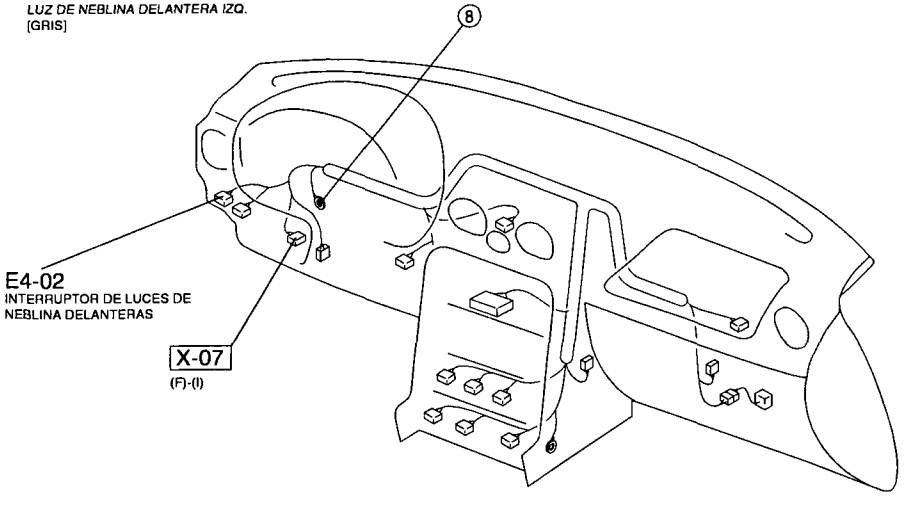

LUZ DE NEBLINA TRASERA

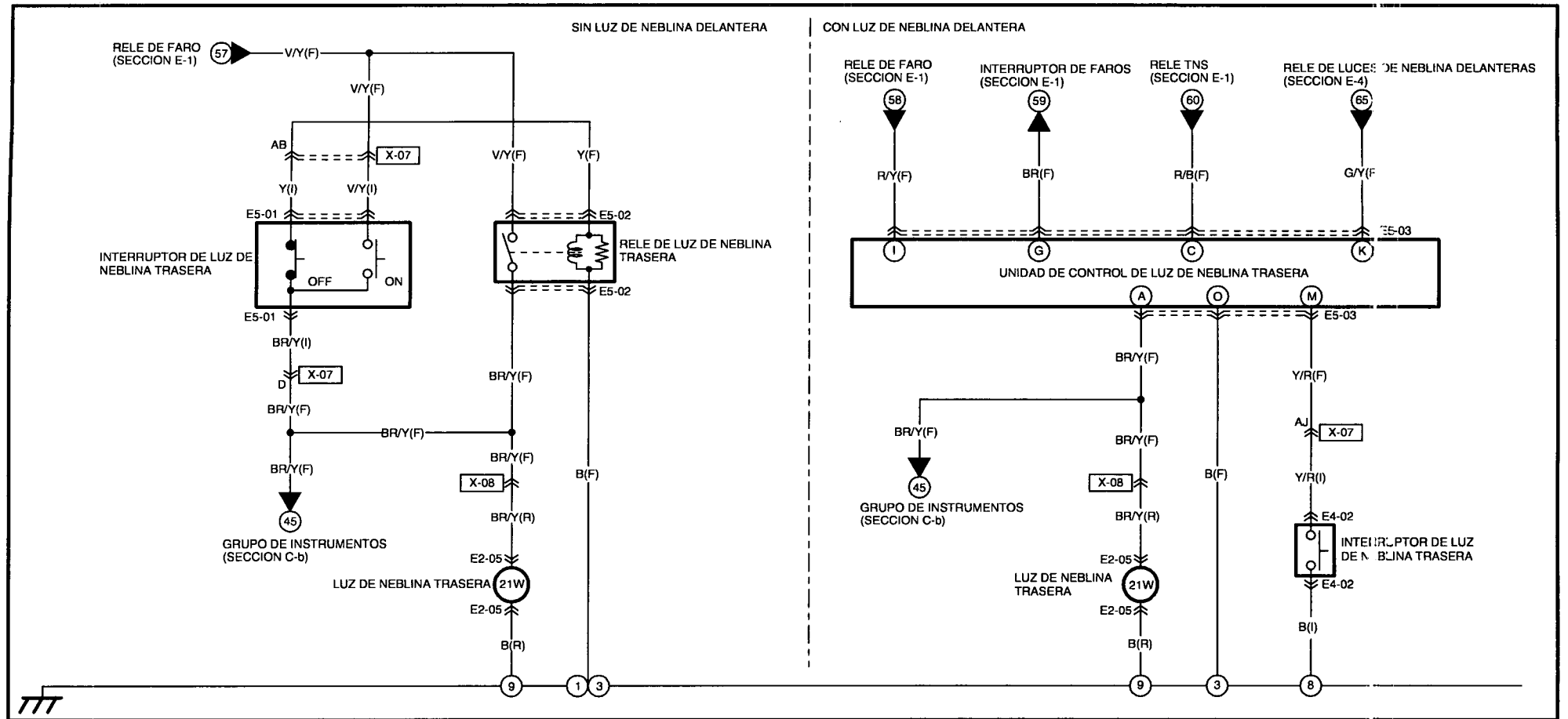

E5-01 INTERRUPTOR DE LUZ DE NEBLINA TRASERA(I)

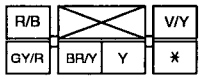

(SIN LUZ DE NEBLINA DELANTERA)

E4-02 INTERRUPTOR DE LUZ DE NEBLINA TRASERA(I)

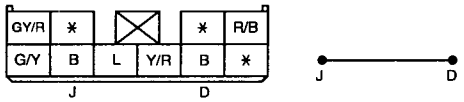

(CON LUZ DE NEBLINA DELANTERA)

E5-02 RELE DE LUZ DE NEBLINA TRASERA(F)

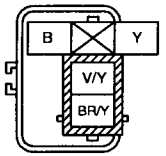

(SIN LUZ DE NEBLINA DELANTERA)

E5-03 UNIDAD DE CONTROL DE LUZ DE NEBLINA TRASERA(F)

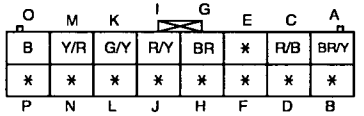

(CON LUZ DE NEBLINA DELANTERA)

E2-0 LUZ DE NEBLINA TRASERA(R)

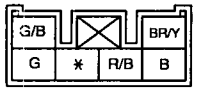

SIMBOLO DE MAZO DE CONDUCTORES : (F) (E) (R)

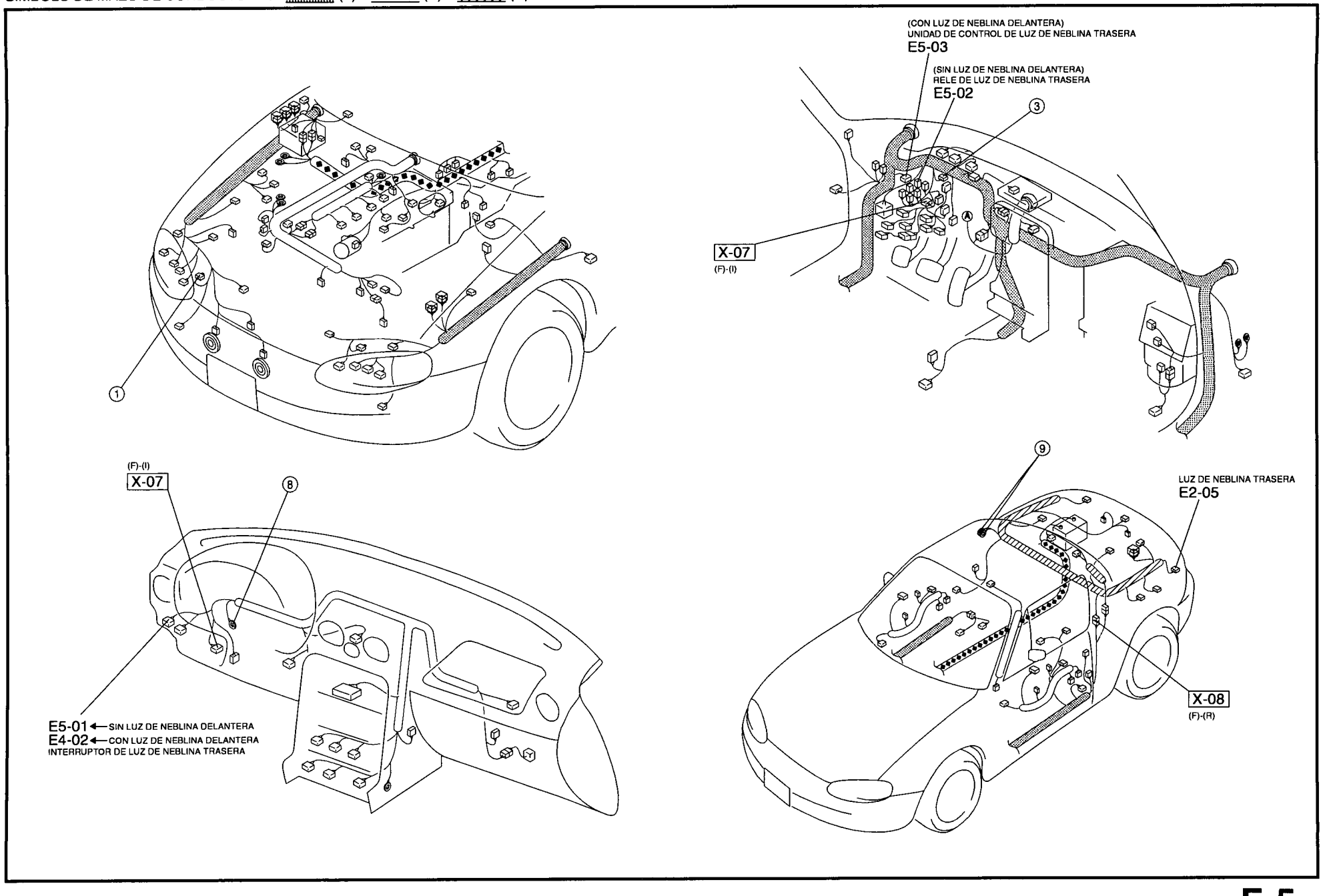

LUZ DE AVISO DE PELIGRO Y VIRAJE

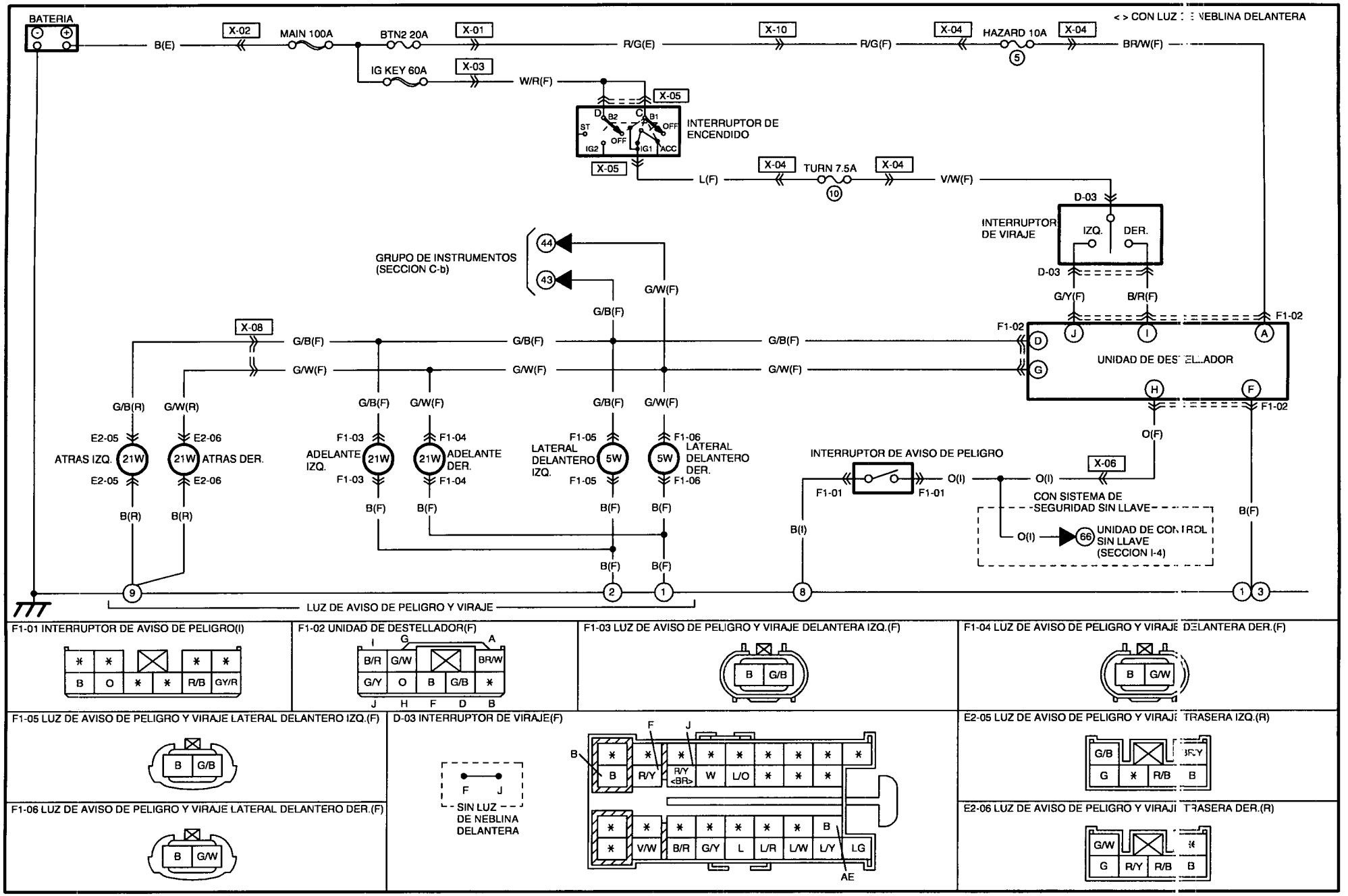

F1-01 INTERRUPTOR DE AVISO DE PELIGRO(I)

F1-02 UNIDAD DE DESTELLADOR(F)

F1-03 LUZ DE AVISO DE PELIGRO Y VIRAJE DELANTERA IZQ.(F)

F1-04 LUZ DE AVISO DE PELIGRO Y VIRAJE DELANTERA DER.(F)

F1-05 LUZ DE AVISO DE PELIGRO Y VIRAJE LATERAL DELANTERO IZQ.(F)

F1-06 LUZ DE AVISO DE PELIGRO Y VIRAJE LATERAL DELANTERO DER.(F)

D-03 INTERRUPTOR DE VIRAJE(F)

E2-05 LUZ DE AVISO DE PELIGRO Y VIRAJE TRASERA IZQ.(R)

E2-06 LUZ DE AVISO DE PELIGRO Y VIRAJE TRASERA DER.(R)

SIMBOLO DE MAZO DE CONDUCTORES : (F) (E) (R)

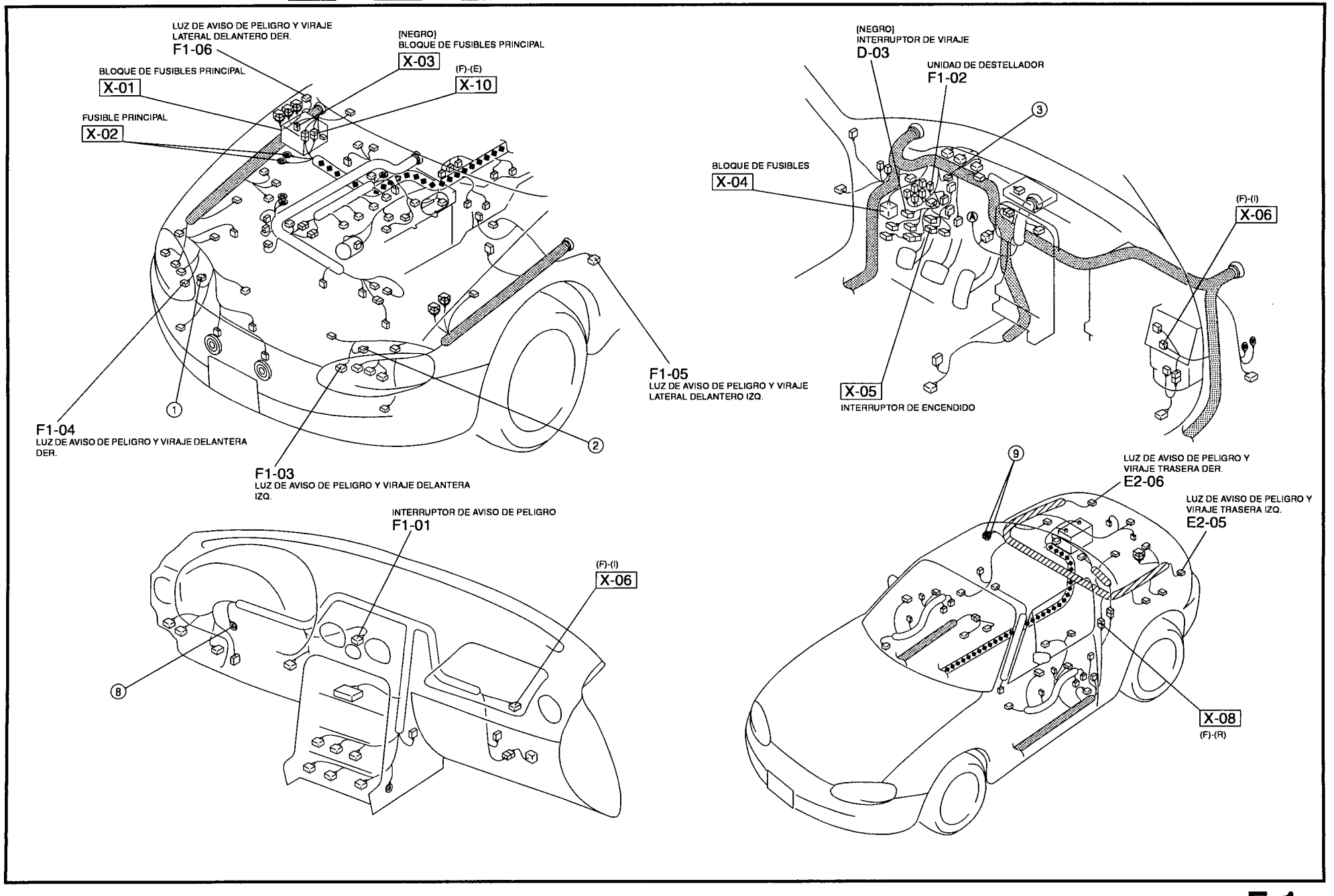

LUZ DE MARCHA ATRAS / LUZ DE FRENO / LUZ DE FRENO MONTADA EN LO ALTO / BOCINA

BATERIA
B(E)
X-02
MAIN 100A
IG KEY 60A
X-03
W/R(F)
X-05
INTERRUPTOR DE ENCENDIDO
ST
IG2
IG1
ACC
OFF
B1
B2
C
D
X-05
W(E)
STOP 15A
W/G(E)
X-02
X-01
X-01
W/G(E)
W/G(E)
X-10
L(F)
METER 15A
B/Y(F)
X-04
11
X-04
X-10
W/G(E)
W/G(E)
W/G(F)
A
B
F2-01
RELE DE BOCINA
F2-01
F2-05
INTERRUPTOR DE FRENOS
F2-05
MT
AT
B/Y(E)
F2-06
INTERRUPTOR DE LUZ DE MARCHA ATRAS
F2-06
INTERRUPTOR DE RANGO DE TRANSMISION (SECCION H)
68
R/Y(F)
R/Y(E)
X-10
R/Y(F)
BR(E)
G/O(E)
X-10
G(F)
G(F)
67
ABS HU/CU (SECCION O)
CON ABS
G(F)
G(F)
18
PCM (SECCION B-1d,2d)
X-08
BR(F)
G/O(F)
G(R)
R/Y(F)
X-08
G(R)
BR(F)
BR(F)
F2-04
RESORTE RELOJ
G(R)
G(R)
R/Y(R)
G(R)
F2-02
F2-03
BOCINA IZQ.
BOCINA DER.
INTERRUPTOR DE BOCINA
E2-05
21W
LUCES DE FRENO IZQ.
E2-05
E2-06
21W
LUCES DE FRENO DER.
21W
LUZ DE MARCHA ATRAS
E2-06
F2-07
21W
LUZ DE FRENO MONTADA EN LO ALTO
F2-07
B(R)
B(R)
B(R)
B(R)
9

F2-01 RELE DE BOCINA(E)	F2-02 BOCINA IZQ.(F)	F2-03 BOCINA DER.(F)	F2-04 INTERRUPTOR DE BOCINA(F) (RESORTE RELOJ)	F2-05 INTERRUPTOR DE FRENOS(F)	F2-06 INTERRUPTOR DE LUZ DE MARCHA ATRAS(E)
A W/G; B W/G G/O; BR; ADELANTE	BR	BR	G/O * * *	W/G G	B/Y R/Y (MT)
F2-07 LUZ DE FRENO MONTADA EN LO ALTO(R)			E2-05 LUCES DE FRENO IZQ.(R)		E2-06 LUZ DE MARCHA ATRAS / LUCES DE FRENO DER.(R)
B G			G/B BR/Y G * R/B B		G/W G R/Y R/B B

NOTA: ESTE ES EL CONECTOR TAL COMO SE VE DEL LADO DEL TERMINAL

SIMBOLO DE MAZO DE CONDUCTORES : (F) (E) (R)

BLOQUE DE FUSIBLES PRINCIPAL

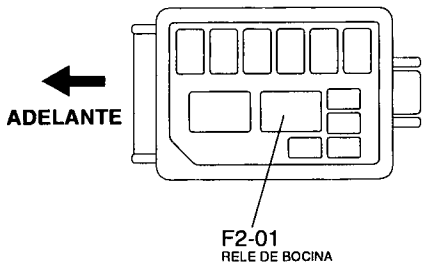

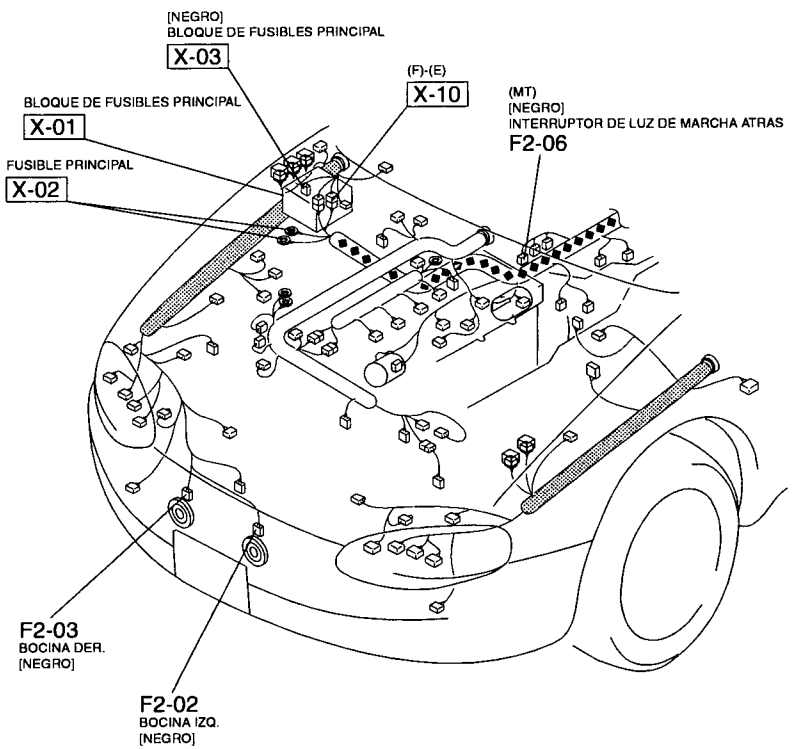

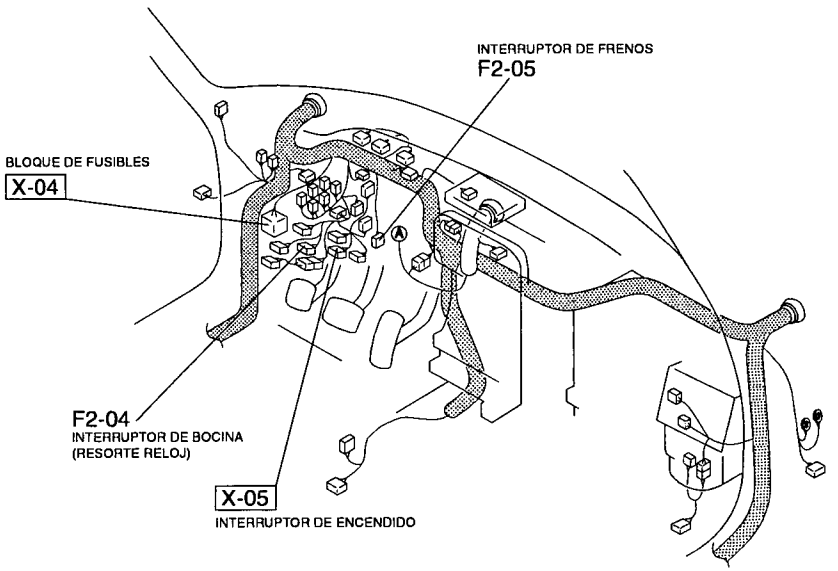

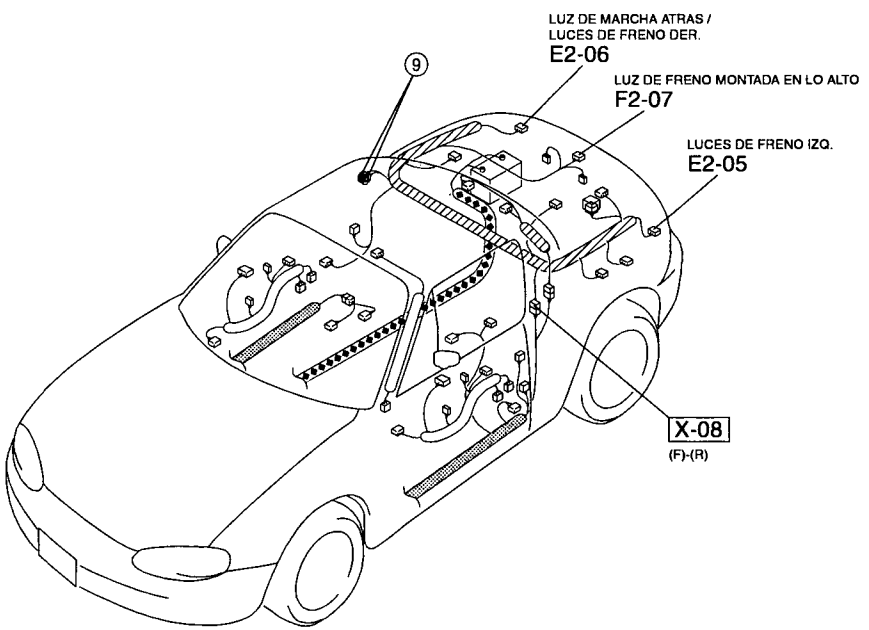

ACONDICIONADOR DE AIRE (OPCION) / CALEFACCION

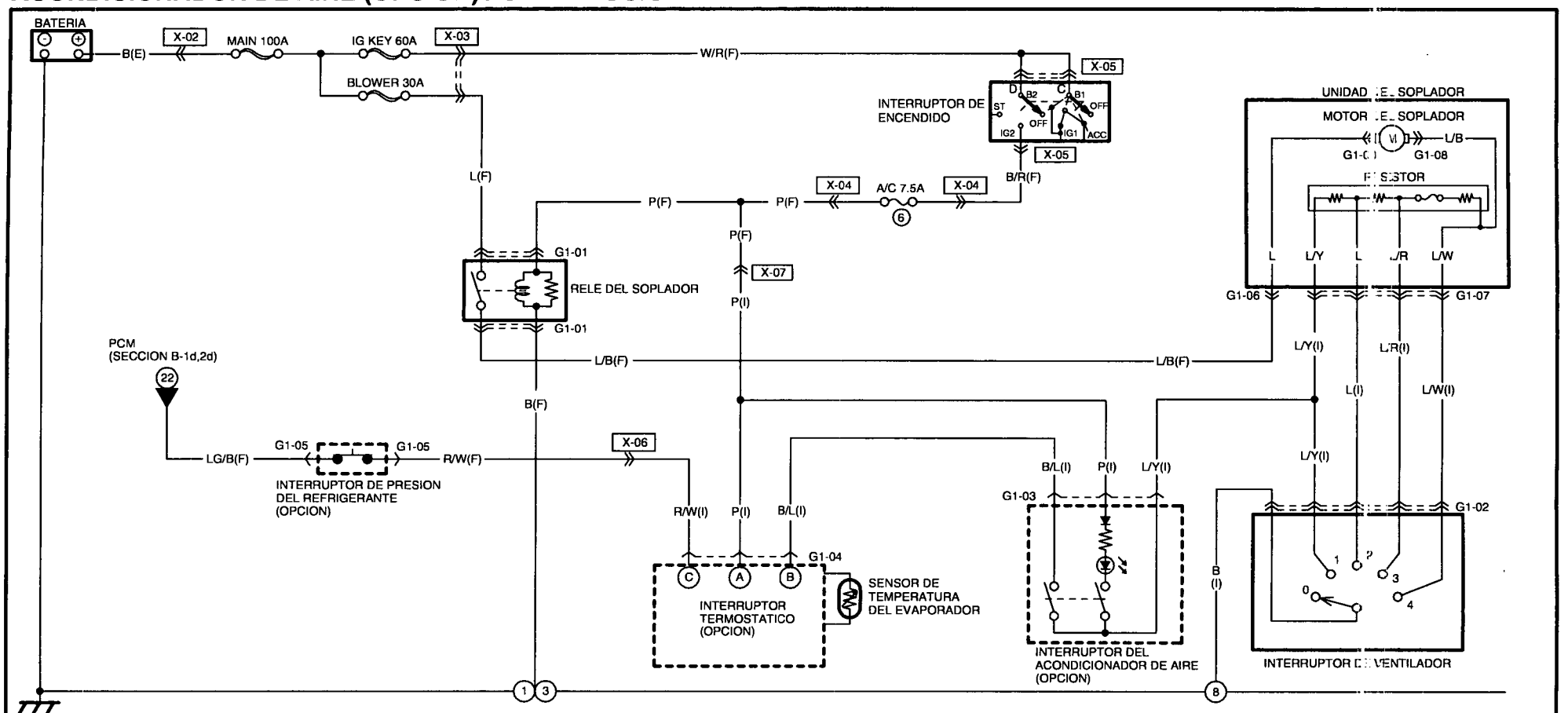

G1-01 RELE DEL SOPLADOR(F)	G1-02 INTERRUPTOR DE VENTILADOR(I)		G1-03 INTERRUPTOR DEL ACONDICIONADOR DE AIRE(I)	G1-04 INTERRUPTOR TERMOSTATICO(I)	G1-05 INTERRUPTOR DE PRESION DEL REFRIGERANTE(F)
B, P, L, L/B	L, L/Y, GY/R, R/B, L/R, L/W, B		P, B/L, L/Y (OPCION)	C, B, A: R/W, B/L, P (OPCION)	R/W, LG/B (OPCION)
	G1-06 ADELANTE(F)-CABLE CORTO		G1-07 TABLERO DE INSTRUMENTOS(I)-CABLE CORTO		G1-08 MOTOR DEL SOPLADOR(CABLE CORTO)
	(F): L/B	(CABLE CORTO): L	(I): L, L/R, L/Y, L/W	(CABLE CORTO): L/R, L, L/W, L/Y	L, L/B

SIMBOLO DE MAZO DE CONDUCTORES : (F) (E) (R)

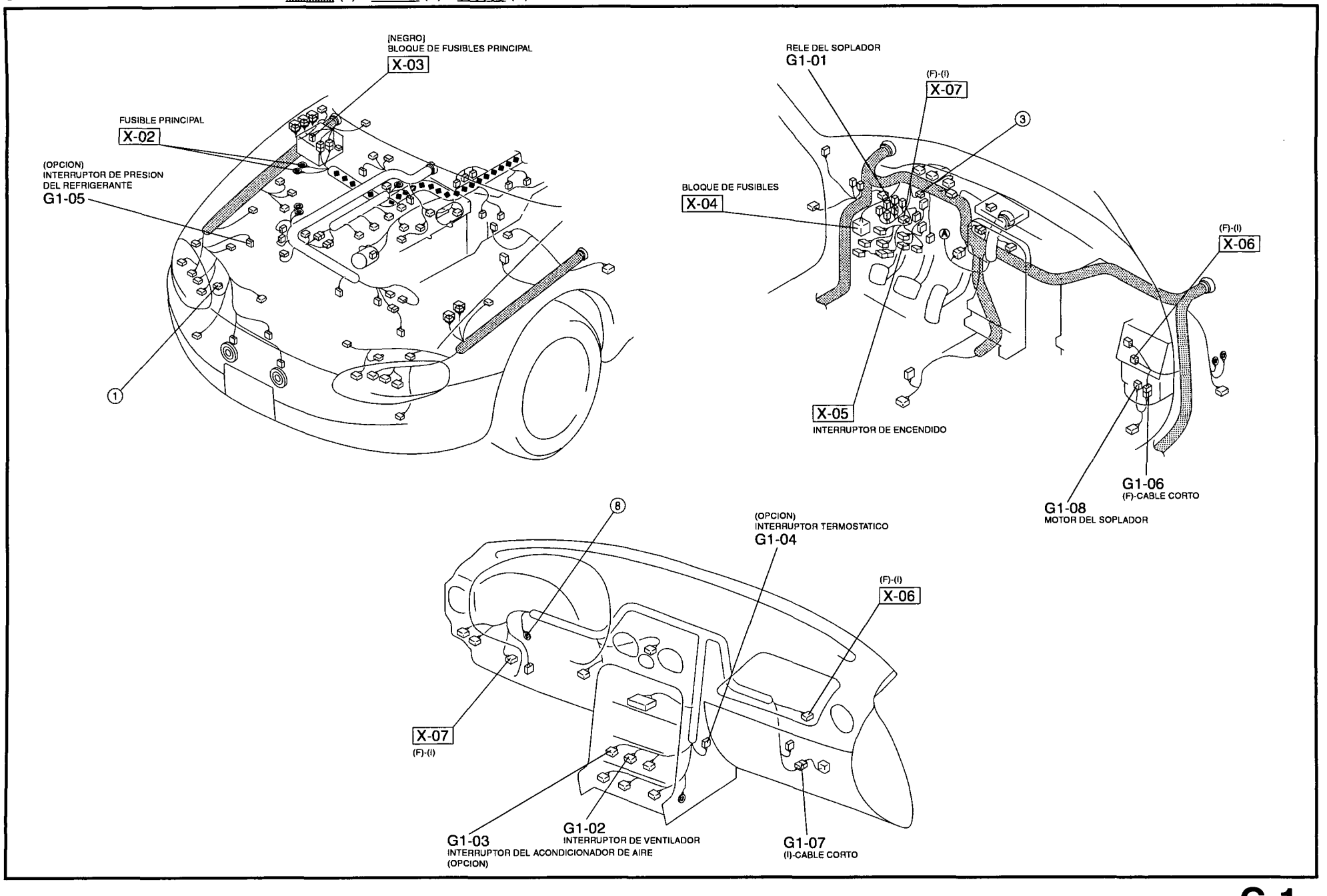

SISTEMA DEL VENTILADOR DE CONDENSADOR (OPCION)

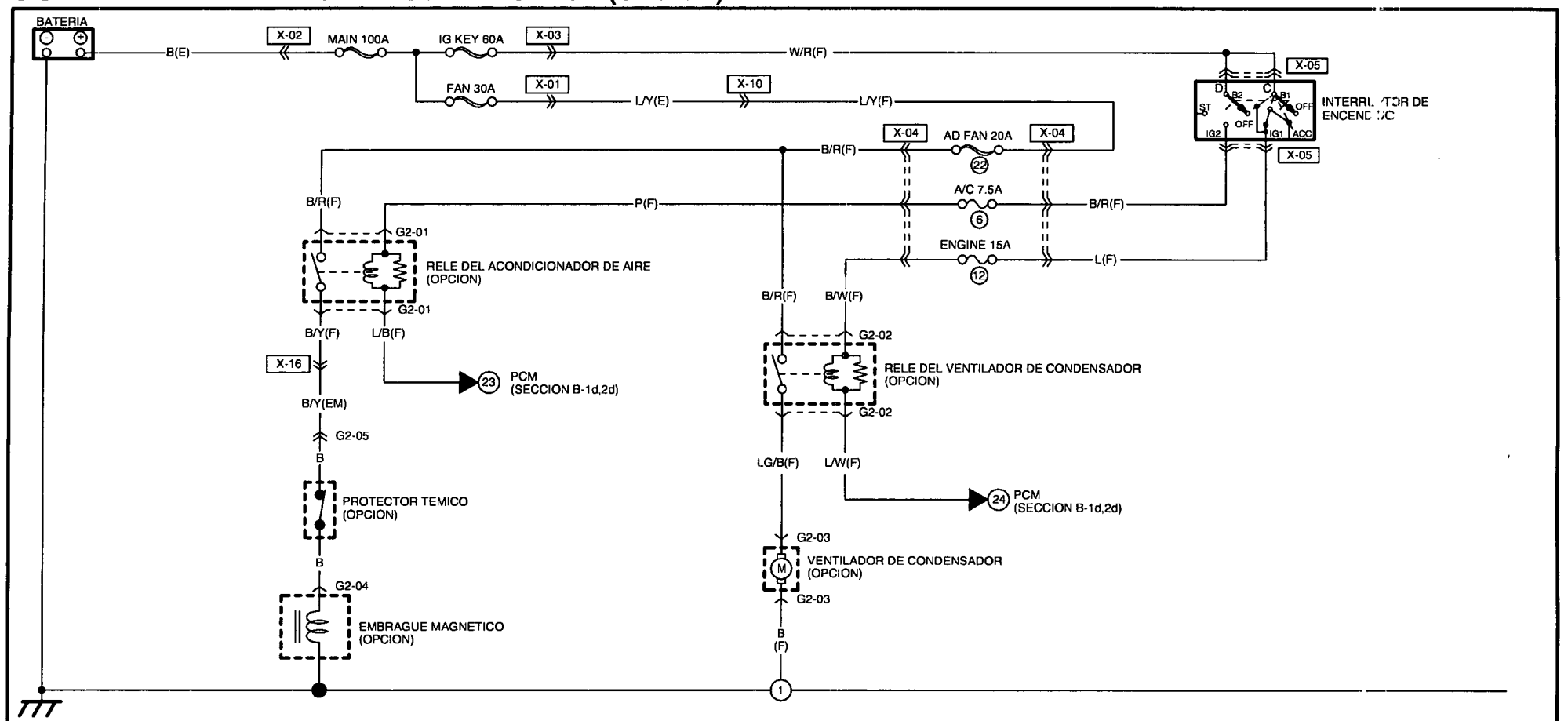

G2-01 RELE DEL ACONDICIONADOR DE AIRE(F)	G2-02 RELE DEL VENTILADOR DE CONDENSADOR(F)	G2-03 VENTILADOR DE CONDENSADOR(F)	G2-04 EMBRAGUE MAGNETICO (PROTECTOR TEMICO)
B/R, P; B/Y, L/B (OPCION)	B/R, B/W; LG/B, L/W (OPCION)	B, LG/B (OPCION)	B (OPCION)
G2-05 EMISION(EM)-PROTECTOR TEMICO			
B/Y, B (OPCION)			

SIMBOLO DE MAZO DE CONDUCTORES : (F) (E) (R)

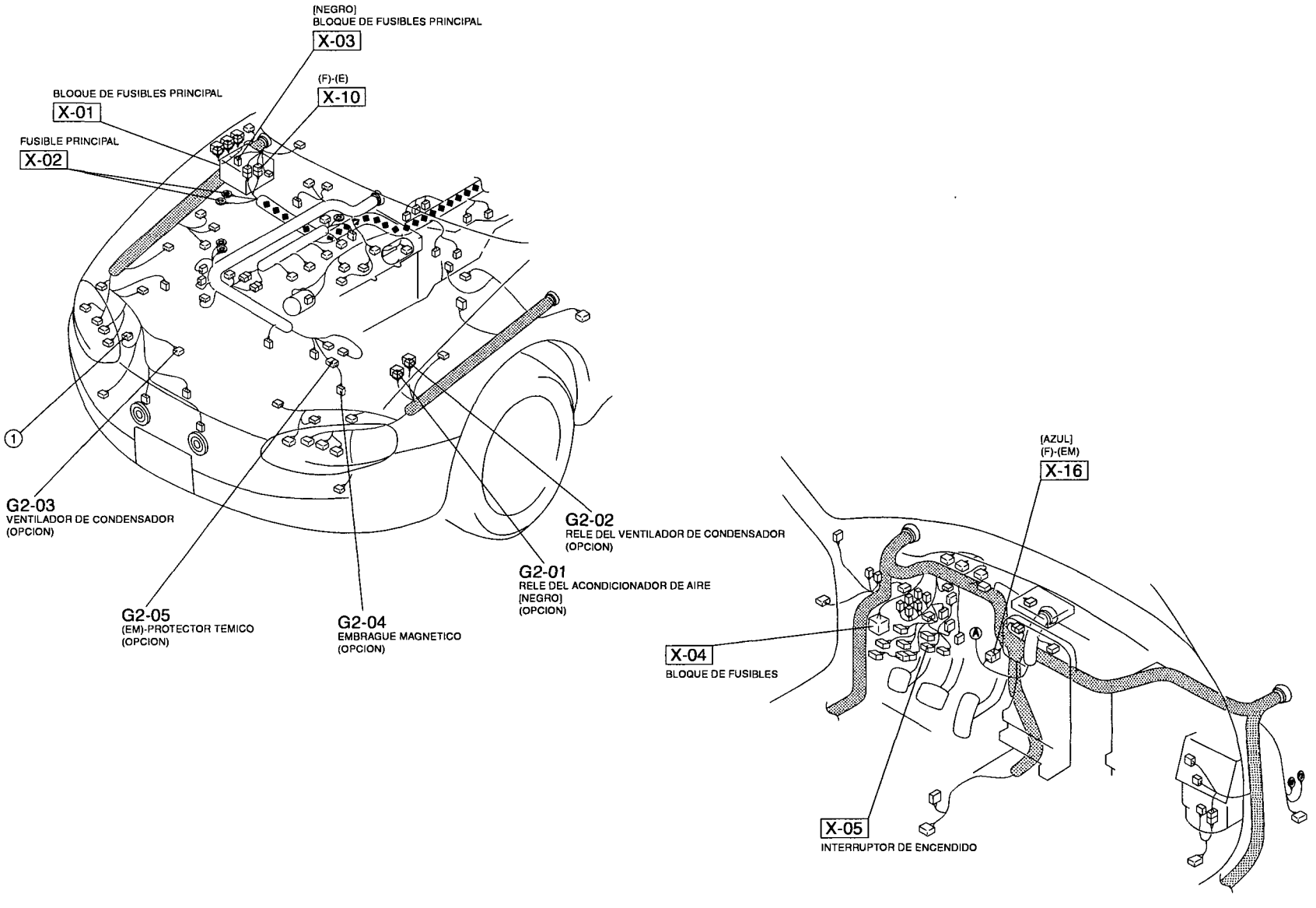

SISTEMA DE CONTROL DE EC-AT

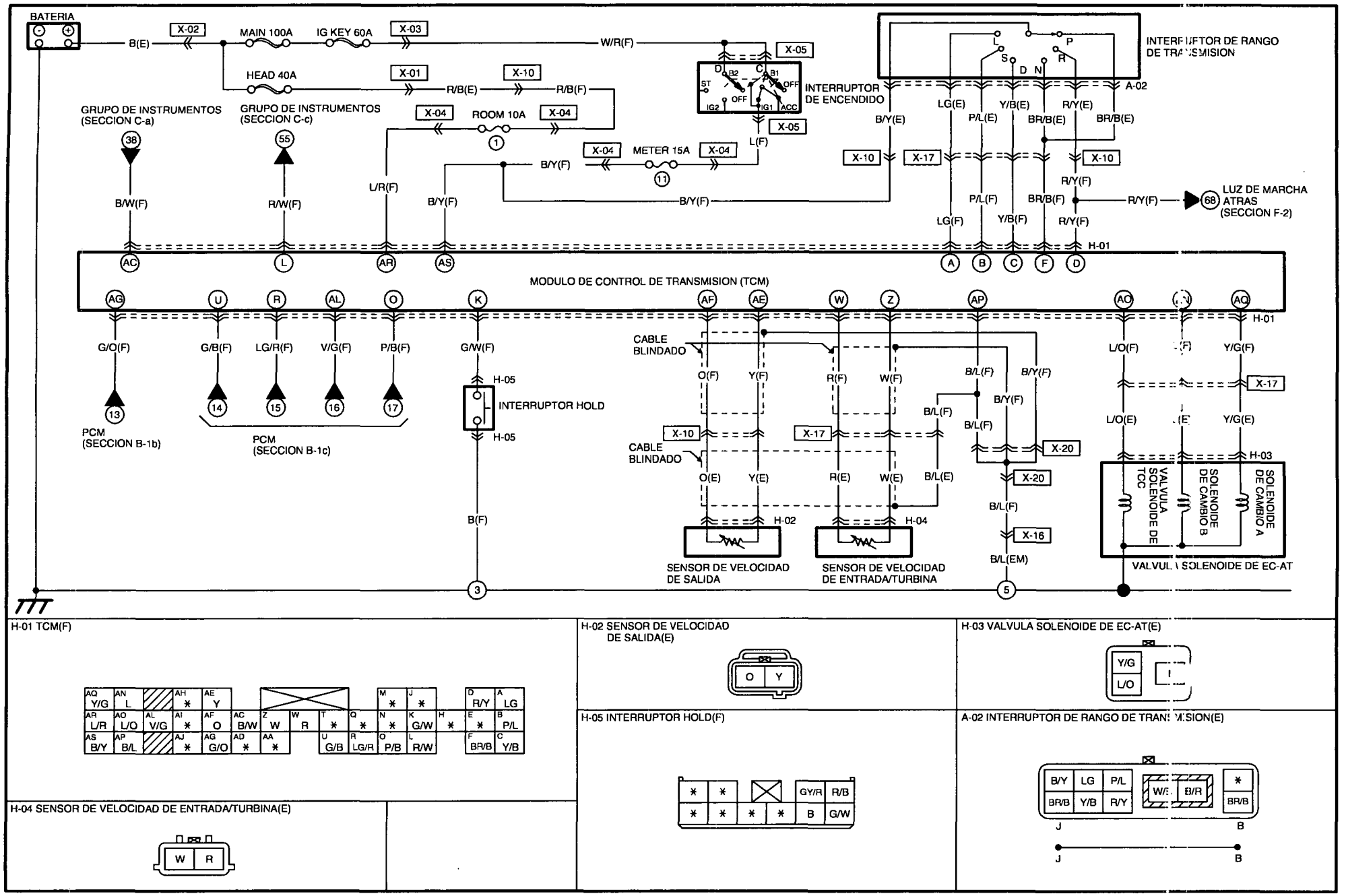

H-01 TCM(F)

AQ Y/G	AN L		AH *	AE Y					M *	J *		D R/Y	A LG		
AR L/R	AO L/O	AL V/G	AI *	AF O	AC B/W	Z W	W R	T *	Q *	N *	K G/W	H *	E *	B P/L	
AS B/Y	AP B/L		AJ *	AG G/O	AD *	AA *		U G/B	R LG/R	O P/B	L R/W		F BR/B	C Y/B	

H-02 SENSOR DE VELOCIDAD DE SALIDA(E)

O	Y

H-03 VALVULA SOLENOIDE DE EC-AT(E)

Y/G	
L/O	

H-04 SENSOR DE VELOCIDAD DE ENTRADA/TURBINA(E)

W	R

H-05 INTERRUPTOR HOLD(F)

*	*			GY/R	R/B
*	*	*	*	B	G/W

A-02 INTERRUPTOR DE RANGO DE TRANSMISION(E)

B/Y	LG	P/L	W/B	B/R	*
BR/B	Y/B	R/Y			BR/B

J — B

J — B

SIMBOLO DE MAZO DE CONDUCTORES : (F) (E) (R)

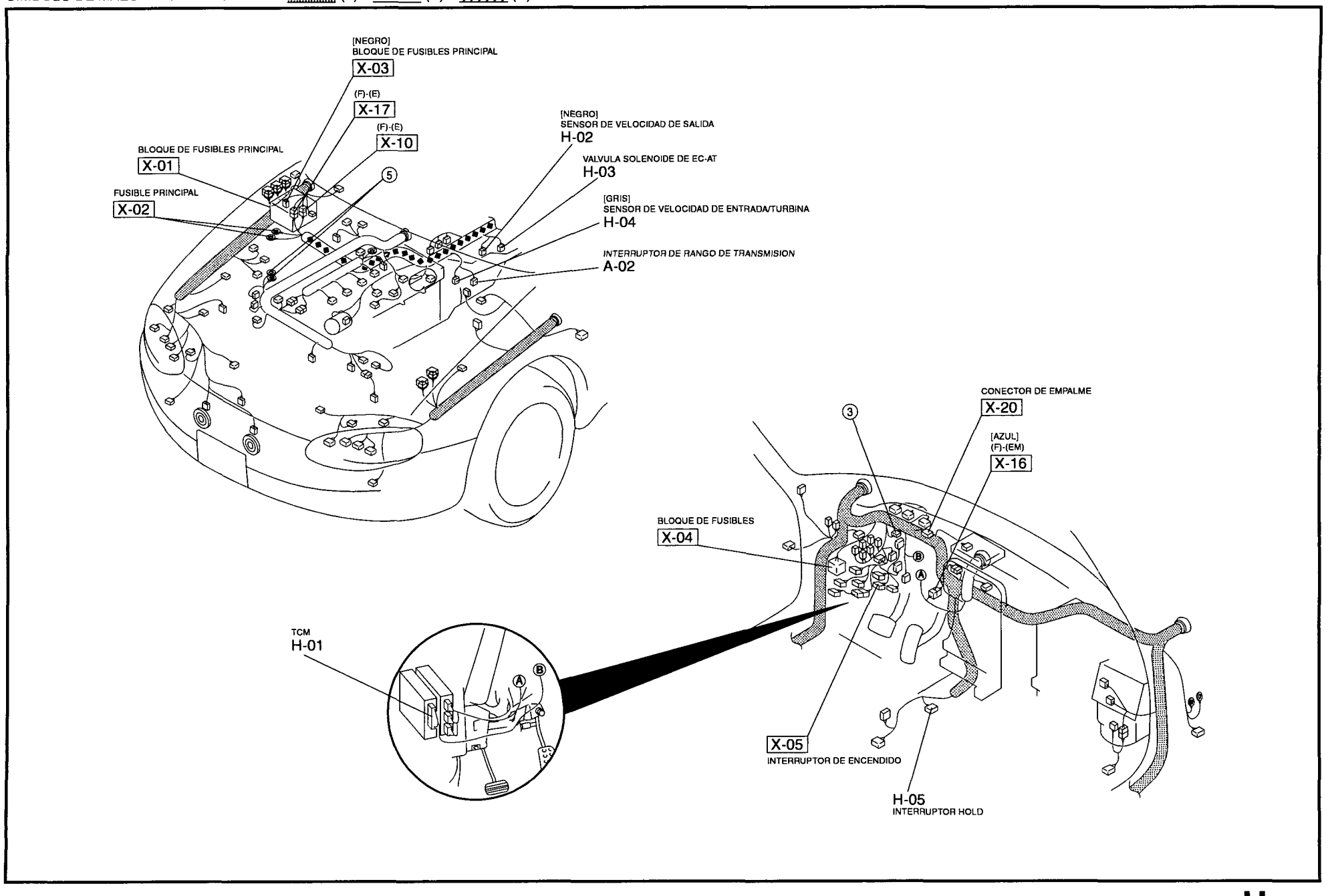

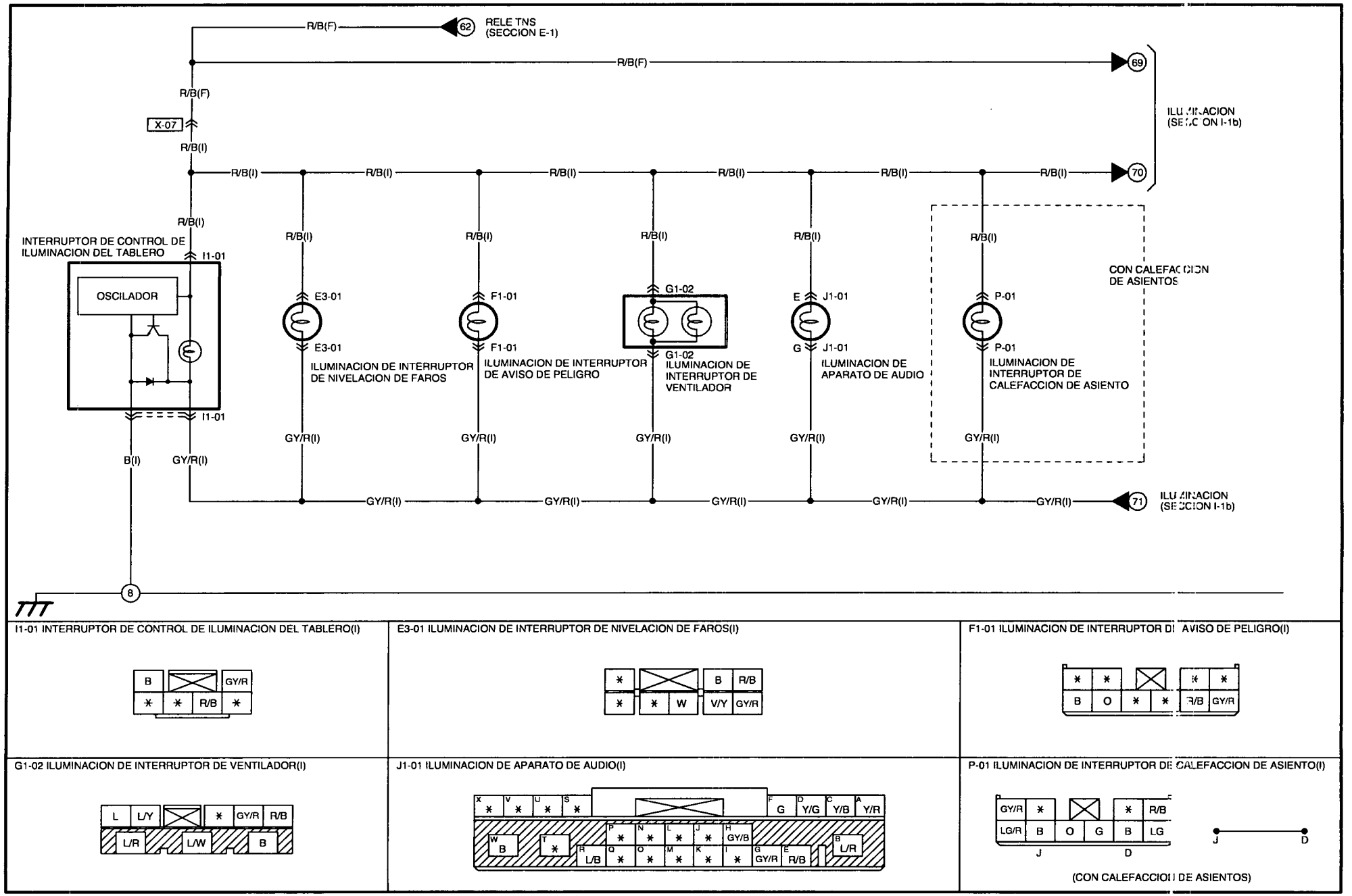

I1-01 INTERRUPTOR DE CONTROL DE ILUMINACION DEL TABLERO(I)

E3-01 ILUMINACION DE INTERRUPTOR DE NIVELACION DE FAROS(I)

F1-01 ILUMINACION DE INTERRUPTOR DE AVISO DE PELIGRO(I)

G1-02 ILUMINACION DE INTERRUPTOR DE VENTILADOR(I)

J1-01 ILUMINACION DE APARATO DE AUDIO(I)

P-01 ILUMINACION DE INTERRUPTOR DE CALEFACCION DE ASIENTO(I)

(CON CALEFACCION DE ASIENTOS)

SIMBOLO DE MAZO DE CONDUCTORES : (F) (E) (R)

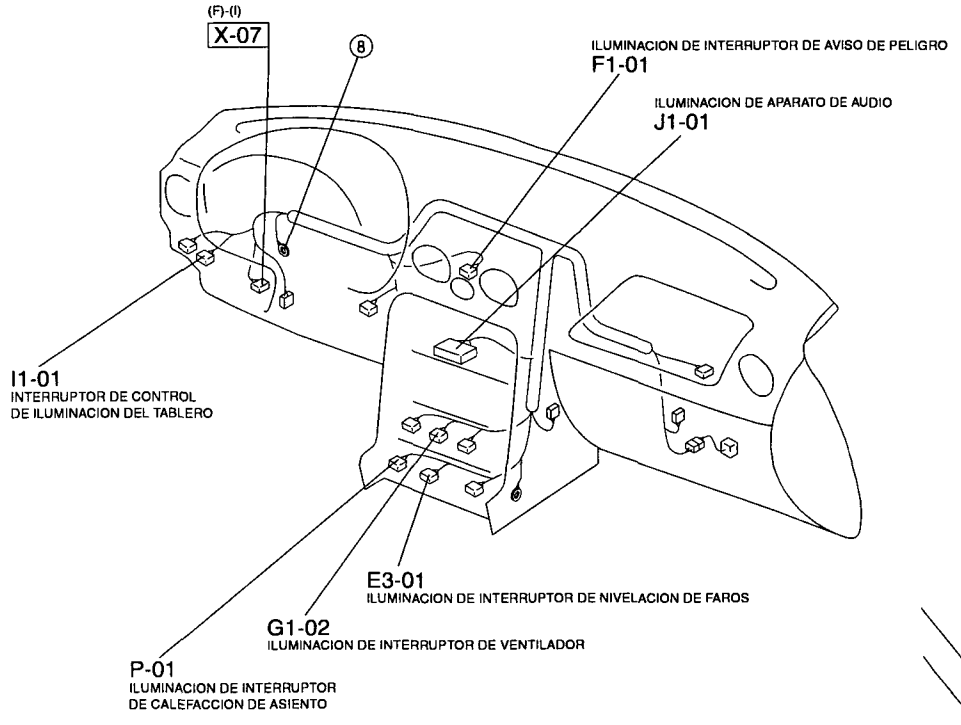

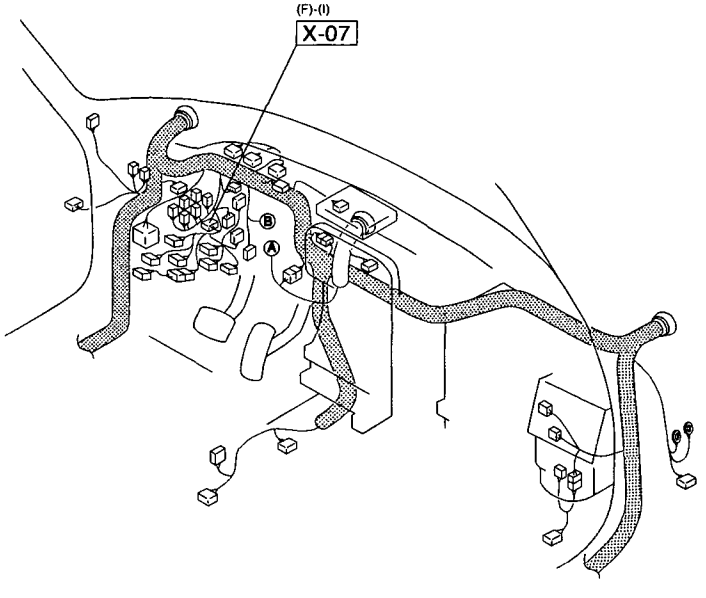

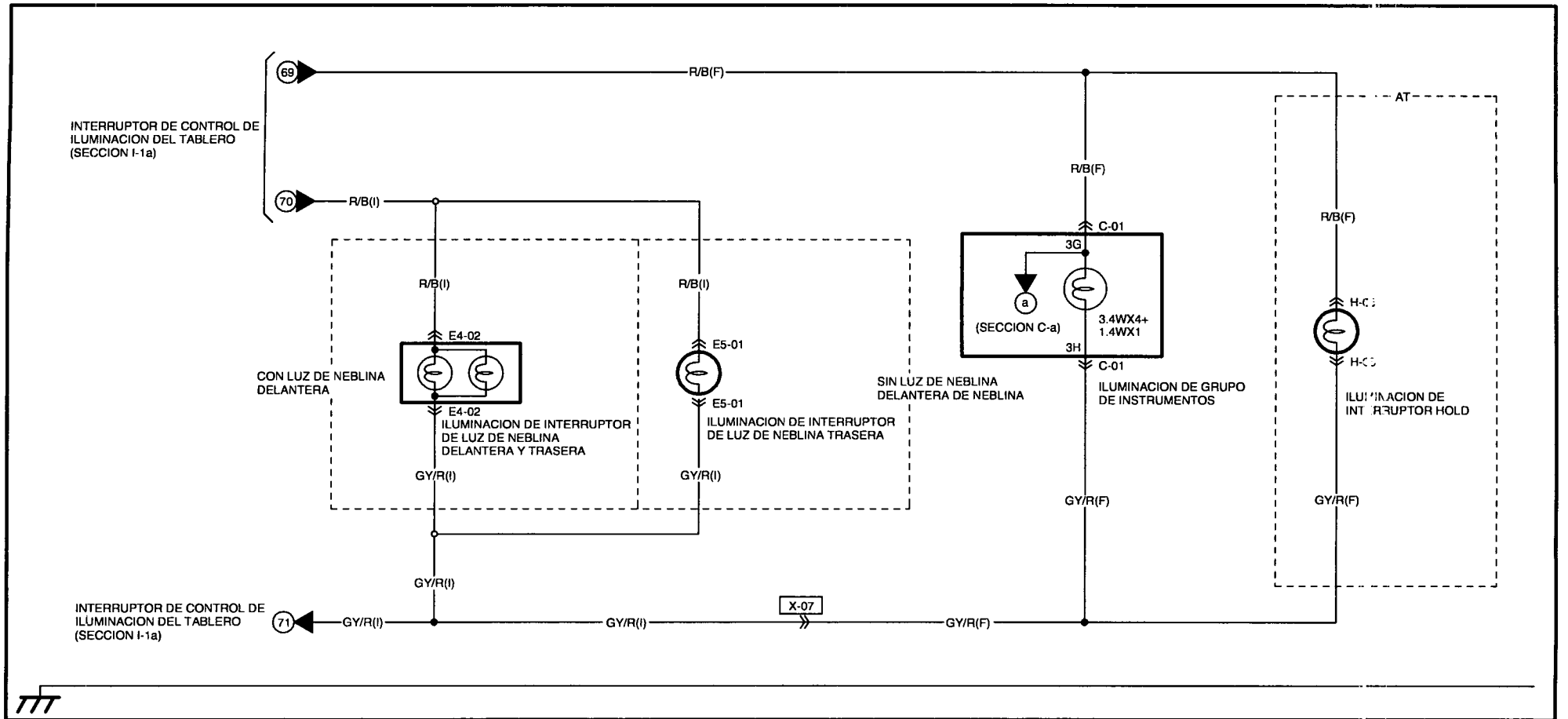

C-01 ILUMINACION DE GRUPO DE INSTRUMENTOS(F)

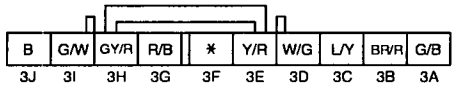

E4-02 ILUMINACION DE INTERRUPTOR DE LUZ DE NEBLINA DELANTERA Y TRASERA(I)

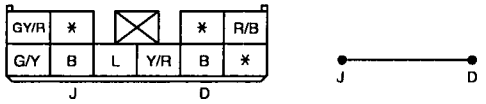

(CON LUZ DE NEBLINA DELANTERA)

E5-01 ILUMINACION DE INTERRUPTOR DE LUZ DE NEBLINA TRASERA(I)

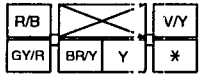

(SIN LUZ DE NEBLINA DELANTERA)

H-05 ILUMINACION DE INTERRUPTOR HOLD(F)

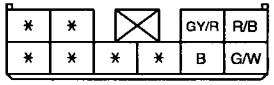

(AT)

SIMBOLO DE MAZO DE CONDUCTORES : (F) (E) (R)

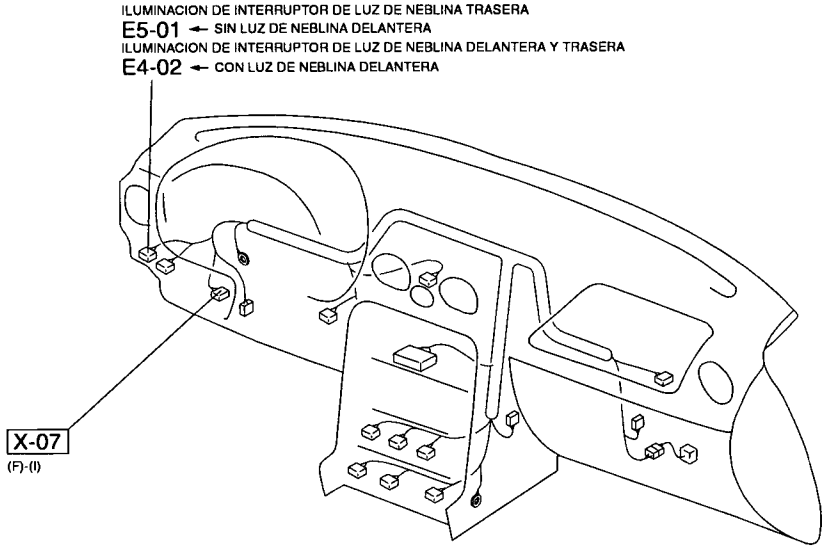

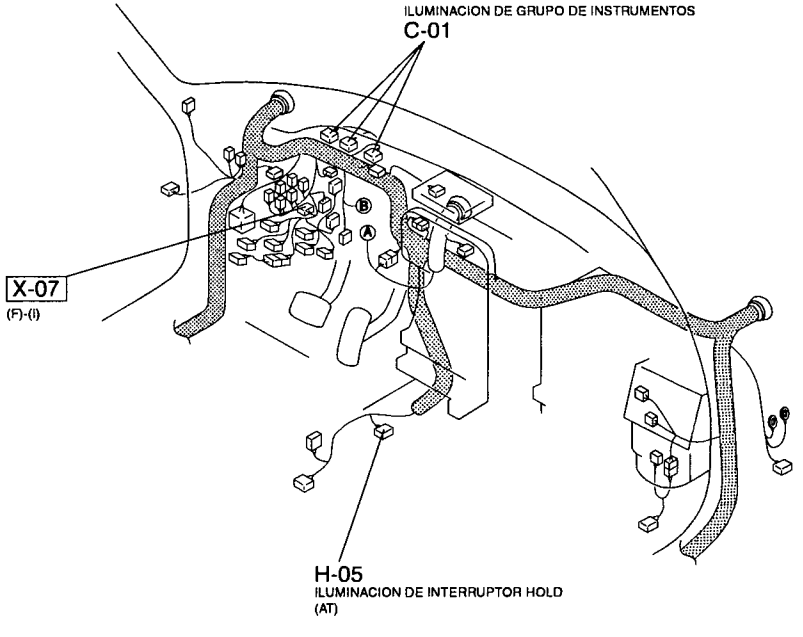

ENCENDEDOR DE CIGARRILLOS / DESEMPAÑADOR DE LUNETA TRASERA

BATERIA
B(E)
X-02
MAIN 100A
IG KEY 60A
X-03
W/R(F)
HEAD 40A
X-01
R/B(E)
X-10
R/B(F)
X-04
DEFOG 15A
X-04
2
G/B(F)
X-05
INTERRUPTOR DE ENCENDIDO
ST
OFF
IG2
IG1
ACC
B2
B1
ESPEJO EXTERIOR CON DESEMPAÑADOR (SECCION L)
72
I2-01
RELE DEL DESEMPAÑADOR DE LUNETA TRASERA
P(F)
X-04
A/C 7.5A
6
B/R(F)
B/W(F)
X-07
P(I)
X-06
GY(F)
GY(I)
CIGAR 20A
16
I2-05
INTERRUPTOR DEL DESEMPAÑADOR DE LUNETA TRASERA
Y(F)
B
Y(I)
X-09
CAPOTA
B/R(R2)
W(R2)
TECHO DURO DESMONTABLE
I2-02
CONDENSADOR
I2-03
FILAMENTO
B/W(I)
I2-04
ENCENDEDOR DE CIGARRILLOS
B(R2)
B(F)
A
C
B(I)
8

I2-01 RELE DEL DESEMPAÑADOR DE LUNETA TRASERA(F)

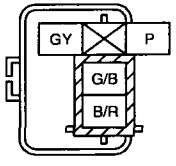

I2-02 CONDENSADOR(F)

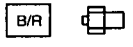

I2-03 FILAMENTO(R2)

(CAPOTA)

(TECHO DURO DESMONTABLE)

I2-04 ENCENDEDOR DE CIGARRILLOS(I)

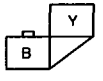

I2-05 INTERRUPTOR DEL DESEMPAÑADOR DE LUNETA TRASERA(I)

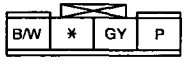

SIMBOLO DE MAZO DE CONDUCTORES : (F) (E) (R)

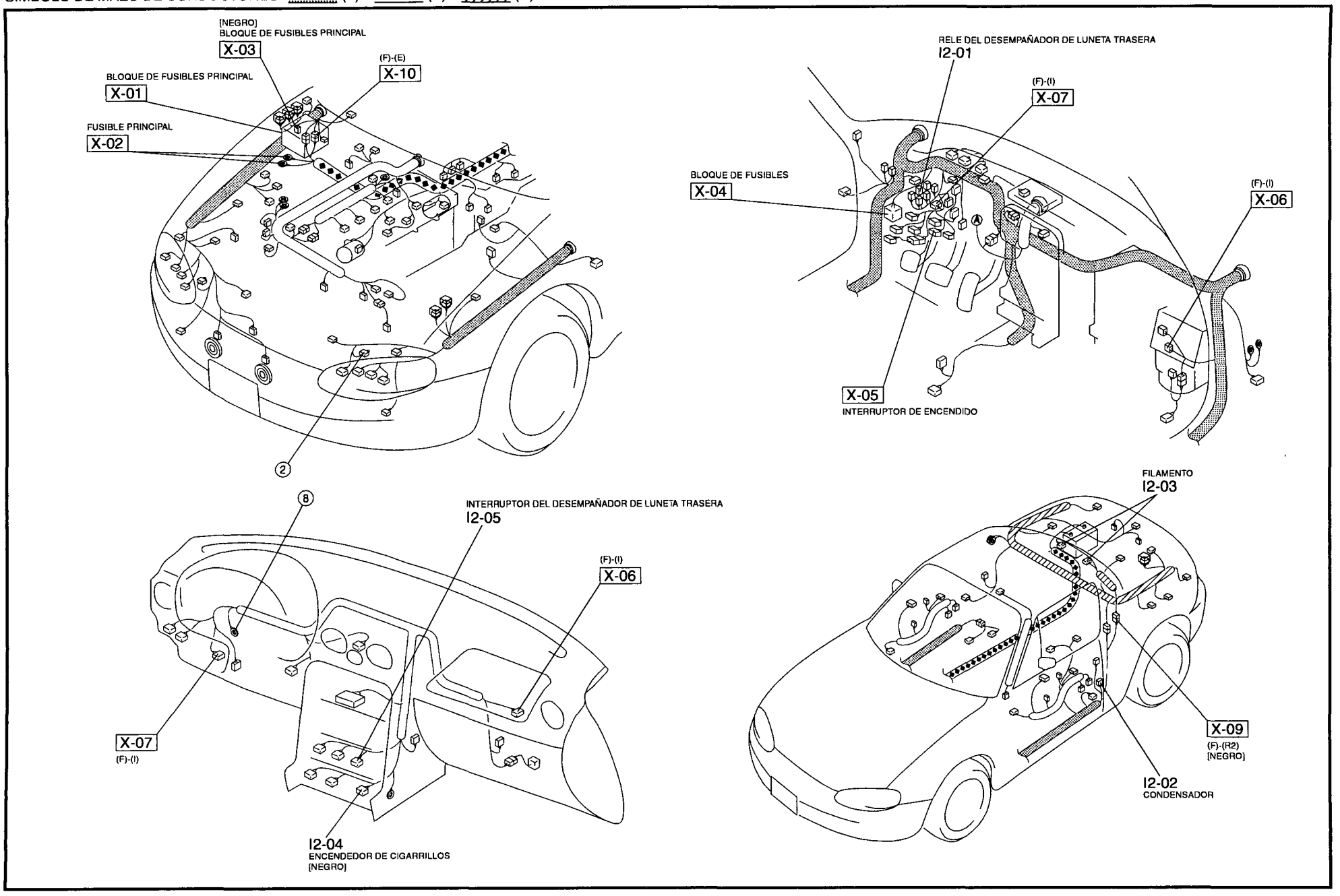

LUZ INTERIOR

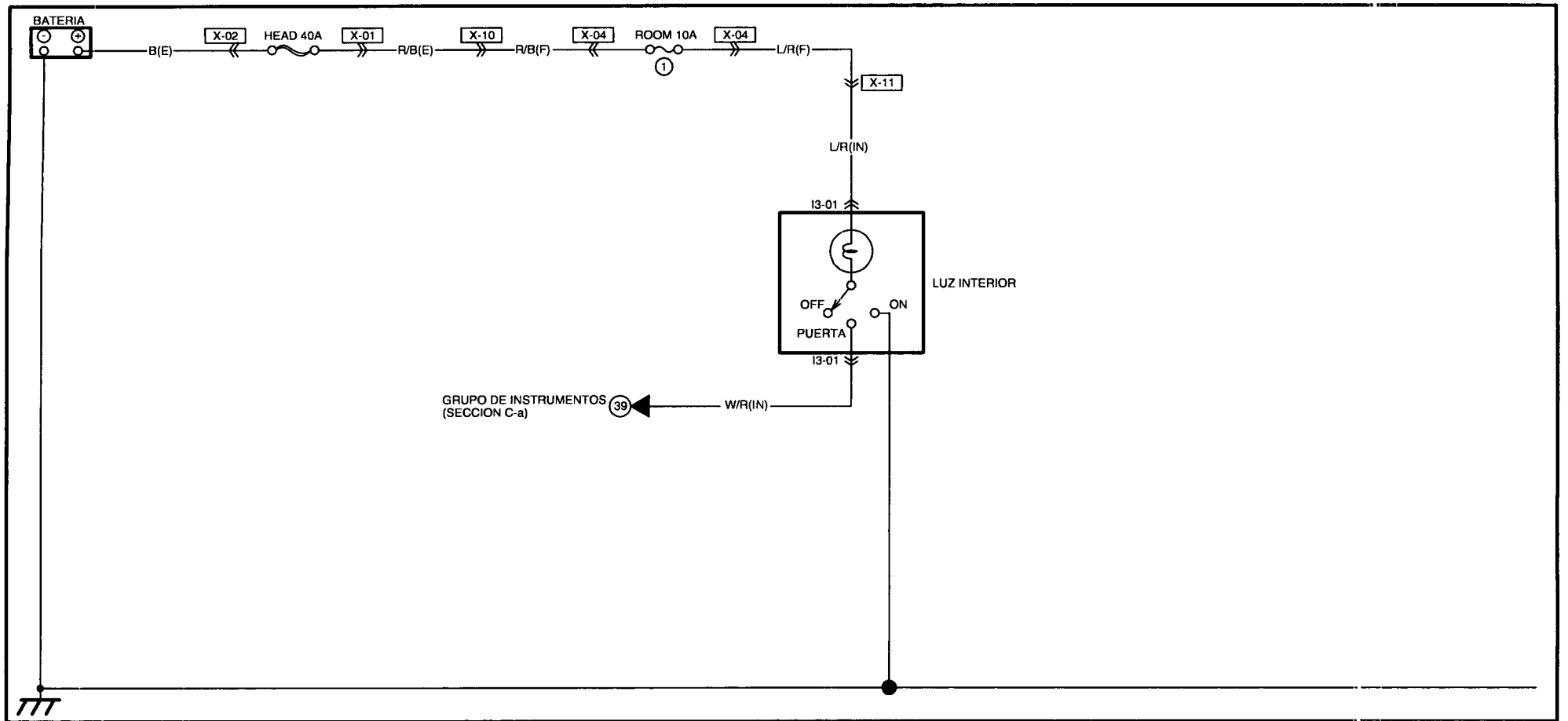

I3-01 LUZ INTERIOR(IN)

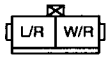

SIMBOLO DE MAZO DE CONDUCTORES : (F) (E) (R)

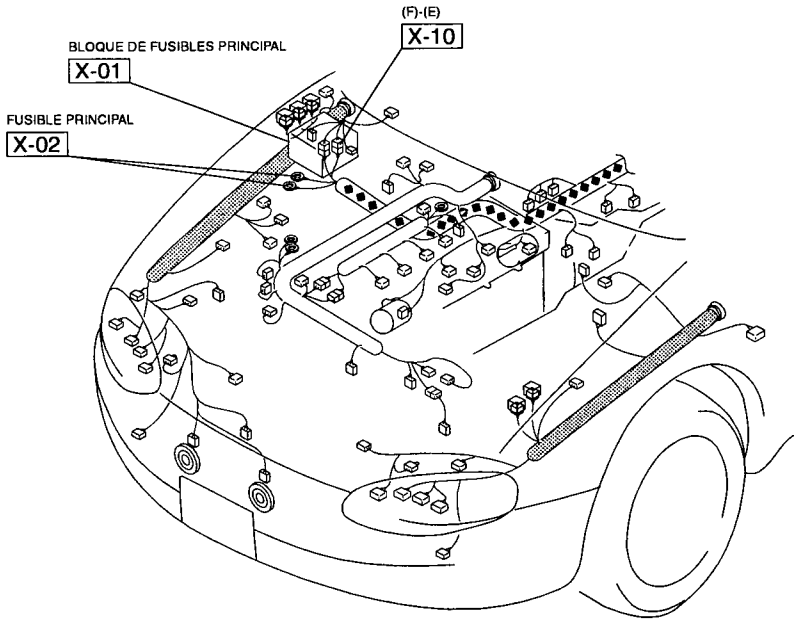

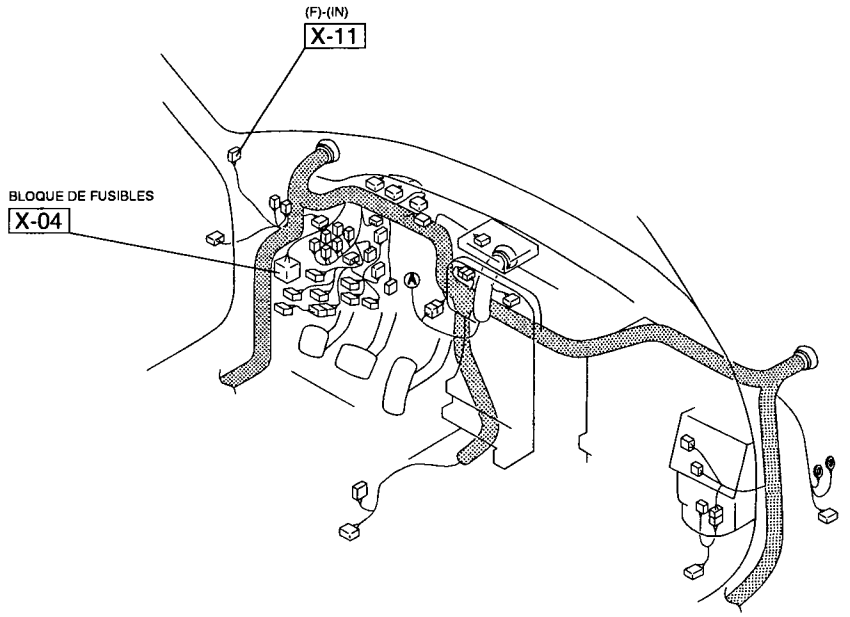

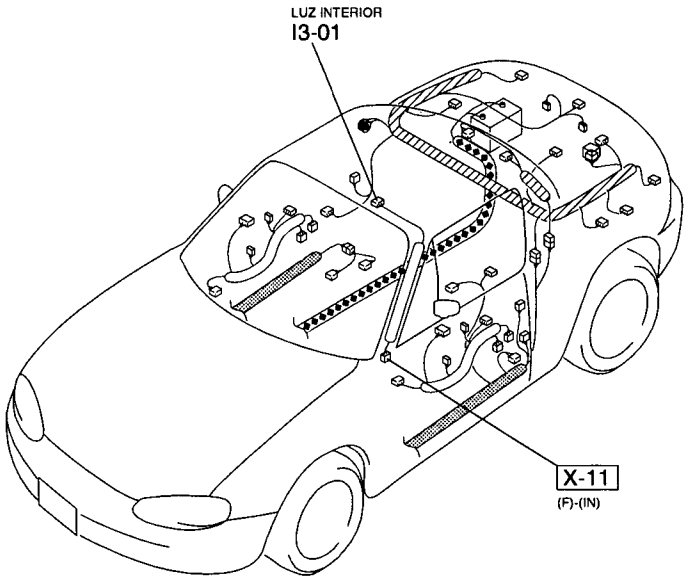

UNIDAD DE CONTROL SIN LLAVE / ABRIDOR DE TAPA DEL BAUL

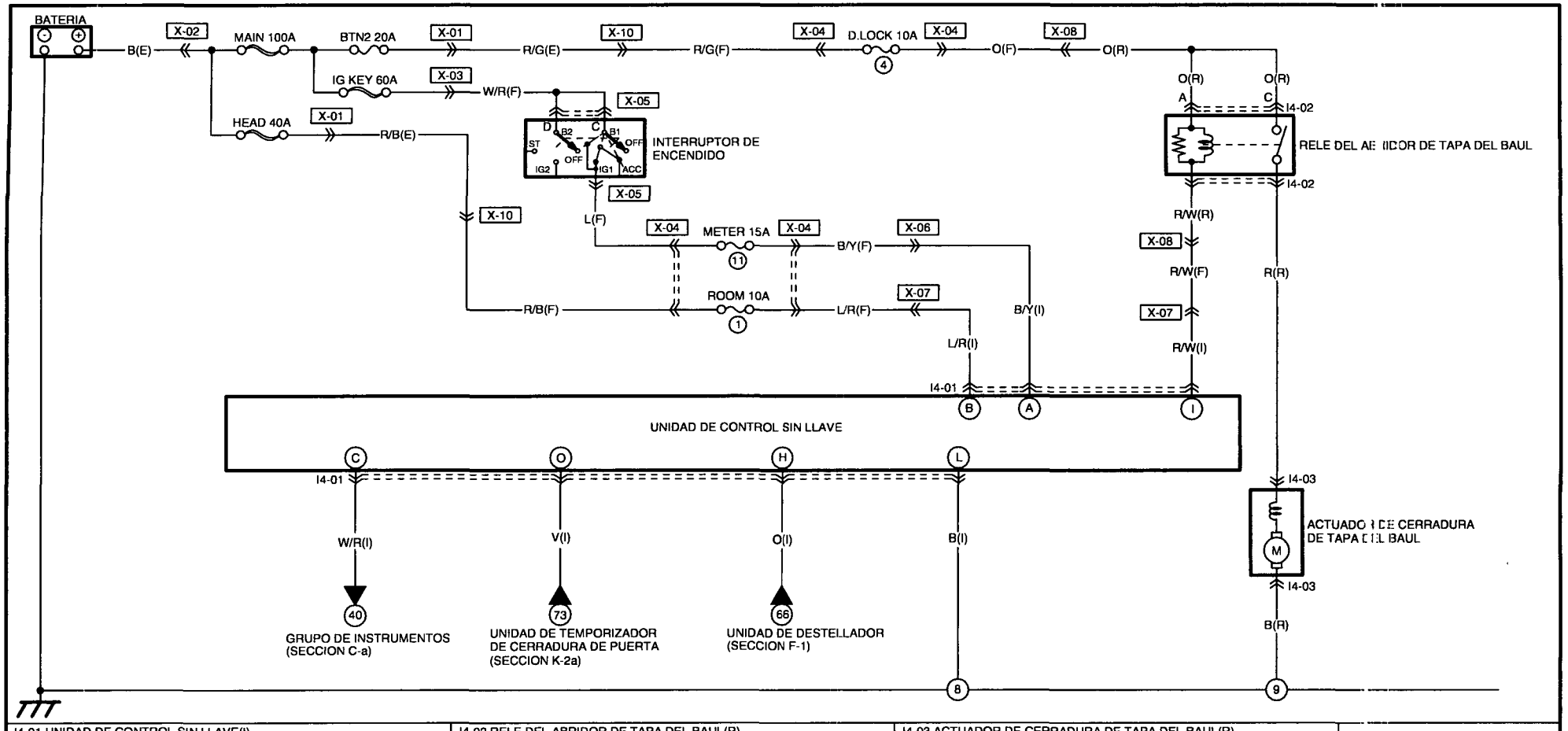

I4-01 UNIDAD DE CONTROL SIN LLAVE(I)

O	M	K	I	G	E	C	A
V	*	*	R/W	*	*	W/R	B/Y
*	*	B	*	O	*	*	L/R
P	N	L	J	H	F	D	B

I4-02 RELE DEL ABRIDOR DE TAPA DEL BAUL(R)

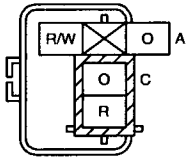

I4-03 ACTUADOR DE CERRADURA DE TAPA DEL BAUL(R)

SIMBOLO DE MAZO DE CONDUCTORES : (F) (E) (R)

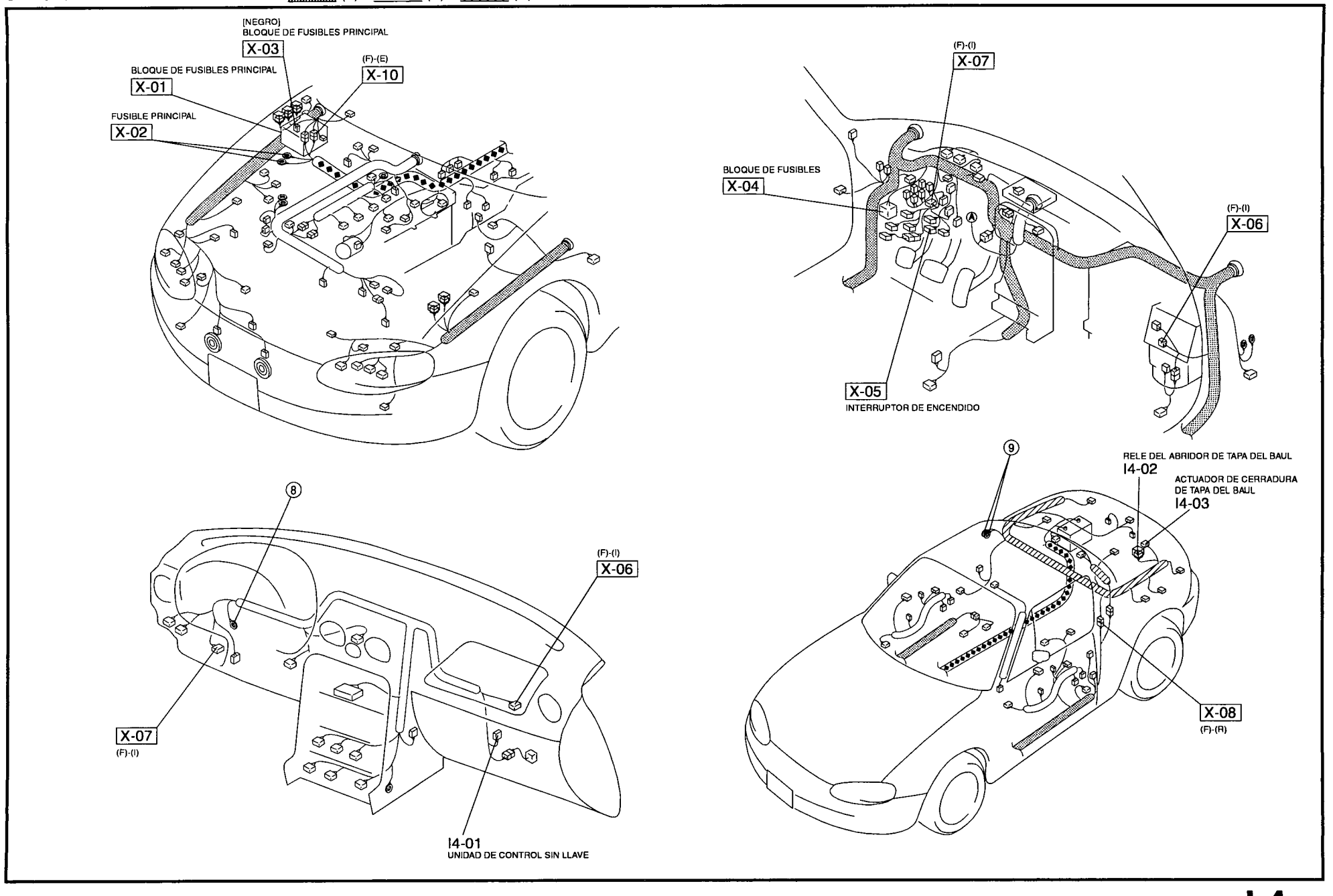

SISTEMA DE AUDIO

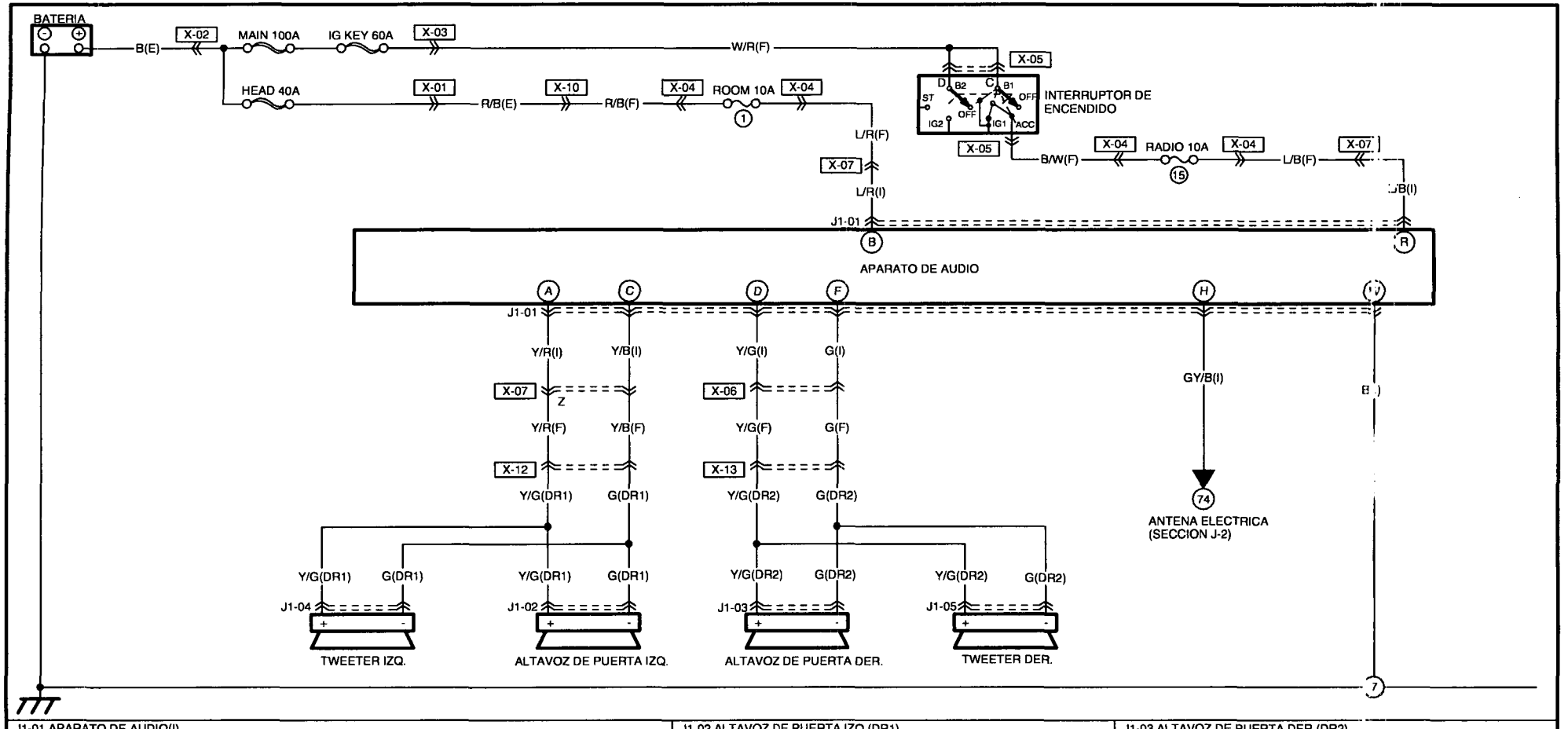

J1-01 APARATO DE AUDIO(I)

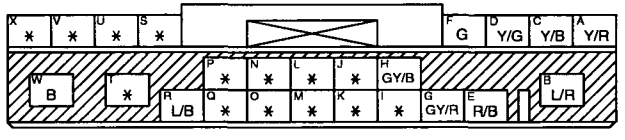

J1-02 ALTAVOZ DE PUERTA IZQ.(DR1)

J1-03 ALTAVOZ DE PUERTA DER.(DR2)

J1-04 TWEETER IZQ.(DR1)

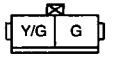

J1-05 TWEETER DER.(DR2)

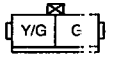

SIMBOLO DE MAZO DE CONDUCTORES : (F) (E) (R)

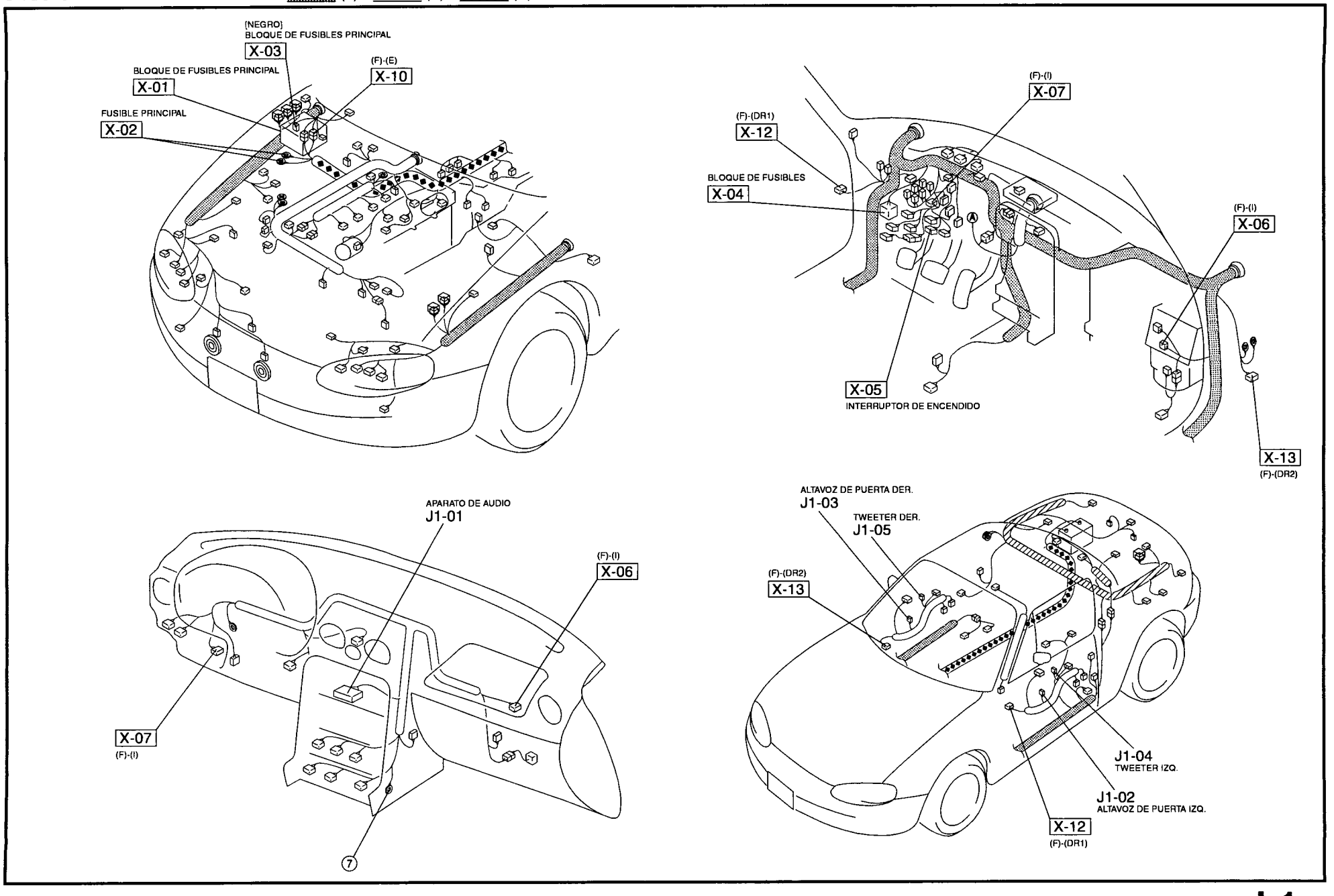

ANTENA ELECTRICA

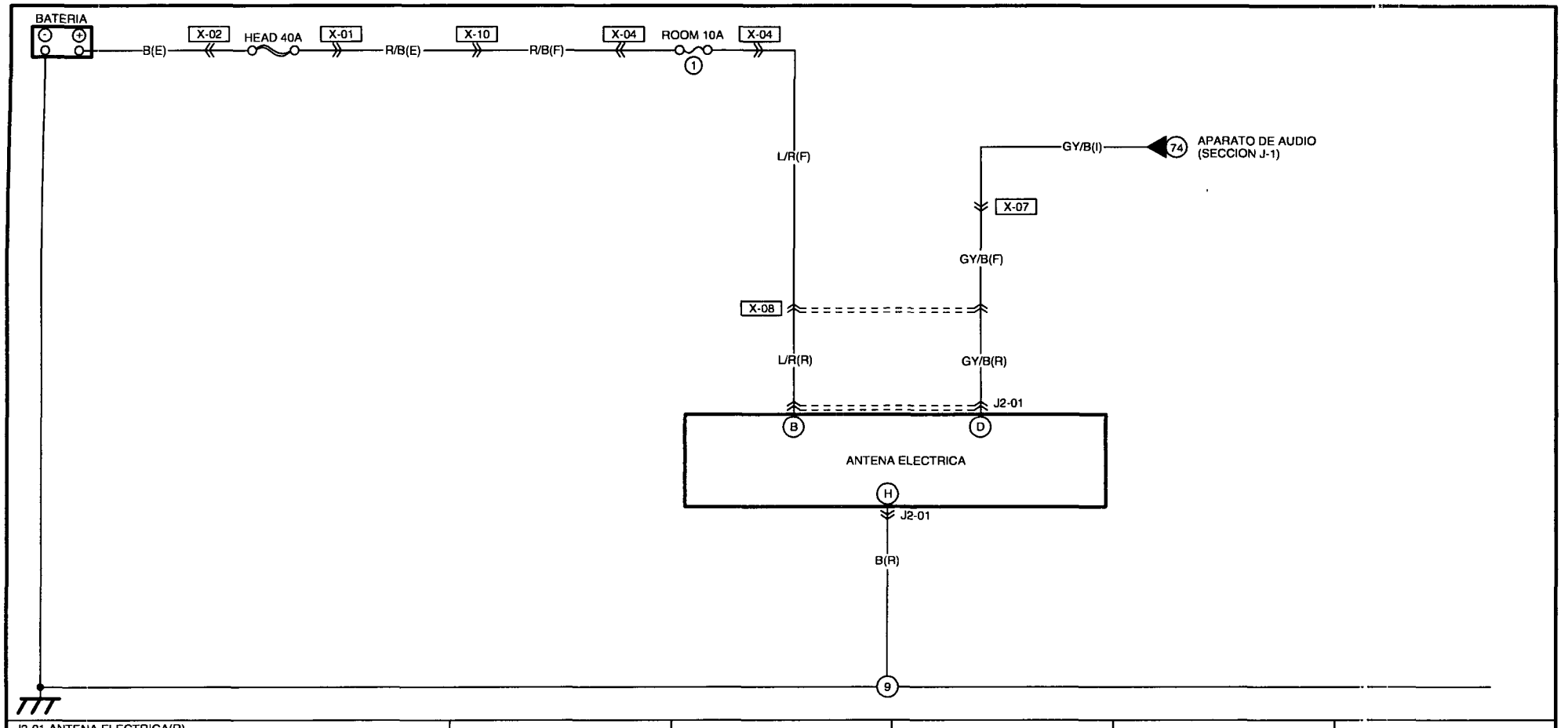

J2-01 ANTENA ELECTRICA(R)

G			A
*			*
B	*	GY/B	L/R
H	F	D	B

SIMBOLO DE MAZO DE CONDUCTORES : (F) (E) (R)

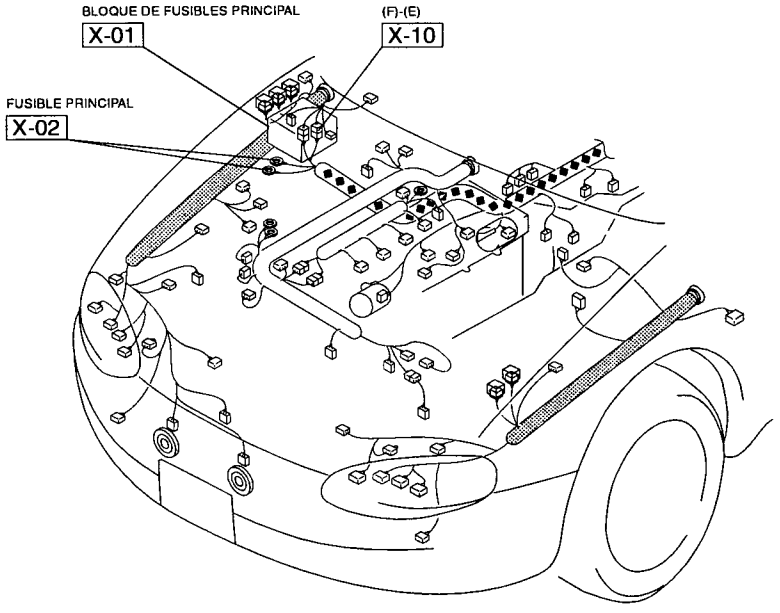

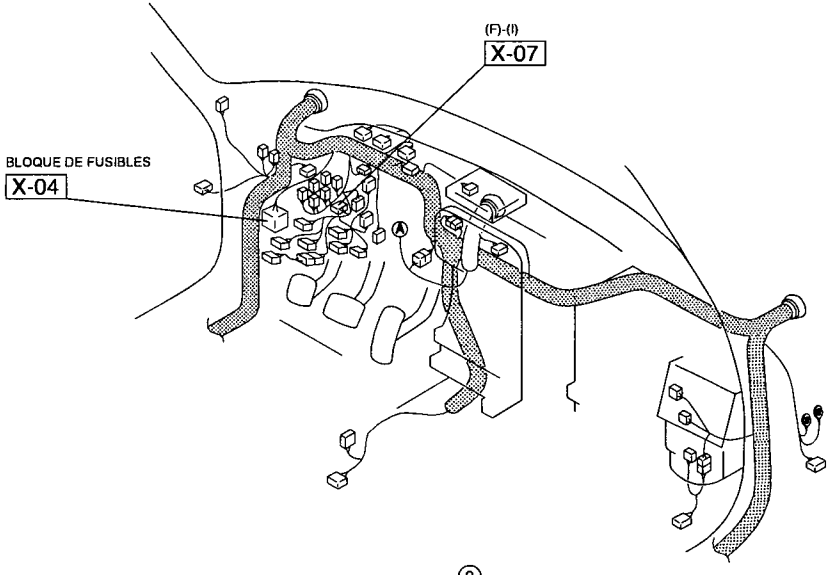

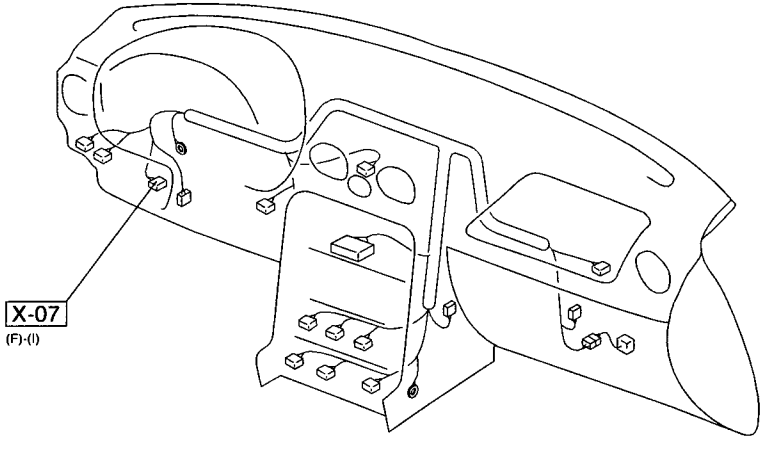

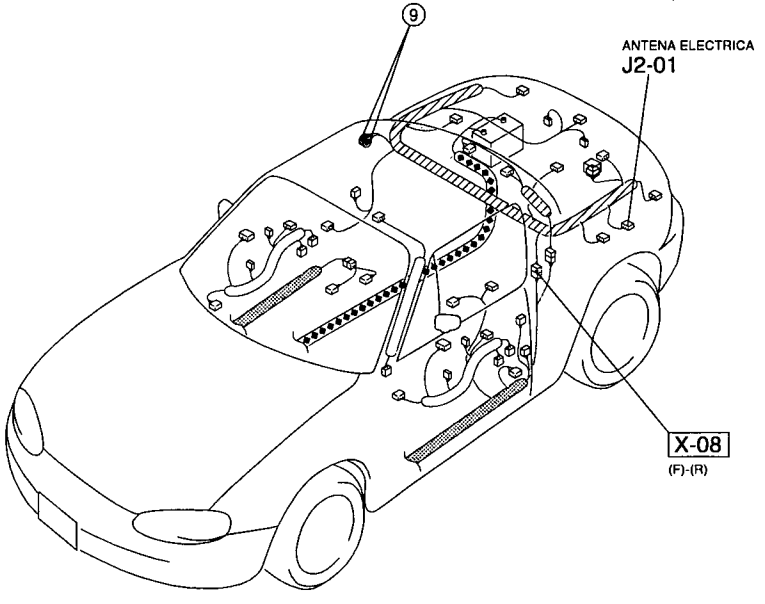

SISTEMA DE VENTANILLAS ELECTRICAS

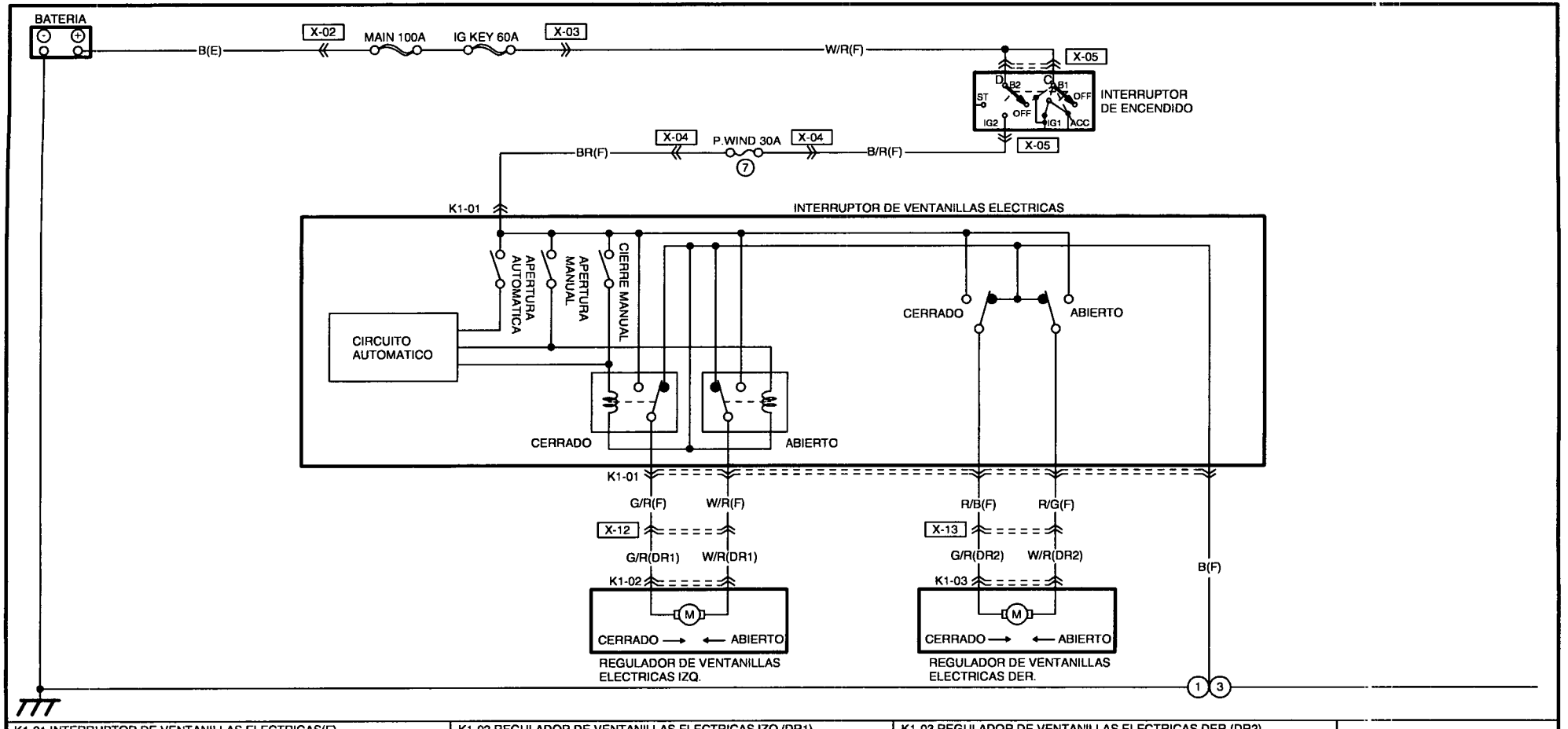

K1-01 INTERRUPTOR DE VENTANILLAS ELECTRICAS(F)		K1-02 REGULADOR DE VENTANILLAS ELECTRICAS IZQ.(DR1)		K1-03 REGULADOR DE VENTANILLAS ELECTRICAS DER.(DR2)		
R/G R/B B BR W/R G/R		G/R W/R		G/R W/R		

SIMBOLO DE MAZO DE CONDUCTORES : (F) (E) (R)

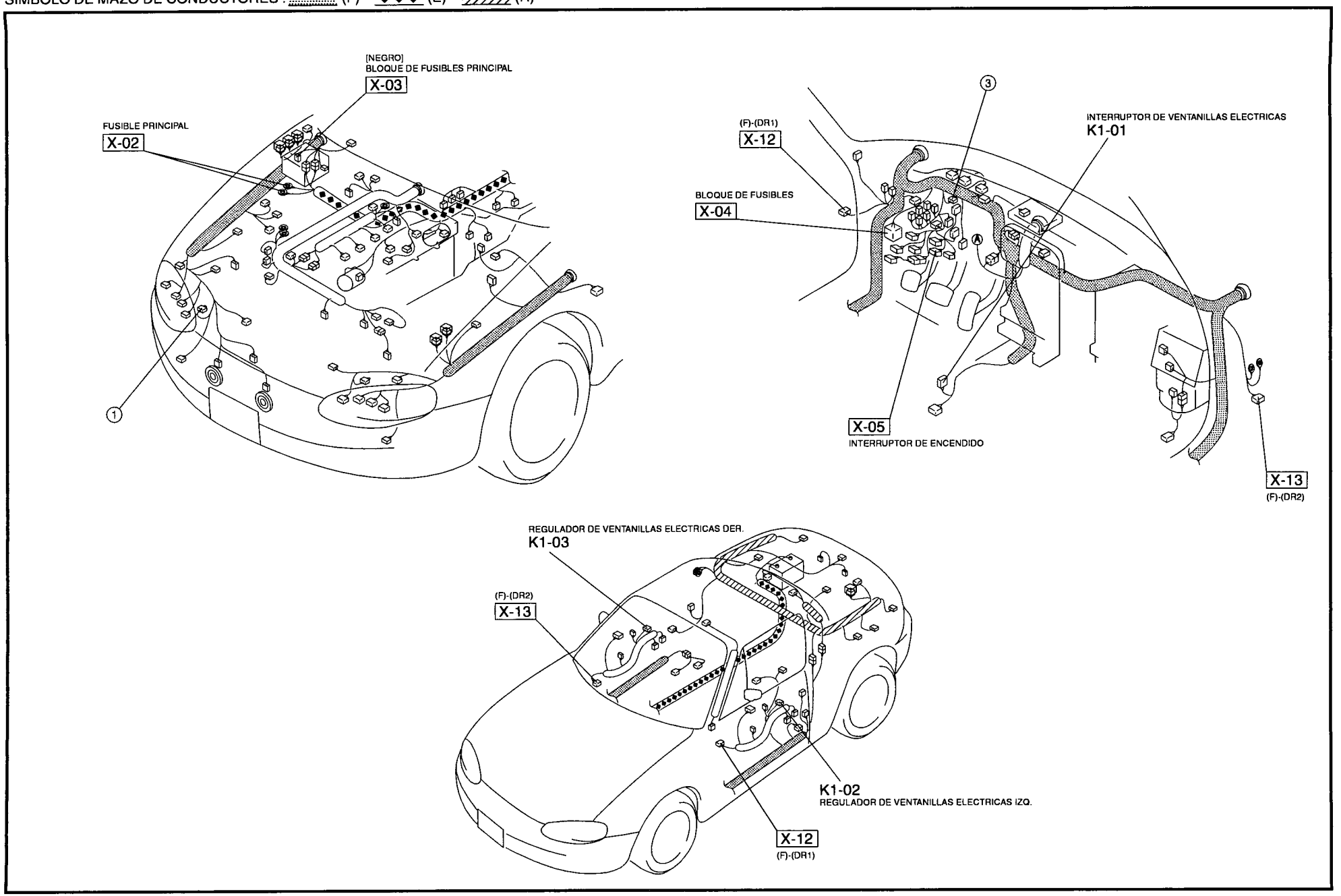

SISTEMA DE CERRADURAS ELECTRICAS DE PUERTAS

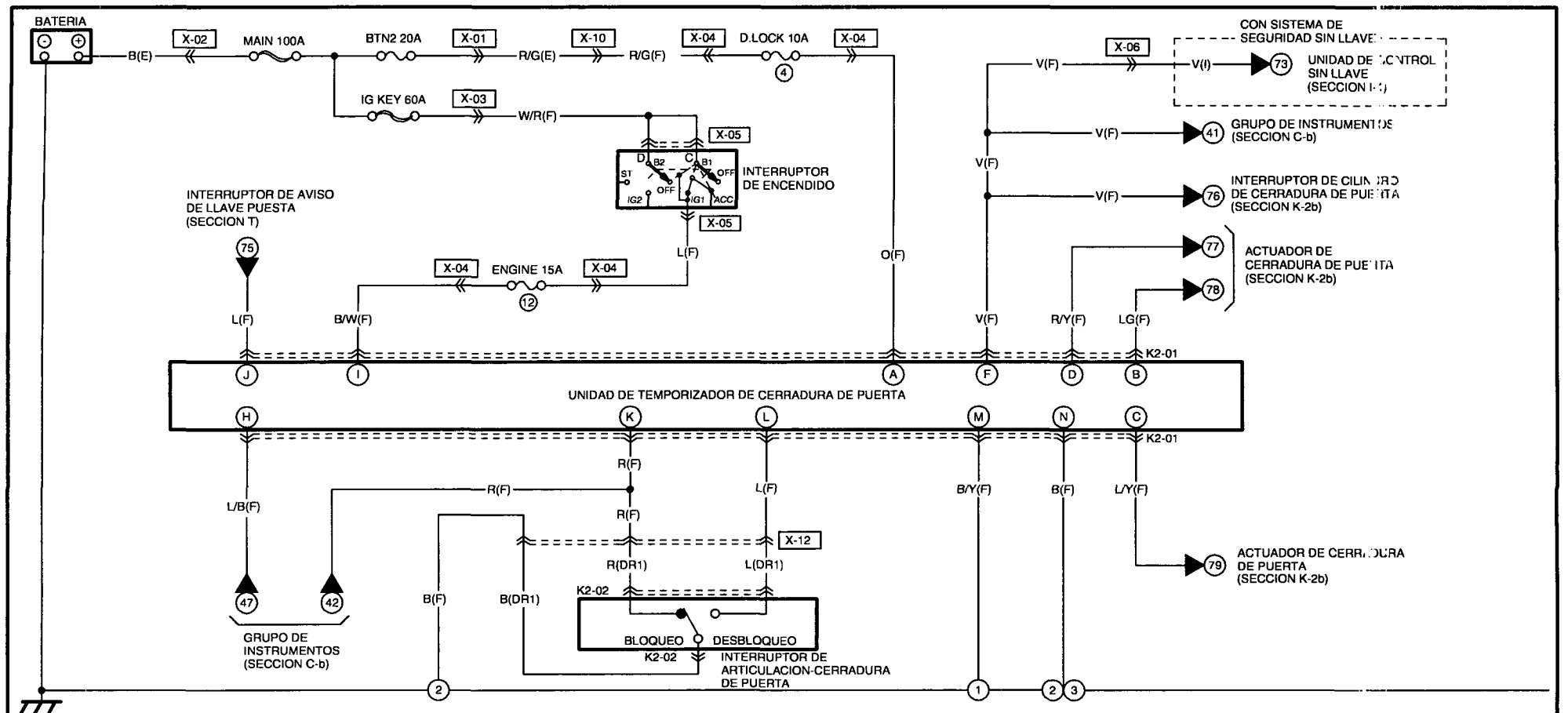

K2-01 UNIDAD DE TEMPORIZADOR DE CERRADURA DE PUERTA(F)

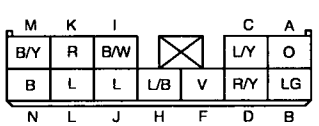

K2-02 INTERRUPTOR DE ARTICULACION-CERRADURA DE PUERTA(DR1)

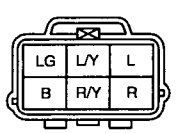

SIMBOLO DE MAZO DE CONDUCTORES : (F) (E) (R)

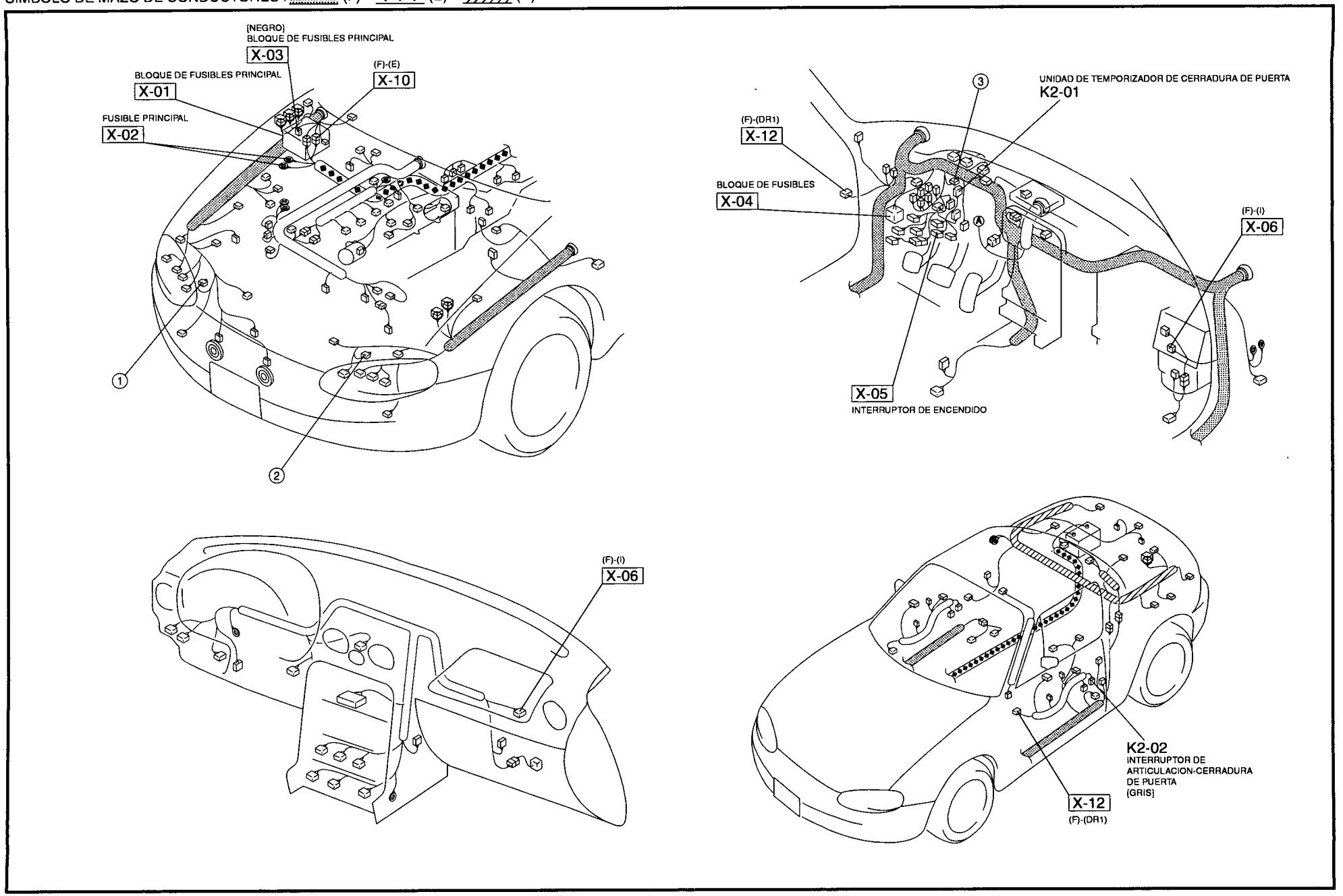

SISTEMA DE CERRADURAS ELECTRICAS DE PUERTAS

[ ] NO USADO

UNIDAD DE TEMPORIZADOR DE CERRADURA DE PUERTA (SECCION K-2a)

76 — V(F)
77 — R/Y(F)
78 — LG(F)

LG(F) — X-12 — LG(DR1)
R/Y(F) — X-12 — R/Y(DR1)
LG(F) — X-13 — LG(DR2)
R/Y(F) — X-13 — R/Y(DR2)

K2-02: BLOQUEO, DESBLOQUEO, M
K2-03: BLOQUEO, DESBLOQUEO, M

ACTUADOR DE CERRADURA DE PUERTA IZQ.: K2-02 — L/Y(DR1) — X-12 — L/Y(F)
ACTUADOR DE CERRADURA DE PUERTA DER.: K2-03 — L/Y(DR2) — X-13 — L/Y(F)

UNIDAD DE TEMPORIZADOR DE CERRADURA DE PUERTA (SECCION K-2a)
79 — L/Y(F)

V(F) — X-12 — V(DR1) — K2-04

INTERRUPTOR DE CILINDRO DE CERRADURA DE PUERTA IZQ.: K2-04 — DESBLOQUEO, BLOQUEO — K2-04 — B(DR1) — X-12 — B(F)

V(F) — X-13 — V(DR2) — K2-05

INTERRUPTOR DE CILINDRO DE CERRADURA DE PUERTA DER.: K2-05 — DESBLOQUEO, BLOQUEO — K2-05 — B(DR2) — X-13 — B(F)

2 — 1 — 3

K2-02 ACTUADOR DE CERRADURA DE PUERTA IZQ.(DR1)

LG	L/Y	L
B	R/Y	R

K2-03 ACTUADOR DE CERRADURA DE PUERTA DER.(DR2)

LG	L/Y	[L]
[B]	R/Y	[R]

K2-04 INTERRUPTOR DE CILINDRO DE CERRADURA DE PUERTA IZQ.(DR1)

B	*	V

K2-05 INTERRUPTOR DE CILINDRO DE CERRADURA DE PUERTA DER.(DR2)

B	*	V

SIMBOLO DE MAZO DE CONDUCTORES : (F) (E) (R)

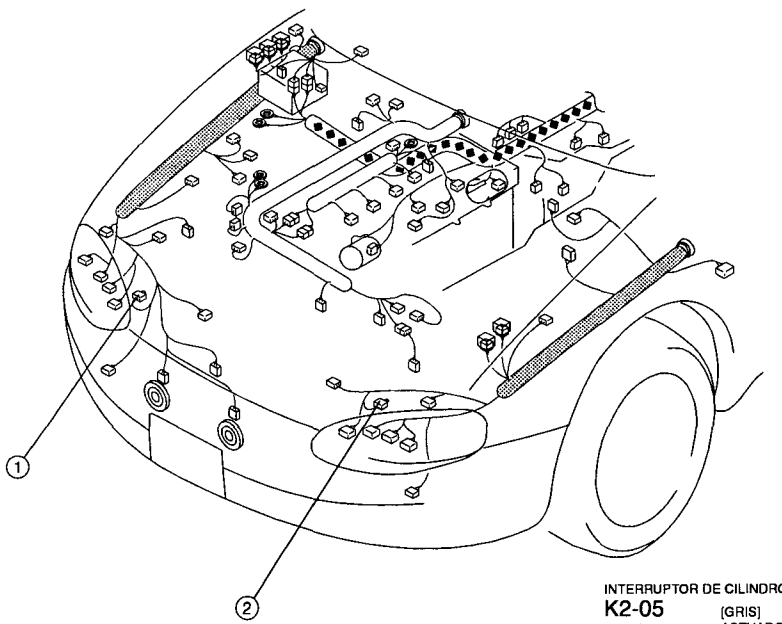

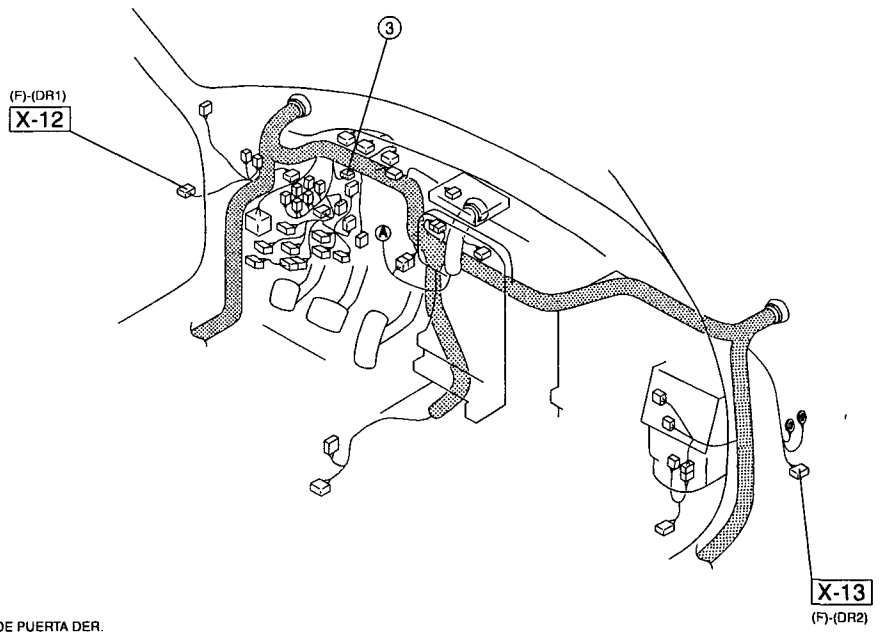

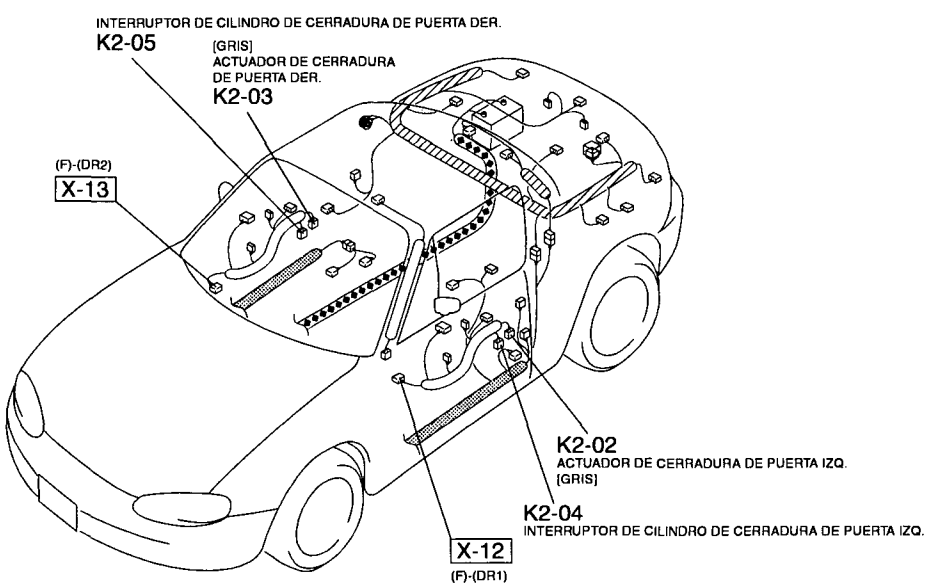

ESPEJO EXTERIOR CON DESEMPAÑADOR / ESPEJO EXTERIOR ELECTRICO

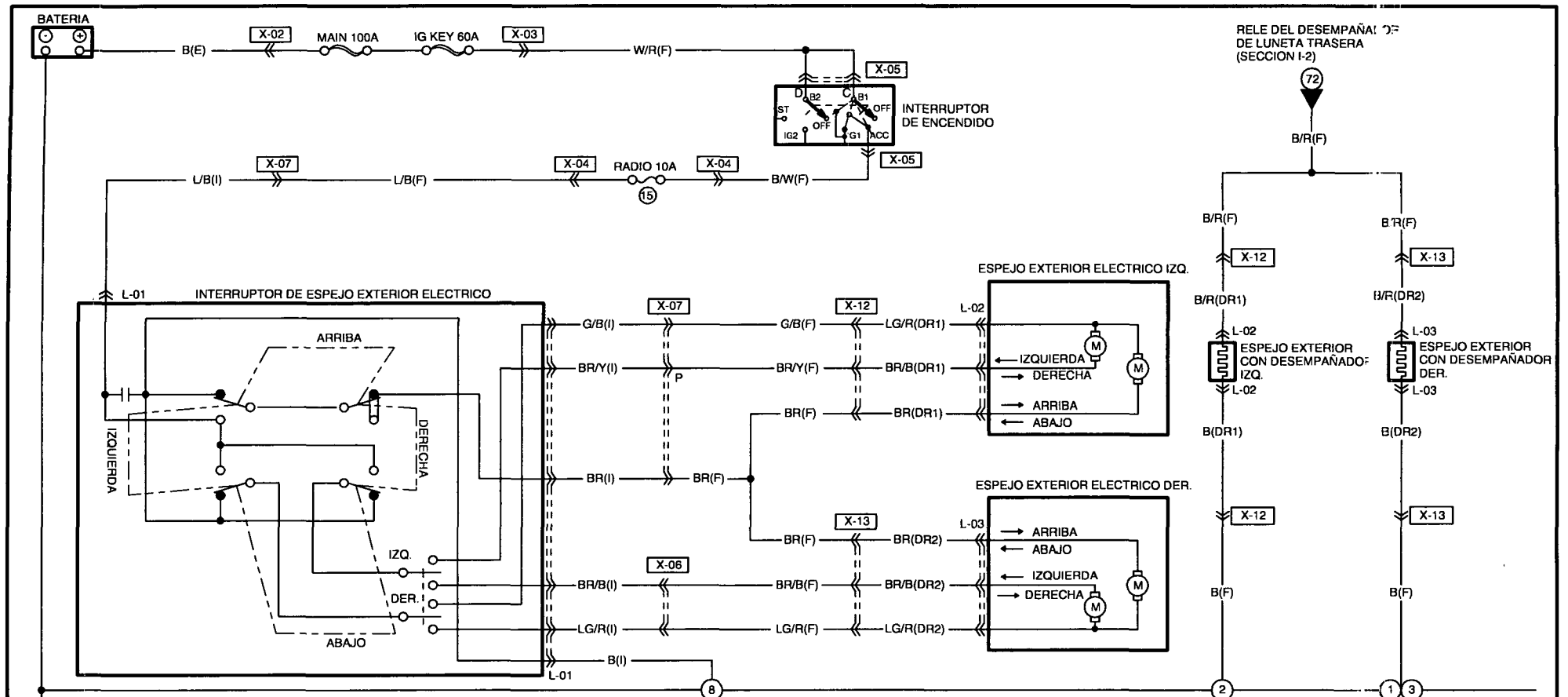

L-01 INTERRUPTOR DE ESPEJO EXTERIOR ELECTRICO(I)			
L/B		LG/R	G/B
B	BR	BR/B	BR/Y

L-02 ESPEJO EXTERIOR CON DESEMPAÑADOR IZQ. / ESPEJO EXTERIOR ELECTRICO IZQ.(DR1)		
B	*	B/R
BR	LG/R	BR/B

L-03 ESPEJO EXTERIOR CON DESEMPAÑADOR DER. / ESPEJO EXTERIOR ELECTRICO DER.(DR2)		
B	*	B/R
BR	LG/R	BR/B

SIMBOLO DE MAZO DE CONDUCTORES : (F) (E) (R)

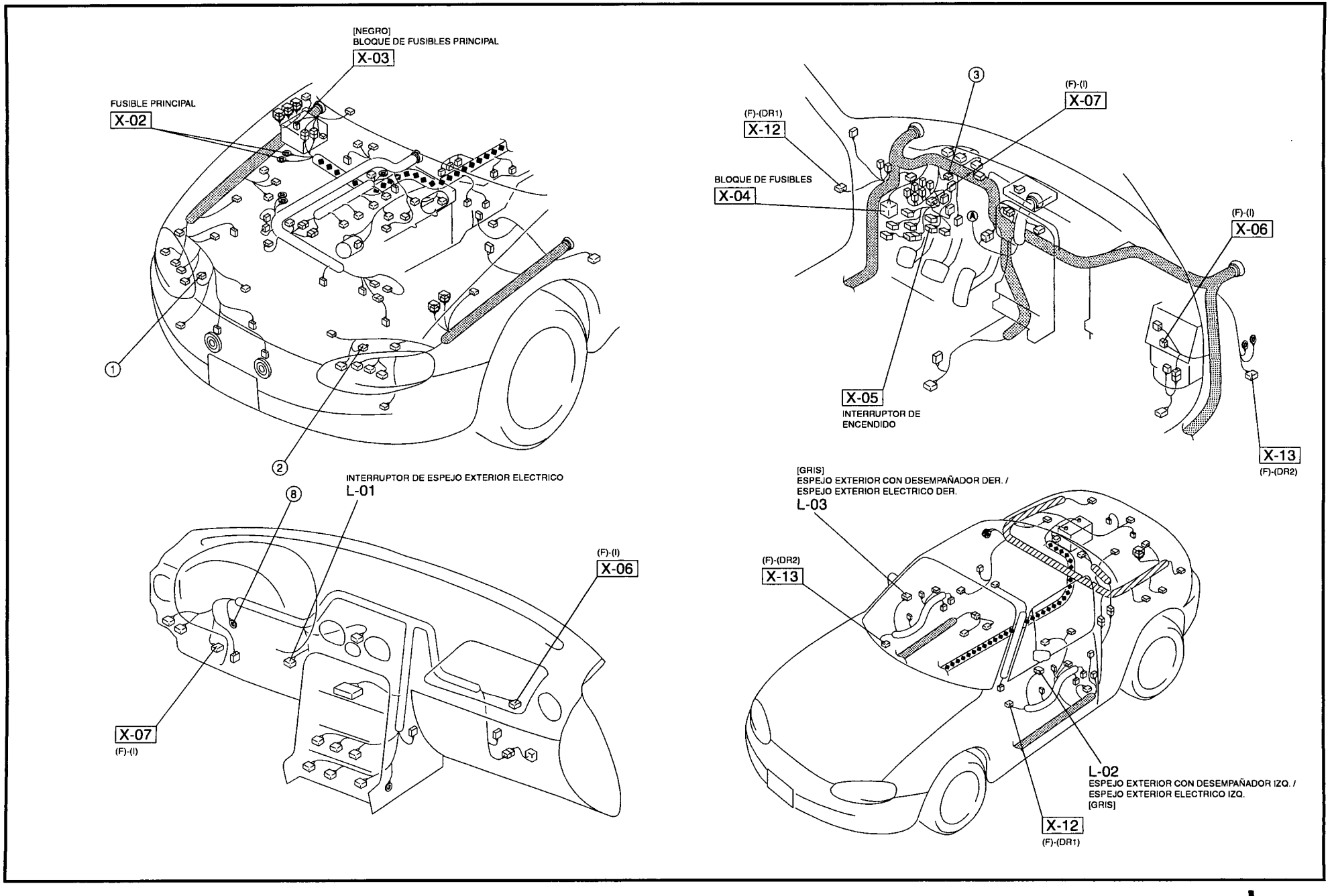

SISTEMA ANTIBLOQUEO DE FRENOS

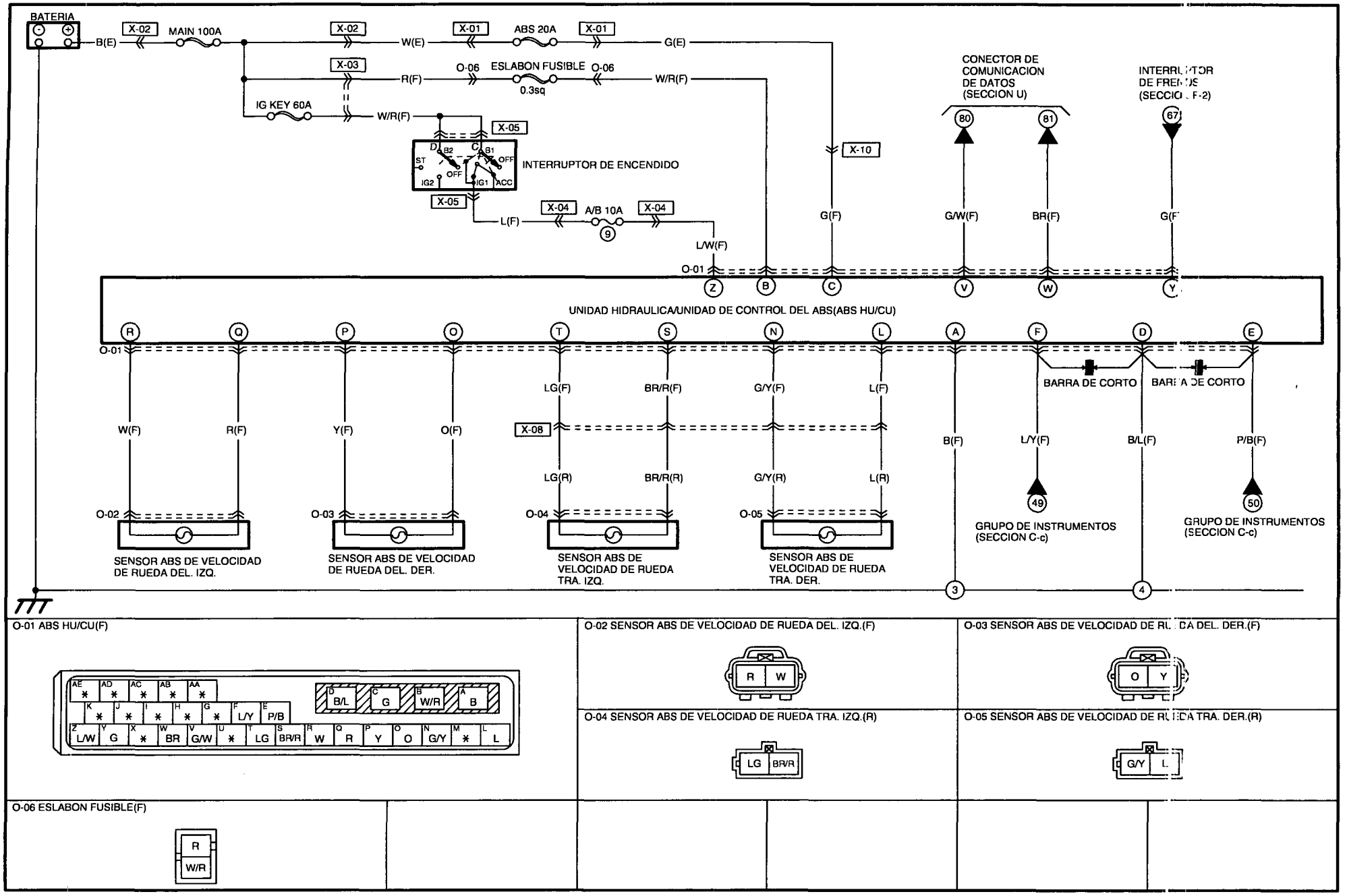

SIMBOLO DE MAZO DE CONDUCTORES : (F) (E) (R)

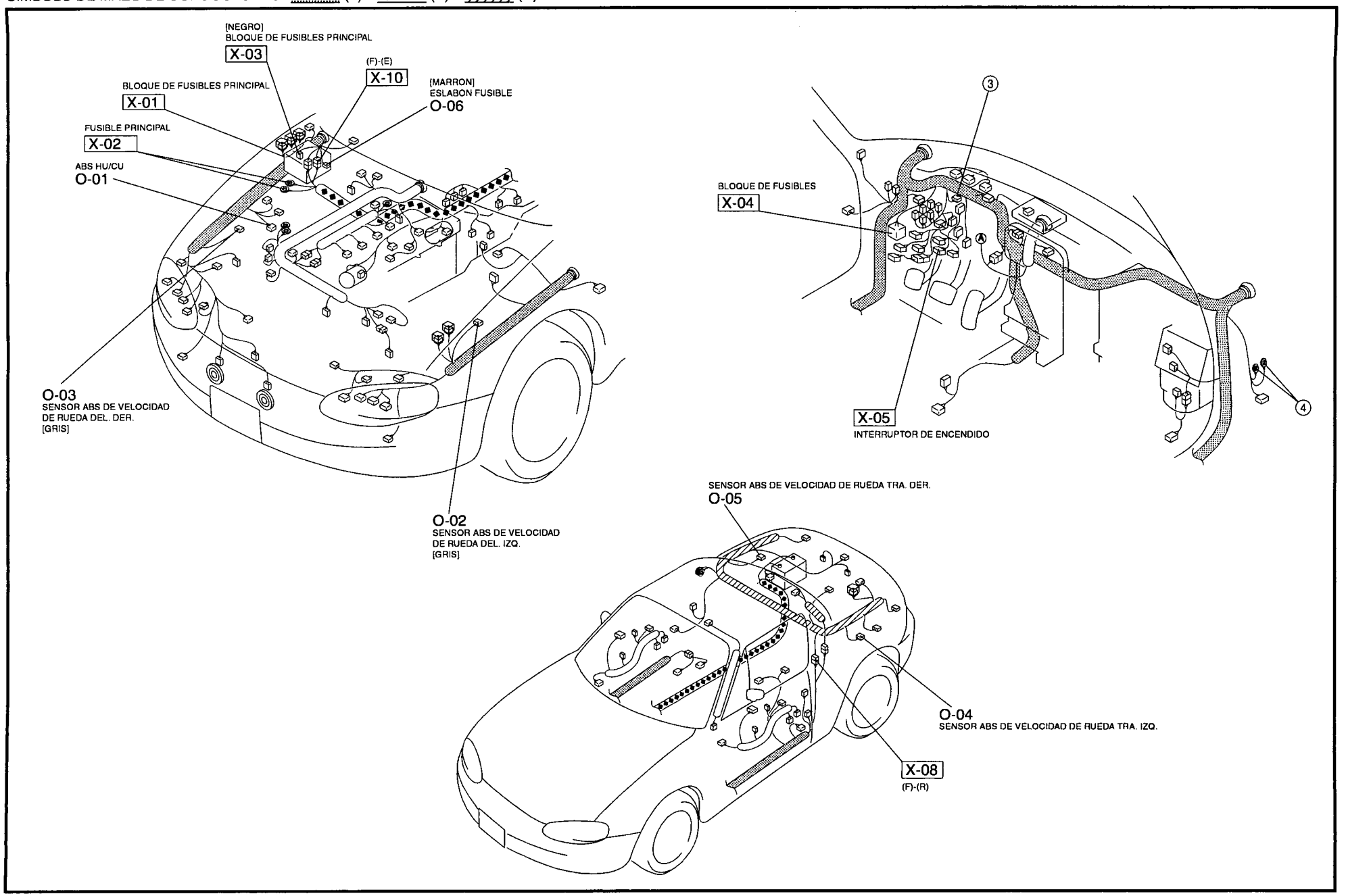

CALEFACCION DE ASIENTO

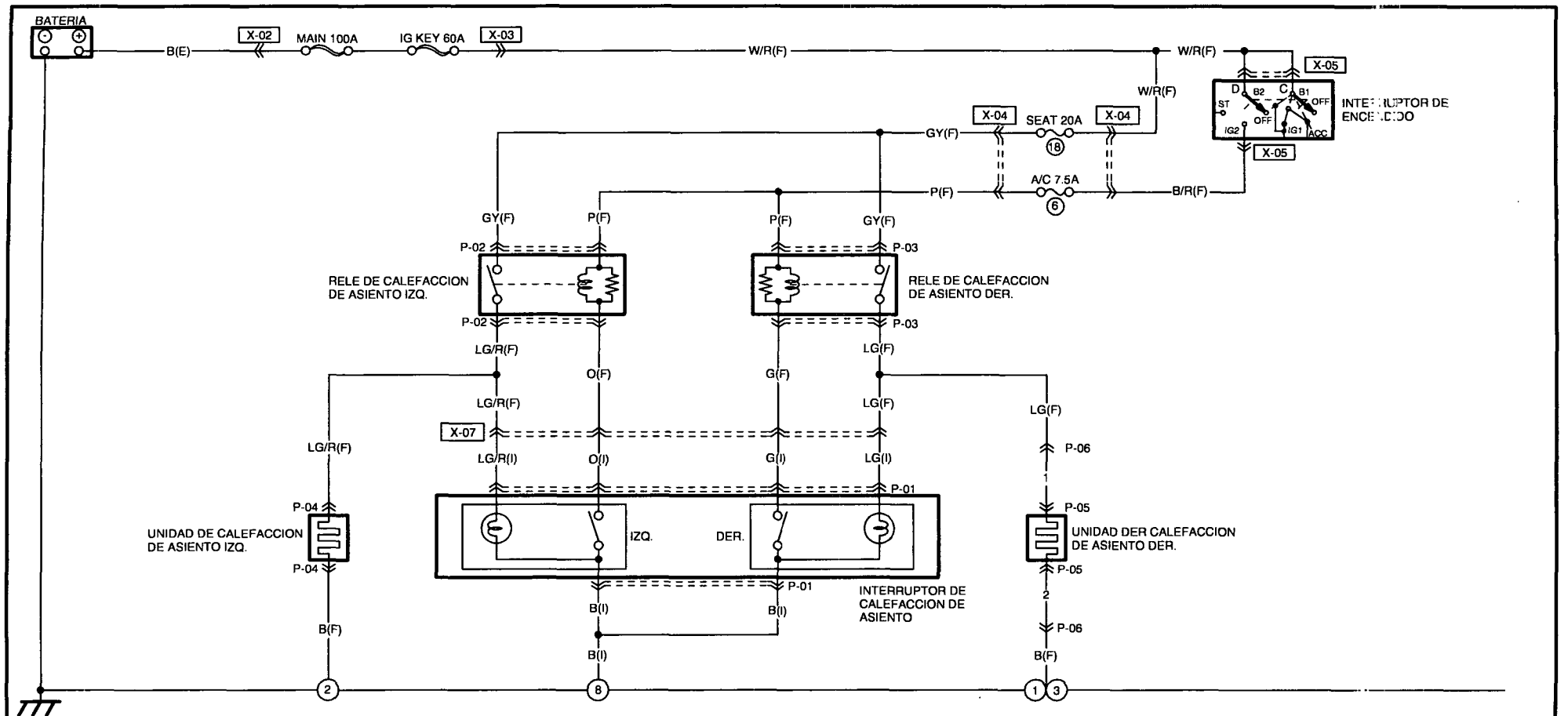

P-01 INTERRUPTOR DE CALEFACCION DE ASIENTO(I)

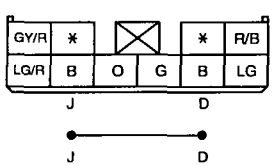

P-02 RELE DE CALEFACCION DE ASIENTO IZQ.(F)

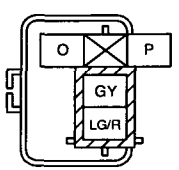

P-03 RELE DE CALEFACCION DE ASIENTO DER.(F)

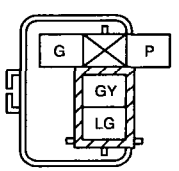

P-04 UNIDAD DE CALEFACCION DE ASIENTO IZQ.(F)

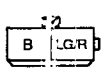

P-05 UNIDAD DER CALEFACCION DE ASIENTO DER.(CABLE CORTO)

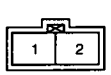

NOTA:TERMINALES DE ESTE CONECTOR INDICADOS MEDIANTE NUMEROS.

P-06 ADELANTE(F)-CABLE CORTO

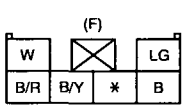

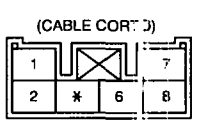

NOTA:TERMINALES DE ESTE CONECTOR INDICADOS MEDIANTE NUMEROS

SIMBOLO DE MAZO DE CONDUCTORES : (F) (E) (R)

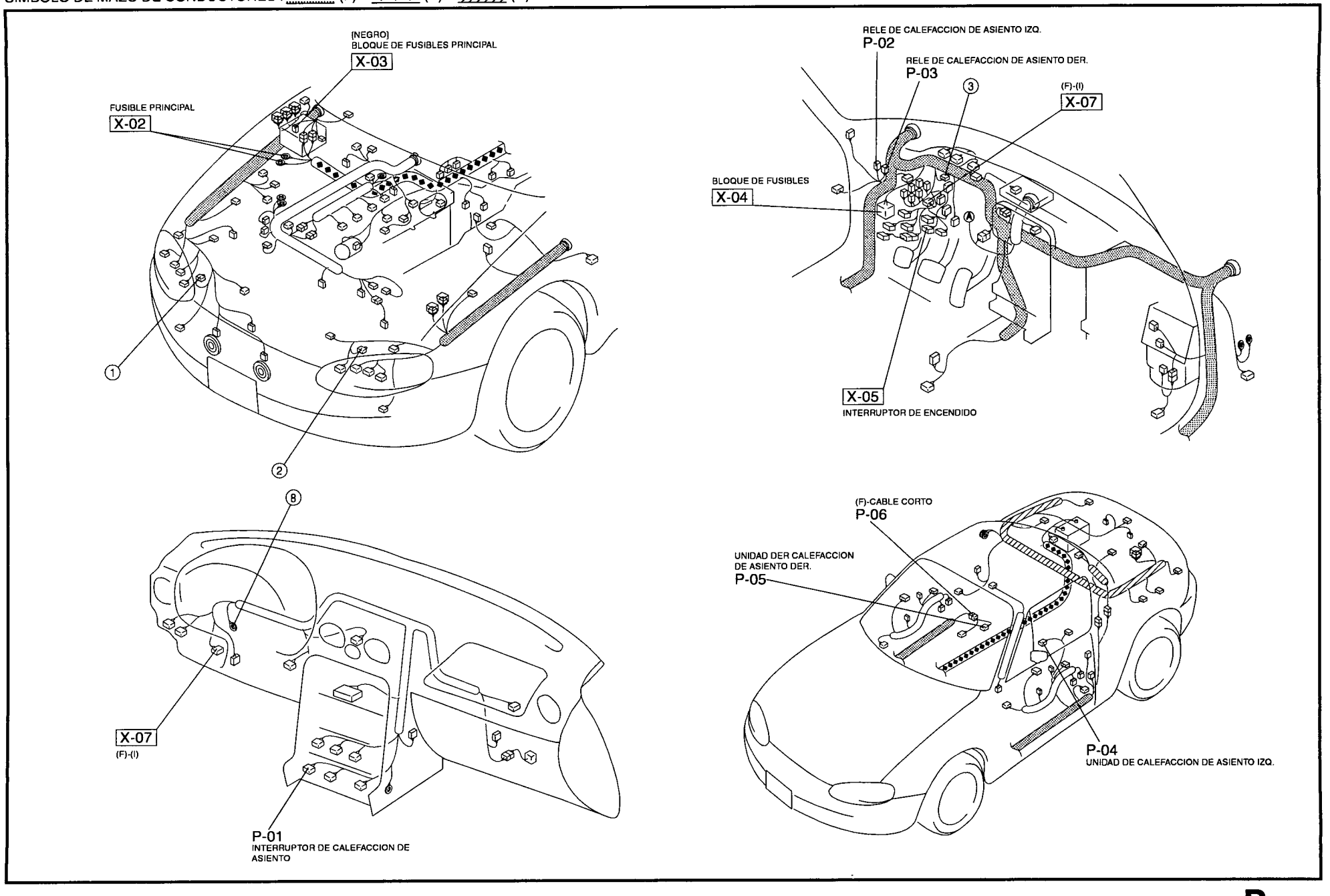

SISTEMA DE BOLSA DE AIRE

ADVERTENCIAS RELATIVAS AL SERVICIO

Y5A813001046W01

Desarmado de los componentes

- **Desarmar y armar los componentes del sistema de la bolsa de aire puede dejar el sistema inoperante, lo cual puede resultar en heridas graves o muerte en caso de un accidente. No desarme ninguno de los componentes del sistema de la bolsa de aire.**

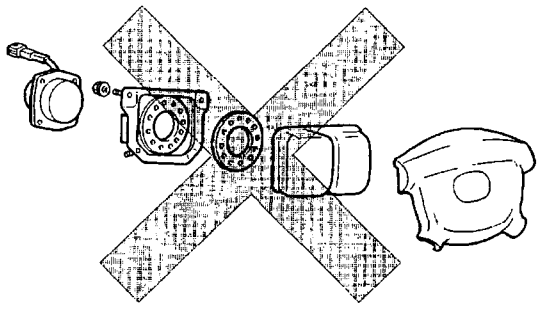

YMU810WA1

Reparación del cable preformado

- **La reparación incorrecta del cable preformado del sistema de la bolsa de aire puede provocar el inflado involuntario de la bolsa de aire o la activación de los pretensionadores de cinturones de seguridad, lo cual puede causar heridas graves. Si se encuentra un problema en el sistema del cableado, camibe el cable preformado. No lo intente reparar.**

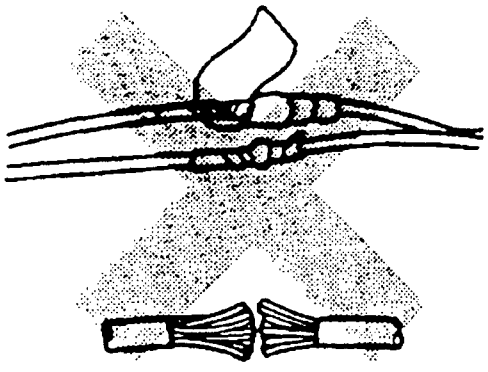

X3U810WA1

Inspección del módulo de la bolsa de aire

- **Inspeccionar un módulo de bolsa de aire usando un ohmiómetro puede hacer que el módulo de la bolsa de aire se infle, lo cual puede causarle heridas graves. No use un ohmiómetro para inspeccionar un módulo de bolsa de aire. Siempre use el diagnóstico en el vehículo para diagnosticar el módulo de la bolsa de aire por malfuncionamiento.**

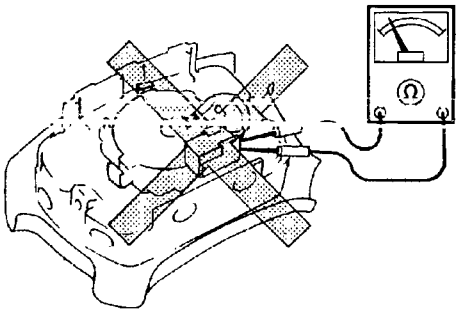

X3U810WA2

Manipulación del módulo de la bolsa de aire

- **Una bolsa de aire sin activar (sin haberse nunca inflado) se puede inflar accidentalmente al manipularla y puede causar heridas graves. Al manipular el módulo de la bolsa de aire sin activar (sin haberse nunca inflado), apunte la superficie delantera hacia afuera de su cuerpo para disminuir la posibilidad de sufrir heridas en caso que se infle.**

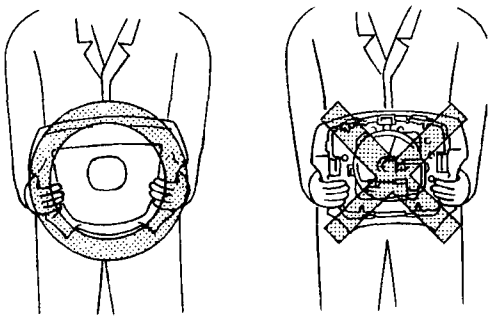

YMU810WA2

- **Es muy peligroso colocar una bolsa de aire sin activar(sin haberse nunca inflado) con la cara hacia abajo apoyada sobre una superficie. Si la bolsa de aire se inflara, el módulo saldría proyectado y podría causarle heridas graves. Coloque siempre la superficie delantera hacia arriba para reducir la posibilidad que el módulo salga proyectado en caso que se infle.**

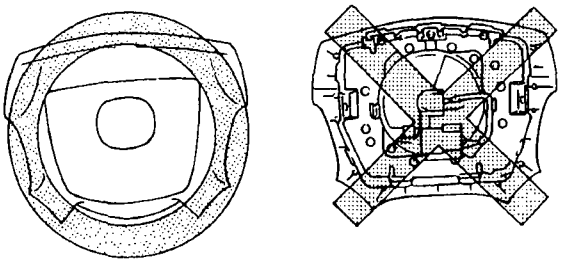

YMU810WA3

Manipulación de la unidad SAS

- Desconectar el conector de la unidad SAS o desmontar la unidad SAS con el interruptor de encendido en ON puede hacer que los módulos de las bolsas de aire se inflen, lo que puede resultar en heridas graves. Antes de desconectar el conector de la unidad SAS o desmontar la unidad SAS, gire el interruptor de encendido a la posición LOCK, luego desconecte el cable negativo de la batería y espere más de 1 minuto para permitir que el suministro de corriente de respaldo de la unidad SAS se descargue.
- Conectar el conector de la unidad SAS sin instalar firmemente la unidad SAS en su vehículo es peligroso. El sensor de choque dentro del módulo de control puede enviar una señal eléctrica a los módulos de las bolsas de aire. Esto hará que los módulos de las bolsas de aire se inflen, lo que podría resultar en heridas graves. Por lo tanto, antes de conectar el conector, monte firmemente el módulo de control en el vehículo.
- Para vehículos con un sensor de punto único, una vez que un módulo de bolsa de aire se haya inflado debido a un accidente u otras causas, la unidad SAS deberá ser cambiada por una nueva incluso si la usada no tiene signos externos de daños. La unidad SAS usada puede haberse dañado internamente lo cual puede hacer que funcione mal, resultando en heridas graves o incluso la muerte. La unidad SAS de punto único usada no puede ser comprobada en un banco de pruebas o autodiagnosticada.

Manipulación del sensor de zona de choque

- Desconectar el conector del sensor de zona de choque o desmontar el sensor de la zona de choque con el interruptor de encendido en ON puede hacer que los módulos de las bolsas de aire y los cinturones de seguridad con pretensionadores se activen, lo que puede resultar en heridas graves. Antes de desconectar el conector del sensor de zona de choque o desmontar el sensor de zona de choque, gire el interruptor de encendido a la posición LOCK, luego desconecte el cable negativo de la batería y espere más de 1 minuto para permitir que el suministro de corriente de respaldo de la unidad SAS se descargue.
- Si el sensor de zona de choque se somete a golpes o se desarma el sensor, los módulos de las bolsas de aire y los cinturones de seguridad con pretensionadores podrían activarse (inflarse) repentinamente y causarle heridas, o podría dejar de funcionar normalmente en caso de un accidente. No sujete el sensor de zona de choque a golpes o desarme el sensor.

Inspección de los cinturones de seguridad con pretensionadores

- Inspeccionar un cinturón de seguridad con pretensionador usando un ohmiómetro puede activar el cinturón de seguridad con pretensionador, que le puede causar heridas graves. No use un ohmiómetro para inspeccionar el cinturón de seguridad con pretensionador. Use siempre el diagnóstico en el vehículo para diagnosticar el cinturón de seguridad con pretensionador por malfuncionamientos.

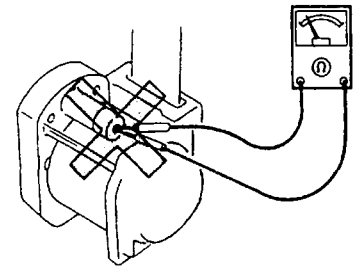

XME8126W012

Manipulación de los componentes

- El aceite, grasa, agua, etc. en los componentes podría hacer que los módulos de las bolsas de aire y pretensionadores de cinturones de seguridad fallen y no se activen en caso de un accidente, lo cual podría causar heridas serias. No permita que el aceite, grasa, agua, etc. salpique los componentes.
- Insertar un destornillador, etc. en el conector de un módulo de bolsa de aire o un pretensionador de cinturón de seguridad podría dañar el conector y causar que el módulo de la bolsa de aire o el pretensionador del cinturón de seguridad se activen, lo cual podría causar heridas graves. No inserte ningún objeto dentro del conector.

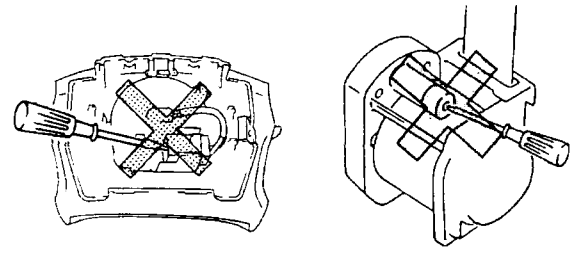

XME8126W013

Volviendo a usar los componentes

- Incluso si el módulo de la bolsa de aire o los cinturonesde seguridad con pretensionadores han sufrido un accidente y no tienen signos externos de daños, se podrían haber dañado internamente lo cual los harÅEfuncionar mal. El funcionamiento inadecuado podría causar heridas graves. Siempre autodiagnostique el módulo de bolsa de aire o los cinturones de seguridad con pretensionadores no dañado para determinar si se puede volver a usar. t can be reused.

SISTEMA DE BOLSA DE AIRE

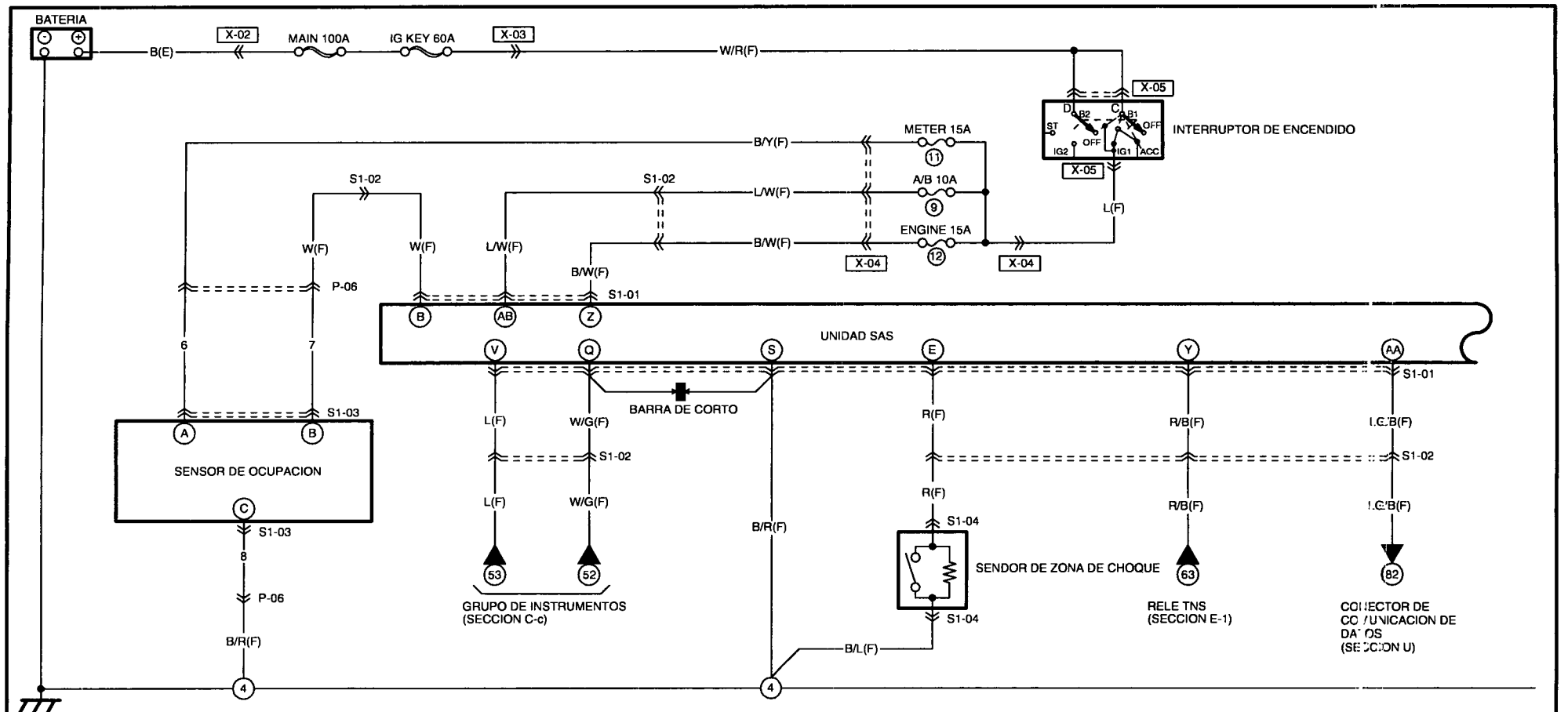

S1-01 UNIDAD SAS(F)

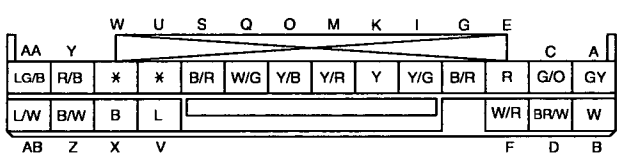

S1-02 CONECTOR DE CORTOCIRCUITO(F)

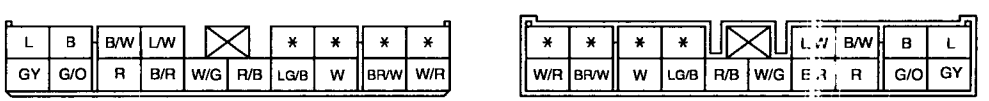

S1-03 SENSOR DE OCUPACION(CABLE CORTO)

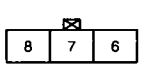

NOTA:
TERMINALES DE ESTE CONECTOR INDICADOS MEDIANTE NUMEROS.

S1-04 SENDOR DE ZONA DE CHOQUE(F)

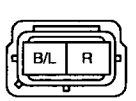

P-06 ADELANTE(F)-CABLE CORTO

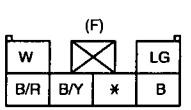

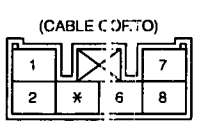

NOTA:TERMINALES DE ESTE CONECTOR INDICADOS MEDIANTE NUMEROS.

SIMBOLO DE MAZO DE CONDUCTORES : (F) (E) (R)

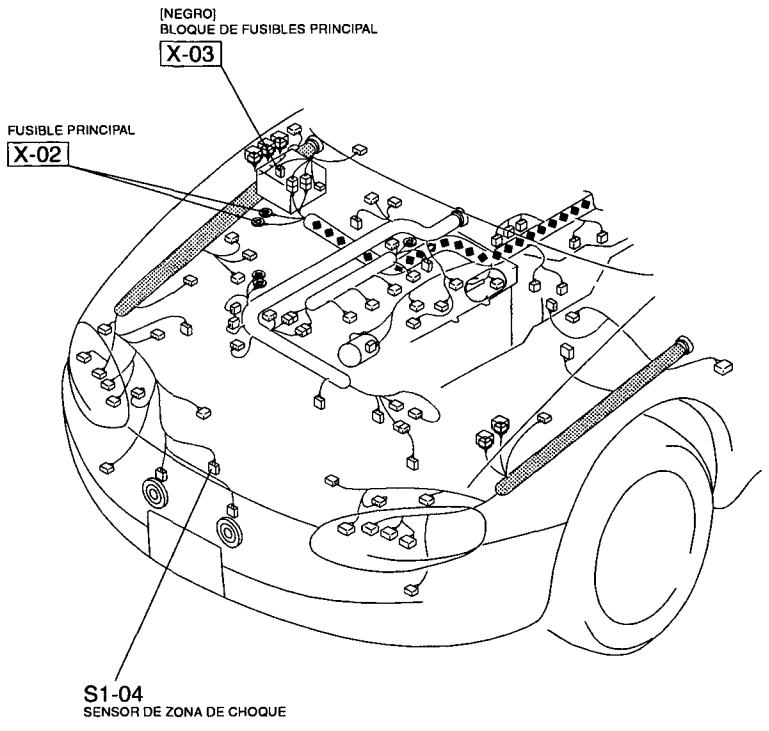

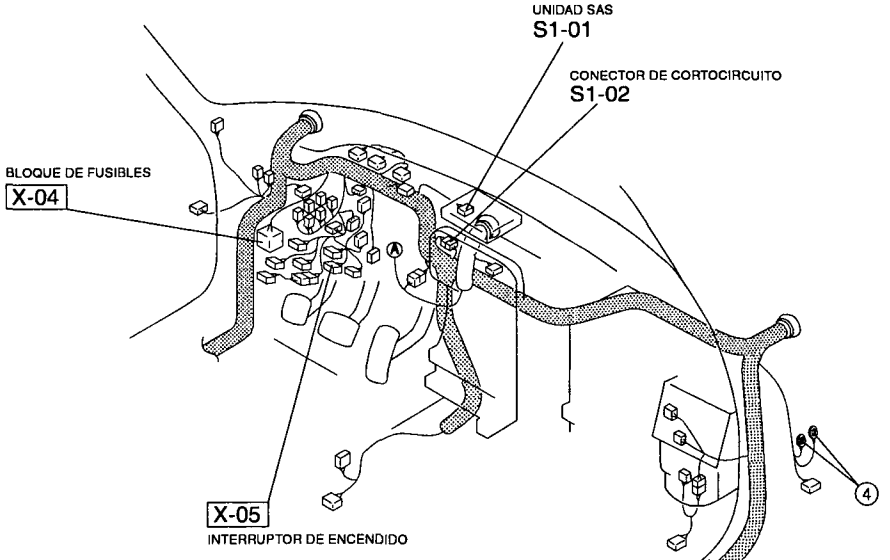

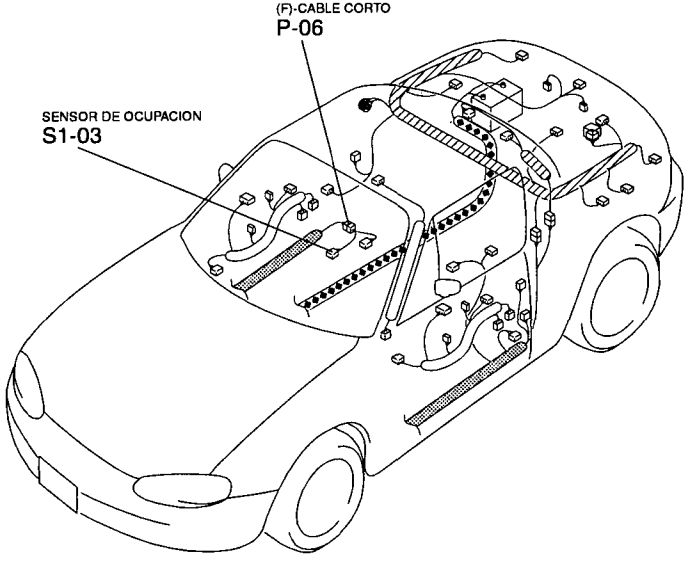

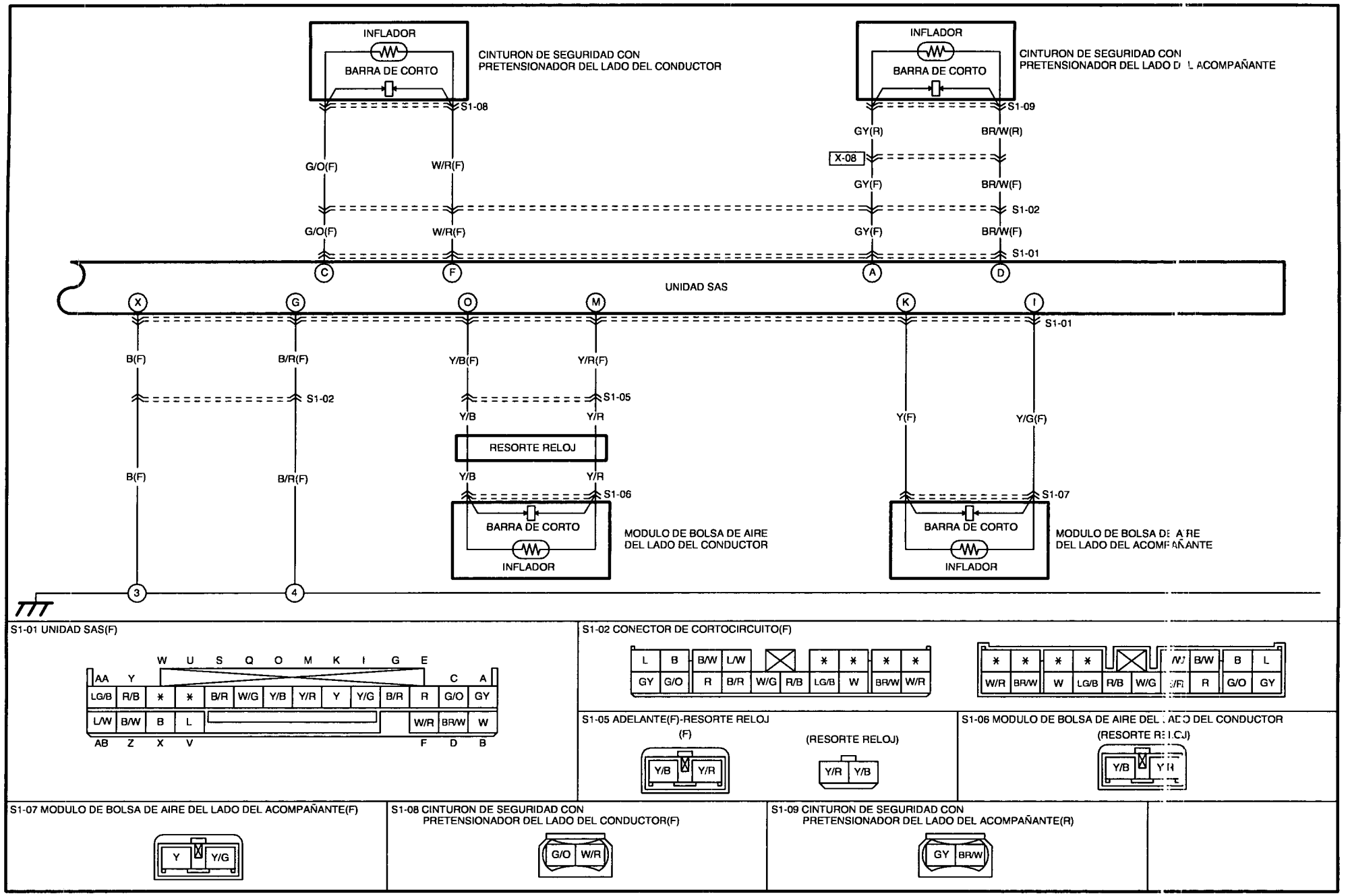

S1-01 UNIDAD SAS(F)

	W	U	S	Q	O	M	K	I	G	E		C	A
AA	Y												
LG/B	R/B	*	*	B/R	W/G	Y/B	Y/R	Y	Y/G	B/R	R	G/O	GY
L/W	B/W	B	L								W/R	BR/W	W
AB	Z	X	V								F	D	B

S1-02 CONECTOR DE CORTOCIRCUITO(F)

L	B	B/W	L/W		*	*	*	*	
GY	G/O	R	B/R	W/G	R/B	LG/B	W	BR/W	W/R

*	*	*	*		W/J	B/W	B	L	
W/R	BR/W	W	LG/B	R/B	W/G	Y/R	R	G/O	GY

S1-05 ADELANTE(F)-RESORTE RELOJ

(F)

(RESORTE RELOJ)

S1-06 MODULO DE BOLSA DE AIRE DEL LADO DEL CONDUCTOR

(RESORTE RELOJ)

S1-07 MODULO DE BOLSA DE AIRE DEL LADO DEL ACOMPAÑANTE(F)

S1-08 CINTURON DE SEGURIDAD CON PRETENSIONADOR DEL LADO DEL CONDUCTOR(F)

S1-09 CINTURON DE SEGURIDAD CON PRETENSIONADOR DEL LADO DEL ACOMPAÑANTE(R)

SIMBOLO DE MAZO DE CONDUCTORES : (F) (E) (R)

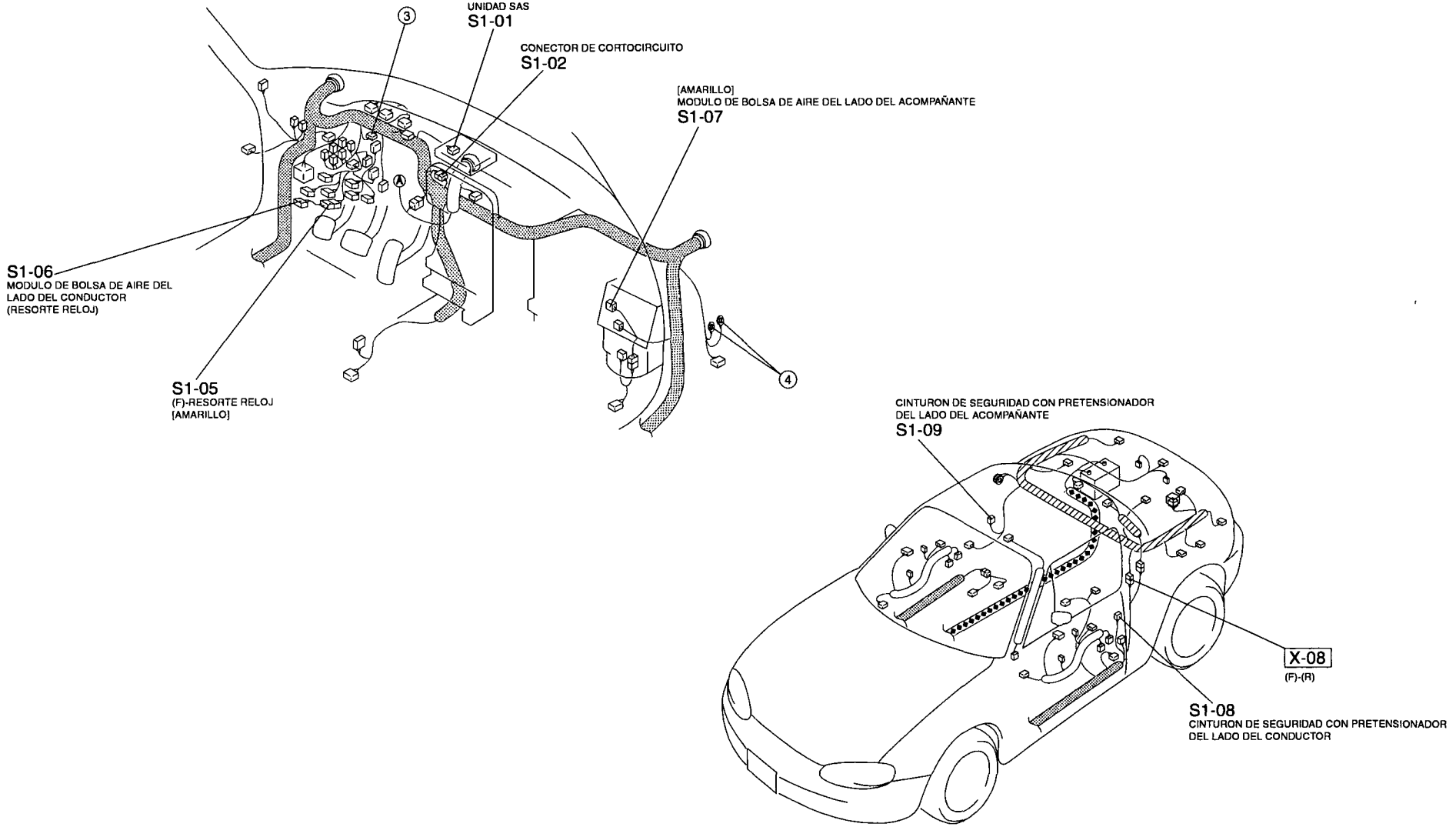

SISTEMA DE INMOVILIZADOR

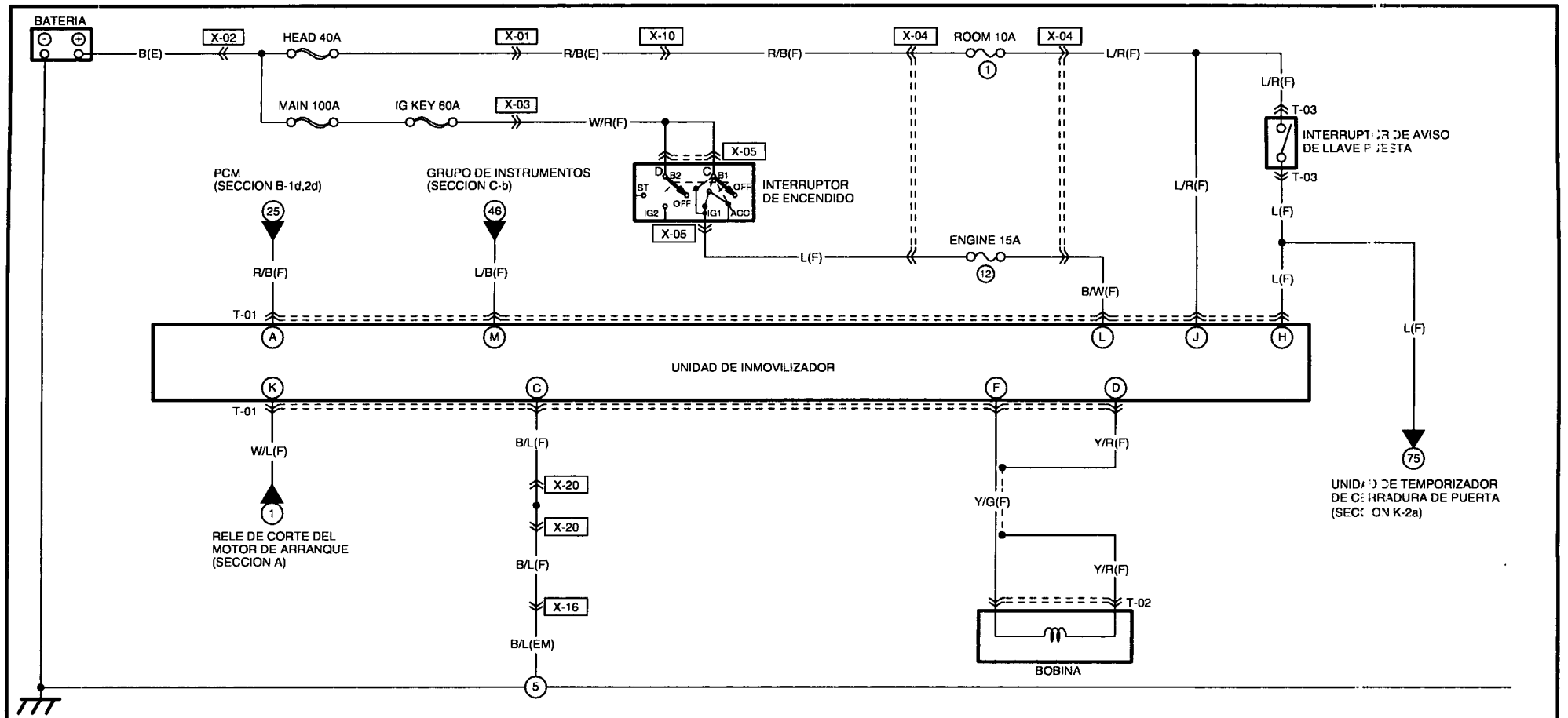

T-01 UNIDAD DE INMOVILIZADOR(F)

M	K			E	C	A
L/B	W/L			*	B/L	R/B
*	B/W	L/R	L	Y/G	Y/R	*
N	L	J	H	F	D	B

T-02 BOBINA(F)

Y/G	Y/R

T-03 INTERRUPTOR DE AVISO DE LLAVE PUESTA(F)

*	L/R
*	L

SIMBOLO DE MAZO DE CONDUCTORES : (F) (E) (R)

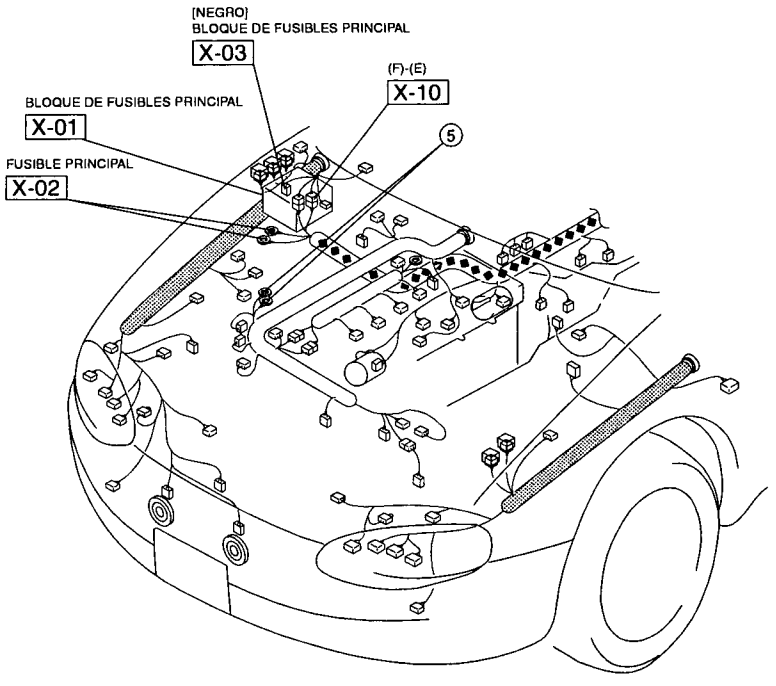

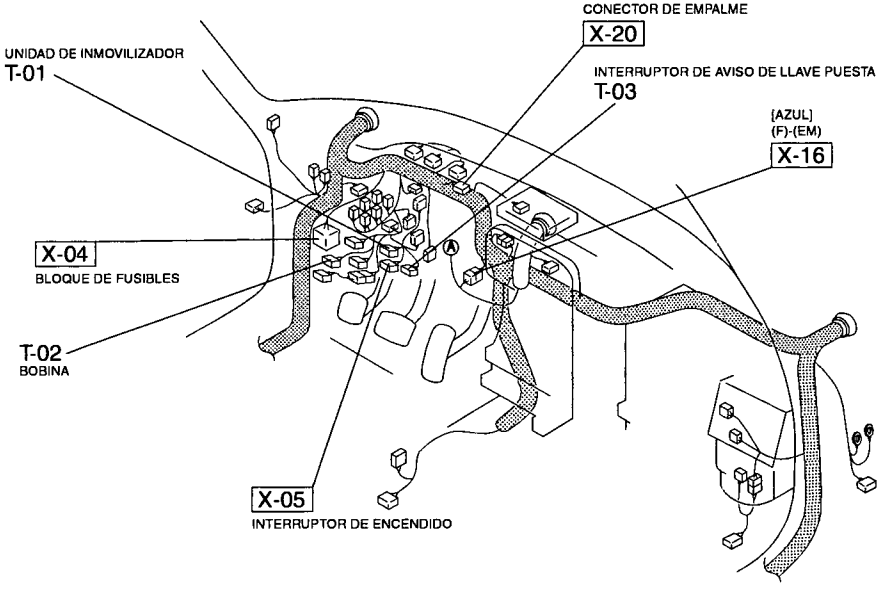

T

CONECTOR DE COMUNICACION DE DATOS

[ ] CON ABS

BATERIA
B(E)
X-02
MAIN100A
IG KEY 60A
X-03
W/R(F)
R/B(E)
HEAD 40A
X-01
X-10
R/B(F)
X-04
ROOM 10A (1)
X-04
L/R(F)
G/W(F)
B/L(F)
X-07
L/R(I)
G/W(I)
B/L(I)
U-02
CONECTOR DE COMUNICACION DE DATOS-2
B(I)
X-20
X-20
B/L(F)
B/L(F)
X-16
B/L(EM)
CON ABS
G/W(F)
(80) ABS HU/CU (SECCION O)
G/W(F)
(19)
BR/Y(F)
(20)
PCM (SECCION B-1d,2d)
G/W(F)
B/W(F)
X-04
ENGINE 15A
(12)
X-04
B/L(F)
CON ABS
ABS HU/CU (SECCION O) (81)
BR(F)
U-01
CONECTOR DE COMUNICACION DE DATOS
GRUPO DE INSTRUMENTOS (SECCION C-c) (51)
W/G(F)
LG/B(F)
(82) UNIDAD SAS (SECCION S-1a)
PCM (SECCION B-1b,2b) (12)
G/O(F)
R/W(F)
(37) RELE DE BOMBA DE COMBUSTIBLE (SECCION B-3)
B(F)
(8)
(5)
(2)
X-15
INTERRUPTOR DE ENCENDIDO
L(F)

U-01 CONECTOR DE COMUNICACION DE DATOS(F)

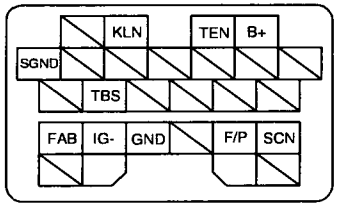

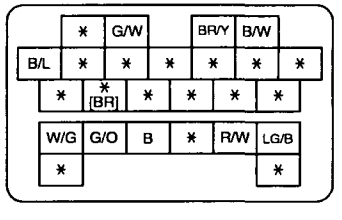

NOTA: ESTE ES EL CONECTOR TAL COMO SE VE DEL LADO DEL TERMINAL

U-02 CONECTOR DE COMUNICACION DE DATOS-2(I)

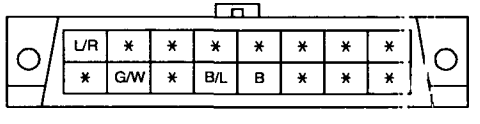

NOTA: ESTE ES EL CONECTOR TAL COMO SE VE DEL LADO DE . TERMINAL

SIMBOLO DE MAZO DE CONDUCTORES : (F) (E) (R)

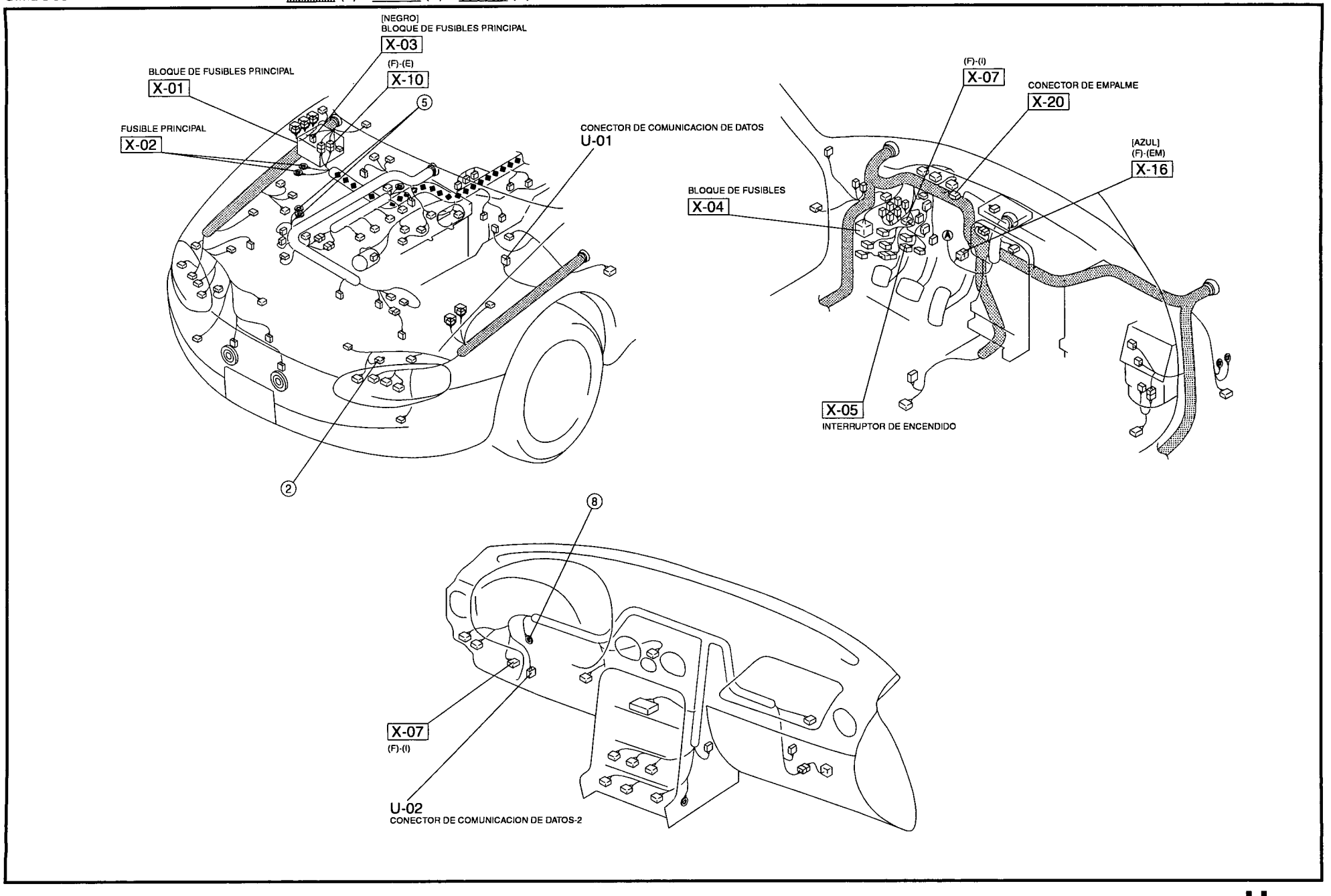

LISTA DE CONECTORES COMUNES

X-01 BLOQUE DE FUSIBLES PRINCIPAL(E)

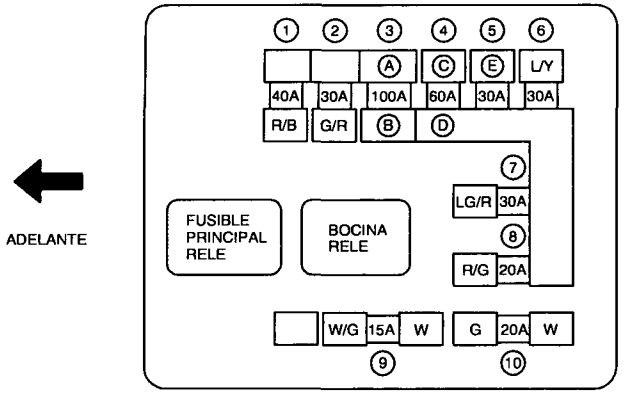

1:HEAD
2:FUEL INJ
3:MAIN
4:IG KEY
5:BLOWER
6:FAN
7:BTN1
8:BTN2
9:STOP
10:ABS

Ⓐ,Ⓑ: CONSULTE LA X-02 CONECTOR (FUSIBLE PRINCIPAL)
Ⓒ,Ⓓ,Ⓔ: CONSULTE LA X-03 CONECTOR (BLOQUE DE FUSIBLES PRINCIPAL)

NOTA: ESTE ES EL CONECTOR TAL COMO SE VE DEL LADO DEL TERMINAL

X-02 FUSIBLE PRINCIPAL(E)

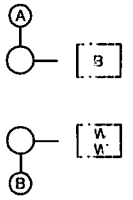

Ⓐ,Ⓑ: CONSULTE LA X-01 CONECTOR (BLOQUE DE FUSIBLES PRINCIPAL)

X-03 BLOQUE DE FUSIBLES PRINCIPAL(E)

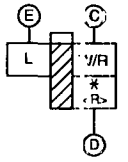

< > CON ABS

Ⓒ,Ⓓ,Ⓔ: CONSULTE LA X-01 CONECTOR (BLOQUE DE FUSIBLES PRINCIPAL)

X-04 BLOQUE DE FUSIBLES(F)

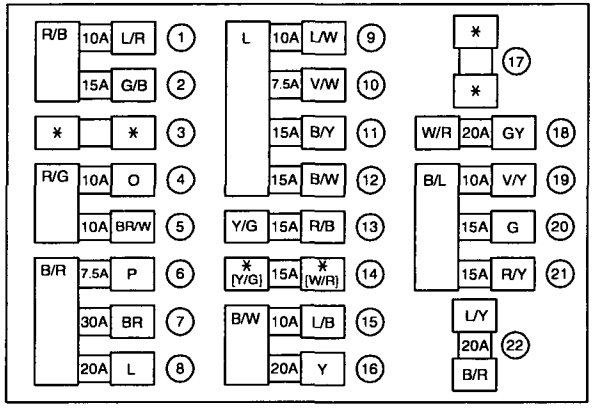

1:ROOM
2:DEFOG
3: -
4:D.LOCK
5:HAZARD
6:A/C
7:P.WIND
8:WIPER
9:A/B
10:TURN
11:METER
12:ENGINE
13:TAIL
14:F.FOG
15:RADIO
16:CIGAR
17: -
18:SEAT
19:R.FOG
20:HEAD.RH
21:HEAD.LH
22:AD FAN

[ ] CON LUZ DE NEBLINA DELANTERA

NOTA: ESTE ES EL CONECTOR TAL COMO SE VE DEL LADO DEL TERMINAL

X-05 INTERRUPTOR DE ENCENDIDO(F)

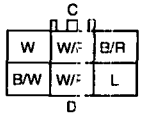

LISTA DE CONECTORES COMUNES

X-06 ADELANTE(F)-TABLERO DE INSTRUMENTOS(I)

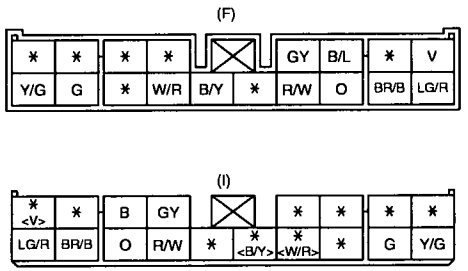

< > CON SISTEMA DE SEGURIDAD SIN LLAVE

X-07 ADELANTE(F)-TABLERO DE INSTRUMENTOS(I)

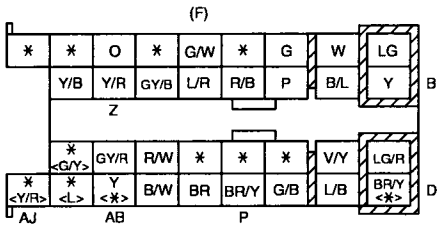

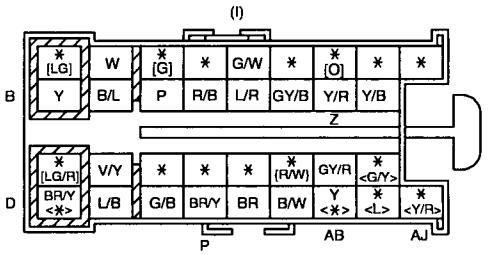

< > CON LUZ DE NEBLINA DELANTERA
[ ] CON CALEFACCION DE ASIENTOS
{ } CON SISTEMA DE SEGURIDAD SIN LLAVE

X-08 ADELANTE(F)-ATRAS(R)

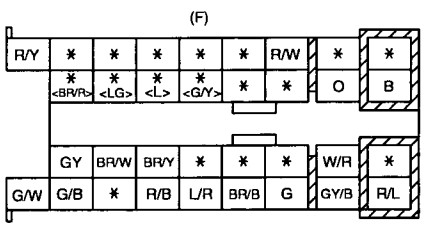

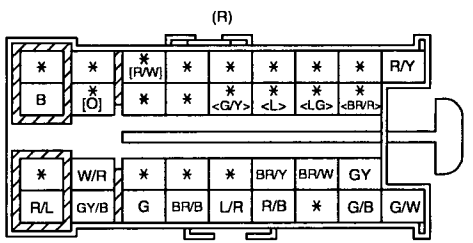

[ ] CON SISTEMA DE SEGURIDAD SIN LLAVE
< > CON ABS

X-09 ADELANTE(F)-ATRAS NO.2(R2)

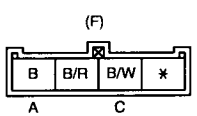

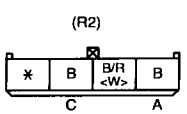

< > TECHO DURO DESMONTABLE

X-10 ADELANTE(F)-MOTOR(E)

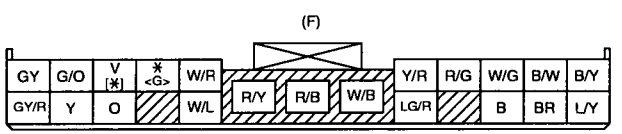

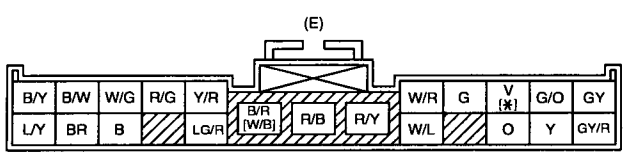

[ ] AT
< > CON ABS

X-11 ADELANTE(F)-INTERIOR(IN)

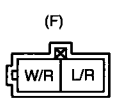

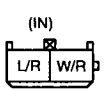

X-12 ADELANTE(F)-PUERTA NO.1(DR1)

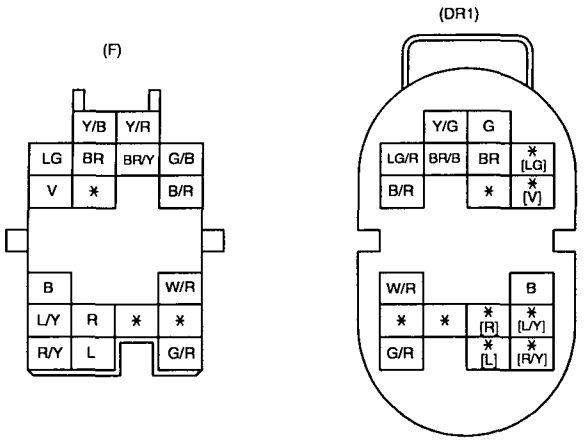

[ ] CON SISTEMA DE CERRADURAS ELECTRICAS DE PUERTAS

X-13 ADELANTE(F)-PUERTA NO.2(DR2)

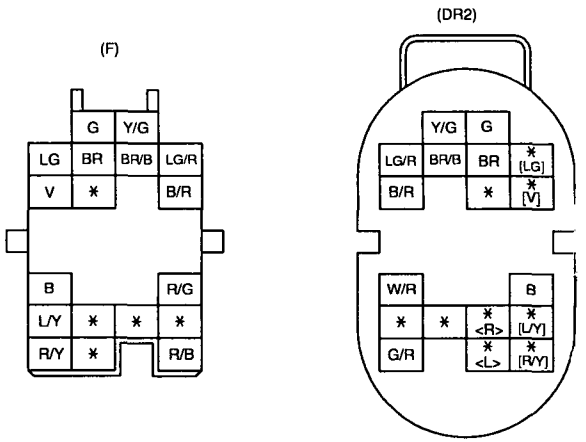

[ ] CON SISTEMA DE CERRADURAS ELECTRICAS DE PUERTAS

< > NO USADO

X-14 EMISION(EM)-INYECCION(INJ)

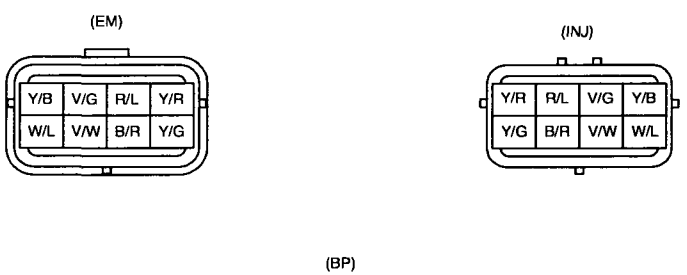

X-15 EMISION(EM)-INYECCION(INJ)

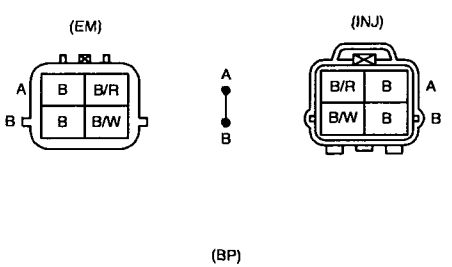

LISTA DE CONECTORES COMUNES

X-16 ADELANTE(F)-EMISION(EM)

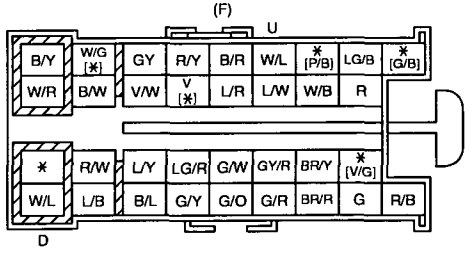

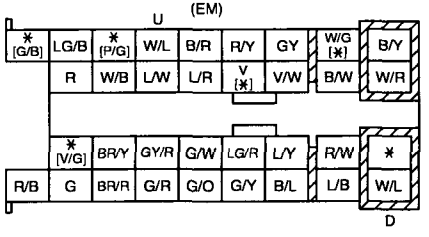

[ ] AT

X-17 ADELANTE(F)-MOTOR(E)

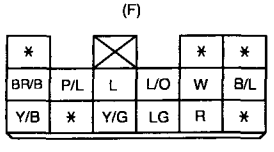

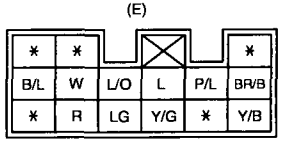

(AT)

X-18 CONECTOR DE EMPALME(EM)

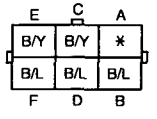

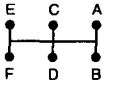

X-19 EMISION(EM)-CABLE CORTO

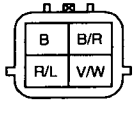

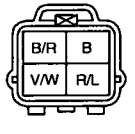

(B6)

X-20 CONECTOR DE EMPALME(F)

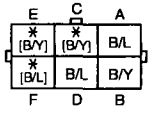

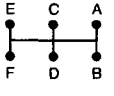

[ ] AT

INDICE DE PIEZAS

A

ACTUADOR DE CERRADURA DE PUERTA 84
ACTUADOR DE CERRADURA DE TAPA DEL BAUL 74
ACTUADOR DE NIVELACION DE FARO 50
ALTAVOZ DE PUERTA 76
ANTENA ELECTRICA 78
APARATO DE AUDIO 76

B

BOBINA 98
BOBINA DE ENCENDIDO 22,30
BOCINA 58
BOMBA DE COMBUSTIBLE 34

C

CINTURON DE SEGURIDAD CON PRETENSIONADOR DEL LADO DEL ACOMPAÑANTE 96
CINTURON DE SEGURIDAD CON PRETENSIONADOR DEL LADO DEL CONDUCTOR 96
CONDENSADOR 22,70
CONECTOR DE COMUNICACION DE DATOS 100
CONECTOR DE COMUNICACION DE DATOS-2 ... 100

E

EMBRAGUE MAGNETICO(OPCION) 62
ENCENDEDOR DE CIGARRILLOS 70
ESLABON FUSIBLE 88
ESPEJO EXTERIOR CON DESEMPAÑADOR 86
ESPEJO EXTERIOR ELECTRICO 86

F

FARO 46
FILAMENTO 70

G

GENERADOR 16
GRUPO DE INSTRUMENTOS 38,40,42

I

ILUMINACION
- APARATO DE AUDIO 66
- GRUPO DE INSTRUMENTOS 68
- INTERRUPTOR DE AVISO DE PELIGRO 66
- INTERRUPTOR DE CALEFACCION DE ASIENTO 66
- INTERRUPTOR DE LUCES DE NEBLINA DELANTERAS Y TRASERA 68
- INTERRUPTOR DE LUZ DE NEBLINA TRASERA 68
- INTERRUPTOR DE NIVELACION DE FAROS 66
- INTERRUPTOR DE VENTILADOR 66
- INTERRUPTOR HOLD 68

INTERRUPTOR DE ARTICULACION-CERRADURA DE PUERTA 82
INTERRUPTOR DE AVISO DE LLAVE PUESTA 98
INTERRUPTOR DE AVISO DE PELIGRO 56
INTERRUPTOR DE BOCINA 58
INTERRUPTOR DE CALEFACCION DE ASIENTO ... 90
INTERRUPTOR DE CILINDRO DE CERRADURA DE PUERTA 84
INTERRUPTOR DE CONTROL DE ILUMINACION DEL TABLERO 66
INTERRUPTOR DE EMBRAGUE 22,30
INTERRUPTOR DE ESPEJO EXTERIOR ELECTRICO 86
INTERRUPTOR DE FAROS 46
INTERRUPTOR DE FRENO DE ESTACIONAMIENTO 42
INTERRUPTOR DE FRENOS 56
INTERRUPTOR DE LUCES DE NEBLINA DELANTERAS 52
INTERRUPTOR DE LUZ DE MARCHA ATRAS 58
INTERRUPTOR DE LUZ DE NEBLINA TRASERA ... 54
INTERRUPTOR DE NIVELACION DE FAROS 50
INTERRUPTOR DE PRESION DE ACEITE 40
INTERRUPTOR DE PRESION DE DIRECCION HIDRAULICA 24,32
INTERRUPTOR DE PRESION DEL REFRIGERANTE(OPCION) 60
INTERRUPTOR DE PUERTA 38
INTERRUPTOR DE PUNTO MUERTO 22,30
INTERRUPTOR DE RANGO DE TRANSMISION 16,64
INTERRUPTOR DE VENTANILLAS ELECTRICAS 80
INTERRUPTOR DE VENTILADOR 60
INTERRUPTOR DE VIRAJE 56
INTERRUPTOR DEL ACONDICIONADOR DE AIRE(OPCION) 60
INTERRUPTOR DEL DESEMPAÑADOR DE LUNETA TRASERA 70
INTERRUPTOR DEL LIMPIA-Y LAVAPARABRISAS 44
INTERRUPTOR HOLD 64
INTERRUPTOR TERMOSTATICO(OPCION) 60
INYECTOR DE COMBUSTIBLE 20,28

L

LUZ DE AVISO DE PELIGRO Y VIRAJE 56
LUZ DE COLA 48
LUZ DE ESTACIONAMINETO 48
LUZ DE FRENO 58
LUZ DE FRENO MONTADA EN LO ALTO 58
LUZ DE MARCHA ATRAS 58
LUZ DE NEBLINA DELANTERA 52
LUZ DE NEBLINA TRASERA 54
LUZ DE PLACA DE MATRICULA 48
LUZ INTERIOR 72

M

MODULO DE BOLSA DE AIRE DEL LADO DEL ACOMPAÑANTE 96
MODULO DE BOLSA DE AIRE DEL LADO DEL CONDUCTOR 96
MOTOR DE ARRANQUE 16
MOTOR DEL LAVAPARABRISAS 44
MOTOR DEL LIMPIAPARABRISAS 44
MOTOR DEL SOPLADOR 60
MOTOR DEL VENTILADOR DE ENFRIAMIENTO 36

P

PCM 18,20,22,24,26,28,30,32
PROTECTOR TEMICO(OPCION) 62

INDICE DE PIEZAS

R

REGULADOR DE VENTANILLAS ELECTRICAS 80
RELE DE BOCINA 58
RELE DE BOMBA DE COMBUSTIBLE 34
RELE DE CALEFACCION DE ASIENTO 90
RELE DE CORTE DEL MOTOR DE ARRANQUE 16
RELE DE FARO 46
RELE DE LUCES DE NEBLINA DELANTERAS 52
RELE DE LUZ DE NEBLINA TRASERA 54
RELE DEL ABRIDOR DE TAPA DEL BAUL 74
RELE DEL ACONDICIONADOR DE AIRE(OPCION) 62
RELE DEL DESEMPAÑADOR DE LUNETA TRASERA 70
RELE DEL SOPLADOR 60
RELE DEL VENTILADOR DE CONDENSADOR(OPCION) 62
RELE DEL VENTILADOR DE ENFRIAMIENTO 36
RELE PRINCIPAL 18,26
RELE TNS 46
RESISTOR 60

S

SENSOR ABS DE VELOCIDAD DE RUEDA 88
SENSOR DE FLUJO DE MASA DE AIRE 20,28
SENSOR DE GOLPETEO 24,32
SENSOR DE NIVEL DE LIQUIDO DE FRENOS 42
SENSOR DE OCUPACION 94
SENSOR DE OXIGENO CALIENTE 18,26
SENSOR DE POSICION DE MARIPOSA DE GASES 22,30
SENSOR DE POSICION DEL ARBOL DE LEVAS 20,28
SENSOR DE POSICION DEL CIGÜEÑAL 20,28
SENSOR DE PRESION BAROMETRICA 22,30
SENSOR DE TEMPERATURA DE AIRE DE ADMISION 22,30
SENSOR DE TEMPERATURA DEL AGUA 40
SENSOR DE TEMPERATURA DEL REFRIGERANTE DEL MOTOR 22,30
SENSOR DE VELOCIDAD DE ENTRADA/ TURBINA 64
SENSOR DE VELOCIDAD DE SALIDA 64
SENSOR DE VELOCIDAD DEL VEHICULO 38
SENSOR DE ZONA DE CHOQUE 94

T

TCM 64
TWEETER 76

U

UNIDAD DE BOMBA DE COMBUSTIBLE 34
UNIDAD DE CALEFACCION DE ASIENTO 90
UNIDAD DE CONTROL DE LUZ DE NEBLINA TRASERA 54
UNIDAD DE CONTROL SIN LLAVE 74
UNIDAD DE DESTELLADOR 56
UNIDAD DE INMOVILIZADOR 98
UNIDAD DE TEMPORIZADOR DE CERRADURA DE PUERTA 82
UNIDAD DE TRANSMISOR DEL MEDIDOR DE COMBUSTIBLE 34
UNIDAD DEL SOPLADOR 60
UNIDAD HIDRAULICA/UNIDAD DE CONTROL DEL ABS (ABS HU/CU) 88
UNIDAD SAS 94,96

V

VALVULA DE CONTROL DE ACEITE 24
VALVULA DE CONTROL DE AIRE DE RALENTI 24,32
VALVULA DE EGR 20,28
VALVULA SOLENOIDE DE EC-AT 64
VALVULA SOLENOIDE DE PURGA 24,32
VALVULA SOLENOIDE VTCS 20
VENTILADOR DE CONDENSADOR(OPCION) 62

©2000 Mazda Motor Corporation
Impreso en Holanda
5504-4E-00I