Catalogo de recambios
MAXXER 300

**KYMCO_CATALOGO DE RECAMBIOS**
**LA60BF(SP): OCTUBRE 2005**

KYMCO

# CONTENIDO


- **ACERCA DEL CATÁLOGO DE RECAMBIOS**
- **RESUMEN GRUPO MOTOR**
- **RESUMEN GRUPO BASTIDOR**
- **REFERENCIAS GRUPO MOTOR Pág. 007**
- **REFERENCIA GRUPO BASTIDOR Pág. 047**
- **INDICE REFERENCIAS Pág. 127**

- El modelo **MXXER 300** de código **LA60BF**, introducido en OCTUBRE de 2005 equipa un nuevo motor de 270 cc. y con respecto al modelo KXR 250 sufre importantes cambios estéticos y técnicos como la incorporación de mejores suspensiones, tablero digital, luz halógena,...etc. Las referencias de los componentes exclusivos de este modelo poseen la nomenclatura **LDF3**.

- El número de bastidor del MAXXER 300 comienza en **RFBL30020_____** mientras que el número de motor es **LA60A -*SP_____***.

- La columna "CANTIDAD" referida corresponde a las unidades necesarias para ejercer su función dentro del grupo localizado en el esquema.

- Rogamos dirigirse al Servicio Posventa de KYMCO MOTO ESPAÑA (Tel. 902153837 / mail: recambios@kymco.es ) para cualquier consulta o requerimiento.

- Todos los elementos que poseen algún tipo de color ya incluyen en su propia referencia el código de color. Véase detenidamente antes de realizar cualquier pedido de recambios. En sus correspondientes esquemas vienen detallados por colores en la columna "descripción" y aunque las referencias parezcan similares tienen distinta terminación. Esta terminación es la que detalla el color.

# RESUMEN GRUPO MOTOR

## E01 CARTERES (Pág. 008)

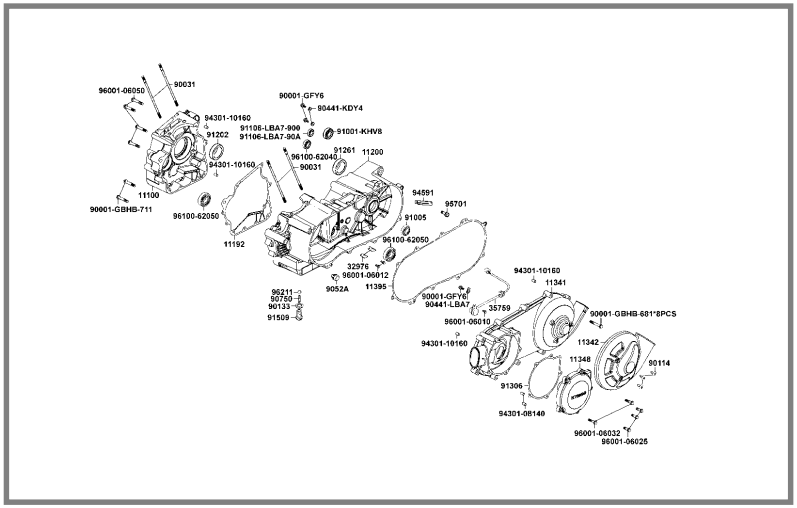


## E02 TAPA DE BALANCINES/CULATA (Pág. 012)

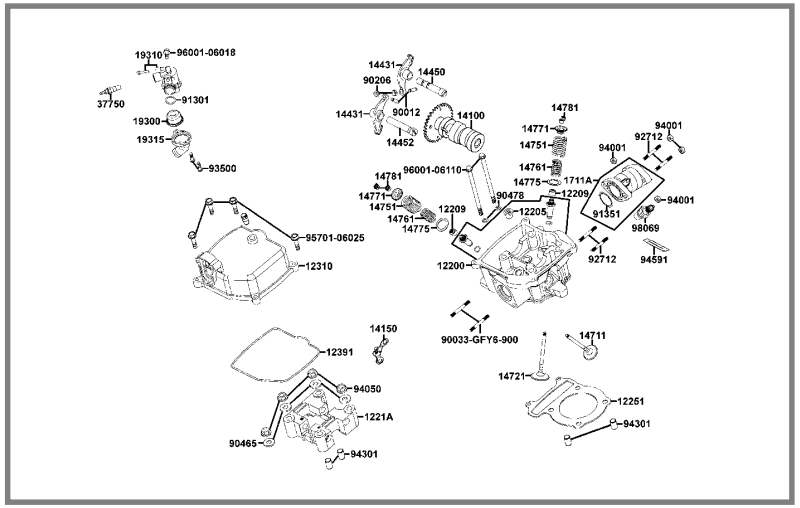


## E03 CILINDRO/PISTON/CIGÜEÑAL (Pág. 018)

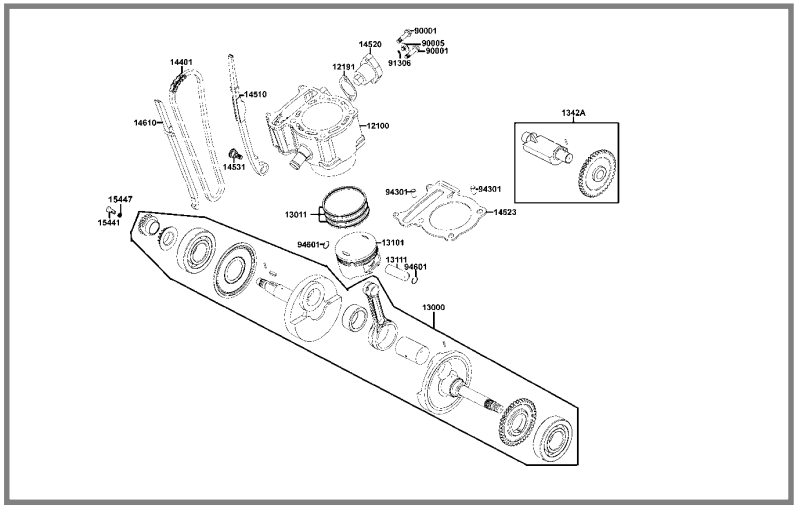


## E04 TAPA CARTER DCHO/BOMBA DE AGUA (Pág. 020)

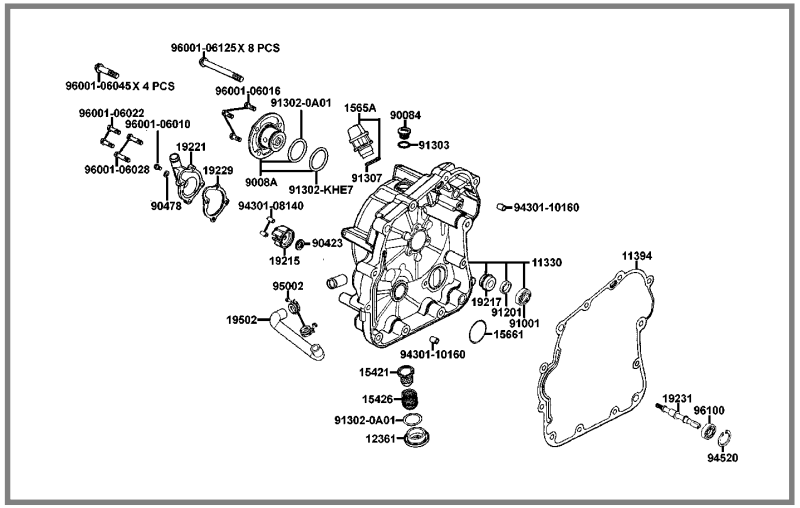

# RESUMEN GRUPO MOTOR

## E05 VARIADOR/EMBRAGUE (Pág. 024)

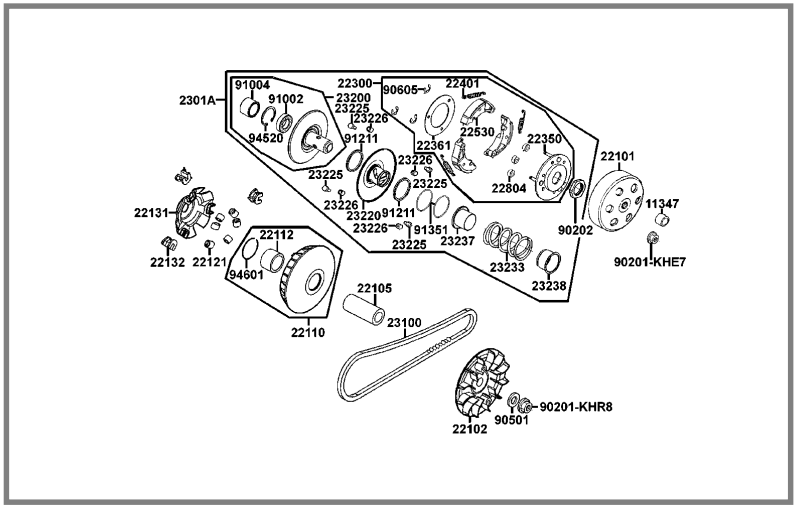


## E06 MOTOR DE ARRANQUE/ALTERNADOR (Pág. 028)

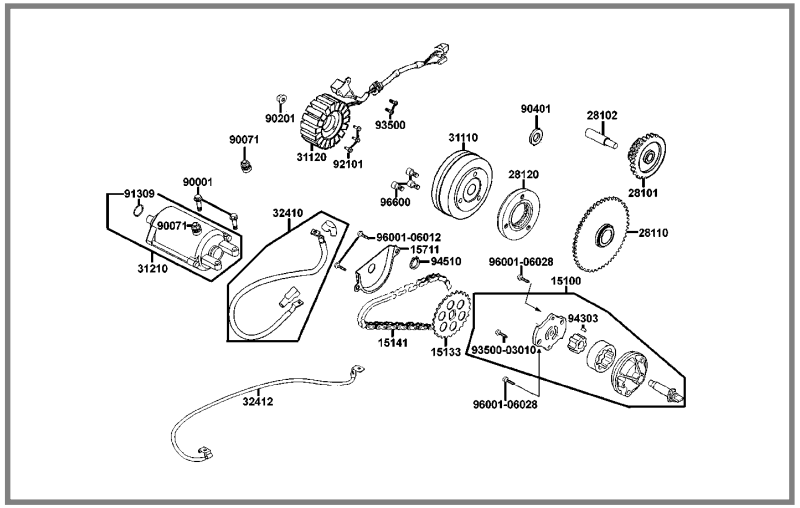


## E07 REDUCTORA (Pág. 032)

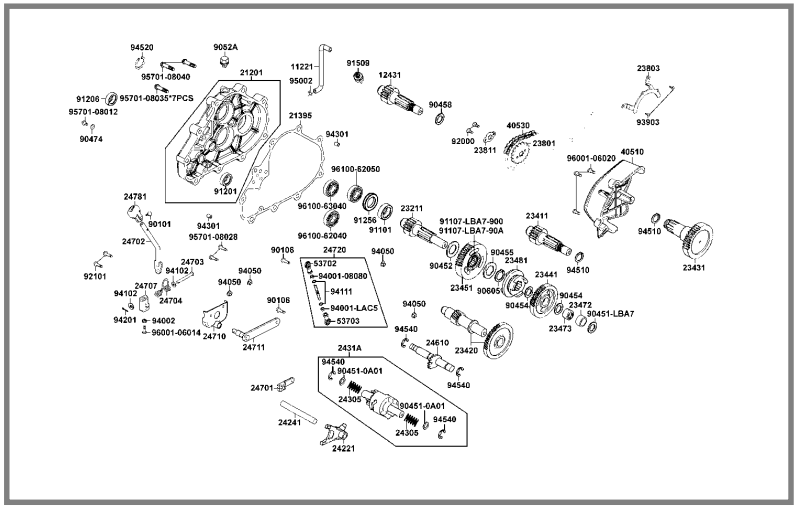


## E08 CARBURADOR (Pág. 040)

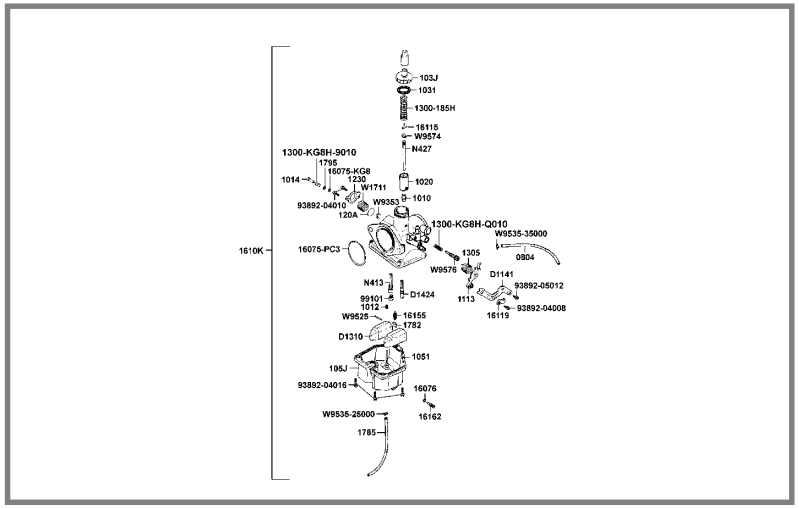

# RESUMEN GRUPO BASTIDOR

## F01 FARO DELANTERO (Pág. 048)

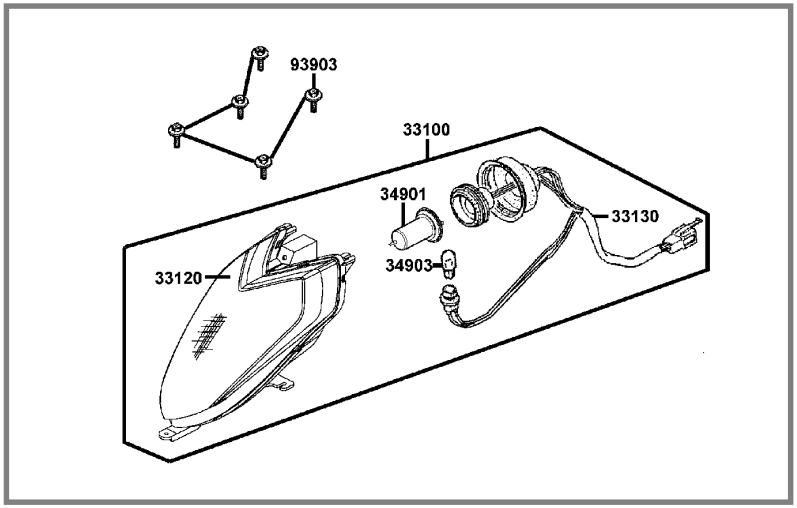


## F02 VELOCIMETRO (Pág. 050)

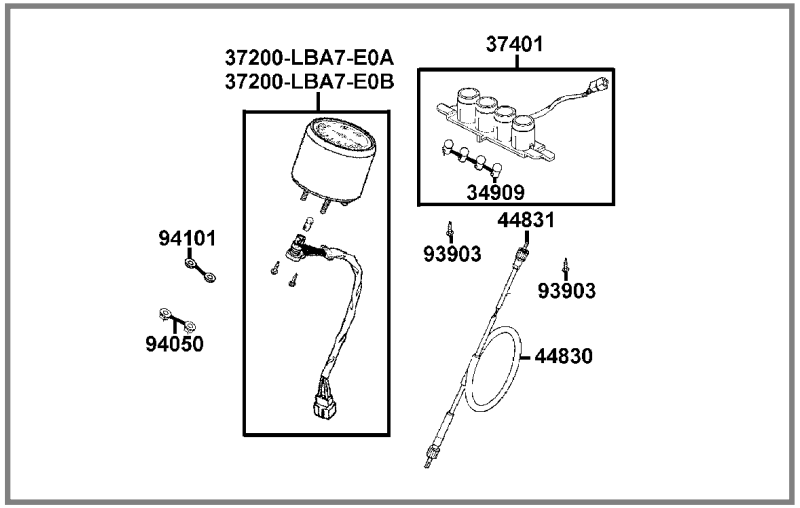


## F03 MANILLAR - ESPEJOS (Pág. 052)

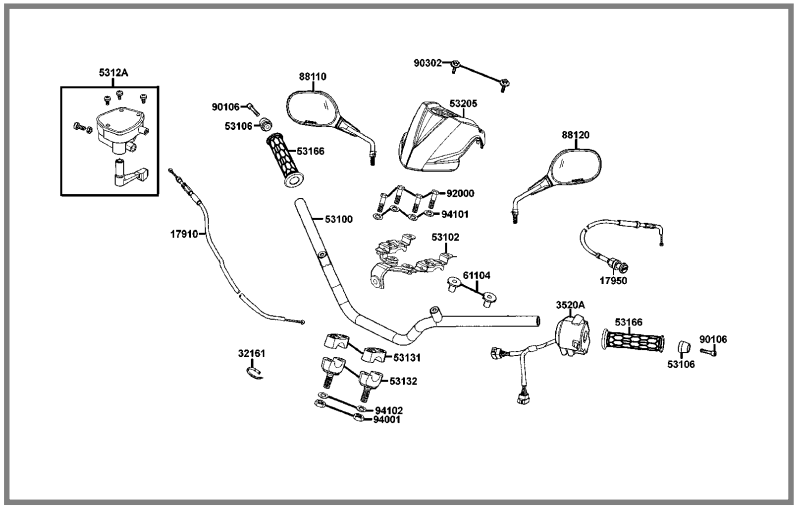


## F04 BOMBA DE FRENO (Pág. 056)

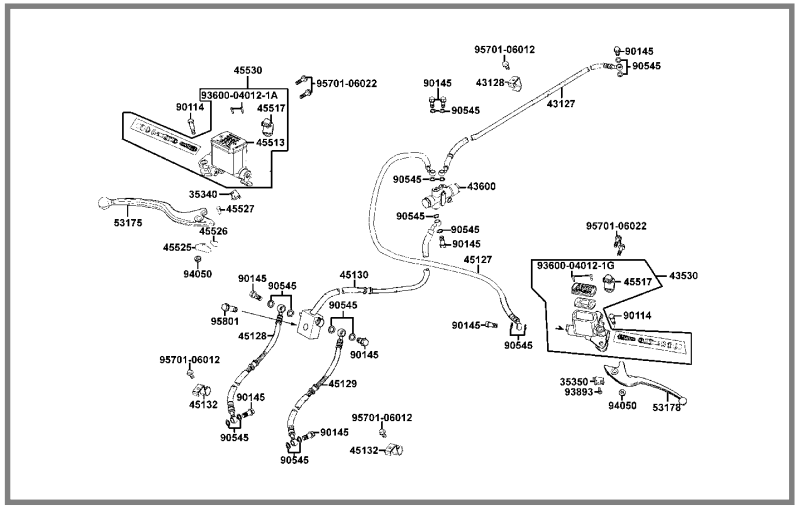

# RESUMEN GRUPO BASTIDOR

## F05 CARROCERIA DELANTERA (Pág. 060)

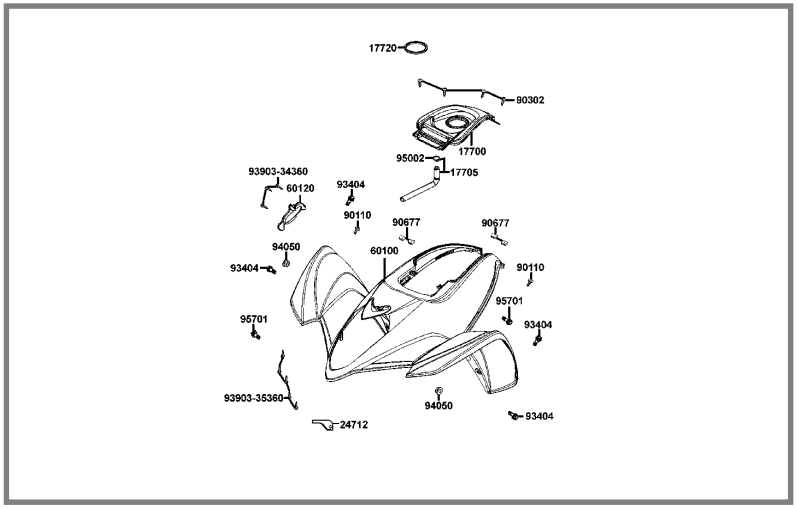


## F06 TIJA DIRECCION (Pág. 062)

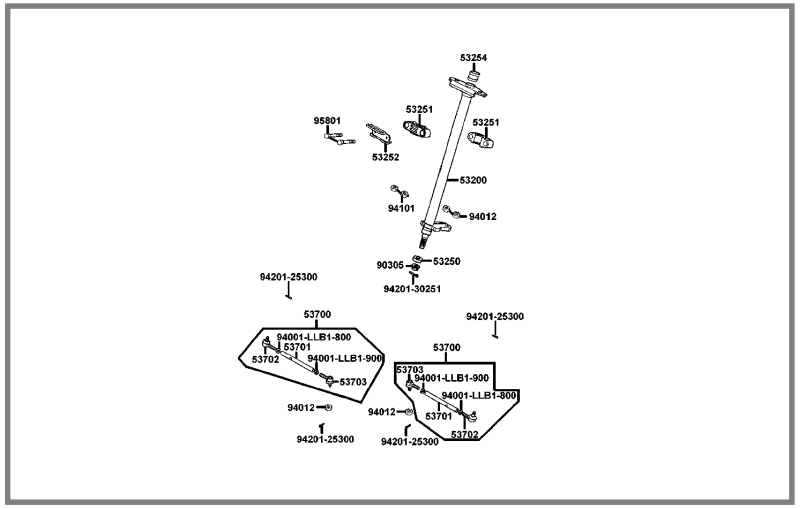


## F07 RUEDAS DELANTERAS (Pág. 064)

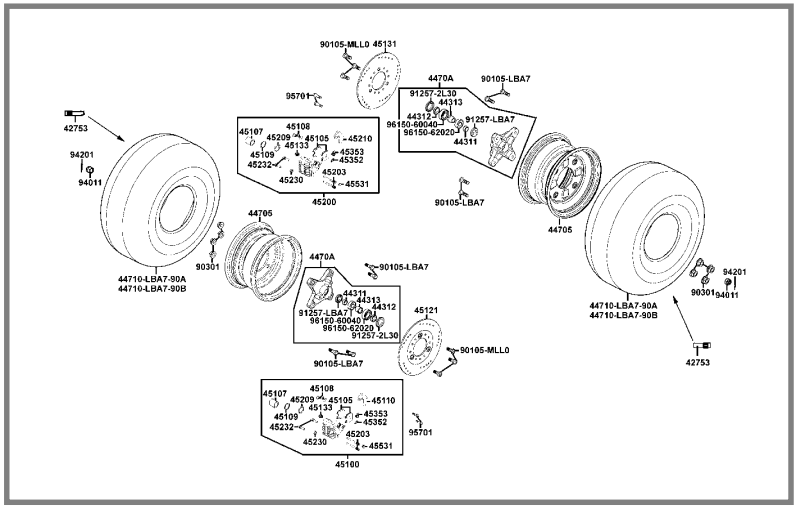


## F08 RUEDAS TRASERAS (Pág. 068)

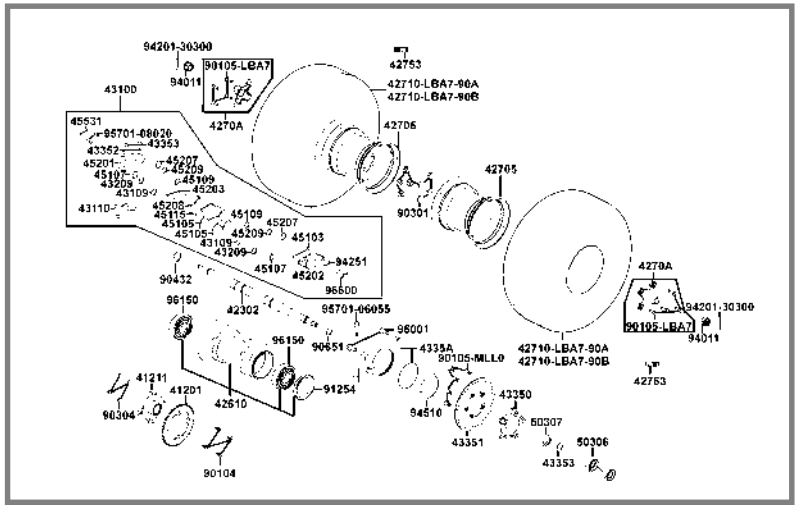

# RESUMEN GRUPO BASTIDOR

## F09 ASIENTO (Pág. 074)

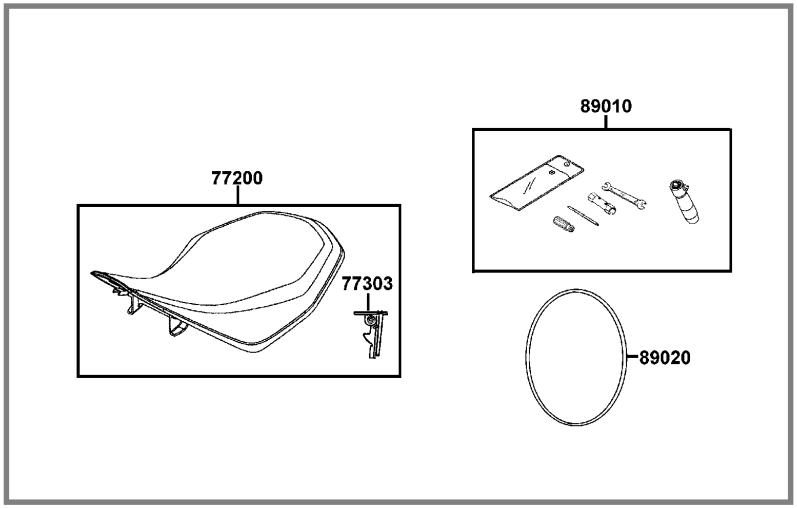


## F10 DEPOSITO DE GASOLINA (Pág. 076)

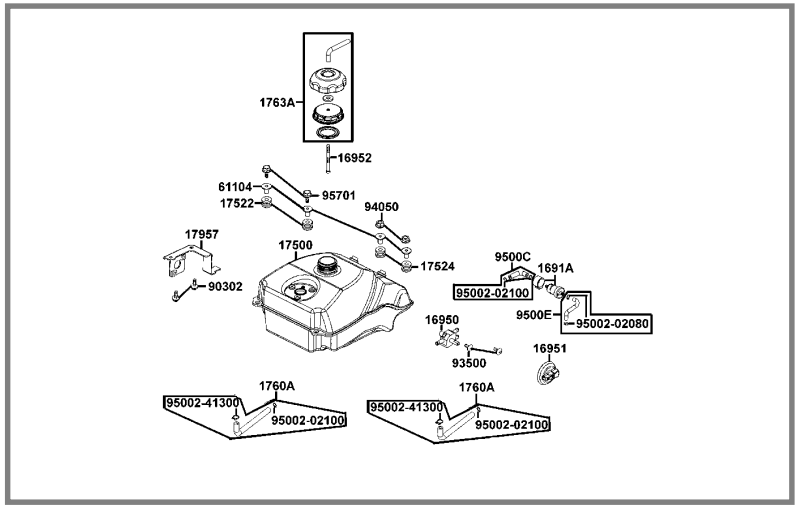


## F11 BATERIA (Pág. 078)

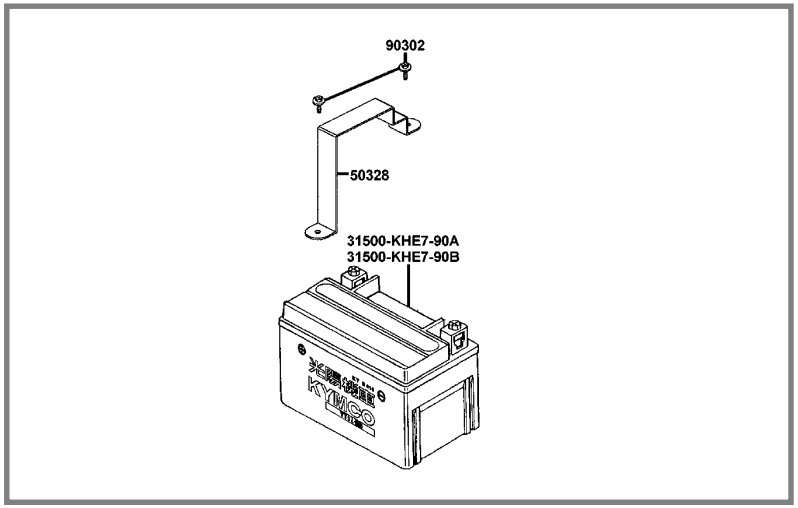


## F12 CARROCERIA TRASERA (Pág. 080)

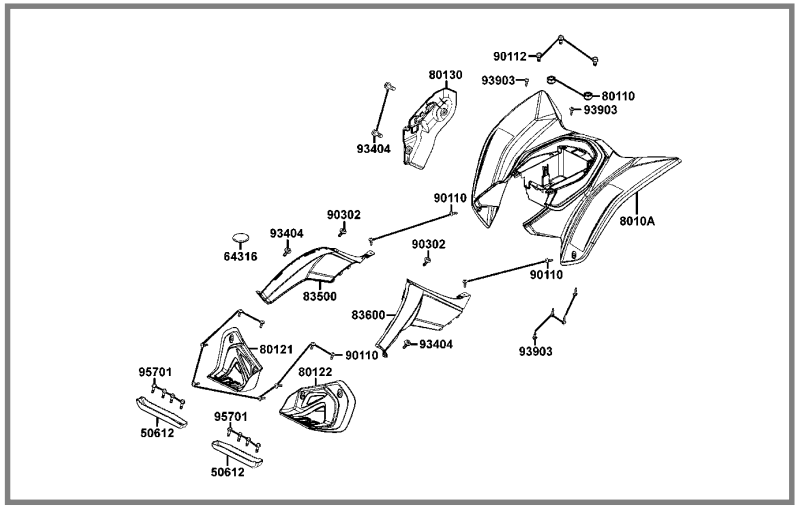

# RESUMEN GRUPO BASTIDOR

## F13 FILTRO DE AIRE (Pág. 082)

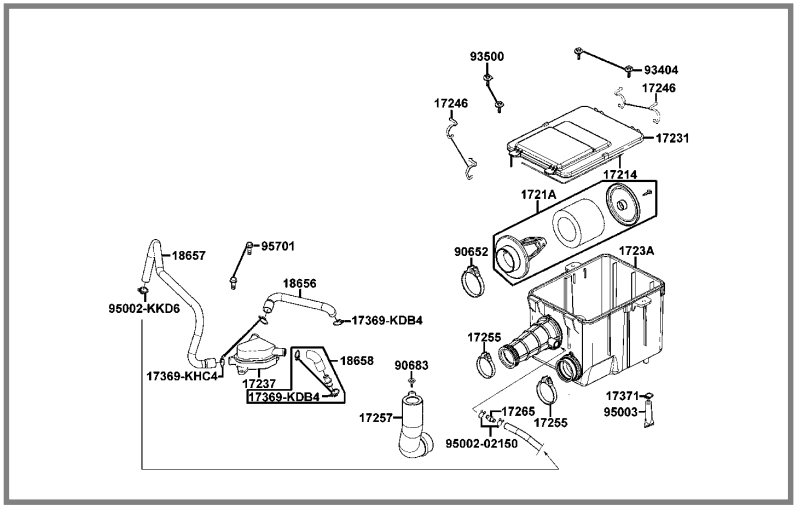


## F14 ESCAPE (Pág. 086)

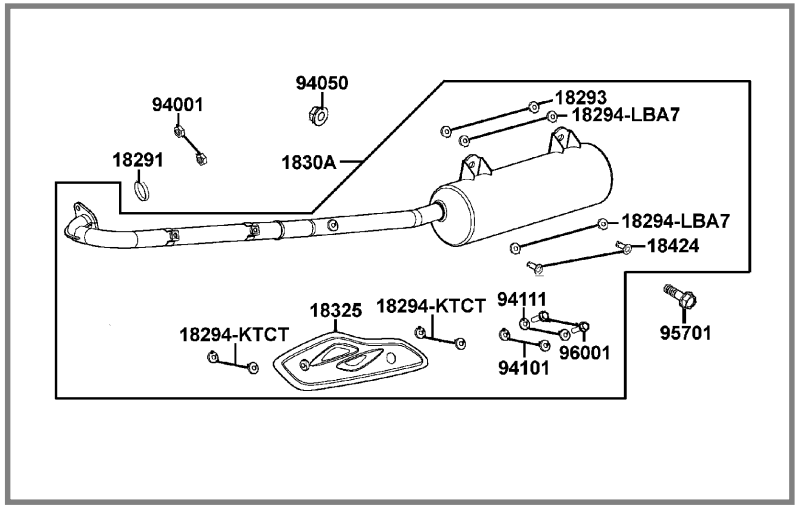


## F15 PEDAL FRENO TRASERO (Pág. 088)

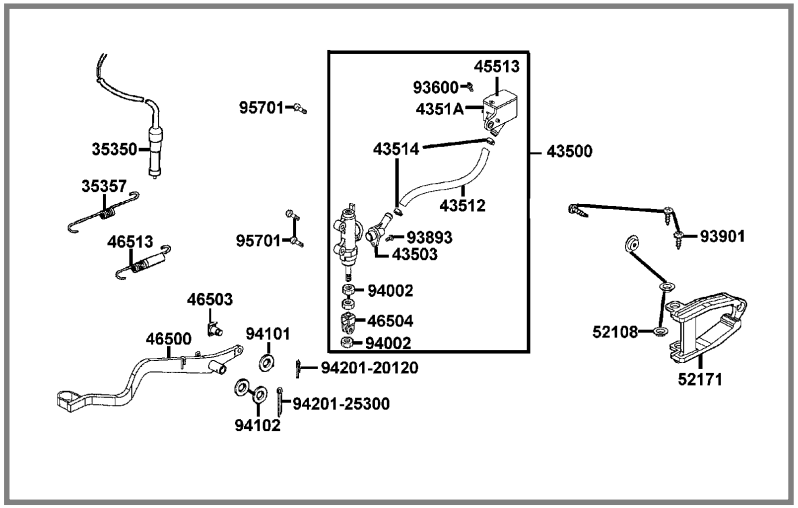


## F16 AMORTIGUADOR/TRAPECIO DCHO (Pág. 092)

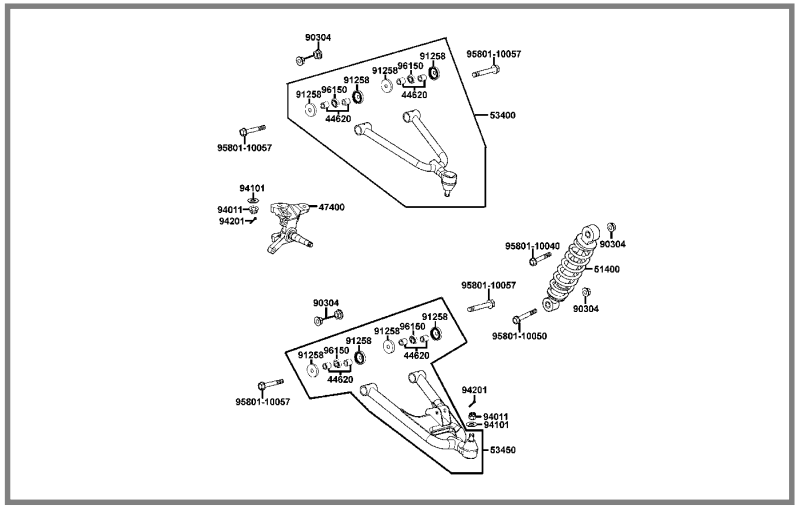

# RESUMEN GRUPO BASTIDOR

## F17 AMORTIGUADOR/TRAPECIO IZDO (Pág. 94)

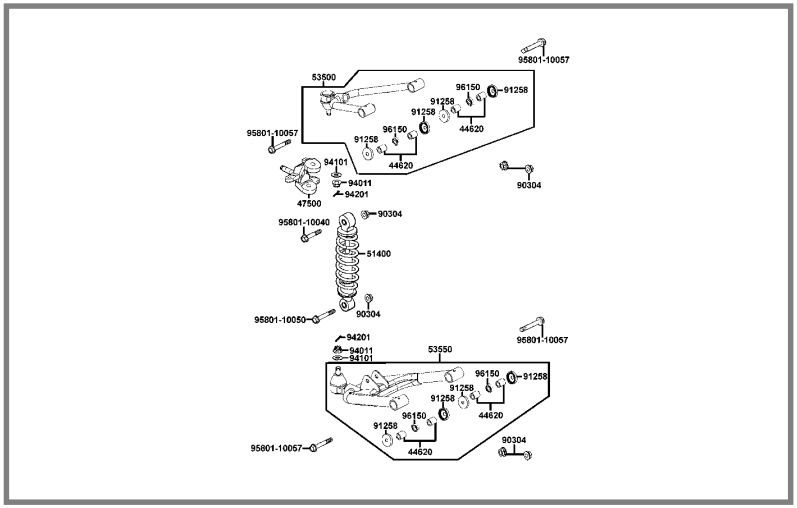


## F18 BASCULANTE TRASERO (Pág. 96)

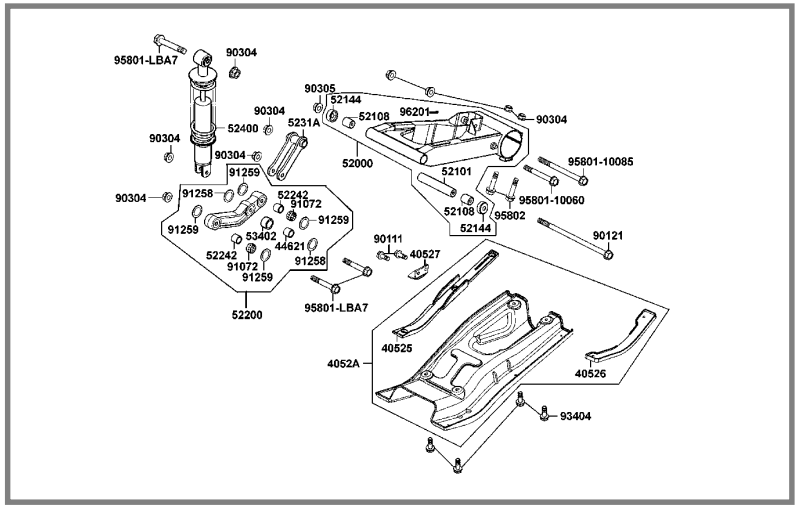


## F19 INTERMITENTES (Pág. 100)

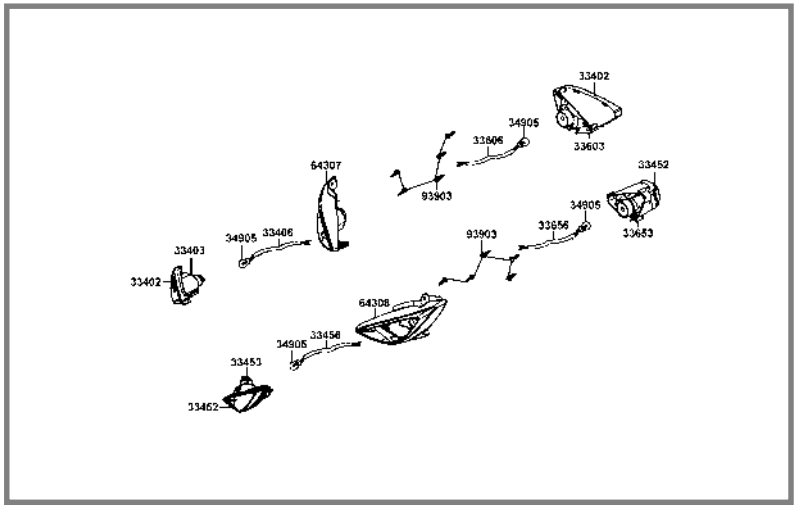


## F20 PILOTO TRASERO (Pág. 102)

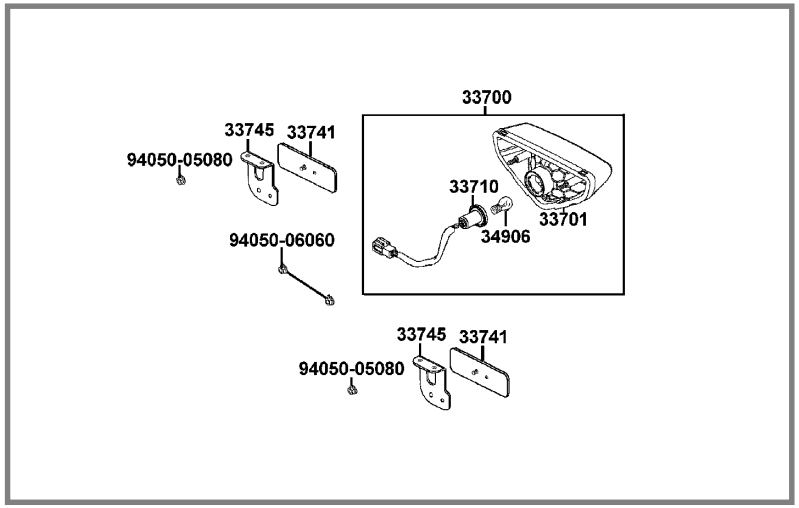

# RESUMEN GRUPO BASTIDOR

## F21 INSTALACION ELECTRICA (Pág. 104)

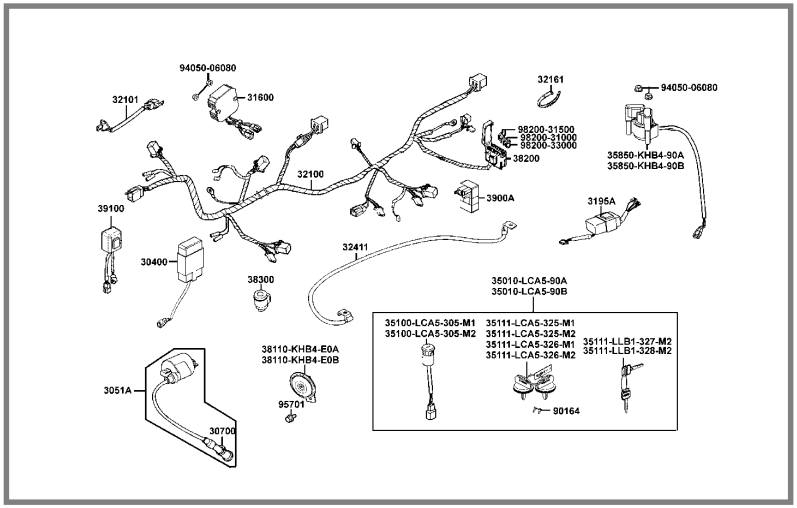


## F22 CHASIS (Pág. 108)

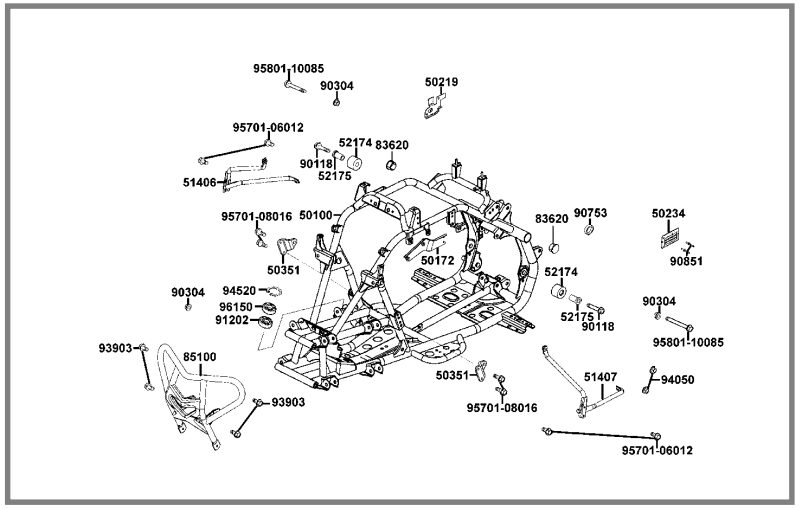


## F23 SUBCHASIS (Pág. 112)

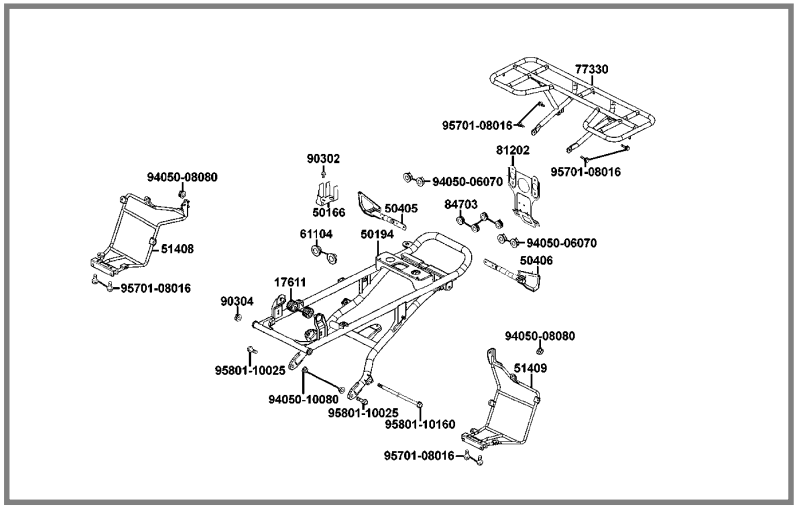


## F24 RADIADOR (Pág. 114)

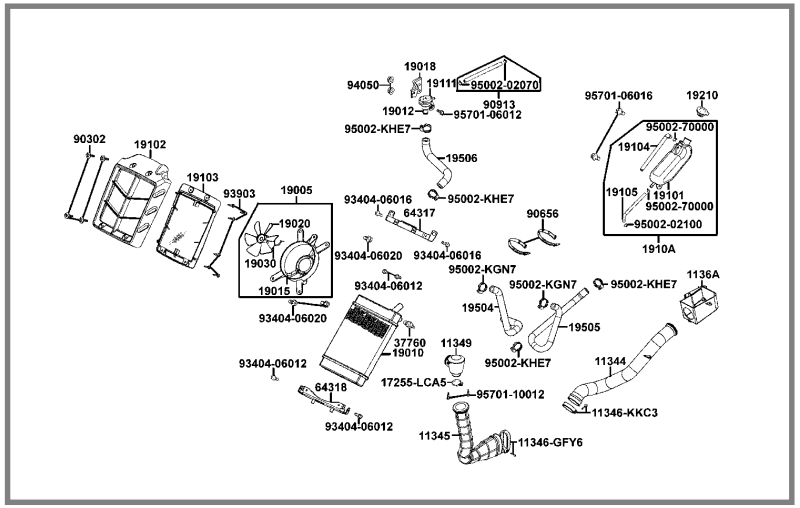

# RESUMEN GRUPO BASTIDOR

## F25 ETIQUETAS (Pág. 120)

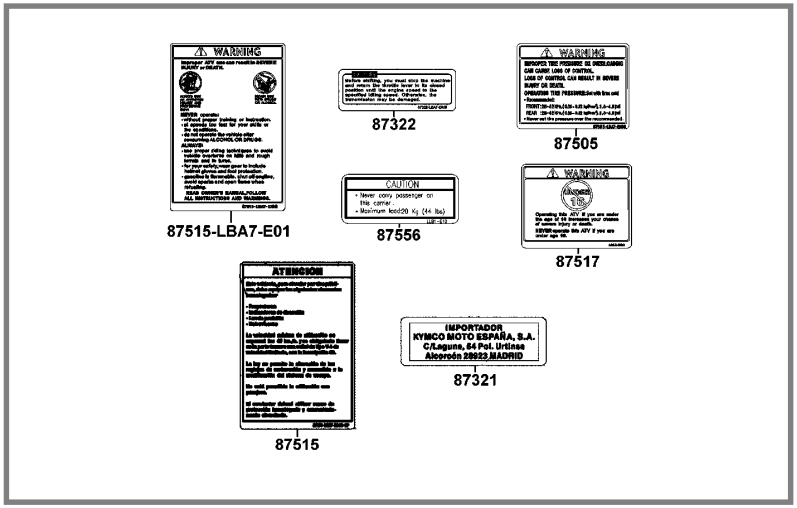


## F26 ADHESIVOS (Pág. 122)

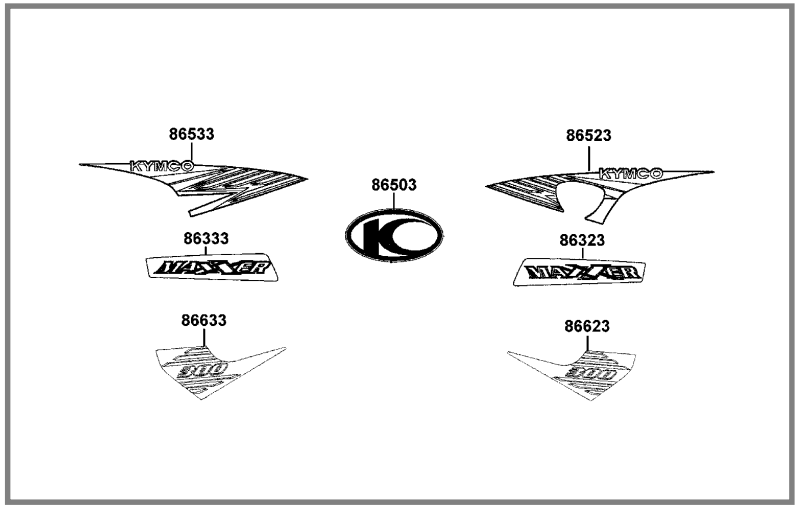

# GRUPO MOTOR

# CARTERES

## E01

**MAXXER 300 <**

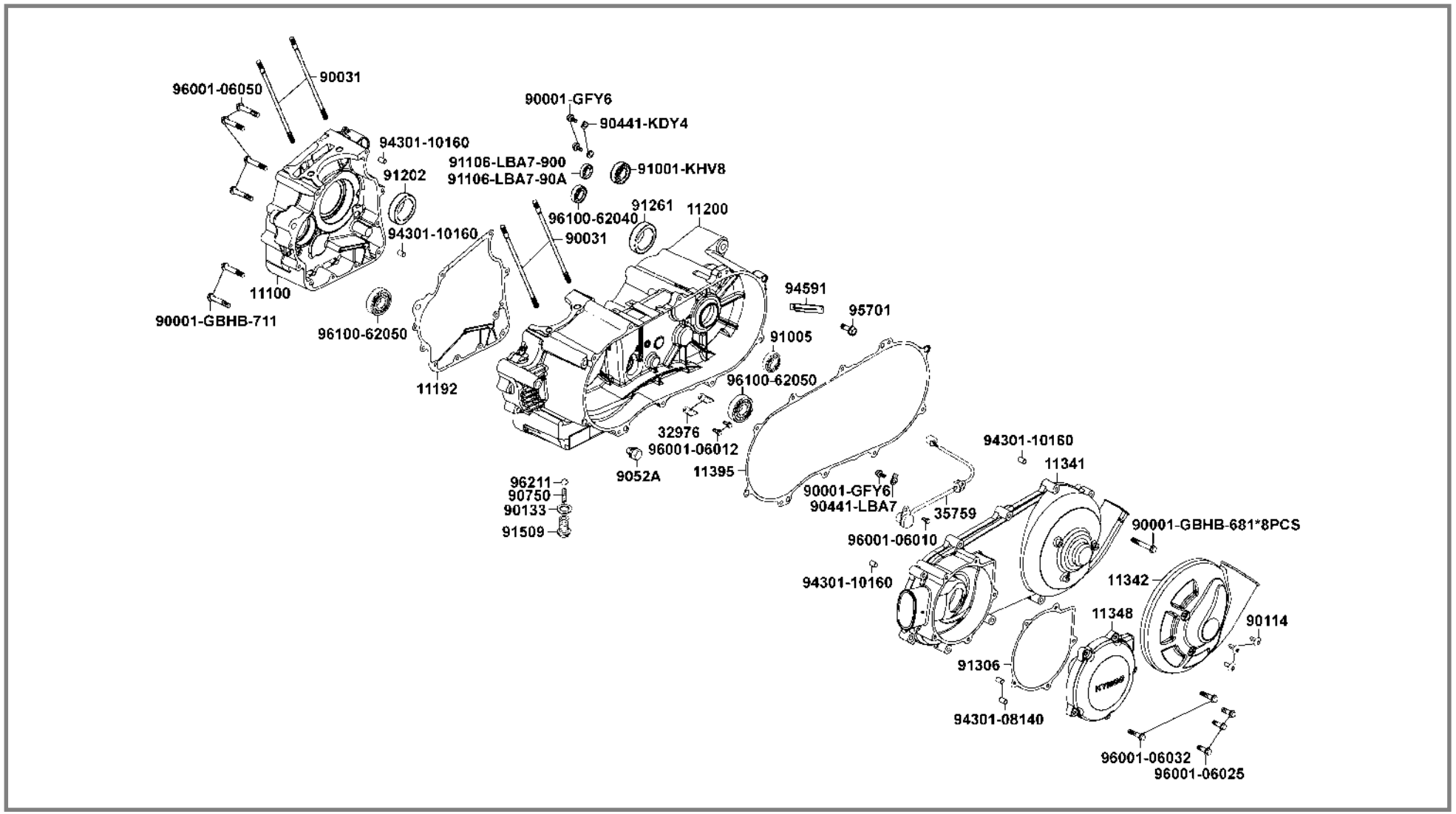

# CARTERES

**> MAXXER 300**

**E01**

| Referencia | | Descripción | Nota | Cantidad |
|---|---|---|---|---|
| 11100-LDE9-E1 | | Conjunto cárter derecho | | 1 |
| 11192-LBA7-90 | | Junta cárter | | 1 |
| 11200-LBA7-90 | | Conjunto cárter izquierdo | | 1 |
| 11341-LBA7-90 | | Tapa izquierda | | 1 |
| 11342-LBA7-90 | | Tapa izquierda | | 1 |
| | | | | |
| 11348-LBA7-90 | | Tapa del arranque | | 1 |
| 11395-LBA7-90 | | Junta tapa lateral izquierda | | 1 |
| 32976-107-001 | | Abrazadera cableado principal | | 2 |
| 35759-LBA7-90 | | Interruptor cambio de marchas | | 1 |
| 90001-GHB-608 | | Tornillo con arandela corto 6x28 | | 8 |
| | | | | |
| 90001-GHB-70 | | Tornillo con arandela corto 6x40 | | 2 |
| 90001-GY6-91 | | Tornillo 6x10 | | 3 |
| 90031-KBE-90 | | Perno 8 mm A | | 2 |
| 90031-KKA7-90 | | Perno 8 mm B | | 2 |
| 90114-KED9-90 | | Tornillo 6x12 | | 3 |
| | | | | |
| 90133-LLB1-90 | | Arandela de sellado | | 1 |
| 90441-KY4-90 | | Placa soporte rodamiento | | 2 |
| 90441-LBA7-90 | | Placa soporte rodamiento | | 1 |
| 9052A-GY6-90 | | Tornillo de drenaje | | 1 |
| 90750-LLB1-90 | | Muelle interior | | 1 |

# CARTERES

# E01

**MAXXER 300 <**

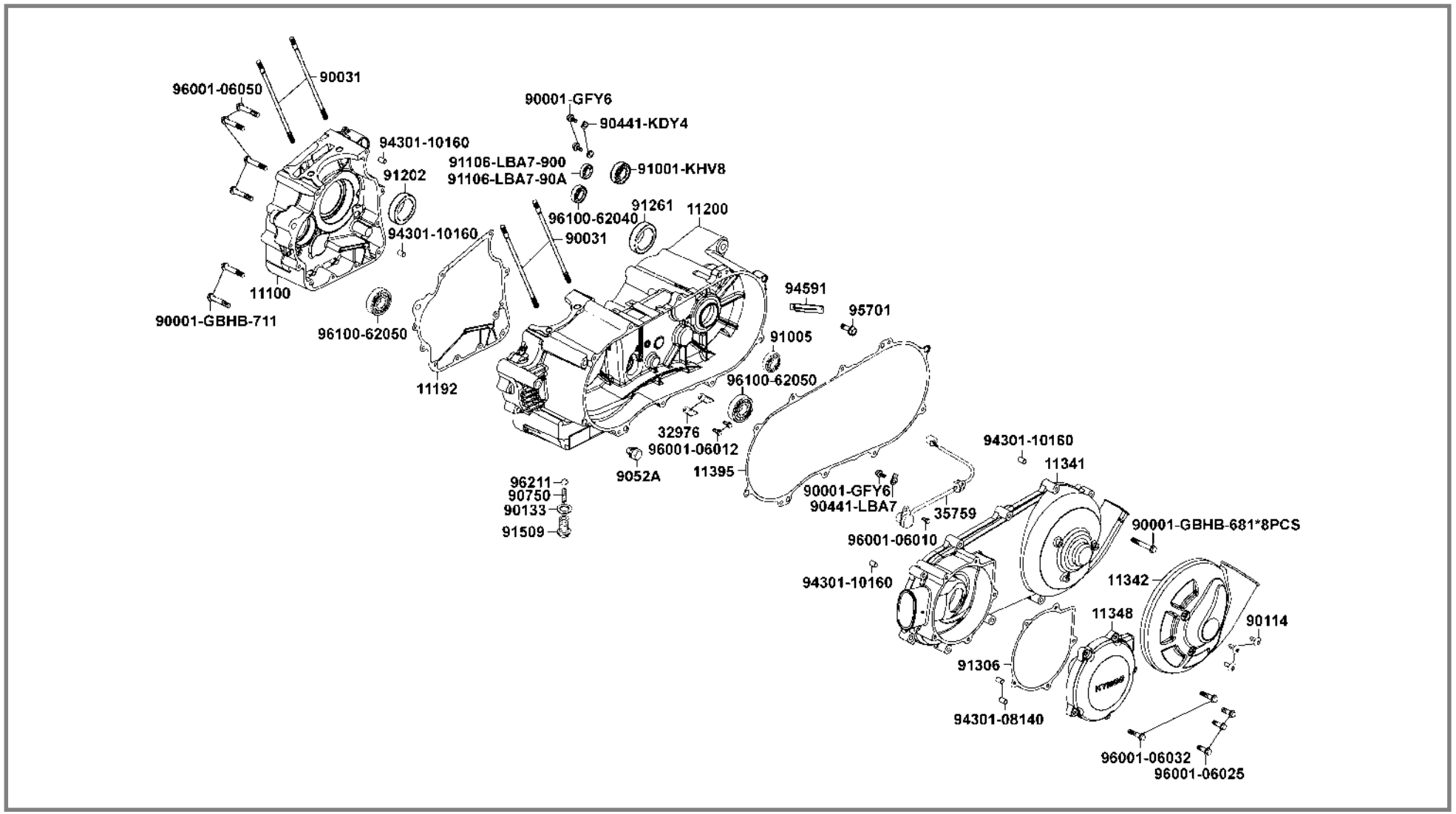

# CARTERES

**> MAXXER 300**

**E01**

| Referencia | | Descripción | Nota | Cantidad |
|---|---|---|---|---|
| 91001-KV8-00H1 | | Rodamiento de bolas radial 6305 | | 1 |
| 91005-LBA7-90 | | Rodamiento de bolas radial 6005LLU | | 1 |
| 91106-LBA7-90 | | Rodamiento de agujas 20x26x16 | | 1 |
| 91202-KKC4-90 | | Retén 27x42x7 | | 1 |
| 91261-415-00 | | Retén 25x40x8 | | 1 |
| | | | | |
| 91306-LBA7-90 | | Junta tapa del arranque | | 1 |
| 91509-LLB1-90 | | Tornillo tope asiento bola | | 1 |
| 94301-08140 | | Casquillo de centrado 8x14 | | 2 |
| 94301-10160 | | Casquillo de centrado 10x16 | | 4 |
| 94591-LLB1-900 | | Clip 2x100 | | 1 |
| | | | | |
| 95701-08012-08 | | Tornillo con arandela 8x12 | | 1 |
| 96001-06010-08 | | Tornillo con arandela corto 6x10 mm | | 1 |
| 96001-06012-08 | | Tornillo con arandela corto 6x12 | | 2 |
| 96001-06025-08 | | Tornillo con arandela corto 6x25 | | 3 |
| 96001-06032-08 | | Tornillo con arandela corto 6x32 | | 2 |
| | | | | |
| 96001-06050-08 | | Tornillo con arandela corto 6x50 | | 4 |
| 96100-62040-00 | | Rodamiento de bolas radial 6204 | | 1 |
| 96100-62050-00 | | Rodamiento de bolas radial 6205 | | 2 |
| 96211-12000 | | Bola de acero 12 | | 1 |
| | | | | |

# TAPA BALANCINES/CULATA

# E02

**MAXXER 300 <**

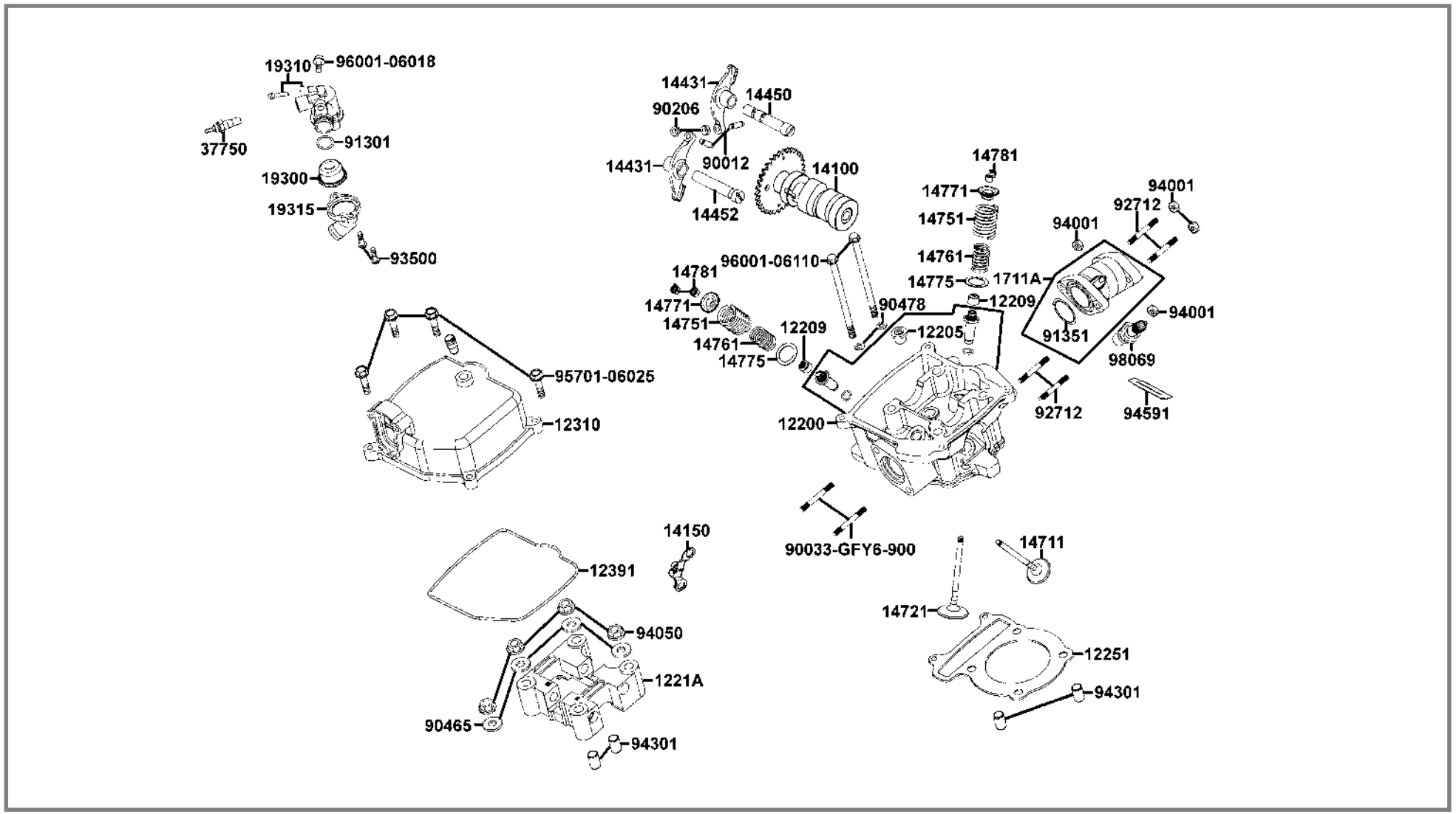

# TAPA BALANCINES/CULATA

**> MAXXER 300**

**E02**

| Referencia | | Descripción | Nota | Cantidad |
|---|---|---|---|---|
| 12200-LDE9-91 | | Culata | | 1 |
| 12205-KE8-30 | | Tornillo tapón 12 mm | | 1 |
| 12209-GB4-60M1 | | Retén cola de válvula | | 2 |
| 1221A-LDB2-E1 | | Soporte árbol de levas | | 1 |
| 12251-KHE7-90 | | Junta de culata | | 1 |
| | | | | |
| 12310-LDB2-E2 | | Tapa de balancines | | 1 |
| 12391-LDB2-E0 | | Junta tapa de balancines | | 1 |
| 14100-LDB2-E3 | | Arbol de levas | | 1 |
| 14150-LDB2-E2 | | Placa tope | | 1 |
| 14431-LDB2-E1 | | Balancín | | 2 |
| | | | | |
| 14450-KBE-90 | | Eje del balancín de admisión | | 1 |
| 14452-LDB2-E0 | | Eje del balancín de escape | | 1 |
| 14711-LDB2-E0 | | Válvula de admisión | | 1 |
| 14721-LDB2-E0 | | Válvula de escape | | 1 |
| 14751-KHE7-90 | | Muelle exterior de válvula | | 2 |
| | | | | |
| 14761-KHE7-90 | | Muelle interior de válvula | | 2 |
| 14771-GB4-62 | | Retén muelle de válvula | | 2 |
| 14775-MA6-00 | | Muelle exterior asiento de válvula | | 2 |
| 14781-MA6-00M1 | | Pasador de válvula | | 4 |
| 1711A-LDE9-91 | | Tobera de admisión | | 1 |

# TAPA BALANCINES/CULATA

# E02

**MAXXER 300 <**

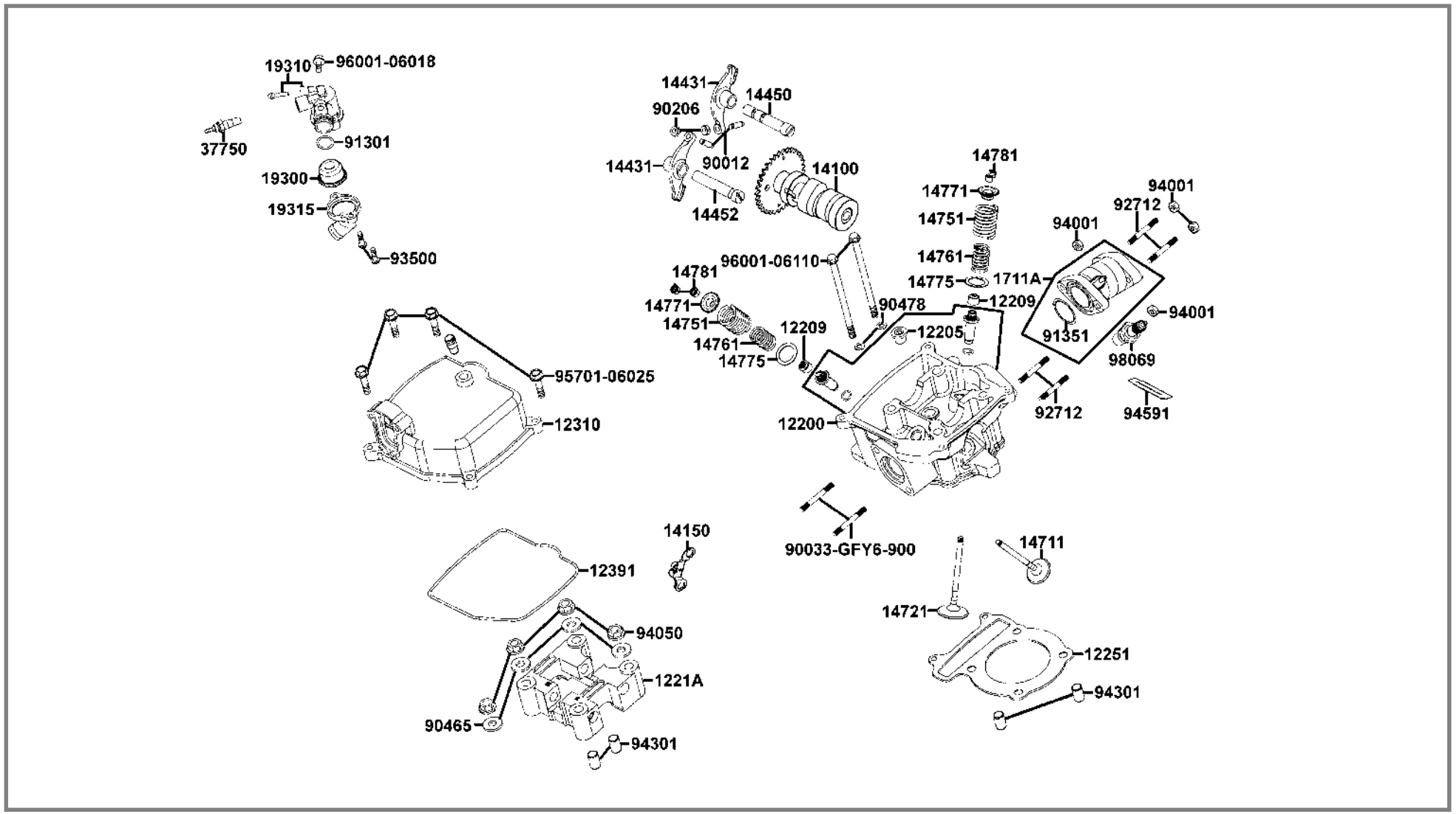

# TAPA BALANCINES/CULATA

**> MAXXER 300**

**E02**

| Referencia | | Descripción | Nota | Cantidad |
|---|---|---|---|---|
| 19300-KE1-01M1 | | Termostato | | 1 |
| 19310-KHE7-90 | | Caja del termostato | | 1 |
| 19315-LBA7-90 | | Tapa del termostato | | 1 |
| 37750-PC1-00 | | Termosensor | | 1 |
| 90012-333-00 | | Tornillo del taqué | | 2 |
| | | | | |
| 90033-GY6-90 | | Perno 8x32 | | 2 |
| 90206-001-00 | | Contratuerca del taqué | | 2 |
| 90465-MC4-00 | | Arandela 8 mm | | 4 |
| 90478-L00-00 | | Arandela 6 mm A | | 2 |
| 91301-KHE7-90 | | Junta tórica 17.8x1.9 | | 1 |
| | | | | |
| 91351-GR1-000 | | Junta tórica 38.5x2 | | 1 |
| 92712-06028-0B | | Perno 6x28 | | 4 |
| 93500-05016-0H | | Tornillo 5x16 | | 2 |
| 94001-06080-0S | | Tuerca hexagonal 6 mm | | 4 |
| 94050-08080 | | Tuerca con arandela 8 mm | | 4 |
| | | | | |
| 94301-10160 | | Casquillo de centrado 10x16 | | 4 |
| 94591-KBF-91 | | Clip 2x71 | | 1 |
| 95701-06025-08 | | Tornillo con arandela 6x25 | | 4 |
| 96001-06018-08 | | Tornillo con arandela corto 6x18 | | 1 |
| 96001-06110-08 | | Tornillo con arandela corto 6x110 | | 2 |

# TAPA BALANCINES/CULATA

# E02

**MAXXER 300 <**

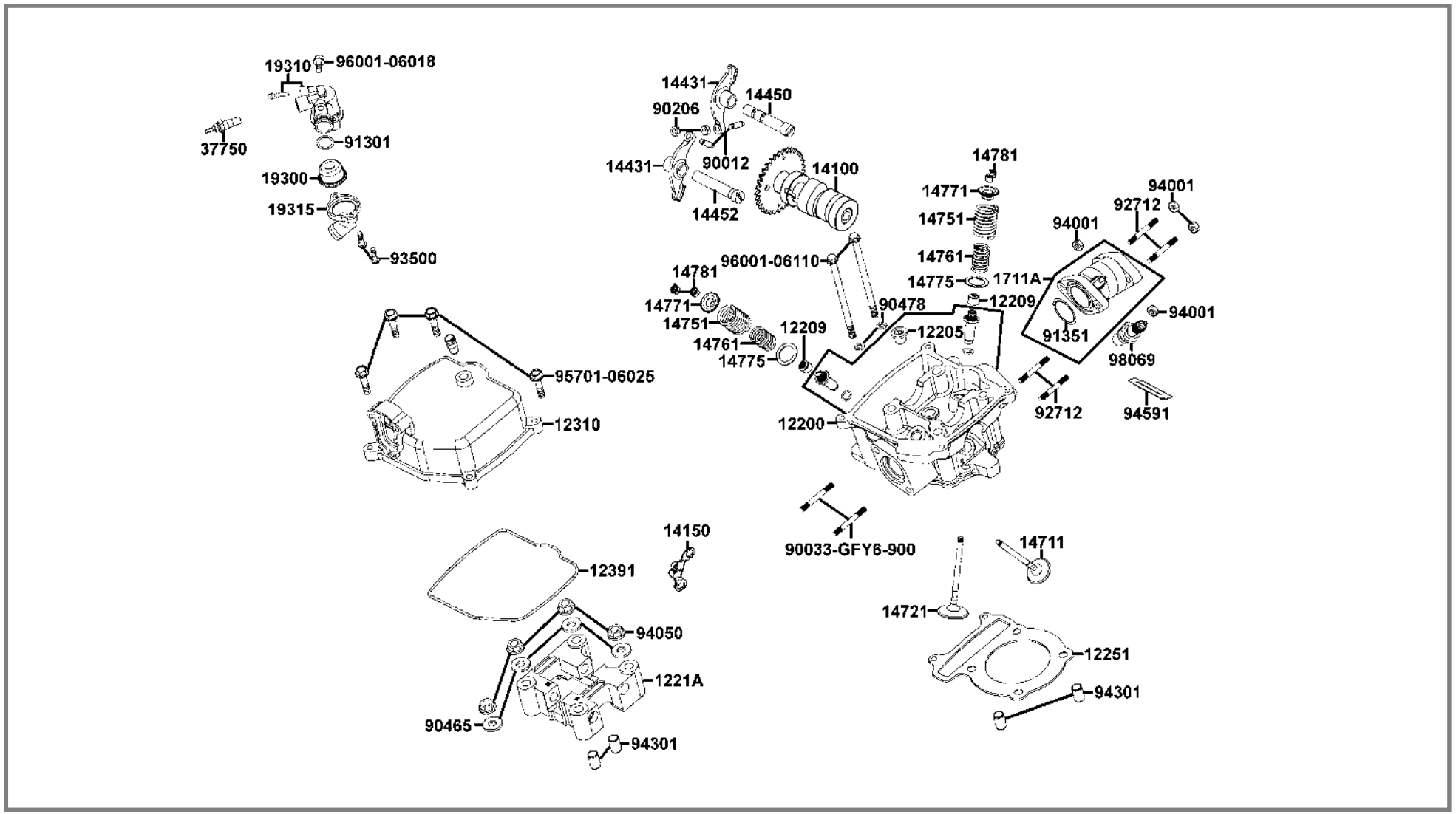

# TAPA BALANCINES/CULATA

**> MAXXER 300**

**E02**

| Referencia | | Descripción | Nota | Cantidad |
|---|---|---|---|---|
| 98069-5791R-00 | | Bujía DPR(7EA-9) | | 1 |

# CILINDRO/PISTON/CIGUEÑAL

## E03

**MAXXER 300 <**

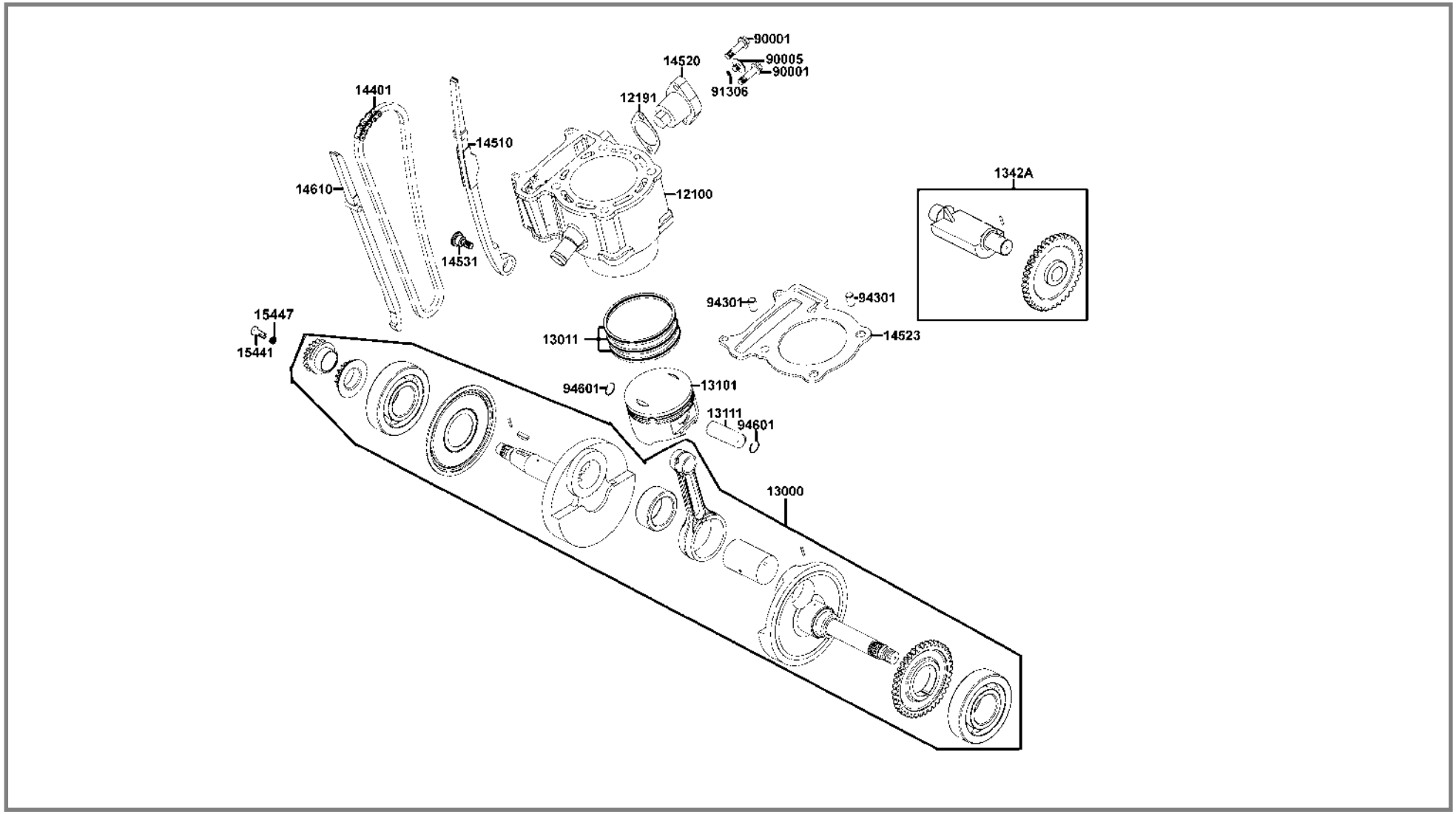

# CILINDRO/PISTON/CIGUEÑAL

**> MAXXER 300**

**E03**

| Referencia | | Descripción | Nota | Cantidad |
|---|---|---|---|---|
| 12100-LDE9-E1 | | Cilindro | | 1 |
| 12191-KHE7-94 | | Junta cilindro | | 1 |
| 13000-LDE9-E5 | | Cigüeñal | | 1 |
| 13011-KHE7-90 | | Juego de segmentos | | 1 |
| 13101-LDB2-E2 | | Pistón | | 1 |
| | | | | |
| 13111-LDB2-E0 | | Bulón del pistón | | 1 |
| 1342A-LDE9-E2 | | Eje de equilibrado | | 1 |
| 14401-LDE9-E1 | | Cadena de distribución | | 1 |
| 14510-LDE9-E2 | | Tensor de la cadena de distribución | | 1 |
| 14520-GY6-92M1 | | Tensor cadena de distribución completo | | 1 |
| | | | | |
| 14523-KED9-90 | | Junta del tensor de la cadena distribución | | 1 |
| 14531-KHE7-90 | | Pivote del tensor de la cadena de distribución | | 1 |
| 14610-LDE9-E1 | | Guía de la cadena de distribución | | 1 |
| 15441-149-00 | | Paso de aceite | | 1 |
| 15447-149-00 | | Muelle del paso de aceite | | 1 |
| | | | | |
| 90001-GHB-60 | | Tornillo con arandela corto 6x22 | | 2 |
| 90005-KEC8-91 | | Tornillo especial 6x6 | | 1 |
| 91306-105-60 | | Junta tórica 1.5x9.5 | | 1 |
| 94301-10160 | | Casquillo de centrado 10x16 | | 2 |
| 94601-17000 | | Clip del bulón del pistón 17 mm | | 2 |

# TAPA CARTER DCHO/BOMBA DE AGUA

## E04

**MAXXER 300 <**

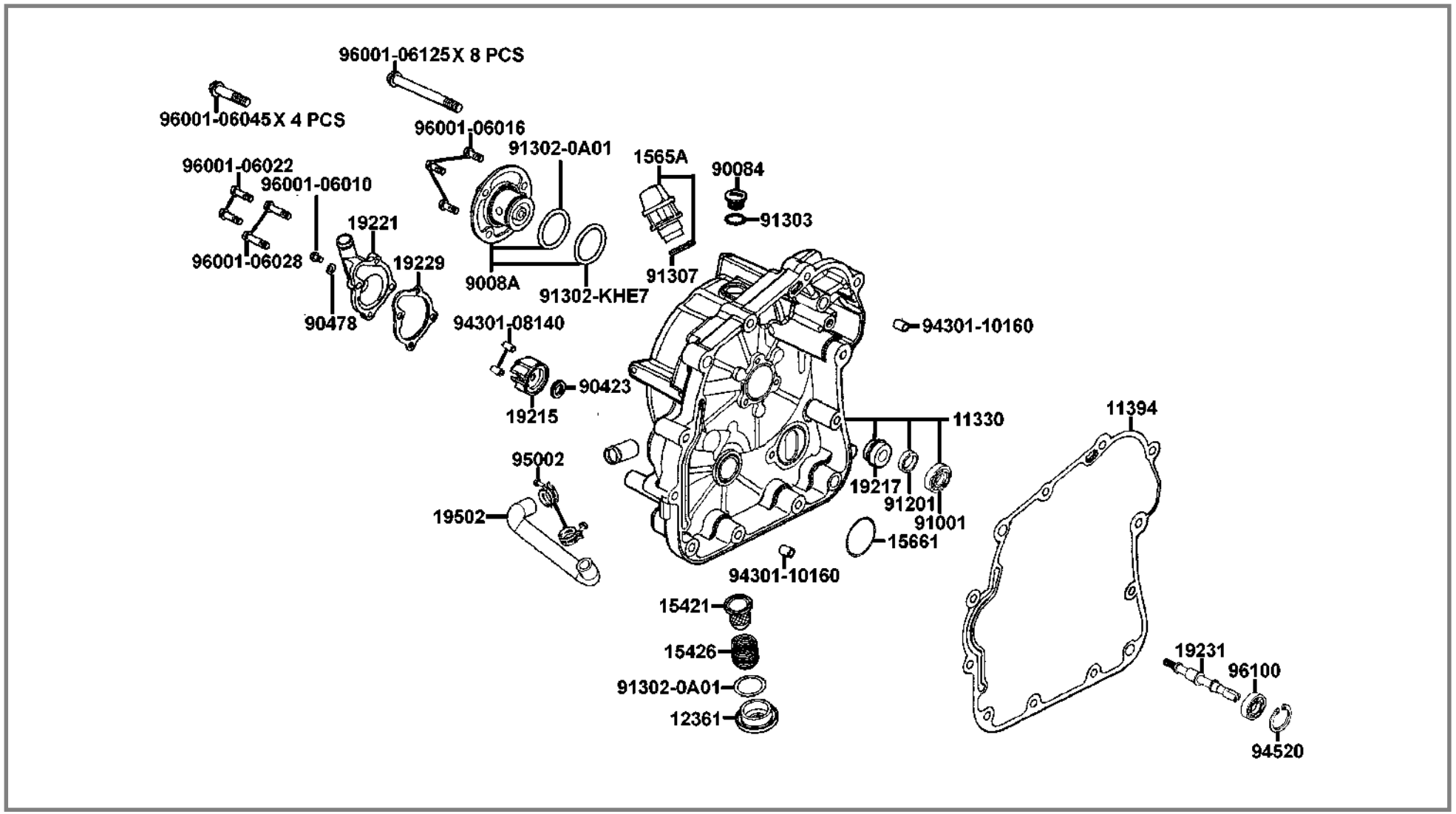

# TAPA CARTER DCHO/BOMBA DE AGUA

**> MAXXER 300**

**E04**

| Referencia | | Descripción | Nota | Cantidad |
|---|---|---|---|---|
| 11330-LDE9-E2 | | Tapa cárter derecho | | 1 |
| 11394-LBA7-90 | | Junta de la tapa del cárter derecho | | 1 |
| 12361-GFY6-90 | | Tapón de ajuste de taqué | | 1 |
| 15421-107-01 | | Tamiz del filtro de aceite | | 1 |
| 15426-GE1-90 | | Muelle del tamiz del filtro de aceite | | 1 |
| | | | | |
| 1565A-KAK-90 | | Varilla del nivel de aceite | | 1 |
| 15661-LBA7-90 | | Sensor nivel de aceite | | 1 |
| 19215-KHE7-90 | | Impulsor bomba de agua | | 1 |
| 19217-657-00 | | Retén mecánico | | 1 |
| 19221-KHE7-90 | | Tapa de la bomba de agua | | 1 |
| | | | | |
| 19229-LBA7-90 | | Junta de la bomba de agua | | 1 |
| 19231-KJ9-00 | | Eje de la bomba de agua | | 1 |
| 19502-LBA7-90 | | Manguito de agua B | | 1 |
| 90084-428-00 | | Tapón alternador | | 1 |
| 9008A-LBA7-90 | | Tapón completo tapa derecha | | 1 |
| | | | | |
| 90423-KJ9-00 | | Arandela 7.2x13x1.2 | | 1 |
| 90478-700-00 | | Arandela 6 mm A | | 1 |
| 91001-KJ9-006 | | Rodamiento de bolas radial 6901 | | 1 |
| 91201-KJ9-00 | | Retén 12x20x4 | | 1 |
| 91302-001-00 | | Junta tórica 30.8 mm | | 2 |

# TAPA CARTER DCHO/BOMBA DE AGUA

## E04

**MAXXER 300 <**

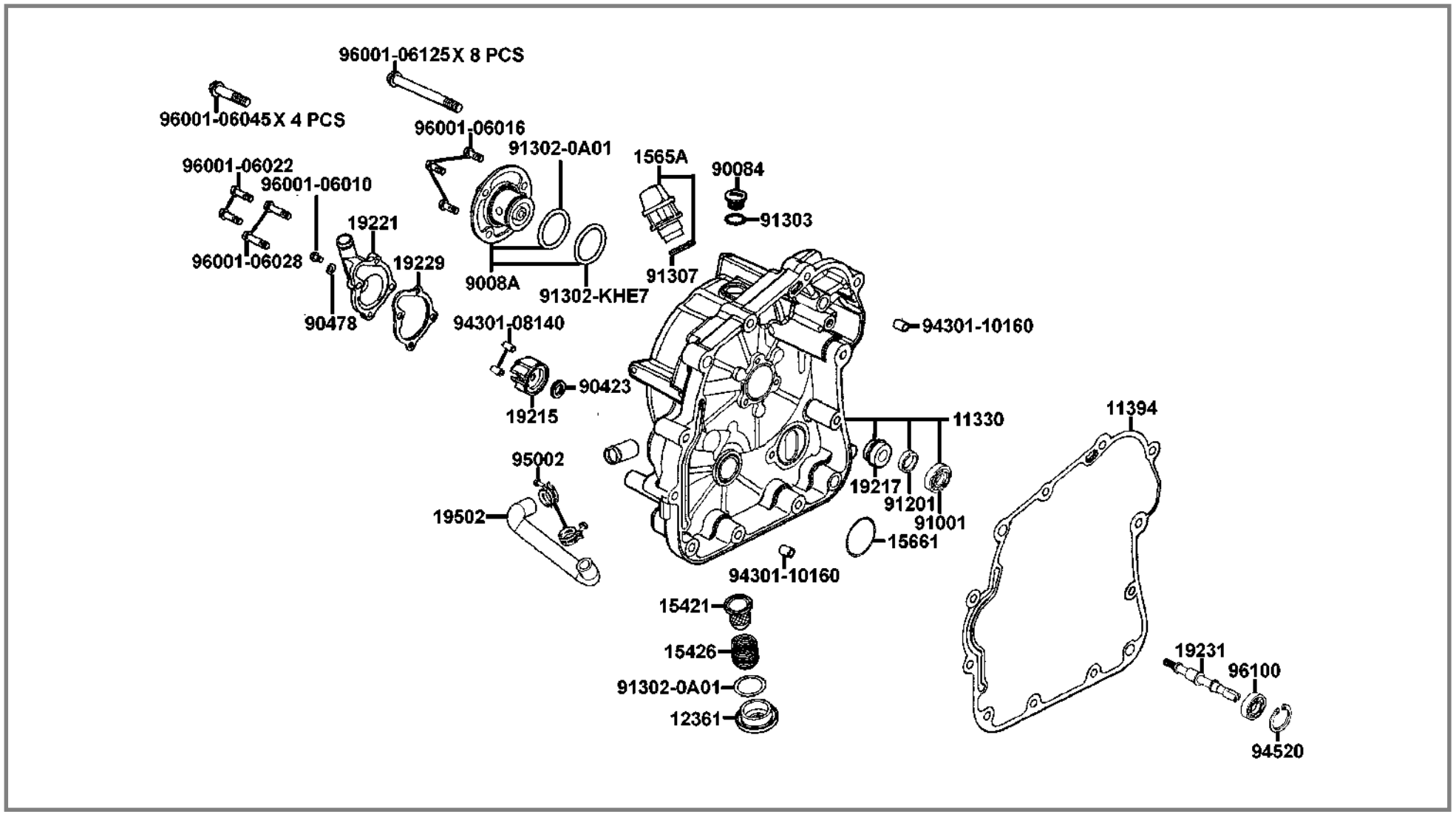

# TAPA CARTER DCHO/BOMBA DE AGUA

**> MAXXER 300**

**E04**

| Referencia | | Descripción | Nota | Cantidad |
|---|---|---|---|---|
| 91302-KHE7-90 | | Junta tórica 27.4x2.1 | | 1 |
| 91303-377-00 | | Junta tórica 13.8x2.5 | | 1 |
| 91307-035-00 | | Junta tórica 18x3 | | 1 |
| 94301-08140 | | Casquillo de centrado 8x14 | | 2 |
| 94301-10160 | | Casquillo de centrado 10x16 | | 2 |
| | | | | |
| 94520-26000 | | Circlip 26 mm interior | | 1 |
| 95002-KHE7-900 | | Clip para manguito de agua | | 2 |
| 96001-06010-00 | | Tornillo con arandela corto 6x10 mm | | 1 |
| 96001-06016-08 | | Tornillo con arandela corto 6x16 | | 3 |
| 96001-06022-08 | | Tornillo con arandela corto 6x22 | | 2 |
| | | | | |
| 96001-06028-08 | | Tornillo con arandela corto 6x28 | | 2 |
| 96001-06045-08 | | Tornillo con arandela corto 6x45 | | 4 |
| 96001-06125-08 | | Tornillo con arandela corto 6x125 | | 8 |
| 96100-60000-00 | | Rodamiento de bolas radial 6000 | | 1 |
| | | | | |
| | | | | |
| | | | | |
| | | | | |
| | | | | |
| | | | | |
| | | | | |

# VARIADOR/EMBRAGUE

## E05

**MAXXER 300 <**

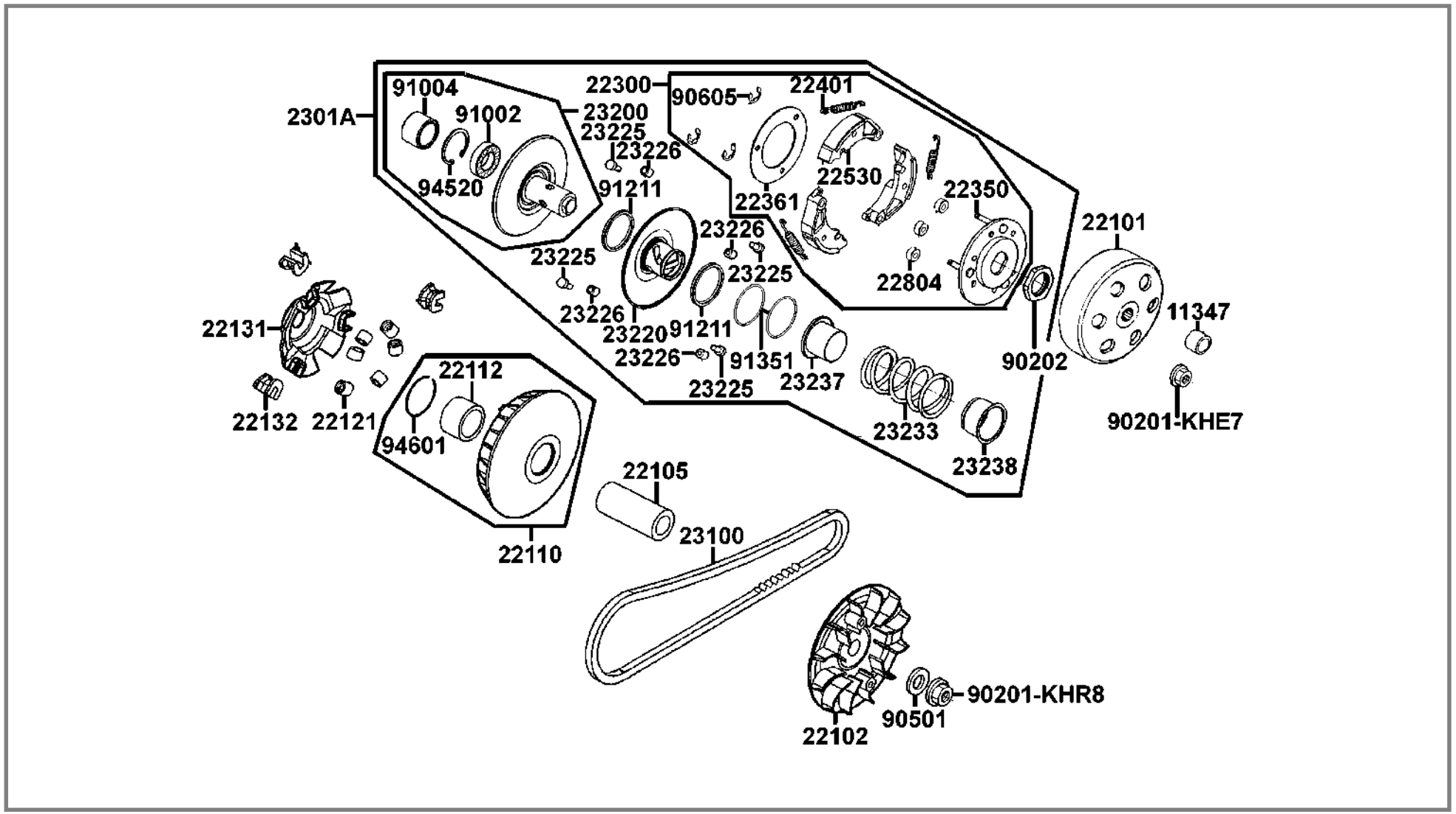

# VARIADOR/EMBRAGUE

**> MAXXER 300**

**E05**

| Referencia | | Descripción | Nota | Cantidad |
|---|---|---|---|---|
| 11347-LBA7-90 | | Casquillo eje primario | | 1 |
| 22101-LBA7-90 | | Campana del embrague | | 1 |
| 22102-KHE7-90 | | Plato primario | | 1 |
| 22105-LBA7-90 | | Casquillo polea primaria | | 1 |
| 22110-KHE7-90 | | Plato móvil primario completo | | 1 |
| | | | | |
| 22112-KHE7-90H1 | | Cojinete 27x33x37 | | 1 |
| 22121-LBA7-90 | | Rodillo variador | | 6 |
| 22131-LBA7-90 | | Plato de rampas | | 1 |
| 22132-KHE7-92 | | Pieza deslizante | | 3 |
| 22300-LBA7-90 | | Plato primario | | 1 |
| | | | | |
| 22350-KHE7-90 | | Plato completo primario | | 1 |
| 22361-KHE7-90 | | Plato lado del embrague | | 1 |
| 22401-LBA7-90 | | Muelle del embrague | | 3 |
| 22530-LBA7-90 | | Zapata embrague | | 3 |
| 22804-GB2-00 | | Amortiguador goma del embrague | | 3 |
| | | | | |
| 2301A-LBA7-90 | | Conjunto polea secundaria | | 1 |
| 23100-KHE7-90 | | Correa | | 1 |
| 23200-KHE7-93 | | Plato secundario | | 1 |
| 23220-LLJ3-E0 | | Plato móvil secundario completo | | 1 |
| 23225-KHE7-90 | | Tetón del rodillo guía | | 4 |

# VARIADOR/EMBRAGUE

## E05

**MAXXER 300 <**

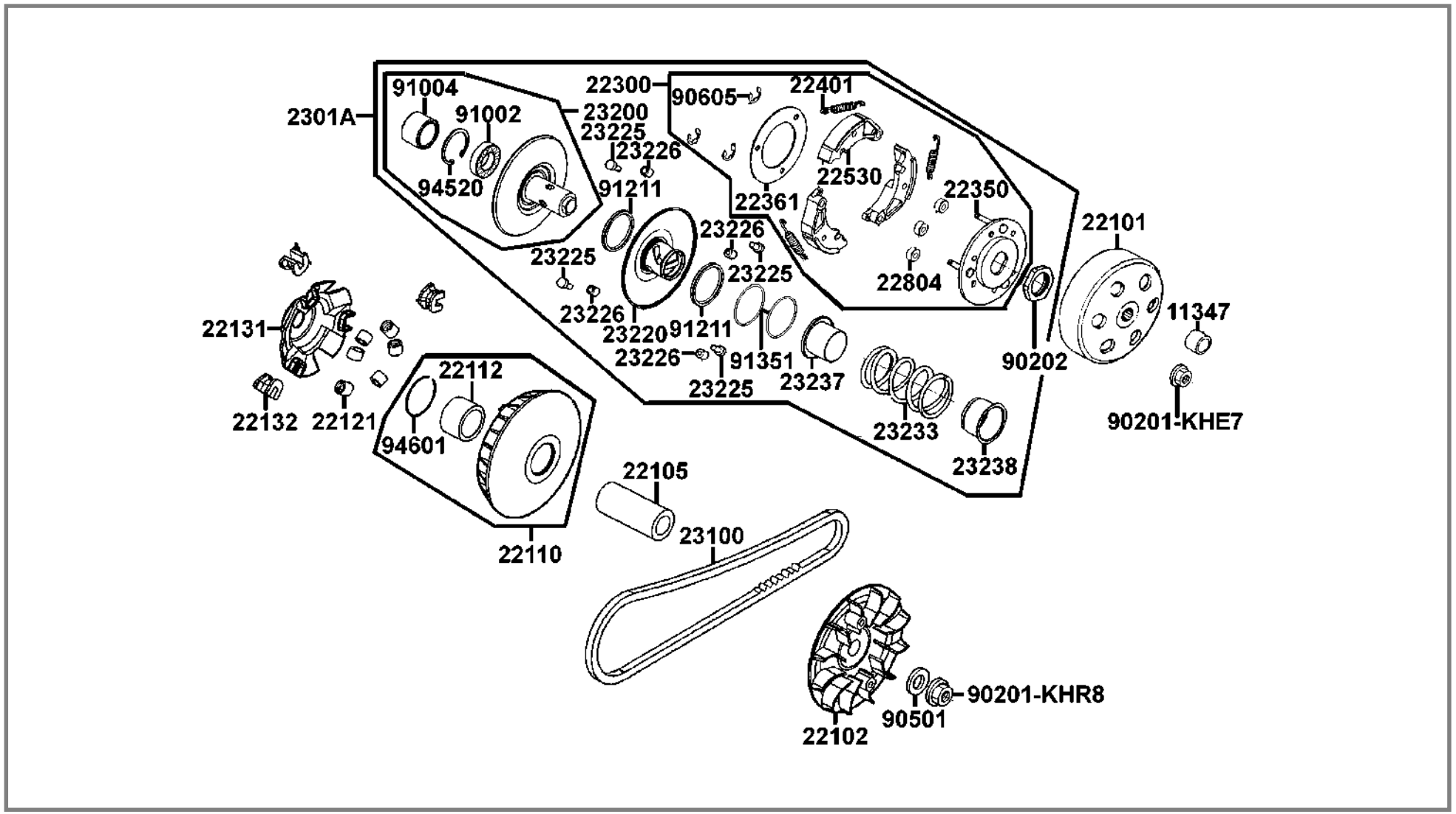

# VARIADOR/EMBRAGUE

**> MAXXER 300**

**E05**

| Referencia | | Descripción | Nota | Cantidad |
|---|---|---|---|---|
| 23226-GC8-00 | | Rodillo guía | | 4 |
| 23233-LBA7-90 | | Muelle del plato secundario | | 1 |
| 23237-KHE7-90 | | Casquillo de sellado | | 1 |
| 23238-KHE7-90 | | Cazoleta del muelle | | 1 |
| 90201-KHE7-90 | | Tuerca con arandela M 12 | | 1 |
| | | | | |
| 90201-KR8-70M1 | | Tuerca con arandela 14 mm | | 1 |
| 90202-187-00 | | Tuerca especial 28 mm | | 1 |
| 90501-LBA7-90 | | Arandela de presión 16 mm | | 1 |
| 90605-166-70 | | Circlip 7 mm | | 3 |
| 91002-GA7-70M1 | | Rodamiento de bolas radial 6902U | | 1 |
| | | | | |
| 91004-KHE7-90 | | Rodamiento de agujas 22x29x18 | | 1 |
| 91211-KHE7-90 | | Retén del plato secundario | | 2 |
| 91351-KHE7-90 | | Junta tórica cuello polea secundaria | | 2 |
| 94520-28000 | | Circlip 28 mm interior | | 1 |
| 94601-33000 | | Clip del bulón del pistón 33 mm | | 1 |
| | | | | |
| | | | | |
| | | | | |
| | | | | |
| | | | | |
| | | | | |

# MOTOR DE ARRANQUE/ALTERNADOR

## E06

**MAXXER 300 <**

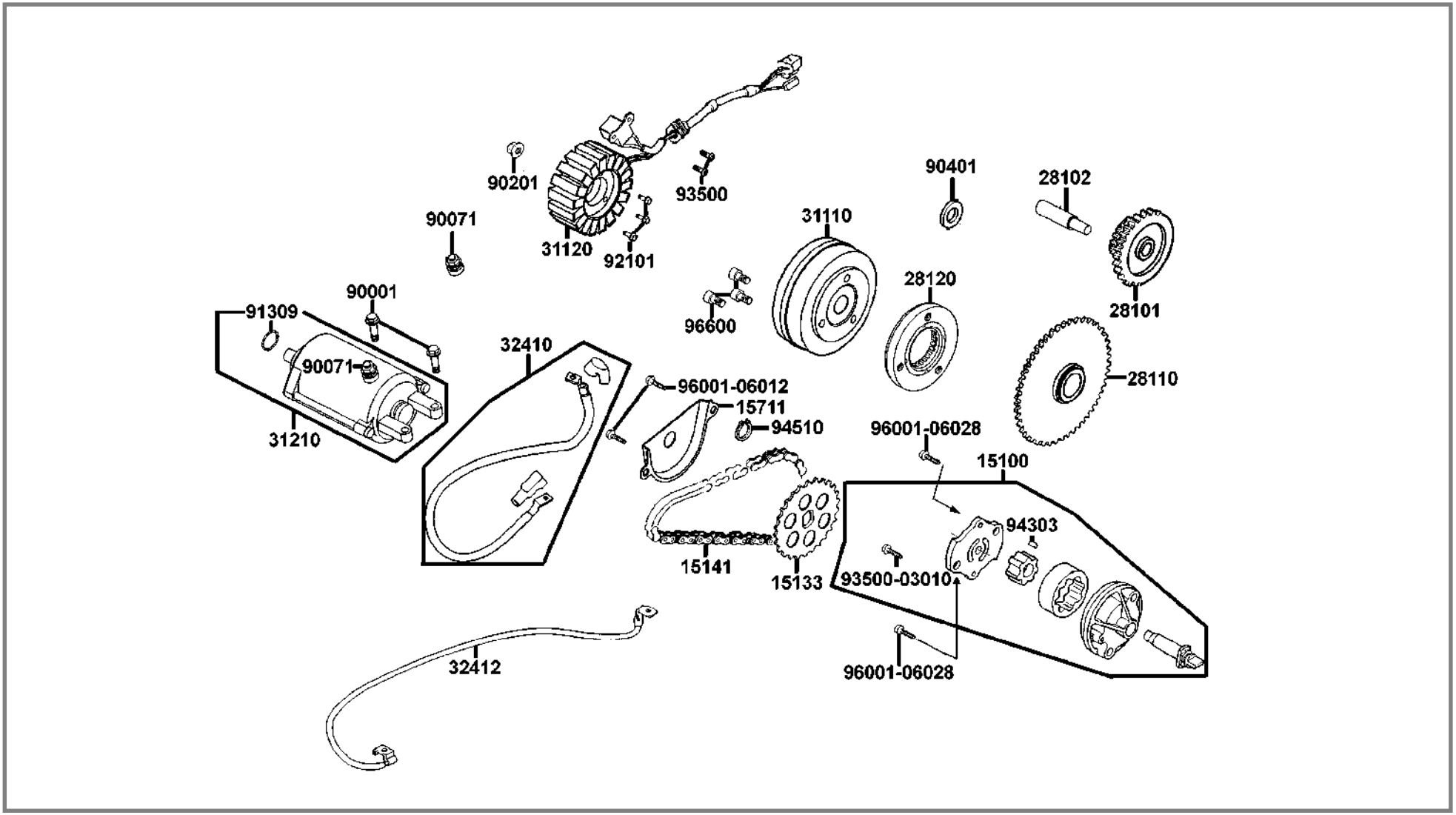

# MOTOR DE ARRANQUE/ALTERNADOR

**> MAXXER 300**

**E06**

| Referencia | | Descripción | Nota | Cantidad |
|---|---|---|---|---|
| 15100-LBA7-90 | | Bomba de aceite | | 1 |
| 15133-KM1-00 | | Piñón primario de la bomba de aceite | | 1 |
| 15141-LBA2-E1 | | Cadena de la bomba de aceite | | 1 |
| 15711-KHE7-90 | | Separador de aceite | | 1 |
| 28101-KHE7-90 | | Piñón reductor de arranque | | 1 |
| | | | | |
| 28102-LDE9-E0 | | Eje del piñón reductor de arranque | | 1 |
| 28110-KHE7-92 | | Piñón del embrague de arranque | | 1 |
| 28120-KHE7-E0 | | Embrague unidireccional | | 1 |
| 31110-LDE9-E1 | | Rotor | | 1 |
| 31120-LDE9-E1 | | Estátor | | 1 |
| | | | | |
| 31210-LBA7-90 | | Motor de arranque | | 1 |
| 32410-LBA7-90 | | Cable del motor de arranque | | 1 |
| 32412-LBA7-90 | | Cable de masa | | 1 |
| 90001-GHB-60 | | Tornillo con arandela corto 6x22 | | 2 |
| 90071-MB0-00 | | Tuerca y arandela 6 mm | | 2 |
| | | | | |
| 90201-KR8-70M1 | | Tuerca con arandela 14 mm | | 1 |
| 90401-KJ9-00 | | Arandela de empuje 14x28x2 | | 1 |
| 91309-425-00 | | Junta tórica 24.4x3.1 | | 1 |
| 92101-05032-0H | | Tornillo hexagonal 5x32 | | 3 |
| 93500-03010-1A | | Tornillo 3x10 | | 1 |

# MOTOR DE ARRANQUE/ALTERNADOR

# E06

**MAXXER 300 <**

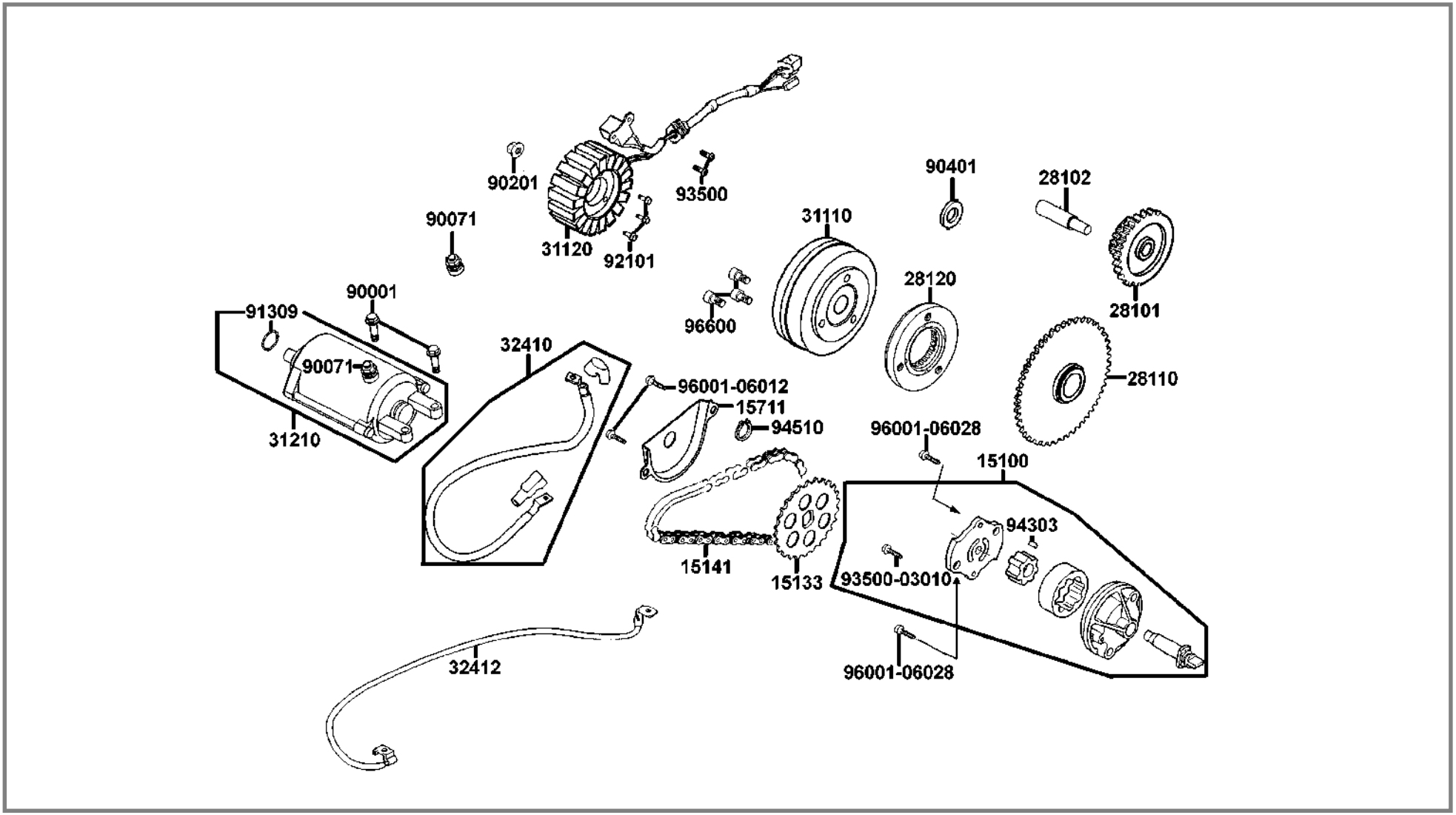

# MOTOR DE ARRANQUE/ALTERNADOR

**> MAXXER 300**

**E06**

| Referencia | | Descripción | Nota | Cantidad |
|---|---|---|---|---|
| 93500-05016-0H | | Tornillo 5x16 | | 2 |
| 94303-04065 | | Casquillo de centrado 4x6.5 | | 1 |
| 94510-10000 | | Circlip 10 | | 1 |
| 96001-06012-08 | | Tornillo con arandela corto 6x12 | | 2 |
| 96001-06028-08 | | Tornillo con arandela corto 6x28 | | 2 |
| | | | | |
| 96600-08015-10 | | Tornillo 8x15 | | 3 |

# REDUCTORA

# E07

**MAXXER 300 <**

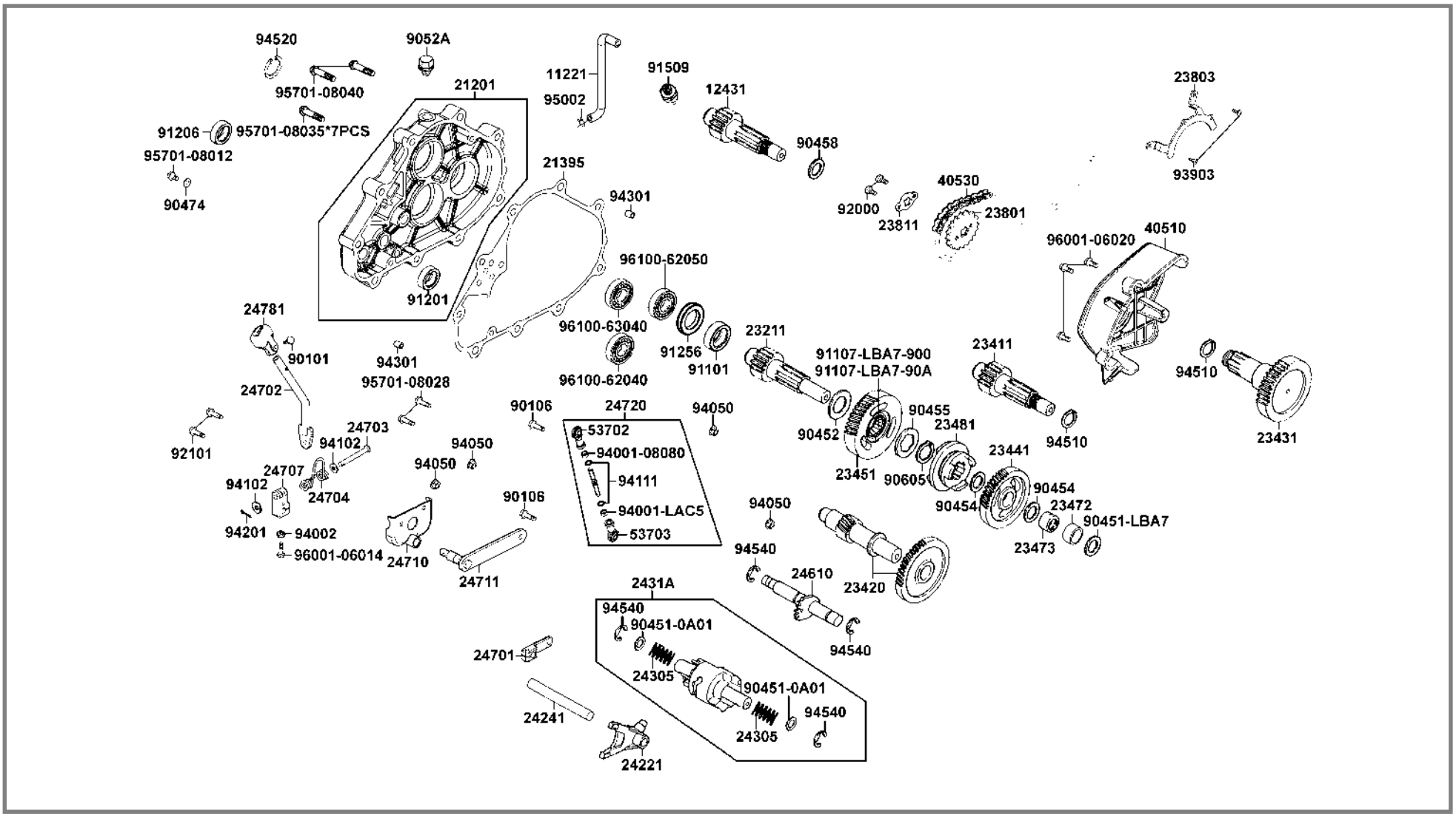

# REDUCTORA

**> MAXXER 300**

**E07**

| Referencia | | Descripción | Nota | Cantidad |
|---|---|---|---|---|
| 11221-LBA7-91 | | Tubo respiradero reductora | | 1 |
| 12431-LBA7-E0 | | Toma del cuentavueltas | | 1 |
| 21201-LCA5-E0 | | Caja de la reductora | | 1 |
| 21395-LBA7-90 | | Junta de la caja reductora | | 1 |
| 23211-LBA7-E2 | | Eje principal | | 1 |
| | | | | |
| 23411-LBA7-90 | | Eje primario | | 1 |
| 23420-LBA7-90 | | Engranaje intermedio | | 1 |
| 23431-LBA7-62 | | Eje final | | 1 |
| 23441-LBA7-90 | | Engranaje marcha adelante | | 1 |
| 23451-LBA7-90 | | Engranaje marcha atrás | | 1 |
| | | | | |
| 23472-LBA7-90 | | Casquillo 20x25x11 | | 1 |
| 23473-LBA7-90 | | Casquillo 20x22x11 | | 1 |
| 23481-LBA7-90 | | Desplazador principal | | 1 |
| 23801-LBA7-90 | | Piñón de ataque 14 dientes | | 1 |
| 23803-LBA7-90 | | Soporte de la cadena | | 1 |
| | | | | |
| 23811-LBA7-90 | | Placa fijación piñón de ataque | | 1 |
| 24221-LBA7-90 | | Horquilla selector derecha | | 1 |
| 24241-KGB4-C0 | | Guía del eje engranaje horquilla selector | | 1 |
| 24305-LBA7-91 | | Muelle del tambor | | 2 |
| 2431A-LBA7-90 | | Tambor del selector | | 1 |

# REDUCTORA

# E07

**MAXXER 300 <**

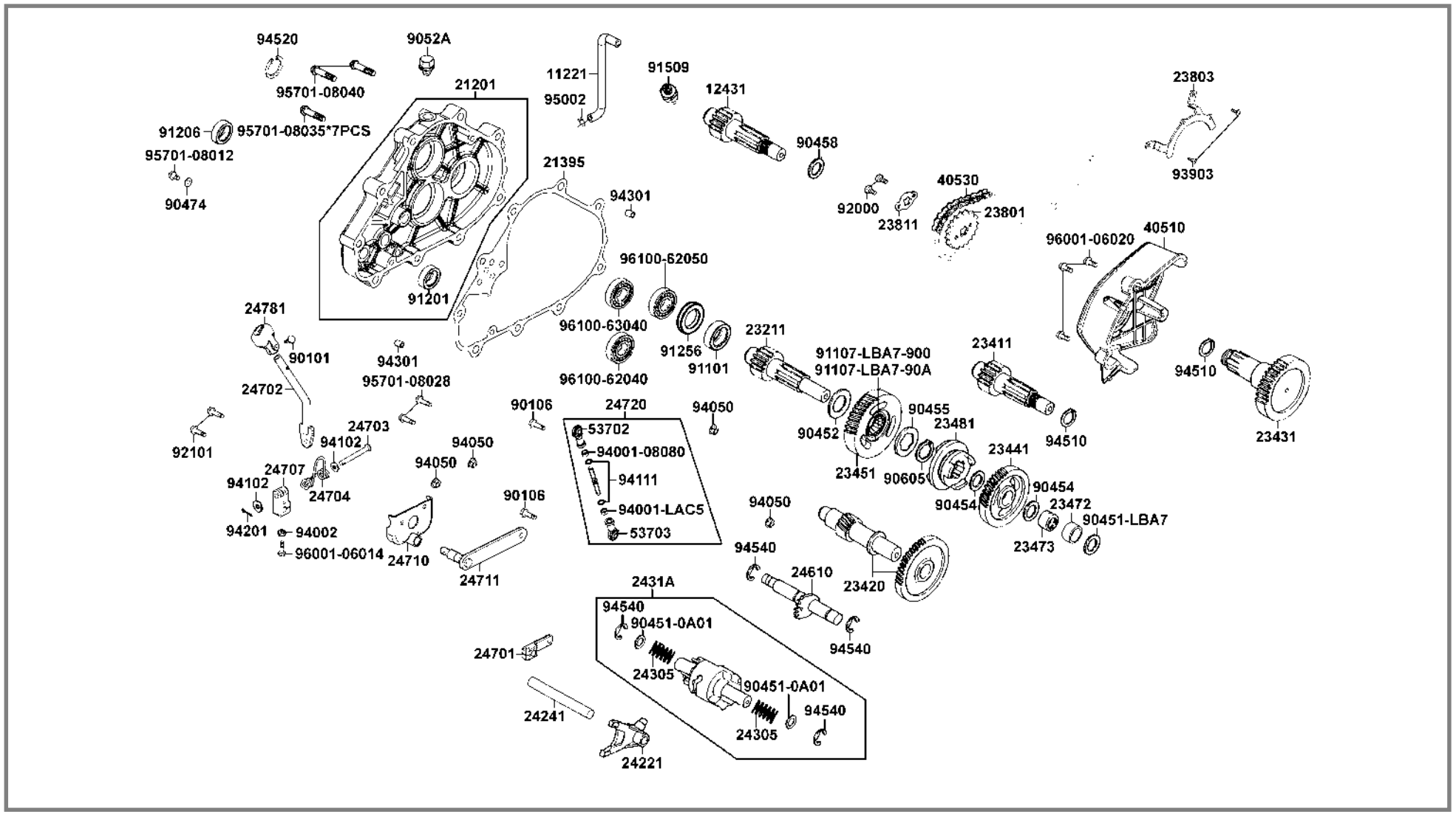

# REDUCTORA

**> MAXXER 300**

**E07**

| Referencia | | Descripción | Nota | Cantidad |
|---|---|---|---|---|
| 24610-LLB1-90 | | Piñón del tambor del selector | | 1 |
| 24701-LBA7-90 | | Articulación palanca de cambio | | 1 |
| 24702-LBA7-91 | | Palanca de cambio | | 1 |
| 24703-LLB1-90 | | Pasador palanca de cambio | | 1 |
| 24704-LBA7-93 | | Muelle palanca de cambio | | 1 |
| | | | | |
| 24707-LBA7-94 | | Soporte de la palanca de cambio | | 1 |
| 24710-LBA7-90 | | Sujección palanca de cambio | | 1 |
| 24711-LBA7-90 | | Eje de la palanca de cambio | | 1 |
| 24720-LBA7-90 | | Varilla palanca de cambio | | 1 |
| 24781-LBA7-90 | | Cubierta palanca de cambio | | 1 |
| | | | | |
| 40510-LBA7-E2 | | Cubrecadena | | 1 |
| 40530-LCA5-E0 | | Cadena | | 1 |
| 53702-LAC5-95 | | Unión de bola derecha | | 1 |
| 53703-LAC5-95 | | Unión de bola izquierda | | 1 |
| 90101-LBA7-90 | | Tornillo 5x20 | | 1 |
| | | | | |
| 90106-LBA7-90 | | Tornillo con arandela 8x25 | | 2 |
| 90451-001-00 | | Arandela de presión 14 mm | | 2 |
| 90451-LBA7-90 | | Arandela de presión 20 mm | | 1 |
| 90452-LBA7-90 | | Arandela de presión 25 mm | | 1 |
| 90454-107-00 | | Arandela de presión 20 mm | | 2 |

# REDUCTORA

# E07

**MAXXER 300 <**

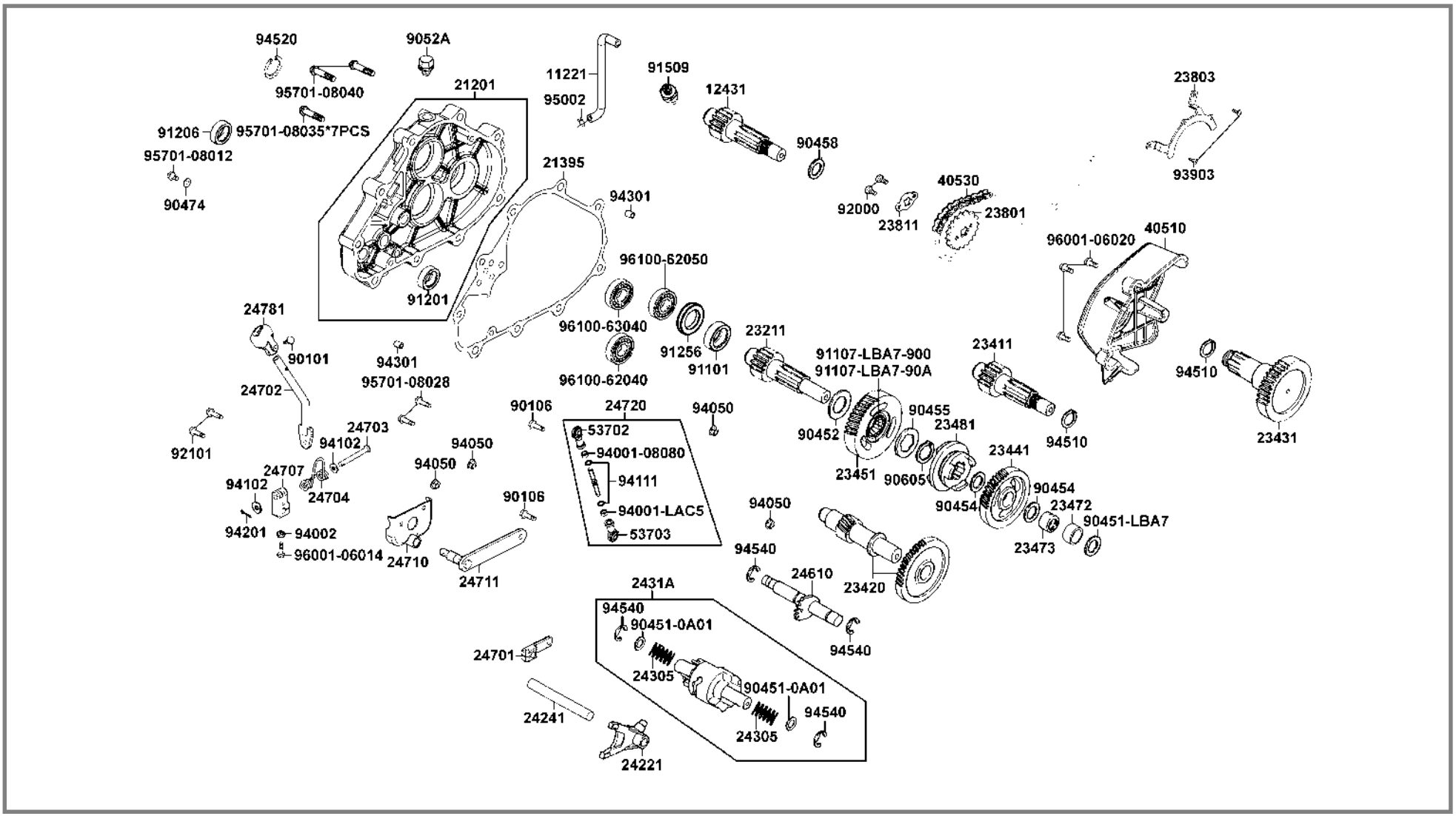

# REDUCTORA

**> MAXXER 300**

**E07**

| Referencia | | Descripción | Nota | Cantidad |
|---|---|---|---|---|
| 90455-LBA7-90 | | Arandela estriada 25 mm | | 1 |
| 90458-LBA7-E1 | | Arandela de presión 8 mm | | 1 |
| 90474-333-00 | | Arandela 8 mm | | 1 |
| 9052A-GY6-90 | | Tornillo de drenaje especial | | 1 |
| 90605-KED9-90 | | Anillo de ajuste 28 mm | | 1 |
| | | | | |
| 91101-LCA5-E0B | | Rodamiento de agujas 30x42x23 | | 1 |
| 91107-LBA7-90 | | Rodamiento de agujas 25x33x16 (NK25/16R) | | 1 |
| 91107-LBA7-90A | | Rodamiento de agujas 25x33x16 | | 1 |
| 91201-951-01 | | Retén 12x18x3 | | 1 |
| 91206-286-00 | | Retén 14x28x7 | | 1 |
| | | | | |
| 91256-LLB1-90 | | Retén 24.8x52.2x7 | | 1 |
| 91509-LBA7-E0 | | Tornillo del cuentavueltas | | 1 |
| 92000-06010-0H | | Tornillo hexagonal 6x10 | | 2 |
| 92101-06020-0H | | Tornillo hexagonal 6x20 | | 2 |
| 93903-35360 | | Tornillo 5x16 | | 2 |
| | | | | |
| 94001-08080-0S | | Tuerca hexagonal 8 mm | | 1 |
| 94001-LAC5-91 | | Tuerca hexagonal 8 mm (rosca a izquierdas) | | 1 |
| 94002-06070-0S | | Tuerca hexagonal 6 mm | | 1 |
| 94050-08080 | | Tuerca con arandela 8 mm | | 4 |
| 94102-08000 | | Arandela plana 8x16x1.2 | | 2 |

# REDUCTORA

# E07

**MAXXER 300 <**

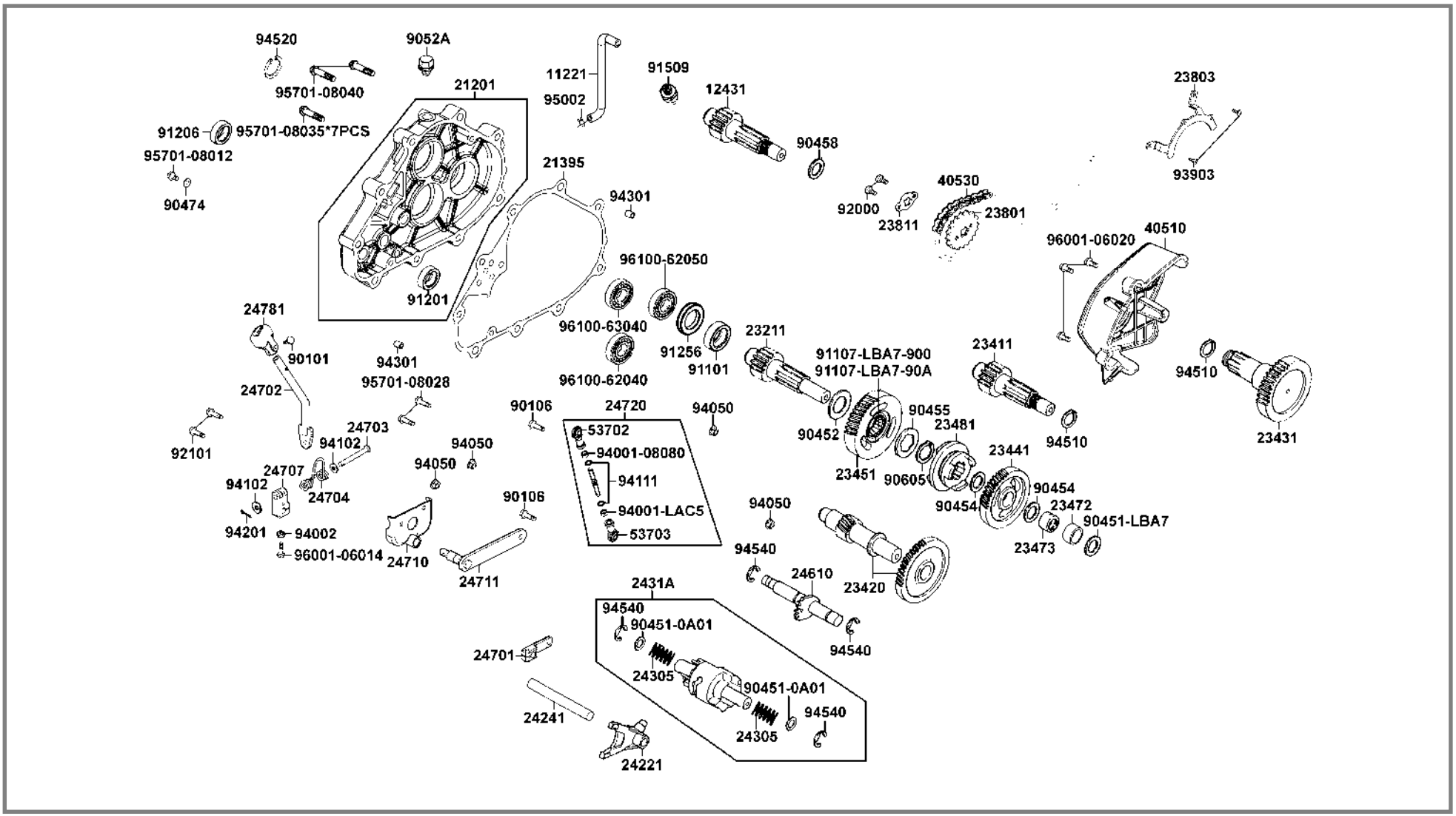

# REDUCTORA

**> MAXXER 300**

**E07**

| Referencia | | Descripción | Nota | Cantidad |
|---|---|---|---|---|
| 94111-08800 | | Arandela elástica 8 mm | | 2 |
| 94201-20151 | | Pasador bífido 2x15 | | 1 |
| 94301-10160 | | Casquillo de centrado 10x16 | | 2 |
| 94510-25000 | | Circlip 25 | | 2 |
| 94520-52000 | | Circlip 52 mm interior | | 1 |
| | | | | |
| 94540-12028 | | Junta tórica 12 | | 4 |
| 95002-02150 | | Clip para tubo 14.5 B | | 1 |
| 95701-08012-08 | | Tornillo con arandela 8x12 | | 1 |
| 95701-08028-06 | | Tornillo con arandela 8x28 | | 2 |
| 95701-08035-08 | | Tornillo con arandela 8x35 | | 7 |
| | | | | |
| 95701-08040-08 | | Tornillo con arandela 8x40 | | 2 |
| 96001-06014-07 | | Tornillo con arandela corto 6x14 | | 1 |
| 96001-06020-08 | | Tornillo con arandela corto 6x20 | | 3 |
| 96100-62040-00 | | Rodamiento de bolas radial 6204 | | 1 |
| 96100-62050-00 | | Rodamiento de bolas radial 6205 | | 1 |
| | | | | |
| 96100-63040-00 | | Rodamiento de bolas radial 6304 | | 1 |
| | | | | |
| | | | | |
| | | | | |
| | | | | |

# CARBURADOR

## E08

**MAXXER 300 <**

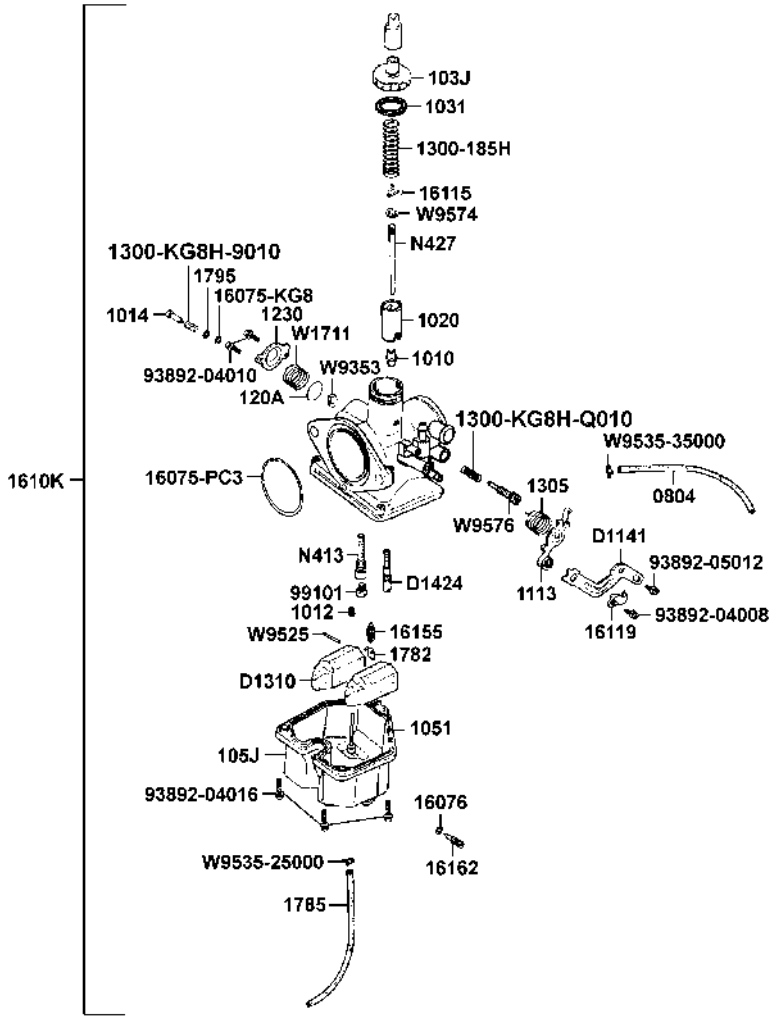

# CARBURADOR

**> MAXXER 300**

**E08**

| Referencia | | Descripción | Nota | Cantidad |
|---|---|---|---|---|
| 0804-F63-0000 | | Tubo A.V. | | 1 |
| 1010-43FH-9900 | | Chimenea | | 1 |
| 1012-382H-0140 | | Emulsor | | 1 |
| 1014-840-2000 | | Tornillo de ajuste | | 1 |
| 1020-54D0-9900 | | Campana | | 1 |
| | | | | |
| 1031-KN4H-6511 | | Junta superior | | 1 |
| 103J-061H-9901 | | Tapa superior | | 1 |
| 105J-092H-9911 | | Cuba | | 1 |
| 1051-KCSH-9200 | | Junta cuba | | 1 |
| 1113-HB7H-6710 | | Palanca del estárter | | 1 |
| | | | | |
| 120A-106H-9900 | | Diafragma completo | | 1 |
| 1230-846-2000 | | Tapa del diafragma | | 1 |
| 1300-185H-9920 | | Muelle | | 1 |
| 1300-KG8H-9010 | | Muelle | | 1 |
| 1300-KG8H-Q010 | | Muelle | | 1 |
| | | | | |
| 1305-491H-9901 | | Muelle de torsión | | 1 |
| 16075-KG8-90M1 | | Junta tórica | | 1 |
| 16075-PC3-70M1 | | Junta tórica | | 1 |
| 16076-ND5-00 | | Junta tórica | | 1 |
| 1610K-LBA7-E30 | | Carburador | | 1 |

# CARBURADOR

## E08

**MAXXER 300 <**

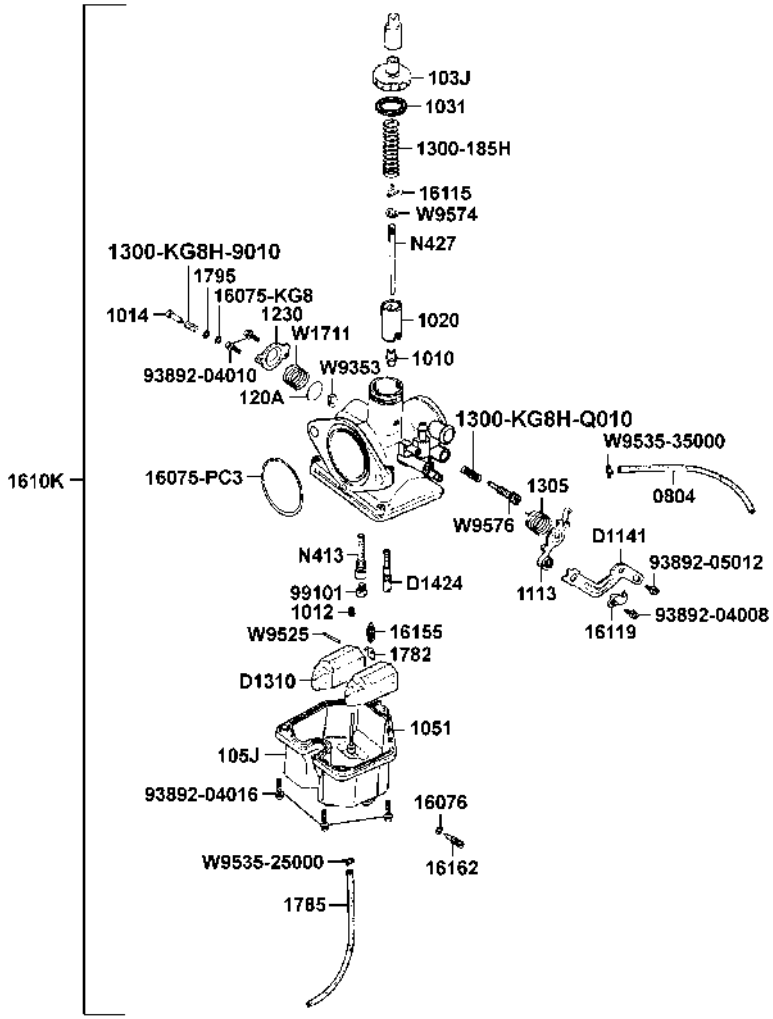

# CARBURADOR

**> MAXXER 300**

**E08**

| Referencia | | Descripción | Nota | Cantidad |
|---|---|---|---|---|
| 16115-169-00 | | Clip de la barra | | 1 |
| 16119-MZ2-60 | | Placa fijación | | 1 |
| 16155-ZG8-L100 | | Válvula del flotador | | 1 |
| 16162-KG8-90M1 | | Tornillo de drenaje | | 1 |
| 1782-013H-9900 | | Clip especial | | 1 |
| | | | | |
| 1785-KG40-0030 | | Manguito | | 1 |
| 1795-KG8H-9010 | | Arandela plana | | 1 |
| 93892-04008-18 | | Tornillo y arandela | | 1 |
| 93892-04010-18 | | Tornillo y arandela | | 2 |
| 93892-04016-18 | | Tornillo y arandela | | 3 |
| | | | | |
| 93892-05012-18 | | Tornillo y arandela | | 1 |
| 99101-393-0980 | | Surtidor | | 1 |
| D1141-A63-0100 | | Soporte del cable | | 1 |
| D1310-850-00 | | Flotador | | 1 |
| D1424-KAG-0100 | | Surtidor | | 1 |
| | | | | |
| N413-15A00 | | Emulsor | | 1 |
| N427-BSD00 | | Aguja | | 1 |
| W1711-300-9901 | | Muelle | | 1 |
| W9353-30000 | | Junta tórica | | 1 |
| W9525-25250 | | Pasador del brazo | | 1 |

# CARBURADOR

## E08

**MAXXER 300 <**

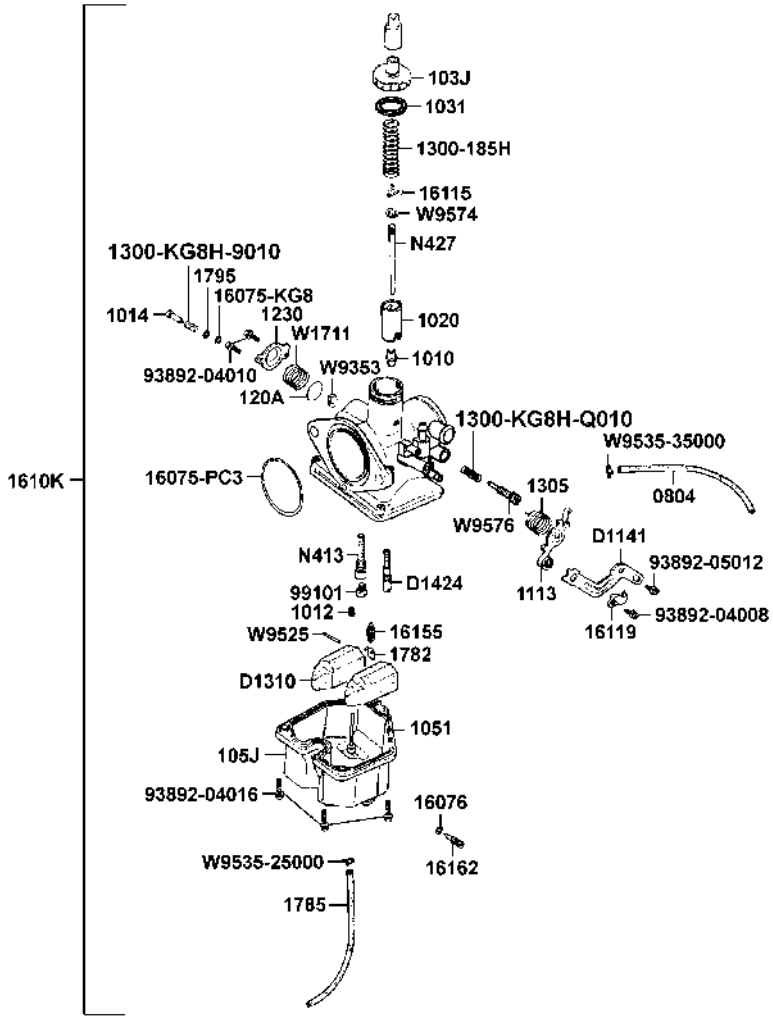

# CARBURADOR

**> MAXXER 300**

**E08**

| Referencia | | Descripción | Nota | Cantidad |
|---|---|---|---|---|
| W9535-25000 | | Clip del tubo | | 1 |
| W9535-35000 | | Clip | | 1 |
| W9574-13000 | | Clip de ajuste de la aguja | | 1 |
| W9576-01000 | | Tornillo de ralentí | | 1 |

# GRUPO BASTIDOR

# FARO

## F01

**MAXXER 300 <**

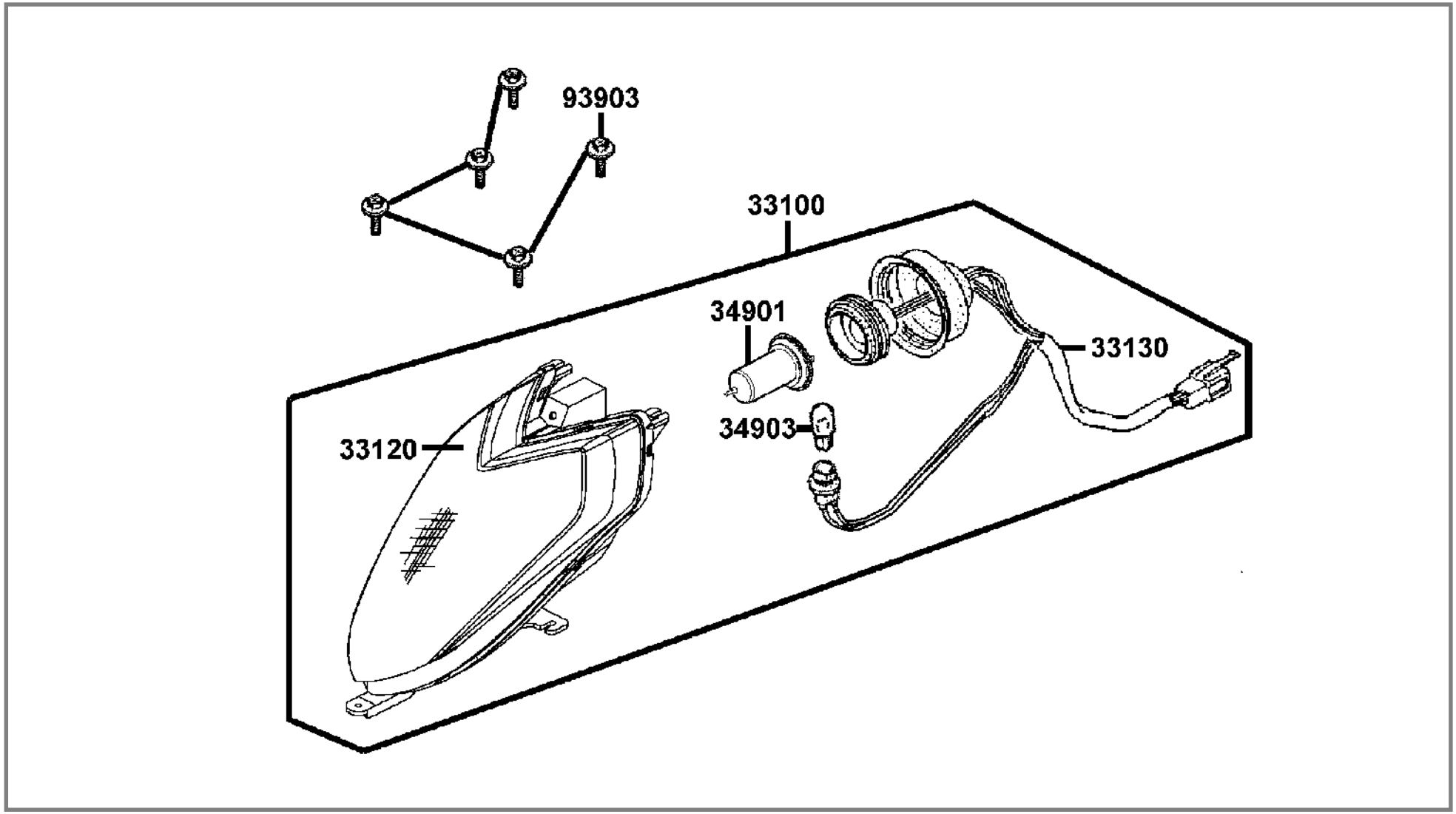

# FARO

**> MAXXER 300**

**F01**

| Referencia | | Descripción | Nota | Cantidad |
|---|---|---|---|---|
| 33100-LDF3-E1 | | Faro completo | | 1 |
| 33120-LDF3-E0 | | Optica faro | | 1 |
| 33130-LDF3-E0 | | Zócalos y cables | | 1 |
| 34901-KFA6-90 | | Bombilla faro | | 1 |
| 34903-KPCP-90 | | Bombilla de posición | | 1 |
| | | | | |
| 93903-35360 | | Tornillo 5x16 | | 5 |

# VELOCIMETRO

## F02

**MAXXER 300 <**

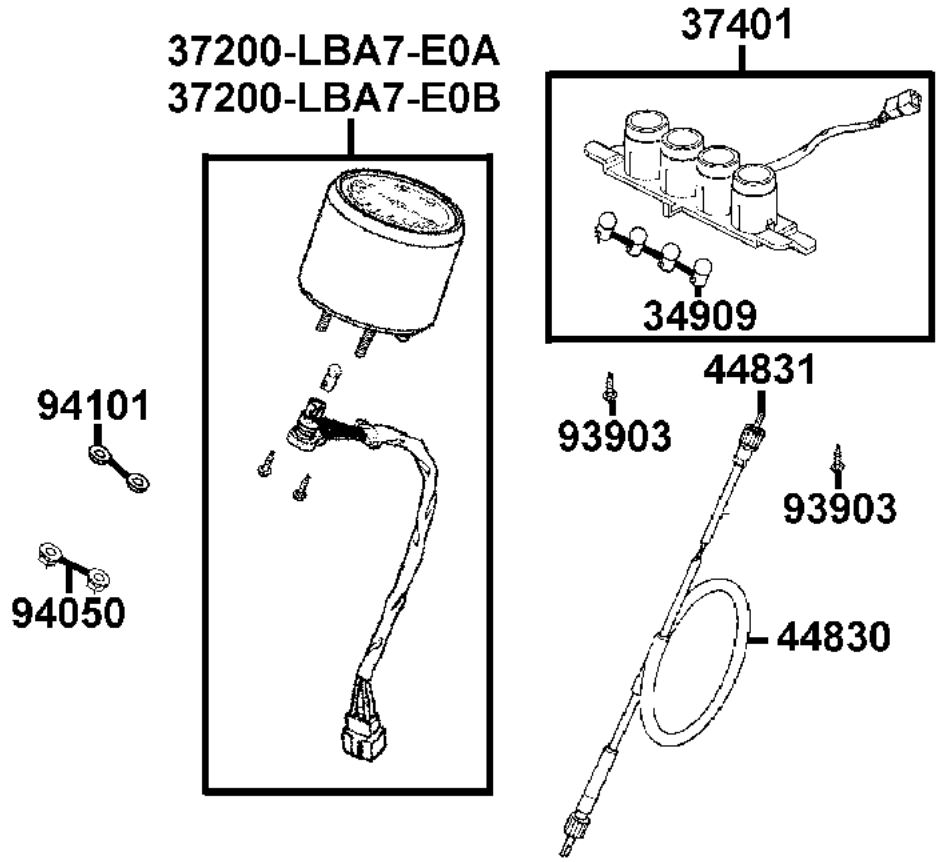

# VELOCIMETRO

**> MAXXER 300**

**F02**

| Referencia | | Descripción | Nota | Cantidad |
|---|---|---|---|---|
| 34909-LLB1-E0 | | Bombilla posición | | 4 |
| 37200-LBA7-E0 | | Tablero de instrumentos completo | | 1 |
| 37401-LBA7-90 | | Conjunto testigos luminosos | | 1 |
| 44830-LBA7-E0 | | Cable del velocímetro | | 1 |
| 93903-35360 | | Tornillo 5x16 | | 2 |
| | | | | |
| 94050-06070 | | Tuerca con arandela 6 mm | | 2 |
| 94101-06800 | | Arandela plana 6 mm | | 2 |

# MANILLAR/ESPEJOS

## F03

**MAXXER 300 <**

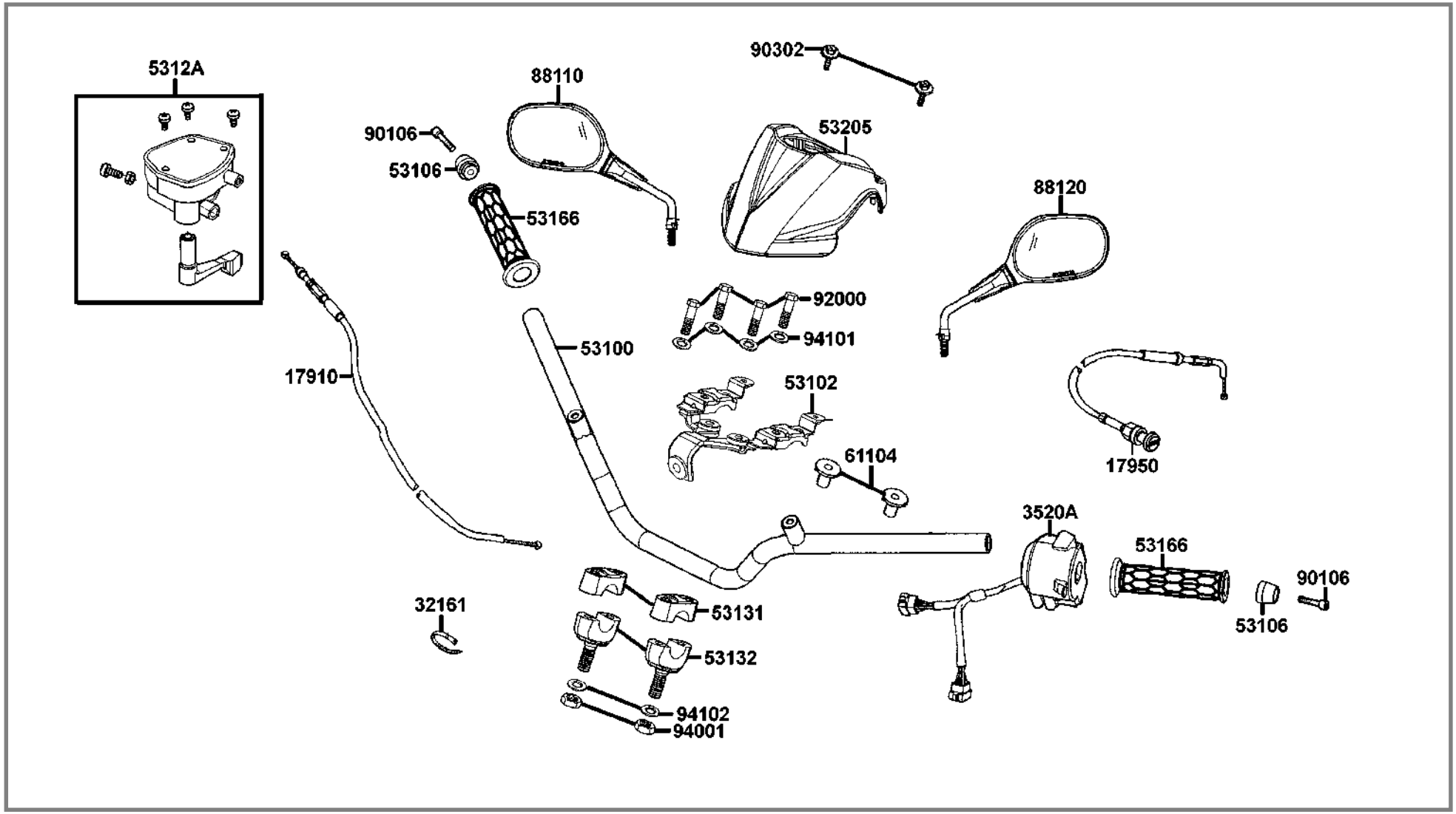

# MANILLAR/ESPEJOS

**> MAXXER 300**

**F03**

| Referencia | | Descripción | Nota | Cantidad |
|---|---|---|---|---|
| 17910-LBA7-90 | | Cable completo del acelerador | | 1 |
| 17950-LBA7-90 | | Cable de estárter completo | | 1 |
| 32161-404-02 | | Abrazadera del cableado | | 1 |
| 3520A-LDF3-E1 | | Piña conmutadores manillar izquierdo | | 1 |
| 53100-LDF3-E1NJ | | Manillar | | 1 |
| | | | | |
| 53102-LDF3-E3 | | Soporte de la carrocería del manillar | | 1 |
| 53106-KFC8-90 | | Contrapeso izquierdo del manillar | | 2 |
| 5312A-LBA7-90 | | Gatillo del acelerador | | 1 |
| 53131-439-00 | | Soporte manillar | | 2 |
| 53132-LLB1-90 | | Soporte inferior manillar | | 2 |
| | | | | |
| 53166-LBA7-90 | | Empuñadura | | 2 |
| 53205-LDF3-E2C7 | | Carrocería del manillar AZUL | | 1 |
| 53205-LDF3-E2E8 | | Carrocería del manillar ROJO | | 1 |
| 53205-LDF3-E2N1 | | Carrocería del manillar NEGRO | | 1 |
| 53205-LDF3-E2YU | | Carrocería del manillar NARANJA | | 1 |
| | | | | |
| 61104-357-00 | | Casquillo guardabarros delantero | | 2 |
| 88110-LDF3-E0 | | Retrovisor derecho | | 1 |
| 88120-LDF3-E0 | | Retrovisor izquierdo | | 1 |
| 90106-KFC2-90 | | Tornillo y arandela 8 mm | | 2 |
| 90302-GY6-90 | | Tornillo y arandela 5x12 | | 2 |

# MANILLAR/ESPEJOS

## F03

**MAXXER 300 <**

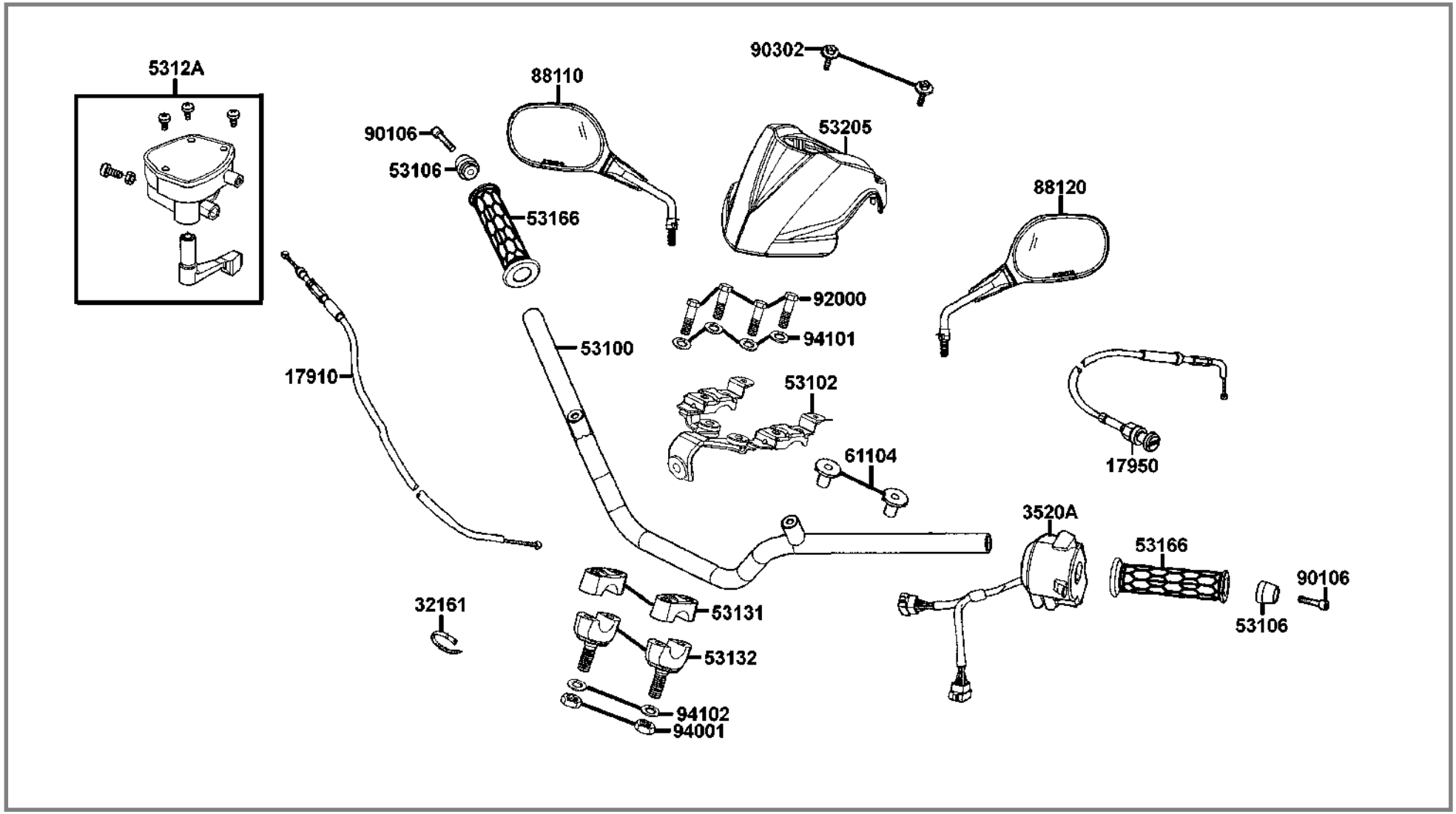

# MANILLAR/ESPEJOS

**> MAXXER 300**

**F03**

| Referencia | | Descripción | Nota | Cantidad |
|---|---|---|---|---|
| 92000-08036-0H | | Tornillo hexagonal 8x36 | | 4 |
| 94001-10080-0S | | Tuerca hexagonal 10 mm | | 2 |
| 94101-08800 | | Arandela plana 8 mm | | 4 |
| 94102-10800 | | Arandela plana 10 mm | | 2 |

# BOMBA DE FRENO

**F04**

**MAXXER 300 <**

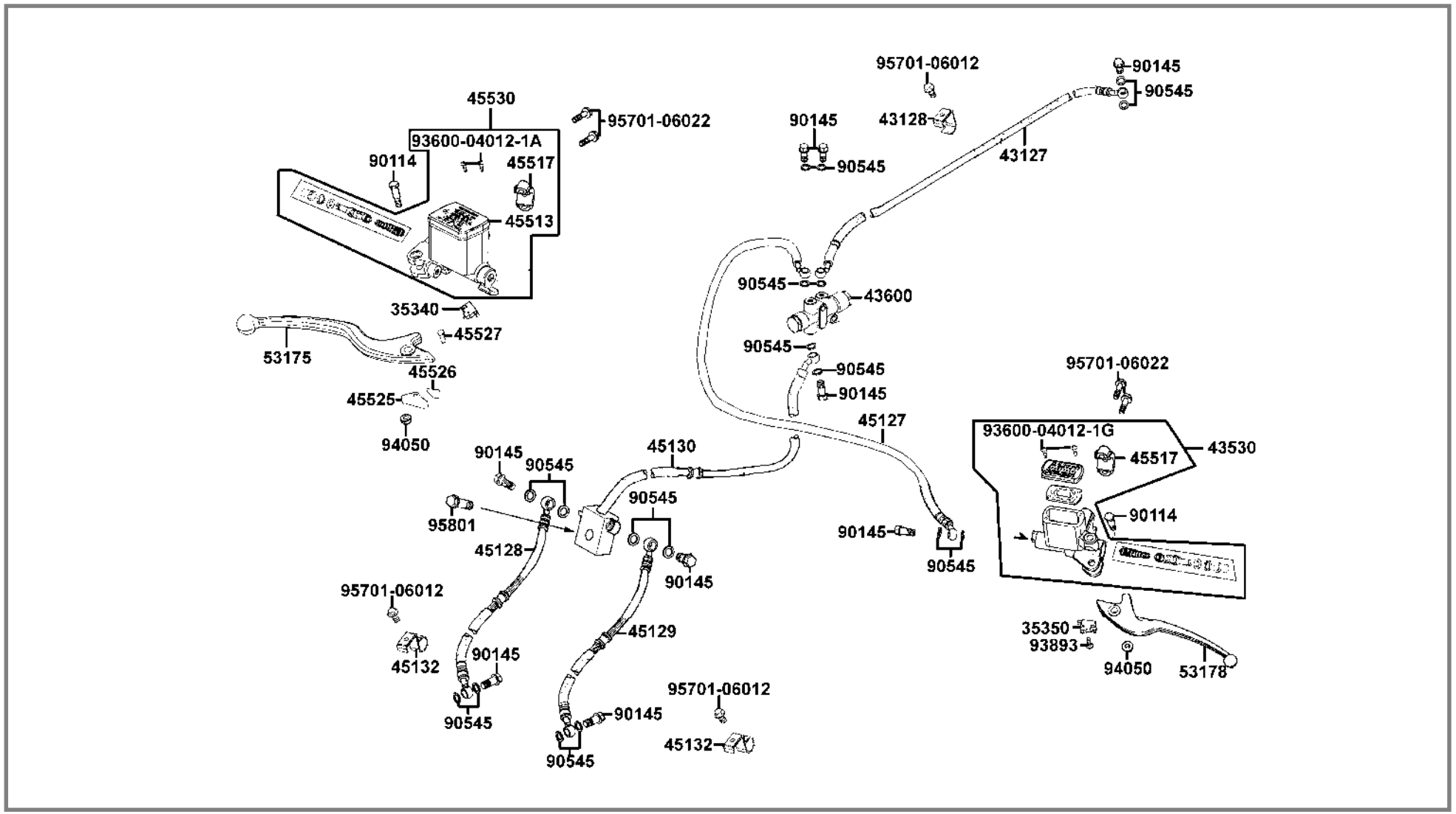

# BOMBA DE FRENO

**> MAXXER 300**

**F04**

| Referencia | | Descripción | Nota | Cantidad |
|---|---|---|---|---|
| 35340-LBA7-90 | | Pulsador luz de freno maneta derecha | | 1 |
| 35350-KBN-90 | | Pulsador luz de freno maneta izquierda | | 1 |
| 43127-LBA7-90 | | Latiguillo del freno trasero | | 1 |
| 43128-LBA7-90 | | Guía latiguillo freno trasero | | 1 |
| 43530-KKC4-305 | | Bomba completa del freno trasero | | 1 |
| | | | | |
| 43600-LBA7-E3 | | Conjunto PGV | | 1 |
| 45127-LDF3-91 | | Latiguillo del freno trasero | | 1 |
| 45128-LCA5-E0 | | Latiguillo del freno delantero derecho | | 1 |
| 45129-LCA5-E0 | | Latiguillo del freno delantero izquierdo | | 1 |
| 45130-LDF3-90 | | Latiguillo freno delantero izquierdo | | 1 |
| | | | | |
| 45132-LBA7-90 | | Guía latiguillo freno delantero | | 2 |
| 45513-KKC4-90 | | Tapa bomba de freno | | 1 |
| 45517-KAF-91 | | Soporte posterior de la bomba de freno | | 2 |
| 45525-LBA7-90 | | Tope | | 1 |
| 45526-LBA7-90 | | Muelle | | 1 |
| | | | | |
| 45527-LBA7-90 | | Pasador freno de estacionamiento | | 1 |
| 45530-LBA7-30 | | Bomba de freno delantera | | 1 |
| 53175-LBA7-90 | | Maneta derecha | | 1 |
| 53178-KFC8-E0 | | Maneta izquierda | | 1 |
| 90114-166-00 | | Tornillo de la maneta | | 2 |

# BOMBA DE FRENO

**F04**

**MAXXER 300 <**

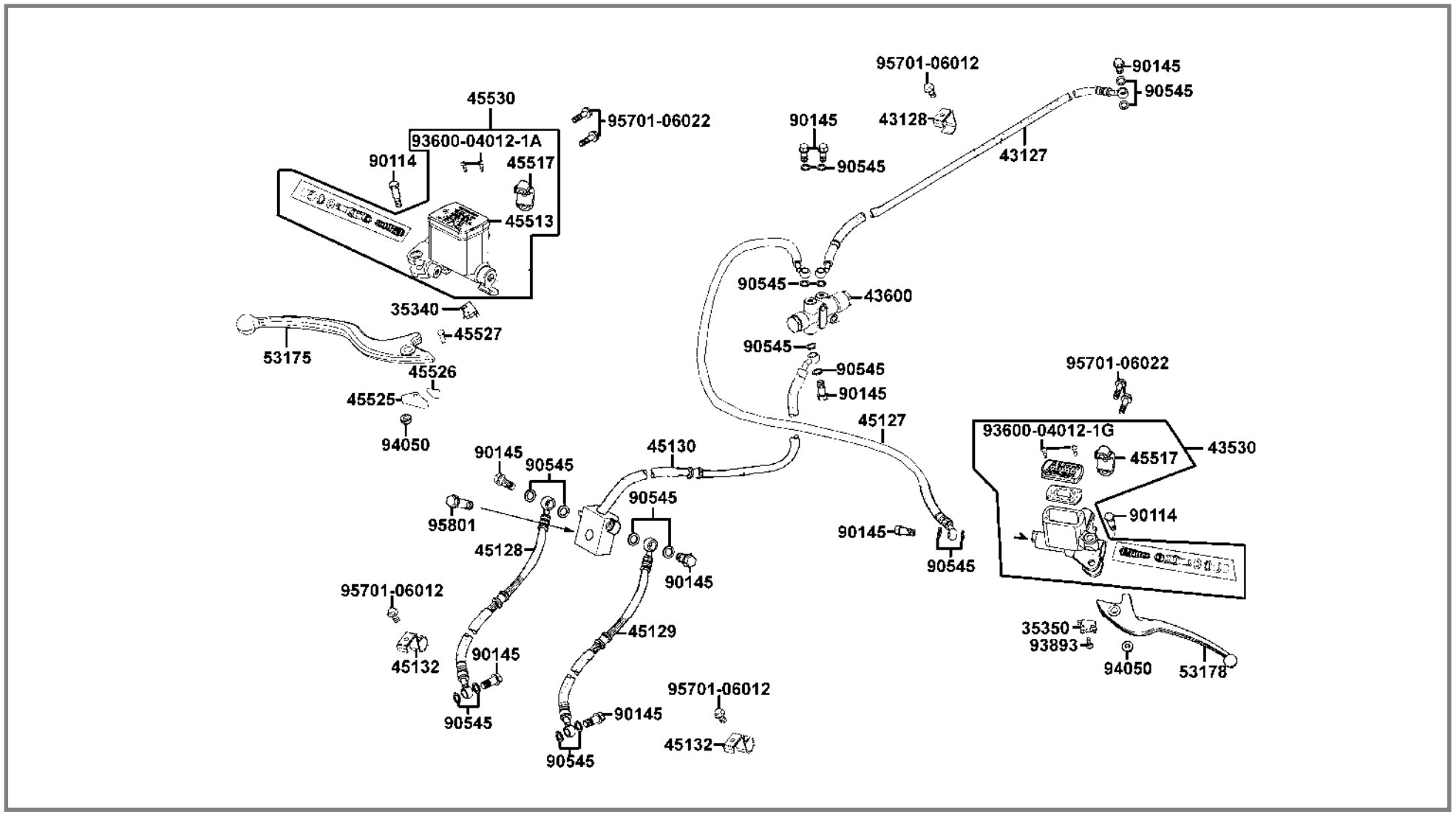

# BOMBA DE FRENO

**> MAXXER 300**

**F04**

| Referencia | | Descripción | Nota | Cantidad |
|---|---|---|---|---|
| 90145-MS9-60M1 | | Tornillo del latiguillo 10x22 | | 9 |
| 90545-300-02 | | Arandela del tornillo del latiguillo | | 18 |
| 93600-04012-1A | | Tornillo plano 4x12 | | 2 |
| 93600-04012-1G | | Tornillo plano 4x12 | | 2 |
| 93893-04012-18 | | Tornillo y arandela 4x12 | | 1 |
| | | | | |
| 94050-06070 | | Tuerca con arandela 6 mm | | 2 |
| 95701-06012-06 | | Tornillo con arandela 6x12 | | 3 |
| 95701-06022-06 | | Tornillo con arandela corto 6x22 | | 4 |
| 95801-08035-06 | | Tornillo con arandela 8x35 | | 1 |

# CARROCERIA DELANTERA

## F05

**MAXXER 300 <**

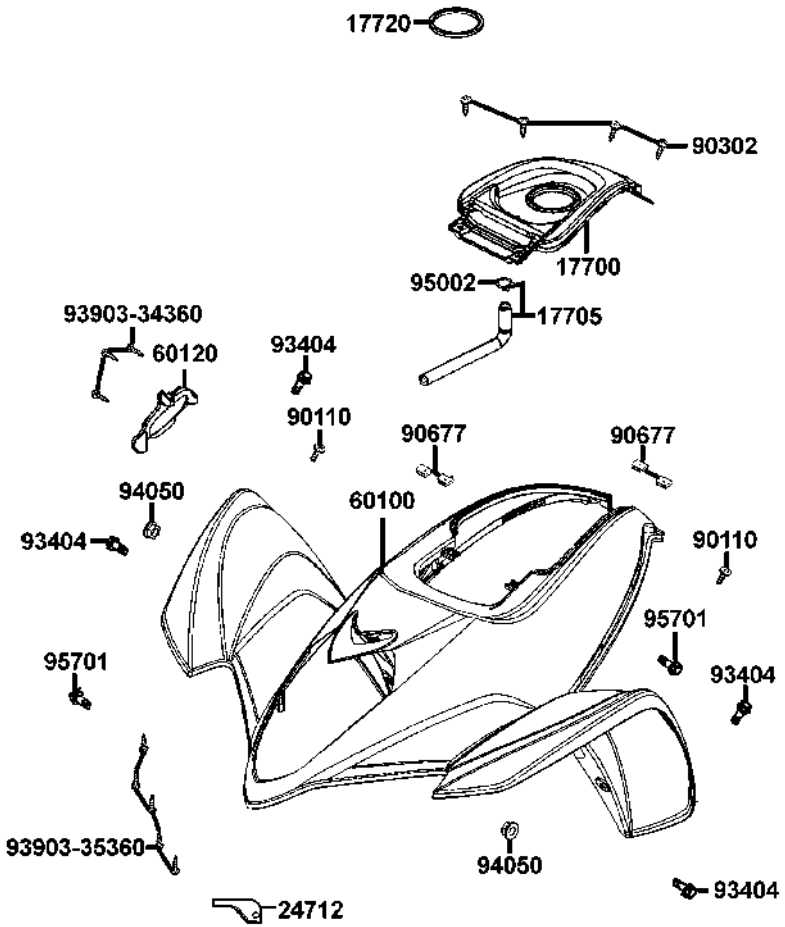

# CARROCERIA DELANTERA

**> MAXXER 300**

**F05**

| Referencia | | Descripción | Nota | Cantidad |
|---|---|---|---|---|
| 17700-LBA7-90 | | Cubierta del depósito de gasolina | | 1 |
| 17705-LBA7-90 | | Tubo drenaje gasolina | | 1 |
| 17720-LBA7-90 | | Bandeja de la cubierta del depósito de gasolina | | 1 |
| 24712-LBA7-90 | | Soporte cubierta de la guía | | 1 |
| 60100-LDF3-E2C7 | | Guardabarros delantero | | 1 |
| | | | | |
| 60100-LDF3-E2E8 | | Guardabarros delantero | | 1 |
| 60100-LDF3-E2N1 | | Guardabarros delantero | | 1 |
| 60100-LDF3-E2YU | | Guardabarros delantero | | 1 |
| 60120-LBA7-90 | | Cubierta guía palanca de cambio | | 1 |
| 90110-LLB1-82 | | Tornillo especial 6x16 | | 2 |
| | | | | |
| 90302-GY6-90 | | Tornillo y arandela 5x12 | | 4 |
| 90677-GR1-01 | | Tuerca con clip 5 mm | | 4 |
| 93404-06016-06 | | Tornillo y arandela 6x16 | | 4 |
| 93903-34360 | | Tornillo 4x12 | | 3 |
| 93903-35360 | | Tornillo 5x16 | | 5 |
| | | | | |
| 94050-LDE9-E1 | | Tuerca de bloqueo | | 2 |
| 95002-02100 | | Clip para tubo B10 | | 1 |
| 95701-06012-06 | | Tornillo con arandela 6x12 | | 2 |
| | | | | |
| | | | | |

# TIJA DIRECCION

## F06

**MAXXER 300 <**

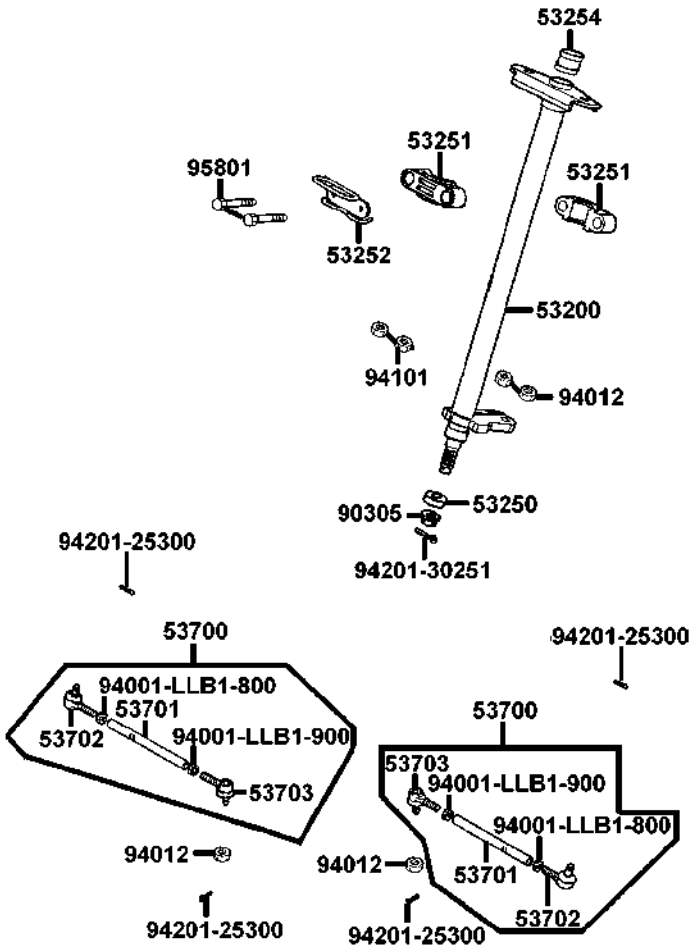

# TIJA DIRECCION

**> MAXXER 300**

**F06**

| Referencia | | Descripción | Nota | Cantidad |
|---|---|---|---|---|
| 53200-LBA7-95 | | Eje de la dirección | | 1 |
| 53250-LBA7-90 | | Casquillo inferior dirección | | 1 |
| 53251-LCA5-E0 | | Soporte del eje de la dirección | | 2 |
| 53252-LBA7-90 | | Guía soporte dirección | | 1 |
| 53254-LBA7-90 | | Funda de la dirección | | 1 |
| | | | | |
| 53700-LCA5-E0 | | Varilla dirección | | 2 |
| 53701-LCA5-E0 | | Varilla de la dirección | | 2 |
| 53702-LLB1-95 | | Unión de bola derecha | | 2 |
| 53703-LLB1-95 | | Unión de bola izquierda | | 2 |
| 90305-MAA1-00 | | Tuerca con arandela en "U" 14 mm | | 1 |
| | | | | |
| 94001-LLB1-80 | | Tuerca hexagonal 10 mm | | 2 |
| 94001-LLB1-90 | | Tuerca ciega hexagonal 10 mm | | 2 |
| 94012-LLB1-90 | | Tuerca almenada 10 mm | | 4 |
| 94101-10800 | | Arandela plana 10x22x1.6 | | 2 |
| 94201-25300 | | Pasador bífido 2.5x30 | | 4 |
| | | | | |
| 94201-30251 | | Pasador bífido 3x25 | | 1 |
| 95801-08060-06 | | Tornillo con arandela 8x60 | | 2 |
| | | | | |
| | | | | |
| | | | | |

# RUEDAS DELANTERAS

## F07

**MAXXER 300 <**

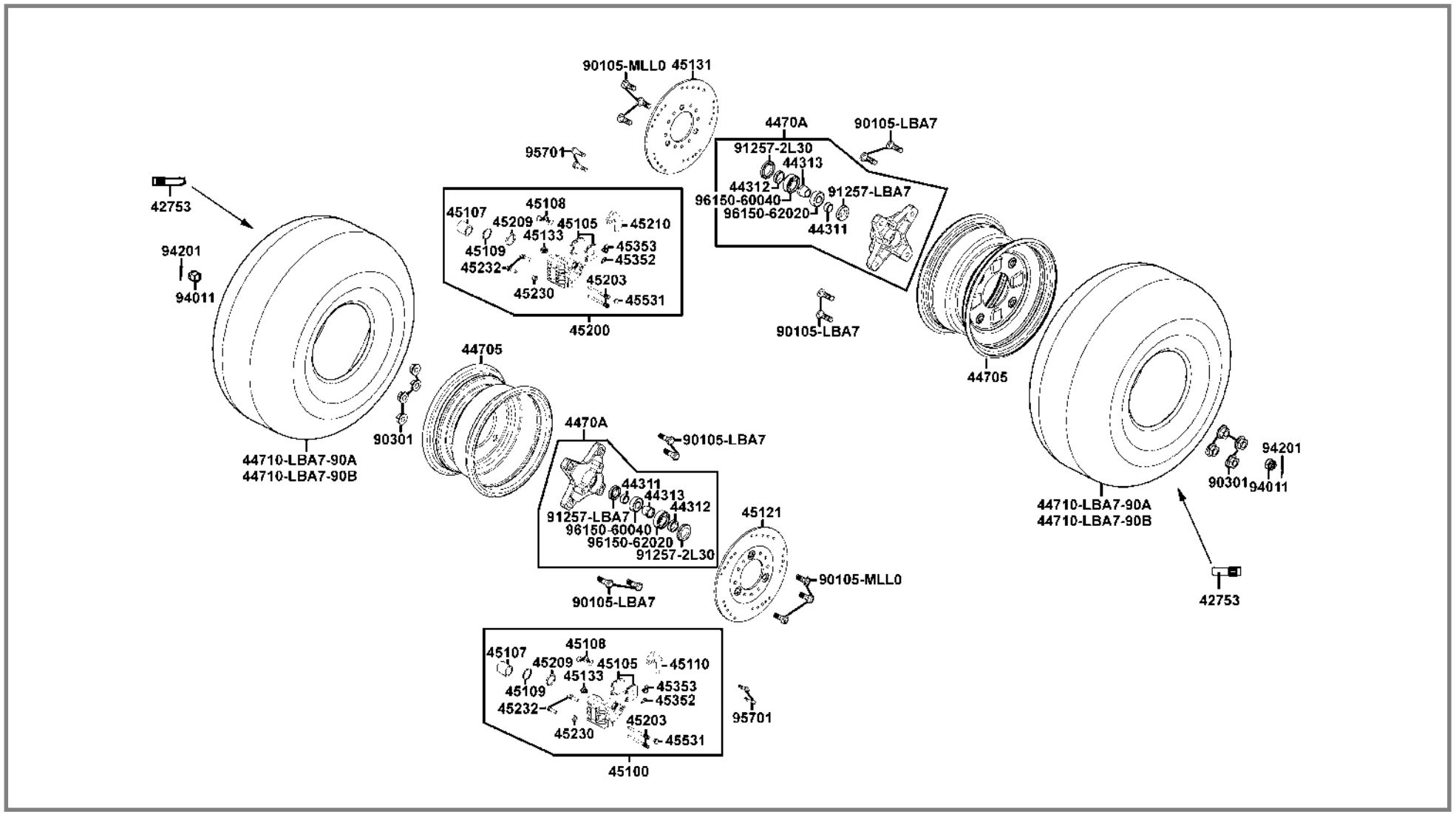

# RUEDAS DELANTERAS

**> MAXXER 300**

**F07**

| Referencia | | Descripción | Nota | Cantidad |
|---|---|---|---|---|
| 42753-KBN-90M2 | | Válvula neumático (TR 412) | | 2 |
| 44311-LBA7-90 | | Casquillo lateral rueda delantera A | | 2 |
| 44312-LBA7-90 | | Casquillo lateral rueda delantera B | | 2 |
| 44313-LBA7-90 | | Casquillo distanciador rueda delantera | | 2 |
| 44705-LBA7-90 | | Llanta rueda trasera | | 2 |
| | | | | |
| 44705-LBA7-90C | | Llanta rueda trasera | | 2 |
| 4470A-LBA7-90 | | Conector delantero | | 2 |
| 44710-LBA7-90A | | Neumático delantero | | 2 |
| 44710-LBA7-90B | | Neumático delantero | | 2 |
| 45100-LBA7-90 | | Pinza delantera completa | | 1 |
| | | | | |
| 45105-LBA7-30 | | Conjunto pastillas | | 2 |
| 45107-LBA7-90 | | Pistón | | 2 |
| 45108-LBA7-90 | | Muelle pastillas | | 2 |
| 45109-LBA7-90 | | Guardapolvo | | 2 |
| 45110-LBA7-30 | | Soporte derecho | | 1 |
| | | | | |
| 45121-LBA7-90 | | Disco delantero izquierdo | | 1 |
| 45131-LBA7-90 | | Disco delantero izquierdo | | 1 |
| 45133-LBA7-90 | | Pie A | | 2 |
| 45200-LBA7-90 | | Pinza delantera izquierda | | 1 |
| 45203-LBA7-90 | | Tornillo soporte | | 4 |

# RUEDAS DELANTERAS

## F07

**MAXXER 300 <**

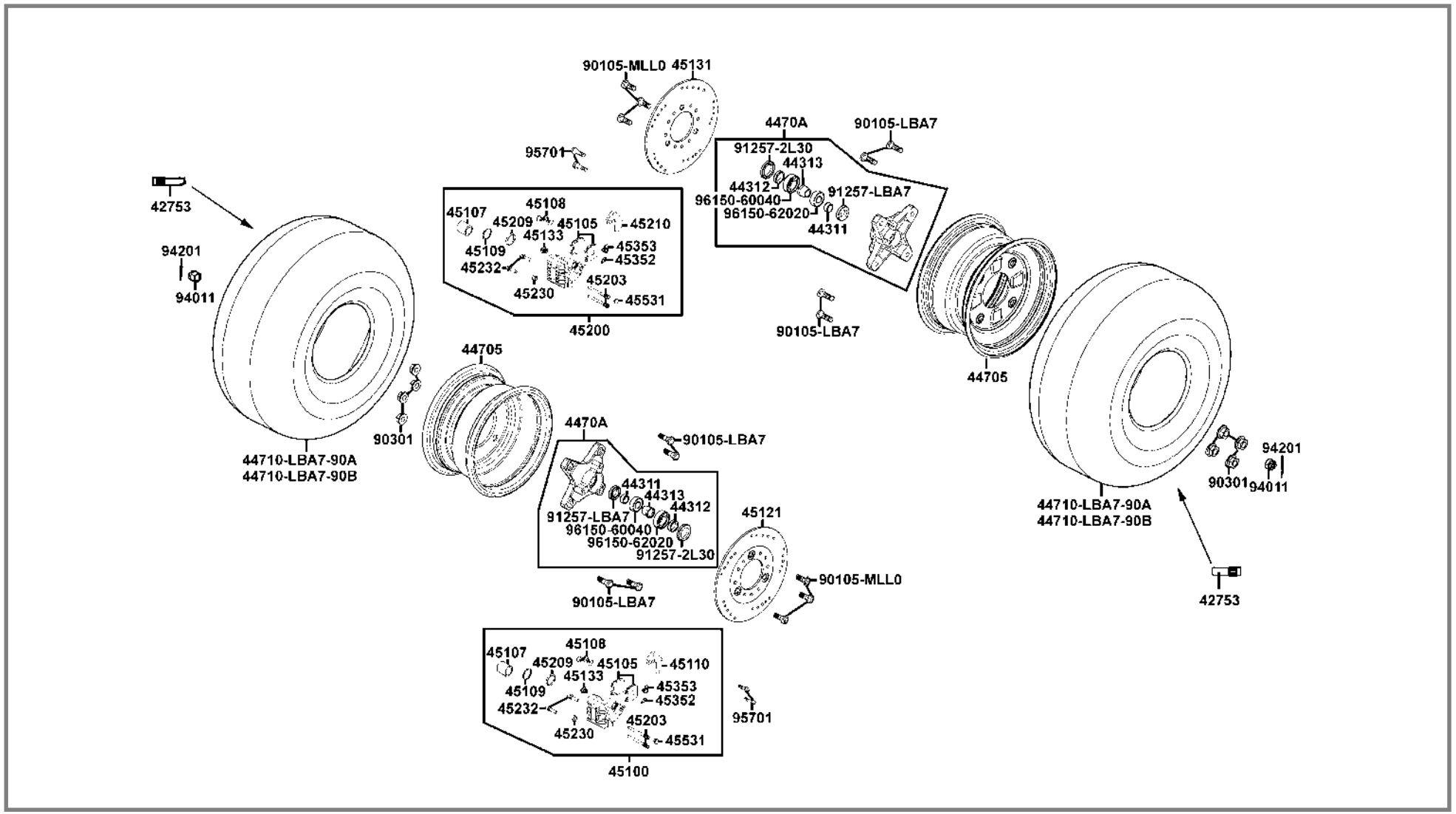

# RUEDAS DELANTERAS

**> MAXXER 300**

**F07**

| Referencia | | Descripción | Nota | Cantidad |
|---|---|---|---|---|
| 45209-LBA7-90 | | Retén del pistón | | 2 |
| 45210-LBA7-30 | | Soporte izquierdo | | 1 |
| 45230-LBA7-900 | | Pasador cojinete | | 2 |
| 45232-LBA7-90 | | Tornillo pasador | | 4 |
| 45352-LBA7-90 | | Sangrador | | 2 |
| | | | | |
| 45353-LBA7-90 | | Tapón sangrador | | 2 |
| 45531-LBA7-90 | | Tornillo | | 2 |
| 90105-LBA7-90 | | Tornillo del conector | | 8 |
| 90105-ML0-71 | | Tornillo del disco trasero 8x24 | | 6 |
| 90301-LBA7-90 | | Tuerca de la rueda 10x14 | | 8 |
| | | | | |
| 91257-230-00 | | Retén 28x42x7 | | 2 |
| 91257-LBA7-90 | | Retén 20x35x7 | | 2 |
| 94011-LLB1-90 | | Tuerca con arandela almenada 14 mm | | 2 |
| 94201-30300 | | Pasador bífido 3x30 | | 2 |
| 95701-08020-08 | | Tornillo con arandela 8x20 | | 4 |
| | | | | |
| 96150-60040-10 | | Rodamiento de bolas radial 6004 | | 2 |
| 96150-62020-10 | | Rodamiento de bolas radial 6202 | | 2 |
| | | | | |
| | | | | |
| | | | | |

# RUEDAS TRASERAS

## F08

**MAXXER 300 <**

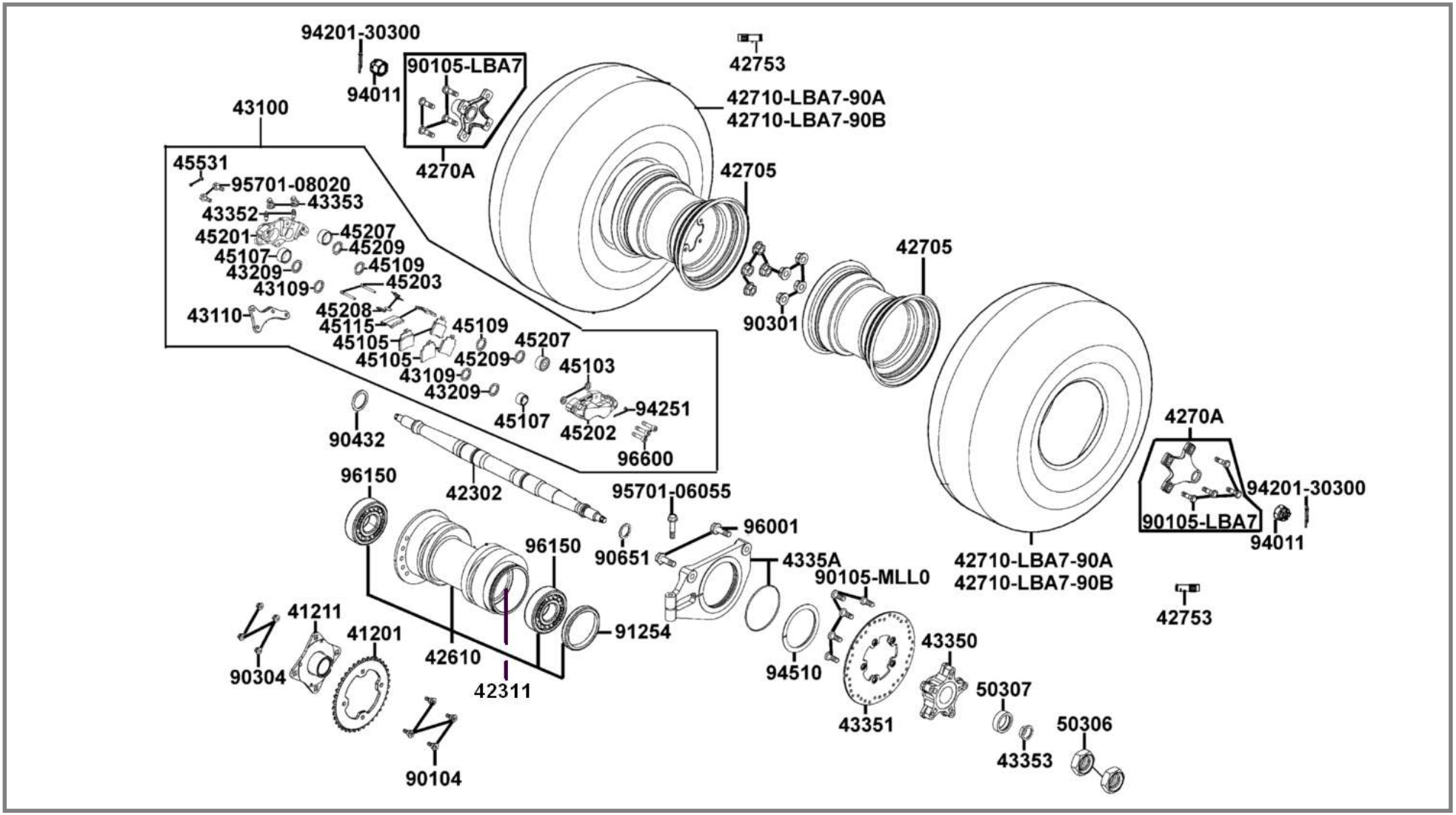

# RUEDAS TRASERAS

**> MAXXER 300**

**F08**

| Referencia | | Descripción | Nota | Cantidad |
|---|---|---|---|---|
| 41201-LBA7-92 | | Corona | | 1 |
| 41211-LDF3-E3 | | Soporte corona | | 1 |
| 42302-LDF3-E1 | | Eje trasero | | 1 |
| 42311-LBA7-90 | | Casquillo interior buje | | 1 |
| 42610-LBA7-90 | | Buje trasero | | 1 |
| | | | | |
| 42705-LBA7-90 | | Llanta rueda trasera | | 2 |
| 42705-LBA7-90C | | Llanta rueda trasera | | 2 |
| 4270A-LBA7-90 | | Conector trasero | | 2 |
| 42710-LBA7-90A | | Neumático trasero | | 2 |
| 42710-LBA7-90B | | Neumático trasero | | 2 |
| | | | | |
| 42753-KNBN-90M2 | | Válvula del neumático (TR412) | | 2 |
| 43100-LBA7-90 | | Pinza de freno trasera | | 1 |
| 43109-MA3-00 | | Guardapolvo | | 2 |
| 43110-LBA7-90 | | Soporte pinza trasera | | 1 |
| 43209-MA3-00 | | Retén del pistón | | 2 |
| | | | | |
| 43350-LDF3-E1 | | Buje del disco de freno | | 1 |
| 43351-LBA7-90 | | Disco de freno trasero | | 1 |
| 43352-568-03 | | Tornillo sangrador | | 2 |
| 43353-461-70 | | Tapón sangrador | | 2 |
| 43353-LBA7-90 | | Casquillo soporte pinza trasera | | 1 |

# RUEDAS TRASERAS

## F08

**MAXXER 300 <**

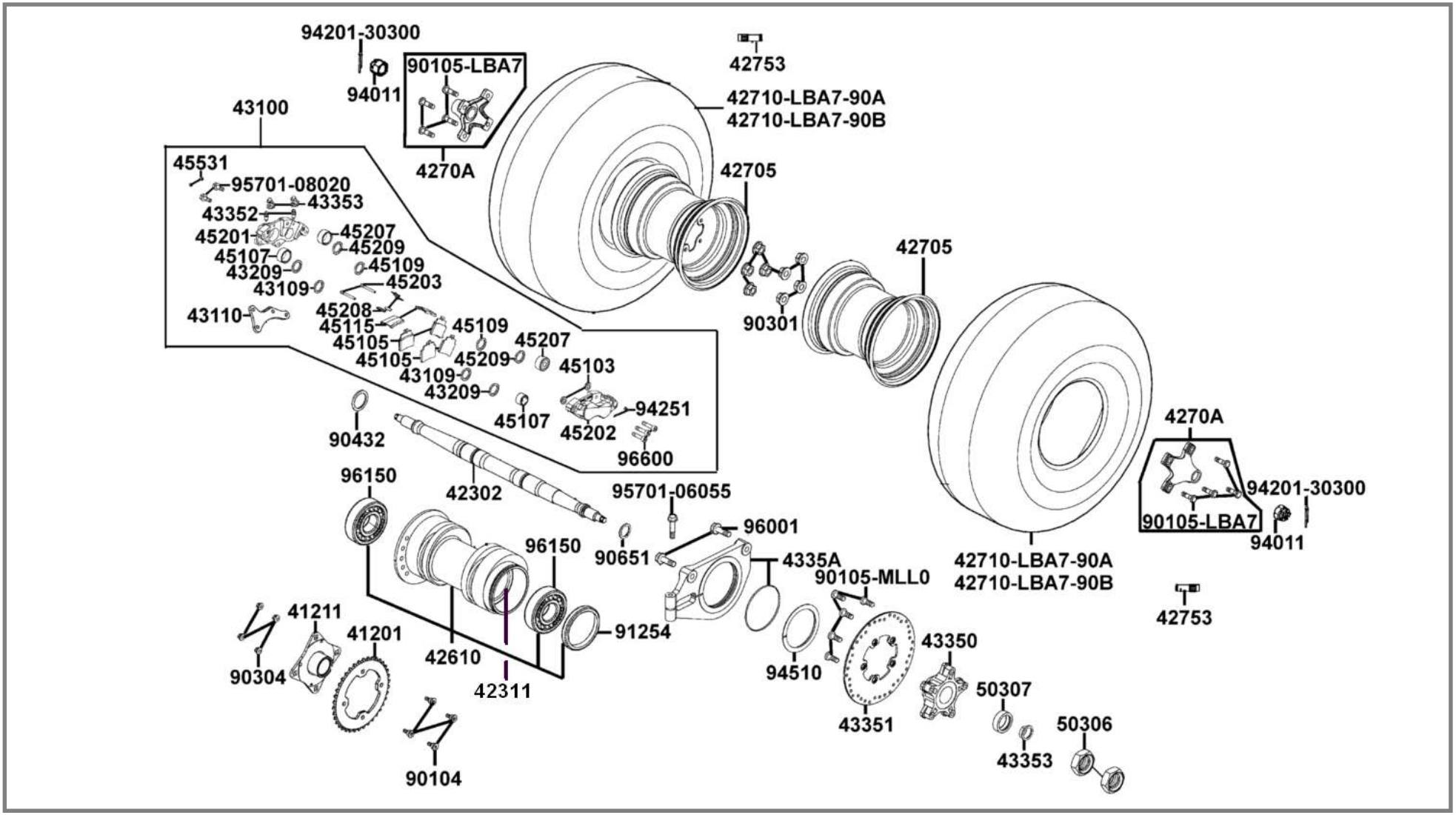

# RUEDAS TRASERAS

**> MAXXER 300**

**F08**

| Referencia | | Descripción | Nota | Cantidad |
|---|---|---|---|---|
| 4335A-LBA7-90 | | Soporte pinza trasera | | 1 |
| 45103-MR7-00 | | Junta sellante | | 2 |
| 45105-KKC4-90 | | Conjunto pastillas | | 4 |
| 45107-KKC4-90 | | Pistón | | 2 |
| 45109-KFA6-90 | | Guardapolvo | | 2 |
| | | | | |
| 45115-KKC4-90 | | Tapa guardapolvo | | 2 |
| 45201-KKC4-90 | | Cuerpo de la pinza A | | 1 |
| 45202-KKC4-90 | | Cuerpo de la pinza B | | 1 |
| 45203-KKC4-90 | | Tornillo soporte | | 2 |
| 45207-KKC4-90 | | Pistón | | 2 |
| | | | | |
| 45208-KKC4-90 | | Muelle pastillas | | 2 |
| 45209-KFA6-90 | | Retén del pistón | | 2 |
| 45531-GR1-90 | | Tornillo | | 2 |
| 50306-LBA7-90 | | Tuerca del eje trasero | | 2 |
| 50307-LBA7-90 | | Eje casquillo trasero | | 1 |
| | | | | |
| 90104-LBA7-92 | | Tornillo 10x25 | | 4 |
| 90105-LBA7-90 | | Tornillo del conector | | 8 |
| 90105-ML0-71 | | Tornillo del disco trasero 8x24 | | 5 |
| 90301-LBA7-90 | | Tuerca de la rueda | | 8 |
| 90304-GW0-90M2 | | Tuerca en "U" 10 mm | | 4 |

# RUEDAS TRASERAS

## F08

**MAXXER 300 <**

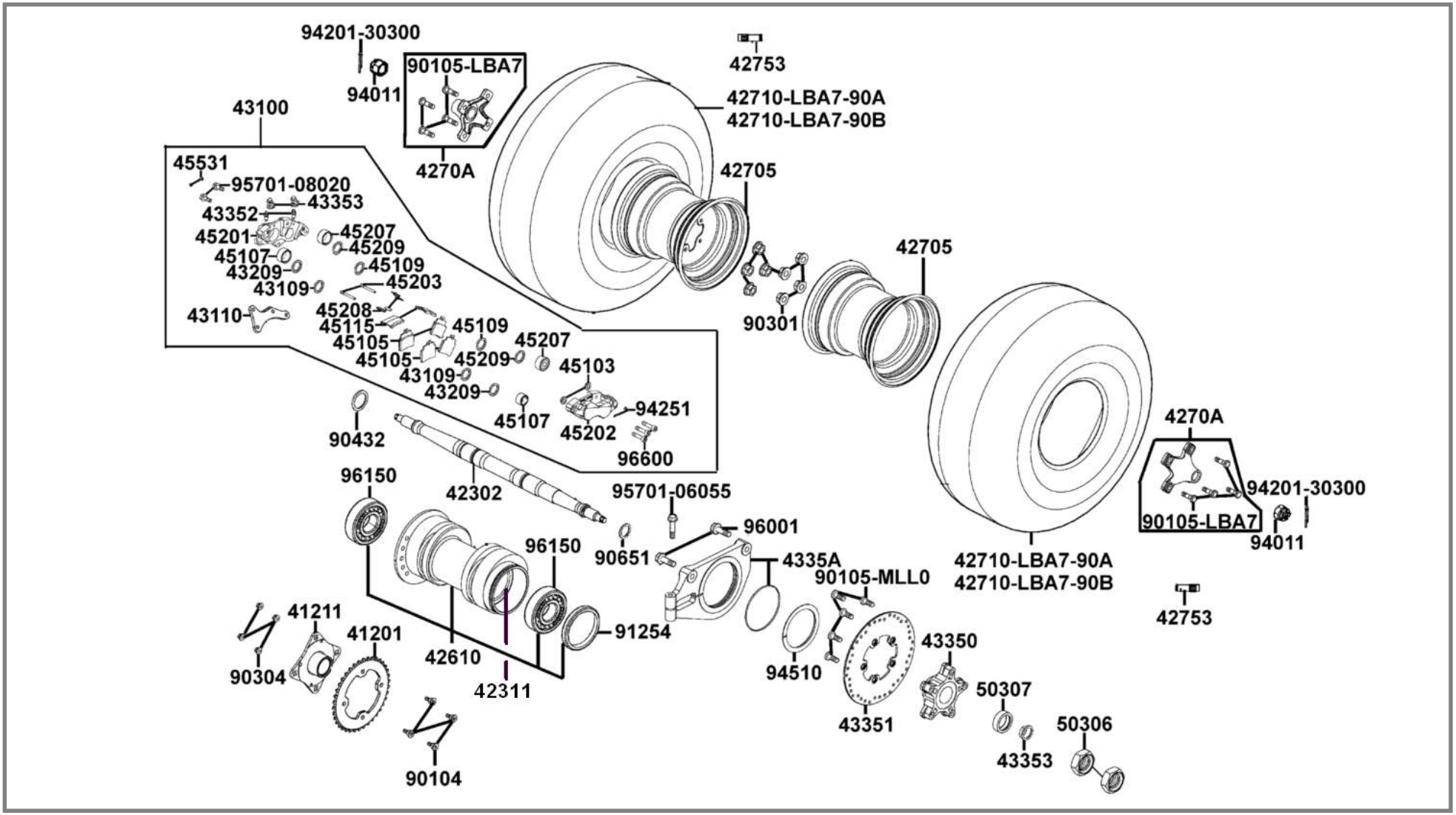

# RUEDAS TRASERAS

**> MAXXER 300**

**F08**

| Referencia | | Descripción | Nota | Cantidad |
|---|---|---|---|---|
| 90432-LBA7-90 | | Arandela de bloqueo | | 1 |
| 90651-LBA7-90 | | Circlip | | 1 |
| 91254-LBA7-90 | | Retén 52x62x7 | | 2 |
| 94011-LBA7-90 | | Tuerca con arandela almenada 16 mm | | 2 |
| 94201-30300 | | Pasador bífido 3x30 | | 2 |
| | | | | |
| 94251-08400 | | Pasador 8 mm | | 2 |
| 94510-75000 | | Circlip 75 | | 1 |
| 95701-06055-08 | | Tornillo con arandela 6x55 | | 1 |
| 95701-08020-08 | | Tornillo con arandela 8x20 | | 2 |
| 96001-06016-08 | | Tornillo con arandela 6x16 mm | | 2 |
| | | | | |
| 96150-60080-10 | | Rodamiento de bolas radial 6008 | | 2 |
| 96600-KKC4-90 | | Tornillo | | 3 |

# ASIENTO

## F09

**MAXXER 300 <**

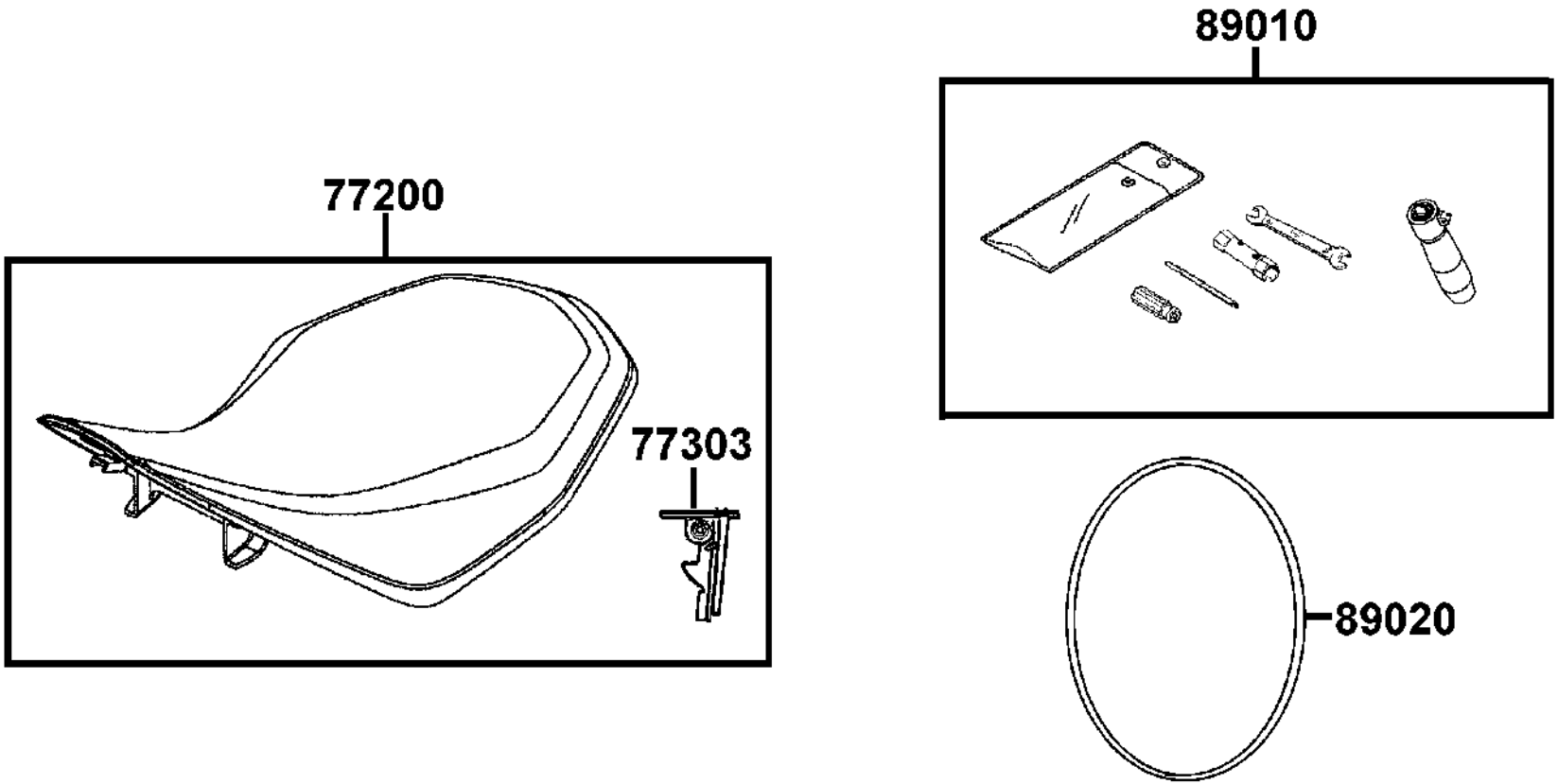

# ASIENTO

**> MAXXER 300**

**F09**

| Referencia | | Descripción | Nota | Cantidad |
|---|---|---|---|---|
| 77200-LBA7-90 | | Asiento completo | | 1 |
| 77303-LLB1-92 | | Gancho del cierre del asiento | | 1 |
| 89010-LBA7-90 | | Juego de herramientas | | 1 |
| 89020-KKC4-90 | | Abrazadera juego de herramientas | | 1 |

# DEPOSITO GASOLINA

**F10**

**MAXXER 300 <**

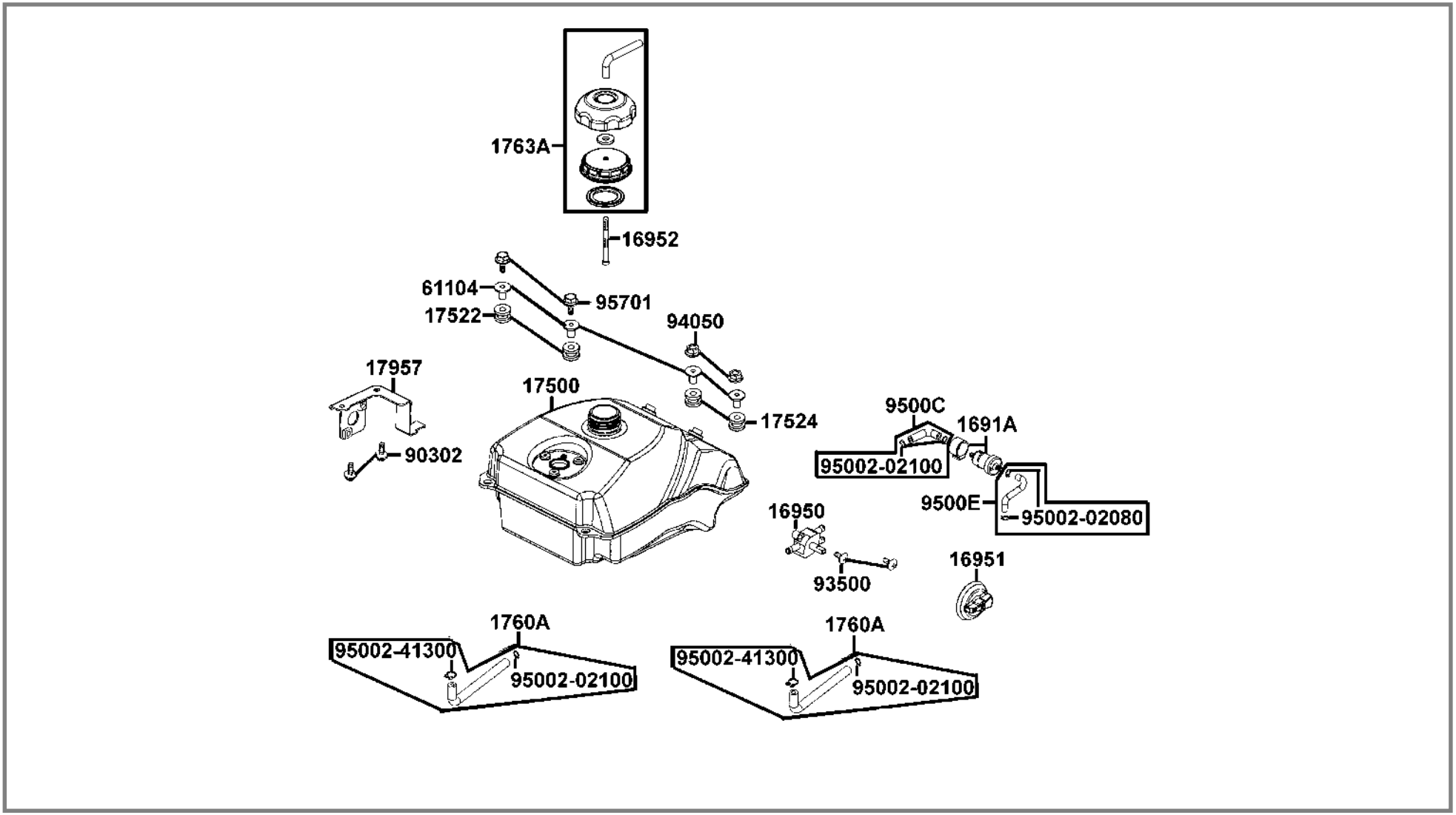

# DEPOSITO GASOLINA

**> MAXXER 300**

**F10**

| Referencia | | Descripción | Nota | Cantidad |
|---|---|---|---|---|
| 1691A-GY6-901M1 | | Filtro de gasolina | | 1 |
| 16950-LBA7-90 | | Grifo de gasolina | | 1 |
| 16951-LBA7-90 | | Tapa del grifo de gasolina | | 1 |
| 16952-LLB1-90 | | Filtro de gasolina | | 1 |
| 17500-LBA7-90 | | Depósito de gasolina completo | | 1 |
| | | | | |
| 17522-LLB1-90 | | Goma del depósito de gasolina | | 2 |
| 17524-LLB1-91 | | Goma trasera del depósito de gasolina | | 2 |
| 1760A-LBA7-90 | | Tubo depósito gasolina | | 2 |
| 1763A-LDF3-E1 | | Tapón boca de llenado | | 1 |
| 17957-LBA7-90 | | Soporte del filtro y grifo de gasolina | | 1 |
| | | | | |
| 61104-357-00 | | Casquillo guardabarros delantero | | 4 |
| 90302-LLB1-E0 | | Tornillo y arandela 5x12 | | 2 |
| 93500-05016-1B | | Tornillo 5x16 | | 2 |
| 94050-06080 | | Tuerca con arandela 6 mm | | 2 |
| 95002-02080 | | Clip para tubo B8 | | 2 |
| | | | | |
| 95002-02100 | | Clip para tubo B10 | | 4 |
| 95002-41300-00 | | Abrazadera tubo D13 | | 2 |
| 9500C-LBA7-90 | | Tubo de gasolina | | 1 |
| 9500E-LBA7-90 | | Tubo de gasolina | | 1 |
| 95701-06022-06 | | Tornillo con arandela 6x12 | | 2 |

# BATERIA

**F11**

**MAXXER 300 <**

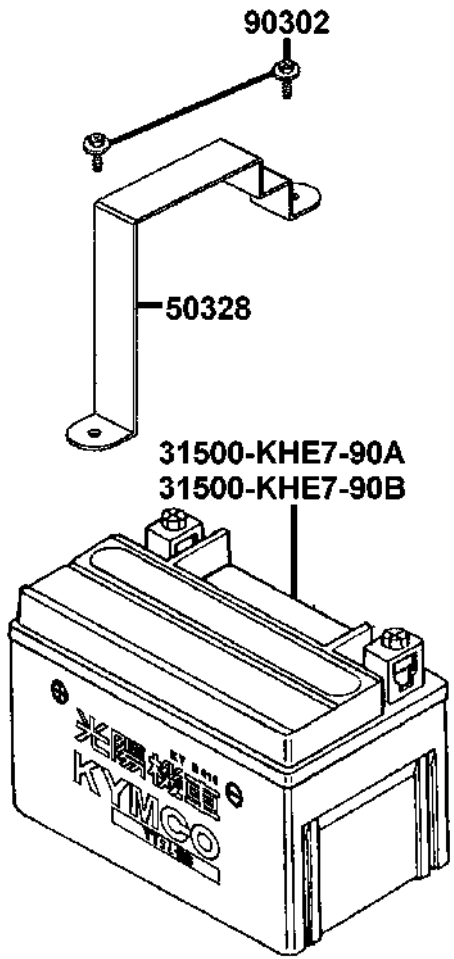

# BATERIA

**> MAXXER 300**

**F11**

| Referencia | | Descripción | Nota | Cantidad |
|---|---|---|---|---|
| 31500-KHE7-90M2 | | Batería YTX12-BS | | 1 |
| 50328-LBA7-90 | | Puente sujeción batería | | 1 |
| 90302-LLB1-E0 | | Tornillo y arandela 5x12 | | 2 |

# CARROCERIA TRASERA

## F12

**MAXXER 300 <**

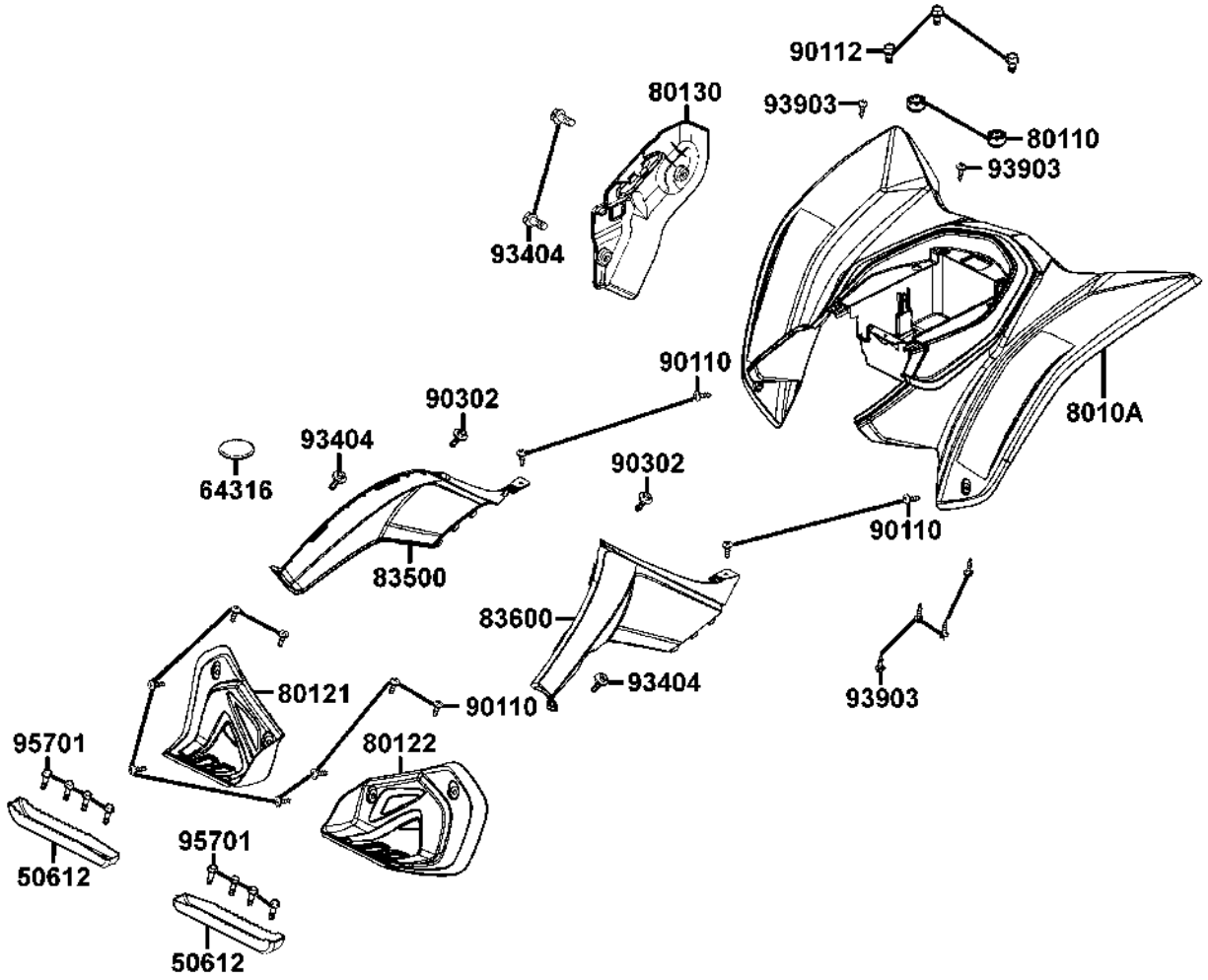

# CARROCERIA TRASERA

**> MAXXER 300**

**F12**

| Referencia | | Descripción | Nota | Cantidad |
|---|---|---|---|---|
| 50612-LBA7-90 | | Refuerzo suelo | | 2 |
| 64316-KEB7-90N1 | | Tapón panel tarima | | 1 |
| 8010A-LBA7-90C3 | | Guardabarros trasero | | 1 |
| 8010A-LBA7-90E4 | | Guardabarros trasero | | 1 |
| 8010A-LBA7-90N1 | | Guardabarros trasero | | 1 |
| | | | | |
| 8010A-LBA7-94YU | | Guardabarros trasero | | 1 |
| 80110-LBA7-90 | | Goma guardabarros trasero | | 2 |
| 80121-LBA7-90 | | Guardabarros suelo derecho | | 1 |
| 80122-LBA7-90 | | Guardabarros suelo izquierdo | | 1 |
| 80130-LBA7-90 | | Protector bomba de freno | | 1 |
| | | | | |
| 83500-LBA7-90 | | Carcasa lateral derecha | | 1 |
| 83600-LBA7-90 | | Carcasa lateral izquierda | | 1 |
| 90110-LLB1-82 | | Tornillo especial 6x16 | | 12 |
| 90112-KBN-90 | | Tornillo con arandela 6 mm | | 3 |
| 90302-GR2-01 | | Tornillo y arandela 5x16 | | 2 |
| | | | | |
| 93404-06016-06 | | Tornillo y arandela 6x16 | | 4 |
| 93903-35360 | | Tornillo 5x16 | | 6 |
| 95701-08016-06 | | Tornillo con arandela 8x16 | | 8 |
| | | | | |
| | | | | |

# FILTRO DE AIRE

## F13

**MAXXER 300 <**

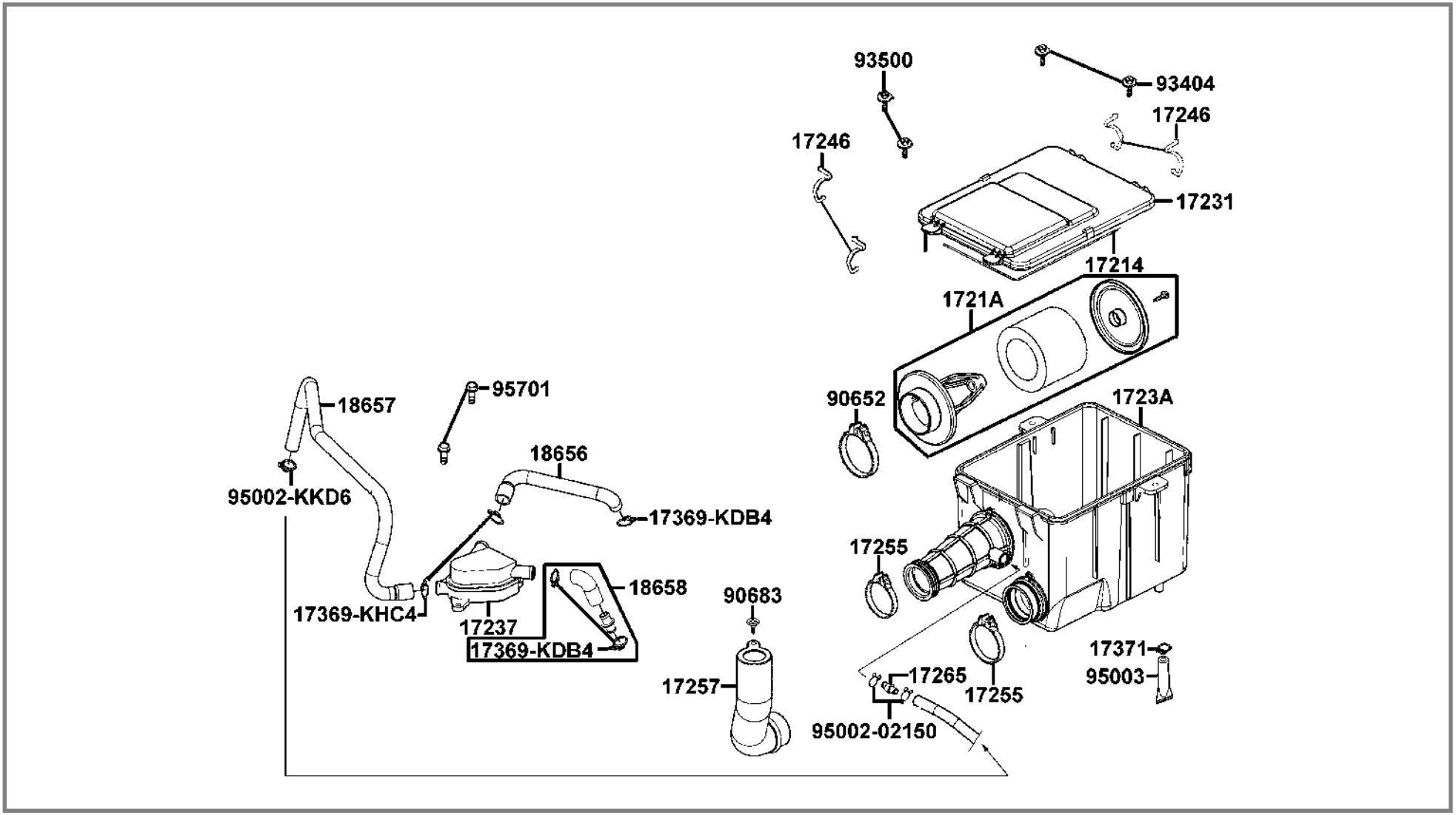

# FILTRO DE AIRE

**> MAXXER 300**

**F13**

| Referencia | | Descripción | Nota | Cantidad |
|---|---|---|---|---|
| 17214-LBA7-90 | | Junta de la tapa del filtro del aire | | 1 |
| 1721A-LBA7-90 | | Elemento filtrante | | 1 |
| 17231-LBA7-90 | | Tapa filtro del aire | | 1 |
| 17237-KED9-90 | | Recuperador de aceite | | 1 |
| 1723A-LDE9-E1 | | Caja del filtro del aire | | 1 |
| | | | | |
| 17246-LBA7-90 | | Abrzadera filtro del aire | | 4 |
| 17255-KAK-90 | | Abrazadera tubo de conexión | | 2 |
| 17257-LBA7-90 | | Conducto de la caja del filtro del aire | | 1 |
| 17265-LBA7-90 | | Tubo acodado | | 1 |
| 17369-KDB4-60 | | Clip del tubo respiradero | | 3 |
| | | | | |
| 17369-KHC4-90 | | Clip del tubo respiradero | | 2 |
| 17371-174-60 | | Clip del tubo respiradero | | 1 |
| 18656-LBA7-90 | | Tubo recuperador de aceite A | | 1 |
| 18657-LBA7-90 | | Tubo recuperador de aceite B | | 1 |
| 18658-KED9-90 | | Tubo recuperador de aceite C | | 1 |
| | | | | |
| 90652-LLJ3-E0 | | Abrazadera tubo de conexión | | 1 |
| 90683-GR1-00 | | Clip carrocería | | 1 |
| 93404-06012-06 | | Tornillo y arandela 6x12 | | 2 |
| 93500-04025-0H | | Tornillo 4x25 | | 2 |
| 95002-02150 | | Clip para tubo 14.5 B | | 2 |

# FILTRO DE AIRE

## F13

**MAXXER 300 <**

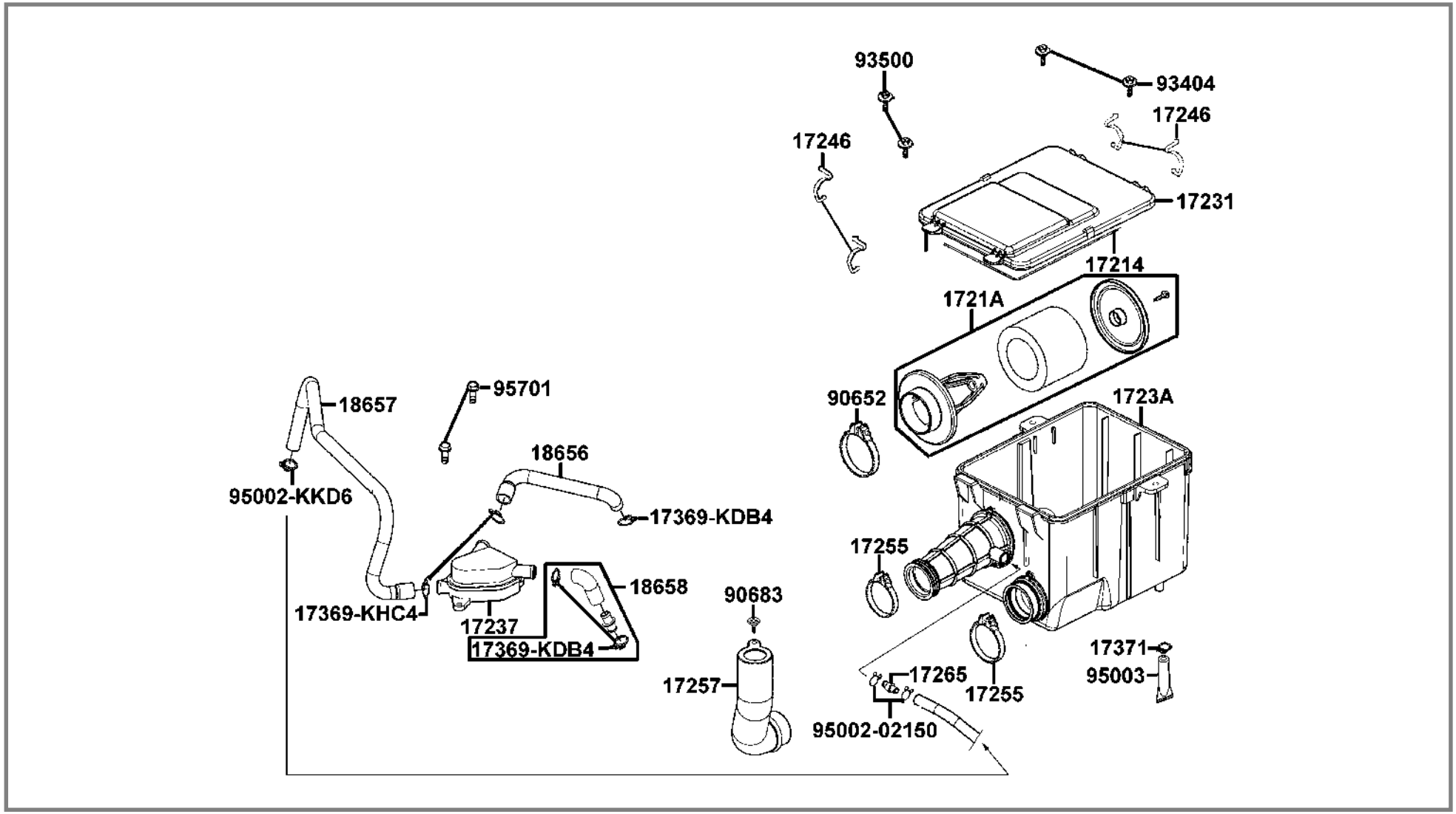

# FILTRO DE AIRE

**> MAXXER 300**

**F13**

| Referencia | | Descripción | Nota | Cantidad |
|---|---|---|---|---|
| 95002-KKD6-E05 | | Abrazadera tubo D18 | | 1 |
| 95003-LBA7-90 | | Tubo de drenaje | | 1 |
| 95701-06012-06 | | Tornillo con arandela 6x12 | | 2 |

# ESCAPE

## F14

**MAXXER 300 <**

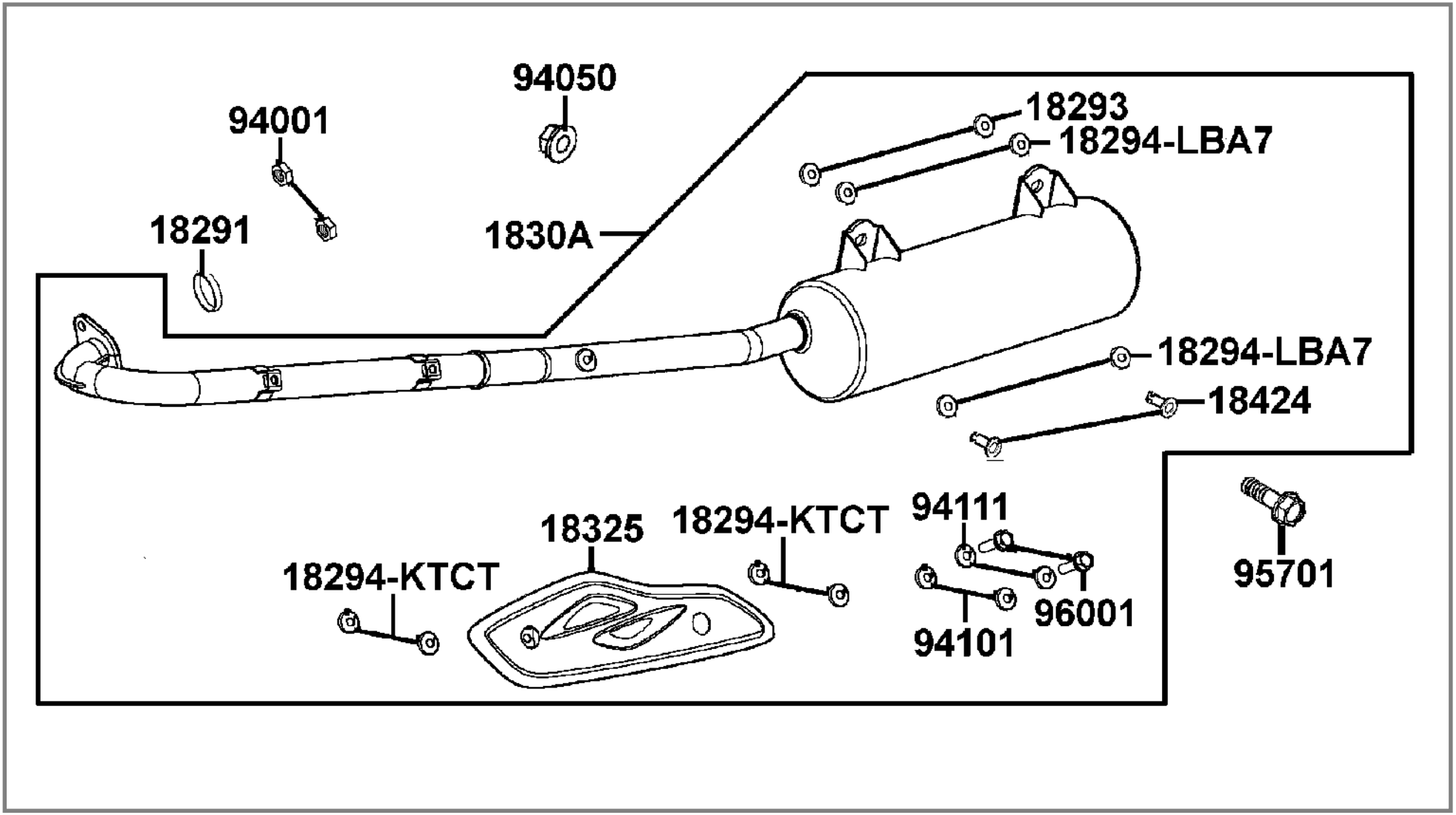

# ESCAPE

**> MAXXER 300**

**F14**

| Referencia | | Descripción | Nota | Cantidad |
|---|---|---|---|---|
| 18291-LBA7-90 | | Junta del tubo de escape | | 1 |
| 18293-LBA7-E0 | | Soporte de goma del silenciador | | 2 |
| 18294-KCT-90 | | Protector | | 4 |
| 18294-LBA7-E0 | | Soporte silenciador | | 4 |
| 1830A-LEC1-90 | | Escape completo | | 1 |
| | | | | |
| 18325-LBA7-90 | | Protector tubo de escape | | 1 |
| 18424-LBA7-E0 | | Casquillo soporte silenciador | | 2 |
| 94001-08080-0S | | Tuerca hexagonal 8 mm | | 2 |
| 94050-08080 | | Tuerca con arandela 8 mm | | 1 |
| 94101-06200 | | Arandela plana 6 mm | | 2 |
| | | | | |
| 94111-06800 | | Arandela elástica 6 mm | | 2 |
| 95701-08025-08 | | Tornillo con arandela 8x25 | | 1 |
| 96001-06012-08 | | Tornillo con arandela corto 6x12 | | 2 |

# PEDAL DE FRENO TRASERO

## F15

**MAXXER 300 <**

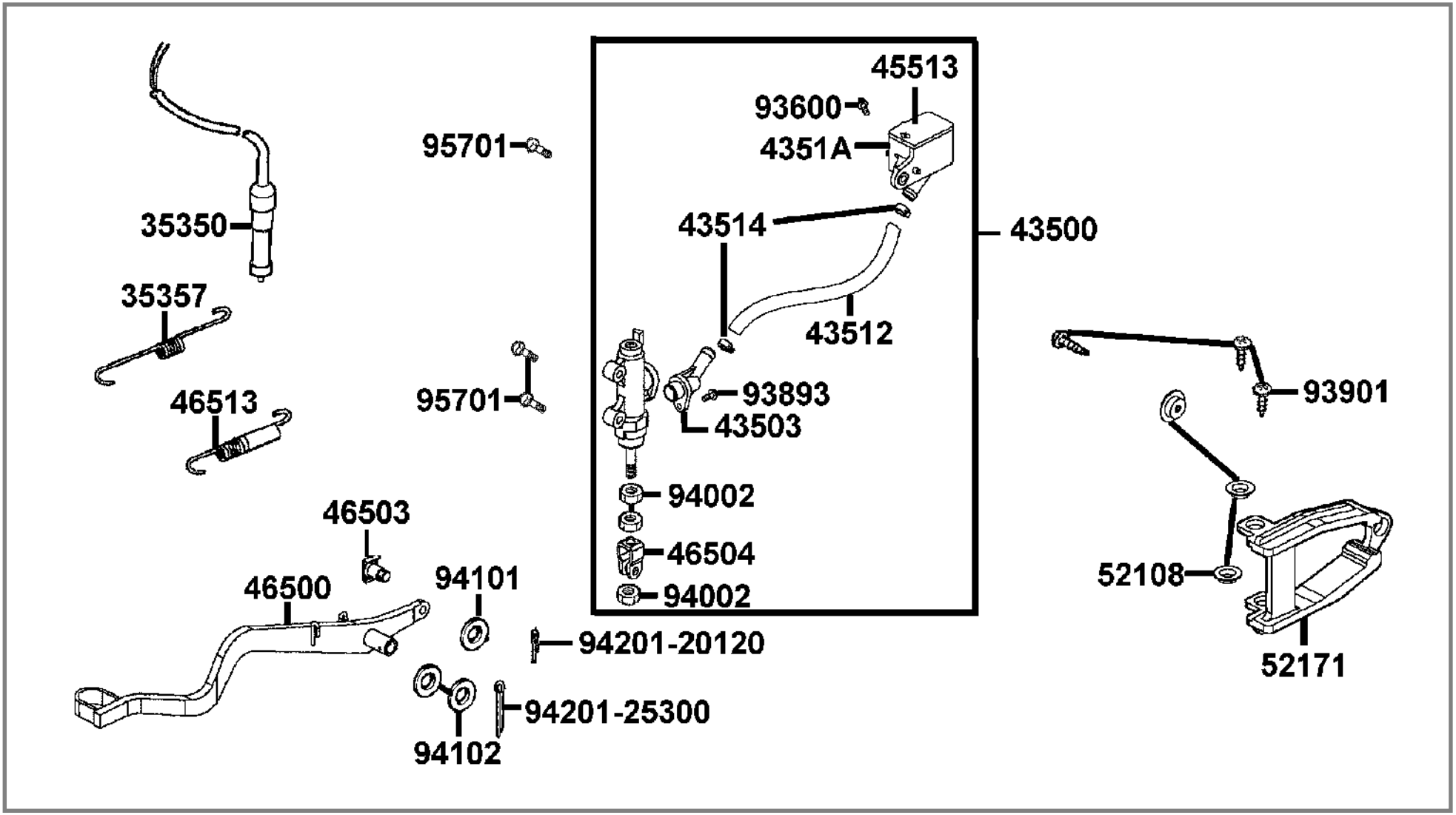

# PEDAL DE FRENO TRASERO

**> MAXXER 300**

**F15**

| Referencia | | Descripción | Nota | Cantidad |
|---|---|---|---|---|
| 35350-LBA7-90 | | Pulsador luz de freno trasero | | 1 |
| 35357-LBA7-90 | | Muelle pulsador luz de freno | | 1 |
| 43500-LBA7-M0 | | Bomba completa del freno trasero | | 1 |
| 43503-KGC4-E0 | | Conector | | 1 |
| 43512-LBA7-M0 | | Latiguillo de freno | | 1 |
| | | | | |
| 43514-445-70M1 | | Abrazadera latiguillo | | 2 |
| 4351A-KW6-00 | | Tapa de aceite | | 1 |
| 45513-HA2-00 | | Tapa bomba de freno | | 1 |
| 46500-LBA7-90 | | Pedal del freno trasero | | 1 |
| 46503-KW3-00 | | Pasador varilla del freno | | 1 |
| | | | | |
| 46504-MB2-0070 | | Varilla de unión | | 1 |
| 46513-KED9-90 | | Muelle del pedal de freno | | 1 |
| 52108-KW6-90 | | Casquillo patín de la cadena | | 3 |
| 52171-LBA7-90 | | Patín de la cadena | | 1 |
| 93600-04040-1G | | Tornillo plano 4x40 | | 1 |
| | | | | |
| 93893-04012-18 | | Tornillo y arandela 4x12 | | 1 |
| 93901-26110 | | Tornillo 6x12 | | 3 |
| 94002-08000-0S | | Tuerca hexagonal 8 mm | | 2 |
| 94101-08800 | | Arandela plana 8 mm | | 1 |
| 94102-14800 | | Arandela plana 14x26x2.3 | | 2 |

# PEDAL DE FRENO TRASERO

## F15

**MAXXER 300 <**

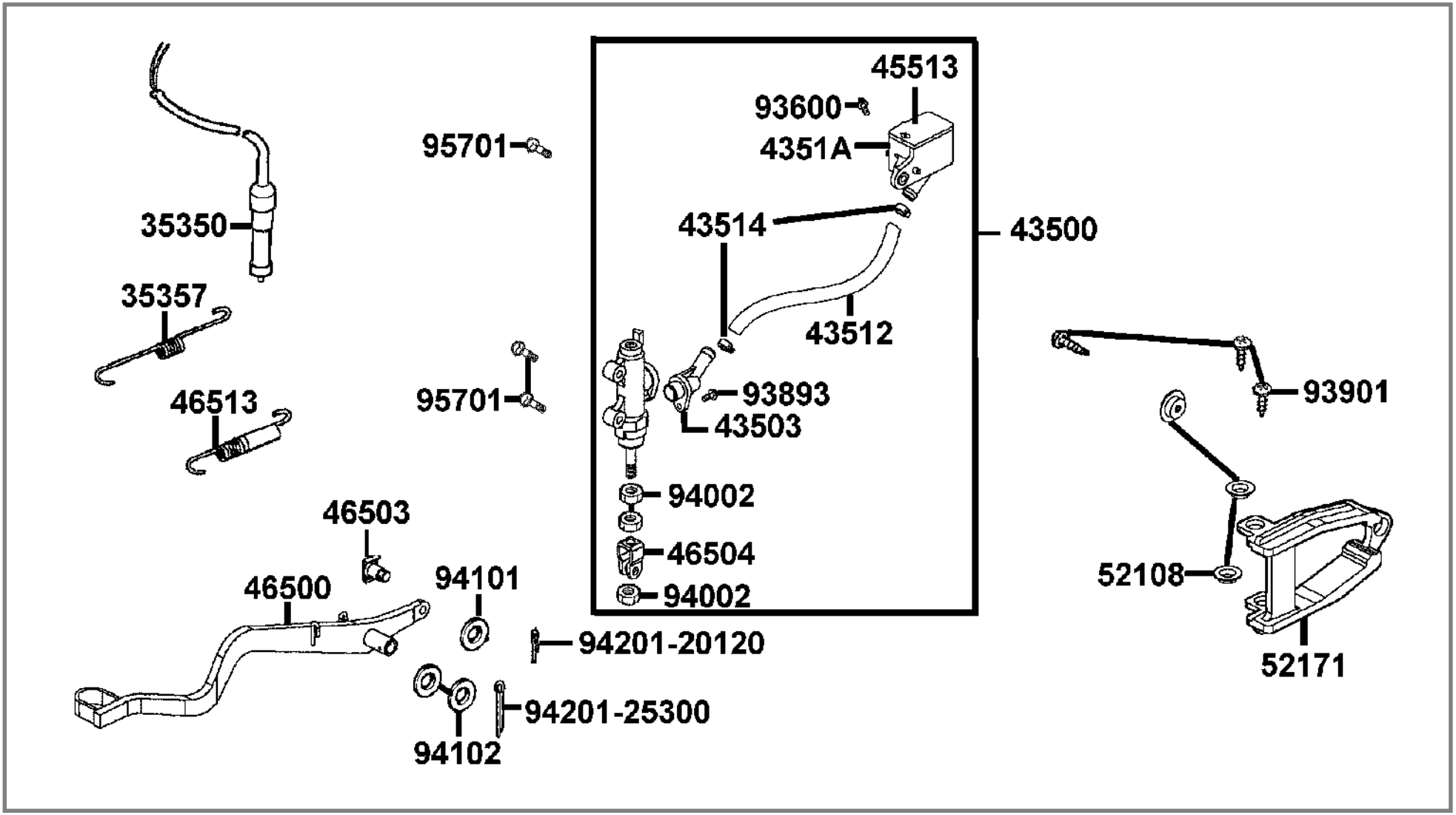

# PEDAL DE FRENO TRASERO

**> MAXXER 300**

**F15**

| Referencia | | Descripción | Nota | Cantidad |
|---|---|---|---|---|
| 94201-20120 | | Pasador bífido 2x12 | | 1 |
| 94201-25300 | | Pasador bífido 2.5x30 | | 1 |
| 95701-06035-06 | | Tornillo con arandela 6x35 | | 3 |

# AMORTIGUADOR/TRAPECIO DCHO

## F16

**MAXXER 300 <**

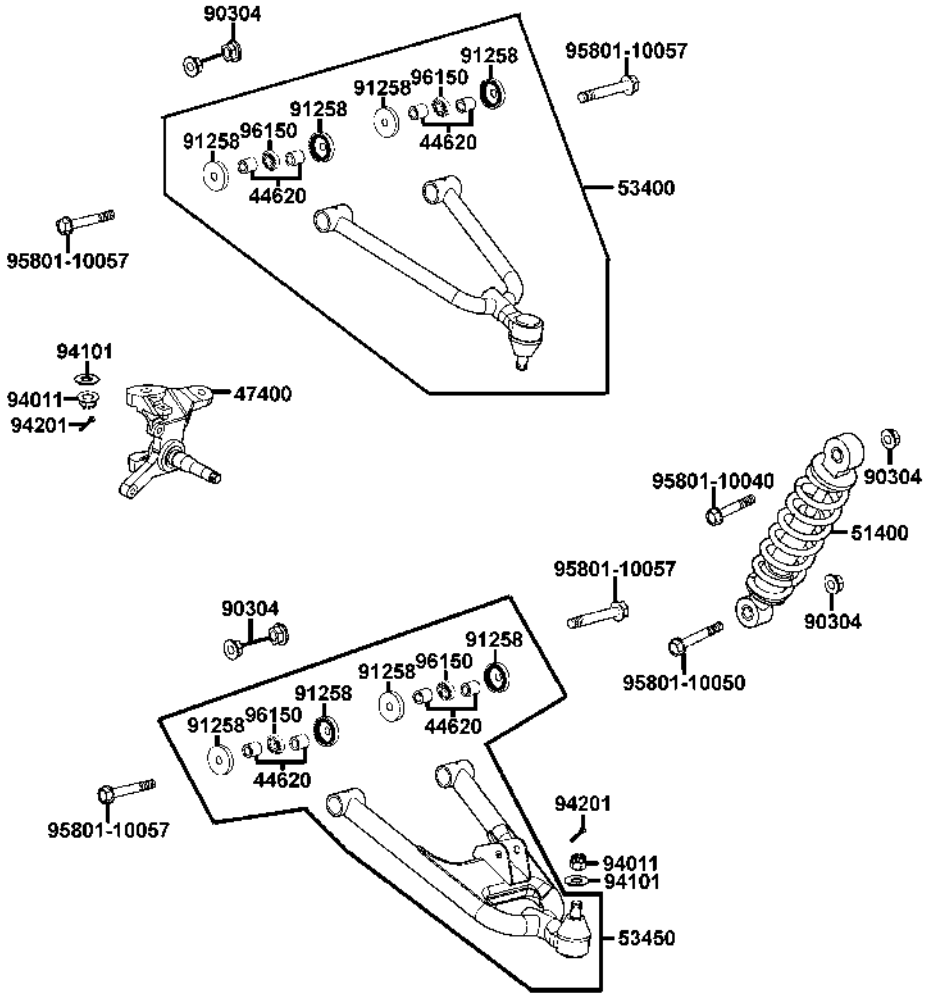

# AMORTIGUADOR/TRAPECIO DCHO

**> MAXXER 300**

**F16**

| Referencia | | Descripción | Nota | Cantidad |
|---|---|---|---|---|
| 44620-PWA2-91 | | Casquillo basculante | | 8 |
| 47400-LBA7-90 | | Eje dirección derecho | | 1 |
| 51400-PWA2-91MB | | Amortiguador delantero | | 1 |
| 53400-PWA2-92MB | | Brazo oscilante derecho superior | | 1 |
| 53450-PWA2-91MB | | Brazo oscilante derecho inferior | | 1 |
| | | | | |
| 90304-GW0-90M2 | | Tuerca con arandela en "U" 10 mm | | 6 |
| 91258-LBA7-90 | | Retén 18x26x4 | | 8 |
| 94011-12080-0S | | Tuerca almenada 12 mm | | 2 |
| 94101-12800 | | Arandela plana 12 mm | | 2 |
| 94201-30251 | | Pasador bífido 3x25 | | 2 |
| | | | | |
| 95801-10040-08 | | Tornillo con arandela 10x40 | | 1 |
| 95801-10050-06 | | Tornillo con arandela 10x50 | | 1 |
| 95801-10057-06 | | Tornillo con arandela 10x57 | | 4 |
| 96150-60000-10 | | Rodamiento de bolas radial 6000 | | 4 |
| | | | | |
| | | | | |
| | | | | |
| | | | | |
| | | | | |
| | | | | |
| | | | | |

# AMORTIGUADOR/TRAPECIO IZDO

## F17

**MAXXER 300 <**

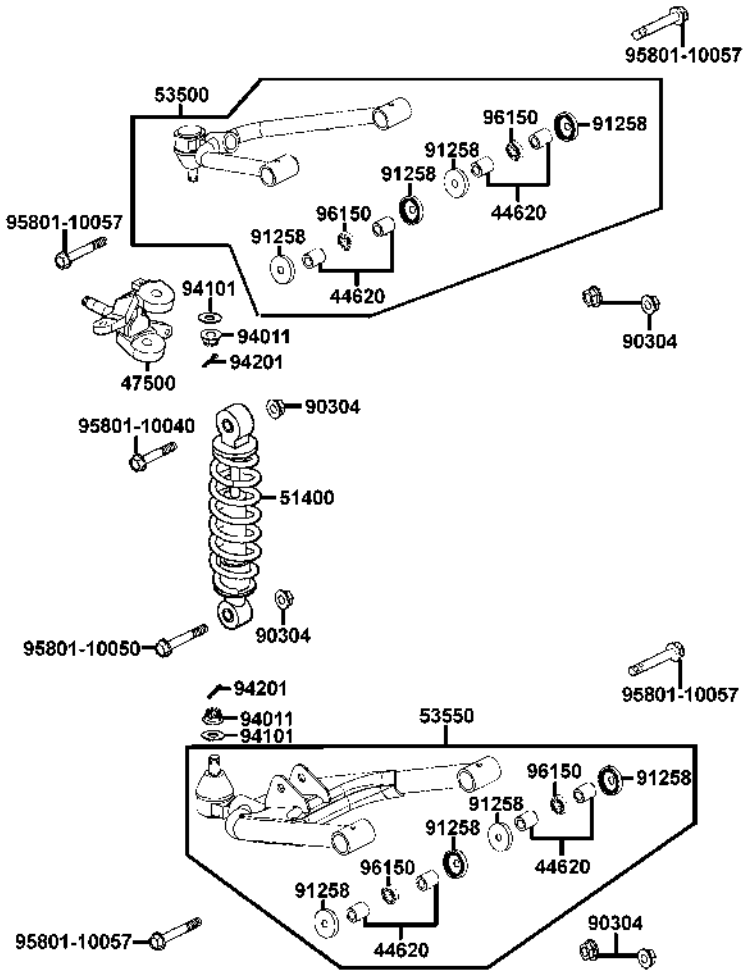

# AMORTIGUADOR/TRAPECIO IZDO

**> MAXXER 300**

**F17**

| Referencia | | Descripción | Nota | Cantidad |
|---|---|---|---|---|
| 44620-PWA2-91 | | Casquillo basculante | | 8 |
| 47500-LBA7-90 | | Eje dirección izquierdo | | 1 |
| 51400-PWA2-91MB | | Amortiguador delantero | | 1 |
| 53500-PWA2-92MB | | Brazo oscilante izquierdo superior | | 1 |
| 53550-PWA2-91MB | | Brazo oscilante izquierdo inferior | | 1 |
| | | | | |
| 90304-GW0-90M2 | | Tuerca con arandela en "U" 10 mm | | 6 |
| 91258-LBA7-90 | | Retén 18x26x4 | | 8 |
| 94011-12080-0S | | Tuerca almenada 12 mm | | 2 |
| 94101-12800 | | Arandela plana 12 mm | | 2 |
| 94201-30251 | | Pasador bífido 3x25 | | 2 |
| | | | | |
| 95801-10040-08 | | Tornillo con arandela 10x40 | | 1 |
| 95801-10050-06 | | Tornillo con arandela 10x50 | | 1 |
| 95801-10057-06 | | Tornillo con arandela 10x57 | | 4 |
| 96150-60000-10 | | Rodamiento de bolas radial 6000 | | 4 |

# BASCULANTE TRASERO

**F18**

**MAXXER 300 <**

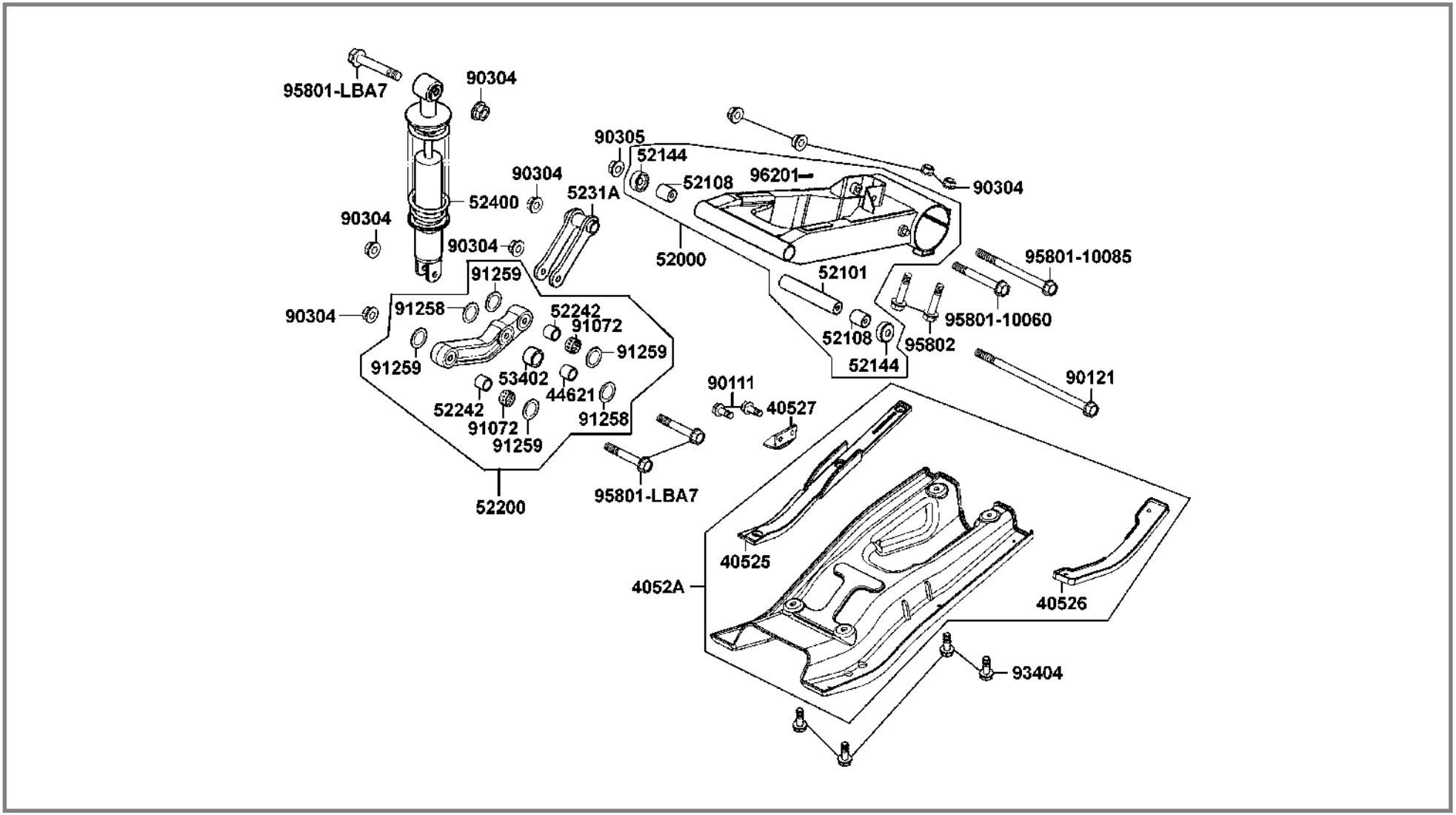

# BASCULANTE TRASERO

**> MAXXER 300**

**F18**

| Referencia | | Descripción | Nota | Cantidad |
|---|---|---|---|---|
| 40525-LBA7-90 | | Patín de la cadena | | 1 |
| 40526-LBA7-90 | | Protector del disco | | 1 |
| 40527-LBA7-61 | | Patín de la cadena | | 1 |
| 4052A-LBA7-90 | | Protector basculante | | 1 |
| 44621-LBA7-90 | | Casquillo cojinete guía | | 1 |
| | | | | |
| 52000-LBA7-E2MB | | Semibasculante trasero izquierdo completo | | 1 |
| 52101-LLB1-90 | | Casquillo distanciador basculante trasero | | 1 |
| 52108-KE5-00 | | Cojinete basculante trasero | | 2 |
| 52144-LBA7-90 | | Tapón guardapolvo basculante trasero | | 2 |
| 52200-LBA7-90 | | Amortiguador trasero | | 1 |
| | | | | |
| 52242-LBA7-90 | | Casquillo bieleta | | 2 |
| 5231A-LBA7-62 | | Bieleta amortiguador trasero | | 1 |
| 52400-PWA2-91MB | | Amortiguador trasero completo | | 1 |
| 53402-LBA7-90 | | Cojinete guía | | 1 |
| 90111-147-00 | | Tornillo con arandela 6x17 | | 2 |
| | | | | |
| 90121-LBA7-90 | | Tornillo amortiguador trasero | | 1 |
| 90304-GW0-90M2 | | Tuerca con arandela en "U" 10 mm | | 9 |
| 90305-GE8-01 | | Tuerca en "U" 14 mm | | 1 |
| 91072-LBA7-90 | | Rodamiento de agujas | | 2 |
| 91258-LBA7-90 | | Retén 18x26x4 | | 2 |

# BASCULANTE TRASERO

## F18

**MAXXER 300 <**

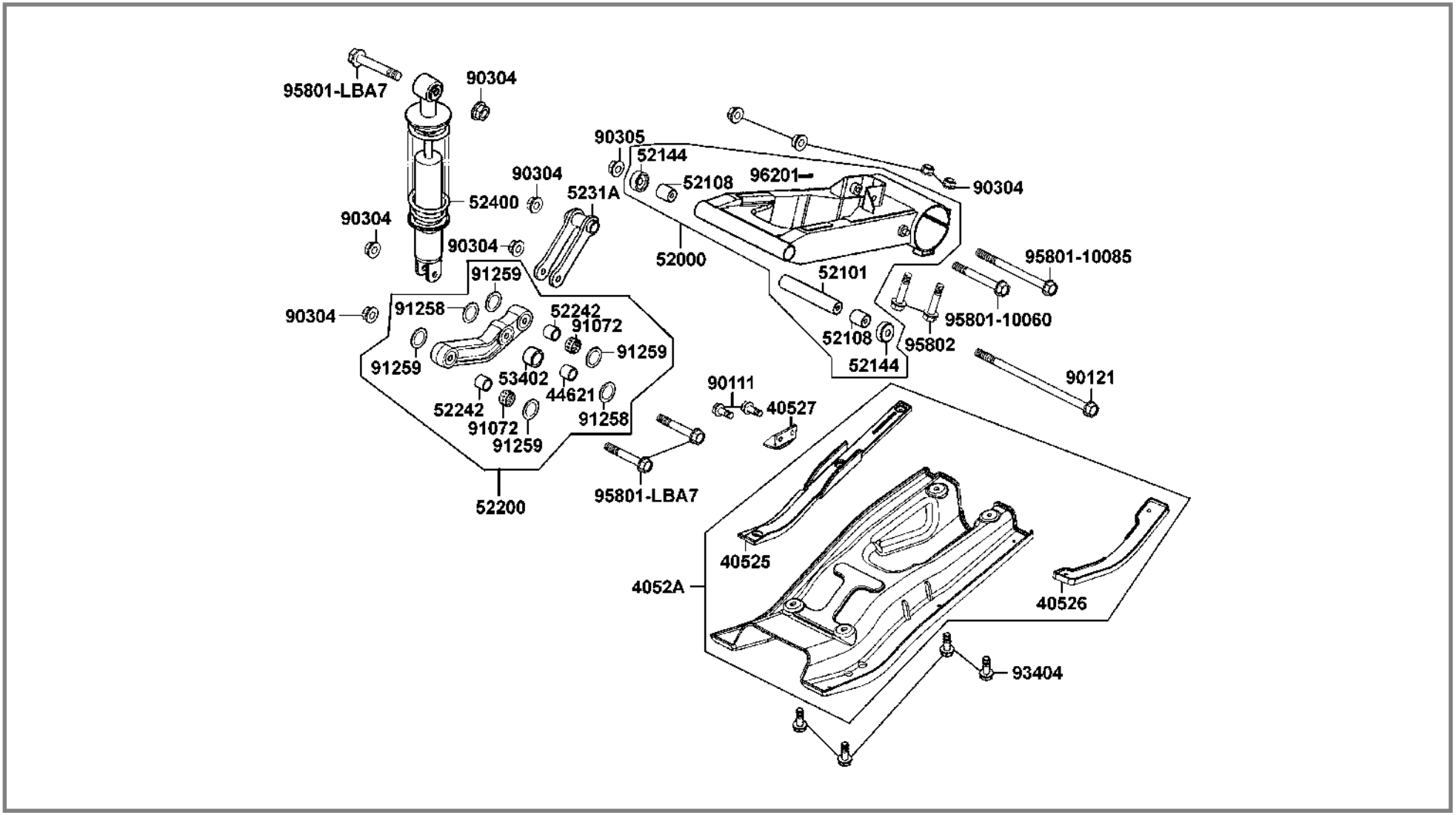

# BASCULANTE TRASERO

**> MAXXER 300**

**F18**

| Referencia | | Descripción | Nota | Cantidad |
|---|---|---|---|---|
| 91259-LBA7-90 | | Retén 17x24x5 | | 4 |
| 93404-06016-06 | | Tornillo y arandela 6x16 | | 4 |
| 95801-10060-08 | | Tornillo con arandela 10x60 | | 1 |
| 95801-10085-06 | | Tornillo con arandela 10x85 | | 1 |
| 95801-LBA7-90 | | Tornillo con arandela 10x53 | | 3 |
| | | | | |
| 95802-LBA7-90 | | Tornillo con arandela 10x70 | | 2 |
| 96201-10000 | | Pliegue de la entrerrosca | | 1 |

# INTERMITENTES

## F19

**MAXXER 300 <**

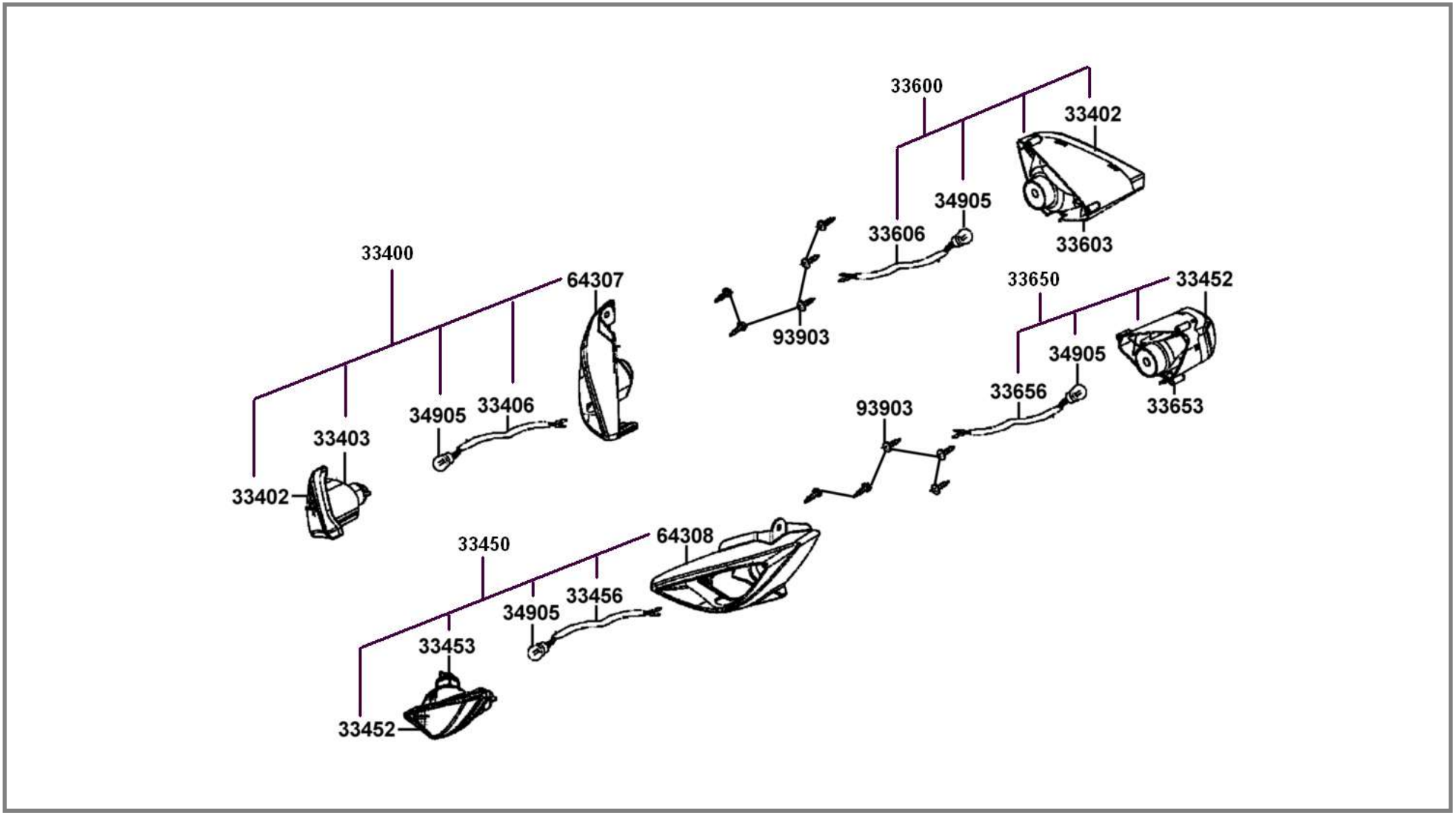

# INTERMITENTES

**> MAXXER 300**

**F19**

| Referencia | | Descripción | Nota | Cantidad |
|---|---|---|---|---|
| 33400-LDF3-E0 | | Intermitende delantero dcho comp | | 1 |
| 33402-LDF3-E0 | | Tulipa intermitente delantero derecho | | 2 |
| 33403-LDF3-E0 | | Base intermitente delantero derecho | | 1 |
| 33406-LDF3-E0 | | Zócalo intermitente delantero derecho | | 1 |
| 33450-LDF3-E0 | | Intermitende delantero izdo comp | | 1 |
| | | | | |
| 33452-LDF3-E0 | | Tulipa intermitente delantero izquierdo | | 2 |
| 33453-LDF3-E0 | | Base intermitente delantero izquierdo | | 1 |
| 33456-LDF3-E0 | | Zócalo intermitente delantero izquierdo | | 1 |
| 33600-LDF3-E0 | | Intermitente trasero dcho comp | | 1 |
| 33603-LDF3-E0 | | Base intermitente trasero derecho | | 1 |
| | | | | |
| 33606-LDF3-E0 | | Zócalo intermitente trasero derecho | | 1 |
| 33653-LDF3-E0 | | Base intermitente trasero izquierdo | | 1 |
| 33650-LDF3-E0 | | Intermitente trasero izdo comp | | 1 |
| 33656-LDF3-E0 | | Zócalo intermitente trasero izquierdo | | 1 |
| 34905-LBA7-E0 | | Bombilla del intermitente | | 4 |
| | | | | |
| 64307-LDF3-E3 | | Cubierta intermitente derecho | | 1 |
| 64308-LDF3-E3 | | Cubierta intermitente izquierdo | | 1 |
| 93903-35360 | | Tornillo 5x16 | | 10 |
| | | | | |
| | | | | |

# PILOTO TRASERO

## F20

**MAXXER 300 <**

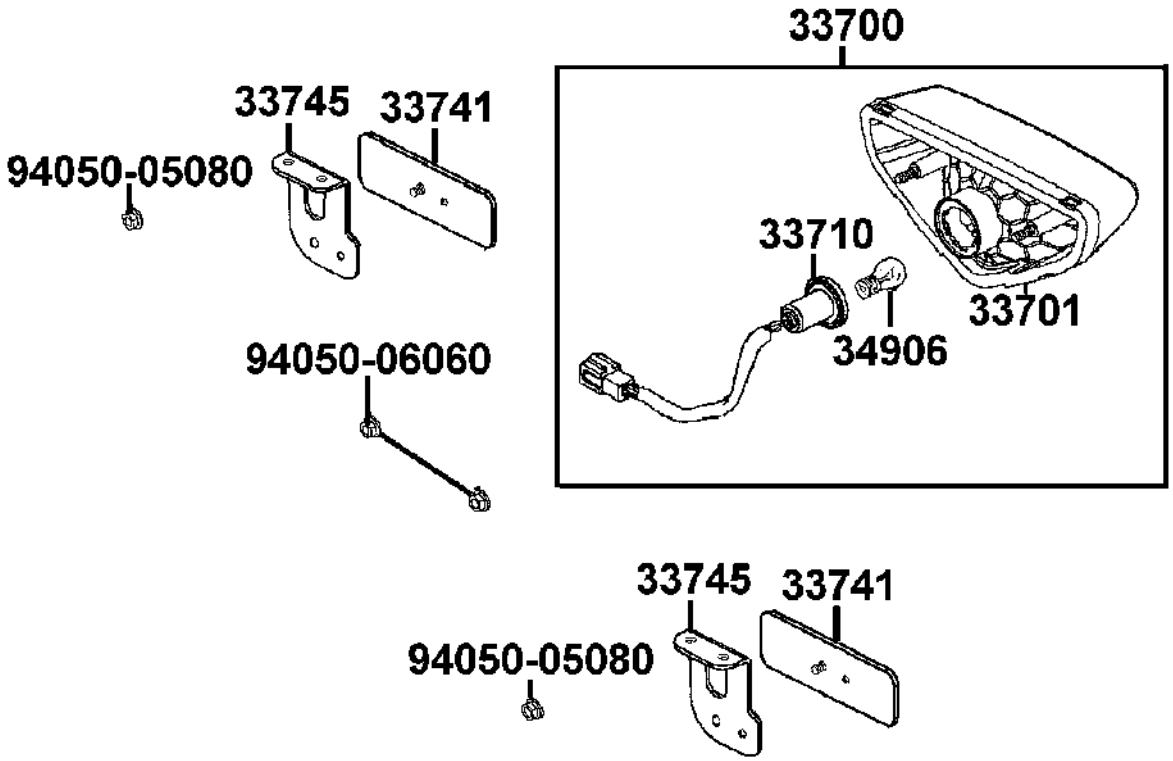

# PILOTO TRASERO

**> MAXXER 300**

**F20**

| Referencia | | Descripción | Nota | Cantidad |
|---|---|---|---|---|
| 33700-LBA7-E0 | | Piloto trasero | | 1 |
| 33701-LBA7-E0 | | Piloto trasero | | 1 |
| 33710-LBA7-90 | | Zócalo piloto trasero | | 1 |
| 33741-KHC5-M0 | | Catadióptrico | | 2 |
| 33745-LBA7-E0 | | Soporte catadióptrico | | 2 |
| | | | | |
| 34906-KCP-90 | | Bombilla posición y freno | | 1 |
| 94050-05080 | | Tuerca con arandela 5 mm | | 2 |
| 94050-06060 | | Tuerca con arandela 6 mm | | 2 |

# INSTALACION ELECTRICA

## F21

**MAXXER 300 <**

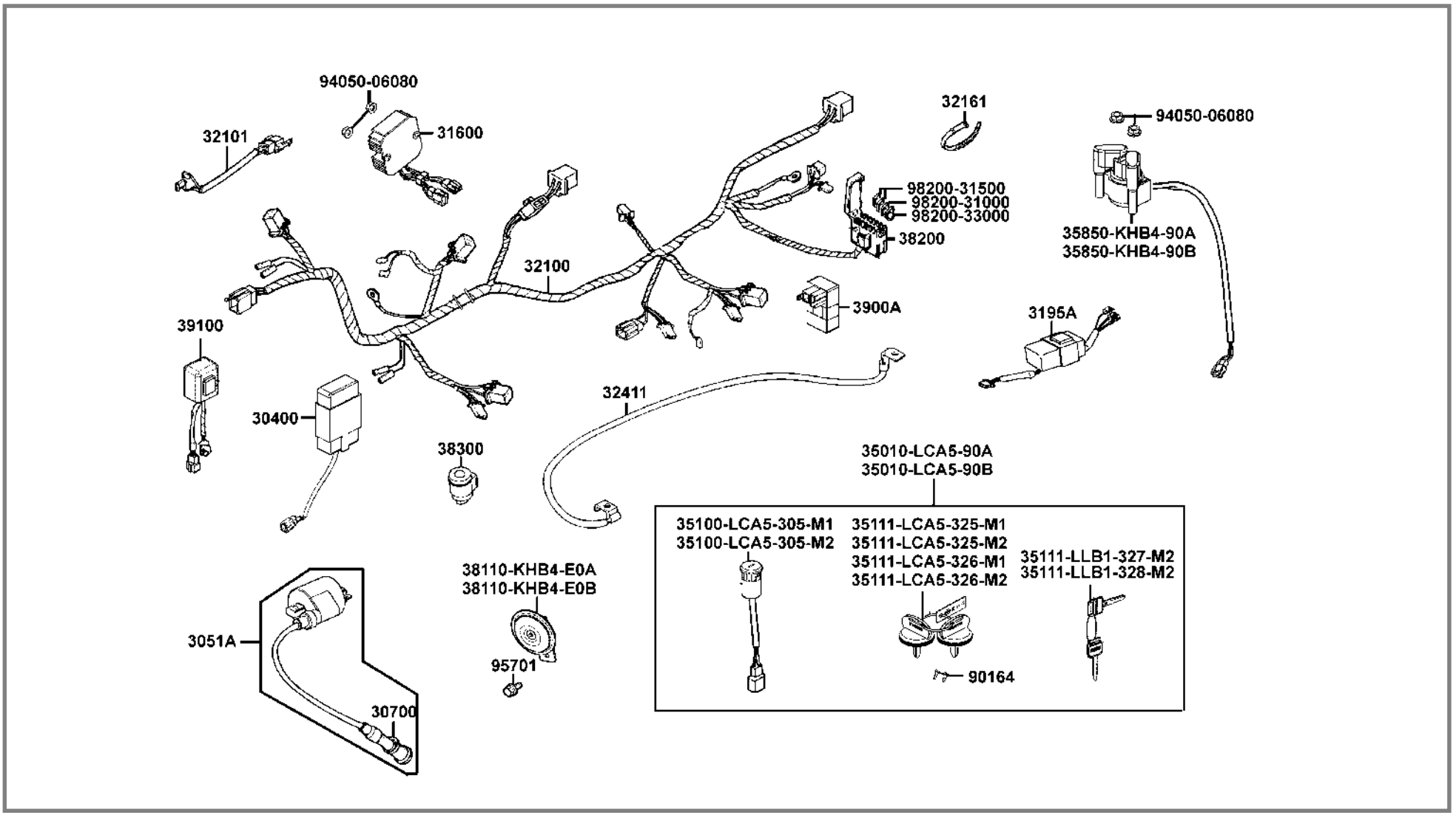

# INSTALACION ELECTRICA

**> MAXXER 300**

**F21**

| Referencia | | Descripción | Nota | Cantidad |
|---|---|---|---|---|
| 30400-LDE9-E1 | | Unidad de encendido | | 1 |
| 3051A-KHE7-91 | | Bobina de alta tensión completa | | 1 |
| 30700-KFC8-E1M8 | | Antiparasitario | | 1 |
| 31600-LBA7-90 | | Regulador/rectificador completo | | 1 |
| 3195A-LBA7-E0 | | Control intermitentes de emergencia | | 1 |
| | | | | |
| 32100-LDF3-E1 | | Cableado principal | | 1 |
| 32101-LLB1-80 | | Cable | | 1 |
| 32161-LBA7-90 | | Abrazadera de los cables | | 1 |
| 32411-LLB1-90 | | Cable batería | | 1 |
| 35010-LCA5-90A | | Juego de llaves/cerraduras | | 1 |
| | | | | |
| 35010-LCA5-90B | | Juego de llaves/cerraduras | | 1 |
| 35100-LCA5-30M1 | | Piña de conmutadores | | 1 |
| 35100-LCA5-30M2 | | Piña de conmutadores | | 1 |
| 35111-LCA5-35M1 | | Juego de llaves (Para servicio) | | 1 |
| 35111-LCA5-35M2 | | Juego de llaves (Para servicio) | | 1 |
| | | | | |
| 35111-LCA5-36M1 | | Juego de llaves (Para servicio) | | 1 |
| 35111-LCA5-36M2 | | Juego de llaves (Para servicio) | | 1 |
| 35111-LLB1-307M2 | | Juego de llaves (Para servicio) | | 1 |
| 35111-LLB1-308M2 | | Juego de llaves (Para servicio) | | 1 |
| 35850-KHB4-90M1 | | Relé de arranque | | 1 |

# INSTALACION ELECTRICA

## F21

**MAXXER 300 <**

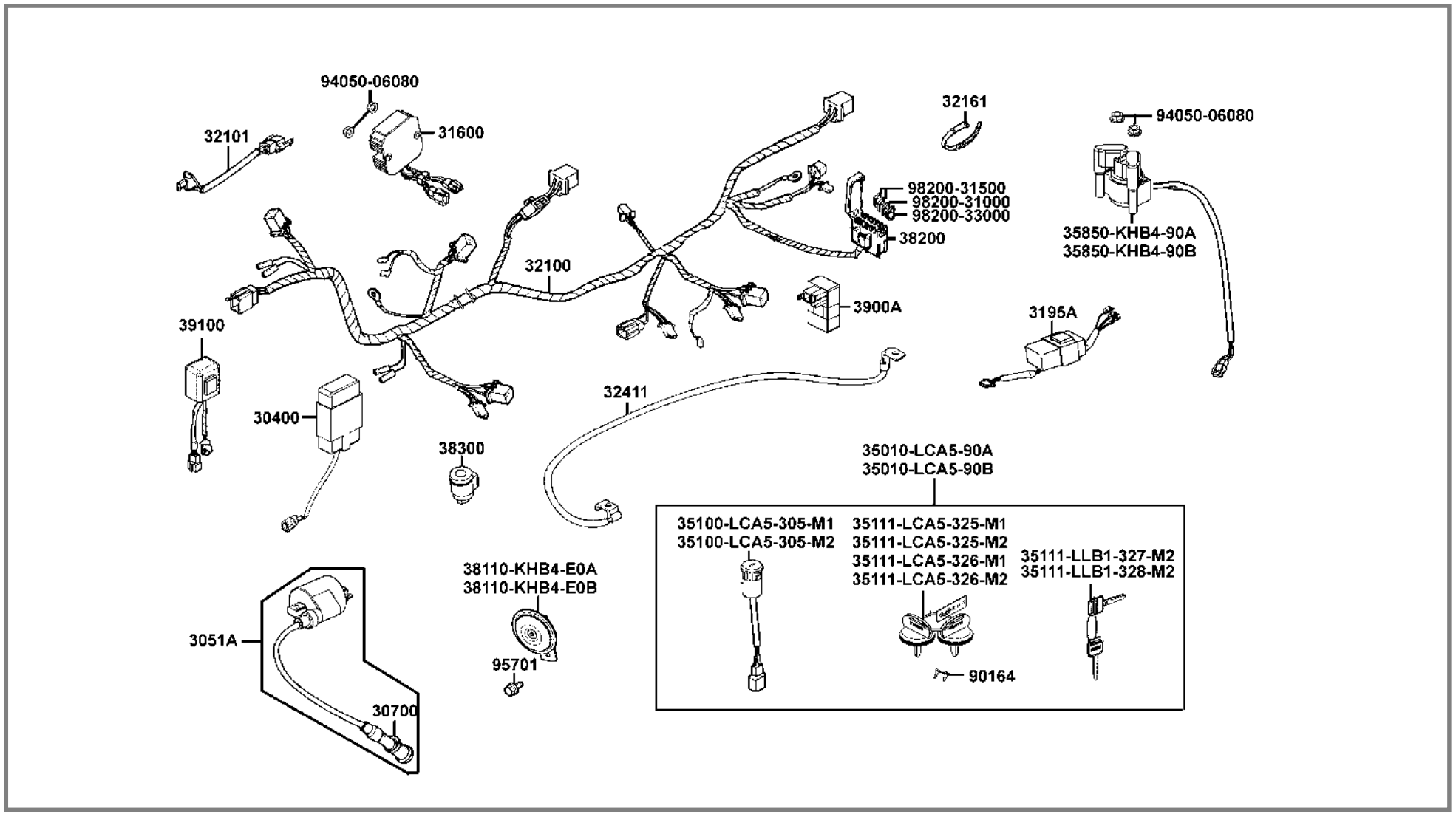

# INSTALACION ELECTRICA

**> MAXXER 300**

**F21**

| Referencia | | Descripción | Nota | Cantidad |
|---|---|---|---|---|
| 35850-KHB4-90M2 | | Relé de arranque | | 1 |
| 38110-KHB4-E0M1 | | Claxon | | 1 |
| 38110-KHB4-E0M2 | | Claxon | | 1 |
| 38200-KBE-90 | | Caja de fusibles | | 1 |
| 38300-KCE-91 | | Bote de intermitencias | | 1 |
| | | | | |
| 3900A-LBA7-90 | | Control cambio de marchas | | 1 |
| 39100-LBA7-E0 | | Filtro electromagnético del electroventilador | | 1 |
| 90164-028-91 | | Tornillo bloqueo plano en "U" 6x12 | | 2 |
| 94050-06080 | | Tuerca con arandela 6 mm | | 4 |
| 95701-08012-08 | | Tornillo con arandela 8x12 | | 1 |
| | | | | |
| 98200-31000 | | Fusible 10 amperios | | 1 |
| 98200-31500 | | Fusible 15 amperios | | 2 |
| 98200-33000 | | Fusible 30 amperios | | 1 |
| | | | | |
| | | | | |
| | | | | |
| | | | | |
| | | | | |
| | | | | |
| | | | | |
| | | | | |

# CHASIS

## F22

**MAXXER 300 <**

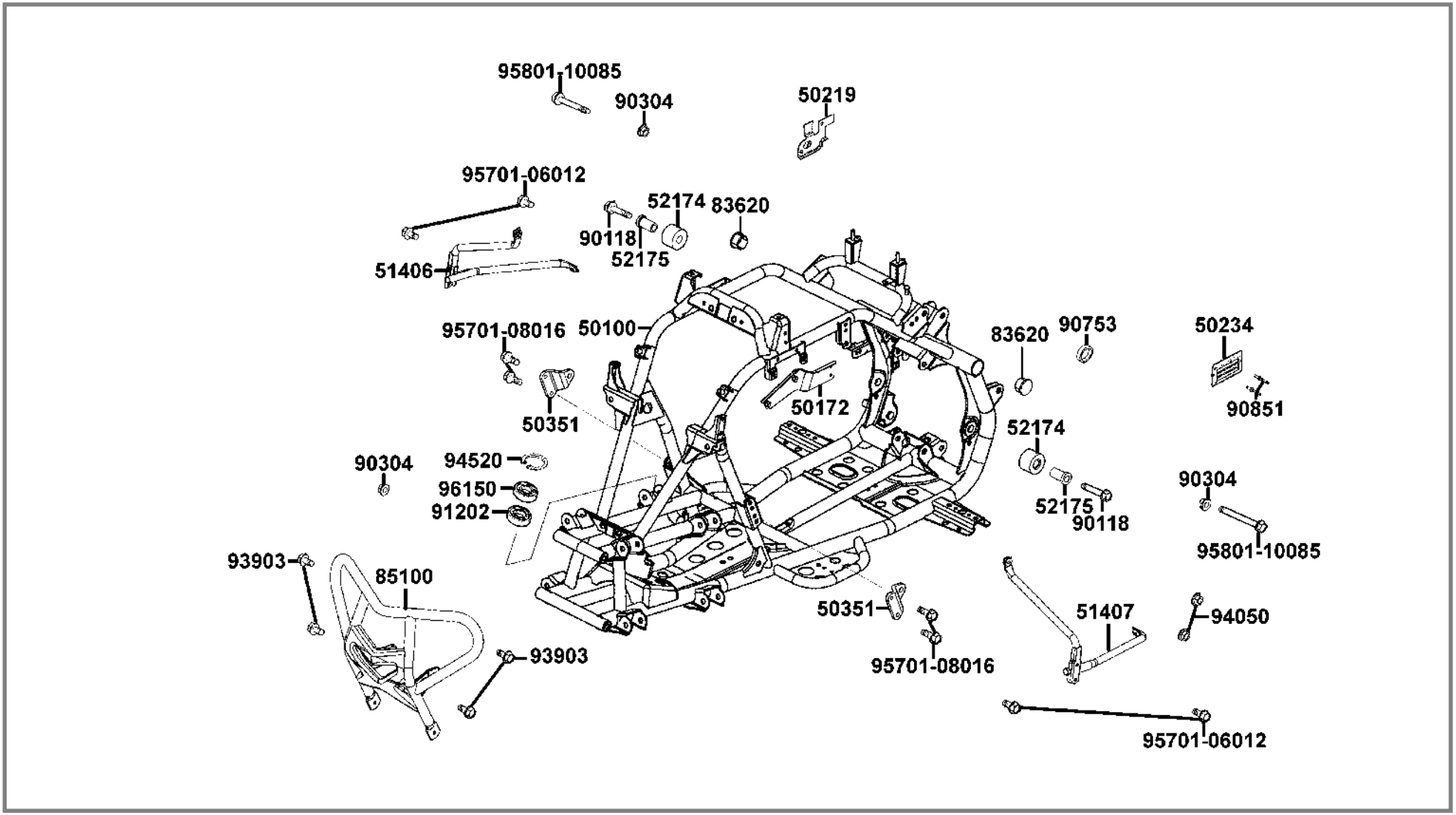

# CHASIS

**> MAXXER 300**

**F22**

| Referencia | | Descripción | Nota | Cantidad |
|---|---|---|---|---|
| 50100-LDF3-E1 | | Bastidor | | 1 |
| 50172-LBA7-E1 | | Soporte sujección depósito | | 1 |
| 50219-LBA7-E0 | | Soporte bote de intermitencias | | 1 |
| 50234-KHD4-E0 | | Marca identificativa | | 1 |
| 50351-LBA7-90 | | Brazo soporte motor | | 2 |
| | | | | |
| 51406-LDF3-E0 | | Soporte guardabarros delantero derecho | | 1 |
| 51407-LDF3-E0 | | Soporte guardabarros izquierdo | | 1 |
| 52174-LBA7-90 | | Goma cadena | | 2 |
| 52175-LBA7-90 | | Casquillo goma cadena | | 2 |
| 83620-LBA7-90 | | Tapón pipa | | 2 |
| | | | | |
| 85100-LDF3-E1MB | | Defensa delantera | | 1 |
| 90118-GY6-90 | | Tornillo con arandela 8x38 | | 2 |
| 90304-GW0-90M2 | | Tuerca con arandela en "U" 10 mm | | 3 |
| 90753-GB4-60M1 | | Retén 27x42x6 | | 1 |
| 90851-KF9-70H1 | | Rivete 3.2x9.8 | | 2 |
| | | | | |
| 91202-LLB1-90 | | Retén 22x35x7 | | 1 |
| 93903-35360 | | Tornillo 5x16 | | 4 |
| 94050-06060 | | Tuerca con arandela 6 mm | | 2 |
| 94520-40000 | | Circlip 40 mm interior | | 1 |
| 95701-06012-06 | | Tornillo con arandela 6x12 | | 4 |

# CHASIS

## F22

**MAXXER 300 <**

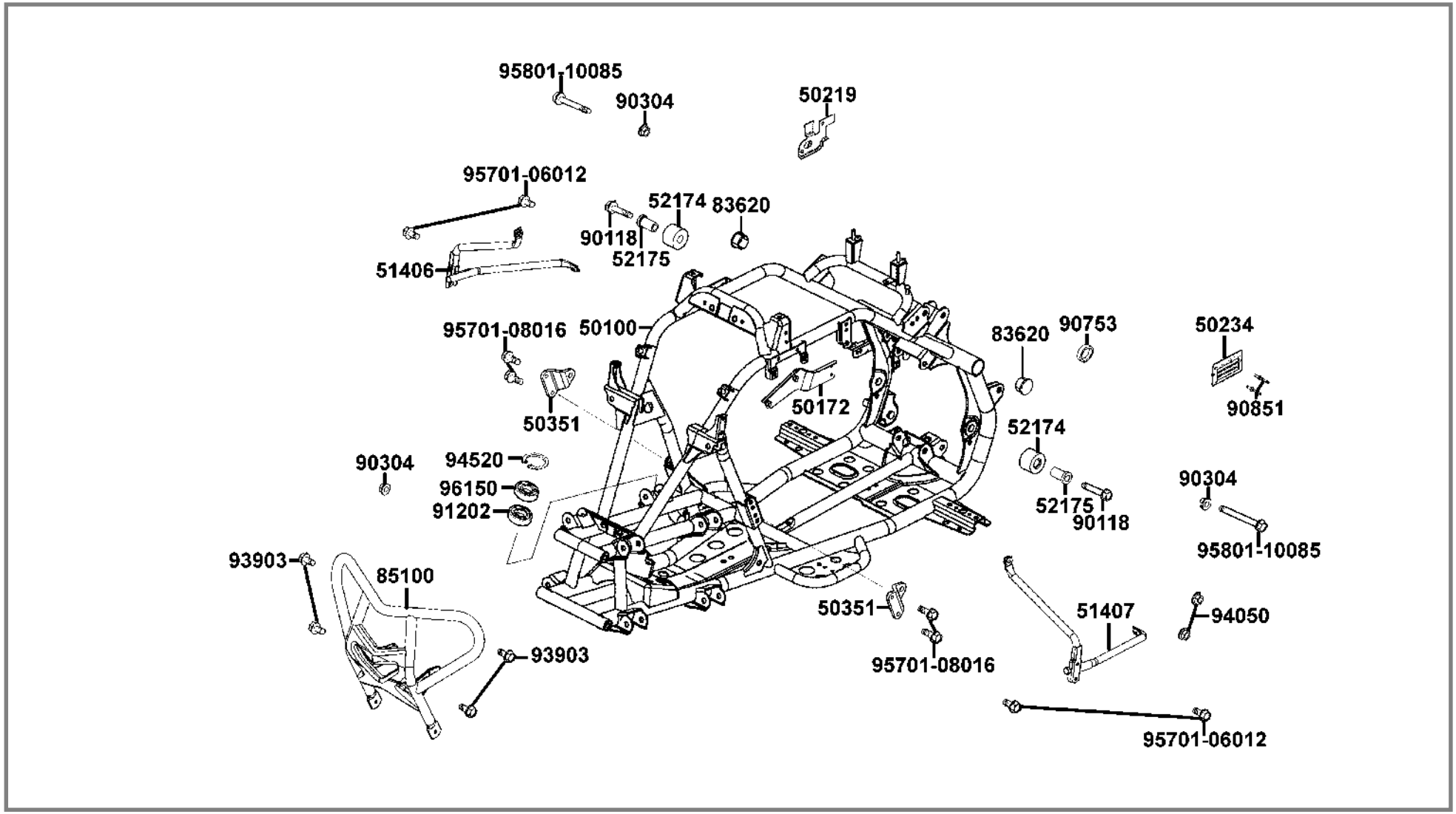

# CHASIS

**> MAXXER 300**

**F22**

| Referencia | | Descripción | Nota | Cantidad |
|---|---|---|---|---|
| 95701-08016-06 | | Tornillo con arandela 8x16 | | 4 |
| 95801-10085-06 | | Tornillo con arandela 10x85 | | 2 |
| 96150-62030-10 | | Rodamiento de bolas radial 6203 | | 1 |

# SUBCHASIS

## F23

**MAXXER 300 <**

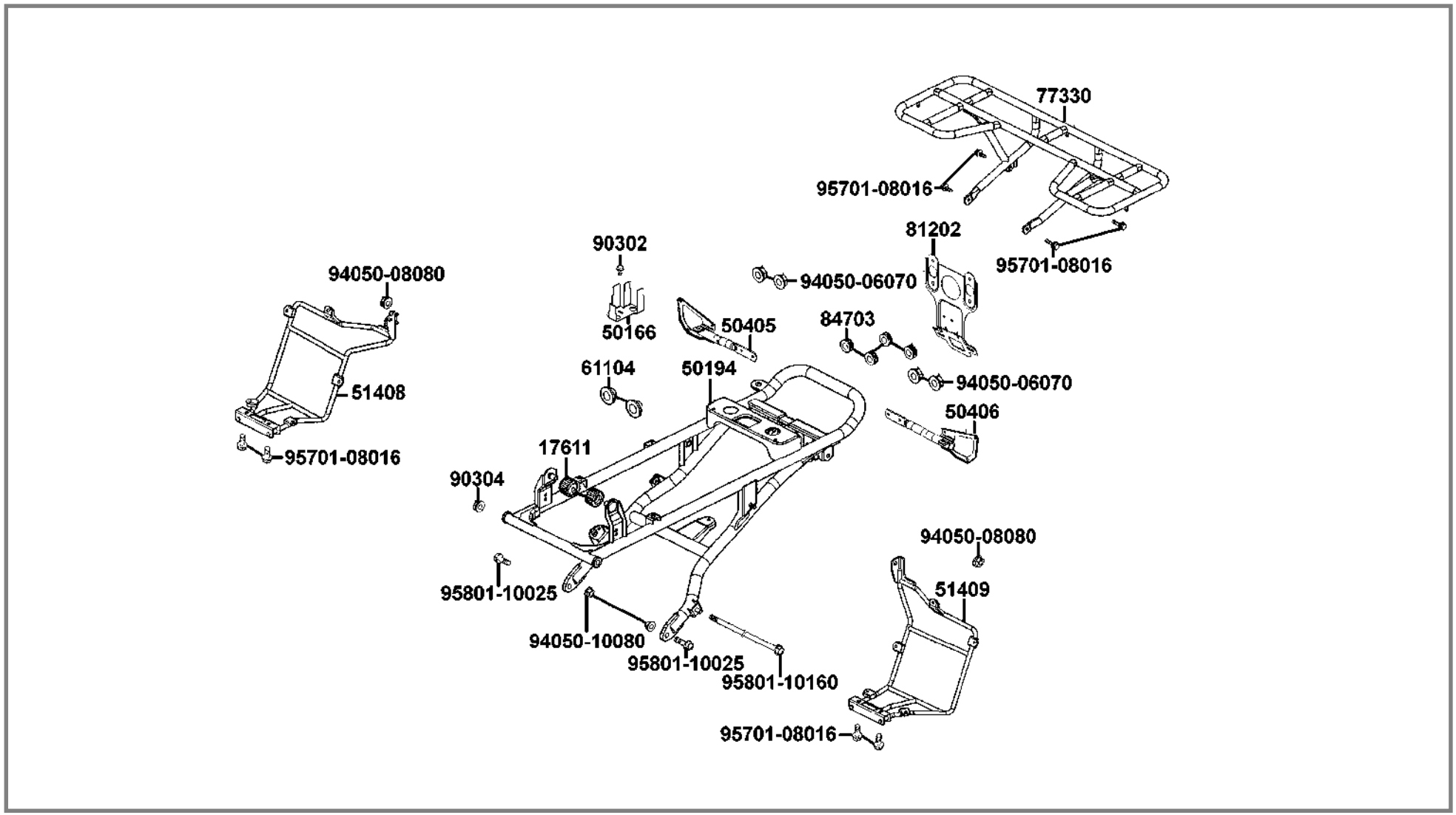

# SUBCHASIS

**> MAXXER 300**

**F23**

| Referencia | | Descripción | Nota | Cantidad |
|---|---|---|---|---|
| 17611-286-001 | | Amortiguador delantero depósito de gasolina | | 2 |
| 50166-LBA7-90 | | Soporte relé de arranque | | 1 |
| 50194-LBA7-E0 | | Cola del bastidor trasero | | 1 |
| 50405-LDF3-E3 | | Soporte guardabarros trasero derecho | | 1 |
| 50406-LDF3-E3 | | Soporte guardabarros trasero izquierdo | | 1 |
| | | | | |
| 51408-LDF3-E0 | | Soporte guardabarros trasero derecho | | 1 |
| 51409-LDF3-E0 | | Soporte guardabarros trasero izquierdo | | 1 |
| 61104-357-00 | | Casquillo guardabarros delantero | | 2 |
| 77330-LDF3-E0MB | | Portabultos trasero | | 1 |
| 81202-LBA7-E0 | | Sporte placa de matrícula | | 1 |
| | | | | |
| 84703-LLB1-90 | | Goma del piloto trasero | | 4 |
| 90302-LLB1-E0 | | Tornillo y arandela 5x12 | | 1 |
| 90304-GW0-90M2 | | Tuerca con arandela en "U" 10 mm | | 1 |
| 94050-06070 | | Tuerca con arandela 6 mm | | 4 |
| 94050-08080 | | Tuerca con arandela 8 mm | | 2 |
| | | | | |
| 94050-10080 | | Tuerca con arandela 10 mm | | 2 |
| 95701-08016-06 | | Tornillo con arandela 8x16 | | 8 |
| 95801-10025-08 | | Tornillo con arandela 10x25 | | 2 |
| 95801-10160-06 | | Tornillo con arandela 10x160 | | 1 |
| | | | | |

# RADIADOR

## F24

**MAXXER 300 <**

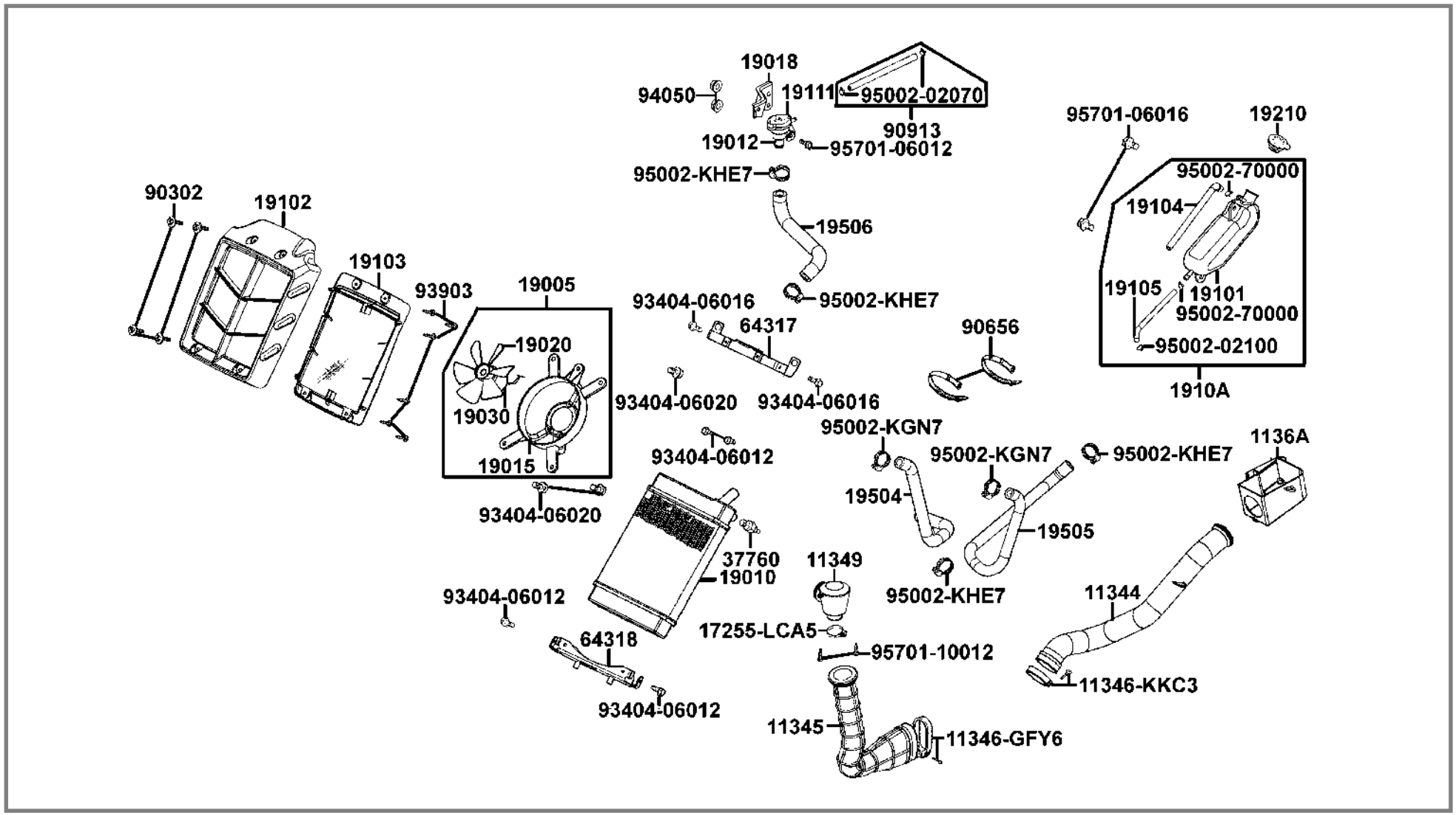

# RADIADOR

**> MAXXER 300**

**F24**

| Referencia | | Descripción | Nota | Cantidad |
|---|---|---|---|---|
| 11344-LBA7-90 | | Conducto tapa izquierda B | | 1 |
| 11345-LDF3-E1 | | Conducto tapa izquierda A | | 1 |
| 11346-GY6-901 | | Abrazadera cubierta conducto izquierdo | | 1 |
| 11346-KKC3-90 | | Abrazadera cubierta conducto izquierdo | | 1 |
| 11349-LDF3-E1 | | Entrada tapa caja izquierda | | 1 |
| | | | | |
| 1136A-LBA7-90 | | Tapa caja trasera izquierda | | 1 |
| 17255-LCA5-E0 | | Abrazadera tubo de conexión | | 1 |
| 19005-LBA7-90 | | Electroventilador | | 1 |
| 19010-LBA7-90 | | Radiador completo | | 1 |
| 19012-KHD8-94 | | Unidad radiador | | 1 |
| | | | | |
| 19015-KKC4-90 | | Carcasa aire forzado | | 1 |
| 19018-LBA7-90 | | Soporte radiador | | 1 |
| 19020-KHD8-90 | | Ventilador | | 1 |
| 19030-LBA7-90 | | Motor electroventilador | | 1 |
| 19101-LBA7-90 | | Vaso de expansión: | | 1 |
| | | | | |
| 19102-LBA7-90 | | Canalizador del aire | | 1 |
| 19103-PWA1-91 | | Rejilla radiador | | 1 |
| 19104-LBA7-90 | | Manguito de drenaje | | 1 |
| 19105-LBA7-90 | | Manguito vaso de expansión-válvula de presión | | 1 |
| 1910A-LBA7-90 | | Vaso de expansión completo | | 1 |

# RADIADOR

## F24

**MAXXER 300 <**

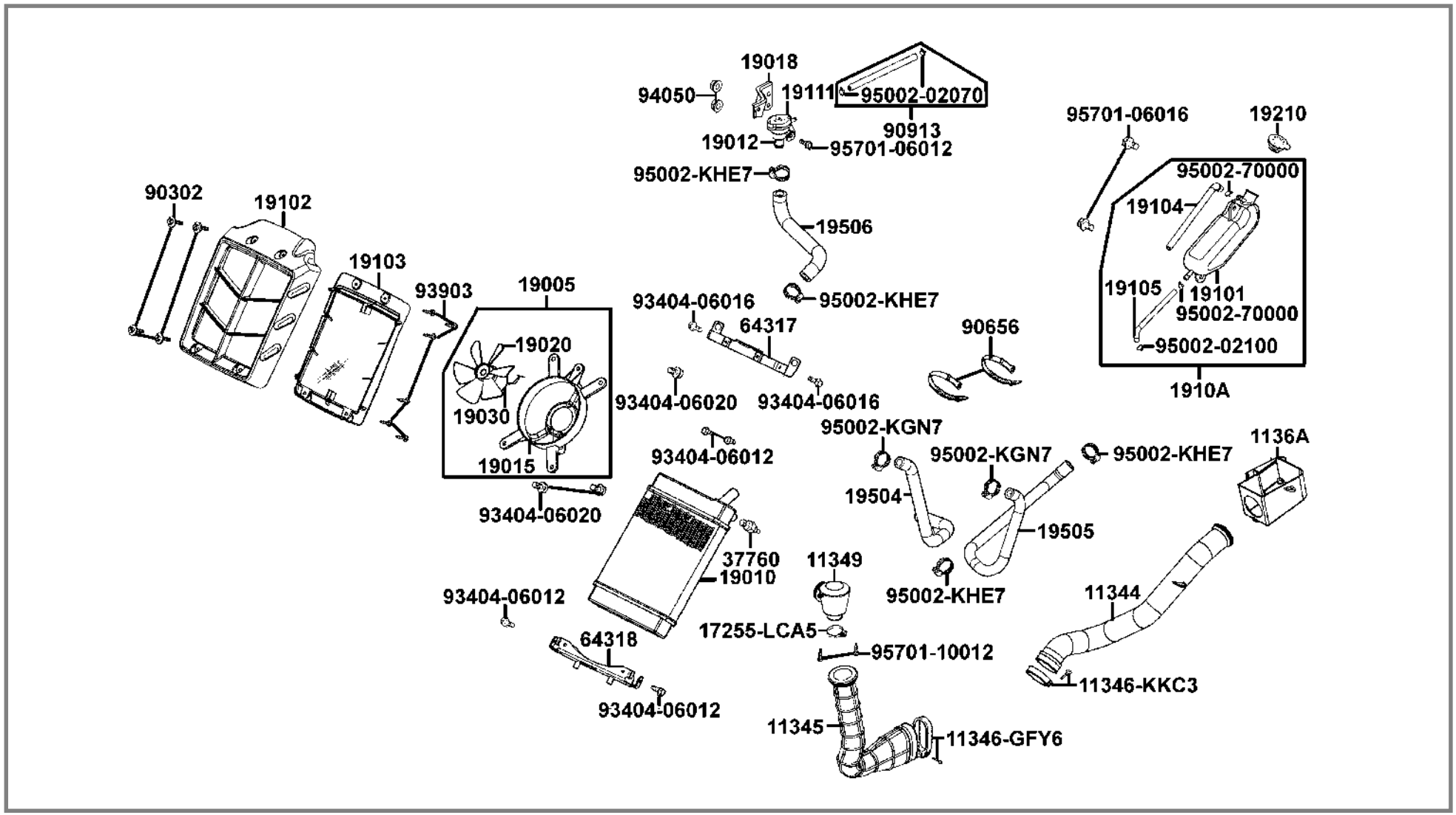

# RADIADOR

**> MAXXER 300**

**F24**

| Referencia | | Descripción | Nota | Cantidad |
|---|---|---|---|---|
| 19111-GE2-014 | | Tapón del radiador | | 1 |
| 19210-KKC4-90 | | Tapón del vaso de expansión | | 1 |
| 19504-LBA7-90 | | Manguito radiador-motor D | | 1 |
| 19505-LBA7-90 | | Manguito motor-radiador F | | 1 |
| 19506-LBA7-90 | | Manguito radiador-válvula de presión G | | 1 |
| | | | | |
| 37760-KHD8-90 | | Termocontacto | | 1 |
| 64317-LBA7-90 | | Soporte superior del radiador | | 1 |
| 64318-LBA7-90 | | Soporte inferior del radiador | | 1 |
| 90302-GY6-90 | | Tornillo y arandela 5x12 | | 4 |
| 90656-KCBC-90 | | Abrazadera manguito | | 2 |
| | | | | |
| 90913-LBA7-90 | | Manguito bomba de agua-válvula de presión | | 1 |
| 93404-06012-08 | | Tornillo y arandela 6x12 | | 4 |
| 93404-06016-06 | | Tornillo y arandela 6x16 | | 4 |
| 93404-06020-06 | | Tornillo y arandela 6x20 | | 3 |
| 93903-KEB7-90 | | Tornillo y arandela 4 mm | | 6 |
| | | | | |
| 94050-06060 | | Tuerca con arandela 6 mm | | 2 |
| 95002-02070 | | Clip para tubo B7 | | 2 |
| 95002-02100 | | Clip para tubo B10 | | 1 |
| 95002-70000 | | Clip para tubo C11 | | 2 |
| 95002-KHE7-90 | | Clip para manguito de agua | | 4 |

# RADIADOR

## F24

**MAXXER 300 <**

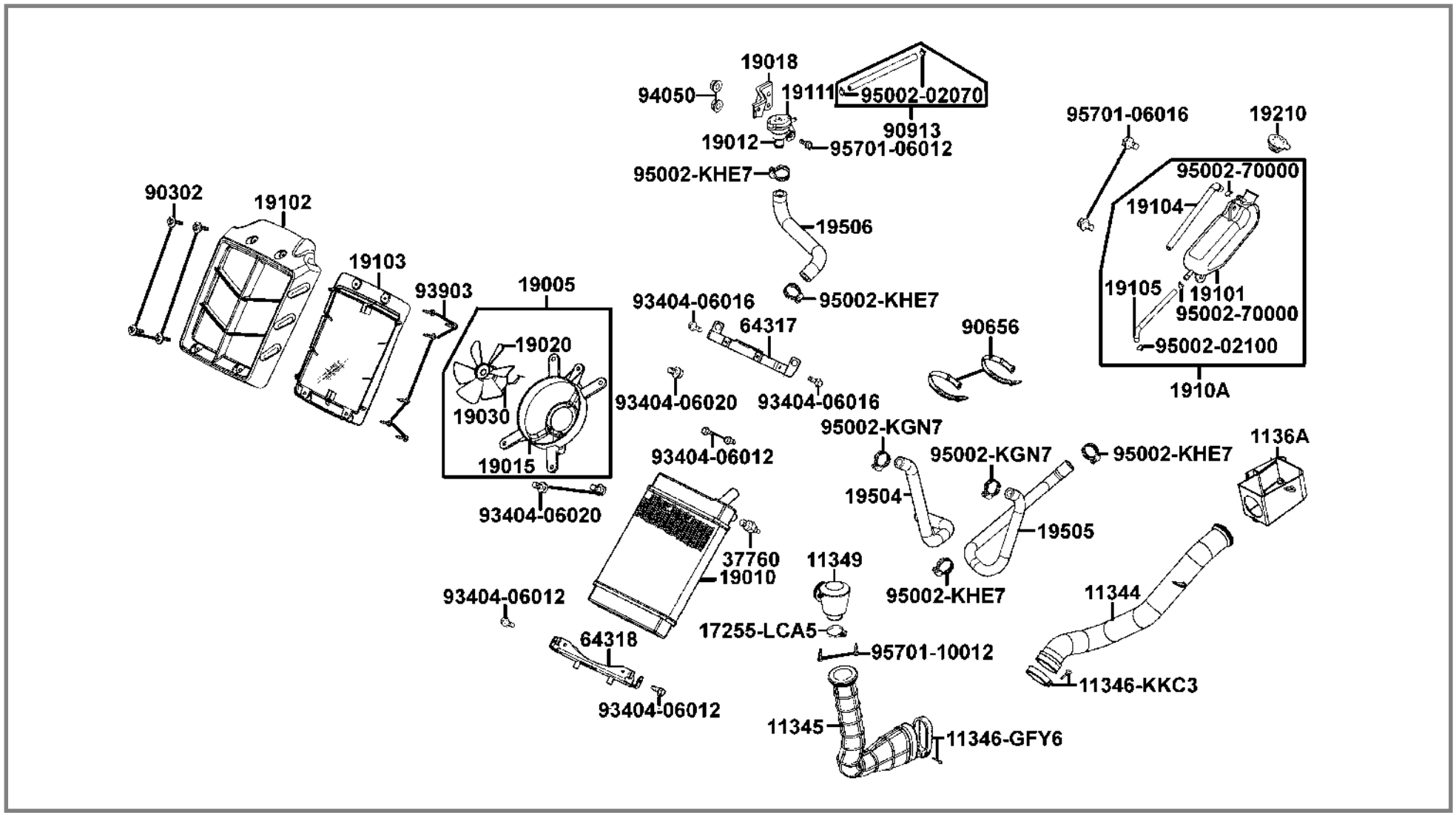

# RADIADOR

**> MAXXER 300**

**F24**

| Referencia | | Descripción | Nota | Cantidad |
|---|---|---|---|---|
| 95002-KN7-91 | | Clip del tubo | | 2 |
| 95701-06012-06 | | Tornillo con arandela 6x12 | | 1 |
| 95701-10012-08 | | Tornillo con arandela 10x12 | | 2 |

# ETIQUETAS

## F25

**MAXXER 300 <**

# ETIQUETAS

**> MAXXER 300**

**F25**

| Referencia | | Descripción | Nota | Cantidad |
|---|---|---|---|---|
| 87321-LBA7-E0 | | Etiqueta Importador | | 1 |
| 87322-LBA7-E0 | | Etiqueta precuación cambio de marcha | | 1 |
| 87505-LBA7-E0 | | Etiqueta neumáticos | | 1 |
| 87515-LBA7-E0 | | Etiqueta lista de precaucaiones | | 1 |
| 87515-LBA7-E03 | | Etiqueta Atención | | 1 |
| | | | | |
| 87517-LBA7-E1 | | Precaución edad de conducción | | 1 |
| 87556-LLB1-E01 | | Etiqueta carga máxima en portabultos | | 1 |

# ADHESIVOS

## F26

**MAXXER 300 <**

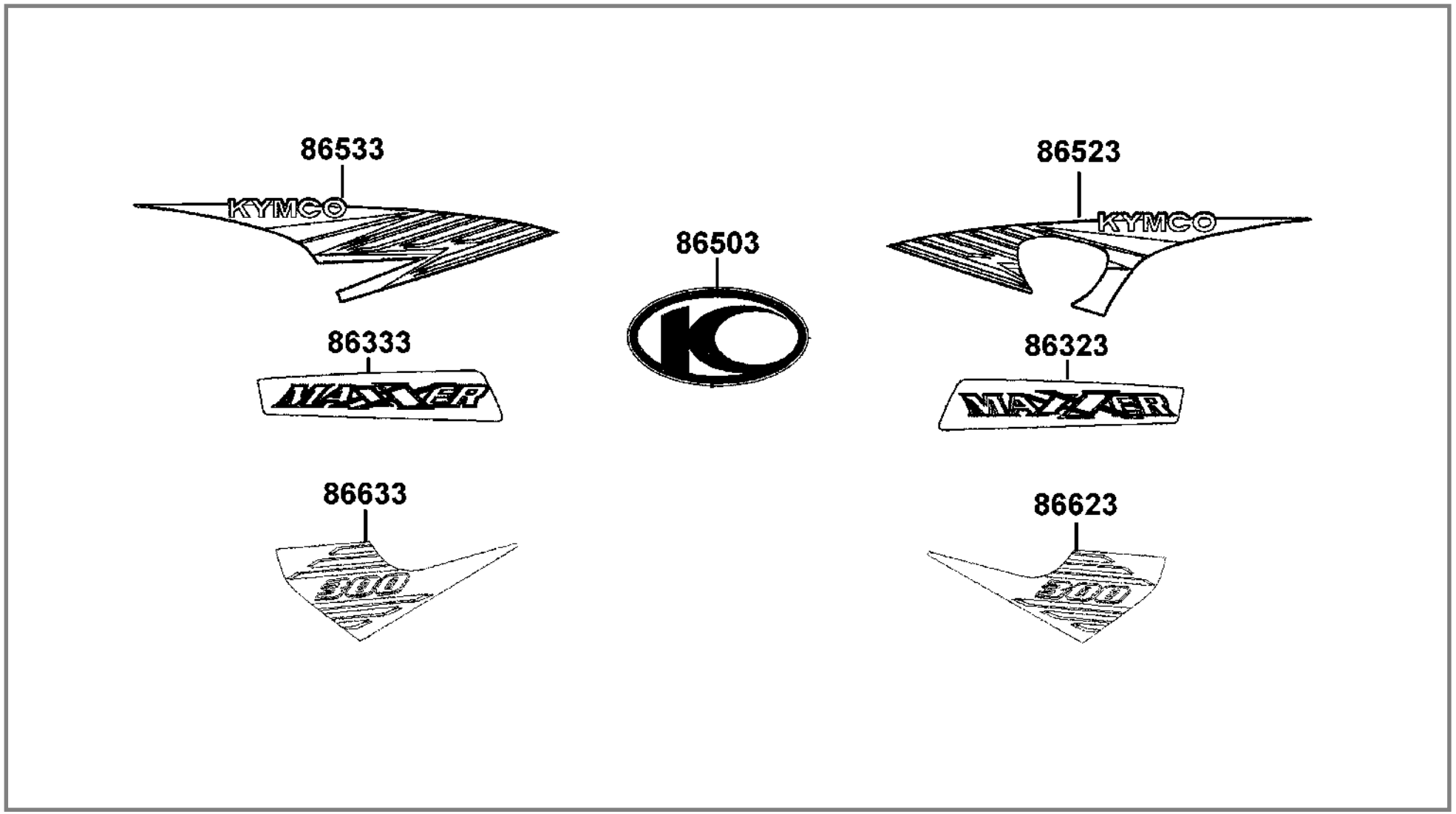

# ADHESIVOS

**> MAXXER 300**

**F26**

| Referencia | | Descripción | Nota | Cantidad |
|---|---|---|---|---|
| 86323-LDF3-E2T1 | | Emblema "MAXXER" derecho ROJO | | 1 |
| 86323-LDF3-E2T2 | | Emblema "MAXXER" derecho NEGRO | | 1 |
| 86323-LDF3-E2T4 | | Emblema "MAXXER" derecho NARANJA | | 1 |
| 86323-LDF3-E2T5 | | Emblema "MAXXER" derecho AZUL | | 1 |
| 86333-LDF3-E2T1 | | Emblema "MAXXER" izquierdo ROJO | | 1 |
| | | | | |
| 86333-LDF3-E2T2 | | Emblema "MAXXER" izquierdo NEGRO | | 1 |
| 86333-LDF3-E2T4 | | Emblema "MAXXER" izquierdo NARANJA | | 1 |
| 86333-LDF3-E2T5 | | Emblema "MAXXER" izquierdo AZUL | | 1 |
| 86503-LDF3-91 | | Emblema logo Kymco 30 mm | | 1 |
| 86523-LDF3-E3T1 | | Emblema "KYMCO" derecho ROJO | | 1 |
| | | | | |
| 86523-LDF3-E3T2 | | Emblema "KYMCO" derecho NEGRO | | 1 |
| 86523-LDF3-E3T4 | | Emblema "KYMCO" derecho NARANJA | | 1 |
| 86523-LDF3-E3T5 | | Emblema "KYMCO" derecho AZUL | | 1 |
| 86533-LDF3-E3T1 | | Emblema "KYMCO" izquierdo ROJO | | 1 |
| 86533-LDF3-E3T2 | | Emblema "KYMCO" izquierdo NEGRO | | 1 |
| | | | | |
| 86533-LDF3-E3T4 | | Emblema "KYMCO" izquierdo NARANJA | | 1 |
| 86533-LDF3-E3T5 | | Emblema "KYMCO" izquierdo AZUL | | 1 |
| 86623-LEC1-E3T1 | | Soporte "300" derecho ROJO | | 1 |
| 86623-LEC1-E3T2 | | Soporte "300" derecho NEGRO | | 1 |
| 86623-LEC1-E3T4 | | Soporte "300" derecho NARANJA | | 1 |

# ADHESIVOS

## F26

**MAXXER 300 <**

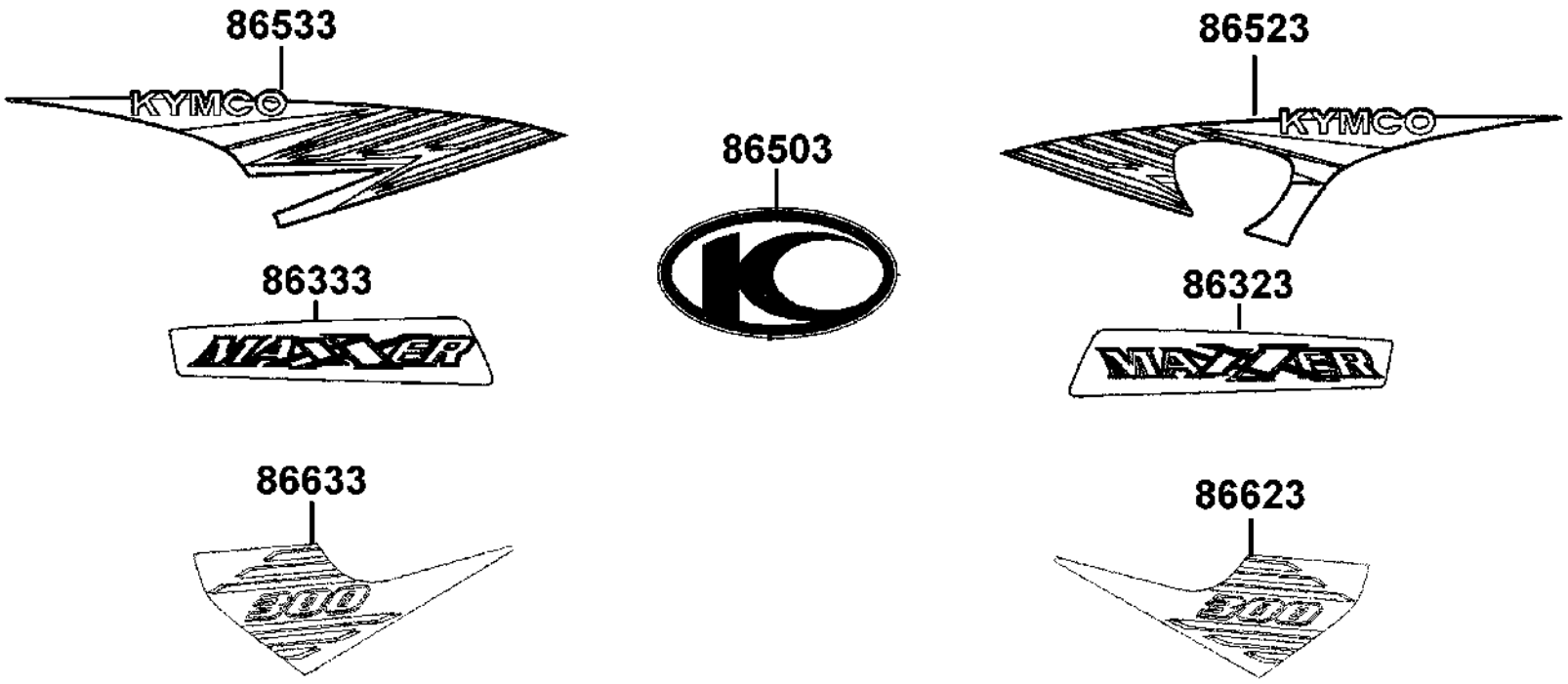

# ADHESIVOS

**> MAXXER 300**

**F26**

| Referencia | | Descripción | Nota | Cantidad |
|---|---|---|---|---|
| 86623-LEC1-E3T5 | | Soporte "300" derecho AZUL | | 1 |
| 86633-LEC1-E3T1 | | Soporte "300" izquierdo ROJO | | 1 |
| 86633-LEC1-E3T2 | | Soporte "300" izquierdo NEGRO | | 1 |
| 86633-LEC1-E3T4 | | Soporte "300" izquierdo NARANJA | | 1 |
| 86633-LEC1-E3T5 | | Soporte "300" izquierdo AZUL | | 1 |

# INDICE

| REFERENCIA | DESCRIPCIÓN | Cantidad | Página | Figura | REFERENCIA |
|---|---|---|---|---|---|
| 0804-F63-0000 | Tubo A.V. | 1 | 41 | E08 | 0804-F63-0000 |
| 1010-43FH-9900 | Chimenea | 1 | 41 | E08 | 1010-43FH-9900 |
| 1012-382H-0140 | Emulsor | 1 | 41 | E08 | 1012-382H-0140 |
| 1014-840-2000 | Tornillo de ajuste | 1 | 41 | E08 | 1014-840-2000 |
| 1020-54D0-9900 | Campana | 1 | 41 | E08 | 1020-54D0-9900 |
| 1031-KN4H-6511 | Junta superior | 1 | 41 | E08 | 1031-KN4H-6511 |
| 103J-061H-9901 | Tapa superior | 1 | 41 | E08 | 103J-061H-9901 |
| 1051-KCSH-9200 | Junta cuba | 1 | 41 | E08 | 1051-KCSH-9200 |
| 105J-092H-9911 | Cuba | 1 | 41 | E08 | 105J-092H-9911 |
| 11100-LDE9-E1 | Conjunto cárter derecho | 1 | 9 | E01 | 11100-LDE9-E1 |
| 1113-HB7H-6710 | Palanca del estárter | 1 | 41 | E08 | 1113-HB7H-6710 |
| 11192-LBA7-90 | Junta cárter | 1 | 9 | E01 | 11192-LBA7-90 |
| 11200-LBA7-90 | Conjunto cárter izquierdo | 1 | 9 | E01 | 11200-LBA7-90 |
| 11221-LBA7-91 | Tubo respiradero reductora | 1 | 33 | E07 | 11221-LBA7-91 |
| 11330-LDE9-E2 | Tapa cárter derecho | 1 | 21 | E04 | 11330-LDE9-E2 |
| 11341-LBA7-90 | Tapa izquierda | 1 | 9 | E01 | 11341-LBA7-90 |
| 11342-LBA7-90 | Tapa izquierda | 1 | 9 | E01 | 11342-LBA7-90 |
| 11344-LBA7-90 | Conducto tapa izquierda B | 1 | 115 | F24 | 11344-LBA7-90 |
| 11345-LDF3-E1 | Conducto tapa izquierda A | 1 | 115 | F24 | 11345-LDF3-E1 |
| 11346-GY6-901 | Abrazadera cubierta conducto izquierdo | 1 | 115 | F24 | 11346-GY6-901 |
| 11346-KKC3-90 | Abrazadera cubierta conducto izquierdo | 1 | 115 | F24 | 11346-KKC3-90 |
| 11347-LBA7-90 | Casquillo eje primario | 1 | 25 | E05 | 11347-LBA7-90 |
| 11348-LBA7-90 | Tapa del arranque | 1 | 9 | E01 | 11348-LBA7-90 |
| 11349-LDF3-E1 | Entrada tapa caja izquierda | 1 | 115 | F24 | 11349-LDF3-E1 |
| 1136A-LBA7-90 | Tapa caja trasera izquierda | 1 | 115 | F24 | 1136A-LBA7-90 |
| 11394-LBA7-90 | Junta de la tapa del cárter derecho | 1 | 21 | E04 | 11394-LBA7-90 |
| 11395-LBA7-90 | Junta tapa lateral izquierda | 1 | 9 | E01 | 11395-LBA7-90 |
| 120A-106H-9900 | Diafragma completo | 1 | 41 | E08 | 120A-106H-9900 |
| 12100-LDE9-E1 | Cilindro | 1 | 19 | E03 | 12100-LDE9-E1 |
| 12191-KHE7-94 | Junta cilindro | 1 | 19 | E03 | 12191-KHE7-94 |
| 12200-LDE9-91 | Culata | 1 | 13 | E02 | 12200-LDE9-91 |
| 12205-KE8-30 | Tornillo tapón 12 mm | 1 | 13 | E02 | 12205-KE8-30 |
| 12209-GB4-60M1 | Retén cola de válvula | 2 | 13 | E02 | 12209-GB4-60M1 |
| 1221A-LDB2-E1 | Soporte árbol de levas | 1 | 13 | E02 | 1221A-LDB2-E1 |
| 12251-KHE7-90 | Junta de culata | 1 | 13 | E02 | 12251-KHE7-90 |
| 1230-846-2000 | Tapa del diafragma | 1 | 41 | E08 | 1230-846-2000 |
| 12310-LDB2-E2 | Tapa de balancines | 1 | 13 | E02 | 12310-LDB2-E2 |

| REFERENCIA | DESCRIPCIÓN | Cantidad | Página | Figura | REFERENCIA |
|---|---|---|---|---|---|
| 12361-GFY6-90 | Tapón de ajuste de taqué | 1 | 21 | E04 | 12361-GFY6-90 |
| 12391-LDB2-E0 | Junta tapa de balancines | 1 | 13 | E02 | 12391-LDB2-E0 |
| 12431-LBA7-E0 | Toma del cuentavueltas | 1 | 33 | E07 | 12431-LBA7-E0 |
| 13000-LDE9-E5 | Cigüeñal | 1 | 19 | E03 | 13000-LDE9-E5 |
| 1300-185H-9920 | Muelle | 1 | 41 | E08 | 1300-185H-9920 |
| 1300-KG8H-9010 | Muelle | 1 | 41 | E08 | 1300-KG8H-9010 |
| 1300-KG8H-Q010 | Muelle | 1 | 41 | E08 | 1300-KG8H-Q010 |
| 13011-KHE7-90 | Juego de segmentos | 1 | 19 | E03 | 13011-KHE7-90 |
| 1305-491H-9901 | Muelle de torsión | 1 | 41 | E08 | 1305-491H-9901 |
| 13101-LDB2-E2 | Pistón | 1 | 19 | E03 | 13101-LDB2-E2 |
| 13111-LDB2-E0 | Bulón del pistón | 1 | 19 | E03 | 13111-LDB2-E0 |
| 1342A-LDE9-E2 | Eje de equilibrado | 1 | 19 | E03 | 1342A-LDE9-E2 |
| 14100-LDB2-E3 | Arbol de levas | 1 | 13 | E02 | 14100-LDB2-E3 |
| 14150-LDB2-E2 | Placa tope | 1 | 13 | E02 | 14150-LDB2-E2 |
| 14401-LDE9-E1 | Cadena de distribución | 1 | 19 | E03 | 14401-LDE9-E1 |
| 14431-LDB2-E1 | Balancín | 2 | 13 | E02 | 14431-LDB2-E1 |
| 14450-KBE-90 | Eje del balancín de admisión | 1 | 13 | E02 | 14450-KBE-90 |
| 14452-LDB2-E0 | Eje del balancín de escape | 1 | 13 | E02 | 14452-LDB2-E0 |
| 14510-LDE9-E2 | Tensor de la cadena de distribución | 1 | 19 | E03 | 14510-LDE9-E2 |
| 14520-GY6-92M1 | Tensor cadena de distribución completo | 1 | 19 | E03 | 14520-GY6-92M1 |
| 14523-KED9-90 | Junta del tensor de la cadena distribución | 1 | 19 | E03 | 14523-KED9-90 |
| 14531-KHE7-90 | Pivote del tensor de la cadena de distribución | 1 | 19 | E03 | 14531-KHE7-90 |
| 14610-LDE9-E1 | Guía de la cadena de distribución | 1 | 19 | E03 | 14610-LDE9-E1 |
| 14711-LDB2-E0 | Válvula de admisión | 1 | 13 | E02 | 14711-LDB2-E0 |
| 14721-LDB2-E0 | Válvula de escape | 1 | 13 | E02 | 14721-LDB2-E0 |
| 14751-KHE7-90 | Muelle exterior de válvula | 2 | 13 | E02 | 14751-KHE7-90 |
| 14761-KHE7-90 | Muelle interior de válvula | 2 | 13 | E02 | 14761-KHE7-90 |
| 14771-GB4-62 | Retén muelle de válvula | 2 | 13 | E02 | 14771-GB4-62 |
| 14775-MA6-00 | Muelle exterior asiento de válvula | 2 | 13 | E02 | 14775-MA6-00 |
| 14781-MA6-00M1 | Pasador de válvula | 4 | 13 | E02 | 14781-MA6-00M1 |
| 15100-LBA7-90 | Bomba de aceite | 1 | 29 | E06 | 15100-LBA7-90 |
| 15133-KM1-00 | Piñón primario de la bomba de aceite | 1 | 29 | E06 | 15133-KM1-00 |
| 15141-LBA2-E1 | Cadena de la bomba de aceite | 1 | 29 | E06 | 15141-LBA2-E1 |
| 15421-107-01 | Tamiz del filtro de aceite | 1 | 21 | E04 | 15421-107-01 |
| 15426-GE1-90 | Muelle del tamiz del filtro de aceite | 1 | 21 | E04 | 15426-GE1-90 |
| 15441-149-00 | Paso de aceite | 1 | 19 | E03 | 15441-149-00 |
| 15447-149-00 | Muelle del paso de aceite | 1 | 19 | E03 | 15447-149-00 |

| REFERENCIA | DESCRIPCIÓN | Cantidad | Página | Figura | REFERENCIA |
|---|---|---|---|---|---|
| 1565A-KAK-90 | Varilla del nivel de aceite | 1 | 21 | E04 | 1565A-KAK-90 |
| 15661-LBA7-90 | Sensor nivel de aceite | 1 | 21 | E04 | 15661-LBA7-90 |
| 15711-KHE7-90 | Separador de aceite | 1 | 29 | E06 | 15711-KHE7-90 |
| 16075-KG8-90M1 | Junta tórica | 1 | 41 | E08 | 16075-KG8-90M1 |
| 16075-PC3-70M1 | Junta tórica | 1 | 41 | E08 | 16075-PC3-70M1 |
| 16076-ND5-00 | Junta tórica | 1 | 41 | E08 | 16076-ND5-00 |
| 1610K-LBA7-E30 | Carburador | 1 | 41 | E08 | 1610K-LBA7-E30 |
| 16115-169-00 | Clip de la barra | 1 | 43 | E08 | 16115-169-00 |
| 16119-MZ2-60 | Placa fijación | 1 | 43 | E08 | 16119-MZ2-60 |
| 16155-ZG8-L100 | Válvula del flotador | 1 | 43 | E08 | 16155-ZG8-L100 |
| 16162-KG8-90M1 | Tornillo de drenaje | 1 | 43 | E08 | 16162-KG8-90M1 |
| 1691A-GY6-901M1 | Filtro de gasolina | 1 | 77 | F10 | 1691A-GY6-901M1 |
| 16950-LBA7-90 | Grifo de gasolina | 1 | 77 | F10 | 16950-LBA7-90 |
| 16951-LBA7-90 | Tapa del grifo de gasolina | 1 | 77 | F10 | 16951-LBA7-90 |
| 16952-LLB1-90 | Filtro de gasolina | 1 | 77 | F10 | 16952-LLB1-90 |
| 1711A-LDE9-91 | Tobera de admisión | 1 | 13 | E02 | 1711A-LDE9-91 |
| 17214-LBA7-90 | Junta de la tapa del filtro del aire | 1 | 83 | F13 | 17214-LBA7-90 |
| 1721A-LBA7-90 | Elemento filtrante | 1 | 83 | F13 | 1721A-LBA7-90 |
| 17231-LBA7-90 | Tapa filtro del aire | 1 | 83 | F13 | 17231-LBA7-90 |
| 17237-KED9-90 | Recuperador de aceite | 1 | 83 | F13 | 17237-KED9-90 |
| 1723A-LDE9-E1 | Caja del filtro del aire | 1 | 83 | F13 | 1723A-LDE9-E1 |
| 17246-LBA7-90 | Abrzadera filtro del aire | 4 | 83 | F13 | 17246-LBA7-90 |
| 17255-KAK-90 | Abrazadera tubo de conexión | 2 | 83 | F13 | 17255-KAK-90 |
| 17255-LCA5-E0 | Abrazadera tubo de conexión | 1 | 115 | F24 | 17255-LCA5-E0 |
| 17257-LBA7-90 | Conducto de la caja del filtro del aire | 1 | 83 | F13 | 17257-LBA7-90 |
| 17265-LBA7-90 | Tubo acodado | 1 | 83 | F13 | 17265-LBA7-90 |
| 17369-KDB4-60 | Clip del tubo respiradero | 3 | 83 | F13 | 17369-KDB4-60 |
| 17369-KHC4-90 | Clip del tubo respiradero | 2 | 83 | F13 | 17369-KHC4-90 |
| 17371-174-60 | Clip del tubo respiradero | 1 | 83 | F13 | 17371-174-60 |
| 17500-LBA7-90 | Depósito de gasolina completo | 1 | 77 | F10 | 17500-LBA7-90 |
| 17522-LLB1-90 | Goma del depósito de gasolina | 2 | 77 | F10 | 17522-LLB1-90 |
| 17524-LLB1-91 | Goma trasera del depósito de gasolina | 2 | 77 | F10 | 17524-LLB1-91 |
| 1760A-LBA7-90 | Tubo depósito gasolina | 2 | 77 | F10 | 1760A-LBA7-90 |
| 17611-286-001 | Amortiguador delantero depósito de gasolina | 2 | 113 | F23 | 17611-286-001 |
| 1763A-LDF3-E1 | Tapón boca de llenado | 1 | 77 | F10 | 1763A-LDF3-E1 |
| 17700-LBA7-90 | Cubierta del depósito de gasolina | 1 | 61 | F05 | 17700-LBA7-90 |
| 17705-LBA7-90 | Tubo drenaje gasolina | 1 | 61 | F05 | 17705-LBA7-90 |

| REFERENCIA | DESCRIPCIÓN | Cantidad | Página | Figura | REFERENCIA |
|---|---|---|---|---|---|
| 17720-LBA7-90 | Bandeja de la cubierta del depósito de gasolina | 1 | 61 | F05 | 17720-LBA7-90 |
| 1782-013H-9900 | Clip especial | 1 | 43 | E08 | 1782-013H-9900 |
| 1785-KG40-0030 | Manguito | 1 | 43 | E08 | 1785-KG40-0030 |
| 17910-LBA7-90 | Cable completo del acelerador | 1 | 53 | F03 | 17910-LBA7-90 |
| 17950-LBA7-90 | Cable de estárter completo | 1 | 53 | F03 | 17950-LBA7-90 |
| 17957-LBA7-90 | Soporte del filtro y grifo de gasolina | 1 | 77 | F10 | 17957-LBA7-90 |
| 1795-KG8H-9010 | Arandela plana | 1 | 43 | E08 | 1795-KG8H-9010 |
| 18291-LBA7-90 | Junta del tubo de escape | 1 | 87 | F14 | 18291-LBA7-90 |
| 18293-LBA7-E0 | Soporte de goma del silenciador | 2 | 87 | F14 | 18293-LBA7-E0 |
| 18294-KCT-90 | Protector | 4 | 87 | F14 | 18294-KCT-90 |
| 18294-LBA7-E0 | Soporte silenciador | 4 | 87 | F14 | 18294-LBA7-E0 |
| 1830A-LEC1-90 | Escape completo | 1 | 87 | F14 | 1830A-LEC1-90 |
| 18325-LBA7-90 | Protector tubo de escape | 1 | 87 | F14 | 18325-LBA7-90 |
| 18424-LBA7-E0 | Casquillo soporte silenciador | 2 | 87 | F14 | 18424-LBA7-E0 |
| 18656-LBA7-90 | Tubo recuperador de aceite A | 1 | 83 | F13 | 18656-LBA7-90 |
| 18657-LBA7-90 | Tubo recuperador de aceite B | 1 | 83 | F13 | 18657-LBA7-90 |
| 18658-KED9-90 | Tubo recuperador de aceite C | 1 | 83 | F13 | 18658-KED9-90 |
| 19005-LBA7-90 | Electroventilador | 1 | 115 | F24 | 19005-LBA7-90 |
| 19010-LBA7-90 | Radiador completo | 1 | 115 | F24 | 19010-LBA7-90 |
| 19012-KHD8-94 | Unidad radiador | 1 | 115 | F24 | 19012-KHD8-94 |
| 19015-KKC4-90 | Carcasa aire forzado | 1 | 115 | F24 | 19015-KKC4-90 |
| 19018-LBA7-90 | Soporte radiador | 1 | 115 | F24 | 19018-LBA7-90 |
| 19020-KHD8-90 | Ventilador | 1 | 115 | F24 | 19020-KHD8-90 |
| 19030-LBA7-90 | Motor electroventilador | 1 | 115 | F24 | 19030-LBA7-90 |
| 19101-LBA7-90 | Vaso de expansión: | 1 | 115 | F24 | 19101-LBA7-90 |
| 19102-LBA7-90 | Canalizador del aire | 1 | 115 | F24 | 19102-LBA7-90 |
| 19103-PWA1-91 | Rejilla radiador | 1 | 115 | F24 | 19103-PWA1-91 |
| 19104-LBA7-90 | Manguito de drenaje | 1 | 115 | F24 | 19104-LBA7-90 |
| 19105-LBA7-90 | Manguito vaso de expansión-válvula de presión | 1 | 115 | F24 | 19105-LBA7-90 |
| 1910A-LBA7-90 | Vaso de expansión completo | 1 | 115 | F24 | 1910A-LBA7-90 |
| 19111-GE2-014 | Tapón del radiador | 1 | 117 | F24 | 19111-GE2-014 |
| 19210-KKC4-90 | Tapón del vaso de expansión | 1 | 117 | F24 | 19210-KKC4-90 |
| 19215-KHE7-90 | Impulsor bomba de agua | 1 | 21 | E04 | 19215-KHE7-90 |
| 19217-657-00 | Retén mecánico | 1 | 21 | E04 | 19217-657-00 |
| 19221-KHE7-90 | Tapa de la bomba de agua | 1 | 21 | E04 | 19221-KHE7-90 |
| 19229-LBA7-90 | Junta de la bomba de agua | 1 | 21 | E04 | 19229-LBA7-90 |
| 19231-KJ9-00 | Eje de la bomba de agua | 1 | 21 | E04 | 19231-KJ9-00 |

| REFERENCIA | DESCRIPCIÓN | Cantidad | Página | Figura | REFERENCIA |
|---|---|---|---|---|---|
| 19300-KE1-01M1 | Termostato | 1 | 15 | E02 | 19300-KE1-01M1 |
| 19310-KHE7-90 | Caja del termostato | 1 | 15 | E02 | 19310-KHE7-90 |
| 19315-LBA7-90 | Tapa del termostato | 1 | 15 | E02 | 19315-LBA7-90 |
| 19502-LBA7-90 | Manguito de agua B | 1 | 21 | E04 | 19502-LBA7-90 |
| 19504-LBA7-90 | Manguito radiador-motor D | 1 | 117 | F24 | 19504-LBA7-90 |
| 19505-LBA7-90 | Manguito motor-radiador F | 1 | 117 | F24 | 19505-LBA7-90 |
| 19506-LBA7-90 | Manguito radiador-válvula de presión G | 1 | 117 | F24 | 19506-LBA7-90 |
| 21201-LCA5-E0 | Caja de la reductora | 1 | 33 | E07 | 21201-LCA5-E0 |
| 21395-LBA7-90 | Junta de la caja reductora | 1 | 33 | E07 | 21395-LBA7-90 |
| 22101-LBA7-90 | Campana del embrague | 1 | 25 | E05 | 22101-LBA7-90 |
| 22102-KHE7-90 | Plato primario | 1 | 25 | E05 | 22102-KHE7-90 |
| 22105-LBA7-90 | Casquillo polea primaria | 1 | 25 | E05 | 22105-LBA7-90 |
| 22110-KHE7-90 | Plato móvil primario completo | 1 | 25 | E05 | 22110-KHE7-90 |
| 22112-KHE7-90H1 | Cojinete 27x33x37 | 1 | 25 | E05 | 22112-KHE7-90H1 |
| 22121-LBA7-90 | Rodillo variador | 6 | 25 | E05 | 22121-LBA7-90 |
| 22131-LBA7-90 | Plato de rampas | 1 | 25 | E05 | 22131-LBA7-90 |
| 22132-KHE7-92 | Pieza deslizante | 3 | 25 | E05 | 22132-KHE7-92 |
| 22300-LBA7-90 | Plato primario | 1 | 25 | E05 | 22300-LBA7-90 |
| 22350-KHE7-90 | Plato completo primario | 1 | 25 | E05 | 22350-KHE7-90 |
| 22361-KHE7-90 | Plato lado del embrague | 1 | 25 | E05 | 22361-KHE7-90 |
| 22401-LBA7-90 | Muelle del embrague | 3 | 25 | E05 | 22401-LBA7-90 |
| 22530-LBA7-90 | Zapata embrague | 3 | 25 | E05 | 22530-LBA7-90 |
| 22804-GB2-00 | Amortiguador goma del embrague | 3 | 25 | E05 | 22804-GB2-00 |
| 2301A-LBA7-90 | Conjunto polea secundaria | 1 | 25 | E05 | 2301A-LBA7-90 |
| 23100-KHE7-90 | Correa | 1 | 25 | E05 | 23100-KHE7-90 |
| 23200-KHE7-93 | Plato secundario | 1 | 25 | E05 | 23200-KHE7-93 |
| 23211-LBA7-E2 | Eje principal | 1 | 33 | E07 | 23211-LBA7-E2 |
| 23220-LLJ3-E0 | Plato móvil secundario completo | 1 | 25 | E05 | 23220-LLJ3-E0 |
| 23225-KHE7-90 | Tetón del rodillo guía | 4 | 25 | E05 | 23225-KHE7-90 |
| 23226-GC8-00 | Rodillo guía | 4 | 27 | E05 | 23226-GC8-00 |
| 23233-LBA7-90 | Muelle del plato secundario | 1 | 27 | E05 | 23233-LBA7-90 |
| 23237-KHE7-90 | Casquillo de sellado | 1 | 27 | E05 | 23237-KHE7-90 |
| 23238-KHE7-90 | Cazoleta del muelle | 1 | 27 | E05 | 23238-KHE7-90 |
| 23411-LBA7-90 | Eje primario | 1 | 33 | E07 | 23411-LBA7-90 |
| 23420-LBA7-90 | Engranaje intermedio | 1 | 33 | E07 | 23420-LBA7-90 |
| 23431-LBA7-62 | Eje final | 1 | 33 | E07 | 23431-LBA7-62 |
| 23441-LBA7-90 | Engranaje marcha adelante | 1 | 33 | E07 | 23441-LBA7-90 |

| REFERENCIA | DESCRIPCIÓN | Cantidad | Página | Figura | REFERENCIA |
|---|---|---|---|---|---|
| 23451-LBA7-90 | Engranaje marcha atrás | 1 | 33 | E07 | 23451-LBA7-90 |
| 23472-LBA7-90 | Casquillo 20x25x11 | 1 | 33 | E07 | 23472-LBA7-90 |
| 23473-LBA7-90 | Casquillo 20x22x11 | 1 | 33 | E07 | 23473-LBA7-90 |
| 23481-LBA7-90 | Desplazador principal | 1 | 33 | E07 | 23481-LBA7-90 |
| 23801-LBA7-90 | Piñón de ataque 14 dientes | 1 | 33 | E07 | 23801-LBA7-90 |
| 23803-LBA7-90 | Soporte de la cadena | 1 | 33 | E07 | 23803-LBA7-90 |
| 23811-LBA7-90 | Placa fijación piñón de ataque | 1 | 33 | E07 | 23811-LBA7-90 |
| 24221-LBA7-90 | Horquilla selector derecha | 1 | 33 | E07 | 24221-LBA7-90 |
| 24241-KGB4-C0 | Guía del eje engranaje horquilla selector | 1 | 33 | E07 | 24241-KGB4-C0 |
| 24305-LBA7-91 | Muelle del tambor | 2 | 33 | E07 | 24305-LBA7-91 |
| 2431A-LBA7-90 | Tambor del selector | 1 | 33 | E07 | 2431A-LBA7-90 |
| 24610-LLB1-90 | Piñón del tambor del selector | 1 | 35 | E07 | 24610-LLB1-90 |
| 24701-LBA7-90 | Articulación palanca de cambio | 1 | 35 | E07 | 24701-LBA7-90 |
| 24702-LBA7-91 | Palanca de cambio | 1 | 35 | E07 | 24702-LBA7-91 |
| 24703-LLB1-90 | Pasador palanca de cambio | 1 | 35 | E07 | 24703-LLB1-90 |
| 24704-LBA7-93 | Muelle palanca de cambio | 1 | 35 | E07 | 24704-LBA7-93 |
| 24707-LBA7-94 | Soporte de la palanca de cambio | 1 | 35 | E07 | 24707-LBA7-94 |
| 24710-LBA7-90 | Sujección palanca de cambio | 1 | 35 | E07 | 24710-LBA7-90 |
| 24711-LBA7-90 | Eje de la palanca de cambio | 1 | 35 | E07 | 24711-LBA7-90 |
| 24712-LBA7-90 | Soporte cubierta de la guía | 1 | 61 | F05 | 24712-LBA7-90 |
| 24720-LBA7-90 | Varilla palanca de cambio | 1 | 35 | E07 | 24720-LBA7-90 |
| 24781-LBA7-90 | Cubierta palanca de cambio | 1 | 35 | E07 | 24781-LBA7-90 |
| 28101-KHE7-90 | Piñón reductor de arranque | 1 | 29 | E06 | 28101-KHE7-90 |
| 28102-LDE9-E0 | Eje del piñón reductor de arranque | 1 | 29 | E06 | 28102-LDE9-E0 |
| 28110-KHE7-92 | Piñón del embrague de arranque | 1 | 29 | E06 | 28110-KHE7-92 |
| 28120-KHE7-E0 | Embrague unidireccional | 1 | 29 | E06 | 28120-KHE7-E0 |
| 30400-LDE9-E1 | Unidad de encendido | 1 | 105 | F21 | 30400-LDE9-E1 |
| 3051A-KHE7-91 | Bobina de alta tensión completa | 1 | 105 | F21 | 3051A-KHE7-91 |
| 30700-KFC8-E1M8 | Antiparasitario | 1 | 105 | F21 | 30700-KFC8-E1M8 |
| 31110-LDE9-E1 | Rotor | 1 | 29 | E06 | 31110-LDE9-E1 |
| 31120-LDE9-E1 | Estátor | 1 | 29 | E06 | 31120-LDE9-E1 |
| 31210-LBA7-90 | Motor de arranque | 1 | 29 | E06 | 31210-LBA7-90 |
| 31500-KHE7-90M2 | Batería YTX12-BS | 1 | 79 | F11 | 31500-KHE7-90M2 |
| 31600-LBA7-90 | Regulador/rectificador completo | 1 | 105 | F21 | 31600-LBA7-90 |
| 3195A-LBA7-E0 | Control intermitentes de emergencia | 1 | 105 | F21 | 3195A-LBA7-E0 |
| 32100-LDF3-E1 | Cableado principal | 1 | 105 | F21 | 32100-LDF3-E1 |
| 32101-LLB1-80 | Cable | 1 | 105 | F21 | 32101-LLB1-80 |

| REFERENCIA | DESCRIPCIÓN | Cantidad | Página | Figura | REFERENCIA |
|---|---|---|---|---|---|
| 32161-404-02 | Abrazadera del cableado | 1 | 53 | F03 | 32161-404-02 |
| 32161-LBA7-90 | Abrazadera de los cables | 1 | 105 | F21 | 32161-LBA7-90 |
| 32410-LBA7-90 | Cable del motor de arranque | 1 | 29 | E06 | 32410-LBA7-90 |
| 32411-LLB1-90 | Cable batería | 1 | 105 | F21 | 32411-LLB1-90 |
| 32412-LBA7-90 | Cable de masa | 1 | 29 | E06 | 32412-LBA7-90 |
| 32976-107-001 | Abrazadera cableado principal | 2 | 9 | E01 | 32976-107-001 |
| 33100-LDF3-E1 | Faro completo | 1 | 49 | F01 | 33100-LDF3-E1 |
| 33120-LDF3-E0 | Optica faro | 1 | 49 | F01 | 33120-LDF3-E0 |
| 33130-LDF3-E0 | Zócalos y cables | 1 | 49 | F01 | 33130-LDF3-E0 |
| 33400-LDF3-E0 | Intermitente delantero dcho comp | 1 | 101 | F19 | 33400-LDF3-E0 |
| 33402-LDF3-E0 | Tulipa intermitente delantero derecho | 2 | 101 | F19 | 33402-LDF3-E0 |
| 33403-LDF3-E0 | Base intermitente delantero derecho | 1 | 101 | F19 | 33403-LDF3-E0 |
| 33406-LDF3-E0 | Zócalo intermitente delantero derecho | 1 | 101 | F19 | 33406-LDF3-E0 |
| 33450-LDF3-E0 | Intermitente delantero izdo comp | 1 | 101 | F19 | 33450-LDF3-E0 |
| 33452-LDF3-E0 | Tulipa intermitente delantero izquierdo | 2 | 101 | F19 | 33452-LDF3-E0 |
| 33453-LDF3-E0 | Base intermitente delantero izquierdo | 1 | 101 | F19 | 33453-LDF3-E0 |
| 33456-LDF3-E0 | Zócalo intermitente delantero izquierdo | 1 | 101 | F19 | 33456-LDF3-E0 |
| 33600-LDF3-E0 | Intermitente trasero dcho comp | 1 | 101 | F19 | 33600-LDF3-E0 |
| 33603-LDF3-E0 | Base intermitente trasero derecho | 1 | 101 | F19 | 33603-LDF3-E0 |
| 33606-LDF3-E0 | Zócalo intermitente trasero derecho | 1 | 101 | F19 | 33606-LDF3-E0 |
| 33650-LDF3-E0 | Intermitente trasero izdo comp | 1 | 101 | F19 | 33650-LDF3-E0 |
| 33653-LDF3-E0 | Base intermitente trasero izquierdo | 1 | 101 | F19 | 33653-LDF3-E0 |
| 33656-LDF3-E0 | Zócalo intermitente trasero izquierdo | 1 | 101 | F19 | 33656-LDF3-E0 |
| 33700-LBA7-E0 | Piloto trasero | 1 | 103 | F20 | 33700-LBA7-E0 |
| 33701-LBA7-E0 | Piloto trasero | 1 | 103 | F20 | 33701-LBA7-E0 |
| 33710-LBA7-90 | Zócalo piloto trasero | 1 | 103 | F20 | 33710-LBA7-90 |
| 33741-KHC5-M0 | Catadióptrico | 2 | 103 | F20 | 33741-KHC5-M0 |
| 33745-LBA7-E0 | Soporte catadióptrico | 2 | 103 | F20 | 33745-LBA7-E0 |
| 34901-KFA6-90 | Bombilla faro | 1 | 49 | F01 | 34901-KFA6-90 |
| 34903-KPCP-90 | Bombilla de posición | 1 | 49 | F01 | 34903-KPCP-90 |
| 34905-LBA7-E0 | Bombilla del intermitente | 4 | 101 | F19 | 34905-LBA7-E0 |
| 34906-KCP-90 | Bombilla posición y freno | 1 | 103 | F20 | 34906-KCP-90 |
| 34909-LLB1-E0 | Bombilla posición | 4 | 51 | F02 | 34909-LLB1-E0 |
| 35010-LCA5-90A | Juego de llaves/cerraduras | 1 | 105 | F21 | 35010-LCA5-90A |
| 35010-LCA5-90B | Juego de llaves/cerraduras | 1 | 105 | F21 | 35010-LCA5-90B |
| 35100-LCA5-30M1 | Piña de conmutadores | 1 | 105 | F21 | 35100-LCA5-30M1 |
| 35100-LCA5-30M2 | Piña de conmutadores | 1 | 105 | F21 | 35100-LCA5-30M2 |

| REFERENCIA | DESCRIPCIÓN | Cantidad | Página | Figura | REFERENCIA |
|---|---|---|---|---|---|
| 35111-LCA5-35M1 | Juego de llaves (Para servicio) | 1 | 105 | F21 | 35111-LCA5-35M1 |
| 35111-LCA5-35M2 | Juego de llaves (Para servicio) | 1 | 105 | F21 | 35111-LCA5-35M2 |
| 35111-LCA5-36M1 | Juego de llaves (Para servicio) | 1 | 105 | F21 | 35111-LCA5-36M1 |
| 35111-LCA5-36M2 | Juego de llaves (Para servicio) | 1 | 105 | F21 | 35111-LCA5-36M2 |
| 35111-LLB1-307M2 | Juego de llaves (Para servicio) | 1 | 105 | F21 | 35111-LLB1-307M2 |
| 35111-LLB1-308M2 | Juego de llaves (Para servicio) | 1 | 105 | F21 | 35111-LLB1-308M2 |
| 3520A-LDF3-E1 | Piña conmutadores manillar izquierdo | 1 | 53 | F03 | 3520A-LDF3-E1 |
| 35340-LBA7-90 | Pulsador luz de freno maneta derecha | 1 | 57 | F04 | 35340-LBA7-90 |
| 35350-KBN-90 | Pulsador luz de freno maneta izquierda | 1 | 57 | F04 | 35350-KBN-90 |
| 35350-LBA7-90 | Pulsador luz de freno trasero | 1 | 89 | F15 | 35350-LBA7-90 |
| 35357-LBA7-90 | Muelle pulsador luz de freno | 1 | 89 | F15 | 35357-LBA7-90 |
| 35759-LBA7-90 | Interruptor cambio de marchas | 1 | 9 | E01 | 35759-LBA7-90 |
| 35850-KHB4-90M1 | Relé de arranque | 1 | 105 | F21 | 35850-KHB4-90M1 |
| 35850-KHB4-90M2 | Relé de arranque | 1 | 107 | F21 | 35850-KHB4-90M2 |
| 37200-LBA7-E0 | Tablero de instrumentos completo | 1 | 51 | F02 | 37200-LBA7-E0 |
| 37401-LBA7-90 | Conjunto testigos luminosos | 1 | 51 | F02 | 37401-LBA7-90 |
| 37750-PC1-00 | Termosensor | 1 | 15 | E02 | 37750-PC1-00 |
| 37760-KHD8-90 | Termocontacto | 1 | 117 | F24 | 37760-KHD8-90 |
| 38110-KHB4-E0M1 | Claxon | 1 | 107 | F21 | 38110-KHB4-E0M1 |
| 38110-KHB4-E0M2 | Claxon | 1 | 107 | F21 | 38110-KHB4-E0M2 |
| 38200-KBE-90 | Caja de fusibles | 1 | 107 | F21 | 38200-KBE-90 |
| 38300-KCE-91 | Bote de intermitencias | 1 | 107 | F21 | 38300-KCE-91 |
| 3900A-LBA7-90 | Control cambio de marchas | 1 | 107 | F21 | 3900A-LBA7-90 |
| 39100-LBA7-E0 | Filtro electromagnético del electroventilador | 1 | 107 | F21 | 39100-LBA7-E0 |
| 40510-LBA7-E2 | Cubrecadena | 1 | 35 | E07 | 40510-LBA7-E2 |
| 40525-LBA7-90 | Patín de la cadena | 1 | 97 | F18 | 40525-LBA7-90 |
| 40526-LBA7-90 | Protector del disco | 1 | 97 | F18 | 40526-LBA7-90 |
| 40527-LBA7-61 | Patín de la cadena | 1 | 97 | F18 | 40527-LBA7-61 |
| 4052A-LBA7-90 | Protector basculante | 1 | 97 | F18 | 4052A-LBA7-90 |
| 40530-LCA5-E0 | Cadena | 1 | 35 | E07 | 40530-LCA5-E0 |
| 41201-LBA7-92 | Corona | 1 | 69 | F08 | 41201-LBA7-92 |
| 41211-LDF3-E3 | Soporte corona | 1 | 69 | F08 | 41211-LDF3-E3 |
| 42302-LDF3-E1 | Eje trasero | 1 | 69 | F08 | 42302-LDF3-E1 |
| 42610-LBA7-90 | Buje trasero | 1 | 69 | F08 | 42610-LBA7-90 |
| 42705-LBA7-90 | Llanta rueda trasera | 2 | 69 | F08 | 42705-LBA7-90 |
| 42705-LBA7-90C | Llanta rueda trasera | 2 | 69 | F08 | 42705-LBA7-90C |
| 4270A-LBA7-90 | Conector trasero | 2 | 69 | F08 | 4270A-LBA7-90 |

| REFERENCIA | DESCRIPCIÓN | Cantidad | Página | Figura | REFERENCIA |
|---|---|---|---|---|---|
| 42710-LBA7-90A | Neumático trasero | 2 | 69 | F08 | 42710-LBA7-90A |
| 42710-LBA7-90B | Neumático trasero | 2 | 69 | F08 | 42710-LBA7-90B |
| 42753-KBN-90M2 | Válvula neumático (TR 412) | 2 | 65 | F07 | 42753-KBN-90M2 |
| 42753-KNBN-90M2 | Válvula del neumático (TR412) | 2 | 69 | F08 | 42753-KNBN-90M2 |
| 43100-LBA7-90 | Pinza de freno trasera | 1 | 69 | F08 | 43100-LBA7-90 |
| 43109-MA3-00 | Guardapolvo | 2 | 69 | F08 | 43109-MA3-00 |
| 43110-LBA7-90 | Soporte pinza trasera | 1 | 69 | F08 | 43110-LBA7-90 |
| 43127-LBA7-90 | Latiguillo del freno trasero | 1 | 57 | F04 | 43127-LBA7-90 |
| 43128-LBA7-90 | Guía latiguillo freno trasero | 1 | 57 | F04 | 43128-LBA7-90 |
| 43209-MA3-00 | Retén del pistón | 2 | 69 | F08 | 43209-MA3-00 |
| 43350-LDF3-E1 | Buje del disco de freno | 1 | 69 | F08 | 43350-LDF3-E1 |
| 43351-LBA7-90 | Disco de freno trasero | 1 | 69 | F08 | 43351-LBA7-90 |
| 43352-568-03 | Tornillo sangrador | 2 | 69 | F08 | 43352-568-03 |
| 43353-461-70 | Tapón sangrador | 2 | 69 | F08 | 43353-461-70 |
| 43353-LBA7-90 | Casquillo soporte pinza trasera | 1 | 69 | F08 | 43353-LBA7-90 |
| 4335A-LBA7-90 | Soporte pinza trasera | 1 | 69 | F08 | 4335A-LBA7-90 |
| 43500-LBA7-M0 | Bomba completa del freno trasero | 1 | 89 | F15 | 43500-LBA7-M0 |
| 43503-KGC4-E0 | Conector | 1 | 89 | F15 | 43503-KGC4-E0 |
| 43512-LBA7-M0 | Latiguillo de freno | 1 | 89 | F15 | 43512-LBA7-M0 |
| 43514-445-70M1 | Abrazadera latiguillo | 2 | 89 | F15 | 43514-445-70M1 |
| 4351A-KW6-00 | Tapa de aceite | 1 | 89 | F15 | 4351A-KW6-00 |
| 43530-KKC4-305 | Bomba completa del freno trasero | 1 | 57 | F04 | 43530-KKC4-305 |
| 43600-LBA7-E3 | Conjunto PGV | 1 | 57 | F04 | 43600-LBA7-E3 |
| 44311-LBA7-90 | Casquillo lateral rueda delantera A | 2 | 65 | F07 | 44311-LBA7-90 |
| 44312-LBA7-90 | Casquillo lateral rueda delantera B | 2 | 65 | F07 | 44312-LBA7-90 |
| 44313-LBA7-90 | Casquillo distanciador rueda delantera | 2 | 65 | F07 | 44313-LBA7-90 |
| 44620-PWA2-91 | Casquillo basculante | 8 | 93 | F16 | 44620-PWA2-91 |
| 44620-PWA2-91 | Casquillo basculante | 8 | 95 | F17 | 44620-PWA2-91 |
| 44621-LBA7-90 | Casquillo cojinete guía | 1 | 97 | F18 | 44621-LBA7-90 |
| 44705-LBA7-90 | Llanta rueda trasera | 2 | 65 | F07 | 44705-LBA7-90 |
| 44705-LBA7-90C | Llanta rueda trasera | 2 | 65 | F07 | 44705-LBA7-90C |
| 4470A-LBA7-90 | Conector delantero | 2 | 65 | F07 | 4470A-LBA7-90 |
| 44710-LBA7-90A | Neumático delantero | 2 | 65 | F07 | 44710-LBA7-90A |
| 44710-LBA7-90B | Neumático delantero | 2 | 65 | F07 | 44710-LBA7-90B |
| 44830-LBA7-E0 | Cable del velocímetro | 1 | 51 | F02 | 44830-LBA7-E0 |
| 45100-LBA7-90 | Pinza delantera completa | 1 | 65 | F07 | 45100-LBA7-90 |
| 45103-MR7-00 | Junta sellante | 2 | 71 | F08 | 45103-MR7-00 |

| REFERENCIA | DESCRIPCIÓN | Cantidad | Página | Figura | REFERENCIA |
|---|---|---|---|---|---|
| 45105-KKC4-90 | Conjunto pastillas | 4 | 71 | F08 | 45105-KKC4-90 |
| 45105-LBA7-30 | Conjunto pastillas | 2 | 65 | F07 | 45105-LBA7-30 |
| 45107-KKC4-90 | Pistón | 2 | 71 | F08 | 45107-KKC4-90 |
| 45107-LBA7-90 | Pistón | 2 | 65 | F07 | 45107-LBA7-90 |
| 45108-LBA7-90 | Muelle pastillas | 2 | 65 | F07 | 45108-LBA7-90 |
| 45109-KFA6-90 | Guardapolvo | 2 | 71 | F08 | 45109-KFA6-90 |
| 45109-LBA7-90 | Guardapolvo | 2 | 65 | F07 | 45109-LBA7-90 |
| 45110-LBA7-30 | Soporte derecho | 1 | 65 | F07 | 45110-LBA7-30 |
| 45115-KKC4-90 | Tapa guardapolvo | 2 | 71 | F08 | 45115-KKC4-90 |
| 45121-LBA7-90 | Disco delantero izquierdo | 1 | 65 | F07 | 45121-LBA7-90 |
| 45127-LDF3-91 | Latiguillo del freno trasero | 1 | 57 | F04 | 45127-LDF3-91 |
| 45128-LCA5-E0 | Latiguillo del freno delantero derecho | 1 | 57 | F04 | 45128-LCA5-E0 |
| 45129-LCA5-E0 | Latiguillo del freno delantero izquierdo | 1 | 57 | F04 | 45129-LCA5-E0 |
| 45130-LDF3-90 | Latiguillo freno delantero izquierdo | 1 | 57 | F04 | 45130-LDF3-90 |
| 45131-LBA7-90 | Disco delantero izquierdo | 1 | 65 | F07 | 45131-LBA7-90 |
| 45132-LBA7-90 | Guía latiguillo freno delantero | 2 | 57 | F04 | 45132-LBA7-90 |
| 45133-LBA7-90 | Pie A | 2 | 65 | F07 | 45133-LBA7-90 |
| 45200-LBA7-90 | Pinza delantera izquierda | 1 | 65 | F07 | 45200-LBA7-90 |
| 45201-KKC4-90 | Cuerpo de la pinza A | 1 | 71 | F08 | 45201-KKC4-90 |
| 45202-KKC4-90 | Cuerpo de la pinza B | 1 | 71 | F08 | 45202-KKC4-90 |
| 45203-KKC4-90 | Tornillo soporte | 2 | 71 | F08 | 45203-KKC4-90 |
| 45203-LBA7-90 | Tornillo soporte | 4 | 65 | F07 | 45203-LBA7-90 |
| 45207-KKC4-90 | Pistón | 2 | 71 | F08 | 45207-KKC4-90 |
| 45208-KKC4-90 | Muelle pastillas | 2 | 71 | F08 | 45208-KKC4-90 |
| 45209-KFA6-90 | Retén del pistón | 2 | 71 | F08 | 45209-KFA6-90 |
| 45209-LBA7-90 | Retén del pistón | 2 | 67 | F07 | 45209-LBA7-90 |
| 45210-LBA7-30 | Soporte izquierdo | 1 | 67 | F07 | 45210-LBA7-30 |
| 45230-LBA7-900 | Pasador cojinete | 2 | 67 | F07 | 45230-LBA7-900 |
| 45232-LBA7-90 | Tornillo pasador | 4 | 67 | F07 | 45232-LBA7-90 |
| 45352-LBA7-90 | Sangrador | 2 | 67 | F07 | 45352-LBA7-90 |
| 45353-LBA7-90 | Tapón sangrador | 2 | 67 | F07 | 45353-LBA7-90 |
| 45513-HA2-00 | Tapa bomba de freno | 1 | 89 | F15 | 45513-HA2-00 |
| 45513-KKC4-90 | Tapa bomba de freno | 1 | 57 | F04 | 45513-KKC4-90 |
| 45517-KAF-91 | Soporte posterior de la bomba de freno | 2 | 57 | F04 | 45517-KAF-91 |
| 45525-LBA7-90 | Tope | 1 | 57 | F04 | 45525-LBA7-90 |
| 45526-LBA7-90 | Muelle | 1 | 57 | F04 | 45526-LBA7-90 |
| 45527-LBA7-90 | Pasador freno de estacionamiento | 1 | 57 | F04 | 45527-LBA7-90 |

| REFERENCIA | DESCRIPCIÓN | Cantidad | Página | Figura | REFERENCIA |
|---|---|---|---|---|---|
| 45530-LBA7-30 | Bomba de freno delantera | 1 | 57 | F04 | 45530-LBA7-30 |
| 45531-GR1-90 | Tornillo | 2 | 71 | F08 | 45531-GR1-90 |
| 45531-LBA7-90 | Tornillo | 2 | 67 | F07 | 45531-LBA7-90 |
| 46500-LBA7-90 | Pedal del freno trasero | 1 | 89 | F15 | 46500-LBA7-90 |
| 46503-KW3-00 | Pasador varilla del freno | 1 | 89 | F15 | 46503-KW3-00 |
| 46504-MB2-0070 | Varilla de unión | 1 | 89 | F15 | 46504-MB2-0070 |
| 46513-KED9-90 | Muelle del pedal de freno | 1 | 89 | F15 | 46513-KED9-90 |
| 47400-LBA7-90 | Eje dirección derecho | 1 | 93 | F16 | 47400-LBA7-90 |
| 47500-LBA7-90 | Eje dirección izquierdo | 1 | 95 | F17 | 47500-LBA7-90 |
| 50100-LDF3-E1 | Bastidor | 1 | 109 | F22 | 50100-LDF3-E1 |
| 50166-LBA7-90 | Soporte relé de arranque | 1 | 113 | F23 | 50166-LBA7-90 |
| 50172-LBA7-E1 | Soporte sujección depósito | 1 | 109 | F22 | 50172-LBA7-E1 |
| 50194-LBA7-E0 | Cola del bastidor trasero | 1 | 113 | F23 | 50194-LBA7-E0 |
| 50219-LBA7-E0 | Soporte bote de intermitencias | 1 | 109 | F22 | 50219-LBA7-E0 |
| 50234-KHD4-E0 | Marca identificativa | 1 | 109 | F22 | 50234-KHD4-E0 |
| 50306-LBA7-90 | Tuerca del eje trasero | 2 | 71 | F08 | 50306-LBA7-90 |
| 50307-LBA7-90 | Eje casquillo trasero | 1 | 71 | F08 | 50307-LBA7-90 |
| 50328-LBA7-90 | Puente sujeción batería | 1 | 79 | F11 | 50328-LBA7-90 |
| 50351-LBA7-90 | Brazo soporte motor | 2 | 109 | F22 | 50351-LBA7-90 |
| 50405-LDF3-E3 | Soporte guardabarros trasero derecho | 1 | 113 | F23 | 50405-LDF3-E3 |
| 50406-LDF3-E3 | Soporte guardabarros trasero izquierdo | 1 | 113 | F23 | 50406-LDF3-E3 |
| 50612-LBA7-90 | Refuerzo suelo | 2 | 81 | F12 | 50612-LBA7-90 |
| 51400-PWA2-91MB | Amortiguador delantero | 1 | 93 | F16 | 51400-PWA2-91MB |
| 51400-PWA2-91MB | Amortiguador delantero | 1 | 95 | F17 | 51400-PWA2-91MB |
| 51406-LDF3-E0 | Soporte guardabarros delantero derecho | 1 | 109 | F22 | 51406-LDF3-E0 |
| 51407-LDF3-E0 | Soporte guardabarros izquierdo | 1 | 109 | F22 | 51407-LDF3-E0 |
| 51408-LDF3-E0 | Soporte guardabarros trasero derecho | 1 | 113 | F23 | 51408-LDF3-E0 |
| 51409-LDF3-E0 | Soporte guardabarros trasero izquierdo | 1 | 113 | F23 | 51409-LDF3-E0 |
| 52000-LBA7-E2MB | Semibasculante trasero izquierdo completo | 1 | 97 | F18 | 52000-LBA7-E2MB |
| 52101-LLB1-90 | Casquillo distanciador basculante trasero | 1 | 97 | F18 | 52101-LLB1-90 |
| 52108-KE5-00 | Cojinete basculante trasero | 2 | 97 | F18 | 52108-KE5-00 |
| 52108-KW6-90 | Casquillo patín de la cadena | 3 | 89 | F15 | 52108-KW6-90 |
| 52144-LBA7-90 | Tapón guardapolvo basculante trasero | 2 | 97 | F18 | 52144-LBA7-90 |
| 52171-LBA7-90 | Patín de la cadena | 1 | 89 | F15 | 52171-LBA7-90 |
| 52174-LBA7-90 | Goma cadena | 2 | 109 | F22 | 52174-LBA7-90 |
| 52175-LBA7-90 | Casquillo goma cadena | 2 | 109 | F22 | 52175-LBA7-90 |
| 52200-LBA7-90 | Amortiguador trasero | 1 | 97 | F18 | 52200-LBA7-90 |

| REFERENCIA | DESCRIPCIÓN | Cantidad | Página | Figura | REFERENCIA |
|---|---|---|---|---|---|
| 52242-LBA7-90 | Casquillo bieleta | 2 | 97 | F18 | 52242-LBA7-90 |
| 5231A-LBA7-62 | Bieleta amortiguador trasero | 1 | 97 | F18 | 5231A-LBA7-62 |
| 52400-PWA2-91MB | Amortiguador trasero completo | 1 | 97 | F18 | 52400-PWA2-91MB |
| 53100-LDF3-E1NJ | Manillar | 1 | 53 | F03 | 53100-LDF3-E1NJ |
| 53102-LDF3-E3 | Soporte de la carrocería del manillar | 1 | 53 | F03 | 53102-LDF3-E3 |
| 53106-KFC8-90 | Contrapeso izquierdo del manillar | 2 | 53 | F03 | 53106-KFC8-90 |
| 5312A-LBA7-90 | Gatillo del acelerador | 1 | 53 | F03 | 5312A-LBA7-90 |
| 53131-439-00 | Soporte manillar | 2 | 53 | F03 | 53131-439-00 |
| 53132-LLB1-90 | Soporte inferior manillar | 2 | 53 | F03 | 53132-LLB1-90 |
| 53166-LBA7-90 | Empuñadura | 2 | 53 | F03 | 53166-LBA7-90 |
| 53175-LBA7-90 | Maneta derecha | 1 | 57 | F04 | 53175-LBA7-90 |
| 53178-KFC8-E0 | Maneta izquierda | 1 | 57 | F04 | 53178-KFC8-E0 |
| 53200-LBA7-95 | Eje de la dirección | 1 | 63 | F06 | 53200-LBA7-95 |
| 53205-LDF3-E2C7 | Carrocería del manillar AZUL | 1 | 53 | F03 | 53205-LDF3-E2C7 |
| 53205-LDF3-E2E8 | Carrocería del manillar ROJO | 1 | 53 | F03 | 53205-LDF3-E2E8 |
| 53205-LDF3-E2N1 | Carrocería del manillar NEGRO | 1 | 53 | F03 | 53205-LDF3-E2N1 |
| 53205-LDF3-E2YU | Carrocería del manillar NARANJA | 1 | 53 | F03 | 53205-LDF3-E2YU |
| 53250-LBA7-90 | Casquillo inferior dirección | 1 | 63 | F06 | 53250-LBA7-90 |
| 53251-LCA5-E0 | Soporte del eje de la dirección | 2 | 63 | F06 | 53251-LCA5-E0 |
| 53252-LBA7-90 | Guía soporte dirección | 1 | 63 | F06 | 53252-LBA7-90 |
| 53254-LBA7-90 | Funda de la dirección | 1 | 63 | F06 | 53254-LBA7-90 |
| 53400-PWA2-92MB | Brazo oscilante derecho superior | 1 | 93 | F16 | 53400-PWA2-92MB |
| 53402-LBA7-90 | Cojinete guía | 1 | 97 | F18 | 53402-LBA7-90 |
| 53450-PWA2-91MB | Brazo oscilante derecho inferior | 1 | 93 | F16 | 53450-PWA2-91MB |
| 53500-PWA2-92MB | Brazo oscilante izquierdo superior | 1 | 95 | F17 | 53500-PWA2-92MB |
| 53550-PWA2-91MB | Brazo oscilante izquierdo inferior | 1 | 95 | F17 | 53550-PWA2-91MB |
| 53700-LCA5-E0 | Varilla dirección | 2 | 63 | F06 | 53700-LCA5-E0 |
| 53701-LCA5-E0 | Varilla de la dirección | 2 | 63 | F06 | 53701-LCA5-E0 |
| 53702-LAC5-95 | Unión de bola derecha | 1 | 35 | E07 | 53702-LAC5-95 |
| 53702-LLB1-95 | Unión de bola derecha | 2 | 63 | F06 | 53702-LLB1-95 |
| 53703-LAC5-95 | Unión de bola izquierda | 1 | 35 | E07 | 53703-LAC5-95 |
| 53703-LLB1-95 | Unión de bola izquierda | 2 | 63 | F06 | 53703-LLB1-95 |
| 60100-LDF3-E2C7 | Guardabarros delantero | 1 | 61 | F05 | 60100-LDF3-E2C7 |
| 60100-LDF3-E2E8 | Guardabarros delantero | 1 | 61 | F05 | 60100-LDF3-E2E8 |
| 60100-LDF3-E2N1 | Guardabarros delantero | 1 | 61 | F05 | 60100-LDF3-E2N1 |
| 60100-LDF3-E2YU | Guardabarros delantero | 1 | 61 | F05 | 60100-LDF3-E2YU |
| 60120-LBA7-90 | Cubierta guía palanca de cambio | 1 | 61 | F05 | 60120-LBA7-90 |

| REFERENCIA | DESCRIPCIÓN | Cantidad | Página | Figura | REFERENCIA |
|---|---|---|---|---|---|
| 61104-357-00 | Casquillo guardabarros delantero | 2 | 53 | F03 | 61104-357-00 |
| 61104-357-00 | Casquillo guardabarros delantero | 4 | 77 | F10 | 61104-357-00 |
| 61104-357-00 | Casquillo guardabarros delantero | 2 | 113 | F23 | 61104-357-00 |
| 64307-LDF3-E3 | Cubierta intermitente derecho | 1 | 101 | F19 | 64307-LDF3-E3 |
| 64308-LDF3-E3 | Cubierta intermitente izquierdo | 1 | 101 | F19 | 64308-LDF3-E3 |
| 64316-KEB7-90N1 | Tapón panel tarima | 1 | 81 | F12 | 64316-KEB7-90N1 |
| 64317-LBA7-90 | Soporte superior del radiador | 1 | 117 | F24 | 64317-LBA7-90 |
| 64318-LBA7-90 | Soporte inferior del radiador | 1 | 117 | F24 | 64318-LBA7-90 |
| 77200-LBA7-90 | Asiento completo | 1 | 75 | F09 | 77200-LBA7-90 |
| 77303-LLB1-92 | Gancho del cierre del asiento | 1 | 75 | F09 | 77303-LLB1-92 |
| 77330-LDF3-E0MB | Portabultos trasero | 1 | 113 | F23 | 77330-LDF3-E0MB |
| 8010A-LBA7-90C3 | Guardabarros trasero | 1 | 81 | F12 | 8010A-LBA7-90C3 |
| 8010A-LBA7-90E4 | Guardabarros trasero | 1 | 81 | F12 | 8010A-LBA7-90E4 |
| 8010A-LBA7-90N1 | Guardabarros trasero | 1 | 81 | F12 | 8010A-LBA7-90N1 |
| 8010A-LBA7-94YU | Guardabarros trasero | 1 | 81 | F12 | 8010A-LBA7-94YU |
| 80110-LBA7-90 | Goma guardabarros trasero | 2 | 81 | F12 | 80110-LBA7-90 |
| 80121-LBA7-90 | Guardabarros suelo derecho | 1 | 81 | F12 | 80121-LBA7-90 |
| 80122-LBA7-90 | Guardabarros suelo izquierdo | 1 | 81 | F12 | 80122-LBA7-90 |
| 80130-LBA7-90 | Protector bomba de freno | 1 | 81 | F12 | 80130-LBA7-90 |
| 81202-LBA7-E0 | Sporte placa de matrícula | 1 | 113 | F23 | 81202-LBA7-E0 |
| 83500-LBA7-90 | Carcasa lateral derecha | 1 | 81 | F12 | 83500-LBA7-90 |
| 83600-LBA7-90 | Carcasa lateral izquierda | 1 | 81 | F12 | 83600-LBA7-90 |
| 83620-LBA7-90 | Tapón pipa | 2 | 109 | F22 | 83620-LBA7-90 |
| 84703-LLB1-90 | Goma del piloto trasero | 4 | 113 | F23 | 84703-LLB1-90 |
| 85100-LDF3-E1MB | Defensa delantera | 1 | 109 | F22 | 85100-LDF3-E1MB |
| 86323-LDF3-E2T1 | Emblema "MAXXER" derecho ROJO | 1 | 123 | F26 | 86323-LDF3-E2T1 |
| 86323-LDF3-E2T2 | Emblema "MAXXER" derecho NEGRO | 1 | 123 | F26 | 86323-LDF3-E2T2 |
| 86323-LDF3-E2T4 | Emblema "MAXXER" derecho NARANJA | 1 | 123 | F26 | 86323-LDF3-E2T4 |
| 86323-LDF3-E2T5 | Emblema "MAXXER" derecho AZUL | 1 | 123 | F26 | 86323-LDF3-E2T5 |
| 86333-LDF3-E2T1 | Emblema "MAXXER" izquierdo ROJO | 1 | 123 | F26 | 86333-LDF3-E2T1 |
| 86333-LDF3-E2T2 | Emblema "MAXXER" izquierdo NEGRO | 1 | 123 | F26 | 86333-LDF3-E2T2 |
| 86333-LDF3-E2T4 | Emblema "MAXXER" izquierdo NARANJA | 1 | 123 | F26 | 86333-LDF3-E2T4 |
| 86333-LDF3-E2T5 | Emblema "MAXXER" izquierdo AZUL | 1 | 123 | F26 | 86333-LDF3-E2T5 |
| 86503-LDF3-91 | Emblema logo Kymco 30 mm | 1 | 123 | F26 | 86503-LDF3-91 |
| 86523-LDF3-E3T1 | Emblema "KYMCO" derecho ROJO | 1 | 123 | F26 | 86523-LDF3-E3T1 |
| 86523-LDF3-E3T2 | Emblema "KYMCO" derecho NEGRO | 1 | 123 | F26 | 86523-LDF3-E3T2 |
| 86523-LDF3-E3T4 | Emblema "KYMCO" derecho NARANJA | 1 | 123 | F26 | 86523-LDF3-E3T4 |

| REFERENCIA | DESCRIPCIÓN | Cantidad | Página | Figura | REFERENCIA |
|---|---|---|---|---|---|
| 86523-LDF3-E3T5 | Emblema "KYMCO" derecho AZUL | 1 | 123 | F26 | 86523-LDF3-E3T5 |
| 86533-LDF3-E3T1 | Emblema "KYMCO" izquierdo ROJO | 1 | 123 | F26 | 86533-LDF3-E3T1 |
| 86533-LDF3-E3T2 | Emblema "KYMCO" izquierdo NEGRO | 1 | 123 | F26 | 86533-LDF3-E3T2 |
| 86533-LDF3-E3T4 | Emblema "KYMCO" izquierdo NARANJA | 1 | 123 | F26 | 86533-LDF3-E3T4 |
| 86533-LDF3-E3T5 | Emblema "KYMCO" izquierdo AZUL | 1 | 123 | F26 | 86533-LDF3-E3T5 |
| 86623-LEC1-E3T1 | Soporte "300" derecho ROJO | 1 | 123 | F26 | 86623-LEC1-E3T1 |
| 86623-LEC1-E3T2 | Soporte "300" derecho NEGRO | 1 | 123 | F26 | 86623-LEC1-E3T2 |
| 86623-LEC1-E3T4 | Soporte "300" derecho NARANJA | 1 | 123 | F26 | 86623-LEC1-E3T4 |
| 86623-LEC1-E3T5 | Soporte "300" derecho AZUL | 1 | 125 | F26 | 86623-LEC1-E3T5 |
| 86633-LEC1-E3T1 | Soporte "300" izquierdo ROJO | 1 | 125 | F26 | 86633-LEC1-E3T1 |
| 86633-LEC1-E3T2 | Soporte "300" izquierdo NEGRO | 1 | 125 | F26 | 86633-LEC1-E3T2 |
| 86633-LEC1-E3T4 | Soporte "300" izquierdo NARANJA | 1 | 125 | F26 | 86633-LEC1-E3T4 |
| 86633-LEC1-E3T5 | Soporte "300" izquierdo AZUL | 1 | 125 | F26 | 86633-LEC1-E3T5 |
| 87321-LBA7-E0 | Etiqueta Importador | 1 | 121 | F25 | 87321-LBA7-E0 |
| 87322-LBA7-E0 | Etiqueta precuación cambio de marcha | 1 | 121 | F25 | 87322-LBA7-E0 |
| 87505-LBA7-E0 | Etiqueta neumáticos | 1 | 121 | F25 | 87505-LBA7-E0 |
| 87515-LBA7-E0 | Etiqueta lista de precaucaiones | 1 | 121 | F25 | 87515-LBA7-E0 |
| 87515-LBA7-E03 | Etiqueta Atención | 1 | 121 | F25 | 87515-LBA7-E03 |
| 87517-LBA7-E1 | Precaución edad de conducción | 1 | 121 | F25 | 87517-LBA7-E1 |
| 87556-LLB1-E01 | Etiqueta carga máxima en portabultos | 1 | 121 | F25 | 87556-LLB1-E01 |
| 88110-LDF3-E0 | Retrovisor derecho | 1 | 53 | F03 | 88110-LDF3-E0 |
| 88120-LDF3-E0 | Retrovisor izquierdo | 1 | 53 | F03 | 88120-LDF3-E0 |
| 89010-LBA7-90 | Juego de herramientas | 1 | 75 | F09 | 89010-LBA7-90 |
| 89020-KKC4-90 | Abrazadera juego de herramientas | 1 | 75 | F09 | 89020-KKC4-90 |
| 90001-GHB-60 | Tornillo con arandela corto 6x22 | 2 | 19 | E03 | 90001-GHB-60 |
| 90001-GHB-60 | Tornillo con arandela corto 6x22 | 2 | 29 | E06 | 90001-GHB-60 |
| 90001-GHB-608 | Tornillo con arandela corto 6x28 | 8 | 9 | E01 | 90001-GHB-608 |
| 90001-GHB-70 | Tornillo con arandela corto 6x40 | 2 | 9 | E01 | 90001-GHB-70 |
| 90001-GY6-91 | Tornillo 6x10 | 3 | 9 | E01 | 90001-GY6-91 |
| 90005-KEC8-91 | Tornillo especial 6x6 | 1 | 19 | E03 | 90005-KEC8-91 |
| 90012-333-00 | Tornillo del taqué | 2 | 15 | E02 | 90012-333-00 |
| 90031-KBE-90 | Perno 8 mm A | 2 | 9 | E01 | 90031-KBE-90 |
| 90031-KKA7-90 | Perno 8 mm B | 2 | 9 | E01 | 90031-KKA7-90 |
| 90033-GY6-90 | Perno 8x32 | 2 | 15 | E02 | 90033-GY6-90 |
| 90071-MB0-00 | Tuerca y arandela 6 mm | 2 | 29 | E06 | 90071-MB0-00 |
| 90084-428-00 | Tapón alternador | 1 | 21 | E04 | 90084-428-00 |
| 9008A-LBA7-90 | Tapón completo tapa derecha | 1 | 21 | E04 | 9008A-LBA7-90 |

| REFERENCIA | DESCRIPCIÓN | Cantidad | Página | Figura | REFERENCIA |
|---|---|---|---|---|---|
| 90101-LBA7-90 | Tornillo 5x20 | 1 | 35 | E07 | 90101-LBA7-90 |
| 90104-LBA7-92 | Tornillo 10x25 | 4 | 71 | F08 | 90104-LBA7-92 |
| 90105-LBA7-90 | Tornillo del conector | 8 | 67 | F07 | 90105-LBA7-90 |
| 90105-LBA7-90 | Tornillo del conector | 8 | 71 | F08 | 90105-LBA7-90 |
| 90105-ML0-71 | Tornillo del disco trasero 8x24 | 6 | 67 | F07 | 90105-ML0-71 |
| 90105-ML0-71 | Tornillo del disco trasero 8x24 | 5 | 71 | F08 | 90105-ML0-71 |
| 90106-KFC2-90 | Tornillo y arandela 8 mm | 2 | 53 | F03 | 90106-KFC2-90 |
| 90106-LBA7-90 | Tornillo con arandela 8x25 | 2 | 35 | E07 | 90106-LBA7-90 |
| 90110-LLB1-82 | Tornillo especial 6x16 | 2 | 61 | F05 | 90110-LLB1-82 |
| 90110-LLB1-82 | Tornillo especial 6x16 | 12 | 81 | F12 | 90110-LLB1-82 |
| 90111-147-00 | Tornillo con arandela 6x17 | 2 | 97 | F18 | 90111-147-00 |
| 90112-KBN-90 | Tornillo con arandela 6 mm | 3 | 81 | F12 | 90112-KBN-90 |
| 90114-166-00 | Tornillo de la maneta | 2 | 57 | F04 | 90114-166-00 |
| 90114-KED9-90 | Tornillo 6x12 | 3 | 9 | E01 | 90114-KED9-90 |
| 90118-GY6-90 | Tornillo con arandela 8x38 | 2 | 109 | F22 | 90118-GY6-90 |
| 90121-LBA7-90 | Tornillo amortiguador trasero | 1 | 97 | F18 | 90121-LBA7-90 |
| 90133-LLB1-90 | Arandela de sellado | 1 | 9 | E01 | 90133-LLB1-90 |
| 90145-MS9-60M1 | Tornillo del latiguillo 10x22 | 9 | 59 | F04 | 90145-MS9-60M1 |
| 90164-028-91 | Tornillo bloqueo plano en "U" 6x12 | 2 | 107 | F21 | 90164-028-91 |
| 90201-KHE7-90 | Tuerca con arandela M 12 | 1 | 27 | E05 | 90201-KHE7-90 |
| 90201-KR8-70M1 | Tuerca con arandela 14 mm | 1 | 27 | E05 | 90201-KR8-70M1 |
| 90201-KR8-70M1 | Tuerca con arandela 14 mm | 1 | 29 | E06 | 90201-KR8-70M1 |
| 90202-187-00 | Tuerca especial 28 mm | 1 | 27 | E05 | 90202-187-00 |
| 90206-001-00 | Contratuerca del taqué | 2 | 15 | E02 | 90206-001-00 |
| 90301-LBA7-90 | Tuerca de la rueda 10x14 | 8 | 67 | F07 | 90301-LBA7-90 |
| 90301-LBA7-90 | Tuerca de la rueda | 8 | 71 | F08 | 90301-LBA7-90 |
| 90302-GR2-01 | Tornillo y arandela 5x16 | 2 | 81 | F12 | 90302-GR2-01 |
| 90302-GY6-90 | Tornillo y arandela 5x12 | 2 | 53 | F03 | 90302-GY6-90 |
| 90302-GY6-90 | Tornillo y arandela 5x12 | 4 | 61 | F05 | 90302-GY6-90 |
| 90302-GY6-90 | Tornillo y arandela 5x12 | 4 | 117 | F24 | 90302-GY6-90 |
| 90302-LLB1-E0 | Tornillo y arandela 5x12 | 2 | 77 | F10 | 90302-LLB1-E0 |
| 90302-LLB1-E0 | Tornillo y arandela 5x12 | 2 | 79 | F11 | 90302-LLB1-E0 |
| 90302-LLB1-E0 | Tornillo y arandela 5x12 | 1 | 113 | F23 | 90302-LLB1-E0 |
| 90304-GW0-90M2 | Tuerca en "U" 10 mm | 4 | 71 | F08 | 90304-GW0-90M2 |
| 90304-GW0-90M2 | Tuerca con arandela en "U" 10 mm | 6 | 93 | F16 | 90304-GW0-90M2 |
| 90304-GW0-90M2 | Tuerca con arandela en "U" 10 mm | 6 | 95 | F17 | 90304-GW0-90M2 |
| 90304-GW0-90M2 | Tuerca con arandela en "U" 10 mm | 9 | 97 | F18 | 90304-GW0-90M2 |

| REFERENCIA | DESCRIPCIÓN | Cantidad | Página | Figura | REFERENCIA |
|---|---|---|---|---|---|
| 90304-GW0-90M2 | Tuerca con arandela en "U" 10 mm | 3 | 109 | F22 | 90304-GW0-90M2 |
| 90304-GW0-90M2 | Tuerca con arandela en "U" 10 mm | 1 | 113 | F23 | 90304-GW0-90M2 |
| 90305-GE8-01 | Tuerca en "U" 14 mm | 1 | 97 | F18 | 90305-GE8-01 |
| 90305-MAA1-00 | Tuerca con arandela en "U" 14 mm | 1 | 63 | F06 | 90305-MAA1-00 |
| 90401-KJ9-00 | Arandela de empuje 14x28x2 | 1 | 29 | E06 | 90401-KJ9-00 |
| 90423-KJ9-00 | Arandela 7.2x13x1.2 | 1 | 21 | E04 | 90423-KJ9-00 |
| 90432-LBA7-90 | Arandela de bloqueo | 1 | 71 | F08 | 90432-LBA7-90 |
| 90441-KY4-90 | Placa soporte rodamiento | 2 | 9 | E01 | 90441-KY4-90 |
| 90441-LBA7-90 | Placa soporte rodamiento | 1 | 9 | E01 | 90441-LBA7-90 |
| 90451-001-00 | Arandela de presión 14 mm | 2 | 35 | E07 | 90451-001-00 |
| 90451-LBA7-90 | Arandela de presión 20 mm | 1 | 35 | E07 | 90451-LBA7-90 |
| 90452-LBA7-90 | Arandela de presión 25 mm | 1 | 35 | E07 | 90452-LBA7-90 |
| 90454-107-00 | Arandela de presión 20 mm | 2 | 35 | E07 | 90454-107-00 |
| 90455-LBA7-90 | Arandela estriada 25 mm | 1 | 37 | E07 | 90455-LBA7-90 |
| 90458-LBA7-E1 | Arandela de presión 8 mm | 1 | 37 | E07 | 90458-LBA7-E1 |
| 90465-MC4-00 | Arandela 8 mm | 4 | 15 | E02 | 90465-MC4-00 |
| 90474-333-00 | Arandela 8 mm | 1 | 37 | E07 | 90474-333-00 |
| 90478-700-00 | Arandela 6 mm A | 1 | 21 | E04 | 90478-700-00 |
| 90478-L00-00 | Arandela 6 mm A | 2 | 15 | E02 | 90478-L00-00 |
| 90501-LBA7-90 | Arandela de presión 16 mm | 1 | 27 | E05 | 90501-LBA7-90 |
| 9052A-GY6-90 | Tornillo de drenaje | 1 | 9 | E01 | 9052A-GY6-90 |
| 9052A-GY6-90 | Tornillo de drenaje especial | 1 | 37 | E07 | 9052A-GY6-90 |
| 90545-300-02 | Arandela del tornillo del latiguillo | 18 | 59 | F04 | 90545-300-02 |
| 90605-166-70 | Circlip 7 mm | 3 | 27 | E05 | 90605-166-70 |
| 90605-KED9-90 | Anillo de ajuste 28 mm | 1 | 37 | E07 | 90605-KED9-90 |
| 90651-LBA7-90 | Circlip | 1 | 73 | F08 | 90651-LBA7-90 |
| 90652-LLJ3-E0 | Abrazadera tubo de conexión | 1 | 83 | F13 | 90652-LLJ3-E0 |
| 90656-KCBC-90 | Abrazadera manguito | 2 | 117 | F24 | 90656-KCBC-90 |
| 90677-GR1-01 | Tuerca con clip 5 mm | 4 | 61 | F05 | 90677-GR1-01 |
| 90683-GR1-00 | Clip carrocería | 1 | 83 | F13 | 90683-GR1-00 |
| 90750-LLB1-90 | Muelle interior | 1 | 9 | E01 | 90750-LLB1-90 |
| 90753-GB4-60M1 | Retén 27x42x6 | 1 | 109 | F22 | 90753-GB4-60M1 |
| 90851-KF9-70H1 | Rivete 3.2x9.8 | 2 | 109 | F22 | 90851-KF9-70H1 |
| 90913-LBA7-90 | Manguito bomba de agua-válvula de presión | 1 | 117 | F24 | 90913-LBA7-90 |
| 91001-KJ9-006 | Rodamiento de bolas radial 6901 | 1 | 21 | E04 | 91001-KJ9-006 |
| 91001-KV8-00H1 | Rodamiento de bolas radial 6305 | 1 | 11 | E01 | 91001-KV8-00H1 |
| 91002-GA7-70M1 | Rodamiento de bolas radial 6902U | 1 | 27 | E05 | 91002-GA7-70M1 |

| REFERENCIA | DESCRIPCIÓN | Cantidad | Página | Figura | REFERENCIA |
|---|---|---|---|---|---|
| 91004-KHE7-90 | Rodamiento de agujas 22x29x18 | 1 | 27 | E05 | 91004-KHE7-90 |
| 91005-LBA7-90 | Rodamiento de bolas radial 6005LLU | 1 | 11 | E01 | 91005-LBA7-90 |
| 91072-LBA7-90 | Rodamiento de agujas | 2 | 97 | F18 | 91072-LBA7-90 |
| 91101-LCA5-E0B | Rodamiento de agujas 30x42x23 | 1 | 37 | E07 | 91101-LCA5-E0B |
| 91106-LBA7-90 | Rodamiento de agujas 20x26x16 | 1 | 11 | E01 | 91106-LBA7-90 |
| 91107-LBA7-90 | Rodamiento de agujas 25x33x16 (NK25/16R) | 1 | 37 | E07 | 91107-LBA7-90 |
| 91107-LBA7-90A | Rodamiento de agujas 25x33x16 | 1 | 37 | E07 | 91107-LBA7-90A |
| 91201-951-01 | Retén 12x18x3 | 1 | 37 | E07 | 91201-951-01 |
| 91201-KJ9-00 | Retén 12x20x4 | 1 | 21 | E04 | 91201-KJ9-00 |
| 91202-KKC4-90 | Retén 27x42x7 | 1 | 11 | E01 | 91202-KKC4-90 |
| 91202-LLB1-90 | Retén 22x35x7 | 1 | 109 | F22 | 91202-LLB1-90 |
| 91206-286-00 | Retén 14x28x7 | 1 | 37 | E07 | 91206-286-00 |
| 91211-KHE7-90 | Retén del plato secundario | 2 | 27 | E05 | 91211-KHE7-90 |
| 91254-LBA7-90 | Retén 52x62x7 | 2 | 73 | F08 | 91254-LBA7-90 |
| 91256-LLB1-90 | Retén 24.8x52.2x7 | 1 | 37 | E07 | 91256-LLB1-90 |
| 91257-230-00 | Retén 28x42x7 | 2 | 67 | F07 | 91257-230-00 |
| 91257-LBA7-90 | Retén 20x35x7 | 2 | 67 | F07 | 91257-LBA7-90 |
| 91258-LBA7-90 | Retén 18x26x4 | 8 | 93 | F16 | 91258-LBA7-90 |
| 91258-LBA7-90 | Retén 18x26x4 | 8 | 95 | F17 | 91258-LBA7-90 |
| 91258-LBA7-90 | Retén 18x26x4 | 2 | 97 | F18 | 91258-LBA7-90 |
| 91259-LBA7-90 | Retén 17x24x5 | 4 | 99 | F18 | 91259-LBA7-90 |
| 91261-415-00 | Retén 25x40x8 | 1 | 11 | E01 | 91261-415-00 |
| 91301-KHE7-90 | Junta tórica 17.8x1.9 | 1 | 15 | E02 | 91301-KHE7-90 |
| 91302-001-00 | Junta tórica 30.8 mm | 2 | 21 | E04 | 91302-001-00 |
| 91302-KHE7-90 | Junta tórica 27.4x2.1 | 1 | 23 | E04 | 91302-KHE7-90 |
| 91303-377-00 | Junta tórica 13.8x2.5 | 1 | 23 | E04 | 91303-377-00 |
| 91306-105-60 | Junta tórica 1.5x9.5 | 1 | 19 | E03 | 91306-105-60 |
| 91306-LBA7-90 | Junta tapa del arranque | 1 | 11 | E01 | 91306-LBA7-90 |
| 91307-035-00 | Junta tórica 18x3 | 1 | 23 | E04 | 91307-035-00 |
| 91309-425-00 | Junta tórica 24.4x3.1 | 1 | 29 | E06 | 91309-425-00 |
| 91351-GR1-000 | Junta tórica 38.5x2 | 1 | 15 | E02 | 91351-GR1-000 |
| 91351-KHE7-90 | Junta tórica cuello polea secundaria | 2 | 27 | E05 | 91351-KHE7-90 |
| 91509-LBA7-E0 | Tornillo del cuentavueltas | 1 | 37 | E07 | 91509-LBA7-E0 |
| 91509-LLB1-90 | Tornillo tope asiento bola | 1 | 11 | E01 | 91509-LLB1-90 |
| 92000-06010-0H | Tornillo hexagonal 6x10 | 2 | 37 | E07 | 92000-06010-0H |
| 92000-08036-0H | Tornillo hexagonal 8x36 | 4 | 55 | F03 | 92000-08036-0H |
| 92101-05032-0H | Tornillo hexagonal 5x32 | 3 | 29 | E06 | 92101-05032-0H |

| REFERENCIA | DESCRIPCIÓN | Cantidad | Página | Figura | REFERENCIA |
|---|---|---|---|---|---|
| 92101-06020-0H | Tornillo hexagonal 6x20 | 2 | 37 | E07 | 92101-06020-0H |
| 92712-06028-0B | Perno 6x28 | 4 | 15 | E02 | 92712-06028-0B |
| 93404-06012-06 | Tornillo y arandela 6x12 | 2 | 83 | F13 | 93404-06012-06 |
| 93404-06012-08 | Tornillo y arandela 6x12 | 4 | 117 | F24 | 93404-06012-08 |
| 93404-06016-06 | Tornillo y arandela 6x16 | 4 | 61 | F05 | 93404-06016-06 |
| 93404-06016-06 | Tornillo y arandela 6x16 | 4 | 81 | F12 | 93404-06016-06 |
| 93404-06016-06 | Tornillo y arandela 6x16 | 4 | 99 | F18 | 93404-06016-06 |
| 93404-06016-06 | Tornillo y arandela 6x16 | 4 | 117 | F24 | 93404-06016-06 |
| 93404-06020-06 | Tornillo y arandela 6x20 | 3 | 117 | F24 | 93404-06020-06 |
| 93500-03010-1A | Tornillo 3x10 | 1 | 29 | E06 | 93500-03010-1A |
| 93500-04025-0H | Tornillo 4x25 | 2 | 83 | F13 | 93500-04025-0H |
| 93500-05016-0H | Tornillo 5x16 | 2 | 15 | E02 | 93500-05016-0H |
| 93500-05016-0H | Tornillo 5x16 | 2 | 31 | E06 | 93500-05016-0H |
| 93500-05016-1B | Tornillo 5x16 | 2 | 77 | F10 | 93500-05016-1B |
| 93600-04012-1A | Tornillo plano 4x12 | 2 | 59 | F04 | 93600-04012-1A |
| 93600-04012-1G | Tornillo plano 4x12 | 2 | 59 | F04 | 93600-04012-1G |
| 93600-04040-1G | Tornillo plano 4x40 | 1 | 89 | F15 | 93600-04040-1G |
| 93892-04008-18 | Tornillo y arandela | 1 | 43 | E08 | 93892-04008-18 |
| 93892-04010-18 | Tornillo y arandela | 2 | 43 | E08 | 93892-04010-18 |
| 93892-04016-18 | Tornillo y arandela | 3 | 43 | E08 | 93892-04016-18 |
| 93892-05012-18 | Tornillo y arandela | 1 | 43 | E08 | 93892-05012-18 |
| 93893-04012-18 | Tornillo y arandela 4x12 | 1 | 59 | F04 | 93893-04012-18 |
| 93893-04012-18 | Tornillo y arandela 4x12 | 1 | 89 | F15 | 93893-04012-18 |
| 93901-26110 | Tornillo 6x12 | 3 | 89 | F15 | 93901-26110 |
| 93903-34360 | Tornillo 4x12 | 3 | 61 | F05 | 93903-34360 |
| 93903-35360 | Tornillo 5x16 | 2 | 37 | E07 | 93903-35360 |
| 93903-35360 | Tornillo 5x16 | 5 | 49 | F01 | 93903-35360 |
| 93903-35360 | Tornillo 5x16 | 2 | 51 | F02 | 93903-35360 |
| 93903-35360 | Tornillo 5x16 | 5 | 61 | F05 | 93903-35360 |
| 93903-35360 | Tornillo 5x16 | 6 | 81 | F12 | 93903-35360 |
| 93903-35360 | Tornillo 5x16 | 10 | 101 | F19 | 93903-35360 |
| 93903-35360 | Tornillo 5x16 | 4 | 109 | F22 | 93903-35360 |
| 93903-KEB7-90 | Tornillo y arandela 4 mm | 6 | 117 | F24 | 93903-KEB7-90 |
| 94001-06080-0S | Tuerca hexagonal 6 mm | 4 | 15 | E02 | 94001-06080-0S |
| 94001-08080-0S | Tuerca hexagonal 8 mm | 1 | 37 | E07 | 94001-08080-0S |
| 94001-08080-0S | Tuerca hexagonal 8 mm | 2 | 87 | F14 | 94001-08080-0S |
| 94001-10080-0S | Tuerca hexagonal 10 mm | 2 | 55 | F03 | 94001-10080-0S |

| REFERENCIA | DESCRIPCIÓN | Cantidad | Página | Figura | REFERENCIA |
|---|---|---|---|---|---|
| 94001-LAC5-91 | Tuerca hexagonal 8 mm (rosca a izquierdas) | 1 | 37 | E07 | 94001-LAC5-91 |
| 94001-LLB1-80 | Tuerca hexagonal 10 mm | 2 | 63 | F06 | 94001-LLB1-80 |
| 94001-LLB1-90 | Tuerca ciega hexagonal 10 mm | 2 | 63 | F06 | 94001-LLB1-90 |
| 94002-06070-0S | Tuerca hexagonal 6 mm | 1 | 37 | E07 | 94002-06070-0S |
| 94002-08000-0S | Tuerca hexagonal 8 mm | 2 | 89 | F15 | 94002-08000-0S |
| 94011-12080-0S | Tuerca almenada 12 mm | 2 | 93 | F16 | 94011-12080-0S |
| 94011-12080-0S | Tuerca almenada 12 mm | 2 | 95 | F17 | 94011-12080-0S |
| 94011-LBA7-90 | Tuerca con arandela almenada 16 mm | 2 | 73 | F08 | 94011-LBA7-90 |
| 94011-LLB1-90 | Tuerca con arandela almenada 14 mm | 2 | 67 | F07 | 94011-LLB1-90 |
| 94012-LLB1-90 | Tuerca almenada 10 mm | 4 | 63 | F06 | 94012-LLB1-90 |
| 94050-05080 | Tuerca con arandela 5 mm | 2 | 103 | F20 | 94050-05080 |
| 94050-06060 | Tuerca con arandela 6 mm | 2 | 103 | F20 | 94050-06060 |
| 94050-06060 | Tuerca con arandela 6 mm | 2 | 109 | F22 | 94050-06060 |
| 94050-06060 | Tuerca con arandela 6 mm | 2 | 117 | F24 | 94050-06060 |
| 94050-06070 | Tuerca con arandela 6 mm | 2 | 51 | F02 | 94050-06070 |
| 94050-06070 | Tuerca con arandela 6 mm | 2 | 59 | F04 | 94050-06070 |
| 94050-06070 | Tuerca con arandela 6 mm | 4 | 113 | F23 | 94050-06070 |
| 94050-06080 | Tuerca con arandela 6 mm | 2 | 77 | F10 | 94050-06080 |
| 94050-06080 | Tuerca con arandela 6 mm | 4 | 107 | F21 | 94050-06080 |
| 94050-08080 | Tuerca con arandela 8 mm | 4 | 15 | E02 | 94050-08080 |
| 94050-08080 | Tuerca con arandela 8 mm | 4 | 37 | E07 | 94050-08080 |
| 94050-08080 | Tuerca con arandela 8 mm | 1 | 87 | F14 | 94050-08080 |
| 94050-08080 | Tuerca con arandela 8 mm | 2 | 113 | F23 | 94050-08080 |
| 94050-10080 | Tuerca con arandela 10 mm | 2 | 113 | F23 | 94050-10080 |
| 94050-LDE9-E1 | Tuerca de bloqueo | 2 | 61 | F05 | 94050-LDE9-E1 |
| 94101-06200 | Arandela plana 6 mm | 2 | 87 | F14 | 94101-06200 |
| 94101-06800 | Arandela plana 6 mm | 2 | 51 | F02 | 94101-06800 |
| 94101-08800 | Arandela plana 8 mm | 4 | 55 | F03 | 94101-08800 |
| 94101-08800 | Arandela plana 8 mm | 1 | 89 | F15 | 94101-08800 |
| 94101-10800 | Arandela plana 10x22x1.6 | 2 | 63 | F06 | 94101-10800 |
| 94101-12800 | Arandela plana 12 mm | 2 | 93 | F16 | 94101-12800 |
| 94101-12800 | Arandela plana 12 mm | 2 | 95 | F17 | 94101-12800 |
| 94102-08000 | Arandela plana 8x16x1.2 | 2 | 37 | E07 | 94102-08000 |
| 94102-10800 | Arandela plana 10 mm | 2 | 55 | F03 | 94102-10800 |
| 94102-14800 | Arandela plana 14x26x2.3 | 2 | 91 | F15 | 94102-14800 |
| 94111-06800 | Arandela elástica 6 mm | 2 | 87 | F14 | 94111-06800 |
| 94111-08800 | Arandela elástica 8 mm | 2 | 39 | E07 | 94111-08800 |

| REFERENCIA | DESCRIPCIÓN | Cantidad | Página | Figura | REFERENCIA |
|---|---|---|---|---|---|
| 94201-20120 | Pasador bífido 2x12 | 1 | 91 | F15 | 94201-20120 |
| 94201-20151 | Pasador bífido 2x15 | 1 | 39 | E07 | 94201-20151 |
| 94201-25300 | Pasador bífido 2.5x30 | 4 | 63 | F06 | 94201-25300 |
| 94201-25300 | Pasador bífido 2.5x30 | 1 | 91 | F15 | 94201-25300 |
| 94201-30251 | Pasador bífido 3x25 | 1 | 63 | F06 | 94201-30251 |
| 94201-30251 | Pasador bífido 3x25 | 2 | 93 | F16 | 94201-30251 |
| 94201-30251 | Pasador bífido 3x25 | 2 | 95 | F17 | 94201-30251 |
| 94201-30300 | Pasador bífido 3x30 | 2 | 67 | F07 | 94201-30300 |
| 94201-30300 | Pasador bífido 3x30 | 2 | 73 | F08 | 94201-30300 |
| 94251-08400 | Pasador 8 mm | 2 | 73 | F08 | 94251-08400 |
| 94301-08140 | Casquillo de centrado 8x14 | 2 | 11 | E01 | 94301-08140 |
| 94301-08140 | Casquillo de centrado 8x14 | 2 | 23 | E04 | 94301-08140 |
| 94301-10160 | Casquillo de centrado 10x16 | 4 | 11 | E01 | 94301-10160 |
| 94301-10160 | Casquillo de centrado 10x16 | 4 | 15 | E02 | 94301-10160 |
| 94301-10160 | Casquillo de centrado 10x16 | 2 | 19 | E03 | 94301-10160 |
| 94301-10160 | Casquillo de centrado 10x16 | 2 | 23 | E04 | 94301-10160 |
| 94301-10160 | Casquillo de centrado 10x16 | 2 | 39 | E07 | 94301-10160 |
| 94303-04065 | Casquillo de centrado 4x6.5 | 1 | 31 | E06 | 94303-04065 |
| 94510-10000 | Circlip 10 | 1 | 31 | E06 | 94510-10000 |
| 94510-25000 | Circlip 25 | 2 | 39 | E07 | 94510-25000 |
| 94510-75000 | Circlip 75 | 1 | 73 | F08 | 94510-75000 |
| 94520-26000 | Circlip 26 mm interior | 1 | 23 | E04 | 94520-26000 |
| 94520-28000 | Circlip 28 mm interior | 1 | 27 | E05 | 94520-28000 |
| 94520-40000 | Circlip 40 mm interior | 1 | 109 | F22 | 94520-40000 |
| 94520-52000 | Circlip 52 mm interior | 1 | 39 | E07 | 94520-52000 |
| 94540-12028 | Junta tórica 12 | 4 | 39 | E07 | 94540-12028 |
| 94591-KBF-91 | Clip 2x71 | 1 | 15 | E02 | 94591-KBF-91 |
| 94591-LLB1-900 | Clip 2x100 | 1 | 11 | E01 | 94591-LLB1-900 |
| 94601-17000 | Clip del bulón del pistón 17 mm | 2 | 19 | E03 | 94601-17000 |
| 94601-33000 | Clip del bulón del pistón 33 mm | 1 | 27 | E05 | 94601-33000 |
| 95002-02070 | Clip para tubo B7 | 2 | 117 | F24 | 95002-02070 |
| 95002-02080 | Clip para tubo B8 | 2 | 77 | F10 | 95002-02080 |
| 95002-02100 | Clip para tubo B10 | 1 | 61 | F05 | 95002-02100 |
| 95002-02100 | Clip para tubo B10 | 4 | 77 | F10 | 95002-02100 |
| 95002-02100 | Clip para tubo B10 | 1 | 117 | F24 | 95002-02100 |
| 95002-02150 | Clip para tubo 14.5 B | 1 | 39 | E07 | 95002-02150 |
| 95002-02150 | Clip para tubo 14.5 B | 2 | 83 | F13 | 95002-02150 |

| REFERENCIA | DESCRIPCIÓN | Cantidad | Página | Figura | REFERENCIA |
|---|---|---|---|---|---|
| 95002-41300-00 | Abrazadera tubo D13 | 2 | 77 | F10 | 95002-41300-00 |
| 95002-70000 | Clip para tubo C11 | 2 | 117 | F24 | 95002-70000 |
| 95002-KHE7-90 | Clip para manguito de agua | 4 | 117 | F24 | 95002-KHE7-90 |
| 95002-KHE7-900 | Clip para manguito de agua | 2 | 23 | E04 | 95002-KHE7-900 |
| 95002-KKD6-E05 | Abrazadera tubo D18 | 1 | 85 | F13 | 95002-KKD6-E05 |
| 95002-KN7-91 | Clip del tubo | 2 | 119 | F24 | 95002-KN7-91 |
| 95003-LBA7-90 | Tubo de drenaje | 1 | 85 | F13 | 95003-LBA7-90 |
| 9500C-LBA7-90 | Tubo de gasolina | 1 | 77 | F10 | 9500C-LBA7-90 |
| 9500E-LBA7-90 | Tubo de gasolina | 1 | 77 | F10 | 9500E-LBA7-90 |
| 95701-06012-06 | Tornillo con arandela 6x12 | 3 | 59 | F04 | 95701-06012-06 |
| 95701-06012-06 | Tornillo con arandela 6x12 | 2 | 61 | F05 | 95701-06012-06 |
| 95701-06012-06 | Tornillo con arandela 6x12 | 2 | 85 | F13 | 95701-06012-06 |
| 95701-06012-06 | Tornillo con arandela 6x12 | 4 | 109 | F22 | 95701-06012-06 |
| 95701-06012-06 | Tornillo con arandela 6x12 | 1 | 119 | F24 | 95701-06012-06 |
| 95701-06022-06 | Tornillo con arandela corto 6x22 | 4 | 59 | F04 | 95701-06022-06 |
| 95701-06022-06 | Tornillo con arandela 6x12 | 2 | 77 | F10 | 95701-06022-06 |
| 95701-06025-08 | Tornillo con arandela 6x25 | 4 | 15 | E02 | 95701-06025-08 |
| 95701-06035-06 | Tornillo con arandela 6x35 | 3 | 91 | F15 | 95701-06035-06 |
| 95701-06055-08 | Tornillo con arandela 6x55 | 1 | 73 | F08 | 95701-06055-08 |
| 95701-08012-08 | Tornillo con arandela 8x12 | 1 | 11 | E01 | 95701-08012-08 |
| 95701-08012-08 | Tornillo con arandela 8x12 | 1 | 39 | E07 | 95701-08012-08 |
| 95701-08012-08 | Tornillo con arandela 8x12 | 1 | 107 | F21 | 95701-08012-08 |
| 95701-08016-06 | Tornillo con arandela 8x16 | 8 | 81 | F12 | 95701-08016-06 |
| 95701-08016-06 | Tornillo con arandela 8x16 | 4 | 111 | F22 | 95701-08016-06 |
| 95701-08016-06 | Tornillo con arandela 8x16 | 8 | 113 | F23 | 95701-08016-06 |
| 95701-08020-08 | Tornillo con arandela 8x20 | 4 | 67 | F07 | 95701-08020-08 |
| 95701-08020-08 | Tornillo con arandela 8x20 | 2 | 73 | F08 | 95701-08020-08 |
| 95701-08025-08 | Tornillo con arandela 8x25 | 1 | 87 | F14 | 95701-08025-08 |
| 95701-08028-06 | Tornillo con arandela 8x28 | 2 | 39 | E07 | 95701-08028-06 |
| 95701-08035-08 | Tornillo con arandela 8x35 | 7 | 39 | E07 | 95701-08035-08 |
| 95701-08040-08 | Tornillo con arandela 8x40 | 2 | 39 | E07 | 95701-08040-08 |
| 95701-10012-08 | Tornillo con arandela 10x12 | 2 | 119 | F24 | 95701-10012-08 |
| 95801-08035-06 | Tornillo con arandela 8x35 | 1 | 59 | F04 | 95801-08035-06 |
| 95801-08060-06 | Tornillo con arandela 8x60 | 2 | 63 | F06 | 95801-08060-06 |
| 95801-10025-08 | Tornillo con arandela 10x25 | 2 | 113 | F23 | 95801-10025-08 |
| 95801-10040-08 | Tornillo con arandela 10x40 | 1 | 93 | F16 | 95801-10040-08 |
| 95801-10040-08 | Tornillo con arandela 10x40 | 1 | 95 | F17 | 95801-10040-08 |

| REFERENCIA | DESCRIPCIÓN | Cantidad | Página | Figura | REFERENCIA |
|---|---|---|---|---|---|
| 95801-10050-06 | Tornillo con arandela 10x50 | 1 | 93 | F16 | 95801-10050-06 |
| 95801-10050-06 | Tornillo con arandela 10x50 | 1 | 95 | F17 | 95801-10050-06 |
| 95801-10057-06 | Tornillo con arandela 10x57 | 4 | 93 | F16 | 95801-10057-06 |
| 95801-10057-06 | Tornillo con arandela 10x57 | 4 | 95 | F17 | 95801-10057-06 |
| 95801-10060-08 | Tornillo con arandela 10x60 | 1 | 99 | F18 | 95801-10060-08 |
| 95801-10085-06 | Tornillo con arandela 10x85 | 1 | 99 | F18 | 95801-10085-06 |
| 95801-10085-06 | Tornillo con arandela 10x85 | 2 | 111 | F22 | 95801-10085-06 |
| 95801-10160-06 | Tornillo con arandela 10x160 | 1 | 113 | F23 | 95801-10160-06 |
| 95801-LBA7-90 | Tornillo con arandela 10x53 | 3 | 99 | F18 | 95801-LBA7-90 |
| 95802-LBA7-90 | Tornillo con arandela 10x70 | 2 | 99 | F18 | 95802-LBA7-90 |
| 96001-06010-00 | Tornillo con arandela corto 6x10 mm | 1 | 23 | E04 | 96001-06010-00 |
| 96001-06010-08 | Tornillo con arandela corto 6x10 mm | 1 | 11 | E01 | 96001-06010-08 |
| 96001-06012-08 | Tornillo con arandela corto 6x12 | 2 | 11 | E01 | 96001-06012-08 |
| 96001-06012-08 | Tornillo con arandela corto 6x12 | 2 | 31 | E06 | 96001-06012-08 |
| 96001-06012-08 | Tornillo con arandela corto 6x12 | 2 | 87 | F14 | 96001-06012-08 |
| 96001-06014-07 | Tornillo con arandela corto 6x14 | 1 | 39 | E07 | 96001-06014-07 |
| 96001-06016-08 | Tornillo con arandela corto 6x16 | 3 | 23 | E04 | 96001-06016-08 |
| 96001-06016-08 | Tornillo con arandela 6x16 mm | 2 | 73 | F08 | 96001-06016-08 |
| 96001-06018-08 | Tornillo con arandela corto 6x18 | 1 | 15 | E02 | 96001-06018-08 |
| 96001-06020-08 | Tornillo con arandela corto 6x20 | 3 | 39 | E07 | 96001-06020-08 |
| 96001-06022-08 | Tornillo con arandela corto 6x22 | 2 | 23 | E04 | 96001-06022-08 |
| 96001-06025-08 | Tornillo con arandela corto 6x25 | 3 | 11 | E01 | 96001-06025-08 |
| 96001-06028-08 | Tornillo con arandela corto 6x28 | 2 | 23 | E04 | 96001-06028-08 |
| 96001-06028-08 | Tornillo con arandela corto 6x28 | 2 | 31 | E06 | 96001-06028-08 |
| 96001-06032-08 | Tornillo con arandela corto 6x32 | 2 | 11 | E01 | 96001-06032-08 |
| 96001-06045-08 | Tornillo con arandela corto 6x45 | 4 | 23 | E04 | 96001-06045-08 |
| 96001-06050-08 | Tornillo con arandela corto 6x50 | 4 | 11 | E01 | 96001-06050-08 |
| 96001-06110-08 | Tornillo con arandela corto 6x110 | 2 | 15 | E02 | 96001-06110-08 |
| 96001-06125-08 | Tornillo con arandela corto 6x125 | 8 | 23 | E04 | 96001-06125-08 |
| 96100-60000-00 | Rodamiento de bolas radial 6000 | 1 | 23 | E04 | 96100-60000-00 |
| 96100-62040-00 | Rodamiento de bolas radial 6204 | 1 | 11 | E01 | 96100-62040-00 |
| 96100-62040-00 | Rodamiento de bolas radial 6204 | 1 | 39 | E07 | 96100-62040-00 |
| 96100-62050-00 | Rodamiento de bolas radial 6205 | 2 | 11 | E01 | 96100-62050-00 |
| 96100-62050-00 | Rodamiento de bolas radial 6205 | 1 | 39 | E07 | 96100-62050-00 |
| 96100-63040-00 | Rodamiento de bolas radial 6304 | 1 | 39 | E07 | 96100-63040-00 |
| 96150-60000-10 | Rodamiento de bolas radial 6000 | 4 | 93 | F16 | 96150-60000-10 |
| 96150-60000-10 | Rodamiento de bolas radial 6000 | 4 | 95 | F17 | 96150-60000-10 |

| REFERENCIA | DESCRIPCIÓN | Cantidad | Página | Figura | REFERENCIA |
|---|---|---|---|---|---|
| 96150-60040-10 | Rodamiento de bolas radial 6004 | 2 | 67 | F07 | 96150-60040-10 |
| 96150-60080-10 | Rodamiento de bolas radial 6008 | 2 | 73 | F08 | 96150-60080-10 |
| 96150-62020-10 | Rodamiento de bolas radial 6202 | 2 | 67 | F07 | 96150-62020-10 |
| 96150-62030-10 | Rodamiento de bolas radial 6203 | 1 | 111 | F22 | 96150-62030-10 |
| 96201-10000 | Pliegue de la entrerrosca | 1 | 99 | F18 | 96201-10000 |
| 96211-12000 | Bola de acero 12 | 1 | 11 | E01 | 96211-12000 |
| 96600-08015-10 | Tornillo 8x15 | 3 | 31 | E06 | 96600-08015-10 |
| 96600-KKC4-90 | Tornillo | 3 | 73 | F08 | 96600-KKC4-90 |
| 98069-5791R-00 | Bujía DPR(7EA-9) | 1 | 17 | E02 | 98069-5791R-00 |
| 98200-31000 | Fusible 10 amperios | 1 | 107 | F21 | 98200-31000 |
| 98200-31500 | Fusible 15 amperios | 2 | 107 | F21 | 98200-31500 |
| 98200-33000 | Fusible 30 amperios | 1 | 107 | F21 | 98200-33000 |
| 99101-393-0980 | Surtidor | 1 | 43 | E08 | 99101-393-0980 |
| D1141-A63-0100 | Soporte del cable | 1 | 43 | E08 | D1141-A63-0100 |
| D1310-850-00 | Flotador | 1 | 43 | E08 | D1310-850-00 |
| D1424-KAG-0100 | Surtidor | 1 | 43 | E08 | D1424-KAG-0100 |
| N413-15A00 | Emulsor | 1 | 43 | E08 | N413-15A00 |
| N427-BSD00 | Aguja | 1 | 43 | E08 | N427-BSD00 |
| W1711-300-9901 | Muelle | 1 | 43 | E08 | W1711-300-9901 |
| W9353-30000 | Junta tórica | 1 | 43 | E08 | W9353-30000 |
| W9525-25250 | Pasador del brazo | 1 | 43 | E08 | W9525-25250 |
| W9535-25000 | Clip del tubo | 1 | 45 | E08 | W9535-25000 |
| W9535-35000 | Clip | 1 | 45 | E08 | W9535-35000 |
| W9574-13000 | Clip de ajuste de la aguja | 1 | 45 | E08 | W9574-13000 |
| W9576-01000 | Tornillo de ralentí | 1 | 45 | E08 | W9576-01000 |

KYMCO