http://manualesdetallerdopc.blogspot.com

SECCIÓN 1

CÓMO LEER DIAGRAMA DE CABLEADO ELÉCTRICO

1. CÓMO LEER DIAGRAMA DE CABLEADO ELÉCTRICO

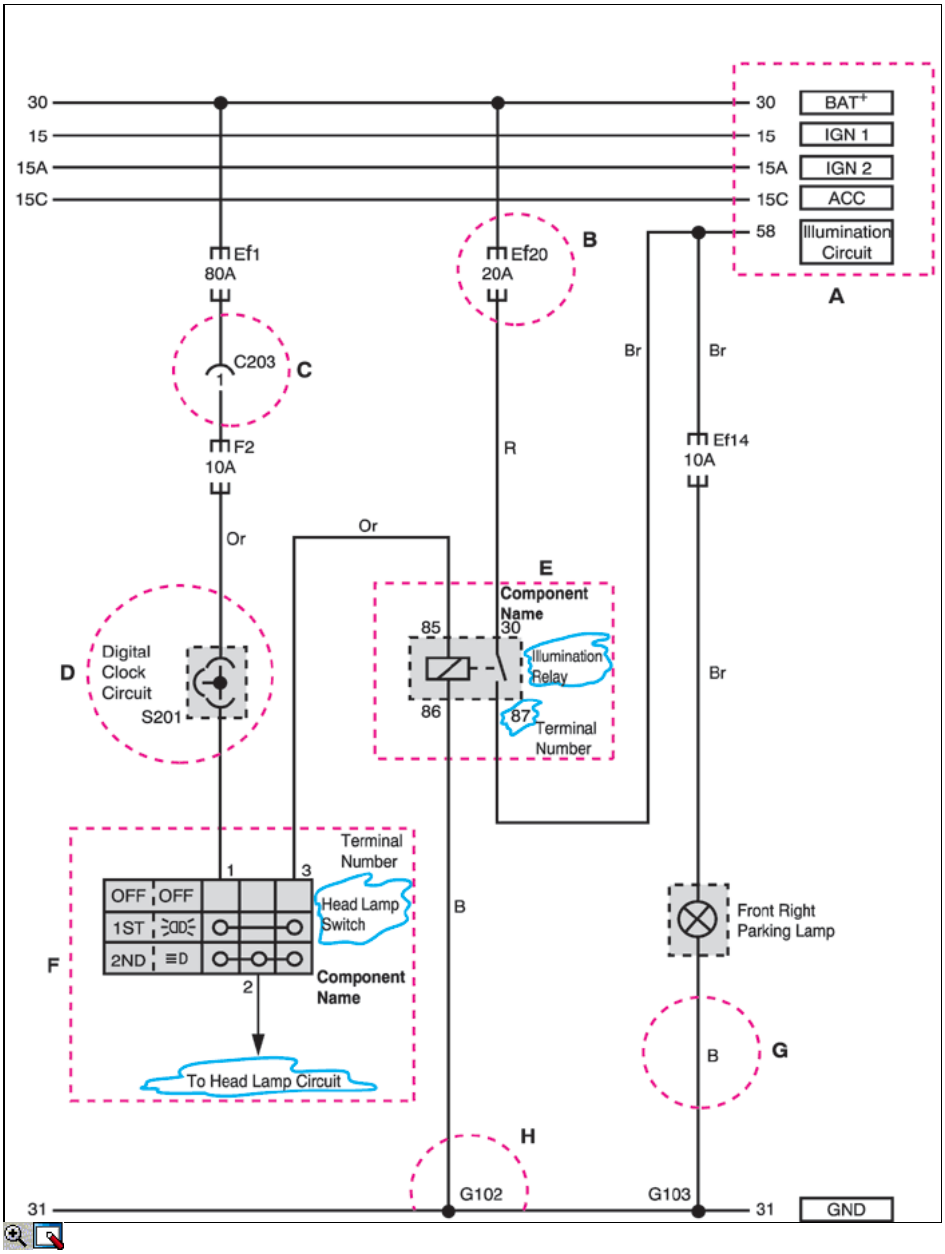

1) CONTENIDO DEL ESQUEMA DEL CABLEADO ELÉCTRICO (circuito)

POSICIÓN	EXPLICACIÓN
	- Líneas superiores horizontales: las líneas de alimentación

La	- Las líneas eléctricas de suministro: 30, 15, 15A, 15C, 58
B	- EF20 o F2: Fusible Número • EF20: Fusible No # 20 en la caja de fusibles sala de máquinas • F2: Fusible No # 2 en la caja de fusibles de pasajeros habitación
C	- Conector (C101 ~ C902) • Connector No C203 Terminal N º 1 • Consulte Posición del conector mayor (Sección 2)
D	- S201: Empalme pack (S101 ~ S303) • Consulte posición importante paquete de empalmes (Sección 2)
E	- Circuito interno del componente (relé) (Nombres de los Componentes y Terminal Number)
F	- Circuito interno del componente (switch) (Circuit Nombre de componente, número de terminal y conexión de cableado)
G	- Cableado de arnés de color • Consulte Abreviatura color Mazo de cables
H	- Bajo la línea horizontal: Ground línea • Ground posición (G101 ~ G401) • B: Cuerpo a tierra • Consulte la posición de tierra mayor (Sección 2)

2. CIRCUITO DE IDENTIFICACIÓN DEL SÍMBOLO

IDENTIFICACIÓN SÍMBOLO	SIGNIFICADO
C	Conector
D	Diodo
Ef	Fusible en la caja de fusibles del motor habitación
F	Fusible en la caja de fusibles de pasajeros habitación
G	Suelo
S	Splice pack (Junction conector)

3. FUNCIÓN DE LA LÍNEA DE ALIMENTACIÓN (NUMBER)

Fuente de alimentación no	Potencia condición de suministro
15	Voltaje de la batería (B +) de alimentación en el interruptor de encendido "ON" y "ST" (IGN 1)
15A	Voltaje de la batería (B +) de alimentación en el interruptor de encendido "ON" (IGN 2)
15C	Voltaje de la batería (B +) de alimentación en el interruptor de encendido "ON" y "ACC"
30	Voltaje de la batería (B +) de alimentación directamente sin interruptor de encendido
31	De tierra conectado a la batería (-)
58	Voltaje de la batería (B +) de alimentación en la lámpara cabeza del interruptor 1 º y 2 º paso (iluminación del circuito)

4. CABLEADO DEL COLOR DE IDENTIFICACIÓN

Abreviatura	Color	Abreviatura	Color
Br	Marrón	Sb	Sky Blue

http://manualesdetallerdopc.blogspot.com

G	Verde	R	Rojo
V	Violeta	L	Azul
P	Rosa	Y	Amarillo
W	Blanco	Gr	Gris
O	Naranja	B	Negro
Lg	Luz Verde	.	.

5. CÓMO VER NUMERO DE TERMINAL DEL CONECTOR

- N º de terminal se da sobre la base de terminales de conectores hembra

x) Terminal N º 4 de C901 conexión

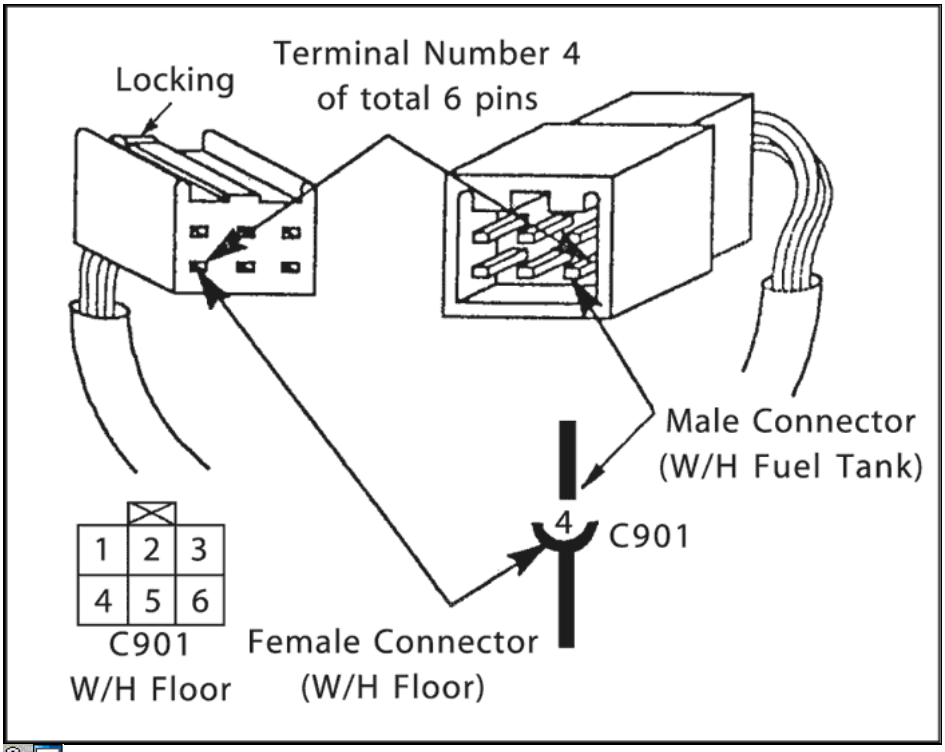

© Copyright General Motors Chevrolet Europa. Reservados todos los derechos

http://manualesdetallerdopc.blogspot.com

SECCIÓN 2

POSICIÓN DE CONECTORES Y MOTIVOS

TIERRA 1.CONNECTOR Y PAQUETE INFORMATIVO DE EMPALME

1) EL CABLEADO, TIERRA Y UBICACIÓN PAQUETE DE EMPALME

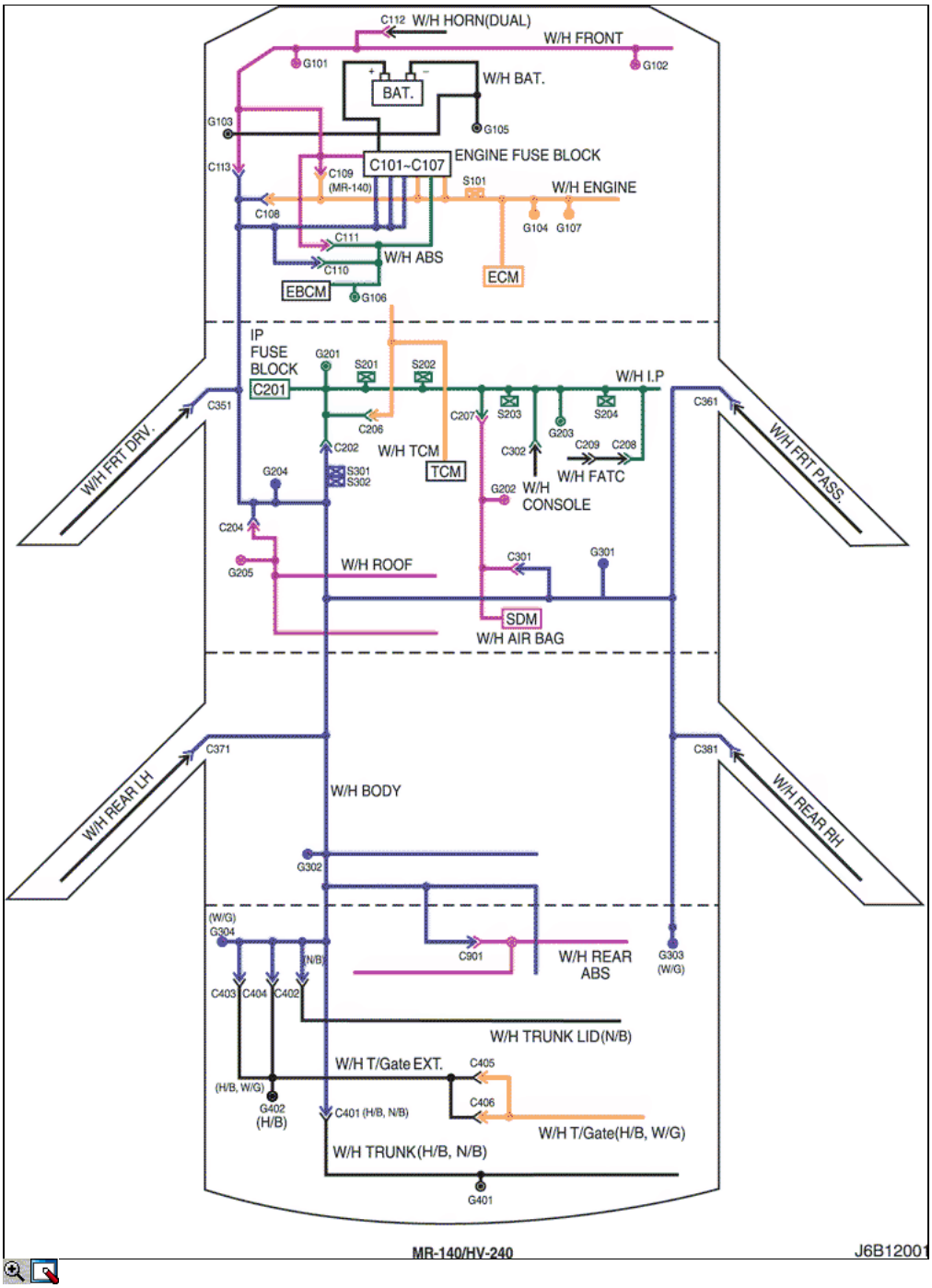

http://manualesdetallerdopc.blogspot.com

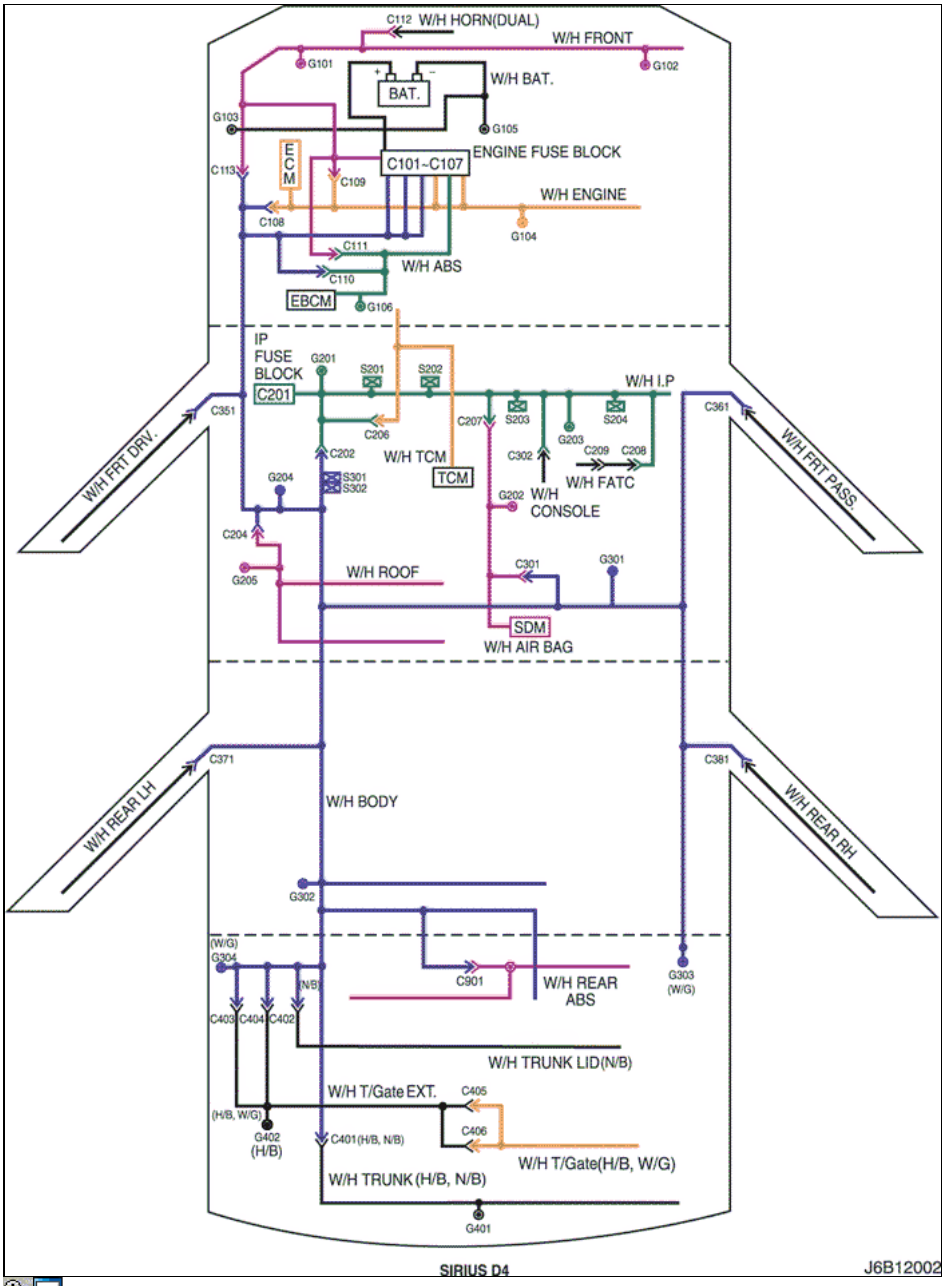

2) CONECTOR DE INFORMACIÓN

Conector Número	Número de terminales	Color	Conexión del arnés de cableado	Posición del Conector
C101	21 Pin	Blanco	Cuerpo - Motor bloque de fusibles	Motor bloque de fusibles
C102	11 Pin	Blanco	Cuerpo - Motor bloque de fusibles	Motor bloque de fusibles
C103	10 Pin	Blanco	Engine - Bloque de fusibles	Motor bloque de fusibles
C104	24 Pin	Blanco	Front - Bloque del motor Fusible	Motor bloque de fusibles
C105	4 Pin	Blanco	Cuerpo - Motor bloque de fusibles	Motor bloque de fusibles
C106	20 Pin	Blanco	Engine - Bloque de fusibles	Motor bloque de fusibles
C107	2 Pin	Blanco	ABS - Bloque de fusibles del motor	Motor bloque de fusibles
C108	24 Pin	Negro	Cuerpo - Motor	Motor Izquierda Bloque de fusibles
C109	4 Pin	Blanco	Motor - Front	Bajo bloque de motor Fusible

C110	12 Pin	Blanco	ABS - Cuerpo	A continuación bloque de motor Fusible
C111	2 Pin	Negro	ABS - Front	A continuación bloque de motor Fusible
C112	2 Pin	Negro	Front - Horn	Centro de la Cruz Miembro del Panel
C113	16 Pin	Negro	Cuerpo - Front	Detrás de ECM Bracket
C201	76 Pin	Negro	IP - IP Bloque de fusibles	Bloque de fusibles IP
C202	89 Pin	Blanco	IP - Cuerpo	Conductor Izquierda Espacio para Piernas
C204	8 Pin	Blanco	Techo - Cuerpo (W / O Sensor de lluvia)	Conductor Izquierda Espacio para Piernas
C204	14 Pin	Blanco	Techo - Cuerpo (sensor W / Rain)	Conductor Izquierda Espacio para Piernas
C206	22 Pin	Blanco	IP - TCM	Conductor Superior Espacio para Piernas
C207	6 Pin	Blanco	Bolsa de Aire - IP	Alta controlador adecuado Espacio para Piernas
C208	15 Pin	Blanco	IP - FATC	Detrás de caja de guantes
C209	20 Pin	Negro	FATC - FATC.Aux	Entre el núcleo del calentador y núcleo del evaporador
C301	8 Pin	Blanco	Bolsa de Aire - Cuerpo	Frente SDM
C302	6 Pin	Blanco	IP - Consola	Por debajo caja de la consola
C351	33 Pin	Gris	Cuerpo - Front Light puerta	En Controlador Un Pilar
C361	33 Pin	Gris	Cuerpo - Front Right Door	Bajo copiloto Un Pilar
C371	12 Pin	Blanco	Cuerpo - Puerta luz trasera	En el Pilar B Izquierda
C381	12 Pin	Blanco	Cuerpo - Puerta Trasera Derecha	En el Pilar B Justo
C401	8 Pin	Blanco	Trunk - Cuerpo	Dentro de la cubierta lateral derecha del tronco
C402	6 Pin	Blanco	Tapa del maletero - Cuerpo	Dentro de la cubierta lateral derecha del tronco
C403 (H / B)	6 Pin	Blanco	T / Gate. EXT. - Cuerpo	En el interior izquierdo Pilar C
C403 (S / W)	4 Pin	Blanco	T / Gate. EXT. - Cuerpo	En el interior izquierdo Pilar C
C404	8 Pin	Blanco	T / Gate. EXT. - Cuerpo	En el interior izquierdo Pilar C
C405 (H / B)	10 Pin	Blanco	T / Gate. EXT. - T / Gate (W / trasero INT.)	Al lado izquierdo del motor del limpiaparabrisas trasero
C405	8 Pin	Blanco	T / Gate. EXT. - T / Gate (W / O INT trasero.)	Al lado izquierdo del motor del limpiaparabrisas trasero
C406 (H / B)	6 Pin	Blanco	T / Gate. EXT. - T / Gate	Al lado izquierdo del motor del limpiaparabrisas trasero
C406 (S / W)	4 Pin	Blanco	T / Gate. EXT. - T / Gate	Al lado izquierdo del motor del limpiaparabrisas trasero
C901	4 Pin	Negro	RR. ABS - Cuerpo	Centro travesaño trasero

3) Planta INFORMACIÓN

Número de tierra	Mazo de cables	Ground Position
G101	Frente	Detrás lámpara principal izquierdo
G102	Frente	Detrás lámpara principal derecho
G103	Batería	Batería Izquierda
G104	Motor	En Inicio de Motor
G105	Batería	En Inicio de Motor
G106	ABS	A continuación EBCM
G107	Motor (MR-140/HV-240)	En Inicio de Motor
G201	IP	Left I / P Bloque de fusibles
G202	Air Bag	Detrás de Soporte de audio izquierda
G203	IP	Detrás de Soporte de audio izquierda
G204	Cuerpo	Controlador de abajo a la izquierda Espacio para Piernas

http://manualesdetallerdopc.blogspot.com

G205	Techo	Dentro del controlador A Pilar
G301	Cuerpo	A continuación Panel copiloto planta de cruz Miembro
G302	Cuerpo	C abajo a la izquierda Pilar
G303	Cuerpo	Por debajo de la lámpara derecha traseros
G304	Cuerpo	Lámpara de abajo a la izquierda de combinación trasero
G401	Tronco	Troncal Centro lumbar Panel
G402	T / Gate. EXT.	Dentro del controlador Pilar C

4) EMPALME PAQUETE INFORMATIVO

Splice número de paquete	Color	Mazo de cables	Ground Position
S101	Negro	Motor (MR-140/HV-240)	Transmisión de Alta
S201	Negro	IP	Detrás de Cluster
S202	Negro	IP	Detrás de Cluster
S203	Rojo	IP	Detrás de Audio Montaje
S204	Magenta	IP	Detrás de Audio Montaje
S301	Azul	Cuerpo	Conductor Izquierda Espacio para Piernas
S302	Marrón	Cuerpo	Conductor Izquierda Espacio para Piernas

2. CABLEADO DE CONECTOR Y TIERRA UBICACIÓN

1) W / H PANEL DE INSTRUMENTOS

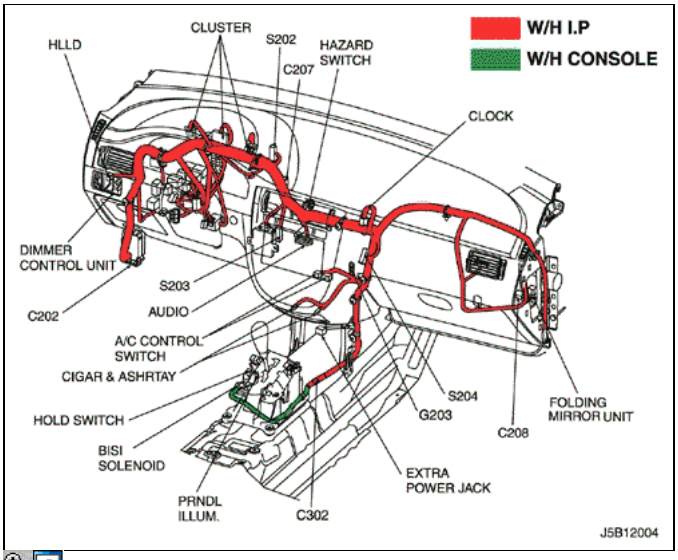

http://manualesdetallerdopc.blogspot.com

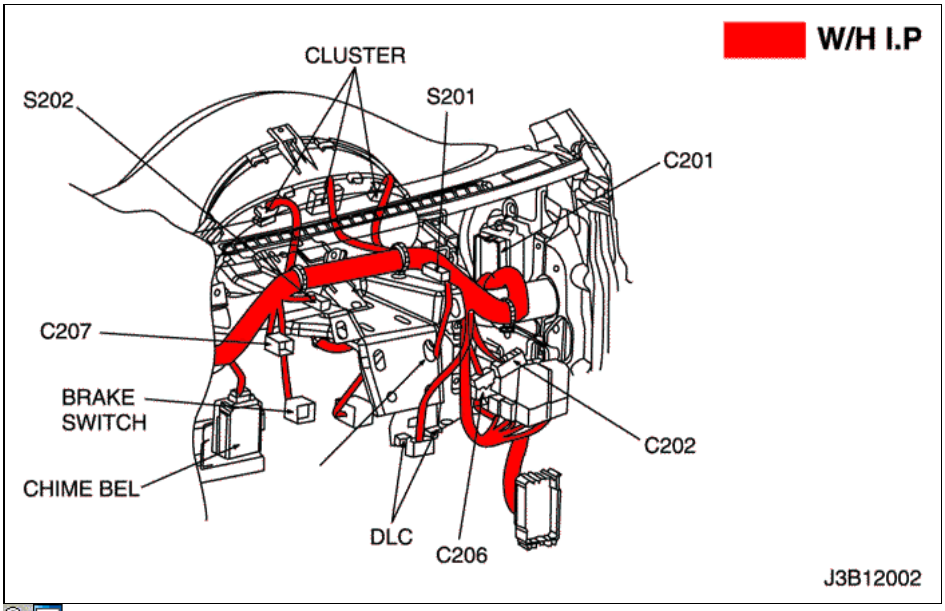

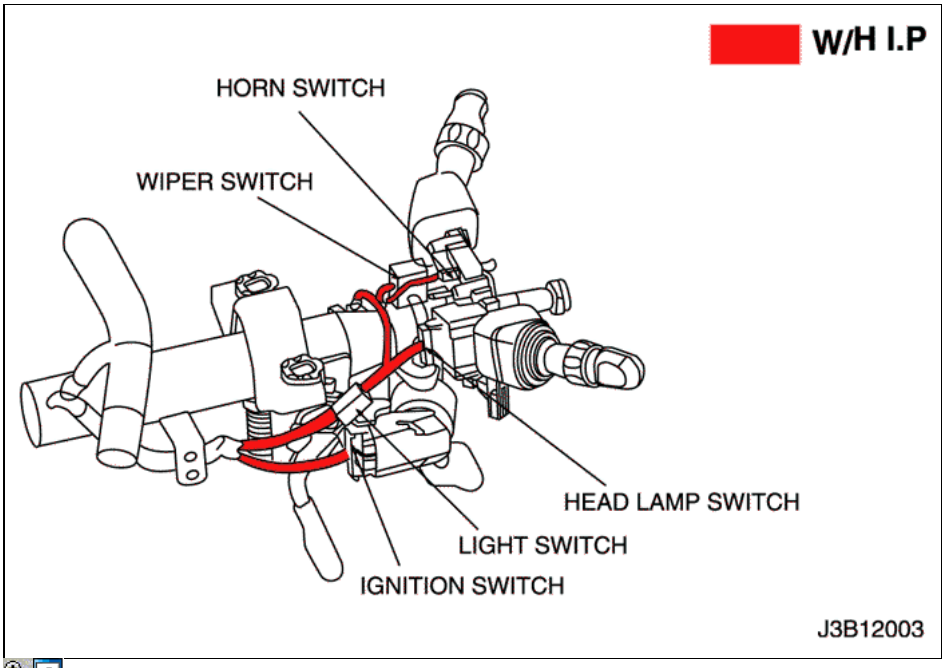

2) W / H CUERPO

http://manualesdetallerdopc.blogspot.com

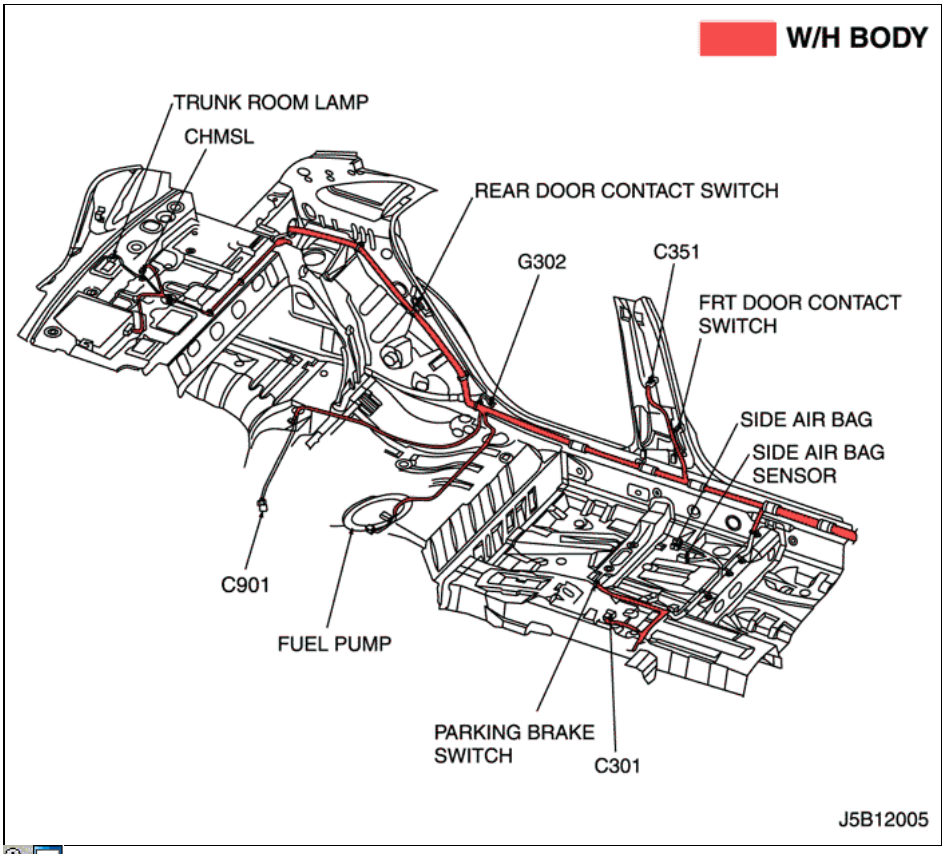

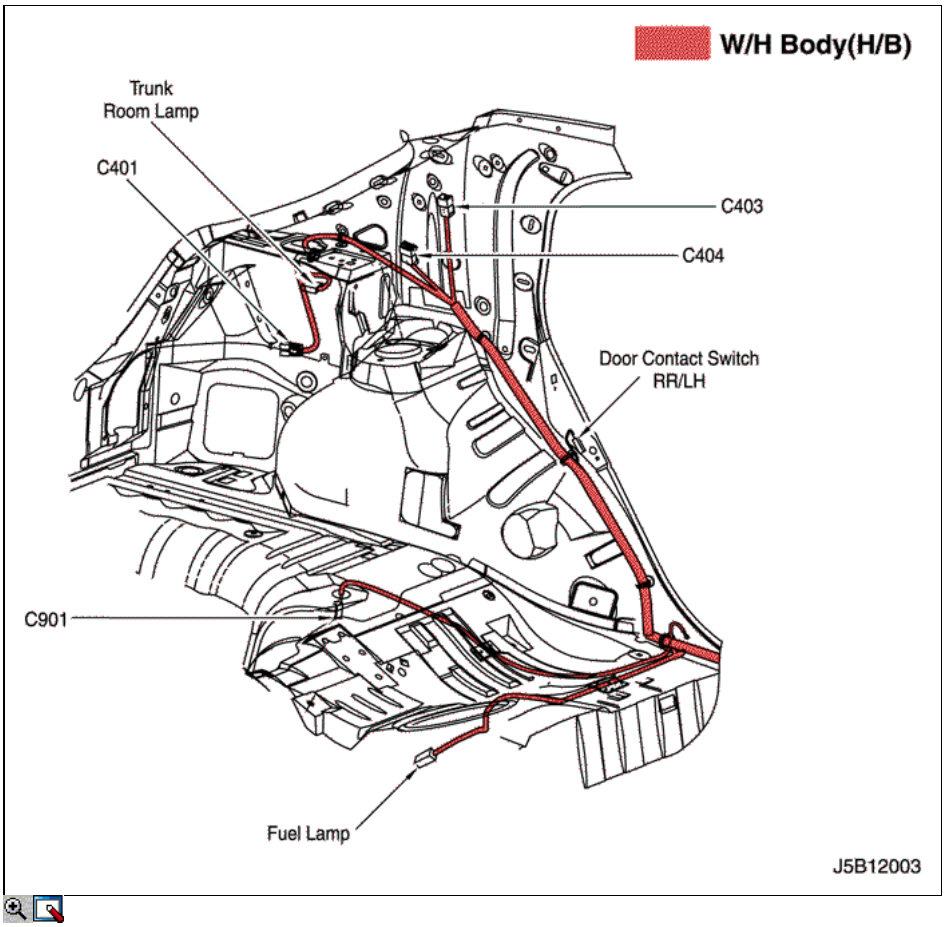

http://manualesdetallerdopc.blogspot.com

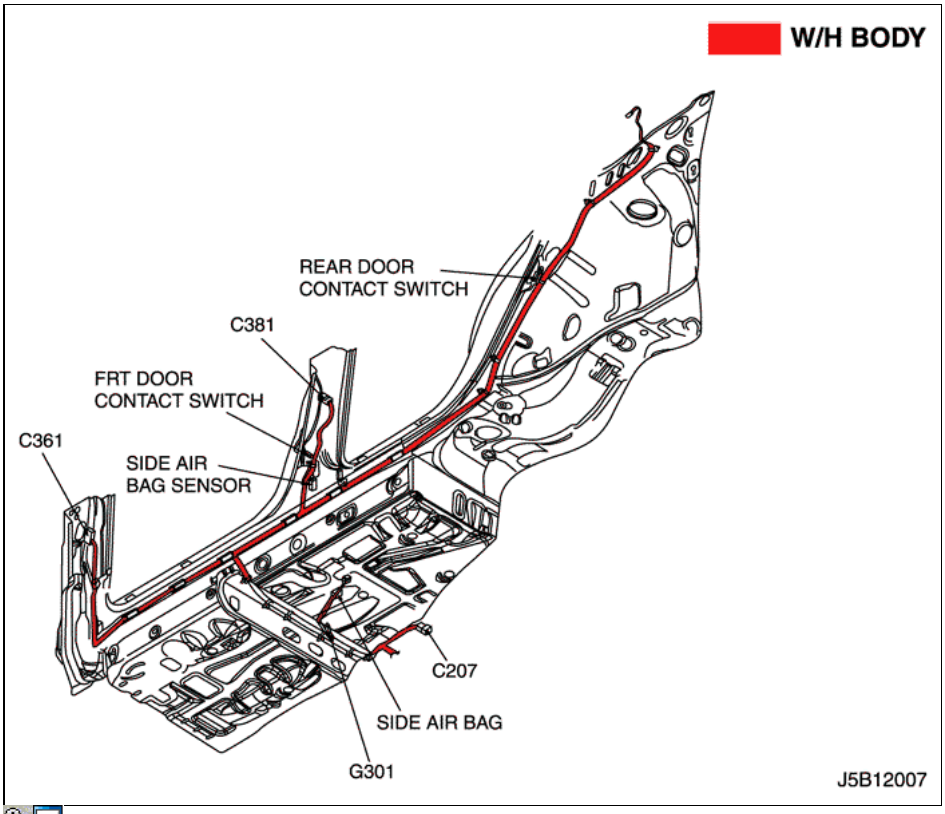

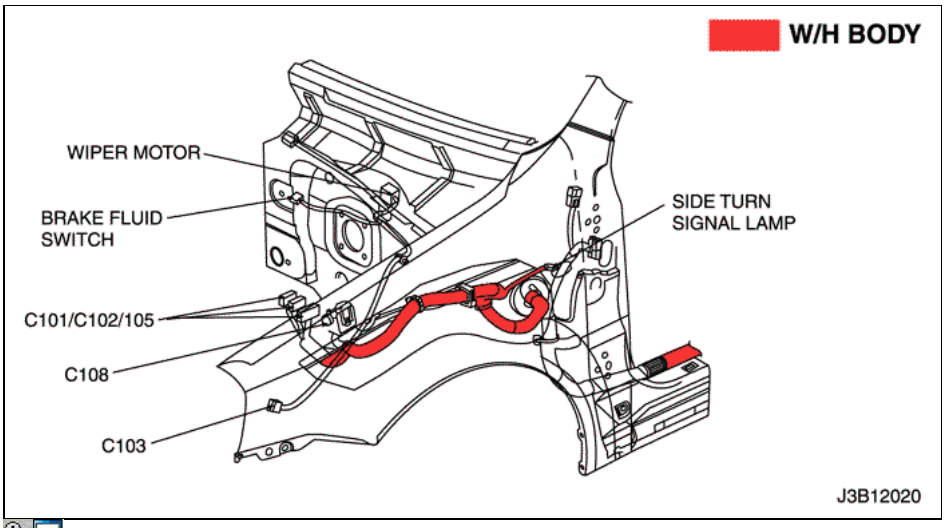

3) W / H DELANTERO

http://manualesdetallerdopc.blogspot.com

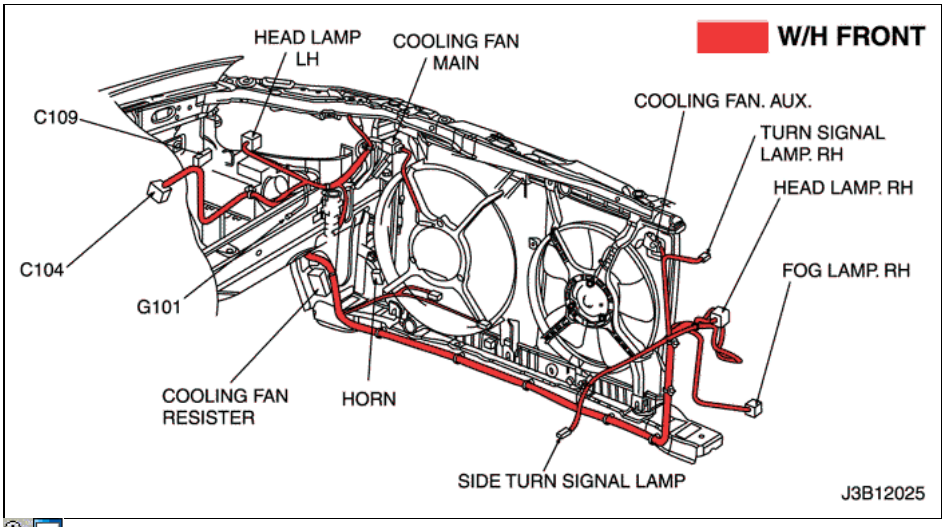

4) W / H MOTOR

- SIRIUS D4

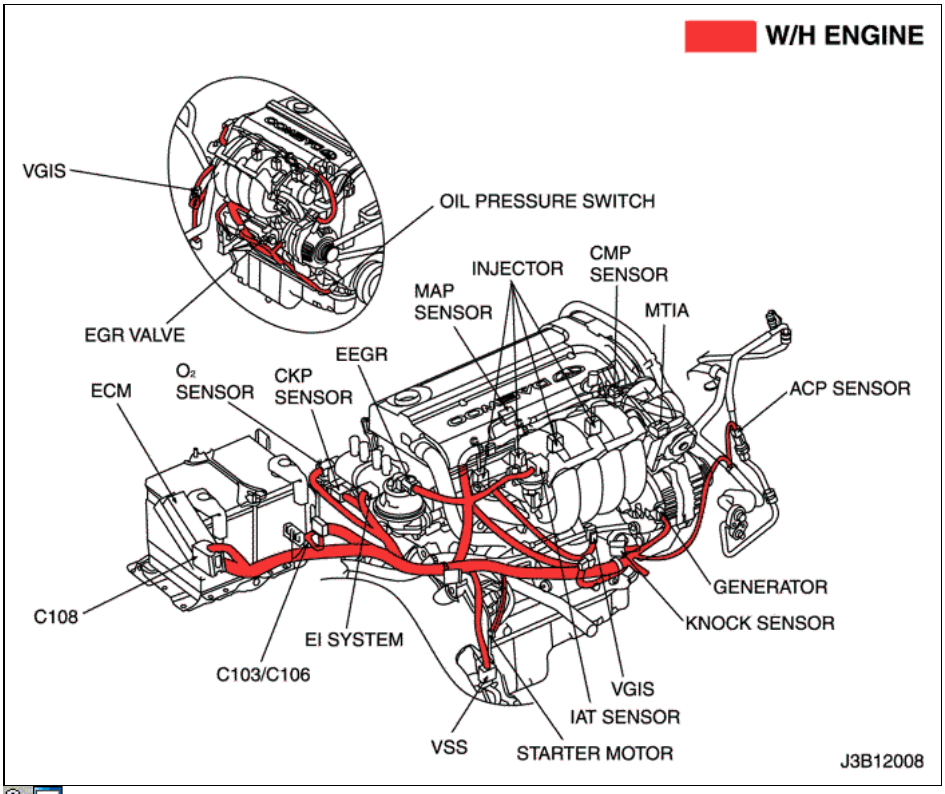

- MR-140 / HV-240

http://manualesdetallerdopc.blogspot.com

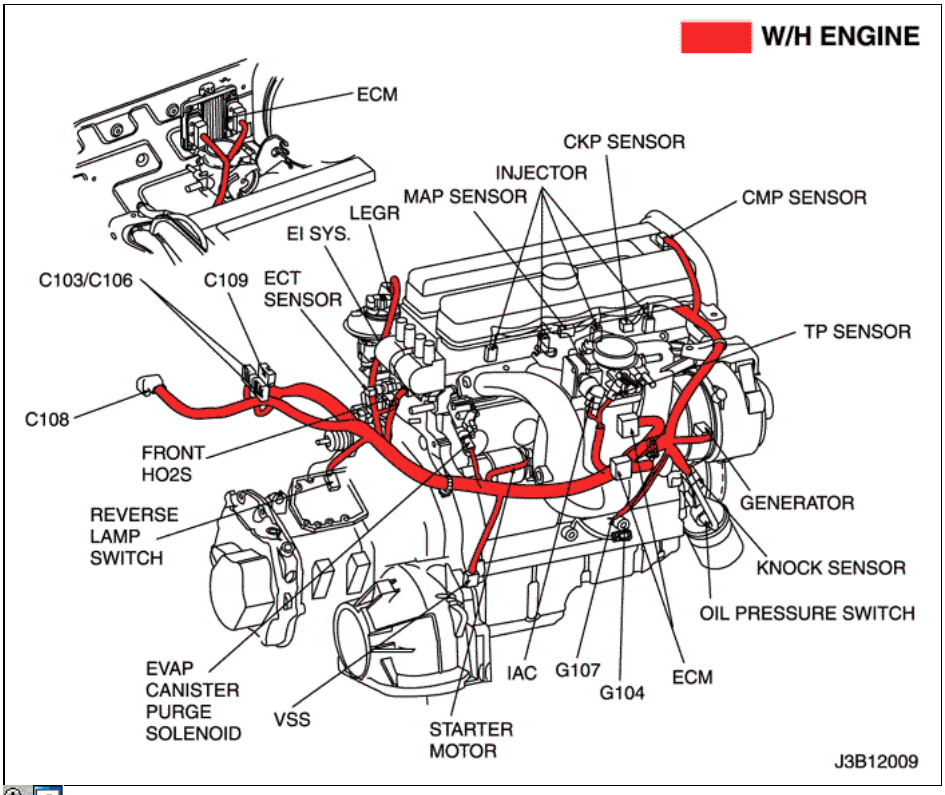

5) W / H BATERÍA

- SIRIUS D4

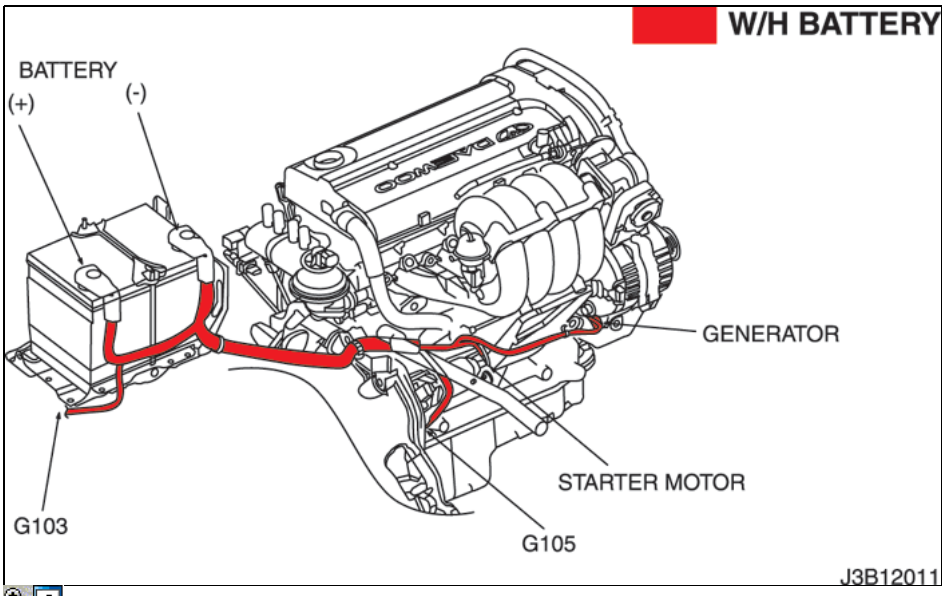

- MR-140 / HV-240

http://manualesdetallerdopc.blogspot.com

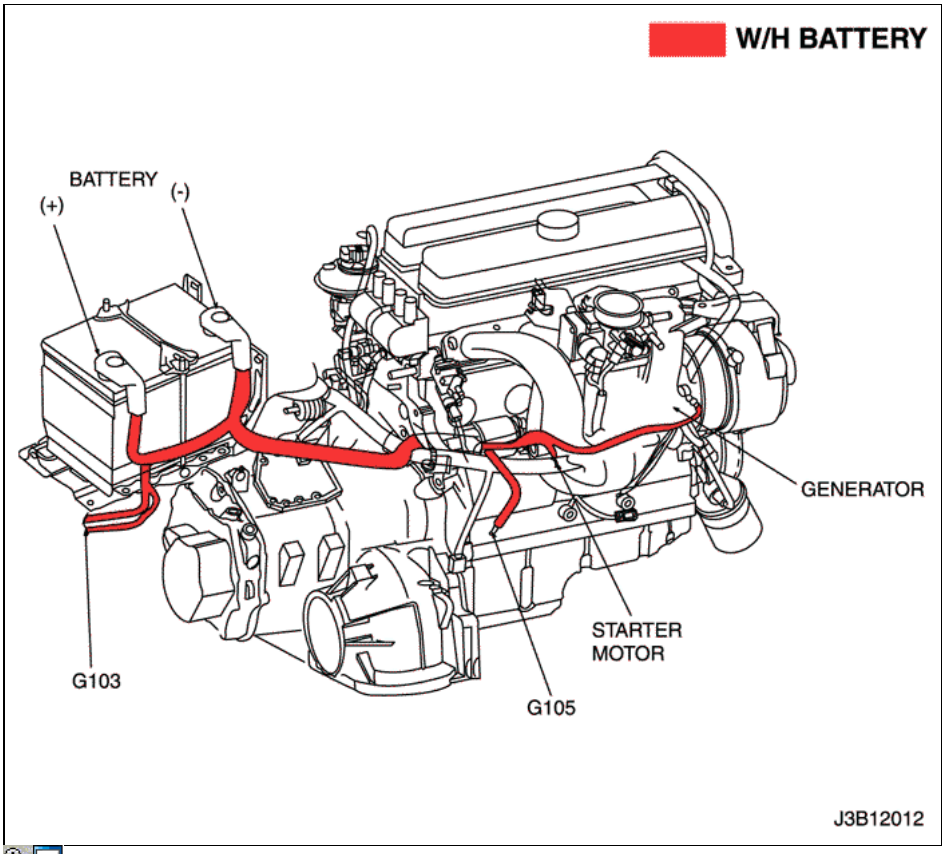

6) W / H ABS

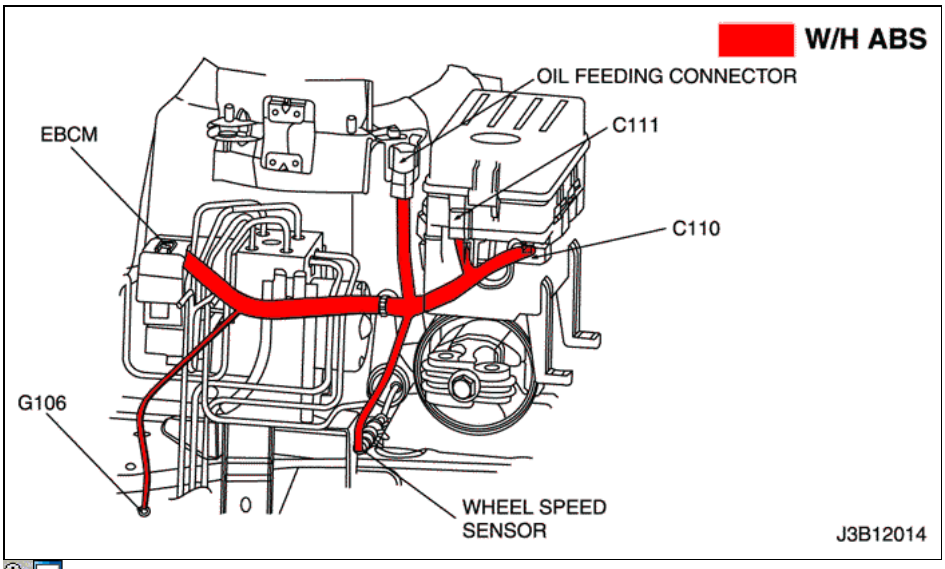

7) W / H TRASERO ABS

http://manualesdetallerdopc.blogspot.com

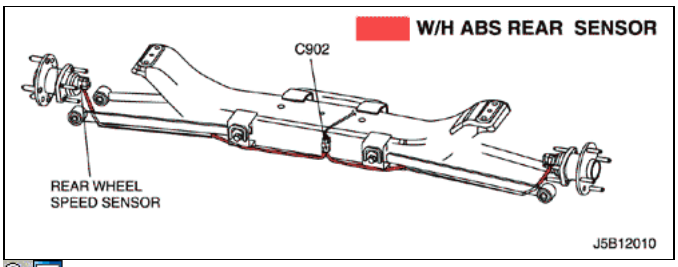

8) W / H TCM

- SIRIUS D4

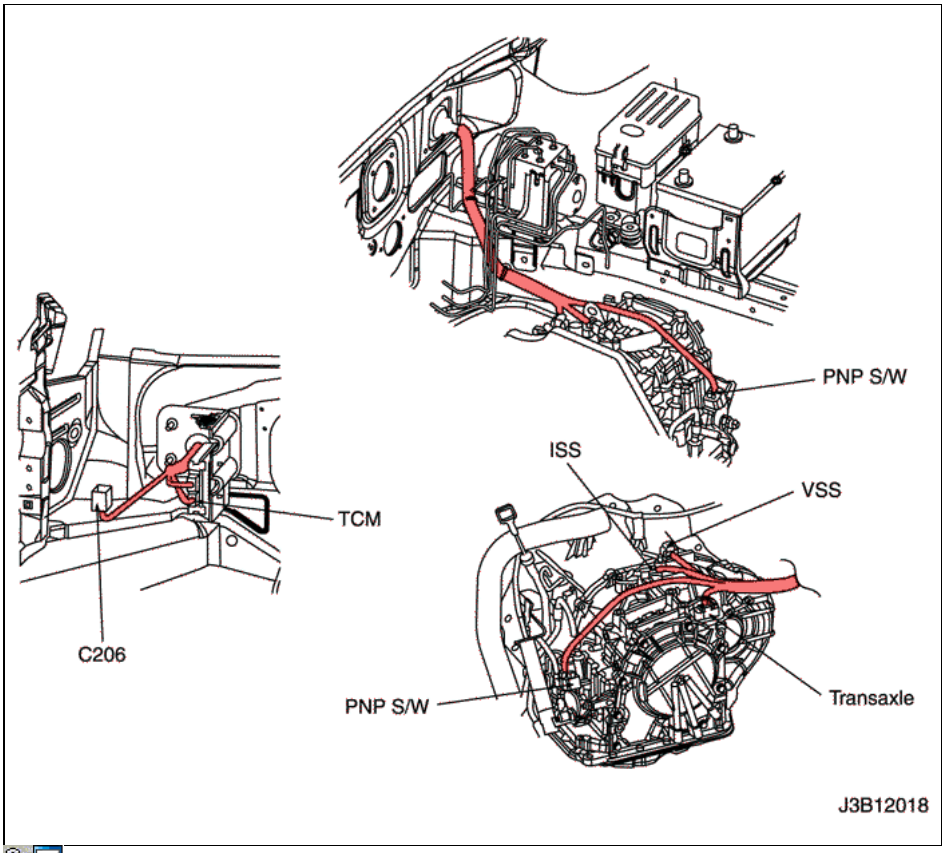

- MR-140 / HV-240

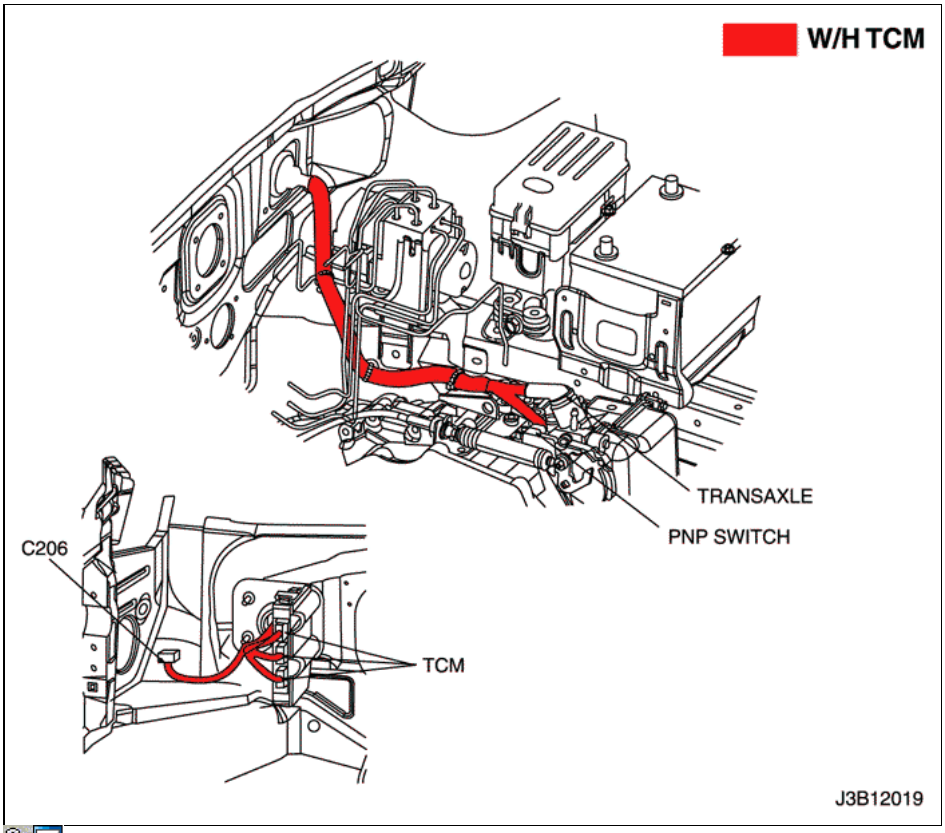

9) W / H TECHO

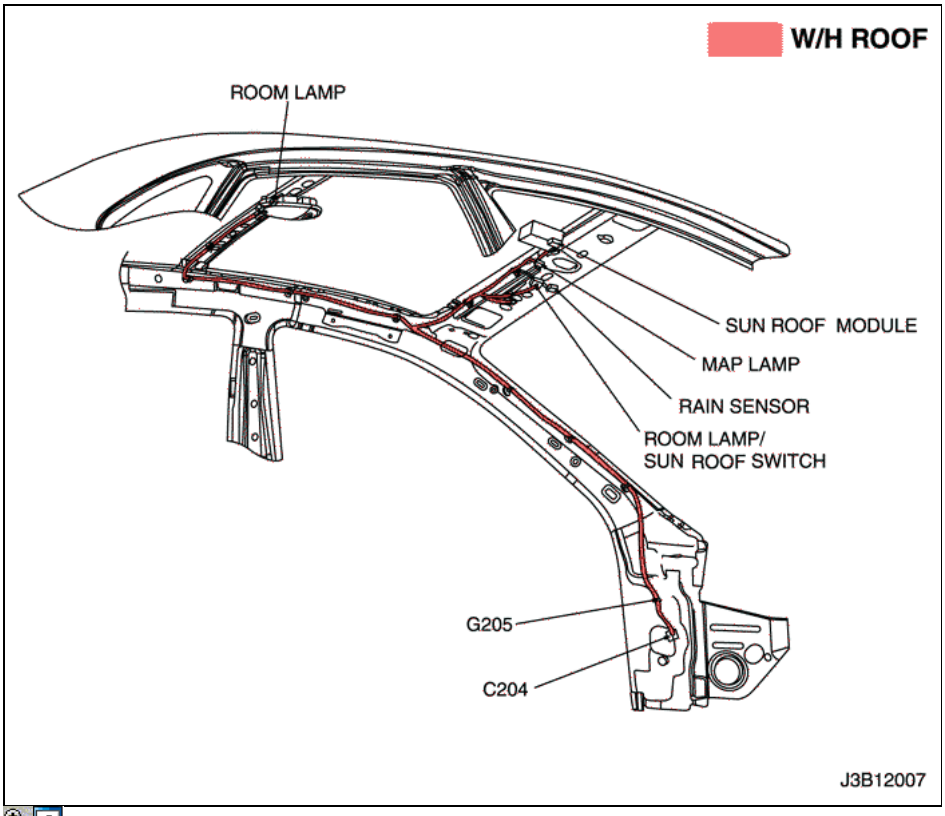

10) W / H accionamiento de la puerta

http://manualesdetallerdopc.blogspot.com

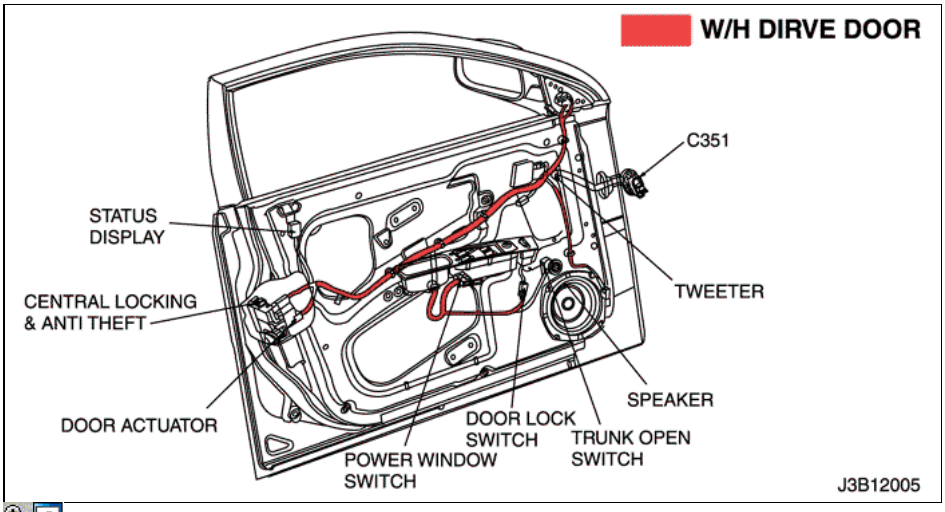

11) W / H PUERTA TRASERA

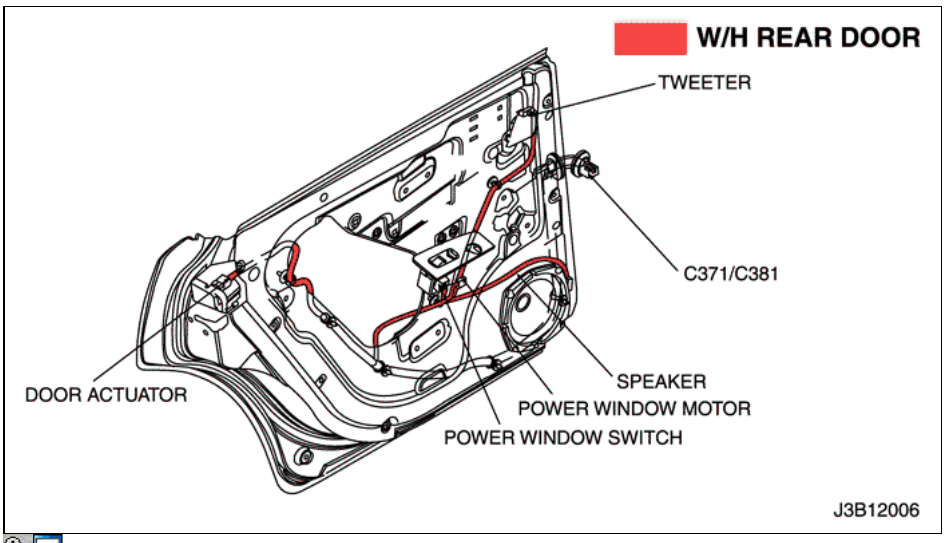

12) W / H TRONCO (N / B)

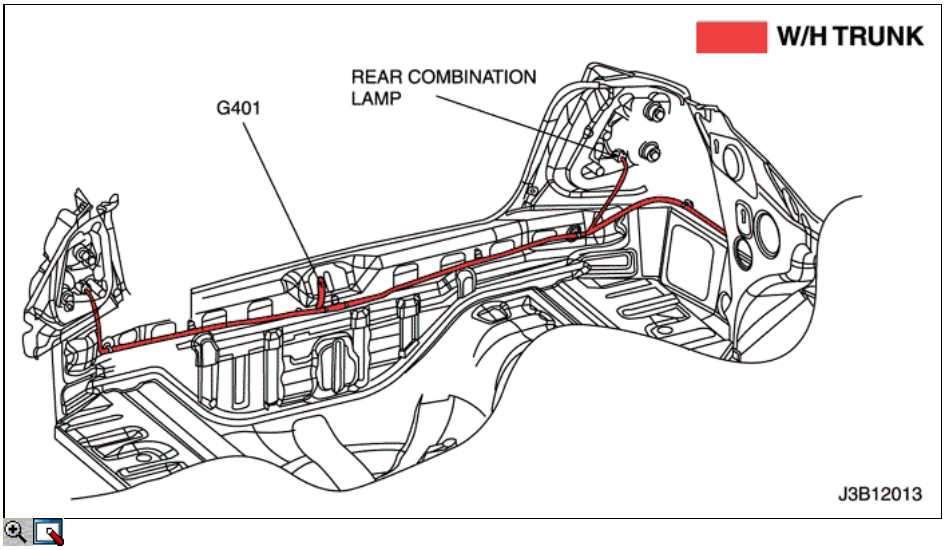

http://manualesdetallerdopc.blogspot.com

13) W / H TRONCO (H / B)

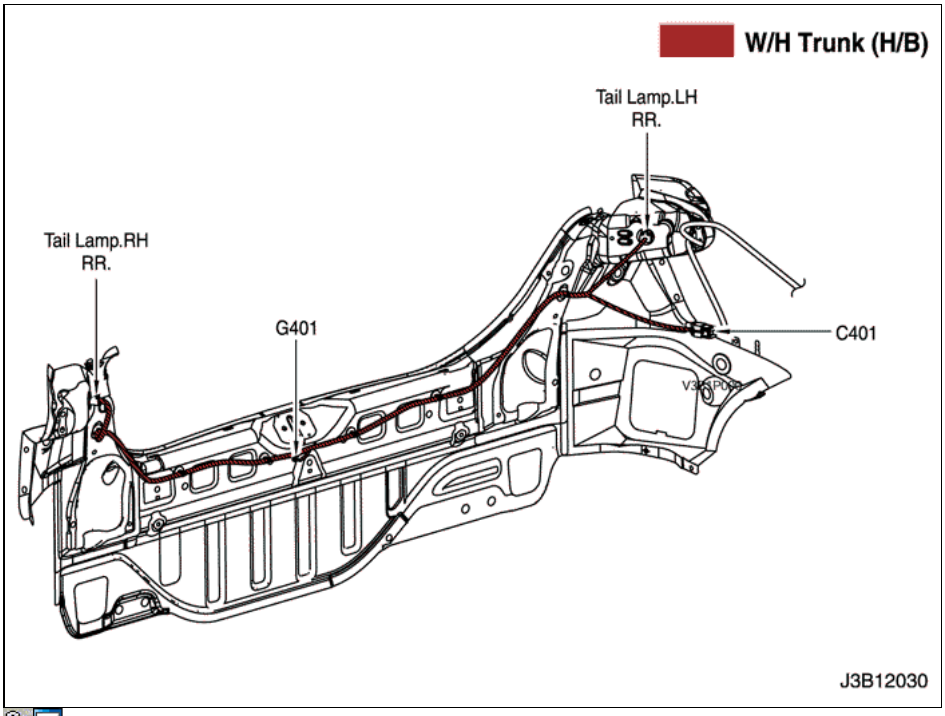

14) W / H tapa del maletero

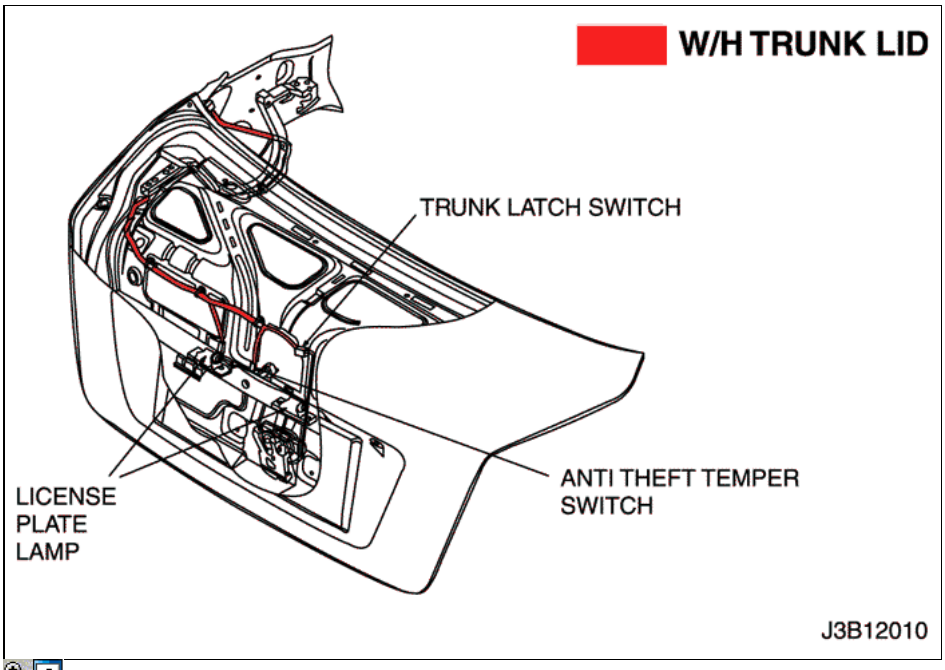

15) W / H tapa del maletero

http://manualesdetallerdopc.blogspot.com

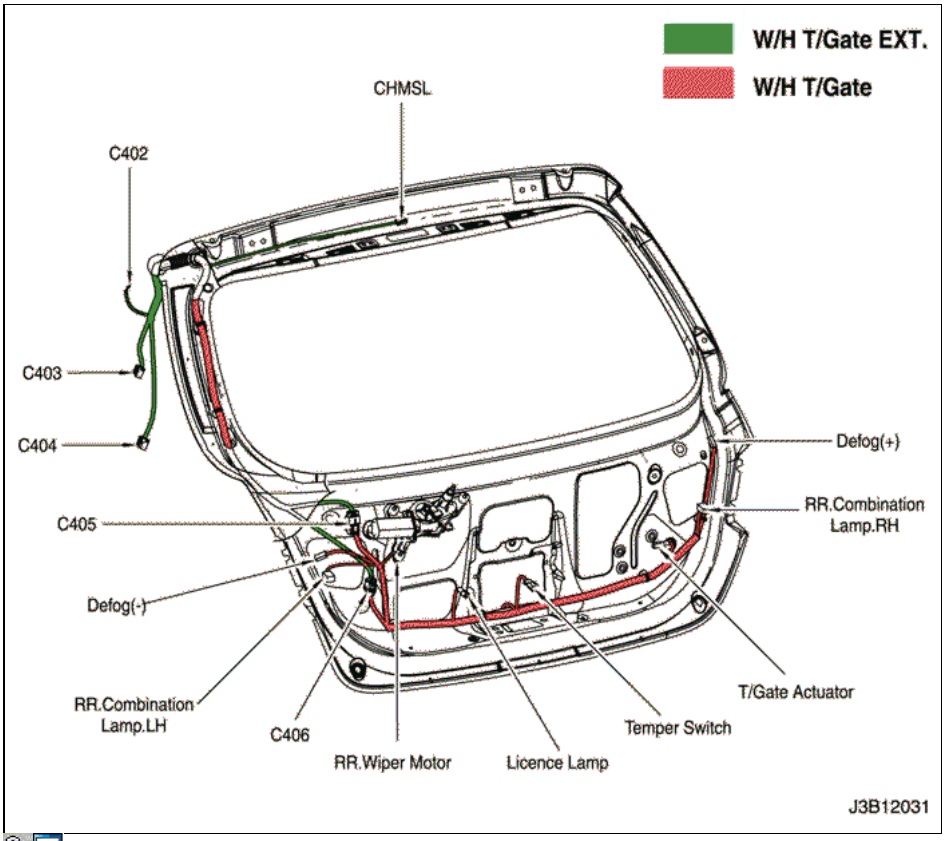

16) W / H AIR BAG

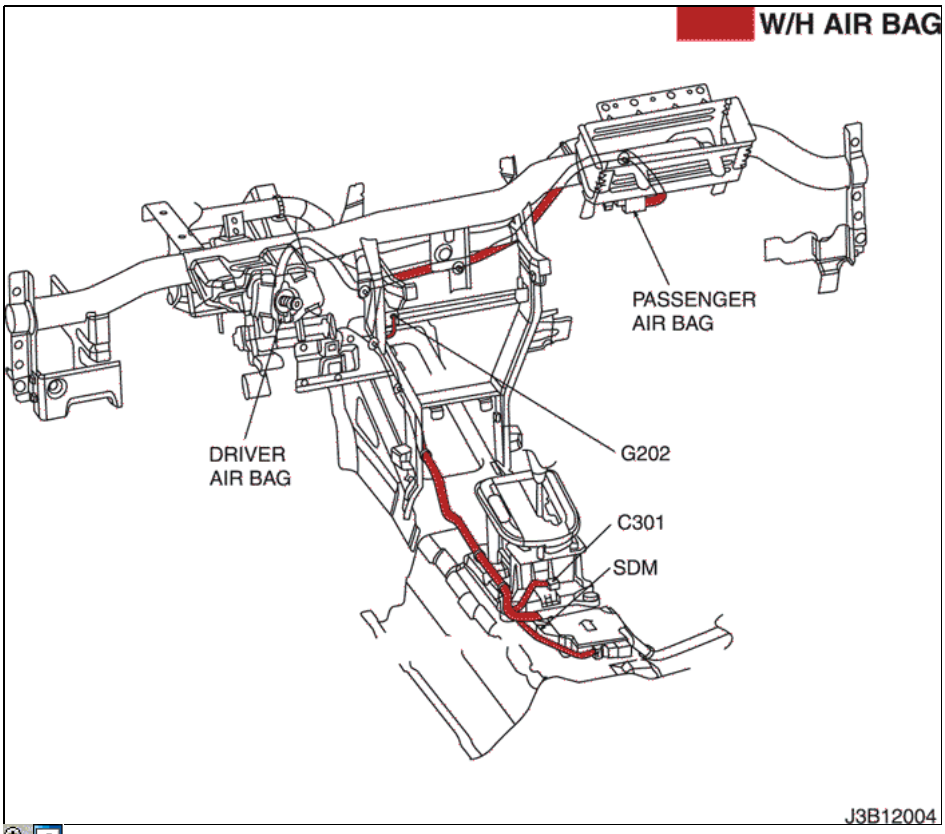

17) EMPALME PAQUETE

http://manualesdetallerdopc.blogspot.com

S101 (NEGRO): MR-140

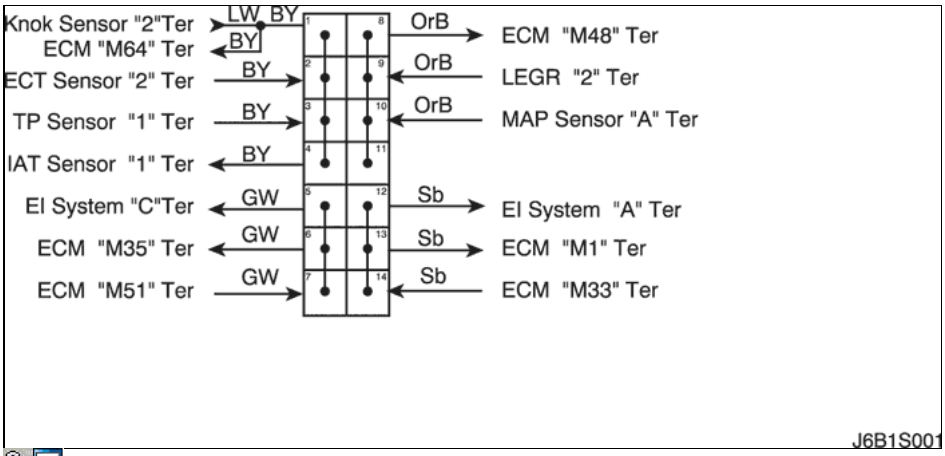

S101 (NEGRO): HV-240

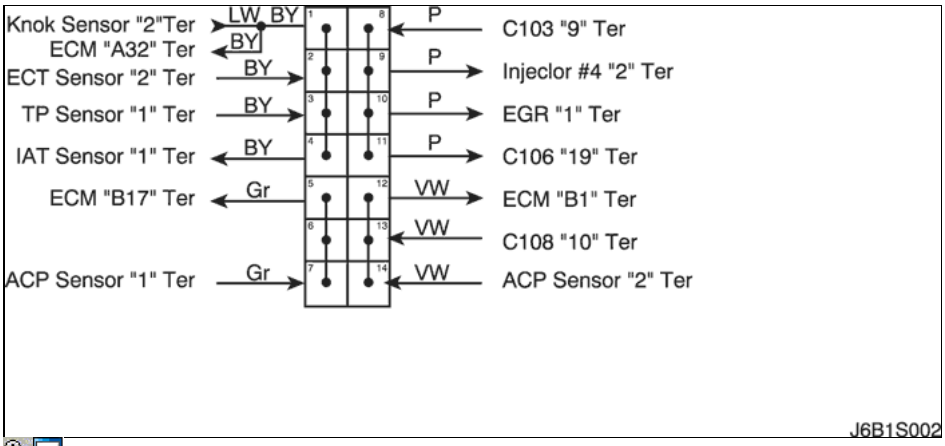

S201 (NEGRO)

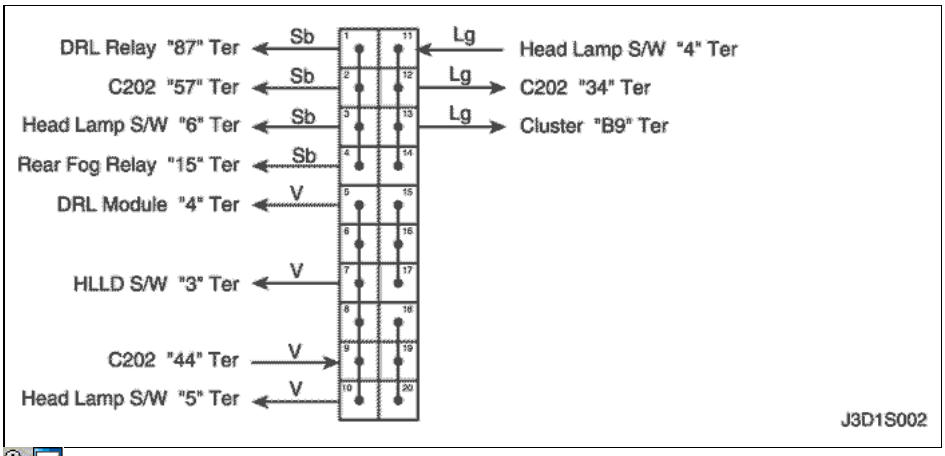

S202 (NEGRO)

http://manualesdetallerdopc.blogspot.com

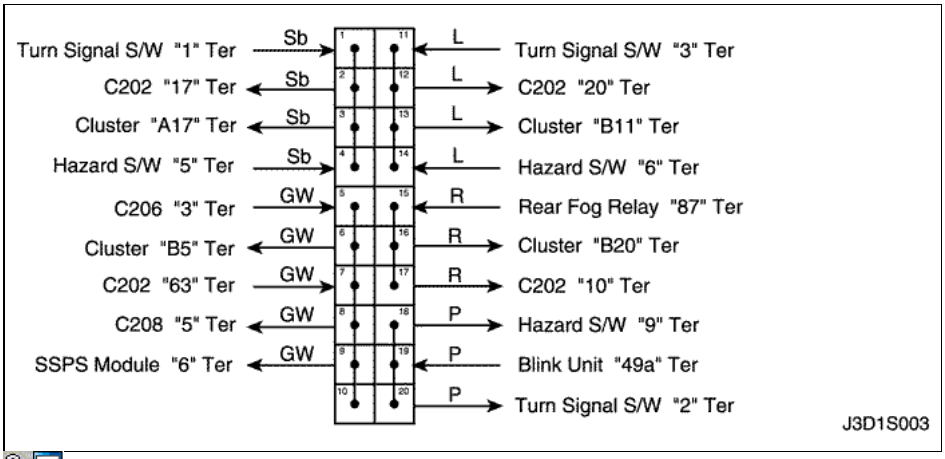

S203 (RED)

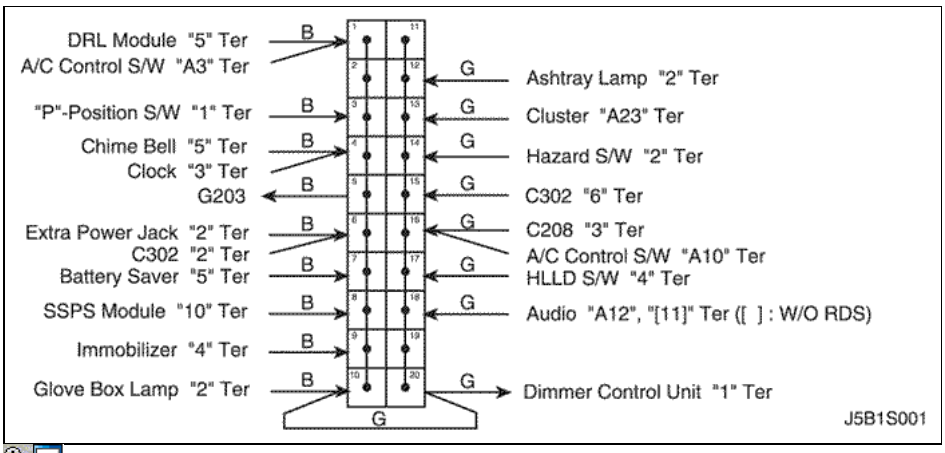

S204 (MAGENTA)

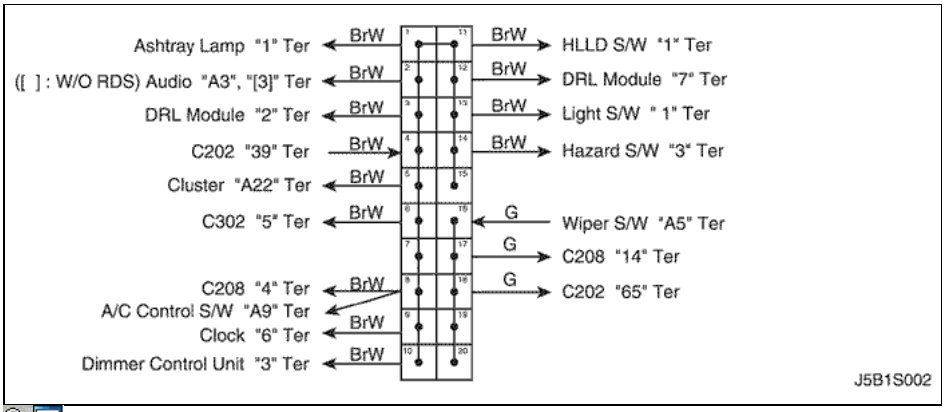

S301 (AZUL): BACK NOTCH

http://manualesdetallerdopc.blogspot.com

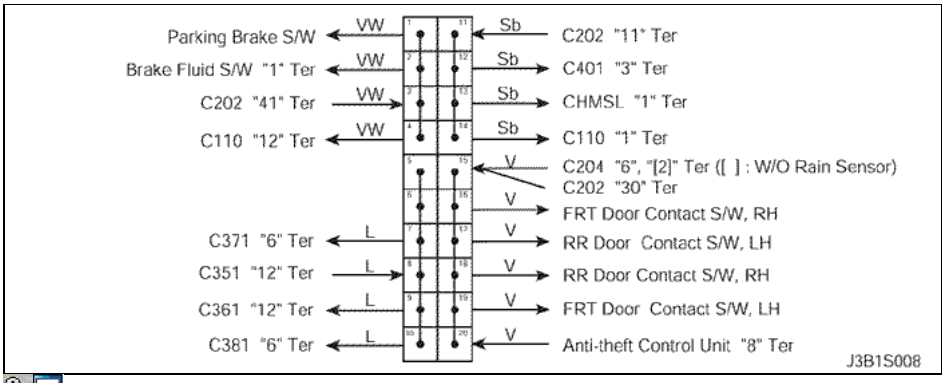

S301 (AZUL): BACK HATCH

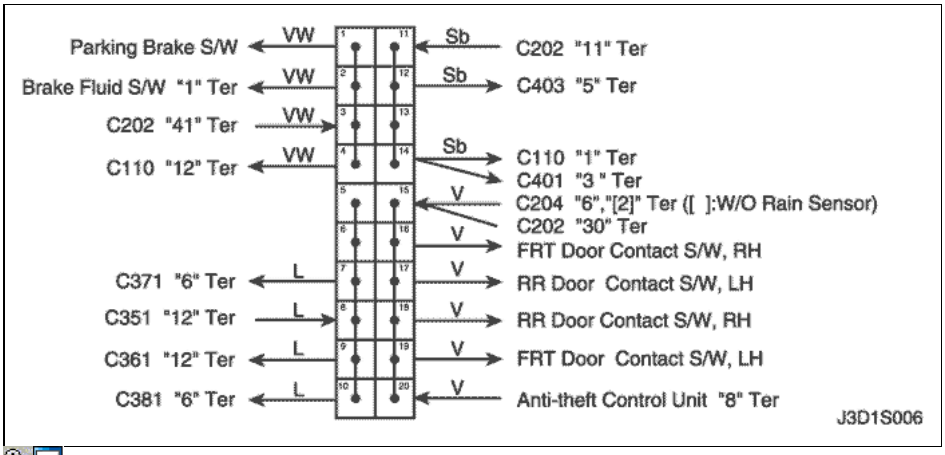

S301 (AZUL): STATION WAGON

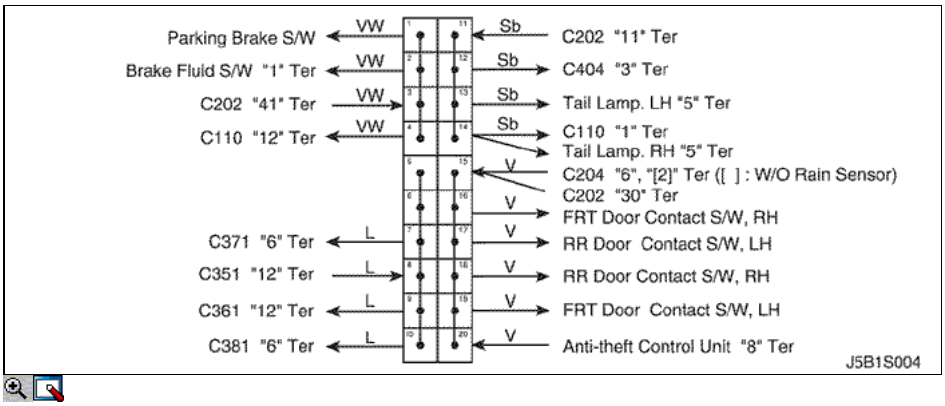

S302 (MARRÓN): BACK NOTCH

http://manualesdetallerdopc.blogspot.com

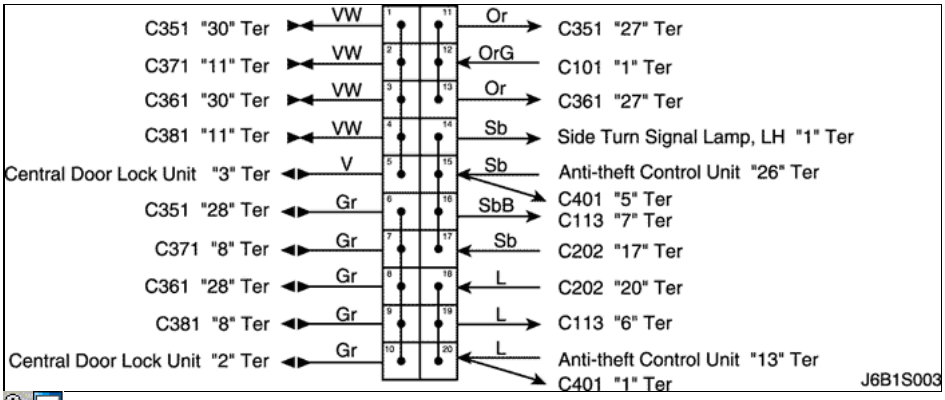

S302 (MARRÓN): BACK HATCH

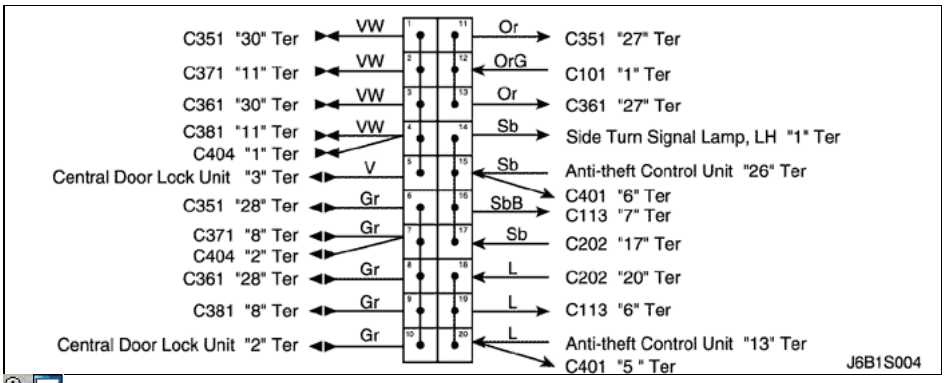

S302 (BROWN): STATION WAGON

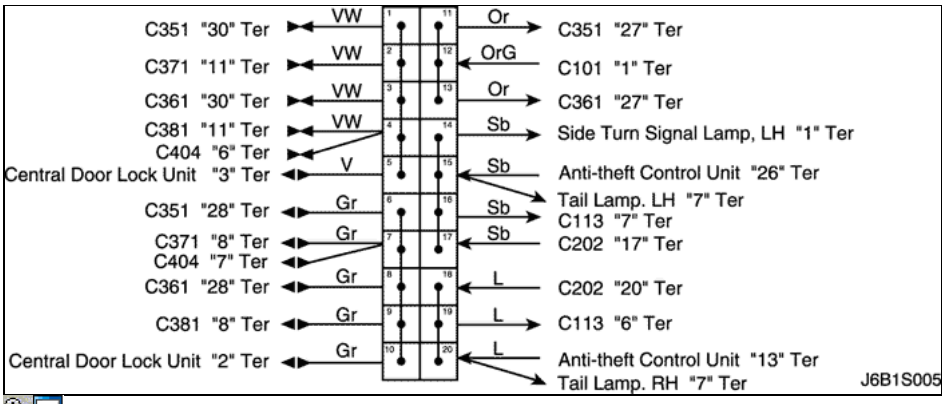

© Copyright General Motors Chevrolet Europa. Reservados todos los derechos

http://manualesdetallerdopc.blogspot.com

SECCIÓN 3

ESQUEMA DE FUENTES DE ALIMENTACIÓN

1. INTERRUPTOR DE ENCENDIDO CIRCUITO

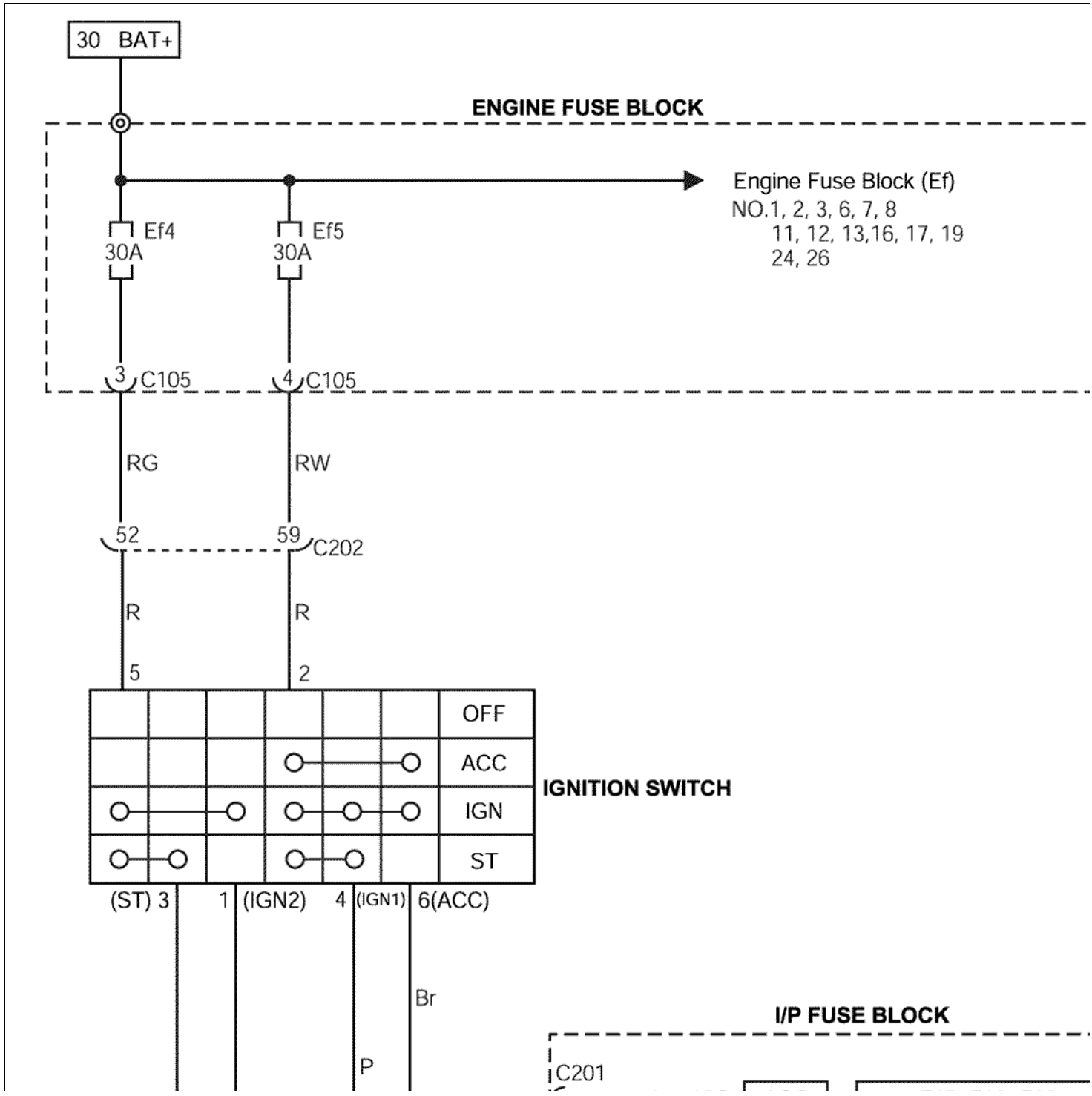

http://manualesdetallerdopc.blogspot.com

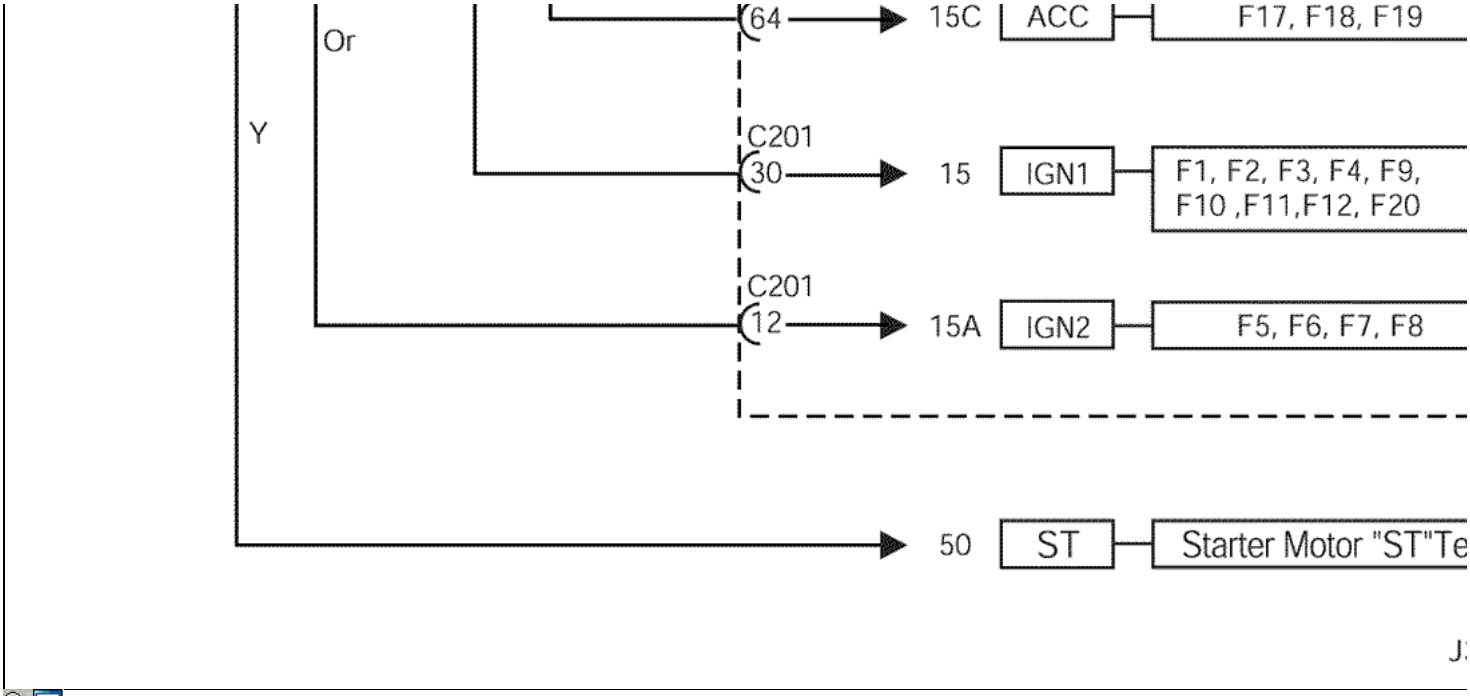

2. 30 TER "BAT +" CIRCUITO DE ALIMENTACION (FUSE BLOCK IP)

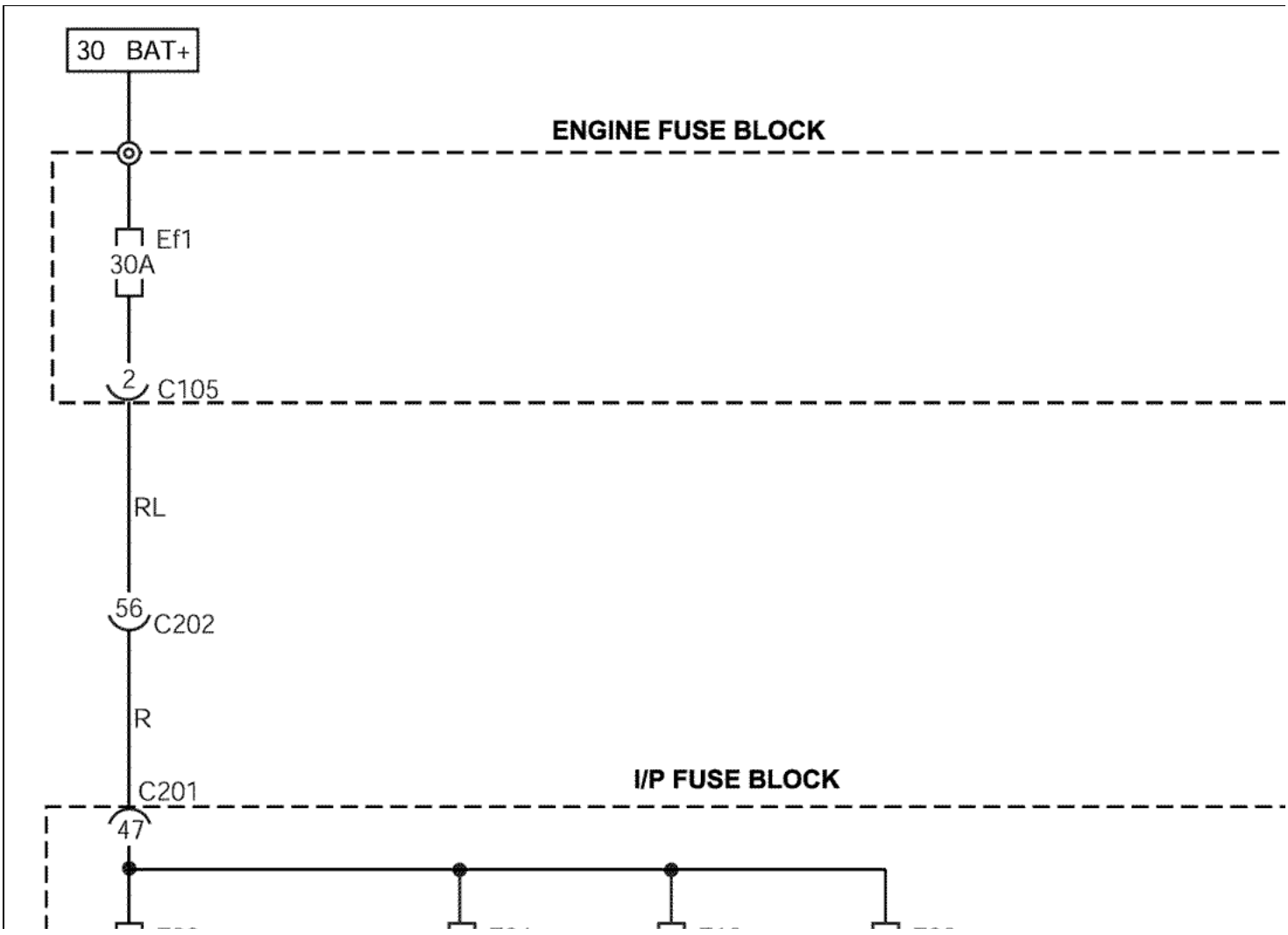

http://manualesdetallerdopc.blogspot.com

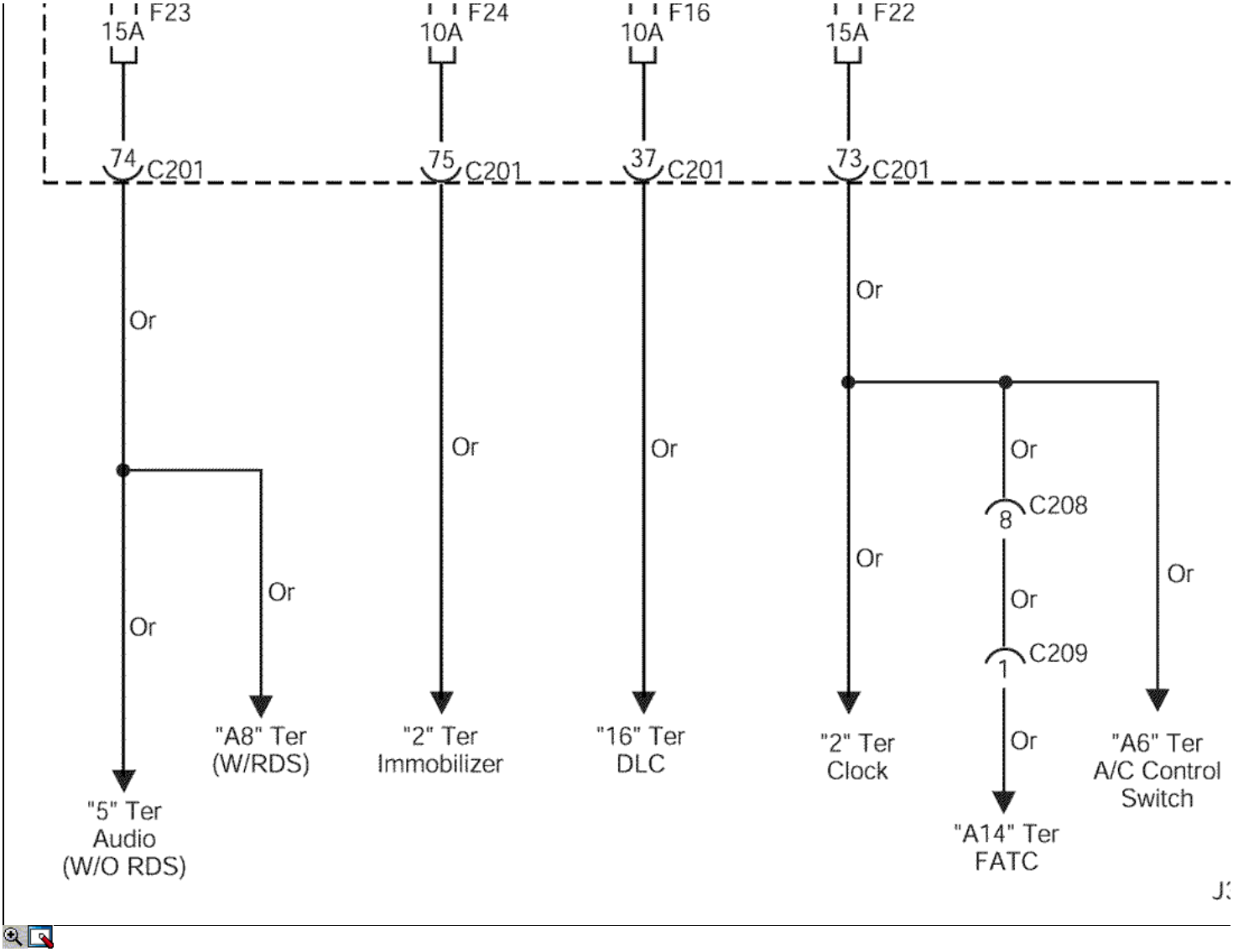

http://manualesdetallerdopc.blogspot.com

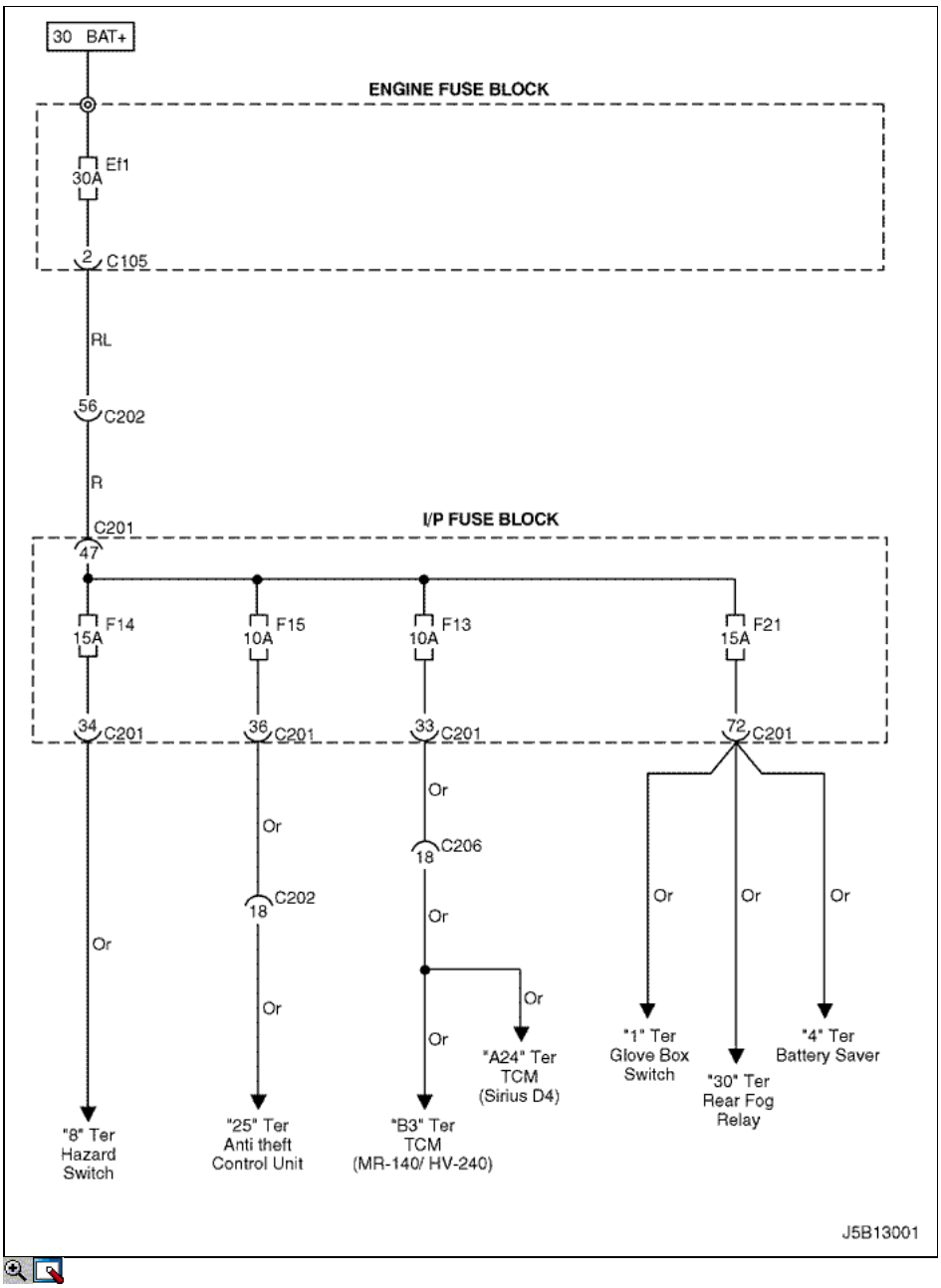

3. 15 TER "IGN1" CIRCUITO DE ALIMENTACION (BLOCK FUSE IP)

http://manualesdetallerdopc.blogspot.com

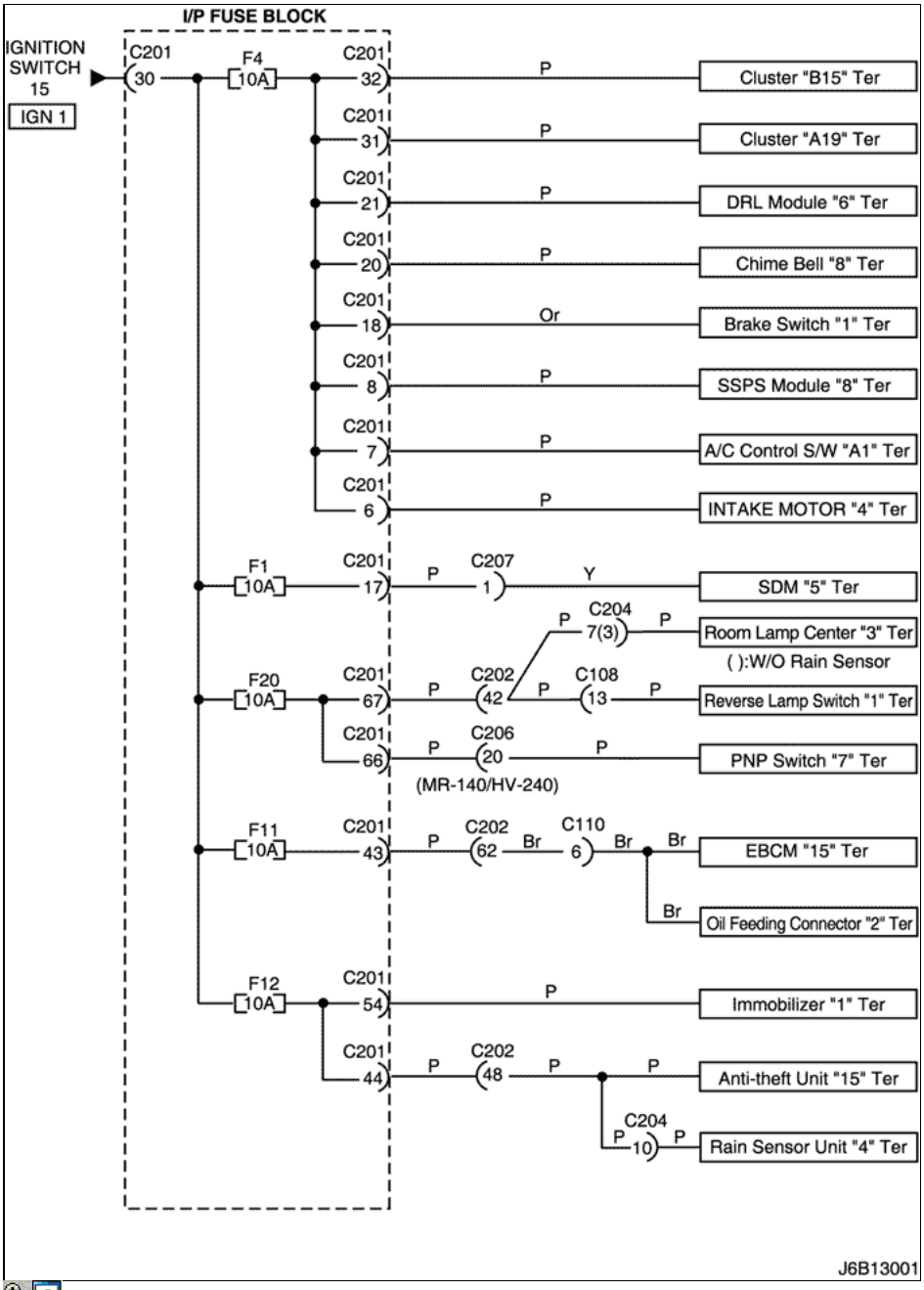

http://manualesdetallerdopc.blogspot.com

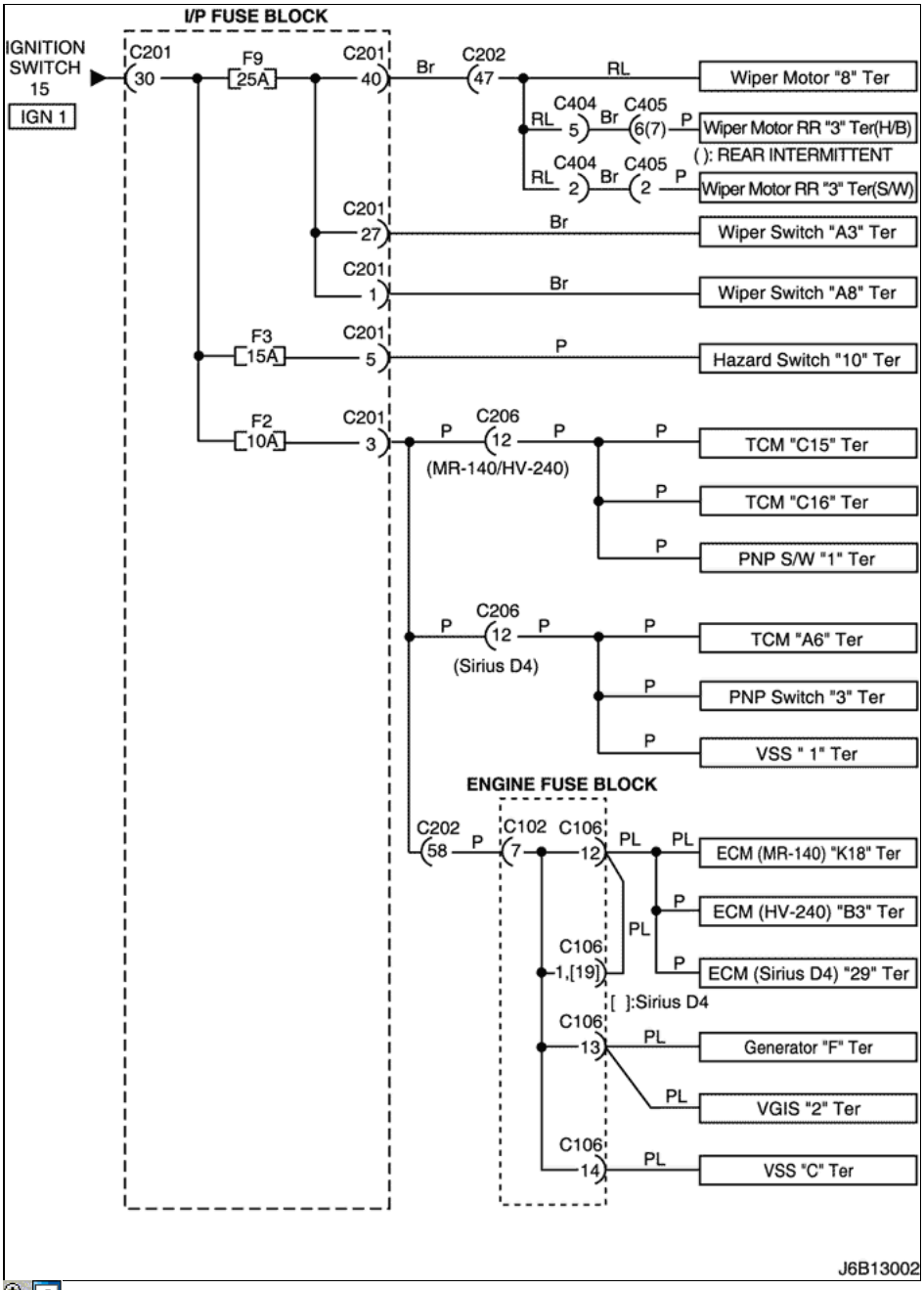

4. 15A TER "IGN2", 15C TER "ACC" CIRCUITO DE ALIMENTACIÓN (BLOCK FUSE IP)

http://manualesdetallerdopc.blogspot.com

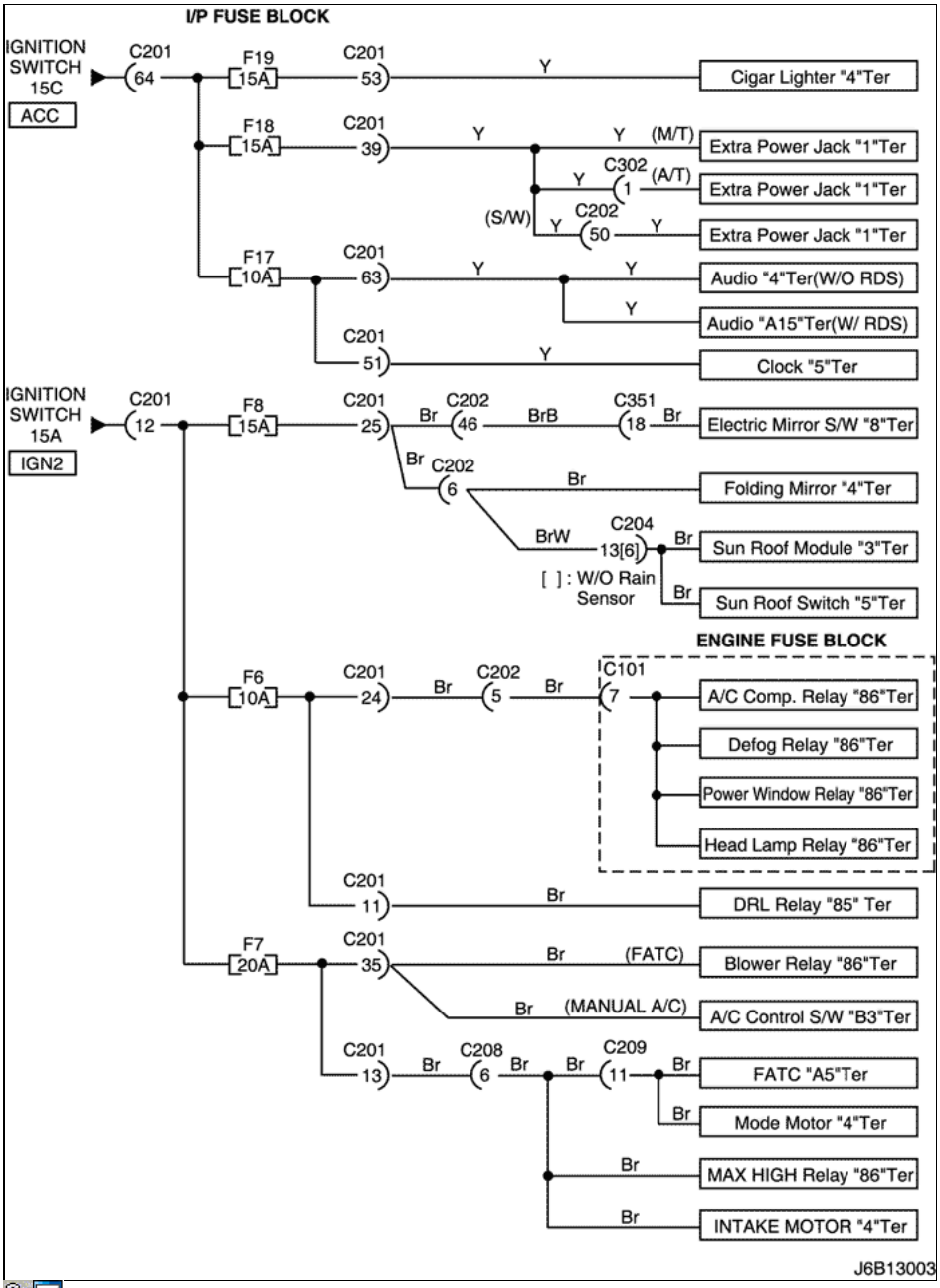

5. MOTOR BLOQUE DE FUSIBLES Y RELE CIRCUITO

http://manualesdetallerdopc.blogspot.com

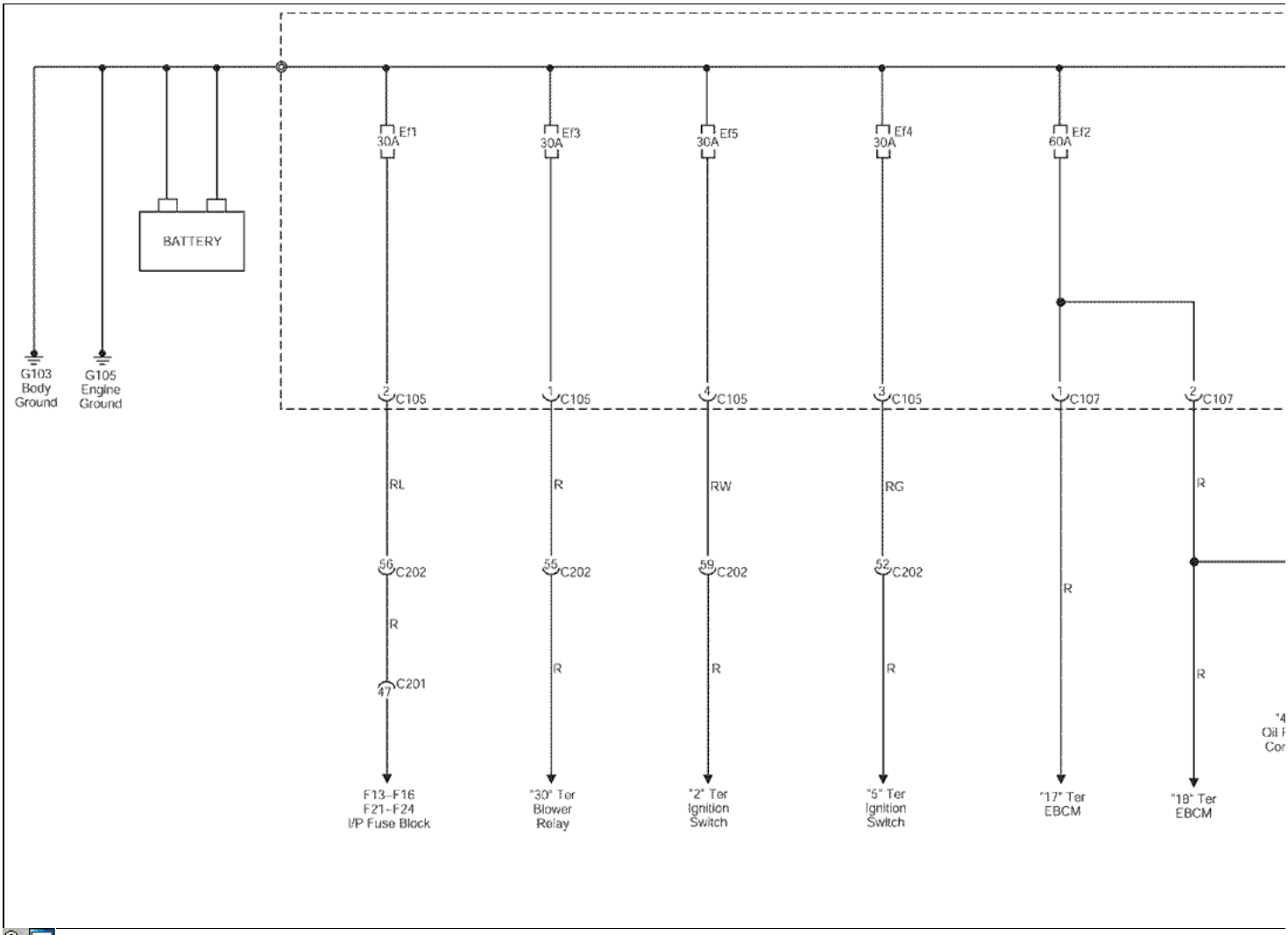

http://manualesdetallerdopc.blogspot.com

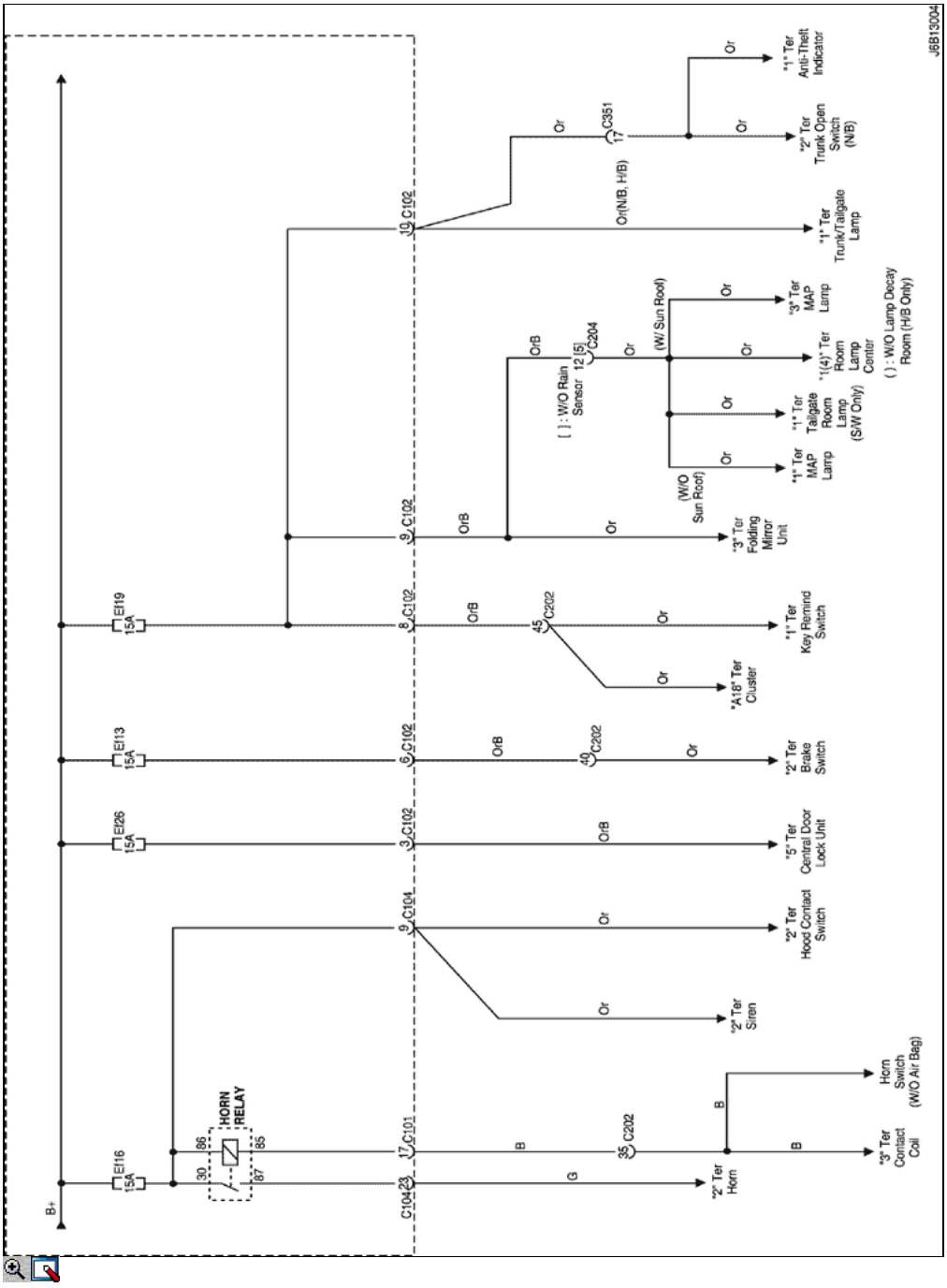

http://manualesdetallerdopc.blogspot.com

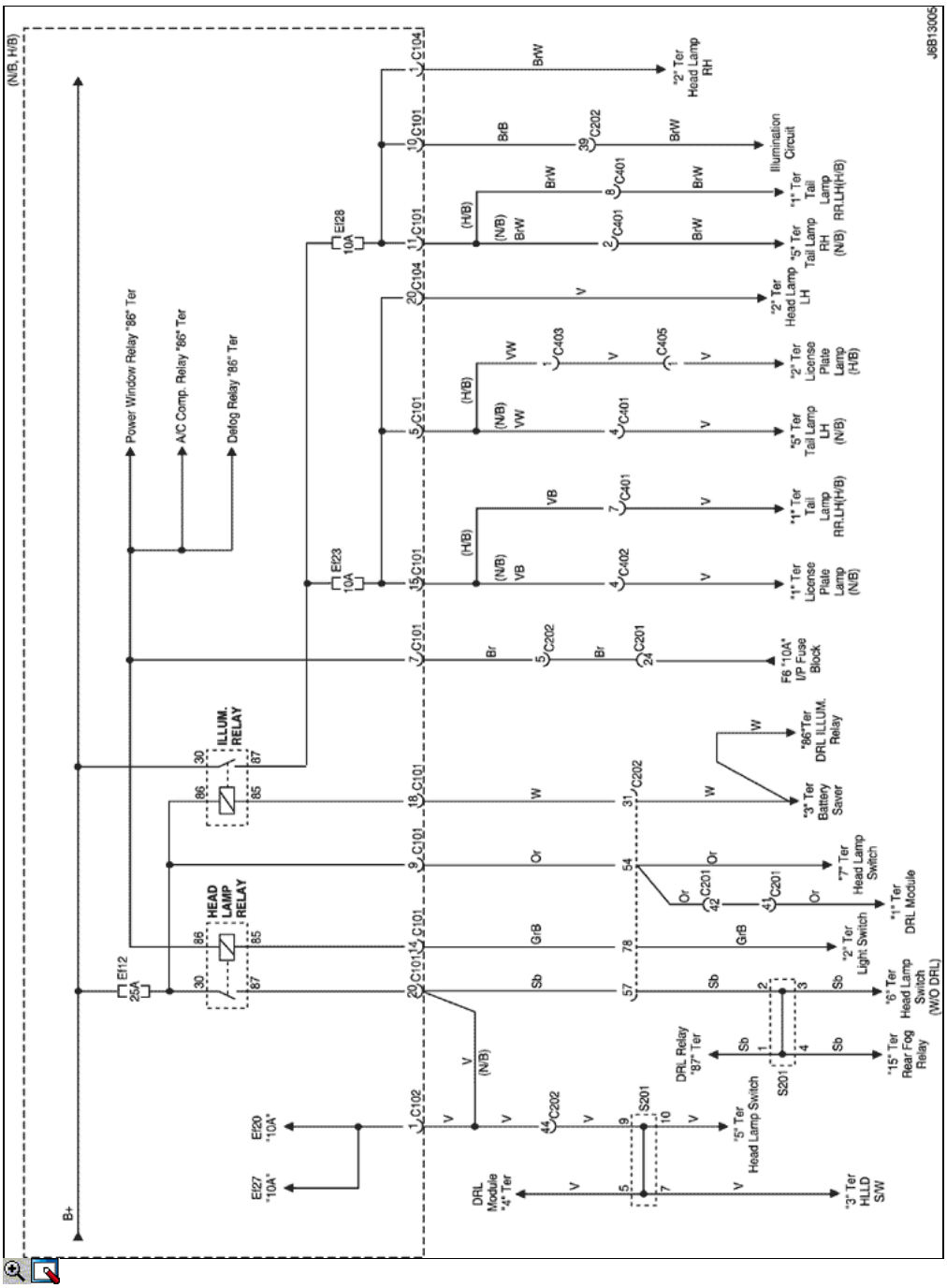

http://manualesdetallerdopc.blogspot.com

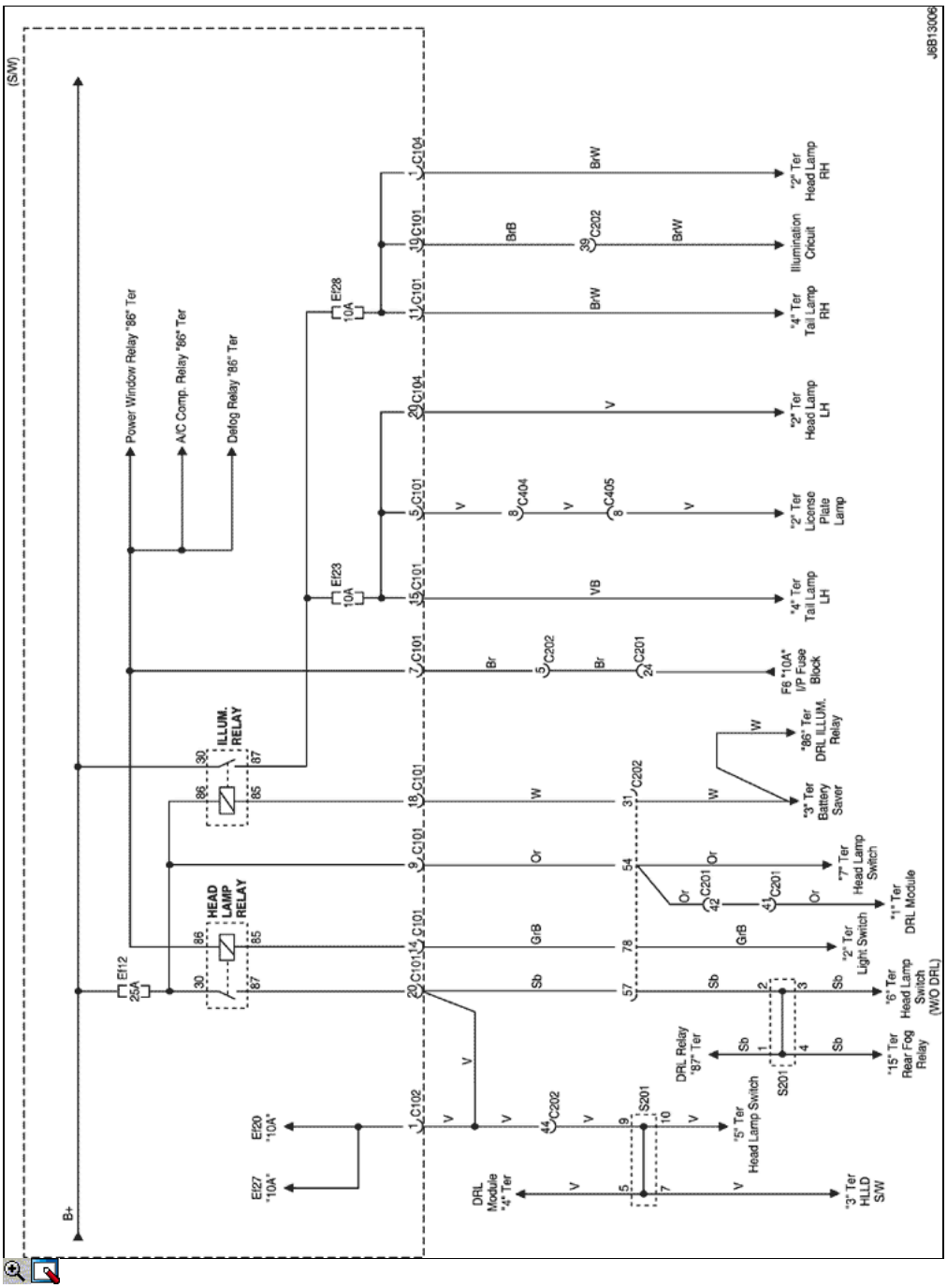

http://manualesdetallerdopc.blogspot.com

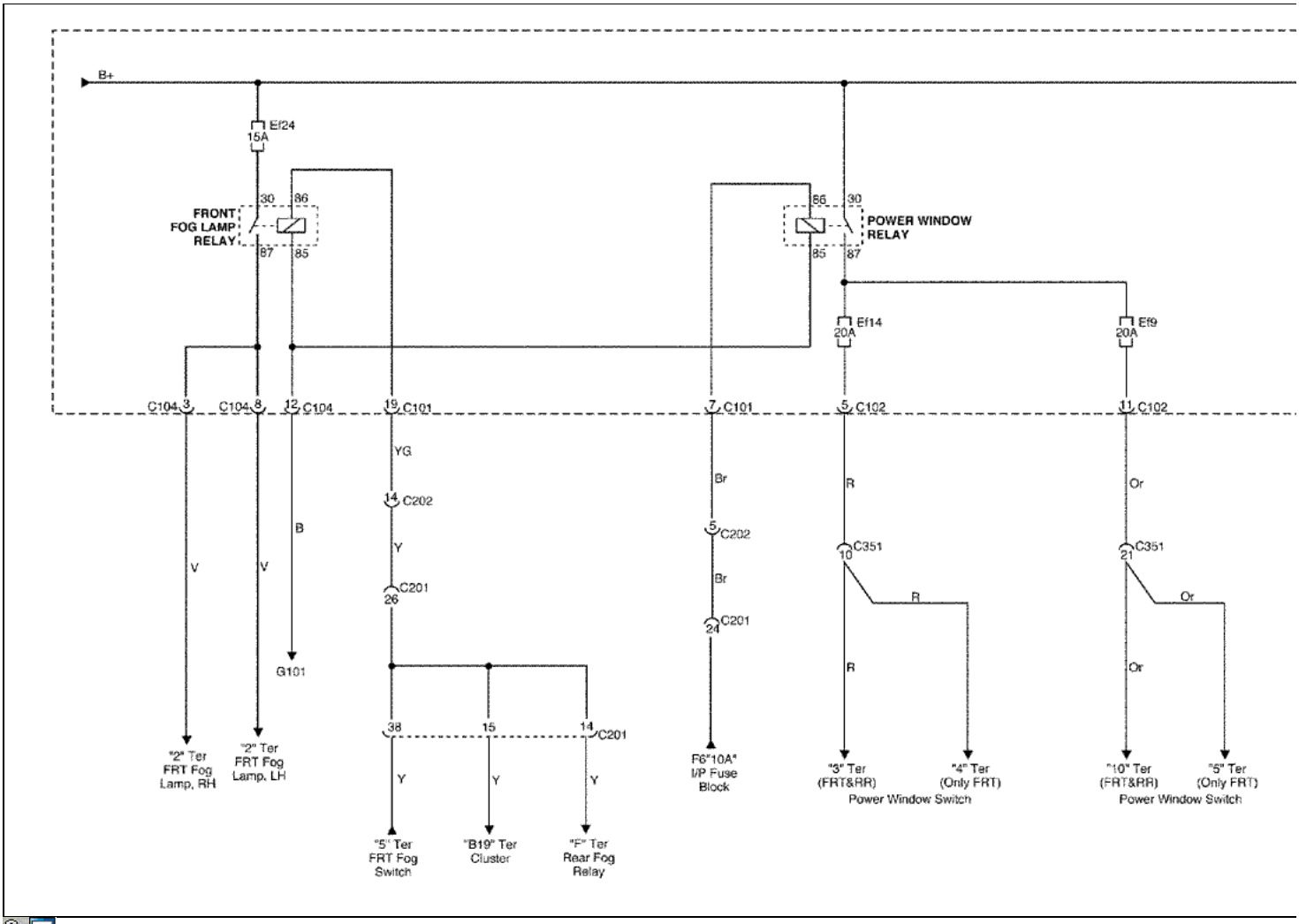

http://manualesdetallerdopc.blogspot.com

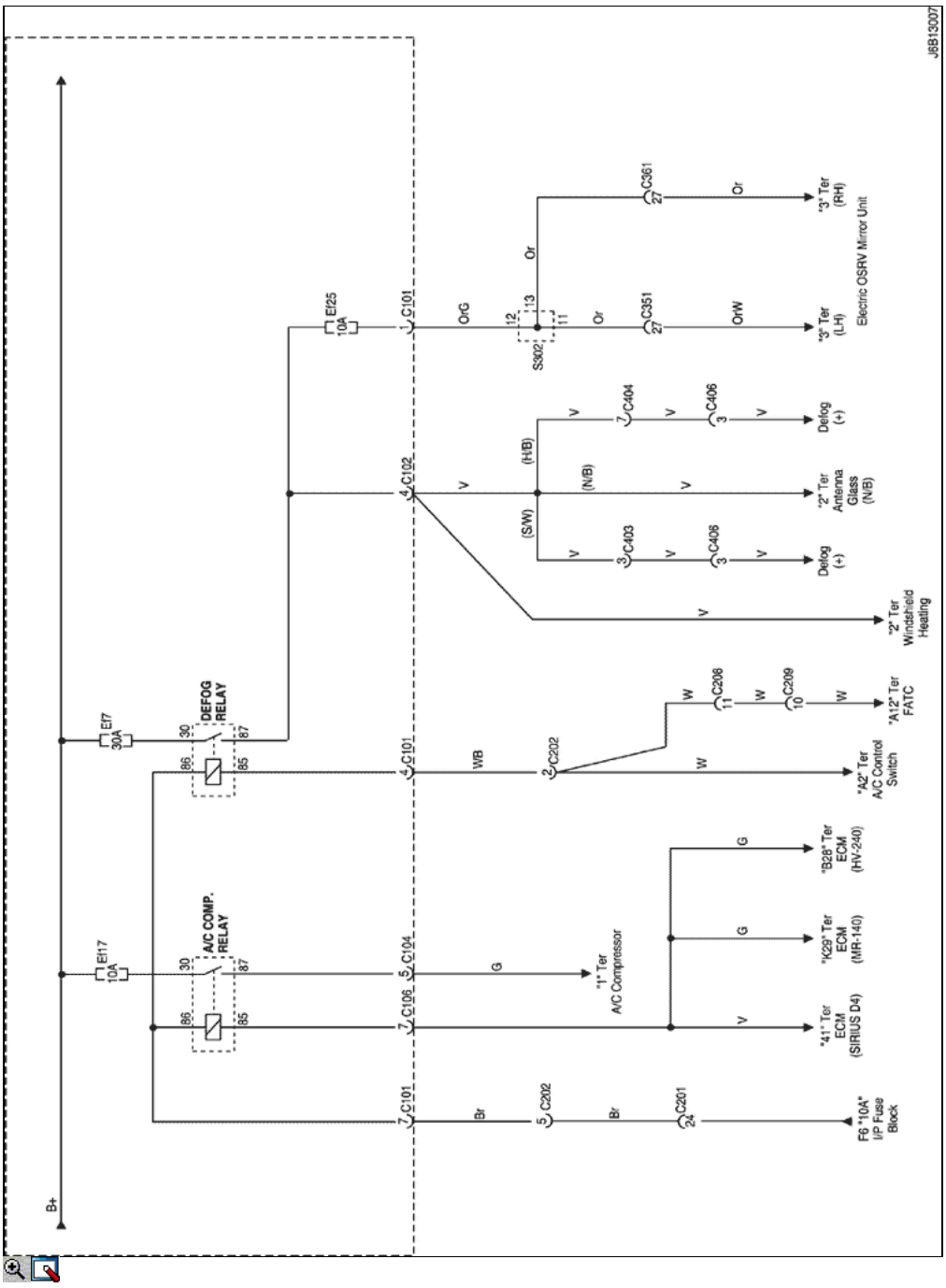

http://manualesdetallerdopc.blogspot.com

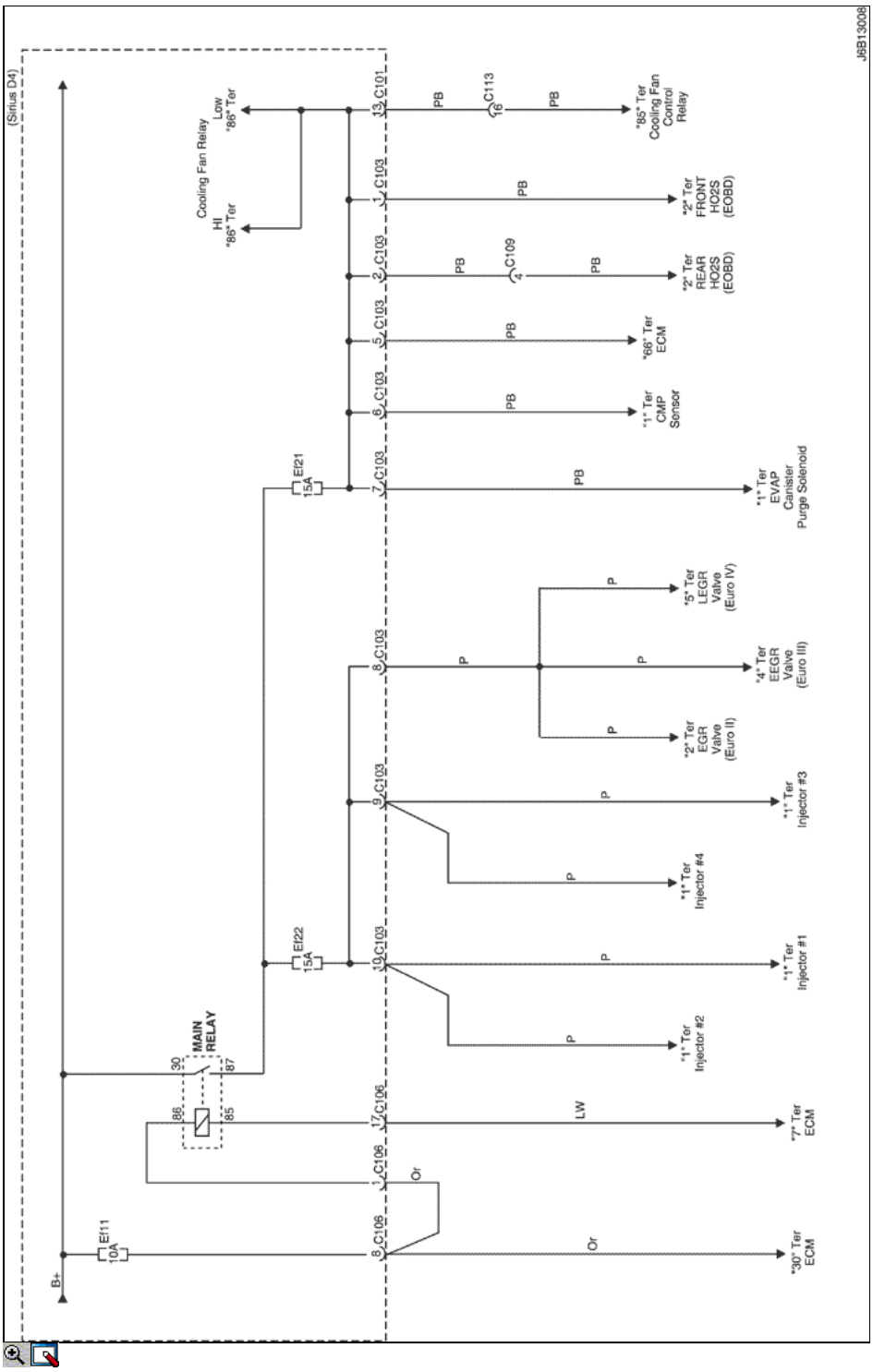

http://manualesdetallerdopc.blogspot.com

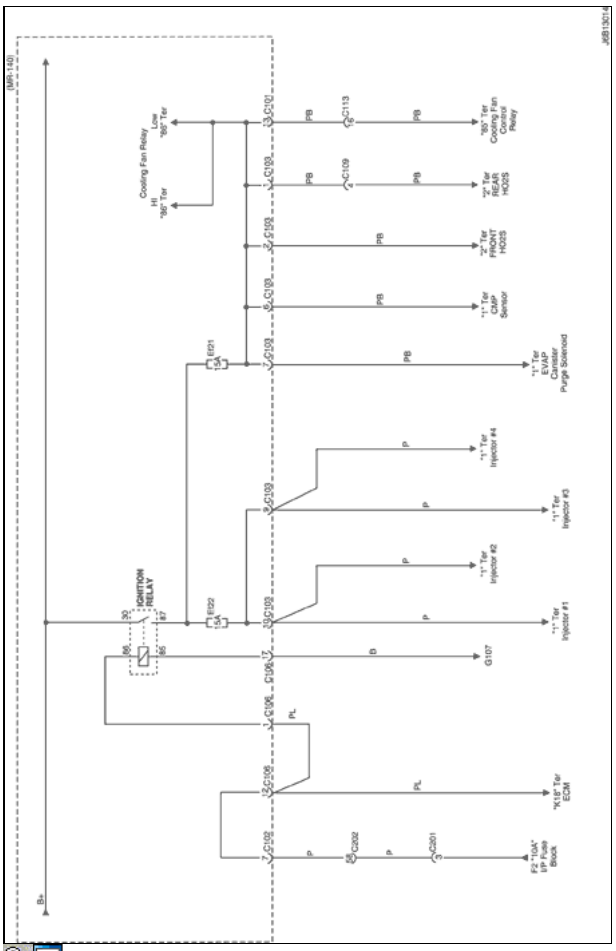

http://manualesdetallerdopc.blogspot.com

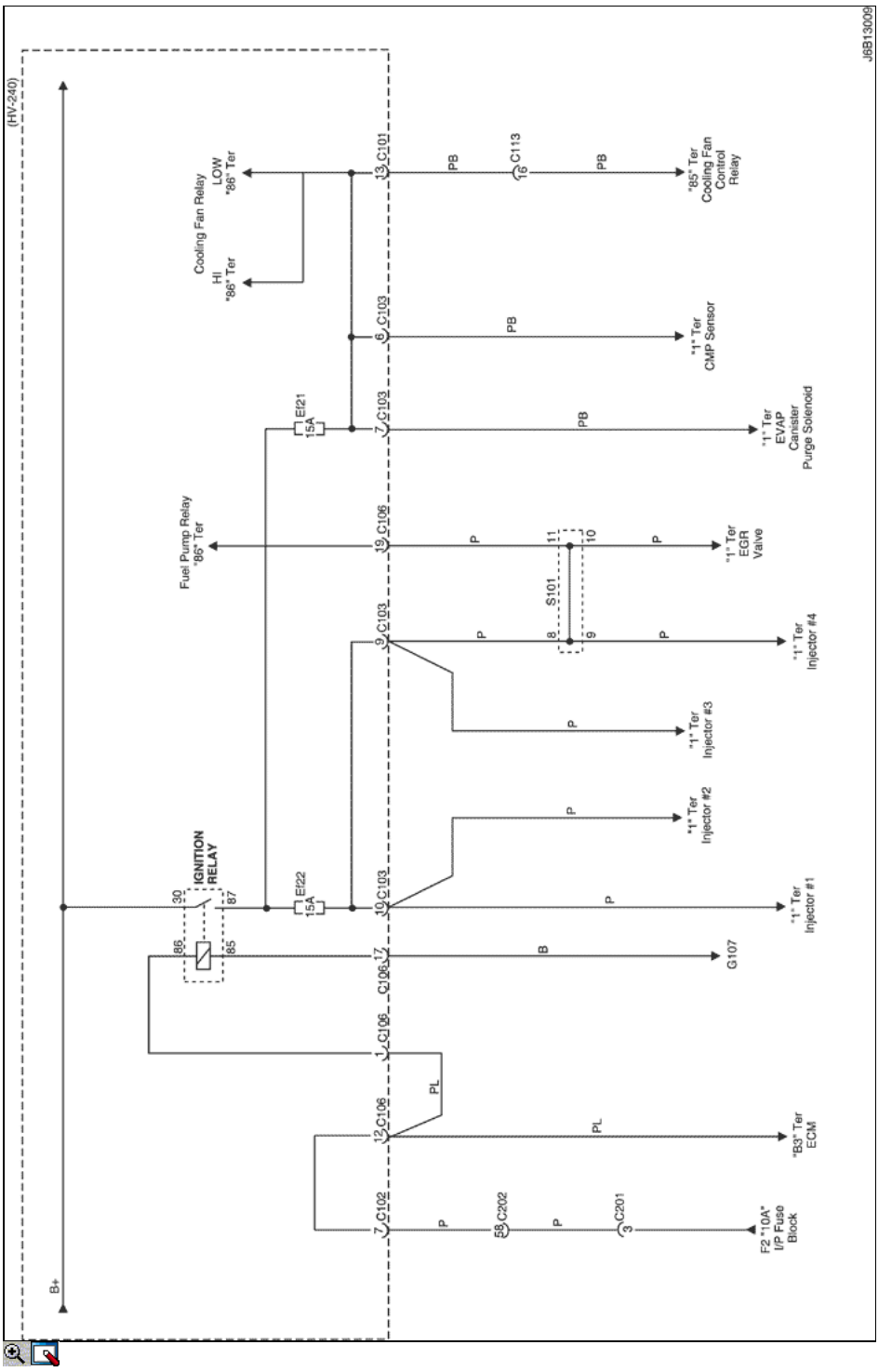

http://manualesdetallerdopc.blogspot.com

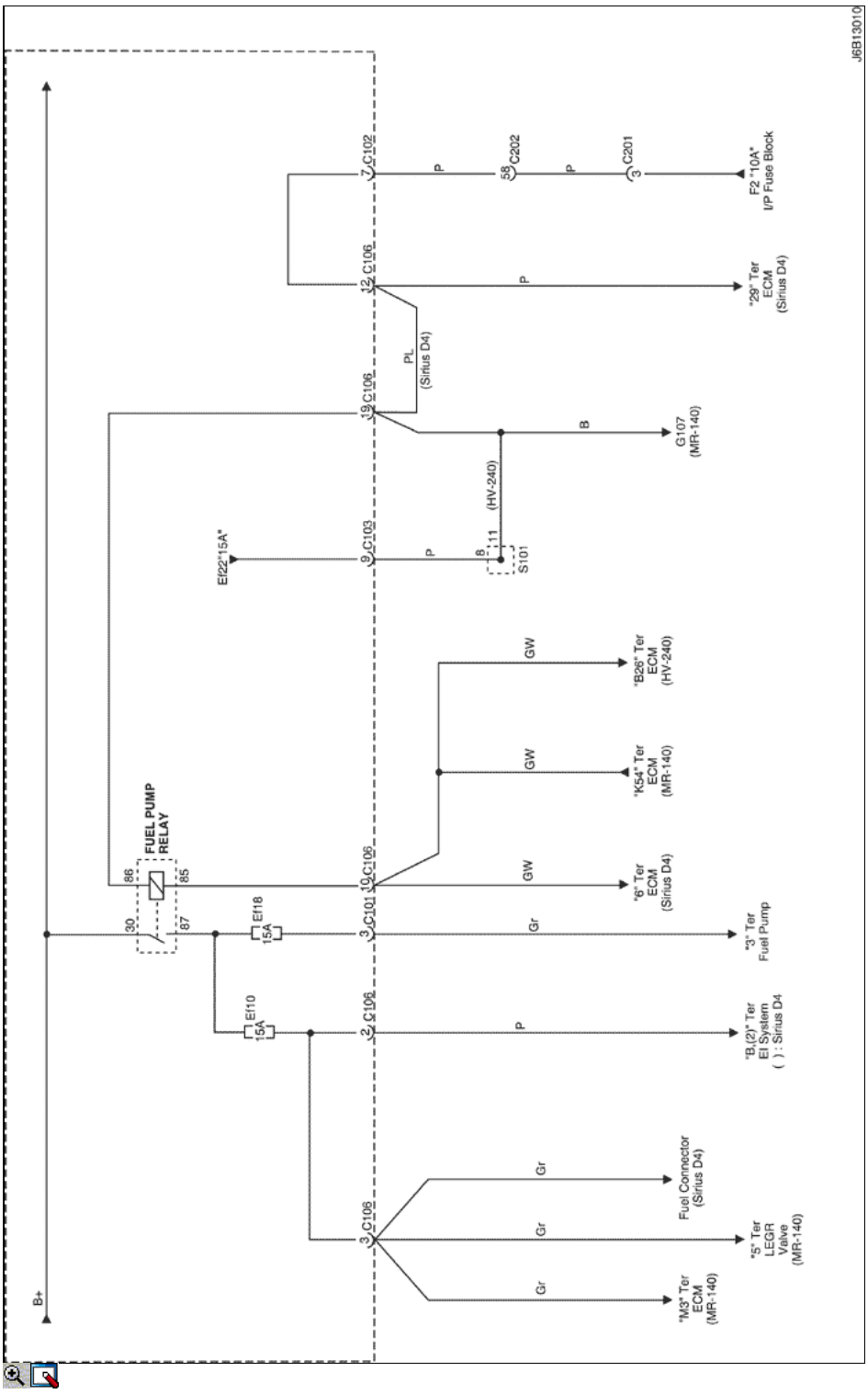

http://manualesdetallerdopc.blogspot.com

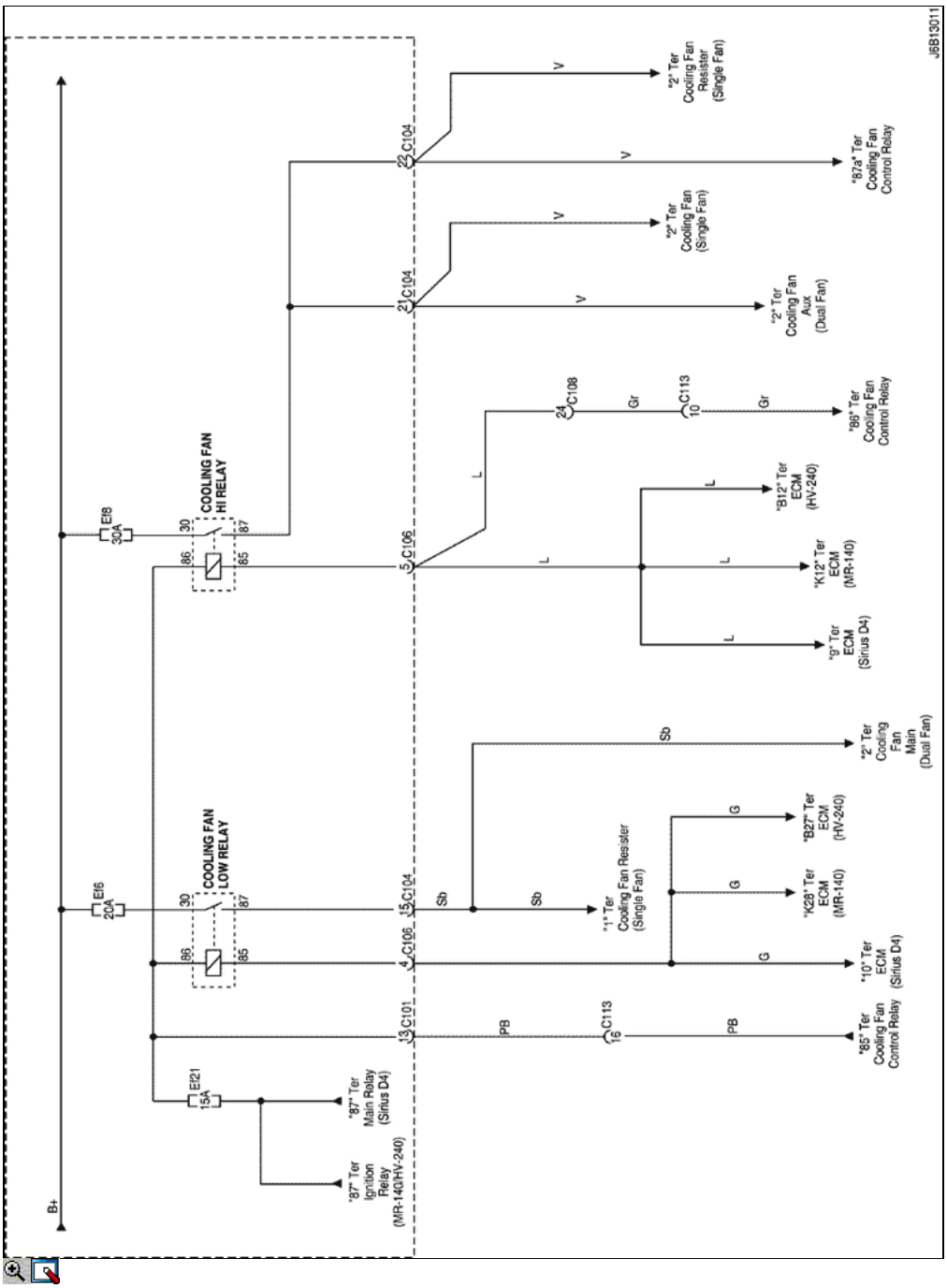

http://manualesdetallerdopc.blogspot.com

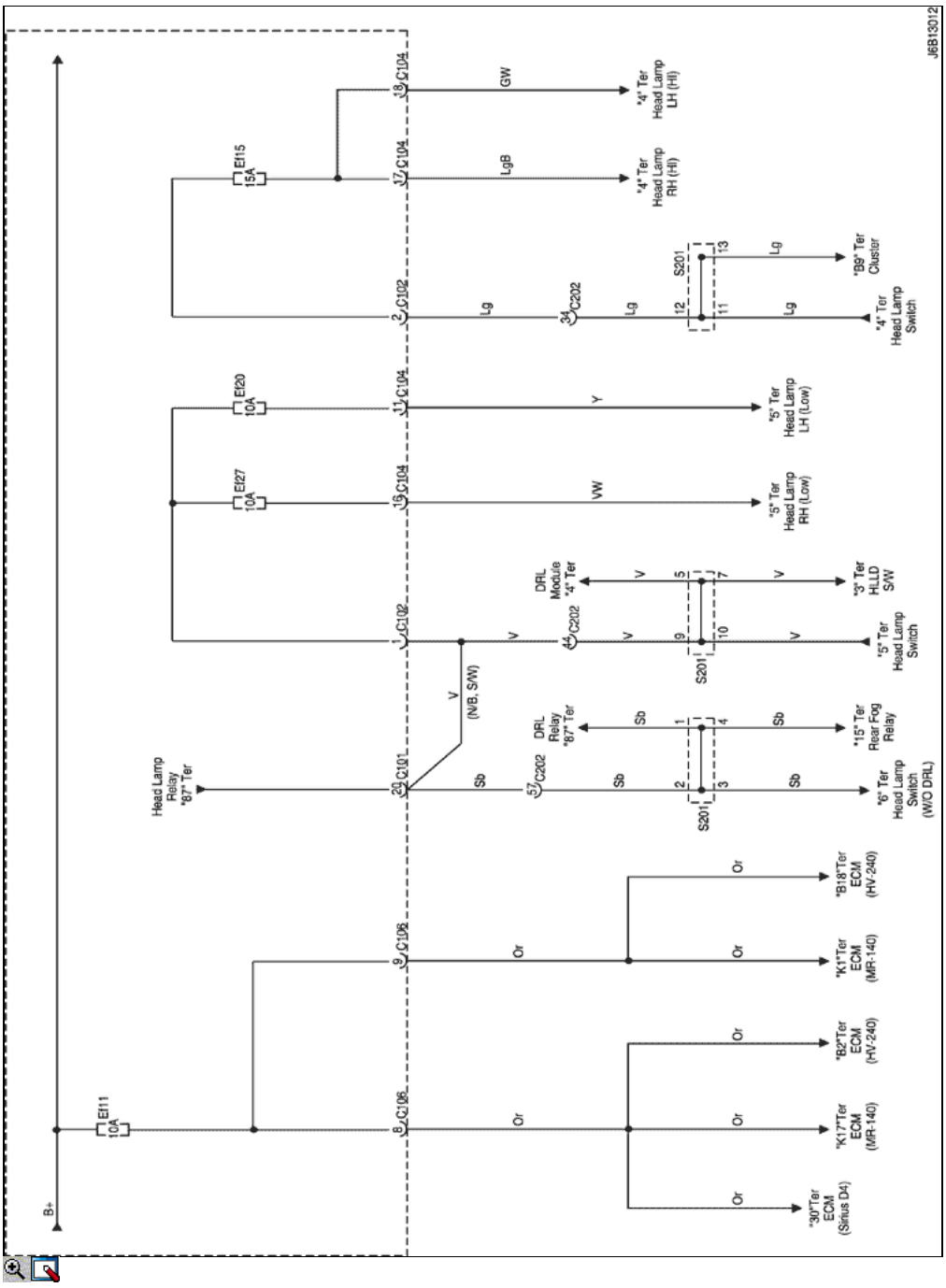

http://manualesdetallerdopc.blogspot.com

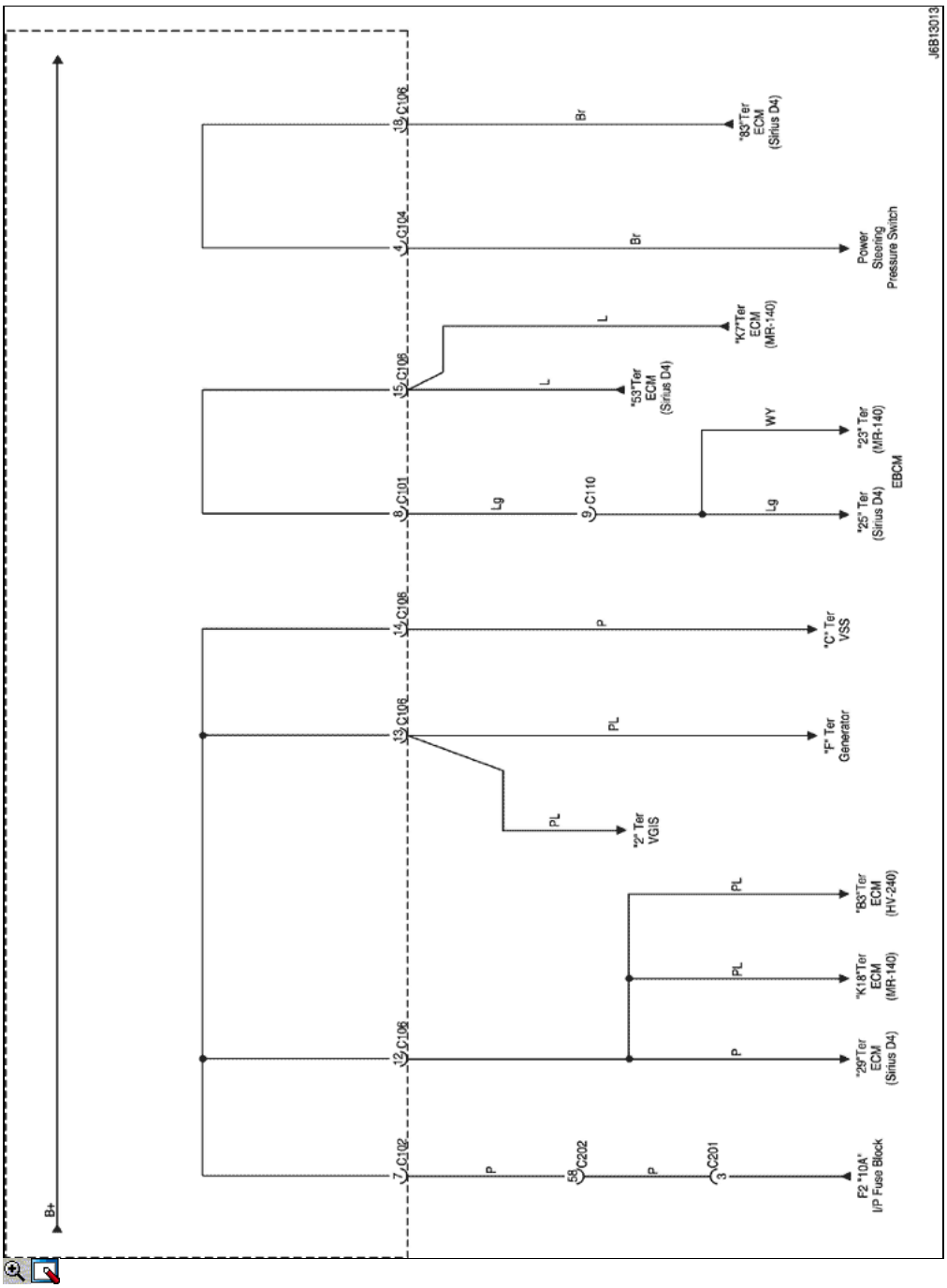

© Copyright General Motors Chevrolet Europa. Reservados todos los derechos

http://manualesdetallerdopc.blogspot.com

SECCIÓN 4

USO Y CAPACIDAD DE FUSIBLES EN BLOQUE DE FUSIBLES

1. MOTOR RELÉ HABITACIÓN Y BLOQUE DE FUSIBLES

1) Posición del relé y fusible

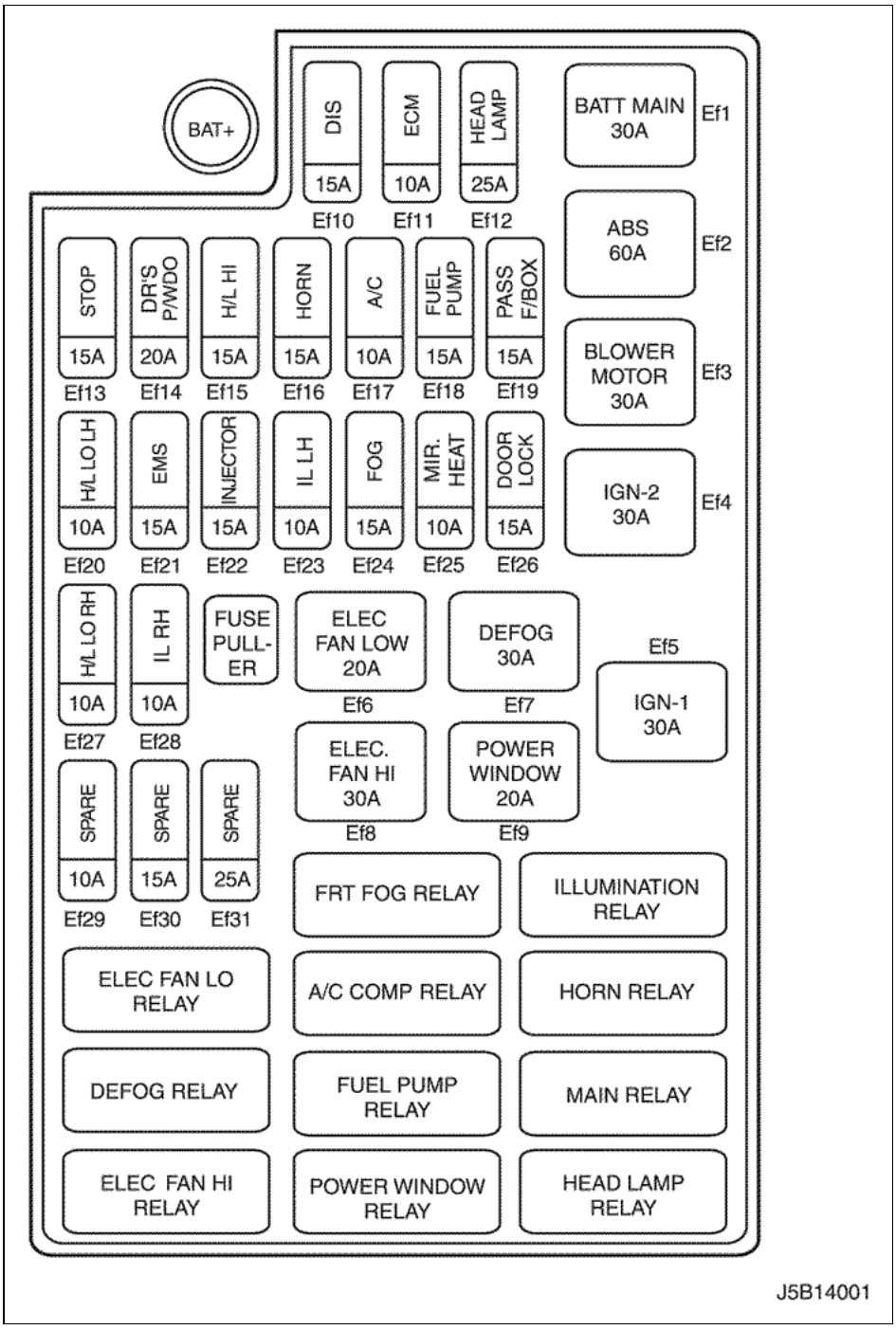

2) USO DEL FUSIBLE EN BLOQUE MOTOR FUSE

Fuente de alimentación	Clasificación	Fusible No	Capacidad	Uso
.	.	EF1	30A	Batería principal (F13 ~ F16, F21 ~ F24)
.	.	EF2	60A	EBCM, Conenctor de alimentación de aceite
.	.	EF3	30A	Relé del ventilador
30	SB	EF4	30A	Interruptor de encendido-2
BAT (+)	(Slow-soplado	EF5	30A	Interruptor de encendido-1
.	Fusible)	EF6	20A	Enfriamiento relé de ventilador baja
.	.	EF7	30A	Defog Relay
.	.	EF8	30A	Cooling Fan Relay HI
IGN2 (15A)	.	EF9	20A	Power Switch Window
IGN1 (15)	.	EF10	15A	Conector de combustible, ECM (MR-140), LEGR, EI System
30	.	Ef11	10A	ECM, Main Relay (Sirius D4)
BAT (+)	.	EF12	25A	Jefe del relé de la lámpara, ILLUM. Relé
.	.	Ef13	15A	Del conmutador de freno
IGN2 (15A)	.	Ef14	20A	Power Switch Window
56 LUZ	.	Ef15	15A	Cabeza de la lámpara HI
30	.	EF16	15A	Horn Relay, sirena, del interruptor del capó Contacto
BAT (+)	.	EF17	10A	A / C Comp. Relé
IGN1 (15)	.	EF18	15A	Bomba del combustible
30 BAT (+)	.	EF19	15A	Cluster, Clave Recordar S / W, unidad de espejo plegable, luz de mapa, Lámpara de habitaciones, lámpara maletero abierto, Trunk Abierto S / W
56 LUZ	Hoja Tipo	EF20	10A	Low Head Lamp
IGN1 (15) /	Fusionar	Ef21	15A	Cámara de EVAP Purge Solenoide, HO2S, relé del ventilador de refrigeración
30 BAT (+)	.	EF22	15A	inyector, EGR, EEGR
ILLUM. (58)	.	Ef23	10A	Luz de placa, Chime Bell, Lámpara de cola, lámpara principal
30 BAT (+)	.	EF24	15A	Niebla relé de la lámpara
IGN2 (15A)	.	EF25	10A	Eléctrica OSRV Mirror
30 BAT (+)	.	Ef26	15A	Puerta de la Unidad Central de bloqueo
56 LUZ	.	Ef27	10A	Low Head Lamp
ILLUM. (58)	.	EF28	10A	ILLUM. Circuito, lámpara principal, lámpara de cola
SPARE	.	Ef29	10A	No se utiliza
	.	Ef30	15A	No se utiliza
	.	Ef31	25A	No se utiliza

2. BLOQUE DE FUSIBLES IP

1) Posición del fusible y el relé

http://manualesdetallerdopc.blogspot.com

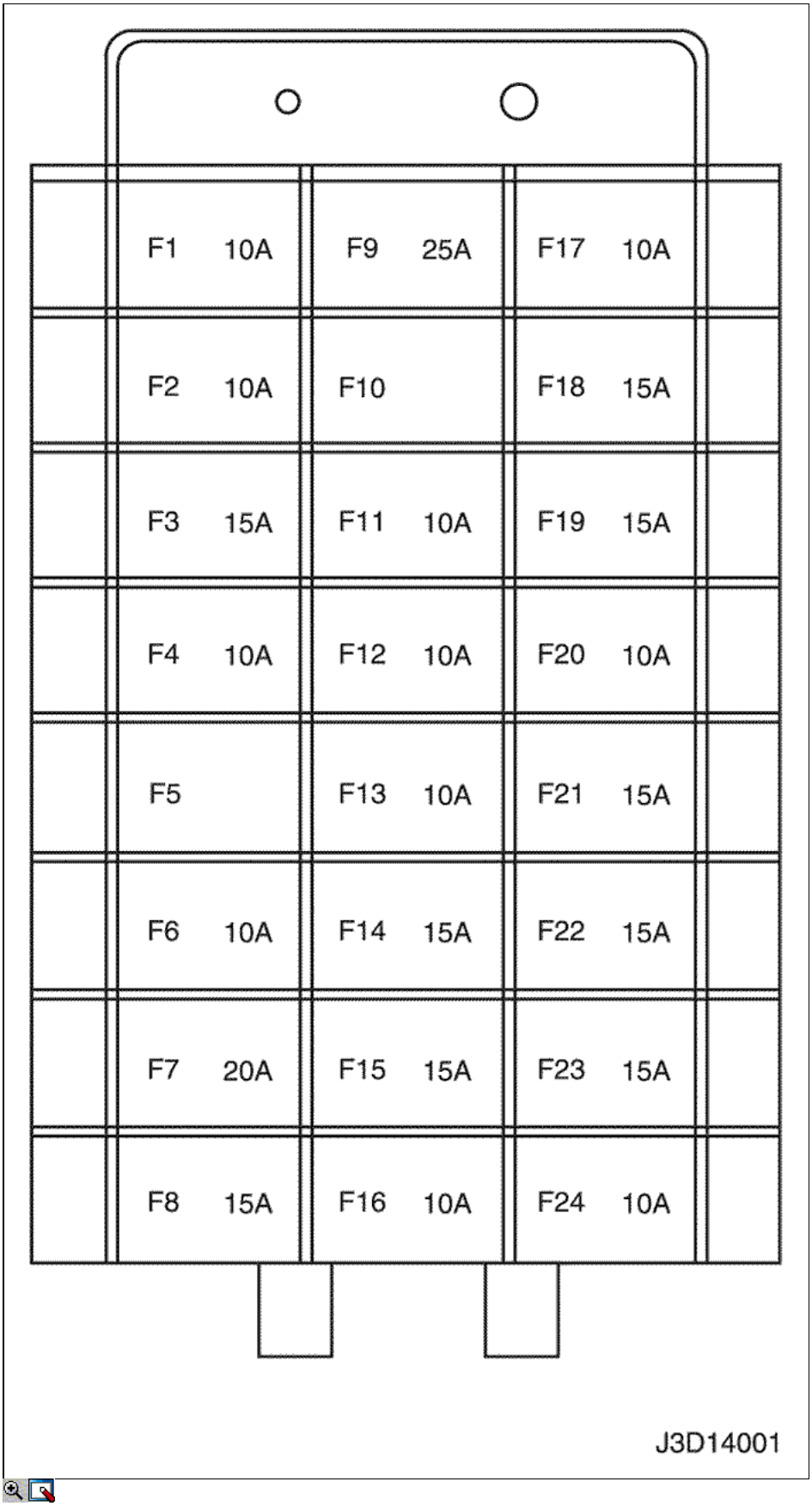

2) USO DEL FUSIBLE EN BLOQUE DE FUSIBLES IP

Fuente de alimentación	Clasificación	Fusible No	Capacidad	Uso

IGN1 (15)	Hoja Tipo	F1	10A	SDM
	Fusionar	F2	10A	TCM, ECM, Generadores, VGIS, VSS
	.	F3	15A	Peligro interruptor
	.	F4	10A	Cluster, DRL Module, Chime Bell, Brake Switch, SSPS Module, un conmutador / C Control
-	.	F5	-	-
IGN2 (15A)	.	F6	10A	A / C Comp. Relé, Defog relé, relé de potencia Ventana, Relay Head Lamp
	.	F7	20A	Ventilador Relé, A / C Interruptor de Control, FATC
	.	F8	15A	Interruptor eléctrico Espejo, espejo plegable, módulo de Sun Roof
IGN1 (15)	.	F9	25A	Motor del limpiaparabrisas, Interruptor del limpiaparabrisas
-	.	F10	-	-
IGN1 (15)	.	F11	10A	EBCM, conector de alimentación de aceite
	.	F12	10A	Inmovilizador, Alarma Control Unit, Unidad Sensor de lluvia
30 BAT (+)	.	F13	10A	TCM
	.	F14	15A	Peligro interruptor
	.	F15	15A	Antirrobo Unidad de Control
	.	F16	10A	DLC
ACC (15C)	.	F17	10A	Reloj Audio,
	.	F18	15A	Jack de alimentación adicional
	.	F19	15A	Encendedor de cigarros
IGN1 (15)	.	F20	10A	Interruptor de luz de marcha atrás, PNP Interruptor
30 BAT (+)	.	F21	15A	Relé antiniebla trasera
	.	F22	15A	Reloj, FATC, un interruptor / C de control
	.	F23	15A	Audio
	.	F24	10A	Inmovilizador

3. POSICIÓN DE LA UNIDAD DE CONTROL DE RELE Y NÚMERO DE PARTE

1) MOTOR BLOCK FUSE

Nombre de la pieza	Número de parte	Observaciones
Relé antiniebla delanteros	96190187	.
ILLUM. Relé	96190187	.
Enfriamiento relé de ventilador baja	96190189	.
Cooling Fan Relay HI	96190189	.
A / C Comp. Relé	96190187	.
Relé de bocina	96190187	.
Defog Relay	96190189	.
Combustible Relay	96190189	.
Principal / encendido del relé	96190189	.
Relé de potencia Ventana	96190189	.
Jefe del relé de la lámpara	96190189	.

2) DETRÁS DE TITULAR DEL CONDUCTOR LEG CONECTOR HABITACION

Nombre de la pieza	Número de parte	Observaciones
Relé antiniebla trasera	96344573	.
PNP relé	96190189	.

http://manualesdetallerdopc.blogspot.com

Blink Unidad	96312545	.
Relé del ventilador	96190189	.
DRL Relay	96190189	.

3) CONDUCTOR espacio para las piernas

Nombre de la pieza	Número de parte	Observaciones
Chime Bell,	96459510	.
TCM (MR-140/HV-240)	96342619	.
TCM (SIRIUS D4)	96497032	.

4) DETRÁS DE LA CABEZA LÁMPARA IZQUIERDA

Nombre de la pieza	Número de parte	Observaciones
Ventilador de refrigeración del relé de control	96251271	.

5) EN SALA DE PIERNA IZQUIERDA DE PASAJEROS

Nombre de la pieza	Número de parte	Observaciones
Puerta de la Unidad Central de bloqueo	96552824	.

6) DETRÁS DE BLOQUE DE FUSIBLES IP

Nombre de la pieza	Número de parte	Observaciones
DRL Módulo	90414786	.

7) PISO DEBAJO DEL PANEL DE LA CONSOLA

Nombre de la pieza	Número de parte	Observaciones
Antirrobo Unidad de Control	96407681	West Euro
.	96404668	General
SDM	96406712	.

8) AL LADO DE BLOQUE DEL MOTOR FUSE

Nombre de la pieza	Número de parte	Observaciones
EBCM	96549742	.

© Copyright General Motors Chevrolet Europa. Reservados todos los derechos

http://manualesdetallerdopc.blogspot.com

SECCIÓN 5

DIAGRAMAS DE CABLEADO ELÉCTRICO

1. SISTEMA DE ARRANQUE Y CARGA

1) BATERÍA, interruptor de encendido, MOTOR DE ARRANQUE DE GENERADOR Y PNP INTERRUPTOR DE CIRCUITO

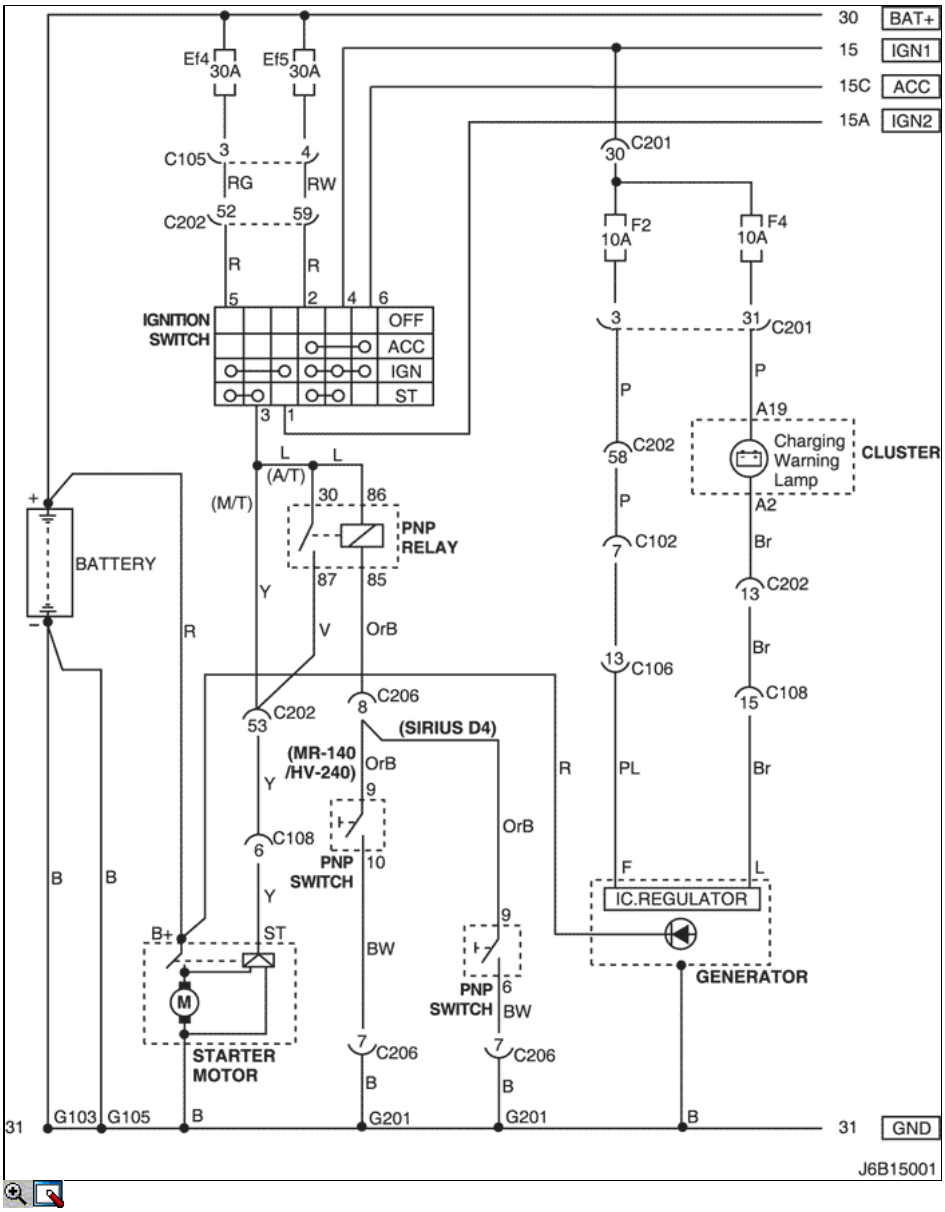

una. CONECTOR DE INFORMACIÓN

CONECTOR NO (PIN NO, COLOR)	CONECTAR EL CABLEADO	Posición del conector

C102 (11 Pin, Blanco)	Cuerpo - Motor bloque de fusibles	Motor bloque de fusibles
C105 (4 Pin, Blanco)	Cuerpo - Motor bloque de fusibles	Motor bloque de fusibles
C106 (20 Pin, Blanco)	Engine - Bloque de fusibles	Motor bloque de fusibles
C108 (24 pines, Negro)	Cuerpo - Motor	Motor Izquierda Bloque de fusibles
C201 (76 pines, Negro)	IP - IP Bloque de fusibles	Bloque de fusibles IP
C202 (89 Pin, Blanco)	IP - Cuerpo	Conductor Izquierda Espacio para Piernas
C206 (22 Pin, Blanco)	IP - TCM	Conductor Superior Espacio para Piernas
G103	Batería	Batería Izquierda
G105	Batería	En Inicio de Motor
G201	IP	Bloque de Izquierda Fusible IP

b. CONECTOR símbolo de identificación y posición del número PIN

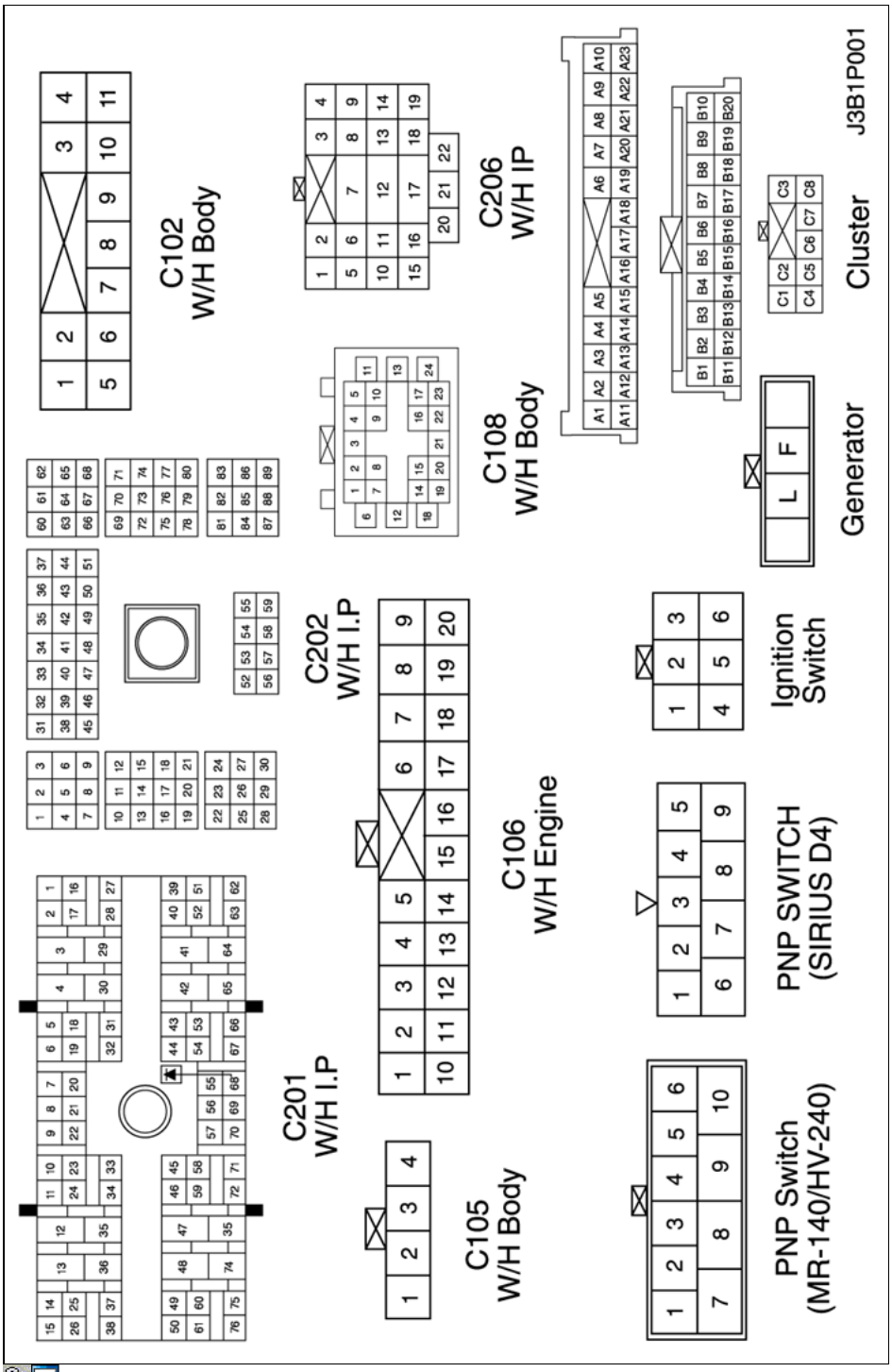

http://manualesdetallerdopc.blogspot.com

c. POSICIÓN DE CONECTORES Y MOTIVOS

- W / H BATERÍA

MR-140/HV-240

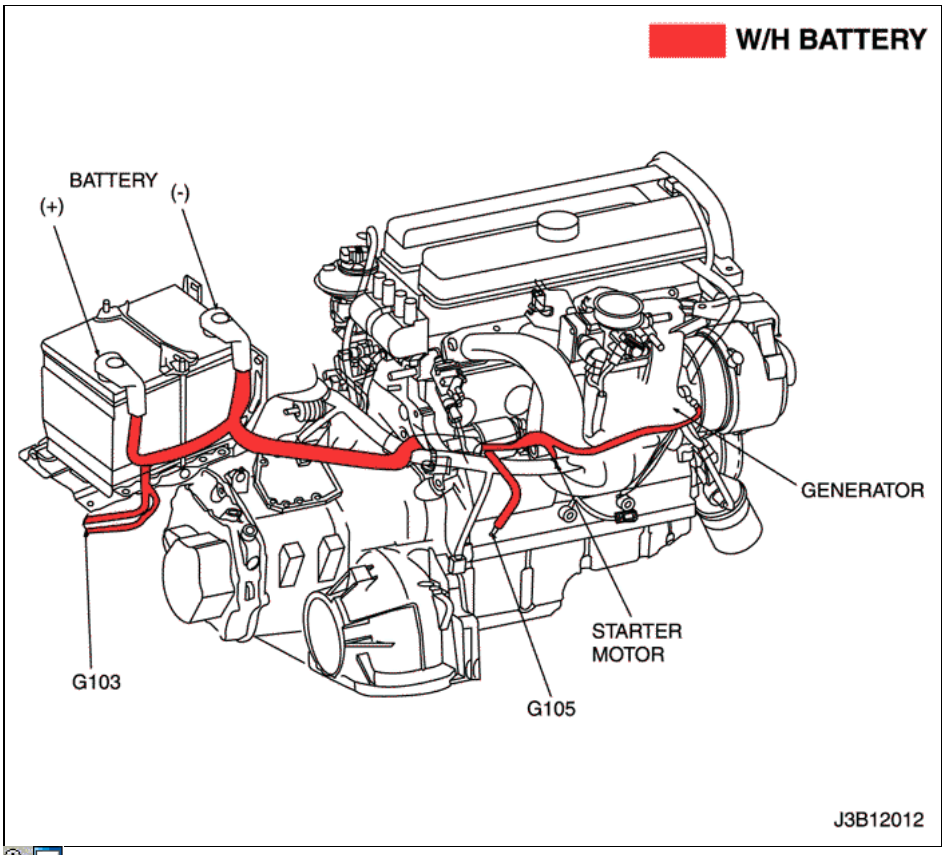

Sirius D4

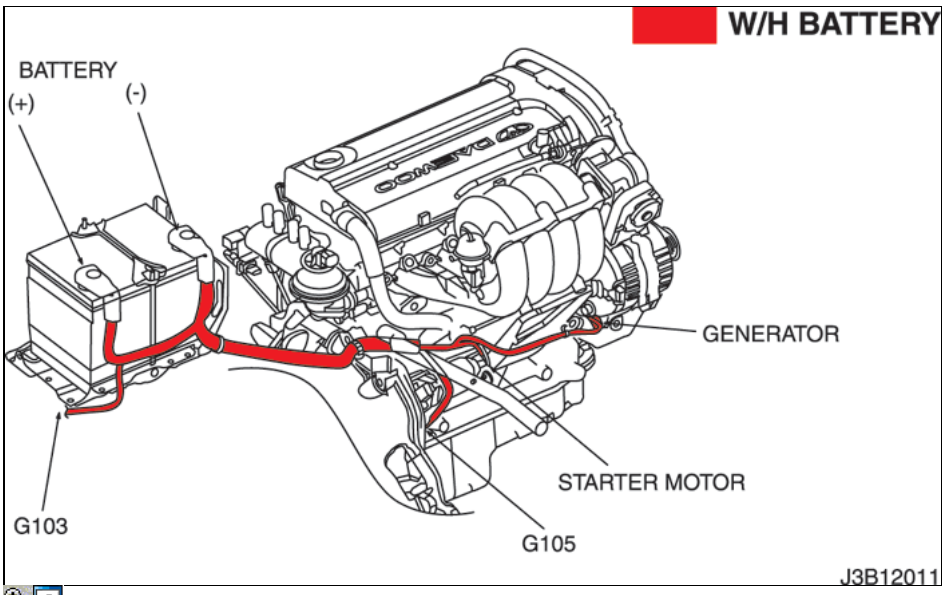

- W / H PANEL DE INSTRUMENTOS

http://manualesdetallerdopc.blogspot.com

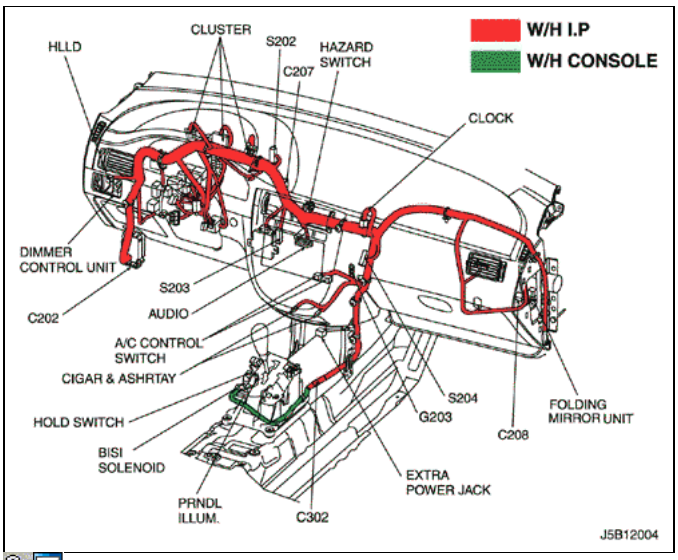

© Copyright General Motors Chevrolet Europa. Reservados todos los derechos

http://manualesdetallerdopc.blogspot.com

2. ECM (Módulo de Control): MR - 140

1) Fuente de energía de la batería, TERRENO, EI SISTEMA DE CIRCUITO DEL SENSOR CKP

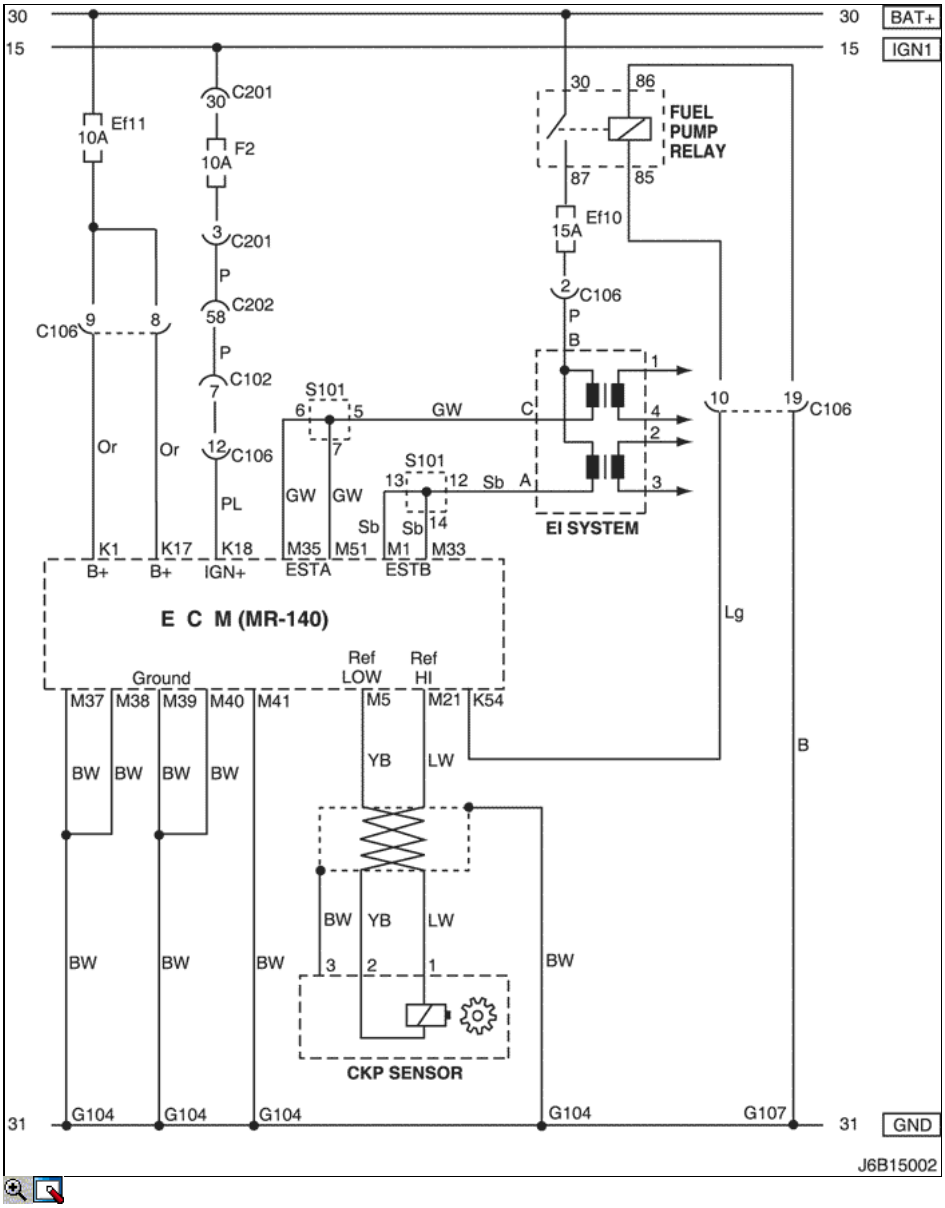

una. CONECTOR DE INFORMACIÓN

CONECTOR NO (PIN NO, COLOR)	CONECTAR EL CABLEADO	Posición del conector
C102 (11 Pin, Blanco)	Cuerpo - Motor bloque de fusibles	Motor bloque de fusibles
C106 (20 Pin, Blanco)	Engine - Bloque de fusibles	Motor bloque de fusibles
C201 (76 pines, Negro)	IP - IP Bloque de fusibles	Bloque de fusibles IP
C202 (89 Pin, Blanco)	IP - Cuerpo	Conductor Izquierda Espacio para Piernas
S101 (Negro)	Motor (MR-140/HV-240)	Transmisión de Alta
G104	Motor	En Inicio de Motor

http://manualesdetallerdopc.blogspot.com

b. CONECTOR símbolo de identificación y posición del número PIN

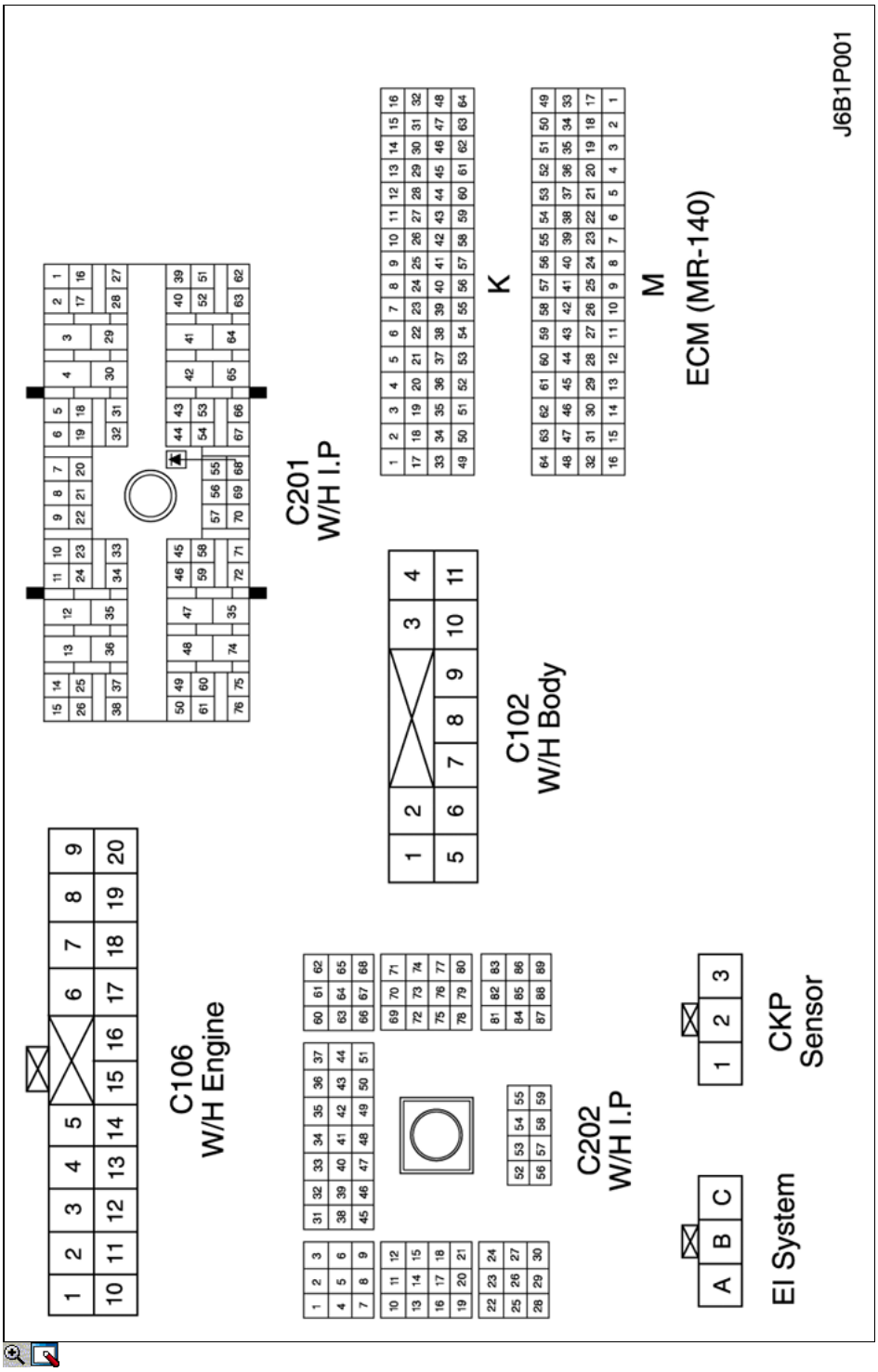

c. POSICIÓN DE CONECTORES Y MOTIVOS

- W / H MOTOR

http://manualesdetallerdopc.blogspot.com

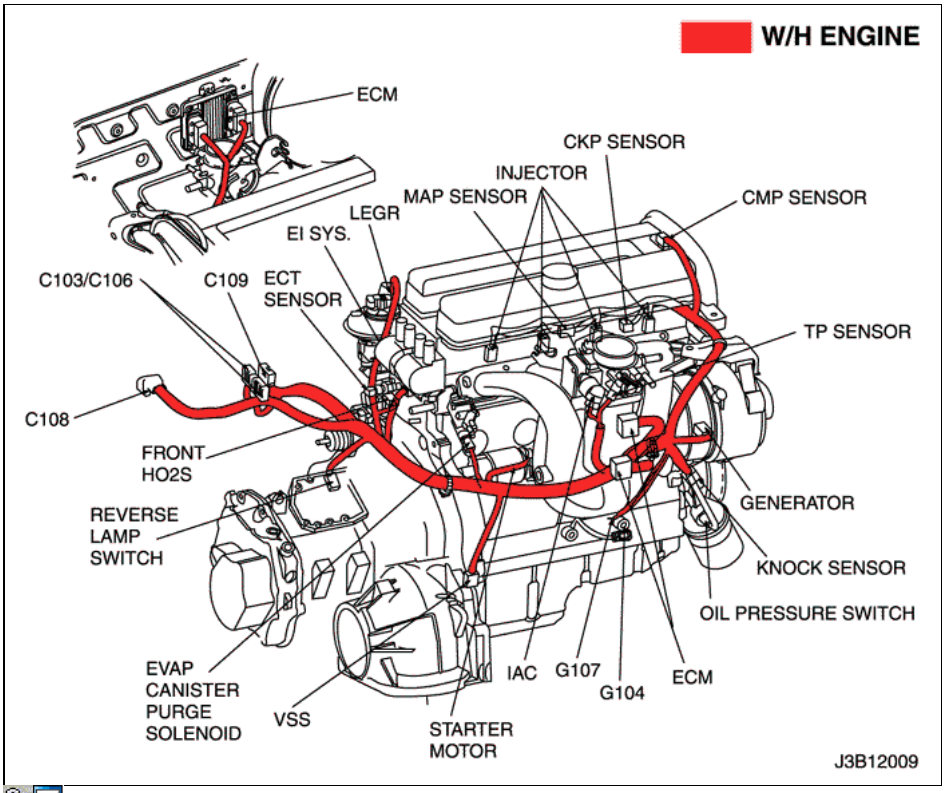

- W / H DELANTERO

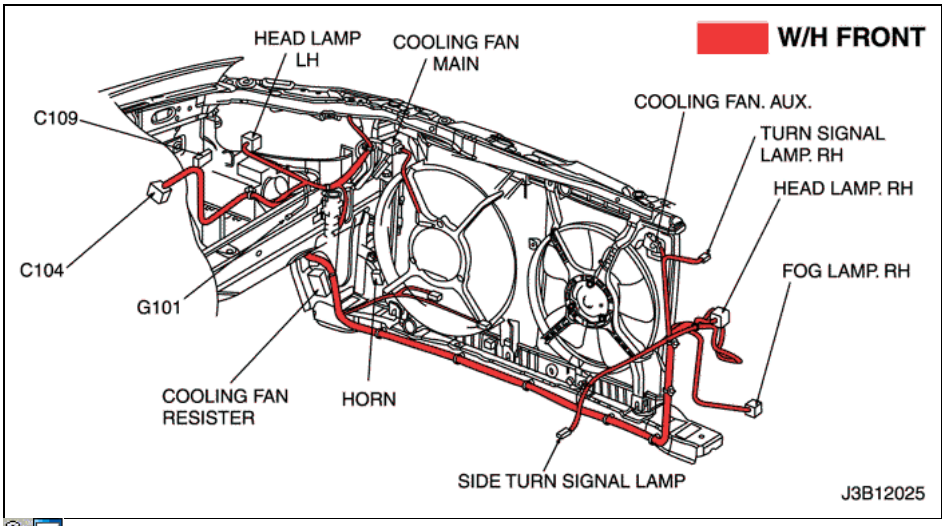

d. PAQUETE DE EMPALME

S101

http://manualesdetallerdopc.blogspot.com

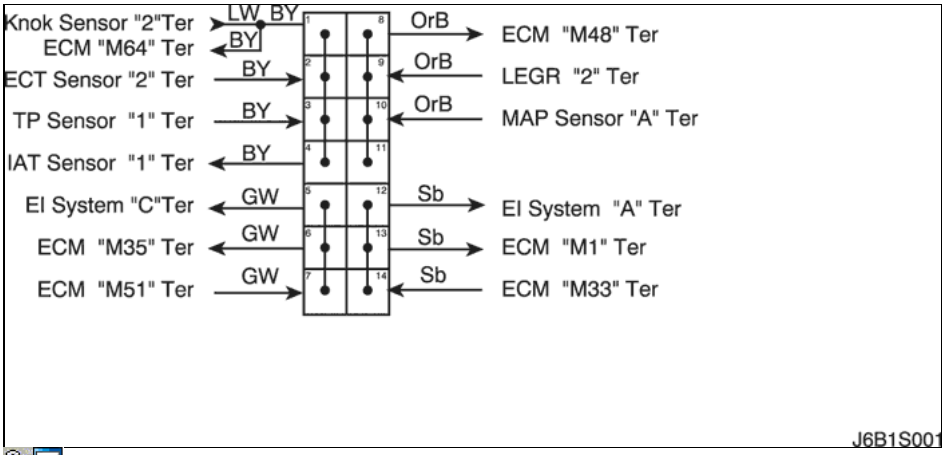

---

2) BOMBA DE COMBUSTIBLE, INYECTORES Y CIRCUITO DE SENSOR DE O2 CLIMATIZADA

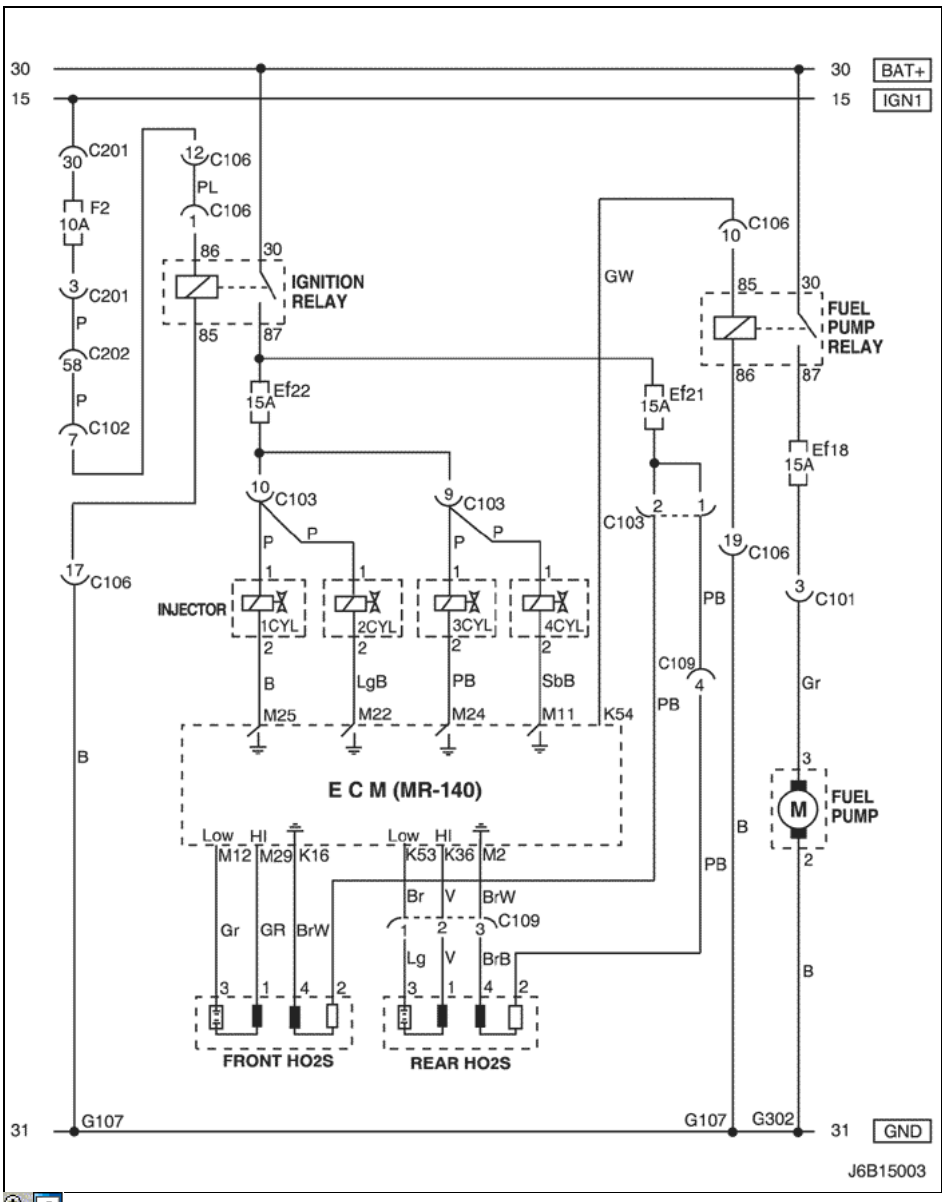

---

una. CONECTOR DE INFORMACIÓN

http://manualesdetallerdopc.blogspot.com

CONECTOR NO (PIN NO, COLOR)	CONECTAR EL CABLEADO	Posición del conector
C101 (21 Pin, Blanco)	Cuerpo - Motor bloque de fusibles	Motor bloque de fusibles
C102 (11 Pin, Blanco)	Cuerpo - Motor bloque de fusibles	Motor bloque de fusibles
C103 (10 Pines, Blanco)	Engine - Bloque de fusibles	Motor bloque de fusibles
C106 (20 Pin, Blanco)	Engine - Bloque de fusibles	Motor bloque de fusibles
C109 (4 Pin, Blanco)	Motor - Front	Bajo bloque de motor Fusible
C201 (76 pines, Negro)	IP - IP Bloque de fusibles	Bloque de fusibles IP
C202 (89 Pin, Blanco)	IP - Cuerpo	Conductor Izquierda Espacio para Piernas
G107	Motor (MR-140/HV-240)	En Inicio de Motor
G302	Cuerpo	C abajo a la izquierda Pilar

b. CONECTOR símbolo de identificación y posición del número PIN

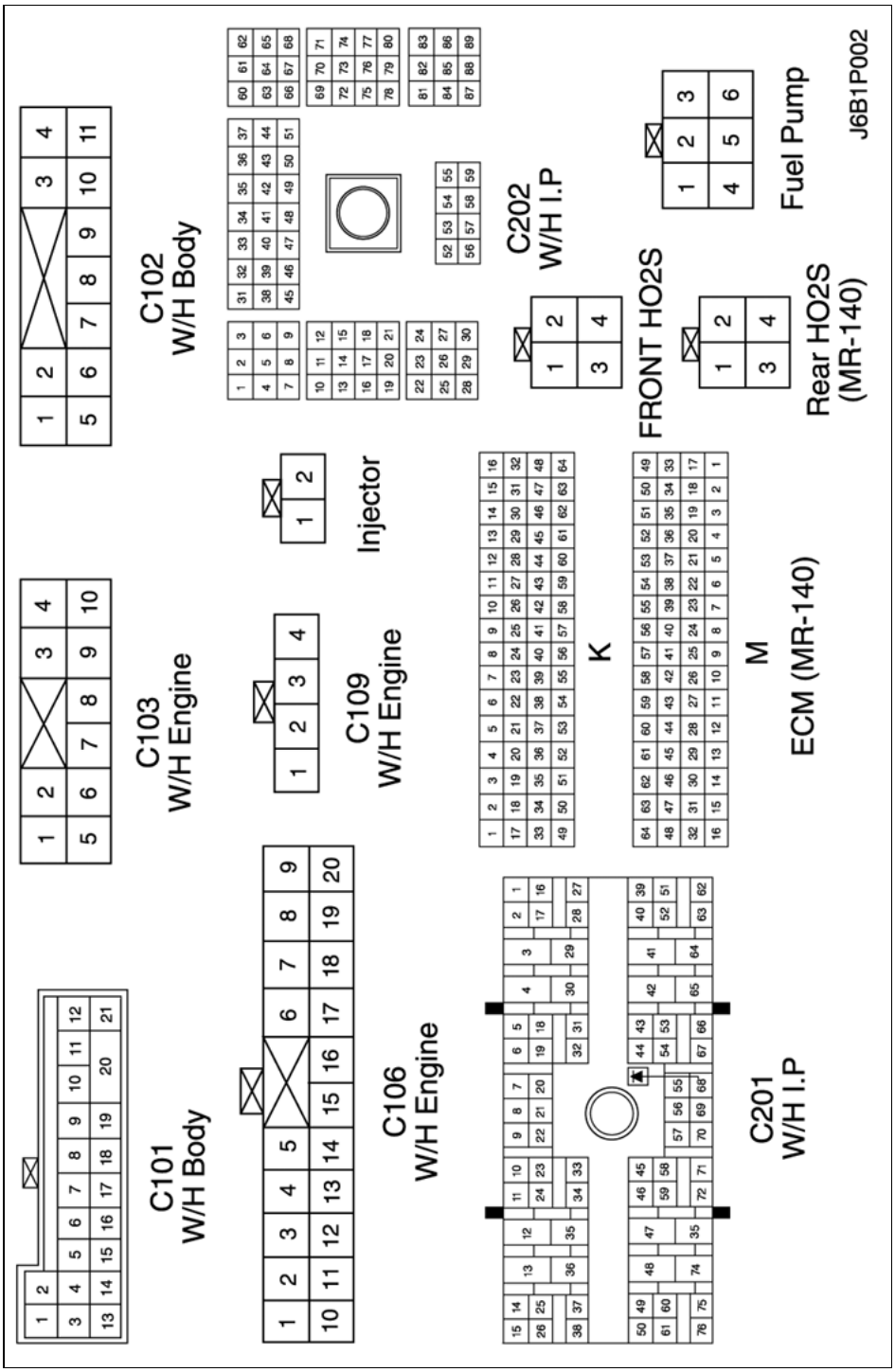

http://manualesdetallerdopc.blogspot.com

c. POSICIÓN DE CONECTORES Y MOTIVOS

- W / H MOTOR

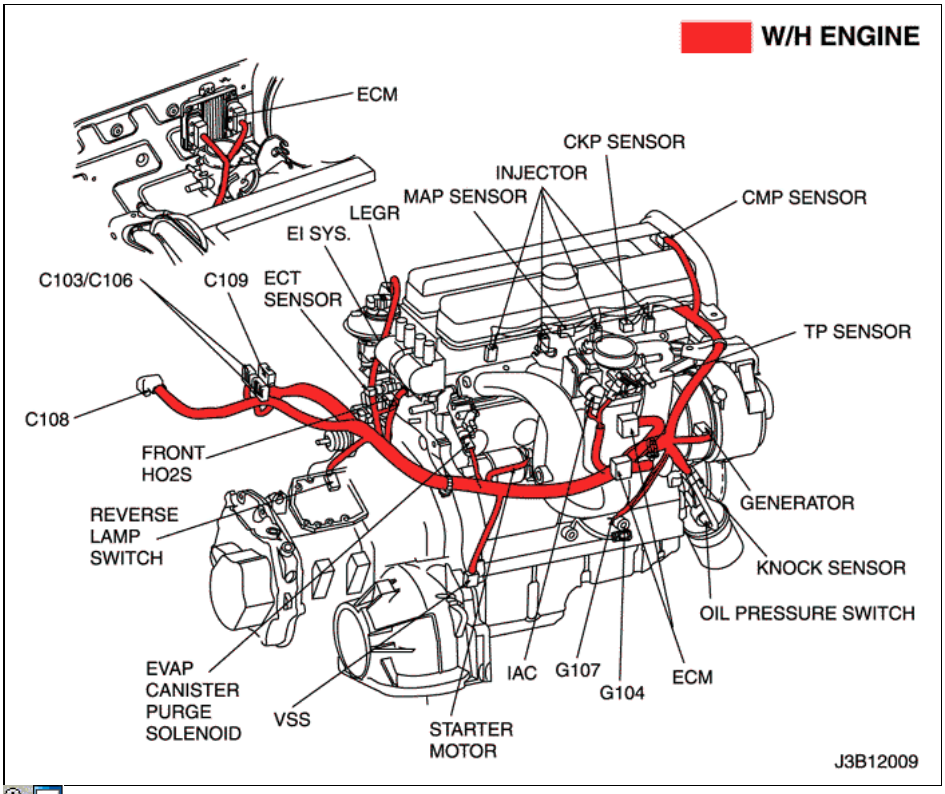

- W / H PANEL DE INSTRUMENTOS

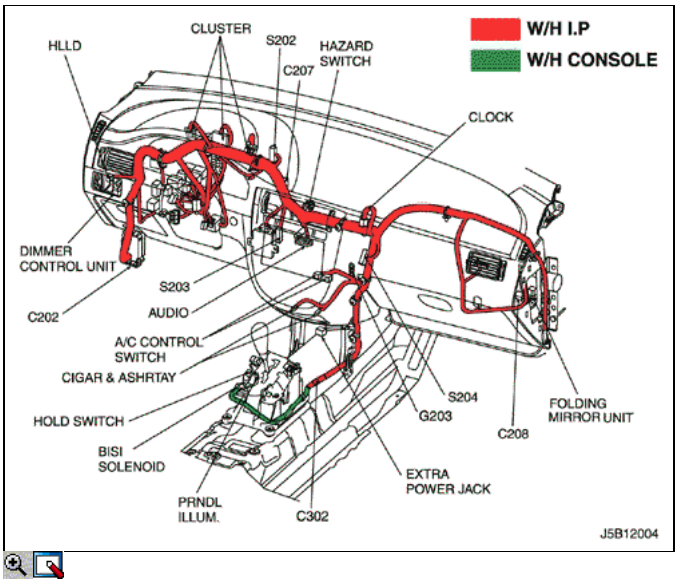

3) IAC, SENSOR (MAP, ECT, TP, IAT, Knock, ACP y duro camino) & CIRCUITO LEGR

http://manualesdetallerdopc.blogspot.com

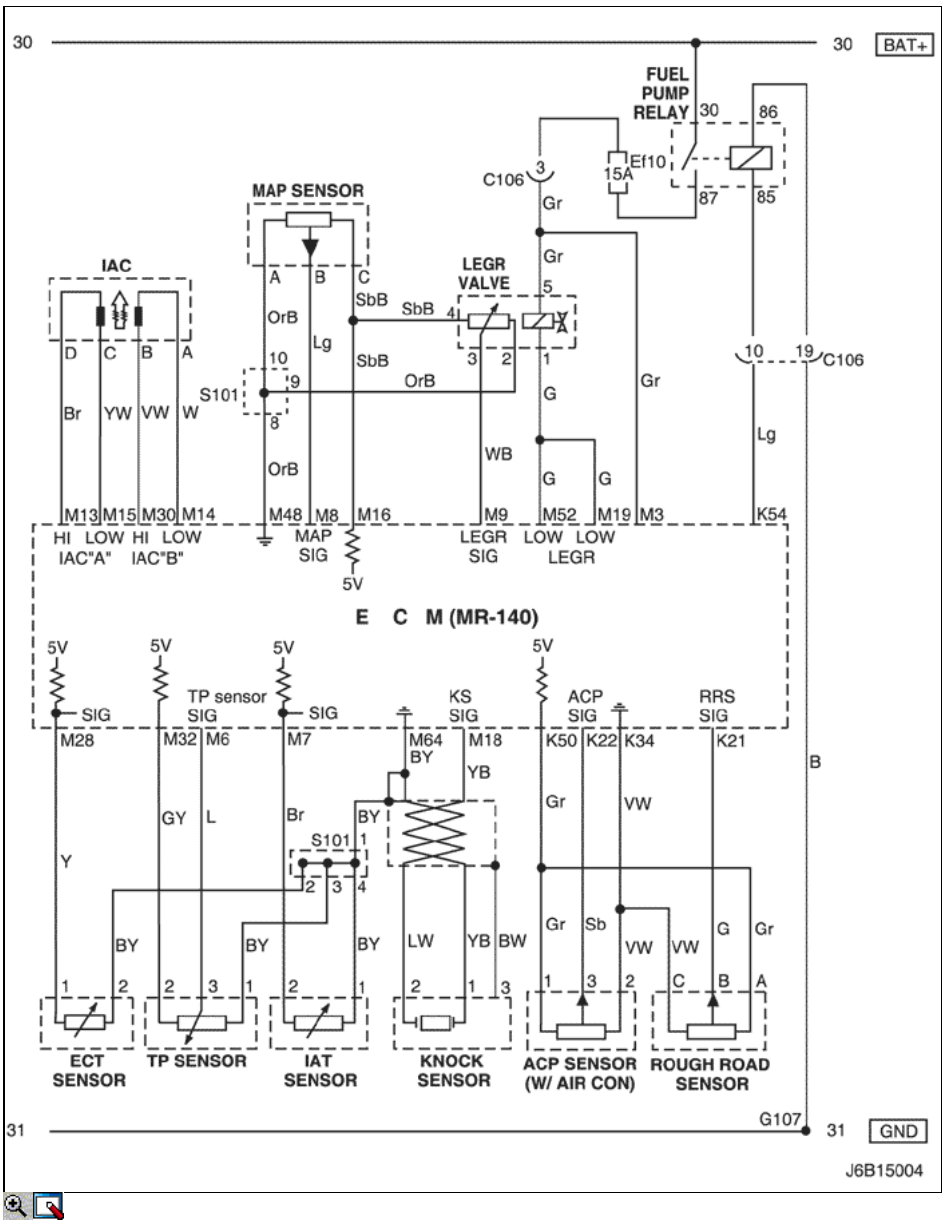

una. CONECTOR DE INFORMACIÓN

CONECTOR NO (PIN NO, COLOR)	CONECTAR EL CABLEADO	Posición del conector
C106 (20 Pin, Blanco)	Engine - Bloque de fusibles	Motor bloque de fusibles
S101 (Negro)	Motor (MR-140/HV-240)	Transmisión de Alta
G107	Motor (MR-140/HV-240)	En Inicio de Motor

b. CONECTOR símbolo de identificación y posición del número PIN

http://manualesdetallerdopc.blogspot.com

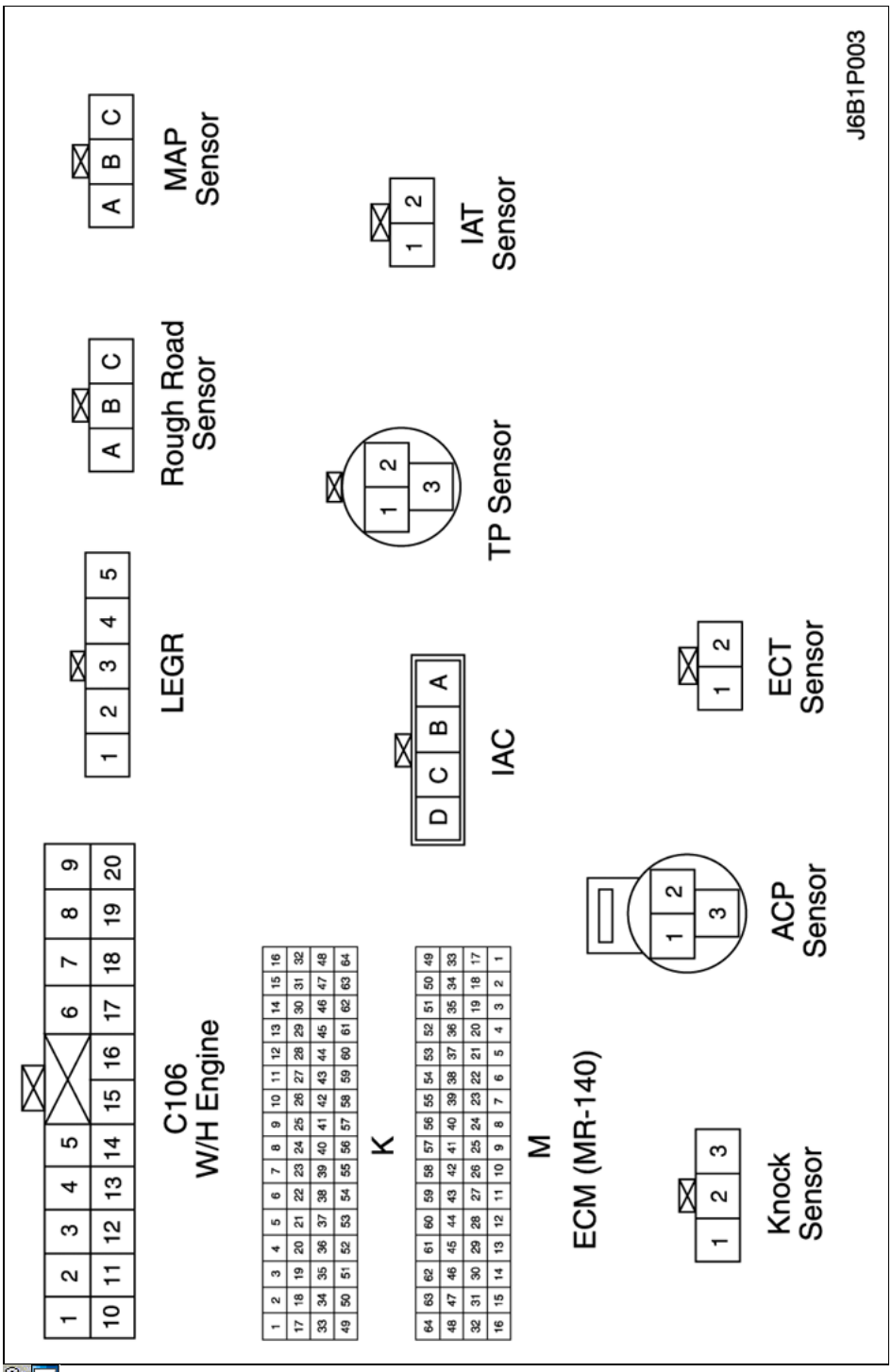

c. POSICIÓN DE CONECTORES Y MOTIVOS

- W / H MOTOR

http://manualesdetallerdopc.blogspot.com

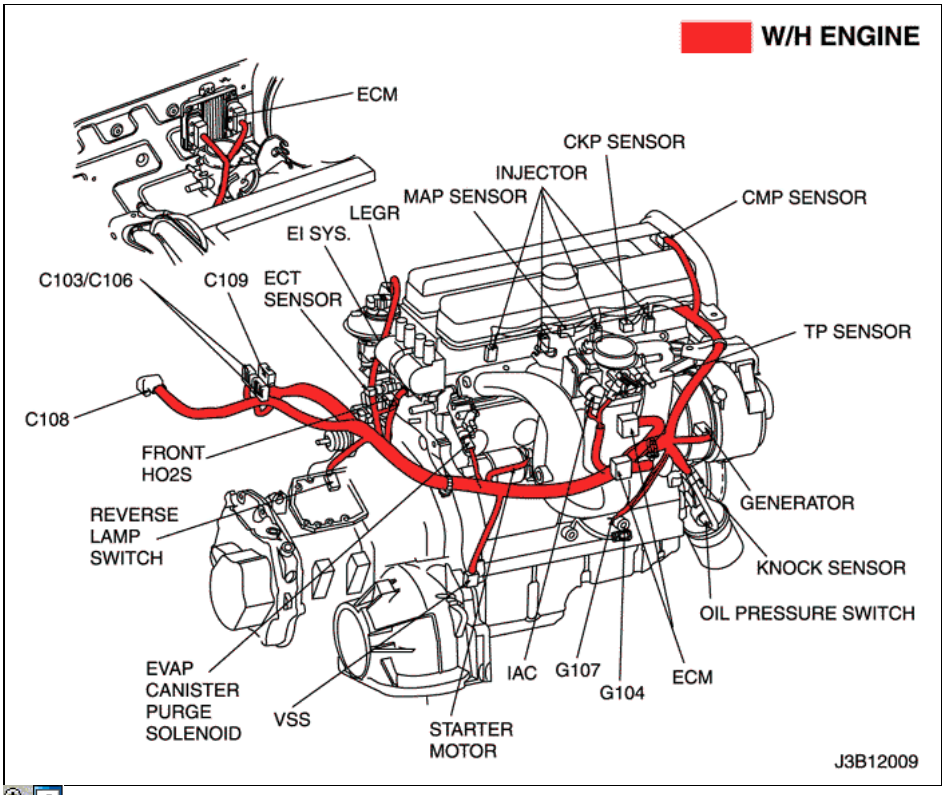

d. PAQUETE DE EMPALME

S101

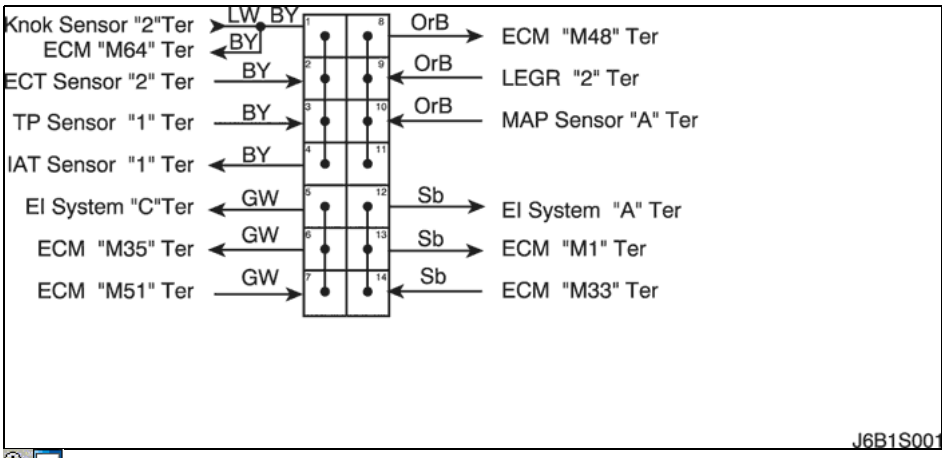

4) cámara de EVAP SOLENOIDE DE PURGA, SENSOR CMP, CLUSTER y circuito VSS

http://manualesdetallerdopc.blogspot.com

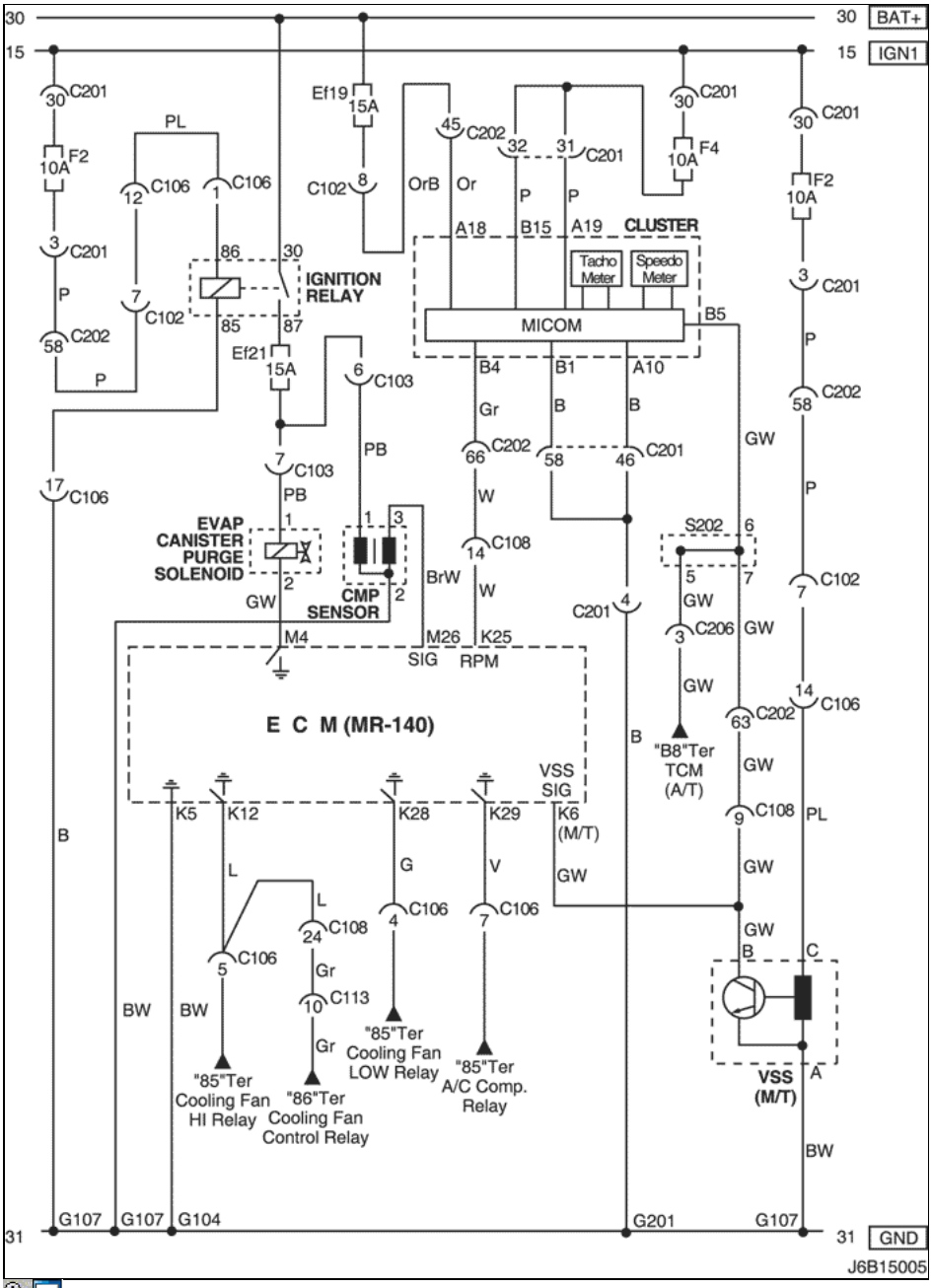

una. CONECTOR DE INFORMACIÓN

CONECTOR NO (PIN NO, COLOR)	CONECTAR EL CABLEADO	Posición del conector
C102 (11 Pin, Blanco)	Cuerpo - Motor bloque de fusibles	Motor bloque de fusibles
C103 (10 Pines, Blanco)	Engine - Bloque de fusibles	Motor bloque de fusibles
C106 (20 Pin, Blanco)	Engine - Bloque de fusibles	Motor bloque de fusibles
C108 (24 pines, Negro)	Cuerpo - Motor	Motor Izquierda Bloque de fusibles
C113 (16 pines, Negro)	Cuerpo - Front	Detrás de ECM Bracket
C201 (76 pines, Negro)	IP - IP Bloque de fusibles	Bloque de fusibles IP
C202 (89 Pin, Blanco)	IP - Cuerpo	Conductor Izquierda Espacio para Piernas
C206 (22 Pin, Blanco)	IP - TCM	Conductor Superior Espacio para Piernas
S202 (Negro)	IP	Detrás de Cluster
G104	Motor	En Inicio de Motor

http://manualesdetallerdopc.blogspot.com

G107	Motor (MR-140/HV-240)	En Inicio de Motor
G201	IP	Bloque de Izquierda Fusible IP

b. CONECTOR símbolo de identificación y posición del número PIN

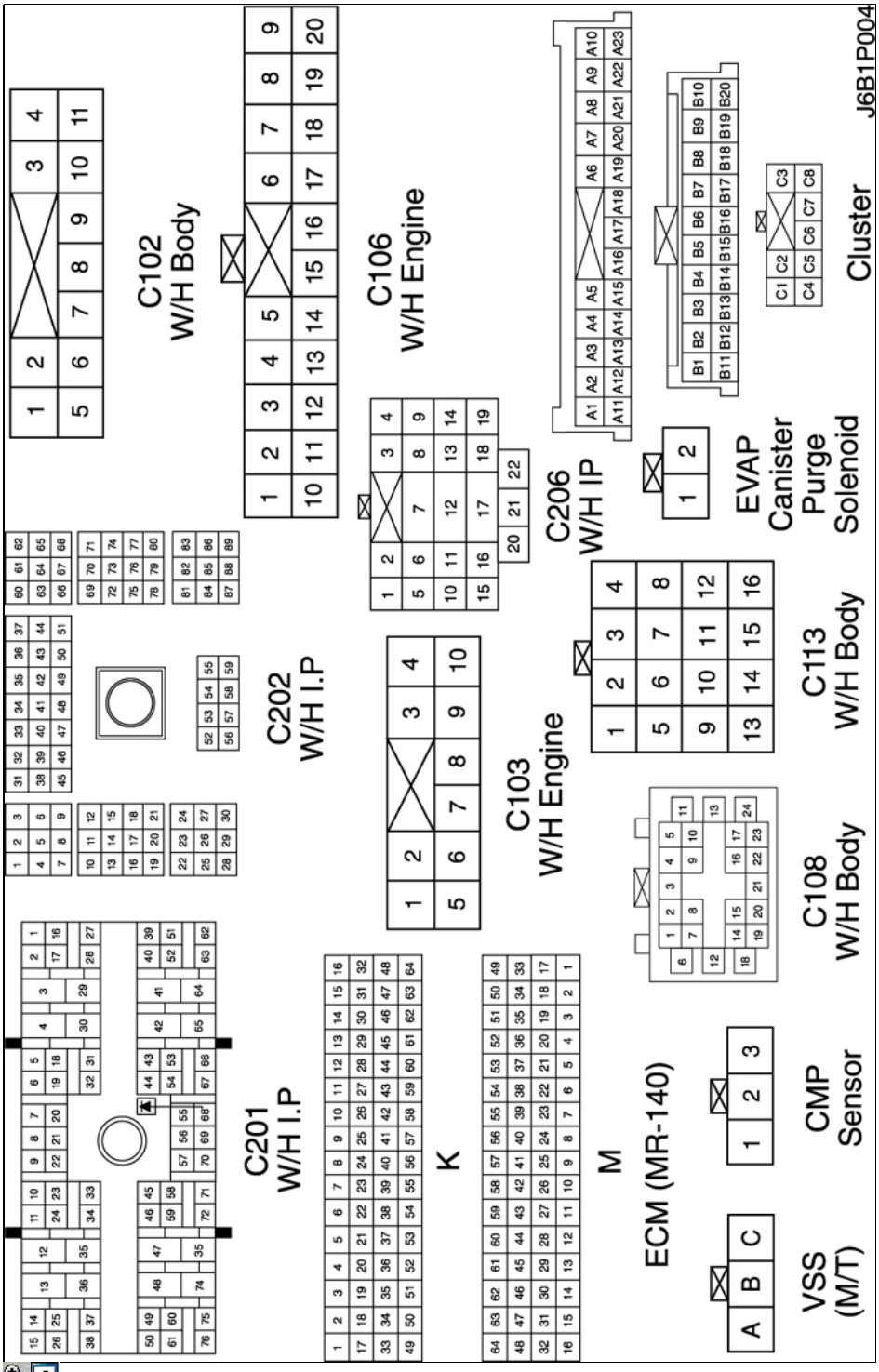

c. POSICIÓN DE CONECTORES Y MOTIVOS

- W / H MOTOR

http://manualesdetallerdopc.blogspot.com

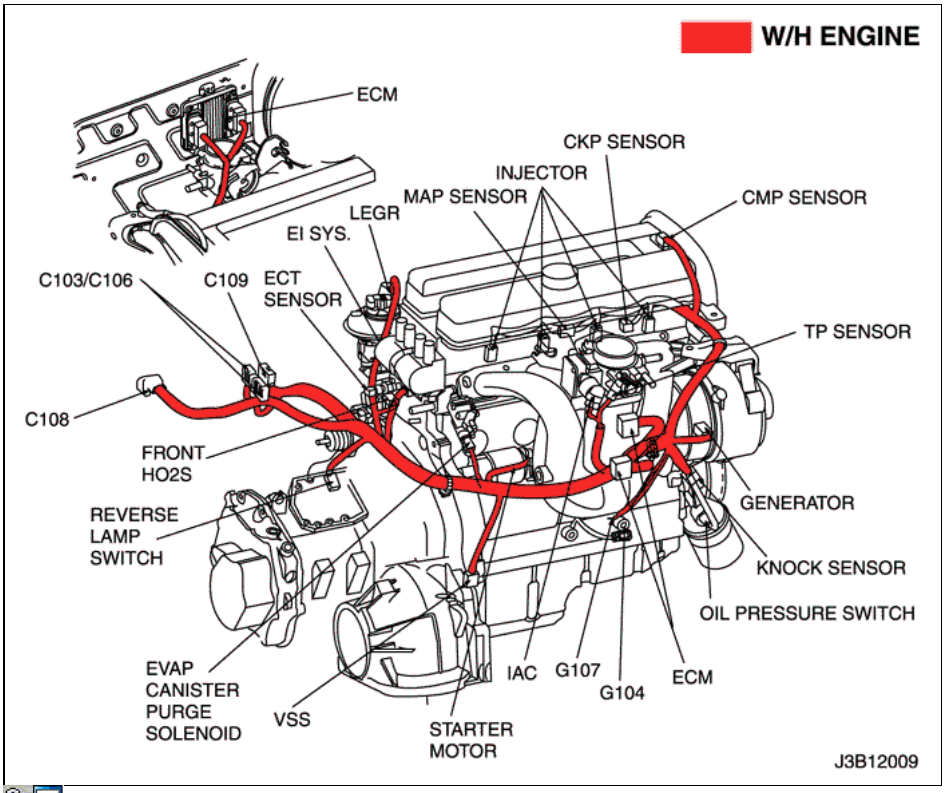

- W / H DELANTERO

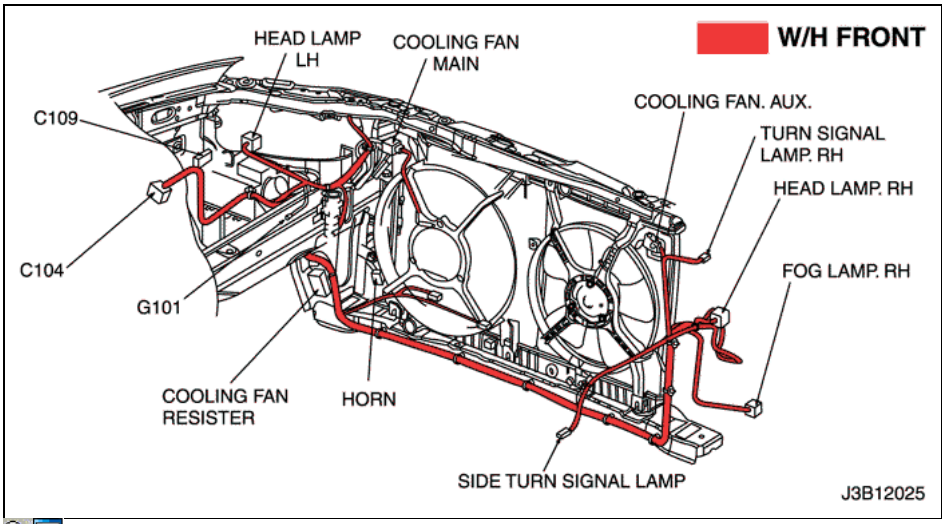

d. PAQUETE DE EMPALME

S202

http://manualesdetallerdopc.blogspot.com

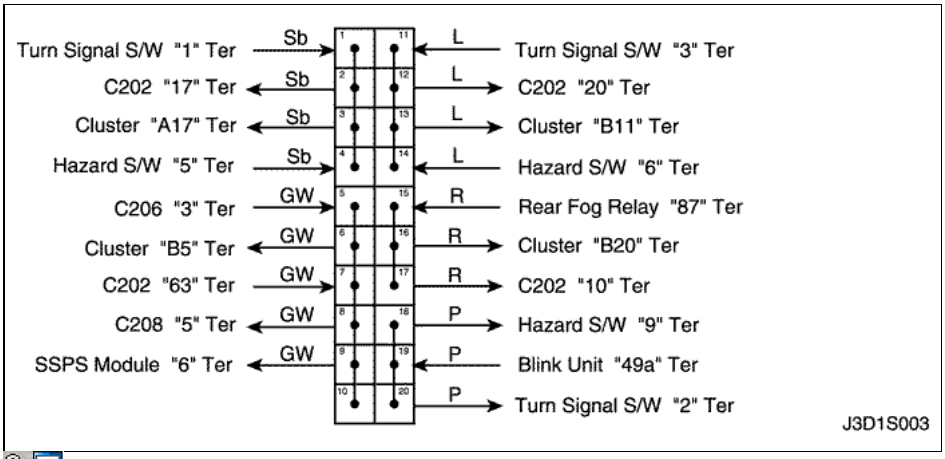

5) GRUPO BOMBA, COMBUSTIBLE, VGIS y TCM CIRCUITO

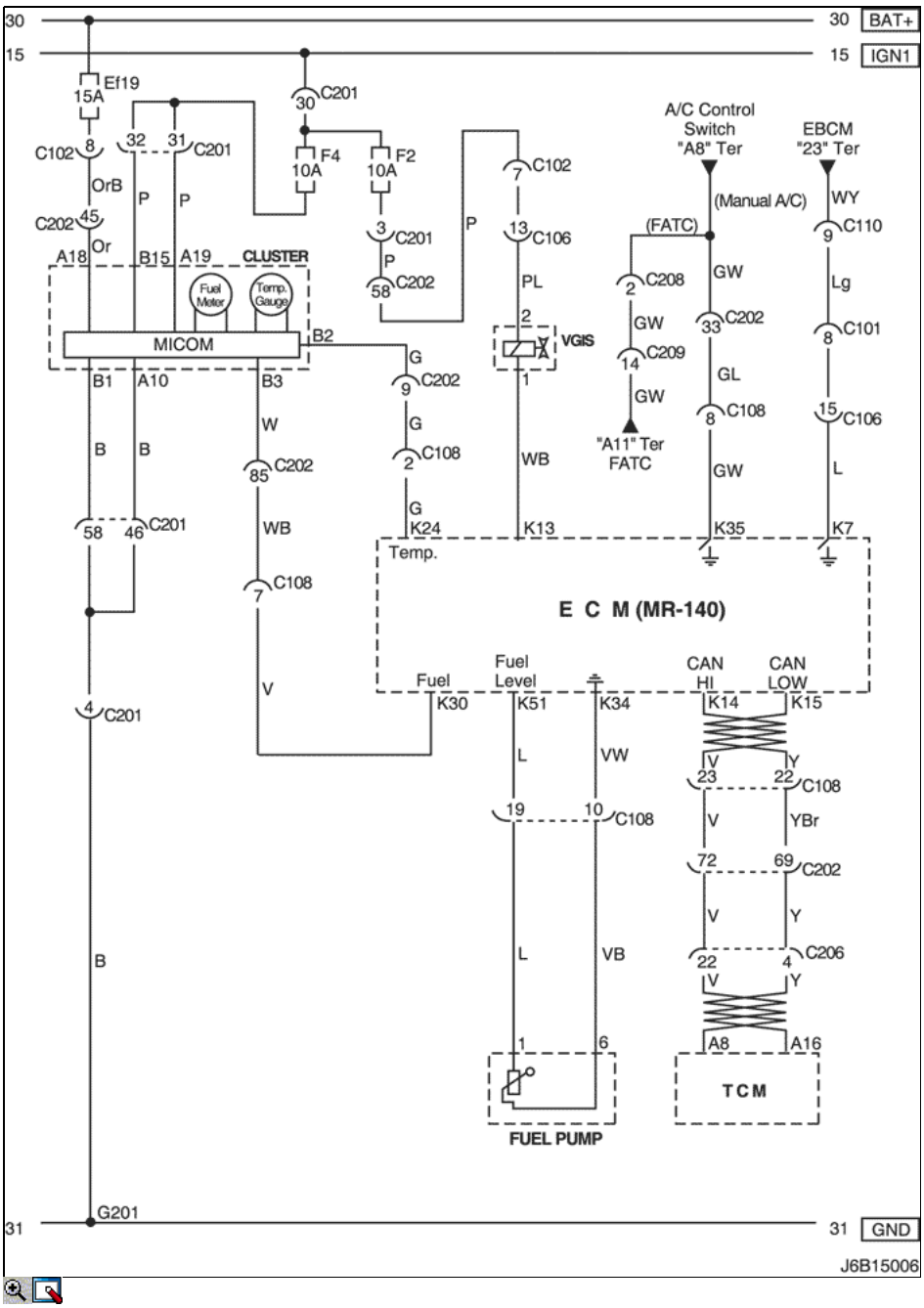

http://manualesdetallerdopc.blogspot.com

una. CONECTOR DE INFORMACIÓN

CONECTOR NO (PIN NO, COLOR)	CONECTAR EL CABLEADO	Posición del conector
C101 (21 Pin, Blanco)	Cuerpo - Motor bloque de fusibles	Motor bloque de fusibles
C102 (11 Pin, Blanco)	Cuerpo - Motor bloque de fusibles	Motor bloque de fusibles
C106 (20 Pin, Blanco)	Engine - Bloque de fusibles	Motor bloque de fusibles
C108 (24 pines, Negro)	Cuerpo - Motor	Motor Izquierda Bloque de fusibles
C110 (12 Pin, Blanco)	ABS - Cuerpo	A continuación bloque de motor Fusible
C201 (76 pines, Negro)	IP - IP Bloque de fusibles	Bloque de fusibles IP
C202 (89 Pin, Blanco)	IP - Cuerpo	Conductor Izquierda Espacio para Piernas
C206 (22 Pin, Blanco)	IP - TCM	Conductor Superior Espacio para Piernas
C208 (15 Pin, Blanco)	IP - FATC	Detrás de caja de guantes
C209 (20 pines, Negro)	FATC - FATC.Aux	Entre el núcleo del calentador y núcleo del evaporador
G201	IP	Bloque de Izquierda Fusible IP

b. CONECTOR símbolo de identificación y posición del número PIN

http://manualesdetallerdopc.blogspot.com

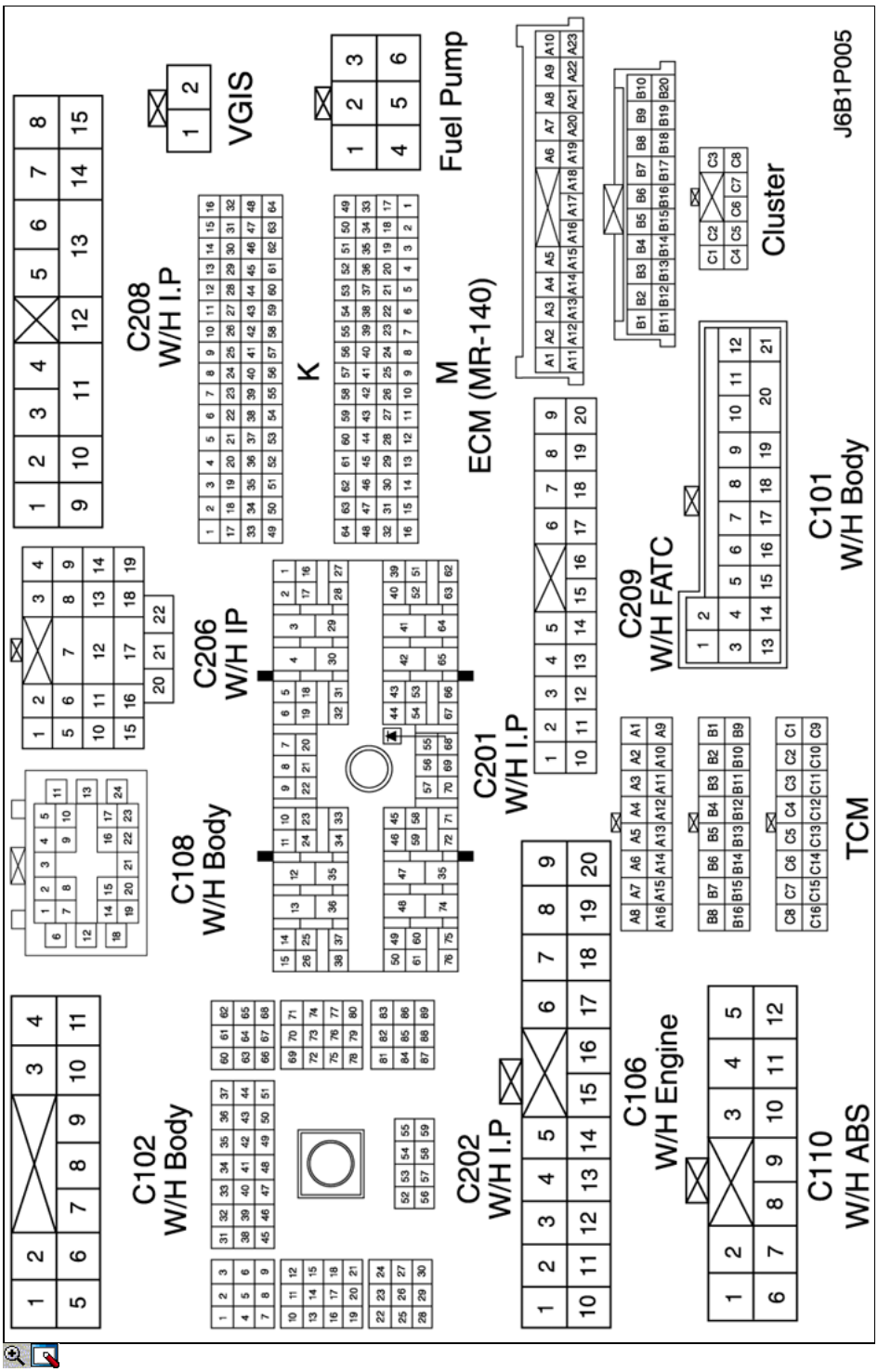

c. POSICIÓN DE CONECTORES Y MOTIVOS

- W / H MOTOR

http://manualesdetallerdopc.blogspot.com

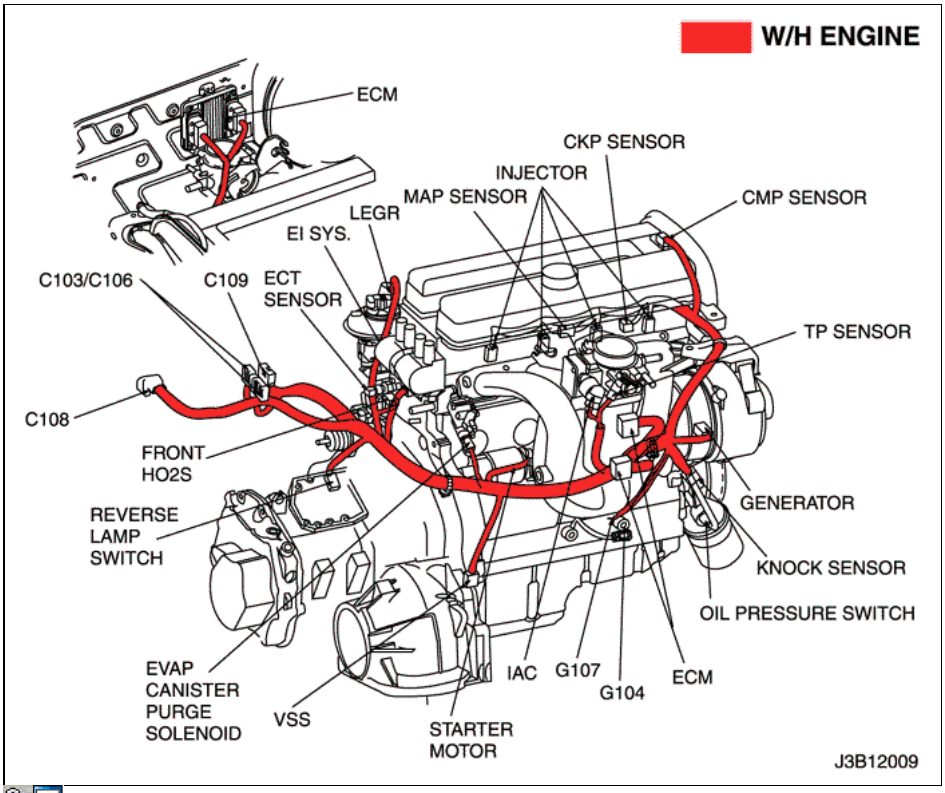

- W / H TCM

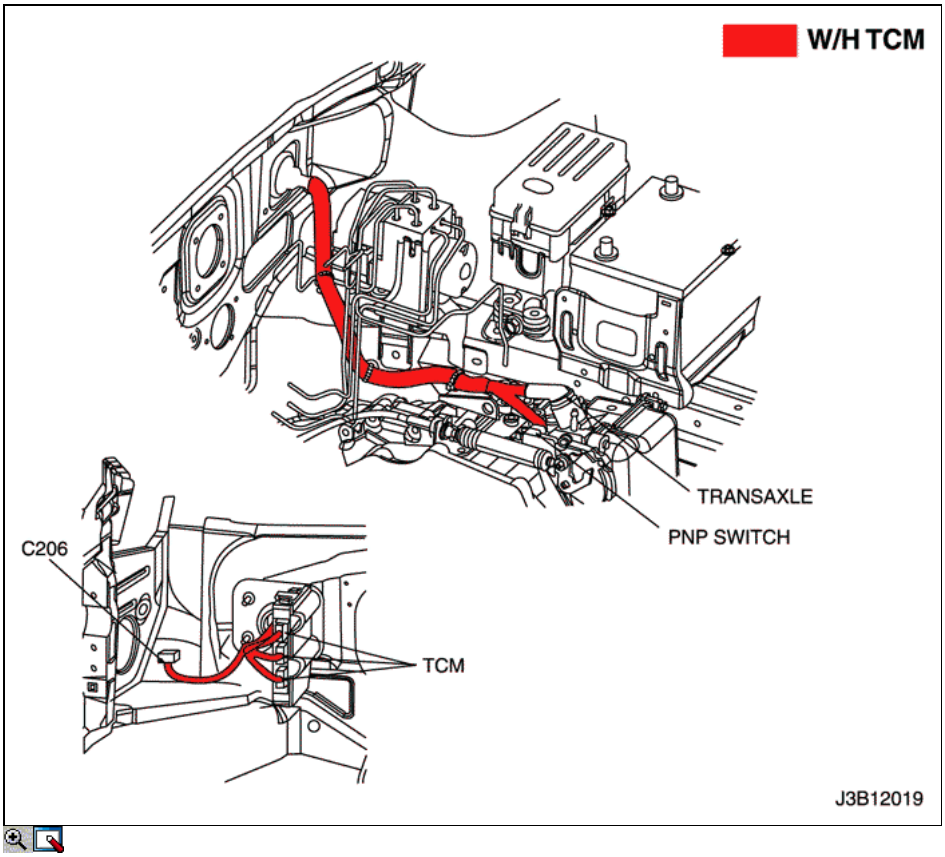

6) DLC, MIL LÁMPARA Y CIRCUITO DE CONTROL DEL INMOVILIZADOR: W / INMOVILIZADOR

http://manualesdetallerdopc.blogspot.com

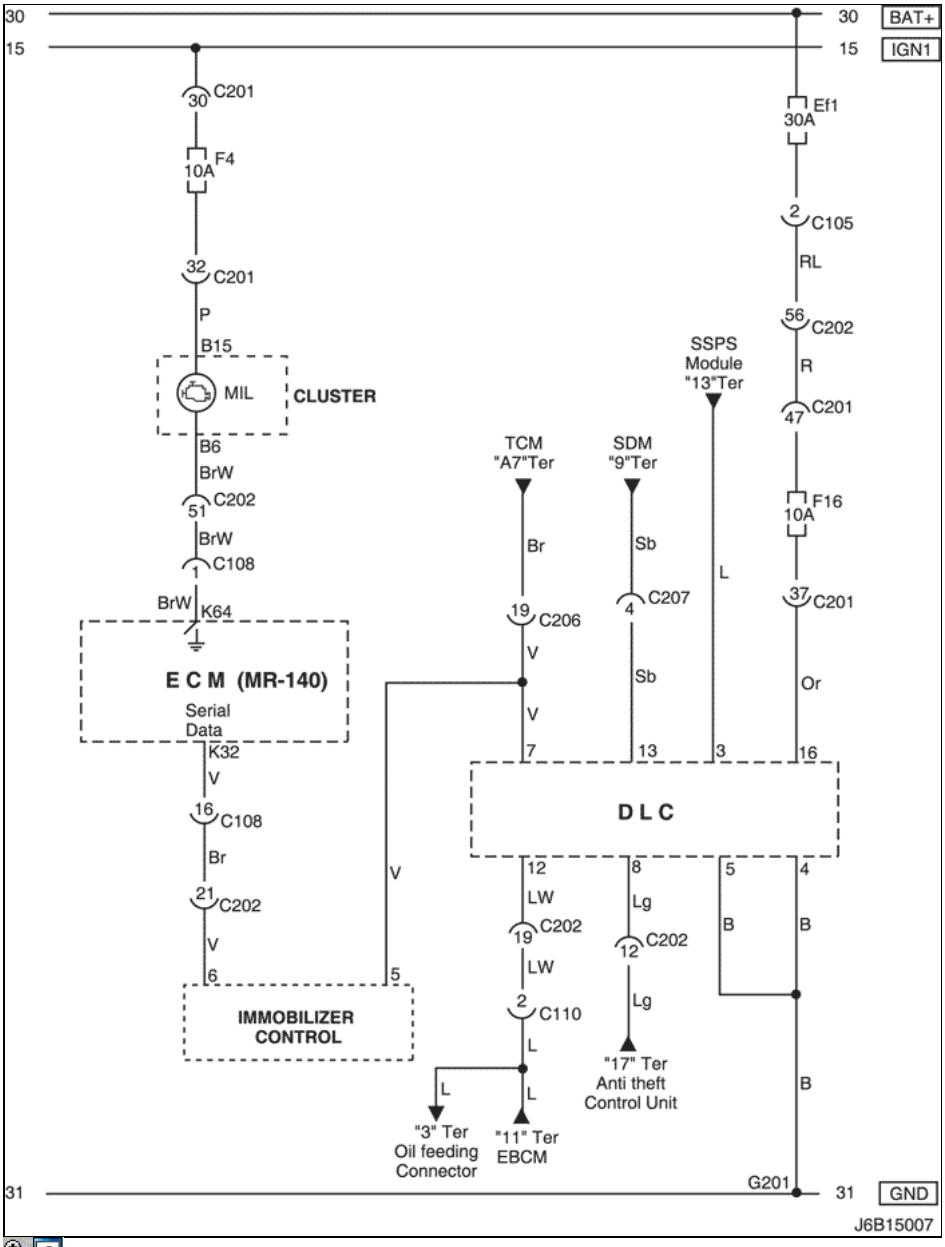

una. CONECTOR DE INFORMACIÓN

CONECTOR NO (PIN NO, COLOR)	CONECTAR EL CABLEADO	Posición del conector
C105 (4 Pin, Blanco)	Cuerpo - Motor bloque de fusibles	Motor bloque de fusibles
C108 (24 pines, Negro)	Cuerpo - Motor	Motor Izquierda Bloque de fusibles
C110 (12 Pin, Blanco)	ABS - Cuerpo	A continuación bloque de motor Fusible
C201 (76 pines, Negro)	IP - IP Bloque de fusibles	Bloque de fusibles IP
C202 (89 Pin, Blanco)	IP - Cuerpo	Conductor Izquierda Espacio para Piernas
C206 (22 Pin, Blanco)	IP - TCM	Conductor Superior Espacio para Piernas
C207 (6 pines, Blanco)	Bolsa de Aire - IP	Alta controlador adecuado Espacio para Piernas
G201	IP	Bloque de Izquierda Fusible IP

b. CONECTOR símbolo de identificación y posición del número PIN

http://manualesdetallerdopc.blogspot.com

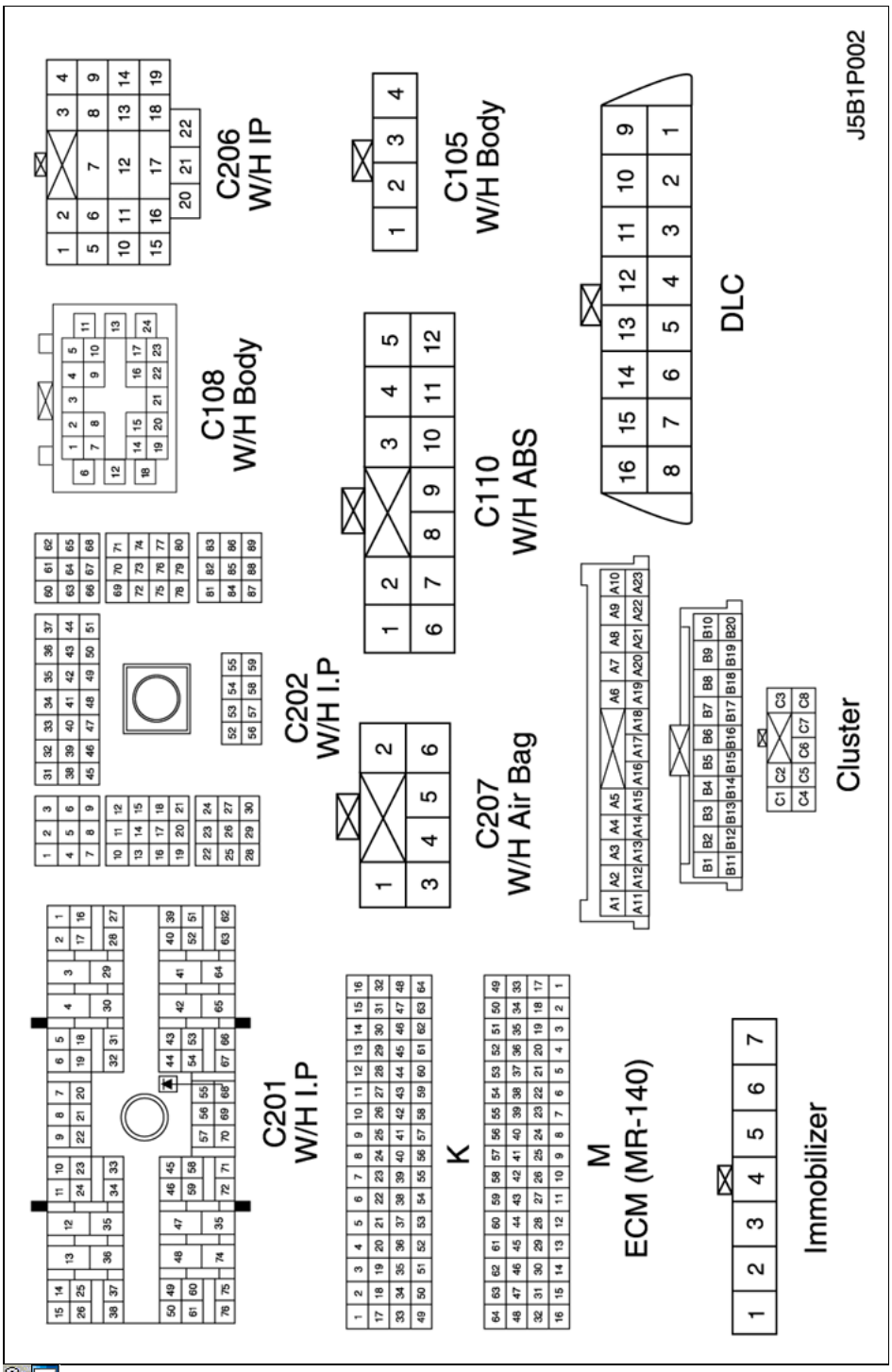

c. POSICIÓN DE CONECTORES Y MOTIVOS

- W / H MOTOR

http://manualesdetallerdopc.blogspot.com

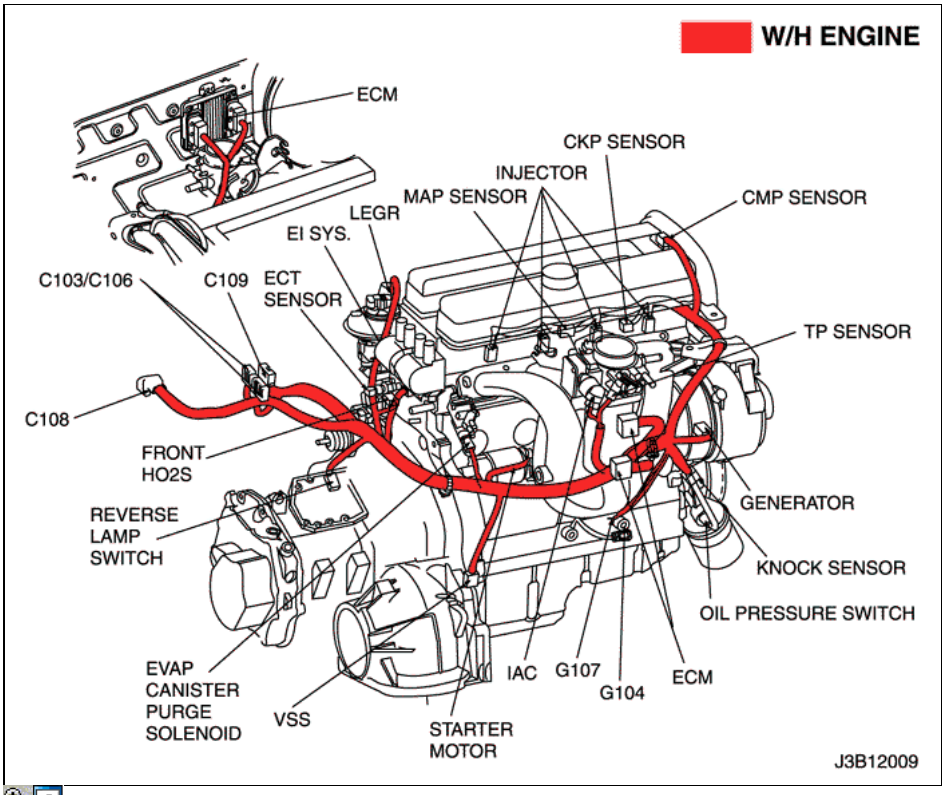

- W / H PANEL DE INSTRUMENTOS

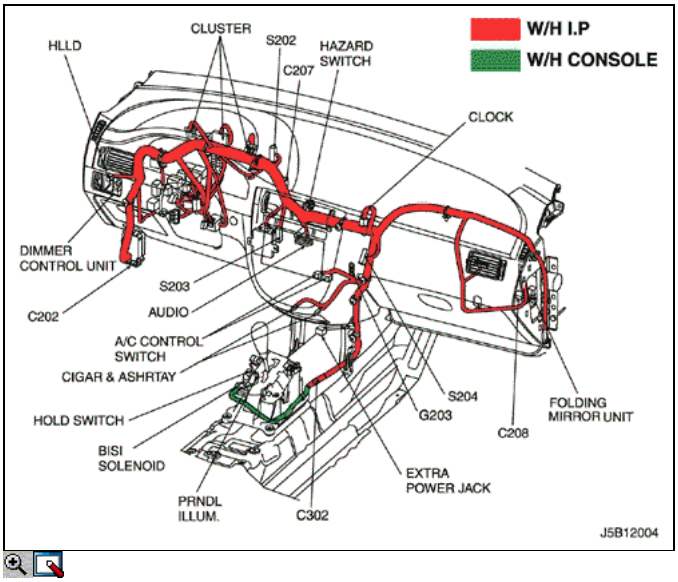

7) DLC MIL circuito de la lámpara: W / O INMOVILIZADOR

http://manualesdetallerdopc.blogspot.com

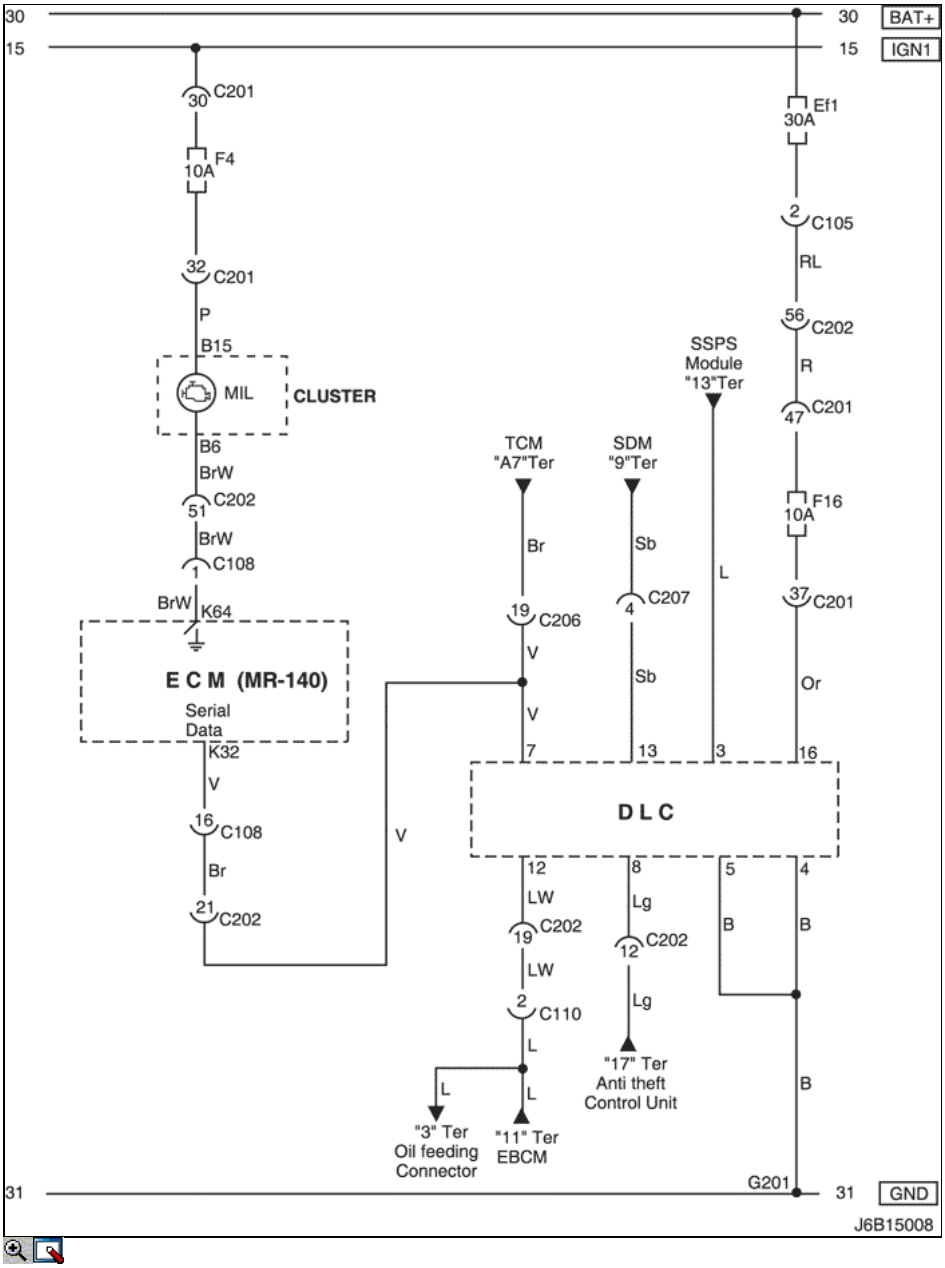

una. CONECTOR DE INFORMACIÓN

CONECTOR NO (PIN NO, COLOR)	CONECTAR EL CABLEADO	Posición del conector
C105 (4 Pin, Blanco)	Cuerpo - Motor bloque de fusibles	Motor bloque de fusibles
C108 (24 pines, Negro)	Cuerpo - Motor	Motor Izquierda Bloque de fusibles
C110 (12 Pin, Blanco)	ABS - Cuerpo	A continuación bloque de motor Fusible
C201 (76 pines, Negro)	IP - IP Bloque de fusibles	Bloque de fusibles IP
C202 (89 Pin, Blanco)	IP - Cuerpo	Conductor Izquierda Espacio para Piernas
C206 (22 Pin, Blanco)	IP - TCM	Conductor Superior Espacio para Piernas
C207 (6 pines, Blanco)	Bolsa de Aire - IP	Alta controlador adecuado Espacio para Piernas
G201	IP	Bloque de Izquierda Fusible IP

b. CONECTOR símbolo de identificación y posición del número PIN

http://manualesdetallerdopc.blogspot.com

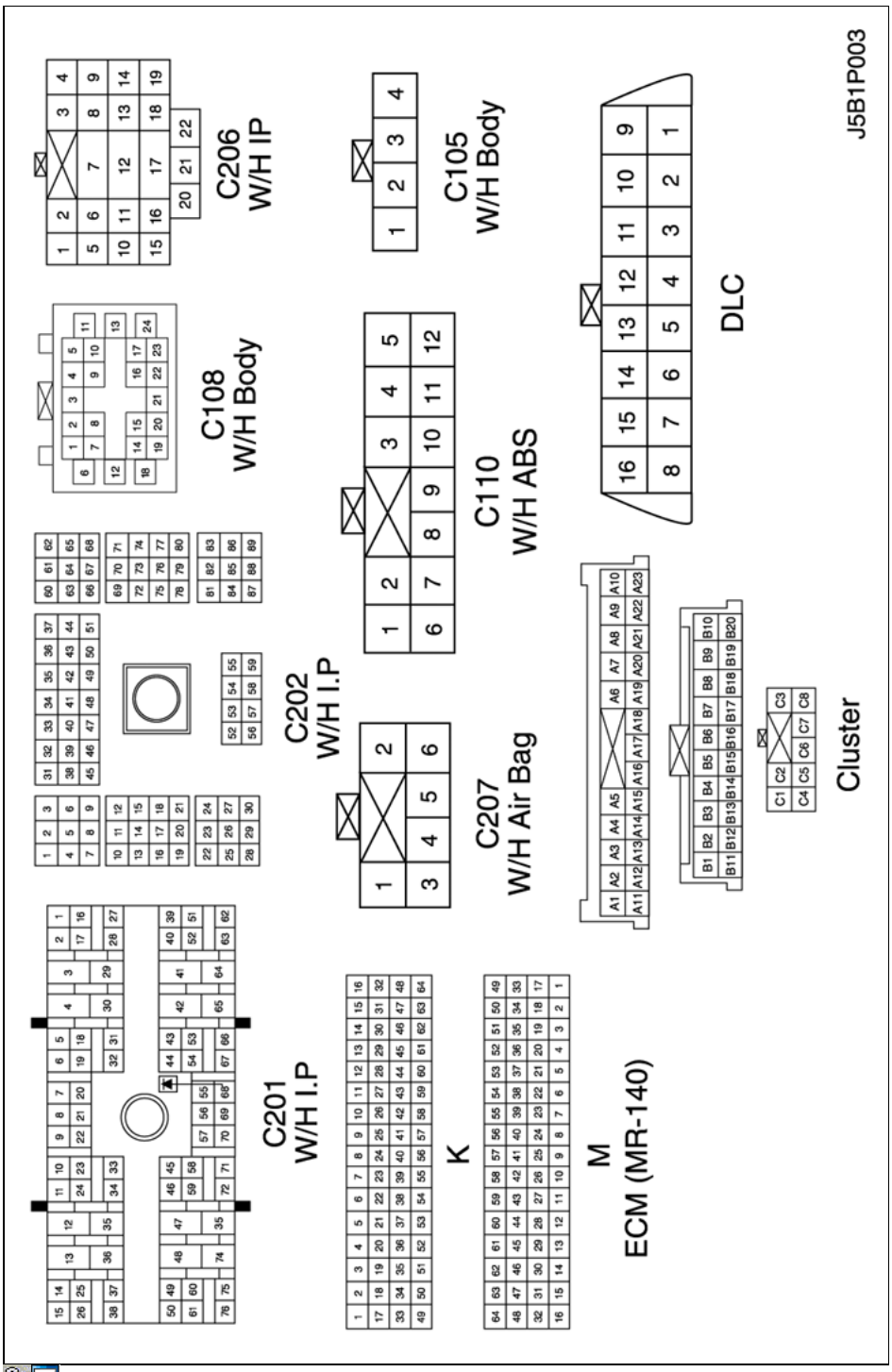

c. POSICIÓN DE CONECTORES Y MOTIVOS

- W / H MOTOR

http://manualesdetallerdopc.blogspot.com

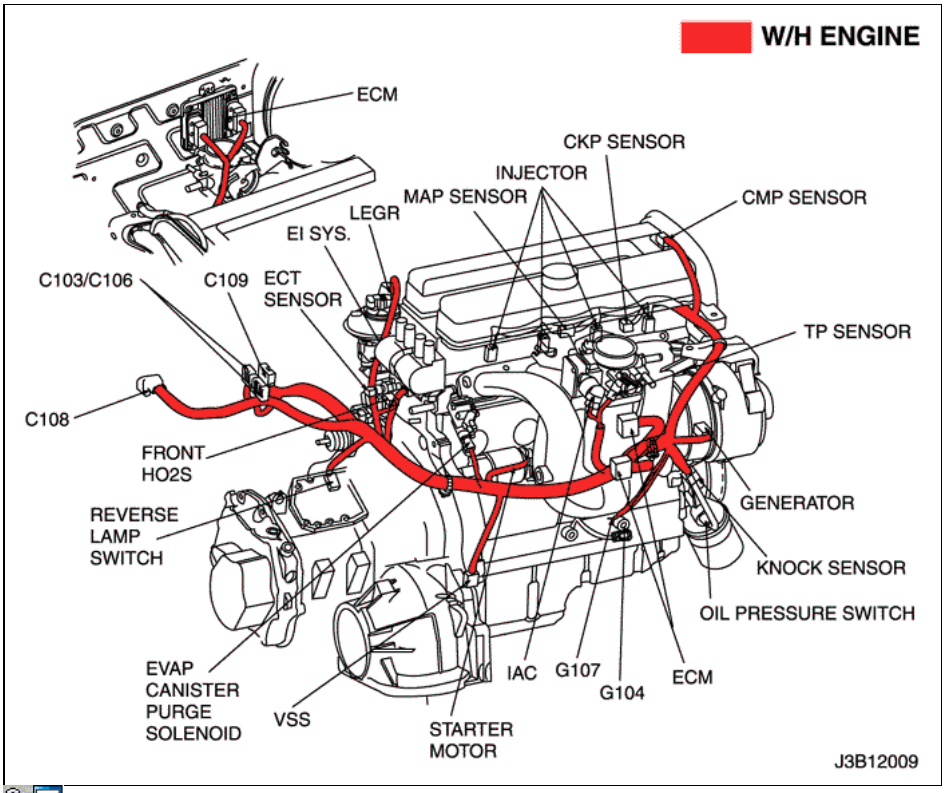

- W / H PANEL DE INSTRUMENTOS

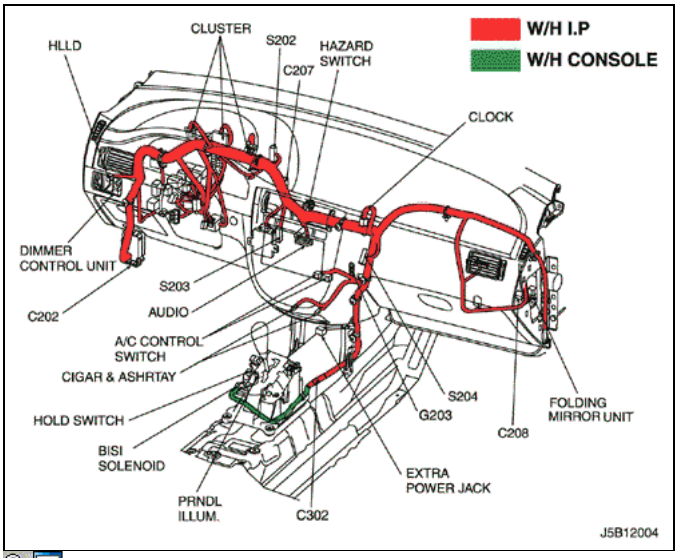

© Copyright General Motors Chevrolet Europa. Reservados todos los derechos

http://manualesdetallerdopc.blogspot.com

3. ECM (Módulo de Control): HV - 240

1) Fuente de energía de la batería, TERRENO, EI SISTEMA DE CIRCUITO DEL SENSOR CKP

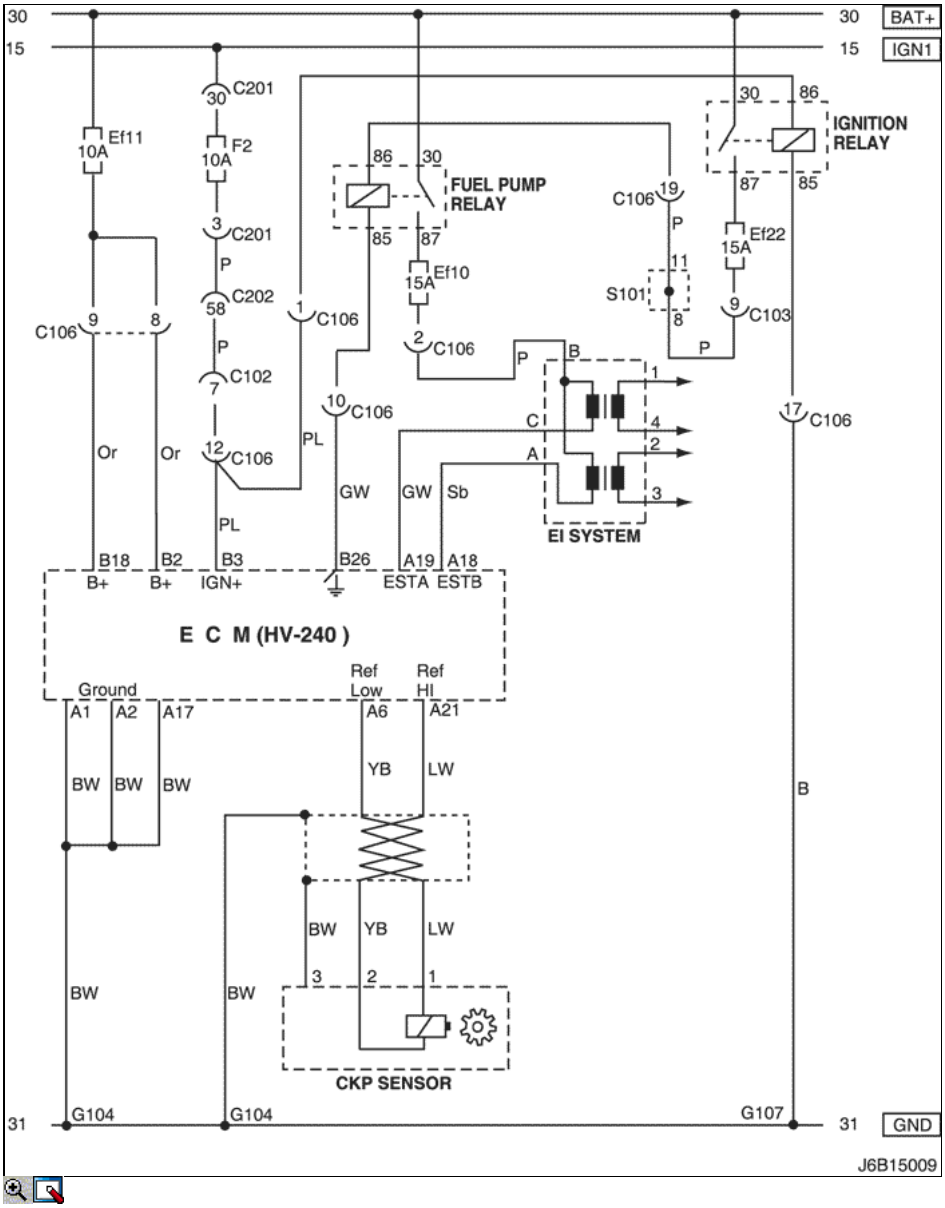

una. CONECTOR DE INFORMACIÓN

CONECTOR NO (PIN NO, COLOR)	CONECTAR EL CABLEADO	Posición del conector
C102 (11 Pin, Blanco)	Cuerpo - Motor bloque de fusibles	Motor bloque de fusibles
C103 (10 Pines, Blanco)	Engine - Bloque de fusibles	Motor bloque de fusibles
C106 (20 Pin, Blanco)	Engine - Bloque de fusibles	Motor bloque de fusibles
C201 (76 pines, Negro)	IP - IP Bloque de fusibles	Bloque de fusibles IP
C202 (89 Pin, Blanco)	IP - Cuerpo	Conductor Izquierda Espacio para Piernas
S101 (Negro)	Motor (MR-140/HV-240)	Transmisión de Alta

http://manualesdetallerdopc.blogspot.com

G104	Motor	En Inicio de Motor
G107	Motor (MR-140/HV-240)	En Inicio de Motor

b. CONECTOR símbolo de identificación y posición del número PIN

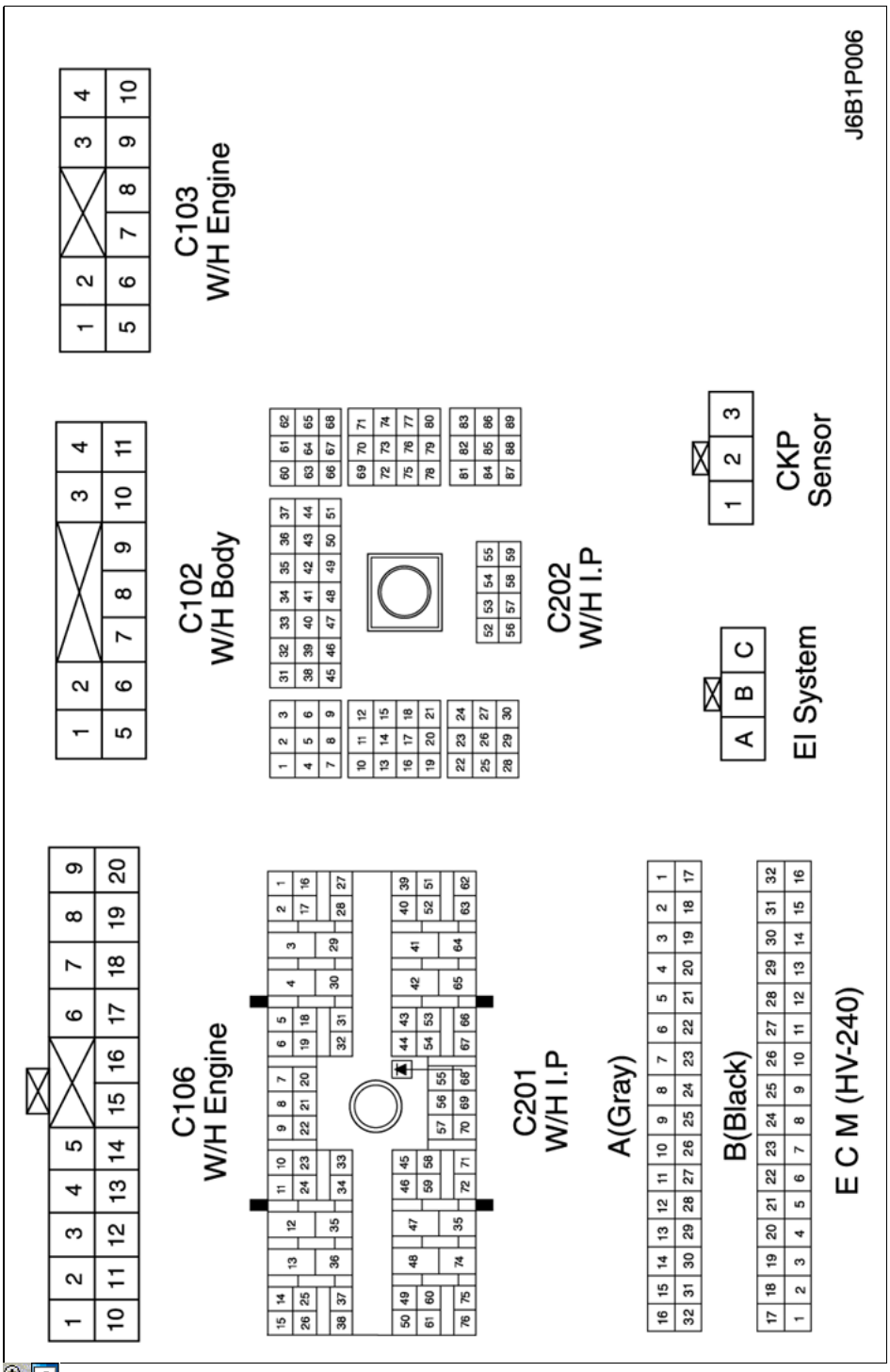

c. POSICIÓN DE CONECTORES Y MOTIVOS

- W / H MOTOR

http://manualesdetallerdopc.blogspot.com

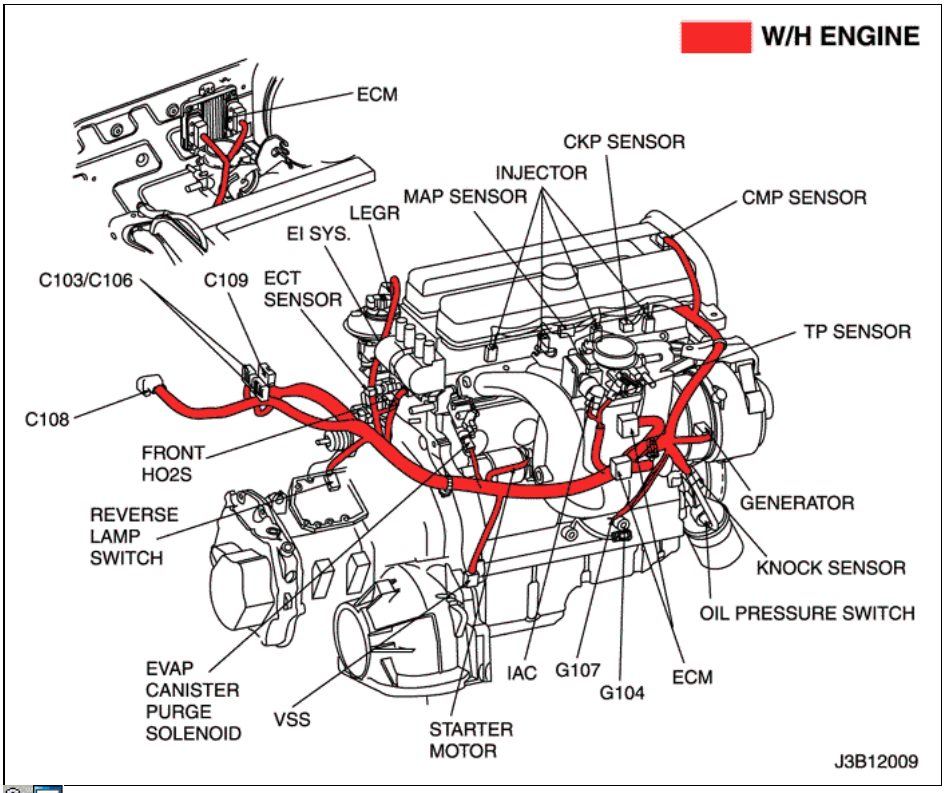

- W / H DELANTERO

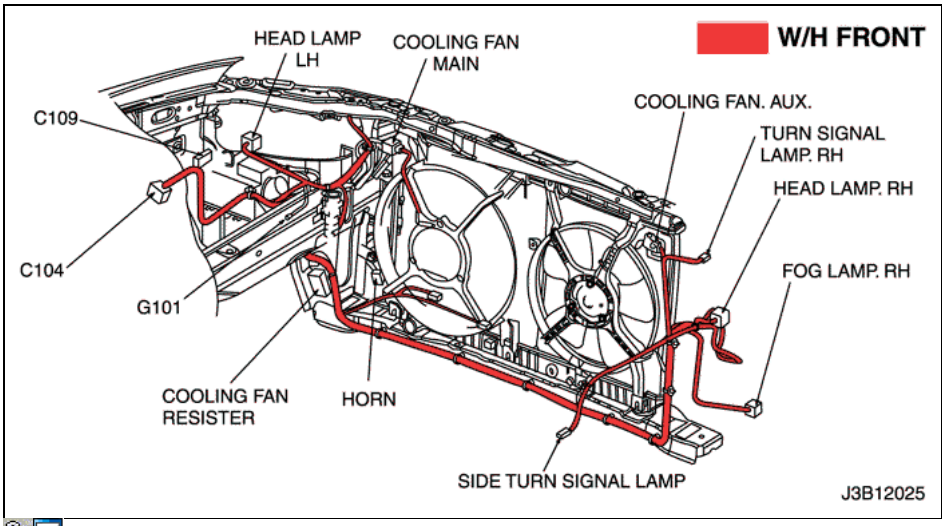

d. PAQUETE DE EMPALME

S101

http://manualesdetallerdopc.blogspot.com

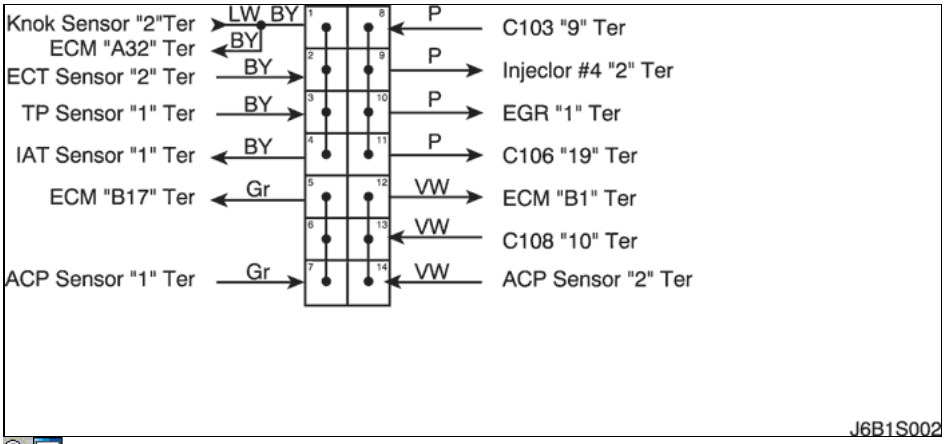

2) BOMBA DE COMBUSTIBLE, INYECTORES Y CIRCUITO DE SENSOR DE O2

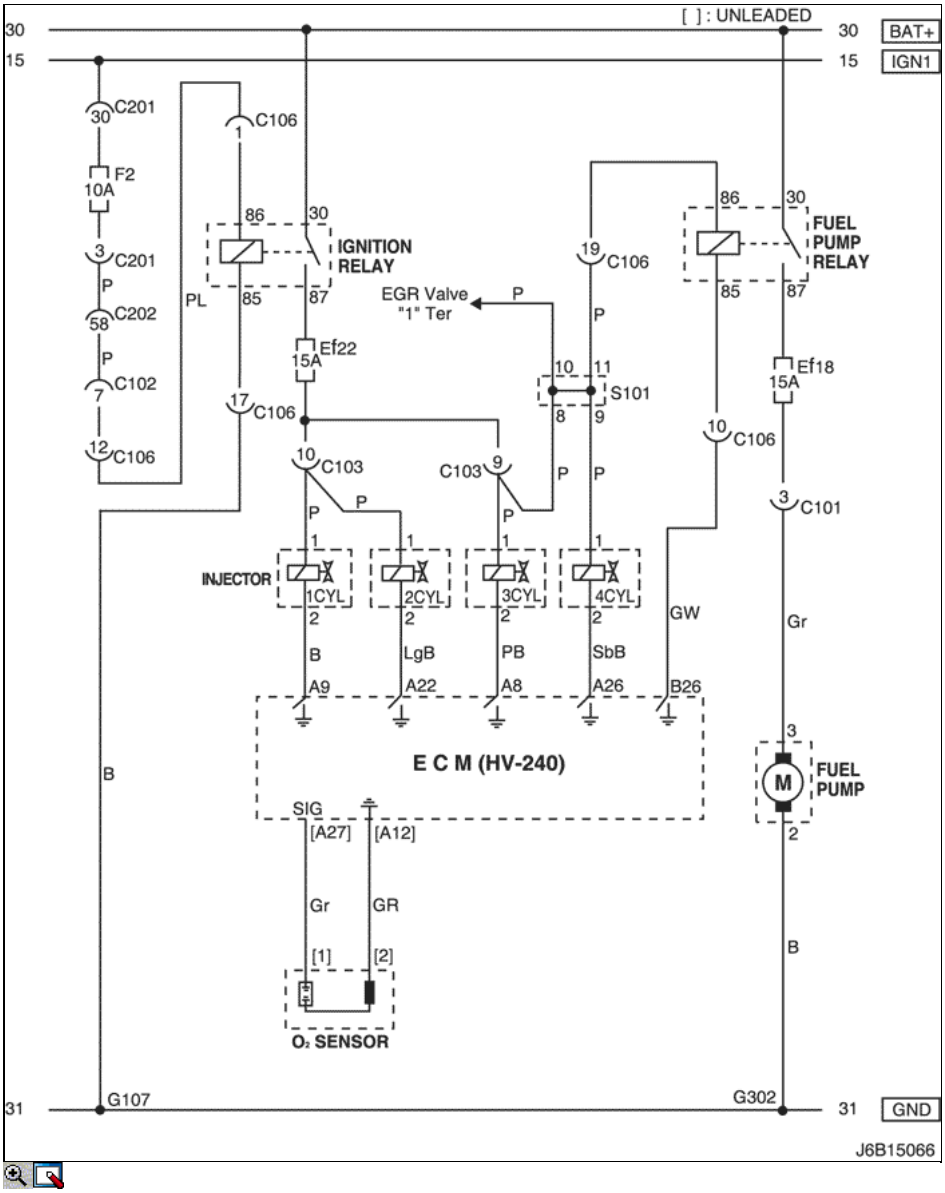

una. CONECTOR DE INFORMACIÓN

CONECTOR NO		

http://manualesdetallerdopc.blogspot.com

(PIN NO, COLOR)	CONECTAR EL CABLEADO	Posición del conector
C101 (21 Pin, Blanco)	Cuerpo - Motor bloque de fusibles	Motor bloque de fusibles
C102 (11 Pin, Blanco)	Cuerpo - Motor bloque de fusibles	Motor bloque de fusibles
C103 (10 Pines, Blanco)	Engine - Bloque de fusibles	Motor bloque de fusibles
C106 (20 Pin, Blanco)	Engine - Bloque de fusibles	Motor bloque de fusibles
C201 (76 pines, Negro)	IP - IP Bloque de fusibles	Bloque de fusibles IP
C202 (89 Pin, Blanco)	IP - Cuerpo	Conductor Izquierda Espacio para Piernas
S101 (Negro)	Motor (MR-140/HV-240)	Transmisión de Alta
G107	Motor (MR-140/HV-240)	En Inicio de Motor
G302	Cuerpo	Abajo a la izquierda del pilar C

b. CONECTOR símbolo de identificación y posición del número PIN

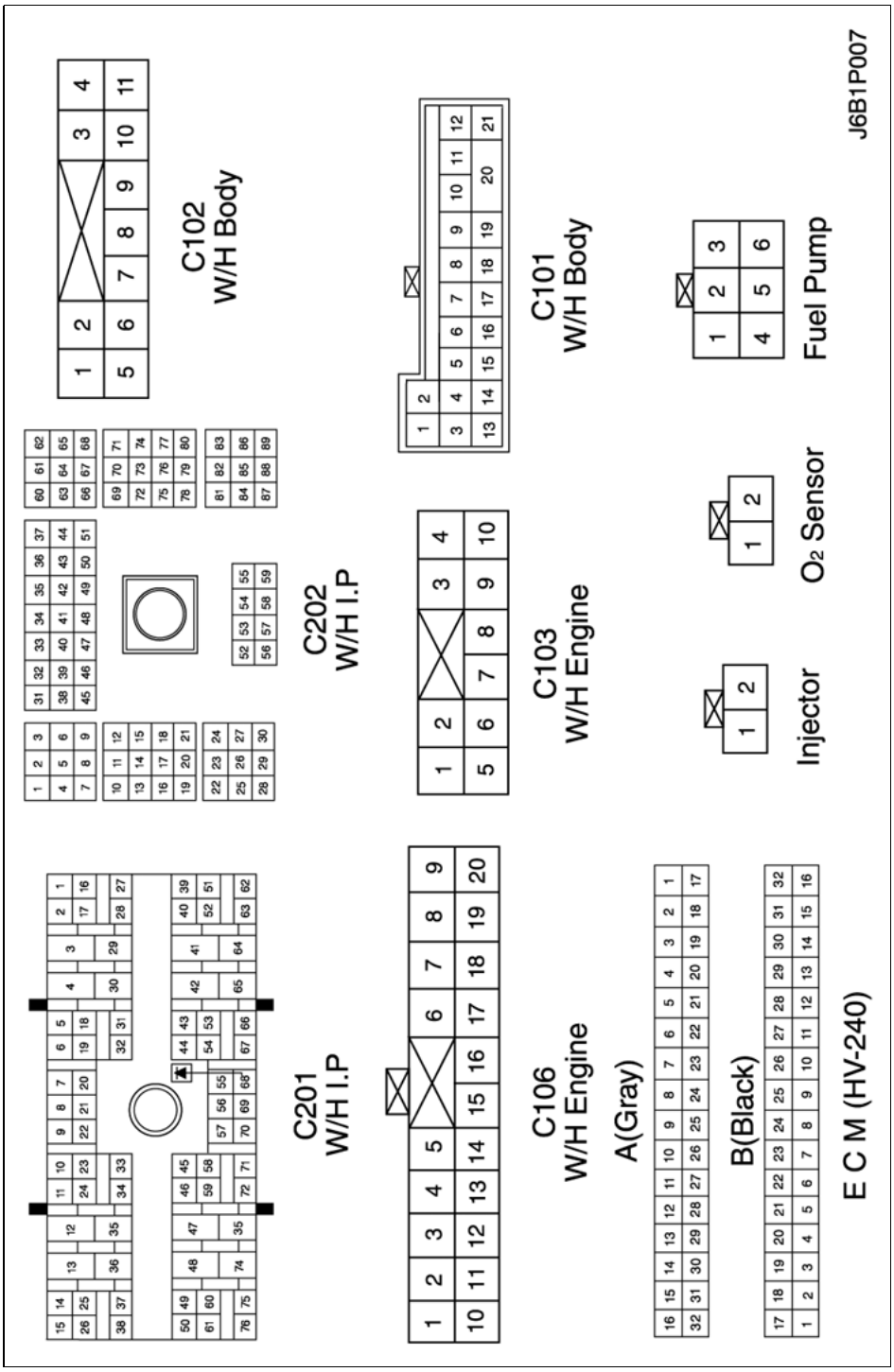

http://manualesdetallerdopc.blogspot.com

c. POSICIÓN DE CONECTORES Y MOTIVOS

- W / H MOTOR

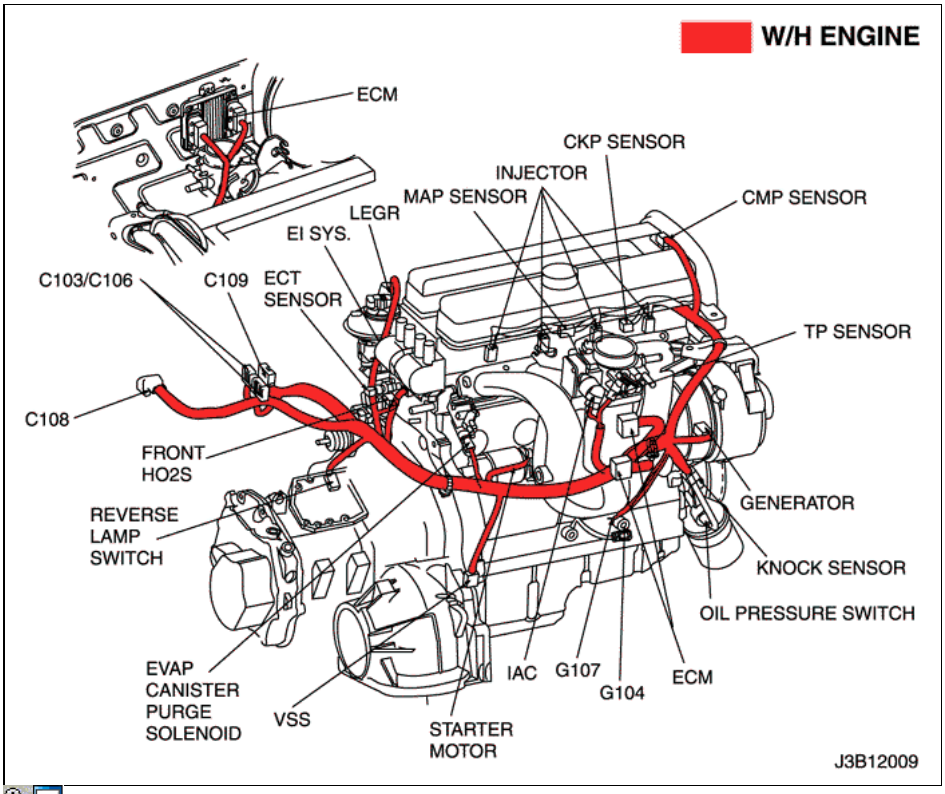

d. PAQUETE DE EMPALME

S101

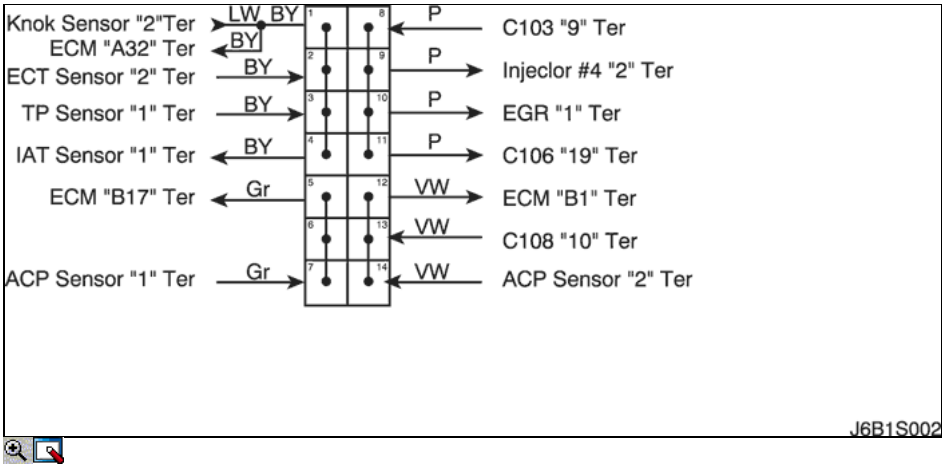

3) IAC, SENSOR (MAP, ECT, TP, IAT, Knock y ACP) y la válvula EGR CIRCUITO

http://manualesdetallerdopc.blogspot.com

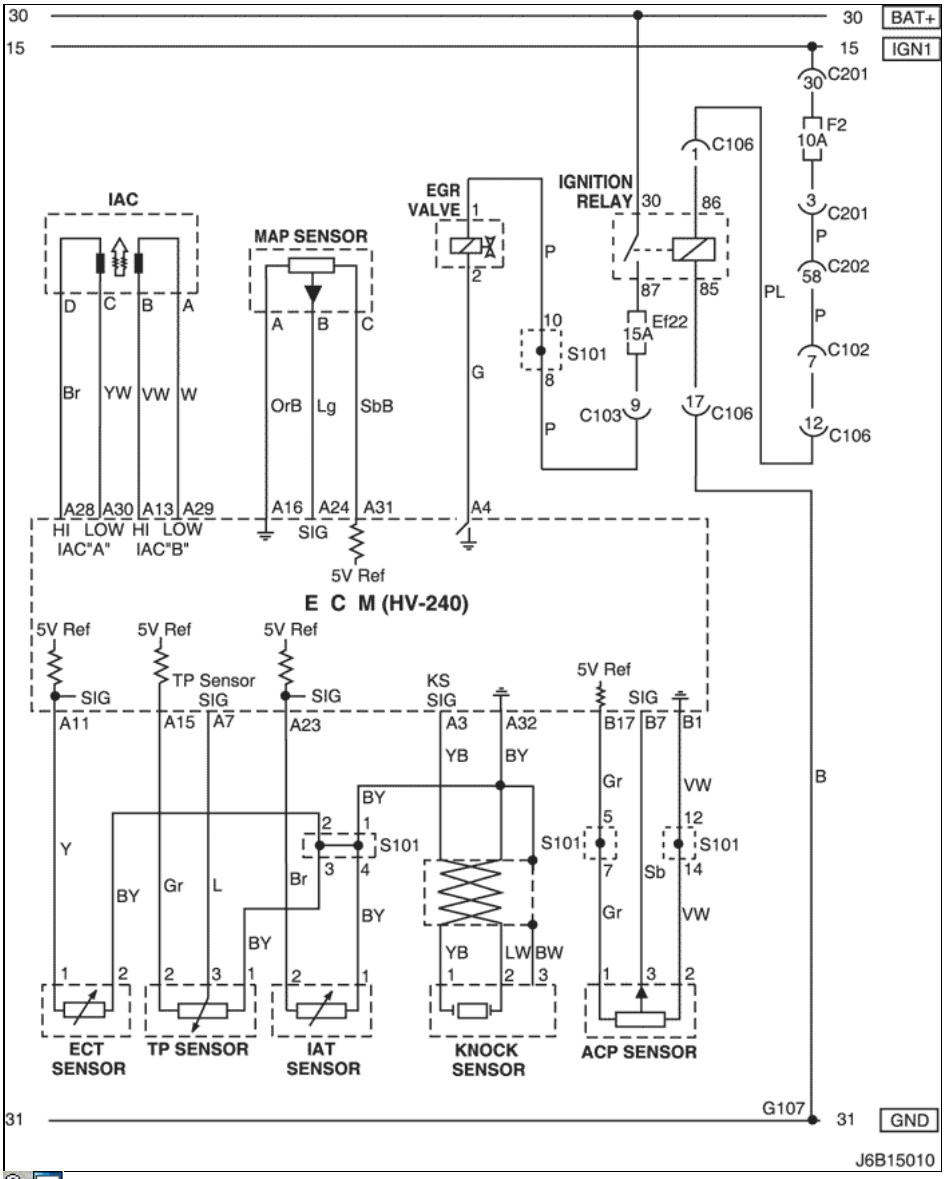

una. CONECTOR DE INFORMACIÓN

CONECTOR NO (PIN NO, COLOR)	CONECTAR EL CABLEADO	Posición del conector
C102 (11 Pin, Blanco)	Cuerpo - Motor bloque de fusibles	Motor bloque de fusibles
C103 (10 Pines, Blanco)	Engine - Bloque de fusibles	Motor bloque de fusibles
C106 (20 Pin, Blanco)	Engine - Bloque de fusibles	Motor bloque de fusibles
C201 (76 pines, Negro)	IP - IP Bloque de fusibles	Bloque de fusibles IP
C202 (89 Pin, Blanco)	IP - Cuerpo	Conductor Izquierda Espacio para Piernas
S101 (Negro)	Motor (MR-140/HV-240)	Transmisión de Alta
G107	Motor (MR-140/HV-240)	En Inicio de Motor

b. CONECTOR símbolo de identificación y posición del número PIN

http://manualesdetallerdopc.blogspot.com

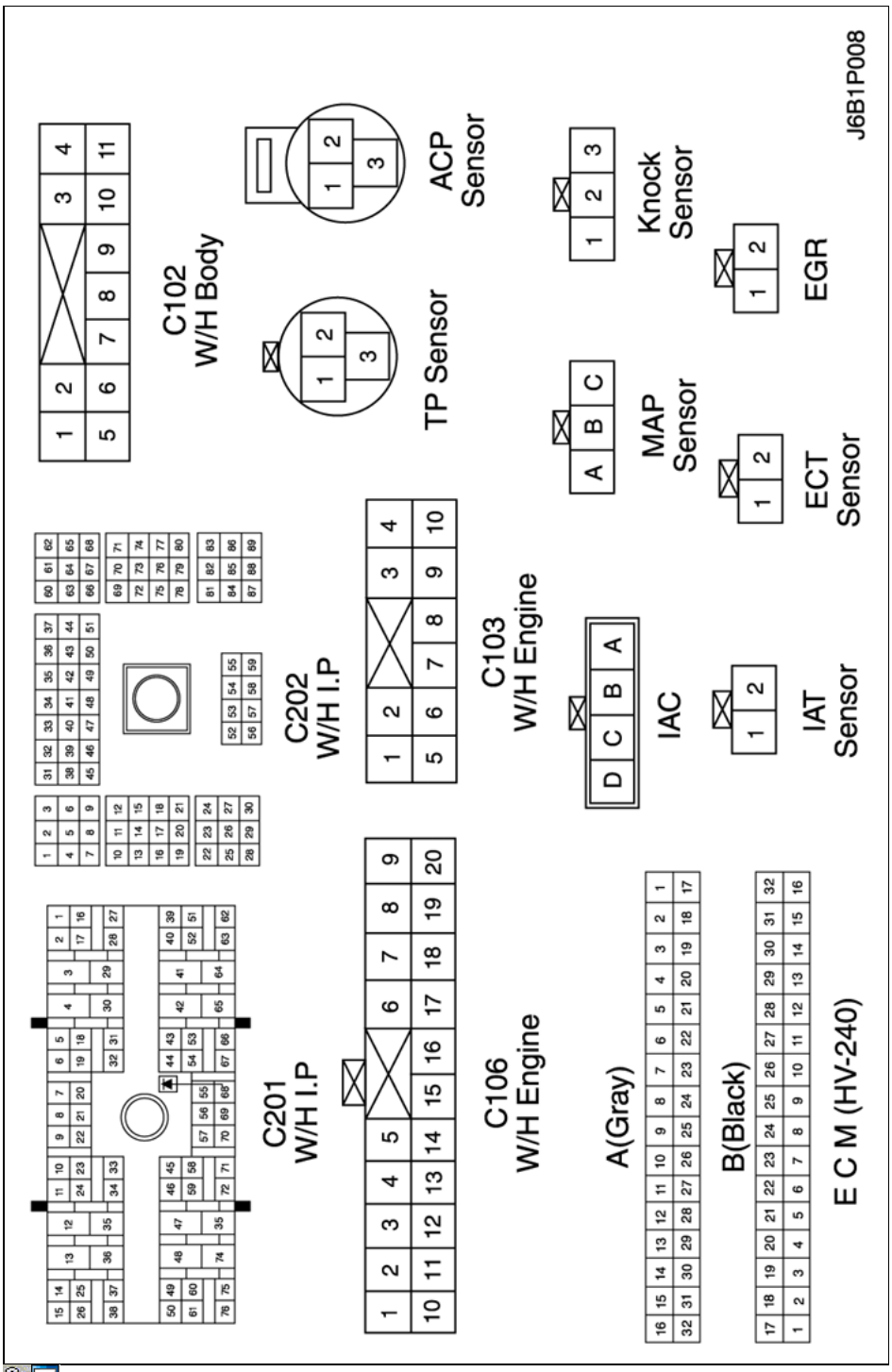

c. POSICIÓN DE CONECTORES Y MOTIVOS

- W / H MOTOR

http://manualesdetallerdopc.blogspot.com

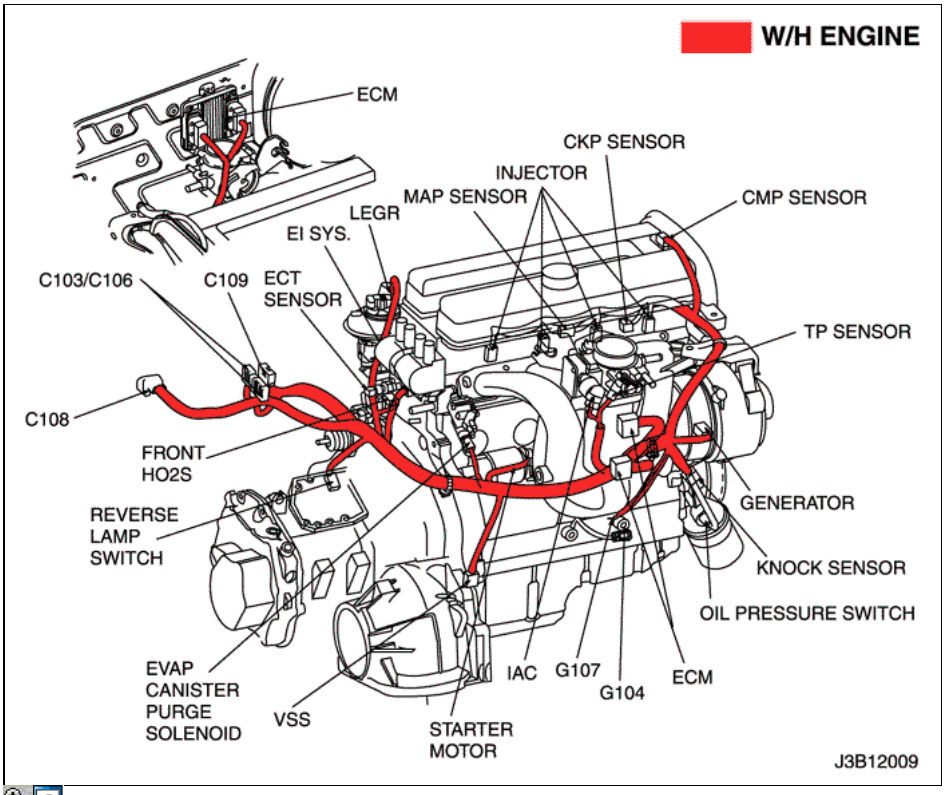

d. PAQUETE DE EMPALME

S101

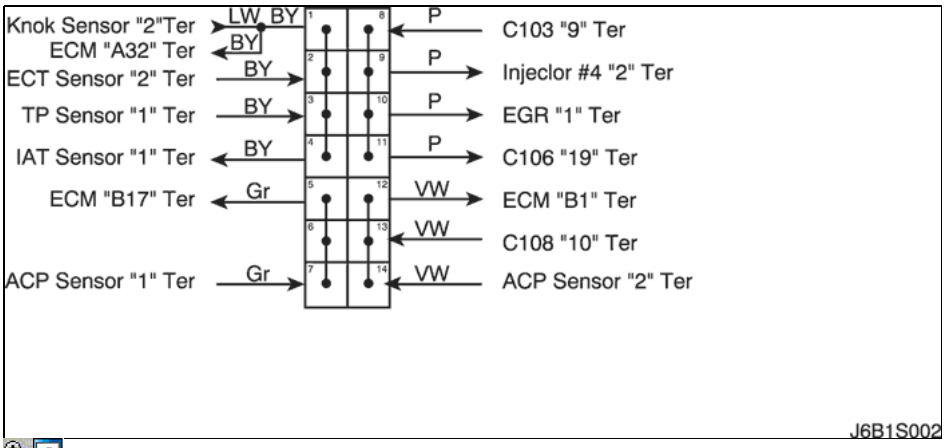

4) cámara de EVAP SOLENOIDE DE PURGA, SENSOR CMP, CLUSTER y circuito VSS

http://manualesdetallerdopc.blogspot.com

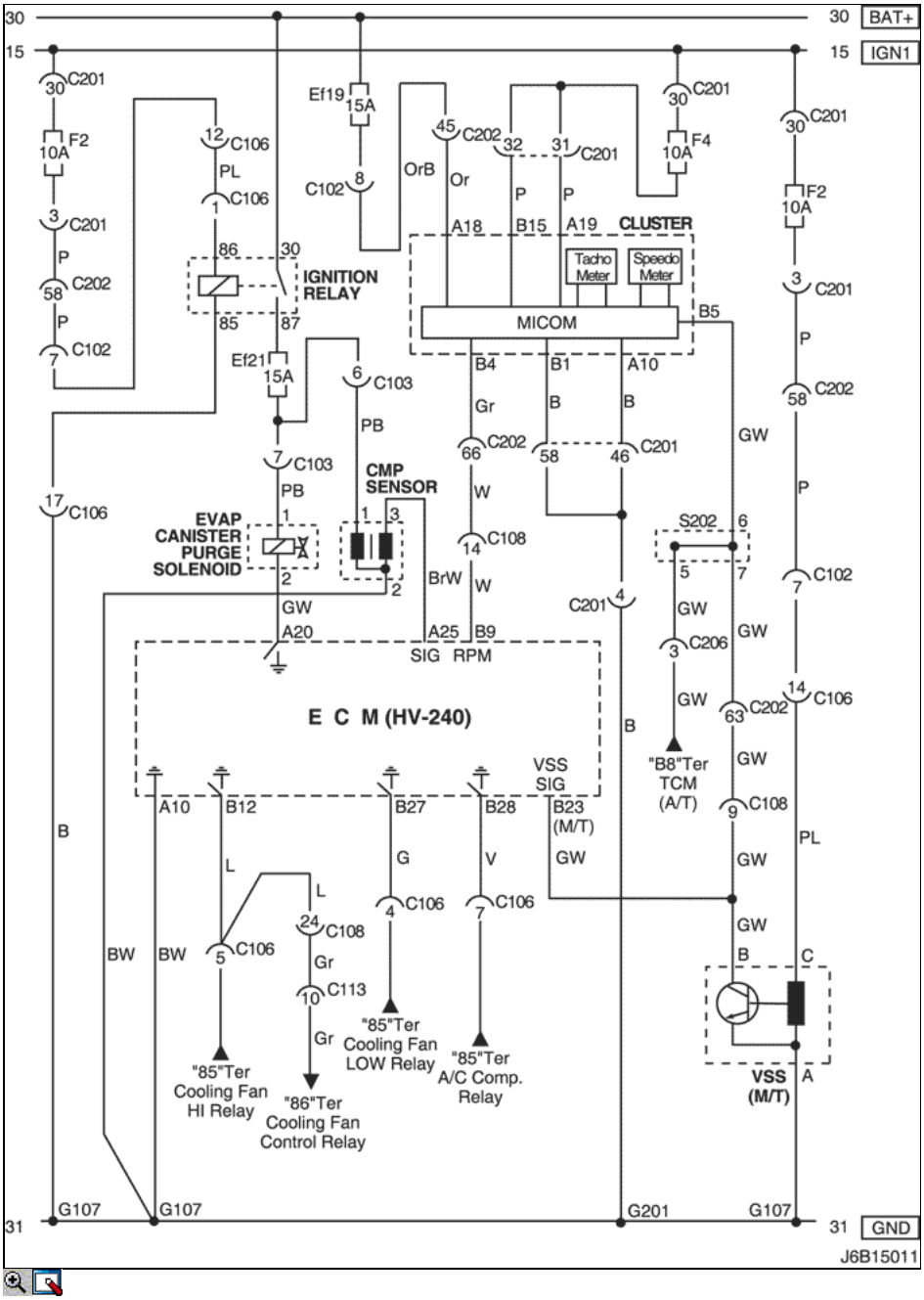

una. CONECTOR DE INFORMACIÓN

CONECTOR NO (PIN NO, COLOR)	CONECTAR EL CABLEADO	Posición del conector
C102 (11 Pin, Blanco)	Cuerpo - Motor bloque de fusibles	Motor bloque de fusibles
C103 (10 Pines, Blanco)	Engine - Bloque de fusibles	Motor bloque de fusibles
C106 (20 Pin, Blanco)	Engine - Bloque de fusibles	Motor bloque de fusibles
C108 (24 pines, Negro)	Cuerpo - Motor	Motor Izquierda Bloque de fusibles
C113 (16 pines, Negro)	Cuerpo - Front	Detrás de ECM Bracket
C201 (76 pines, Negro)	IP - IP Bloque de fusibles	Bloque de fusibles IP
C202 (89 Pin, Blanco)	IP - Cuerpo	Conductor Izquierda Espacio para Piernas
C206 (22 Pin, Blanco)	IP - TCM	Conductor Superior Espacio para Piernas
S202 (Negro)	IP	Detrás de Cluster
G104	Motor	En Inicio de Motor

http://manualesdetallerdopc.blogspot.com

G107	Motor (MR-140/HV-240)	En Inicio de Motor
G201	IP	Bloque de Izquierda Fusible IP

b. CONECTOR símbolo de identificación y posición del número PIN

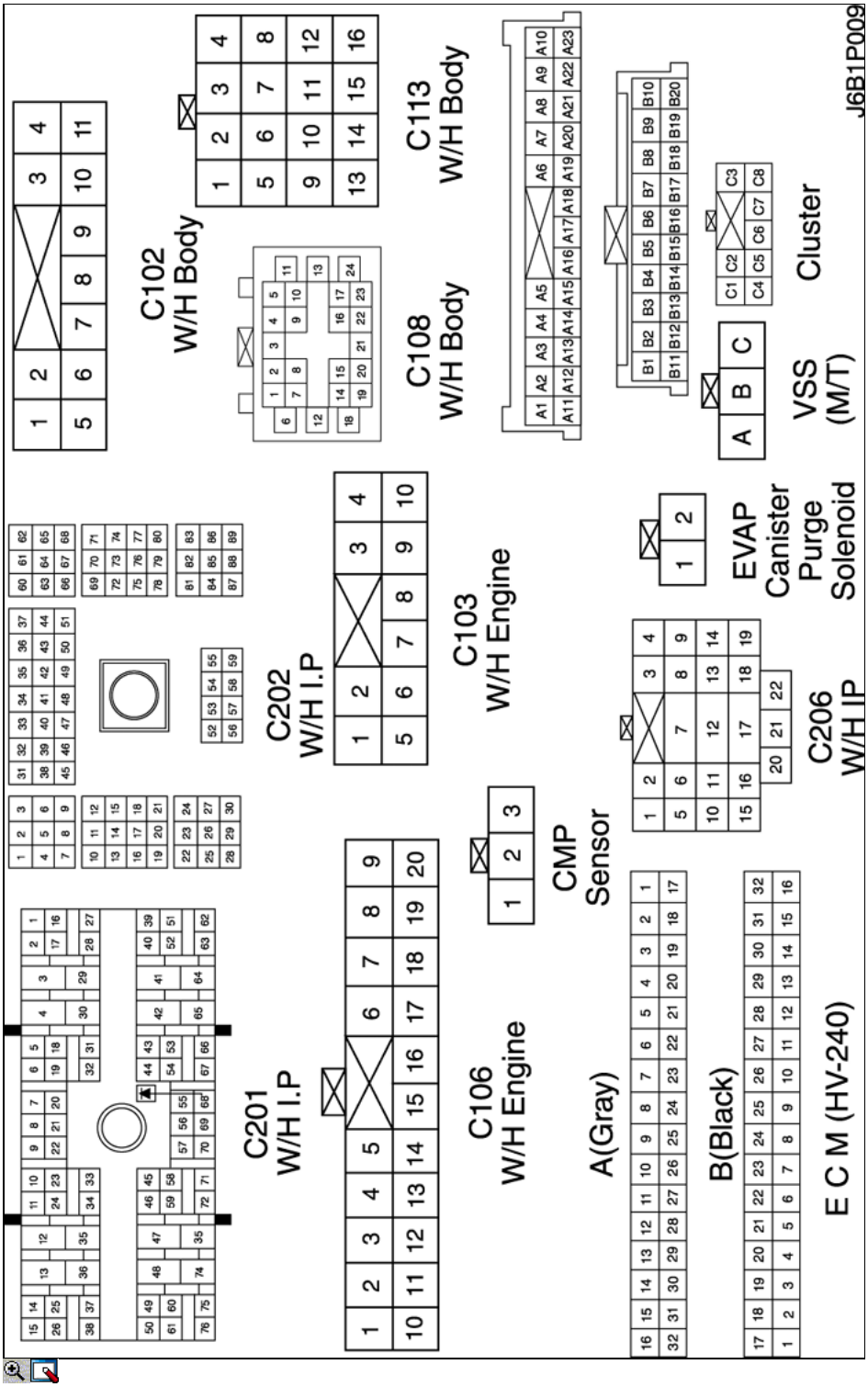

c. POSICIÓN DE CONECTORES Y MOTIVOS

- W / H MOTOR

http://manualesdetallerdopc.blogspot.com

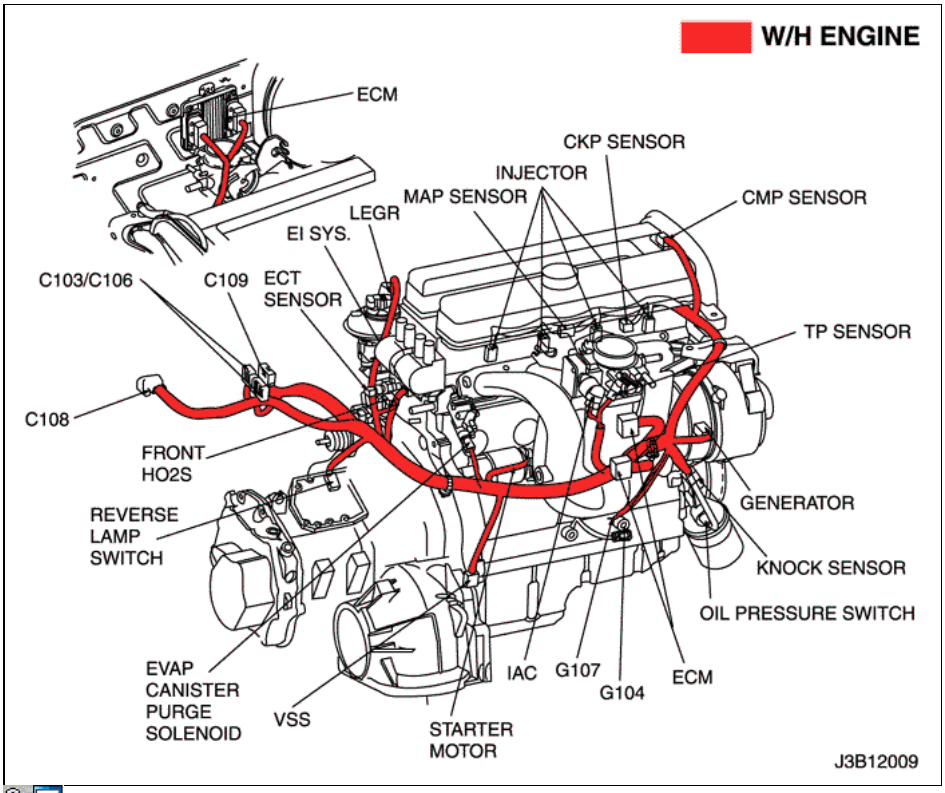

- W / H DELANTERO

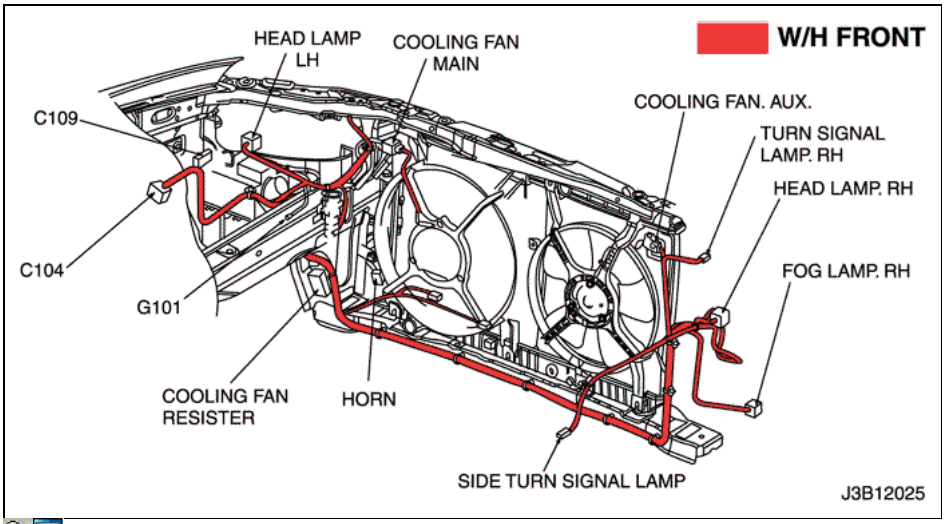

d. PAQUETE DE EMPALME

S202

http://manualesdetallerdopc.blogspot.com

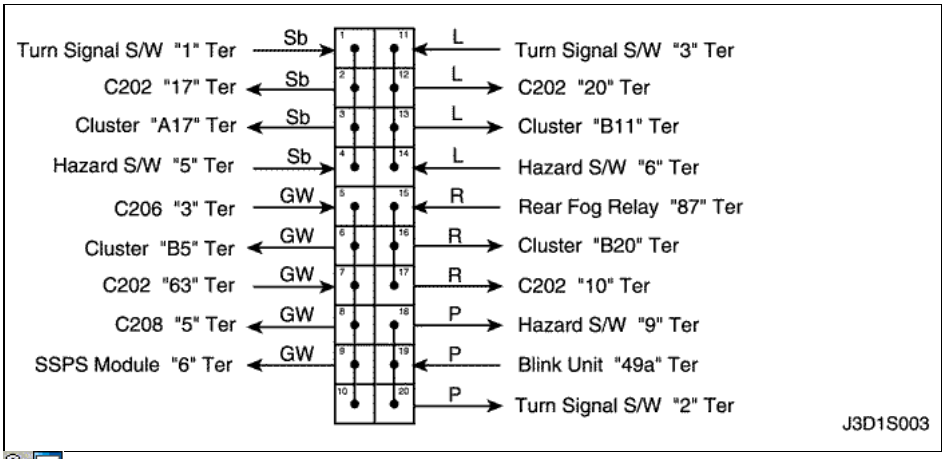

5) GRUPO BOMBA, COMBUSTIBLE, VGIS y TCM CIRCUITO

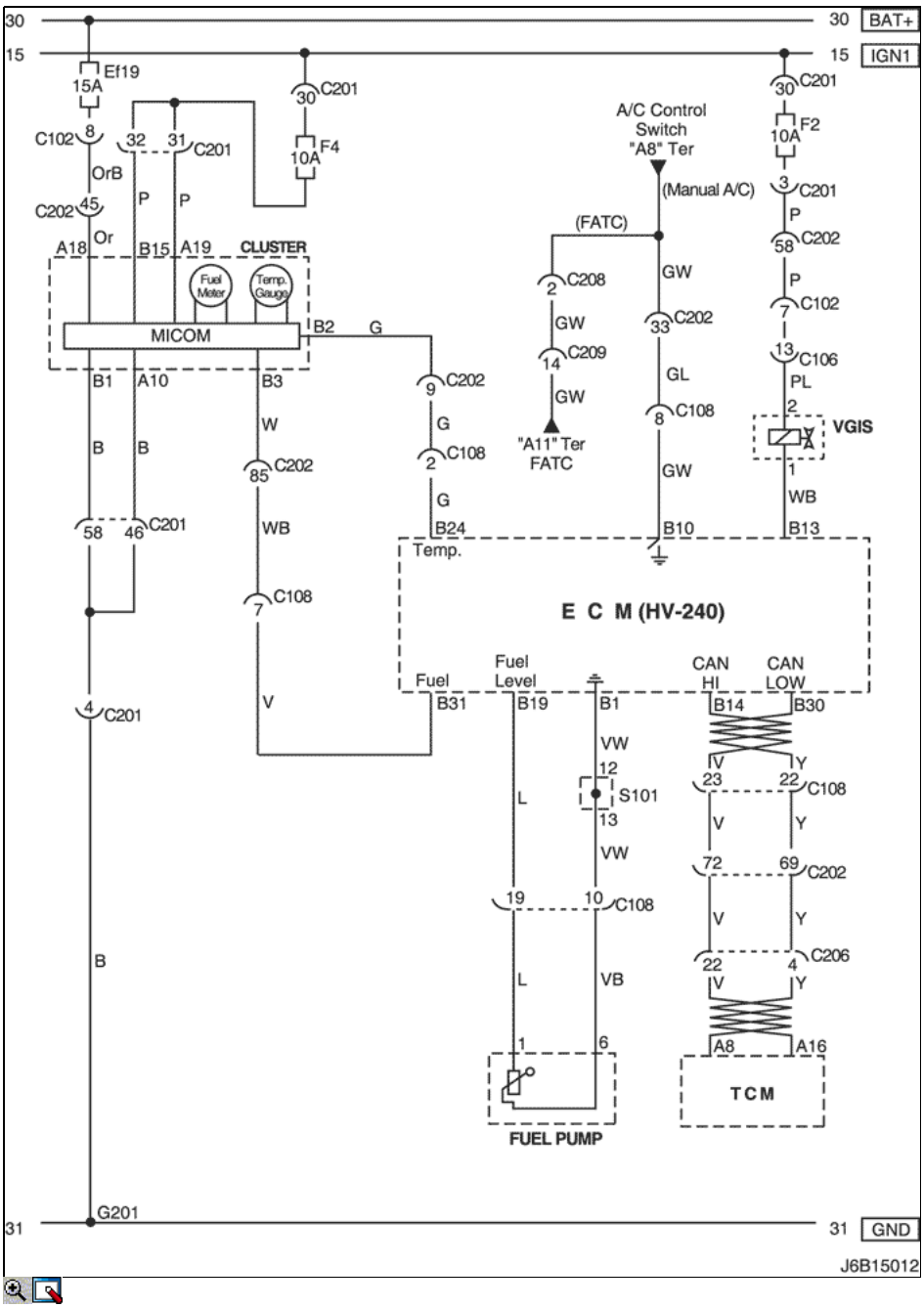

http://manualesdetallerdopc.blogspot.com

una. CONECTOR DE INFORMACIÓN

CONECTOR NO (PIN NO, COLOR)	CONECTAR EL CABLEADO	Posición del conector
C102 (11 Pin, Blanco)	Cuerpo - Motor bloque de fusibles	Motor bloque de fusibles
C106 (20 Pin, Blanco)	Engine - Bloque de fusibles	Motor bloque de fusibles
C108 (24 pines, Negro)	Cuerpo - Motor	Motor Izquierda Bloque de fusibles
C201 (76 pines, Negro)	IP - IP Bloque de fusibles	Bloque de fusibles IP
C202 (89 Pin, Blanco)	IP - Cuerpo	Conductor Izquierda Espacio para Piernas
C206 (22 Pin, Blanco)	IP - TCM	Conductor Superior Espacio para Piernas
C208 (15 Pin, Blanco)	IP - FATC	Detrás de caja de guantes
C209 (20 pines, Negro)	FATC - FATC.Aux	Entre el núcleo del calentador y núcleo del evaporador
S101 (Negro)	Motor (MR-140/HV-240)	Transmisión de Alta
G201	IP	Bloque de Izquierda Fusible IP

b. CONECTOR símbolo de identificación y posición del número PIN

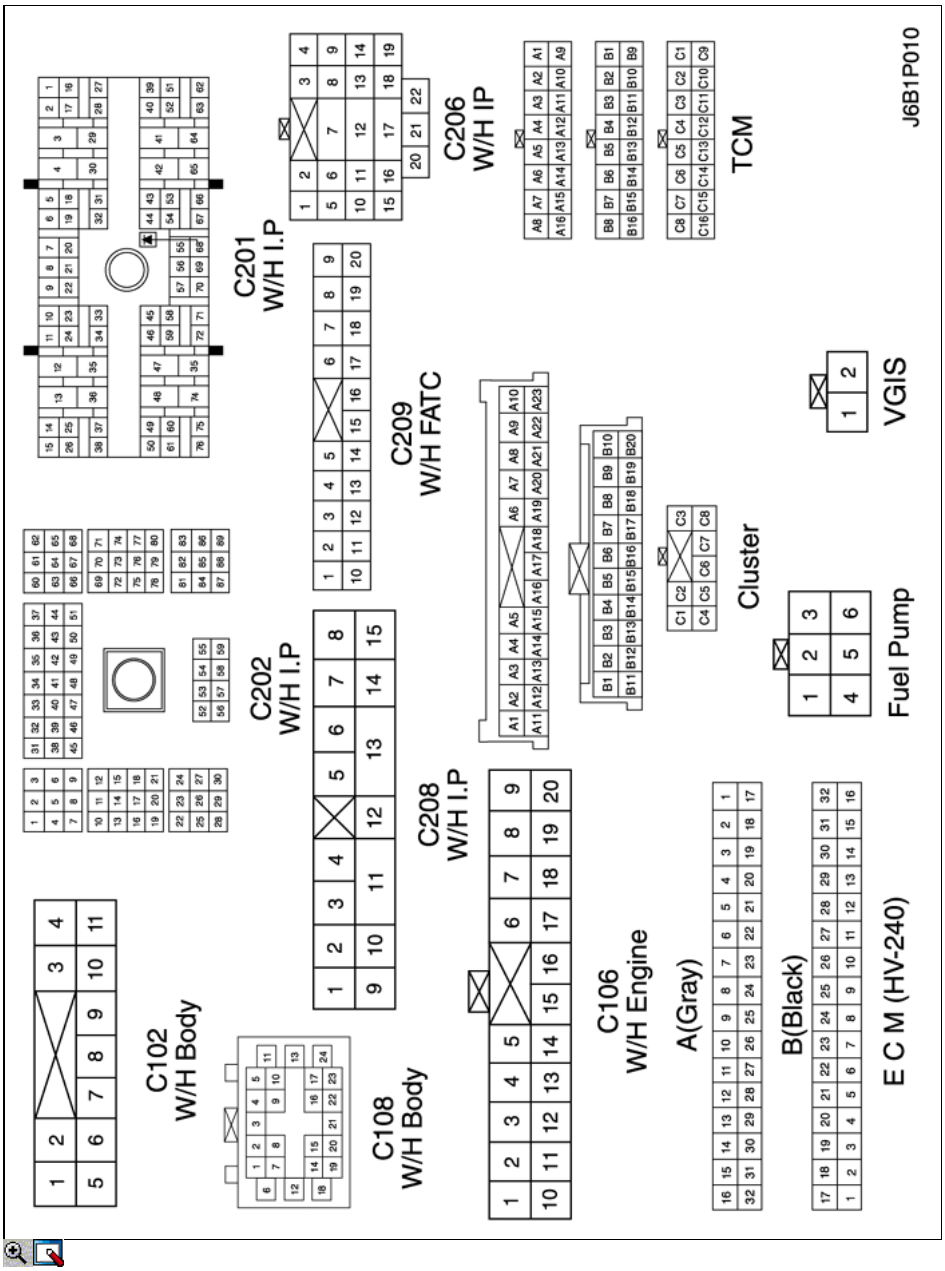

c. POSICIÓN DE CONECTORES Y MOTIVOS

- W / H MOTOR

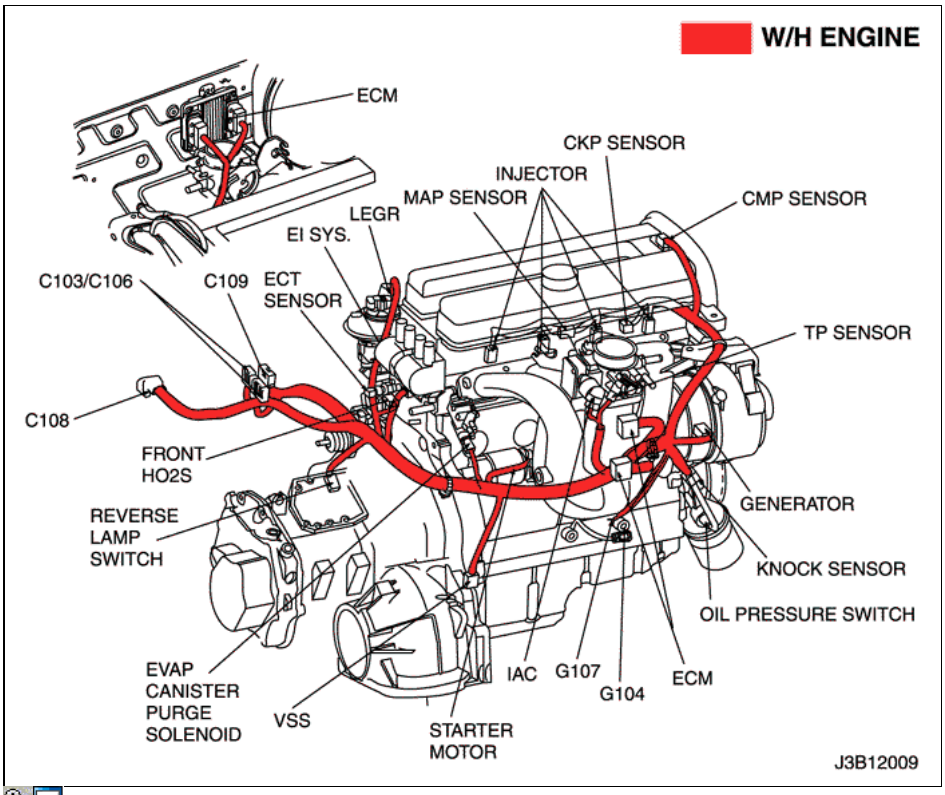

- W / H TCM

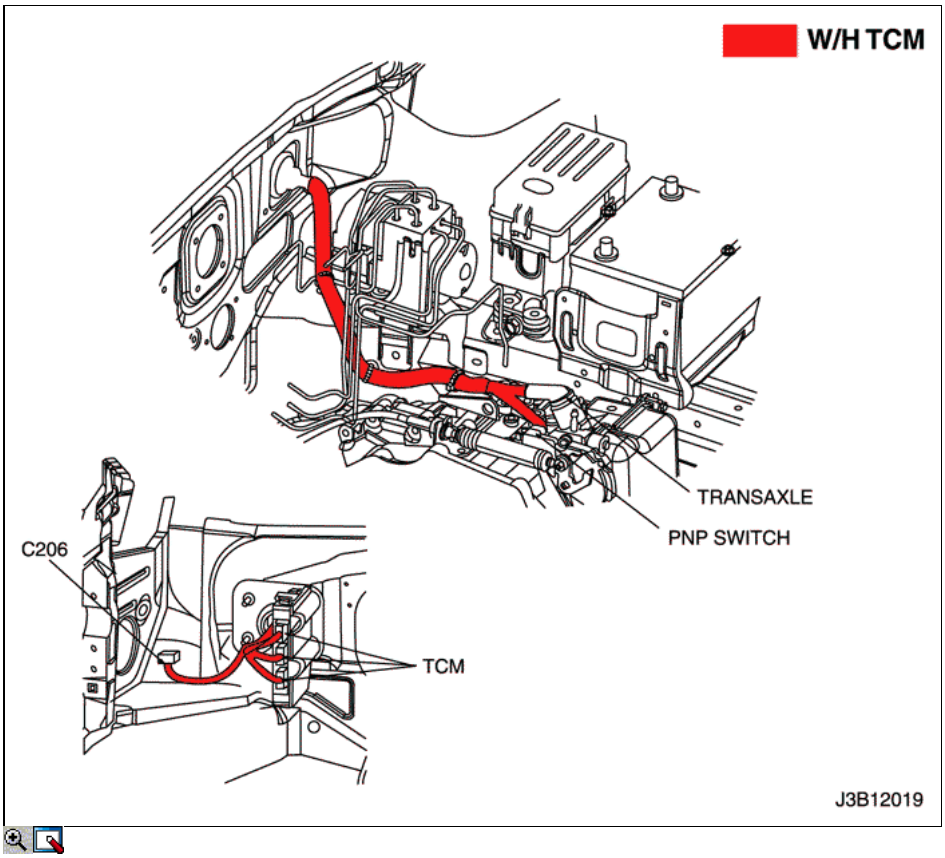

http://manualesdetallerdopc.blogspot.com

d. PAQUETE DE EMPALME

S101

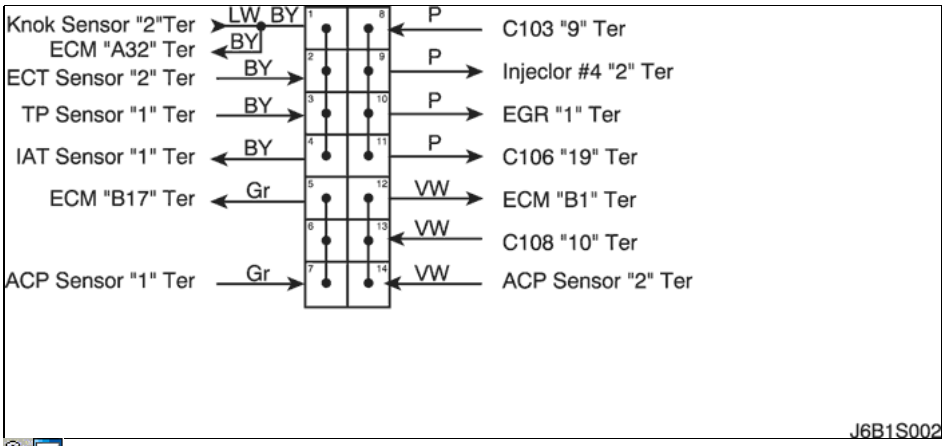

6) DLC, LAMP MIL, INMOVILIZADOR Y RON INTERRUPTOR DE CIRCUITO: W / INMOVILIZADOR

http://manualesdetallerdopc.blogspot.com

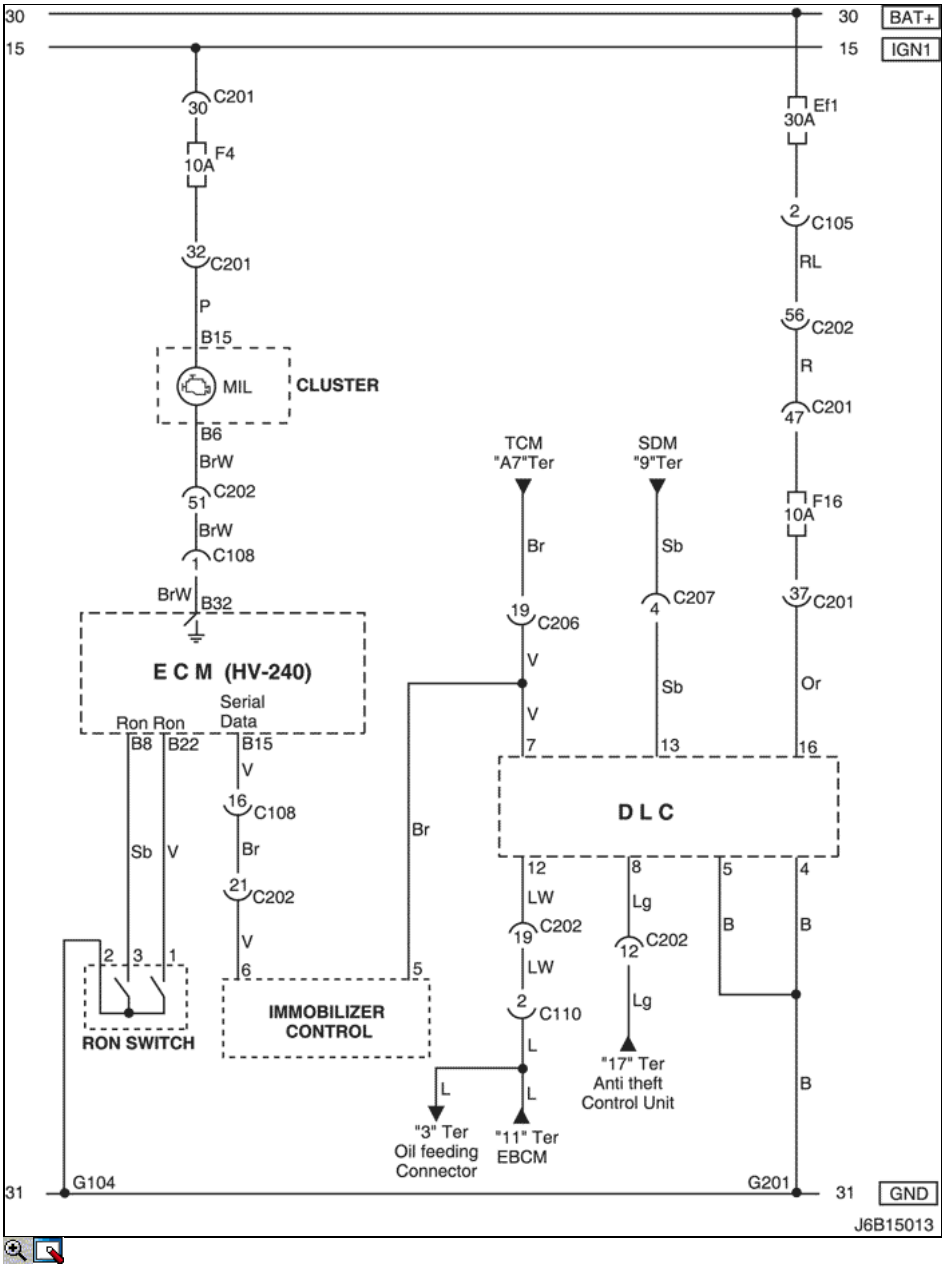

una. CONECTOR DE INFORMACIÓN

CONECTOR NO (PIN NO, COLOR)	CONECTAR EL CABLEADO	Posición del conector
C105 (4 Pin, Blanco)	Cuerpo - Motor bloque de fusibles	Motor bloque de fusibles
C108 (24 pines, Negro)	Cuerpo - Motor	Motor Izquierda Bloque de fusibles
C110 (12 Pin, Blanco)	ABS - Cuerpo	A continuación bloque de motor Fusible
C201 (76 pines, Negro)	IP - IP Bloque de fusibles	Bloque de fusibles IP
C202 (89 Pin, Blanco)	IP - Cuerpo	Conductor Izquierda Espacio para Piernas
C206 (22 Pin, Blanco)	IP - TCM	Conductor Superior Espacio para Piernas
C207 (6 pines, Blanco)	Bolsa de Aire - IP	Alta controlador adecuado Espacio para Piernas
G104	Motor	En Inicio de Motor
G201	IP	Bloque de Izquierda Fusible IP

b. CONECTOR símbolo de identificación y posición del número PIN

http://manualesdetallerdopc.blogspot.com

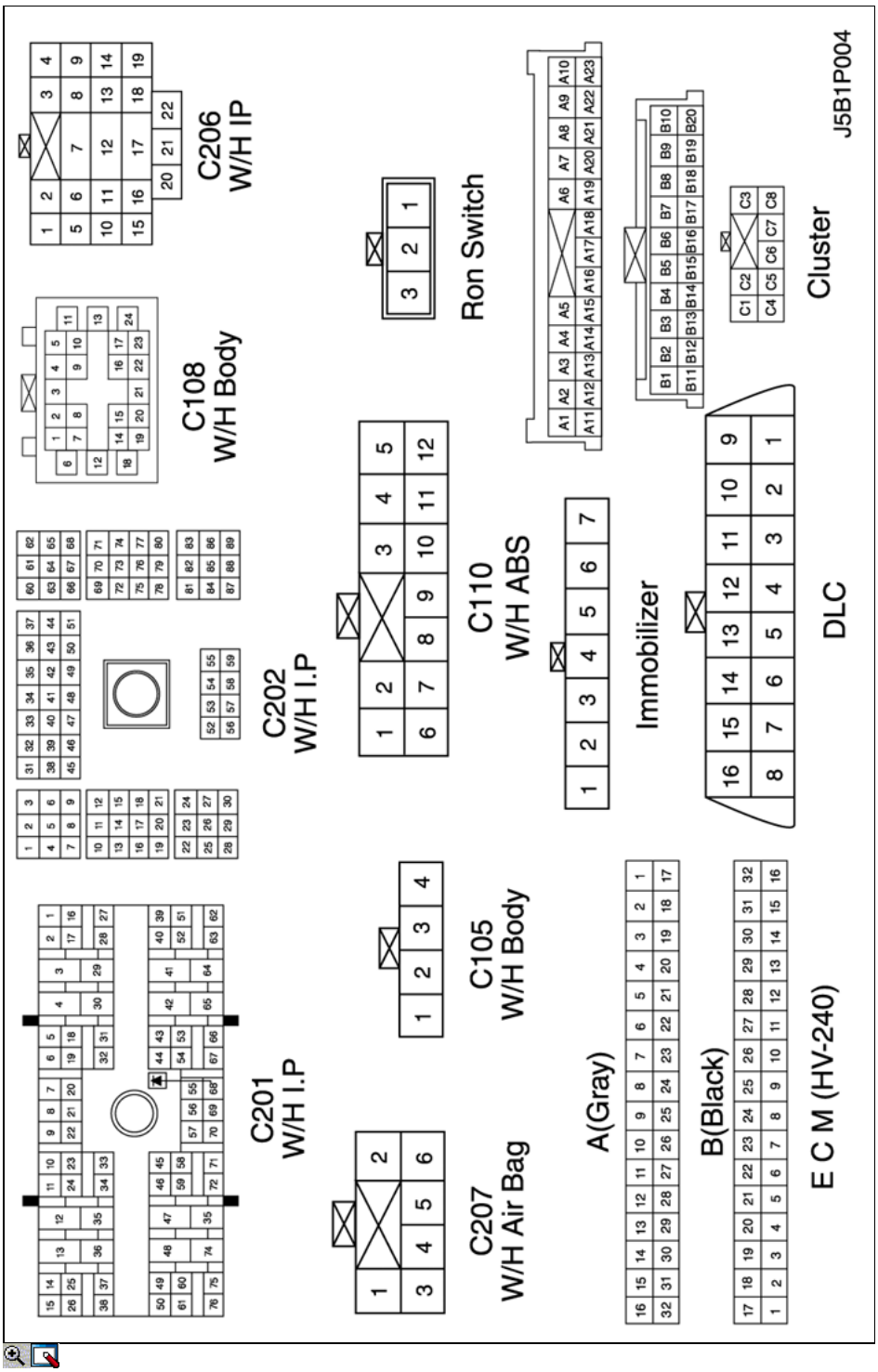

c. POSICIÓN DE CONECTORES Y MOTIVOS

- W / H MOTOR

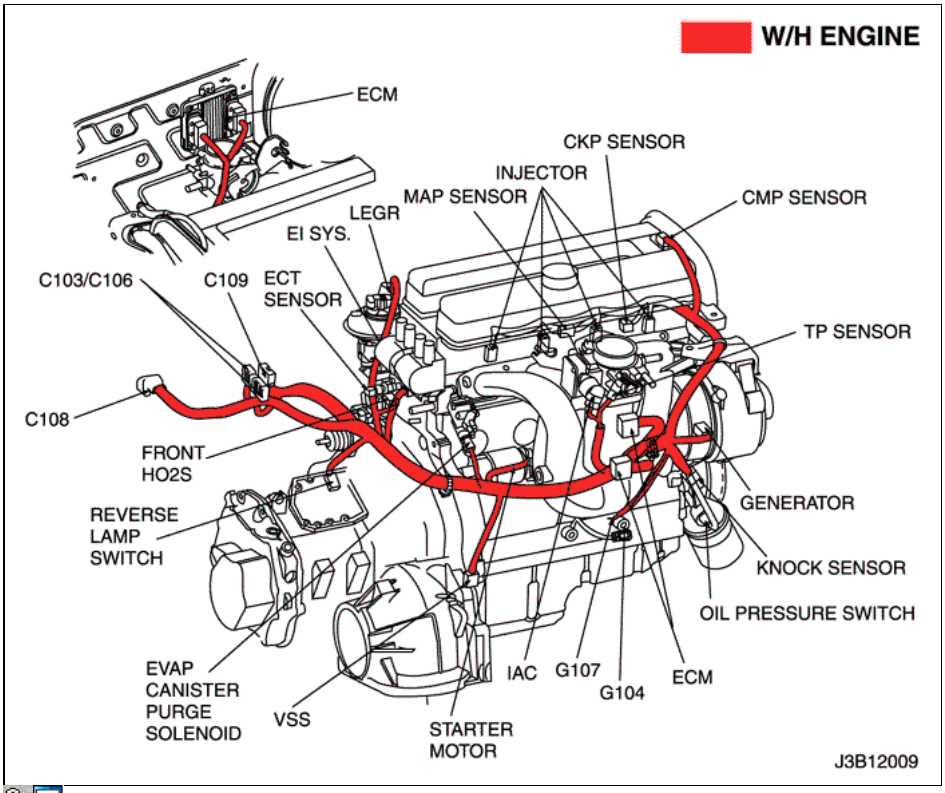

- W / H PANEL DE INSTRUMENTOS

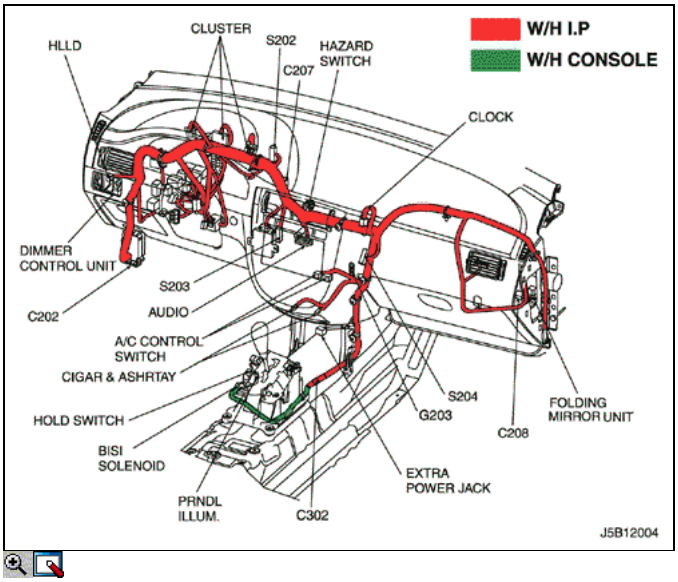

7) DLC, MIL LÁMPARA Y RON INTERRUPTOR DE CIRCUITO: W / O INMOVILIZADOR

http://manualesdetallerdopc.blogspot.com

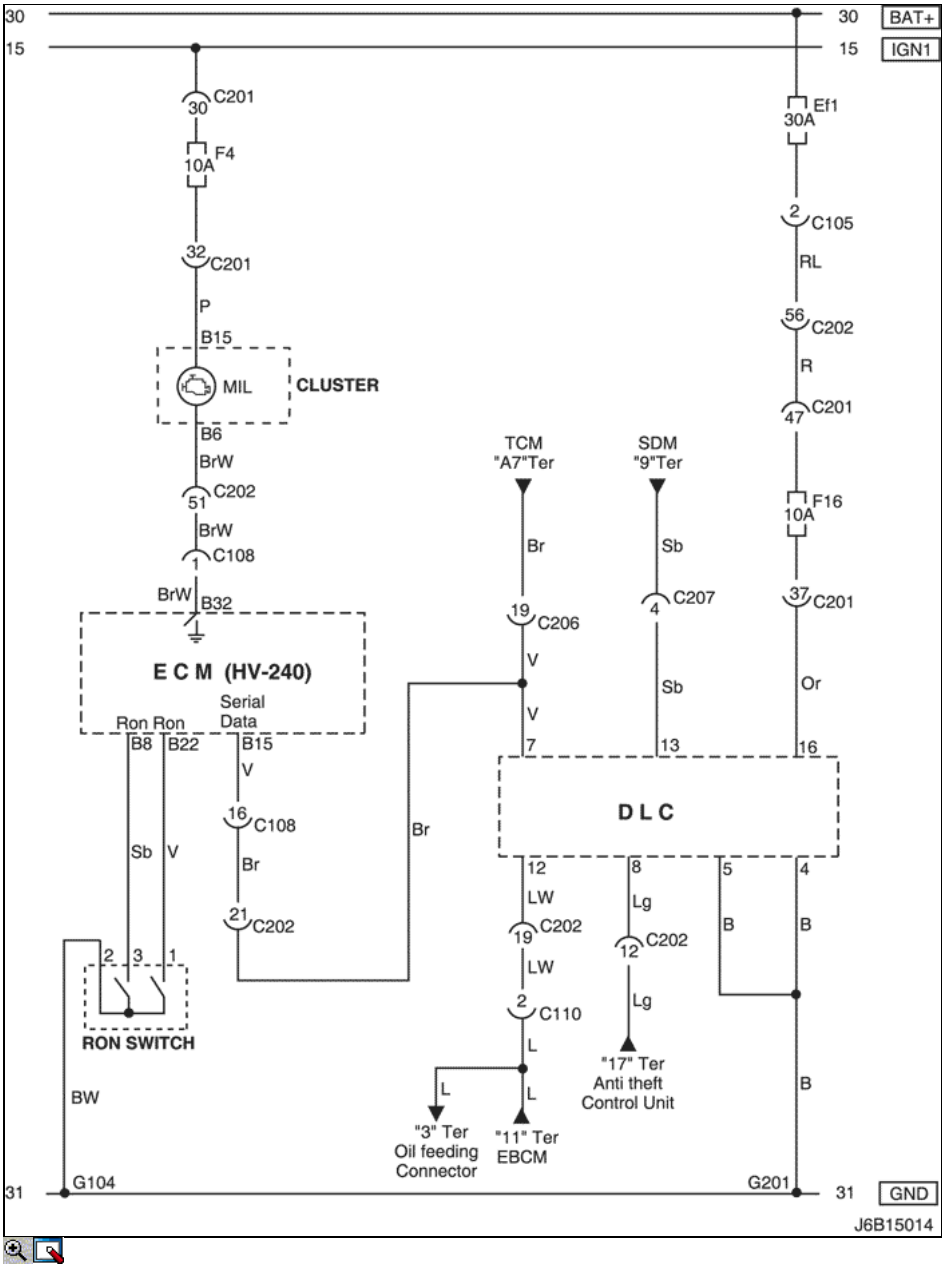

una. CONECTOR DE INFORMACIÓN

CONECTOR NO (PIN NO, COLOR)	CONECTAR EL CABLEADO	Posición del conector
C105 (4 Pin, Blanco)	Cuerpo - Motor bloque de fusibles	Motor bloque de fusibles
C108 (24 pines, Negro)	Cuerpo - Motor	Motor Izquierda Bloque de fusibles
C110 (12 Pin, Blanco)	ABS - Cuerpo	A continuación bloque de motor Fusible
C201 (76 pines, Negro)	IP - IP Bloque de fusibles	Bloque de fusibles IP
C202 (89 Pin, Blanco)	IP - Cuerpo	Conductor Izquierda Espacio para Piernas
C206 (22 Pin, Blanco)	IP - TCM	Conductor Superior Espacio para Piernas
C207 (6 pines, Blanco)	Bolsa de Aire - IP	Alta controlador adecuado Espacio para Piernas
G104	Motor	En Inicio de Motor
G201	IP	Bloque de Izquierda Fusible IP

b. CONECTOR símbolo de identificación y posición del número PIN

http://manualesdetallerdopc.blogspot.com

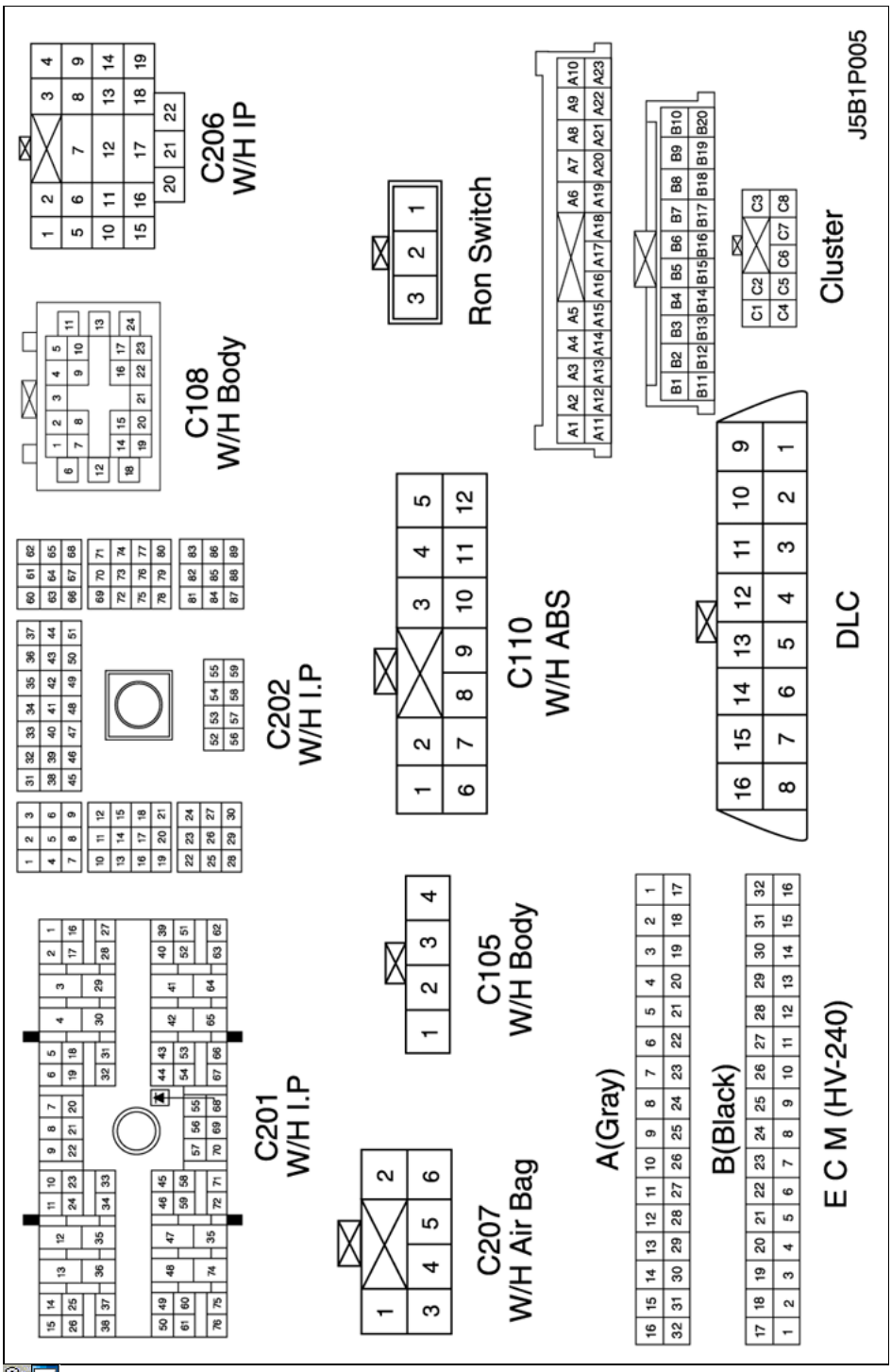

c. POSICIÓN DE CONECTORES Y MOTIVOS

- W / H MOTOR

http://manualesdetallerdopc.blogspot.com

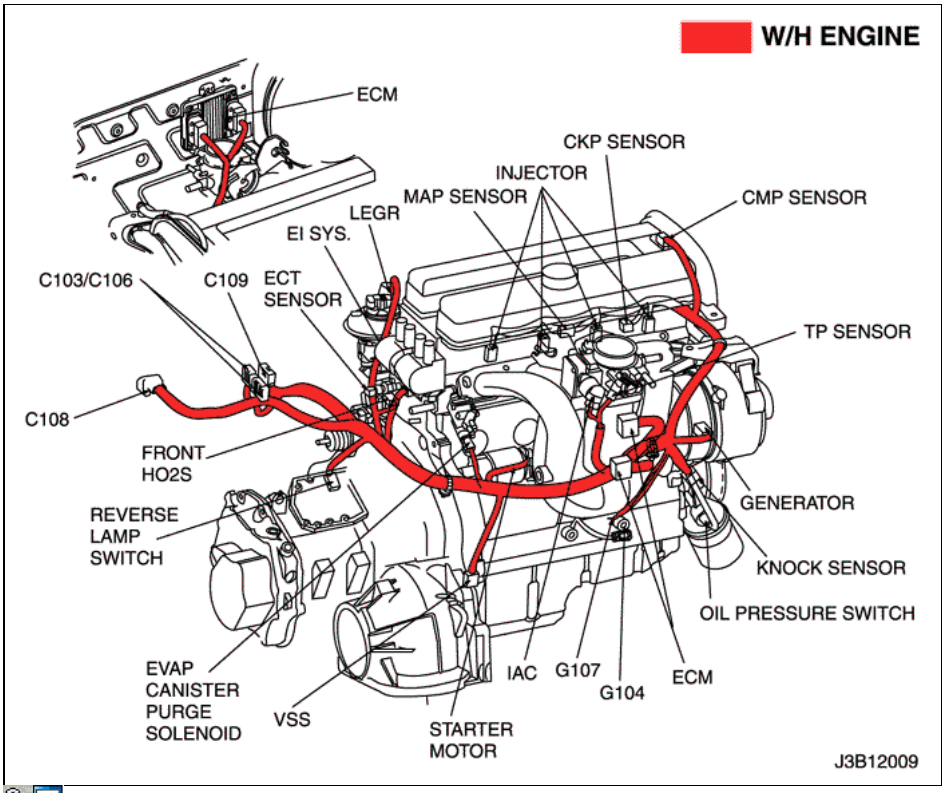

- W / H PANEL DE INSTRUMENTOS

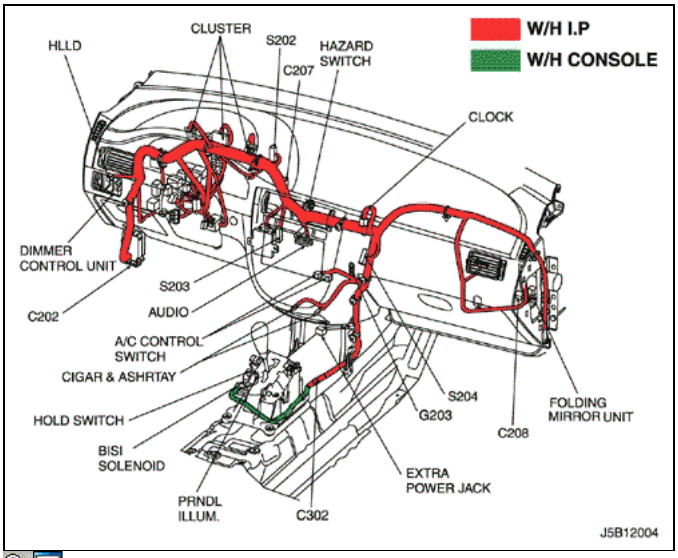

© Copyright General Motors Chevrolet Europa. Reservados todos los derechos

http://manualesdetallerdopc.blogspot.com

4. ECM (Módulo de Control): SIRIUS D4

1) Fuente de energía de la batería, TERRENO, EI SISTEMA DE CIRCUITO DEL SENSOR CKP

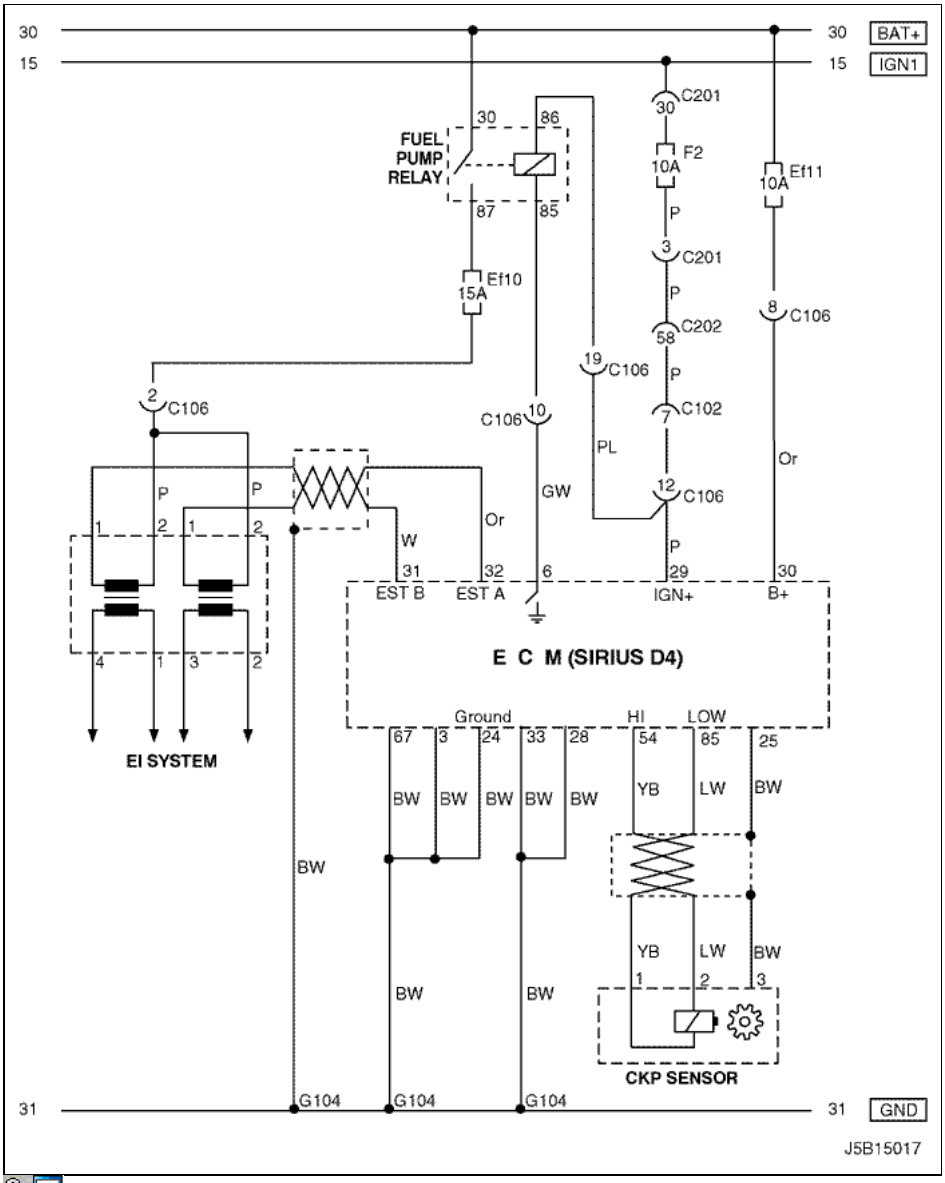

una. CONECTOR DE INFORMACIÓN

CONECTOR NO (PIN NO, COLOR)	CONECTAR EL CABLEADO	Posición del conector
C102 (11 Pin, Blanco)	Cuerpo - Motor bloque de fusibles	Motor bloque de fusibles
C106 (20 Pin, Blanco)	Engine - Bloque de fusibles	Motor bloque de fusibles
C201 (76 pines, Negro)	IP - IP Bloque de fusibles	Bloque de fusibles IP
C202 (89 Pin, Blanco)	IP - Cuerpo	Conductor Izquierda Espacio para Piernas
G104	Motor	En Inicio de Motor

http://manualesdetallerdopc.blogspot.com

b. CONECTOR símbolo de identificación y posición del número PIN

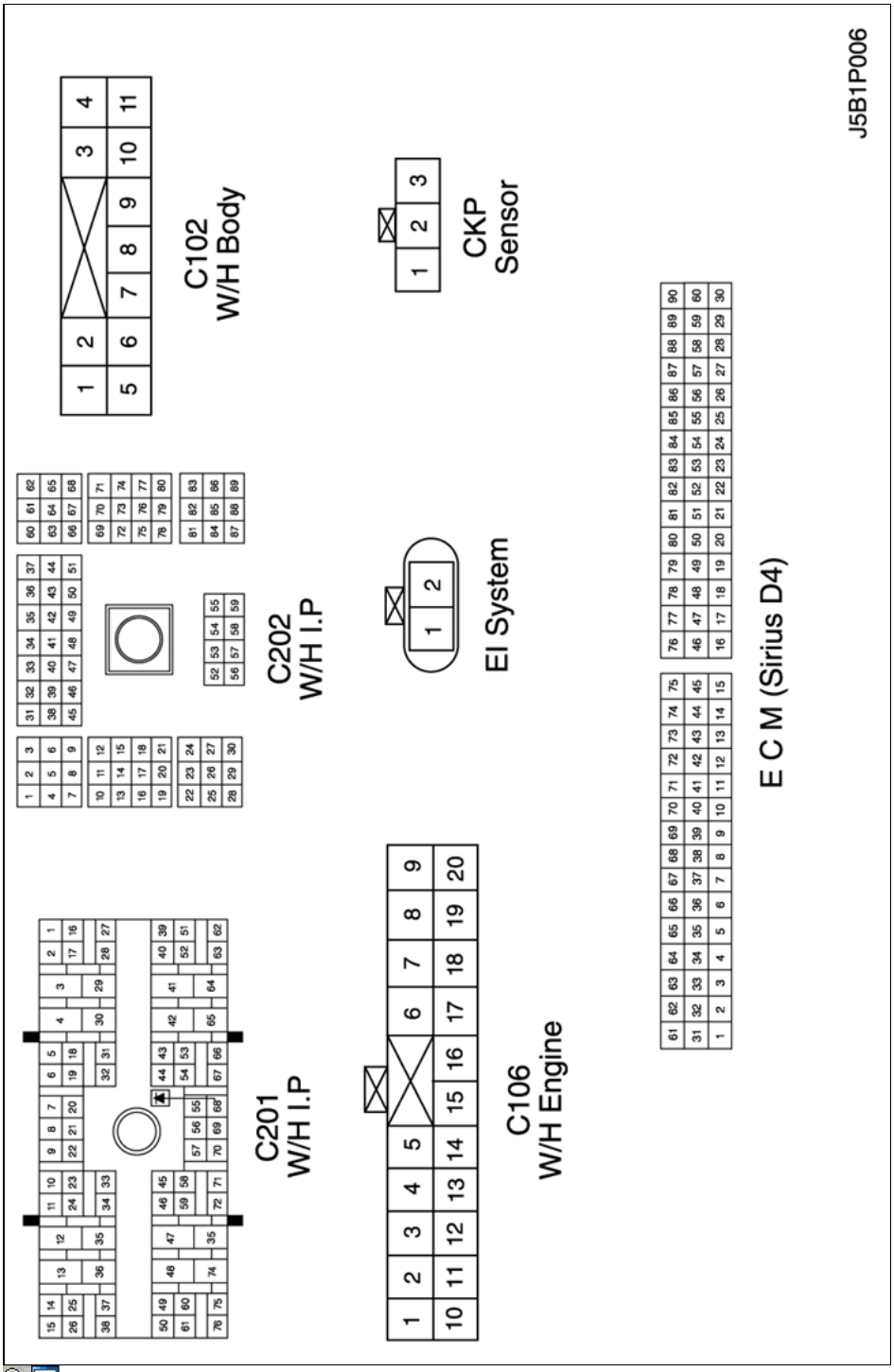

c. POSICIÓN DE CONECTORES Y MOTIVOS

- W / H MOTOR

http://manualesdetallerdopc.blogspot.com

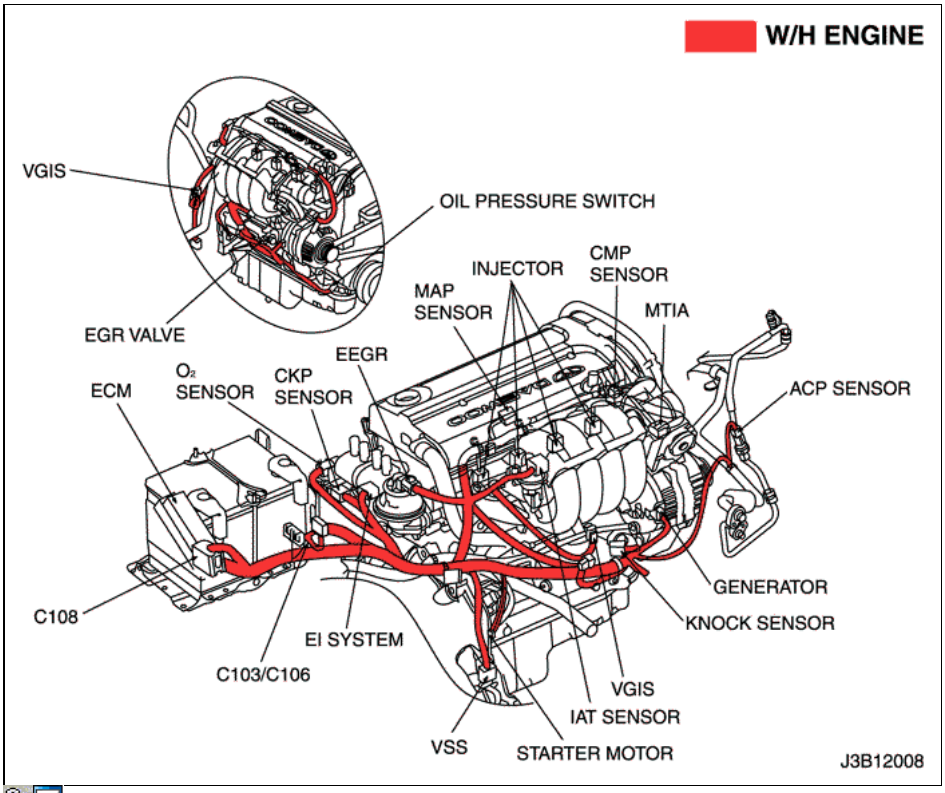

- W / H PANEL DE INSTRUMENTOS

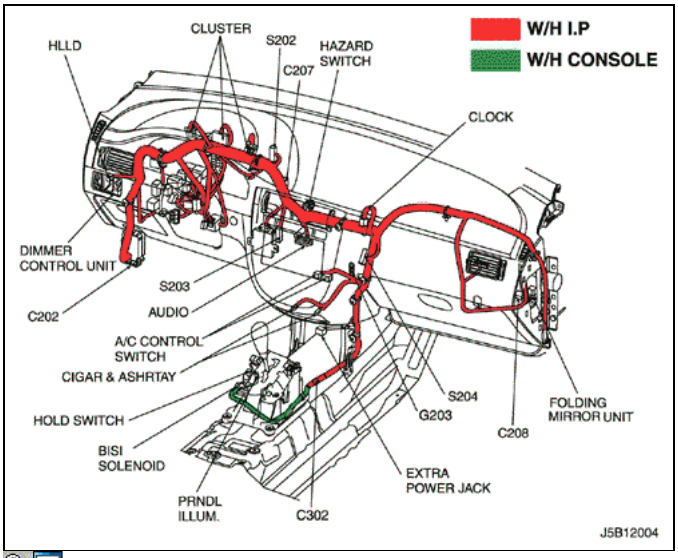

2) BOMBA, INYECTOR DE COMBUSTIBLE Y CONECTOR DEL SENSOR CMP CIRCUITO

http://manualesdetallerdopc.blogspot.com

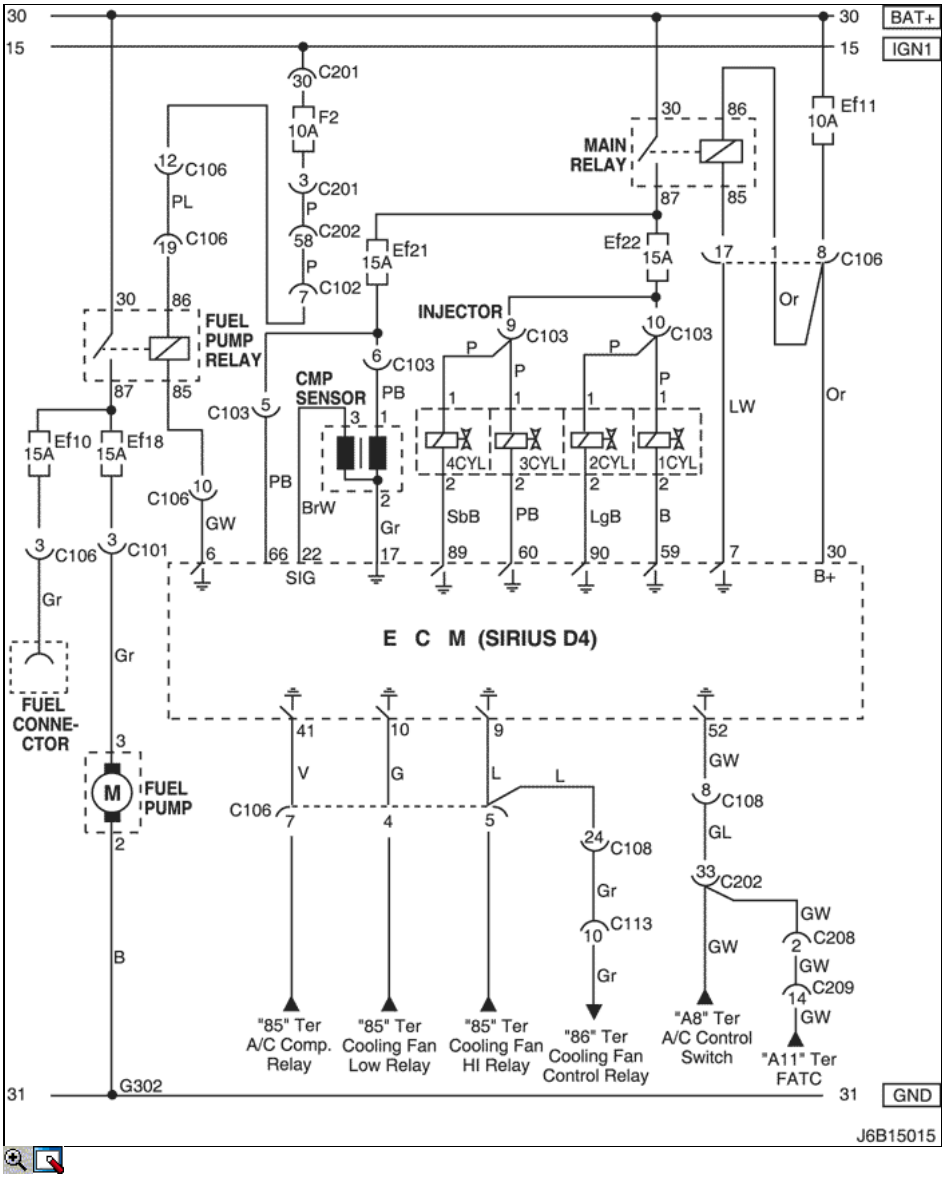

una. CONECTOR DE INFORMACIÓN

CONECTOR NO (PIN NO, COLOR)	CONECTAR EL CABLEADO	Posición del conector
C101 (21 Pin, Blanco)	Cuerpo - Motor bloque de fusibles	Motor bloque de fusibles
C102 (11 Pin, Blanco)	Cuerpo - Motor bloque de fusibles	Motor bloque de fusibles
C103 (10 Pines, Blanco)	Engine - Bloque de fusibles	Motor bloque de fusibles
C106 (20 Pin, Blanco)	Engine - Bloque de fusibles	Motor bloque de fusibles
C108 (24 pines, Negro)	Cuerpo - Motor	Motor Izquierda Bloque de fusibles
C113 (16 pines, Negro)	Cuerpo - Front	Detrás de ECM Bracket
C201 (76 pines, Negro)	IP - IP Bloque de fusibles	Bloque de fusibles IP
C202 (89 Pin, Blanco)	IP - Cuerpo	Conductor Izquierda Espacio para Piernas
C208 (15 Pin, Blanco)	IP - FATC	Detrás de caja de guantes
C209 (20 pines, Negro)	FATC - FATC.Aux	Entre el núcleo del calentador y núcleo del evaporador
G302	Cuerpo	C abajo a la izquierda Pilar

b. CONECTOR símbolo de identificación y posición del número PIN

http://manualesdetallerdopc.blogspot.com

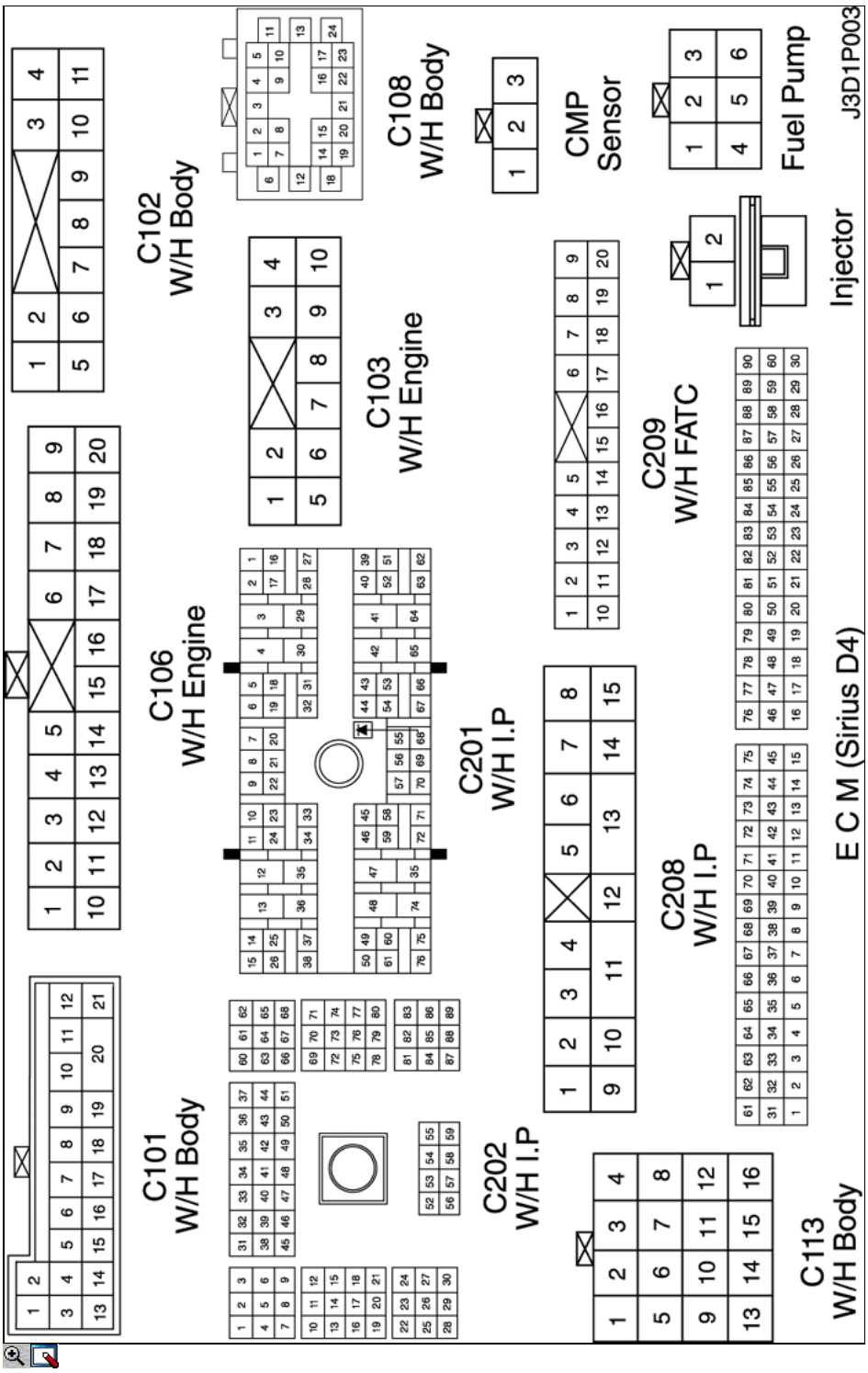

c. POSICIÓN DE CONECTORES Y MOTIVOS

- W / H MOTOR

http://manualesdetallerdopc.blogspot.com

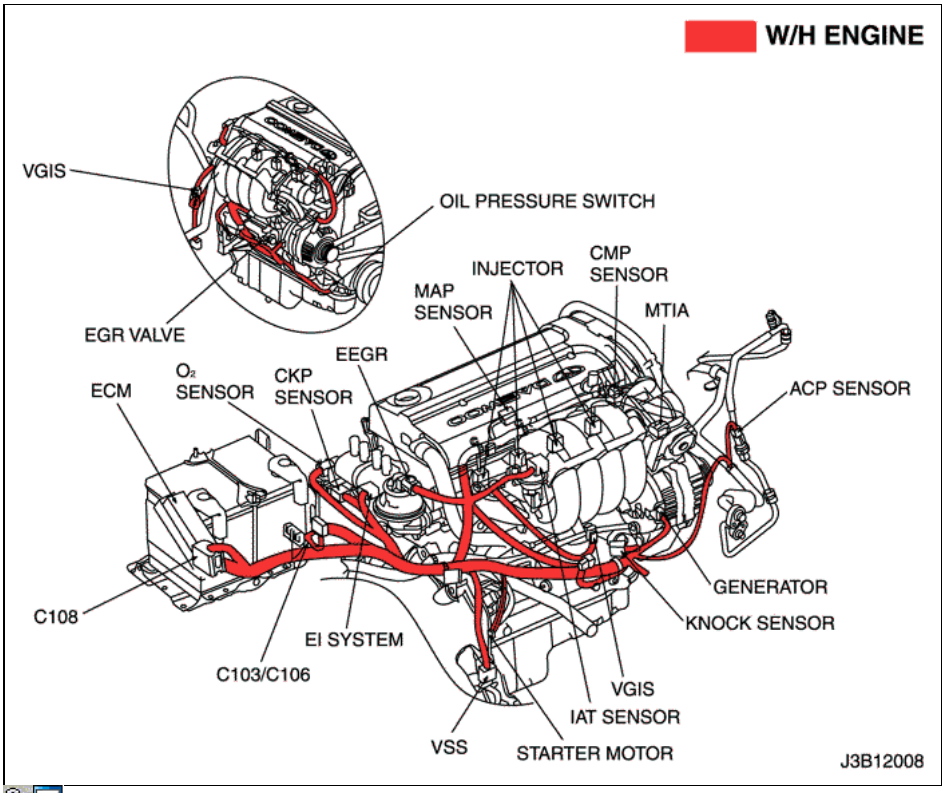

- W / H DELANTERO

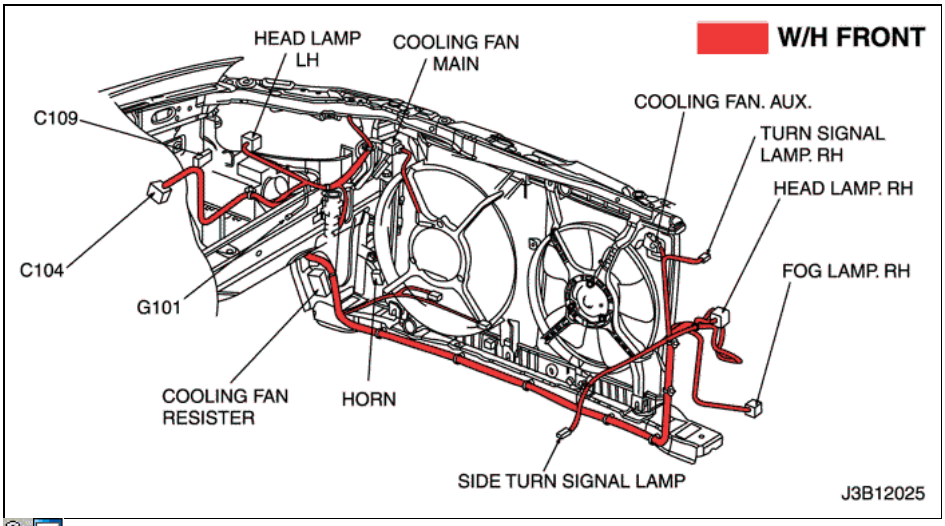

3) DIRECCIÓN MTIA, SENSOR (ECT, Knock, IAT, MAP, ACP y HO2S) Y ELECTRICIDAD DE PRESIÓN INTERRUPTOR DE CIRCUITO: EOBD

http://manualesdetallerdopc.blogspot.com

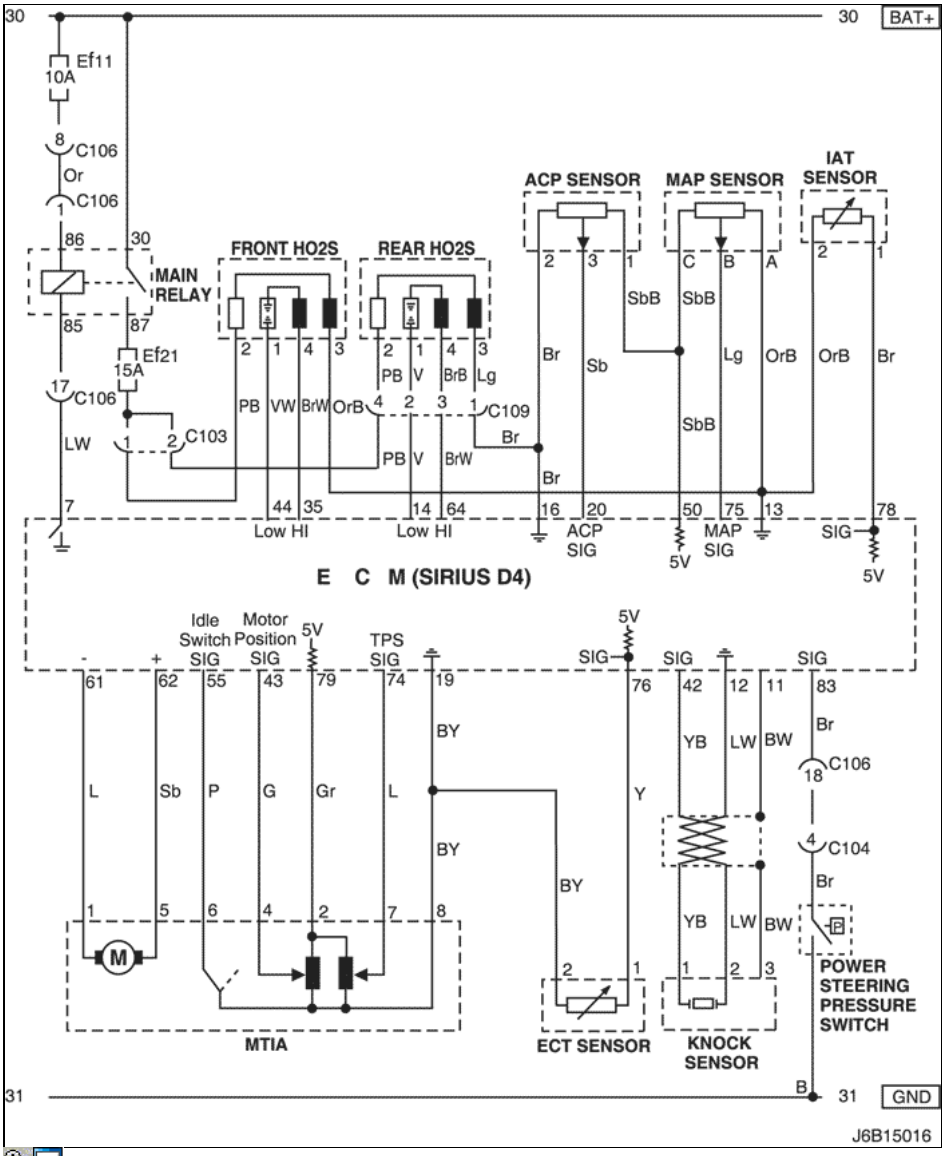

una. CONECTOR DE INFORMACIÓN

CONECTOR NO (PIN NO, COLOR)	CONECTAR EL CABLEADO	Posición del conector
C103 (10 Pines, Blanco)	Engine - Bloque de fusibles	Motor bloque de fusibles
C104 (24 Pin, Blanco)	Front - Bloque del motor Fusible	Motor bloque de fusibles
C106 (20 Pin, Blanco)	Engine - Bloque de fusibles	Motor bloque de fusibles
C109 (4 Pin, Blanco)	Motor - Front	Bajo bloque de motor Fusible

b. CONECTOR símbolo de identificación y posición del número PIN

http://manualesdetallerdopc.blogspot.com

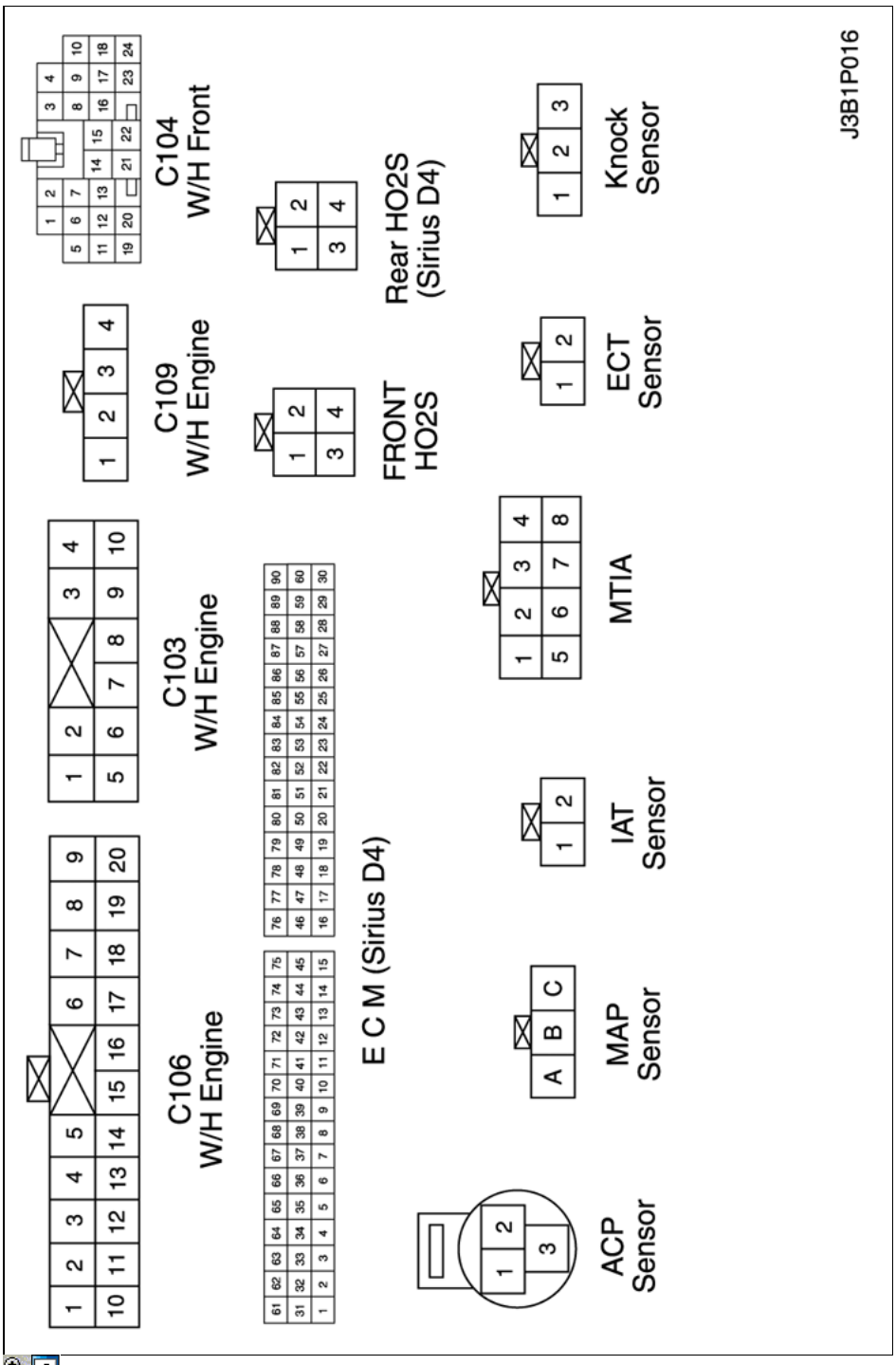

c. POSICIÓN DE CONECTORES Y MOTIVOS

- W / H MOTOR

http://manualesdetallerdopc.blogspot.com

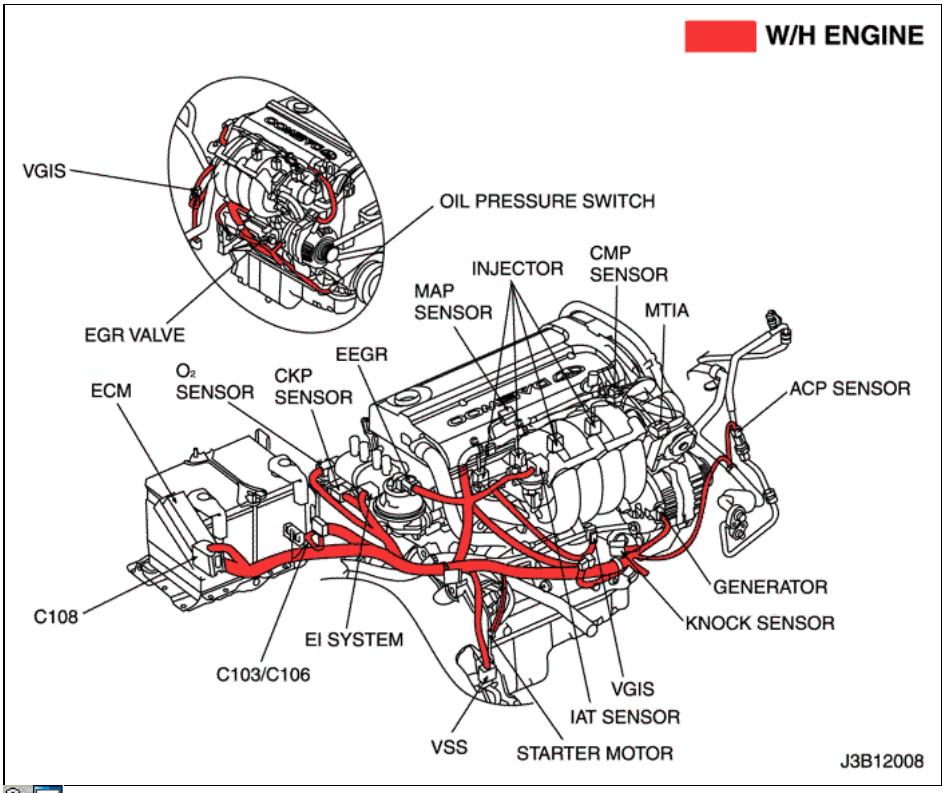

4) DIRECCION MTIA, SENSOR (ECT, Knock, IAT, MAP, ACP y O2) Y ELECTRICIDAD DE PRESIÓN INTERRUPTOR DE CIRCUITO: NO EOBD

http://manualesdetallerdopc.blogspot.com

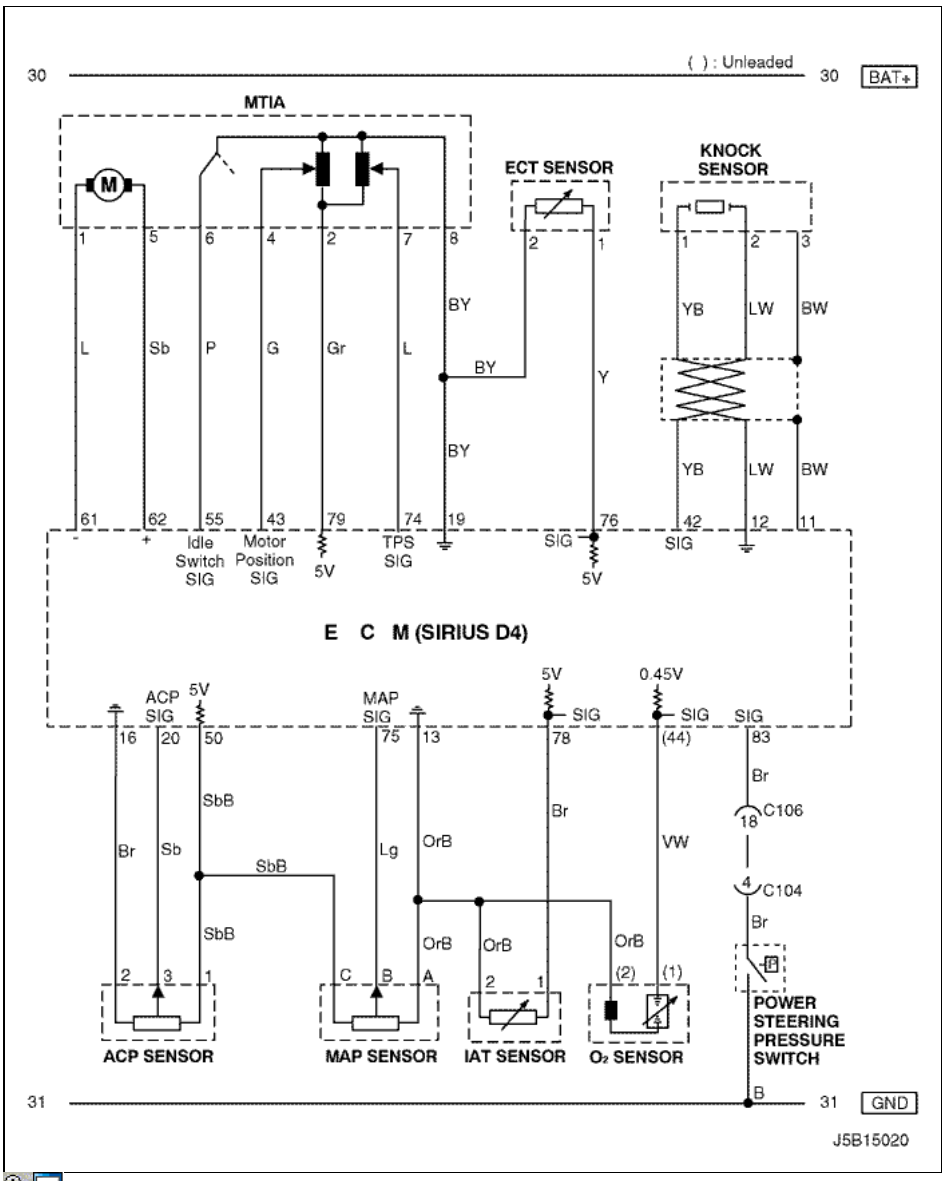

una. CONECTOR DE INFORMACIÓN

CONECTOR NO (PIN NO, COLOR)	CONECTAR EL CABLEADO	Posición del conector
C104 (24 Pin, Blanco)	Front - Bloque del motor Fusible	Motor bloque de fusibles
C106 (20 Pin, Blanco)	Engine - Bloque de fusibles	Motor bloque de fusibles

b. CONECTOR símbolo de identificación y posición del número PIN

http://manualesdetallerdopc.blogspot.com

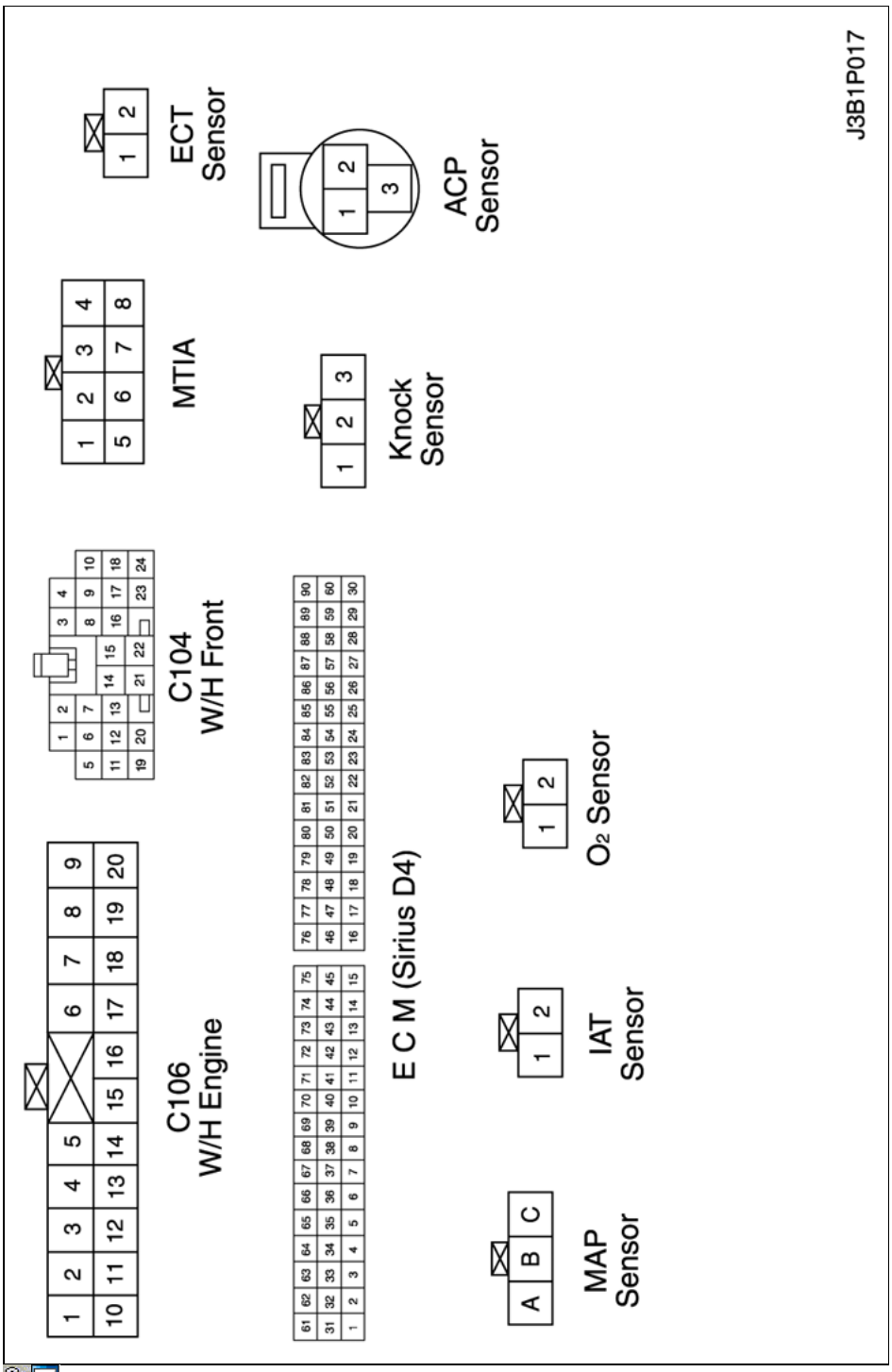

c. POSICIÓN DE CONECTORES Y MOTIVOS

- W / H MOTOR

http://manualesdetallerdopc.blogspot.com

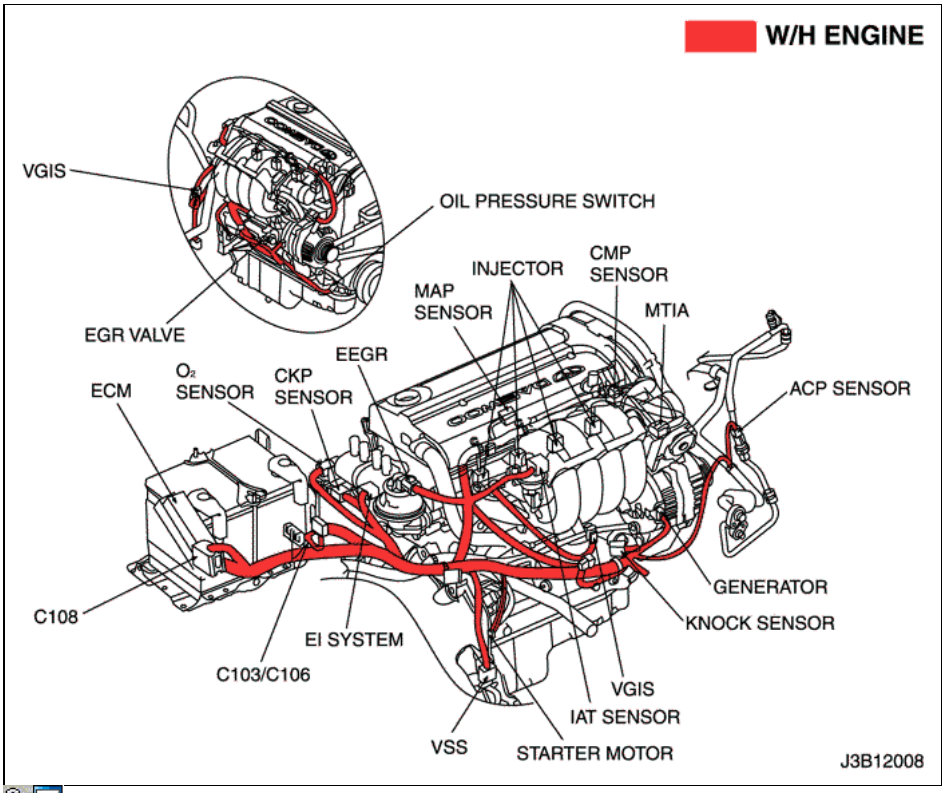

5) LEGR VÁLVULA, SENSOR VR, CLUSTER Y COMBUSTIBLE CIRCUITO DE BOMBA: EOBD IV

http://manualesdetallerdopc.blogspot.com

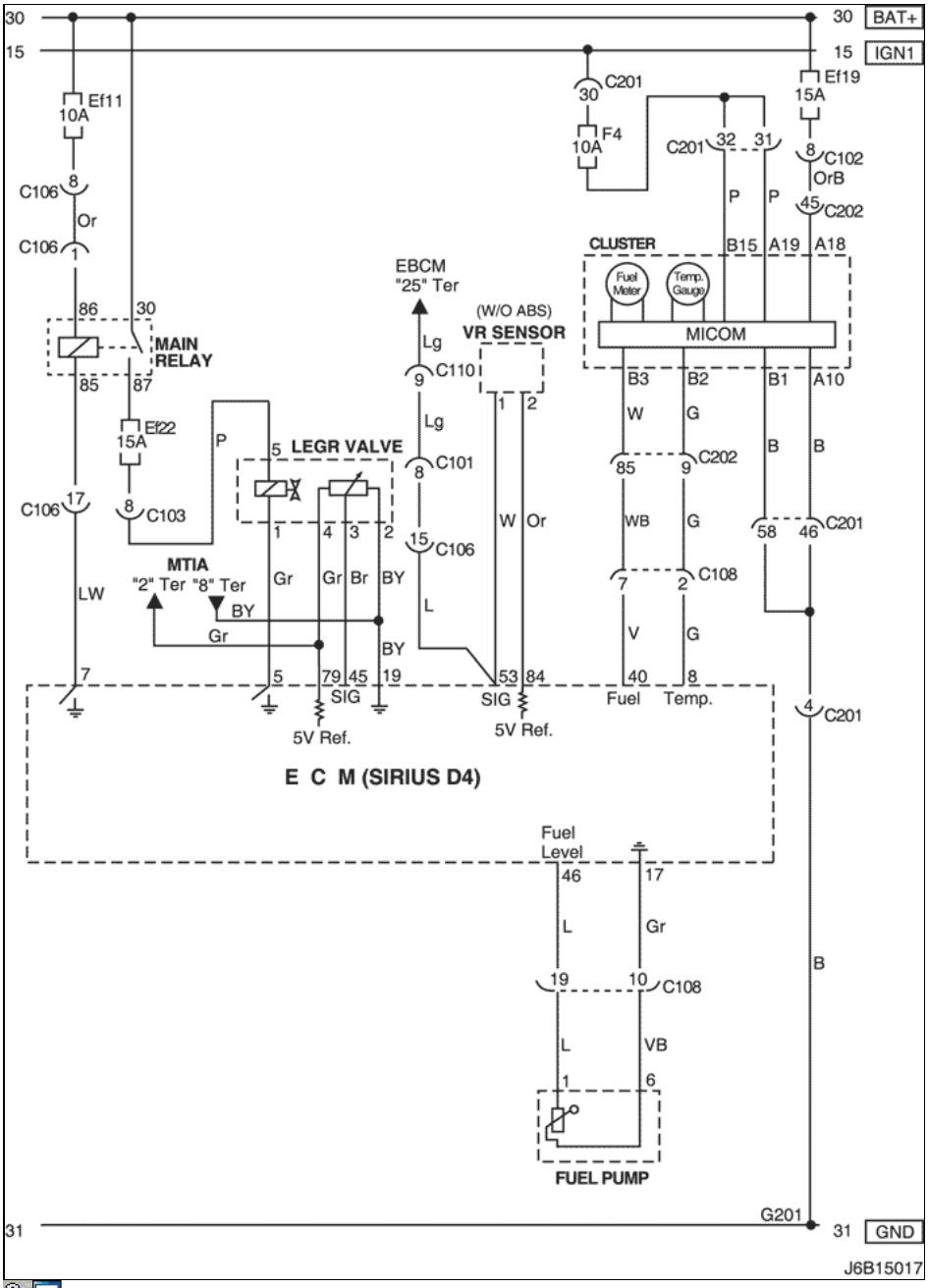

una. CONECTOR DE INFORMACIÓN

CONECTOR NO (PIN NO, COLOR)	CONECTAR EL CABLEADO	Posición del conector
C101 (21 Pin, Blanco)	Cuerpo - Motor bloque de fusibles	Motor bloque de fusibles
C102 (11 Pin, Blanco)	Cuerpo - Motor bloque de fusibles	Motor bloque de fusibles
C103 (10 Pines, Blanco)	Engine - Bloque de fusibles	Motor bloque de fusibles
C106 (20 Pin, Blanco)	Engine - Bloque de fusibles	Motor bloque de fusibles
C108 (24 pines, Negro)	Cuerpo - Motor	Motor Izquierda Bloque de fusibles
C110 (12 Pin, Blanco)	ABS - Cuerpo	A continuación bloque de motor Fusible
C201 (76 pines, Negro)	IP - IP Bloque de fusibles	Bloque de fusibles IP
C202 (89 Pin, Blanco)	IP - Cuerpo	Conductor Izquierda Espacio para Piernas
G201	IP	Bloque de Izquierda Fusible IP

http://manualesdetallerdopc.blogspot.com

b. CONECTOR símbolo de identificación y posición del número PIN

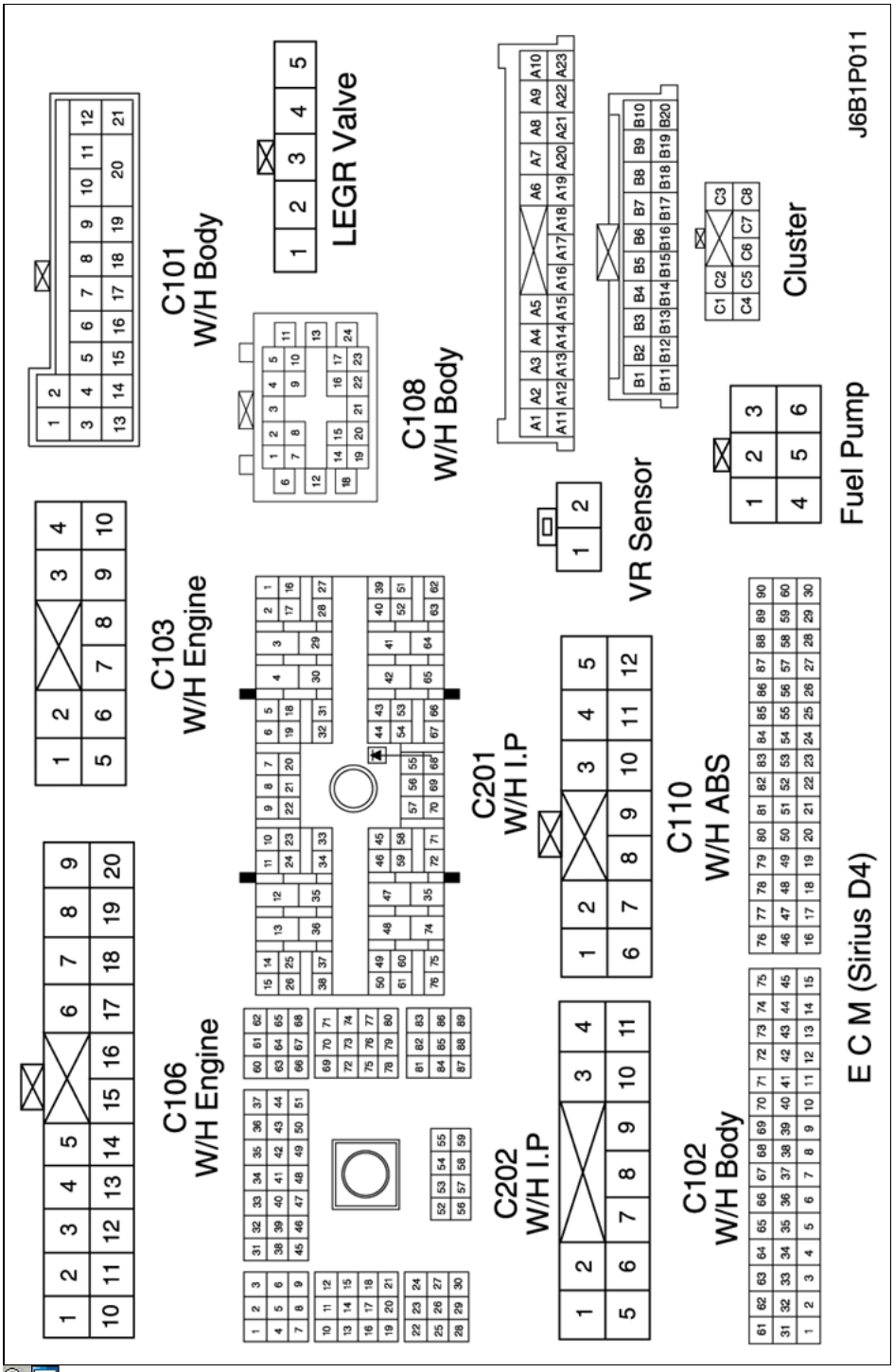

---

c. POSICIÓN DE CONECTORES Y MOTIVOS

- W / H MOTOR

http://manualesdetallerdopc.blogspot.com

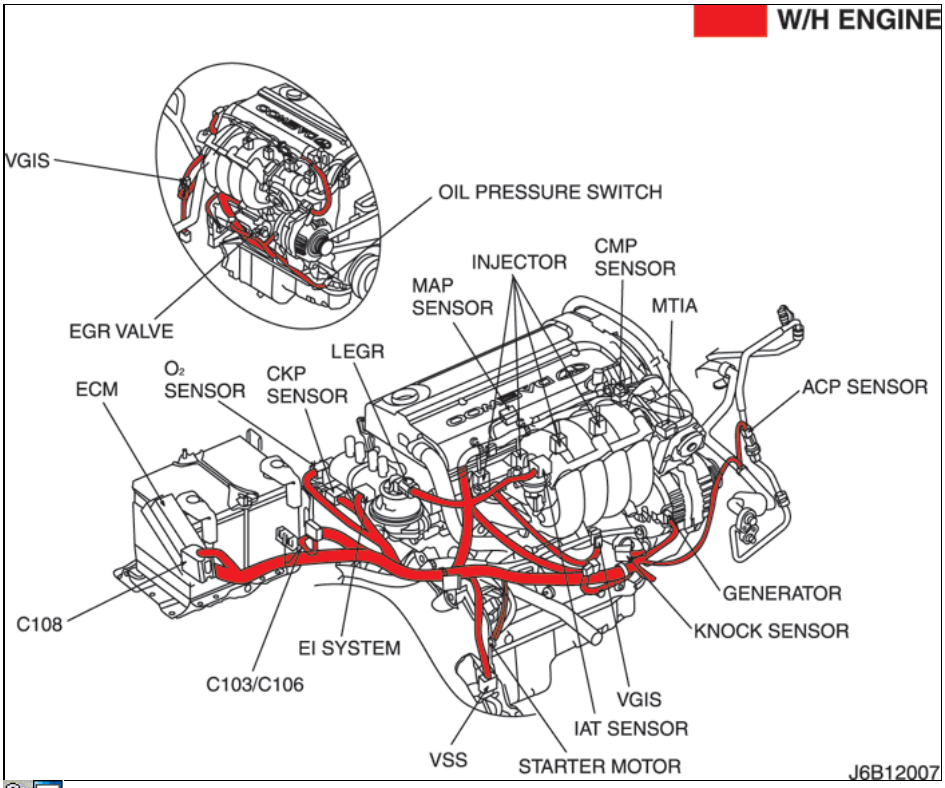

- W / H PANEL DE INSTRUMENTOS

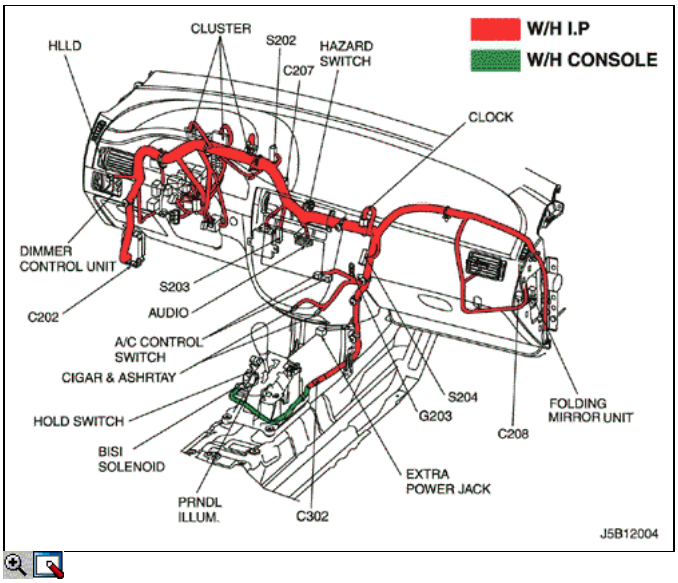

6) EEGR VÁLVULA, SENSOR VR, CLUSTER Y COMBUSTIBLE CIRCUITO DE BOMBA: EURO III

http://manualesdetallerdopc.blogspot.com

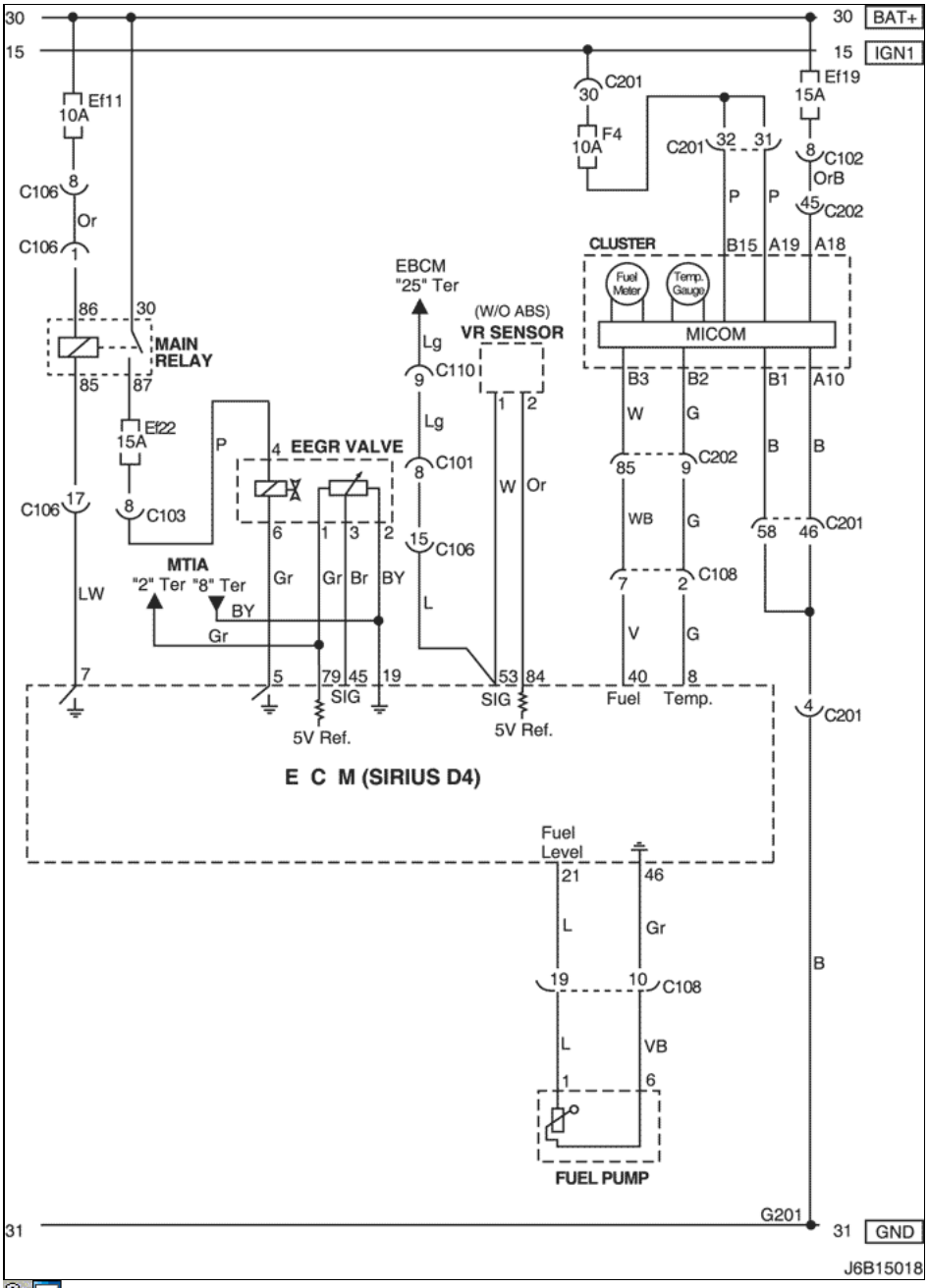

una. CONECTOR DE INFORMACIÓN

CONECTOR NO (PIN NO, COLOR)	CONECTAR EL CABLEADO	Posición del conector
C101 (21 Pin, Blanco)	Cuerpo - Motor bloque de fusibles	Motor bloque de fusibles
C102 (11 Pin, Blanco)	Cuerpo - Motor bloque de fusibles	Motor bloque de fusibles
C103 (10 Pines, Blanco)	Engine - Bloque de fusibles	Motor bloque de fusibles
C106 (20 Pin, Blanco)	Engine - Bloque de fusibles	Motor bloque de fusibles
C108 (24 pines, Negro)	Cuerpo - Motor	Motor Izquierda Bloque de fusibles
C110 (12 Pin, Blanco)	ABS - Cuerpo	A continuación bloque de motor Fusible
C201 (76 pines, Negro)	IP - IP Bloque de fusibles	Bloque de fusibles IP
C202 (89 Pin, Blanco)	IP - Cuerpo	Conductor Izquierda Espacio para Piernas
G201	IP	Bloque de Izquierda Fusible IP

http://manualesdetallerdopc.blogspot.com

b. CONECTOR símbolo de identificación y posición del número PIN

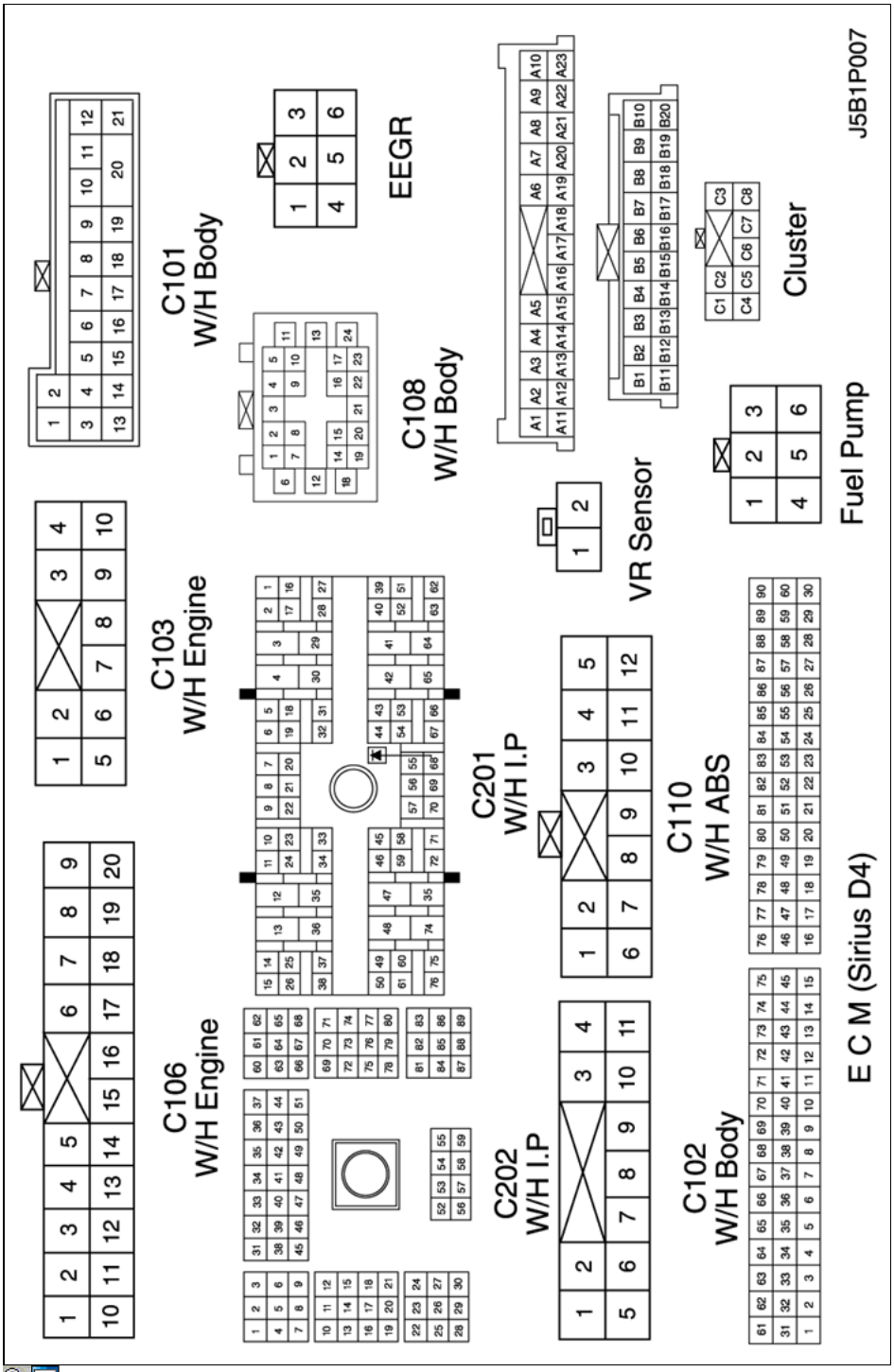

c. POSICIÓN DE CONECTORES Y MOTIVOS

- W / H MOTOR

http://manualesdetallerdopc.blogspot.com

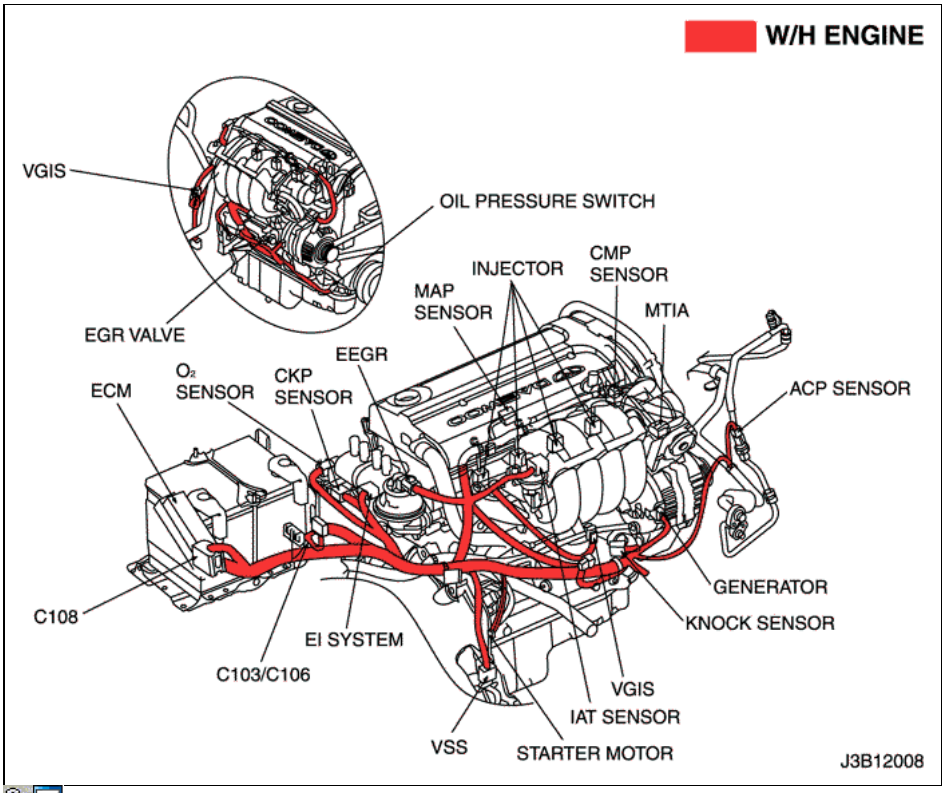

- W / H PANEL DE INSTRUMENTOS

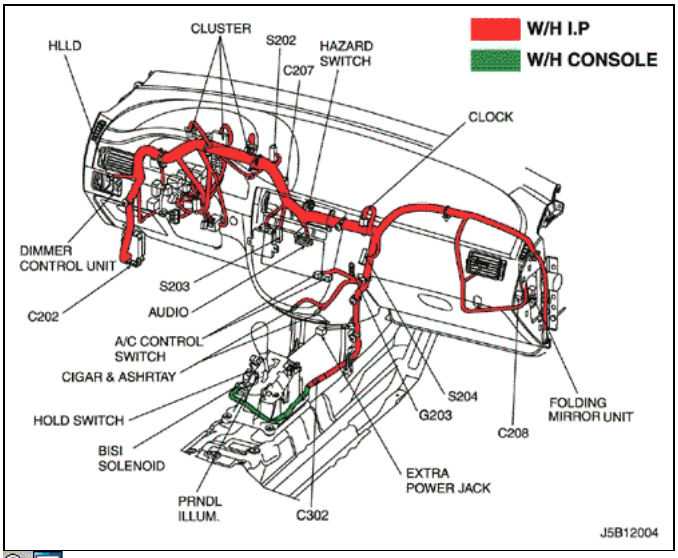

7) VÁLVULA EGR, CLUSTER Y COMBUSTIBLE CIRCUITO DE BOMBA: NO EOBD

http://manualesdetallerdopc.blogspot.com

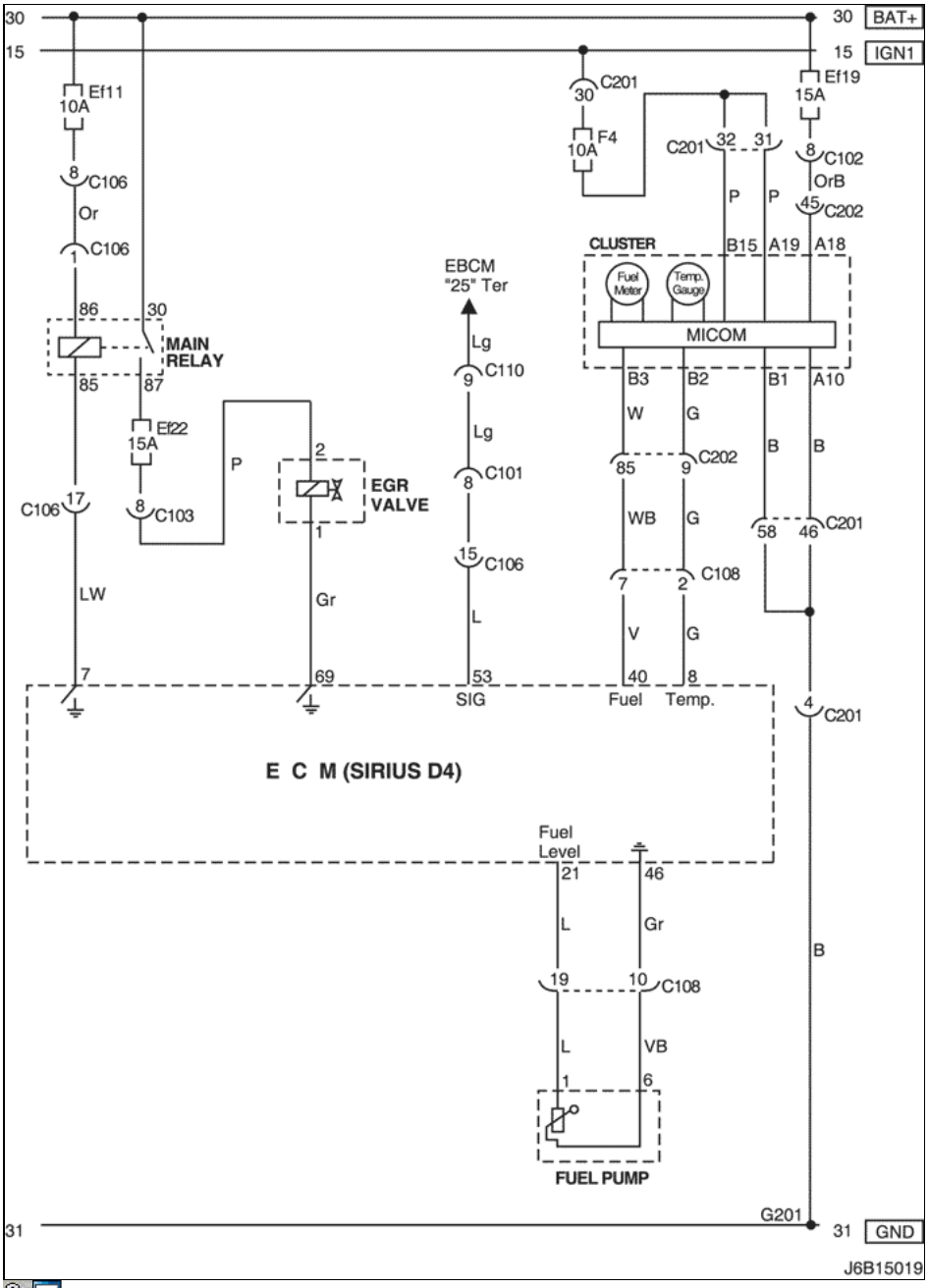

una. CONECTOR DE INFORMACIÓN

CONECTOR NO (PIN NO, COLOR)	CONECTAR EL CABLEADO	Posición del conector
C101 (21 Pin, Blanco)	Cuerpo - Motor bloque de fusibles	Motor bloque de fusibles
C102 (11 Pin, Blanco)	Cuerpo - Motor bloque de fusibles	Motor bloque de fusibles
C103 (10 Pines, Blanco)	Engine - Bloque de fusibles	Motor bloque de fusibles
C106 (20 Pin, Blanco)	Engine - Bloque de fusibles	Motor bloque de fusibles
C108 (24 pines, Negro)	Cuerpo - Motor	Motor Izquierda Bloque de fusibles
C110 (12 Pin, Blanco)	ABS - Cuerpo	A continuación bloque de motor Fusible
C201 (76 pines, Negro)	IP - IP Bloque de fusibles	Bloque de fusibles IP
C202 (89 Pin, Blanco)	IP - Cuerpo	Conductor Izquierda Espacio para Piernas
G201	IP	Bloque de Izquierda Fusible IP

http://manualesdetallerdopc.blogspot.com

b. CONECTOR símbolo de identificación y posición del número PIN

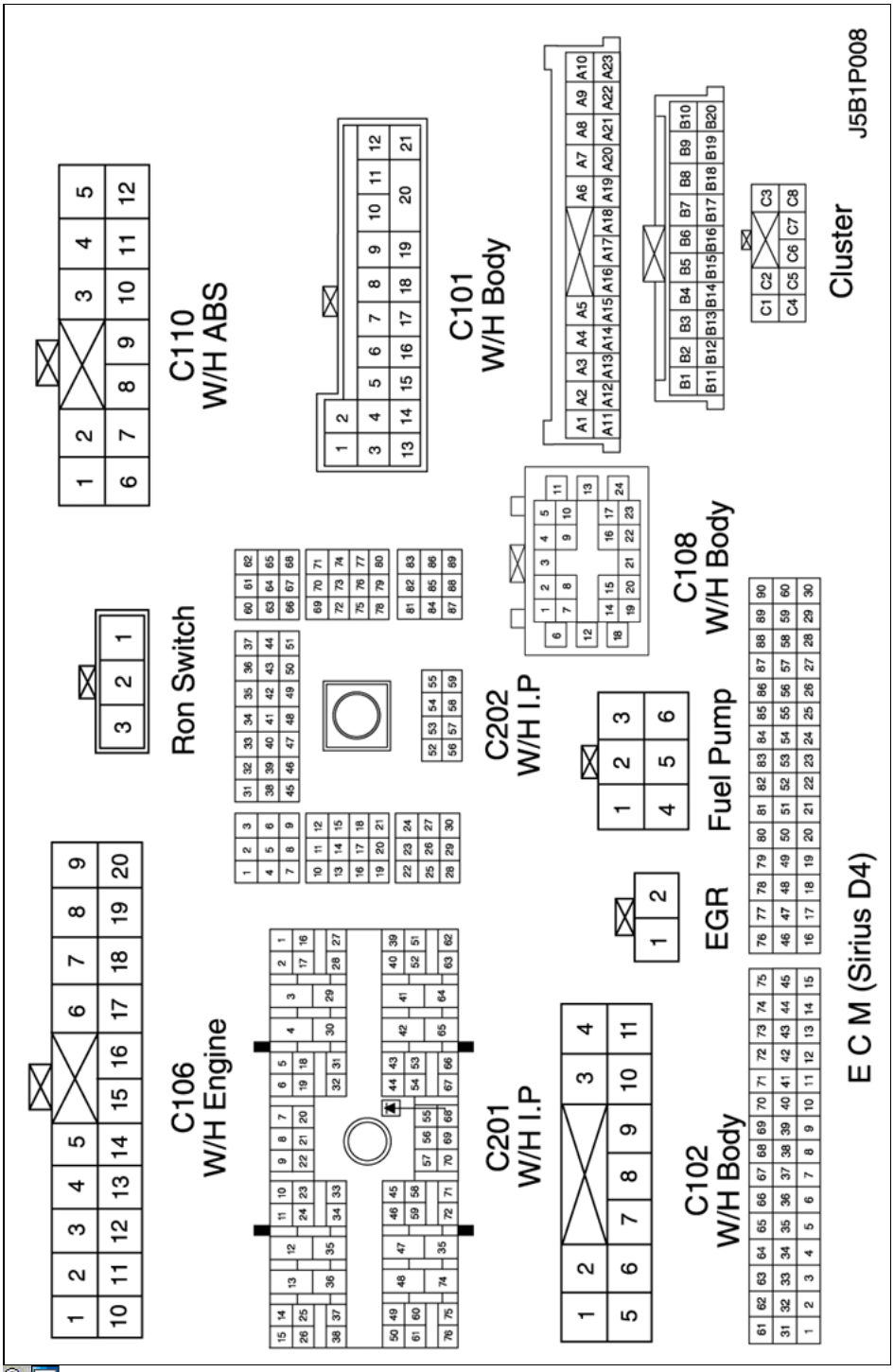

c. POSICIÓN DE CONECTORES Y MOTIVOS

- W / H MOTOR

http://manualesdetallerdopc.blogspot.com

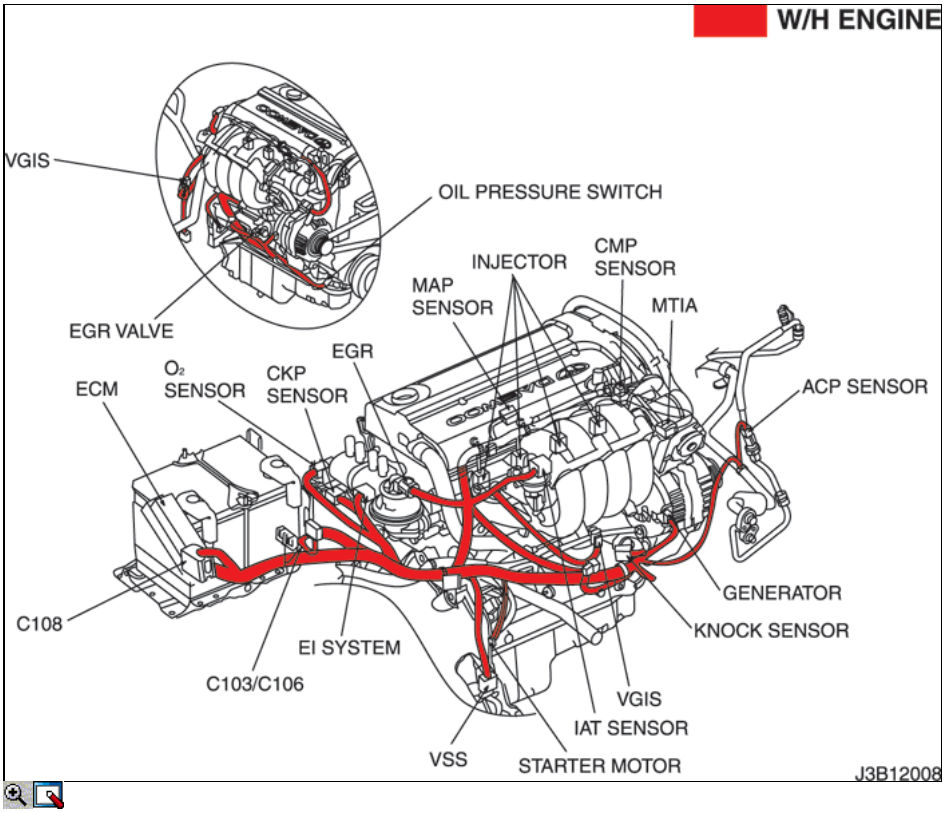

- W / H PANEL DE INSTRUMENTOS

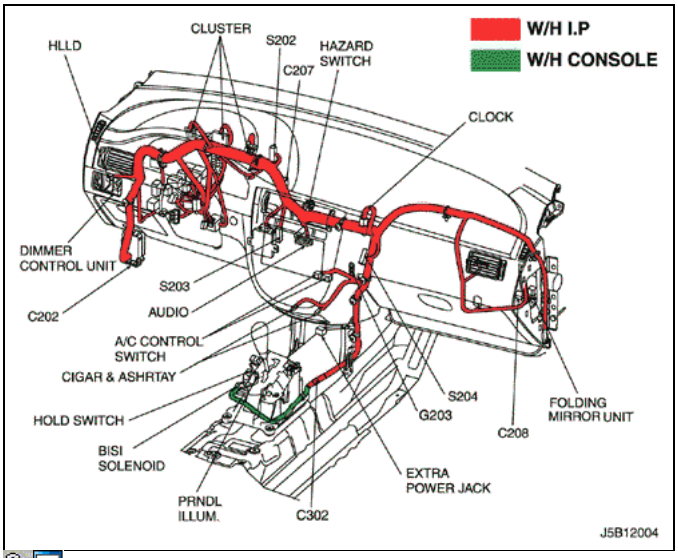

8) cámara de EVAP SOLENOIDE DE PURGA, VGIS, CLUSTER, TCM VSS, y Ron INTERRUPTOR DE CIRCUITO

http://manualesdetallerdopc.blogspot.com

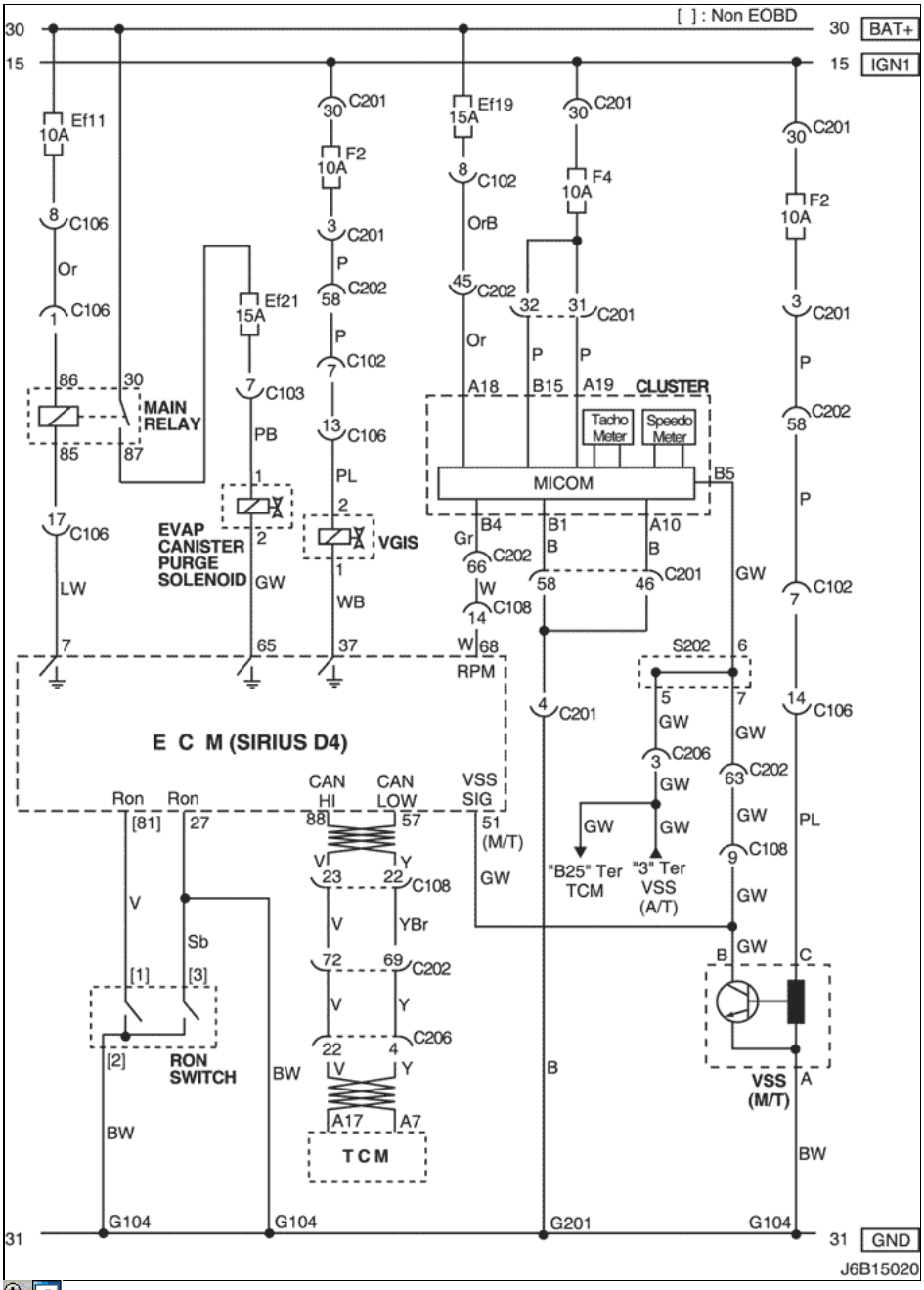

una. CONECTOR DE INFORMACIÓN

CONECTOR NO (PIN NO, COLOR)	CONECTAR EL CABLEADO	Posición del conector
C102 (11 Pin, Blanco)	Cuerpo - Motor bloque de fusibles	Motor bloque de fusibles
C103 (10 Pines, Blanco)	Engine - Bloque de fusibles	Motor bloque de fusibles
C106 (20 Pin, Blanco)	Engine - Bloque de fusibles	Motor bloque de fusibles
C108 (24 pines, Negro)	Cuerpo - Motor	Motor Izquierda Bloque de fusibles
C201 (76 pines, Negro)	IP - IP Bloque de fusibles	Bloque de fusibles IP
C202 (89 Pin, Blanco)	IP - Cuerpo	Conductor Izquierda Espacio para Piernas
C206 (22 Pin, Blanco)	IP - TCM	Conductor Superior Espacio para Piernas
S202 (Negro)	IP	Detrás de Cluster
G104	Motor	En Inicio de Motor
G201	IP	Bloque de Izquierda Fusible IP

http://manualesdetallerdopc.blogspot.com

b. CONECTOR símbolo de identificación y posición del número PIN

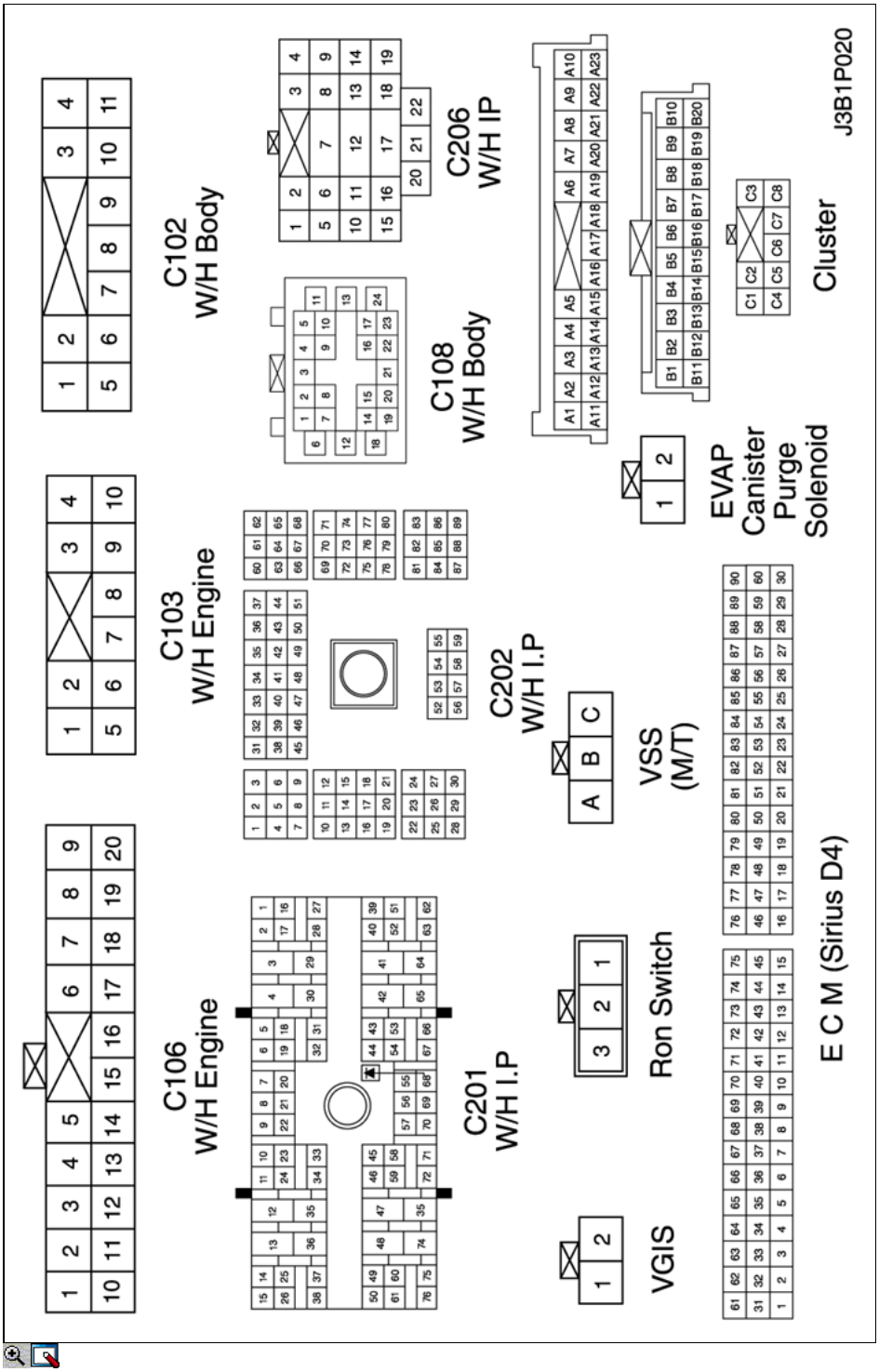

---

c. POSICIÓN DE CONECTORES Y MOTIVOS

- W / H MOTOR

http://manualesdetallerdopc.blogspot.com

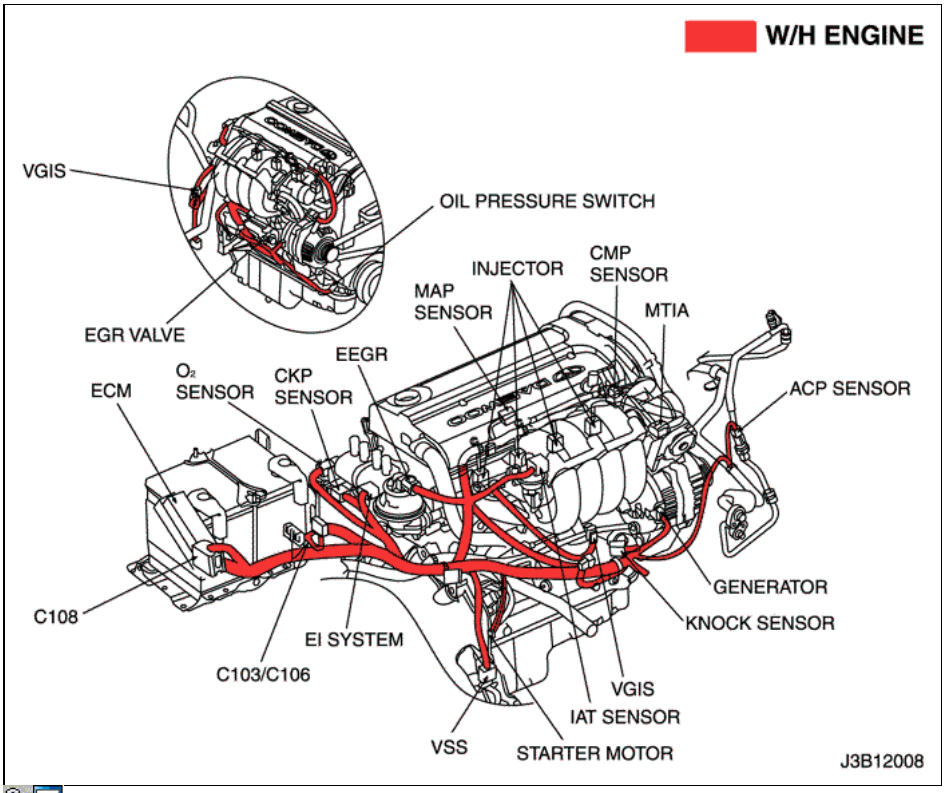

- W / H PANEL DE INSTRUMENTOS

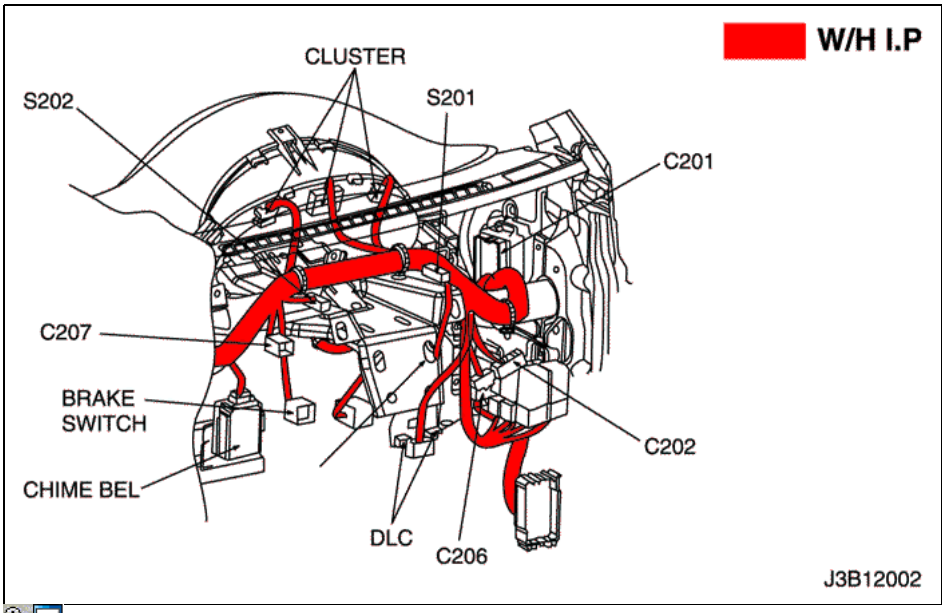

d. PAQUETE DE EMPALME

S202

http://manualesdetallerdopc.blogspot.com

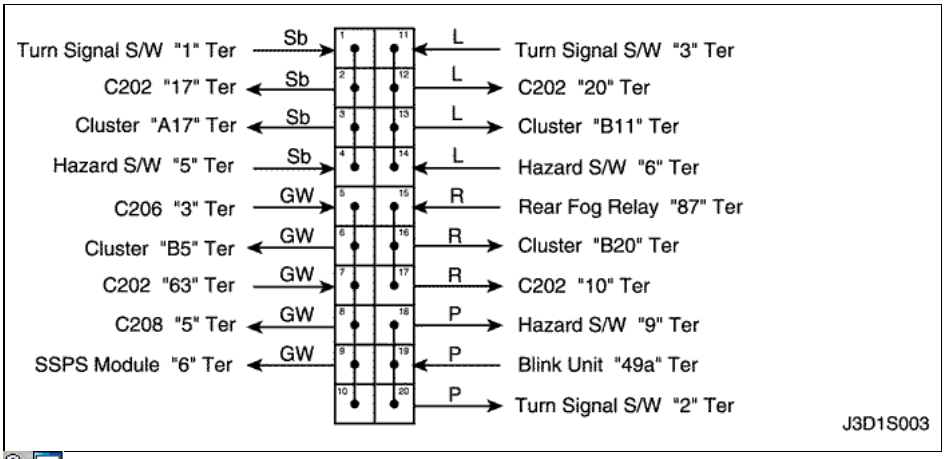

9) DLC MIL LÁMPARA Y CIRCUITO DE CONTROL DEL INMOVILIZADOR: W / INMOVILIZADOR

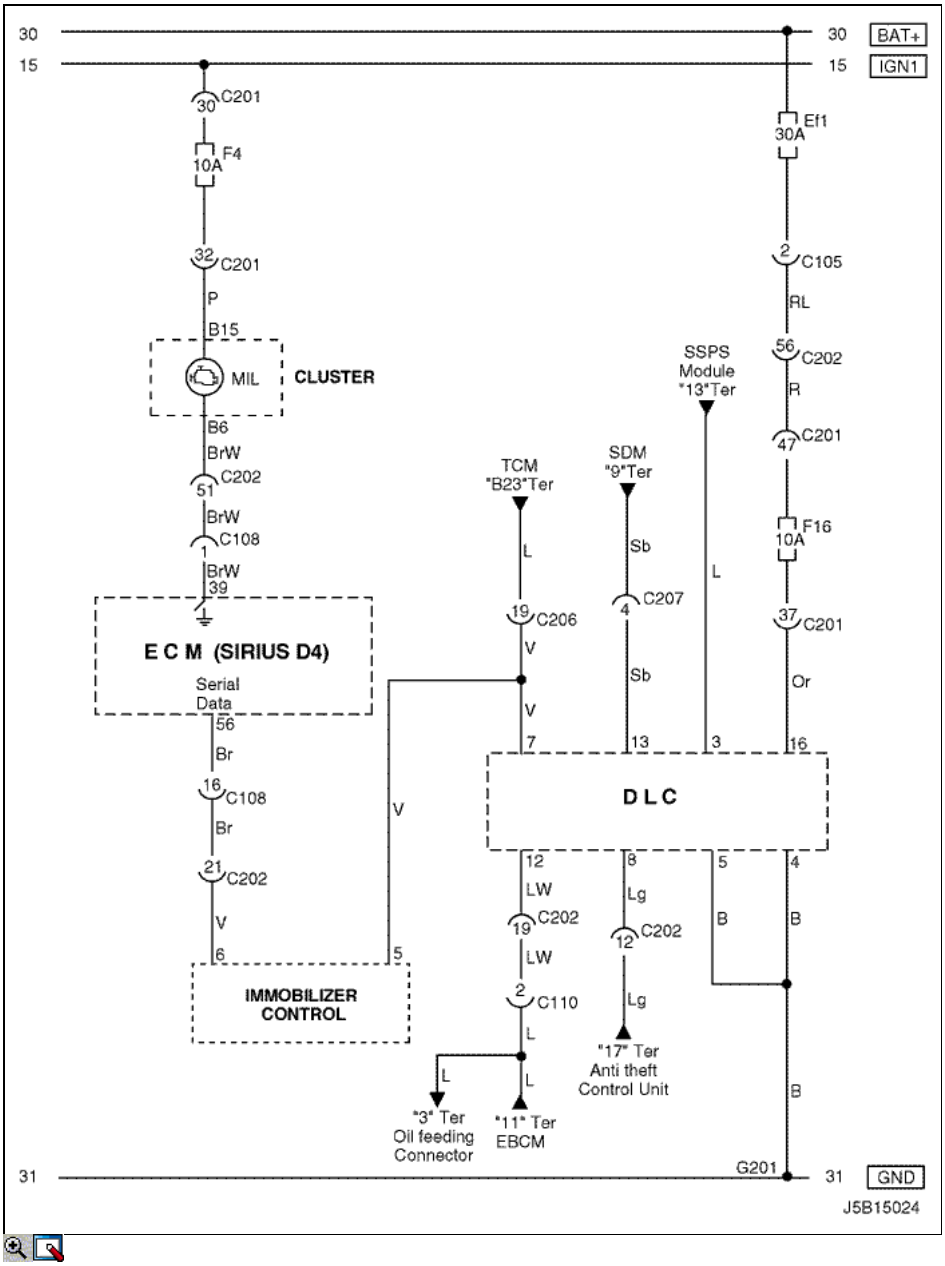

http://manualesdetallerdopc.blogspot.com

una. CONECTOR DE INFORMACIÓN

CONECTOR NO (PIN NO, COLOR)	CONECTAR EL CABLEADO	Posición del conector
C105 (4 Pin, Blanco)	Cuerpo - Motor bloque de fusibles	Motor bloque de fusibles
C108 (24 pines, Negro)	Cuerpo - Motor	Motor Izquierda Bloque de fusibles
C110 (12 Pin, Blanco)	ABS - Cuerpo	A continuación bloque de motor Fusible
C201 (76 pines, Negro)	IP - IP Bloque de fusibles	Bloque de fusibles IP
C202 (89 Pin, Blanco)	IP - Cuerpo	Conductor Izquierda Espacio para Piernas
C206 (22 Pin, Blanco)	IP - TCM	Conductor Superior Espacio para Piernas
C207 (6 pines, Blanco)	Bolsa de Aire - IP	Alta controlador adecuado Espacio para Piernas
G201	IP	Bloque de Izquierda Fusible IP

b. CONECTOR símbolo de identificación y posición del número PIN

http://manualesdetallerdopc.blogspot.com

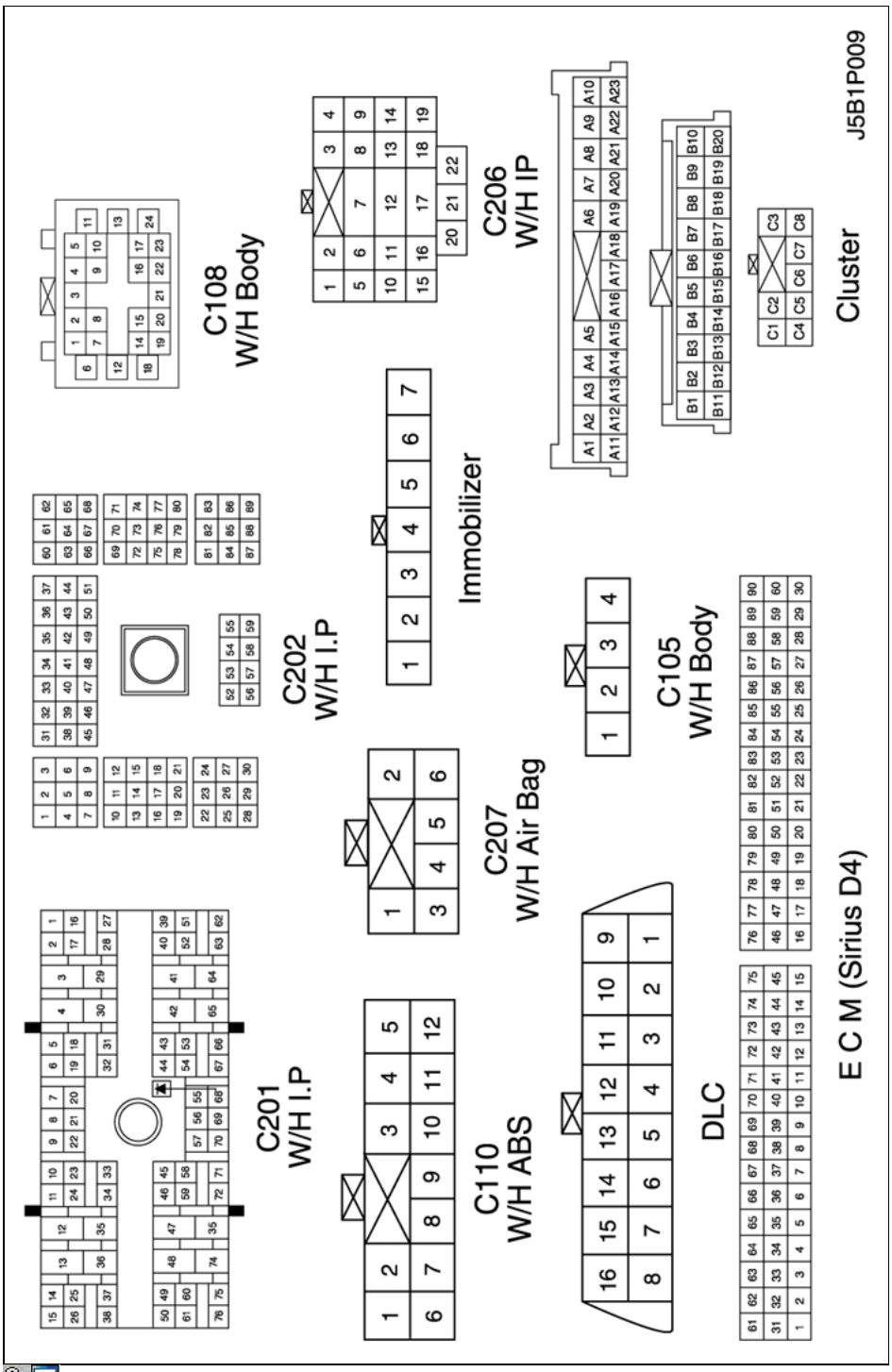

c. POSICIÓN DE CONECTORES Y MOTIVOS

- W / H MOTOR

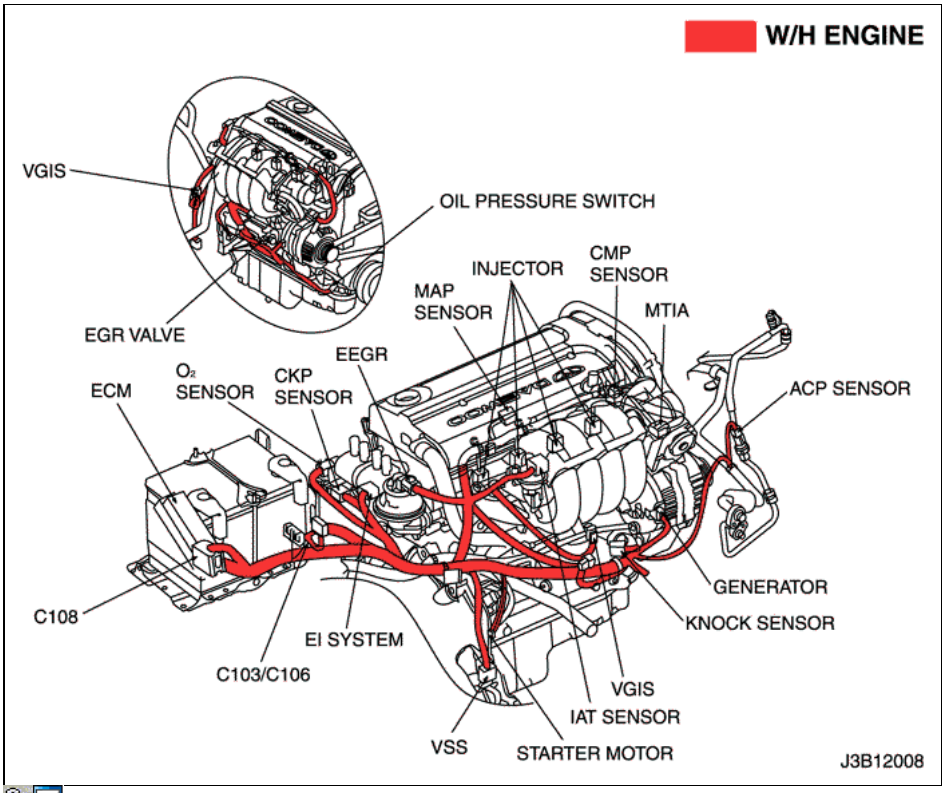

- W / H PANEL DE INSTRUMENTOS

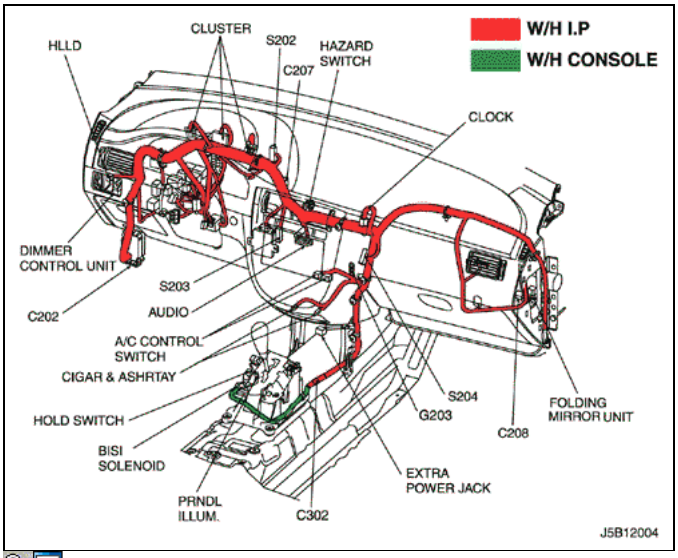

10) DLC MIL circuito de la lámpara: W / O INMOVILIZADOR

http://manualesdetallerdopc.blogspot.com

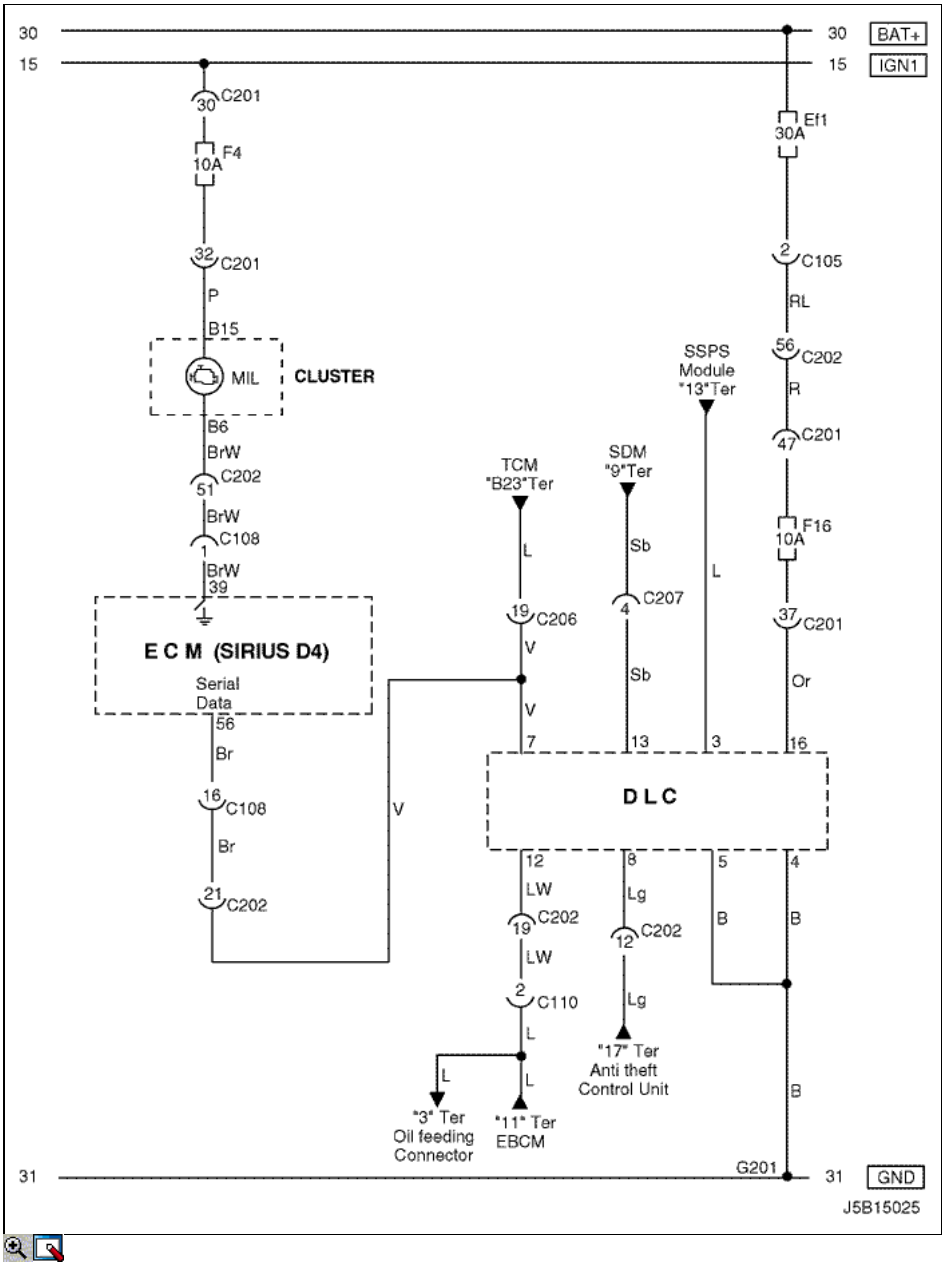

una. CONECTOR DE INFORMACIÓN

CONECTOR NO (PIN NO, COLOR)	CONECTAR EL CABLEADO	Posición del conector
C105 (4 Pin, Blanco)	Cuerpo - Motor bloque de fusibles	Motor bloque de fusibles
C108 (24 pines, Negro)	Cuerpo - Motor	Motor Izquierda Bloque de fusibles
C110 (12 Pin, Blanco)	ABS - Cuerpo	A continuación bloque de motor Fusible
C201 (76 pines, Negro)	IP - IP Bloque de fusibles	Bloque de fusibles IP
C202 (89 Pin, Blanco)	IP - Cuerpo	Conductor Izquierda Espacio para Piernas
C206 (22 Pin, Blanco)	IP - TCM	Conductor Superior Espacio para Piernas
C207 (6 pines, Blanco)	Bolsa de Aire - IP	Alta controlador adecuado Espacio para Piernas
G201	IP	Bloque de Izquierda Fusible IP

b. CONECTOR símbolo de identificación y posición del número PIN

http://manualesdetallerdopc.blogspot.com

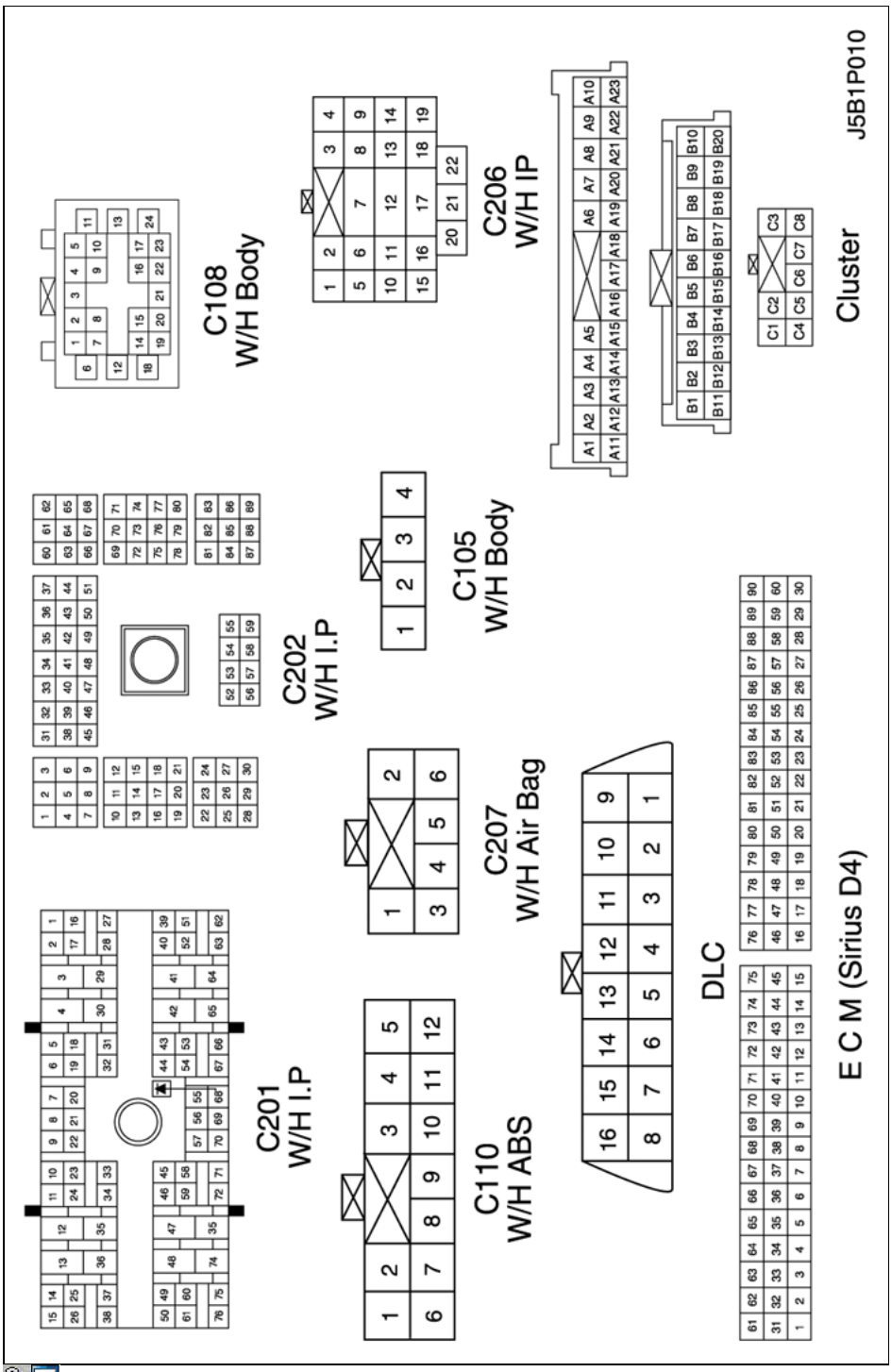

c. POSICIÓN DE CONECTORES Y MOTIVOS

- W / H MOTOR

http://manualesdetallerdopc.blogspot.com

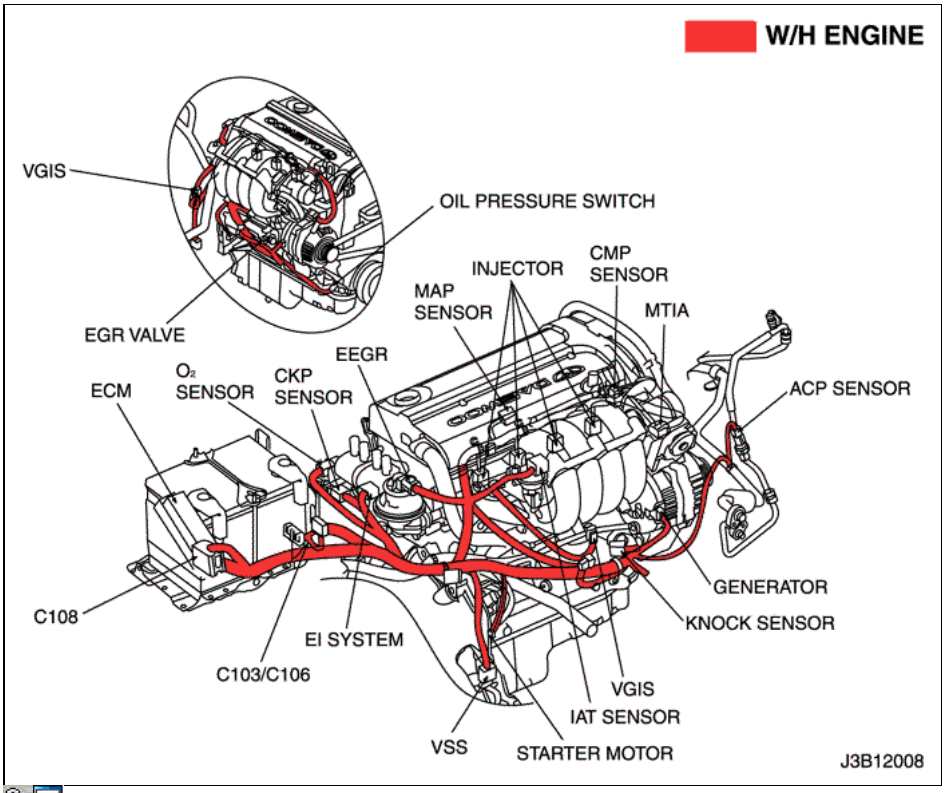

- W / H PANEL DE INSTRUMENTOS

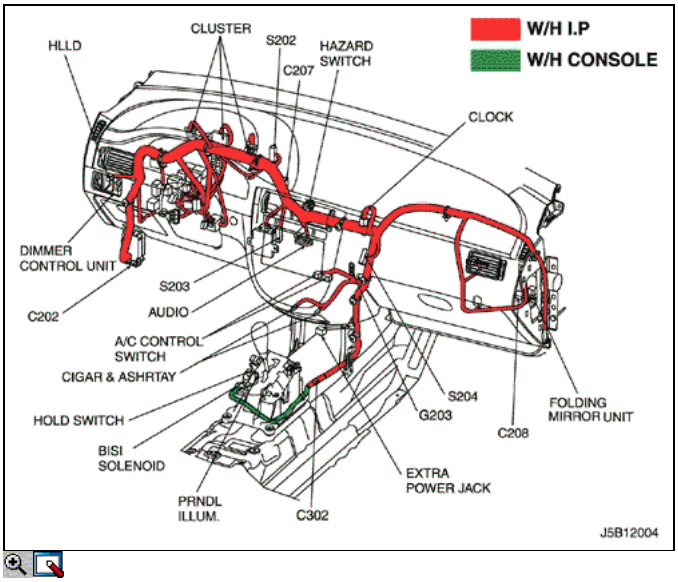

© Copyright General Motors Chevrolet Europa. Reservados todos los derechos

http://manualesdetallerdopc.blogspot.com

5. TCM (MODULO DE CONTROL): MR-140/HV-240

1) FUENTE DE ALIMENTACIÓN, TIERRA, PNP SWITCH, INTERRUPTOR FRENO Y DEL CIRCUITO ELECTROVÁLVULA

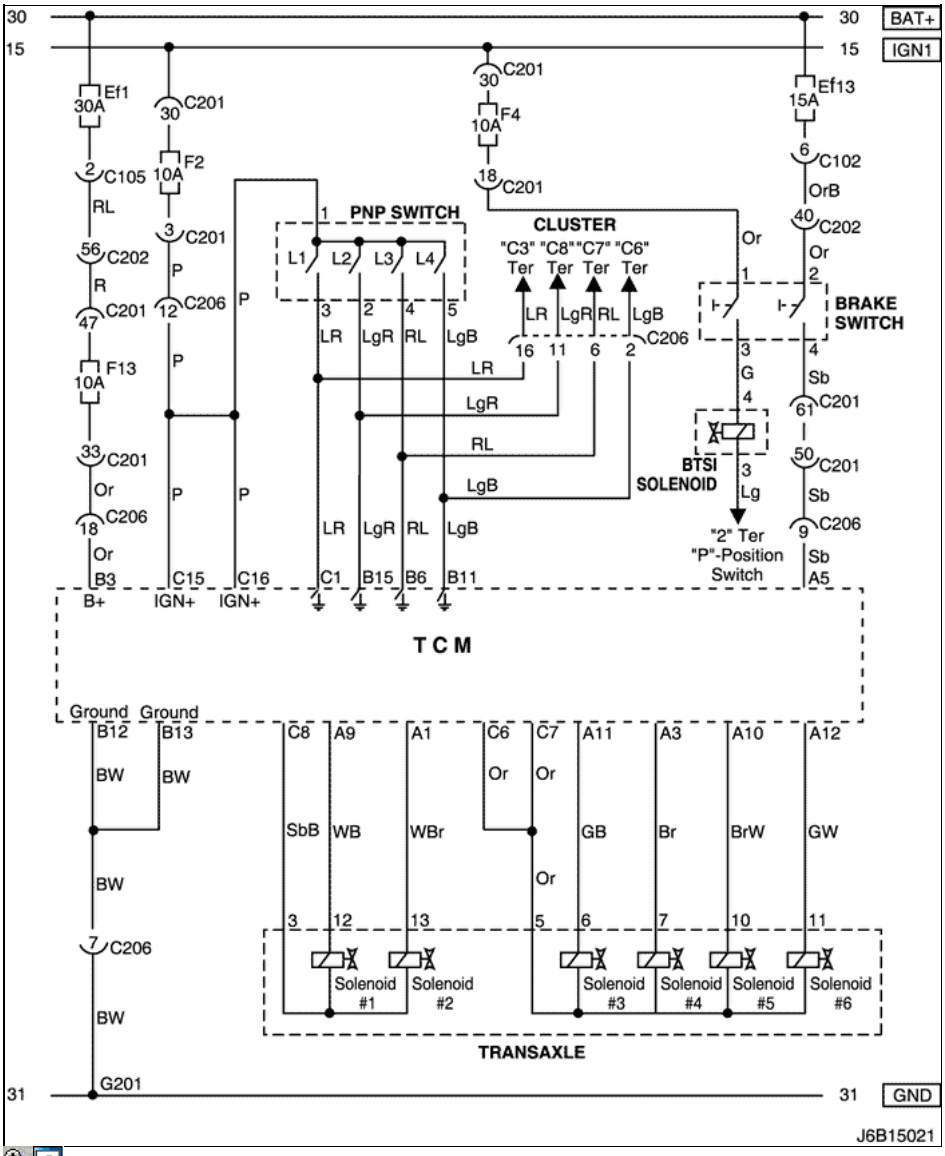

una. CONECTOR DE INFORMACIÓN

CONECTOR NO (PIN NO, COLOR)	CONECTAR EL CABLEADO	Posición del conector
C102 (11 Pin, Blanco)	Cuerpo - Motor bloque de fusibles	Motor bloque de fusibles
C105 (4 Pin, Blanco)	Cuerpo - Motor bloque de fusibles	Motor bloque de fusibles
C201 (76 pines, Negro)	IP - IP Bloque de fusibles	Bloque de fusibles IP
C202 (89 Pin, Blanco)	IP - Cuerpo	Conductor Izquierda Espacio para Piernas
C206 (22 Pin, Blanco)	IP - TCM	Conductor Superior Espacio para Piernas
G201	IP	Bloque de Izquierda Fusible IP

http://manualesdetallerdopc.blogspot.com

b. CONECTOR símbolo de identificación y posición del número PIN

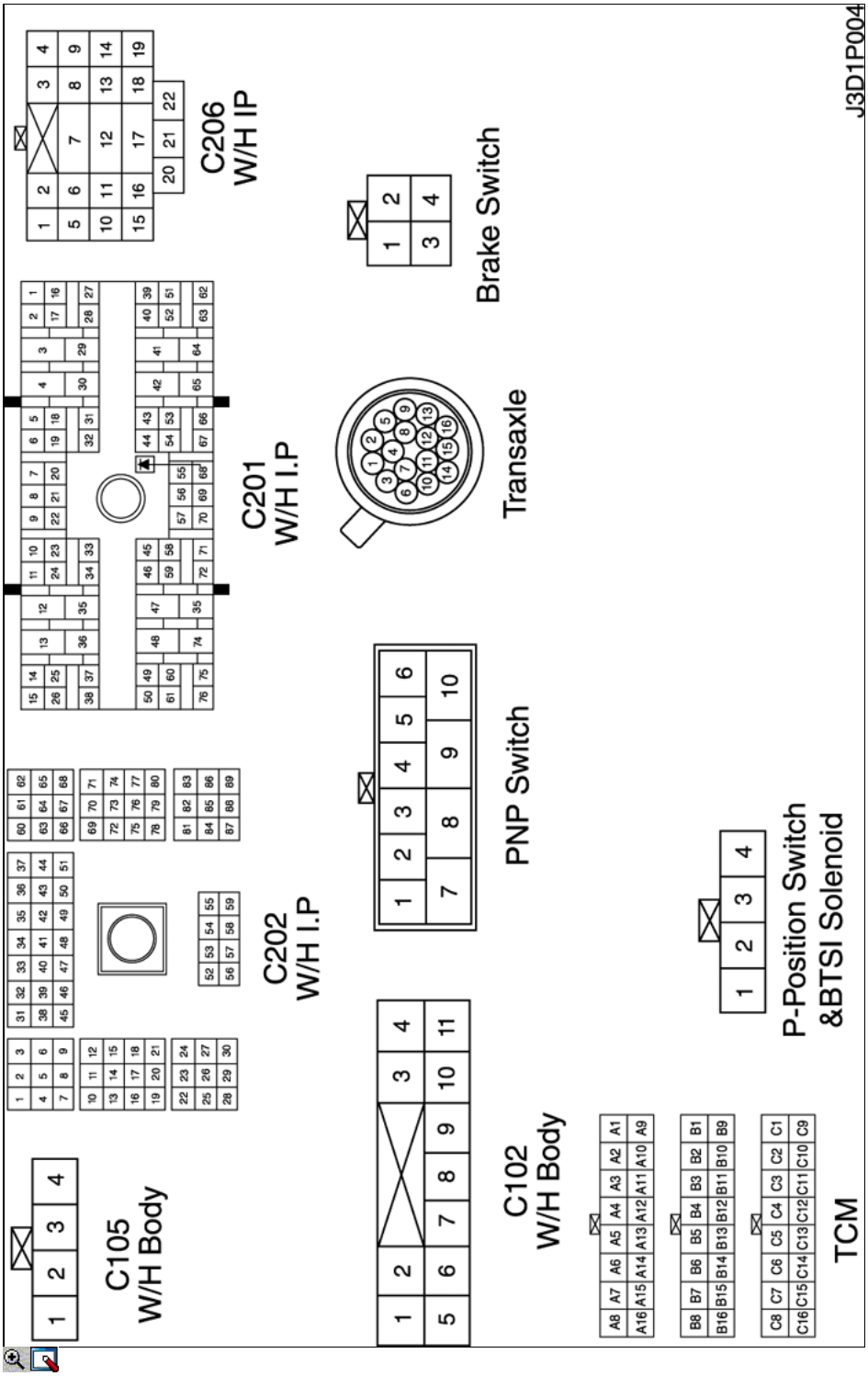

c. POSICIÓN DE CONECTORES Y MOTIVOS

- W / H TCM

http://manualesdetallerdopc.blogspot.com

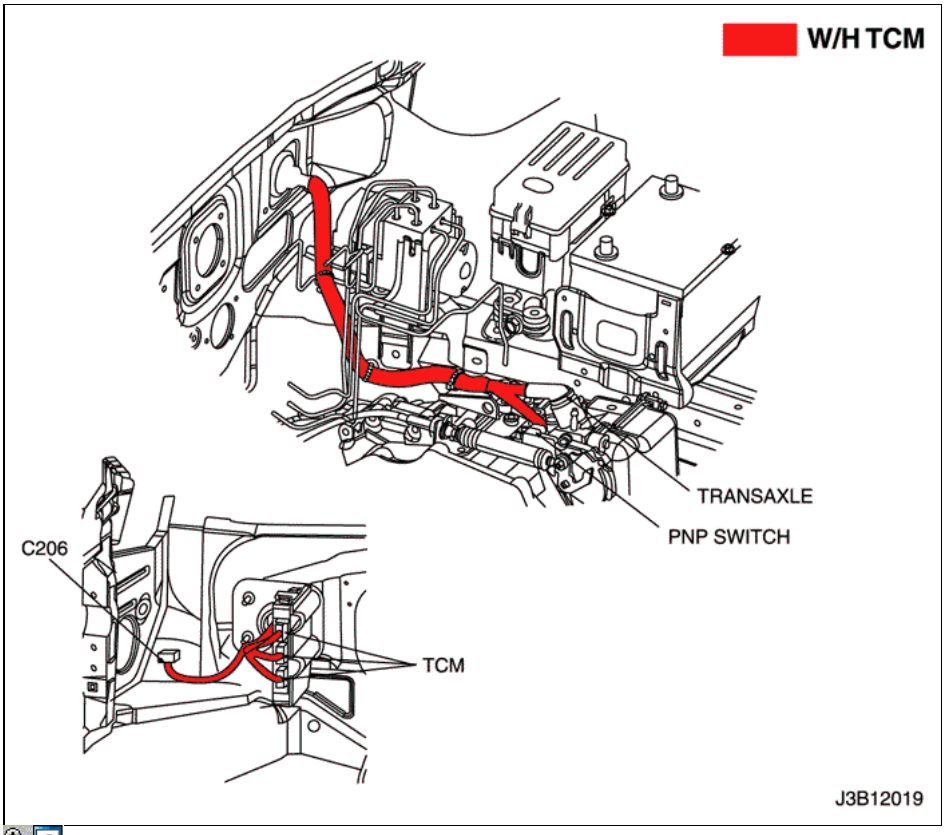

- W / H PANEL DE INSTRUMENTOS

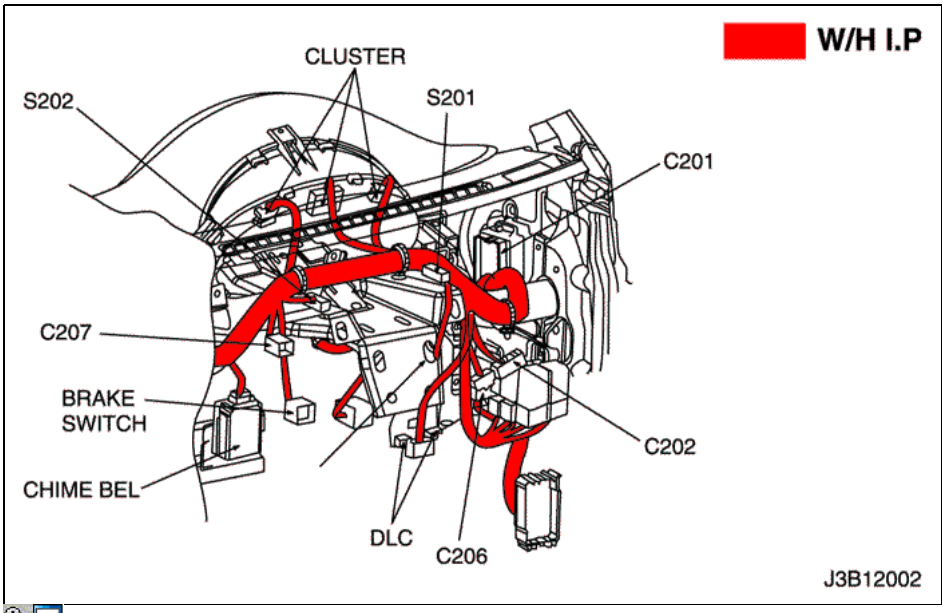

2) SENSOR (entrada de velocidad, SALIDA VELOCIDAD Y TEMPERATURA DEL FLUIDO DE LA TRANSMISIÓN.), CLUSTER, DLC, ECM y circuito de retención CONMUTADAS

http://manualesdetallerdopc.blogspot.com

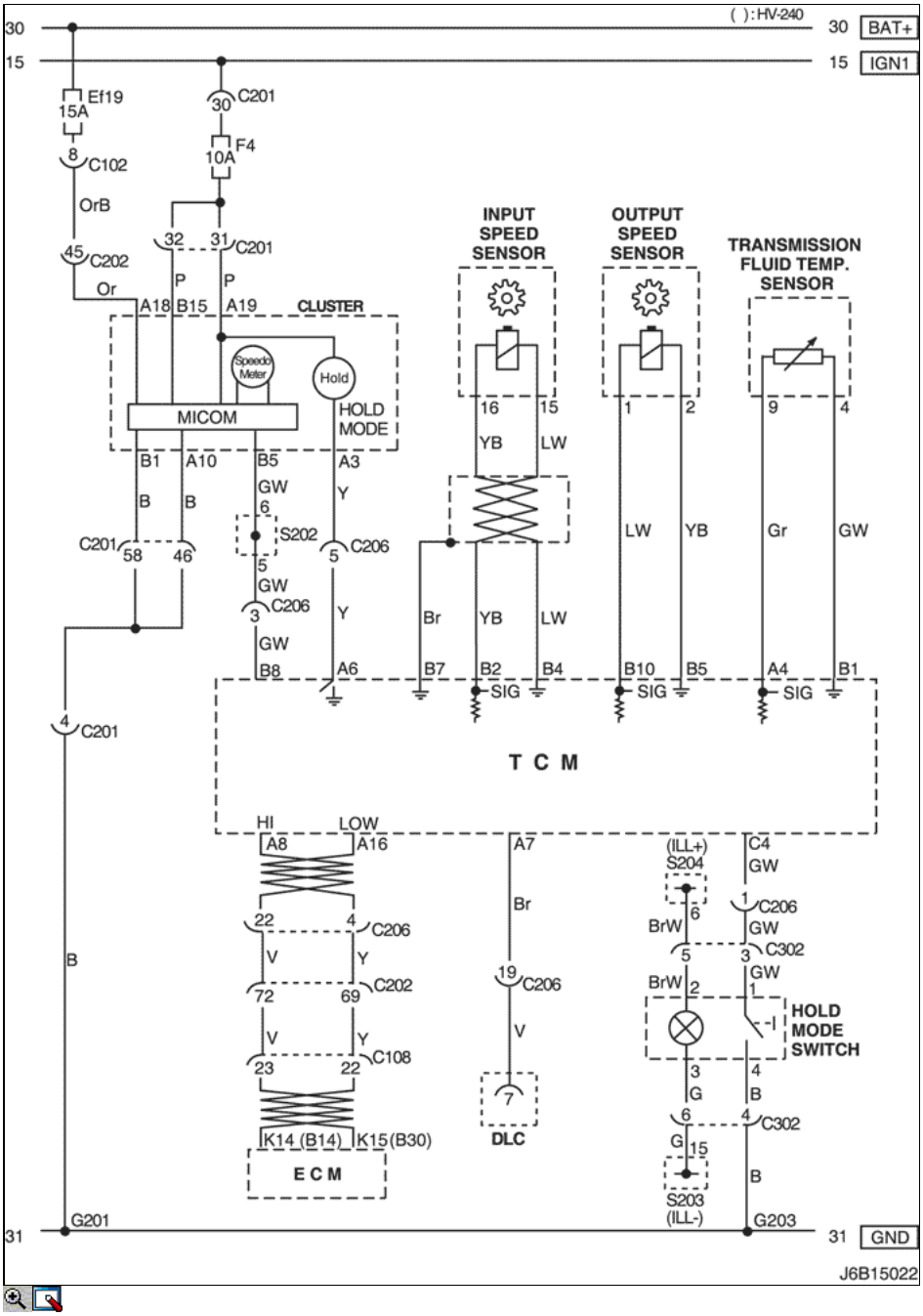

una. CONECTOR DE INFORMACIÓN

CONECTOR NO (PIN NO, COLOR)	CONECTAR EL CABLEADO	Posición del conector
C102 (11 Pin, Blanco)	Cuerpo - Motor bloque de fusibles	Motor bloque de fusibles
C108 (24 pines, Negro)	Cuerpo - Motor	Motor Izquierda Bloque de fusibles
C201 (76 pines, Negro)	IP - IP Bloque de fusibles	Bloque de fusibles IP
C202 (89 Pin, Blanco)	IP - Cuerpo	Conductor Izquierda Espacio para Piernas
C206 (22 Pin, Blanco)	IP - TCM	Conductor Superior Espacio para Piernas
C302 (6 pines, Blanco)	IP - Consola	Por debajo caja de la consola
S202 (Negro)	IP	Detrás de Cluster
S203 (rojo)	IP	Detrás de Audio Montaje
S204 (Magenta)	IP	Detrás de Audio Montaje

http://manualesdetallerdopc.blogspot.com

G201	IP	Bloque de Izquierda Fusible IP
G203	IP	Detrás de Soporte de audio izquierda

b. CONECTOR símbolo de identificación y posición del número PIN

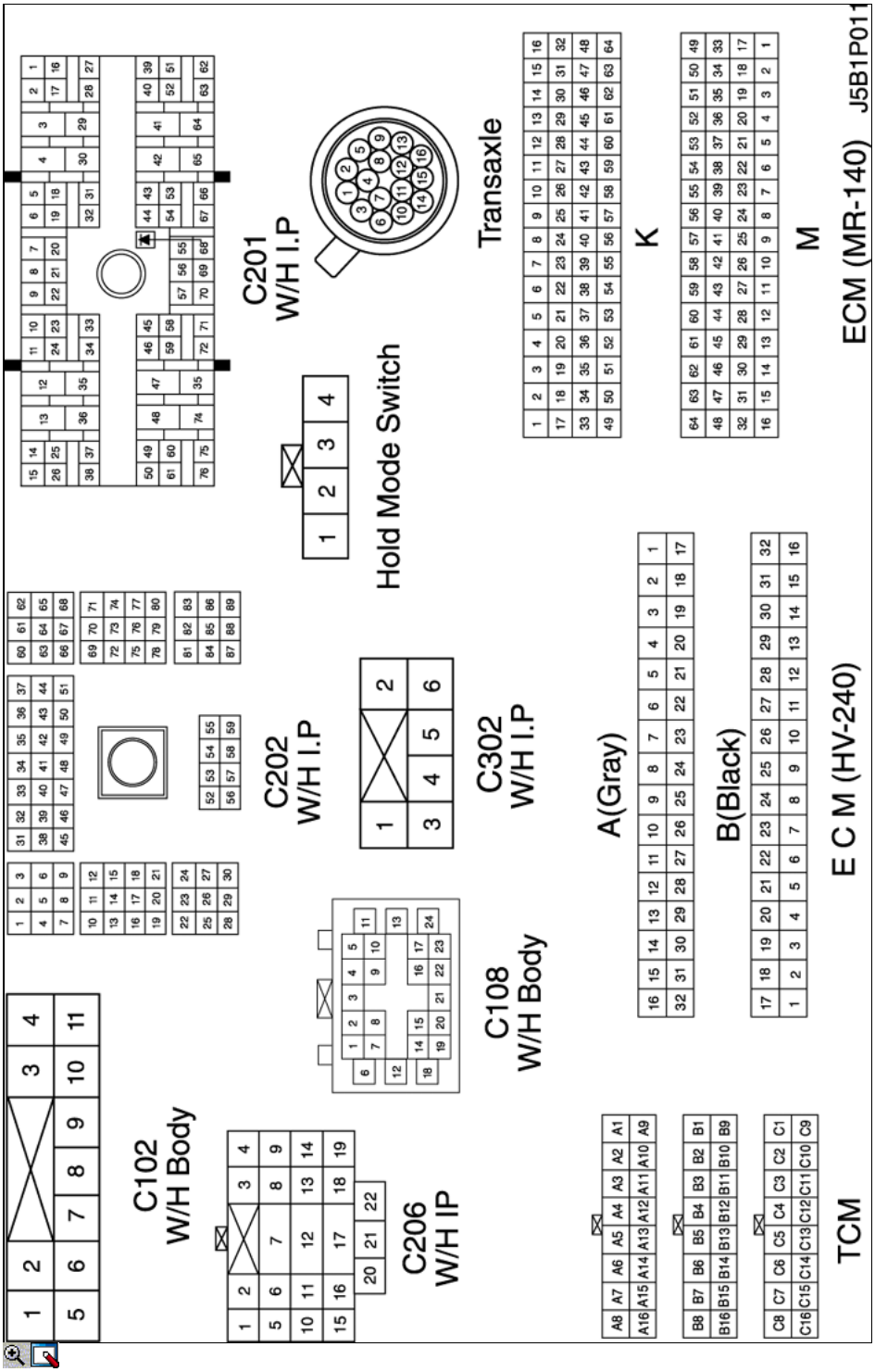

c. POSICIÓN DE CONECTORES Y MOTIVOS

- W / H TCM

http://manualesdetallerdopc.blogspot.com

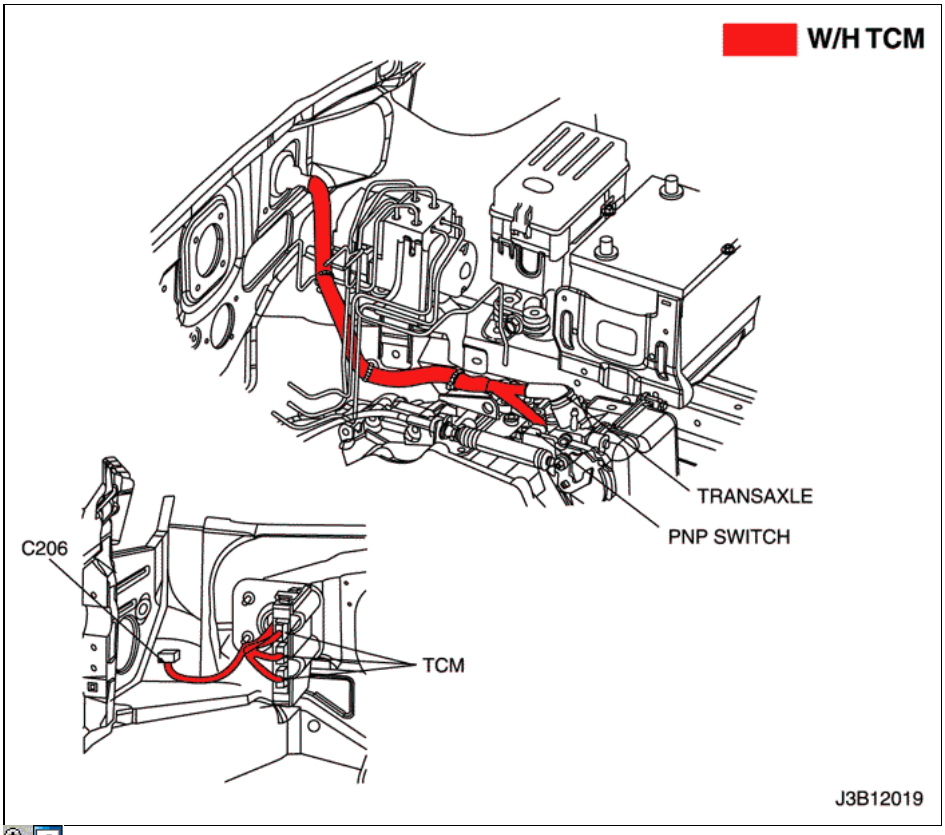

d. PAQUETE DE EMPALME

S202

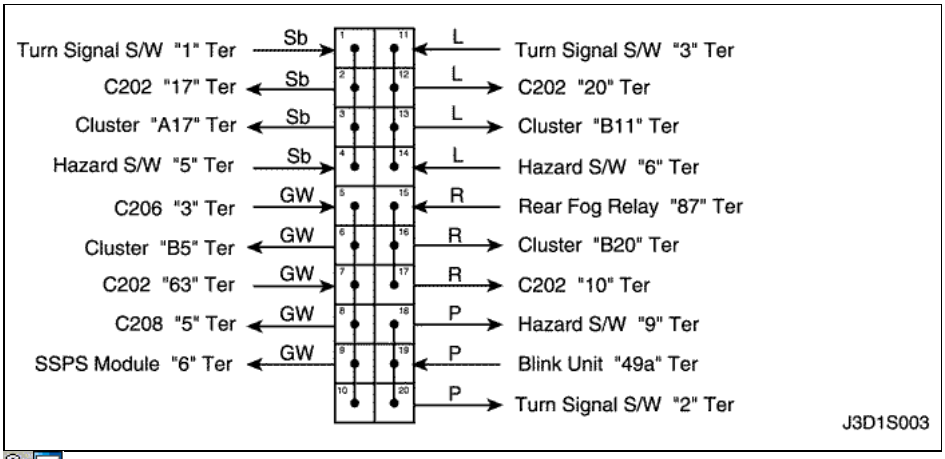

S203

http://manualesdetallerdopc.blogspot.com

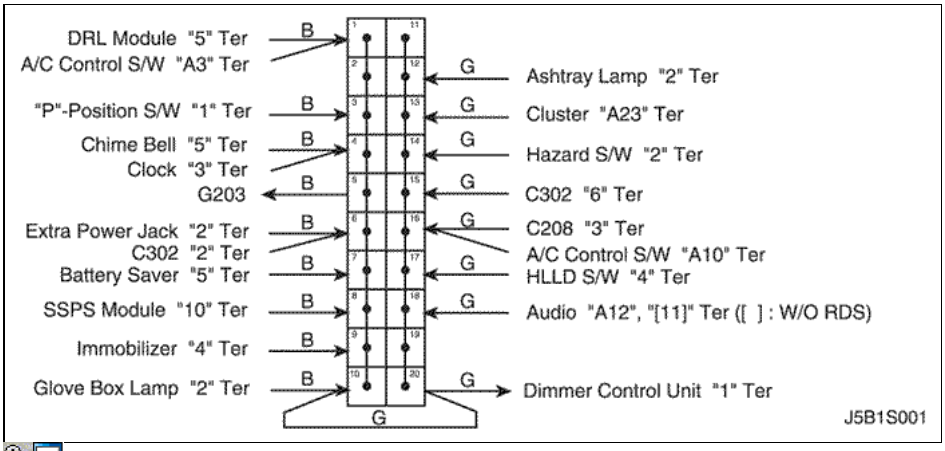

S204

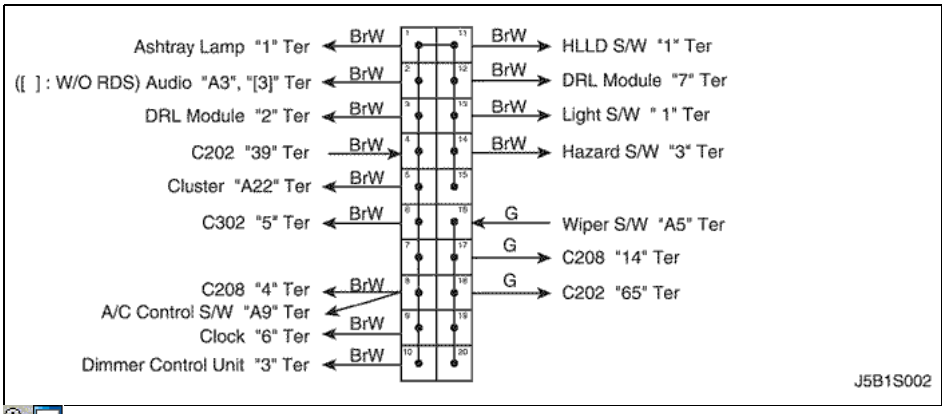

3) PNP INTERRUPTOR DE CIRCUITO Y RACIMO

http://manualesdetallerdopc.blogspot.com

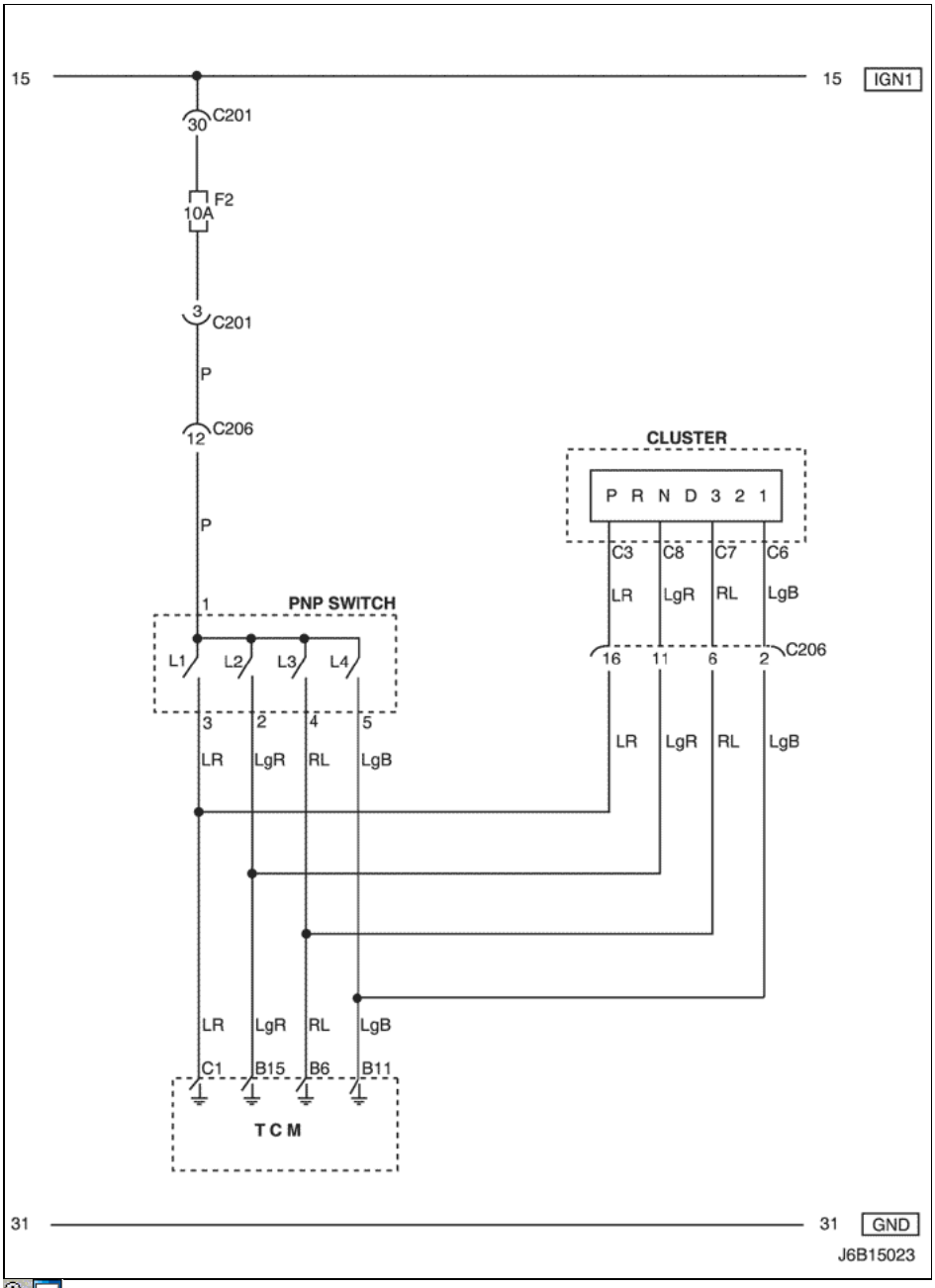

una. CONECTOR DE INFORMACIÓN

CONECTOR NO (PIN NO, COLOR)	CONECTAR EL CABLEADO	Posición del conector
C201 (76 pines, Negro)	IP - IP Bloque de fusibles	Bloque de fusibles IP
C206 (22 Pin, Blanco)	IP - TCM	Conductor Superior Espacio para Piernas

b. CONECTOR símbolo de identificación y posición del número PIN

http://manualesdetallerdopc.blogspot.com

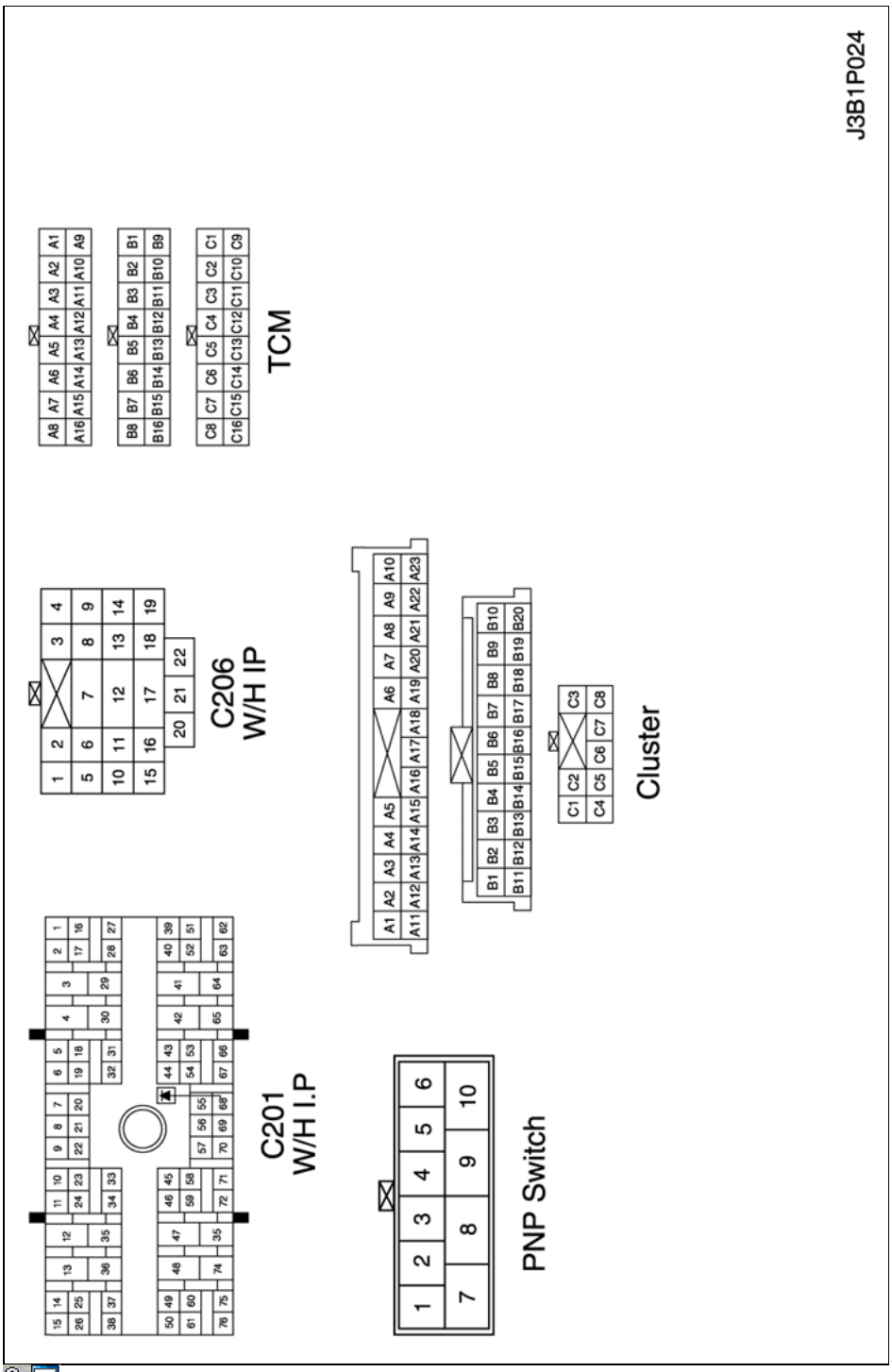

c. POSICIÓN DE CONECTORES Y MOTIVOS

- W / H TCM

http://manualesdetallerdopc.blogspot.com

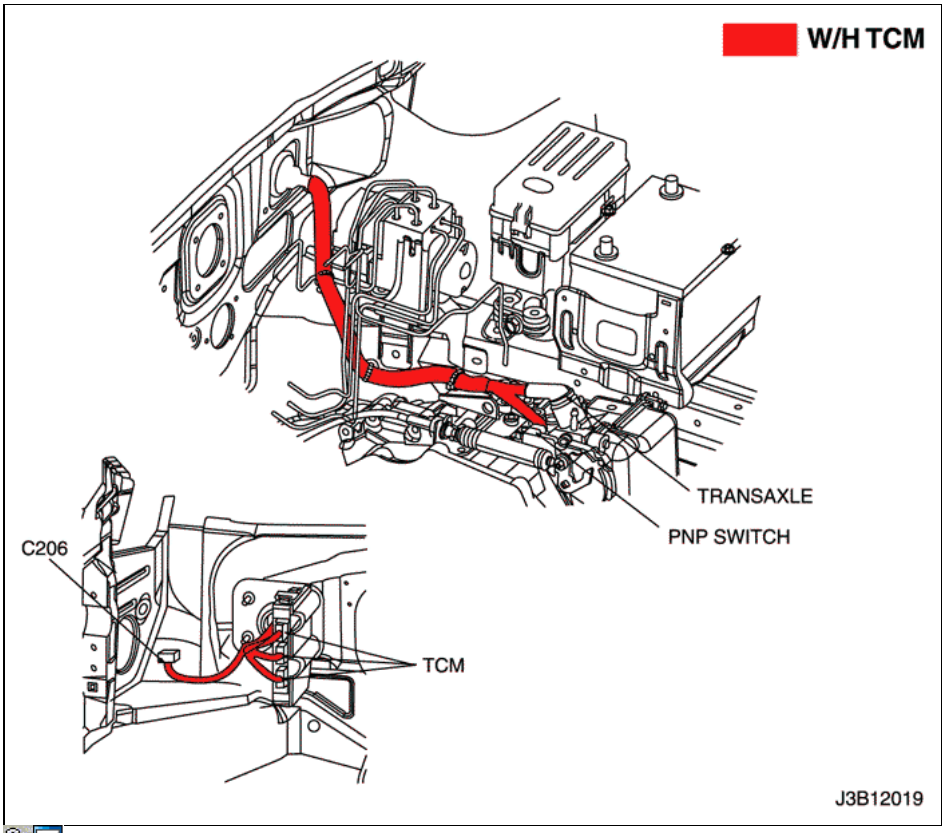

- W / H PANEL DE INSTRUMENTOS

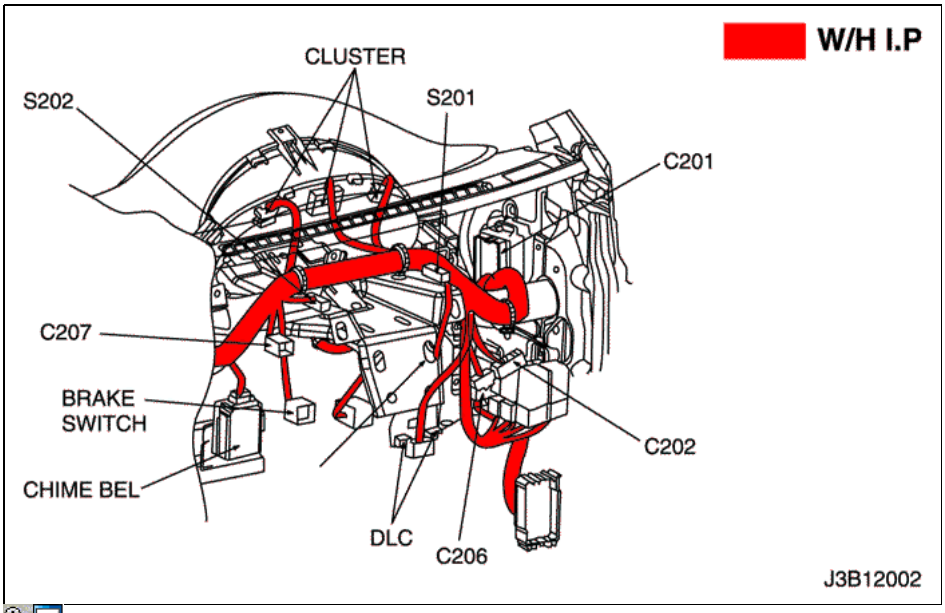

© Copyright General Motors Chevrolet Europa. Reservados todos los derechos

http://manualesdetallerdopc.blogspot.com

6. TCM (MODULO DE CONTROL): SIRIUS D4

1) FUENTE DE ALIMENTACIÓN, TIERRA, pnp, CLUSTER y ECM CIRCUITO DE VOLVER NOTCH

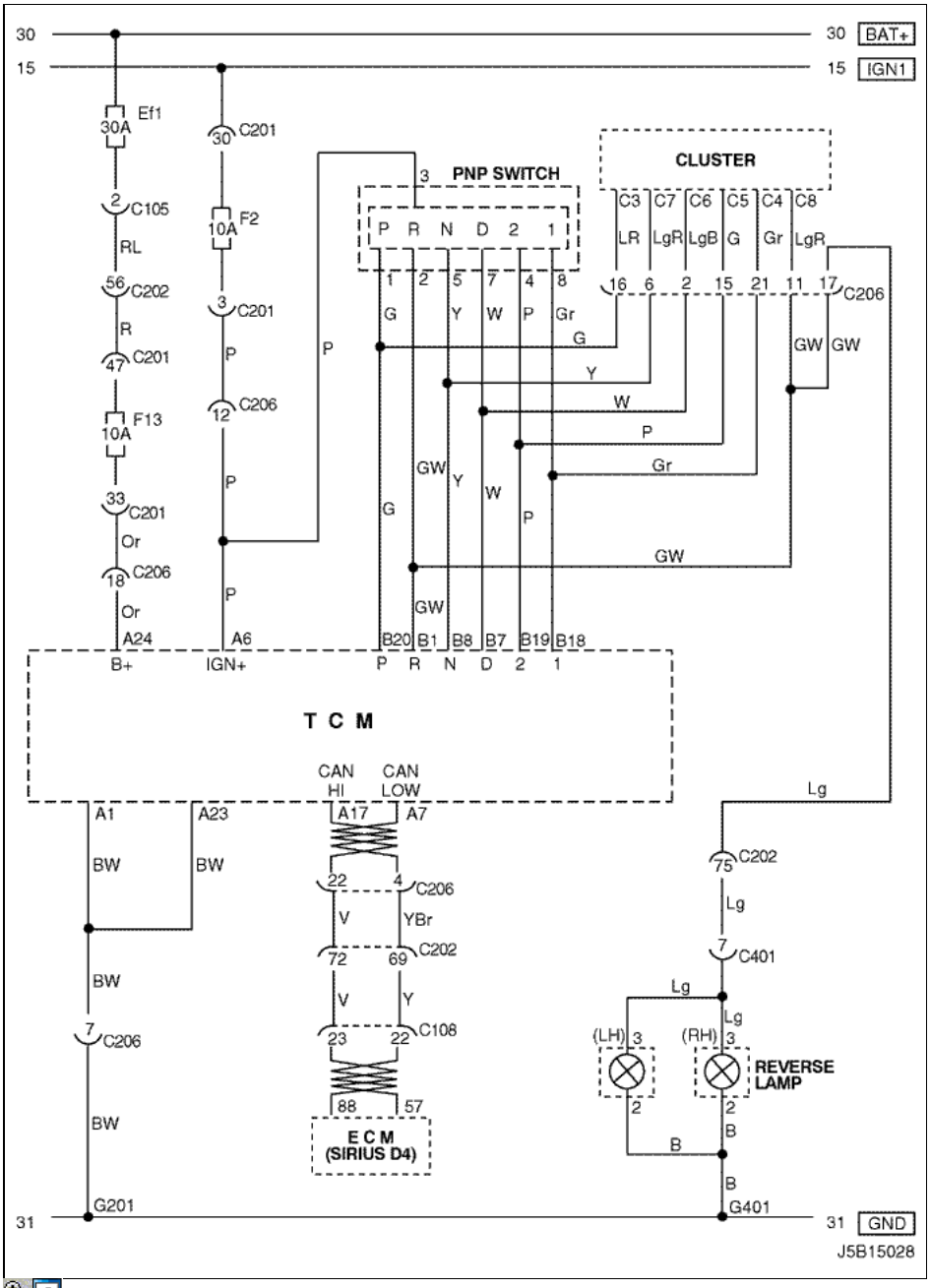

una. CONECTOR DE INFORMACIÓN

CONECTOR NO (PIN NO, COLOR)	CONECTAR EL CABLEADO	Posición del conector
C105 (4 Pin, Blanco)	Cuerpo - Motor bloque de fusibles	Motor bloque de fusibles
C108 (24 pines, Negro)	Cuerpo - Motor	Motor Izquierda Bloque de fusibles
C201 (76 pines, Negro)	IP - IP Bloque de fusibles	Bloque de fusibles IP

http://manualesdetallerdopc.blogspot.com

C202 (89 Pin, Blanco)	IP - Cuerpo	Conductor Izquierda Espacio para Piernas
C206 (22 Pin, Blanco)	IP - TCM	Conductor Superior Espacio para Piernas
C401 (8 Pin, Blanco)	Trunk - Cuerpo	Dentro de la cubierta lateral derecha del tronco
G201	IP	Bloque de Izquierda Fusible IP
G401	Tronco	Troncal Centro lumbar Panel

b. CONECTOR símbolo de identificación y posición del número PIN

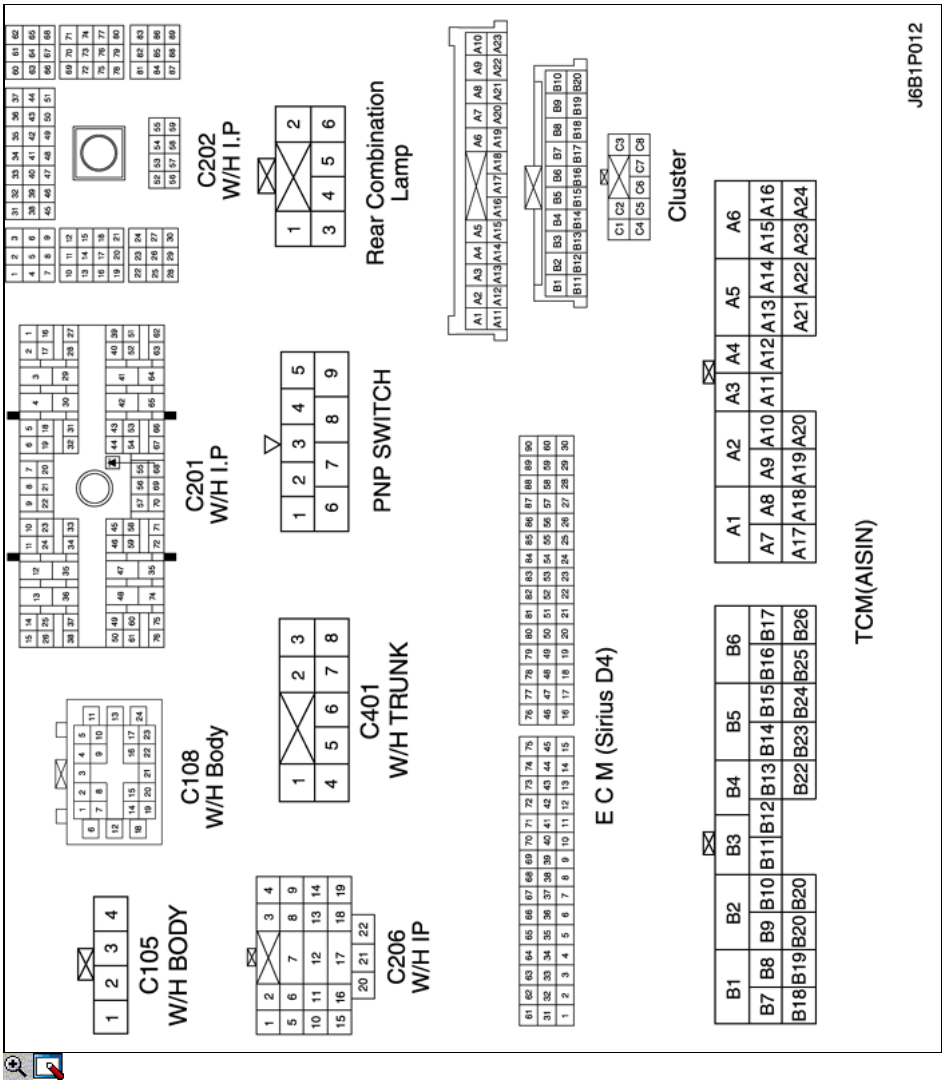

c. POSICIÓN DE CONECTORES Y MOTIVOS

- W / H TCM

http://manualesdetallerdopc.blogspot.com

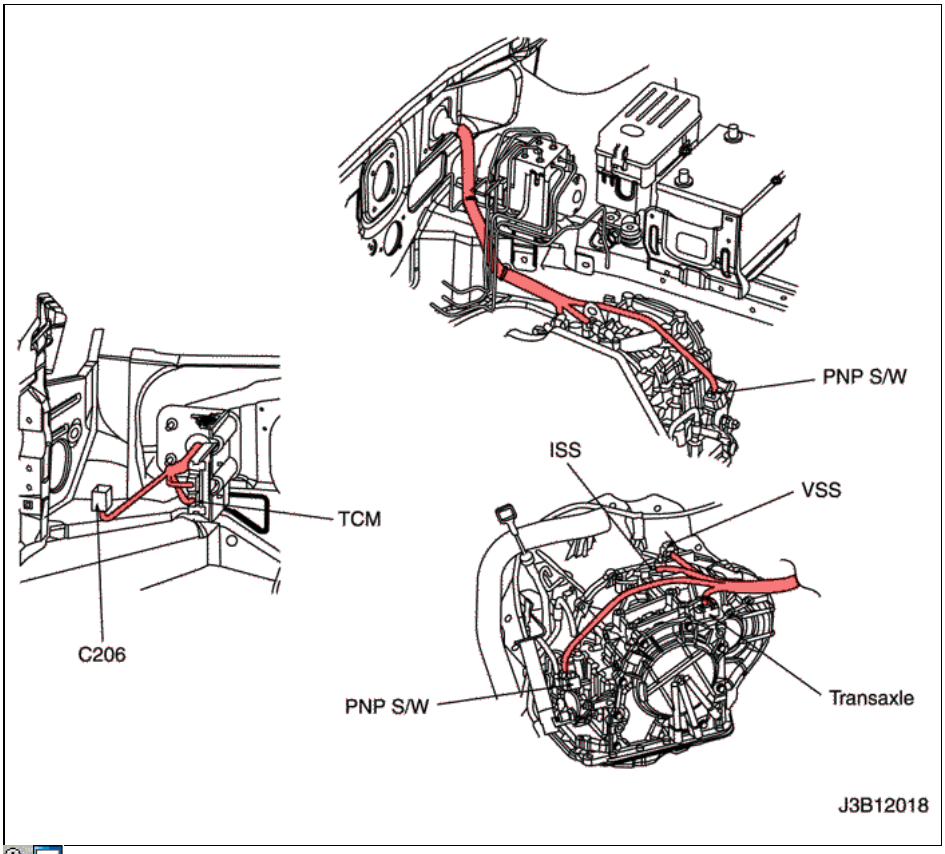

- W / H PANEL DE INSTRUMENTOS

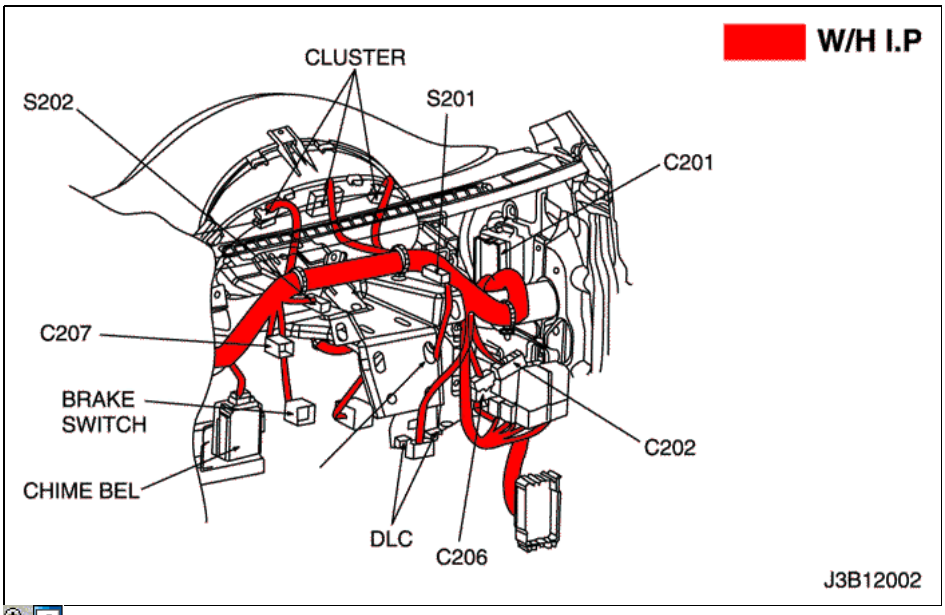

http://manualesdetallerdopc.blogspot.com

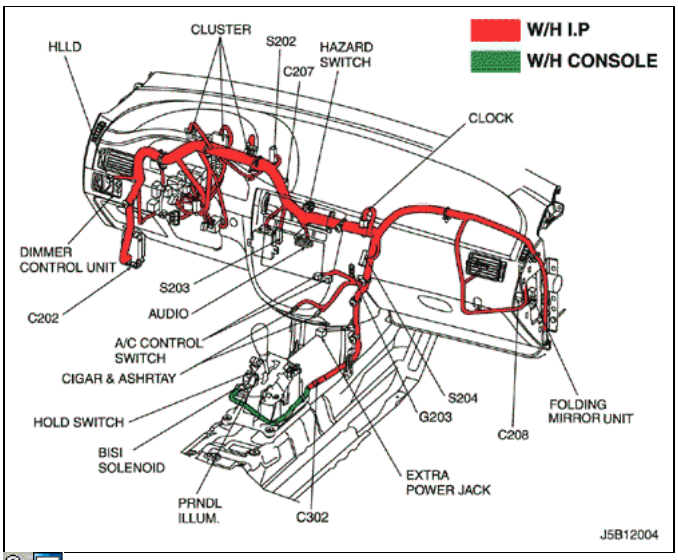

---

2) FUENTE DE ALIMENTACIÓN, TIERRA, SWITCH PNP, CLUSTER y ECM CIRCUITO DE VOLVER HATCH

http://manualesdetallerdopc.blogspot.com

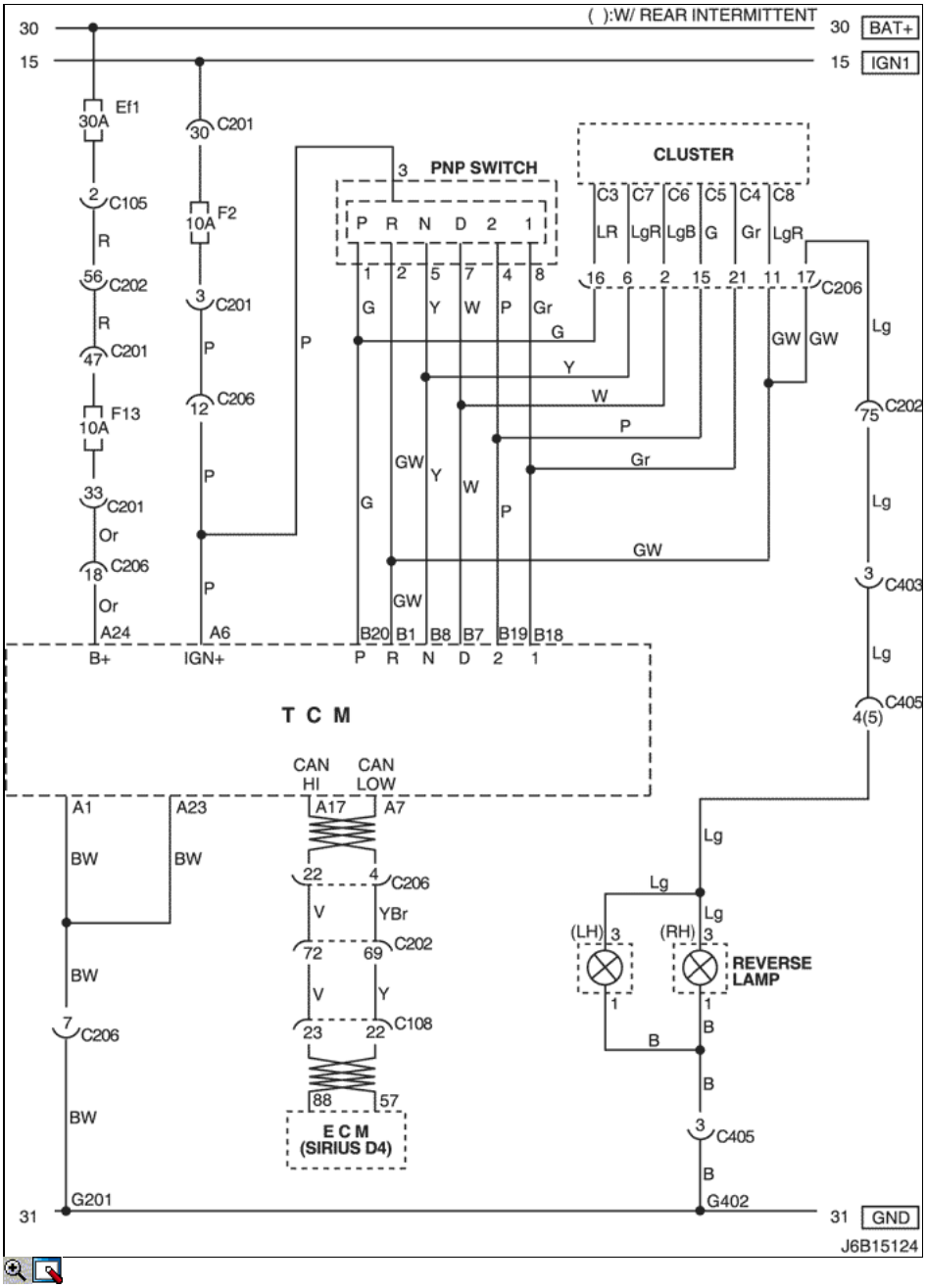

una. CONECTOR DE INFORMACIÓN

CONECTOR NO (PIN NO, COLOR)	CONECTAR EL CABLEADO	Posición del conector
C105 (4 Pin, Blanco)	Cuerpo - Motor bloque de fusibles	Motor bloque de fusibles
C108 (24 pines, Negro)	Cuerpo - Motor	Motor Izquierda Bloque de fusibles
C201 (76 pines, Negro)	IP - IP Bloque de fusibles	Bloque de fusibles IP
C202 (89 Pin, Blanco)	IP - Cuerpo	Conductor Izquierda Espacio para Piernas
C206 (22 Pin, Blanco)	IP - TCM	Conductor Superior Espacio para Piernas
C403 (6 pines, Blanco)	T / Gate. EXT. - Cuerpo	En el interior izquierdo Pilar C
C405 (8 (10) Pin, Blanco)	T / Gate. EXT. - T / Gate	Al lado izquierdo del motor del limpiaparabrisas trasero
G201	IP	Bloque de Izquierda Fusible IP
G402	T / Gate. EXT.	Dentro del controlador Pilar C

http://manualesdetallerdopc.blogspot.com

b. CONECTOR símbolo de identificación y posición del número PIN

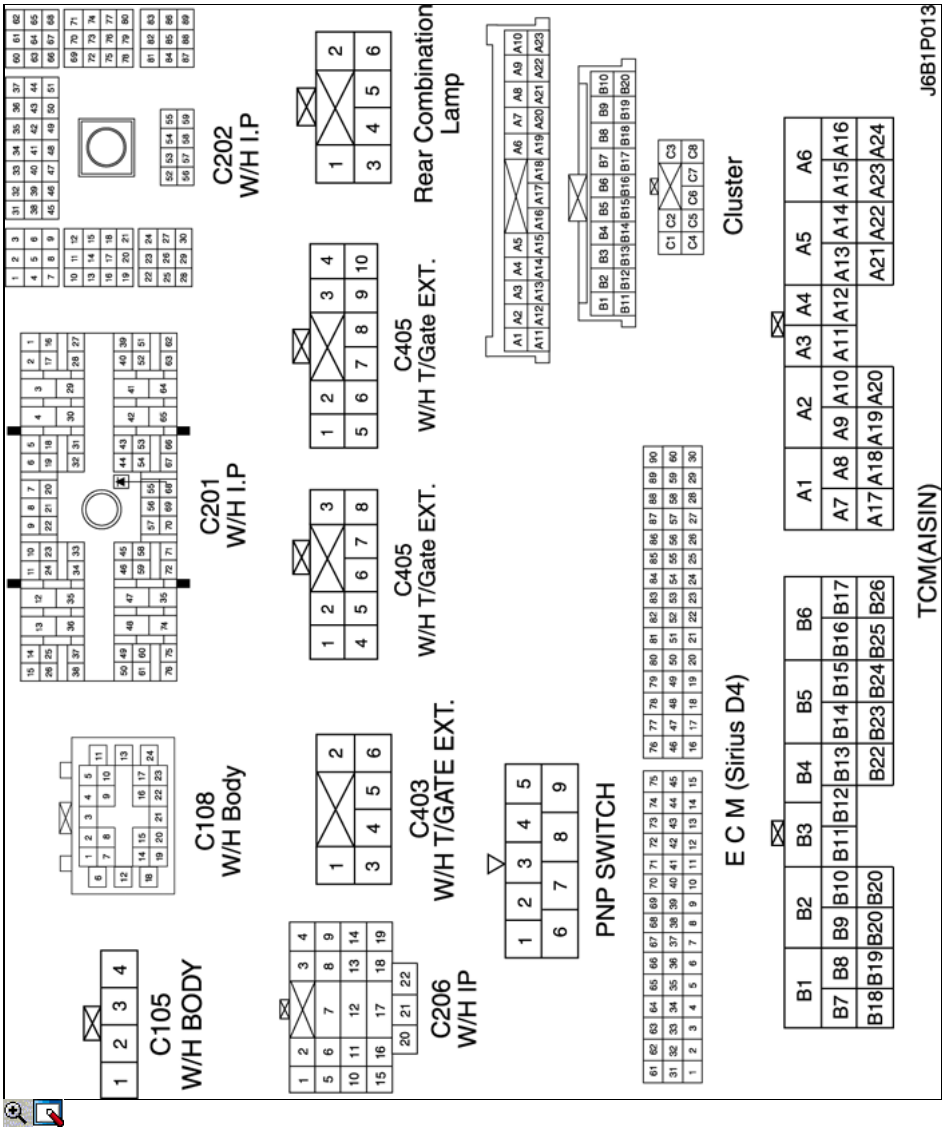

c. POSICIÓN DE CONECTORES Y MOTIVOS

- W / H TCM

http://manualesdetallerdopc.blogspot.com

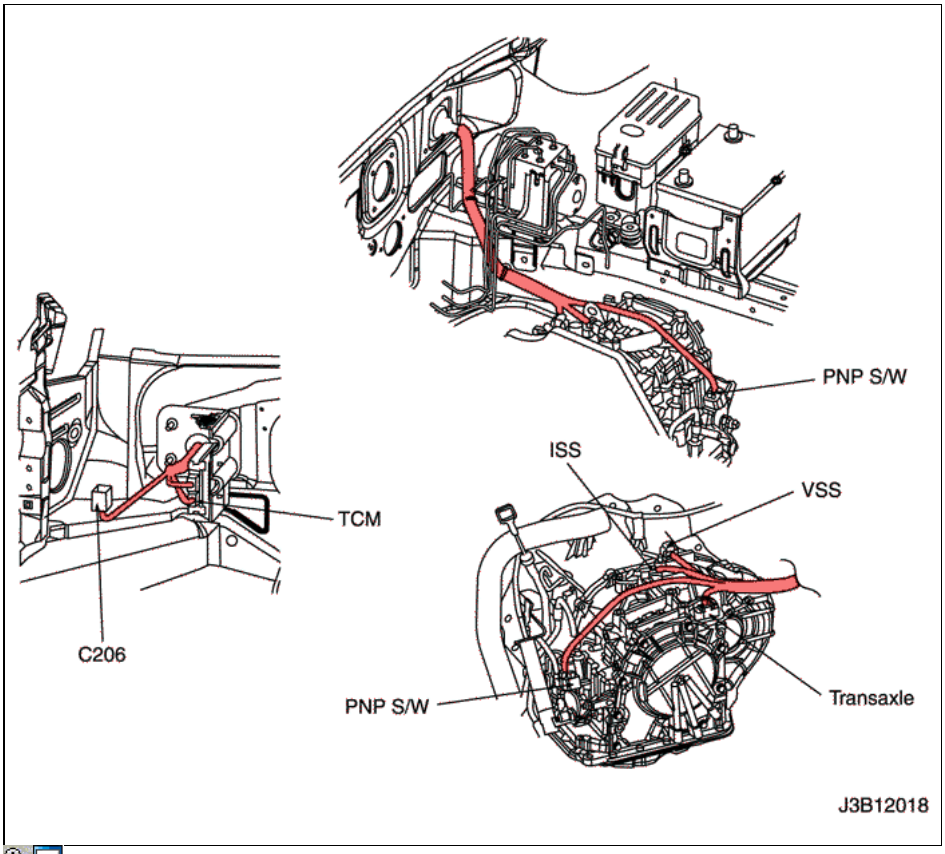

- W / H PANEL DE INSTRUMENTOS

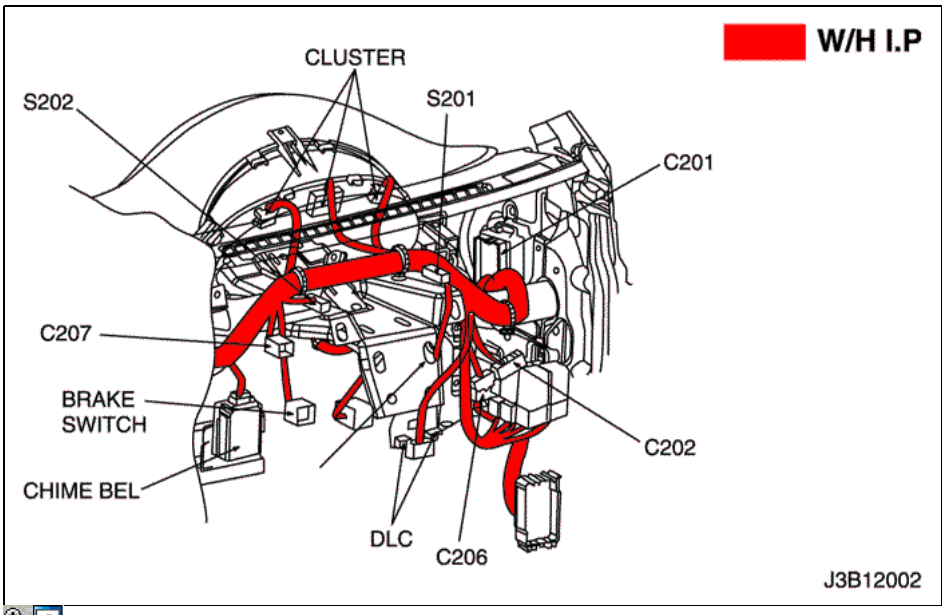

3) FUENTE DE ALIMENTACIÓN, TIERRA, DEL CIRCUITO INTERRUPTOR PNP, CLUSTER y ECM: STATION WAGON

http://manualesdetallerdopc.blogspot.com

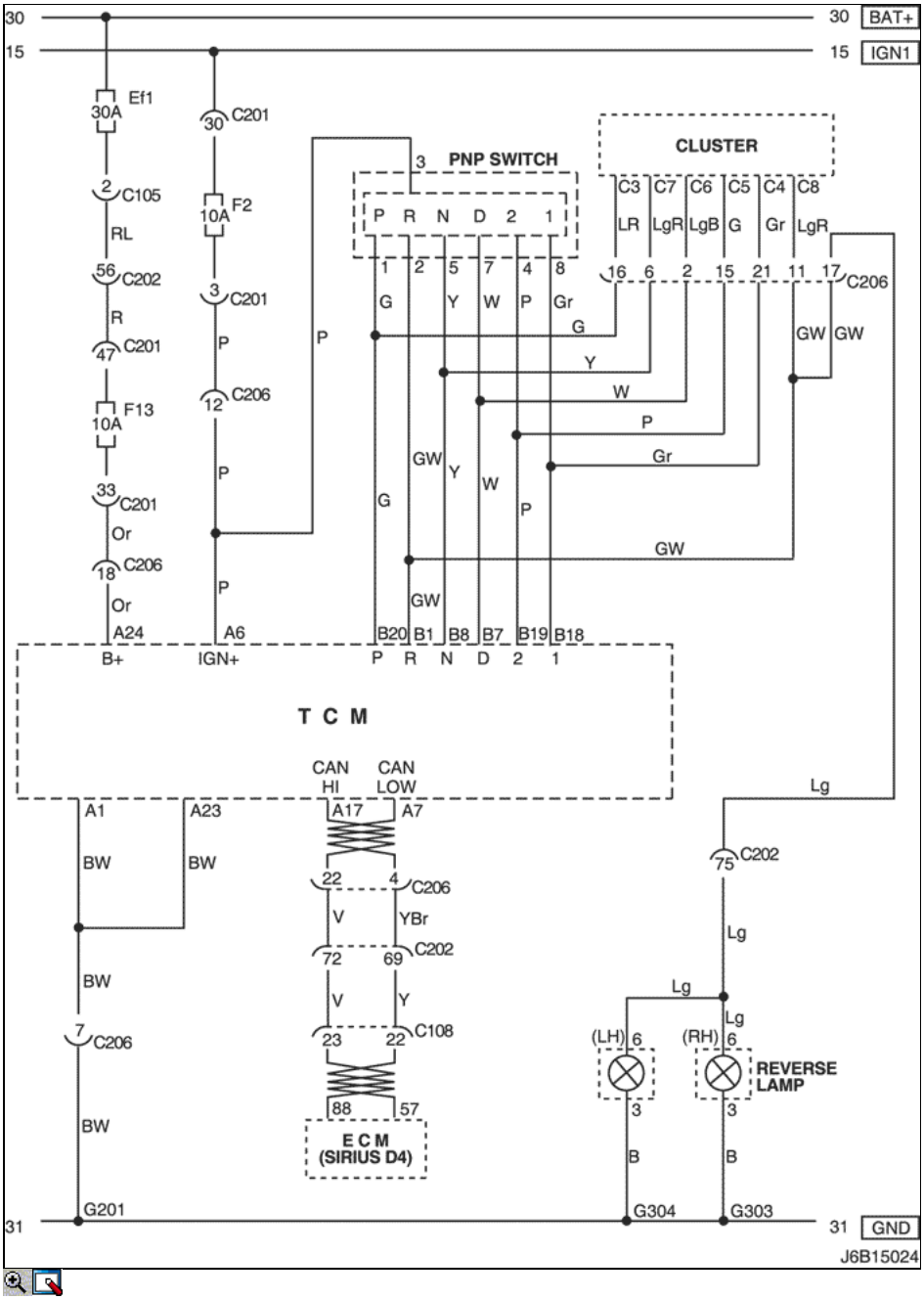

una. CONECTOR DE INFORMACIÓN

CONECTOR NO (PIN NO, COLOR)	CONECTAR EL CABLEADO	Posición del conector
C105 (4 Pin, Blanco)	Cuerpo - Motor bloque de fusibles	Motor bloque de fusibles
C108 (24 pines, Negro)	Cuerpo - Motor	Motor Izquierda Bloque de fusibles
C201 (76 pines, Negro)	IP - IP Bloque de fusibles	Bloque de fusibles IP
C202 (89 Pin, Blanco)	IP - Cuerpo	Conductor Izquierda Espacio para Piernas
C206 (22 Pin, Blanco)	IP - TCM	Conductor Superior Espacio para Piernas
G201	IP	Bloque de Izquierda Fusible IP
G303	Cuerpo	Por debajo de la lámpara derecha traseros
G304	Cuerpo	Lámpara de abajo a la izquierda de combinación trasero

b. CONECTOR símbolo de identificación y posición del número PIN

http://manualesdetallerdopc.blogspot.com

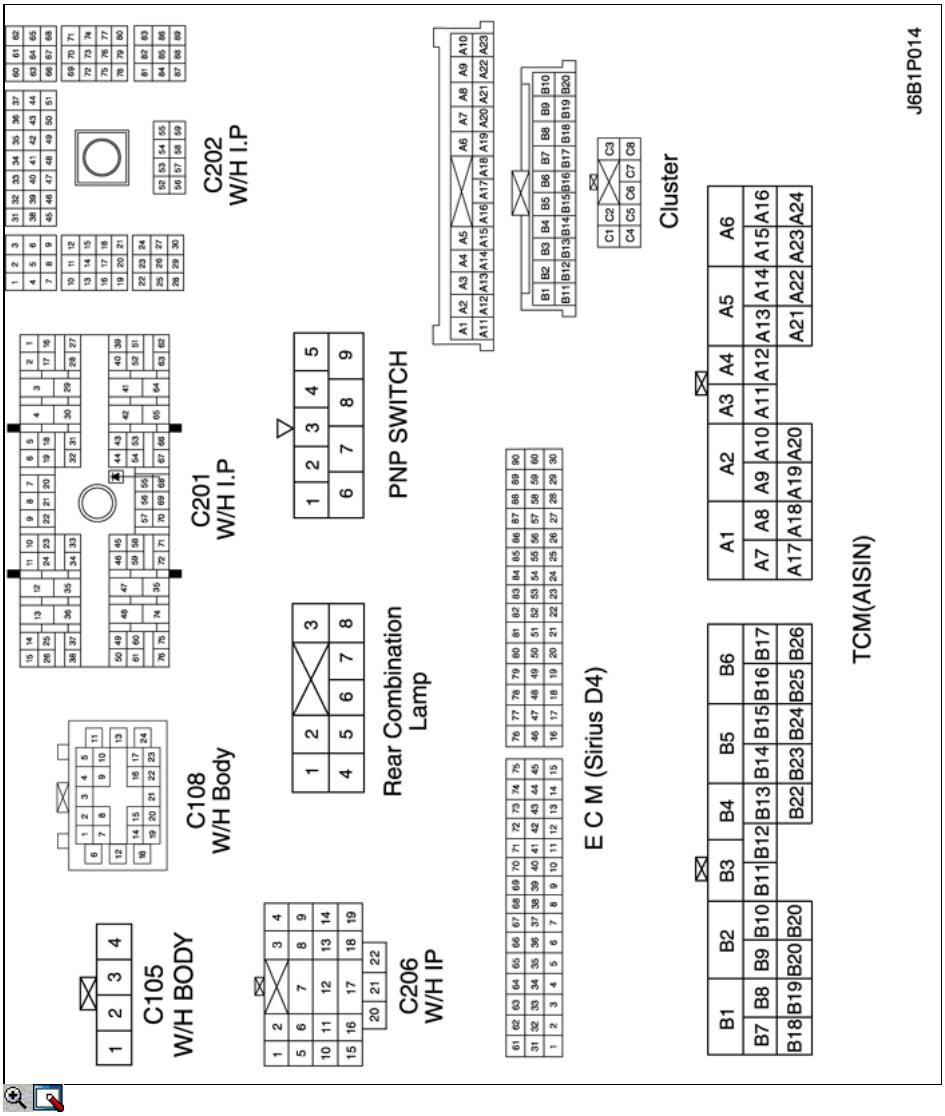

c. POSICIÓN DE CONECTORES Y MOTIVOS

- W / H TCM

http://manualesdetallerdopc.blogspot.com

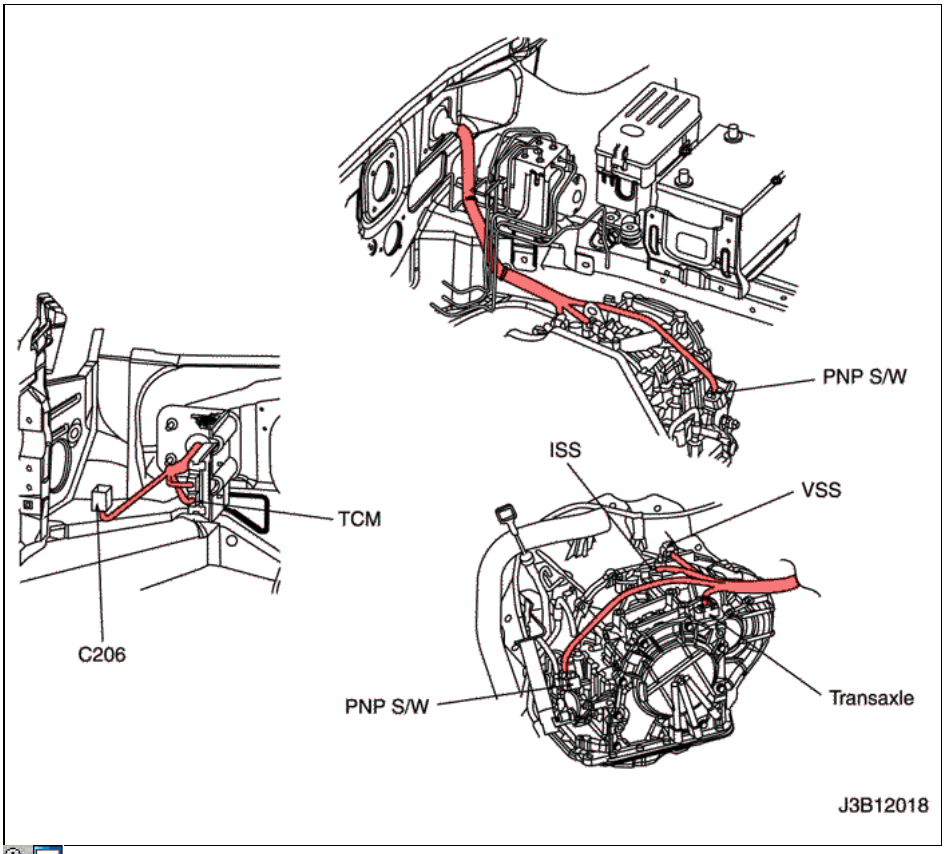

- W / H PANEL DE INSTRUMENTOS

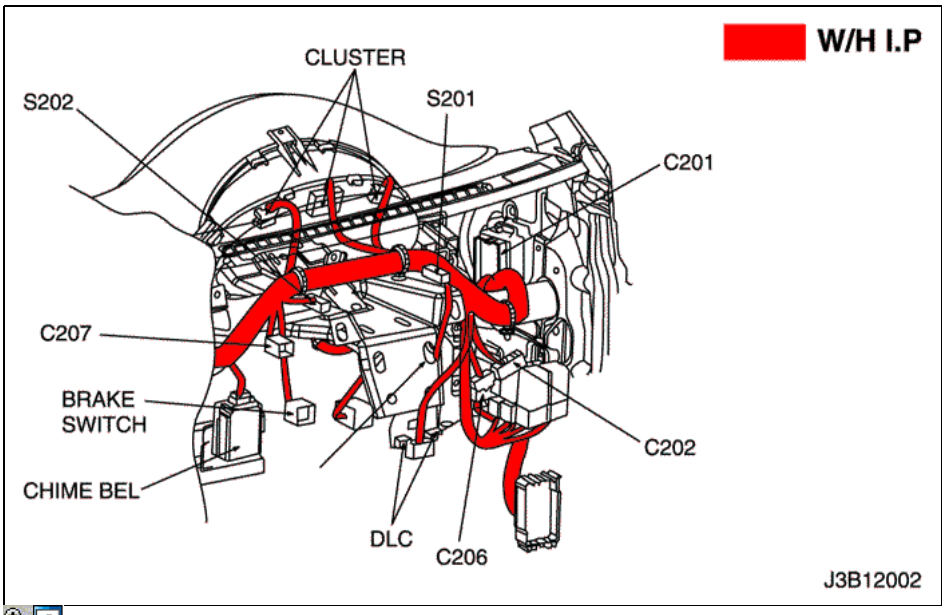

4) CONMUTADOR DE FRENO, SOLENOIDE BTSI, ISS SENSOR DE CIRCUITO Y TRANSEJE

http://manualesdetallerdopc.blogspot.com

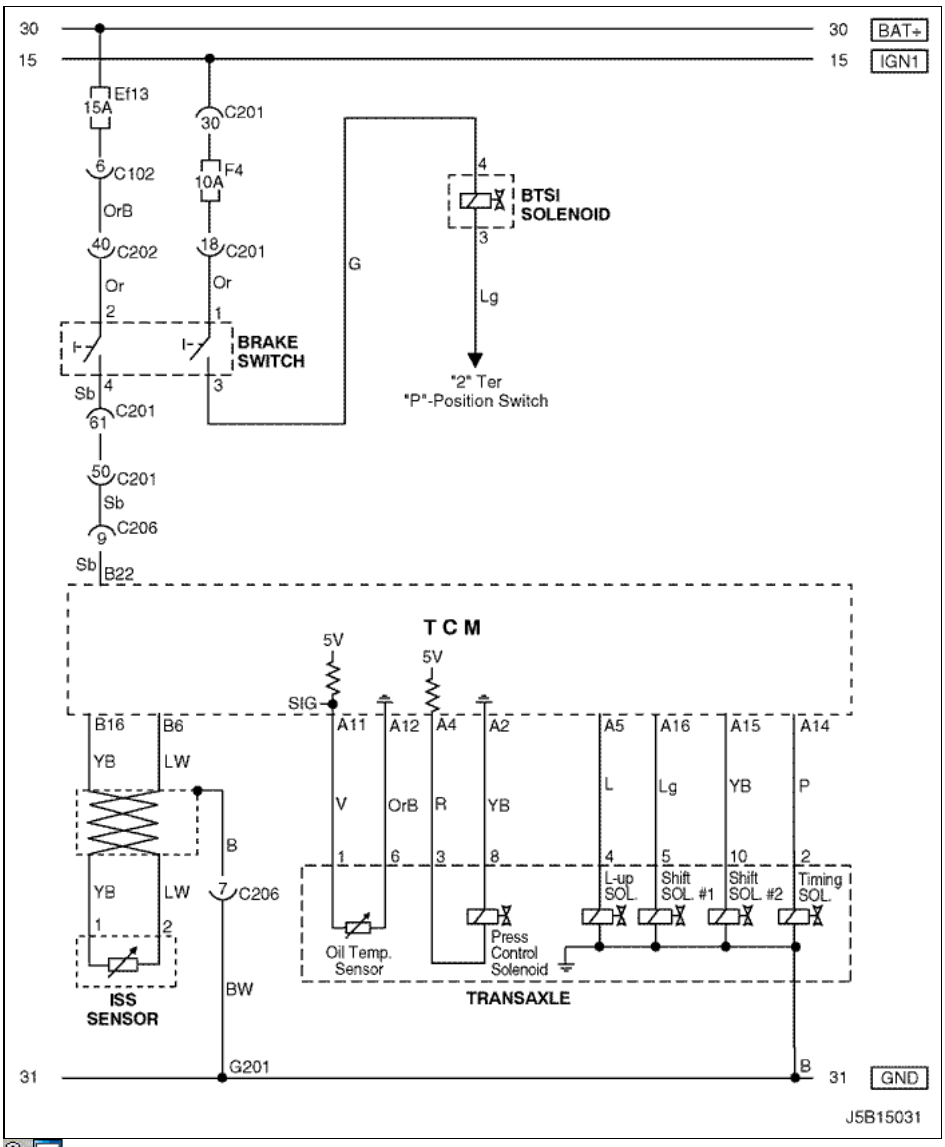

una. CONECTOR DE INFORMACIÓN

CONECTOR NO (PIN NO, COLOR)	CONECTAR EL CABLEADO	Posición del conector
C102 (11 Pin, Blanco)	Cuerpo - Motor bloque de fusibles	Motor bloque de fusibles
C201 (76 pines, Negro)	IP - IP Bloque de fusibles	Bloque de fusibles IP
C202 (89 Pin, Blanco)	IP - Cuerpo	Conductor Izquierda Espacio para Piernas
C206 (22 Pin, Blanco)	IP - TCM	Conductor Superior Espacio para Piernas
G201	IP	Bloque de Izquierda Fusible IP

b. CONECTOR símbolo de identificación y posición del número PIN

http://manualesdetallerdopc.blogspot.com

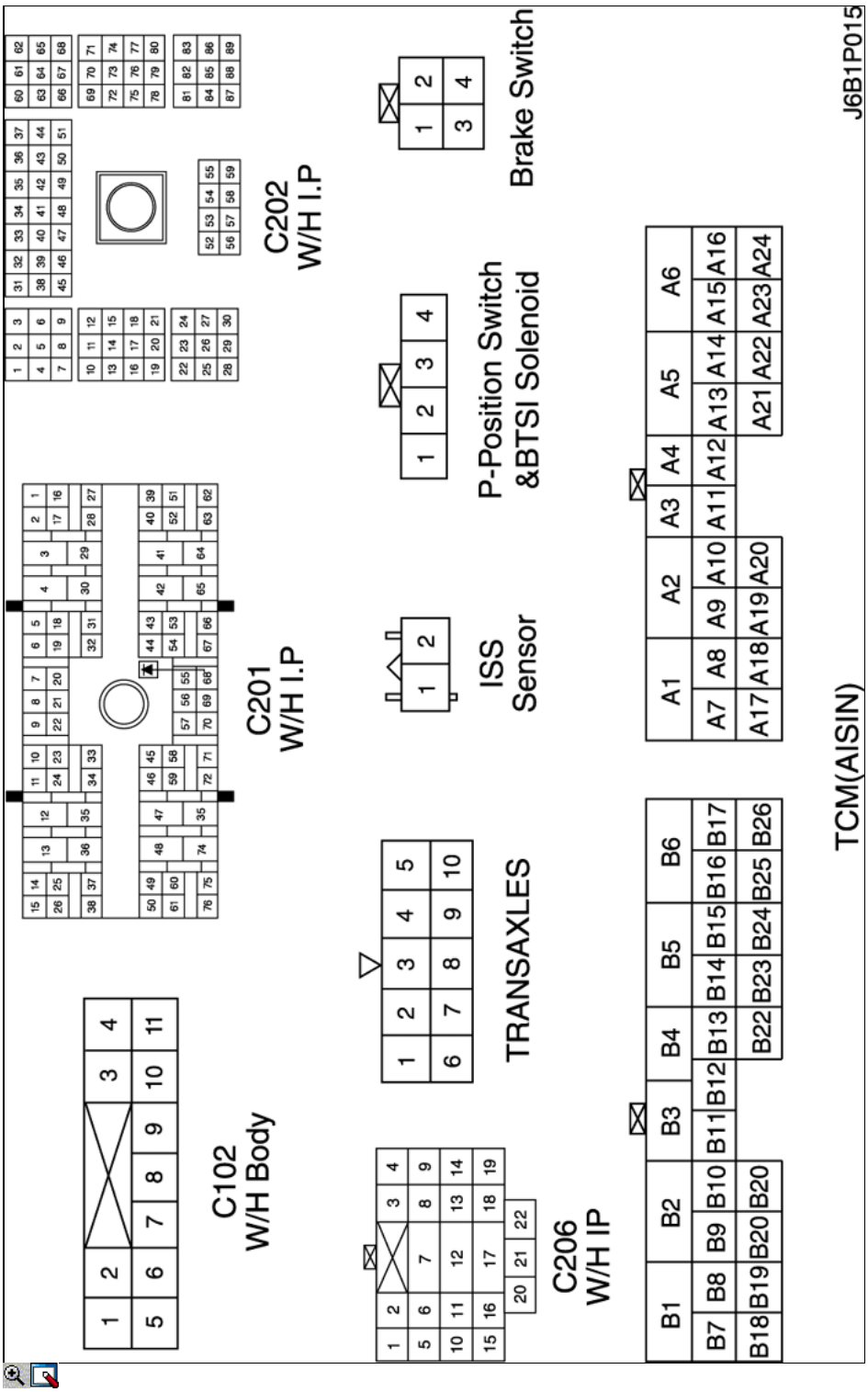

c. POSICIÓN DE CONECTORES Y MOTIVOS

- W / H TCM

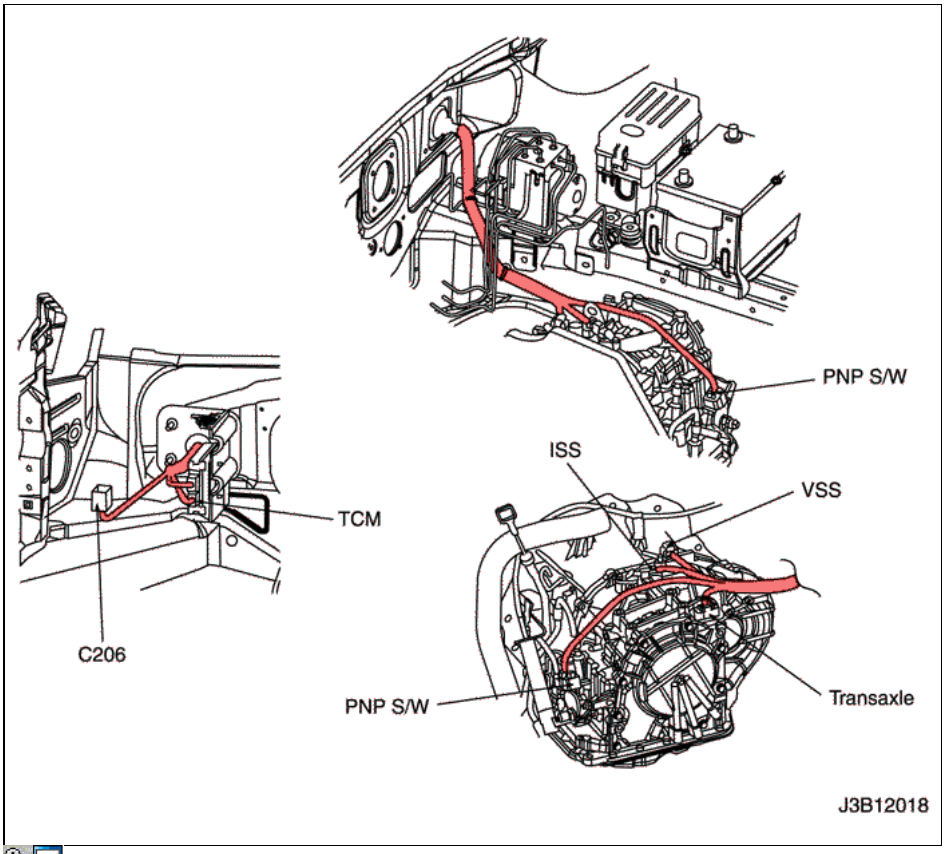

- W / H PANEL DE INSTRUMENTOS

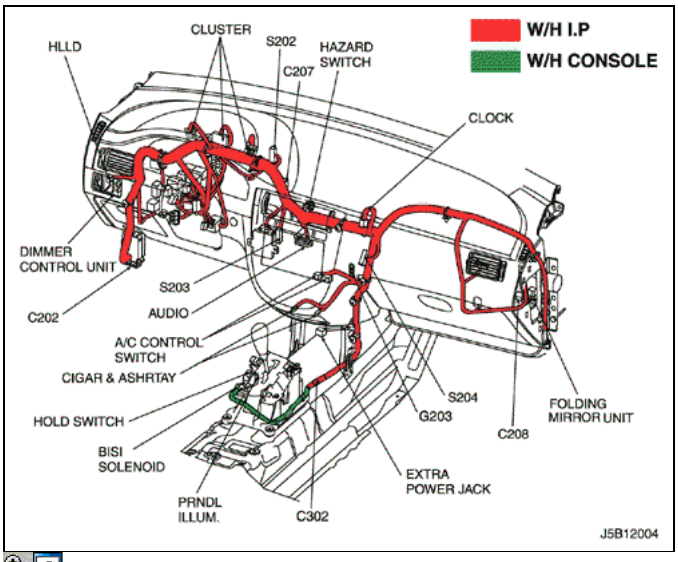

5) Mantenga el interruptor MODE, VSS y DLC CIRCUITO

http://manualesdetallerdopc.blogspot.com

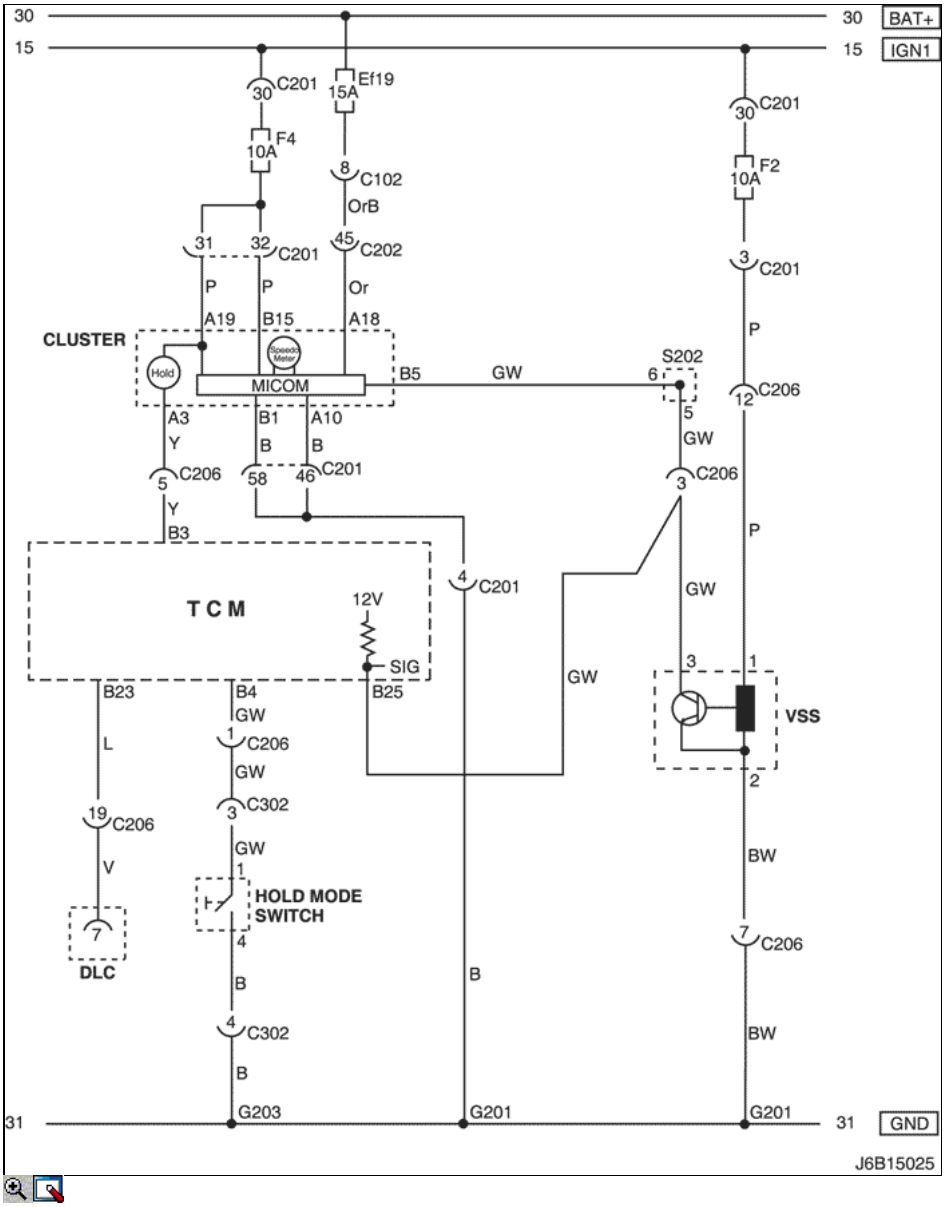

una. CONECTOR DE INFORMACIÓN

CONECTOR NO (PIN NO, COLOR)	CONECTAR EL CABLEADO	Posición del conector
C102 (11 Pin, Blanco)	Cuerpo - Motor bloque de fusibles	Motor bloque de fusibles
C201 (76 pines, Negro)	IP - IP Bloque de fusibles	Bloque de fusibles IP
C202 (89 Pin, Blanco)	IP - Cuerpo	Conductor Izquierda Espacio para Piernas
C206 (22 Pin, Blanco)	IP - TCM	Conductor Superior Espacio para Piernas
C302 (6 pines, Blanco)	IP - Consola	Por debajo caja de la consola
S202 (Negro)	IP	Detrás de Cluster
G201	IP	Bloque de Izquierda Fusible IP
G203	IP	Detrás de Soporte de audio izquierda

b. CONECTOR símbolo de identificación y posición del número PIN

http://manualesdetallerdopc.blogspot.com

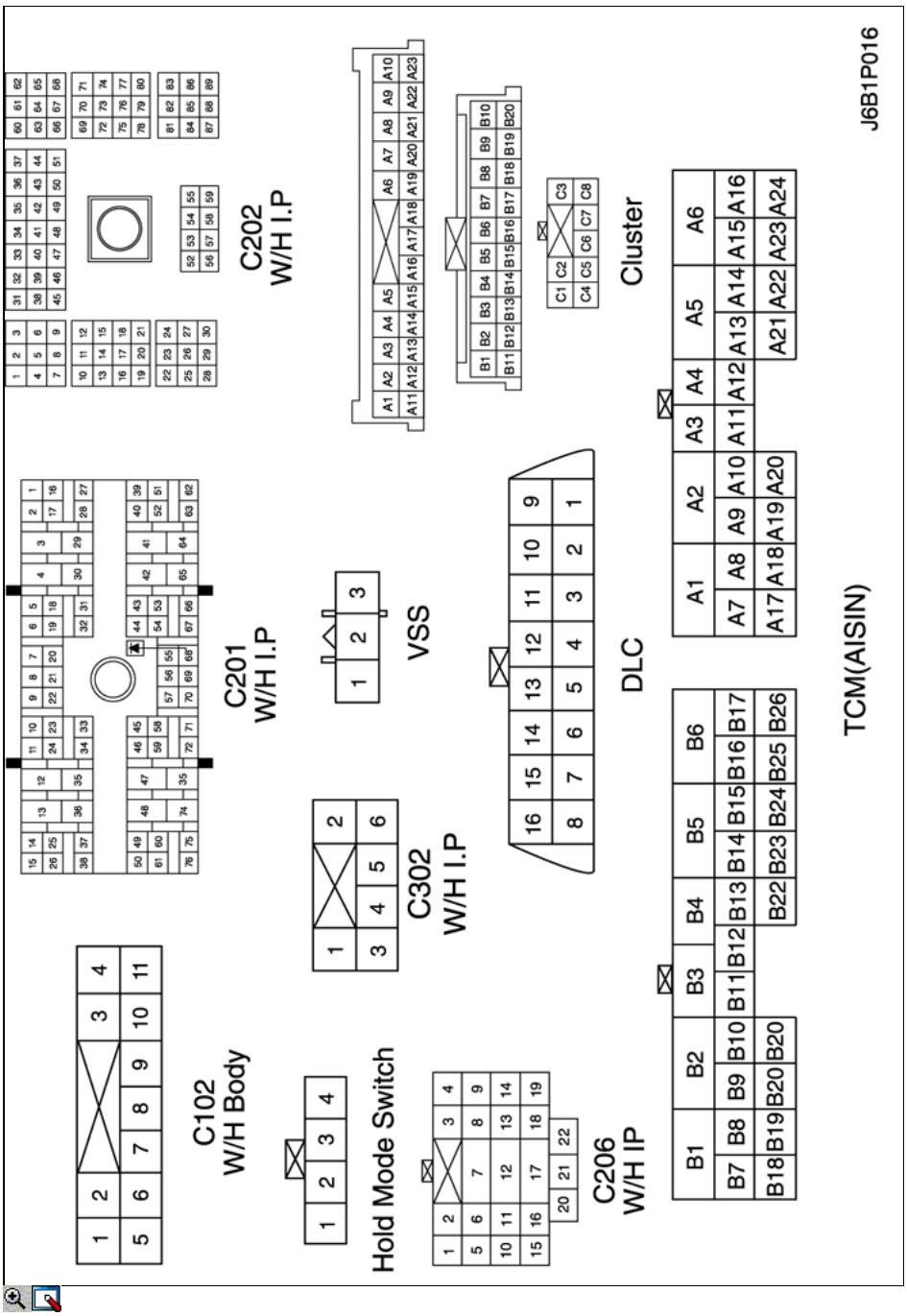

c. POSICIÓN DE CONECTORES Y MOTIVOS

- W / H TCM

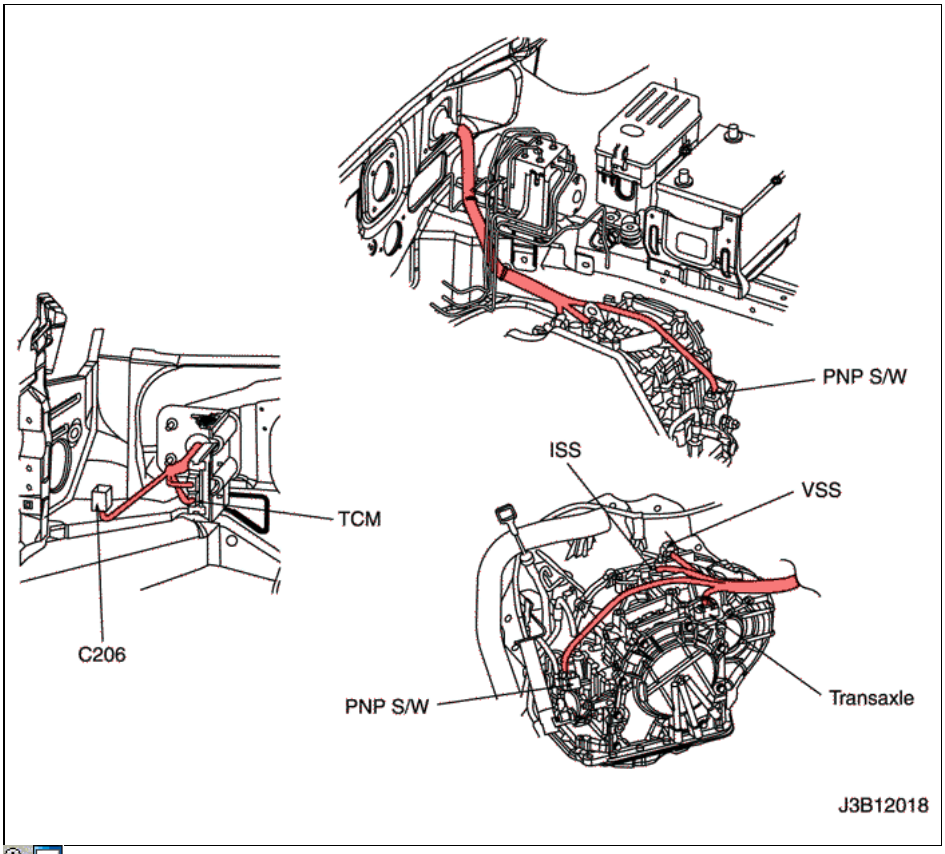

- W / H PANEL DE INSTRUMENTOS

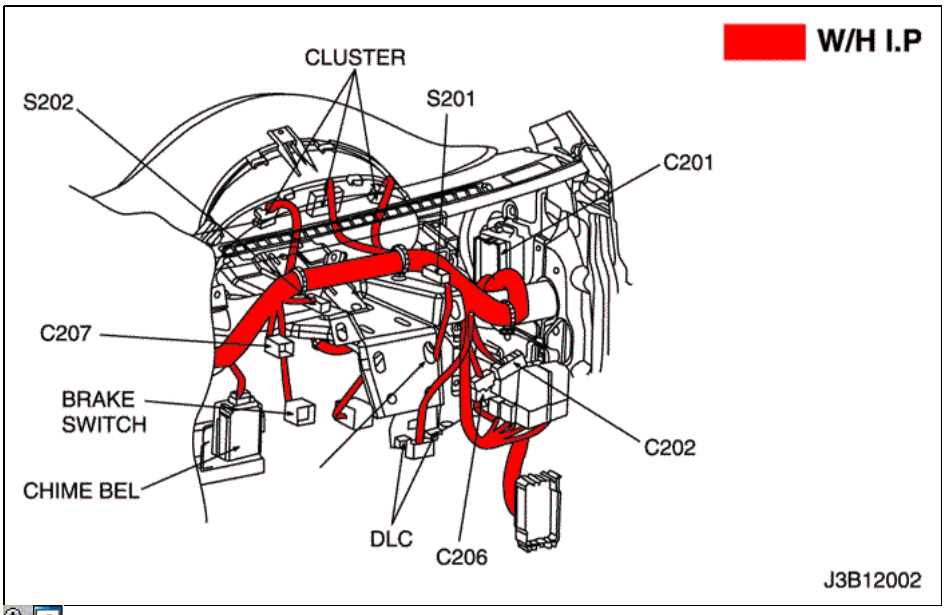

d. PAQUETE DE EMPALME

S202

http://manualesdetallerdopc.blogspot.com

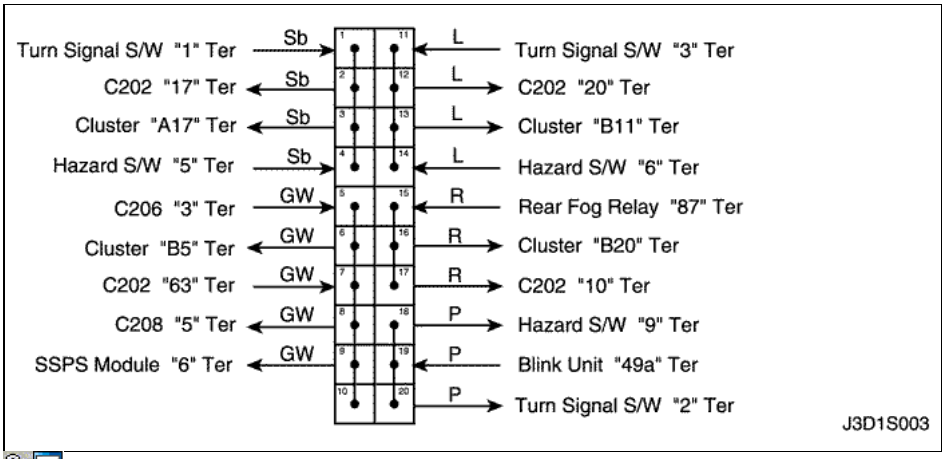

© Copyright General Motors Chevrolet Europa. Reservados todos los derechos

http://manualesdetallerdopc.blogspot.com

7. AIRE ACONDICIONADO

1) AIRE ACONDICIONADO DE CONTROL SWITCH, MOTOR DEL VENTILADOR Y MOTOR DEL VENTILADOR Opositor CIRCUITO

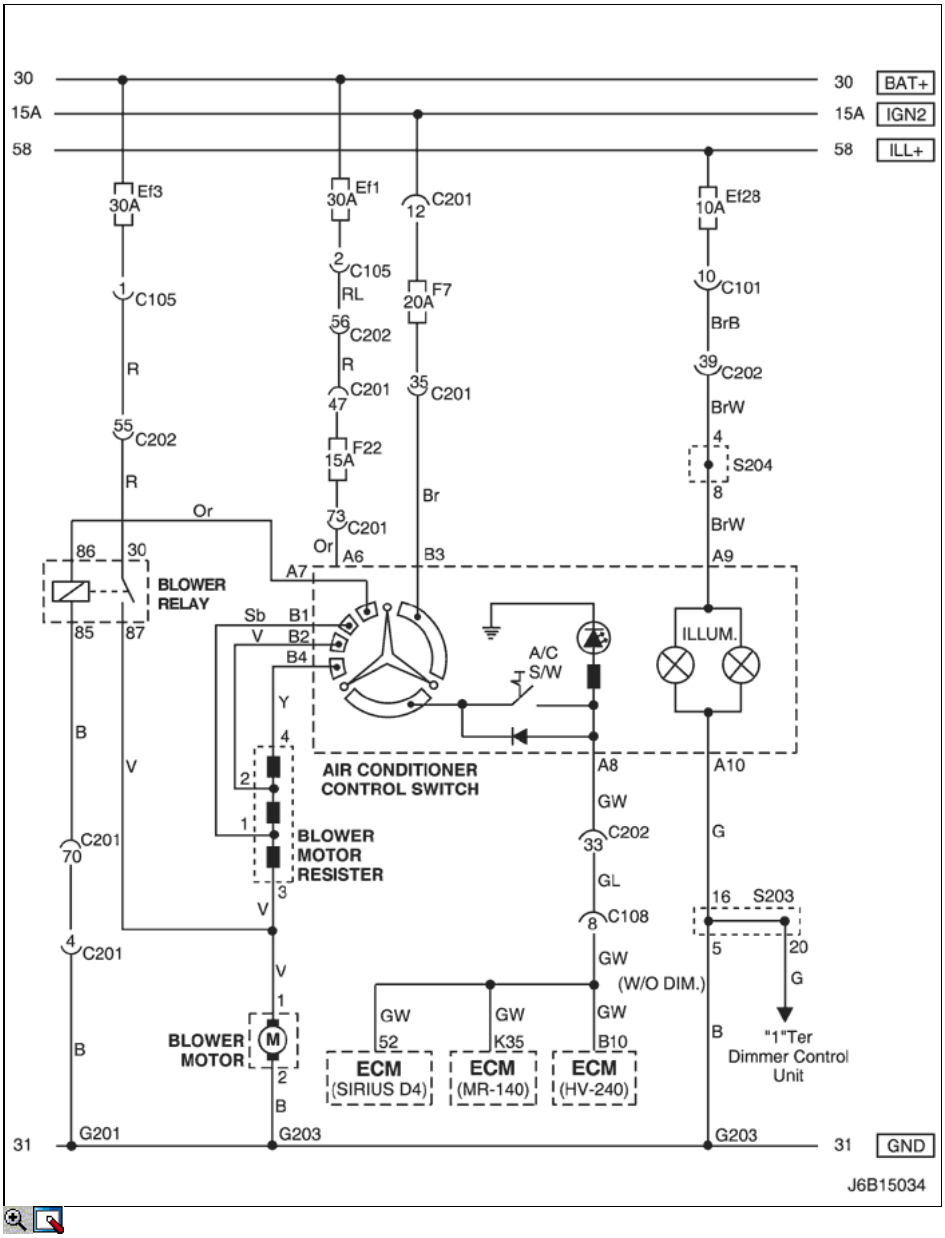

una. CONECTOR DE INFORMACIÓN

CONECTOR NO (PIN NO, COLOR)	CONECTAR EL CABLEADO	Posición del conector
C101 (21 Pin, Blanco)	Cuerpo - Motor bloque de fusibles	Motor bloque de fusibles
C105 (4 Pin, Blanco)	Cuerpo - Motor bloque de fusibles	Motor bloque de fusibles
C108 (24 pines, Negro)	Cuerpo - Motor	Motor Izquierda Bloque de fusibles
C201 (76 pines, Negro)	IP - IP Bloque de fusibles	Bloque de fusibles IP

http://manualesdetallerdopc.blogspot.com

C202 (89 Pin, Blanco)	IP - Cuerpo	Conductor Izquierda Espacio para Piernas
S203 (rojo)	IP	Detrás de Audio Montaje
S204 (Magenta)	IP	Detrás de Audio Montaje
G201	IP	Bloque de Izquierda Fusible IP
G203	IP	Detrás de Soporte de audio izquierda

b. CONECTOR símbolo de identificación y posición del número PIN

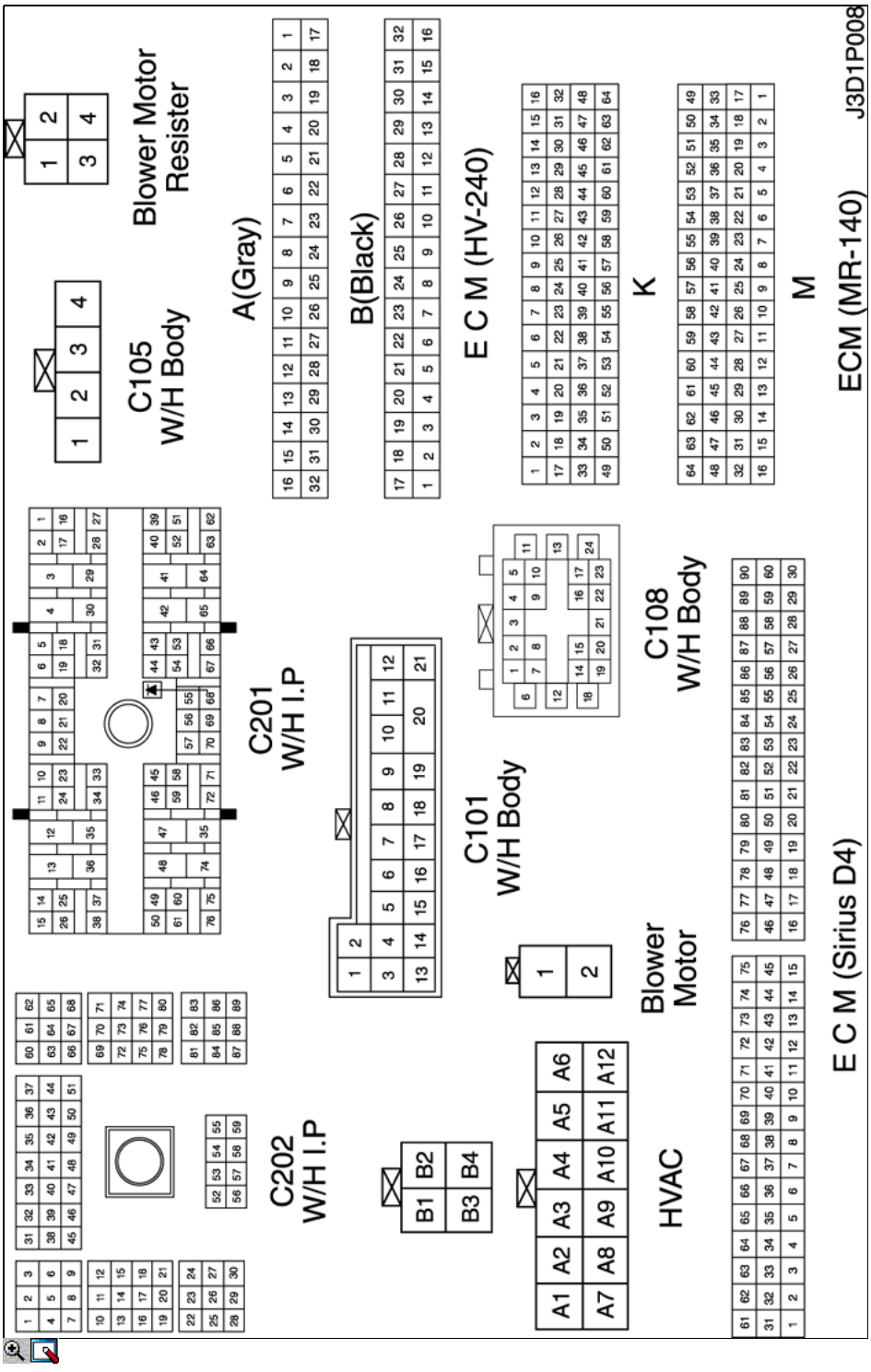

c. POSICIÓN DE CONECTORES Y MOTIVOS

- W / H PANEL DE INSTRUMENTOS

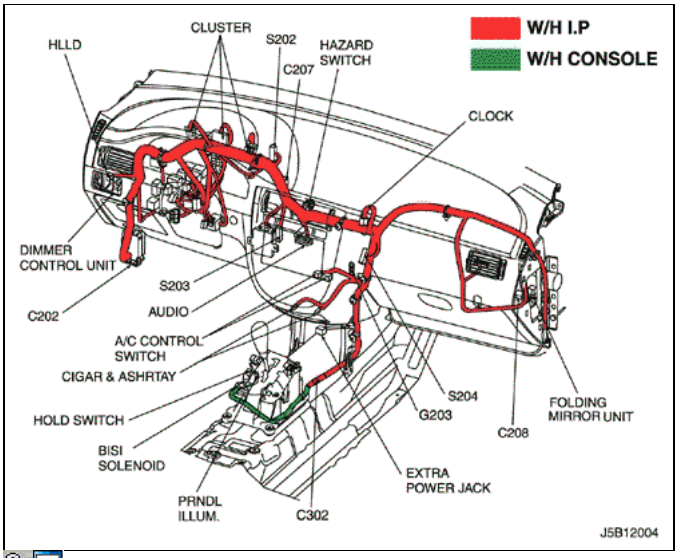

d. PAQUETE DE EMPALME

S203

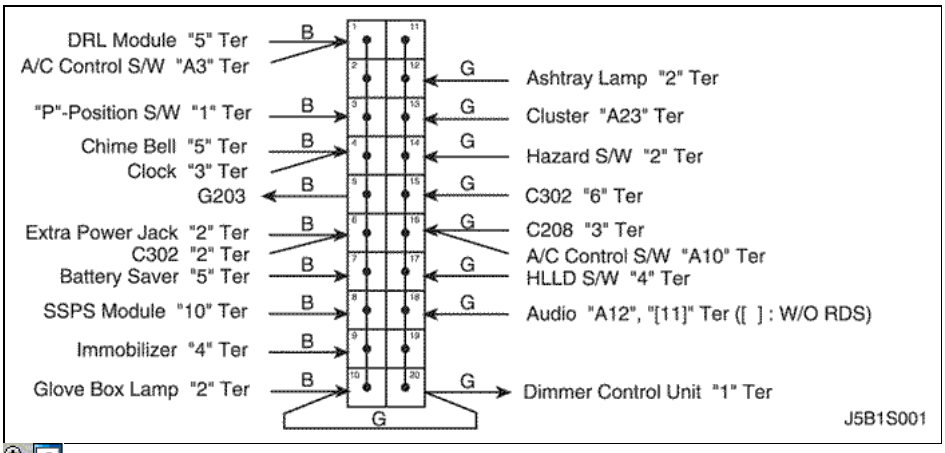

S204

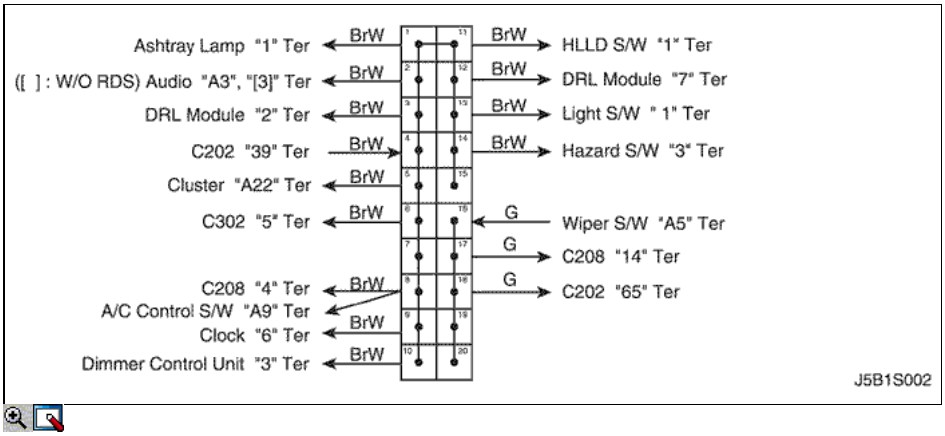

2) AIRE ACONDICIONADO DE CONTROL SWITCH, TOMA DE MOTOR Y AIRE ACONDICIONADO COMPRESOR DEL CIRCUITO

http://manualesdetallerdopc.blogspot.com

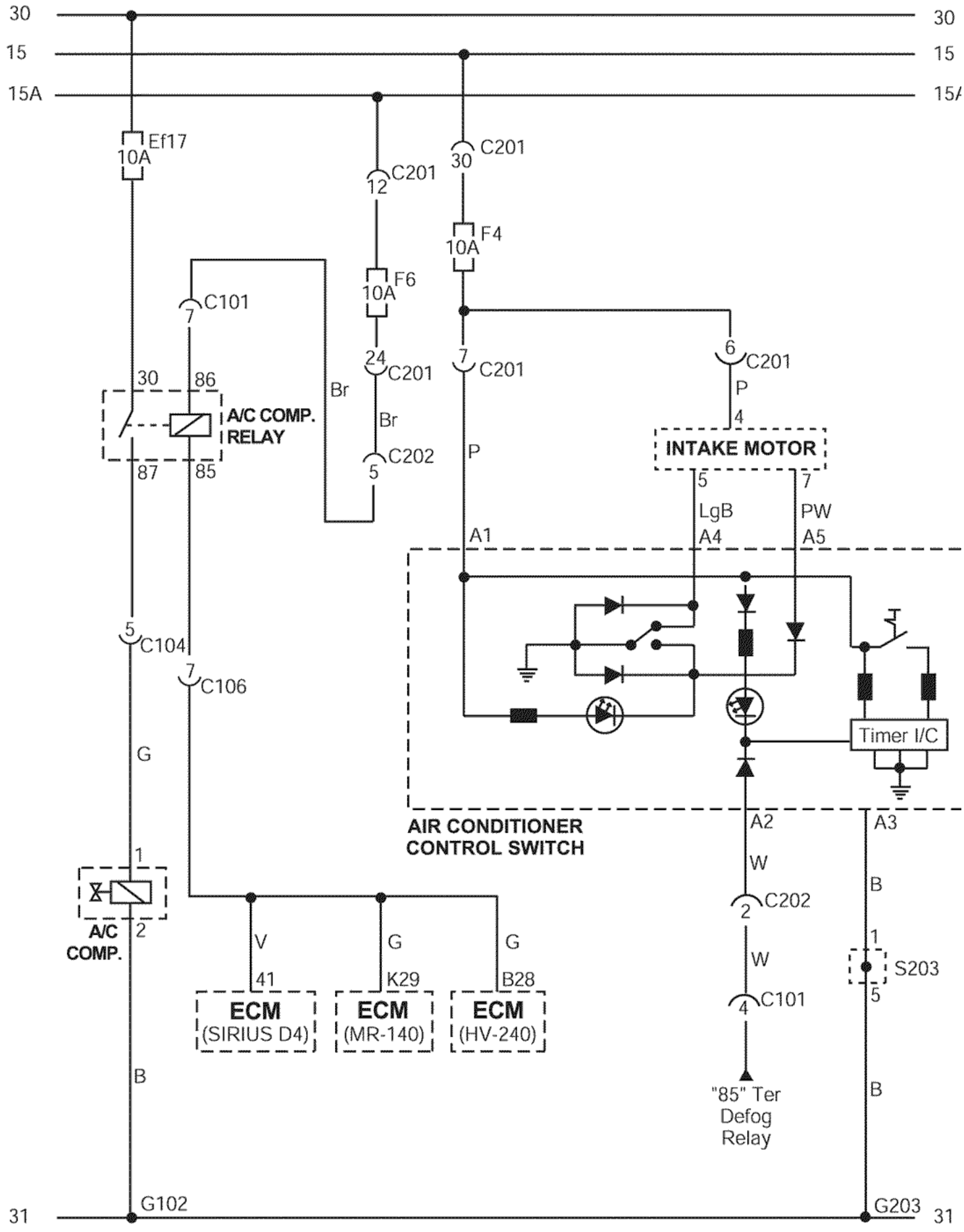

http://manualesdetallerdopc.blogspot.com

una. CONECTOR DE INFORMACIÓN

CONECTOR NO (PIN NO, COLOR)	CONECTAR EL CABLEADO	Posición del conector
C101 (21 Pin, Blanco)	Cuerpo - Motor bloque de fusibles	Motor bloque de fusibles
C104 (24 Pin, Blanco)	Front - Bloque del motor Fusible	Motor bloque de fusibles
C106 (20 Pin, Blanco)	Engine - Bloque de fusibles	Motor bloque de fusibles
C201 (76 pines, Negro)	IP - IP Bloque de fusibles	Bloque de fusibles IP
C202 (89 Pin, Blanco)	IP - Cuerpo	Conductor Izquierda Espacio para Piernas
S203 (rojo)	IP	Detrás de Audio Montaje
G102	Frente	Detrás lámpara principal derecho
G203	IP	Detrás de Soporte de audio izquierda

b. CONECTOR símbolo de identificación y posición del número PIN

http://manualesdetallerdopc.blogspot.com

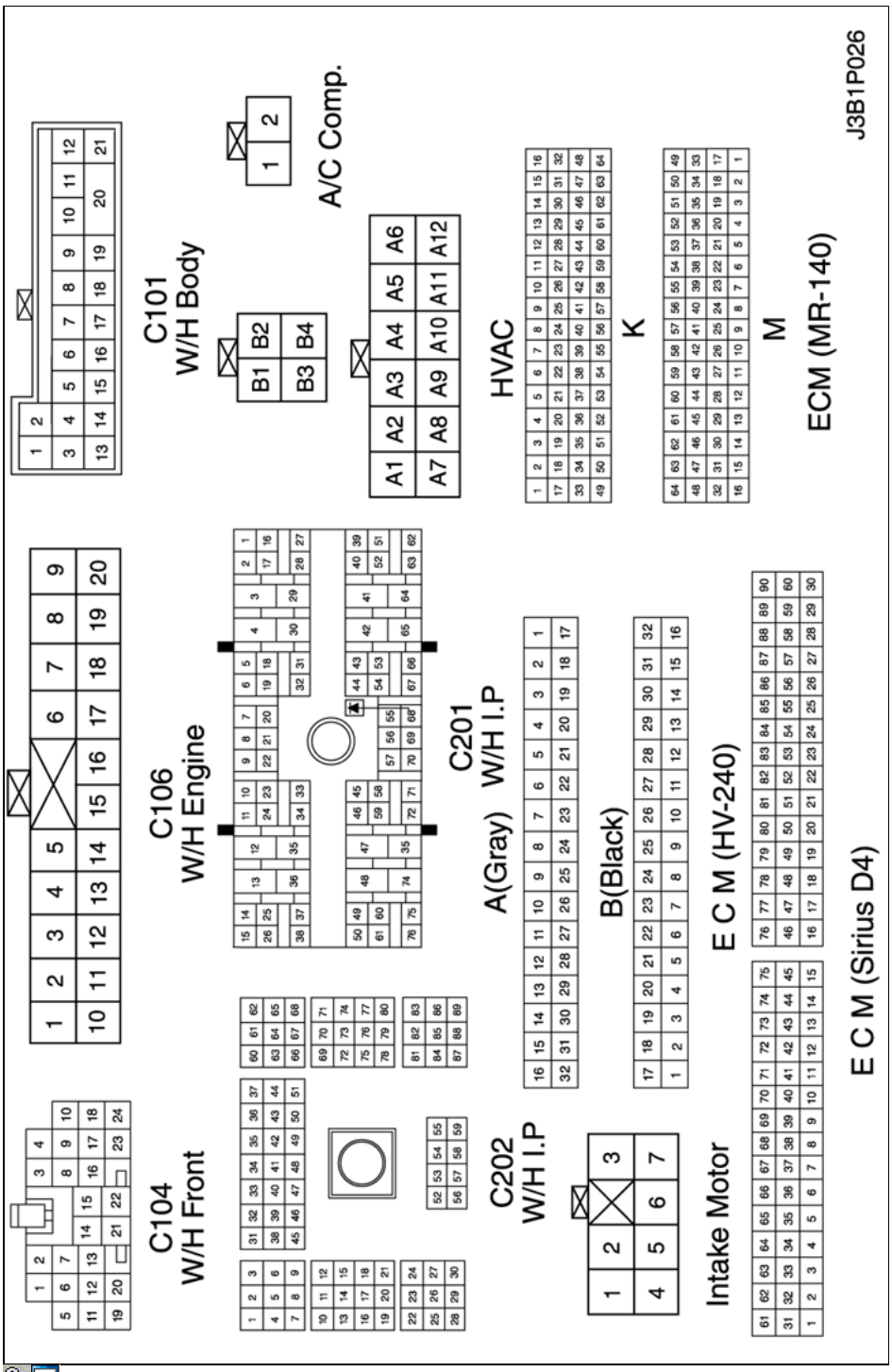

c. POSICIÓN DE CONECTORES Y MOTIVOS

- W / H PANEL DE INSTRUMENTOS

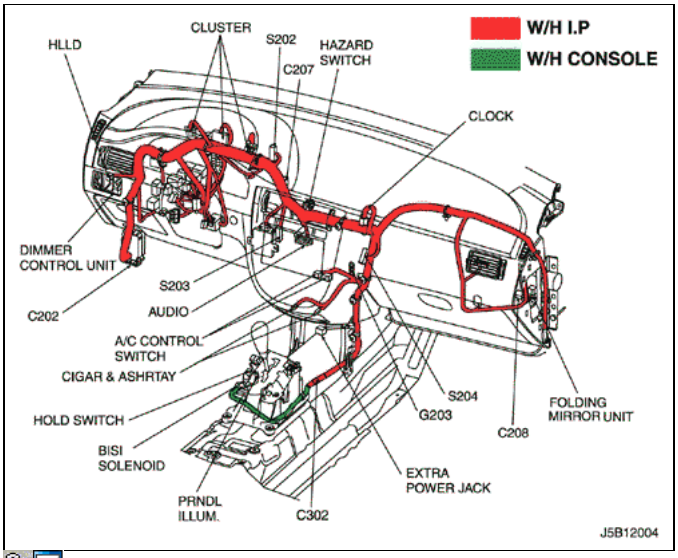

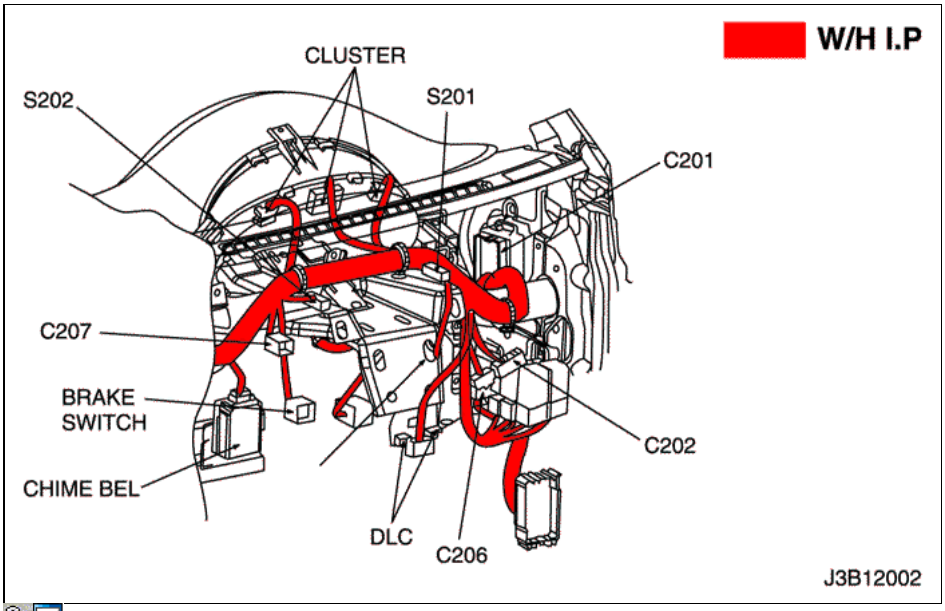

d. PAQUETE DE EMPALME

S203

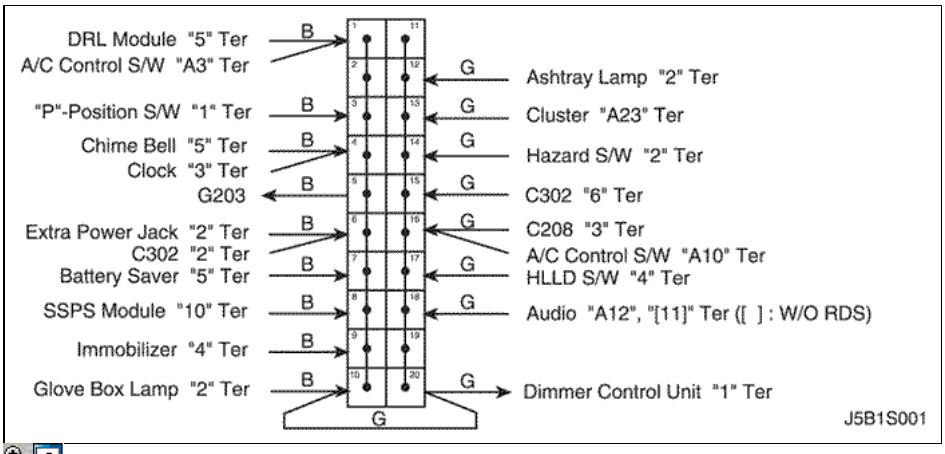

http://manualesdetallerdopc.blogspot.com



© Copyright General Motors Chevrolet Europa. Reservados todos los derechos

http://manualesdetallerdopc.blogspot.com

8. FATC (Control total automática de temperatura)

1) VENTILADOR MOTOR, MOTOR DE ENTRADA MODO DE MOTOR, MAX RELE DE ALTA POTENCIA Y CIRCUITO DE TR

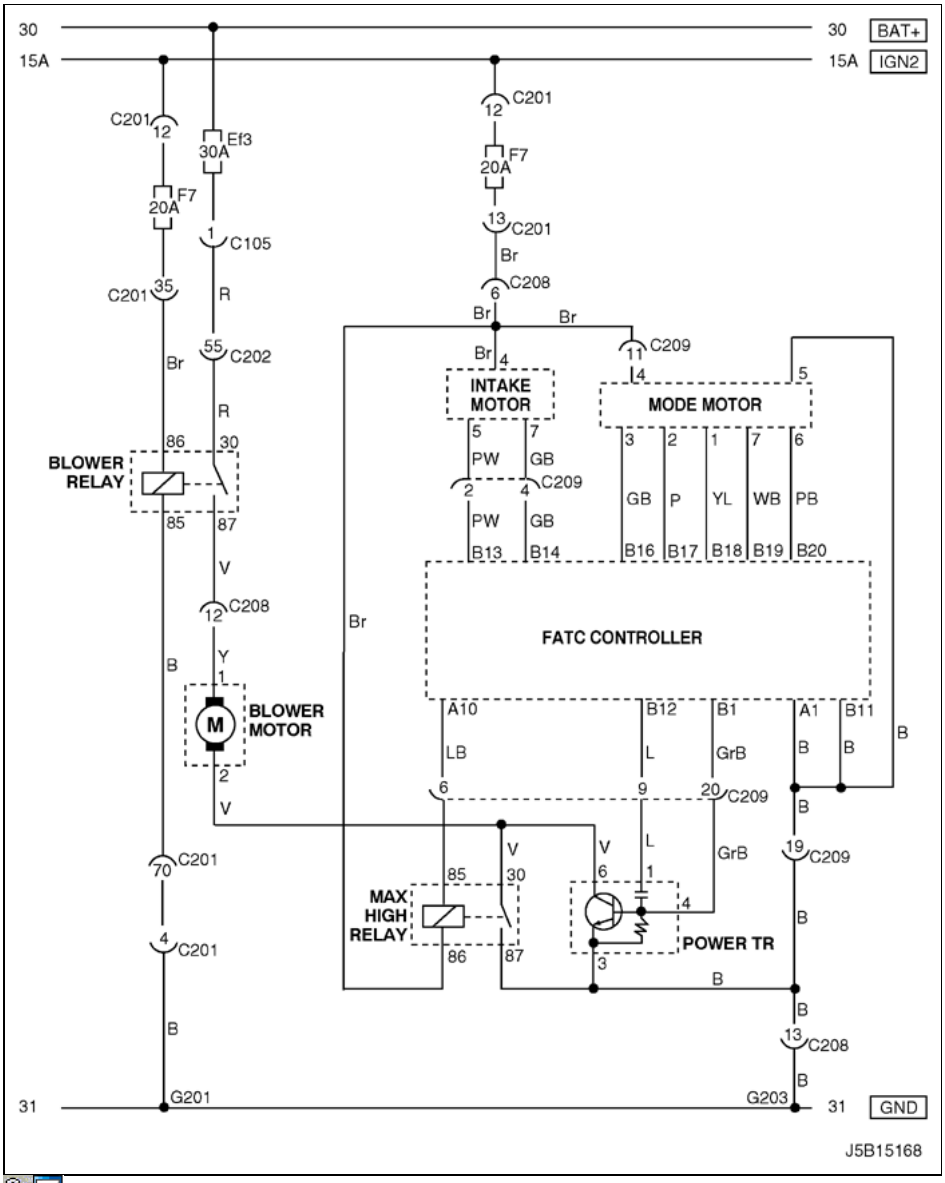

una. CONECTOR DE INFORMACIÓN

CONECTOR NO (PIN NO, COLOR)	CONECTAR EL CABLEADO	Posición del conector
C105 (4 Pin, Blanco)	Cuerpo - Motor bloque de fusibles	Motor bloque de fusibles
C201 (76 pines, Negro)	IP - IP Bloque de fusibles	Bloque de fusibles IP
C202 (89 Pin, Blanco)	IP - Cuerpo	Conductor Izquierda Espacio para Piernas
C208 (15 Pin, Blanco)	IP - FATC	Detrás de caja de guantes
C209 (20 pines, Negro)	FATC - FATC.Aux	Entre el núcleo del calentador y núcleo del evaporador

http://manualesdetallerdopc.blogspot.com

G201	IP	Bloque de Izquierda Fusible IP
G203	IP	Detrás de Soporte de audio izquierda

b. CONECTOR símbolo de identificación y posición del número PIN

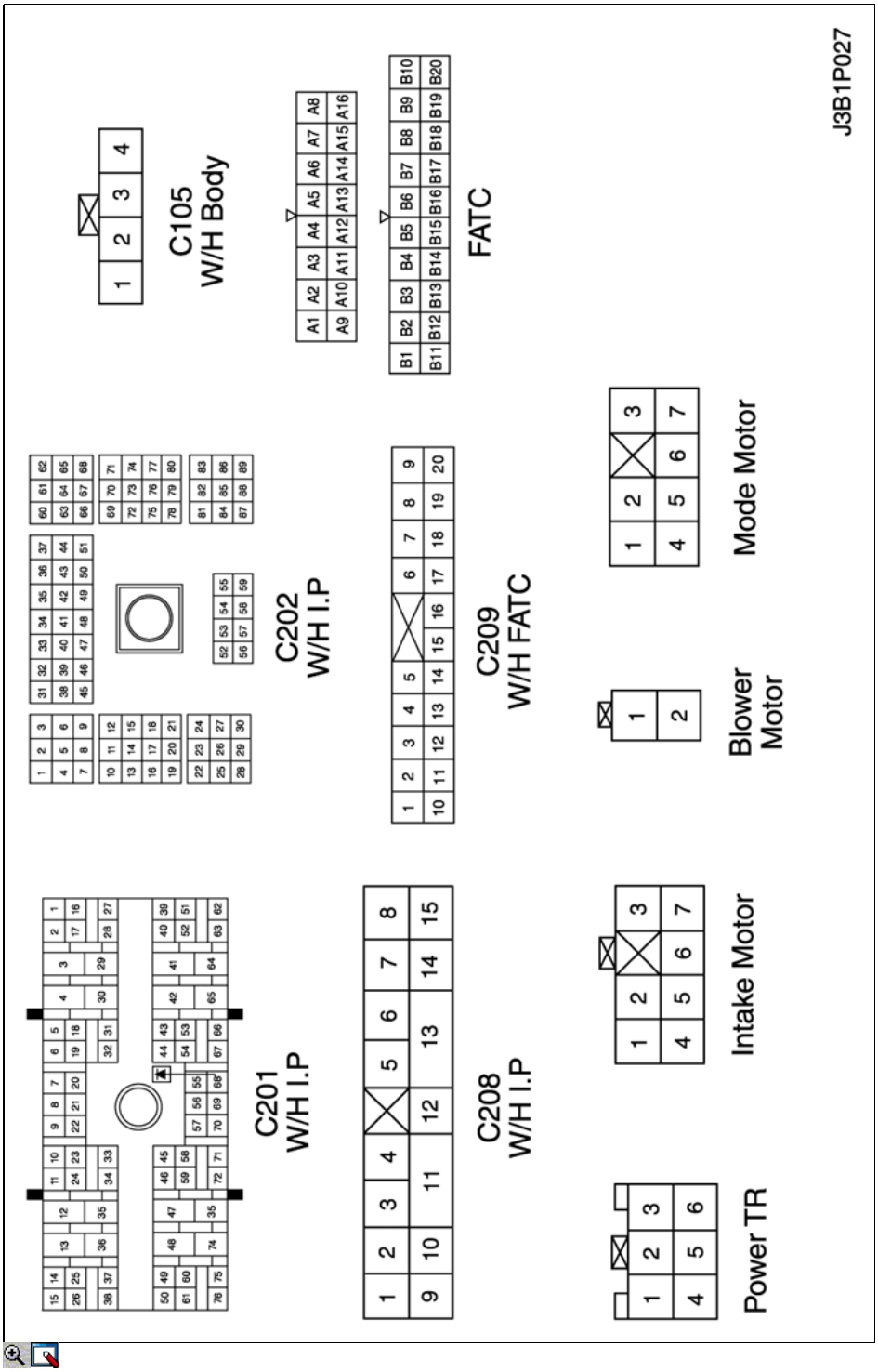

c. POSICIÓN DE CONECTORES Y MOTIVOS

- W / H PANEL DE INSTRUMENTOS

http://manualesdetallerdopc.blogspot.com

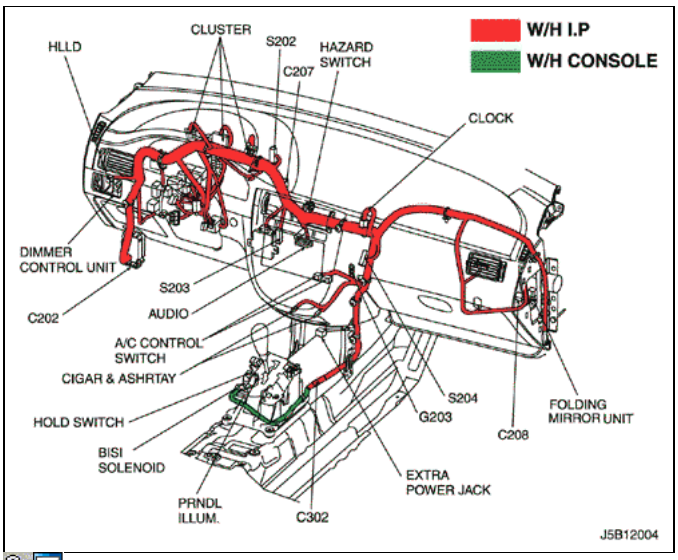

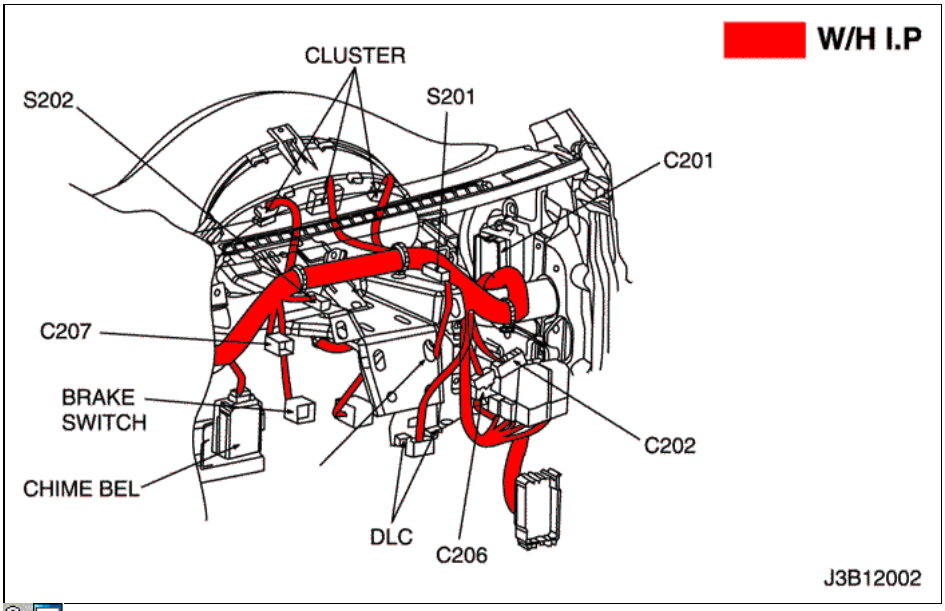

http://manualesdetallerdopc.blogspot.com

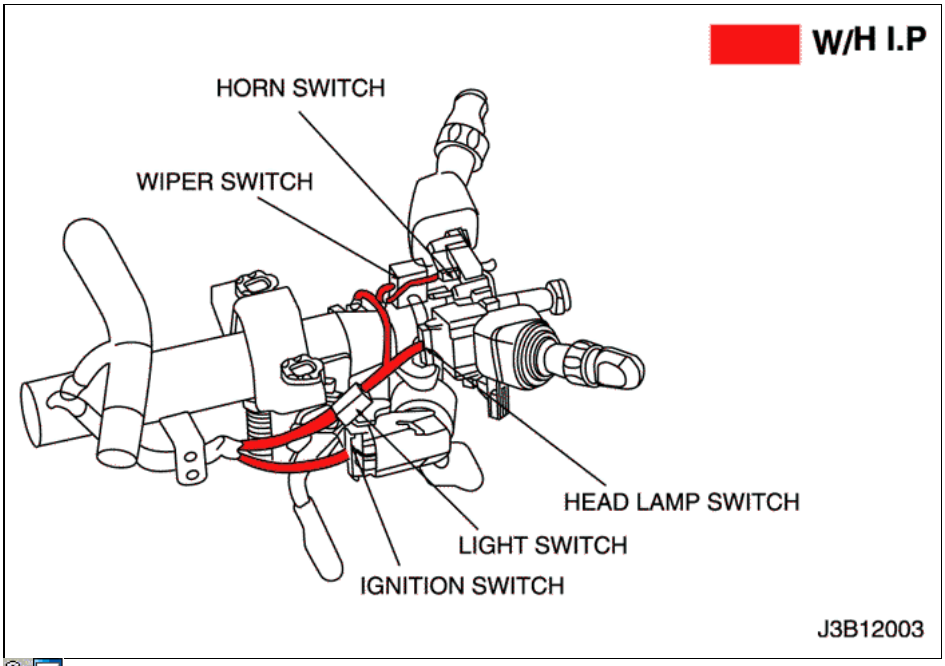

2) SENSOR (AMBIENT, INCAR, SOL Y AGUA), MEZCLA DE AIRE MOTOR PUERTA, A / C COMPRESOR Y CIRCUITO ECM

2-1) MR-140/HV-240

http://manualesdetallerdopc.blogspot.com

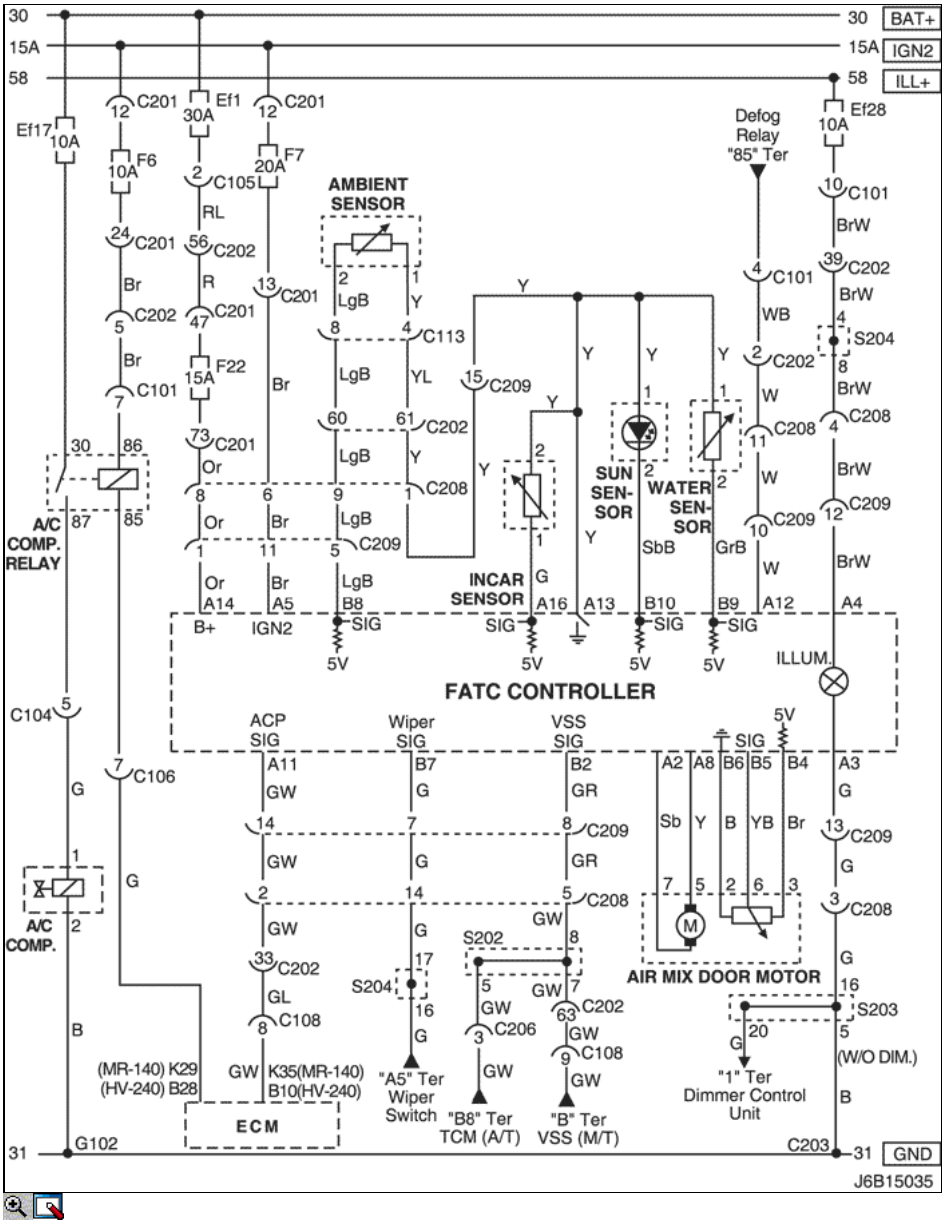

una. CONECTOR DE INFORMACIÓN

CONECTOR NO (PIN NO, COLOR)	CONECTAR EL CABLEADO	Posición del conector
C101 (21 Pin, Blanco)	Cuerpo - Motor bloque de fusibles	Motor bloque de fusibles
C104 (24 Pin, Blanco)	Front - Bloque del motor Fusible	Motor bloque de fusibles
C105 (4 Pin, Blanco)	Cuerpo - Motor bloque de fusibles	Motor bloque de fusibles
C106 (20 Pin, Blanco)	Engine - Bloque de fusibles	Motor bloque de fusibles
C108 (24 pines, Negro)	Cuerpo - Motor	Motor Izquierda Bloque de fusibles
C113 (16 pines, Negro)	Cuerpo - Front	Detrás de ECM Bracket
C201 (76 pines, Negro)	IP - IP Bloque de fusibles	Bloque de fusibles IP
C202 (89 Pin, Blanco)	IP - Cuerpo	Conductor Izquierda Espacio para Piernas
C206 (22 Pin, Blanco)	IP - TCM	Conductor Superior Espacio para Piernas
C208 (15 Pin, Blanco)	IP - FATC	Detrás de caja de guantes
C209 (20 pines, Negro)	FATC - FATC.Aux	Entre el núcleo del calentador y núcleo del evaporador
S202 (Negro)	IP	Detrás de Cluster

http://manualesdetallerdopc.blogspot.com

S203 (rojo)	IP	Detrás de Audio Montaje
S204 (Magenta)	IP	Detrás de Audio Montaje
G102	Frente	Detrás lámpara principal derecho
G203	IP	Detrás de Soporte de audio izquierda

b. CONECTOR símbolo de identificación y posición del número PIN

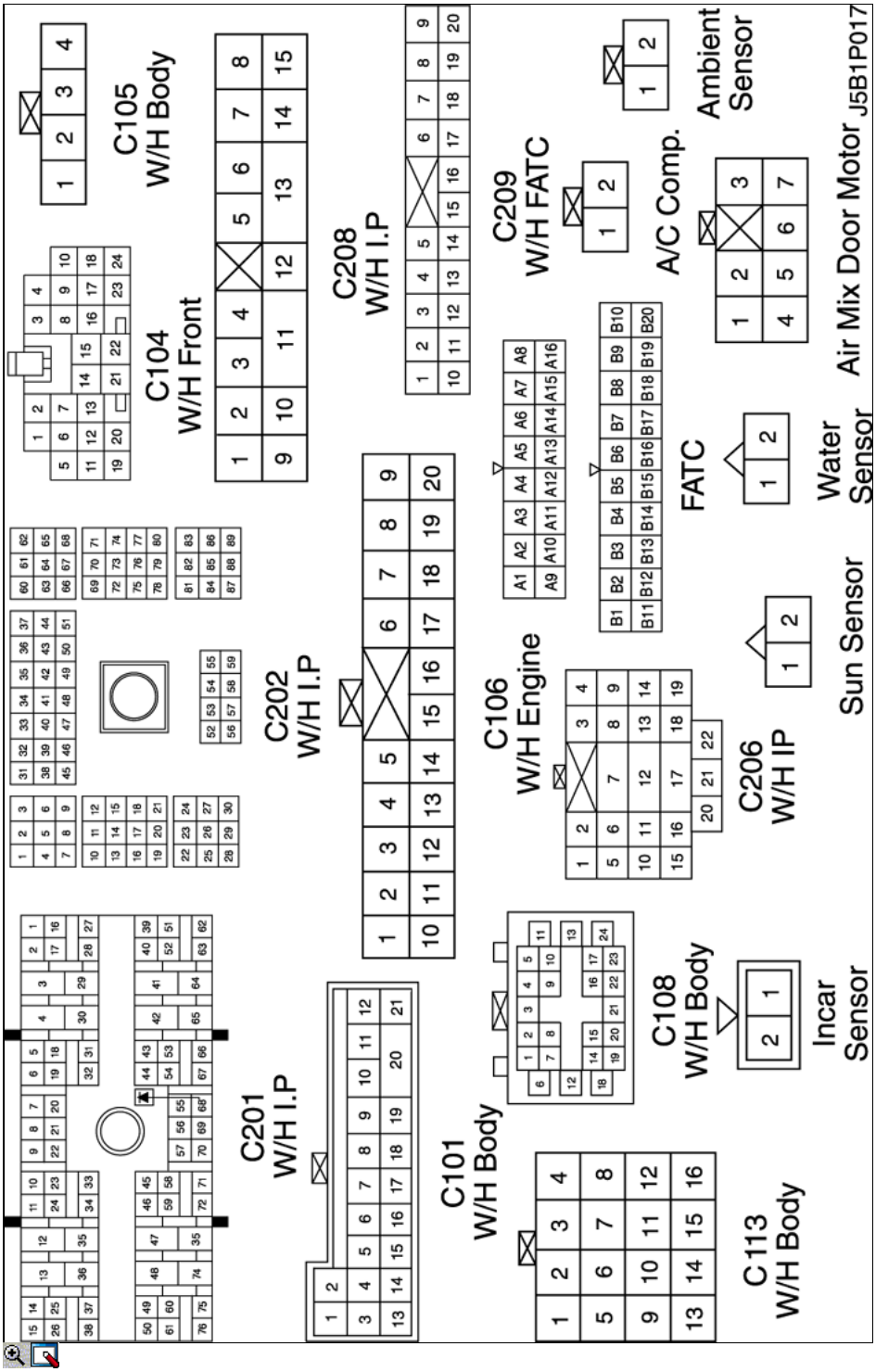

c. POSICIÓN DE CONECTORES Y MOTIVOS

- W / H PANEL DE INSTRUMENTOS

http://manualesdetallerdopc.blogspot.com

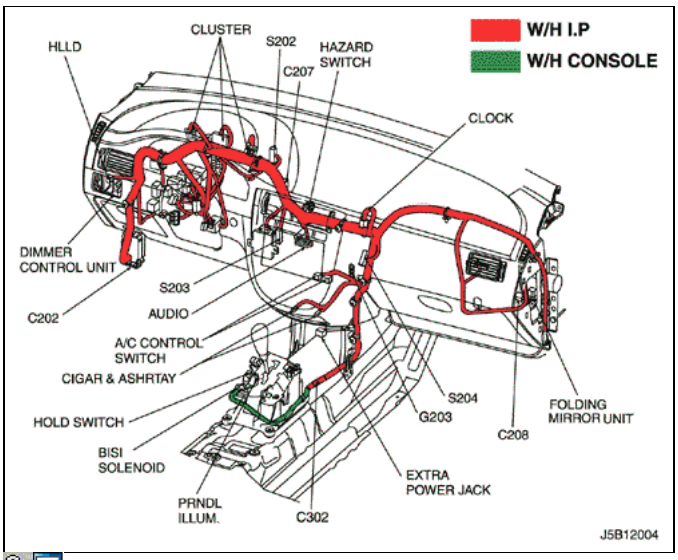

d. PAQUETE DE EMPALME

S202

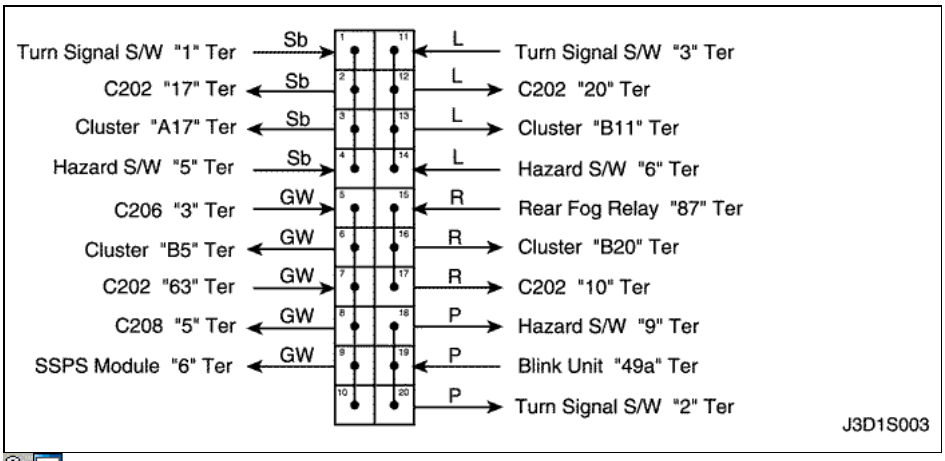

S203

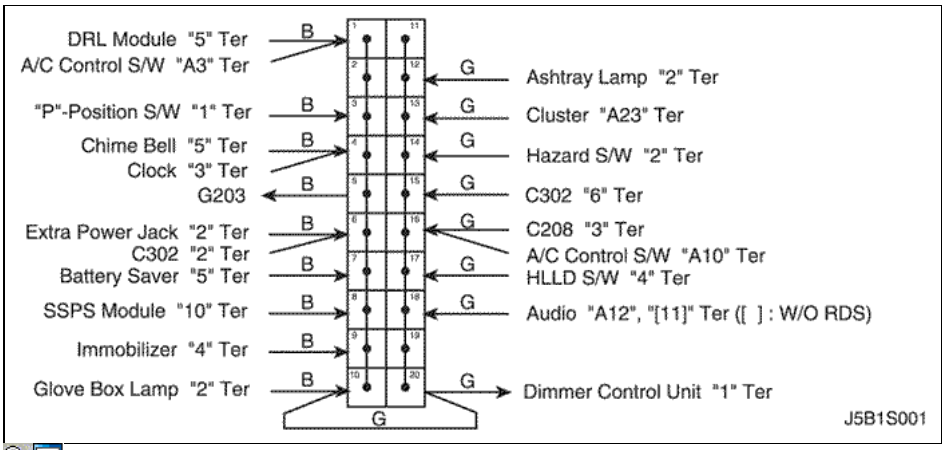

S204

http://manualesdetallerdopc.blogspot.com

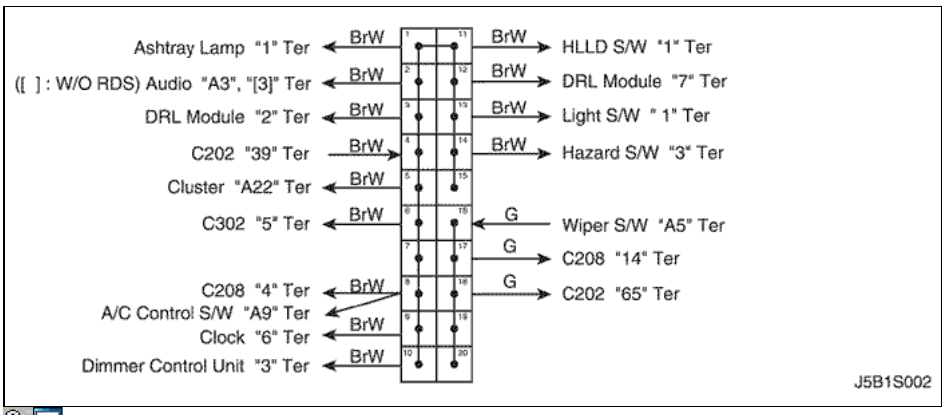

2-2) SIRIUS D4

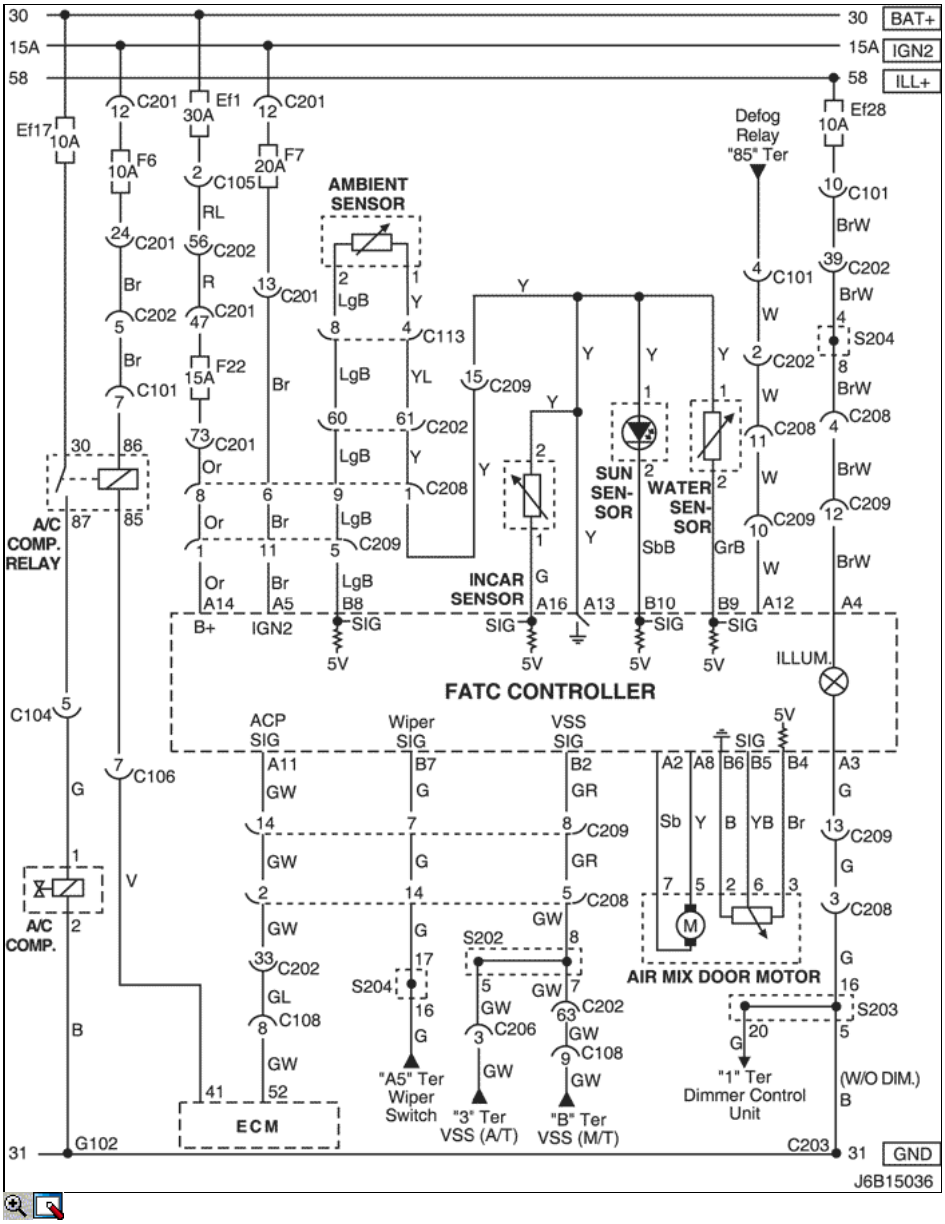

una. CONECTOR DE INFORMACIÓN

CONECTOR NO		

http://manualesdetallerdopc.blogspot.com

(PIN NO, COLOR)	CONECTAR EL CABLEADO	Posición del conector
C101 (21 Pin, Blanco)	Cuerpo - Motor bloque de fusibles	Motor bloque de fusibles
C104 (24 Pin, Blanco)	Front - Bloque del motor Fusible	Motor bloque de fusibles
C105 (4 Pin, Blanco)	Cuerpo - Motor bloque de fusibles	Motor bloque de fusibles
C106 (20 Pin, Blanco)	Engine - Bloque de fusibles	Motor bloque de fusibles
C108 (24 pines, Negro)	Cuerpo - Motor	Motor Izquierda Bloque de fusibles
C113 (16 pines, Negro)	Cuerpo - Front	Detrás de ECM Bracket
C201 (76 pines, Negro)	IP - IP Bloque de fusibles	Bloque de fusibles IP
C202 (89 Pin, Blanco)	IP - Cuerpo	Conductor Izquierda Espacio para Piernas
C206 (22 Pin, Blanco)	IP - TCM	Conductor Superior Espacio para Piernas
C208 (15 Pin, Blanco)	IP - FATC	Detrás de caja de guantes
C209 (20 pines, Negro)	FATC - FATC.Aux	Entre el núcleo del calentador y núcleo del evaporador
S202 (Negro)	IP	Detrás de Cluster
S203 (rojo)	IP	Detrás de Audio Montaje
S204 (Magenta)	IP	Detrás de Audio Montaje
G102	Frente	Detrás lámpara principal derecho
G203	IP	Detrás de Soporte de audio izquierda

b. CONECTOR símbolo de identificación y posición del número PIN

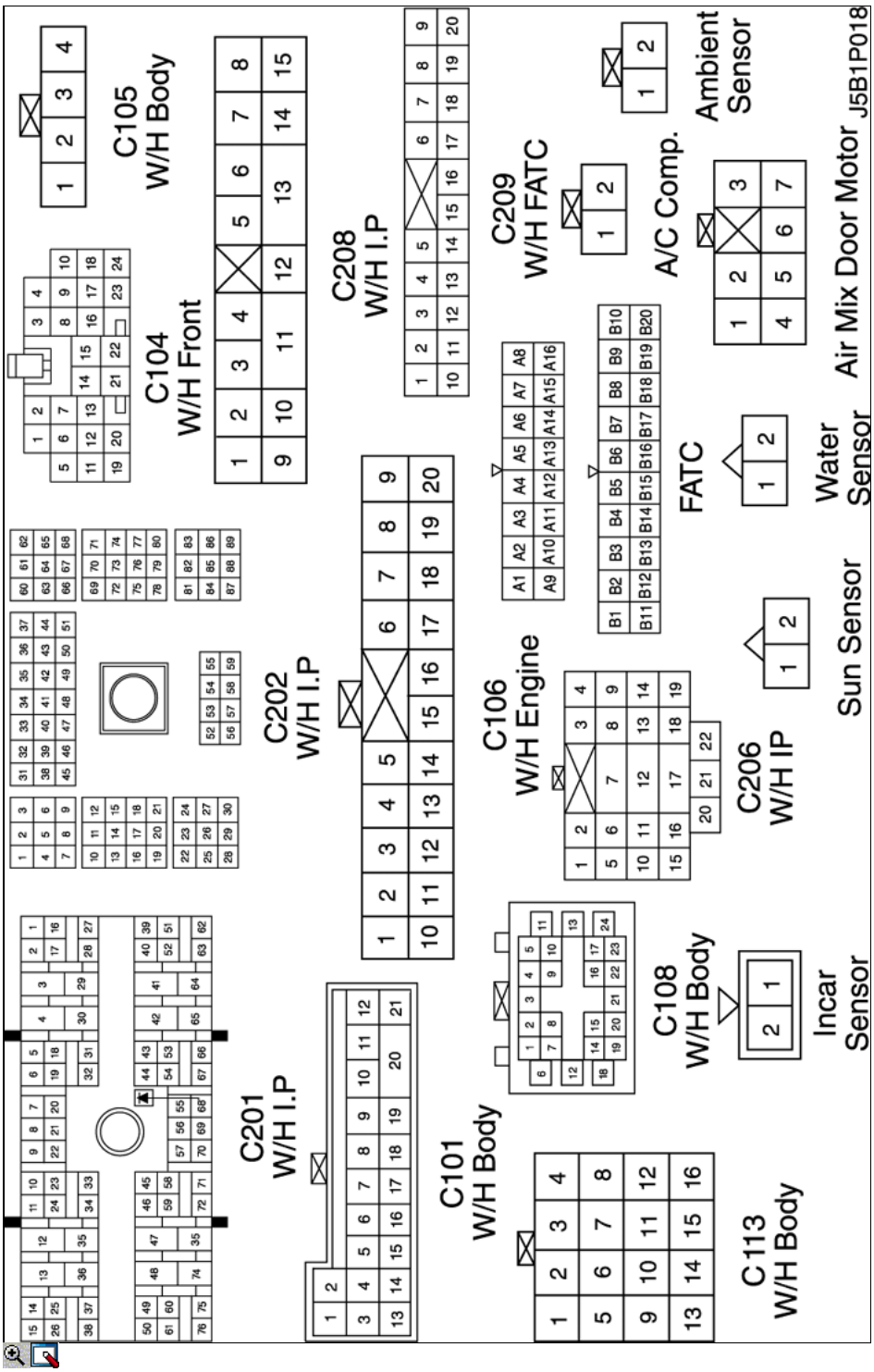

c. POSICIÓN DE CONECTORES Y MOTIVOS

- W / H PANEL DE INSTRUMENTOS

http://manualesdetallerdopc.blogspot.com

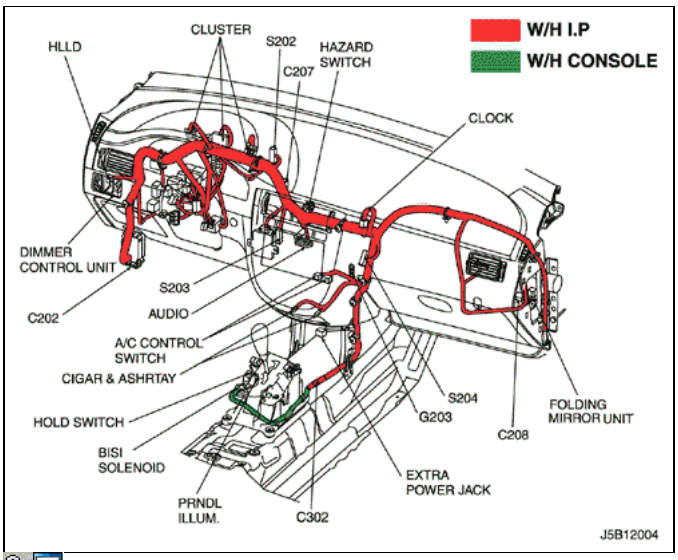

d. PAQUETE DE EMPALME

S202

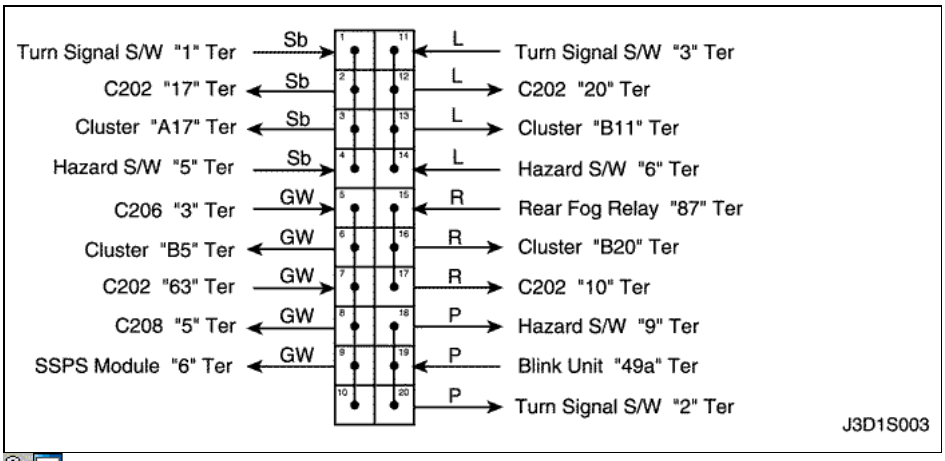

S203

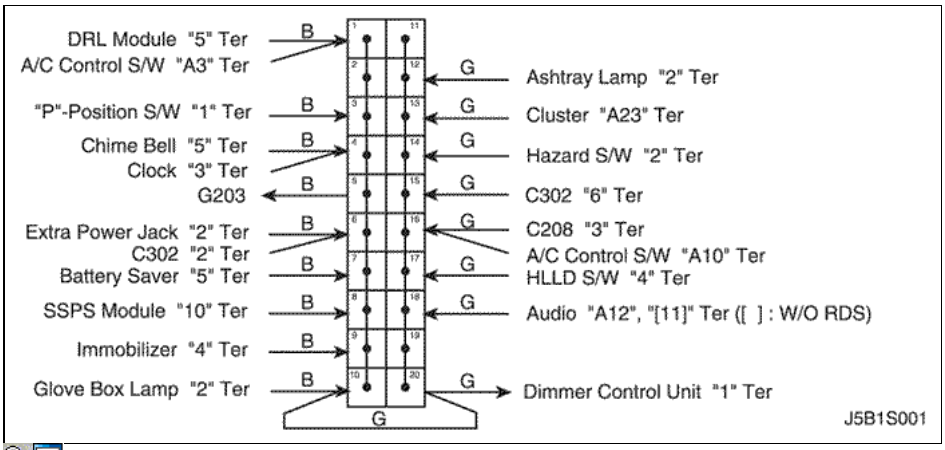

S204

http://manualesdetallerdopc.blogspot.com

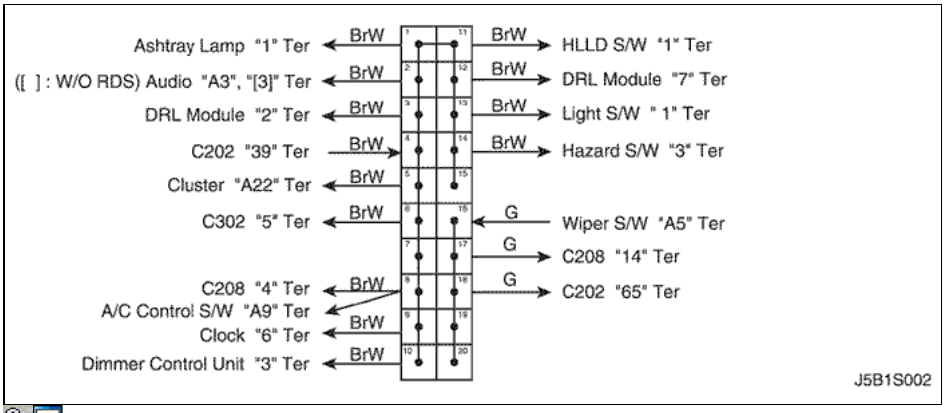

© Copyright General Motors Chevrolet Europa. Reservados todos los derechos

http://manualesdetallerdopc.blogspot.com

9. CIRCUITO DE REFRIGERACIÓN RADIADOR VENTILADOR

1) CIRCUITO DE REFRIGERACIÓN VENTILADOR (MR-140/HV-240): DUAL

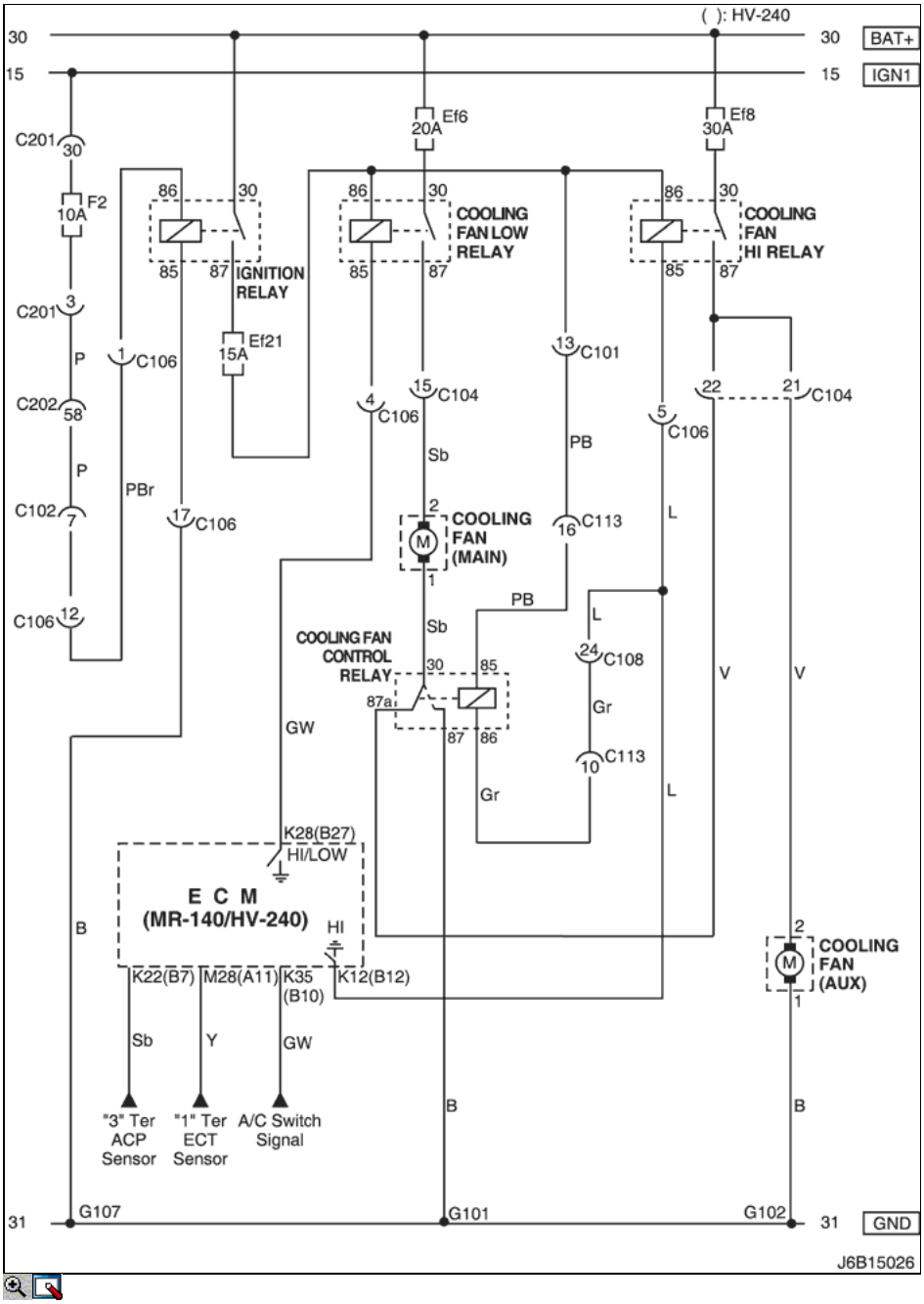

una. CONECTOR DE INFORMACIÓN

CONECTOR NO (PIN NO, COLOR)	CONECTAR EL CABLEADO	Posición del conector
C101 (21 Pin, Blanco)	Cuerpo - Motor bloque de fusibles	Motor bloque de fusibles
C102 (11 Pin, Blanco)	Cuerpo - Motor bloque de fusibles	Motor bloque de fusibles
C104 (24 Pin, Blanco)	Front - Bloque del motor Fusible	Motor bloque de fusibles

http://manualesdetallerdopc.blogspot.com

C106 (20 Pin, Blanco)	Engine - Bloque de fusibles	Motor bloque de fusibles
C108 (24 pines, Negro)	Cuerpo - Motor	Motor Izquierda Bloque de fusibles
C113 (16 pines, Negro)	Cuerpo - Front	Detrás de ECM Bracket
C201 (76 pines, Negro)	IP - IP Bloque de fusibles	Bloque de fusibles IP
C202 (89 Pin, Blanco)	IP - Cuerpo	Conductor Izquierda Espacio para Piernas
G101	Frente	Detrás lámpara principal izquierdo
G102	Frente	Detrás lámpara principal derecho
G107	Motor (MR-140/HV-240)	En Inicio de Motor

b. CONECTOR símbolo de identificación y posición del número PIN

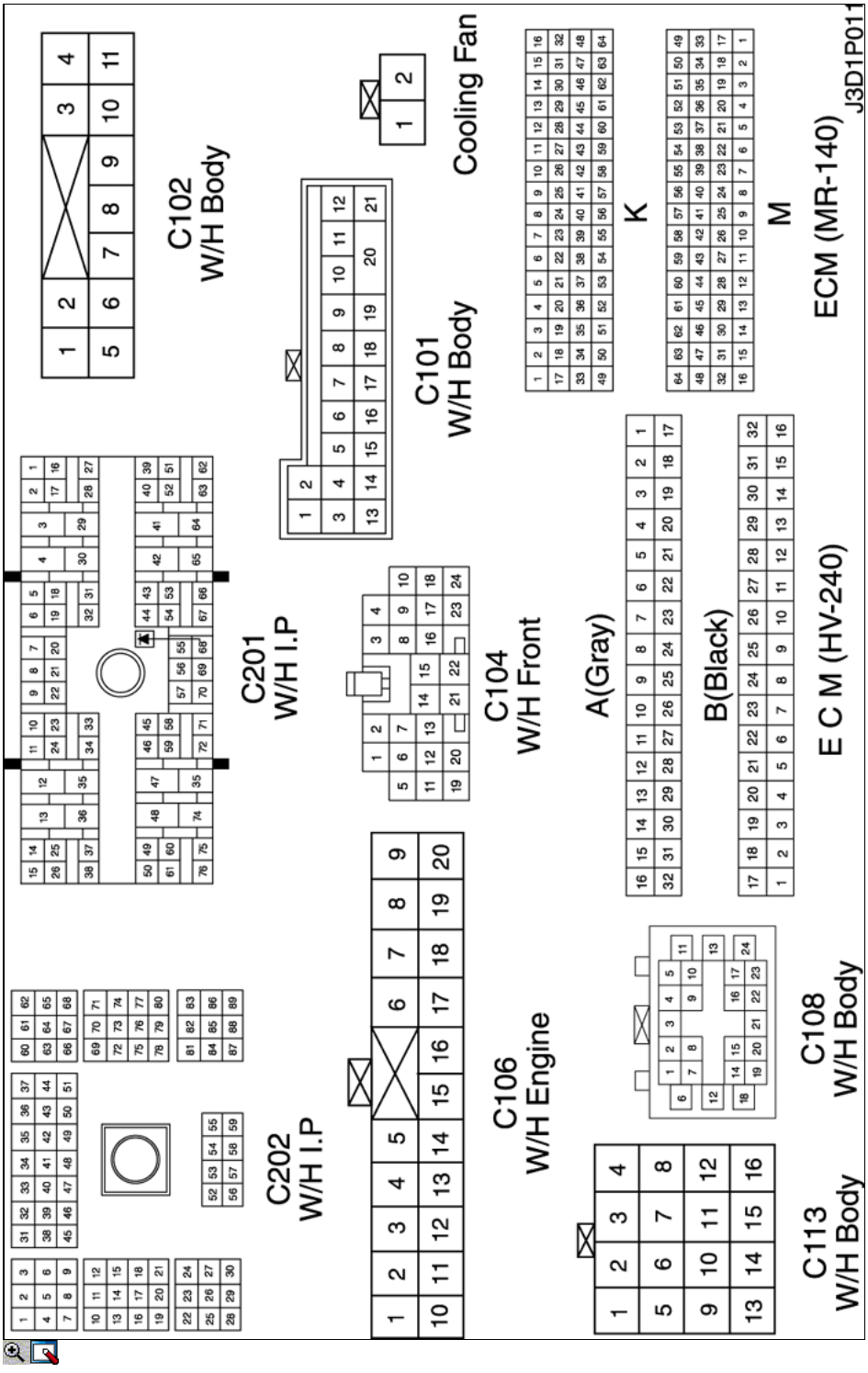

http://manualesdetallerdopc.blogspot.com

c. POSICIÓN DE CONECTORES Y MOTIVOS

- W / H MOTOR

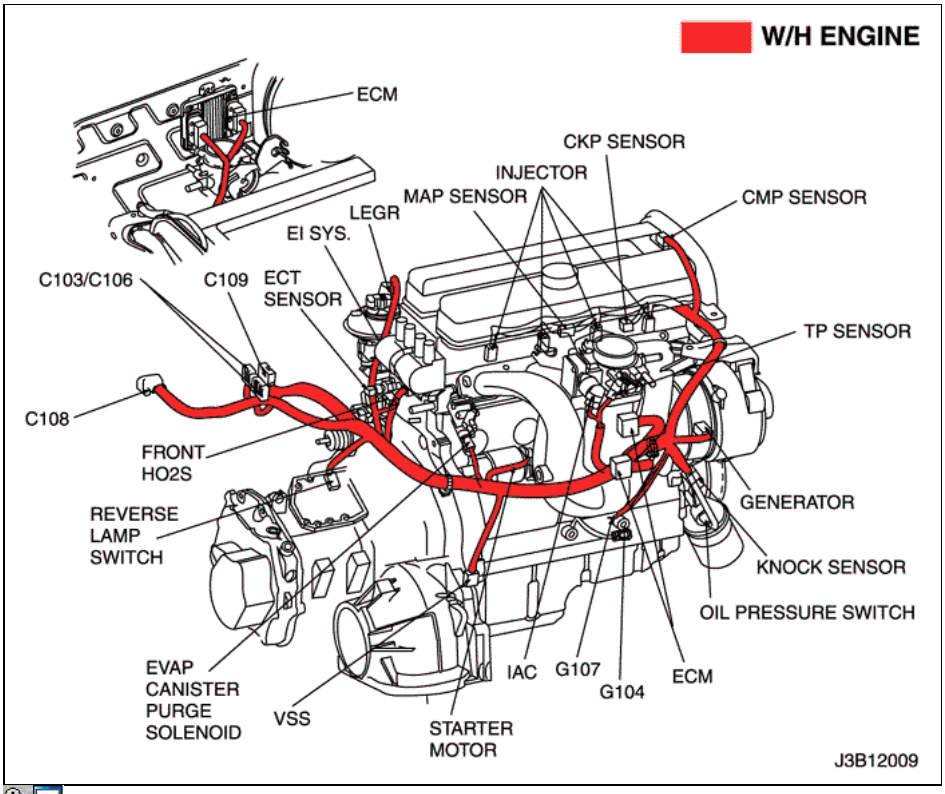

- W / H DELANTERO

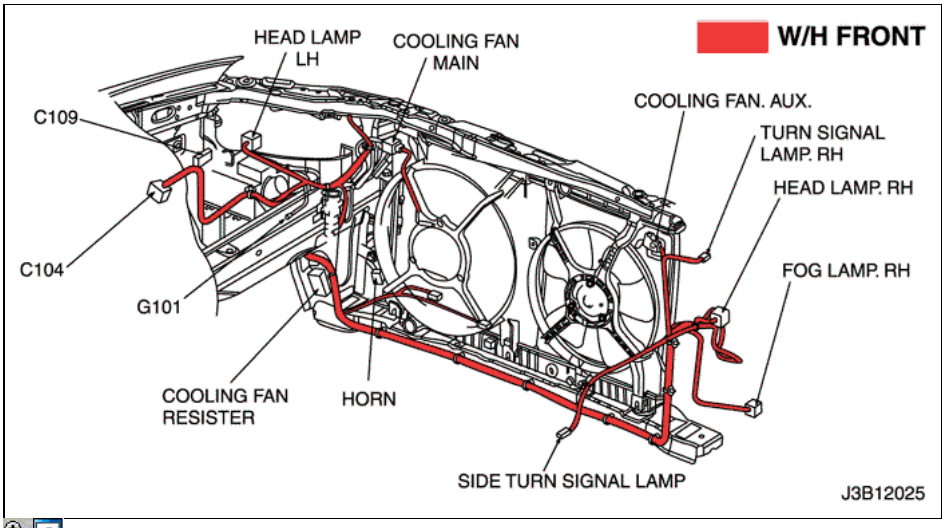

2) Circuito de refrigeración FAN (MR-140/HV-240): SINGLE

http://manualesdetallerdopc.blogspot.com

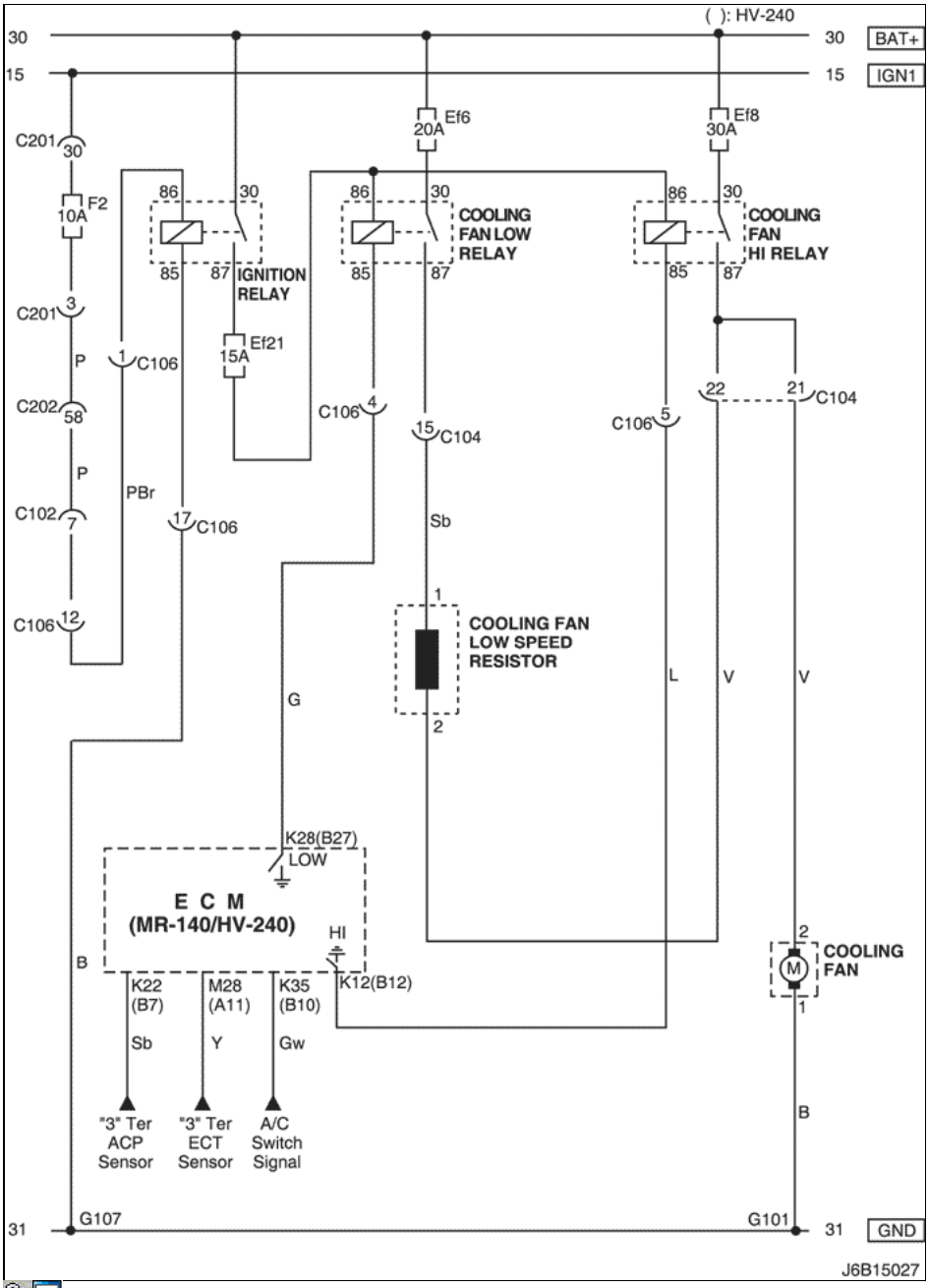

una. CONECTOR DE INFORMACIÓN

CONECTOR NO (PIN NO, COLOR)	CONECTAR EL CABLEADO	Posición del conector
C102 (11 Pin, Blanco)	Cuerpo - Motor bloque de fusibles	Motor bloque de fusibles
C104 (24 Pin, Blanco)	Front - Bloque del motor Fusible	Motor bloque de fusibles
C106 (20 Pin, Blanco)	Engine - Bloque de fusibles	Motor bloque de fusibles
C201 (76 pines, Negro)	IP - IP Bloque de fusibles	Bloque de fusibles IP
C202 (89 Pin, Blanco)	IP - Cuerpo	Conductor Izquierda Espacio para Piernas
G101	Frente	Detrás lámpara principal izquierdo
G107	Motor (MR-140/HV-240)	En Inicio de Motor

b. CONECTOR símbolo de identificación y posición del número PIN

http://manualesdetallerdopc.blogspot.com

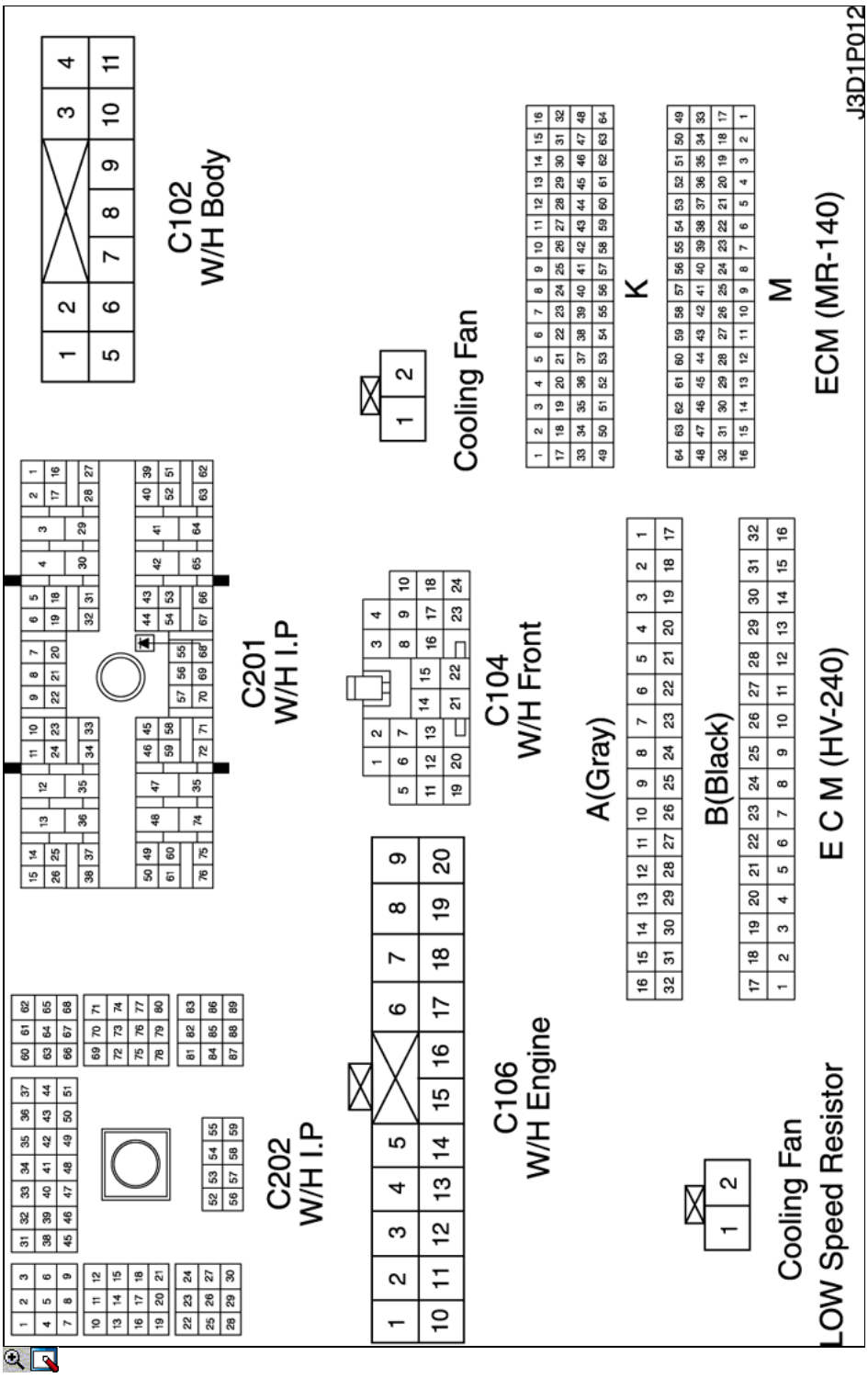

c. POSICIÓN DE CONECTORES Y MOTIVOS

- W / H MOTOR

http://manualesdetallerdopc.blogspot.com

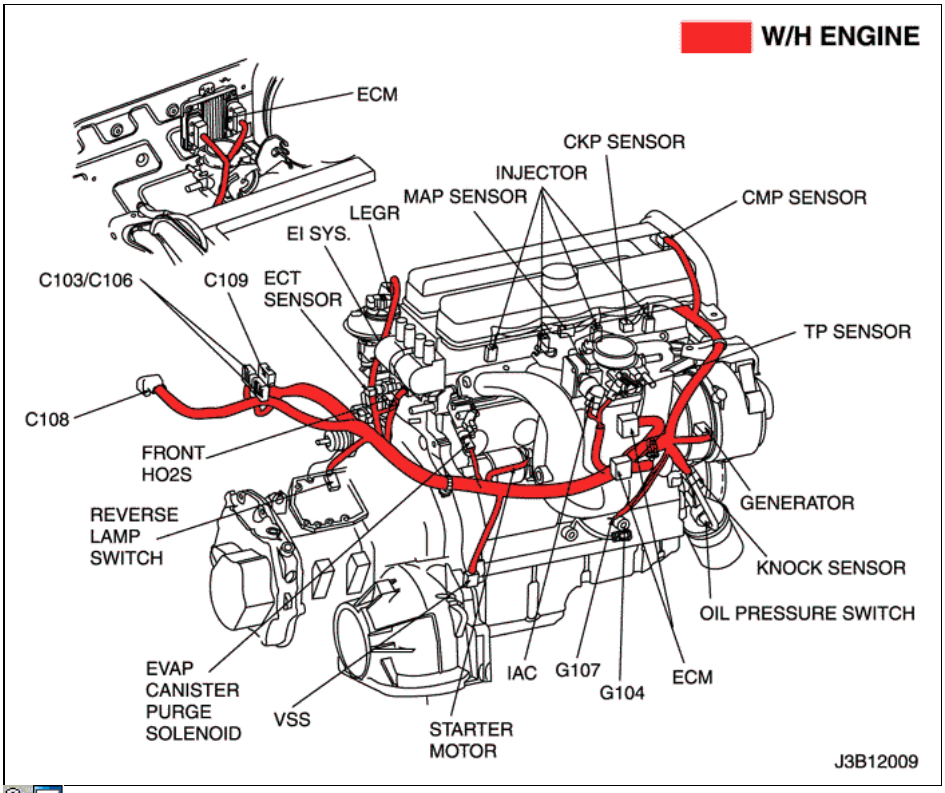

- W / H DELANTERO

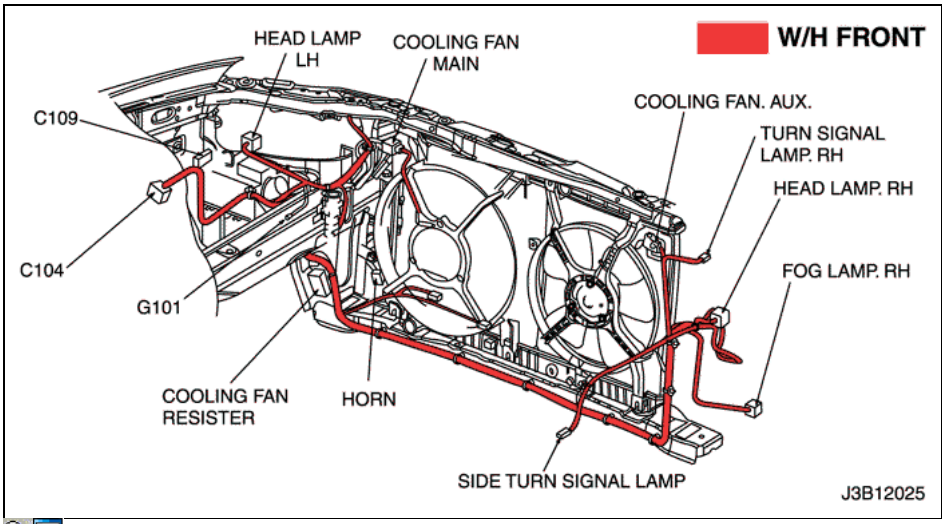

3) COOLIING circuito del ventilador (SIRIUS D4): DUAL

http://manualesdetallerdopc.blogspot.com

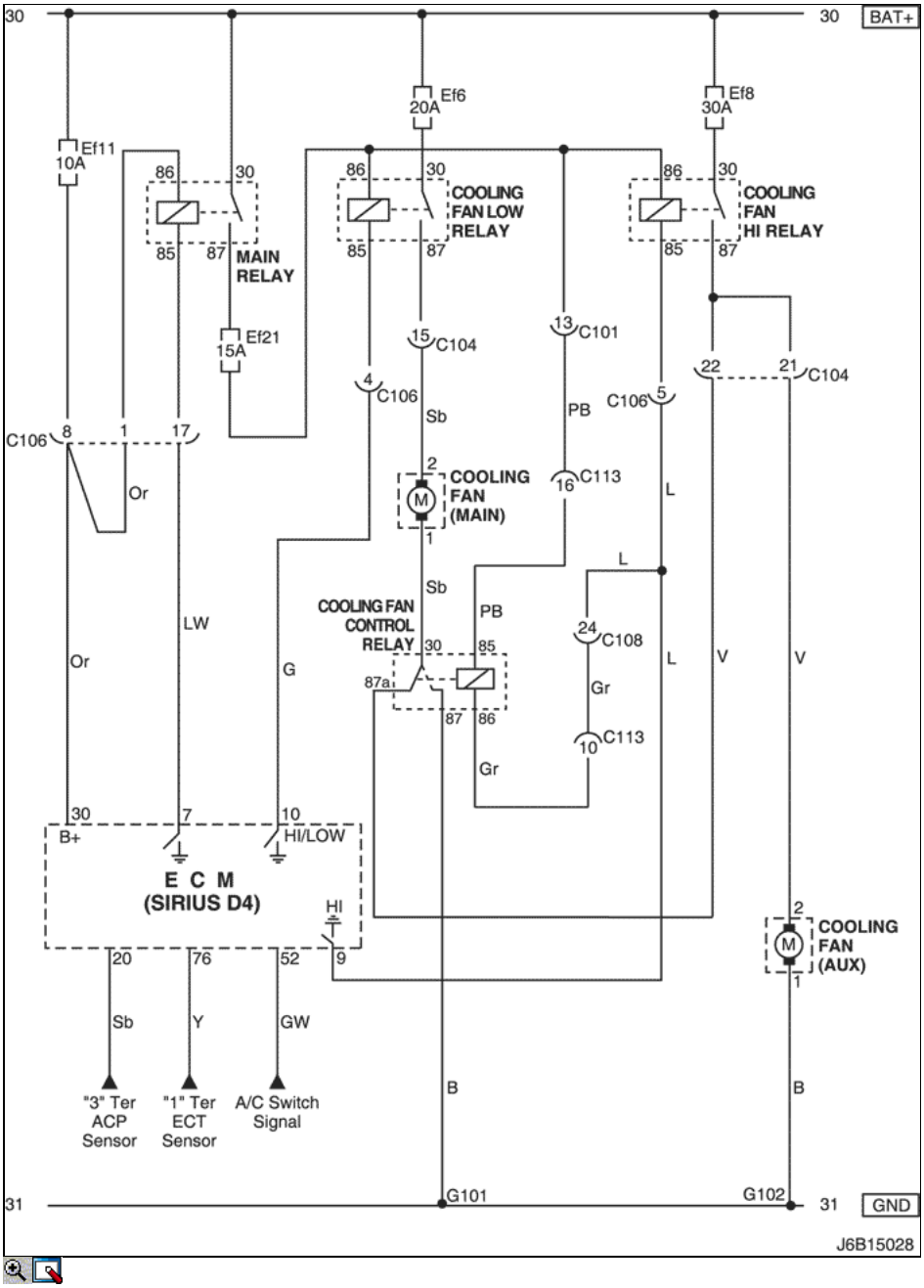

una. CONECTOR DE INFORMACIÓN

CONECTOR NO (PIN NO, COLOR)	CONECTAR EL CABLEADO	Posición del conector
C101 (21 Pin, Blanco)	Cuerpo - Motor bloque de fusibles	Motor bloque de fusibles
C104 (24 Pin, Blanco)	Front - Bloque del motor Fusible	Motor bloque de fusibles
C106 (20 Pin, Blanco)	Engine - Bloque de fusibles	Motor bloque de fusibles
C108 (24 pines, Negro)	Cuerpo - Motor	Motor Izquierda Bloque de fusibles
C113 (16 pines, Negro)	Cuerpo - Front	Detrás de ECM Bracket
G101	Frente	Detrás lámpara principal izquierdo
G102	Frente	Detrás lámpara principal derecho

b. CONECTOR símbolo de identificación y posición del número PIN

http://manualesdetallerdopc.blogspot.com

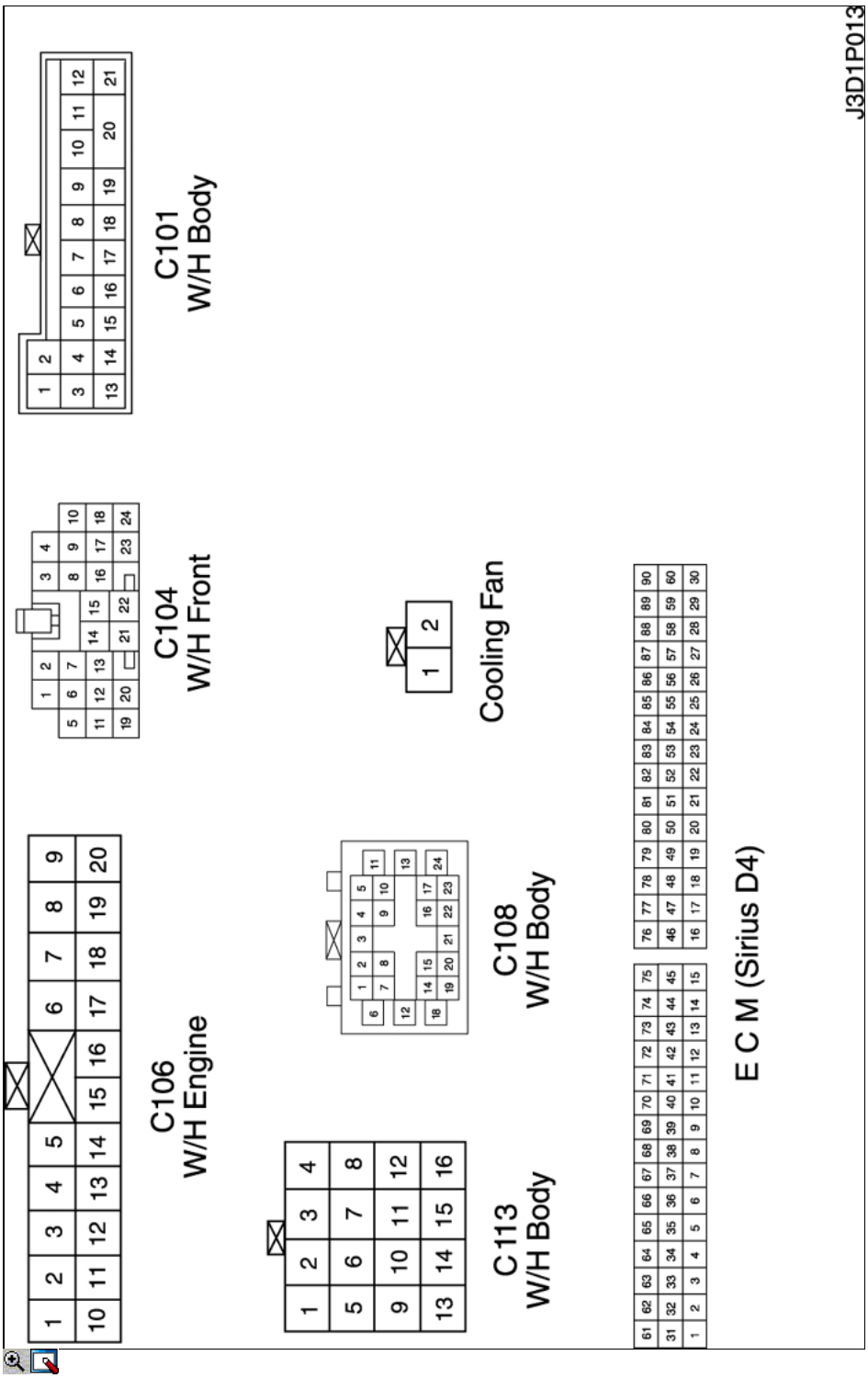

c. POSICIÓN DE CONECTORES Y MOTIVOS

- W / H MOTOR

http://manualesdetallerdopc.blogspot.com

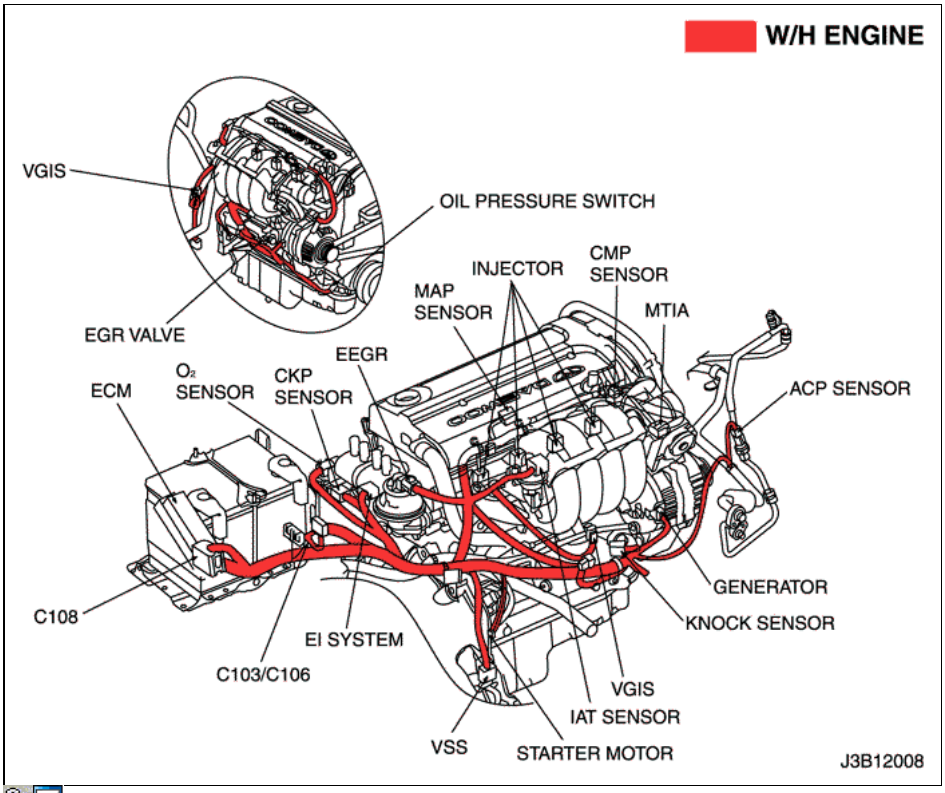

- W / H DELANTERO

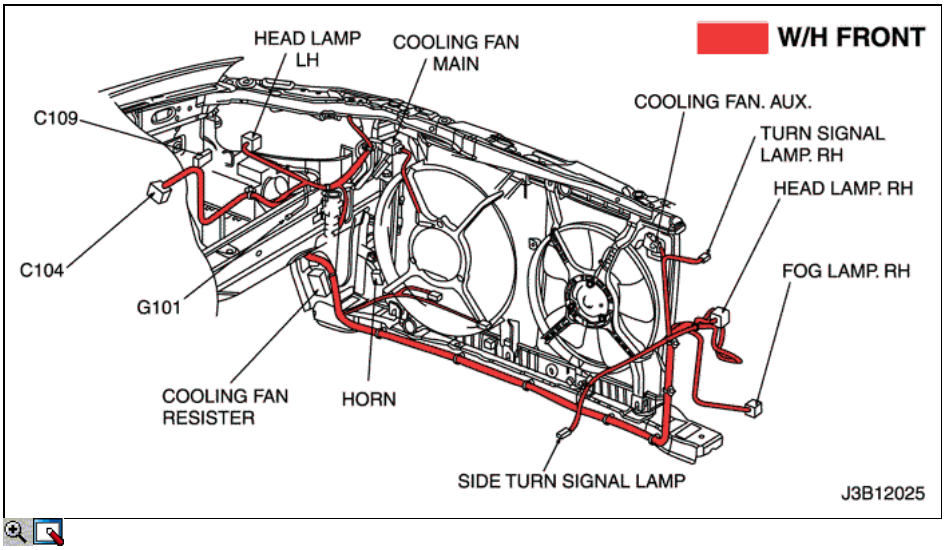

4) COOLIING circuito del ventilador (SIRIUS D4): SINGLE

http://manualesdetallerdopc.blogspot.com

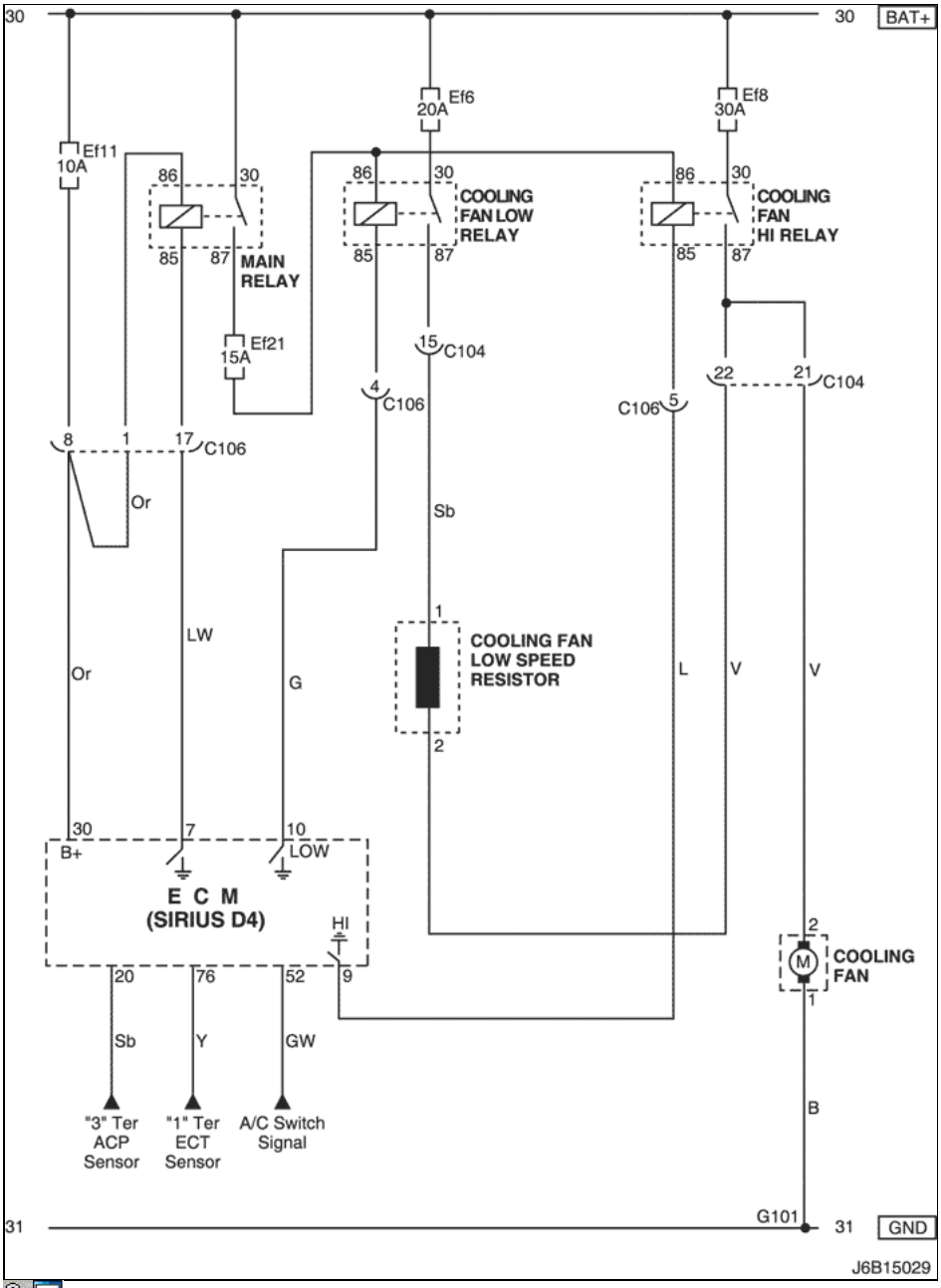

una. CONECTOR DE INFORMACIÓN

CONECTOR NO (PIN NO, COLOR)	CONECTAR EL CABLEADO	Posición del conector
C104 (24 Pin, Blanco)	Front - Bloque del motor Fusible	Motor bloque de fusibles
C106 (20 Pin, Blanco)	Engine - Bloque de fusibles	Motor bloque de fusibles
G101	Frente	Detrás lámpara principal izquierdo

b. CONECTOR símbolo de identificación y posición del número PIN

http://manualesdetallerdopc.blogspot.com

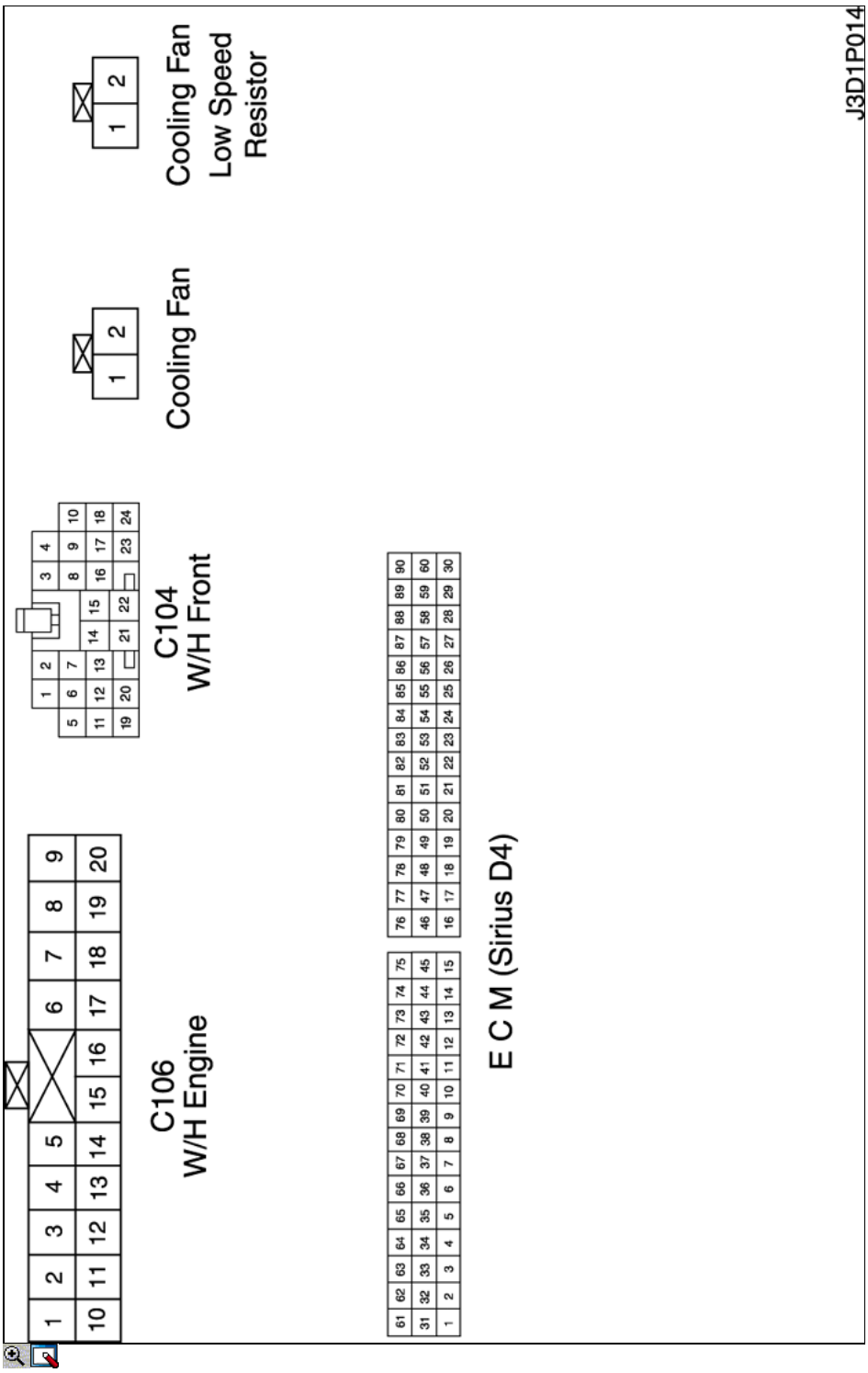

c. POSICIÓN DE CONECTORES Y MOTIVOS

- W / H MOTOR

http://manualesdetallerdopc.blogspot.com

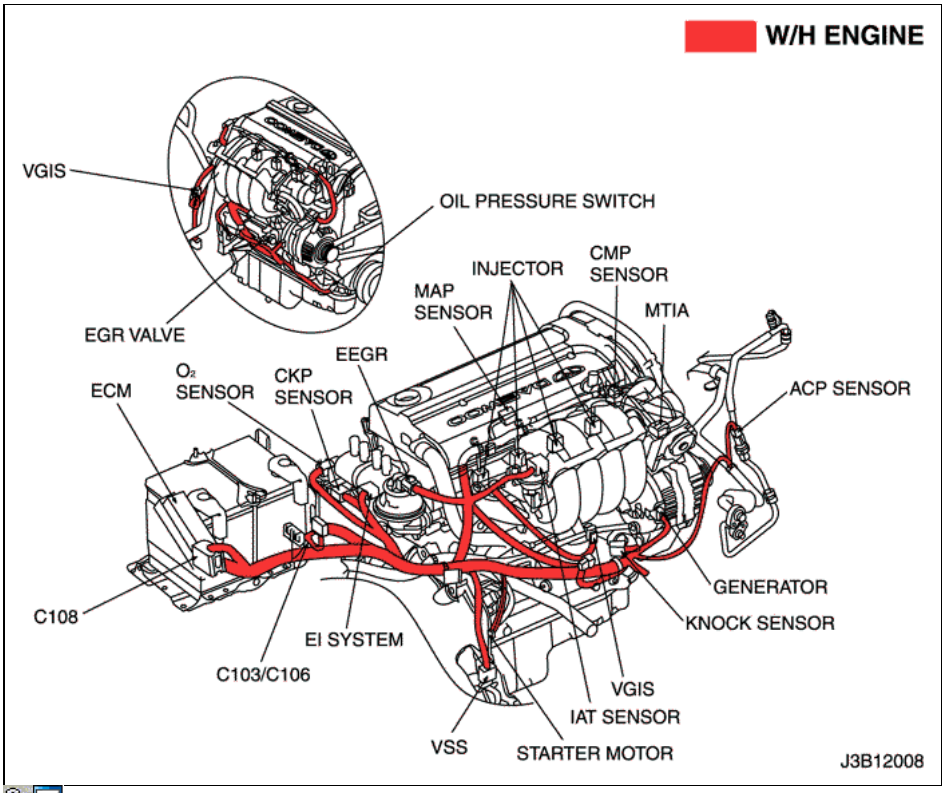

- W / H DELANTERO

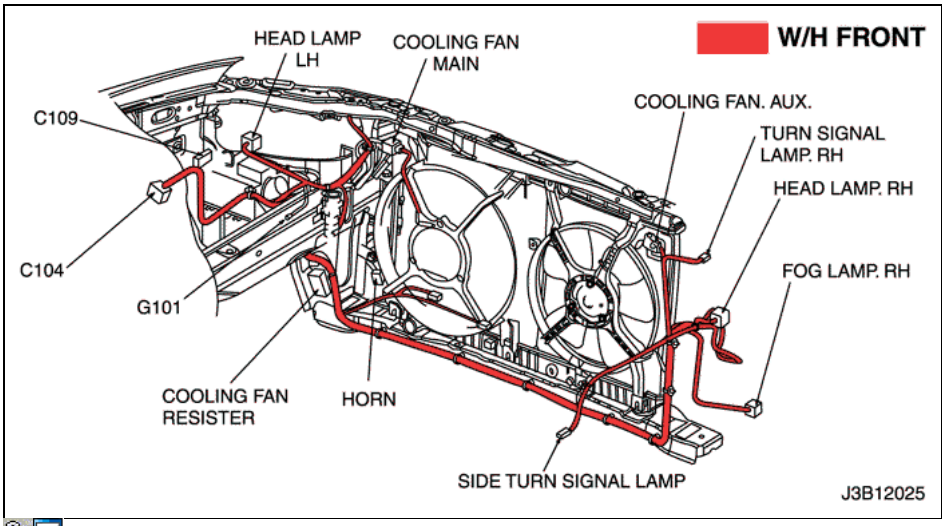

© Copyright General Motors Chevrolet Europa. Reservados todos los derechos

http://manualesdetallerdopc.blogspot.com

10. Head Lamp y lámpara de cabeza dispositivo de nivelación (HLLD) CIRCUITO

1) NOTCH BACK, STATION WAGON

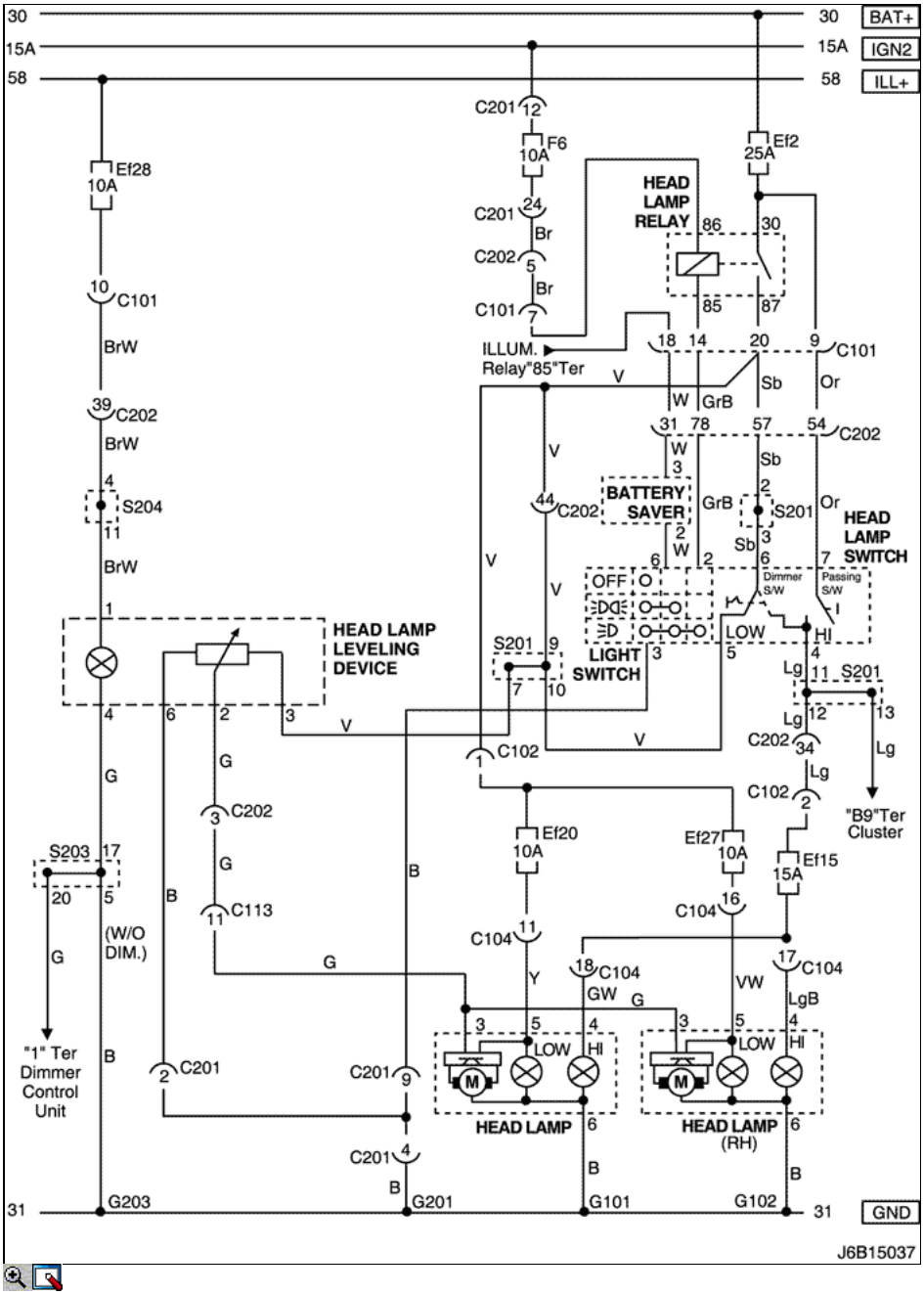

una. CONECTOR DE INFORMACIÓN

CONECTOR NO (PIN NO, COLOR)	CONECTAR EL CABLEADO	Posición del conector
C101 (21 Pin, Blanco)	Cuerpo - Motor bloque de fusibles	Motor bloque de fusibles
C102 (11 Pin, Blanco)	Cuerpo - Motor bloque de fusibles	Motor bloque de fusibles
C104 (24 Pin, Blanco)	Front - Bloque del motor Fusible	Motor bloque de fusibles

C113 (16 pines, Negro)	Cuerpo - Front	Detrás de ECM Bracket
C201 (76 pines, Negro)	IP - IP Bloque de fusibles	Bloque de fusibles IP
C202 (89 Pin, Blanco)	IP - Cuerpo	Conductor Izquierda Espacio para Piernas
S201 (Negro)	IP	Detrás de Cluster
S203 (rojo)	IP	Detrás de Audio Montaje
S204 (Magenta)	IP	Detrás de Audio Montaje
G101	Frente	Detrás lámpara principal izquierdo
G102	Frente	Detrás lámpara principal derecho
G201	IP	Bloque de Izquierda Fusible IP
G203	IP	Detrás de Soporte de audio izquierda

b. CONECTOR símbolo de identificación y posición del número PIN

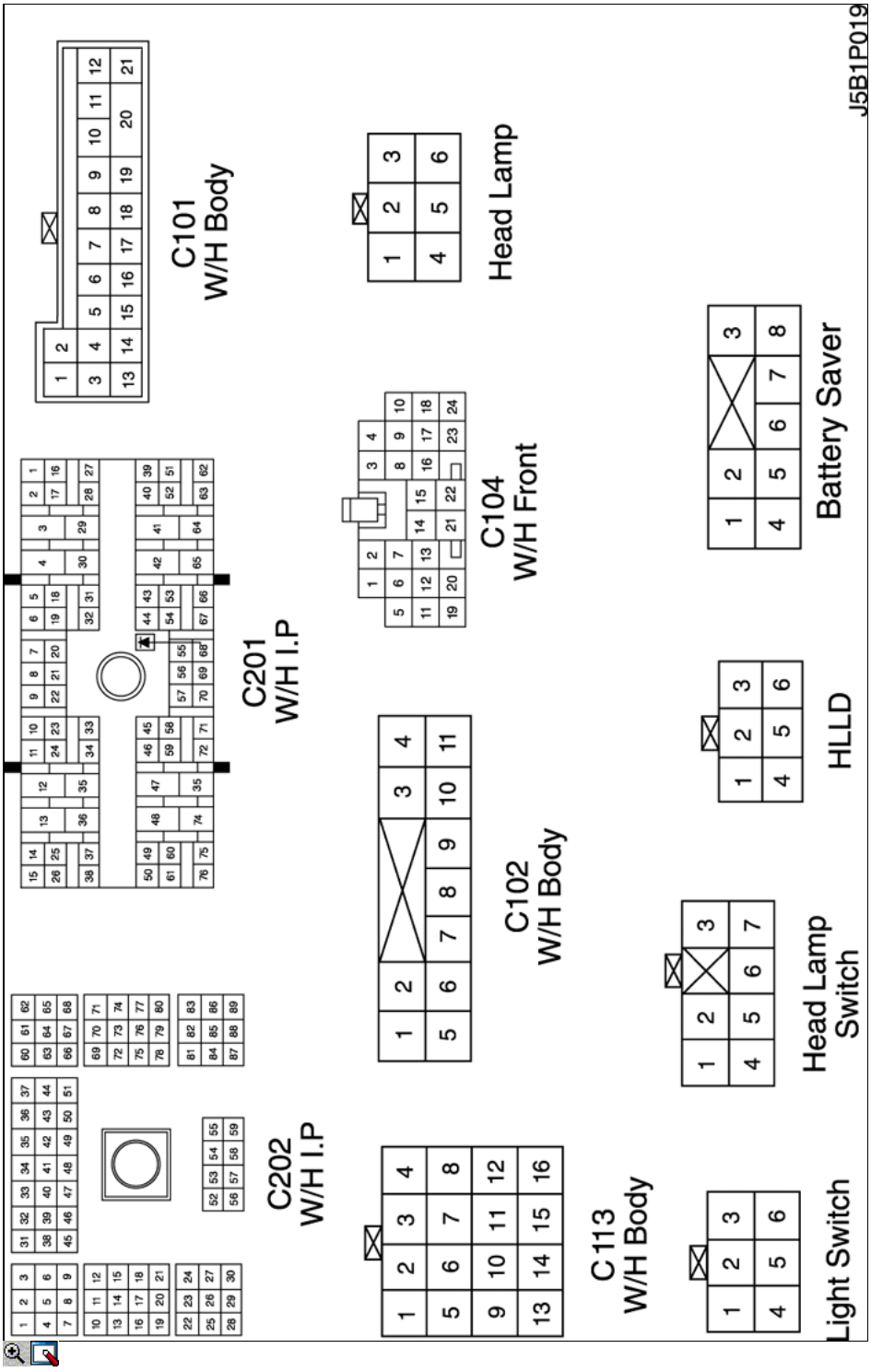

c. POSICIÓN DE CONECTORES Y MOTIVOS

- W / H DELANTERO

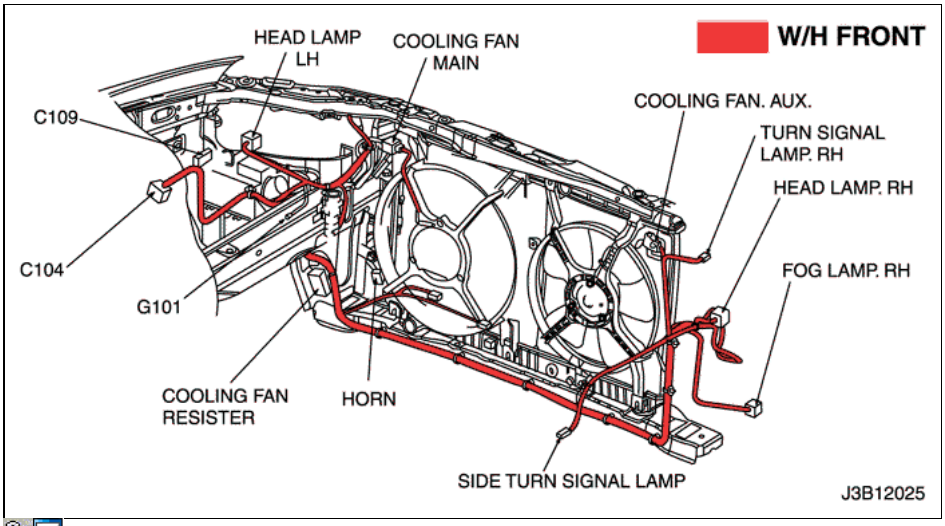

- W / H PANEL DE INSTRUMENTOS

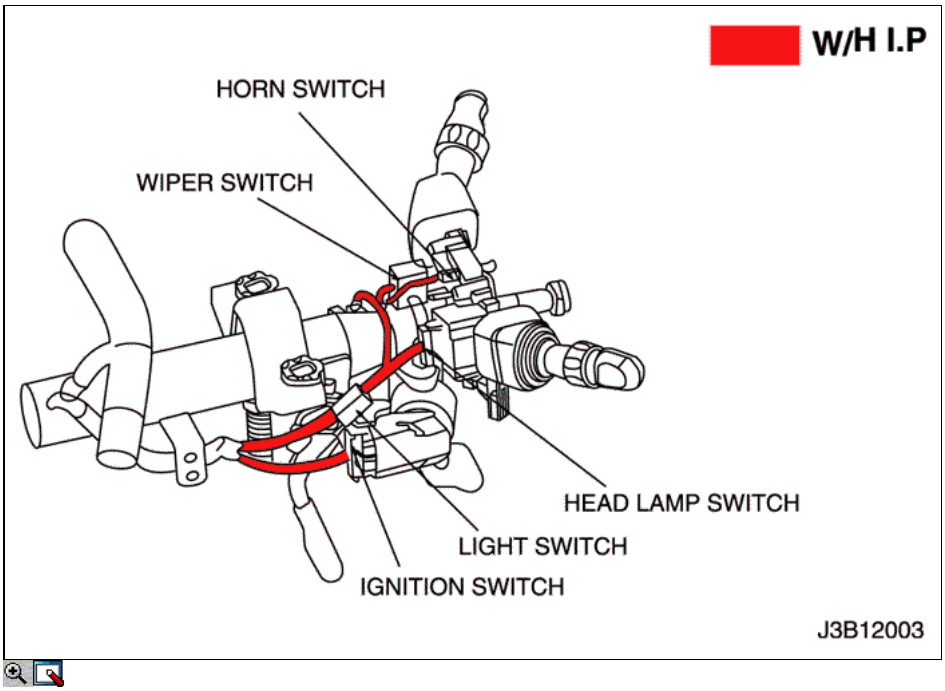

d. PAQUETE DE EMPALME

S201

http://manualesdetallerdopc.blogspot.com

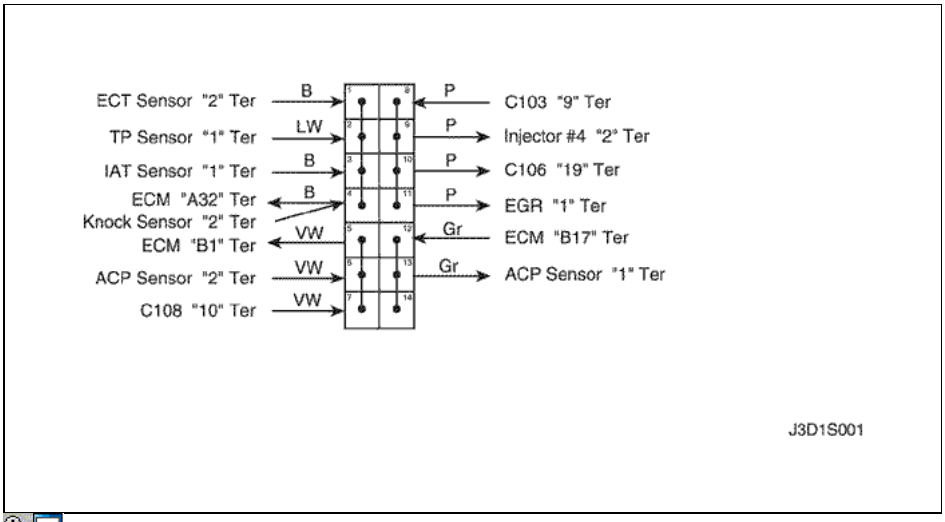

S203

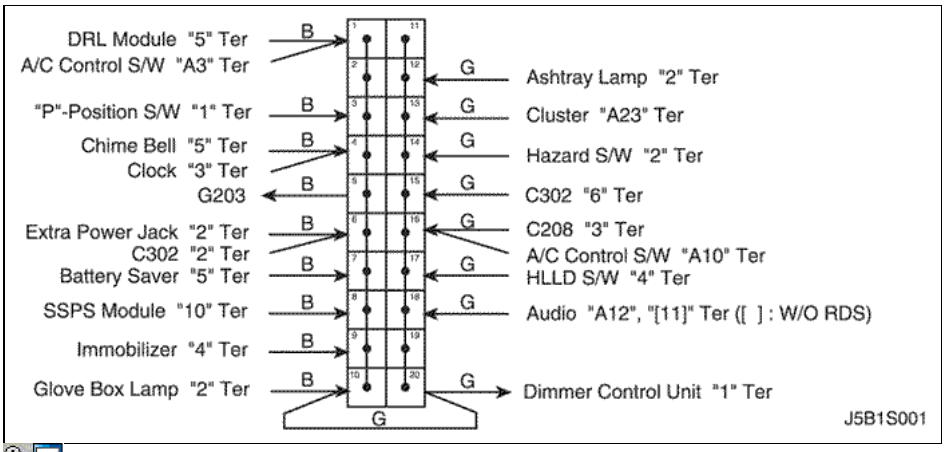

S204

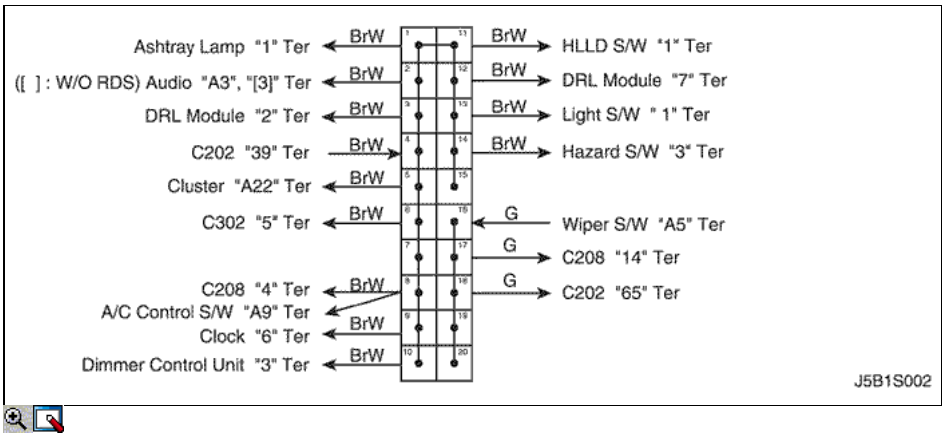

2) escotilla trasera

http://manualesdetallerdopc.blogspot.com

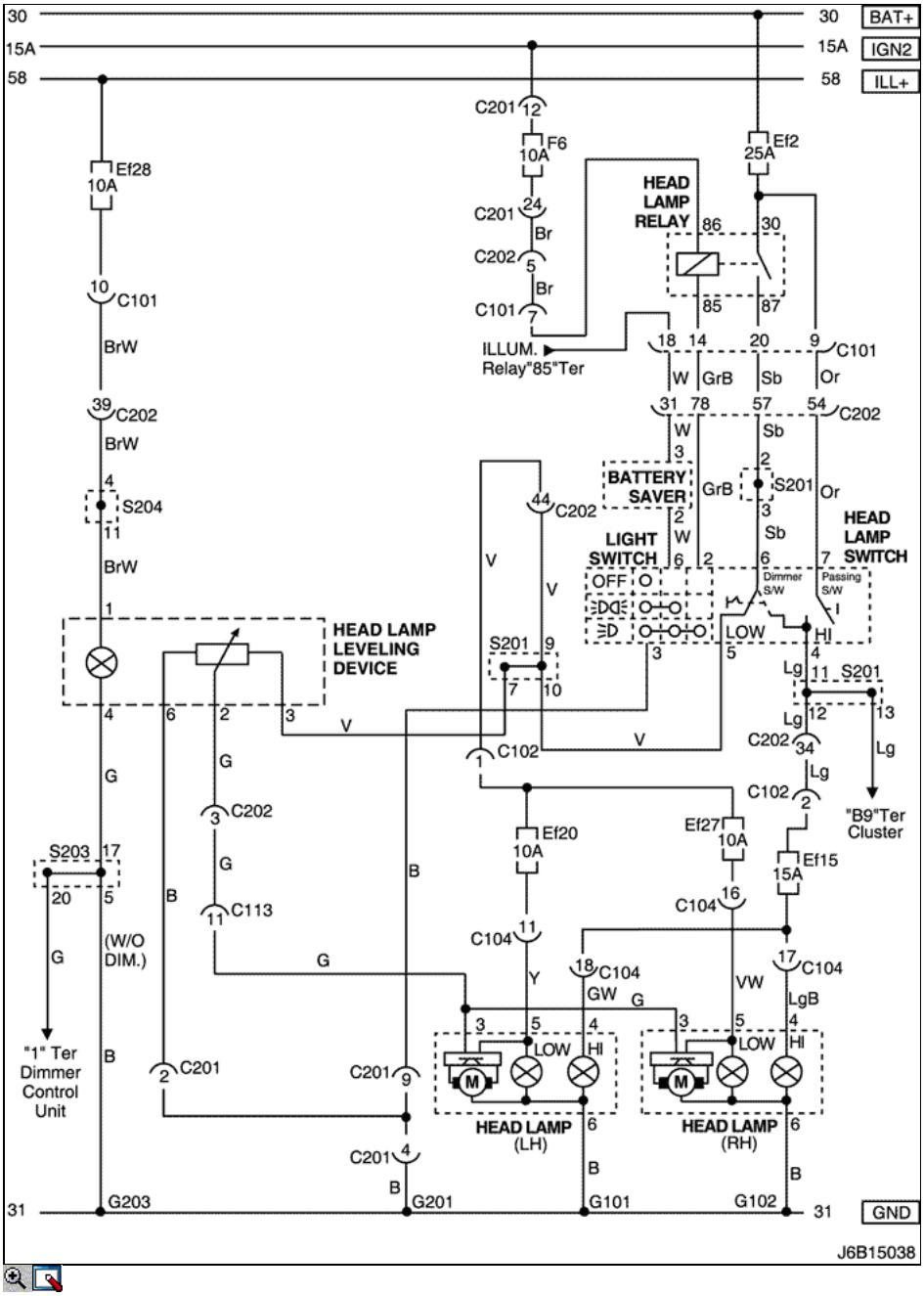

una. CONECTOR DE INFORMACIÓN

CONECTOR NO (PIN NO, COLOR)	CONECTAR EL CABLEADO	Posición del conector
C101 (21 Pin, Blanco)	Cuerpo - Motor bloque de fusibles	Motor bloque de fusibles
C102 (11 Pin, Blanco)	Cuerpo - Motor bloque de fusibles	Motor bloque de fusibles
C104 (24 Pin, Blanco)	Front - Bloque del motor Fusible	Motor bloque de fusibles
C113 (16 pines, Negro)	Cuerpo - Front	Detrás de ECM Bracket
C201 (76 pines, Negro)	IP - IP Bloque de fusibles	Bloque de fusibles IP
C202 (89 Pin, Blanco)	IP - Cuerpo	Conductor Izquierda Espacio para Piernas
S201 (Negro)	IP	Detrás de Cluster
S203 (rojo)	IP	Detrás de Audio Montaje
S204 (Magenta)	IP	Detrás de Audio Montaje
G101	Frente	Detrás lámpara principal izquierdo

http://manualesdetallerdopc.blogspot.com

G102	Frente	Detrás lámpara principal derecho
G201	IP	Bloque de Izquierda Fusible IP
G203	IP	Detrás de Soporte de audio izquierda

b. CONECTOR símbolo de identificación y posición del número PIN

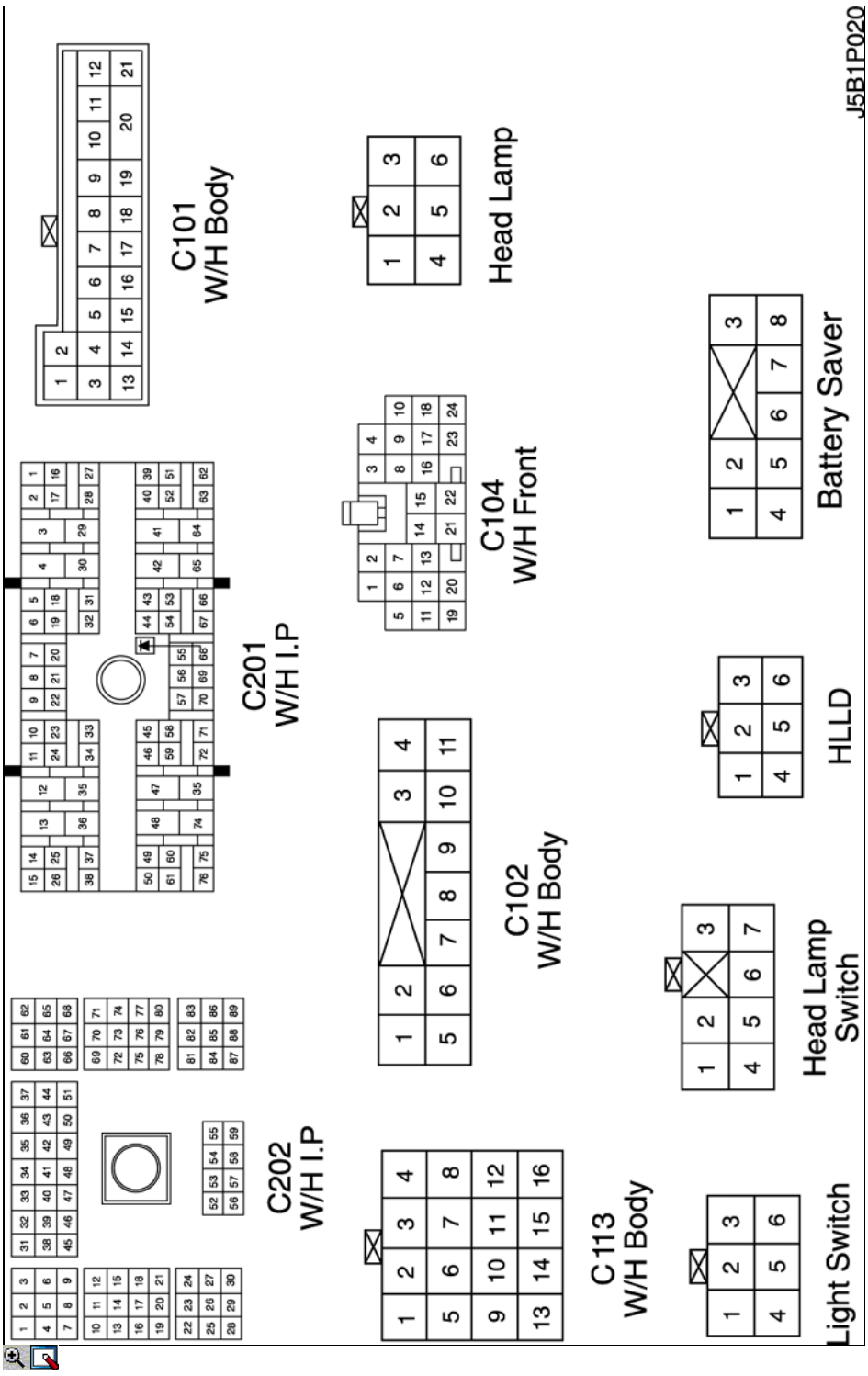

c. POSICIÓN DE CONECTORES Y MOTIVOS

- W / H DELANTERO

http://manualesdetallerdopc.blogspot.com

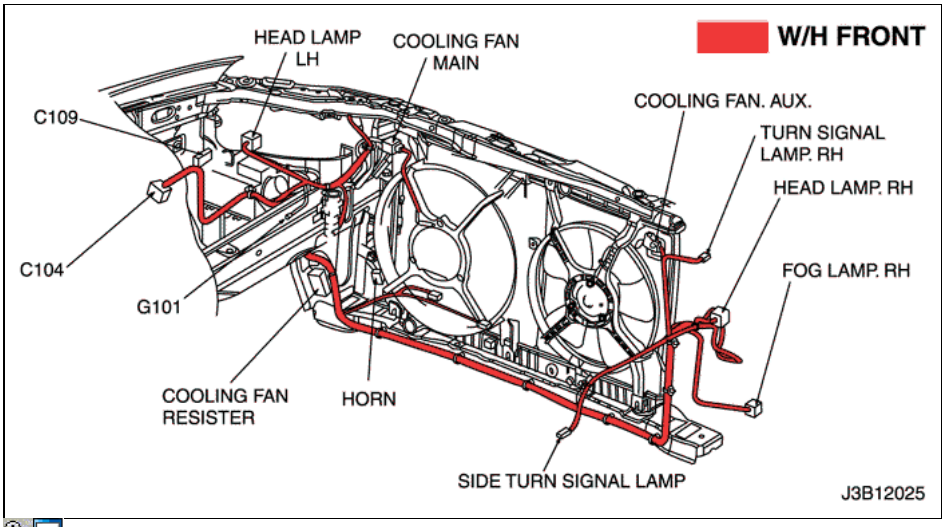

- W / H PANEL DE INSTRUMENTOS

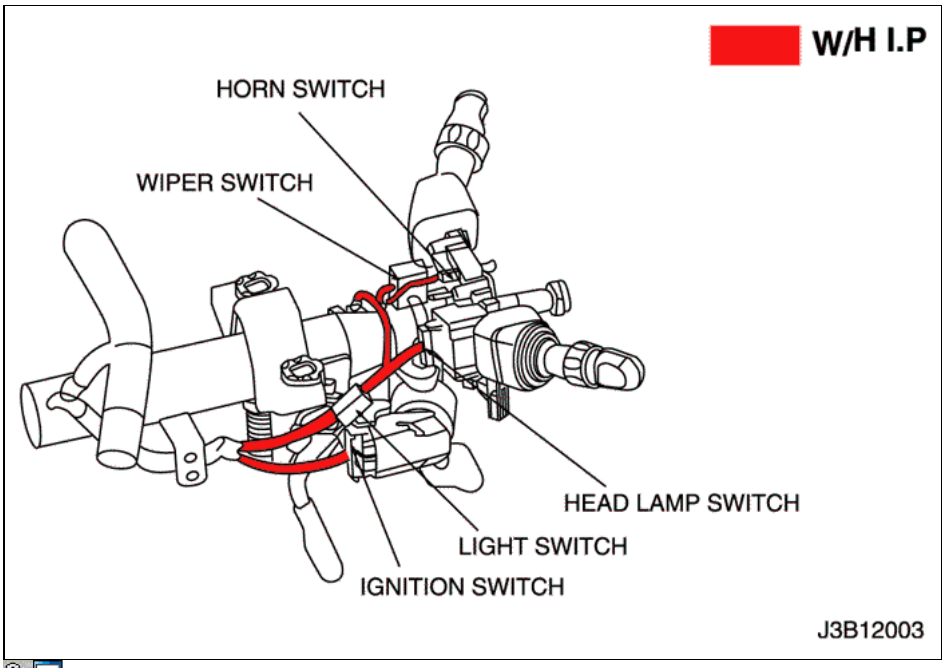

d. PAQUETE DE EMPALME

S201

http://manualesdetallerdopc.blogspot.com

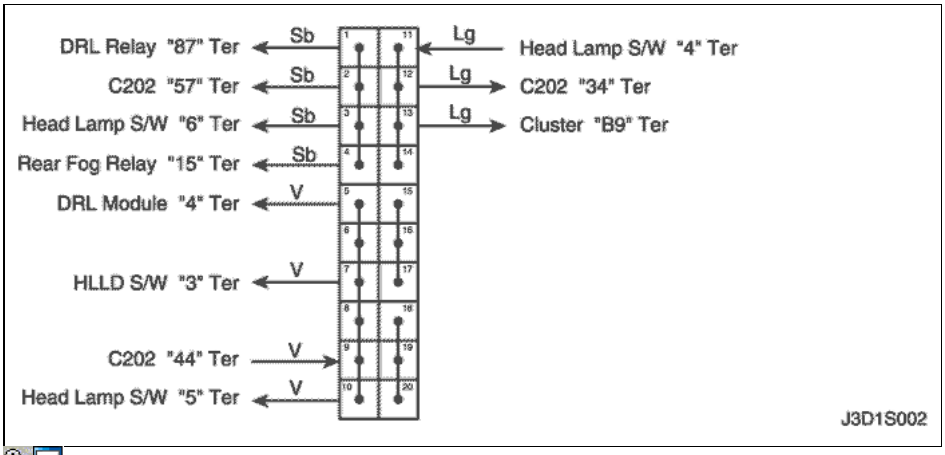

S203

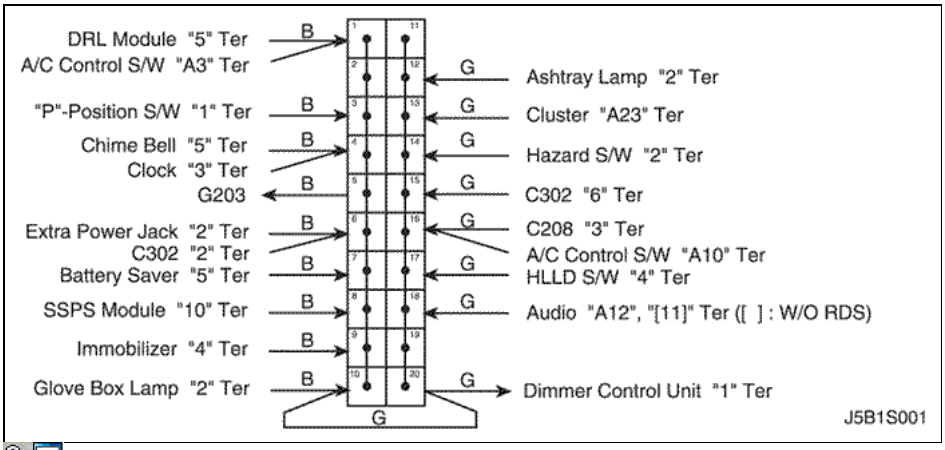

S204

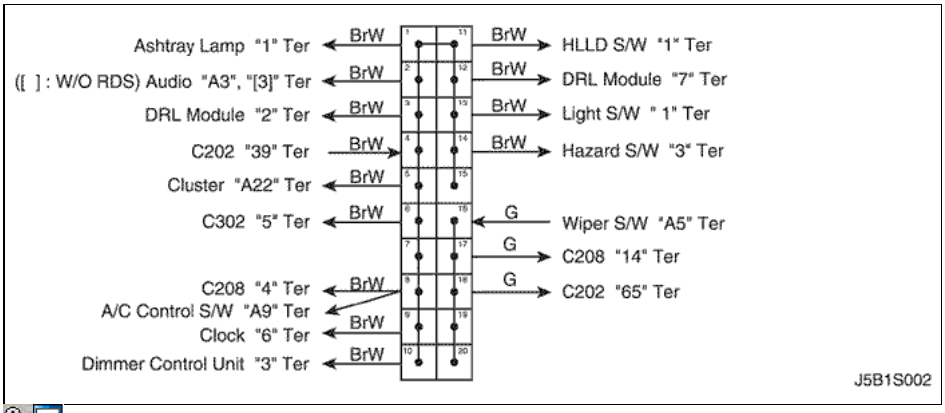

© Copyright General Motors Chevrolet Europa. Reservados todos los derechos

http://manualesdetallerdopc.blogspot.com

11. DRL (TIEMPO DE MARCHA DIA LIGHT) CIRCUITO

1) NOTCH BACK, STATION WAGON

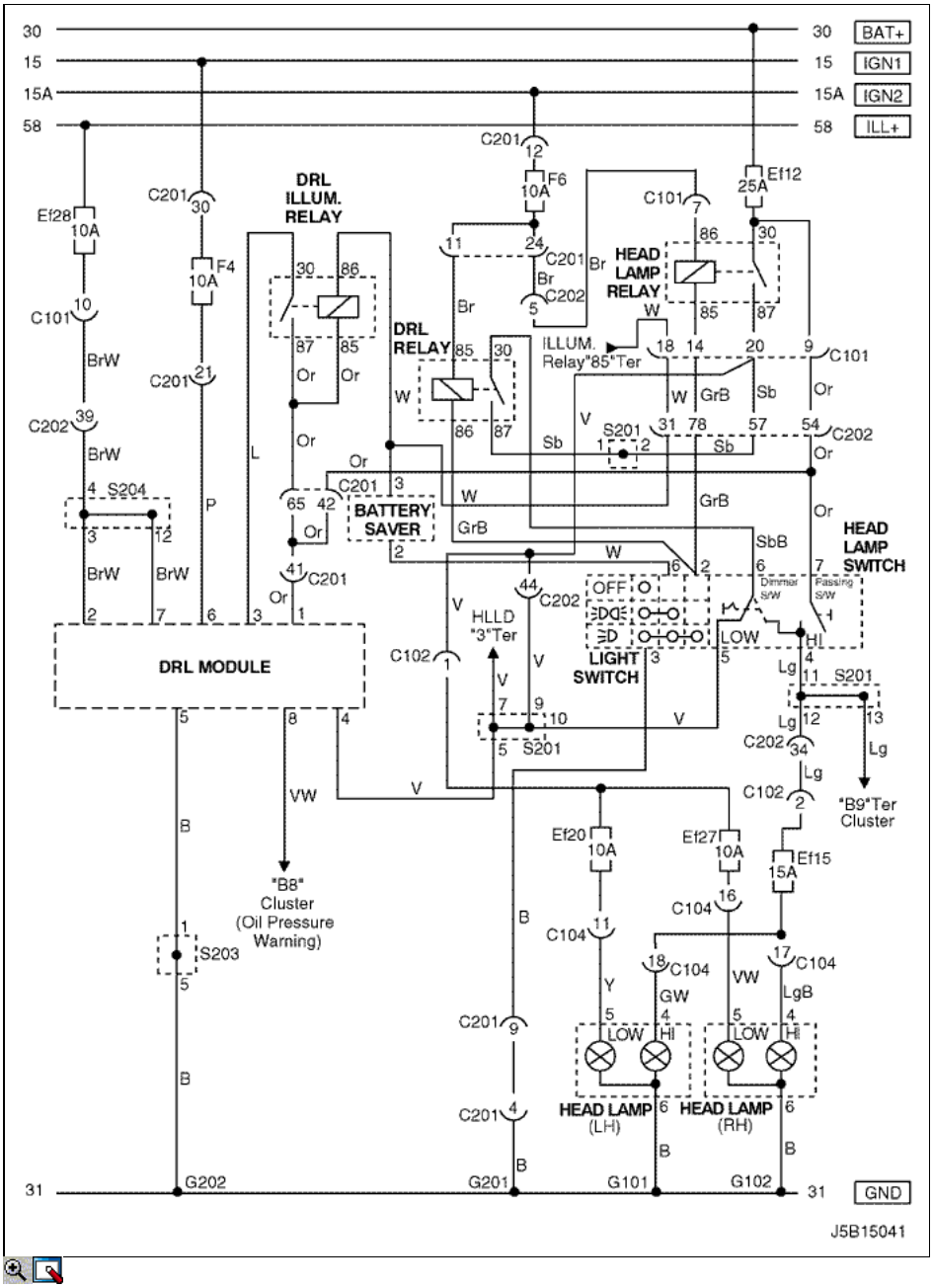

una. CONECTOR DE INFORMACIÓN

CONECTOR NO (PIN NO, COLOR)	CONECTAR EL CABLEADO	Posición del conector
C101 (21 Pin, Blanco)	Cuerpo - Motor bloque de fusibles	Motor bloque de fusibles
C102 (11 Pin, Blanco)	Cuerpo - Motor bloque de fusibles	Motor bloque de fusibles
C104 (24 Pin, Blanco)	Front - Bloque del motor Fusible	Motor bloque de fusibles

C201 (76 pines, Negro)	IP - IP Bloque de fusibles	Bloque de fusibles IP
C202 (89 Pin, Blanco)	IP - Cuerpo	Conductor Izquierda Espacio para Piernas
S201 (Negro)	IP	Detrás de Cluster
S203 (rojo)	IP	Detrás de Audio Montaje
S204 (Magenta)	IP	Detrás de Audio Montaje
G101	Frente	Detrás lámpara principal izquierdo
G102	Frente	Detrás lámpara principal derecho
G201	IP	Bloque de Izquierda Fusible IP
G202	Air Bag	Detrás de Soporte de audio izquierda

b. CONECTOR símbolo de identificación y posición del número PIN

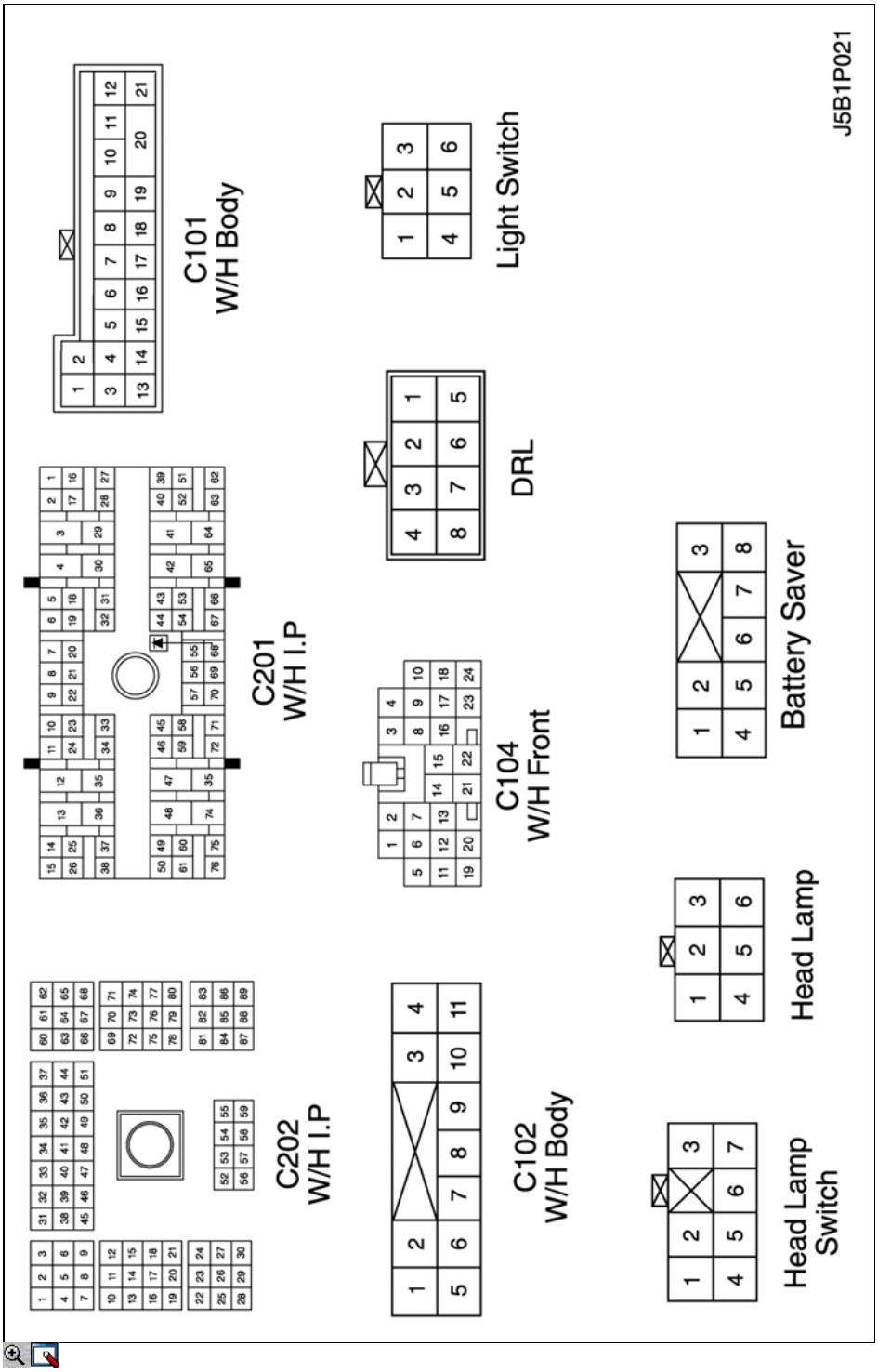

http://manualesdetallerdopc.blogspot.com

c. POSICIÓN DE CONECTORES Y MOTIVOS

- W / H DELANTERO

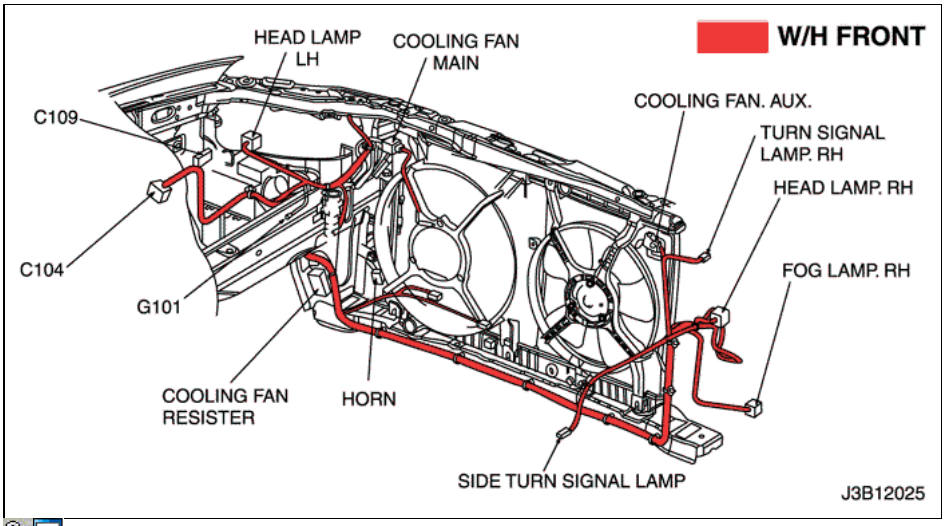

- W / H PANEL DE INSTRUMENTOS

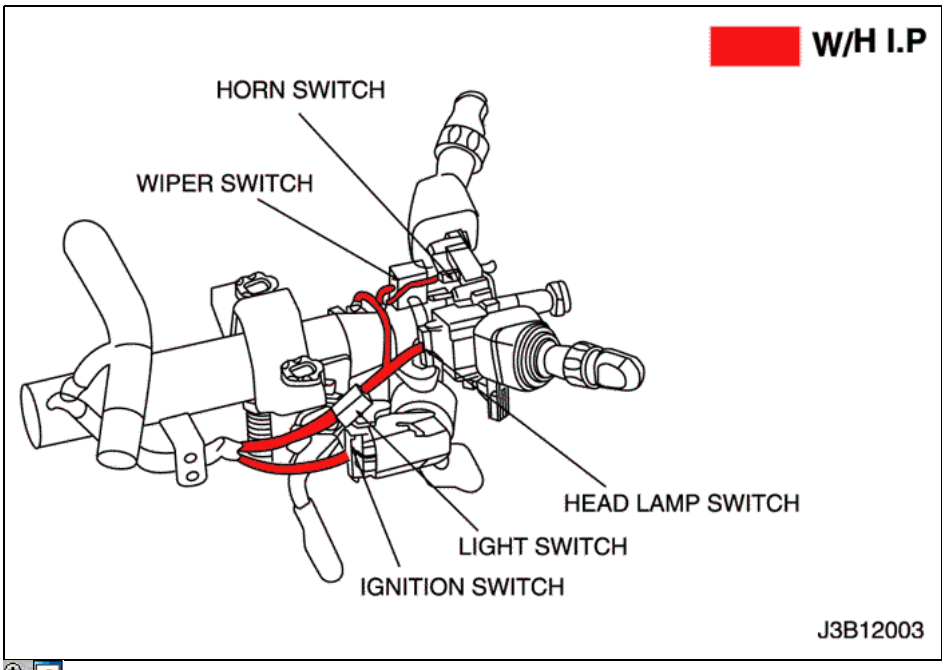

---

d. PAQUETE DE EMPALME

S201

http://manualesdetallerdopc.blogspot.com

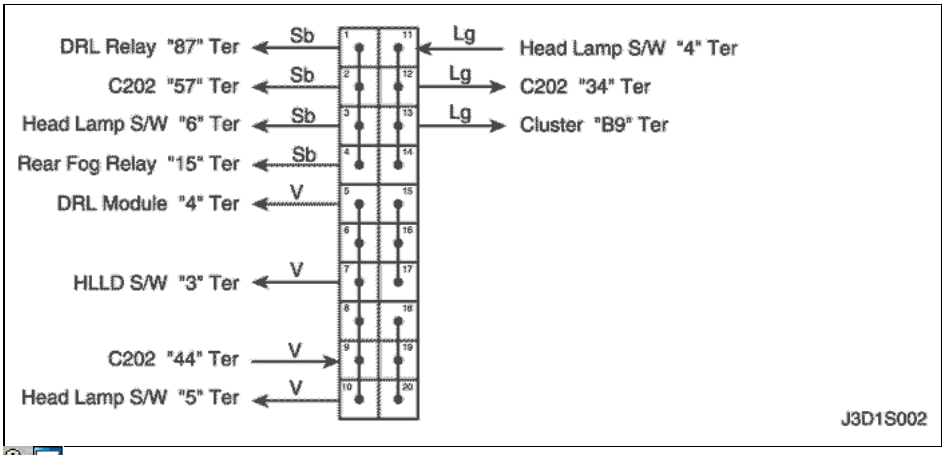

S203

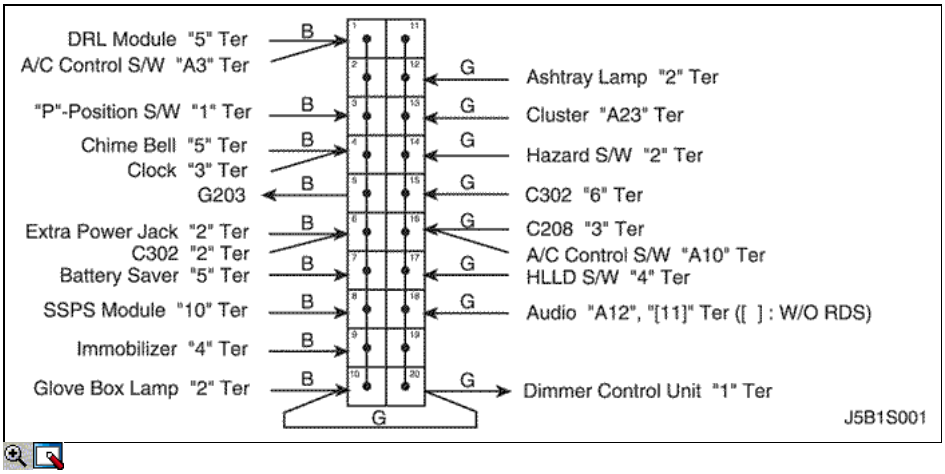

S204

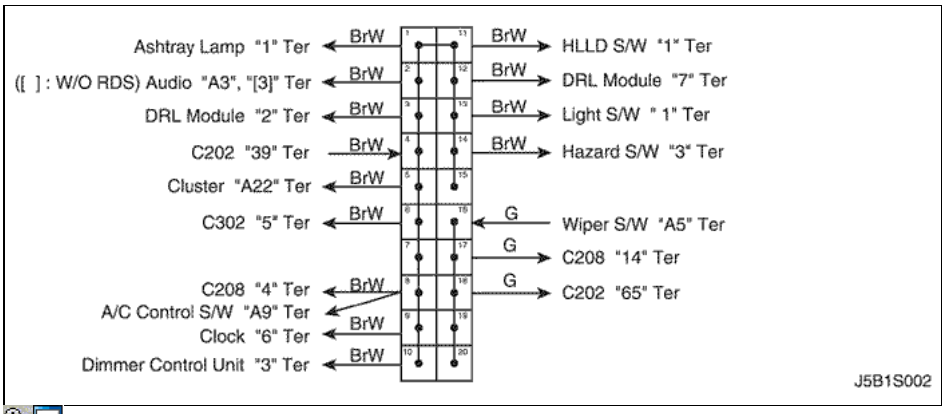

2) escotilla trasera

http://manualesdetallerdopc.blogspot.com

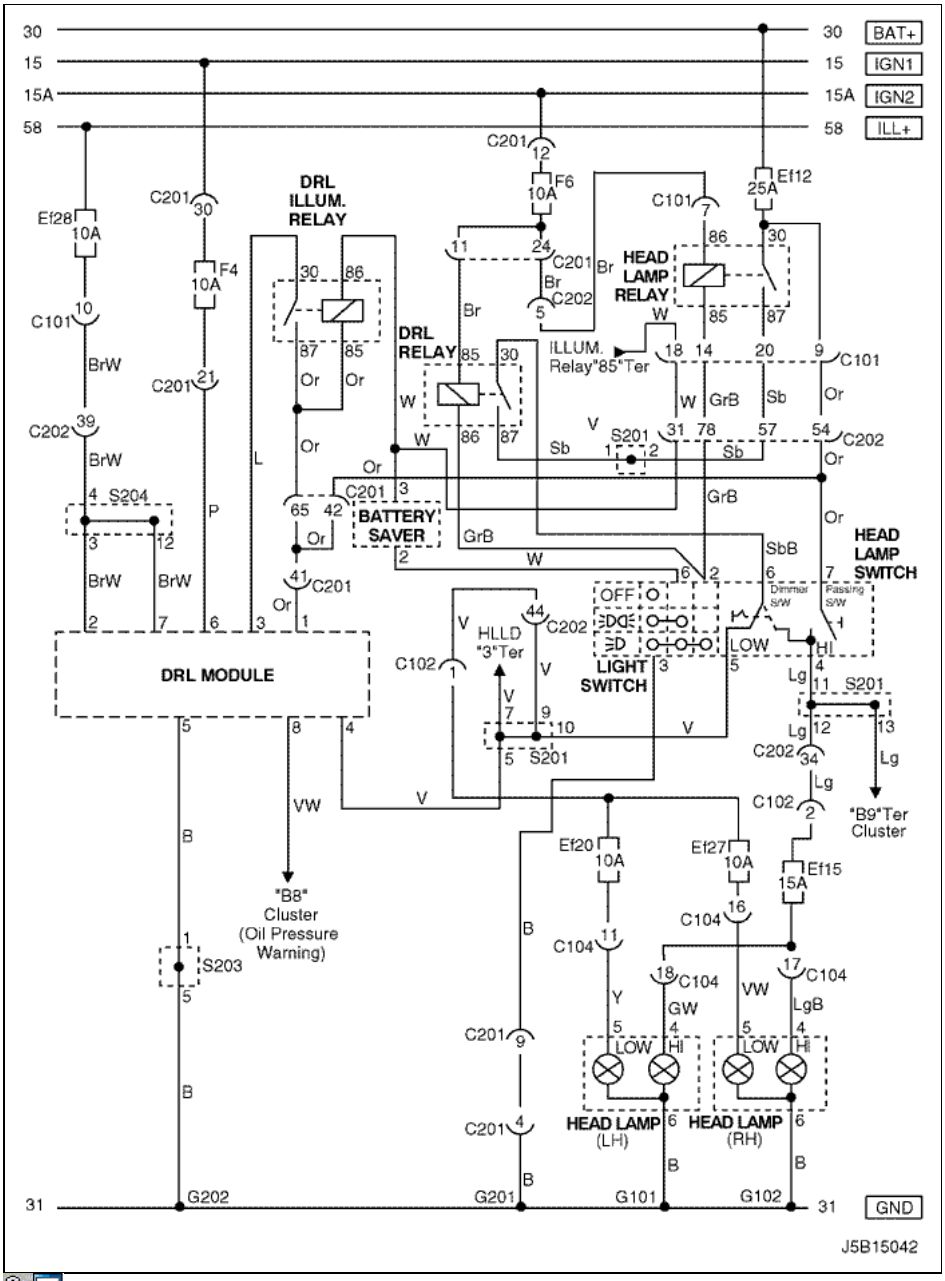

una. CONECTOR DE INFORMACIÓN

CONECTOR NO (PIN NO, COLOR)	CONECTAR EL CABLEADO	Posición del conector
C101 (21 Pin, Blanco)	Cuerpo - Motor bloque de fusibles	Motor bloque de fusibles
C102 (11 Pin, Blanco)	Cuerpo - Motor bloque de fusibles	Motor bloque de fusibles
C104 (24 Pin, Blanco)	Front - Bloque del motor Fusible	Motor bloque de fusibles
C201 (76 pines, Negro)	IP - IP Bloque de fusibles	Bloque de fusibles IP
C202 (89 Pin, Blanco)	IP - Cuerpo	Conductor Izquierda Espacio para Piernas
S201 (Negro)	IP	Detrás de Cluster
S203 (rojo)	IP	Detrás de Audio Montaje
S204 (Magenta)	IP	Detrás de Audio Montaje
G101	Frente	Detrás lámpara principal izquierdo
G102	Frente	Detrás lámpara principal derecho
G201	IP	Bloque de Izquierda Fusible IP

http://manualesdetallerdopc.blogspot.com

G202	Air Bag	Detrás de Soporte de audio izquierda

b. CONECTOR símbolo de identificación y posición del número PIN

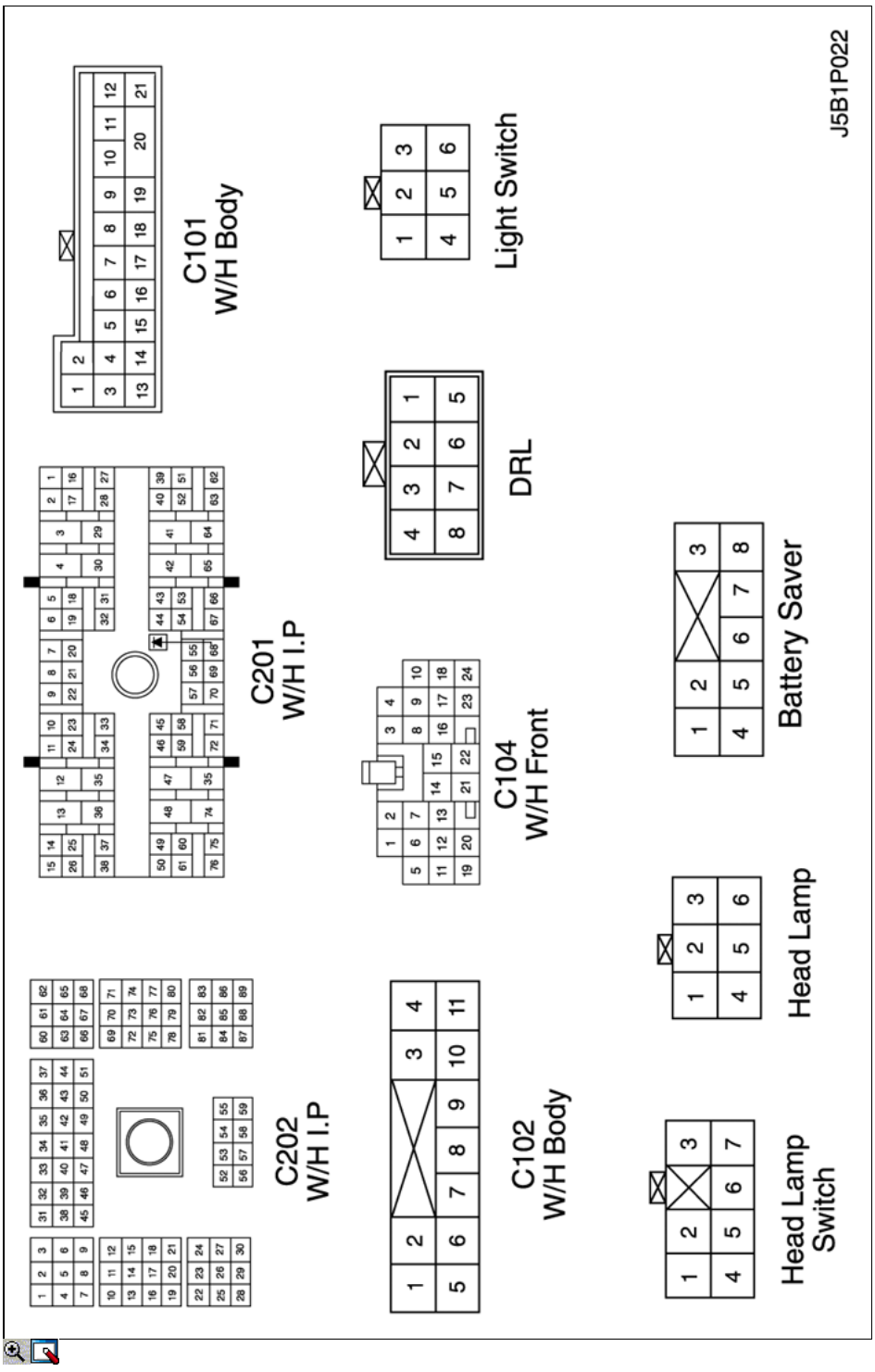

c. POSICIÓN DE CONECTORES Y MOTIVOS

- W / H DELANTERO

http://manualesdetallerdopc.blogspot.com

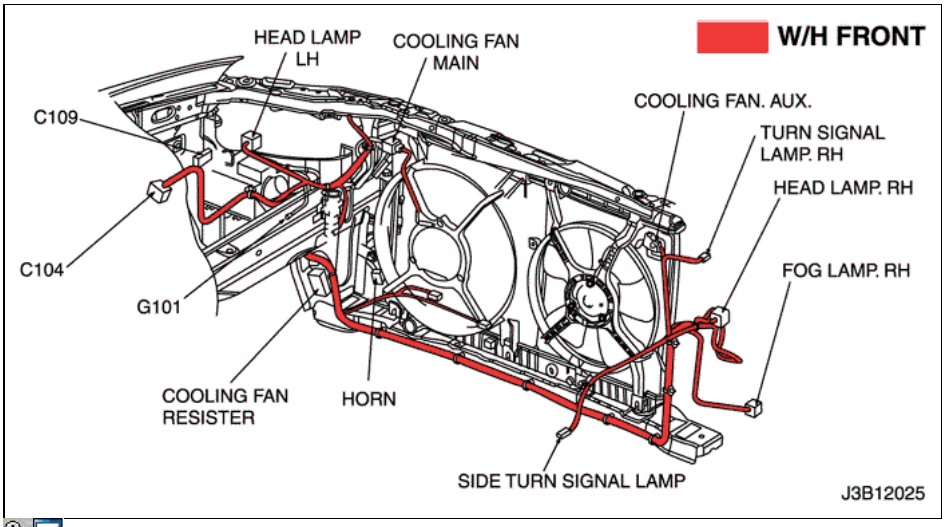

- W / H PANEL DE INSTRUMENTOS

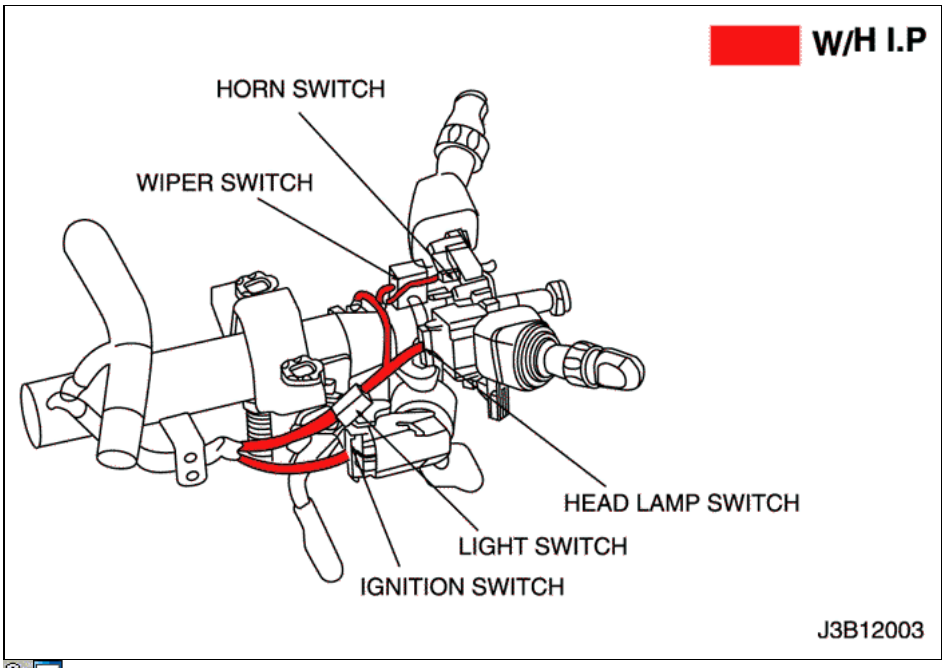

d. PAQUETE DE EMPALME

S201

http://manualesdetallerdopc.blogspot.com

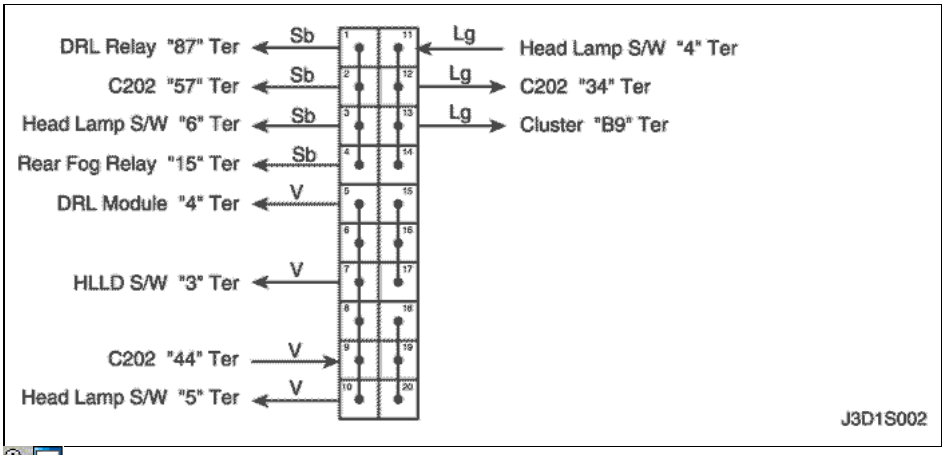

S203

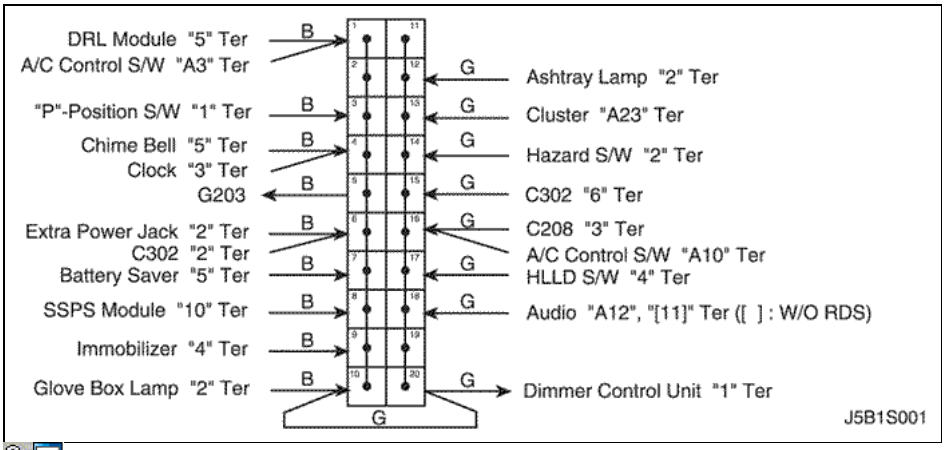

S204

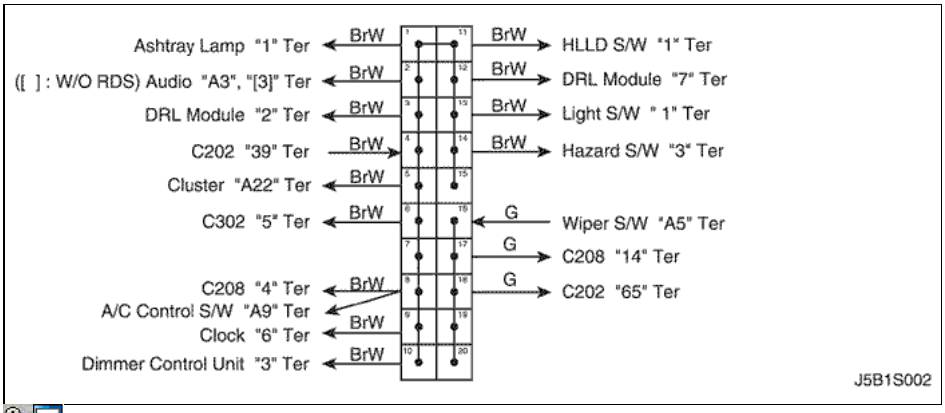

© Copyright General Motors Chevrolet Europa. Reservados todos los derechos

http://manualesdetallerdopc.blogspot.com

12. ILUMINACIÓN DEL CIRCUITO

1) ILUMINACIÓN DEL CIRCUITO - W / O Control de atenuación

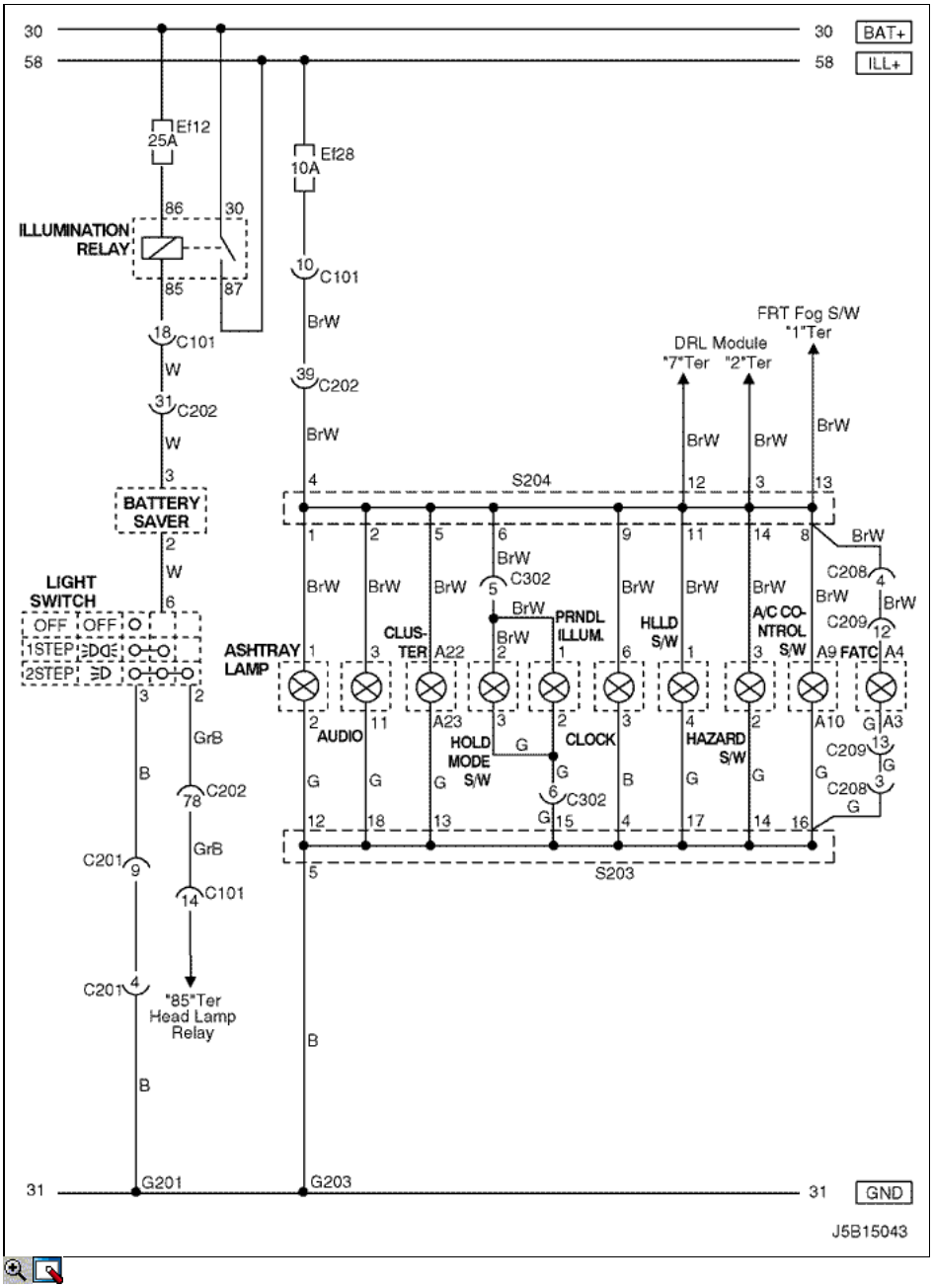

una. CONECTOR DE INFORMACIÓN

CONECTOR NO (PIN NO, COLOR)	CONECTAR EL CABLEADO	Posición del conector
C101 (21 Pin, Blanco)	Cuerpo - Motor bloque de fusibles	Motor bloque de fusibles
C201 (76 pines, Negro)	IP - IP Bloque de fusibles	Bloque de fusibles IP
C202 (89 Pin, Blanco)	IP - Cuerpo	Conductor Izquierda Espacio para Piernas

http://manualesdetallerdopc.blogspot.com

C208 (15 Pin, Blanco)	IP - FATC	Detrás de caja de guantes
C209 (20 pines, Negro)	FATC - FATC.Aux	Entre el núcleo del calentador y núcleo del evaporador
C302 (6 pines, Blanco)	IP - Consola	Por debajo caja de la consola
S203 (rojo)	IP	Detrás de Audio Montaje
S204 (Magenta)	IP	Detrás de Audio Montaje
G201	IP	Bloque de Izquierda Fusible IP
G203	IP	Detrás de Soporte de audio izquierda

b. CONECTOR símbolo de identificación y posición del número PIN

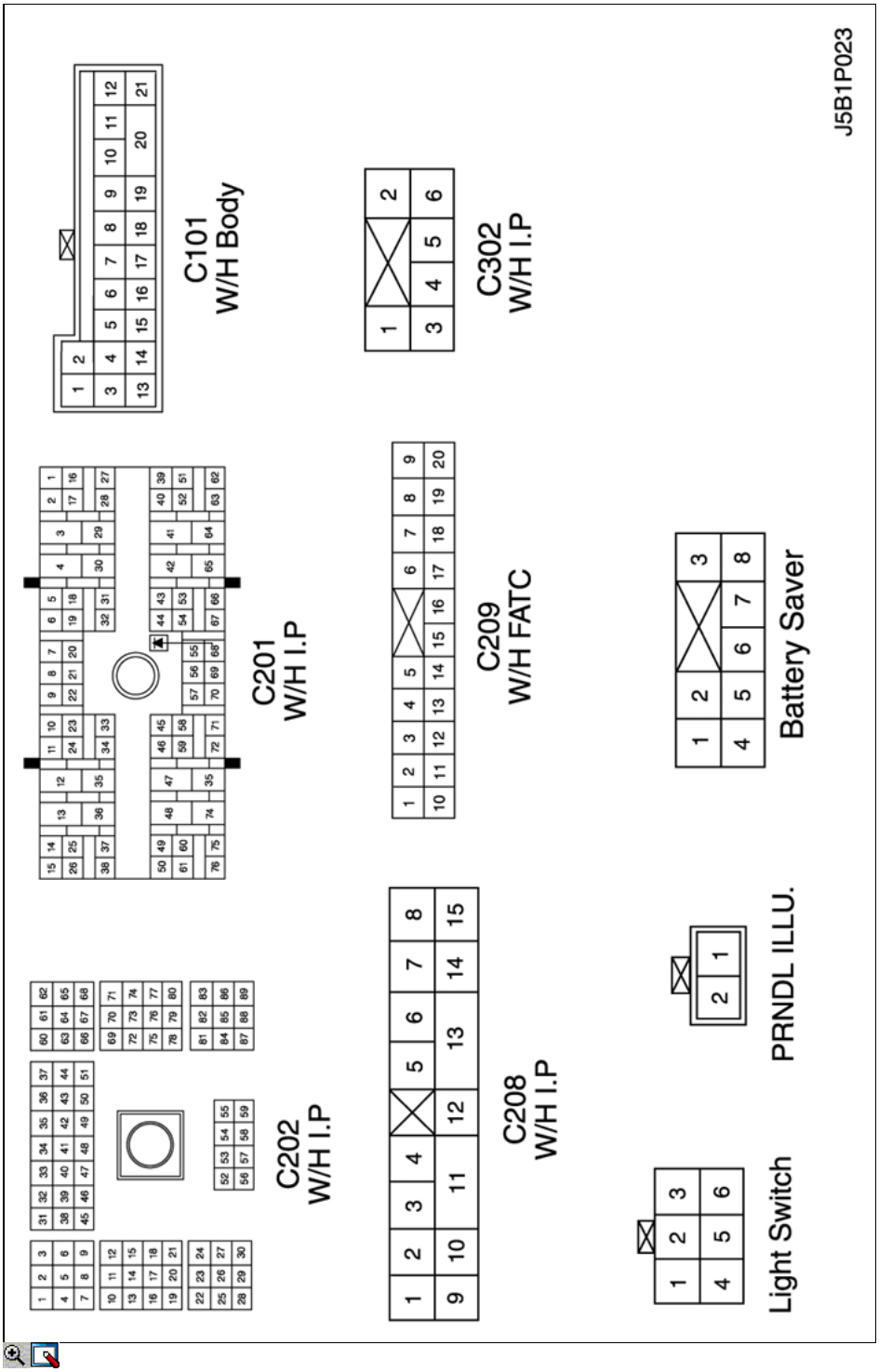

c. POSICIÓN DE CONECTORES Y MOTIVOS

http://manualesdetallerdopc.blogspot.com

- W / H PANEL DE INSTRUMENTOS

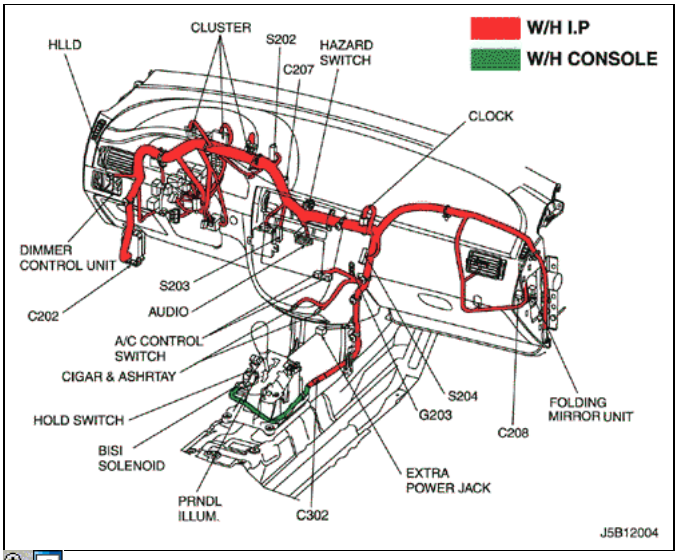

d. PAQUETE DE EMPALME

S203

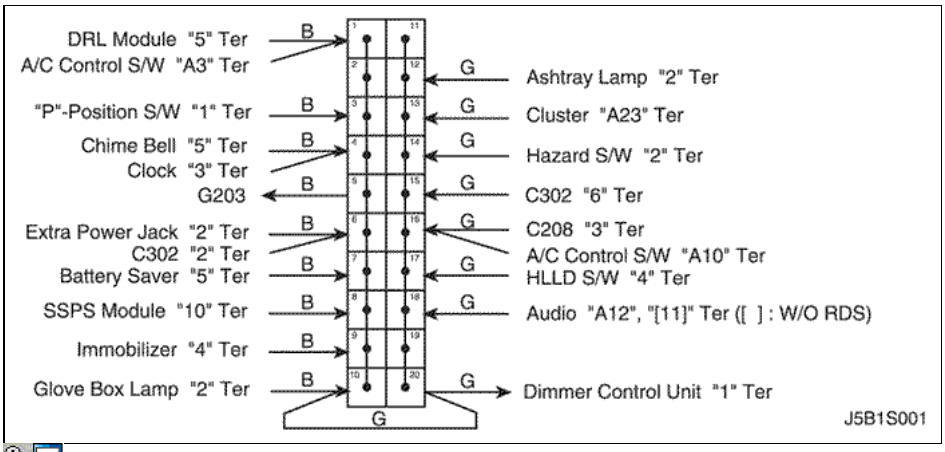

S204

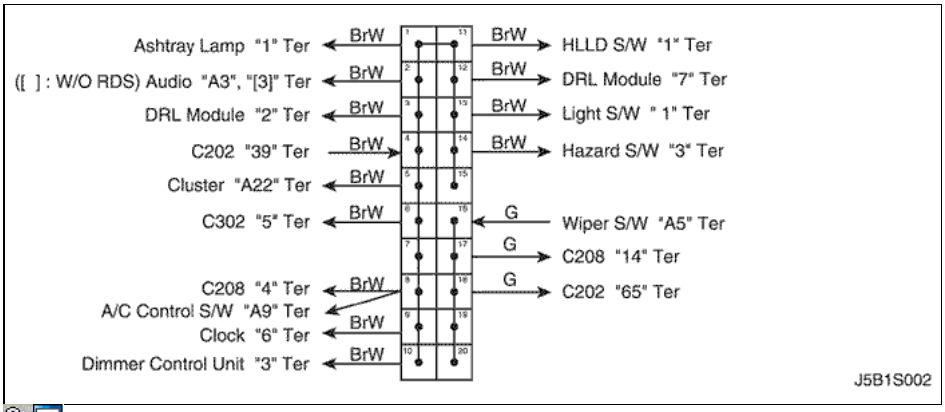

2) ILUMINACIÓN DEL CIRCUITO - W / Control de atenuación

http://manualesdetallerdopc.blogspot.com

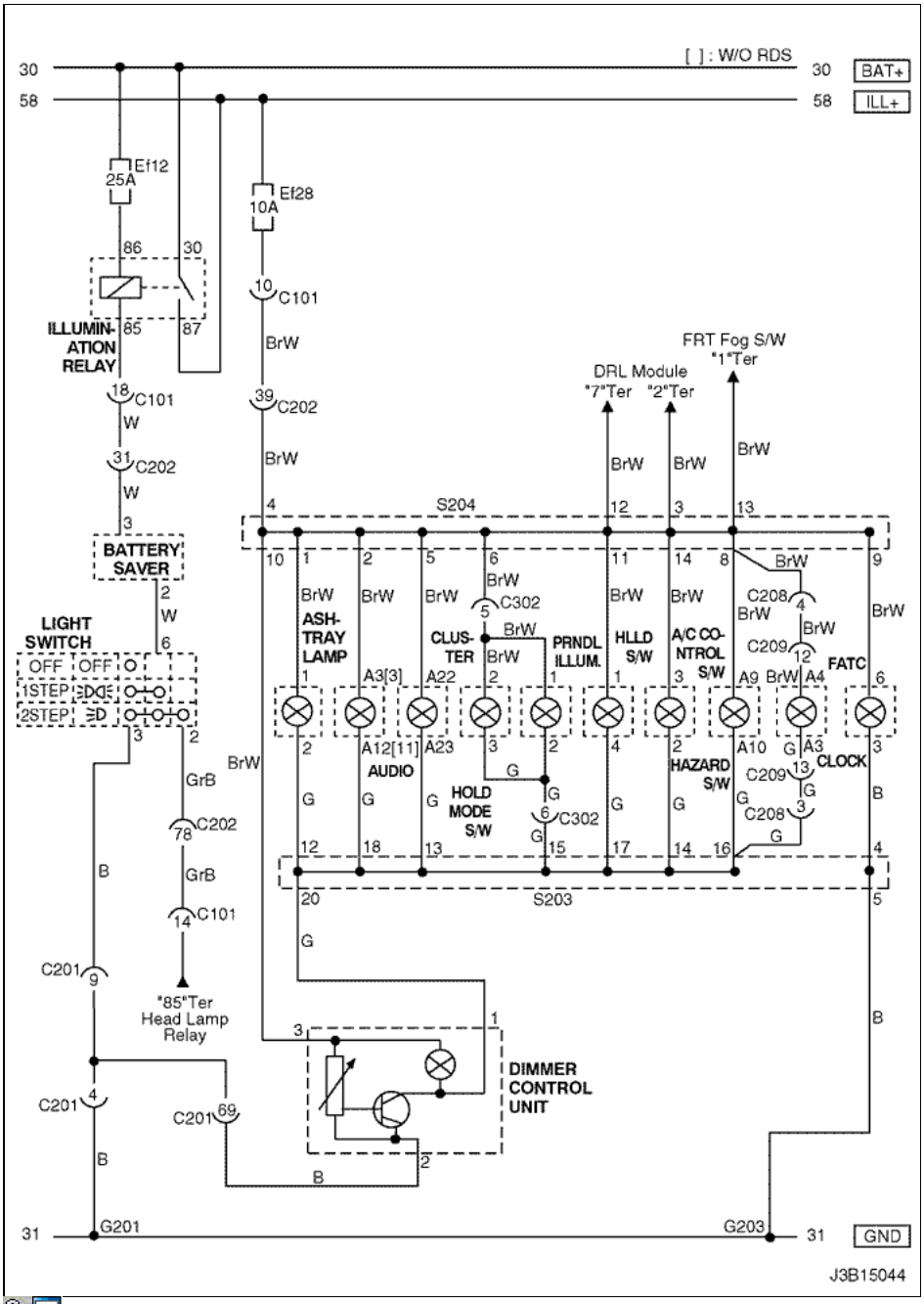

una. CONECTOR DE INFORMACIÓN

CONECTOR NO (PIN NO, COLOR)	CONECTAR EL CABLEADO	Posición del conector
C101 (21 Pin, Blanco)	Cuerpo - Motor bloque de fusibles	Motor bloque de fusibles
C201 (76 pines, Negro)	IP - IP Bloque de fusibles	Bloque de fusibles IP
C202 (89 Pin, Blanco)	IP - Cuerpo	Conductor Izquierda Espacio para Piernas
C208 (15 Pin, Blanco)	IP - FATC	Detrás de caja de guantes
C209 (20 pines, Negro)	FATC - FATC.Aux	Entre el núcleo del calentador y núcleo del evaporador
C302 (6 pines, Blanco)	IP - Consola	Por debajo caja de la consola
S203 (rojo)	IP	Detrás de Audio Montaje
S204 (Magenta)	IP	Detrás de Audio Montaje
G201	IP	Bloque de Izquierda Fusible IP

http://manualesdetallerdopc.blogspot.com

G203	IP	Detrás de Soporte de audio izquierda

b. CONECTOR símbolo de identificación y posición del número PIN

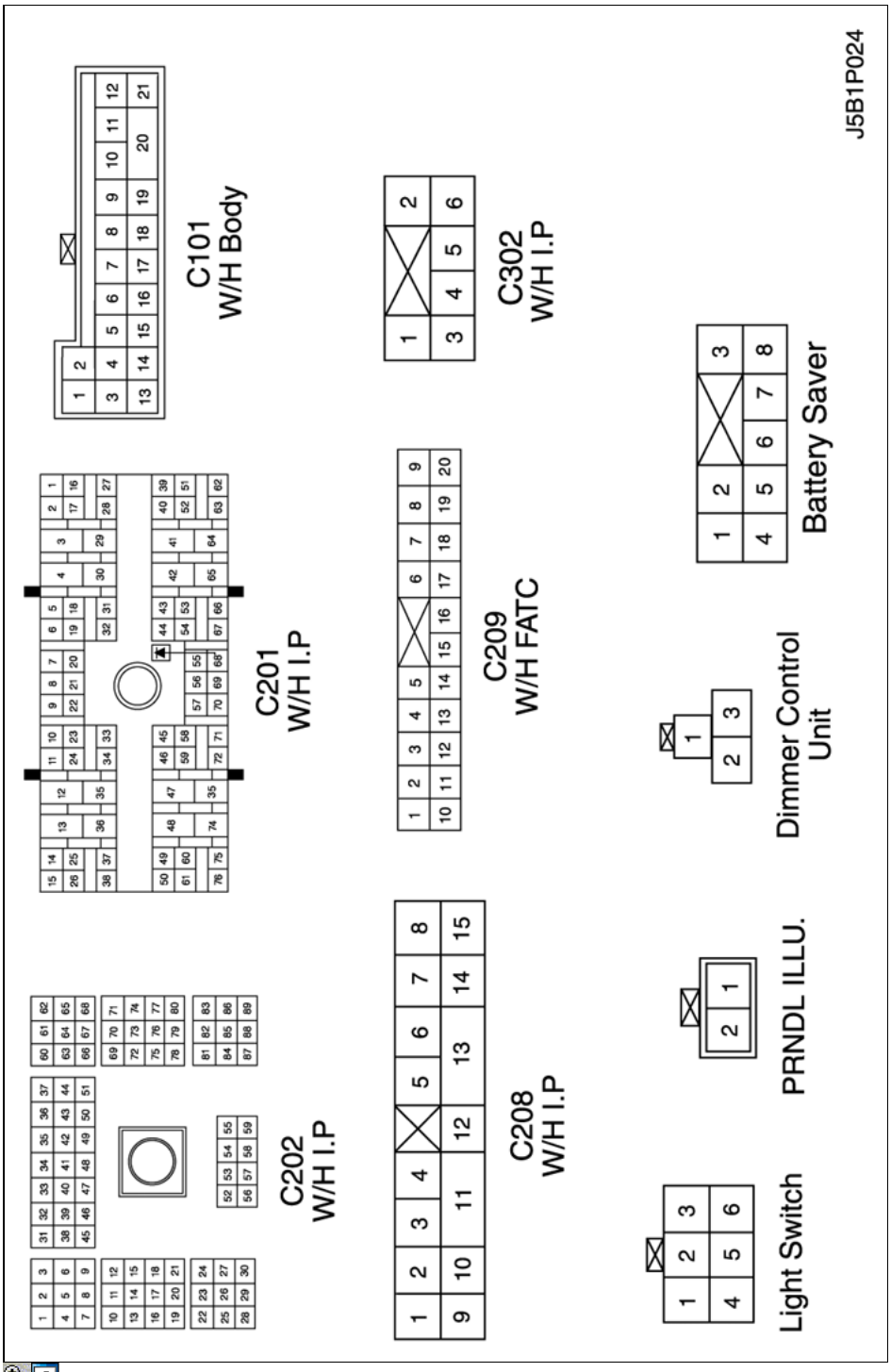

c. POSICIÓN DE CONECTORES Y MOTIVOS

- W / H PANEL DE INSTRUMENTOS

http://manualesdetallerdopc.blogspot.com

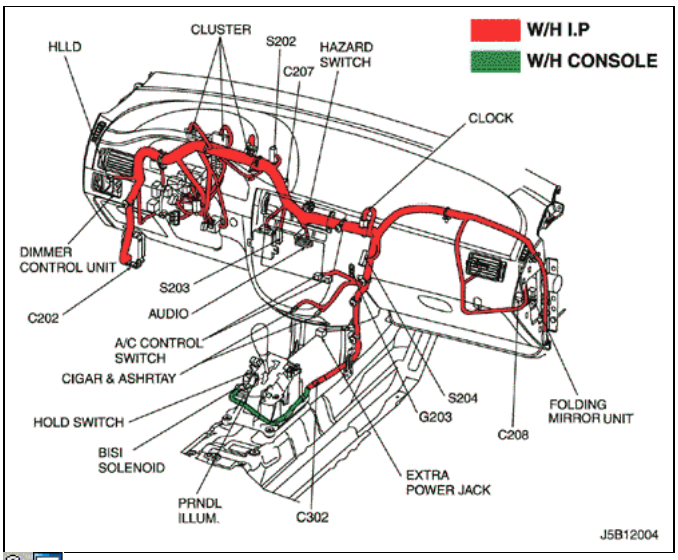

d. PAQUETE DE EMPALME

S203

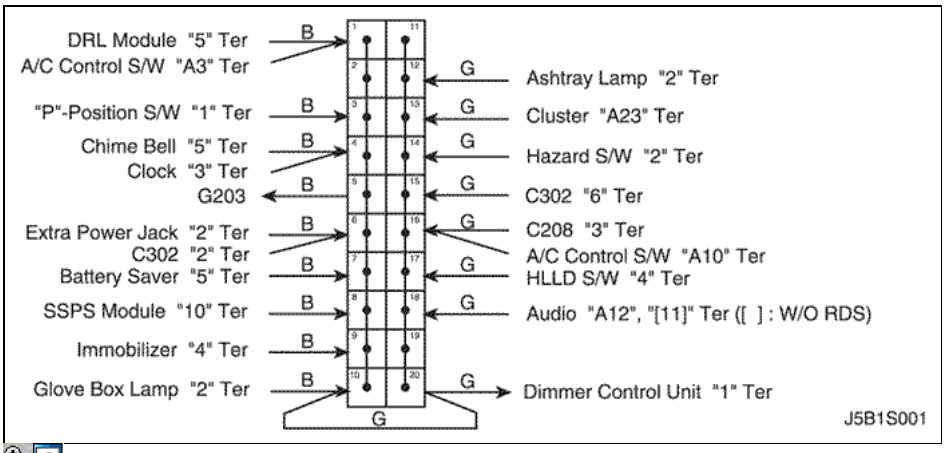

S204

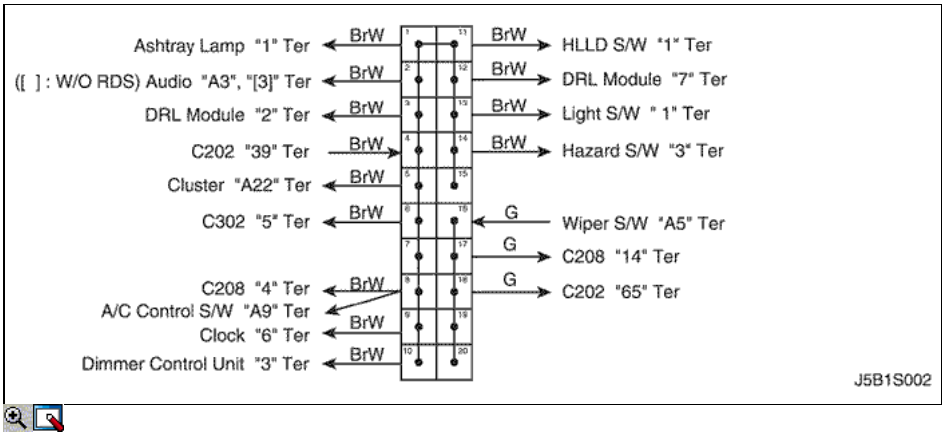

3) LAMP (PLACA DE LICENCIA Y FRONTAL / posición trasera) CIRCUITO DE VOLVER NOTCH

http://manualesdetallerdopc.blogspot.com

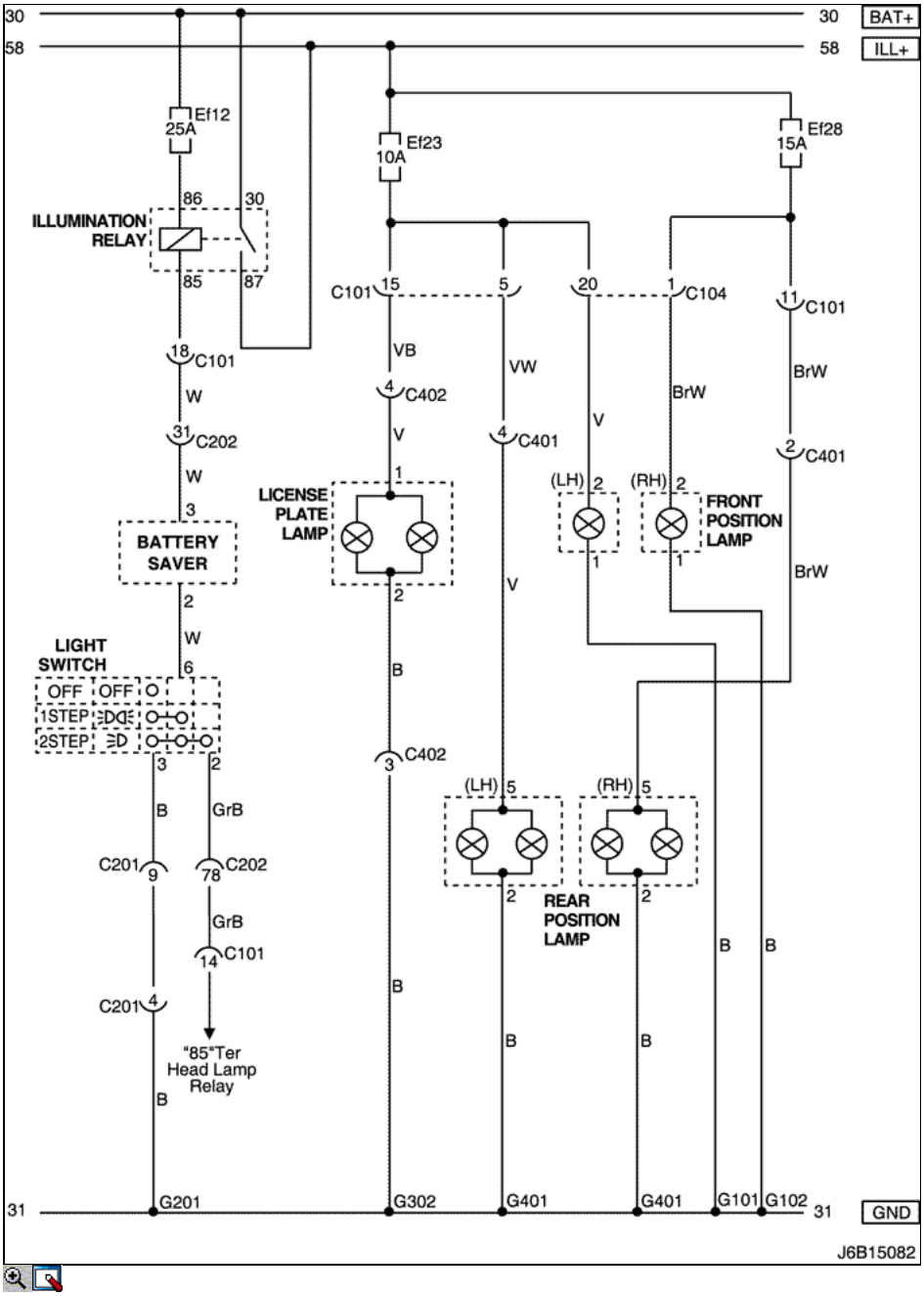

una. CONECTOR DE INFORMACIÓN

CONECTOR NO (PIN NO, COLOR)	CONECTAR EL CABLEADO	Posición del conector
C101 (21 Pin, Blanco)	Cuerpo - Motor bloque de fusibles	Motor bloque de fusibles
C104 (24 Pin, Blanco)	Front - Bloque del motor Fusible	Motor bloque de fusibles
C201 (76 pines, Negro)	IP - IP Bloque de fusibles	Bloque de fusibles IP
C202 (89 Pin, Blanco)	IP - Cuerpo	Conductor Izquierda Espacio para Piernas
C401 (8 Pin, Blanco)	Trunk - Cuerpo	Dentro de la cubierta lateral derecha del tronco
C402 (6 pines, Blanco)	Tapa del maletero - Cuerpo	Dentro de la cubierta lateral derecha del tronco
G101	Frente	Detrás lámpara principal izquierdo
G102	Frente	Detrás lámpara principal derecho
G201	IP	Bloque de Izquierda Fusible IP
G302	Cuerpo	C abajo a la izquierda Pilar

http://manualesdetallerdopc.blogspot.com

G401	Tronco	Troncal Centro lumbar Panel

b. CONECTOR símbolo de identificación y posición del número PIN

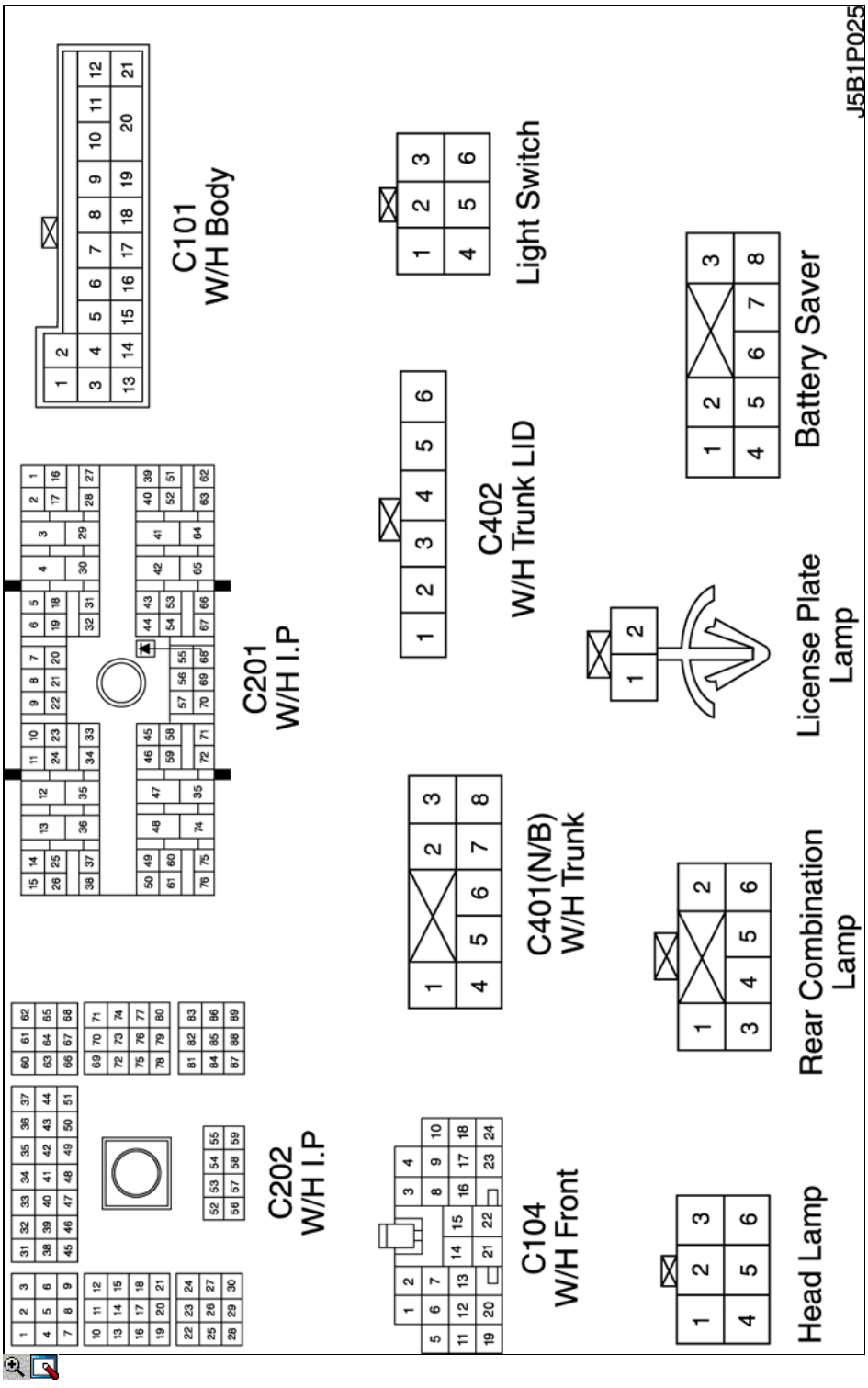

c. POSICIÓN DE CONECTORES Y MOTIVOS

- W / H DELANTERO

http://manualesdetallerdopc.blogspot.com

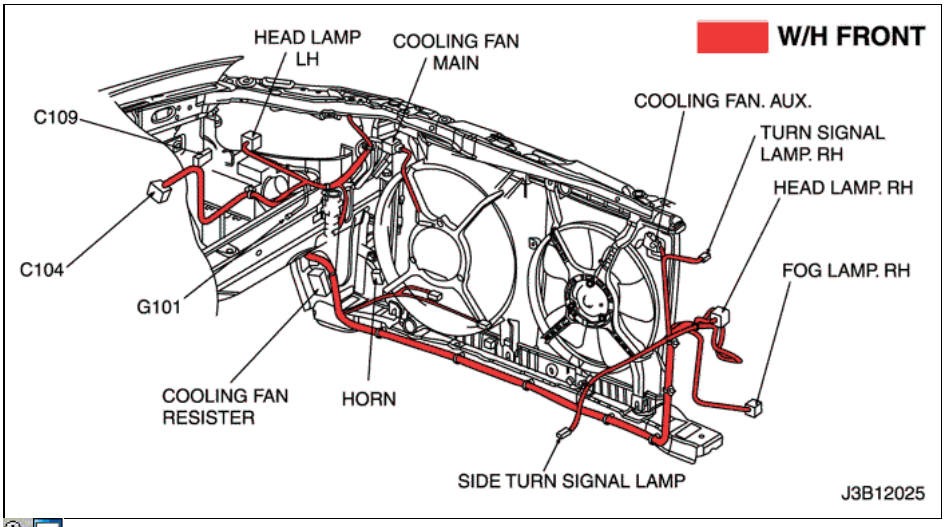

- W / H TRONCO

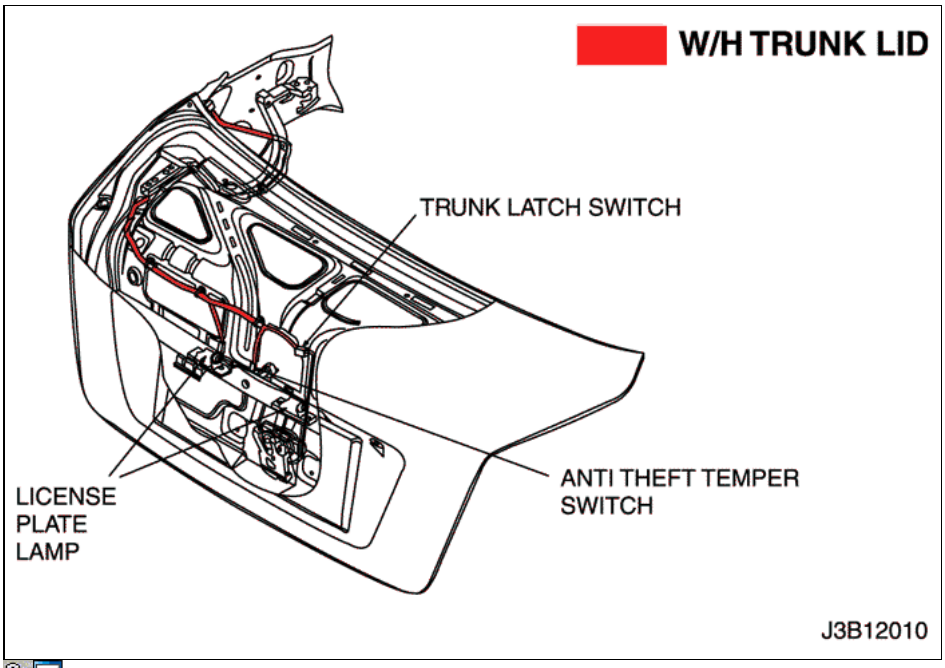

- W / H CUERPO

http://manualesdetallerdopc.blogspot.com

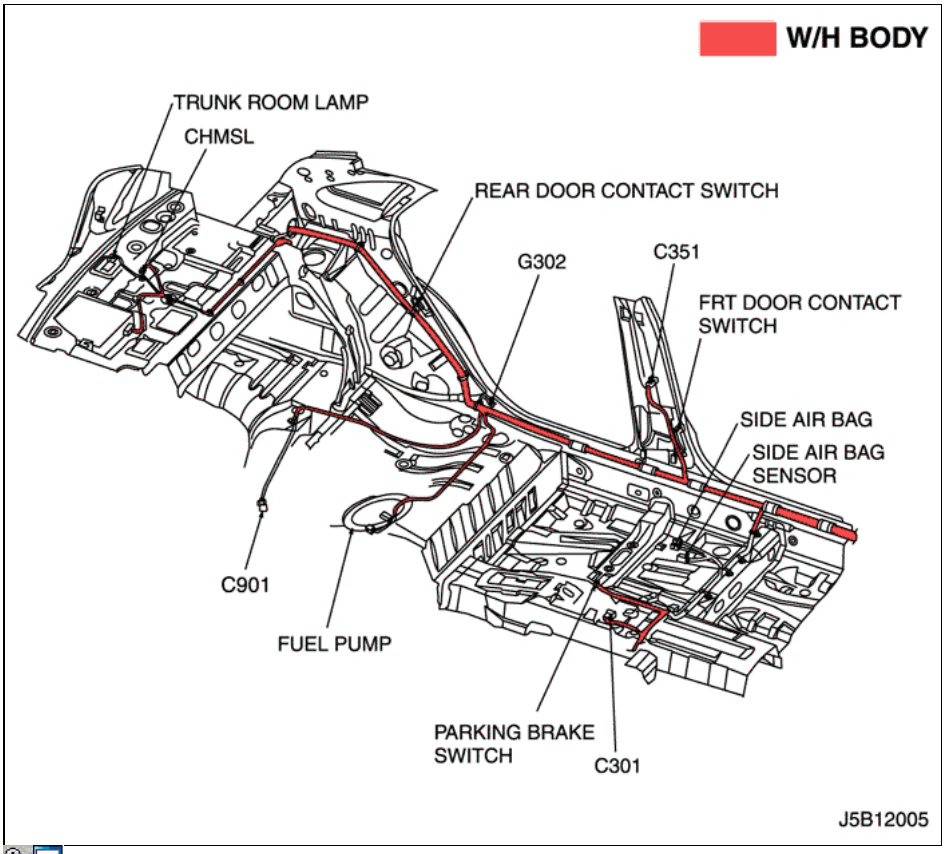

4) LAMP (PLACA DE LICENCIA Y FRONTAL / posición trasera) CIRCUITO DE VOLVER HATCH

http://manualesdetallerdopc.blogspot.com

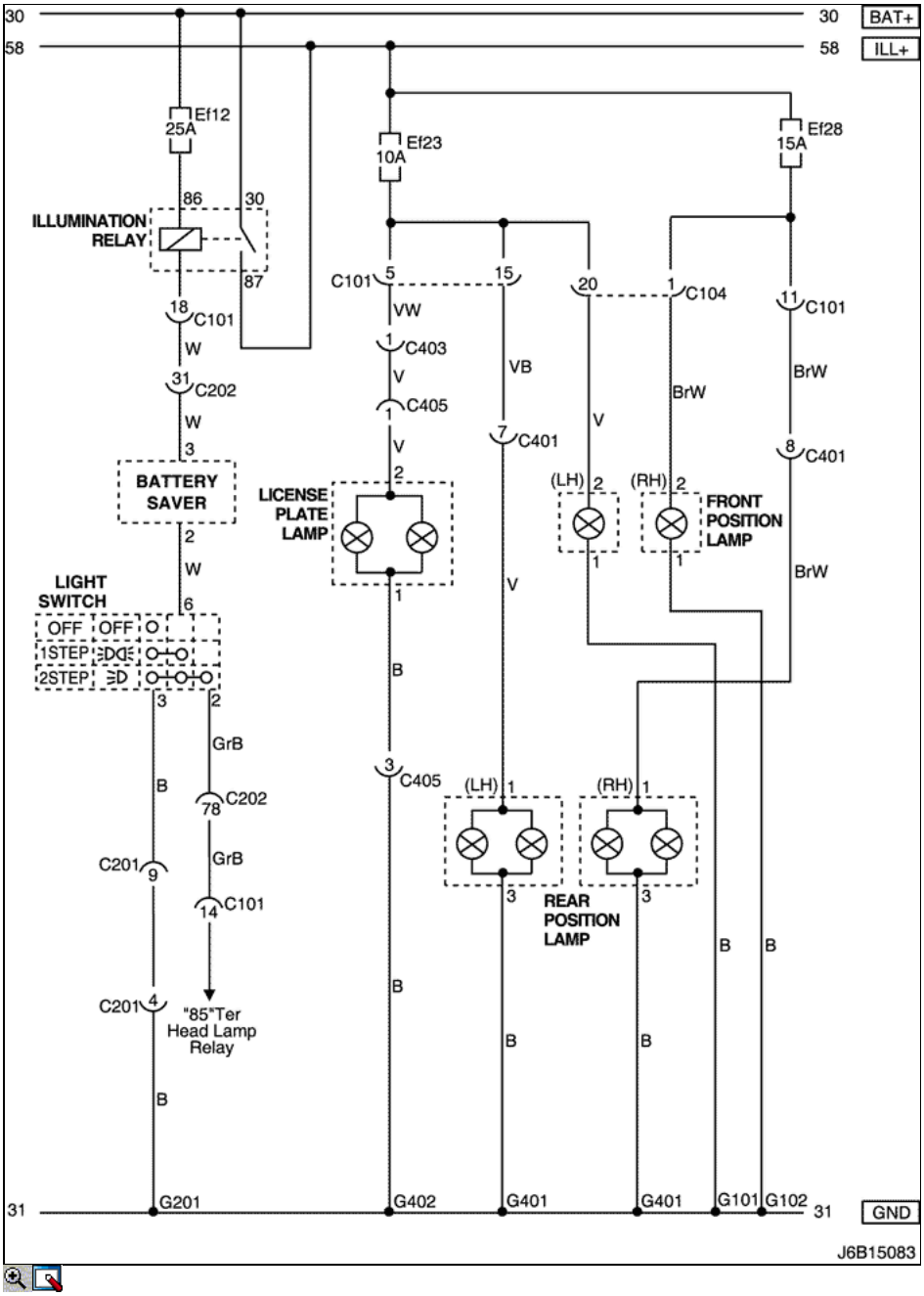

una. CONECTOR DE INFORMACIÓN

CONECTOR NO (PIN NO, COLOR)	CONECTAR EL CABLEADO	Posición del conector
C101 (21 Pin, Blanco)	Cuerpo - Motor bloque de fusibles	Motor bloque de fusibles
C104 (24 Pin, Blanco)	Front - Bloque del motor Fusible	Motor bloque de fusibles
C201 (76 pines, Negro)	IP - IP Bloque de fusibles	Bloque de fusibles IP
C202 (89 Pin, Blanco)	IP - Cuerpo	Conductor Izquierda Espacio para Piernas
C401 (8 Pin, Blanco)	Trunk - Cuerpo	Dentro de la cubierta lateral derecha del tronco
C403 (6 pines, Blanco)	T / Gate. EXT. - Cuerpo	En el interior izquierdo Pilar C
C405 (8 (10) Pin, Blanco)	T / Gate. EXT. - T / Gate	Al lado izquierdo del motor del limpiaparabrisas trasero
G101	Frente	Detrás lámpara principal izquierdo
G102	Frente	Detrás lámpara principal derecho

http://manualesdetallerdopc.blogspot.com

G201	IP	Bloque de Izquierda Fusible IP
G302	Cuerpo	C abajo a la izquierda Pilar
G401	Tronco	Troncal Centro lumbar Panel
G402	T / Gate. EXT	Dentro del controlador Pilar C

b. CONECTOR símbolo de identificación y posición del número PIN

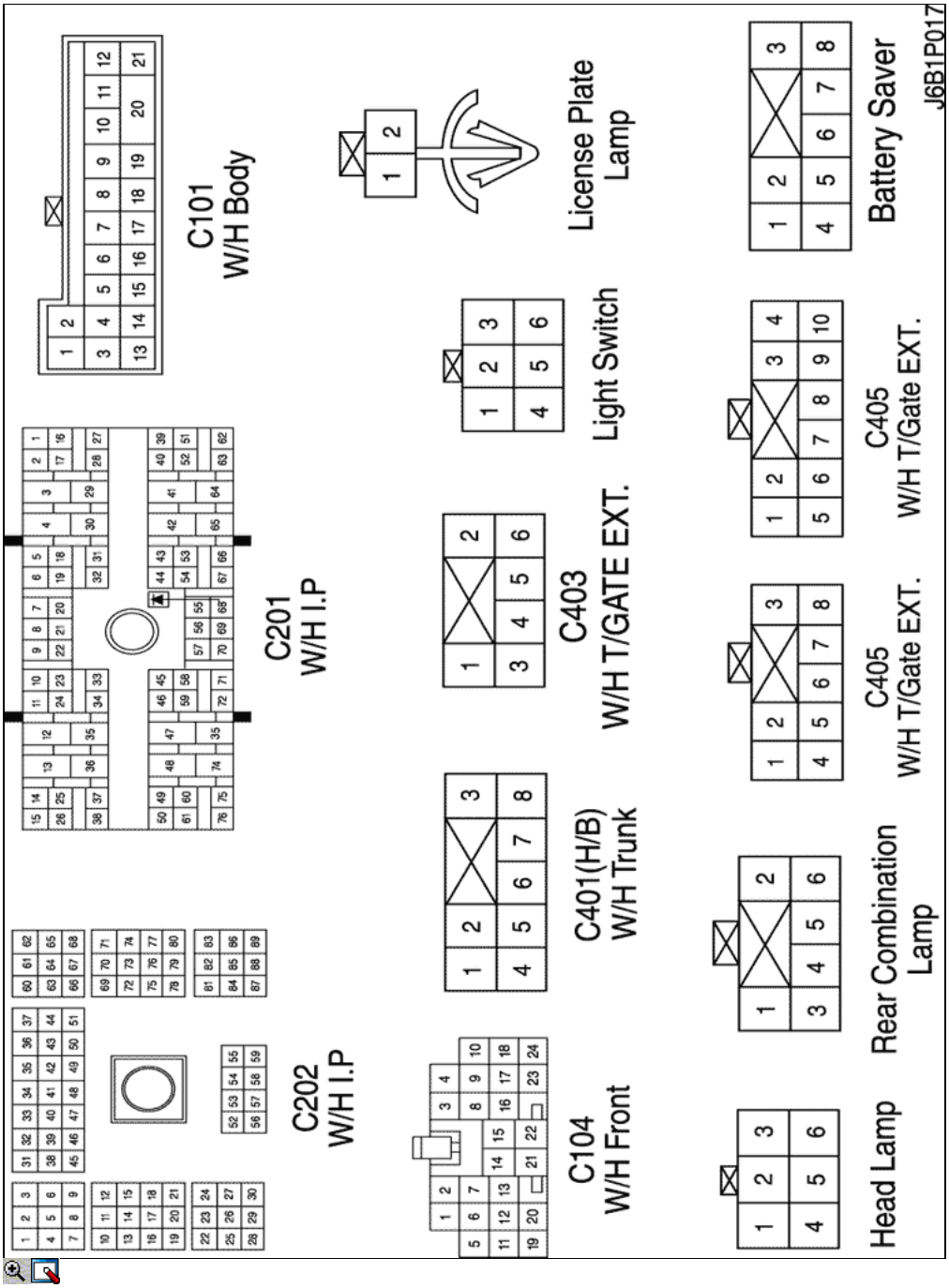

c. POSICIÓN DE CONECTORES Y MOTIVOS

- W / H DELANTERO

http://manualesdetallerdopc.blogspot.com

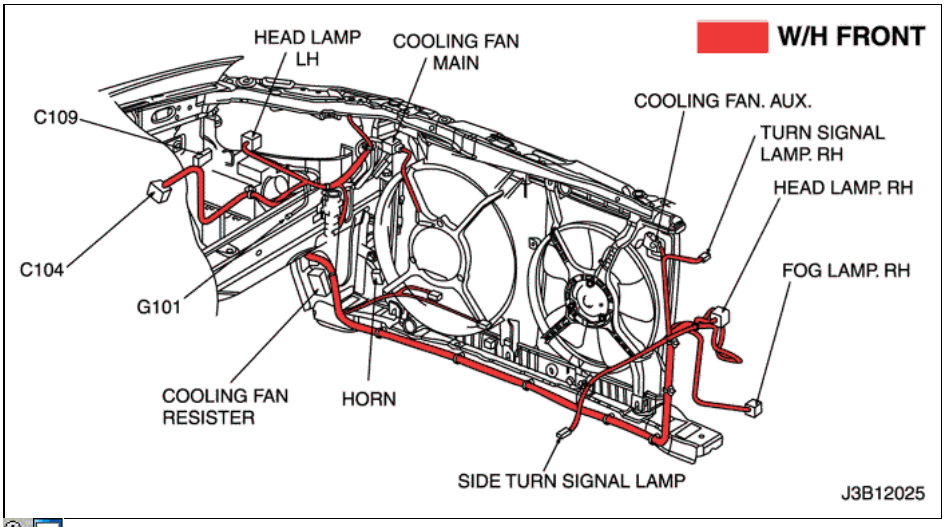

- W / H COLA GATE

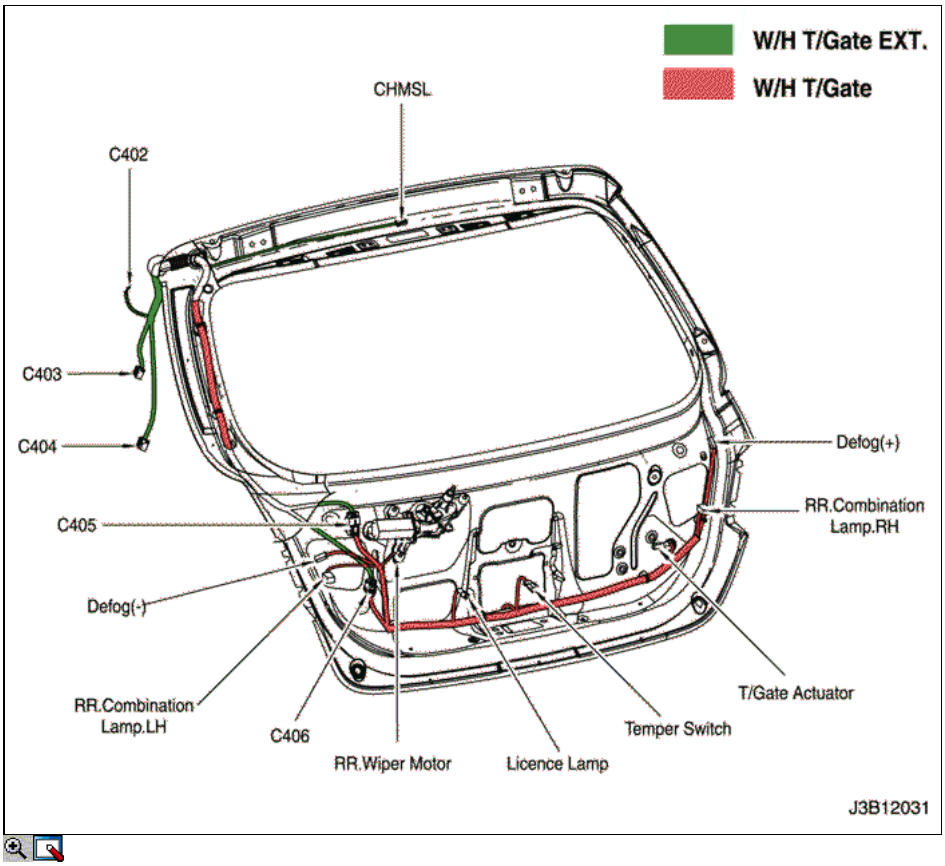

- W / H TRONCO (H / B)

http://manualesdetallerdopc.blogspot.com

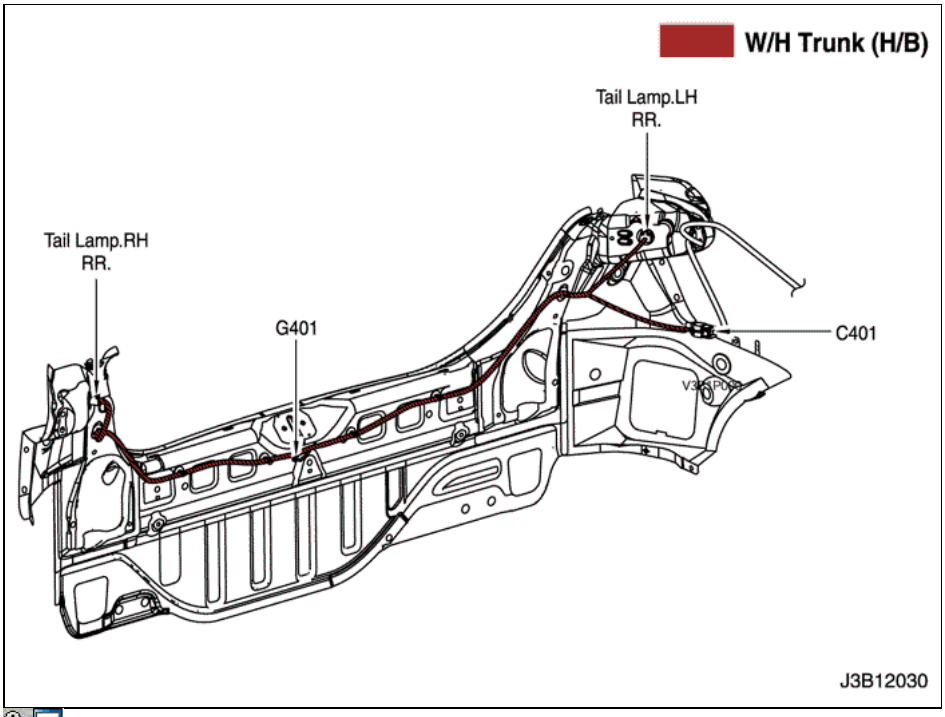

- W / H CUERPO

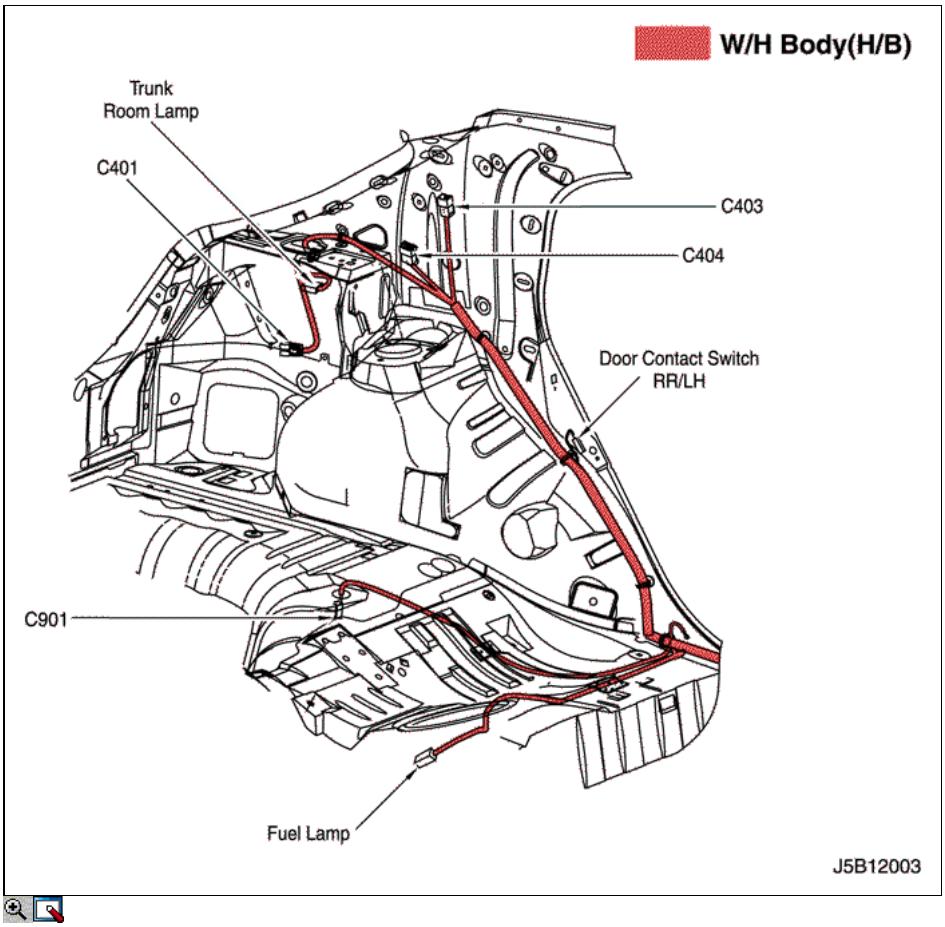

5) LAMP (PLACA DE LICENCIA Y FRONTAL / posición trasera) CIRCUITO: STATION WAGON

http://manualesdetallerdopc.blogspot.com

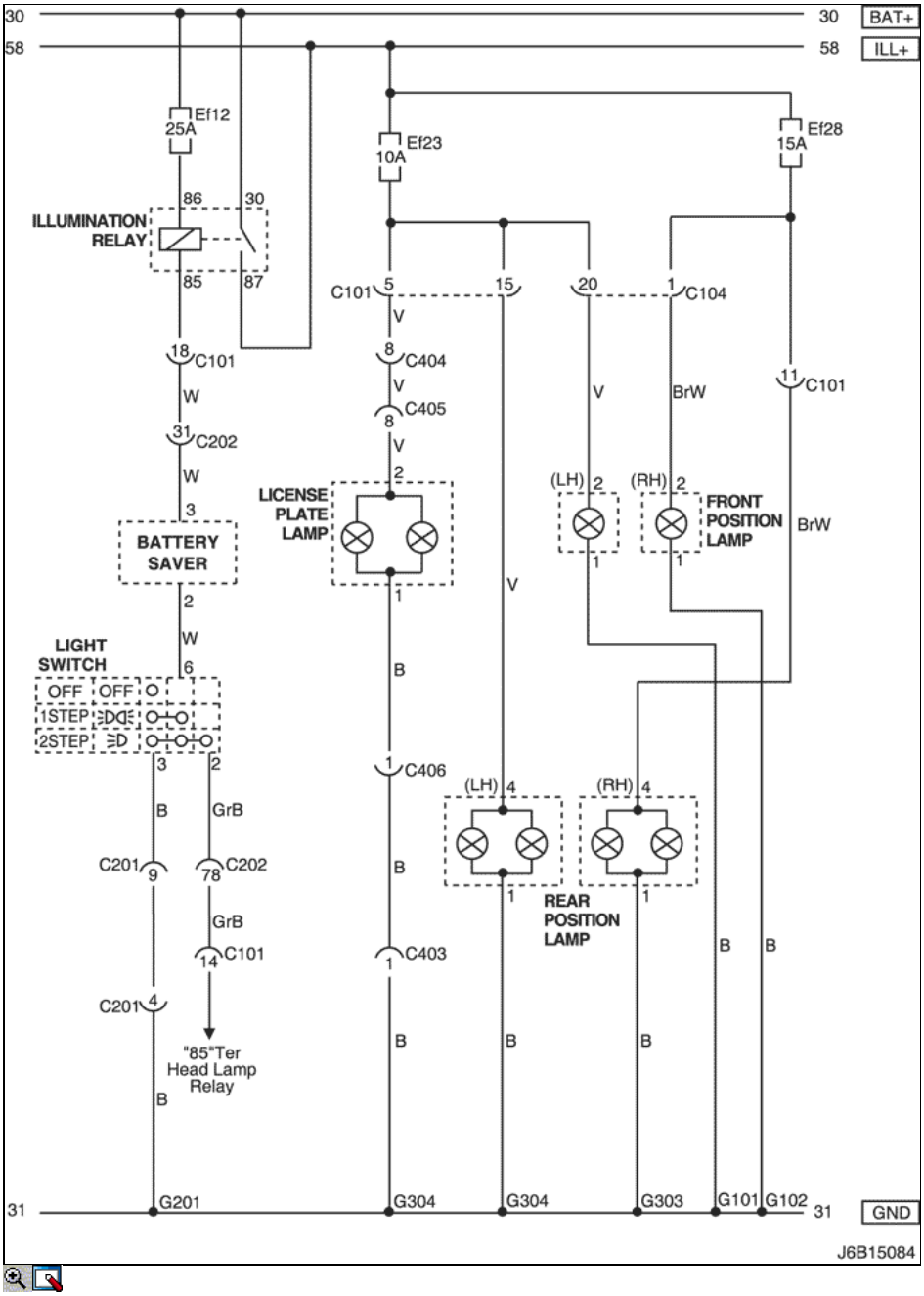

una. CONECTOR DE INFORMACIÓN

CONECTOR NO (PIN NO, COLOR)	CONECTAR EL CABLEADO	Posición del conector
C101 (21 Pin, Blanco)	Cuerpo - Motor bloque de fusibles	Motor bloque de fusibles
C104 (24 Pin, Blanco)	Front - Bloque del motor Fusible	Motor bloque de fusibles
C201 (76 pines, Negro)	IP - IP Bloque de fusibles	Bloque de fusibles IP
C202 (89 Pin, Blanco)	IP - Cuerpo	Conductor Izquierda Espacio para Piernas
C403 (4 Pin, Blanco)	T / Gate. EXT. - Cuerpo	En el interior izquierdo Pilar C
C404 (8 Pin, Blanco)	T / Gate. EXT. - Cuerpo	En el interior izquierdo Pilar C
C405 (8 Pin, Blanco)	T / Gate. EXT. - T / Gate	Al lado izquierdo del motor del limpiaparabrisas trasero
C406 (4 Pin, Blanco)	T / Gate. EXT. - T / Gate	Al lado izquierdo del motor del limpiaparabrisas trasero
G101	Frente	Detrás lámpara principal izquierdo

G102	Frente	Detrás lámpara principal derecho
G201	IP	Bloque de Izquierda Fusible IP
G303	Cuerpo	Por debajo de la lámpara derecha traseros
G304	Cuerpo	Lámpara de abajo a la izquierda de combinación trasero

b. CONECTOR símbolo de identificación y posición del número PIN

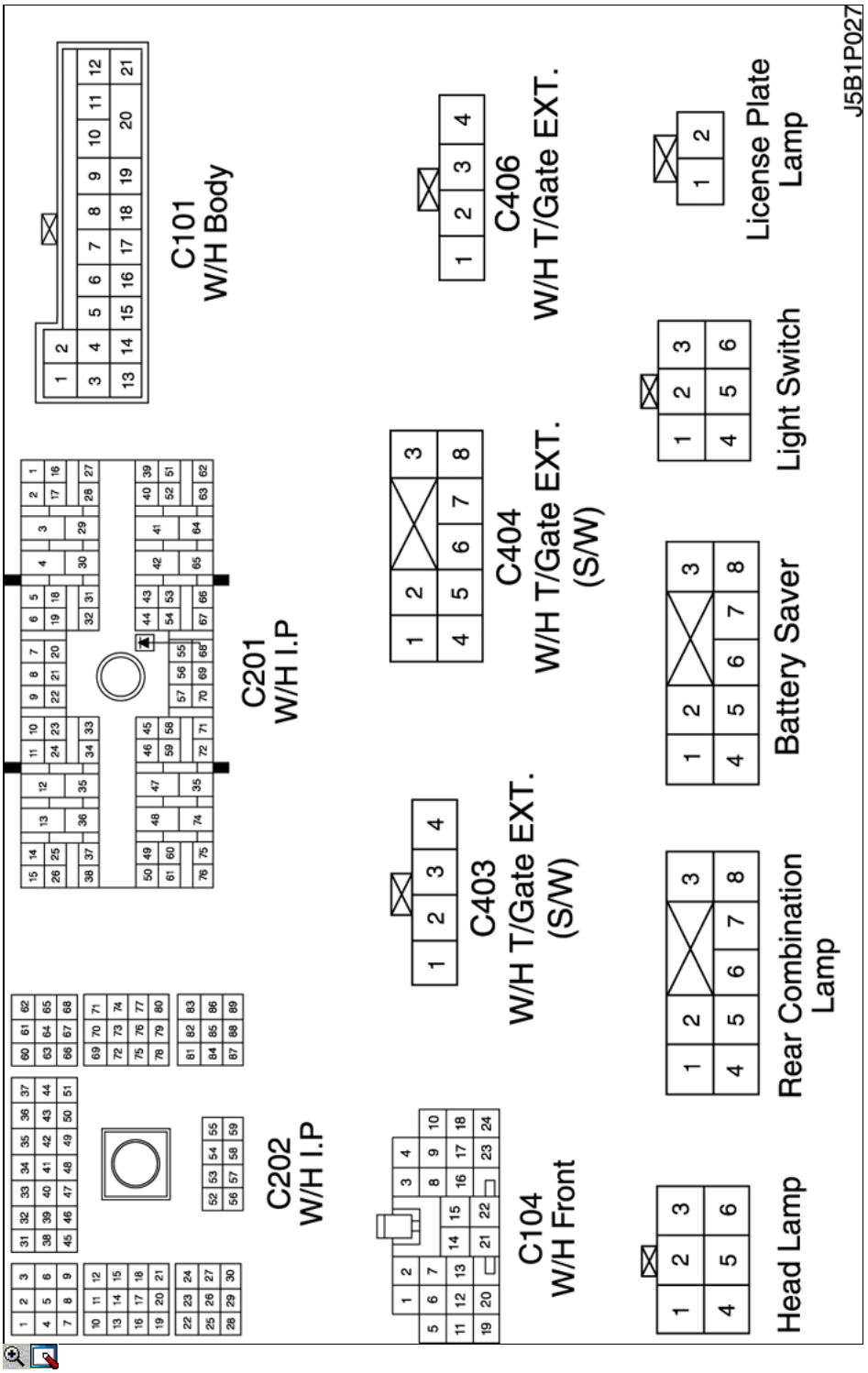

c. POSICIÓN DE CONECTORES Y MOTIVOS

- W / H DELANTERO

http://manualesdetallerdopc.blogspot.com

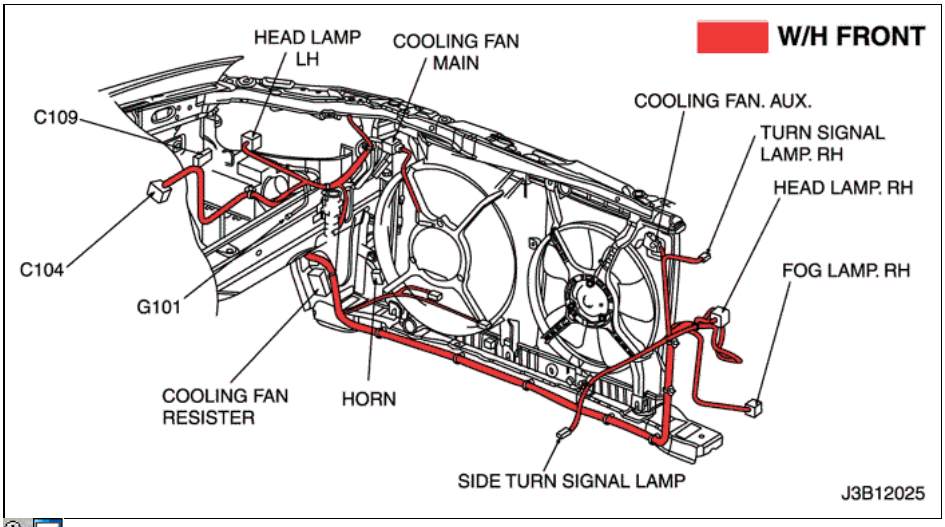

- W / H PANEL DE INSTRUMENTOS

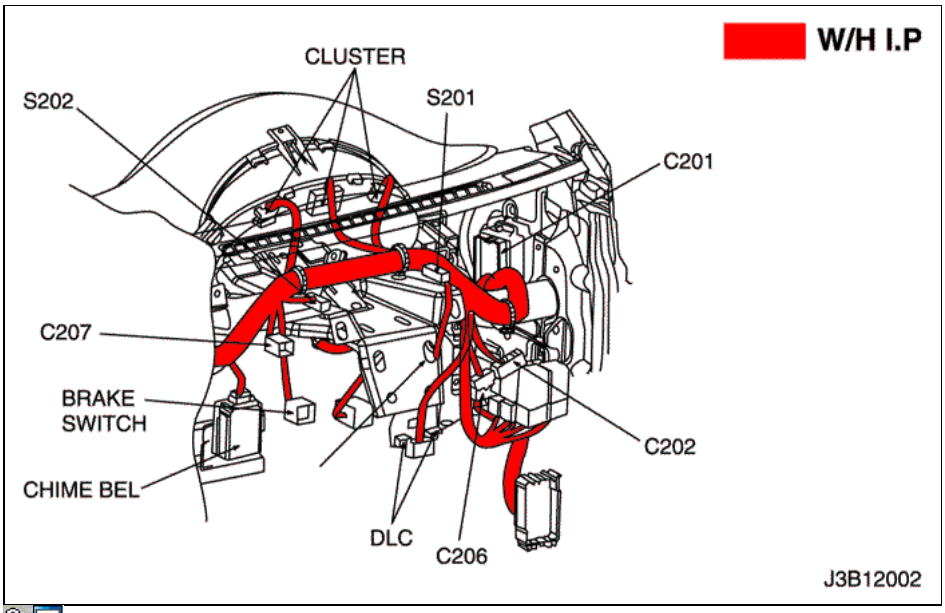

http://manualesdetallerdopc.blogspot.com

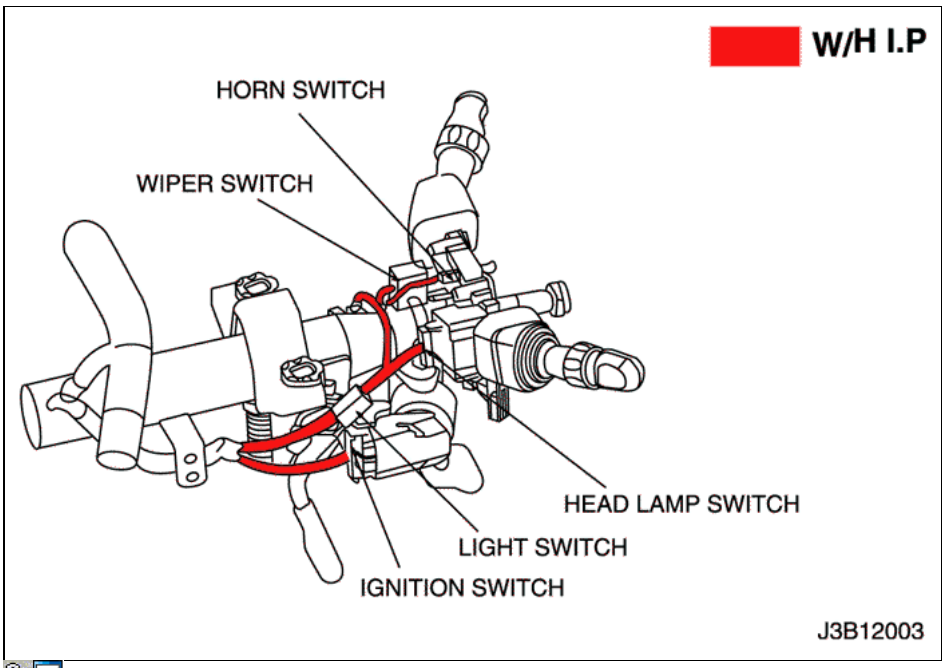

© Copyright General Motors Chevrolet Europa. Reservados todos los derechos

http://manualesdetallerdopc.blogspot.com

13. DELANTERO Y TRASERO CIRCUITO FOG LAMP

1) NOTCH VOLVER

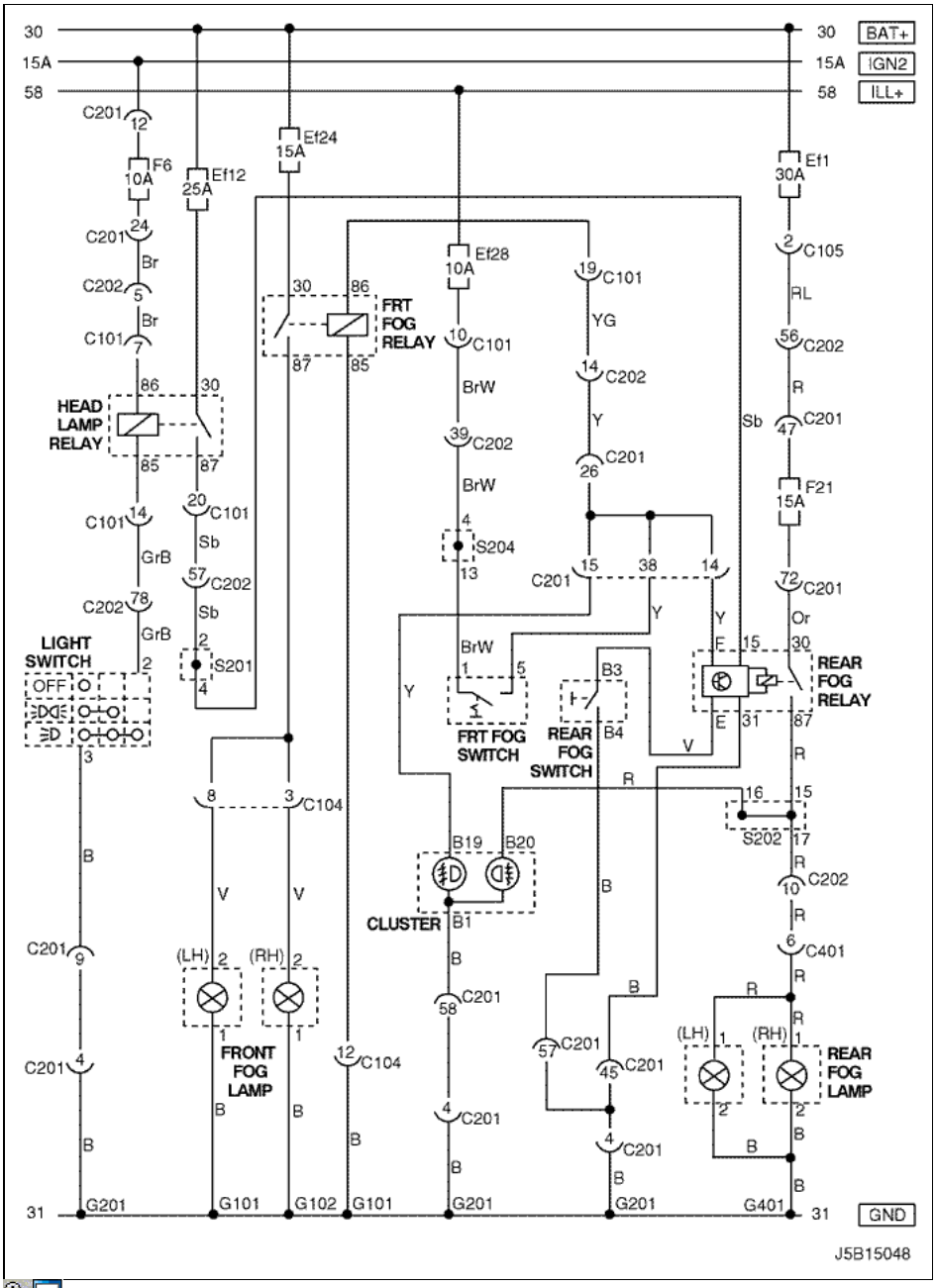

una. CONECTOR DE INFORMACIÓN

CONECTOR NO (PIN NO, COLOR)	CONECTAR EL CABLEADO	Posición del conector
C101 (21 Pin, Blanco)	Cuerpo - Motor bloque de fusibles	Motor bloque de fusibles
C104 (24 Pin, Blanco)	Front - Bloque del motor Fusible	Motor bloque de fusibles
C105 (4 Pin, Blanco)	Cuerpo - Motor bloque de fusibles	Motor bloque de fusibles

http://manualesdetallerdopc.blogspot.com

C201 (76 pines, Negro)	IP - IP Bloque de fusibles	Bloque de fusibles IP
C202 (89 Pin, Blanco)	IP - Cuerpo	Conductor Izquierda Espacio para Piernas
C401 (8 Pin, Blanco)	Trunk - Cuerpo	Dentro de la cubierta lateral derecha del tronco
S201 (Negro)	IP	Detrás de Cluster
S202 (Negro)	IP	Detrás de Cluster
S204 (Magenta)	IP	Detrás de Audio Montaje
G101	Frente	Detrás lámpara principal izquierdo
G102	Frente	Detrás lámpara principal derecho
G201	IP	Bloque de Izquierda Fusible IP
G401	Tronco	Troncal Centro lumbar Panel

b. CONECTOR símbolo de identificación y posición del número PIN

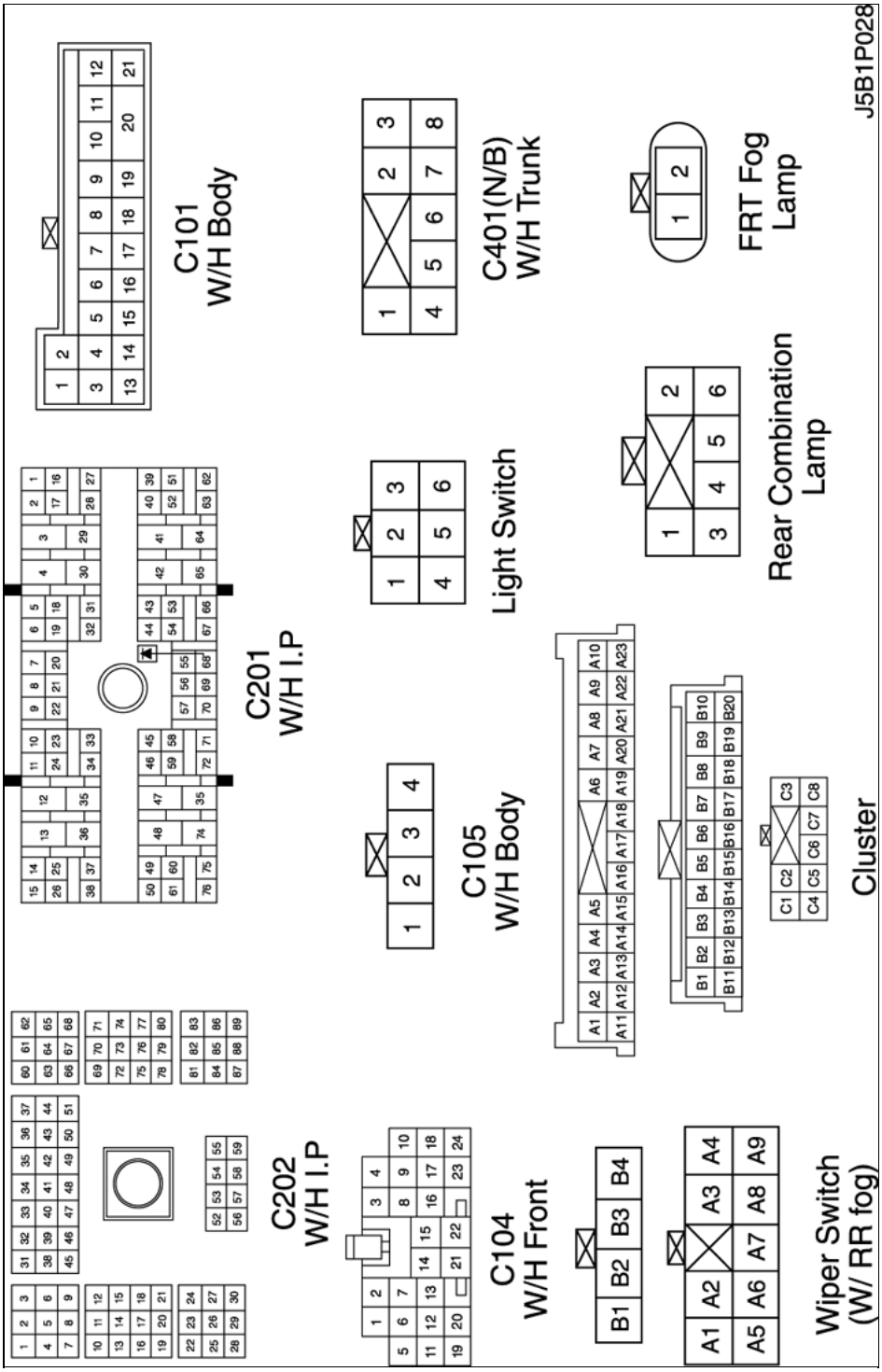

http://manualesdetallerdopc.blogspot.com

c. POSICIÓN DE CONECTORES Y MOTIVOS

- W / H tapa del maletero

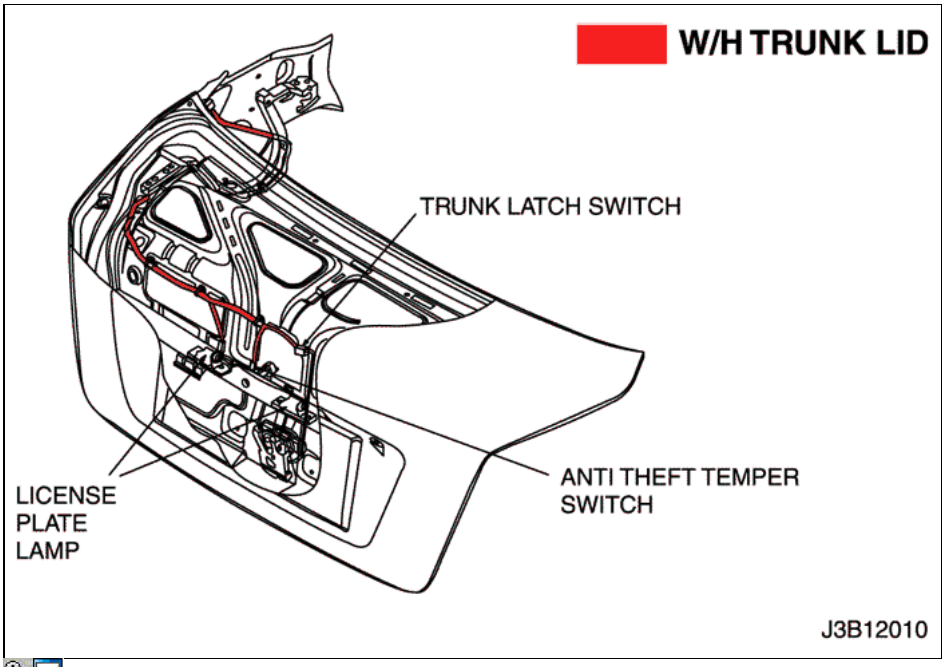

- W / H PANEL DE INSTRUMENTOS

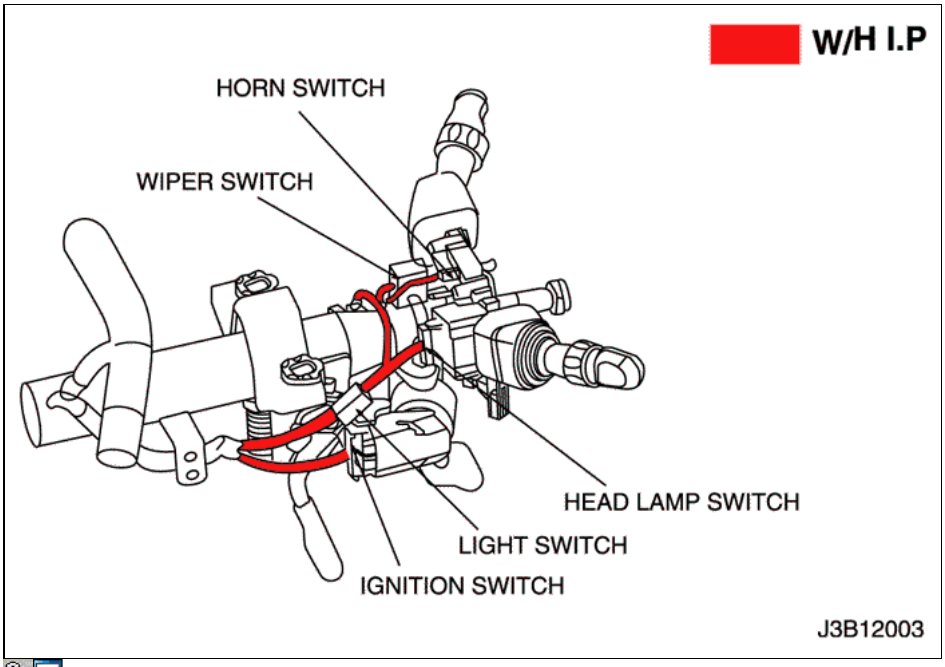

d. PAQUETE DE EMPALME

S201

http://manualesdetallerdopc.blogspot.com

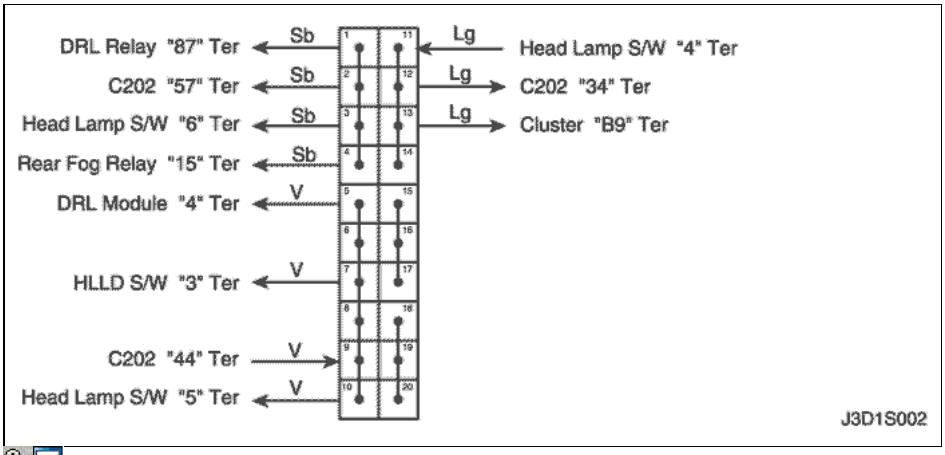

S202

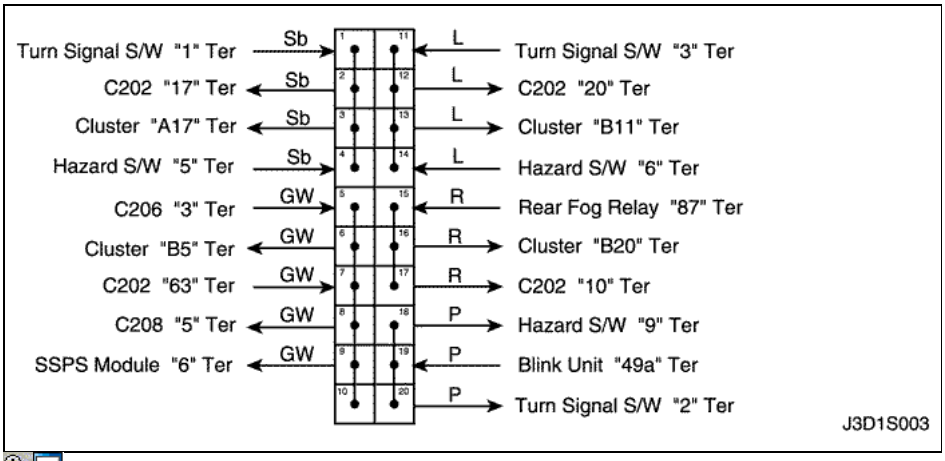

S204

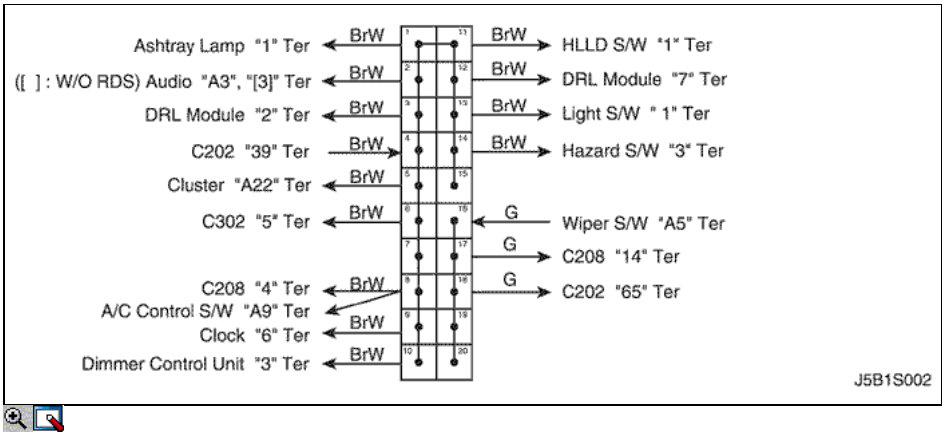

2) escotilla trasera

http://manualesdetallerdopc.blogspot.com

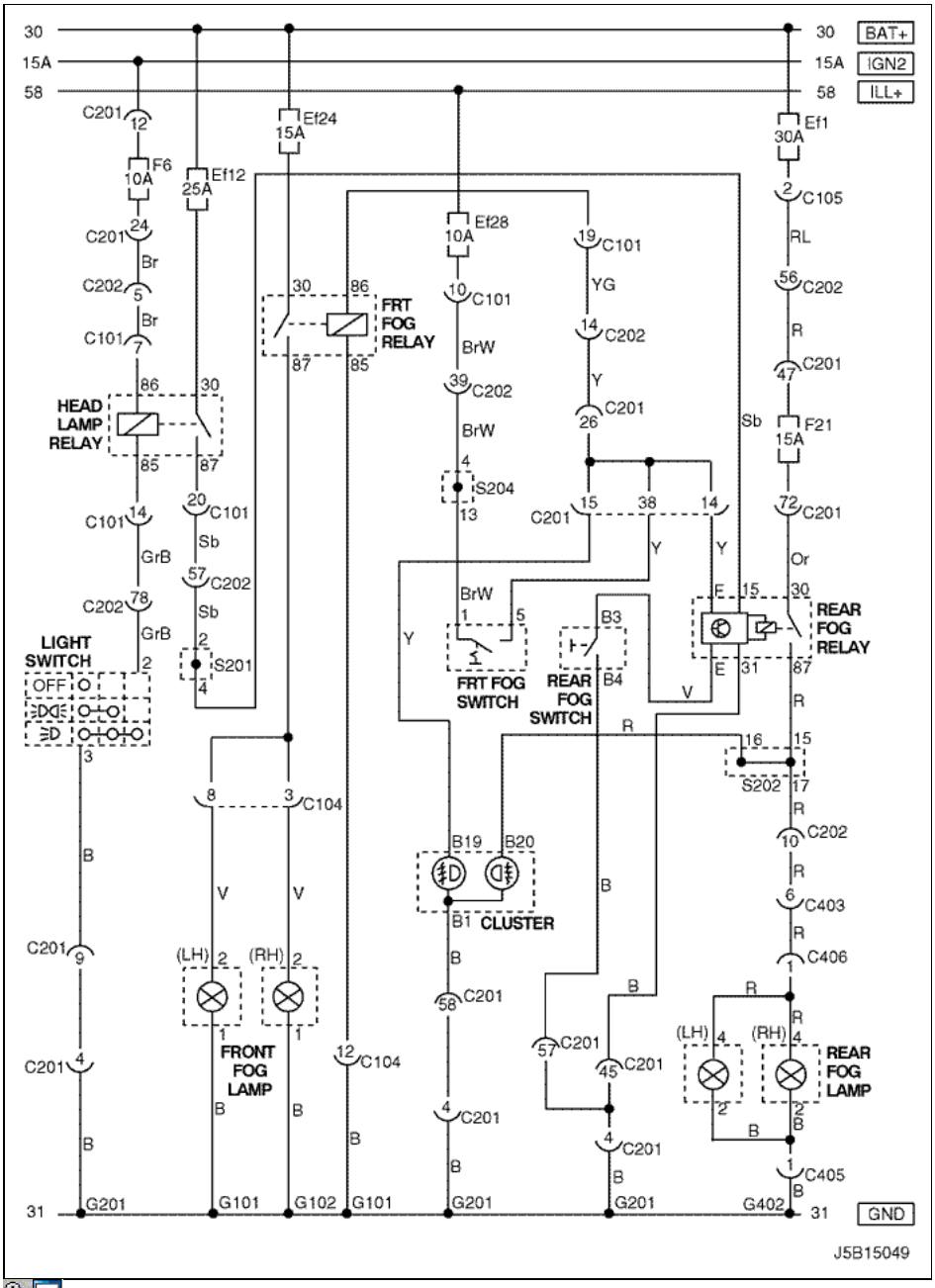

una. CONECTOR DE INFORMACIÓN

CONECTOR NO (PIN NO, COLOR)	CONECTAR EL CABLEADO	Posición del conector
C101 (21 Pin, Blanco)	Cuerpo - Motor bloque de fusibles	Motor bloque de fusibles
C104 (24 Pin, Blanco)	Front - Bloque del motor Fusible	Motor bloque de fusibles
C105 (4 Pin, Blanco)	Cuerpo - Motor bloque de fusibles	Motor bloque de fusibles
C201 (76 pines, Negro)	IP - IP Bloque de fusibles	Bloque de fusibles IP
C202 (89 Pin, Blanco)	IP - Cuerpo	Conductor Izquierda Espacio para Piernas
C403 (6 pines, Blanco)	T / Gate. EXT. - Cuerpo	En el interior izquierdo Pilar C
C405 (8 (10) Pin, Blanco)	T / Gate. EXT. - T / Gate	Al lado izquierdo del motor del limpiaparabrisas trasero
C406 (6 pines, Blanco)	T / Gate. EXT. - T / Gate	Al lado izquierdo del motor del limpiaparabrisas trasero
S201 (Negro)	IP	Detrás de Cluster

S202 (Negro)	IP	Detrás de Cluster
S204 (Magenta)	IP	Detrás de Audio Montaje
G101	Frente	Detrás lámpara principal izquierdo
G102	Frente	Detrás lámpara principal derecho
G201	IP	Bloque de Izquierda Fusible IP
G402	T / Gate. EXT	Dentro del controlador Pilar C

b. CONECTOR símbolo de identificación y posición del número PIN

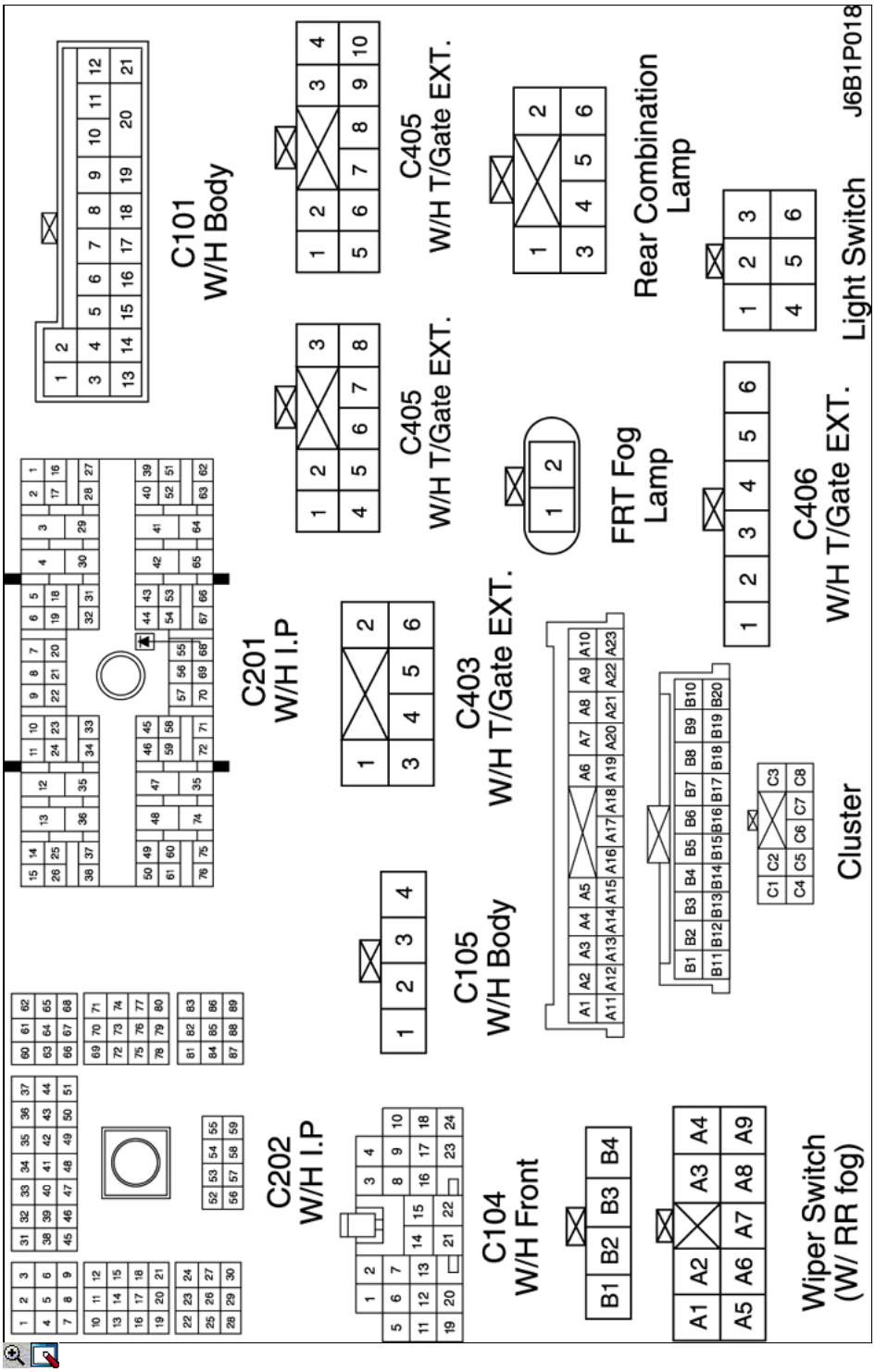

c. POSICIÓN DE CONECTORES Y MOTIVOS

- W / H PANEL DE INSTRUMENTOS

http://manualesdetallerdopc.blogspot.com

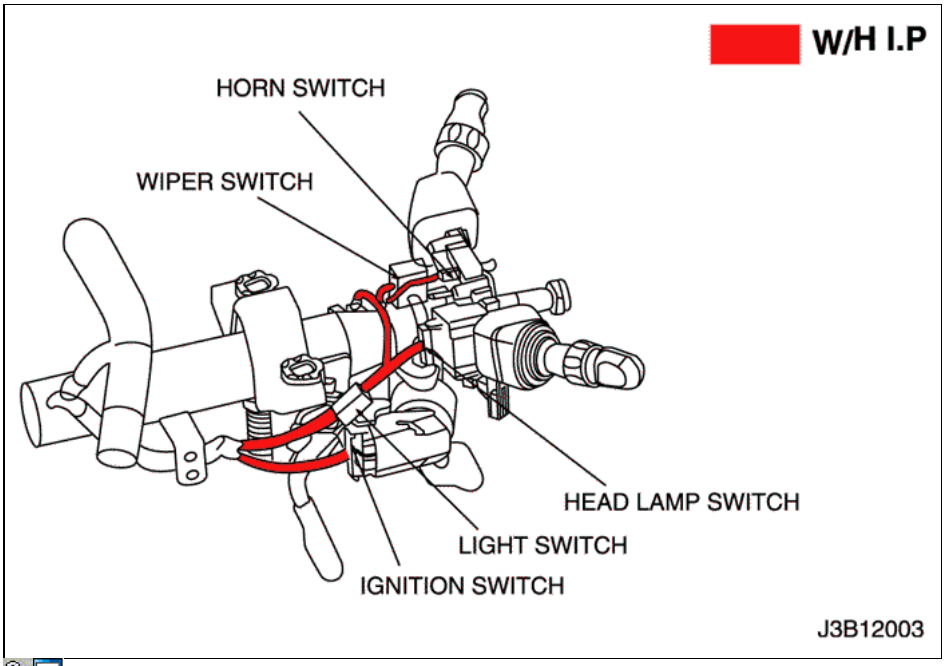

- W / H COLA GATE

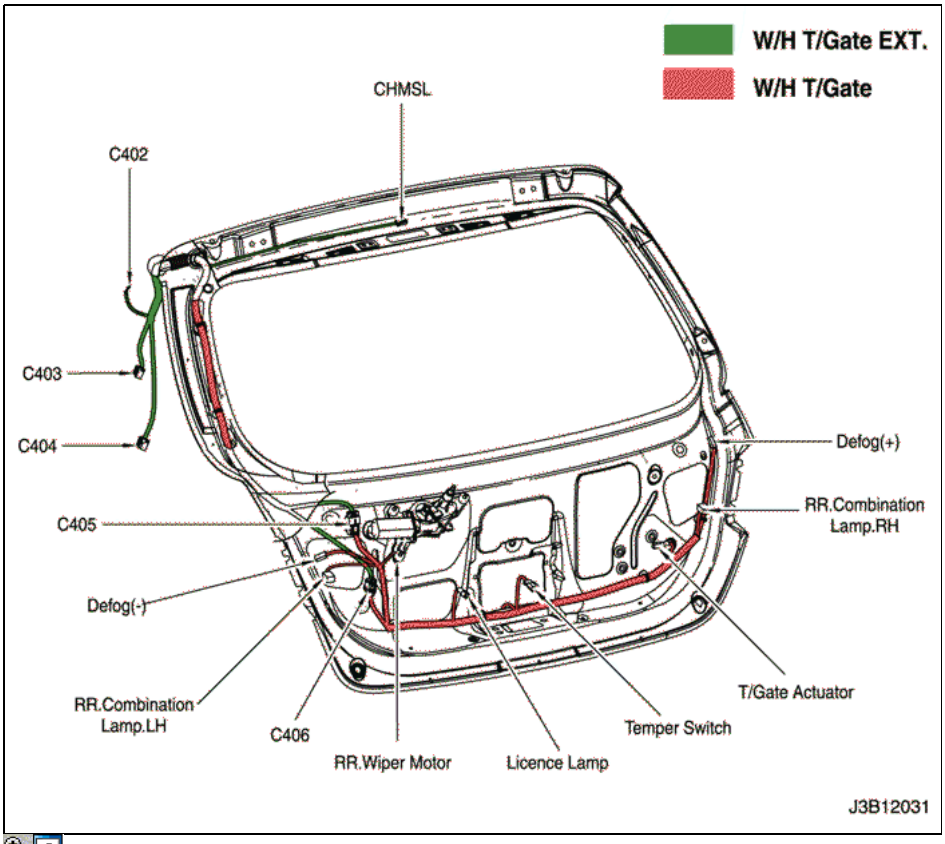

d. PAQUETE DE EMPALME

S201

http://manualesdetallerdopc.blogspot.com

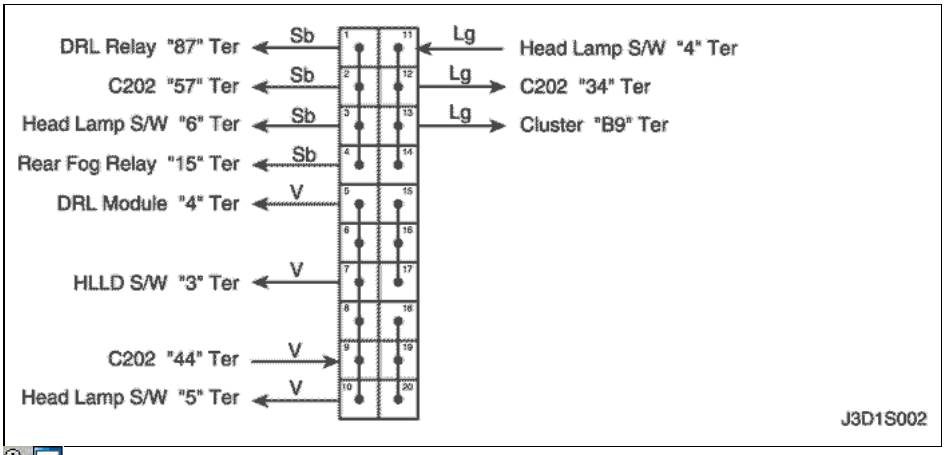

S202

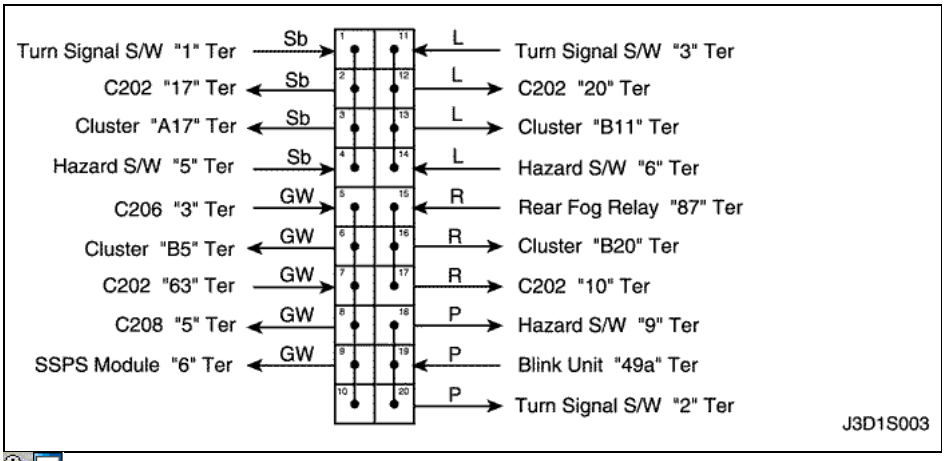

S204

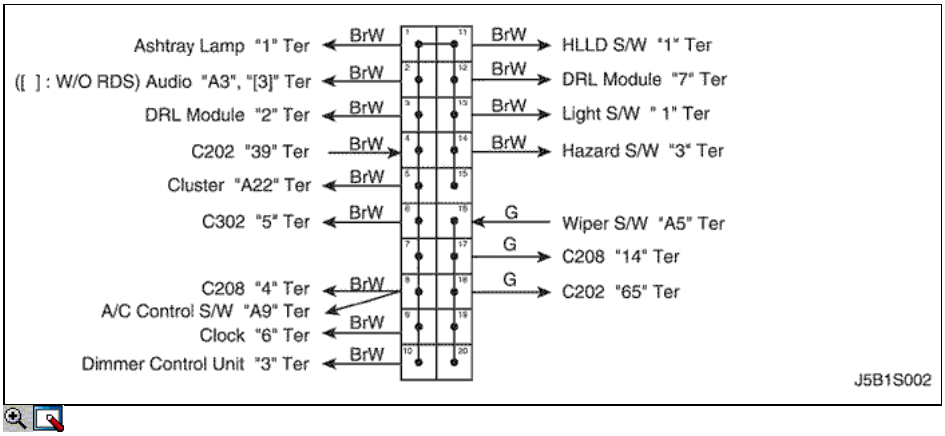

3) Station Wagon

http://manualesdetallerdopc.blogspot.com

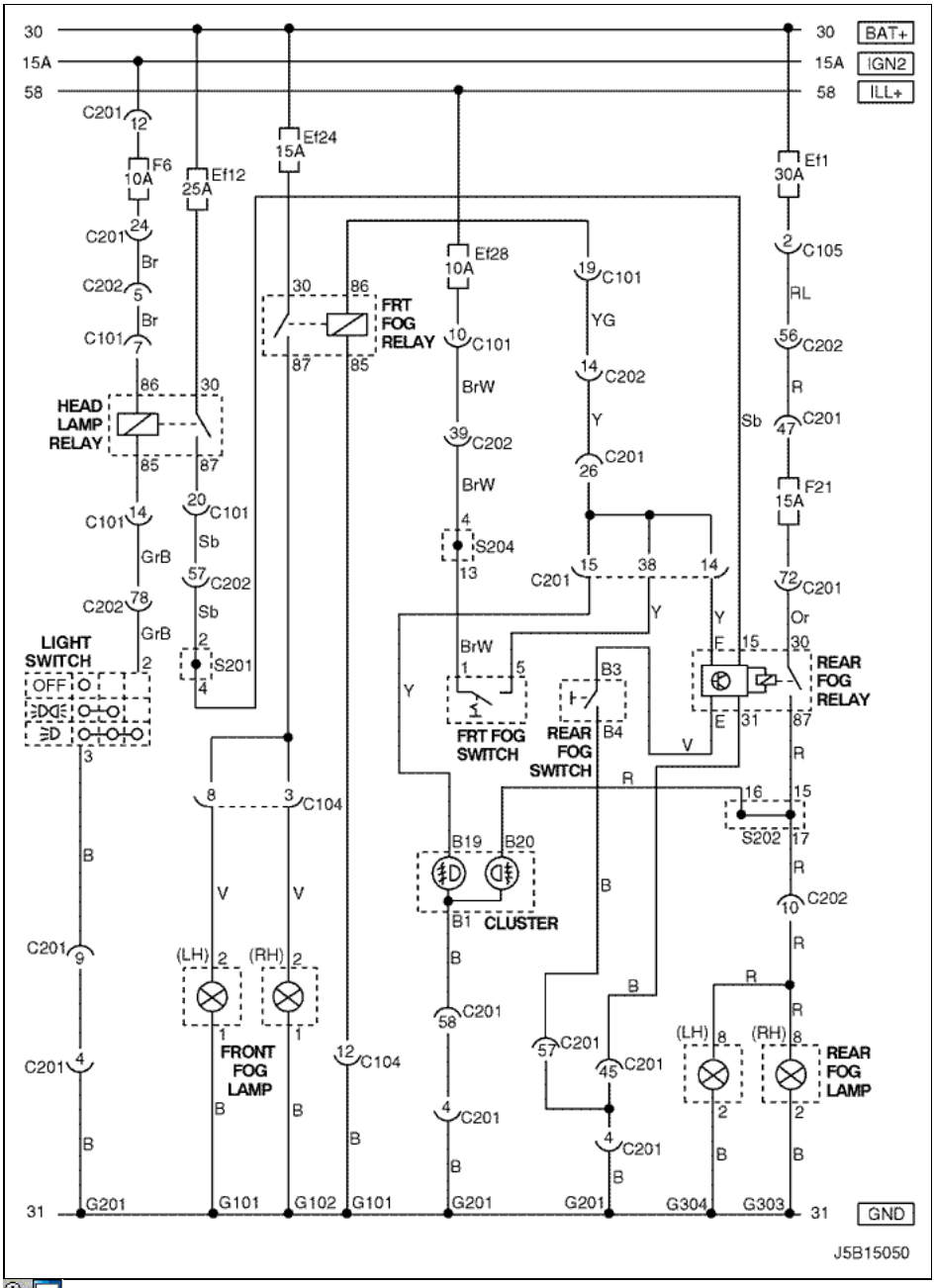

una. CONECTOR DE INFORMACIÓN

CONECTOR NO (PIN NO, COLOR)	CONECTAR EL CABLEADO	Posición del conector
C101 (21 Pin, Blanco)	Cuerpo - Motor bloque de fusibles	Motor bloque de fusibles
C104 (24 Pin, Blanco)	Front - Bloque del motor Fusible	Motor bloque de fusibles
C105 (4 Pin, Blanco)	Cuerpo - Motor bloque de fusibles	Motor bloque de fusibles
C201 (76 pines, Negro)	IP - IP Bloque de fusibles	Bloque de fusibles IP
C202 (89 Pin, Blanco)	IP - Cuerpo	Conductor Izquierda Espacio para Piernas
S201 (Negro)	IP	Detrás de Cluster
S202 (Negro)	IP	Detrás de Cluster
S204 (Magenta)	IP	Detrás de Audio Montaje
G101	Frente	Detrás lámpara principal izquierdo
G102	Frente	Detrás lámpara principal derecho

http://manualesdetallerdopc.blogspot.com

G201	IP	Bloque de Izquierda Fusible IP
G303	Cuerpo	Por debajo de la lámpara derecha traseros
G304	Cuerpo	Lámpara de abajo a la izquierda de combinación trasero

b. CONECTOR símbolo de identificación y posición del número PIN

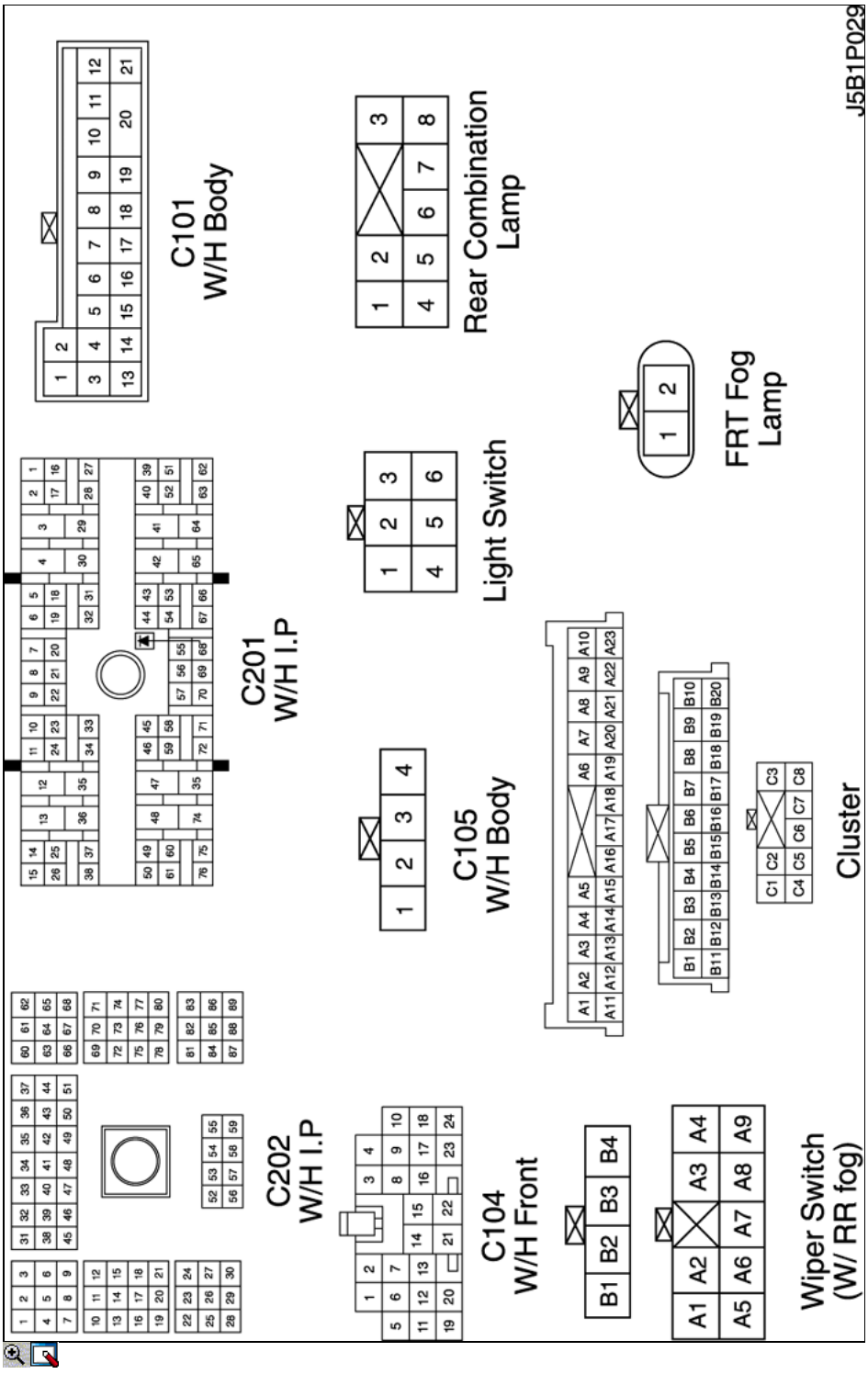

c. POSICIÓN DE CONECTORES Y MOTIVOS

- W / H PANEL DE INSTRUMENTOS

http://manualesdetallerdopc.blogspot.com

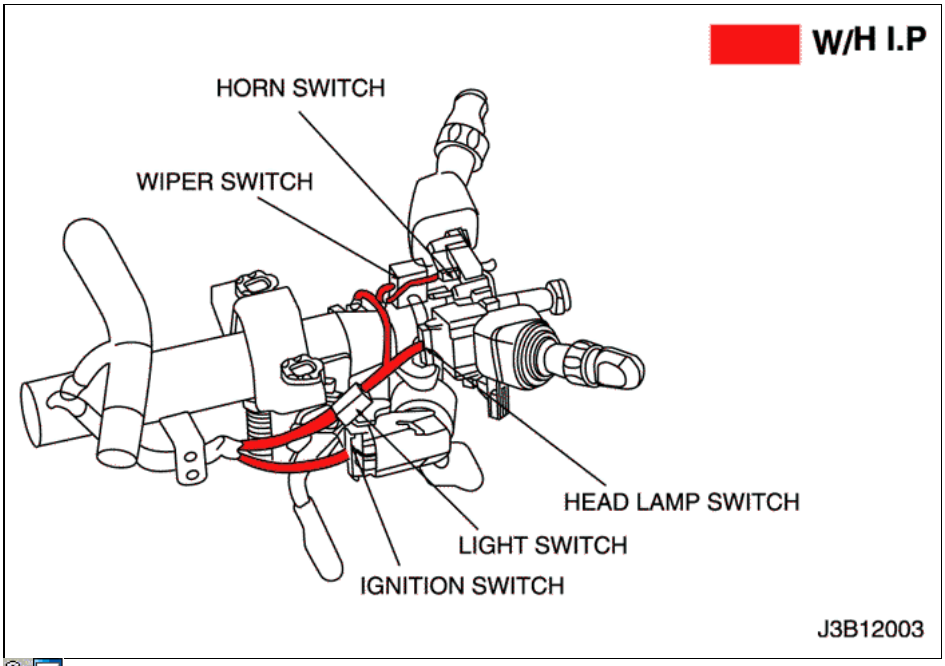

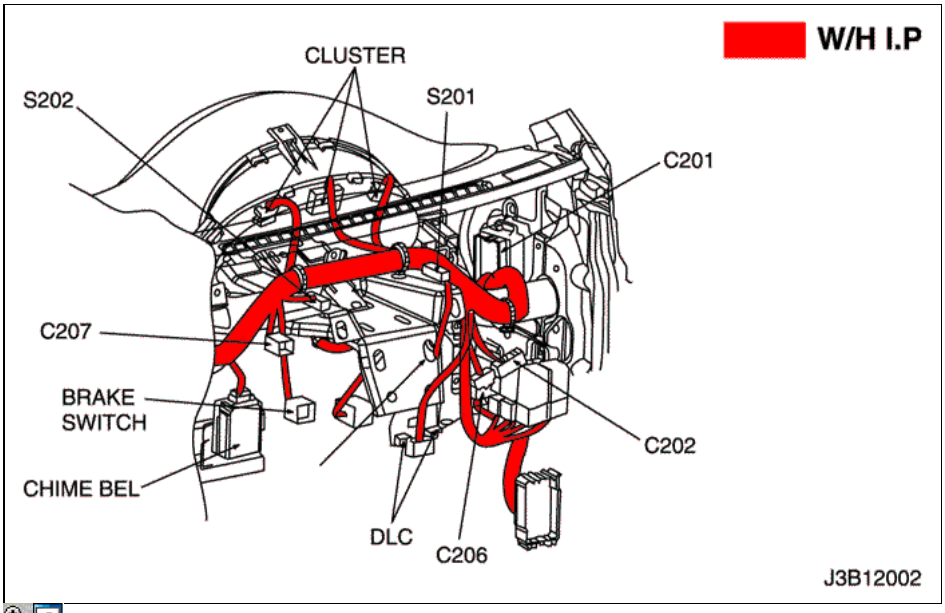

d. PAQUETE DE EMPALME

S201

http://manualesdetallerdopc.blogspot.com

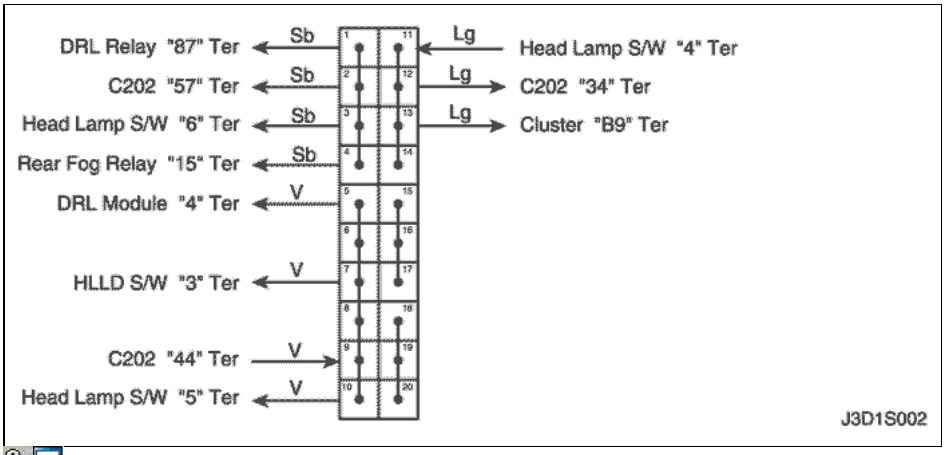

S202

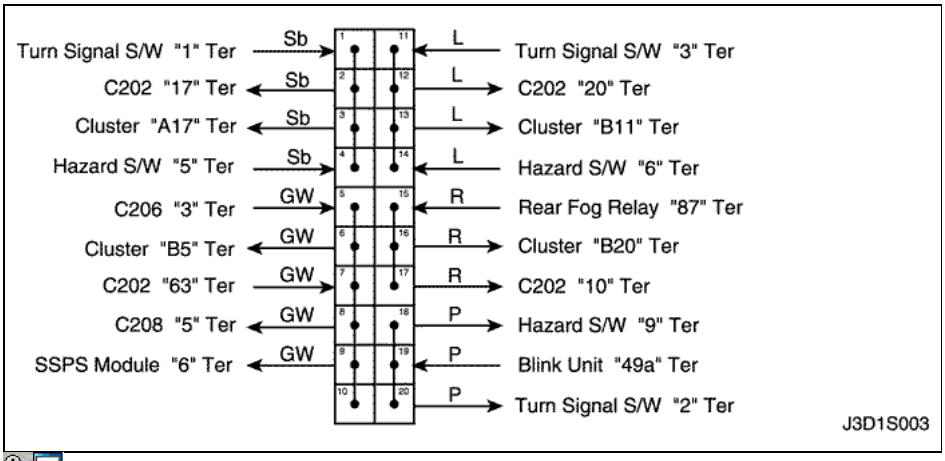

S204

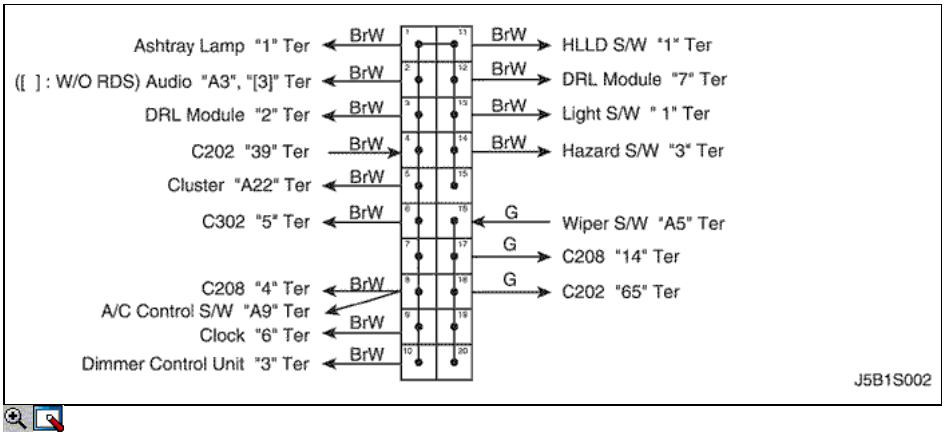

© Copyright General Motors Chevrolet Europa. Reservados todos los derechos

http://manualesdetallerdopc.blogspot.com

14. RIESGOS Y VUELTA CIRCUITO DE LA SEÑAL LÁMPARA

1) NOTCH VOLVER

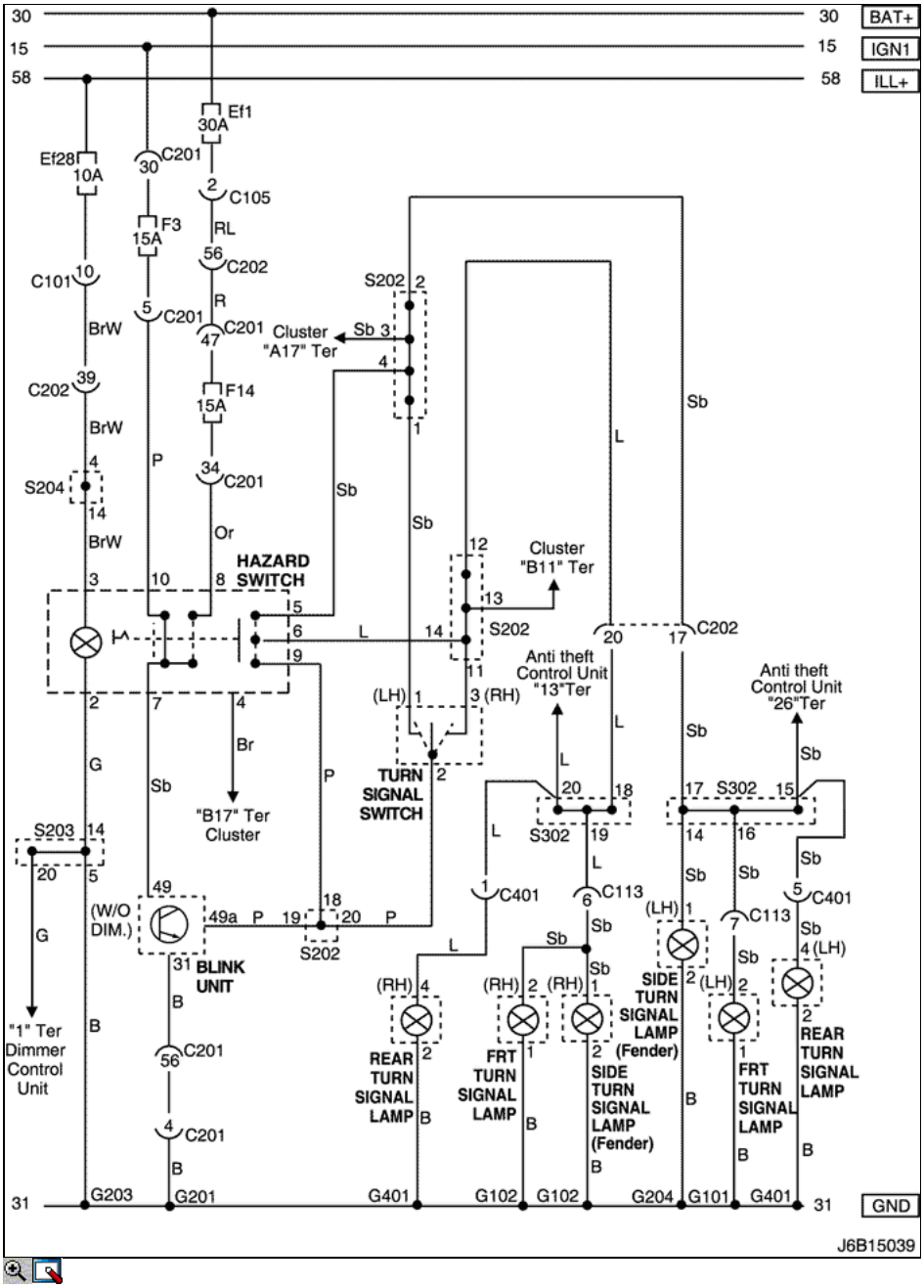

una. CONECTOR DE INFORMACIÓN

CONECTOR NO (PIN NO, COLOR)	CONECTAR EL CABLEADO	Posición del conector
C101 (21 Pin, Blanco)	Cuerpo - Motor bloque de fusibles	Motor bloque de fusibles
C105 (4 Pin, Blanco)	Cuerpo - Motor bloque de fusibles	Motor bloque de fusibles
C113 (16 pines, Negro)	Cuerpo - Front	Detrás de ECM Bracket

http://manualesdetallerdopc.blogspot.com

C201 (76 pines, Negro)	IP - IP Bloque de fusibles	Bloque de fusibles IP
C202 (89 Pin, Blanco)	IP - Cuerpo	Conductor Izquierda Espacio para Piernas
C401 (8 Pin, Blanco)	Trunk - Cuerpo	Dentro de la cubierta lateral derecha del tronco
S202 (Negro)	IP	Detrás de Cluster
S203 (rojo)	IP	Detrás de Audio Montaje
S204 (Magenta)	IP	Detrás de Audio Montaje
S302 (Brown)	Cuerpo	Conductor Izquierda Espacio para Piernas
G101	Frente	Detrás lámpara principal izquierdo
G102	Frente	Detrás lámpara principal derecho
G201	IP	Bloque de Izquierda Fusible IP
G203	IP	Detrás de Soporte de audio izquierda
G204	Cuerpo	Controlador de abajo a la izquierda Espacio para Piernas
G401	Tronco	Troncal Centro lumbar Panel

b. CONECTOR símbolo de identificación y posición del número PIN

http://manualesdetallerdopc.blogspot.com

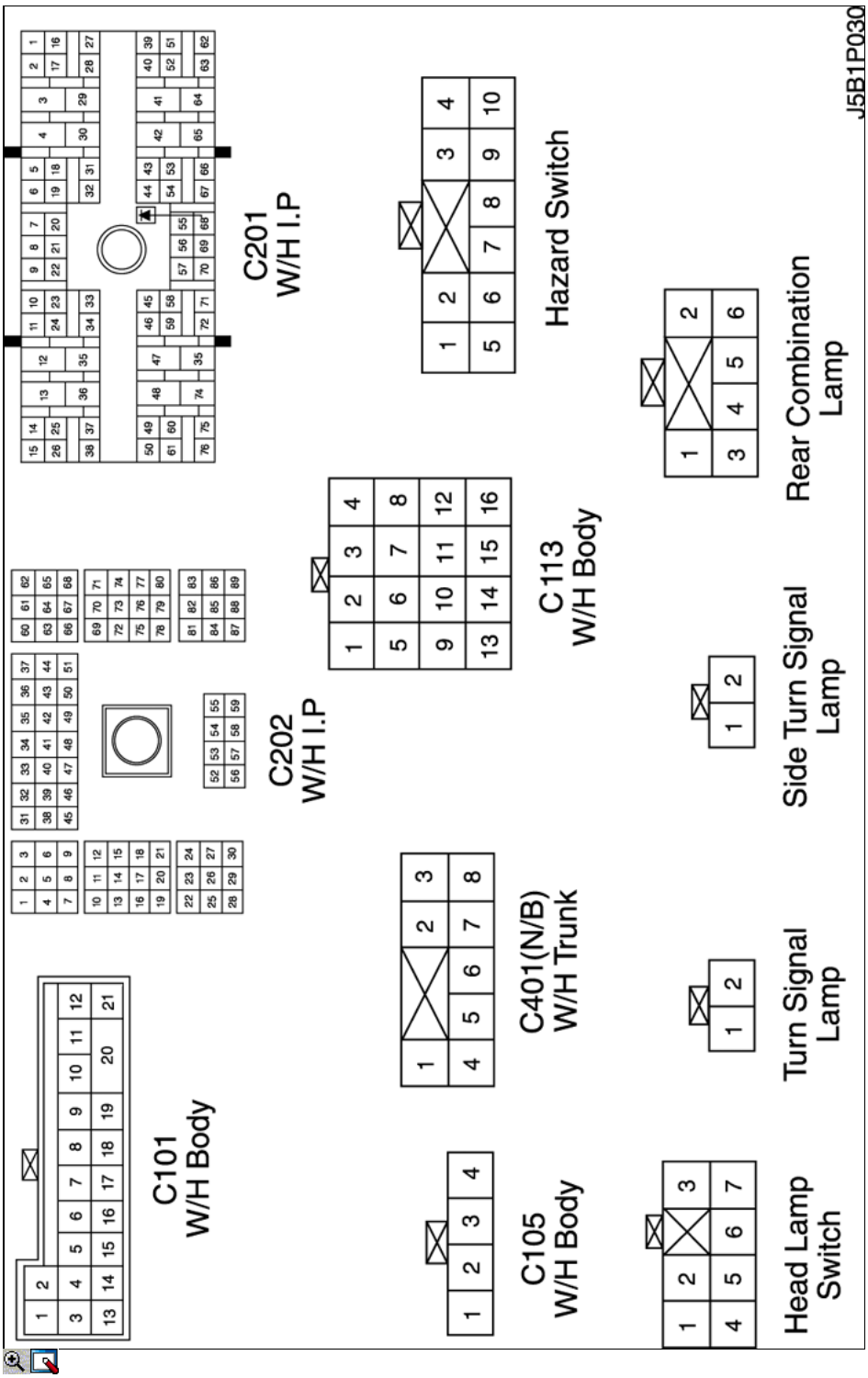

c. POSICIÓN DE CONECTORES Y MOTIVOS

- W / H DELANTERO

http://manualesdetallerdopc.blogspot.com

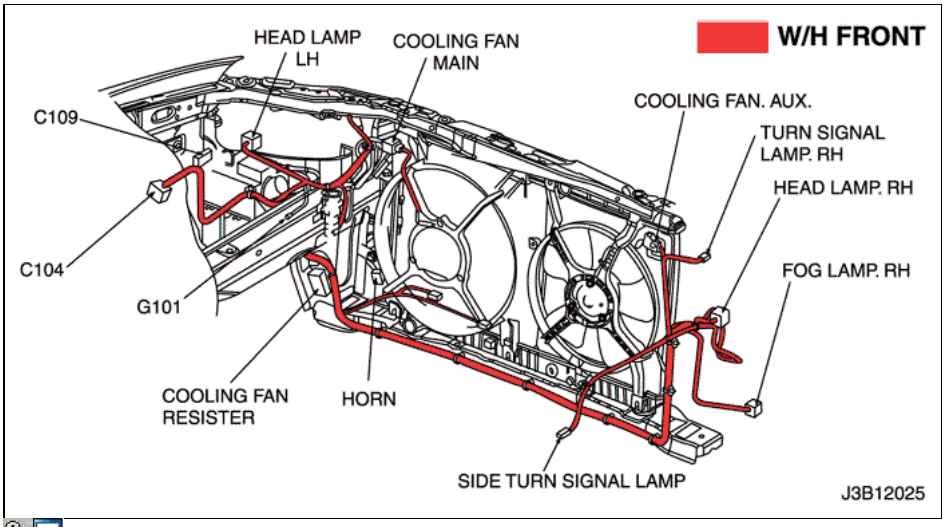

d. PAQUETE DE EMPALME

S202

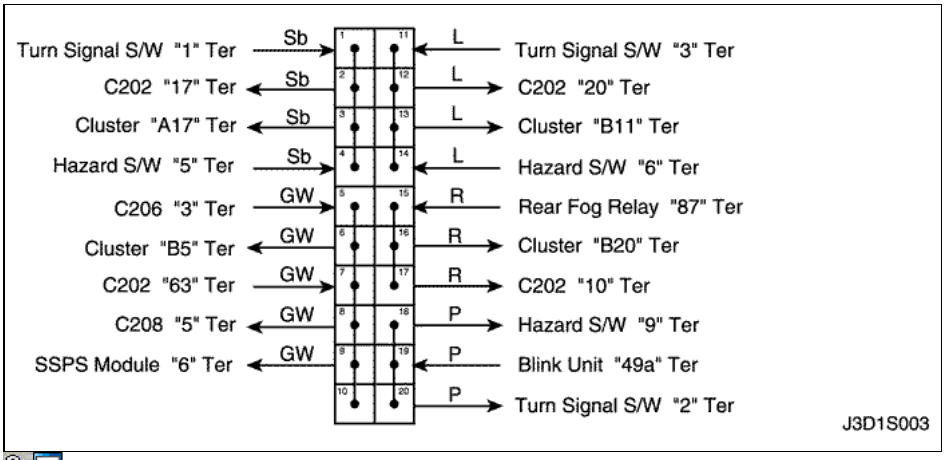

S203

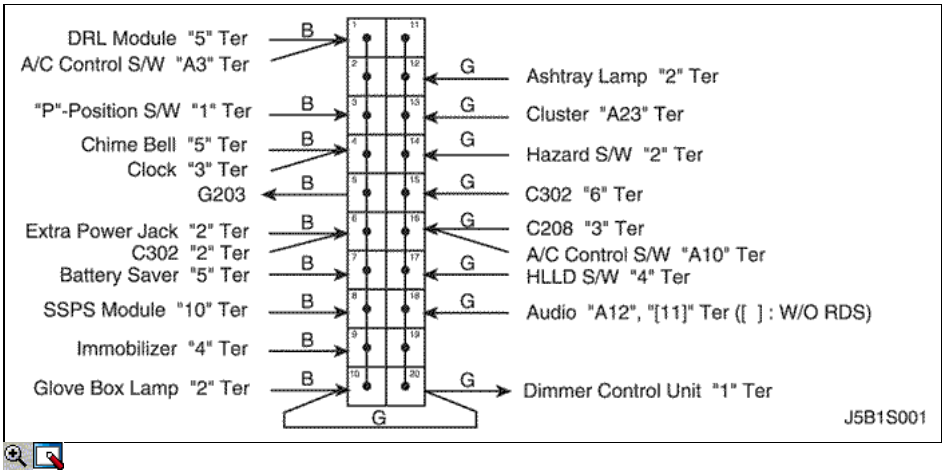

S204

http://manualesdetallerdopc.blogspot.com

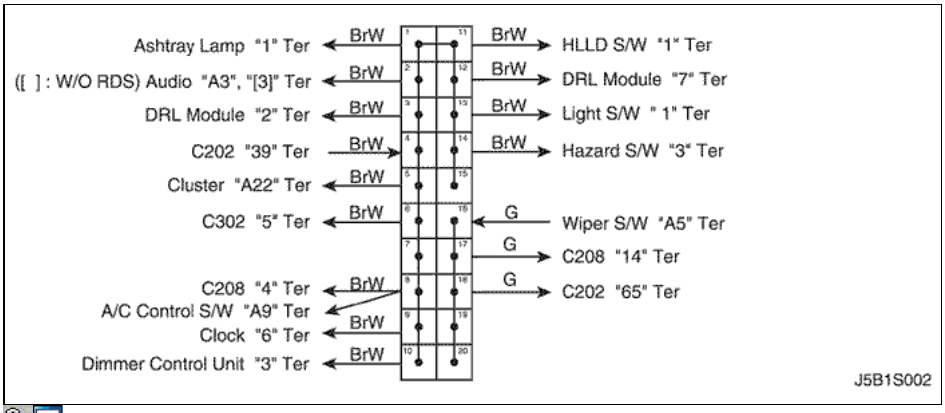

S302

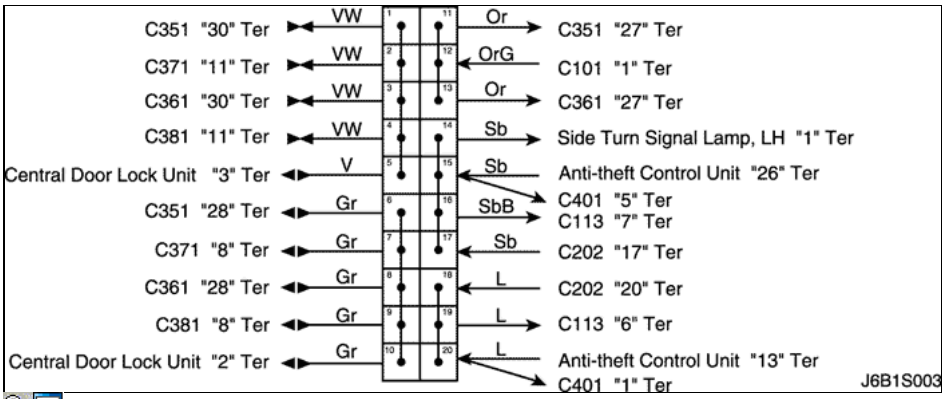

2) escotilla trasera

http://manualesdetallerdopc.blogspot.com

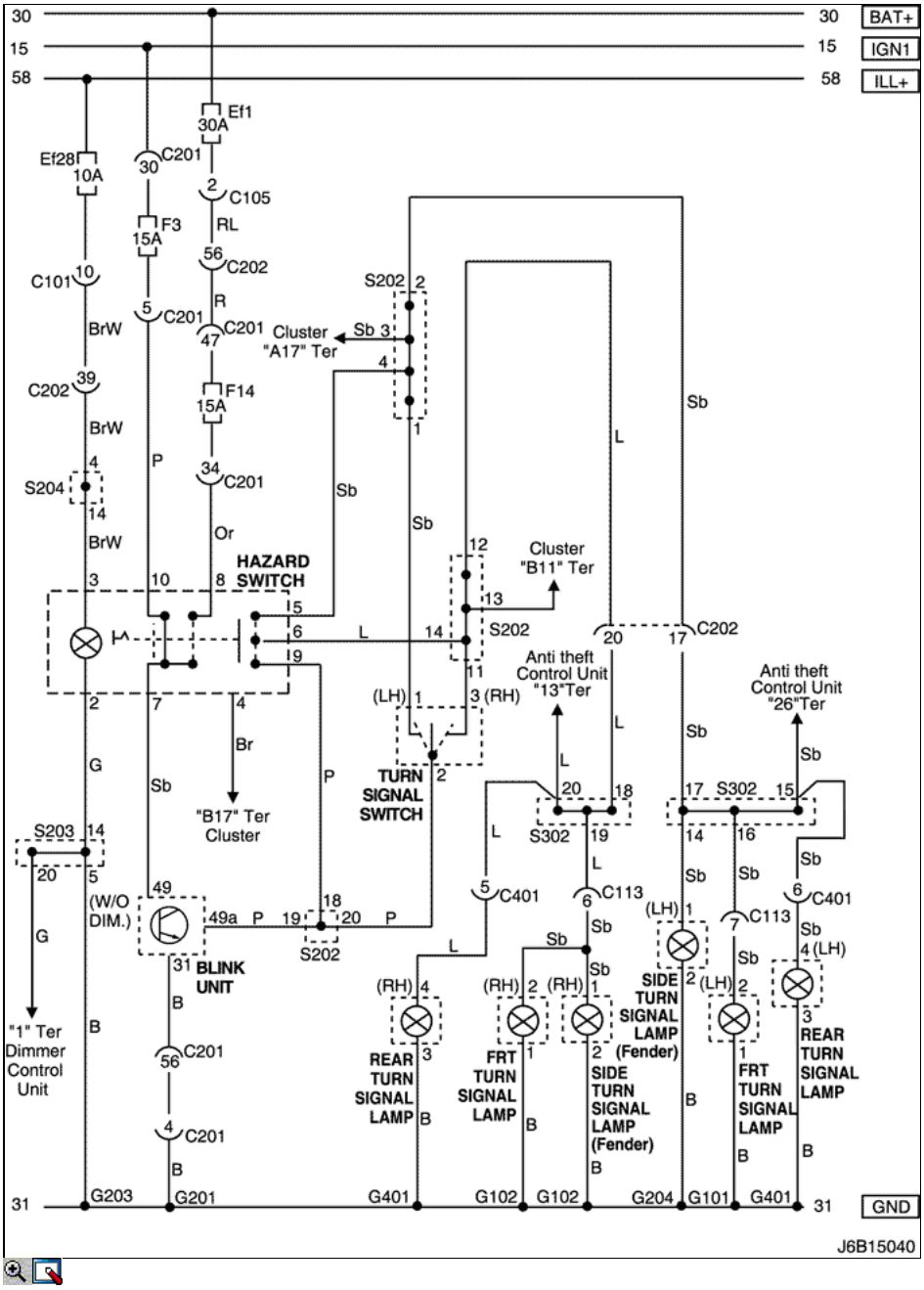

una. CONECTOR DE INFORMACIÓN

CONECTOR NO (PIN NO, COLOR)	CONECTAR EL CABLEADO	Posición del conector
C101 (21 Pin, Blanco)	Cuerpo - Motor bloque de fusibles	Motor bloque de fusibles
C105 (4 Pin, Blanco)	Cuerpo - Motor bloque de fusibles	Motor bloque de fusibles
C113 (16 pines, Negro)	Cuerpo - Front	Detrás de ECM Bracket
C201 (76 pines, Negro)	IP - IP Bloque de fusibles	Bloque de fusibles IP
C202 (89 Pin, Blanco)	IP - Cuerpo	Conductor Izquierda Espacio para Piernas
C401 (8 Pin, Blanco)	Trunk - Cuerpo	Dentro de la cubierta lateral derecha del tronco
S202 (Negro)	IP	Detrás de Cluster
S203 (rojo)	IP	Detrás de Audio Montaje
S204 (Magenta)	IP	Detrás de Audio Montaje
S302 (Brown)	Cuerpo	Conductor Izquierda Espacio para Piernas

G101	Frente	Detrás lámpara principal izquierdo
G102	Frente	Detrás lámpara principal derecho
G201	IP	Bloque de Izquierda Fusible IP
G203	IP	Detrás de Soporte de audio izquierda
G204	Cuerpo	Controlador de abajo a la izquierda Espacio para Piernas
G401	Tronco	Troncal Centro lumbar Panel

b. CONECTOR símbolo de identificación y posición del número PIN

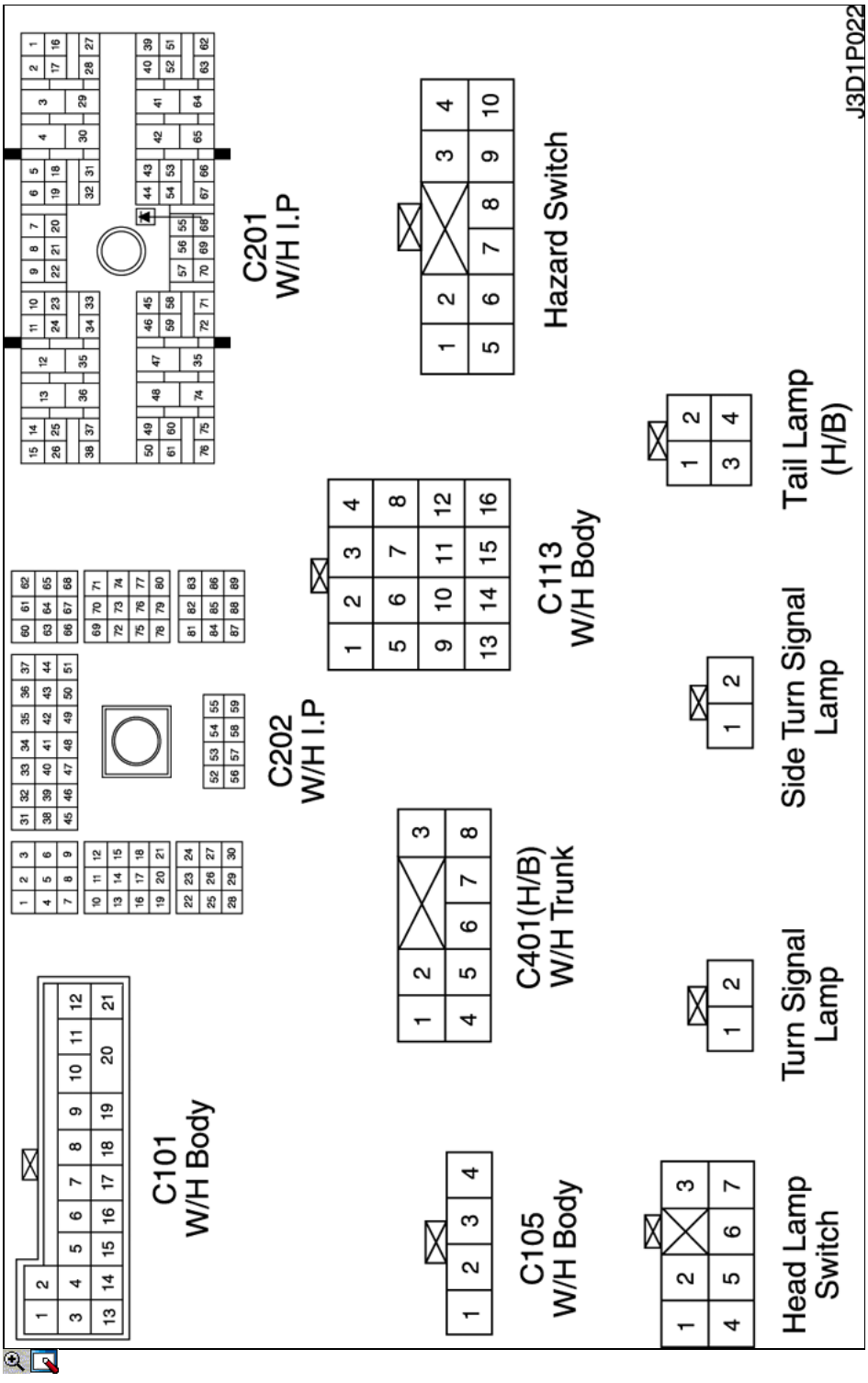

c. POSICIÓN DE CONECTORES Y MOTIVOS

http://manualesdetallerdopc.blogspot.com

- W / H DELANTERO

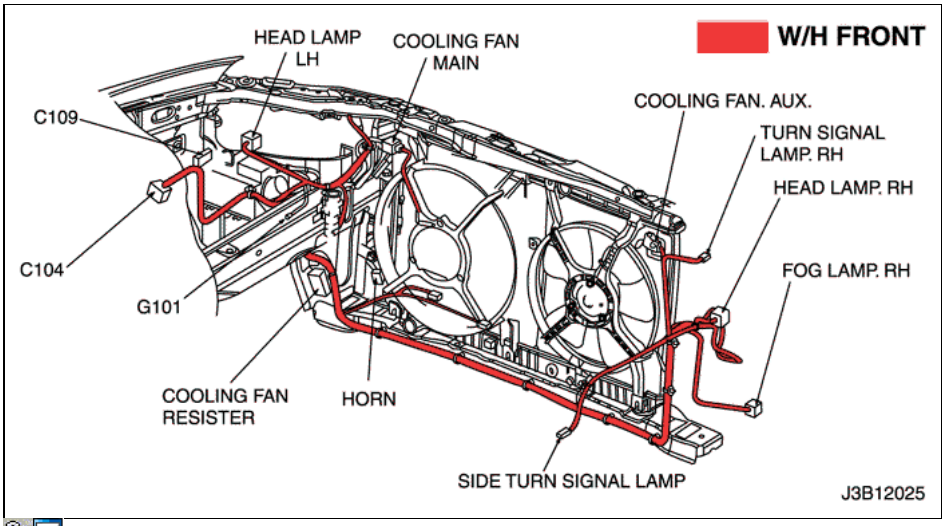

d. PAQUETE DE EMPALME

S202

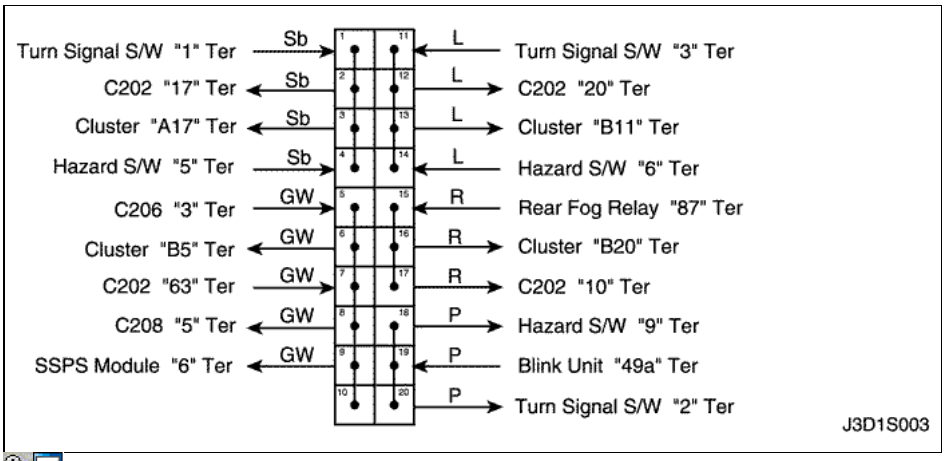

S203

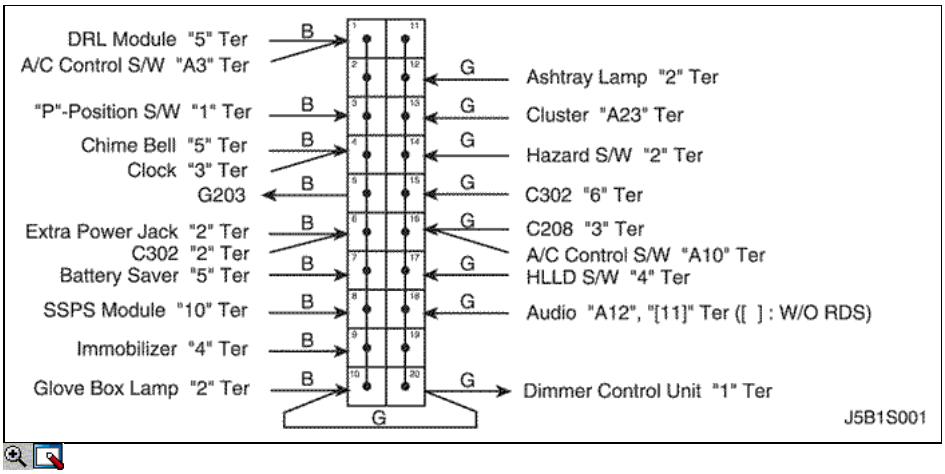

S204

http://manualesdetallerdopc.blogspot.com

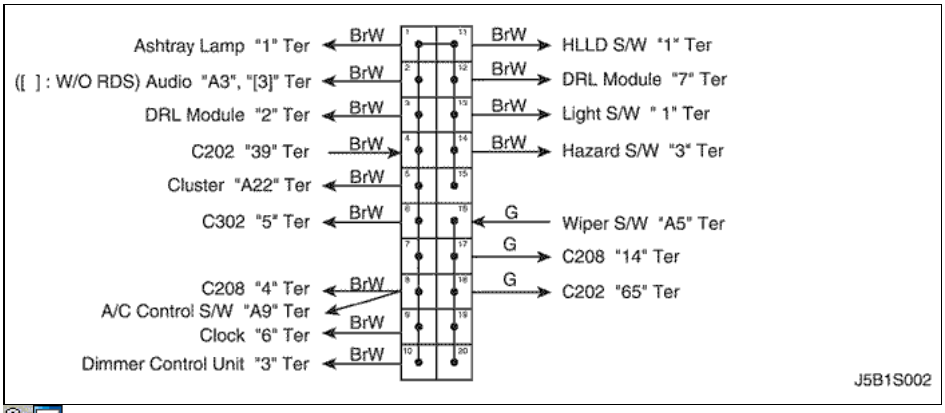

S302

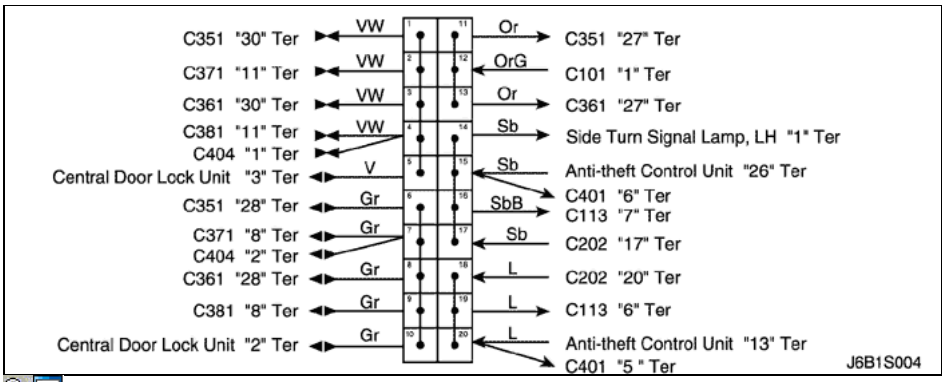

3) Station Wagon

http://manualesdetallerdopc.blogspot.com

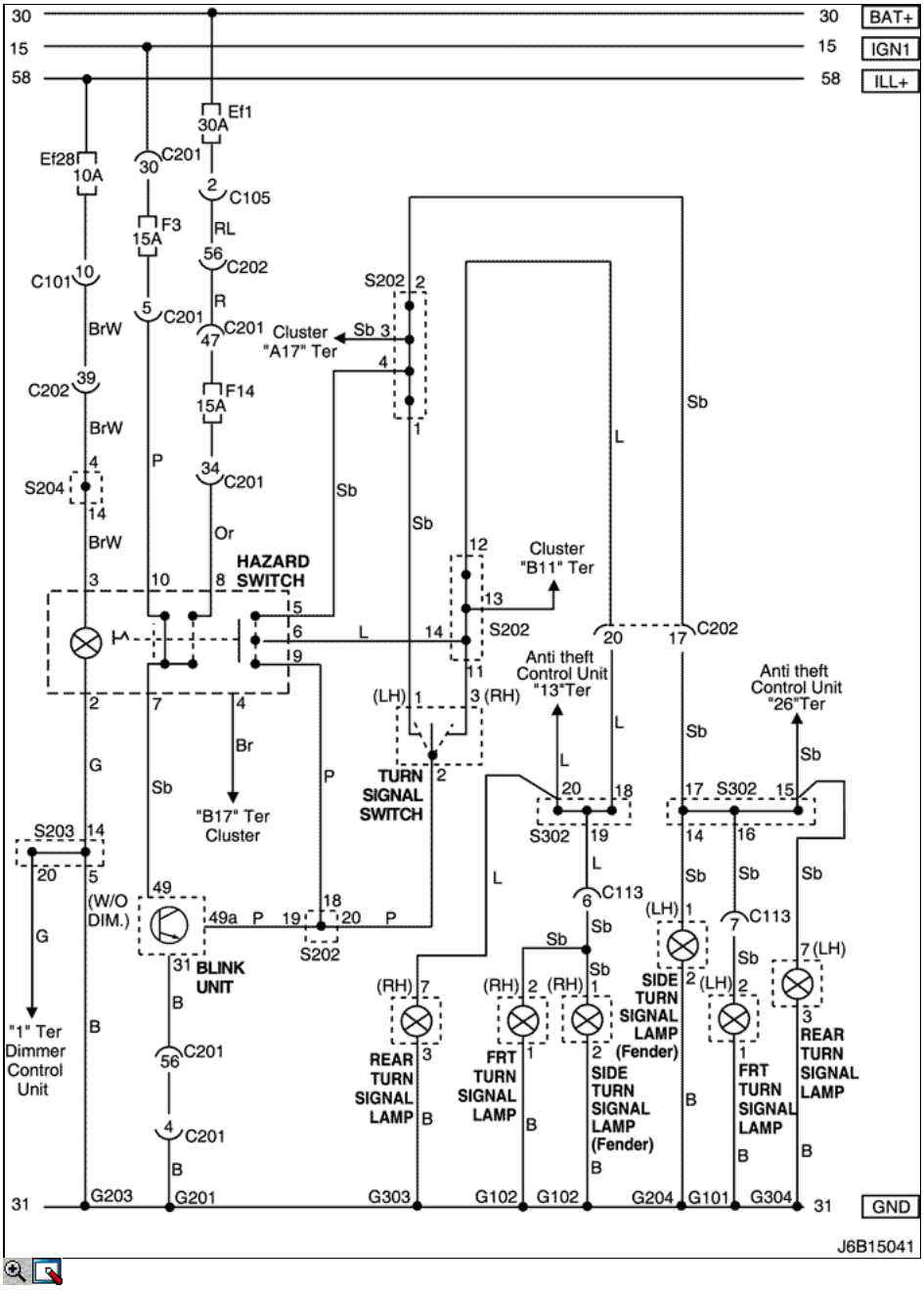

una. CONECTOR DE INFORMACIÓN

CONECTOR NO (PIN NO, COLOR)	CONECTAR EL CABLEADO	Posición del conector
C101 (21 Pin, Blanco)	Cuerpo - Motor bloque de fusibles	Motor bloque de fusibles
C105 (4 Pin, Blanco)	Cuerpo - Motor bloque de fusibles	Motor bloque de fusibles
C113 (16 pines, Negro)	Cuerpo - Front	Detrás de ECM Bracket
C201 (76 pines, Negro)	IP - IP Bloque de fusibles	Bloque de fusibles IP
C202 (89 Pin, Blanco)	IP - Cuerpo	Conductor Izquierda Espacio para Piernas
S202 (Negro)	IP	Detrás de Cluster
S203 (rojo)	IP	Detrás de Audio Montaje
S204 (Magenta)	IP	Detrás de Audio Montaje
S302 (Brown)	Cuerpo	Conductor Izquierda Espacio para Piernas
G101	Frente	Detrás lámpara principal izquierdo
G102	Frente	Detrás lámpara principal derecho

G201	IP	Bloque de Izquierda Fusible IP
G203	IP	Detrás de Soporte de audio izquierda
G204	Cuerpo	Controlador de abajo a la izquierda Espacio para Piernas
G303	Cuerpo	Por debajo de la lámpara derecha traseros
G304	Cuerpo	Lámpara de abajo a la izquierda de combinación trasero

b. CONECTOR símbolo de identificación y posición del número PIN

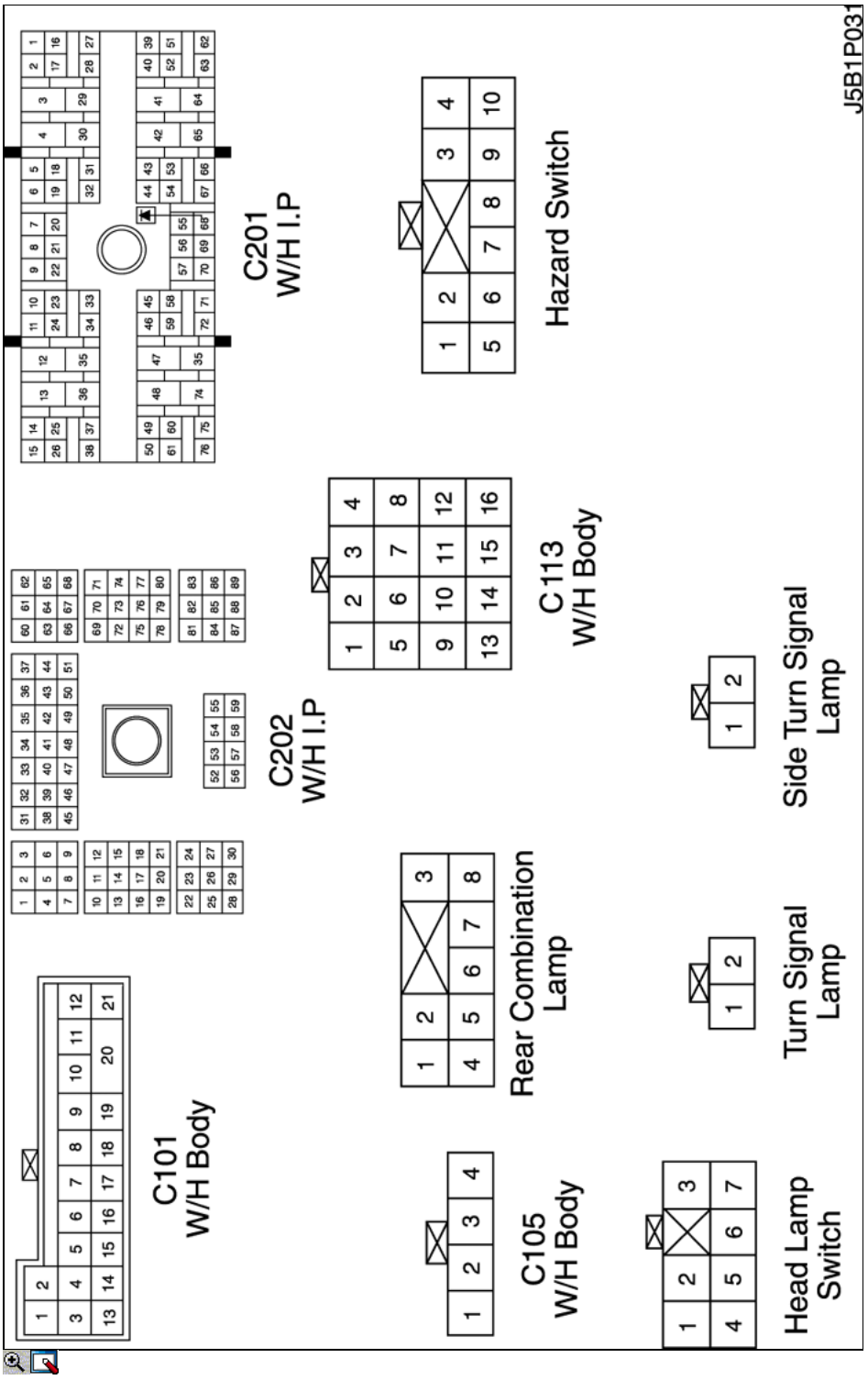

c. POSICIÓN DE CONECTORES Y MOTIVOS

http://manualesdetallerdopc.blogspot.com

- W / H DELANTERO

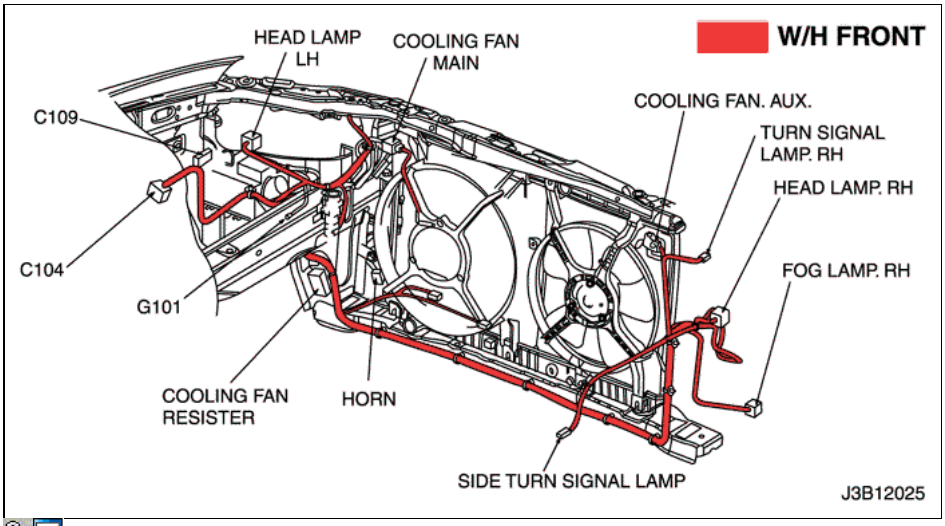

d. PAQUETE DE EMPALME

S202

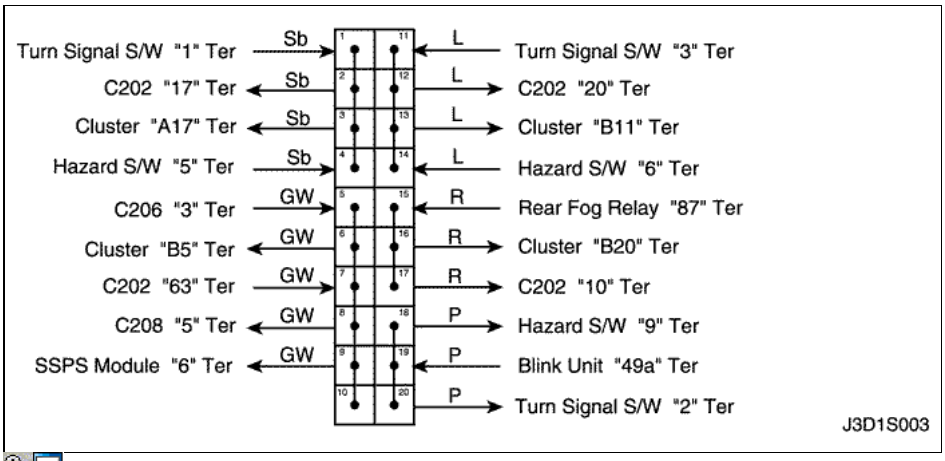

S203

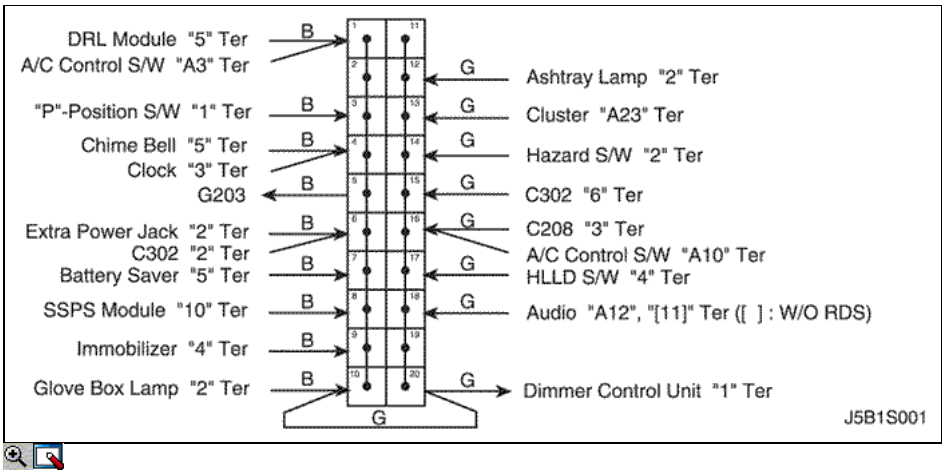

S204

http://manualesdetallerdopc.blogspot.com

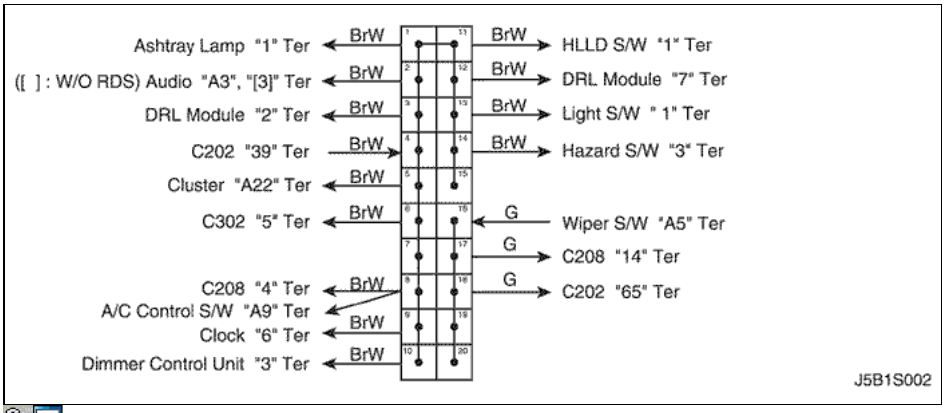

S302

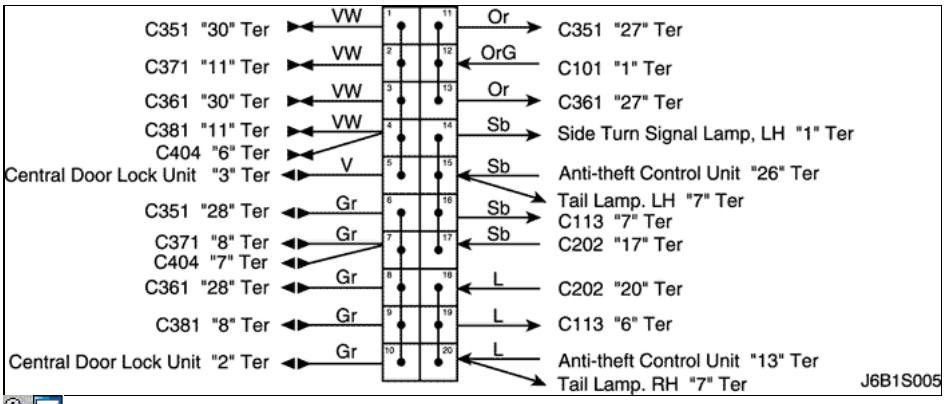

© Copyright General Motors Chevrolet Europa. Reservados todos los derechos

http://manualesdetallerdopc.blogspot.com

15. Luz de frenado, CENTRO DE ALTO MONTAJE luz de freno (CHMSL) y REVERSE circuito de la lámpara

1) MR-140/HV-240: NOTCH VOLVER

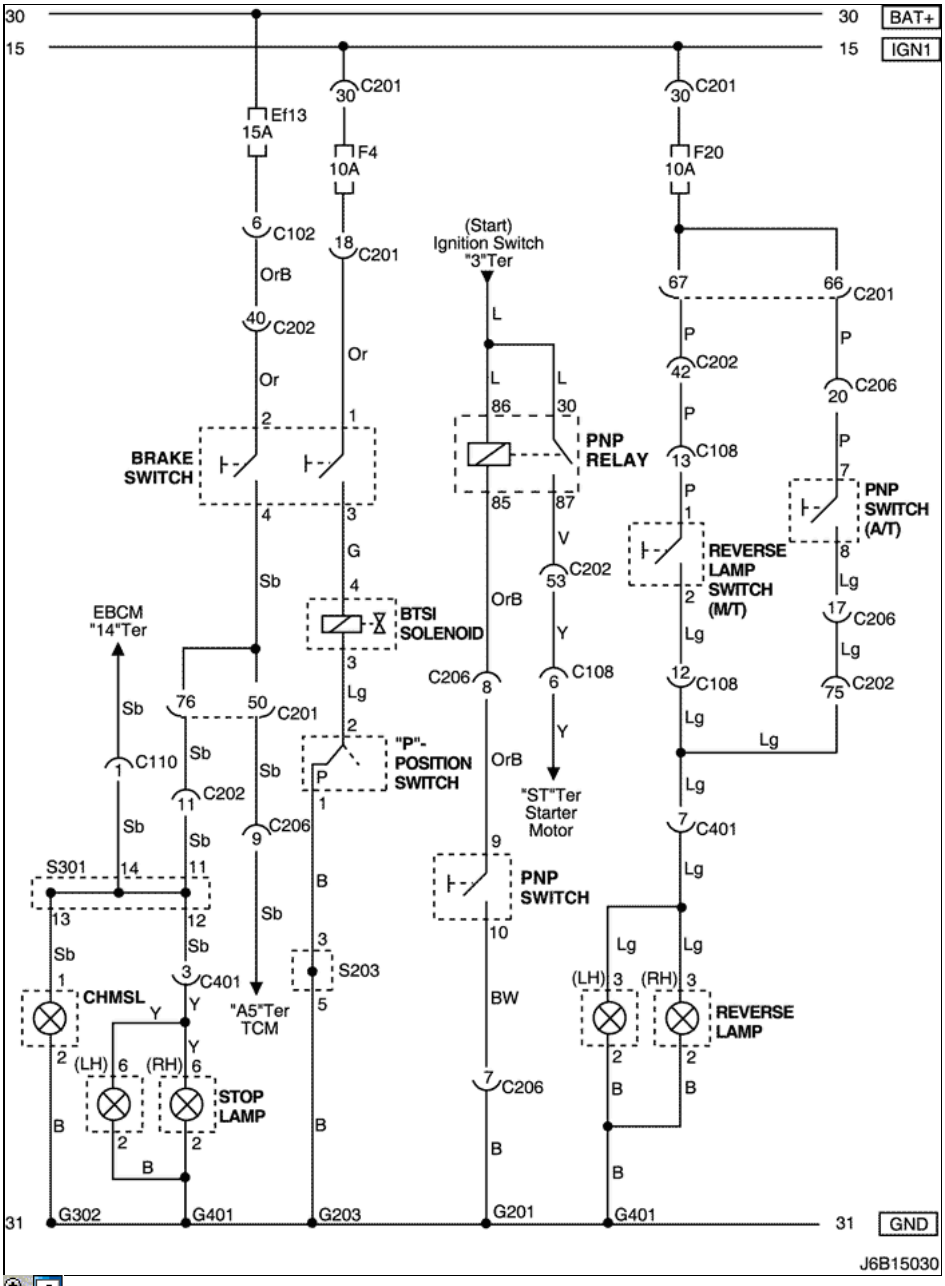

una. CONECTOR DE INFORMACIÓN

CONECTOR NO (PIN NO, COLOR)	CONECTAR EL CABLEADO	Posición del conector
C102 (11 Pin, Blanco)	Cuerpo - Motor bloque de fusibles	Motor bloque de fusibles
C108 (24 pines, Negro)	Cuerpo - Motor	Motor Izquierda Bloque de fusibles

http://manualesdetallerdopc.blogspot.com

C110 (12 Pin, Blanco)	ABS - Cuerpo	A continuación bloque de motor Fusible
C201 (76 pines, Negro)	IP - IP Bloque de fusibles	Bloque de fusibles IP
C202 (89 Pin, Blanco)	IP - Cuerpo	Conductor Izquierda Espacio para Piernas
C206 (22 Pin, Blanco)	IP - TCM	Conductor Superior Espacio para Piernas
C401 (8 Pin, Blanco)	Trunk - Cuerpo	Dentro de la cubierta lateral derecha del tronco
S203 (rojo)	IP	Detrás de Audio Montaje
S301 (Azul)	Cuerpo	Conductor Izquierda Espacio para Piernas
G201	IP	Bloque de Izquierda Fusible IP
G203	IP	Detrás de Soporte de audio izquierda
G302	Cuerpo	C abajo a la izquierda Pilar
G401	Tronco	Troncal Centro lumbar Panel

b. CONECTOR símbolo de identificación y posición del número PIN

http://manualesdetallerdopc.blogspot.com

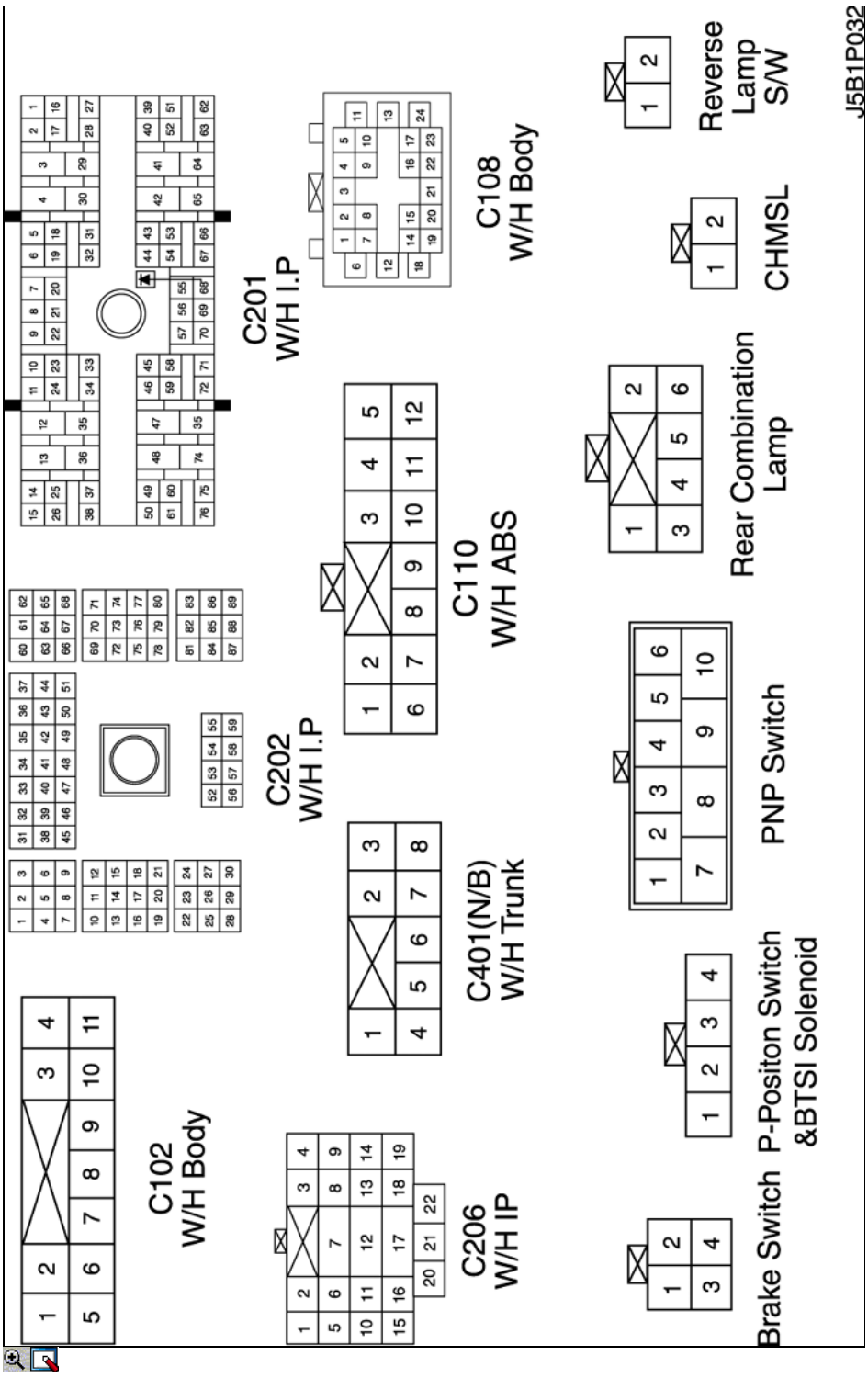

c. POSICIÓN DE CONECTORES Y MOTIVOS

- W / H CUERPO

http://manualesdetallerdopc.blogspot.com

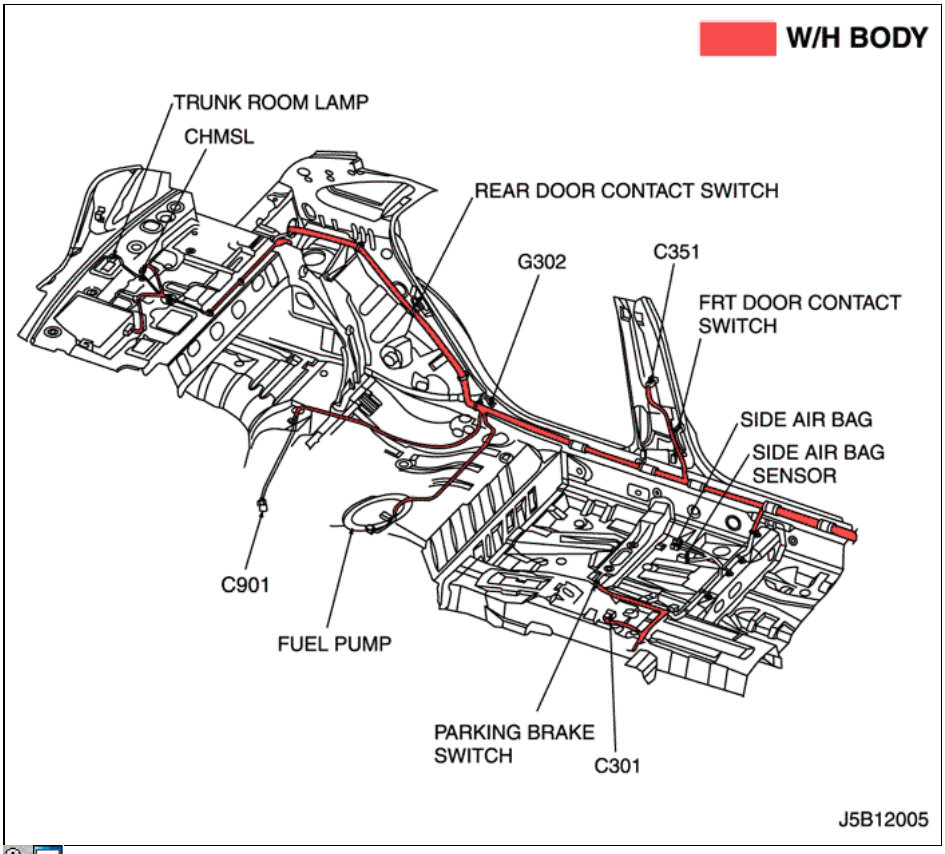

d. PAQUETE DE EMPALME

S203

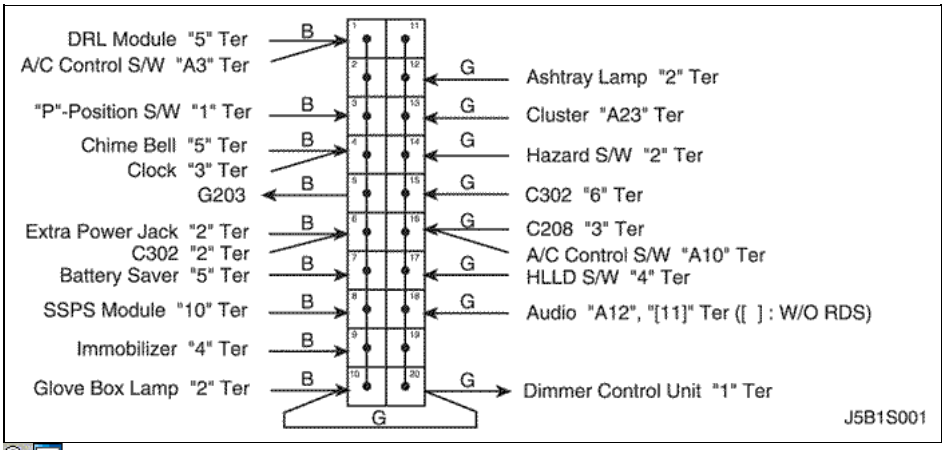

S301

http://manualesdetallerdopc.blogspot.com

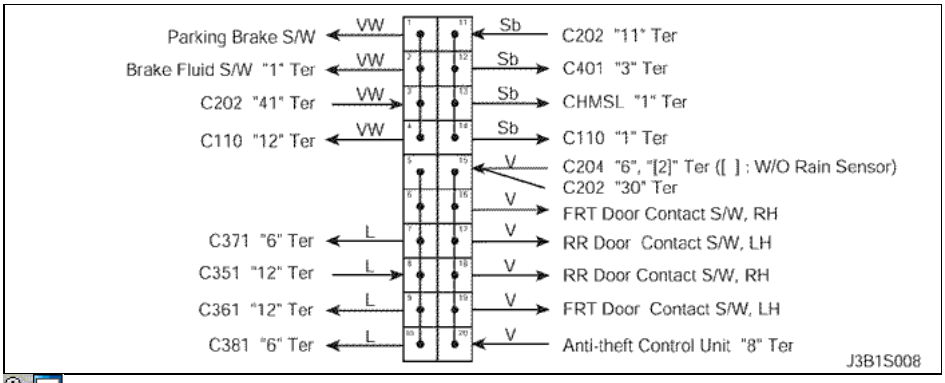

2) MR-140/HV-240: HATCH VOLVER

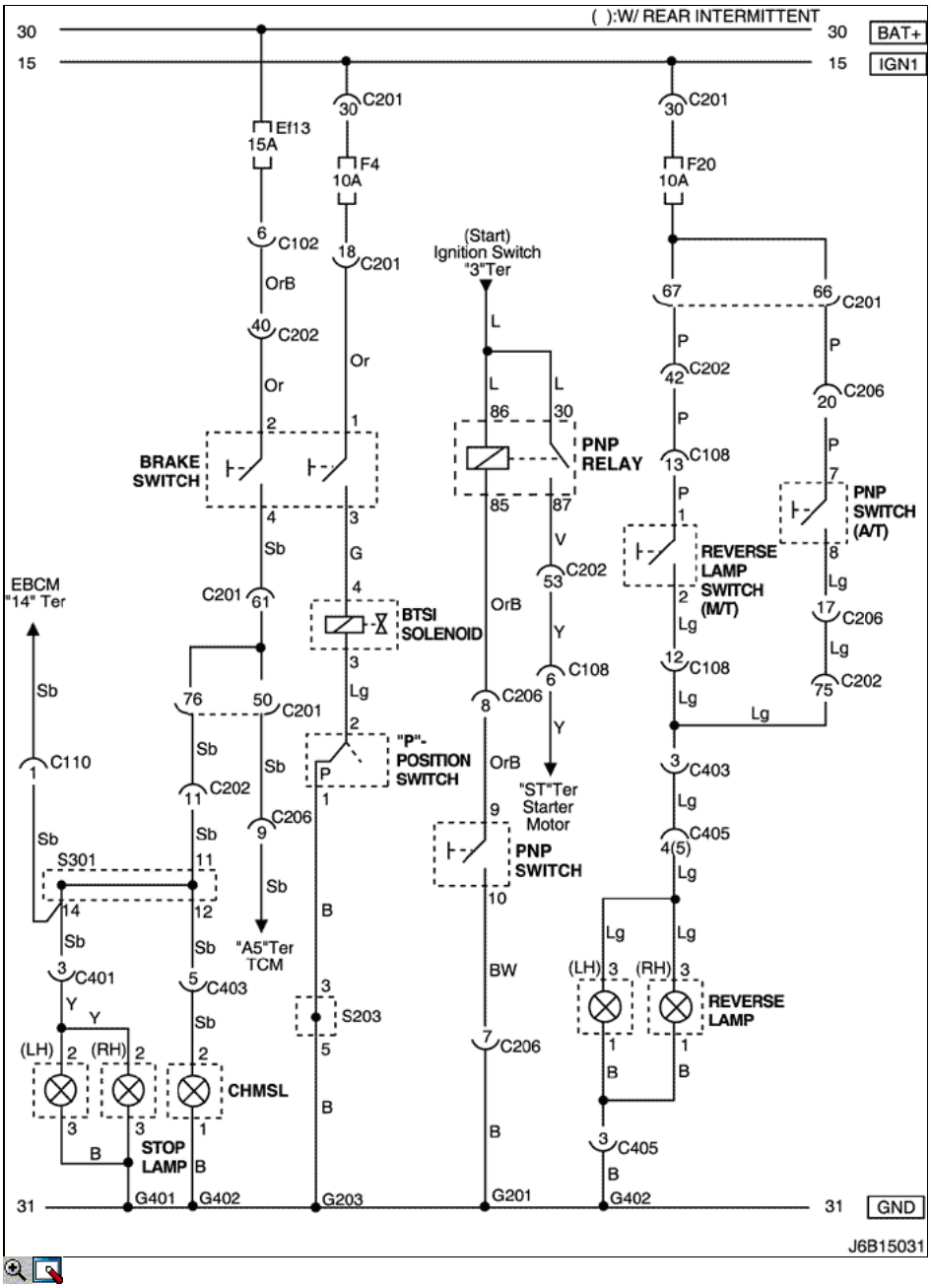

una. CONECTOR DE INFORMACIÓN

http://manualesdetallerdopc.blogspot.com

CONECTOR NO (PIN NO, COLOR)	CONECTAR EL CABLEADO	Posición del conector
C102 (11 Pin, Blanco)	Cuerpo - Motor bloque de fusibles	Motor bloque de fusibles
C108 (24 pines, Negro)	Cuerpo - Motor	Motor Izquierda Bloque de fusibles
C110 (12 Pin, Blanco)	ABS - Cuerpo	A continuación bloque de motor Fusible
C201 (76 pines, Negro)	IP - IP Bloque de fusibles	Bloque de fusibles IP
C202 (89 Pin, Blanco)	IP - Cuerpo	Conductor Izquierda Espacio para Piernas
C206 (22 Pin, Blanco)	IP - TCM	Conductor Superior Espacio para Piernas
C401 (8 Pin, Blanco)	Trunk - Cuerpo	Dentro de la cubierta lateral derecha del tronco
C403 (6 pines, Blanco)	T / Gate. EXT. - Cuerpo	En el interior izquierdo Pilar C
C405 (8 (10) Pin, Blanco)	T / Gate. EXT. - T / Gate	Al lado izquierdo del motor del limpiaparabrisas trasero
S203 (rojo)	IP	Detrás de Audio Montaje
S205 (Orange)	TCM	Conductor Superior Espacio para Piernas
S301 (Azul)	Cuerpo	Conductor Izquierda Espacio para Piernas
G201	IP	Bloque de Izquierda Fusible IP
G203	IP	Detrás de Soporte de audio izquierda
G401	Tronco	Troncal Centro lumbar Panel
G402	T / Gate. EXT	Dentro del controlador Pilar C

b. CONECTOR símbolo de identificación y posición del número PIN

http://manualesdetallerdopc.blogspot.com

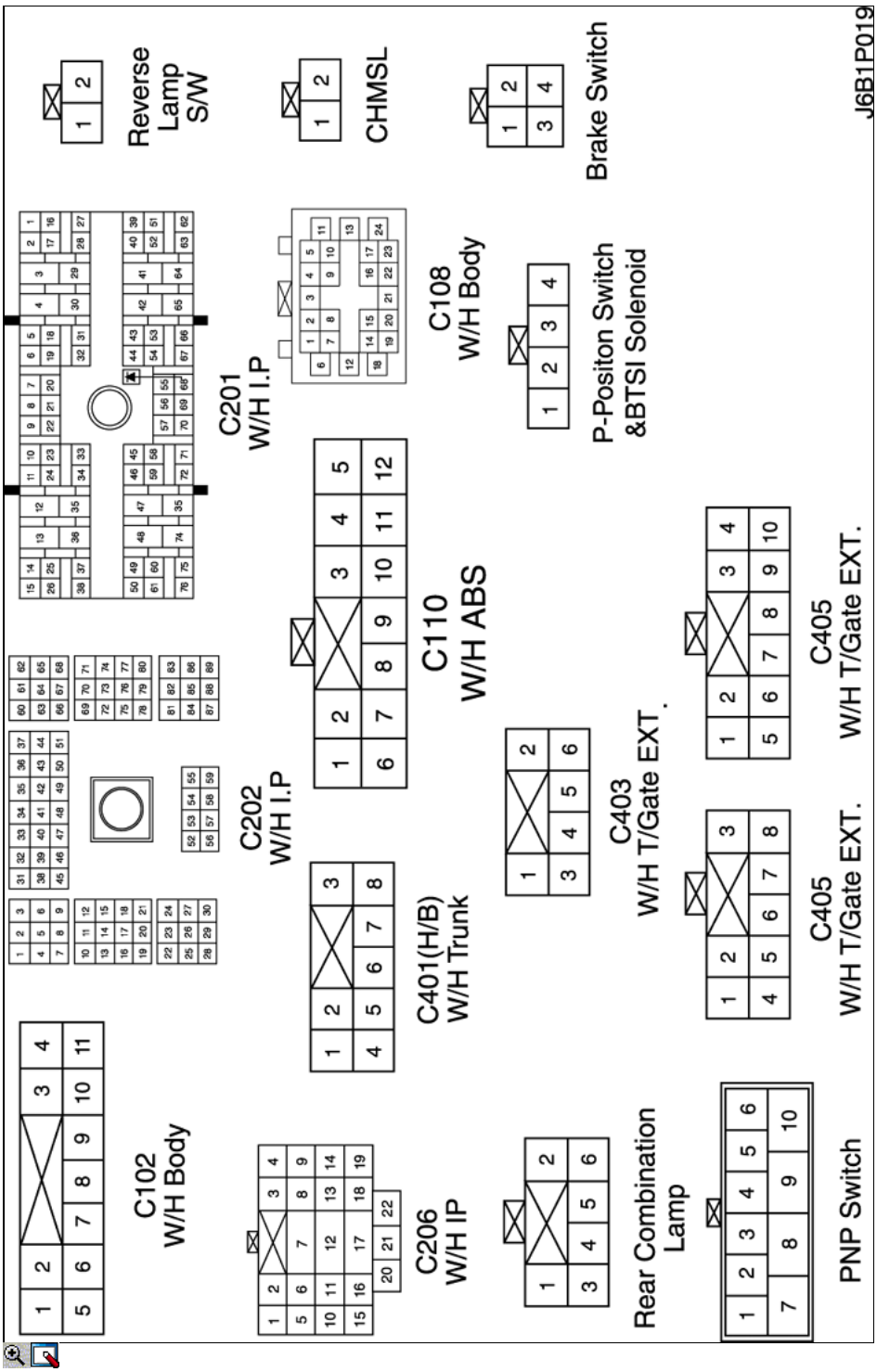

c. POSICIÓN DE CONECTORES Y MOTIVOS

- W / H COLA GATE

http://manualesdetallerdopc.blogspot.com

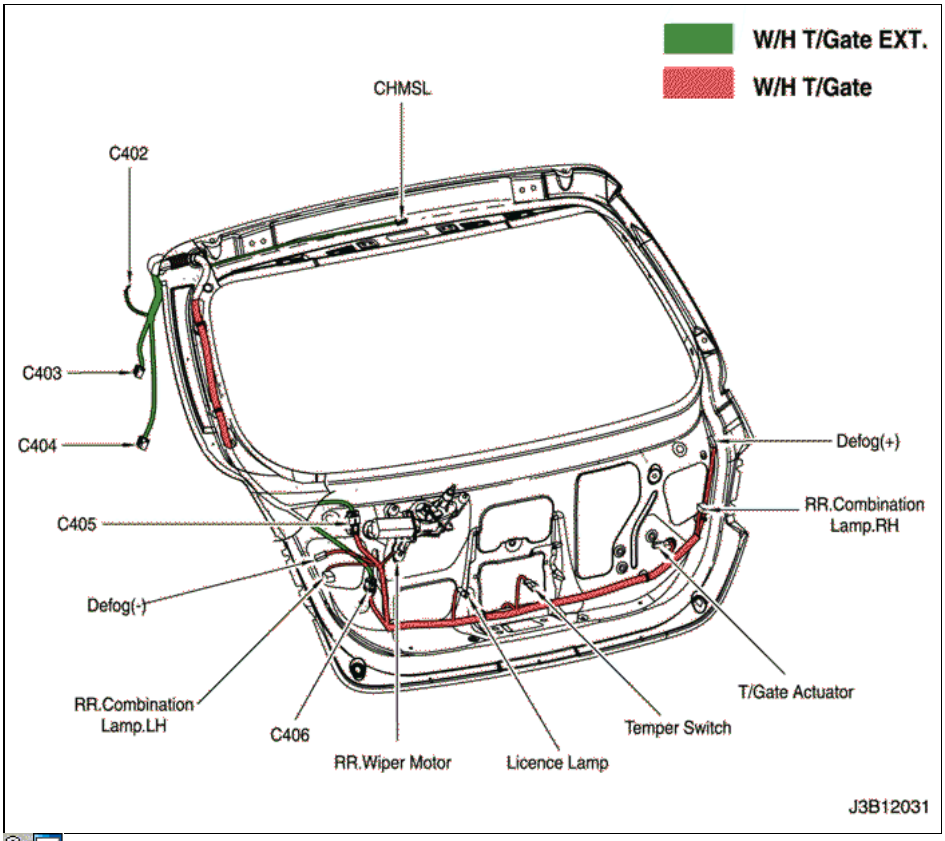

d. PAQUETE DE EMPALME

S203

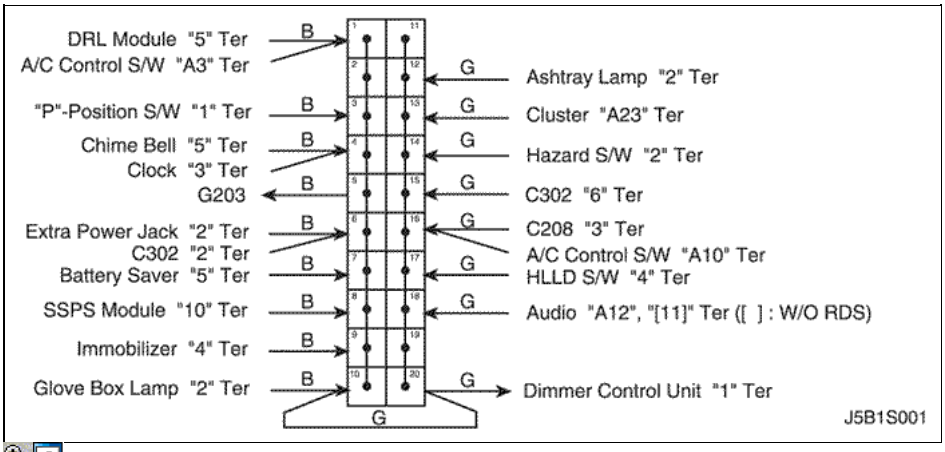

S301

http://manualesdetallerdopc.blogspot.com

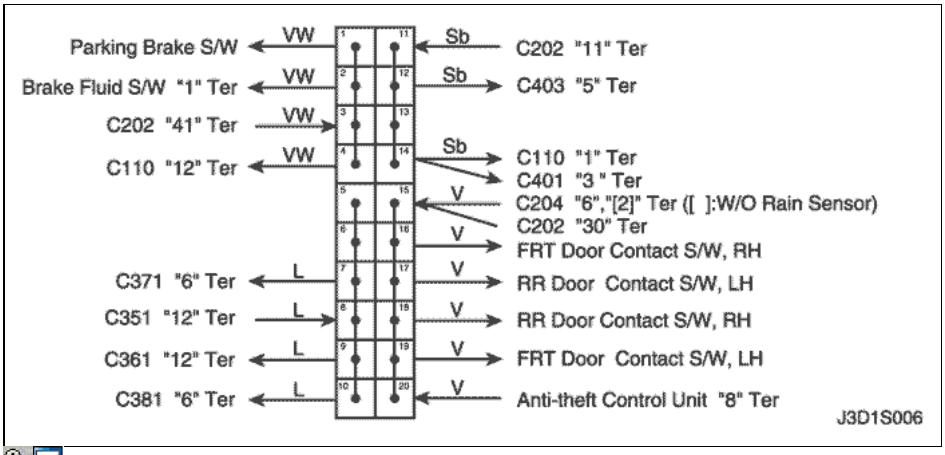

3) MR-140/HV-240: STATION WAGON

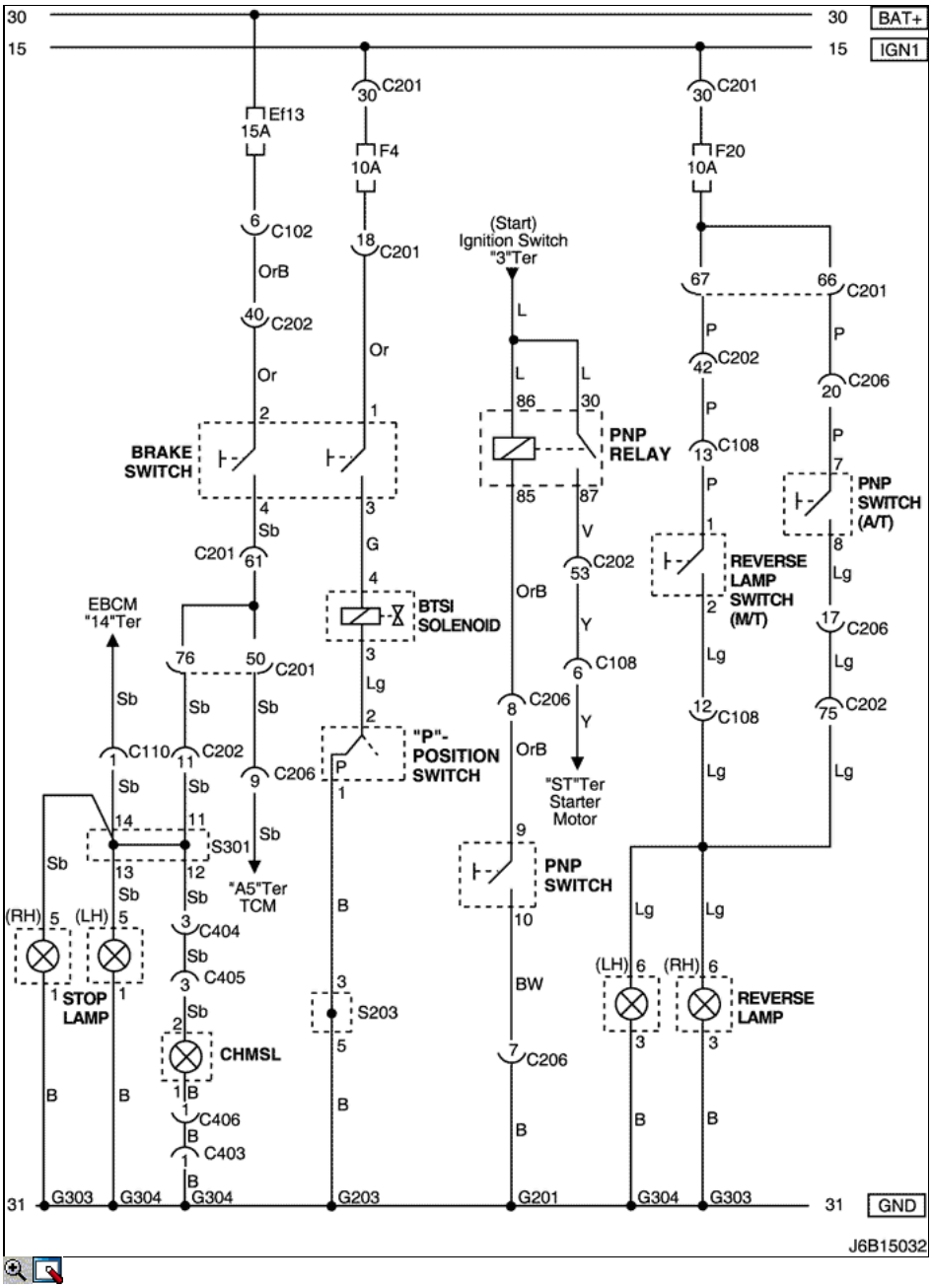

http://manualesdetallerdopc.blogspot.com

una. CONECTOR DE INFORMACIÓN

CONECTOR NO (PIN NO, COLOR)	CONECTAR EL CABLEADO	Posición del conector
C102 (11 Pin, Blanco)	Cuerpo - Motor bloque de fusibles	Motor bloque de fusibles
C108 (24 pines, Negro)	Cuerpo - Motor	Motor Izquierda Bloque de fusibles
C110 (12 Pin, Blanco)	ABS - Cuerpo	A continuación bloque de motor Fusible
C201 (76 pines, Negro)	IP - IP Bloque de fusibles	Bloque de fusibles IP
C202 (89 Pin, Blanco)	IP - Cuerpo	Conductor Izquierda Espacio para Piernas
C206 (22 Pin, Blanco)	IP - TCM	Conductor Superior Espacio para Piernas
C403 (4 Pin, Blanco)	T / Gate. EXT. - Cuerpo	En el interior izquierdo Pilar C
C404 (8 Pin, Blanco)	T / Gate. EXT. - Cuerpo	En el interior izquierdo Pilar C
C405 (8 Pin, Blanco)	T / Gate. EXT. - T / Gate	Al lado izquierdo del motor del limpiaparabrisas trasero
C406 (4 Pin, Blanco)	T / Gate. EXT. - T / Gate	Al lado izquierdo del motor del limpiaparabrisas trasero
S203 (rojo)	IP	Detrás de Audio Montaje
S301 (Azul)	Cuerpo	Conductor Izquierda Espacio para Piernas
G201	IP	Bloque de Izquierda Fusible IP
G203	IP	Detrás de Soporte de audio izquierda
G303	Cuerpo	Por debajo de la lámpara derecha traseros
G304	Cuerpo	Lámpara de abajo a la izquierda de combinación trasero

b. CONECTOR símbolo de identificación y posición del número PIN

http://manualesdetallerdopc.blogspot.com

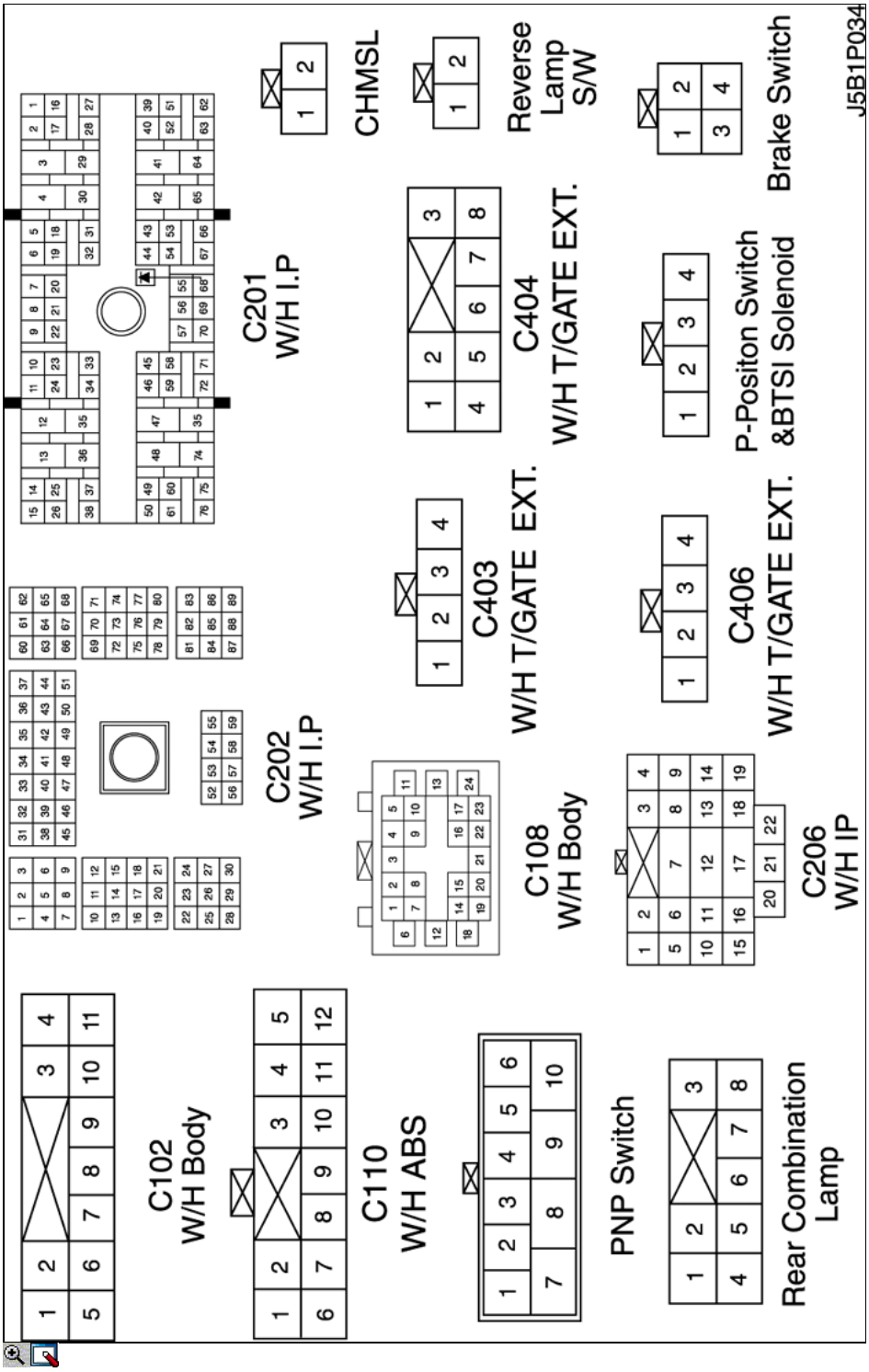

c. POSICIÓN DE CONECTORES Y MOTIVOS

- W / H TCM

http://manualesdetallerdopc.blogspot.com

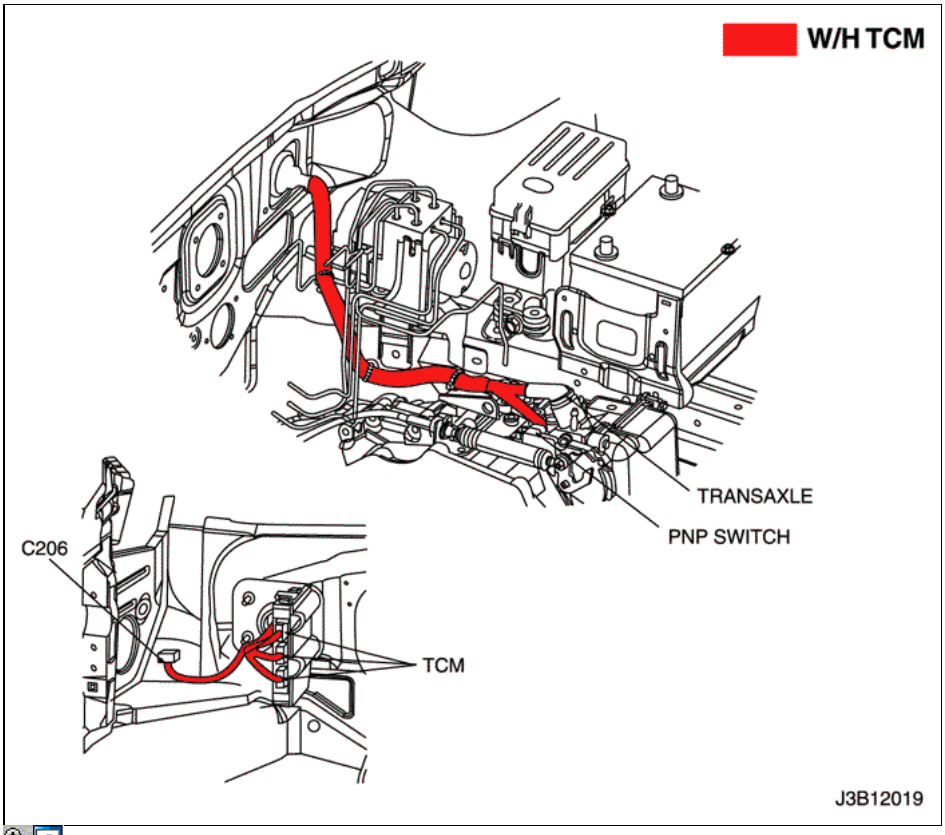

d. PAQUETE DE EMPALME

S203

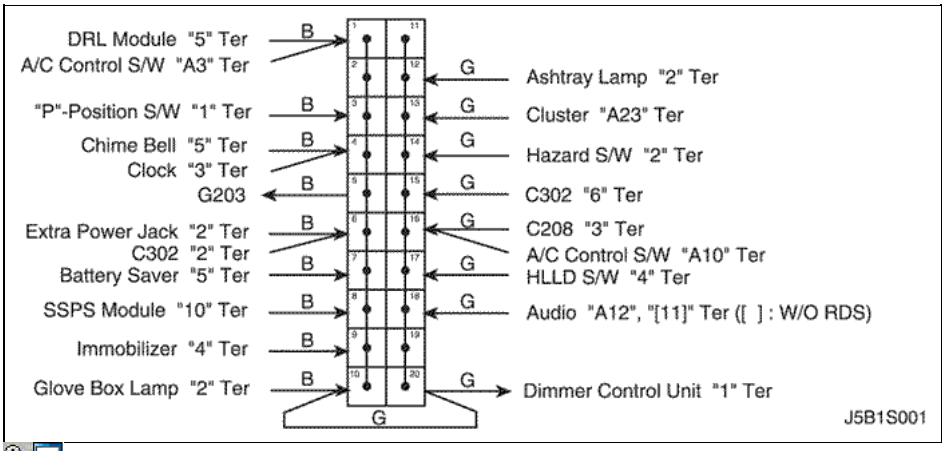

S301

http://manualesdetallerdopc.blogspot.com

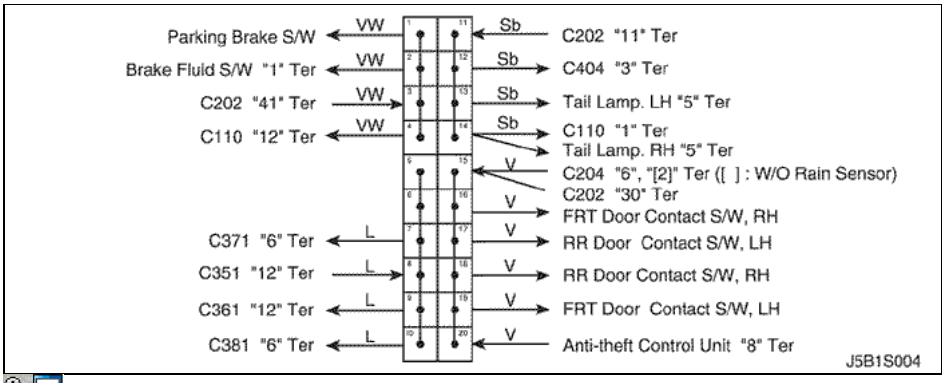

4) SIRIUS D4: BACK NOTCH

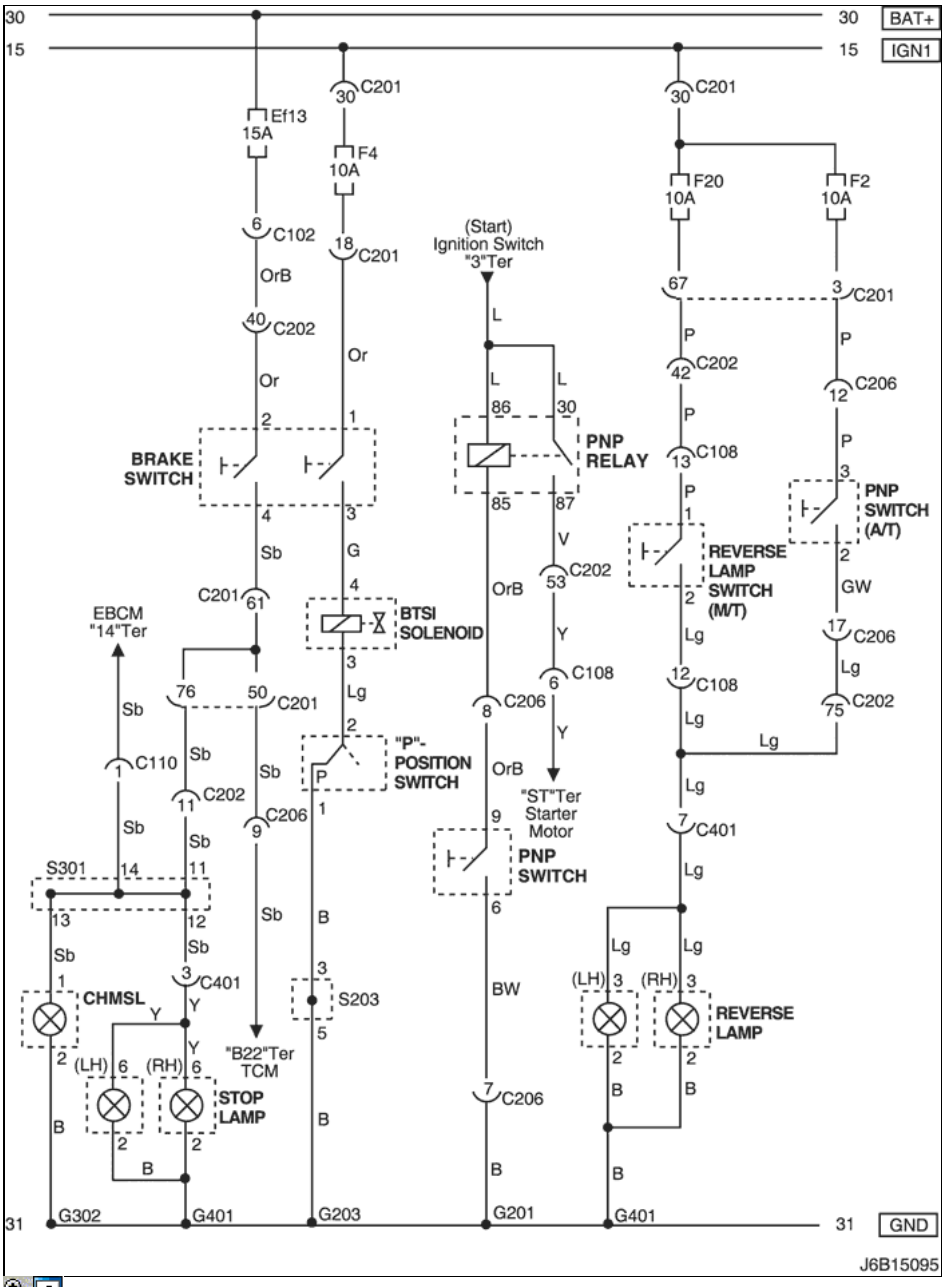

una. CONECTOR DE INFORMACIÓN

http://manualesdetallerdopc.blogspot.com

CONECTOR NO (PIN NO, COLOR)	CONECTAR EL CABLEADO	Posición del conector
C102 (11 Pin, Blanco)	Cuerpo - Motor bloque de fusibles	Motor bloque de fusibles
C108 (24 pines, Negro)	Cuerpo - Motor	Motor Izquierda Bloque de fusibles
C110 (12 Pin, Blanco)	ABS - Cuerpo	A continuación bloque de motor Fusible
C201 (76 pines, Negro)	IP - IP Bloque de fusibles	Bloque de fusibles IP
C202 (89 Pin, Blanco)	IP - Cuerpo	Conductor Izquierda Espacio para Piernas
C206 (22 Pin, Blanco)	IP - TCM	Conductor Superior Espacio para Piernas
C401 (8 Pin, Blanco)	Trunk - Cuerpo	Dentro de la cubierta lateral derecha del tronco
S203 (rojo)	IP	Detrás de Audio Montaje
S301 (Azul)	Cuerpo	Conductor Izquierda Espacio para Piernas
G201	IP	Bloque de Izquierda Fusible IP
G203	IP	Detrás de Soporte de audio izquierda
G302	Cuerpo	C abajo a la izquierda Pilar
G401	Tronco	Troncal Centro lumbar Panel

b. CONECTOR símbolo de identificación y posición del número PIN

http://manualesdetallerdopc.blogspot.com

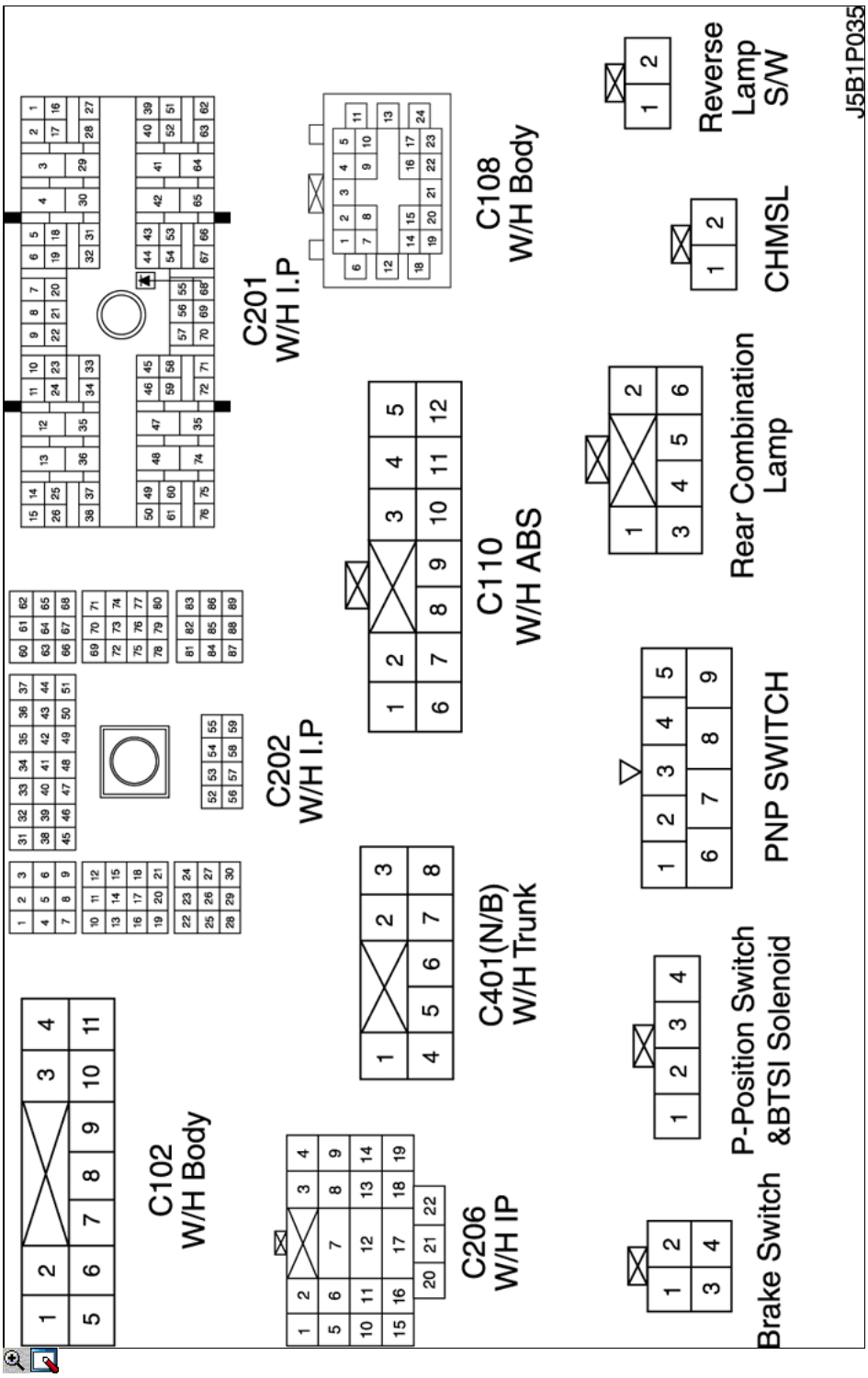

c. POSICIÓN DE CONECTORES Y MOTIVOS

- W / H CUERPO

http://manualesdetallerdopc.blogspot.com

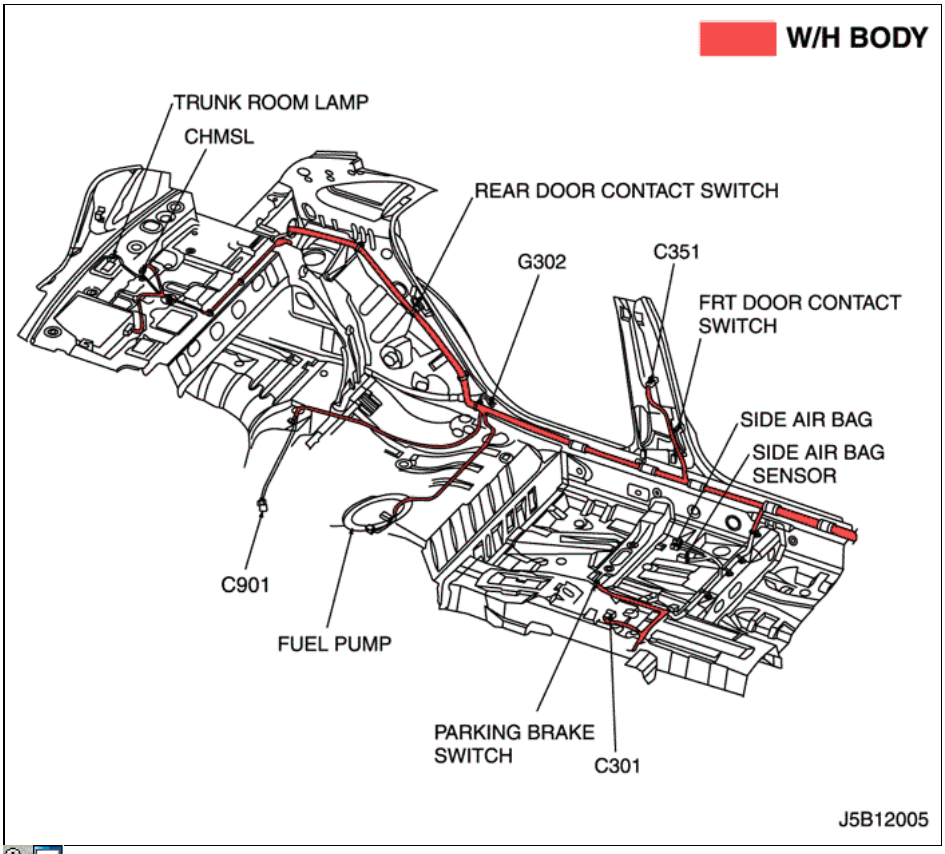

d. PAQUETE DE EMPALME

S203

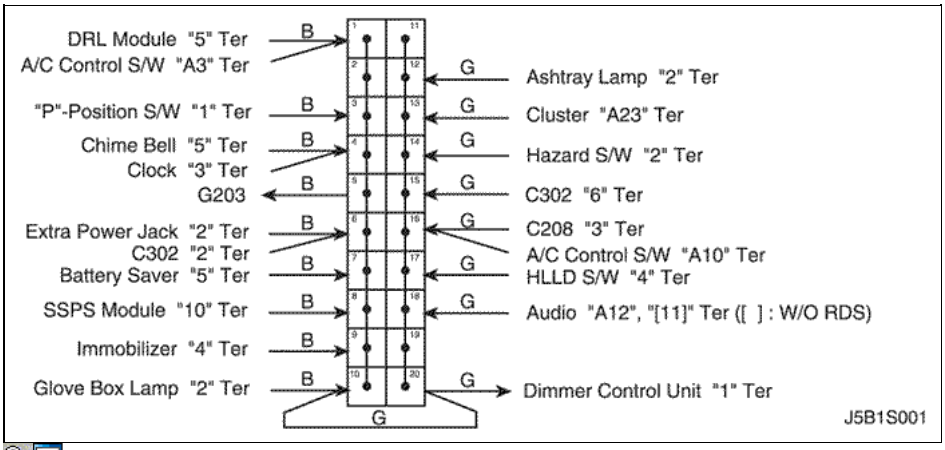

S301

http://manualesdetallerdopc.blogspot.com

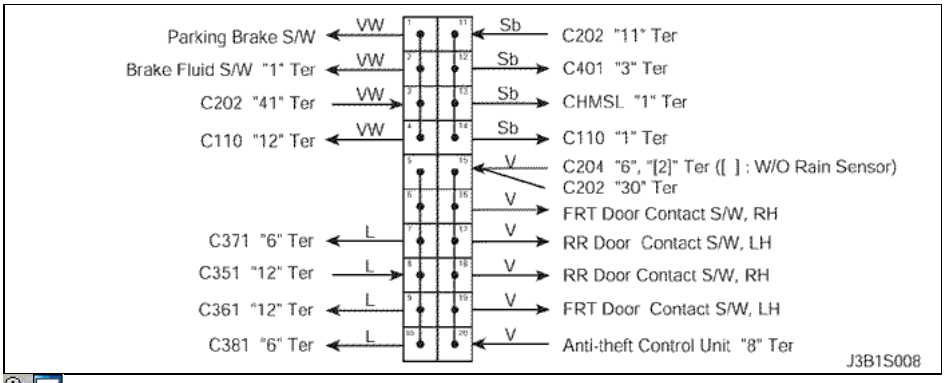

5) SIRIUS D4: BACK HATCH

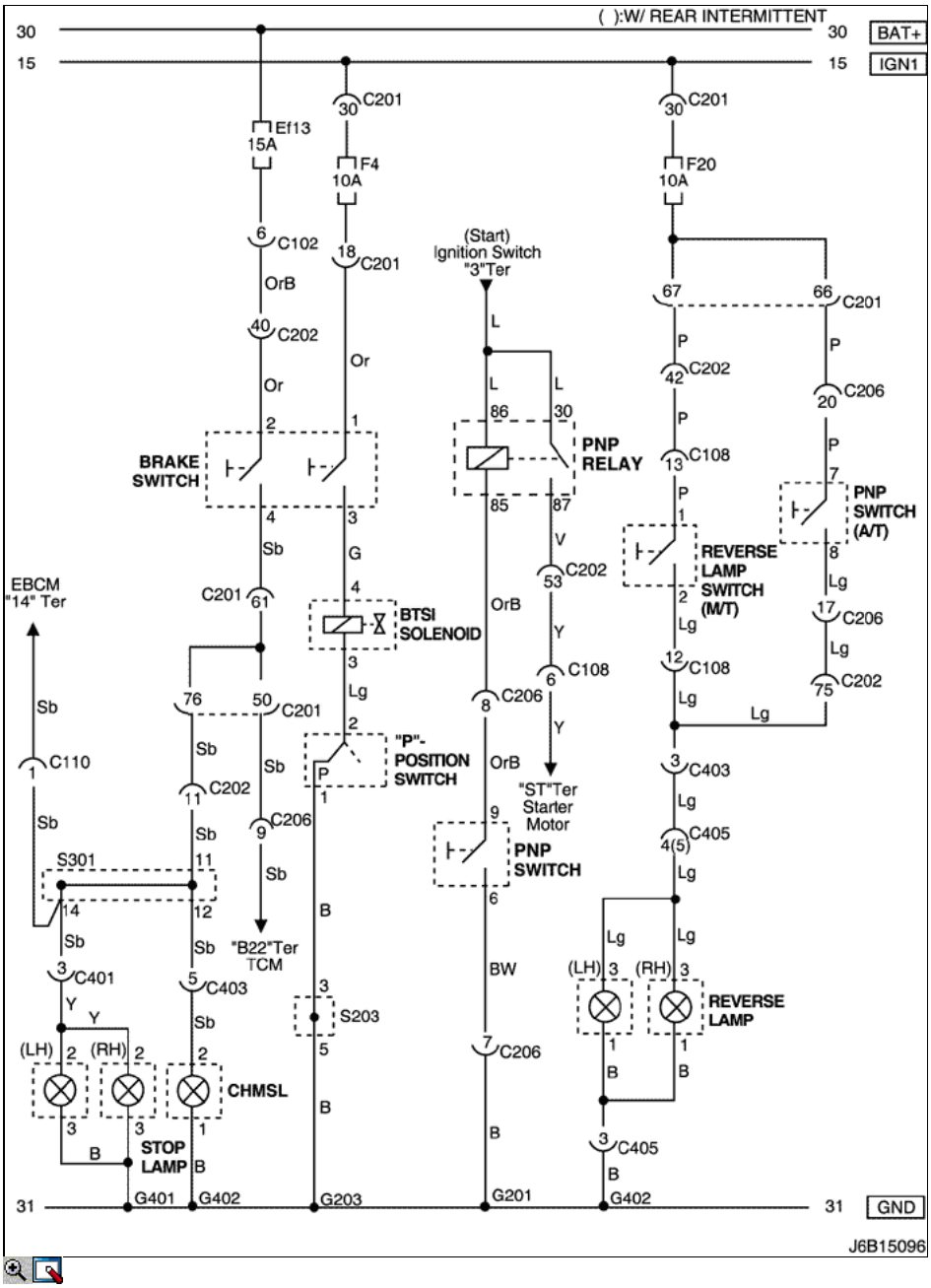

una. CONECTOR DE INFORMACIÓN

http://manualesdetallerdopc.blogspot.com

CONECTOR NO (PIN NO, COLOR)	CONECTAR EL CABLEADO	Posición del conector
C102 (11 Pin, Blanco)	Cuerpo - Motor bloque de fusibles	Motor bloque de fusibles
C108 (24 pines, Negro)	Cuerpo - Motor	Motor Izquierda Bloque de fusibles
C110 (12 Pin, Blanco)	ABS - Cuerpo	A continuación bloque de motor Fusible
C201 (76 pines, Negro)	IP - IP Bloque de fusibles	Bloque de fusibles IP
C202 (89 Pin, Blanco)	IP - Cuerpo	Conductor Izquierda Espacio para Piernas
C206 (22 Pin, Blanco)	IP - TCM	Conductor Superior Espacio para Piernas
C401 (8 Pin, Blanco)	Trunk - Cuerpo	Dentro de la cubierta lateral derecha del tronco
C403 (6 pines, Blanco)	T / Gate. EXT. - Cuerpo	En el interior izquierdo Pilar C
C405 (8 (10) Pin, Blanco)	T / Gate. EXT. - T / Gate	Al lado izquierdo del motor del limpiaparabrisas trasero
S203 (rojo)	IP	Detrás de Audio Montaje
S301 (Azul)	Cuerpo	Conductor Izquierda Espacio para Piernas
G201	IP	Bloque de Izquierda Fusible IP
G203	IP	Detrás de Soporte de audio izquierda
G302	Cuerpo	C abajo a la izquierda Pilar
G401	Tronco	Troncal Centro lumbar Panel
G402	T / Gate. EXT	Dentro del controlador Pilar C

b. CONECTOR símbolo de identificación y posición del número PIN

http://manualesdetallerdopc.blogspot.com

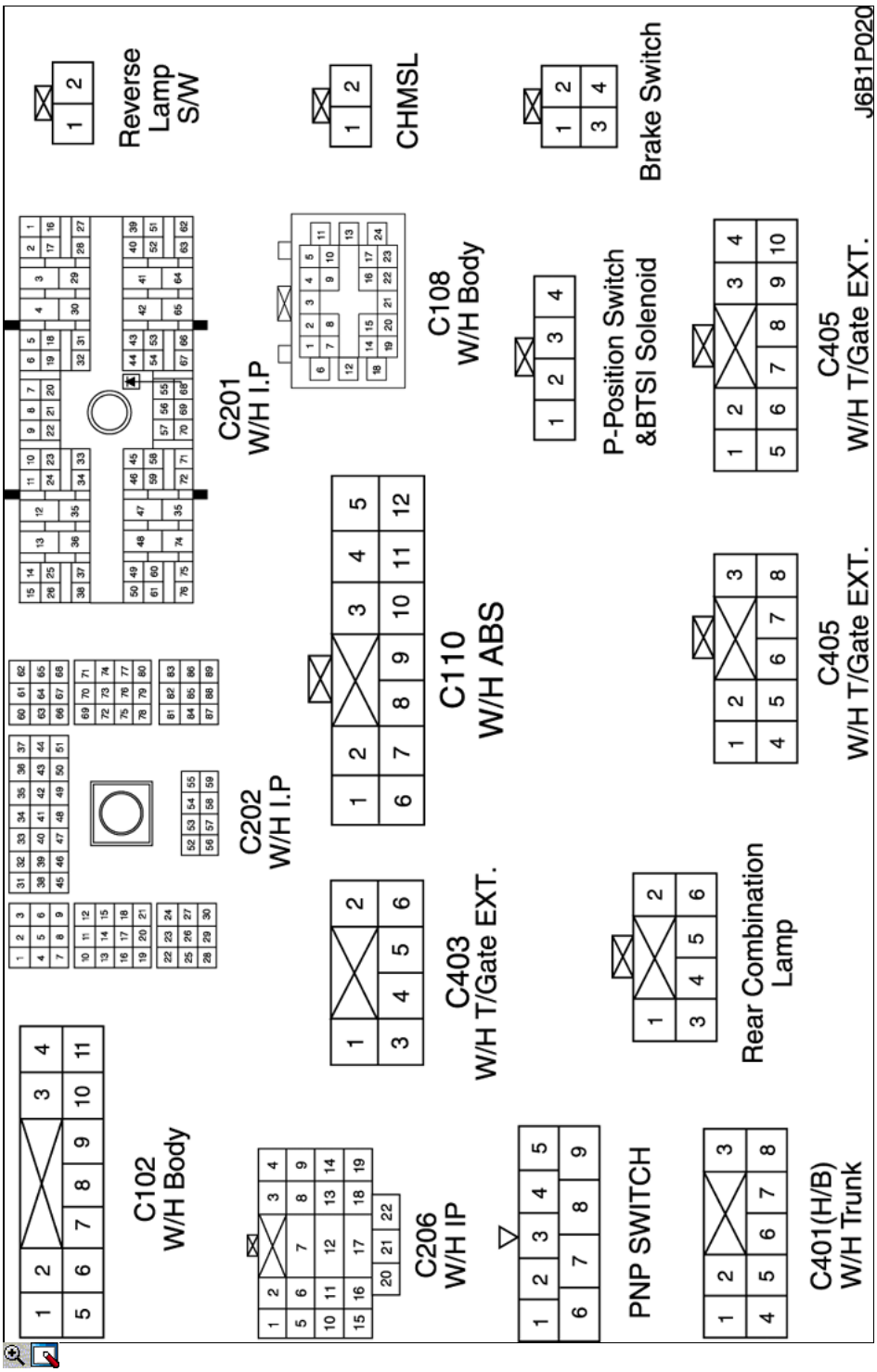

c. POSICIÓN DE CONECTORES Y MOTIVOS

- W / H COLA GATE

http://manualesdetallerdopc.blogspot.com

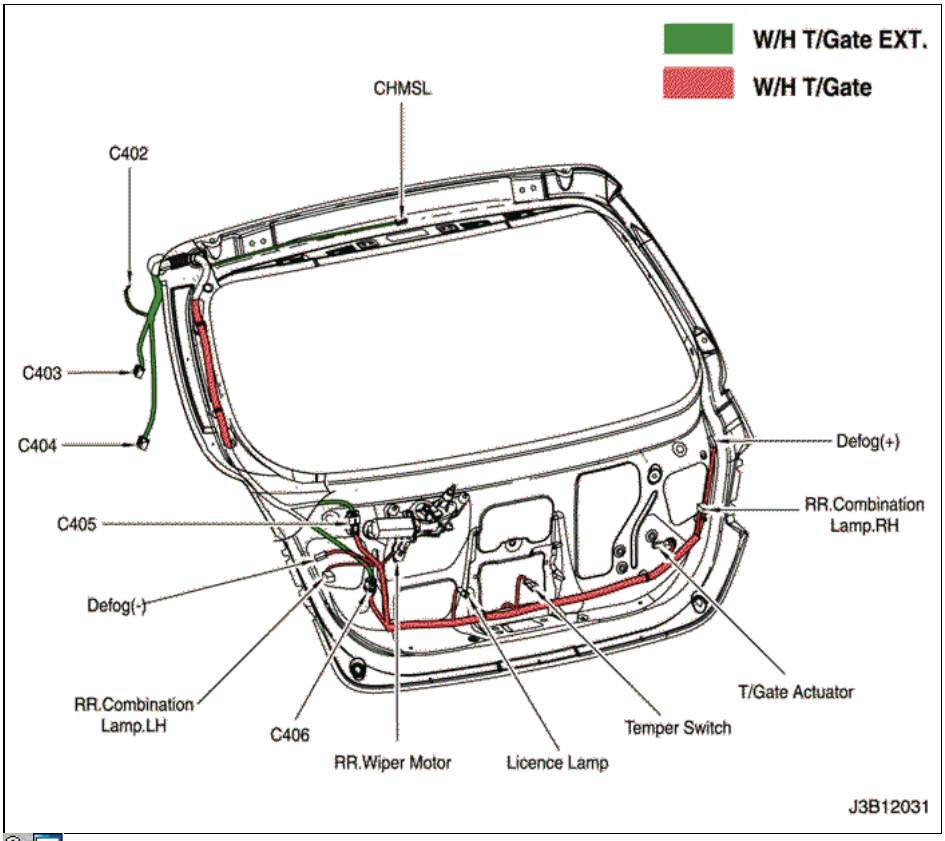

d. PAQUETE DE EMPALME

S203

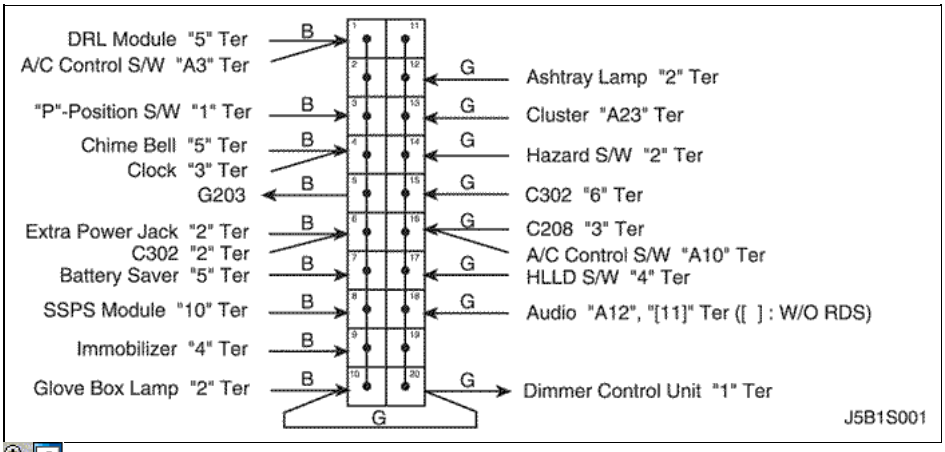

S301

http://manualesdetallerdopc.blogspot.com

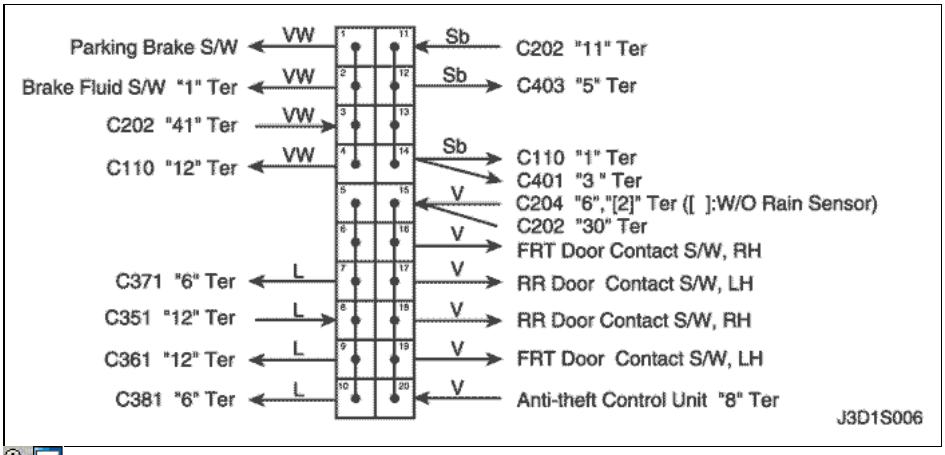

6) SIRIUS D4: STATION WAGON

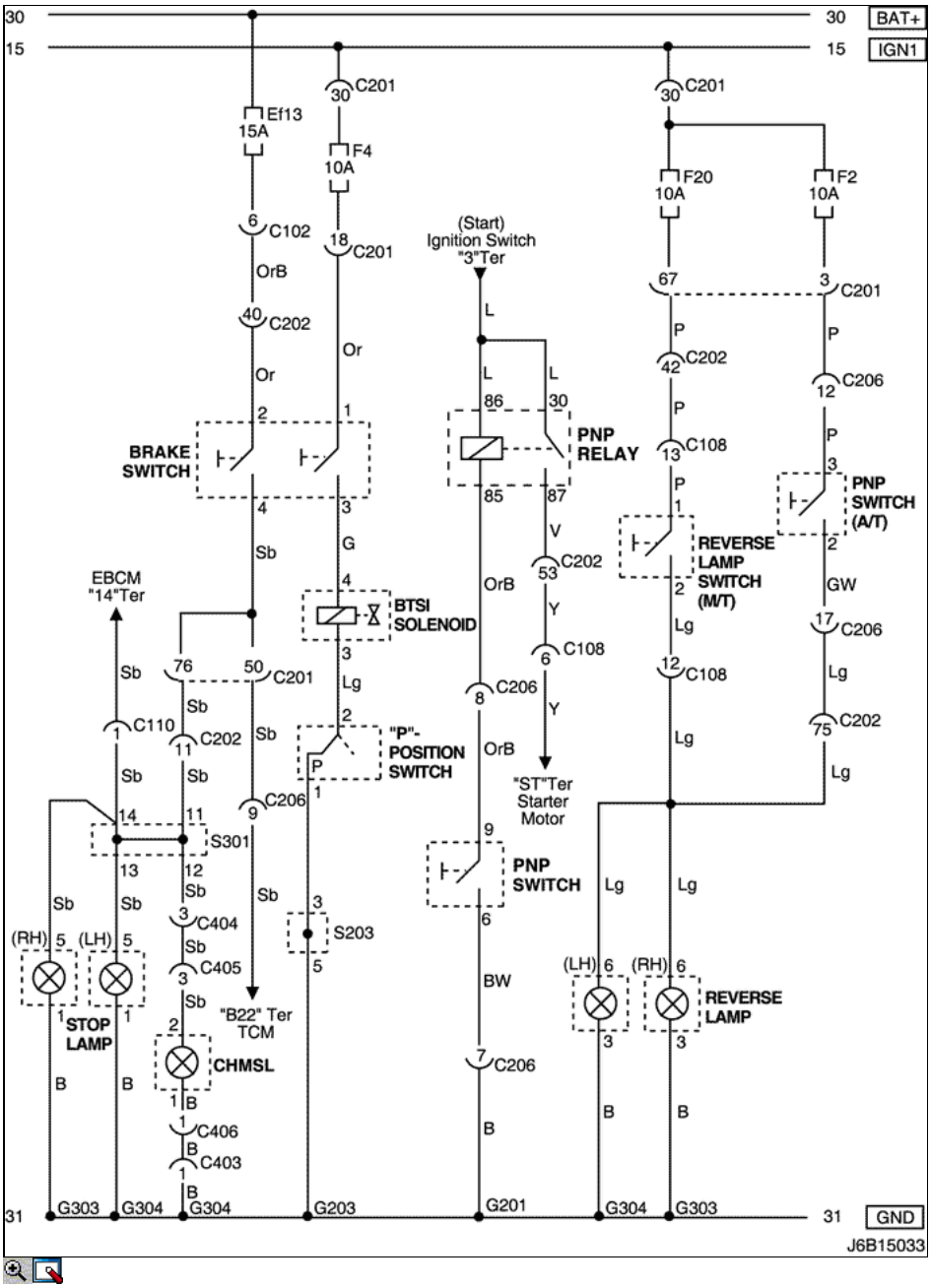

http://manualesdetallerdopc.blogspot.com

una. CONECTOR DE INFORMACIÓN

CONECTOR NO (PIN NO, COLOR)	CONECTAR EL CABLEADO	Posición del conector
C102 (11 Pin, Blanco)	Cuerpo - Motor bloque de fusibles	Motor bloque de fusibles
C108 (24 pines, Negro)	Cuerpo - Motor	Motor Izquierda Bloque de fusibles
C110 (12 Pin, Blanco)	ABS - Cuerpo	A continuación bloque de motor Fusible
C201 (76 pines, Negro)	IP - IP Bloque de fusibles	Bloque de fusibles IP
C202 (89 Pin, Blanco)	IP - Cuerpo	Conductor Izquierda Espacio para Piernas
C206 (22 Pin, Blanco)	IP - TCM	Conductor Superior Espacio para Piernas
C403 (4 Pin, Blanco)	T / Gate. EXT. - Cuerpo	En el interior izquierdo Pilar C
C404 (8 Pin, Blanco)	T / Gate. EXT. - Cuerpo	En el interior izquierdo Pilar C
C405 (8 Pin, Blanco)	T / Gate. EXT. - T / Gate	Al lado izquierdo del motor del limpiaparabrisas trasero
C406 (4 Pin, Blanco)	T / Gate. EXT. - T / Gate	Al lado izquierdo del motor del limpiaparabrisas trasero
S203 (rojo)	IP	Detrás de Audio Montaje
S301 (Azul)	Cuerpo	Conductor Izquierda Espacio para Piernas
G201	IP	Bloque de Izquierda Fusible IP
G203	IP	Detrás de Soporte de audio izquierda
G303	Cuerpo	Por debajo de la lámpara derecha traseros
G304	Cuerpo	Lámpara de abajo a la izquierda de combinación trasero

b. CONECTOR símbolo de identificación y posición del número PIN

http://manualesdetallerdopc.blogspot.com

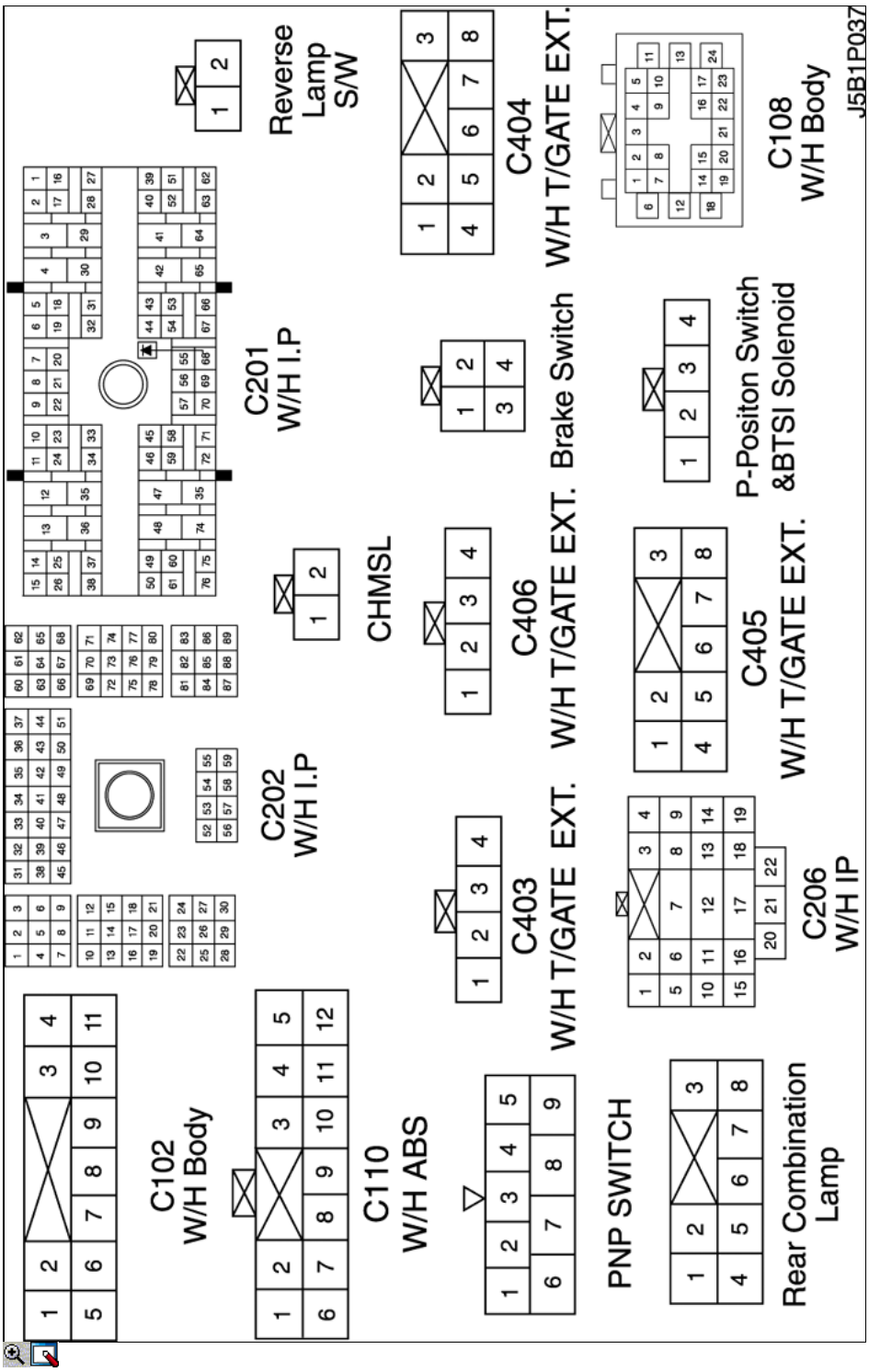

c. POSICIÓN DE CONECTORES Y MOTIVOS

- W / H TCM

http://manualesdetallerdopc.blogspot.com

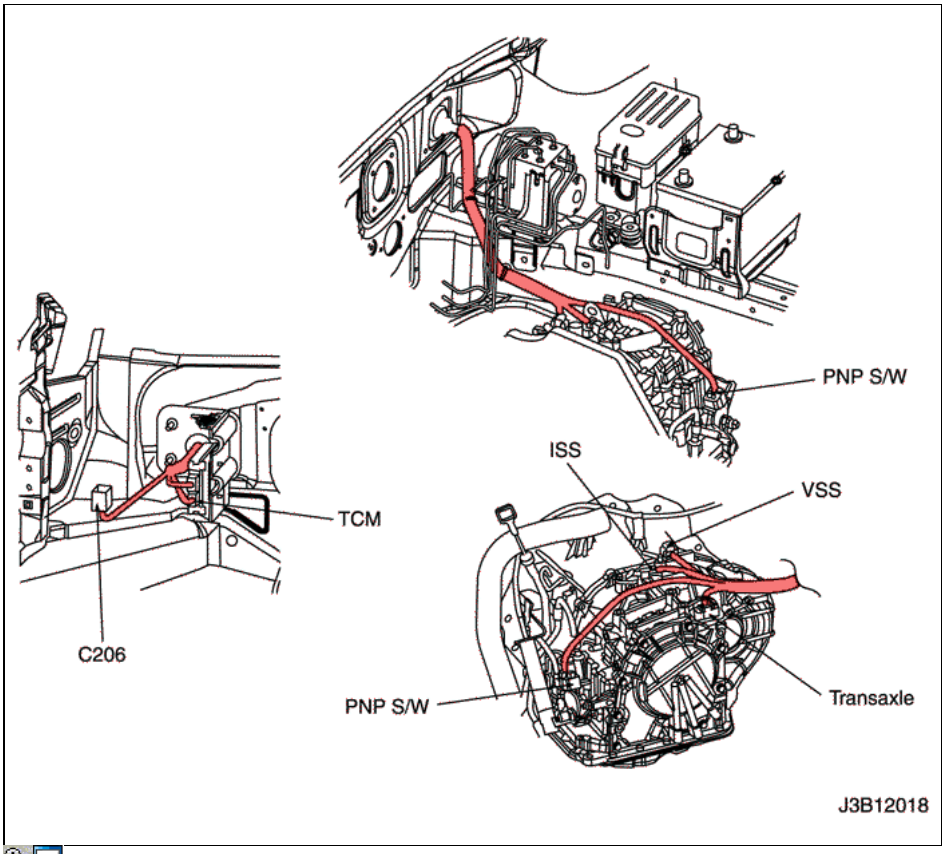

d. PAQUETE DE EMPALME

S203

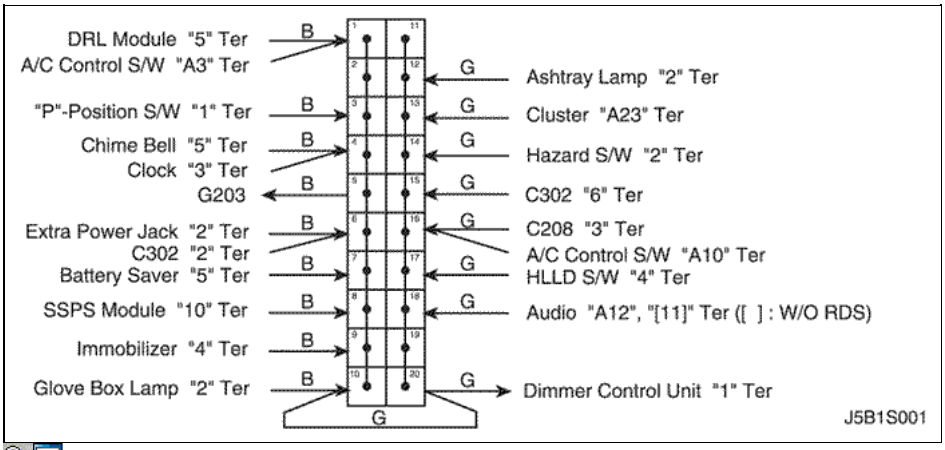

S301

http://manualesdetallerdopc.blogspot.com

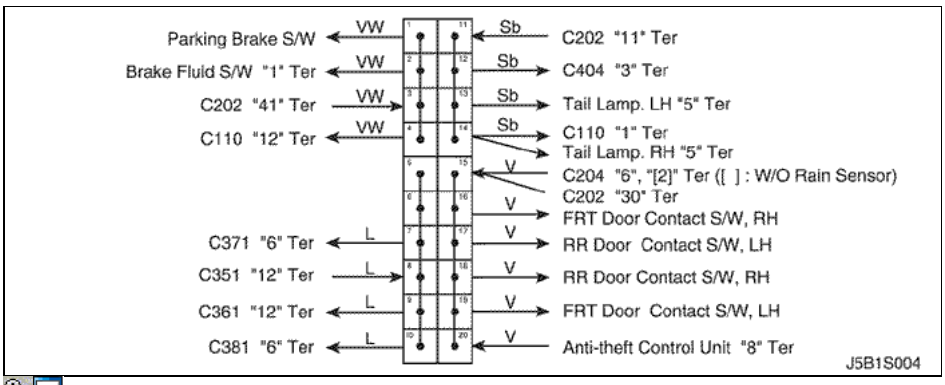

© Copyright General Motors Chevrolet Europa. Reservados todos los derechos