OPEL MERIVA

Manual de Instrucciones

Wir leben Autos.



Contenido

Introducción 2
En pocas palabras 6
Llaves, puertas y ventanillas 20
Asientos, sistemas de seguridad 36
Portaobjetos 59
Instrumentos y mandos 81
Iluminación 116
Climatización 126
Conducción y manejo 135
Cuidado del vehículo 166
Servicio y mantenimiento 212
Datos técnicos 215
Información de clientes 230
Índice alfabético 232

Introducción

Combustibles	Denominación			
Aceite del motor	Calidad			
	Viscosidad			
Presión de inflado de los neumáticos	Tamaño de neumáticos	delante	detrás	
	Neumáticos de verano			
	Neumáticos de invierno			
Pesos				
	Peso máximo autorizado			
	- Peso en vacío del modelo básico			
	= Carga			

Datos específicos del vehículo

Por favor, anote los datos de su vehículo en la página anterior para tenerlos a mano. Esta información está disponible en las secciones "Servicio y mantenimiento" y "Datos técnicos", así como en la placa de características.

Introducción

Su vehículo representa un diseño combinado de avanzada tecnología, seguridad, compatibilidad ecológica y economía.

Este Manual de Instrucciones le proporciona toda la información necesaria para conducir el vehículo de forma segura y eficiente.

Informe a los ocupantes sobre los posibles peligros de lesiones y accidentes derivados de un uso incorrecto del vehículo.

Siempre debe cumplir las leyes y los reglamentos del país por donde circule. Dichas leyes pueden diferir de la información contenida en el presente Manual de Instrucciones.

Cuando este Manual de Instrucciones hace referencia a una visita al taller, le recomendamos que acuda a su Reparador Autorizado Opel. Para los vehículos de gas, le recomendamos acudir a un Reparador Opel autorizado para el servicio de vehículos de gas.

Todos los Reparadores Autorizados Opel le ofrecen un servicio excelente a precios razonables. Personal experimentado, formado por Opel, trabaja según las instrucciones específicas de Opel.

La documentación para el cliente debería estar siempre a mano en el vehículo.

Uso del presente manual

- Este manual describe todas las opciones y funciones disponibles para este modelo. **Algunas descripciones, incluidas las de la pantalla y las funciones del menú, pueden no ser válidas para su vehículo a causa de la variante del modelo, las especificaciones del país, el equipamiento especial o los accesorios.**
- La sección "En pocas palabras" le proporciona una primera visión de conjunto.
- Las tablas de contenidos al principio del manual y de cada sección le ayudarán a localizar la información.
- El índice alfabético le permitirá buscar información específica.
- En este Manual de Instrucciones se representan vehículos con volante a la izquierda. El funcionamiento es similar para los vehículos con volante a la derecha.
- En este manual se utilizan las designaciones de fábrica para los motores. Las designaciones comerciales correspondientes se pueden encontrar en la sección "Datos técnicos".

- Las indicaciones de dirección (p. ej. izquierda o derecha, delante o detrás) se refieren siempre al sentido de marcha.
- Es posible que las pantallas del vehículo no estén disponibles en su idioma.
- Los mensajes en pantalla y los rótulos interiores están impresos en **negrita**.

Peligro, Advertencia y Atención

⚠Peligro

El texto marcado con ⚠**Peligro** ofrece información sobre el riesgo de sufrir lesiones fatales. Si se ignora dicha información, puede haber peligro de muerte.

⚠Advertencia

El texto marcado con ⚠ **Advertencia** ofrece información sobre riesgos de accidentes o lesiones. Si se ignora dicha información, puede haber riesgo de lesiones.

Atención

El texto marcado con **Atención** ofrece información sobre posibles daños en el vehículo. Si se ignora dicha información, el vehículo puede sufrir daños.

Símbolos

Las referencias a páginas se indican mediante ⇨. El símbolo ⇨ significa "véase la página".

Le deseamos muchas horas de agradable conducción.

Adam Opel AG

En pocas palabras

Información importante para su primer viaje

Desbloqueo del vehículo



Pulse el botón para desbloquear las puertas y el compartimento de carga. Abra las puertas tirando de la manilla correspondiente. Para abrir el portón trasero, pulse el touchpad situado debajo de la moldura del portón trasero.

Mando a distancia ⇨ 20, Cierre centralizado ⇨ 22, Compartimento de carga ⇨ 26.

Ajuste de los asientos

Posición del asiento

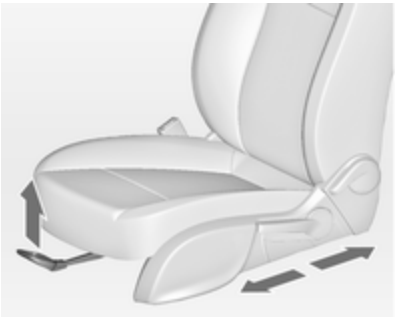

Tire del asidero, deslice el asiento, suelte el asidero.

Posición de asiento ⇨ 38, Ajuste de los asientos ⇨ 38.

⚠ Peligro

Para permitir un correcto despliegue del airbag, debe estar sentado a más de 25 cm del volante.

Respaldo del asiento

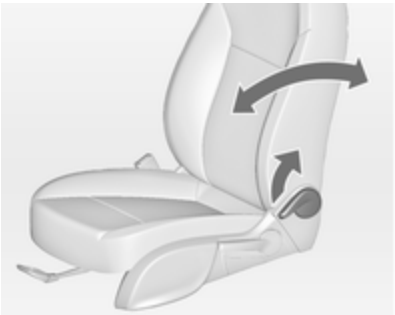

Tire de la palanca, ajuste la inclinación y suelte la palanca. Deje que el asiento enclave audiblemente.

Posición de asiento ⇨ 38, Ajuste de los asientos ⇨ 38.

Altura del asiento

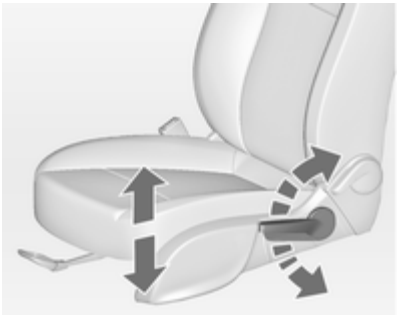

Movimiento de bombeo de la palanca

hacia arriba = asiento más alto
hacia abajo = asiento más bajo

Posición de asiento ⇨ 38, Ajuste de los asientos ⇨ 38.

Inclinación del asiento

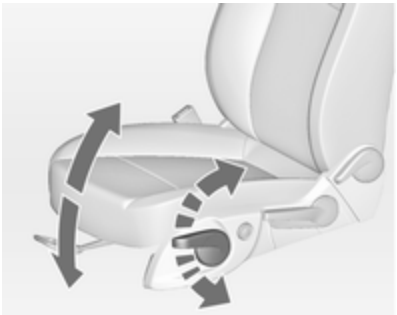

Movimiento de bombeo de la palanca

hacia arriba = parte delantera más alta
hacia abajo = parte delantera más baja

Posición de asiento ⇨ 38, Ajuste de los asientos ⇨ 38.

Ajuste de los reposacabezas

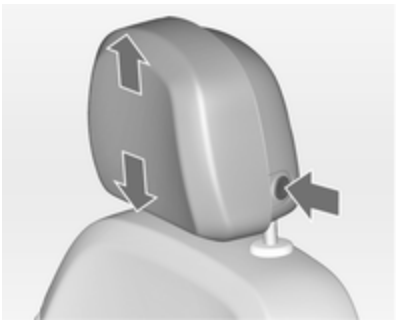

Pulse el botón, ajuste la altura y enclave.

Para ajustarlo horizontalmente, tire del reposacabezas hacia delante. Se enclava en varias posiciones. Para devolverlo a su posición más atrasada, tire totalmente hacia delante y suéltelo.

Reposacabezas ⇨ 36.

Cinturón de seguridad



Extraiga el cinturón de seguridad y enclávelo en el cierre. El cinturón de seguridad no debe estar retorcido y debe quedar bien ajustado al cuerpo. El respaldo no debe estar demasiado inclinado hacia atrás (máximo aprox. 25°).

Para soltar el cinturón, pulse el botón rojo del cierre.

Posición de asiento ⇨ 38, Cinturones de seguridad ⇨ 45, Sistema de airbags ⇨ 49.

Ajuste de los retrovisores

Retrovisor interior

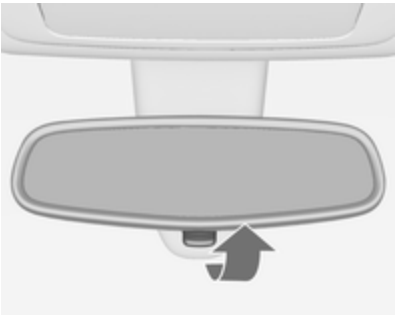

Para reducir el deslumbramiento, ajuste la palanca que hay debajo de la carcasa del espejo.

Retrovisor interior ⇨ 31, Retrovisor interior con antideslumbramiento automático ⇨ 31.

Retrovisores exteriores



Seleccione y ajuste el retrovisor exterior correspondiente.

Retrovisores exteriores convexos ⇨ 30, Ajuste eléctrico ⇨ 30, Retrovisores exteriores plegables ⇨ 30, Retrovisores exteriores térmicos ⇨ 30.

Ajuste del volante

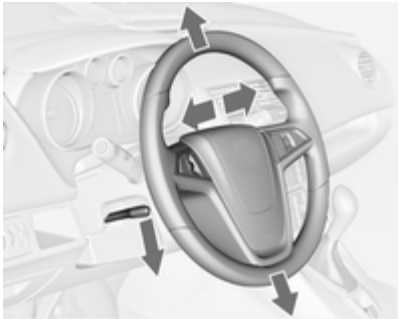

Desbloquee la palanca, ajuste el volante, luego enclave la palanca y asegúrese de que esté totalmente bloqueada.

El volante sólo se debe ajustar con el vehículo parado y la dirección desbloqueada.

Sistema de airbags ⇨ 49, Posiciones de la llave del encendido ⇨ 136.

Vista general del tablero de instrumentos

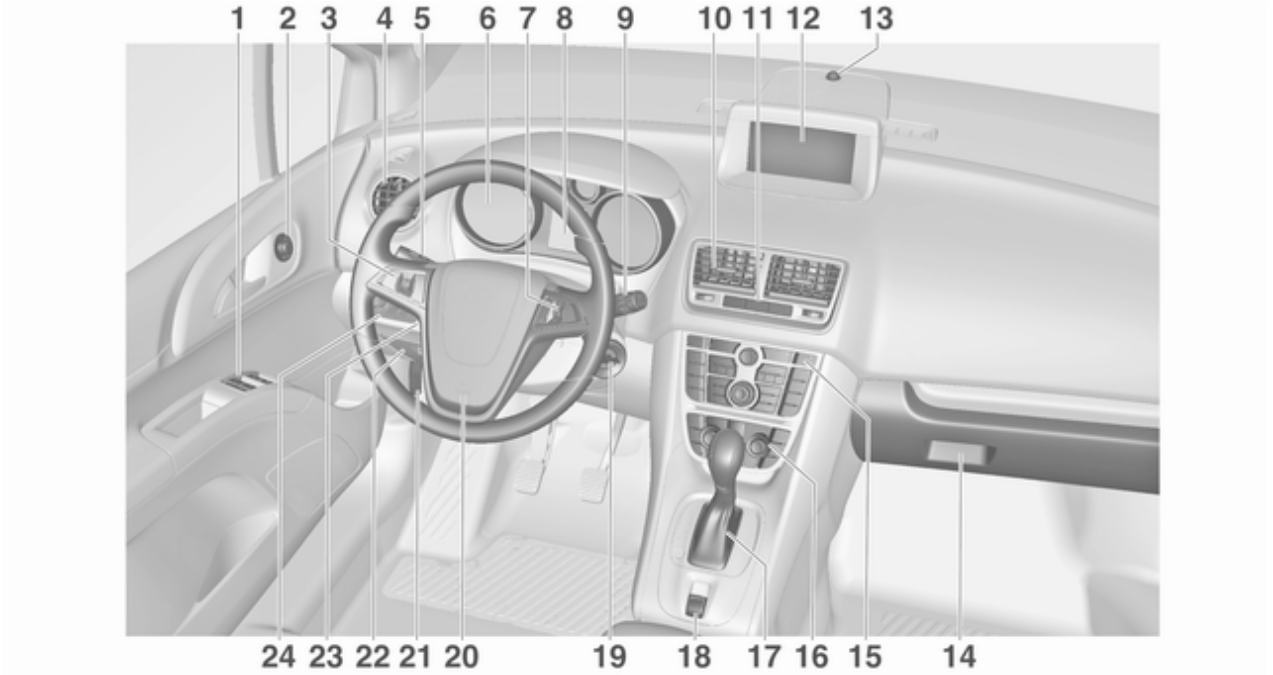

1 Elevalunas eléctricos 32
2 Retrovisores exteriores 30
3 Regulador de velocidad 151
4 Salidas de aire laterales 132
5 Intermitentes, ráfagas, luz de cruce y luz de carretera 120
Iluminación de salida 124
Luces de estacionamiento .. 121
Centro de información del conductor 100
6 Instrumentos 88
7 Mandos en el volante 81
8 Centro de información del conductor 100
9 Limpiaparabrisas, lavaparabrisas, limpialuneta, lavaluneta 83
10 Salidas de aire centrales ... 132
11 Cierre centralizado 22
Luces de emergencia 120
Testigo de control de desactivación del airbag 94
12 Pantalla de información 102
13 Sensor del climatizador automático electrónico 128
14 Guantera 59
15 Sistema de control de tracción 149
Control electrónico de estabilidad 150
Asistente de aparcamiento por ultrasonidos 152
Botón Eco 138
Selector de combustible 89
16 Climatizador automático 126
17 Palanca selectora, cambio manual 146
Cambio automático 143
18 Freno de estacionamiento eléctrico 148
19 Cerradura del encendido con bloqueo del volante 136
20 Bocina 82
Airbag del conductor 49
21 Palanca de desbloqueo del capó 168
22 Compartimento portaobjetos 59
Caja de fusibles 188
23 Ajuste del volante 81
24 Conmutador de las luces ... 116
Regulación del alcance de los faros 118
Faros antiniebla 120
Piloto antiniebla 121
Iluminación de los instrumentos 122

Iluminación exterior



Gire el conmutador de las luces

AUTO = Control automático de las luces: Los faros se conectan y desconectan automáticamente

⏻ = Activación o desactivación del control automático de luces

≡D = Luces laterales

≡D = Faros

Vehículos sin control automático de las luces:

0 = Desconectar

Pulse el interruptor de las luces

≡D = Faros antiniebla

D≡ = Piloto antiniebla

Iluminación ⇨ 116.

Ráfagas, luz de carretera y luz de cruce

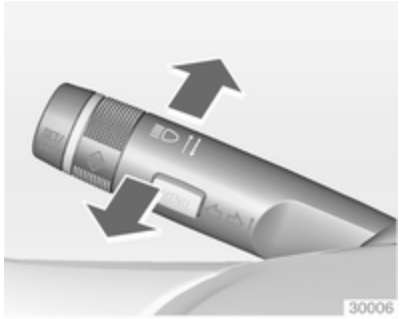

Ráfagas = Tire de la palanca

Luz de carretera = Presione la palanca

Luz de cruce = Presione o tire de la palanca

Control automático de las luces ⇨ 117, Luz de carretera ⇨ 117, Ráfagas ⇨ 117.

Señalización de giros y cambios de carril

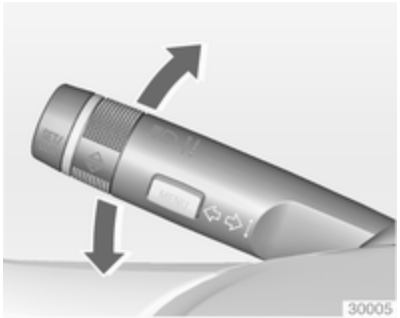

Palanca hacia arriba = intermitente derecho

Palanca hacia abajo = intermitente izquierdo

Señalización de giros y cambios de carril ⇨ 120, Luces de estacionamiento ⇨ 121.

Luces de emergencia



Se accionan con el botón ⚠.

Luces de emergencia ⇨ 120.

Bocina



Pulse .

Sistemas limpia y lavaparabrisas

Limpiaparabrisas



2 = velocidad rápida
1 = velocidad lenta
= conexión a intervalos o funcionamiento automático con sensor de lluvia
O = desconectar

Para un solo barrido cuando los limpiaparabrisas están desconectados, pulse la palanca hacia abajo.

Limpiaparabrisas ⇨ 83, Sustitución de las escobillas ⇨ 174.

Sistema lavaparabrisas

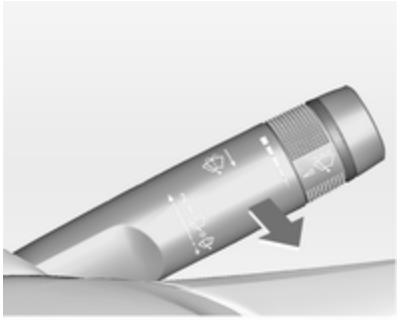

Tire de la palanca.

Sistema lavaparabrisas ⇨ 83, Líquido de lavado ⇨ 170.

Sistemas limpialuneta y lavaluneta

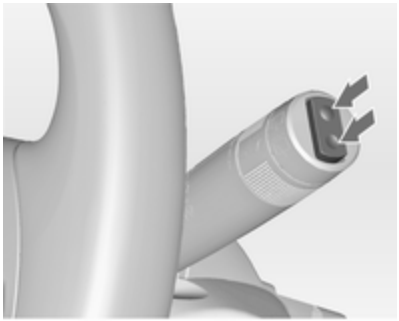

Pulse el interruptor basculante para activar el limpialuneta:

posición superior = intervalo corto
posición inferior = intervalo largo
posición central = desconectar



Presione la palanca.

Se pulveriza líquido de lavado sobre la luneta trasera y el limpialuneta realiza el barrido varias veces.

Limpia/lavaluneta ⇨ 84.

Climatización

Luneta térmica trasera, retrovisores exteriores térmicos



La resistencia térmica se acciona pulsando el botón .

Luneta térmica trasera ⇨ 34.

Desempañado y descongelación de los cristales



Pulse el botón .

Ajuste el mando de temperatura al máximo.

Refrigeración conectada.

Luneta térmica trasera conectada.

Climatizador automático ⇨ 126.

Caja de cambios

Cambio manual



Marcha atrás: con el vehículo parado, espere 3 segundos después de pisar el pedal del embrague, luego pulse el botón de desbloqueo en la palanca selectora y engrane la marcha.

Si la marcha no entra, ponga la palanca en punto muerto, suelte el pedal del embrague y píselo de nuevo; luego repita la selección de la marcha.

Cambio manual ⇨ 146.

Cambio automático



P = estacionamiento
R = marcha atrás
N = punto muerto
D = marcha hacia delante

Modo manual: mueva la palanca selectora desde **D** hacia la izquierda.

+ = marcha más larga
− = marcha más corta

La palanca selectora sólo puede moverse de la posición **P** con el encendido conectado y el pedal del freno pisado. Para seleccionar **P** o **R**, pulse el botón de desbloqueo.

Cambio automático ⇨ 143.

Al salir de viaje

Comprobaciones antes de comenzar un viaje

- La presión de los neumáticos y su estado ⇨ 192, ⇨ 226.
- El nivel de aceite del motor y de los demás líquidos ⇨ 168.
- Todos los cristales, retrovisores, iluminación exterior y placas de matrícula deben estar en buen estado y libres de suciedad, nieve o hielo.
- La correcta posición de los retrovisores, asientos y cinturones de seguridad ⇨ 30, ⇨ 38, ⇨ 46.
- El funcionamiento de los frenos a baja velocidad, especialmente si los frenos están húmedos.

Arranque del motor

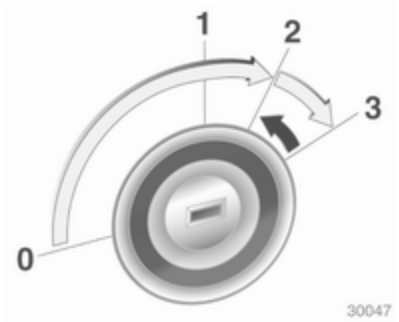

- Gire la llave a la posición **1**
- mueva ligeramente el volante para desactivar el bloqueo
- accione el embrague y el freno
- cambio automático en **P** o **N**
- no pise el pedal del acelerador
- con motor diésel: gire la llave a la posición **2** para el precalentamiento y espere hasta que se apague el testigo de control
- gire la llave hasta la posición **3** y suéltela

Arranque del motor ⇨ 137.

Sistema stop-start



Si el vehículo circula a baja velocidad o está parado y se cumplen determinadas condiciones, active la función de parada automática Autostop del siguiente modo:

- Pise el pedal del embrague
- ponga la palanca en punto muerto
- suelte el pedal del embrague

La parada automática (Autostop) se indica mediante la aguja en la posición **AUTOSTOP** en el cuentarrevoluciones.

Para volver a arrancar el motor, pise de nuevo el pedal del embrague.

Sistema stop-start ⇨ 138.

Estacionamiento

- Accione siempre el freno de estacionamiento.

  Tire del interruptor Ⓟ.
- Desconecte el motor. Gire la llave del encendido a la posición **0** y sáquela. Gire el volante hasta que perciba que se ha bloqueado.

  En vehículos con cambio automático, la llave sólo puede sacarse cuando la palanca selectora está en la posición **P**.
- Si el vehículo está en una superficie plana o cuesta arriba, engrane la primera o mueva la palanca selectora a **P** antes de desconectar el encendido. Si el vehículo está cuesta arriba, gire las ruedas delanteras en la dirección contraria al bordillo.

  Si el vehículo está cuesta abajo, engrane la marcha atrás o mueva la palanca selectora a **P** antes de desconectar el encendido. Gire las ruedas delanteras hacia el bordillo.
- Bloquee el vehículo con el botón del mando a distancia.

Conecte el sistema de alarma antirrobo ⇨ 28.

- No estacione el vehículo sobre una superficie fácilmente inflamable. La elevada temperatura del sistema de escape podría inflamar dicha superficie.
- Cierre las ventanillas.
- Los ventiladores de refrigeración del motor pueden seguir funcionando después de desconectar el motor ⇨ 167.
- Después de circular a un régimen elevado o alta carga, se debe dejar funcionar el motor brevemente con baja carga o al ralentí durante unos 30 segundos antes de pararlo, a fin de proteger el turbocompresor.

Llaves, cerraduras ⇨ 20, Inmovilización del vehículo durante un periodo de tiempo prolongado ⇨ 166.

Llaves, puertas y ventanillas

Llaves, cerraduras 20
Puertas 26
Seguridad del vehículo 28
Retrovisores exteriores 30
Retrovisor interior 31
Ventanillas 31
Techo 34

Llaves, cerraduras

Llaves

Llaves de repuesto

El número de llave figura en el Car Pass o en una etiqueta separable.

Al pedir llaves de repuesto debe indicarse el número de llave correspondiente, ya que la llave es un componente del sistema inmovilizador.

Cerraduras ⇨ 208.

Llave con paletón plegable



Pulse el botón para desplegarlo. Para plegar la llave, pulse primero el botón.

Car Pass

El Car Pass contiene datos relacionados con la seguridad del vehículo y debe guardarse en un lugar seguro.

Al llevar el automóvil a un taller, estos datos del vehículo son necesarios para realizar determinados trabajos.

Mando a distancia



Se usa para accionar:

- Cierre centralizado
- Sistema antirrobo mecánico
- Sistema de alarma antirrobo
- Elevalunas eléctricos

El mando a distancia tiene un alcance aproximado de 5 metros. Puede reducirse por influencias externas. Las luces de emergencia se iluminan para confirmar el accionamiento.

Debe tratarlo con cuidado, protegerlo de la humedad y de las temperaturas altas, y no accionarlo innecesariamente.

Avería

Si el cierre centralizado no se activa con el mando a distancia, puede deberse a lo siguiente:

- se ha excedido el alcance
- la tensión de la pila es demasiado baja
- accionamiento repetido y frecuente del mando a distancia fuera del alcance de recepción del vehículo; será necesario volver a sincronizarlo
- sobrecarga del cierre centralizado debido a un accionamiento frecuente en breves intervalos; se interrumpe la alimentación de corriente durante un breve periodo de tiempo
- interferencia de ondas de radio de mayor potencia procedentes de otras fuentes

Desbloqueo ⇨ 22.

Ajustes básicos

Algunos ajustes pueden cambiarse en el menú **Ajustes** de la pantalla de información. Personalización del vehículo ⇨ 111.

Sustitución de la pila del mando a distancia

Sustituya la pila en cuanto disminuya el alcance.



Las pilas no deben arrojarse a la basura doméstica. Deben desecharse en un punto de recogida autorizado para su reciclaje.

Llave con paletón plegable

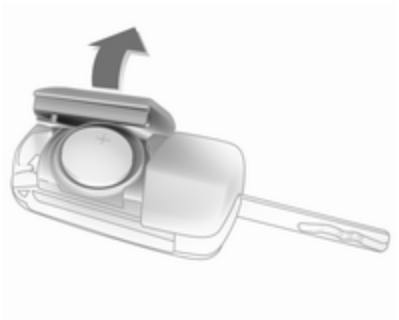

Despliegue la llave y abra la unidad. Sustituya la pila (tipo CR 2032), prestando atención a la posición de montaje. Cierre la unidad y sincronice el mando a distancia.

Llave con paletón fijo

Haga sustituir la pila en un taller.

Sincronización del mando a distancia

Después de sustituir la pila, desbloquee la puerta con la llave en la cerradura de la puerta del conductor. El mando a distancia se sincronizará cuando conecte el encendido.

Ajustes memorizados

Cuando se saca la llave de la cerradura del encendido, la llave memoriza automáticamente los siguientes ajustes:

- Iluminación
- Sistema de infoentretenimiento (sólo CD 400)
- Cierre centralizado
- Configuración de confort

Los ajustes guardados se utilizan automáticamente la próxima vez que se inserte la llave memorizada en la cerradura del encendido y se gire a la posición **1** ⇨ 136.

Para ello es necesario que esté activado **Personalización conductor** en los ajustes personales de la pantalla de información gráfica. Esta opción debe configurarse para cada llave utilizada. En vehículos equipados con pantalla de información en color, la personalización está activada permanentemente.

Personalización del vehículo ⇨ 111.

Cierre centralizado

Permite bloquear y desbloquear las puertas, el compartimento de carga y la tapa del depósito de combustible.

Para desbloquear una puerta, debe tirar de la manilla interior de la puerta. Si tira de la manilla más de una vez, se abrirá la puerta.

Nota
En caso de accidente con despliegue de los airbags o pretensores de cinturones, el vehículo se desbloquea automáticamente.

Desbloqueo



Pulse el botón 🔓.

Se pueden seleccionar dos opciones:

- Para desbloquear sólo la puerta del conductor y la tapa del depósito de combustible, pulse una vez el botón 🔓. Para desbloquear las puertas y el compartimento de carga, pulse dos veces el botón 🔓.

  o

- pulse el botón 🔓 una vez para desbloquear todas las puertas, el compartimento de carga y la tapa del depósito.

Este ajuste puede cambiarse en el menú **Ajustes** de la pantalla de información. Personalización del vehículo ⇨ 111.

Los ajustes se pueden guardar para la llave utilizada.

Ajustes memorizados ⇨ 22.

Bloqueo

Cierre las puertas, el compartimento de carga y la tapa del depósito de combustible.



Pulse el botón.

Si la puerta del conductor no está bien cerrada, el cierre centralizado no funcionará.

Desbloqueo y apertura del portón trasero



Con el encendido desconectado, pulse el botón para desbloquear todas las puertas. El portón trasero se desbloquea y puede abrirse pulsando el panel táctil situado debajo de la moldura.

Botón del cierre centralizado

Permiten bloquear o desbloquear todas las puertas, el compartimento de carga y la tapa del depósito de combustible desde el habitáculo.



Pulse el botón del cierre centralizado: las puertas se bloquean o desbloquean, respectivamente. Si las puertas están bloqueadas, se iluminará el LED del botón.

Tras el bloqueo con el mando a distancia, el LED del botón se ilumina durante unos 2 minutos.

Avería en el sistema de mando a distancia

Desbloqueo



Desbloquee manualmente la puerta del conductor girando la llave en la cerradura. Conecte el encendido y pulse el botón del cierre centralizado para desbloquear todas las puertas, el compartimento de carga y la tapa del depósito de combustible.

Al conectar el encendido, se desactiva el seguro antirrobo. ⇨ 28.

Bloqueo

Cierre la puerta del conductor, abra la puerta del acompañante, pulse el botón del cierre centralizado. El vehículo está bloqueado. Cierre la puerta del acompañante.

Avería del cierre centralizado

Desbloqueo

Desbloquee manualmente la puerta del conductor girando la llave en la cerradura. Las otras puertas pueden abrirse tirando de la manilla interior dos veces. El compartimento de carga y la tapa del depósito de combustible no se pueden abrir.

Para desactivar el sistema antirrobo, conecte el encendido ⇨ 28.

Bloqueo



Inserte la llave en la abertura situada encima de la cerradura, en el interior de la puerta, y accione el bloqueo presionando hasta que haga clic. Luego cierre la puerta. El procedimiento debe realizarse para cada puerta. La puerta del conductor también se puede bloquear desde el exterior con la llave. La tapa del depósito de combustible y el portón trasero no se pueden bloquear.

Bloqueo automático

Bloqueo automático después de iniciar la marcha

El vehículo se bloquea automáticamente al superar una velocidad de 4 km/h. No se puede abrir desde el exterior. Además, no es posible abrir las puertas traseras desde el interior cuando la velocidad del vehículo es superior a 4 km/h.



Los LED de color verde indican que es posible abrir desde el interior:

Agarre la manilla interior de la puerta trasera para activar el sensor de proximidad y tire de la manilla.

Si la velocidad del vehículo es inferior a 4 km/h, se podrán abrir las puertas desde el exterior después de:

- abrir cualquier puerta desde el interior
- pulsar el botón del cierre centralizado

Atención
El bloqueo automático sólo se activa con el encendido conectado.

Avería en el sistema de bloqueo automático

En caso de avería del sistema, se ilumina el testigo **!** en el cuadro de instrumentos y suena un aviso acústico para indicar que las puertas traseras no están aseguradas contra una posible apertura. Informe a los pasajeros de que no accionen las manillas de las puertas.

Detenga el vehículo inmediatamente y active el seguro para niños en ambas puertas traseras. Si el seguro para niños ya estaba activado, primero desactívelo y luego vuelva a activarlo. Los LED de color verde se apagarán y el aviso acústico cesará en cuanto estén activados los dos seguros para niños. Tire de las manillas interiores de las puertas traseras para comprobar si las puertas están bloqueadas desde el interior. Recurra a un taller.

Bloqueo automático después del desbloqueo

Poco tiempo después del desbloqueo con el mando a distancia, todas las puertas, el compartimento de carga y la tapa del depósito de combustible se bloquean automáticamente si no se ha abierto ninguna puerta.

Seguros para niños



⚠Advertencia

Utilice los seguros para niños siempre que viajen niños en los asientos traseros.

Usando una llave o un destornillador, gire el seguro para niños de la puerta trasera hasta la posición horizontal. El LED verde se apagará. La puerta no puede abrirse desde el interior. Para desactivarlo, gire el seguro para niños hasta la posición vertical.

Puertas

Puertas traseras

⚠Advertencia

Tenga cuidado con las demás personas al entrar o salir por la parte delantera y trasera simultáneamente.

Utilice sólo el asidero provisto.

Las puertas traseras tienen un bloqueo automático ⇨ 25.

Compartimento de carga

Portón trasero

Apertura



Después del desbloqueo, pulse el panel táctil situado debajo de la moldura y abra el portón trasero.

Cierre centralizado ⇨ 22.

Cierre



Utilice una de las manillas interiores.

No pulse el panel táctil debajo de la moldura al cerrar, ya que así volverá a desbloquear el portón trasero.

Cierre centralizado ⇨ 22.

Indicaciones generales para accionar el portón trasero

⚠Advertencia

No circule con el portón trasero abierto o entreabierto, p. ej. al transportar objetos voluminosos, ya que podrían entrar gases de escape tóxicos, inodoros e invisibles, en el vehículo. Pueden ocasionar un desvanecimiento e incluso la muerte.

Atención

Antes de abrir el portón trasero, compruebe si hay obstrucciones por arriba, como una puerta de garaje, para evitar daños en el portón trasero. Compruebe siempre la zona de movimiento por encima y detrás del portón trasero.

Nota

Si se montan determinados accesorios pesados en el portón trasero, puede que éste no se mantenga en posición abierta.

Seguridad del vehículo

Sistema antirrobo

⚠Advertencia

¡No utilice el sistema si hay personas en el interior del vehículo! Las puertas no se pueden desbloquear desde el interior.

El sistema antirrobo bloquea mecánicamente todas las puertas. Para activar el sistema todas las puertas deben estar cerradas.

Si el encendido estaba conectado, se debe abrir y cerrar una vez la puerta del conductor para poder asegurar el vehículo.

Al desbloquear el vehículo se desactiva el sistema antirrobo mecánico. Esto no es posible con el botón del cierre centralizado.

Activación



Pulse dos veces el botón del mando a distancia en menos de 10 segundos.

Sistema de alarma antirrobo

El sistema de alarma antirrobo incluye el sistema antirrobo mecánico, que se acciona conjuntamente.

El sistema vigila:

- Las puertas, el portón trasero y el capó
- El encendido

Al desbloquear el vehículo se desactivan ambos sistemas simultáneamente.

LED de estado



El LED de estado está integrado en el botón del cierre centralizado.

Estado durante los 10 primeros segundos desde la activación del sistema de alarma antirrobo:

LED encendido	=	comprobación, retardo de activación.
LED parpadea rápidamente	=	las puertas, el portón trasero o el capó no están bien cerrados; o avería del sistema.

Estado después de activarse el sistema:

LED parpadea lentamente	=	el sistema está activado.

En caso de avería, recurra a la ayuda de un taller.

Alarma

Cuando se dispara, suena la bocina y, simultáneamente, parpadean las luces de emergencia. El número y la duración de las alarmas está establecido por la ley.

La alarma se puede silenciar pulsando cualquier botón del mando a distancia o conectando el encendido.

El sistema de alarma antirrobo sólo se puede desactivar pulsando el botón o conectando el encendido.

Si se ha disparado una alarma, que el conductor no ha detenido, se indicará mediante un mensaje o un código de advertencia en el centro de información del conductor después de conectar el encendido.

Mensajes del vehículo ⇨ 105.

Inmovilizador

El sistema forma parte de la cerradura del encendido y comprueba si el vehículo puede ser arrancado con la llave utilizada.

El inmovilizador se activa automáticamente después de sacar la llave de la cerradura del encendido.

Si el testigo de control parpadea con el encendido conectado, hay una avería en el sistema del inmovilizador; no se puede arrancar el motor. Desconecte el encendido y luego repita el intento de arranque.

Si el testigo de control continúa parpadeando, intente arrancar el motor con la llave de repuesto y recurra a la ayuda de un taller.

Nota

El inmovilizador no bloquea las puertas. Después de salir del vehículo, siempre debe bloquearlo y conectar el sistema de alarma antirrobo ⇨ 22, ⇨ 28.

Testigo de control ⇨ 98.

Retrovisores exteriores

Forma convexa

El retrovisor exterior convexo contiene una zona asférica y reduce los ángulos muertos. La forma del espejo hace que los objetos parezcan más pequeños, lo que afecta a la apreciación de las distancias.

Ajuste eléctrico



Seleccione el retrovisor exterior correspondiente girando el mando a la izquierda **(L)** o a la derecha **(R)**. Luego bascule el mando para ajustar el retrovisor.

En la posición **0** no hay seleccionado ningún retrovisor.

Plegado

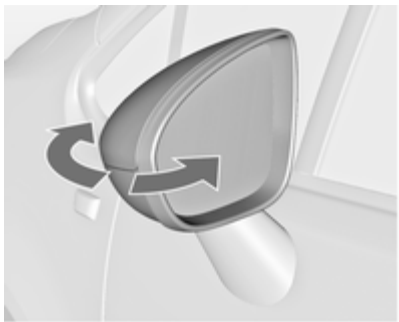

Para la seguridad de los peatones, los retrovisores exteriores basculan de su posición de montaje normal al recibir impactos de una determinada fuerza. Vuelva a colocar el retrovisor en su posición presionando ligeramente sobre la carcasa.

Calefactado



Se conecta pulsando el botón .

La calefacción funciona con el motor en marcha y se desconecta automáticamente poco tiempo después.

Retrovisor interior

Antideslumbramiento manual

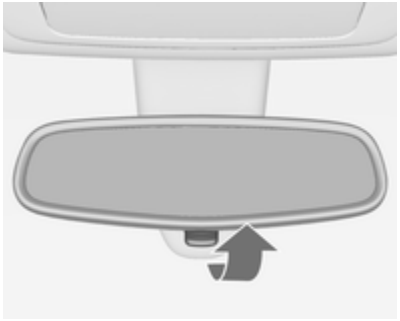

Para reducir el deslumbramiento, ajuste la palanca que hay debajo de la carcasa del espejo.

Antideslumbramiento automático



Se reduce automáticamente el deslumbramiento de los vehículos que tiene detrás por la noche.

Ventanillas

Parabrisas

Parabrisas reflectante del calor

El parabrisas reflectante del calor tiene un recubrimiento que refleja la radiación solar. También puede reflejar las señales de datos, por ejemplo, de los peajes.

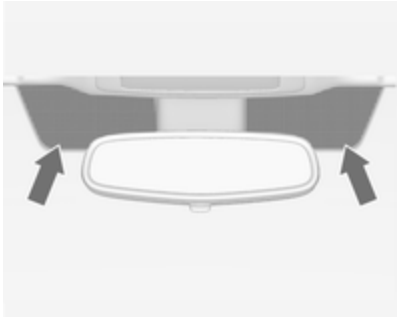

Las zonas indicadas del parabrisas por detrás del retrovisor interior no están recubiertas. Los dispositivos de registro de datos electrónicos y de

pago de peajes se deben montar en ellas. En caso contrario, podría fallar el registro de datos.

Elevalunas manuales

Las ventanillas pueden subirse y bajarse con las manivelas de los elevalunas.

Elevalunas eléctricos

⚠Advertencia

Tenga cuidado al accionar los elevalunas eléctricos. Hay riesgo de lesiones, especialmente para los niños.

Si hay niños en los asientos traseros, active el seguro para niños de los elevalunas eléctricos.

Observe atentamente las ventanillas cuando las cierre. Asegúrese de que nada quede atrapado mientras se mueven.

Los elevalunas eléctricos funcionan:

- con el encendido conectado
- en un plazo de 10 minutos tras desconectar el encendido
- hasta 5 minutos después de abrir o cerrar una puerta

Después de desconectar el encendido, el accionamiento de las ventanillas se desactiva en cuanto se bloquea el vehículo con el mando a distancia.



Accione el interruptor de la ventanilla correspondiente: pulse para abrir o tire para cerrar.

Pulse o tire con cuidado hasta el primer fiador: la ventanilla sube o baja mientras esté accionado el interruptor.

Pulse o tire con más fuerza hasta el segundo fiador y luego suelte: la ventanilla sube o baja automáticamente con la función de seguridad activada. Para detener el movimiento, vuelva a accionar el interruptor en la misma dirección.

Función de seguridad

Si el cristal de la ventanilla encuentra algún obstáculo en la mitad superior del recorrido durante el cierre automático, se detendrá inmediatamente y volverá a abrirse.

Anular la función de seguridad

En el caso de que cueste cerrar la ventanilla a causa del hielo u otro problema similar, conecte el encendido y mantenga el interruptor en la primera posición. La ventanilla sube sin la función de seguridad activada. Para detener el movimiento, suelte el interruptor.

Seguro para niños en las ventanillas traseras



Pulse el interruptor para desactivar los elevalunas eléctricos de las puertas traseras; el LED se enciende. Para activarlos, pulse de nuevo.

Accionamiento de las ventanillas desde fuera

Las ventanillas se pueden accionar a distancia desde fuera del vehículo.

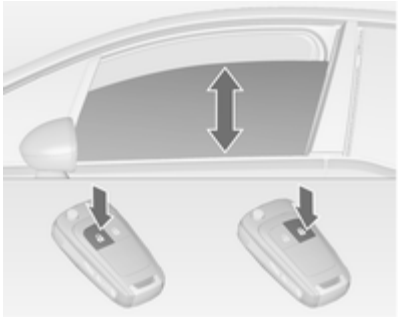

Mantenga pulsado el botón para abrir las ventanillas.

Mantenga pulsado el botón para cerrar las ventanillas.

Suelte el botón para detener el movimiento de las ventanillas.

Sobrecarga

Si se accionan repetidamente las ventanillas a intervalos breves, es posible que se desactive el accionamiento de las ventanillas durante algún tiempo.

Inicialización de los elevalunas eléctricos

Si las ventanillas no se pueden cerrar automáticamente (por ejemplo, después de desconectar la batería del vehículo), aparece un mensaje de advertencia o un código de advertencia en el centro de información del conductor.

Mensajes del vehículo ⇨ 105.

Active la electrónica de las ventanillas del siguiente modo:

1. Cierre las puertas.
2. Conecte el encendido.
3. Tire del interruptor hasta que la ventanilla esté cerrada y mantenga el interruptor así durante otros 2 segundos.
4. Repita la operación para cada ventanilla.

Luneta térmica trasera



Se conecta pulsando el botón .

La calefacción funciona con el motor en marcha y se desconecta automáticamente poco tiempo después.

Dependiendo del tipo de motor, la luneta térmica trasera se conecta automáticamente durante la limpieza del filtro de partículas diésel.

Parasoles

Los parasoles se pueden abatir o bascular hacia un lado para evitar el deslumbramiento.

Si los parasoles tienen espejos integrados, las tapas de los espejos deben estar cerradas durante la marcha.

La parte posterior del parasol tiene un bolsillo para tiques.

Techo

Techo de cristal

No coloque ninguna pegatina en el techo. No cubra el vehículo con un toldo.

Persiana solar

La persiana solar se acciona eléctricamente.

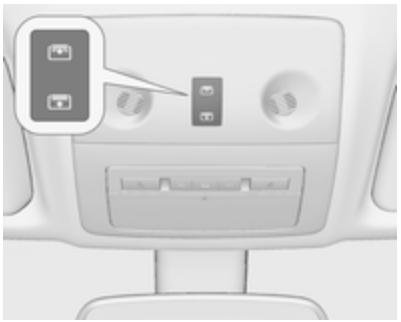

Pulse el botón o suavemente hasta el primer fiador: la persiana solar se abre o se cierra mientras el interruptor esté accionado.

Pulse el botón ⊡ o ⊡ firmemente hasta el segundo fiador y luego suelte: la persiana solar se abre o se cierra automáticamente. Para detener el movimiento, accione el interruptor una vez más.

Función de seguridad

Si la persiana solar encuentra resistencia durante el cierre automático, se detiene inmediatamente y vuelve a abrirse.

Modo de espera

La persiana solar se puede accionar con la cerradura del encendido en la posición **1** ⇨ 136.

Inicialización después de un fallo de alimentación

Después de un fallo de alimentación, sólo se puede usar la persiana solar de forma limitada. Lleve el vehículo al taller para que inicialicen el sistema.

Asientos, sistemas de seguridad

Reposacabezas 36
Asientos delanteros 38
Asientos traseros 43
Cinturones de seguridad 45
Sistema de airbags 49
Sistemas de retención infantil 53

Reposacabezas

Posición

⚠Advertencia

Conduzca siempre con el apoya cabezas ajustado en la posición correcta.

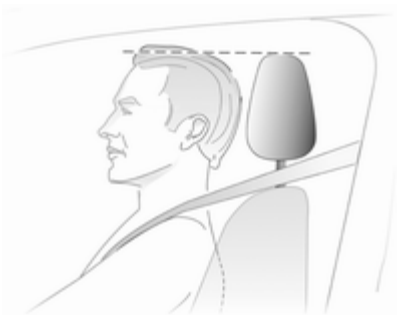

El borde superior del resposacabezas debe estar en la parte superior de la cabeza. Si esto no es posible para personas muy altas, se debe ajustar el reposacabezas en la posición más alta; para personas de poca estatura, se debe ajustar en la posición más baja.

Ajuste

Reposacabezas en los asientos delanteros

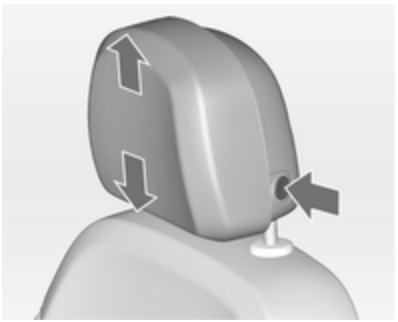

Ajuste de la altura
Pulse el botón, ajuste la altura y enclave.

Ajuste horizontal

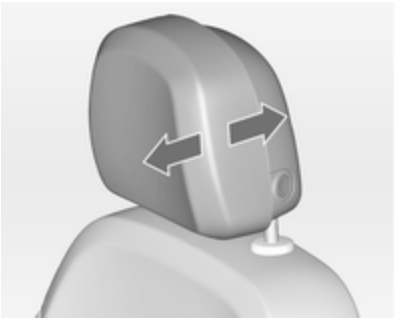

Para ajustarlo horizontalmente, tire del reposacabezas hacia delante. Se enclava en varias posiciones.

Para devolverlo a su posición más atrasada, tire totalmente hacia delante y suéltelo.

Reposacabezas en los asientos traseros



Ajuste de la altura

Tire hacia arriba del reposacabezas o pulse ambos resortes de retención para desbloquearlos y baje el reposacabezas.

Reposacabezas activos

En caso de impacto trasero, la parte delantera de los reposacabezas activos se mueven un poco hacia delante. De este modo, la cabeza quedará sujeta y se reducirá el riesgo de lesiones por el efecto de la sacudida.

Nota

Sólo se deben colocar accesorios homologados si el asiento no está ocupado.

Asientos delanteros

Posición de asiento

⚠Advertencia

Conduzca siempre con el asiento ajustado correctamente.



- Siéntese lo más cerca posible del respaldo. Ajuste la distancia del asiento hasta los pedales de modo que, al pisar los pedales, las piernas queden dobladas en un ligero ángulo. Deslice el asiento del acompañante hacia atrás lo máximo posible.
- Coloque los hombros lo más cerca posible del respaldo. Ajuste la inclinación del respaldo de modo que pueda coger el volante con los brazos ligeramente doblados. Al girar el volante, debe mantener el contacto de los hombros con el respaldo. El respaldo no debe estar demasiado inclinado hacia atrás. Le recomendamos un ángulo de inclinación máximo de 25°.
- Ajustar el volante ⇨ 81.
- Ajuste la altura del asiento de modo que el campo visual quede libre hacia todos los lados y pueda ver todos los instrumentos indicadores. Debería quedar como mínimo un palmo de holgura entre la cabeza y el marco del techo. Los muslos deben quedar apoyados ligeramente, sin presión, sobre el asiento.
- Ajustar el reposacabezas ⇨ 36.
- Ajuste la altura del cinturón de seguridad ⇨ 46.
- Ajuste el apoyo para los muslos de modo que exista una separación de dos dedos de anchura entre el borde del asiento y la corva de la pierna.
- Ajuste el apoyo lumbar de modo que se adapte a la forma natural de la columna vertebral.

Ajuste de los asientos

⚠Peligro

Para permitir un correcto despliegue del airbag, debe estar sentado a más de 25 cm del volante.

⚠Advertencia

Nunca ajuste los asientos mientras conduce, ya que podrían moverse de forma incontrolada.

Posición del asiento

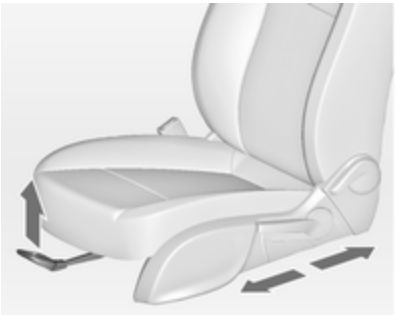

Tire del asidero, deslice el asiento, suelte el asidero.

Respaldo del asiento

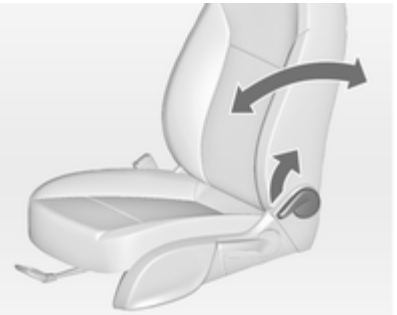

Tire de la palanca, ajuste la inclinación y suelte la palanca. Deje que el respaldo enclave audiblemente.

Altura del asiento

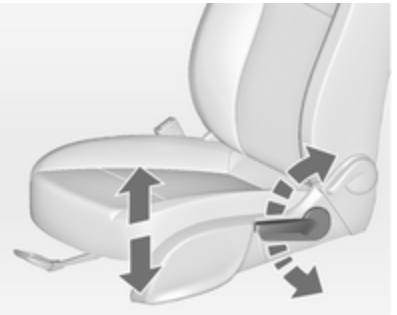

Movimiento de bombeo de la palanca
hacia arriba = asiento más alto
hacia abajo = asiento más bajo

Inclinación del asiento

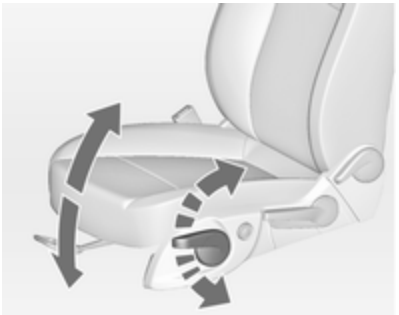

Movimiento de bombeo de la palanca

hacia arriba	=	parte delantera más alta
hacia abajo	=	parte delantera más baja

Apoyo lumbar

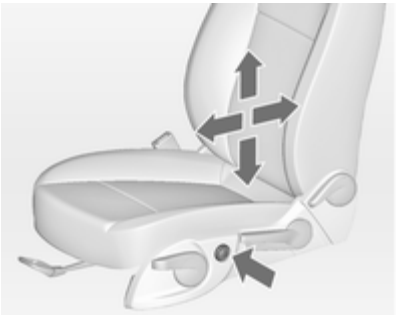

Ajuste el apoyo lumbar con el conmutador de cuatro posiciones para adaptarlo a sus necesidades personales.

Para mover el apoyo hacia arriba o hacia abajo: pulse el conmutador arriba o abajo.

Para aumentar o disminuir el apoyo: pulse el conmutador hacia delante o hacia atrás.

Apoyo para los muslos regulable

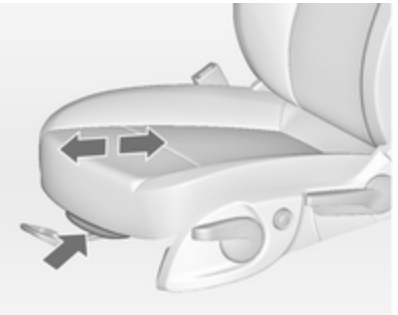

Tire de la palanca y deslice el apoyo para los muslos.

Reposabrazos

Reposabrazos desmontable

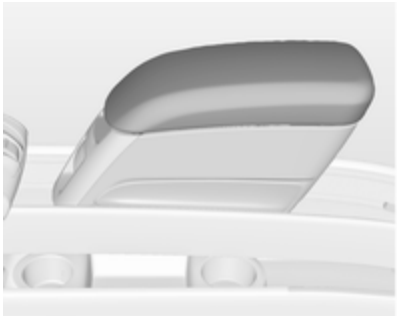

El reposabrazos contiene un compartimento portaobjetos.

Compartimento portaobjetos ⇨ 62.

Montaje del reposabrazos

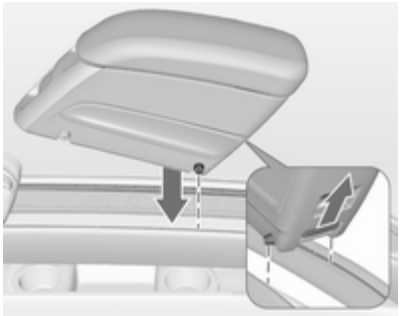

Pulse el botón trasero e inserte los pasadores guía traseros en los carriles guía superiores. Suelte el botón.

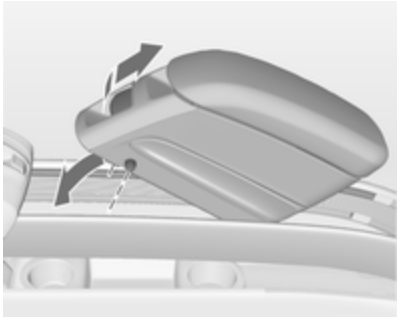

Baje la parte delantera del reposabrazos. Tire con firmeza de la manilla delantera e inserte los pasadores guía delanteros en los carriles guía superiores. Suelte la manilla. Desplace el reposabrazos hasta que se enclave audiblemente.

Nota

Monte el reposabrazos en la dirección mostrada en la ilustración. En caso contrario, el reposabrazos podría no enclavar correctamente.

Desplazamiento del reposabrazos

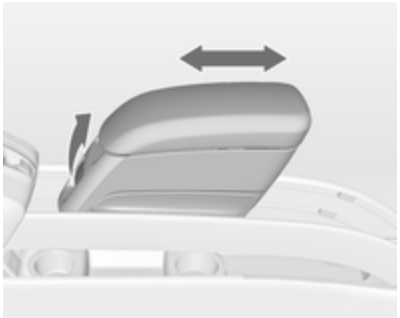

Tire ligeramente de la manilla delantera y desplace el reposabrazos hasta la posición deseada. Suelte la manilla. Desplace el reposabrazos hasta que se enclave audiblemente.

Si hay montado un portavasos en el carril guía inferior, asegúrese de que el marco del portavasos esté en la posición inicial.

Nota
Si se coloca demasiado peso sobre el reposabrazos, se podría desenclavar. Su movilidad podría estar limitada. Levante ligeramente el reposabrazos para enclavarlo de nuevo.

Portaobjetos del reposabrazos ⇨ 62.

Portavasos ⇨ 59.

Desmontaje del reposabrazos

Tire con firmeza de la manilla delantera y levante el reposabrazos por la parte delantera. Pulse el botón trasero y desmonte el reposabrazos.

Calefacción



Para ajustar la potencia de calefacción deseada, pulse una o varias veces el botón del asiento delantero correspondiente. El testigo de control en el botón indica el ajuste.

No se recomienda el uso prolongado en el nivel más alto para las personas con piel sensible.

La calefacción de los asientos funciona con el motor en marcha y durante una parada automática.

Sistema stop-start ⇨ 138.

Asientos traseros

Ajuste de los asientos

⚠Advertencia

Sólo debe circular con los asientos exteriores enclavados en los carriles guía.

⚠Advertencia

Nunca ajuste los asientos mientras conduce, ya que podrían moverse de forma incontrolada.



Los asientos exteriores traseros se pueden mover hacia delante o hacia atrás de forma individual. Los asientos se pueden desplazar en dirección longitudinal y transversal.

En dirección longitudinal, los asientos se pueden enclavar en posiciones intermedias.

Tire del asidero, deslice el asiento, suelte el asidero y deje que el asiento se enclave.

Sistema de asientos flexible (FlexSpace)

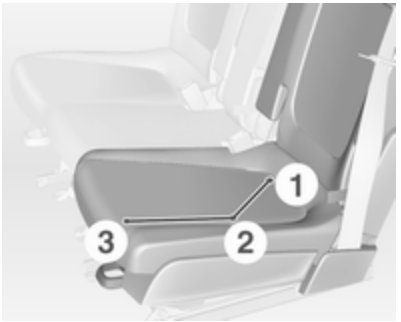

La fila de asientos trasera se puede configurar con dos asientos en la posición **1**, que ofrece el máximo espacio, o con tres asientos en la posición **2**. En la posición **1**, el asiento central está abatido.

Los asientos exteriores se pueden desplazar hacia delante en la posición **3**.

Mover los asientos a la posición 1



Tire del lazo y abata el asiento central.



Tire de la manilla y deslice el asiento transversalmente hacia atrás hasta la posición **1**. El asiento es guiado automáticamente hacia dentro. Suelte la manilla y deje que el asiento se enclave en su posición.

Mover los asientos a la posición 2



Tire de la manilla y deslice el asiento transversalmente hacia delante hasta la posición **2**. El asiento es guiado automáticamente hacia fuera. Suelte la manilla y deje que el asiento se enclave en su posición.



Tire del lazo y levante el asiento central.

El asiento central no se puede utilizar si los asientos exteriores están desplazados hacia delante en la posición **3**.

Cinturones de seguridad



Al acelerar o frenar bruscamente el vehículo, los cinturones de seguridad se bloquean para sujetar a los ocupantes en la posición de asiento. Por lo tanto, se reduce considerablemente el riesgo de lesiones.

⚠ Advertencia

Abróchese el cinturón de seguridad antes de cada viaje.

En caso de un accidente, las personas que no llevan los cinturones de seguridad ponen en peligro sus vidas y las de los demás ocupantes.

Los cinturones de seguridad están diseñados para ser utilizados por una sola persona a la vez. No son adecuados para personas que midan menos de 150 cm. Sistema de retención infantil ⇨ 53.

Compruebe periódicamente que todas las piezas del sistema de cinturones funcionan bien y no presentan daños ni contaminación.

Haga sustituir cualquier componente dañado. Después de un accidente, haga sustituir los cinturones y los pretensores disparados en un taller.

Nota

Procure que los cinturones no queden atrapados ni sufran daños causados por el calzado u objetos con bordes afilados. Evite que entre suciedad en los retractores de los cinturones.

Recordatorio del cinturón de seguridad ⇨ 93.

Limitadores de fuerza de los cinturones

Este dispositivo reduce la fuerza sobre el cuerpo al desbloquear de forma gradual el cinturón durante una colisión.

Pretensores de los cinturones de seguridad

En caso de colisiones frontales y traseras, a partir de una determinada gravedad, se tensan los cinturones de seguridad delanteros.

⚠Advertencia

La manipulación incorrecta (por ejemplo, durante el desmontaje o montaje de los cinturones) puede disparar los pretensores de cinturones.

La activación de los pretensores de cinturones se indica mediante la iluminación permanente del testigo de control ⇨ 93.

Los pretensores de cinturones activados deben sustituirse en un taller. Los pretensores se activan sólo una vez.

Nota
No está permitido montar accesorios ni colocar objetos que puedan menoscabar el funcionamiento de los pretensores de cinturones. No realice modificaciones en los componentes de los pretensores de cinturones porque se podría anular el permiso de circulación del vehículo.

Cinturón de seguridad de tres puntos

Abrocharse el cinturón de seguridad



Extraiga el cinturón del retractor, guíelo por encima del cuerpo sin retorcerlo e inserte la lengüeta en el cierre. Durante el viaje, tense frecuentemente el cinturón abdominal tirando suavemente de la banda torácica.

Recordatorio del cinturón de seguridad ⇨ 93.

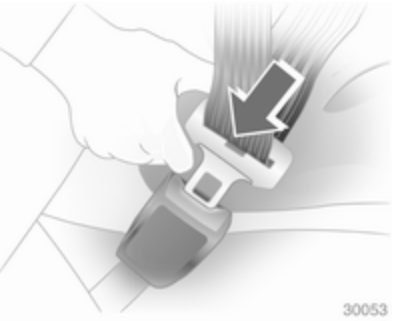

La ropa suelta o muy gruesa impide que el cinturón se ajuste al cuerpo. No coloque ningún objeto, como un bolso o un teléfono móvil, entre el cinturón y el cuerpo.

⚠Advertencia

El cinturón no debe apoyarse sobre objetos duros o frágiles guardados en los bolsillos de la ropa.

Ajuste de la altura

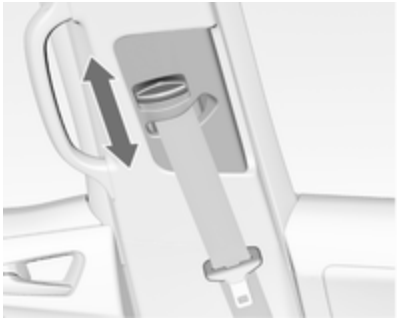

1. Extraiga un poco el cinturón.
2. Pulse el botón.
3. Ajuste la altura y enclave.



Ajuste la altura de modo que el cinturón pase por el hombro. No debe pasar por el cuello o la parte superior del brazo.

No lo ajuste mientras conduce.

Desabrocharse el cinturón de seguridad



Para soltar el cinturón, pulse el botón rojo del cierre.

Cinturones de seguridad en los asientos traseros

El asiento central trasero está equipado con un cinturón de seguridad de tres puntos especial.

Extraiga las lengüetas del alojamiento del cinturón en el techo.



Inserte la lengüeta inferior en la hebilla de cierre derecha (**1**) del asiento central. Extraiga la lengüeta superior de su alojamiento, guíela sobre el hombro y la zona abdominal con el cinturón (sin retorcerlo) e insértela en la hebilla de cierre izquierda (**2**) del asiento central.

Para desabrocharse el cinturón de seguridad, primero pulse el botón en la hebilla de cierre izquierda (**2**) y extraiga la lengüeta superior. Luego pulse el botón en la hebilla de cierre derecha (**1**) y extraiga la lengüeta inferior. El cinturón de seguridad se retrae automáticamente.

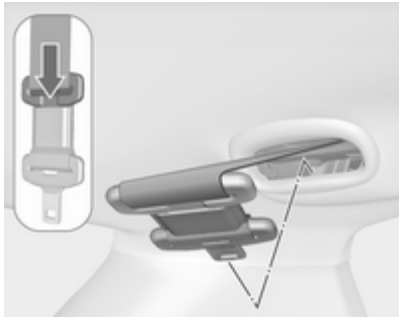

Introduzca la lengüeta superior en su alojamiento. Doble las dos lengüetas encajadas hacia el cinturón de seguridad.

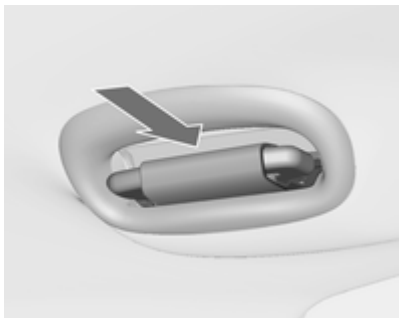

Insértelas en el alojamiento del cinturón de seguridad en el techo con la lengüeta inferior hacia delante.

Uso del cinturón de seguridad durante el embarazo



⚠Advertencia

El cinturón abdominal debe pasar lo más bajo posible sobre la pelvis, para evitar la presión sobre el abdomen.

Sistema de airbags

El sistema del airbag está formado por una serie de sistemas individuales que dependen del nivel de equipamiento.

Cuando se activan, los airbags se inflan en milisegundos. También se desinflan tan rápidamente que a menudo no se llegan a percibir durante la colisión.

⚠Advertencia

Si se manipulan indebidamente, los airbags pueden dispararse.

Nota
La unidad electrónica de control del sistema de airbags y de los pretensores de cinturones está situada en la zona de la consola central. No se deben depositar objetos magnéticos en dicha zona.

No pegue nada en las tapas de los airbags ni los cubra con ningún otro material.

Cada airbag se activa una vez solamente. Haga cambiar los airbags activados en un taller. Además, podría ser necesario hacer sustituir el volante, el tablero de instrumentos, parte del revestimiento, las juntas de las puertas, las manillas y los asientos.

No realice modificaciones en el sistema de airbags porque se podría anular el permiso de circulación del vehículo.

Cuando los airbags se inflan, escapan gases calientes que pueden ocasionar quemaduras.

Testigo de control del sistema de airbags ⇨ 93.

Sistema de airbags frontales

El sistema de airbags frontales se compone de un airbag en el volante y uno en el tablero de instrumentos, en el lado del acompañante. Se pueden identificar por el rótulo **AIRBAG**.



También hay etiquetas de advertencia en los dos lados de la persiana solar del lado del acompañante.

El sistema del airbag delantero se activa en caso de impacto frontal de una cierta gravedad. El encendido debe estar conectado.

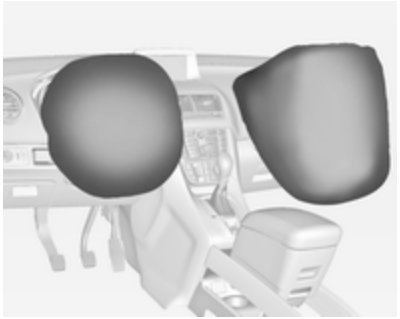

Los airbags inflados atenúan el impacto y reducen considerablemente, por tanto, el riesgo de que los ocupantes de los asientos delanteros sufran lesiones en la parte superior del cuerpo y la cabeza.

⚠Advertencia

Sólo se obtiene una protección óptima cuando el asiento está en la posición correcta ⇨ 38.

No debe haber obstáculos en la zona de inflado de los airbags.

Ajuste el cinturón de seguridad correctamente y enclávelo bien. Sólo así podrá protegerle el airbag.

Sistema de airbags laterales

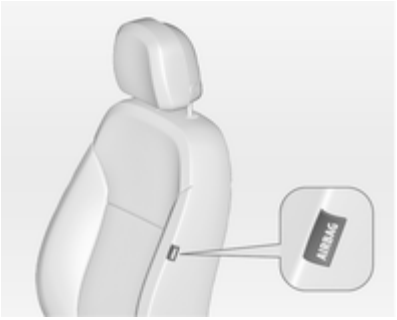

El sistema de airbags laterales se compone de un airbag en cada respaldo de los asientos delanteros. Se pueden identificar por el rótulo **AIRBAG**.

El sistema de airbags laterales se activa en caso de impacto lateral de una cierta gravedad. El encendido debe estar conectado.



Los airbags inflados atenúan el impacto y reducen, por tanto, el riesgo de lesiones en la parte superior del cuerpo y la pelvis en el caso de que haya una colisión lateral fuerte.

⚠Advertencia

No debe haber obstáculos en la zona de inflado de los airbags.

Nota

Sólo deben utilizarse fundas de asientos homologadas para el vehículo. Tenga cuidado de no tapar los airbags.

Sistema de airbags de cortina

El sistema de airbags de cortina se compone de un airbag en el marco del techo a cada lado. Se pueden identificar por el rótulo **AIRBAG** en los pilares del techo.

El sistema del airbag de cortina se activa en caso de impacto lateral de una cierta gravedad. El encendido debe estar conectado.

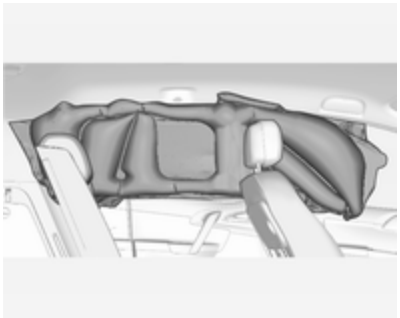

Los airbags inflados atenúan el impacto y reducen, por tanto, el riesgo de lesiones en la cabeza en el caso de que haya un impacto lateral fuerte.

⚠Advertencia

No debe haber obstáculos en la zona de inflado de los airbags.

Los ganchos en el marco del techo sólo deben utilizarse para colgar prendas de vestir ligeras, sin perchas. No deben guardarse objetos en estas prendas de vestir.

Desactivación de los airbags

El sistema de airbag del acompañante debe desactivarse si se va a montar un sistema de retención infantil en dicho asiento. Los sistemas de airbags laterales y de airbags de cortina, los pretensores del cinturón y todos los sistemas de seguridad del conductor permanecerán activados.

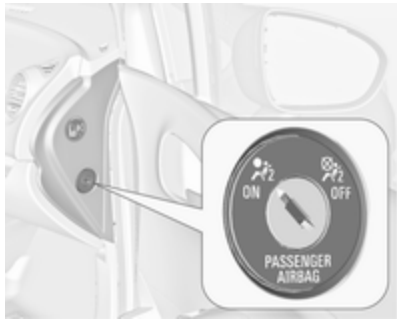

El sistema del airbag del acompañante delantero puede desactivarse con un interruptor accionado por llave situado en el lado derecho del panel de instrumentos.

Utilice la llave del encendido para seleccionar la posición:

- = El airbag del acompañante está desactivado y no se inflará en caso de colisión. Se enciende el testigo de control de forma permanente en la consola central. Se puede montar un sistema de retención infantil de acuerdo con el cuadro **Posiciones de montaje del sistema de retención infantil** ⇨ 55. Ningún adulto debe ocupar el asiento del acompañante.
- = El airbag del acompañante está activado. No debe montarse ningún sistema de seguridad infantil.

⚠ Peligro

Peligro de muerte para el niño si se usa un sistema de retención infantil en un asiento con el airbag del acompañante activado.

Peligro de muerte para una persona adulta en un asiento con el airbag del acompañante desactivado.



Si el testigo de control se ilumina durante unos 60 segundos después de conectar el encendido, los sistemas de airbag del asiento del acompañante se inflarán en caso de colisión.

Si los dos indicadores de control se encienden a la vez, hay un error del sistema. El estado del sistema no se puede determinar y, por tanto, no debe ocupar nadie el asiento del acompañante. Vaya a un taller inmediatamente.

Cambie el estado sólo con el vehículo parado y el encendido desconectado.

El estado se mantiene hasta el próximo cambio.

Testigo de control de desactivación del airbag ⇨ 94.

Sistemas de retención infantil

Le recomendamos el sistema de retención infantil Opel DUO, adaptado específicamente al vehículo.

Cuando utilice el sistema de retención infantil Opel DUO, coloque los asientos exteriores traseros en la posición **2** ⇨ 43. Le recomendamos sujetar el sistema de retención infantil Opel DUO en combinación con los siguientes sistemas de fijación:

ISOFIX



Cinturón de seguridad de tres puntos

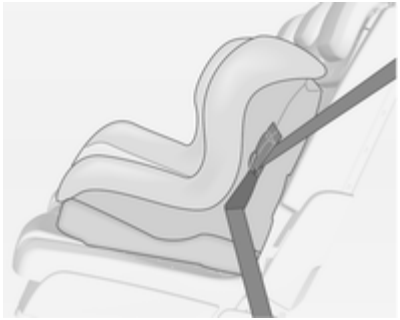

Anclaje superior (Top-Tether)



Cuando utilice un sistema de retención infantil, preste atención a las siguientes instrucciones de uso y montaje, así como a las instrucciones suministradas con el sistema de retención infantil.

Siempre deben cumplirse las normas locales o nacionales. En algunos países está prohibido el uso de sistemas de retención infantil en determinadas plazas de asiento.

⚠Advertencia

Cuando se utilice un sistema de retención infantil en el asiento del acompañante, los sistemas de airbag para el asiento del acompañante deben estar desactivados; en caso contrario, el despliegue de los airbags supone un peligro de muerte para el niño.

Esto es aplicable especialmente si se usan sistemas de retención infantil orientados hacia atrás en el asiento del acompañante.

Selección del sistema correcto

Los asientos traseros son el lugar más adecuado para fijar un sistema de retención infantil.

Siempre que sea posible, los niños deberían viajar mirando hacia atrás en el vehículo. Así se garantiza que la columna vertebral del niño, que aún es muy débil, sufra menos tensión en caso de accidente.

Los niños menores de 12 años o de estatura inferior a 150 cm sólo deben viajar en un sistema de retención apropiado para el niño. Son adecuados los sistemas de retención que cumplan las normas ECE 44-03 o ECE 44-04. Como normalmente no se puede colocar bien el cinturón a un niño que mida menos de 150 cm, le recomendamos usar un sistema de retención infantil apropiado, aunque por la edad del niño no sea obligatorio legalmente.

Asegúrese de que el sistema de retención infantil que se va a montar sea compatible con el tipo de vehículo.

Asegúrese de que la posición de montaje del sistema de retención infantil en el vehículo sea correcta.

Los niños deben entrar y salir del vehículo siempre por el lado opuesto al del tráfico.

Cuando no se use el sistema de retención infantil, asegúrelo con un cinturón de seguridad o desmóntelo del vehículo.

Nota

No pegue nada en los sistemas de retención infantil ni los tape con ningún otro material.

Un sistema de retención infantil que haya sido sometido a tensión en un accidente debe sustituirse.

Posiciones de montaje del sistema de retención infantil

Opciones permitidas para el montaje de un sistema de retención infantil

Nivel de peso o de edad	En el asiento del acompañante		En los asientos exteriores traseros	En el asiento central trasero
	airbag activado	airbag desactivado		
Grupo 0: hasta 10 kg o 10 meses aprox.	X	U[1]	U[2, 4]	U[3]
Grupo 0+: hasta 13 kg o 2 años aprox.	X	U[1]	U[2, 4]	U[3]
Grupo I: de 9 a 18 kg o de 8 meses a 4 años aprox.	X	U[1]	U[2, 4]	U[3]
Grupo II: de 15 a 25 kg o de 3 a 7 años aprox.	X	X	U[4]	U[3]
Grupo III: de 22 a 36 kg o de 6 a 12 años aprox.	X	X	U[4]	U[3]

[1] = Sólo si el sistema de airbags del asiento del acompañante está desactivado. Si el sistema de retención infantil se fija con un cinturón de seguridad de tres puntos, ajuste la altura del asiento en la posición más elevada y asegúrese de que el cinturón de seguridad del vehículo salga hacia delante desde el punto de anclaje superior.
[2] = Asiento disponible con soportes de montaje ISOFIX y anclaje superior.
[3] = Sólo si los asientos exteriores están alineados con el asiento central (posición **2**, ⇨ 43).
[4] = Sólo si los asientos exteriores están en la posición **1** o **2**, ⇨ 43.
U = Adecuado para uso universal en combinación con un cinturón de seguridad de tres puntos.
X = No se permiten sistemas de retención infantil en esta clase de peso y edad.

Opciones permitidas para el montaje de un sistema de retención infantil ISOFIX

Clase de peso	Clase de tamaño	Fijación	En el asiento del acompañante	En los asientos exteriores traseros[1, 2]	En el asiento central trasero
Grupo 0: hasta 10 kg	E	ISO/R1	X	IL	X
Grupo 0+: hasta 13 kg	E	ISO/R1	X	IL	X
	D	ISO/R2	X	IL	X
	C	ISO/R3	X	IL	X
Grupo I: de 9 a 18 kg	D	ISO/R2	X	IL	X
	C	ISO/R3	X	IL	X
	B	ISO/F2	X	IL, IUF	X
	B1	ISO/F2X	X	IL, IUF	X
	A	ISO/F3	X	IL, IUF	X

IL = Adecuada para sistemas de retención infantil ISOFIX de las categorías ‘específica del vehículo’, ‘limitada’ o ‘semiuniversal’. El sistema de retención ISOFIX debe estar aprobado para el tipo específico de vehículo.
IUF = Adecuada para sistemas de retención infantil ISOFIX orientados hacia delante, de categoría universal, aprobados para su uso en esta clase de peso.
X = Ningún sistema de retención infantil ISOFIX homologado en esta clase de peso.
1 = Sólo si los asientos exteriores están en la posición **1** o **2**, ⇨ 43.
2 = Sólo para el sistema de retención infantil Opel DUO: si el asiento está fijado como se recomienda ⇨ 53, los asientos exteriores deben estar en la posición **2** ⇨ 43.

Clase de tamaño ISOFIX y dispositivo de asiento

A - ISO/F3 = Sistema de retención infantil orientado hacia delante, para niños de talla máxima en la clase de peso de 9 a 18 kg.
B - ISO/F2 = Sistema de retención infantil orientado hacia delante, para niños más pequeños en la clase de peso de 9 a 18 kg.
B1 - ISO/F2X = Sistema de retención infantil orientado hacia delante, para niños más pequeños en la clase de peso de 9 a 18 kg.
C - ISO/R3 = Sistema de retención infantil orientado hacia atrás, para niños de talla máxima en la clase de peso hasta 13 kg.
D - ISO/R2 = Sistema de retención infantil orientado hacia atrás, para niños más pequeños en la clase de peso hasta 13 kg.
E - ISO/R1 = Sistema de retención infantil orientado hacia atrás, para niños pequeños en la clase de peso hasta 13 kg.

Sistemas de retención infantil ISOFIX



Fije los sistemas de retención infantil ISOFIX homologados para el vehículo a los soportes de montaje ISOFIX. Las posiciones específicas del vehículo para los sistemas de retención infantil ISOFIX están marcadas mediante “IL” en la tabla.

Los soportes de montaje ISOFIX se indican mediante una etiqueta en el respaldo.

Argollas de fijación de los anclajes

Las argollas de fijación para el anclaje superior están marcadas con el símbolo para el asiento infantil.



Además del soporte de montaje ISOFIX, fije la correa del anclaje superior a las argollas de fijación para el anclaje superior. La correa debe pasar entre las dos varillas guía del reposacabezas.

Las posiciones de la categoría universal para los sistemas de retención infantil ISOFIX están marcadas mediante “IUF” en la tabla.

Portaobjetos

Compartimentos portaobjetos 59
Compartimento de carga 72
Sistema portaequipajes de techo 78
Información sobre la carga 79

Compartimentos portaobjetos

Guantera

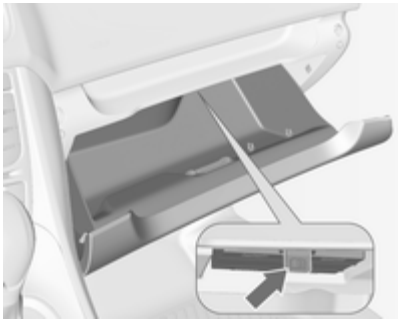

La guantera tiene un portalápices y un monedero.

Dentro de la guantera hay un compartimento para el Manual de Instrucciones. Tire de la lengüeta para abrir el compartimento.

La guantera debe estar cerrada mientras se conduce.

Portavasos

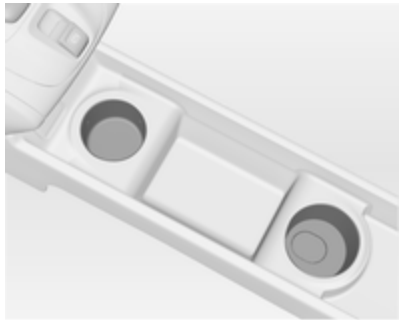

Los portavasos están situados en la consola central.

Portavasos desmontable

Se puede acoplar un portavasos en cualquiera de los carriles guía, superiores o inferiores, de la consola delantera.

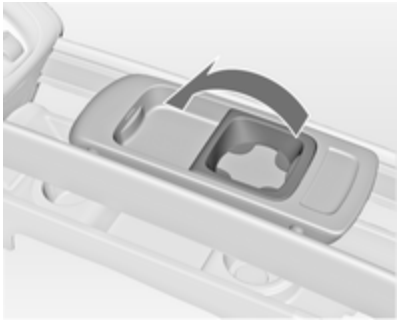

Antes de usarlo, despliegue el marco de su posición inicial.

Nota
Si el portavasos está montado en el carril guía inferior y el reposabrazos desmontable en el carril guía superior, asegúrese de plegar el marco hasta su posición inicial antes de mover alguna de las piezas. En caso contrario, el reposabrazos y el portavasos podrían sufrir daños al pasar uno por encima del otro.

Reposabrazos ⇨ 41.

Montar el portavasos

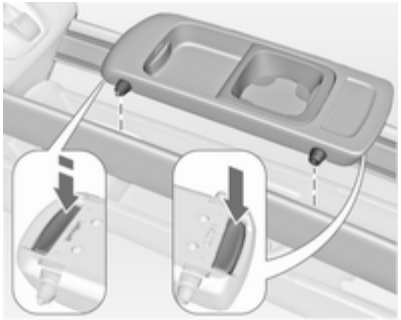

Pulse los botones en la parte delantera y trasera e inserte los pasadores guía en los carriles guía superiores o inferiores. El botón delantero se debe pulsar con firmeza. Suelte los botones y desplace el portavasos hasta que se enclave audiblemente.

Nota
Monte el portavasos en la dirección mostrada en la ilustración. En caso contrario, el portavasos podría no enclavar correctamente.

Mover el portavasos

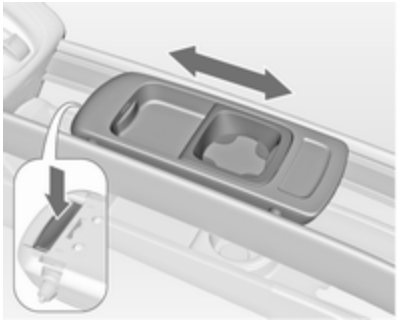

Pulse ligeramente el botón delantero y desplace el portavasos hasta la posición deseada. Suelte el botón y desplace el portavasos hasta que se enclave audiblemente.

Desmontar el portavasos
Pulse los botones en la parte delantera y trasera y desmonte el portavasos. El botón delantero se debe pulsar con firmeza.

Portaobjetos delantero



Hay un compartimento portaobjetos situado junto al volante.

Portagafas

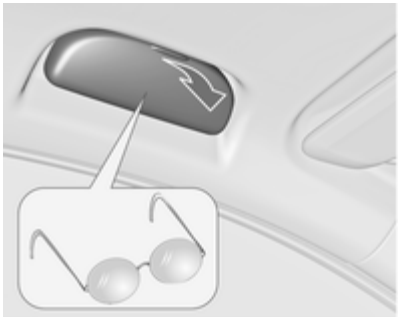

Para abrirlo, baje la tapa.

No lo utilice para guardar objetos pesados.

Portaobjetos bajo el asiento



Levante el cajón por el rebaje del borde y extráigalo. Carga máxima: 3 kg. Para cerrarlo, empuje y enclave el cajón.

Portaobjetos del reposabrazos

Portaobjetos en el reposabrazos desmontable

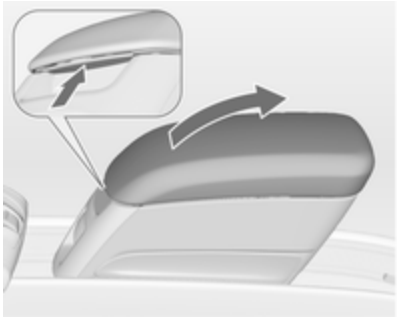

Pulse el botón y levante la tapa del reposabrazos. El reposabrazos contiene un compartimento portaobjetos.

Portabicicletas trasero



El portabicicletas trasero (sistema Flex-Fix) ofrece la posibilidad de fijar bicicletas en un soporte extraíble integrado en el piso del vehículo. No se permite el transporte de otros objetos.

La carga máxima del portabicicletas trasero es de 40 kg. La carga máxima por bicicleta es de 20 kg.

Si no está en uso, el portabicicletas se guarda introduciéndolo en el piso del vehículo.

En las bicicletas no debe haber objetos que puedan soltarse durante el transporte.

Atención
No transporte bicicletas con bielas de carbono en el portabicicletas. Las bicicletas podrían sufrir daños.

Extracción

Abrir el portón trasero.

⚠ Advertencia
No debe haber nadie en la zona de extensión del portabicicletas trasero al abrirlo, riesgo de lesiones.

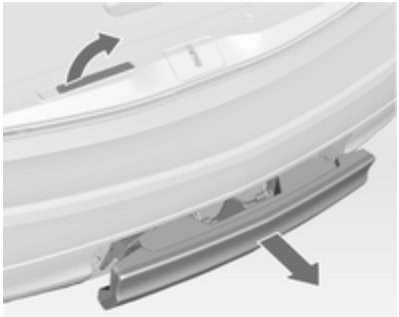

Levante la palanca de desbloqueo. El sistema se desenclava y sale rápidamente del parachoques.

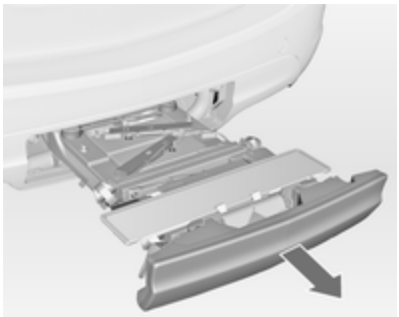

Extraiga por completo el portabicicletas trasero hasta que se enclave de forma audible.

Asegúrese de que no es posible introducir el portabicicletas trasero sin volver a accionar la palanca de desbloqueo

⚠Advertencia

Sólo se permite montar objetos en el portabicicletas trasero si el sistema está correctamente enclavado. Si el portabicicletas trasero no se puede enclavar correctamente, no monte ningún objeto sobre el sistema y vuelva a plegarlo. Recurra a la ayuda de un taller.

Montar las luces traseras

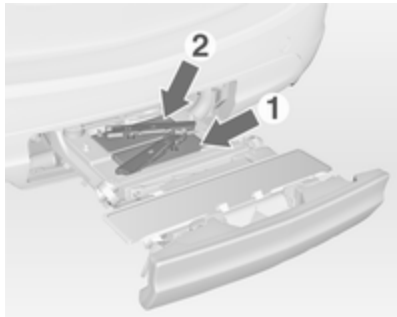

Saque las luces traseras de sus alojamientos, primero la trasera (**1**) y luego la delantera (**2**).

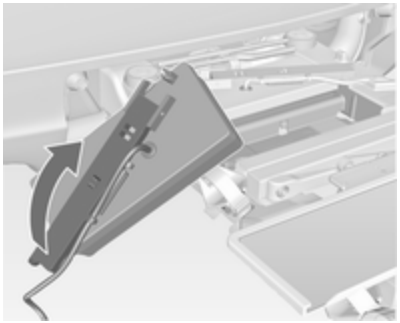

Despliegue completamente los soportes que hay en la parte posterior de la luz trasera.

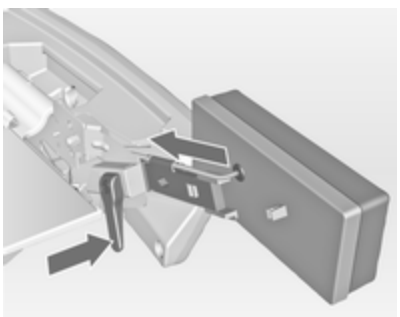

Baje la palanca tensora e inserte el soporte en el alojamiento hasta que enclave.

Realice este procedimiento en ambas luces traseras.

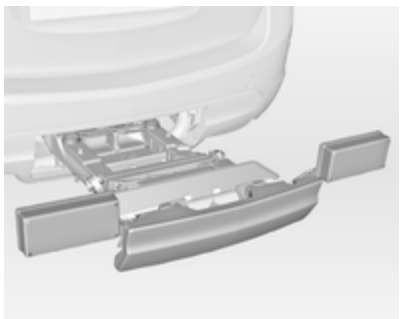

Compruebe la correcta colocación de los cables y la posición de las luces.

Bloquear el portabicicletas trasero

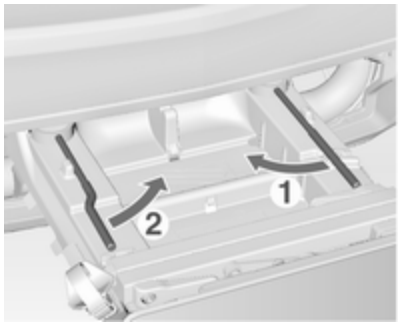

Bascule las palancas tensoras, primero la derecha (**1**) y luego la izquierda (**2**), hasta que note una resistencia.

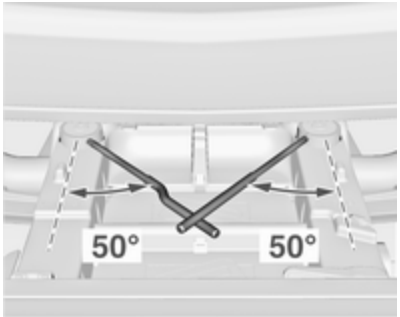

El portabicicletas trasero estará bloqueado cuando las palancas tensoras basculen unos 50°. En caso contrario, no estará garantizado un funcionamiento seguro.

Nota
Cierre el portón trasero.

Desplegar el soporte de la placa de matrícula

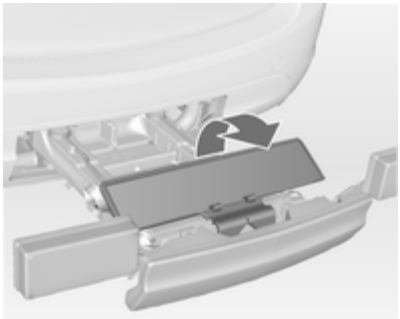

Despliegue el soporte de la placa de matrícula.

La placa de matrícula debe colocarse antes de usar por primera vez el portabicicletas trasero.

Desplegar los alojamientos para las bielas de los pedales

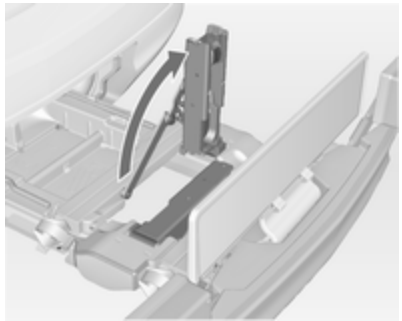

Despliegue hacia arriba uno o ambos alojamientos, hasta que el apoyo diagonal enclave.

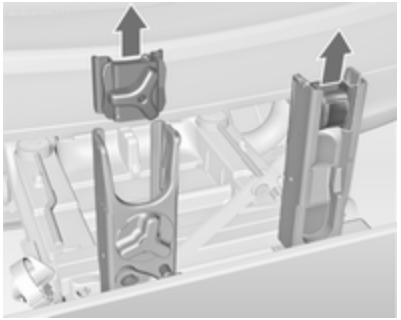

Extraiga las fijaciones para las bielas de los pedales de los alojamientos.

Adaptación del portabicicletas trasero a una bicicleta

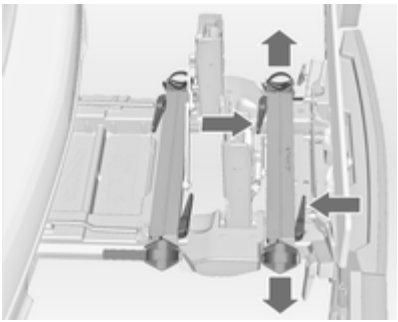

Pulse la palanca de desbloqueo y extraiga los alojamientos para las ruedas.

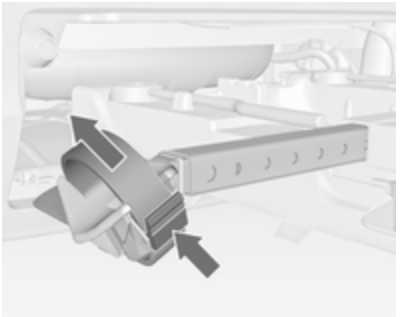

Pulse la palanca de desbloqueo de la cinta de sujeción y saque la cinta.

Preparar la bicicleta para la fijación



Nota
El ancho mínimo de la manivela de pedal es de 38,3 mm y su profundidad máxima de 14,4 mm.

Gire el pedal izquierdo (sin plato) en vertical hacia abajo. El pedal izquierdo debe quedar en posición horizontal.

La bicicleta delantera debe quedar con la rueda delantera hacia la izquierda.

La bicicleta trasera debe quedar con la rueda delantera hacia la derecha.

Fijar una bicicleta al portabicicletas trasero

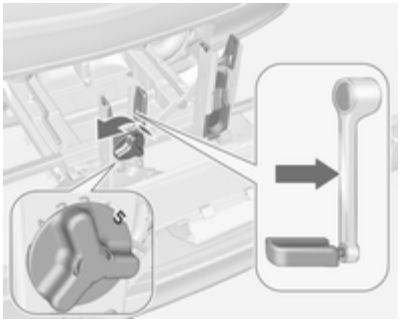

Con el asa giratoria del alojamiento, adapte aproximadamente el asiento para la biela del pedal a la inclinación de la biela.

Si las bielas de los pedales son rectas, desenrosque por completo el asiento para la biela (posición **5**).

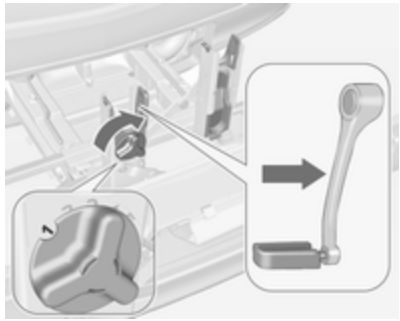

Si las bielas de los pedales son curvadas, enrosque por completo el asiento para la biela (posición **1**).

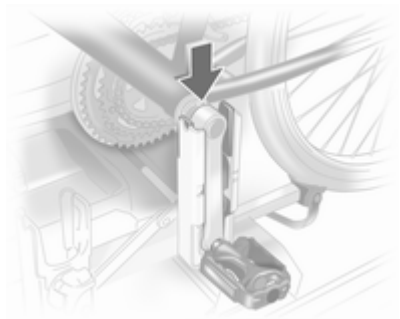

Coloque la bicicleta. La biela debe colocarse en el hueco del alojamiento para la biela, como se muestra en la ilustración.

Atención

Asegúrese de que el pedal no toca la superficie del portabicicletas trasero. En caso contrario, la biela podría sufrir daños durante el transporte.

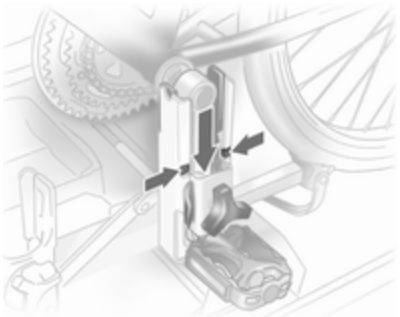

Inserte la fijación para la biela en el carril exterior del alojamiento desde arriba, y deslícela hacia abajo hasta debajo de la muesca como mínimo.

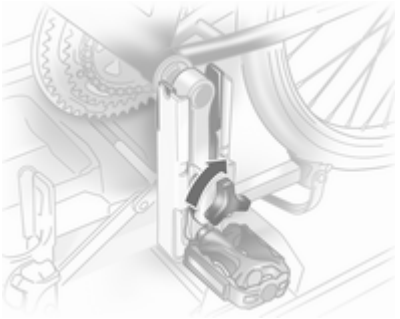

Gire el tornillo de apriete para sujetar la biela a la fijación correspondiente.



Ajuste los alojamientos para las ruedas de modo que la bicicleta quede en posición horizontal. La separación entre los pedales y el portón trasero debería ser de 5 cm como mínimo.

Las dos ruedas de la bicicleta deben estar en los alojamientos correspondientes.



Alinee la bicicleta en sentido longitudinal respecto al vehículo. Afloje ligeramente la fijación para la biela.

Coloque la bicicleta en posición vertical usando el asa giratoria del alojamiento para la biela.

Si las dos bicicletas se obstaculizan entre sí, se puede adaptar la posición relativa de cada bicicleta ajustando los alojamientos para las ruedas y el asa giratoria del alojamiento para la biela, hasta que las bicicletas no se toquen entre sí. Asegúrese de que haya suficiente holgura respecto al vehículo.

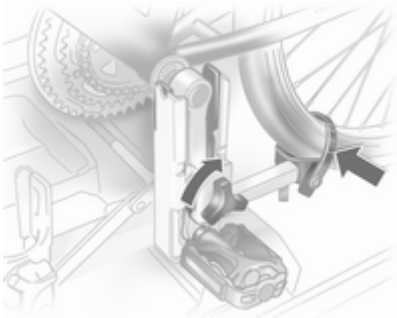

Apriete manualmente el tornillo de la fijación para la biela al máximo posible.

Asegure las dos ruedas de la bicicleta a sus alojamientos con las cintas de sujeción.

Compruebe si la bicicleta está firmemente sujeta.

Atención
Asegúrese de que la separación entre la bicicleta y el vehículo sea de 5 cm como mínimo.

Se recomienda anotar y conservar los ajustes de los alojamientos para las ruedas y del asa giratoria en el alojamiento para la biela de cada bicicleta. Mediante un correcto ajuste previo, se facilita el montaje de la bicicleta en ocasiones posteriores.

Nota

Se recomienda fijar una señal de advertencia en la bicicleta trasera para aumentar la visibilidad.

Desmontar una bicicleta del portabicicletas trasero

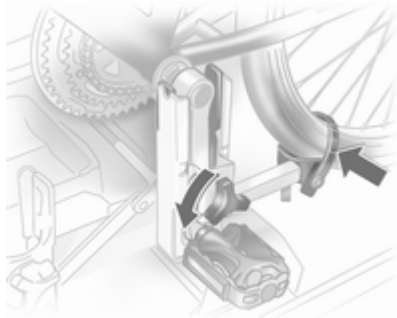

Suelte las cintas de sujeción de las ruedas de la bicicleta.

Sujete la bicicleta, afloje el tornillo de apriete de la fijación para la biela y levante la fijación para extraerla.

Retraer el portabicicletas trasero

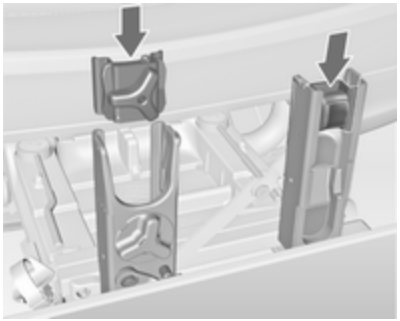

Inserte las fijaciones para las bielas en el alojamiento correspondiente como se muestra en la ilustración.

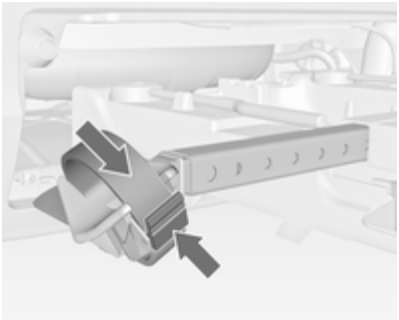

Introduzca la cinta de sujeción y apriétela hacia abajo lo máximo posible.

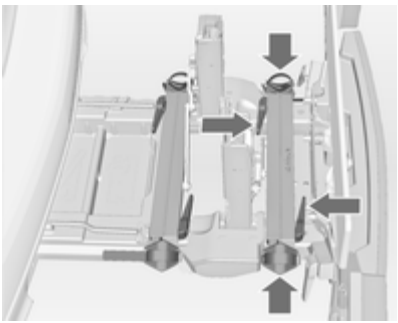

Pulse la palanca de desbloqueo e inserte los alojamientos para las ruedas completamente, hasta el tope.

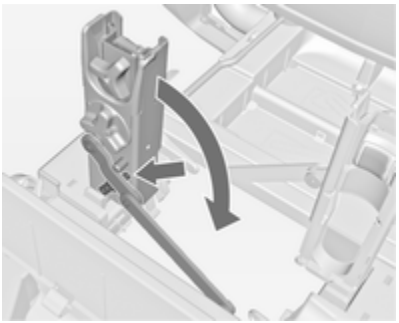

Desenclave la palanca de bloqueo en el apoyo diagonal y pliegue hacia abajo los alojamientos para la biela.

⚠ Advertencia
Riesgo de pinzamiento.

Desmonte la placa de matrícula y abata el soporte de la placa de matrícula.



Bascule las palancas tensoras, primero la izquierda (**1**) y luego la derecha (**2**), hasta que lleguen al tope.

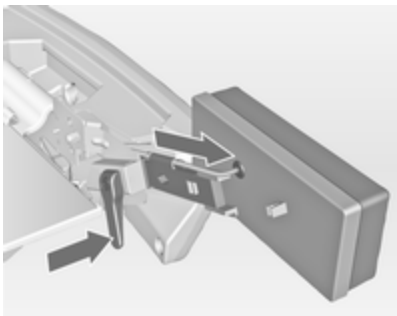

Baje la palanca de retención y extraiga los dos soportes de las luces de sus alojamientos.

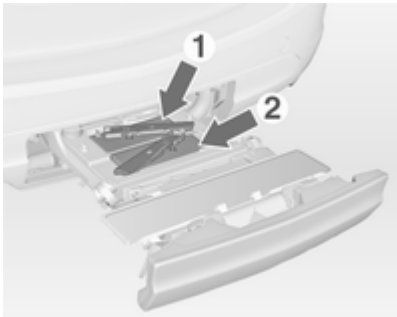

Pliegue los soportes en la parte posterior de las luces traseras.

Coloque las luces traseras en sus alojamientos, primero la delantera (**1**) y luego la trasera (**2**), y bájelas lo máximo posible. Guarde los cables por completo en las guías para evitar posibles daños.

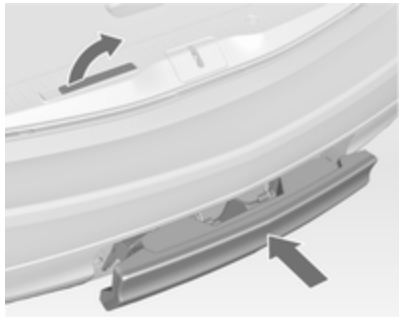

Abrir el portón trasero.

Suba la palanca de desbloqueo e introduzca el sistema en el parachoques hasta que quede enclavado.

La palanca de desbloqueo debe volver a su posición original.

⚠Advertencia

Si no es posible enclavar correctamente el sistema, recurra a la ayuda de un taller.

Compartimento de carga

Abatir los respaldos de los asientos traseros

El respaldo del asiento trasero está dividido en tres partes. Todas las partes se pueden abatir y rebajar de forma individual para aumentar el tamaño del compartimento de carga.

⚠Advertencia

No guarde objetos debajo o detrás de los asientos. Los objetos podrían sufrir daños e impedir que los carriles guía se enclaven correctamente.

Si se abaten los respaldos del asiento trasero, se consigue una superficie de carga completamente horizontal.

Atención

No abata los respaldos exteriores mientras los asientos estén en la posición interior. Los asientos podrían sufrir daños.

Desmonte la cubierta del compartimento de carga si fuera necesario ⇨ 73.

Baje los reposacabezas pulsando los dos resortes.



Extraiga el cinturón de seguridad del clip de sujeción en el respaldo.

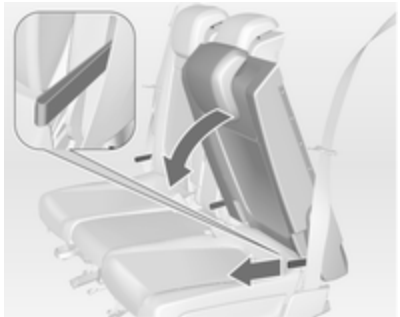

Tire del asidero en la parte delantera del respaldo y abata el respaldo sobre la banqueta de asiento. El asiento se rebaja automáticamente.

Los respaldos también se pueden abatir desde el compartimento de carga.



Tire del asidero en la parte posterior del respaldo y abata el respaldo.

Para enderezarlos, tire del asidero y levante los respaldos hacia la posición vertical hasta que enclaven audiblemente.

⚠Advertencia

Antes de conducir, asegúrese de que los respaldos bloqueados firmemente en su posición. Si no lo hace, se pueden producir lesiones personales o daños en la carga o el vehículo en caso de frenazo brusco o colisión.

Portaobjetos trasero

Hay un compartimento portaobjetos en el lado izquierdo del compartimento de carga.



Gire el cierre en sentido antihorario y baje la tapa.

Cubierta del compartimento de carga

No coloque ningún objeto sobre la cubierta.

Desmontar la cubierta

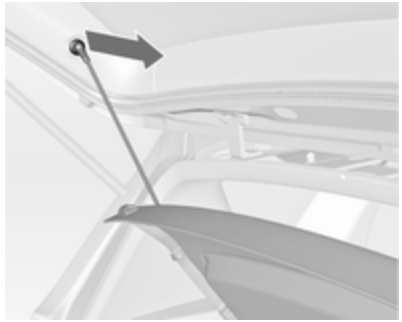

Desenganche las cintas de sujeción del portón trasero.

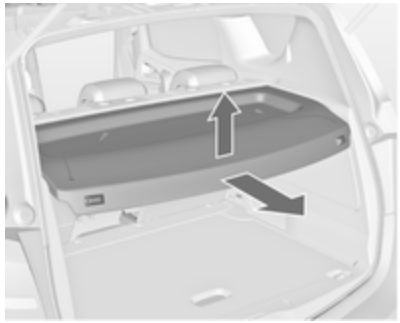

Levante la cubierta por la parte trasera y empújela hacia arriba por la parte delantera.

Desmonte la tapa.

Guardar la cubierta

Desenganche las cintas de sujeción del portón trasero.

Levante la cubierta por la parte trasera y empújela hacia arriba por la parte delantera para sacarla de las guías laterales.



Guarde la cubierta detrás de los asientos traseros.

Montar la cubierta

Inserte la cubierta en las guías laterales y bájela. Fije las cintas de sujeción al portón trasero.

Cubierta del portaobjetos del maletero



La cubierta del piso trasero se puede levantar.

Levante ligeramente la cubierta del compartimento de carga.

Extraiga el gancho en la pared lateral izquierda del compartimento de carga para sujetar la cubierta del piso trasero en posición vertical.

Piso de carga doble

El piso de carga doble se puede colocar en el compartimento de carga en dos posiciones:

- directamente debajo de la tapa del alojamiento de la rueda de repuesto o la cubierta del piso trasero,
- o en las aberturas superiores del compartimento de carga.

Para desmontarlo, levante el piso usando el rebaje y tire hacia atrás.

Para montarlo, inserte el piso de carga en la guía correspondiente y luego bájelo.

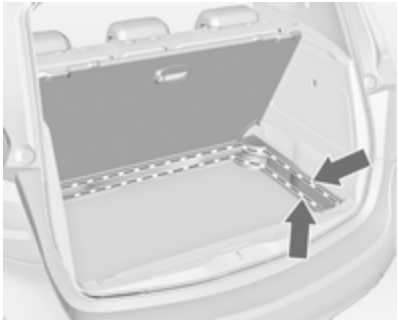

Si se monta en la posición superior, se puede utilizar el espacio entre el piso de carga y la tapa de la cavidad para la rueda de repuesto como compartimento portaobjetos.

En esta posición, si se abaten los respaldos del asiento trasero, se consigue una superficie de carga casi horizontal.

En la posición superior, el piso de carga doble puede soportar una carga máxima de 100 kg. En la posición inferior, el piso de carga doble puede soportar la carga máxima permisible.

En modelos con juego de reparación de neumáticos, se puede usar el alojamiento para la rueda de repuesto como compartimento portaobjetos adicional. Juego de reparación de neumáticos ⇨ 195.

Argollas



Las argollas están diseñadas para fijar las correas de amarre, o una red para el equipaje, y evitar que se desplacen los objetos transportados.

Red de seguridad

La red de seguridad puede montarse detrás de los asientos delanteros.

No se deben transportar personas detrás de la red de seguridad.

Montaje



Hay dos aberturas de montaje en el marco del techo: enganche la varilla de la red en un lado, presione hacia delante y enclávela. Extienda la varilla, engánchela en el otro lado, presione hacia delante y enclávela.

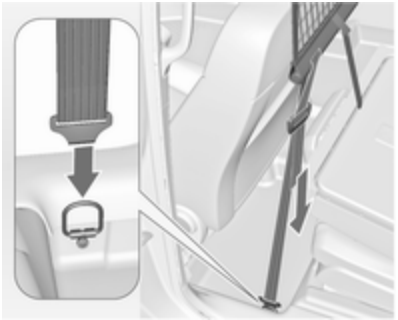

Enganche los ganchos de las correas tensoras de la red en las argollas del piso detrás de los asientos delanteros. Tense la red tirando del extremo suelto de la correa.

Enganche y tense la red en ambos lados.

Desmontaje

Incline hacia arriba el regulador de longitud de las correas tensoras de la red y suelte las correas de ambos lados. Desenganche la varilla superior en un lado, desenganche el otro lado y desmóntela de las aberturas.

Alojamiento

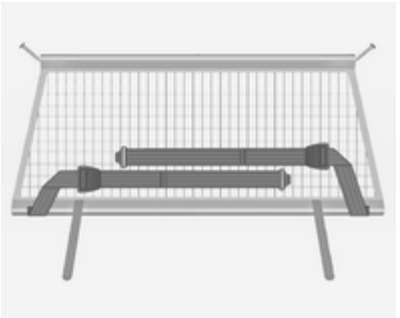

Alinee las correas tensoras sobre la red como se muestra en la ilustración.

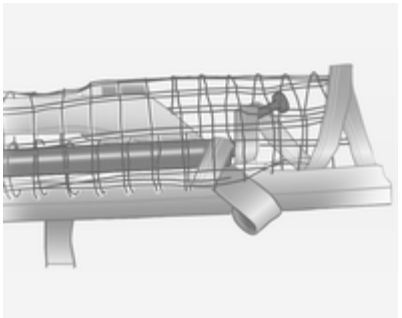

Enrolle la varilla superior de la red hasta la mitad de la red aproximadamente.

Coloque la varilla superior de la red por encima de las correas tensoras, junto a la varilla inferior de la red. Los ganchos de la varilla superior de la red deben señalar hacia fuera de la varilla inferior de la red.

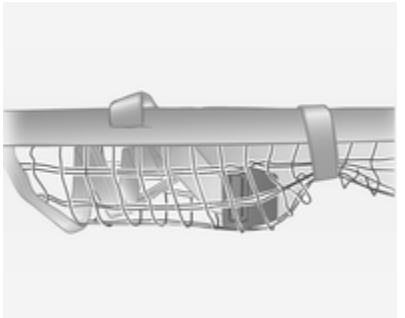

Enrolle la red y fíjela con la cinta de velcro que hay junto a los reguladores longitudinales. Los reguladores y las varillas de la red deben estar juntos en posición horizontal.

Guarde la red de seguridad en el espacio entre el piso de carga doble en el compartimento de carga. Cubierta del portaobjetos del piso trasero ⇨ 74.

Bandeja plegable

Situada en los respaldos de los asientos delanteros.

Para desplegarla, tire hacia arriba hasta que se enclave.

Para plegarla, presione hacia abajo superando la resistencia.

No coloque objetos pesados sobre la bandeja plegable.

Triángulo de advertencia

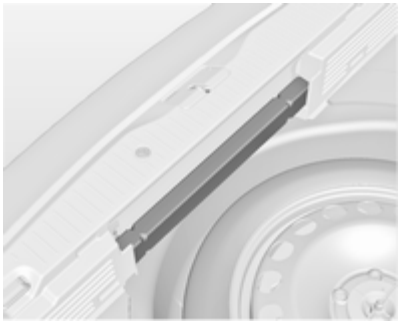

Guarde el triángulo de advertencia en el espacio situado en la parte trasera del compartimento de carga.

Botiquín

Guarde el botiquín y el chaleco reflectante debajo del asiento del conductor.

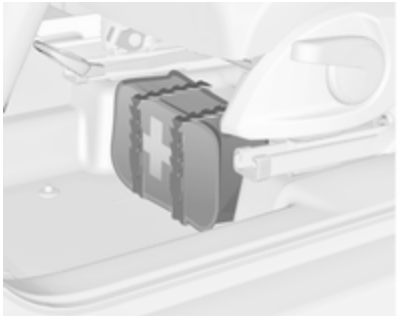

Utilice las correas.

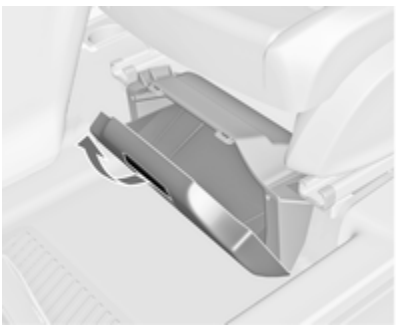

En algunos vehículos, hay una caja situada debajo del asiento del conductor. Tire del asidero y baje la tapa. Carga máxima: 1,5 kg.

Sistema portaequipajes de techo

Portaequipajes de techo

Por motivos de seguridad y para evitar daños en el techo, se recomienda usar el sistema de portaequipajes de techo homologado para su vehículo. Para más información, póngase en contacto con su taller.

Siga las instrucciones de montaje y desmonte el portaequipajes cuando no se vaya a utilizar.

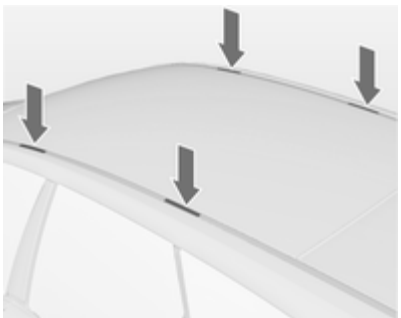

Quite la tapa de cada punto de montaje.

Información sobre la carga



- Los objetos pesados en el compartimento de carga deben colocarse apoyados contra los respaldos de los asientos. Asegúrese de que los respaldos estén bien enclavados. Si se pueden apilar los objetos, los más pesados deben colocarse abajo.
- Asegure los objetos con correas de amarre fijadas a las argollas ⇨ 75.



- Utilice el gancho en la pared lateral izquierda del compartimento de carga para colgar bolsas. Extraiga el gancho. Carga máxima: 3 kg.
- Sujete los objetos sueltos en el compartimento de carga para evitar que se muevan.
- Cuando se transporten objetos en el compartimento de carga, los respaldos de los asientos traseros no deben estar inclinados hacia delante.
- La carga no debe sobresalir por encima del borde superior de los respaldos.
- No coloque objetos sobre la cubierta del compartimento de carga ni en el tablero de instrumentos; no tape el sensor situado en la parte superior del tablero de instrumentos.
- La carga no debe obstaculizar el accionamiento de los pedales, el freno de estacionamiento o la palanca de cambios, ni impedir la libertad de movimientos del conductor. No se deben dejar objetos sueltos en el habitáculo.
- No conduzca con el compartimento de carga abierto.

⚠Advertencia

Asegúrese siempre de que la carga del vehículo esté bien sujeta. En caso contrario, los objetos podrían salir lanzados por el interior del vehículo y causar lesiones personales o daños en la carga y el vehículo.

- La carga útil es la diferencia entre el peso máximo autorizado del vehículo (véase la placa de

características ⇨ 216) y el peso en vacío según norma CE.

Para calcular la carga útil, introduzca los datos de su vehículo en la tabla de pesos que figura al principio de este manual.

El peso en vacío según norma CE incluye los pesos calculados para el conductor (68 kg), el equipaje (7 kg) y todos los líquidos (depósito lleno al 90 %).

El equipamiento opcional y los accesorios aumentan el peso en vacío.

- Conducir con carga en el techo aumenta la sensibilidad del vehículo a los vientos laterales y tiene un efecto negativo sobre la maniobrabilidad debido a la elevación del centro de gravedad. Distribuya la carga uniformemente y asegúrela con correas de sujeción. Ajuste la presión de los neumáticos y la velocidad del vehículo a las condiciones de carga. Compruebe y vuelva a apretar las correas con frecuencia.

  No conduzca a más de 120 km/h.

  La carga máxima autorizada en el techo es de 60 kg. La carga sobre el techo es la suma de la carga y del peso del portaequipajes.

Instrumentos y mandos

Mandos 81
Testigos luminosos e indicadores 88
Pantallas de información 100
Mensajes del vehículo 105
Ordenador de a bordo 109
Personalización del vehículo 111

Mandos

Ajuste del volante



Desbloquee la palanca, ajuste el volante, luego enclave la palanca y asegúrese de que esté totalmente bloqueada.

El volante sólo se debe ajustar con el vehículo parado y la dirección desbloqueada.

Mandos en el volante



El sistema de infoentretenimiento, el regulador de velocidad y un teléfono móvil conectado pueden manejarse con los mandos en el volante.

Hay más información disponible en el manual del sistema de infoentretenimiento.

Regulador de velocidad ⇨ 151.

Volante térmico



Active la calefacción pulsando el botón . La activación se indica mediante el LED del botón.



Las zonas de agarre recomendadas del volante se calientan antes y a más temperatura que el resto.

La calefacción opera con el motor en marcha y durante una parada automática.

Sistema stop-start ▷ 138.

Bocina



Pulse .

Limpia/lavaparabrisas

Limpiaparabrisas



2 = velocidad rápida
1 = velocidad lenta
= conexión a intervalos
O = desconectar

Para un solo barrido cuando los limpiaparabrisas están desconectados, pulse la palanca hacia abajo.

No los utilice si el parabrisas está helado.

Desconéctelos en túneles de lavado.

Intervalo de funcionamiento ajustable



Palanca del limpiaparabrisas en posición .

Gire la rueda de ajuste para ajustar el intervalo deseado:

intervalo corto = gire la rueda de ajuste hacia arriba
intervalo largo = gire la rueda de ajuste hacia abajo

Funcionamiento automático con sensor de lluvia

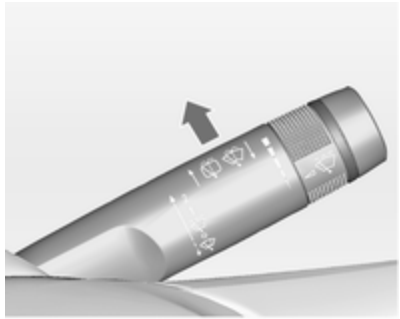

= Funcionamiento automático con sensor de lluvia

El sensor de lluvia detecta la cantidad de agua en el parabrisas y regula automáticamente la frecuencia de los limpiaparabrisas.

Sensibilidad regulable del sensor de lluvia



Gire la rueda de ajuste para ajustar la sensibilidad:

sensibilidad baja	=	gire la rueda de ajuste hacia abajo
sensibilidad alta	=	gire la rueda de ajuste hacia arriba

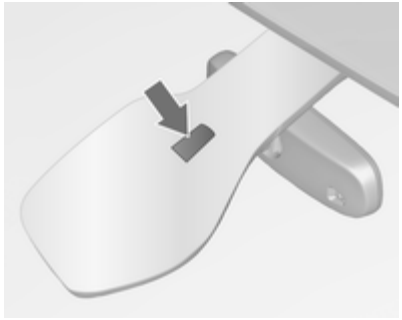

Mantenga el sensor libre de polvo, suciedad y hielo.

Lavaparabrisas



Tire de la palanca. Se pulveriza líquido de lavado sobre el parabrisas y el limpialuneta se realiza el barrido varias veces.

Limpia/lavaluneta

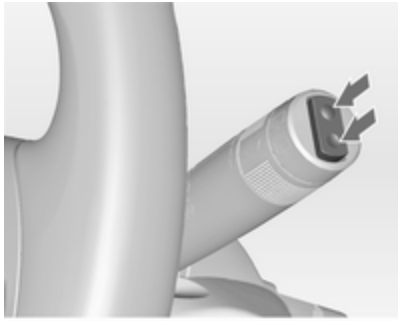

Pulse el interruptor basculante para activar el limpialuneta:

posición superior	=	intervalo corto
posición inferior	=	intervalo largo
posición central	=	desconectar



Presione la palanca. Se pulveriza líquido de lavado sobre la luneta trasera y el limpialuneta se realiza el barrido varias veces.

No los utilice si el parabrisas está helado.

Desconéctelos en túneles de lavado.

El limpialuneta se conecta automáticamente cuando está conectado el limpiaparabrisas y se engrana la marcha atrás.

La activación o desactivación de esta función se puede cambiar en el menú **Ajustes** de la pantalla de información.

Personalización del vehículo ⇨ 111.

Temperatura exterior



20153

El descenso de la temperatura se indica inmediatamente, el aumento se indica con un ligero retraso.



Si la temperatura exterior desciende a 3 °C, aparecerá un mensaje de advertencia en el centro de información del conductor si se dispone de pantalla de gama alta.

⚠Advertencia

La carretera puede estar ya helada aunque la pantalla muestre unos pocos grados por encima de 0 °C.

Reloj

La fecha y la hora se muestran en la pantalla de información.

Ajuste de la fecha y la hora

Pulse el botón **CONFIG**. Aparece el menú **Ajustes**.

Seleccione **Hora y fecha**.



Opciones de ajuste seleccionables:

- **Fijar la hora**: Cambia la hora que aparece en la pantalla.
- **Fijar la fecha**: Cambia la fecha que aparece en la pantalla.
- **Fijar formato de hora**: Cambia la indicación de las horas entre el formato de **12 horas** y el de **24 horas**.
- **Fijar formato de fecha**: Cambia la indicación de la fecha entre **MM/DD/AAAA** y **DD.MM.AAAA**.
- **Ver hora**: Activa o desactiva la indicación de la hora en la pantalla.
- **Sincronizar hora RDS**: La señal RDS de la mayoría de transmisores VHF ajusta automáticamente la hora. La sincronización de la hora por RDS puede tardar unos minutos. Algunas emisoras no emiten una señal horaria correcta. En tal caso, se recomienda desactivar la sincronización automática de la hora.

Personalización del vehículo ⇨ 111.

Tomas de corriente



Hay una toma de corriente de 12 V situada en la consola delantera.



Hay otra toma de corriente de 12 V situada en la consola trasera.

El consumo máximo no debe superar los 120 vatios.

Las tomas de corriente se desactivan al desconectar el encendido. Además, las tomas de corriente se desactivan también si la tensión de la batería es baja.

Los accesorios eléctricos que se conecten deben cumplir los requisitos sobre compatibilidad electromagnética de la norma DIN VDE 40 839.

No conecte accesorios de suministro de corriente, p. ej., dispositivos de carga eléctrica o baterías.

Para no dañar la toma, no utilice conectores inadecuados.

Sistema stop-start ⇨ 138.

Encendedor de cigarrillos



El encendedor está situado en la consola delantera.

Pulse sobre el encendedor. Se desconecta automáticamente cuando la resistencia está incandescente. Extraiga el encendedor.

Ceniceros

Atención
Sólo están destinados a usarse para ceniza y no para residuos combustibles.



El cenicero portátil se puede colocar en los portavasos.

Testigos luminosos e indicadores

Cuadro de instrumentos

En algunas versiones, las agujas de los instrumentos giran hasta el tope final al conectar el encendido.

Velocímetro

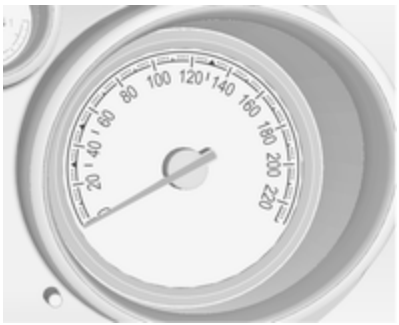

Indica la velocidad del vehículo.

Cuentakilómetros



La línea inferior muestra la distancia registrada del vehículo en km.

Cuentakilómetros parcial

La línea superior muestra la distancia recorrida desde la última puesta a cero.

Para ponerlo a cero, mantenga pulsado el botón de ajuste durante unos segundos con el encendido conectado.

Cuentarrevoluciones



Indica el régimen del motor.

Conduzca en los regímenes más bajos del motor en cada marcha tanto como sea posible.

Atención
Si la aguja está en el sector de advertencia (rojo), se ha excedido el régimen máximo admisible del motor. Hay peligro para el motor.

Indicador de combustible



Indica el nivel de combustible, o de gas, en el depósito según el modo de funcionamiento.

El testigo de control ⬬ se ilumina si el nivel en el depósito es bajo. Reposte inmediatamente si parpadea.

Durante el funcionamiento con gas licuado, el sistema cambia automáticamente a funcionamiento con gasolina cuando se agotan los depósitos de gas ⇨ 89.

Nunca debe agotar el depósito.

Debido al combustible que queda en el depósito, la cantidad requerida para llenar el depósito puede ser inferior a la capacidad especificada.

Selector de combustible



Pulsando el botón **LPG**, el sistema cambia entre funcionamiento con gasolina y con gas licuado. El LED ⬬ de estado muestra el modo de funcionamiento actual.

⬬ desconectar = funcionamiento con gasolina

⬬ se enciende = funcionamiento con gas licuado

⬬ parpadea = el cambio no es posible, un tipo de combustible está agotado

En cuanto se vacían los depósitos de gas licuado, se cambia automáticamente al funcionamiento con gasolina hasta que se desconecte el encendido.

Combustible para funcionamiento con gas licuado ⇨ 155.

Indicador de temperatura del refrigerante del motor

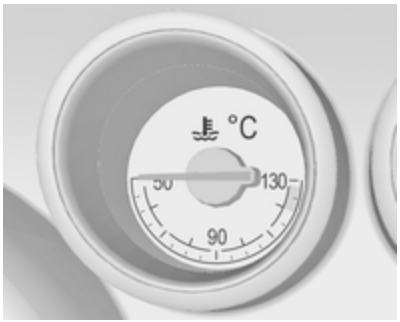

Muestra la temperatura del refrigerante.

zona izquierda	=	el motor no ha alcanzado todavía su temperatura de funcionamiento
zona central	=	temperatura normal de funcionamiento
zona derecha	=	temperatura demasiado alta

Atención
Si la temperatura del refrigerante del motor es demasiado alta, detenga el vehículo y pare el motor. Peligro para el motor. Compruebe el nivel de refrigerante.

Indicación de servicio

El sistema de vida útil del aceite le indica cuándo cambiar el aceite del motor y el filtro. Según las condiciones de conducción, la indicación del intervalo de cambio de aceite del motor y del filtro puede variar considerablemente.



En la pantalla de gama alta, la vida útil restante del aceite se indica en el **Menú de información del vehículo**.

En la pantalla de gama media, la vida útil restante del aceite se indica mediante el testigo de control . El encendido tiene que estar conectado sin el motor en marcha.

El menú y la función se pueden seleccionar mediante los botones en la palanca de los intermitentes.

Para ver la vida útil restante del aceite del motor:



Pulse el botón **MENU** para seleccionar **Menú de información del vehículo**.

Gire la rueda de ajuste para seleccionar **Indice del estado útil del aceite**.

Para que el sistema funcione correctamente, se debe reiniciar cada vez que se cambie el aceite del motor. Recurra a la ayuda de un taller.

Pulse el botón **SET/CLR** para reiniciarlo. El encendido tiene que estar conectado sin el motor en marcha.

Cuando el sistema calcula que la vida útil del aceite del motor ha disminuido, aparece **Cambie pronto el aceite del motor** o un código de advertencia en el centro de información del conductor. Acuda a un taller para cambiar el aceite del motor y el filtro en el plazo de una semana o cuando haya recorrido 500 km (lo que ocurra primero).

Centro de información del conductor ⇨ 100.

Información de servicio ⇨ 212.

Testigos de control

Los testigos de control descritos no están presentes en todos los vehículos. La descripción es válida para todas las versiones de cuadros de instrumentos.

La posición de los testigos de control puede variar en función del equipamiento del vehículo.

Al conectar el encendido, se iluminarán brevemente la mayoría de los testigos de control a modo de prueba funcional.

Los colores de los testigos de control significan lo siguiente:

rojo	=	peligro, recordatorio importante
amarillo	=	aviso, información, avería
verde	=	confirmación de activación
azul	=	confirmación de activación
blanco	=	confirmación de activación

Testigos de control en el cuadro de instrumentos



Testigos de control en la consola central



Intermitentes

⇦⇨ se enciende o parpadea en verde.

Se enciende un instante

Las luces de estacionamiento están encendidas.

Parpadea

Se activan los intermitentes o las luces de emergencia.

Parpadeo rápido: fallo de un intermitente o del fusible correspondiente, fallo de un intermitente del remolque.

Sustitución de bombillas ⇨ 174, Fusibles ⇨ 184.

Intermitentes ⇨ 120.

Recordatorio del cinturón de seguridad

Recordatorio del cinturón de seguridad en los asientos delanteros

se enciende o parpadea en rojo.

Se enciende

Después de conectar el encendido, hasta que se abroche el cinturón de seguridad.

Parpadea

Tras tener el motor en marcha durante un máximo de 100 segundos hasta que se abroche el cinturón.

Abrocharse el cinturón de seguridad ⇨ 46.

Estado del cinturón de seguridad en los asientos traseros

o se enciende o parpadea en el centro de información del conductor.

Se enciende

Después de conectar el encendido durante un mínimo de 35 segundos hasta que se haya abrochado el cinturón de seguridad.

Si un cinturón de seguridad que estuviera desabrochado se abrocha durante la marcha.

Parpadea

Después de iniciar la marcha, cuando el cinturón de seguridad está desabrochado.

Abrocharse el cinturón de seguridad ⇨ 46.

Airbags y pretensores de cinturones

se enciende en rojo.

Al conectar el encendido, el testigo de control se ilumina durante unos 4 segundos. Si no se enciende, no se apaga al cabo de 4 segundos o no se enciende durante la conducción, hay una avería en el sistema del airbag. Recurra a la ayuda de un taller. Los airbags y los pretensores de cinturones podrían no dispararse en caso de accidente.

La activación de los pretensores de cinturones o los airbags se indica mediante la iluminación permanente del testigo .

⚠Advertencia

Haga subsanar la causa de la avería en un taller inmediatamente.

Pretensores de cinturones, sistema de airbags ⇨ 45, ⇨ 49.

Desactivación de los airbags

 se enciende en amarillo.

Se ilumina durante unos 60 segundos después de conectar el encendido. El airbag del acompañante está activado.

 se enciende en amarillo.

El airbag del acompañante está desactivado ⇨ 51.

⚠Peligro

Peligro de muerte para el niño si se usa un sistema de retención infantil junto con un airbag del acompañante activado.

Peligro de muerte para una persona adulta con un airbag del acompañante desactivado.

Sistema de carga

 se enciende en rojo.

Se ilumina al conectar el encendido y se apaga poco después de arrancar el motor.

Si se enciende con el motor en marcha

Detenga el vehículo y pare el motor. La batería no se carga. La refrigeración del motor puede estar interrumpida. La unidad de servofreno puede perder eficacia. Recurra a la ayuda de un taller.

Luz indicadora de anomalia del sistema de controle de emisiones

 se enciende o parpadea en amarillo.

Se ilumina al conectar el encendido y se apaga poco después de arrancar el motor.

Si se enciende con el motor en marcha

Avería en el sistema de control de emisiones. Pueden excederse los límites de emisiones permitidos. Recurra inmediatamente a la ayuda de un taller.

Si parpadea con el motor en marcha

Avería que puede producir daños en el catalizador. Reduzca la velocidad hasta que cese el parpadeo. Recurra inmediatamente a la ayuda de un taller.

Revisión urgente del vehículo

se enciende en amarillo.

Además, aparece un mensaje de advertencia o un código de advertencia.

El vehículo requiere trabajos de servicio.

Recurra a la ayuda de un taller.

Mensajes del vehículo ⇨ 105.

Sistema de frenos y embrague

Nivel del líquido de frenos y embrague

BRAKE se enciende en rojo.

El nivel del líquido de frenos y embrague es demasiado bajo ⇨ 171.

⚠ Advertencia
Deténgase. No continúe su viaje. Recurra a un taller.

Accione el pedal

se enciende o parpadea en amarillo.

Se enciende

Es necesario accionar el pedal del freno para desbloquear el freno de estacionamiento eléctrico ⇨ 148.

Es necesario pisar el pedal del embrague para arrancar el motor. Sistema stop-start ⇨ 138.

Parpadea

Es necesario accionar el pedal del embrague para arrancar el motor ⇨ 137.

Freno de estacionamiento eléctrico

Ⓟ se enciende o parpadea en rojo.

Se enciende

El freno de estacionamiento eléctrico está accionado ⇨ 148.

Parpadea

El freno de estacionamiento eléctrico no está accionado o soltado por completo. Conecte el encendido, pise el pedal del freno e intente reiniciar el sistema soltando primero el freno de estacionamiento eléctrico y luego aplicándolo. Si Ⓟ sigue parpadeando, no conduzca y recurra a la ayuda de un taller.

Avería del freno de estacionamiento eléctrico

se enciende o parpadea en amarillo.

Se enciende

El freno de estacionamiento eléctrico funciona de forma defectuosa ⇨ 148.

Parpadea

El freno de estacionamiento eléctrico está en modo de mantenimiento. Detenga el vehículo, accione y suelte el freno de estacionamiento eléctrico para su reajuste.

⚠ Advertencia
Haga subsanar la causa de la avería en un taller inmediatamente.

Sistema antibloqueo de frenos (ABS)

(ABS) se enciende en amarillo.

Se ilumina durante unos segundos después de conectar el encendido. El sistema está operativo cuando se apaga el testigo de control.

Si transcurridos unos segundos el testigo no se apaga, o si se enciende durante la marcha, hay una avería en el sistema ABS. El sistema de frenos del vehículo sigue estando operativo pero sin la regulación del ABS.

Sistema antibloqueo de frenos ⇨ 147.

Cambio a una marcha más larga

SHIFT se enciende en verde o aparece como símbolo en el centro de información del conductor con pantalla de gama alta.

Se recomienda cambiar a una marcha más larga para ahorrar combustible.

Dirección de esfuerzo variable

! se enciende en amarillo.

Avería en el sistema de la dirección de esfuerzo variable. Esto puede dar lugar a un mayor o menor esfuerzo para manejar la dirección. Recurra a un taller.

Sistema stop-start ⇨ 138.

Asistente de aparcamiento por ultrasonidos

P se enciende en amarillo.

Avería en el sistema

o

Avería porque los sensores están sucios o cubiertos de nieve o hielo

o

Interferencias causadas por fuentes externas de ultrasonidos. Una vez eliminada la fuente de las interferencias, el sistema funcionará con normalidad.

Haga subsanar la causa de la avería del sistema en un taller.

Asistente de aparcamiento por ultrasonidos ⇨ 152.

Control electrónico de estabilidad desactivado

OFF se enciende en amarillo.

El sistema está desactivado.

Control electrónico de estabilidad y sistema de control de tracción

se enciende o parpadea en amarillo.

Se enciende

Hay una avería en el sistema. Se puede continuar conduciendo. Sin embargo, la estabilidad de marcha puede empeorar dependiendo del estado de la calzada.

Haga subsanar la causa de la avería en un taller.

Parpadea

Intervención activa del sistema. Puede reducirse la potencia del motor y el vehículo puede frenarse un poco automáticamente.

Control electrónico de estabilidad ⇨ 150, Sistema de control de tracción ⇨ 149.

Sistema de control de tracción desactivado

se enciende en amarillo.

El sistema está desactivado.

Precalentamiento

se enciende en amarillo.

La preincandescencia está activada. Se activa sólo si la temperatura exterior es baja.

Filtro de partículas diésel

se enciende o parpadea en amarillo.

El filtro de partículas diésel debe limpiarse.

Siga conduciendo hasta que se apague. Procure que el régimen del motor no baje de las 2000 rpm.

Se enciende

El filtro de partículas diésel está lleno. Inicie el proceso de limpieza cuanto antes.

Parpadea

Se ha alcanzado la capacidad máxima del filtro. Inicie el proceso de limpieza inmediatamente para que no se dañe el motor.

Filtro de partículas diésel ⇨ 141.

Sistema stop-start ⇨ 138.

Sistema de detección de pérdida de presión de los neumáticos

se enciende o parpadea en amarillo.

Se enciende

Detectada pérdida de presión. Detenga el vehículo inmediatamente y compruebe la presión de los neumáticos.

Parpadea

Avería en el sistema. Recurra a un taller.

Sistema de detección de pérdida de presión de los neumáticos ⇨ 193.

Presión de aceite del motor

se enciende en rojo.

Se ilumina al conectar el encendido y se apaga poco después de arrancar el motor.

Si se enciende con el motor en marcha

Atención
La lubricación del motor puede estar interrumpida. Se pueden ocasionar daños en el motor y/o el bloqueo de las ruedas motrices.

1. Pise el embrague.
2. Ponga el cambio en punto muerto, palanca selectora en **N**.
3. Abandone la carretera lo antes posible sin poner en peligro a otros vehículos.
4. Desconecte el encendido.

⚠ Advertencia
Con el motor apagado, será necesaria una fuerza considerablemente mayor para frenar y girar el volante. Durante una parada automática (Autostop), la unidad de servofreno se mantendrá operativa. No saque la llave hasta que el vehículo no se encuentre detenido. De lo contrario, el bloqueo del volante podría accionarse por sorpresa.

Compruebe el nivel de aceite antes de recurrir a la ayuda de un taller ⇨ 168.

Nivel de combustible bajo

● se enciende o parpadea en amarillo.

Se enciende

El nivel en el depósito de combustible es demasiado bajo.

Además, en los vehículos con pantalla de gama alta aparece un mensaje de advertencia.

Parpadea

Combustible agotado. Reposte inmediatamente. Nunca debe agotar el depósito.

Además, en los vehículos con pantalla de gama media y alta aparece un mensaje de advertencia.

Catalizador ⇨ 142.

Purga del sistema de combustible diésel ⇨ 173.

Inmovilizador

parpadea en amarillo.

Avería en el sistema del inmovilizador. No se puede arrancar el motor.

Potencia del motor reducida

se enciende en amarillo.

Se limita la potencia del motor. Recurra a un taller.

Luces exteriores

≢D se enciende en verde.

Las luces exteriores están encendidas ⇨ 116.

Luz de carretera

≣D se enciende en azul.

Se enciende cuando está conectada la luz de carretera y cuando se accionan las ráfagas ⇨ 117.

Sistema de faros adaptativos

se enciende o parpadea en amarillo.

Se enciende

Avería en el sistema.

Recurra a la ayuda de un taller.

Parpadea

El sistema está cambiado a luz de cruce simétrica.

Después de conectar el encendido, el testigo de control parpadea durante unos 4 segundos para recordarle que se ha activado el sistema ⇨ 118.

Control automático de las luces ⇨ 117.

Luces antiniebla

≢D se enciende en verde.

Los faros antiniebla están conectados ⇨ 120.

Piloto antiniebla

D se enciende en amarillo.

El piloto antiniebla está encendido ⇨ 121.

Regulador de velocidad

se enciende en blanco o verde.

Se enciende en blanco

El sistema está encendido.

Se enciende en verde

Se ha memorizado una velocidad determinada.

Regulador de velocidad ⇨ 151.

Puerta abierta

se enciende en rojo.

Está abierta una puerta o el portón trasero.

Bloqueo automático

! se enciende en ámbar.

Avería en el sistema de bloqueo automático.

Puede que las puertas traseras no estén aseguradas contra una posible apertura.

⚠Advertencia

Interrumpa su viaje inmediatamente. Siga las instrucciones descritas en el párrafo “Avería en el sistema de bloqueo automático” antes de continuar su viaje ⇨ 25.

Recurra a un taller.

Pantallas de información

Centro de información del conductor

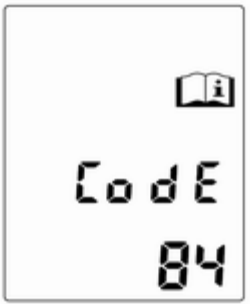

El centro de información del conductor (DIC) se encuentra en el cuadro de instrumentos entre el velocímetro y el cuentarrevoluciones. Está disponible como pantalla de gama media o alta.



Se pueden seleccionar los siguientes menús, en función de la configuración del vehículo:

- **Menú de información del vehículo**
- **Menú de informanción viaje/ combustible**

Algunas de las funciones que aparecen varían en función de si el vehículo está en movimiento o parado y otras sólo se activan cuando se conduce el vehículo.

Personalización del vehículo ⇨ 111, Ajustes memorizados ⇨ 22.

Selección de menús y funciones

Los menús y las funciones se pueden seleccionar mediante los botones en la palanca de los intermitentes.



Pulse el botón **MENU** para cambiar entre menús o para volver de un submenú al siguiente nivel superior del menú.



Gire la rueda de ajuste para resaltar una opción del menú o para establecer un valor numérico.



Pulse el botón **SET/CLR** para seleccionar una función o confirmar un mensaje.

Menú de información del vehículo

Pulse el botón **MENU** para seleccionar **Menú de información del vehículo**.

Gire la rueda de ajuste para seleccionar uno de los submenús. Pulse el botón **SET/CLR** para confirmar.



Siga las instrucciones dadas en los submenús.

Posibles submenús:

- **Unidad**: Se pueden cambiar las unidades mostradas en pantalla

  En vehículos con pantalla de gama media, se pueden seleccionar los siguientes ajustes:

  - **Unidad1**: Gran Bretaña
  - **Unidad2**: Estados Unidos
  - **Unidad3**: Europa
- **Sistema pres. neumáticos**: ⇨ 192
- **Indice del estado útil del aceite**: ⇨ 90
- **Advertencia de velocidad**: Si se supera la velocidad predefinida, sonará un aviso acústico
- **Lenguaje**: El idioma mostrado puede cambiarse si el vehículo no incorpora radio

La selección y la indicación puede variar entre la pantalla de gama media y alta.

Menú de información viaje/ combustible

Pulse el botón **MENU** para seleccionar **Menú de información viaje/ combustible**.

Gire la rueda de ajuste para seleccionar uno de los submenús:



- Cuentakilómetros parcial 1
- Cuentakilómetros parcial 2
- Velocidad digital

El cuentakilómetros parcial 2 y la velocidad digital sólo están disponibles en vehículos con pantalla de gama alta.

La selección y la indicación puede variar entre la pantalla de gama media y alta.

En vehículos con ordenador de a bordo encontrará más submenús.

Menú de información de viaje/combustible, ordenador de a bordo ⇨ 109.

Pantalla de información gráfica, pantalla de información en color

Dependiendo de la configuración del vehículo, puede tener una pantalla de información gráfica o una pantalla de información en color. La pantalla de información está situada en el tablero de instrumentos, encima del sistema de infoentretenimiento.

Pantalla de información gráfica



Dependiendo del sistema de infoentretenimiento, la pantalla de información gráfica está disponible en dos versiones.



La pantalla de información gráfica indica:

- hora ⇨ 85
- temperatura exterior ⇨ 85
- fecha ⇨ 85
- sistema de infoentretenimiento, véase la descripción del sistema de infoentretenimiento en el manual correspondiente
- ajustes de personalización del vehículo ⇨ 111

Pantalla de información en color



La pantalla de información en color indica en color:

- hora ⇨ 85
- temperatura exterior ⇨ 85
- fecha ⇨ 85
- sistema de infoentretenimiento, véase la descripción del sistema de infoentretenimiento en el manual correspondiente
- navegación, véase la descripción del sistema de infoentretenimiento en el manual correspondiente
- ajustes del sistema

- mensajes del vehículo ⇨ 105
- ajustes de personalización del vehículo ⇨ 111

El tipo de información y su representación dependen del equipamiento del vehículo y los ajustes efectuados.

Selección de menús y ajustes

Se accede a los menús y los ajustes mediante la pantalla.

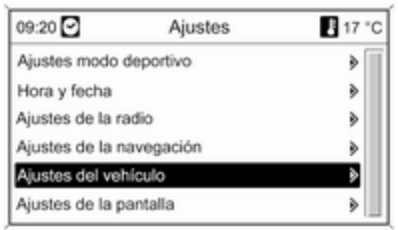

Las selecciones se realizan mediante:

- menús
- botones de función y el botón multifunción del sistema de infoentretenimiento

Selección con el sistema de infoentretenimiento



Seleccione una función a través de los botones del sistema de infotainment. Se muestra el menú de la función seleccionada.

El botón multifunción se usa para seleccionar una opción y para confirmar.

Botón multifunción

El botón multifunción es el elemento de control central de los menús:

Girar

- Para destacar una opción de menú
- Para configurar un valor numérico o mostrar una opción de menú

Pulse (el aro exterior)

- Para seleccionar o activar la opción destacada
- Para confirmar un valor configurado
- Para activar o desactivar una función del sistema

BACK Botón BACK

Pulse el botón para lo siguiente:

- salir de un menú sin cambiar la configuración
- volver de un submenú a un menú superior
- borrar el último carácter en una secuencia de caracteres

Mantener el botón pulsado unos segundos para eliminar toda la entrada.

Personalización del vehículo ⇨ 111, Ajustes memorizados ⇨ 22.

Mensajes del vehículo

Los mensajes aparecen sobre todo en el centro de información del conductor (DIC) en algunos casos junto con una advertencia y un aviso acústico.



Pulse el botón **SET/CLR**, el botón **MENU** o gire la rueda de ajuste para confirmar un mensaje.

Mensajes del vehículo de la pantalla de gama media

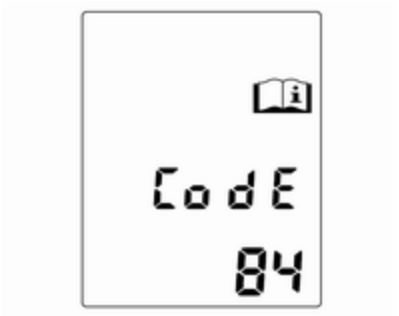

Los mensajes del vehículo se muestran como códigos numéricos.

N.º	Mensaje del vehículo
2	No se detecta ningún mando a distancia, pulse el pedal del embrague para reiniciar
3	Nivel bajo del refrigerante del motor
4	Aire acondicionado desconectado

N.º	Mensaje del vehículo
5	Volante bloqueado
6	Suelte el pedal del freno para liberar el freno de estacionamiento eléctrico
7	Gire el volante, desconecte el encendido y vuélvalo a conectar
9	Gire el volante vuelva a encender el motor
12	Vehículo sobrecargado
13	Compresor sobrecalentado
15	Avería de la tercera luz de freno
16	Avería de la luz de freno
17	Fallo del sistema nivelación de faros
18	Avería de la luz de cruce izquierda
19	Avería de la luz antiniebla trasera
20	Avería de la luz de cruce derecha
21	Avería de la luz lateral izquierda
22	Avería de la luz lateral derecha
23	Avería de la luz de marcha atrás
24	Avería de la luz de la matrícula
25	Avería del intermitente delantero izquierdo
26	Avería del intermitente trasero izquierdo
27	Avería del intermitente delantero derecho
28	Avería del intermitente trasero derecho
29	Compruebe la luz de freno del remolque
30	Compruebe la luz de marcha atrás del remolque
31	Compruebe el intermitente izquierdo del remolque
32	Compruebe el intermitente derecho del remolque
33	Compruebe la luz antiniebla trasera del remolque
34	Compruebe la luz trasera del remolque
35	Sustituya la pila del mando a distancia
48	Limpie la zona de alerta ciega lateral
53	Apriete el tapón del combustible
54	Agua en el filtro del combustible
55	El filtro de partículas diésel está lleno ⇨ 141
56	Desequilibrio de presión en las ruedas delanteras
57	Desequilibrio de presión en las ruedas traseras
58	Neumáticos sin sensor TPMS

N.º	Mensaje del vehículo
59	Abra y después cierre la ventanilla del conductor
60	Abra y después cierre la ventanilla del acompañante
61	Abra y después cierre la ventanilla trasera izquierda
62	Abra y después cierre la ventanilla trasera derecha
65	Intento de robo
66	Revisión del sistema de alarma antirrobo
67	Revisión del bloqueo del volante
68	Revisión de la dirección asistida
69	Revisión del sistema de suspensión
70	Revisión del sistema de nivelación
71	Revisión del eje trasero
74	Revisión de AFL
75	Revisión del aire acondicionado
76	Revisión de la zona de alerta ciega lateral
78	Revisión del sistema de protección de los peatones
79	Rellene el aceite de motor
81	Revisión de la caja de cambios
82	Cambie el aceite del motor pronto
83	Revisión del control de velocidad adaptable
84	Potencia del motor reducida
94	Cambie a la posición de estacionamiento antes de salir del vehículo
95	Revisión del airbag
128	Capó abierto
134	Avería del asistente de aparcamiento, limpieza del parachoques
136	Revisión del asistente de aparcamiento
174	Batería baja
258	Asistente de aparcamiento desconectado

Mensajes del vehículo en la pantalla de gama alta



Los mensajes del vehículo se muestran como texto. Siga las instrucciones que aparecen en los mensajes.

El sistema muestra mensajes relacionados con los temas siguientes:

- Niveles de líquidos
- Sistema de alarma antirrobo
- Frenos
- Sistemas de tracción
- Sistemas de control de la conducción
- Regulador de velocidad
- Sistemas de detección de objetos
- Iluminación, sustitución de bombillas
- Sistema limpia y lavaparabrisas
- Puertas, ventanillas
- Mando a distancia
- Cinturones de seguridad
- Sistemas de airbags
- Motor y caja de cambios
- Presión de los neumáticos
- Filtro de partículas diésel

Mensajes del vehículo en la pantalla de información en color

Algunos mensajes importantes aparecen adicionalmente en la pantalla de información en color. Pulse el botón multifunción para confirmar el mensaje. Algunos mensajes sólo aparecen durante unos segundos.

Avisos acústicos

Al arrancar el motor o durante la marcha

Sólo sonará un aviso cada vez.

El aviso acústico que indica que no se han abrochado los cinturones de seguridad tiene prioridad sobre el resto.

- Si no se ha abrochado el cinturón de seguridad.
- Si inicia la marcha con una puerta o el portón trasero sin cerrar correctamente.
- Si se sobrepasa una determinada velocidad con el freno de estacionamiento accionado.
- Si se sobrepasa una velocidad programada.
- Si aparece un mensaje de advertencia o un código de advertencia en el centro de información del conductor.
- Si el asistente de aparcamiento detecta un objeto.
- Si se engrana la marcha atrás y el portabicicletas trasero está extendido.
- Si se detecta una avería en el sistema de bloqueo automático.
- Si el filtro de partículas diésel ha alcanzado el nivel de llenado máximo.

Cuando el vehículo está estacionado y/o se abre la puerta del conductor

- Si la llave está en la cerradura del encendido.
- Con las luces exteriores encendidas.

Durante una parada automática

■ Si se abre la puerta del conductor.

Tensión de la pila

Si la tensión de la batería es baja, aparecerá un mensaje de advertencia o el código de advertencia 174 en el centro de información del conductor.

1. Desconecte inmediatamente los consumidores eléctricos que no sean necesarios para una conducción segura, como la calefacción de asiento, la luneta térmica trasera u otros consumidores.
2. Cargue la batería circulando sin detenerse durante un tiempo o usando un cargador de baterías.

El mensaje de advertencia, o el código de advertencia, desaparecerá después de arrancar el motor dos veces consecutivas sin caída de tensión.

Si la batería no se puede recargar, haga subsanar la causa de la avería en un taller.

Ordenador de a bordo

Los menús y las funciones se pueden seleccionar mediante los botones en la palanca de los intermitentes.



Pulse el botón **MENU** para seleccionar **Menú de información viaje/ combustible**.



Gire la rueda de ajuste para seleccionar uno de los submenús:

■ Cuentakilómetros parcial 1
■ Cuentakilómetros parcial 2
■ Alcance
■ Consumo medio
■ Consumo instantáneo
■ Velocidad media
■ Velocidad digital

El cuentakilómetros parcial 2 y la velocidad digital sólo están disponibles en vehículos con pantalla de gama alta.



La información de los dos ordenadores de a bordo se puede reiniciar por separado, ofreciendo así la posibilidad de ver diferentes distancias de viaje.

Para reiniciar, mantenga pulsado el botón de ajuste o el botón **SET/CLR** durante unos segundos.



Alcance

El alcance se calcula a partir del contenido actual del depósito y del consumo instantáneo. La pantalla muestra valores promedio.

Después de repostar, el alcance se actualiza automáticamente al poco tiempo.

Si el nivel de combustible en el depósito es bajo, aparece un mensaje en los vehículos con pantalla de gama alta.

Si se tiene que echar combustible de forma inmediata, aparecerá un código o un mensaje de advertencia en los vehículos con pantalla de gama media o alta.

Además, se enciende el testigo de control ⬬ en el indicador de combustible o parpadea ⇨ 98.

Consumo medio

Indicación del consumo medio. La medición puede reiniciarse en cualquier momento y se inicia con un valor predeterminado.

Para reiniciar, mantenga pulsado el botón **SET/CLR** durante unos segundos.

Consumo instantáneo

Indicación del consumo instantáneo.

Velocidad media

Indicación de la velocidad media. La medición puede reiniciarse en cualquier momento.

Para reiniciar, mantenga pulsado el botón **SET/CLR** durante unos segundos.

Velocidad digital

Indicación digital de la velocidad instantánea.

Personalización del vehículo

El comportamiento del vehículo se puede personalizar cambiando los ajustes en la pantalla de información.

Algunos de los ajustes personales de distintos conductores se pueden memorizar individualmente en cada llave del vehículo. Ajustes memorizados ⇨ 22.

Dependiendo del equipamiento del vehículo y de las normas específicas del país, es posible que algunas de las funciones descritas a continuación no estén disponibles.

Algunas funciones sólo se muestran o activan con el motor en marcha.

Ajustes personales en la pantalla de información gráfica

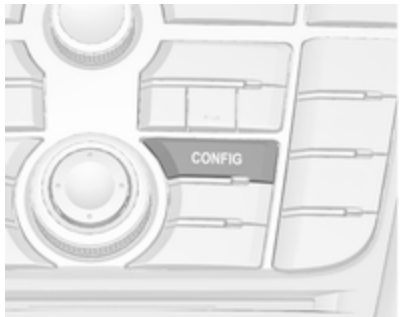

Pulse el botón **CONFIG**. Aparece el menú **Ajustes**.



Girando y pulsando el botón multifunción se pueden seleccionar los siguientes ajustes:

- **Idiomas (Languages)**
- **Hora y fecha**
- **Ajustes de la radio**
- **Ajustes del teléfono**
- **Ajustes del vehículo**

Los siguientes ajustes pueden cambiarse en los submenús correspondientes:

Idiomas (Languages)
Selección del idioma deseado.

Hora y fecha
Vea Reloj ⇨ 85.

Ajustes de la radio
Véase la descripción del sistema de infoentretenimiento en el manual correspondiente.

Ajustes del teléfono
Véase la descripción del sistema de infoentretenimiento en el manual correspondiente.

Ajustes del vehículo

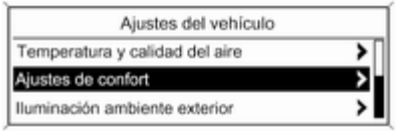

- **Temperatura y calidad del aire**

Velocidad ventilador autom.: Modifica la regulación del ventilador.

Modo de climatizador: Activa o desactiva la refrigeración.

Desempañamiento tras. auto: Activación automática de la luneta térmica trasera.

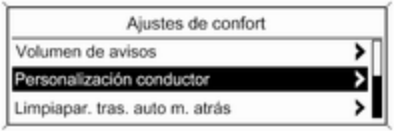

20340

- **Ajustes de confort**

Volumen de avisos: Cambia el volumen de los avisos acústicos.

Personalización conductor: Activa o desactiva la función de personalización.

Limpiapar. tras. auto m. atrás: Activa o desactiva la conexión automática del limpialuneta cuando se engrana la marcha atrás.

- **Detección colisiones/ayuda estac.**

  Ayuda al estacionamiento: Activa o desactiva el asistente de aparcamiento por ultrasonidos.

- **Iluminación ambiente exterior**

  Duración al salir del vehículo: Activa o desactiva y cambia la duración de la iluminación al salir.

  Iluminación exterior al abrir: Activa o desactiva la iluminación de entrada.

- **Apertura/cierre/arranque remoto**

  Apertura puertas a distancia: Cambia la configuración para desbloquear sólo la puerta del conductor o todo el vehículo al desbloquear.

- **Restaurar ajustes de fábrica**

  Restaurar ajustes de fábrica: Restablece todos los ajustes a los valores predeterminados.

Ajustes personales en la pantalla de información en color

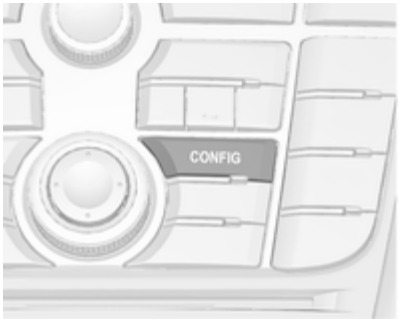

Pulse el botón **CONFIG**. Aparece el menú **Ajustes**.

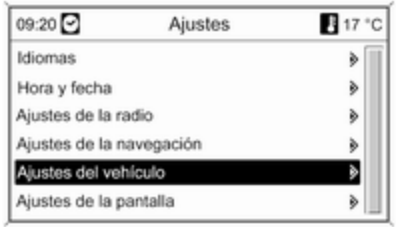

Girando y pulsando el botón multifunción se pueden seleccionar los siguientes ajustes:

- **Idiomas**
- **Hora y fecha**
- **Ajustes de la radio**
- **Ajustes del teléfono**
- **Ajustes de la navegación**
- **Ajustes del vehículo**
- **Ajustes de la pantalla**

Los siguientes ajustes pueden cambiarse en los submenús correspondientes:

Idiomas
Selección del idioma deseado.

Hora y fecha
Vea Reloj ⇨ 85.

Ajustes de la radio
Véase la descripción del sistema de infoentretenimiento en el manual correspondiente.

Ajustes del teléfono
Véase la descripción del sistema de infoentretenimiento en el manual correspondiente.

Ajustes de la navegación
Véase la descripción del sistema de infoentretenimiento en el manual correspondiente.

Ajustes del vehículo

- **Calidad clima y aire**

  Control ventil.: Modifica la regulación del ventilador.

  Climatizador: Activa o desactiva la refrigeración.

  Desempañar luneta trasera: Activación automática de la luneta térmica trasera.

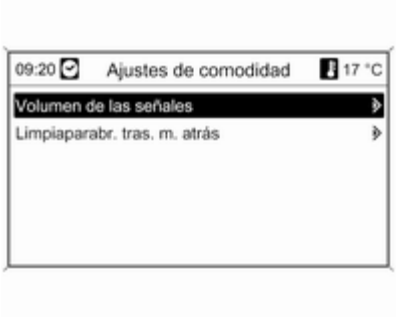

- **Ajustes de comodidad**

  Volumen de las señales: Cambia el volumen de los avisos acústicos.

  Limpiaparabr. tras. m. atrás: Activa o desactiva la conexión automática del limpialuneta cuando se engrana la marcha atrás.

- **Asistente aparcam./Detec. colisiones**

  Asistente aparc.: Activa o desactiva el asistente de aparcamiento por ultrasonidos.

- **Iluminar el camino**

  Duración al salir del vehículo: Activa o desactiva y cambia la duración de la iluminación al salir.

  Luces al abrir: Activa o desactiva la iluminación de entrada.

- **Recuperar ajustes de fábrica**

  Recuperar ajustes de fábrica: Restablece todos los ajustes a los valores predeterminados.

Ajustes de la pantalla
Ajustes de la pantalla seleccionables:

- **Modalidad diurna**: Optimización para condiciones diurnas.
- **Modalidad nocturna**: Optimización para condiciones de oscuridad.
- **Automático**:

  Vehículos sin sensor de luz:

  La pantalla cambia de modo cuando se encienden o apagan las luces del vehículo.

  Vehículos con sensor de luz:

  La pantalla cambia de modo por las condiciones de iluminación exterior

con independencia de las luces del vehículo.

Iluminación

Iluminación exterior 116
Iluminación interior 122
Características de la iluminación 123

Iluminación exterior

Conmutador de las luces



Gire el conmutador de las luces:

AUTO = Control automático de las luces: Los faros se encienden y apagan automáticamente dependiendo de las condiciones de iluminación externas

⏻ = Activación o desactivación del control automático de luces. El conmutador vuelve a **AUTO**

≫⋐ = Luces laterales

≣D = Faros

Vehículos sin control automático de las luces:

0 = Desconectado

En el centro de información del conductor con pantalla de gama alta aparece el estado actual del control automático de las luces.

Al conectar el encendido, se activa el control automático de las luces.

Testigo de control ≫⋐ ⇨ 99.

Luces traseras

Las luces traseras se encienden junto con los faros y las luces laterales.

Control automático de las luces



Cuando está conectada la función de control automático de las luces y el motor está en marcha, el sistema cambia entre luz de circulación diurna y luz de cruce en función de las condiciones luminosas.

Luz de circulación diurna

La luz de circulación diurna aumenta la visibilidad del vehículo durante el día.

Con la luz de circulación diurna activada, las luces traseras estarán conectadas o desconectadas de acuerdo con la variante específica del país.

Activación automática de los faros

En condiciones de escasa iluminación, se encienden los faros.

Detección de túneles

Cuando se entra en un túnel, se encienden los faros.

Sistema de faros adaptativos ⇨ 119.

Luz de carretera

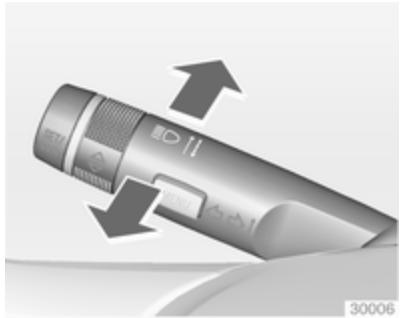

Para cambiar de luz de cruce a luz de carretera, pulse la palanca.

Para cambiar a luz de cruce, vuelva a pulsar o tirar de la palanca.

Ráfagas

Para accionar las ráfagas, tire de la palanca.

Regulación del alcance de los faros

Regulación manual del alcance de los faros



Para adaptar el alcance de los faros a la carga del vehículo y evitar el deslumbramiento: gire la rueda de ajuste hasta la posición requerida.

0 = Asientos delanteros ocupados
1 = Todos los asientos ocupados
2 = Todos los asientos ocupados y carga en el compartimento de carga
3 = Asiento del conductor ocupado y carga en el compartimento de carga

Faros en viajes al extranjero

La luz de cruce asimétrica aumenta el campo de visión de la carretera en el lado del acompañante.

Sin embargo, al circular en países donde se conduce por el lado opuesto de la carretera, debe ajustar los faros para evitar el deslumbramiento de los vehículos que vienen de frente.

Vehículos sin sistema de faros adaptativos

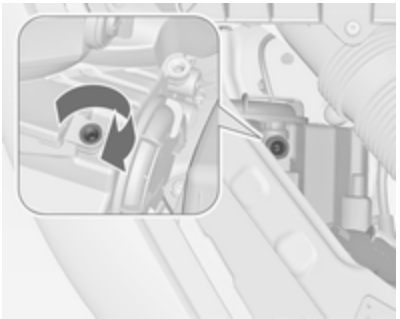

Con el destornillador, gire los tornillos de ajuste media vuelta en sentido horario.

Los tornillos de ajuste están situados en los faros, por encima de las tapas de la luz de cruce ⇨ 175.

Para su desactivación, gire los tornillos de ajuste media vuelta en sentido antihorario.

Atención

Haga comprobar el reglaje de los faros después de la desactivación.

Le recomendamos que recurra a un taller.

Vehículos con sistema de faros adaptativos

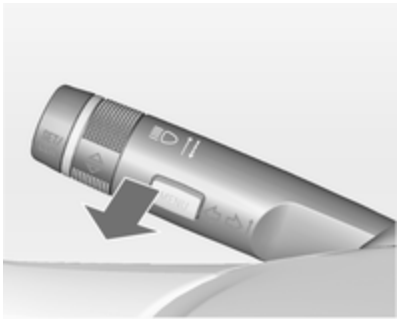

1. Inserte la llave en la cerradura del encendido.
2. Mantenga pulsada la palanca de los intermitentes (ráfagas).
3. Conecte el encendido.
4. Al cabo de unos 5 segundos, el testigo de control ⛐ empieza a parpadear y se oye un aviso acústico.

Testigo de control ⛐ ⇨ 99.

Cada vez que se conecte el encendido, parpadea ⛐ como recordatorio durante unos 4 segundos.

Para su desactivación, realice el mismo procedimiento que se describe arriba. ⛐ no parpadeará cuando la función esté desactivada.

Sistema de faros adaptativos

El sistema de faros adaptativos asegura una mejor iluminación en curvas, cruces y giros cerrados.

Iluminación dinámica en curvas

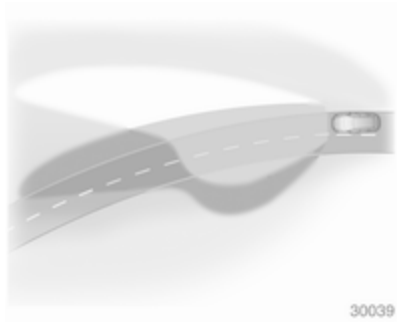

El haz de luz gira en función del ángulo del volante y de la velocidad, mejorando la iluminación en curvas.

Iluminación estática en curvas

En giros cerrados o cruces, dependiendo del ángulo de la dirección o de los intermitentes, se conecta un reflector adicional en el lado izquierdo o derecho que ilumina la carretera en la dirección de marcha. Se activa hasta una velocidad máxima de 40 km/h.

Función de marcha atrás

Si los faros están encendidos y se engrana la marcha atrás, se conecta la iluminación estática en ambos lados. Permanece encendida durante 20 segundos después de desengranar la marcha atrás o hasta circular a más de 17 km/h hacia delante.

Luces de emergencia



Se accionan con el botón ⚠.

En caso de accidente con despliegue del airbag las luces de emergencia se activan automáticamente.

Señalización de giros y cambios de carril

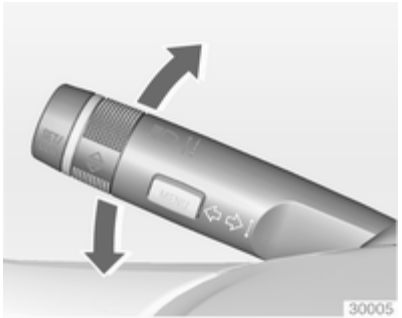

Palanca hacia arriba	=	intermitente derecho
Palanca hacia abajo	=	intermitente izquierdo

Si la palanca se mueve más allá del punto de resistencia, el intermitente se conecta permanentemente. Cuando el volante vuelve a girar, se desactiva el intermitente automáticamente.

Para emitir tres intermitencias, p. ej., para un cambio de carril, pulse la palanca hasta percibir cierta resistencia y suéltela.

Con un remolque conectado, los intermitentes parpadean seis veces si se pulsa la palanca hasta el punto de resistencia y luego se suelta.

Para una indicación más prolongada, mantenga la palanca pulsada.

Desconecte los intermitentes manualmente moviendo la palanca hasta su posición original.

Faros antiniebla



Se accionan con el botón ⥽D.

Conmutador de las luces en posición **AUTO**: al conectar los faros antiniebla se encenderán automáticamente los faros.

Piloto antiniebla



Se accionan con el botón ⥽.

Conmutador de las luces en posición **AUTO**: al conectar el piloto antiniebla se encenderán automáticamente los faros.

Conmutador de las luces en posición ⥽: el piloto antiniebla sólo se puede conectar junto con los faros antiniebla.

El piloto antiniebla del vehículo se desactiva cuando se lleva un remolque.

Luces de estacionamiento

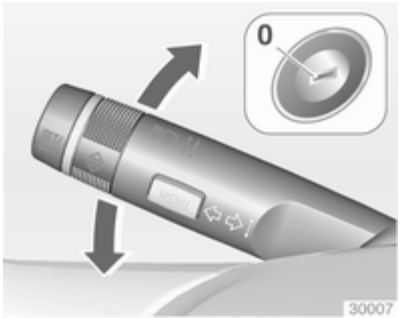

Cuando el vehículo está aparcado, se pueden activar las luces de estacionamiento de un lado:

1. Desconecte el encendido.
2. Mueva la palanca de los intermitentes totalmente hacia arriba (luces de estacionamiento del lado derecho) o hacia abajo (luces de estacionamiento del lado izquierdo).

Confirmación mediante una señal acústica y el testigo de control de los intermitentes del lado correspondiente.

Luces de marcha atrás

La luz de marcha atrás se enciende automáticamente cuando está conectado el encendido y se engrana la marcha atrás.

Faros empañados

El interior de las luces puede empañarse con tiempo frío y húmedo, lluvia intensa o después de lavar el vehículo. El empañamiento desaparece rápidamente; para facilitar el proceso, encienda los faros.

Iluminación interior

Control de la iluminación del tablero de instrumentos



Se puede ajustar el brillo de las siguientes luces cuando las luces exteriores están encendidas:

- Iluminación del tablero de instrumentos
- Pantalla de información
- Interruptores y elementos de mando iluminados

Gire la rueda de ajuste hasta obtener el brillo deseado.

En vehículos con sensor de luz, el brillo sólo puede ajustarse cuando las luces exteriores están encendidas y el sensor de luz detecta condiciones nocturnas.

Luces interiores

Al entrar y salir del vehículo, se encienden automáticamente las luces de cortesía delantera y trasera, luego se apagan con un leve retardo.

Nota
En caso de accidente con despliegue de los airbags, las luces de cortesía se encienden automáticamente.

Luz de cortesía delantera



Accione el interruptor basculante:

	=	conexión y desconexión automática.
pulse	=	conectado.
pulse	=	desconectado.

Luces de cortesía traseras



Se iluminan junto con la luz de cortesía delantera dependiendo de la posición del interruptor basculante.

Luces de lectura



Se accionan con los botones y en las luces de cortesía delanteras y traseras.

Luces en los parasoles

Se encienden al abrir la tapa.

Características de la iluminación

Iluminación de la consola central

El foco incorporado en la iluminación interior se enciende al conectar los faros.

Iluminación de entrada

Iluminación de bienvenida

Los faros, las luces traseras, las luces de marcha atrás, las luces de la matrícula, la iluminación del tablero de instrumentos y la iluminación interior se encienden un instante al pulsar dos veces el botón de desbloqueo del mando a distancia . Esta función sólo está operativa en condiciones de oscuridad y facilita la localización del vehículo.

Las luces se apagan inmediatamente cuando la llave del encendido se gira a la posición **1** ⇨ 136.

La activación o desactivación de esta función se puede cambiar en el menú **Ajustes** de la pantalla de información. Personalización del vehículo ⇨ 111.

Los ajustes se pueden guardar para la llave utilizada ⇨ 22.

Se conectarán adicionalmente las siguientes luces al abrir la puerta del conductor:

- Todos los interruptores
- Centro de información del conductor

Iluminación de salida

Al sacar la llave de la cerradura del encendido se conectarán las siguientes luces:

- Iluminación interior
- Luz del tablero de instrumentos (sólo cuando está oscuro)

Se desconecta automáticamente después de un retardo. Las dos luces se activarán de nuevo si se abre la puerta del conductor.

La iluminación de charcos se enciende al abrir la puerta correspondiente.

Los faros, las luces traseras, las luces de marcha atrás y las luces de la matrícula iluminan el área circundante, durante un periodo de tiempo regulable, después de salir del vehículo.

Conexión

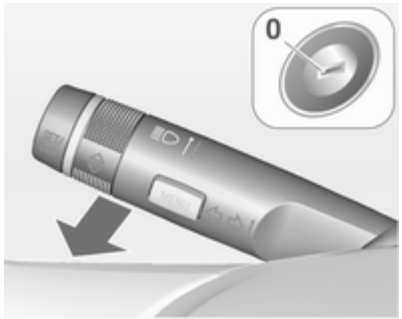

1. Desconecte el encendido.
2. Saque la llave del encendido.
3. Abra la puerta del conductor.
4. Tire de la palanca de los intermitentes.
5. Cierre la puerta del conductor.

Si no se cierra la puerta del conductor, las luces se apagarán después de 2 minutos.

La iluminación de salida se apaga inmediatamente si tira de la palanca de los intermitentes con la puerta del conductor abierta.

La activación, desactivación y duración de esta función se pueden cambiar en el menú **Ajustes** de la pantalla de información. Personalización del vehículo ⇨ 111.

Los ajustes se pueden guardar para la llave utilizada ⇨ 22.

Protección contra descarga de la batería

Desconexión de las luces eléctricas

Para evitar la descarga de la batería con el encendido desconectado, algunas luces interiores se apagan automáticamente después de un cierto tiempo.

Climatización

Sistemas de climatización 126
Salidas de aire 132
Mantenimiento 133

Sistemas de climatización

Sistema de calefacción y ventilación



Mandos para la:

- Temperatura
- Distribución de aire
- Velocidad del ventilador
- Desempañado y descongelación

Luneta térmica trasera ⇨ 34.

Temperatura

rojo = caliente
azul = frío

La calefacción no será totalmente efectiva hasta que el motor haya alcanzado la temperatura normal de funcionamiento.

Distribución de aire

= hacia el parabrisas y las ventanillas delanteras
= hacia la zona de la cabeza mediante salidas de aire regulables
= hacia los pies

Todas las combinaciones son posibles.

Velocidad del ventilador

Ajuste el caudal de aire conectando la velocidad deseada del ventilador.

Desempañado y descongelación

- Pulse el botón : el ventilador se conecta automáticamente a una velocidad más alta, la distribución de aire se orienta hacia el parabrisas.
- Ponga el mando de la temperatura en el nivel más cálido.
- Conecte la luneta térmica trasera .
- Abra las salidas de aire según sea necesario y oriéntelas hacia las ventanillas.

Nota

Si se seleccionan las opciones de desempañado y descongelación, se inhibirá la parada automática (Autostop).

Si se seleccionan las opciones de desempañado y descongelación mientras el motor está en una parada automática (Autostop), se volverá a arrancar el motor automáticamente.

Sistema stop-start ⇨ 138.

Aire acondicionado



Además del sistema de calefacción y ventilación, el sistema de aire acondicionado dispone de:

= Refrigeración
= Recirculación de aire

Asientos calefactados ⇨ 42, volante térmico ⇨ 82.

Refrigeración

Se acciona con el botón y sólo funciona con el motor y el ventilador en marcha.

El aire acondicionado refrigera y deshumidifica (seca) el aire en cuanto la temperatura exterior está por encima del punto de congelación. Por eso se puede condensar agua que sale por debajo del vehículo.

Si no es necesario refrigerar o deshumidificar el aire, desconecte la refrigeración para ahorrar combustible. Cuando el sistema de refrigeración se apaga, el sistema de climatización no solicitará el arranque del motor durante una parada automática (Autostop).

Sistema de recirculación de aire

Se accionan con el botón .

⚠Advertencia

En el modo de recirculación se reduce el intercambio de aire fresco. En caso de funcionamiento sin refrigeración, aumenta la humedad del aire y se pueden empañar los cristales por dentro. La calidad del aire del habitáculo disminuye; esto puede hacer que los ocupantes se sientan mareados.

En condiciones de calor y elevada humedad relativa, el parabrisas podría empañarse por fuera al entrar en contacto con aire frío. Si el parabrisas se empaña por fuera, active los limpiaparabrisas y desactive .

Refrigeración máxima

Abra brevemente las ventanillas para que el aire caliente salga rápidamente.

- Refrigeración conectada.
- Sistema de recirculación de aire conectado.
- Pulse el interruptor de distribución de aire .
- Ponga el mando de la temperatura en el nivel más frío.
- Ponga la velocidad del ventilador al máximo.
- Abra todas las salidas.

Desempañado y descongelación de los cristales



- Pulse el botón : el ventilador se conecta automáticamente a una velocidad más alta, la distribución de aire se orienta hacia el parabrisas.
- Conecte la refrigeración .
- Ponga el mando de la temperatura en el nivel más cálido.
- Conecte la luneta térmica trasera .
- Abra las salidas de aire según sea necesario y oriéntelas hacia las ventanillas.

Nota

Si se seleccionan las opciones de desempañado y descongelación, se inhibirá la parada automática (Autostop).

Si se seleccionan las opciones de desempañado y descongelación mientras el motor está en una parada automática (Autostop), se volverá a arrancar el motor automáticamente.

Sistema stop-start ⇨ 138.

Climatizador automático electrónico

El climatizador de doble zona permite regular diferentes temperaturas de climatización para el conductor y el acompañante.



Mandos para la:

- Temperatura en el lado del conductor
- Distribución de aire
- Velocidad del ventilador
- Temperatura en el lado del acompañante

AUTO = Modo automático

= Recirculación de aire manual

= Desempañado y descongelación

Luneta térmica trasera ⇨ 34.

Se regula automáticamente la temperatura preseleccionada. En el modo automático, la velocidad del ventilador y la distribución de aire regulan automáticamente el caudal de aire.

El sistema se puede adaptar manualmente mediante el uso de los mandos de distribución y de caudal de aire.

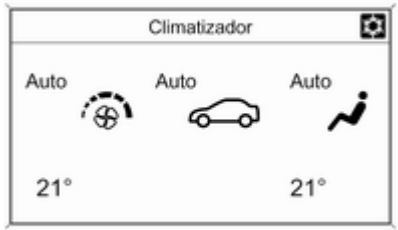

Cada cambio de ajustes se muestra en la pantalla de información durante unos segundos.

El climatizador automático electrónico sólo funciona plenamente con el motor en marcha.

Modo automático AUTO



Ajuste básico para el máximo confort:

- Pulse el botón **AUTO**, el aire acondicionado se activa automáticamente.
- Abra todas las salidas de aire.
- Ajuste las temperaturas preseleccionadas para el conductor y el acompañante usando el conmutador giratorio izquierdo y derecho.
- El ajuste de confort recomendado es de 22 °C.

La regulación de la velocidad del ventilador en modo automático se puede cambiar en el menú **Ajustes**.

Personalización del vehículo ⇨ 111.

Todas las salidas de aire se accionan automáticamente en el modo automático. Por eso, las salidas de aire deberían estar siempre abiertas.

Preselección de la temperatura

Las temperaturas se pueden ajustar al valor deseado.



Si se ajusta la temperatura mínima, el climatizador automático funciona a la máxima potencia de refrigeración.

Si se ajusta la temperatura máxima, el climatizador automático funciona a la máxima potencia de calefacción.

Nota

Si la temperatura se ajusta a **Lo** o **Hi**, se inhibirá la parada automática (Autostop).

Si la temperatura se ajusta a **Lo** o **Hi** con el motor en una parada automática (Autostop), se volverá a arrancar el motor automáticamente.

Sistema stop-start ⇨ 138.

Desempañado y descongelación de los cristales

- Pulse el botón .
- Pulse el botón de refrigeración .
- La temperatura y la distribución del aire se regulan automáticamente, el ventilador funciona a velocidad alta.
- Conecte la luneta térmica trasera .
- Para volver al modo anterior: pulse el botón .

Nota

Si se pulsa el botón con el ventilador conectado mientras el motor está en marcha, se inhibirá la parada automática (Autostop) hasta que se vuelva a pulsar el botón .

Si se pulsa el botón con el ventilador conectado mientras el motor está en una parada automática (Autostop), se volverá a arrancar el motor automáticamente.

Sistema stop-start ⇨ 138.

Ajustes manuales

Los ajustes del climatizador automático se pueden cambiar activando los botones y conmutadores giratorios del siguiente modo. Al cambiar un ajuste se desactivará el modo automático.



Pulse el botón ✻ inferior para disminuir la velocidad del ventilador o el botón ✻ superior para aumentarla. La velocidad del ventilador se indica mediante el número de segmentos en la pantalla.

Mantenga pulsado el botón inferior: se desconectan el ventilador y la refrigeración.

Mantenga pulsado el botón superior: el ventilador funciona a la velocidad máxima.

Para volver al modo automático: Pulse el botón **AUTO**.

Distribución de aire

Pulse ↑, ↑ o ↓ para el ajuste deseado. La activación se indica mediante el LED del botón.

↑ = hacia el parabrisas y las ventanillas delanteras
↑ = hacia la zona de la cabeza mediante salidas de aire regulables
↓ = hacia los pies

Todas las combinaciones son posibles.

Vuelta a la distribución de aire automática: Desactive el ajuste correspondiente o pulse el botón **AUTO**.

Refrigeración

Se activa o desactiva con el botón ❄.

El aire acondicionado refrigera y deshumidifica (seca) el aire cuando la temperatura exterior supera un nivel determinado. Por eso se puede condensar agua que sale por debajo del vehículo.

Si no es necesario refrigerar o deshumidificar el aire, desconecte la refrigeración para ahorrar combustible.

Cuando el sistema de refrigeración se apaga, el sistema de climatización no solicitará el arranque del motor durante una parada automática (Autostop).

Sistema stop-start ▷ 138.

Dependiendo del equipamiento del vehículo, la pantalla indicará **AC** cuando la refrigeración está activada o **Eco** cuando la refrigeración está desactivada.

Modo de recirculación de aire

⚠Advertencia

En el modo de recirculación se reduce el intercambio de aire fresco. En caso de funcionamiento sin refrigeración, aumenta la humedad del aire y se pueden empañar los cristales por dentro. La calidad del aire del habitáculo disminuye; esto puede hacer que los ocupantes se sientan mareados.

En condiciones de calor y elevada humedad relativa, el parabrisas podría empañarse por fuera al entrar en contacto con aire frío. Si el parabrisas se empaña por fuera, active los limpiaparabrisas y desactive .



Pulse una vez el botón para activar el modo manual de recirculación de aire.

La activación se indica mediante el LED del botón.

Ajustes básicos

Algunos ajustes pueden cambiarse en el menú **Ajustes** de la pantalla de información. Personalización del vehículo ⇨ 111.

Calefactor auxiliar

Calefactor de aire

El sistema Quickheat es un calefactor eléctrico auxiliar que calienta el aire del habitáculo más rápidamente.

Salidas de aire

Salidas de aire regulables

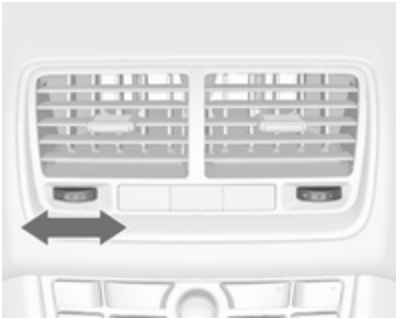

Para abrir la salida de aire, gire la rueda de ajuste hacia la derecha. Ajuste el caudal de aire de la salida de ventilación girando la rueda de ajuste.

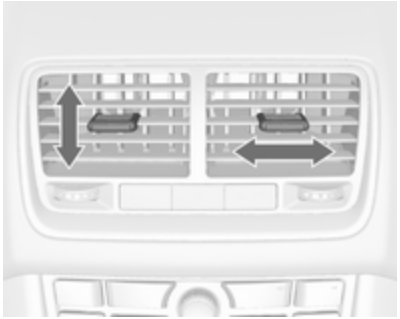

Dirija el flujo de aire inclinando y basculando las aletas.

Para cerrar la salida de aire, gire la rueda de ajuste hacia la izquierda.

⚠Advertencia

No fije objetos a las aletas de las salidas de aire. Hay riesgo de lesiones y daños en caso de accidente.

Salidas de aire fijas

Hay salidas de aire adicionales por debajo del parabrisas, de las ventanillas y en las zonas de los pies.

Mantenimiento

Entrada de aire

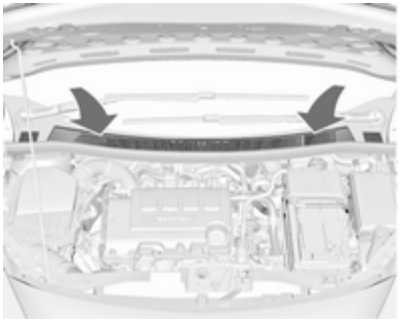

La entrada de aire en el compartimento del motor, delante del parabrisas, debe estar libre para permitir la entrada de aire. Retire cualquier resto de hojas, suciedad o nieve.

Filtro de polen

Filtración del aire del habitáculo

Un filtro de partículas limpia el aire del habitáculo de polvo, hollín, polen y esporas.

Filtro de carbón activo

Además del filtro de partículas, el filtro de carbón activo reduce los olores.

Funcionamiento regular del aire acondicionado

Para garantizar un funcionamiento eficiente y duradero del sistema, la refrigeración debe activarse durante unos minutos una vez al mes, independientemente de la situación climatológica y de la época del año. La refrigeración no funciona si la temperatura exterior es demasiado baja.

Servicio

Para garantizar una potencia de refrigeración óptima, le recomendamos revisar anualmente los sistemas de climatización; la primera revisión debe realizarse a los 3 años de la primera matriculación y debe incluir:

- Prueba de funcionamiento y presión
- Funcionamiento de la calefacción

- Prueba de estanqueidad
- Comprobación de las correas de transmisión
- Limpieza del condensador y del desagüe del evaporador
- Prueba de rendimiento

Conducción y manejo

Recomendaciones para la conducción 135
Arranque y manejo 136
Sistema de escape del motor 141
Cambio automático 143
Cambio manual 146
Frenos 147
Sistemas de control de la conducción 149
Regulador de velocidad 151
Sistemas de detección de objetos 152
Combustible 155
Remolcado 161

Recomendaciones para la conducción

Control del vehículo

No deje que el vehículo circule con el motor parado (excepto durante una parada automática)

En dicha situación, muchos sistemas no funcionan (como el servofreno o la dirección asistida). Conducir de este modo supone un peligro para usted y para los demás. Todos los sistemas funcionan durante una parada automática (Autostop), pero habrá una reducción controlada de la dirección asistida y la velocidad del vehículo disminuye.

Sistema stop-start ⇨ 138.

Aumento del régimen de ralentí

Si hace falta cargar la batería, debe aumentarse la salida de corriente del alternador. Esto se consigue mediante un aumento del régimen de ralentí que puede ser audible.

En vehículos con pantalla de gama alta, aparece un mensaje en el centro de información del conductor.

Pedales

Para asegurar un libre recorrido del pedal, no debe haber alfombrillas en la zona de los pedales.

Arranque y manejo

Rodaje de un vehículo nuevo

No frene innecesariamente a fondo durante los primeros viajes.

Al conducir el vehículo por primera vez, se puede formar humo por la evaporación de cera y aceite en el sistema de escape. Estacione el vehículo al aire libre durante un tiempo después del primer viaje y evite inhalar los humos.

Durante el periodo de rodaje, puede aumentar el consumo de combustible y de aceite del motor, así como la frecuencia del proceso de limpieza del filtro de partículas diésel. La parada automática (Autostop) se puede deshabilitar para cargar la batería.

Filtro de partículas diésel ⇨ 141.

Posiciones de la cerradura del encendido

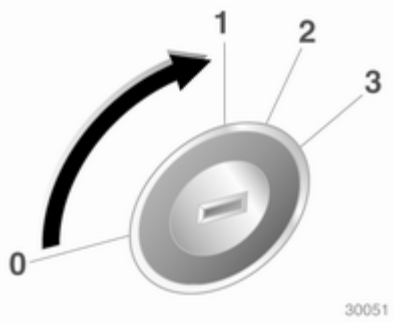

0 = Encendido desconectado
1 = Volante desbloqueado, encendido desconectado
2 = Encendido conectado; con motor diésel: precalentamiento
3 = Arranque

Alimentación eléctrica de reserva

Después de desconectar el encendido, los siguientes sistemas electrónicos pueden funcionar hasta que se abra la puerta del conductor o durante 10 minutos como máximo:

- Elevalunas eléctricos
- Tomas de corriente

La alimentación del sistema de infoentretenimiento continuará funcionando durante un máximo de 30 minutos o hasta que saque la llave del encendido, aunque se abra cualquier puerta.

Arranque del motor

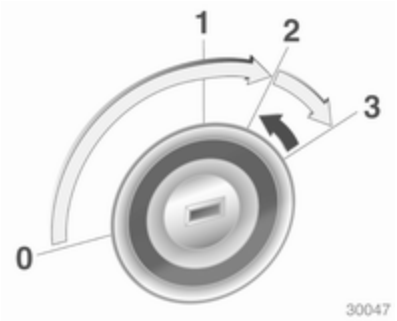

Cambio manual: accione el embrague.

Cambio automático: accione el freno y ponga la palanca selectora en **P** o **N**.

No pise el pedal del acelerador.

Con motor diésel: gire la llave a la posición **2** para el precalentamiento hasta que se apague el testigo de control .

Gire la llave un momento a la posición **3** y suéltela: un procedimiento automático acciona el motor de arranque con un breve retardo hasta que el motor esté en marcha; vea Control automático de arranque.

Antes de repetir el arranque, o para apagar el motor, gire de nuevo la llave a la posición **0**.

Durante una parada automática (Autostop), se puede arrancar el motor pisando el pedal del embrague.

Arranque del vehículo con temperaturas bajas

Es posible arrancar el motor sin dispositivos adicionales de calentamiento hasta los -25 °C en motores diésel y los -30 °C en motores de gasolina. Se requiere un aceite de motor con la viscosidad correcta, el combustible adecuado, la realización de los servicios de mantenimiento y una batería con carga suficiente. Con temperaturas inferiores a -30 °C, el cambio automático necesita una fase de calentamiento de unos 5 minutos. La palanca selectora debe estar en la posición **P**.

Control automático de arranque

Esta función controla el procedimiento de arranque del motor. El conductor no tiene que sujetar la llave en la posición **3**. Una vez aplicado, el sistema continuará el proceso de arranque automáticamente hasta que el motor esté en marcha. Debido al procedimiento de comprobación, el motor se pone en marcha con un breve retardo.

Posibles causas de que el motor no arranque:

- El pedal del embrague no está accionado (cambio manual)
- El pedal del freno no está accionado o la palanca selectora no está en **P** o **N** (cambio automático)
- Se ha agotado el tiempo de espera

Calentamiento del motor turbo

Al arrancar, el par motor disponible puede estar limitado durante un tiempo breve, especialmente cuando la temperatura del motor es baja. Esta limitación permite al sistema de lubricación proteger eficazmente el motor.

Corte de combustible en régimen de retención

La alimentación de combustible se corta automáticamente durante el régimen de retención, es decir, cuando se conduce el vehículo con una marcha engranada pero sin pisar el acelerador.

Sistema stop-start

El sistema stop-start permite ahorrar combustible y reducir las emisiones de gases de escape. Cuando las condiciones lo permiten, el sistema desconecta el motor en cuanto el vehículo circula a baja velocidad o está parado; por ejemplo, en un semáforo o en un atasco. Vuelve a arrancar automáticamente el motor en cuanto se pisa el embrague. Un sensor de batería garantiza que la parada automática (Autostop) sólo se efectúe si hay suficiente carga en la batería para volver a arrancar.

Activación

El sistema stop-start está disponible con el motor arrancado, el vehículo en marcha y siempre que se cumplan las condiciones especificadas más adelante en esta sección.

Desactivación



Desactive manualmente el sistema stop-start pulsando el botón **eco**. Para indicar la desactivación, se apaga el LED del botón.

Autostop

Si el vehículo circula a baja velocidad o está parado, active la función de parada automática (Autostop) del siguiente modo:

- Pise el pedal del embrague
- ponga la palanca en punto muerto
- suelte el pedal del embrague

El motor se parará y el encendido se mantiene conectado.



La parada automática (Autostop) se indica mediante la aguja en la posición **AUTOSTOP** en el cuentarrevoluciones.

Durante una parada automática, se mantendrá la calefacción y la operatividad de los frenos.

Atención
La asistencia a la dirección puede reducirse durante una detención automática.

Condiciones para una parada automática (Autostop)

El sistema stop-start comprueba si se cumplen todas las condiciones siguientes; en caso contrario, se anulará la parada automática (Autostop):

- el sistema stop-start no está desactivado manualmente
- el capó está totalmente cerrado
- la puerta del conductor está cerrada o el cinturón de seguridad del conductor está abrochado
- la batería tiene suficiente carga y está en buen estado
- el motor está caliente
- la temperatura del refrigerante del motor no es demasiado alta
- la temperatura del sistema de escape del motor no es demasiado elevada; por ejemplo, tras conducir con una carga de motor elevada
- la temperatura ambiente no es demasiado baja
- la selección del desempañador no impide la parada automática
- el climatizador automático no anula la parada automática (Autostop)
- el nivel de vacío del sistema de frenos es suficiente
- la función de autolimpieza del filtro de partículas diésel no está activa
- el vehículo se ha movido desde la última parada automática (Autostop)

Una temperatura ambiente cercana al punto de congelación puede inhibir una parada automática (Autostop).

Determinados ajustes del climatizador automático pueden anular una parada automática (Autostop). Véase el capítulo sobre climatización para más detalles.

Puede que se anule la parada automática (Autostop) justo después de la conducción por autopista.

Rodaje de un vehículo nuevo ⇨ 136.

Protección contra descarga de la batería

Para garantizar que el motor vuelva a arrancar de forma fiable, el sistema stop-start incorpora diversas funciones de protección contra la descarga de la batería.

Medida de ahorro de energía

Durante una parada automática (Autostop), varias funciones eléctricas como el calefactor auxiliar eléctrico o la luneta térmica trasera se desactivan o entran en modo de ahorro de energía. La velocidad del ventilador del sistema de climatización se reduce para ahorrar energía.

Rearranque del motor por el conductor

Pise el pedal del embrague para volver a arrancar el motor.

El arranque del motor se indica mediante la aguja en la posición de régimen de ralentí en el cuentarrevoluciones.

Si la palanca selectora se quita de punto muerto antes de pisar el embrague, el indicador de control se iluminará o se mostrará como símbolo en el centro de información del conductor.

Testigo de control ⇨ 95.

Rearranque del motor por el sistema stop-start

La palanca selectora tiene que estar en punto muerto para activar el rearranque automático.

Si se da alguna de las condiciones siguientes durante una parada automática (Autostop), el sistema stop-start volverá a arrancar automáticamente el motor.

- el sistema stop-start se desactiva manualmente
- se abre el capó
- se desabrocha el cinturón de seguridad del conductor y se abre la puerta del conductor
- la temperatura del motor es demasiado baja
- la batería está descargada
- el nivel de vacío del sistema de frenos es insuficiente
- el vehículo empieza a moverse
- el climatizador automático solicita el arranque del motor
- el aire acondicionado se enciende manualmente

Si el capó no está totalmente cerrado, aparecerá un mensaje de advertencia en el centro de información del conductor.

Si hay un accesorio eléctrico, p. ej., un reproductor de CD portátil, conectado a la toma de corriente, puede que se note una caída de la alimentación durante el rearranque.

Estacionamiento

- No estacione el vehículo sobre una superficie fácilmente inflamable. La elevada temperatura del sistema de escape podría inflamar dicha superficie.
- Accione siempre el freno de estacionamiento.

  Tire del interruptor Ⓟ.
- Desconecte el motor y el encendido. Gire el volante hasta que se enclave el bloqueo del mismo.
- Si el vehículo está en una superficie plana o cuesta arriba, engrane la primera o mueva la palanca selectora a **P** antes de desconectar el encendido. Si el vehículo está cuesta arriba, gire las ruedas delanteras en la dirección contraria al bordillo.

  Si el vehículo está cuesta abajo, engrane la marcha atrás o mueva la palanca selectora a **P** antes de desconectar el encendido. Gire las ruedas delanteras hacia el bordillo.
- Bloquee el vehículo y active el sistema de alarma antirrobo.

Nota
En caso de accidente con despliegue de los airbags, el motor se apaga automáticamente si el vehículo se detiene dentro de un tiempo determinado.

Sistema de escape del motor

⚠ Peligro

Los gases de escape contienen monóxido de carbono, un gas incoloro e inodoro, pero tóxico. Su inhalación podría resultar fatal.

Si entran gases de escape en el interior del vehículo, abra las ventanillas. Haga subsanar la causa de la avería en un taller.

No circule con el compartimiento de carga abierto, ya que podrían entrar gases de escape en el vehículo.

Filtro de partículas diésel

El sistema de filtro de partículas diésel filtra las partículas contaminantes de hollín contenidas en los gases de escape. El sistema incorpora una función de autolimpieza que actúa automáticamente durante la marcha sin ninguna notificación. El filtro se limpia quemando periódicamente las partículas de hollín a altas temperaturas. Este proceso se realiza automáticamente en determinadas condiciones de circulación y puede durar hasta 25 minutos. Normalmente necesita entre 7 y 12 minutos. La parada automática (Autostop) no está disponible y el consumo de combustible puede ser superior durante este período. La generación de humo y olores durante el proceso es normal.



En determinadas condiciones de conducción, como en distancias cortas, el sistema no se puede limpiar automáticamente.

Si hay que limpiar el filtro y las condiciones de conducción anteriores no permitieron limpiarlo automáticamente, lo indicará el testigo de control . Aparece **Filtro partículas diésel lleno Siga conduciendo** o el código de advertencia 55 al mismo tiempo en el centro de información del conductor.

se enciende cuando el filtro de partículas diésel está lleno. Inicie el proceso de limpieza cuanto antes.

parpadea cuando el filtro de partículas diésel alcanza su capacidad máxima. Inicie el proceso de limpieza inmediatamente para que no se dañe el motor.

Proceso de limpieza

Para activar el proceso de limpieza, continúe conduciendo y mantenga el régimen del motor por encima de 2000 revoluciones por minuto. En caso necesario, cambie a una marcha más corta. Se inicia la limpieza del filtro de partículas diésel.

Si se enciende también , la limpieza no es posible; recurra a la ayuda de un taller.

Atención

Si el proceso de limpieza se interrumpe, hay riesgo de provocar graves daños en el motor.

La limpieza se realiza más rápidamente a regímenes de revoluciones motor elevados y carga del motor alta.

El testigo de control se apaga en cuanto se ha completado el proceso de autolimpieza.

Catalizador

El catalizador reduce el contenido de sustancias nocivas en los gases de escape.

Atención

Los combustibles de una calidad distinta a los mencionados en las páginas ⇨ 155, ⇨ 220 podrían causar daños en el catalizador o en los componentes electrónicos.

La gasolina sin quemar puede producir un sobrecalentamiento y daños en el catalizador. Por eso se debe evitar el uso excesivo del motor de arranque, vaciar el depósito de combustible y arrancar el motor empujando o remolcando el vehículo.

Si se producen fallos de encendido, funcionamiento irregular del motor, disminución perceptible de la potencia del motor o cualquier otra anomalía, haga subsanar la causa de la avería en un taller lo antes posible. En caso de emergencia, se puede continuar circulando durante un breve periodo, manteniendo la velocidad del vehículo y el régimen del motor bajos.

Cambio automático

El cambio automático permite cambiar de marcha de forma automática (modo automático) o manual (modo manual).

Pantalla indicadora del cambio



La marcha o el modo seleccionado se muestra en la pantalla indicadora del cambio.

Palanca selectora



P = posición de estacionamiento, las ruedas están bloqueadas; sólo se debe seleccionar con el vehículo parado y el freno de estacionamiento accionado
R = marcha atrás; sólo se debe seleccionar con el vehículo parado
N = punto muerto
D = modo automático con todas las marchas

La palanca selectora se bloquea en la posición **P** y sólo puede moverse con el encendido conectado y el pedal del freno pisado.



Si el pedal del freno no está pisado, se enciende el testigo de control ⊘.

Si la palanca selectora no está en **P** al desconectar el encendido, parpadea el testigo de control ⊘ y **P**.

Para seleccionar **P** o **R**, pulse el botón de desbloqueo.

El motor sólo se puede arrancar con la palanca en la posición **P** o **N**. Con la posición **N** seleccionada, pise el pedal del freno o accione el freno de estacionamiento antes de arrancar.

No acelere mientras engrana una marcha. Nunca pise los pedales del acelerador y del freno al mismo tiempo.

Con una marcha engranada y el freno suelto, el vehículo avanza lentamente.

Efecto de freno del motor

A fin de aprovechar el efecto de freno del motor, seleccione a tiempo una marcha más baja al circular cuesta abajo, vea Modo manual.

Sacar el vehículo "meciéndolo"

Sólo se debe "mecer" el vehículo cuando queda atascado en arena, barro o nieve. Mueva la palanca selectora repetidamente entre **D** y **R**. No revolucione excesivamente el motor y evite una aceleración brusca.

Estacionamiento

Accione el freno de estacionamiento y seleccione **P**.

La llave del encendido sólo se puede sacar cuando la palanca selectora está en la posición **P**.

Modo manual



Mueva la palanca selectora desde la posición **D** hacia la izquierda y luego hacia delante o hacia atrás.

+ = Para cambiar a una marcha más larga.

− = Para cambiar a una marcha más corta.

Si se selecciona una marcha más larga circulando a una velocidad demasiado baja, o bien una marcha más corta a una velocidad demasiado alta, no se produce el cambio de marcha. Esto puede causar la aparición de un mensaje en el centro de información del conductor.

En el modo manual no se produce el cambio automático a una marcha más larga con regímenes de revoluciones altos del motor.

Programas electrónicos de marcha

- Mediante el aumento del régimen del motor, el programa de temperatura de funcionamiento pone el catalizador rápidamente a la temperatura necesaria.
- La función de selección automática de punto muerto actúa cuando se detiene el vehículo con una marcha de avance y con el pedal del freno pisado.

■ Se utilizan programas especiales para adaptar automáticamente los puntos del cambio al subir o bajar pendientes.

Función "kickdown"

En el modo automático, si se pisa a fondo el pedal del acelerador, se cambia a una marcha más corta dependiendo del régimen del motor.

Avería

En caso de avería, se enciende . Además, aparece un código numérico o un mensaje del vehículo en el centro de información del conductor. Mensajes del vehículo ⇨ 105.

El cambio automático deja de funcionar. Se puede continuar circulando con el cambio manual.

Sólo está disponible la marcha más larga. Dependiendo de la avería, la segunda marcha también puede estar disponible en el modo manual. Cambie sólo cuando el vehículo esté detenido.

Haga subsanar la causa de la avería en un taller.

Interrupción de corriente

En caso de interrupción de corriente, la palanca selectora no se puede mover de la posición **P**. La llave no se puede sacar de la cerradura del encendido.

Si la batería está descargada, ponga en marcha el vehículo con cables auxiliares de arranque ⇨ 204.

Si la batería no es la causa del fallo, quite la palanca selectora.

1. Ponga el freno de estacionamiento.



2. Agarre el revestimiento de la palanca selectora por la posición marcada y tire para desenclavarlo de la parte posterior.
3. Doble el revestimiento de la palanca selectora hacia arriba. Tire para desenclavarlo de la parte delantera.
4. Aparte el revestimiento de la palanca selectora hacia la izquierda. Procure no dañar el enchufe ni el mazo de cables de la parte inferior.

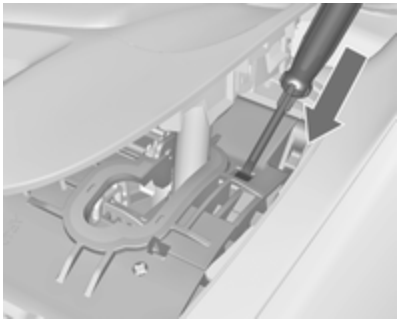

5. Inserte un destornillador en la abertura hasta el tope y saque la palanca selectora de la posición **P** o **N**. Si se selecciona de nuevo **P** o **N**, la palanca selectora volverá a bloquearse. Haga subsanar la causa de la interrupción de corriente en un taller.
6. Vuelva a montar el revestimiento de la palanca selectora en la consola central.

Cambio manual



Para engranar la marcha atrás: con el vehículo parado, espere 3 segundos después de pisar el pedal de embrague, luego pulse el botón de desbloqueo en la palanca selectora y engrane la marcha.

Si la marcha no entra, ponga la palanca en punto muerto, suelte el pedal del embrague y píselo de nuevo; luego repita la selección de la marcha.

No conduzca a medio embrague innecesariamente.

Pise siempre a fondo el pedal del embrague. No utilice el pedal como apoyo para el pie.

Atención
No es aconsejable conducir con la mano apoyada en la palanca selectora.

Frenos

El sistema de frenos tiene dos circuitos de freno independientes.

Si falla uno de los circuitos de frenos, aún es posible frenar el vehículo con el otro circuito. Sin embargo, para frenar hay que pisar el pedal firmemente. Se requiere mucha más fuerza para ello. La distancia de frenado será mayor. Antes de continuar su viaje, recurra a la ayuda de un taller.

Cuando el motor no está en marcha, el servofreno deja de funcionar después de pisar el pedal del freno una o dos veces. Esto no significa que la acción del freno sea menor, pero habrá que pisar el pedal con más fuerza. Esto debe tenerse en cuenta, especialmente al remolcar el vehículo.

Testigo de control ⓘ ⇨ 95.

Sistema antibloqueo de frenos

El sistema antibloqueo de frenos (ABS) evita que se bloqueen las ruedas.

El ABS comienza a regular la presión de los frenos en cuanto una rueda muestra tendencia a bloquearse. El vehículo mantiene la maniobrabilidad, incluso durante una frenada a fondo.

La regulación del sistema ABS se manifiesta mediante las pulsaciones del pedal del freno y un ruido de reglaje.

Para una eficacia óptima del frenado, mantenga el pedal del freno pisado durante todo el proceso de frenado, aunque el pedal tiemble. No disminuya la presión ejercida sobre el pedal.

Al iniciar la marcha, el sistema realiza una autocomprobación que puede ser audible.

Testigo de control (ABS) ⇨ 96.

Luz de freno adaptativa

En caso de una frenada a fondo, parpadearán las tres luces de freno mientras dure la regulación del ABS.

Avería

⚠Advertencia

Si hay una avería del ABS; las ruedas pueden bloquearse en caso de frenazos fuertes. Las ventajas del ABS ya no están disponibles. Al frenar a fondo, el vehículo ya no responde al volante y puede derrapar.

Haga subsanar la causa de la avería en un taller.

Freno de estacionamiento

Freno de estacionamiento eléctrico



Accionamiento con el vehículo parado

Tire del interruptor Ⓟ, el freno de estacionamiento se acciona automáticamente con la fuerza adecuada. Para alcanzar la fuerza máxima, p. ej., al aparcar con un remolque o en pendientes, tire del interruptor Ⓟ dos veces.

El freno de estacionamiento eléctrico se acciona cuando el testigo de control Ⓟ se ilumina ⇨ 95.

El freno de estacionamiento eléctrico se puede activar siempre, aunque el encendido esté desconectado.

No accione el sistema de freno de estacionamiento eléctrico con demasiada frecuencia si el motor está parado; se puede descargar la batería.

Antes de salir del vehículo, compruebe el estado del freno de estacionamiento eléctrico.

Testigo de control Ⓟ ⇨ 95.

Liberación del freno

Conecte el encendido. Mantenga pisado el pedal del freno y luego pulse el interruptor Ⓟ.

Función de inicio de marcha

El freno de estacionamiento se suelta automáticamente al pisar el pedal de embrague (cambio manual) o al seleccionar **D** (cambio automático) y luego pisar el pedal del acelerador. Esto no es posible si se acciona el interruptor al mismo tiempo.

Esta función también resulta útil para iniciar la marcha en pendientes.

El uso agresivo de esta función puede reducir la vida útil de las piezas sometidas a desgaste.

Frenada dinámica con el vehículo en movimiento

Cuando el vehículo está en movimiento y se tira del interruptor Ⓟ, el sistema de freno de estacionamiento eléctrico desacelera el vehículo, pero no se accionará estáticamente.

En cuanto se suelta el interruptor Ⓟ, cesará la frenada dinámica.

Avería

Si hay un fallo en el freno de estacionamiento eléctrico, se indica mediante el testigo de control y por un código numérico o un mensaje del vehículo en el centro de información del conductor. Mensajes del vehículo ⇨ 105.

Para accionar el freno de estacionamiento eléctrico: tire del interruptor Ⓟ y manténgalo así durante más de 5 segundos. Si se enciende el testigo

de control Ⓟ, significa que el freno de estacionamiento eléctrico está accionado.

Para soltar el freno de estacionamiento eléctrico: pulse el interruptor Ⓟ y manténgalo así durante más de 2 segundos. Si el testigo de control Ⓟ se apaga, significa que el freno de estacionamiento eléctrico está liberado.

Si el testigo de control Ⓟ parpadea: el freno de estacionamiento eléctrico no se ha accionado o soltado por completo. Si parpadea continuamente, suelte el freno de estacionamiento eléctrico y vuelva a accionarlo.

Asistente de frenada

Al pisar fuerte y rápido el pedal del freno, se frena automáticamente con la máxima potencia del freno (frenada a fondo).

Mantenga pisado el pedal del freno mientras sea necesario frenar a fondo. La máxima fuerza de frenada se reduce automáticamente al soltar el pedal del freno.

Asistente de arranque en pendientes

El sistema ayuda a evitar un movimiento indeseado al iniciar la marcha en pendientes.

Al soltar el pedal del freno, después de detenerse en una pendiente, la presión del freno se mantendrá durante 2 segundos más. Los frenos se sueltan automáticamente en cuanto el vehículo empieza a acelerar.

El asistente de arranque en pendientes no está activo durante una parada automática (Autostop).

Sistemas de control de la conducción

Sistema de control de tracción

El sistema de control de tracción (TC) es un componente del control electrónico de estabilidad.

El TC mejora la estabilidad de marcha en caso necesario, con independencia del tipo de calzada y del agarre de los neumáticos, evitando que patinen las ruedas motrices.

En cuanto las ruedas motrices comienzan a patinar, se reduce la potencia del motor y se frena individualmente la rueda que más patina. Esto mejora considerablemente la estabilidad de marcha del vehículo sobre calzadas resbaladizas.

El TC está operativo en cuanto se apaga el testigo de control 🚗.

Cuando interviene el TC, parpadea el testigo 🚗.

⚠Advertencia

No deje que esta característica especial de seguridad le incite a conducir arriesgadamente.

La velocidad debe adaptarse a las condiciones de la calzada.

Testigo de control ⛐ ⇨ 97.

Desactivación



Se puede desconectar el TC cuando sea necesario que las ruedas motrices patinen: pulse brevemente el botón ⛐.

Se enciende el testigo de control ⛐.

El TC se reactiva pulsando de nuevo el botón ⛐.

El TC también se reactiva la próxima vez que conecte el encendido.

Control electrónico de estabilidad

El control electrónico de estabilidad (ESC) mejora la estabilidad de marcha en caso necesario, con independencia del tipo de calzada y del agarre de los neumáticos. También evita que patinen las ruedas motrices.

En cuanto el vehículo comienza a derrapar (subvirajes/sobrevirajes), se reduce la potencia del motor y se frenan las ruedas individualmente. Esto mejora considerablemente la estabilidad de marcha del vehículo sobre calzadas resbaladizas.

El ESC está operativo en cuanto se apaga el testigo de control ⛐.

Cuando interviene el ESC, parpadea el testigo ⛐.

⚠Advertencia

No deje que esta característica especial de seguridad le incite a conducir arriesgadamente.

La velocidad debe adaptarse a las condiciones de la calzada.

Testigo de control ⛐ ⇨ 97.

Desactivación



Para una conducción muy deportiva, se puede desactivar el ESC: mantenga pulsado el botón ⛐ durante 7 segundos aprox.

Se enciende el testigo de control .

El ESC se reactiva pulsando de nuevo el botón . Si previamente se desactivó el sistema TC, tanto el TC como el ESC estarán desactivados.

El ESC también se reactiva la próxima vez que conecte el encendido.

Regulador de velocidad

El regulador de velocidad puede memorizar y mantener velocidades de 30 a 200 km/h aproximadamente. Se pueden producir variaciones respecto a la velocidad memorizada cuando se conduce cuesta arriba o cuesta abajo.

Por motivos de seguridad, el regulador de velocidad sólo se puede activar tras haber pisado una vez el pedal del freno. No se puede activar en primera.



No active el regulador de velocidad si no es aconsejable mantener una velocidad constante.

Con cambio automático, sólo debe activar el regulador de velocidad en el modo automático.

Testigo de control ⇨ 99.

Conexión

Pulse el interruptor basculante en la parte superior, el testigo de control se enciende en blanco.

Activación

Acelere hasta alcanzar la velocidad deseada y gire la rueda de ajuste a **SET/-**, se memoriza y mantiene la velocidad actual. Se enciende la luz verde del testigo de control . Se puede soltar el pedal del acelerador.

La velocidad del vehículo puede aumentarse pisando el pedal del acelerador. Cuando se suelta el pedal del acelerador, se recupera la velocidad memorizada previamente.

Aumentar la velocidad

Con el regulador de velocidad activado, mantenga la rueda de ajuste girada hacia **RES/+** o gírela brevemente a **RES/+** varias veces: la velocidad aumenta continuamente o en pequeños incrementos.

Como alternativa, acelere hasta la velocidad deseada y memorice el valor girando la rueda a **RES/+**.

Reducir la velocidad

Con el regulador de velocidad activado, mantenga la rueda de ajuste girada hacia **SET/-** o gírela brevemente a **SET/-** varias veces: la velocidad disminuye continuamente o en pequeños incrementos.

Desactivación

Pulse el botón ; el testigo de control se enciende en blanco. El regulador de velocidad está desactivado. Se guarda la velocidad memorizada.

Desactivación automática:

- velocidad del vehículo por debajo de unos 30 km/h
- al pisar el pedal del freno
- al pisar el pedal del embrague
- con la palanca selectora en **N**
- con un régimen del motor muy bajo
- al intervenir el sistema de control de tracción o el control electrónico de estabilidad

Restablecer la velocidad memorizada

A una velocidad superior a 30 km/h, gire la rueda de ajuste a **RES/+**. Se restablecerá la velocidad guardada.

Desconexión

Pulse el interruptor basculante en la parte inferior, el testigo de control se apaga. Se borra la velocidad memorizada. La velocidad memorizada se borra también al desconectar el encendido.

Sistemas de detección de objetos

Asistente de aparcamiento

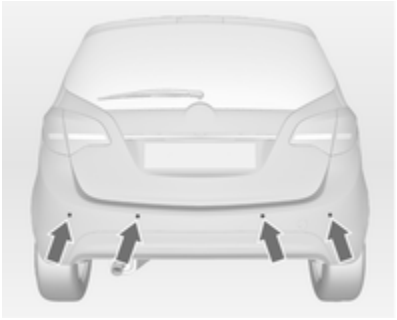

El asistente de aparcamiento facilita el estacionamiento midiendo la distancia entre el vehículo y los posibles obstáculos, y emitiendo señales acústicas. Sin embargo, esto no exime al conductor de su responsabilidad en la maniobra de aparcamiento.

El sistema consta de cuatro sensores de estacionamiento ultrasónicos en el parachoques trasero. Si el vehículo está equipado con asistente de aparcamiento delantero, el sistema tendrá cuatro sensores de estacionamiento ultrasónicos más en el parachoques delantero.

Testigo de control P ⇨ 96.

Activación



El sistema se activa automáticamente al engranar la marcha atrás.

El asistente de aparcamiento delantero también se puede activar a bajas velocidades pulsando el botón P.

Si está iluminado el LED situado en el botón del asistente de aparcamiento, indica que el sistema está listo para funcionar.

La presencia de un obstáculo se indica mediante un aviso acústico. El intervalo entre avisos acústicos se acorta conforme el vehículo se acerca al obstáculo. Cuando la distancia es inferior a 30 cm, el aviso acústico es continuo.

Si se pulsa una vez el botón P dentro del mismo ciclo de encendido, el asistente de aparcamiento delantero siempre se reactivará al bajar la velocidad del vehículo de un valor determinado.

Desactivación

Desactive el sistema pulsando el botón P.

Se apagará el LED del botón y aparecerá **Asistente de aparcamiento desconectado** en el centro de información del conductor.

El sistema se desactiva automáticamente a una velocidad determinada.

Avería

En caso de avería en el sistema, se ilumina P o aparece un mensaje del vehículo en el centro de información del conductor.

Además, se enciende P o aparece un mensaje del vehículo en el centro de información del conductor si el sistema falla por condiciones temporales; por ejemplo, si se detecta que los sensores están cubiertos de nieve.

Mensajes del vehículo ⇨ 105.

Indicaciones importantes para el uso de los sistemas de asistencia al aparcamiento

⚠Advertencia

En determinadas circunstancias, la presencia de determinadas superficies reflectantes en objetos o ropa, así como de fuentes de ruido externo, pueden hacer que el sistema no detecte los obstáculos.

Debe prestarse especial atención a los obstáculos bajos que puedan dañar la parte inferior del parachoques. Si estos obstáculos se salen de la zona de detección de los objetos durante la aproximación del vehículo, sonará un tono de advertencia continuo.

Atención

El rendimiento de los sensores puede verse reducido si están cubiertos, p. ej., por hielo o nieve.

El rendimiento de los sistemas de asistencia al aparcamiento puede verse reducido por una carga pesada.

Son aplicables condiciones especiales si se trata de vehículos más altos (p. ej., vehículos todoterreno, monovolúmenes, furgonetas). No se puede garantizar la identificación de objetos en la parte superior de estos vehículos.

Los objetos con una sección de reflexión muy pequeña, como objetos estrechos, o los materiales blandos pueden no ser detectados por el sistema.

El asistente de aparcamiento no evitará la colisión con objetos que estén fuera del alcance de detección de los sensores.

Nota
Si hay un dispositivo de remolque montado de fábrica, el asistente de aparcamiento lo detecta automáticamente. Se desactiva al enchufar el conector.

Los sensores pueden detectar un objeto inexistente (perturbación del eco) debido a perturbaciones acústicas o mecánicas externas.

Nota
El asistente de aparcamiento se desactiva cuando se extiende el sistema de soporte trasero.

Combustible

Combustible para motores de gasolina

Utilice siempre combustible sin plomo que cumpla la norma EN 228.

Se pueden usar combustibles normalizados equivalentes con un contenido máximo de etanol del 10 % por volumen. En este caso, utilice siempre combustible que cumpla la norma E DIN 51626-1.

Utilice combustible con el octanaje recomendado ⇨ 220. El uso de un combustible con un octanaje inferior disminuye la potencia y el par motor, aumentando ligeramente el consumo de combustible.

Atención

El uso de combustible que no cumple con la normativa EN 228 o similar puede conducir a daños en los depósitos o el motor y pérdida de la garantía.

Atención

El combustible con un octanaje demasiado bajo puede ocasionar una combustión incontrolada y daños en el motor.

Combustible para motores diésel

Utilice sólo combustible diésel que cumpla la norma EN 590.

En países de fuera de la Unión Europea use combustible euro diésel con una concentración de sulfuro inferior a 50 ppm.

Atención

El uso de combustible que no cumple con la normativa EN 590 o similar puede conducir a una pérdida de potencia del motor, un desgaste mayor del motor, daños en el motor y pérdida de la garantía.

No utilice diésel marino, gasóleos para calefacción, Aquazole ni emulsiones de diésel-agua similares. No debe diluirse el combustible diésel con combustible para motores de gasolina.

Combustible para funcionamiento con gas licuado

El gas licuado se conoce como LPG (gas licuado del petróleo) o por su denominación francesa GPL (Gaz de Pétrole Liquéfié). El GLP también se conoce como "autogás".

El GLP se compone principalmente de propano y butano. El octanaje se sitúa entre 105 y 115, dependiendo de la proporción de butano. El GLP se almacena en forma líquida a una presión de 5 - 10 bar.

Su punto de ebullición depende de la presión y la relación de la mezcla. A presión atmosférica, oscila entre -42 °C (propano puro) y -0,5 °C (butano puro).

Atención
El sistema funciona con una temperatura ambiente de -8 °C a 100 °C aproximadamente.

El correcto funcionamiento del sistema GLP sólo se puede garantizar si el gas licuado cumple los requisitos mínimos de la norma DIN EN 589.

Selector de combustible



Pulsando el botón **LPG**, el sistema cambia entre funcionamiento con gasolina y con gas licuado en cuanto se hayan alcanzado los parámetros requeridos (temperatura del refrigerante, temperatura del gas y régimen mínimo del motor). Los requisitos se suelen cumplir después de unos 60 segundos (dependiendo de la temperatura exterior) y de pisar con fuerza el acelerador. El LED de estado muestra el modo de funcionamiento actual.

⬬ desconectar	=	funcionamiento con gasolina
⬬ se enciende	=	funcionamiento con gas licuado
⬬ parpadea	=	el cambio no es posible, un tipo de combustible está agotado

En cuanto se vacían los depósitos de gas licuado, se cambia automáticamente al funcionamiento con gasolina hasta que se desconecte el encendido.

Cada seis meses debe agotar el depósito de gasolina, hasta que se ilumine el testigo de control ⬬, y luego repostar. Esto ayuda a mantener la calidad del combustible y la operatividad del sistema para el funcionamiento con gasolina.

El depósito del vehículo se debe llenar de combustible a intervalos regulares para evitar su corrosión.

Problemas y soluciones

Si no es posible el funcionamiento con gas, compruebe lo siguiente:

- ¿Hay suficiente gas licuado?
- ¿Hay suficiente gasolina para arrancar?

Debido a las temperaturas extremas en combinación con la composición del gas, el sistema puede tardar un poco más en cambiar de gasolina a gas.

En situaciones extremas, el sistema también puede volver a cambiar al modo de gasolina si los requisitos mínimos no se cumplen.

Para cualquier otro tipo de avería, recurra a la ayuda de un taller.

Atención

Para conservar la seguridad y la garantía del sistema de GLP, las reparaciones o ajustes sólo deben ser realizados por personal técnico cualificado.

Al gas licuado se le añade un olor particular (proceso de odorización) para poder detectar fácilmente posibles fugas.

⚠Advertencia

Si huele a gas en el vehículo o en sus inmediaciones, cambie inmediatamente al funcionamiento con gasolina. Prohibido fumar. Evite las llamas abiertas o las fuentes de ignición.

Cierre la llave de paso manual en la válvula múltiple si fuera posible. La válvula múltiple está situada en el depósito de gas licuado, en el compartimento de carga, debajo de la cubierta del piso trasero.

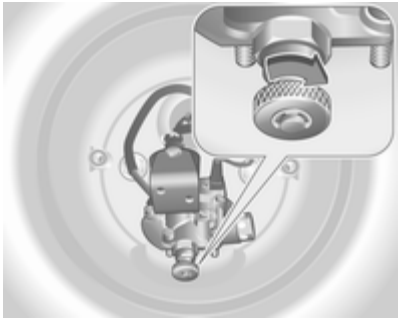

Gire la rueda en sentido horario.

Si el olor a gas desaparece con la llave de paso manual cerrada, se puede usar el vehículo en el modo de gasolina Si el olor a gas persiste, no arranque el motor. Haga subsanar la causa de la avería en un taller.

En caso de utilizar aparcamientos subterráneos, se deben seguir las instrucciones del operador y la normativa local.

Nota

En caso de accidente, desconecte el encendido y las luces. Cierre la llave de paso manual en la válvula múltiple.

Repostaje



⚠Peligro

Antes de repostar, desconecte el motor y cualquier sistema de calefacción externo con cámara de combustión. Se deben desconectar los teléfonos móviles.

Al repostar, deben observarse las instrucciones y normas de seguridad de la estación de servicio.

⚠Peligro

El combustible es inflamable y explosivo. Prohibido fumar. Evite la presencia de llamas descubiertas o chispas.

Si percibe olor a combustible dentro del vehículo, haga subsanar la causa inmediatamente en un taller.

Atención

En caso de repostar combustible incorrecto, no conecte el encendido.

La tapa del depósito de combustible está situada en el lado trasero derecho del vehículo.

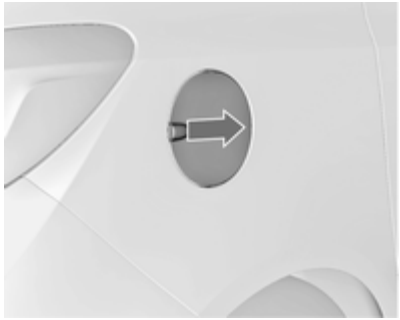

La tapa del depósito sólo se puede abrir con el vehículo desbloqueado. Tire de la tapa por el rebaje y ábrala.

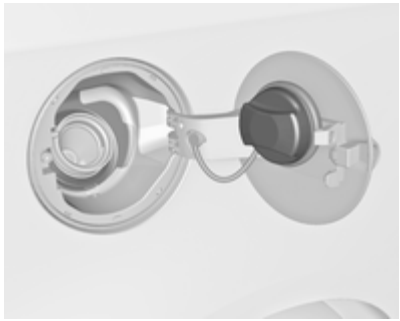

El tapón del depósito se puede enganchar en el soporte de la tapa del depósito de combustible.

Atención

Limpie inmediatamente el combustible que haya podido rebosar.

Repostar gas licuado

Al repostar, deben observarse las instrucciones y normas de seguridad de la estación de servicio.

La válvula de llenado para el gas licuado está detrás de la tapa del depósito.

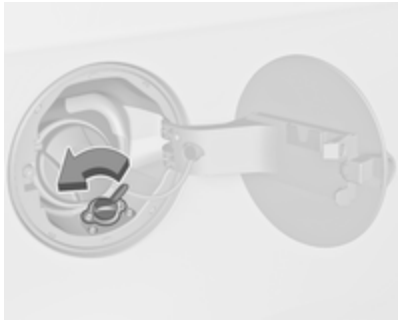

Desenrosque el capuchón protector de la boca de llenado

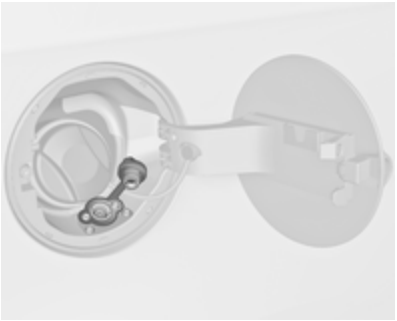

Coloque el adaptador requerido.



Adaptador ACME: Enrosque la tuerca de la pistola de llenado en el adaptador. Pulse la palanca de bloqueo de la pistola de llenado.

Boca de llenado DISH (Italia): Introduzca la pistola de llenado en el adaptador. Pulse la palanca de bloqueo de la pistola de llenado.

Boca de llenado de bayoneta: Introduzca la pistola de llenado en el adaptador y gire un cuarto de vuelta hacia la derecha o la izquierda. Apriete a tope la palanca de bloqueo de la pistola de llenado.

Boca de llenado EURO: Presione la pistola de llenado sobre el adaptador hasta que se enclave.

Pulse el botón del surtidor de gas licuado. El surtidor se parará o funcionará muy lentamente cuando se alcanza un 80 % del volumen del depósito (cantidad de llenado máxima).

Suelte el botón del surtidor para detener el proceso de llenado. Suelte la palanca de bloqueo y retire la pistola de llenado. Puede escapar una cantidad mínima de gas licuado.

Desmonte el adaptador y guárdelo en el vehículo.

Coloque el capuchón protector para evitar la entrada de cuerpos extraños en la boca de llenado y en el sistema.

⚠Advertencia

Debido al diseño del sistema, es inevitable que salga gas licuado tras soltar la palanca de bloqueo. Evite su inhalación.

⚠Advertencia

Por motivos de seguridad, el depósito de gas licuado sólo debe llenarse hasta el 80 % de su capacidad.

La válvula múltiple del depósito de gas licuado limita automáticamente la cantidad de llenado. Si se hubiera repostado una cantidad mayor, le recomendamos no estacionar el vehículo al sol hasta que la cantidad sobrante se haya consumido.

Adaptadores de llenado
Como aún no se han normalizado los sistemas de llenado, son necesarios distintos adaptadores que puede obtener en su Distribuidor o Reparador Autorizado Opel.

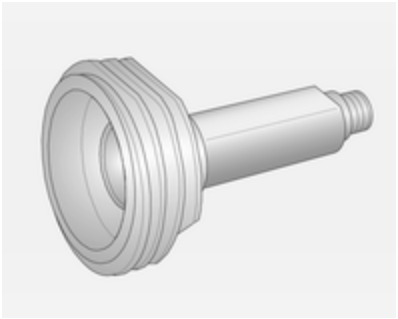

Adaptador ACME: Bélgica, Alemania, Irlanda, Luxemburgo, Suiza

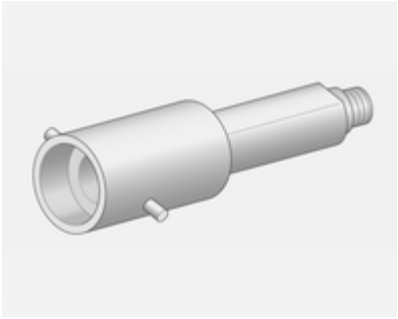

Adaptador de bayoneta: Países Bajos, Noruega, España, Reino Unido

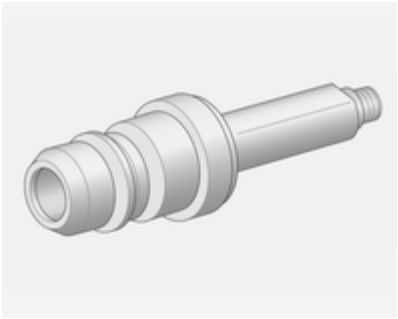

Adaptador EURO: España

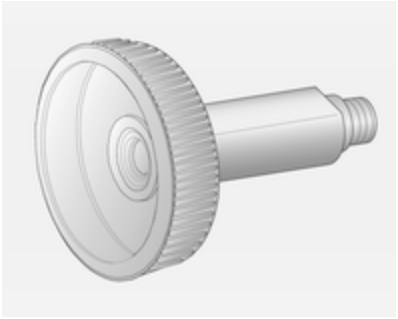

Adaptador DISH (Italia): Bosnia-Herzegovina, Bulgaria, Dinamarca, Estonia, Francia, Grecia, Italia, Croacia, Letonia, Lituania, Macedonia, Austria, Polonia, Portugal, Rumanía, Suecia, Suiza, Serbia, Eslovaquia, Eslovenia, República Checa, Turquía, Ucrania, Hungría

Tapón del depósito

Utilice sólo tapones del depósito originales. Los vehículos con motor diésel tienen un tapón del depósito especial.

Consumo de combustible, emisiones de CO_2

Gasolina

El consumo de combustible (mixto) del modelo Opel Meriva se sitúa entre 4,5 y 6,7 l/100 km.

Las emisiones de CO_2 se sitúan entre 119 y 168 g/km.

Para conocer los valores específicos del vehículo, consulte el certificado de conformidad CEE que se entrega con el vehículo o la documentación de matriculación nacional.

Gas licuado

El consumo de gas (mixto) del modelo Opel Meriva es de 7,6 l/100 km.

Las emisiones de CO_2 son de 124 g/km.

Información general

Las cifras oficiales de consumo de combustible y emisiones de CO_2 indicadas se corresponden al modelo básico para la UE con equipamiento estándar.

Los datos de consumo de combustible y emisiones de CO_2 se determinan según el Reglamento (CE) n.º 715/2007 (en la versión aplicable respectivamente) teniendo en cuenta el peso del vehículo en orden de marcha, como se especifica en dicho reglamento

Los datos se proporcionan sólo con fines de comparación entre diferentes variantes de vehículos y no deben considerarse como garantía respecto al consumo real de combustible de un vehículo en particular. El equipamiento adicional puede suponer un ligero aumento en las cifras de consumo y emisiones de CO_2. Además, el consumo de combustible depende del estilo de conducción personal, así como del estado de las carreteras y del tráfico.

Remolcado

Información general

Sólo debe utilizarse un dispositivo de remolque homologado para su vehículo. Confíe el montaje posterior de un dispositivo de remolque a un taller. Pueden ser necesarias modificaciones en el vehículo que afecten al sistema de refrigeración, las pantallas térmicas u otros equipos.

El mecanismo de montaje del dispositivo de remolque puede cubrir el orificio de la argolla para remolcar. En ese caso, utilice la barra de rótula para engancharlo. Guarde siempre la barra de rótula en el vehículo.

Dimensiones del dispositivo de remolque montado de fábrica ⇨ 229.

Características de conducción y recomendaciones para el uso del remolque

Antes de enganchar un remolque, lubrique la rótula o bola. Sin embargo, no debe lubricarse cuando la rótula lleve una barra estabilizadora para amortiguar las oscilaciones.

Para remolques con escasa estabilidad de marcha y remolques con un peso máximo autorizado superior a 1100 kg, se recomienda el uso de una barra estabilizadora para circular a más de 80 km/h.

Si el remolque comienza a oscilar, disminuya la velocidad y no intente compensar dicho movimiento con la dirección; en caso necesario frene a fondo.

Al bajar pendientes, seleccione la misma marcha y circule aproximadamente a la misma velocidad que para subirlas.

Ajuste la presión de los neumáticos al valor indicado para carga completa ⇨ 226.

Uso del remolque

Cargas de remolque

Las cargas de remolque autorizadas dependen de los valores máximos del motor y del tipo de vehículo y no se deben superar nunca. La carga de remolque real es la diferencia entre el peso máximo del remolque y la carga de apoyo real con el remolque acoplado.

Las cargas de remolque autorizadas se especifican en la documentación del vehículo. En general, estos valores son válidos para pendientes del 12 % como máximo.

La carga de remolque autorizada es aplicable hasta la pendiente especificada y una altura de hasta 1000 metros sobre el nivel del mar. Como la potencia del motor disminuye al aumentar la altura debido a la menor densidad del aire y, por tanto, se reduce también la capacidad de subida, el peso máximo autorizado con remolque también se reduce un 10 % por cada 1000 metros de altura adicional. No es necesario reducir el peso máximo autorizado con remolque si se circula por carreteras con escasa pendiente (inferior al 8 %; por ejemplo, en autopistas).

No se debe exceder el peso máximo autorizado con remolque. Dicho peso se especifica en la placa de características ⇨ 216.

Carga de apoyo

La carga de apoyo es la carga ejercida sobre la rótula de acoplamiento por el remolque. Se puede alterar modificando la distribución del peso al cargar el remolque.

La carga de apoyo máxima autorizada (75 kg) se especifica en la placa de características del dispositivo de remolque y en la documentación del vehículo. Siempre debe intentar alcanzar la carga máxima, especialmente en el caso de remolques pesados. La carga de apoyo nunca debería ser inferior a 25 kg.

Carga sobre el eje trasero

Con el remolque enganchado y con carga completa del vehículo tractor, se permite que la carga máxima admisible sobre el eje trasero (véase el dato en la placa de características o en la documentación del vehículo) se sobrepase en 80 kg (vehículos con sistema GLP: 110 kg); el peso máximo autorizado se puede sobrepasar en 70 kg (vehículos con sistema GLP: 95 kg). Si se sobrepasa la carga admisible sobre el eje trasero, la velocidad máxima aplicable es de 100 km/h.

Dispositivo de remolque

Atención
Si no va a utilizar el remolque, se debe desmontar la barra de rótula.

Alojamiento de la barra de rótula desmontable

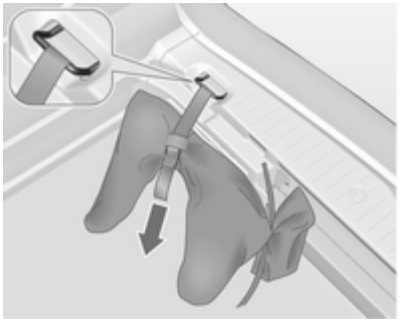

La bolsa con la barra de rótula está guardada en el compartimento portaobjetos trasero, en el piso.

Inserte la correa en la argolla y apriete la correa para fijar la bolsa.

Montaje de la barra de rótula desmontable



Desenclave y despliegue la toma. Desmonte el tapón de la abertura para la barra de rótula y guárdelo.

Comprobación de la sujeción de la barra de rótula

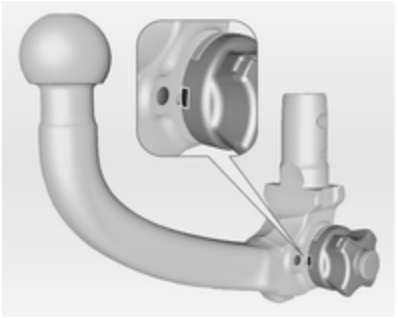

- La marca roja en la empuñadura giratoria debe señalar hacia la marca verde en la barra de rótula.
- La separación entre la empuñadura giratoria y la barra de rótula debe ser de unos 5 milímetros.

De lo contrario, la barra de rótula debe tensarse antes de insertarla:

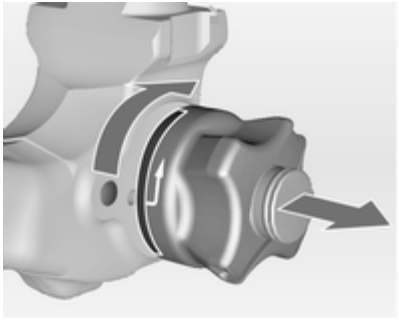

Saque la empuñadura giratoria y gírela en sentido horario hasta el tope.

Inserción de la barra de rótula

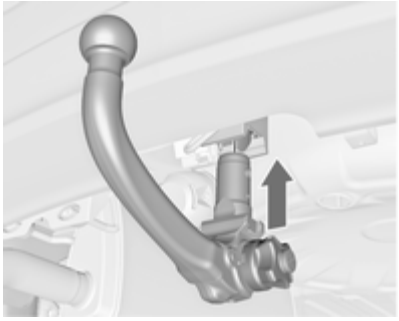

Inserte la barra de rótula tensada en la abertura y presione con fuerza hacia arriba, hasta que enclave de forma audible.

La empuñadura giratoria vuelve automáticamente a su posición original y queda apoyada, sin separación, en la barra de rótula.

⚠Advertencia

No toque la empuñadura giratoria al insertarla.

Bloquee la barra de rótula girando la llave en sentido horario. Saque la llave y cierre la tapa protectora.

Argolla para el cable de ruptura

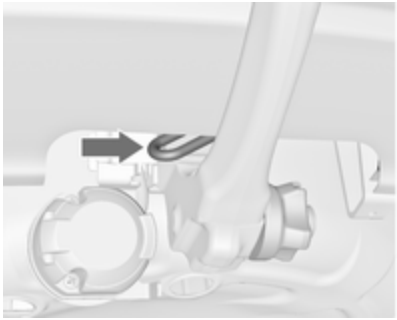

Enganche el cable de ruptura en la argolla.

Comprobación del correcto montaje de la barra de rótula

- La marca verde en la empuñadura giratoria debe señalar hacia la marca verde en la barra de rótula.
- No debe haber separación entre la empuñadura giratoria y la barra de rótula.
- La barra de rótula debe estar firmemente enclavada en la abertura.
- La barra de rótula debe estar bloqueada y la llave sacada.

⚠Advertencia

El uso de un remolque sólo está permitido con una barra de rótula montada correctamente. Si no es posible montar correctamente la barra de rótula, recurra a la ayuda de un taller.

Desmontaje de la barra de rótula desmontable

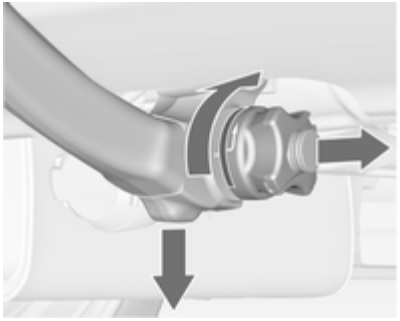

Para desbloquear la barra de rótula, abra la tapa protectora y gire la llave en sentido horario.

Saque la empuñadura giratoria y gírela en sentido horario hasta el tope. Extraiga la barra de rótula hacia abajo.

Inserte el tapón en la abertura. Pliegue la toma.

Cuidado del vehículo

Información general 166
Comprobaciones del vehículo ... 167
Sustitución de bombillas 174
Sistema eléctrico 184
Herramientas del vehículo 191
Llantas y neumáticos 192
Arranque con cables 204
Remolcado 206
Cuidado del aspecto 208

Información general

Accesorios y modificaciones del vehículo

Le recomendamos el uso de repuestos y accesorios originales y piezas homologadas por el fabricante específicamente para su tipo de vehículo. No podemos evaluar ni garantizar la fiabilidad de otros productos, aunque cuenten con una autorización oficial o de otra índole.

No se deben efectuar modificaciones en el sistema eléctrico; por ejemplo, cambios en las unidades electrónicas de control (chip-tuning).

Atención
Los faldones guardabarros podrían sufrir daños si se transporta el vehículo en un tren o en un vehículo de rescate.

Inmovilización del vehículo

Inmovilización durante un periodo de tiempo prolongado

Si el vehículo va a estar inmovilizado durante varios meses:

- Lavar y encerar el vehículo.
- Comprobar la cera protectora en el compartimento del motor y los bajos.
- Limpiar y conservar las juntas de goma.
- Llene el depósito de combustible hasta arriba.
- Cambiar el aceite del motor.
- Vaciar el depósito del líquido de lavado.
- Comprobar la protección anticongelante y anticorrosiva del refrigerante.
- Ajustar la presión de los neumáticos al valor especificado para plena carga.

- Aparcar el vehículo en un lugar seco y bien ventilado. Engranar la primera o la marcha atrás, o poner la palanca selectora en **P**. Calzar el vehículo para evitar que ruede.
- No accionar el freno de estacionamiento.
- Abrir el capó, cerrar todas las puertas y bloquear el vehículo.
- Desemborne el polo negativo de la batería del vehículo. Tenga en cuenta los sistemas que no funcionarán, como el sistema de alarma antirrobo.

Puesta en servicio de nuevo

Para volver a poner en servicio el vehículo:

- Embornar el polo negativo de la batería del vehículo. Activar el control electrónico de los elevalunas eléctricos.
- Comprobar la presión de los neumáticos.
- Rellenar el depósito del líquido de lavado.
- Comprobar el nivel de aceite del motor.
- Comprobar el nivel del refrigerante.
- Montar la placa de matrícula si fuera necesario.

Recogida de vehículos usados

Dispone de información sobre centros de recogida de vehículos usados y sobre el reciclaje de estos vehículos en nuestra web. El desguace debe encargarse a una empresa de reciclaje autorizada.

Los vehículos de gas deben reciclarse en un centro de servicio autorizado para vehículos de gas.

Comprobaciones del vehículo

Realización de trabajos

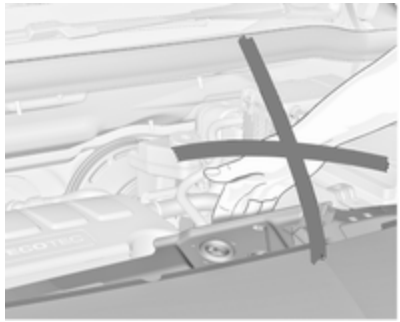

⚠Advertencia

Las comprobaciones en el compartimiento del motor deben efectuarse con el encendido desconectado.

El ventilador de refrigeración puede funcionar aunque el encendido esté desconectado.

⚠ Peligro

El sistema de encendido utiliza una tensión muy alta. No toque sus componentes.

Capó

Apertura



Tire de la palanca de desbloqueo y devuélvala a su posición original.

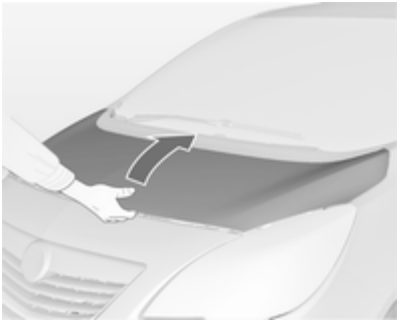

Pulse el gancho de seguridad y abra el capó.

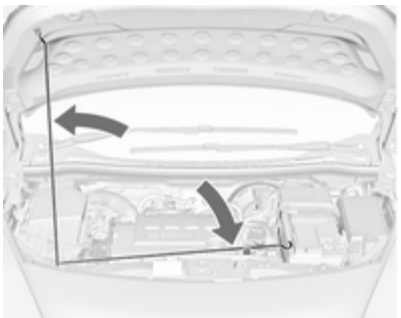

Fije la varilla de apoyo del capó.

Si se abre el capó durante una parada automática (Autostop), el motor volverá a arrancarse automáticamente por motivos de seguridad.

Cierre

Antes de cerrar el capó, inserte la varilla de apoyo en su alojamiento.

Baje capó y déjelo caer sobre el cierre. Compruebe que el capó quede enclavado.

Aceite del motor

Compruebe manualmente el nivel de aceite del motor con regularidad para prevenir daños en el motor.

Asegúrese de que se usa el aceite de la especificación correcta. Líquidos y lubricantes recomendados ⇨ 213.

La comprobación se realiza con el vehículo en una superficie nivelada. El motor debe estar a temperatura de funcionamiento y llevar parado al menos 5 minutos.

Extraiga la varilla de medición, límpiela e insértela hasta el tope del mango; vuelva a extraerla y compruebe el nivel de aceite del motor.

Inserte la varilla de medición hasta el tope del mango y gírela media vuelta.

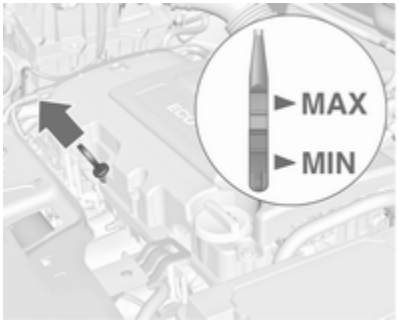

Se utilizan distintos tipos de varilla de medición del aceite, según el tipo de motor.

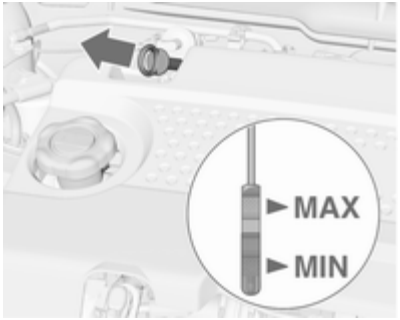

Rellene aceite de motor cuando el nivel haya descendido hasta la marca **MIN**.

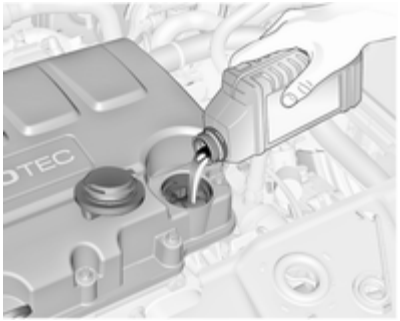

Le recomendamos el uso del mismo tipo de aceite del motor utilizado en el último cambio.

El nivel de aceite del motor no debe exceder la marca superior **MAX** de la varilla de medición.

Atención
Si hay un exceso de aceite del motor, debe vaciarse o aspirarse.

Capacidades ⇨ 225.

Coloque el tapón correctamente y apriételo.

Refrigerante del motor

El refrigerante ofrece protección anticongelante hasta unos -28 °C.

Atención
Sólo debe utilizarse anticongelante homologado.

Nivel de refrigerante

Atención

Un nivel de refrigerante demasiado bajo puede ocasionar daños en el motor.

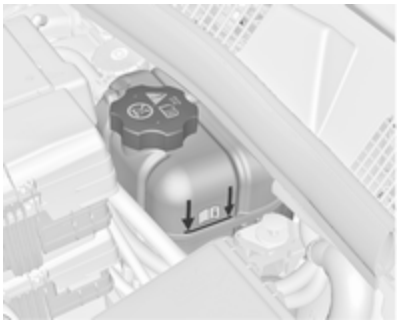

Con el sistema de refrigeración frío, el nivel del refrigerante debe estar por encima de la marca de la línea de llenado. Rellene si el nivel es más bajo.

⚠Advertencia

Deje que se enfríe el motor antes de abrir el tapón. Abra el tapón cuidadosamente para que el sistema se despresurice lentamente.

Para reponer el nivel, utilice una mezcla de refrigerante concentrado homologado y agua potable limpia en una proporción de 1:1. Si no dispone de concentración de refrigerante, utilice agua del grifo limpia. Coloque el tapón y apriételo firmemente. Haga comprobar la concentración de refrigerante y subsanar la causa de la pérdida de refrigerante en un taller.

Líquido de lavado

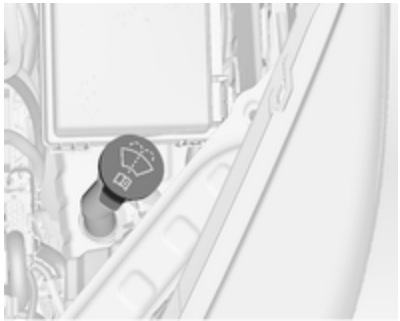

Llene el depósito con agua limpia mezclada con una cantidad adecuada de líquido lavaparabrisas que contenga anticongelante. Para la relación correcta de la mezcla, consulte el depósito del líquido de lavado.

Atención

Sólo el líquido de lavado con una concentración suficiente de anticongelante ofrece protección a bajas temperaturas o si hay una caída brusca de la temperatura.

Frenos

Si las pastillas de freno han alcanzado su grosor mínimo, se escuchará un chirrido al frenar.

Se puede continuar conduciendo, pero haga sustituir las pastillas de frenos lo antes posible.

Una vez montadas las pastillas de freno nuevas, no frene a fondo innecesariamente durante los primeros viajes.

Líquido de frenos

⚠Advertencia

El líquido de frenos es tóxico y corrosivo. Evite su contacto con los ojos, la piel, la ropa o superficies pintadas.

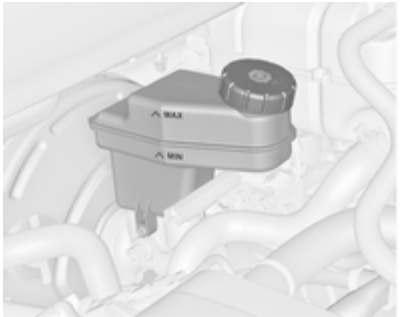

El nivel del líquido de frenos debe estar entre las marcas **MIN** y **MAX**.

Al rellenar debe asegurarse la máxima limpieza, ya que la contaminación del líquido de frenos puede ocasionar fallos en el sistema de frenos. Haga subsanar la causa de la pérdida de líquido de frenos en un taller.

Utilice sólo líquido de frenos de alto rendimiento homologado para su vehículo.

Líquido de frenos y embrague ⇨ 213.

Batería

La batería del vehículo no requiere mantenimiento siempre que el perfil de conducción permita que la batería se cargue lo suficiente. La conducción en distancias cortas y los frecuentes arranques del motor pueden descargar la batería. Evite el uso de consumidores eléctricos innecesarios.



Las pilas no deben arrojarse a la basura doméstica. Deben desecharse en un punto de recogida autorizado para su reciclaje.

La inmovilización del vehículo durante más de 4 semanas puede ocasionar la descarga de la batería. Desemborne el polo negativo de la batería del vehículo.

Sólo se debe embornar o desembornar la batería con el encendido desconectado.

Protección contra descarga de la batería ⇨ 125.

Sustitución de la batería

Nota
Cualquier desviación de las presentes instrucciones puede ocasionar una desactivación temporal del sistema stop-start.

En vehículos con un sistema Stop-Start, asegúrese de que la batería AGM ("Absorptive Glass Mat" o malla de fibra de vidrio absorbente) se sustituye por otra batería AGM.



Las baterías AGM se pueden identificar por la etiqueta en la batería. Le recomendamos el uso de una batería original Opel.

Nota
El uso de una batería AGM distinta de la batería original Opel puede menoscabar el rendimiento del sistema stop-start.

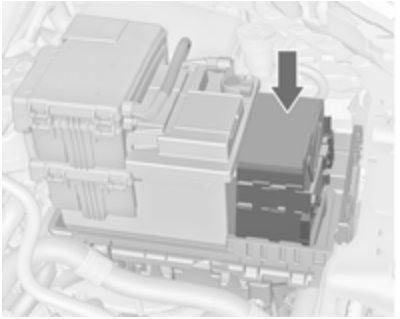

⚠Advertencia

Si se instala una batería con una longitud distinta a la original, es esencial garantizar el correcto ajuste del tope.

Le recomendamos que acuda a un taller para sustituir la batería.

Sistema stop-start ⇨ 138.

Carga de la batería

⚠Advertencia

En vehículos con sistema stop-start, asegúrese de que el potencial de carga no supere los 14,6 V si utiliza un cargador de baterías. En caso contrario, la batería podría sufrir daños.

Arranque con cables ⇨ 204.

Etiqueta de advertencia



Significado de los símbolos:

- No acercar a chispas, llamas sin protección ni humo.
- Proteger siempre los ojos. Los gases explosivos pueden provocar lesiones e incluso ceguera.
- Mantenga la batería lejos del alcance de los niños.
- La batería contiene ácido sulfúrico que puede provocar ceguera o quemaduras graves.
- Vea el manual de usuario para obtener más información.
- Puede haber gases explosivos cerca de la batería.

Purga del sistema de combustible diésel

Si se ha agotado el depósito, hay que purgar el sistema de combustible diésel. Conecte el encendido tres veces durante unos 15 segundos cada vez. Luego intente arrancar el motor durante un máximo de 40 segundos. Repita este proceso después de esperar un mínimo de 5 segundos. Si no consigue arrancar el motor, recurra a la ayuda de un taller.

Sustitución de las escobillas

Escobillas del limpiaparabrisas

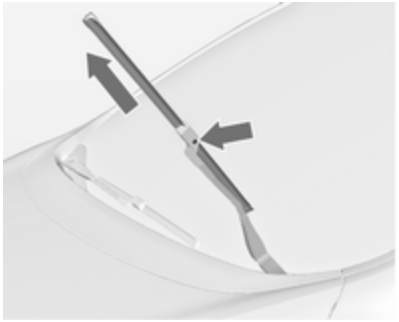

Levante el brazo del limpiaparabrisas, pulse el botón para desacoplar la escobilla y desmóntela.

Acople la escobilla ligeramente inclinada respecto al brazo del limpiaparabrisas y empújela hasta que enclave.

Baje el brazo del limpiaparabrisas cuidadosamente.

Escobilla de la luneta trasera



Levante el brazo del limpiaparabrisas. Desacople la escobilla del limpiaparabrisas tal y como se indica en la ilustración y desmóntela.

Acople la escobilla ligeramente inclinada respecto al brazo del limpiaparabrisas y empújela hasta que enclave.

Baje el brazo del limpiaparabrisas cuidadosamente.

Sustitución de bombillas

Desconecte el encendido y el interruptor correspondiente o cierre las puertas.

Una bombilla nueva sólo se debe sujetar por la base. No toque el cristal de la bombilla con las manos desnudas.

Utilice sólo el mismo tipo de bombilla para la sustitución.

Sustituya las bombillas de los faros desde el compartimento del motor.

Faros halógenos

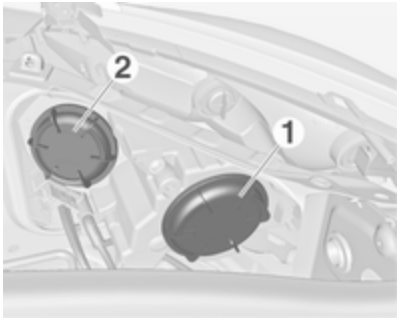

Los faros tienen sistemas independientes para la luz de cruce **1** (bombillas exteriores) y la luz de carretera **2** (bombillas interiores).

Luz de cruce

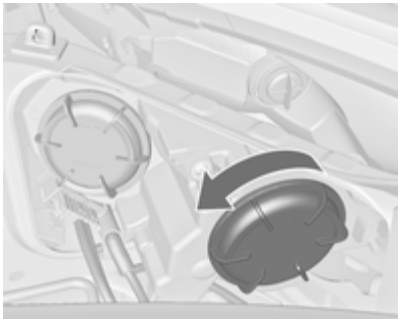

1. Gire la tapa **1** en sentido antihorario y desmóntela.

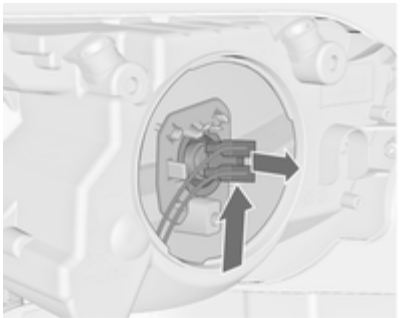

2. Presione el portalámparas hacia arriba y saque el portalámparas del reflector.

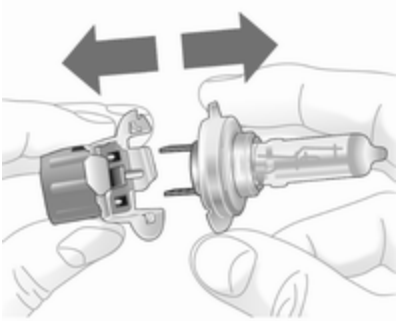

3. Saque la bombilla del portalámparas y sustitúyala.
4. Meta el portalámparas en el reflector.
5. Monte la tapa y gírela en sentido horario.

Luz de carretera

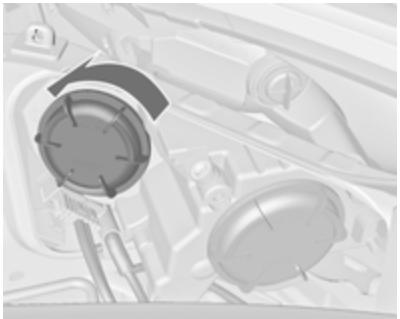

1. Gire la tapa **2** en sentido antihorario y desmóntela.
2. Desconecte el enchufe de la bombilla.

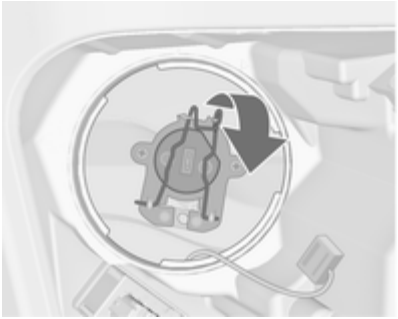

3. Suelte la lengüeta flexible de contacto y luego muévala hacia atrás.

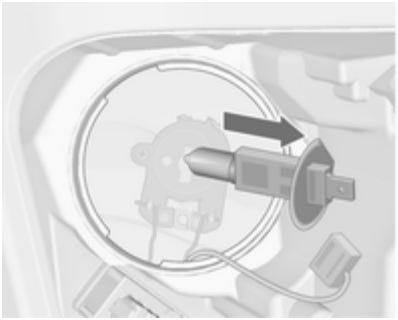

4. Desmonte y sustituya la bombilla.
5. Bascule el clip elástico hacia delante y enclávelo.
6. Conecte el enchufe a la bombilla.
7. Monte la tapa y gírela en sentido horario.

Luz lateral / luz de circulación diurna



1. Gire el portalámparas en sentido antihorario y desmóntelo.

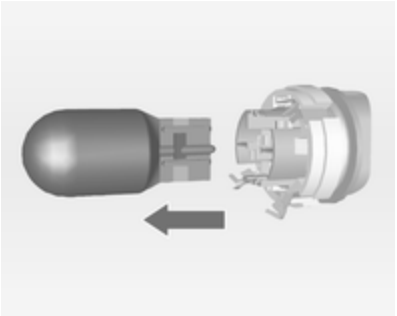

2. Desmonte la bombilla del portalámparas y sustitúyala.
3. Inserte el portalámparas en el reflector y gírelo en sentido horario.

Intermitentes delanteros

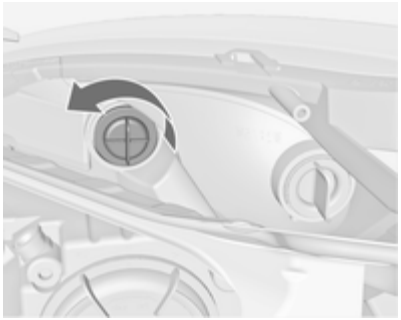

1. Gire el portalámparas en sentido antihorario y desmóntelo.

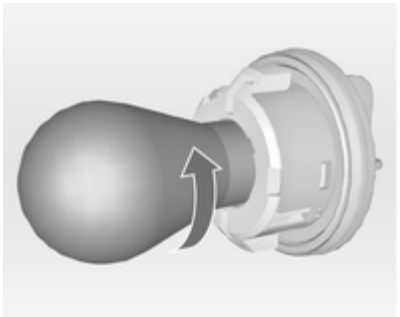

2. Gire la bombilla en sentido antihorario y desmóntela del portalámparas.
3. Sustituya la bombilla.
4. Inserte el portalámparas en el reflector y gírelo en sentido horario.

Sistema de faros adaptativos

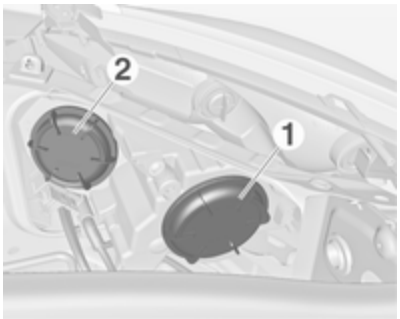

Los faros tienen sistemas independientes para la luz de carretera **1** (bombillas exteriores) y la luz de

cruce **2** (bombillas interiores). La iluminación estática en curvas también está situada detrás de la tapa para la luz de carretera adicional.

Luz de cruce / luz de carretera

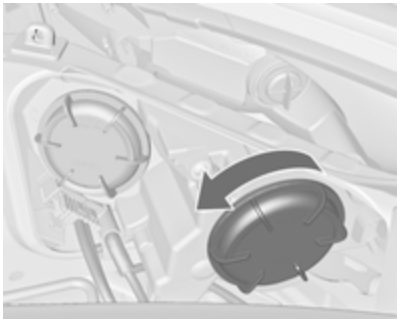

1. Gire la tapa **1** en sentido antihorario y desmóntela.

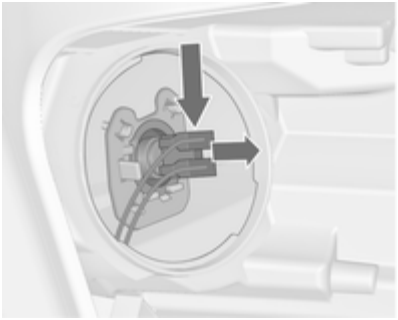

2. Presione el portalámparas hacia abajo y saque el portalámparas del reflector.

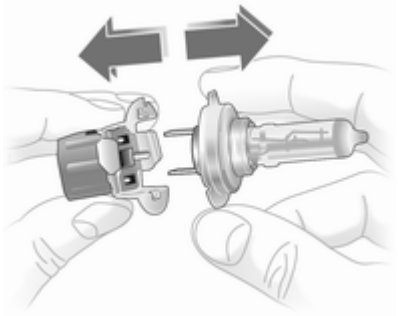

3. Saque la bombilla del portalámparas y sustitúyala.
4. Meta el portalámparas en el reflector.
5. Monte la tapa y gírela en sentido horario.

Luz de carretera adicional

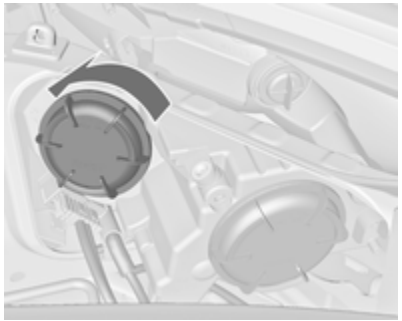

1. Gire la tapa protectora **2** en sentido antihorario y desmóntela.

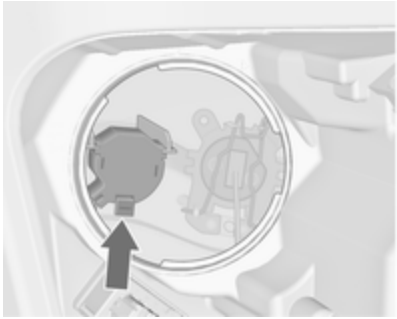

2. Pulse el resorte y saque el portalámparas del reflector.

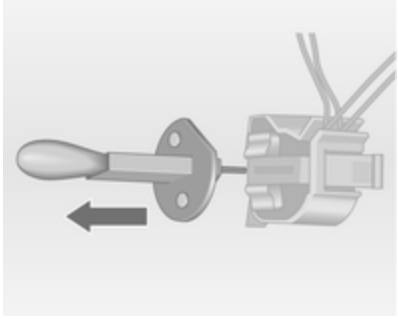

3. Desmonte y sustituya la bombilla.
4. Pulse el resorte e inserte el portalámparas en el reflector.
5. Monte la tapa y gírela en sentido horario.

Iluminación estática en curvas

1. Gire la tapa protectora **2** en sentido antihorario y desmóntela.
2. Desconecte el enchufe de la bombilla.

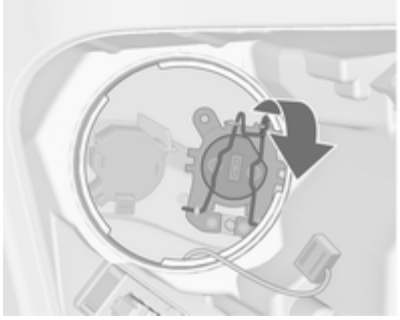

3. Suelte la lengüeta flexible de contacto y luego muévala hacia atrás.

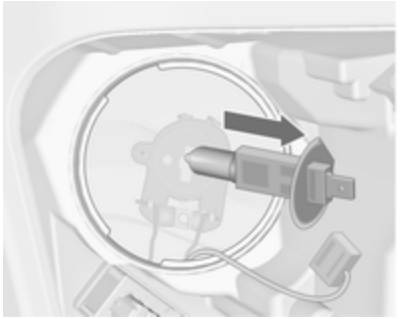

4. Desmonte y sustituya la bombilla.
5. Bascule el clip elástico hacia delante y enclávelo.
6. Conecte el enchufe a la bombilla.
7. Monte la tapa y gírela en sentido horario.

Luces antiniebla

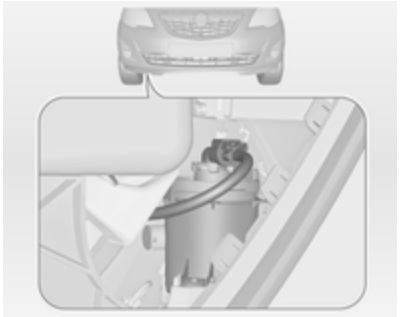

Se puede acceder a las bombillas desde los bajos del vehículo.



1. Gire el portalámparas en sentido antihorario y sáquelo del reflector.

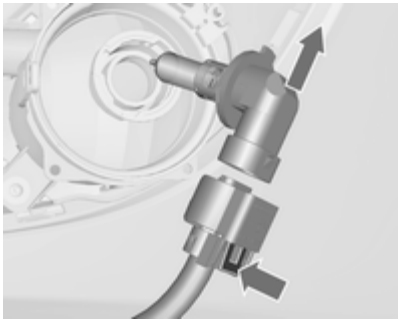

2. Separe el portalámparas del conector presionando el saliente de fijación.
3. Desmonte y sustituya el portalámparas con una bombilla.
4. Fije el conector.
5. Meta el portalámparas en el reflector.
6. Gire el portalámparas en sentido horario y enclávelo.

Luces traseras

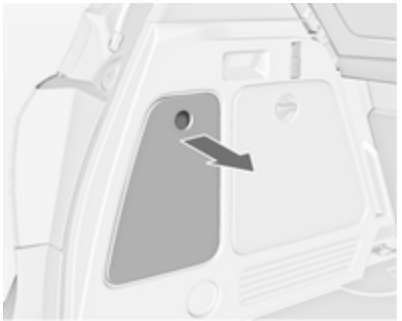

1. Desmonte la cubierta y extráigala.



2. Desde el interior, desenrosque las dos tuercas de plástico con la mano.

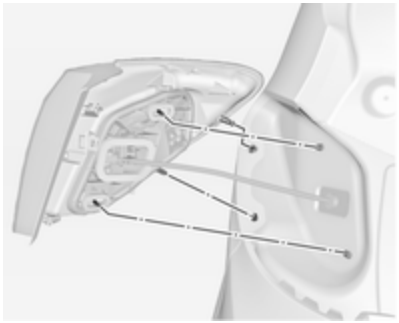

3. Extraiga cuidadosamente el grupo óptico de los pasadores de sujeción y desmóntelo. Asegúrese de que el conducto de cables permanezca en su posición.
4. Desenchufe el conector del portalámparas.

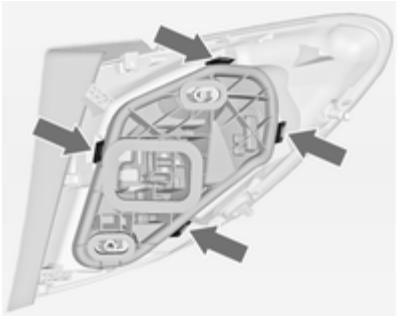

5. Desenclave las cuatro lengüetas de sujeción y desmonte el portalámparas.

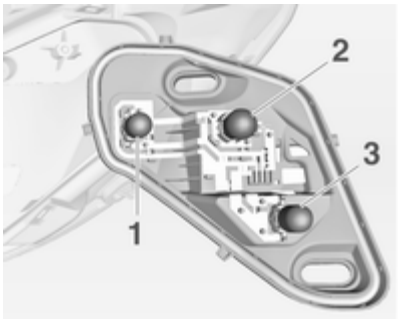

6. Desmonte y sustituya la bombilla.

   Luz trasera y luz de freno (**1**)

   Luz trasera (**2**)

   Intermitente (**3**)
7. Inserte el portalámparas en el grupo óptico trasero. Conecte el enchufe del cableado. Monte el grupo óptico en los pasadores de sujeción y apriete las tuercas de fijación. Cierre y enclave la tapa.
8. Conecte el encendido, encienda y compruebe todas las luces.

Luces traseras del marco del portón trasero



1. Abra el portón trasero y desmonte la tapa con un destornillador.



2. Presione sobre la lengüeta de sujeción y desmonte el portalámparas hacia abajo.

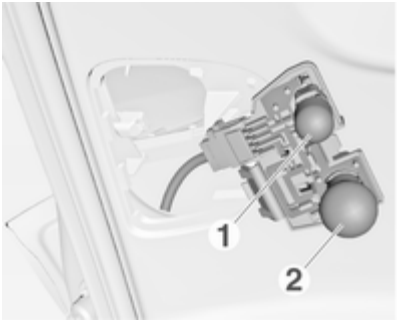

3. Para sustituir la bombilla de la luz de marcha atrás (**1**), desmonte y sustituya la bombilla.

   Para sustituir la bombilla de la luz trasera (**2**), presione levemente la bombilla en el casquillo, gírela en sentido antihorario, desmonte y sustituya la bombilla.
4. Inserte el portalámparas en su alojamiento.
5. Monte la tapa.
6. Conecte el encendido, encienda y compruebe todas las luces.

Para sustituir la bombilla de la luz trasera y la bombilla del piloto antiniebla en el lado derecho del marco del portón trasero, proceda del mismo modo.

Intermitentes laterales

Haga cambiar las bombillas en un taller.

Luz de la matrícula

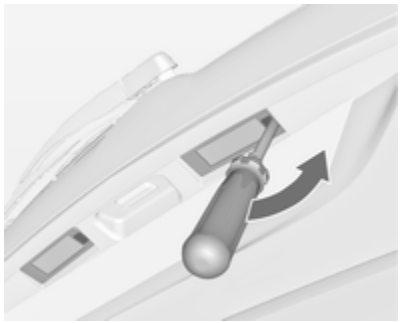

1. Meta el destornillador en la hendidura de la cubierta, presione a un lado y suelte el muelle.

Desmonte la tapa.

2. Extraiga el portalámparas hacia abajo sin tirar del cable.

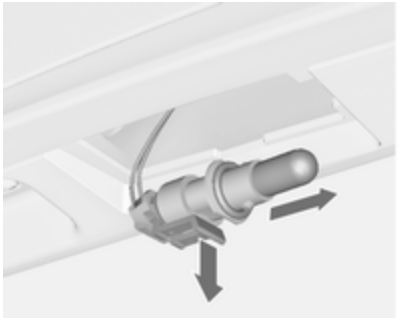

3. Desacople el saliente de fijación y desmonte el portalámparas del conector del cableado.
4. Desmonte y sustituya el portalámparas con una bombilla.
5. Enchufe el conector en el portalámparas.
6. Meta el portalámparas en el alojamiento y cierre la cubierta.

Luces interiores

Luz de cortesía, luces de lectura

Haga cambiar las bombillas en un taller.

Luz del compartimento de carga

Haga cambiar las bombillas en un taller.

Iluminación de charcos

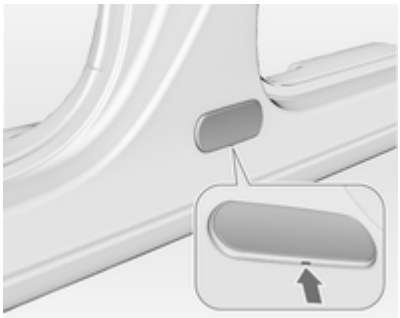

1. Desenclave la tapa por abajo y desmóntela.

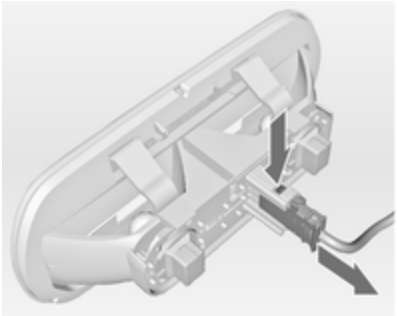

2. Pulse la lengüeta de sujeción y retire el conector.

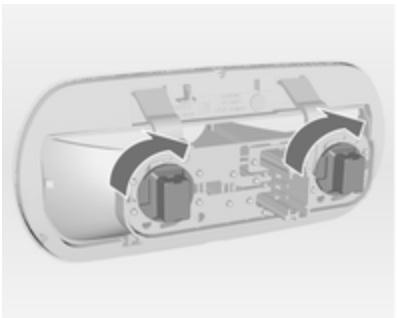

3. Gire el portalámparas en sentido horario y desmóntelo.

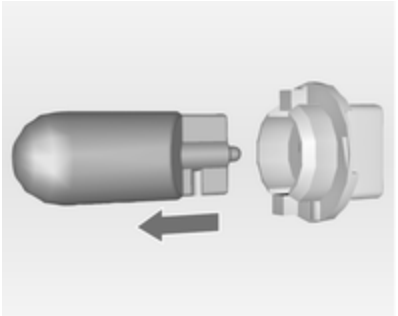

4. Extraiga la bombilla del portalámparas y sustitúyala.
5. Inserte el portalámparas en su alojamiento y gírelo en sentido antihorario.
6. Enchufe el conector.
7. Acople la tapa.

Iluminación del tablero de instrumentos

Haga cambiar las bombillas en un taller.

Sistema eléctrico

Fusibles

El fusible de repuesto debe tener la misma especificación que el fusible defectuoso.

Hay tres cajas de fusibles en el vehículo:

- en la parte delantera izquierda del compartimento del motor
- en los vehículos con volante a la izquierda, en el interior, detrás del compartimento portaobjetos; en los vehículos con volante a la derecha, detrás de la guantera
- detrás de una tapa en el lado izquierdo del compartimento de carga

Antes de sustituir un fusible, desconecte el interruptor correspondiente y el encendido.

Un fusible defectuoso puede reconocerse por su filamento fundido. No sustituya el fusible hasta que se subsane la causa de la avería.

Algunas funciones pueden estar protegidas por varios fusibles.

Puede haber fusibles insertados sin que la función esté disponible en el vehículo.

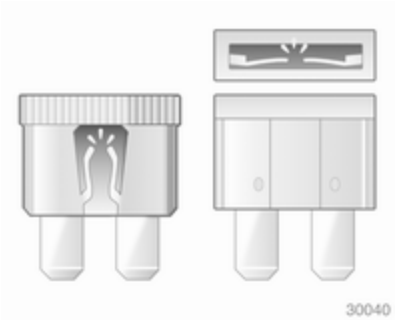



Extractor de fusibles

Puede haber un extractor de fusibles en la caja de fusibles del compartimento del motor.

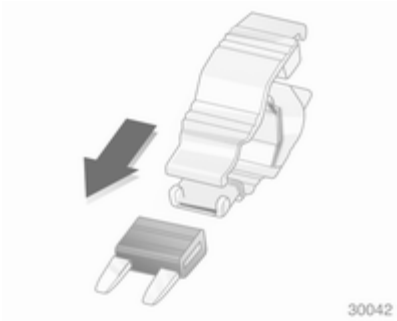

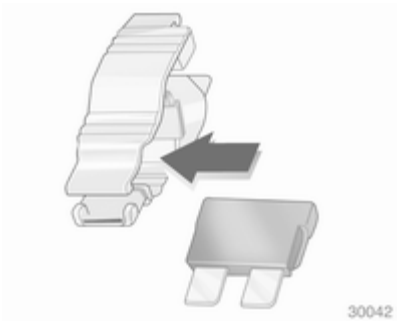

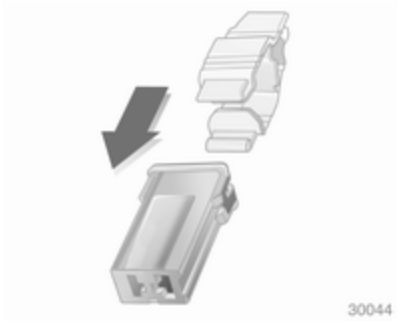

Coloque el extractor de fusibles en la parte superior o lateral del fusible correspondiente y extráigalo.

Caja de fusibles del compartimento del motor

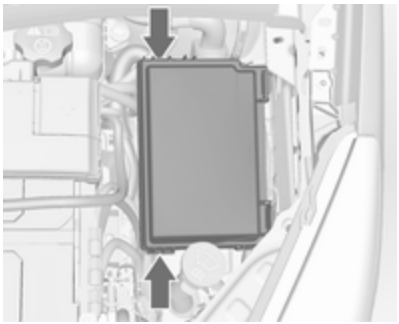

La caja de fusibles está en la parte delantera izquierda del compartimento del motor.

Desenclave la tapa, levántela y retírela.

Después de cambiar los fusibles defectuosos, cierre la tapa de la caja de fusibles y apriete hasta que se enclave.

Si la tapa de la caja de fusibles no está cerrada correctamente, pueden producirse fallos.

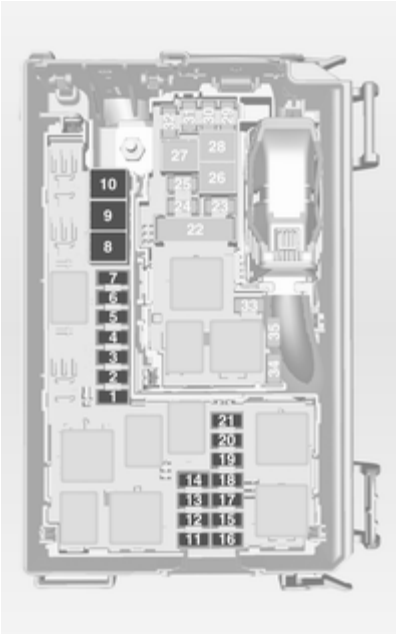

N.º	Circuito
1	Motor de arranque
2	–
3	Filtro de combustible, refrigeración
4	Bocina
5	Terminal 30
6	Módulo de control del motor, unidad de control de la caja de cambios
7	Luces antiniebla
8	Refrigeración del motor
9	Refrigeración del motor
10	Bomba de vacío
11	Encendido, precalentamiento
12	Reglaje de los faros
13	Aire acondicionado, terminal 15
14	Unidad de control de la caja de cambios

N.º	Circuito
15	Luz de carretera derecha
16	Luz de carretera izquierda
17	Módulo de control del motor
18	Módulo de control del motor, terminal 15
19	Airbag
20	Módulo de control del motor
21	Módulo de control del motor, terminal 87

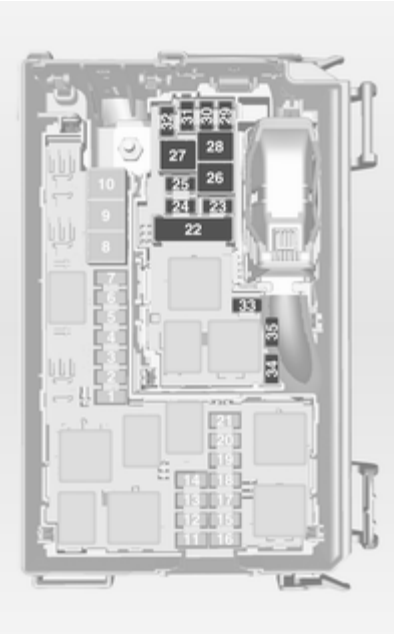

N.º	Circuito
22	Freno de estacionamiento eléctrico
23	Juego de reparación de neumáticos
24	Bomba de combustible
25	ABS
26	Luneta térmica trasera
27	ABS
28	Ventilador del habitáculo
29	Encendedor de cigarrillos
30	Sistema de aire acondicionado
31	Elevalunas eléctrico delantero, izquierdo
32	Elevalunas eléctrico delantero, derecho
33	Retrovisores térmicos
34	ABS
35	Airbag

Caja de fusibles del tablero de instrumentos

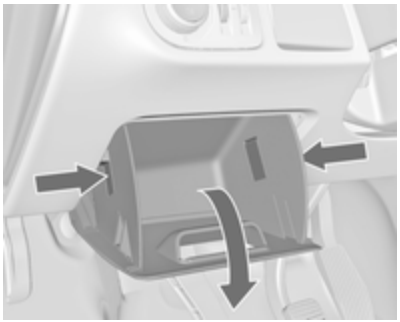

En los vehículos con volante a la izquierda, la caja de fusibles está detrás del compartimento portaobjetos en el tablero de instrumentos.

Abra el compartimento, comprima las lengüetas de bloqueo, abata el compartimento y desmóntelo.



En los vehículos con volante a la derecha, la caja de fusibles está situada detrás de una tapa en la guantera. Abra la guantera, levante la tapa hacia arriba y desmóntela.



N.º	Circuito
1	Radio
2	Pantalla, cuadro de instrumentos, teléfono
3	Radio
4	Cerradura del encendido, inmovilizador
5	Lavaparabrisas, lavaluneta
6	Cierre centralizado, portón trasero
7	Cierre centralizado

N.º	Circuito
8	Pantalla, cuadro de instrumentos, teléfono
9	Volante térmico
10	Desbloqueo de la puerta trasera izquierda
11	Desbloqueo de la puerta trasera derecha
12	Luz de cortesía
13	Sensor de lluvia, retrovisor interior, retrovisores exteriores
14	-

Caja de fusibles del compartimento de carga



La caja de fusibles está en el lado izquierdo del compartimento de carga, detrás de una tapa. Desmonte la tapa.

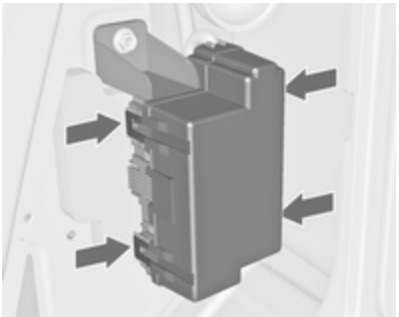

Desenclave las cuatro lengüetas de sujeción y desmonte la tapa.



N.º	Circuito
1	Sistema de faros adaptativos
2	–
3	–
4	–
5	–
6	Elevalunas eléctrico trasero, derecho
7	Sistema de faros adaptativos
8	Módulo de remolque, conexión de remolque
9	Asiento, apoyo lumbar, izquierdo
10	Elevalunas eléctrico trasero, izquierdo
11	Asistente de aparcamiento
12	Persiana solar eléctrica
13	–

N.º	Circuito
14	Asientos delanteros calefactados
15	Módulo del remolque
16	Asiento, apoyo lumbar, derecho
17	–

Herramientas del vehículo

Herramientas

Vehículos con rueda de repuesto



El gato y las herramientas del vehículo están en la cavidad para la rueda de repuesto, en el compartimento de carga.

Vehículos con juego de reparación de neumáticos



Para abrir el compartimento, desenclave la tapa y ábrala.



Las herramientas del vehículo están en el compartimento derecho, en el compartimento de carga, junto con el juego de reparación de neumáticos.

Llantas y neumáticos

Estado de los neumáticos, estado de las llantas

Conduzca lentamente sobre los bordillos y, si es posible, en ángulo recto. Rodar sobre superficies con bordes agudos puede dañar los neumáticos y las llantas. Al aparcar, no aprisione los neumáticos contra el bordillo.

Compruebe periódicamente si las llantas están dañadas. En caso de daños o desgaste excesivo, recurra a la ayuda de un taller.

Neumáticos de invierno

Los neumáticos de invierno ofrecen mayor seguridad a temperaturas inferiores a 7 °C y, por tanto, deberían montarse en todas las ruedas.

La pegatina con el límite de velocidad, según las normas de tráfico del país, debe colocarse en el campo visual del conductor.

Designaciones de los neumáticos

p. ej., **195/65 R 15 91 H**

195 = Anchura del neumático, en mm
65 = Relación de sección (altura del neumático respecto a la anchura) en %
R = Tipo de cubierta: Radial
RF = Tipo: RunFlat
15 = Diámetro de la llanta, en pulgadas
91 = Índice de carga; p. ej.: 91 es equivalente a 615 kg
H = Letra del código de velocidad

Letra del código de velocidad:

Q = hasta 160 km/h
S = hasta 180 km/h
T = hasta 190 km/h
H = hasta 210 km/h
V = hasta 240 km/h
W = hasta 270 km/h

Presión de los neumáticos

Compruebe la presión de los neumáticos en frío, al menos cada 14 días y antes de cualquier viaje largo. No olvide la rueda de repuesto. Esto es aplicable también a los vehículos con sistema de control de presión de los neumáticos.

Desenrosque el tapón de la válvula.



Presión de los neumáticos ▷ 226 y en la etiqueta colocada en la puerta del acompañante.

Los datos sobre presiones son válidos para neumáticos fríos. Son aplicables a neumáticos de verano y de invierno.

La rueda de repuesto se debe inflar siempre con la presión especificada para carga completa.

La presión de los neumáticos ECO sirve para reducir el consumo de combustible.

Una presión de los neumáticos incorrecta afectará negativamente a la seguridad, a la maniobrabilidad del vehículo, al confort y al consumo de combustible, además de aumentar el desgaste de los neumáticos.

⚠ Advertencia

Si la presión es insuficiente, los neumáticos pueden calentarse considerablemente, pudiendo producirse desperfectos internos que pueden llegar a provocar el desprendimiento de la banda de rodadura e incluso un reventón del neumático cuando se circula a gran velocidad.

Si hay que aumentar o reducir la presión de los neumáticos en un vehículo con sistema de control de presión de los neumáticos, desconecte el encendido.

Sistema de detección de pérdida de presión de los neumáticos

El sistema de detección de pérdida de presión de los neumáticos comprueba continuamente la velocidad de giro de los cuatro neumáticos.

Si un neumático pierde presión, el testigo de control (!) se enciende en amarillo y aparece un mensaje de advertencia en el centro de información del conductor con pantalla de gama alta. Detenga el vehículo inmediatamente y compruebe la presión de los neumáticos.

Testigo de control (!) ⇨ 97.

Inicialización del sistema

Después de corregir la presión de los neumáticos o cambiar una rueda, debe inicializarse el sistema:

1. Accione el freno de estacionamiento eléctrico.
2. Pulse el botón **MENU** para seleccionar **Menú de información del vehículo**.
3. Gire la rueda de ajuste para seleccionar **Sistema pres. neumáticos**.
4. Pulse el botón **SET/CLR** para seleccionar el reinicio del sistema.

   En los vehículos con pantalla de gama media, mantenga pulsado el botón **SET/CLR** para comenzar la inicialización del sistema.



5. En vehículos con pantalla de gama alta, la selección se confirma mediante una indicación emergente. Confirme para comenzar la inicialización del sistema.

La selección y la indicación puede variar entre la pantalla de gama media y alta.

Si el sistema vuelve a estar operativo, aparece un mensaje en el centro de información del conductor con pantalla de gama alta.

Profundidad del dibujo

Compruebe regularmente la profundidad del dibujo.

Por motivos de seguridad, los neumáticos deben sustituirse al alcanzar el dibujo una profundidad de 2-3 mm (neumáticos de invierno: a los 4 mm).

Por motivos de seguridad, se recomienda que la profundidad del dibujo de los neumáticos de un eje no varíe en más de 2 mm.



La profundidad mínima autorizada legalmente (1,6 mm) se ha alcanzado cuando el dibujo muestra un indicador de desgaste (TWI = Tread Wear Indicator). Su posición se indica mediante marcas en el flanco del neumático.

Si el desgaste delante fuese mayor que detrás, cambie periódicamente las ruedas delanteras por las traseras. Asegúrese de que la dirección de giro de las ruedas sea la misma de antes.

Los neumáticos envejecen, aunque no se usen. Le recomendamos sustituir los neumáticos cada 6 años.

Cambio del tamaño de neumáticos y llantas

Si se utilizan neumáticos con un tamaño diferente a los montados de fábrica, puede ser necesario reprogramar el velocímetro, así como la presión nominal de los neumáticos, y realizar otras modificaciones en el vehículo.

Al cambiar a neumáticos de otro tamaño, haga sustituir la pegatina con la presión de los neumáticos.

⚠Advertencia

El uso de cubiertas o neumáticos inapropiados puede dar lugar a accidentes y a la anulación del permiso de circulación de su vehículo.

Tapacubos

Se deben utilizar tapacubos y neumáticos homologados por el fabricante para el vehículo correspondiente, que cumplen todos los requisitos de la combinación de llanta y neumático.

Si no se utilizan tapacubos y neumáticos homologados por el fabricante, los neumáticos no deben disponer de nervadura de protección radial.

Los tapacubos no deben menoscabar la refrigeración de los frenos.

⚠Advertencia

El uso de neumáticos o tazas de rueda inadecuadas puede dar lugar a la pérdida repentina de presión y, por tanto, ocasionar un accidente.

Cadenas para nieve

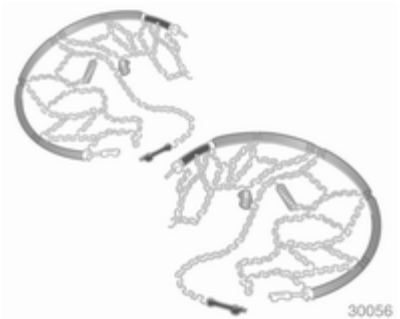

Sólo se pueden utilizar cadenas en las ruedas delanteras.

Utilice siempre cadenas de eslabones finos, que no sobresalgan más de 10 mm del dibujo del neumático y de los lados interiores (incluido el cierre de la cadena).

⚠Advertencia

Los daños pueden ocasionar un reventón del neumático.

Sólo se pueden montar cadenas en neumáticos del tamaño 195/65 R 15, 205/55 R 16 y 225/45 R 17.

No se pueden montar cadenas en neumáticos del tamaño 225/40 R 18.

No se pueden utilizar cadenas en la rueda de emergencia.

Juego de reparación de neumáticos

El juego de reparación de neumáticos permite subsanar daños menores en el dibujo del neumático.

No retire los cuerpos extraños de los neumáticos.

Los daños que superen los 4 mm o que estén en el flanco del neumático, cerca de la llanta, no pueden ser subsanados con el juego de reparación de neumáticos.

⚠Advertencia

No conduzca a más de 80 km/h.

No utilice la rueda reparada durante un período de tiempo prolongado.

La dirección y la maniobrabilidad pueden verse afectadas.

En caso de sufrir un pinchazo:

Accione el freno de estacionamiento y engrane la primera, la marcha atrás o seleccione **P**.

El juego de reparación de neumáticos está en el portaobjetos del compartimento de carga.



Para abrir el compartimento, desenclave la tapa y ábrala.



1. Saque el bote de sellador y el soporte con el tubo flexible de aire del suplemento.



2. Desenrolle el tubo flexible del soporte y enrósquelo en la conexión del bote de sellador.

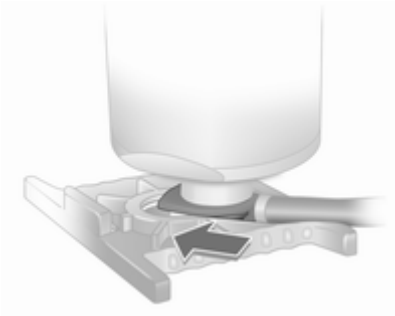

3. Coloque el bote de sellador en el soporte. Asegúrese de que el bote no se pueda caer.



4. Desenrosque el tapón de la válvula del neumático averiado.
5. Enrosque el tubo flexible de inflado en la válvula.
6. Enrosque el tubo flexible en la conexión del compresor.
7. Conecte el encendido.

   Para impedir la descarga de la batería, recomendamos dejar el motor en marcha.



8. Pulse el interruptor de activación/desactivación del compresor. El neumático se llenará con el sellador.
9. Mientras se vacía el bote de sellador (unos 30 segundos), el manómetro del compresor puede llegar a mostrar brevemente presiones de hasta 6 bar. Posteriormente, la presión empieza a descender.
10. Todo el sellador se bombea al interior del neumático. A continuación, se infla el neumático.
11. La presión prescrita para el neumático debería alcanzarse en un plazo de 10 minutos. Presión de los neumáticos ⇨ 226. Una vez alcanzada la presión correcta, desconecte el compresor pulsando de nuevo el interruptor de activación/desactivación.

    Si la presión prescrita no se alcanza en un plazo de 10 minutos, desconecte el juego de reparación de neumáticos. Haga girar el neumático una vuelta completa. Vuelva a conectar el juego de reparación de neumáticos y continúe el proceso de inflado durante otros 10 minutos. Si aún no se alcanza la presión

prescrita, significa que el daño del neumático es demasiado grave. Recurra a la ayuda de un taller.

Si la presión del neumático es excesiva, purgue el aire usando el botón ━.

El compresor no debe estar en servicio más de 10 minutos.

12. Pulse la pestaña que hay en el soporte para desmontar el bote de sellador del soporte. Enrosque el tubo flexible de inflado a la conexión libre del bote de sellador. Esto evita fugas de sellador. Guarde el juego de reparación de neumáticos en el compartimento de carga.
13. Elimine el exceso de sellador con un paño.
14. La pegatina que se adjunta con el bote de sellador, que indica la velocidad máxima autorizada, debe colocarse en el campo visual del conductor.
15. Continúe la marcha inmediatamente para que el sellador se distribuya uniformemente en el neumático. Después de conducir unos 10 km (no más de 10 minutos), deténgase y compruebe la presión del neumático. Para ello, conecte directamente el tubo flexible de aire a la válvula del neumático y al compresor.

    Si la presión del neumático es superior a 1,3 bar, ajústela al valor prescrito. Repita el procedimiento hasta que no haya más pérdida de presión.

    Si la presión del neumático es inferior a 1,3 bar, no se puede circular con el vehículo. Recurra a la ayuda de un taller.
16. Guarde el juego de reparación de neumáticos en el compartimento de carga.

Nota

Las características de marcha del neumático reparado se ven afectadas negativamente, por lo que es recomendable sustituir dicho neumático.

Si el compresor produce ruidos anómalos o se calienta, déjelo desconectado durante al menos 30 minutos.

La válvula de seguridad integrada se abre a una presión de 7 bar.

Tenga en cuenta la fecha de caducidad del juego. Después de dicha fecha, no puede garantizarse su capacidad de sellado. Compruebe la fecha de caducidad indicada en el bote de sellador.

Sustituya el bote de sellador una vez usado. Deseche el bote conforme a las disposiciones legales vigentes.

El compresor y el sellador pueden utilizarse a una temperatura de hasta -30 °C aproximadamente.

Los adaptadores suministrados pueden utilizarse para inflar otros objetos, como balones de fútbol, colchones de aire, botes neumáticos, etc. Están alojados en la parte inferior del compresor. Para desmontarlos, enrosque el tubo flexible de aire del compresor y extraiga el adaptador.

Cambio de ruedas

Algunos vehículos están equipados con un juego de reparación de neumáticos en vez de una rueda de repuesto ⇨ 195.

Se deben efectuar los preparativos y observar las indicaciones siguientes:

- Aparque el vehículo en una superficie nivelada, firme y no deslizante. Las ruedas delanteras deben estar en posición de marcha en línea recta.
- Accione el freno de estacionamiento y engrane la primera, la marcha atrás o seleccione **P**.
- Saque la rueda de repuesto ⇨ 202.
- Nunca cambie más de una rueda simultáneamente.
- Utilice el gato únicamente para cambiar las ruedas en caso de pinchazo, no para el cambio estacional de neumáticos de invierno o de verano.
- Si el terreno es blando, debe colocarse debajo del gato una base estable, con un grosor máximo de 1 cm.
- No debe haber personas ni animales dentro del vehículo cuando se utilice el gato.
- No se meta nunca debajo de un vehículo que esté alzado con un gato.
- No arranque el vehículo mientras esté levantado con el gato.
- Antes de fijar los tornillos de rueda, límpielos y cubra la parte cónica de cada tornillo de rueda con grasa disponible en tiendas.



1. Quite el tapacubos con el gancho. Herramientas del vehículo ⇨ 191.

   En los tapacubos con tornillos de rueda visibles: La tapa puede quedar montada en la rueda. No desmonte los aros de retención de los tornillos de rueda.

   Llantas de aleación: Afloje los tapones de tornillo de rueda con un destornillador y desmóntelos. Para proteger la llanta, coloque un paño suave entre el destornillador y la llanta de aleación.
2. Variante 1:

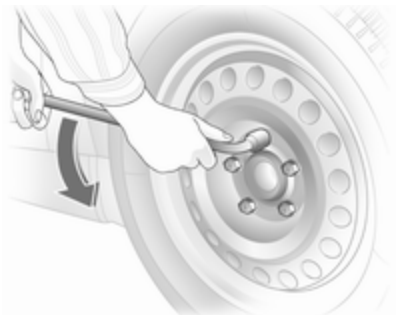

Inserte completamente la llave para tornillos de rueda y afloje cada tornillo media vuelta.

Variante 2:

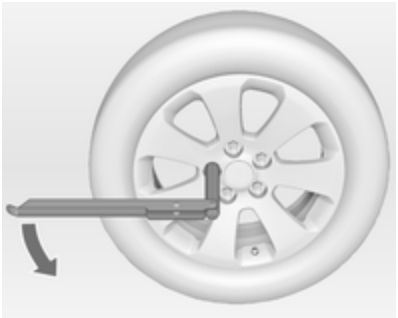

Despliegue la llave para ruedas y móntela asegurándose de su correcta colocación y afloje cada tuerca de rueda media vuelta.

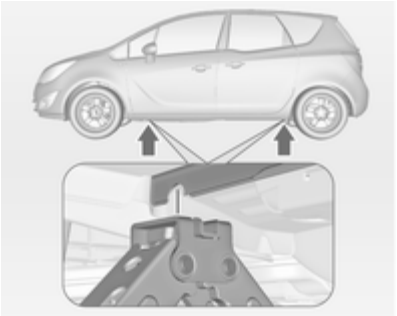

3. Asegúrese de que el gato esté correctamente colocado en los puntos de elevación del vehículo.

   Elevación de un vehículo en una plataforma de elevación:

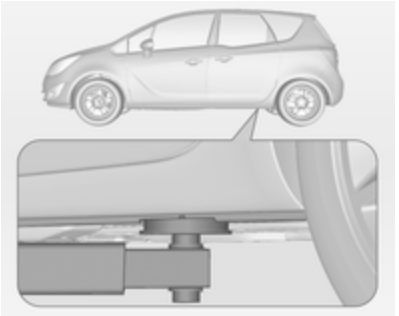

Coloque el brazo trasero de la plataforma de elevación en los bajos del vehículo.

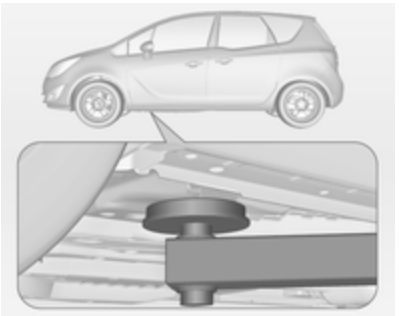

Coloque el brazo delantero de la plataforma de elevación en los bajos del vehículo.

4. Variante 1:

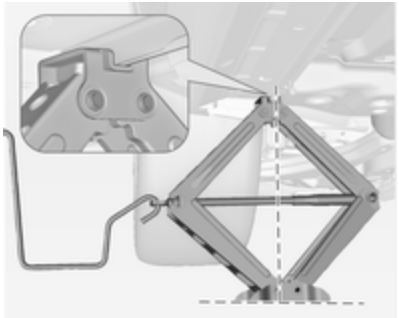

Ajuste el gato a la altura necesaria. Coloque el gato directamente debajo del punto de elevación, de modo que no pueda resbalar.



Acople la manivela del gato y, con el gato correctamente alineado, gire la manivela hasta que la rueda se despegue del suelo.

Variante 2:

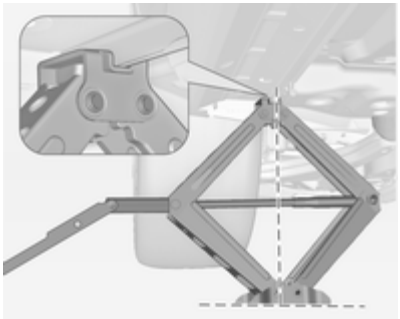

Ajuste el gato a la altura necesaria. Coloque el gato directamente debajo del punto de elevación, de modo que no pueda resbalar.



Acople la llave para ruedas y, con el gato correctamente alineado, gire la llave para ruedas hasta que la rueda se despegue del suelo.

5. Desenrosque los tornillos de rueda.
6. Cambie la rueda.
7. Enrosque los tornillos de rueda.
8. Baje el vehículo.

9. Inserte completamente la llave para tornillos de rueda y apriete los tornillos siguiendo un orden en cruz. El par de apriete es de 110 Nm.
10. Alinee el orificio para la válvula en el tapacubos con la válvula del neumático antes del montaje.

    Monte los tapones de los tornillos de rueda.
11. Guarde la rueda sustituida ⇨ 202 y las herramientas del vehículo ⇨ 191.
12. Compruebe la presión del neumático montado y el par de apriete de los tornillos de rueda lo antes posible.

Haga reparar o sustituir el neumático averiado.

Rueda de repuesto

Algunos vehículos están equipados con un juego de reparación de neumáticos en vez de una rueda de repuesto.

La rueda de repuesto puede clasificarse como una rueda de emergencia dependiendo del tamaño respecto a las otras ruedas montadas y de la legislación nacional.

La rueda de repuesto tiene una llanta de acero.

El uso de una rueda de repuesto de menor tamaño que las demás ruedas, o junto con neumáticos de invierno, puede afectar al comportamiento de marcha. Haga sustituir el neumático averiado lo antes posible.



La rueda de repuesto está situada en el compartimento de carga, debajo de la cubierta del piso. Está fijada con una tuerca de mariposa.

El hueco de la rueda de repuesto no está diseñado para todos los tamaños de neumáticos permitidos. Si debe guardarse una rueda más ancha que la rueda de repuesto en el compartimento de carga, debe sujetarse con una correa o, dependiendo de la versión, con una barra de prolongación.

Guardar una rueda sustituida en el compartimento de carga con una correa

Utilice la correa incluida en la caja de herramientas. Herramientas del vehículo ⇨ 191.

- Coloque la rueda en el piso del compartimento de carga, junto a una pared lateral del compartimento de carga.



- Coloque el lazo del extremo de la correa en la argolla delantera del lado correspondiente.
- Inserte el gancho del extremo de la correa en el lazo y tire de él hasta que la correa se fije correctamente en la argolla.

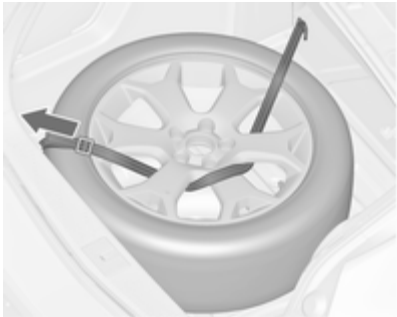

- Meta la correa por los radios de la rueda tal y como se muestra en la ilustración.
- Monte el gancho en la argolla trasera.
- Tense la correa y fíjela con la hebilla.

Guardar una rueda sustituida en el compartimento de carga con una barra de prolongación

Utilice la barra de prolongación incluida en la caja de herramientas. Herramientas del vehículo ⇨ 191.

- Gire la tuerca de mariposa en sentido antihorario y desmonte la rueda de emergencia.



- Tome la barra de prolongación de la caja de herramientas y enrósquela en el tornillo.
- Guarde la rueda averiada y fíjela girando la tuerca de mariposa en sentido horario.

La cubierta del piso se puede colocar sobre la rueda, aunque sobresalga.

Desmonte la barra de prolongación antes de montar la rueda de repuesto en la cavidad después de sustituir o reparar la rueda defectuosa.

⚠Advertencia

Si guarda un gato, una rueda u otro objeto en el compartimento de carga sin que estén bien sujetos, se podrían producir lesiones. En caso de un frenazo repentino o una colisión, los objetos sueltos podrían golpear a alguien.

Guarde siempre el gato y las herramientas en sus compartimentos portaobjetos respectivos y fíjelos debidamente.

Coloque siempre la rueda averiada en el compartimento de carga, asegurada con la correa, o en la cavidad para la rueda de repuesto, asegurada con la tuerca de mariposa.

Rueda de emergencia

El uso de la rueda de emergencia puede afectar al comportamiento de marcha. Haga sustituir o reparar el neumático averiado lo antes posible.

Sólo debe montarse una rueda de emergencia. No conduzca a más de 80 km/h. Tome las curvas despacio. No utilice la rueda durante un período de tiempo prolongado.

Si se pincha una rueda de su automóvil mientras remolca otro vehículo, monte la rueda de emergencia en el eje delantero y una rueda normal en el eje trasero.

Cadenas para nieve ⇨ 195.

Neumáticos con dirección de rodadura

Los neumáticos con dirección de rodadura deben montarse para que rueden en el sentido de marcha. La dirección de rodadura se indica mediante un símbolo (p. ej., una flecha) en el flanco.

Si las ruedas se montan en sentido contrario a la dirección de rodadura:

- Puede verse afectado el comportamiento de marcha. Haga sustituir o reparar el neumático averiado lo antes posible.
- Se debe conducir con mucha precaución en caso de lluvia y nieve.

Arranque con cables

No arranque con cargadores rápidos.

Un vehículo con la batería descargada puede ponerse en marcha con cables auxiliares de arranque y la batería de otro vehículo.

⚠Advertencia

Tenga mucho cuidado cuando arranque con cables auxiliares. Cualquier desviación de las instrucciones siguientes puede ocasionar lesiones o daños materiales ocasionados por la explosión de la batería o daños en los sistemas eléctricos de ambos vehículos.

⚠Advertencia

Evite el contacto de la batería con los ojos, la piel, la ropa y las superficies pintadas. El líquido contiene ácido sulfúrico, que puede ocasionar lesiones y daños en caso de contacto directo con el mismo.

- No exponga la batería a llamas descubiertas o chispas.
- Una batería descargada puede helarse a temperaturas próximas a 0 °C. Descongele la batería antes de conectar los cables auxiliares de arranque.
- Lleve gafas y ropa de protección cuando manipule una batería.
- Utilice una batería auxiliar de la misma tensión (12 voltios). Su capacidad (Ah) no debe ser muy inferior a la de la batería descargada.
- Utilice cables auxiliares de arranque con bornes aislados y una sección mínima de 16 mm^2 (en motores diésel, de 25 mm^2).
- No desconecte la batería descargada del vehículo.
- Desconecte todos los consumidores eléctricos innecesarios.
- No se apoye sobre la batería durante el arranque con los cables auxiliares.
- No deje que los bornes de un cable toquen los del otro cable.
- Los vehículos no deben entrar en contacto durante el proceso de arranque con cables.
- Accione el freno de estacionamiento; cambio manual en punto muerto, cambio automático en **P**.

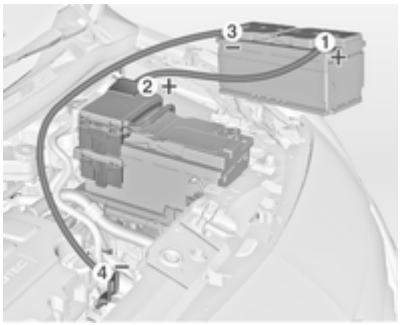

Conecte los cables en el siguiente orden:

1. Conecte el cable rojo al borne positivo de la batería auxiliar.
2. Conecte el otro extremo del cable rojo al borne positivo de la batería descargada.
3. Conecte el cable negro al borne negativo de la batería auxiliar.
4. Conecte el otro extremo del cable negro a un punto de masa del vehículo, como el bloque del motor o un tornillo de montaje del motor. Conéctelo lo más lejos posible de la batería descargada, como mínimo a 60 cm.

Coloque los cables de forma que no puedan engancharse en piezas giratorias del compartimento del motor.

Para arrancar el motor:

1. Arranque el motor del vehículo que suministra la corriente.
2. Arranque el otro motor unos 5 minutos después. Los intentos de arranque se deben realizar en intervalos de 1 minuto y no deben durar más de 15 segundos.

3. Deje en marcha los dos motores al ralentí durante unos 3 minutos con los cables conectados.
4. Conecte un consumidor eléctrico (p. ej., las luces o la luneta térmica trasera) en el vehículo que recibe corriente.
5. Invierta exactamente el orden anterior para desconectar los cables.

Remolcado

Remolcado del vehículo



Desenclave la tapa por abajo y retírela hacia abajo.

La argolla de remolque se guarda con las herramientas del vehículo ⇨ 191.

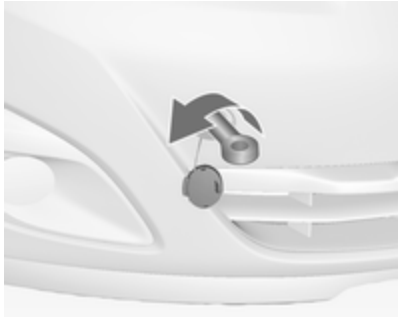

Enrosque la argolla de remolque todo lo posible hasta que quede en posición horizontal.

Fije un cable de remolque – o mejor una barra de remolque – a la argolla.

La argolla de remolque sólo debe utilizarse para remolcar y no para el rescate del vehículo.

Atención
Active el seguro para niños en las dos puertas traseras si los asientos traseros están ocupados. Seguros para niños ⇨ 26.

Conecte el encendido para desbloquear el volante y para que funcionen las luces de freno, la bocina y los limpiaparabrisas.

Cambio en punto muerto.

Conecte las luces de emergencia de ambos vehículos.

Atención
Conduzca despacio. Evite los tirones. Las fuerzas de tracción excesivas podrían dañar el vehículo.

Si el motor no está en marcha, se requiere mucha más fuerza para frenar y dirigir el vehículo.

Para evitar que entre humo del escape del vehículo tractor, conecte el sistema de recirculación de aire y cierre las ventanillas.

Vehículos con cambio automático: El vehículo debe remolcarse hacia adelante sin superar una velocidad de 80 km/h ni un recorrido de 100 km. En todos los demás casos, o si el cambio está averiado, el eje delantero debe levantarse del suelo.

Recurra a la ayuda de un taller.

Tras el remolcado, desenrosque la argolla de remolque.

Inserte la tapa por abajo y ciérrela.

Remolcado de otro vehículo



Desenclave la tapa por abajo y retírela hacia abajo.

La argolla de remolque se guarda con las herramientas del vehículo ⇨ 191.



Enrosque la argolla de remolque todo lo posible hasta que quede en posición horizontal.

La argolla de sujeción existente en la parte inferior trasera del vehículo nunca debe emplearse como argolla de remolque.

Fije un cable de remolque –o mejor una barra de remolque– a la argolla.

La argolla de remolque sólo debe utilizarse para remolcar y no para el rescate de otro vehículo.

Conecte las luces de emergencia de ambos vehículos.

Atención
Conduzca despacio. Evite los tirones. Las fuerzas de tracción excesivas podrían dañar el vehículo.

Tras el remolcado, desenrosque la argolla de remolque.

Inserte la tapa por abajo y enclávela.

Cuidado del aspecto

Cuidado exterior

Cerraduras

Las cerraduras se lubrican en fábrica con una grasa de alta calidad para cilindros de cerradura. Utilice un producto descongelante sólo en un caso absolutamente necesario, pues su efecto desengrasante perjudica el funcionamiento de las cerraduras. Después de usar un producto descongelante, haga engrasar las cerraduras en un taller.

Lavado

La pintura del vehículo está expuesta a las influencias ambientales. Lave y encere el vehículo con regularidad. Si utiliza túneles de lavado automático, seleccione un programa que incluya la aplicación de cera.

Los excrementos de aves, los insectos muertos, la resina, el polen, etc., se deben limpiar lo antes posible, ya que contienen componentes agresivos y pueden dañar la pintura.

Si utiliza un túnel de lavado, cumpla las instrucciones del fabricante. El limpiaparabrisas y el limpialuneta deben estar desconectados. Desmonte la antena y accesorios externos como portaequipajes de techo, etc.

Si se lava el vehículo a mano, deben enjuagarse bien las zonas interiores de los pasarruedas.

Limpie también los rebordes interiores y los pliegues en las puertas y el capó abiertos, así como las zonas de la carrocería cubiertas por los mismos.

Atención
Utilice siempre un producto limpiador con un pH entre 4 y 9. No utilice productos limpiadores sobre superficies calientes.

Haga engrasar las bisagras de todas las puertas en un taller.

No limpie el compartimento del motor con chorro de vapor o aparatos de alta presión.

Enjuague bien el vehículo y frótelo con una gamuza. Enjuague la gamuza con frecuencia. Utilice gamuzas distintas para las superficies pintadas y para los cristales; los restos de cera en los cristales dificultan la visibilidad.

No utilice objetos duros para eliminar manchas de alquitrán. Utilice spray para eliminar alquitrán de las superficies pintadas.

Luces exteriores

Las tapas de los faros y de otras luces son de plástico. No utilice productos abrasivos o cáusticos; no utilice un rascador de hielo ni los limpie en seco.

Abrillantado y encerado

Encere el vehículo con regularidad (a más tardar, cuando el agua no resbale formando perlas). En caso contrario, la pintura se reseca.

Sólo es necesario abrillantar la pintura si ésta tiene adheridas sustancias sólidas o si se ha puesto mate y tiene mal aspecto.

El abrillantado con silicona forma una película protectora, con lo que no es necesario encerar.

Las partes de plástico de la carrocería no se deben tratar con cera ni abrillantadores.

Cristales de ventanillas y escobillas de los limpiaparabrisas

Utilice un paño suave que no suelte pelusas o una gamuza con limpiacristales y quitainsectos.

Al limpiar la luneta trasera, procure no dañar la resistencia térmica del interior de la luneta.

Para retirar el hielo manualmente, se debe utilizar un rascador de hielo de filo agudo. Presione el rascador firmemente contra el cristal para que no quede suciedad debajo del mismo que pueda rayar el cristal.

Si las escobillas dejan rastros, pueden limpiarse con un paño suave y limpiacristales.

Techo de cristal

Nunca se debe limpiar con disolventes o productos abrasivos, combustibles, productos agresivos (como aguarrás, soluciones que contengan acetona, etc.), productos ácidos o muy alcalinos, ni con esponjas abrasivas. No aplique cera ni abrillantadores en la parte central del techo de cristal.

Ruedas y neumáticos

No use equipos de limpieza a alta presión.

Limpie las llantas con un limpiador de llantas de pH neutro.

Las llantas están pintadas y pueden tratarse con los mismos productos que la carrocería.

Daños en la pintura

Repare los pequeños desperfectos en la pintura con rotulador de retoque antes de que se forme óxido. Acuda a un taller si hay daños mayores en la pintura o zonas oxidadas.

Bajos del vehículo

Algunas zonas de los bajos del vehículo tienen una capa protectora de PVC y otras zonas más delicadas tienen una capa de cera protectora duradera.

Compruebe los bajos del vehículo después del lavado y, en caso necesario, hágalo encerar.

Los productos a base de betún y caucho pueden dañar la capa de PVC. Haga realizar los trabajos relacionados con los bajos en un taller.

Se recomienda lavar los bajos antes y después del invierno y revisar la capa de cera protectora.

Sistema de gas licuado

⚠ Peligro

El gas licuado es más pesado que el aire y se puede acumular en hondonadas.

Tenga cuidado cuando realice trabajos en los bajos del vehículo desde un foso.

En caso de trabajos de pintura que requieran el uso de una cabina de secado con una temperatura superior a 60 °C, debe desmontarse el depósito de gas licuado.

No realice ninguna modificación en el sistema de gas licuado.

Dispositivo de remolque

No limpie la barra de rótula con chorro de vapor o aparatos de alta presión.

Portabicicletas trasero

Limpie el portabicicletas trasero con un aparato de limpieza de chorro de vapor o de alta presión al menos una vez al año.

Accione el portabicicletas trasero de vez en cuando si no lo usa con regularidad, especialmente durante el invierno.

Cuidado interior

Habitáculo y tapicería

El interior del vehículo, incluido el salpicadero y los revestimientos, sólo debe limpiarse con un paño seco o con producto para limpieza de interiores.

Limpie la tapicería de cuero con agua clara y un paño suave. Si está muy sucia, utilice un producto para el cuidado del cuero.

El tablero de instrumentos sólo debe limpiarse con un paño suave húmedo.

Limpie la tapicería con una aspiradora y un cepillo. Elimine las manchas con un limpiador para tapicerías.

Limpie los cinturones de seguridad con agua templada o limpiador para interiores.

Atención

Cierre las fijaciones de velcro, ya que los cierres de velcro abiertos de la ropa pueden dañar el tapizado de los asientos.

Lo mismo es aplicable a la ropa con objetos de bordes afilados, como cremalleras o pantalones vaqueros con tachuelas.

Piezas de plástico y de goma

Las piezas de plástico y goma pueden limpiarse con los mismos productos que la carrocería. En caso necesario, utilice un limpiador para interiores. No use ningún otro producto. Evite especialmente el uso de disolventes y gasolina. No use equipos de limpieza a alta presión.

Servicio y mantenimiento

Información general 212
Piezas, líquidos y lubricantes recomendados 213

Información general

Información de servicio

Para garantizar la seguridad y la economía de funcionamiento del vehículo, así como para mantener su valor, es de vital importancia realizar todos los trabajos de mantenimiento en los intervalos correctos, según lo especificado.

Encontrará un plan de mantenimiento actualizado y detallado para su vehículo en su taller.

Indicación de servicio ⇨ 90.

Intervalos de servicio para el mercado europeo

Su vehículo requiere mantenimiento cada 30.000 km o después de 1 año, lo que ocurra antes, salvo que la pantalla de servicio indique lo contrario.

Los intervalos de servicio europeos son válidos para los siguientes países:

Andorra, Austria, Bélgica, Bosnia-Herzegovina, Bulgaria, Croacia, Chipre, República Checa, Dinamarca, Estonia, Finlandia, Francia, Alemania, Grecia, Groenlandia, Hungría, Islandia, Irlanda, Israel, Italia, Letonia, Lituania, Luxemburgo, Macedonia, Malta, Montenegro, Países Bajos, Noruega, Polonia, Portugal, Rumanía, Eslovaquia, Eslovenia, España, Suecia, Suiza, Reino Unido.

Indicación de servicio ⇨ 90.

Intervalos de servicio para el mercado internacional

Su vehículo requiere mantenimiento cada 15.000 km o después de 1 año, lo que ocurra antes, salvo que la pantalla de servicio indique lo contrario.

Los intervalos de servicio internacionales son aplicables a todos los países no relacionados en los intervalos de servicio para el mercado europeo.

Indicación de servicio ⇨ 90.

Confirmaciones

La confirmación del servicio realizado debe registrarse en el Manual de Servicio y Garantía. La indicación de la

fecha y el kilometraje se completa con el sello y la firma del taller que efectúa el servicio.

Asegúrese de que el Manual de Servicio y Garantía se rellene siempre correctamente como prueba de un servicio continuado, necesario en caso de reclamaciones de garantía o cortesía y beneficioso al vender el vehículo.

Intervalo de servicio con vida útil restante del aceite del motor

El intervalo de servicio se basa en varios parámetros, que dependen del uso.

La indicación de servicio le avisa cuando hay que cambiar el aceite del motor.

Indicación de servicio ⇨ 90.

Piezas, líquidos y lubricantes recomendados

Líquidos y lubricantes recomendados

Utilice siempre productos que cumplan las especificaciones recomendadas. La garantía no cubre los daños derivados del uso de productos que no cumplan estas especificaciones.

⚠ Advertencia

Los líquidos, lubricantes y combustibles son peligrosos y pueden ser tóxicos. Deben manipularse con cuidado. Preste atención a la información que figura en los envases.

Aceite del motor

El aceite de motor se identifica por su calidad y su viscosidad. La calidad es más importante que la viscosidad a la hora de seleccionar qué aceite de motor se va a usar. La calidad del aceite garantiza, por ejemplo, la limpieza del motor, la protección contra el desgaste y el control del envejecimiento del aceite, mientras que el grado de viscosidad informa sobre la fluidez del aceite en función de la temperatura.

Dexos es la calidad de aceite más reciente y ofrece una protección óptima para motores de gasolina y diésel. Si no está disponible, deben utilizarse aceites de motor de las otras calidades indicadas. Las recomendaciones para los motores de gasolina también son válidas para los motores de gas natural comprimido (CNG), gas licuado del petróleo (GLP) y etanol (E85).

Seleccione el aceite de motor apropiado basándose en su calidad y en la temperatura ambiente mínima ⇨ 217.

Reposición del aceite de motor

Se pueden mezclar aceites de motor de diferentes fabricantes y marcas, siempre que cumplan los requisitos de calidad y viscosidad del aceite de motor.

Se prohíbe el uso de aceite de motor con calidad ACEA A1/B1 o A5/B5 solamente, ya que se pueden ocasionar daños en el motor a largo plazo en determinadas condiciones de funcionamiento.

Seleccione el aceite de motor apropiado basándose en su calidad y en la temperatura ambiente mínima ⇨ 217.

Aditivos adicionales para el aceite de motor

El uso de aditivos para el aceite de motor podría causar daños y anular la garantía.

Grados de viscosidad del aceite de motor

El grado de viscosidad SAE informa sobre la fluidez del aceite.

El aceite multigrado se identifica mediante dos cifras, p. ej., SAE 5W-30. La primera cifra, seguida por una W, indica la viscosidad a bajas temperaturas y la segunda cifra indica la viscosidad a altas temperaturas.

Seleccione el grado de viscosidad apropiado en función de la temperatura ambiente mínima ⇨ 217.

Todos los grados de viscosidad recomendados son adecuados para temperaturas ambiente altas.

Refrigerante y anticongelante

Utilice sólo refrigerante de larga duración (LLC) sin silicatos.

El sistema se llena en fábrica con refrigerante que ofrece una excelente protección anticorrosiva y anticongelante hasta unos -28 °C. Esta concentración debería mantenerse durante todo el año. El uso de aditivos para el refrigerante, destinados a ofrecer protección adicional contra la corrosión o a sellar fugas menores, puede causar problemas de funcionamiento. El fabricante no se hace responsable de las consecuencias del uso de aditivos para el refrigerante.

Líquido de frenos y embrague

Utilice sólo líquido de frenos de alto rendimiento homologado para su vehículo, acuda a un taller.

Con el tiempo, el líquido de frenos absorbe humedad que reduce la eficacia del sistema de frenos. Por eso se debe sustituir el líquido de frenos en el intervalo especificado.

El líquido de frenos debe guardarse en un envase cerrado para evitar la absorción de agua.

Asegúrese de que el líquido de frenos no se contamine.

Datos técnicos

Identificación del vehículo 215
Datos del vehículo 217

Identificación del vehículo

Número de identificación del vehículo

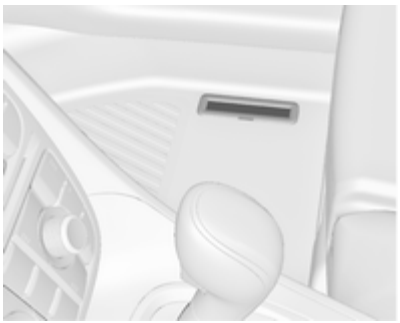

El número de identificación del vehículo está estampado en la placa de características y en el panel del piso, debajo de la cubierta del piso, visible bajo una tapa.



El número de identificación del vehículo también puede ir estampado en el tablero de instrumentos, visible a través del parabrisas.

Placa de características

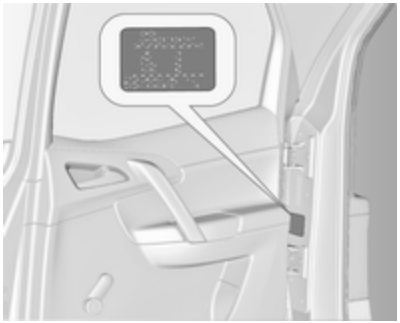

La placa de características está situada en el marco de la puerta delantera derecha.



Información de la etiqueta de características:

1 = Fabricante
2 = Número de homologación de tipo
3 = Número de identificación del vehículo
4 = Peso máximo autorizado en kg
5 = Peso máximo autorizado con remolque en kg
6 = Carga máxima admisible en el eje delantero en kg
7 = Carga máxima admisible en el eje trasero en kg
8 = Datos específicos del vehículo o del país, respectivamente

La suma de las cargas sobre el eje delantero y trasero no debe exceder el peso máximo autorizado del vehículo. Por ejemplo, si el eje delantero soporta la carga máxima admisible, el trasero sólo podrá llevar una carga igual al peso máximo autorizado menos la carga sobre el eje delantero.

Los datos técnicos se determinan conforme a las normas de la Unión Europea. Queda reservado el derecho a introducir modificaciones. Las especificaciones contenidas en la documentación del vehículo siempre tienen prioridad respecto a los datos facilitados en este manual.

Datos del vehículo
Líquidos y lubricantes recomendados

Plan de revisiones europeo

Calidad requerida del aceite de motor

	Todos los países europeos (excepto Bielorrusia, Moldavia, Rusia, Serbia, Turquía)		Sólo Israel	
Calidad del aceite de motor	Motores de gasolina (incluidos CNG, GLP, E85)	Motores diésel	Motores de gasolina (incluidos CNG, GLP, E85)	Motores diésel
dexos 1	–	–	✓	–
dexos 2	✓	✓	–	✓

Si no hay disponible aceite de la calidad dexos, se puede usar hasta un máximo de 1 litro de aceite de motor de la calidad ACEA C3 para rellenar una vez entre cada cambio de aceite.

Grados de viscosidad del aceite de motor

	Todos los países europeos e Israel (excepto Bielorrusia, Moldavia, Rusia, Serbia, Turquía)
Temperatura ambiente	Motores de gasolina y diésel
hasta -25 °C	SAE 5W-30 o SAE 5W-40
inferior a -25 °C	SAE 0W-30 o SAE 0W-40

Plan de revisiones internacional

Calidad requerida del aceite de motor

	Todos los países fuera de Europa excepto Israel		**Sólo Bielorrusia, Moldavia, Rusia, Serbia, Turquía**	
Calidad del aceite de motor	Motores de gasolina (incluidos CNG, GLP, E85)	Motores diésel	Motores de gasolina (incluidos CNG, GLP, E85)	Motores diésel
dexos 1	✓	–	–	–
dexos 2	–	✓	✓	✓

Si no hay disponible aceite de la calidad dexos, puede usar las calidades de aceite relacionadas a continuación:

	Todos los países fuera de Europa excepto Israel		**Sólo Bielorrusia, Moldavia, Rusia, Serbia, Turquía**	
Calidad del aceite de motor	Motores de gasolina (incluidos CNG, GLP, E85)	Motores diésel	Motores de gasolina (incluidos CNG, GLP, E85)	Motores diésel
GM-LL-A-025	✓	–	✓	–
GM-LL-B-025	–	✓	–	✓

	Todos los países fuera de Europa excepto Israel		Sólo Bielorrusia, Moldavia, Rusia, Serbia, Turquía	
Calidad del aceite de motor	Motores de gasolina (incluidos CNG, GLP, E85)	Motores diésel	Motores de gasolina (incluidos CNG, GLP, E85)	Motores diésel
ACEA A3/B3	✓	–	✓	–
ACEA A3/B4	✓	✓	✓	✓
ACEA C3	✓	✓	✓	✓
API SM	✓	–	✓	–
API SN Resource Conserving	✓	–	✓	–

Grados de viscosidad del aceite de motor

	Todos los países fuera de Europa (excepto Israel), incluidos Bielorrusia, Moldavia, Rusia, Serbia, Turquía
Temperatura ambiente	Motores de gasolina y diésel
hasta -25 °C	SAE 5W-30 o SAE 5W-40
inferior a -25 °C	SAE 0W-30 o SAE 0W-40
hasta -20 °C	SAE 10W-30[1)] o SAE 10W-40[1)]

[1)] Permitidos, pero se recomienda el uso de SAE 5W-30 ó SAE 5W-40 con calidad dexos.

Datos del motor

Designación comercial	**1.4**	**1.4**	**1.4**	**1.3**
Distintivo del motor	**A14XER**	**A14NEL**	**A14NET**	**A13DTC**
Número de cilindros	4	4	4	4
Cilindrada [cm^3]	1398	1364	1364	1248
Potencia del motor [kW]	74	88	103	55
a rpm	6000	4200-6000	4900-6000	4000
Par [Nm]	130	175/200[2)]	200	180
a rpm	4000	1750-4800	1850-4900	1750-2500
Tipo de combustible	Gasolina	Gasolina/GLP	Gasolina	Diésel
Octanaje (RON)				
recomendado	95	95	95	
permitido	98	98	98	
permitido	91	91	91	
Consumo de aceite [l/1000 km]	0,6	0,6	0,6	0,6

[2)] Depende del equipamiento.

Designación comercial	1.3	1.7	1.7	1.7	1.7
Distintivo del motor	A13DTE	A17DT	A17DTC	A17DTI	A17DTS
Número de cilindros	4	4	4	4	4
Cilindrada [cm^3]	1248	1686	1686	1686	1686
Potencia del motor [kW]	70	74	81	81	96
a rpm	4000	4000	4000	3600	4000
Par [Nm]	180	260	280	280	300
a rpm	1750-3500	1700-2550	1700-2500	2300	2000-2500
Tipo de combustible	Diésel	Diésel	Diésel	Diésel	Diésel
Consumo de aceite [l/1000 km]	0,6	0,6	0,6	0,6	0,6

Prestaciones

Motor	A14XER	A14NEL	A14NET	A13DTC
Velocidad máxima[3)] [km/h]				
Cambio manual	177	188[4)]	196	160
Cambio automático	–	–	–	–

3) La velocidad máxima indicada se puede alcanzar con el peso en vacío (sin conductor) más 200 kg de carga útil. El equipamiento opcional puede reducir la velocidad máxima indicada.

4) Vehículos con sistema de gas licuado: 187 km/h.

Motor	A13DTE	A17DT	A17DTC	A17DTS	A17DTI
Velocidad máxima[5] [km/h]					
Cambio manual	168	–	182	196	178
Cambio automático	–	172	–	–	–

[5] La velocidad máxima indicada se puede alcanzar con el peso en vacío (sin conductor) más 200 kg de carga útil. El equipamiento opcional puede reducir la velocidad máxima indicada.

Pesos del vehículo

Peso en vacío, modelo básico sin ningún equipamiento opcional

	Motor	Cambio manual	Cambio automático
sin / con aire acondicionado [kg]	A14XER	1361/1376	–
	A14NEL	1393[6)]/1408[6)]	–
	A14NET	1393/1408	–
	A13DTC	1393/1408	–
	A13DTE	1393/1408	–
	A17DT	–	1503/1518
	A17DTC	1503/1518	–
	A17DTS	1503/1518	–
	A17DTI	–	1503/1518

6) Con el motor de GLP el peso aumenta 78 kg.

Peso en vacío, modelo básico con todo el equipamiento opcional

	Motor	Cambio manual	Cambio automático
sin / con aire acondicionado [kg]	A14XER	–/1571	–
	A14NEL	–/1613	–
	A14NET	–/1613	–
	A13DTC	–/1613	–
	A13DTE	–/1471	–
	A17DT	–	–/1733
	A17DTC	–/1664[7)]	–
	A17DTS	–/1664[7)]	–
	A17DTI	–	–/1733

Dimensiones del vehículo

Longitud [mm]	4288
Anchura sin retrovisores exteriores [mm]	1812
Anchura con dos retrovisores exteriores [mm]	1994

7) Con el sistema Stop-Start el peso aumenta 37 kg.

Altura (sin antena) [mm]	1615
Longitud del piso del compartimento de carga [mm]	815
Longitud del compartimento de carga con asientos traseros abatidos [mm]	1642
Anchura del compartimento de carga [mm]	1038
Altura del compartimento de carga [mm]	803
Altura de la abertura del compartimento de carga	791
Distancia entre ejes [mm]	2644
Diámetro de giro [m]	11,1

Capacidades

Aceite del motor

Motor	A14XER	A14NEL	A14NET	A13DTC
incluido el filtro [l]	4,0	4,0	4,0	3,2
entre MIN y MAX [l]	1,0	1,0	1,0	1,0

Motor	A13DTE	A17DT	A17DTC	A17DTS	A17DTI
incluido el filtro [l]	3,2	5,4	5,4	5,4	5,4
entre MIN y MAX [l]	1,0	1,0	1,0	1,0	1,0

Depósito de combustible

Gasolina / diésel, capacidad nominal [l]	54
Capacidad nominal de GLP [l]	48[8)]

Presiones de los neumáticos

Motor	Neumáticos	Confort, con carga hasta 3 personas		ECO con carga de hasta 3 personas		Con carga completa	
		delante [kPa/bar] ([psi])	detrás [kPa/bar] ([psi])	delante [kPa/bar] ([psi])	detrás [kPa/bar] ([psi])	delante [kPa/bar] ([psi])	detrás [kPa/bar] ([psi])
A14XER	195/65 R15, 205/55 R16, 225/45 R17	230/2,3 (33)	210/2,1 (30)	280/2,8 (41)	260/2,6 (38)	250/2,5 (36)	320/3,2 (46)
	225/40 R18[9)]	230/2,3 (33)	210/2,1 (30)	–	–	250/2,5 (36)	320/3,2 (46)

[8)] Se puede llenar hasta un 80 % de su capacidad.
[9)] Con ángulo de la dirección reducido.

Motor	Neumáticos	Confort, con carga hasta 3 personas		ECO con carga de hasta 3 personas		Con carga completa	
		delante	detrás	delante	detrás	delante	detrás
		[kPa/bar] ([psi])	[kPa/bar] ([psi])	[kPa/bar] ([psi])	[kPa/bar] ([psi])	[kPa/bar] ([psi])	[kPa/bar] ([psi])
A14NEL	195/65 R15, 205/55 R16, 225/45 R17	230/2,3 (33)	210/2,1 (30)	280/2,8 (41)	260/2,6 (38)	250/2,5 (36)	320/3,2 (46)
	225/40 R18[9)]	250/2,5 (36)	230/2,3 (33)	–	–	270/2,7 (39)	320/3,2 (46)
A14NET	205/55 R16, 225/45 R17	230/2,3 (33)	210/2,1 (30)	280/2,8 (41)	260/2,6 (38)	250/2,5 (36)	320/3,2 (46)
	225/40 R18[9)]	250/2,5 (36)	230/2,3 (33)	–	–	270/2,7 (39)	320/3,2 (46)
A13DTC	195/65 R15, 205/55 R16, 225/45 R17	230/2,3 (33)	210/2,1 (30)	280/2,8 (41)	260/2,6 (38)	250/2,5 (36)	320/3,2 (46)
	225/40 R18[9)]	230/2,3 (33)	210/2,1 (30)	–	–	250/2,5 (36)	320/3,2 (46)

9) Con ángulo de la dirección reducido.

Motor	Neumáticos	Confort, con carga hasta 3 personas		ECO con carga de hasta 3 personas		Con carga completa	
		delante	detrás	delante	detrás	delante	detrás
		[kPa/bar] ([psi])	[kPa/bar] ([psi])	[kPa/bar] ([psi])	[kPa/bar] ([psi])	[kPa/bar] ([psi])	[kPa/bar] ([psi])
A13DTE	195/65 R15, 205/55 R16, 225/45 R17	230/2,3 (33)	210/2,1 (30)	280/2,8 (41)	260/2,6 (38)	250/2,5 (36)	320/3,2 (46)
	225/40 R18[9)]	230/2,3 (33)	210/2,1 (30)	–	–	250/2,5 (36)	320/3,2 (46)
A17DT, A17DTC, A17DTS, A17DTI	195/65 R15[10)11)], 205/55 R16, 225/45 R17	250/2,5 (36)	230/2,3 (33)	300/3,0 (43)	280/2,8 (41)	270/2,7 (39)	320/3,2 (46)
	225/40 R18[9)]	270/2,7 (39)	250/2,5 (36)	–	–	280/2,8 (41)	320/3,2 (46)
Todos	Rueda de emergencia	420/4,2 (61)	420/4,2 (61)	–	–	420/4,2 (61)	420/4,2 (61)

9) Con ángulo de la dirección reducido.
10) Sólo se permite en combinación con el paquete de reducción de peso.
11) Sólo se permiten con A17DT, A17DTC y A17DTI.

Dimensiones de montaje del enganche de remolque

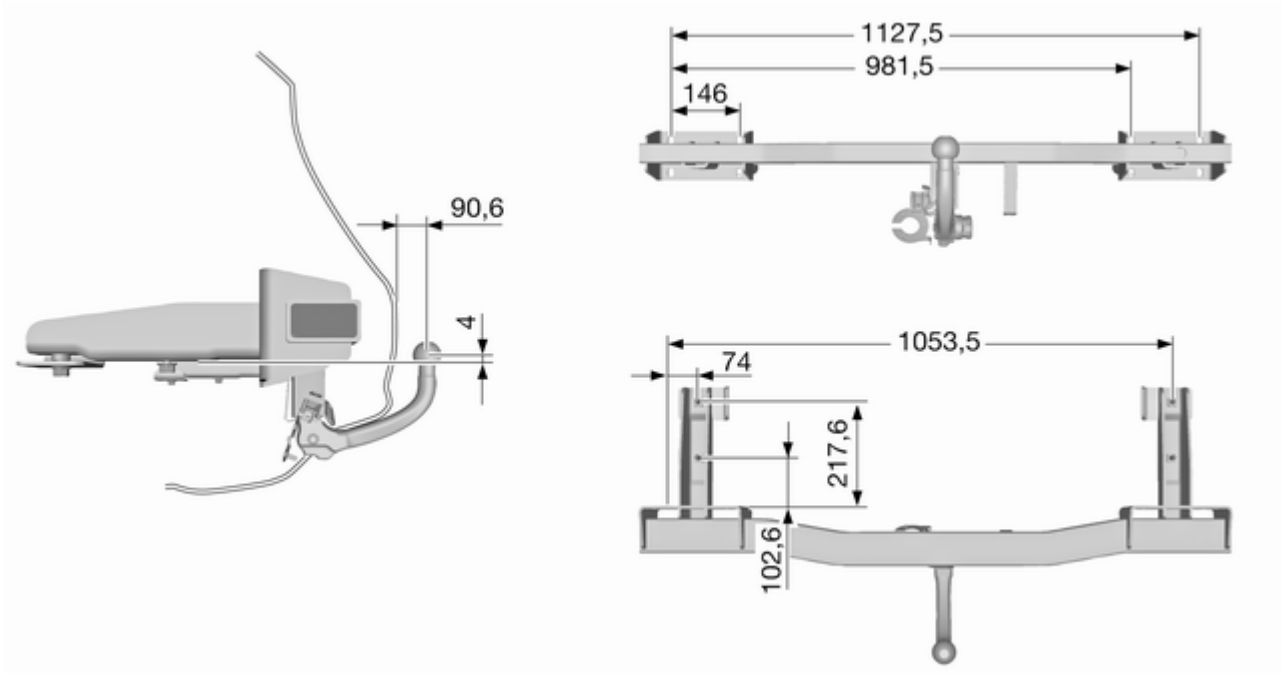

Información de clientes

Registro de datos del vehículo y privacidad 230

Registro de datos del vehículo y privacidad

Registradores de datos

El vehículo posee una serie de avanzados sistemas que supervisan y controlan diferentes datos del vehículo. Durante el funcionamiento normal del vehículo se registran algunos datos para facilitar posibles reparaciones de fallos detectados; otros datos se almacenan sólo en caso de accidente o incidente mediante módulos de los sistemas del vehículo que disponen de función de registro de datos, como el módulo de control del airbag.

Los sistemas pueden registrar datos de diagnóstico sobre el estado del vehículo (por ejemplo, sobre el nivel de aceite y el kilometraje) e información sobre su uso (por ejemplo, régimen del motor, aplicación de los frenos y utilización del cinturón de seguridad).

Para consultar estos datos se requieren equipos especiales y acceso al vehículo. Algunos datos se transmiten electrónicamente a los sistemas de diagnosis global de Opel cuando el vehículo se revisa en un taller para documentar el historial de servicio del vehículo. De este modo, el taller puede ofrecer un servicio de mantenimiento y reparación más eficaz, adaptado al vehículo, cada vez que se vuelve al taller.

El fabricante no accederá a los datos sobre el comportamiento del conductor en caso de accidente, ni los facilitará a terceros, excepto:

- con autorización del propietario del vehículo o, en vehículos de leasing, con la autorización del arrendatario
- por requerimiento policial o de organismos estatales equivalentes
- como parte de la defensa en caso de proceso judicial contra el fabricante
- por obligación legal

Además, el fabricante podrá utilizar los datos de diagnóstico recopilados y recibidos:

- con fines de investigación propia
- para facilitarlos con fines de investigación, siempre que se garantice la confidencialidad y se demuestre la necesidad
- para compartir con otras organizaciones conjuntos de datos, no vinculados a un vehículo específico, con fines de investigación

Identificación por radiofrecuencia (RFID)

La tecnología RFID se utiliza en algunos vehículos para funciones como el control de la presión de los neumáticos y la seguridad del sistema de encendido. Se utiliza también en opciones de confort como los mandos a distancia para el bloqueo y desbloqueo de puertas y el arranque a distancia, así como en los transmisores instalados en el vehículo para abrir puertas de cocheras. La tecnología RFID en los vehículos Opel no utiliza ni registra información personal, ni tiene conexión con cualquier otro sistema Opel que contenga información personal.

Índice alfabético

A

Accesorios y modificaciones del vehículo 166
Aceite..... 168
Aceite del motor 168, 213, 217
Aceite, motor..... 213, 217
Acoplamiento del remolque..... 161
Airbags y pretensores de cinturones 93
Aire acondicionado 127
Ajuste de los asientos 6, 38
Ajuste de los reposacabezas 8
Ajuste de los retrovisores 8
Ajuste del volante 9, 81
Ajuste eléctrico 30
Ajustes memorizados..... 22
Alerta..... 108
Alimentación eléctrica de reserva 136
Al salir de viaje 17
Anticongelante..... 169
Antideslumbramiento automático 31
Antideslumbramiento manual 31
Argollas 75
Argollas de fijación de los anclajes 58
Arranque con cables 204
Arranque del motor 137
Arranque y manejo..... 136
Asientos delanteros..... 38
Asientos traseros..... 41, 43
Asistente de aparcamiento 152
Asistente de aparcamiento por ultrasonidos 96, 152
Asistente de arranque en pendientes 149
Asistente de frenada 149
Avería 145, 206
Avería del freno de estacionamiento eléctrico 95
Avisos acústicos 108

B

Bandeja plegable 77
Barra de rótula..... 163
Batería 171
Batería, arranque con cables..... 204
Bloqueo automático 25, 99
Bocina 13, 82
Botiquín..... 77

C

Cadenas para nieve 195
Caja de cambios 16
Caja de fusibles..... 186
Caja de fusibles del compartimento de carga 189
Caja de fusibles del compartimento del motor 186

Caja de fusibles del tablero de instrumentos 188
Calefacción 42
Calefacción de asiento..... 42
Calefactado 30
Calefactor auxiliar 132
Cambio a una marcha más larga. 96
Cambio automático 143
Cambio del tamaño de neumáticos y llantas 194
Cambio de ruedas 199
Cambio manual 146
Capacidades 225
Capó 168
Características de conducción y recomendaciones para el uso del remolque 162
Características de la iluminación 123
Car Pass 20
Catalizador 142
Ceniceros 87
Centro de información del conductor..... 100
Cierre centralizado 22
Cinturón de seguridad 8
Cinturón de seguridad de tres puntos 46
Cinturones..... 45
Cinturones de seguridad 45
Circular con remolque..... 162
Climatización 15
Climatización, servicio..... 133
Climatizador automático electrónico 128
Código..... 105
Combustible..... 155
Combustible para funcionamiento con gas licuado..... 155
Combustible para motores de gasolina 155
Combustible para motores diésel 155
Compartimento de carga 26, 72
Compartimentos portaobjetos..... 59
Comprobaciones del vehículo.... 167
Conmutador de las luces 116
Conservación del aspecto..... 208
Consumo de combustible, emisiones de CO_2..... 161
Control automático de las luces 117
Control de la iluminación del tablero de instrumentos 122
Control del vehículo 135
Control electrónico de estabilidad 150
Control electrónico de estabilidad desactivado 96
Control electrónico de estabilidad y sistema de control de tracción 97
Corte de combustible en régimen de retención 138
Cuadro de instrumentos 88
Cubierta del compartimento de carga 73
Cubierta del portaobjetos del maletero 74
Cuentakilómetros 88
Cuentakilómetros parcial 88
Cuentarrevoluciones 88
Cuidado exterior 208
Cuidado interior 210

D

Datos del motor 220
Datos del vehículo..... 217
Datos específicos del vehículo 3
Datos técnicos..... 220
Desactivación de los airbags . 51, 94
Desbloqueo del vehículo 6
Designaciones de los neumáticos 192
Detección de túneles..... 117
Dimensiones del vehículo 224
Dimensiones de montaje del enganche de remolque 229

Dirección de esfuerzo variable..... 96
Dispositivo de remolque 163

E
Elevalunas eléctricos 32
Elevalunas manuales 32
Encendedor de cigarrillos 87
Entrada de aire 133
Estacionamiento 18, 140

F
Faros..... 116, 117
Faros antiniebla 120
Faros empañados 121
Faros en viajes al extranjero 118
Faros halógenos 175
Filtro de partículas..... 141
Filtro de partículas diésel..... 97, 141
Filtro de polen 133
Forma convexa 30
Freno de estacionamiento 148
Freno de estacionamiento eléctrico 95
Freno de mano..... 147, 148
Frenos 147, 171
Funcionamiento regular del aire acondicionado 133
Fusibles 184

G
Gases de escape..... 141
Gato..... 191
Guantera 59

H
Herramientas 191
Herramientas del vehículo..... 191

I
Identificación por radiofrecuencia (RFID) 231
Iluminación de bienvenida..... 123
Iluminación de entrada 123
Iluminación de la consola central 123
Iluminación del tablero de instrumentos 184
Iluminación de salida 124
Iluminación dinámica en curvas. 119
Iluminación exterior 12, 116
Iluminación interior..... 122
Indicación de servicio 90
Indicador de combustible 89
Indicador de temperatura del refrigerante..... 90
Indicador de temperatura del refrigerante del motor 90
Indicadores..... 88
Información de servicio 212
Información general 161
Información sobre la carga 79
Inmovilización del vehículo..... 166
Inmovilizador 29, 98
Intermitente delantero..... 175
Intermitentes 93
Intermitentes laterales 182
Interrupción de corriente 145
Introducción 3

J
Juego de reparación de neumáticos 195

L
Limpia/lavaluneta 84
Limpia/lavaparabrisas 83
Líquido de frenos 171
Líquido de frenos y embrague.... 213
Líquido de lavado 170
Líquidos y lubricantes recomendados 213, 217
Llantas y neumáticos 192
Llaves 20
Llaves, ajustes memorizados..... 22
Llaves, cerraduras..... 20
Luces antiniebla . . 99, 120, 121, 180
Luces de advertencia..... 88
Luces de emergencia 120
Luces de estacionamiento 121

Luces de lectura 123
Luces de marcha atrás 121
Luces en los parasoles 123
Luces exteriores 99
Luces interiores 122, 183
Luces laterales..... 116
Luces traseras 180
Luneta térmica trasera 34
Luz de carretera 99, 117
Luz de circulación diurna..... 117
Luz de freno adaptativa..... 147
Luz de la matrícula 182
Luz indicadora de anomalia del sistema de controle de emisiones 94

M
Mando a distancia..... 20
Mandos..... 81
Mandos en el volante..... 81
Mensajes..... 105
Mensajes del vehículo 105
Modo manual 144

N
Neumáticos de invierno 192
Nivel de combustible bajo 98
Número de identificación del vehículo 215

O
Octanaje..... 220
Ordenador de a bordo 109

P
Palanca selectora 143
Pantalla de información gráfica, pantalla de información en color 102
Pantalla indicadora del cambio . 143
Pantallas de información..... 100
Parabrisas..... 31
Parasoles 34
Peligro, Advertencia y Atención 4
Personalización..... 111
Personalización del vehículo 111
Pesos del vehículo 223
Piloto antiniebla 99, 121
Pinchazo..... 199
Placa de características 216
Plegado 30
Portabicicletas..... 62
Portabicicletas trasero..... 62
Portaequipajes de techo 78
Portagafas 61
Portaobjetos..... 59
Portaobjetos bajo el asiento 61
Portaobjetos delantero 61
Portaobjetos del reposabrazos 62
Portaobjetos trasero 73
Portavasos 59
Portón trasero..... 26
Posición de asiento 38
Posiciones de la cerradura del encendido 136
Posiciones de montaje del sistema de retención infantil 55
Potencia del motor reducida 98
Precalentamiento 97
Presión de aceite..... 98
Presión de aceite del motor 98
Presión de los neumáticos 192
Presiones de los neumáticos 226
Prestaciones 221
Profundidad del dibujo 194
Programas electrónicos de marcha 144
Protección contra descarga de la batería 125
Puerta abierta 99
Puertas..... 26
Puertas traseras 26
Purga del sistema de combustible diésel 173

Q
Quickheat..... 132

R

Ráfagas 117
Realización de trabajos 167
Recogida de vehículos usados . 167
Recomendaciones para la conducción..... 135
Recordatorio del cinturón de seguridad 93
Red de seguridad 75
Refrigerante..... 169
Refrigerante del motor 169
Refrigerante y anticongelante.... 213
Registradores de datos..... 230
Registro de datos del vehículo y privacidad..... 230
Regulación del alcance de los faros 118
Regulador de velocidad 99, 151
Reloj..... 85
Remolcado..... 161, 206
Remolcado del vehículo 206
Remolcado de otro vehículo 207
Reposabrazos..... 41
Reposacabezas 36
Reposacabezas activos 37
Repostaje 157
Retrovisores exteriores..... 30
Retrovisores interiores..... 31
Revisión urgente del vehículo 95
Rodaje de un vehículo nuevo 136
Rueda de repuesto 202

S

Salidas de aire..... 132
Salidas de aire fijas 133
Salidas de aire regulables 132
Salpicadero..... 10
Seguridad del vehículo..... 28
Seguros para niños 26
Selector de combustible 89
Señalización de giros y cambios de carril 120
Servicio 133, 212
Símbolos 4
Sistema antibloqueo de frenos .. 147
Sistema antibloqueo de frenos (ABS) 96
Sistema antirrobo 28
Sistema de airbags 49
Sistema de airbags de cortina 51
Sistema de airbags frontales 49
Sistema de airbags laterales 50
Sistema de alarma antirrobo 28
Sistema de calefacción y ventilación 126
Sistema de carga 94
Sistema de control de tracción .. 149
Sistema de control de tracción desactivado 97
Sistema de detección de pérdida de presión de los neumáticos 97, 193
Sistema de escape del motor 141
Sistema de faros adaptativos … 99, 119, 177
Sistema de frenos y embrague … 95
Sistema eléctrico..... 184
Sistema Flex-Fix..... 62
Sistemas de climatización..... 126
Sistemas de control de la conducción..... 149
Sistemas de detección de objetos..... 152
Sistemas de retención infantil 53
Sistemas de retención infantil ISOFIX 58
Sistemas limpia y lavaparabrisas 14
Sistema stop-start..... 138
Sustitución de bombillas 174
Sustitución de las escobillas 174

T

Tamaño de neumáticos y llantas, cambio..... 194
Tapacubos 195
Tapicería, limpieza..... 210
Techo..... 34
Techo de cristal 34
Temperatura exterior 85

Tensión de la pila 109
Testigos de control..... 91
Tomas de corriente 86
Triángulo de advertencia 77

U
Uso del presente manual 3
Uso del remolque 162

V
Velocímetro 88
Ventanillas..... 31
Ventilación..... 126
Vista general del tablero de instrumentos 10
Volante térmico 82

Copyright by ADAM OPEL AG, Rüsselsheim, Germany.

Todas las indicaciones contenidas en esta publicación corresponden a la fecha de edición indicada más abajo. Adam Opel AG se reserva el derecho a introducir modificaciones en la técnica, el equipamiento y la forma de los vehículos con respecto a las indicaciones e ilustraciones reproducidas en la presente publicación, así como a modificar la propia publicación.

Edición: enero 2012, ADAM OPEL AG, Rüsselsheim.

Impreso sobre papel blanqueado sin cloro.

KTA-2690/4-es

enero 2012