aprilia

SR 50

use+maintenancebook

aprilia part# 8202441

© 2004 **aprilia s.p.a.** - Noale (VE)

Primera edición: octubre 2004

Nueva edición:

Redactado e impreso por:
DECA S.r.l.
Via Risorgimento, 23/1 - Lugo (RA) - Italia
Tel. +39 - 0545 35235
Fax +39 - 0545 32844
E-mail: deca@decaweb.it
www.decaweb.it

por cuenta de:
aprilia s.p.a.
via G. Galilei, 1 - 30033 Noale (VE) - Italia
Tel.+39 - (0) 41 58 29 111
Fax+39 - (0) 41 44 10 54
www.aprilia.com

MENSAJES DE SEGURIDAD

Los mensajes de aviso descritos a continuación se utilizan en todo el manual para indicar lo siguiente:

⚠ **Símbolo de aviso relativo a la seguridad. Cuando este símbolo se encuentra presente en el vehículo o en el manual, prestar atención a los potenciales riesgos de lesiones. La inobservancia a lo indicado en los avisos precedidos por este símbolo puede perjudicar la seguridad: ¡de Usted, de los demás y del vehículo!**

⚠ PELIGRO

Indica un riesgo potencial de lesiones graves o muerte.

⚠ ATENCIÓN

Indica un riesgo potencial de lesiones leves o daños al vehículo.

IMPORTANTE El término "IMPORTANTE" en el presente manual precede importantes instrucciones o informaciones.

INFORMACIONES TÉCNICAS

★ Las operaciones precedidas por este símbolo deben repetirse también en el otro lado del vehículo.

De no resultar expresamente descrito, los grupos deben montarse cumpliendo en orden inverso las operaciones de desmontaje.

Los términos "derecha" e "izquierda" se refieren al piloto sentado sobre el vehículo en la posición normal de conducción.

ADVERTENCIAS - PRECAUCIONES - AVISOS GENERALES

Antes de activar el motor, leer atentamente este manual y en especial el capítulo "CONDUCCIÓN SEGURA".

Su seguridad y la de los demás no dependen sólo de su prontitud de reflejos y agilidad, sino también del conocimiento del vehículo, de sus condiciones de buen funcionamiento y del conocimiento de las reglas fundamentales para una CONDUCCIÓN SEGURA. Por lo tanto, se recomienda familiarizarse con el vehículo para moverse con habilidad y seguridad en el tráfico en carretera.

IMPORTANTE Este manual debe considerarse parte integrante del vehículo y debe acompañarlo siempre, incluso en caso de reventa.

aprilia ha realizado este manual poniendo el máximo cuidado en la exactitud y actualidad de la información suministrada.

De todas maneras, considerando que los productos **aprilia** están sometidos a constantes mejoras de proyectos, podrían haber pequeñas diferencias entre las características del vehiculo en vuestro poder y las descritas en este manual. Para cualquier aclaración relativa a las informaciones contenidas en el manual, contactar a Vs. Concesionario Oficial **aprilia**.

Para las intervenciones de control y las reparaciones no descritas específicamente en esta publicación, la compra de recambios originales **aprilia**, accesorios y otros productos, así como para consultas específicas, dirigirse exclusivamente a los Concesionarios Oficiales y Centros de Asistencia **aprilia**, que garantizan un cuidadoso y rápido servicio.

Agradecemos por haber elegido **aprilia** y esperamos que disfrute de su vehiculo.

En todos los Países se reservan los derechos de memorización electrónica, de reproducción y de adaptación total y parcial, con cualquier vehículo.

IMPORTANTE En algunos países las leyes vigentes requieren el respeto de normas anticontaminación y anti-ruido y la realización de controles periódicos.

El usuario que utiliza el vehículo en estos países debe:

– dirigirse a un Concesionario Oficial **aprilia** para la sustitución de los componentes en cuestión con otros homologados para el país correspondiente.
– Realizar las comprobaciones periódicas necesarias.

IMPORTANTE Al comprar el vehículo, indicar en la figura que aparece a continuación los datos de identificación presentes en la ETIQUETA DE IDENTIFICACIÓN RECAMBIOS. La etiqueta está pegada en el tubo izquierdo del bastidor.

aprilia									
SPARE PARTS IDENTIFICATION					YEAR	Y	1	2	3	4
					I.M.	A	B	C	D	E
I	UK	A	P	SF	B	D	F	E	GR
NL	CH	DK	J	SGP	SLO	IL	ROK	MAL	RCH
HR	AUS	USA	BR	RSA	NZ	CDN			

Estos datos identifican:

– YEAR = año de producción (Y,1,2,...);
– I.M.= índice de modificación (A,B,C,...);
– SIGLAS DE LOS PAÍSES = país de homologación (I, RU, A,...).

y se deben suministrar al Concesionario Oficial **aprilia** como referencia para la compra de piezas de recambio o accesorios específicos del modelo en Vs. poder.

En el presente manual las variantes están indicadas por los siguientes símbolos:

- OPT **opcional**
- IE 361 **inyección electrónica motor Purejet**
- IE 50 **inyección electrónica motor Ditech**
- C 364 **carburador**

VERSIÓN:

- I **Italia**
- UK **Reino Unido**
- A **Austria**
- P **Portugal**
- SF **Finlandia**
- B **Bélgica**
- D **Alemania**
- F **Francia**
- E **España**
- GR **Grecia**
- NL **Holanda**
- CH **Suiza**
- DK **Dinamarca**
- J **Japón**
- SGP **Singapur**
- SLO **Eslovenia**
- IL **Israel**
- ROK **Corea del Sur**
- MAL **Malasia**
- RCH **Chile**
- HR **Croacia**
- AUS **Australia**
- USA **Estados Unidos de América**
- BR **Brasil**
- RSA **República de Sudáfrica**
- NZ **Nueva Zelandia**
- CDN **Canadá**

INDICE GENERAL

MENSAJES DE SEGURIDAD 2

INFORMACIONES TÉCNICAS 2

ADVERTENCIAS - PRECAUCIONES - AVISOS GENERALES 2

INDICE GENERALE 4
REGLAS FUNDAMENTALES DE SEGURIDAD 6
INDUMENTARIA 8
ACCESORIOS 8
CARGA 9

UBICACIÓN ELEMENTOS PRINCIPALES ... 10

UBICACIÓN MANDOS / INSTRUMENTOS ... 12

INSTRUMENTOS E INDICADORES 13

COMPUTADORA DIGITAL MULTIFUNCIÓN C 364 14
COMPUTADORA DIGITAL MULTIFUNCIÓN IE 50 IE 361 15
TABLA INSTRUMENTOS E INDICADORES 17

MANDOS PRINCIPALES 19

MANDOS EN EL LADO IZQUIERDO DEL MANILLAR 19
MANDOS EN EL LADO DERECHO DEL MANILLAR 19
INTERRUPTOR DE ENCENDIDO 20
SEGURO DE DIRECCIÓN 20
DESBLOQUEO/BLOQUEO ASIENTO 21
COMPARTIMIENTO PORTA-CASCO / PORTA-DOCUMENTOS 21
PORTA-OBJETOS 21
GANCHO ANTIRROBO 22
COMPARTIMIENTO BATERÍA / KIT HERRAMIENTAS 22
GANCHO PORTA BOLSOS 22
ACCESORIOS OPT 23

COMPONENTES PRINCIPALES 24

COMBUSTIBLE 24
LUBRICANTES 25
ACEITE TRANSMISIÓN 25
ACEITE MEZCLADOR 25
LÍQUIDO FRENOS - RECOMENDACIONES 26
FRENOS DE DISCO 27
LÍQUIDO REFRIGERANTE 28
CONTROL Y REPOSICIÓN 29
NEUMÁTICOS 30
SILENCIADOR CATALÍTICO 31
SILENCIADOR DE ESCAPE / TUBO DE ESCAPE 31

NORMAS PARA EL USO 32

TABLA CONTROLES PRELIMINARES 32
ARRANQUE 33
ARRANQUE Y CONDUCCIÓN 35
RODAJE 37
PARADA 38
APARCAMIENTO 38
COLOCACIÓN DEL VEHÍCULO SOBRE EL CABALLETE 39
SUGERENCIAS CONTRA LOS ROBOS 39

MANTENIMIENTO 40

FICHA DE MANTENIMIENTO PERIÓDICO 41
DATOS DE IDENTIFICACIÓN 43
RUEDA TRASERA 46
COMPROBACIÓN DESGASTE PASTILLAS 47
DESMONTAJE PROTECCIÓN DELANTERA 48
EXTRACCIÓN PINZA FRENO TRASERO 48
EXTRACCIÓN SILENCIADOR DE ESCAPE IE 50 49
EXTRACCION SILENCIADOR DE ESCAPE IE 361 C 364 49
REGULACION DEL RÉGIMEN MÍNIMO IE 50 50
AJUSTE MANDO ACELERADOR 50
BUJÍA 51
BATERÍA 52
PROLONGADA INACTIVIDAD DE LA BATERÍA. 52
DESMONTAJE BATERÍA 52
INSTALACIÓN BATERÍA 53
CONTROL NIVEL ELECTROLITO BATERÍA 53
RECARGA BATERÍA 53
SUSTITUCIÓN FUSIBLES 54
REGULACIÓN VERTICAL HAZ LUMINOSO 55
LÁMPARAS 55
SUSTITUCIÓN LÁMPARAS FARO DELANTERO (DE CRUCE / DE CARRETERA) 55
SUSTITUCIÓN LÁMPARAS INDICADORES DE DIRECCIÓN DELANTEROS 56
SUSTITUCIÓN LÁMPARAS INDICADORES DE DIRECCIÓN TRASEROS 57
SUSTITUCIÓN LÁMPARAS FARO TRASERO / STOP 58

TRANSPORTE 59

VACIADO DEL COMBUSTIBLE DEL DEPÓSITO 59

LIMPIEZA 60

PERÍODOS DE PROLONGADA INACTIVIDAD ... 61

DATOS TÉCNICOS 62

TABLA LUBRICANTES 65
ESQUEMA ELÉCTRICO - SR 50 DITECH IE 50 . 66
LEYENDA ESQUEMA ELÉCTRICO - SR 50 DITECH IE 50 67
COLOR CABLES 67
ESQUEMA ELÉCTRICO SCOOTER - SR 50 PUREJET IE 361 68
LEYENDA ESQUEMA ELÉCTRICO - SR 50 PUREJET IE 361 69
COLOR CABLES 69
ESQUEMA ELÉCTRICO SCOOTER - SR 50 C 364 70
LEYENDA ESQUEMA ELÉCTRICO SCOOTER - SR 50 C 364 71
COLOR CABLES 71
CONCESIONARIOS OFICIALES Y CENTROS DE ASISTENCIA 72

aprilia

conducción segura

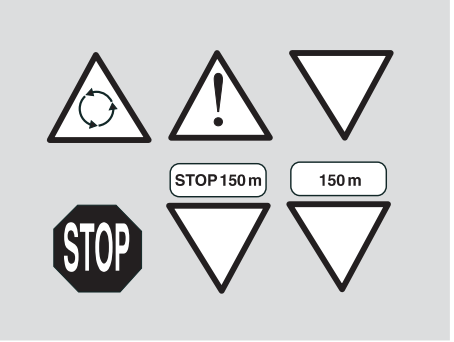

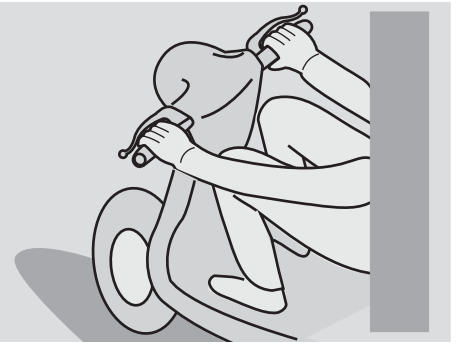

REGLAS FUNDAMENTALES DE SEGURIDAD

Para conducir el vehículo es necesario poseer todos los requisitos previstos por la ley (carnet de conducir, edad mínima, idoneidad psico-física, seguro, impuestos gubernamentales, matrícula, etc.).

Se recomienda familiarizarse y tomar confianza gradualmente con el vehículo, en zonas de baja densidad de circulación y/o en propiedades privadas.

La ingestión de algunos medicamentos, alcohol y sustancias estupefacientes o psicofármacos aumenta notablemente el riesgo de accidentes.

Asegurarse que sus condiciones psico-físicas sean idóneas para conducir, y sobre todo prestar mucha atención al cansancio físico y la somnolencia.

La mayoría de los accidentes se deben a la inexperiencia del piloto.

JAMÁS prestar el vehículo a principiantes, y asegurarse que el piloto reúna todos los requisitos necesarios para conducir.

Respetar rigurosamente las señales y las normas de tránsito nacionales y locales.

Evitar maniobras bruscas y peligrosas para sí mismo y para terceros (por ejemplo: empinadas, no respetar los límites de velocidad, etc.), además evaluar y considerar las condiciones del fondo de la carretera, la visibilidad, etc.

No golpear contra obstáculos que puedan dañar el vehículo o causar el descontrol del mismo.

No permanecer detrás del vehículo que precede para aumentar la velocidad.

⚠ PELIGRO

Conducir siempre con ambas manos sobre el manillar y los pies sobre los estribos (o sobre los estribos del piloto), según la posición correcta de conducción.

Evitar en absoluto pararse sobre los estribos durante la conducción o estirarse.

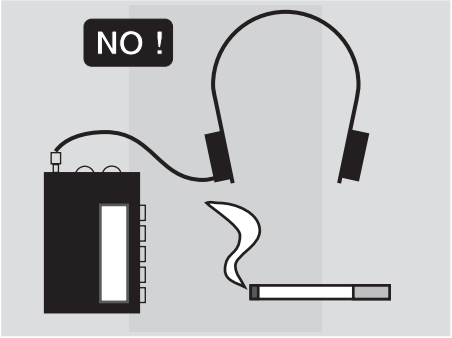

El piloto nunca debe distraerse, dejarse distraer o afectar por personas, objetos, acciones (no debe fumar, comer, beber, leer, etc.) durante la conducción del vehículo.

Utilizar combustible y lubricantes específicos para el vehículo, del tipo indicado en la "TABLA LUBRICANTES"; controlar periódicamente que el vehículo disponga de los niveles recomendados de combustible, de aceite y de líquido refrigerante.

Si el vehículo ha sufrido un accidente, golpes o caídas, controlar que no hayan sido dañadas las levas de mando, los tubos, los cables, el sistema de frenado y las partes fundamentales.

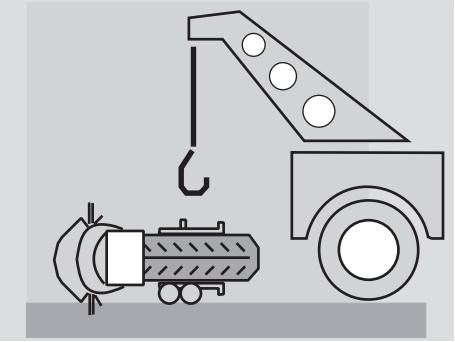

Controlar el vehículo en un Concesionario Oficial **aprilia**, con particular atención en el bastidor, manillar, suspensiones, órganos de seguridad y dispositivos que el usuario no esté en condiciones de evaluar su integridad.

Señalar cualquier funcionamiento incorrecto para facilitar las operaciones de los técnicos y/o mecánicos.

Jamás conducir el vehículo si el daño sufrido puede comprometer su seguridad.

No modificar de ninguna manera la posición, la inclinación o el color de: matrícula, indicadores de dirección, dispositivos de iluminación y claxon.

Las modificaciones realizadas en el vehículo implican el vencimiento de la garantía.

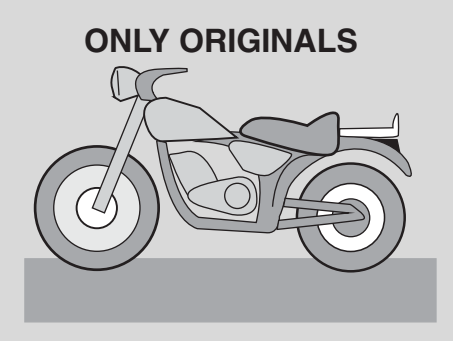

Cualquier modificación que se aporte al vehículo y el cambio de piezas originales, puede comprometer las prestaciones del mismo y disminuir consiguientemente el nivel de seguridad o, incluso resultar ilegal.

Se recomienda respetar todas las disposiciones legales y las normas nacionales y locales en materia de equipamiento del vehículo.

En especial, evitar las modificaciones técnicas destinadas al aumento de las prestaciones o a la alteración de las características originales del vehículo.

Evitar en absoluto realizar competencias con los vehículos.

Evitar la conducción fuera de la carretera.

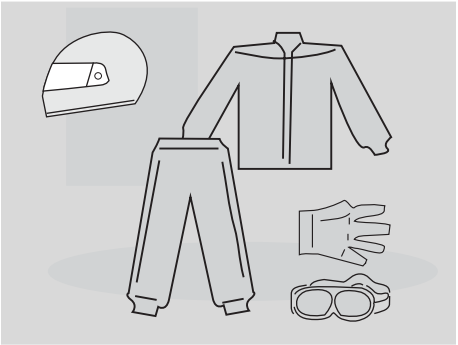

INDUMENTARIA

Antes de la salida, colocarse y abrocharse siempre y correctamente el casco. Asegurarse que esté homologado, íntegro, de la medida correcta y que la visera esté limpia.

Colocarse prendas protectoras, especialmente de colores claros y/o reflectantes. De esta manera, resulta visible a los demás conductores, reduciendo notablemente el riesgo de accidentes y además estará más protegido en caso de caída.

Las prendas deben estar muy ajustadas y cerradas en las extremidades; los cordones, los cinturones y las corbatas no deben colgar; evitar que estos u otros objetos interfieran durante la conducción, enredándose en partes en movimiento o en otros órganos de conducción.

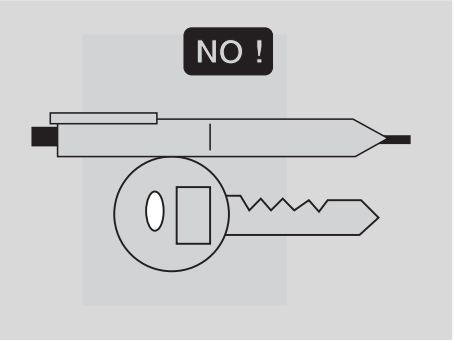

No conservar en el bolsillo objetos que puedan resultar peligrosos en caso de caída, por ejemplo: objetos con punta como llaves, bolígrafos, recipientes de vidrio, etc. (las mismas precauciones se recomiendan también al eventual pasajero).

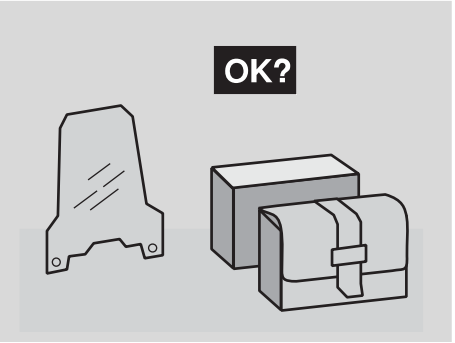

ACCESORIOS

El usuario es directamente responsable de la elección, de la instalación y del uso de los accesorios.

Al instalar el accesorio se recomienda que éste no cubra los dispositivos de señalización acústica y visual o que comprometa su funcionamiento, que no limite la carrera de las suspensiones y el ángulo de viraje, que no obstaculice la activación de los mandos y que no reduzca la altura del suelo y el ángulo de inclinación en curva.

Evitar el uso de accesorios que puedan obstaculizar el acceso a los mandos, porque podrían prolongar los tiempos de reacción en caso de emergencia.

Los carenados y los parabrisas de grandes dimensiones, montados en el vehículo, causan fuerzas aerodinámicas que pueden comprometer la estabilidad del vehículo durante la marcha, en especial a elevada velocidad.

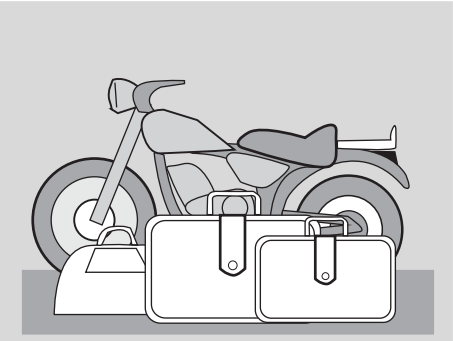

Comprobar que el accesorio esté sujetado de manera firme al vehículo y que no resulte peligroso durante la conducción.

No añadir ni modificar los dispositivos eléctricos, no deben superar la capacidad del vehículo, en caso contrario puede verificarse la parada repentina del mismo y una peligrosa falta de corriente necesaria para el funcionamiento de los dispositivos de señalización acústica y visual.

aprilia recomienda el uso de accesorios originales (**aprilia** genuine accessories).

CARGA

Se recomienda prudencia y moderación al cargar el maletero. Es necesario colocar el equipaje lo más cerca posible del baricentro del vehículo y distribuir con uniformidad la carga en ambos lados para reducir al mínimo las descompensaciones. Comprobar además, que la carga esté fijada firmemente al vehículo, sobre todo en caso de largos recorridos.

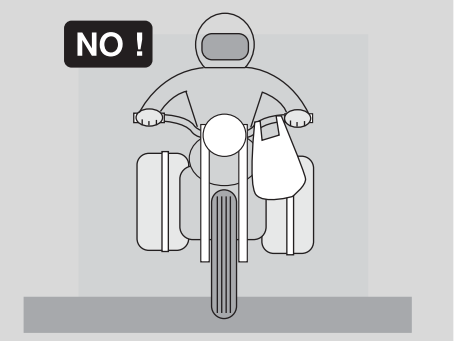

No fijar, objetos voluminosos, pesados y/o peligrosos en el manillar, guardabarros y horquillas: esto haría que el vehículo tenga una respuesta más lenta en caso de curvas y afectaría su maniobrabilidad.

No colocar a los lados del vehículo un equipaje demasiado voluminoso porque podría golpear contra personas u obstáculos, causando la pérdida de control del vehículo.

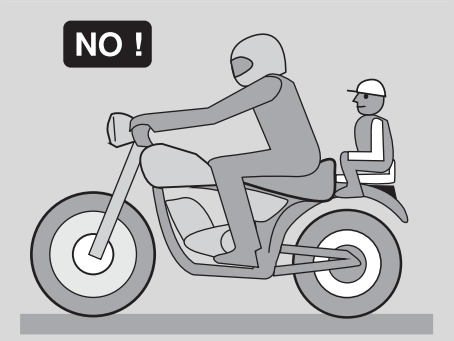

No transportar ningún tipo de equipaje que no esté sujetado firmemente al vehículo.

No transportar equipaje que sobresalga excesivamente del maletero o que cubra los dispositivos de iluminación y de señalización acústica y visual.

No transportar animales o niños sobre el porta-documentos o sobre el maletero.

No superar el límite máximo de peso que puede transportar cada maletero.

La sobrecarga del vehículo compromete la estabilidad y la maniobrabilidad del mismo.

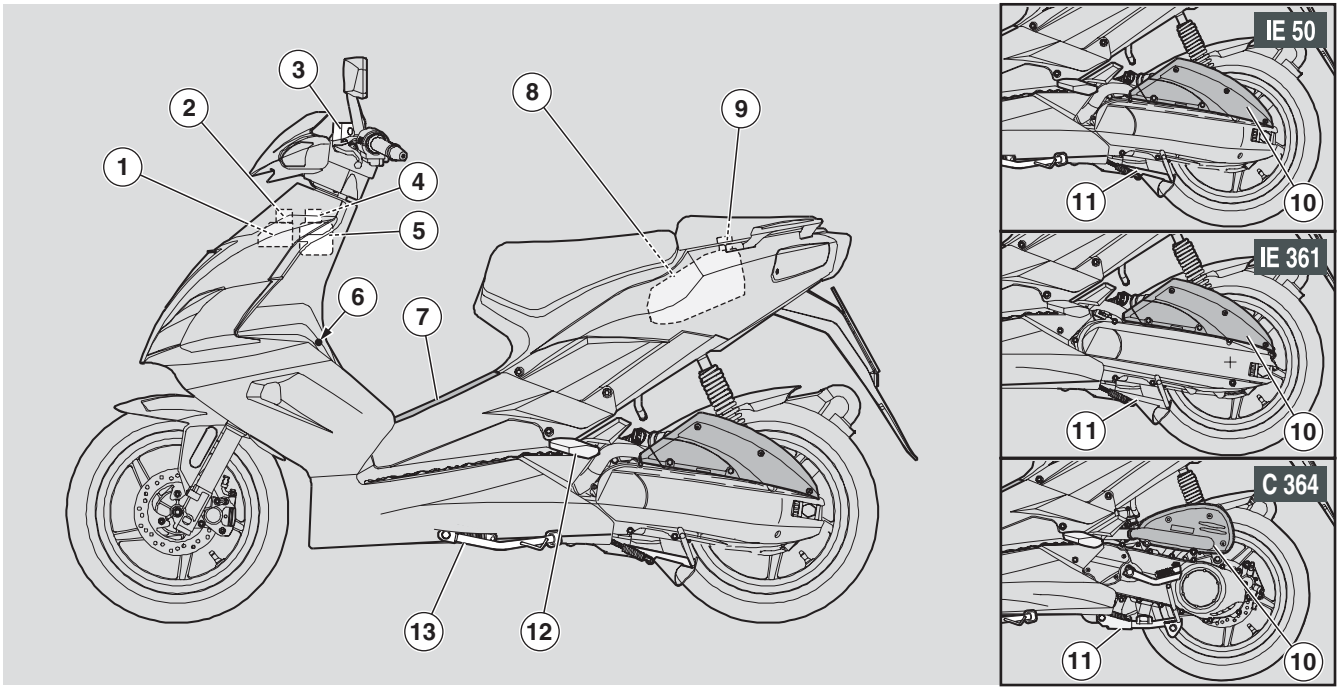

LEYENDA

1) Depósito líquido refrigerante
2) Tapón depósito de expansión líquido refrigerante
3) Depósito líquido freno trasero
4) Tapón depósito aceite mezclador
5) Depósito aceite mezclador
6) Cerradura asiento
7) Tapa compartimiento batería / kit herramientas
8) Depósito combustible
9) Tapón depósito combustible
10) Filtro aire
11) Caballete central
12) Estribo izquierdo pasajero
13) Caballete lateral OPT

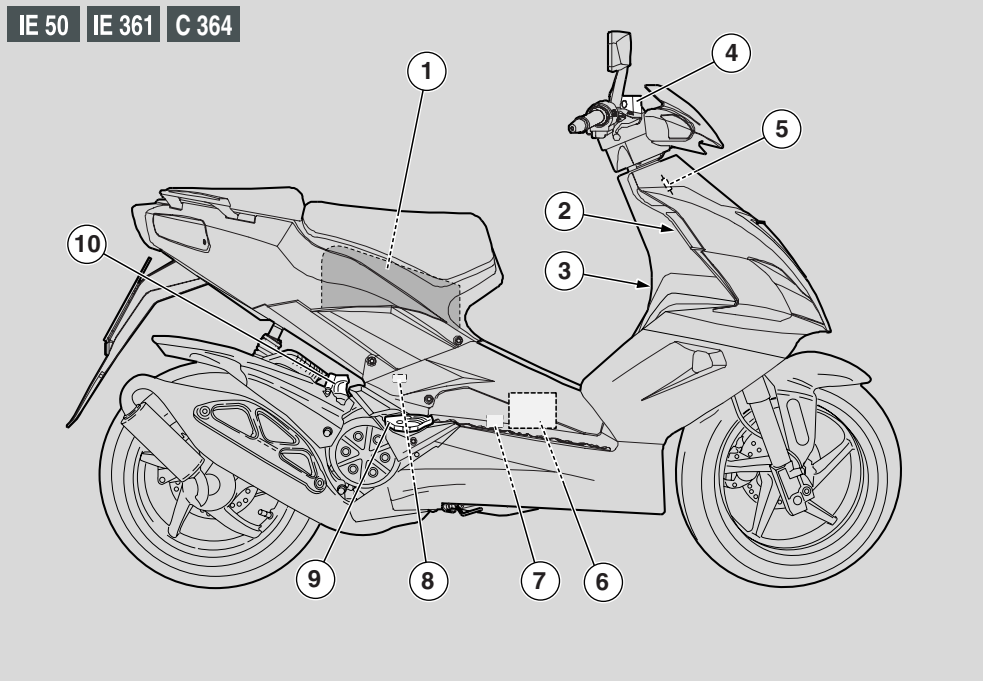

LEYENDA

1) Compartimiento porta-casco / porta-documentos
2) Interruptor encendido / bloquea dirección
3) Gancho porta-bolsas
4) Depósito líquido freno delantero
5) Claxon
6) Batería
7) Porta-fusibles
8) Bujía
9) Estribo derecho pasajero
10) Gancho antirrobo (para cable blindado "Body- Guard" aprilia OPT)

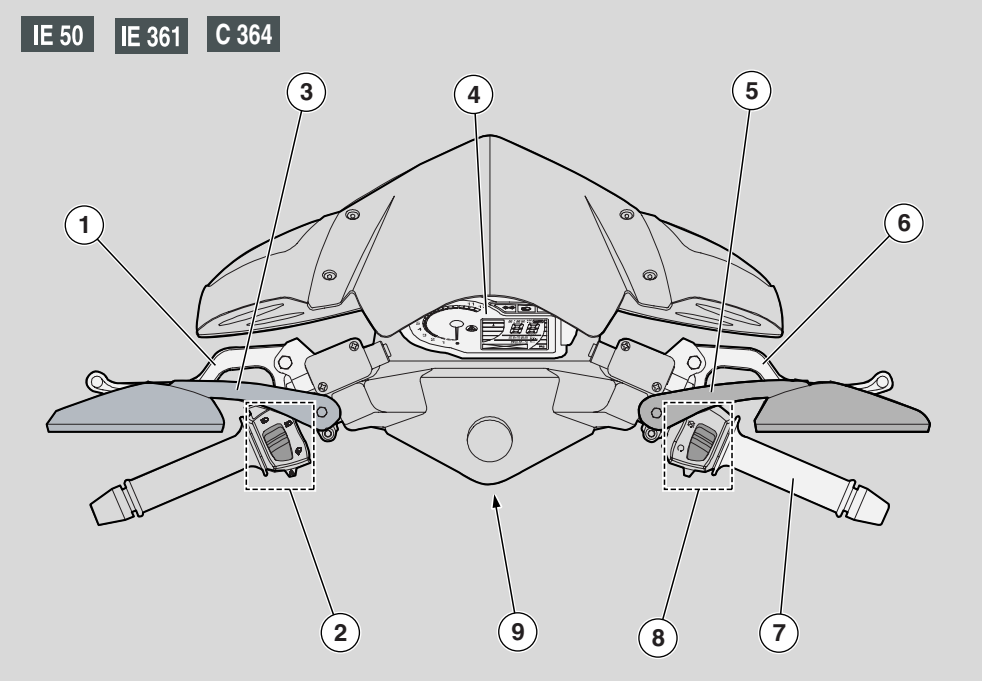

LEYENDA

1) Leva freno trasero
2) Mandos eléctricos en el lado izquierdo del manillar
3) Espejo retrovisor izquierdo
4) Instrumentos e indicadores
5) Espejo retrovisor derecho
6) Leva freno delantero
7) Puño acelerador
8) Mandos eléctricos en el lado derecho del manillar
9) Interruptor encendido / bloquea dirección (○ - ⊗ - 🔒)

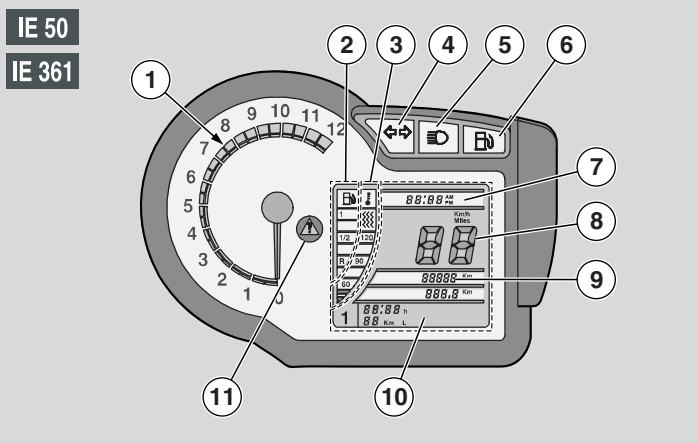

LEYENDA

1) Cuentarrevoluciones
2) Indicador nivel combustible (⛽)
3) Indicador temperatura líquido refrigerante (🌡)
4) Testigo indicadores de dirección (⇦⇨) color verde
5) Testigo luz de carretera (≡D) color azul
6) Testigo reserva combustible (⛽) color amarillo ámbar
7) Reloj
8) Taquímetro
9) Cuentakilómetros total
10) Indicador multifunción: tiempo de recorrido / medidor de consumo / velocidad parcial, promedio, máxima / cronómetro / tensión batería / distancia de la última intervención de service
11) Testigo de alarma (⚠) color rojo

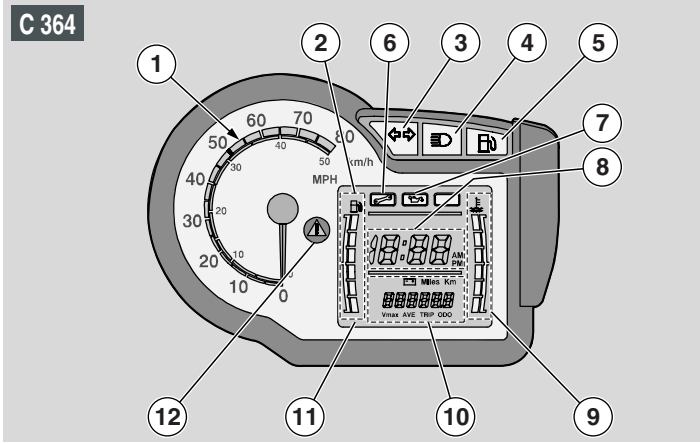

LEYENDA

1) Taquímetro
2) Indicador nivel combustible (⛽)
3) Testigo indicadores de dirección (⇦⇨) color verde
4) Testigo luz de carretera (≡D) color azul
5) Testigo reserva combustible (⛽) color amarillo ámbar
6) Indicador de service
7) Testigo reserva aceite mezclador (🛢).
8) Reloj digital
9) Indicador temperatura líquido refrigerante (🌡)
10) Indicador multifunción: cuentakilómetros total (ODO) / cuentakilómetros parcial (TRIP) / tensión batería (🔋)
11) Testigo de alarma (⚠) color rojo

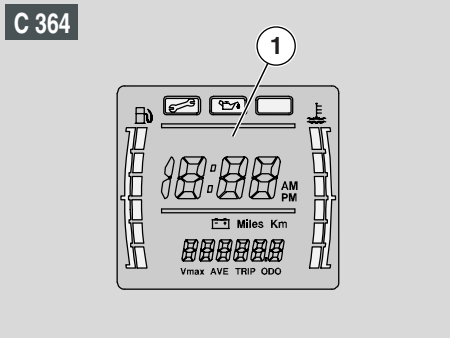

COMPUTADORA DIGITAL MULTIFUNCIÓN C 364

Funciones del indicador multifunción

Por medio del pulsador Mode (2), colocado en el lado izquierdo del manillar se pueden seleccionar numerosas funciones: la regulación del reloj, la función cuentakilómetros totales (ODO), la función cuentakilómetros parciales (TRIP), la medición de la tensión de la batería y la puesta en cero de los kilómetros parciales.

Función cuentakilómetros totales (ODO)

Al encender el salpicarero en el display multifunción (1) se visualiza la función odómetro (ODO).

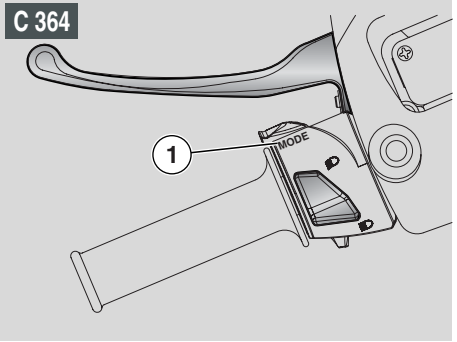

Función cuentakilómetros parciales (TRIP)

Cuando se visualiza la función de odómetro (ODO) presionar una vez la tecla Mode (2) para visualizar la función (TRIP). Para poner en cero el conteo de los kilómetros parciales memorizados presionar por más de tres segundos la tecla Mode (2).

Tensión batería

Para visualizar la función de la batería, presionar dos veces la tecla Mode (2) cuando se visualiza la función odómetro.

Conversión unidad de medida Km/Mi

Cuando se visualiza en el display multifunción (1) la tensión batería se puede cambiar la unidad de medida de kilómetros (Km) a Millas (Mi), manteniendo presionada por más de diez segundos la tecla Mode (2). Mientras la tecla está presionada, la inscripción de la unidad de medida en uso destella. Si se libera la tecla antes de los diez segundos no se realizará la conversión.

Regulación reloj

IMPORTANTE Por razones de seguridad se puede realizar esta operación solo con el vehículo parado.

Presionar la tecla Mode (2) durante más de tres segundos.

Los dos puntos de división horas-minutos comienzan a destellar.

Regular las horas presionando la tecla Mode (2), a cada presión aumenta una unidad el valor indicado.

Presionar nuevamente la tecla Mode (2) durante más de tres segundos para pasar a la regulación de los minutos. El valor indicado aumentará cada vez que se presiona la tecla Mode (2).

Presionando la tecla Mode (2) durante más de tres segundos vuelve a la regulación de las horas.

Si no se presiona ninguna tecla por tres segundos el display sale de la función de regulación reloj.

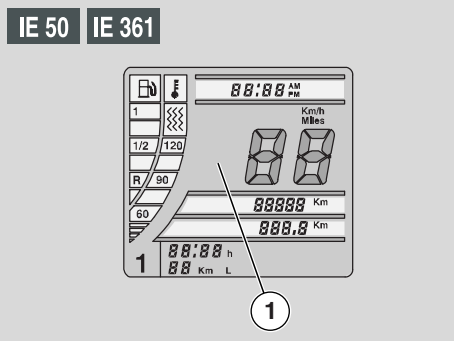

COMPUTADORA DIGITAL MULTIFUNCIÓN IE 50 IE 361

Uso del joystick MODE (2)

Por medio del joystick MODE (2), que se encuentra en el lado derecho del manillar, se pueden seleccionar numerosas funciones en secuencia; moviendo el joystick MODE (2) a la derecha o a la izquierda (UP/DOWN) se realiza el scrolling de las funciones, presionando rápidamente se selecciona la función, con una presión prolongada se confirma el dato.

Funciones del indicador multifunción

Por medio del joystick UP/DOWN (2) se pueden visualizar en secuencia distintas funciones:

TRIP 1→ TRIP 2→ TENSIÓN BATERÍA→ CRONÓMETRO→ MENÚ

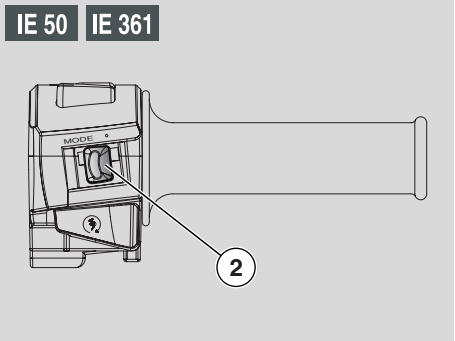

Funciones TRIP1 - TRIP2

En las dos pantallas se visualizan dos valores memorizados para: odómetro parcial, velocidad promedio, velocidad máxima. Los valores se pueden poner en cero presionando de manera prolongada el joystick MODE (2).

Función Tensión Batería

Se visualiza la tensión de la batería

Función Cronómetro

Presionando rápidamente el joystick MODE (2), el cronómetro comienza a tomar el tiempo.

Si se presiona el joystick MODE (2) 10 segundos antes que comience a tomar el tiempo el cronómetro, la medición en curso se anula y comienza otra medición.

Si se presiona el joystick MODE (2) 10 segundos después que comience a tomar el tiempo el cronómetro, la medición en curso se interrumpe, memoriza y comienza otra medición.

La serie de mediciones se interrumpe cuando se presiona de manera prolongada el joystick MODE (2).

Se pueden memorizar una serie de 16 tiempos consecutivos, que se pueden visualizar en la pantalla CRONÓMETRO de la función Menú (consultar "Función Menú").

Función Menú

Se entra en el Menú presionando por un tiempo prolongado el joystick MODE (2). Presionando sucesivamente el joystick MODE (2) se accede a los sub-menú: REGULACIONES y CRONÓMETRO.

REGULACIONES - Presionando sucesivamente el joystick MODE (2) se accede a los sub-menú: "Regulación hora", "Modificación código" y "Selección del idioma":

– Regulación hora: (desde el menú PROGRAMACIONES) presionando brevemente el joystick MODE (2) se entra en la función de regulación. Por medio del joystick UP/DOWN (2) se puede programar la hora, confirmándola con el joystick MODE (2). Luego, por medio del joystick UP/DOWN (2) se realiza la regulación de los minutos, confirmando el valor con el joystick MODE (2).
– Modificación código: (desde el menú PROGRAMACIONES) presionando brevemente el joystick MODE (2) se entra en la función de programación código de seguridad de 5 cifras. Por medio del joystick UP/DOWN (2) se puede programar la primera cifra, confirmándola con el joystick MODE (2). Luego se realiza la selección de la cifra sucesiva.

IMPORTANTE Para arrancar el vehículo con una llave sin transponder o no programada en el vehículo, será necesario introducir el código de seguridad.

IMPORTANTE El código de seguridad memorizado en el vehículo nuevo es 00000.

IMPORTANTE En cada arranque del vehículo nuevo, el salpicadero recuerda personalizar el código de seguridad por medio de un aviso. Se recomienda modificar el código estándar, anotándolo y conservándolo separado del scooter y entregarlo al nuevo usuario en caso de venta del vehículo.

– Selección del idioma: (desde el menú PROGRAMACIONES) se entra en la función presionando brevemente el joystick MODE (2), con el joystick UP/DOWN (2) se selecciona el idioma deseado entre los disponibles y la selección se realiza presionando de manera prolongada el joystick MODE (2).

CRONÓMETRO - en este menú es posible visualizar y cancelar los valores memorizados:

– Visualización: entrando en este menú es posible visualizar los tiempos registrados por medio de la Función Cronómetro. Presionando brevemente el joystick MODE (2) se sale de la visualización de los tiempos.

– Cancelación: entrando en este menú es posible cancelar los tiempos registrados por medio de la Función Cronómetro. Todos los valores se cancelan presionando de manera prolongada el joystick MODE (2).

⚠ PELIGRO

Seleccionar siempre la función deseada con el vehículo parado.

TABLA INSTRUMENTOS E INDICADORES

IMPORTANTE Con la llave colocada en ON (○) durante los primeros tres segundos se encienden todos los testigos, la iluminación del salpicadero y los indicadores del display digital, realizando de esta manera un check inicial del instrumento.

Descripción	Función
Testigo indicadores de dirección	Destella cuando está activada la señal de giro a la derecha o a la izquierda.
Indicador reserva aceite mezclador	⚠ ATENCIÓN **Aparece contemporáneamente con el encendido del testigo de alarma para indicar que el nivel del aceite mezclador está en reserva; en este caso reponer, consultar pág. 25 (ACEITE MEZCLADOR).**
Taquímetro	Indica la velocidad de conducción
Testigo luz de carretera	Se ilumina cuando la lámpara luz de carretera del faro delantero está encendida o cuando se acciona el pulsador ráfagas (PASSING ⇩).
Testigo reserva combustible	Se enciende cuando en el depósito combustible quedan 1,2 *litros*. **En este caso llenar el depósito lo antes posible, consultar pág. 24 (COMBUSTIBLE)**
Indicador nivel combustible	Indica aproximadamente el nivel de combustible en el depósito.
Reloj digital	Visualiza horas y minutos.
Indicador temperatura líquido refrigerante	Indica aproximadamente la temperatura del líquido refrigerante en el motor. Cuando se enciende la primera marca, la temperatura es suficiente para conducir el vehículo. La temperatura normal de funcionamiento corresponde a la zona central de la escala. En caso de temperatura excesiva se enciende el testigo de alarma. En este caso, parar el motor y controlar el nivel del líquido refrigerante, consultar pág. 28 (LÍQUIDO REFRIGERANTE). ⚠ ATENCIÓN **Si se supera la temperatura máxima admitida, se puede dañar gravemente el motor.**

Descripción	Función
Testigo alarma ⚠	Se enciende para indicar una anomalía general contemporáneamente con el ícono en el display digital relativo al valor fuera de la norma. En este caso controlar la anomalía y proceder de acuerdo al caso. Se enciende en caso de: reserva aceite mezclador, temperatura excesiva líquido refrigerante, interrupción señal de la sonda temperatura, interrupción señal de la sonda combustible, problemas en el sistema de inyección IE 50 IE 361 . Se enciende por unos segundos colocando el interruptor de encendido en posición "◯". **⚠ ATENCIÓN** - **Si el testigo se apaga regularmente es posible arrancar el motor.** - **Si el testigo permanece encendido por más de 10 seg. es posible arrancar el motor pero se recomienda dirigirse a un Concesionario Oficial aprilia** - **Si el testigo destella NO arrancar el motor y dirigirse a un Concesionario Oficial aprilia** **- Si el testigo permanece encendido, el vehículo está dañado, dirigirse a un Concesionario Oficial aprilia**
Ícono de service	Aparece para recordar que se aproxima la intervención de mantenimiento programado. El ícono aparecerá destellando 300 km antes de la intervención de mantenimiento y permanecerá fijo al alcanzar el kilometraje previsto para la intervención de mantenimiento programado.
Indicador multifunción	Visualiza las funciones accesorias, consultar pág 14 - 15 (COMPUTADORA DIGITAL MULTIFUNCIÓN)

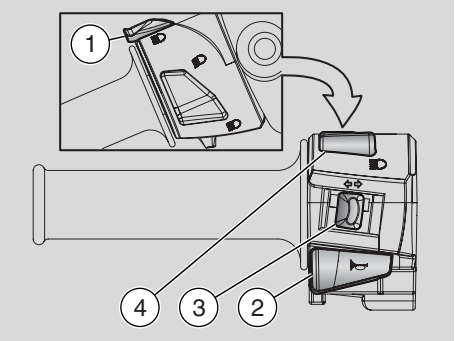

MANDOS EN EL LADO IZQUIERDO DEL MANILLAR

IMPORTANTE Los componentes eléctricos funcionan sólo si el interruptor de encendido está en posición "○".

1) **PULSADOR PASSING (⇩)** IE 50 IE 361
Presionando el pulsador (PASSING) se acciona el destello de la luz de carretera

IMPORTANTE Al soltar el pulsador "⇩" se desactiva el destello de la luz de carretera.

1) **PULSADOR MODE** C 364
Presionando el pulsador se visualizan las pantallas del Display multifunción.
2) **PULSADOR CLAXON (📯)**
Al presionarlo se acciona el claxon.
3) **INTERRUPTOR INDICADORES DE DIRECCIÓN (⇦⇨)**
Desplazar el interruptor hacia la izquierda, para señalar el giro a la izquierda; desplazar el interruptor hacia la derecha, para indicar el giro a la derecha. Presionar el interruptor en el centro para desactivar el indicador de dirección.
4) **CONMUTADOR LUCES (≡D - ≡D)**
si el conmutador luces se encuentra en la posición " ≡D", se acciona la luz de carretera; en posición "≡D", se acciona la luz de cruce.

MANDOS EN EL LADO DERECHO DEL MANILLAR

IMPORTANTE Los componentes eléctricos funcionan sólo si el interruptor de encendido está en posición " ○".

5) **PULSADOR MODE** IE 50 IE 361
Desplazando el joystick MODE (5) hacia la izquierda/derecha o presionándolo se realiza el UP/DOWN y la selección de las pantallas del display multifunción.
6) **INTERRUPTOR PARADA MOTOR (○ - ⊗)**
7) **PULSADOR DE ARRANQUE (⚡)**
Presionando el pulsador "⚡" el motor de arranque hace girar el motor. Para el procedimiento de arranque, consultar pág. 33 (ARRANQUE)

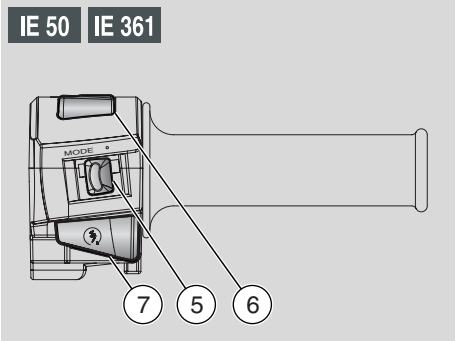

⚠ PELIGRO

No intervenir en el interruptor de parada motor "○ - ⊗" durante la marcha.

Cumple la función de interruptor de seguridad o de emergencia.
Con el interruptor en posición "○", es posible arrancar el motor; en posición "⊗", el motor se apaga.

⚠ ATENCIÓN

Con el motor apagado y con el interruptor de encendido en posición "○" la batería puede descargarse.
Con el vehículo parado, luego de haber apagado el motor, colocar el interruptor de encendido en posición "⊗".

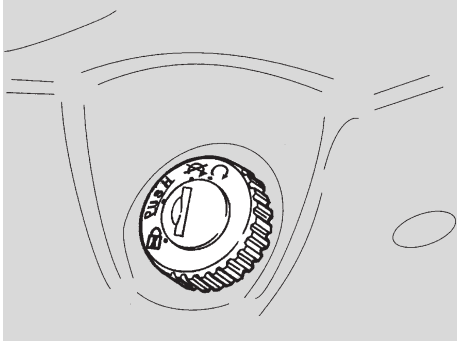

INTERRUPTOR DE ENCENDIDO

El interruptor de encendido se encuentra del lado derecho, cerca del tubo de la dirección.

IMPORTANTE La llave (1) acciona el interruptor de encendido / bloquea dirección, el compartimiento batería / kit herramientas y la cerradura del asiento.

Junto con el vehículo se entregan dos llaves (una de reserva).

IMPORTANTE Conservar la llave de reserva en un sitio seguro que no sea el vehículo.

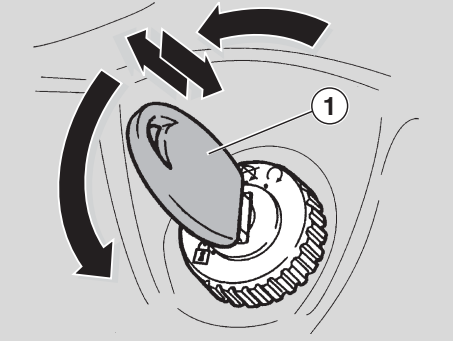

SEGURO DE DIRECCIÓN

⚠ PELIGRO

No girar jamás la llave en posición "🔒" durante la marcha, para evitar la pérdida de control del vehículo.

FUNCIONAMIENTO

Para bloquear la dirección:

- Girar el manillar completamente hacia la izquierda.
- Girar la llave (1) en posición "", y presionarla.

IMPORTANTE Girar la llave y al mismo tiempo girar el manillar.

- Girar la llave (1) en el sentido contrario a las agujas del reloj (hacia la izquierda), girar lentamente el manillar hasta colocar la llave (1) en "🔒".
- Extraer la llave.

Posición	Función	Extracción llave
SEGURO DE DIRECCIÓN 🔒	La dirección está bloqueada. No es posible arrancar ni encender las luces.	Es posible quitar la llave
	No puede accionarse el motor ni activarse las luces	Es posible quitar la llave
	El motor puede arrancar, los indicadores de dirección, el claxon, los testigos aceite MIX, el testigo reserva combustible, el indicador de temperatura (solo con motor caliente) y el indicador de combustible funcionan.	No es posible quitar la llave.

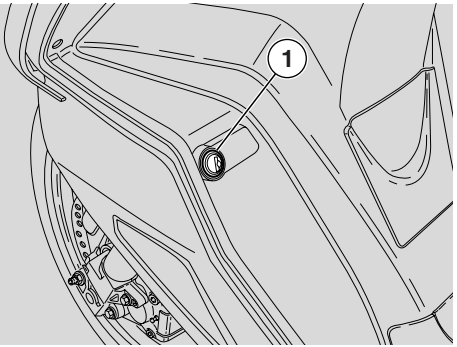

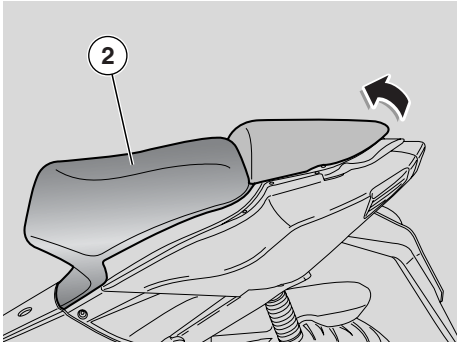

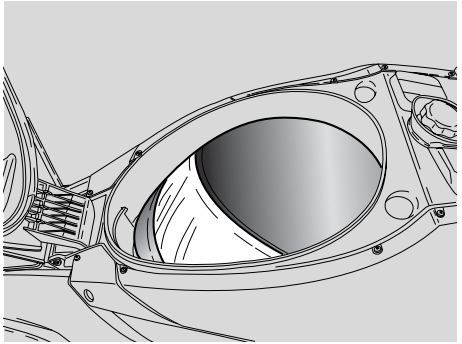

DESBLOQUEO/BLOQUEO ASIENTO

Para desbloquear y levantar el asiento proceder de la siguiente manera:

- Colocar el vehículo sobre el caballete, consultar pág. 39 (COLOCACIÓN DEL VEHÍCULO SOBRE EL CABALLETE)
- Introducir la llave en la cerradura colocada en la protección delantera interior (1).
- Girar la llave en el sentido de las agujas del reloj y levantar el asiento (2).

IMPORTANTE Antes de bajar y bloquear el asiento, controlar de no olvidar la llave en el compartimiento porta-casco / porta-documentos.

- Para bloquear el asiento, bajarlo y presionar (sin forzar), hasta enganchar la cerradura.

⚠ PELIGRO

Antes de empezar a conducir, comprobar que el asiento esté bloqueado correctamente.

COMPARTIMIENTO PORTA-CASCO / PORTA-DOCUMENTOS

Gracias al uso del compartimiento porta-casco/porta-documentos, no es necesario llevarse el casco cada vez que se aparca el vehículo.
El alojamiento se encuentra debajo del asiento.
Para acceder:

- Levantar el asiento (2), consultar al lado (DESBLOQUEO/BLOQUEO ASIENTO).

IMPORTANTE Colocar el casco con la apertura hacia abajo, como ilustra la figura.

⚠ PELIGRO

No superar el peso de carga permitido en el asiento portacasco/ portadocumentos.
Máximo peso permitido: 2,5 kg.

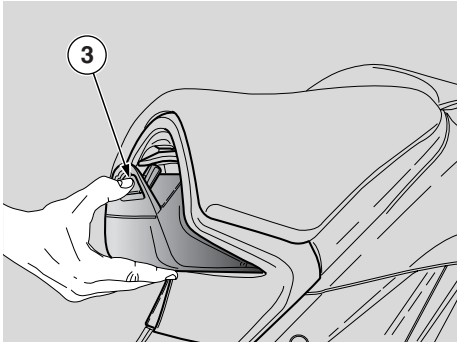

PORTA-OBJETOS

El vehículo está dotado de un compartimiento porta-objetos colocado en la parte delantera del asiento. Presionar en la leva de apertura porta-objetos (3).

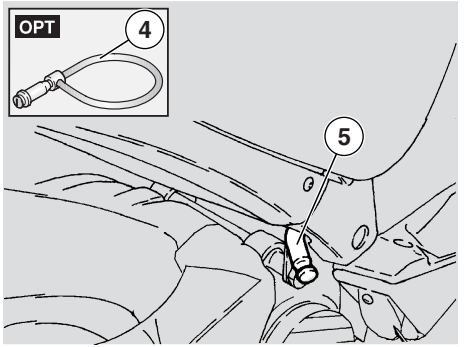

GANCHO ANTIRROBO

El gancho antirrobo (5) se encuentra situado en el lado derecho del vehículo, cerca del estribo del piloto.

Para prevenir un eventual robo del vehículo, se recomienda sujetarlo con el cable blindado "Body-Guard" **aprilia** OPT **(**4) que se encuentra disponible en los Concesionarios Oficiales **aprilia**.

⚠ PELIGRO

No utilizar el gancho para levantar el vehículo, ni por cualquier otro motivo, ya que ha sido proyectado solo para asegurar el vehículo una vez que ha sido aparcado.

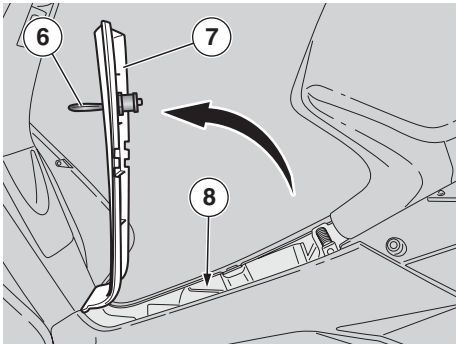

COMPARTIMIENTO BATERÍA / KIT HERRAMIENTAS

Se encuentra en la parte inferior entre los estribos.

Para acceder:

◆ Introducir la llave (6) en la cerradura.
◆ Girar la llave (6) en el sentido de las agujas del reloj, tirar y levantar la tapa (7).

El kit de herramientas (8) se compone de:

– 1 funda de herramientas;
– C 364 1 llave de tubo para bujía de 21 mm;
– IE 1 llave de tubo para bujía de 16 mm;
– C 364 1 varilla para llave de tubo;
– 1 destornillador con doble punta de cruz/corte del tipo PH, tamaño 2;
– 1 mango para destornillador;
– 1 llave hexagonal de 4 mm;
– IE 1 llave hexagonal de 13 mm;

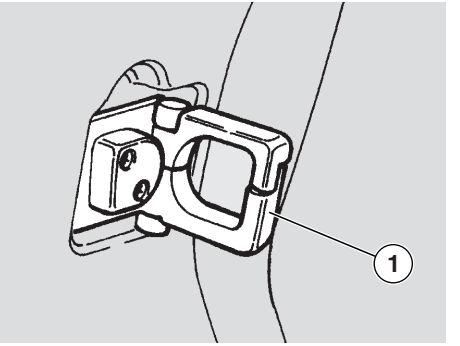

GANCHO PORTA BOLSOS

⚠ PELIGRO

No colgar del gancho bolsos sobres demasiado voluminosos, porque podrían perjudicar la manejabilidad del vehículo o el movimiento de los pies

El gancho porta bolsos (1) se encuentra situado en el escudo interior, en la parte delantera.

Máximo peso admitido: 1,5 kg

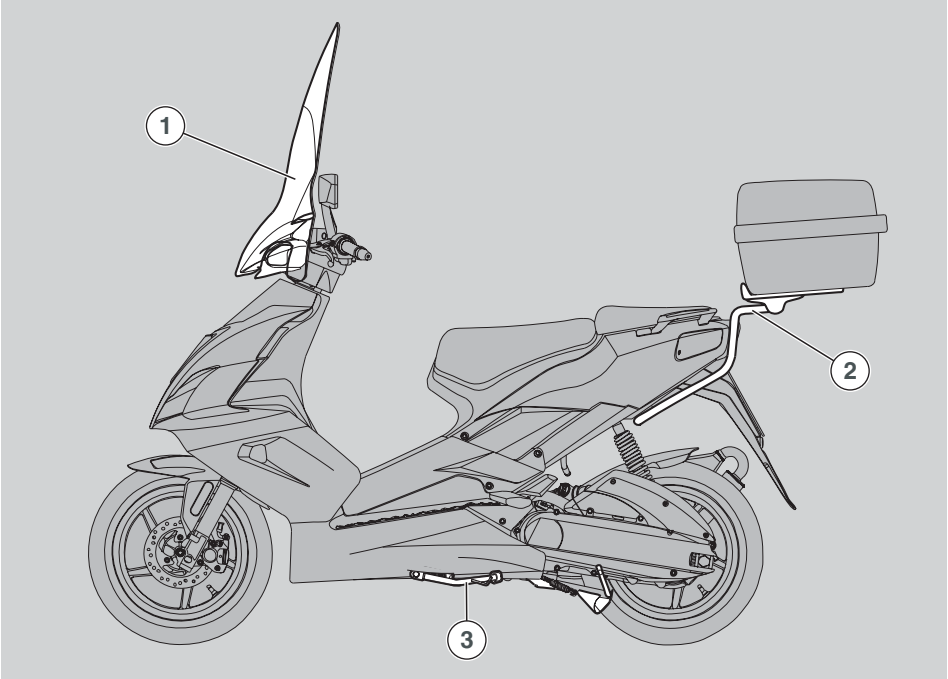

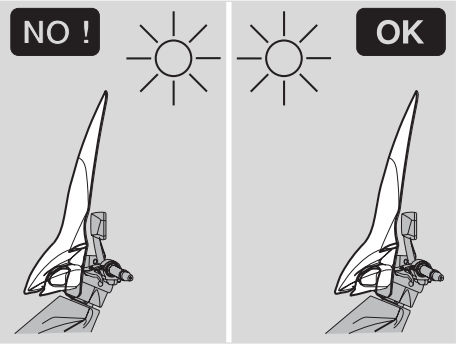

⚠ ATENCIÓN

El reflejo de los rayos del sol en el parabrisas puede perjudicar el salpicadero. Es preferible aparcar el vehículo con el sol de frente.

ACCESORIOS OPT

Se encuentran disponibles los siguientes accesorios:

– parabrisas grande (1)
– porta-equipaje (2);
– Caballete lateral (3);
– Baúl adicional New Concept.

COMBUSTIBLE

⚠ PELIGRO

El combustible utilizado para la propulsión de los motores de explosión es muy inflamable y puede volverse explosivo en determinadas condiciones.
Se recomienda reponer combustible y efectuar las operaciones de mantenimiento en una zona ventilada y con el motor apagado.
No fumar durante el abastecimiento de combustible y en proximidad de vapores de combustible; evitar el contacto con llamas libres, chispas y cualquier otra fuente que podría causar el encendido o la explosión.

Además, evitar la salida del combustible de la boca de llenado, ya que podría incendiarse al tomar contacto con las superficies muy calientes del motor.
En caso que se derramara accidentalmente combustible, controlar que la zona esté completamente seca; antes de poner en marcha el vehículo.
El combustible se dilata con el calor y bajo la acción de los rayos solares, por lo tanto, no llenar jamás el depósito a tope.

Una vez completado el aprovisionamiento, cerrar cuidadosamente el tapón.
Evitar el contacto del combustible con la piel, la inhalación de vapores, la ingestión y el trasiego de un recipiente a otro por medio de un tubo.

NO ESPARCIR EL COMBUSTIBLE EN EL AMBIENTE.

MANTENER LEJOS DEL ALCANCE DE LOS NIÑOS.

Utilizar gasolina súper sin plomo según DIN 51 607, número octanos mínimo 95 (N.O.R.M) y 85 (N.O.M.M.).

Para reponer:

- Levantar el asiento, consultar pág. 21 (DESBLOQUEO/BLOQUEO ASIENTO).

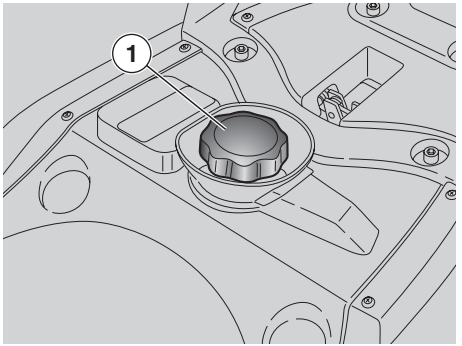

- Desenroscar y quitar el tapón del depósito combustible (1).

CAPACIDAD DEPÓSITO
(incluida reserva): 7,0 ℓ
RESERVA DEPÓSITO: 1,2 ℓ

No añadir aditivos u otras sustancias al combustible.

Si se utiliza un embudo u otro instrumento, comprobar que estén perfectamente limpios.

- Realizar el reabastecimiento de combustible.
- Colocar nuevamente el tapón (1).

⚠ ATENCIÓN

Comprobar que el tapón esté cerrado a tope.

LUBRICANTES

⚠ PELIGRO

El aceite puede causar graves daños a la piel si es manipulado por mucho tiempo y diariamente.
Se recomienda lavar las manos cuidadosamente luego de haberlo manipulado.

En caso de operaciones de mantenimiento, se recomienda el uso de guantes de látex.

MANTENER LEJOS DEL ALCANCE DE LOS NIÑOS.

NO ESPARCIR EL ACEITE EN EL AMBIENTE.

⚠ ATENCIÓN

Operar con precaución.
¡No esparcir el aceite!
No ensuciar ningún componente, la zona de trabajo y las zonas aledañas.
Limpiar cuidadosamente todo eventual residuo de aceite.

En caso de pérdidas de aceite o funcionamiento incorrecto, dirigirse a un Concesionario Oficial aprilia

ACEITE TRANSMISIÓN

Realizar el control del nivel del aceite transmisión cada 4000 km (2500 mi) o cada 12 meses.

Es necesario sustituir el aceite transmisión luego de los primeros 500 km (312 mi) y posteriormente cada 12000 km (7500 mi) o cada 2 años.

Para el control y la sustitución, dirigirse a un Concesionario Oficial **aprilia**.

ACEITE MEZCLADOR

Reponer el depósito aceite mezclador cada 500 km (312 mi) C 364 , 2000 km (1240 mi) IE .

El vehículo está provisto de mezclador separado que permite mezclar el combustible y el aceite para lubricar el motor, consultar pág. 65 (TABLA LUBRICANTES)

IE 50 El vehículo tiene una central que manda una bomba electrónica para un correcto suministro de aceite para la lubricación del motor consultar pág. 65 (TABLA LUBRICANTES)

La entrada en reserva se indica con el encendido del testigo de alarma general (⚠) y la visualización del ícono reserva aceite mezclador "" colocado en el salpicadero, consultar pág. 13 (INSTRUMENTOS E INDICADORES).

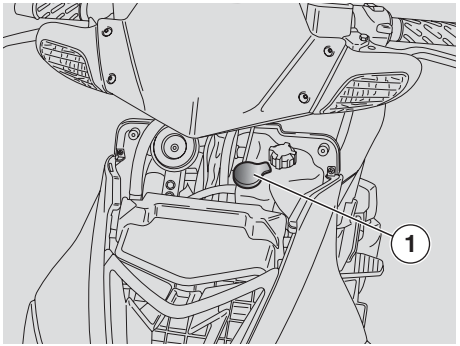

⚠ ATENCIÓN

El uso del vehículo sin aceite mezclador causa graves daños al motor.
En caso que se haya acabado el aceite en el depósito mezclador o se haya quitado el tubo aceite mezclador, es necesario dirigirse a un Concesionario Oficial aprilia que realizará la purga. Esta operación es indispensable porque el funcionamiento del motor con aire en el sistema del aceite mezclador podría causar graves daños al motor.

Para la introducción del aceite mezclador en el depósito:

- Quitar la protección superior de la protección delantera, consultar pág. 48 (DESMONTAJE PROTECCIÓN DELANTERA)
- Quitar el tapón (1).

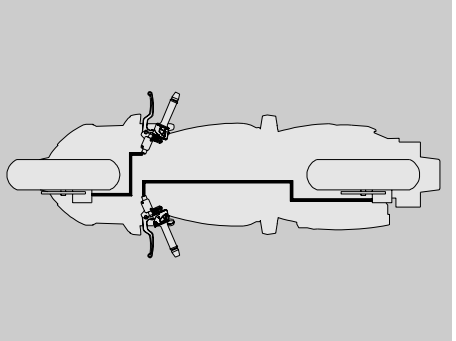

CAPACIDAD DEPÓSITO: 1,2 ℓ
RESERVA DEPÓSITO: 0,2 ℓ

⚠ ATENCIÓN

No agregar aditivos u otras sustancias al aceite.

Si se utiliza un embudo u otro instrumento, comprobar que estén perfectamente limpios.

- Realizar la reposición de aceite.
- Colocar nuevamente el tapón (1).

⚠ ATENCIÓN

Comprobar que el tapón esté cerrado a tope.

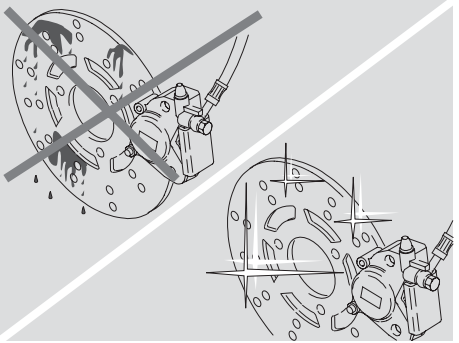

LÍQUIDO FRENOS - recomendaciones

⚠ PELIGRO

Variaciones imprevistas del juego o una resistencia elástica sobre la leva del freno, se deben a defectos del sistema hidráulico. Dirigirse a un Concesionario Oficial aprilia en caso de dudas sobre el correcto funcionamiento del sistema de frenos, y si no resulta posible efectuar las normales operaciones de control.
Prestar especial atención al disco del freno y las juntas de roce, controlando que no tengan restos de aceite o grasa, sobre todo luego de realizar las operaciones de mantenimiento o control.
Controlar que el tubo del freno no esté torcido o desgastado.
MANTENER LEJOS DEL ALCANCE DE LOS NIÑOS.
NO ESPARCIR EL LÍQUIDO EN EL AMBIENTE.

FRENOS DE DISCO

⚠ PELIGRO

Los frenos son los órganos que garantizan mayormente la seguridad, por lo tanto deben conservarse siempre en perfecto estado y controlarse antes de cada viaje.

Un disco sucio ensucia las pastillas y, por lo tanto, reduce la eficacia de frenado. Las pastillas sucias deben ser sustituidas, mientras que el disco sucio debe ser limpiado con un producto desengrasante de alta calidad.
Sustituir el líquido de frenos cada dos años en un Concesionario Oficial aprilia.

Dirigirse a un Concesionario Oficial aprilia en caso de dudas sobre el perfecto funcionamiento del sistema de frenos, y si no resulta posible efectuar las normales operaciones de control.

IMPORTANTE Este vehículo está equipado con frenos de disco delantero y trasero, con circuitos hidráulicos separados. Las siguientes informaciones se refieren a un solo sistema de frenado, pero son válidas para ambos sistemas.

Al gastarse las pastillas del freno, el nivel del líquido de frenos en el depósito disminuye para compensar automáticamente el desgaste.

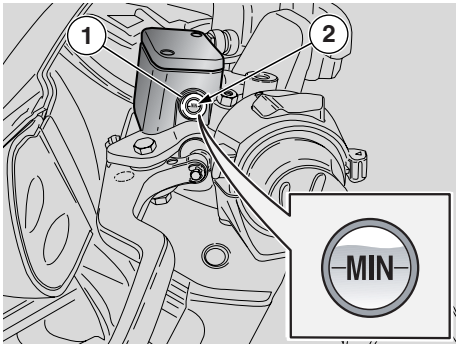

Los depósitos de líquido de frenos se encuentran ubicados en el manillar, cerca de las tomas de sujeción de las levas de freno.

Controlar periódicamente el nivel del líquido de frenos en los depósitos, consultar debajo (CONTROL) y el desgaste de las pastillas, consultar pág. 47 (COMPROBACIÓN DESGASTE PASTILLAS).

⚠ PELIGRO

No utilizar el vehículo si hay una pérdida de líquido en el sistema de frenos.

CONTROL

Para controlar el nivel:
MÍN = nivel mínimo.

- Apoyar el vehículo sobre el caballete central, consultar pág. 39 (COLOCACIÓN DEL VEHÍCULO SOBRE EL CABALLETE)
- Girar el manillar, de manera que el líquido contenido en el depósito líquido de frenos (1) coincida con la referencia "**MÍN**" que se encuentra en el visor (2).
- Comprobar que el líquido frenos contenido en el depósito (1) supere la referencia "**MÍN**" indicada en el visor (2).

⚠ PELIGRO

No utilizar el vehículo si el líquido no alcanza la referencia "MÍN".

⚠ ATENCIÓN

El nivel del líquido disminuye progresivamente con el desgaste de las pastillas.

Si el líquido no alcanza como mínimo la referencia "**MÍN**":

- Controlar el desgaste de las pastillas de frenos, consultar pág. 47 (COMPROBACIÓN DESGASTE PASTILLAS)

Si las pastillas y/o el disco no deben cambiarse:

- Dirigirse a un Concesionario Oficial **aprilia** que realizará la reposición del líquido.

⚠ ATENCIÓN

Controlar la eficacia de frenado.
En caso de una carrera excesiva de la leva de freno o de una pérdida de eficacia del sistema de frenos, dirigirse a un Concesionario Oficial aprilia, porque podría ser necesario purgar el aire del sistema.

LÍQUIDO REFRIGERANTE

⚠ ATENCIÓN

No utilizar el vehículo si el nivel del líquido refrigerante está por debajo del nivel mínimo "MÍN".

Controlar cada 2000 km (1250 mi) y luego de largos viajes el nivel del líquido refrigerante; sustituirlo cada 2 años en un Concesionario Oficial **aprilia**.

⚠ PELIGRO

El líquido refrigerante es nocivo si es ingerido; si entra en contacto con la piel o con los ojos podría causar irritaciones.
Si el líquido entra en contacto con la piel o los ojos, lavar con mucha agua la parte afectada y consultar un médico. Si es ingerido, producir el vómito, enjuagar la boca y la garganta con mucha agua y consultar inmediatamente un médico.

NO ESPARCIR EL LÍQUIDO EN EL AMBIENTE.

MANTENER LEJOS DEL ALCANCE DE LOS NIÑOS.

No derramar el líquido refrigerante sobre las piezas calientes del motor; podría incendiarse emitiendo llamas invisibles. En caso de operaciones de mantenimiento, se recomienda el uso de guantes de látex. Para la sustitución dirigirse a un Concesionario Oficial aprilia.

La solución del líquido refrigerante está compuesta por 50% de agua y por 50% de anticongelante.
Esta mezcla es ideal para casi todas las temperaturas de funcionamiento y garantiza una buena protección contra la corrosión.

Se recomienda mantener la misma mezcla incluso durante el verano porque, de esta manera, se reducen las pérdidas por evaporación y la necesidad de frecuentes reposiciones.

De esta manera disminuyen las incrustaciones de sales minerales, dejadas en el radiador por el agua evaporada y se conserva inalterada la eficacia del sistema de refrigeración.

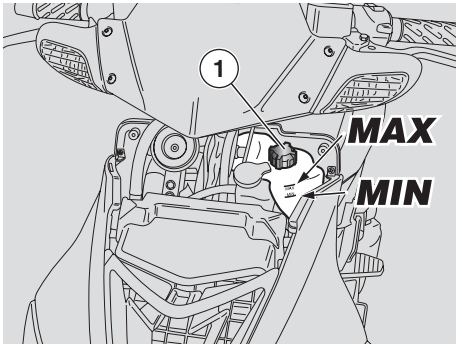

En caso que la temperatura exterior esté por debajo de cero grados centígrados, controlar frecuentemente el circuito de refrigeración añadiendo, si resulta necesario, una mayor concentración de anticongelante (hasta un máximo del 60%).

Para no dañar el motor, usar agua destilada en la solución refrigerante.

⚠ PELIGRO

No quitar el tapón del depósito de expansión (1) con el motor caliente, porque el líquido refrigerante se encuentra en presión y a temperatura elevada.
Si entra en contacto con la piel o con las prendas puede causar graves quemaduras y/o daños.

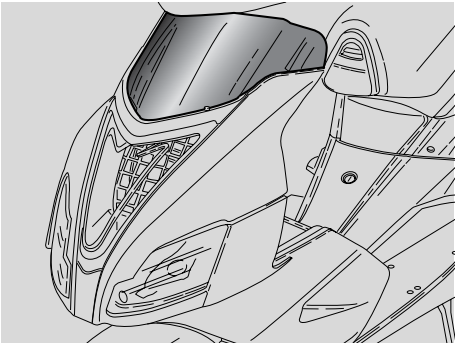

CONTROL Y REPOSICIÓN

⚠ PELIGRO

Proceder con las operaciones de control y de reposición del líquido refrigerante con el motor frío.

◆ Apagar el motor y esperar que se enfríe.

IMPORTANTE Colocar el vehículo en un terreno sólido y plano.

◆ Quitar el protector delantero, consultar pág. 48 (DESMONTAJE PROTECCIÓN DELANTERA).
◆ Controlar que el nivel del líquido, contenido en el depósito de expansión (2), se encuentre entre las referencias "MÍN" y "MÁX".

MÍN = nivel mínimo.
MÁX = nivel máximo.

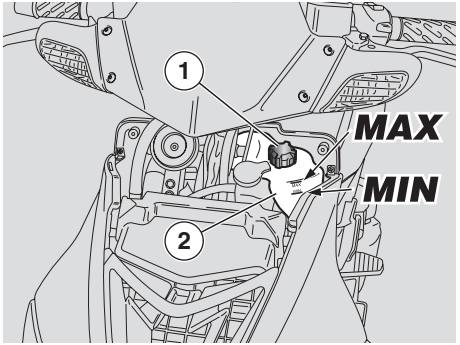

En caso contrario:

◆ Aflojar (girando en el sentido contrario a las agujas del reloj), sin quitar, el tapón de abastecimiento (1).
◆ Esperar algunos segundos para permitir el desahogo de la eventual presión.
◆ Desenroscar y quitar el tapón (1).

⚠ PELIGRO

El líquido refrigerante es nocivo si es ingerido; si entra en contacto con la piel o con los ojos podría causar irritaciones.
No introducir los dedos u otros objetos para comprobar la presencia de líquido refrigerante.

⚠ ATENCIÓN

No añadir aditivos u otras sustancias al líquido.
Si se utiliza un embudo u otro instrumento, comprobar que estén perfectamente limpios.

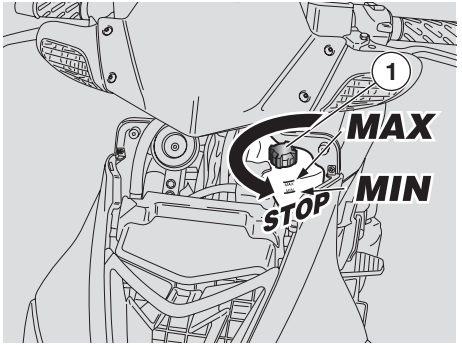

⚠ ATENCIÓN

Durante la reposición, no superar el nivel "MÁX" porque, en caso contrario, el líquido saldrá del depósito durante el funcionamiento del motor.

◆ Reponer con líquido refrigerante, consultar pág. 65 (TABLA LUBRICANTES) hasta que el nivel del líquido alcance aproximadamente el nivel "MÁX".
◆ Colocar nuevamente el tapón de reposición (1).

⚠ ATENCIÓN

En caso de un excesivo consumo de líquido refrigerante que vaciara el depósito, controlar que no haya pérdidas en el circuito. Para la reparación, dirigirse a un Concesionario Oficial aprilia.

◆ Colocar nuevamente la tapa de inspección, comprobando su correcta fijación.

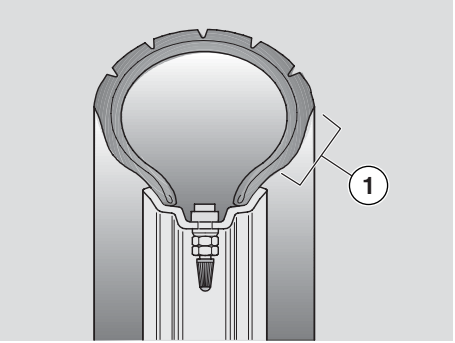

NEUMÁTICOS

Este vehículo ha sido equipado con neumáticos sin cámara (tubeless).

⚠ PELIGRO

Controlar periódicamente la presión de inflado de los neumáticos a temperatura ambiente, consultar pág. 62 (DATOS TÉCNICOS).

Si los neumáticos están calientes, la medición no es correcta. Medir la presión de inflado, en especial antes y después de viajes prolongados. Si la presión de inflado es demasiado elevada, las asperezas del terreno no son amortiguadas y se transmiten al manillar, comprometiendo el confort de marcha y reduciendo la adherencia del vehículo al terreno en curva. En cambio, si la presión de inflado es insuficiente, los laterales de los neumáticos (1) trabajan excesivamente y podría deslizarse la goma sobre la llanta, o despegarse, perdiendo el control del vehículo.

En caso de frenadas repentinas, los neumáticos podrían salirse de las llantas. Además, en curva, el vehículo podría patinar.

Controlar las condiciones de la superficie y el nivel de desgaste, porque una mala condición de los neumáticos puede comprometer la adherencia del vehículo en carretera y la maniobrabilidad del mismo.

Algunos tipos de neumáticos, homologados para este vehículo, están provistos de indicadores de desgaste. Existen diferentes tipos de indicadores de desgaste. Solicitar información sobre las modalidades de control de desgaste a su vendedor. Comprobar visualmente el estado de los neumáticos y, de estar desgastados, sustituir.

Si los neumáticos son viejos, aunque no estén completamente desgastados, pueden endurecerse y no garantizar el agarre en carretera. En este caso sustituir los neumáticos.

Sustituir el neumático si resulta desgastado o en presencia de pinchazos en la banda de rodadura con dimensiones superiores a los 5 mm.

Una vez reparado el neumático, proceder con el equilibrado de las ruedas.

Los neumáticos deben ser sustituidos por otros de tipo y modelo indicados por la casa constructora, consultar pág. 62 (DATOS TÉCNICOS); el uso de neumáticos distintos a los indicados, influye negativamente en la conducción del vehículo.

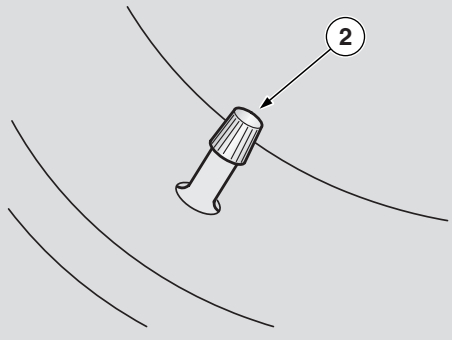

No instalar neumáticos del tipo con cámara en llantas para neumáticos tubeless y viceversa.

Controlar que las válvulas de inflado (2) tengan siempre las tapas colocadas, para evitar un repentino desinflado de los neumáticos.

Las operaciones de sustitución, de reparación, de mantenimiento y de equilibrado son muy importantes, deben ejecutarse con equipos adecuados y con la necesaria experiencia.

Por este motivo, se recomienda dirigirse a un Concesionario Oficial aprilia o a un servicio especializado para realizar las operaciones anteriormente descritas.

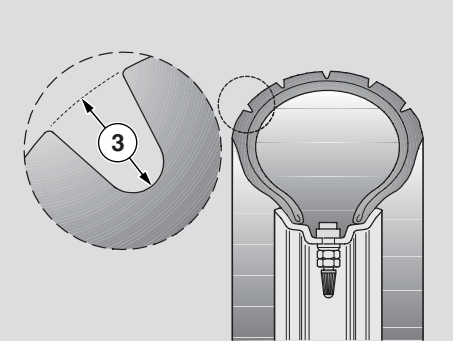

Si los neumáticos son nuevos pueden estar cubiertos de una sustancia resbaladiza, por lo tanto conducir con precaución durante los primeros kilómetros. No colocar en los neumáticos líquidos inadecuados.

LÍMITE MÍNIMO DE PROFUNDIDAD BANDA DE RODADURA (3)

delantero:..... 1,5 mm
trasero:..... 1,5 mm

La profundidad mínima de la banda de rodadura no debe ser inferior a lo recomendado por la legislación vigente en el país donde se utiliza el vehículo.

SILENCIADOR CATALÍTICO

⚠ PELIGRO

No aparcar el vehículo versión catalítica cerca de malezas secas o en lugares accesibles a los niños, porque el silenciador de escape alcanza durante el uso temperaturas muy elevadas; por lo tanto prestar la máxima atención y evitar cualquier tipo de contacto antes que se haya enfriado completamente.

El vehículo versión catalítica tiene un silenciador con catalizador metálico de tipo "bivalente al platino-rodio".

Este dispositivo desempeña la función de oxidar el CO (óxido de carbono) y los HC (hidrocarburos incombustos) presentes en los gases de escape, transformándolos respectivamente en anhídrido carbónico y vapor de agua.

La alta temperatura alcanzada por los gases del escape, por efecto de la reacción catalítica, permite también quemar las partículas de aceite, manteniendo el silenciador limpio y eliminando los humos del escape.

Para el funcionamiento correcto y continuo del catalizador y para reducir eventuales problemas de suciedad en el grupo térmico y el escape, evitar recorrer largos tramos con régimen de rotación del motor constantemente muy bajo.

Resultará suficiente alternar a estos momentos un régimen de rotación del motor algo elevado, aunque sea durante pocos segundos, siempre que esta operación se efectúe frecuentemente.

Lo anteriormente especificado adquiere especial importancia cada vez que se pone en marcha el motor en frío; en este caso, para poder alcanzar un régimen de rotación que permita "la activación" de la reacción catalítica, será suficiente comprobar que la temperatura del grupo térmico haya alcanzado como mínimo los 50 °C, lo cual generalmente se produce pocos segundos después del arranque.

⚠ ATENCIÓN

No utilizar combustible con plomo porque degrada el catalizador.

SILENCIADOR DE ESCAPE / TUBO DE ESCAPE

⚠ PELIGRO

Está prohibido alterar el sistema de control de ruidos.

Se comunica al propietario del vehículo que la ley puede prohibir lo siguiente:

– el desmontaje y todas las acciones, realizadas por cualquier persona a fin de controlar la emisión de ruidos antes de la venta o entrega del vehículo al comprador final o durante su uso, que puedan inhibir cualquier dispositivo o elemento constitutivo incorporado en un vehículo nuevo, excepto las operaciones de mantenimiento, reparación o sustitución.
– El uso del vehículo luego de haber desmontado o inhibido dicho dispositivo o elemento constitutivo.

Controlar el silenciador de escape / tubo de escape y los tubos del silenciador, comprobando que no haya rastros de oxidación o agujeros y que el sistema de escape funcione correctamente.

Si el ruido producido por el sistema de escape aumenta, dirigirse de inmediato a un Concesionario Oficial **aprilia**.

⚠ PELIGRO

Antes de salir, efectuar siempre un control preliminar del vehículo para un correcto y seguro funcionamiento, consultar (TABLA CONTROLES PRELIMINARES). El incumplimiento de las siguientes operaciones puede causar graves lesiones personales o al vehículo.

Para los pares de apriete de las tuercas y de los tornillos que no se indican en el presente manual de uso y mantenimiento, dirigirse a un Concesionario Oficial aprilia. La fijación de un componente con par de apriete incorrecto podría perjudicar la seguridad propia y de los demás.

Dirigirse a un Concesionario Oficial aprilia si no se comprende el funcionamiento de algunos mandos o se nota o sospecha la presencia de algunas anomalías en el funcionamiento.
El tiempo necesario para un control es muy limitado, mientras que resulta muy ventajosa la seguridad obtenida

TABLA CONTROLES PRELIMINARES

Pieza	Control	Pág.
Frenos de disco	Controlar el funcionamiento, el nivel del líquido de frenos y eventuales pérdidas. Controlar el desgaste de las pastillas. Si resulta necesario restablecer el nivel del líquido de frenos.	27 47
Acelerador	Controlar que funcione suavemente y que pueda abrirse y cerrarse completamente en todas las posiciones de la dirección. Ajustar y/o lubricar si es necesario.	35
Aceite mezclador	Controlar y/o reponer si es necesario.	25
Ruedas / neumáticos	Controlar las condiciones de las superficies de los neumáticos, la presión de inflado, el desgaste y daños eventuales. Quitar los eventuales cuerpos extraños que se hayan introducido en las acanaladuras de la banda de rodadura.	30
Levas de frenos	Controlar que funcionen suavemente. Lubricar las articulaciones si necesario.	
Dirección	Controlar que la rotación sea homogénea, suave, que no se afloje o tenga juego.	
Caballete central, caballete lateral OPT	Controlar que funcione suavemente y que la tensión de los muelles lo restablezca a la posición normal. Lubricar juntas y articulaciones si es necesario.	39
Elementos de fijación	Comprobar que los elementos de fijación no estén flojos. Si resulta necesario, regularlos o ajustarlos.	-
Depósito combustible	Controlar el nivel y reponer si es necesario. Controlar eventuales pérdidas u obstrucciones del circuito.	24 59
Líquido refrigerante	El nivel del líquido en el depósito de expansión debe estar comprendido entre las referencias "MÍN"y "MÁX". De resultar necesario, restablecer el nivel del líquido refrigerante.	28 29
Interruptor parada motor (○ - ⊗)	Controlar el correcto funcionamiento.	19
Luces, testigos, testigo alarma general, claxon y dispositivos eléctricos	Controlar el funcionamiento correcto de los dispositivos. Sustituir las lámparas o intervenir para reparar el daño si es necesario.	55 58
Bomba inyección IE	Controlar el correcto funcionamiento.	

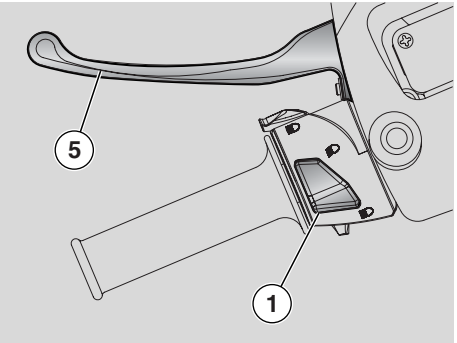

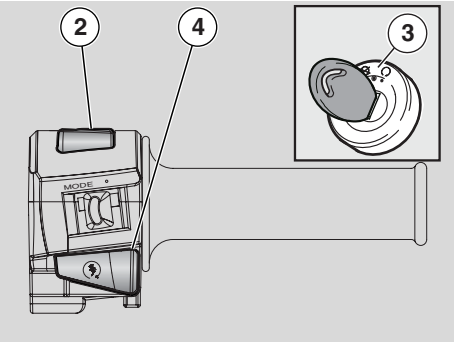

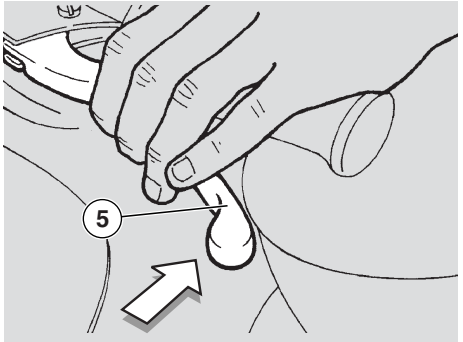

ARRANQUE

⚠ PELIGRO

Los gases de escape contienen monóxido de carbono, sustancia extremadamente nociva si se inhala. No arrancar el vehículo en locales cerrados o sin aire suficiente.
La inobservancia de esta advertencia puede causar la pérdida de los sentidos e incluso la muerte por asfixia.
No subir al vehículo para el arranque.
No arrancar el motor con el vehículo apoyado en el caballete lateral.

ARRANQUE ELÉCTRICO

- Colocar el vehículo sobre el caballete central, consultar pág. 39 (COLOCACIÓN DEL VEHÍCULO SOBRE EL CABALLETE).
- Asegurarse que el conmutador luces (1) se encuentre en posición "".
- Colocar en "" el interruptor de parada motor (2).
- Girar la llave (3) y colocar en "" el interruptor de encendido.

IMPORTANTE Para evitar un consumo excesivo de la batería, no dejar durante largos períodos la llave en posición "" con el motor apagado.

- Controlar que el testigo "de alarma general" se apague (consultar pág. 13) IE.
- Bloquear por lo menos una rueda, accionando una leva de freno (5).
  Si así no sucediere, significa que no llega corriente al relé de arranque y el motor no arranca.

IMPORTANTE Si el vehículo permaneció inactivo durante mucho tiempo, realizar las operaciones de la pág. 29 (ARRANQUE LUEGO DE PROLONGADA INACTIVIDAD).

⚠ ATENCIÓN

Presionar el pulsador de arranque "" (5) sin acelerar, luego dejarlo en reposo al ponerse en marcha el motor.

IMPORTANTE Para evitar un consumo excesivo de la batería, no mantener presionado el pulsador de arranque "" (4) durante más de cinco segundos. Si en este intervalo de tiempo el motor no se pone en marcha, esperar diez segundos y presionar nuevamente el pulsador de arranque "" (4).

No presionar el pulsador de arranque "" (4) cuando el motor está encendido: podría dañarse el motor de arranque.

IMPORTANTE Con el motor en marcha (en especial si la temperatura es muy baja), esperar 15-20 segundos sin acelerar para que el motor se caliente.

- No acelerar y accionar las levas de frenos al mismo tiempo hasta que se comience a rodar.

Para comenzar a rodar, consultar pág. 35 (ARRANQUE Y CONDUCCIÓN).

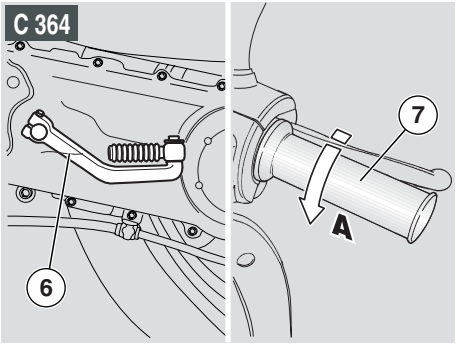

ARRANQUE A PEDAL (KICK START) C 364

- Colocar el vehículo en el caballete central, consultar pág. 39 (COLOCACIÓN DEL VEHÍCULO SOBRE EL CABALLETE). Colocarse en el lado izquierdo del vehículo.
- Asegurarse que el conmutador luces (1) se encuentre en posición "".
- Girar la llave (3) y colocar en "" el interruptor de encendido.
- Colocar en " " el interruptor de parada motor (2).
- Para no perder el control del vehículo durante el arranque, bloquear ambas ruedas, accionando las levas de frenos (5).
- Operar con el pie derecho en el pedal de arranque (6), soltándolo inmediatamente.
- Si fuese necesario, repetir la operación hasta que arranque el motor.

ARRANQUE CON MOTOR AHOGADO

Si no se cumple correctamente el procedimiento de arranque, o en caso de un exceso de combustible en los tubos de aspiración, el motor podría ahogarse.

Para limpiar un motor ahogado:

⚠ ATENCIÓN

No operar en el pedal de arranque con el motor en marcha.

Presionar el pulsador de arranque "" (4) durante algunos segundos (haciendo girar el motor en vacío) con el puño acelerador (7) completamente girado (**Pos. A**).

ARRANQUE EN FRÍO

En caso de temperaturas ambiente bajas (cerca o inferior a 0°C) podrían surgir algunas dificultades durante el primer arranque.

En este caso:

- Insistir por lo menos cinco segundos con el pulsador de arranque "" (4) accionado y, al mismo tiempo, girar moderadamente (**Pos. A**) el puño del acelerador (7).

Si el motor se pone en marcha:

- Soltar el puño del acelerador (7).
- En caso que el régimen mínimo resulte inestable, operar sobre el puño del acelerador (7) con pequeñas y frecuentes vueltas.

Para comenzar a rodar, consultar pág. 35 (ARRANQUE Y CONDUCCIÓN).

Si el motor no se pone en marcha:

Esperar unos segundos y repetir el procedimiento de ARRANQUE EN FRÍO.

- Eventualmente quitar la bujía, consultar pág. 51 (BUJÍA) y controlar que no esté húmeda.
- Si la bujía está húmeda, limpiarla y secarla.

Antes de proceder con el montaje:

IMPORTANTE Colocar un paño limpio sobre el cilindro cerca del alojamiento de la bujía, como protección de eventuales salidas de aceite.

- Presionar el pulsador de arranque "" (4) y hacer girar el motor de arranque durante unos cinco segundos, sin acelerar.

ARRANQUE LUEGO DE PROLONGADA INACTIVIDAD

Si el vehículo ha quedado inactivo durante mucho tiempo, es posible que el arranque sea dificultoso debido a que el circuito de alimentación combustible podría estar parcialmente vacío.

En este caso:

- Presionar el pulsador de arranque "" (4) durante unos cinco segundos permitiendo el llenado de la cuba del carburador.

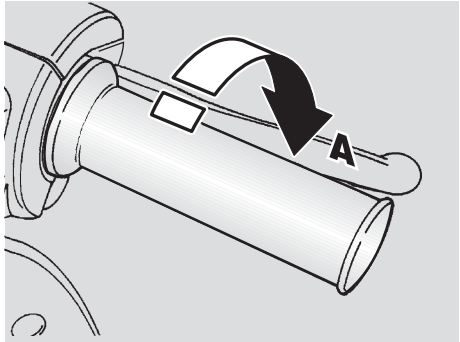

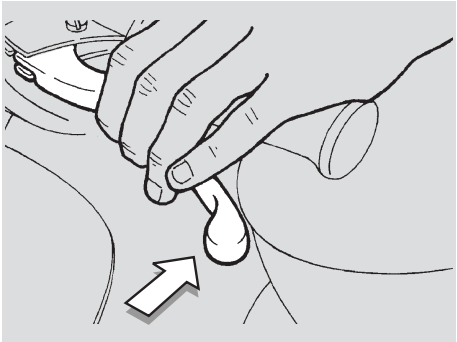

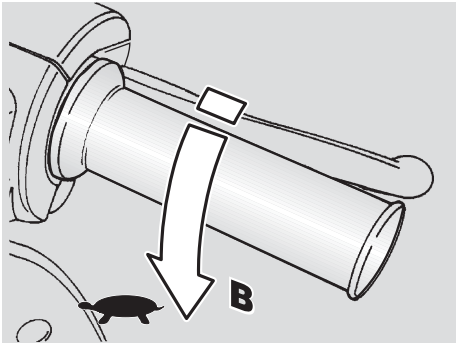

ARRANQUE Y CONDUCCIÓN

IMPORTANTE Antes de ponerse en marcha, leer atentamente el capítulo “conducción segura”, consultar pág. 5 (CONDUCCIÓN SEGURA).

⚠ ATENCIÓN

Si durante la conducción en el salpicadero se enciende el testigo de reserva combustible ⛽, significa que se entra en zona de reserva. Reabastecer el combustible lo antes posible, consultar pág. 24 (COMBUSTIBLE)

⚠ PELIGRO

Las informaciones relativas a la conducción con pasajero sólo deben considerarse válidas para los países donde está permitida.

Durante la conducción sujetar firmemente con las manos el manillar y mantener los pies sobre los estribos.

JAMÁS CONDUCIR EN POSICIONES DIFERENTES.

En caso de conducción con pasajero, instruir a la persona que se transporta para que no se presenten problemas durante las maniobras.
Antes del arranque, asegurarse que el caballete o los caballetes se encuentren en posición retraída.

Para comenzar a rodar:

- Soltar el puño acelerador (**Pos. A**), accionar el freno trasero y bajar el vehículo del caballete.
- Subir en el vehículo y, por motivos de estabilidad, mantener por lo menos un pie apoyado en el pavimento.
- Regular correctamente la inclinación de los espejos retrovisores.

⚠ PELIGRO

Con el vehículo parado, familiarizarse con el uso de los espejos retrovisores.

- Para comenzar a rodar, soltar la leva del freno y acelerar, girando moderadamente el puño acelerador (**Pos. B**); el vehículo comenzará a avanzar.

⚠ ATENCIÓN

No efectuar salidas repentinas con el motor frío.
Para reducir la emisión de sustancias contaminantes en el aire y el consumo de combustible, se recomienda calentar el motor conduciendo a una velocidad moderada durante los primeros kilómetros de recorrido.

⚠ PELIGRO

No acelerar y desacelerar repetidamente porque se podría perder el control del vehículo.

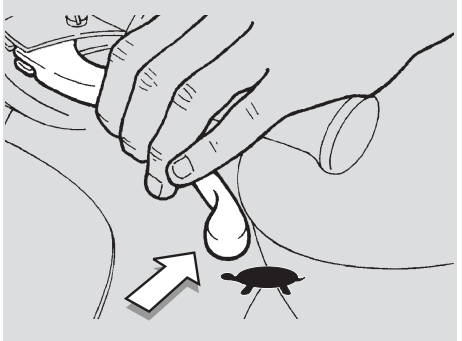

⚠ PELIGRO

Para frenar, desacelerar y accionar ambos frenos para conseguir una desaceleración uniforme, dosificando la presión sobre los dispositivos de frenado de manera apropiada.
Accionando sólo el freno delantero o sólo el trasero, se reduce notablemente la fuerza de frenado, con el riesgo de bloquear una rueda con consiguiente pérdida de adherencia.

Si resulta necesario detenerse en subida, desacelerar completamente y utilizar sólo los frenos para mantener parado el vehículo.
Utilizar el motor para mantener inmóvil el vehículo puede provocar el recalentamiento del embrague y del variador.

Antes de iniciar una curva, reducir la velocidad y frenar recorriendo la misma a velocidad moderada y constante o con ligera aceleración; evitar frenar al límite: las posibilidades de patinar son muy elevadas.
El uso continuo de los frenos en los tramos en bajada, puede causar el recalentamiento de las pastillas con sucesiva reducción de la eficacia de los frenos. Aprovechar la compresión del motor utilizando ambos frenos de manera intermitente.
En los tramos en bajada no conducir con el motor apagado.

⚠ PELIGRO

Con el firme de la carretera mojado o con poca adherencia (nieve, hielo, barro, etc.), conducir a velocidad moderada, evitando frenadas repentinas o maniobras que podrían causar la pérdida de adherencia y, en consecuencia, la caída.
Prestar atención a todo tipo de obstáculo o variación de la geometría del firme de la carretera.
Las carreteras con firme malo, los carriles, los sumideros, las señales de indicación pintadas en el firme de la carretera, las chapas metálicas de las obras cuando llueve, se vuelven resbaladizos y, por lo tanto, hay que pasarlos con mucha prudencia, conduciendo de manera suave e inclinando el vehículo lo menos posible.

⚠ PELIGRO

Señalar siempre los cambios de carril o de dirección por medio de los dispositivos adecuados y con oportuna anticipación, evitando maniobras repentinas y peligrosas.
Desactivar los dispositivos inmediatamente después del cambio de dirección.

Mientras está adelantando o es adelantado por otros vehículos, prestar la máxima atención.
En caso de lluvia, la nube de agua producida por los grandes vehículos reduce la visibilidad; el desplazamiento de aire puede provocar la pérdida de control del vehículo.

⚠ PELIGRO

Si el testigo de alarma general (⚠) y el ícono reserva aceite mezclador "🛢" se encienden durante el funcionamiento normal del motor significa que el nivel del aceite mezclador está en reserva; en este caso reponer el aceite mezclador, consultar pág. 25 (ACEITE MEZCLADOR)

⚠ ATENCIÓN

Si el testigo de alarma general (⚠) y el indicador temperatura líquido refrigerante "🌡" alcanza la máxima temperatura, detener el motor y controlar el nivel del líquido refrigerante, ver pág. 28 (LÍQUIDO REFRIGERANTE).

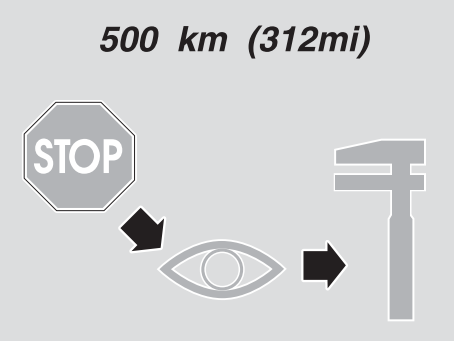

RODAJE

⚠ PELIGRO

Luego de los primeros 500 Km (312 mi) de funcionamiento, realizar los controles previstos en la columna "Fin rodaje" , consultar pág. 41 (FICHA DE MANTENIMIENTO PERIÓDICO) para evitar daños a sí mismos, a los demás y/o al vehículo.

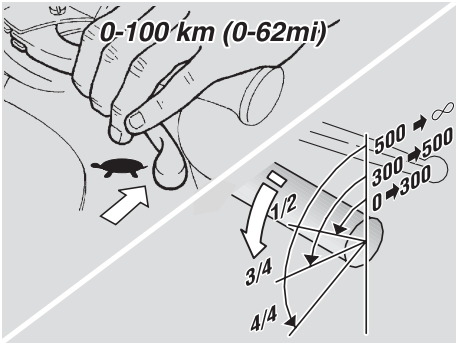

El rodaje del motor es fundamental para garantizar un correcto funcionamiento y una prolongada duración.

Recorrer, si es posible, carreteras con muchas curvas y/o de montaña para someter el motor, las suspensiones y los frenos a un rodaje más eficaz.

Durante los primeros 500 Km de recorrido (312 mi), respetar las siguientes normas:

- **0 - 100 Km (0 - 62 mi)**
  Durante los primeros 100 Km (62 mi), operar con precaución en los frenos y evitar frenadas repentinas y prolongadas. Esto permite un ajuste correcto del material de roce de las pastillas sobre los discos de freno.
- **0 - 300 Km (0 - 187 mi)**
  Abrir solo hasta la mitad el puño del acelerador durante largos recorridos.
- **300 - 500 Km (187 - 312 mi)**
  No mantener abierto el puño del acelerador por más de 3/4 durante largos recorridos.

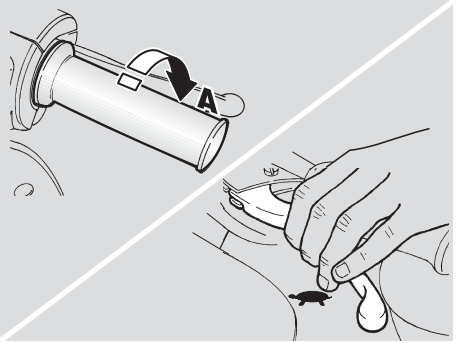

PARADA

⚠ PELIGRO

Evitar, si es posible, detener repentinamente el vehículo, reducir bruscamente la velocidad y frenar al límite.

- Soltar el puño acelerador (**pos. A**) y accionar gradualmente los frenos para detener el movimiento del vehículo.
- Durante la parada momentánea, mantener accionado por lo menos un freno.

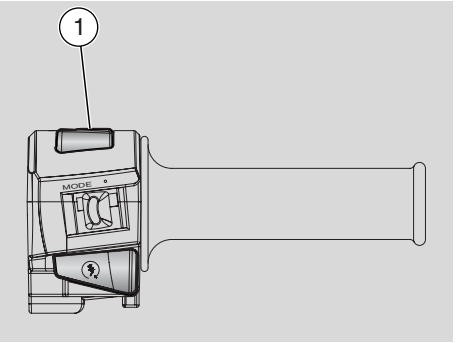

APARCAMIENTO

⚠ PELIGRO

Aparcar el vehículo sobre suelo sólido y llano para que no caiga.

No apoyar el vehículo en los muros, ni en el suelo.

Comprobar que el vehículo y, sobre todo, las partes muy calientes del mismo no sean peligrosas para las personas y para los niños.

No dejar el vehículo sin vigilancia y con el motor en marcha o con la llave introducida en el interruptor de encendido.

No sentarse en el vehículo apoyado en el caballete.

- Parar el vehículo, consultar al lado (PARADA).
- Colocar en "" el interruptor de parada motor (1) (países donde está previsto).

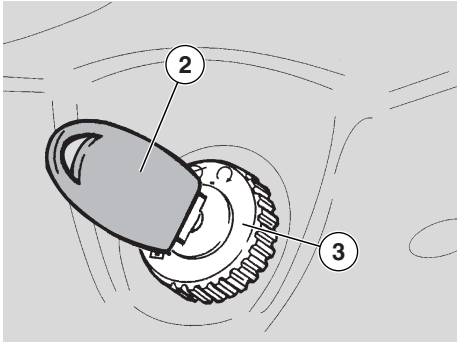

⚠ ATENCIÓN

Con el motor apagado y con el interruptor de encendido en posición "" la batería puede descargarse.

- Girar la llave (2) y colocar en "" el interruptor de encendido (3).
- Colocar el vehículo sobre el caballete, consultar pág. 39 (COLOCACIÓN DEL VEHÍCULO SOBRE EL CABALLETE).

⚠ ATENCIÓN

Con el motor apagado no es necesario cerrar el grifo del combustible porque dispone de un sistema automático de cierre.

⚠ ATENCIÓN

No dejar la llave introducida en el interruptor de encendido.

- Bloquear la dirección, consultar pág. 20 (SEGURO DE DIRECCIÓN) y extraer la llave (2).

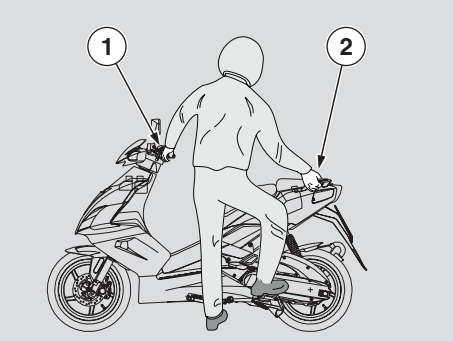

COLOCACIÓN DEL VEHÍCULO SOBRE EL CABALLETE

Leer atentamente pág. 38 (PARADA)

CABALLETE CENTRAL

- Sujetar el puño izquierdo (1) y la manija trasera izquierda (2).
- Empujar en la palanca del caballete (3).

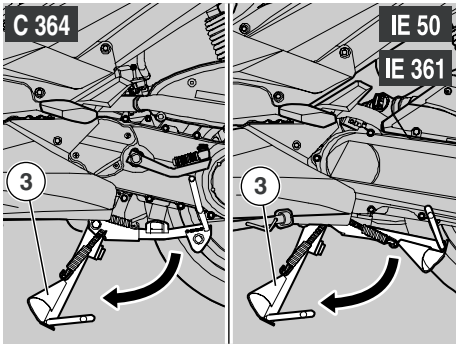

CABALLETE LATERAL OPT

- Sujetar el puño izquierdo (1) y la manija trasera izquierda (2).

⚠ PELIGRO

Peligro de caída y vuelco.
Cuando se endereza el vehículo, de la posición de aparcamiento a la posición de marcha, el caballete se retrae automáticamente.

- Empujar el caballete lateral (4) con el pie derecho, extendiéndolo completamente.
- Inclinar el vehículo hasta apoyar el caballete sobre el suelo.
- Girar el manillar completamente hacia la izquierda.

⚠ PELIGRO

Comprobar la estabilidad del vehículo.

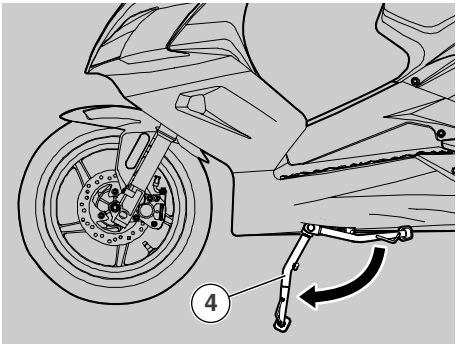

SUGERENCIAS CONTRA LOS ROBOS

⚠ ATENCIÓN

No utilizar dispositivos bloquea discos. El incumplimiento de esta advertencia puede causar serios daños al sistema de frenos y provocar accidentes con graves lesiones e incluso la muerte.

No dejar NUNCA la llave de encendido introducida y utilizar siempre el seguro de dirección.

Aparcar el vehículo en un sitio seguro y, si es posible, en un garaje o en un sitio vigilado.

Utilizar, en lo posible, el específico cable blindado “Body-Guard” **aprilia** OPT o un dispositivo antirrobo adicional.

Comprobar que los documentos y el impuesto para circulación estén en orden.

Escribir en esta página los datos personales y número de teléfono, para facilitar la identificación del propietario en caso de hallazgo después del robo.

APELLIDO:.....

NOMBRE:.....

DIRECCIÓN: .....

.....

Nº TELÉFONO: .....

IMPORTANTE En muchos casos los vehículos robados han sido identificados gracias a los datos indicados en el manual de uso/mantenimiento.

MANTENIMIENTO

⚠ PELIGRO

Peligro de incendio.
El combustible y otras sustancias inflamables no deben aproximarse a los componentes eléctricos.

Antes de efectuar cualquier tipo de operación de mantenimiento o de inspección al vehículo, apagar el motor y quitar la llave, esperar que el motor y el sistema de escape se hayan enfriado, levantar el vehículo por medio de equipo adecuado, sobre una superficie sólida y plana.

Antes de continuar, controlar que el ambiente de trabajo disponga de un adecuado cambio de aire.

Prestar atención a las partes aún calientes del motor y del sistema de escape, para evitar quemaduras.

No usar la boca para sostener ninguna pieza mecánica u otra parte del vehículo: ningún componente es comestible, algunos de éstos son nocivos o tóxicos.

⚠ ATENCIÓN

De no resultar expresamente descrito, los grupos deben montarse cumpliendo en orden inverso las operaciones de desmontaje.
En caso de operaciones de mantenimiento, se recomienda el uso de guantes de látex.

Normalmente el usuario puede realizar las operaciones de mantenimiento ordinario, pero a veces éstas requieren el empleo de equipos específicos y una preparación técnica adecuada.

Si resulta necesaria asistencia o un asesoramiento técnico, dirigirse a un Concesionario Oficial **aprilia**, que garantizará un servicio detallado y rápido.

Se recomienda pedir al Concesionario Oficial **aprilia** la prueba del vehículo en carretera luego de una intervención de reparación o de mantenimiento periódico.

Sin embargo, efectuar personalmente los "Controles Preliminares" luego de una intervención de mantenimiento, consultar pág. 32 (TABLA CONTROLES PRELIMINARES)

FICHA DE MANTENIMIENTO PERIÓDICO

INTERVENCIONES A CARGO DEL **Concesionario Oficial aprilia** (QUE PUEDE REALIZAR EL USUARIO).

Componentes	Fin del rodaje [500 Km (312 mi)]	Cada 4000 km (2500 mi) o 12 meses	Cada 8000 km (5000 mi) o 24 meses
Batería / Nivel electrolito	①	①	
Bujía	①	③	
Carburador - régimen mínimo (IE excluido)	④	①	
Funcionamiento acelerador	①	①	
Sistema luces	①	①	
Interruptor luz stop		①	
Líquido de frenos (control niveles)		①	
Aceite mezclador	cada 500 Km (312 mi): ①		
Aceite mezclador IE	cada 2000 Km (1240 mi): ①		
Ruedas, neumáticos y presión de inflado	todos los meses:①		
Ajuste bornes batería	①		
Desgaste pastillas de freno delantero y trasero	①	cada 2000 Km (1240 mi): ①	

①= Controlar, limpiar, ajustar, lubricar o sustituir si es necesario. ②= limpiar; ③= sustituir; ④= regular.

Realizar las operaciones de mantenimiento a intervalos más reducidos si el vehículo se utiliza en zonas lluviosas, polvorientas o con firme malo.

INTERVENCIONES A CARGO DEL Concesionario Oficial **aprilia**

Componentes	Fin del rodaje [500 Km (312 mi)]	Cada 4000 km (2500 mi) o 12 meses	Cada 8000 km (5000 mi) o 24 meses
Amortiguador trasero			①
Cables transmisión y mandos	①	①	
Correa de transmisión			③
Cojinetes tubo de dirección y juego dirección	①	①	
Cojinetes ruedas		①	
Discos de freno		①	
Aros	cada 12000 Km (7440 mi): ①		
Filtro aire	①		②
Filtro combustible		cada 12000 Km (7440 mi): ①	
Funcionamiento general del vehículo	①	①	
Sistemas de freno/discos de freno	①	①	
Líquido de frenos	cada 2 años③		
Líquido refrigerante	cada 2000 km (1240 mi)①: / cada 2 años: ③		
Silenciador de escape / tubo de escape		①	
Mezclador /funcionamiento acelerador	①	①	
Aceite horquilla y retén aceite	cada 12000 Km (7440 mi): ①		
Aceite transmisión	③	①	cada 12000 km (7440 mi) o cada 2 años:③
Polea delantera	cada 12000 Km (7440 mi): ①		
Limpieza inyector IE	cada 16000 Km (9920 mi): ②		
Rodillos y guías variador delanteros	cada 12000 Km (7440 mi): ③		
Ruedas / neumáticos y presión de inflado	①	①	
Ajuste tuercas y tornillos	①	①	
Tubo combustible	cada 4000 km (2500 mi)②: / cada 2 años: ③		
Tubos sistema de frenos	cada 4000 km (2500 mi)①: / cada 2 años: ③		
Tubos aceite mezclador	①	①	cada 2 años③
Desgaste embrague		①	

①= Controlar, limpiar, ajustar, lubricar o sustituir si es necesario. ②= limpiar; ③= sustituir; ④= regular.

Realizar las operaciones de mantenimiento a intervalos más reducidos si el vehículo se utiliza en zonas lluviosas, polvorientas o con firme malo.

DATOS DE IDENTIFICACIÓN

Se recomienda escribir los números del bastidor y del motor en el espacio reservado expresamente en este manual.

El número del bastidor puede utilizarse para la compra de recambios.

IMPORTANTE La alteración de los números de identificación puede provocar graves sanciones penales y administrativas; en especial, la alteración del número del bastidor causa la anulación inmediata de la garantía.

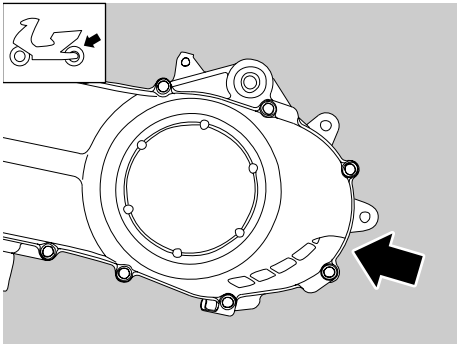

NÚMERO DE MOTOR

El número de motor se encuentra impreso cerca del soporte inferior del amortiguador trasero.

Motor nº _____

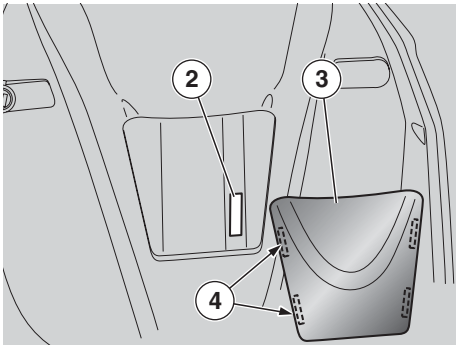

NÚMERO DE BASTIDOR

El número de bastidor (2) está impreso en el tubo central del bastidor. Para la lectura es necesario quitar la tapa (3).

IMPORTANTE La tapa (3) puede ser introducida en un solo sentido. Las chavetas (4) están colocadas de ambos lados.

Bastidor nº _____

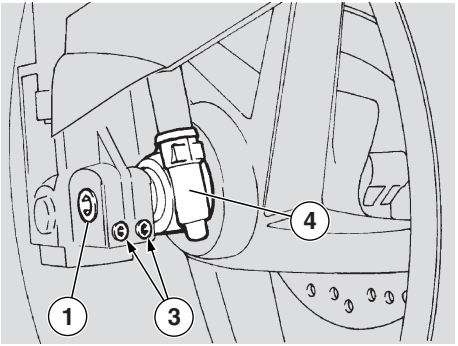

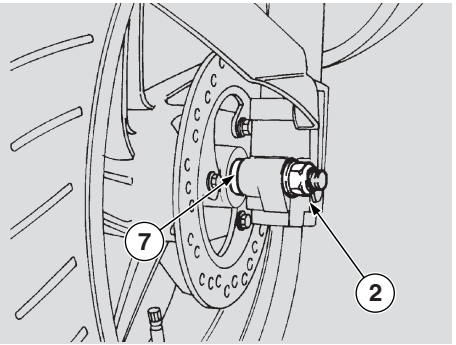

RUEDA DELANTERA

DESMONTAJE

Leer atentamente pág. 40 (MANTENIMIENTO)

IMPORTANTE Preparar un soporte de 210 mm de altura y base de apoyo de 200 x 200 mm.

- Interponiendo una goma espuma, colocar el soporte debajo del vehículo, de manera que la rueda delantera tenga espacio suficiente para moverse libremente y evitar la caída del vehículo.

⚠ PELIGRO

Comprobar la estabilidad del vehículo.

- Bloquear el perno de la rueda (1) con una llave hexagonal.
- Destornillar y quitar la tuerca (2) recuperando la arandela.

Par de apriete tuerca perno rueda: 50 Nm (5 kgm).

- Aflojar los dos tornillos (3) de la mordaza perno rueda.

Par de apriete tornillos mordaza perno rueda: 10 Nm (1,0 kgm).

- Empujar el perno de la rueda (1), operando con precaución, sobre la extremidad roscada y utilizando un martillo de goma si fuese necesario.

IMPORTANTE Controlar la ubicación del reenvío cuentakilómetros (4) y del separador (7), para montarlos correctamente.

- Sujetar la rueda delantera y extraer manualmente el perno de la rueda.
- Quitar la rueda y extraer con precaución el disco de la pinza de freno.
- Desconectar el reenvío cuentakilómetros (4).

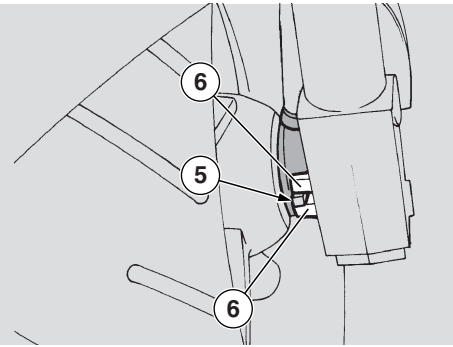

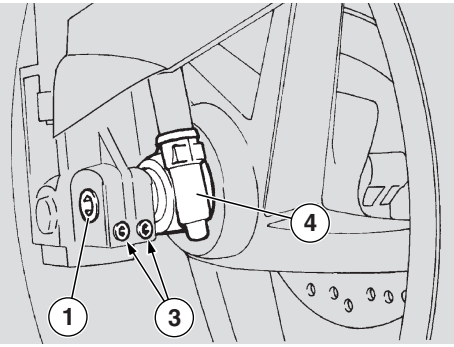

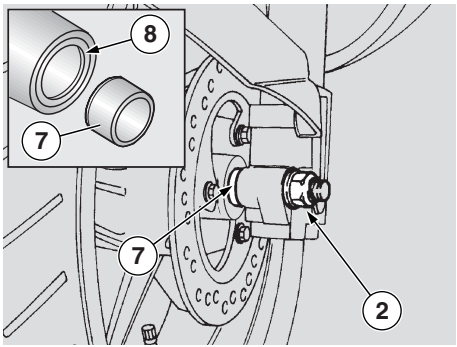

MONTAJE

Leer atentamente pág. 40 (MANTENIMIENTO)

⚠ ATENCIÓN

Durante el montaje no dañar los tubos, el disco y las pastillas del freno.

Para montar la rueda delantera operar de la siguiente manera:

- Colocar la rueda entre las barras de la horquilla introduciendo el disco entre las pastillas de la pinza de freno.
- Colocar la chaveta del reenvío del cuentakilómetros (4) en su específico alojamiento en el cubo de la rueda.
- Introducir el diente (5) del reenvío del cuentakilómetros entre las dos espigas anti-rotación (6) que se encuentran en la horquilla.
- Introducir el perno (1), del lado derecho del vehículo (sentido de marcha).

⚠ ATENCIÓN

El separador (7) permanece colocado en el alojamiento rueda; en caso de salida accidental, colocarlo correctamente (consultar figura) sin forzar el guardapolvo (8).

- Introducir el separador (7) entre el cubo y la barra izquierda de la horquilla.
- Introducir la arandela, bloquear la rotación del perno de la rueda (1) con una llave hexagonal, atornillar y ajustar la tuerca (2).

Par de apriete tuerca perno rueda: 50 Nm (5,0 kgm).

- Quitar el soporte ubicado debajo del vehículo.
- Con la leva del freno delantero accionada, presionar varias veces sobre el manillar, llevando a tope la horquilla. De esta manera, las barras de la horquilla se ajustarán correctamente.
- Ajustar los dos tornillos (3) de la mordaza del perno de la rueda.

Par de apriete tornillos mordaza perno rueda: 10 Nm (1,0 kgm).

- Comprobar que los siguientes componentes no estén sucios:
  - neumático;
  - rueda;
  - discos de freno.

⚠ PELIGRO

Luego del montaje, accionar varias veces la leva del freno delantero y controlar el correcto funcionamiento del sistema de frenado.

Controlar el centrado de la rueda.

Se recomienda controlar los pares de apriete, el centrado y el equilibrado en un Concesionario Oficial aprilia, para evitar inconvenientes que podrían causar daños graves a los demás y a sí mismo.

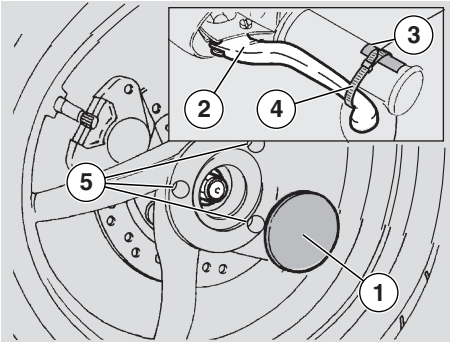

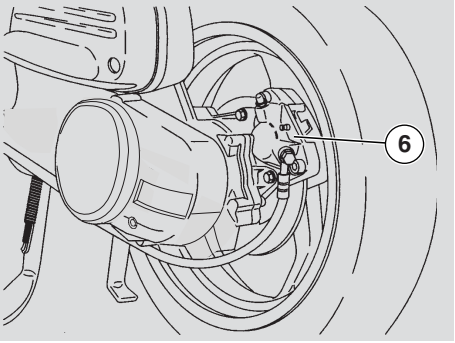

RUEDA TRASERA

DESMONTAJE

Leer atentamente pág. 40 (MANTENIMIENTO).

- Quitar el silenciador de escape, consultar pág. 49 (EXTRACCIÓN SILENCIADOR DE ESCAPE).
- Quitar la tapa (1).
- Accionar a fondo la leva del freno trasero (2), interponiendo un cartón (3) y colocar una abrazadera de plástico (4) para mantener accionada la leva del freno trasero.
- Destornillar y quitar los tres tornillos (5) y recuperar las arandelas.

Par de apriete tornillos (5): 50 Nm (5,0 kgm).

- Quitar la abrazadera de plástico (4) y recuperar el cartón (3).
- Soltar la leva del freno trasero.
- Extraer la rueda prestando atención de no dañar la bomba del freno trasero (6).

IMPORTANTE Utilizar exclusivamente Recambios Originales **aprilia**.

- Después del montaje, controlar que los siguientes componentes no estén sucios:
  – neumático;
  – rueda;
  – discos de freno.

⚠ PELIGRO

Luego del montaje, accionar varias veces la leva del freno trasero y controlar el correcto funcionamiento del sistema de frenos. Controlar el centrado de la rueda.

Se recomienda controlar los pares de apriete, el centrado y el equilibrado en un Concesionario Oficial aprilia, para evitar inconvenientes que podrían causar daños graves a los demás y a sí mismo.

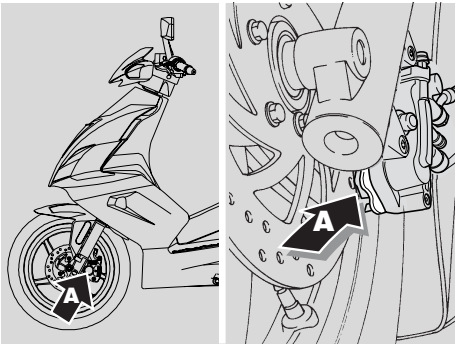

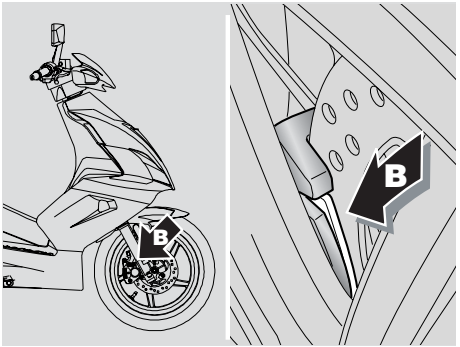

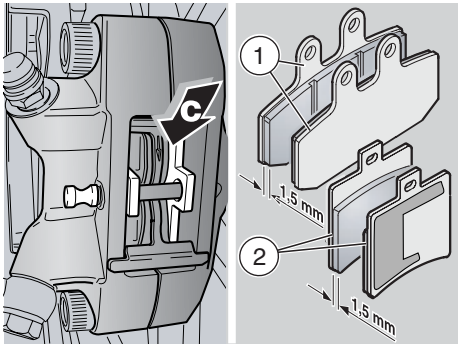

COMPROBACIÓN DESGASTE PASTILLAS

Leer atentamente pág. 26 (LÍQUIDO FRENOS - recomendaciones), (FRENOS DE DISCO) y pág. 40 (MANTENIMIENTO).

IMPORTANTE Las siguientes informaciones se refieren a un solo sistema de freno pero son válidas para ambos.

Controlar el desgaste de las pastillas de frenos después de los primeros 500 km; (312 mi) luego cada 2000 km (1250 mi). El desgaste de las pastillas de freno de disco depende del uso, del tipo de conducción y de carretera.

⚠ PELIGRO

Controlar el desgaste de las pastillas de frenos, en especial antes de cada viaje.

Para realizar un control rápido del desgaste de las pastillas, proceder de la siguiente manera:

- ◆ Apoyar el vehículo en el caballete central.
- ◆ Realizar un control visual entre el disco de freno y las pastillas, operando como se indica a continuación.

Con una lámpara y un espejo proceder de la siguiente manera:

PINZAS FRENO DELANTERO

– Por la parte delantera, desde abajo para la pastilla izquierda (A).
– Por la parte delantera, desde arriba observando a través de la llanta, para la pastilla derecha (B).

PINZA FRENO TRASERO

– Por la parte trasera, desde arriba para ambas pastillas (C).

⚠ PELIGRO

El consumo, superado el límite del material de roce pone en contacto el soporte metálico de la pastilla con el disco, con consiguiente ruido metálico y chispas en la pinza; de este modo se perjudica la eficacia de frenado, la seguridad y la integridad del disco.

- ◆ Si el espesor del material de roce (incluso de una sola pastilla) se reduce al valor aproximado de **1,5 mm** (o incluso si uno solo de los indicadores de desgaste ya no es visible), es necesario sustituir ambas pastillas.

– Pastillas delanteras (1);
– pastillas traseras (2).

⚠ PELIGRO

Para la sustitución dirigirse a un Concesionario Oficial aprilia.

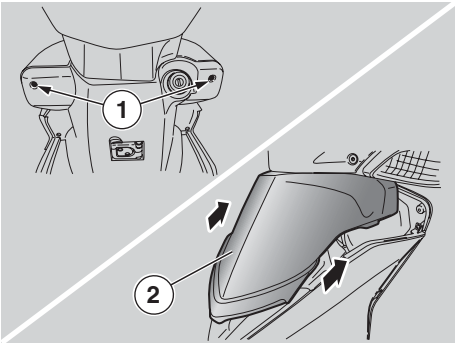

DESMONTAJE PROTECCIÓN DELANTERA

Leer atentamente pág. 40 (MANTENIMIENTO).

- Colocar el vehículo en el caballete central, consultar pág. 39 (COLOCACIÓN DEL VEHÍCULO SOBRE EL CABALLETE)
- Destornillar y quitar los dos tornillos (1).
- Hacer presión hacia arriba para desenganchar el carenado delantero de la protección delantera.
- Quitar la moldura del soporte del carenado (2).

IMPORTANTE Durante el montaje introducir correctamente las chavetas de encastre en los alojamientos.

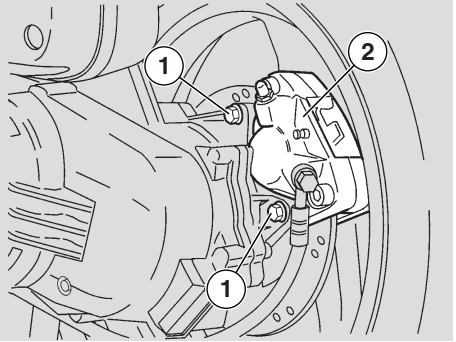

EXTRACCIÓN PINZA FRENO TRASERO

Leer atentamente pág. 40 (MANTENIMIENTO).

⚠ PELIGRO

Un disco sucio ensucia las pastillas y, por lo tanto, reduce la eficacia de frenado. Las pastillas sucias deben ser sustituidas, mientras que el disco sucio debe ser limpiado con un producto desengrasante de alta calidad.
Conducir con las llantas dañadas es peligroso para la seguridad propia, de los demás y del vehículo.
Controlar las condiciones de la llanta y si resulta dañada sustituir.

⚠ ATENCIÓN

Durante el desmontaje y el montaje operar con precaución para no dañar los tubos, los discos y las pastillas de frenos.

- Colocar el vehículo en el caballete central, consultar pág. 39 (COLOCACIÓN DEL VEHÍCULO SOBRE EL CABALLETE).
- Girar manualmente la rueda para que el espacio entre los dos radios de la llanta corresponda con la pinza de freno (2).
- Destornillar y quitar los dos tornillos (1).
- Quitar el tapón de nivel aceite y eventualmente extraer la rueda trasera, consultar pág. 46 (RUEDA TRASERA).

Par de apriete tornillos pinza de freno (1): 27 Nm (2,7 kgm).

- Durante el montaje aplicar Loctite 243 en los tornillos (1).

IMPORTANTE Durante el montaje de la pinza de freno, sustituir los tornillos (1) que fijan la pinza (2) por dos tornillos nuevos del mismo tipo.

⚠ ATENCIÓN

No accionar la leva del freno luego de haber quitado la pinza de freno porque los émbolos de la misma podrían salir de sus alojamientos, causando una pérdida de líquido de frenos.
En este caso, dirigirse a un Concesionario Oficial aprilia, que procederá con las operaciones de mantenimiento.

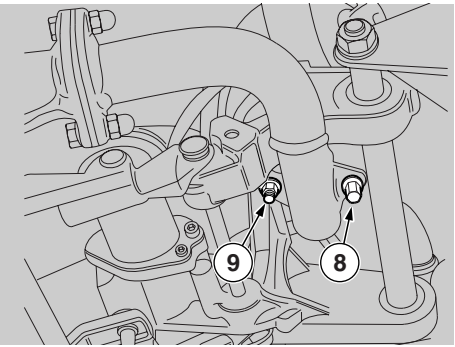

◆ Extrayéndola con atención del disco de freno, quitar la pinza de freno (2).

⚠ ATENCIÓN

Luego del montaje, accionar varias veces la leva de freno y controlar el correcto funcionamiento del sistema de frenos.

⚠ ATENCIÓN

Durante el montaje, comprobar que el tubo de la pinza de freno se encuentre fijado correctamente a los correspondientes pasatubos.

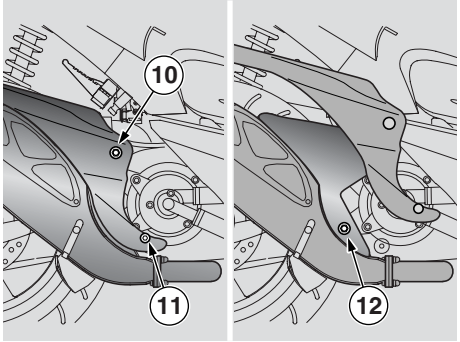

EXTRACCIÓN SILENCIADOR DE ESCAPE IE 50

Leer atentamente pág. 40 (MANTENIMIENTO)

◆ Destornillar y quitar el tornillo (8).

Par de apriete tornillo (8):
10 Nm (1,0 kgm).

◆ Destornillar y quitar el tornillo (9).

Par de apriete tornillo (9):
10 Nm (1,0 kgm).

◆ Destornillar y quitar el tornillo (10) que fija el silenciador al motor.

Par de apriete tornillo (10):
27 Nm (2,7 kgm).

◆ Destornillar y quitar el tornillo (11) que fija el guardabarros al motor.
◆ Levantar el guardabarros.
◆ Destornillar y quitar el tornillo (12) que fija el silenciador al motor.
◆ Extraer el silenciador.

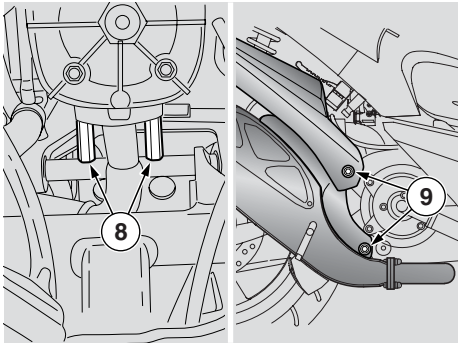

EXTRACCIÓN SILENCIADOR DE ESCAPE IE 361 C 364

Leer atentamente pág. 40 (MANTENIMIENTO)

◆ Destornillar y quitar los dos espárragos (8).

Par de apriete espárragos (8):
10 Nm (1,0 kgm).

◆ Destornillar y quitar los tornillos (9) que fijan el silenciador al motor.

Par de apriete tornillo (9):
27 Nm (2,7 kgm).

◆ Extraer el silenciador.

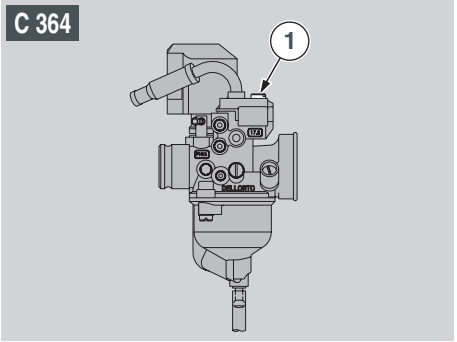

REGULACIÓN DEL RÉGIMEN MÍNIMO C 364

Leer atentamente pág. 40 (MANTENIMIENTO)

Ajustar el régimen mínimo luego de los primeros 500 km (312 mi) y cada vez que resulte irregular.

Para efectuar esta operación:

- ◆ Recorrer algunos kilómetros hasta alcanzar la temperatura normal de funcionamiento y luego parar el motor.
- ◆ Quitar la tapa del alojamiento batería / kit herramientas, consultar pág. 22 (COMPARTIMIENTO BATERÍA / KIT HERRAMIENTAS).
- ◆ Extraer el alojamiento kit herramientas.
- ◆ Conectar un cuentarrevoluciones electrónico al cable de la bujía.

⚠ PELIGRO

Antes de continuar controlar que el ambiente de trabajo disponga de una adecuada ventilación.

- ◆ Poner en marcha el motor.
- ◆ Asegurarse que el interruptor de luces esté en posición "".

El régimen de rotación mínimo del motor debe resultar aproximadamente de 1700 ± 100 rev/min, en este caso el motor no hace girar la rueda trasera.
Si resultara necesario:

IMPORTANTE En el vehículo se pueden montar dos modelos diferentes de carburador o cuerpo de mariposa. Para el emplazamiento del regulador, consultar la figura.

- ◆ Operar en el tornillo de regulación (1) colocado en el carburador.

IMPORTANTE No operar en el tornillo de regulación aire para evitar variaciones en el calibrado de la carburación.

ATORNILLANDO (en el sentido de las agujas del reloj) el número de las revoluciones aumenta.

DESTORNILLANDO (en el sentido contrario a las agujas del reloj) el número de las revoluciones disminuye.

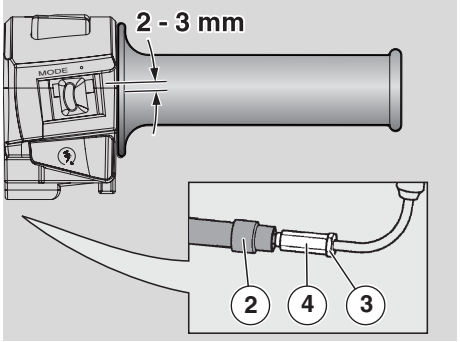

- ◆ Operando en el puño del acelerador, acelerar y desacelerar algunas veces para controlar el correcto funcionamiento y si el régimen mínimo permanece estable.

IMPORTANTE En caso de necesidad, dirigirse a un Concesionario Oficial **aprilia**.

AJUSTE MANDO ACELERADOR

Leer atentamente, consultar pág. 40 (MANTENIMIENTO).

El mando acelerador debe disponer de un juego de unos 2-3 mm, que pueden medirse en el puño acelerador.

Para ajustar el juego:

- ◆ Colocar el vehículo en el caballete central, consultar pág. 39 (COLOCACIÓN DEL VEHÍCULO SOBRE EL CABALLETE)
- ◆ Extraer el elemento de protección (2).
- ◆ Aflojar la tuerca (3).
- ◆ Operar en el dispositivo de ajuste (4), colocado en el ingreso del cable mando acelerador.

Una vez completada la regulación:

- ◆ Ajustar la tuerca (3), bloqueando el dispositivo de ajuste (4) y colocar la protección (2).

⚠ PELIGRO

Al completar el ajuste, comprobar que la rotación del manillar no modifique el régimen mínimo del motor y que el puño del acelerador, una vez soltado, retorne suave y automáticamente a la posición de reposo.

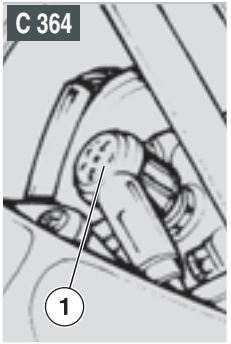

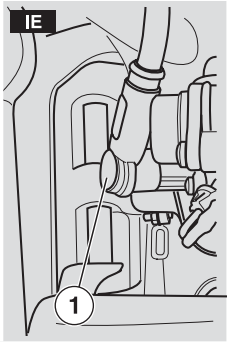

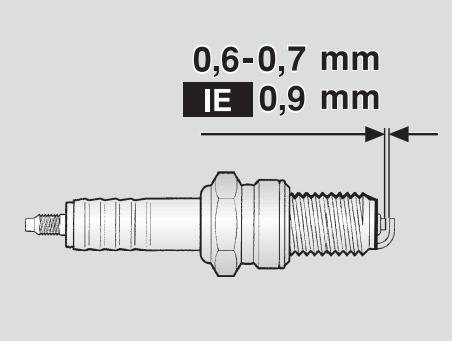

BUJÍA

Leer atentamente pág. 40 (MANTENIMIENTO).

Controlar la bujía luego de los primeros 500 km (312 mi); sustituirla cada 4000 km (2500 mi) o 12 meses.

Desmontar periódicamente la bujía, limpiarla de las incrustaciones de carbón y sustituirla si es necesario.

Para el desmontaje y la limpieza:

⚠ PELIGRO

Antes de realizar las siguientes operaciones, dejar enfriar el motor y el silenciador hasta que alcancen la temperatura ambiente para evitar posibles quemaduras.

- Quitar la tapa del alojamiento batería.
- Extraer el alojamiento kit herramientas.
- Quitar el capuchón de la bujía (1).
- Limpiar a fondo la base de la bujía, luego destornillarla utilizando la llave suministrada con el kit herramientas y extraerla de su alojamiento, evitando que polvo u otras sustancias entren en el cilindro.
- Controlar que en el electrodo y en la porcelana central de la bujía no haya incrustaciones de carbón o signos de corrosión, eventualmente limpiar con los específicos limpiadores para bujías, con un alambre y/o con una escobilla metálica.
- Soplar muy fuerte con un chorro de aire para evitar que residuos sueltos entren en el motor.
- Sustituir la bujía si presenta resquebraduras en el aislante, electrodos oxidados o incrustaciones excesivas.
- Controlar la distancia entre los electrodos por medio de un calibre de espesores.
- Ésta debe ser de **0,6 ÷ 0,7 mm, IE 0,9 mm**, eventualmente regularla doblando con cuidado el electrodo de masa.
- Comprobar que la arandela esté en buenas condiciones. Con la arandela montada, atornillar completamente la bujía a mano para no dañar la rosca.
- Ajustar con la llave del kit de herramientas, dando 1/2 vuelta a la bujía, para comprimir la arandela.

Par de apriete bujía:
20 Nm (2 kgm).

⚠ ATENCIÓN

Atornillar a tope la bujía porque, en caso contrario, el motor podría recalentarse y dañarse gravemente.
Utilizar sólo bujías del tipo recomendado, consultar pág. 62 (DATOS TÉCNICOS); para no perjudicar el rendimiento y la duración del motor.

- Conectar el capuchón de la bujía (1).
- Montar nuevamente el compartimiento kit herramientas.
- Montar nuevamente la tapa compartimiento batería.

BATERÍA

Leer atentamente pág. 40 (MANTENIMIENTO)

⚠ PELIGRO

Peligro de incendio.
El combustible y otras sustancias inflamables no deben aproximarse a los componentes eléctricos.

El electrolito de la batería es tóxico, cáustico y si entra en contacto con la piel puede causar quemaduras porque contiene ácido sulfúrico. Utilizar prendas protectoras, una máscara para el rostro y/o gafas de protección para realizar las operaciones de mantenimiento.
Si el líquido del electrolito entra en contacto con la piel, lavar abundantemente con agua fresca.

Si entra en contacto con los ojos, lavar abundantemente con agua durante quince minutos, luego dirigirse con urgencia a un oculista.

Si se ingiere accidentalmente, beber mucha agua o leche, continuar con leche de magnesia o aceite vegetal, luego consultar inmediatamente un médico.

La batería emana gases explosivos, se recomienda mantenerla alejada de llamas, chispas, cigarrillos o cualquier otra fuente de calor.

Durante la recarga o el uso, ventilar adecuadamente el local y evitar la inhalación de gases emitidos durante la recarga de la batería.

MANTENER LEJOS DEL ALCANCE DE LOS NIÑOS.

No inclinar excesivamente el vehículo, para evitar peligrosas salidas del líquido de la batería.

⚠ ATENCIÓN

No invertir jamás la conexión de los cables de la batería.
Conectar y desconectar la batería con el interruptor de encendido en posición "⊗" de otra manera, algunos componentes podrían dañarse.

Conectar primero el cable positivo (+) y luego el negativo (-).

Desconectar siguiendo el orden inverso.

El líquido de la batería es corrosivo.

No esparcir, en especial en las partes de plástico.

PROLONGADA INACTIVIDAD DE LA BATERÍA

Si el vehículo permanece inactivo durante más de quince días, es necesario recargar la batería para evitar su sulfatación, consultar pág. 53 (RECARGA BATERÍA).

- Quitar la batería, consultar pág. 52 (DESMONTAJE BATERÍA) y colocarla en un sitio fresco y seco.

Es importante controlar la carga periódicamente (más o menos una vez por mes) durante el invierno o cuando el vehículo permanece parado, para evitar que se degrade.

- Recargarla completamente, usando una recarga normal, consultar pág. 53 (RECARGA BATERÍA).

Si la batería permanece instalada en el vehículo, desconectar los cables de los bornes.

DESMONTAJE BATERÍA

Leer atentamente pág. 52 (BATERÍA)

- Quitar la tapa compartimiento batería / kit herramientas, consultar pág. 22 (COMPARTIMIENTO BATERÍA / KIT HERRAMIENTAS).
- Extraer el alojamiento kit herramientas.
- Asegurarse que el interruptor de encendido esté en posición "⊗".
- Desconectar primero el cable negativo (–) y luego el positivo (rojo) (+).
- Quitar el tubo de alivio batería.
- Quitar la batería de su alojamiento, apoyarla en una superficie plana y conservarla en un lugar fresco y seco.

⚠ PELIGRO

Una vez desmontada, es necesario colocar la batería en un sitio seguro y lejos del alcance de los niños.

- Colocar nuevamente el compartimiento kit herramientas.
- Colocar nuevamente la tapa compartimiento batería / kit herramientas, consultar pág. 22 (COMPARTIMIENTO BATERÍA / KIT HERRAMIENTAS).

INSTALACIÓN BATERÍA

Leer atentamente pág. 52 (BATERÍA)

- Quitar la tapa compartimiento batería / kit herramientas, consultar pág. 22 (COMPARTIMIENTO BATERÍA / KIT HERRAMIENTAS).
- Extraer el alojamiento kit herramientas.
- Colocar la batería en su alojamiento.
- Conectar el tubo de alivio batería.

⚠ ATENCIÓN

Conectar siempre el alivio de la batería para evitar que los vapores de ácido sulfúrico, al salir del alivio, puedan corroer el sistema eléctrico, las partes pintadas, las piezas de goma o las juntas.

El tubo de alivio debe conectarse de manera tal que no quede aplastado ya que, en caso contrario, puede producir un aumento de la presión interior de la batería, que podría dañarla.

- Conectar primero el cable positivo (rojo) (+) y luego el negativo (–).
- Recubrir los terminales y los bornes con grasa especial o vaselina.
- Colocar nuevamente el compartimiento kit herramientas.
- Colocar nuevamente la tapa compartimiento batería / kit herramientas, consultar pág. 22 (COMPARTIMIENTO BATERÍA / KIT HERRAMIENTAS)

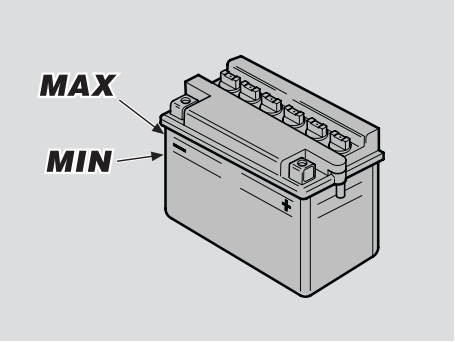

CONTROL NIVEL ELECTROLITO BATERÍA

Leer atentamente pág. 52 (BATERÍA)

- Quitar la batería de su alojamiento, consultar pág. 52 (DESMONTAJE BATERÍA).
- Controlar que el nivel del líquido esté comprendido entre las dos marcas de "MÍN" y "MÁX", impresas en un lado de la batería.

De lo contrario:

- Destornillar y quitar los tapones de los elementos.

⚠ ATENCIÓN

Para la reposición del líquido del electrolito utilizar exclusivamente agua destilada. No superar la referencia "MÁX", porque el nivel aumenta durante la recarga.

- Restablecer el nivel agregando agua destilada.

⚠ ATENCIÓN

Una vez finalizada la reposición, colocar nuevamente los tapones.

- Colocar nuevamente los tapones de los elementos.

RECARGA BATERÍA

Leer atentamente pág. 52 (BATERÍA)

- Quitar la batería de su alojamiento, consultar pág. 52 (DESMONTAJE BATERÍA).
- Destornillar y quitar los tapones de los elementos.
- Controlar el nivel del electrolito de la batería, consultar pág. 53 (CONTROL NIVEL ELECTROLITO BATERÍA).
- Conectar la batería a un cargabaterías.
- Se recomienda una recarga utilizando un amperaje de 1/10 de la capacidad de la batería.
- Una vez finalizada la recarga, controlar nuevamente el nivel del electrolito y eventualmente reponer con agua destilada.
- Ajustar los tapones de los elementos.

⚠ ATENCIÓN

Montar nuevamente la batería sólo 5-10 minutos después de haberla desconectado del cargador, porque durante un breve período de tiempo, la batería sigue produciendo gases.

⚠ PELIGRO

Durante la recarga o el uso, ventilar adecuadamente el local, evitar la inhalación de gases emitidos durante la recarga de la misma.

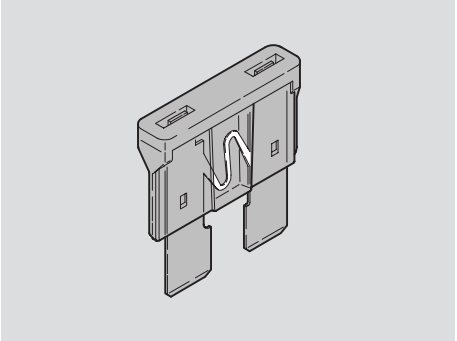

SUSTITUCIÓN FUSIBLES

Leer atentamente pág. 40 (MANTENIMIENTO).

⚠ ATENCIÓN

No reparar fusibles dañados.
No utilizar nunca fusibles diferentes de los indicados.
Pueden causar daños al sistema eléctrico o incluso un incendio en caso de cortocircuito.

IMPORTANTE Cuando el fusible se daña frecuentemente es posible que haya un cortocircuito o una sobrecarga. En este caso consultar a un Concesionario Oficial **aprilia**.

Si se detecta que un componente eléctrico no funciona o funciona incorrectamente, o que el motor no arranca, es necesario controlar los fusibles.

Para el control:

◆ Colocar en "" el interruptor de encendido para evitar un cortocircuito accidental.

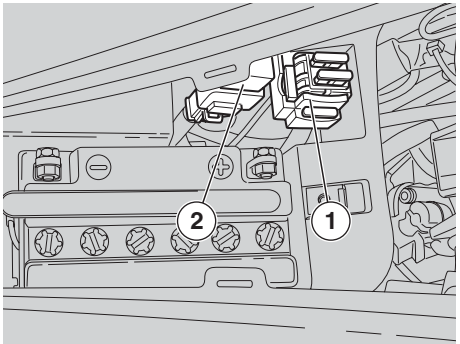

◆ Quitar la tapa compartimiento batería / kit herramientas, consultar pág. 22 (COMPARTIMIENTO BATERÍA / KIT HERRAMIENTAS).
◆ Extraer el alojamiento kit herramientas.
◆ Extraer un fusible a la vez y controlar si el filamento está interrumpido.
◆ Antes de sustituir el fusible, localizar, si es posible, la causa que ha ocasionado el inconveniente.
◆ Sustituir el fusible dañado por otro del mismo amperaje.

IMPORTANTE Si se utiliza un fusible de reserva, introducir otro igual en el específico alojamiento.

◆ Colocar nuevamente el compartimiento kit herramientas.
◆ Colocar nuevamente la tapa compartimiento batería / kit herramientas, consultar pág. 22 (COMPARTIMIENTO BATERÍA / KIT HERRAMIENTAS).

DISPOSICIÓN FUSIBLES: C 364

Fusible 7,5 A (1) - De conmutador principal a:
– Alimentación salpicadero con llave en posición ON.
  1. Luces parada
  2. Sensor reserva aceite mix
  3. Sensor nivel combustible
  4. Sensor temperatura líquido refrigerante
– Circuito indicadores de dirección;
– Claxon;
– Circuito diagnóstica.

Fusible 15 A (2) - De batería a:
– Circuito regulación/recarga;
– Interruptor de encendido;
– Positivo permanente al salpicadero.

DISPOSICIÓN FUSIBLES IE 361

Fusible 10 A (1) - De conmutador principal a:
– Faros
– Relé luz de cruce/luz de carretera
– Claxon
– Circuito diagnóstica

Fusible 15 A (2) - De batería a:
– Circuito regulación/recarga
– INTERRUPTOR DE ENCENDIDO
– Positivo permanente al salpicadero
– Relé inyección
– Interruptor parada motor
– Alimentación salpicadero con llave en posición ON.
  1. Luces parada
  2. Sensor reserva aceite mix
  3. Sensor nivel combustible
  4. Sensor temperatura líquido refrigerante

DISPOSICIÓN FUSIBLES IE 50 **:**

Fusible 10 A (1) - De conmutador principal a:
– Claxon
– Circuito regulación/recarga
– Luces parada
– Relé inyección
– Interruptor parada motor
– Alimentación salpicadero con llave en posición ON.
  1. Indicadores de dirección
  2. Sensor reserva aceite mix
  3. Sensor nivel combustible
  4. Sensor temperatura líquido refrigerante

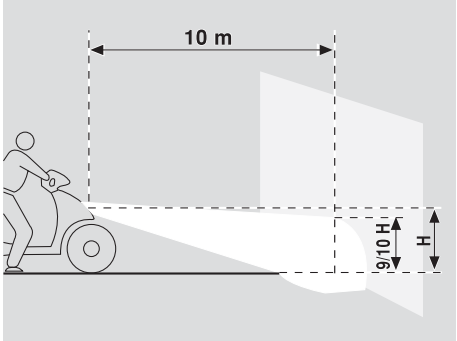

REGULACIÓN VERTICAL HAZ LUMINOSO

IMPORTANTE Según lo prescrito por las leyes vigentes en el país de uso del vehículo, para comprobar la orientación del haz luminoso se deben adoptar procedimientos específicos.

Norma italiana:

Para un rápido control de la correcta orientación del haz luminoso delantero, colocar el vehículo a diez metros de distancia de una pared vertical, comprobando que el terreno sea plano. Encender la luz de cruce, sentarse en el vehículo y controlar que el haz luminoso proyectado en la pared se encuentre ligeramente por debajo de la recta horizontal del proyector (aprox. 9 /10 de la altura total).

- Operar con una llave inglesa en el específico tornillo (1).
  ATORNILLANDO (sentido de las agujas del reloj) el haz luminoso baja.
  DESTORNILLANDO (sentido contrario a las agujas del reloj) el haz luminoso sube.

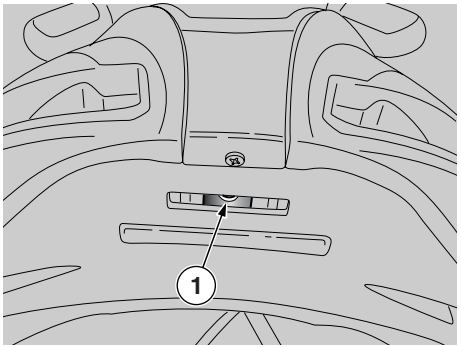

LÁMPARAS

Leer atentamente pág. 40 (MANTENIMIENTO).

⚠ PELIGRO

Peligro de incendio. El combustible y otras sustancias inflamables no deben aproximarse a los componentes eléctricos.

⚠ ATENCIÓN

Antes de sustituir una lámpara, colocar el vehículo en el caballete central y el interruptor de encendido en "⊗"y esperar unos minutos para permitir el enfriamiento de la misma. Sustituir la lámpara utilizando guantes limpios o un paño limpio y seco.

No dejar huellas sobre la lámpara, ya que podrían causar el recalentamiento y, por lo tanto, su rotura. Si se toca la lámpara con las manos sin protección, limpiarla con alcohol de eventuales huellas, para evitar que se dañe.

NO FORZAR LOS CABLES ELÉCTRICOS.

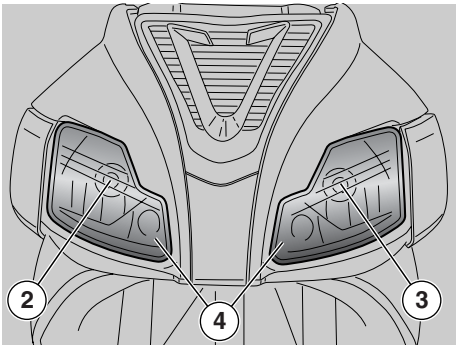

SUSTITUCIÓN LÁMPARAS FARO DELANTERO (de cruce / de carretera)

Leer atentamente pág. 55 (LÁMPARAS).

En el faro delantero están alojadas:

– una lámpara de cruce (2), una lámpara de carretera (3), dos lámparas de posición (4) (solo versiones CH y USA).

LÁMPARA LUZ DE CRUCE/LUZ DE CARRETERA

Para la sustitución:

- Colocar el vehículo en el caballete central, consultar pág. 39 (COLOCACIÓN DEL VEHÍCULO SOBRE EL CABALLETE).
- Destornillar los dos tornillos (5).
- Quitar la tapa (6), (durante el montaje prestar atención a los dientes de referencia).
- Extraer la lámpara con el cableado, girándola 1/4 de vuelta en el sentido de las agujas del reloj.

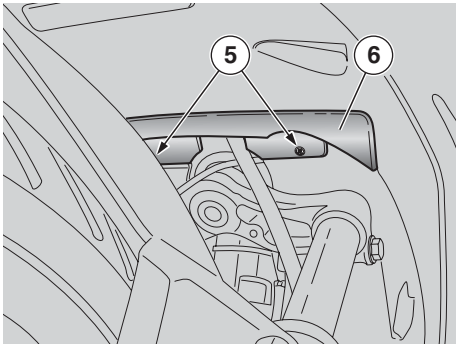

⚠ ATENCIÓN

Primero quitar la lámpara, luego desconectar el cableado levantando la pestaña de bloqueo.

◆ Instalar correctamente otra lámpara del mismo tipo.

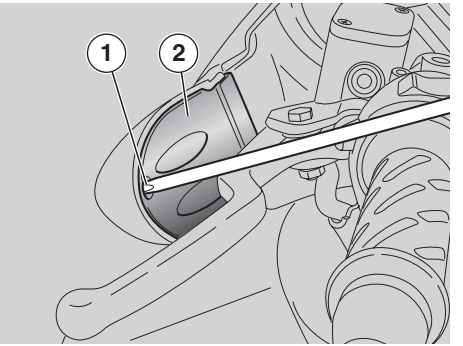

SUSTITUCIÓN LÁMPARAS INDICADORES DE DIRECCIÓN DELANTEROS

Leer atentamente pág. 55 (LÁMPARAS).

Para la sustitución:

IMPORTANTE Las siguientes informaciones se refieren a un solo indicador pero son válidas para ambos.

◆ Destornillar y quitar el tornillo (1).

⚠ ATENCIÓN

Operar con precaución. No dañar las pestañas y/o los alojamientos de acoplamiento correspondientes.

◆ Quitar la tapa (2).
◆ Destornillar y quitar los dos tornillos (3).

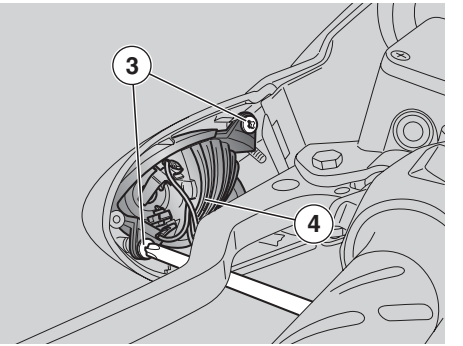

◆ Quitar el grupo indicador de dirección completo (4).
◆ Quitar la pantalla protectora transparente.
◆ Presionar moderadamente la lámpara (5) y girarla en el sentido contrario a las agujas del reloj.
◆ Extraer la lámpara de su alojamiento.

IMPORTANTE Introducir la lámpara en el porta-lámparas (6) haciendo coincidir las dos espigas de referencia con las correspondientes guías sobre el porta-lámparas.

◆ Instalar correctamente otra lámpara del mismo tipo.

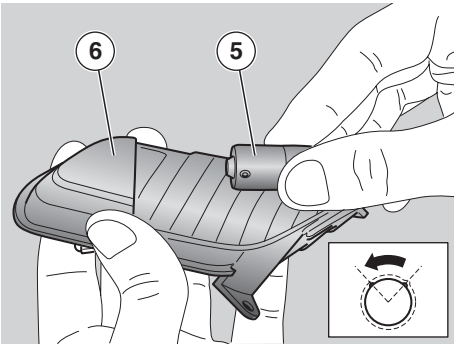

Durante el montaje:

IMPORTANTE Colocar correctamente la tapa (2) en su alojamiento.

⚠ ATENCIÓN

Ajustar con precaución y moderadamente el tornillo (1) y los tornillos (3) para no dañar la tapa (2) y el grupo indicador de dirección completo (4).

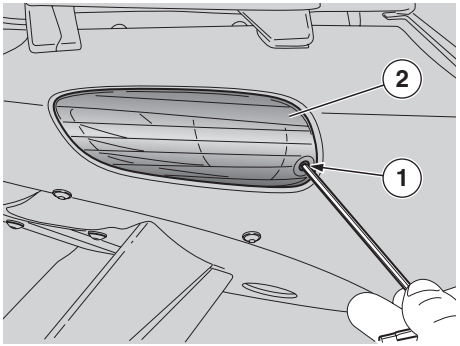

SUSTITUCIÓN LÁMPARAS INDICADORES DE DIRECCIÓN TRASEROS

Leer atentamente pág. 55 (LÁMPARAS).

◆ Colocar el vehículo en el caballete central, consultar pág. 39 (COLOCACIÓN DEL VEHÍCULO SOBRE EL CABALLETE).

IMPORTANTE Antes de sustituir una lámpara, controlar los fusibles, consultar pág. 54 (SUSTITUCIÓN FUSIBLES).

◆ Destornillar y quitar el tornillo (1).

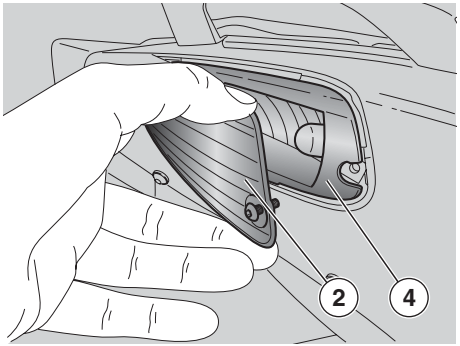

IMPORTANTE Durante el desmontaje de la pantalla protectora, operar con precaución para no quebrar el diente de acoplamiento.

◆ Desmontar la pantalla protectora (2).
◆ Presionar moderadamente la lámpara (3) y girarla en el sentido contrario a las agujas del reloj.
◆ Extraer la lámpara (3) de su alojamiento.

IMPORTANTE Introducir la lámpara en el porta-lámparas haciendo coincidir las dos espigas de referencia con las correspondientes guías sobre el porta-lámparas.

◆ Instalar correctamente otra lámpara del mismo tipo.

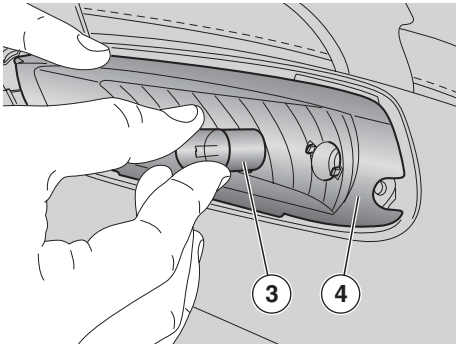

IMPORTANTE En caso que el porta-lámparas (4) saliera de su alojamiento, introducirlo correctamente, haciendo coincidir la abertura de radios del porta-lámparas con el alojamiento del tornillo.

Durante el montaje:

IMPORTANTE Colocar correctamente la pantalla protectora en el relativo alojamiento.

IMPORTANTE Ajustar con precaución y moderadamente el tornillo (1) para no dañar la pantalla protectora.

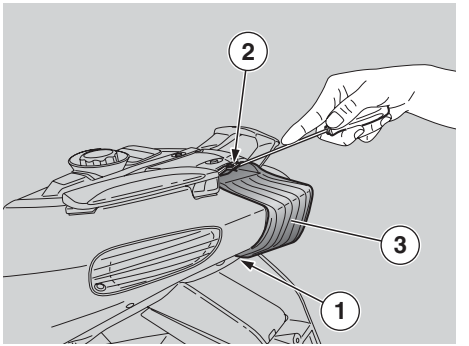

SUSTITUCIÓN LÁMPARAS FARO TRASERO / STOP

Leer atentamente, consultar pág. 55 (LÁMPARAS).

IMPORTANTE Antes de sustituir una lámpara, controlar los fusibles, consultar pág. 54 (SUSTITUCIÓN FUSIBLES) y el correcto funcionamiento de los interruptores luces STOP.

Para la sustitución:

- Colocar el vehículo en el caballete central, consultar pág. 39 (COLOCACIÓN DEL VEHÍCULO SOBRE EL CABALLETE).
- Destornillar y quitar el tornillo (1).
- Con un destornillador, hacer palanca en la pestaña de bloqueo (2).

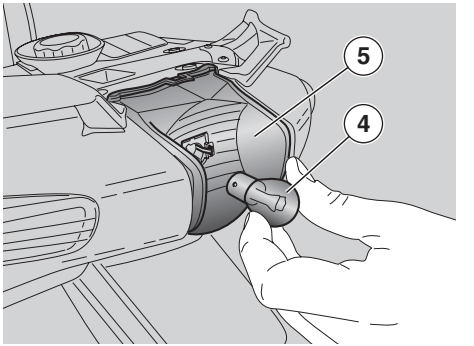

IMPORTANTE Durante el desmontaje de la pantalla protectora, operar con precaución para no quebrar el diente de acoplamiento.

- Desmontar la pantalla protectora (3).
- Extraer la lámpara (4) de su alojamiento.

IMPORTANTE Introducir la lámpara en el porta-lámparas (4) haciendo coincidir las dos espigas de referencia con las correspondientes guías sobre el porta-lámparas.

- Instalar correctamente otra lámpara del mismo tipo.

⚠ PELIGRO

Antes de transportar el vehículo, es necesario vaciar completamente el depósito de combustible y el carburador (en la versión con carburador), consultar debajo (VACIADO DEL COMBUSTIBLE DEL DEPÓSITO), controlando que estén bien secos.

Durante el desplazamiento, el vehículo debe mantener la posición vertical y estar firmemente asegurado, evitando pérdidas de combustible, aceite o líquido refrigerante.

⚠ PELIGRO

En caso de averías, no remolcar el vehículo, solicitar la intervención de un medio adecuado para su transporte.

VACIADO DEL COMBUSTIBLE DEL DEPÓSITO

(Solo para versiones con carburador)

Leer atentamente pág. 24 (COMBUSTIBLE).

⚠ PELIGRO

Peligro de incendio.
Esperar que el motor y el silenciador de escape se hayan enfriado completamente.
Los vapores de combustible son nocivos para la salud. Antes de continuar controlar que el ambiente de trabajo disponga de una adecuada ventilación.
No inhalar los vapores de combustible.
No fumar ni utilizar llamas libres.

NO ESPARCIR EL COMBUSTIBLE EN EL AMBIENTE.

- Colocar el vehículo en el caballete central, consultar pág. 39 (COLOCACIÓN DEL VEHÍCULO SOBRE EL CABALLETE).
- Apagar el motor y esperar que se enfríe.
- Quitar el guardabarros trasero.
- Previamente, disponer un contenedor con capacidad superior a la cantidad de combustible presente en el depósito y apoyarlo en el suelo, en el lado izquierdo del vehículo.
- Quitar el tapón del depósito de combustible.
- Para extraer el combustible del depósito utilizar una bomba manual o un sistema similar.

⚠ PELIGRO

Una vez vacío, colocar correctamente el tapón en el depósito.

- Colocar nuevamente el tapón del depósito de combustible.

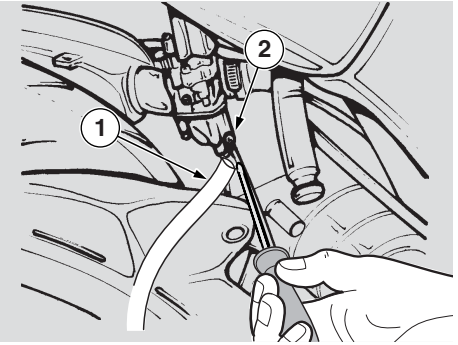

Para vaciar completamente el carburador:

- Colocar la extremidad libre del tubo (1) dentro de un contenedor.
- Abrir la descarga del carburador aflojando el tornillo de drenaje (2) colocado debajo de la cuba.

Cuando todo el combustible contenido en el carburador haya salido:

- Atornillar completamente el tornillo de drenaje (2).

⚠ PELIGRO

Atornillar a tope el tornillo de drenaje (2), para evitar pérdidas de combustible del carburador durante el reabastecimiento.
En caso de necesidad, dirigirse a un Concesionario Oficial aprilia.

Limpiar frecuentemente el vehículo si se utiliza en zonas o en condiciones de:

- Contaminación atmosférica (ciudad y zonas industriales).
- Salinidad y humedad en la atmósfera (zonas de mar, clima caluroso y húmedo).
- Condiciones medioambientales / estacionales especiales (empleo de sal, productos químicos anticongelantes sobre carreteras durante el invierno).
- Prestar atención que en la carrocería no queden residuos de polvos industriales y contaminantes, manchas de alquitrán, insectos muertos, excrementos de pájaros, etc.
- Evitar aparcar el vehículo debajo de árboles porque de ellos caen resinas, frutos u hojas que contienen sustancias químicas que dañan la pintura.

⚠ PELIGRO

Después del lavado del vehículo, la eficacia de los frenos podría resultar comprometida temporalmente, por la presencia de agua en las superficies de roce del sistema de frenos. Se deben prever largas distancias de frenado para evitar accidentes. Accionar varias veces los frenos para restablecer las condiciones normales.

Efectuar los controles preliminares, consultar pág. 27 (TABLA CONTROLES PRELIMINARES).

Para quitar la suciedad y el barro de las superficies pintadas, es necesario utilizar un chorro de agua con presión baja, mojar las partes sucias con atención, quitar barro y suciedad con una esponja suave para carrocería impregnada en mucha agua y jabón (2 ÷ 4% partes de jabón en agua).
Luego enjuagar con mucha agua y secar con piel de gamuza.
Para limpiar las partes exteriores del motor, utilizar detergente desengrasante, pinceles y paños.

⚠ ATENCIÓN

Para la limpieza de los faros, utilizar una esponja embebida en detergente neutro y agua, frotar con delicadeza las superficies y enjuagar con abundante agua.
Recordar que se debe restaurar el brillo con ceras con siliconas luego de haber lavado el vehículo.
No efectuar el lavado a pleno sol, especialmente en verano, con la carrocería aún caliente, porque si el jabón se secara antes del enjuague podría dañar la pintura.
No utilizar líquidos a temperatura superior a 40°C para la limpieza de los componentes de plástico del vehículo.

No dirigir chorros de agua o de aire de alta presión o chorros de vapor sobre las siguientes partes: cubos de ruedas, mandos colocados del lado derecho e izquierdo del manillar, cojinetes, bombas de frenos, instrumentos e indicadores, escape de los silenciadores, compartimiento porta-documentos / kit herramientas, interruptor de encendido/ bloquea dirección, aletas de los radiadores, tapón combustible, faros y conexiones eléctricas.

Para la limpieza de las partes de goma y plástico y del asiento no utilizar alcohol o solventes sino agua y jabón neutro.

⚠ PELIGRO

No aplicar ceras de protección en el asiento, para evitar resbalar del mismo.

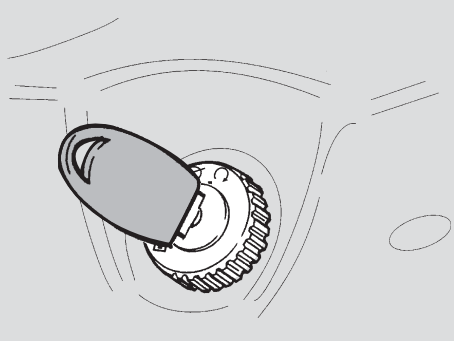

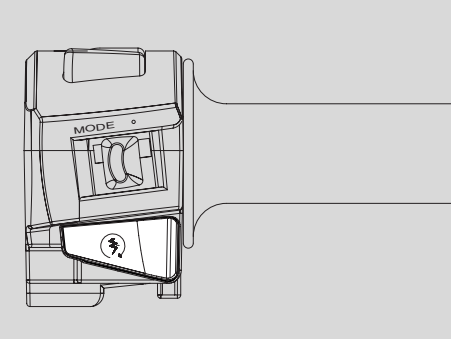

PERÍODOS DE PROLONGADA INACTIVIDAD

Es necesario adoptar las siguientes precauciones para evitar las consecuencias que derivan de la falta de uso del vehículo.

Además, es necesario realizar las reparaciones y un control general antes del período de inactividad, para no olvidar efectuarlas posteriormente.

Operar de la siguiente manera:

- Quitar la batería, consultar pág. 52 (DESMONTAJE BATERÍA) y pág. 52 (PROLONGADA INACTIVIDAD DE LA BATERÍA).
- Lavar y secar el vehículo, consultar pág. 61 (LIMPIEZA).
- Aplicar cera sobre las superficies pintadas.
- Inflar los neumáticos, consultar pág. 30 (NEUMÁTICOS)
- Utilizando un equipo apropiado, sostener el vehículo de manera que ninguno de los dos neumáticos apoye en el suelo.
- Colocar el vehículo en un local fresco, sin humedad, al amparo de los rayos de sol y donde las variaciones de temperatura resulten mínimas.
- Introducir y atar una bolsa de plástico en el escape para evitar que entre humedad.
- Cubrir el vehículo evitando el uso de materiales plásticos o impermeables.

USO LUEGO DEL PERÍODO DE INACTIVIDAD

- Descubrir y limpiar el vehículo, consultar pág. 60 (LIMPIEZA).
- Controlar el estado de carga de la batería, consultar pág. 53 (RECARGA BATERÍA) e instalarla, consultar pág. 53 (INSTALACIÓN BATERÍA).
- Reponer combustible en el depósito, consultar pág. 24 (COMBUSTIBLE).
- Efectuar los controles preliminares, consultar pág. 32 (TABLA CONTROLES PRELIMINARES).

⚠ PELIGRO

Recorrer algunos kilómetros de prueba a velocidad moderada en una zona lejos del tráfico.

Dimensiones	Longitud máxima (con prolongación guardabarros trasero)	1860 mm
	Ancho máx.	705 mm
	Altura máx (hasta la cúpula)	1120 mm
	Altura hasta el asiento	795 mm
	Distancia entre ejes	1290 mm
	Altura libre mínima del suelo	100 mm
	Peso en vacío (en orden de marcha)	108 kg
Motor	Tipo	2 tiempos
	Modelo C 364	C364M
	Modelo IE 361	C361M
	Modelo IE 50	Aprilia engine ditech
	Número cilindros	monocilíndrico horizontal
	Cilindrada total	49,38 cm^3
	Diámetro interior / carrera IE 361 C 364	40 mm / 39,3 mm
	Diámetro interior / carrera IE 50	41,0 mm / 37,4 mm
	Relación de compresión C 364	12,1 ± 0,5 : 1
	Relación de compresión IE 361	12,4 ± 0,5 : 1
	Relación de compresión IE 50	12,3 ± 0,5 : 1
	Arranque C 364	eléctrico + kick starter
	Arranque IE	eléctrico
	Nº revoluciones del motor en régimen mínimo C 364	1700 ± 100 rev / min
	Nº revoluciones del motor en régimen mínimo IE	2000 ± 50 rev / min
	Embrague	automático, centrífugo en seco
	Cambio	variador continuo automático
	Refrigeración	De líquido
Capacidad	Combustible (incluida reserva)	7,0 ℓ
	Reserva combustible	1,2 ℓ
	Aceite transmisión IE 50	130 cm^3
	Aceite transmisión IE 361 C 364	75 cm^3
	Aceite mezclador (incluida reserva)	1,2 ℓ
	Reserva aceite mezclador	0,2 ℓ

	Líquido refrigerante	1,2 ℓ (50% agua + 50% anticongelante con glicol etilénico)
Capacidad	Plazas	1 (2 en los países donde está previsto el transporte de pasajero)
	Máx. carga vehículo (piloto + equipaje)	105 kg
	Máx. carga vehículo (piloto + pasajero + equipaje)	180 kg (en los países donde está previsto el transporte de pasajero)
Transmisión	Variador	continuo automático
	Primaria	con correa trapezoidal
	Relaciones	
	– mínima para cambio continuo	C 364 3,07 / IE 361 3,07 / IE 50 2,90
	– máxima para cambio continuo	C 364 1,37 / IE 361 1,24 / IE 50 0,75
	Secundaria	de engranajes
Carburador	Modelo	
	– Estándar	Dell'Orto PHVA 17,5
	Difusor	Ø 17,5 mm
Alimentación inyección electrónica IE	Modelo	
	– Estándar	BING 71
	Difusor	Ø 18 mm
Alimentación	Combustible	gasolina súper sin plomo DIN 51 607, número octanos mínimo 95 (N.O.R.M) y 85 (N.O.M.M.)
Bastidor	Tipo	Una viga doble
Suspensiones	Delantera	Horquilla telescópica
	Carrera	90 mm
	Trasero	monoamortiguador hidráulico
	Carrera	69 mm
Frenos	Delantera	de disco - Ø 190 mm - con transmisión hidráulica
	Trasero	de disco - Ø 190 mm - con transmisión hidráulica
Llantas	Tipo	de aleación
	Delantera	3,50 x 13”
	Trasero	3,50 x 13”
Neumáticos	Tipo	tubeless
	Delantera	130 / 60 -13" 53 J
	Trasero	130 / 60 -13" 53 J

Neumáticos	PRESIÓN DE INFLADO ESTÁNDAR	
	Delantera	180 kPa (1,8 bar)
	Trasero	200 kPa (2,0 bar)
	PRESIÓN DE INFLADO CON PASAJERO (en los países donde está previsto el transporte de pasajero)	
	Delantera	180 kPa (1,8 bar)
	Trasero	220 kPa (2,2 bar)
Encendido	Tipo C 364	C.D.I.
	Tipo IE	T.D.I.
	Avance de encendido C 364	20°± 3° antes del P.M.S.
	Avance de encendido IE	mapa función rev/a (a = apertura mariposa).
Bujía	Estándar C 364	CHAMPION RN1C
	Estándar IE 361	CHAMPION RG6YCA / RG6YC
	Estándar IE 50	NGK-R CPR8E
	Alternativa IE	NGK-R ZMR7AP (Recomendada) / CR8EKB / CR7EKB
	Distancia electrodos bujía C 364	0,6 – 0,7 mm
	Distancia electrodos bujía IE	0,9 mm
Sistema eléctrico	Batería	con mantenimiento 12 V - 9 Ah
	Fusibles	7,5 A - 15 A
	Fusibles IE	10 A - 15 A
	Generador (de magneto permanente) C 364	12 V - 70 W
	Generador (de magneto permanente) IE 361	12 V - 165 W
	Generador (de magneto permanente) IE 50	12 V - 140 W
Lámparas	Luz de cruce	12 V - 35 W
	Luz de cruce / de carretera	12 V - 35 W
	Luz indicadores de dirección	12 V - 10 W
	Luz de stop trasera / stop	12 V - 5/21 W
	Iluminación salpicadero	12 V - LED
Testigos	Luz de carretera	12 V - LED
	Indicadores de dirección	12 V - LED
	Reserva combustible	12 V - LED
	Injection Check IE	12 V - LED

TABLA LUBRICANTES

Aceite transmisión (recomendado): F.C., SAE 75W - 90 o GEAR SYNTH, Agip SAE 75W - 90.
En alternativa a los aceites recomendados, se pueden utilizar aceites de marca con prestaciones conformes o superiores a las especificaciones A.P.I. GL-4.

Aceite mezclador (recomendado): PRO GPX2 o GREEN HIT 2 o Agip CITY 2T.
En alternativa a los aceites recomendados, se pueden utilizar aceites de marca con prestaciones conformes o superiores a las especificaciones A.P.I. SJ.

Aceite horquilla (recomendado): F.A. 5W o F.A. 20W, en alternativa Agip FORK 5W o Agip FORK 20W.

Si se desea un comportamiento intermedio entre los ofrecidos por F.A. 5W y por F.A. 20W o por Agip FORK 5W y por Agip FORK 20W, se pueden mezclar los productos como se indica a continuación:

SAE 10W = F.A. 5W 67% del volumen + F.A. 20W 33% del volumen o
Agip FORK 5W 67% del volumen + Agip FORK 20W 33% del volumen.

SAE 15W = F.A. 5W 33% del volumen + F.A. 20W 67% del volumen o
Agip FORK 5W 33% del volumen + Agip FORK 20W 67% del volumen.

Cojinetes y otros puntos que se deben lubricar (recomendado): AUTOGREASE MP o Agip GREASE 30.
En alternativa al producto recomendado, utilizar grasa de marca para cojinetes de bolas, campo de temperatura útil -30 °C ... +140 °C, punto de goteo 150 °C ...230 °C, elevada protección anticorrosiva, buena resistencia al agua y a la oxidación.
Protección polos batería: Grasa neutra, o vaselina.

⚠ PELIGRO

Emplear sólo líquido de frenos nuevo. No mezclar diferentes marcas o tipos de aceite sin haber controlado la compatibilidad de las bases

Líquido de frenos (recomendado): El sistema está cargado con LÍQUIDO DE FRENOS DOT 4 (Compatible DOT 5).
En alternativa al líquido recomendado, se pueden utilizar líquidos con prestaciones conformes o superiores a las especificaciones Fluido sintético SAE J1703, NHTSA 116 DOT 4, ISO 4925.

⚠ PELIGRO

Utilizar sólo anticongelante y antioxidante sin nitrito que garantice una protección mínima a los -35°C.

Líquido refrigerante motor (recomendado): ECOBLU -40°C o Agip COOL.

ESQUEMA ELÉCTRICO - SR 50 DITECH IE 50

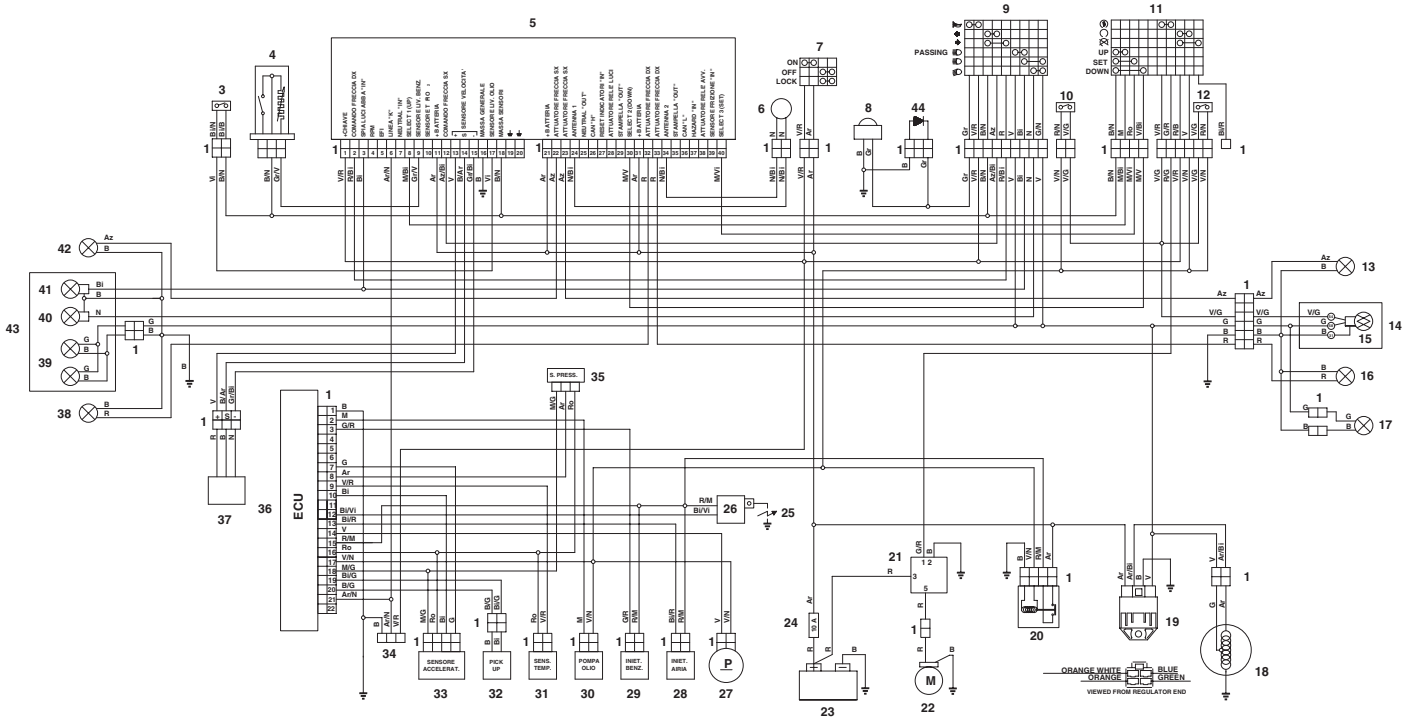

LEYENDA ESQUEMA ELÉCTRICO - SR 50 DITECH IE 50

1) Conectores múltiples
2) -
3) Interruptor nivel aceite
4) Sensor nivel de combustible
5) Salpicadero (matrix)
6) Antena immobilizer
7) Conmutador de llave
8) Claxon
9) Conmutador luces izquierdo
10) Interruptor stop trasero (en conmutador luces izq.)
11) Conmutador luces derecho
12) Interruptor stop delantero (en conmutador luces der.)
13) Indicador de dirección trasero izq.
14) Faro trasero
15) Lámpara doble luz posición/stop
16) Indicador de dirección trasero der.
17) Luz matrícula (solo para versiones usa/ch)
18) Generador
19) Regulador de tensión
20) Relé inyección
21) Relé de arranque
22) Motor de arranque
23) Batería
24) Fusible
25) Bujía
26) Bobina A.T.
27) Bomba de combustible
28) Inyector aire
29) Inyector combustible
30) Bomba de aceite
31) Sensor temperatura
32) Pick up
33) Sensor acelerador
34) Conexión serial (diag.)
35) Sensor presión (o integrado en la central)
36) Central ECU
37) Sensor velocidad
38) Indicador de dirección delantero der.
39) Luces posición delantera (solo para versiones usa/ch)
40) Luz de cruce
41) Luz de carretera
42) Indicador de dirección delantero izq.
43) Faro delantero
44) Diodo
45) -
46) -
47) -
48) -
49) -

COLOR CABLES

Ar anaranjado
Az azul claro
B azul
Bi blanco
G amarillo
Gr gris
M marrón
N negro
R rojo
V verde
Vi violeta
Ro rosa

ESQUEMA ELÉCTRICO SCOOTER - SR 50 PUREJET IE 361

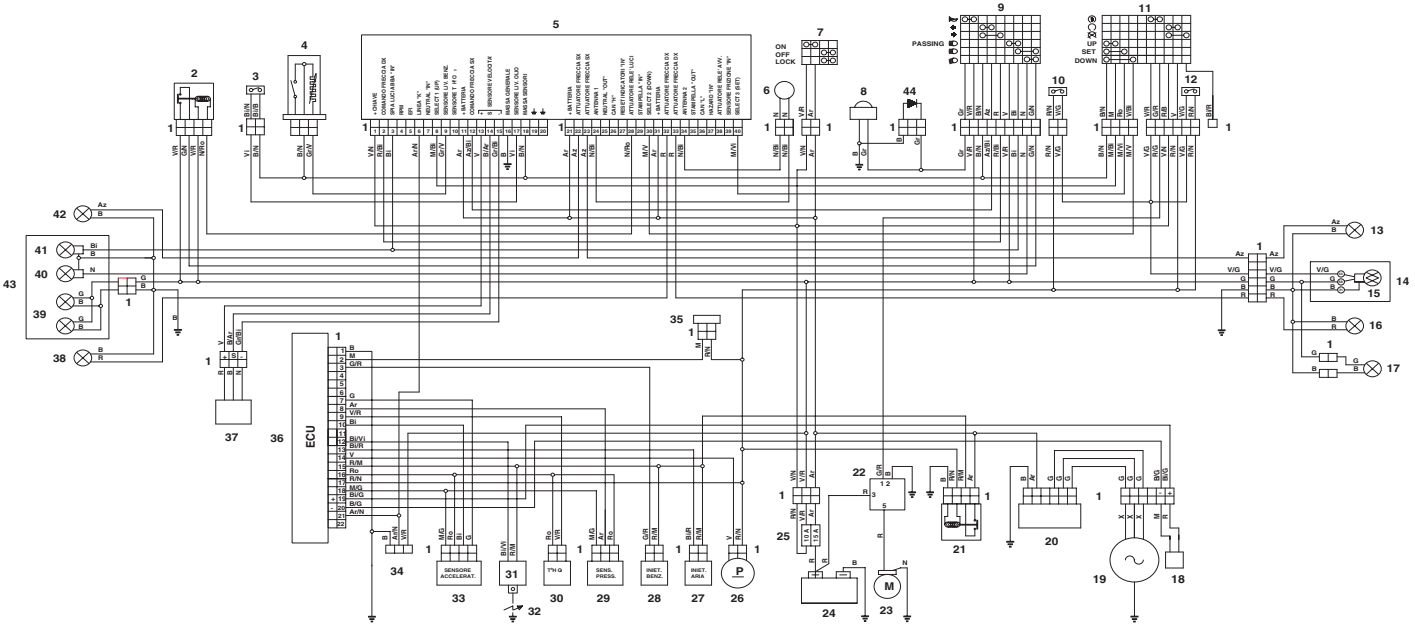

LEYENDA ESQUEMA ELÉCTRICO - SR 50 PUREJET IE 361

1) Conectores múltiples
2) Relé luces de cruce - de carretera
3) Interruptor nivel aceite
4) Sensor nivel de combustible
5) Salpicadero (matrix)
6) Antena immobilizer
7) Conmutador de llave
8) Claxon
9) Conmutador luces izquierdo
10) Interruptor stop trasero (en conmutador luces izq.)
11) Conmutador luces derecho
12) Interruptor stop delantero (en conmutador luces der.)
13) Indicador de dirección trasero izq.
14) Faro trasero
15) Lámpara doble luz posición/stop
16) Indicador de dirección trasero der.
17) Luz matrícula (solo para versiones USA/CH)
18) Pick up
19) Generador
20) Regulador de tensión
21) Relé inyección
22) Relé de arranque (anti-disturbio)
23) Motor de arranque
24) Batería
25) Fusibles
26) Bomba de combustible
27) Inyector aire
28) Inyector combustible
29) Sensor presión (o integrado en la central)
30) Sensor temperatura culata
31) Bobina A.T.
32) Bujía
33) Sensor acelerador
34) Conexión serial (diag.)
35) Bomba de aceite
36) Central ECU
37) Sensor velocidad
38) Indicador de dirección delantero der.
39) Luces posición delantera (solo para versiones usa/ch)
40) Luz de cruce
41) Luz de carretera
42) Indicador de dirección delantero izq.
43) Faro delantero
44) Diodo
45) -
46) -
47) -
48) -
49) -

COLOR CABLES

Ar anaranjado
Az azul claro
B azul
Bi blanco
G amarillo
Gr gris
M marrón
N negro
R rojo
V verde
Vi violeta
Ro rosa

ESQUEMA ELÉCTRICO SCOOTER - SR 50 IE 50

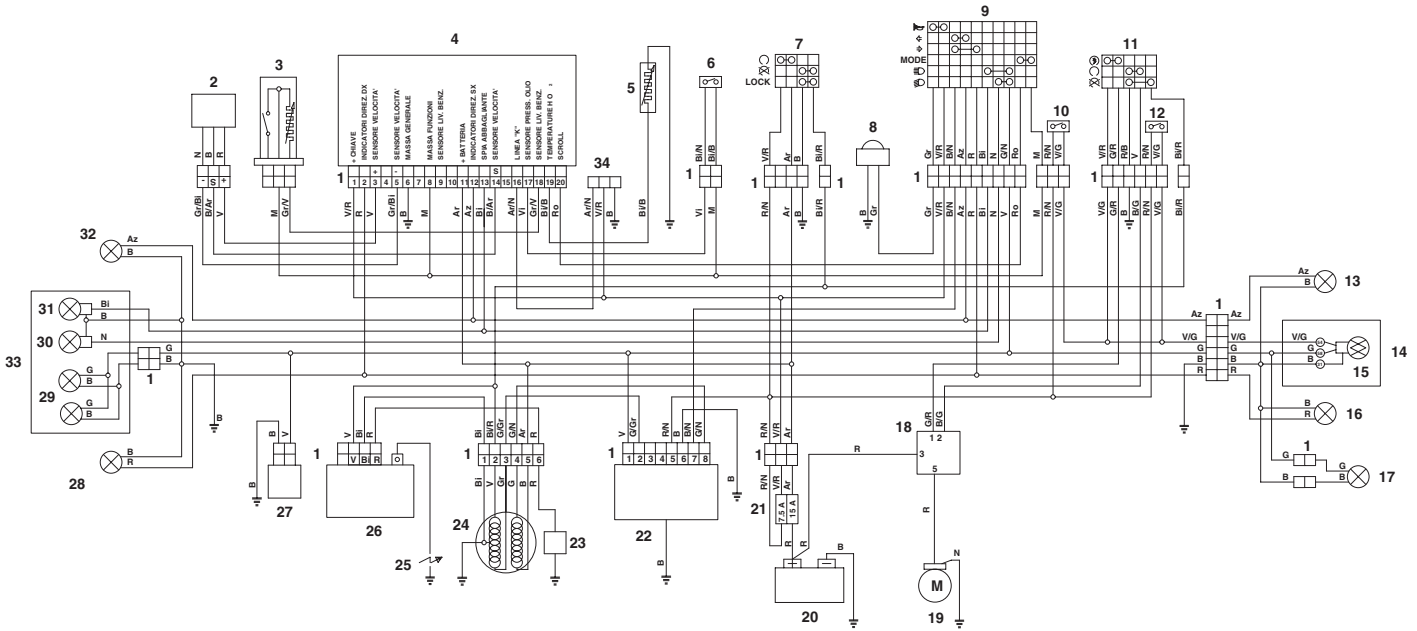

LEYENDA ESQUEMA ELÉCTRICO SCOOTER - SR 50 IE 50

1) Conectores múltiples
2) Sensor velocidad
3) Sensor nivel de combustible
4) Salpicadero (easy)
5) Sensor temperatura culata
6) Interruptor nivel aceite
7) Conmutador de llave
8) Claxon
9) Conmutador luces izquierdo
10) Interruptor stop trasero (en conmutador luces izq.)
11) Conmutador luces derecho
12) Interruptor stop delantero (en conmutador luces der.)
13) Indicador de dirección trasero izq.
14) Faro trasero
15) Lámpara doble luz posición/stop
16) Indicador de dirección trasero der.
17) Luz matrícula (solo ch/usa)
18) Relé de arranque
19) Motor de arranque
20) Batería
21) Fusibles
22) Regulador
23) Pick up
24) Generador
25) Bujía
26) Transductor
27) Starter automático
28) Indicador de dirección del. der.
29) Luces posición delant.(solo ch/usa)
30) Luz de cruce
31) Luz de carretera
32) Indicador de dirección del. izq.
33) Faro delantero
34) Conexión serial (diag.)
35) -
36) -
37) -
38)
39) -

COLOR CABLES

Ar anaranjado
Az azul claro
B azul
Bi blanco
G amarillo
Gr gris
M marrón
N negro
R rojo
V verde
Vi violeta
Ro rosa

EL VALOR DE LA ASISTENCIA aprilia

Gracias a las continuas actualizaciones técnicas y a los programas de formación específica de los productos **aprilia**, sólo los mecánicos de la Red Oficial **aprilia** conocen a fondo este vehículo y disponen de las herramientas especiales necesarias para la correcta ejecución de las operaciones de mantenimiento y reparación.

La confiabilidad del vehículo depende también de las condiciones mecánicas del mismo. El control previo al uso, el mantenimiento regular y el uso exclusivo de Recambios Originales **aprilia**, ¡son factores esenciales!

Para conocer el Concesionario Oficial y/o Centro de Asistencia más cercano, buscar en las Páginas Amarillas o directamente en el mapa de nuestro Sitio Internet Oficial:

www.aprilia.com

Solicitando Recambios Originales **aprilia** dispondrá de un producto estudiado y probado desde la fase de diseño del vehículo. Los Recambios Originales **aprilia** son sistemáticamente sometidos a procedimientos de control de calidad, para garantizar confiabilidad total y duración en el tiempo.

La Empresa **aprilia s.p.a.** agradece a sus Clientes por haber elegido su producto y recomienda:

– No esparcir aceite, combustible, sustancias y componentes contaminantes en el ambiente.
– No mantener el motor encendido si no es necesario.
– Evitar ruidos molestos.
– Respetar la naturaleza.